INSTITUTO NACIONAL DA PROPRIEDADE INDUSTRIAL

Revista da Propriedade Industrial

Nº 2718
07 de Fevereiro de 2023

Patentes

Seção VI

REPÚBLICA FEDERATIVA DO BRASIL

Presidente

Luiz Inácio Lula da Silva

MINISTÉRIO DO DESENVOLVIMENTO, INDÚSTRIA, COMÉRCIO E SERVIÇOS

Ministro do Desenvolvimento, Indústria, Comércio e Serviços

Geraldo José Rodrigues Alckmin Filho

INSTITUTO NACIONAL DA PROPRIEDADE INDUSTRIAL

De conformidade com a Lei nº 5.648 de 11 de dezembro de 1970, esta é a publicação oficial do Instituto Nacional da Propriedade Industrial, órgão vinculado ao Ministério da Economia, República Federativa do Brasil, que publica todos os seus atos, despachos e decisões relativos ao sistema de propriedade industrial no Brasil, compreendendo Marcas e Patentes, bem como os referentes a contratos de Transferência de Tecnologia e assuntos correlatos, além dos que dizem respeito ao registro de programas de computador como direito autoral.

As established by Law nº 5.648 of december 11, 1970, this is the official publication of the National Institute of Industrial Property, an office under the Ministry of Economy, Federative Republic of Brazil, which publishes all its official acts, orders and decisions regarding the industrial property system in Brazil, comprising Trademarks and Patents, as well as those refering to Technology Transfer agreements and related matters, besides those regarding software registering as copyright.

D´après la Loi nº 5.648 du 11 décembre 1970, celle-si est la publication officielle de l'Institut National de la Propriété Industrielle, un office lié au Ministère de l'Économie, République Fédérative du Brésil, qui publie tous ses actes, ordres et décisions concernant le système de la propriété industrielle au Brésil, y compris marques et brevets, aussi que ceux référents aux contracts de transfert de technologie et des sujets afférents, en outre que ceux se rapportant à l'enregistrement des programmes d´ordinateur comme droit d'auteur.

Según estabelece la Ley nº 5.648 de 11 diciembre 1970, esta es la publicación oficial del Instituto Nacional de la Propiedad Industrial, oficina vinculada al Ministerio de la Economía, República Federativa del Brasil, que publica todos sus actos, ordenes y decisiónes referentes al sistema de propiedad industrial en Brasil, comprendendo marcas y patentes así que los referentes a contractos de transferencia de tecnologia y asuntos corelacionados, además de los referentes al registro de programas de ordenador como derecho de autor.

Laut Gesetz Nr. 5.648 vom 11. Dezember 1970, ist dies das Amtsblatt des Nationalen Instituts für gewerbliches Eigentum, eines Organs des Bundesministeriums für Wirtschaft der Bundesrepublik Brasilien, welches Amtsblatt alle Amtshandlungen, Beschlüsse und Entscheidungen über gewerbliches Eigentum in Brasilien, einschliesslich Warenzeichen und Patente, ebenso wie auch Übertragunsverträge von Technologie und Computerprogrammen als Urheberrecht, veröffentlicht.

DIRETORIA DE PATENTES, PROGRAMAS DE COMPUTADOR e TOPOGRAFIAS DE CIRCUITOS INTEGRADOS - DIRPA

PATENTES

PEDIDOS E CONCESSÕES:
PATENTE DE INVENÇÃO
MODELO DE UTILIDADE
CERTIFICADO DE ADIÇÃO DE INVENÇÃO

Índice Geral:

Código Presidência - Recurso....7
Código 100 - Recurso conhecido e provido. Reformada a Decisão recorrida e deferido o pedido....7
Código 103 - Recurso conhecido e provido. Desarquivada a petição....11
Código 104 - Recurso conhecido e provido. Reformada a Decisão recorrida....12
Código 111 - Recurso conhecido e negado provimento. Mantido o indeferimento do pedido....14
Código 120 - Tome Conhecimento do Parecer Técnico....20
Código 121 - Exigência....22
Código 130 - Recurso Prejudicado....25
Código Presidência - Nulidade....26
Código 201 - Processo administrativo de Nulidade conhecido, negado provimento. Mantida a concessão da Patente.. .26
Código 204 - Processo administrativo de Nulidade conhecido, provido parcialmente. Mantida a concessão da Patente. 27
Código 205 - Intimação para manifestação por parte do titular e do requerente....28
Código 211 - Sobrestado o Processo Administrativo....29
Código Pedido Internacional PCT/BR Designado ou Eleito....30
Código 1.1 - Publicação Internacional – PCT. Apresentação de petição de requerimento de entrada na fase nacional. . .30
Código 1.2 - Notificação – Pedido Retirado – PCT....99
Código 1.3 - Notificação - Fase Nacional - PCT....100
Código 1.3.1 - Retificação....181
Código 1.5 - Exigências Diversas....182
Código 1.5.1 - Publicação Anulada....191
Código 1.5.3 - Exigência Anulada....192
Código Depósito....194
Código 2.1 - Pedido de Patente ou Certificado de Adição de Invenção depositado....194
Código 2.4 - Pedido dividido depositado - Art 26 inciso I da LPI....217
Código 2.5 - Exigência - Art. 21 da LPI....224
Código 2.6 - Publicação Anulada....256
Código 2.10 - Requerimento de Pedido de Patente ou Certificado de Adição de Invenção....257
Código Publicação do Pedido....275
Código 3.1 - Publicação do Pedido de Patente ou de Certificado de Adição de Invenção....275
Código 3.2 - Publicação Antecipada....306
Código 3.6 - Publicação do Pedido Arquivado Definitivamente - Art. 216 §2º e Art. 17 §2º da LPI....311
Código 3.8 - Retificação....312
Código Pedido de Exame....315
Código 4.3 - Desarquivamento - Art. 33 parágrafo único da LPI....315
Código Exigências Técnicas e Formais....317
Código 6.1 - Exigência Técnica....317
Código 6.6.1 - Exigência Formal - art. 38 (I) da Lei 13.123/2015....340
Código 6.7 - Outras Exigências....341
Código 6.9 - Publicação Anulada....344
Código 6.22 - Exigência preliminar - pedidos sem buscas realizadas por outros Escritórios de Patentes....345
Código 6.23 - Exigência preliminar - pedidos com buscas realizadas por outros Escritórios de Patentes....347
Código Ciência de Parecer....396
Código 7.1 - Conhecimento de Parecer Técnico....396
Código 7.2 - Publicação Anulada....428
Código Anuidade do Pedido....429
Código 8.5 - Exigência de Complementação da Retribuição Anual....429
Código 8.6 - Arquivamento - Art. 86 da LPI....431
Código 8.7 - Restauração....454
Código 8.8 - Despacho Anulado....456
Código Decisão....457
Código 9.1 - Deferimento....457
Código 9.1.3 - Republicação....547

Código 9.1.4 - Retificação....548
Código 9.2 - Indeferimento....550
Código 9.2.2 - Publicação Anulada....571
Código 9.2.3 - Republicação....572
Código 9.2.4 - Manutenção do Indeferimento....573
Código Arquivamento....574
Código 11.1 - Arquivamento - Art. 33 da LPI....574
Código 11.1.1 - Arquivamento definitivo - Art. 33 da LPI....578
Código 11.2 - Arquivamento - Art. 36 §1° da LPI....581
Código 11.4 - Arquivamento - Art. 38 § 2° da LPI....589
Código 11.6.1 - Arquivamento da Petição – Art. 216 §2º da LPI....591
Código 11.14 - Publicação Anulada....592
Código Recurso....593
Código 12.2 - Recurso Contra o Indeferimento....593
Código 12.3 - Recurso Contra o Arquivamento....596
Código 12.6 - Outros Recursos....597
Código Outros Referentes a Despachos....598
Código 15.7 - Petição não Conhecida....598
Código 15.9 - Perda de Prioridade....599
Código 15.11 - Alteração de Classificação....600
Código 15.12 - Renumeração....603
Código 15.21 - Numeração Anulada....604
Código 15.22 - Devolução de Prazo Concedida....609
Código 15.22.2 - Devolução de Prazo por falha de Sistema....610
Código 15.23 - Pedido “SUB JUDICE”....612
Código 15.30 - Publicação Anulada....613
Código 15.31 - Despacho Anulado....614
Código 15.50 - Notificação de depósito de um pedido dividido....615
Código Concessão de Patente e Certificado de Adição de Invenção....621
Código 16.1 - Concessão de Patente ou Certificado de Adição de Invenção....621
Código 16.3 - Retificação....750
Código Nulidade Administrativa....754
Código 17.1 - Notificação de Interposição de Nulidade Administrativa....754
Código Notificação de Decisão Judicial....756
Código 19.1 - Notificação de Decisão Judicial....756
Código Extinção de Patente e Certificado de Adição de Invenção....757
Código 21.1 - Extinção - Art. 78 inciso I da LPI....757
Código 21.6 - Extinção da patente para fins da restauração nos termos do art. 87 da LPI....758
Código 21.8 - Despacho Anulado....775
Código Outros Referentes a Patentes/Certificados de Adição de Invenção....776
Código 22.15 - Patente “SUB JUDICE”....776
Código Anotação de Alteração de nome e/ou sede, de Transferência e de Limitação ou Ônus de Pedido, Patente e Certificado de Adição de Invenção....777
Código 25.1 - Transferência Deferida....777
Código 25.2 - Transferência Indeferida....793
Código 25.3 - Transferência em Exigência....794
Código 25.4 - Alteração de Nome Deferida....795
Código 25.6 - Alteração de Nome em Exigência....803
Código 25.7 - Alteração de Sede Deferida....804
Código 25.8 - Alteração de Sede Indeferida....812
Código 25.11 - Republicação....813
Código 25.12 - Publicação Anulada....814
Código Códigos para Trâmite Prioritário....815
Código 28.10.32 - Notificação de requerimento de trâmite prioritário de PPH....815
Código 28.30 - Trâmite prioritário admitido....825
Código 28.40 - Trâmite prioritário não admitido....828

Código Presidência - Recurso

Código 100 - Recurso conhecido e provido. Reformada a Decisão recorrida e deferido o pedido

(21) BR 10 2016 016758-2 A2	Código 100 - Recurso conhecido e provido. Reformada a Decisão recorrida e deferido o pedido (22) 20/07/2016 (71) PETRÓLEO BRASILEIRO S.A. - PETROBRAS (BR/RJ) ; UNIVERSIDADE FEDERAL DO RIO DE JANEIRO UFRJ (BR/RJ) Recorrente: O depositante. Despacho: Recurso conhecido e provido. Reformada a decisão recorrida e deferido o pedido. Desta data corre o prazo de 60 (sessenta) dias para o pagamento da retribuição para expedição da Carta-Patente. [100]
(21) BR 11 2013 017379-3 A2	Código 100 - Recurso conhecido e provido. Reformada a Decisão recorrida e deferido o pedido (22) 20/12/2011 (71) HIGH TECH ENERGIE SRO (SK) Recorrente: O depositante. Despacho: Recurso conhecido e provido. Reformada a decisão recorrida e deferido o pedido. Desta data corre o prazo de 60 (sessenta) dias para o pagamento da retribuição para expedição da Carta-Patente. [100]
(21) BR 11 2015 012127-6 A2	Código 100 - Recurso conhecido e provido. Reformada a Decisão recorrida e deferido o pedido (22) 27/11/2013 (71) SNECMA (FR) ; MBDA FRANCE (FR) Recorrente: O depositante. Despacho: Recurso conhecido e provido. Reformada a decisão recorrida e deferido o pedido. Desta data corre o prazo de 60 (sessenta) dias para o pagamento da retribuição para expedição da Carta-Patente. [100]
(21) BR 11 2015 015435-2 A2	Código 100 - Recurso conhecido e provido. Reformada a Decisão recorrida e deferido o pedido (22) 14/03/2014 (71) SUNCOKE TECHNOLOGY AND DEVELOPMENT, LLC (US) Recorrente: O depositante. Despacho: Recurso conhecido e provido. Reformada a decisão recorrida e deferido o pedido. Desta data corre o prazo de 60 (sessenta) dias para o

	pagamento da retribuição para expedição da Carta-Patente. [100]
(21) BR 11 2015 021253-0 A2	Código 100 - Recurso conhecido e provido. Reformada a Decisão recorrida e deferido o pedido (22) 24/02/2014 (71) PRIMETALS TECHNOLOGIES AUSTRIA GMBH (AT) Recorrente: O depositante. Despacho: Recurso conhecido e provido. Reformada a decisão recorrida e deferido o pedido. Desta data corre o prazo de 60 (sessenta) dias para o pagamento da retribuição para expedição da Carta-Patente. [100]
(21) BR 11 2015 023324-4 A2	Código 100 - Recurso conhecido e provido. Reformada a Decisão recorrida e deferido o pedido (22) 14/03/2014 (71) SUNCOKE TECHNOLOGY AND DEVELOPMENT LLC (US) Recorrente: O depositante. Despacho: Recurso conhecido e provido. Reformada a decisão recorrida e deferido o pedido. Desta data corre o prazo de 60 (sessenta) dias para o pagamento da retribuição para expedição da Carta-Patente. [100]
(21) BR 11 2020 012377-3 A2	Código 100 - Recurso conhecido e provido. Reformada a Decisão recorrida e deferido o pedido (22) 02/10/2018 (71) UNICHARM CORPORATION (JP) Recorrente: O depositante. Despacho: Recurso conhecido e provido. Reformada a decisão recorrida e deferido o pedido. Desta data corre o prazo de 60 (sessenta) dias para o pagamento da retribuição para expedição da Carta-Patente. [100]
(21) BR 12 2020 024991-9 A2	Código 100 - Recurso conhecido e provido. Reformada a Decisão recorrida e deferido o pedido (22) 15/08/2008 (62) PI 0815227-6 15/08/2008 (71) INTERVET INTERNATIONAL B.V. (NL) Recorrente: O depositante. Despacho: Recurso conhecido e provido. Reformada a decisão recorrida e deferido o pedido. Desta data corre o prazo de 60 (sessenta) dias para o pagamento da retribuição para expedição da Carta-Patente. [100]
(21) PI 0701946-7 A2	Código 100 - Recurso conhecido e provido. Reformada a Decisão recorrida e deferido o pedido (22) 04/06/2007 (71) ROMA JENSEN COMÉRCIO E INDÚSTRIA LTDA. (BR/SP)

	Recorrente: O depositante. Despacho: Recurso conhecido e provido. Reformada a decisão recorrida e deferido o pedido. Desta data corre o prazo de 60 (sessenta) dias para o pagamento da retribuição para expedição da Carta-Patente. [100]
(21) PI 0702493-2 A2	Código 100 - Recurso conhecido e provido. Reformada a Decisão recorrida e deferido o pedido (22) 10/07/2007 (71) Hubei Aviation Precision Machinery Technology CO. Ltd (CN) Recorrente: O depositante. Despacho: Recurso conhecido e provido. Reformada a decisão recorrida e deferido o pedido. Desta data corre o prazo de 60 (sessenta) dias para o pagamento da retribuição para expedição da Carta-Patente. [100]
(21) PI 0704586-7 A2	Código 100 - Recurso conhecido e provido. Reformada a Decisão recorrida e deferido o pedido (22) 27/04/2007 (71) Universidade de São Paulo - USP (BR/SP) Recorrente: O depositante. Despacho: Recurso conhecido e provido. Reformada a decisão recorrida e deferido o pedido. Desta data corre o prazo de 60 (sessenta) dias para o pagamento da retribuição para expedição da Carta-Patente. [100]
(21) PI 0705091-7 A2	Código 100 - Recurso conhecido e provido. Reformada a Decisão recorrida e deferido o pedido (22) 01/11/2007 (71) Intermed - Equipamento Médico Hospitalar Ltda. (BR/SP) Recorrente: O depositante. Despacho: Recurso conhecido e provido. Reformada a decisão recorrida e deferido o pedido. Desta data corre o prazo de 60 (sessenta) dias para o pagamento da retribuição para expedição da Carta-Patente. [100]
(21) PI 0815518-6 A2	Código 100 - Recurso conhecido e provido. Reformada a Decisão recorrida e deferido o pedido (22) 12/09/2008 (71) NALCO COMPANY (US) Recorrente: O depositante. Despacho: Recurso conhecido e provido. Reformada a decisão recorrida e deferido o pedido. Desta data corre o prazo de 60 (sessenta) dias para o pagamento da retribuição para expedição da Carta-Patente. [100]
(21) PI 0820724-0 A2	Código 100 - Recurso conhecido e provido. Reformada a Decisão recorrida e deferido o pedido

	(22) 17/12/2008 (71) Basf Corporation (US) Recorrente: O depositante. Despacho: Recurso conhecido e provido. Reformada a decisão recorrida e deferido o pedido. Desta data corre o prazo de 60 (sessenta) dias para o pagamento da retribuição para expedição da Carta-Patente. [100]
(21) PI 0908878-4 A2	Código 100 - Recurso conhecido e provido. Reformada a Decisão recorrida e deferido o pedido (22) 26/02/2009 (71) Dsm Ip Assets B.V. (NL) Recorrente: O depositante. Despacho: Recurso conhecido e provido. Reformada a decisão recorrida e deferido o pedido. Desta data corre o prazo de 60 (sessenta) dias para o pagamento da retribuição para expedição da Carta-Patente. [100]
(21) PI 0909760-0 A2	Código 100 - Recurso conhecido e provido. Reformada a Decisão recorrida e deferido o pedido (22) 18/03/2009 (71) Compagnie Gervais Danone (FR) Recorrente: O depositante. Despacho: Recurso conhecido e provido. Reformada a decisão recorrida e deferido o pedido. Desta data corre o prazo de 60 (sessenta) dias para o pagamento da retribuição para expedição da Carta-Patente. [100]
(21) PI 0911551-0 A2	Código 100 - Recurso conhecido e provido. Reformada a Decisão recorrida e deferido o pedido (22) 22/04/2009 (71) Monsanto Technology LLC (US) Recorrente: O depositante. Despacho: Recurso conhecido e provido. Reformada a decisão recorrida e deferido o pedido. Desta data corre o prazo de 60 (sessenta) dias para o pagamento da retribuição para expedição da Carta-Patente. [100]

Código 103 - Recurso conhecido e provido. Desarquivada a petição

(21) BR 20 2013 034002-8 U2	Código 103 - Recurso conhecido e provido. Desarquivada a petição (22) 08/10/2013 (71) PAULO CESAR DE OLIVEIRA (BR/PR) Recorrente: O depositante. Despacho: Recurso conhecido e provido. Desarquivada a petição e determino o prosseguimento do exame do pedido. [103]
(21) MU 9101707-6 Y1	Código 103 - Recurso conhecido e provido. Desarquivada a petição (22) 02/08/2011 (71) Ataniel Mezzomo (BR/RS) ; DAVIS CLAUDIO MEZZOMO (BR/RS) Recorrente: O depositante. Despacho: Recurso conhecido e provido. Desarquivada a petição e determino o prosseguimento do exame do pedido. [103]

Código 104 - Recurso conhecido e provido. Reformada a Decisão recorrida.

(21) BR 10 2012 026811-6 A2	Código 104 - Recurso conhecido e provido. Reformada a Decisão recorrida. (22) 19/10/2012 (71) Werner Uhlmann (BR/PR) Recorrente: O depositante. Despacho: Recurso conhecido e provido. Reformada a decisão recorrida. [104]
(21) BR 11 2019 023638-4 A2	Código 104 - Recurso conhecido e provido. Reformada a Decisão recorrida. (22) 10/07/2018 (71) CLEMENS ERBACHER (DE) Recorrente: O depositante. Despacho: Recurso conhecido e provido. Reformada a decisão recorrida. [104]
(21) BR 11 2020 019158-2 A2	Código 104 - Recurso conhecido e provido. Reformada a Decisão recorrida. (22) 21/03/2019 (71) DIEBOLD NIXDORF, INCORPORATED (US) Recorrente: O depositante. Despacho: Recurso conhecido e provido. Reformada a decisão recorrida. [104]
(21) BR 11 2021 012919-7 A2	Código 104 - Recurso conhecido e provido. Reformada a Decisão recorrida. (22) 31/12/2019 (71) SENTIENT SCIENCE CORPORATION (US) ; ACCIONA ENERGIA, S.A. (ES) Recorrente: O depositante. Despacho: Recurso conhecido e provido. Reformada a decisão recorrida. [104]
(21) BR 11 2021 014692-0 A2	Código 104 - Recurso conhecido e provido. Reformada a Decisão recorrida. (22) 06/02/2020 (71) NOVADELTA - COMÉRCIO E INDÚSTRIA DE CAFÉS, LDA (PT) Recorrente: O depositante. Despacho: Recurso conhecido e provido. Reformada a decisão recorrida. [104]
(21) BR 11 2021 019028-7	Código 104 - Recurso conhecido e provido. Reformada a Decisão recorrida. (22) 04/04/2019 (71) INTERVET INTERNATIONAL B.V. (NL) Recorrente: O depositante. Despacho: Recurso conhecido e provido. Reformada a decisão recorrida. [104]
(21) BR 11 2021 021984-6 A2	Código 104 - Recurso conhecido e provido. Reformada a Decisão recorrida.

	(22) 01/05/2020 (71) CELLPHIRE, INC. (US) Recorrente: O depositante. Despacho: Recurso conhecido e provido. Reformada a decisão recorrida. [104]
(21) BR 11 2021 021999-4 A2	Código 104 - Recurso conhecido e provido. Reformada a Decisão recorrida. (22) 02/05/2020 (71) WATER IQ INTERNATIONAL B.V. (NL) Recorrente: O depositante. Despacho: Recurso conhecido e provido. Reformada a decisão recorrida. [104]
(21) BR 11 2021 026157-5 A2	Código 104 - Recurso conhecido e provido. Reformada a Decisão recorrida. (22) 23/06/2020 (71) DIEBOLD NIXDORF, INCORPORATED (US) Recorrente: O depositante. Despacho: Recurso conhecido e provido. Reformada a decisão recorrida. [104]
(21) BR 11 2022 012910-6 A2	Código 104 - Recurso conhecido e provido. Reformada a Decisão recorrida. (22) 11/01/2021 (71) CANDELA CORPORATION (US) Recorrente: O depositante. Despacho: Recurso conhecido e provido. Reformada a decisão recorrida. [104]
(21) BR 12 2021 002592-4 A2	Código 104 - Recurso conhecido e provido. Reformada a Decisão recorrida. (22) 06/10/2010 (62) BR 11 2012 007803-8 06/10/2010 (71) FRAUNHOFER-GESELLSCHAFT ZUR FÖRDERUNG DER ANGEWANDTEN FORSCHUNG E.V. (DE) Recorrente: O depositante. Despacho: Recurso conhecido e provido. Reformada a decisão recorrida. [104]
(21) BR 13 2019 012807-0 E2	Código 104 - Recurso conhecido e provido. Reformada a Decisão recorrida. (22) 19/06/2019 (61) BR 10 2017 020639-4 26/09/2017 (71) ELTON FACO ALVES COSTA (BR/SP) ; NILTON DE BORTOLI JUNIOR (BR/SP) Recorrente: O depositante. Despacho: Recurso conhecido e provido. Reformada a decisão recorrida. [104]

Código 111 - Recurso conhecido e negado provimento. Mantido o indeferimento do pedido

(21) BR 10 2015 007430-1 A2	Código 111 - Recurso conhecido e negado provimento. Mantido o indeferimento do pedido (22) 01/04/2015 (71) ELECTROLUX DO BRASIL S.A. (BR/PR) Recorrente: O depositante. Despacho: Recurso conhecido e negado provimento. Mantido o indeferimento do pedido. [111]
(21) BR 10 2019 013018-0 A2	Código 111 - Recurso conhecido e negado provimento. Mantido o indeferimento do pedido (22) 22/06/2019 (71) MARCELO RAMOS CEPEDA MARQUES (BR/MS) ; VAGNER ALVES CARDOSO (BR/SP) Recorrente: O depositante. Despacho: Recurso conhecido e negado provimento. Mantido o indeferimento do pedido. [111]
(21) BR 10 2019 013746-0 A2	Código 111 - Recurso conhecido e negado provimento. Mantido o indeferimento do pedido (22) 02/07/2019 (71) WALTENCIR MAURICIO TEIXEIRA (BR/SP) ; RICARDO MAIETTINI PREVIATO (BR/SP) Recorrente: O depositante. Despacho: Recurso conhecido e negado provimento. Mantido o indeferimento do pedido. [111]
(21) BR 10 2020 003036-1 A2	Código 111 - Recurso conhecido e negado provimento. Mantido o indeferimento do pedido (22) 13/02/2020 (71) CASSIO LUIS ABEID MOURA (BR/SP) ; JOÃO DUARTE GUIMARÃES FILHO (BR/SP) Recorrente: O depositante. Despacho: Recurso conhecido e negado provimento. Mantido o indeferimento do pedido. [111]
(21) BR 11 2021 018981-5 A2	Código 111 - Recurso conhecido e negado provimento. Mantido o indeferimento do pedido (22) 11/06/2021

	(71) NANOX TECHNOLOGIES LLC (US) ; NANOX TECNOLOGIA S.A. (BR/SP) Recorrente: O depositante. Despacho: Recurso conhecido e negado provimento. Mantido o indeferimento do pedido. [111]
(21) BR 12 2017 010033-5 A2	Código 111 - Recurso conhecido e negado provimento. Mantido o indeferimento do pedido (22) 05/06/2007 (62) PI 0713280-8 05/06/2007 (71) BAYER INTELLECTUAL PROPERTY GMBH (DE) Recorrente: O depositante. Despacho: Recurso conhecido e negado provimento. Mantido o indeferimento do pedido. [111]
(21) BR 12 2019 011747-0 A2	Código 111 - Recurso conhecido e negado provimento. Mantido o indeferimento do pedido (22) 13/12/2006 (62) PI 0619806-6 13/12/2006 (71) BIODELIVERY SCIENCES INTERNATIONAL, INC. (US) Recorrente: O depositante. Despacho: Recurso conhecido e negado provimento. Mantido o indeferimento do pedido. [111]
(21) BR 12 2020 008661-0 A2	Código 111 - Recurso conhecido e negado provimento. Mantido o indeferimento do pedido (22) 19/03/2014 (62) BR 11 2015 024250-2 19/03/2014 (71) BRITISH AMERICAN TOBACCO (INVESTMENTS) LIMITED (GB) Recorrente: O depositante. Despacho: Recurso conhecido e negado provimento. Mantido o indeferimento do pedido. [111]
(21) BR 20 2019 024452-1 U2	Código 111 - Recurso conhecido e negado provimento. Mantido o indeferimento do pedido (22) 20/11/2019 (71) SARA MIRANDA DA SILVA E SILVA 04037662140 (BR/GO) Recorrente: O depositante. Despacho: Recurso conhecido e negado provimento. Mantido o indeferimento do pedido. [111]
(21) PI 0514823-5 A2	Código 111 - Recurso conhecido e negado provimento. Mantido o indeferimento do pedido (22) 24/11/2005

	(71) WILEX AG (DE) Recorrente: O depositante. Despacho: Recurso conhecido e negado provimento. Mantido o indeferimento do pedido. [111]
(21) PI 0610949-7 A2	Código 111 - Recurso conhecido e negado provimento. Mantido o indeferimento do pedido (22) 17/03/2006 (71) MJN U.S. HOLDINGS LLC (US) Recorrente: O depositante. Despacho: Recurso conhecido e negado provimento. Mantido o indeferimento do pedido. [111]
(21) PI 0613358-4 A8	Código 111 - Recurso conhecido e negado provimento. Mantido o indeferimento do pedido (22) 07/07/2006 (71) DSM IP Assets B.V. (NL) Recorrente: O depositante. Despacho: Recurso conhecido e negado provimento. Mantido o indeferimento do pedido. [111]
(21) PI 0615635-5 A2	Código 111 - Recurso conhecido e negado provimento. Mantido o indeferimento do pedido (22) 18/10/2006 (71) Korea Research Institute Of Chemical Technology (KR) ; HanAll Biopharma Co., Ltd. (KR) Recorrente: O depositante. Despacho: Recurso conhecido e negado provimento. Mantido o indeferimento do pedido. [111]
(21) PI 0617692-5 A2	Código 111 - Recurso conhecido e negado provimento. Mantido o indeferimento do pedido (22) 23/10/2006 (71) ABBOTT LABORATORIES (US) Recorrente: O depositante. Despacho: Recurso conhecido e negado provimento. Mantido o indeferimento do pedido. [111]
(21) PI 0619806-6 A2	Código 111 - Recurso conhecido e negado provimento. Mantido o indeferimento do pedido (22) 13/12/2006 (71) BIODELIVERY SCIENCES INTERNATIONAL, INC. (US) Recorrente: O depositante.

	Despacho: Recurso conhecido e negado provimento. Mantido o indeferimento do pedido. [111]
(21) PI 0621185-2 A2	Código 111 - Recurso conhecido e negado provimento. Mantido o indeferimento do pedido (22) 27/06/2006 (71) YISHENG BIOPHARMA (SINGAPORE) PTE LTD (SG) Recorrente: O depositante. Despacho: Recurso conhecido e negado provimento. Mantido o indeferimento do pedido. [111]
(21) PI 0704745-2 A2	Código 111 - Recurso conhecido e negado provimento. Mantido o indeferimento do pedido (22) 19/04/2007 (71) Instituto Federal de Educação, Ciência e Tecnologia da Bahia - IFBA (BR/BA) Recorrente: O depositante. Despacho: Recurso conhecido e negado provimento. Mantido o indeferimento do pedido. [111]
(21) PI 0704841-6 A2	Código 111 - Recurso conhecido e negado provimento. Mantido o indeferimento do pedido (22) 19/04/2007 (71) Instituto Federal de Educação, Ciência e Tecnologia da Bahia - IFBA (BR/BA) Recorrente: O depositante. Despacho: Recurso conhecido e negado provimento. Mantido o indeferimento do pedido. [111]
(21) PI 0713682-0 A2	Código 111 - Recurso conhecido e negado provimento. Mantido o indeferimento do pedido (22) 27/03/2007 (71) Innovatier, Inc. (US) Recorrente: O depositante. Despacho: Recurso conhecido e negado provimento. Mantido o indeferimento do pedido. [111]
(21) PI 0716980-9 A2	Código 111 - Recurso conhecido e negado provimento. Mantido o indeferimento do pedido (22) 17/09/2007 (71) CJ Cheiljedang Corporation (KR) Recorrente: O depositante. Despacho: Recurso conhecido e negado provimento. Mantido o indeferimento

	do pedido. [111]
(21) PI 0718188-4 A2	Código 111 - Recurso conhecido e negado provimento. Mantido o indeferimento do pedido (22) 23/10/2007 (71) Syngenta Participations AG (CH) Recorrente: O depositante. Despacho: Recurso conhecido e negado provimento. Mantido o indeferimento do pedido. [111]
(21) PI 0805974-8 A2	Código 111 - Recurso conhecido e negado provimento. Mantido o indeferimento do pedido (22) 01/12/2008 (71) UNIVERSIDADE FEDERAL DA PARAÍBA (BR/PB) Recorrente: O depositante. Despacho: Recurso conhecido e negado provimento. Mantido o indeferimento do pedido. [111]
(21) PI 0806066-5 A2	Código 111 - Recurso conhecido e negado provimento. Mantido o indeferimento do pedido (22) 06/11/2008 (71) Universidade Federal do Rio de Janeiro (BR/RJ) Recorrente: O depositante. Despacho: Recurso conhecido e negado provimento. Mantido o indeferimento do pedido. [111]
(21) PI 0809775-5 A2	Código 111 - Recurso conhecido e negado provimento. Mantido o indeferimento do pedido (22) 24/04/2008 (71) SUNG GWUNG CHOI (KR) Recorrente: O depositante. Despacho: Recurso conhecido e negado provimento. Mantido o indeferimento do pedido. [111]
(21) PI 0809982-0 A2	Código 111 - Recurso conhecido e negado provimento. Mantido o indeferimento do pedido (22) 07/04/2008 (71) QUALCOMM INCORPORATED (US) Recorrente: O depositante. Despacho: Recurso conhecido e negado provimento. Mantido o indeferimento do pedido. [111]
(21) PI 0812776-0 A2	Código 111 - Recurso conhecido e negado provimento. Mantido o indeferimento

	do pedido (22) 09/06/2008 (71) BAYER ANIMAL HEALTH GMBH (DE) Recorrente: O depositante. Despacho: Recurso conhecido e negado provimento. Mantido o indeferimento do pedido. [111]
(21) PI 0918385-0 A2	Código 111 - Recurso conhecido e negado provimento. Mantido o indeferimento do pedido (22) 16/12/2009 (71) ADAMA MAKHTESHIM LTD. (IL) Recorrente: O depositante. Despacho: Recurso conhecido e negado provimento. Mantido o indeferimento do pedido. [111]
(21) PI 1010715-0 A2	Código 111 - Recurso conhecido e negado provimento. Mantido o indeferimento do pedido (22) 14/06/2010 (71) BAYER CROPSCIENCE LP (US) Recorrente: O depositante. Despacho: Recurso conhecido e negado provimento. Mantido o indeferimento do pedido. [111]

Código 120 - Tome Conhecimento do Parecer Técnico

A cópia do parecer poderá ser obtida através do endereço eletrônico www.inpi.gov.br - No Acesso rápido - Faça uma busca - Patente. Para acessar, cadastre-se no Portal do INPI e use login e senha.

---

(21) BR 10 2013 000470-7 A2

Código 120 - Tome Conhecimento do Parecer Técnico
(22) 08/01/2013
(71) LLK ENGENHARIA INDÚSTRIA E COMÉRCIO LTDA EPP (BR/MG)
Recorrente: O depositante.
Despacho: Tome conhecimento do parecer técnico e se manifeste no prazo de 60 (sessenta) dias. [120]

---

(21) BR 10 2013 009209-6 A2

Código 120 - Tome Conhecimento do Parecer Técnico
(22) 15/04/2013
(71) EDSON NICASSIO ALUIZIO DOS SANTOS (BR/RJ)
Recorrente: O depositante.
Despacho: Tome conhecimento do parecer técnico e se manifeste no prazo de 60 (sessenta) dias. [120]

---

(21) BR 11 2015 024594-3 A2

Código 120 - Tome Conhecimento do Parecer Técnico
(22) 07/03/2014
(71) REFRACTORY INTELLECTUAL PROPERTY GMBH & CO. KG (AT)
Recorrente: O depositante.
Despacho: Tome conhecimento do parecer técnico e se manifeste no prazo de 60 (sessenta) dias. [120]

---

(21) PI 0605768-3 A2

Código 120 - Tome Conhecimento do Parecer Técnico
(22) 21/12/2006
(71) Universidade Estadual de Maringá (BR/PR)
Recorrente: O depositante.
Despacho: Tome conhecimento do parecer técnico e se manifeste no prazo de 60 (sessenta) dias. [120]

---

(21) PI 0618283-6 A2

Código 120 - Tome Conhecimento do Parecer Técnico
(22) 10/11/2006
(71) Laboratoires Fournier S.A. (FR)
Recorrente: O depositante.
Despacho: Tome conhecimento do parecer técnico e se manifeste no prazo de 60 (sessenta) dias. [120]

---

(21) PI 0712205-5 A2

Código 120 - Tome Conhecimento do Parecer Técnico
(22) 18/05/2007

	(71) GENOMATICA, INC. (US) Recorrente: O depositante. Despacho: Tome conhecimento do parecer técnico e se manifeste no prazo de 60 (sessenta) dias. [120]
(21) PI 0811365-3 A8	Código 120 - Tome Conhecimento do Parecer Técnico (22) 27/05/2008 (71) INTERNATIONAL BUSINESS MACHINES CORPORATION (US) Recorrente: O depositante. Despacho: Tome conhecimento do parecer técnico e se manifeste no prazo de 60 (sessenta) dias. [120]
(21) PI 0814331-5 A2	Código 120 - Tome Conhecimento do Parecer Técnico (22) 27/06/2008 (71) UNILEVER IP HOLDINGS B.V. (PB) Recorrente: O depositante. Despacho: Tome conhecimento do parecer técnico e se manifeste no prazo de 60 (sessenta) dias. [120]
(21) PI 0821851-0 A2	Código 120 - Tome Conhecimento do Parecer Técnico (22) 16/12/2008 (71) Waste2chemical Knowledge B.V. (NL) Recorrente: O depositante. Despacho: Tome conhecimento do parecer técnico e se manifeste no prazo de 60 (sessenta) dias. [120]

Código 121 - Exigência

A cópia do parecer poderá ser obtida através do endereço eletrônico www.inpi.gov.br - No Acesso rápido - Faça uma busca - Patente. Para acessar, cadastre-se no Portal do INPI e use login e senha.

---

(21) BR 10 2016 019137-8 A2

Código 121 - Exigência
(22) 18/08/2016
(71) UNIVERSIDADE FEDERAL DO PIAUÍ (BR/PI) ; FITO FIT - SUPLEMENTOS E PRODUTOS NATURAIS LTDA-ME (BR/PI)
Recorrente: O depositante.
Despacho: Cumpra as exigências do parecer no prazo de 60 (sessenta) dias. [121]

---

(21) BR 10 2019 007328-4 A2

Código 121 - Exigência
(22) 10/04/2019
(71) PEDRO OZEIS MAIFREDE (BR/RO)
Recorrente: O depositante.
Despacho: Cumpra as exigências do parecer no prazo de 60 (sessenta) dias. [121]

---

(21) BR 11 2013 006776-4 A2

Código 121 - Exigência
(22) 28/04/2011
(71) ZHUZHOU CEMENTED CARBIDE CUTTING TOOLS CO., LTD. (CN)
Recorrente: O depositante.
Despacho: Cumpra as exigências do parecer no prazo de 60 (sessenta) dias. [121]

---

(21) BR 11 2015 021384-7 A2

Código 121 - Exigência
(22) 10/03/2014
(71) FISHER CONTROLS INTERNATIONAL LLC (US)
Recorrente: O depositante.
Despacho: Cumpra as exigências do parecer no prazo de 60 (sessenta) dias. [121]

---

(21) BR 11 2015 023167-5 A2

Código 121 - Exigência
(22) 10/03/2014
(71) CROWN PACKAGING TECHNOLOGY, INC. (US)
Recorrente: O depositante.
Despacho: Cumpra as exigências do parecer no prazo de 60 (sessenta) dias. [121]

---

(21) BR 20 2021 009756-1 U2

Código 121 - Exigência

(22) 19/05/2021
(71) CRISTINA ANGELA COLPANI EIRELI ME (BR/SC)
Recorrente: O depositante.
Despacho: Cumpra as exigências do parecer no prazo de 60 (sessenta) dias.
[121]

---

(21) PI 0619947-0 A2

Código 121 - Exigência
(22) 18/12/2006
(71) N.V. NUTRICIA (NL)
Recorrente: O depositante.
Despacho: Cumpra as exigências do parecer no prazo de 60 (sessenta) dias.
[121]

---

(21) PI 0620141-5 A2

Código 121 - Exigência
(22) 20/12/2006
(71) SBI BIOTECH CO., LTD. (JP)
Recorrente: O depositante.
Despacho: Cumpra as exigências do parecer no prazo de 60 (sessenta) dias.
[121]

---

(21) PI 0620553-4 A2

Código 121 - Exigência
(22) 08/12/2006
(71) MEDAREX, L.L.C. (US)
Recorrente: O depositante.
Despacho: Cumpra as exigências do parecer no prazo de 60 (sessenta) dias.
[121]

---

(21) PI 0621000-7 A2

Código 121 - Exigência
(22) 20/11/2006
(71) SOCIÉTÉ DES PRODUITS NESTLÉ S.A. (CH)
Recorrente: O depositante.
Despacho: Cumpra as exigências do parecer no prazo de 60 (sessenta) dias.
[121]

---

(21) PI 0702573-4 A2

Código 121 - Exigência
(22) 28/05/2007
(71) EVONIK OPERATIONS GMBH (DE)
Recorrente: O depositante.
Despacho: Cumpra as exigências do parecer no prazo de 60 (sessenta) dias.
[121]

---

(21) PI 0722418-4 A2

Código 121 - Exigência
(22) 30/04/2007

	(62) PI 0711139-8 30/04/2007 (71) Michigan State University (US) ; Dartmouth College (US) Recorrente: O depositante. Despacho: Cumpra as exigências do parecer no prazo de 60 (sessenta) dias. [121]
(21) PI 0802590-8 A2	Código 121 - Exigência (22) 13/08/2008 (71) UNIVERSIDADE DE SÃO PAULO - USP (BR/SP) ; FUNDAÇÃO DE AMPARO A PESQUISA DO ESTADO DE SÃO PAULO - FAPESP (BR/SP) Recorrente: O depositante. Despacho: Cumpra as exigências do parecer no prazo de 60 (sessenta) dias. [121]
(21) PI 0810747-5 A2	Código 121 - Exigência (22) 08/05/2008 (71) SCHNEIDER ELECTRIC IT CORPORATION (US) Recorrente: O depositante. Despacho: Cumpra as exigências do parecer no prazo de 60 (sessenta) dias. [121]
(21) PI 0900551-0 A2	Código 121 - Exigência (22) 24/03/2009 (71) UNIVERSIDADE ESTADUAL DE CAMPINAS - UNICAMP (BR/SP) Recorrente: O depositante. Despacho: Cumpra as exigências do parecer no prazo de 60 (sessenta) dias. [121]
(21) PI 0901501-9 A2	Código 121 - Exigência (22) 08/05/2009 (71) RONALD R. VAN BEEK (US) Recorrente: O depositante. Despacho: Cumpra as exigências do parecer no prazo de 60 (sessenta) dias. [121]

Código 130 - Recurso Prejudicado

(21) BR 20 2015 031547-9 U2	Código 130 - Recurso Prejudicado (22) 16/12/2015 (71) DANIEL PAES DE GODOY BENEDICTO (BR/SP) Prejudicado o recurso publicado na RPI 2610 de 12/1/2021, por perda de objeto, já que o pedido foi definitivamente arquivado por falta de pagamento de retribuição anual, sendo a notificação de tal ato efetuada na RPI 2717, de 31/1/2023. [130]

Código Presidência - Nulidade

Código 201 - Processo administrativo de Nulidade conhecido, negado provimento. Mantida a concessão da Patente.

(11) BR 10 2016 016058-8 B1	Código 201 - Processo administrativo de Nulidade conhecido, negado provimento. Mantida a concessão da Patente. (45) 06/07/2021 (73) CNH INDUSTRIAL AMERICA LLC (US) Requerente da Nulidade: 1) SEMEATO S/A INDÚSTRIA E COMÉRCIO; 2) STARA S/A. INDUSTRIA DE IMPLEMENTOS AGRÍCOLAS Decisão: Nulidade conhecida e negado o provimento. Mantida a concessão do privilégio. [201]
(11) BR 10 2016 016059-6 B1	Código 201 - Processo administrativo de Nulidade conhecido, negado provimento. Mantida a concessão da Patente. (45) 06/07/2021 (73) CNH INDUSTRIAL AMERICA LLC (US) Requerente da Nulidade: 1) SEMEATO S/A INDÚSTRIA E COMÉRCIO; 2) STARA S/A. INDUSTRIA DE IMPLEMENTOS AGRÍCOLAS Decisão: Nulidade conhecida e negado o provimento. Mantida a concessão do privilégio. [201]

Código 204 - Processo administrativo de Nulidade conhecido, provido parcialmente. Mantida a concessão da Patente.

(11) BR 20 2015 014035-0 Y1	Código 204 - Processo administrativo de Nulidade conhecido, provido parcialmente. Mantida a concessão da Patente. (45) 30/03/2021 (73) CLARA PRESENTES LTDA-ME (BR/SP) Requerente da Nulidade: MARCHESAN IMPLEMENTOS E MÁQUINAS AGRÍCOLAS TATU S/A Decisão: Nulidade conhecida e provida parcialmente. Mantida a concessão do privilégio com o apostilamento assinalado no parecer técnico. [204]
(11) PI 0815227-6 B1	Código 204 - Processo administrativo de Nulidade conhecido, provido parcialmente. Mantida a concessão da Patente. (45) 23/02/2021 (73) INTERVET INTERNATIONAL B.V. (NL) Requerente da Nulidade: ASSOCIAÇÃO BRAS DAS INDÚSTRIAS DE QUÍMICA FINA - ABIFINA Decisão: Nulidade conhecida e provida parcialmente. Mantida a concessão do privilégio com o apostilamento assinalado no parecer técnico. [204]

Código 205 - Intimação para manifestação por parte do titular e do requerente

A cópia do parecer de intimação poderá ser obtida através do endereço eletrônico www.inpi.gov.br - No Acesso rápido - Faça uma busca - Patente. Para acessar, cadastre-se no Portal do INPI e use login e senha.

(11) BR 11 2014 008150-6 B1	Código 205 - Intimação para manifestação por parte do titular e do requerente (45) 09/03/2021 (73) KONECRANES GLOBAL CORPORATION (FI) Requerente da Nulidade: EIDT CIRIEX COMÉRCIO E INDÚSTRIA DE SISTEMAS DE ELEVAÇÃO LTDA Despacho: Intimação para manifestação por parte do Titular e do Requerente no prazo comum de 60 (sessenta) dias. [205]
(11) BR 20 2017 013259-0 Y1	Código 205 - Intimação para manifestação por parte do titular e do requerente (45) 29/03/2022 (73) ROBERVAL COZZOLINO (BR/SP) Requerente da Nulidade: PEC LUB COMERCIO DE LUBRIFICANTES LTDA Despacho: Intimação para manifestação por parte do Titular e do Requerente no prazo comum de 60 (sessenta) dias. [205]

Código 211 - Sobrestado o Processo Administrativo

(11) PI 0919466-5 B1	Código 211 - Sobrestado o Processo Administrativo (45) 25/05/2021 (73) ASTELLAS PHARMA INC. (JP) Despacho: Sobrestada a conclusão do processo Administrativo de Nulidade até a decisão judicial do processo INPI Nº 52402.013672/2022-70 /RJ 5091304-54.2022.4.02.5101, em trâmite na 25º Vara Federal do Rio de Janeiro. [211]

Código Pedido Internacional PCT/BR Designado ou Eleito

Código 1.1 - Publicação Internacional – PCT. Apresentação de petição de requerimento de entrada na fase nacional

Comunicação da publicação internacional do pedido internacional nos termos do Tratado de Cooperação em matéria de Patentes – PCT e da apresentação de petição de requerimento de entrada na fase nacional. Documento publicado disponível no endereço eletrônico http://www.wipo.int/pct/en do sistema PATENTSCOPE® Search Service da Organização Mundial de Propriedade Intelectual – OMPI.

---

(21) BR 11 2023 001345-3

Código 1.1 - Publicação Internacional – PCT. Apresentação de petição de requerimento de entrada na fase nacional
(30) 05/08/2020 EP 20189683.4
(51) F24C 15/20 (2006.01)
(86) PCT EP2020/084891 de 07/12/2020
(87) WO 2022/028724 de 10/02/2022

---

(21) BR 11 2023 001346-1

Código 1.1 - Publicação Internacional – PCT. Apresentação de petição de requerimento de entrada na fase nacional
(30) 05/08/2020 EP 20189683.4
(51) F24C 15/20 (2006.01)
(86) PCT EP2020/084896 de 07/12/2020
(87) WO 2022/028725 de 10/02/2022

---

(21) BR 11 2023 001347-0

Código 1.1 - Publicação Internacional – PCT. Apresentação de petição de requerimento de entrada na fase nacional
(30) 06/04/2021 US 17/223,242
(51) D21F 5/20 (2006.01)
(86) PCT IB2022/053049 de 31/03/2022
(87) WO 2022/214926 de 13/10/2022

---

(21) BR 11 2023 001348-8

Código 1.1 - Publicação Internacional – PCT. Apresentação de petição de requerimento de entrada na fase nacional
(30) 29/04/2021 ES U202130882
(51) B05B 9/08 (2006.01)
(86) PCT ES2022/070247 de 21/04/2022
(87) WO 2022/229484 de 03/11/2022

---

(21) BR 11 2023 001351-8

Código 1.1 - Publicação Internacional – PCT. Apresentação de petição de requerimento de entrada na fase nacional
(30) 06/08/2020 EP 20189832.7

	(51) A61K 9/70 (2006.01), A61K 47/06 (2006.01), A61K 47/10 (2017.01), A61K 47/12 (2006.01), A61K 47/14 (2017.01), A61K 47/18 (2017.01), A61K 47/22 (2006.01), A61K 47/32 (2006.01), A61K 47/34 (2017.01), A61K 47/38 (2006.01), A61K 31/135 (2006.01), A61P 23/02 (2006.01), A61P 25/24 (2006.01), A61P 29/02 (2006.01) (86) PCT EP2021/070578 de 22/07/2021 (87) WO 2022/028913 de 10/02/2022
(21) BR 11 2023 001353-4	Código 1.1 - Publicação Internacional – PCT. Apresentação de petição de requerimento de entrada na fase nacional (30) 30/07/2020 US 63/058,562 (51) A23K 20/158 (2016.01), A23K 40/30 (2016.01), A23P 20/10 (2016.01) (86) PCT US2021/043402 de 28/07/2021 (87) WO 2022/026517 de 03/02/2022
(21) BR 11 2023 001355-0	Código 1.1 - Publicação Internacional – PCT. Apresentação de petição de requerimento de entrada na fase nacional (30) 10/08/2020 EP 20305920.9 (51) G02B 5/02 (2006.01), G02B 5/32 (2006.01), G02C 7/02 (2006.01), G03H 1/04 (2006.01) (86) PCT EP2021/071677 de 03/08/2021 (87) WO 2022/033929 de 17/02/2022
(21) BR 11 2023 001356-9	Código 1.1 - Publicação Internacional – PCT. Apresentação de petição de requerimento de entrada na fase nacional (30) 31/07/2020 EP 20188853.4 (51) E06B 3/46 (2006.01), E05F 15/73 (2015.01) (86) PCT EP2021/071236 de 29/07/2021 (87) WO 2022/023459 de 03/02/2022
(21) BR 11 2023 001357-7	Código 1.1 - Publicação Internacional – PCT. Apresentação de petição de requerimento de entrada na fase nacional (30) 06/08/2020 DE 10 2020 209 931.6 (51) A61M 5/158 (2006.01), A61M 39/24 (2006.01) (86) PCT EP2021/071797 de 04/08/2021 (87) WO 2022/029190 de 10/02/2022
(21) BR 11 2023 001359-3	Código 1.1 - Publicação Internacional – PCT. Apresentação de petição de requerimento de entrada na fase nacional (30) 27/07/2020 CN 202010730899.8; 28/07/2020 CN 202010735910.X (51) C07K 16/28 (2006.01), A61K 47/68 (2017.01), A61P 35/00 (2006.01) (86) PCT CN2021/108666 de 27/07/2021 (87) WO 2022/022508 de 03/02/2022

(21) BR 11 2023 001361-5	Código 1.1 - Publicação Internacional – PCT. Apresentação de petição de requerimento de entrada na fase nacional (30) 04/08/2020 US 63/061,077; 02/08/2021 US 17/391,417 (51) G01S 5/00 (2006.01), G01S 5/02 (2010.01), G06N 3/04 (2023.01), H04W 64/00 (2009.01) (86) PCT US2021/044303 de 03/08/2021 (87) WO 2022/031673 de 10/02/2022
(21) BR 11 2023 001362-3	Código 1.1 - Publicação Internacional – PCT. Apresentação de petição de requerimento de entrada na fase nacional (30) 30/07/2020 US 63/059,047; 28/12/2020 US 63/131,120 (51) A61K 31/4748 (2006.01), A61P 25/16 (2006.01), A61P 25/28 (2006.01) (86) PCT IB2021/056971 de 30/07/2021 (87) WO 2022/024062 de 03/02/2022
(21) BR 11 2023 001363-1	Código 1.1 - Publicação Internacional – PCT. Apresentação de petição de requerimento de entrada na fase nacional (30) 21/08/2020 US 63/068,666 (51) A61B 17/00 (2006.01), B05B 7/00 (2006.01), B05B 12/00 (2018.01), B05B 15/55 (2018.01), B05B 7/04 (2006.01), B05B 7/12 (2006.01), B05B 7/24 (2006.01) (86) PCT US2021/046428 de 18/08/2021 (87) WO 2022/040262 de 24/02/2022
(21) BR 11 2023 001365-8	Código 1.1 - Publicação Internacional – PCT. Apresentação de petição de requerimento de entrada na fase nacional (30) 29/07/2020 FR FR2008012 (51) A01H 1/02 (2006.01), F04F 5/46 (2006.01), F04F 5/54 (2006.01) (86) PCT FR2021/051400 de 27/07/2021 (87) WO 2022/023663 de 03/02/2022
(21) BR 11 2023 001366-6	Código 1.1 - Publicação Internacional – PCT. Apresentação de petição de requerimento de entrada na fase nacional (30) 04/08/2020 IN 202041033321 (51) H04W 24/10 (2009.01), G01S 5/02 (2010.01), H04W 4/02 (2018.01), H04W 4/029 (2018.01), H04W 64/00 (2009.01) (86) PCT US2021/044103 de 01/08/2021 (87) WO 2022/031562 de 10/02/2022
(21) BR 11 2023 001367-4	Código 1.1 - Publicação Internacional – PCT. Apresentação de petição de requerimento de entrada na fase nacional (30) 28/07/2020 US 63/057,430; 28/07/2020 US 63/057,432; 28/06/2021 US

	17/360,220 (51) A61B 17/072 (2006.01), A61B 17/00 (2006.01), A61B 17/29 (2006.01) (86) PCT IB2021/056755 de 26/07/2021 (87) WO 2022/023944 de 03/02/2022
(21) BR 11 2023 001369-0	Código 1.1 - Publicação Internacional – PCT. Apresentação de petição de requerimento de entrada na fase nacional (30) 04/08/2020 US 63/061,044; 02/08/2021 US 17/391,373 (51) G01S 5/00 (2006.01), G01S 5/02 (2010.01), G06N 3/04 (2023.01), H04W 64/00 (2009.01) (86) PCT US2021/044284 de 03/08/2021 (87) WO 2022/031659 de 10/02/2022
(21) BR 11 2023 001371-2	Código 1.1 - Publicação Internacional – PCT. Apresentação de petição de requerimento de entrada na fase nacional (30) 28/07/2020 US 63/057,430; 28/07/2020 US 63/057,432; 28/06/2021 US 17/360,162 (51) A61B 17/072 (2006.01), A61B 17/00 (2006.01), A61B 17/29 (2006.01) (86) PCT IB2021/056762 de 26/07/2021 (87) WO 2022/023950 de 03/02/2022
(21) BR 11 2023 001372-0	Código 1.1 - Publicação Internacional – PCT. Apresentação de petição de requerimento de entrada na fase nacional (30) 03/08/2020 US 63/060,287 (51) C08L 23/06 (2006.01), B29C 48/00 (2019.01), B29C 49/00 (2006.01), B29C 55/00 (2006.01), B29C 55/28 (2006.01) (86) PCT US2021/043367 de 28/07/2021 (87) WO 2022/031480 de 10/02/2022
(21) BR 11 2023 001373-9	Código 1.1 - Publicação Internacional – PCT. Apresentação de petição de requerimento de entrada na fase nacional (30) 31/07/2020 US 63/059,477 (51) A61L 27/54 (2006.01), A61L 27/52 (2006.01), A61K 47/69 (2017.01), A61K 38/00 (2006.01) (86) PCT US2021/043916 de 30/07/2021 (87) WO 2022/026839 de 03/02/2022
(21) BR 11 2023 001374-7	Código 1.1 - Publicação Internacional – PCT. Apresentação de petição de requerimento de entrada na fase nacional (30) 04/08/2020 US 63/060,809 (51) A23L 19/00 (2016.01), A23L 29/206 (2016.01) (86) PCT US2021/043602 de 29/07/2021 (87) WO 2022/031502 de 10/02/2022

(21) BR 11 2023 001375-5	Código 1.1 - Publicação Internacional – PCT. Apresentação de petição de requerimento de entrada na fase nacional (30) 31/07/2020 IT 102020000018874 (51) B65B 11/02 (2006.01) (86) PCT IB2021/056904 de 29/07/2021 (87) WO 2022/024020 de 03/02/2022
(21) BR 11 2023 001377-1	Código 1.1 - Publicação Internacional – PCT. Apresentação de petição de requerimento de entrada na fase nacional (30) 30/09/2020 US 63/085,365; 02/10/2020 US 63/086,681; 03/12/2020 US 63/120,863; 12/01/2021 US 63/136,400; 09/06/2021 US 63/208,646 (51) B65D 71/72 (2006.01), B65D 71/42 (2006.01), B65D 73/00 (2006.01) (86) PCT US2021/052278 de 28/09/2021 (87) WO 2022/072298 de 07/04/2022
(21) BR 11 2023 001379-8	Código 1.1 - Publicação Internacional – PCT. Apresentação de petição de requerimento de entrada na fase nacional (30) 28/07/2020 US 63/057,626; 27/05/2021 US 17/332,175 (51) A61K 9/51 (2006.01) (86) PCT US2021/043514 de 28/07/2021 (87) WO 2022/026585 de 03/02/2022
(21) BR 11 2023 001380-1	Código 1.1 - Publicação Internacional – PCT. Apresentação de petição de requerimento de entrada na fase nacional (30) 12/08/2020 EP 20190794.6 (51) A61K 38/00 (2006.01), C07K 14/47 (2006.01) (86) PCT EP2021/072236 de 10/08/2021 (87) WO 2022/034057 de 17/02/2022
(21) BR 11 2023 001381-0	Código 1.1 - Publicação Internacional – PCT. Apresentação de petição de requerimento de entrada na fase nacional (30) 28/07/2020 US 63/057,430; 28/07/2020 US 63/057,432; 28/06/2021 US 17/360,139 (51) A61B 17/072 (2006.01), A61B 17/29 (2006.01) (86) PCT IB2021/056750 de 26/07/2021 (87) WO 2022/023940 de 03/02/2022
(21) BR 11 2023 001382-8	Código 1.1 - Publicação Internacional – PCT. Apresentação de petição de requerimento de entrada na fase nacional (30) 28/07/2020 EP 20188087.9 (51) C25B 3/07 (2021.01), C25B 3/23 (2021.01), C25B 3/29 (2021.01), C11B 9/00 (2006.01), C07C 43/162 (2006.01), C07C 43/188 (2006.01)

	(86) PCT EP2021/070983 de 27/07/2021 (87) WO 2022/023330 de 03/02/2022
(21) BR 11 2023 001383-6	Código 1.1 - Publicação Internacional – PCT. Apresentação de petição de requerimento de entrada na fase nacional (30) 03/08/2020 US 63/060,639 (51) A61M 25/06 (2006.01) (86) PCT US2021/044223 de 02/08/2021 (87) WO 2022/031618 de 10/02/2022
(21) BR 11 2023 001384-4	Código 1.1 - Publicação Internacional – PCT. Apresentação de petição de requerimento de entrada na fase nacional (30) 28/07/2020 EP 20188163.8 (51) C12P 21/02 (2006.01) (86) PCT EP2021/071056 de 27/07/2021 (87) WO 2022/023370 de 03/02/2022
(21) BR 11 2023 001386-0	Código 1.1 - Publicação Internacional – PCT. Apresentação de petição de requerimento de entrada na fase nacional (30) 28/07/2020 EP 20188162.0 (51) C12N 1/20 (2006.01), C12P 21/02 (2006.01) (86) PCT EP2021/071058 de 27/07/2021 (87) WO 2022/023372 de 03/02/2022
(21) BR 11 2023 001387-9	Código 1.1 - Publicação Internacional – PCT. Apresentação de petição de requerimento de entrada na fase nacional (30) 25/07/2020 CN 202010726636.X; 31/07/2020 CN 202010761609.6 (51) H04W 72/04 (2023.01), H04J 3/16 (2006.01) (86) PCT CN2021/105642 de 12/07/2021 (87) WO 2022/022263 de 03/02/2022
(21) BR 11 2023 001388-7	Código 1.1 - Publicação Internacional – PCT. Apresentação de petição de requerimento de entrada na fase nacional (30) 28/07/2020 US 63/057,430; 28/07/2020 US 63/057,432; 28/06/2021 US 17/360,244 (51) A61B 17/072 (2006.01) (86) PCT IB2021/056753 de 26/07/2021 (87) WO 2022/023942 de 03/02/2022
(21) BR 11 2023 001389-5	Código 1.1 - Publicação Internacional – PCT. Apresentação de petição de requerimento de entrada na fase nacional (30) 07/08/2020 US 62/706,300; 04/08/2021 US 17/444,426 (51) H04W 72/04 (2023.01)

	(86) PCT US2021/071123 de 05/08/2021 (87) WO 2022/032300 de 10/02/2022
(21) BR 11 2023 001390-9	Código 1.1 - Publicação Internacional – PCT. Apresentação de petição de requerimento de entrada na fase nacional (30) 27/07/2020 US 16/939,579 (51) H04W 64/00 (2009.01) (86) PCT CN2021/108749 de 27/07/2021 (87) WO 2022/022534 de 03/02/2022
(21) BR 11 2023 001391-7	Código 1.1 - Publicação Internacional – PCT. Apresentação de petição de requerimento de entrada na fase nacional (51) H04W 56/00 (2009.01), H04W 74/08 (2009.01), H04W 84/06 (2009.01) (86) PCT CN2020/106376 de 31/07/2020 (87) WO 2022/021405 de 03/02/2022
(21) BR 11 2023 001392-5	Código 1.1 - Publicação Internacional – PCT. Apresentação de petição de requerimento de entrada na fase nacional (30) 28/07/2020 EP 20188161.2 (51) C12P 21/02 (2006.01) (86) PCT EP2021/071057 de 27/07/2021 (87) WO 2022/023371 de 03/02/2022
(21) BR 11 2023 001393-3	Código 1.1 - Publicação Internacional – PCT. Apresentação de petição de requerimento de entrada na fase nacional (30) 03/08/2020 IT 202020000004561 (51) A43B 3/10 (2006.01) (86) PCT EP2021/069443 de 13/07/2021 (87) WO 2022/028822 de 10/02/2022
(21) BR 11 2023 001395-0	Código 1.1 - Publicação Internacional – PCT. Apresentação de petição de requerimento de entrada na fase nacional (30) 24/08/2020 DE 10 2020 122 024.3 (51) B01D 46/00 (2022.01), B01D 46/24 (2006.01) (86) PCT EP2021/073281 de 23/08/2021 (87) WO 2022/043264 de 03/03/2022
(21) BR 11 2023 001396-8	Código 1.1 - Publicação Internacional – PCT. Apresentação de petição de requerimento de entrada na fase nacional (30) 07/08/2020 US 63/062,984; 05/08/2021 US 17/394,990 (51) H04L 5/00 (2006.01) (86) PCT US2021/045067 de 06/08/2021 (87) WO 2022/032171 de 10/02/2022

(21) BR 11 2023 001399-2	Código 1.1 - Publicação Internacional – PCT. Apresentação de petição de requerimento de entrada na fase nacional (30) 13/08/2020 GB 2012613.2 (51) C01B 3/38 (2006.01), C01B 3/40 (2006.01), B01J 23/755 (2006.01) (86) PCT GB2021/051891 de 22/07/2021 (87) WO 2022/034283 de 17/02/2022
(21) BR 11 2023 001401-8	Código 1.1 - Publicação Internacional – PCT. Apresentação de petição de requerimento de entrada na fase nacional (30) 22/09/2020 DE 10 2020 124 699.4 (51) B64D 11/02 (2006.01), B64D 11/04 (2006.01), A61L 2/10 (2006.01) (86) PCT EP2021/074742 de 09/09/2021 (87) WO 2022/063582 de 31/03/2022
(21) BR 11 2023 001402-6	Código 1.1 - Publicação Internacional – PCT. Apresentação de petição de requerimento de entrada na fase nacional (51) H04L 29/06 (2006.01) (86) PCT CN2020/106198 de 31/07/2020 (87) WO 2022/021323 de 03/02/2022
(21) BR 11 2023 001404-2	Código 1.1 - Publicação Internacional – PCT. Apresentação de petição de requerimento de entrada na fase nacional (30) 07/08/2020 US 63/063,185; 05/08/2021 US 17/395,308 (51) H01Q 9/04 (2006.01), H01Q 5/40 (2015.01), H01Q 5/307 (2015.01), H01Q 5/378 (2015.01), H01Q 5/35 (2015.01), H01Q 25/00 (2006.01) (86) PCT US2021/045078 de 06/08/2021 (87) WO 2022/032176 de 10/02/2022
(21) BR 11 2023 001405-0	Código 1.1 - Publicação Internacional – PCT. Apresentação de petição de requerimento de entrada na fase nacional (30) 03/08/2020 JP PCT/JP2020/131552 (51) B65G 3/02 (2006.01), G01W 1/08 (2006.01), G01W 1/10 (2006.01), G06Q 10/04 (2023.01) (86) PCT JP2021/026814 de 16/07/2021 (87) WO 2022/030227 de 10/02/2022
(21) BR 11 2023 001406-9	Código 1.1 - Publicação Internacional – PCT. Apresentação de petição de requerimento de entrada na fase nacional (30) 03/08/2020 JP PCT/JP2020/131548 (51) G06Q 10/04 (2023.01), B65G 3/02 (2006.01) (86) PCT JP2021/026816 de 16/07/2021 (87) WO 2022/030228 de 10/02/2022

(21) BR 11 2023 001408-5	Código 1.1 - Publicação Internacional – PCT. Apresentação de petição de requerimento de entrada na fase nacional (30) 03/08/2020 JP PCT/JP2020/131549 (51) G06Q 50/04 (2012.01), B65G 3/02 (2006.01) (86) PCT JP2021/026817 de 16/07/2021 (87) WO 2022/030229 de 10/02/2022
(21) BR 11 2023 001410-7	Código 1.1 - Publicação Internacional – PCT. Apresentação de petição de requerimento de entrada na fase nacional (30) 05/08/2020 IT 102020000019297 (51) B65B 7/28 (2006.01), B65B 29/02 (2006.01), B65B 31/02 (2006.01), B65B 43/50 (2006.01), B65B 51/14 (2006.01), B65D 85/804 (2006.01) (86) PCT IB2021/056718 de 26/07/2021 (87) WO 2022/029546 de 10/02/2022
(21) BR 11 2023 001411-5	Código 1.1 - Publicação Internacional – PCT. Apresentação de petição de requerimento de entrada na fase nacional (30) 27/07/2020 EP 20386038.2 (51) A01G 9/14 (2006.01) (86) PCT GR2021/000050 de 27/07/2021 (87) WO 2022/023782 de 03/02/2022
(21) BR 11 2023 001414-0	Código 1.1 - Publicação Internacional – PCT. Apresentação de petição de requerimento de entrada na fase nacional (30) 05/08/2020 JP 2020-133405 (51) C22C 11/06 (2006.01), C22F 1/00 (2006.01), C22F 1/12 (2006.01), H01M 4/14 (2006.01) (86) PCT JP2021/028489 de 30/07/2021 (87) WO 2022/030415 de 10/02/2022
(21) BR 11 2023 001415-8	Código 1.1 - Publicação Internacional – PCT. Apresentação de petição de requerimento de entrada na fase nacional (30) 04/08/2020 CN PCT/CN2020/106760 (51) H04W 74/00 (2009.01), H04W 72/02 (2009.01) (86) PCT IB2021/057159 de 04/08/2021 (87) WO 2022/029652 de 10/02/2022
(21) BR 11 2023 001416-6	Código 1.1 - Publicação Internacional – PCT. Apresentação de petição de requerimento de entrada na fase nacional (30) 05/08/2020 DE 10 2020 120 606.2 (51) A23L 19/00 (2016.01), A23L 29/231 (2016.01), A23L 29/262 (2016.01), A23L 33/24 (2016.01), C08B 37/00 (2006.01), C08L 5/06 (2006.01)

	(86) PCT EP2021/071682 de 03/08/2021 (87) WO 2022/029131 de 10/02/2022
(21) BR 11 2023 001418-2	Código 1.1 - Publicação Internacional – PCT. Apresentação de petição de requerimento de entrada na fase nacional (30) 05/08/2020 US 63/061,726 (51) C12N 15/86 (2006.01) (86) PCT US2021/044416 de 03/08/2021 (87) WO 2022/031760 de 10/02/2022
(21) BR 11 2023 001421-2	Código 1.1 - Publicação Internacional – PCT. Apresentação de petição de requerimento de entrada na fase nacional (30) 27/07/2020 DE 10 2020 209 455.1; 01/04/2021 DE 10 2021 203 363.6 (51) B60L 3/04 (2006.01), B60L 53/16 (2019.01), B60L 53/18 (2019.01) (86) PCT EP2021/070538 de 22/07/2021 (87) WO 2022/023163 de 03/02/2022
(21) BR 11 2023 001422-0	Código 1.1 - Publicação Internacional – PCT. Apresentação de petição de requerimento de entrada na fase nacional (30) 20/08/2020 DE 10 2020 210 572.3 (51) B64D 11/00 (2006.01), B64D 47/02 (2006.01), B64D 45/00 (2006.01) (86) PCT EP2021/073042 de 19/08/2021 (87) WO 2022/038227 de 24/02/2022
(21) BR 11 2023 001423-9	Código 1.1 - Publicação Internacional – PCT. Apresentação de petição de requerimento de entrada na fase nacional (51) B23K 26/02 (2014.01) (86) PCT JP2020/029000 de 29/07/2020 (87) WO 2022/024246 de 03/02/2022
(21) BR 11 2023 001426-3	Código 1.1 - Publicação Internacional – PCT. Apresentação de petição de requerimento de entrada na fase nacional (30) 10/09/2020 US 63/076,417 (51) C09D 11/101 (2014.01), C09D 11/03 (2014.01) (86) PCT US2021/043384 de 28/07/2021 (87) WO 2022/055625 de 17/03/2022
(21) BR 11 2023 001428-0	Código 1.1 - Publicação Internacional – PCT. Apresentação de petição de requerimento de entrada na fase nacional (30) 03/08/2020 US 63/060,344 (51) C07K 5/062 (2006.01), C07K 5/065 (2006.01), C07K 5/093 (2006.01), A61K 47/65 (2017.01) (86) PCT GB2021/052001 de 03/08/2021

	(87) WO 2022/029420 de 10/02/2022
(21) BR 11 2023 001430-1	Código 1.1 - Publicação Internacional – PCT. Apresentação de petição de requerimento de entrada na fase nacional (30) 30/07/2020 US 63/058,686 (51) A61B 17/62 (2006.01), A61B 17/56 (2006.01), A61B 17/64 (2006.01), A61B 17/66 (2006.01), A61B 90/96 (2016.01) (86) PCT IL2021/050922 de 29/07/2021 (87) WO 2022/024133 de 03/02/2022
(21) BR 11 2023 001432-8	Código 1.1 - Publicação Internacional – PCT. Apresentação de petição de requerimento de entrada na fase nacional (30) 28/07/2020 US 63/057,430; 28/07/2020 US 63/057,432; 28/06/2021 US 17/360,133 (51) A61B 17/072 (2006.01), A61B 17/00 (2006.01), A61B 17/29 (2006.01) (86) PCT IB2021/056783 de 27/07/2021 (87) WO 2022/023961 de 03/02/2022
(21) BR 11 2023 001433-6	Código 1.1 - Publicação Internacional – PCT. Apresentação de petição de requerimento de entrada na fase nacional (30) 07/08/2020 IN 202041033795 (51) H04W 24/10 (2009.01), H04W 74/08 (2009.01) (86) PCT US2021/036460 de 08/06/2021 (87) WO 2022/031366 de 10/02/2022
(21) BR 11 2023 001435-2	Código 1.1 - Publicação Internacional – PCT. Apresentação de petição de requerimento de entrada na fase nacional (30) 27/07/2020 US 63/057,262 (51) A61K 31/715 (2006.01), A61K 31/702 (2006.01), A61P 37/06 (2006.01) (86) PCT US2021/043339 de 27/07/2021 (87) WO 2022/026483 de 03/02/2022
(21) BR 11 2023 001436-0	Código 1.1 - Publicação Internacional – PCT. Apresentação de petição de requerimento de entrada na fase nacional (30) 31/07/2020 IT 102020000018697 (51) B67D 1/00 (2006.01), A61L 2/18 (2006.01), G07F 13/06 (2006.01), G07F 13/10 (2006.01) (86) PCT IB2021/056098 de 07/07/2021 (87) WO 2022/023844 de 03/02/2022
(21) BR 11 2023 001439-5	Código 1.1 - Publicação Internacional – PCT. Apresentação de petição de requerimento de entrada na fase nacional (30) 07/08/2020 US 63/062,886; 04/08/2021 US 17/444,423

	(51) H04L 5/00 (2006.01), H04W 72/04 (2023.01), H04W 72/12 (2023.01) (86) PCT US2021/071121 de 05/08/2021 (87) WO 2022/032298 de 10/02/2022
(21) BR 11 2023 001440-9	Código 1.1 - Publicação Internacional – PCT. Apresentação de petição de requerimento de entrada na fase nacional (30) 31/07/2020 US 63/059,652 (51) A61M 39/24 (2006.01), A61M 39/10 (2006.01) (86) PCT US2021/044061 de 30/07/2021 (87) WO 2022/026920 de 03/02/2022
(21) BR 11 2023 001441-7	Código 1.1 - Publicação Internacional – PCT. Apresentação de petição de requerimento de entrada na fase nacional (30) 30/07/2020 GB 2011823.8 (51) C07D 307/92 (2006.01), C11B 9/00 (2006.01), C12P 17/04 (2006.01) (86) PCT EP2021/071246 de 29/07/2021 (87) WO 2022/023464 de 03/02/2022
(21) BR 11 2023 001442-5	Código 1.1 - Publicação Internacional – PCT. Apresentação de petição de requerimento de entrada na fase nacional (30) 30/07/2020 US 63/058,560 (51) G05B 11/01 (2006.01), G05D 7/00 (2006.01) (86) PCT US2021/041356 de 13/07/2021 (87) WO 2022/026166 de 03/02/2022
(21) BR 11 2023 001443-3	Código 1.1 - Publicação Internacional – PCT. Apresentação de petição de requerimento de entrada na fase nacional (30) 31/07/2020 FR 2008204 (51) B64D 15/20 (2006.01) (86) PCT FR2021/051426 de 29/07/2021 (87) WO 2022/023683 de 03/02/2022
(21) BR 11 2023 001444-1	Código 1.1 - Publicação Internacional – PCT. Apresentação de petição de requerimento de entrada na fase nacional (30) 07/08/2020 US 62/706,301; 04/08/2021 US 17/444,449 (51) H04W 72/02 (2009.01), H04W 72/04 (2023.01), H04W 92/18 (2009.01), H04W 24/10 (2009.01) (86) PCT US2021/071117 de 05/08/2021 (87) WO 2022/032294 de 10/02/2022
(21) BR 11 2023 001445-0	Código 1.1 - Publicação Internacional – PCT. Apresentação de petição de requerimento de entrada na fase nacional (30) 07/08/2020 US 63/062,453; 04/08/2021 US 17/393,427

	(51) H04W 72/00 (2023.01), H04W 72/04 (2023.01) (86) PCT US2021/044771 de 05/08/2021 (87) WO 2022/031985 de 10/02/2022
(21) BR 11 2023 001447-6	Código 1.1 - Publicação Internacional – PCT. Apresentação de petição de requerimento de entrada na fase nacional (30) 31/07/2020 US 63/059,798 (51) A61M 25/06 (2006.01), A61M 25/09 (2006.01), A61M 25/01 (2006.01) (86) PCT US2021/044029 de 30/07/2021 (87) WO 2022/026907 de 03/02/2022
(21) BR 11 2023 001448-4	Código 1.1 - Publicação Internacional – PCT. Apresentação de petição de requerimento de entrada na fase nacional (30) 07/08/2020 US 62/706,303; 03/08/2021 US 17/444,361 (51) H04W 72/04 (2023.01), H04W 72/08 (2006.01), H04W 92/18 (2009.01), H04W 72/02 (2009.01) (86) PCT US2021/071098 de 04/08/2021 (87) WO 2022/032280 de 10/02/2022
(21) BR 11 2023 001450-6	Código 1.1 - Publicação Internacional – PCT. Apresentação de petição de requerimento de entrada na fase nacional (30) 29/07/2020 CN 202010742444.8 (51) A61K 49/00 (2006.01) (86) PCT CN2021/082262 de 23/03/2021 (87) WO 2022/021906 de 03/02/2022
(21) BR 11 2023 001451-4	Código 1.1 - Publicação Internacional – PCT. Apresentação de petição de requerimento de entrada na fase nacional (30) 30/07/2020 FR 2008106 (51) C10G 1/00 (2006.01), C10G 65/12 (2006.01) (86) PCT EP2021/070849 de 26/07/2021 (87) WO 2022/023262 de 03/02/2022
(21) BR 11 2023 001452-2	Código 1.1 - Publicação Internacional – PCT. Apresentação de petição de requerimento de entrada na fase nacional (30) 29/07/2020 US 63/058,203 (51) C07K 16/22 (2006.01), A61K 35/17 (2015.01), A61K 39/395 (2006.01), A61P 35/00 (2006.01), A61P 35/02 (2006.01), A61P 37/06 (2006.01), C07K 14/705 (2006.01), C07K 16/46 (2006.01), C07K 19/00 (2006.01), C12N 15/13 (2006.01), C12N 15/62 (2006.01), C12N 15/867 (2006.01), C12N 5/10 (2006.01), C12N 7/01 (2006.01) (86) PCT CA2021/051046 de 27/07/2021 (87) WO 2022/020945 de 03/02/2022

(21) BR 11 2023 001453-0	Código 1.1 - Publicação Internacional – PCT. Apresentação de petição de requerimento de entrada na fase nacional (30) 30/07/2020 GB 2011863.4 (51) C22C 32/00 (2006.01), C22C 33/02 (2006.01), C22C 1/05 (2023.01), C22C 1/10 (2023.01), C04B 41/51 (2006.01) (86) PCT GB2021/051939 de 28/07/2021 (87) WO 2022/023738 de 03/02/2022
(21) BR 11 2023 001454-9	Código 1.1 - Publicação Internacional – PCT. Apresentação de petição de requerimento de entrada na fase nacional (30) 03/08/2020 IN 202041033199 (51) C07D 487/04 (2006.01) (86) PCT IN2021/050740 de 31/07/2021 (87) WO 2022/029798 de 10/02/2022
(21) BR 11 2023 001455-7	Código 1.1 - Publicação Internacional – PCT. Apresentação de petição de requerimento de entrada na fase nacional (30) 31/07/2020 CA 3088670 (51) A01N 25/02 (2006.01), A01N 25/30 (2006.01), A01N 65/00 (2009.01), A01N 65/20 (2009.01), A01N 65/42 (2009.01), A01P 1/00 (2006.01) (86) PCT US2021/023242 de 19/03/2021 (87) WO 2022/025990 de 03/02/2022
(21) BR 11 2023 001456-5	Código 1.1 - Publicação Internacional – PCT. Apresentação de petição de requerimento de entrada na fase nacional (30) 27/07/2020 US 63/057,265 (51) C12N 15/86 (2006.01), A61P 25/16 (2006.01), A61P 25/28 (2006.01) (86) PCT US2021/043216 de 26/07/2021 (87) WO 2022/026409 de 03/02/2022
(21) BR 11 2023 001457-3	Código 1.1 - Publicação Internacional – PCT. Apresentação de petição de requerimento de entrada na fase nacional (30) 30/07/2020 US 63/058,738 (51) C08G 61/08 (2006.01), H01M 8/1023 (2016.01), H01M 8/1067 (2016.01) (86) PCT US2021/043839 de 30/07/2021 (87) WO 2022/026794 de 03/02/2022
(21) BR 11 2023 001458-1	Código 1.1 - Publicação Internacional – PCT. Apresentação de petição de requerimento de entrada na fase nacional (30) 28/07/2020 EP 20188129.9 (51) C08K 3/22 (2006.01), C08K 3/30 (2006.01), C08K 3/36 (2006.01), C08K 7/06 (2006.01), C08K 9/06 (2006.01), C08K 3/04 (2006.01), C08L 71/00

	(2006.01) (86) PCT EP2021/069173 de 09/07/2021 (87) WO 2022/022988 de 03/02/2022
(21) BR 11 2023 001460-3	Código 1.1 - Publicação Internacional – PCT. Apresentação de petição de requerimento de entrada na fase nacional (30) 28/07/2020 US 63/057,430; 28/07/2020 US 63/057,432; 28/06/2021 US 17/360,149 (51) A61B 17/072 (2006.01), A61B 17/00 (2006.01), A61B 17/29 (2006.01) (86) PCT IB2021/056747 de 26/07/2021 (87) WO 2022/023937 de 03/02/2022
(21) BR 11 2023 001462-0	Código 1.1 - Publicação Internacional – PCT. Apresentação de petição de requerimento de entrada na fase nacional (30) 06/08/2020 EP 20189795.6 (51) A61K 8/19 (2006.01), A61K 8/27 (2006.01), A61K 8/34 (2006.01), A61K 8/41 (2006.01), A61K 8/42 (2006.01), A61Q 15/00 (2006.01) (86) PCT EP2021/071962 de 05/08/2021 (87) WO 2022/029278 de 10/02/2022
(21) BR 11 2023 001463-8	Código 1.1 - Publicação Internacional – PCT. Apresentação de petição de requerimento de entrada na fase nacional (30) 13/08/2020 US 16/992,295 (51) A63H 33/04 (2006.01), A63H 33/06 (2006.01), A63H 33/26 (2006.01), H01F 7/02 (2006.01), G09B 1/38 (2006.01) (86) PCT US2021/045398 de 10/08/2021 (87) WO 2022/035868 de 17/02/2022
(21) BR 11 2023 001464-6	Código 1.1 - Publicação Internacional – PCT. Apresentação de petição de requerimento de entrada na fase nacional (30) 27/08/2020 EP 20193190.4 (51) C08G 63/86 (2006.01), C08G 63/80 (2006.01), C08G 63/88 (2006.01), B01J 23/14 (2006.01), C08G 63/181 (2006.01), C08G 63/672 (2006.01) (86) PCT EP2021/073749 de 27/08/2021 (87) WO 2022/043500 de 03/03/2022
(21) BR 11 2023 001465-4	Código 1.1 - Publicação Internacional – PCT. Apresentação de petição de requerimento de entrada na fase nacional (30) 28/07/2020 US 63/057,430; 28/07/2020 US 63/057,432; 28/06/2021 US 17/360,197 (51) A61B 17/072 (2006.01), A61B 17/00 (2006.01), A61B 17/29 (2006.01) (86) PCT IB2021/056746 de 26/07/2021 (87) WO 2022/023936 de 03/02/2022

(21) BR 11 2023 001466-2	Código 1.1 - Publicação Internacional – PCT. Apresentação de petição de requerimento de entrada na fase nacional (30) 27/07/2020 US 63/056,993; 24/08/2021 US 17/410,016 (51) A23K 10/00 (2016.01), A23K 10/10 (2016.01), A23K 10/12 (2016.01), A23K 20/10 (2016.01), A23K 50/00 (2016.01) (86) PCT US2021/050847 de 17/09/2021 (87) WO 2022/026962 de 03/02/2022
(21) BR 11 2023 001467-0	Código 1.1 - Publicação Internacional – PCT. Apresentação de petição de requerimento de entrada na fase nacional (30) 28/07/2020 US 63/057,430; 28/07/2020 US 63/057,432; 28/06/2021 US 17/360,249 (51) A61B 17/072 (2006.01), A61B 17/00 (2006.01), A61B 17/29 (2006.01) (86) PCT IB2021/056752 de 26/07/2021 (87) WO 2022/023941 de 03/02/2022
(21) BR 11 2023 001468-9	Código 1.1 - Publicação Internacional – PCT. Apresentação de petição de requerimento de entrada na fase nacional (30) 01/08/2020 US US 16/945,819 (51) B60P 1/28 (2006.01), B62D 33/02 (2006.01) (86) PCT US2021/042476 de 21/07/2021 (87) WO 2022/031434 de 10/02/2022
(21) BR 11 2023 001469-7	Código 1.1 - Publicação Internacional – PCT. Apresentação de petição de requerimento de entrada na fase nacional (30) 29/07/2020 GB 2011790.9; 29/07/2020 GB 2011791.7 (51) A61L 15/26 (2006.01), A61L 15/28 (2006.01), A61L 15/42 (2006.01), A61L 15/44 (2006.01), A61L 27/48 (2006.01), A61L 27/50 (2006.01), A61L 27/54 (2006.01), A61L 27/56 (2006.01) (86) PCT GB2021/051947 de 28/07/2021 (87) WO 2022/023745 de 03/02/2022
(21) BR 11 2023 001471-9	Código 1.1 - Publicação Internacional – PCT. Apresentação de petição de requerimento de entrada na fase nacional (30) 31/07/2020 CN 202010755954.9; 22/07/2021 CN 202110831575.8 (51) A61K 39/395 (2006.01), A61P 35/00 (2006.01) (86) PCT CN2021/109438 de 30/07/2021 (87) WO 2022/022660 de 03/02/2022
(21) BR 11 2023 001472-7	Código 1.1 - Publicação Internacional – PCT. Apresentação de petição de requerimento de entrada na fase nacional (30) 27/07/2020 NL 2026145

	(51) A61B 17/70 (2006.01), A61B 17/84 (2006.01), A61B 17/88 (2006.01) (86) PCT NL2021/050446 de 15/07/2021 (87) WO 2022/025759 de 03/02/2022
(21) BR 11 2023 001476-0	Código 1.1 - Publicação Internacional – PCT. Apresentação de petição de requerimento de entrada na fase nacional (30) 27/07/2020 IT 102020000018139 (51) B64C 1/06 (2006.01), B64C 3/18 (2006.01), B64C 3/24 (2006.01), B29C 70/54 (2006.01), B29C 70/88 (2006.01), B29C 70/64 (2006.01), B29D 99/00 (2010.01), B32B 5/26 (2006.01), B32B 5/14 (2006.01), B32B 13/14 (2006.01), B32B 33/00 (2006.01), B32B 38/00 (2006.01) (86) PCT IB2021/056813 de 27/07/2021 (87) WO 2022/023975 de 03/02/2022
(21) BR 11 2023 001479-4	Código 1.1 - Publicação Internacional – PCT. Apresentação de petição de requerimento de entrada na fase nacional (30) 05/08/2020 EP 20189681.8 (51) F24C 7/08 (2006.01), F24C 15/20 (2006.01), G10L 15/00 (2013.01) (86) PCT EP2021/071071 de 27/07/2021 (87) WO 2022/028969 de 10/02/2022
(21) BR 11 2023 001480-8	Código 1.1 - Publicação Internacional – PCT. Apresentação de petição de requerimento de entrada na fase nacional (30) 27/07/2020 IT 102020000018136 (51) B64C 1/06 (2006.01), B64C 3/18 (2006.01), B64C 3/24 (2006.01), B29C 70/54 (2006.01), B29C 70/88 (2006.01), B29C 70/64 (2006.01), B29D 99/00 (2010.01), B32B 5/26 (2006.01), B32B 5/14 (2006.01), B32B 13/14 (2006.01), B32B 33/00 (2006.01), B32B 38/00 (2006.01), B64C 1/00 (2006.01) (86) PCT IB2021/056811 de 27/07/2021 (87) WO 2022/023974 de 03/02/2022
(21) BR 11 2023 001481-6	Código 1.1 - Publicação Internacional – PCT. Apresentação de petição de requerimento de entrada na fase nacional (30) 30/07/2020 US 62/706,072 (51) A61L 2/00 (2006.01), A61L 2/10 (2006.01), B64C 39/00 (2023.01), C12Q 1/04 (2006.01) (86) PCT US2021/043946 de 30/07/2021 (87) WO 2022/026857 de 03/02/2022
(21) BR 11 2023 001482-4	Código 1.1 - Publicação Internacional – PCT. Apresentação de petição de requerimento de entrada na fase nacional (30) 30/07/2020 FR FR2008108 (51) C10G 1/00 (2006.01), C10G 65/12 (2006.01)

	(86) PCT EP2021/070850 de 26/07/2021 (87) WO 2022/023263 de 03/02/2022
(21) BR 11 2023 001483-2	Código 1.1 - Publicação Internacional – PCT. Apresentação de petição de requerimento de entrada na fase nacional (30) 27/07/2020 US 63/056,944; 12/10/2020 US 17/068,718 (51) A61M 16/06 (2006.01), A61M 16/00 (2006.01), A61M 16/20 (2006.01), A62B 7/04 (2006.01) (86) PCT US2021/043333 de 27/07/2021 (87) WO 2022/026479 de 03/02/2022
(21) BR 11 2023 001484-0	Código 1.1 - Publicação Internacional – PCT. Apresentação de petição de requerimento de entrada na fase nacional (30) 27/07/2020 IT 102020000018088 (51) B65H 20/20 (2006.01), B41F 13/03 (2006.01) (86) PCT EP2021/070565 de 22/07/2021 (87) WO 2022/023172 de 03/02/2022
(21) BR 11 2023 001485-9	Código 1.1 - Publicação Internacional – PCT. Apresentação de petição de requerimento de entrada na fase nacional (30) 29/07/2020 US 63/058,359; 28/09/2020 US 63/084,474; 02/06/2021 US PCT/US2021/035542 (51) A61P 35/00 (2006.01), C07K 16/28 (2006.01), A61K 39/00 (2006.01) (86) PCT US2021/043784 de 29/07/2021 (87) WO 2022/026763 de 03/02/2022
(21) BR 11 2023 001486-7	Código 1.1 - Publicação Internacional – PCT. Apresentação de petição de requerimento de entrada na fase nacional (30) 27/08/2020 EP 20193190.4 (51) C08G 63/86 (2006.01), C08G 63/80 (2006.01), C08G 63/88 (2006.01), B01J 23/14 (2006.01), C08G 63/181 (2006.01), C08G 63/672 (2006.01) (86) PCT EP2021/073750 de 27/08/2021 (87) WO 2022/043501 de 03/03/2022
(21) BR 11 2023 001487-5	Código 1.1 - Publicação Internacional – PCT. Apresentação de petição de requerimento de entrada na fase nacional (30) 27/07/2020 US 63/057,054; 20/04/2021 US 63/177,036; 07/07/2021 US 63/219,066 (51) C07K 16/30 (2006.01), C07K 16/28 (2006.01), C07K 16/46 (2006.01) (86) PCT US2021/042901 de 23/07/2021 (87) WO 2022/026306 de 03/02/2022
(21) BR 11 2023 001489-1	Código 1.1 - Publicação Internacional – PCT. Apresentação de petição de

	requerimento de entrada na fase nacional (30) 10/08/2020 US 63/063,770 (51) A61L 29/00 (2006.01), A61L 15/00 (2006.01) (86) PCT EP2021/071977 de 06/08/2021 (87) WO 2022/033969 de 17/02/2022
(21) BR 11 2023 001491-3	Código 1.1 - Publicação Internacional – PCT. Apresentação de petição de requerimento de entrada na fase nacional (30) 12/08/2020 IT 102020000020023 (51) B29D 30/10 (2006.01), B29D 30/24 (2006.01), B29D 30/26 (2006.01) (86) PCT IB2021/057393 de 11/08/2021 (87) WO 2022/034511 de 17/02/2022
(21) BR 11 2023 001492-1	Código 1.1 - Publicação Internacional – PCT. Apresentação de petição de requerimento de entrada na fase nacional (51) B32B 27/08 (2006.01), B32B 27/32 (2006.01), C08L 23/04 (2006.01) (86) PCT CN2020/105717 de 30/07/2020 (87) WO 2022/021188 de 03/02/2022
(21) BR 11 2023 001493-0	Código 1.1 - Publicação Internacional – PCT. Apresentação de petição de requerimento de entrada na fase nacional (30) 27/07/2020 US 63/056,985 (51) C12N 15/09 (2006.01), C12N 15/11 (2006.01), C12N 15/63 (2006.01), C12N 15/79 (2006.01) (86) PCT US2021/043219 de 26/07/2021 (87) WO 2022/026411 de 03/02/2022
(21) BR 11 2023 001494-8	Código 1.1 - Publicação Internacional – PCT. Apresentação de petição de requerimento de entrada na fase nacional (30) 28/07/2020 US 63/057,531 (51) C07D 405/04 (2006.01), C07D 471/04 (2006.01), A61P 35/00 (2006.01), A61K 31/4375 (2006.01), A61K 31/4439 (2006.01) (86) PCT EP2021/071219 de 28/07/2021 (87) WO 2022/023450 de 03/02/2022
(21) BR 11 2023 001495-6	Código 1.1 - Publicação Internacional – PCT. Apresentação de petição de requerimento de entrada na fase nacional (30) 31/07/2020 CA 3,088,670 (51) A01N 65/28 (2009.01), A61K 36/00 (2006.01) (86) PCT US2021/023247 de 19/03/2021 (87) WO 2022/025991 de 03/02/2022
(21) BR 11 2023 001496-4	Código 1.1 - Publicação Internacional – PCT. Apresentação de petição de

	requerimento de entrada na fase nacional (30) 27/07/2020 US 63/056,822 (51) B65D 81/03 (2006.01), B65D 81/05 (2006.01), B65D 27/00 (2006.01) (86) PCT US2021/042688 de 22/07/2021 (87) WO 2022/026281 de 03/02/2022
(21) BR 11 2023 001497-2	Código 1.1 - Publicação Internacional – PCT. Apresentação de petição de requerimento de entrada na fase nacional (30) 30/07/2020 CN 202010748533.3 (51) B60C 11/02 (2006.01), B29D 30/58 (2006.01) (86) PCT CN2021/107091 de 19/07/2021 (87) WO 2022/022312 de 03/02/2022
(21) BR 11 2023 001498-0	Código 1.1 - Publicação Internacional – PCT. Apresentação de petição de requerimento de entrada na fase nacional (30) 05/08/2020 US 63/061,568 (51) C12Q 1/6806 (2018.01), C12Q 1/6827 (2018.01), C12Q 1/6869 (2018.01) (86) PCT IB2021/057217 de 05/08/2021 (87) WO 2022/029688 de 10/02/2022
(21) BR 11 2023 001499-9	Código 1.1 - Publicação Internacional – PCT. Apresentação de petição de requerimento de entrada na fase nacional (30) 28/07/2020 US 63/057,549 (51) A01N 37/42 (2006.01), A01N 27/00 (2006.01), A61K 31/352 (2006.01), A01H 6/28 (2018.01), C05F 11/10 (2006.01) (86) PCT US2021/043558 de 28/07/2021 (87) WO 2022/026613 de 03/02/2022
(21) BR 11 2023 001500-6	Código 1.1 - Publicação Internacional – PCT. Apresentação de petição de requerimento de entrada na fase nacional (30) 29/07/2020 US 63/057,960 (51) A61K 39/395 (2006.01), C07K 16/46 (2006.01), C07K 16/28 (2006.01), A61P 35/00 (2006.01), A61K 39/00 (2006.01) (86) PCT IB2021/056909 de 29/07/2021 (87) WO 2022/024024 de 03/02/2022
(21) BR 11 2023 001503-0	Código 1.1 - Publicação Internacional – PCT. Apresentação de petição de requerimento de entrada na fase nacional (30) 27/07/2020 US 63/056,947 (51) A01M 1/20 (2006.01), A01M 29/12 (2011.01), B05B 1/24 (2006.01), B05B 1/00 (2006.01) (86) PCT US2021/070978 de 27/07/2021 (87) WO 2022/027006 de 03/02/2022

(21) BR 11 2023 001504-9	Código 1.1 - Publicação Internacional – PCT. Apresentação de petição de requerimento de entrada na fase nacional (30) 31/07/2020 CA 3088670 (51) A01N 25/02 (2006.01), A01N 31/02 (2006.01), A01N 35/04 (2006.01) (86) PCT US2021/043176 de 26/07/2021 (87) WO 2022/026383 de 03/02/2022
(21) BR 11 2023 001505-7	Código 1.1 - Publicação Internacional – PCT. Apresentação de petição de requerimento de entrada na fase nacional (30) 29/07/2020 US 16/941,837 (51) A01G 25/09 (2006.01), A01G 25/16 (2006.01), G05B 23/02 (2006.01), G05D 3/12 (2006.01) (86) PCT US2021/042462 de 21/07/2021 (87) WO 2022/026254 de 03/02/2022
(21) BR 11 2023 001508-1	Código 1.1 - Publicação Internacional – PCT. Apresentação de petição de requerimento de entrada na fase nacional (30) 27/07/2020 AU 2020902636 (51) A61K 38/48 (2006.01), A61P 31/04 (2006.01), A61K 31/198 (2006.01), A61K 31/43 (2006.01), A61K 31/7036 (2006.01), A61K 38/46 (2006.01), C12N 9/22 (2006.01), C12N 9/50 (2006.01) (86) PCT AU2021/050820 de 27/07/2021 (87) WO 2022/020892 de 03/02/2022
(21) BR 11 2023 001509-0	Código 1.1 - Publicação Internacional – PCT. Apresentação de petição de requerimento de entrada na fase nacional (30) 07/08/2020 US 62/706,287; 05/08/2021 US 17/444,495 (51) H04W 52/36 (2009.01), H04W 72/12 (2023.01), H04L 1/00 (2006.01) (86) PCT US2021/071133 de 06/08/2021 (87) WO 2022/032307 de 10/02/2022
(21) BR 11 2023 001510-3	Código 1.1 - Publicação Internacional – PCT. Apresentação de petição de requerimento de entrada na fase nacional (30) 29/07/2020 US 63/057,928 (51) C07C 221/00 (2006.01), C07C 235/34 (2006.01), C10L 1/00 (2006.01), C09B 5/48 (2006.01) (86) PCT US2021/042134 de 19/07/2021 (87) WO 2022/026225 de 03/02/2022
(21) BR 11 2023 001511-1	Código 1.1 - Publicação Internacional – PCT. Apresentação de petição de requerimento de entrada na fase nacional (30) 28/07/2020 DE 10 2020 004 567.7

	(51) C06B 47/14 (2006.01) (86) PCT EP2021/071140 de 28/07/2021 (87) WO 2022/023412 de 03/02/2022
(21) BR 11 2023 001512-0	Código 1.1 - Publicação Internacional – PCT. Apresentação de petição de requerimento de entrada na fase nacional (30) 30/07/2020 US 63/058,671 (51) C08L 23/06 (2006.01), B41M 5/26 (2006.01), H01B 3/30 (2006.01) (86) PCT US2021/043183 de 26/07/2021 (87) WO 2022/026388 de 03/02/2022
(21) BR 11 2023 001513-8	Código 1.1 - Publicação Internacional – PCT. Apresentação de petição de requerimento de entrada na fase nacional (30) 29/07/2020 US 63/058,096 (51) C07D 249/12 (2006.01), A01N 43/653 (2006.01), C07D 401/12 (2006.01) (86) PCT US2021/043396 de 28/07/2021 (87) WO 2022/026511 de 03/02/2022
(21) BR 11 2023 001514-6	Código 1.1 - Publicação Internacional – PCT. Apresentação de petição de requerimento de entrada na fase nacional (30) 29/07/2020 US 63/058,026 (51) A61N 1/18 (2006.01), C12N 15/19 (2006.01), A61P 35/00 (2006.01), A61K 38/19 (2006.01) (86) PCT US2021/043665 de 29/07/2021 (87) WO 2022/026682 de 03/02/2022
(21) BR 11 2023 001517-0	Código 1.1 - Publicação Internacional – PCT. Apresentação de petição de requerimento de entrada na fase nacional (30) 30/07/2020 US 63/058,734 (51) H04W 64/00 (2009.01) (86) PCT EP2021/066979 de 22/06/2021 (87) WO 2022/022892 de 03/02/2022
(21) BR 11 2023 001518-9	Código 1.1 - Publicação Internacional – PCT. Apresentação de petição de requerimento de entrada na fase nacional (30) 04/08/2020 US 16/985,168 (51) A23L 33/22 (2016.01), A21D 2/36 (2006.01), A21D 13/06 (2017.01), A23G 1/48 (2006.01) (86) PCT US2021/044171 de 02/08/2021 (87) WO 2022/031596 de 10/02/2022
(21) BR 11 2023 001519-7	Código 1.1 - Publicação Internacional – PCT. Apresentação de petição de requerimento de entrada na fase nacional

	(51) A61K 31/137 (2006.01), A61P 3/04 (2006.01), A61P 25/26 (2006.01) (86) PCT BR2020/050290 de 27/07/2020 (87) WO 2022/020910 de 03/02/2022
(21) BR 11 2023 001520-0	Código 1.1 - Publicação Internacional – PCT. Apresentação de petição de requerimento de entrada na fase nacional (30) 28/07/2020 US US 63/057,452 (51) G05F 1/20 (2006.01) (86) PCT EP2021/025271 de 21/07/2021 (87) WO 2022/022853 de 03/02/2022
(21) BR 11 2023 001521-9	Código 1.1 - Publicação Internacional – PCT. Apresentação de petição de requerimento de entrada na fase nacional (30) 27/07/2020 KR 10-2020-0093015 (51) D01F 6/70 (2006.01), D01F 6/72 (2006.01), D01F 1/10 (2006.01), D01D 5/04 (2006.01), D02G 3/32 (2006.01), D06P 3/24 (2006.01) (86) PCT KR2020/013094 de 25/09/2020 (87) WO 2022/025342 de 03/02/2022
(21) BR 11 2023 001522-7	Código 1.1 - Publicação Internacional – PCT. Apresentação de petição de requerimento de entrada na fase nacional (30) 27/07/2020 ES P202030777 (51) G01R 27/18 (2006.01), G01R 35/00 (2006.01) (86) PCT ES2021/070563 de 26/07/2021 (87) WO 2022/023609 de 03/02/2022
(21) BR 11 2023 001523-5	Código 1.1 - Publicação Internacional – PCT. Apresentação de petição de requerimento de entrada na fase nacional (30) 27/07/2020 EC SENADI-2020-44054 (51) E21B 43/12 (2006.01), E21B 47/00 (2012.01), E21B 49/08 (2006.01) (86) PCT IB2021/056777 de 26/07/2021 (87) WO 2022/023957 de 03/02/2022
(21) BR 11 2023 001524-3	Código 1.1 - Publicação Internacional – PCT. Apresentação de petição de requerimento de entrada na fase nacional (30) 27/07/2020 GB 2011612.5 (51) B65D 75/58 (2006.01), B65D 85/10 (2006.01), D21H 27/10 (2006.01) (86) PCT GB2021/051656 de 30/06/2021 (87) WO 2022/023699 de 03/02/2022
(21) BR 11 2023 001525-1	Código 1.1 - Publicação Internacional – PCT. Apresentação de petição de requerimento de entrada na fase nacional (51) G01R 27/16 (2006.01)

	(86) PCT ES2020/070491 de 29/07/2020 (87) WO 2022/023588 de 03/02/2022
(21) BR 11 2023 001526-0	Código 1.1 - Publicação Internacional – PCT. Apresentação de petição de requerimento de entrada na fase nacional (51) B60W 20/00 (2016.01), B60K 6/46 (2007.10), B60W 10/08 (2006.01) (86) PCT JP2020/028930 de 28/07/2020 (87) WO 2022/024228 de 03/02/2022
(21) BR 11 2023 001529-4	Código 1.1 - Publicação Internacional – PCT. Apresentação de petição de requerimento de entrada na fase nacional (30) 28/07/2020 US 63/057,673 (51) A61K 31/4035 (2006.01), A61K 9/00 (2006.01), A61P 17/06 (2006.01) (86) PCT US2021/043405 de 28/07/2021 (87) WO 2022/026519 de 03/02/2022
(21) BR 11 2023 001531-6	Código 1.1 - Publicação Internacional – PCT. Apresentação de petição de requerimento de entrada na fase nacional (30) 13/08/2020 EP 20190838.1 (51) C08L 23/12 (2006.01) (86) PCT EP2021/072356 de 11/08/2021 (87) WO 2022/034127 de 17/02/2022
(21) BR 11 2023 001532-4	Código 1.1 - Publicação Internacional – PCT. Apresentação de petição de requerimento de entrada na fase nacional (30) 07/08/2020 IT 102020000019672 (51) B65G 47/82 (2006.01), B65G 47/84 (2006.01), B65G 17/12 (2006.01), B65G 47/248 (2006.01), B65G 47/256 (2006.01), B65G 47/51 (2006.01), B65G 47/14 (2006.01) (86) PCT IB2021/056722 de 26/07/2021 (87) WO 2022/029550 de 10/02/2022
(21) BR 11 2023 001534-0	Código 1.1 - Publicação Internacional – PCT. Apresentação de petição de requerimento de entrada na fase nacional (30) 30/07/2020 IL 276416 (51) A61M 25/00 (2006.01), A61M 25/01 (2006.01), A61B 17/12 (2006.01) (86) PCT IL2021/050904 de 27/07/2021 (87) WO 2022/024117 de 03/02/2022
(21) BR 11 2023 001535-9	Código 1.1 - Publicação Internacional – PCT. Apresentação de petição de requerimento de entrada na fase nacional (30) 30/07/2020 IL 276418 (51) A61M 25/00 (2006.01), A61M 25/01 (2006.01)

	(86) PCT IL2021/050905 de 27/07/2021 (87) WO 2022/024118 de 03/02/2022
(21) BR 11 2023 001536-7	Código 1.1 - Publicação Internacional – PCT. Apresentação de petição de requerimento de entrada na fase nacional (30) 27/07/2020 US 63/057,273 (51) A61K 31/045 (2006.01), A61K 31/352 (2006.01), A61K 31/353 (2006.01), A61K 31/7048 (2006.01), A61K 45/00 (2006.01) (86) PCT US2021/043226 de 26/07/2021 (87) WO 2022/026414 de 03/02/2022
(21) BR 11 2023 001537-5	Código 1.1 - Publicação Internacional – PCT. Apresentação de petição de requerimento de entrada na fase nacional (30) 27/07/2020 US 63/056,958; 17/09/2020 US 63/079,735; 21/09/2020 US 63/080,877; 17/11/2020 US 63/114,739 (51) C07D 487/04 (2006.01) (86) PCT US2021/043154 de 26/07/2021 (87) WO 2022/026372 de 03/02/2022
(21) BR 11 2023 001538-3	Código 1.1 - Publicação Internacional – PCT. Apresentação de petição de requerimento de entrada na fase nacional (30) 31/07/2020 GB 2011996.2 (51) C07D 417/14 (2006.01), C07D 471/04 (2006.01), C07D 471/10 (2006.01), C07D 487/04 (2006.01), C07D 487/08 (2006.01), C07D 487/10 (2006.01), C07D 491/048 (2006.01), C07D 491/10 (2006.01), C07D 498/04 (2006.01), C07D 498/10 (2006.01), A61K 31/5377 (2006.01), A61P 35/00 (2006.01) (86) PCT GB2021/051984 de 30/07/2021 (87) WO 2022/023772 de 03/02/2022
(21) BR 11 2023 001539-1	Código 1.1 - Publicação Internacional – PCT. Apresentação de petição de requerimento de entrada na fase nacional (30) 04/08/2020 US 63/060,715; 02/02/2021 US 63/144,603 (51) A61K 47/54 (2017.01), C12N 15/113 (2010.01) (86) PCT US2021/042469 de 21/07/2021 (87) WO 2022/031433 de 10/02/2022
(21) BR 11 2023 001540-5	Código 1.1 - Publicação Internacional – PCT. Apresentação de petição de requerimento de entrada na fase nacional (30) 31/07/2020 US 63/059,515 (51) F01P 5/02 (2006.01), F04D 19/00 (2006.01), F04D 29/52 (2006.01) (86) PCT EP2021/070889 de 26/07/2021 (87) WO 2022/023285 de 03/02/2022

(21) BR 11 2023 001541-3	Código 1.1 - Publicação Internacional – PCT. Apresentação de petição de requerimento de entrada na fase nacional (30) 28/07/2020 US 63/057,365 (51) B01F 3/12 (2006.01), B01F 5/04 (2006.01), B01F 15/00 (2006.01), B01F 15/02 (2006.01) (86) PCT US2021/043398 de 28/07/2021 (87) WO 2022/026513 de 03/02/2022
(21) BR 11 2023 001542-1	Código 1.1 - Publicação Internacional – PCT. Apresentação de petição de requerimento de entrada na fase nacional (30) 29/07/2020 GB 2011735.4 (51) B01J 13/10 (2006.01), B01J 13/14 (2006.01), C11D 3/50 (2006.01) (86) PCT EP2021/070199 de 20/07/2021 (87) WO 2022/023110 de 03/02/2022
(21) BR 11 2023 001545-6	Código 1.1 - Publicação Internacional – PCT. Apresentação de petição de requerimento de entrada na fase nacional (30) 28/07/2020 US 63/057,577; 28/07/2020 US 63/057,582; 28/07/2020 US 63/057,574; 28/07/2020 US 63/057,583; 01/04/2021 US 63/169,515; 01/04/2021 US 63/169,527; 01/04/2021 US 63/169,533 (51) A61K 38/04 (2006.01), A61K 38/08 (2019.01), A61K 38/10 (2006.01), A61P 7/06 (2006.01) (86) PCT US2021/043581 de 28/07/2021 (87) WO 2022/026631 de 03/02/2022
(21) BR 11 2023 001546-4	Código 1.1 - Publicação Internacional – PCT. Apresentação de petição de requerimento de entrada na fase nacional (30) 30/07/2020 EP 20188733.8; 30/07/2020 EP 20188738.7; 30/07/2020 EP 20188741.1 (51) B65B 3/02 (2006.01), B31B 70/00 (2017.01), B31B 70/26 (2017.01), B31B 70/84 (2017.01), B65B 29/02 (2006.01), B65B 43/02 (2006.01), B65B 61/00 (2006.01), B65B 61/18 (2006.01), B65D 75/58 (2006.01), B65D 85/804 (2006.01), A47J 31/40 (2006.01), B31B 150/00 (2017.01), B31B 160/20 (2017.01) (86) PCT EP2021/071506 de 30/07/2021 (87) WO 2022/023578 de 03/02/2022
(21) BR 11 2023 001547-2	Código 1.1 - Publicação Internacional – PCT. Apresentação de petição de requerimento de entrada na fase nacional (30) 30/07/2020 EP 20188727.0 (51) A61K 31/185 (2006.01), A61K 31/445 (2006.01), A61K 31/4535 (2006.01), A61K 31/46 (2006.01), A61K 31/473 (2006.01), A61K 31/5377 (2006.01), A61K 38/02 (2006.01), A61K 38/26 (2006.01), A61K 31/7135 (2006.01), A61P 31/14

	(2006.01), A61K 45/06 (2006.01), A61P 11/00 (2006.01) (86) PCT EP2021/071405 de 30/07/2021 (87) WO 2022/023533 de 03/02/2022
(21) BR 11 2023 001548-0	Código 1.1 - Publicação Internacional – PCT. Apresentação de petição de requerimento de entrada na fase nacional (30) 30/07/2020 EP 20188554.8 (51) A23J 3/22 (2006.01) (86) PCT NL2021/050481 de 29/07/2021 (87) WO 2022/025766 de 03/02/2022
(21) BR 11 2023 001549-9	Código 1.1 - Publicação Internacional – PCT. Apresentação de petição de requerimento de entrada na fase nacional (30) 27/07/2020 CN 202010729677.4 (51) A61K 9/19 (2006.01), A61K 31/196 (2006.01), A61P 25/00 (2006.01), A61P 9/10 (2006.01) (86) PCT CN2021/108541 de 27/07/2021 (87) WO 2022/022483 de 03/02/2022
(21) BR 11 2023 001550-2	Código 1.1 - Publicação Internacional – PCT. Apresentação de petição de requerimento de entrada na fase nacional (30) 31/07/2020 IT 102020000018811 (51) C07K 14/415 (2006.01) (86) PCT IB2021/056897 de 29/07/2021 (87) WO 2022/024015 de 03/02/2022
(21) BR 11 2023 001551-0	Código 1.1 - Publicação Internacional – PCT. Apresentação de petição de requerimento de entrada na fase nacional (30) 17/08/2020 KR 10-2020-0102921 (51) C07D 471/04 (2006.01), C07D 231/56 (2006.01), A61K 31/4745 (2006.01), A61K 31/416 (2006.01), A61P 29/00 (2006.01) (86) PCT KR2021/010842 de 13/08/2021 (87) WO 2022/039460 de 24/02/2022
(21) BR 11 2023 001555-3	Código 1.1 - Publicação Internacional – PCT. Apresentação de petição de requerimento de entrada na fase nacional (30) 28/07/2020 US 63/057,404 (51) C03C 3/085 (2006.01), C03C 10/00 (2006.01) (86) PCT IB2021/056881 de 28/07/2021 (87) WO 2022/024007 de 03/02/2022
(21) BR 11 2023 001556-1	Código 1.1 - Publicação Internacional – PCT. Apresentação de petição de requerimento de entrada na fase nacional

	(30) 31/07/2020 CN PCT/CN2020/106266 (51) H04W 76/28 (2018.01), H04W 76/23 (2018.01), H04W 76/14 (2018.01) (86) PCT EP2021/071263 de 29/07/2021 (87) WO 2022/023471 de 03/02/2022
(21) BR 11 2023 001557-0	Código 1.1 - Publicação Internacional – PCT. Apresentação de petição de requerimento de entrada na fase nacional (30) 28/07/2020 US 63/057,536 (51) A61P 35/00 (2006.01), C07D 405/14 (2006.01), C07D 417/14 (2006.01), C07D 471/04 (2006.01), C07D 519/00 (2006.01), A61K 31/4375 (2006.01), A61K 31/4439 (2006.01), A61K 31/4178 (2006.01) (86) PCT EP2021/071212 de 28/07/2021 (87) WO 2022/023447 de 03/02/2022
(21) BR 11 2023 001558-8	Código 1.1 - Publicação Internacional – PCT. Apresentação de petição de requerimento de entrada na fase nacional (30) 27/07/2020 EP 20382671.4; 09/10/2020 EP 20382893.4; 09/12/2020 EP 20383070.8 (51) A01N 43/16 (2006.01), A01P 21/00 (2006.01) (86) PCT EP2021/071085 de 27/07/2021 (87) WO 2022/023389 de 03/02/2022
(21) BR 11 2023 001560-0	Código 1.1 - Publicação Internacional – PCT. Apresentação de petição de requerimento de entrada na fase nacional (51) A61F 2/00 (2006.01), A61B 17/064 (2006.01), A61B 17/04 (2006.01) (86) PCT EP2020/071429 de 29/07/2020 (87) WO 2022/022821 de 03/02/2022
(21) BR 11 2023 001561-8	Código 1.1 - Publicação Internacional – PCT. Apresentação de petição de requerimento de entrada na fase nacional (51) C08K 5/54 (2006.01), C08K 5/549 (2006.01), C08L 23/00 (2006.01), C08L 23/04 (2006.01) (86) PCT CN2020/105395 de 29/07/2020 (87) WO 2022/021115 de 03/02/2022
(21) BR 11 2023 001562-6	Código 1.1 - Publicação Internacional – PCT. Apresentação de petição de requerimento de entrada na fase nacional (30) 31/07/2020 US 63/059,390; 25/09/2020 US 63/083,533 (51) A61K 31/4709 (2006.01), A61K 31/00 (2006.01), A61K 31/427 (2006.01), A61K 31/4439 (2006.01), A61P 31/14 (2006.01), C07D 401/06 (2006.01), C07D 417/06 (2006.01), C07D 417/12 (2006.01) (86) PCT CA2021/051077 de 30/07/2021 (87) WO 2022/020967 de 03/02/2022

(21) BR 11 2023 001563-4	Código 1.1 - Publicação Internacional – PCT. Apresentação de petição de requerimento de entrada na fase nacional (30) 31/07/2020 US 63/059,458; 22/02/2021 WO PCT/US21/19028 (51) A61K 31/7105 (2006.01), C12N 15/88 (2006.01) (86) PCT US2021/043975 de 30/07/2021 (87) WO 2022/035621 de 17/02/2022
(21) BR 11 2023 001564-2	Código 1.1 - Publicação Internacional – PCT. Apresentação de petição de requerimento de entrada na fase nacional (30) 07/08/2020 FR FR2008354 (51) B21C 37/04 (2006.01), B23K 35/02 (2006.01), B23K 35/40 (2006.01), B21C 37/30 (2006.01) (86) PCT FR2021/051221 de 05/07/2021 (87) WO 2022/029375 de 10/02/2022
(21) BR 11 2023 001566-9	Código 1.1 - Publicação Internacional – PCT. Apresentação de petição de requerimento de entrada na fase nacional (30) 30/07/2020 US 63/058,563 (51) C08G 63/00 (2006.01), C08G 63/08 (2006.01), C08K 3/00 (2018.01), C08K 3/013 (2018.01), C08L 67/00 (2006.01), C08G 63/02 (2006.01), C08K 3/26 (2006.01), C08K 5/00 (2006.01), C08L 67/04 (2006.01), C08L 101/16 (2006.01) (86) PCT US2021/043136 de 26/07/2021 (87) WO 2022/026362 de 03/02/2022
(21) BR 11 2023 001569-3	Código 1.1 - Publicação Internacional – PCT. Apresentação de petição de requerimento de entrada na fase nacional (30) 28/07/2020 US 63/057,715 (51) F28D 20/00 (2006.01), F28D 20/02 (2006.01), F25B 29/00 (2006.01) (86) PCT US2021/043377 de 28/07/2021 (87) WO 2022/026499 de 03/02/2022
(21) BR 11 2023 001570-7	Código 1.1 - Publicação Internacional – PCT. Apresentação de petição de requerimento de entrada na fase nacional (30) 06/08/2020 US 63/062,020 (51) H04W 76/25 (2018.01), H04W 76/15 (2018.01) (86) PCT IB2021/057169 de 04/08/2021 (87) WO 2022/029659 de 10/02/2022
(21) BR 11 2023 001571-5	Código 1.1 - Publicação Internacional – PCT. Apresentação de petição de requerimento de entrada na fase nacional (30) 19/03/2021 CN PCT/CN2021/081931 (51) G06K 9/00 (2006.01)

	(86) PCT CN2022/074379 de 27/01/2022 (87) WO 2022/193851 de 22/09/2022
(21) BR 11 2023 001572-3	Código 1.1 - Publicação Internacional – PCT. Apresentação de petição de requerimento de entrada na fase nacional (30) 29/07/2020 FR FR20 08042 (51) C08L 83/04 (2006.01), H01B 3/46 (2006.01), C08K 3/36 (2006.01), C08K 5/14 (2006.01), C08K 9/04 (2006.01), C08K 5/00 (2006.01) (86) PCT FR2021/051416 de 29/07/2021 (87) WO 2022/023675 de 03/02/2022
(21) BR 11 2023 001574-0	Código 1.1 - Publicação Internacional – PCT. Apresentação de petição de requerimento de entrada na fase nacional (30) 14/08/2020 US 63/065,685 (51) C02F 1/44 (2023.01), C02F 5/10 (2023.01) (86) PCT US2021/045895 de 13/08/2021 (87) WO 2022/036187 de 17/02/2022
(21) BR 11 2023 001575-8	Código 1.1 - Publicação Internacional – PCT. Apresentação de petição de requerimento de entrada na fase nacional (30) 30/07/2020 IT 102020000018544 (51) G01N 33/68 (2006.01) (86) PCT IB2021/056792 de 27/07/2021 (87) WO 2022/023964 de 03/02/2022
(21) BR 11 2023 001576-6	Código 1.1 - Publicação Internacional – PCT. Apresentação de petição de requerimento de entrada na fase nacional (51) A61M 5/34 (2006.01), A61M 5/32 (2006.01), A61M 5/20 (2006.01), A61M 25/06 (2006.01) (86) PCT US2020/070314 de 28/07/2020 (87) WO 2022/025968 de 03/02/2022
(21) BR 11 2023 001577-4	Código 1.1 - Publicação Internacional – PCT. Apresentação de petição de requerimento de entrada na fase nacional (30) 29/07/2020 US 63/058,184 (51) H04L 1/18 (2023.01) (86) PCT IB2021/056920 de 29/07/2021 (87) WO 2022/024032 de 03/02/2022
(21) BR 11 2023 001583-9	Código 1.1 - Publicação Internacional – PCT. Apresentação de petição de requerimento de entrada na fase nacional (30) 29/07/2020 GB 2011813.9; 18/01/2021 GB 2100648.1; 26/04/2021 GB 2105924.1

	(51) C12N 9/24 (2006.01), A61K 38/47 (2006.01) (86) PCT GB2021/051969 de 29/07/2021 (87) WO 2022/023761 de 03/02/2022
(21) BR 11 2023 001585-5	Código 1.1 - Publicação Internacional – PCT. Apresentação de petição de requerimento de entrada na fase nacional (30) 29/07/2020 KR 10-2020-0094236 (51) C07D 213/04 (2006.01), A61K 31/4402 (2006.01), A61P 25/02 (2006.01), A61P 25/04 (2006.01), C07C 233/32 (2006.01), C07C 231/08 (2006.01) (86) PCT KR2021/009826 de 28/07/2021 (87) WO 2022/025636 de 03/02/2022
(21) BR 11 2023 001586-3	Código 1.1 - Publicação Internacional – PCT. Apresentação de petição de requerimento de entrada na fase nacional (30) 27/07/2020 GB 2011626.5 (51) B63B 22/24 (2006.01), B63B 35/34 (2006.01), B63B 35/42 (2006.01), B63B 7/08 (2020.01), B63C 1/02 (2006.01), B65D 88/16 (2006.01), G01M 5/00 (2006.01) (86) PCT GB2021/051919 de 26/07/2021 (87) WO 2022/023722 de 03/02/2022
(21) BR 11 2023 001587-1	Código 1.1 - Publicação Internacional – PCT. Apresentação de petição de requerimento de entrada na fase nacional (30) 30/07/2020 IT 102020000018652 (51) B28B 13/02 (2006.01), B28B 5/02 (2006.01) (86) PCT IB2021/056389 de 15/07/2021 (87) WO 2022/023856 de 03/02/2022
(21) BR 11 2023 001588-0	Código 1.1 - Publicação Internacional – PCT. Apresentação de petição de requerimento de entrada na fase nacional (30) 30/07/2020 US 63/059,026 (51) C07K 16/28 (2006.01), C07K 14/81 (2006.01), A61P 35/00 (2006.01) (86) PCT EP2021/071421 de 30/07/2021 (87) WO 2022/023540 de 03/02/2022
(21) BR 11 2023 001589-8	Código 1.1 - Publicação Internacional – PCT. Apresentação de petição de requerimento de entrada na fase nacional (30) 31/07/2020 IT 102020000018787 (51) A61M 25/00 (2006.01), A61M 27/00 (2006.01), A61M 1/00 (2006.01) (86) PCT EP2021/068827 de 07/07/2021 (87) WO 2022/022962 de 03/02/2022
(21) BR 11 2023 001593-6	Código 1.1 - Publicação Internacional – PCT. Apresentação de petição de

	requerimento de entrada na fase nacional (30) 27/07/2020 IN 202011032003 (51) A01N 43/90 (2006.01), A01N 37/46 (2006.01), A01N 53/00 (2006.01), A01N 47/38 (2006.01), A01N 43/80 (2006.01), A01N 43/22 (2006.01), A01N 51/00 (2006.01), A01N 43/40 (2006.01), A01N 43/58 (2006.01), A01N 47/24 (2006.01), A01N 47/34 (2006.01), A01N 43/54 (2006.01), A01N 43/84 (2006.01), A01N 43/76 (2006.01), A01N 47/06 (2006.01), A01N 47/02 (2006.01), A01N 43/707 (2006.01), A01P 3/00 (2006.01), A01P 7/00 (2006.01) (86) PCT IB2021/056717 de 26/07/2021 (87) WO 2022/023931 de 03/02/2022
(21) BR 11 2023 001594-4	Código 1.1 - Publicação Internacional – PCT. Apresentação de petição de requerimento de entrada na fase nacional (30) 31/07/2020 GB 2011946.7 (51) B05B 11/00 (2023.01) (86) PCT EP2021/071510 de 31/07/2021 (87) WO 2022/023579 de 03/02/2022
(21) BR 11 2023 001595-2	Código 1.1 - Publicação Internacional – PCT. Apresentação de petição de requerimento de entrada na fase nacional (30) 29/07/2020 CN PCT/CN2020/105513 (51) C07F 9/59 (2006.01), C07J 43/00 (2006.01), C07D 211/72 (2006.01), A61K 31/675 (2006.01), A61P 9/10 (2006.01) (86) PCT CN2021/108875 de 28/07/2021 (87) WO 2022/022559 de 03/02/2022
(21) BR 11 2023 001596-0	Código 1.1 - Publicação Internacional – PCT. Apresentação de petição de requerimento de entrada na fase nacional (30) 21/09/2020 EP 20197230.4; 08/07/2021 EP 21184448.5 (51) A61K 31/40 (2006.01), A61K 31/4015 (2006.01), A61K 31/451 (2006.01), A61K 31/496 (2006.01), A61K 31/513 (2006.01), A61K 45/06 (2006.01), A61P 35/02 (2006.01), A61P 43/00 (2006.01) (86) PCT EP2021/075896 de 21/09/2021 (87) WO 2022/058605 de 24/03/2022
(21) BR 11 2023 001597-9	Código 1.1 - Publicação Internacional – PCT. Apresentação de petição de requerimento de entrada na fase nacional (30) 30/07/2020 FR FR2008128 (51) B65D 83/22 (2006.01), B65D 83/20 (2006.01), B05B 11/00 (2023.01) (86) PCT EP2021/070880 de 26/07/2021 (87) WO 2022/023282 de 03/02/2022
(21) BR 11 2023 001598-7	Código 1.1 - Publicação Internacional – PCT. Apresentação de petição de

	requerimento de entrada na fase nacional (30) 03/08/2020 CN 202010767295.0 (51) C09D 5/08 (2006.01), C01D 15/00 (2006.01) (86) PCT CN2021/110274 de 03/08/2021 (87) WO 2022/028411 de 10/02/2022
(21) BR 11 2023 001600-2	Código 1.1 - Publicação Internacional – PCT. Apresentação de petição de requerimento de entrada na fase nacional (30) 29/07/2020 US 63/058,050 (51) G16C 20/30 (2019.01), G16C 60/00 (2019.01) (86) PCT US2021/041973 de 16/07/2021 (87) WO 2022/026211 de 03/02/2022
(21) BR 11 2023 001601-0	Código 1.1 - Publicação Internacional – PCT. Apresentação de petição de requerimento de entrada na fase nacional (30) 30/07/2020 IN 202011032607 (51) A01N 37/50 (2006.01), A01N 43/653 (2006.01), A01N 47/14 (2006.01), A01N 25/04 (2006.01), A01N 25/12 (2006.01), A01N 25/30 (2006.01), A01P 3/00 (2006.01) (86) PCT IB2021/056888 de 29/07/2021 (87) WO 2022/024012 de 03/02/2022
(21) BR 11 2023 001602-9	Código 1.1 - Publicação Internacional – PCT. Apresentação de petição de requerimento de entrada na fase nacional (30) 27/07/2020 MX MX/a/2020/007930 (51) C07D 491/048 (2006.01), A01N 43/90 (2006.01) (86) PCT MX2021/050021 de 30/04/2021 (87) WO 2022/025744 de 03/02/2022
(21) BR 11 2023 001603-7	Código 1.1 - Publicação Internacional – PCT. Apresentação de petição de requerimento de entrada na fase nacional (51) H04L 12/24 (2006.01) (86) PCT CN2020/118128 de 27/09/2020 (87) WO 2022/061813 de 31/03/2022
(21) BR 11 2023 001604-5	Código 1.1 - Publicação Internacional – PCT. Apresentação de petição de requerimento de entrada na fase nacional (30) 30/09/2020 CN 202011057355.6; 30/09/2020 CN 202011059957.5 (51) A61F 13/494 (2006.01), A61F 13/51 (2006.01) (86) PCT JP2021/036271 de 30/09/2021 (87) WO 2022/071517 de 07/04/2022
(21) BR 11 2023 001605-3	Código 1.1 - Publicação Internacional – PCT. Apresentação de petição de

	requerimento de entrada na fase nacional (30) 27/07/2020 US 16/939,940 (51) E21B 17/01 (2006.01), E21B 17/08 (2006.01) (86) PCT US2021/043162 de 26/07/2021 (87) WO 2022/026376 de 03/02/2022
(21) BR 11 2023 001606-1	Código 1.1 - Publicação Internacional – PCT. Apresentação de petição de requerimento de entrada na fase nacional (30) 31/07/2020 EP 20188808.8 (51) G01S 19/21 (2010.01) (86) PCT EP2021/069344 de 12/07/2021 (87) WO 2022/023010 de 03/02/2022
(21) BR 11 2023 001608-8	Código 1.1 - Publicação Internacional – PCT. Apresentação de petição de requerimento de entrada na fase nacional (30) 27/07/2020 IT 102020000018118 (51) B65D 85/804 (2006.01) (86) PCT IB2021/056794 de 27/07/2021 (87) WO 2022/023965 de 03/02/2022
(21) BR 11 2023 001610-0	Código 1.1 - Publicação Internacional – PCT. Apresentação de petição de requerimento de entrada na fase nacional (30) 29/07/2020 US 63/058,459 (51) A01N 43/34 (2006.01), A01N 43/36 (2006.01), A01N 43/38 (2006.01), A01N 43/40 (2006.01), A01N 43/42 (2006.01), A01N 43/54 (2006.01), A01N 43/58 (2006.01), A01N 43/60 (2006.01), A01N 43/72 (2006.01), A01N 43/80 (2006.01), A01N 43/84 (2006.01), A01N 43/90 (2006.01), C07D 205/04 (2006.01), C07D 207/06 (2006.01), C07D 207/26 (2006.01), C07D 207/27 (2006.01), C07D 209/46 (2006.01), C07D 211/44 (2006.01), C07D 211/46 (2006.01), C07D 221/20 (2006.01), C07D 237/14 (2006.01), C07D 237/16 (2006.01), C07D 239/36 (2006.01), C07D 261/04 (2006.01), C07D 261/20 (2006.01), C07D 263/04 (2006.01), C07D 263/52 (2006.01), C07D 265/30 (2006.01), C07D 265/32 (2006.01), C07D 267/10 (2006.01), C07D 295/084 (2006.01), C07D 491/113 (2006.01), C07D 498/04 (2006.01), C07D 498/10 (2006.01) (86) PCT US2021/043379 de 28/07/2021 (87) WO 2022/026500 de 03/02/2022
(21) BR 11 2023 001611-8	Código 1.1 - Publicação Internacional – PCT. Apresentação de petição de requerimento de entrada na fase nacional (30) 30/07/2020 GB 2011871.7 (51) C07K 14/015 (2006.01), C12N 15/864 (2006.01), A61K 48/00 (2006.01) (86) PCT GB2021/051985 de 30/07/2021 (87) WO 2022/023773 de 03/02/2022

(21) BR 11 2023 001612-6	Código 1.1 - Publicação Internacional – PCT. Apresentação de petição de requerimento de entrada na fase nacional (30) 29/07/2020 US 63/058,197 (51) A24D 3/04 (2006.01), A24D 3/06 (2006.01), A24D 3/10 (2006.01), A24D 3/14 (2006.01) (86) PCT US2021/070990 de 27/07/2021 (87) WO 2022/027018 de 03/02/2022
(21) BR 11 2023 001613-4	Código 1.1 - Publicação Internacional – PCT. Apresentação de petição de requerimento de entrada na fase nacional (30) 31/07/2020 CN PCT/CN2020/106116 (51) H04L 5/00 (2006.01), H04L 1/00 (2006.01), H04L 1/18 (2023.01), H04W 28/02 (2009.01) (86) PCT IB2021/057008 de 30/07/2021 (87) WO 2022/024089 de 03/02/2022
(21) BR 11 2023 001614-2	Código 1.1 - Publicação Internacional – PCT. Apresentação de petição de requerimento de entrada na fase nacional (51) H04W 36/00 (2009.01) (86) PCT CN2020/104915 de 27/07/2020 (87) WO 2022/021015 de 03/02/2022
(21) BR 11 2023 001615-0	Código 1.1 - Publicação Internacional – PCT. Apresentação de petição de requerimento de entrada na fase nacional (30) 29/07/2020 US 63/103,353; 26/08/2020 US 63/070,449; 02/10/2020 US 63/087,175; 15/10/2020 US 63/092,211; 22/12/2020 US 63/129,362; 20/04/2021 US 63/201,254 (51) A61K 31/4545 (2006.01), A61K 9/00 (2006.01), A61P 25/06 (2006.01) (86) PCT US2021/043791 de 29/07/2021 (87) WO 2022/026767 de 03/02/2022
(21) BR 11 2023 001616-9	Código 1.1 - Publicação Internacional – PCT. Apresentação de petição de requerimento de entrada na fase nacional (30) 30/07/2020 EP 20188707.2 (51) G10L 19/012 (2013.01), G10L 19/008 (2013.01), H04J 3/17 (2006.01), G10L 19/16 (2013.01) (86) PCT EP2021/064576 de 31/05/2021 (87) WO 2022/022876 de 03/02/2022
(21) BR 11 2023 001617-7	Código 1.1 - Publicação Internacional – PCT. Apresentação de petição de requerimento de entrada na fase nacional (30) 27/07/2020 US 63/057,013; 29/03/2021 US 63/167,375

	(51) H04B 7/06 (2006.01), H04B 7/08 (2006.01), H04B 7/0404 (2017.01) (86) PCT US2021/070984 de 27/07/2021 (87) WO 2022/027012 de 03/02/2022
(21) BR 11 2023 001618-5	Código 1.1 - Publicação Internacional – PCT. Apresentação de petição de requerimento de entrada na fase nacional (30) 03/08/2020 US 63/060,367 (51) B60K 6/20 (2007.10), B60K 6/00 (2007.10), B60K 6/54 (2007.10), B64C 39/02 (2023.01), F02B 19/08 (2006.01) (86) PCT US2021/044366 de 03/08/2021 (87) WO 2022/066290 de 31/03/2022
(21) BR 11 2023 001619-3	Código 1.1 - Publicação Internacional – PCT. Apresentação de petição de requerimento de entrada na fase nacional (30) 27/07/2020 US 16/939,786 (51) F16J 15/00 (2006.01), G01N 21/64 (2006.01), B29K 27/18 (2006.01) (86) PCT US2021/071021 de 27/07/2021 (87) WO 2022/027043 de 03/02/2022
(21) BR 11 2023 001621-5	Código 1.1 - Publicação Internacional – PCT. Apresentação de petição de requerimento de entrada na fase nacional (30) 30/07/2020 US 63/058,630 (51) A61K 31/4439 (2006.01), A61K 9/48 (2006.01), A61P 25/00 (2006.01), A61P 25/04 (2006.01) (86) PCT EP2021/071376 de 30/07/2021 (87) WO 2022/023519 de 03/02/2022
(21) BR 11 2023 001623-1	Código 1.1 - Publicação Internacional – PCT. Apresentação de petição de requerimento de entrada na fase nacional (30) 31/07/2020 EP 20188843.5 (51) H04N 19/129 (2014.01), H04N 19/132 (2014.01), H04N 19/134 (2014.01), H04N 19/176 (2014.01), H04N 19/182 (2014.01), H04N 19/46 (2014.01), H04N 19/597 (2014.01) (86) PCT EP2021/070767 de 26/07/2021 (87) WO 2022/023227 de 03/02/2022
(21) BR 11 2023 001624-0	Código 1.1 - Publicação Internacional – PCT. Apresentação de petição de requerimento de entrada na fase nacional (30) 28/07/2020 US 63/057,816; 28/10/2020 US 63/106,616; 22/12/2020 US 63/129,255; 11/02/2021 US 63/148,514 (51) C12N 15/113 (2010.01), C07K 14/47 (2006.01), C12N 15/11 (2006.01) (86) PCT US2021/043520 de 28/07/2021 (87) WO 2022/026589 de 03/02/2022

(21) BR 11 2023 001625-8	Código 1.1 - Publicação Internacional – PCT. Apresentação de petição de requerimento de entrada na fase nacional (30) 31/07/2020 US 63/059,749 (51) C10G 3/00 (2006.01), C10G 25/06 (2006.01), C10G 17/04 (2006.01), C10G 31/10 (2006.01), C10G 19/02 (2006.01), C10G 53/10 (2006.01), C10G 53/12 (2006.01), C11B 3/04 (2006.01), C11B 3/06 (2006.01), C11B 3/10 (2006.01) (86) PCT US2021/044042 de 30/07/2021 (87) WO 2022/026913 de 03/02/2022
(21) BR 11 2023 001626-6	Código 1.1 - Publicação Internacional – PCT. Apresentação de petição de requerimento de entrada na fase nacional (30) 30/07/2020 US 63/058,683 (51) G01N 33/52 (2006.01), G01N 33/53 (2006.01), G01N 33/543 (2006.01), G01N 35/08 (2006.01) (86) PCT US2021/071050 de 29/07/2021 (87) WO 2022/027060 de 03/02/2022
(21) BR 11 2023 001627-4	Código 1.1 - Publicação Internacional – PCT. Apresentação de petição de requerimento de entrada na fase nacional (30) 30/07/2020 EP 20305873.0 (51) A61K 31/519 (2006.01), A61K 39/395 (2006.01), A61P 9/00 (2006.01), A61P 35/00 (2006.01), A61K 45/06 (2006.01) (86) PCT EP2021/071319 de 29/07/2021 (87) WO 2022/023490 de 03/02/2022
(21) BR 11 2023 001628-2	Código 1.1 - Publicação Internacional – PCT. Apresentação de petição de requerimento de entrada na fase nacional (51) C09J 123/14 (2006.01), C09J 151/06 (2006.01), C08L 23/04 (2006.01), C08L 51/06 (2006.01) (86) PCT CN2020/105392 de 29/07/2020 (87) WO 2022/021113 de 03/02/2022
(21) BR 11 2023 001629-0	Código 1.1 - Publicação Internacional – PCT. Apresentação de petição de requerimento de entrada na fase nacional (30) 08/09/2020 US 17/013,984 (51) B23B 31/11 (2006.01) (86) PCT IL2021/050934 de 02/08/2021 (87) WO 2022/054039 de 17/03/2022
(21) BR 11 2023 001630-4	Código 1.1 - Publicação Internacional – PCT. Apresentação de petição de requerimento de entrada na fase nacional

	(30) 31/07/2020 US 63/059,591; 29/07/2021 US 17/389,050 (51) A23G 3/54 (2006.01), A23G 3/34 (2006.01), A23G 3/42 (2006.01) (86) PCT US2021/043824 de 30/07/2021 (87) WO 2022/026786 de 03/02/2022
(21) BR 11 2023 001631-2	Código 1.1 - Publicação Internacional – PCT. Apresentação de petição de requerimento de entrada na fase nacional (30) 30/07/2020 US 63/059,026; 30/07/2020 US 63/059,037 (51) C07K 16/28 (2006.01), C07K 14/81 (2006.01), A61P 35/00 (2006.01) (86) PCT EP2021/071417 de 30/07/2021 (87) WO 2022/023538 de 03/02/2022
(21) BR 11 2023 001632-0	Código 1.1 - Publicação Internacional – PCT. Apresentação de petição de requerimento de entrada na fase nacional (30) 30/07/2020 EP 20382699.5 (51) H02J 3/00 (2006.01), H02J 3/38 (2006.01) (86) PCT EP2021/071267 de 29/07/2021 (87) WO 2022/023473 de 03/02/2022
(21) BR 11 2023 001633-9	Código 1.1 - Publicação Internacional – PCT. Apresentação de petição de requerimento de entrada na fase nacional (30) 29/07/2020 US 63/057,918 (51) C07C 29/132 (2006.01) (86) PCT US2021/042493 de 21/07/2021 (87) WO 2022/026262 de 03/02/2022
(21) BR 11 2023 001634-7	Código 1.1 - Publicação Internacional – PCT. Apresentação de petição de requerimento de entrada na fase nacional (30) 03/08/2020 NL 2026204 (51) A61K 9/50 (2006.01), A61K 31/375 (2006.01), B01J 13/00 (2006.01), A23L 33/00 (2016.01), A61K 8/00 (2006.01), A61K 9/107 (2006.01) (86) PCT IB2021/057097 de 03/08/2021 (87) WO 2022/029623 de 10/02/2022
(21) BR 11 2023 001635-5	Código 1.1 - Publicação Internacional – PCT. Apresentação de petição de requerimento de entrada na fase nacional (30) 27/07/2020 GB 2011620.8 (51) B65D 75/58 (2006.01), B65D 85/10 (2006.01), D21H 27/10 (2006.01) (86) PCT GB2021/051655 de 30/06/2021 (87) WO 2022/023698 de 03/02/2022
(21) BR 11 2023 001636-3	Código 1.1 - Publicação Internacional – PCT. Apresentação de petição de requerimento de entrada na fase nacional

	(30) 29/07/2020 US 63/057,937 (51) C08F 210/02 (2006.01) (86) PCT US2021/070979 de 27/07/2021 (87) WO 2022/027007 de 03/02/2022
(21) BR 11 2023 001638-0	Código 1.1 - Publicação Internacional – PCT. Apresentação de petição de requerimento de entrada na fase nacional (30) 30/07/2020 US 63/058,891; 04/11/2020 US 63/109,854; 02/06/2021 US 63/202,242 (51) A61K 31/4545 (2006.01), A61K 47/55 (2017.01), C07D 277/60 (2006.01), C07D 417/14 (2006.01) (86) PCT US2021/071048 de 29/07/2021 (87) WO 2022/027058 de 03/02/2022
(21) BR 11 2023 001639-8	Código 1.1 - Publicação Internacional – PCT. Apresentação de petição de requerimento de entrada na fase nacional (30) 30/07/2020 AR P20200102138 (51) A01N 25/04 (2006.01), A01N 35/10 (2006.01), A01N 37/26 (2006.01), A01N 43/50 (2006.01), A01N 43/653 (2006.01), A01N 43/707 (2006.01), A01N 57/20 (2006.01), A01N 43/40 (2006.01), A01P 13/02 (2006.01) (86) PCT IB2020/058743 de 18/09/2020 (87) WO 2022/023805 de 03/02/2022
(21) BR 11 2023 001641-0	Código 1.1 - Publicação Internacional – PCT. Apresentação de petição de requerimento de entrada na fase nacional (30) 30/07/2020 US 63/059,084; 18/12/2020 US 63/127,839 (51) C12N 15/11 (2006.01), C12N 15/113 (2010.01), C12N 15/115 (2010.01) (86) PCT US2021/044074 de 30/07/2021 (87) WO 2022/026928 de 03/02/2022
(21) BR 11 2023 001642-8	Código 1.1 - Publicação Internacional – PCT. Apresentação de petição de requerimento de entrada na fase nacional (30) 29/07/2020 US PCT/US2020/044080 (51) A61K 35/17 (2015.01), A61K 39/00 (2006.01), C12N 5/0783 (2010.01) (86) PCT US2021/016266 de 02/02/2021 (87) WO 2022/025984 de 03/02/2022
(21) BR 11 2023 001643-6	Código 1.1 - Publicação Internacional – PCT. Apresentação de petição de requerimento de entrada na fase nacional (30) 31/07/2020 US 63/059,558 (51) C22B 3/00 (2006.01), C22B 34/22 (2006.01), C22B 34/34 (2006.01) (86) PCT US2021/043428 de 28/07/2021 (87) WO 2022/026530 de 03/02/2022

(21) BR 11 2023 001645-2	Código 1.1 - Publicação Internacional – PCT. Apresentação de petição de requerimento de entrada na fase nacional (30) 27/07/2020 GB 2011616.6 (51) B65D 85/10 (2006.01), B65D 75/58 (2006.01), D21H 27/10 (2006.01) (86) PCT GB2021/051657 de 30/06/2021 (87) WO 2022/023700 de 03/02/2022
(21) BR 11 2023 001646-0	Código 1.1 - Publicação Internacional – PCT. Apresentação de petição de requerimento de entrada na fase nacional (30) 31/07/2020 US 63/059,387 (51) A61P 21/00 (2006.01), A61P 21/06 (2006.01), C07K 16/22 (2006.01), C07K 16/40 (2006.01) (86) PCT IB2021/056925 de 29/07/2021 (87) WO 2022/024034 de 03/02/2022
(21) BR 11 2023 001647-9	Código 1.1 - Publicação Internacional – PCT. Apresentação de petição de requerimento de entrada na fase nacional (30) 30/07/2020 DE 10 2020 209 659.7 (51) B23B 31/117 (2006.01), B23B 31/30 (2006.01) (86) PCT EP2021/071348 de 29/07/2021 (87) WO 2022/023504 de 03/02/2022
(21) BR 11 2023 001648-7	Código 1.1 - Publicação Internacional – PCT. Apresentação de petição de requerimento de entrada na fase nacional (30) 27/07/2020 US 63/057,179; 20/01/2021 US 63/139,486 (51) C12N 15/87 (2006.01) (86) PCT EP2021/070884 de 26/07/2021 (87) WO 2022/023284 de 03/02/2022
(21) BR 11 2023 001651-7	Código 1.1 - Publicação Internacional – PCT. Apresentação de petição de requerimento de entrada na fase nacional (30) 06/08/2020 SG 10202007552X (51) H04W 72/04 (2023.01), H04B 7/02 (2018.01), H04L 5/00 (2006.01), H04L 1/18 (2023.01) (86) PCT SG2021/050327 de 05/06/2021 (87) WO 2022/031221 de 10/02/2022
(21) BR 11 2023 001654-1	Código 1.1 - Publicação Internacional – PCT. Apresentação de petição de requerimento de entrada na fase nacional (30) 29/07/2020 BR BR 10 2020 015501 6 (51) C08J 5/18 (2006.01), C08L 3/00 (2006.01), C09D 101/02 (2006.01), C09D 103/02 (2006.01), B32B 27/12 (2006.01), D21H 19/34 (2006.01)

	(86) PCT BR2021/050319 de 29/07/2021 (87) WO 2022/020928 de 03/02/2022
(21) BR 11 2023 001656-8	Código 1.1 - Publicação Internacional – PCT. Apresentação de petição de requerimento de entrada na fase nacional (30) 30/09/2020 JP 2020-165869 (51) A61F 13/49 (2006.01), A61F 13/51 (2006.01) (86) PCT JP2021/036274 de 30/09/2021 (87) WO 2022/071520 de 07/04/2022
(21) BR 11 2023 001659-2	Código 1.1 - Publicação Internacional – PCT. Apresentação de petição de requerimento de entrada na fase nacional (30) 30/07/2020 FR FR2008083 (51) B64C 1/14 (2006.01) (86) PCT EP2021/070697 de 23/07/2021 (87) WO 2022/023212 de 03/02/2022
(21) BR 11 2023 001660-6	Código 1.1 - Publicação Internacional – PCT. Apresentação de petição de requerimento de entrada na fase nacional (30) 31/07/2020 FR FR2008210 (51) B64C 1/14 (2006.01) (86) PCT EP2021/071110 de 28/07/2021 (87) WO 2022/023402 de 03/02/2022
(21) BR 11 2023 001661-4	Código 1.1 - Publicação Internacional – PCT. Apresentação de petição de requerimento de entrada na fase nacional (30) 30/07/2020 IT 102020000018532 (51) C08G 18/73 (2006.01), C08G 18/76 (2006.01), C08G 18/10 (2006.01), C08G 18/48 (2006.01), C08G 18/50 (2006.01), C09J 175/12 (2006.01) (86) PCT US2021/038178 de 21/06/2021 (87) WO 2022/026082 de 03/02/2022
(21) BR 11 2023 001662-2	Código 1.1 - Publicação Internacional – PCT. Apresentação de petição de requerimento de entrada na fase nacional (30) 30/07/2020 US 63/058,639; 30/07/2020 US 63/058,679 (51) E04B 1/92 (2006.01) (86) PCT US2021/043983 de 30/07/2021 (87) WO 2022/055631 de 17/03/2022
(21) BR 11 2023 001663-0	Código 1.1 - Publicação Internacional – PCT. Apresentação de petição de requerimento de entrada na fase nacional (51) A61K 31/13 (2006.01), A61K 31/495 (2006.01), A61K 31/685 (2006.01), A61K 47/38 (2006.01), A61K 47/04 (2006.01), A61K 9/28 (2006.01), A61P 25/00

	(2006.01), A61P 25/16 (2006.01) (86) PCT RU2020/000389 de 29/07/2020 (87) WO 2022/025785 de 03/02/2022
(21) BR 11 2023 001664-9	Código 1.1 - Publicação Internacional – PCT. Apresentação de petição de requerimento de entrada na fase nacional (30) 30/07/2020 EP 20305877.1 (51) C08K 5/00 (2006.01), C08K 7/22 (2006.01), C08L 23/16 (2006.01), C09D 123/16 (2006.01) (86) PCT US2021/042862 de 23/07/2021 (87) WO 2022/026300 de 03/02/2022
(21) BR 11 2023 001665-7	Código 1.1 - Publicação Internacional – PCT. Apresentação de petição de requerimento de entrada na fase nacional (51) H04W 36/00 (2009.01), H04W 76/19 (2018.01) (86) PCT CN2020/105250 de 28/07/2020 (87) WO 2022/021077 de 03/02/2022
(21) BR 11 2023 001666-5	Código 1.1 - Publicação Internacional – PCT. Apresentação de petição de requerimento de entrada na fase nacional (30) 30/07/2020 AT A 50648/2020; 12/02/2021 AT A 60041/2021; 29/04/2021 AT A 60124/2021; 21/06/2021 AT A 60174/2021 (51) F25D 3/14 (2006.01), F25D 31/00 (2006.01) (86) PCT AT2021/060262 de 29/07/2021 (87) WO 2022/020873 de 03/02/2022
(21) BR 11 2023 001668-1	Código 1.1 - Publicação Internacional – PCT. Apresentação de petição de requerimento de entrada na fase nacional (30) 28/07/2020 US 63/057,881 (51) B64D 15/12 (2006.01), H05B 3/20 (2006.01) (86) PCT US2021/043545 de 28/07/2021 (87) WO 2022/026604 de 03/02/2022
(21) BR 11 2023 001670-3	Código 1.1 - Publicação Internacional – PCT. Apresentação de petição de requerimento de entrada na fase nacional (51) H04W 8/02 (2009.01) (86) PCT CN2020/105978 de 30/07/2020 (87) WO 2022/021249 de 03/02/2022
(21) BR 11 2023 001671-1	Código 1.1 - Publicação Internacional – PCT. Apresentação de petição de requerimento de entrada na fase nacional (30) 31/07/2020 US 63/059,682; 25/01/2021 US 63/141,185 (51) B01D 29/21 (2006.01), B01D 35/147 (2006.01), F02M 37/36 (2019.01),

	F16K 5/04 (2006.01), F16K 31/53 (2006.01) (86) PCT US2021/043976 de 30/07/2021 (87) WO 2022/026876 de 03/02/2022
(21) BR 11 2023 001672-0	Código 1.1 - Publicação Internacional – PCT. Apresentação de petição de requerimento de entrada na fase nacional (30) 30/07/2020 US 63/058,712; 04/08/2020 US 63/061,093; 26/10/2020 US 63/105,860; 28/10/2020 US 63/106,566; 24/02/2021 US 63/152,976; 22/04/2021 US 63/178,386; 15/06/2021 US 63/210,927; 18/06/2021 US 63/212,500; 22/06/2021 US 63/213,626; 28/06/2021 US 63/215,752 (51) C12Q 1/6869 (2018.01) (86) PCT GB2021/051957 de 29/07/2021 (87) WO 2022/023753 de 03/02/2022
(21) BR 11 2023 001673-8	Código 1.1 - Publicação Internacional – PCT. Apresentação de petição de requerimento de entrada na fase nacional (30) 31/07/2020 US 63/059,464 (51) B27N 3/00 (2006.01), B32B 9/04 (2006.01) (86) PCT US2021/044014 de 30/07/2021 (87) WO 2022/026898 de 03/02/2022
(21) BR 11 2023 001674-6	Código 1.1 - Publicação Internacional – PCT. Apresentação de petição de requerimento de entrada na fase nacional (30) 31/07/2020 IN 202021033013 (51) C09K 17/38 (2006.01), C05C 9/02 (2006.01), C08G 65/336 (2006.01), C08G 77/46 (2006.01) (86) PCT US2021/043400 de 28/07/2021 (87) WO 2022/026515 de 03/02/2022
(21) BR 11 2023 001675-4	Código 1.1 - Publicação Internacional – PCT. Apresentação de petição de requerimento de entrada na fase nacional (30) 30/07/2020 JP 2020-129543 (51) F16K 37/00 (2006.01) (86) PCT JP2021/026056 de 12/07/2021 (87) WO 2022/024728 de 03/02/2022
(21) BR 11 2023 001677-0	Código 1.1 - Publicação Internacional – PCT. Apresentação de petição de requerimento de entrada na fase nacional (30) 30/07/2020 EP 20382701.9 (51) A61K 9/20 (2006.01), A61K 9/24 (2006.01), A61K 31/137 (2006.01), A61K 31/454 (2006.01), A61P 11/02 (2006.01), A61P 27/14 (2006.01), A61P 37/08 (2006.01) (86) PCT EP2021/071244 de 29/07/2021

	(87) WO 2022/023463 de 03/02/2022
(21) BR 11 2023 001678-9	Código 1.1 - Publicação Internacional – PCT. Apresentação de petição de requerimento de entrada na fase nacional (30) 31/07/2020 GB 2011998.8 (51) B01L 3/00 (2006.01), B01L 3/02 (2006.01), B65D 47/06 (2006.01), B65D 21/02 (2006.01) (86) PCT EP2021/071503 de 30/07/2021 (87) WO 2022/023575 de 03/02/2022
(21) BR 11 2023 001679-7	Código 1.1 - Publicação Internacional – PCT. Apresentação de petição de requerimento de entrada na fase nacional (51) A47C 9/06 (2006.01), A47G 25/84 (2006.01) (86) PCT BR2020/050296 de 30/07/2020 (87) WO 2022/020912 de 03/02/2022
(21) BR 11 2023 001680-0	Código 1.1 - Publicação Internacional – PCT. Apresentação de petição de requerimento de entrada na fase nacional (30) 31/07/2020 EP 20305887.0 (51) B01F 7/26 (2006.01), B01F 7/18 (2006.01), B01F 7/24 (2006.01), B01F 15/02 (2006.01), B01F 7/00 (2006.01) (86) PCT EP2021/069671 de 14/07/2021 (87) WO 2022/023047 de 03/02/2022
(21) BR 11 2023 001681-9	Código 1.1 - Publicação Internacional – PCT. Apresentação de petição de requerimento de entrada na fase nacional (30) 30/07/2020 US 63/058,776; 31/08/2020 US 63/072,571 (51) A61B 5/256 (2021.01), A61N 1/36 (2006.01) (86) PCT US2021/043892 de 30/07/2021 (87) WO 2022/026821 de 03/02/2022
(21) BR 11 2023 001683-5	Código 1.1 - Publicação Internacional – PCT. Apresentação de petição de requerimento de entrada na fase nacional (30) 30/07/2020 US 63/058,914 (51) A61N 1/04 (2006.01) (86) PCT US2021/043967 de 30/07/2021 (87) WO 2022/026871 de 03/02/2022
(21) BR 11 2023 001685-1	Código 1.1 - Publicação Internacional – PCT. Apresentação de petição de requerimento de entrada na fase nacional (30) 31/07/2020 AU 2020902693 (51) C06B 21/00 (2006.01), C06B 31/02 (2006.01), C06B 31/28 (2006.01) (86) PCT AU2021/050812 de 27/07/2021

	(87) WO 2022/020884 de 03/02/2022
(21) BR 11 2023 001686-0	Código 1.1 - Publicação Internacional – PCT. Apresentação de petição de requerimento de entrada na fase nacional (30) 19/08/2020 JP 2020-138789 (51) C02F 1/58 (2023.01), C02F 1/70 (2023.01) (86) PCT JP2021/030131 de 18/08/2021 (87) WO 2022/039182 de 24/02/2022
(21) BR 11 2023 001687-8	Código 1.1 - Publicação Internacional – PCT. Apresentação de petição de requerimento de entrada na fase nacional (30) 28/07/2020 NZ 766513 (51) A01G 7/06 (2006.01) (86) PCT EP2021/071189 de 28/07/2021 (87) WO 2022/023436 de 03/02/2022
(21) BR 11 2023 001688-6	Código 1.1 - Publicação Internacional – PCT. Apresentação de petição de requerimento de entrada na fase nacional (30) 30/07/2020 EP 20188761.9 (51) C12Q 1/6827 (2018.01), C12Q 1/6888 (2018.01), G16B 50/50 (2019.01) (86) PCT EP2021/070683 de 23/07/2021 (87) WO 2022/023208 de 03/02/2022
(21) BR 11 2023 001689-4	Código 1.1 - Publicação Internacional – PCT. Apresentação de petição de requerimento de entrada na fase nacional (30) 31/07/2020 EP 20382710.0 (51) A61K 9/00 (2006.01), A61K 31/573 (2006.01), A61K 47/10 (2017.01), A61P 11/08 (2006.01), A61K 31/439 (2006.01), A61K 31/58 (2006.01), A61K 31/56 (2006.01), A61K 31/167 (2006.01) (86) PCT EP2021/071369 de 30/07/2021 (87) WO 2022/023515 de 03/02/2022
(21) BR 11 2023 001690-8	Código 1.1 - Publicação Internacional – PCT. Apresentação de petição de requerimento de entrada na fase nacional (30) 30/10/2020 EP 20204831.0 (51) C01C 1/04 (2006.01) (86) PCT EP2021/074911 de 10/09/2021 (87) WO 2022/089820 de 05/05/2022
(21) BR 11 2023 001693-2	Código 1.1 - Publicação Internacional – PCT. Apresentação de petição de requerimento de entrada na fase nacional (30) 31/07/2020 GB 2011987.1 (51) A24D 1/20 (2020.01)

	(86) PCT GB2021/051564 de 21/06/2021 (87) WO 2022/023693 de 03/02/2022
(21) BR 11 2023 001695-9	Código 1.1 - Publicação Internacional – PCT. Apresentação de petição de requerimento de entrada na fase nacional (30) 28/07/2020 US 63/057,887 (51) A61N 1/04 (2006.01), A61N 1/05 (2006.01), A61N 1/00 (2006.01), A61N 1/02 (2006.01), A61N 1/18 (2006.01), A61N 1/20 (2006.01) (86) PCT US2021/043503 de 28/07/2021 (87) WO 2022/026579 de 03/02/2022
(21) BR 11 2023 001696-7	Código 1.1 - Publicação Internacional – PCT. Apresentação de petição de requerimento de entrada na fase nacional (30) 30/07/2020 US 62/706,064 (51) E21B 21/08 (2006.01), E21B 43/12 (2006.01), E21B 47/12 (2012.01), E21B 49/08 (2006.01) (86) PCT US2021/043859 de 30/07/2021 (87) WO 2022/026804 de 03/02/2022
(21) BR 11 2023 001697-5	Código 1.1 - Publicação Internacional – PCT. Apresentação de petição de requerimento de entrada na fase nacional (30) 31/07/2020 FR FR2008203 (51) C01F 11/18 (2006.01), B09B 5/00 (2006.01), C01C 1/24 (2006.01) (86) PCT MA2021/000016 de 28/07/2021 (87) WO 2022/025742 de 03/02/2022
(21) BR 11 2023 001698-3	Código 1.1 - Publicação Internacional – PCT. Apresentação de petição de requerimento de entrada na fase nacional (30) 30/07/2020 US 16/947,393 (51) A61G 5/10 (2006.01), A61G 7/02 (2006.01), A61G 9/00 (2006.01), A61F 5/44 (2006.01) (86) PCT US2021/016093 de 01/02/2021 (87) WO 2022/025983 de 03/02/2022
(21) BR 11 2023 001699-1	Código 1.1 - Publicação Internacional – PCT. Apresentação de petição de requerimento de entrada na fase nacional (30) 04/08/2020 US 63/060,749 (51) B05C 1/08 (2006.01), B05C 17/02 (2006.01), B23P 11/00 (2006.01), B25G 1/04 (2006.01), B05C 17/00 (2006.01) (86) PCT US2021/043589 de 29/07/2021 (87) WO 2022/031499 de 10/02/2022
(21) BR 11 2023 001700-9	Código 1.1 - Publicação Internacional – PCT. Apresentação de petição de

	requerimento de entrada na fase nacional (30) 31/07/2020 US 62/706,111 (51) B29C 43/32 (2006.01), B29C 44/06 (2006.01), B29C 44/12 (2006.01), B65D 81/03 (2006.01), B65D 81/05 (2006.01), F16J 15/16 (2006.01) (86) PCT US2021/044215 de 02/08/2021 (87) WO 2022/026958 de 03/02/2022
(21) BR 11 2023 001701-7	Código 1.1 - Publicação Internacional – PCT. Apresentação de petição de requerimento de entrada na fase nacional (30) 04/08/2020 US 16/984,486 (51) A61N 1/40 (2006.01) (86) PCT US2021/036128 de 07/06/2021 (87) WO 2022/031362 de 10/02/2022
(21) BR 11 2023 001702-5	Código 1.1 - Publicação Internacional – PCT. Apresentação de petição de requerimento de entrada na fase nacional (51) C09D 133/04 (2006.01), C09D 5/00 (2006.01) (86) PCT CN2020/106102 de 31/07/2020 (87) WO 2022/021283 de 03/02/2022
(21) BR 11 2023 001706-8	Código 1.1 - Publicação Internacional – PCT. Apresentação de petição de requerimento de entrada na fase nacional (30) 31/07/2020 US 16/945,042 (51) A61B 17/072 (2006.01), A61B 90/00 (2016.01) (86) PCT IB2021/056957 de 30/07/2021 (87) WO 2022/024055 de 03/02/2022
(21) BR 11 2023 001707-6	Código 1.1 - Publicação Internacional – PCT. Apresentação de petição de requerimento de entrada na fase nacional (30) 31/07/2020 US 63/059,371 (51) B60T 17/22 (2006.01) (86) PCT US2021/043591 de 29/07/2021 (87) WO 2022/026635 de 03/02/2022
(21) BR 11 2023 001708-4	Código 1.1 - Publicação Internacional – PCT. Apresentação de petição de requerimento de entrada na fase nacional (30) 31/07/2020 CN 202010758535.0 (51) C21B 3/08 (2006.01), C02F 11/13 (2019.01), F26B 3/18 (2006.01) (86) PCT CN2021/101238 de 21/06/2021 (87) WO 2022/022161 de 03/02/2022
(21) BR 11 2023 001709-2	Código 1.1 - Publicação Internacional – PCT. Apresentação de petição de requerimento de entrada na fase nacional

	(30) 31/07/2020 IT 102020000018757 (51) B64D 33/04 (2006.01) (86) PCT IT2021/050239 de 02/08/2021 (87) WO 2022/024161 de 03/02/2022
(21) BR 11 2023 001714-9	Código 1.1 - Publicação Internacional – PCT. Apresentação de petição de requerimento de entrada na fase nacional (30) 31/07/2020 NL 2026182 (51) B60L 50/51 (2019.01), B60L 50/60 (2019.01) (86) PCT NL2021/050477 de 26/07/2021 (87) WO 2022/025763 de 03/02/2022
(21) BR 11 2023 001715-7	Código 1.1 - Publicação Internacional – PCT. Apresentação de petição de requerimento de entrada na fase nacional (30) 31/07/2020 FR 2008213 (51) B21D 39/02 (2006.01), B21D 43/00 (2006.01) (86) PCT FR2021/051202 de 30/06/2021 (87) WO 2022/023635 de 03/02/2022
(21) BR 11 2023 001716-5	Código 1.1 - Publicação Internacional – PCT. Apresentação de petição de requerimento de entrada na fase nacional (30) 31/07/2020 US 63/059,684 (51) A61K 9/00 (2006.01), A61K 9/19 (2006.01), A61K 9/20 (2006.01), A61K 9/50 (2006.01), A61K 31/00 (2006.01) (86) PCT IB2021/056976 de 30/07/2021 (87) WO 2022/024066 de 03/02/2022
(21) BR 11 2023 001717-3	Código 1.1 - Publicação Internacional – PCT. Apresentação de petição de requerimento de entrada na fase nacional (30) 04/08/2020 US 16/984,217 (51) A01G 25/16 (2006.01), A01G 25/09 (2006.01), G05B 23/02 (2006.01) (86) PCT US2021/042202 de 19/07/2021 (87) WO 2022/031426 de 10/02/2022
(21) BR 11 2023 001718-1	Código 1.1 - Publicação Internacional – PCT. Apresentação de petição de requerimento de entrada na fase nacional (30) 31/07/2020 EP 20188977.1 (51) G10L 25/45 (2013.01), G10L 25/51 (2013.01), G10L 25/66 (2013.01), A61B 5/024 (2006.01) (86) PCT EP2021/071159 de 28/07/2021 (87) WO 2022/023420 de 03/02/2022
(21) BR 11 2023 001720-3	Código 1.1 - Publicação Internacional – PCT. Apresentação de petição de

	requerimento de entrada na fase nacional (30) 04/08/2020 JP 2020-132626 (51) A61K 31/5513 (2006.01), A61K 9/06 (2006.01), A61K 9/08 (2006.01), A61P 27/02 (2006.01), A61P 27/06 (2006.01) (86) PCT JP2021/028770 de 03/08/2021 (87) WO 2022/030489 de 10/02/2022
(21) BR 11 2023 001722-0	Código 1.1 - Publicação Internacional – PCT. Apresentação de petição de requerimento de entrada na fase nacional (30) 31/07/2020 CN PCT/CN2020/106298 (51) H04L 1/00 (2006.01), H04L 1/18 (2023.01), H04L 5/00 (2006.01), H04L 1/08 (2006.01), H04W 72/14 (2006.01), H04W 72/12 (2023.01) (86) PCT CN2021/106292 de 14/07/2021 (87) WO 2022/022286 de 03/02/2022
(21) BR 11 2023 001723-8	Código 1.1 - Publicação Internacional – PCT. Apresentação de petição de requerimento de entrada na fase nacional (30) 05/08/2020 US 63/061,562; 15/09/2020 US 63/078,745; 11/01/2021 US 63/135,884 (51) C07K 16/24 (2006.01) (86) PCT US2021/044575 de 04/08/2021 (87) WO 2022/031869 de 10/02/2022
(21) BR 11 2023 001725-4	Código 1.1 - Publicação Internacional – PCT. Apresentação de petição de requerimento de entrada na fase nacional (30) 31/07/2020 FR FR2008157 (51) A61M 5/315 (2006.01) (86) PCT EP2021/070746 de 23/07/2021 (87) WO 2022/023220 de 03/02/2022
(21) BR 11 2023 001726-2	Código 1.1 - Publicação Internacional – PCT. Apresentação de petição de requerimento de entrada na fase nacional (30) 31/07/2020 JP 2020-130911 (51) A61K 35/28 (2015.01), A61P 25/00 (2006.01) (86) PCT JP2021/028420 de 30/07/2021 (87) WO 2022/025276 de 03/02/2022
(21) BR 11 2023 001728-9	Código 1.1 - Publicação Internacional – PCT. Apresentação de petição de requerimento de entrada na fase nacional (30) 07/12/2020 KR 10-2020-0169849 (51) C12P 21/00 (2006.01), C12P 7/64 (2022.01), C12N 1/12 (2006.01), C12R 1/89 (2006.01) (86) PCT KR2021/003477 de 22/03/2021

	(87) WO 2022/124482 de 16/06/2022
(21) BR 11 2023 001730-0	Código 1.1 - Publicação Internacional – PCT. Apresentação de petição de requerimento de entrada na fase nacional (30) 31/07/2020 US 63/059,959 (51) C07D 401/12 (2006.01), C07D 401/14 (2006.01), C07D 407/14 (2006.01), C07D 409/14 (2006.01), C07D 413/14 (2006.01), C07D 417/14 (2006.01), C07D 471/04 (2006.01), C07D 471/10 (2006.01), C07D 493/10 (2006.01), C07D 495/04 (2006.01), C07D 498/10 (2006.01), A61K 31/4545 (2006.01), A61P 35/00 (2006.01) (86) PCT US2021/044004 de 30/07/2021 (87) WO 2022/026892 de 03/02/2022
(21) BR 11 2023 001732-7	Código 1.1 - Publicação Internacional – PCT. Apresentação de petição de requerimento de entrada na fase nacional (30) 03/08/2020 DE 10 2020 209 735.6 (51) F16L 15/00 (2006.01), F16L 29/02 (2006.01), F16L 41/00 (2006.01), F16L 41/08 (2006.01), F16L 41/16 (2006.01) (86) PCT EP2021/071272 de 29/07/2021 (87) WO 2022/029004 de 10/02/2022
(21) BR 11 2023 001733-5	Código 1.1 - Publicação Internacional – PCT. Apresentação de petição de requerimento de entrada na fase nacional (30) 04/09/2020 EP 20194711.6; 10/09/2020 EP 20195559.8 (51) C07K 16/28 (2006.01), A61K 47/68 (2017.01), A61K 39/00 (2006.01) (86) PCT EP2021/072595 de 13/08/2021 (87) WO 2022/048883 de 10/03/2022
(21) BR 11 2023 001734-3	Código 1.1 - Publicação Internacional – PCT. Apresentação de petição de requerimento de entrada na fase nacional (30) 31/07/2020 US 63/059,427 (51) C07K 16/28 (2006.01), A61K 39/395 (2006.01) (86) PCT US2021/043690 de 29/07/2021 (87) WO 2022/026699 de 03/02/2022
(21) BR 11 2023 001737-8	Código 1.1 - Publicação Internacional – PCT. Apresentação de petição de requerimento de entrada na fase nacional (30) 05/08/2020 US 63/061,562; 15/09/2020 US 63/078,745; 11/01/2021 US 63/135,884 (51) A61K 39/395 (2006.01), C07K 16/28 (2006.01), C07K 14/715 (2006.01), C07K 16/46 (2006.01) (86) PCT US2021/044577 de 04/08/2021 (87) WO 2022/031871 de 10/02/2022

(21) BR 11 2023 001738-6	Código 1.1 - Publicação Internacional – PCT. Apresentação de petição de requerimento de entrada na fase nacional (30) 12/08/2020 US 63/064,706; 12/08/2021 US 17/400,790 (51) A61K 35/74 (2015.01), A61K 45/06 (2006.01), A23K 10/18 (2016.01) (86) PCT US2021/045744 de 12/08/2021 (87) WO 2022/036096 de 17/02/2022
(21) BR 11 2023 001739-4	Código 1.1 - Publicação Internacional – PCT. Apresentação de petição de requerimento de entrada na fase nacional (30) 31/07/2020 US 63/059,497 (51) A61K 39/00 (2006.01), A61K 39/395 (2006.01) (86) PCT US2021/043868 de 30/07/2021 (87) WO 2022/026809 de 03/02/2022
(21) BR 11 2023 001740-8	Código 1.1 - Publicação Internacional – PCT. Apresentação de petição de requerimento de entrada na fase nacional (30) 03/08/2020 EP 20189196.7; 23/02/2021 EP 21158659.9 (51) C07K 16/42 (2006.01), A61P 35/00 (2006.01), A61K 39/00 (2006.01), C07K 14/725 (2006.01) (86) PCT EP2021/071515 de 02/08/2021 (87) WO 2022/029051 de 10/02/2022
(21) BR 11 2023 001741-6	Código 1.1 - Publicação Internacional – PCT. Apresentação de petição de requerimento de entrada na fase nacional (30) 06/08/2020 EP 20189906.9 (51) E21B 17/02 (2006.01), E21B 17/10 (2006.01) (86) PCT EP2021/071174 de 28/07/2021 (87) WO 2022/028985 de 10/02/2022
(21) BR 11 2023 001743-2	Código 1.1 - Publicação Internacional – PCT. Apresentação de petição de requerimento de entrada na fase nacional (30) 30/09/2020 CN 202011057366.4 (51) A61F 13/15 (2006.01) (86) PCT JP2021/036273 de 30/09/2021 (87) WO 2022/071519 de 07/04/2022
(21) BR 11 2023 001744-0	Código 1.1 - Publicação Internacional – PCT. Apresentação de petição de requerimento de entrada na fase nacional (30) 07/08/2020 CN PCT/CN2020/107890 (51) H04L 29/08 (2006.01), H04L 12/24 (2006.01) (86) PCT CN2020/134268 de 07/12/2020 (87) WO 2022/027888 de 10/02/2022

(21) BR 11 2023 001746-7	Código 1.1 - Publicação Internacional – PCT. Apresentação de petição de requerimento de entrada na fase nacional (30) 10/08/2020 US 62/706,325; 07/10/2020 EP 20200541.9 (51) B01D 53/06 (2006.01), B01D 53/86 (2006.01) (86) PCT GB2021/052036 de 06/08/2021 (87) WO 2022/034295 de 17/02/2022
(21) BR 11 2023 001748-3	Código 1.1 - Publicação Internacional – PCT. Apresentação de petição de requerimento de entrada na fase nacional (30) 06/08/2020 AU 2020902780; 03/02/2021 AU 2021900240; 22/04/2021 AU 2021901201 (51) B01D 1/00 (2006.01), C01F 7/06 (2022.01), C01F 7/14 (2022.01), F28D 21/00 (2006.01) (86) PCT AU2021/050855 de 05/08/2021 (87) WO 2022/027100 de 10/02/2022
(21) BR 11 2023 001749-1	Código 1.1 - Publicação Internacional – PCT. Apresentação de petição de requerimento de entrada na fase nacional (30) 10/08/2020 US 63/063,933; 03/08/2021 US 17/393,184 (51) H04L 5/00 (2006.01), G01S 5/02 (2010.01), H04W 4/02 (2018.01), H04W 64/00 (2009.01) (86) PCT US2021/044565 de 04/08/2021 (87) WO 2022/035663 de 17/02/2022
(21) BR 11 2023 001750-5	Código 1.1 - Publicação Internacional – PCT. Apresentação de petição de requerimento de entrada na fase nacional (30) 05/08/2020 US 63/061,562; 15/09/2020 US 63/078,745; 11/01/2021 US 63/135,884 (51) A61K 38/02 (2006.01), A61K 39/395 (2006.01), A61K 39/42 (2006.01) (86) PCT US2021/044576 de 04/08/2021 (87) WO 2022/031870 de 10/02/2022
(21) BR 11 2023 001753-0	Código 1.1 - Publicação Internacional – PCT. Apresentação de petição de requerimento de entrada na fase nacional (30) 31/07/2020 GB 2011952.5 (51) A24B 15/12 (2006.01), A24B 15/16 (2020.01), A24B 15/28 (2006.01), A24D 3/02 (2006.01), A24D 3/06 (2006.01), A24D 3/16 (2006.01), A24D 3/17 (2020.01), A24D 3/10 (2006.01) (86) PCT GB2021/051976 de 30/07/2021 (87) WO 2022/023766 de 03/02/2022
(21) BR 11 2023 001754-8	Código 1.1 - Publicação Internacional – PCT. Apresentação de petição de

	requerimento de entrada na fase nacional (30) 31/07/2020 AU 2020902691 (51) C12N 15/873 (2010.01), C12N 15/877 (2010.01), C12N 5/073 (2010.01), A01K 67/02 (2006.01) (86) PCT AU2021/050836 de 30/07/2021 (87) WO 2022/020907 de 03/02/2022
(21) BR 11 2023 001756-4	Código 1.1 - Publicação Internacional – PCT. Apresentação de petição de requerimento de entrada na fase nacional (30) 07/08/2020 US 63/062,588; 06/08/2021 US 17/395,727 (51) B65D 83/70 (2006.01), H01M 50/342 (2021.01), H01G 9/12 (2006.01), F17C 13/12 (2006.01), B65D 90/36 (2006.01) (86) PCT US2021/045149 de 09/08/2021 (87) WO 2022/032216 de 10/02/2022
(21) BR 11 2023 001757-2	Código 1.1 - Publicação Internacional – PCT. Apresentação de petição de requerimento de entrada na fase nacional (30) 05/04/2021 JP 2021-063892 (51) F23L 17/04 (2006.01), F23L 17/12 (2006.01), F23L 17/14 (2006.01), F23J 13/04 (2006.01), F24H 9/00 (2022.01) (86) PCT JP2022/014778 de 28/03/2022 (87) WO 2022/215565 de 13/10/2022
(21) BR 11 2023 001758-0	Código 1.1 - Publicação Internacional – PCT. Apresentação de petição de requerimento de entrada na fase nacional (30) 07/08/2020 US 63/063,214 (51) A01D 90/08 (2006.01), A01D 85/00 (2006.01), A01D 90/02 (2006.01), A01D 90/14 (2006.01), A01F 15/00 (2006.01), A01F 25/14 (2006.01) (86) PCT US2021/045134 de 07/08/2021 (87) WO 2022/032214 de 10/02/2022
(21) BR 11 2023 001759-9	Código 1.1 - Publicação Internacional – PCT. Apresentação de petição de requerimento de entrada na fase nacional (30) 31/07/2020 US 63/059,860; 31/07/2020 US 63/059,916; 31/07/2020 US 63/059,813; 31/07/2020 US 63/059,963; 03/02/2021 US 63/199,930; 04/02/2021 US 63/199,949; 04/02/2021 US 63/199,951; 12/02/2021 US 17/248,936; 08/03/2021 US 17/249,640; 09/04/2021 US 63/201,029; 09/04/2021 US 63/201,030; 23/04/2021 US 17/302,110; 23/04/2021 US 17/302,121; 11/05/2021 US 17/302,739; 20/05/2021 US 17/303,116; 16/06/2021 US 63/202,569; 09/07/2021 US 63/203,137 (51) C12N 15/82 (2006.01), A01H 1/04 (2006.01), A01H 1/06 (2006.01), C12N 15/10 (2006.01) (86) PCT US2021/043161 de 26/07/2021

	(87) WO 2022/026375 de 03/02/2022
(21) BR 11 2023 001760-2	Código 1.1 - Publicação Internacional – PCT. Apresentação de petição de requerimento de entrada na fase nacional (30) 31/07/2020 DE 10 2020 120 318.7 (51) F42B 35/00 (2006.01), F42B 12/74 (2006.01) (86) PCT EP2021/052930 de 08/02/2021 (87) WO 2022/022862 de 03/02/2022
(21) BR 11 2023 001761-0	Código 1.1 - Publicação Internacional – PCT. Apresentação de petição de requerimento de entrada na fase nacional (30) 03/08/2020 US 63/060,333 (51) A61B 5/00 (2006.01), A61B 17/00 (2006.01), A61B 5/0215 (2006.01), A61F 2/02 (2006.01) (86) PCT US2021/012799 de 08/01/2021 (87) WO 2022/031317 de 10/02/2022
(21) BR 11 2023 001762-9	Código 1.1 - Publicação Internacional – PCT. Apresentação de petição de requerimento de entrada na fase nacional (30) 25/08/2020 GB 2013271.8 (51) B01J 23/52 (2006.01), B22F 1/00 (2022.01), B22F 9/24 (2006.01), B82Y 5/00 (2011.01), H01B 1/22 (2006.01), H05K 1/09 (2006.01), A61K 47/69 (2017.01) (86) PCT GB2021/052190 de 23/08/2021 (87) WO 2022/043671 de 03/03/2022
(21) BR 11 2023 001763-7	Código 1.1 - Publicação Internacional – PCT. Apresentação de petição de requerimento de entrada na fase nacional (30) 10/08/2020 US 62/706,327; 14/06/2021 US 17/304,093 (51) H04W 52/36 (2009.01), H04W 52/14 (2009.01), H04W 52/34 (2009.01) (86) PCT US2021/070710 de 15/06/2021 (87) WO 2022/036340 de 17/02/2022
(21) BR 11 2023 001764-5	Código 1.1 - Publicação Internacional – PCT. Apresentação de petição de requerimento de entrada na fase nacional (30) 31/07/2020 IN 202021032977 (51) C07C 315/06 (2006.01) (86) PCT IB2021/057013 de 31/07/2021 (87) WO 2022/024094 de 03/02/2022
(21) BR 11 2023 001765-3	Código 1.1 - Publicação Internacional – PCT. Apresentação de petição de requerimento de entrada na fase nacional (30) 31/07/2020 US 63/059,860; 31/07/2020 US 63/059,916; 31/07/2020 US

	63/059,813; 31/07/2020 US 63/059,963; 03/02/2021 US 63/199,930; 04/02/2021 US 63/199,949; 04/02/2021 US 63/199,951; 12/02/2021 US 17/248,936; 08/03/2021 US 17/249,640; 09/04/2021 US 63/201,029; 09/04/2021 US 63/201,030; 23/04/2021 US 17/302,110; 23/04/2021 US 17/302,121; 11/05/2021 US 17/302,739; 20/05/2021 US 17/303,116; 16/06/2021 US 63/202,569; 09/07/2021 US 63/203,137 (51) C12N 15/82 (2006.01), A01H 1/04 (2006.01), A01H 1/06 (2006.01), C12N 15/10 (2006.01) (86) PCT US2021/043170 de 26/07/2021 (87) WO 2022/026379 de 03/02/2022
(21) BR 11 2023 001766-1	Código 1.1 - Publicação Internacional – PCT. Apresentação de petição de requerimento de entrada na fase nacional (30) 02/11/2020 JP 2020-183782 (51) C07D 213/56 (2006.01), A61K 31/415 (2006.01), A61K 31/4418 (2006.01), A61K 31/661 (2006.01), A61P 1/16 (2006.01), A61P 1/18 (2006.01), A61P 7/06 (2006.01), A61P 9/00 (2006.01), A61P 9/10 (2006.01), A61P 19/10 (2006.01), A61P 25/04 (2006.01), A61P 25/16 (2006.01), A61P 25/28 (2006.01), A61P 35/00 (2006.01), A61P 43/00 (2006.01), C07D 231/12 (2006.01), C07F 9/09 (2006.01) (86) PCT JP2021/040218 de 01/11/2021 (87) WO 2022/092310 de 05/05/2022
(21) BR 11 2023 001769-6	Código 1.1 - Publicação Internacional – PCT. Apresentação de petição de requerimento de entrada na fase nacional (30) 31/07/2020 CN PCT/CN2020/106264 (51) H04W 76/28 (2018.01), H04W 76/14 (2018.01), H04W 76/23 (2018.01) (86) PCT EP2021/071265 de 29/07/2021 (87) WO 2022/023472 de 03/02/2022
(21) BR 11 2023 001771-8	Código 1.1 - Publicação Internacional – PCT. Apresentação de petição de requerimento de entrada na fase nacional (30) 21/05/2021 US 63/191,441; 18/06/2021 US 63/212,283; 10/08/2021 US 63/231,399 (51) A23J 1/00 (2006.01), C07K 14/435 (2006.01), C07K 1/34 (2006.01), C07K 1/12 (2006.01) (86) PCT US2022/070619 de 10/02/2022 (87) WO 2022/246342 de 24/11/2022
(21) BR 11 2023 001772-6	Código 1.1 - Publicação Internacional – PCT. Apresentação de petição de requerimento de entrada na fase nacional (30) 31/07/2020 US 63/059,232 (51) B01D 67/00 (2006.01), B01D 53/22 (2006.01), B01D 71/02 (2006.01)

	(86) PCT US2021/040632 de 07/07/2021 (87) WO 2022/026136 de 03/02/2022
(21) BR 11 2023 001773-4	Código 1.1 - Publicação Internacional – PCT. Apresentação de petição de requerimento de entrada na fase nacional (30) 28/08/2020 EP 20193390.0 (51) C11D 1/14 (2006.01), C07C 309/04 (2006.01) (86) PCT EP2021/071243 de 29/07/2021 (87) WO 2022/042989 de 03/03/2022
(21) BR 11 2023 001774-2	Código 1.1 - Publicação Internacional – PCT. Apresentação de petição de requerimento de entrada na fase nacional (30) 31/07/2020 US 63/059,860; 31/07/2020 US 63/059,916; 31/07/2020 US 63/059,813; 31/07/2020 US 63/059,963; 03/02/2021 US 63/199,930; 04/02/2021 US 63/199,949; 04/02/2021 US 63/199,951; 12/02/2021 US 17/248,936; 08/03/2021 US 17/249,640; 09/04/2021 US 63/201,029; 09/04/2021 US 63/201,030; 23/04/2021 US 17/302,110; 23/04/2021 US 17/302,121; 11/05/2021 US 17/302,739; 20/05/2021 US 17/303,116; 16/06/2021 US 63/202,569; 09/07/2021 US 63/203,137 (51) C12N 15/82 (2006.01) (86) PCT US2021/043207 de 26/07/2021 (87) WO 2022/026403 de 03/02/2022
(21) BR 11 2023 001775-0	Código 1.1 - Publicação Internacional – PCT. Apresentação de petição de requerimento de entrada na fase nacional (30) 04/08/2020 US 63/060,924 (51) A61M 5/155 (2006.01), A61M 5/142 (2006.01), A61M 5/14 (2006.01), A61M 5/148 (2006.01), A61M 5/178 (2006.01), A61J 1/20 (2006.01) (86) PCT US2021/044451 de 04/08/2021 (87) WO 2022/031784 de 10/02/2022
(21) BR 11 2023 001776-9	Código 1.1 - Publicação Internacional – PCT. Apresentação de petição de requerimento de entrada na fase nacional (30) 31/07/2020 US 63/059,860; 31/07/2020 US 63/059,916; 31/07/2020 US 63/059,813; 31/07/2020 US 63/059,963; 03/02/2021 US 63/199,930; 04/02/2021 US 63/199,949; 04/02/2021 US 63/199,951; 12/02/2021 US 17/248,936; 08/03/2021 US 17/249,640; 09/04/2021 US 63/201,029; 09/04/2021 US 63/201,030; 23/04/2021 US 17/302,110; 23/04/2021 US 17/302,121; 11/05/2021 US 17/302,739; 20/05/2021 US 17/303,116; 16/06/2021 US 63/202,569; 09/07/2021 US 63/203,137 (51) C12N 15/82 (2006.01), A01H 1/04 (2006.01), A01H 1/06 (2006.01), C12N 15/10 (2006.01) (86) PCT US2021/043187 de 26/07/2021

	(87) WO 2022/026390 de 03/02/2022
(21) BR 11 2023 001778-5	Código 1.1 - Publicação Internacional – PCT. Apresentação de petição de requerimento de entrada na fase nacional (30) 31/07/2020 US 63/059,813; 31/07/2020 US 63/059,860; 31/07/2020 US 63/059,963; 31/07/2020 US 63/059,916; 03/02/2021 US 63/199,930; 04/02/2021 US 63/199,949; 04/02/2021 US 63/199,951; 12/02/2021 US 17/248,936; 08/03/2021 US 17/249,640; 09/04/2021 US 63/201,029; 09/04/2021 US 63/201,030; 23/04/2021 US 17/302,110; 23/04/2021 US 17/302,121; 11/05/2021 US 17/302,739; 20/05/2021 US 17/303,116; 16/06/2021 US 63/202,569; 09/07/2021 US 63/203,137; 26/07/2021 US PCT/US2021/043170; 26/07/2021 US PCT/US2021/043161; 26/07/2021 US PCT/US2021/043207; 26/07/2021 US PCT/US2021/043192; 26/07/2021 US PCT/US2021/043187 (51) C12N 15/82 (2006.01), C12Q 1/6895 (2018.01), A01H 1/04 (2006.01), A01H 1/02 (2006.01) (86) PCT US2021/043933 de 30/07/2021 (87) WO 2022/026848 de 03/02/2022
(21) BR 11 2023 001779-3	Código 1.1 - Publicação Internacional – PCT. Apresentação de petição de requerimento de entrada na fase nacional (30) 31/07/2020 US 63/059,813; 31/07/2020 US 63/059,860; 31/07/2020 US 63/059,963; 31/07/2020 US 63/059,916; 03/02/2021 US 63/199,930; 04/02/2021 US 63/199,949; 04/02/2021 US 63/199,951; 12/02/2021 US 17/248,936; 08/03/2021 US 17/249,640; 09/04/2021 US 63/201,029; 09/04/2021 US 63/201,030; 23/04/2021 US 17/302,110; 23/04/2021 US 17/302,121; 11/05/2021 US 17/302,739; 20/05/2021 US 17/303,116; 16/06/2021 US 63/202,569; 09/07/2021 US 63/203,137; 26/07/2021 US PCT/US2021/043170; 26/07/2021 US PCT/US2021/043161; 26/07/2021 US PCT/US2021/043207; 26/07/2021 US PCT/US2021/043192; 26/07/2021 US PCT/US2021/043187 (51) C12N 15/82 (2006.01) (86) PCT US2021/043945 de 30/07/2021 (87) WO 2022/026856 de 03/02/2022
(21) BR 11 2023 001780-7	Código 1.1 - Publicação Internacional – PCT. Apresentação de petição de requerimento de entrada na fase nacional (30) 31/07/2020 US 63/059,813; 31/07/2020 US 63/059,860; 31/07/2020 US 63/059,963; 31/07/2020 US 63/059,916; 03/02/2021 US 63/199,930; 04/02/2021 US 63/199,949; 04/02/2021 US 63/199,951; 12/02/2021 US 17/248,936; 08/03/2021 US 17/249,640; 09/04/2021 US 63/201,029; 09/04/2021 US 63/201,030; 23/04/2021 US 17/302,110; 23/04/2021 US 17/302,121; 11/05/2021 US 17/302,739; 20/05/2021 US 17/303,116; 16/06/2021 US 63/202,569; 09/07/2021 US 63/203,137; 26/07/2021 US PCT/US2021/043170; 26/07/2021 US PCT/US2021/043161; 26/07/2021 US PCT/US2021/043207; 26/07/2021 US PCT/US2021/043192; 26/07/2021 US PCT/US2021/043187

	(51) C12N 15/82 (2006.01) (86) PCT US2021/043935 de 30/07/2021 (87) WO 2022/026849 de 03/02/2022
(21) BR 11 2023 001783-1	Código 1.1 - Publicação Internacional – PCT. Apresentação de petição de requerimento de entrada na fase nacional (30) 03/09/2020 EP 20194368.5 (51) B31F 1/07 (2006.01), B44B 5/02 (2006.01), B44C 1/22 (2006.01), B29C 45/37 (2006.01) (86) PCT IB2021/058002 de 02/09/2021 (87) WO 2022/049510 de 10/03/2022
(21) BR 11 2023 001784-0	Código 1.1 - Publicação Internacional – PCT. Apresentação de petição de requerimento de entrada na fase nacional (30) 05/08/2020 EP 20382725.8 (51) A61K 8/06 (2006.01), A61K 8/73 (2006.01), A61Q 19/00 (2006.01), B01F 17/00 (2006.01) (86) PCT IB2021/056965 de 30/07/2021 (87) WO 2022/029579 de 10/02/2022
(21) BR 11 2023 001788-2	Código 1.1 - Publicação Internacional – PCT. Apresentação de petição de requerimento de entrada na fase nacional (30) 03/08/2020 US 63/060,353 (51) C12N 15/86 (2006.01) (86) PCT US2021/044351 de 03/08/2021 (87) WO 2022/031708 de 10/02/2022
(21) BR 11 2023 001789-0	Código 1.1 - Publicação Internacional – PCT. Apresentação de petição de requerimento de entrada na fase nacional (30) 31/07/2020 US 63/059,860; 31/07/2020 US 63/059,916; 31/07/2020 US 63/059,813; 31/07/2020 US 63/059,963; 03/02/2021 US 63/199,930; 04/02/2021 US 63/199,949; 04/02/2021 US 63/199,951; 12/02/2021 US 17/248,936; 08/03/2021 US 17/249,640; 09/04/2021 US 63/201,029; 09/04/2021 US 63/201,030; 23/04/2021 US 17/302,110; 23/04/2021 US 17/302,121; 11/05/2021 US 17/302,739; 20/05/2021 US 17/303,116; 16/06/2021 US 63/202,569; 09/07/2021 US 63/203,137 (51) C12N 9/22 (2006.01), C12N 15/113 (2010.01), C12N 15/82 (2006.01) (86) PCT US2021/043192 de 26/07/2021 (87) WO 2022/026395 de 03/02/2022
(21) BR 11 2023 001792-0	Código 1.1 - Publicação Internacional – PCT. Apresentação de petição de requerimento de entrada na fase nacional (30) 31/07/2020 US 63/059,601; 13/11/2020 US 63/113,556; 12/02/2021 US

	63/148,921 (51) A61K 31/47 (2006.01), A61P 35/00 (2006.01), A61K 39/00 (2006.01) (86) PCT US2021/043699 de 29/07/2021 (87) WO 2022/026706 de 03/02/2022
(21) BR 11 2023 001793-9	Código 1.1 - Publicação Internacional – PCT. Apresentação de petição de requerimento de entrada na fase nacional (30) 12/08/2020 US 63/064,885 (51) A61K 8/49 (2006.01) (86) PCT US2021/045767 de 12/08/2021 (87) WO 2022/036113 de 17/02/2022
(21) BR 11 2023 001795-5	Código 1.1 - Publicação Internacional – PCT. Apresentação de petição de requerimento de entrada na fase nacional (30) 04/09/2020 JP 2020-148908 (51) G02B 6/38 (2006.01), G02B 6/24 (2006.01) (86) PCT JP2021/031750 de 30/08/2021 (87) WO 2022/050222 de 10/03/2022
(21) BR 11 2023 001796-3	Código 1.1 - Publicação Internacional – PCT. Apresentação de petição de requerimento de entrada na fase nacional (30) 31/07/2020 CN PCT/CN2020/106200 (51) C12N 15/113 (2010.01), A61K 48/00 (2006.01), A61P 21/00 (2006.01) (86) PCT CN2021/109146 de 29/07/2021 (87) WO 2022/022617 de 03/02/2022
(21) BR 11 2023 001798-0	Código 1.1 - Publicação Internacional – PCT. Apresentação de petição de requerimento de entrada na fase nacional (30) 31/07/2020 US 63/059,813; 31/07/2020 US 63/059,860; 31/07/2020 US 63/059,963; 31/07/2020 US 63/059,916; 03/02/2021 US 63/199,930; 04/02/2021 US 63/199,949; 04/02/2021 US 63/199,951; 12/02/2021 US 17/248,936; 08/03/2021 US 17/249,640; 09/04/2021 US 63/201,029; 09/04/2021 US 63/201,030; 23/04/2021 US 17/302,110; 23/04/2021 US 17/302,121; 11/05/2021 US 17/302,739; 20/05/2021 US 17/303,116; 16/06/2021 US 63/202,569; 09/07/2021 US 63/203,137; 26/07/2021 US PCT/US2021/043170; 26/07/2021 US PCT/US2021/043161; 26/07/2021 US PCT/US2021/043207; 26/07/2021 US PCT/US2021/043192; 26/07/2021 US PCT/US2021/043187 (51) A01H 5/00 (2018.01), A01H 5/08 (2018.01), A01H 5/10 (2018.01), A01H 6/46 (2018.01), A01H 6/54 (2018.01) (86) PCT US2021/043468 de 28/07/2021 (87) WO 2022/026554 de 03/02/2022
(21) BR 11 2023 001800-5	Código 1.1 - Publicação Internacional – PCT. Apresentação de petição de

	requerimento de entrada na fase nacional (30) 31/07/2020 US 63/059,894 (51) A24F 40/20 (2020.01), A24F 40/46 (2020.01), A61M 15/00 (2006.01), A24F 40/57 (2020.01), A24F 40/51 (2020.01), A24F 40/485 (2020.01), A24F 40/42 (2020.01) (86) PCT US2021/044095 de 31/07/2021 (87) WO 2022/026938 de 03/02/2022
(21) BR 11 2023 001801-3	Código 1.1 - Publicação Internacional – PCT. Apresentação de petição de requerimento de entrada na fase nacional (30) 31/07/2020 GB 2011954.1 (51) F16L 1/20 (2006.01), E21B 17/01 (2006.01), F16L 1/24 (2006.01), F16L 3/10 (2006.01) (86) PCT EP2021/025290 de 29/07/2021 (87) WO 2022/022859 de 03/02/2022
(21) BR 11 2023 001802-1	Código 1.1 - Publicação Internacional – PCT. Apresentação de petição de requerimento de entrada na fase nacional (30) 13/08/2020 US 63/065,281 (51) B29C 67/24 (2006.01), C08G 69/34 (2006.01), C08L 77/06 (2006.01), B29K 77/00 (2006.01) (86) PCT US2021/045897 de 13/08/2021 (87) WO 2022/036189 de 17/02/2022
(21) BR 11 2023 001803-0	Código 1.1 - Publicação Internacional – PCT. Apresentação de petição de requerimento de entrada na fase nacional (30) 31/07/2020 IN 202021032931; 08/10/2020 EP 20200761.3 (51) C07D 307/79 (2006.01), C07D 311/74 (2006.01), C11B 9/00 (2006.01) (86) PCT IB2021/056955 de 30/07/2021 (87) WO 2022/024054 de 03/02/2022
(21) BR 11 2023 001804-8	Código 1.1 - Publicação Internacional – PCT. Apresentação de petição de requerimento de entrada na fase nacional (30) 31/07/2020 US 63/059,813; 31/07/2020 US 63/059,860; 31/07/2020 US 63/059,963; 31/07/2020 US 63/059,916; 03/02/2021 US 63/199,930; 04/02/2021 US 63/199,949; 04/02/2021 US 63/199,951; 12/02/2021 US 17/248,936; 08/03/2021 US 17/249,640; 09/04/2021 US 63/201,029; 09/04/2021 US 63/201,030; 23/04/2021 US 17/302,110; 23/04/2021 US 17/302,121; 11/05/2021 US 17/302,739; 20/05/2021 US 17/303,116; 16/06/2021 US 63/202,569; 09/07/2021 US 63/203,137; 26/07/2021 US PCT/US2021/043170; 26/07/2021 US PCT/US2021/043161; 26/07/2021 US PCT/US2021/043207; 26/07/2021 US PCT/US2021/043192; 26/07/2021 US PCT/US2021/043187 (51) A01H 1/00 (2006.01), A01H 5/00 (2018.01), C12N 5/04 (2006.01), C12N

	5/10 (2006.01), C12N 15/00 (2006.01), C12N 15/09 (2006.01), C12N 15/113 (2010.01) (86) PCT US2021/043496 de 28/07/2021 (87) WO 2022/026574 de 03/02/2022
(21) BR 11 2023 001807-2	Código 1.1 - Publicação Internacional – PCT. Apresentação de petição de requerimento de entrada na fase nacional (30) 06/08/2020 EP 20189903.6 (51) E21B 17/02 (2006.01), E21B 17/10 (2006.01) (86) PCT EP2021/071176 de 28/07/2021 (87) WO 2022/028987 de 10/02/2022
(21) BR 11 2023 001811-0	Código 1.1 - Publicação Internacional – PCT. Apresentação de petição de requerimento de entrada na fase nacional (30) 31/07/2020 US 63/059,860; 31/07/2020 US 63/059,813; 31/07/2020 US 63/059,916; 31/07/2020 US 63/059,963; 03/02/2021 US 63/199,930; 04/02/2021 US 63/199,949; 04/02/2021 US 63/199,951; 12/02/2021 US 17/248,936; 08/03/2021 US 17/249,640; 09/04/2021 US 63/201,029; 09/04/2021 US 63/201,030; 23/04/2021 US 17/302,110; 23/04/2021 US 17/302,121; 11/05/2021 US 17/302,739; 20/05/2021 US 17/303,116; 16/06/2021 US 63/202,569; 09/07/2021 US 63/203,137; 26/07/2021 US PCT/US2021/043170; 26/07/2021 US PCT/US2021/043207; 26/07/2021 US PCT/US2021/043161; 26/07/2021 US PCT/US2021/043192; 26/07/2021 US PCT/US2021/043187; 28/07/2021 US PCT/US2021/043496 (51) C12N 15/79 (2006.01), C12N 15/82 (2006.01), C12N 15/90 (2006.01) (86) PCT US2021/044198 de 02/08/2021 (87) WO 2022/026954 de 03/02/2022
(21) BR 11 2023 001812-9	Código 1.1 - Publicação Internacional – PCT. Apresentação de petição de requerimento de entrada na fase nacional (51) H04L 5/00 (2006.01) (86) PCT CN2020/107239 de 05/08/2020 (87) WO 2022/027384 de 10/02/2022
(21) BR 11 2023 001814-5	Código 1.1 - Publicação Internacional – PCT. Apresentação de petição de requerimento de entrada na fase nacional (30) 31/07/2020 US 62/706,091; 14/08/2020 US 62/706,410 (51) C12N 5/10 (2006.01), C12N 15/09 (2006.01), A61D 19/04 (2006.01), C12N 15/90 (2006.01), C12Q 1/6876 (2018.01) (86) PCT US2021/043921 de 30/07/2021 (87) WO 2022/026843 de 03/02/2022
(21) BR 11 2023 001815-3	Código 1.1 - Publicação Internacional – PCT. Apresentação de petição de

	requerimento de entrada na fase nacional (30) 07/08/2020 EP 20190070.1 (51) C07K 14/165 (2006.01), A61K 39/215 (2006.01) (86) PCT EP2021/071298 de 29/07/2021 (87) WO 2022/029009 de 10/02/2022
(21) BR 11 2023 001816-1	Código 1.1 - Publicação Internacional – PCT. Apresentação de petição de requerimento de entrada na fase nacional (30) 04/08/2020 US 16/984,250 (51) A01G 25/09 (2006.01), G05B 23/02 (2006.01), G01S 19/01 (2010.01) (86) PCT US2021/042460 de 21/07/2021 (87) WO 2022/031432 de 10/02/2022
(21) BR 11 2023 001817-0	Código 1.1 - Publicação Internacional – PCT. Apresentação de petição de requerimento de entrada na fase nacional (51) H04W 72/04 (2023.01) (86) PCT CN2020/106253 de 31/07/2020 (87) WO 2022/021345 de 03/02/2022
(21) BR 11 2023 001818-8	Código 1.1 - Publicação Internacional – PCT. Apresentação de petição de requerimento de entrada na fase nacional (30) 06/08/2020 US 63/062,135 (51) C12P 7/64 (2022.01), C12P 7/06 (2006.01), C11B 1/02 (2006.01), C11B 13/00 (2006.01), C11C 3/00 (2006.01), C12N 9/20 (2006.01), C12P 39/00 (2006.01) (86) PCT US2021/044812 de 05/08/2021 (87) WO 2022/032011 de 10/02/2022
(21) BR 11 2023 001820-0	Código 1.1 - Publicação Internacional – PCT. Apresentação de petição de requerimento de entrada na fase nacional (30) 04/08/2020 US 63/061,045; 24/09/2020 US 63/082,762 (51) C12N 15/113 (2010.01), A61K 31/7088 (2006.01) (86) PCT US2021/044544 de 04/08/2021 (87) WO 2022/031850 de 10/02/2022
(21) BR 11 2023 001821-8	Código 1.1 - Publicação Internacional – PCT. Apresentação de petição de requerimento de entrada na fase nacional (30) 31/07/2020 US 63/059,813; 31/07/2020 US 63/059,860; 31/07/2020 US 63/059,963; 31/07/2020 US 63/059,916; 03/02/2021 US 63/199,930; 04/02/2021 US 63/199,949; 04/02/2021 US 63/199,951; 12/02/2021 US 17/248,936; 08/03/2021 US 17/249,640; 09/04/2021 US 63/201,029; 09/04/2021 US 63/201,030; 23/04/2021 US 17/302,110; 23/04/2021 US 17/302,121; 11/05/2021 US 17/302,739; 20/05/2021 US 17/303,116; 16/06/2021 US 63/202,569;

	09/07/2021 US 63/203,137; 26/07/2021 US PCT/US2021/043170; 26/07/2021 US PCT/US2021/043161; 26/07/2021 US PCT/US2021/043207; 26/07/2021 US PCT/US2021/043192; 26/07/2021 US PCT/US2021/043187 (51) C12N 15/82 (2006.01), C12Q 1/6895 (2018.01), A01H 1/04 (2006.01), A01H 1/02 (2006.01) (86) PCT US2021/043851 de 30/07/2021 (87) WO 2022/026801 de 03/02/2022
(21) BR 11 2023 001822-6	Código 1.1 - Publicação Internacional – PCT. Apresentação de petição de requerimento de entrada na fase nacional (30) 14/10/2020 US 63/091,585 (51) B25B 1/24 (2006.01), B25J 15/08 (2006.01), B25J 15/10 (2006.01), B25J 15/04 (2006.01) (86) PCT EP2021/072918 de 18/08/2021 (87) WO 2022/078655 de 21/04/2022
(21) BR 11 2023 001823-4	Código 1.1 - Publicação Internacional – PCT. Apresentação de petição de requerimento de entrada na fase nacional (30) 31/07/2020 GB 2011953.3 (51) A24B 15/12 (2006.01), A24B 15/16 (2020.01), A24B 15/28 (2006.01), A24D 3/02 (2006.01), A24D 3/06 (2006.01), A24D 3/16 (2006.01), A24D 3/17 (2020.01), A24D 3/10 (2006.01) (86) PCT GB2021/051973 de 30/07/2021 (87) WO 2022/023763 de 03/02/2022
(21) BR 11 2023 001825-0	Código 1.1 - Publicação Internacional – PCT. Apresentação de petição de requerimento de entrada na fase nacional (30) 06/08/2020 EP 20189786.5 (51) C08F 295/00 (2006.01), C08F 297/06 (2006.01), C08F 297/08 (2006.01), C09D 153/00 (2006.01), C08L 53/00 (2006.01), C08F 210/06 (2006.01), C08F 210/16 (2006.01) (86) PCT EP2021/072757 de 16/08/2021 (87) WO 2022/038097 de 24/02/2022
(21) BR 11 2023 001828-5	Código 1.1 - Publicação Internacional – PCT. Apresentação de petição de requerimento de entrada na fase nacional (30) 31/07/2020 DK PA202070506; 31/07/2020 DK PA202070505 (51) F04D 13/06 (2006.01), F04D 29/048 (2006.01), F04D 7/06 (2006.01), F04D 7/08 (2006.01), F16C 32/04 (2006.01), G21D 1/04 (2006.01), H02K 7/08 (2006.01), H02K 3/12 (2006.01), H02K 3/34 (2006.01) (86) PCT DK2021/050251 de 29/07/2021 (87) WO 2022/022792 de 03/02/2022

(21) BR 11 2023 001829-3	Código 1.1 - Publicação Internacional – PCT. Apresentação de petição de requerimento de entrada na fase nacional (30) 06/08/2020 US 63/062,396 (51) H04W 24/02 (2009.01), H04W 24/08 (2009.01), H04W 36/00 (2009.01) (86) PCT SE2021/050649 de 29/06/2021 (87) WO 2022/031199 de 10/02/2022
(21) BR 11 2023 001832-3	Código 1.1 - Publicação Internacional – PCT. Apresentação de petição de requerimento de entrada na fase nacional (30) 07/08/2020 JP 2020-135328 (51) C07C 49/753 (2006.01), A61K 31/075 (2006.01), A61K 31/122 (2006.01), A61K 31/13 (2006.01), A61K 31/16 (2006.01), A61K 31/27 (2006.01), A61K 31/275 (2006.01), A61P 13/10 (2006.01), A61P 21/00 (2006.01), A61P 25/00 (2006.01), A61P 25/02 (2006.01), A61P 25/04 (2006.01), A61P 25/28 (2006.01), A61P 29/02 (2006.01), A61P 43/00 (2006.01), C07C 235/78 (2006.01), C07C 255/31 (2006.01), C07C 271/12 (2006.01) (86) PCT JP2021/029246 de 06/08/2021 (87) WO 2022/030606 de 10/02/2022
(21) BR 11 2023 001833-1	Código 1.1 - Publicação Internacional – PCT. Apresentação de petição de requerimento de entrada na fase nacional (30) 17/08/2020 US 63/066,544 (51) F17C 3/08 (2006.01) (86) PCT IB2021/057535 de 16/08/2021 (87) WO 2022/038495 de 24/02/2022
(21) BR 11 2023 001834-0	Código 1.1 - Publicação Internacional – PCT. Apresentação de petição de requerimento de entrada na fase nacional (30) 31/07/2020 US 63/059,813; 31/07/2020 US 63/059,860; 31/07/2020 US 63/059,963; 31/07/2020 US 63/059,916; 03/02/2021 US 63/199,930; 04/02/2021 US 63/199,949; 04/02/2021 US 63/199,951; 12/02/2021 US 17/248,936; 08/03/2021 US 17/249,640; 09/04/2021 US 63/201,029; 09/04/2021 US 63/201,030; 23/04/2021 US 17/302,110; 23/04/2021 US 17/302,121; 11/05/2021 US 17/302,739; 20/05/2021 US 17/303,116; 16/06/2021 US 63/202,569; 09/07/2021 US 63/203,137; 26/07/2021 US PCT/US2021/043170; 26/07/2021 US PCT/US2021/043161; 26/07/2021 US PCT/US2021/043207; 26/07/2021 US PCT/US2021/043192; 26/07/2021 US PCT/US2021/043187 (51) C12N 15/82 (2006.01) (86) PCT US2021/043897 de 30/07/2021 (87) WO 2022/026824 de 03/02/2022
(21) BR 11 2023 001835-8	Código 1.1 - Publicação Internacional – PCT. Apresentação de petição de requerimento de entrada na fase nacional

	(30) 31/07/2020 US 63/059,813; 31/07/2020 US 63/059,860; 31/07/2020 US 63/059,963; 31/07/2020 US 63/059,916; 03/02/2021 US 63/199,930; 04/02/2021 US 63/199,949; 04/02/2021 US 63/199,951; 12/02/2021 US 17/248,936; 08/03/2021 US 17/249,640; 09/04/2021 US 63/201,029; 09/04/2021 US 63/201,030; 23/04/2021 US 17/302,110; 23/04/2021 US 17/302,121; 11/05/2021 US 17/302,739; 20/05/2021 US 17/303,116; 16/06/2021 US 63/202,569; 09/07/2021 US 63/203,137; 26/07/2021 US PCT/US2021/043170; 26/07/2021 US PCT/US2021/043161; 26/07/2021 US PCT/US2021/043207; 26/07/2021 US PCT/US2021/043192; 26/07/2021 US PCT/US2021/043187 (51) C12Q 1/6895 (2018.01), C12N 15/82 (2006.01), C12Q 1/68 (2018.01) (86) PCT US2021/043919 de 30/07/2021 (87) WO 2022/026841 de 03/02/2022
(21) BR 11 2023 001836-6	Código 1.1 - Publicação Internacional – PCT. Apresentação de petição de requerimento de entrada na fase nacional (30) 18/06/2021 DE 10 2021 115 905.9 (51) B29C 48/255 (2019.01), B29C 48/265 (2019.01), B29C 48/69 (2019.01) (86) PCT DE2022/100439 de 13/06/2022 (87) WO 2022/262904 de 22/12/2022
(21) BR 11 2023 001838-2	Código 1.1 - Publicação Internacional – PCT. Apresentação de petição de requerimento de entrada na fase nacional (30) 10/08/2020 GR 20200100468 (51) H04W 56/00 (2009.01), H04W 72/04 (2023.01) (86) PCT US2021/045222 de 09/08/2021 (87) WO 2022/035762 de 17/02/2022
(21) BR 11 2023 001839-0	Código 1.1 - Publicação Internacional – PCT. Apresentação de petição de requerimento de entrada na fase nacional (30) 13/08/2020 IN 202041034805 (51) H04W 60/00 (2009.01), H04W 48/18 (2009.01) (86) PCT US2021/045722 de 12/08/2021 (87) WO 2022/036081 de 17/02/2022
(21) BR 11 2023 001840-4	Código 1.1 - Publicação Internacional – PCT. Apresentação de petição de requerimento de entrada na fase nacional (51) H04W 72/04 (2023.01), H04W 24/00 (2009.01) (86) PCT CN2020/107514 de 06/08/2020 (87) WO 2022/027481 de 10/02/2022
(21) BR 11 2023 001841-2	Código 1.1 - Publicação Internacional – PCT. Apresentação de petição de requerimento de entrada na fase nacional (30) 04/08/2020 US 63/060,701

	(51) C07K 16/26 (2006.01) (86) PCT US2021/044304 de 03/08/2021 (87) WO 2022/031674 de 10/02/2022
(21) BR 11 2023 001842-0	Código 1.1 - Publicação Internacional – PCT. Apresentação de petição de requerimento de entrada na fase nacional (30) 07/08/2020 EP 20189961.4 (51) C07K 14/32 (2006.01) (86) PCT EP2021/072085 de 06/08/2021 (87) WO 2022/029325 de 10/02/2022
(21) BR 11 2023 001843-9	Código 1.1 - Publicação Internacional – PCT. Apresentação de petição de requerimento de entrada na fase nacional (51) H04L 5/00 (2006.01), H04W 72/04 (2023.01) (86) PCT CN2020/107227 de 05/08/2020 (87) WO 2022/027376 de 10/02/2022
(21) BR 11 2023 001845-5	Código 1.1 - Publicação Internacional – PCT. Apresentação de petição de requerimento de entrada na fase nacional (30) 31/07/2020 US 63/059,813; 31/07/2020 US 63/059,860; 31/07/2020 US 63/059,963; 31/07/2020 US 63/059,916; 03/02/2021 US 63/199,930; 04/02/2021 US 63/199,949; 04/02/2021 US 63/199,951; 12/02/2021 US 17/248,936; 08/03/2021 US 17/249,640; 09/04/2021 US 63/201,030; 09/04/2021 US 63/201,029; 23/04/2021 US 17/302,121; 23/04/2021 US 17/302,110; 11/05/2021 US 17/302,739; 20/05/2021 US 17/303,116; 16/06/2021 US 63/202,569; 09/07/2021 US 63/203,137; 26/07/2021 US PCT/US21/043170; 26/07/2021 US PCT/US21/043161; 26/07/2021 US PCT/US21/043207; 26/07/2021 US PCT/US21/043192; 26/07/2021 US PCT/US21/043187 (51) A01H 1/00 (2006.01), A01H 5/00 (2018.01), C12N 5/04 (2006.01) (86) PCT US2021/043440 de 28/07/2021 (87) WO 2022/026540 de 03/02/2022
(21) BR 11 2023 001846-3	Código 1.1 - Publicação Internacional – PCT. Apresentação de petição de requerimento de entrada na fase nacional (30) 11/08/2020 US 63/064,323; 25/08/2020 US 63/069,957; 06/08/2021 US 17/396,091 (51) H04W 28/20 (2009.01), H04W 72/12 (2023.01) (86) PCT US2021/045182 de 09/08/2021 (87) WO 2022/035741 de 17/02/2022
(21) BR 11 2023 001847-1	Código 1.1 - Publicação Internacional – PCT. Apresentação de petição de requerimento de entrada na fase nacional (51) B60W 20/00 (2016.01), B60W 10/00 (2006.01)

	(86) PCT JP2020/030048 de 05/08/2020 (87) WO 2022/029937 de 10/02/2022
(21) BR 11 2023 001849-8	Código 1.1 - Publicação Internacional – PCT. Apresentação de petição de requerimento de entrada na fase nacional (30) 31/07/2020 US 63/059,813; 31/07/2020 US 63/059,860; 31/07/2020 US 63/059,963; 31/07/2020 US 63/059,916; 03/02/2021 US 63/199,930; 04/02/2021 US 63/199,949; 04/02/2021 US 63/199,951; 12/02/2021 US 17/248,936; 08/03/2021 US 17/249,640; 09/04/2021 US 63/201,029; 09/04/2021 US 63/201,030; 23/04/2021 US 17/302,110; 23/04/2021 US 17/302,121; 11/05/2021 US 17/302,739; 20/05/2021 US 17/303,116; 16/06/2021 US 63/202,569; 09/07/2021 US 63/203,137; 26/07/2021 US PCT/US2021/043170; 26/07/2021 US PCT/US2021/043161; 26/07/2021 US PCT/US2021/043207; 26/07/2021 US PCT/US2021/043192; 26/07/2021 US PCT/US2021/043187 (51) A01H 1/00 (2006.01), A01H 5/00 (2018.01), C12N 9/22 (2006.01), C12N 15/113 (2010.01), C12N 15/90 (2006.01), C12Q 1/68 (2018.01) (86) PCT US2021/043479 de 28/07/2021 (87) WO 2022/026563 de 03/02/2022
(21) BR 11 2023 001852-8	Código 1.1 - Publicação Internacional – PCT. Apresentação de petição de requerimento de entrada na fase nacional (30) 07/08/2020 US 63/063,032 (51) A61K 38/00 (2006.01), A61K 48/00 (2006.01), C12N 15/09 (2006.01), C12N 15/11 (2006.01), C12N 15/113 (2010.01), C12N 15/63 (2006.01) (86) PCT US2021/045220 de 09/08/2021 (87) WO 2022/032226 de 10/02/2022
(21) BR 11 2023 001853-6	Código 1.1 - Publicação Internacional – PCT. Apresentação de petição de requerimento de entrada na fase nacional (30) 31/07/2020 US 63/059,813; 31/07/2020 US 63/059,860; 31/07/2020 US 63/059,963; 31/07/2020 US 63/059,916; 03/02/2021 US 63/199,930; 04/02/2021 US 63/199,949; 04/02/2021 US 63/199,951; 12/02/2021 US 17/248,936; 08/03/2021 US 17/249,640; 09/04/2021 US 63/201,029; 09/04/2021 US 63/201,030; 23/04/2021 US 17/302,110; 23/04/2021 US 17/302,121; 11/05/2021 US 17/302,739; 20/05/2021 US 17/303,116; 16/06/2021 US 63/202,569; 09/07/2021 US 63/203,137; 26/07/2021 US PCT/US2021/043170; 26/07/2021 US PCT/US2021/043161; 26/07/2021 US PCT/US2021/043207; 26/07/2021 US PCT/US2021/043192; 26/07/2021 US PCT/US2021/043187 (51) A01H 1/00 (2006.01), A01H 1/04 (2006.01), A01H 5/00 (2018.01), A01H 5/10 (2018.01), C12N 5/10 (2006.01), C12N 9/22 (2006.01), C12N 15/09 (2006.01) (86) PCT US2021/043483 de 28/07/2021 (87) WO 2022/026566 de 03/02/2022

(21) BR 11 2023 001855-2	Código 1.1 - Publicação Internacional – PCT. Apresentação de petição de requerimento de entrada na fase nacional (30) 31/07/2020 CN 202010761727.7; 07/08/2020 CN 202010791001.8 (51) H04W 52/02 (2009.01) (86) PCT CN2021/110090 de 02/08/2021 (87) WO 2022/022742 de 03/02/2022
(21) BR 11 2023 001859-5	Código 1.1 - Publicação Internacional – PCT. Apresentação de petição de requerimento de entrada na fase nacional (30) 24/09/2020 EP 20198148.7 (51) G05B 13/04 (2006.01) (86) PCT IB2021/058007 de 02/09/2021 (87) WO 2022/064299 de 31/03/2022
(21) BR 11 2023 001860-9	Código 1.1 - Publicação Internacional – PCT. Apresentação de petição de requerimento de entrada na fase nacional (30) 29/04/2021 US 63/181,711 (51) A61B 17/064 (2006.01), A61B 17/068 (2006.01), A61B 17/115 (2006.01) (86) PCT US2022/027107 de 29/04/2022 (87) WO 2022/232626 de 03/11/2022
(21) BR 11 2023 001861-7	Código 1.1 - Publicação Internacional – PCT. Apresentação de petição de requerimento de entrada na fase nacional (30) 03/08/2020 US 63/060,413; 18/11/2020 US 63/115,312 (51) A61K 31/437 (2006.01), A61K 31/424 (2006.01), A61K 31/4355 (2006.01), A61K 31/5377 (2006.01), A61K 31/496 (2006.01), A61K 31/519 (2006.01), A61K 31/4985 (2006.01), A61K 31/4162 (2006.01), A61K 31/4025 (2006.01), A61K 31/52 (2006.01), A61K 31/506 (2006.01), A61P 35/00 (2006.01), A61P 35/02 (2006.01), A61P 31/00 (2006.01), A61P 37/00 (2006.01) (86) PCT US2021/030192 de 30/04/2021 (87) WO 2022/031330 de 10/02/2022
(21) BR 11 2023 001862-5	Código 1.1 - Publicação Internacional – PCT. Apresentação de petição de requerimento de entrada na fase nacional (30) 07/08/2020 GB 2012303.0 (51) A61B 18/12 (2006.01), A61B 34/30 (2016.01), A61B 34/37 (2016.01), A61B 90/98 (2016.01), A61B 18/18 (2006.01) (86) PCT EP2021/069652 de 14/07/2021 (87) WO 2022/028837 de 10/02/2022
(21) BR 11 2023 001863-3	Código 1.1 - Publicação Internacional – PCT. Apresentação de petição de requerimento de entrada na fase nacional

	(30) 21/08/2020 EP 20192161.6 (51) C10G 3/00 (2006.01), B01J 8/04 (2006.01), C10G 49/00 (2006.01), B01J 8/02 (2006.01), C10G 65/04 (2006.01), C10G 65/08 (2006.01), C10G 65/12 (2006.01), C10G 45/44 (2006.01), C10G 45/58 (2006.01) (86) PCT EP2021/073144 de 20/08/2021 (87) WO 2022/038265 de 24/02/2022
(21) BR 11 2023 001864-1	Código 1.1 - Publicação Internacional – PCT. Apresentação de petição de requerimento de entrada na fase nacional (30) 14/09/2020 EP 20195872.5; 30/11/2020 EP 20210671.2; 08/02/2021 EP 21155814.3; 27/05/2021 EP 21176373.5 (51) A61K 39/00 (2006.01), A61K 39/385 (2006.01), A61P 35/00 (2006.01) (86) PCT EP2021/075184 de 14/09/2021 (87) WO 2022/053703 de 17/03/2022
(21) BR 11 2023 001865-0	Código 1.1 - Publicação Internacional – PCT. Apresentação de petição de requerimento de entrada na fase nacional (30) 20/08/2020 GB 2013022.5 (51) A01J 5/08 (2006.01) (86) PCT EP2021/063028 de 17/05/2021 (87) WO 2022/037811 de 24/02/2022
(21) PI 0408081-5	Código 1.1 - Publicação Internacional – PCT. Apresentação de petição de requerimento de entrada na fase nacional (30) 03/03/2003 US 60/451,700 (51) G06F 17/00 (2019.01) (86) PCT US2004/006537 de 03/03/2004 (87) WO 2004/079694 de 16/09/2004

Código 1.2 - Notificação – Pedido Retirado – PCT

Notificação da retirada do pedido internacional de patente depositado nos termos do Tratado de Cooperação em Matéria de Patentes – PCT no Brasil por não terem sido cumpridas as determinações referentes à entrada na fase nacional disciplinadas nos artigos 22 (designação) ou 39 (eleição) do PCT. Desta data corre o prazo de 60 (sessenta) dias para eventual recurso do interessado.

---

(21) BR 11 2018 013744-8 A2

Código 1.2 - Notificação – Pedido Retirado – PCT
(22) 15/09/2016
(71) NSK LTD. (JP)
(86) PCT JP2016/077311 de 15/09/2016
(87) WO 2017/047708 de 23/03/2017
Em atendimento a decisão recursal publicada na RPI 2717 de 31/01/2023, foi mantida a decisão publicada primariamente na RPI 2523 de 14/05/2019, sendo deste modo retirado o referente pedido em relação à entrada na Fase nacional brasileira.

---

(21) BR 11 2022 018039-0

Código 1.2 - Notificação – Pedido Retirado – PCT
(22) 11/03/2020
(71) DDP SPECIALTY ELECTRONIC MATERIALS US, INC. (US)
(86) PCT US2020/022007 de 11/03/2020
(87) WO 2020/185843 de 17/09/2020
Pedido retirado por intempestividade, tendo em vista a não apresentação de recurso contra o Despacho 1.4.1 publicado na RPI 2708 de 29/11/2022.

Código 1.3 - Notificação - Fase Nacional - PCT

Notificação da entrada na fase nacional brasileira do pedido internacional de patente depositado nos termos do Tratado de Cooperação em Matéria de Patentes – PCT. O prazo para requerimento do pedido de exame, conforme art. 33 da Lei nº 9.279/96, é de 36 (trinta e seis) meses contado da data do depósito internacional.

---

(21) BR 11 2017 002791-7 A2

Código 1.3 - Notificação - Fase Nacional - PCT
(22) 21/05/2015
(30) 22/05/2014 US 62/001,912
(51) C12P 7/64 (2022.01), C12N 1/00 (2006.01), C12N 1/10 (2006.01), C12P 7/40 (2006.01)
(54) MÉTODOS PARA A PRODUÇÃO DE ÓLEO EM MICRO-ORGANISMOS
(71) MARA RENEWABLES CORPORATION (CA)
(72) ZHIYONG SUN; ROBERTO E. ARMENTA; MERCIA VALENTINE
(85) 10/02/2017
(86) PCT IB2015/001407 de 21/05/2015
(87) WO 2015/177641 de 26/11/2015
Foi dado prosseguimento ao exame de admissibilidade do pedido em questão tendo como base a decisão da Presidência do INPI, fundamentada na análise realizada pela Coordenação Geral de Recursos ? CGREC, publicada na RPI 2717, que reformou a decisão em relação ao item 1.1 do parecer.

---

(21) BR 11 2017 005731-0 A2

Código 1.3 - Notificação - Fase Nacional - PCT
(22) 16/04/2015
(30) 05/05/2014 FR 1454056
(51) E21B 17/08 (2006.01)
(54) SEÇÃO DE COLUNA MONTANTE EQUIPADA COM UM ANEL DE BLOQUEIO INTERNO E DE UM MEIO DE REGULAGEM DE FOLGA ENTRE OS ELEMENTOS DE TUBO AUXILIAR E OS ELEMENTOS DE TUBO PRINCIPAL
(71) IFP ENERGIES NOUVELLES (FR)
(72) EMMANUEL PERSENT; NAVID SAEEDI; GERARD PAPON
(85) 21/03/2017
(86) PCT EP2015/058269 de 16/04/2015
(87) WO 2015/169559 de 12/11/2015
Foi dado prosseguimento ao exame de admissibilidade do pedido em questão tendo como base a decisão da Presidência do INPI, fundamentada na análise realizada pela Coordenação Geral de Recursos - CGREC publicada na RPI 2717, de 31/01/2023 que reformou a decisão em relação ao item 1 deste parecer

---

(21) BR 11 2017 026282-7 A2

Código 1.3 - Notificação - Fase Nacional - PCT

(22) 10/05/2016
(30) 13/05/2015 EP 15167568.3
(51) G01R 33/28 (2006.01), G01R 33/563 (2006.01), A61B 5/00 (2006.01), G01F 1/00 (2022.01), G06F 19/00 (1995.01)
(54) MÉTODO PARA OTIMIZAR A PREDETERMINAÇÃO DO PERFIL TEMPORAL DE UMA CONCENTRAÇÃO DO AGENTE DE CONTRASTE NA IMAGEM DIAGNÓSTICA COM O USO DE UM SISTEMA DE RESSONÂNCIA MAGNÉTICA
(71) BAYER PHARMA AKTIENGESELLSCHAFT (DE)
(72) MARTIN ROHRER; GREGOR JOST; HUBERTUS PIETSCH; CLAUS-PETER REISINGER; HARALD KRAMER
(85) 06/12/2017
(86) PCT EP2016/060371 de 10/05/2016
(87) WO 2016/180799 de 17/11/2016
Foi dado prosseguimento ao exame de admissibilidade do pedido em questão tendo como base a decisão da Presidência do INPI, fundamentada na análise realizada pela Coordenação Geral de Recursos - CGREC publicada na RPI 2717, de 31/01/2023 que reformou a decisão em relação ao item 1 deste parecer

---

(21) BR 11 2020 013968-8 A2

Código 1.3 - Notificação - Fase Nacional - PCT
(22) 11/09/2018
(30) 08/01/2018 CN PCT/CN2018/071751
(51) H04R 9/02 (2006.01)
(54) ALTO-FALANTE DE CONDUÇÃO ÓSSEA
(71) SHENZHEN VOXTECH CO., LTD (CN)
(72) LEI ZHANG; FENGYUN LIAO; XIN QI
(85) 08/07/2020
(86) PCT CN2018/104934 de 11/09/2018
(87) WO 2019/134387 de 11/07/2019

---

(21) BR 11 2022 001490-2 A2

Código 1.3 - Notificação - Fase Nacional - PCT
(22) 07/07/2021
(30) 31/07/2020 KR 10-2020-0095771; 18/03/2021 KR 10-2021-0035415
(51) G06F 1/18 (2006.01), G06F 1/16 (2006.01), H05K 9/00 (2006.01), C09D 201/00 (2006.01)
(54) DISPOSITIVO ELETRÔNICO INCLUINDO MEMBRO CONDUTOR
(71) SAMSUNG ELECTRONICS CO., LTD (KR)
(72) SEUNGHUI SUNWOO; SUYOUN KIM; YOUNGMIN BAE; DAEKYU LEE
(85) 26/01/2022
(86) PCT KR2021/008648 de 07/07/2021
(87) WO 2022/025471 de 03/02/2022

---

(21) BR 11 2022 002413-4 A2

Código 1.3 - Notificação - Fase Nacional - PCT

(22) 10/08/2020
(30) 09/08/2019 BE BE2019/5518; 09/08/2019 BE BE2019/5519; 06/09/2019 BE BE2019/5589
(51) A23J 1/00 (2006.01), A23J 1/12 (2006.01), A23K 10/38 (2016.01), A23L 7/20 (2016.01), C12C 1/16 (2006.01)
(54) PROCESSO DE RECUPERAÇÃO DE COMPOSIÇÕES PROTEICAS E FIBROSAS DO GRÃO GASTO EM CERVEJARIAS
(71) EVERGRAIN INTERNATIONAL BV (BE)
(72) STEFFEN MÜNCH; DANIEL VALDEPEREZ
(85) 08/02/2022
(86) PCT EP2020/072432 de 10/08/2020
(87) WO 2021/028405 de 18/02/2021

---

(21) BR 11 2022 004227-2 A2

Código 1.3 - Notificação - Fase Nacional - PCT
(22) 28/07/2020
(51) G06Q 50/28 (2012.01), G09F 19/22 (2006.01), G06Q 50/30 (2012.01), G06Q 90/00 (2006.01), G06Q 10/02 (2012.01), G06Q 10/00 (2023.01)
(54) SISTEMA E MÉTODO PARA PROCESSAMENTO DE INFORMAÇÕES DE EMBARQUE E GERAÇÃO DE UM GUIA VIRTUAL ORGÂNICO, EQUIPAMENTO E MEMÓRIA LIDA POR COMPUTADOR CORRESPONDENTES
(71) RICARDO POCAI (BR/PR)
(72) RICARDO POCAI
(85) 08/03/2022
(86) PCT BR2020/050292 de 28/07/2020
(87) WO 2022/020911 de 03/02/2022

---

(21) BR 11 2022 013128-3 A2

Código 1.3 - Notificação - Fase Nacional - PCT
(22) 24/07/2020
(51) H04W 24/02 (2009.01), H04W 72/04 (2023.01)
(54) MÉTODO PARA MEDIÇÃO E RELATÓRIO ASSOCIADO A INFORMAÇÕES DE GRUPO
(71) ZTE CORPORATION (CN)
(72) BO GAO; ZHAOHUA LU; YU NGOK LI; KE YAO; SHUJUAN ZHANG
(85) 30/06/2022
(86) PCT CN2020/104354 de 24/07/2020
(87) WO 2022/016506 de 27/01/2022

---

(21) BR 11 2022 017020-3 A2

Código 1.3 - Notificação - Fase Nacional - PCT
(22) 06/03/2020
(30) 26/02/2020 RU 20201083317
(51) B02C 7/08 (2006.01), B02C 7/175 (2006.01), B02C 23/06 (2006.01), B02C 23/08 (2006.01), A23J 3/14 (2006.01), A23J 1/12 (2006.01), C12C 7/28 (2006.01)

(54) MOEDOR DE GRÃOS GASTOS E PROCESSO DE PRODUÇÃO DA CERVEJARIA PARA PRODUZIR PRODUTOS COM ALTO TEOR DE PROTEÍNAS.
(71) BIOBO GMBH (DE)
(72) OLEG GRIGORIEVICH GORDILOV
(85) 25/08/2022
(86) PCT RU2020/000123 de 06/03/2020
(87) WO 2021/173030 de 02/09/2021

---

(21) BR 11 2022 017057-2 A2

Código 1.3 - Notificação - Fase Nacional - PCT
(22) 13/04/2020
(30) 02/04/2020 RU 2020112828
(51) A23J 3/14 (2006.01), B07B 1/28 (2006.01)
(54) PRODUTO PROTÉICO OBTIDO A PARTIR DE RESÍDUOS SÓLIDOS DE CERVEJARIA E SEU MÉTODO DE PRODUÇÃO
(71) BIOBO GMBH (DE)
(72) OLEG GRIGORIEVICH GORDILOV
(85) 25/08/2022
(86) PCT RU2020/000174 de 13/04/2020
(87) WO 2021/201711 de 07/10/2021

---

(21) BR 11 2022 017298-2 A2

Código 1.3 - Notificação - Fase Nacional - PCT
(22) 30/12/2020
(30) 08/06/2020 CN 202010514023.X; 07/08/2020 CN 202010790877.0
(51) C12N 1/21 (2006.01), C12N 15/53 (2006.01), C12N 15/31 (2006.01), C07K 14/34 (2006.01), C12P 13/08 (2006.01), C12N 15/113 (2010.01), C12N 15/10 (2006.01), C12N 15/77 (2006.01)
(54) MICRORGANISMO PRODUTOR DE L-LISINA, SEQUÊNCIA POLINUCLEOTÍDICA, SEQUÊNCIA DE AMINOÁCIDOS, VETORES RECOMBINANTES, CEPAS RECOMBINANTES, SEQUÊNCIA NUCLEOTÍDICA PROMOTORA, CASSETE DE EXPRESSÃO E MÉTODO PARA PRODUZIR L-LISINA
(71) HEILONGJIANG EPPEN BIOTECH CO., LTD. (CN)
(72) GANG MENG; AIYING WEI; HUIPING JIA; FENGYONG MA; XIAOQUN ZHOU; CHUNGUANG ZHAO; XIAOWEI GUO; BIN TIAN; XIAOHANG GAO
(85) 29/08/2022
(86) PCT CN2020/141539 de 30/12/2020
(87) WO 2021/248890 de 16/12/2021

---

(21) BR 11 2022 017352-0 A2

Código 1.3 - Notificação - Fase Nacional - PCT
(22) 07/07/2021
(30) 23/07/2020 CN 202010719988.2
(51) G06T 5/00 (2006.01), G06T 5/10 (2006.01)
(54) MÉTODO E APARELHO DE INTERAÇÃO E DISPOSITIVO ELETRÔNICO

E MEIO DE ARMAZENAMENTO LEGÍVEL POR COMPUTADOR
(71) BEIJING BYTEDANCE NETWORK TECHNOLOGY CO., LTD. (CN)
(72) XIAOJIA QI; JIE ZHENG
(85) 30/08/2022
(86) PCT CN2021/104985 de 07/07/2021
(87) WO 2022/017184 de 27/01/2022

---

(21) BR 11 2022 018249-0 A2

Código 1.3 - Notificação - Fase Nacional - PCT
(22) 15/03/2021
(30) 13/03/2020 NZ 762633
(51) H05C 1/04 (2006.01), H05K 5/00 (2006.01), A01K 3/00 (2006.01), H05K 7/12 (2006.01), H05K 5/06 (2006.01)
(54) ENERGIZADOR PORTÁTIL DE CERCA ELÉTRICA E SISTEMA
(71) GALLAGHER GROUP LIMITED (NZ)
(72) ANTHONY IAN PARKER; THOMAS RITCHIE
(85) 12/09/2022
(86) PCT NZ2021/050039 de 15/03/2021
(87) WO 2021/182978 de 16/09/2021

---

(21) BR 11 2022 018695-9 A2

Código 1.3 - Notificação - Fase Nacional - PCT
(22) 18/03/2021
(30) 19/03/2020 ES P202030231
(51) E04H 3/14 (2006.01), A63C 19/02 (2006.01), A63C 19/12 (2006.01)
(54) SISTEMA PARA CONVERTER DE MANEIRA REVERSÍVEL ESTÁDIOS EM INFRAESTRUTURAS MULTIFUNCIONAIS
(71) SENER INGENIERIA Y SISTEMAS, S.A. (ES)
(72) JUAN FRANCISCO PAZ PASCUAL; JESÚS MARÍA LATA PÉREZ; XAVIER LEKUBE INSAUSTI; JORGE VIZCAYA PÉREZ; MIGUEL ÁNGEL MORALES
(85) 19/09/2022
(86) PCT ES2021/070198 de 18/03/2021
(87) WO 2021/186096 de 23/09/2021

---

(21) BR 11 2022 019020-4 A2

Código 1.3 - Notificação - Fase Nacional - PCT
(22) 23/03/2021
(30) 23/03/2020 US 62/993,334; 05/02/2021 US 63/146,567
(51) C07K 19/00 (2006.01), A61K 47/68 (2017.01), A61P 35/00 (2006.01), C07K 14/54 (2006.01), C07K 16/00 (2006.01), C07K 7/06 (2006.01), C12N 15/62 (2006.01), C12P 21/02 (2006.01)
(54) PROTEÍNAS DE FUSÃO DE IL12 MASCARADAS E MÉTODOS DE USO DAS MESMAS
(71) ZYMEWORKS INC. (CA)
(72) GESA VOLKERS; THOMAS SPRETER VON KREUDENSTEIN; NICOLE AFACAN; GENEVIEVE DESJARDINS; DAVID DOUDA; RYAN BLACKLER
(85) 22/09/2022

(86) PCT CA2021/050383 de 23/03/2021
(87) WO 2021/189139 de 30/09/2021

---

(21) BR 11 2022 019134-0 A2

Código 1.3 - Notificação - Fase Nacional - PCT
(22) 24/03/2021
(30) 24/03/2020 GB 2004267.7
(51) H01B 1/18 (2006.01), C01B 32/168 (2017.01)
(54) ELEMENTO CONDUTOR
(71) QUANTUM CONDUCTORS LTD (GB)
(72) JOHN EDWARD FRANKS
(85) 23/09/2022
(86) PCT GB2021/050712 de 24/03/2021
(87) WO 2021/191601 de 30/09/2021

---

(21) BR 11 2022 019356-4 A2

Código 1.3 - Notificação - Fase Nacional - PCT
(22) 24/03/2021
(30) 24/03/2020 US 62/994,246
(51) A61K 47/60 (2017.01)
(54) MOLÉCULAS BIFUNCIONAIS E MÉTODOS DE USO DAS MESMAS
(71) FLAGSHIP PIONEERING, INC. (US)
(72) NATHAN WILSON STEBBINS; BENJAMIN ANDREW PORTNEY; ERIC BRUNO VALEUR; CHIH-CHI YUAN; MITCHELL GUTTMAN
(85) 26/09/2022
(86) PCT US2021/024008 de 24/03/2021
(87) WO 2021/195295 de 30/09/2021

---

(21) BR 11 2022 019464-1 A2

Código 1.3 - Notificação - Fase Nacional - PCT
(22) 23/03/2021
(30) 27/03/2020 DE DE 10 2020 001 963.3
(51) B23Q 7/14 (2006.01), B23Q 7/16 (2006.01), B23Q 41/02 (2006.01), B27M 1/08 (2006.01)
(54) CÉLULA DE PRODUÇÃO COM RETORNO DA PEÇA DE TRABALHO
(71) MARTIN ZIMMER (DE) ; GÜNTHER ZIMMER (DE)
(72) MARTIN ZIMMER; GÜNTHER ZIMMER
(85) 27/09/2022
(86) PCT DE2021/000051 de 23/03/2021
(87) WO 2021/190681 de 30/09/2021

---

(21) BR 11 2022 019518-4 A2

Código 1.3 - Notificação - Fase Nacional - PCT
(22) 02/04/2021
(30) 03/04/2020 KR 10-2020-0040944
(51) A61K 38/17 (2006.01), A61K 38/26 (2006.01), A61K 47/60 (2017.01), A61K 47/68 (2017.01), A61P 1/02 (2006.01), A61P 1/04 (2006.01), C07K 14/605

(2006.01)
(54) COMPOSIÇÃO FARMACÊUTICA PARA PREVENIR OU TRATAR MUCOSITE INDUZIDA POR RADIOTERAPIA, QUIMIOTERAPIA, OU UMA COMBINAÇÃO DAS MESMAS, QUE COMPREENDE DERIVADOS DE GLP-2 OU UM CONJUGADO DE ATUAÇÃO DURADOURA DO MESMO
(71) HANMI PHARM. CO., LTD. (KR)
(72) JIN BONG LEE; JAE HYUK CHOI; EUN JIN PARK
(85) 28/09/2022
(86) PCT KR2021/004162 de 02/04/2021
(87) WO 2021/201654 de 07/10/2021

---

(21) BR 11 2022 020416-7 A2
Código 1.3 - Notificação - Fase Nacional - PCT
(22) 26/07/2021
(30) 31/07/2020 JP 2020-130796
(51) C03C 27/12 (2006.01), B32B 1/04 (2006.01), B32B 27/08 (2006.01), B32B 27/22 (2006.01), B60J 1/00 (2006.01)
(54) FILME INTERMEDIÁRIO PARA VIDRO LAMINADO E VIDRO LAMINADO
(71) SEKISUI CHEMICAL CO., LTD. (JP)
(72) JUN ISHIDA; HIROMITSU NISHINO; TATSUYA IWAMOTO
(85) 07/10/2022
(86) PCT JP2021/027511 de 26/07/2021
(87) WO 2022/024981 de 03/02/2022

---

(21) BR 11 2022 021293-3 A2
Código 1.3 - Notificação - Fase Nacional - PCT
(22) 25/07/2020
(30) 04/05/2020 US 16/873,561
(51) C10G 2/00 (2006.01), B01D 53/14 (2006.01), B01D 53/52 (2006.01)
(54) CATALISADORES E PROCESSOS MELHORADOS PARA A PRODUÇÃO DIRETA DE COMBUSTÍVEIS LÍQUIDOS A PARTIR DE DIÓXIDO DE CARBONO E HIDROGÊNIO
(71) INFINIUM TECHNOLOGY, LLC (US)
(72) ROBERT SCHUETZLE; DENNIS SCHUETZLE
(85) 20/10/2022
(86) PCT US2020/000028 de 25/07/2020
(87) WO 2021/225567 de 11/11/2021

---

(21) BR 11 2022 021303-4 A2
Código 1.3 - Notificação - Fase Nacional - PCT
(22) 31/07/2020
(51) A61Q 17/04 (2006.01), A61K 8/37 (2006.01), A61K 8/891 (2006.01), A61K 8/895 (2006.01)
(54) COMPOSIÇÕES COSMÉTICAS, PROCESSO DE FABRICAÇÃO DE UMA COMPOSIÇÃO COSMÉTICA E USO
(71) L'OREAL (FR)
(72) BEATRIZ TAVARES FERREIRA; ANTONIELA ZAMBON GARDOLINSKI

(85) 20/10/2022
(86) PCT BR2020/050297 de 31/07/2020
(87) WO 2022/020913 de 03/02/2022

---

(21) BR 11 2022 021308-5 A2

Código 1.3 - Notificação - Fase Nacional - PCT
(22) 03/05/2021
(30) 04/05/2020 US 63/101,555
(51) B01J 23/745 (2006.01), C01B 3/06 (2006.01), C01B 3/24 (2006.01)
(54) PROCESSO PARA A CONVERSÃO DE UM GÁS DE ALIMENTAÇÃO QUE COMPREENDE DIÓXIDO DE CARBONO E HIDROGÊNIO PARA UM GÁS DE PRODUTO QUE COMPREENDE MONÓXIDO DE CARBONO E ÁGUA
(71) INFINIUM TECHNOLOGY, LLC (US)
(72) ROBERT SCHUETZLE; DENNIS SCHUETZLE; HAROLD WRIGHT; ORION HANBURY; MATTHEW CALDWELL; RAMER RODRIGUEZ
(85) 20/10/2022
(86) PCT US2021/010021 de 03/05/2021
(87) WO 2021/225643 de 11/11/2021

---

(21) BR 11 2022 021397-2 A2

Código 1.3 - Notificação - Fase Nacional - PCT
(22) 22/04/2021
(30) 22/04/2020 CN 202010324782.X; 23/10/2020 CN 202011152518.9
(51) C07K 16/28 (2006.01), C07K 16/30 (2006.01), C12N 15/13 (2006.01), C12N 15/63 (2006.01), C12N 5/10 (2006.01), A61K 39/395 (2006.01), A61P 35/00 (2006.01)
(54) ANTICORPO ANTI-CD73, POLIPEPTÍDEO ISOLADO, MOLÉCULA DE ÁCIDO NUCLEICO, VETOR, CÉLULA HOSPEDEIRA, CONJUGADO, PROTEÍNA DE FUSÃO OU ANTICORPO MULTIESPECÍFICO, KIT, COMPOSIÇÃO FARMACÊUTICA, USO DO ANTICORPO E LINHAGEM CELULAR DE HIBRIDOMA
(71) AKESO BIOPHARMA, INC (CN)
(72) ZHONGMIN WANG; PENG ZHANG; BAIYONG LI; YU XIA
(85) 21/10/2022
(86) PCT CN2021/088987 de 22/04/2021
(87) WO 2021/213466 de 28/10/2021

---

(21) BR 11 2022 021562-2 A2

Código 1.3 - Notificação - Fase Nacional - PCT
(22) 23/04/2021
(30) 23/04/2020 US 63/014,394
(51) A61K 35/76 (2015.01), A61P 31/14 (2006.01), C12N 15/113 (2010.01)
(54) PARTÍCULAS INTERFERENTES TERAPÊUTICAS PARA O CORONAVÍRUS
(71) THE J. DAVID GLADSTONE INSTITUTES, A TESTAMENTARY TRUST ESTABLISHED UNDER THE WILL OF J. DAVID GLADSTONE (US) ; VXBIOSCIENCES, INC. (US)

(72) SONALI CHATURVEDI; ROBERT RODICK; LEOR S. WEINBERGER
(85) 24/10/2022
(86) PCT US2021/028809 de 23/04/2021
(87) WO 2021/216979 de 28/10/2021

---

(21) BR 11 2022 021682-3 A2

Código 1.3 - Notificação - Fase Nacional - PCT
(22) 29/09/2020
(30) 13/05/2020 CN PCT/CN2020/090036
(51) H04L 29/12 (2006.01)
(54) REUTILIZAÇÃO DE ENDEREÇOS DE IP
(71) TELEFONAKTIEBOLAGET LM ERICSSON (PUBL) (SE)
(72) WEN ZHANG; YINGJIAO HE; WENLIANG XU
(85) 25/10/2022
(86) PCT EP2020/077212 de 29/09/2020
(87) WO 2021/228419 de 18/11/2021

---

(21) BR 11 2022 022103-7 A2

Código 1.3 - Notificação - Fase Nacional - PCT
(22) 23/04/2021
(30) 30/04/2020 US 16/863,586
(51) A61B 17/88 (2006.01), A61B 90/00 (2016.01)
(54) PARAFUSO DE AUTORRETENÇÃO E CHAVE DE FENDA
(71) DEPUY SYNTHES PRODUCTS, INC. (US)
(72) GREGOR SPREITER; HENRI DEFOSSEZ; SIMON SCHERRER; GASER EL ZOGHBI; ROGER KOCH; YVONNE SCHUMACHER; RHETT A. RAPIER
(85) 31/10/2022
(86) PCT IB2021/053389 de 23/04/2021
(87) WO 2021/220122 de 04/11/2021

---

(21) BR 11 2022 022375-7 A2

Código 1.3 - Notificação - Fase Nacional - PCT
(22) 20/07/2021
(30) 27/07/2020 US 63/057,015
(51) C02F 1/00 (2023.01), C02F 1/70 (2023.01)
(54) MÉTODOS PARA MONITORAMENTO DE BIOINCRUSTAÇÃO EM SISTEMAS FECHADOS DE ÁGUA
(71) CHEMTREAT, INC. (US)
(72) DOUGLAS MCILWAINE,
(85) 03/11/2022
(86) PCT US2021/042269 de 20/07/2021
(87) WO 2022/026240 de 03/02/2022

---

(21) BR 11 2022 022409-5 A2

Código 1.3 - Notificação - Fase Nacional - PCT
(22) 05/05/2021
(30) 06/05/2020 US 63/020,645; 05/10/2020 US 63/087,717; 23/12/2020 US

63/130,254
(51) C07D 401/12 (2006.01), C07D 401/14 (2006.01), C07D 405/14 (2006.01), C07D 413/14 (2006.01), C07D 417/14 (2006.01), C07D 471/04 (2006.01), A61P 35/02 (2006.01), A61P 35/00 (2006.01), A61K 31/4439 (2006.01), A61K 31/444 (2006.01)
(54) 6-HETEROARILÓXI BENZIMIDAZÓIS E AZABENZIMIDAZÓIS COMO INIBIDORES DE JAK2
(71) AJAX THERAPEUTICS, INC. (US)
(72) CRAIG E. MASSE; JEREMY R. GREENWOOD; SAYAN MONDAL; JIAYI XU; PHANI GHANAKOTA; FIONA MICHELLE MCROBB; NICHOLAS BOYLES
(85) 04/11/2022
(86) PCT US2021/030926 de 05/05/2021
(87) WO 2021/226261 de 11/11/2021

---

(21) BR 11 2022 022614-4 A2

Código 1.3 - Notificação - Fase Nacional - PCT
(22) 10/05/2021
(30) 11/05/2020 US 63/023,193; 23/10/2020 US 63/105,135
(51) A61K 39/00 (2006.01), A61K 35/14 (2015.01), C12N 5/078 (2010.01), A61P 35/00 (2006.01)
(54) MÉTODOS PARA ESTIMULAR UMA RESPOSTA IMUNE, MELHORAR UMA IMUNOTERAPIA, TRATAR UMA DOENÇA, REDUZIR CRESCIMENTO TUMORAL, PRODUZIR UM IMUNOCONJUGADO E PRODUZIR UMA COMPOSIÇÃO, MÉTODO DE VACINAÇÃO, IMUNOCONJUGADOS, COMPOSIÇÃO, USOS E KITS
(71) F. HOFFMANN-LA ROCHE AG (CH)
(72) PABLO UMAÑA; CHRISTIAN KLEIN; CHRISTINE TRUMPFHELLER; VALERIA G. NICOLINI; LAURA CODARRI DEAK; SCOTT LOUGHHEAD; MATTHEW BOOTY
(85) 07/11/2022
(86) PCT US2021/031542 de 10/05/2021
(87) WO 2021/231278 de 18/11/2021

---

(21) BR 11 2022 022649-7 A2

Código 1.3 - Notificação - Fase Nacional - PCT
(22) 19/05/2021
(30) 19/05/2020 US 63/026,950
(51) A45D 44/00 (2006.01), A45D 37/00 (2006.01), B65D 75/30 (2006.01), B65D 75/58 (2006.01), B65D 65/38 (2006.01)
(54) AMOSTRADOR PARA UM MATERIAL EM PÓ, E, PROCESSO PARA FABRICAÇÃO DO MESMO
(71) AKI, INC. (US)
(72) MICKAEL DEVASSINE; HRAZHYNA DEVASSINE
(85) 07/11/2022
(86) PCT US2021/070581 de 19/05/2021
(87) WO 2021/237241 de 25/11/2021

(21) BR 11 2022 022982-8 A2	Código 1.3 - Notificação - Fase Nacional - PCT (22) 26/07/2021 (30) 29/07/2020 IT 102020000018424 (51) B65G 47/68 (2006.01), B65G 47/84 (2006.01), B65G 59/10 (2006.01), B65B 29/02 (2006.01), B65B 43/44 (2006.01), B65B 43/46 (2006.01) (54) UNIDADE DE SEPARAÇÃO, MÉTODO PARA SEPARAR ARTIGOS E APARELHO PARA EMBALAR CÁPSULAS PARA BEBIDAS DO TIPO INFUSÃO (71) G.D S.P.A. (IT) (72) ANDREA BIONDI; LUCA CAVAZZA; ENRICO CAMPAGNOLI; ANTONIO GIGANTE; UMBERTO ZANETTI (85) 10/11/2022 (86) PCT IB2021/056703 de 26/07/2021 (87) WO 2022/023920 de 03/02/2022
(21) BR 11 2022 023129-6 A2	Código 1.3 - Notificação - Fase Nacional - PCT (22) 15/05/2020 (51) H04W 48/00 (2009.01), H04W 84/00 (2009.01), H04W 24/04 (2009.01) (54) SELEÇÃO DE UMA INSTÂNCIA DE APLICAÇÃO (71) LENOVO (SINGAPORE) PTE. LTD. (SG) (72) DIMITRIOS KARAMPATSIS; APOSTOLIS SALKINTZIS (85) 14/11/2022 (86) PCT EP2020/063721 de 15/05/2020 (87) WO 2021/228411 de 18/11/2021
(21) BR 11 2022 023131-8 A2	Código 1.3 - Notificação - Fase Nacional - PCT (22) 13/05/2021 (30) 14/05/2020 US 63/024,693 (51) B64C 29/00 (2006.01), B64C 29/02 (2006.01), B64C 27/26 (2006.01), B64C 3/56 (2006.01), B64C 27/28 (2006.01) (54) CONTROLE DE AERONAVES COM CAPACIDADES DE DECOLAGEM E POUSO VERTICAL (71) PTERODYNAMICS INC. (US) (72) VAL PETROV (85) 14/11/2022 (86) PCT US2021/032258 de 13/05/2021 (87) WO 2021/242535 de 02/12/2021
(21) BR 11 2022 023134-2 A2	Código 1.3 - Notificação - Fase Nacional - PCT (22) 23/07/2021 (30) 23/07/2020 US 62/705,945; 23/07/2020 US 62/705,947 (51) B22D 11/049 (2006.01), B22D 11/16 (2006.01), B22D 11/18 (2006.01), B22D 11/20 (2006.01) (54) DETECÇÃO DE SEPARAÇÃO DE METAL DE MOLDE DE FUNDIÇÃO

(71) NOVELIS INC. (US)
(72) JOHN ROBERT BUSTER MCCALLUM; ROBERT BRUCE WAGSTAFF; MICHAEL R. KOSMICKI; WAYNE J. FENTON
(85) 14/11/2022
(86) PCT US2021/042969 de 23/07/2021
(87) WO 2022/020717 de 27/01/2022

---

(21) BR 11 2022 023135-0 A2

Código 1.3 - Notificação - Fase Nacional - PCT
(22) 13/05/2021
(30) 14/05/2020 US 63/024,559
(51) C07D 491/052 (2006.01), A61K 31/395 (2006.01), A61K 31/4741 (2006.01), A61K 31/4743 (2006.01), A61K 31/4745 (2006.01), A61P 31/20 (2006.01)
(54) AMIDAS TRICÍCLICAS SUBSTITUÍDAS, ANÁLOGOS DAS MESMAS E MÉTODOS QUE USAM AS MESMAS
(71) ARBUTUS BIOPHARMA CORPORATION (CA)
(72) ANDREW G. COLE; BRUCE D. DORSEY; BENJAMIN J. DUGAN; YI FAN; STEVEN G. KULTGEN; EUGEN F. MESAROS; MICHAEL J. SOFIA
(85) 14/11/2022
(86) PCT IB2021/000346 de 13/05/2021
(87) WO 2021/229302 de 18/11/2021

---

(21) BR 11 2022 023137-7 A2

Código 1.3 - Notificação - Fase Nacional - PCT
(22) 14/05/2021
(30) 15/05/2020 US 63/025,554; 13/01/2021 US 63/136,957; 22/01/2021 US 63/140,398
(51) A61K 31/34 (2006.01), A61K 31/505 (2006.01), A61K 31/506 (2006.01)
(54) ADMINISTRAÇÃO DE INIBIDOR DE ENZIMA DE ATIVAÇÃO DE SUMO E ANTICORPOS ANTI-CD38
(71) TAKEDA PHARMACEUTICAL COMPANY LIMITED (JP)
(72) DENNIS HUSZAR; AKITO NAKAMURA
(85) 14/11/2022
(86) PCT US2021/032468 de 14/05/2021
(87) WO 2021/231877 de 18/11/2021

---

(21) BR 11 2022 023139-3 A2

Código 1.3 - Notificação - Fase Nacional - PCT
(22) 13/05/2021
(30) 15/05/2020 CN 202010415378.3
(51) H04W 68/00 (2009.01)
(54) MÉTODO E APARELHO DE COMUNICAÇÃO
(71) HUAWEI TECHNOLOGIES CO., LTD. (CN)
(72) BAOKUN SHAN
(85) 14/11/2022
(86) PCT CN2021/093578 de 13/05/2021

(87) WO 2021/228192 de 18/11/2021

(21) BR 11 2022 023153-9 A2

Código 1.3 - Notificação - Fase Nacional - PCT
(22) 24/02/2021
(30) 15/05/2020 CN 202010413661.2
(51) H04W 24/02 (2009.01)
(54) MÉTODO E APARELHO E SISTEMA DE COMUNICAÇÃO
(71) HUAWEI TECHNOLOGIES CO., LTD. (CN)
(72) FANGYUAN ZHU; YAN LI
(85) 14/11/2022
(86) PCT CN2021/077701 de 24/02/2021
(87) WO 2021/227599 de 18/11/2021

(21) BR 11 2022 023154-7 A2

Código 1.3 - Notificação - Fase Nacional - PCT
(22) 12/05/2021
(30) 15/05/2020 FR FR2004868
(51) C07D 209/60 (2006.01), G01N 33/58 (2006.01)
(54) COMPOSTOS, MÉTODO PARA PREPARAR OS MESMOS, USO DOS REFERIDOS COMPOSTOS, MÉTODOS PARA MARCAR E DETECTAR TECIDO TUMORAL E COMPOSIÇÃO
(71) PROIMAGING (FR)
(72) JOANNE TRAN-GUYON; VINCENT GUYON; FRANÇOIS SCHERNINSKI
(85) 14/11/2022
(86) PCT FR2021/050832 de 12/05/2021
(87) WO 2021/229188 de 18/11/2021

(21) BR 11 2022 023163-6 A2

Código 1.3 - Notificação - Fase Nacional - PCT
(22) 13/05/2021
(30) 15/05/2020 US 63/025,723
(51) H04L 5/00 (2006.01)
(54) MÉTODOS REALIZADOS POR UM DISPOSITIVO SEM FIO E POR UM NÓ DE REDE, E, DISPOSITIVO SEM FIO
(71) TELEFONAKTIEBOLAGET LM ERICSSON (PUBL) (SE)
(72) AJIT NIMBALKER; RAVIKIRAN NORY; CLAES TIDESTAV; ILMIAWAN SHUBHI
(85) 14/11/2022
(86) PCT EP2021/062788 de 13/05/2021
(87) WO 2021/229038 de 18/11/2021

(21) BR 11 2022 023168-7 A2

Código 1.3 - Notificação - Fase Nacional - PCT
(22) 14/05/2021
(30) 15/05/2020 US 63/025,534
(51) A61P 31/14 (2006.01), A61K 39/42 (2006.01), C07K 16/10 (2006.01)

(54) VHH CONTRA A PROTEÍNA SPIKE DE SARS-COV-2 E MÉTODOS PARA A DETECÇÃO DE SARS-COV-2 E PARA A NEUTRALIZAÇÃO DE SARS-COV-2
(71) UNIVERSIDAD AUSTRAL DE CHILE (CL)
(72) ALEJANDRO ROJAS; GUILLERMO VALENZUELA; RONALD JARA; JOHANNA HIMELREICHS; CONSTANZA SALINAS; TERESA PINTO; NATALIA LÓPEZ; YORKA CHEUQUEMILLA; ALEXEI CUEVAS; ZARAY MIRANDA; BENJAMÍN UBERTI; ANANDA MULLER
(85) 14/11/2022
(86) PCT IB2021/054171 de 14/05/2021
(87) WO 2021/229540 de 18/11/2021

---

(21) BR 11 2022 023187-3 A2

Código 1.3 - Notificação - Fase Nacional - PCT
(22) 15/03/2021
(30) 15/05/2020 US 63/025,775; 01/12/2020 US 63/120,091
(51) A61K 39/12 (2006.01), C07K 14/005 (2006.01), C07K 16/10 (2006.01)
(54) COMPOSTOS PARA O TRATAMENTO DA SARS
(71) PURDUE RESEARCH FOUNDATION (US)
(72) ARUN K. GHOSH; HIROAKI MITSUYA; ANDREW MESECAR
(85) 14/11/2022
(86) PCT US2021/022375 de 15/03/2021
(87) WO 2021/230973 de 18/11/2021

---

(21) BR 11 2022 023194-6 A2

Código 1.3 - Notificação - Fase Nacional - PCT
(22) 14/05/2021
(30) 15/05/2020 CN 202010416970.5
(51) H04W 72/04 (2023.01)
(54) MÉTODO E APARELHO DE COMUNICAÇÃO
(71) HUAWEI TECHNOLOGIES CO., LTD. (CN)
(72) RONGHUI WEN; ZHENG YU
(85) 14/11/2022
(86) PCT CN2021/093923 de 14/05/2021
(87) WO 2021/228247 de 18/11/2021

---

(21) BR 11 2022 023201-2 A2

Código 1.3 - Notificação - Fase Nacional - PCT
(22) 14/05/2021
(30) 14/05/2020 US 63/024,720; 05/04/2021 US 63/170,735
(51) H04W 72/00 (2023.01), H04W 72/12 (2023.01), H04W 4/06 (2009.01)
(54) MÉTODO, MÍDIA DE ARMAZENAMENTO LEGÍVEL POR COMPUTADOR, E, UNIDADE DE TRANSMISSÃO/RECEPÇÃO SEM FIO
(71) INTERDIGITAL PATENT HOLDINGS, INC. (US)
(72) YIFAN LI; PATRICK SVEDMAN; MOHAMED M. AWADIN; GUODONG ZHANG; PASCAL ADJAKPLE; ALLAN TSAI; KYLE PAN; ZHUO CHEN; JEROME VOGEDES; ROCCO DI GIROLAMO

(85) 14/11/2022
(86) PCT US2021/032407 de 14/05/2021
(87) WO 2021/231835 de 18/11/2021

---

(21) BR 11 2022 023204-7 A2

Código 1.3 - Notificação - Fase Nacional - PCT
(22) 11/05/2021
(30) 13/05/2020 US 63/024,299
(51) G06F 16/24 (2019.01), G06F 16/95 (2019.01), G06N 5/00 (2023.01), G06N 20/00 (2019.01)
(54) SISTEMAS E MÉTODOS PARA A IDENTIFICAÇÃO DE ESTADOS E CLASSIFICAÇÃO DE DADOS DE TEXTO
(71) TRUPANION,INC. (US)
(72) JAW, DAVID
(85) 14/11/2022
(86) PCT US2021/031680 de 11/05/2021
(87) WO 2021/231353 de 18/11/2021

---

(21) BR 11 2022 023209-8 A2

Código 1.3 - Notificação - Fase Nacional - PCT
(22) 14/05/2021
(30) 14/05/2020 US 63/025,078
(51) A61L 27/26 (2006.01), A61L 27/50 (2006.01)
(54) COMPOSIÇÕES COMPREENDENDO TROPOELASTINA RETICULADA AO ÁCIDO HIALURÔNICO E MÉTODOS DE USO DAS MESMAS
(71) ALLERGAN PHARMACEUTICALS INTERNATIONAL LIMITED (IE)
(72) ROBERT DANIELS; CHRISTOPHER K. HEE; ANTHONY S. WEISS; MICHAL GRAFF MITZMACHER; SUZANNE M. MITHIEUX
(85) 14/11/2022
(86) PCT IB2021/054177 de 14/05/2021
(87) WO 2021/229544 de 18/11/2021

---

(21) BR 11 2022 023210-1 A2

Código 1.3 - Notificação - Fase Nacional - PCT
(22) 16/04/2021
(30) 15/05/2020 US 63/025,518
(51) G16H 40/40 (2018.01), G16H 20/40 (2018.01), A61M 1/14 (2006.01), G16H 40/20 (2018.01), G16H 10/60 (2018.01), A61M 1/16 (2006.01)
(54) REDE DE MÁQUINA DE DIÁLISE DOMÉSTICA INCLUINDO CENTROS DE SERVIÇO DE ATENDIMENTO
(71) FRESENIUS MEDICAL CARE HOLDINGS, INC. (US) ; FRESENIUS MEDICAL CARE AG & CO. KGAA (DE)
(72) STACY L. BLASBERG; ZDENEK CERMAN
(85) 14/11/2022
(86) PCT US2021/027657 de 16/04/2021
(87) WO 2021/231028 de 18/11/2021

(21) BR 11 2022 023254-3 A2

Código 1.3 - Notificação - Fase Nacional - PCT
(22) 12/05/2021
(30) 15/05/2020 US 63/025,490; 18/06/2020 US 63/040,832; 08/10/2020 US 63/089,419; 12/03/2021 US 63/160,325; 16/03/2021 US 63/161,828
(51) C07D 487/04 (2006.01), C07D 519/00 (2006.01), A61K 31/437 (2006.01), A61K 31/496 (2006.01), A61K 31/5355 (2006.01), A61P 35/00 (2006.01)
(54) MONOTERAPIAS E TERAPIAS DE COMBINAÇÃO
(71) RECURIUM IP HOLDINGS, LLC (US)
(72) AHMED ABDI SAMATAR; JIALI LI; PETER QINHUA HUANG; KEVIN DUANE BUNKER; FERNANDO DONATE; BRANT CLAYTON BOREN
(85) 16/11/2022
(86) PCT US2021/032094 de 12/05/2021
(87) WO 2021/231653 de 18/11/2021

(21) BR 11 2022 023517-8 A2

Código 1.3 - Notificação - Fase Nacional - PCT
(22) 21/05/2021
(30) 21/05/2020 FR FR2005426
(51) A61P 17/00 (2006.01), A23L 33/105 (2016.01), A61K 8/9789 (2017.01), A61K 36/185 (2006.01), A61Q 19/00 (2006.01)
(54) HIDROLISADO DE PROTEÍNA DE TORTA DE SEMENTES DE MORINGA PEREGRINA PARA SUA APLICAÇÃO COMO UM MEDICAMENTO, PROCESSO PARA OBTER O MESMO E COMPOSIÇÕES FARMACÊUTICAS E DERMATOLÓGICAS
(71) AGENCE FRANCAISE POUR LE DEVELOPPEMENT D'AL ULA (FR)
(72) ELIZABETH DODINET; VINCENT BOURGETEAU
(85) 18/11/2022
(86) PCT EP2021/063704 de 21/05/2021
(87) WO 2021/234165 de 25/11/2021

(21) BR 11 2022 023571-2 A2

Código 1.3 - Notificação - Fase Nacional - PCT
(22) 20/05/2020
(51) H04W 24/10 (2009.01)
(54) RELATÓRIO DE MARGEM POTÊNCIA PARA UMA CÉLULA DE SERVIÇO
(71) NOKIA TECHNOLOGIES OY (FI)
(72) JARKKO KOSKELA; SAMULI TURTINEN; CHUNLI WU; TERO HENTTONEN
(85) 18/11/2022
(86) PCT CN2020/091438 de 20/05/2020
(87) WO 2021/232324 de 25/11/2021

(21) BR 11 2022 023572-0 A2

Código 1.3 - Notificação - Fase Nacional - PCT
(22) 19/05/2021
(30) 20/05/2020 IT 102020000011803

(51) A61K 9/19 (2006.01), A61K 9/51 (2006.01), A61K 38/00 (2006.01)
(54) PARTÍCULA ENCAPSULANDO COMPOSTOS BIOLÓGICOS HIDROFÍLICOS OU ANFIFÍLICOS
(71) SPHERA ENCAPSULATION S.R.L. (IT) ; HUDSON RIVER BIOTECHNOLOGY B.V. (NL)
(72) ANTHONY ROSA; GIANNI ZOCCATELLI; ALBERTO NATALI; FRANCESCA ZANONI; GIULIA DONA'; FERDINAND C. O. LOS; MARTINA VAKARELOVA
(85) 18/11/2022
(86) PCT EP2021/063348 de 19/05/2021
(87) WO 2021/234031 de 25/11/2021

---

(21) BR 11 2022 023575-5 A2

Código 1.3 - Notificação - Fase Nacional - PCT
(22) 19/05/2021
(30) 20/05/2020 CN 202010432864.6; 22/10/2020 CN 202011141177.5
(51) H04W 52/02 (2009.01), H04W 76/28 (2018.01)
(54) MÉTODO E APARELHO DE COMUNICAÇÃO
(71) HUAWEI TECHNOLOGIES CO., LTD. (CN)
(72) JUN LIU
(85) 18/11/2022
(86) PCT CN2021/094582 de 19/05/2021
(87) WO 2021/233328 de 25/11/2021

---

(21) BR 11 2022 023576-3 A2

Código 1.3 - Notificação - Fase Nacional - PCT
(22) 19/05/2021
(30) 20/05/2020 US 63/027,557
(51) A61P 1/04 (2006.01), A61P 1/16 (2006.01), A61P 5/44 (2006.01), A61P 9/00 (2006.01), A61P 13/12 (2006.01), A61P 29/00 (2006.01), A61P 35/00 (2006.01), A61P 35/02 (2006.01), C07D 495/04 (2006.01), C07D 519/00 (2006.01), A61K 31/513 (2006.01), A61K 31/517 (2006.01), A61K 31/4985 (2006.01), A61K 31/519 (2006.01), A61K 31/437 (2006.01), A61K 31/4375 (2006.01), A61K 31/5383 (2006.01), A61K 31/506 (2006.01)
(54) COMPOSIÇÕES E MÉTODOS DE MODULAÇÃO DA ATIVIDADE DA DESIDROGENASE DE CADEIA CURTA
(71) RODEO THERAPEUTICS CORPORATION (US) ; BOARD OF REGENTS OF THE UNIVERSITY OF TEXAS SYSTEM (US) ; CASE WESTERN RESERVE UNIVERSITY (US)
(72) STEPHEN L. GWALTNEY; JOSEPH READY; MONIKA ANTCZAK; SANFORD D. MARKOWITZ; AMAR DESAI; STANTON GERSON
(85) 18/11/2022
(86) PCT US2021/033170 de 19/05/2021
(87) WO 2021/236779 de 25/11/2021

---

(21) BR 11 2022 023579-8 A2

Código 1.3 - Notificação - Fase Nacional - PCT

(22) 20/05/2021
(30) 20/05/2020 AU 2020901631
(51) G05D 1/00 (2006.01), E21B 7/00 (2006.01)
(54) MÉTODO E SISTEMA DE LIMPEZA E INSPEÇÃO DE ESCAVAÇÃO
(71) AUSTRALIAN DROID & ROBOT PTY LTD (AU)
(72) JOE CRONIN; MAT ALLAN
(85) 18/11/2022
(86) PCT AU2021/050476 de 20/05/2021
(87) WO 2021/232106 de 25/11/2021

---

(21) BR 11 2022 023597-6 A2

Código 1.3 - Notificação - Fase Nacional - PCT
(22) 01/06/2021
(30) 01/06/2020 US 63/032,955; 22/02/2021 US 63/152,136
(51) C07C 229/04 (2006.01), C07F 3/02 (2006.01), C07F 3/04 (2006.01), C07F 3/06 (2006.01), C07F 15/02 (2006.01)
(54) QUELATOS DE DI-AMINOÁCIDO DE METAL OU QUELATOS DE TRI-AMINOÁCIDO DE METAL
(71) BALCHEM CORPORATION (US) ; SYRACUSE UNIVERSITY (US)
(72) ROBERT DOYLE; REN GONZALEZ
(85) 21/11/2022
(86) PCT US2021/035192 de 01/06/2021
(87) WO 2021/247531 de 09/12/2021

---

(21) BR 11 2022 023609-3 A2

Código 1.3 - Notificação - Fase Nacional - PCT
(22) 24/05/2021
(30) 22/05/2020 KR 10-2020-0061875
(51) A61K 9/08 (2006.01), A61K 47/26 (2006.01), A61K 47/18 (2017.01), A61K 47/12 (2006.01), A61K 47/22 (2006.01), A61K 47/20 (2006.01), A61K 47/64 (2017.01), A61K 38/00 (2006.01), A61K 38/17 (2006.01), A61K 38/26 (2006.01)
(54) FORMULAÇÃO LÍQUIDA DE CONJUGADO DE AÇÃO PROLONGADA DE AGONISTA TRIGONAL DE GLUCAGON, GLP-1 E GIP
(71) HANMI PHARM. CO., LTD. (KR)
(72) HYUNG KYU LIM; SANG YUN KIM; SUNG MIN BAE
(85) 21/11/2022
(86) PCT KR2021/006462 de 24/05/2021
(87) WO 2021/235916 de 25/11/2021

---

(21) BR 11 2022 023618-2 A2

Código 1.3 - Notificação - Fase Nacional - PCT
(22) 24/05/2021
(30) 22/05/2020 KR 10-2020-0061877
(51) A61K 9/08 (2006.01), A61K 47/26 (2006.01), A61K 47/18 (2017.01), A61K 47/12 (2006.01), A61K 47/22 (2006.01), A61K 47/20 (2006.01), A61K 47/64 (2017.01), A61K 38/00 (2006.01), A61K 38/22 (2006.01), A61K 38/26 (2006.01)
(54) FORMULAÇÃO LÍQUIDA DE CONJUGADO DE AÇÃO PROLONGADA DE

DERIVADO DE GLUCAGON
(71) HANMI PHARM. CO., LTD. (KR)
(72) HYUNG KYU LIM; JOO YOUNG DONG; SANG YUN KIM; SUNG MIN BAE
(85) 21/11/2022
(86) PCT KR2021/006441 de 24/05/2021
(87) WO 2021/235907 de 25/11/2021

---

(21) BR 11 2022 023619-0 A2

Código 1.3 - Notificação - Fase Nacional - PCT
(22) 19/05/2021
(30) 20/05/2020 US 62/704,656; 26/05/2020 US 62/704,732
(51) B23K 9/028 (2006.01), B23K 31/02 (2006.01), B23K 37/02 (2006.01), B23K 37/053 (2006.01), F16L 1/10 (2006.01), B23K 9/095 (2006.01), B23K 101/06 (2006.01), B23K 101/10 (2006.01)
(54) SOLDADOR ORBITAL
(71) CRC-EVANS PIPELINE INTERNATIONAL, INC. (US)
(72) TIMOTHY BOND; MARK CLEMMONS; ALAN JONES; NATHAN LYNCH; SHAILESH RADHAKRISHNAN
(85) 21/11/2022
(86) PCT EP2021/063357 de 19/05/2021
(87) WO 2021/234036 de 25/11/2021

---

(21) BR 11 2022 023623-9 A2

Código 1.3 - Notificação - Fase Nacional - PCT
(22) 19/05/2021
(30) 19/05/2020 IN 202021021089
(51) G06F 9/44 (2018.01), G06F 9/445 (2018.01), G06F 9/455 (2018.01), G06F 11/36 (2006.01), G06F 17/30 (1995.01)
(54) SISTEMA E MÉTODO PARA DESENVOLVIMENTO E IMPLANTAÇÃO DE SISTEMAS CIBERFÍSICOS AUTO-ORGANIZÁVEIS PARA INDÚSTRIAS DE MANUFATURA
(71) TATA CONSULTANCY SERVICES LIMITED (IN)
(72) SIVAKUMAR SUBRAMANIAN; VENKATARAMANA RUNKANA; SAI PRASAD PARAMESWARAN; NITAL SHAH; SANDIPAN MAITI; ANAGHA NIKHIL MEHROTRA; MOKSHA SUNIL PADSALGI; RATNAMALA MANNA; RAJAN KUMAR; SRI HARSHA NISTALA; ROHAN PANDYA; ADITYA PAREEK; ABHISHEK KRISHNAMOORTHY BAIKADI; ANIRUDH DEODHAR
(85) 21/11/2022
(86) PCT IN2021/050484 de 19/05/2021
(87) WO 2021/234732 de 25/11/2021

---

(21) BR 11 2022 023624-7 A2

Código 1.3 - Notificação - Fase Nacional - PCT
(22) 21/05/2021
(30) 21/05/2020 US 63/028,510; 21/05/2020 US 63/028,511
(51) H04W 48/18 (2009.01)
(54) INFORMAÇÕES DE ASSISTÊNCIA DE SELEÇÃO PARA UMA FATIA DE

REDE
(71) LENOVO (SINGAPORE) PTE. LTD. (SG)
(72) PRATEEK BASU MALLICK; RAVI KUCHIBHOTLA; JOACHIM LOEHR; HYUNG-NAM CHOI; GENADI VELEV
(85) 21/11/2022
(86) PCT IB2021/054456 de 21/05/2021
(87) WO 2021/234673 de 25/11/2021

---

(21) BR 11 2022 023625-5 A2

Código 1.3 - Notificação - Fase Nacional - PCT
(22) 23/07/2021
(30) 23/07/2020 US 62/705,943; 23/07/2020 US 62/705,947
(51) B22D 11/049 (2006.01), B22D 11/103 (2006.01), B22D 11/14 (2006.01), B22D 11/18 (2006.01), B22D 11/20 (2006.01)
(54) DETECÇÃO DE EVENTOS EM UM SISTEMA DE FUNDIÇÃO DE METAL
(71) NOVELIS INC. (US)
(72) JOHN ROBERT BUSTER MCCALLUM; PHILLIP WILSON; LARRY HUDSON; RICHARD SHOCKLEY; TODD F. BISCHOFF; ADWAIT THAKUR
(85) 21/11/2022
(86) PCT US2021/042955 de 23/07/2021
(87) WO 2022/020710 de 27/01/2022

---

(21) BR 11 2022 023626-3 A2

Código 1.3 - Notificação - Fase Nacional - PCT
(22) 20/05/2021
(30) 22/05/2020 US 16/881,836
(51) C05F 11/08 (2006.01), C05G 1/00 (2006.01)
(54) GRÂNULOS DE NUTRIÇÃO DE SAFRA BIOLÓGICA REALÇADOS COM MICROALGAS
(71) ALGAENERGY N.A. INC. (US)
(72) DEBARATA SARKAR; RONAK SATISHCHANDRA CHHAYA; LOKESH SINGH; DOUGLAS RY WAGNER
(85) 21/11/2022
(86) PCT US2021/033300 de 20/05/2021
(87) WO 2021/236868 de 25/11/2021

---

(21) BR 11 2022 023628-0 A2

Código 1.3 - Notificação - Fase Nacional - PCT
(22) 24/05/2021
(30) 22/05/2020 KR 10-2020-0061878
(51) A61K 9/08 (2006.01), A61K 47/26 (2006.01), A61K 47/18 (2017.01), A61K 47/12 (2006.01), A61K 47/22 (2006.01), A61K 47/20 (2006.01), A61K 47/64 (2017.01), A61K 38/00 (2006.01), A61K 38/26 (2006.01), A61P 3/04 (2006.01)
(54) FORMULAÇÃO LÍQUIDA DE CONJUGADO DE AÇÃO LONGA DE GLP-2 E SEU MÉTODO DE PREPARAÇÃO
(71) HANMI PHARM. CO., LTD. (KR)
(72) SUNG HEE HONG; SANG YUN KIM; MIN YOUNG KIM; SUNG MIN BAE

(85) 21/11/2022
(86) PCT KR2021/006455 de 24/05/2021
(87) WO 2021/235913 de 25/11/2021

---

(21) BR 11 2022 023631-0 A2

Código 1.3 - Notificação - Fase Nacional - PCT
(22) 23/07/2021
(30) 23/07/2020 US 62/705,948
(51) B22D 2/00 (2006.01), B22D 11/049 (2006.01), B22D 11/14 (2006.01), B22D 11/18 (2006.01), G01F 23/292 (2006.01)
(54) SISTEMA E MÉTODO PARA MONITORAR O NÍVEL DE METAL DURANTE A FUNDIÇÃO
(71) NOVELIS INC. (US)
(72) JOHN ROBERT BUSTER MCCALLUM
(85) 21/11/2022
(86) PCT US2021/042952 de 23/07/2021
(87) WO 2022/020708 de 27/01/2022

---

(21) BR 11 2022 023632-8 A2

Código 1.3 - Notificação - Fase Nacional - PCT
(22) 19/05/2021
(30) 19/05/2020 US 63/027,075; 14/10/2020 US 63/091,700; 12/01/2021 US 63/136,470; 30/03/2021 US 63/168,149
(51) H04W 76/15 (2018.01)
(54) MÉTODO EXECUTADO POR UMA UNIDADE DE RECEPÇÃO E TRANSMISSÃO SEM FIO
(71) IDAC HOLDINGS, INC. (US)
(72) MARTINO FREDA; YUGESWAR DEENOO; GHYSLAIN PELLETIER; OUMER TEYEB
(85) 21/11/2022
(86) PCT US2021/033082 de 19/05/2021
(87) WO 2021/236719 de 25/11/2021

---

(21) BR 11 2022 023715-4 A2

Código 1.3 - Notificação - Fase Nacional - PCT
(22) 28/05/2021
(30) 29/05/2020 GB 2008086.7; 11/12/2020 GB 2019553.3
(51) B05B 11/00 (2023.01), B05B 15/656 (2018.01)
(54) BOMBA PARA DISPENSA DE UM FLUIDO
(71) PROMENS SA (FR)
(72) SABINE GÖTTKE; GWÉNAEL DOULIN; PASCAL HENNEMANN
(85) 22/11/2022
(86) PCT EP2021/064439 de 28/05/2021
(87) WO 2021/239991 de 02/12/2021

---

(21) BR 11 2022 023733-2 A2

Código 1.3 - Notificação - Fase Nacional - PCT

(22) 28/05/2021
(30) 29/05/2020 AU 2020901772
(51) C22B 5/14 (2006.01), C22B 11/00 (2006.01), C21B 13/00 (2006.01), F27B 15/00 (2006.01), C10L 5/44 (2006.01), B01J 8/18 (2006.01)
(54) FERRO REDUZIDO DIRETO DE BIOMASSA
(71) TECHNOLOGICAL RESOURCES PTY. LIMITED (AU)
(72) RODNEY JAMES DRY
(85) 22/11/2022
(86) PCT AU2021/050526 de 28/05/2021
(87) WO 2021/237308 de 02/12/2021

---

(21) BR 11 2022 023734-0 A2

Código 1.3 - Notificação - Fase Nacional - PCT
(22) 23/05/2021
(30) 24/05/2020 US 63/029,498
(51) A61K 31/405 (2006.01), A61K 31/198 (2006.01), A61K 38/05 (2006.01), A61P 25/00 (2006.01), A61P 25/16 (2006.01), A61P 25/28 (2006.01), A61P 35/00 (2006.01), A61P 27/02 (2006.01), A61P 27/06 (2006.01), A61K 9/00 (2006.01)
(54) FORMAS CRISTALINAS DE SOLVATOS DE DERIVADOS DE TRIPTOFANO, COMPOSIÇÕES QUE AS COMPREENDEEM E USOS DAS MESMAS
(71) GALIMEDIX THERAPEUTICS INC. (US)
(72) JOZSEF REPASI; ANDRAS SZABO; HERMANN KURT RUSS; MARKUS HENRICH
(85) 22/11/2022
(86) PCT IB2021/054469 de 23/05/2021
(87) WO 2021/240333 de 02/12/2021

---

(21) BR 11 2022 023746-4 A2

Código 1.3 - Notificação - Fase Nacional - PCT
(22) 21/05/2021
(30) 22/05/2020 US 63/028,714; 30/04/2021 US 63/182,125
(51) A61K 31/133 (2006.01), A61K 31/135 (2006.01), A61K 31/137 (2006.01)
(54) SISTEMA, MÉTODO E USO DE UM DETERMINADO MEDICAMENTO PARA REDUZIR A REPLICAÇÃO VIRAL NA MUCOSA DAS VIAS AÉREAS
(71) CARLOS ALBERTO RIVEROS (US)
(72) CARLOS ALBERTO RIVEROS
(85) 22/11/2022
(86) PCT IB2021/054451 de 21/05/2021
(87) WO 2021/234668 de 25/11/2021

---

(21) BR 11 2022 023751-0 A2

Código 1.3 - Notificação - Fase Nacional - PCT
(22) 12/07/2021
(30) 24/07/2020 IB PCT/IB2020/057008
(51) C21D 1/18 (2006.01), C21D 1/22 (2006.01), C21D 6/00 (2006.01), C21D

8/02 (2006.01), C21D 8/04 (2006.01), C21D 9/46 (2006.01), C21D 9/48 (2006.01), C22C 38/04 (2006.01), C22C 38/06 (2006.01), C22C 38/12 (2006.01), C22C 38/02 (2006.01), C22C 38/18 (2006.01), C22C 38/14 (2006.01)
(54) CHAPA DE AÇO LAMINADA A FRIO, RECOZIDA E PARTICIONADA, SOLDAGEM A PONTO POR RESISTÊNCIA E PEÇA DE AÇO PARTICIONADA E ENDURECIDA EM PRENSA
(71) ARCELORMITTAL (LU)
(72) ASTRID PERLADE; KANGYING ZHU; CORALIE JUNG; MICHAEL STOLTZ
(85) 22/11/2022
(86) PCT IB2021/056245 de 12/07/2021
(87) WO 2022/018569 de 27/01/2022

---

(21) BR 11 2022 023781-2 A2

Código 1.3 - Notificação - Fase Nacional - PCT
(22) 21/05/2021
(30) 22/05/2020 GB 2007691.5; 11/09/2020 GB 2014361.6
(51) B63B 21/50 (2006.01), B63B 22/02 (2006.01), B63B 35/44 (2006.01)
(54) SISTEMA DE ANCORAGEM DESCONECTÁVEL
(71) SLLP 134 LIMITED (GB)
(72) MALCOLM BOWIE
(85) 22/11/2022
(86) PCT EP2021/063656 de 21/05/2021
(87) WO 2021/234148 de 25/11/2021

---

(21) BR 11 2022 023791-0 A2

Código 1.3 - Notificação - Fase Nacional - PCT
(22) 27/05/2021
(30) 27/05/2020 EP 20176900.7; 03/02/2021 BE BE2021/5077
(51) A24F 40/48 (2020.01), A24F 42/20 (2020.01), A24F 40/10 (2020.01)
(54) DISPOSITIVO PARA INALAR UMA SUBSTÂNCIA, CONJUNTO E USO DE UM DISPOSITIVO PARA INALAR UMA SUBSTÂNCIA
(71) JOOZEF (BE)
(72) JOSEPH HARFOUCHE
(85) 22/11/2022
(86) PCT EP2021/064176 de 27/05/2021
(87) WO 2021/239868 de 02/12/2021

---

(21) BR 11 2022 023805-3 A2

Código 1.3 - Notificação - Fase Nacional - PCT
(22) 21/05/2021
(30) 22/05/2020 US 16/882,055
(51) A61L 9/20 (2006.01), B64D 13/06 (2006.01)
(54) APARELHO, SISTEMA E MÉTODO DE ESTERILIZAÇÃO UV PARA SISTEMAS AÉREOS DE AERONAVES
(71) AEROCLEAN TECHNOLOGIES, LLC. (US)

(72) MARK D. KROSNEY
(85) 22/11/2022
(86) PCT US2021/033752 de 21/05/2021
(87) WO 2021/237152 de 25/11/2021

---

(21) BR 11 2022 023813-4 A2

Código 1.3 - Notificação - Fase Nacional - PCT
(22) 18/05/2021
(30) 26/05/2020 AU 2020901698
(51) C22B 34/12 (2006.01), C22B 3/10 (2006.01), C22B 3/22 (2006.01), C01G 23/053 (2006.01), C01G 23/047 (2006.01)
(54) PROCESSO DE RECUPERAÇÃO DE DIÓXIDO DE TITÂNIO
(71) COMMONWEALTH SCIENTIFIC AND INDUSTRIAL RESEARCH ORGANISATION (AU)
(72) GOUTAM KUMAR DAS
(85) 23/11/2022
(86) PCT AU2021/050460 de 18/05/2021
(87) WO 2021/237274 de 02/12/2021

---

(21) BR 11 2022 023831-2 A2

Código 1.3 - Notificação - Fase Nacional - PCT
(22) 25/05/2021
(30) 29/05/2020 US 63/031,891
(51) A23D 7/00 (2006.01), A23D 9/02 (2006.01), C11C 3/04 (2006.01)
(54) COMPOSIÇÃO DE GORDURA, ITEM ALIMENTÍCIO, MÉTODOS PARA PRODUZIR O ITEM ALIMENTÍCIO E PARA PRODUZIR A COMPOSIÇÃO, E, USO DA COMPOSIÇÃO
(71) CARGILL, INCORPORATED (US)
(72) APRIL RAE PARKER; FERNANDA ZACCARELLI DAVOLI
(85) 23/11/2022
(86) PCT US2021/033962 de 25/05/2021
(87) WO 2021/242712 de 02/12/2021

---

(21) BR 11 2022 023833-9 A2

Código 1.3 - Notificação - Fase Nacional - PCT
(22) 28/05/2021
(30) 29/05/2020 FR FR2005734
(51) B65D 85/804 (2006.01)
(54) CÁPSULA FECHADA DESTINADA A SER EXTRAÍDA SOB PRESSÃO E SEU MÉTODO DE FABRICAÇÃO
(71) MY TEA CUP AG (CH)
(72) MAX SANDHERR; JACQUES SCHAEFFER
(85) 23/11/2022
(86) PCT EP2021/064419 de 28/05/2021
(87) WO 2021/239982 de 02/12/2021

(21) BR 11 2022 023851-7 A2

Código 1.3 - Notificação - Fase Nacional - PCT
(22) 25/05/2021
(30) 28/05/2020 IT 102020000012685
(51) A61J 3/10 (2006.01)
(54) PROCESSO PARA FABRICAÇÃO DE UM PRODUTO COMPRIMIDO
(71) PERFETTI VAN MELLE S.P.A. (IT)
(72) GÜVEN MARANGOZ; JOAQUIN ANTONIO LIZANO IGLESIAS,; ALESSANDRO BOTTINI
(85) 23/11/2022
(86) PCT IB2021/054502 de 25/05/2021
(87) WO 2021/240348 de 02/12/2021

(21) BR 11 2022 023854-1 A2

Código 1.3 - Notificação - Fase Nacional - PCT
(22) 15/07/2021
(30) 16/07/2020 EP 20186201.8
(51) C09K 8/03 (2006.01)
(54) FLUIDO DE PERFURAÇÃO, PROCESSO PARA PRODUZIR UM FLUIDO DE PERFURAÇÃO, E, USO DE UM CARREADOR MINERAL CARREGADO
(71) OMYA INTERNATIONAL AG (CH)
(72) TOBIAS KELLER; SAMUEL RENTSCH; JARROD MASSAM
(85) 23/11/2022
(86) PCT EP2021/069713 de 15/07/2021
(87) WO 2022/013339 de 20/01/2022

(21) BR 11 2022 023934-3 A2

Código 1.3 - Notificação - Fase Nacional - PCT
(22) 31/07/2020
(30) 31/07/2020 US 16/944,383
(51) E21B 19/16 (2006.01), E21B 17/06 (2006.01), E21B 43/12 (2006.01), E21B 33/12 (2006.01), E21B 47/12 (2012.01)
(54) FERRAMENTA DE DESCONEXÃO ELÉTRICA DE FUNDO DE POÇO E MÉTODO PARA FABRICAR UMA FERRAMENTA DE DESCONEXÃO ELÉTRICA DE FUNDO DE POÇO
(71) HALLIBURTON ENERGY SERVICES, INC. (US)
(72) LOUIS FRANCIS LAFLEUR; RAVI SHARAD VAYEDA
(85) 24/11/2022
(86) PCT US2020/044416 de 31/07/2020
(87) WO 2022/025913 de 03/02/2022

(21) BR 11 2022 023962-9 A2

Código 1.3 - Notificação - Fase Nacional - PCT
(22) 04/06/2021
(30) 04/06/2020 US 63/034,841; 03/06/2021 US 17/338,504
(51) H04W 24/08 (2009.01), H04W 48/16 (2009.01), H04W 64/00 (2009.01)
(54) DADOS DE ASSISTÊNCIA DE LOCALIZAÇÃO PARA POSICIONAMENTO DE BANDA LARGA

(71) QUALCOMM INCORPORATED (US)
(72) SONY AKKARAKARAN; TAO LUO; JINGCHAO BAO; ALEXANDROS MANOLAKOS; JUAN MONTOJO
(85) 24/11/2022
(86) PCT US2021/035837 de 04/06/2021
(87) WO 2021/247959 de 09/12/2021

---

(21) BR 11 2022 023967-0 A2

Código 1.3 - Notificação - Fase Nacional - PCT
(22) 25/05/2021
(30) 25/05/2020 US 16/882,588
(51) F16K 17/02 (2006.01), F16K 3/24 (2006.01), F16K 3/26 (2006.01), G05D 16/10 (2006.01)
(54) VÁLVULA DE ALÍVIO E REDUÇÃO DE PRESSÃO
(71) BERMAD CS LTD. (IL)
(72) ZVI WEINGARTEN
(85) 24/11/2022
(86) PCT IB2021/054530 de 25/05/2021
(87) WO 2021/240362 de 02/12/2021

---

(21) BR 11 2022 023971-8 A2

Código 1.3 - Notificação - Fase Nacional - PCT
(22) 25/05/2021
(30) 25/05/2020 NL 2025666; 27/10/2020 NL 2026776
(51) B05B 9/08 (2006.01)
(54) DISPOSITIVO PARA DISTRIBUIÇÃO DE UM MATERIAL POR MEIO DE GÁS PRESSURIZADO E CORPO TUBULAR PARCIALMENTE PREENCHIDO COM GÁS PARA O USO NO MESMO
(71) DISPENSING TECHNOLOGIES B.V. (NL)
(72) PAULO NERVO; DENNIS VAN MELICK; DOMINICUS JAN VAN WIJK
(85) 24/11/2022
(86) PCT NL2021/050328 de 25/05/2021
(87) WO 2021/242094 de 02/12/2021

---

(21) BR 11 2022 023972-6 A2

Código 1.3 - Notificação - Fase Nacional - PCT
(22) 26/05/2021
(30) 26/05/2020 US 63/030,266
(51) C12P 13/02 (2006.01), C08L 77/04 (2006.01)
(54) POLÍMEROS ABSORVENTES BIODEGRADÁVEIS DE ALTO DESEMPENHO E MÉTODOS DOS MESMOS
(71) ZYMOCHEM, INC. (US)
(72) ALLISON FLYNN; HARSHAL AKSHAY CHOKHAWALA; JONATHAN CARL PISTORINO
(85) 24/11/2022
(86) PCT US2021/034372 de 26/05/2021

(87) WO 2021/242936 de 02/12/2021

(21) BR 11 2022 023978-5 A2

Código 1.3 - Notificação - Fase Nacional - PCT
(22) 26/05/2021
(30) 27/05/2020 US 63/030,448; 29/07/2020 US 63/057,958; 22/10/2020 US 63/094,931
(51) A61P 35/00 (2006.01), C07K 16/28 (2006.01), C07K 16/46 (2006.01), A61K 39/395 (2006.01)
(54) PROTEÍNAS QUE COMPREENDEM DOMÍNIOS DE LIGAÇÃO AO ANTÍGENO CD3 E USOS DOS MESMOS
(71) JANSSEN BIOTECH, INC. (US)
(72) JINQUAN LUO; RAYMOND BRITTINGHAM; FANG YI; SCOTT R. BRODEUR; RAJKUMAR GANESAN; JACLYN HOOVER; STEVEN A. JACOBS; COLLEEN M. KANE; SANJAYA SINGH; ADAM ZWOLAK; TRIVENI K. BHATT; MICHAEL DENNIS FELDKAMP; SHERRY LYNN LAPORTE
(85) 24/11/2022
(86) PCT IB2021/054582 de 26/05/2021
(87) WO 2021/240388 de 02/12/2021

(21) BR 11 2022 023979-3 A2

Código 1.3 - Notificação - Fase Nacional - PCT
(22) 25/05/2021
(30) 25/05/2020 AU 2020901681
(51) C22B 1/245 (2006.01), C22B 1/14 (2006.01), C22B 1/24 (2006.01), C21B 13/00 (2006.01), C21B 11/00 (2006.01), C22B 5/10 (2006.01)
(54) FERRO DIRETAMENTE REDUZIDO DA BIOMASSA
(71) TECHNOLOGICAL RESOURCES PTY. LIMITED (AU)
(72) MICHAEL BUCKLEY
(85) 24/11/2022
(86) PCT AU2021/050494 de 25/05/2021
(87) WO 2021/237281 de 02/12/2021

(21) BR 11 2022 023981-5 A2

Código 1.3 - Notificação - Fase Nacional - PCT
(22) 29/04/2021
(30) 17/07/2020 CN 202010692753.9
(51) B65G 65/28 (2006.01), B65G 65/04 (2006.01)
(54) SISTEMA E MÉTODO DE RECUPERAÇÃO
(71) ZHONGYE CHANGTIAN INTERNATIONAL ENGINEERING CO., LTD (CN) ; ZHONGYE CHANGTIAN (CHANGSHA) INTELLIGENT TECHNOLOGY CO., LTD (CN)
(72) LIYUN QIU; LUYI CHEN; LIXIN YUAN; YONG WU; YONG DING; BIN ZHOU
(85) 24/11/2022
(86) PCT CN2021/091047 de 29/04/2021

(87) WO 2022/012116 de 20/01/2022

---

(21) BR 11 2022 023989-0 A2

Código 1.3 - Notificação - Fase Nacional - PCT
(22) 24/05/2021
(30) 26/05/2020 US 63/029,962; 16/06/2020 US 63/039,686
(51) C07K 16/28 (2006.01), A61K 39/395 (2006.01), A61P 37/06 (2006.01)
(54) ANTICORPOS ANTI-PD-1
(71) BOEHRINGER INGELHEIM INTERNATIONAL GMBH (DE)
(72) DAVID A. BLAIR; PANKAJ GUPTA; PRIYANKA GUPTA; FEI HAN; AARON TIMOTHY KARLAK; DONGMEI LIU; IVO LORENZ; MOUHAMADOU LAMINE MBOW; MIGUEL E. MORENO-GARCIA; JOSEPH A. MOZDZIERZ; KERRY L.M. RALPH; ABDULSALAM SHAABAN; DELLA M. WHITE; HELEN HAIXIA WU; GUANGWEI YANG; NICOLE K. GARAFFA
(85) 24/11/2022
(86) PCT US2021/033823 de 24/05/2021
(87) WO 2021/242663 de 02/12/2021

---

(21) BR 11 2022 023995-5 A2

Código 1.3 - Notificação - Fase Nacional - PCT
(22) 25/05/2021
(30) 25/05/2020 AU 2020904881
(51) G01N 33/543 (2006.01), G01N 27/74 (2006.01), B03C 1/01 (2006.01), B82Y 5/00 (2011.01), B01L 3/00 (2006.01), G01R 33/02 (2006.01), G01R 33/12 (2006.01), H01F 7/00 (2006.01)
(54) USO DE NANOPARTÍCULAS MAGNÉTICAS PARA DETECÇÃO E QUANTIFICAÇÃO DE ANALITO(S)
(71) QUANTUM IP HOLDINGS PTY LIMITED (AU)
(72) PAUL JEREMY KING; CAMDEN YEUNG-WAH LO
(85) 24/11/2022
(86) PCT AU2021/050497 de 25/05/2021
(87) WO 2021/237283 de 02/12/2021

---

(21) BR 11 2022 023996-3 A2

Código 1.3 - Notificação - Fase Nacional - PCT
(22) 14/05/2021
(30) 25/05/2020 CN 202010458529.3
(51) H04N 7/14 (2006.01)
(54) MÉTODO E APARELHO DE CONTROLE DE EXIBIÇÃO DE INTERFACE DE CHAMADA DE VÍDEO, MEIO DE ARMAZENAMENTO E DISPOSITIVO
(71) BEIJING BYTEDANCE NETWORK TECHNOLOGY CO., LTD. (CN)
(72) ZHANCHEN ZHANG
(85) 24/11/2022
(86) PCT CN2021/093812 de 14/05/2021
(87) WO 2021/238679 de 02/12/2021

(21) BR 11 2022 024027-9 A2

Código 1.3 - Notificação - Fase Nacional - PCT
(22) 27/05/2021
(30) 27/05/2020 US 63/030,653
(51) C07K 14/705 (2006.01), C07K 14/16 (2006.01), C07K 16/18 (2006.01), C07K 16/30 (2006.01), C12N 9/48 (2006.01), A61K 39/00 (2006.01), A61K 38/00 (2006.01), A61P 35/00 (2006.01), A61P 37/00 (2006.01), C07K 14/73 (2006.01)
(54) MOLÉCULAS ADAPTADORAS PARA REDIRECIONAR CÉLULAS T CAR PARA UM ANTÍGENO DE INTERESSE
(71) ANTION BIOSCIENCES SA (CH) ; GENEVA UNIVERSITY HOSPITALS (CH) ; UNIVERSITY OF GENEVA (CH) ; UNIVERSITY OF ZURICH (CH)
(72) MARCO ALESSANDRINI; KARL-HEINZ KRAUSE; RENIER MYBURGH
(85) 25/11/2022
(86) PCT IB2021/000358 de 27/05/2021
(87) WO 2021/240240 de 02/12/2021

(21) BR 11 2022 024098-8 A2

Código 1.3 - Notificação - Fase Nacional - PCT
(22) 26/05/2021
(30) 26/05/2020 US 63/029,881
(51) A61P 15/10 (2006.01), A61K 31/53 (2006.01), A61K 47/10 (2017.01), A61K 9/08 (2006.01)
(54) FORMULAÇÕES E MÉTODOS PARA TRATAR A DISFUNÇÃO ERÉTIL
(71) STRATEGIC DRUG SOLUTIONS, INC. (US)
(72) MOSES CHOW; SHERYL L. CHOW
(85) 25/11/2022
(86) PCT US2021/034334 de 26/05/2021
(87) WO 2021/242913 de 02/12/2021

(21) BR 11 2022 024143-7 A2

Código 1.3 - Notificação - Fase Nacional - PCT
(22) 27/05/2021
(30) 27/05/2020 US 63/030,840
(51) A61K 38/46 (2006.01), A61P 13/12 (2006.01), C12N 9/14 (2006.01), C12N 9/16 (2006.01), A01K 67/02 (2006.01), A01K 67/027 (2006.01)
(54) COMPOSIÇÕES E MÉTODOS PARA TRATAMENTO DE DOENÇA DA ARTÉRIA PERIFÉRICA
(71) INOZYME PHARMA, INC. (US) ; WESTFÄLISCHE WILHELMS-UNIVERSITÄT MÜNSTER (DE)
(72) DAVID THOMPSON; FRANK RUTSCH; YVONNE NITSCHKE
(85) 25/11/2022
(86) PCT US2021/034533 de 27/05/2021
(87) WO 2021/243031 de 02/12/2021

(21) BR 11 2022 024149-6 A2

Código 1.3 - Notificação - Fase Nacional - PCT
(22) 26/05/2021

(30) 26/05/2020 US 63/030,260; 01/06/2020 US 63/033,198; 20/10/2020 US 63/093,888; 10/11/2020 US 63/112,143; 26/01/2021 US 63/141,956; 27/01/2021 US 63/142,472; 03/02/2021 US 63/145,389; 10/03/2021 US 63/159,437
(51) C07K 16/10 (2006.01), A61P 31/14 (2006.01)
(54) ANTICORPOS ANTIGLICOPROTEÍNA SPIKE DE ANTI-SARS-COV-2 E FRAGMENTOS DE LIGAÇÃO A ANTÍGENO
(71) REGENERON PHARMACEUTICALS, INC. (US)
(72) ALINA BAUM; BENJAMIN FULTON; CHRISTOS KYRATSOUS; GEORGE D. YANCOPOULOS
(85) 25/11/2022
(86) PCT US2021/034187 de 26/05/2021
(87) WO 2021/242815 de 02/12/2021

---

(21) BR 11 2022 024161-5 A2

Código 1.3 - Notificação - Fase Nacional - PCT
(22) 28/05/2021
(30) 29/05/2020 EP 20177337.1
(51) A61K 39/395 (2006.01), C07K 16/28 (2006.01), C07K 16/30 (2006.01)
(54) ANTICORPO MULTIESPECÍFICO, SEQUÊNCIA DE ÁCIDO NUCLEICO, VETOR, CÉLULA HOSPEDEIRA, MÉTODO PARA PRODUZIR O ANTICORPO MULTIESPECÍFICO E COMPOSIÇÃO FARMACÊUTICA
(71) NUMAB THERAPEUTICS AG (CH)
(72) PETER LICHTLEN; DAVID URECH; CHRISTIAN HESS; TEA GUNDE; ALEXANDRE SIMONIN; STEFAN WARMUTH; MATTHIAS BROCK; BITHI CHATTERJEE; MARIA JOHANSSON; DANIEL SNELL
(85) 25/11/2022
(86) PCT EP2021/064427 de 28/05/2021
(87) WO 2021/239987 de 02/12/2021

---

(21) BR 11 2022 024171-2 A2

Código 1.3 - Notificação - Fase Nacional - PCT
(22) 17/07/2018
(51) A01C 7/04 (2006.01), A01C 7/12 (2006.01), A01C 7/20 (2006.01)
(54) SISTEMA MECÂNICO DOSADOR E TRANSPORTADOR DE SEMENTES APLICADO EM SEMEADORA
(71) MARCIO LUIZ NEUVALD SILVA (BR/RS) ; MIGUEL HUMBERTO NOER (BR/RS)
(72) MARCIO LUIZ NEUVALD SILVA; MIGUEL HUMBERTO NOER
(85) 26/11/2022
(86) PCT BR2018/000040 de 17/07/2018
(87) WO 2020/014752 de 23/01/2020

---

(21) BR 11 2022 024179-8 A2

Código 1.3 - Notificação - Fase Nacional - PCT
(22) 24/03/2021
(30) 28/05/2020 GB 2008037.0; 23/09/2020 RU 2020131384; 17/11/2020 GB 2018062.6

(51) A61K 38/17 (2006.01), A61K 31/337 (2006.01), A61P 35/00 (2006.01), A61K 45/06 (2006.01)
(54) TRATAMENTO DE CÂNCER
(71) IMMUTEP S.A.S. (FR)
(72) FRÉDÉRIC TRIEBEL
(85) 28/11/2022
(86) PCT EP2021/057588 de 24/03/2021
(87) WO 2021/239292 de 02/12/2021

---

(21) BR 11 2022 024195-0 A2

Código 1.3 - Notificação - Fase Nacional - PCT
(22) 08/06/2021
(30) 08/06/2020 US 63/036,092
(51) A61P 35/00 (2006.01), C07K 16/22 (2006.01), A61P 13/12 (2006.01)
(54) ANTICORPOS ANTI-TGFSS E USOS TERAPÊUTICOS DOS MESMOS
(71) ZOETIS SERVICES LLC (US)
(72) LISA MARIE BERGERON; GARY F. BAMMERT; HENRY LUIS CAMPOS; SANDRA ANN MARIE LIGHTLE; CATHERINE J. STRIETZEL
(85) 28/11/2022
(86) PCT US2021/036347 de 08/06/2021
(87) WO 2021/252455 de 16/12/2021

---

(21) BR 11 2022 024228-0 A2

Código 1.3 - Notificação - Fase Nacional - PCT
(22) 04/06/2021
(30) 04/06/2020 US 63/034,873; 26/06/2020 US 63/044,934; 24/09/2020 US 63/082,584
(51) A61K 35/15 (2015.01), C07K 14/705 (2006.01), C12N 15/87 (2006.01), C07K 14/725 (2006.01)
(54) CONSTRUTOS PARA RECEPTORES DE ANTÍGENO QUIMÉRICOS
(71) CARISMA THERAPEUTICS INC. (US)
(72) MICHAEL KLICHINSKY; NICHOLAS MINUTOLO; NICHOLAS ANDERSON
(85) 28/11/2022
(86) PCT US2021/035991 de 04/06/2021
(87) WO 2021/248061 de 09/12/2021

---

(21) BR 11 2022 024234-4 A2

Código 1.3 - Notificação - Fase Nacional - PCT
(22) 30/06/2020
(51) C12Q 1/68 (2018.01), C12Q 1/6876 (2018.01), C12N 9/00 (2006.01)
(54) MÉTODO PARA DETERMINAR A PRESENÇA OU AUSÊNCIA DE PRIMEIRO E SEGUNDO ALVOS EM UMA AMOSTRA, E, COMPOSIÇÃO
(71) SPEEDX PTY LTD (AU)
(72) ALISON VELYIAN TODD; NICOLE JANE HASICK; RYUNG RAE KIM; ANDREA LEE LAWRENCE
(85) 28/11/2022
(86) PCT AU2020/050682 de 30/06/2020

(87) WO 2020/206509 de 15/10/2020

---

(21) BR 11 2022 024266-2 A2

Código 1.3 - Notificação - Fase Nacional - PCT
(22) 26/05/2021
(30) 26/05/2020 US 63/030,282
(51) A21D 8/08 (2006.01), A23D 7/01 (2006.01), A23L 29/10 (2016.01)
(54) REVESTIMENTO DE LIBERAÇÃO, COMPOSIÇÃO DE AEROSSOL, CONCENTRADO DE REVESTIMENTO DE LIBERAÇÃO, MÉTODO PARA PREPARAR UM REVESTIMENTO DE LIBERAÇÃO, MÉTODO PARA REDUZIR OU PREVENIR O ACÚMULO EM UMA SUPERFÍCIE DE COZIMENTO E MÉTODO PARA LIMPAR UMA SUPERFÍCIE DE COZIMENTO
(71) VANTAGE SPECIALTY CHEMICALS, INC. (US)
(72) ROJA ERGUN; GINA CARRETTA
(85) 28/11/2022
(86) PCT US2021/034222 de 26/05/2021
(87) WO 2021/242841 de 02/12/2021

---

(21) BR 11 2022 024276-0 A2

Código 1.3 - Notificação - Fase Nacional - PCT
(22) 31/05/2021
(30) 29/05/2020 US 63/032,102
(51) G01N 33/543 (2006.01)
(54) TESTES DE DIAGNÓSTICO LEGÍVEIS POR MÁQUINA E MÉTODOS E APARELHOS PARA FAZER E/OU PROCESSAR OS MESMOS
(71) ABBOTT RAPID DIAGNOSTICS INTERNATIONAL UNLIMITED COMPANY (IE)
(72) THANH TU HELLMICH-DUONG; OLAF SUCH; CARSTEN BUENNING
(85) 28/11/2022
(86) PCT EP2021/064583 de 31/05/2021
(87) WO 2021/240021 de 02/12/2021

---

(21) BR 11 2022 024278-6 A2

Código 1.3 - Notificação - Fase Nacional - PCT
(22) 31/05/2021
(30) 29/05/2020 US 63/032,093; 22/12/2020 US 63/129,375
(51) G01N 33/543 (2006.01), G01N 33/58 (2006.01)
(54) DISPOSITIVOS DE TESTE DE DIAGNÓSTICO LEGÍVEL POR MÁQUINA E MÉTODOS E APARELHO PARA FAZER E/OU PROCESSAR OS MESMOS
(71) ABBOTT RAPID DIAGNOSTICS INTERNATIONAL UNLIMITED COMPANY (IE)
(72) THANH TU HELLMICH-DUONG; THOMAS UHLIG; CARSTEN BUENNING; THOMAS ULLRICH; STEFAN KÜGLER; HEIDI KLEMM; CHRIS SMIT
(85) 28/11/2022
(86) PCT EP2021/064581 de 31/05/2021

(87) WO 2021/240020 de 02/12/2021

---

(21) BR 11 2022 024280-8 A2

Código 1.3 - Notificação - Fase Nacional - PCT
(22) 31/05/2021
(30) 29/05/2020 NL 2025710
(51) B05B 11/00 (2023.01)
(54) DISPOSITIVO E SISTEMA PARA DISTRIBUIÇÃO DE UM LÍQUIDO DE UM RECIPIENTE, E MÉTODO PARA MONTAGEM DE UM DISPOSITIVO PARA DISTRIBUIÇÃO DE UM LÍQUIDO
(71) DISPENSING TECHNOLOGIES B.V. (NL)
(72) LUKAS JAKOB WILLEM VAN DEN HEUVEL; PETRUS LAMBERTUS HURKMANS; PAULO NERVO
(85) 28/11/2022
(86) PCT NL2021/050347 de 31/05/2021
(87) WO 2021/242110 de 02/12/2021

---

(21) BR 11 2022 024404-5 A2

Código 1.3 - Notificação - Fase Nacional - PCT
(22) 12/05/2021
(30) 29/05/2020 US 63/032,362; 09/04/2021 US 63/173,155; 16/04/2021 US 63/175,842
(51) A61K 39/12 (2006.01), A61P 35/00 (2006.01)
(54) MÉTODO PARA TRATAR CÂNCER, SEQUÊNCIA DE NUCLEOTÍDEOS, CÉLULA HOSPEDEIRA, PARTÍCULA DE LCMV, PARTÍCULA DE PICV, COMPOSIÇÃO FARMACÊUTICA, PARTÍCULA DE ARENAVÍRUS
(71) HOOKIPA BIOTECH GMBH (AT)
(72) IGOR MATUSHANSKY; ANDY HWANG; KIANOOSH KATCHAR; DONNA EDWARDS; HENNING LAUTERBACH; MICHAEL SCHWENDINGER; KLAUS ORLINGER; SARAH SCHMIDT; URSULA BERKA; CORINNE IACOBUCCI; KATIA SCHLIENGER
(85) 29/11/2022
(86) PCT EP2021/062728 de 12/05/2021
(87) WO 2021/239471 de 02/12/2021

---

(21) BR 11 2022 024409-6 A2

Código 1.3 - Notificação - Fase Nacional - PCT
(22) 16/06/2021
(30) 18/06/2020 EP 20180707.0
(51) A01N 43/88 (2006.01), A01P 3/00 (2006.01)
(54) COMBINAÇÕES DE COMPOSTO ATIVO
(71) BAYER AKTIENGESELLSCHAFT (DE)
(72) AGOSTINOS MICHAEL KLÜKEN; JULIE GEIST; CYRIL MONTAGNE; ANTHONY MILLET; LIONEL NICOLAS; TOMOKI TSUCHIYA
(85) 29/11/2022
(86) PCT EP2021/066189 de 16/06/2021

(87) WO 2021/255070 de 23/12/2021

---

(21) BR 11 2022 024413-4 A2

Código 1.3 - Notificação - Fase Nacional - PCT
(22) 08/06/2021
(30) 10/06/2020 EP 20179186.0
(51) C07D 413/04 (2006.01), C07D 413/14 (2006.01), C07D 215/50 (2006.01), C07D 237/26 (2006.01), C07D 237/28 (2006.01), C07D 401/04 (2006.01), C07D 401/12 (2006.01), C07D 403/04 (2006.01), C07D 403/12 (2006.01), C07D 471/04 (2006.01), C07D 491/048 (2006.01), A01N 43/42 (2006.01), A01N 43/58 (2006.01), A01N 43/88 (2006.01), A01N 43/90 (2006.01)
(54) HETEROCICLOS SUBSTITUÍDOS COM AZABICICLILA COMO FUNGICIDAS INOVADORES
(71) BAYER AKTIENGESELLSCHAFT (DE)
(72) JULIE GEIST; ANTHONY MILLET; CYRIL MONTAGNE; LIONEL NICOLAS; DOMINIQUE LOQUE; VINCENT THOMAS; ALEXANDER SUDAU; MAZEN ES-SAYED
(85) 29/11/2022
(86) PCT EP2021/065273 de 08/06/2021
(87) WO 2021/249995 de 16/12/2021

---

(21) BR 11 2022 024449-5 A2

Código 1.3 - Notificação - Fase Nacional - PCT
(22) 02/06/2021
(30) 02/06/2020 US 63/033,364; 07/10/2020 US 63/088,837
(51) A01H 5/10 (2018.01), A01H 5/12 (2018.01)
(54) CEPAS DE METHYLOBACTERIUM PARA MELHORAR PRODUÇÃO E QUALIDADE DE PLANTAS E MÉTODOS RELACIONADOS ÀS MESMAS
(71) NEWLEAF SYMBIOTICS, INC. (US)
(72) PATRICK VOGAN; JANNE KEROVUO; NATALIE BREAKFIELD
(85) 30/11/2022
(86) PCT US2021/035480 de 02/06/2021
(87) WO 2021/247727 de 09/12/2021

---

(21) BR 11 2022 024462-2 A2

Código 1.3 - Notificação - Fase Nacional - PCT
(22) 16/07/2021
(30) 27/07/2020 US 63/056,796
(51) A23L 2/52 (2006.01), A23F 5/12 (2006.01), A23F 5/14 (2006.01), A23F 5/38 (2006.01), A23F 5/40 (2006.01), A23F 5/46 (2006.01), A23L 2/39 (2006.01), A23L 2/56 (2006.01), A23L 2/60 (2006.01), A23L 2/66 (2006.01)
(54) PRODUTO DE BEBIDA DE CAFÉ E MÉTODO DE PREPARO DO MESMO
(71) SOCIÉTÉ DES PRODUITS NESTLÉ S.A (CH)
(72) EDWIN ANANTA; DEEPAK SAHAI; YOUYUN LIANG
(85) 30/11/2022
(86) PCT EP2021/069987 de 16/07/2021

(87) WO 2022/023080 de 03/02/2022

(21) BR 11 2022 024468-1 A2

Código 1.3 - Notificação - Fase Nacional - PCT
(22) 02/06/2021
(30) 03/06/2020 US 63/034,112
(51) F25J 1/00 (2006.01)
(54) SISTEMA E MÉTODO DE REMOÇÃO DE COMPONENTE DE FLUXO DE GÁS
(71) CHART ENERGY & CHEMICALS, INC. (US)
(72) DOUGLAS A. DUCOTE JR.
(85) 30/11/2022
(86) PCT US2021/035459 de 02/06/2021
(87) WO 2021/247713 de 09/12/2021

(21) BR 11 2022 024483-5 A2

Código 1.3 - Notificação - Fase Nacional - PCT
(22) 29/04/2021
(30) 29/04/2020 US 63/017,597; 01/09/2020 US 63/073,343; 25/11/2020 US 63/118,624
(51) A61K 39/395 (2006.01), A61P 35/02 (2006.01), C07K 16/28 (2006.01), A61K 39/00 (2006.01)
(54) MÉTODOS PARA TRATAR MIELOMA MÚLTIPLO
(71) TENEOONE, INC. (US)
(72) BEN BUELOW; UTE SCHELLENBERGER
(85) 30/11/2022
(86) PCT US2021/029959 de 29/04/2021
(87) WO 2021/222616 de 04/11/2021

(21) BR 11 2022 024502-5 A2

Código 1.3 - Notificação - Fase Nacional - PCT
(22) 01/06/2021
(30) 01/06/2020 US 63/033,120
(51) H02M 7/42 (2006.01), H02M 7/483 (2007.01), H02M 1/084 (2006.01), H02M 1/10 (2006.01), H02J 3/00 (2006.01), H02J 3/32 (2006.01)
(54) UNIDADE DE ENERGIA MÓVEL TOTALMENTE ELÉTRICA COM SAÍDAS VARIÁVEIS
(71) MOXION POWER CO. (US)
(72) ALEXANDER J. SMITH; PAUL M. HUELSKAMP; ALEXANDER M. MEEK; JARED T. MICKLE
(85) 30/11/2022
(86) PCT US2021/035255 de 01/06/2021
(87) WO 2021/247581 de 09/12/2021

(21) BR 11 2022 024520-3 A2

Código 1.3 - Notificação - Fase Nacional - PCT
(22) 27/05/2021

(30) 01/06/2020 US 63/033,190
(51) C02F 1/26 (2023.01), C02F 1/469 (2023.01)
(54) SOLUÇÃO DE RELARGAGEM CRISTALIZADORA DE LÍQUIDO
(71) MAGNA IMPERIO SYSTEMS CORP. (US)
(72) RACHEL GUIA GIRON; ETHAN L. DEMETER; JEREMY A. WILLMAN
(85) 30/11/2022
(86) PCT US2021/034427 de 27/05/2021
(87) WO 2021/247354 de 09/12/2021

---

(21) BR 11 2022 024586-6 A2

Código 1.3 - Notificação - Fase Nacional - PCT
(22) 15/07/2020
(51) A45D 20/12 (2006.01)
(54) RETENTOR DE SECADOR DE CABELOS
(71) ELENA IGOREVNA KAZANCEVA (RU)
(72) ELENA IGOREVNA KAZANCEVA
(85) 01/12/2022
(86) PCT RU2020/000356 de 15/07/2020
(87) WO 2022/015191 de 20/01/2022

---

(21) BR 11 2022 024814-8 A2

Código 1.3 - Notificação - Fase Nacional - PCT
(22) 04/06/2021
(30) 04/06/2020 US 16/892,947
(51) C07C 1/20 (2006.01), C07C 9/22 (2006.01), C10G 1/06 (2006.01)
(54) PROCESSO PARA CONVERSÃO MATÉRIA-PRIMA LIGNOCELULÓSICA EM UM PRODUTO RICO EM ALCANO E SISTEMA REATOR PARA CONVERSÃO DE MATÉRIA-PRIMA LIGNOCELULÓSICA EM UM PRODUTO RICO EM ALCANO
(71) TECHNIP PROCESS TECHNOLOGY, INC. (US)
(72) KEVIN J. MILLS
(85) 05/12/2022
(86) PCT US2021/035932 de 04/06/2021
(87) WO 2021/248019 de 09/12/2021

---

(21) BR 11 2022 024971-3 A2

Código 1.3 - Notificação - Fase Nacional - PCT
(22) 09/06/2021
(30) 24/07/2020 KR 10-2020-0092432
(51) A61C 8/00 (2006.01), A61C 13/00 (2006.01)
(54) DENTE ARTIFICIAL E MÉTODO DE FABRICAÇÃO DESTE
(71) HASS CO., LTD. (KR)
(72) HYUNG BONG LIM; JOON HYUNG KIM; SUNG MIN KIM; SI WON SON; HYUN JUN JEON
(85) 07/12/2022
(86) PCT KR2021/007181 de 09/06/2021

(87) WO 2022/019477 de 27/01/2022

(21) BR 11 2022 025094-0 A2

Código 1.3 - Notificação - Fase Nacional - PCT
(22) 07/06/2021
(30) 08/06/2020 US 63/036,303; 30/10/2020 US 63/108,161
(51) A61M 16/06 (2006.01), A61B 8/08 (2006.01)
(54) SISTEMAS E MÉTODOS PARA CATEGORIZAR E/OU DISTINGUIR UMA INTERFACE DE USUÁRIO
(71) RESMED SENSOR TECHNOLOGIES LIMITED (IE)
(72) LYON, GRAEME ALEXANDER; TIRON, ROXANA; FOX, NIALL ANDREW; SHOULDICE, REDMOND
(85) 08/12/2022
(86) PCT IB2021/054999 de 07/06/2021
(87) WO 2021/250553 de 16/12/2021

(21) BR 11 2022 025102-5 A2

Código 1.3 - Notificação - Fase Nacional - PCT
(22) 09/06/2021
(30) 09/06/2020 US 63/036,902; 09/06/2020 US 63/036,910
(51) A01H 1/04 (2006.01), A01H 1/08 (2006.01), A01H 6/46 (2018.01), C07K 14/415 (2006.01), C12N 9/22 (2006.01), C12N 15/29 (2006.01), C12N 15/82 (2006.01)
(54) MONOCOTILEDÔNEAS HETEROZIGOTAS PARA CENH3 E MÉTODOS DE USO DAS MESMAS PARA INDUÇÃO HAPLOIDE E EDIÇÃO SIMULTÂNEA DE GENOMA
(71) UNIVERSITY OF GEORGIA RESEARCH FOUNDATION, INC. (US) ; COLD SPRING HARBOR LABORATORY (US)
(72) R. KELLY DAWE; DAVID JACKSON
(85) 08/12/2022
(86) PCT US2021/036605 de 09/06/2021
(87) WO 2021/252619 de 16/12/2021

(21) BR 11 2022 025115-7 A2

Código 1.3 - Notificação - Fase Nacional - PCT
(22) 10/06/2021
(30) 10/06/2020 JP 2020-101162
(51) A61K 31/454 (2006.01), A61P 17/00 (2006.01), A61P 37/08 (2006.01), C07D 401/14 (2006.01)
(54) AGENTE PROFILÁTICO OU TERAPÊUTICO PARA FOTODERMATOSE
(71) MITSUBISHI TANABE PHARMA CORPORATION (JP)
(72) TSUYOSHI SUZUKI; MASAHIRO KONDO; YUKO KAWANO; ATSUHIRO MATSUMOTO
(85) 08/12/2022
(86) PCT JP2021/022048 de 10/06/2021
(87) WO 2021/251452 de 16/12/2021

(21) BR 11 2022 025131-9 A2

Código 1.3 - Notificação - Fase Nacional - PCT
(22) 22/06/2021
(30) 24/06/2020 EP 20181980.2
(51) A23L 2/38 (2021.01), A23L 2/52 (2006.01)
(54) COMPOSIÇÃO PARA BEBIDAS FERMENTADAS
(71) SOCIÉTÉ DES PRODUITS NESTLÉ S.A (CH)
(72) JIYUAN ZHANG; CYRIL MOCCAND; CATHERINE NGOM-BRU; AXEL ANDRE
(85) 08/12/2022
(86) PCT EP2021/066903 de 22/06/2021
(87) WO 2021/259891 de 30/12/2021

(21) BR 11 2022 025135-1 A2

Código 1.3 - Notificação - Fase Nacional - PCT
(22) 09/06/2021
(30) 09/06/2020 GB 2008685.6
(51) B24D 11/02 (2006.01), B24D 11/00 (2006.01)
(54) PRODUTO ABRASIVO E MÉTODO PARA PRODUÇÃO DO PRODUTO ABRASIVO
(71) MIRKA OY (FI)
(72) NIINA KYYNÄRÄINEN; JAN GRÖN; PETER FINNÄS
(85) 08/12/2022
(86) PCT EP2021/065400 de 09/06/2021
(87) WO 2021/250064 de 16/12/2021

(21) BR 11 2022 025150-5 A2

Código 1.3 - Notificação - Fase Nacional - PCT
(22) 09/06/2020
(51) F24S 10/50 (2018.01), F24S 10/55 (2018.01), F24S 50/00 (2018.01), F24S 80/30 (2018.01), H02S 40/44 (2014.01)
(54) CALHA DE BASE PARA UM MÓDULO TÉRMICO, MÓDULO TÉRMICO COMPREENDENDO TAL CALHA DE BASE, SISTEMA DE EXTRAÇÃO DE ENERGIA TÉRMICA E USO DE TAL CALHA DE BASE PARA EXTRAÇÃO DE ENERGIA TÉRMICA DE LUZ SOLAR
(71) LOGIC IP AG (CH)
(72) HEIKO SCHWERTNER
(85) 08/12/2022
(86) PCT EP2020/065908 de 09/06/2020
(87) WO 2021/249620 de 16/12/2021

(21) BR 11 2022 025152-1 A2

Código 1.3 - Notificação - Fase Nacional - PCT
(22) 09/06/2021
(30) 09/06/2020 DE 10 2020 115 263.9
(51) H02K 1/27 (2022.01), H02K 16/02 (2006.01), H02K 21/12 (2006.01)
(54) MOTOR ELÉTRICO E MÉTODO DE OPERAÇÃO DE UM MOTOR

	ELÉTRICO (71) GKN POWDER METALLURGY ENGINEERING GMBH (DE) (72) MAURICE ANDREE; STEFAN TILLER; HONG GIANG TO (85) 08/12/2022 (86) PCT EP2021/065492 de 09/06/2021 (87) WO 2021/250108 de 16/12/2021
(21) BR 11 2022 025155-6 A2	Código 1.3 - Notificação - Fase Nacional - PCT (22) 09/06/2021 (30) 11/06/2020 US 63/037,842 (51) H04B 7/06 (2006.01), H04B 7/08 (2006.01), H04B 7/204 (2006.01) (54) APARELHO E MÉTODO PARA COMUNICAÇÕES (71) VIASAT, INC. (US) (72) GREGORY KIESEL; CHRISTOPHER A. ROSE; DAVID R. SAUNDERS (85) 08/12/2022 (86) PCT US2021/036640 de 09/06/2021 (87) WO 2021/252646 de 16/12/2021
(21) BR 11 2022 025160-2 A2	Código 1.3 - Notificação - Fase Nacional - PCT (22) 20/07/2021 (30) 20/07/2020 EP 20186782.7 (51) A61K 8/19 (2006.01), A61K 8/24 (2006.01), A61K 8/99 (2017.01), A61K 8/02 (2006.01), A61Q 19/00 (2006.01), A61K 9/16 (2006.01), A23L 33/135 (2016.01) (54) USOS DE CARBONATO DE CÁLCIO REAGIDO EM SUPERFÍCIE E DE UMA COMPOSIÇÃO PROBIÓTICA ESTABILIZADA SECA, MÉTODO PARA ESTABILIZAR UMA CULTURA DE MICRORGANISMOS PROBIÓTICOS, PROCESSO PARA PREPARAR UMA COMPOSIÇÃO PROBIÓTICA ESTABILIZADA SECA, COMPOSIÇÃO PROBIÓTICA ESTABILIZADA SECA, E, PRODUTO COMPREENDENDO A COMPOSIÇÃO PROBIÓTICA ESTABILIZADA SECA (71) OMYA INTERNATIONAL AG (CH) (72) LALIT SHARMA; TANJA BUDDE (85) 08/12/2022 (86) PCT EP2021/070233 de 20/07/2021 (87) WO 2022/018068 de 27/01/2022
(21) BR 11 2022 025418-0 A2	Código 1.3 - Notificação - Fase Nacional - PCT (22) 27/05/2021 (30) 29/07/2020 JP 2020-127992 (51) D06F 39/02 (2006.01) (54) MÁQUINA DE LAVAR ROUPAS (71) PANASONIC INTELLECTUAL PROPERTY MANAGEMENT CO., LTD. (JP) (72) SHOHEI YAMAMOTO; MASAAKI TOKUZAKI

(85) 13/12/2022
(86) PCT JP2021/020260 de 27/05/2021
(87) WO 2022/024533 de 03/02/2022

---

(21) BR 11 2022 025553-5 A2

Código 1.3 - Notificação - Fase Nacional - PCT
(22) 20/07/2020
(30) 20/07/2020 US 16/933,347
(51) E21B 43/12 (2006.01), E21B 34/08 (2006.01)
(54) DISPOSITIVO DE CONTROLE DE FLUXO AJUSTÁVEL, MÉTODO PARA MODIFICAR UM DISPOSITIVO DE CONTROLE DE FLUXO AJUSTÁVEL, E, SISTEMA DE POÇO
(71) HALLIBURTON ENERGY SERVICES, INC. (US)
(72) RYAN WESLEY MCCHESNEY; GORDON MCLEARY; DAVID SYMON GRANT
(85) 14/12/2022
(86) PCT US2020/042772 de 20/07/2020
(87) WO 2022/019881 de 27/01/2022

---

(21) BR 11 2022 025560-8 A2

Código 1.3 - Notificação - Fase Nacional - PCT
(22) 13/07/2021
(30) 17/07/2020 JP 2020-122700; 05/08/2020 JP 2020-133195
(51) B32B 27/18 (2006.01), B32B 27/30 (2006.01), G21F 1/10 (2006.01), C08F 212/08 (2006.01), C08F 220/28 (2006.01), C08F 220/30 (2006.01), C08F 220/44 (2006.01), C08F 230/02 (2006.01), C08F 2/44 (2006.01), B32B 7/023 (2019.01)
(54) COMPOSIÇÃO CURÁVEL E CORPO CURADO DA MESMA
(71) TOKUYAMA CORPORATION (JP)
(72) TAKAYOSHI KAWASAKI; JUNJI TAKENAKA; JUNJI MOMODA
(85) 14/12/2022
(86) PCT JP2021/026295 de 13/07/2021
(87) WO 2022/014591 de 20/01/2022

---

(21) BR 11 2022 025794-5 A2

Código 1.3 - Notificação - Fase Nacional - PCT
(22) 09/07/2021
(30) 23/07/2020 IT 102020000017815
(51) G02C 5/22 (2006.01), E05D 11/00 (2006.01)
(54) DOBRADIÇA PARA ÓCULOS ELETRÔNICOS
(71) LUXOTTICA S.R.L. (IT)
(72) DANIELE PELLEGRINI; DINO MICHELON
(85) 16/12/2022
(86) PCT IB2021/056188 de 09/07/2021
(87) WO 2022/018558 de 27/01/2022

(21) BR 11 2022 025906-9 A2

Código 1.3 - Notificação - Fase Nacional - PCT
(22) 23/07/2021
(30) 27/07/2020 FR FR2007923
(51) G01R 19/165 (2006.01), G01R 31/392 (2019.01)
(54) SISTEMA DE GERENCIAMENTO DE BATERIA
(71) LIMATECH (FR)
(72) LUC POUYADOU; MAXIME DI MEGLIO; FLORENCE ROBIN
(85) 19/12/2022
(86) PCT EP2021/070674 de 23/07/2021
(87) WO 2022/023204 de 03/02/2022

(21) BR 11 2022 026012-1 A2

Código 1.3 - Notificação - Fase Nacional - PCT
(22) 27/07/2021
(30) 29/07/2020 SE 2050925-3
(51) B60K 17/02 (2006.01), B60K 17/08 (2006.01), F16H 3/091 (2006.01)
(54) UNIDADE DE TRANSMISSÃO, TREM DE FORÇA DE VEÍCULO E VEÍCULO
(71) SCANIA CV AB (SE) ; MAN TRUCK & BUS SE (DE)
(72) STEFAN KARLSSON; JÖRGEN FORSBERG; TOMAS LÖFWALL; PER ARNELÖF; TOBIAS MÜLLER
(85) 19/12/2022
(86) PCT EP2021/070923 de 27/07/2021
(87) WO 2022/023302 de 03/02/2022

(21) BR 11 2022 026014-8 A2

Código 1.3 - Notificação - Fase Nacional - PCT
(22) 27/07/2021
(30) 27/07/2020 DE 10 2020 004 542.1
(51) B01D 53/14 (2006.01), B01D 53/62 (2006.01), B01D 53/96 (2006.01), B01D 61/42 (2006.01), C10L 3/10 (2006.01), C01B 32/50 (2017.01)
(54) MÉTODO PARA LIGAR, TRANSPORTAR E ARMAZENAR SELETIVAMENTE DIÓXIDO DE CARBONO EM MEIO AQUOSO E CARBONATO DE ALUMÍNIO E/OU HIDROGENOCARBONATO DE ALUMÍNIO OBTENÍVEL PELO MÉTODO
(71) ULRICH DIETZ (DE)
(72) ULRICH DIETZ
(85) 19/12/2022
(86) PCT EP2021/071081 de 27/07/2021
(87) WO 2022/023387 de 03/02/2022

(21) BR 11 2022 026137-3 A2

Código 1.3 - Notificação - Fase Nacional - PCT
(22) 11/08/2020
(30) 31/07/2020 US 16/945,689
(51) E21B 43/08 (2006.01), E21B 43/10 (2006.01), E21B 34/14 (2006.01), E21B 33/126 (2006.01), E21B 43/12 (2006.01)

(54) APARELHO PARA ATIVAR CÂMARAS DE PENEIRAS HIDRÁULICAS DE FUNDO DE POÇO, SISTEMA E MÉTODO PARA ATIVAR CÂMARAS DE PENEIRAS HIDRÁULICAS DE FUNDO DE POÇO
(71) HALLIBURTON ENERGY SERVICES, INC. (US)
(72) RYAN MCCHESNEY; GORDON MCLEARY; DAVID GRANT
(85) 21/12/2022
(86) PCT US2020/045793 de 11/08/2020
(87) WO 2022/025939 de 03/02/2022

---

(21) BR 11 2022 026225-6 A2

Código 1.3 - Notificação - Fase Nacional - PCT
(22) 26/07/2021
(30) 29/07/2020 IT 102020000018364
(51) A01N 25/30 (2006.01), A01N 35/10 (2006.01), A01N 37/40 (2006.01), A01N 39/04 (2006.01), A01N 57/20 (2006.01), A01P 13/00 (2006.01)
(54) COMPOSIÇÃO DE CONTROLE DE DESVIO À BASE DE ÓLEO, E, MÉTODO PARA REDUZIR DESVIO DE PULVERIZAÇÃO DURANTE APLICAÇÃO DE PULVERIZAÇÃO
(71) LAMBERTI SPA (IT)
(72) GIANFRANCO PAGANINI; BRADLEY EIDEM; FEDERICO DE PELLEGRINI; ANDREA BRAYTON
(85) 21/12/2022
(86) PCT EP2021/070838 de 26/07/2021
(87) WO 2022/023255 de 03/02/2022

---

(21) BR 11 2022 026235-3 A2

Código 1.3 - Notificação - Fase Nacional - PCT
(22) 30/07/2021
(30) 31/07/2020 JP 2020-130309
(51) C01B 39/46 (2006.01), B01D 53/02 (2006.01), B01D 53/047 (2006.01), B01J 20/18 (2006.01)
(54) ZEÓLITO DO TIPO GIS
(71) ASAHI KASEI KABUSHIKI KAISHA (JP)
(72) TAKAYUKI AKAOGI; ATSUSHI OHKUBO; SAYA TANAKA
(85) 21/12/2022
(86) PCT JP2021/028335 de 30/07/2021
(87) WO 2022/025247 de 03/02/2022

---

(21) BR 11 2022 026383-0 A2

Código 1.3 - Notificação - Fase Nacional - PCT
(22) 26/07/2021
(30) 29/07/2020 DE 20 2020 104 394.3; 18/09/2020 DE 20 2020 105 356.6
(51) E03C 1/04 (2006.01)
(54) DISPOSIÇÃO CONDUTORA DE ÁGUA
(71) NEOPERL GMBH (DE)
(72) WERNER KURY
(85) 22/12/2022

(86) PCT EP2021/070856 de 26/07/2021
(87) WO 2022/023265 de 03/02/2022

---

(21) BR 11 2022 026390-2 A2

Código 1.3 - Notificação - Fase Nacional - PCT
(22) 03/06/2021
(30) 31/07/2020 FR 2008151
(51) B01J 19/08 (2006.01), B01J 19/12 (2006.01)
(54) MÁQUINA E MÉTODO PARA TRATAMENTO DE PEÇAS DE FORMATOS DIFERENTES
(71) HYDROMECANIQUE ET FROTTEMENT (FR) ; UNIVERSITE JEAN MONNET SAINT ETIENNE (FR) ; CENTRE NATIONAL DE LA RECHERCHE SCIENTIFIQUE (FR)
(72) CHRISTOPHE HÉAU; PHILIPPE MAURIN-PERRIER; FLORENCE GARRELIE; JEAN-PHILIPPE COLOMBIER; FLORENT PIGEON
(85) 22/12/2022
(86) PCT FR2021/051010 de 03/06/2021
(87) WO 2022/023629 de 03/02/2022

---

(21) BR 11 2022 026531-0 A2

Código 1.3 - Notificação - Fase Nacional - PCT
(22) 30/06/2021
(30) 29/07/2020 JP 2020-127993
(51) D06F 39/14 (2006.01)
(54) MÁQUINA DE LAVAR
(71) PANASONIC INTELLECTUAL PROPERTY MANAGEMENT CO., LTD. (JP)
(72) TAKUMI SAKAMOTO; MASAAKI TOKUZAKI; SHOHEI YAMAMOTO
(85) 23/12/2022
(86) PCT JP2021/024802 de 30/06/2021
(87) WO 2022/024651 de 03/02/2022

---

(21) BR 11 2022 026631-6 A2

Código 1.3 - Notificação - Fase Nacional - PCT
(22) 31/05/2021
(30) 28/07/2020 DE 10 2020 119 789.6
(51) F16J 9/06 (2006.01), F02F 5/00 (2006.01), F16J 9/20 (2006.01)
(54) ANEL RASPADOR DE ÓLEO PARA PISTÕES DE UM MOTOR DE COMBUSTÃO INTERNA
(71) FEDERAL-MOGUL BURSCHEID GMBH (DE)
(72) RICHARD MITTLER; FABIAN RUCH
(85) 26/12/2022
(86) PCT EP2021/064540 de 31/05/2021
(87) WO 2022/022875 de 03/02/2022

---

(21) BR 11 2022 026641-3 A2

Código 1.3 - Notificação - Fase Nacional - PCT
(22) 07/07/2021

(30) 08/07/2020 JP 2020-117639
(51) C07D 317/46 (2006.01), C07D 405/12 (2006.01), C07C 67/307 (2006.01), C07C 69/84 (2006.01)
(54) MÉTODO DE PRODUÇÃO
(71) DAIICHI SANKYO COMPANY, LIMITED (JP)
(72) TSUYOSHI UEDA; YUJI KAIYA; TAKAHISA UCHIDA; MAKOTO IMAI
(85) 26/12/2022
(86) PCT JP2021/025537 de 07/07/2021
(87) WO 2022/009911 de 13/01/2022

---

(21) BR 11 2022 026668-5 A2

Código 1.3 - Notificação - Fase Nacional - PCT
(22) 25/05/2021
(30) 21/07/2020 EP 20305837.5
(51) C04B 26/04 (2006.01), C04B 28/14 (2006.01), C09D 5/34 (2006.01)
(54) COMPOSTO DE ENCHIMENTO E USO DE UM COMPOSTO DE ENCHIMENTO
(71) SAINT-GOBAIN PLACO (FR)
(72) ROBERT ADAM; CARL RIDDLE
(85) 26/12/2022
(86) PCT EP2021/063921 de 25/05/2021
(87) WO 2022/017664 de 27/01/2022

---

(21) BR 11 2022 026799-1 A2

Código 1.3 - Notificação - Fase Nacional - PCT
(22) 26/07/2021
(30) 31/07/2020 US 63/059,266
(51) C11D 17/04 (2006.01), C11D 11/00 (2006.01), C11D 1/72 (2006.01), C11D 1/722 (2006.01), C11D 3/20 (2006.01), C11D 3/30 (2006.01)
(54) EMBALAGEM DE CONCENTRADO DE LIMPEZA DE SUPERFÍCIES DURAS, E, MÉTODOS PARA PRODUZIR UMA EMBALAGEM DE CONCENTRADO DE LIMPEZA DE SUPERFÍCIES DURAS E PARA REMOÇÃO DE SUJEIRAS DE ÓLEO, GORDURA, SUJEIRAS PESADAS E DE DIFÍCIL REMOÇÃO DE UMA SUPERFÍCIE DURA
(71) DOW SILICONES CORPORATION (US)
(72) SAUGATA NAD; SERGE CREUTZ; CHRISTEL SIMON
(85) 27/12/2022
(86) PCT US2021/043107 de 26/07/2021
(87) WO 2022/026349 de 03/02/2022

---

(21) BR 11 2022 026912-9 A2

Código 1.3 - Notificação - Fase Nacional - PCT
(22) 02/08/2021
(30) 31/07/2020 GB 2011951.7; 30/07/2021 US 17/390,017
(51) E21B 33/043 (2006.01)
(54) SISTEMA E MÉTODO PARA BASE ADAPTADORA DE PRODUÇÃO DE PASSAGEM PLENA

(71) BAKER HUGHES ENERGY TECHNOLOGY UK LIMITED (GB)
(72) STANLEY HOSIE; BRIAN GRAIG
(85) 28/12/2022
(86) PCT EP2021/025291 de 02/08/2021
(87) WO 2022/022860 de 03/02/2022

---

(21) BR 11 2022 026922-6 A2

Código 1.3 - Notificação - Fase Nacional - PCT
(22) 27/07/2021
(30) 28/07/2020 KR 10-2020-0094053
(51) C07K 16/28 (2006.01), A61P 35/00 (2006.01), A61K 39/00 (2006.01)
(54) ANTICORPO ANTI-LILRB1 E USOS DO MESMO
(71) LG CHEM, LTD (KR)
(72) YOON AA CHOI; HAN BYUL KIM; SHINYOUNG KANG; JUNG A KIM; HEEHANG KIM; MINSOON KIM; JUNHAENG CHO
(85) 28/12/2022
(86) PCT KR2021/009696 de 27/07/2021
(87) WO 2022/025585 de 03/02/2022

---

(21) BR 11 2022 026960-9 A2

Código 1.3 - Notificação - Fase Nacional - PCT
(22) 25/06/2021
(30) 31/07/2020 CN 202021561663.8
(51) H01R 4/28 (2006.01), H01M 50/50 (2021.01)
(54) TERMINAL DE PARAFUSO DE BATERIA DE ARMAZENAMENTO
(71) CHANGCHUN JETTY AUTOMOTIVE PARTS CORPORATION (CN)
(72) CHAO WANG
(85) 29/12/2022
(86) PCT CN2021/102279 de 25/06/2021
(87) WO 2022/022184 de 03/02/2022

---

(21) BR 11 2022 027010-0 A2

Código 1.3 - Notificação - Fase Nacional - PCT
(22) 28/07/2020
(51) H04W 4/02 (2018.01), H04W 24/02 (2009.01), H04W 24/08 (2009.01)
(54) MÉTODO E APARELHO PARA DETERMINAR UMA LOCALIZAÇÃO, DISPOSITIVO DE COMUNICAÇÃO, E, MEIO DE ARMAZENAMENTO
(71) BEIJING XIAOMI MOBILE SOFTWARE CO., LTD. (CN)
(72) WEI HONG
(85) 29/12/2022
(86) PCT CN2020/105312 de 28/07/2020
(87) WO 2022/021100 de 03/02/2022

---

(21) BR 11 2022 027056-9 A2

Código 1.3 - Notificação - Fase Nacional - PCT
(22) 26/07/2021
(30) 31/07/2020 CN 202010761895.6

(51) H02M 7/219 (2006.01)
(54) MÉTODO E APARELHO DE CONTROLE DE CARGA PARA CONVERSOR HÍBRIDO
(71) NR ELECTRIC CO., LTD. (CN) ; NR ENGINEERING CO., LTD. (CN)
(72) ZHAOQING HU; XIANLAI HU; JUNJUN ZHANG; YUNLONG DONG; YU LU; JIE TIAN
(85) 29/12/2022
(86) PCT CN2021/108431 de 26/07/2021
(87) WO 2022/022459 de 03/02/2022

---

(21) BR 11 2022 027069-0 A2

Código 1.3 - Notificação - Fase Nacional - PCT
(22) 29/07/2021
(30) 31/07/2020 JP 2020-130935; 29/09/2020 JP 2020-163258
(51) A61K 31/4545 (2006.01), A61K 31/138 (2006.01), A61K 31/4196 (2006.01), A61K 31/565 (2006.01), A61K 31/5685 (2006.01), A61K 31/58 (2006.01), A61K 45/00 (2006.01), A61P 15/00 (2006.01), A61P 35/00 (2006.01), A61P 35/04 (2006.01), A61P 43/00 (2006.01)
(54) AGENTE TERAPÊUTICO PARA O CÂNCER DE MAMA
(71) EISAI R&D MANAGEMENT CO., LTD. (JP)
(72) SATOSHI KAWANO; SAORI MIYANO; KYOKO NISHIBATA; SAYO FUKUSHIMA
(85) 30/12/2022
(86) PCT JP2021/028008 de 29/07/2021
(87) WO 2022/025150 de 03/02/2022

---

(21) BR 11 2022 027074-7 A2

Código 1.3 - Notificação - Fase Nacional - PCT
(22) 14/07/2021
(30) 27/07/2020 EP 20187986.3
(51) B26B 21/14 (2006.01), B26B 21/52 (2006.01)
(54) ADAPTADOR PARA UM SISTEMA DE APARELHO DE BARBEAR
(71) BIC VIOLEX SINGLE MEMBER S.A. (GR)
(72) PANAGIOTIS KOPELAS; IOANNA PREZA; EMMANOUIL GKITHONAS; POLYKARPOS PSAROPOULOS
(85) 30/12/2022
(86) PCT EP2021/069566 de 14/07/2021
(87) WO 2022/023036 de 03/02/2022

---

(21) BR 11 2023 000014-9 A2

Código 1.3 - Notificação - Fase Nacional - PCT
(22) 27/07/2021
(30) 27/07/2020 EP 20187813.9
(51) G16B 20/00 (2019.01), G16B 30/00 (2019.01), G16B 40/20 (2019.01)
(54) MÉTODOS PARA IDENTIFICAR INSTABILIDADE ESPACIAL CROMOSSÔMICA, COMO DEFICIÊNCIA DE REPARO HOMÓLOGO EM DADOS DE SEQUENCIAMENTO DE PRÓXIMA GERAÇÃO DE BAIXA

	COBERTURA (71) SOPHIA GENETICS S.A. (CH) (72) CHRISTIAN POZZORINI; GREGOIRE ANDRE; TOMMASO COLETTA; ZHENYU XU (85) 02/01/2023 (86) PCT EP2021/071073 de 27/07/2021 (87) WO 2022/023381 de 03/02/2022
(21) BR 11 2023 000023-8 A2	Código 1.3 - Notificação - Fase Nacional - PCT (22) 27/07/2021 (30) 28/07/2020 EP 20188069.7 (51) A23N 12/08 (2006.01), A23N 12/12 (2006.01) (54) APARELHO DE TORREFAÇÃO (71) SOCIÉTÉ DES PRODUITS NESTLÉ S.A (CH) (72) STEFANO CECCAROLI; VINCENT MARTIN; MANUEL BRÄNDLE; CHRISTOF NIEDERMANN; ADRIAN RICKLIN (85) 02/01/2023 (86) PCT EP2021/070973 de 27/07/2021 (87) WO 2022/023324 de 03/02/2022
(21) BR 11 2023 000037-8 A2	Código 1.3 - Notificação - Fase Nacional - PCT (22) 28/04/2021 (30) 31/07/2020 JP 2020-129991 (51) A01N 43/54 (2006.01), A01N 37/40 (2006.01), A01N 43/40 (2006.01), A01N 43/56 (2006.01), A01N 43/80 (2006.01), A01N 57/20 (2006.01), A01P 13/00 (2006.01) (54) COMPOSIÇÃO HERBICIDA E MÉTODO PARA O CONTROLE DE ERVAS DANINHAS (71) SUMITOMO CHEMICAL COMPANY, LIMITED (JP) (72) YOSHINOBU JIN; YOSHINAO SADA (85) 02/01/2023 (86) PCT JP2021/016909 de 28/04/2021 (87) WO 2022/024486 de 03/02/2022
(21) BR 11 2023 000055-6 A2	Código 1.3 - Notificação - Fase Nacional - PCT (22) 29/07/2021 (30) 29/07/2020 EP 20188293.3 (51) A47J 31/44 (2006.01), A47J 31/60 (2006.01) (54) MÁQUINA PARA O PREPARO DE BEBIDAS COM GABINETE DE MÁQUINA E TANQUE DE LÍQUIDO REMOVÍVEL (71) SOCIÉTÉ DES PRODUITS NESTLÉ S.A (CH) (72) ALEXANDRE KOLLEP; DIDIER VUAGNIAUX (85) 03/01/2023 (86) PCT EP2021/071284 de 29/07/2021

	(87) WO 2022/023478 de 03/02/2022
(21) BR 11 2023 000078-5 A2	Código 1.3 - Notificação - Fase Nacional - PCT (22) 26/07/2021 (30) 27/07/2020 EP 20187948.3 (51) C07D 257/02 (2006.01) (54) FABRICAÇÃO DE AGENTES DE CONTRASTE DIMÉRICOS (71) BRACCO IMAGING SPA (IT) (72) ANDREA BARALE; VALERIA BOI; AURELIA FERRIGATO; SONIA GAZZETTO; DANIELA GIARDINA-PAPA; ARMANDO MORTILLARO; LAURA ORIO; MASSIMO VERANI (85) 03/01/2023 (86) PCT EP2021/070801 de 26/07/2021 (87) WO 2022/023240 de 03/02/2022
(21) BR 11 2023 000141-2 A2	Código 1.3 - Notificação - Fase Nacional - PCT (22) 26/07/2021 (30) 27/07/2020 EP 20305859.9 (51) A61M 5/158 (2006.01), A61M 5/31 (2006.01), A61M 5/32 (2006.01), A61M 5/34 (2006.01), A61B 90/90 (2016.01) (54) RECIPIENTE MÉDICO, TAL COMO UMA SERINGA PRÉ-PREENCHÍVEL OU PRÉ-PREENCHIDA, COMPREENDENDO UMA ETIQUETA RFID PARA IDENTIFICAÇÃO REMOTA DO REFERIDO RECIPIENTE MÉDICO (71) BECTON DICKINSON FRANCE (FR) ; BECTON, DICKINSON AND COMPANY (US) (72) CÉDRIC RIVIER; NICOLAS EUVRARD (85) 04/01/2023 (86) PCT EP2021/070879 de 26/07/2021 (87) WO 2022/023281 de 03/02/2022
(21) BR 11 2023 000155-2 A2	Código 1.3 - Notificação - Fase Nacional - PCT (22) 22/07/2021 (30) 31/07/2020 PB 2026189 NL; 31/07/2020 PB 2026188 NL; 28/09/2020 PB 2026559 NL (51) E04F 15/02 (2006.01), E04F 15/10 (2006.01) (54) PAINEL ADEQUADO COMO PAINEL DE PISO, TETO OU PAREDE E COBERTURA PARA PISO, TETO OU PAREDE (71) I4F LICENSING NV (BE) (72) EDDY ALBERIC BOUCKÉ (85) 04/01/2023 (86) PCT EP2021/070607 de 22/07/2021 (87) WO 2022/023181 de 03/02/2022

(21) BR 11 2023 000156-0 A2

Código 1.3 - Notificação - Fase Nacional - PCT
(22) 01/07/2021
(30) 30/07/2020 CN 202010754471.7
(51) C07D 413/12 (2006.01), A01N 43/80 (2006.01), A01P 7/02 (2006.01), A01P 7/04 (2006.01), A01P 5/00 (2006.01)
(54) COMPOSTO, MÉTODO DE PREPARAÇÃO PARA O COMPOSTO, COMPOSIÇÃO PESTICIDA, USO DE UM, DOIS OU MAIS DO COMPOSTO, E, MÉTODO PARA CONTROLAR PRAGAS E/OU ÁCAROS
(71) SHANDONG UNITED PESTICIDE INDUSTRY CO., LTD. (CN)
(72) JIANFENG TANG; HUIWEI CHI; JIANTING WU; BIN YU; LONGXIANG XU; BAOXIU ZHAO; YI YANG; DONGRONG LI
(85) 04/01/2023
(86) PCT CN2021/104101 de 01/07/2021
(87) WO 2022/022221 de 03/02/2022

(21) BR 11 2023 000181-1 A2

Código 1.3 - Notificação - Fase Nacional - PCT
(22) 27/07/2021
(30) 31/07/2020 NL 2026188; 31/07/2020 NL 2026191; 28/09/2020 NL 2026559; 23/07/2021 EP PCT/EP2021/070758
(51) E04F 15/02 (2006.01), E04F 15/10 (2006.01)
(54) PAINEIS DE PISO E REVESTIMENTO
(71) I4F LICENSING NV (BE)
(72) EDDY ALBERIC BOUCKÉ
(85) 05/01/2023
(86) PCT EP2021/070967 de 27/07/2021
(87) WO 2022/023320 de 03/02/2022

(21) BR 11 2023 000216-8 A2

Código 1.3 - Notificação - Fase Nacional - PCT
(22) 27/07/2021
(30) 28/07/2020 JP 2020-127605
(51) A61K 39/395 (2006.01), C07K 16/00 (2006.01), A61K 9/08 (2006.01), A61M 5/32 (2006.01), C12N 15/13 (2006.01)
(54) PREPARAÇÃO DE SERINGA PRÉ-CARREGADA COM AGULHA, COM PROTEÇÃO DE AGULHA E INCLUINDO ANTICORPO MODIFICADO
(71) CHUGAI SEIYAKU KABUSHIKI KAISHA (JP) ; F. HOFFMANN-LA ROCHE AG (CH)
(72) MASAKAZU FUKUDA; SHOGO YAMASHITA; YUJI YAMANAKA; ROBERT MUELLER; KEWEI YANG
(85) 05/01/2023
(86) PCT JP2021/027663 de 27/07/2021
(87) WO 2022/025030 de 03/02/2022

(21) BR 11 2023 000232-0 A2

Código 1.3 - Notificação - Fase Nacional - PCT
(22) 26/07/2021

(30) 29/07/2020 US 63/058,208
(51) B60W 50/14 (2020.01), G08G 1/0962 (2006.01), B60K 37/02 (2006.01)
(54) SISTEMA E MÉTODO PARA NOTIFICAR UM OCUPANTE DE VEÍCULO SOBRE A GRAVIDADE E LOCALIZAÇÃO DE AMEAÇAS POTENCIAIS AO VEÍCULO
(71) STONERIDGE ELECTRONICS, AB (SE)
(72) DARREN ANDREW SCHUMACHER
(85) 05/01/2023
(86) PCT US2021/043189 de 26/07/2021
(87) WO 2022/026392 de 03/02/2022

---

(21) BR 11 2023 000312-1 A2

Código 1.3 - Notificação - Fase Nacional - PCT
(22) 27/07/2020
(51) H04W 72/00 (2023.01)
(54) MÉTODO, APARELHO E PRODUTO DE PROGRAMA DE COMPUTADOR PARA AGENDAR ATRASO ASSOCIADO A PROCESSOS DE SOLICITAÇÃO DE REPETIÇÃO AUTOMÁTICA HÍBRIDA EM COMUNICAÇÃO DE TIPO DE MÁQUINA DE EVOLUÇÃO DE LONGO PRAZO
(71) TELEFONAKTIEBOLAGET LM ERICSSON (PUBL) (SE)
(72) LIPING ZHANG; JOHAN BERGMAN; JIE CHEN; OLA LUNDQVIST; GERARDO AGNI MEDINA ACOSTA; KAZUYOSHI UESAKA
(85) 06/01/2023
(86) PCT CN2020/104984 de 27/07/2020
(87) WO 2022/021034 de 03/02/2022

---

(21) BR 11 2023 000351-2 A2

Código 1.3 - Notificação - Fase Nacional - PCT
(22) 09/07/2021
(30) 10/07/2020 KR 10-2020-0085711
(51) A61K 31/343 (2006.01), A61K 45/06 (2006.01), A61P 35/00 (2006.01)
(54) COMPOSIÇÃO FARMACÊUTICA PARA A PREVENÇÃO OU TRATAMENTO DO CÂNCER COMPREENDENDO UM COMPOSTO À BASE DE NAFTOQUINONA E INIBIDORES DE CHECKPOINT IMUNOLÓGICO COMO INGREDIENTES ATIVOS
(71) NADIANBIO LTD. (KR)
(72) HONG SEOB SO; TAE HWAN KWAK
(85) 06/01/2023
(86) PCT KR2021/008830 de 09/07/2021
(87) WO 2022/010322 de 13/01/2022

---

(21) BR 11 2023 000362-8 A2

Código 1.3 - Notificação - Fase Nacional - PCT
(22) 21/07/2021
(30) 29/07/2020 US US 16/942,131
(51) E21B 43/08 (2006.01), E21B 43/10 (2006.01)
(54) SISTEMA DE TELA CONFORMÁVEL DE FUNDO DE POÇO E MÉTODO

PARA FABRICAÇÃO DE UMA TELA CONFORMÁVEL PARA USO EM FUNDO DE POÇO
(71) BAKER HUGHES OILFIELD OPERATIONS LLC (US)
(72) SEAN GAUDETTE
(85) 09/01/2023
(86) PCT US2021/070917 de 21/07/2021
(87) WO 2022/026981 de 03/02/2022

---

(21) BR 11 2023 000403-9 A2

Código 1.3 - Notificação - Fase Nacional - PCT
(22) 26/07/2021
(30) 27/07/2020 JP 2020-126311
(51) A61K 31/197 (2006.01), A61K 9/16 (2006.01), A61K 9/20 (2006.01), A61K 47/12 (2006.01), A61K 47/22 (2006.01), A61K 47/26 (2006.01), A61K 47/36 (2006.01), A61K 47/38 (2006.01), A61P 25/02 (2006.01), A61P 25/04 (2006.01), A61P 43/00 (2006.01)
(54) COMPRIMIDO DE DESINTEGRAÇÃO ORAL, E, MÉTODO PARA PRODUZIR UM COMPRIMIDO DE DESINTEGRAÇÃO ORAL
(71) DAIICHI SANKYO COMPANY, LIMITED (JP)
(72) SHINJI YOSHINAGA; TOSHIYUKI NAKAHASHI
(85) 09/01/2023
(86) PCT JP2021/027505 de 26/07/2021
(87) WO 2022/024979 de 03/02/2022

---

(21) BR 11 2023 000412-8 A2

Código 1.3 - Notificação - Fase Nacional - PCT
(22) 27/07/2021
(30) 31/07/2020 PB 2026190 (NL); 31/07/2020 PB 2026188 (NL); 28/09/2020 PB 2026559 (NL); 23/07/2021 EM PCT/EP2021/070758 (E
(51) E04F 15/02 (2006.01), E04F 15/10 (2006.01)
(54) PAINEL E REVESTIMENTO DE PISO
(71) I4F LICENSING NV (BE)
(72) EDDY ALBERIC BOUCKÉ
(85) 09/01/2023
(86) PCT EP2021/070964 de 27/07/2021
(87) WO 2022/023319 de 03/02/2022

---

(21) BR 11 2023 000446-2 A2

Código 1.3 - Notificação - Fase Nacional - PCT
(22) 27/05/2021
(30) 27/07/2020 US 63/057,264; 15/12/2020 US 17/122,407
(51) G01S 5/02 (2010.01), H04W 64/00 (2009.01), G01S 5/00 (2006.01)
(54) ESTIMATIVA DE POSICIONAMENTO DE EQUIPAMENTO DO USUÁRIO DURANTE TEMPO ESPECIFICADO
(71) QUALCOMM INCORPORATED (US)
(72) SRINIVAS YERRAMALLI; ALEXANDROS MANOLAKOS; RAJAT PRAKASH; XIAOXIA ZHANG; MARWEN ZORGUI; MUKESH KUMAR

(85) 10/01/2023
(86) PCT US2021/034557 de 27/05/2021
(87) WO 2022/026048 de 03/02/2022

---

(21) BR 11 2023 000461-6 A2

Código 1.3 - Notificação - Fase Nacional - PCT
(22) 30/07/2020
(51) B32B 27/08 (2006.01), B32B 27/32 (2006.01), B32B 7/022 (2019.01)
(54) ESTRUTURA DE MÚLTIPLAS CAMADAS, LAMINADO, E, ARTIGO
(71) DOW GLOBAL TECHNOLOGIES LLC (US)
(72) BO LV; XIAOBING YUN; JIANPING PAN; JINGYI XU; JICHANG FENG
(85) 10/01/2023
(86) PCT CN2020/105716 de 30/07/2020
(87) WO 2022/021187 de 03/02/2022

---

(21) BR 11 2023 000474-8 A2

Código 1.3 - Notificação - Fase Nacional - PCT
(22) 18/06/2021
(30) 27/07/2020 US 16/940,280
(51) G11C 7/06 (2006.01), G11C 7/08 (2006.01)
(54) AMPLIFICADOR DE DETECÇÃO DE ALTA VELOCIDADE COM UM ESTÁGIO DE REGENERAÇÃO DE ACOPLAMENTO CRUZADO DINÂMICO
(71) QUALCOMM INCORPORATED (US)
(72) TODD MORGAN RASMUS; LI SUN; DONG REN
(85) 10/01/2023
(86) PCT US2021/070727 de 18/06/2021
(87) WO 2022/026972 de 03/02/2022

---

(21) BR 11 2023 000509-4 A2

Código 1.3 - Notificação - Fase Nacional - PCT
(22) 28/07/2020
(51) H04W 72/04 (2023.01), H04L 5/00 (2006.01)
(54) CONTINUIDADE DE FASE PARA AGRUPAMENTO DE SINAL DE REFERÊNCIA DE DEMODULAÇÃO
(71) QUALCOMM INCORPORATED (US)
(72) HUILIN XU; WANSHI CHEN; KRISHNA KIRAN MUKKAVILLI; JING LEI; YUCHUL KIM; HUNG DINH LY; HWAN JOON KWON; PETER GAAL; GOKUL SRIDHARAN; CHAO WEI
(85) 11/01/2023
(86) PCT CN2020/105031 de 28/07/2020
(87) WO 2022/021041 de 03/02/2022

---

(21) BR 11 2023 000528-0 A2

Código 1.3 - Notificação - Fase Nacional - PCT
(22) 30/07/2020
(51) B32B 15/095 (2006.01)
(54) MÉTODO DE EMPACOTAMENTO DE UM DISPOSITIVO DE BATERIA

	COM UMA CARCAÇA DE METAL, E, PACOTE DE BATERIA (71) DOW GLOBAL TECHNOLOGIES LLC (US) ; ROHM AND HAAS COMPANY (US) (72) LI ZHOU; DAOSHU LIN; DONG YUN; FENGZHE SHI (85) 11/01/2023 (86) PCT CN2020/105702 de 30/07/2020 (87) WO 2022/021183 de 03/02/2022
(21) BR 11 2023 000538-8 A2	Código 1.3 - Notificação - Fase Nacional - PCT (22) 30/06/2021 (30) 28/07/2020 US 16/941,412 (51) G06F 3/01 (2006.01), G02B 27/00 (2006.01), G06F 3/0481 (2022.01), G06F 21/32 (2013.01), G06F 21/60 (2013.01), G06K 9/00 (2006.01), G06T 19/00 (2011.01), G06F 3/042 (2006.01) (54) INTERFACES DE CONTROLE OBFUSCADAS PARA REALIDADE ESTENDIDA (71) QUALCOMM INCORPORATED (US) (72) WESLEY JAMES HOLLAND; RAMESH CHANDRASEKHAR; DANIEL JAMES GUEST; SEBASTIEN MOUNIER; BIJAN FORUTANPOUR (85) 11/01/2023 (86) PCT US2021/039955 de 30/06/2021 (87) WO 2022/026113 de 03/02/2022
(21) BR 11 2023 000548-5 A2	Código 1.3 - Notificação - Fase Nacional - PCT (22) 30/06/2021 (30) 28/07/2020 US 16/941,346 (51) G02B 27/00 (2006.01), G06F 3/01 (2006.01), G06F 3/042 (2006.01), G06F 3/0481 (2022.01), G06F 21/32 (2013.01), G06F 21/60 (2013.01), G06K 9/00 (2006.01), G06T 19/00 (2011.01) (54) INTERFACE DE CONTROLE PRIVADO PARA REALIDADE ESTENDIDA (71) QUALCOMM INCORPORATED (US) (72) WESLEY JAMES HOLLAND; RAMESH CHANDRASEKHAR; DANIEL JAMES GUEST; SEBASTIEN MOUNIER; BIJAN FORUTANPOUR (85) 11/01/2023 (86) PCT US2021/039930 de 30/06/2021 (87) WO 2022/026112 de 03/02/2022
(21) BR 11 2023 000574-4 A2	Código 1.3 - Notificação - Fase Nacional - PCT (22) 08/06/2021 (30) 28/07/2020 US 16/941,261; 28/07/2020 US 16/941,230 (51) G05F 1/59 (2006.01), G05F 1/614 (2006.01), G05F 1/618 (2006.01), H04L 25/02 (2006.01), H03K 17/687 (2006.01), H03K 17/567 (2006.01), G05F 1/565 (2006.01) (54) REGULADOR DE TENSÃO HÍBR1DO COM UMA FAIXA DE TENSÃO

REGULADA AMPLA
(71) QUALCOMM INCORPORATED (US)
(72) MADJID HAFIZI
(85) 12/01/2023
(86) PCT US2021/036451 de 08/06/2021
(87) WO 2022/026060 de 03/02/2022

---

(21) BR 11 2023 000634-1 A2

Código 1.3 - Notificação - Fase Nacional - PCT
(22) 05/07/2021
(30) 15/07/2020 EP 20185989.9
(51) H01M 10/0525 (2010.01), H01M 50/403 (2021.01), H01M 50/446 (2021.01)
(54) SEPARADOR DE POLÍMERO NANOCOMPÓSITO COM DESEMPENHO DE SEGURANÇA APRIMORADO E MÉTODO DE PREPARAÇÃO DO MESMO
(71) EVONIK OPERATIONS GMBH (DE)
(72) YUAN-CHANG HUANG; DANIEL ESKEN; UWE KINZLINGER; GEROLD SCHMIDT; GUIDO SCHARF; CHIH-HUNG LEE; HUNG-CHUN WU; YU-HAN LIN; TING-FANG LIN
(85) 12/01/2023
(86) PCT EP2021/068499 de 05/07/2021
(87) WO 2022/012991 de 20/01/2022

---

(21) BR 11 2023 000635-0 A2

Código 1.3 - Notificação - Fase Nacional - PCT
(22) 09/07/2021
(30) 13/07/2020 US 63/051,197
(51) A01N 25/30 (2006.01)
(54) TENSOATIVOS DE AMINOÁCIDO RAMIFICADOS PARA PRODUTOS AGRÍCOLAS
(71) ADVANSIX RESINS & CHEMICALS LLC (US)
(72) EDWARD ASIRVATHAM
(85) 12/01/2023
(86) PCT US2021/041175 de 09/07/2021
(87) WO 2022/015605 de 20/01/2022

---

(21) BR 11 2023 000665-1 A2

Código 1.3 - Notificação - Fase Nacional - PCT
(22) 18/06/2021
(30) 28/07/2020 US 63/057,552; 26/01/2021 US 17/158,374
(51) H01L 23/538 (2006.01), H01L 25/065 (2023.01), H01L 23/49 (2006.01), H01L 21/48 (2006.01)
(54) PACOTE DE CIRCUITO INTEGRADO COM MATRIZES DE CIRCUITO INTEGRADO EMPILHADAS E MÉTODO DE FABRICAÇÃO DO MESMO
(71) QUALCOMM INCORPORATED (US)
(72) KUIWON KANG; MICHELLE YEJIN KIM; JOAN REY VILLARBA BUOT; JIALING TONG
(85) 13/01/2023

(86) PCT US2021/038033 de 18/06/2021
(87) WO 2022/026078 de 03/02/2022

---

(21) BR 11 2023 000668-6 A2

Código 1.3 - Notificação - Fase Nacional - PCT
(22) 30/07/2021
(30) 30/07/2020 US 63/059,104; 29/07/2021 US 17/389,216
(51) G01S 19/21 (2010.01), G01S 19/48 (2010.01), G01S 19/03 (2010.01)
(54) SISTEMAS E MÉTODOS PARA DETECTAR E MITIGAR SINAIS DE NAVEGAÇÃO POR SATÉLITE FALSIFICADO
(71) QUALCOMM INCORPORATED (US)
(72) DAVID TUCK; ARNOLD JASON GUM
(85) 13/01/2023
(86) PCT US2021/043837 de 30/07/2021
(87) WO 2022/026793 de 03/02/2022

---

(21) BR 11 2023 000671-6 A2

Código 1.3 - Notificação - Fase Nacional - PCT
(22) 30/07/2021
(30) 30/07/2020 US 63/059,149; 29/07/2021 US 17/388,344
(51) H04L 5/00 (2006.01)
(54) PROJETOS DE PACOTE DE SONDAGEM APRIMORADO
(71) QUALCOMM INCORPORATED (US)
(72) SAMEER VERMANI; ALFRED ASTERJADHI; YANJUN SUN; BIN TIAN; LIN YANG; JIALING LI CHEN; GEORGE CHERIAN; YOUHAN KIM
(85) 13/01/2023
(86) PCT US2021/043867 de 30/07/2021
(87) WO 2022/026808 de 03/02/2022

---

(21) BR 11 2023 000685-6 A2

Código 1.3 - Notificação - Fase Nacional - PCT
(22) 25/07/2020
(51) H04W 76/27 (2018.01)
(54) TRANSIÇÃO DE ESTADO EM SISTEMAS DE RETRANSMISSÃO DA CAMADA 2 DE SIDELINK
(71) QUALCOMM INCORPORATED (US)
(72) PENG CHENG; KARTHIKA PALADUGU; OZCAN OZTURK; GAVIN BERNARD HORN; HONG CHENG
(85) 13/01/2023
(86) PCT CN2020/104672 de 25/07/2020
(87) WO 2022/020981 de 03/02/2022

---

(21) BR 11 2023 000686-4 A2

Código 1.3 - Notificação - Fase Nacional - PCT
(22) 07/09/2020
(30) 13/07/2020 EP PCT/EP2020/069712
(51) A61P 3/00 (2006.01), C07C 67/08 (2006.01), C12P 7/62 (2022.01), C07C

69/716 (2006.01), C07C 69/675 (2006.01), A23L 33/115 (2016.01), A61K 31/225 (2006.01)
(54) PROCESSO PARA A PRODUÇÃO DE ÉSTERES DE POLIGLICEROL DE ÁCIDOS POLICARBOXÍLICOS ESTERIFICADOS COM OXOBUTANOL
(71) IOI OLEO GMBH (DE)
(72) DIRK LOCHMANN; SEBASTIAN REYER; MICHAEL STEHR
(85) 13/01/2023
(86) PCT EP2020/074892 de 07/09/2020
(87) WO 2022/012767 de 20/01/2022

---

(21) BR 11 2023 000687-2 A2

Código 1.3 - Notificação - Fase Nacional - PCT
(22) 15/07/2021
(30) 15/07/2020 US 63/052,215; 16/06/2021 US 63/211,044
(51) A61K 31/4196 (2006.01), A61K 31/423 (2006.01), A61K 31/506 (2006.01), A61K 31/519 (2006.01), A61K 31/565 (2006.01), A61K 31/7064 (2006.01), A61K 31/18 (2006.01), A61K 45/06 (2006.01), A61P 35/00 (2006.01)
(54) MÉTODOS E COMBINAÇÕES DE INIBIDORES DE KAT6 PARA O TRATAMENTO DE CÂNCER
(71) PFIZER INC. (US) ; CTXT PTY LTD (AU)
(72) PAUL ANTHONY STUPPLE; ANTHONY MAZUREK; KIM TIMOTHY ARNDT; LEI CHEN; MAXIMILLIAN TODD FOLLETTIE; DAVID SCOTT FRUHLING; PEI-PEI KUNG; WENYAN ZHONG; PHILIP MICHAEL TEDESCHI
(85) 13/01/2023
(86) PCT EP2021/069787 de 15/07/2021
(87) WO 2022/013369 de 20/01/2022

---

(21) BR 11 2023 000691-0 A2

Código 1.3 - Notificação - Fase Nacional - PCT
(22) 07/09/2020
(30) 13/07/2020 EP PCT/EP2020/069709
(51) A61P 3/00 (2006.01), C07C 67/08 (2006.01), C07C 69/675 (2006.01), C07C 69/70 (2006.01), C07C 69/704 (2006.01), A61K 31/225 (2006.01)
(54) MÉTODO PARA PRODUZIR ÉSTERES DE ÁCIDO CARBOXÍLICO DE HIDROXIBUTANOATOS
(71) IOI OLEO GMBH (DE)
(72) DIRK LOCHMANN; SEBASTIAN REYER; MICHAEL STEHR
(85) 13/01/2023
(86) PCT EP2020/074891 de 07/09/2020
(87) WO 2022/012766 de 20/01/2022

---

(21) BR 11 2023 000694-5 A2

Código 1.3 - Notificação - Fase Nacional - PCT
(22) 16/07/2021
(30) 16/07/2020 EP 20305823.5
(51) C07C 67/08 (2006.01), C07C 67/307 (2006.01), C07C 69/62 (2006.01), C07C 69/675 (2006.01)

(54) MÉTODO PARA SINTETIZAR DIÉSTERES DE ÁCIDO 2-BROMOGLUTÁRICO
(71) GUERBET (FR)
(72) JEAN-MICHEL PARATIAN; MARTINE CERF
(85) 13/01/2023
(86) PCT EP2021/070022 de 16/07/2021
(87) WO 2022/013440 de 20/01/2022

---

(21) BR 11 2023 000697-0 A2

Código 1.3 - Notificação - Fase Nacional - PCT
(22) 15/07/2020
(51) A61J 1/20 (2006.01), A61J 1/05 (2006.01), A61J 1/14 (2023.01)
(54) DISPOSITIVO, KIT E MÉTODOS PARA CRIAR PLASMA RICO EM PLAQUETA
(71) PRP TECHNOLOGIES, INC (US)
(72) RYSZARD KOWALEWSKI; MARCIN KOWALEWSKI
(85) 13/01/2023
(86) PCT US2020/042129 de 15/07/2020
(87) WO 2022/015303 de 20/01/2022

---

(21) BR 11 2023 000698-8 A2

Código 1.3 - Notificação - Fase Nacional - PCT
(22) 13/04/2021
(30) 23/07/2020 CN PCT/CN2020/103781
(51) H04W 88/04 (2009.01)
(54) SISTEMAS E MÉTODOS PARA FORNECER INFORMAÇÕES DE SISTEMA POR MEIO DE RETRANSMISSÃO DE UE PARA REDE
(71) APPLE INC. (US)
(72) ZHIBIN WU; BIRGIT BREINING; DAWEI ZHANG; FANGLI XU; HAIJING HU; LONGDA XING; SETHURAMAN GURUMOORTHY; SRIRANG A. LOVLEKAR; YUQIN CHEN
(85) 13/01/2023
(86) PCT CN2021/086916 de 13/04/2021
(87) WO 2022/016916 de 27/01/2022

---

(21) BR 11 2023 000699-6 A2

Código 1.3 - Notificação - Fase Nacional - PCT
(22) 13/07/2021
(30) 16/07/2020 EP 20186169.7
(51) C08G 65/40 (2006.01)
(54) COPOLÍMEROS DE POLIÉTER ÉTER CETONAS, SEU PROCESSO DE PRODUÇÃO E USO, E OBJETO TRIDIMENSIONAL
(71) EVONIK OPERATIONS GMBH (DE)
(72) ADAM MONDRZYK; MARCO GENSHEIMER; WOLFGANG DIEKMANN
(85) 13/01/2023
(86) PCT EP2021/069492 de 13/07/2021

(87) WO 2022/013234 de 20/01/2022

(21) BR 11 2023 000700-3 A2

Código 1.3 - Notificação - Fase Nacional - PCT
(22) 13/07/2021
(30) 15/07/2020 US 63/052,126
(51) C08G 65/327 (2006.01), A61Q 17/04 (2006.01), C07F 9/09 (2006.01)
(54) COMPOSTOS, COMPOSIÇÕES E USOS DE ÉSTER DE FOSFATO DE POLIÉTER
(71) CRODA, INC. (US)
(72) ERIK GUNDERMAN; PAUL JOSEPH SAPORITO; ABEL GONCALVES PEREIRA; MARNI DEXTER; HARPREET KAUR
(85) 13/01/2023
(86) PCT US2021/041358 de 13/07/2021
(87) WO 2022/015681 de 20/01/2022

(21) BR 11 2023 000701-1 A2

Código 1.3 - Notificação - Fase Nacional - PCT
(22) 14/07/2021
(30) 17/07/2020 US 63/053,243
(51) C07K 16/28 (2006.01), A61P 35/00 (2006.01), A61P 37/00 (2006.01)
(54) ANTICORPOS TERAPÊUTICOS E USOS DOS MESMOS
(71) PFIZER INC. (US)
(72) JAMES REASONER APGAR; ANDREA THERESE HOOPER; MALGORZATA AGNIESZKA NOCULA-LUGOWSKA; LEI WU
(85) 13/01/2023
(86) PCT IB2021/056346 de 14/07/2021
(87) WO 2022/013775 de 20/01/2022

(21) BR 11 2023 000718-6 A2

Código 1.3 - Notificação - Fase Nacional - PCT
(22) 16/07/2021
(30) 16/07/2020 US 63/052,933
(51) C07K 16/28 (2006.01), A61P 31/18 (2006.01)
(54) ANTICORPOS ANTI-ALFA-4-BETA-7
(71) ABBVIE INC. (US)
(72) JING MIN; TERESA (IOK-CHAN) NG; LORENZO BENATUIL; JACQUELINE BIXBY; TATYANA DEKHTYAR; FENG DONG; AXEL HERNANDEZ JR; PREETHI KRISHNAN; LIANGJUN LU; FEDERICO MENSA; RENEE MILLER; GAUTAM SAHU
(85) 13/01/2023
(86) PCT US2021/070898 de 16/07/2021
(87) WO 2022/016198 de 20/01/2022

(21) BR 11 2023 000724-0 A2

Código 1.3 - Notificação - Fase Nacional - PCT
(22) 24/06/2021

(30) 30/07/2020 EP 20188733.8
(51) B65B 3/02 (2006.01), B31B 70/00 (2017.01), B31B 70/26 (2017.01), B31B 70/84 (2017.01), B65B 29/02 (2006.01), B65B 43/02 (2006.01), B65B 61/00 (2006.01), B65B 61/18 (2006.01), B65D 75/58 (2006.01), B65D 85/804 (2006.01), B31B 150/00 (2017.01), B31B 160/20 (2017.01)
(54) PROCESSO E EQUIPAMENTO PARA FABRICAÇÃO DE UM SACHÊ REFORÇADO
(71) SOCIÉTÉ DES PRODUITS NESTLÉ S.A. (CH)
(72) STÉPHANE PELLEGRINI; CHARLES GALANTINE; JOSE MORRAL ROCA
(85) 13/01/2023
(86) PCT EP2021/067319 de 24/06/2021
(87) WO 2022/022900 de 03/02/2022

---

(21) BR 11 2023 000737-2 A2

Código 1.3 - Notificação - Fase Nacional - PCT
(22) 05/02/2021
(30) 17/07/2020 US 63/053,350
(51) C08F 210/16 (2006.01), C08F 4/659 (2006.01)
(54) PROCESSO DE POLIMERIZAÇÃO DE MONÔMEROS DE OLEFINA
(71) DOW GLOBAL TECHNOLOGIES LLC (US)
(72) PHILIP P. FONTAINE; DAVID M. PEARSON; HIEN Q. DO; JOHNATHAN E. DELORBE; RAFAEL HUACUJA; RHETT A. BAILLIE
(85) 13/01/2023
(86) PCT US2021/016814 de 05/02/2021
(87) WO 2022/015369 de 20/01/2022

---

(21) BR 11 2023 000739-9 A2

Código 1.3 - Notificação - Fase Nacional - PCT
(22) 13/07/2021
(30) 30/07/2020 FR FR2008093
(51) B01J 31/00 (2006.01), B01J 31/02 (2006.01), B01J 31/12 (2006.01), B01J 31/14 (2006.01), B01J 31/22 (2006.01), B01J 31/18 (2006.01)
(54) PROCESSO DE OLIGOMERIZAÇÃO DE ETILENO COMPREENDENDO A PREPARAÇÃO IN SITU DA COMPOSIÇÃO CATALÍTICA
(71) IFP ENERGIES NOUVELLES (FR)
(72) TYPHÈNE MICHEL; PIERRE-ALAIN BREUIL; LIONEL MAGNA
(85) 13/01/2023
(86) PCT EP2021/069498 de 13/07/2021
(87) WO 2022/023028 de 03/02/2022

---

(21) BR 11 2023 000748-8 A2

Código 1.3 - Notificação - Fase Nacional - PCT
(22) 14/07/2021
(30) 14/07/2020 US 63/051,735; 14/07/2020 US 63/051,692
(51) C07D 285/08 (2006.01)
(54) COMPOSTOS NEMATICIDAS, COMPOSIÇÕES E MÉTODOS DE PARA

FABRICAÇÃO E USO
(71) IOWA STATE UNIVERSITY RESEARCH FOUNDATION, INC. (US)
(72) KLIMAVICZ, JAMES; COATS, JOEL
(85) 13/01/2023
(86) PCT US2021/041582 de 14/07/2021
(87) WO 2022/015821 de 20/01/2022

---

(21) BR 11 2023 000754-2 A2

Código 1.3 - Notificação - Fase Nacional - PCT
(22) 05/02/2021
(30) 17/07/2020 US 63/053,354
(51) C08F 210/16 (2006.01), C08F 4/659 (2006.01)
(54) PROCESSO PARA POLIMERIZAR MONÔMEROS DE OLEFINA
(71) DOW GLOBAL TECHNOLOGIES LLC (US)
(72) PHILIP P. FONTAINE; DAVID M. PEARSON; HIEN Q. DO; JOHNATHAN E. DELORBE; RAFAEL HUACUJA; RHETT A. BAILLIE; RONGJUAN CONG
(85) 13/01/2023
(86) PCT US2021/016820 de 05/02/2021
(87) WO 2022/015370 de 20/01/2022

---

(21) BR 11 2023 000756-9 A2

Código 1.3 - Notificação - Fase Nacional - PCT
(22) 17/06/2021
(30) 14/07/2020 DE 10 2020 208 774.1
(51) C22B 5/10 (2006.01), C22B 7/00 (2006.01), C22B 15/00 (2006.01)
(54) MÉTODO DE OBTENÇÃO DE METAIS NÃO FERROSOS, EM PARTICULAR MELANCONITA E/OU COBRE BRUTO DE SUCATA CONTENDO MATÉRIA ORGÂNICA
(71) SMS GROUP GMBH (DE)
(72) ROLF DEGEL; TIMM LUX; FRANK MARLIN KAUSSEN; NIKOLAUS PETER KURT BOROWSKI
(85) 13/01/2023
(86) PCT EP2021/066456 de 17/06/2021
(87) WO 2022/012851 de 20/01/2022

---

(21) BR 11 2023 000760-7 A2

Código 1.3 - Notificação - Fase Nacional - PCT
(22) 15/07/2021
(30) 15/07/2020 US 63/052,085
(51) C07D 487/04 (2006.01), A61K 31/519 (2006.01), A61P 25/00 (2006.01)
(54) DERIVADOS DE 7-(PIPERIDIN-1-IL)-4H-PIRIMIDO[1,2-B]PIRIDAZIN-4-ONA COMO MODULADORES ALOSTÉRICOS POSITIVOS DO RECEPTOR MUSCARÍNICO M4 DE ACETILCOLINA
(71) VANDERBILT UNIVERSITY (US)
(72) CRAIG W. LINDSLEY; P. JEFFREY CONN; DARREN W. ENGERS; ALISON R. GREGRO; KAYLA J. TEMPLE; MADELINE F. LONG; ANNA E.

RINGUETTE; LOGAN A. BAKER; THOMAS JENSEN
(85) 13/01/2023
(86) PCT US2021/041836 de 15/07/2021
(87) WO 2022/015988 de 20/01/2022

---

(21) BR 11 2023 000761-5 A2

Código 1.3 - Notificação - Fase Nacional - PCT
(22) 16/07/2021
(30) 16/07/2020 CN 202010688152.0
(51) G10L 19/00 (2013.01)
(54) MÉTODO DE DECODIFICAÇÃO DE ÁUDIO, DECODIFICADOR DE ÁUDIO, SISTEMA DE COMUNICAÇÃO, MEIO DE ARMAZENAMENTO LEGÍVEL POR COMPUTADOR E DISPOSITIVO DE REDE
(71) HUAWEI TECHNOLOGIES CO., LTD. (CN)
(72) BINGYIN XIA; JIAWEI LI; ZHE WANG
(85) 13/01/2023
(86) PCT CN2021/106855 de 16/07/2021
(87) WO 2022/012677 de 20/01/2022

---

(21) BR 11 2023 000765-8 A2

Código 1.3 - Notificação - Fase Nacional - PCT
(22) 14/07/2021
(30) 15/07/2020 JP 2020-121520
(51) C07D 487/04 (2006.01), A61K 31/519 (2006.01), A61P 35/00 (2006.01), C12N 5/09 (2010.01), C12N 15/12 (2006.01)
(54) CRISTAL DE COMPOSTO DE PIRIMIDINA
(71) TAIHO PHARMACEUTICAL CO., LTD. (JP)
(72) HIROYUKI NAKAMURA; HIROYOSHI YAMANAKA; TAKAHIRO ASAI
(85) 13/01/2023
(86) PCT JP2021/026460 de 14/07/2021
(87) WO 2022/014638 de 20/01/2022

---

(21) BR 11 2023 000766-6 A2

Código 1.3 - Notificação - Fase Nacional - PCT
(22) 13/07/2021
(30) 13/07/2020 EP 20185444.5
(51) E21B 17/042 (2006.01)
(54) JUNTA ROSQUEADA TUBULAR
(71) TENARIS CONNECTIONS B.V. (NL)
(72) FEDERICO GUILLERMO KLEIN; ADAM HASSKAMP
(85) 13/01/2023
(86) PCT EP2021/069410 de 13/07/2021
(87) WO 2022/013193 de 20/01/2022

---

(21) BR 11 2023 000767-4 A2

Código 1.3 - Notificação - Fase Nacional - PCT
(22) 15/07/2021

(30) 15/07/2020 US 63/052,064; 14/07/2021 US 17/375,844
(51) B65D 71/50 (2006.01), B65B 17/02 (2006.01)
(54) TRANSPORTADOR DE RECIPIENTES
(71) ILLINOIS TOOL WORKS INC. (US)
(72) RACHELL L. SLOVIK; PATRICK R. VAN THOLEN; ROBERT C. OLSEN; CHRISTOPHER J. SAMARAS
(85) 13/01/2023
(86) PCT US2021/041747 de 15/07/2021
(87) WO 2022/015928 de 20/01/2022

---

(21) BR 11 2023 000770-4 A2

Código 1.3 - Notificação - Fase Nacional - PCT
(22) 14/07/2021
(30) 15/07/2020 JP 2020-121525
(51) A61K 31/519 (2006.01), A61P 35/00 (2006.01), A61P 43/00 (2006.01), C07D 487/04 (2006.01)
(54) INIBIDOR DE EGFR
(71) TAIHO PHARMACEUTICAL CO., LTD. (JP)
(72) KEI OGUCHI
(85) 13/01/2023
(86) PCT JP2021/026461 de 14/07/2021
(87) WO 2022/014639 de 20/01/2022

---

(21) BR 11 2023 000778-0 A2

Código 1.3 - Notificação - Fase Nacional - PCT
(22) 13/07/2021
(30) 24/07/2020 FR FR2007845
(51) B01J 4/00 (2006.01), B01J 19/18 (2006.01), B01J 19/24 (2006.01), C07C 2/08 (2006.01), C07C 2/32 (2006.01), C07C 11/02 (2006.01), C07C 11/08 (2006.01), C07C 11/107 (2006.01)
(54) PROCESSO DE OLIGOMERIZAÇÃO USANDO RECICLAGEM DE HEADSPACE GASOSO
(71) IFP ENERGIES NOUVELLES (FR)
(72) FREDERIC AUGIER; ALEXANDRE VONNER; PEDRO MAXIMIANO RAIMUNDO; LIONEL MAGNA
(85) 16/01/2023
(86) PCT EP2021/069449 de 13/07/2021
(87) WO 2022/017869 de 27/01/2022

---

(21) BR 11 2023 000783-6 A2

Código 1.3 - Notificação - Fase Nacional - PCT
(22) 17/07/2021
(30) 17/07/2020 US 63/053,134
(51) A61F 2/16 (2006.01)
(54) LENTES INTRAOCULARES COM ÓPTICA DE MUDANÇA DE FORMA
(71) JELLISEE OPHTHALMICS INC. (US)
(72) FORREST J. ELLIS

(85) 16/01/2023
(86) PCT US2021/042114 de 17/07/2021
(87) WO 2022/016132 de 20/01/2022

---

(21) BR 11 2023 000787-9 A2

Código 1.3 - Notificação - Fase Nacional - PCT
(22) 21/07/2021
(30) 22/07/2020 US 16/936,334
(51) A61M 39/24 (2006.01), F16K 15/14 (2006.01), A61M 5/14 (2006.01), A61M 5/168 (2006.01), A61M 39/10 (2006.01), A61M 39/22 (2006.01)
(54) DISPOSITIVO DE CONTROLE DE FLUXO BASEADO EM FLUTUADOR PARA CONJUNTOS DE GRAVIDADE IV
(71) CAREFUSION 303, INC. (US)
(72) AMARSINH DEELIPRAO JADHAV
(85) 16/01/2023
(86) PCT US2021/042627 de 21/07/2021
(87) WO 2022/020508 de 27/01/2022

---

(21) BR 11 2023 000792-5 A2

Código 1.3 - Notificação - Fase Nacional - PCT
(22) 13/07/2021
(30) 16/07/2020 US 63/052,862
(51) C07D 491/02 (2006.01), C09B 11/24 (2006.01), C09B 57/00 (2006.01), G01N 33/542 (2006.01), G01N 33/58 (2006.01)
(54) CORANTES FLUORESCENTES
(71) CEPHEID (US)
(72) KEVIN P. LUND; DMITRI SERGUEEV; ALEXANDER GALL
(85) 16/01/2023
(86) PCT US2021/041416 de 13/07/2021
(87) WO 2022/015721 de 20/01/2022

---

(21) BR 11 2023 000793-3 A2

Código 1.3 - Notificação - Fase Nacional - PCT
(22) 20/07/2021
(30) 22/07/2020 US 63/054,901; 04/08/2020 DE 10 2020 209 812.3
(51) C01B 7/07 (2006.01)
(54) DESSORÇÃO DE ALTA PRESSÃO DE GÁS CLORETO DE HIDROGÊNIO
(71) SGL CARBON SE (DE)
(72) CHRISTIAN WOLTZ; KENNETH CHULACK; ODON ANGELES
(85) 16/01/2023
(86) PCT EP2021/070251 de 20/07/2021
(87) WO 2022/018076 de 27/01/2022

---

(21) BR 11 2023 000797-6 A2

Código 1.3 - Notificação - Fase Nacional - PCT
(22) 16/07/2021
(30) 16/07/2020 ZA 2020/04359

(51) B07B 9/02 (2006.01), B07B 9/00 (2006.01), B07B 4/08 (2006.01), B02C 23/08 (2006.01), B02C 23/14 (2006.01), B07B 11/06 (2006.01), B07B 1/06 (2006.01)
(54) CLASSIFICADOR E MÉTODO DE CLASSIFICAÇÃO
(71) TEBOGO KALE (ZA)
(72) TEBOGO KALE
(85) 16/01/2023
(86) PCT IB2021/056438 de 16/07/2021
(87) WO 2022/013828 de 20/01/2022

---

(21) BR 11 2023 000798-4 A2

Código 1.3 - Notificação - Fase Nacional - PCT
(22) 23/07/2021
(30) 24/07/2020 US 63/056,075; 20/01/2021 EP 21152595.1
(51) A61K 9/00 (2006.01), A61K 9/16 (2006.01), A61K 9/20 (2006.01), A61K 31/439 (2006.01), A61P 3/00 (2006.01)
(54) COMPOSIÇÕES FARMACÊUTICAS COMPREENDENDO VENGLUSTAT
(71) GENZYME CORPORATION (US)
(72) DANIELLE COMBESSIS; AUDREY JEANJEAN; DAVID RIGAL; CHRIS HO; PANKAJ TANEJA
(85) 16/01/2023
(86) PCT IB2021/056673 de 23/07/2021
(87) WO 2022/018695 de 27/01/2022

---

(21) BR 11 2023 000801-8 A2

Código 1.3 - Notificação - Fase Nacional - PCT
(22) 23/07/2021
(30) 28/07/2020 LU LU101960
(51) C21B 13/00 (2006.01), C21B 13/14 (2006.01)
(54) MÉTODO PARA OPERAR UMA USINA METALÚRGICA PARA PRODUZIR PRODUTOS DE FERRO E USINA METALÚRGICA PARA PRODUZIR PRODUTOS DE FERRO
(71) PAUL WURTH S.A. (LU)
(72) JAN KRULL; CRISTIANO CASTAGNOLA; STEFANO MAGNANI
(85) 16/01/2023
(86) PCT EP2021/070627 de 23/07/2021
(87) WO 2022/023187 de 03/02/2022

---

(21) BR 11 2023 000802-6 A2

Código 1.3 - Notificação - Fase Nacional - PCT
(22) 14/07/2021
(30) 15/07/2020 US 63/052,210
(51) H04W 48/16 (2009.01), H04L 29/06 (2006.01), H04W 4/50 (2018.01), H04W 8/18 (2009.01)
(54) RECURSOS DE RÁDIO DE EQUIPAMENTO DE USUÁRIO
(71) LENOVO (SINGAPORE) PTE. LTD. (SG)
(72) GENADI VELEV; JOACHIM LOEHR; PRATEEK BASU MALLICK; RAVI

	KUCHIBHOTLA; HYUNG-NAM CHOI (85) 16/01/2023 (86) PCT IB2021/056374 de 14/07/2021 (87) WO 2022/013795 de 20/01/2022
(21) BR 11 2023 000804-2 A2	Código 1.3 - Notificação - Fase Nacional - PCT (22) 05/02/2021 (30) 17/07/2020 US 63/053,342 (51) C08F 210/16 (2006.01), C08F 4/659 (2006.01) (54) PROCESSOS PARA POLIMERIZAR MONÔMEROS DE OLEFINA E DE POLIMERIZAÇÃO (71) DOW GLOBAL TECHNOLOGIES LLC (US) (72) PHILIP P. FONTAINE; DAVID M. PEARSON; HIEN Q. DO; JOHNATHAN E. DELORBE; RAFAEL HUACUJA; RHETT A. BAILLIE (85) 16/01/2023 (86) PCT US2021/016789 de 05/02/2021 (87) WO 2022/015368 de 20/01/2022
(21) BR 11 2023 000807-7 A2	Código 1.3 - Notificação - Fase Nacional - PCT (22) 21/06/2021 (30) 15/07/2020 US 63/052,002 (51) B32B 27/08 (2006.01), B32B 27/18 (2006.01), B32B 27/28 (2006.01), B32B 27/32 (2006.01), C08J 5/18 (2006.01), C08K 3/00 (2018.01), C08K 5/00 (2006.01), C08L 23/06 (2006.01), C08L 83/04 (2006.01) (54) COMPOSIÇÃO À BASE DE POLIETILENO, FILMES MONOCAMADA, MULTICAMADA E MULTICAMADA ORIENTADO, E, LAMINADO (71) DOW GLOBAL TECHNOLOGIES LLC (US) (72) RAHUL SHARMA; GUIHONG LIAO; MARTIN HILL; JACQUELYN A. DEGROOT; AMIT K. CHAUDHARY (85) 16/01/2023 (86) PCT US2021/038179 de 21/06/2021 (87) WO 2022/015469 de 20/01/2022
(21) BR 11 2023 000808-5 A2	Código 1.3 - Notificação - Fase Nacional - PCT (22) 29/07/2021 (30) 29/07/2020 US 63/058,211 (51) A61K 31/4468 (2006.01), A61P 3/06 (2006.01) (54) LOMITAPIDA PARA USO EM MÉTODOS PARA TRATAR HIPERLIPIDEMIA E HIPERCOLESTEROLEMIA EM PACIENTES PEDIÁTRICOS (71) AMRYT PHARMACEUTICALS INC. (US) (72) RUTH NALLEN; TRACY CUNNINGHAM; MARK SUMERAY (85) 16/01/2023 (86) PCT US2021/043667 de 29/07/2021

(87) WO 2022/026684 de 03/02/2022

---

(21) BR 11 2023 000817-4 A2

Código 1.3 - Notificação - Fase Nacional - PCT
(22) 20/07/2021
(30) 20/07/2020 CN 202010696995.5; 06/08/2020 CN 202010783483.2; 05/11/2020 CN 202011223930.5; 16/04/2021 CN 202110410441.9
(51) C07D 401/14 (2006.01), A61K 31/454 (2006.01), A61P 35/00 (2006.01)
(54) DERIVADO DE ISOINDOLINA CONTENDO ENXOFRE, E MÉTODO DE PREPARAÇÃO DO MESMO E USO MÉDICO DO MESMO
(71) JIANGSU HENGRUI PHARMACEUTICALS CO., LTD. (CN) ; SHANGHAI HENGRUI PHARMACEUTICAL CO., LTD. (CN)
(72) FANGLONG YANG; MINQIANG JIA; GANG CHEN; PEIHUA GUO; LIMIN ZHANG; FENG HE; WEIKANG TAO
(85) 16/01/2023
(86) PCT CN2021/107297 de 20/07/2021
(87) WO 2022/017365 de 27/01/2022

---

(21) BR 11 2023 000818-2 A2

Código 1.3 - Notificação - Fase Nacional - PCT
(22) 14/07/2021
(30) 17/07/2020 CN 202010694431.8; 16/09/2020 CN 202010975473.9
(51) H04W 4/02 (2018.01)
(54) MÉTODO DE ENVIO DE INFORMAÇÃO, APARELHO DE COMUNICAÇÃO, PRODUTO DE PROGRAMA DE COMPUTADOR, E MEIO DE ARMAZENAMENTO LEGÍVEL POR COMPUTADOR
(71) HUAWEI TECHNOLOGIES CO., LTD. (CN)
(72) LAN PENG; XUERU LI
(85) 16/01/2023
(86) PCT CN2021/106166 de 14/07/2021
(87) WO 2022/012565 de 20/01/2022

---

(21) BR 11 2023 000823-9 A2

Código 1.3 - Notificação - Fase Nacional - PCT
(22) 21/06/2021
(30) 20/07/2020 DE 10 2020 209 025.4
(51) G08B 29/18 (2006.01), G08B 13/196 (2006.01)
(54) MÉTODO PARA DETERMINAR UMA SEQUÊNCIA PARCIAL CHAMATIVA DE UMA SEQUÊNCIA DE IMAGEM DE MONITORAMENTO
(71) ROBERT BOSCH GMBH (DE)
(72) CHRISTIAN NEUMANN; MASATO TAKAMI; CHRISTIAN STRESING; GREGOR BLOTT
(85) 16/01/2023
(86) PCT EP2021/066765 de 21/06/2021
(87) WO 2022/017702 de 27/01/2022

(21) BR 11 2023 000826-3 A2

Código 1.3 - Notificação - Fase Nacional - PCT
(22) 21/07/2021
(30) 21/07/2020 CN 202010708105.8
(51) C07K 16/28 (2006.01), A61K 39/00 (2006.01), C12N 15/13 (2006.01), C12P 21/08 (2006.01), G01N 33/577 (2006.01), C12N 15/85 (2006.01)
(54) ANTICORPO ANTI-CTLA-4 E USO DO MESMO
(71) SHANGHAI JUNSHI BIOSCIENCES CO., LTD. (CN) ; SUZHOU JUNMENG BIOSCIENCES CO., LTD. (CN)
(72) ZHIWEI PAN; JIAN YAO; JING ZHANG; YUEHUA ZHOU; HONGCHUAN LIU; HAI WU; SHENG YAO; HUI FENG
(85) 16/01/2023
(86) PCT CN2021/107707 de 21/07/2021
(87) WO 2022/017428 de 27/01/2022

(21) BR 11 2023 000827-1 A2

Código 1.3 - Notificação - Fase Nacional - PCT
(22) 16/07/2021
(30) 17/07/2020 US 63/053,307
(51) G16B 15/30 (2019.01), G16B 40/20 (2019.01), G16H 50/20 (2018.01)
(54) MÉTODOS, VACINA, MÉTODOS PARA FABRICAR UMA VACINA, PARA TRATAR UM INDIVÍDUO E PARA FABRICAR UM TRATAMENTO PARA UM INDIVÍDUO, COMPOSIÇÃO FARMACÊUTICA, PEPTÍDEO IMUNOGÊNICO, SEQUÊNCIA DE ÁCIDO NUCLEICO, SISTEMA E PRODUTO DE PROGRAMA DE COMPUTADOR
(71) GENENTECH, INC. (US)
(72) KAI LIU; NICOLAS WINSTON LOUNSBURY; WILLIAM JOHN THRIFT; ADRIC QUADE BROADWELL; LÉLIA YVONNE DELAMARRE; SUCHIT SUSHIL JHUNJHUNWALA
(85) 16/01/2023
(86) PCT US2021/042105 de 16/07/2021
(87) WO 2022/016125 de 20/01/2022

(21) BR 11 2023 000828-0 A2

Código 1.3 - Notificação - Fase Nacional - PCT
(22) 28/07/2021
(30) 30/07/2020 US 16/943,885
(51) A61M 39/26 (2006.01), A61M 39/24 (2006.01)
(54) CONECTOR SEM AGULHA TENDO VÁLVULA DE RETENÇÃO COM VEDAÇÃO LABIAL
(71) CAREFUSION 303, INC. (US)
(72) RAYMOND FEITH; CHRIS J. ZOLLINGER
(85) 16/01/2023
(86) PCT US2021/043564 de 28/07/2021
(87) WO 2022/026619 de 03/02/2022

(21) BR 11 2023 000830-1 A2

Código 1.3 - Notificação - Fase Nacional - PCT

(22) 21/07/2021
(30) 21/07/2020 US 63/054,513
(51) A01D 45/10 (2006.01)
(54) CONTROLE AUTOMÁTICO DE ALTURA DE CORTADOR DE BASE PARA COLHEITADEIRAS DE CANA-DE-AÇÚCAR
(71) AGCO DO BRASIL SOLUÇÕES AGRÍCOLAS LTDA. (BR/SP)
(72) EDUARDO DAPPER; RENAN KADIAMA; GREGÓRIO KAMINSKI
(85) 16/01/2023
(86) PCT IB2021/056588 de 21/07/2021
(87) WO 2022/018656 de 27/01/2022

---

(21) BR 11 2023 000839-5 A2

Código 1.3 - Notificação - Fase Nacional - PCT
(22) 16/07/2021
(30) 17/07/2020 US 63/053,034
(51) C07K 16/28 (2006.01), A61P 11/00 (2006.01), A61K 39/395 (2006.01)
(54) ANTICORPOS ISOLADOS, ÁCIDO NUCLEICO ISOLADO, CÉLULA HOSPEDEIRA, MÉTODOS PARA PRODUZIR UM ANTICORPO QUE SE LIGA A NOTCH2 HUMANO, PARA TRATAR UM INDIVÍDUO COM UMA DOENÇA PULMONAR MUCO-OBSTRUTIVA E PARA REDUZIR O NÚMERO DE CÉLULAS SECRETORAS EM UM INDIVÍDUO, COMPOSIÇÃO FARMACÊUTICA, ANTICORPO, ANTICORPO PARA USO E USO DO ANTICORPO
(71) GENENTECH, INC. (US)
(72) CECILIA PUI CHI CHIU; YAN WU; ADEL MAHMOUD ELSOHLY; DANIEL GEORGE LAFKAS; JIAN MEHR-DEAN PAYANDEH; HOANGDUNG DANG HO; SIAO-PING TSAI
(85) 16/01/2023
(86) PCT US2021/041935 de 16/07/2021
(87) WO 2022/016037 de 20/01/2022

---

(21) BR 11 2023 000843-3 A2

Código 1.3 - Notificação - Fase Nacional - PCT
(22) 22/06/2021
(30) 17/07/2020 EP 20186396.6
(51) A23J 3/26 (2006.01), A23P 30/20 (2016.01), B29C 48/92 (2019.01)
(54) CONTROLES DE INTELIGÊNCIA DE MÁQUINA DE SUPERVISÃO PARA A PRODUÇÃO DE SUBSTITUTOS DE CARNE
(71) ABB SCHWEIZ AG (CH) ; PLANTED FOODS AG (CH) ; ETH ZÜRICH (CH)
(72) CHAU-HON HO; VEDRANA SPUDIC; KIM LISTMANN; SANDRO SCHOENBORN; ELSI-MARI BORRELLI; PHILIPP SOMMER; MEHMET MERCANGOEZ; ERIC STIRNEMANN; ERICH J. WINDHAB; LUKAS BÖNI; PATRICK RÜHS
(85) 16/01/2023
(86) PCT EP2021/066987 de 22/06/2021
(87) WO 2022/012879 de 20/01/2022

(21) BR 11 2023 000844-1 A2

Código 1.3 - Notificação - Fase Nacional - PCT
(22) 02/06/2021
(30) 16/07/2020 US 63/052,791
(51) C09K 17/32 (2006.01), C09K 17/16 (2006.01)
(54) PROCESSO PARA ESTABILIZAÇÃO DE MATERIAIS PARTICULADOS
(71) PERFORMANCE BIOFILAMENTS INC. (CA)
(72) KEITH GOURLAY; NICHOLAS BEIER; GURMINDER MINHAS
(85) 16/01/2023
(86) PCT CA2021/050759 de 02/06/2021
(87) WO 2022/011449 de 20/01/2022

(21) BR 11 2023 000846-8 A2

Código 1.3 - Notificação - Fase Nacional - PCT
(22) 16/07/2021
(30) 28/07/2020 JP 2020-127350
(51) F21S 2/00 (2016.01), A01G 9/20 (2006.01), E04B 2/56 (2006.01), F21Y 115/10 (2016.01)
(54) CONSTRUÇÃO
(71) NITTO DENKO CORPORATION (JP)
(72) KOZO NAKAMURA; YUFENG WENG; TAISHI OGAWA
(85) 16/01/2023
(86) PCT JP2021/026872 de 16/07/2021
(87) WO 2022/024823 de 03/02/2022

(21) BR 11 2023 000848-4 A2

Código 1.3 - Notificação - Fase Nacional - PCT
(22) 29/07/2021
(30) 30/07/2020 US 63/058,698
(51) A61K 36/539 (2006.01), A61K 31/00 (2006.01), A61K 36/48 (2006.01), A61P 31/12 (2006.01)
(54) COMPOSIÇÃO DE BIOFLAVONOIDE PADRONIZADA PARA REGULAÇÃO DE HOMEOSTASE DE MECANISMO DE DEFESA DE HOSPEDEIRO
(71) UNIGEN, INC. (US)
(72) MESFIN YIMAM; TERESA HORM; LIDIA BROWNELL; ALEXANDRIA O'NEAL; QI JIA
(85) 16/01/2023
(86) PCT US2021/043745 de 29/07/2021
(87) WO 2022/026740 de 03/02/2022

(21) BR 11 2023 000862-0 A2

Código 1.3 - Notificação - Fase Nacional - PCT
(22) 28/07/2021
(30) 31/07/2020 US 63/059,240
(51) C09D 11/101 (2014.01), C09D 11/03 (2014.01), C09D 4/00 (2006.01)
(54) COMPOSIÇÕES DE TINTA CURÁVEIS POR ENERGIA AUTOINICIADAS

(71) SUN CHEMICAL CORPORATION (US)
(72) MATHEW C. MATHEW; DAVID BIRO
(85) 17/01/2023
(86) PCT US2021/043382 de 28/07/2021
(87) WO 2022/026502 de 03/02/2022

---

(21) BR 11 2023 000865-4 A2

Código 1.3 - Notificação - Fase Nacional - PCT
(22) 23/07/2021
(30) 23/07/2020 DE 10 2020 004 454.9
(51) F26B 21/12 (2006.01), F26B 13/00 (2006.01), F26B 15/12 (2006.01), F26B 21/00 (2006.01)
(54) SECADOR PARA SECAR UM PRODUTO EM FORMA DE PAINEL
(71) GRENZEBACH BSH GMBH (DE)
(72) CHRISTOPH STRAETMANS
(85) 17/01/2023
(86) PCT EP2021/025278 de 23/07/2021
(87) WO 2022/017646 de 27/01/2022

---

(21) BR 11 2023 000867-0 A2

Código 1.3 - Notificação - Fase Nacional - PCT
(22) 20/07/2021
(30) 20/07/2020 US US 63/054,097; 07/12/2020 US US 63/122,079; 19/07/2021 US US 17/379,474
(51) E21B 17/14 (2006.01), E21B 7/20 (2006.01)
(54) FERRAMENTA DE BICO AFUNILADO DE PASSAGEM
(71) BAKER HUGHES OILFIELD OPERATIONS LLC (US)
(72) CHRISTOPHER HERN; SHANE HARRIS; KIRBY SCHRADER; MARC SAMUELSON; SCOTT CHRISTOPHER; DANIEL EWING
(85) 17/01/2023
(86) PCT US2021/042295 de 20/07/2021
(87) WO 2022/020300 de 27/01/2022
Esclarecer, em até 60 (sessenta) dias, a divergência nos números das prioridades que constam na publicação internacional WO/2022/020300 de 27/01/2022 como 63/054,097, 63/122,079 e 17/379,474 e o constante da petição inicial nº 870230004415 de 17/01/2023 como US 63/054,097, US 63/122,079 e US 17/379,474

---

(21) BR 11 2023 000873-5 A2

Código 1.3 - Notificação - Fase Nacional - PCT
(22) 05/04/2021
(30) 21/07/2020 JP 2020-124249; 17/11/2020 JP 2020-190832
(51) G08B 5/00 (2006.01), G08B 21/02 (2006.01), G08B 23/00 (2006.01), G08B 25/04 (2006.01)
(54) SISTEMA DE NOTIFICAÇÃO PARA PRÉDIOS
(71) LAND BUSINESS CO.,LTD. (JP)
(72) MASAMICHI KAMEI

(85) 17/01/2023
(86) PCT JP2021/014497 de 05/04/2021
(87) WO 2022/018909 de 27/01/2022

---

(21) BR 11 2023 000874-3 A2

Código 1.3 - Notificação - Fase Nacional - PCT
(22) 13/07/2021
(30) 17/07/2020 CN 202010690160.9
(51) C07C 317/14 (2006.01), C07C 309/00 (2006.01), C07C 317/32 (2006.01), C07C 323/31 (2006.01), C07C 323/09 (2006.01), C07C 317/22 (2006.01), A01P 7/02 (2006.01)
(54) COMPOSTO DE SULFETO DE FENILA SUBSTITUÍDO E SUA APLICAÇÃO
(71) SHENYANG SINOCHEM AGROCHEMICALS R&D CO., LTD. (CN) ; JIANGSU YANGNONG CHEMICAL CO., LTD. (CN)
(72) LIBAO XU; HONGFEI WU; XIUHUI CHANG; HAIBO YU; YUQUAN SONG; JINGBO XU; CHUNXIAO GUO; XUEMING CHENG; NINGNING SUN
(85) 17/01/2023
(86) PCT CN2021/105866 de 13/07/2021
(87) WO 2022/012483 de 20/01/2022

---

(21) BR 11 2023 000875-1 A2

Código 1.3 - Notificação - Fase Nacional - PCT
(22) 19/07/2021
(30) 20/07/2020 EP 20186706.6
(51) A01N 59/16 (2006.01), A01P 1/00 (2006.01)
(54) SUPERFÍCIES DE AÇÃO ANTIVIRAL COMPREENDENDO POLIOXOMETALATO E MOLIBDATO DE ZINCO
(71) FRIDA GROUP APS (DK)
(72) J. PETER GUGGENBICHLER
(85) 17/01/2023
(86) PCT EP2021/070144 de 19/07/2021
(87) WO 2022/018025 de 27/01/2022

---

(21) BR 11 2023 000876-0 A2

Código 1.3 - Notificação - Fase Nacional - PCT
(22) 20/04/2021
(30) 31/07/2020 JP 2020-129888
(51) G01B 7/00 (2006.01), G01N 27/90 (2021.01)
(54) APARELHO DE INSPEÇÃO, SISTEMA DE INSPEÇÃO, MÉTODO DE INSPEÇÃO E MÉTODO DE REPARO DE MEMBRO
(71) JFE STEEL CORPORATION (JP)
(72) YUTA TOKUMOTO; YUJI NISHIZAWA; KYOHEI ISHIDA
(85) 17/01/2023
(86) PCT JP2021/016093 de 20/04/2021
(87) WO 2022/024478 de 03/02/2022

(21) BR 11 2023 000880-8 A2

Código 1.3 - Notificação - Fase Nacional - PCT
(22) 08/06/2021
(30) 28/07/2020 US 16/941,230; 28/07/2020 US 16/941,261
(51) H03K 17/16 (2006.01), G05F 1/59 (2006.01), G05F 1/614 (2006.01), G05F 1/618 (2006.01), H04L 25/02 (2006.01), H03K 17/687 (2006.01), H03K 17/567 (2006.01), G05F 1/565 (2006.01)
(54) DRIVER HÍBRIDO COM UMA AMPLA FAIXA DE AMPLITUDE DE SAÍDA
(71) QUALCOMM INCORPORATED (US)
(72) MADJID HAFIZI
(85) 17/01/2023
(86) PCT US2021/036448 de 08/06/2021
(87) WO 2022/026059 de 03/02/2022

(21) BR 11 2023 000882-4 A2

Código 1.3 - Notificação - Fase Nacional - PCT
(22) 20/07/2021
(30) 23/07/2020 EP 20305849.0
(51) G02C 11/00 (2006.01), A61B 3/113 (2006.01), A61B 5/11 (2006.01), G08B 21/02 (2006.01), G02C 7/06 (2006.01), G02C 7/02 (2006.01)
(54) EQUIPAMENTO DE MONITORAMENTO DE DEFICIÊNCIA ÓPTICA COMPREENDENDO UM PAR DE ÓCULOS
(71) ESSILOR INTERNATIONAL (FR)
(72) BJORN DROBE; ADELINE YANG
(85) 17/01/2023
(86) PCT EP2021/070266 de 20/07/2021
(87) WO 2022/018080 de 27/01/2022

(21) BR 11 2023 000883-2 A2

Código 1.3 - Notificação - Fase Nacional - PCT
(22) 21/07/2021
(30) 22/07/2020 JP 2020-125822
(51) A61K 31/44 (2006.01), A61K 9/20 (2006.01), A61K 9/48 (2006.01), A61K 31/18 (2006.01), A61K 31/337 (2006.01), A61K 31/341 (2006.01), A61K 31/351 (2006.01), A61K 31/437 (2006.01), A61K 31/4427 (2006.01), A61K 31/443 (2006.01), A61K 31/4433 (2006.01), A61K 31/444 (2006.01), A61K 31/506 (2006.01), A61K 47/02 (2006.01), A61K 47/12 (2006.01), A61K 47/18 (2017.01), A61K 47/26 (2006.01), A61K 47/32 (2006.01), A61K 47/38 (2006.01), A61P 35/00 (2006.01), A61P 43/00 (2006.01)
(54) COMPOSIÇÃO CONTENDO DERIVADO DE ARILAMIDA
(71) CHUGAI SEIYAKU KABUSHIKI KAISHA (JP)
(72) TAKEO KANOH; SHINICHI NAKAE
(85) 17/01/2023
(86) PCT JP2021/027316 de 21/07/2021
(87) WO 2022/019329 de 27/01/2022

(21) BR 11 2023 000886-7 A2

Código 1.3 - Notificação - Fase Nacional - PCT
(22) 30/07/2021
(30) 31/07/2020 JP 2020-129825
(51) C08F 20/56 (2006.01), A61K 47/58 (2017.01), G01N 30/06 (2006.01), G01N 30/88 (2006.01)
(54) MÉTODO PARA AVALIAR A PUREZA DE UM FÁRMACO, COMPLEXO OU SAL FARMACEUTICAMENTE ACEITÁVEL DO MESMO, E, MÉTODO PARA PRODUZIR UM COMPLEXO OU UM SAL FARMACEUTICAMENTE ACEITÁVEL DO MESMO
(71) TORAY INDUSTRIES, INC. (JP) ; BIODYNAMIC RESEARCH FOUNDATION (JP)
(72) TSUBASA OKANO; SATOSHI UJIIE
(85) 17/01/2023
(86) PCT JP2021/028274 de 30/07/2021
(87) WO 2022/025228 de 03/02/2022

(21) BR 11 2023 000890-5 A2

Código 1.3 - Notificação - Fase Nacional - PCT
(22) 28/07/2021
(30) 31/07/2020 DE 10 2020 209 699.6
(51) G01R 15/24 (2006.01)
(54) CONVERSOR DE CORRENTE MAGNETO-ÓPTICO E MÉTODO PARA DETECTAR UMA INTENSIDADE DE CORRENTE
(71) SIEMENS ENERGY GLOBAL GMBH & CO. KG (DE)
(72) FEDERICO CANAS; THOMAS JUDENDORFER; STEFAN SCHUBERTH
(85) 17/01/2023
(86) PCT EP2021/071207 de 28/07/2021
(87) WO 2022/023445 de 03/02/2022

(21) BR 11 2023 000892-1 A2

Código 1.3 - Notificação - Fase Nacional - PCT
(22) 23/07/2021
(30) 23/07/2020 EP 20187323.9
(51) A61K 31/4704 (2006.01), A61P 35/00 (2006.01), C07K 16/24 (2006.01)
(54) INIBIDOR DE UMA PROTEÍNA S100 PARA USO NA PREVENÇÃO OU TRATAMENTO DE UMA NEOPLASIA MIELOPROLIFERATIVA, AGENTE E MÉTODO PARA IDENTIFICAR UM INDIVÍDUO QUE SOFRE DE UMA NEOPLASIA MIELOPROLIFERATIVA, E, MÉTODOS PARA IDENTIFICAR UM INDIVÍDUO EM RISCO DE DESENVOLVER MIELOFIBROSE E QUE SE BENEFICIE DE UM TRATAMENTO COM UM INIBIDOR
(71) ERASMUS UNIVERSITY MEDICAL CENTER ROTTERDAM (NL)
(72) REBEKKA KATHARINA MARITA SCHNEIDER-KRAMANN
(85) 17/01/2023
(86) PCT EP2021/070629 de 23/07/2021
(87) WO 2022/018240 de 27/01/2022

(21) BR 11 2023 000894-8 A2	Código 1.3 - Notificação - Fase Nacional - PCT (22) 21/07/2021 (30) 21/07/2020 EP 20186961.7 (51) A61F 2/00 (2006.01), A61F 2/12 (2006.01), B33Y 10/00 (2015.01), B33Y 80/00 (2015.01) (54) IMPLANTES E MÉTODO PARA FORMAÇÃO DE UM IMPLANTE (71) BELLASENO GMBH (DE) (72) NAVID KHANI; SARA LUCAROTTI; MOHIT CHHAYA (85) 17/01/2023 (86) PCT EP2021/070353 de 21/07/2021 (87) WO 2022/018124 de 27/01/2022
(21) BR 11 2023 000895-6 A2	Código 1.3 - Notificação - Fase Nacional - PCT (22) 19/07/2021 (30) 20/07/2020 EP 20186698.5; 21/12/2020 EP 20215915.8 (51) C08F 220/18 (2006.01), C08F 2/26 (2006.01), C09D 133/08 (2006.01), C08K 3/22 (2006.01) (54) LÁTEX POLIMÉRICO AQUOSO, PROCESSO PARA PRODUZIR UM LÁTEX POLIMÉRICO AQUOSO, USO DE UM LÁTEX POLIMÉRICO AQUOSO, E, COMPOSIÇÃO DE REVESTIMENTO À BASE DE ÁGUA (71) BASF SE (DE) (72) KONRAD ROSCHMANN; BASTIAAN LOHMEIJER; THOMAS WOLF; IMMANUEL WILLERICH; OLIVER WAGNER; SABINE EICHHORN; CHRISTOPH FLECKENSTEIN; FRIEDERIKE FLEISCHHAKER; ANDREA MISSKE; MARTIN ROBERT SCHEUBLE (85) 17/01/2023 (86) PCT EP2021/070108 de 19/07/2021 (87) WO 2022/018013 de 27/01/2022
(21) BR 11 2023 000898-0 A2	Código 1.3 - Notificação - Fase Nacional - PCT (22) 17/06/2021 (30) 29/07/2020 US 63/058,365; 16/06/2021 US 17/349,375 (51) H04W 64/00 (2009.01), G01S 5/02 (2010.01), H04L 5/00 (2006.01) (54) DESENCADEAMENTO DE UM PROCEDIMENTO DE SINAL DE REFERÊNCIA DE POSICIONAMENTO APERIÓDICO OU SEMIPERIÓDICO (71) QUALCOMM INCORPORATED (US) (72) JINGCHAO BAO; SONY AKKARAKARAN; TAO LUO; JUAN MONTOJO; ALEXANDROS MANOLAKOS (85) 17/01/2023 (86) PCT US2021/037845 de 17/06/2021 (87) WO 2022/026074 de 03/02/2022
(21) BR 11 2023 000901-4 A2	Código 1.3 - Notificação - Fase Nacional - PCT

(22) 07/07/2021
(30) 30/07/2020 US 63/058,761; 06/07/2021 US 17/368,560
(51) H04W 74/08 (2009.01), H04W 74/00 (2009.01), H04W 92/18 (2009.01)
(54) PROPAGAÇÃO DE COMPARTILHAMENTO DE TEMPO DE OCUPAÇÃO DE CANAL (COT)
(71) QUALCOMM INCORPORATED (US)
(72) XIAOXIA ZHANG; SHUANSHUAN WU; JING SUN; ARTHUR GUBESKYS; TAO LUO
(85) 17/01/2023
(86) PCT US2021/040687 de 07/07/2021
(87) WO 2022/026141 de 03/02/2022

---

(21) BR 11 2023 000903-0 A2

Código 1.3 - Notificação - Fase Nacional - PCT
(22) 08/07/2021
(30) 17/07/2020 JP 2020-123202
(51) F25B 6/02 (2006.01), F25B 1/00 (2006.01)
(54) RESFRIADOR
(71) SMC CORPORATION (JP)
(72) KUNIHIDE FUJII; YOHEI TOBE; TOSHIKI SASATANI
(85) 17/01/2023
(86) PCT JP2021/025707 de 08/07/2021
(87) WO 2022/014450 de 20/01/2022

---

(21) BR 11 2023 000906-5 A2

Código 1.3 - Notificação - Fase Nacional - PCT
(22) 16/07/2021
(30) 17/07/2020 US 63/053,340
(51) A61P 1/16 (2006.01), C07K 7/14 (2006.01), C07K 7/16 (2006.01), C07K 7/50 (2006.01)
(54) AGONISTA PARCIAL DO RECEPTOR V1A E MÉTODO DE USO
(71) PHARMAIN CORPORATION (US)
(72) HAN JIANG; YAO YAO; GERARDO M. CASTILLO; AKIKO NISHIMOTO-ASHFIELD; CHRISTIAN VENTOCILLA; ELIJAH BOLOTIN
(85) 17/01/2023
(86) PCT US2021/041998 de 16/07/2021
(87) WO 2022/016064 de 20/01/2022

---

(21) BR 11 2023 000907-3 A2

Código 1.3 - Notificação - Fase Nacional - PCT
(22) 14/07/2021
(30) 17/07/2020 GB 2011068.0
(51) C07D 401/14 (2006.01), A01N 43/56 (2006.01), A01N 43/58 (2006.01), A01N 43/60 (2006.01), C07D 403/12 (2006.01), C07D 403/14 (2006.01)
(54) COMPOSTOS HERBICIDAS
(71) SYNGENTA CROP PROTECTION AG (CH)
(72) JAMES ALAN MORRIS; CATHERINE MARY HOLDEN; ALISON JANE

	THOMPSON; SAMUEL VAUGHAN WATKIN (85) 17/01/2023 (86) PCT EP2021/069607 de 14/07/2021 (87) WO 2022/013293 de 20/01/2022
(21) BR 11 2023 000908-1 A2	Código 1.3 - Notificação - Fase Nacional - PCT (22) 24/06/2021 (30) 28/07/2020 US 16/941,472 (51) H01L 23/528 (2006.01), H01L 21/3205 (2006.01), H01L 23/538 (2006.01) (54) PACOTE INCLUINDO UM SUBSTRATO COM INTERCONEXÕES DE SEÇÃO TRANSVERSAL RETANGULAR DE ALTA RESOLUÇÃO (71) QUALCOMM INCORPORATED (US) (72) SEBASTIAN BRUNNER (85) 17/01/2023 (86) PCT US2021/038970 de 24/06/2021 (87) WO 2022/026091 de 03/02/2022
(21) BR 11 2023 000911-1 A2	Código 1.3 - Notificação - Fase Nacional - PCT (22) 11/06/2021 (30) 28/07/2020 US 16/941,487 (51) H01L 23/367 (2006.01), H01L 23/49 (2006.01), H01L 21/48 (2006.01), H01L 21/683 (2006.01), H01L 23/48 (2006.01), H01L 23/552 (2006.01), H01L 23/66 (2006.01), H01L 25/065 (2023.01), H01L 25/10 (2006.01) (54) PACOTE QUE COMPREENDE LIGAÇÕES DE FIO COMO DISTRIBUIDOR DE CALOR (71) QUALCOMM INCORPORATED (US) (72) WEN YIN; YONGHAO AN; REYNANTE TAMUNAN ALVARADO (85) 17/01/2023 (86) PCT US2021/037000 de 11/06/2021 (87) WO 2022/026064 de 03/02/2022
(21) BR 11 2023 000912-0 A2	Código 1.3 - Notificação - Fase Nacional - PCT (22) 23/07/2021 (30) 23/07/2020 DE 10 2020 004 455.7 (51) F26B 3/04 (2006.01), F26B 15/12 (2006.01), F26B 21/04 (2006.01) (54) SECADOR PARA SECAR PAINÉIS DE PLACAS FOLHEADAS (71) GRENZEBACH BSH GMBH (DE) (72) CHRISTOPH STRAETMANS (85) 17/01/2023 (86) PCT EP2021/025283 de 23/07/2021 (87) WO 2022/017649 de 27/01/2022
(21) BR 11 2023 000918-9 A2	Código 1.3 - Notificação - Fase Nacional - PCT

(22) 29/07/2021
(30) 30/07/2020 US 62/706,078; 28/07/2021 US 17/443,877
(51) H04W 72/04 (2023.01)
(54) AGRUPAMENTO DE OCASIÕES DE TRANSFERÊNCIA DE DADOS PEQUENOS DE CONCESSÃO CONFIGURADA
(71) QUALCOMM INCORPORATED (US)
(72) JING LEI; LINHAI HE; YONGJUN KWAK; KRISHNA KIRAN MUKKAVILLI; HUILIN XU; YUCHUL KIM; WANSHI CHEN; HWAN JOON KWON; TINGFANG JI
(85) 17/01/2023
(86) PCT US2021/071043 de 29/07/2021
(87) WO 2022/027055 de 03/02/2022

---

(21) BR 11 2023 000941-3 A2

Código 1.3 - Notificação - Fase Nacional - PCT
(22) 05/07/2021
(30) 23/07/2020 GB 2011427.8
(51) A01N 1/02 (2006.01), A61K 31/00 (2006.01)
(54) SOLUÇÃO DE PRESERVAÇÃO E/OU PERFUSÃO DE ÓRGÃOS
(71) XVIVO PERFUSION AB (SE)
(72) ANNE-LI SIGVARDSSON; EMILIA HENRIKSSON
(85) 18/01/2023
(86) PCT EP2021/068529 de 05/07/2021
(87) WO 2022/017763 de 27/01/2022

---

(21) BR 11 2023 000944-8 A2

Código 1.3 - Notificação - Fase Nacional - PCT
(22) 21/07/2021
(30) 22/07/2020 JP 2020-125443
(51) B02B 3/06 (2006.01), B02B 7/02 (2006.01)
(54) MÁQUINA DE POLIMENTO DE ARROZ PARA A FABRICAÇÃO DE SAQUÊ
(71) SATAKE CORPORATION (JP)
(72) KAZUNOBU KAJIHARA; YUTATSU HIRATA
(85) 18/01/2023
(86) PCT JP2021/027347 de 21/07/2021
(87) WO 2022/019332 de 27/01/2022

---

(21) BR 11 2023 000946-4 A2

Código 1.3 - Notificação - Fase Nacional - PCT
(22) 27/07/2020
(51) F03D 3/00 (2006.01), F03D 3/06 (2006.01), B63H 1/08 (2006.01), B64C 27/78 (2006.01), F03B 17/06 (2006.01)
(54) HÉLICE UNIVERSAL, MÉTODO PARA OPERAR UMA HÉLICE UNIVERSAL E USO DE UMA HÉLICE UNIVERSAL
(71) SIVA RAGHURAM PRASAD CHENNUPATI (DE)
(72) SIVA RAGHURAM PRASAD CHENNUPATI

(85) 18/01/2023
(86) PCT DE2020/100671 de 27/07/2020
(87) WO 2021/018353 de 04/02/2021

---

(21) BR 11 2023 000948-0 A2

Código 1.3 - Notificação - Fase Nacional - PCT
(22) 21/07/2021
(30) 21/07/2020 US 63/054,702
(51) H04B 7/06 (2006.01), H04B 7/024 (2017.01)
(54) RELATÓRIO DE INFORMAÇÃO DE ESTADO DE CANAL PARA MÚLTIPLOS PONTOS DE TRANSMISSÃO/RECEBIMENTO
(71) LENOVO (SINGAPORE) PTE. LTD. (SG)
(72) AHMED MONIER IBRAHIM SALEH HINDY; VIJAY NANGIA
(85) 18/01/2023
(86) PCT IB2021/056611 de 21/07/2021
(87) WO 2022/018672 de 27/01/2022

---

(21) BR 11 2023 000949-9 A2

Código 1.3 - Notificação - Fase Nacional - PCT
(22) 28/07/2021
(30) 31/07/2020 IN 202041032888
(51) G06F 1/3296 (2019.01), G06F 1/3234 (2019.01)
(54) SISTEMAS E MÉTODOS PARA MULTIPLEXAÇÃO DE ENERGIA ADAPTATIVA
(71) QUALCOMM INCORPORATED (US)
(72) GIBY SAMSON; SMEETA HEGGOND; JITU KHUSHALBHAI MISTRY; PARAS GUPTA; KEYURKUMAR KARSANBHAI KANSAGRA; KAMESH MEDISETTI; RAMAPRASATH VILANGUDIPITCHAI; ARSHATH SHEEPARAMATTI
(85) 18/01/2023
(86) PCT US2021/043351 de 28/07/2021
(87) WO 2022/026489 de 03/02/2022

---

(21) BR 11 2023 000953-7 A2

Código 1.3 - Notificação - Fase Nacional - PCT
(22) 28/07/2021
(30) 31/07/2020 IN 202041032932
(51) H04L 5/00 (2006.01)
(54) CONFIGURAÇÃO DE PARTE DE LARGURA DE BANDA PARA COMUNICAÇÃO DE MÚLTIPLOS SINAIS DE REFERÊNCIA PARA POSICIONAMENTO
(71) QUALCOMM INCORPORATED (US)
(72) SRINIVAS YERRAMALLI; XIAOXIA ZHANG; RAJAT PRAKASH; MARWEN ZORGUI; ALEXANDROS MANOLAKOS; MUKESH KUMAR
(85) 18/01/2023
(86) PCT US2021/043508 de 28/07/2021

(87) WO 2022/026583 de 03/02/2022

---

(21) BR 11 2023 000958-8 A2

Código 1.3 - Notificação - Fase Nacional - PCT
(22) 23/07/2021
(30) 24/07/2020 EP 20187745.3; 24/07/2020 EP 20187746.1
(51) C12N 9/90 (2006.01), C12N 15/52 (2006.01), C12N 15/75 (2006.01)
(54) MÉTODOS PARA PRODUZIR PELO MENOS UM POLIPEPTÍDEO DE INTERESSE E PARA PRODUZIR UMA CÉLULA HOSPEDEIRA BACTERIANA, E, CÉLULA HOSPEDEIRA BACTERIANA
(71) BASF SE (DE)
(72) MAX FABIAN FELLE; STEFAN JENEWEIN; CHRISTOPHER SAUER; TOBIAS KLEIN
(85) 18/01/2023
(86) PCT EP2021/070696 de 23/07/2021
(87) WO 2022/018268 de 27/01/2022

---

(21) BR 11 2023 000959-6 A2

Código 1.3 - Notificação - Fase Nacional - PCT
(22) 16/07/2021
(30) 18/07/2020 IN 202021030670
(51) A01N 43/90 (2006.01), A01N 43/40 (2006.01), A01N 43/56 (2006.01)
(54) COMPOSIÇÃO INSETICIDA SINÉRGICA
(71) RAJDHANI PETROCHEMICALS PRIVATE LIMITED (IN)
(72) DIPAKKUMAR PATEL; KENAL V. SHAH; BHAVESH V. SHAH; KAWARLAL DABHODIA
(85) 18/01/2023
(86) PCT IN2021/050690 de 16/07/2021
(87) WO 2022/018747 de 27/01/2022

---

(21) BR 11 2023 000960-0 A2

Código 1.3 - Notificação - Fase Nacional - PCT
(22) 19/07/2021
(30) 28/07/2020 JP 2020-127349
(51) F21S 2/00 (2016.01), F21S 8/00 (2006.01), G02B 5/00 (2006.01), G02B 6/00 (2006.01), F21Y 115/10 (2016.01), F21Y 115/15 (2016.01), F21Y 115/20 (2016.01)
(54) DISPOSITIVO DE ILUMINAÇÃO DE SUPERFÍCIE, ESPAÇO INCLUINDO DISPOSITIVO DE ILUMINAÇÃO DE SUPERFÍCIE E MÉTODO DE ILUMINAÇÃO
(71) NITTO DENKO CORPORATION (JP)
(72) TAKAHIRO YOSHIKAWA; KOZO NAKAMURA; YUFENG WENG
(85) 18/01/2023
(86) PCT JP2021/026981 de 19/07/2021
(87) WO 2022/024843 de 03/02/2022

(21) BR 11 2023 000961-8 A2

Código 1.3 - Notificação - Fase Nacional - PCT
(22) 21/07/2021
(30) 22/07/2020 US 63/055,014
(51) C09C 1/04 (2006.01), B01D 1/18 (2006.01), C09C 1/30 (2006.01), C09C 1/36 (2006.01), C09C 1/40 (2006.01)
(54) MÉTODO DE PREPARAÇÃO DE PARTÍCULAS HÍBRIDAS DE ÓXIDO DE METAL, PARTÍCULAS HÍBRIDAS DE ÓXIDO DE METAL, E, COMPOSIÇÃO
(71) BASF SE (DE)
(72) MICHAEL DAVID BURKE; KEITH TASK; RUPA HIREMATH DARJI; LIANGLIANG QU
(85) 18/01/2023
(86) PCT IB2021/000485 de 21/07/2021
(87) WO 2022/018512 de 27/01/2022

(21) BR 11 2023 000963-4 A2

Código 1.3 - Notificação - Fase Nacional - PCT
(22) 31/07/2020
(51) G01S 5/02 (2010.01)
(54) MÉTODOS REALIZADOS POR UM DISPOSITIVO DE COMUNICAÇÃO SEM FIO E POR UM NÓ DE REDE, DISPOSITIVO DE COMUNICAÇÃO SEM FIO, VEÍCULO, NÓ DE REDE, SISTEMA DE COMUNICAÇÃO, MÉTODO IMPLEMENTADO EM UM SISTEMA DE COMUNICAÇÃO, E, EQUIPAMENTO DE USUÁRIO
(71) TELEFONAKTIEBOLAGET LM ERICSSON (PUBL) (SE)
(72) DEEP SHRESTHA; VIJAYA YAJNANARAYANA
(85) 18/01/2023
(86) PCT SE2020/050759 de 31/07/2020
(87) WO 2022/025808 de 03/02/2022

(21) BR 11 2023 000964-2 A2

Código 1.3 - Notificação - Fase Nacional - PCT
(22) 14/07/2021
(30) 31/07/2020 US 63/059,277
(51) B32B 7/04 (2019.01), B32B 27/06 (2006.01), B32B 27/32 (2006.01)
(54) EMBALAGEM E FILME MULTICAMADAS
(71) BERRY GLOBAL, INC. (US)
(72) MICHAEL A. KINNAN; BROOKE D. KITZMILLER
(85) 18/01/2023
(86) PCT US2021/041574 de 14/07/2021
(87) WO 2022/026186 de 03/02/2022

(21) BR 11 2023 000973-1 A2

Código 1.3 - Notificação - Fase Nacional - PCT
(22) 20/07/2021
(30) 24/07/2020 EP 20187657.0
(51) A61N 1/40 (2006.01), A61N 1/32 (2006.01), A61N 1/04 (2006.01), A61L 2/03 (2006.01)

	(54) APARELHO PARA AJUDAR EM UM TRATAMENTO COM CAMPOS ELÉTRICOS PULSADOS PARA A CICATRIZAÇÃO DE FERIMENTOS E/OU PARA A INATIVAÇÃO DE MICRORGANISMOS, E, MÉTODO PARA A INATIVAÇÃO DE MICRORGANISMOS (71) OLAF THEISEN (DE) ; JOHANNES MOGG (DE) (72) WERNER GERHARD HINTERKOPF; JOSEF SRB; JOSEF KOROUS; JAN HINTERKOPF (85) 18/01/2023 (86) PCT EP2021/070244 de 20/07/2021 (87) WO 2022/018074 de 27/01/2022
(21) BR 11 2023 000975-8 A2	Código 1.3 - Notificação - Fase Nacional - PCT (22) 23/07/2021 (30) 23/07/2020 US 63/055,362 (51) A61K 31/454 (2006.01), A61P 25/28 (2006.01) (54) REGIME E FORMULAÇÃO DE BAIXA DOSE DE UM COMPOSTO 5-METIL-1,2,4-OXADIAZOL-3-ILA (71) ELI LILLY AND COMPANY (US) (72) WILLIAM BRIAN KIELBASA; DUSTIN JAMES MERGOTT (85) 18/01/2023 (86) PCT US2021/042877 de 23/07/2021 (87) WO 2022/020663 de 27/01/2022

Código 1.3.1 - Retificação

Retificação da notificação de entrada na fase nacional – PCT por ter sido efetuada com incorreção.

---

(21) BR 11 2017 025946-0 A8

Código 1.3.1 - Retificação
(22) 31/05/2016
(30) 01/06/2015 US 62/169,090
(51) B01D 53/04 (2006.01), B01D 53/047 (2006.01), C07C 7/13 (2006.01), C10L 3/10 (2006.01)
(54) MÉTODO PARA PURIFICAR BIOGÁS E SISTEMA DE PURIFICAÇÃO DE BIOGÁS
(71) CALGON CARBON CORPORATION (US)
(72) FRANCK MICHEL HONORE; THOMAS ANTHONY RYAN
(85) 01/12/2017
(86) PCT US2016/034964 de 31/05/2016
(87) WO 2016/196436 de 08/12/2016
Foi retificada a publicação 1.3 da RPI 2484 de 14/08/2018 em relação ao item 72 da mesma, tendo em vista a solicitação contida na petição nº 870200149758, devidamente comprovada.

---

(21) BR 11 2019 007355-8 A8

Código 1.3.1 - Retificação
(22) 27/07/2018
(30) 31/07/2017 US 62/539,338
(51) A61M 25/01 (2006.01), A61M 25/00 (2006.01), A61L 29/08 (2006.01)
(54) DISPOSITIVO MÉDICO E MÉTODO PARA A PREPARAÇÃO DE UM DISPOSITIVO MÉDICO
(71) XCATH, INC. (US) ; THE BOARD OF REGENTS OF THE UNIVERSITY OF TEXAS (US)
(72) DANIEL H. KIM; DONG SUK SHIN; VILJAR PALMRE; YOUNGHEE SHIM
(85) 11/04/2019
(86) PCT US2018/044057 de 27/07/2018
(87) WO 2019/027825 de 07/02/2019
Foi retificada a publicação 1.3 da RPI 2585 de 21/07/2020 em relação ao item 72 da mesma, tendo em vista a solicitação contida na petição nº 870190080783.

Código 1.5 - Exigências Diversas

Suspensão do andamento de entrada na fase nacional brasileira do pedido internacional de patente depositado nos termos do Tratado de Cooperação em matéria de Patentes – PCT que, para sua instrução regular, aguardará, pelo prazo de 60 (sessenta) dias, o atendimento da exigência formulada. Caso a exigência não tenha sido explicitada no despacho na RPI, o interessado poderá obter o parecer através do endereço eletrônico www.inpi.gov.br - No Acesso rápido - Faça uma busca – Patente. Para acessar, cadastre-se no Portal do INPI e use login e senha.

---

(21) BR 11 2016 016989-1

Código 1.5 - Exigências Diversas
(22) 12/12/2014
(71) GENENTECH, INC. (US)
(86) PCT US2014/069874 de 12/12/2014
(87) WO 2015/089344 de 18/06/2015
Com base na Portaria 48 de 20/06/2022, solicita-se que seja apresentado, em até 60 (sessenta) dias, novo conteúdo de listagem de sequência com título equivalente ao apresentado na petição nº 870170096427 de 11/12/2017, ressalte-se que é necessário apresentar os campos <140>/<141>, uma vez que já se conhece o número do processo.

---

(21) BR 11 2019 012410-1

Código 1.5 - Exigências Diversas
(22) 13/04/2018
(71) BOXER ANAYA, LLC (US)
(86) PCT US20/182742 de 13/04/2018
(87) WO 2019/199317 de 17/10/2019
Exigências:1 - Apresentar, em até 60 (sessenta) dias, nova folha do resumo adaptada ao Art. 22 inciso I da Instrução Normativa 31/2013 uma vez que o conteúdo enviado na petição inicial não está iniciado pelo título em destaque.2 - Apresentar, em até 60 (sessenta) dias, procuração regular, uma vez que a procuração apresentada não contempla poderes para receber citações judiciais conforme determinado no artigo 217 da Lei nº 9279 de 14 de maio de 1996 (LPI).3 - Esclarecer, em até 60 (sessenta) dias, apresentando documentação comprobatória, a exclusão do depositante Jaime Boxer do quadro de depositantes constante no formulário da petição inicial, já que o mesmo consta no depósito internacional como depositante para todos os estados designados.

---

(21) BR 11 2022 009148-6

Código 1.5 - Exigências Diversas
(22) 02/07/2020
(71) JOINT STOCK COMPANY BIOCAD (RU)
(86) PCT RU2020/050145 de 02/07/2020
(87) WO 2021/096391 de 20/05/2021

	Em aditamento as exigências publicadas nas RPIs 2690 e 2693, solicita-se que seja apresentado, em até 60 (sessenta) dias, novo conteúdo de listagem de sequência nos moldes da Portaria 405 de 21/12/2020, com o campo <120> preenchido com o título correto da invenção para a fase nacional.Obs: Em vista de item não ter sido apontado nas exigências anteriores, essa poderá ser respondida por meio da petição 260, sem custo para o requerente.
(21) BR 11 2022 010669-6	Código 1.5 - Exigências Diversas (22) 22/07/2021 (71) TAURUS TECHNOLOGIES HOLDINGS (US) (86) PCT US2021/042859 de 22/07/2021 (87) WO 2022/055620 de 17/03/2022 - Apresentar esclarecimentos a respeito da falta de preenchimento no formulário de entrada na fase nacional dos dados da prioridade reivindicada na publicação internacional; - Apresentar tradução simples da folha de rosto da certidão de depósito da prioridade reivindicada ou declaração contendo, obrigatoriamente, todos os seus dados identificadores, conforme Art. 15 da Portaria INPI 39/2021.
(21) BR 11 2022 020293-8	Código 1.5 - Exigências Diversas (22) 14/07/2021 (71) INSTITUT STRAUMANN AG (CH) (86) PCT EP2021/069604 de 14/07/2021 (87) WO 2022/013291 de 20/01/2022 Apresente a tradução simples da folha de rosto da certidão de depósito da prioridade reivindicada; ou declaração de que os dados do pedido internacional estão fielmente contidos na prioridade reivindicada, contendo todos os dados identificadores (número da prioridade, data, depositante e inventores), conforme o Artigo 15 da PORTARIA INPI nº 39 de 23/08/2021 .
(21) BR 11 2022 022023-5	Código 1.5 - Exigências Diversas (22) 29/04/2021 (71) RAIN CARBON GERMANY GMBH (DE) (86) PCT EP2021/061340 de 29/04/2021 (87) WO 2021/219825 de 04/11/2021 Apresentar esclarecimentos a respeito de divergência no nome do titular da prioridade em relação ao documento de alteração juntado à petição de entrada na fase nacional (Rutgers Germany x Rutgers German, fls. 238).
(21) BR 11 2022 023132-6	Código 1.5 - Exigências Diversas (22) 15/05/2021 (71) LENOVO (SINGAPORE) PTE. LTD. (SG) (86) PCT IB2021/054179 de 15/05/2021 (87) WO 2021/229546 de 18/11/2021

	Apresente, no prazo de 60 (sessenta) dias, relatório descritivo e desenhos com o texto traduzido para o português.
(21) BR 11 2022 023157-1	Código 1.5 - Exigências Diversas (22) 14/05/2021 (71) RAVEN INDUSTRIES, INC. (US) (86) PCT US2021/032636 de 14/05/2021 (87) WO 2021/231984 de 18/11/2021 Apresente, no prazo de 60 (sessenta) dias, relatório descritivo e desenhos com o texto traduzido para o português.
(21) BR 11 2022 023175-0	Código 1.5 - Exigências Diversas (22) 21/05/2021 (71) GENETHON (FR) ; INSTITUT NATIONAL DE LA SANTE ET DE LA RECHERCHE MEDICALE (FR) ; UNIVERSITE D?EVRY VAL D'ESSONNE (FR) ; UNIVERSITE CLAUDE BERNARD LYON 1 (FR) (86) PCT EP2021/063728 de 21/05/2021 (87) WO 2021/234176 de 25/11/2021 Com base na Portaria 405 de 21/12/2020, solicita-se que seja apresentado, em até 60 (sessenta) dias, novo conteúdo de listagem de sequência pois o conteúdo apresentado na petição n° 870220105551 possui o campo <110> com dado divergente. Deverá ser incluído o campo <140>/<141> uma vez que o depositante já possui o número do pedido no Brasil.
(21) BR 11 2022 023182-2	Código 1.5 - Exigências Diversas (22) 14/05/2021 (71) CLARKE MOSQUITO CONTROL PRODUCTS, INC. (US) (86) PCT US2021/032577 de 14/05/2021 (87) WO 2021/231943 de 18/11/2021 Apresente, no prazo de 60 (sessenta) dias, relatório descritivo e desenhos com o texto traduzido para o português.
(21) BR 11 2022 023184-9	Código 1.5 - Exigências Diversas (22) 17/05/2021 (71) TRUSTEES OF TUFTS COLLEGE (US) (86) PCT US2021/032793 de 17/05/2021 (87) WO 2021/232018 de 18/11/2021 Apresente, no prazo de 60 (sessenta) dias, relatório descritivo e desenhos com o texto traduzido para o português.
(21) BR 11 2022 023199-7	Código 1.5 - Exigências Diversas (22) 14/05/2021 (71) ALGEN BIOTECHNOLOGIES, INC. (US)

	(86) PCT US2021/032495 de 14/05/2021 (87) WO 2021/231892 de 18/11/2021 Apresente, no prazo de 60 (sessenta) dias, relatório descritivo e desenhos com o texto traduzido para o português.
(21) BR 11 2022 023206-3	Código 1.5 - Exigências Diversas (22) 13/05/2021 (71) QUIDEL CORPORATION (US) (86) PCT US2021/032321 de 13/05/2021 (87) WO 2021/231781 de 18/11/2021 Apresente, no prazo de 60 (sessenta) dias, relatório descritivo e desenhos com o texto traduzido para o português.
(21) BR 11 2022 023533-0	Código 1.5 - Exigências Diversas (22) 19/05/2021 (71) VALÉRIE BENSOUSSAN (FR) ; ETHEL LABBOUZ-COHEN (US) (86) PCT EP2021/063388 de 19/05/2021 (87) WO 2021/234056 de 25/11/2021 Apresentar comprovação de que o signatário dos documentos de procuração tem poderes para representar legalmente os depositantes/inventores indicados no formulário de entrada na fase nacional, conforme determinado pelo artigo 216, da Lei 9279/96, de 14/05/1996.
(21) BR 11 2022 023587-9	Código 1.5 - Exigências Diversas (22) 20/05/2021 (71) FLAGSHIP PIONEERING INNOVATIONS VI, LLC (US) (86) PCT US2021/033490 de 20/05/2021 (87) WO 2021/236980 de 25/11/2021 Com base na Portaria 405 de 21/12/2020, solicita-se que seja apresentado, em até 60 (sessenta) dias, novo conteúdo de listagem de sequência pois o conteúdo apresentado na petição n° 870230005212 possui o campo <151> fora do formato padrão (dia/mês/ano). Deverá ser incluído o campo <140>/<141> uma vez que o depositante já possui o número do pedido no Brasil.
(21) BR 11 2022 023590-9	Código 1.5 - Exigências Diversas (22) 20/05/2021 (71) FLAGSHIP PIONEERING INNOVATIONS VI, LLC (US) (86) PCT US2021/033409 de 20/05/2021 (87) WO 2021/236930 de 25/11/2021 Com base na Portaria 405 de 21/12/2020, solicita-se que seja apresentado, em até 60 (sessenta) dias, novo conteúdo de listagem de sequência pois o conteúdo apresentado na petição n° 870230005218 possui o campo <151> fora do formato padrão (dia/mês/ano). Deverá ser incluído o campo <140>/<141>

uma vez que o depositante já possui o número do pedido no Brasil.

(21) BR 11 2022 023613-1

Código 1.5 - Exigências Diversas
(22) 19/05/2021
(71) ALTRIA CLIENT SERVICES LLC (US)
(86) PCT US2021/033190 de 19/05/2021
(87) WO 2021/236791 de 25/11/2021
Apresente, no prazo de 60 (sessenta) dias, relatório descritivo e desenhos com o texto traduzido para o português.

(21) BR 11 2022 023750-2

Código 1.5 - Exigências Diversas
(22) 18/06/2020
(71) PATRIOT-NRG, LLC (UA)
(86) PCT UA2020/000061 de 18/06/2020
(87) WO 2021/246993 de 09/12/2021
1) Apresente a tradução simples da folha de rosto da certidão de depósito da prioridade UA a 2020 03434 de 05/06/2020 ou declaração contendo, obrigatoriamente, todos os dados identificadores desta conforme o parágrafo único do Art. 15 da Portaria INPI 39/2021. Cabe salientar que o prazo para o eventual envio do documento de cessão já expirou. 2) Explique a divergência, com documentos comprobatórios se necessário, no nome do inventor constante no pedido internacional como ?Ihor Vovchuk? e o constante no formulário da petição inicial nº 870220108127 de 22/11/2022 como ?Ilhor Vovchuk?. A exigência deve ser respondida em até 60 (sessenta) dias de sua publicação e deve ser realizada por meio da petição GRU código 207.

(21) BR 11 2022 023757-0

Código 1.5 - Exigências Diversas
(22) 20/05/2021
(71) MENOVA INTERNATIONAL, INC. (US)
(86) PCT US2021/033344 de 20/05/2021
(87) WO 2021/236899 de 25/11/2021
Apresente a tradução simples da folha de rosto da certidão de depósito da prioridade US 16/882,167 de 22/05/2020 ou declaração contendo, obrigatoriamente, todos os dados identificadores desta conforme o parágrafo único do Art. 15 da Portaria INPI 39/2021. Sabe salientar que o prazo para o eventual envio do documento de cessão já expirou. A exigência deve ser respondida em até 60 (sessenta) dias de sua publicação e deve ser realizada por meio da petição GRU código 207.

(21) BR 11 2022 023998-0

Código 1.5 - Exigências Diversas
(22) 23/03/2021
(71) SHENZHEN CHINA RESOURCES JIUCHUANG MEDICAL AND PHARMACEUTICAL CO., LTD (CN)

	(86) PCT CN2021/082261 de 23/03/2021 (87) WO 2021/238367 de 02/12/2021 Solicita-se efetuar, em até 60 (sessenta) dias, o pagamento da GRU sob o código 260 para a regularização do pedido conforme a Resolução nº189/2017 uma vez que a petição nº 870230004051 apresenta documentos referentes a dois serviços diversos (apresentação de tradução dos documentos apresentados no depósito e Correção de dados no processo devido à falha do interessado) tendo sido pago somente uma retribuição. Deverá ser paga mais 1 (uma) GRU sob o código 260 além da GRU 207, referente à resposta de exigência.
(21) BR 11 2022 024020-1	Código 1.5 - Exigências Diversas (22) 25/05/2021 (71) SANOFI BIOTECHNOLOGY (FR) (86) PCT IB2021/054546 de 25/05/2021 (87) WO 2021/240369 de 02/12/2021 Com base na Portaria 405 de 21/12/2020, solicita-se que seja apresentado, em até 60 (sessenta) dias, novo conteúdo de listagem de sequência pois o conteúdo apresentado na petição n° 870220109241 possui o campo <110> com dado divergente .Deverá ser incluído o campo <140>/<141> uma vez que o depositante já possui o número do pedido no Brasil
(21) BR 11 2022 024100-3	Código 1.5 - Exigências Diversas (22) 28/05/2021 (71) MAASTRICHT UNIVERSITAIR MEDISCH CENTRUM+ (NL) ; UNIVERSITY MAASTRICHT (NL) ; DSM IP ASSETS B.V. (NL) (86) PCT EP2021/064317 de 28/05/2021 (87) WO 2021/239931 de 02/12/2021 Apresente documento de cessão da prioridade EP 20177535.0 de ACADEMISCH ZIEKENHUIS MAASTRICHT, uma vez que esta é co-depositante da prioridade, conforme determinado pelas Regras 4.17(iii) e Regra 51bis.1(a)(iii) do Regulamento de Execução do PCT. A exigência deve ser respondida em até 60 (sessenta) dias de sua publicação e deve ser realizada por meio da petição GRU código 207.
(21) BR 11 2022 024146-1	Código 1.5 - Exigências Diversas (22) 28/05/2021 (71) DSM IP ASSETS B.V. (NL) ; MAASTRICHT UNIVERSITAIR MEDISCH CENTRUM+ (NL) ; TECHNISCHE UNIVERSITEIT EINDHOVEN (NL) ; UNIVERSITY MAASTRICHT (NL) (86) PCT EP2021/064318 de 28/05/2021 (87) WO 2021/239932 de 02/12/2021 Apresente documento de cessão da prioridade EP 220177539.2 de ACADEMISCH ZIEKENHUIS MAASTRICHT, uma vez que esta é

	co-depositante da prioridade, conforme determinado pelas Regras 4.17(iii) e Regra 51bis.1(a)(iii) do Regulamento de Execução do PCT. A exigência deve ser respondida em até 60 (sessenta) dias de sua publicação e deve ser realizada por meio da petição GRU código 207.
(21) BR 11 2022 024296-4	Código 1.5 - Exigências Diversas (22) 28/05/2021 (71) AMGEN INC. (US) (86) PCT US2021/034987 de 28/05/2021 (87) WO 2021/243284 de 02/12/2021 Com base na Portaria 48 de 20/06/2022, solicita-se que seja apresentado, em até 60 (sessenta) dias, novo conteúdo de listagem de sequência, pois o conteúdo apresentado na petição n° 870220110446 de 29/11/2022 possui informações no campo <110> divergentes do pedido em questão e também deverá ser incluído na resposta o campo <140>/<141> uma vez que o depositante já possui o número do pedido no Brasil.
(21) BR 11 2022 024310-3	Código 1.5 - Exigências Diversas (22) 02/06/2021 (71) KOCH TECHNOLOGY SOLUTIONS, LLC (US) ; KOCH TECHNOLOGY SOLUTIONS UK LIMITED (GB) (86) PCT IB2021/054843 de 02/06/2021 (87) WO 2021/245578 de 09/12/2021 Exigências:1 ? Esclareça a inclusão de KOCH TECHNOLOGY SOLUTIONS, LLC como depositante da fase nacional, uma vez que no depósito internacional o Brasil não é designado para esse depositante.2 ? Apresente tradução dos documentos de cessão de prioridade apresentados na petição 870220110506 de 29/11/2022.
(21) BR 11 2022 024470-3	Código 1.5 - Exigências Diversas (22) 01/04/2021 (71) CANSINO BIOLOGICS INC. (CN) ; ACADEMY OF MILITARY MEDICAL SCIENCES, PLA (CN) (86) PCT CN2021/084806 de 01/04/2021 (87) WO 2021/244120 de 09/12/2021 Apresentar, em até 60 (sessenta) dias, novas folhas de (relatório descritivo/reivindicações/desenho/resumo) adaptadas ao Art. 40 da Instrução Normativa 31/2013 uma vez que o conteúdo enviado na petição n° 870220111108 encontra-se fora da norma.
(21) BR 11 2022 024501-7	Código 1.5 - Exigências Diversas (22) 03/06/2021 (71) AMGEN INC. (US)

	(86) PCT US2021/035730 de 03/06/2021 (87) WO 2021/247885 de 09/12/2021 - Apresentar esclarecimentos a respeito da falta de preenchimento no formulário de entrada na fase nacional dos dados da prioridade reivindicada na publicação internacional; - Apresentar tradução simples da folha de rosto da certidão de depósito da prioridade reivindicada ou declaração contendo, obrigatoriamente, todos os seus dados identificadores, conforme Art. 15 da Portaria INPI 39/2021.
(21) BR 11 2022 025141-6	Código 1.5 - Exigências Diversas (22) 09/06/2021 (71) VECTIVBIO AG (CH) (86) PCT US2021/036655 de 09/06/2021 (87) WO 2021/252659 de 16/12/2021 Favor efetuar, em até 60 (sessenta) dias, o pagamento de GRU código de serviço 260 para a regularização do pedido, conforme Art 2º §1º da Resolução 189/2017 e Nota de Esclarecimento publicada na RPI 2421 de 30/05/2017, uma vez que a petição nº 870230002906 de 11/01/2023 apresenta documentos referentes à 2 serviços diversos (Tradução dos documentos apresentados no depósito e Modificações no resumo e reivindicações) tendo sido paga somente 1 retribuição. Deverá ser paga mais 1 (uma) GRU código de serviço 260 e a GRU código de serviço 207 referente à resposta desta exigência.
(21) BR 11 2022 025154-8	Código 1.5 - Exigências Diversas (22) 09/06/2021 (71) CESAR EDUARDO ESCOBAR SERRANO (US) (86) PCT US2021/036635 de 09/06/2021 (87) WO 2021/252641 de 16/12/2021 Favor efetuar, em até 60 (sessenta) dias, o pagamento de GRU código de serviço 260 para a regularização do pedido, conforme Art 2º §1º da Resolução 189/2017 e Nota de Esclarecimento publicada na RPI 2421 de 30/05/2017, uma vez que a petição nº 870230004555 de 17/01/2023 apresenta documentos referentes à 2 serviços diversos (Tradução dos documentos apresentados no depósito e Modificações no resumo e reivindicações) tendo sido paga somente 1 retribuição. Deverá ser paga mais 1 (uma) GRU código de serviço 260 e a GRU código de serviço 207 referente à resposta desta exigência.
(21) BR 11 2023 000812-3	Código 1.5 - Exigências Diversas (22) 18/12/2020 (71) ABARCEO AB (SE) (86) PCT EP2020/087097 de 18/12/2020 (87) WO 2022/022846 de 03/02/2022
(21) BR 11 2023 000866-2	Código 1.5 - Exigências Diversas

(22) 16/12/2021
(71) HENAN UNIVERSITY (CN) ; HUAZHONG AGRICULTURAL UNIVERSITY (CN)
(86) PCT CN2021/138591 de 16/12/2021
(87) WO 2022/135246 de 30/06/2022
Com base na Portaria 48 de 20/06/2022, solicita-se que seja apresentado, em até 60 (sessenta) dias, novo conteúdo de listagem de sequência pois o conteúdo apresentado na petição n° 870230004414 de 17/01/2023 não está em língua vernácula e não possui todos os campos obrigatórios

Código 1.5.1 - Publicação Anulada

Anulação da publicação da exigência por ter sido indevida.

---

(21) BR 11 2022 023985-8 A2

Código 1.5.1 - Publicação Anulada
(22) 27/05/2021
(71) ALGENUITY HOLDINGS LTD (GB)
(86) PCT IB2021/054639 de 27/05/2021
(87) WO 2021/240426 de 02/12/2021
Anulada a publicação código 1.5 na RPI nº 2712 de 27/12/2022 por ter sido indevida.

Código 1.5.3 - Exigência Anulada

Anulação da exigência por ter sido indevida. (A toda publicação que envolva anulação de ato ou despacho caberá justificativa no processo administrativo.)

---

(21) BR 11 2022 017298-2 A2

Código 1.5.3 - Exigência Anulada
(22) 30/12/2020
(71) HEILONGJIANG EPPEN BIOTECH CO., LTD. (CN)
(86) PCT CN2020/141539 de 30/12/2020
(87) WO 2021/248890 de 16/12/2021
Anulada a publicação código 1.5 na RPI nº 2714 de 10/01/2023 por ter sido indevida.

---

(21) BR 11 2022 019124-3 A2

Código 1.5.3 - Exigência Anulada
(22) 22/02/2021
(71) HDT BIO CORP. (US)
(86) PCT US2021/019103 de 22/02/2021
(87) WO 2021/194672 de 30/09/2021
Anulada a publicação código 1.5 na RPI nº 2709 de 06/12/2022 pois a mesma foi solucionada em petilção protocolada entre o agendamento e publicaçãoda exigência

---

(21) BR 11 2022 020963-0 A2

Código 1.5.3 - Exigência Anulada
(22) 22/03/2021
(71) READYGO DIAGNOSTICS LIMITED (GB)
(86) PCT EP2021/057315 de 22/03/2021
(87) WO 2021/209228 de 21/10/2021
Anulada a publicação código 1.5 na RPI nº 2712 de 27/12/2022 por ter sido indevida.

---

(21) BR 11 2022 021397-2 A2

Código 1.5.3 - Exigência Anulada
(22) 22/04/2021
(71) AKESO BIOPHARMA, INC (CN)
(86) PCT CN2021/088987 de 22/04/2021
(87) WO 2021/213466 de 28/10/2021
Anulada a publicação código 1.5 na RPI nº 2714 de 10/01/2023 por ter sido indevida.

---

(21) BR 11 2022 022614-4 A2

Código 1.5.3 - Exigência Anulada
(22) 10/05/2021
(71) F. HOFFMANN-LA ROCHE AG (CH)
(86) PCT US2021/031542 de 10/05/2021
(87) WO 2021/231278 de 18/11/2021

	Anulada a publicação código 1.5 na RPI nº 2714 de 10/01/2023 por ter sido indevida.
(21) BR 11 2022 022649-7 A2	Código 1.5.3 - Exigência Anulada (22) 19/05/2021 (71) AKI, INC. (US) (86) PCT US2021/070581 de 19/05/2021 (87) WO 2021/237241 de 25/11/2021 Anulada a publicação código 1.5 na RPI nº 2710 de 13/12/2022 por ter sido indevida.

Código Depósito

Código 2.1 - Pedido de Patente ou Certificado de Adição de Invenção depositado

Pedido de Patente ou Certificado de adição de invenção protocolizado. O pedido será mantido em sigilo durante 18 (dezoito) meses a contar da data da prioridade mais antiga. Decorrido esse prazo, será publicado para conhecimento público. O depositante pode, porém, requerer a antecipação da publicação. O prazo de sigilo de 18 (dezoito) meses para o pedido de Certificado de Adição de Invenção é contado da data do depósito do pedido principal. Quando houver ocorrido a publicação do pedido principal, o pedido de Certificado de Adição de Invenção será imediatamente publicado. Os depósitos são designados de acordo com a natureza requerida: Invenção, Modelo de Utilidade e Certificado de Adição de Invenção. Os pedidos depositados através do PCT são notificados no subitem 1.1.

(21) BR 10 2022 017354-0	Código 2.1 - Pedido de Patente ou Certificado de Adição de Invenção depositado (22) 30/08/2022 (71) BIORESET BIOTECNOLOGIA LTDA. (BR/SP)
(21) BR 10 2022 017359-1 A2	Código 2.1 - Pedido de Patente ou Certificado de Adição de Invenção depositado (22) 30/08/2022 (71) GILBERTO PEREIRA DA SILVA (BR/SP)
(21) BR 10 2022 021068-3	Código 2.1 - Pedido de Patente ou Certificado de Adição de Invenção depositado (22) 17/10/2022 (71) UNIVERSIDADE DE SÃO PAULO - USP (BR/SP)
(21) BR 10 2022 021508-1	Código 2.1 - Pedido de Patente ou Certificado de Adição de Invenção depositado (22) 24/10/2022 (71) UNIVERSIDADE FEDERAL DO MARANHÃO (BR/MA)
(21) BR 10 2022 022280-0	Código 2.1 - Pedido de Patente ou Certificado de Adição de Invenção depositado (22) 01/11/2022 (71) LEDA NISHIJIMA (BR/SP)
(21) BR 10 2022 023425-6	Código 2.1 - Pedido de Patente ou Certificado de Adição de Invenção

	depositado (22) 17/11/2022 (71) PETRÓLEO BRASILEIRO S.A. - PETROBRAS (BR/RJ)
(21) BR 10 2022 023461-2	Código 2.1 - Pedido de Patente ou Certificado de Adição de Invenção depositado (22) 18/11/2022 (71) PETRÓLEO BRASILEIRO S.A. - PETROBRAS (BR/RJ)
(21) BR 10 2022 024167-8	Código 2.1 - Pedido de Patente ou Certificado de Adição de Invenção depositado (22) 26/11/2022 (71) JOÃO PAULO FURLANETO TRINTIN (BR/PR)
(21) BR 10 2022 024363-8	Código 2.1 - Pedido de Patente ou Certificado de Adição de Invenção depositado (22) 29/11/2022 (71) SYNERLINK (FR)
(21) BR 10 2022 024615-7	Código 2.1 - Pedido de Patente ou Certificado de Adição de Invenção depositado (22) 01/12/2022 (71) EMBRAER S.A. (BR/SP)
(21) BR 10 2022 024683-1	Código 2.1 - Pedido de Patente ou Certificado de Adição de Invenção depositado (22) 02/12/2022 (71) FCA FIAT CHRYSLER AUTOMOVEIS BRASIL LTDA (BR/MG)
(21) BR 10 2022 024687-4	Código 2.1 - Pedido de Patente ou Certificado de Adição de Invenção depositado (22) 02/12/2022 (71) TX4 RETAIL SOLUCOES TECNOLOGICAS LTDA (BR/SP)
(21) BR 10 2022 024783-8	Código 2.1 - Pedido de Patente ou Certificado de Adição de Invenção depositado (22) 03/12/2022 (71) JOSE RIBAMAR DO REGO BARROS (BR/RJ)
(21) BR 10 2022 024883-4	Código 2.1 - Pedido de Patente ou Certificado de Adição de Invenção depositado (22) 06/12/2022

	(71) FREDERICO KELLER (BR/PR)
(21) BR 10 2022 025058-8	Código 2.1 - Pedido de Patente ou Certificado de Adição de Invenção depositado (22) 08/12/2022 (71) AGRO UP AGRICULTURA E AGROINDUSTRIA LTDA - ME (BR/PR)
(21) BR 10 2022 025140-1	Código 2.1 - Pedido de Patente ou Certificado de Adição de Invenção depositado (22) 08/12/2022 (71) INSTITUTO GNARUS (BR/MG) ; COPEL GERAÇÃO E TRANSMISSÃO S.A. (BR/PR)
(21) BR 10 2022 025194-0	Código 2.1 - Pedido de Patente ou Certificado de Adição de Invenção depositado (22) 09/12/2022 (71) JULIO CESAR DA SILVA FREITAS VIEIRA (BR/RS)
(21) BR 10 2022 025328-5	Código 2.1 - Pedido de Patente ou Certificado de Adição de Invenção depositado (22) 12/12/2022 (71) WESTROCK SHARED SERVICES, LLC (US)
(21) BR 10 2022 025338-2	Código 2.1 - Pedido de Patente ou Certificado de Adição de Invenção depositado (22) 12/12/2022 (71) NAKANISHI INC. (JP)
(21) BR 10 2022 025454-0	Código 2.1 - Pedido de Patente ou Certificado de Adição de Invenção depositado (22) 13/12/2022 (71) GUSTAVO ALEJANDRO BOETSCH (AR)
(21) BR 10 2022 025460-5	Código 2.1 - Pedido de Patente ou Certificado de Adição de Invenção depositado (22) 13/12/2022 (71) IRACEMA BIANCHINI ORBEN (BR/PR) ; ADELSIO FLORIANO (BR/PR) ; CLAUDEMIR ORBEN (BR/PR)
(21) BR 10 2022 025494-0	Código 2.1 - Pedido de Patente ou Certificado de Adição de Invenção depositado (22) 14/12/2022

	(71) FERROFACTA GMBH (DE)
(21) BR 10 2022 025599-7	Código 2.1 - Pedido de Patente ou Certificado de Adição de Invenção depositado (22) 14/12/2022 (71) TRANSPORTATION IP HOLDINGS, LLC (US)
(21) BR 10 2022 025673-0	Código 2.1 - Pedido de Patente ou Certificado de Adição de Invenção depositado (22) 15/12/2022 (71) PAULO SERGIO GONÇALVES (BR/SP)
(21) BR 10 2022 025703-5	Código 2.1 - Pedido de Patente ou Certificado de Adição de Invenção depositado (22) 15/12/2022 (71) SIEC BADAWCZA LUKASIEWICZ - INSTYTUT LOTNICTWA (LUKASIEWICZ RESEARCH NETWORK - INSTITUTO OF AVIATION) (PL)
(21) BR 10 2022 025944-5	Código 2.1 - Pedido de Patente ou Certificado de Adição de Invenção depositado (22) 19/12/2022 (71) UPM-KYMMENE CORPORATION (FI)
(21) BR 10 2022 025978-0	Código 2.1 - Pedido de Patente ou Certificado de Adição de Invenção depositado (22) 19/12/2022 (71) ROSEMOUNT AEROSPACE INC. (US)
(21) BR 10 2022 026024-9	Código 2.1 - Pedido de Patente ou Certificado de Adição de Invenção depositado (22) 20/12/2022 (71) LUCIO JACOBELLI NOGUEIRA PLENTZ (BR/SP)
(21) BR 10 2022 026028-1	Código 2.1 - Pedido de Patente ou Certificado de Adição de Invenção depositado (22) 20/12/2022 (71) UNIVERSIDADE FEDERAL DO RIO GRANDE DO NORTE (BR/RN)
(21) BR 10 2022 026032-0	Código 2.1 - Pedido de Patente ou Certificado de Adição de Invenção depositado (22) 20/12/2022 (71) UNIVERSIDADE FEDERAL DO ESPÍRITO SANTO - UFES (BR/ES)

(21) BR 10 2022 026036-2	Código 2.1 - Pedido de Patente ou Certificado de Adição de Invenção depositado (22) 20/12/2022 (71) UNIVERSIDADE FEDERAL DO ESPÍRITO SANTO - UFES (BR/ES)
(21) BR 10 2022 026039-7	Código 2.1 - Pedido de Patente ou Certificado de Adição de Invenção depositado (22) 20/12/2022 (71) RADIANTE ENGENHARIA DE TELECOMUNICAÇÕES LTDA (BR/PR)
(21) BR 10 2022 026043-5	Código 2.1 - Pedido de Patente ou Certificado de Adição de Invenção depositado (22) 20/12/2022 (71) UNIVERSIDADE FEDERAL DO ESPÍRITO SANTO - UFES (BR/ES)
(21) BR 10 2022 026046-0	Código 2.1 - Pedido de Patente ou Certificado de Adição de Invenção depositado (22) 20/12/2022 (71) CNH INDUSTRIAL AMERICA LLC (US) ; KANSAS STATE UNIVERSITY RESEARCH FOUNDATION (US)
(21) BR 10 2022 026059-1	Código 2.1 - Pedido de Patente ou Certificado de Adição de Invenção depositado (22) 20/12/2022 (71) UNIVERSIDADE FEDERAL DO ESPÍRITO SANTO - UFES (BR/ES)
(21) BR 10 2022 026065-6	Código 2.1 - Pedido de Patente ou Certificado de Adição de Invenção depositado (22) 20/12/2022 (71) INSTITUTO NACIONAL DE PESQUISAS DA AMAZÔNIA - INPA (BR/AM)
(21) BR 10 2022 026078-8	Código 2.1 - Pedido de Patente ou Certificado de Adição de Invenção depositado (22) 20/12/2022 (71) THE GOODYEAR TIRE & RUBBER COMPANY (US)
(21) BR 10 2022 026102-4	Código 2.1 - Pedido de Patente ou Certificado de Adição de Invenção depositado (22) 20/12/2022 (71) LUIZ TADEU SEL FRANCO (BR/SP)

(21) BR 10 2022 026104-0	Código 2.1 - Pedido de Patente ou Certificado de Adição de Invenção depositado (22) 20/12/2022 (71) CNH INDUSTRIAL AMERICA LLC (US) ; KANSAS STATE UNIVERSITY RESEARCH FOUNDATION (US)
(21) BR 10 2022 026109-1	Código 2.1 - Pedido de Patente ou Certificado de Adição de Invenção depositado (22) 20/12/2022 (71) SYNERLINK (FR)
(21) BR 10 2022 026110-5	Código 2.1 - Pedido de Patente ou Certificado de Adição de Invenção depositado (22) 20/12/2022 (71) UNIVERSIDADE FEDERAL DO RIO GRANDE - FURG (BR/RS)
(21) BR 10 2022 026111-3	Código 2.1 - Pedido de Patente ou Certificado de Adição de Invenção depositado (22) 20/12/2022 (71) UNIVERSIDADE DE SÃO PAULO - USP (BR/SP)
(21) BR 10 2022 026123-7	Código 2.1 - Pedido de Patente ou Certificado de Adição de Invenção depositado (22) 20/12/2022 (71) SPCM SA (FR)
(21) BR 10 2022 026130-0	Código 2.1 - Pedido de Patente ou Certificado de Adição de Invenção depositado (22) 20/12/2022 (71) ZFEE DESINFECÇÃO DE AMBIENTES LTDA (BR/SC)
(21) BR 10 2022 026287-0	Código 2.1 - Pedido de Patente ou Certificado de Adição de Invenção depositado (22) 21/12/2022 (71) OURO FINO QUÍMICA S.A. (BR/MG)
(21) BR 10 2022 026338-8	Código 2.1 - Pedido de Patente ou Certificado de Adição de Invenção depositado (22) 22/12/2022 (71) BLUE RIVER TECHNOLOGY INC. (US)
(21) BR 10 2022 026348-5	Código 2.1 - Pedido de Patente ou Certificado de Adição de Invenção depositado

	(22) 22/12/2022 (71) UNIVERSIDADE ESTADUAL PAULISTA JULIO DE MESQUITA FILHO (BR/SP) ; PAULO DANIEL LEITE PESQUISA E DESENVOLVIMENTO (TRIAD FOR LIFE) (BR/SP)
(21) BR 10 2022 026379-5	Código 2.1 - Pedido de Patente ou Certificado de Adição de Invenção depositado (22) 22/12/2022 (71) INDUSTRIA DE IMPLEMENTOS AGRÍCOLAS SILTOMAC LTDA. (BR/SP)
(21) BR 10 2022 026380-9	Código 2.1 - Pedido de Patente ou Certificado de Adição de Invenção depositado (22) 22/12/2022 (71) FUNDAÇÃO UNIVERSIDADE ESTADUAL DO CEARÁ - FUNECE (BR/CE) ; UNIVERSIDADE ESTADUAL VALE DO ACARAÚ - UVA (BR/CE) ; UNIVERSIDADE FEDERAL DO CEARÁ - UFC (BR/CE)
(21) BR 10 2022 026723-5	Código 2.1 - Pedido de Patente ou Certificado de Adição de Invenção depositado (22) 27/12/2022 (71) TOYOTA JIDOSHA KABUSHIKI KAISHA (JP)
(21) BR 10 2022 026744-8	Código 2.1 - Pedido de Patente ou Certificado de Adição de Invenção depositado (22) 27/12/2022 (71) TOYOTA JIDOSHA KABUSHIKI KAISHA (JP)
(21) BR 10 2022 026765-0	Código 2.1 - Pedido de Patente ou Certificado de Adição de Invenção depositado (22) 27/12/2022 (71) FUNDAÇÃO OSWALDO CRUZ (BR/RJ)
(21) BR 10 2022 026786-3	Código 2.1 - Pedido de Patente ou Certificado de Adição de Invenção depositado (22) 27/12/2022 (71) BLUE RIVER TECHNOLOGY INC. (US)
(21) BR 10 2022 026789-8	Código 2.1 - Pedido de Patente ou Certificado de Adição de Invenção depositado (22) 27/12/2022 (71) COMPANHIA PAULISTA DE FORÇA E LUZ (BR/SP) ; FUNDAÇÃO CPQD - CENTRO DE PESQUISA E DESENVOLVIMENTO EM TELECOMUNICAÇÕES (BR/SP)

(21) BR 10 2022 026890-8	Código 2.1 - Pedido de Patente ou Certificado de Adição de Invenção depositado (22) 28/12/2022 (71) UNIVERSIDADE FEDERAL DE VIÇOSA (BR/MG)
(21) BR 10 2022 026931-9	Código 2.1 - Pedido de Patente ou Certificado de Adição de Invenção depositado (22) 28/12/2022 (71) REINALDO GÖTZ DE OLIVEIRA JUNIOR (BR/SP) ; PAULO ROBERTO DE AGUIAR (BR/SP)
(21) BR 10 2022 026957-2	Código 2.1 - Pedido de Patente ou Certificado de Adição de Invenção depositado (22) 29/12/2022 (71) ASUSTEK COMPUTER INC. (TW)
(21) BR 10 2022 026980-7	Código 2.1 - Pedido de Patente ou Certificado de Adição de Invenção depositado (22) 29/12/2022 (71) HUAWEI DIGITAL POWER TECHNOLOGIES CO., LTD. (CN)
(21) BR 10 2022 027033-3	Código 2.1 - Pedido de Patente ou Certificado de Adição de Invenção depositado (22) 29/12/2022 (71) PETRÓLEO BRASILEIRO S.A. - PETROBRAS (BR/RJ)
(21) BR 10 2023 000036-3	Código 2.1 - Pedido de Patente ou Certificado de Adição de Invenção depositado (22) 02/01/2023 (71) APERAM BIOENERGIA (BR/MG)
(21) BR 10 2023 000251-0	Código 2.1 - Pedido de Patente ou Certificado de Adição de Invenção depositado (22) 05/01/2023 (71) ARVINMERITOR TECHNOLOGY, LLC (US)
(21) BR 10 2023 000340-0	Código 2.1 - Pedido de Patente ou Certificado de Adição de Invenção depositado (22) 06/01/2023 (71) CONDOR S.A. INDÚSTRIA QUÍMICA (BR/RJ)

(21) BR 10 2023 000396-6	Código 2.1 - Pedido de Patente ou Certificado de Adição de Invenção depositado (22) 09/01/2023 (71) METALURGICA VISUAL KITS LTDA (BR/SP)
(21) BR 10 2023 000411-3	Código 2.1 - Pedido de Patente ou Certificado de Adição de Invenção depositado (22) 09/01/2023 (71) JORGE LUIS CORREA DOS ANJOS (BR/RJ)
(21) BR 10 2023 000440-7	Código 2.1 - Pedido de Patente ou Certificado de Adição de Invenção depositado (22) 10/01/2023 (71) LARGAN PRECISION CO., LTD. (TW)
(21) BR 10 2023 000444-0	Código 2.1 - Pedido de Patente ou Certificado de Adição de Invenção depositado (22) 10/01/2023 (71) ADILSON RAMOS (BR/ES)
(21) BR 10 2023 000450-4	Código 2.1 - Pedido de Patente ou Certificado de Adição de Invenção depositado (22) 10/01/2023 (71) DYNA INDÚSTRIA E COMÉRCIO LTDA (BR/SP)
(21) BR 10 2023 000498-9	Código 2.1 - Pedido de Patente ou Certificado de Adição de Invenção depositado (22) 10/01/2023 (71) JOÃO BATISTA DE LIMA (BR/MG)
(21) BR 10 2023 000499-7	Código 2.1 - Pedido de Patente ou Certificado de Adição de Invenção depositado (22) 11/01/2023 (71) LUCIANO BARROS OLIVEIRA (BR/MG)
(21) BR 10 2023 000508-0	Código 2.1 - Pedido de Patente ou Certificado de Adição de Invenção depositado (22) 11/01/2023 (71) SUMITOMO RUBBER INDUSTRIES, LTD. (JP)
(21) BR 10 2023 000510-1	Código 2.1 - Pedido de Patente ou Certificado de Adição de Invenção depositado (22) 11/01/2023

	(71) CNH INDUSTRIAL BELGIUM NV (BE)
(21) BR 10 2023 000534-9	Código 2.1 - Pedido de Patente ou Certificado de Adição de Invenção depositado (22) 11/01/2023 (71) LE CARD ADMINISTRADORA DE CARTÕES LTDA (BR/SP)
(21) BR 10 2023 000556-0	Código 2.1 - Pedido de Patente ou Certificado de Adição de Invenção depositado (22) 11/01/2023 (71) JOSÉ CARLOS PECEGUINI SALDANHA (BR/SP)
(21) BR 10 2023 000565-9	Código 2.1 - Pedido de Patente ou Certificado de Adição de Invenção depositado (22) 12/01/2023 (71) ALUMINITECH COMÉRCIO E SERVIÇOS LTDA (BR/CE)
(21) BR 10 2023 000619-1	Código 2.1 - Pedido de Patente ou Certificado de Adição de Invenção depositado (22) 12/01/2023 (71) VALE S.A. (BR/RJ)
(21) BR 10 2023 000627-2	Código 2.1 - Pedido de Patente ou Certificado de Adição de Invenção depositado (22) 12/01/2023 (71) AGUSTÍN JAVIER FERNÁNDEZ (AR)
(21) BR 10 2023 000652-3	Código 2.1 - Pedido de Patente ou Certificado de Adição de Invenção depositado (22) 12/01/2023 (71) VINCENT BAIAMONTE (US)
(21) BR 10 2023 000663-9	Código 2.1 - Pedido de Patente ou Certificado de Adição de Invenção depositado (22) 13/01/2023 (71) LAISA AFONSO CORREA YOKOYAMA (BR/GO)
(21) BR 10 2023 000679-5	Código 2.1 - Pedido de Patente ou Certificado de Adição de Invenção depositado (22) 13/01/2023 (71) CANON KABUSHIKI KAISHA (JP)

(21) BR 10 2023 000690-6	Código 2.1 - Pedido de Patente ou Certificado de Adição de Invenção depositado (22) 13/01/2023 (71) MOREMAIS TECH LTDA-ME (BR/ES)
(21) BR 10 2023 000740-6	Código 2.1 - Pedido de Patente ou Certificado de Adição de Invenção depositado (22) 13/01/2023 (71) EVANDRO JOSE LOPES (BR/PR)
(21) BR 10 2023 000746-5	Código 2.1 - Pedido de Patente ou Certificado de Adição de Invenção depositado (22) 13/01/2023 (71) BRASIL BIO FUELS S.A (BR/RR)
(21) BR 10 2023 000773-2	Código 2.1 - Pedido de Patente ou Certificado de Adição de Invenção depositado (22) 14/01/2023 (71) OTONIEL FREITAS DA SILVA (BR/AM)
(21) BR 10 2023 000779-1	Código 2.1 - Pedido de Patente ou Certificado de Adição de Invenção depositado (22) 16/01/2023 (71) UNIVERSIDADE ESTADUAL PAULISTA JULIO DE MESQUITA FILHO (BR/SP)
(21) BR 10 2023 000790-2	Código 2.1 - Pedido de Patente ou Certificado de Adição de Invenção depositado (22) 16/01/2023 (71) ITALMATCH CHEMICALS SPA (IT)
(21) BR 10 2023 000791-0	Código 2.1 - Pedido de Patente ou Certificado de Adição de Invenção depositado (22) 16/01/2023 (71) NELSON ROBERTO HELOU (BR/SP)
(21) BR 10 2023 000814-3	Código 2.1 - Pedido de Patente ou Certificado de Adição de Invenção depositado (22) 16/01/2023 (71) DEERE & COMPANY (US)
(21) BR 10 2023 000870-4	Código 2.1 - Pedido de Patente ou Certificado de Adição de Invenção depositado

	(22) 17/01/2023 (71) ZEOSOLUTIONS TRATAMENTO DE EFLUENTES LTDA (BR/RS)
(21) BR 10 2023 000872-0	Código 2.1 - Pedido de Patente ou Certificado de Adição de Invenção depositado (22) 17/01/2023 (71) ROBERVAL COZZOLINO (BR/SP)
(21) BR 10 2023 000878-0	Código 2.1 - Pedido de Patente ou Certificado de Adição de Invenção depositado (22) 17/01/2023 (71) TRAPVIEW DO BRASIL SOLUÇÕES DE INFORMAÇÃO E CONSULTORIA LTDA (BR/SP)
(21) BR 10 2023 000888-7	Código 2.1 - Pedido de Patente ou Certificado de Adição de Invenção depositado (22) 17/01/2023 (71) DEERE & COMPANY (US)
(21) BR 10 2023 000889-5	Código 2.1 - Pedido de Patente ou Certificado de Adição de Invenção depositado (22) 17/01/2023 (71) AUGUSTO MOURA FREITAS (BR/ES)
(21) BR 10 2023 000891-7	Código 2.1 - Pedido de Patente ou Certificado de Adição de Invenção depositado (22) 17/01/2023 (71) FABER-CASTELL AG (DE)
(21) BR 10 2023 000929-8	Código 2.1 - Pedido de Patente ou Certificado de Adição de Invenção depositado (22) 18/01/2023 (71) SAMSUNG ELETRÔNICA DA AMAZÔNIA LTDA. (BR/SP)
(21) BR 10 2023 000933-6	Código 2.1 - Pedido de Patente ou Certificado de Adição de Invenção depositado (22) 18/01/2023 (71) ETA GREEN POWER LIMITED (GB)
(21) BR 10 2023 000935-2	Código 2.1 - Pedido de Patente ou Certificado de Adição de Invenção depositado (22) 18/01/2023

	(71) VILMAR CAETANO DE ANDRADE (BR/DF)
(21) BR 10 2023 000937-9	Código 2.1 - Pedido de Patente ou Certificado de Adição de Invenção depositado (22) 18/01/2023 (71) TMSA - TECNOLOGIA EM MOVIMENTAÇÃO S.A. (BR/RS)
(21) BR 10 2023 000940-9	Código 2.1 - Pedido de Patente ou Certificado de Adição de Invenção depositado (22) 18/01/2023 (71) GOODRICH ACTUATION SYSTEMS SAS (FR)
(21) BR 10 2023 000942-5	Código 2.1 - Pedido de Patente ou Certificado de Adição de Invenção depositado (22) 18/01/2023 (71) GREENBRIER MAXION - EQUIPAMENTOS E SERVIÇOS FERROVIÁRIOS S.A. (BR/SP)
(21) BR 10 2023 000947-6	Código 2.1 - Pedido de Patente ou Certificado de Adição de Invenção depositado (22) 18/01/2023 (71) RINNAI CORPORATION (JP)
(21) BR 10 2023 000954-9	Código 2.1 - Pedido de Patente ou Certificado de Adição de Invenção depositado (22) 18/01/2023 (71) DEERE & COMPANY (US)
(21) BR 10 2023 000970-0	Código 2.1 - Pedido de Patente ou Certificado de Adição de Invenção depositado (22) 18/01/2023 (71) BSB PARTICIPACOES S.A. (BR/SP)
(21) BR 10 2023 000976-0	Código 2.1 - Pedido de Patente ou Certificado de Adição de Invenção depositado (22) 18/01/2023 (71) GUARANY INDÚSTRIA E COMÉRCIO LTDA. (BR/SP)
(21) BR 10 2023 001000-8	Código 2.1 - Pedido de Patente ou Certificado de Adição de Invenção depositado (22) 18/01/2023 (71) ANDRÉ AUGUSTO CEBALLOS MELO (BR/SP)

(21) BR 10 2023 001165-9	Código 2.1 - Pedido de Patente ou Certificado de Adição de Invenção depositado (22) 23/01/2023 (71) UNIVERSIDADE ESTADUAL DE CAMPINAS (BR/SP)
(21) BR 10 2023 001171-3	Código 2.1 - Pedido de Patente ou Certificado de Adição de Invenção depositado (22) 23/01/2023 (71) UNIVERSIDADE FEDERAL DO MARANHÃO (BR/MA) ; UNIVERSIDADE ESTADUAL DE MARINGÁ (BR/PR)
(21) BR 10 2023 001176-4	Código 2.1 - Pedido de Patente ou Certificado de Adição de Invenção depositado (22) 23/01/2023 (71) 2K PARTICIPAÇÕES E FRANQUIAS EIRELI (BR/SP)
(21) BR 10 2023 001178-0	Código 2.1 - Pedido de Patente ou Certificado de Adição de Invenção depositado (22) 23/01/2023 (71) UNIVERSIDADE FEDERAL DE PERNAMBUCO (BR/PE)
(21) BR 10 2023 001204-3	Código 2.1 - Pedido de Patente ou Certificado de Adição de Invenção depositado (22) 23/01/2023 (71) GOODRICH ACTUATION SYSTEMS LIMITED (GB)
(21) BR 10 2023 001208-6	Código 2.1 - Pedido de Patente ou Certificado de Adição de Invenção depositado (22) 23/01/2023 (71) FERNANDO GIOVANINI (BR/SP)
(21) BR 10 2023 001210-8	Código 2.1 - Pedido de Patente ou Certificado de Adição de Invenção depositado (22) 23/01/2023 (71) MATTHEUS CARDOSO (BR/RJ)
(21) BR 10 2023 001223-0	Código 2.1 - Pedido de Patente ou Certificado de Adição de Invenção depositado (22) 23/01/2023 (71) FCA FIAT CHRYSLER AUTOMOVEIS BRASIL LTDA (BR/MG)

(21) BR 10 2023 001243-4	Código 2.1 - Pedido de Patente ou Certificado de Adição de Invenção depositado (22) 23/01/2023 (71) EDER DE SOUZA ANDRADE (BR/MG)
(21) BR 10 2023 001248-5	Código 2.1 - Pedido de Patente ou Certificado de Adição de Invenção depositado (22) 23/01/2023 (71) B-LEVE PARTICIPACOES LTDA (BR/MG)
(21) BR 13 2022 022389-0	Código 2.1 - Pedido de Patente ou Certificado de Adição de Invenção depositado (22) 03/11/2022 (61) BR 10 2022 010575-8 30/05/2022 (71) ALL4LABELS GRÁFICA DO BRASIL LTDA. (BR/SC)
(21) BR 13 2022 022873-5	Código 2.1 - Pedido de Patente ou Certificado de Adição de Invenção depositado (22) 09/11/2022 (61) BR 10 2021 020070-7 06/10/2021 (71) SONIA REGINA DE CASTRO (BR/SC)
(21) BR 13 2022 022991-0	Código 2.1 - Pedido de Patente ou Certificado de Adição de Invenção depositado (22) 11/11/2022 (61) BR 10 2021 007829-4 26/04/2021 (71) MOACIR LUIZ BOGO (BR/SC)
(21) BR 13 2022 023853-6	Código 2.1 - Pedido de Patente ou Certificado de Adição de Invenção depositado (22) 23/11/2022 (61) BR 11 2021 001378-4 03/08/2018 (71) META - SOLUÇÕES EM SEGURANÇA LTDA (BR/SP)
(21) BR 13 2022 026962-8	Código 2.1 - Pedido de Patente ou Certificado de Adição de Invenção depositado (22) 29/12/2022 (61) PI 0702624-2 13/06/2007 (71) PETRÓLEO BRASILEIRO S.A. - PETROBRAS (BR/RJ)
(21) BR 20 2021 022259-5	Código 2.1 - Pedido de Patente ou Certificado de Adição de Invenção depositado (22) 05/11/2021

	(71) SOFTWISE POLITECNICA COM E SERV. LTDA (BR/SP)
(21) BR 20 2022 009921-4	Código 2.1 - Pedido de Patente ou Certificado de Adição de Invenção depositado (22) 20/05/2022 (71) PROMEDI-SP INSTRUMENTOS MEDICOS ODONTOLOGICOS LTDA (BR/SP)
(21) BR 20 2022 022295-4	Código 2.1 - Pedido de Patente ou Certificado de Adição de Invenção depositado (22) 03/11/2022 (71) LUIZ ROBERTO ROSSI (BR/SP)
(21) BR 20 2022 022973-8	Código 2.1 - Pedido de Patente ou Certificado de Adição de Invenção depositado (22) 10/11/2022 (71) RONALDO JOSÉ DAHNERT EPP (BR/SC)
(21) BR 20 2022 023064-7	Código 2.1 - Pedido de Patente ou Certificado de Adição de Invenção depositado (22) 11/11/2022 (71) CARTONAGEM JAUENSE LTDA (BR/SP)
(21) BR 20 2022 023811-7	Código 2.1 - Pedido de Patente ou Certificado de Adição de Invenção depositado (22) 23/11/2022 (71) CLÃ ENGENHARIA EIRELI (BR/BA)
(21) BR 20 2022 024131-2	Código 2.1 - Pedido de Patente ou Certificado de Adição de Invenção depositado (22) 25/11/2022 (71) LINCON BERNARDINO (BR/PR)
(21) BR 20 2022 024205-0	Código 2.1 - Pedido de Patente ou Certificado de Adição de Invenção depositado (22) 28/11/2022 (71) UNIVERSIDADE FEDERAL DA PARAIBA (BR/PB)
(21) BR 20 2022 024373-0	Código 2.1 - Pedido de Patente ou Certificado de Adição de Invenção depositado (22) 29/11/2022 (66) BR 20 2021 024060-7 29/11/2021

	(71) JEAN BUSSOLO ANTUNES (BR/SC)
(21) BR 20 2022 025451-1	Código 2.1 - Pedido de Patente ou Certificado de Adição de Invenção depositado (22) 13/12/2022 (71) SIPAE COMERCIAL LTDA (BR/MG)
(21) BR 20 2022 025453-8	Código 2.1 - Pedido de Patente ou Certificado de Adição de Invenção depositado (22) 13/12/2022 (71) MARCIA MALFATI COELHO (BR/RS)
(21) BR 20 2022 025482-1	Código 2.1 - Pedido de Patente ou Certificado de Adição de Invenção depositado (22) 13/12/2022 (71) VALE S.A. (BR/RJ)
(21) BR 20 2022 025488-0	Código 2.1 - Pedido de Patente ou Certificado de Adição de Invenção depositado (22) 13/12/2022 (71) TAMARA TANGERINO MOIA (BR/SP)
(21) BR 20 2022 025496-1	Código 2.1 - Pedido de Patente ou Certificado de Adição de Invenção depositado (22) 14/12/2022 (71) INOX 3 INOVACAO INDUSTRIAL LTDA (BR/MT)
(21) BR 20 2022 025519-4	Código 2.1 - Pedido de Patente ou Certificado de Adição de Invenção depositado (22) 14/12/2022 (71) JOAQUIM ANTONIO CARACAS NOGUEIRA (BR/CE)
(21) BR 20 2022 025521-6	Código 2.1 - Pedido de Patente ou Certificado de Adição de Invenção depositado (22) 14/12/2022 (71) JOAQUIM ANTONIO CARACAS NOGUEIRA (BR/CE)
(21) BR 20 2022 025526-7	Código 2.1 - Pedido de Patente ou Certificado de Adição de Invenção depositado (22) 14/12/2022 (71) EDSON LUIZ ALVES (BR/MG)

(21) BR 20 2022 025552-6	Código 2.1 - Pedido de Patente ou Certificado de Adição de Invenção depositado (22) 14/12/2022 (71) ORTOBRAS IND E COM DE ORTOPEDIA LTDA (BR/RS)
(21) BR 20 2022 025617-4	Código 2.1 - Pedido de Patente ou Certificado de Adição de Invenção depositado (22) 14/12/2022 (71) RODIMAQ COMÉRCIO DE MÁQUINAS AGRÍCOLAS LTDA - ME (BR/RS)
(21) BR 20 2022 025629-8	Código 2.1 - Pedido de Patente ou Certificado de Adição de Invenção depositado (22) 15/12/2022 (71) HENRIQUE DIAS ZENEZI (BR/SP)
(21) BR 20 2022 025668-9	Código 2.1 - Pedido de Patente ou Certificado de Adição de Invenção depositado (22) 15/12/2022 (71) FORTLEV ENERGIA SOLAR LTDA (BR/ES)
(21) BR 20 2022 025701-4	Código 2.1 - Pedido de Patente ou Certificado de Adição de Invenção depositado (22) 15/12/2022 (71) EDVALDO DE OLIVEIRA LEME (BR/PR)
(21) BR 20 2022 025877-0	Código 2.1 - Pedido de Patente ou Certificado de Adição de Invenção depositado (22) 18/12/2022 (71) JOSÉ FERREIRA DE MATOS (BR/PI)
(21) BR 20 2022 025883-5	Código 2.1 - Pedido de Patente ou Certificado de Adição de Invenção depositado (22) 19/12/2022 (71) VICTOR LIMA BORGES (BR/RJ)
(21) BR 20 2022 025888-6	Código 2.1 - Pedido de Patente ou Certificado de Adição de Invenção depositado (22) 19/12/2022 (71) TELASUL INDÚSTRIA DE MÓVEIS S.A. (BR/RS)
(21) BR 20 2022 025934-3	Código 2.1 - Pedido de Patente ou Certificado de Adição de Invenção depositado (22) 19/12/2022

	(71) ELEJOR - CENTRAIS ELÉTRICAS DO RIO JORDÃO S.A. (BR/PR)
(21) BR 20 2022 025936-0	Código 2.1 - Pedido de Patente ou Certificado de Adição de Invenção depositado (22) 19/12/2022 (71) ARMANDO FERRARI (BR/SP)
(21) BR 20 2022 026192-5	Código 2.1 - Pedido de Patente ou Certificado de Adição de Invenção depositado (22) 21/12/2022 (71) ADAIRTO BISPO SILVA BISPO (BR/BA)
(21) BR 20 2022 026288-3	Código 2.1 - Pedido de Patente ou Certificado de Adição de Invenção depositado (22) 21/12/2022 (71) ANDERSON BUENO DE ARAUJO (BR/SP)
(21) BR 20 2023 000169-1	Código 2.1 - Pedido de Patente ou Certificado de Adição de Invenção depositado (22) 04/01/2023 (71) VALE S.A. (BR/RJ)
(21) BR 20 2023 000366-0	Código 2.1 - Pedido de Patente ou Certificado de Adição de Invenção depositado (22) 09/01/2023 (71) SHIH-HSIUNG CHEN (TW) ; SHU-HSIA CHANG CHIEN (TW)
(21) BR 20 2023 000369-4	Código 2.1 - Pedido de Patente ou Certificado de Adição de Invenção depositado (22) 09/01/2023 (71) SHIH-HSIUNG CHEN (TW) ; SHU-HSIA CHANG CHIEN (TW)
(21) BR 20 2023 000453-4	Código 2.1 - Pedido de Patente ou Certificado de Adição de Invenção depositado (22) 10/01/2023 (71) RICARDO CAPISTRANO DE SOUZA (BR/SC) ; JOSÉ FRANCIEL DE SOUTO RODRIGUES (BR/PR)
(21) BR 20 2023 000457-7	Código 2.1 - Pedido de Patente ou Certificado de Adição de Invenção depositado (22) 10/01/2023 (71) WESTROCK, CELULOSE, PAPEL E EMBALAGENS LTDA (BR/SP)

(21) BR 20 2023 000486-0	Código 2.1 - Pedido de Patente ou Certificado de Adição de Invenção depositado (22) 10/01/2023 (71) RICARDO PEREZ (BR/SP)
(21) BR 20 2023 000491-7	Código 2.1 - Pedido de Patente ou Certificado de Adição de Invenção depositado (22) 10/01/2023 (71) MAURO ROGERIO DE SOUZA COSTA (BR/AM)
(21) BR 20 2023 000493-3	Código 2.1 - Pedido de Patente ou Certificado de Adição de Invenção depositado (22) 10/01/2023 (71) IT'S UP COMERCIO VAREJISTA DE UTILIDADES LTDA (BR/PR)
(21) BR 20 2023 000504-2	Código 2.1 - Pedido de Patente ou Certificado de Adição de Invenção depositado (22) 11/01/2023 (71) LUZIA MARIA DA SILVA JORGE (BR/SP) ; LUIS AUGUSTO DA SILVA BUENO (BR/SP)
(21) BR 20 2023 000523-9	Código 2.1 - Pedido de Patente ou Certificado de Adição de Invenção depositado (22) 11/01/2023 (71) JOAO BOSCO CORREA BITTENCOURT (BR/GO)
(21) BR 20 2023 000552-2	Código 2.1 - Pedido de Patente ou Certificado de Adição de Invenção depositado (22) 11/01/2023 (71) AIKE (SHANGHAI) MEDICAL EQUIPMENT CO., LTD. (CN)
(21) BR 20 2023 000661-8	Código 2.1 - Pedido de Patente ou Certificado de Adição de Invenção depositado (22) 13/01/2023 (71) ILDINE PRADO DE MENEZES (BR/SP)
(21) BR 20 2023 000670-7	Código 2.1 - Pedido de Patente ou Certificado de Adição de Invenção depositado (22) 13/01/2023 (71) JJGC INDÚSTRIA E COMÉRCIO DE MATERIAIS DENTÁRIOS S.A. (BR/PR)

(21) BR 20 2023 000716-9	Código 2.1 - Pedido de Patente ou Certificado de Adição de Invenção depositado (22) 13/01/2023 (71) DUPOL SOLUÇÕES EM FERRAMENTAS LTDA (BR/SP)
(21) BR 20 2023 000775-4	Código 2.1 - Pedido de Patente ou Certificado de Adição de Invenção depositado (22) 16/01/2023 (71) TECNOLOC LOCAÇÕES DE MAQUINAS E EQUIPAMENTOS S/A (BR/MG)
(21) BR 20 2023 000796-7	Código 2.1 - Pedido de Patente ou Certificado de Adição de Invenção depositado (22) 16/01/2023 (71) VOLNEI PAULO MORAES (BR/PR) ; PAULO HENRIQUE THOME HEIDECKE (BR/PR)
(21) BR 20 2023 000811-4	Código 2.1 - Pedido de Patente ou Certificado de Adição de Invenção depositado (22) 16/01/2023 (71) APARECIDO MAPRILIO ALVES (BR/PR)
(21) BR 20 2023 000813-0	Código 2.1 - Pedido de Patente ou Certificado de Adição de Invenção depositado (22) 16/01/2023 (71) ARMANDO FALCONE FILHO (BR/SP)
(21) BR 20 2023 000833-5	Código 2.1 - Pedido de Patente ou Certificado de Adição de Invenção depositado (22) 16/01/2023 (71) ADIMARIO IZAIAS PENEDO (BR/ES)
(21) BR 20 2023 000845-9	Código 2.1 - Pedido de Patente ou Certificado de Adição de Invenção depositado (22) 16/01/2023 (71) EMEX IMPORTAÇÃO E COMÉRCIO DE EQUIPAMENTOS PARA O TRANSPORTE RODOVIÁRIO DE CARGAS LTDA. (BR/SP)
(21) BR 20 2023 001133-6	Código 2.1 - Pedido de Patente ou Certificado de Adição de Invenção depositado (22) 20/01/2023 (71) OSIEL RODRIGUES VIEIRA (BR/SP)

(21) BR 20 2023 001147-6	Código 2.1 - Pedido de Patente ou Certificado de Adição de Invenção depositado (22) 20/01/2023 (71) SC MÁQUINAS E IMPLEMENTOS AGRÍCOLAS LTDA (BR/SC)
(21) BR 20 2023 001149-2	Código 2.1 - Pedido de Patente ou Certificado de Adição de Invenção depositado (22) 20/01/2023 (71) MARCIA REGINA DE SOUSA (BR/MG)
(21) BR 20 2023 001150-6	Código 2.1 - Pedido de Patente ou Certificado de Adição de Invenção depositado (22) 20/01/2023 (71) ITAMIL ITAPEMIRIM MECANICA INDUSTRIAL (BR/ES)
(21) BR 20 2023 001155-7	Código 2.1 - Pedido de Patente ou Certificado de Adição de Invenção depositado (22) 20/01/2023 (71) LYSIS CLAUDIO LEÃO SERÔA DA MOTTA (BR/SP)
(21) BR 20 2023 001169-7	Código 2.1 - Pedido de Patente ou Certificado de Adição de Invenção depositado (22) 23/01/2023 (71) PORTO FORMAS LTDA (BR/SP)
(21) BR 20 2023 001172-7	Código 2.1 - Pedido de Patente ou Certificado de Adição de Invenção depositado (22) 23/01/2023 (71) FERNANDA CRISTINA DE OLIVEIRA (BR/SP)
(21) BR 20 2023 001179-4	Código 2.1 - Pedido de Patente ou Certificado de Adição de Invenção depositado (22) 23/01/2023 (71) UNIBRASIL UTILIDADES E PRESENTES EIRELI (BR/SP)
(21) BR 20 2023 001186-7	Código 2.1 - Pedido de Patente ou Certificado de Adição de Invenção depositado (22) 23/01/2023 (71) PEDRO PAULO DA LUZ (BR/RS)
(21) BR 20 2023 001193-0	Código 2.1 - Pedido de Patente ou Certificado de Adição de Invenção

	depositado (22) 23/01/2023 (71) PEDRO PAULO DA LUZ (BR/RS)
(21) BR 20 2023 001219-7	Código 2.1 - Pedido de Patente ou Certificado de Adição de Invenção depositado (22) 23/01/2023 (71) JOSÉ CLÁUDIO BALBÃO (BR/SP)
(21) BR 20 2023 001233-2	Código 2.1 - Pedido de Patente ou Certificado de Adição de Invenção depositado (22) 23/01/2023 (71) ZANINI RENK EQUIPAMENTOS INDUSTRIAIS LTDA. (BR/SP)
(21) BR 20 2023 001253-7	Código 2.1 - Pedido de Patente ou Certificado de Adição de Invenção depositado (22) 23/01/2023 (71) EVERTON CURZEL 00997882093 (BR/RS)

Código 2.4 - Pedido dividido depositado - Art 26 inciso I da LPI

Notificação de pedido dividido de um pedido de patente depositado anteriormente. Em relação ao pedido original, o pedido dividido tem a mesma data de depósito e, se for o caso, o correspondente benefício da prioridade reivindicada. O pedido dividido é considerado como estando na mesma fase processual do pedido original.

---

(21) BR 12 2022 023547-6 A2

Código 2.4 - Pedido dividido depositado - Art 26 inciso I da LPI
(22) 13/09/2018
(62) BR 11 2020 003126-7 13/09/2018
(71) ARROWHEAD PHARMACEUTICALS, INC. (US)

---

(21) BR 12 2022 023883-1 A2

Código 2.4 - Pedido dividido depositado - Art 26 inciso I da LPI
(22) 31/10/2018
(62) BR 11 2020 006901-9 31/10/2018
(71) ARROWHEAD PHARMACEUTICALS, INC. (US)

---

(21) BR 12 2022 025293-1 A2

Código 2.4 - Pedido dividido depositado - Art 26 inciso I da LPI
(22) 04/05/2018
(62) BR 11 2020 022429-4 04/05/2018
(71) SUZHOU CONNECT BIOPHARMACEUTICALS, LTD. (CN)

---

(21) BR 12 2022 025339-3 A2

Código 2.4 - Pedido dividido depositado - Art 26 inciso I da LPI
(22) 04/05/2018
(62) BR 11 2020 022429-4 04/05/2018
(71) SUZHOU CONNECT BIOPHARMACEUTICALS, LTD. (CN)

---

(21) BR 12 2022 025346-6 A2

Código 2.4 - Pedido dividido depositado - Art 26 inciso I da LPI
(22) 06/09/2018
(62) BR 11 2020 003494-0 06/09/2018
(71) AUGUSTA UNIVERSITY RESEARCH INSTITUTE, INC (US)

---

(21) BR 12 2022 025356-3 A2

Código 2.4 - Pedido dividido depositado - Art 26 inciso I da LPI
(22) 11/06/2018
(62) BR 11 2019 025660-1 11/06/2018
(71) ALFA LAVAL CORPORATE AB (SE)

---

(21) BR 12 2022 025369-5 A2

Código 2.4 - Pedido dividido depositado - Art 26 inciso I da LPI
(22) 21/06/2019
(62) BR 11 2020 025649-8 21/06/2019
(71) ALIGN TECHNOLOGY, INC. (US)

(21) BR 12 2022 025383-0 A2	Código 2.4 - Pedido dividido depositado - Art 26 inciso I da LPI (22) 12/06/2018 (62) BR 11 2019 026378-0 12/06/2018 (71) AGIOS PHARMACEUTICALS, INC. (US)
(21) BR 12 2022 025397-0 A2	Código 2.4 - Pedido dividido depositado - Art 26 inciso I da LPI (22) 29/03/2019 (62) BR 11 2020 019993-1 29/03/2019 (71) DEKA PRODUCTS LIMITED PARTNERSHIP (US)
(21) BR 12 2022 025406-3 A2	Código 2.4 - Pedido dividido depositado - Art 26 inciso I da LPI (22) 18/07/2018 (62) BR 11 2020 001073-1 18/07/2018 (71) BECTON, DICKINSON AND COMPANY (US)
(21) BR 12 2022 025461-6 A2	Código 2.4 - Pedido dividido depositado - Art 26 inciso I da LPI (22) 19/04/2018 (62) BR 11 2019 007053-2 19/04/2018 (71) ILLUMINA, INC. (US)
(21) BR 12 2022 025462-4 A2	Código 2.4 - Pedido dividido depositado - Art 26 inciso I da LPI (22) 10/08/2018 (62) BR 11 2020 002638-7 10/08/2018 (71) THE CHILDREN'S MEDICAL CENTER CORPORATION (US)
(21) BR 12 2022 025463-2 A2	Código 2.4 - Pedido dividido depositado - Art 26 inciso I da LPI (22) 18/12/2018 (62) BR 11 2020 012075-8 18/12/2018 (71) GPCR THERAPEUTICS, INC. (KR)
(21) BR 12 2022 025541-8 A2	Código 2.4 - Pedido dividido depositado - Art 26 inciso I da LPI (22) 06/09/2018 (62) BR 11 2020 005810-6 06/09/2018 (71) BECTON, DICKINSON AND COMPANY (US)
(21) BR 12 2022 025561-2 A2	Código 2.4 - Pedido dividido depositado - Art 26 inciso I da LPI (22) 03/05/2018 (62) BR 11 2019 022075-5 03/05/2018 (71) BECTON, DICKINSON AND COMPANY (US)
(21) BR 12 2022 025588-4 A2	Código 2.4 - Pedido dividido depositado - Art 26 inciso I da LPI

	(22) 11/06/2020 (62) BR 11 2021 025591-5 11/06/2020 (71) LG ELECTRONICS INC. (KR)
(21) BR 12 2022 025702-0 A2	Código 2.4 - Pedido dividido depositado - Art 26 inciso I da LPI (22) 04/12/2018 (62) BR 11 2020 011189-9 04/12/2018 (71) SUNOVION PHARMACEUTICALS INC. (US)
(21) BR 12 2022 025720-8 A2	Código 2.4 - Pedido dividido depositado - Art 26 inciso I da LPI (22) 17/12/2019 (62) BR 11 2021 007006-0 17/12/2019 (71) NEXYS THERAPEUTICS, INC. (US)
(21) BR 12 2022 025791-7 A2	Código 2.4 - Pedido dividido depositado - Art 26 inciso I da LPI (22) 12/03/2018 (62) BR 11 2019 018879-7 12/03/2018 (71) ABIDE THERAPEUTICS, INC. (US)
(21) BR 12 2022 025803-4 A2	Código 2.4 - Pedido dividido depositado - Art 26 inciso I da LPI (22) 12/03/2018 (62) BR 11 2019 018879-7 12/03/2018 (71) ABIDE THERAPEUTICS, INC. (US)
(21) BR 12 2022 025811-5 A2	Código 2.4 - Pedido dividido depositado - Art 26 inciso I da LPI (22) 07/02/2018 (62) BR 11 2019 015266-0 07/02/2018 (71) EQUINOR ENERGY AS (NO)
(21) BR 12 2022 025815-8 A2	Código 2.4 - Pedido dividido depositado - Art 26 inciso I da LPI (22) 04/10/2018 (62) BR 10 2018 070479-6 04/10/2018 (71) MAN TRUCK & BUS AG (DE)
(21) BR 12 2022 025818-2 A2	Código 2.4 - Pedido dividido depositado - Art 26 inciso I da LPI (22) 07/02/2018 (62) BR 11 2019 015266-0 07/02/2018 (71) EQUINOR ENERGY AS (NO)
(21) BR 12 2022 025837-9 A2	Código 2.4 - Pedido dividido depositado - Art 26 inciso I da LPI (22) 17/12/2019 (62) BR 11 2021 011931-0 17/12/2019

	(71) VIASAT, INC. (US)
(21) BR 12 2022 025838-7 A2	Código 2.4 - Pedido dividido depositado - Art 26 inciso I da LPI (22) 12/06/2018 (62) BR 11 2019 026221-0 12/06/2018 (71) BONTAZ CENTRE R&D (FR)
(21) BR 12 2022 025844-1 A2	Código 2.4 - Pedido dividido depositado - Art 26 inciso I da LPI (22) 03/08/2018 (62) BR 11 2020 002157-1 03/08/2018 (71) HENSLEY INDUSTRIES, INC. (US)
(21) BR 12 2022 025851-4 A2	Código 2.4 - Pedido dividido depositado - Art 26 inciso I da LPI (22) 20/12/2019 (62) BR 11 2021 012095-5 20/12/2019 (71) RPFLOW R&D B.V. (NL)
(21) BR 12 2022 025852-2 A2	Código 2.4 - Pedido dividido depositado - Art 26 inciso I da LPI (22) 03/08/2018 (62) BR 11 2020 002157-1 03/08/2018 (71) HENSLEY INDUSTRIES, INC. (US)
(21) BR 12 2022 025866-2 A2	Código 2.4 - Pedido dividido depositado - Art 26 inciso I da LPI (22) 03/08/2018 (62) BR 11 2020 002157-1 03/08/2018 (71) HENSLEY INDUSTRIES, INC. (US)
(21) BR 12 2022 025868-9 A2	Código 2.4 - Pedido dividido depositado - Art 26 inciso I da LPI (22) 03/08/2018 (62) BR 11 2020 002157-1 03/08/2018 (71) HENSLEY INDUSTRIES, INC. (US)
(21) BR 12 2022 025913-8 A2	Código 2.4 - Pedido dividido depositado - Art 26 inciso I da LPI (22) 05/10/2018 (62) BR 11 2020 006696-6 05/10/2018 (71) PEARL THERAPEUTICS, INC. (US)
(21) BR 12 2022 025922-7 A2	Código 2.4 - Pedido dividido depositado - Art 26 inciso I da LPI (22) 20/12/2018 (62) BR 11 2020 012450-8 20/12/2018 (71) ORPH PHARMA IP COMPANY LIMITED (GB)

(21) BR 12 2022 025926-0 A2	Código 2.4 - Pedido dividido depositado - Art 26 inciso I da LPI (22) 30/04/2018 (62) BR 11 2019 023252-4 30/04/2018 (71) BNSF RAILWAY COMPANY (US)
(21) BR 12 2022 025929-4 A2	Código 2.4 - Pedido dividido depositado - Art 26 inciso I da LPI (22) 30/04/2018 (62) BR 11 2019 023252-4 30/04/2018 (71) BNSF RAILWAY COMPANY (US)
(21) BR 12 2022 025932-4 A2	Código 2.4 - Pedido dividido depositado - Art 26 inciso I da LPI (22) 30/04/2018 (62) BR 11 2019 023252-4 30/04/2018 (71) BNSF RAILWAY COMPANY (US)
(21) BR 12 2022 025935-9 A2	Código 2.4 - Pedido dividido depositado - Art 26 inciso I da LPI (22) 30/04/2018 (62) BR 11 2019 023252-4 30/04/2018 (71) BNSF RAILWAY COMPANY (US)
(21) BR 12 2022 025949-9 A2	Código 2.4 - Pedido dividido depositado - Art 26 inciso I da LPI (22) 06/12/2018 (62) BR 11 2021 010908-0 06/12/2018 (71) GENENTECH, INC. (US) ; F. HOFFMANN-LA ROCHE AG (CH)
(21) BR 12 2022 025977-4 A2	Código 2.4 - Pedido dividido depositado - Art 26 inciso I da LPI (22) 21/12/2018 (62) BR 11 2020 012456-7 21/12/2018 (71) GENZYME CORPORATION (US)
(21) BR 12 2022 025993-6 A2	Código 2.4 - Pedido dividido depositado - Art 26 inciso I da LPI (22) 19/12/2018 (62) BR 11 2020 013357-4 19/12/2018 (71) CROWN CASTLE USA, INC. (US)
(21) BR 12 2022 025997-9 A2	Código 2.4 - Pedido dividido depositado - Art 26 inciso I da LPI (22) 30/05/2018 (62) BR 10 2018 011062-4 30/05/2018 (71) CANON KABUSHIKI KAISHA (JP)
(21) BR 12 2022 025998-7 A2	Código 2.4 - Pedido dividido depositado - Art 26 inciso I da LPI (22) 26/04/2018 (62) BR 11 2019 022318-5 26/04/2018

	(71) DENTAL ROBOTICS GROUP B.V. (NL)
(21) BR 12 2022 026000-4 A2	Código 2.4 - Pedido dividido depositado - Art 26 inciso I da LPI (22) 11/03/2018 (62) BR 11 2019 018748-0 11/03/2018 (71) SELECTA BIOSCIENCES, INC. (US)
(21) BR 12 2022 026006-3 A2	Código 2.4 - Pedido dividido depositado - Art 26 inciso I da LPI (22) 21/12/2018 (62) BR 11 2020 012761-2 21/12/2018 (71) SAGE THERAPEUTICS, INC. (US)
(21) BR 12 2022 026350-0 A2	Código 2.4 - Pedido dividido depositado - Art 26 inciso I da LPI (22) 21/12/2017 (62) BR 11 2019 012354-7 21/12/2017 (71) TENEOBIO, INC. (US)
(21) BR 12 2022 026376-3 A2	Código 2.4 - Pedido dividido depositado - Art 26 inciso I da LPI (22) 14/03/2017 (62) BR 11 2018 068410-4 14/03/2017 (71) F. HOFFMANN-LA ROCHE AG (CH)
(21) BR 12 2022 026389-5 A2	Código 2.4 - Pedido dividido depositado - Art 26 inciso I da LPI (22) 14/03/2017 (62) BR 11 2018 068410-4 14/03/2017 (71) F. HOFFMANN-LA ROCHE AG (CH)
(21) BR 12 2022 026514-6 A2	Código 2.4 - Pedido dividido depositado - Art 26 inciso I da LPI (22) 06/10/2017 (62) BR 11 2019 006781-7 06/10/2017 (71) NOVARTIS AG (CH) ; THE TRUSTEES OF THE UNIVERSITY OF PENNSYLVANIA (US)
(21) BR 12 2022 026603-7 A2	Código 2.4 - Pedido dividido depositado - Art 26 inciso I da LPI (22) 18/10/2017 (62) BR 11 2019 007746-4 18/10/2017 (71) NORMAN BOYLE (AU)
(21) BR 12 2022 026604-5 A2	Código 2.4 - Pedido dividido depositado - Art 26 inciso I da LPI (22) 18/10/2017 (62) BR 11 2019 007746-4 18/10/2017 (71) NORMAN BOYLE (AU)

(21) BR 12 2022 026610-0 A2	Código 2.4 - Pedido dividido depositado - Art 26 inciso I da LPI
	(22) 18/10/2017
	(62) BR 11 2019 007746-4 18/10/2017
	(71) NORMAN BOYLE (AU)

Código 2.5 - Exigência - Art. 21 da LPI

O pedido protocolizado não atende formalmente ao disposto no art. 19 da Lei nº 9.279/96, e/ou às demais disposições quanto à sua forma. Fica o requerente obrigado a sanar, em 30 (trinta) dias a contar desta data, as exigências estabelecidas. O interessado deverá obter o parecer através do endereço eletrônico www.inpi.gov.br>Acesso Rápido>Buscaweb. Para cumprir a exigência, protocole a petição de cumprimento: GRU (código 206 - Cumprimento de exigência formal preliminar) isenta de retribuição, acompanhada dos documentos corrigidos de acordo com o parecer. Não sendo a exigência cumprida com a apresentação da documentação correspondente no prazo acima, o depósito não será aceito e sua numeração será anulada conforme norma vigente.

---

(21) BR 10 2021 012727-9

Código 2.5 - Exigência - Art. 21 da LPI
(22) 27/06/2021
(71) ROGERIO NUNES BORGES (BR/GO)
Teor da exigência disponível no parecer (pdf) - acesse: Buscaweb no Portal do INPI. Prazo para cumprimento - 30 (Trinta) dias corridos contados do 1º dia útil após essa publicação (não confunda o prazo de 30 dias, com 1 mês ou com 31 dias). Protocole a petição de cumprimento - Guia de Recolhimento da União (GRU) de código 206 (Cumprimento de exigência formal preliminar) + documentos corrigidos, de acordo com o parecer. O pedido com exigência não cumprida ou cumprida fora do prazo não será aceito e terá sua numeração anulada.

---

(21) BR 10 2021 023804-6

Código 2.5 - Exigência - Art. 21 da LPI
(22) 25/11/2021
(71) RODRIGO SANTOS BAPTISTA (BR/RS)
Teor da exigência disponível no parecer (pdf) - acesse: Buscaweb no Portal do INPI. Prazo para cumprimento - 30 (Trinta) dias corridos contados do 1º dia útil após essa publicação (não confunda o prazo de 30 dias, com 1 mês ou com 31 dias). Protocole a petição de cumprimento - Guia de Recolhimento da União (GRU) de código 206 (Cumprimento de exigência formal preliminar) + documentos corrigidos, de acordo com o parecer. O pedido com exigência não cumprida ou cumprida fora do prazo não será aceito e terá sua numeração anulada.

---

(21) BR 10 2021 025695-8

Código 2.5 - Exigência - Art. 21 da LPI
(22) 17/12/2021
(71) VALLOUREC SOLUÇÕES TUBULARES DO BRASIL S.A. (BR/MG) ; PETRÓLEO BRASILEIRO S.A. - PETROBRÁS (BR/MG)
Teor da exigência disponível no parecer (pdf) - acesse: Buscaweb no Portal do INPI. Prazo para cumprimento - 30 (Trinta) dias corridos contados do 1º dia útil

após essa publicação (não confunda o prazo de 30 dias, com 1 mês ou com 31 dias). Protocole a petição de cumprimento - Guia de Recolhimento da União (GRU) de código 206 (Cumprimento de exigência formal preliminar) + documentos corrigidos, de acordo com o parecer. O pedido com exigência não cumprida ou cumprida fora do prazo não será aceito e terá sua numeração anulada.

---

(21) BR 10 2022 012651-8

Código 2.5 - Exigência - Art. 21 da LPI
(22) 24/06/2022
(71) SILVANA DE FATIMA MIRANDA (BR/MG)
Teor da exigência disponível no parecer (pdf) - acesse: Buscaweb no Portal do INPI. Prazo para cumprimento - 30 (Trinta) dias corridos contados do 1º dia útil após essa publicação (não confunda o prazo de 30 dias, com 1 mês ou com 31 dias). Protocole a petição de cumprimento - Guia de Recolhimento da União (GRU) de código 206 (Cumprimento de exigência formal preliminar) + documentos corrigidos, de acordo com o parecer. O pedido com exigência não cumprida ou cumprida fora do prazo não será aceito e terá sua numeração anulada.

---

(21) BR 10 2022 013815-0

Código 2.5 - Exigência - Art. 21 da LPI
(22) 12/07/2022
(71) EMBRAPA-EMPRESA BRASILEIRA DE PESQUISA AGROPECUARIA (BR/DF)
Teor da exigência disponível no parecer (pdf) - acesse: Buscaweb no Portal do INPI. Prazo para cumprimento - 30 (Trinta) dias corridos contados do 1º dia útil após essa publicação (não confunda o prazo de 30 dias, com 1 mês ou com 31 dias). Protocole a petição de cumprimento - Guia de Recolhimento da União (GRU) de código 206 (Cumprimento de exigência formal preliminar) + documentos corrigidos, de acordo com o parecer. O pedido com exigência não cumprida ou cumprida fora do prazo não será aceito e terá sua numeração anulada.

---

(21) BR 10 2022 014396-0

Código 2.5 - Exigência - Art. 21 da LPI
(22) 21/07/2022
(71) SANDRA HELENA SILVA AVELAR (BR/MG)
Teor da exigência disponível no parecer (pdf) - acesse: Buscaweb no Portal do INPI. Prazo para cumprimento - 30 (Trinta) dias corridos contados do 1º dia útil após essa publicação (não confunda o prazo de 30 dias, com 1 mês ou com 31 dias). Protocole a petição de cumprimento - Guia de Recolhimento da União (GRU) de código 206 (Cumprimento de exigência formal preliminar) + documentos corrigidos, de acordo com o parecer. O pedido com exigência não cumprida ou cumprida fora do prazo não será aceito e terá sua numeração anulada.

(21) BR 10 2022 016239-5	Código 2.5 - Exigência - Art. 21 da LPI (22) 16/08/2022 (71) LABORATORIO BIO SAFRA REAL LTDA (BR/MG) Teor da exigência disponível no parecer (pdf) - acesse: Buscaweb no Portal do INPI. Prazo para cumprimento - 30 (Trinta) dias corridos contados do 1º dia útil após essa publicação (não confunda o prazo de 30 dias, com 1 mês ou com 31 dias). Protocole a petição de cumprimento - Guia de Recolhimento da União (GRU) de código 206 (Cumprimento de exigência formal preliminar) + documentos corrigidos, de acordo com o parecer. O pedido com exigência não cumprida ou cumprida fora do prazo não será aceito e terá sua numeração anulada.
(21) BR 10 2022 017839-9	Código 2.5 - Exigência - Art. 21 da LPI (22) 06/09/2022 (71) JOEL RICARTE DE FREITAS FILHO (BR/PE) Teor da exigência disponível no parecer (pdf) - acesse: Buscaweb no Portal do INPI. Prazo para cumprimento - 30 (Trinta) dias corridos contados do 1º dia útil após essa publicação (não confunda o prazo de 30 dias, com 1 mês ou com 31 dias). Protocole a petição de cumprimento - Guia de Recolhimento da União (GRU) de código 206 (Cumprimento de exigência formal preliminar) + documentos corrigidos, de acordo com o parecer. O pedido com exigência não cumprida ou cumprida fora do prazo não será aceito e terá sua numeração anulada.
(21) BR 10 2022 022348-3	Código 2.5 - Exigência - Art. 21 da LPI (22) 03/11/2022 (71) UNIVERSIDADE FEDERAL DE LAVRAS (BR/MG) ; FUNDAÇÃO DE AMPARO À PESQUISA DE MINAS GERAIS (BR/MG) Teor da exigência disponível no parecer (pdf) - acesse: Buscaweb no Portal do INPI. Prazo para cumprimento - 30 (Trinta) dias corridos contados do 1º dia útil após essa publicação (não confunda o prazo de 30 dias, com 1 mês ou com 31 dias). Protocole a petição de cumprimento - Guia de Recolhimento da União (GRU) de código 206 (Cumprimento de exigência formal preliminar) + documentos corrigidos, de acordo com o parecer. O pedido com exigência não cumprida ou cumprida fora do prazo não será aceito e terá sua numeração anulada.
(21) BR 10 2022 024246-1	Código 2.5 - Exigência - Art. 21 da LPI (22) 28/11/2022 (71) MARISA APARECIDA BERNARDO ME (BR/RS) Teor da exigência disponível no parecer (pdf) - acesse: Buscaweb no Portal do INPI. Prazo para cumprimento - 30 (Trinta) dias corridos contados do 1º dia útil após essa publicação (não confunda o prazo de 30 dias, com 1 mês ou com 31

	dias). Protocole a petição de cumprimento - Guia de Recolhimento da União (GRU) de código 206 (Cumprimento de exigência formal preliminar) + documentos corrigidos, de acordo com o parecer. O pedido com exigência não cumprida ou cumprida fora do prazo não será aceito e terá sua numeração anulada.
(21) BR 10 2022 024492-8	Código 2.5 - Exigência - Art. 21 da LPI (22) 30/11/2022 (71) UNIVERSIDADE DO ESTADO DO RIO DE JANEIRO (BR/RJ) Teor da exigência disponível no parecer (pdf) - acesse: Buscaweb no Portal do INPI. Prazo para cumprimento - 30 (Trinta) dias corridos contados do 1º dia útil após essa publicação (não confunda o prazo de 30 dias, com 1 mês ou com 31 dias). Protocole a petição de cumprimento - Guia de Recolhimento da União (GRU) de código 206 (Cumprimento de exigência formal preliminar) + documentos corrigidos, de acordo com o parecer. O pedido com exigência não cumprida ou cumprida fora do prazo não será aceito e terá sua numeração anulada.
(21) BR 10 2022 024573-8	Código 2.5 - Exigência - Art. 21 da LPI (22) 01/12/2022 (71) JAIRO LIPERT MONTEIRO (BR/RS) Teor da exigência disponível no parecer (pdf) - acesse: Buscaweb no Portal do INPI. Prazo para cumprimento - 30 (Trinta) dias corridos contados do 1º dia útil após essa publicação (não confunda o prazo de 30 dias, com 1 mês ou com 31 dias). Protocole a petição de cumprimento - Guia de Recolhimento da União (GRU) de código 206 (Cumprimento de exigência formal preliminar) + documentos corrigidos, de acordo com o parecer. O pedido com exigência não cumprida ou cumprida fora do prazo não será aceito e terá sua numeração anulada.
(21) BR 10 2022 024677-7	Código 2.5 - Exigência - Art. 21 da LPI (22) 01/12/2022 (71) CHRISTIANE DIAS MAUÉS (BR/RJ) Teor da exigência disponível no parecer (pdf) - acesse: Buscaweb no Portal do INPI. Prazo para cumprimento - 30 (Trinta) dias corridos contados do 1º dia útil após essa publicação (não confunda o prazo de 30 dias, com 1 mês ou com 31 dias). Protocole a petição de cumprimento - Guia de Recolhimento da União (GRU) de código 206 (Cumprimento de exigência formal preliminar) + documentos corrigidos, de acordo com o parecer. O pedido com exigência não cumprida ou cumprida fora do prazo não será aceito e terá sua numeração anulada.
(21) BR 10 2022 024679-3	Código 2.5 - Exigência - Art. 21 da LPI

(22) 02/12/2022
(71) UNIVERSIDADE FEDERAL DO CEARÁ (BR/CE)
Teor da exigência disponível no parecer (pdf) - acesse: Buscaweb no Portal do INPI. Prazo para cumprimento - 30 (Trinta) dias corridos contados do 1º dia útil após essa publicação (não confunda o prazo de 30 dias, com 1 mês ou com 31 dias). Protocole a petição de cumprimento - Guia de Recolhimento da União (GRU) de código 206 (Cumprimento de exigência formal preliminar) + documentos corrigidos, de acordo com o parecer. O pedido com exigência não cumprida ou cumprida fora do prazo não será aceito e terá sua numeração anulada.

---

(21) BR 10 2022 025440-0

Código 2.5 - Exigência - Art. 21 da LPI
(22) 13/12/2022
(71) ANGELO MAXIMO BORBA MICHELON (BR/SP)
Teor da exigência disponível no parecer (pdf) - acesse: Buscaweb no Portal do INPI. Prazo para cumprimento - 30 (Trinta) dias corridos contados do 1º dia útil após essa publicação (não confunda o prazo de 30 dias, com 1 mês ou com 31 dias). Protocole a petição de cumprimento - Guia de Recolhimento da União (GRU) de código 206 (Cumprimento de exigência formal preliminar) + documentos corrigidos, de acordo com o parecer. O pedido com exigência não cumprida ou cumprida fora do prazo não será aceito e terá sua numeração anulada.

---

(21) BR 10 2022 025771-0

Código 2.5 - Exigência - Art. 21 da LPI
(22) 16/12/2022
(71) CLODENIR PONCIANO LIMA (BR/CE)
Teor da exigência disponível no parecer (pdf) - acesse: Buscaweb no Portal do INPI. Prazo para cumprimento - 30 (Trinta) dias corridos contados do 1º dia útil após essa publicação (não confunda o prazo de 30 dias, com 1 mês ou com 31 dias). Protocole a petição de cumprimento - Guia de Recolhimento da União (GRU) de código 206 (Cumprimento de exigência formal preliminar) + documentos corrigidos, de acordo com o parecer. O pedido com exigência não cumprida ou cumprida fora do prazo não será aceito e terá sua numeração anulada.

---

(21) BR 10 2022 026022-2

Código 2.5 - Exigência - Art. 21 da LPI
(22) 19/12/2022
(71) EVOLUÇÕES CIENTIFICAS E TECNOLOGICAS LTDA (BR/MA)
Teor da exigência disponível no parecer (pdf) - acesse: Buscaweb no Portal do INPI. Prazo para cumprimento - 30 (Trinta) dias corridos contados do 1º dia útil após essa publicação (não confunda o prazo de 30 dias, com 1 mês ou com 31 dias). Protocole a petição de cumprimento - Guia de Recolhimento da União (GRU) de código 206 (Cumprimento de exigência formal preliminar) + documentos corrigidos, de acordo com o parecer. O pedido com exigência não

	cumprida ou cumprida fora do prazo não será aceito e terá sua numeração anulada.
(21) BR 10 2022 026050-8	Código 2.5 - Exigência - Art. 21 da LPI (22) 20/12/2022 (71) UNIVERSIDADE FEDERAL DO ESPÍRITO SANTO - UFES (BR/ES) Teor da exigência disponível no parecer (pdf) - acesse: Buscaweb no Portal do INPI. Prazo para cumprimento - 30 (Trinta) dias corridos contados do 1º dia útil após essa publicação (não confunda o prazo de 30 dias, com 1 mês ou com 31 dias). Protocole a petição de cumprimento - Guia de Recolhimento da União (GRU) de código 206 (Cumprimento de exigência formal preliminar) + documentos corrigidos, de acordo com o parecer. O pedido com exigência não cumprida ou cumprida fora do prazo não será aceito e terá sua numeração anulada.
(21) BR 10 2022 026062-1	Código 2.5 - Exigência - Art. 21 da LPI (22) 20/12/2022 (71) HERYKA MYRNA MAIA RAMALHO (BR/RN) Teor da exigência disponível no parecer (pdf) - acesse: Buscaweb no Portal do INPI. Prazo para cumprimento - 30 (Trinta) dias corridos contados do 1º dia útil após essa publicação (não confunda o prazo de 30 dias, com 1 mês ou com 31 dias). Protocole a petição de cumprimento - Guia de Recolhimento da União (GRU) de código 206 (Cumprimento de exigência formal preliminar) + documentos corrigidos, de acordo com o parecer. O pedido com exigência não cumprida ou cumprida fora do prazo não será aceito e terá sua numeração anulada.
(21) BR 10 2022 026100-8	Código 2.5 - Exigência - Art. 21 da LPI (22) 20/12/2022 (71) WILLIAN ROGER DULLIUS (BR/RS) ; SILVANA ALBA SCORTEGAGNA (BH) ; ROGER BRUSAMARELLO (BR/RS) Teor da exigência disponível no parecer (pdf) - acesse: Buscaweb no Portal do INPI. Prazo para cumprimento - 30 (Trinta) dias corridos contados do 1º dia útil após essa publicação (não confunda o prazo de 30 dias, com 1 mês ou com 31 dias). Protocole a petição de cumprimento - Guia de Recolhimento da União (GRU) de código 206 (Cumprimento de exigência formal preliminar) + documentos corrigidos, de acordo com o parecer. O pedido com exigência não cumprida ou cumprida fora do prazo não será aceito e terá sua numeração anulada.
(21) BR 10 2022 026115-6	Código 2.5 - Exigência - Art. 21 da LPI (22) 20/12/2022 (71) WESTROCK SHARED SERVICES, LLC (US)

	Teor da exigência disponível no parecer (pdf) - acesse: Buscaweb no Portal do INPI. Prazo para cumprimento - 30 (Trinta) dias corridos contados do 1º dia útil após essa publicação (não confunda o prazo de 30 dias, com 1 mês ou com 31 dias). Protocole a petição de cumprimento - Guia de Recolhimento da União (GRU) de código 206 (Cumprimento de exigência formal preliminar) + documentos corrigidos, de acordo com o parecer. O pedido com exigência não cumprida ou cumprida fora do prazo não será aceito e terá sua numeração anulada.
(21) BR 10 2022 026131-8	Código 2.5 - Exigência - Art. 21 da LPI (22) 20/12/2022 (71) ALCIMAR JUSTINO NOGUEIRA (BR/GO) Teor da exigência disponível no parecer (pdf) - acesse: Buscaweb no Portal do INPI. Prazo para cumprimento - 30 (Trinta) dias corridos contados do 1º dia útil após essa publicação (não confunda o prazo de 30 dias, com 1 mês ou com 31 dias). Protocole a petição de cumprimento - Guia de Recolhimento da União (GRU) de código 206 (Cumprimento de exigência formal preliminar) + documentos corrigidos, de acordo com o parecer. O pedido com exigência não cumprida ou cumprida fora do prazo não será aceito e terá sua numeração anulada.
(21) BR 10 2022 026308-6	Código 2.5 - Exigência - Art. 21 da LPI (22) 22/12/2022 (71) HF ELETRICA ENGENHARIA DE INSTALACOES LTDA ME (BR/SP) Teor da exigência disponível no parecer (pdf) - acesse: Buscaweb no Portal do INPI. Prazo para cumprimento - 30 (Trinta) dias corridos contados do 1º dia útil após essa publicação (não confunda o prazo de 30 dias, com 1 mês ou com 31 dias). Protocole a petição de cumprimento - Guia de Recolhimento da União (GRU) de código 206 (Cumprimento de exigência formal preliminar) + documentos corrigidos, de acordo com o parecer. O pedido com exigência não cumprida ou cumprida fora do prazo não será aceito e terá sua numeração anulada.
(21) BR 10 2022 026488-0	Código 2.5 - Exigência - Art. 21 da LPI (22) 23/12/2022 (71) ARIOVALDO CRUPPO (BR/RJ) Teor da exigência disponível no parecer (pdf) - acesse: Buscaweb no Portal do INPI. Prazo para cumprimento - 30 (Trinta) dias corridos contados do 1º dia útil após essa publicação (não confunda o prazo de 30 dias, com 1 mês ou com 31 dias). Protocole a petição de cumprimento - Guia de Recolhimento da União (GRU) de código 206 (Cumprimento de exigência formal preliminar) + documentos corrigidos, de acordo com o parecer. O pedido com exigência não cumprida ou cumprida fora do prazo não será aceito e terá sua numeração

	anulada.
(21) BR 10 2022 026994-7	Código 2.5 - Exigência - Art. 21 da LPI (22) 29/12/2022 (71) PETRÓLEO BRASILEIRO S.A. - PETROBRAS (BR/RJ) Teor da exigência disponível no parecer (pdf) - acesse: Buscaweb no Portal do INPI. Prazo para cumprimento - 30 (Trinta) dias corridos contados do 1º dia útil após essa publicação (não confunda o prazo de 30 dias, com 1 mês ou com 31 dias). Protocole a petição de cumprimento - Guia de Recolhimento da União (GRU) de código 206 (Cumprimento de exigência formal preliminar) + documentos corrigidos, de acordo com o parecer. O pedido com exigência não cumprida ou cumprida fora do prazo não será aceito e terá sua numeração anulada.
(21) BR 10 2023 000315-0	Código 2.5 - Exigência - Art. 21 da LPI (22) 06/01/2023 (71) UTTEX SOLUCOES EM RASTREAMENTO E MONITORAMENTO LTDA (BR/RS) Teor da exigência disponível no parecer (pdf) - acesse: Buscaweb no Portal do INPI. Prazo para cumprimento - 30 (Trinta) dias corridos contados do 1º dia útil após essa publicação (não confunda o prazo de 30 dias, com 1 mês ou com 31 dias). Protocole a petição de cumprimento - Guia de Recolhimento da União (GRU) de código 206 (Cumprimento de exigência formal preliminar) + documentos corrigidos, de acordo com o parecer. O pedido com exigência não cumprida ou cumprida fora do prazo não será aceito e terá sua numeração anulada.
(21) BR 10 2023 000328-1	Código 2.5 - Exigência - Art. 21 da LPI (22) 06/01/2023 (71) DARREL BISON (US) Teor da exigência disponível no parecer (pdf) - acesse: Buscaweb no Portal do INPI. Prazo para cumprimento - 30 (Trinta) dias corridos contados do 1º dia útil após essa publicação (não confunda o prazo de 30 dias, com 1 mês ou com 31 dias). Protocole a petição de cumprimento - Guia de Recolhimento da União (GRU) de código 206 (Cumprimento de exigência formal preliminar) + documentos corrigidos, de acordo com o parecer. O pedido com exigência não cumprida ou cumprida fora do prazo não será aceito e terá sua numeração anulada.
(21) BR 10 2023 000347-8	Código 2.5 - Exigência - Art. 21 da LPI (22) 06/01/2023 (71) CONDOR S.A. INDÚSTRIA QUÍMICA (BR/RJ) Teor da exigência disponível no parecer (pdf) - acesse: Buscaweb no Portal do

	INPI. Prazo para cumprimento - 30 (Trinta) dias corridos contados do 1º dia útil após essa publicação (não confunda o prazo de 30 dias, com 1 mês ou com 31 dias). Protocole a petição de cumprimento - Guia de Recolhimento da União (GRU) de código 206 (Cumprimento de exigência formal preliminar) + documentos corrigidos, de acordo com o parecer. O pedido com exigência não cumprida ou cumprida fora do prazo não será aceito e terá sua numeração anulada.
(21) BR 10 2023 000363-0	Código 2.5 - Exigência - Art. 21 da LPI (22) 09/01/2023 (71) PETRÓLEO BRASILEIRO S.A. - PETROBRAS (BR/RJ) ; PONTIFÍCIA UNIVERSIDADE CATÓLICA DO RIO DE JANEIRO (BR/RJ) Teor da exigência disponível no parecer (pdf) - acesse: Buscaweb no Portal do INPI. Prazo para cumprimento - 30 (Trinta) dias corridos contados do 1º dia útil após essa publicação (não confunda o prazo de 30 dias, com 1 mês ou com 31 dias). Protocole a petição de cumprimento - Guia de Recolhimento da União (GRU) de código 206 (Cumprimento de exigência formal preliminar) + documentos corrigidos, de acordo com o parecer. O pedido com exigência não cumprida ou cumprida fora do prazo não será aceito e terá sua numeração anulada.
(21) BR 10 2023 000380-0	Código 2.5 - Exigência - Art. 21 da LPI (22) 09/01/2023 (71) UNIVERSIDADE CATÓLICA DE PERNAMBUCO (BR/PE) Teor da exigência disponível no parecer (pdf) - acesse: Buscaweb no Portal do INPI. Prazo para cumprimento - 30 (Trinta) dias corridos contados do 1º dia útil após essa publicação (não confunda o prazo de 30 dias, com 1 mês ou com 31 dias). Protocole a petição de cumprimento - Guia de Recolhimento da União (GRU) de código 206 (Cumprimento de exigência formal preliminar) + documentos corrigidos, de acordo com o parecer. O pedido com exigência não cumprida ou cumprida fora do prazo não será aceito e terá sua numeração anulada.
(21) BR 10 2023 000386-9	Código 2.5 - Exigência - Art. 21 da LPI (22) 09/01/2023 (71) OXITENO S.A. INDÚSTRIA E COMÉRCIO (BR/SP) Teor da exigência disponível no parecer (pdf) - acesse: Buscaweb no Portal do INPI. Prazo para cumprimento - 30 (Trinta) dias corridos contados do 1º dia útil após essa publicação (não confunda o prazo de 30 dias, com 1 mês ou com 31 dias). Protocole a petição de cumprimento - Guia de Recolhimento da União (GRU) de código 206 (Cumprimento de exigência formal preliminar) + documentos corrigidos, de acordo com o parecer. O pedido com exigência não cumprida ou cumprida fora do prazo não será aceito e terá sua numeração

	anulada.
(21) BR 10 2023 000431-8	Código 2.5 - Exigência - Art. 21 da LPI (22) 09/01/2023 (71) JOÃO BATISTA GARCIA FILHO (BR/PR) Teor da exigência disponível no parecer (pdf) - acesse: Buscaweb no Portal do INPI. Prazo para cumprimento - 30 (Trinta) dias corridos contados do 1º dia útil após essa publicação (não confunda o prazo de 30 dias, com 1 mês ou com 31 dias). Protocole a petição de cumprimento - Guia de Recolhimento da União (GRU) de código 206 (Cumprimento de exigência formal preliminar) + documentos corrigidos, de acordo com o parecer. O pedido com exigência não cumprida ou cumprida fora do prazo não será aceito e terá sua numeração anulada.
(21) BR 10 2023 000436-9	Código 2.5 - Exigência - Art. 21 da LPI (22) 10/01/2023 (71) BIORESET BIOTECNOLOGIA LTDA. (BR/SP) Teor da exigência disponível no parecer (pdf) - acesse: Buscaweb no Portal do INPI. Prazo para cumprimento - 30 (Trinta) dias corridos contados do 1º dia útil após essa publicação (não confunda o prazo de 30 dias, com 1 mês ou com 31 dias). Protocole a petição de cumprimento - Guia de Recolhimento da União (GRU) de código 206 (Cumprimento de exigência formal preliminar) + documentos corrigidos, de acordo com o parecer. O pedido com exigência não cumprida ou cumprida fora do prazo não será aceito e terá sua numeração anulada.
(21) BR 10 2023 000438-5	Código 2.5 - Exigência - Art. 21 da LPI (22) 10/01/2023 (71) SCARLETT FIGUEIREDO SAMPAIO PINHEIRO FERREIRA (BR/MA) Teor da exigência disponível no parecer (pdf) - acesse: Buscaweb no Portal do INPI. Prazo para cumprimento - 30 (Trinta) dias corridos contados do 1º dia útil após essa publicação (não confunda o prazo de 30 dias, com 1 mês ou com 31 dias). Protocole a petição de cumprimento - Guia de Recolhimento da União (GRU) de código 206 (Cumprimento de exigência formal preliminar) + documentos corrigidos, de acordo com o parecer. O pedido com exigência não cumprida ou cumprida fora do prazo não será aceito e terá sua numeração anulada.
(21) BR 10 2023 000439-3	Código 2.5 - Exigência - Art. 21 da LPI (22) 10/01/2023 (71) ANDALUZ INDÚSTRIA METALÚRGICA LTDA (BR/ES) Teor da exigência disponível no parecer (pdf) - acesse: Buscaweb no Portal do INPI. Prazo para cumprimento - 30 (Trinta) dias corridos contados do 1º dia útil

	após essa publicação (não confunda o prazo de 30 dias, com 1 mês ou com 31 dias). Protocole a petição de cumprimento - Guia de Recolhimento da União (GRU) de código 206 (Cumprimento de exigência formal preliminar) + documentos corrigidos, de acordo com o parecer. O pedido com exigência não cumprida ou cumprida fora do prazo não será aceito e terá sua numeração anulada.
(21) BR 10 2023 000441-5	Código 2.5 - Exigência - Art. 21 da LPI (22) 10/01/2023 (71) BRASIL BIO FUELS S.A (BR/RR) Teor da exigência disponível no parecer (pdf) - acesse: Buscaweb no Portal do INPI. Prazo para cumprimento - 30 (Trinta) dias corridos contados do 1º dia útil após essa publicação (não confunda o prazo de 30 dias, com 1 mês ou com 31 dias). Protocole a petição de cumprimento - Guia de Recolhimento da União (GRU) de código 206 (Cumprimento de exigência formal preliminar) + documentos corrigidos, de acordo com o parecer. O pedido com exigência não cumprida ou cumprida fora do prazo não será aceito e terá sua numeração anulada.
(21) BR 10 2023 000456-3	Código 2.5 - Exigência - Art. 21 da LPI (22) 10/01/2023 (71) DORIVAL BENEDETTI (BR/SP) Teor da exigência disponível no parecer (pdf) - acesse: Buscaweb no Portal do INPI. Prazo para cumprimento - 30 (Trinta) dias corridos contados do 1º dia útil após essa publicação (não confunda o prazo de 30 dias, com 1 mês ou com 31 dias). Protocole a petição de cumprimento - Guia de Recolhimento da União (GRU) de código 206 (Cumprimento de exigência formal preliminar) + documentos corrigidos, de acordo com o parecer. O pedido com exigência não cumprida ou cumprida fora do prazo não será aceito e terá sua numeração anulada.
(21) BR 10 2023 000471-7	Código 2.5 - Exigência - Art. 21 da LPI (22) 10/01/2023 (71) HAMILTON SUNDSTRAND CORPORATION (US) Teor da exigência disponível no parecer (pdf) - acesse: Buscaweb no Portal do INPI. Prazo para cumprimento - 30 (Trinta) dias corridos contados do 1º dia útil após essa publicação (não confunda o prazo de 30 dias, com 1 mês ou com 31 dias). Protocole a petição de cumprimento - Guia de Recolhimento da União (GRU) de código 206 (Cumprimento de exigência formal preliminar) + documentos corrigidos, de acordo com o parecer. O pedido com exigência não cumprida ou cumprida fora do prazo não será aceito e terá sua numeração anulada.

(21) BR 10 2023 000472-5	Código 2.5 - Exigência - Art. 21 da LPI (22) 10/01/2023 (71) STAR REDUTORES E EQUIPAMENTOS INDUSTRIAIS LTDA (BR/SP) Teor da exigência disponível no parecer (pdf) - acesse: Buscaweb no Portal do INPI. Prazo para cumprimento - 30 (Trinta) dias corridos contados do 1º dia útil após essa publicação (não confunda o prazo de 30 dias, com 1 mês ou com 31 dias). Protocole a petição de cumprimento - Guia de Recolhimento da União (GRU) de código 206 (Cumprimento de exigência formal preliminar) + documentos corrigidos, de acordo com o parecer. O pedido com exigência não cumprida ou cumprida fora do prazo não será aceito e terá sua numeração anulada.
(21) BR 10 2023 000511-0	Código 2.5 - Exigência - Art. 21 da LPI (22) 11/01/2023 (71) FÁBIOANTONIOABREU DE ARAÚJO (BR/PB) Teor da exigência disponível no parecer (pdf) - acesse: Buscaweb no Portal do INPI. Prazo para cumprimento - 30 (Trinta) dias corridos contados do 1º dia útil após essa publicação (não confunda o prazo de 30 dias, com 1 mês ou com 31 dias). Protocole a petição de cumprimento - Guia de Recolhimento da União (GRU) de código 206 (Cumprimento de exigência formal preliminar) + documentos corrigidos, de acordo com o parecer. O pedido com exigência não cumprida ou cumprida fora do prazo não será aceito e terá sua numeração anulada.
(21) BR 10 2023 000513-6	Código 2.5 - Exigência - Art. 21 da LPI (22) 11/01/2023 (71) CEMIG GERAÇÃO E TRANSMISSÃO S.A (BR/MG) Teor da exigência disponível no parecer (pdf) - acesse: Buscaweb no Portal do INPI. Prazo para cumprimento - 30 (Trinta) dias corridos contados do 1º dia útil após essa publicação (não confunda o prazo de 30 dias, com 1 mês ou com 31 dias). Protocole a petição de cumprimento - Guia de Recolhimento da União (GRU) de código 206 (Cumprimento de exigência formal preliminar) + documentos corrigidos, de acordo com o parecer. O pedido com exigência não cumprida ou cumprida fora do prazo não será aceito e terá sua numeração anulada.
(21) BR 10 2023 000530-6	Código 2.5 - Exigência - Art. 21 da LPI (22) 11/01/2023 (71) CENTRO AVANÇADO DE ORTODONTIA PAULO PICANÇO S/S LTDA (BR/CE) Teor da exigência disponível no parecer (pdf) - acesse: Buscaweb no Portal do INPI. Prazo para cumprimento - 30 (Trinta) dias corridos contados do 1º dia útil após essa publicação (não confunda o prazo de 30 dias, com 1 mês ou com 31 dias). Protocole a petição de cumprimento - Guia de Recolhimento da União

	(GRU) de código 206 (Cumprimento de exigência formal preliminar) + documentos corrigidos, de acordo com o parecer. O pedido com exigência não cumprida ou cumprida fora do prazo não será aceito e terá sua numeração anulada.
(21) BR 10 2023 000532-2	Código 2.5 - Exigência - Art. 21 da LPI (22) 11/01/2023 (71) F.O.M. INDUSTRIE S.R.L. (IT) Teor da exigência disponível no parecer (pdf) - acesse: Buscaweb no Portal do INPI. Prazo para cumprimento - 30 (Trinta) dias corridos contados do 1º dia útil após essa publicação (não confunda o prazo de 30 dias, com 1 mês ou com 31 dias). Protocole a petição de cumprimento - Guia de Recolhimento da União (GRU) de código 206 (Cumprimento de exigência formal preliminar) + documentos corrigidos, de acordo com o parecer. O pedido com exigência não cumprida ou cumprida fora do prazo não será aceito e terá sua numeração anulada.
(21) BR 10 2023 000533-0	Código 2.5 - Exigência - Art. 21 da LPI (22) 11/01/2023 (71) FOX PRIME SOLUÇÕES EM ENERGIA LTDA (BR/RJ) Teor da exigência disponível no parecer (pdf) - acesse: Buscaweb no Portal do INPI. Prazo para cumprimento - 30 (Trinta) dias corridos contados do 1º dia útil após essa publicação (não confunda o prazo de 30 dias, com 1 mês ou com 31 dias). Protocole a petição de cumprimento - Guia de Recolhimento da União (GRU) de código 206 (Cumprimento de exigência formal preliminar) + documentos corrigidos, de acordo com o parecer. O pedido com exigência não cumprida ou cumprida fora do prazo não será aceito e terá sua numeração anulada.
(21) BR 10 2023 000541-1	Código 2.5 - Exigência - Art. 21 da LPI (22) 11/01/2023 (71) HELIO SOUTO DA FONSECA (BR/MG) Teor da exigência disponível no parecer (pdf) - acesse: Buscaweb no Portal do INPI. Prazo para cumprimento - 30 (Trinta) dias corridos contados do 1º dia útil após essa publicação (não confunda o prazo de 30 dias, com 1 mês ou com 31 dias). Protocole a petição de cumprimento - Guia de Recolhimento da União (GRU) de código 206 (Cumprimento de exigência formal preliminar) + documentos corrigidos, de acordo com o parecer. O pedido com exigência não cumprida ou cumprida fora do prazo não será aceito e terá sua numeração anulada.
(21) BR 10 2023 000559-4	Código 2.5 - Exigência - Art. 21 da LPI (22) 11/01/2023

	(71) UNIVERSIDADE CATÓLICA DE PERNAMBUCO (BR/PE) Teor da exigência disponível no parecer (pdf) - acesse: Buscaweb no Portal do INPI. Prazo para cumprimento - 30 (Trinta) dias corridos contados do 1º dia útil após essa publicação (não confunda o prazo de 30 dias, com 1 mês ou com 31 dias). Protocole a petição de cumprimento - Guia de Recolhimento da União (GRU) de código 206 (Cumprimento de exigência formal preliminar) + documentos corrigidos, de acordo com o parecer. O pedido com exigência não cumprida ou cumprida fora do prazo não será aceito e terá sua numeração anulada.
(21) BR 10 2023 000563-2	Código 2.5 - Exigência - Art. 21 da LPI (22) 12/01/2023 (71) HASTEL IMPLEMENTOS AGRÍCOLAS LTDA (BR/PR) Teor da exigência disponível no parecer (pdf) - acesse: Buscaweb no Portal do INPI. Prazo para cumprimento - 30 (Trinta) dias corridos contados do 1º dia útil após essa publicação (não confunda o prazo de 30 dias, com 1 mês ou com 31 dias). Protocole a petição de cumprimento - Guia de Recolhimento da União (GRU) de código 206 (Cumprimento de exigência formal preliminar) + documentos corrigidos, de acordo com o parecer. O pedido com exigência não cumprida ou cumprida fora do prazo não será aceito e terá sua numeração anulada.
(21) BR 10 2023 000597-7	Código 2.5 - Exigência - Art. 21 da LPI (22) 12/01/2023 (71) VIDRAÇARIA E SERRALHERIA VIDRO INOX LTDA (BR/RJ) Teor da exigência disponível no parecer (pdf) - acesse: Buscaweb no Portal do INPI. Prazo para cumprimento - 30 (Trinta) dias corridos contados do 1º dia útil após essa publicação (não confunda o prazo de 30 dias, com 1 mês ou com 31 dias). Protocole a petição de cumprimento - Guia de Recolhimento da União (GRU) de código 206 (Cumprimento de exigência formal preliminar) + documentos corrigidos, de acordo com o parecer. O pedido com exigência não cumprida ou cumprida fora do prazo não será aceito e terá sua numeração anulada.
(21) BR 10 2023 000618-3	Código 2.5 - Exigência - Art. 21 da LPI (22) 12/01/2023 (71) VALE S.A. (BR/RJ) ; UNIVERSIDADE FEDERAL DE ITAJUBÁ - UNIFEI (BR/MG) Teor da exigência disponível no parecer (pdf) - acesse: Buscaweb no Portal do INPI. Prazo para cumprimento - 30 (Trinta) dias corridos contados do 1º dia útil após essa publicação (não confunda o prazo de 30 dias, com 1 mês ou com 31 dias). Protocole a petição de cumprimento - Guia de Recolhimento da União (GRU) de código 206 (Cumprimento de exigência formal preliminar) + documentos corrigidos, de acordo com o parecer. O pedido com exigência não

	cumprida ou cumprida fora do prazo não será aceito e terá sua numeração anulada.
(21) BR 10 2023 000630-2	Código 2.5 - Exigência - Art. 21 da LPI (22) 12/01/2023 (71) INTRUDERLABS OFFENSIVE SECURITY TECNOLOGIA DA INFORMACAO LTDA (BR/BA) Teor da exigência disponível no parecer (pdf) - acesse: Buscaweb no Portal do INPI. Prazo para cumprimento - 30 (Trinta) dias corridos contados do 1º dia útil após essa publicação (não confunda o prazo de 30 dias, com 1 mês ou com 31 dias). Protocole a petição de cumprimento - Guia de Recolhimento da União (GRU) de código 206 (Cumprimento de exigência formal preliminar) + documentos corrigidos, de acordo com o parecer. O pedido com exigência não cumprida ou cumprida fora do prazo não será aceito e terá sua numeração anulada.
(21) BR 10 2023 000658-2	Código 2.5 - Exigência - Art. 21 da LPI (22) 12/01/2023 (71) TEOPISTO GUEDES DE LIMA NETO (BR/SP) Teor da exigência disponível no parecer (pdf) - acesse: Buscaweb no Portal do INPI. Prazo para cumprimento - 30 (Trinta) dias corridos contados do 1º dia útil após essa publicação (não confunda o prazo de 30 dias, com 1 mês ou com 31 dias). Protocole a petição de cumprimento - Guia de Recolhimento da União (GRU) de código 206 (Cumprimento de exigência formal preliminar) + documentos corrigidos, de acordo com o parecer. O pedido com exigência não cumprida ou cumprida fora do prazo não será aceito e terá sua numeração anulada.
(21) BR 10 2023 000771-6	Código 2.5 - Exigência - Art. 21 da LPI (22) 13/01/2023 (71) WIDMER TRINDADE DE BEM (BR/MT) ; WIDMER TRINDADE DE BEM (BR/MT) Teor da exigência disponível no parecer (pdf) - acesse: Buscaweb no Portal do INPI. Prazo para cumprimento - 30 (Trinta) dias corridos contados do 1º dia útil após essa publicação (não confunda o prazo de 30 dias, com 1 mês ou com 31 dias). Protocole a petição de cumprimento - Guia de Recolhimento da União (GRU) de código 206 (Cumprimento de exigência formal preliminar) + documentos corrigidos, de acordo com o parecer. O pedido com exigência não cumprida ou cumprida fora do prazo não será aceito e terá sua numeração anulada.
(21) BR 10 2023 000772-4	Código 2.5 - Exigência - Art. 21 da LPI (22) 13/01/2023

	(71) JULIO CESAR DEL VALLE (BR/SP) Teor da exigência disponível no parecer (pdf) - acesse: Buscaweb no Portal do INPI. Prazo para cumprimento - 30 (Trinta) dias corridos contados do 1º dia útil após essa publicação (não confunda o prazo de 30 dias, com 1 mês ou com 31 dias). Protocole a petição de cumprimento - Guia de Recolhimento da União (GRU) de código 206 (Cumprimento de exigência formal preliminar) + documentos corrigidos, de acordo com o parecer. O pedido com exigência não cumprida ou cumprida fora do prazo não será aceito e terá sua numeração anulada.
(21) BR 10 2023 000786-4	Código 2.5 - Exigência - Art. 21 da LPI (22) 16/01/2023 (71) NOZOMI NETWORKS SAGL (CH) Teor da exigência disponível no parecer (pdf) - acesse: Buscaweb no Portal do INPI. Prazo para cumprimento - 30 (Trinta) dias corridos contados do 1º dia útil após essa publicação (não confunda o prazo de 30 dias, com 1 mês ou com 31 dias). Protocole a petição de cumprimento - Guia de Recolhimento da União (GRU) de código 206 (Cumprimento de exigência formal preliminar) + documentos corrigidos, de acordo com o parecer. O pedido com exigência não cumprida ou cumprida fora do prazo não será aceito e terá sua numeração anulada.
(21) BR 10 2023 000799-6	Código 2.5 - Exigência - Art. 21 da LPI (22) 16/01/2023 (71) RAFAEL & ROBSON COMPONENTES LTDA (BR/RS) Teor da exigência disponível no parecer (pdf) - acesse: Buscaweb no Portal do INPI. Prazo para cumprimento - 30 (Trinta) dias corridos contados do 1º dia útil após essa publicação (não confunda o prazo de 30 dias, com 1 mês ou com 31 dias). Protocole a petição de cumprimento - Guia de Recolhimento da União (GRU) de código 206 (Cumprimento de exigência formal preliminar) + documentos corrigidos, de acordo com o parecer. O pedido com exigência não cumprida ou cumprida fora do prazo não será aceito e terá sua numeração anulada.
(21) BR 10 2023 000931-0	Código 2.5 - Exigência - Art. 21 da LPI (22) 18/01/2023 (71) INSTITUTO HERCÍLIO RANDON (BR/RS) Teor da exigência disponível no parecer (pdf) - acesse: Buscaweb no Portal do INPI. Prazo para cumprimento - 30 (Trinta) dias corridos contados do 1º dia útil após essa publicação (não confunda o prazo de 30 dias, com 1 mês ou com 31 dias). Protocole a petição de cumprimento - Guia de Recolhimento da União (GRU) de código 206 (Cumprimento de exigência formal preliminar) + documentos corrigidos, de acordo com o parecer. O pedido com exigência não cumprida ou cumprida fora do prazo não será aceito e terá sua numeração

	anulada.
(21) BR 10 2023 000938-7	Código 2.5 - Exigência - Art. 21 da LPI (22) 18/01/2023 (71) INSTITUTO FEDERAL DE EDUCAÇÃO, CIÊNCIA E TECNOLOGIA DA BAHIA - IFBA (BR/BA) Teor da exigência disponível no parecer (pdf) - acesse: Buscaweb no Portal do INPI. Prazo para cumprimento - 30 (Trinta) dias corridos contados do 1º dia útil após essa publicação (não confunda o prazo de 30 dias, com 1 mês ou com 31 dias). Protocole a petição de cumprimento - Guia de Recolhimento da União (GRU) de código 206 (Cumprimento de exigência formal preliminar) + documentos corrigidos, de acordo com o parecer. O pedido com exigência não cumprida ou cumprida fora do prazo não será aceito e terá sua numeração anulada.
(21) BR 10 2023 000939-5	Código 2.5 - Exigência - Art. 21 da LPI (22) 18/01/2023 (71) INSTITUTO FEDERAL DE EDUCAÇÃO, CIÊNCIA E TECNOLOGIA DE ALAGOAS - IFAL (BR/AL) Teor da exigência disponível no parecer (pdf) - acesse: Buscaweb no Portal do INPI. Prazo para cumprimento - 30 (Trinta) dias corridos contados do 1º dia útil após essa publicação (não confunda o prazo de 30 dias, com 1 mês ou com 31 dias). Protocole a petição de cumprimento - Guia de Recolhimento da União (GRU) de código 206 (Cumprimento de exigência formal preliminar) + documentos corrigidos, de acordo com o parecer. O pedido com exigência não cumprida ou cumprida fora do prazo não será aceito e terá sua numeração anulada.
(21) BR 10 2023 000967-0	Código 2.5 - Exigência - Art. 21 da LPI (22) 18/01/2023 (71) MARIO TAKAHASHI (BR/SP) Teor da exigência disponível no parecer (pdf) - acesse: Buscaweb no Portal do INPI. Prazo para cumprimento - 30 (Trinta) dias corridos contados do 1º dia útil após essa publicação (não confunda o prazo de 30 dias, com 1 mês ou com 31 dias). Protocole a petição de cumprimento - Guia de Recolhimento da União (GRU) de código 206 (Cumprimento de exigência formal preliminar) + documentos corrigidos, de acordo com o parecer. O pedido com exigência não cumprida ou cumprida fora do prazo não será aceito e terá sua numeração anulada.
(21) BR 10 2023 001180-2	Código 2.5 - Exigência - Art. 21 da LPI (22) 23/01/2023 (71) 4WBIOTECH PESQUISA, SERVIÇO E DESENVOLVIMENTO DE

	PRODUTOS LTDA (BR/CE) Teor da exigência disponível no parecer (pdf) - acesse: Buscaweb no Portal do INPI. Prazo para cumprimento - 30 (Trinta) dias corridos contados do 1º dia útil após essa publicação (não confunda o prazo de 30 dias, com 1 mês ou com 31 dias). Protocole a petição de cumprimento - Guia de Recolhimento da União (GRU) de código 206 (Cumprimento de exigência formal preliminar) + documentos corrigidos, de acordo com o parecer. O pedido com exigência não cumprida ou cumprida fora do prazo não será aceito e terá sua numeração anulada.
(21) BR 10 2023 001205-1	Código 2.5 - Exigência - Art. 21 da LPI (22) 23/01/2023 (71) ADRIANA SCHEEREN (BR/RS) Teor da exigência disponível no parecer (pdf) - acesse: Buscaweb no Portal do INPI. Prazo para cumprimento - 30 (Trinta) dias corridos contados do 1º dia útil após essa publicação (não confunda o prazo de 30 dias, com 1 mês ou com 31 dias). Protocole a petição de cumprimento - Guia de Recolhimento da União (GRU) de código 206 (Cumprimento de exigência formal preliminar) + documentos corrigidos, de acordo com o parecer. O pedido com exigência não cumprida ou cumprida fora do prazo não será aceito e terá sua numeração anulada.
(21) BR 10 2023 001216-7	Código 2.5 - Exigência - Art. 21 da LPI (22) 23/01/2023 (71) RODRIGO DA ROCHA MIRANDA GUINLE (BR) Teor da exigência disponível no parecer (pdf) - acesse: Buscaweb no Portal do INPI. Prazo para cumprimento - 30 (Trinta) dias corridos contados do 1º dia útil após essa publicação (não confunda o prazo de 30 dias, com 1 mês ou com 31 dias). Protocole a petição de cumprimento - Guia de Recolhimento da União (GRU) de código 206 (Cumprimento de exigência formal preliminar) + documentos corrigidos, de acordo com o parecer. O pedido com exigência não cumprida ou cumprida fora do prazo não será aceito e terá sua numeração anulada.
(21) BR 10 2023 001221-3	Código 2.5 - Exigência - Art. 21 da LPI (22) 23/01/2023 (71) RODRIGO DA ROCHA MIRANDA GUINLE (BR) Teor da exigência disponível no parecer (pdf) - acesse: Buscaweb no Portal do INPI. Prazo para cumprimento - 30 (Trinta) dias corridos contados do 1º dia útil após essa publicação (não confunda o prazo de 30 dias, com 1 mês ou com 31 dias). Protocole a petição de cumprimento - Guia de Recolhimento da União (GRU) de código 206 (Cumprimento de exigência formal preliminar) + documentos corrigidos, de acordo com o parecer. O pedido com exigência não cumprida ou cumprida fora do prazo não será aceito e terá sua numeração

	anulada.
(21) BR 10 2023 001226-4	Código 2.5 - Exigência - Art. 21 da LPI (22) 23/01/2023 (71) RODRIGO DA ROCHA MIRANDA GUINLE (BR) Teor da exigência disponível no parecer (pdf) - acesse: Buscaweb no Portal do INPI. Prazo para cumprimento - 30 (Trinta) dias corridos contados do 1º dia útil após essa publicação (não confunda o prazo de 30 dias, com 1 mês ou com 31 dias). Protocole a petição de cumprimento - Guia de Recolhimento da União (GRU) de código 206 (Cumprimento de exigência formal preliminar) + documentos corrigidos, de acordo com o parecer. O pedido com exigência não cumprida ou cumprida fora do prazo não será aceito e terá sua numeração anulada.
(21) BR 12 2022 025307-5 A2	Código 2.5 - Exigência - Art. 21 da LPI (22) 28/12/2018 (71) CERUS CORPORATION (US) Teor da exigência disponível no parecer (pdf) - acesse: Buscaweb no Portal do INPI. Prazo para cumprimento - 30 (Trinta) dias corridos contados do 1º dia útil após essa publicação (não confunda o prazo de 30 dias, com 1 mês ou com 31 dias). Protocole a petição de cumprimento - Guia de Recolhimento da União (GRU) de código 206 (Cumprimento de exigência formal preliminar) + documentos corrigidos, de acordo com o parecer. O pedido com exigência não cumprida ou cumprida fora do prazo não será aceito e terá sua numeração anulada. Dividido do PCT 11 2020 013178-4
(21) BR 12 2022 025885-9 A2	Código 2.5 - Exigência - Art. 21 da LPI (22) 26/02/2019 (71) ARCELORMITTAL (LU) Teor da exigência disponível no parecer (pdf) - acesse: Buscaweb no Portal do INPI. Prazo para cumprimento - 30 (Trinta) dias corridos contados do 1º dia útil após essa publicação (não confunda o prazo de 30 dias, com 1 mês ou com 31 dias). Protocole a petição de cumprimento - Guia de Recolhimento da União (GRU) de código 206 (Cumprimento de exigência formal preliminar) + documentos corrigidos, de acordo com o parecer. O pedido com exigência não cumprida ou cumprida fora do prazo não será aceito e terá sua numeração anulada. Dividido do PCT 11 2020 016881-5
(21) BR 13 2022 025833-2	Código 2.5 - Exigência - Art. 21 da LPI (22) 16/12/2022 (71) UNIVERSIDADE FEDERAL DE UBERLÂNDIA (BR/MG) Teor da exigência disponível no parecer (pdf) - acesse: Buscaweb no Portal do INPI. Prazo para cumprimento - 30 (Trinta) dias corridos contados do 1º dia útil

após essa publicação (não confunda o prazo de 30 dias, com 1 mês ou com 31 dias). Protocole a petição de cumprimento - Guia de Recolhimento da União (GRU) de código 206 (Cumprimento de exigência formal preliminar) + documentos corrigidos, de acordo com o parecer. O pedido com exigência não cumprida ou cumprida fora do prazo não será aceito e terá sua numeração anulada.

---

(21) BR 20 2021 001476-3

Código 2.5 - Exigência - Art. 21 da LPI
(22) 26/01/2021
(71) SHELDER CAMARGO DA SILVA (BR/SP)
Teor da exigência disponível no parecer (pdf) - acesse: Buscaweb no Portal do INPI. Prazo para cumprimento - 30 (Trinta) dias corridos contados do 1º dia útil após essa publicação (não confunda o prazo de 30 dias, com 1 mês ou com 31 dias). Protocole a petição de cumprimento - Guia de Recolhimento da União (GRU) de código 206 (Cumprimento de exigência formal preliminar) + documentos corrigidos, de acordo com o parecer. O pedido com exigência não cumprida ou cumprida fora do prazo não será aceito e terá sua numeração anulada.

---

(21) BR 20 2021 007940-7

Código 2.5 - Exigência - Art. 21 da LPI
(22) 27/04/2021
(71) ANDRÉ GISKARD AQUINO DA SILVA (BR/RN) ; SSCOSTA CONSULTORIA E SERVICOS DE PETROLEO ME (BR/RN) ; JG - PETRÓLEO (BR/RN)
Teor da exigência disponível no parecer (pdf) - acesse: Buscaweb no Portal do INPI. Prazo para cumprimento - 30 (Trinta) dias corridos contados do 1º dia útil após essa publicação (não confunda o prazo de 30 dias, com 1 mês ou com 31 dias). Protocole a petição de cumprimento - Guia de Recolhimento da União (GRU) de código 206 (Cumprimento de exigência formal preliminar) + documentos corrigidos, de acordo com o parecer. O pedido com exigência não cumprida ou cumprida fora do prazo não será aceito e terá sua numeração anulada.

---

(21) BR 20 2021 008884-8

Código 2.5 - Exigência - Art. 21 da LPI
(22) 06/05/2021
(71) TANIA DOS SANTOS (BR/RJ)
Teor da exigência disponível no parecer (pdf) - acesse: Buscaweb no Portal do INPI. Prazo para cumprimento - 30 (Trinta) dias corridos contados do 1º dia útil após essa publicação (não confunda o prazo de 30 dias, com 1 mês ou com 31 dias). Protocole a petição de cumprimento - Guia de Recolhimento da União (GRU) de código 206 (Cumprimento de exigência formal preliminar) + documentos corrigidos, de acordo com o parecer. O pedido com exigência não cumprida ou cumprida fora do prazo não será aceito e terá sua numeração

	anulada.
(21) BR 20 2022 002571-7	Código 2.5 - Exigência - Art. 21 da LPI (22) 10/02/2022 (71) ANDERSON FERREIRA DE OLIVEIRA (BR/PR) Teor da exigência disponível no parecer (pdf) - acesse: Buscaweb no Portal do INPI. Prazo para cumprimento - 30 (Trinta) dias corridos contados do 1º dia útil após essa publicação (não confunda o prazo de 30 dias, com 1 mês ou com 31 dias). Protocole a petição de cumprimento - Guia de Recolhimento da União (GRU) de código 206 (Cumprimento de exigência formal preliminar) + documentos corrigidos, de acordo com o parecer. O pedido com exigência não cumprida ou cumprida fora do prazo não será aceito e terá sua numeração anulada.
(21) BR 20 2022 012856-7	Código 2.5 - Exigência - Art. 21 da LPI (22) 28/06/2022 (71) LUIZ MARCELO SCHMITT CONSULTORIA EM TECNOLOGIA DA INFORMACAO LTDA (BR/RS) Teor da exigência disponível no parecer (pdf) - acesse: Buscaweb no Portal do INPI. Prazo para cumprimento - 30 (Trinta) dias corridos contados do 1º dia útil após essa publicação (não confunda o prazo de 30 dias, com 1 mês ou com 31 dias). Protocole a petição de cumprimento - Guia de Recolhimento da União (GRU) de código 206 (Cumprimento de exigência formal preliminar) + documentos corrigidos, de acordo com o parecer. O pedido com exigência não cumprida ou cumprida fora do prazo não será aceito e terá sua numeração anulada.
(21) BR 20 2022 013374-9	Código 2.5 - Exigência - Art. 21 da LPI (22) 05/07/2022 (71) KUASA INDÚSTRIA DE MÁQUINAS LTDA (BR/SP) Teor da exigência disponível no parecer (pdf) - acesse: Buscaweb no Portal do INPI. Prazo para cumprimento - 30 (Trinta) dias corridos contados do 1º dia útil após essa publicação (não confunda o prazo de 30 dias, com 1 mês ou com 31 dias). Protocole a petição de cumprimento - Guia de Recolhimento da União (GRU) de código 206 (Cumprimento de exigência formal preliminar) + documentos corrigidos, de acordo com o parecer. O pedido com exigência não cumprida ou cumprida fora do prazo não será aceito e terá sua numeração anulada.
(21) BR 20 2022 013845-7	Código 2.5 - Exigência - Art. 21 da LPI (22) 12/07/2022 (71) RUI MANUEL DIAS FERREIRA (BR/SC) Teor da exigência disponível no parecer (pdf) - acesse: Buscaweb no Portal do

	INPI. Prazo para cumprimento - 30 (Trinta) dias corridos contados do 1º dia útil após essa publicação (não confunda o prazo de 30 dias, com 1 mês ou com 31 dias). Protocole a petição de cumprimento - Guia de Recolhimento da União (GRU) de código 206 (Cumprimento de exigência formal preliminar) + documentos corrigidos, de acordo com o parecer. O pedido com exigência não cumprida ou cumprida fora do prazo não será aceito e terá sua numeração anulada.
(21) BR 20 2022 015965-9	Código 2.5 - Exigência - Art. 21 da LPI (22) 11/08/2022 (71) NILTON JOSÉ LOPES (BR/MG) Teor da exigência disponível no parecer (pdf) - acesse: Buscaweb no Portal do INPI. Prazo para cumprimento - 30 (Trinta) dias corridos contados do 1º dia útil após essa publicação (não confunda o prazo de 30 dias, com 1 mês ou com 31 dias). Protocole a petição de cumprimento - Guia de Recolhimento da União (GRU) de código 206 (Cumprimento de exigência formal preliminar) + documentos corrigidos, de acordo com o parecer. O pedido com exigência não cumprida ou cumprida fora do prazo não será aceito e terá sua numeração anulada.
(21) BR 20 2022 018170-0	Código 2.5 - Exigência - Art. 21 da LPI (22) 12/09/2022 (71) JOSÉ PAULO MUNIZ JÚNIOR (BR/SP) Teor da exigência disponível no parecer (pdf) - acesse: Buscaweb no Portal do INPI. Prazo para cumprimento - 30 (Trinta) dias corridos contados do 1º dia útil após essa publicação (não confunda o prazo de 30 dias, com 1 mês ou com 31 dias). Protocole a petição de cumprimento - Guia de Recolhimento da União (GRU) de código 206 (Cumprimento de exigência formal preliminar) + documentos corrigidos, de acordo com o parecer. O pedido com exigência não cumprida ou cumprida fora do prazo não será aceito e terá sua numeração anulada.
(21) BR 20 2022 018312-6	Código 2.5 - Exigência - Art. 21 da LPI (22) 13/09/2022 (71) BR QUALITY LABORATÓRIO E CONSULTORIA LTDA (BR/MG) ; HENRIQUE DE CASTRO NEVES (BR/MG) ; KELI CRISTINA DE LIMA NEVES (BR/MG) Teor da exigência disponível no parecer (pdf) - acesse: Buscaweb no Portal do INPI. Prazo para cumprimento - 30 (Trinta) dias corridos contados do 1º dia útil após essa publicação (não confunda o prazo de 30 dias, com 1 mês ou com 31 dias). Protocole a petição de cumprimento - Guia de Recolhimento da União (GRU) de código 206 (Cumprimento de exigência formal preliminar) + documentos corrigidos, de acordo com o parecer. O pedido com exigência não cumprida ou cumprida fora do prazo não será aceito e terá sua numeração

	anulada.
(21) BR 20 2022 020197-3	Código 2.5 - Exigência - Art. 21 da LPI (22) 06/10/2022 (71) DANIEL CENCI (BR/SC) Teor da exigência disponível no parecer (pdf) - acesse: Buscaweb no Portal do INPI. Prazo para cumprimento - 30 (Trinta) dias corridos contados do 1º dia útil após essa publicação (não confunda o prazo de 30 dias, com 1 mês ou com 31 dias). Protocole a petição de cumprimento - Guia de Recolhimento da União (GRU) de código 206 (Cumprimento de exigência formal preliminar) + documentos corrigidos, de acordo com o parecer. O pedido com exigência não cumprida ou cumprida fora do prazo não será aceito e terá sua numeração anulada.
(21) BR 20 2022 021645-8	Código 2.5 - Exigência - Art. 21 da LPI (22) 25/10/2022 (71) APRAMED - INDUSTRIA E COMERCIO DE APARELHOS MEDICOS LTDA (BR/SP) Teor da exigência disponível no parecer (pdf) - acesse: Buscaweb no Portal do INPI. Prazo para cumprimento - 30 (Trinta) dias corridos contados do 1º dia útil após essa publicação (não confunda o prazo de 30 dias, com 1 mês ou com 31 dias). Protocole a petição de cumprimento - Guia de Recolhimento da União (GRU) de código 206 (Cumprimento de exigência formal preliminar) + documentos corrigidos, de acordo com o parecer. O pedido com exigência não cumprida ou cumprida fora do prazo não será aceito e terá sua numeração anulada.
(21) BR 20 2022 022318-7	Código 2.5 - Exigência - Art. 21 da LPI (22) 03/11/2022 (71) PAULO SERGIO LIMA DOS SANTOS (BR/PR) Teor da exigência disponível no parecer (pdf) - acesse: Buscaweb no Portal do INPI. Prazo para cumprimento - 30 (Trinta) dias corridos contados do 1º dia útil após essa publicação (não confunda o prazo de 30 dias, com 1 mês ou com 31 dias). Protocole a petição de cumprimento - Guia de Recolhimento da União (GRU) de código 206 (Cumprimento de exigência formal preliminar) + documentos corrigidos, de acordo com o parecer. O pedido com exigência não cumprida ou cumprida fora do prazo não será aceito e terá sua numeração anulada.
(21) BR 20 2022 023756-0	Código 2.5 - Exigência - Art. 21 da LPI (22) 22/11/2022 (71) MABE MÓVEIS LTDA (BR/RS) Teor da exigência disponível no parecer (pdf) - acesse: Buscaweb no Portal do

	INPI. Prazo para cumprimento - 30 (Trinta) dias corridos contados do 1º dia útil após essa publicação (não confunda o prazo de 30 dias, com 1 mês ou com 31 dias). Protocole a petição de cumprimento - Guia de Recolhimento da União (GRU) de código 206 (Cumprimento de exigência formal preliminar) + documentos corrigidos, de acordo com o parecer. O pedido com exigência não cumprida ou cumprida fora do prazo não será aceito e terá sua numeração anulada.
(21) BR 20 2022 023935-0	Código 2.5 - Exigência - Art. 21 da LPI (22) 24/11/2022 (71) SOLUCAO EQUIPAMENTOS ELETRICOS LTDA (BR/MG) Teor da exigência disponível no parecer (pdf) - acesse: Buscaweb no Portal do INPI. Prazo para cumprimento - 30 (Trinta) dias corridos contados do 1º dia útil após essa publicação (não confunda o prazo de 30 dias, com 1 mês ou com 31 dias). Protocole a petição de cumprimento - Guia de Recolhimento da União (GRU) de código 206 (Cumprimento de exigência formal preliminar) + documentos corrigidos, de acordo com o parecer. O pedido com exigência não cumprida ou cumprida fora do prazo não será aceito e terá sua numeração anulada.
(21) BR 20 2022 024570-9	Código 2.5 - Exigência - Art. 21 da LPI (22) 30/11/2022 (71) ANA FLÁVIA FERRO BERNARDO (BR/PE) Teor da exigência disponível no parecer (pdf) - acesse: Buscaweb no Portal do INPI. Prazo para cumprimento - 30 (Trinta) dias corridos contados do 1º dia útil após essa publicação (não confunda o prazo de 30 dias, com 1 mês ou com 31 dias). Protocole a petição de cumprimento - Guia de Recolhimento da União (GRU) de código 206 (Cumprimento de exigência formal preliminar) + documentos corrigidos, de acordo com o parecer. O pedido com exigência não cumprida ou cumprida fora do prazo não será aceito e terá sua numeração anulada.
(21) BR 20 2022 024571-7	Código 2.5 - Exigência - Art. 21 da LPI (22) 30/11/2022 (71) ANA FLÁVIA FERRO BERNARDO (BR/PE) Teor da exigência disponível no parecer (pdf) - acesse: Buscaweb no Portal do INPI. Prazo para cumprimento - 30 (Trinta) dias corridos contados do 1º dia útil após essa publicação (não confunda o prazo de 30 dias, com 1 mês ou com 31 dias). Protocole a petição de cumprimento - Guia de Recolhimento da União (GRU) de código 206 (Cumprimento de exigência formal preliminar) + documentos corrigidos, de acordo com o parecer. O pedido com exigência não cumprida ou cumprida fora do prazo não será aceito e terá sua numeração anulada.

(21) BR 20 2022 024572-5	Código 2.5 - Exigência - Art. 21 da LPI (22) 30/11/2022 (71) ANA FLÁVIA FERRO BERNARDO (BR/PE) Teor da exigência disponível no parecer (pdf) - acesse: Buscaweb no Portal do INPI. Prazo para cumprimento - 30 (Trinta) dias corridos contados do 1º dia útil após essa publicação (não confunda o prazo de 30 dias, com 1 mês ou com 31 dias). Protocole a petição de cumprimento - Guia de Recolhimento da União (GRU) de código 206 (Cumprimento de exigência formal preliminar) + documentos corrigidos, de acordo com o parecer. O pedido com exigência não cumprida ou cumprida fora do prazo não será aceito e terá sua numeração anulada.
(21) BR 20 2022 025050-8	Código 2.5 - Exigência - Art. 21 da LPI (22) 07/12/2022 (71) ANA FLÁVIA FERRO BERNARDO (BR/PE) Teor da exigência disponível no parecer (pdf) - acesse: Buscaweb no Portal do INPI. Prazo para cumprimento - 30 (Trinta) dias corridos contados do 1º dia útil após essa publicação (não confunda o prazo de 30 dias, com 1 mês ou com 31 dias). Protocole a petição de cumprimento - Guia de Recolhimento da União (GRU) de código 206 (Cumprimento de exigência formal preliminar) + documentos corrigidos, de acordo com o parecer. O pedido com exigência não cumprida ou cumprida fora do prazo não será aceito e terá sua numeração anulada.
(21) BR 20 2022 025210-1	Código 2.5 - Exigência - Art. 21 da LPI (22) 09/12/2022 (71) ROBERTO FREIDENSON (BR/SP) Teor da exigência disponível no parecer (pdf) - acesse: Buscaweb no Portal do INPI. Prazo para cumprimento - 30 (Trinta) dias corridos contados do 1º dia útil após essa publicação (não confunda o prazo de 30 dias, com 1 mês ou com 31 dias). Protocole a petição de cumprimento - Guia de Recolhimento da União (GRU) de código 206 (Cumprimento de exigência formal preliminar) + documentos corrigidos, de acordo com o parecer. O pedido com exigência não cumprida ou cumprida fora do prazo não será aceito e terá sua numeração anulada.
(21) BR 20 2022 025445-7	Código 2.5 - Exigência - Art. 21 da LPI (22) 13/12/2022 (71) PAULO ROBERTO LERICH JUNIOR (BR/SP) Teor da exigência disponível no parecer (pdf) - acesse: Buscaweb no Portal do INPI. Prazo para cumprimento - 30 (Trinta) dias corridos contados do 1º dia útil após essa publicação (não confunda o prazo de 30 dias, com 1 mês ou com 31 dias). Protocole a petição de cumprimento - Guia de Recolhimento da União

	(GRU) de código 206 (Cumprimento de exigência formal preliminar) + documentos corrigidos, de acordo com o parecer. O pedido com exigência não cumprida ou cumprida fora do prazo não será aceito e terá sua numeração anulada.
(21) BR 20 2022 025518-6	Código 2.5 - Exigência - Art. 21 da LPI (22) 14/12/2022 (71) DOUGLAS D CLAUDIO VENICIUS GOMES (BR/DF) Teor da exigência disponível no parecer (pdf) - acesse: Buscaweb no Portal do INPI. Prazo para cumprimento - 30 (Trinta) dias corridos contados do 1º dia útil após essa publicação (não confunda o prazo de 30 dias, com 1 mês ou com 31 dias). Protocole a petição de cumprimento - Guia de Recolhimento da União (GRU) de código 206 (Cumprimento de exigência formal preliminar) + documentos corrigidos, de acordo com o parecer. O pedido com exigência não cumprida ou cumprida fora do prazo não será aceito e terá sua numeração anulada.
(21) BR 20 2022 025669-7	Código 2.5 - Exigência - Art. 21 da LPI (22) 15/12/2022 (71) CELSO JÚLIO FRANCISCO (BR/PR) Teor da exigência disponível no parecer (pdf) - acesse: Buscaweb no Portal do INPI. Prazo para cumprimento - 30 (Trinta) dias corridos contados do 1º dia útil após essa publicação (não confunda o prazo de 30 dias, com 1 mês ou com 31 dias). Protocole a petição de cumprimento - Guia de Recolhimento da União (GRU) de código 206 (Cumprimento de exigência formal preliminar) + documentos corrigidos, de acordo com o parecer. O pedido com exigência não cumprida ou cumprida fora do prazo não será aceito e terá sua numeração anulada.
(21) BR 20 2022 025746-4	Código 2.5 - Exigência - Art. 21 da LPI (22) 16/12/2022 (71) DALTON COZAC TANOS JORGE (BR/MG) Teor da exigência disponível no parecer (pdf) - acesse: Buscaweb no Portal do INPI. Prazo para cumprimento - 30 (Trinta) dias corridos contados do 1º dia útil após essa publicação (não confunda o prazo de 30 dias, com 1 mês ou com 31 dias). Protocole a petição de cumprimento - Guia de Recolhimento da União (GRU) de código 206 (Cumprimento de exigência formal preliminar) + documentos corrigidos, de acordo com o parecer. O pedido com exigência não cumprida ou cumprida fora do prazo não será aceito e terá sua numeração anulada.
(21) BR 20 2022 026011-2	Código 2.5 - Exigência - Art. 21 da LPI (22) 19/12/2022

	(71) JEFFERSON AMBROSI DIAS (BR/SP) Teor da exigência disponível no parecer (pdf) - acesse: Buscaweb no Portal do INPI. Prazo para cumprimento - 30 (Trinta) dias corridos contados do 1º dia útil após essa publicação (não confunda o prazo de 30 dias, com 1 mês ou com 31 dias). Protocole a petição de cumprimento - Guia de Recolhimento da União (GRU) de código 206 (Cumprimento de exigência formal preliminar) + documentos corrigidos, de acordo com o parecer. O pedido com exigência não cumprida ou cumprida fora do prazo não será aceito e terá sua numeração anulada.
(21) BR 20 2023 000225-6	Código 2.5 - Exigência - Art. 21 da LPI (22) 05/01/2023 (71) RR AGRÍCOLA LTDA - ME (BR/RS) Teor da exigência disponível no parecer (pdf) - acesse: Buscaweb no Portal do INPI. Prazo para cumprimento - 30 (Trinta) dias corridos contados do 1º dia útil após essa publicação (não confunda o prazo de 30 dias, com 1 mês ou com 31 dias). Protocole a petição de cumprimento - Guia de Recolhimento da União (GRU) de código 206 (Cumprimento de exigência formal preliminar) + documentos corrigidos, de acordo com o parecer. O pedido com exigência não cumprida ou cumprida fora do prazo não será aceito e terá sua numeração anulada.
(21) BR 20 2023 000432-1	Código 2.5 - Exigência - Art. 21 da LPI (22) 09/01/2023 (71) WORLD GÁS LTDA (BR/RJ) Teor da exigência disponível no parecer (pdf) - acesse: Buscaweb no Portal do INPI. Prazo para cumprimento - 30 (Trinta) dias corridos contados do 1º dia útil após essa publicação (não confunda o prazo de 30 dias, com 1 mês ou com 31 dias). Protocole a petição de cumprimento - Guia de Recolhimento da União (GRU) de código 206 (Cumprimento de exigência formal preliminar) + documentos corrigidos, de acordo com o parecer. O pedido com exigência não cumprida ou cumprida fora do prazo não será aceito e terá sua numeração anulada.
(21) BR 20 2023 000490-9	Código 2.5 - Exigência - Art. 21 da LPI (22) 10/01/2023 (71) VALÉRIA GUIMARÃES (BR/RJ) Teor da exigência disponível no parecer (pdf) - acesse: Buscaweb no Portal do INPI. Prazo para cumprimento - 30 (Trinta) dias corridos contados do 1º dia útil após essa publicação (não confunda o prazo de 30 dias, com 1 mês ou com 31 dias). Protocole a petição de cumprimento - Guia de Recolhimento da União (GRU) de código 206 (Cumprimento de exigência formal preliminar) + documentos corrigidos, de acordo com o parecer. O pedido com exigência não cumprida ou cumprida fora do prazo não será aceito e terá sua numeração

	anulada.
(21) BR 20 2023 000506-9	Código 2.5 - Exigência - Art. 21 da LPI (22) 11/01/2023 (71) SULIVAN NUNES OVIDIO (BR/SP) Teor da exigência disponível no parecer (pdf) - acesse: Buscaweb no Portal do INPI. Prazo para cumprimento - 30 (Trinta) dias corridos contados do 1º dia útil após essa publicação (não confunda o prazo de 30 dias, com 1 mês ou com 31 dias). Protocole a petição de cumprimento - Guia de Recolhimento da União (GRU) de código 206 (Cumprimento de exigência formal preliminar) + documentos corrigidos, de acordo com o parecer. O pedido com exigência não cumprida ou cumprida fora do prazo não será aceito e terá sua numeração anulada.
(21) BR 20 2023 000526-3	Código 2.5 - Exigência - Art. 21 da LPI (22) 11/01/2023 (71) ALTIERES DE OLIVEIRA SILVA (BR/SP) ; DIEGO DOS SANTOS JANES (BR/SP) Teor da exigência disponível no parecer (pdf) - acesse: Buscaweb no Portal do INPI. Prazo para cumprimento - 30 (Trinta) dias corridos contados do 1º dia útil após essa publicação (não confunda o prazo de 30 dias, com 1 mês ou com 31 dias). Protocole a petição de cumprimento - Guia de Recolhimento da União (GRU) de código 206 (Cumprimento de exigência formal preliminar) + documentos corrigidos, de acordo com o parecer. O pedido com exigência não cumprida ou cumprida fora do prazo não será aceito e terá sua numeração anulada.
(21) BR 20 2023 000564-6	Código 2.5 - Exigência - Art. 21 da LPI (22) 12/01/2023 (71) RAFAEL TAVARES ALFACE (BR/SP) Teor da exigência disponível no parecer (pdf) - acesse: Buscaweb no Portal do INPI. Prazo para cumprimento - 30 (Trinta) dias corridos contados do 1º dia útil após essa publicação (não confunda o prazo de 30 dias, com 1 mês ou com 31 dias). Protocole a petição de cumprimento - Guia de Recolhimento da União (GRU) de código 206 (Cumprimento de exigência formal preliminar) + documentos corrigidos, de acordo com o parecer. O pedido com exigência não cumprida ou cumprida fora do prazo não será aceito e terá sua numeração anulada.
(21) BR 20 2023 000567-0	Código 2.5 - Exigência - Art. 21 da LPI (22) 12/01/2023 (71) REINALDO MENEZES SANTOS (BR/SP) Teor da exigência disponível no parecer (pdf) - acesse: Buscaweb no Portal do

	INPI. Prazo para cumprimento - 30 (Trinta) dias corridos contados do 1º dia útil após essa publicação (não confunda o prazo de 30 dias, com 1 mês ou com 31 dias). Protocole a petição de cumprimento - Guia de Recolhimento da União (GRU) de código 206 (Cumprimento de exigência formal preliminar) + documentos corrigidos, de acordo com o parecer. O pedido com exigência não cumprida ou cumprida fora do prazo não será aceito e terá sua numeração anulada.
(21) BR 20 2023 000586-7	Código 2.5 - Exigência - Art. 21 da LPI (22) 12/01/2023 (71) LUCCA MONTAGENS INDUSTRIAIS LTDA (BR/MG) Teor da exigência disponível no parecer (pdf) - acesse: Buscaweb no Portal do INPI. Prazo para cumprimento - 30 (Trinta) dias corridos contados do 1º dia útil após essa publicação (não confunda o prazo de 30 dias, com 1 mês ou com 31 dias). Protocole a petição de cumprimento - Guia de Recolhimento da União (GRU) de código 206 (Cumprimento de exigência formal preliminar) + documentos corrigidos, de acordo com o parecer. O pedido com exigência não cumprida ou cumprida fora do prazo não será aceito e terá sua numeração anulada.
(21) BR 20 2023 000674-0	Código 2.5 - Exigência - Art. 21 da LPI (22) 13/01/2023 (71) LABORATORIO VAPOR SOLUTIONS LTDA (BR/RS) Teor da exigência disponível no parecer (pdf) - acesse: Buscaweb no Portal do INPI. Prazo para cumprimento - 30 (Trinta) dias corridos contados do 1º dia útil após essa publicação (não confunda o prazo de 30 dias, com 1 mês ou com 31 dias). Protocole a petição de cumprimento - Guia de Recolhimento da União (GRU) de código 206 (Cumprimento de exigência formal preliminar) + documentos corrigidos, de acordo com o parecer. O pedido com exigência não cumprida ou cumprida fora do prazo não será aceito e terá sua numeração anulada.
(21) BR 20 2023 000717-7	Código 2.5 - Exigência - Art. 21 da LPI (22) 13/01/2023 (71) DAHO ENTERPRISE LLC (US) Teor da exigência disponível no parecer (pdf) - acesse: Buscaweb no Portal do INPI. Prazo para cumprimento - 30 (Trinta) dias corridos contados do 1º dia útil após essa publicação (não confunda o prazo de 30 dias, com 1 mês ou com 31 dias). Protocole a petição de cumprimento - Guia de Recolhimento da União (GRU) de código 206 (Cumprimento de exigência formal preliminar) + documentos corrigidos, de acordo com o parecer. O pedido com exigência não cumprida ou cumprida fora do prazo não será aceito e terá sua numeração anulada.

(21) BR 20 2023 000764-9	Código 2.5 - Exigência - Art. 21 da LPI (22) 13/01/2023 (71) LABRACE COMERCIAL LTDA - ME (BR/SP) Teor da exigência disponível no parecer (pdf) - acesse: Buscaweb no Portal do INPI. Prazo para cumprimento - 30 (Trinta) dias corridos contados do 1º dia útil após essa publicação (não confunda o prazo de 30 dias, com 1 mês ou com 31 dias). Protocole a petição de cumprimento - Guia de Recolhimento da União (GRU) de código 206 (Cumprimento de exigência formal preliminar) + documentos corrigidos, de acordo com o parecer. O pedido com exigência não cumprida ou cumprida fora do prazo não será aceito e terá sua numeração anulada.
(21) BR 20 2023 000794-0	Código 2.5 - Exigência - Art. 21 da LPI (22) 16/01/2023 (71) ALESSANDER CARLOS BEDIN (BR/MS) Teor da exigência disponível no parecer (pdf) - acesse: Buscaweb no Portal do INPI. Prazo para cumprimento - 30 (Trinta) dias corridos contados do 1º dia útil após essa publicação (não confunda o prazo de 30 dias, com 1 mês ou com 31 dias). Protocole a petição de cumprimento - Guia de Recolhimento da União (GRU) de código 206 (Cumprimento de exigência formal preliminar) + documentos corrigidos, de acordo com o parecer. O pedido com exigência não cumprida ou cumprida fora do prazo não será aceito e terá sua numeração anulada.
(21) BR 20 2023 000857-2	Código 2.5 - Exigência - Art. 21 da LPI (22) 16/01/2023 (71) COMPLASA LTDA (BR/SC) Teor da exigência disponível no parecer (pdf) - acesse: Buscaweb no Portal do INPI. Prazo para cumprimento - 30 (Trinta) dias corridos contados do 1º dia útil após essa publicação (não confunda o prazo de 30 dias, com 1 mês ou com 31 dias). Protocole a petição de cumprimento - Guia de Recolhimento da União (GRU) de código 206 (Cumprimento de exigência formal preliminar) + documentos corrigidos, de acordo com o parecer. O pedido com exigência não cumprida ou cumprida fora do prazo não será aceito e terá sua numeração anulada.
(21) BR 20 2023 000859-9	Código 2.5 - Exigência - Art. 21 da LPI (22) 16/01/2023 (71) COMPLASA LTDA (BR/SC) Teor da exigência disponível no parecer (pdf) - acesse: Buscaweb no Portal do INPI. Prazo para cumprimento - 30 (Trinta) dias corridos contados do 1º dia útil após essa publicação (não confunda o prazo de 30 dias, com 1 mês ou com 31 dias). Protocole a petição de cumprimento - Guia de Recolhimento da União

	(GRU) de código 206 (Cumprimento de exigência formal preliminar) + documentos corrigidos, de acordo com o parecer. O pedido com exigência não cumprida ou cumprida fora do prazo não será aceito e terá sua numeração anulada.
(21) BR 20 2023 000861-0	Código 2.5 - Exigência - Art. 21 da LPI (22) 16/01/2023 (71) COMPLASA LTDA (BR/SC) Teor da exigência disponível no parecer (pdf) - acesse: Buscaweb no Portal do INPI. Prazo para cumprimento - 30 (Trinta) dias corridos contados do 1º dia útil após essa publicação (não confunda o prazo de 30 dias, com 1 mês ou com 31 dias). Protocole a petição de cumprimento - Guia de Recolhimento da União (GRU) de código 206 (Cumprimento de exigência formal preliminar) + documentos corrigidos, de acordo com o parecer. O pedido com exigência não cumprida ou cumprida fora do prazo não será aceito e terá sua numeração anulada.
(21) BR 20 2023 001140-9	Código 2.5 - Exigência - Art. 21 da LPI (22) 20/01/2023 (71) ROUMANOS YOUSSEF SAAB JUNIOR (BR/SP) Teor da exigência disponível no parecer (pdf) - acesse: Buscaweb no Portal do INPI. Prazo para cumprimento - 30 (Trinta) dias corridos contados do 1º dia útil após essa publicação (não confunda o prazo de 30 dias, com 1 mês ou com 31 dias). Protocole a petição de cumprimento - Guia de Recolhimento da União (GRU) de código 206 (Cumprimento de exigência formal preliminar) + documentos corrigidos, de acordo com o parecer. O pedido com exigência não cumprida ou cumprida fora do prazo não será aceito e terá sua numeração anulada.
(21) BR 20 2023 001158-1	Código 2.5 - Exigência - Art. 21 da LPI (22) 23/01/2023 (71) LUIZ FERNANDO SCHWINGEL (BR/GO) Teor da exigência disponível no parecer (pdf) - acesse: Buscaweb no Portal do INPI. Prazo para cumprimento - 30 (Trinta) dias corridos contados do 1º dia útil após essa publicação (não confunda o prazo de 30 dias, com 1 mês ou com 31 dias). Protocole a petição de cumprimento - Guia de Recolhimento da União (GRU) de código 206 (Cumprimento de exigência formal preliminar) + documentos corrigidos, de acordo com o parecer. O pedido com exigência não cumprida ou cumprida fora do prazo não será aceito e terá sua numeração anulada.
(21) BR 20 2023 001164-6	Código 2.5 - Exigência - Art. 21 da LPI (22) 23/01/2023

	(71) JOSOE FERNANDO DA SILVA (BR/PR) ; VALDIRLEY BENEDITO DOS SANTOS (BR/PR) Teor da exigência disponível no parecer (pdf) - acesse: Buscaweb no Portal do INPI. Prazo para cumprimento - 30 (Trinta) dias corridos contados do 1º dia útil após essa publicação (não confunda o prazo de 30 dias, com 1 mês ou com 31 dias). Protocole a petição de cumprimento - Guia de Recolhimento da União (GRU) de código 206 (Cumprimento de exigência formal preliminar) + documentos corrigidos, de acordo com o parecer. O pedido com exigência não cumprida ou cumprida fora do prazo não será aceito e terá sua numeração anulada.
(21) BR 20 2023 001189-1	Código 2.5 - Exigência - Art. 21 da LPI (22) 23/01/2023 (71) DANIEL DA GRAÇA BITTENCOURT MARÇAL (BR/SP) Teor da exigência disponível no parecer (pdf) - acesse: Buscaweb no Portal do INPI. Prazo para cumprimento - 30 (Trinta) dias corridos contados do 1º dia útil após essa publicação (não confunda o prazo de 30 dias, com 1 mês ou com 31 dias). Protocole a petição de cumprimento - Guia de Recolhimento da União (GRU) de código 206 (Cumprimento de exigência formal preliminar) + documentos corrigidos, de acordo com o parecer. O pedido com exigência não cumprida ou cumprida fora do prazo não será aceito e terá sua numeração anulada.
(21) BR 20 2023 001217-0	Código 2.5 - Exigência - Art. 21 da LPI (22) 23/01/2023 (71) VIEIRA SISTEMAS DE VENTILAÇAO EIRELI (BR/SP) Teor da exigência disponível no parecer (pdf) - acesse: Buscaweb no Portal do INPI. Prazo para cumprimento - 30 (Trinta) dias corridos contados do 1º dia útil após essa publicação (não confunda o prazo de 30 dias, com 1 mês ou com 31 dias). Protocole a petição de cumprimento - Guia de Recolhimento da União (GRU) de código 206 (Cumprimento de exigência formal preliminar) + documentos corrigidos, de acordo com o parecer. O pedido com exigência não cumprida ou cumprida fora do prazo não será aceito e terá sua numeração anulada.

Código 2.6 - Publicação Anulada

Anulada a publicação por ter sido indevida.

(21) BR 10 2022 023030-7	Código 2.6 - Publicação Anulada (22) 11/11/2022 (71) DIOVERITÁ MUNDI, LLC (KN) Anulada a publicação código 2.5 na RPI nº 2715 de 17/01/2023 por ter sido indevida.
(21) BR 10 2022 026828-2	Código 2.6 - Publicação Anulada (22) 28/12/2022 (71) CNH INDUSTRIAL BELGIUM NV (BE) Anulada a publicação código 2.5 na RPI nº 2717 de 31/01/2023 por ter sido indevida.
(21) BR 11 2022 013387-1 A2	Código 2.6 - Publicação Anulada (22) 31/01/2021 (71) LOHIA CORP LIMITED (IN) Anulada a publicação código 2.10 na RPI nº 2689 de 19/07/2022 por ter sido indevida.
(21) BR 11 2023 000424-1	Código 2.6 - Publicação Anulada (22) 09/07/2021 (71) JERRY DEWAYNE WASHINGTON JR. (US) Anulada a publicação código 2.10 na RPI nº 2715 de 17/01/2023 por ter sido indevida.

Código 2.10 - Requerimento de Pedido de Patente ou Certificado de Adição de Invenção

Notificação de requerimento de pedido de patente ou certificado de adição de invenção. Será realizado o exame formal a fim de verificação do Art. 19 da Lei nº 9.279/96 e IN 031/2013.

(21) BR 10 2023 001259-0	Código 2.10 - Requerimento de Pedido de Patente ou Certificado de Adição de Invenção (22) 24/01/2023 (71) UNIVERSIDADE FEDERAL DE SÃO JOÃO DEL REI (BR/MG) ; UNIVERSIDADE FEDERAL DE VIÇOSA (BR/MG) Número de Protocolo '870230006318' em 24/01/2023 07:54 (WB)
(21) BR 10 2023 001261-2	Código 2.10 - Requerimento de Pedido de Patente ou Certificado de Adição de Invenção (22) 24/01/2023 (71) CLAUDIO DA SILVA VIANNA (BR/RJ) Número de Protocolo '870230006339' em 24/01/2023 09:33 (WB)
(21) BR 10 2023 001267-1	Código 2.10 - Requerimento de Pedido de Patente ou Certificado de Adição de Invenção (22) 24/01/2023 (71) LANZHOU VETERINARY RESEARCH INSTITUTE CHINESE ACADEMY OF AGRICULTURAL SCIENCES (CN) Número de Protocolo '870230006356' em 24/01/2023 10:31 (WB)
(21) BR 10 2023 001268-0	Código 2.10 - Requerimento de Pedido de Patente ou Certificado de Adição de Invenção (22) 24/01/2023 (71) JÚLIO EMRICH NETO (BR/GO) Número de Protocolo '870230006359' em 24/01/2023 10:35 (WB)
(21) BR 10 2023 001277-9	Código 2.10 - Requerimento de Pedido de Patente ou Certificado de Adição de Invenção (22) 24/01/2023 (71) VANTECH - VANGUARD TECNOLOGIA, IMPORTAÇÃO, EXPORTAÇÃO, COMÉRCIO E SERVIÇOS TÉCNICOS LTDA (BR/CE) Número de Protocolo '870230006395' em 24/01/2023 11:40 (WB)
(21) BR 10 2023 001281-7	Código 2.10 - Requerimento de Pedido de Patente ou Certificado de Adição de Invenção (22) 24/01/2023

	(71) MONTI-WERKZEUGE GMBH (DE) Número de Protocolo '870230006409' em 24/01/2023 12:04 (WB)
(21) BR 10 2023 001288-4	Código 2.10 - Requerimento de Pedido de Patente ou Certificado de Adição de Invenção (22) 24/01/2023 (71) UPL CORPORATION LIMITED (MU) ; UPL EUROPE LTD (GB) Número de Protocolo '870230006424' em 24/01/2023 12:57 (WB)
(21) BR 10 2023 001289-2	Código 2.10 - Requerimento de Pedido de Patente ou Certificado de Adição de Invenção (22) 24/01/2023 (71) UPL CORPORATION LIMITED (MU) ; UPL EUROPE LTD (GB) Número de Protocolo '870230006425' em 24/01/2023 12:58 (WB)
(21) BR 10 2023 001308-2	Código 2.10 - Requerimento de Pedido de Patente ou Certificado de Adição de Invenção (22) 24/01/2023 (71) CAMPO OURO VERDE COMERCIO DE HORTFRUTIGRANGEIROS LTDA ME (BR/CE) Número de Protocolo '870230006513' em 24/01/2023 15:23 (WB)
(21) BR 10 2023 001313-9	Código 2.10 - Requerimento de Pedido de Patente ou Certificado de Adição de Invenção (22) 24/01/2023 (71) PANDROL INDUSTRIA E SOLUCOES FERROVIARIAS LTDA (BR/RS) Número de Protocolo '870230006540' em 24/01/2023 15:59 (WB)
(21) BR 10 2023 001315-5	Código 2.10 - Requerimento de Pedido de Patente ou Certificado de Adição de Invenção (22) 24/01/2023 (71) NEWSUL S/A EMBALAGENS E COMPONENTES (BR/SP) Número de Protocolo '870230006555' em 24/01/2023 16:15 (WB)
(21) BR 10 2023 001327-9	Código 2.10 - Requerimento de Pedido de Patente ou Certificado de Adição de Invenção (22) 24/01/2023 (71) JOÃO SOARES DE ALMEIDA JUNIOR (BR/SC) Número de Protocolo '870230006607' em 24/01/2023 17:03 (WB)
(21) BR 10 2023 001328-7	Código 2.10 - Requerimento de Pedido de Patente ou Certificado de Adição de Invenção (22) 24/01/2023

	(71) 3P KIT INTELIGENTE DO NORDESTE LTDA (BR/SE) ; INSTITUTO DE PESQUISAS TECNOLÓGICAS - IPT (BR/SP) Número de Protocolo '870230006617' em 24/01/2023 17:14 (WB)
(21) BR 10 2023 001334-1	Código 2.10 - Requerimento de Pedido de Patente ou Certificado de Adição de Invenção (22) 24/01/2023 (71) THIAGO BARBOSA MARIANO (BR/SP) Número de Protocolo '870230006646' em 24/01/2023 18:13 (WB)
(21) BR 10 2023 001344-9	Código 2.10 - Requerimento de Pedido de Patente ou Certificado de Adição de Invenção (22) 24/01/2023 (71) FILIPE SILVEIRA DE ÁVILA TERRA (BR/MG) Número de Protocolo '870230006671' em 24/01/2023 22:15 (WB)
(21) BR 10 2023 001349-0	Código 2.10 - Requerimento de Pedido de Patente ou Certificado de Adição de Invenção (22) 25/01/2023 (71) FUNDAÇÃO EDUCACIONAL DA REGIÃO DE JOINVILLE (BR/SC) Número de Protocolo '870230006699' em 25/01/2023 09:49 (WB)
(21) BR 10 2023 001350-3	Código 2.10 - Requerimento de Pedido de Patente ou Certificado de Adição de Invenção (22) 25/01/2023 (71) INSTITUTO FEDERAL DE EDUCAÇÃO CIENCIA E TECNOLOGIA DE MINAS GERAIS (BR/MG) Número de Protocolo '870230006704' em 25/01/2023 09:55 (WB)
(21) BR 10 2023 001364-3	Código 2.10 - Requerimento de Pedido de Patente ou Certificado de Adição de Invenção (22) 25/01/2023 (71) INDUSTRIA DE MOVEIS SAFARI LTDA (BR/PR) ; JOÃO BATISTA CARDOSO (BR/SP) Número de Protocolo '870230006771' em 25/01/2023 12:16 (WB)
(21) BR 10 2023 001368-6	Código 2.10 - Requerimento de Pedido de Patente ou Certificado de Adição de Invenção (22) 25/01/2023 (71) MISSÃO SALESIANA DE MATO GROSSO - UNIVERSIDADE CATÓLICA DOM BOSCO - UCDB (UCDB) (BR/MS) ; FUNDAÇÃO UNIVERSIDADE FEDERAL DE MATO GROSSO DO SUL (UFMS) (BR/MS) ; FUNDACAO UNIVERSIDADE FEDERAL DA GRANDE DOURADOS (BR/MS)

	Número de Protocolo '870230006794' em 25/01/2023 13:41 (WB)
(21) BR 10 2023 001376-7	Código 2.10 - Requerimento de Pedido de Patente ou Certificado de Adição de Invenção (22) 25/01/2023 (71) SCHAEFFLER TECHNOLOGIES AG & CO. KG (DE) Número de Protocolo '870230006831' em 25/01/2023 14:48 (WB)
(21) BR 10 2023 001378-3	Código 2.10 - Requerimento de Pedido de Patente ou Certificado de Adição de Invenção (22) 25/01/2023 (71) TIAGO DE ALMEIDA LANA (BR/MG) Número de Protocolo '870230006834' em 25/01/2023 14:53 (WB)
(21) BR 10 2023 001394-5	Código 2.10 - Requerimento de Pedido de Patente ou Certificado de Adição de Invenção (22) 25/01/2023 (71) EDER JÚLIO DE JESUS (BR/MG) ; TANIA APARECIDA PINTO DE CASTRO FERREIRA (BR/GO) Número de Protocolo '870230006894' em 25/01/2023 16:20 (WB)
(21) BR 10 2023 001397-0	Código 2.10 - Requerimento de Pedido de Patente ou Certificado de Adição de Invenção (22) 25/01/2023 (71) ICM, INC. (US) Número de Protocolo '870230006900' em 25/01/2023 16:26 (WB)
(21) BR 10 2023 001398-8	Código 2.10 - Requerimento de Pedido de Patente ou Certificado de Adição de Invenção (22) 25/01/2023 (71) SAMED INDUSTRIA DE NUTRACEUTICOS E SUPLEMENTOS LTDA (BR/RS) Número de Protocolo '870230006906' em 25/01/2023 16:30 (WB)
(21) BR 10 2023 001403-8	Código 2.10 - Requerimento de Pedido de Patente ou Certificado de Adição de Invenção (22) 25/01/2023 (71) SAMED INDUSTRIA DE NUTRACEUTICOS E SUPLEMENTOS LTDA (BR/RS) Número de Protocolo '870230006914' em 25/01/2023 16:43 (WB)
(21) BR 10 2023 001407-0	Código 2.10 - Requerimento de Pedido de Patente ou Certificado de Adição de Invenção

	(22) 25/01/2023 (71) EDER JÚLIO DE JESUS (BR/MG) ; TANIA APARECIDA PINTO DE CASTRO FERREIRA (BR/GO) Número de Protocolo '870230006922' em 25/01/2023 16:53 (WB)
(21) BR 10 2023 001409-7	Código 2.10 - Requerimento de Pedido de Patente ou Certificado de Adição de Invenção (22) 25/01/2023 (71) SAMED INDUSTRIA DE NUTRACEUTICOS E SUPLEMENTOS LTDA (BR/RS) Número de Protocolo '870230006928' em 25/01/2023 16:56 (WB)
(21) BR 10 2023 001412-7	Código 2.10 - Requerimento de Pedido de Patente ou Certificado de Adição de Invenção (22) 25/01/2023 (71) WANDERSON RODRIGUES DOS SANTOS (BR/MG) Número de Protocolo '870230006935' em 25/01/2023 17:02 (WB)
(21) BR 10 2023 001413-5	Código 2.10 - Requerimento de Pedido de Patente ou Certificado de Adição de Invenção (22) 25/01/2023 (71) NATIONAL COUPLING COMPANY, INC. (US) Número de Protocolo '870230006939' em 25/01/2023 17:07 (WB)
(21) BR 10 2023 001419-4	Código 2.10 - Requerimento de Pedido de Patente ou Certificado de Adição de Invenção (22) 25/01/2023 (71) JOÃO BATISTA DE LIMA (BR/MG) Número de Protocolo '870230006975' em 25/01/2023 21:16 (WB)
(21) BR 10 2023 001420-8	Código 2.10 - Requerimento de Pedido de Patente ou Certificado de Adição de Invenção (22) 25/01/2023 (71) RAFAEL VIANA MENDES (BR/ES) Número de Protocolo '870230006978' em 25/01/2023 22:54 (WB)
(21) BR 10 2023 001424-0	Código 2.10 - Requerimento de Pedido de Patente ou Certificado de Adição de Invenção (22) 26/01/2023 (71) ARCOSYSTEM SPA (CL) Número de Protocolo '870230006997' em 26/01/2023 08:55 (WB)
(21) BR 10 2023 001425-9	Código 2.10 - Requerimento de Pedido de Patente ou Certificado de Adição de

	Invenção (22) 26/01/2023 (71) SILENTBLADE LTDA. (BR/PR) Número de Protocolo '870230007002' em 26/01/2023 09:33 (WB)
(21) BR 10 2023 001427-5	Código 2.10 - Requerimento de Pedido de Patente ou Certificado de Adição de Invenção (22) 26/01/2023 (71) INSTITUTO DE TECNOLOGIA E PESQUISA (BR/SE) ; UNIVERSIDADE TIRADENTES (BR/SE) ; PETRÓLEO BRASILEIRO S/A ? PETROBRAS, (BR/RJ) Número de Protocolo '870230007007' em 26/01/2023 09:47 (WB)
(21) BR 10 2023 001431-3	Código 2.10 - Requerimento de Pedido de Patente ou Certificado de Adição de Invenção (22) 26/01/2023 (71) LUCIO JACOBELLI NOGUEIRA PLENTZ (BR/SP) Número de Protocolo '870230007022' em 26/01/2023 10:44 (WB)
(21) BR 10 2023 001434-8	Código 2.10 - Requerimento de Pedido de Patente ou Certificado de Adição de Invenção (22) 26/01/2023 (71) UNIVERSIDADE FEDERAL DE UBERLÂNDIA (BR/MG) Número de Protocolo '870230007037' em 26/01/2023 11:01 (WB)
(21) BR 10 2023 001437-2	Código 2.10 - Requerimento de Pedido de Patente ou Certificado de Adição de Invenção (22) 26/01/2023 (71) ULMA PACKAGING, S.COOP. (ES) Número de Protocolo '870230007047' em 26/01/2023 11:24 (WB)
(21) BR 10 2023 001446-1	Código 2.10 - Requerimento de Pedido de Patente ou Certificado de Adição de Invenção (22) 26/01/2023 (71) WESTROCK, CELULOSE, PAPEL E EMBALAGENS LTDA (BR/SP) ; UNIVERSIDADE FEDERAL DE VIÇOSA (BR/MG) Número de Protocolo '870230007085' em 26/01/2023 12:48 (WB)
(21) BR 10 2023 001459-3	Código 2.10 - Requerimento de Pedido de Patente ou Certificado de Adição de Invenção (22) 26/01/2023 (71) FUNDAÇÃO UNIVERSIDADE DE CAXIAS DO SUL (BR/RS) Número de Protocolo '870230007130' em 26/01/2023 14:08 (WB)

(21) BR 10 2023 001461-5	Código 2.10 - Requerimento de Pedido de Patente ou Certificado de Adição de Invenção (22) 26/01/2023 (71) SELMA MARIA DA SILVA FABRINI (BR/MG) Número de Protocolo '870230007136' em 26/01/2023 14:15 (WB)
(21) BR 10 2023 001470-4	Código 2.10 - Requerimento de Pedido de Patente ou Certificado de Adição de Invenção (22) 26/01/2023 (71) MONTI-WERKZEUGE GMBH (DE) Número de Protocolo '870230007154' em 26/01/2023 14:39 (WB)
(21) BR 10 2023 001473-9	Código 2.10 - Requerimento de Pedido de Patente ou Certificado de Adição de Invenção (22) 26/01/2023 (71) UNIVERSIDADE FEDERAL DE VIÇOSA (BR/MG) Número de Protocolo '870230007167' em 26/01/2023 14:50 (WB)
(21) BR 10 2023 001474-7	Código 2.10 - Requerimento de Pedido de Patente ou Certificado de Adição de Invenção (22) 26/01/2023 (71) CANON KABUSHIKI KAISHA (JP) Número de Protocolo '870230007169' em 26/01/2023 14:51 (WB)
(21) BR 10 2023 001475-5	Código 2.10 - Requerimento de Pedido de Patente ou Certificado de Adição de Invenção (22) 26/01/2023 (71) FCA FIAT CHRYSLER AUTOMOVEIS BRASIL LTDA (BR/MG) Número de Protocolo '870230007170' em 26/01/2023 14:52 (WB)
(21) BR 10 2023 001488-7	Código 2.10 - Requerimento de Pedido de Patente ou Certificado de Adição de Invenção (22) 26/01/2023 (71) GABRIEL HENRIQUE DA SILVA (BR/SP) Número de Protocolo '870230007229' em 26/01/2023 15:42 (WB)
(21) BR 10 2023 001502-6	Código 2.10 - Requerimento de Pedido de Patente ou Certificado de Adição de Invenção (22) 26/01/2023 (71) GOODRICH CORPORATION (US) Número de Protocolo '870230007291' em 26/01/2023 16:35 (WB)

(21) BR 10 2023 001506-9	Código 2.10 - Requerimento de Pedido de Patente ou Certificado de Adição de Invenção (22) 26/01/2023 (71) UNIVERSIDADE FEDERAL DA PARAIBA (BR/PB) Número de Protocolo '870230007299' em 26/01/2023 16:45 (WB)
(21) BR 10 2023 001516-6	Código 2.10 - Requerimento de Pedido de Patente ou Certificado de Adição de Invenção (22) 26/01/2023 (71) PALMIRA GUIMARÃES (BR/MG) Número de Protocolo '870230007332' em 26/01/2023 17:50 (WB)
(21) BR 10 2023 001528-0	Código 2.10 - Requerimento de Pedido de Patente ou Certificado de Adição de Invenção (22) 26/01/2023 (71) CENTRO BRASILEIRO DE PESQUISAS FÍSICAS-CBPF (BR/RJ) ; UNIVERSIDADE FEDERAL DE VIÇOSA - UFV (BR/MG) Número de Protocolo '870230007367' em 26/01/2023 21:51 (WB)
(21) BR 10 2023 001530-1	Código 2.10 - Requerimento de Pedido de Patente ou Certificado de Adição de Invenção (22) 27/01/2023 (71) ANDRÉ LUIS BOAVENTURA (BR/SP) Número de Protocolo '870230007373' em 27/01/2023 00:21 (WB)
(21) BR 10 2023 001533-6	Código 2.10 - Requerimento de Pedido de Patente ou Certificado de Adição de Invenção (22) 27/01/2023 (71) JOSÉ NUNES PALMEIRA (BR/SC) Número de Protocolo '870230007397' em 27/01/2023 08:51 (WB)
(21) BR 10 2023 001543-3	Código 2.10 - Requerimento de Pedido de Patente ou Certificado de Adição de Invenção (22) 27/01/2023 (71) CARLA GEANE BRANDENBURG BRENNER (BR/RS) Número de Protocolo '870230007500' em 27/01/2023 11:38 (WB)
(21) BR 10 2023 001544-1	Código 2.10 - Requerimento de Pedido de Patente ou Certificado de Adição de Invenção (22) 27/01/2023 (71) TOYOTA JIDOSHA KABUSHIKI KAISHA (JP) Número de Protocolo '870230007501' em 27/01/2023 11:39 (WB)

(21) BR 10 2023 001552-2	Código 2.10 - Requerimento de Pedido de Patente ou Certificado de Adição de Invenção (22) 27/01/2023 (71) MARIA DE FÁTIMA DE OLIVEIRA FREIRE (BR/SP) Número de Protocolo '870230007528' em 27/01/2023 12:22 (WB)
(21) BR 10 2023 001554-9	Código 2.10 - Requerimento de Pedido de Patente ou Certificado de Adição de Invenção (22) 27/01/2023 (71) UNIVERSIDADE FEDERAL DE SÃO JOÃO DEL REI (BR/MG) Número de Protocolo '870230007540' em 27/01/2023 12:46 (WB)
(21) BR 10 2023 001565-4	Código 2.10 - Requerimento de Pedido de Patente ou Certificado de Adição de Invenção (22) 27/01/2023 (71) CROMPTON TECHNOLOGY GROUP LTD. (GB) Número de Protocolo '870230007605' em 27/01/2023 14:03 (WB)
(21) BR 10 2023 001567-0	Código 2.10 - Requerimento de Pedido de Patente ou Certificado de Adição de Invenção (22) 27/01/2023 (71) EDUARDO ANGELO CASTILHO (BR/ES) Número de Protocolo '870230007610' em 27/01/2023 14:06 (WB)
(21) BR 10 2023 001568-9	Código 2.10 - Requerimento de Pedido de Patente ou Certificado de Adição de Invenção (22) 27/01/2023 (71) CROMPTON TECHNOLOGY GROUP LTD. (GB) Número de Protocolo '870230007616' em 27/01/2023 14:12 (WB)
(21) BR 10 2023 001573-5	Código 2.10 - Requerimento de Pedido de Patente ou Certificado de Adição de Invenção (22) 27/01/2023 (71) SIDINEI GOMES (BR/RS) ; JOHANN WESTPHALL (BR/SC) ; JEAN EVERSON MARTINA (BR/SC) Número de Protocolo '870230007627' em 27/01/2023 14:23 (WB)
(21) BR 10 2023 001578-6	Código 2.10 - Requerimento de Pedido de Patente ou Certificado de Adição de Invenção (22) 27/01/2023 (71) JOSEPH VÖGELE AG (DE) Número de Protocolo '870230007640' em 27/01/2023 14:48 (WB)

(21) BR 10 2023 001584-0	Código 2.10 - Requerimento de Pedido de Patente ou Certificado de Adição de Invenção (22) 27/01/2023 (71) JOSE ORLANDO CHASSOT BRESOLIN (BR/PR) Número de Protocolo '870230007665' em 27/01/2023 15:16 (WB)
(21) BR 10 2023 001590-5	Código 2.10 - Requerimento de Pedido de Patente ou Certificado de Adição de Invenção (22) 27/01/2023 (71) AZIONARIA COSTRUZIONI MACCHINE AUTOMATICHE A.C.M.A. S.P.A. (IT) Número de Protocolo '870230007680' em 27/01/2023 15:31 (WB)
(21) BR 10 2023 001591-3	Código 2.10 - Requerimento de Pedido de Patente ou Certificado de Adição de Invenção (22) 27/01/2023 (71) MS INDUSTRIA METAL MECANICA LTDA (BR/RS) Número de Protocolo '870230007681' em 27/01/2023 15:31 (WB)
(21) BR 10 2023 001592-1	Código 2.10 - Requerimento de Pedido de Patente ou Certificado de Adição de Invenção (22) 27/01/2023 (71) PERENCO (FR) Número de Protocolo '870230007682' em 27/01/2023 15:32 (WB)
(21) BR 10 2023 001609-0	Código 2.10 - Requerimento de Pedido de Patente ou Certificado de Adição de Invenção (22) 27/01/2023 (71) HEALTH ID LAB LTDA (BR/RS) Número de Protocolo '870230007746' em 27/01/2023 16:20 (WB)
(21) BR 10 2023 001620-0	Código 2.10 - Requerimento de Pedido de Patente ou Certificado de Adição de Invenção (22) 27/01/2023 (71) ROSEMOUNT AEROSPACE INC. (US) Número de Protocolo '870230007803' em 27/01/2023 16:58 (WB)
(21) BR 10 2023 001637-5	Código 2.10 - Requerimento de Pedido de Patente ou Certificado de Adição de Invenção (22) 27/01/2023 (71) HETERLEY RICHTER JUNIOR (BR/PR) ; JOÃO GILBERTO PASSARELLA (BR/PR) Número de Protocolo '870230007847' em 27/01/2023 18:38 (WB)

(21) BR 10 2023 001640-5	Código 2.10 - Requerimento de Pedido de Patente ou Certificado de Adição de Invenção (22) 27/01/2023 (71) CASTERTECH FUNDIÇÃO E TECNOLOGIA LTDA (BR/RS) Número de Protocolo '870230007858' em 27/01/2023 18:47 (WB)
(21) BR 10 2023 001644-8	Código 2.10 - Requerimento de Pedido de Patente ou Certificado de Adição de Invenção (22) 27/01/2023 (71) CASTERTECH FUNDIÇÃO E TECNOLOGIA LTDA (BR/RS) Número de Protocolo '870230007877' em 27/01/2023 19:10 (WB)
(21) BR 10 2023 001649-9	Código 2.10 - Requerimento de Pedido de Patente ou Certificado de Adição de Invenção (22) 27/01/2023 (71) MICROONDAS DESENVOLVIMENTOS E TECNOLOGIAS LTDA (BR/SP) Número de Protocolo '870230007909' em 27/01/2023 19:59 (WB)
(21) BR 10 2023 001652-9	Código 2.10 - Requerimento de Pedido de Patente ou Certificado de Adição de Invenção (22) 29/01/2023 (71) PEDRO GIAMMARUSTI (BR/SP) Número de Protocolo '870230008015' em 29/01/2023 13:44 (WB)
(21) BR 10 2023 001658-8	Código 2.10 - Requerimento de Pedido de Patente ou Certificado de Adição de Invenção (22) 30/01/2023 (71) STERIALE SOCIEDAD ANONIMA (ES) ; STERIALE SOCIEDAD ANONIMA (ES) Número de Protocolo '870230008052' em 30/01/2023 09:24 (WB)
(21) BR 10 2023 001667-7	Código 2.10 - Requerimento de Pedido de Patente ou Certificado de Adição de Invenção (22) 30/01/2023 (71) COMPANHIA DO METROPOLITANO DE SÃO PAULO - METRÔ (BR/SP) Número de Protocolo '870230008129' em 30/01/2023 19:31 (WB)
(21) BR 10 2023 001676-6	Código 2.10 - Requerimento de Pedido de Patente ou Certificado de Adição de Invenção (22) 30/01/2023 (71) DENNIS VERSCHOOR (BR/PR) Número de Protocolo '870230008177' em 30/01/2023 19:56 (WB)

(21) BR 12 2023 001319-0 A2	Código 2.10 - Requerimento de Pedido de Patente ou Certificado de Adição de Invenção (22) 07/10/2016 (62) BR 11 2019 006964-0 07/10/2016 (71) BITZER KÜHLMASCHINENBAU GMBH (DE) Número de Protocolo '870230006562' em 24/01/2023 16:26 (WB)
(21) BR 12 2023 001322-0 A2	Código 2.10 - Requerimento de Pedido de Patente ou Certificado de Adição de Invenção (22) 07/07/2015 (62) BR 11 2017 000285-0 07/07/2015 (71) ELIAN LLC (US) Número de Protocolo '870230006590' em 24/01/2023 16:48 (WB)
(21) BR 12 2023 001331-0 A2	Código 2.10 - Requerimento de Pedido de Patente ou Certificado de Adição de Invenção (22) 27/02/2015 (62) BR 11 2016 019881-6 27/02/2015 (71) NIMBUS LAKSHMI, INC. (US) Número de Protocolo '870230006634' em 24/01/2023 17:45 (WB)
(21) BR 12 2023 001352-2 A2	Código 2.10 - Requerimento de Pedido de Patente ou Certificado de Adição de Invenção (22) 09/02/2018 (62) BR 11 2019 016422-7 09/02/2018 (71) SPATZ FGIA LTD (IL) Número de Protocolo '870230006716' em 25/01/2023 10:15 (WB)
(21) BR 12 2023 001429-4 A2	Código 2.10 - Requerimento de Pedido de Patente ou Certificado de Adição de Invenção (22) 25/04/2019 (62) BR 11 2020 021809-0 25/04/2019 (71) DOLBY INTERNATIONAL AB (NL) Número de Protocolo '870230007017' em 26/01/2023 10:32 (WB)
(21) BR 12 2023 001490-1 A2	Código 2.10 - Requerimento de Pedido de Patente ou Certificado de Adição de Invenção (22) 14/03/2014 (62) BR 11 2015 022854-2 14/03/2014 (71) ALKERMES PHARMA IRELAND LIMITED (IE) Número de Protocolo '870230007234' em 26/01/2023 15:45 (WB)

(21) BR 12 2023 001501-0 A2	Código 2.10 - Requerimento de Pedido de Patente ou Certificado de Adição de Invenção (22) 14/03/2014 (62) BR 11 2015 022854-2 14/03/2014 (71) ALKERMES PHARMA IRELAND LIMITED (IE) Número de Protocolo '870230007289' em 26/01/2023 16:33 (WB)
(21) BR 12 2023 001553-3 A8	Código 2.10 - Requerimento de Pedido de Patente ou Certificado de Adição de Invenção (22) 21/11/2013 (62) BR 11 2016 004511-4 21/11/2013 (71) PTC THERAPEUTICS, INC. (US) Número de Protocolo '870230007533' em 27/01/2023 12:36 (WB)
(21) BR 12 2023 001579-7 A2	Código 2.10 - Requerimento de Pedido de Patente ou Certificado de Adição de Invenção (22) 06/10/2016 (62) BR 11 2018 007910-3 06/10/2016 (71) 2ELMS PTE. LTD. (SG) Número de Protocolo '870230007641' em 27/01/2023 14:49 (WB)
(21) BR 12 2023 001581-9 A2	Código 2.10 - Requerimento de Pedido de Patente ou Certificado de Adição de Invenção (22) 30/11/2012 (62) BR 11 2014 012261-0 30/11/2012 (71) ASTRAZENECA AB (SE) Número de Protocolo '870230007647' em 27/01/2023 14:54 (WB)
(21) BR 12 2023 001599-1 A2	Código 2.10 - Requerimento de Pedido de Patente ou Certificado de Adição de Invenção (22) 14/03/2014 (62) BR 11 2015 023658-8 14/03/2014 (71) OPKO IRELAND GLOBAL HOLDINGS, LTD (KY) Número de Protocolo '870230007696' em 27/01/2023 15:40 (WB)
(21) BR 12 2023 001607-6 A2	Código 2.10 - Requerimento de Pedido de Patente ou Certificado de Adição de Invenção (22) 23/12/2014 (62) BR 11 2016 014586-0 23/12/2014 (71) CHIESI FARMACEUTICI S.P.A. (IT) Número de Protocolo '870230007732' em 27/01/2023 16:10 (WB)
(21) BR 12 2023 001650-5 A2	Código 2.10 - Requerimento de Pedido de Patente ou Certificado de Adição de

	Invenção (22) 30/11/2018 (62) BR 11 2020 010883-9 30/11/2018 (71) ENCODED THERAPEUTICS, INC. (US) Número de Protocolo '870230007921' em 27/01/2023 20:49 (WB)
(21) BR 12 2023 001657-2 A2	Código 2.10 - Requerimento de Pedido de Patente ou Certificado de Adição de Invenção (22) 22/03/2018 (62) BR 11 2019 017857-0 22/03/2018 (71) DOW GLOBAL TECHNOLOGIES LLC (US) Número de Protocolo '870230008048' em 30/01/2023 09:12 (WB)
(21) BR 12 2023 001682-3 A2	Código 2.10 - Requerimento de Pedido de Patente ou Certificado de Adição de Invenção (22) 11/12/2014 (62) BR 11 2016 013419-2 11/12/2014 (71) IRONWOOD PHARMACEUTICALS, INC. (US) ; FOREST LABORATORIES HOLDINGS LIMITED (BM) Número de Protocolo '870230008219' em 30/01/2023 20:29 (WB)
(21) BR 12 2023 001684-0 A2	Código 2.10 - Requerimento de Pedido de Patente ou Certificado de Adição de Invenção (22) 28/12/2017 (62) BR 11 2019 013282-1 28/12/2017 (71) CELULARITY, INC. (US) Número de Protocolo '870230008230' em 30/01/2023 20:41 (WB)
(21) BR 12 2023 001694-7 A2	Código 2.10 - Requerimento de Pedido de Patente ou Certificado de Adição de Invenção (22) 06/01/2017 (62) BR 11 2018 013919-0 06/01/2017 (71) ZELTIQ AESTHETICS, INC. (US) Número de Protocolo '870230008245' em 30/01/2023 21:09 (WB)
(21) BR 13 2023 001265-4	Código 2.10 - Requerimento de Pedido de Patente ou Certificado de Adição de Invenção (22) 24/01/2023 (61) BR 10 2021 026062-9 22/12/2021 (71) REINALDO GOMES (BR/SC) Número de Protocolo '870230006349' em 24/01/2023 10:05 (WB)
(21) BR 13 2023 001385-5	Código 2.10 - Requerimento de Pedido de Patente ou Certificado de Adição de

	Invenção (22) 25/01/2023 (61) BR 10 2020 008914-5 05/05/2020 (71) SGTECH SOLUÇÕES AMBIENTAIS LTDA (BR/RS) Número de Protocolo '870230006863' em 25/01/2023 15:32 (WB)
(21) BR 20 2023 001293-6	Código 2.10 - Requerimento de Pedido de Patente ou Certificado de Adição de Invenção (22) 24/01/2023 (71) FIRE EAGLE - PARTS INDUSTRIA DE ARMAS LTDA EPP (BR/RS) Número de Protocolo '870230006450' em 24/01/2023 14:08 (WB)
(21) BR 20 2023 001302-9	Código 2.10 - Requerimento de Pedido de Patente ou Certificado de Adição de Invenção (22) 24/01/2023 (71) JORAN - INDÚSTRIA, COMÉRCIO E AUTOMAÇÃO LTDA (BR/MG) Número de Protocolo '870230006476' em 24/01/2023 14:46 (WB)
(21) BR 20 2023 001309-6	Código 2.10 - Requerimento de Pedido de Patente ou Certificado de Adição de Invenção (22) 24/01/2023 (71) STEFANI FARIAS CORTINA E CAMA LTDA ME (BR/PR) Número de Protocolo '870230006526' em 24/01/2023 15:39 (WB)
(21) BR 20 2023 001342-8	Código 2.10 - Requerimento de Pedido de Patente ou Certificado de Adição de Invenção (22) 24/01/2023 (71) EDUARDO PEREIRA DO AMARAL MELO (BR/MG) Número de Protocolo '870230006669' em 24/01/2023 20:40 (WB)
(21) BR 20 2023 001354-1	Código 2.10 - Requerimento de Pedido de Patente ou Certificado de Adição de Invenção (22) 25/01/2023 (71) ADRIANA SERPA DA SILVA (BR/RS) Número de Protocolo '870230006722' em 25/01/2023 10:29 (WB)
(21) BR 20 2023 001358-4	Código 2.10 - Requerimento de Pedido de Patente ou Certificado de Adição de Invenção (22) 25/01/2023 (71) AUGUSTO ALBERTO FOGGIATO (BR/PR) ; ACÁCIO FUZIY (BR/SP) ; DOUGLAS FERNANDES DA SILVA (BR/SP) ; NILTON JOSÉ DE SOUZA (BR/PR) Número de Protocolo '870230006748' em 25/01/2023 11:34 (WB)

(21) BR 20 2023 001360-6	Código 2.10 - Requerimento de Pedido de Patente ou Certificado de Adição de Invenção (22) 25/01/2023 (71) KAIGEN PROJETOS E SERVIÇOS LTDA (BR/PR) Número de Protocolo '870230006757' em 25/01/2023 11:54 (WB)
(21) BR 20 2023 001370-3	Código 2.10 - Requerimento de Pedido de Patente ou Certificado de Adição de Invenção (22) 25/01/2023 (71) AMILTON RODRIGUES OLIVEIRA (BR/SP) Número de Protocolo '870230006798' em 25/01/2023 13:57 (WB)
(21) BR 20 2023 001400-9	Código 2.10 - Requerimento de Pedido de Patente ou Certificado de Adição de Invenção (22) 25/01/2023 (71) JOSÉ ABNER MACHADO MUNIZ DE MORAIS (BR/MG) Número de Protocolo '870230006909' em 25/01/2023 16:32 (WB)
(21) BR 20 2023 001417-3	Código 2.10 - Requerimento de Pedido de Patente ou Certificado de Adição de Invenção (22) 25/01/2023 (71) FRANKLIN SANDINO MACHADO BEZERRA (BR/CE) Número de Protocolo '870230006966' em 25/01/2023 19:03 (WB)
(21) BR 20 2023 001438-6	Código 2.10 - Requerimento de Pedido de Patente ou Certificado de Adição de Invenção (22) 26/01/2023 (71) LEILA DE SOUZA FIORDELIZ (BR/SP) ; RAFAEL AGUIAR DE LIMA (BR/SP) Número de Protocolo '870230007048' em 26/01/2023 11:24 (WB)
(21) BR 20 2023 001477-7	Código 2.10 - Requerimento de Pedido de Patente ou Certificado de Adição de Invenção (22) 26/01/2023 (71) FIRE EAGLE - PARTS INDUSTRIA DE ARMAS LTDA EPP (BR/RS) Número de Protocolo '870230007172' em 26/01/2023 14:53 (WB)
(21) BR 20 2023 001478-5	Código 2.10 - Requerimento de Pedido de Patente ou Certificado de Adição de Invenção (22) 26/01/2023 (71) S.G. INDÚSTRIA E COMÉRCIO LTDA (BR/SP) Número de Protocolo '870230007175' em 26/01/2023 14:55 (WB)

(21) BR 20 2023 001507-2	Código 2.10 - Requerimento de Pedido de Patente ou Certificado de Adição de Invenção (22) 26/01/2023 (71) WAGNER DE ALMEIDA DA SILVA (BR/SP) Número de Protocolo '870230007306' em 26/01/2023 16:53 (WB)
(21) BR 20 2023 001515-3	Código 2.10 - Requerimento de Pedido de Patente ou Certificado de Adição de Invenção (22) 26/01/2023 (71) AMARILDO CANELLO (BR/PR) Número de Protocolo '870230007331' em 26/01/2023 17:48 (WB)
(21) BR 20 2023 001527-7	Código 2.10 - Requerimento de Pedido de Patente ou Certificado de Adição de Invenção (22) 26/01/2023 (71) FRANCISCO VALDEVAN ALVES DIAS (BR/CE) Número de Protocolo '870230007366' em 26/01/2023 21:42 (WB)
(21) BR 20 2023 001559-5	Código 2.10 - Requerimento de Pedido de Patente ou Certificado de Adição de Invenção (22) 27/01/2023 (71) DANIELLE DE FREITAS LOPES ROCHA (BR/SP) Número de Protocolo '870230007572' em 27/01/2023 13:26 (WB)
(21) BR 20 2023 001580-3	Código 2.10 - Requerimento de Pedido de Patente ou Certificado de Adição de Invenção (22) 27/01/2023 (71) SIGNO VINCES EQUIPAMENTOS ODONTOLOGICOS LTDA (BR/PR) Número de Protocolo '870230007644' em 27/01/2023 14:52 (WB)
(21) BR 20 2023 001582-0	Código 2.10 - Requerimento de Pedido de Patente ou Certificado de Adição de Invenção (22) 27/01/2023 (71) GIROTECA TECNOLOGIAS EDUCACIOANAIS EIRELI (BR/MA) Número de Protocolo '870230007649' em 27/01/2023 14:55 (WB)
(21) BR 20 2023 001622-2	Código 2.10 - Requerimento de Pedido de Patente ou Certificado de Adição de Invenção (22) 27/01/2023 (71) CHARLES RODERIC VOLPE BARUFI (BR/SP) Número de Protocolo '870230007805' em 27/01/2023 16:59 (WB)

(21) BR 20 2023 001653-2	Código 2.10 - Requerimento de Pedido de Patente ou Certificado de Adição de Invenção (22) 29/01/2023 (71) LUCIO JACOBELLI NOGUEIRA PLENTZ (BR/SP) Número de Protocolo '870230008017' em 29/01/2023 18:48 (WB)
(21) BR 20 2023 001655-9	Código 2.10 - Requerimento de Pedido de Patente ou Certificado de Adição de Invenção (22) 30/01/2023 (71) ALFREDO GUSTAVO RAMIREZ (BR/PR) Número de Protocolo '870230008028' em 30/01/2023 08:19 (WB)
(21) BR 20 2023 001669-9	Código 2.10 - Requerimento de Pedido de Patente ou Certificado de Adição de Invenção (22) 30/01/2023 (71) GARDINOTEC INDÚSTRIA E COMÉRCIO DE AUTO PEÇAS LTDA (BR/SP) Número de Protocolo '870230008142' em 30/01/2023 19:39 (WB)
(21) BR 20 2023 001691-5	Código 2.10 - Requerimento de Pedido de Patente ou Certificado de Adição de Invenção (22) 30/01/2023 (71) JUAN PABLO COSTA VILAÇA (BR/PB) Número de Protocolo '870230008242' em 30/01/2023 20:59 (WB)

Código Publicação do Pedido

Código 3.1 - Publicação do Pedido de Patente ou de Certificado de Adição de Invenção

Publicação do pedido depositado (Art. 30 da Lei nº 9.279/96), podendo ser adquirido o folheto com o relatório descritivo, reivindicações, desenhos e resumo do pedido, por quem se interessar, através do endereço eletrônico www.inpi.gov.br - No Acesso rápido - Faça uma busca – Patente. Para acessar, cadastre-se no Portal do INPI e use login e senha. Não sendo o exame requerido, pelo depositante ou qualquer interessado, no prazo de 36 (trinta e seis) meses do depósito, o pedido será arquivado. Publicado o arquivamento do pedido, poderá ser requerido, no prazo de 60 (sessenta) dias, o seu desarquivamento. Não sendo requerido o desarquivamento no prazo anteriormente citado, o pedido será considerado definitivamente arquivado.

---

(21) BR 10 2021 011667-6 A2

Código 3.1 - Publicação do Pedido de Patente ou de Certificado de Adição de Invenção
(22) 16/06/2021
(51) B60D 1/24 (2006.01), B60D 1/14 (2006.01)
(52) B60D 1/24, B60D 1/14
(54) CARRINHO PARA TRANSPORTE MANUAL DE BETONEIRA E DE SEMIRREBOQUE VEICULAR
(71) RONALDO VIEIRA CASSIMIRO (BR/PR)
(72) RONALDO VIEIRA CASSIMIRO

---

(21) BR 10 2021 014549-8 A2

Código 3.1 - Publicação do Pedido de Patente ou de Certificado de Adição de Invenção
(22) 23/07/2021
(51) A23P 20/10 (2016.01)
(52) A23P 20/10
(54) NIVELADORA DE COBERTUA PARA BOLOS
(71) EYNYSMAN FELIX PACHECO (BR/RJ)
(72) EYNYSMAN FELIX PACHECO

---

(21) BR 10 2021 014600-1 A2

Código 3.1 - Publicação do Pedido de Patente ou de Certificado de Adição de Invenção
(22) 26/07/2021
(51) H02J 7/14 (2006.01), B60L 50/30 (2019.01), B62M 23/00 (2006.01)
(52) H02J 7/14, B60L 50/30, B62M 23/00
(54) CARREGADOR DE BATERIA ESTACIONÁRIA EM MOTOCICLETAS
(71) INSTITUTO FEDERAL SUL-RIO-GRANDENSE (BR/RS)
(72) CASSIANO PINZON

(21) BR 10 2021 014614-1 A2

Código 3.1 - Publicação do Pedido de Patente ou de Certificado de Adição de Invenção
(22) 26/07/2021
(51) A01N 65/42 (2009.01), A01N 65/28 (2009.01), A01N 25/30 (2006.01), A01P 19/00 (2006.01)
(52) A01N 65/42, A01N 65/28, A01N 25/30, A01P 19/00
(54) COMPOSIÇÃO COM AÇÃO REPELENTE DE SERPENTES PARA USO EM ÁREAS AGRÍCOLAS
(71) TLM CONFECÇÕES LTDA. EPP. (BR/SC)
(72) VALDINEI BORGES DO NASCIMENTO

(21) BR 10 2021 014648-6 A2

Código 3.1 - Publicação do Pedido de Patente ou de Certificado de Adição de Invenção
(22) 26/07/2021
(51) C12P 1/04 (2006.01), C12P 17/10 (2006.01), C12R 1/00 (2006.01)
(54) PROCESSO DE PRODUÇÃO DE BIOPIGMENTO POR JANTHINOBACTERIUM LIVIDUM
(71) UNIVERSIDADE ESTADUAL DE LONDRINA (BR/PR)
(72) ELISETE PAINS RODRIGUES; AILTON PEREIRA; GUILHERME BIZ

(21) BR 10 2021 014656-7 A2

Código 3.1 - Publicação do Pedido de Patente ou de Certificado de Adição de Invenção
(22) 26/07/2021
(51) A61K 8/67 (2006.01), A61K 8/19 (2006.01), A61K 8/65 (2006.01), A61K 8/46 (2006.01), A61Q 7/00 (2006.01)
(52) A61K 8/673, A61K 8/19, A61K 8/65, A61K 8/46, A61Q 7/00, A61K 2800/92
(54) NUTRACÊUTICO CAPILAR DESENVOLVIDO PARA AUXILIAR O CRESCIMENTO, FORTALECIMENTO E NO CONTROLE DA QUEDA DE CABELO
(71) CINDY HANA OKUMA (BR/PR)
(72) CINDY HANA OKUMA

(21) BR 10 2021 014659-1 A2

Código 3.1 - Publicação do Pedido de Patente ou de Certificado de Adição de Invenção
(22) 26/07/2021
(51) B60R 25/04 (2013.01), B60R 25/24 (2013.01)
(52) B60R 25/04, B60R 25/24
(54) SISTEMA DE BLOQUEIO DE ACESSO AO COMPARTIMENTO DO MOTOR
(71) EVVO PROJETOS MECANICOS E ESTRUTURAIS LTDA. (BR/RS) ; TELIG INDÚSTRIA E COMÉRCIO DE EQUIPAMENTOS ELETRÔNICOS LTDA - ME. (BR/RS)

	(72) DANIEL GASPARIN; FABRÍCIO DALL'AGNOL; CHARLES DURR; DANIEL LUIS MARTINS
(21) BR 10 2021 014663-0 A2	Código 3.1 - Publicação do Pedido de Patente ou de Certificado de Adição de Invenção (22) 26/07/2021 (51) B01D 63/02 (2006.01), B01D 63/08 (2006.01), B01D 29/00 (2006.01), B30B 9/06 (2006.01) (52) B01D 63/021, B01D 63/08, B01D 29/0093, B30B 9/06 (54) DISCO DE TELAS PARA FILTRAÇÃO (71) ROGÉRIO VEIT (BR/RS) (72) ROGÉRIO VEIT
(21) BR 10 2021 014704-0 A2	Código 3.1 - Publicação do Pedido de Patente ou de Certificado de Adição de Invenção (22) 26/07/2021 (51) A01M 7/00 (2006.01) (52) A01M 7/0007 (54) CONJUNTOS DE BARRA PARA UM APLICADOR AGRÍCOLA, MÉTODO DE OPERAÇÃO E SISTEMA DE AJUSTE DE UM CONJUNTO DE BARRA DE UM APLICADOR AGRÍCOLA (71) CNH INDUSTRIAL BRASIL LTDA. (BR/MG) (72) MÁRIO RODRIGUES MAIA NETO; PAULO JOSÉ DE ANDRADE ALVES; ROBERTO HONÓRIO DA SILVA
(21) BR 10 2021 014706-7 A2	Código 3.1 - Publicação do Pedido de Patente ou de Certificado de Adição de Invenção (22) 27/07/2021 (51) A24C 5/12 (2006.01) (52) A24C 5/12 (54) DISPOSITIVO PARA APARAR CIGARROS (71) RICARDO JOSÉ ALVES LUQUESI (BR/SP) (72) RICARDO JOSÉ ALVES LUQUESI
(21) BR 10 2021 014708-3 A2	Código 3.1 - Publicação do Pedido de Patente ou de Certificado de Adição de Invenção (22) 27/07/2021 (51) C12M 1/00 (2006.01) (52) C12M 1/005 (54) INCUBADORA (71) WELLINGTON ALBERTO BALLA (BR/ES) (72) WELINGTON ALBERTO BALLA

(21) BR 10 2021 014725-3 A2

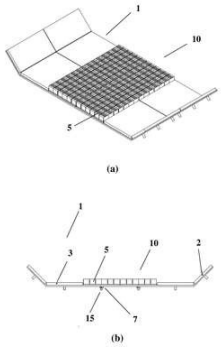

Código 3.1 - Publicação do Pedido de Patente ou de Certificado de Adição de Invenção
(22) 27/07/2021
(51) G01N 1/00 (2006.01), G01N 3/56 (2006.01)
(52) G01N 1/00, G01N 2001/002, G01N 3/56
(54) DISPOSITIVO PARA ACOMODAR UMA PLURALIDADE DE AMOSTRAS DE MATERIAIS PARA A REALIZAÇÃO DE ENSAIOS DE DESGASTE
(71) VALE S.A. (BR/RJ)
(72) MARCEL ROBERTO CASTANHEIRA; GUILHERME PEREIRA OLIVEIRA; PATRICK AMARAL FALQUETO; FELIPE RIBEIRO DA FONSECA; ANDRE LUIZ CAPUA DE LIMA; VICTOR MACHADO SOUZA

(21) BR 10 2021 014726-1 A2

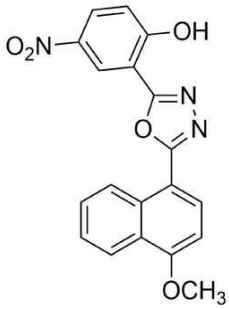

Código 3.1 - Publicação do Pedido de Patente ou de Certificado de Adição de Invenção
(22) 27/07/2021
(51) A61K 31/425 (2006.01), A61P 31/10 (2006.01), A61P 31/04 (2006.01)
(54) COMPOSIÇÃO FARMACÊUTICA BASEADA NO 2-(4-METOXINAFTALEN-1-IL)-5-(2-HIDROXI-5-NITROFENIL)-1,3,4-OXADIAZOL E SUA UTILIZAÇÃO NA PREPARAÇÃO DE MEDICAMENTOS PARA O TRATAMENTO DE INFECÇÕES FÚNGICAS E BACTERIANAS
(71) UNIVERSIDADE ESTADUAL DE MARINGÁ (BR/PR)
(72) GISELE DE FREITAS GAUZE BANDOCH; ANDREW MATHEUS FREDERICO ROZADA; ÉRIKA SEKI KIOSHIMA COTICA; FRANCIELE ABIGAIL VILUGRON RODRIGUES VENDRAMINI; FLAVIO AUGUSTO VICENTE SEIXAS; ERNANI ABICHT BASSO; REGIANE BERTIN DE LIMA SCODRO; ELOÍSA GIBIN SAMPIRON

(21) BR 10 2021 014749-0 A2

Código 3.1 - Publicação do Pedido de Patente ou de Certificado de Adição de Invenção
(22) 27/07/2021
(51) A43C 15/16 (2006.01)
(52) A43C 15/161
(54) CALÇADO ESPORTIVO COM SOLADO LISO E KIT DE SOLADO SUPLEMENTAR DOTADO DE TRAVAS, COM SISTEMA APARAFUSÁVEL PARA INCORPORAR O SOLADO COM “TRAVAS” NO SOLADO LISO, PARA ATIVIDADES ESPORTIVAS DE DIFERENTES NATUREZAS
(71) LUIS ANDRÉ MARTINS SILVA (BR/RS)
(72) LUIS ANDRÉ MARTINS SILVA

(21) BR 10 2021 014751-2 A2

Código 3.1 - Publicação do Pedido de Patente ou de Certificado de Adição de Invenção
(22) 27/07/2021

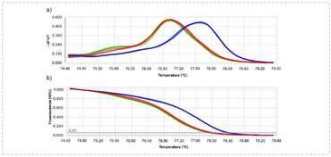

Figura 1

(51) C12Q 1/6809 (2018.01), C12Q 1/686 (2018.01)
(54) OLIGONUCLEOTÍDEOS INICIADORES E MÉTODO DE IDENTIFICAÇÃO DE AÇAÍ E JUÇARA EM AMOSTRAS COMERCIAIS POR HIGH RESOLUTION MELTING (HRM)
(71) MAGDA LUGON (BR/ES) ; GREICIANE GABURRO PANETO (BR/ES)
(72) MAGDA DELORENCE LUGON; GREICIANE GABURRO PANETO

---

(21) BR 10 2021 014758-0 A2

Código 3.1 - Publicação do Pedido de Patente ou de Certificado de Adição de Invenção
(22) 27/07/2021
(51) B65G 1/02 (2006.01), B65G 1/20 (2006.01), A47F 3/14 (2006.01)
(52) B65G 1/02, B65G 1/20, A47F 3/14
(54) CONFIGURAÇÃO EM DISPLAY E RECURSO DE USO DO MESMO
(71) FULL DISPLAY IND. E COM. LTDA - ME (BR/SP)
(72) MARCOS R VIDOSKI

---

(21) BR 10 2021 014763-6 A2

Código 3.1 - Publicação do Pedido de Patente ou de Certificado de Adição de Invenção
(22) 27/07/2021
(51) C12N 15/32 (2006.01), C12N 15/11 (2006.01), C12N 15/82 (2006.01), C12N 15/113 (2010.01), C12N 15/63 (2006.01), C12N 5/04 (2006.01), A01H 6/46 (2018.01)
(54) POLINUCLEOTÍDEOS, PARES DE INICIADORES, MÉTODOS DE DETECÇÃO DE MATERIAL VEGETAL, CONSTRUÇÕES GENÉTICAS, KIT, CANA-DE-AÇÚCAR GENETICAMENTE MODIFICADAS, EVENTO CTC95019-5, PLANTA RESISTENTE A INSETOS, PARTES DE PLANTA, CÉLULA DE PLANTA, TECIDOS DE PLANTA OU SEMENTES, CULTURA DE TECIDOS, PRODUTO DE COMÓDITE, MÉTODOS PARA PRODUZIR CANA-DE-AÇÚCAR E PRODUZIR O EVENTO CTC95019-5, MÉTODOS DE CULTIVO DE CANA-DE-AÇÚCAR, USO DE UMA PLANTA E MÉTODOS PARA CONTROLE DE INSETOS E AUMENTAR A PRODUÇÃO DE CANA-DE-AÇÚCAR
(71) CTC - CENTRO DE TECNOLOGIA CANAVIEIRA S.A. (BR/SP)
(72) ANTONIO ADALBERTO KAUPERT NETO; ANA CAROLINA VIEIRA ZAKIR PEREIRA; LUCAS CUTRI; AGUSTINA GENTILE; MARIA LORENA SERENO; WLADECIR SALLES DE OLIVEIRA; ADRIANA CHEAVEGATTI GIANOTTO; KARINA YANAGUI DE ALMEIDA

---

(21) BR 10 2021 014765-2 A2

Código 3.1 - Publicação do Pedido de Patente ou de Certificado de Adição de Invenção
(22) 27/07/2021
(51) A63B 21/078 (2006.01), A63B 21/072 (2006.01)

(52) A63B 21/0783, A63B 21/072
(54) SISTEMA ANTI ENFORCAMENTO PARA BANCO SUPINO.
(71) TATIANE PREVI PANTALEÃO (BR/SP)
(72) TATIANE PREVI PANTALEÃO

(21) BR 10 2021 014767-9 A2

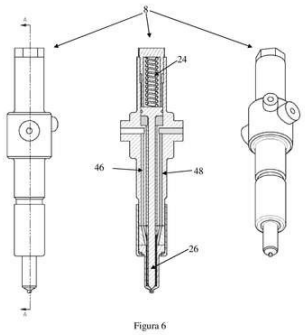

Código 3.1 - Publicação do Pedido de Patente ou de Certificado de Adição de Invenção
(22) 27/07/2021
(51) F02M 43/04 (2006.01)
(54) DISPOSITIVO INJETOR, SISTEMA DE INJEÇÃO, E, MOTOR
(71) AES TIETÊ ENERGIA S.A. (BR/SP)
(72) EDUARDO CÉSAR DE MIRANDA LOUREIRO; SÉRGIO PERES RAMOS DA SILVA

(21) BR 10 2021 014775-0 A2

Código 3.1 - Publicação do Pedido de Patente ou de Certificado de Adição de Invenção
(22) 27/07/2021
(51) B65D 37/00 (2006.01)
(52) B65D 37/00
(54) PROCESSO DE ENVASE DE GELO MINERAL
(71) NACSS RIO DISTRIBUIDORA DE BEBIDAS LTDA. (BR/RJ)
(72) NAZRA CORRÊA DA SILVA SIMÃO

(21) BR 10 2021 014776-8 A2

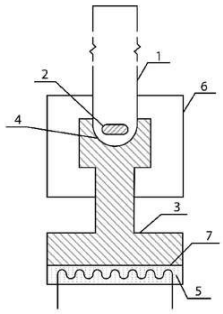

Código 3.1 - Publicação do Pedido de Patente ou de Certificado de Adição de Invenção
(22) 27/07/2021
(51) B01F 33/45 (2022.01), B01L 3/14 (2006.01)
(54) DISPOSITIVO E PROCESSO PARA TROCA DE CALOR E HOMOGENEIZAÇÃO DE MISTURA EM TUBO DE ENSAIO
(71) UNIVERSIDADE FEDERAL DE SANTA MARIA (BR/RS) ; AUFTEK SERVIÇOS DE TECNOLOGIA LTDA (BR/RS)
(72) CHARLES ANDRE HAAB; LEANDRO MICHELS; JULIANO SMANIOTO BARIN; ADRIANO MARQUES JAIME

(21) BR 10 2021 014789-0 A2

Código 3.1 - Publicação do Pedido de Patente ou de Certificado de Adição de Invenção
(22) 27/07/2021
(51) B60T 1/16 (2006.01)
(54) ANTEPARO DE FRENAGEM HIDRO OU AERODINÂMICA
(71) LUIZ DE WETTERLÈ BONOW (BR/PR)
(72) LUIZ DE WETTERLÉ BONOW

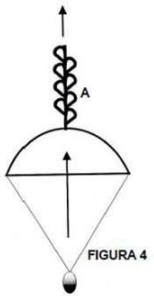

(21) BR 10 2021 014795-4 A2

Código 3.1 - Publicação do Pedido de Patente ou de Certificado de Adição de Invenção
(22) 27/07/2021
(51) H02J 3/28 (2006.01), H02J 3/18 (2006.01)
(52) H02J 3/28, H02J 3/18
(54) MÉTODO E SISTEMA DE CONTROLE AUTÔNOMO PARA UM SISTEMA DE ARMAZENAMENTO DE ENERGIA DE MÉDIO PORTE INSTALADO EM UM SISTEMA DE DISTRIBUIÇÃO DE ENERGIA ELÉTRICA, E, MÍDIA DE ARMAZENAMENTO LEGÍVEL POR COMPUTADOR
(71) COMPANHIA PAULISTA DE FORÇA E LUZ - CPFL (BR/SP) ; UNIVERSIDADE ESTADUAL DE CAMPINAS (BR/SP) ; INSTITUTO DE TECNOLOGIA PARA O DESENVOLVIMENTO ? LACTEC (BR/PR) ; COMPANHIA PIRATININGA DE FORÇA E LUZ (BR/SP) ; COMPANHIA JAGUARI DE ENERGIA (BR/SP) ; RGE SUL DISTRIBUIDORA DE ENERGIA S.A. (BR/RS)
(72) FERNANDA CASEÑO TRINDADE ARIOLI; RICARDO TORQUATO BORGES; TIAGO RODARTE RICCIARDI; VINICIUS CARNELOSSI DA CUNHA; WALMIR DE FREITAS FILHO; VICTOR BAIOCHI RIBOLDI

(21) BR 10 2021 014802-0 A2

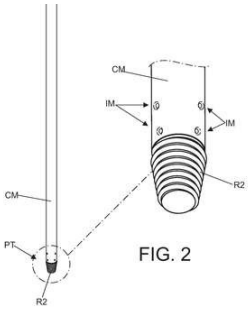

Código 3.1 - Publicação do Pedido de Patente ou de Certificado de Adição de Invenção
(22) 27/07/2021
(51) B25G 3/30 (2006.01)
(54) MÉTODO DE TRAVAMENTO DE PONTEIRA PLÁSTICA EM CABO METÁLICO DE VASSOURAS, RODOS E MOPS E PRODUTO RESULTANTE
(71) CONDOR S.A. (BR/SC)
(72) ADOLFO CARLOS PICHOL

(21) BR 10 2021 014806-3 A2

Código 3.1 - Publicação do Pedido de Patente ou de Certificado de Adição de Invenção
(22) 27/07/2021
(51) C22B 3/06 (2006.01), B09B 3/00 (2022.01)
(52) C22B 3/06, B09B 3/00

(54) PROCESSO PARA RECUPERAÇÃO DE COBRE E OURO A PARTIR DE PLACAS DE CIRCUITO IMPRESSO
(71) UNIVERSIDADE FEDERAL DE MINAS GERAIS (BR/MG)
(72) DANIEL MAJUSTE; VIRGINIA SAMPAIO TEIXEIRA CIMINELLI; TÁSSIO BAÊTA ZILLE GONTIJO; TAMÍRIS ROXANA DA SILVA; RAFAELA ALVARENGA MESQUITA

---

(21) BR 10 2021 014811-0 A2

Código 3.1 - Publicação do Pedido de Patente ou de Certificado de Adição de Invenção
(22) 27/07/2021
(51) B67D 3/00 (2006.01), B65D 41/48 (2006.01)
(52) B67D 3/0032, B65D 41/485
(54) TAMPA COM MOLA ACOPLADA EM ALÇA PARA GALÕES
(71) INSTITUTO FEDERAL SUL-RIO-GRANDENSE (BR/RS)
(72) CASSIANO PINZON; JOSÉ CARLOS BARBON JÚNIOR; VINICIUS DA SILVA ALBUQUERQUE

---

(21) BR 10 2021 014920-5 A2

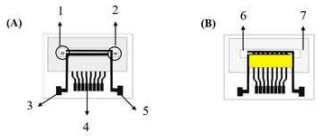

Código 3.1 - Publicação do Pedido de Patente ou de Certificado de Adição de Invenção
(22) 28/07/2021
(51) C07H 7/033 (2006.01), G01N 33/569 (2006.01), G01N 33/53 (2006.01), C07K 7/08 (2006.01)
(52) C07H 7/033, G01N 33/569, G01N 33/53, C07K 7/08
(54) DISPOSITIVO MICROFLUÍDICO PARA DIAGNÓSTICO SOROLÓGICO DE HANSENÍASE E MÉTODO PARA MAGNETO-IMUNOENSAIO ELETROQUÍMICO BASEADO NO USO DE MIMOTOPO DA MYCOBACTERIUM LEPRAE PARA DIAGNÓSTICO SOROLÓGICO DE HANSENÍASE
(71) FUNDAÇÃO UNIVERSIDADE FEDERAL DE SÃO CARLOS (BR/SP) ; UNIVERSIDADE FEDERAL DO PARANÁ - UFPR (BR/PR)
(72) STHÉFANE VALLE DE ALMEIDA; JULIANA DE MOURA; CRISTIANE ZOCATELLI RIBEIRO; RONALDO CENSI FARIA

---

(21) BR 10 2021 014926-4 A2

Código 3.1 - Publicação do Pedido de Patente ou de Certificado de Adição de Invenção
(22) 29/07/2021
(51) A21D 13/80 (2017.01), A21D 13/043 (2017.01)
(52) A21D 13/80, A21D 13/043
(54) PROCESSAMENTO DE BOLO ACHATADO DE CHOCOLATE COM FARINHA DE INHAME
(71) INSTITUTO FEDERAL DE EDUCAÇÃO, CIÊNCIA E TECNOLOGIA DE ALAGOAS - IFAL (BR/AL)
(72) JOYCE MARIA SANTINO DE OLIVEIRA; FRANCINALVA CORDEIRO DE

	SOUSA; LUZIA MÁRCIA DE MELO SILVA; NEIDE APARECIDA FERREIRA MACHADO
(21) BR 10 2021 014961-2 A2	Código 3.1 - Publicação do Pedido de Patente ou de Certificado de Adição de Invenção (22) 29/07/2021 (51) E01B 25/10 (2006.01) (52) E01B 25/10 (54) JUNTA METÁLICA DE EMERGÊNCIA PARA VIGA DO MONOTRILHO (71) COMPANHIA DO METROPOLITANO DE SÃO PAULO METRO (BR/SP) (72) CARLOS FREDERICO GUEDES PEREIRA
(21) BR 10 2021 014986-8 A2	Código 3.1 - Publicação do Pedido de Patente ou de Certificado de Adição de Invenção (22) 29/07/2021 (51) A62C 3/02 (2006.01) (52) A62C 3/0228, A62C 3/02 (54) EQUIPAMENTO PARA COMBATE A INCÊNDIO FLORESTAL E SIMILARES (71) MOACIR CHRIST (BR/PR) (72) MOACIR CHRIST
(21) BR 10 2021 014988-4 A2	Código 3.1 - Publicação do Pedido de Patente ou de Certificado de Adição de Invenção (22) 29/07/2021 (51) E05G 1/026 (2006.01) (52) E05G 1/026 (54) COFRE HORIZONTAL TRANSVERSAL (71) ERALDO CRUZ DOS SANTOS (BR/PA) ; OZIEL MATOS CARNEIRO (BR/PA) ; JOSÉ VENÂNCIO LIMA CARDOSO JUNIOR (BR/BA) (72) SILVIA SOARES GOMES; CAIO LUIZ DE CARVALHO MACÊDO; CARLISSON ARNAUD DE AZEVEDO; MAURO RAFAEL RODRIGUES PAIXÃO; DIOGO HENRIQUE BRITO DA SILVA; DOMINGOS SÁVIO TAVARES MENDES JUNIOR
(21) BR 10 2021 014989-2 A2	Código 3.1 - Publicação do Pedido de Patente ou de Certificado de Adição de Invenção (22) 29/07/2021 (51) A61K 8/19 (2006.01), A61K 8/22 (2006.01), A61Q 5/08 (2006.01) (52) A61K 8/19, A61K 8/22, A61Q 5/08 (54) DESCOLORANTE CAPILAR EMPREGANDO NANOESTRUTURA DE NIÓBIO OU TÂNTALO, PROCESSO DE OBTENÇÃO E USO (71) UNIVERSIDADE FEDERAL DE MINAS GERAIS (BR/MG) ; ODONTO

TECH PESQUISA E INOVAÇÃO LTDA. (BR/MG)
(72) LUIZ CARLOS ALVES DE OLIVEIRA; POLIANE CHAGAS; CINTHIA DE CASTRO OLIVEIRA; ARIANE CARLA CAMPOS DE MELO

---

(21) BR 10 2021 014995-7 A2

Código 3.1 - Publicação do Pedido de Patente ou de Certificado de Adição de Invenção
(22) 29/07/2021
(51) A61B 17/70 (2006.01), A61B 17/58 (2006.01), A61F 2/44 (2006.01)
(52) A61B 17/7001, A61B 17/58, A61F 2/442, A61F 2/4425
(54) SISTEMA DE ESTABILIZAÇÃO MULTI-DIRECIONAL DE COLUNA LOMBAR
(71) JULIO CESAR RIBEIRO BARROS (BR/SP)
(72) JÚLIO CÉSAR RIBEIRO BARROS

---

(21) BR 10 2021 015006-8 A2

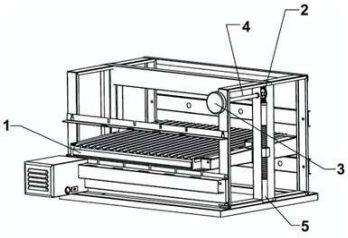

Código 3.1 - Publicação do Pedido de Patente ou de Certificado de Adição de Invenção
(22) 29/07/2021
(51) A47J 37/07 (2006.01)
(52) A47J 37/07
(54) CHURRASQUEIRA COM SISTEMA DE MONTAGEM E ABASTECIMENTO CONTÍNUO DE BRASA DE CARVÃO
(71) JACKSON DE SANTO FUSTAINO (BR/SP)
(72) JACKSON DE SANTO FUSTAINO

---

(21) BR 10 2021 015011-4 A2

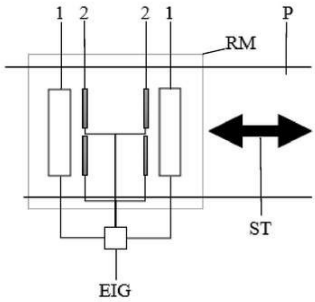

Código 3.1 - Publicação do Pedido de Patente ou de Certificado de Adição de Invenção
(22) 29/07/2021
(51) G01G 19/03 (2006.01), G01G 3/12 (2006.01), G08G 1/04 (2006.01), G08G 1/01 (2006.01), E01F 11/00 (2006.01)
(52) G01G 19/03, G01G 3/125, G08G 1/04, G08G 1/01, E01F 11/00
(54) SISTEMA DE PESAGEM EM MOVIMENTO PARA VEÍCULOS AUTOMOTORES BASEADO EM SENSORES RÍGIDOS E A FIBRA ÓTICA
(71) VELSIS SISTEMAS E TECNOLOGIA VIARIA LTDA (BR/PR)
(72) FÁVERO GUILHERME SANTOS; EMERSON JOHN VIEIRA DA SILVA; FERNANDO KELVIN DA SILVA SOARES; GUILHERME DUTRA; FELIPE LUIS CARAVIERI

---

(21) BR 10 2021 015013-0 A2

Código 3.1 - Publicação do Pedido de Patente ou de Certificado de Adição de Invenção
(22) 29/07/2021

(51) B23K 1/00 (2006.01), B23K 35/02 (2006.01), B23K 3/08 (2006.01), H03F 3/58 (2006.01)
(52) B23K 1/0016, B23K 35/025, B23K 3/08, H03F 3/58
(54) MÉTODO E APARATO PARA APLICAÇÃO DE PASTA DE BRASAGEM EM ARRANJOS PERIÓDICO DE POLOS MAGNÉTICOS EMPREGADOS NA FABRICAÇÃO DE VÁLVULAS DE MICRO-ONDAS DO TIPO TWT
(71) DIRETORIA-GERAL DE DESENVOLVIMENTO NUCLEAR E TECNOLÓGICO DA MARINHA (BR/RJ) ; CENTRO TECNOLÓGICO DA MARINHA NO RIO DE JANEIRO (BR/RJ)
(72) CLÁUDIO COSTA MOTTA; DANIEL TEIXEIRA LOPES

---

(21) BR 10 2021 015473-0 A2

Código 3.1 - Publicação do Pedido de Patente ou de Certificado de Adição de Invenção
(22) 05/08/2021
(51) C02F 3/28 (2023.01), C02F 3/00 (2023.01), C02F 101/30 (2006.01)
(52) C02F 3/286, C02F 3/2866, C02F 2003/001, C02F 2101/30
(54) REATOR ANAERÓBIO PARA TRATAMENTO DE EFLUENTES E RESPECTIVO MÉTODO DE TRATAMENTO DE EFLUENTES COM APLICAÇÃO DE BIOMÍDIAS E MÉTODO PARA LIMPEZA DO REATOR
(71) GAYATRI SOLUÇÕES AMBIENTAIS LTDA (BR/SC)
(72) DANIEL VIEIRA MINEGATTI DE OLIVEIRA

---

(21) BR 10 2021 015525-6 A2

Código 3.1 - Publicação do Pedido de Patente ou de Certificado de Adição de Invenção
(22) 06/08/2021
(51) D03D 15/283 (2021.01), D03D 15/513 (2021.01), D03D 15/527 (2021.01), B32B 27/32 (2006.01), B32B 33/00 (2006.01)
(52) D03D 15/283, D03D 15/513, D03D 15/527, B32B 27/32, B32B 33/00
(54) TECIDO DE POLIPROPILENO PARA PUBLICIDADE ECOLOGICAMENTE CORRETO
(71) TAYA CANVAS (SHANGHAI) COMPANY LIMITED (CN)
(72) I-CHIEN LIN

---

(21) BR 10 2021 015528-0 A2

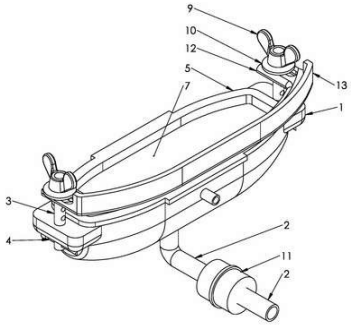

Código 3.1 - Publicação do Pedido de Patente ou de Certificado de Adição de Invenção
(22) 06/08/2021
(51) B60S 1/48 (2006.01)
(54) CAPTADOR DE ÁGUA PLUVIAL DESTINADO AO RESERVATÓRIO DE LIMPEZA DE PARA-BRISA DE VEÍCULOS AUTOMOTORES
(71) INSTITUTO FEDERAL SUL-RIO-GRANDENSE (BR/RS)
(72) CASSIANO PINZON; JOSÉ EDUARDO POSSER; MARCIELI BOSCARDIN; MIGUEL KARLINSKI

(21) BR 10 2021 015558-2 A2	Código 3.1 - Publicação do Pedido de Patente ou de Certificado de Adição de Invenção (22) 06/08/2021 (51) A61K 9/19 (2006.01), A61K 35/644 (2015.01), A61P 1/04 (2006.01) (52) A61K 9/19, A61K 35/644, A61P 1/04 (54) GRANULADO CONTENDO EXTRATO LIOFILIZADO DE PRÓPOLIS VERMELHA PADRONIZADO EM FENÓIS E FLAVONOIDES TOTAIS PARA O TRATAMENTO DE ÚLCERAS GÁSTRICA (71) JOSÉ CARLOS TAVARES CARVALHO (BR/AP) ; UNIVERSIDADE FEDERAL DO AMAPÁ (BR/AP) (72) JOSE CARLOS TAVARES CARVALHO; HEITOR RIBEIRO DA SILVA; ABRAHÃO VICTOR TAVARES DE LIMA TEIXEIRA DOS SANTOS; ALINE LOPES DO NASCIMENTO; FRANCISCO TADEU DE MORAES
(21) BR 10 2021 015572-8 A2	Código 3.1 - Publicação do Pedido de Patente ou de Certificado de Adição de Invenção (22) 06/08/2021 (51) A61F 2/42 (2006.01), A61B 17/56 (2006.01), A61B 17/17 (2006.01), A61B 17/72 (2006.01), A61B 17/80 (2006.01) (52) A61F 2/4261, A61F 2310/00023, A61B 17/56, A61B 17/1782, A61B 17/7291, A61B 17/8061 (54) HASTE INTRAMEDULAR BLOQUEADA, EQUIPAMENTOS E MÉTODOS PARA A ARTRODESE DO PUNHO (71) GABRIEL COSTA DE ARAÚJO (BR/RJ) ; VINICIUS SCHOTT GAMEIRO (BR/RJ) (72) GABRIEL COSTA DE ARAÚJO; VINICIUS SCHOTT GAMEIRO
(21) BR 10 2021 015590-6 A2	Código 3.1 - Publicação do Pedido de Patente ou de Certificado de Adição de Invenção (22) 06/08/2021 (51) A01B 69/00 (2006.01), A01B 79/00 (2006.01) (52) A01B 69/00, A01B 79/005 (54) PRODUÇÃO DE PARTÍCULAS SECAS E DE SUPLEMENTO ALIMENTAR À BASE DE ÓLEO DE MURICI (BYRSONIMA CRASSIFOLIA) (71) UNIVERSIDADE FEDERAL DO PARÁ (BR/PA) (72) FLAVIA CRISTINA SEABRA PIRES; LETÍCIA MARIA MARTINS SIQUEIRA; ANA PAULA DE SOUZA E SILVA; MARIA CAROLINE RODRIGUES FERREIRA; RAUL NUNES DE CARVALHO JÚNIOR
(21) BR 10 2021 015593-0 A2	Código 3.1 - Publicação do Pedido de Patente ou de Certificado de Adição de Invenção (22) 06/08/2021 (51) B01L 7/02 (2006.01), G01N 33/00 (2006.01)

	(52) B01L 7/02, G01N 33/0016, G01N 33/0022 (54) APARATO EXPERIMENTAL PORTÁTIL PARA TRIAGEM DE ADITIVOS EMPREGADOS PARA FORMAÇÃO OU INIBIÇÃO CINÉTICA DE HIDRATOS DE CICLOPENTANO (71) UNIVERSIDADE DO ESTADO DO RIO DE JANEIRO (BR/RJ) (72) KELLY CRISTINE DA SILVEIRA; PAULO VICTOR MANHÃES DE SÁ; CLEYTON DA CUNHA GOMES; CATHARINA HÖHN BUCSKY; ANA CRISTINA FONTES MOREIRA; ANTÔNIO JOSÉ DA SILVA NETO
(21) BR 10 2021 015595-7 A2	Código 3.1 - Publicação do Pedido de Patente ou de Certificado de Adição de Invenção (22) 06/08/2021 (51) A61B 90/00 (2016.01) (52) A61B 90/39, A61B 2560/00 (54) PROCESSO DE CONFECÇÃO DE MARCADOR PARA LIPOASPIRAÇÃO HD (71) MHM CINTAS LTDA. - M.E. (BR/MG) (72) MARCIO HENRIQUE DE OLIVEIRA MORAES DUARTE
(21) BR 10 2021 015597-3 A2	Código 3.1 - Publicação do Pedido de Patente ou de Certificado de Adição de Invenção (22) 06/08/2021 (51) B01D 46/10 (2006.01), B01D 46/42 (2006.01), B01D 46/52 (2006.01), F24F 1/0071 (2019.01), F24F 13/28 (2006.01), F24F 8/10 (2021.01) (52) B01D 46/10, B01D 46/42, B01D 46/52, F24F 1/0071, F24F 13/28, F24F 8/10, B01D 2279/50 (54) CONJUNTO PARA MONTAGEM DE HIGIENIZADOR DE AR, E SISTEMA DE DETECÇÃO DE MAU FUNCIONAMENTO (71) POLAR TÉCNICA COMERCIAL E INDUSTRIAL LTDA (BR/SP) ; POWERPIC REPRESENTAÇÕES LTDA (BR/SP) (72) PAULO VITOR DE ANDRADE; ROBERTO LUIS LOPES MAURI CARDOSO
(21) BR 10 2021 015611-2 A2	Código 3.1 - Publicação do Pedido de Patente ou de Certificado de Adição de Invenção (22) 06/08/2021 (51) G06N 20/00 (2019.01), G06T 7/00 (2017.01) (52) G06N 20/00, G06K 9/46, G06K 9/62, G06T 7/00 (54) SOFTWARE DE VISÃO COMPUTACIONAL E MACHINE LEARNING, ALGORITMO E TEMPLATE (71) ELEANDRO BATISTA DE OLIVEIRA (BR/ES) (72) ELEANDRO BATISTA DE OLIVEIRA

(21) BR 10 2021 025862-4 A2	Código 3.1 - Publicação do Pedido de Patente ou de Certificado de Adição de Invenção (22) 20/12/2021 (30) 27/07/2021 US 17/443,487 (51) G06T 7/80 (2017.01) (52) G06T 7/80 (54) FERRAMENTA DE CALIBRAÇÃO DE CÂMERA, E, COMBINAÇÃO (71) DEERE & COMPANY (US) (72) NICHOLAS C. BALTZ; ASHRAF QADIR; ADAM J. ROYAL
(21) BR 10 2021 026609-0 A2	Código 3.1 - Publicação do Pedido de Patente ou de Certificado de Adição de Invenção (22) 28/12/2021 (30) 31/12/2020 EP 20383182.1 (51) G02B 6/44 (2006.01) (52) G02B 6/4488, G02B 6/441 (54) CABO ÓPTICO PARA SENSOR DISTRIBUÍDO, E PROCESSO DE FABRICAÇÃO DE UM CABO ÓPTICO PARA SENSOR DISTRIBUÍDO (71) PRYSMIAN S.P.A. (IT) (72) JOSEP MARIA MARTIN REGALADO; ESTER CASTILLO LOPEZ; VERONICA IGLESIAS RODRIGUEZ
(21) BR 10 2021 026659-7 A2	Código 3.1 - Publicação do Pedido de Patente ou de Certificado de Adição de Invenção (22) 28/12/2021 (30) 31/12/2020 US 17/139,296 (51) G01N 3/08 (2006.01), G01N 3/20 (2006.01) (52) G01N 3/08, G01N 3/20 (54) SONDA DE TESTE DE TENSÃO E MÉTODO DE AVALIAÇÃO DE CARACTERÍSTICAS DE TENSÃO DE UM ESPÉCIME (71) BAYOU HOLDCO, INC. (US) (72) RANDALL PERKINS
(21) BR 10 2022 009149-8 A2	Código 3.1 - Publicação do Pedido de Patente ou de Certificado de Adição de Invenção (22) 11/05/2022 (30) 02/08/2021 US 17/391,146 (51) A01D 41/127 (2006.01) (52) A01D 41/1274 (54) MÉTODO PARA CONTROLAR A POTÊNCIA DE MÁQUINA DE TRABALHO, E, MÁQUINA DE TRABALHO (71) DEERE & COMPANY (US) (72) SCOTT N. CLARK

(21) BR 10 2022 009232-0 A2	Código 3.1 - Publicação do Pedido de Patente ou de Certificado de Adição de Invenção (22) 12/05/2022 (30) 06/08/2021 US 17/395,635 (51) A01D 41/127 (2006.01) (52) A01D 41/1276 (54) SUBSISTEMA DE LIMPEZA, MÉTODO IMPLEMENTADO POR COMPUTADOR PARA CONTROLAR UMA COLHEITADEIRA AGRÍCOLA, E, COLHEITADEIRA AGRÍCOLA (71) DEERE & COMPANY (US) (72) RANA SHAKTI SINGH; MEHUL BHAVSAR; SANTOSH KHADASARE; ABHISHEK KUMAR ROY
(21) BR 10 2022 009256-7 A2	Código 3.1 - Publicação do Pedido de Patente ou de Certificado de Adição de Invenção (22) 12/05/2022 (30) 29/07/2021 US 17/388,194 (51) A01C 7/06 (2006.01) (52) A01C 7/06 (54) MÁQUINA DE TRABALHO, E, MÉTODO PARA OPERAR UMA MÁQUINA DE TRABALHO (71) DEERE & COMPANY (US) (72) COLTER W. KINNEY; CARLOS ALBERTO SOTO; BRADLEY A. WACKERLE; RANDALL A. MARO
(21) BR 10 2022 010212-0 A2	Código 3.1 - Publicação do Pedido de Patente ou de Certificado de Adição de Invenção (22) 25/05/2022 (30) 28/07/2021 US 17/387,422 (51) A01C 7/06 (2006.01) (52) A01C 7/06 (54) MÉTODO PARA CONTROLAR REATIVAMENTE O SEGUIMENTO DE SOLO DE UMA UNIDADE DE LINHAS (71) DEERE & COMPANY (US) (72) GRANT J. WONDERLICH; COLTER W. KINNEY; BRADLEY A. WACKERLE; NATHAN A. MARIMAN; JAMES R. PETERSON; RANDALL A. MARO; KENNETH E. HERRMANN
(21) BR 10 2022 010535-9 A2	Código 3.1 - Publicação do Pedido de Patente ou de Certificado de Adição de Invenção (22) 30/05/2022 (30) 23/07/2021 DE 10 2021 003 955.6 (51) F28D 7/10 (2006.01), C10G 9/00 (2006.01)

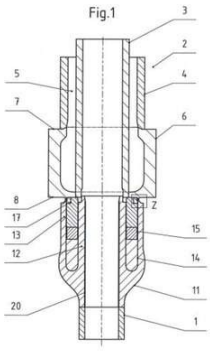

(54) TROCADOR DE CALOR PARA RESFRIAMENTO DE GÁS CRAQUEADO
(71) BORSIG GMBH (DE)
(72) CARSTEN BIRK; ANDREAS FÖRSTER; MICHAEL VOGT

---

(21) BR 10 2022 010668-1 A2

Código 3.1 - Publicação do Pedido de Patente ou de Certificado de Adição de Invenção
(22) 31/05/2022
(30) 23/07/2021 US 63/225,109; 22/04/2022 US 17/660,252
(51) A61F 2/38 (2006.01)
(52) A61F 2/385, A61F 2/3868
(54) CONJUNTOS, SUBCONJUNTOS E MÉTODOS DE JOELHO ARTICULADO ROTATIVO ENDOPROSTÉTICO
(71) MICROPORT ORTHOPEDICS HOLDINGS INC. (US)
(72) FRED W. BOWMAN; KRISTEN F. MOUNTJOY; MICHAEL L. BROOKS; JACOB H. CARROLL

---

(21) BR 10 2022 010734-3 A2

Código 3.1 - Publicação do Pedido de Patente ou de Certificado de Adição de Invenção
(22) 01/06/2022
(30) 30/07/2021 IN 202121034408
(51) A01K 3/00 (2006.01), A01K 1/00 (2006.01), G06F 13/00 (2006.01), G06Q 50/00 (2012.01)
(52) A01K 3/00, A01K 1/00, G06F 13/00, G06Q 50/00
(54) MÉTODO E SISTEMA PARA MONITORAR E MEDIR O COMPORTAMENTO DE UMA PLURALIDADE DE ANIMAIS
(71) TATA CONSULTANCY SERVICES LIMITED (IN)
(72) VAIBHAV SADASHIV LONKAR; DINESH KUMAR SINGH; KARTHIK SRINIVASAN; SUBHADRA VARMA PUSAPATI; SAIBHARGAVI GURRAM; JAYANTRAO MOHITE; SANAT SARANGI; SRINIVASU PAPPULA; SURYAKANT ASHOK SAWANT

---

(21) BR 10 2022 013082-5 A2

Código 3.1 - Publicação do Pedido de Patente ou de Certificado de Adição de Invenção
(22) 29/06/2022
(30) 03/08/2021 US 63/229,029; 21/10/2021 US 17/507,464
(51) B60T 13/68 (2006.01), B60T 13/74 (2006.01), B60T 17/22 (2006.01)
(52) B60T 13/68, B60T 13/74, B60T 17/22
(54) SISTEMA DE CONTROLE DE FRENAGEM DE VEÍCULO

	(71) TRANSPORTATION IP HOLDINGS, LLC (US) (72) MATTHEW PRICE; SHANKAR CHANDRASEKARAN; RAJASEKARAN MURUGESAN
(21) BR 10 2022 013357-3 A2	Código 3.1 - Publicação do Pedido de Patente ou de Certificado de Adição de Invenção (22) 04/07/2022 (30) 29/07/2021 US 17/388,189 (51) H02P 101/15 (2015.01), H02M 7/49 (2007.01), H02P 9/02 (2006.01), H02M 5/42 (2006.01), H02K 3/28 (2006.01) (52) H02P 2101/15, H02M 7/49, H02P 9/02, H02M 5/42, H02K 3/28 (54) MÉTODO PARA CONTROLAR UM RECURSO COM BASE EM INVERSOR E SISTEMA PARA CONTROLAR UM SISTEMA DE ENERGIA DE TURBINA EÓLICA (71) GENERAL ELECTRIC COMPANY (US) (72) DUSTIN HOWARD; ALFREDO SEBASTIAN ACHILLES
(21) BR 10 2022 013695-5 A2	Código 3.1 - Publicação do Pedido de Patente ou de Certificado de Adição de Invenção (22) 08/07/2022 (30) 27/07/2021 FR 2108123 (51) A44B 11/18 (2006.01) (52) A44B 11/18 (54) SISTEMA DE AJUSTE COM OPERAÇÃO MELHORADA, MÉTODO PARA FABRICAR UM TAL SISTEMA DE AJUSTE E MÉTODO DE AJUSTE (71) ZEDEL (FR) (72) BENOIT BOUQUIER
(21) BR 10 2022 013718-8 A2	Código 3.1 - Publicação do Pedido de Patente ou de Certificado de Adição de Invenção (22) 11/07/2022 (30) 26/07/2021 EP 21187775.8 (51) A61B 18/14 (2006.01), A61B 18/00 (2006.01), A61B 18/04 (2006.01) (52) A61B 18/14, A61B 2018/1405, A61B 2018/1475, A61B 2018/00011, A61B 2018/046 (54) INSTRUMENTO ELETROCIRÚRGICO PARTICULARMENTE UM INSTRUMENTO HÍBRIDO COM FUNÇÃO DE INJEÇÃO DE FLUIDO (71) ERBE ELEKTROMEDIZIN GMBH (DE) (72) DIETMAR KARWEI; FABIAN BADER
(21) BR 10 2022 014095-2 A2	Código 3.1 - Publicação do Pedido de Patente ou de Certificado de Adição de Invenção (22) 15/07/2022

(30) 23/07/2021 US 17/384289
(51) A01B 61/02 (2006.01)
(52) A01B 61/025
(54) IMPLEMENTO DE PLANTIO AGRÍCOLA
(71) CNH INDUSTRIAL AMERICA LLC (US)
(72) MONTE DEKAM; BRIAN J. ANDERSON; MICHAEL J. CONNORS; JOHNATHON DIENST; CHAD JOHNSON; MAYUR JOSHI; BRANDON JAMES KUBOUSHEK; JACOB ALLAN WEIS

---

(21) BR 10 2022 014098-7 A2

Código 3.1 - Publicação do Pedido de Patente ou de Certificado de Adição de Invenção
(22) 15/07/2022
(30) 30/07/2021 US 17/389439
(51) A01C 19/00 (2006.01), A01B 59/02 (2006.01)
(52) A01C 19/00, A01B 59/02
(54) IMPLEMENTO DE PLANTIO AGRÍCOLA
(71) CNH INDUSTRIAL AMERICA LLC (US)
(72) BRIAN J. ANDERSON; CHRISTOPHER HUBER; JACOB ALLAN WEIS

---

(21) BR 10 2022 014247-5 A2

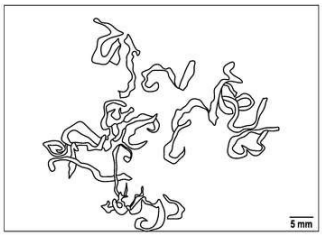

Código 3.1 - Publicação do Pedido de Patente ou de Certificado de Adição de Invenção
(22) 19/07/2022
(30) 27/07/2021 DE 102021119474.1
(51) C22C 9/04 (2006.01)
(52) C22C 9/04
(54) LIGA DE LATÃO SEM CHUMBO E ANTIMÔNIO
(71) DIEHL BRASS SOLUTIONS STIFTUNG & CO. KG (DE)
(72) FLORIAN SEUSS; PATRICK FELDNER; HARTMUT RICKEN; ALEXANDER DEHNELT

---

(21) BR 10 2022 014359-5 A2

Código 3.1 - Publicação do Pedido de Patente ou de Certificado de Adição de Invenção
(22) 20/07/2022
(30) 29/07/2021 IT 102021000020315
(51) B65D 85/804 (2006.01), B65D 65/46 (2006.01), A47J 31/36 (2006.01), A47J 31/44 (2006.01)
(52) B65D 85/804, B65D 85/8061, B65D 85/8043, B65D 65/466, A47J 31/3623, A47J 31/4403
(54) ANEL DE REFORÇO PARA CÁPSULAS PARA OBTER BEBIDAS, CÁPSULA PARA OBTER BEBIDAS, E, MÉTODOS PARA A PRODUÇÃO DE UMA CÁPSULA E DE BEBIDAS POR MEIO DE UM SISTEMA
(71) AROMA SYSTEM SRL (IT)

(72) GINO RAPPARINI; MAURIZIO GENERALI

(21) BR 10 2022 014458-3 A2

Código 3.1 - Publicação do Pedido de Patente ou de Certificado de Adição de Invenção
(22) 21/07/2022
(51) A01N 37/10 (2006.01), A01N 57/20 (2006.01), A01N 35/10 (2006.01), A01N 41/06 (2006.01), A01P 21/00 (2006.01)
(52) A01N 37/10, A01N 57/20, A01N 35/10, A01N 41/06
(54) COMBINAÇÃO DE DEFENSIVO AGRÍCOLA, SEU PROCESSO DE APLICAÇÃO E USO
(66) BR 10 2021 014673-7 26/07/2021
(71) DVA AGRO GMBH (DE)
(72) NATÁLIA GONÇALVES; BRUNO FRANCISCHELLI; HECTOR VELASQUES CACERES; LUIS LEOPOLDO BRUEL OCAMPOS

(21) BR 10 2022 014625-0 A2

FIG. 1A

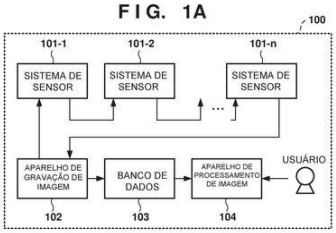

Código 3.1 - Publicação do Pedido de Patente ou de Certificado de Adição de Invenção
(22) 25/07/2022
(30) 28/07/2021 JP 2021-123565
(51) G06T 19/00 (2011.01), G06V 10/00 (2022.01), G06T 17/00 (2006.01)
(52) G06T 19/003, G06V 10/00, G06T 17/00
(54) APARELHO DE PROCESSAMENTO DE IMAGEM, MÉTODO DE PROCESSAMENTO DE IMAGEM E SUPORTE DE ARMAZENAMENTO
(71) CANON KABUSHIKI KAISHA (JP)
(72) TAKU OGASAWARA

(21) BR 10 2022 014792-2 A2

Código 3.1 - Publicação do Pedido de Patente ou de Certificado de Adição de Invenção
(22) 27/07/2022
(30) 27/07/2021 US 63/226,123
(51) H02J 13/00 (2006.01)
(52) H02J 13/00, H02J 13/0002, H02J 13/00019
(54) SISTEMA PARA USO EM UMA GRADE DE ENERGIA ELÉTRICA, MÉTODO PARA USO EM UMA GRADE DE ENERGIA ELÉTRICA, E, MÍDIA DE ARMAZENAMENTO NÃO TRANSITÓRIO LEGÍVEL POR PROCESSADOR
(71) QUALITROL COMPANY LLC (US)
(72) AARON ACTON; PETER GLOVER; MARK DIAMOND; PETER BRETT; DAVID COLE; PAUL DONEGAN

(21) BR 10 2022 014798-1 A2

Código 3.1 - Publicação do Pedido de Patente ou de Certificado de Adição de Invenção
(22) 27/07/2022

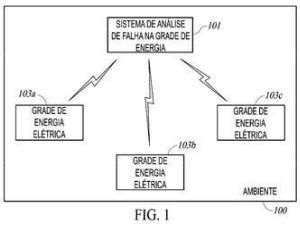

FIG. 1

(30) 27/07/2021 US 63/226,123
(51) G08B 31/00 (2006.01), G06Q 50/06 (2012.01), G06Q 10/06 (2023.01), H02J 13/00 (2006.01), G06N 5/00 (2023.01)
(52) G08B 31/00, G06Q 50/06, G06Q 10/0635, G06K 9/00, H02J 13/00002, G06N 5/00
(54) SISTEMA DE APRENDIZADO CONTÍNUO DE INTELIGÊNCIA ARTIFICIAL, MÉTODO DE APRENDIZADO CONTÍNUO COM INTELIGÊNCIA ARTIFICIAL, E, MÍDIA DE ARMAZENAMENTO NÃO TRANSITÓRIO LEGÍVEL
(71) QUALITROL COMPANY LLC (US)
(72) AARON ACTON; PETER GLOVER; MARK DIAMOND; PETER BRETT; DAVID COLE; PAUL DONEGAN

---

(21) BR 10 2022 015182-2 A2

Código 3.1 - Publicação do Pedido de Patente ou de Certificado de Adição de Invenção
(22) 29/07/2022
(30) 03/08/2021 BE 2021/5615
(51) B01D 53/26 (2006.01)
(52) B01D 53/261, B01D 2253/104
(54) DISPOSITIVO E MÉTODO PARA SECAGEM DE GÁS COMPRIMIDO
(71) ATLAS COPCO AIRPOWER, NAAMLOZE VENNOOTSCHAP (BE)
(72) HANS MARIA KAREL HERMANS

---

(21) BR 10 2022 015222-5 A2

Código 3.1 - Publicação do Pedido de Patente ou de Certificado de Adição de Invenção
(22) 01/08/2022
(30) 03/08/2021 NL 2028907
(51) A22C 21/00 (2006.01)
(52) A22C 21/0069, A22C 21/0023
(54) MÉTODO E DISPOSITIVO PARA O PROCESSAMENTO DA CARCAÇA DE AVES DESTINADAS AO ABATE
(71) MEYN FOOD PROCESSING TECHNOLOGY B.V. (NL)
(72) DE VOS, FERDINAND ALLARD; KOOPMAN, MICHAEL GEORGE LOURENTIUS; VERHAGEN, MARCEL; VONK, PIETER WILLEM; WIJTTEN, JEROEN HERMANUS

---

(21) BR 10 2022 015333-7 A2

Código 3.1 - Publicação do Pedido de Patente ou de Certificado de Adição de Invenção
(22) 03/08/2022
(30) 05/08/2021 DE 10 2021 120 403.8
(51) A01D 57/03 (2006.01)
(52) A01D 57/03
(54) MECANISMO DE CORTE COM DENTES DE CARRETEL LATERALMENTE ARTICULÁVEIS

(71) CARL GERINGHOFF GMBH & CO. KG (DE)
(72) STEFFEN SUDHUES; DOMINIK SÄLKER; MICHAEL POKRIEFKE

(21) BR 10 2022 015425-2 A2

Código 3.1 - Publicação do Pedido de Patente ou de Certificado de Adição de Invenção
(22) 04/08/2022
(30) 05/08/2021 IN 202141035247
(51) H04W 12/00 (2021.01)
(52) H04W 12/00
(54) PROCESSADOR DE BANDA BASE DE UM EQUIPAMENTO DE USUÁRIO
(71) APPLE INC. (US)
(72) ANIKETHAN RAMAKRISHNA VIJAYA KUMAR; HUARUI LIANG; NIRLESH KOSHTA; SHU GUO; SRIDHAR PRAKASAM

(21) BR 13 2021 015169-1 E2

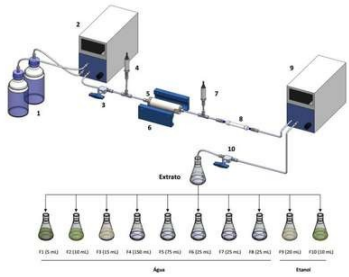

Código 3.1 - Publicação do Pedido de Patente ou de Certificado de Adição de Invenção
(22) 30/07/2021
(51) B01D 11/02 (2006.01), B01D 11/04 (2006.01), C07C 37/82 (2006.01), C07C 37/00 (2006.01)
(52) B01D 11/02, B01D 11/0219, B01D 11/04, C07C 37/82, C07C 37/004
(54) PROCESSO DE SEPARAÇÃO DE COMPOSTOS PROVENIENTES DE MATRIZES VEGETAIS COM DETECÇÃO EM LINHA
(61) BR 10 2020 017189-5 21/08/2020
(71) UNIVERSIDADE ESTADUAL DE CAMPINAS - UNICAMP (BR/SP)
(72) MAURICIO ARIEL ROSTAGNO; TANIA FORSTER CARNEIRO; JAÍSA OLIVEIRA CHAVES; LAISE CAPELASSO DA SILVA; MARIANA CORRÊA DE SOUZA; VITOR LACERDA SANCHES; LEONARDO MENDES DE SOUZA MESQUITA

(21) BR 13 2021 015330-9 E2

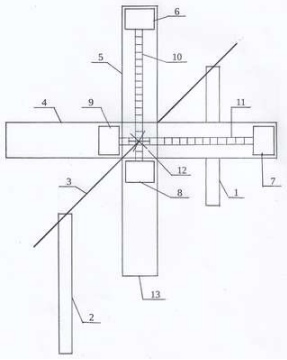

Código 3.1 - Publicação do Pedido de Patente ou de Certificado de Adição de Invenção
(22) 03/08/2021
(51) F03B 17/04 (2006.01)
(54) MOTOR MOVIDO PELA FORÇA DE EMPUXO DA ÁGUA ARMAZENADA EM RECIPIENTES FECHADOS
(61) BR 10 2021 013663-4 11/07/2021
(71) OSVALDO DALLA COLETTA (BR/SP)
(72) OSVALDO DALLA COLETTA

(21) BR 13 2022 012101-9 E2

Código 3.1 - Publicação do Pedido de Patente ou de Certificado de Adição de

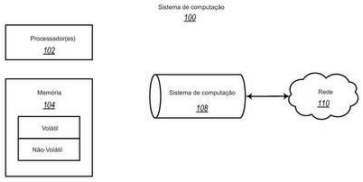

Invenção
(22) 17/06/2022
(30) 27/06/2013 US 13/929,456; 14/01/2016 US 14/995,914; 12/07/2017 US 15/648,033; 20/03/2019 US 16/359,069
(51) G06F 9/50 (2006.01)
(52) G06F 9/5072, G06F 9/5027
(54) MÉTODO, SISTEMA DE COMPUTAÇÃO, SISTEMA DE COMPUTADOR E MÍDIA DE ARMAZENAMENTO LEGÍVEL POR COMPUTADOR PARA CONTROLAR SELEÇÃO DE UMA CONEXÃO DE TERMINAL DE INICIALIZAÇÃO POR UM INTERMEDIÁRIO DE TERMINAL
(61) BR 11 2015 031703-0 25/06/2014
(71) MICROSOFT TECHNOLOGY LICENSING, LLC (US)
(72) SRIRAM SAMPATH; TRISTAN WILLIAM SCOTT; IDO MILES BEN-SHACHAR; ERSEV SAMIM ERDOGAN; NIRAJ AGARWALA

---

(21) BR 20 2021 014494-2 U2

Código 3.1 - Publicação do Pedido de Patente ou de Certificado de Adição de Invenção
(22) 23/07/2021
(51) H01J 9/00 (2006.01)
(52) H01J 9/003
(54) TROCADOR DE LÂMPADAS COM HASTE
(71) EDUARDO JOSÉ DA SILVA (BR/RJ)
(72) EDUARDO JOSÉ DA SILVA

---

(21) BR 20 2021 014531-0 U2

Código 3.1 - Publicação do Pedido de Patente ou de Certificado de Adição de Invenção
(22) 23/07/2021
(51) B65B 29/02 (2006.01), B65D 85/808 (2006.01)
(52) B65B 29/028, B65D 85/808
(54) EMBALAGEM PARA ACONDICIONAMENTO DE SACHÊS E PREPARAÇÃO DE BEBIDAS
(71) CHÁ & ARTE COMÉRCIO DE PRODUTOS NATURAIS LTDA (BR/PR)
(72) JULIANA TREIS DE OLIVEIRA

---

(21) BR 20 2021 014537-0 U2

Código 3.1 - Publicação do Pedido de Patente ou de Certificado de Adição de Invenção
(22) 23/07/2021
(51) G10G 5/00 (2006.01)
(52) G10G 5/00
(54) DISPOSIÇÃO INTRODUZIDA EM SUPORTE PARA INSTRUMENTOS MUSICAIS
(71) INDÚSTRIA METALÚRGICA STAY LTDA (BR/SP)

(72) FIORAVANTE CAVALHEIRI; DÉCIO CAVALHEIRI

(21) BR 20 2021 014547-7 U2

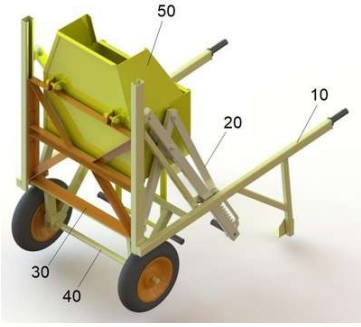

Código 3.1 - Publicação do Pedido de Patente ou de Certificado de Adição de Invenção
(22) 23/07/2021
(51) B62B 5/00 (2006.01), B62D 3/00 (2006.01), B62B 3/08 (2006.01), B62B 1/24 (2006.01)
(54) DISPOSIÇÃO APLICADA A CARRINHO DE MÃO COM CAÇAMBA BASCULANTE
(71) SERGIO VIEIRA DE SOUZA (BR/MS)
(72) SERGIO VIEIRA DE SOUZA

(21) BR 20 2021 014554-0 U2

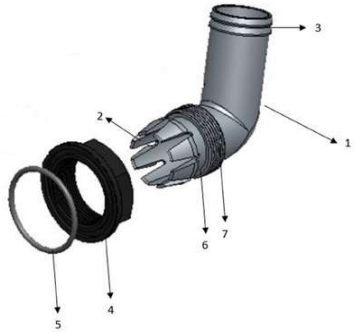

Código 3.1 - Publicação do Pedido de Patente ou de Certificado de Adição de Invenção
(22) 23/07/2021
(51) A01C 7/08 (2006.01), F16L 41/14 (2006.01), A01C 7/00 (2006.01)
(54) ACOPLADOR PNEUMÁTICO
(71) STARA S/A. INDUSTRIA DE IMPLEMENTOS AGRÍCOLAS (BR/RS)
(72) ÁTILA STAPELBROEK TRENNEPOHL

(21) BR 20 2021 014556-6 U2

Código 3.1 - Publicação do Pedido de Patente ou de Certificado de Adição de Invenção
(22) 23/07/2021
(51) B08B 1/00 (2006.01), B08B 3/02 (2006.01), B05B 15/74 (2018.01), A47L 13/26 (2006.01), A47L 13/42 (2006.01), A47L 13/50 (2006.01)
(52) B08B 1/002, B08B 3/02, B05B 15/74, A47L 13/26, A47L 13/42, A47L 13/50
(54) A DISPOSIÇÃO CONSTRUTIVA APLICADA EM VASSOURAS COM SISTEMA QUE APLICA ÁGUA E/OU DETERGENTE
(71) FABIO LIBARDI NORONHA 06859032731 (BR/ES)
(72) FÁBIO LIBARDI NORONHA

(21) BR 20 2021 014558-2 U2

Código 3.1 - Publicação do Pedido de Patente ou de Certificado de Adição de Invenção
(22) 23/07/2021
(51) G08B 13/12 (2006.01)
(52) G08B 13/12
(54) DISPOSITIVO DE ALARME ANTIFURTO DE CABOS OU FIOS COM CONECTIVIDADE EM REDES LTE E REDES DEDICADAS A INTERNET DAS COISAS
(71) TOSOLVE ENGENHARIA E TECNOLOGIA LTDA. (BR/ES)

(72) GUSTAVO FRINHANI VIEIRA; KLAAS MINNE VAN DER ZWAAG; MAURÍCIO CALHEIROS DA CONCEIÇÃO; MENNO JAN FABER; RICARDO CALHEIROS DA CONCEIÇÃO; WALDELÍCIO SANTOS FILHO; WINSTON ALCÂNTARA OLIVEIRA

---

(21) BR 20 2021 014615-5 U2

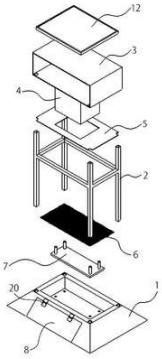

Código 3.1 - Publicação do Pedido de Patente ou de Certificado de Adição de Invenção
(22) 26/07/2021
(51) A01M 1/02 (2006.01), A01M 1/10 (2006.01), A01M 1/14 (2006.01), A01M 1/22 (2006.01)
(54) DISPOSITIVO PARA ATRAIR E ELIMINAR CARRAPATOS
(71) INSTITUTO FEDERAL DE EDUCAÇÃO, CIÊNCIA E TECNOLOGIA DE SÃO PAULO (BR/SP) ; INSTITUTO BIOLÓGICO - SECRETARIA DE AGRICULTURA E ABASTECIMENTO DO GOVERNO DO ESTADO DE SÃO PAULO (BR/SP)
(72) CARLA DANIELA PERES RODRIGUES; OTÁVIO PAZ NASCIMENTO; PEDRO LUCAS SEGURO PEREIRA; RAPHAEL D?LUCA LOUZADA VIEIRA; MAURO SÉRGIO BRAGA; FABÍOLA TOCCHINI DE FIGUEIREDO KOKUMAI; ÉRICO PESSOA FELIX; NILSON ROBERTO INOCENTE JUNIOR; MÁRCIA CRISTINA MENDES; KARINA ARAÚJO DOS ANJOS; PAULO HENRIQUE SELBMANN SAMPAIO; SHIRLEY BATISTA DE ARAÚJO SILVA; FERNANDA CALVO DUARTE; LEONARDO COSTA FIORINI

---

(21) BR 20 2021 014624-4 U2

Código 3.1 - Publicação do Pedido de Patente ou de Certificado de Adição de Invenção
(22) 26/07/2021
(51) F24S 23/30 (2018.01)
(52) F24S 23/30
(54) PLACA DE COLETOR SOLAR TERMICO COM SISTEMA LENTICULAR
(71) DIEGO J RATIVA MILLAN (BR/PE) ; UNIVERSIDADE DE PERNAMBUCO-PE (BR/PE)
(72) LUIS ARTURO GOMEZ MALAGON; CAIO VINICIUS PINHEIRO VITAL; DIEGO J RATIVA MILLAN; RENATO EVANGELISTA DE ARAUJO

---

(21) BR 20 2021 014628-7 U2

Código 3.1 - Publicação do Pedido de Patente ou de Certificado de Adição de Invenção
(22) 26/07/2021
(51) B65B 23/06 (2006.01)
(52) B65B 23/06
(54) DISPOSIÇÃO CONSTRUTIVA APLICADA EM SISTEMA DE RECEBIMENTO DE OVOS PROVENIENTES DA MÁQUINA DE OVOSCOPIA PARA A MÁQUINA CLASSIFICADORA
(71) PLASSON DO BRASIL LTDA. (BR/SC)

(72) RODRIGO BOHAC FERREIRA DA ROSA

(21) BR 20 2021 014632-5 U2

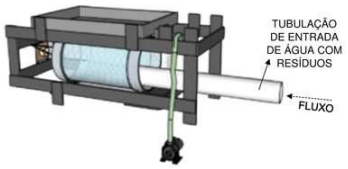

Código 3.1 - Publicação do Pedido de Patente ou de Certificado de Adição de Invenção
(22) 26/07/2021
(51) B07B 1/22 (2006.01)
(54) FILTRO ROTATIVO PARA EXTRAÇÃO DE SÓLIDOS EM AQUICULTURA
(71) IPADE - INSTITUTO PARA O DESENVOLVIMENTO DA EDUCAÇÃO LTDA (BR/CE) ; RÉGIS BARROSO SILVA (BR/CE) ; TOMAZ LIMA DE CARVALHO ROCHA (BR/CE)
(72) RÉGIS BARROSO SILVA; TOMAZ LIMA DE CARVALHO ROCHA

(21) BR 20 2021 014643-0 U2

Código 3.1 - Publicação do Pedido de Patente ou de Certificado de Adição de Invenção
(22) 26/07/2021
(51) B65B 23/06 (2006.01)
(52) B65B 23/06
(54) DISPOSIÇÃO CONSTRUTIVA APLICADA EM SISTEMA DE TRANSIÇÃO ENTRE ESTEIRA DE LAVAÇÃO E ESTEIRA DE SECAGEM DE OVOS
(71) PLASSON DO BRASIL LTDA. (BR/SC)
(72) EDSON TESSER

(21) BR 20 2021 014651-1 U2

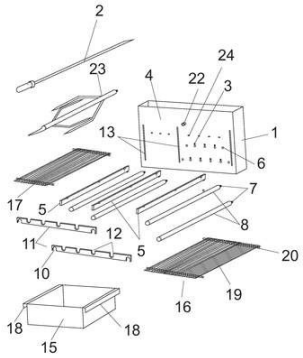

Código 3.1 - Publicação do Pedido de Patente ou de Certificado de Adição de Invenção
(22) 26/07/2021
(51) A47J 37/07 (2006.01), A47J 37/06 (2006.01)
(54) DISPOSIÇÃO EM CHURRASQUEIRA MODULAR COM DISPOSITIVO DE LEVANTE TRIPLO PARA GRELHA E CAIXA DE FOGO
(71) ADEMIR DE VILLA (BR/RS)
(72) ADEMIR DE VILLA

(21) BR 20 2021 014661-9 U2

Código 3.1 - Publicação do Pedido de Patente ou de Certificado de Adição de Invenção
(22) 26/07/2021
(51) B60R 11/02 (2006.01)
(52) B60R 11/02
(54) ALAVANCA DE MOVIMENTO ANGULAR PARA SUPORTE DE CELULAR
(71) JONATHAS GODOY DE OLIVEIRA (BR/RS)
(72) JONATHAS GODOY DE OLIVEIRA

(21) BR 20 2021 014670-8 U2

Código 3.1 - Publicação do Pedido de Patente ou de Certificado de Adição de

Invenção
(22) 26/07/2021
(51) A63F 3/00 (2006.01)
(52) A63F 3/00003
(54) JOGO DE TABULEIRO
(71) ALAN DE SOUSA MESQUITA (BR/RJ)
(72) ALAN DE SOUSA MESQUITA

(21) BR 20 2021 014681-3 U2

Código 3.1 - Publicação do Pedido de Patente ou de Certificado de Adição de Invenção
(22) 26/07/2021
(51) E04H 14/00 (2006.01)
(52) E04H 14/00
(54) PLATAFORMA TIPO MIRANTE CONTENDO EQUIPAMENTO DE ENTRETENIMENTO MÓVEL SUSTENTADO EM BRAÇOS DE DESLOCAMENTO ANGULAR
(71) MOACIR LUIZ BOGO (BR/SC)
(72) MOACIR LUIZ BOGO

(21) BR 20 2021 014707-0 U2

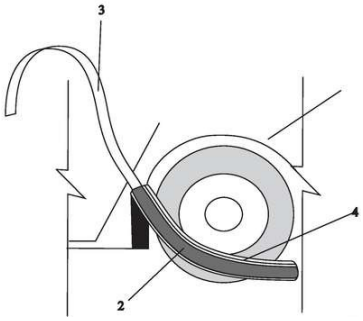

Código 3.1 - Publicação do Pedido de Patente ou de Certificado de Adição de Invenção
(22) 27/07/2021
(51) B60R 13/04 (2006.01)
(54) DISPOSIÇÃO TÉCNICA E CONSTRUTIVA APLICADA A FRISO PROTETOR DE PARALAMAS
(71) RAFAEL PEREIRA SANO (BR/SP) ; FABIO VINICIUS GONÇALVES POLICICHIO (BR/SP)
(72) RAFAEL PEREIRA SANO; FABIO VINICIUS GONÇALVES POLICICHIO

(21) BR 20 2021 014748-8 U2

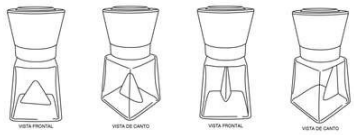

Código 3.1 - Publicação do Pedido de Patente ou de Certificado de Adição de Invenção
(22) 27/07/2021
(51) A47J 42/00 (2006.01)
(54) MOEDOR DE TEMPEROS
(71) BIGUÁ ALIMENTOS (JURÉIA) (BR/SC)
(72) LUÍS CARLOS SCHMITZ; MARIA EDUARDA SPENGLER

(21) BR 20 2021 014766-6 U2

Código 3.1 - Publicação do Pedido de Patente ou de Certificado de Adição de Invenção
(22) 27/07/2021
(51) A63H 33/00 (2006.01), F41B 13/02 (2006.01)

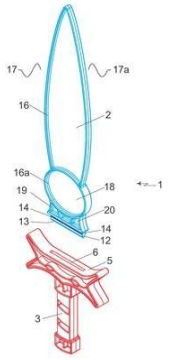

(54) ESPADA DE BRINQUEDO
(71) LEONARDO MATHIAS DE OLIVEIRA (BR/MS) ; ANDERSON BENDER (BR/SC)
(72) LEONARDO MATHIAS DE OLIVEIRA

(21) BR 20 2021 014768-2 U2

Código 3.1 - Publicação do Pedido de Patente ou de Certificado de Adição de Invenção
(22) 27/07/2021
(51) A47J 43/044 (2006.01)
(54) RECIPIENTE DE TEMPEROS COM MISTURADOR
(71) BIGUÁ ALIMENTOS (JURÉIA) (BR/SC)
(72) LUÍS CARLOS SCHMITZ; MARIA EDUARDA SPENGLER

(21) BR 20 2021 014772-0 U2

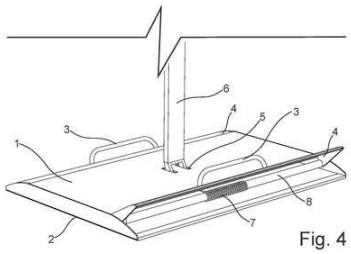

Código 3.1 - Publicação do Pedido de Patente ou de Certificado de Adição de Invenção
(22) 27/07/2021
(51) A47L 11/19 (2006.01)
(54) DISPOSIÇÃO CONSTRUTIVA INTRODUZIDA EM SUPORTE PARA LIXAS
(71) VICENTE ROMAO DA COSTA (BR/SP)
(72) VICENTE ROMAO DA COSTA

(21) BR 20 2021 014782-8 U2

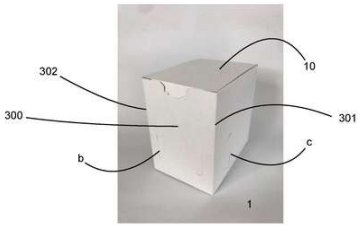

Código 3.1 - Publicação do Pedido de Patente ou de Certificado de Adição de Invenção
(22) 27/07/2021
(51) B30B 9/30 (2006.01), B65D 71/22 (2006.01), B65D 5/32 (2006.01), B65D 5/38 (2006.01)
(54) CAIXA EXPOSITORA
(71) BIGUÁ ALIMENTOS (JURÉIA) (BR/SC)
(72) LUÍS CARLOS SCHMITZ; MARIA EDUARDA SPENGLER

(21) BR 20 2021 014798-4 U2

Código 3.1 - Publicação do Pedido de Patente ou de Certificado de Adição de Invenção
(22) 27/07/2021
(51) B63H 25/38 (2006.01)
(54) DISPOSIÇÃO CONSTRUTIVA APLICADA EM LEME PARA CAIAQUES OU

PEQUENAS EMBARCAÇÕES
(71) MARLESSANDRO JOSÉ DA SILVA (BR/SC)
(72) MARLESSANDRO JOSÉ DA SILVA

---

(21) BR 20 2021 014814-0 U2

Código 3.1 - Publicação do Pedido de Patente ou de Certificado de Adição de Invenção
(22) 27/07/2021
(51) A47G 19/22 (2006.01)
(52) A47G 19/2205
(54) DISPOSIÇÃO CONSTRUTIVA APLICADA EM COPO COM COMPARTIMENTO DUPLO EM ESPIRAL PARA ACONDICIONAR BEBIDAS
(71) NDI MACHADO - ME (BR/RS)
(72) NATASCHA DAVALOS IGNATOSKI MACHADO

---

(21) BR 20 2021 014836-0 U2

Código 3.1 - Publicação do Pedido de Patente ou de Certificado de Adição de Invenção
(22) 28/07/2021
(51) B66C 23/18 (2006.01)
(52) B66C 23/18
(54) CONFIGURAÇÃO APLICADA EM EQUIPAMENTO PARA IÇAMENTO
(71) LUIS ANTONIO ROBERTO (BR/PR)
(72) LUIS ANTONIO ROBERTO

---

(21) BR 20 2021 014867-0 U2

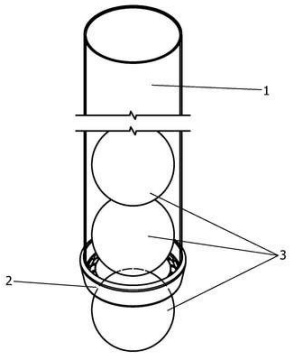

Código 3.1 - Publicação do Pedido de Patente ou de Certificado de Adição de Invenção
(22) 28/07/2021
(51) A63B 47/02 (2006.01)
(54) DISPOSIÇÃO CONSTRUTIVA EM PEGADOR DE BOLAS
(71) AWA BRASIL EIRELI (BR/RS)
(72) CARLOS ALBERTO WANNER DE ASSIS; CRISTIANO DE AZEVEDO DE ASSIS

---

(21) BR 20 2021 014886-7 U2

Código 3.1 - Publicação do Pedido de Patente ou de Certificado de Adição de Invenção
(22) 28/07/2021
(51) A61H 3/06 (2006.01)

	(52) A61H 3/06 (54) APERFEIÇOAMENTO INTRODUZIDO EM PISO TÁTIL EM CHAPA DE ATÉ 1,25 METROS. (71) MS ACESSIBILIDADE E COMUNICACAO EIRELI (BR/DF) (72) ALESSANDRO DOS SANTOS SILVA
(21) BR 20 2021 014888-3 U2	Código 3.1 - Publicação do Pedido de Patente ou de Certificado de Adição de Invenção (22) 28/07/2021 (51) E04C 1/41 (2006.01) (52) E04C 1/41 (54) CÂMARA PARA ISOLAMENTO TÉRMICO (71) JEFFERSON COSTA MARCAL NASCIMENTO (BR/PR) (72) JEFFERSON COSTA MARCAL NASCIMENTO
(21) BR 20 2021 014907-3 U2	Código 3.1 - Publicação do Pedido de Patente ou de Certificado de Adição de Invenção (22) 28/07/2021 (51) B66B 5/00 (2006.01) (52) B66B 5/0043 (54) DISPOSITIVO DE AVISO SONORO PARA ELEVADORES COM MENSAGEM DE VOZ (71) ELEVCOM INDUSTRIA E COMERCIO DE PEÇAS E ACESSORIOS PARA ELEVADORES LTDA. (BR/SP) (72) OSIVALDO FERREIRA LELIS; ROGERIO APARECIDO GARCIA MENEGUELLO
(21) BR 20 2021 014924-3 U2	Código 3.1 - Publicação do Pedido de Patente ou de Certificado de Adição de Invenção (22) 29/07/2021 (51) A61B 17/34 (2006.01) (52) A61B 17/34 (54) DISPOSITIVO COM AGULHA PARA FÍSTULA ARTERIOVENOSA (71) INSTITUTO FEDERAL DE EDUCAÇÃO, CIÊNCIA E TECNOLOGIA DA BAHIA - IFBA (BR/BA) ; UNIVERSIDADE FEDERAL DO RECÔNCAVO DA BAHIA - UFRB (BR/BA) (72) HANDERSON JORGE DOURADO LEITE; JOSENEIDE SANTOS QUEIROZ; ANTONIO CARLOS PEIXOTO BITENCOURT; TAMIRES PEREIRA ALVES; ANTONIO GABRIEL SOUZA ALMEIDA; GABRIEL MACIEL SANTOS RIBEIRO
(21) BR 20 2021 014951-0 U2	Código 3.1 - Publicação do Pedido de Patente ou de Certificado de Adição de Invenção

(22) 29/07/2021
(51) E05B 1/00 (2006.01)
(52) E05B 1/0046
(54) APERFEIÇOAMENTO INTRODUZIDO EM FECHADURA PARA PORTÕES DESLIZANTES
(71) DIONISIO JOSÉ DOS REIS (BR/SP)
(72) DIONISIO JOSÉ DOS REIS

---

(21) BR 20 2021 014958-8 U2

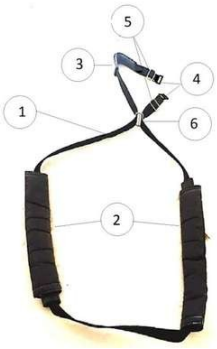

Código 3.1 - Publicação do Pedido de Patente ou de Certificado de Adição de Invenção
(22) 29/07/2021
(51) B60R 22/343 (2006.01), A44B 11/25 (2006.01), B60R 22/46 (2006.01)
(54) CINTO DE APOIO CORPORAL VERTICAL
(71) FERNANDO ANTONIO CAMPOS SOARES (BR/MG)
(72) FERNANDO ANTONIO CAMPOS SOARES; SIMONE DE OLIVEIRA SOARES

---

(21) BR 20 2021 014983-9 U2

Código 3.1 - Publicação do Pedido de Patente ou de Certificado de Adição de Invenção
(22) 29/07/2021
(51) B66B 9/00 (2006.01)
(52) B66B 9/00
(54) PLATAFORMA DE INTERCÂMBIO DE DISPOSITIVOS PARA ELEVAÇÃO DE MATERIAIS EM PONTOS ALTOS DE EDIFICAÇÕES
(71) FRANCISCO MENDES DO NASCIMENTO (BR/MG)
(72) FRANCISCO MENDES DO NASCIMENTO

---

(21) BR 20 2021 015018-7 U2

Código 3.1 - Publicação do Pedido de Patente ou de Certificado de Adição de Invenção
(22) 29/07/2021
(51) A47J 43/20 (2006.01)
(52) A47J 43/20
(54) MÁQUINA DE ACIONAMENTO MANUAL PARA MODELAR HAMBURGUER.
(71) CESAR FABRICIO - EIRELI (BR/PR)
(72) SERGIO FABRICIO

---

(21) BR 20 2021 015024-1 U2

Código 3.1 - Publicação do Pedido de Patente ou de Certificado de Adição de Invenção
(22) 29/07/2021
(51) B60Q 1/50 (2006.01)
(54) DISPOSIÇÃO INTRODUZIDA EM KIT PARA ATIVAÇÃO CONJUGADA DE

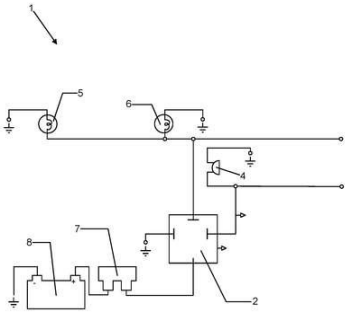

SOM E ILUMINAÇÃO EM VEÍCULOS AUTOMOTIVOS E CICLOMOTORES

(71) EDELCIO APARECIDO VILLASLOBO (BR/SP)

(72) EDELCIO APARECIDO VILLASLOBO

(21) BR 20 2022 000905-3 U2

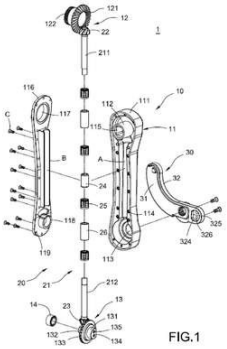

FIG.1

Código 3.1 - Publicação do Pedido de Patente ou de Certificado de Adição de Invenção

(22) 18/01/2022

(30) 20/01/2021 TW 110102157

(51) B62M 3/00 (2006.01), B62H 1/08 (2006.01)

(54) CONJUNTO DE PEDIVELA DE UMA BICICLETA

(71) HSUAN-CHIH LIN (TW) ; CHUN CHENG LEE (TW)

(72) HSUAN CHIH LIN; CHUN CHENG LEE

Código 3.2 - Publicação Antecipada

Publicação do pedido depositado, a requerimento do depositante. Aplicam-se as disposições do subitem 3.1.

---

(21) BR 10 2021 017396-3 A2

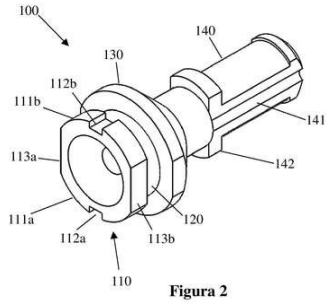

Figura 2

Código 3.2 - Publicação Antecipada
(22) 01/09/2021
(51) G02B 6/24 (2006.01)
(52) G02B 6/24
(54) CONECTOR REFORÇADO DE CABO ÓPTICO
(71) FURUKAWA ELECTRIC LATAM S.A. (BR/PR)
(72) MARCELA CARNEIRO LOPES; THIAGO DECONTO VIEIRA; RENATO FLÁVIO CRUZ; LUCAS GABRIEL CHAVES

---

(21) BR 10 2021 017398-0 A2

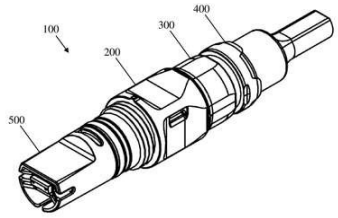

Código 3.2 - Publicação Antecipada
(22) 01/09/2021
(51) G02B 6/38 (2006.01)
(52) G02B 6/38
(54) PONTEIRA DE CONECTOR DE CABO ÓPTICO, JUNTA DE CONEXÃO ÓPTICA, ADAPTADOR ÓPTICO, E, CONJUNTO DE CONECTOR DE CABO ÓPTICO
(71) FURUKAWA ELECTRIC LATAM S.A. (BR/PR)
(72) MARCELA CARNEIRO LOPES; THIAGO DECONTO VIEIRA; RENATO FLÁVIO CRUZ; LUCAS GABRIEL CHAVES

---

(21) BR 10 2022 013420-0 A2

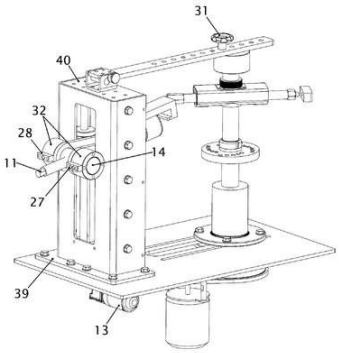

Código 3.2 - Publicação Antecipada
(22) 05/07/2022
(51) B60B 29/00 (2006.01)
(54) EQUIPAMENTO PARA RECUPERAR RODAS
(71) ALTEMIR BIENIEK (BR/RS) ; ANDREZA MARIA BERNART BIENIEK (BR/RS) ; MAICON DA SILVA (BR/RS)
(72) ALTEMIR BIENIEK

---

(21) BR 10 2022 016969-1 A2

Código 3.2 - Publicação Antecipada
(22) 25/08/2022
(51) F16L 21/06 (2006.01), F16L 21/08 (2006.01), F16L 55/163 (2006.01), A01G 25/06 (2006.01)
(52) F16L 21/06, F16L 21/08, F16L 55/163, A01G 25/06

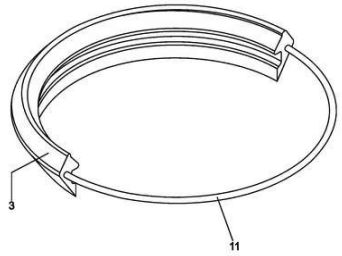

(54) PROCESSO DE INCORPORAÇÃO DE UM ANEL MÉTALICO EM UM ANEL DE VEDAÇÃO E ANEL DE VEDAÇÃO COM ANEL METÁLICO INCORPORADO PARA CONFORMAÇÃO DE UMA BOLSA EM UM CORPO TUBULAR DE PVC INTEGRADO
(71) JATI CONEXÕES LTDA - ME (BR/SP)
(72) GELSON DE SOUZA LIMA

---

(21) BR 10 2022 018749-5 A2

Código 3.2 - Publicação Antecipada
(22) 19/09/2022
(51) B07B 1/46 (2006.01)
(54) TELAS MODULARES APERFEIÇOADAS CONSTITUINTES DE COMPONENTE PENEIRA VIBRATÓRIA QUE INTEGRA EQUIPAMENTO DE CLASSIFICAÇÃO CÚBICA E LAMELAR DE MATERIAL ORIUNDO DE ATIVIDADE DE MINERAÇÃO, SISTEMA DE FIXAÇÃO SOLIDÁRIA ENTRE UNIDADES ADJACENTES DE TELAS MODULARES APERFEIÇOADAS À BASE ESTRUTURAL DE COMPONENTE PENEIRA VIBRATÓRIA E PROCEDIMENTO DE MONTAGEM/DESMONTAGEM A ESSA BASE
(71) HAVER & BOECKER TELAS LTDA (BR/MG)
(72) CÉLIO GERALDO ESQUÁRCIO JÚNIOR

---

(21) BR 10 2022 019303-7 A2

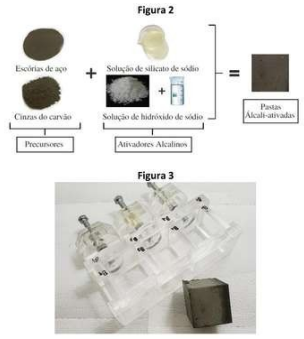

Código 3.2 - Publicação Antecipada
(22) 26/09/2022
(51) C04B 40/00 (2006.01), C04B 12/00 (2006.01), C04B 7/24 (2006.01)
(52) C04B 40/0046, C04B 40/0096, C04B 12/005, C04B 7/243
(54) METODOLOGIA DE DOSAGEM PARA LIGANTES GEOPOLIMÉRICOS: APLICAÇÃO EM PRODUTO À BASE DE CINZAS DE CARVÃO E ESCÓRIA DE ACIARIA
(71) UNIVERSIDADE FEDERAL DO CEARÁ (BR/CE)
(72) LUCAS FEITOSA DE ALBUQUERQUE LIMA BABADOPULOS; LUCAS BENÍCIO RODRIGUES ARAÚJO; ANTONIO EDUARDO BEZERRA CABRAL; HELOINA NOGUEIRA DA COSTA; DANIEL LIRA LOPES TARGINO; MANOEL ADRIELTON MACEDO MOREIRA

---

(21) BR 10 2022 024980-6 A2

Código 3.2 - Publicação Antecipada
(22) 07/12/2022
(51) E02F 5/28 (2006.01)
(52) E02F 5/282, E02F 5/28
(54) APERFEIÇOAMENTO INTRODUZIDO EM BALSA DE DRAGAGEM PARA LIMPEZA DE ETE CONTROLADA REMOTAMENTE
(71) KENEDY ROGRIGUES BALIEIRO (BR/SP)
(72) THIAGO FERREIRA DA SILVA

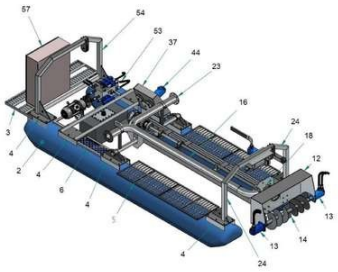

(21) BR 10 2022 025968-2 A2

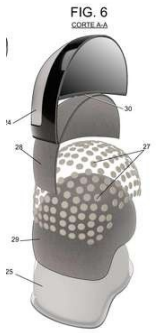

Código 3.2 - Publicação Antecipada
(22) 19/12/2022
(51) A45D 20/22 (2006.01)
(52) A45D 20/22
(54) GABINETE COM VENTILAÇÃO/AQUECIMENTO E CAPACETE REVESTIDO COM MIOLO EMISSOR DE INFRAVERMELHO LONGO E ÍONS NEGATIVOS, PARA SISTEMA DE PRODUÇÃO DE CARGA TERAPÊUTICA PARA RECUPERAÇÃO CAPILAR
(71) IIJIMA COMERCIO E SERVIÇOS LTDA - ME (BR/SP)
(72) TIAGO KOJI NISHITANI; RICARDO SHINJI NISHITANI; MATEUS BRUNO PROCESSI

(21) BR 20 2022 020099-3 U2

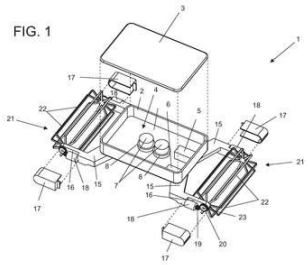

Código 3.2 - Publicação Antecipada
(22) 04/10/2022
(51) F26B 9/10 (2006.01)
(54) APERFEIÇOAMENTO INTRODUZIDO EM ROBÔ REVOLVEDOR DE GRÃOS PARA SECAGEM
(71) LIANA MESQUITA DE ARAUJO (BR/MG)
(72) MARIA JOSE MARTINS RIBEIRO DOIA

(21) BR 20 2022 021667-9 U2

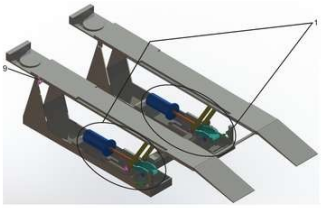

Código 3.2 - Publicação Antecipada
(22) 25/10/2022
(51) B66F 11/04 (2006.01), B64D 7/00 (2006.01)
(54) ACIONADOR PNEUMÁTICO DE ELEVAÇÃO PARA RAMPAS
(71) ANTÔNIO PASCUAL GALUCHINO BUENDIA (BR/SP)
(72) ANTÔNIO PASCUAL GALUCHINO BUENDIA

(21) BR 20 2022 021817-5 U2

Código 3.2 - Publicação Antecipada
(22) 26/10/2022
(51) A47L 13/11 (2006.01)
(54) DISPOSIÇÃO TÉCNICA E CONSTRUTIVA INTRODUZIDA EM RODO E RESPECTIVO ENGATE DE FIXAÇÃO

(71) REINALDO SALVADOR (BR/MT)
(72) REINALDO SALVADOR

---

(21) BR 20 2022 021914-7 U2

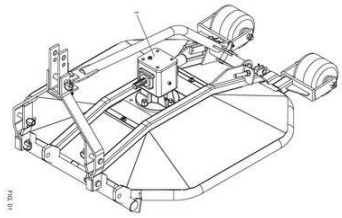

Código 3.2 - Publicação Antecipada
(22) 27/10/2022
(51) A01D 34/00 (2006.01)
(54) DISPOSIÇÕES INTRODUZIDAS EM ROÇADEIRAS
(71) JORGE HIROSHI MURAKAMI (BR/SP)
(72) JORGE HIROSHI MURAKAMI

---

(21) BR 20 2022 022064-1 U2

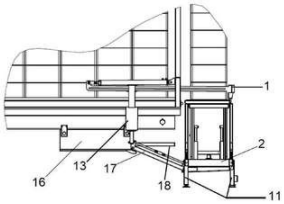

Código 3.2 - Publicação Antecipada
(22) 31/10/2022
(51) B66F 11/04 (2006.01)
(54) DISPOSIÇÃO CONSTRUTIVA APLICADA EM DISPOSITIVO PARA EMPILHAMENTO E CARREGAMENTO AUTOMATIZADO DE VOLUMES
(71) ANDRE TEIXEIRA DE MELLO (BR/RS)
(72) ANDRE TEIXEIRA DE MELLO

---

(21) BR 20 2022 022745-0 U2

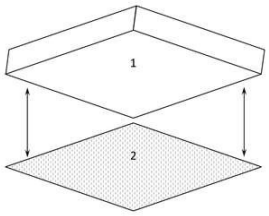

Código 3.2 - Publicação Antecipada
(22) 08/11/2022
(51) B62D 25/20 (2006.01)
(54) REVESTIMENTO PARA PROTEÇÃO DE INTERIOR DE ELEVADORES
(71) JOSERLI PEREZ KAPAZI (BR/PR)
(72) JOSERLI PEREZ KAPAZI

---

(21) BR 20 2022 022776-0 U2

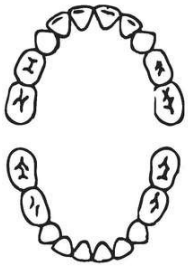

FIG. 01

Código 3.2 - Publicação Antecipada
(22) 09/11/2022
(51) G01R 19/00 (2006.01)
(54) DISPOSIÇÕES INTRODUZIDAS EM BANCO DE DENTES DECÍDUOS HUMANOS
(71) KELLY MARIA SILVA MOREIRA (BR/SP)
(72) KELLY MARIA SILVA MOREIRA; JOSÉ CARLOS PETTOROSSI IMPARATO; DANIELA FERRAZ CERQUEIRA SALIBA; MARIANE FERRÃO DIAS

(21) BR 20 2022 022938-0 U2

Código 3.2 - Publicação Antecipada

(22) 10/11/2022

(51) A61C 3/00 (2006.01)

(54) DISPOSIÇÕES INTRODUZIDAS EM SONDA EXPLORATÓRIA ESFÉRICA

(71) GOLGRAN INDUSTRIA E COMERCIO DE INSTRUMENTAL ONDOTOLÓGICO LTDA. (BR/SP)

(72) KELLY MARIA SILVA MOREIRA; JOSÉ CARLOS PETTOROSSI IMPARATO; BRUNA LORENA PEREIRA MORO; FRANCISCO ALVES DE SOUZA FILHO

(21) BR 20 2022 023466-9 U2

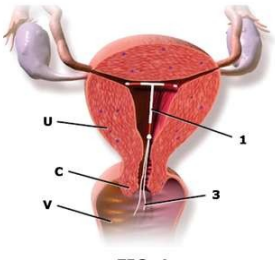

Código 3.2 - Publicação Antecipada

(22) 18/11/2022

(51) A61F 6/00 (2006.01)

(54) DISPOSIÇÃO CONSTRUTIVA APLICADA AOS FIOS POSICIONADORES DE DISPOSITIVO CONTRACEPTIVO INTRAUTERINO

(71) VIZA MARANGONI SAÚDE LTDA - ME (BR/SP)

(72) MARIANA NUNES VIZA ARAÚJO

Código 3.6 - Publicação do Pedido Arquivado Definitivamente - Art. 216 §2º e Art. 17 §2º da LPI

Publicação de pedido definitivamente arquivado devido à não apresentação de procuração ou devido à apresentação de um pedido posterior, encerrada a instância administrativa. Pode ser adquirido o folheto com o relatório descritivo, reivindicações, desenhos e resumo do pedido, por quem se interessar, através do endereço eletrônico www.inpi.gov.br - No Acesso rápido - Faça uma busca – Patente. Para acessar, cadastre-se no Portal do INPI e use login e senha.

---

(21) BR 10 2013 032489-2 A2

Código 3.6 - Publicação do Pedido Arquivado Definitivamente - Art. 216 §2º e Art. 17 §2º da LPI
(22) 17/12/2013
(51) A61N 5/06 (2006.01), A61G 11/00 (2006.01)
(54) EQUIPAMENTO HOSPITALAR PARA APLICAÇÃO EM TRATAMENTOS FOTOTERÁPICOS DE FOCO VARIÁVEL
(71) DJALMA LUIZ RODRIGUES (BR/SP)
(72) DJALMA LUIZ RODRIGUES

---

(21) BR 10 2021 014673-7 A2

Código 3.6 - Publicação do Pedido Arquivado Definitivamente - Art. 216 §2º e Art. 17 §2º da LPI
(22) 26/07/2021
(51) A01N 57/20 (2006.01), A01N 39/04 (2006.01), A01N 35/10 (2006.01), A01N 41/06 (2006.01), A01N 37/02 (2006.01), A01P 15/00 (2006.01)
(52) A01N 57/20, A01N 39/04, A01N 35/10, A01N 41/06, A01N 37/02
(54) COMBINAÇÃO PESTICIDA, SEU PROCESSO DE APLICAÇÃO E USO
(71) DVA AGRO GMBH (DE)
(72) NATÁLIA GONÇALVES; BRUNO FRANCISCHELLI; HECTOR VELASQUES CACERES; LUIS LEOPOLDO BRUEL OCAMPOS

Código 3.8 - Retificação

Retificação da publicação do pedido por ter sido efetuada com incorreção que não impossibilita sua identificação. Tal publicação não implica na alteração da data de publicação do pedido de patente e nos prazos decorrentes da mesma.

---

(21) BR 10 2018 017052-0 A8

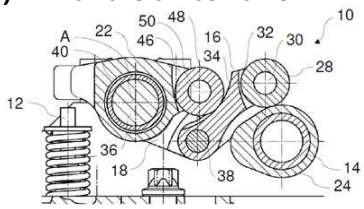

Código 3.8 - Retificação

(22) 20/08/2018

(30) 24/08/2017 DE 102017119348.0

(51) F01L 1/18 (2006.01), F01L 13/00 (2006.01)

(54) TREM DE VÁLVULAS VARIÁVEL E VEÍCULO COM TAL EQUIPAMENTO

(71) MAN TRUCK & BUS AG (DE)

(72) PETER BOGDANSKI

Referente à RPI 2540 de 10/09/2019, quanto ao item 30.

---

(21) BR 10 2018 069784-6 A8

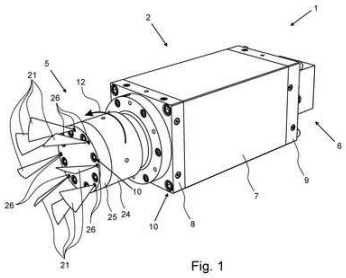

Código 3.8 - Retificação

(22) 27/09/2018

(30) 29/09/2017 DE 102017122802.0

(51) B21B 45/08 (2006.01), B05B 3/02 (2006.01)

(54) DISPOSITIVO DE DECAPAGEM

(71) HAUHINCO MASCHINENFABRIK G. HAUSHERR, JOCHUMS GMBH & CO. KG (DE)

(72) UDO HERTEL; DIRK SCHULZE SCHENCKING; HOLGER HOFFMANN

Referente à RPI 2519 de 16/04/2019, quanto ao item (30).

---

(21) BR 10 2018 070172-0 A8

Código 3.8 - Retificação

(22) 01/10/2018

(30) 11/10/2017 DE 102017218118.4

(51) G01N 21/47 (2006.01), G01J 3/46 (2006.01)

(52) G01N 21/47, G01J 3/46

(54) PROCESSO PARA A OBTENÇÃO DE INFORMAÇÕES DE PLANTAS

(71) ROBERT BOSCH GMBH (DE)

(72) DAMIAN KOESTERS

Referente à RPI 2526 de 04/06/2019, quanto ao item (30).

---

(21) BR 10 2018 070216-5 A8

Código 3.8 - Retificação

(22) 01/10/2018

(51) C04B 28/00 (2006.01), C04B 28/30 (2006.01)

(52) C04B 28/00, C04B 28/30

(54) MASSA CORRIDA ECOLÓGICA Á PROVA D' ÁGUA

(71) JOSE LOPES CONCEICAO NETO (BR/PR)

(72) JOSE LOPES CONCEIÇÃO NETO
Referente à RPI 2571 de 14/04/2020, quanto ao item (71).

---

(21) BR 10 2018 070271-8 A8

Código 3.8 - Retificação
(22) 02/10/2018
(30) 06/10/2017 US 15/727,245
(51) C08F 120/56 (2006.01), C08F 2/38 (2006.01), A43B 17/00 (2006.01), A43B 17/10 (2006.01), A43B 17/14 (2006.01), C08F 2/56 (2006.01)
(52) C08F 120/56, C08F 2/38, B01F 5/06, A43B 17/003, A43B 17/102, A43B 17/14, C08F 2/56
(54) PARTÍCULA ABSORVENTE PREPARADA A PARTIR DE ESPUMA POLIMÉRICA ABSORVENTE
(71) EVONIK SUPERABSORBER GMBH (DE)
(72) STEFFEN FISCHER; DIEDRICH SCHMIDT; SCOTT SMITH; XINYUAN YANG
Referente à RPI 2520 de 24/04/2019, quanto ao item (54).

---

(21) BR 10 2018 070279-3 A8

Código 3.8 - Retificação
(22) 02/10/2018
(51) A61K 8/97 (2017.01), A61K 8/19 (2006.01), A61K 8/02 (2006.01), A61Q 19/00 (2006.01)
(52) A61K 8/97, A61K 8/19, A61K 8/0216, A61Q 19/00
(54) FÓRMULA PARA OBTENÇÃO DE CREME PARA MASSAGEM CORPORAL – FONTE DE ÁGUA VIVA
(71) PAULO ROBERTO ALDEIA DE CARVALHO (BR/RJ)
(72) Sigilo de Autor, conforme solicitado e com base no artigo 6º, § 4º da LPI
Referente à RPI 2571 de 14/04/2020, quanto ao item (54).

---

(21) BR 10 2018 070354-4 A8

Código 3.8 - Retificação
(22) 03/10/2018
(30) 11/10/2017 US 15/730,305
(51) E21B 47/12 (2012.01), E21B 3/02 (2006.01), E21B 19/14 (2006.01)
(52) E21B 47/12, E21B 3/02, E21B 19/14
(54) ACOPLADOR DE FERRAMENTA E MÉTODO PARA A OPERAÇÃO DE UMA COLUNA DE FERRAMENTA
(71) WEATHERFORD TECHNOLOGY HOLDINGS, LLC (US)
(72) FEDERICO AMEZAGA; KARSTEN HEIDECKE; ERNST FUEHRING; BJOERN THIEMANN
Referente à RPI 2534 de 30/07/2019, quanto ao item (54).

---

(21) BR 10 2018 070406-0 A8

Código 3.8 - Retificação
(22) 03/10/2018
(30) 03/10/2017 US 15/723,762

(51) G06K 19/06 (2006.01), G06Q 30/06 (2023.01)
(52) G06K 19/06028, G06K 19/06037, G06Q 30/0635
(54) SISTEMAS DE SELEÇÃO DE PRODUTO DE PINTURA
(71) BEHR PROCESS CORPORATION (US)
(72) JAMES CROGAN; KEVIN VANDEVER; DAMIEN REYNOLDS; JOHN BUZYN; MARC WEBB; UN HO CHUNG; WOOSANG JUNG; JASON VAN MARLE; PUNEET PIYUSH THAKAR; DARWIN FOYE
Referente à RPI 2526 de 04/06/2019, quanto ao item (54).

---

(21) BR 10 2018 070408-7 A8

Código 3.8 - Retificação
(22) 03/10/2018
(30) 03/10/2017 US 15/723,526
(51) H01Q 1/22 (2006.01), H01Q 7/00 (2006.01)
(52) H01Q 1/2208, H01Q 7/00
(54) ANTENA DE ETIQUETA DE RFID DE BANDA LARGA
(71) INTERMEC, INC. (US)
(72) PAVEL NIKITIN
Referente à RPI 2520 de24/04/2019, quanto ao item (30).

---

(21) BR 20 2018 017064-9 U8

Código 3.8 - Retificação
(22) 20/08/2018
(51) A23N 15/08 (2006.01)
(52) A23N 15/08
(54) MÁQUINA PARA RECOLHER BULBOS
(71) JAIME LUIZ SCOLARO (BR/SC)
(72) JAIME LUIZ SCOLARO
Refrente à RPI 2566 de 10/03/2020, quanto ao item 54.

Código Pedido de Exame

Código 4.3 - Desarquivamento - Art. 33 parágrafo único da LPI.

Desarquivado o pedido arquivado por falta de pedido de exame (subitem 11.1), para prosseguir seu andamento.

(21) BR 10 2016 009227-2 A2	Código 4.3 - Desarquivamento - Art. 33 parágrafo único da LPI. (22) 26/04/2016 (71) GUIDONI INVESTIMENTOS LTDA (BR/ES)
(21) BR 10 2017 004135-2 A2	Código 4.3 - Desarquivamento - Art. 33 parágrafo único da LPI. (22) 01/03/2017 (71) WALTER RODRIGUES LOUBACK (BR/MG)
(21) BR 10 2019 017101-4 A2	Código 4.3 - Desarquivamento - Art. 33 parágrafo único da LPI. (22) 16/08/2019 (71) ANTONIO UBIRAJARA DE SOUZA (BR)
(21) BR 10 2019 017102-2 A2	Código 4.3 - Desarquivamento - Art. 33 parágrafo único da LPI. (22) 16/08/2019 (71) CHARLES ADRIANO DUVOISIN (BR/SC)
(21) BR 10 2019 017194-4 A2	Código 4.3 - Desarquivamento - Art. 33 parágrafo único da LPI. (22) 19/08/2019 (71) UNIVERSIDADE FEDERAL FLUMINENSE (BR/RJ)
(21) BR 10 2019 017342-4 A2	Código 4.3 - Desarquivamento - Art. 33 parágrafo único da LPI. (22) 20/08/2019 (71) JOSE VALERIO NETO (BR/RN)
(21) BR 10 2019 017475-7 A2	Código 4.3 - Desarquivamento - Art. 33 parágrafo único da LPI. (22) 22/08/2019 (71) UNIVERSIDADE FEDERAL DE ALAGOAS (BR/AL)
(21) BR 10 2019 017529-0 A2	Código 4.3 - Desarquivamento - Art. 33 parágrafo único da LPI. (22) 22/08/2019 (71) UNIVERSIDADE FEDERAL DA PARAIBA (BR/PB)
(21) BR 11 2021 003177-4 A2	Código 4.3 - Desarquivamento - Art. 33 parágrafo único da LPI. (22) 20/08/2019

	(71) EASYSNAP TECHNOLOGY S.R.L. (IT)
(21) BR 20 2012 004191-5 U2	Código 4.3 - Desarquivamento - Art. 33 parágrafo único da LPI. (22) 27/02/2012 (71) ORLI BERNARDES (BR/SC) ; BALBINA LORENZATTO BERNARDES (BR/SC)
(21) BR 20 2019 002775-0 U2	Código 4.3 - Desarquivamento - Art. 33 parágrafo único da LPI. (22) 11/02/2019 (71) RICARDO MASCARENHAS XAVIER (BR/MG)
(21) BR 20 2019 002798-9 U2	Código 4.3 - Desarquivamento - Art. 33 parágrafo único da LPI. (22) 11/02/2019 (71) RICARDO MASCARENHAS XAVIER (BR/MG)
(21) BR 20 2019 017095-1 U2	Código 4.3 - Desarquivamento - Art. 33 parágrafo único da LPI. (22) 16/08/2019 (71) DAVID VIEIRA LOPES (BR)
(21) BR 20 2019 017508-2 U2	Código 4.3 - Desarquivamento - Art. 33 parágrafo único da LPI. (22) 22/08/2019 (71) JEAN DOUGLAS MARCINKEVICIUS (BR/SP)

Código Exigências Técnicas e Formais

Código 6.1 - Exigência Técnica

Suspensão do andamento do pedido de patente que, para instrução regular, aguardará o atendimento ou contestação das exigências formuladas. O depositante poderá obter o parecer através do endereço eletrônico www.inpi.gov.br - No Acesso rápido – Faça uma busca - Patente. Para acessar, cadastre-se no Portal do INPI e use login e senha. A não manifestação do depositante no prazo de 90 (noventa) dias desta data acarretará o arquivamento definitivo do pedido.

---

(21) BR 10 2013 017530-7 A2
Código 6.1 - Exigência Técnica
(22) 09/07/2013
(71) UNIVERSIDADE FEDERAL DE GOIÁS - UFG (BR/GO)

---

(21) BR 10 2014 003145-6 A8
Código 6.1 - Exigência Técnica
(22) 10/02/2014
(71) HUGHES NETWORK SYSTEMS, LLC (US)

---

(21) BR 10 2015 006127-7 A2
Código 6.1 - Exigência Técnica
(22) 19/03/2015
(71) DEERE & COMPANY (US)

---

(21) BR 10 2015 006156-0 A2
Código 6.1 - Exigência Técnica
(22) 19/03/2015
(71) EMBRAPA-EMPRESA BRASILEIRA DE PESQUISA AGROPECUARIA (BR/DF)

---

(21) BR 10 2015 009593-7 A2
Código 6.1 - Exigência Técnica
(22) 28/04/2015
(71) C.R.F. SOCIETÀ CONSORTILE PER AZIONI (IT)

---

(21) BR 10 2015 011115-0 A2
Código 6.1 - Exigência Técnica
(22) 14/05/2015
(71) DAVID NEVES VIEIRA ROSA (BR/PR)

---

(21) BR 10 2015 024100-3 A2
Código 6.1 - Exigência Técnica
(22) 18/09/2015
(71) FUNDAÇÃO UNIVERSIDADE FEDERAL DE SÃO CARLOS (BR/SP)

---

(21) BR 10 2015 031467-1 A2
Código 6.1 - Exigência Técnica
(22) 09/12/2015

	(71) INGENICO GROUP (FR)
(21) BR 10 2015 032822-2 A2	Código 6.1 - Exigência Técnica (22) 29/12/2015 (71) UNIVERSIDADE FEDERAL DE SANTA MARIA (BR/RS) ; ELETRO ZAGONEL LTDA (BR/SC)
(21) BR 10 2015 032904-0 A2	Código 6.1 - Exigência Técnica (22) 29/12/2015 (71) INSTITUTO FEDERAL DE EDUCAÇÃO CIÊNCIA E TECNOLOGIA DO ESPIRITO SANTO (BR/ES)
(21) BR 10 2016 009707-0 A2	Código 6.1 - Exigência Técnica (22) 29/04/2016 (71) DI SOLLE CUTELARIA LTDA. (BR/RS)
(21) BR 10 2016 015097-3 A8	Código 6.1 - Exigência Técnica (22) 27/06/2016 (71) DEERE & COMPANY (US)
(21) BR 10 2016 017753-7 A2	Código 6.1 - Exigência Técnica (22) 29/07/2016 (71) ARVINMERITOR TECHNOLOGY, LLC. (US)
(21) BR 10 2016 020342-2 A2	Código 6.1 - Exigência Técnica (22) 02/09/2016 (66) BR 10 2015 021563-0 03/09/2015 (71) JACSON POLESE DOS SANTOS (BR/PR)
(21) BR 10 2016 028879-7 A2	Código 6.1 - Exigência Técnica (22) 08/12/2016 (71) MERITOR HEAVY VEHICLE BRAKING SYSTEMS (UK) LIMITED (GB)
(21) BR 10 2016 031012-1 A2	Código 6.1 - Exigência Técnica (22) 30/12/2016 (71) SSZK EMPREENDIMENTOS PARTICIPACOES LTDA (BR/SP)
(21) BR 10 2017 000684-0 A2	Código 6.1 - Exigência Técnica (22) 12/01/2017 (71) ROSEMOUNT AEROSPACE INC. (US)
(21) BR 10 2017 005145-5 A2	Código 6.1 - Exigência Técnica

	(22) 14/03/2017 (71) UNIVERSIDADE FEDERAL DO RIO GRANDE DO NORTE (BR/RN) ; UNIVERSIDADE FEDERAL DA PARAÍBA (BR/PB)
(21) BR 10 2017 005907-3 A2	Código 6.1 - Exigência Técnica (22) 22/03/2017 (71) CENTRO FEDERAL DE EDUCAÇÃO TECNOLÓGICA DE MINAS GERAIS (BR/MG) ; FUNDAÇÃO DE AMPARO À PESQUISA DO ESTADO DE MINAS GERAIS - FAPEMIG (BR/MG)
(21) BR 10 2017 008094-3 A2	Código 6.1 - Exigência Técnica (22) 19/04/2017 (71) ALBEA SERVICES (FR)
(21) BR 10 2017 008851-0 A2	Código 6.1 - Exigência Técnica (22) 27/04/2017 (71) PROTECT MAIS NANOTECNOLOGIA LTDA. (BR/SP)
(21) BR 10 2017 013556-0 A2	Código 6.1 - Exigência Técnica (22) 22/06/2017 (71) DIEHL AEROSPACE GMBH (DE)
(21) BR 10 2017 017057-8 A2	Código 6.1 - Exigência Técnica (22) 09/08/2017 (71) UNIVERSIDADE DE SÃO PAULO - USP (BR/SP)
(21) BR 10 2017 019932-0 A2	Código 6.1 - Exigência Técnica (22) 18/09/2017 (71) THE GOODYEAR TIRE & RUBBER COMPANY (US)
(21) BR 10 2017 020337-9 A2	Código 6.1 - Exigência Técnica (22) 22/09/2017 (71) THE BOEING COMPANY (US)
(21) BR 10 2017 023706-0 A2	Código 6.1 - Exigência Técnica (22) 03/11/2017 (71) COMISSÃO NACIONAL DE ENERGIA NUCLEAR (BR/RJ)
(21) BR 10 2017 025167-5 A2	Código 6.1 - Exigência Técnica (22) 23/11/2017 (71) ASTROLABE - FABRICAÇÃO DE IMPLANTES MÉDICOS, LTDA. (PT)

(21) BR 10 2018 000583-9 A2	Código 6.1 - Exigência Técnica (22) 11/01/2018 (71) DANIEL FARIA FEROLDI (BR/SC) ; DANIELE PAGLIARINI SILVA (BR/SC) ; GISELE PAGLIARINI SILVA (BR/SC) ; WAGNER DE CASTRO SCHMIDT DA ROSA (BR/SC)
(21) BR 10 2018 004080-4 A8	Código 6.1 - Exigência Técnica (22) 28/02/2018 (71) ILLUMINA, INC. (US)
(21) BR 10 2018 012525-7 A8	Código 6.1 - Exigência Técnica (22) 19/06/2018 (71) MAHLE INTERNATIONAL GMBH (DE)
(21) BR 10 2018 072258-1 A2	Código 6.1 - Exigência Técnica (22) 29/10/2018 (71) PHYTOPLENUS BIOATIVOS S.A. (BR/PR)
(21) BR 10 2021 001360-5 A2	Código 6.1 - Exigência Técnica (22) 25/01/2021 (71) UNIVERSIDADE FEDERAL RURAL DO SEMI-ARIDO - UFERSA (BR/RN)
(21) BR 10 2021 010904-1 A2	Código 6.1 - Exigência Técnica (22) 04/06/2021 (71) MICROBIOL INDUSTRIA E COMERCIO LTDA (BR/SP)
(21) BR 10 2021 016701-7 A8	Código 6.1 - Exigência Técnica (22) 23/08/2021 (71) CELINA DE ALMEIDA PORTES SAMPAIO (BR/SP)
(21) BR 11 2012 006008-2 A2	Código 6.1 - Exigência Técnica (22) 06/11/2009 (71) IFCO SYSTEMS GMBH (DE)
(21) BR 11 2014 016069-4 A8	Código 6.1 - Exigência Técnica (22) 27/12/2012 (71) CORPORATION DE L'ECOLE POLYTECHNIQUE DE MONTREAL (CA) ; ESSILOR INTERNATIONAL (FR)
(21) BR 11 2014 016887-3 A2	Código 6.1 - Exigência Técnica (22) 10/01/2013 (71) BIOGEN MA INC. (US)

(21) BR 11 2014 026531-3 A2	Código 6.1 - Exigência Técnica (22) 25/04/2013 (71) NOVO NORDISK A/S (DK) ; AMGEN INC (US)
(21) BR 11 2014 028109-2 A2	Código 6.1 - Exigência Técnica (22) 10/05/2013 (71) VISTERRA, INC. (US)
(21) BR 11 2014 029495-0 A2	Código 6.1 - Exigência Técnica (22) 31/05/2013 (71) Ferring B.V. (NL)
(21) BR 11 2014 029605-7 A2	Código 6.1 - Exigência Técnica (22) 05/03/2013 (71) ULTRADENT PRODUCTS INC. (US)
(21) BR 11 2014 030215-4 A2	Código 6.1 - Exigência Técnica (22) 28/04/2014 (71) THE NIELSEN COMPANY (US), LLC (US)
(21) BR 11 2014 033011-5 A2	Código 6.1 - Exigência Técnica (22) 02/07/2013 (71) QUALCOMM INCORPORATED (US)
(21) BR 11 2015 000476-8 A2	Código 6.1 - Exigência Técnica (22) 12/07/2013 (71) MICROSOFT TECHNOLOGY LICENSING, LLC (US)
(21) BR 11 2015 000599-3 A2	Código 6.1 - Exigência Técnica (22) 08/07/2013 (71) QUALCOMM INCORPORATED (US)
(21) BR 11 2015 006829-4 A2	Código 6.1 - Exigência Técnica (22) 26/09/2013 (71) JULIUS-MAXIMILIANS-UNIVERSITÄT WÜRZBURG (DE)
(21) BR 11 2015 020174-1 A2	Código 6.1 - Exigência Técnica (22) 05/03/2014 (71) ELI LILLY AND COMPANY (US)
(21) BR 11 2015 022988-3 A2	Código 6.1 - Exigência Técnica

	(22) 13/03/2014 (71) JANSSEN BIOTECH, INC. (US)
(21) BR 11 2015 023349-0 A2	Código 6.1 - Exigência Técnica (22) 14/03/2014 (71) CYCLERION THERAPEUTICS, INC. (US)
(21) BR 11 2015 024882-9 A2	Código 6.1 - Exigência Técnica (22) 28/03/2014 (71) INTERVET INTERNATIONAL B.V. (NL)
(21) BR 11 2015 025204-4 A2	Código 6.1 - Exigência Técnica (22) 03/04/2014 (71) scPharmaceuticals Inc. (US)
(21) BR 11 2015 026384-4 A2	Código 6.1 - Exigência Técnica (22) 17/04/2014 (71) NUMAFERM GMBH (DE)
(21) BR 11 2015 029133-3 A2	Código 6.1 - Exigência Técnica (22) 08/04/2014 (71) NOKIA TECHNOLOGIES OY (FI)
(21) BR 11 2015 029300-0 A2	Código 6.1 - Exigência Técnica (22) 23/05/2014 (71) TAKEDA PHARMACEUTICAL COMPANY LIMITED (JP)
(21) BR 11 2016 000571-6 A2	Código 6.1 - Exigência Técnica (22) 08/07/2014 (71) PRESIDENT AND FELLOWS OF HARVARD COLLEGE (US)
(21) BR 11 2016 002680-2 A2	Código 6.1 - Exigência Técnica (22) 12/08/2014 (71) SAGEMCOM BROADBAND SAS (FR)
(21) BR 11 2016 005917-4 A2	Código 6.1 - Exigência Técnica (22) 18/09/2014 (71) AURA BIOSCIENCES, INC. (US) ; THE UNITED STATES OF AMERICA, AS REPRESENTED BY THE SECRETARY, DEPARTMENT OF HEALTH AND HUMAN SERVICES (US)
(21) BR 11 2016 006424-0 A2	Código 6.1 - Exigência Técnica

	(22) 26/09/2014 (71) INSTITUT DE RECHERCHE POUR LE DEVELOPPEMENT (FR) ; SORBONNE UNIVERSITÉ (FR)
(21) BR 11 2016 013420-6 A2	Código 6.1 - Exigência Técnica (22) 18/12/2014 (71) NOVARTIS AG (CH)
(21) BR 11 2016 014277-2 A2	Código 6.1 - Exigência Técnica (22) 19/12/2014 (71) INTERVET INTERNATIONAL B.V. (NL)
(21) BR 11 2016 014564-0 A2	Código 6.1 - Exigência Técnica (22) 19/12/2014 (71) AGENEBIO, INC. (US)
(21) BR 11 2016 016699-0 A2	Código 6.1 - Exigência Técnica (22) 23/01/2015 (71) REGENERON PHARMACEUTICALS, INC. (US)
(21) BR 11 2016 016939-5 A2	Código 6.1 - Exigência Técnica (22) 24/01/2014 (71) NOKIA SOLUTIONS AND NETWORKS OY (FI)
(21) BR 11 2016 017582-4 A2	Código 6.1 - Exigência Técnica (22) 27/02/2015 (71) SCANIA CV AB (SE)
(21) BR 11 2016 020896-0 A2	Código 6.1 - Exigência Técnica (22) 24/03/2015 (71) DONAGHYS LIMITED (NZ)
(21) BR 11 2016 021396-3 A2	Código 6.1 - Exigência Técnica (22) 21/03/2014 (71) HUAWEI TECHNOLOGIES CO., LTD. (CN)
(21) BR 11 2016 022666-6 A2	Código 6.1 - Exigência Técnica (22) 30/03/2015 (71) INGRAIN, INC. (US)
(21) BR 11 2016 024306-4 A8	Código 6.1 - Exigência Técnica (22) 17/04/2015

	(71) BECTON, DICKINSON AND COMPANY (US)
(21) BR 11 2016 026725-7 A8	Código 6.1 - Exigência Técnica (22) 03/06/2015 (71) CHIESI FARMACEUTICI S.P.A. (IT)
(21) BR 11 2016 028559-0 A2	Código 6.1 - Exigência Técnica (22) 04/06/2015 (71) NOVOZYMES A/S (DK)
(21) BR 11 2016 028724-0 A2	Código 6.1 - Exigência Técnica (22) 20/10/2015 (71) THE AQUA ENTERPRISE COMPANY (JP)
(21) BR 11 2016 029730-0 A2	Código 6.1 - Exigência Técnica (22) 13/10/2015 (71) CJ CHEILJEDANG CORPORATION (KR)
(21) BR 11 2016 029916-7 A2	Código 6.1 - Exigência Técnica (22) 24/06/2015 (71) EFFECTOR THERAPEUTICS, INC. (US)
(21) BR 11 2016 030760-7 A2	Código 6.1 - Exigência Técnica (22) 09/06/2015 (71) EATON CORPORATION (US)
(21) BR 11 2017 000948-0 A2	Código 6.1 - Exigência Técnica (22) 15/07/2015 (71) DAYCO IP HOLDINGS, LLC (US)
(21) BR 11 2017 002132-3 A2	Código 6.1 - Exigência Técnica (22) 04/07/2016 (71) GD MIDEA HEATING & VENTILATING EQUIPMENT CO., LTD. (CN)
(21) BR 11 2017 003955-9 A2	Código 6.1 - Exigência Técnica (22) 31/08/2015 (71) EVONIK OPERATIONS GMBH (DE)
(21) BR 11 2017 004551-6 A2	Código 6.1 - Exigência Técnica (22) 21/10/2015 (71) BASF CORPORATION (DE)

(21) BR 11 2017 005715-8 A2	Código 6.1 - Exigência Técnica (22) 18/09/2015 (71) KONINKLIJKE PHILIPS N.V. (NL)
(21) BR 11 2017 005847-2 A2	Código 6.1 - Exigência Técnica (22) 30/09/2015 (71) BASF SE (DE)
(21) BR 11 2017 006057-4 A2	Código 6.1 - Exigência Técnica (22) 26/09/2014 (71) UNIVERSIDADE ESTADUAL PAULISTA JÚLIO DE MESQUITA FILHO - UNESP (BR/SP) ; FUNDAÇÃO UNIVERSIDADE FEDERAL DO ABC- UFABC (BR/SP) ; SOCIEDADE REGIONAL DE ENSINO E SAÚDE S/S LTDA (BR/SP) ; UNIVERSIDADE ESTADUAL DE CAMPINAS - UNICAMP (BR/SP)
(21) BR 11 2017 008595-0 A2	Código 6.1 - Exigência Técnica (22) 27/10/2015 (71) DANISCO US INC. (US)
(21) BR 11 2017 009515-7 A2	Código 6.1 - Exigência Técnica (22) 05/11/2015 (71) FERTINAGRO BIOTECH, S.L. (ES)
(21) BR 11 2017 012998-1 A2	Código 6.1 - Exigência Técnica (22) 18/12/2015 (71) CEVA SANTE ANIMALE (FR)
(21) BR 11 2017 017354-9 A2	Código 6.1 - Exigência Técnica (22) 11/02/2016 (71) SUNOVION PHARMACEUTICALS INC. (US) ; PGI DRUG DISCOVERY LLC (US)
(21) BR 11 2017 018606-3 A2	Código 6.1 - Exigência Técnica (22) 27/03/2015 (71) ERBER AKTIENGESELLSCHAFT (AT)
(21) BR 11 2017 019108-3 A2	Código 6.1 - Exigência Técnica (22) 02/03/2016 (71) BASF SE (DE)
(21) BR 11 2017 026642-3 A2	Código 6.1 - Exigência Técnica (22) 25/02/2016

	(71) ELYSIUM HEALTH, INC. (US)
(21) BR 11 2017 026745-4 A2	Código 6.1 - Exigência Técnica (22) 17/06/2016 (71) NIPPON SODA CO., LTD. (JP)
(21) BR 11 2017 026746-2 A2	Código 6.1 - Exigência Técnica (22) 17/06/2016 (71) ACUITYBIO CORPORATION (US)
(21) BR 11 2017 028516-9 A2	Código 6.1 - Exigência Técnica (22) 30/06/2016 (71) EXELIXIS, INC. (US)
(21) BR 11 2018 000649-1 A2	Código 6.1 - Exigência Técnica (22) 14/07/2016 (71) ABBVIE S.À.R.L. (LU) ; GALAPAGOS NV (BE)
(21) BR 11 2018 000775-7 A2	Código 6.1 - Exigência Técnica (22) 20/07/2016 (71) AEOON TECHNOLOGIES GMBH (AT)
(21) BR 11 2018 001145-2 A2	Código 6.1 - Exigência Técnica (22) 22/07/2016 (71) SPECTRUM PHARMACEUTICALS, INC. (US)
(21) BR 11 2018 001716-7 A2	Código 6.1 - Exigência Técnica (22) 27/07/2016 (71) CHONG KUN DANG PHARMACEUTICAL CORP. (KR)
(21) BR 11 2018 001751-5 A2	Código 6.1 - Exigência Técnica (22) 29/07/2016 (71) VIDEOJET TECHNOLOGIES INC. (US)
(21) BR 11 2018 002696-4 A2	Código 6.1 - Exigência Técnica (22) 17/09/2015 (71) FORWARD WATER TECHNOLOGIES (CA)
(21) BR 11 2018 004518-7 A2	Código 6.1 - Exigência Técnica (22) 08/09/2016 (71) OP2 DRUGS (FR) ; CENTRE HOSPITALIER UNIVERSITAIRE DE BORDEAUX (FR) ; INSERM (INSTITUT NATIONAL DE LA SANTÉ ET DE LA

	RECHERCHE MÉDICALE) (FR) ; UNIVERSITÉ DE BORDEAUX (FR)
(21) BR 11 2018 004850-0 A2	Código 6.1 - Exigência Técnica (22) 09/09/2016 (71) OBL S.A. (FR)
(21) BR 11 2018 005050-4 A2	Código 6.1 - Exigência Técnica (22) 15/09/2016 (71) STATOIL PETROLEUM AS (NO)
(21) BR 11 2018 005198-5 A2	Código 6.1 - Exigência Técnica (22) 16/09/2016 (71) VPS-3, INC. (US)
(21) BR 11 2018 008436-0 A2	Código 6.1 - Exigência Técnica (22) 27/10/2016 (71) MAGNESIUM ELEKTRON LIMITED (GB)
(21) BR 11 2018 008612-6 A2	Código 6.1 - Exigência Técnica (22) 25/10/2016 (71) ETHICON LLC (US)
(21) BR 11 2018 008764-5 A2	Código 6.1 - Exigência Técnica (22) 31/10/2016 (71) JOHNSON MATTHEY PUBLIC LIMITED COMPANY (GB)
(21) BR 11 2018 011273-9 A2	Código 6.1 - Exigência Técnica (22) 02/12/2016 (71) SUMITOMO METAL MINING CO., LTD. (JP)
(21) BR 11 2018 069576-9 A2	Código 6.1 - Exigência Técnica (22) 20/03/2017 (71) GEBAUER & GRILLER METALLWERK GMBH (AT)
(21) BR 11 2018 070118-1 A2	Código 6.1 - Exigência Técnica (22) 30/03/2017 (71) JOHNSON MATTHEY PUBLIC LIMITED COMPANY (GB)
(21) BR 11 2018 071220-5 A2	Código 6.1 - Exigência Técnica (22) 13/04/2017 (71) JOHNSON CONTROLS TECHNOLOGY COMPANY (US)

(21) BR 11 2018 071505-0 A2	Código 6.1 - Exigência Técnica (22) 18/04/2017 (71) APOGEE ENTERPRISES, INC. (US)
(21) BR 11 2018 072411-4 A2	Código 6.1 - Exigência Técnica (22) 31/05/2018 (71) FUJIFILM CORPORATION (JP)
(21) BR 11 2018 074096-9 A2	Código 6.1 - Exigência Técnica (22) 19/05/2017 (71) MILLIKEN & COMPANY (US)
(21) BR 11 2018 074710-6 A2	Código 6.1 - Exigência Técnica (22) 31/05/2017 (71) NORTHWESTERN UNIVERSITY (US)
(21) BR 11 2018 076115-0 A2	Código 6.1 - Exigência Técnica (22) 17/06/2016 (71) NISSAN MOTOR CO., LTD. (JP)
(21) BR 11 2019 000775-0 A2	Código 6.1 - Exigência Técnica (22) 14/07/2017 (71) UNITED COLOR MANUFACTURING, INC. (US)
(21) BR 11 2019 000968-0 A2	Código 6.1 - Exigência Técnica (22) 27/07/2016 (71) HEWLETT-PACKARD DEVELOPMENT COMPANY, L.P. (US)
(21) BR 11 2019 002224-4 A2	Código 6.1 - Exigência Técnica (22) 10/08/2017 (71) OLIDEN TECHNOLOGY, LLC (US)
(21) BR 11 2019 004401-9 A2	Código 6.1 - Exigência Técnica (22) 07/09/2017 (71) DER GRÜNE PUNKT - DUALES SYSTEM DEUTSCHLAND GMBH (DE)
(21) BR 11 2019 005786-2 A2	Código 6.1 - Exigência Técnica (22) 19/07/2018 (71) ALFONS HAAR, INC. (US)
(21) BR 11 2019 005844-3 A2	Código 6.1 - Exigência Técnica (22) 26/09/2017

	(71) FABIO PERINI S.P.A. (IT)
(21) BR 11 2019 006555-5 A2	Código 6.1 - Exigência Técnica (22) 19/10/2016 (71) ADAPTIX LTD (GB)
(21) BR 11 2019 006688-8 A2	Código 6.1 - Exigência Técnica (22) 02/10/2017 (71) EQUINOR ENERGY AS (NO)
(21) BR 11 2019 007010-9 A2	Código 6.1 - Exigência Técnica (22) 12/10/2017 (71) SHELL INTERNATIONALE RESEARCH MAATSCHAPPIJ B.V. (NL)
(21) BR 11 2019 008862-8 A2	Código 6.1 - Exigência Técnica (22) 30/10/2017 (71) KORNIT DIGITAL LTD. (IL)
(21) BR 11 2019 008955-1 A2	Código 6.1 - Exigência Técnica (22) 31/10/2017 (71) GRAPHIC PACKAGING INTERNATIONAL, LLC (US)
(21) BR 11 2019 009942-5 A2	Código 6.1 - Exigência Técnica (22) 19/09/2017 (71) CJ CHEILJEDANG CORPORATION (KR)
(21) BR 11 2019 011108-5 A2	Código 6.1 - Exigência Técnica (22) 30/11/2017 (71) MOMENTIVE PERFORMANCE MATERIALS INC. (US)
(21) BR 11 2019 012725-9 A2	Código 6.1 - Exigência Técnica (22) 14/12/2017 (71) P.E. LABELLERS S.P.A. (IT)
(21) BR 11 2019 013054-3 A2	Código 6.1 - Exigência Técnica (22) 21/12/2017 (71) VETCO GRAY SCANDINAVIA AS (NO)
(21) BR 11 2019 013310-0 A2	Código 6.1 - Exigência Técnica (22) 27/12/2017 (71) SWIMC LLC (US)

(21) BR 11 2019 013717-3 A2	Código 6.1 - Exigência Técnica (22) 18/12/2017 (71) EATON INTELLIGENT POWER LIMITED (IE)
(21) BR 11 2019 013975-3 A2	Código 6.1 - Exigência Técnica (22) 10/01/2017 (71) NISSAN MOTOR CO., LTD. (JP)
(21) BR 11 2019 014086-7 A2	Código 6.1 - Exigência Técnica (22) 06/01/2018 (71) KILL-FRECH, CORNELIA (DE)
(21) BR 11 2019 014092-1 A2	Código 6.1 - Exigência Técnica (22) 29/01/2018 (71) ATOM MEDICAL CORPORATION (JP)
(21) BR 11 2019 014439-0 A2	Código 6.1 - Exigência Técnica (22) 08/02/2018 (71) HITACHI METALS, LTD. (JP)
(21) BR 11 2019 014757-8 A2	Código 6.1 - Exigência Técnica (22) 22/01/2018 (71) SENECIO LTD. (IL)
(21) BR 11 2019 015284-9 A2	Código 6.1 - Exigência Técnica (22) 16/03/2018 (71) BAOSHAN IRON & STEEL CO., LTD. (CN)
(21) BR 11 2019 015549-0 A2	Código 6.1 - Exigência Técnica (22) 30/01/2018 (71) OREGON STATE UNIVERSITY (US)
(21) BR 11 2019 015629-1 A2	Código 6.1 - Exigência Técnica (22) 21/02/2018 (71) DOW GLOBAL TECHNOLOGIES LLC (US)
(21) BR 11 2019 016094-9 A2	Código 6.1 - Exigência Técnica (22) 28/06/2017 (71) GALAXY FCT SDN. BHD. (MY)
(21) BR 11 2019 016524-0 A2	Código 6.1 - Exigência Técnica (22) 08/02/2018

	(71) R. JOSEPH TROJAN (US)
(21) BR 11 2019 017043-0 A2	Código 6.1 - Exigência Técnica (22) 19/02/2018 (71) NATIONAL OILWELL VARCO DENMARK I/S (DK)
(21) BR 11 2019 017349-8 A2	Código 6.1 - Exigência Técnica (22) 21/02/2018 (71) PAUL WURTH S.A. (LU)
(21) BR 11 2019 017980-1 A2	Código 6.1 - Exigência Técnica (22) 31/03/2017 (71) NIPPON STEEL CORPORATION (JP)
(21) BR 11 2019 018567-4 A2	Código 6.1 - Exigência Técnica (22) 07/03/2018 (71) FPINNOVATIONS (CA) ; LAKEHEAD UNIVERSITY (CA)
(21) BR 11 2019 019921-7 A2	Código 6.1 - Exigência Técnica (22) 05/04/2018 (71) SILENCE THERAPEUTICS GMBH (DE)
(21) BR 11 2019 021322-8 A2	Código 6.1 - Exigência Técnica (22) 10/04/2019 (71) CJ CHEILJEDANG CORPORATION (KR)
(21) BR 11 2019 021358-9 A2	Código 6.1 - Exigência Técnica (22) 13/04/2018 (71) FRAVIZEL - EQUIPAMENTOS METALOMECÂNICOS, LDA. (PT)
(21) BR 11 2019 021596-4 A2	Código 6.1 - Exigência Técnica (22) 19/04/2018 (71) DOW GLOBAL TECHNOLOGIES LLC (US) ; PT DOW INDONESIA (ID)
(21) BR 11 2019 021744-4 A2	Código 6.1 - Exigência Técnica (22) 13/04/2018 (71) SIEMENS AKTIENGESELLSCHAFT (DE)
(21) BR 11 2019 021859-9 A2	Código 6.1 - Exigência Técnica (22) 16/02/2018 (71) CROWN PACKAGING TECHNOLOGY, INC. (US)

(21) BR 11 2019 021999-4 A2	Código 6.1 - Exigência Técnica (22) 19/04/2018 (71) ILLINOIS TOOL WORKS INC. (US)
(21) BR 11 2019 022831-4 A2	Código 6.1 - Exigência Técnica (22) 25/04/2018 (71) BAYER AKTIENGESELLSCHAFT (DE)
(21) BR 11 2019 022837-3 A2	Código 6.1 - Exigência Técnica (22) 25/04/2018 (71) BAYER AKTIENGESELLSCHAFT (DE)
(21) BR 11 2019 023246-0 A8	Código 6.1 - Exigência Técnica (22) 04/05/2018 (71) CENTRE FOR PROBE DEVELOPMENT AND COMMERCIALIZATION (CA)
(21) BR 11 2019 024014-4 A2	Código 6.1 - Exigência Técnica (22) 14/05/2018 (71) WESTROCK PACKAGING SYSTEMS, LLC (US)
(21) BR 11 2019 025262-2 A2	Código 6.1 - Exigência Técnica (22) 06/06/2018 (71) ALCON INC. (CH)
(21) BR 11 2019 025739-0 A2	Código 6.1 - Exigência Técnica (22) 04/06/2018 (71) MOMENTIVE PERFORMANCE MATERIALS INC. (US)
(21) BR 11 2019 025964-3 A2	Código 6.1 - Exigência Técnica (22) 31/10/2017 (71) DOW GLOBAL TECHNOLOGIES LLC (US)
(21) BR 11 2019 027097-3 A2	Código 6.1 - Exigência Técnica (22) 22/06/2018 (71) L'OREAL (FR)
(21) BR 11 2019 027336-0 A2	Código 6.1 - Exigência Técnica (22) 21/06/2018 (71) SAMI LABS LIMITED (IN)
(21) BR 11 2020 000790-0 A2	Código 6.1 - Exigência Técnica

	(22) 20/07/2018 (71) NOVELIS INC. (US)
(21) BR 11 2020 000862-1 A2	Código 6.1 - Exigência Técnica (22) 12/07/2018 (71) SIG TECHNOLOGY AG (CH)
(21) BR 11 2020 001977-1 A2	Código 6.1 - Exigência Técnica (22) 19/09/2018 (71) HEXION GERMANY GMBH (DE)
(21) BR 11 2020 003351-0 A2	Código 6.1 - Exigência Técnica (22) 29/08/2018 (71) JFE STEEL CORPORATION (JP)
(21) BR 11 2020 004034-7 A2	Código 6.1 - Exigência Técnica (22) 05/03/2018 (71) THE LUBRIZOL CORPORATION (US)
(21) BR 11 2020 004294-3 A2	Código 6.1 - Exigência Técnica (22) 05/09/2018 (71) LINDE ENGINEERING NORTH AMERICA, INC. (US)
(21) BR 11 2020 004332-0 A2	Código 6.1 - Exigência Técnica (22) 06/09/2018 (71) IMMUNIC AG (DE)
(21) BR 11 2020 004350-8 A2	Código 6.1 - Exigência Técnica (22) 22/08/2018 (71) INERATEC GMBH (DE)
(21) BR 11 2020 004650-7 A2	Código 6.1 - Exigência Técnica (22) 12/09/2018 (71) COSUCRA GROUPE WARCOING S.A. (BE)
(21) BR 11 2020 006308-8 A2	Código 6.1 - Exigência Técnica (22) 18/08/2018 (71) HACANOKA GMBH (DE)
(21) BR 11 2020 006374-6 A2	Código 6.1 - Exigência Técnica (22) 04/12/2018 (71) LG CHEM, LTD. (KR)

(21) BR 11 2020 007372-5 A2	Código 6.1 - Exigência Técnica (22) 04/10/2018 (71) ANDRITZ FIEDLER GMBH (DE)
(21) BR 11 2020 007928-6 A2	Código 6.1 - Exigência Técnica (22) 25/10/2017 (71) NIKON CORPORATION (JP)
(21) BR 11 2020 008145-0 A2	Código 6.1 - Exigência Técnica (22) 05/11/2018 (71) ARCELORMITTAL (LU)
(21) BR 11 2020 010018-8 A2	Código 6.1 - Exigência Técnica (22) 18/12/2018 (71) ARCELORMITTAL (LU)
(21) BR 11 2020 012757-4 A2	Código 6.1 - Exigência Técnica (22) 20/12/2018 (71) BHP CHILE INC (CL)
(21) BR 11 2020 013536-4 A2	Código 6.1 - Exigência Técnica (22) 01/02/2018 (71) DOW GLOBAL TECHNOLOGIES LLC (US)
(21) BR 11 2020 017671-0 A2	Código 6.1 - Exigência Técnica (22) 26/02/2019 (71) AKRON SPECIAL MACHINERY, INC. (US)
(21) BR 11 2020 020324-6 A2	Código 6.1 - Exigência Técnica (22) 08/01/2019 (71) E2BIO LIFE SCIENCES, LLC (US)
(21) BR 11 2020 023700-0 A2	Código 6.1 - Exigência Técnica (22) 14/05/2019 (71) DENTAL MONITORING (FR)
(21) BR 11 2020 025373-1 A2	Código 6.1 - Exigência Técnica (22) 12/06/2019 (71) RUTGERS, THE STATE UNIVERSITY OF NEW JERSEY (US)
(21) BR 11 2021 008384-7 A2	Código 6.1 - Exigência Técnica

	(22) 05/11/2019 (71) BASF COATINGS GMBH (DE)
(21) BR 11 2021 008397-9 A2	Código 6.1 - Exigência Técnica (22) 04/11/2019 (71) BASF COATINGS GMBH (DE)
(21) BR 11 2021 013212-0 A2	Código 6.1 - Exigência Técnica (22) 29/01/2019 (71) RICARDO POCAI (BR/PR)
(21) BR 11 2021 019542-4 A2	Código 6.1 - Exigência Técnica (22) 16/09/2019 (71) KEYCHAINX AG (CH)
(21) BR 12 2018 073455-8 A2	Código 6.1 - Exigência Técnica (22) 30/11/2015 (62) BR 11 2017 011288-4 30/11/2015 (71) DOLBY LABORATORIES LICENSING CORPORATION (US)
(21) BR 12 2019 023865-0 A2	Código 6.1 - Exigência Técnica (22) 10/05/2013 (62) BR 11 2014 028109-2 10/05/2013 (71) VISTERRA, INC. (US)
(21) BR 12 2019 023866-9 A2	Código 6.1 - Exigência Técnica (22) 10/05/2013 (62) BR 11 2014 028109-2 10/05/2013 (71) VISTERRA, INC. (US)
(21) BR 12 2020 009018-9 A2	Código 6.1 - Exigência Técnica (22) 31/08/2011 (62) BR 11 2013 004939-1 31/08/2011 (71) JFE STEEL CORPORATION (JP)
(21) BR 12 2020 013291-4 A2	Código 6.1 - Exigência Técnica (22) 26/09/2013 (62) BR 11 2015 006829-4 26/09/2013 (71) JULIUS-MAXIMILIANS-UNIVERSITÄT WÜRZBURG (DE)
(21) BR 12 2020 017965-1 A2	Código 6.1 - Exigência Técnica (22) 01/06/2016

	(62) BR 10 2016 012466-2 01/06/2016 (71) DRIL-QUIP, INC. (US)
(21) BR 12 2020 021072-9 A2	Código 6.1 - Exigência Técnica (22) 22/09/2014 (62) BR 11 2016 006410-0 22/09/2014 (71) I. MER CO., LTD. (JP) ; NIPPON NATIONAL SEIKAN COMPANY, LTD. (JP)
(21) BR 12 2020 021933-5 A2	Código 6.1 - Exigência Técnica (22) 30/10/2017 (62) BR 11 2019 008862-8 30/10/2017 (71) KORNIT DIGITAL LTD. (IL)
(21) BR 12 2021 001416-7 A2	Código 6.1 - Exigência Técnica (22) 09/10/2015 (62) BR 11 2017 007443-5 09/10/2015 (71) CRYSTAPHASE PRODUCTS, INC. (US)
(21) BR 12 2021 002235-6 A2	Código 6.1 - Exigência Técnica (22) 07/06/2013 (62) BR 11 2014 030009-7 07/06/2013 (71) DUPONT NUTRITION BIOSCIENCES APS (DK)
(21) BR 12 2021 009113-7 A2	Código 6.1 - Exigência Técnica (22) 24/03/2015 (62) BR 11 2016 021910-4 24/03/2015 (71) ARQULE, INC. (US)
(21) BR 12 2021 021290-2 A2	Código 6.1 - Exigência Técnica (22) 30/12/2014 (62) BR 11 2016 015643-9 30/12/2014 (71) ARRIS INTERNATIONAL IP LTD. (GB)
(21) BR 12 2021 022470-6 A2	Código 6.1 - Exigência Técnica (22) 15/05/2015 (62) BR 11 2016 026879-2 15/05/2015 (71) FRESENIUS KABI DEUTSCHLAND GMBH (DE)
(21) BR 12 2022 007758-7 A2	Código 6.1 - Exigência Técnica (22) 03/02/2017 (62) BR 11 2018 009251-7 03/02/2017

	(71) BOARD OF REGENTS OF THE UNIVERSITY OF TEXAS SYSTEM (US)
(21) BR 12 2022 007760-9 A2	Código 6.1 - Exigência Técnica (22) 03/02/2017 (62) BR 11 2018 009251-7 03/02/2017 (71) BOARD OF REGENTS OF THE UNIVERSITY OF TEXAS SYSTEM (US)
(21) BR 12 2022 017456-6 A2	Código 6.1 - Exigência Técnica (22) 21/08/2014 (62) BR 11 2016 003671-9 21/08/2014 (71) COMMONWEALTH SCIENTIFIC AND INDUSTRIAL RESEARCH ORGANISATION (AU) ; GRAINS RESEARCH AND DEVELOPMENT CORPORATION (AU)
(21) BR 12 2022 021010-4 A2	Código 6.1 - Exigência Técnica (22) 17/01/2018 (62) BR 11 2019 014377-7 17/01/2018 (71) EQUINOR ENERGY AS (NO)
(21) BR 12 2022 024742-3 A2	Código 6.1 - Exigência Técnica (22) 25/04/2011 (62) BR 11 2012 027532-1 25/04/2011 (71) SIGMA-ALDRICH CO. LLC (US) ; SANGAMO BIOSCIENCES, INC. (US)
(21) BR 20 2017 011096-1 U2	Código 6.1 - Exigência Técnica (22) 25/05/2017 (71) ARTALI INDÚSTRIA METALÚRGICA LTDA. (BR/RS)
(21) BR 20 2017 012112-2 U2	Código 6.1 - Exigência Técnica (22) 07/06/2017 (71) VLADIMIR GHIGGI (BR/RS)
(21) BR 20 2017 013252-3 U2	Código 6.1 - Exigência Técnica (22) 20/06/2017 (71) KTRÊS INDÚSTRIA E COMÉRCIO DE EQUIPAMENTOS AGRÍCOLAS LTDA (BR/SP)
(21) BR 20 2017 016982-6 U2	Código 6.1 - Exigência Técnica (22) 08/08/2017 (71) VALE S/A (BR/RJ)
(21) BR 20 2017 020693-4 U2	Código 6.1 - Exigência Técnica

	(22) 27/09/2017 (71) INDUSTRIAS MECÂNICAS ROCHFER LTDA. (BR/SP)
(21) BR 20 2017 020700-0 U2	Código 6.1 - Exigência Técnica (22) 27/09/2017 (71) CONTINENTAL WELD USINAGENS LTDA - ME (BR/PR)
(21) BR 20 2017 023183-1 U2	Código 6.1 - Exigência Técnica (22) 26/10/2017 (71) LABOREMUS INDUSTRIA E COMÉRCIO DE MÁQUINAS AGRICÓLAS LTDA (BR/PB)
(21) BR 20 2017 026267-2 U2	Código 6.1 - Exigência Técnica (22) 06/12/2017 (71) UNIVERSIDADE FEDERAL DO RIO GRANDE - FURG (BR/RS)
(21) BR 20 2017 027854-4 U2	Código 6.1 - Exigência Técnica (22) 22/12/2017 (71) ANDERSON SCHIAVO (BR/RS)
(21) BR 20 2018 001585-6 U2	Código 6.1 - Exigência Técnica (22) 25/01/2018 (71) BBA SISTEMAS DE ENVIDRAÇAMENTO LTDA (BR/SC)
(21) BR 20 2018 005323-5 U2	Código 6.1 - Exigência Técnica (22) 16/03/2018 (71) INDUTAR TECNO METAL LTDA (BR/RS)
(21) BR 20 2018 006821-6 U2	Código 6.1 - Exigência Técnica (22) 04/04/2018 (71) INKSTAND INDÚSTRIA E COMÉRCIO LTDA - EPP (BR/SP)
(21) BR 20 2018 008526-9 U2	Código 6.1 - Exigência Técnica (22) 27/04/2018 (71) CCM MÁQUINAS E MOTORES LTDA (BR/PR)
(21) BR 20 2018 009321-0 U2	Código 6.1 - Exigência Técnica (22) 08/05/2018 (66) BR 20 2017 014538-2 05/07/2017 (71) TRAMONTINA GARIBALDI S/A INDÚSTRIA METÁLURGICA (BR/RS)
(21) BR 20 2018 016518-1 U2	Código 6.1 - Exigência Técnica

	(22) 13/08/2018 (71) GLOBAL ID SOUTH AMERICA LTDA - ME (BR/SP)
(21) BR 20 2018 071729-0 U2	Código 6.1 - Exigência Técnica (22) 23/10/2018 (71) ALEXANDRE PIMENTA ZUMERLE (BR/MG)
(21) BR 20 2018 073561-1 U2	Código 6.1 - Exigência Técnica (22) 14/11/2018 (71) E ENERGY INDÚSTRIA DE PRODUTOS MAGNÉTICOS LTDA (BR/PR)
(21) BR 20 2018 073811-4 U2	Código 6.1 - Exigência Técnica (22) 20/11/2018 (71) FIBRATELHAS INDÚSTRIA E COMÉRCIO DE FIBERGLASS LTDA (BR/PR)
(21) BR 20 2018 075182-0 U2	Código 6.1 - Exigência Técnica (22) 05/12/2018 (71) MARIANA DI BITTENCOURT ROCHA (BR/BA)
(21) BR 20 2022 016475-0 U2	Código 6.1 - Exigência Técnica (22) 18/08/2022 (66) BR 20 2021 017945-2 10/09/2021 (71) ALEXSANDRO RIBEIRO GUIMARÃES (BR/RJ) ; DANIEL DA SILVA GUIMARÃES FILHO (BR/RJ)

Código 6.6.1 - Exigência Formal - art. 38 (I) da Lei 13.123/2015

Informe se houve acesso ao patrimônio genético nacional, conforme o art. 38 (I) da Lei 13.123/2015. Para Declaração Positiva de Acesso, gerar uma Guia de Recolhimento da União (GRU) de código 264. Caso a exigência não seja cumprida em até 60 (sessenta) dias, será considerado pelo INPI que não houve acesso ao patrimônio genético nacional.

---

(21) BR 10 2019 014540-4 A2

Código 6.6.1 - Exigência Formal - art. 38 (I) da Lei 13.123/2015

(22) 15/07/2019

(71) ODUS INSTRUMENTOS LTDA (BR/MG)

Código 6.7 - Outras Exigências

Suspensão do andamento do pedido de patente para que seja feita a instrução regular do pedido de patente. O depositante poderá obter o parecer através do endereço eletrônico www.inpi.gov.br - No Acesso rápido – Faça uma busca - Patente. Para acessar, cadastre-se no Portal do INPI e use login e senha. A não manifestação do depositante no prazo de 90 (noventa) dias desta data acarretará o arquivamento definitivo do pedido.

---

(21) BR 10 2017 024189-0 A2

Código 6.7 - Outras Exigências
(22) 10/11/2017
(71) UNIVERSIDADE FEDERAL DO PARANA (BR/PR)

---

(21) BR 10 2018 011361-5 A2

Código 6.7 - Outras Exigências
(22) 05/06/2018
(71) UNIVERSIDADE FEDERAL DE ALAGOAS (BR/AL)
Na petição 870180047721 de 05/06/2018 foi apresentado quadro reivindicatório contendo 15 reivindicações. Entretanto, na petição de exame de número 800210174999 de 26/05/2021 foi recolhido o valor de R$ 236,00 (correspondente à taxa de exame com desconto para o máximo de 10 reivindicações). A depositante deve complementar o recolhimento do valor correspondente às reivindicações excedentes (R$ 200,00).

---

(21) BR 10 2019 017337-8 A2

Código 6.7 - Outras Exigências
(22) 20/08/2019
(71) SINCRONER LTDA-ME (BR/RS)
O requerente apresentou quadro com 09 reivindicação conforme quadro apresentado antes do pedido de exame na petição 870190115690 de 11/11/2019. O prazo para o pagamento do pedido de exame expirou em 17/11/2022, sendo publicado o despacho 11.1 na RPI 2708 de 29/11/2022. Observa-se que o pagamento da solicitação de desarquivamento e do pedido de exame, de acordo com o parágrafo único do art. 33 da LPI, art. 4º da Portaria INPI/PR n° 302 de 12/08/2020 e caput do despacho 11.1 publicado na RPI, possuía prazo até 30/01/2023. Através da petição 800230015060 de 10/01/2023 foi pago o pedido de desarquivamento. E também através da petição 870230004209 de 16/01/2023 peticionou um pedido de solicitação de Exame Prioritário Estratégico (Depositante MEI, ME ou EPP), com o valor pago de R$ 356,00 (Trezentos e Cinquenta e Seis Reais). O valor esperado para o pedido de exame com até 10 reivindicações e com desconto para Microempresa assim definida em lei é de R$ 236,00 (Duzentos e Trinta e Seis Reais). Para que possa ser aceito a solicitação de desarquivamento feita: 1) Com base no art. 220 da Lei 9.279 de 14/05/1996, esclareça se a petição 870230004209 de 16/01/2023 deve ser entendida como um pedido de exame

	ou se deverá se manter como uma solicitação de Exame Prioritário Estratégico (Depositante MEI, ME ou EPP). 2) Apresente esclarecimento via o peticionamento de uma GRU de cumprimento de exigência em 1ª instância (GRU com código de serviço 207). De acordo com art. 2° da Instrução Normativa INPI/DIRPA Nº 03 de 30/09/2016 e art. 36 da Lei 9.279 de 14/05/1996 em caso de não cumprimento da exigência no prazo legal o pedido será arquivado definitivamente.
(21) BR 11 2019 003279-7 A2	Código 6.7 - Outras Exigências (22) 21/08/2017 (71) THE METHODIST HOSPITAL SYSTEM (US) vide parecer
(21) BR 11 2019 003731-4 A2	Código 6.7 - Outras Exigências (22) 24/08/2017 (71) PRILENIA NEUROTHERAPEUTICS LTD. (IL) vide parecer.
(21) BR 11 2019 013143-4 A2	Código 6.7 - Outras Exigências (22) 26/12/2017 (71) LUXEMBOURG INSTITUTE OF SCIENCE AND TECHNOLOGY (LIST) (LU)
(21) BR 11 2019 015923-1 A2	Código 6.7 - Outras Exigências (22) 25/01/2018 (71) THE PROCTER & GAMBLE COMPANY (US)
(21) BR 11 2021 000238-3 A2	Código 6.7 - Outras Exigências (22) 15/07/2019 (71) LINDAL FRANCE SAS (FR)
(21) PI 0823184-2 A8	Código 6.7 - Outras Exigências (22) 15/10/2008 (71) Centro de Investigación Y De Estudios Avanzados Del Instituto Politécnico Nacional (MX) ; Uninersidad de Costa Rica (MX) ; EMPRESA BRASILEIRA DE PESQUISA AGROPECUÁRIA (BR/DF) ; FUNDAÇÃO UNIVERSIDADE DE BRASÍLIA (BR/DF) A solicitante apresentou na petição 012130000139 de 28/03/2013 pedido de exame para 20 reivindicações. Entretanto, o pedido foi 1) Intempestivo, pois o prazo para sua apresentação encerrava-se em 17/10/2011; e 2) o valor recolhido foi insuficiente, dado que, uma vez que nem todos os depositantes são elegíveis para o desconto na taxa de exame, o valor deveria ter sido pago sem desconto (foi recolhido R$ 835,00 quando o valor correto seria R$

2090,00). O pedido foi arquivado (11.1) nos termos do Art. 33 da LPI, no dia 01/11/2022, sendo posteriormente solicitado seu desarquivamento através da petição 800220450729 de 26/12/2022. Entretanto, também nesta petição o valor recolhido foi insuficiente, pela mesma razão exposta acima (valor recolhido com desconto ? R$ 176,00 - quando as depositantes não fazem jus ao mesmo e o valor correto seria R$ 400,00).Sendo assim, para o prosseguimento do exame, a depositante deve recolher os valores residuais da taxa de exame (R$ 1255,00) e da taxa de desarquivamento (R$ 224,00) no total de R$ 1479,00.

Código 6.9 - Publicação Anulada

Anulação da publicação da exigência por ter sido indevida.

(21) BR 10 2019 011864-4 A2	Código 6.9 - Publicação Anulada (22) 11/06/2019 (71) MARIA RITA GUINANCIO COELHO (BR/RJ) Anulada a publicação código 6.7 na RPI nº 2703 de 25/10/2022.
(21) BR 11 2019 015992-4 A2	Código 6.9 - Publicação Anulada (22) 01/02/2018 (71) CODEXIS, INC. (US) Anulada a publicação código 6.7 na RPI nº 2717 de 31/01/2023 por ter sido indevida.
(21) BR 11 2019 016015-9 A2	Código 6.9 - Publicação Anulada (22) 15/01/2018 (71) FAIVELEY TRANSPORT WITTEN GMBH (DE) Anulada a publicação código 6.1 na RPI nº 2711 de 20/12/2022 por ter sido indevida.

Código 6.22 - Exigência preliminar - pedidos sem buscas realizadas por outros Escritórios de Patentes

Suspensão do andamento do pedido de patente que, para instrução regular, aguardará o atendimento ou contestação das exigências formuladas. O depositante poderá obter o parecer através do endereço eletrônico www.inpi.gov.br - Acesso rápido - Faça uma busca - Patente. Para acessar, cadastre-se no Portal do INPI e use login e senha. A não manifestação do depositante no prazo de 90 (noventa) dias desta data acarretará o arquivamento definitivo do pedido.

---

(21) BR 10 2012 028500-2 A2

Código 6.22 - Exigência preliminar - pedidos sem buscas realizadas por outros Escritórios de Patentes
(22) 07/11/2012
(51) H05B 1/02 (2006.01)
(71) DUCHACORONA LTDA (BR/SE)

---

(21) BR 10 2013 027576-0 A2

Código 6.22 - Exigência preliminar - pedidos sem buscas realizadas por outros Escritórios de Patentes
(22) 25/10/2013
(51) C12Q 1/6806 (2018.01), C12Q 1/6809 (2018.01)
(71) UNIVERSIDADE FEDERAL DE PERNAMBUCO - UFPE (BR/PE)

---

(21) BR 10 2013 028692-3 A2

Código 6.22 - Exigência preliminar - pedidos sem buscas realizadas por outros Escritórios de Patentes
(22) 07/11/2013
(51) C12N 5/07 (2010.01), C12N 11/12 (2006.01), C12N 5/071 (2010.01), C12N 5/079 (2010.01), C12N 5/0793 (2010.01)
(71) UNIVERSIDADE FEDERAL DE PERNAMBUCO (BR/PE)

---

(21) BR 10 2015 032385-9 A2

Código 6.22 - Exigência preliminar - pedidos sem buscas realizadas por outros Escritórios de Patentes
(22) 23/12/2015
(51) G10K 11/20 (2006.01), A61H 3/06 (2006.01), A63B 31/08 (2006.01)
(71) INSTITUTO FEDERAL DE EDUCAÇÃO CIÊNCIA E TECNOLOGIA DO ESPIRITO SANTO (BR/ES)

---

(21) BR 10 2016 002863-9 A2

Código 6.22 - Exigência preliminar - pedidos sem buscas realizadas por outros Escritórios de Patentes
(22) 11/02/2016
(51) A61F 2/24 (2006.01), A61L 27/58 (2006.01)
(71) FUNDAÇÃO UNIVERSIDADE FEDERAL DO ABC. UFABC (BR/SP)

---

(21) BR 10 2016 017453-8 A2

Código 6.22 - Exigência preliminar - pedidos sem buscas realizadas por outros

	Escritórios de Patentes (22) 27/07/2016 (51) A63B 21/055 (2006.01), A63B 31/10 (2006.01), A63B 69/12 (2006.01), A63B 71/06 (2006.01) (71) UNIVERSIDADE FEDERAL DE MINAS GERAIS (BR/MG)
(21) BR 10 2016 023154-0 A2	Código 6.22 - Exigência preliminar - pedidos sem buscas realizadas por outros Escritórios de Patentes (22) 04/10/2016 (51) H02P 13/06 (2006.01), G05F 1/20 (2006.01), H02J 3/24 (2006.01), H03K 17/13 (2006.01), H01F 29/04 (2006.01), H01H 9/00 (2006.01), H02M 5/12 (2006.01) (71) UNIVERSIDADE FEDERAL DE SANTA MARIA (BR/RS) ; CENTRAIS ELÉTRICAS DE CARAZINHO S/A - ELETROCAR (BR/RS)
(21) BR 10 2017 002986-7 A2	Código 6.22 - Exigência preliminar - pedidos sem buscas realizadas por outros Escritórios de Patentes (22) 14/02/2017 (51) E01D 18/00 (2006.01) (71) ALFREDO SMALARZ (BR/PR)
(21) BR 10 2017 020924-5 A2	Código 6.22 - Exigência preliminar - pedidos sem buscas realizadas por outros Escritórios de Patentes (22) 28/09/2017 (51) G01N 21/64 (2006.01) (71) CROMAI TECNOLOGIAS AGRÍCOLAS LTDA (BR/SP)

Código 6.23 - Exigência preliminar - pedidos com buscas realizadas por outros Escritórios de Patentes

Suspensão do andamento do pedido de patente que, para instrução regular, aguardará o atendimento ou contestação das exigências formuladas. O depositante poderá obter o parecer através do endereço eletrônico www.inpi.gov.br - Acesso rápido - Faça uma busca - Patente. Para acessar, cadastre-se no Portal do INPI e use login e senha. A não manifestação do depositante no prazo de 90 (noventa) dias desta data acarretará o arquivamento definitivo do pedido.

---

(21) BR 10 2017 019224-5 A2

Código 6.23 - Exigência preliminar - pedidos com buscas realizadas por outros Escritórios de Patentes
(22) 08/09/2017
(51) B64D 43/00 (2006.01), G06Q 10/04 (2023.01), G06Q 10/06 (2023.01), G06Q 50/30 (2012.01), G08G 5/00 (2006.01)
(71) THE BOEING COMPANY (US)

---

(21) BR 10 2017 019917-7 A2

Código 6.23 - Exigência preliminar - pedidos com buscas realizadas por outros Escritórios de Patentes
(22) 18/09/2017
(51) B60W 10/00 (2006.01)
(71) SCANIA CV AB (SE)

---

(21) BR 10 2017 027106-4 A2

Código 6.23 - Exigência preliminar - pedidos com buscas realizadas por outros Escritórios de Patentes
(22) 15/12/2017
(51) H01L 33/08 (2010.01), H01L 33/20 (2010.01), H01L 33/32 (2010.01)
(71) NICHIA CORPORATION (JP)

---

(21) BR 10 2019 003291-0 A2

Código 6.23 - Exigência preliminar - pedidos com buscas realizadas por outros Escritórios de Patentes
(22) 18/02/2019
(51) B61L 25/00 (2006.01)
(71) ALSTOM TRANSPORT TECHNOLOGIES (FR)

---

(21) BR 10 2019 009916-0 A2

Código 6.23 - Exigência preliminar - pedidos com buscas realizadas por outros Escritórios de Patentes
(22) 15/05/2019
(51) B60L 50/50 (2019.01)
(71) TOYOTA JIDOSHA KABUSHIKI KAISHA (JP)

---

(21) BR 10 2019 010035-4 A2

Código 6.23 - Exigência preliminar - pedidos com buscas realizadas por outros Escritórios de Patentes

	(22) 16/05/2019 (51) B60K 1/00 (2006.01), B60K 17/346 (2006.01) (71) DEERE & COMPANY (US)
(21) BR 10 2019 010270-5 A2	Código 6.23 - Exigência preliminar - pedidos com buscas realizadas por outros Escritórios de Patentes (22) 20/05/2019 (51) B60W 30/18 (2012.01), B60W 50/14 (2020.01), B60W 30/14 (2006.01) (71) TOYOTA JIDOSHA KABUSHIKI KAISHA (JP)
(21) BR 10 2019 010453-8 A2	Código 6.23 - Exigência preliminar - pedidos com buscas realizadas por outros Escritórios de Patentes (22) 22/05/2019 (51) H05B 3/58 (2006.01) (71) GOODRICH CORPORATION (US)
(21) BR 10 2019 010561-5 A2	Código 6.23 - Exigência preliminar - pedidos com buscas realizadas por outros Escritórios de Patentes (22) 23/05/2019 (51) G01R 33/20 (2006.01), B60N 2/02 (2006.01) (71) THE BOEING COMPANY (US)
(21) BR 10 2019 010746-4 A2	Código 6.23 - Exigência preliminar - pedidos com buscas realizadas por outros Escritórios de Patentes (22) 24/05/2019 (51) H02K 3/50 (2006.01), H02K 1/18 (2006.01), H02K 15/02 (2006.01), H02K 5/22 (2006.01), H02K 11/33 (2016.01), B60H 1/32 (2006.01), F04B 35/04 (2006.01) (71) HANON SYSTEMS (KR)
(21) BR 10 2019 010953-0 A2	Código 6.23 - Exigência preliminar - pedidos com buscas realizadas por outros Escritórios de Patentes (22) 28/05/2019 (51) H02B 1/01 (2006.01) (71) MELQUISEDEC FRANCISQUINI (BR/SP)
(21) BR 10 2019 010954-8 A2	Código 6.23 - Exigência preliminar - pedidos com buscas realizadas por outros Escritórios de Patentes (22) 28/05/2019 (51) H02B 1/01 (2006.01), H02B 1/28 (2006.01), H05K 5/06 (2006.01) (71) MELQUISEDEC FRANCISQUINI (BR/SP)
(21) BR 10 2019 011034-1 A2	Código 6.23 - Exigência preliminar - pedidos com buscas realizadas por outros

	Escritórios de Patentes (22) 29/05/2019 (51) H01R 13/193 (2006.01), H02G 15/007 (2006.01) (71) PRYSMIAN S.P.A. (IT)
(21) BR 10 2019 011132-1 A2	Código 6.23 - Exigência preliminar - pedidos com buscas realizadas por outros Escritórios de Patentes (22) 30/05/2019 (51) B60L 58/10 (2019.01), B60L 58/16 (2019.01), B60L 1/08 (2006.01) (71) IVECO S.P.A. (IT)
(21) BR 10 2019 011227-1 A2	Código 6.23 - Exigência preliminar - pedidos com buscas realizadas por outros Escritórios de Patentes (22) 31/05/2019 (51) G07F 11/04 (2006.01), G07F 5/10 (2006.01) (71) EVOCA S.P.A. (IT)
(21) BR 10 2019 011238-7 A2	Código 6.23 - Exigência preliminar - pedidos com buscas realizadas por outros Escritórios de Patentes (22) 31/05/2019 (51) B60R 1/074 (2006.01), B60J 5/04 (2006.01) (71) KABUSHIKI KAISHA HONDA LOCK (JP)
(21) BR 10 2019 011465-7 A2	Código 6.23 - Exigência preliminar - pedidos com buscas realizadas por outros Escritórios de Patentes (22) 03/06/2019 (51) F21S 41/32 (2018.01) (71) KOITO MANUFACTURING CO., LTD. (JP)
(21) BR 10 2019 011524-6 A2	Código 6.23 - Exigência preliminar - pedidos com buscas realizadas por outros Escritórios de Patentes (22) 04/06/2019 (51) B60L 50/50 (2019.01), B60L 58/40 (2019.01), H01M 10/44 (2006.01), H02J 7/00 (2006.01), H02J 7/02 (2016.01) (71) TOYOTA JIDOSHA KABUSHIKI KAISHA (JP)
(21) BR 10 2019 011644-7 A2	Código 6.23 - Exigência preliminar - pedidos com buscas realizadas por outros Escritórios de Patentes (22) 04/06/2019 (51) H02M 3/155 (2006.01) (71) TOYOTA JIDOSHA KABUSHIKI KAISHA (JP)
(21) BR 10 2019 012108-4 A2	Código 6.23 - Exigência preliminar - pedidos com buscas realizadas por outros

	Escritórios de Patentes (22) 13/06/2019 (51) F02D 41/00 (2006.01), F02D 41/04 (2006.01), F02D 41/38 (2006.01), F02D 45/00 (2006.01), F02D 41/10 (2006.01) (71) TOYOTA JIDOSHA KABUSHIKI KAISHA (JP)
(21) BR 10 2019 012189-0 A2	Código 6.23 - Exigência preliminar - pedidos com buscas realizadas por outros Escritórios de Patentes (22) 13/06/2019 (51) H01R 13/52 (2006.01) (71) HANON SYSTEMS (KR)
(21) BR 10 2019 012195-5 A2	Código 6.23 - Exigência preliminar - pedidos com buscas realizadas por outros Escritórios de Patentes (22) 13/06/2019 (51) F04B 35/04 (2006.01) (71) HANON SYSTEMS (KR)
(21) BR 10 2019 012270-6 A2	Código 6.23 - Exigência preliminar - pedidos com buscas realizadas por outros Escritórios de Patentes (22) 14/06/2019 (51) H01B 11/08 (2006.01), B32B 15/082 (2006.01), B32B 15/20 (2006.01) (71) GENERAL CABLE TECHNOLOGIES CORPORATION (US)
(21) BR 10 2019 012733-3 A2	Código 6.23 - Exigência preliminar - pedidos com buscas realizadas por outros Escritórios de Patentes (22) 19/06/2019 (51) H01H 9/20 (2006.01) (71) SCHNEIDER ELECTRIC INDUSTRIES SAS (FR)
(21) BR 10 2019 012908-5 A2	Código 6.23 - Exigência preliminar - pedidos com buscas realizadas por outros Escritórios de Patentes (22) 21/06/2019 (51) A01C 7/08 (2006.01) (71) KUHN S.A. (FR)
(21) BR 10 2019 013030-0 A2	Código 6.23 - Exigência preliminar - pedidos com buscas realizadas por outros Escritórios de Patentes (22) 24/06/2019 (51) G02B 6/44 (2006.01) (71) PRYSMIAN S.P.A. (IT)
(21) BR 10 2019 013166-7 A2	Código 6.23 - Exigência preliminar - pedidos com buscas realizadas por outros

	Escritórios de Patentes (22) 25/06/2019 (51) A01D 34/14 (2006.01) (71) DEERE & COMPANY (US)
(21) BR 10 2019 013304-0 A2	Código 6.23 - Exigência preliminar - pedidos com buscas realizadas por outros Escritórios de Patentes (22) 26/06/2019 (51) A01D 41/14 (2006.01) (71) DEERE & COMPANY (US)
(21) BR 10 2019 013399-6 A2	Código 6.23 - Exigência preliminar - pedidos com buscas realizadas por outros Escritórios de Patentes (22) 27/06/2019 (51) A01D 57/20 (2006.01) (71) CNH INDUSTRIAL AMERICA LLC (US)
(21) BR 10 2019 013415-1 A2	Código 6.23 - Exigência preliminar - pedidos com buscas realizadas por outros Escritórios de Patentes (22) 27/06/2019 (51) H05B 3/06 (2006.01), H05B 3/10 (2006.01) (71) GOODRICH CORPORATION (US)
(21) BR 10 2019 013440-2 A2	Código 6.23 - Exigência preliminar - pedidos com buscas realizadas por outros Escritórios de Patentes (22) 27/06/2019 (51) A01D 47/00 (2006.01), A01D 57/20 (2006.01) (71) MACDON INDUSTRIES LTD. (CA)
(21) BR 10 2019 013486-0 A2	Código 6.23 - Exigência preliminar - pedidos com buscas realizadas por outros Escritórios de Patentes (22) 28/06/2019 (51) H02G 3/04 (2006.01), H02G 3/22 (2006.01) (71) THE BOEING COMPANY (US)
(21) BR 10 2019 013501-8 A2	Código 6.23 - Exigência preliminar - pedidos com buscas realizadas por outros Escritórios de Patentes (22) 28/06/2019 (51) F16K 31/06 (2006.01) (71) TOYOTA JIDOSHA KABUSHIKI KAISHA (JP)
(21) BR 10 2019 013511-5 A2	Código 6.23 - Exigência preliminar - pedidos com buscas realizadas por outros Escritórios de Patentes

	(22) 28/06/2019 (51) G01R 31/28 (2006.01), G11C 29/06 (2006.01), G11C 29/56 (2006.01), G11C 29/50 (2006.01), G11C 29/04 (2006.01), G11C 29/00 (2006.01), F27B 17/00 (2006.01) (71) 3D PLUS (FR)
(21) BR 10 2019 013582-4 A2	Código 6.23 - Exigência preliminar - pedidos com buscas realizadas por outros Escritórios de Patentes (22) 28/06/2019 (51) B66B 5/02 (2006.01) (71) SÉRGIO HENRIQUE CORREA LIMA MIRANDA (BR/CE) ; HENRIQUE JORGE FERREIRA LOPES FILHO (BR/CE)
(21) BR 10 2019 013731-2 A2	Código 6.23 - Exigência preliminar - pedidos com buscas realizadas por outros Escritórios de Patentes (22) 02/07/2019 (51) A01D 41/127 (2006.01) (71) CNH INDUSTRIAL AMERICA LLC (US)
(21) BR 10 2019 015042-4 A2	Código 6.23 - Exigência preliminar - pedidos com buscas realizadas por outros Escritórios de Patentes (22) 22/07/2019 (51) A47B 3/08 (2006.01), A47B 3/091 (2006.01) (71) ZHUHAI SHICHANG METALS LTD. (CN)
(21) BR 10 2019 019342-5 A2	Código 6.23 - Exigência preliminar - pedidos com buscas realizadas por outros Escritórios de Patentes (22) 17/09/2019 (51) A47B 31/02 (2006.01), A47G 23/06 (2006.01), B64D 11/00 (2006.01), A23L 3/10 (2006.01), F25D 25/02 (2006.01), F25D 23/12 (2006.01) (71) THE BOEING COMPANY (US)
(21) BR 10 2019 024459-3 A2	Código 6.23 - Exigência preliminar - pedidos com buscas realizadas por outros Escritórios de Patentes (22) 21/11/2019 (51) G09B 23/28 (2006.01), G09B 23/34 (2006.01) (71) PEDRO HENRIQUE ALVES DE MORAIS (BR/DF)
(21) BR 10 2019 025077-1 A2	Código 6.23 - Exigência preliminar - pedidos com buscas realizadas por outros Escritórios de Patentes (22) 28/11/2019 (51) B60B 35/12 (2006.01), B60K 11/02 (2006.01), B60K 6/20 (2007.10) (71) ARVINMERITOR TECHNOLOGY, LLC. (US)

(21) BR 10 2019 026105-6 A2	Código 6.23 - Exigência preliminar - pedidos com buscas realizadas por outros Escritórios de Patentes (22) 10/12/2019 (51) G09B 23/28 (2006.01) (71) CRISTÁLIA PRODUTOS QUÍMICOS FARMACÊUTICOS LTDA (BR/SP)
(21) BR 11 2018 073886-7 A2	Código 6.23 - Exigência preliminar - pedidos com buscas realizadas por outros Escritórios de Patentes (22) 22/05/2017 (51) H01G 11/26 (2013.01), H01G 11/38 (2013.01), H01G 11/86 (2013.01) (71) IVAN ARAUJO DAYRELL (BR/MG)
(21) BR 11 2019 000778-4 A2	Código 6.23 - Exigência preliminar - pedidos com buscas realizadas por outros Escritórios de Patentes (22) 25/07/2017 (51) G06F 19/00 (1995.01), G06T 7/00 (2017.01), G06T 7/60 (2017.01) (71) REGENERON PHARMACEUTICALS, INC. (US)
(21) BR 11 2019 001285-0 A2	Código 6.23 - Exigência preliminar - pedidos com buscas realizadas por outros Escritórios de Patentes (22) 25/07/2017 (51) G06F 3/048 (2013.01), G06Q 10/06 (2023.01), G06Q 10/10 (2023.01) (71) SHIFTPIXY, INC. (US)
(21) BR 11 2019 001343-1 A2	Código 6.23 - Exigência preliminar - pedidos com buscas realizadas por outros Escritórios de Patentes (22) 27/07/2017 (51) G06F 17/22 (1995.01) (71) WIX.COM LTD. (IL)
(21) BR 11 2019 001479-9 A2	Código 6.23 - Exigência preliminar - pedidos com buscas realizadas por outros Escritórios de Patentes (22) 30/06/2017 (51) G06F 21/53 (2013.01) (71) QUALCOMM INCORPORATED (US)
(21) BR 11 2019 001511-6 A2	Código 6.23 - Exigência preliminar - pedidos com buscas realizadas por outros Escritórios de Patentes (22) 30/06/2017 (51) G06F 21/53 (2013.01), G06F 21/56 (2013.01), G06F 11/36 (2006.01) (71) QUALCOMM INCORPORATED (US)

(21) BR 11 2019 001552-3 A2	Código 6.23 - Exigência preliminar - pedidos com buscas realizadas por outros Escritórios de Patentes (22) 02/06/2017 (51) G06F 17/17 (2006.01), G06F 7/544 (2006.01), G06F 9/30 (2018.01) (71) QUALCOMM INCORPORATED (US)
(21) BR 11 2019 001757-7 A2	Código 6.23 - Exigência preliminar - pedidos com buscas realizadas por outros Escritórios de Patentes (22) 31/07/2017 (51) G06F 3/048 (2013.01), G06Q 10/06 (2023.01), H04N 7/15 (2006.01) (71) ACF TECHNOLOGIES, INC. (US)
(21) BR 11 2019 001758-5 A2	Código 6.23 - Exigência preliminar - pedidos com buscas realizadas por outros Escritórios de Patentes (22) 31/07/2017 (51) G06F 7/00 (2006.01) (71) ACF TECHNOLOGIES, INC. (US)
(21) BR 11 2019 002042-0 A2	Código 6.23 - Exigência preliminar - pedidos com buscas realizadas por outros Escritórios de Patentes (22) 19/05/2017 (51) G06F 9/50 (2006.01) (71) QUALCOMM INCORPORATED (US)
(21) BR 11 2019 002220-1 A2	Código 6.23 - Exigência preliminar - pedidos com buscas realizadas por outros Escritórios de Patentes (22) 31/07/2017 (51) G06F 21/60 (2013.01), G06F 21/62 (2013.01) (71) TELEFONICA, S.A. (ES)
(21) BR 11 2019 002286-4 A2	Código 6.23 - Exigência preliminar - pedidos com buscas realizadas por outros Escritórios de Patentes (22) 02/08/2017 (51) G06F 3/01 (2006.01), G06F 3/0488 (2022.01), G06F 3/041 (2006.01) (71) ULTRAHAPTICS IP LIMITED (GB)
(21) BR 11 2019 002527-8 A2	Código 6.23 - Exigência preliminar - pedidos com buscas realizadas por outros Escritórios de Patentes (22) 07/04/2017 (51) G06F 9/48 (2006.01) (71) HUAWEI TECHNOLOGIES CO., LTD. (CN)
(21) BR 11 2019 002602-9 A2	Código 6.23 - Exigência preliminar - pedidos com buscas realizadas por outros

	Escritórios de Patentes (22) 10/08/2017 (51) G06F 15/173 (2006.01), H04L 12/66 (2006.01), H04L 29/08 (2006.01), H04N 21/4722 (2011.01) (71) SONY CORPORATION (JP)
(21) BR 11 2019 002723-8 A2	Código 6.23 - Exigência preliminar - pedidos com buscas realizadas por outros Escritórios de Patentes (22) 21/07/2017 (51) G06F 1/20 (2006.01), F28D 15/02 (2006.01) (71) QUALCOMM INCORPORATED (US)
(21) BR 11 2019 003082-4 A2	Código 6.23 - Exigência preliminar - pedidos com buscas realizadas por outros Escritórios de Patentes (22) 19/07/2017 (51) G16H 20/30 (2018.01), G16H 20/60 (2018.01), G16H 50/30 (2018.01) (71) QUALCOMM INCORPORATED (US)
(21) BR 11 2019 003128-6 A2	Código 6.23 - Exigência preliminar - pedidos com buscas realizadas por outros Escritórios de Patentes (22) 31/08/2017 (51) G06F 12/14 (2006.01), G06F 11/30 (2006.01) (71) NUTS HOLDINGS, LLC (US)
(21) BR 11 2019 003144-8 A2	Código 6.23 - Exigência preliminar - pedidos com buscas realizadas por outros Escritórios de Patentes (22) 22/08/2017 (51) G06F 19/00 (1995.01), G06T 7/00 (2017.01) (71) IRIS INTERNATIONAL, INC. (US)
(21) BR 11 2019 003268-1 A2	Código 6.23 - Exigência preliminar - pedidos com buscas realizadas por outros Escritórios de Patentes (22) 17/08/2017 (51) G06F 3/038 (2013.01), G06F 3/0338 (2013.01), A63F 13/20 (2014.01) (71) BIGBEN INTERACTIVE SA (FR)
(21) BR 11 2019 003299-1 A2	Código 6.23 - Exigência preliminar - pedidos com buscas realizadas por outros Escritórios de Patentes (22) 01/08/2017 (51) G06F 9/44 (2018.01), G06F 15/18 (1968.09), G06F 17/27 (1995.01), G06F 17/30 (1995.01), G06N 5/02 (2023.01), G06N 5/04 (2023.01), G06Q 30/02 (2023.01), H04L 29/08 (2006.01) (71) LEXISNEXIS RISK SOLUTIONS INC. (US)

(21) BR 11 2019 003345-9 A2	Código 6.23 - Exigência preliminar - pedidos com buscas realizadas por outros Escritórios de Patentes (22) 08/08/2017 (51) G06F 17/30 (1995.01) (71) ADVANCED NEW TECHNOLOGIES CO., LTD. (KY)
(21) BR 11 2019 004823-5 A2	Código 6.23 - Exigência preliminar - pedidos com buscas realizadas por outros Escritórios de Patentes (22) 12/09/2017 (51) G01C 21/00 (2006.01), G01C 21/12 (2006.01) (71) TREKACE TECHNOLOGIES LTD. (IL) ; RONEN GABBAY (IL)
(21) BR 11 2019 011137-9 A2	Código 6.23 - Exigência preliminar - pedidos com buscas realizadas por outros Escritórios de Patentes (22) 22/11/2017 (51) G01N 21/25 (2006.01) (71) BAYER AKTIENGESELLSCHAFT (DE)
(21) BR 11 2020 001172-0 A2	Código 6.23 - Exigência preliminar - pedidos com buscas realizadas por outros Escritórios de Patentes (22) 17/07/2018 (51) A01N 57/20 (2006.01), B01D 15/36 (2006.01), G01N 23/207 (2018.01) (71) BASF SE (DE)
(21) BR 11 2020 003094-5 A2	Código 6.23 - Exigência preliminar - pedidos com buscas realizadas por outros Escritórios de Patentes (22) 16/08/2018 (51) C07D 317/36 (2006.01) (71) BASF SE (DE)
(21) BR 11 2020 003109-7 A2	Código 6.23 - Exigência preliminar - pedidos com buscas realizadas por outros Escritórios de Patentes (22) 15/08/2018 (51) A01N 25/02 (2006.01), A01N 25/04 (2006.01), A01N 25/22 (2006.01), A01N 43/40 (2006.01), A01N 51/00 (2006.01), A01N 63/04 (1980.01), A01P 3/00 (2006.01), A01P 5/00 (2006.01), A01P 7/04 (2006.01), A01P 13/00 (2006.01), A01P 21/00 (2006.01) (71) BAYER CROPSCIENCE LP (US)
(21) BR 11 2020 003310-3 A2	Código 6.23 - Exigência preliminar - pedidos com buscas realizadas por outros Escritórios de Patentes (22) 17/08/2018

	(51) A01N 1/00 (2006.01), H04W 4/02 (2018.01), H04L 29/06 (2006.01), G05B 19/418 (2006.01) (71) BASF AGRO TRADEMARKS GMBH (DE)
(21) BR 11 2020 003502-5 A2	Código 6.23 - Exigência preliminar - pedidos com buscas realizadas por outros Escritórios de Patentes (22) 29/08/2018 (51) C07H 1/08 (2006.01), C07H 3/06 (2006.01), A23L 1/308 (1985.01) (71) JENNEWEIN BIOTECHNOLOGIE GMBH (DE)
(21) BR 11 2020 004041-0 A2	Código 6.23 - Exigência preliminar - pedidos com buscas realizadas por outros Escritórios de Patentes (22) 28/09/2018 (51) C07H 1/00 (2006.01), C07H 21/02 (2006.01), C07H 21/04 (2006.01), C12Q 1/6844 (2018.01), C12Q 1/6855 (2018.01), C12Q 1/686 (2018.01), C12Q 1/6874 (2018.01) (71) BASECLICK GMBH (DE)
(21) BR 11 2020 004419-9 A2	Código 6.23 - Exigência preliminar - pedidos com buscas realizadas por outros Escritórios de Patentes (22) 07/09/2018 (51) C07D 213/56 (2006.01) (71) ATHENEX HK INNOVATIVE LIMITED (HK)
(21) BR 11 2020 004692-2 A2	Código 6.23 - Exigência preliminar - pedidos com buscas realizadas por outros Escritórios de Patentes (22) 11/09/2018 (51) A01N 43/42 (2006.01), C07D 401/12 (2006.01), C07D 413/12 (2006.01), C07D 417/12 (2006.01) (71) SYNGENTA PARTICIPATIONS AG (CH)
(21) BR 11 2020 004750-3 A2	Código 6.23 - Exigência preliminar - pedidos com buscas realizadas por outros Escritórios de Patentes (22) 07/09/2018 (51) A01N 43/42 (2006.01), A01N 43/56 (2006.01), A01N 43/653 (2006.01), A01N 43/54 (2006.01), A01N 43/36 (2006.01), A01N 43/40 (2006.01), A01N 45/02 (2006.01), A01N 43/90 (2006.01), A01N 37/34 (2006.01), A01N 43/84 (2006.01), A01N 59/02 (2006.01), A01N 63/02 (1980.01), A01N 25/00 (2006.01), A01P 3/00 (2006.01) (71) SYNGENTA PARTICIPATIONS AG (CH)
(21) BR 11 2020 004754-6 A2	Código 6.23 - Exigência preliminar - pedidos com buscas realizadas por outros Escritórios de Patentes

	(22) 11/09/2018 (51) C07D 215/38 (2006.01), A01N 43/42 (2006.01) (71) SYNGENTA PARTICIPATIONS AG (CH)
(21) BR 11 2020 004892-5 A2	Código 6.23 - Exigência preliminar - pedidos com buscas realizadas por outros Escritórios de Patentes (22) 28/09/2018 (51) C07H 1/08 (2006.01), C07H 3/06 (2006.01), C12P 19/14 (2006.01), A23L 29/30 (2016.01), A23L 33/00 (2016.01), A23L 33/21 (2016.01) (71) FRIESLANDCAMPINA NEDERLAND B.V. (NL)
(21) BR 11 2020 004924-7 A2	Código 6.23 - Exigência preliminar - pedidos com buscas realizadas por outros Escritórios de Patentes (22) 11/09/2018 (51) C07D 215/54 (2006.01), A01N 43/42 (2006.01), C07D 409/12 (2006.01), C07D 471/04 (2006.01) (71) SYNGENTA PARTICIPATIONS AG (CH)
(21) BR 11 2020 004926-3 A2	Código 6.23 - Exigência preliminar - pedidos com buscas realizadas por outros Escritórios de Patentes (22) 11/09/2018 (51) C07D 215/38 (2006.01), A01N 43/42 (2006.01) (71) SYNGENTA PARTICIPATIONS AG (CH)
(21) BR 11 2020 004934-4 A2	Código 6.23 - Exigência preliminar - pedidos com buscas realizadas por outros Escritórios de Patentes (22) 11/09/2018 (51) C07D 215/38 (2006.01), A01N 43/42 (2006.01) (71) SYNGENTA PARTICIPATIONS AG (CH)
(21) BR 11 2020 004961-1 A2	Código 6.23 - Exigência preliminar - pedidos com buscas realizadas por outros Escritórios de Patentes (22) 25/09/2018 (51) C07D 307/46 (2006.01) (71) IFP ENERGIES NOUVELLES (FR)
(21) BR 11 2020 004982-4 A2	Código 6.23 - Exigência preliminar - pedidos com buscas realizadas por outros Escritórios de Patentes (22) 11/09/2018 (51) A01N 43/42 (2006.01), C07D 401/12 (2006.01), C07D 413/12 (2006.01), C07D 417/12 (2006.01) (71) SYNGENTA PARTICIPATIONS AG (CH)

(21) BR 11 2020 005067-9 A2	Código 6.23 - Exigência preliminar - pedidos com buscas realizadas por outros Escritórios de Patentes (22) 14/09/2018 (51) C07H 1/00 (2006.01), C07H 19/06 (2006.01), C07H 19/067 (2006.01), C07H 19/16 (2006.01), C07H 19/167 (2006.01), C07H 19/24 (2006.01), C07H 21/00 (2006.01) (71) JANSSEN BIOPHARMA, INC. (US)
(21) BR 11 2020 005177-2 A2	Código 6.23 - Exigência preliminar - pedidos com buscas realizadas por outros Escritórios de Patentes (22) 18/09/2018 (51) C07H 19/23 (2006.01), A61P 31/12 (2006.01) (71) JANSSEN BIOPHARMA, INC. (US)
(21) BR 11 2020 005279-5 A2	Código 6.23 - Exigência preliminar - pedidos com buscas realizadas por outros Escritórios de Patentes (22) 20/09/2018 (51) C07D 487/04 (2006.01) (71) CARRICK THERAPEUTICS LIMITED (IE) ; CANCER RESEARCH TECHNOLOGY LIMITED (GB) ; IP2IPO INNOVATIONS LIMITED (GB)
(21) BR 11 2020 005311-2 A2	Código 6.23 - Exigência preliminar - pedidos com buscas realizadas por outros Escritórios de Patentes (22) 17/09/2018 (51) A01N 43/80 (2006.01), A01N 57/12 (2006.01), A01P 3/00 (2006.01) (71) BAYER AKTIENGESELLSCHAFT (DE)
(21) BR 11 2020 005424-0 A2	Código 6.23 - Exigência preliminar - pedidos com buscas realizadas por outros Escritórios de Patentes (22) 20/09/2018 (51) C07D 493/04 (2006.01), A01N 1/02 (2006.01), A61K 41/00 (2020.01), A61J 1/10 (2006.01), A61K 31/37 (2006.01), A61K 35/19 (2015.01) (71) CERUS CORPORATION (US)
(21) BR 11 2020 005858-0 A2	Código 6.23 - Exigência preliminar - pedidos com buscas realizadas por outros Escritórios de Patentes (22) 27/09/2018 (51) C07D 311/96 (2006.01) (71) JIANGSU HENGRUI MEDICINE CO., LTD. (CN)
(21) BR 11 2020 007102-1 A2	Código 6.23 - Exigência preliminar - pedidos com buscas realizadas por outros Escritórios de Patentes (22) 18/10/2018

(51) A01N 31/02 (2006.01), A01N 37/10 (2006.01), A01N 25/02 (2006.01), A01P 1/00 (2006.01), A61K 8/34 (2006.01)
(71) SCHÜLKE & MAYR GMBH (DE)

---

(21) BR 11 2020 015183-1 A2

Código 6.23 - Exigência preliminar - pedidos com buscas realizadas por outros Escritórios de Patentes
(22) 21/01/2019
(51) B65D 85/10 (2006.01)
(71) BRITISH AMERICAN TOBACCO (INVESTMENTS) LIMITED (GB)

---

(21) BR 11 2020 015218-8 A2

Código 6.23 - Exigência preliminar - pedidos com buscas realizadas por outros Escritórios de Patentes
(22) 30/05/2019
(51) B65D 71/46 (2006.01), B65D 71/42 (2006.01)
(71) GRAPHIC PACKAGING INTERNATIONAL, LLC (US)

---

(21) BR 11 2020 015432-6 A2

Código 6.23 - Exigência preliminar - pedidos com buscas realizadas por outros Escritórios de Patentes
(22) 22/01/2019
(51) B65H 19/18 (2006.01), B65H 19/14 (2006.01)
(71) ZUIKO CORPORATION (JP)

---

(21) BR 11 2020 015590-0 A2

Código 6.23 - Exigência preliminar - pedidos com buscas realizadas por outros Escritórios de Patentes
(22) 29/01/2019
(51) A61C 7/08 (2006.01), A61C 7/10 (2006.01)
(71) WON MOON (US) ; EHAB ABDELBAR (US) ; PAUL KIM (US)

---

(21) BR 11 2020 015699-0 A2

Código 6.23 - Exigência preliminar - pedidos com buscas realizadas por outros Escritórios de Patentes
(22) 13/03/2019
(51) A47J 31/36 (2006.01)
(71) SOCIÉTÉ DES PRODUITS NESTLÉ S.A. (CH)

---

(21) BR 11 2020 015708-2 A2

Código 6.23 - Exigência preliminar - pedidos com buscas realizadas por outros Escritórios de Patentes
(22) 11/03/2019
(51) A24F 47/00 (2020.01)
(71) PHILIP MORRIS PRODUCTS S.A. (CH)

---

(21) BR 11 2020 015924-7 A2

Código 6.23 - Exigência preliminar - pedidos com buscas realizadas por outros Escritórios de Patentes
(22) 01/02/2019

	(51) B67D 1/04 (2006.01), B67D 1/06 (2006.01) (71) BEEXLAB S.R.L. (IT)
(21) BR 11 2020 016027-0 A2	Código 6.23 - Exigência preliminar - pedidos com buscas realizadas por outros Escritórios de Patentes (22) 13/03/2019 (51) A47J 31/06 (2006.01), A47J 31/36 (2006.01) (71) SOCIÉTÉ DES PRODUITS NESTLÉ S.A. (CH)
(21) BR 11 2020 016136-5 A2	Código 6.23 - Exigência preliminar - pedidos com buscas realizadas por outros Escritórios de Patentes (22) 25/06/2019 (51) B65H 20/16 (2006.01), B65H 35/06 (2006.01) (71) DONGGUAN EMMA CNC TECHNOLOGY CO ., LTD (CN)
(21) BR 11 2020 016175-6 A2	Código 6.23 - Exigência preliminar - pedidos com buscas realizadas por outros Escritórios de Patentes (22) 23/01/2019 (51) B65D 51/28 (2006.01), B65D 51/30 (2006.01) (71) BORMIOLI PHARMA S.P.A. (IT)
(21) BR 11 2020 016528-0 A2	Código 6.23 - Exigência preliminar - pedidos com buscas realizadas por outros Escritórios de Patentes (22) 21/03/2019 (51) A24F 47/00 (2020.01), A61M 15/06 (2006.01), A61M 15/00 (2006.01) (71) PHILIP MORRIS PRODUCTS S.A. (CH)
(21) BR 11 2020 016669-3 A2	Código 6.23 - Exigência preliminar - pedidos com buscas realizadas por outros Escritórios de Patentes (22) 14/02/2019 (51) B31D 5/00 (2017.01) (71) PREGIS INNOVATIVE PACKAGING LLC. (US)
(21) BR 11 2020 016892-0 A2	Código 6.23 - Exigência preliminar - pedidos com buscas realizadas por outros Escritórios de Patentes (22) 12/02/2019 (51) F16B 39/10 (2006.01), F16B 39/08 (2006.01) (71) JPB SYSTEME (FR)
(21) BR 11 2020 016979-0 A2	Código 6.23 - Exigência preliminar - pedidos com buscas realizadas por outros Escritórios de Patentes (22) 26/03/2019 (51) A61K 8/34 (2006.01), A61K 8/35 (2006.01), A61K 8/365 (2006.01), A61K

	8/60 (2006.01), A61Q 17/04 (2006.01) (71) L'OREAL (FR)
(21) BR 11 2020 018240-0 A2	Código 6.23 - Exigência preliminar - pedidos com buscas realizadas por outros Escritórios de Patentes (22) 20/03/2019 (51) A61K 8/33 (2006.01), A61K 8/34 (2006.01), A61K 8/37 (2006.01), A61K 8/58 (2006.01), A61Q 15/00 (2006.01), A61K 8/891 (2006.01), A61K 8/02 (2006.01) (71) UNILEVER IP HOLDINGS B.V. (PB)
(21) BR 11 2020 018255-9 A2	Código 6.23 - Exigência preliminar - pedidos com buscas realizadas por outros Escritórios de Patentes (22) 15/03/2019 (51) A61K 8/11 (2006.01), A61K 9/48 (2006.01), A23P 10/30 (2016.01), A61J 3/07 (2006.01), A23L 29/281 (2016.01) (71) R.P. SCHERER TECHNOLOGIES, LLC (US)
(21) BR 11 2020 018600-7 A2	Código 6.23 - Exigência preliminar - pedidos com buscas realizadas por outros Escritórios de Patentes (22) 11/03/2019 (51) B65D 55/16 (2006.01), B65D 41/32 (2006.01), B65D 51/24 (2006.01), B29C 45/00 (2006.01) (71) SACMI COOPERATIVA MECCANICI IMOLA SOCIETA' COOPERATIVA (IT)
(21) BR 11 2020 018884-0 A2	Código 6.23 - Exigência preliminar - pedidos com buscas realizadas por outros Escritórios de Patentes (22) 28/03/2019 (51) B01J 35/00 (2006.01), B01J 23/44 (2006.01), B01D 53/94 (2006.01), B01J 29/70 (2006.01), F01N 3/08 (2006.01) (71) JOHNSON MATTHEY PUBLIC LIMITED COMPANY (GB)
(21) BR 11 2020 018888-3 A2	Código 6.23 - Exigência preliminar - pedidos com buscas realizadas por outros Escritórios de Patentes (22) 20/03/2019 (51) A61K 8/02 (2006.01), A61K 8/18 (2006.01), A61K 8/19 (2006.01), A61K 8/96 (2006.01), A61Q 1/12 (2006.01), H01F 1/36 (2006.01), H01F 1/37 (2006.01), H01F 1/375 (2006.01), A44C 15/00 (2006.01) (71) LASHLINER INC. (US)
(21) BR 11 2020 018896-4 A2	Código 6.23 - Exigência preliminar - pedidos com buscas realizadas por outros Escritórios de Patentes

	(22) 19/03/2019 (51) C10L 1/14 (2006.01), C10L 1/196 (2006.01), C10L 1/236 (2006.01), B01D 19/04 (2006.01) (71) THE LUBRIZOL CORPORATION (US)
(21) BR 11 2020 018905-7 A2	Código 6.23 - Exigência preliminar - pedidos com buscas realizadas por outros Escritórios de Patentes (22) 12/04/2019 (51) C07F 9/6574 (2006.01), C07H 19/00 (2006.01), C07H 19/11 (2006.01), C07H 21/04 (2006.01) (71) BRISTOL-MYERS SQUIBB COMPANY (US) ; THE SCRIPPS RESEARCH INSTITUTE (US)
(21) BR 11 2020 018914-6 A2	Código 6.23 - Exigência preliminar - pedidos com buscas realizadas por outros Escritórios de Patentes (22) 25/03/2019 (51) F16J 15/18 (2006.01), F16J 15/16 (2006.01), F16K 41/02 (2006.01) (71) A. W. CHESTERTON COMPANY (US)
(21) BR 11 2020 018928-6 A2	Código 6.23 - Exigência preliminar - pedidos com buscas realizadas por outros Escritórios de Patentes (22) 15/03/2019 (51) A47J 37/12 (2006.01) (71) PITCO FRIALATOR, INC. (US)
(21) BR 11 2020 018944-8 A2	Código 6.23 - Exigência preliminar - pedidos com buscas realizadas por outros Escritórios de Patentes (22) 19/03/2019 (51) A61K 8/31 (2006.01), A61K 8/37 (2006.01), A61K 8/49 (2006.01), A61Q 17/04 (2006.01), A61K 8/04 (2006.01) (71) DSM IP ASSETS B.V. (NL)
(21) BR 11 2020 018962-6 A2	Código 6.23 - Exigência preliminar - pedidos com buscas realizadas por outros Escritórios de Patentes (22) 19/03/2019 (51) A61K 8/49 (2006.01), A61Q 17/04 (2006.01), A61K 8/04 (2006.01) (71) DSM IP ASSETS B.V. (NL)
(21) BR 11 2020 018975-8 A2	Código 6.23 - Exigência preliminar - pedidos com buscas realizadas por outros Escritórios de Patentes (22) 21/03/2019 (51) A61K 8/29 (2006.01), A61Q 17/04 (2006.01), A61K 8/02 (2006.01) (71) VENATOR GERMANY GMBH (DE)

(21) BR 11 2020 018997-9 A2	Código 6.23 - Exigência preliminar - pedidos com buscas realizadas por outros Escritórios de Patentes (22) 01/03/2019 (51) C07C 5/32 (2006.01), C07C 13/15 (2006.01), C07C 11/00 (2006.01), C07C 15/00 (2006.01) (71) EXXONMOBIL CHEMICAL PATENTS INC. (US)
(21) BR 11 2020 019009-8 A2	Código 6.23 - Exigência preliminar - pedidos com buscas realizadas por outros Escritórios de Patentes (22) 20/03/2019 (51) B01J 31/02 (2006.01), B01J 19/24 (2006.01), B01J 4/00 (2006.01), C01C 1/242 (2006.01), C07C 273/02 (2006.01), C05C 9/00 (2006.01), B01J 8/06 (2006.01), C05C 3/00 (2006.01) (71) YARA INTERNATIONAL ASA (NO)
(21) BR 11 2020 019017-9 A2	Código 6.23 - Exigência preliminar - pedidos com buscas realizadas por outros Escritórios de Patentes (22) 25/03/2019 (51) A61K 8/368 (2006.01), A61K 8/39 (2006.01), A61Q 19/00 (2006.01), A61K 8/92 (2006.01), A61K 31/192 (2006.01), A61P 17/16 (2006.01), A61P 17/06 (2006.01) (71) SYMRISE AG (DE)
(21) BR 11 2020 019037-3 A2	Código 6.23 - Exigência preliminar - pedidos com buscas realizadas por outros Escritórios de Patentes (22) 18/03/2019 (51) C07F 9/6571 (2006.01), A61K 31/683 (2006.01) (71) VIKING THERAPEUTICS, INC. (US)
(21) BR 11 2020 019086-1 A2	Código 6.23 - Exigência preliminar - pedidos com buscas realizadas por outros Escritórios de Patentes (22) 26/03/2019 (51) B01J 19/18 (2006.01), B01J 19/24 (2006.01), B01J 19/00 (2006.01), C08F 10/00 (2006.01) (71) DOW GLOBAL TECHNOLOGIES LLC (US)
(21) BR 11 2020 019091-8 A2	Código 6.23 - Exigência preliminar - pedidos com buscas realizadas por outros Escritórios de Patentes (22) 21/03/2019 (51) B01J 23/75 (2006.01), B01J 37/02 (2006.01), B01J 35/10 (2006.01), C01G 51/00 (2006.01), C07C 1/04 (2006.01), C10G 2/00 (2006.01), B01J 37/00 (2006.01)

	(71) BP P.L.C. (GB)
(21) BR 11 2020 019145-0 A2	Código 6.23 - Exigência preliminar - pedidos com buscas realizadas por outros Escritórios de Patentes (22) 28/03/2019 (51) F16L 37/088 (2006.01) (71) VOSS AUTOMOTIVE GMBH (DE)
(21) BR 11 2020 019271-6 A2	Código 6.23 - Exigência preliminar - pedidos com buscas realizadas por outros Escritórios de Patentes (22) 27/03/2019 (51) A61L 27/06 (2006.01), A61L 27/24 (2006.01), A61L 27/46 (2006.01), A61C 8/00 (2006.01), A61C 8/02 (2006.01) (71) DATUM DENTAL LTD. (IL)
(21) BR 11 2020 019277-5 A2	Código 6.23 - Exigência preliminar - pedidos com buscas realizadas por outros Escritórios de Patentes (22) 03/04/2019 (51) C07C 217/06 (2006.01), C07C 51/08 (2006.01), C07C 57/30 (2006.01), C07C 253/14 (2006.01), C07C 255/35 (2006.01), C07C 47/56 (2006.01), C07C 29/141 (2006.01), C07C 33/46 (2006.01), C07C 309/66 (2006.01), C07C 309/73 (2006.01), C07C 45/51 (2006.01), C07F 3/02 (2006.01) (71) BAYER AKTIENGESELLSCHAFT (DE)
(21) BR 11 2020 019454-9 A2	Código 6.23 - Exigência preliminar - pedidos com buscas realizadas por outros Escritórios de Patentes (22) 28/03/2019 (51) A61K 6/027 (1990.01), A61C 5/70 (2017.01), A61C 13/087 (2006.01), A61K 6/04 (1980.01), A61K 6/083 (1990.01), A61K 6/087 (1990.01) (71) TOKUYAMA DENTAL CORPORATION (JP)
(21) BR 11 2020 019524-3 A2	Código 6.23 - Exigência preliminar - pedidos com buscas realizadas por outros Escritórios de Patentes (22) 17/10/2019 (51) A01N 43/80 (2006.01), A01N 57/20 (2006.01), A01N 43/10 (2006.01), A01N 37/22 (2006.01), A01N 33/22 (2006.01), A01N 43/50 (2006.01), A01P 13/00 (2006.01) (71) NANTONG JIANGSHAN AGROCHEMICAL & CHEMICALS CO., LTD. (CN) ; SHENYANG SINOCHEM AGROCHEMICALS R&D CO., LTD. (CN)
(21) BR 11 2020 019530-8 A2	Código 6.23 - Exigência preliminar - pedidos com buscas realizadas por outros Escritórios de Patentes (22) 27/03/2019

	(51) A61K 8/19 (2006.01), A61K 8/28 (2006.01), A61Q 5/06 (2006.01) (71) ELC MANAGEMENT LLC (US)
(21) BR 11 2020 019626-6 A2	Código 6.23 - Exigência preliminar - pedidos com buscas realizadas por outros Escritórios de Patentes (22) 26/03/2019 (51) B01J 31/02 (2006.01), C08F 110/14 (2006.01), C08F 210/16 (2006.01), C08F 4/659 (2006.01) (71) DOW GLOBAL TECHNOLOGIES LLC (US)
(21) BR 11 2020 019634-7 A2	Código 6.23 - Exigência preliminar - pedidos com buscas realizadas por outros Escritórios de Patentes (22) 28/03/2019 (51) B67D 1/06 (2006.01), B67D 1/12 (2006.01), B67D 1/07 (2006.01), B67D 1/00 (2006.01), B67D 1/04 (2006.01) (71) CARLSBERG BREWERIES A/S (DK)
(21) BR 11 2020 019721-1 A2	Código 6.23 - Exigência preliminar - pedidos com buscas realizadas por outros Escritórios de Patentes (22) 26/03/2019 (51) A61L 2/08 (2006.01), B65B 55/08 (2006.01), B65B 55/10 (2006.01) (71) TETRA LAVAL HOLDINGS & FINANCE S.A. (CH)
(21) BR 11 2020 019798-0 A2	Código 6.23 - Exigência preliminar - pedidos com buscas realizadas por outros Escritórios de Patentes (22) 04/04/2019 (51) B01J 13/04 (2006.01), A61K 8/11 (2006.01), C11D 3/50 (2006.01), B01J 13/20 (2006.01) (71) BASF SE (DE)
(21) BR 11 2020 019928-1 A2	Código 6.23 - Exigência preliminar - pedidos com buscas realizadas por outros Escritórios de Patentes (22) 29/03/2019 (51) A61K 8/37 (2006.01), A61K 8/06 (2006.01), A61Q 19/00 (2006.01), A61Q 19/08 (2006.01), A61Q 15/00 (2006.01), A61Q 17/04 (2006.01), A61K 31/235 (2006.01) (71) SYMRISE AG (DE)
(21) BR 11 2020 019937-0 A2	Código 6.23 - Exigência preliminar - pedidos com buscas realizadas por outros Escritórios de Patentes (22) 25/03/2019 (51) C10L 1/185 (2006.01), C10L 1/00 (2006.01), C07C 43/263 (2006.01), C07C 43/275 (2006.01), G01N 33/28 (2006.01)

	(71) DOW GLOBAL TECHNOLOGIES LLC (US) ; ROHM AND HAAS COMPANY (US)
(21) BR 11 2020 019967-2 A2	Código 6.23 - Exigência preliminar - pedidos com buscas realizadas por outros Escritórios de Patentes (22) 28/03/2019 (51) B01J 27/053 (2006.01), B01J 31/02 (2006.01), C07C 407/00 (2006.01) (71) SAFE FOODS CORPORATION (US)
(21) BR 11 2020 020011-5 A2	Código 6.23 - Exigência preliminar - pedidos com buscas realizadas por outros Escritórios de Patentes (22) 27/03/2019 (51) A24F 47/00 (2020.01) (71) NICOVENTURES TRADING LIMITED (GB)
(21) BR 11 2020 020014-0 A2	Código 6.23 - Exigência preliminar - pedidos com buscas realizadas por outros Escritórios de Patentes (22) 27/03/2019 (51) A24F 47/00 (2020.01), A61M 15/06 (2006.01), A61M 11/04 (2006.01) (71) NICOVENTURES TRADING LIMITED (GB)
(21) BR 11 2020 020020-4 A2	Código 6.23 - Exigência preliminar - pedidos com buscas realizadas por outros Escritórios de Patentes (22) 27/03/2019 (51) A24F 47/00 (2020.01), A61M 15/06 (2006.01), A61M 11/04 (2006.01) (71) NICOVENTURES TRADING LIMITED (GB)
(21) BR 11 2020 020021-2 A2	Código 6.23 - Exigência preliminar - pedidos com buscas realizadas por outros Escritórios de Patentes (22) 27/03/2019 (51) A24F 47/00 (2020.01), A61M 15/06 (2006.01), A61M 11/04 (2006.01) (71) NICOVENTURES TRADING LIMITED (GB)
(21) BR 11 2020 020208-8 A2	Código 6.23 - Exigência preliminar - pedidos com buscas realizadas por outros Escritórios de Patentes (22) 02/04/2019 (51) B65H 23/08 (2006.01), B65H 23/18 (2006.01), B65H 23/182 (2006.01), B65H 23/185 (2006.01), G05B 19/18 (2006.01), G05B 19/19 (2006.01) (71) PAPER CONVERTING MACHINE COMPANY (US)
(21) BR 11 2020 020221-5 A2	Código 6.23 - Exigência preliminar - pedidos com buscas realizadas por outros Escritórios de Patentes (22) 29/03/2019

	(51) B01J 37/02 (2006.01), B01J 21/04 (2006.01), B01J 21/12 (2006.01), B01J 23/42 (2006.01), B01J 23/44 (2006.01), B01J 23/63 (2006.01), B01J 35/00 (2006.01), B01J 35/02 (2006.01), B01J 35/10 (2006.01), B01J 37/00 (2006.01), B01D 53/00 (2006.01), C10G 11/00 (2006.01) (71) COCHISE TECHNOLOGY, LLC (US)
(21) BR 11 2020 020299-1 A2	Código 6.23 - Exigência preliminar - pedidos com buscas realizadas por outros Escritórios de Patentes (22) 29/03/2019 (51) B01J 21/04 (2006.01), B01J 23/42 (2006.01), B01J 35/00 (2006.01), B01J 35/02 (2006.01), B01J 35/04 (2006.01), B01J 37/02 (2006.01), B01J 37/08 (2006.01) (71) JOHNSON MATTHEY PUBLIC LIMITED COMPANY (GB) ; TOKYO UNIVERSITY OF SCIENCE FOUNDATION (JP)
(21) BR 11 2020 020461-7 A2	Código 6.23 - Exigência preliminar - pedidos com buscas realizadas por outros Escritórios de Patentes (22) 15/04/2019 (51) C07F 17/00 (2006.01), C07F 7/00 (2006.01), C07F 7/28 (2006.01), C08F 210/16 (2006.01), C08F 4/6592 (2006.01) (71) ARLANXEO NETHERLANDS B.V. (NL)
(21) BR 11 2020 020505-2 A2	Código 6.23 - Exigência preliminar - pedidos com buscas realizadas por outros Escritórios de Patentes (22) 04/04/2019 (51) C10L 5/00 (2006.01), C01B 3/30 (2006.01), C01B 32/05 (2017.01), C01B 32/16 (2017.01) (71) SHELL INTERNATIONALE RESEARCH MAATSCHAPPIJ B.V. (NL)
(21) BR 11 2020 020570-2 A2	Código 6.23 - Exigência preliminar - pedidos com buscas realizadas por outros Escritórios de Patentes (22) 08/04/2019 (51) C07C 45/57 (2006.01), C07D 303/48 (2006.01), C07C 47/225 (2006.01) (71) DSM IP ASSETS B.V. (NL)
(21) BR 11 2020 020717-9 A2	Código 6.23 - Exigência preliminar - pedidos com buscas realizadas por outros Escritórios de Patentes (22) 09/04/2019 (51) G01N 31/16 (2006.01) (71) ECOLAB USA INC. (US)
(21) BR 11 2020 020778-0 A2	Código 6.23 - Exigência preliminar - pedidos com buscas realizadas por outros Escritórios de Patentes

(22) 03/04/2019
(51) C07C 51/347 (2006.01), C07C 45/29 (2006.01), C07C 59/08 (2006.01)
(71) ARCHER DANIELS MIDLAND COMPANY (US)

(21) BR 11 2020 020781-0 A2
Código 6.23 - Exigência preliminar - pedidos com buscas realizadas por outros Escritórios de Patentes
(22) 06/03/2019
(51) C10M 107/50 (2006.01), C08G 77/44 (2006.01)
(71) CHEMSIL SILICONES, INC. (US)

(21) BR 11 2020 020796-9 A2
Código 6.23 - Exigência preliminar - pedidos com buscas realizadas por outros Escritórios de Patentes
(22) 08/04/2019
(51) C10G 9/00 (2006.01), C10G 9/36 (2006.01), C10L 1/06 (2006.01)
(71) NESTE OYJ (FI)

(21) BR 11 2020 020801-9 A2
Código 6.23 - Exigência preliminar - pedidos com buscas realizadas por outros Escritórios de Patentes
(22) 08/04/2019
(51) C10G 45/58 (2006.01), C10G 69/06 (2006.01), C10G 3/00 (2006.01), C10G 9/00 (2006.01), C10G 9/36 (2006.01)
(71) NESTE OYJ (FI)

(21) BR 11 2020 020869-8 A2
Código 6.23 - Exigência preliminar - pedidos com buscas realizadas por outros Escritórios de Patentes
(22) 17/04/2019
(51) B31D 5/04 (2017.01)
(71) GENIIQ PTE. LTD. (SG)

(21) BR 11 2020 020909-0 A2
Código 6.23 - Exigência preliminar - pedidos com buscas realizadas por outros Escritórios de Patentes
(22) 16/04/2019
(51) C07C 59/46 (2006.01), C07C 69/608 (2006.01)
(71) CHINOIN GYÓGYSZER ÉS VEGYÉSZETI TERMÉKEK GYÁRA ZRT. (HU)

(21) BR 11 2020 020962-7 A2
Código 6.23 - Exigência preliminar - pedidos com buscas realizadas por outros Escritórios de Patentes
(22) 05/04/2019
(51) C10L 1/19 (2006.01), C10L 1/226 (2006.01), C10L 10/12 (2006.01)
(71) SHELL INTERNATIONALE RESEARCH MAATSCHAPPIJ B.V. (NL)

(21) BR 11 2020 021022-6 A2
Código 6.23 - Exigência preliminar - pedidos com buscas realizadas por outros Escritórios de Patentes

	(22) 10/05/2019 (51) B65D 65/46 (2006.01), A47J 31/40 (2006.01), B65D 75/32 (2006.01), B65D 85/72 (2006.01), B65D 85/804 (2006.01), B65D 83/04 (2006.01) (71) SOCIÉTÉ DES PRODUITS NESTLÉ S.A. (CH)
(21) BR 11 2020 021048-0 A2	Código 6.23 - Exigência preliminar - pedidos com buscas realizadas por outros Escritórios de Patentes (22) 05/03/2019 (51) C10B 53/07 (2006.01), B29B 17/04 (2006.01), C09C 1/48 (2006.01) (71) ALEXANDER TEPLITSKY (IL)
(21) BR 11 2020 021110-9 A2	Código 6.23 - Exigência preliminar - pedidos com buscas realizadas por outros Escritórios de Patentes (22) 04/04/2019 (51) B01J 29/65 (2006.01), B01J 29/70 (2006.01), B01J 21/08 (2006.01), B01J 35/10 (2006.01), C07C 1/24 (2006.01), C07C 17/358 (2006.01), B01J 37/00 (2006.01), B01J 37/04 (2006.01), B01J 37/08 (2006.01), B01J 37/10 (2006.01), B01J 35/02 (2006.01), C10G 3/00 (2006.01), C07C 5/27 (2006.01) (71) IFP ENERGIES NOUVELLES (FR) ; TOTAL RESEARCH & TECHNOLOGY FELUY (BE)
(21) BR 11 2020 021259-8 A2	Código 6.23 - Exigência preliminar - pedidos com buscas realizadas por outros Escritórios de Patentes (22) 16/04/2019 (51) C10G 55/02 (2006.01), C10G 25/03 (2006.01), C10G 50/00 (2006.01) (71) SWIFT FUELS, LLC (US)
(21) BR 11 2020 021330-6 A2	Código 6.23 - Exigência preliminar - pedidos com buscas realizadas por outros Escritórios de Patentes (22) 15/02/2019 (51) B01J 19/24 (2006.01), C01B 3/06 (2006.01), F17C 11/00 (2006.01) (71) ELECTRIQ-GLOBAL ENERGY SOLUTIONS LTD. (IL) ; ALEXANDER ZILBERMAN (IL) ; GUY NEVO-MICHROWSKI (IL) ; DENIS GINZBURG (IL)
(21) BR 11 2020 021336-5 A2	Código 6.23 - Exigência preliminar - pedidos com buscas realizadas por outros Escritórios de Patentes (22) 15/02/2019 (51) B01J 19/24 (2006.01), C01B 3/06 (2006.01) (71) ELECTRIQ-GLOBAL ENERGY SOLUTIONS LTD. (IL) ; ROMAN FUTERMAN (IL) ; GUY NEVO-MICHROWSKI (IL)
(21) BR 11 2020 021356-0 A2	Código 6.23 - Exigência preliminar - pedidos com buscas realizadas por outros Escritórios de Patentes

	(22) 17/04/2019 (51) C07F 5/02 (2006.01), A61K 31/69 (2006.01), A61P 31/04 (2006.01) (71) QPEX BIOPHARMA, INC. (US)
(21) BR 11 2020 021359-4 A2	Código 6.23 - Exigência preliminar - pedidos com buscas realizadas por outros Escritórios de Patentes (22) 15/02/2019 (51) B01J 16/00 (2006.01), B01J 19/24 (2006.01), C01B 3/06 (2006.01) (71) ELECTRIQ-GLOBAL ENERGY SOLUTIONS LTD. (IL) ; ALEXANDER ZILBERMAN (IL) ; ROMAN FUTERMAN (IL) ; GUY NEVO-MICHROWSKI (IL)
(21) BR 11 2020 021587-2 A2	Código 6.23 - Exigência preliminar - pedidos com buscas realizadas por outros Escritórios de Patentes (22) 10/04/2019 (51) B65B 5/06 (2006.01), B65B 7/20 (2006.01), B65B 35/40 (2006.01), B65B 35/44 (2006.01), B65B 63/02 (2006.01), B65B 5/10 (2006.01) (71) R. A JONES & CO. (US)
(21) BR 11 2020 021595-3 A2	Código 6.23 - Exigência preliminar - pedidos com buscas realizadas por outros Escritórios de Patentes (22) 05/07/2019 (51) B01J 20/26 (2006.01), A61M 1/36 (2006.01), B01D 15/00 (2006.01), B01J 20/28 (2006.01), D01F 8/06 (2006.01), G01N 30/00 (2006.01) (71) TORAY INDUSTRIES, INC. (JP)
(21) BR 11 2020 021637-2 A2	Código 6.23 - Exigência preliminar - pedidos com buscas realizadas por outros Escritórios de Patentes (22) 21/04/2019 (51) A61G 5/00 (2006.01), A61G 5/12 (2006.01), A47C 7/38 (2006.01), A61G 5/08 (2006.01) (71) HEADOVATIONS LTD. (IL)
(21) BR 11 2020 022097-3 A2	Código 6.23 - Exigência preliminar - pedidos com buscas realizadas por outros Escritórios de Patentes (22) 07/05/2019 (51) B67D 7/40 (2010.01) (71) WAYNE FUELING SYSTEMS SWEDEN AB (SE)
(21) BR 11 2020 022129-5 A2	Código 6.23 - Exigência preliminar - pedidos com buscas realizadas por outros Escritórios de Patentes (22) 29/05/2019 (51) A24F 47/00 (2020.01) (71) PHILIP MORRIS PRODUCTS S.A. (CH)

(21) BR 11 2020 022428-6 A2	Código 6.23 - Exigência preliminar - pedidos com buscas realizadas por outros Escritórios de Patentes (22) 09/05/2019 (51) B65D 47/08 (2006.01), B65D 50/06 (2006.01), B65D 51/24 (2006.01) (71) RUNWAY BLUE, LLC (US)
(21) BR 11 2020 023054-5 A2	Código 6.23 - Exigência preliminar - pedidos com buscas realizadas por outros Escritórios de Patentes (22) 09/05/2019 (51) B65G 47/84 (2006.01) (71) STOLLE MACHINERY COMPANY, LLC (US)
(21) BR 11 2020 023321-8 A2	Código 6.23 - Exigência preliminar - pedidos com buscas realizadas por outros Escritórios de Patentes (22) 11/04/2019 (51) B65G 47/244 (2006.01), A61F 13/15 (2006.01), B65H 35/08 (2006.01) (71) M.D. VIOLA MACCHINE S.R.L. (IT)
(21) BR 11 2020 024032-0 A2	Código 6.23 - Exigência preliminar - pedidos com buscas realizadas por outros Escritórios de Patentes (22) 31/05/2019 (51) F16K 5/20 (2006.01) (71) TOLBOOM VALVE B.V. (NL)
(21) BR 11 2020 024114-8 A2	Código 6.23 - Exigência preliminar - pedidos com buscas realizadas por outros Escritórios de Patentes (22) 20/05/2019 (51) B65D 77/04 (2006.01) (71) PROTECHNA S.A. (CH)
(21) BR 11 2020 024160-1 A2	Código 6.23 - Exigência preliminar - pedidos com buscas realizadas por outros Escritórios de Patentes (22) 28/05/2019 (51) B65B 61/18 (2006.01), B65B 9/10 (2006.01) (71) ILLINOIS TOOL WORKS INC. (US)
(21) BR 11 2020 024719-7 A2	Código 6.23 - Exigência preliminar - pedidos com buscas realizadas por outros Escritórios de Patentes (22) 05/06/2019 (51) B65D 1/22 (2006.01), B65D 81/02 (2006.01) (71) ANHEUSER-BUSCH INBEV S.A. (BE)

(21) BR 11 2020 024921-1 A2	Código 6.23 - Exigência preliminar - pedidos com buscas realizadas por outros Escritórios de Patentes (22) 06/06/2019 (51) B31D 3/00 (2017.01), B65D 19/00 (2006.01) (71) THE GARDNER GROUP, LLC (US)
(21) BR 11 2020 025678-1 A2	Código 6.23 - Exigência preliminar - pedidos com buscas realizadas por outros Escritórios de Patentes (22) 09/07/2019 (51) B65D 5/42 (2006.01), B32B 15/12 (2006.01), B32B 15/20 (2006.01), B31F 1/08 (2006.01), B32B 3/30 (2006.01), B65B 57/00 (2006.01), B65B 9/10 (2006.01), B65D 5/56 (2006.01), B31B 50/25 (2017.01) (71) TETRA LAVAL HOLDINGS & FINANCE S.A. (CH)
(21) BR 11 2020 025860-1 A2	Código 6.23 - Exigência preliminar - pedidos com buscas realizadas por outros Escritórios de Patentes (22) 08/07/2019 (51) A47J 31/00 (2006.01), A47J 31/057 (2006.01), A47J 31/10 (2006.01), A47J 31/44 (2006.01), A47J 31/52 (2006.01) (71) KONINKLIJKE DOUWE EGBERTS B.V. (NL)
(21) BR 11 2020 025993-4 A2	Código 6.23 - Exigência preliminar - pedidos com buscas realizadas por outros Escritórios de Patentes (22) 27/09/2019 (51) A01N 43/40 (2006.01), A01N 25/04 (2006.01), A01N 25/30 (2006.01), A01P 7/04 (2006.01) (71) MMAG CO., LTD. (JP)
(21) BR 11 2020 026009-6 A2	Código 6.23 - Exigência preliminar - pedidos com buscas realizadas por outros Escritórios de Patentes (22) 01/07/2019 (51) B41J 3/407 (2006.01), B41J 11/00 (2006.01) (71) ACTEGA NORTH AMERICA TECHNOLOGIES, INC. (US)
(21) BR 11 2020 026436-9 A2	Código 6.23 - Exigência preliminar - pedidos com buscas realizadas por outros Escritórios de Patentes (22) 18/07/2019 (51) B65D 81/32 (2006.01), B01F 15/02 (2006.01) (71) BASF SE (DE)
(21) BR 11 2020 026523-3 A2	Código 6.23 - Exigência preliminar - pedidos com buscas realizadas por outros Escritórios de Patentes (22) 24/09/2019

	(51) A01N 63/02 (1980.01), C07K 14/325 (2006.01), C12N 15/82 (2006.01) (71) MONSANTO TECHNOLOGY LLC (US)
(21) BR 11 2020 026565-9 A2	Código 6.23 - Exigência preliminar - pedidos com buscas realizadas por outros Escritórios de Patentes (22) 03/07/2019 (51) F16K 17/16 (2006.01), B23C 3/34 (2006.01) (71) FIKE CORPORATION (US)
(21) BR 11 2020 026630-2 A2	Código 6.23 - Exigência preliminar - pedidos com buscas realizadas por outros Escritórios de Patentes (22) 25/06/2019 (51) A61J 1/03 (2023.01), B65D 51/30 (2006.01), B65D 81/26 (2006.01) (71) ABBVIE INC. (US)
(21) BR 11 2020 026949-2 A2	Código 6.23 - Exigência preliminar - pedidos com buscas realizadas por outros Escritórios de Patentes (22) 27/06/2019 (51) B65D 17/28 (2006.01) (71) XOLUTION GMBH (DE)
(21) BR 11 2020 027025-3 A2	Código 6.23 - Exigência preliminar - pedidos com buscas realizadas por outros Escritórios de Patentes (22) 08/07/2019 (51) B65B 11/02 (2006.01) (71) ROBOPAC S.P.A (SM)
(21) BR 11 2020 027075-0 A2	Código 6.23 - Exigência preliminar - pedidos com buscas realizadas por outros Escritórios de Patentes (22) 09/08/2019 (51) B65D 41/32 (2006.01), B65D 41/34 (2006.01), B65D 41/46 (2006.01), B65D 81/30 (2006.01) (71) BERICAP HOLDING GMBH (DE)
(21) BR 11 2021 000168-9 A2	Código 6.23 - Exigência preliminar - pedidos com buscas realizadas por outros Escritórios de Patentes (22) 24/07/2019 (51) F16L 15/00 (2006.01), E21B 17/042 (2006.01), F16L 15/06 (2006.01) (71) NIPPON STEEL CORPORATION (JP) ; VALLOUREC OIL AND GAS FRANCE (FR)
(21) BR 11 2021 000179-4 A2	Código 6.23 - Exigência preliminar - pedidos com buscas realizadas por outros Escritórios de Patentes

(22) 26/07/2019
(51) B65D 5/42 (2006.01), B65D 77/04 (2006.01)
(71) SANOFI PASTEUR (FR)

---

(21) BR 11 2021 000194-8 A2

Código 6.23 - Exigência preliminar - pedidos com buscas realizadas por outros Escritórios de Patentes
(22) 16/07/2019
(51) B65D 5/74 (2006.01)
(71) SIG TECHNOLOGY AG (CH)

---

(21) BR 11 2021 000712-1 A2

Código 6.23 - Exigência preliminar - pedidos com buscas realizadas por outros Escritórios de Patentes
(22) 15/07/2019
(51) C01G 49/06 (2006.01), C09C 1/24 (2006.01)
(71) LANXESS DEUTSCHLAND GMBH (DE)

---

(21) BR 11 2021 000744-0 A2

Código 6.23 - Exigência preliminar - pedidos com buscas realizadas por outros Escritórios de Patentes
(22) 18/07/2019
(51) B65D 63/10 (2006.01), A01G 9/12 (2006.01), B65B 27/00 (2006.01), B65D 85/672 (2006.01), B65H 75/02 (2006.01), B65H 75/08 (2006.01), B65H 75/10 (2006.01)
(71) MAX CO., LTD. (JP)

---

(21) BR 11 2021 000797-0 A2

Código 6.23 - Exigência preliminar - pedidos com buscas realizadas por outros Escritórios de Patentes
(22) 22/08/2019
(51) A24F 47/00 (2020.01), A24F 1/30 (2006.01)
(71) PHILIP MORRIS PRODUCTS S.A. (CH)

---

(21) BR 11 2021 000922-1 A2

Código 6.23 - Exigência preliminar - pedidos com buscas realizadas por outros Escritórios de Patentes
(22) 10/07/2019
(51) B01D 21/00 (2006.01), B01D 21/26 (2006.01), B01D 69/02 (2006.01), C02F 1/00 (2023.01), B04C 9/00 (2006.01)
(71) DDP SPECIALTY ELECTRONIC MATERIALS US, LLC (US)

---

(21) BR 11 2021 001064-5 A2

Código 6.23 - Exigência preliminar - pedidos com buscas realizadas por outros Escritórios de Patentes
(22) 17/07/2019
(51) B01D 29/15 (2006.01)
(71) UFI FILTERS S.P.A. (IT)

(21) BR 11 2021 001128-5 A2	Código 6.23 - Exigência preliminar - pedidos com buscas realizadas por outros Escritórios de Patentes (22) 25/07/2019 (51) C04B 28/04 (2006.01), C04B 28/06 (2006.01), B33Y 70/00 (2020.01), B29C 64/10 (2017.01) (71) VICAT (FR)
(21) BR 11 2021 001230-3 A2	Código 6.23 - Exigência preliminar - pedidos com buscas realizadas por outros Escritórios de Patentes (22) 23/07/2019 (51) B01F 3/04 (2006.01), B01F 5/04 (2006.01), B01F 5/06 (2006.01), F01N 3/28 (2006.01), F01N 3/20 (2006.01) (71) OFFICINE METALLURGICHE G. CORNAGLIA S.P.A. (IT)
(21) BR 11 2021 001243-5 A2	Código 6.23 - Exigência preliminar - pedidos com buscas realizadas por outros Escritórios de Patentes (22) 25/07/2019 (51) B65H 45/24 (2006.01) (71) M.T.C. - MACCHINE TRASFORMAZIONE CARTA S.R.L. (IT)
(21) BR 11 2021 001549-3 A2	Código 6.23 - Exigência preliminar - pedidos com buscas realizadas por outros Escritórios de Patentes (22) 29/07/2019 (51) C01F 7/06 (2022.01) (71) SOLENIS TECHNOLOGIES, L.P. (US)
(21) BR 11 2021 001588-4 A2	Código 6.23 - Exigência preliminar - pedidos com buscas realizadas por outros Escritórios de Patentes (22) 14/08/2019 (51) C04B 41/85 (2006.01), C04B 35/52 (2006.01), B28B 1/00 (2006.01), B32B 18/00 (2006.01) (71) KYOCERA FINECERAMICS PRECISION GMBH (DE)
(21) BR 11 2021 001751-8 A2	Código 6.23 - Exigência preliminar - pedidos com buscas realizadas por outros Escritórios de Patentes (22) 26/07/2019 (51) C03B 5/42 (2006.01), F27D 21/00 (2006.01), B28B 7/16 (2006.01) (71) SAINT-GOBAIN CENTRE DE RECHERCHES ET D'ETUDES EUROPEEN (FR)
(21) BR 11 2021 001831-0 A2	Código 6.23 - Exigência preliminar - pedidos com buscas realizadas por outros Escritórios de Patentes (22) 31/07/2019

	(51) A24B 15/00 (2006.01) (71) NICOVENTURES TRADING LIMITED (GB)
(21) BR 11 2021 001842-5 A2	Código 6.23 - Exigência preliminar - pedidos com buscas realizadas por outros Escritórios de Patentes (22) 31/07/2019 (51) A24B 15/14 (2006.01), A24B 15/16 (2020.01), A24F 47/00 (2020.01) (71) NICOVENTURES TRADING LIMITED (GB)
(21) BR 11 2021 001923-5 A2	Código 6.23 - Exigência preliminar - pedidos com buscas realizadas por outros Escritórios de Patentes (22) 31/07/2019 (51) A24B 3/14 (2006.01), A24B 15/14 (2006.01), A24B 15/16 (2020.01), A24B 15/28 (2006.01), A24F 47/00 (2020.01) (71) NICOVENTURES TRADING LIMITED (GB)
(21) BR 11 2021 002224-4 A2	Código 6.23 - Exigência preliminar - pedidos com buscas realizadas por outros Escritórios de Patentes (22) 06/09/2019 (51) A24B 15/00 (2006.01), A24D 3/06 (2006.01), A24D 3/10 (2006.01), A24F 47/00 (2020.01) (71) PHILIP MORRIS PRODUCTS S.A. (CH)
(21) BR 11 2021 002319-4 A2	Código 6.23 - Exigência preliminar - pedidos com buscas realizadas por outros Escritórios de Patentes (22) 06/08/2019 (51) C05G 3/00 (2020.01), C05G 3/02 (1968.09), C01C 1/24 (2006.01), A01N 59/02 (2006.01), A01N 25/00 (2006.01), A01N 25/12 (2006.01), A01N 25/26 (2006.01), A01N 25/30 (2006.01) (71) KOP-COAT, INC. (US)
(21) BR 11 2021 002324-0 A2	Código 6.23 - Exigência preliminar - pedidos com buscas realizadas por outros Escritórios de Patentes (22) 22/07/2019 (51) B01F 3/04 (2006.01), B01F 5/06 (2006.01), B01F 7/00 (2006.01), B01D 53/18 (2006.01), F24F 6/12 (2006.01), F28C 3/08 (2006.01) (71) STARKLAB (FR)
(21) BR 11 2021 002813-7 A2	Código 6.23 - Exigência preliminar - pedidos com buscas realizadas por outros Escritórios de Patentes (22) 21/08/2019 (51) B01D 53/52 (2006.01), C10G 29/20 (2006.01), C10L 10/00 (2006.01) (71) INNOSPEC LIMITED (GB)

(21) BR 11 2021 002833-1 A2	Código 6.23 - Exigência preliminar - pedidos com buscas realizadas por outros Escritórios de Patentes (22) 24/09/2019 (51) A47B 91/02 (2006.01) (71) LEONARDO S.R.L. (IT)
(21) BR 11 2021 003131-6 A2	Código 6.23 - Exigência preliminar - pedidos com buscas realizadas por outros Escritórios de Patentes (22) 21/08/2019 (51) C02F 9/00 (2023.01), C02F 1/44 (2023.01), C01C 1/244 (2006.01) (71) EVOQUA WATER TECHNOLOGIES LLC. (US)
(21) BR 11 2021 003289-4 A2	Código 6.23 - Exigência preliminar - pedidos com buscas realizadas por outros Escritórios de Patentes (22) 30/07/2019 (51) B01L 3/00 (2006.01), G01N 33/49 (2006.01) (71) TRUVIAN SCIENCES, INC. (US)
(21) BR 11 2021 003403-0 A2	Código 6.23 - Exigência preliminar - pedidos com buscas realizadas por outros Escritórios de Patentes (22) 22/08/2019 (51) B01L 3/00 (2006.01), B29C 45/16 (2006.01), B29C 65/14 (2006.01), B29C 65/16 (2006.01), B81C 1/00 (2006.01), G01N 21/07 (2006.01) (71) ZOETIS SERVICES LLC (US)
(21) BR 11 2021 003446-3 A2	Código 6.23 - Exigência preliminar - pedidos com buscas realizadas por outros Escritórios de Patentes (22) 14/10/2019 (51) C02F 1/26 (2023.01), C02F 1/44 (2023.01), B01D 61/02 (2006.01), C02F 103/08 (2006.01) (71) WATERISE AS (NO)
(21) BR 11 2021 003608-3 A2	Código 6.23 - Exigência preliminar - pedidos com buscas realizadas por outros Escritórios de Patentes (22) 29/08/2019 (51) B01D 53/12 (2006.01), B01J 8/18 (2006.01), B01J 8/28 (2006.01), B01J 8/38 (2006.01), B01J 20/22 (2006.01), B01J 20/34 (2006.01), B01J 20/32 (2006.01), B01J 41/07 (2017.01) (71) SHELL INTERNATIONALE RESEARCH MAATSCHAPPIJ B.V. (NL)
(21) BR 11 2021 003747-0 A2	Código 6.23 - Exigência preliminar - pedidos com buscas realizadas por outros Escritórios de Patentes

	(22) 08/08/2019 (51) C02F 11/08 (2006.01) (71) SIEMENS ENERGY, INC. (US)
(21) BR 11 2021 003766-7 A2	Código 6.23 - Exigência preliminar - pedidos com buscas realizadas por outros Escritórios de Patentes (22) 20/02/2019 (51) B23K 11/11 (2006.01), B23K 11/30 (2006.01), B23K 11/36 (2006.01), B23Q 3/155 (2006.01), A47F 1/12 (2006.01), G07F 9/02 (2006.01), G07F 11/38 (2006.01) (71) BRÄUER SYSTEMTECHNIK GMBH (DE)
(21) BR 11 2021 003772-1 A2	Código 6.23 - Exigência preliminar - pedidos com buscas realizadas por outros Escritórios de Patentes (22) 30/09/2019 (51) C07D 403/14 (2006.01), A01N 43/54 (2006.01), A01N 43/653 (2006.01), A01P 5/00 (2006.01), A01P 7/02 (2006.01), A01P 7/04 (2006.01), A61K 31/4439 (2006.01), A61K 31/444 (2006.01), A61K 31/506 (2006.01), A61P 33/14 (2006.01), C07D 401/04 (2006.01), C07D 401/14 (2006.01), C07D 403/04 (2006.01) (71) NIPPON SODA CO., LTD. (JP)
(21) BR 11 2021 004041-2 A2	Código 6.23 - Exigência preliminar - pedidos com buscas realizadas por outros Escritórios de Patentes (22) 27/09/2019 (51) A61C 9/00 (2006.01), G02B 7/08 (2021.01), A61B 5/00 (2006.01), G02B 27/64 (2006.01) (71) DENTSPLY SIRONA INC. (US) ; SIRONA DENTAL SYSTEMS GMBH (DE)
(21) BR 11 2021 004122-2 A2	Código 6.23 - Exigência preliminar - pedidos com buscas realizadas por outros Escritórios de Patentes (22) 26/09/2019 (51) C02F 11/12 (2019.01), C02F 11/18 (2006.01), F26B 3/18 (2006.01) (71) BAOSHAN IRON & STEEL CO., LTD. (CN)
(21) BR 11 2021 004215-6 A2	Código 6.23 - Exigência preliminar - pedidos com buscas realizadas por outros Escritórios de Patentes (22) 05/09/2019 (51) B41M 7/00 (2006.01), F26B 3/28 (2006.01), F26B 3/30 (2006.01), B41J 3/407 (2006.01), B41F 17/30 (2006.01) (71) STOLLE MACHINERY COMPANY, LLC (US)
(21) BR 11 2021 004243-1 A2	Código 6.23 - Exigência preliminar - pedidos com buscas realizadas por outros

	Escritórios de Patentes (22) 05/08/2019 (51) B05D 3/06 (2006.01), B05D 3/00 (2006.01), C09D 11/037 (2014.01), C09D 11/101 (2014.01), B42D 25/369 (2014.01), B42D 25/41 (2014.01), B41M 3/14 (2006.01) (71) SICPA HOLDING SA (CH)
(21) BR 11 2021 004526-0 A2	Código 6.23 - Exigência preliminar - pedidos com buscas realizadas por outros Escritórios de Patentes (22) 19/09/2019 (51) A01N 43/90 (2006.01) (71) BASF SE (DE)
(21) BR 11 2021 004722-0 A2	Código 6.23 - Exigência preliminar - pedidos com buscas realizadas por outros Escritórios de Patentes (22) 26/09/2019 (51) C03B 5/237 (2006.01), F23L 15/02 (2006.01) (71) PRAXAIR TECHNOLOGY, INC. (US)
(21) BR 11 2021 004889-8 A2	Código 6.23 - Exigência preliminar - pedidos com buscas realizadas por outros Escritórios de Patentes (22) 18/09/2019 (51) A01N 63/00 (2020.01), A01N 63/02 (1980.01), A01P 7/04 (2006.01), A01P 5/00 (2006.01) (71) BAYER CROPSCIENCE LP (US)
(21) BR 11 2021 005129-5 A2	Código 6.23 - Exigência preliminar - pedidos com buscas realizadas por outros Escritórios de Patentes (22) 10/09/2019 (51) F24C 15/02 (2006.01), A47L 15/42 (2006.01), D06F 39/14 (2006.01), F24C 7/08 (2006.01), F25D 23/02 (2006.01) (71) ELECTROLUX APPLIANCES AKTIEBOLAG (SE)
(21) BR 11 2021 005136-8 A2	Código 6.23 - Exigência preliminar - pedidos com buscas realizadas por outros Escritórios de Patentes (22) 11/09/2019 (51) F24C 15/02 (2006.01) (71) ELECTROLUX APPLIANCES AKTIEBOLAG (SE)
(21) BR 11 2021 005140-6 A8	Código 6.23 - Exigência preliminar - pedidos com buscas realizadas por outros Escritórios de Patentes (22) 18/09/2019 (51) C07D 213/79 (2006.01), C07D 213/803 (2006.01), C07D 401/04 (2006.01)

	(71) CORTEVA AGRISCIENCE LLC (US)
(21) BR 11 2021 005202-0 A2	Código 6.23 - Exigência preliminar - pedidos com buscas realizadas por outros Escritórios de Patentes (22) 19/09/2019 (51) A01N 63/00 (2020.01), A01N 63/02 (1980.01), A01P 7/04 (2006.01), C07K 14/32 (2006.01), C12N 15/82 (2006.01) (71) NOVOZYMES BIOAG A/S (DK)
(21) BR 11 2021 005209-7 A2	Código 6.23 - Exigência preliminar - pedidos com buscas realizadas por outros Escritórios de Patentes (22) 17/09/2019 (51) A43B 3/28 (2006.01), A43C 11/00 (2006.01), A47F 8/00 (2006.01) (71) JUNG, HYUNJU (KR)
(21) BR 11 2021 005244-5 A2	Código 6.23 - Exigência preliminar - pedidos com buscas realizadas por outros Escritórios de Patentes (22) 23/09/2019 (51) A01N 63/00 (2020.01), A01P 7/04 (2006.01), C07K 14/005 (2006.01), C07K 14/195 (2006.01), C12N 15/82 (2006.01) (71) NOVOZYMES BIOAG A/S (DK)
(21) BR 11 2021 005377-8 A2	Código 6.23 - Exigência preliminar - pedidos com buscas realizadas por outros Escritórios de Patentes (22) 16/09/2019 (51) C01B 37/00 (2006.01), C01B 39/02 (2006.01) (71) EVONIK OPERATIONS GMBH (DE)
(21) BR 11 2021 005617-3 A2	Código 6.23 - Exigência preliminar - pedidos com buscas realizadas por outros Escritórios de Patentes (22) 25/09/2019 (51) A01N 27/00 (2006.01), A01N 31/02 (2006.01), A01N 37/02 (2006.01), A01N 37/10 (2006.01), A01N 37/12 (2006.01), A01N 55/10 (2006.01), A01P 17/00 (2006.01) (71) KAO CORPORATION (JP)
(21) BR 11 2021 005763-3 A2	Código 6.23 - Exigência preliminar - pedidos com buscas realizadas por outros Escritórios de Patentes (22) 20/09/2019 (51) C07D 261/04 (2006.01), A01N 43/80 (2006.01) (71) SYNGENTA CROP PROTECTION AG (CH)
(21) BR 11 2021 005787-0 A2	Código 6.23 - Exigência preliminar - pedidos com buscas realizadas por outros

	Escritórios de Patentes (22) 26/09/2019 (51) C07D 237/14 (2006.01), C07D 237/16 (2006.01), A01N 43/58 (2006.01) (71) FMC CORPORATION (US)
(21) BR 11 2021 005798-6 A2	Código 6.23 - Exigência preliminar - pedidos com buscas realizadas por outros Escritórios de Patentes (22) 20/09/2019 (51) C07D 261/04 (2006.01), A01N 43/80 (2006.01) (71) SYNGENTA CROP PROTECTION AG (CH)
(21) BR 11 2021 005852-4 A2	Código 6.23 - Exigência preliminar - pedidos com buscas realizadas por outros Escritórios de Patentes (22) 20/09/2019 (51) A01N 43/80 (2006.01), C07D 261/04 (2006.01) (71) SYNGENTA CROP PROTECTION AG (CH)
(21) BR 11 2021 005893-1 A2	Código 6.23 - Exigência preliminar - pedidos com buscas realizadas por outros Escritórios de Patentes (22) 19/09/2019 (51) A01N 43/90 (2006.01), A01P 7/04 (2006.01) (71) BASF SE (DE)
(21) BR 11 2021 005921-0 A2	Código 6.23 - Exigência preliminar - pedidos com buscas realizadas por outros Escritórios de Patentes (22) 19/09/2019 (51) A01N 43/90 (2006.01), A01P 7/04 (2006.01) (71) BASF SE (DE)
(21) BR 11 2021 005944-0 A2	Código 6.23 - Exigência preliminar - pedidos com buscas realizadas por outros Escritórios de Patentes (22) 27/09/2019 (51) A01N 37/06 (2006.01), A01N 37/02 (2006.01), A01N 61/00 (2006.01) (71) 0903608 B.C. LTD. (CA)
(21) BR 11 2021 006011-1 A2	Código 6.23 - Exigência preliminar - pedidos com buscas realizadas por outros Escritórios de Patentes (22) 09/10/2019 (51) A01N 43/56 (2006.01), A01N 43/653 (2006.01), A01N 43/84 (2006.01), A01N 45/02 (2006.01) (71) BASF SE (DE)
(21) BR 11 2021 006019-7 A2	Código 6.23 - Exigência preliminar - pedidos com buscas realizadas por outros

	Escritórios de Patentes (22) 09/10/2019 (51) A01N 43/56 (2006.01), A01N 43/84 (2006.01), A01N 45/02 (2006.01), A01N 37/34 (2006.01), A01N 43/32 (2006.01), A01N 43/40 (2006.01), A01N 47/14 (2006.01), A01N 59/16 (2006.01), A01N 59/20 (2006.01) (71) BASF SE (DE)
(21) BR 11 2021 006039-1 A2	Código 6.23 - Exigência preliminar - pedidos com buscas realizadas por outros Escritórios de Patentes (22) 28/10/2019 (51) A01N 33/08 (2006.01), A01N 31/08 (2006.01), A01N 31/16 (2006.01), A01P 1/00 (2006.01), A61K 8/34 (2006.01), A61K 8/41 (2006.01) (71) UNILEVER IP HOLDINGS B.V. (PB)
(21) BR 11 2021 006045-6 A2	Código 6.23 - Exigência preliminar - pedidos com buscas realizadas por outros Escritórios de Patentes (22) 09/10/2019 (51) A01N 37/44 (2006.01), A01N 43/32 (2006.01), A01N 43/40 (2006.01), A01N 43/653 (2006.01), A01N 43/84 (2006.01), A01N 47/14 (2006.01), A01N 59/20 (2006.01), C07D 401/06 (2006.01), A01P 3/00 (2006.01) (71) BASF SE (DE)
(21) BR 11 2021 006076-6 A2	Código 6.23 - Exigência preliminar - pedidos com buscas realizadas por outros Escritórios de Patentes (22) 27/09/2019 (51) G09B 23/28 (2006.01), A61M 5/24 (2006.01), A61M 5/315 (2006.01), A61M 5/142 (2006.01), A61M 5/31 (2006.01) (71) JANSSEN PHARMACEUTICALS, INC. (US)
(21) BR 11 2021 006119-3 A2	Código 6.23 - Exigência preliminar - pedidos com buscas realizadas por outros Escritórios de Patentes (22) 07/10/2019 (51) C07D 333/38 (2006.01), A01N 43/10 (2006.01) (71) KOREA RESEARCH INSTITUTE OF CHEMICAL TECHNOLOGY. (KR) ; FARMHANNONG CO., LTD. (KR)
(21) BR 11 2021 006121-5 A2	Código 6.23 - Exigência preliminar - pedidos com buscas realizadas por outros Escritórios de Patentes (22) 11/10/2019 (51) C07D 471/04 (2006.01), C07D 471/14 (2006.01), A01N 43/90 (2006.01), A61K 31/437 (2006.01), A61P 33/00 (2006.01) (71) BASF SE (DE)

(21) BR 11 2021 006225-4 A2	Código 6.23 - Exigência preliminar - pedidos com buscas realizadas por outros Escritórios de Patentes (22) 30/09/2019 (51) C07D 401/04 (2006.01), A01N 43/00 (2006.01), C07D 403/04 (2006.01) (71) SYNGENTA PARTICIPATIONS AG (CH)
(21) BR 11 2021 006266-1 A2	Código 6.23 - Exigência preliminar - pedidos com buscas realizadas por outros Escritórios de Patentes (22) 09/10/2019 (51) A61C 8/00 (2006.01), A61C 13/00 (2006.01) (71) DENTSPLY SIRONA INC. (US)
(21) BR 11 2021 006343-9 A2	Código 6.23 - Exigência preliminar - pedidos com buscas realizadas por outros Escritórios de Patentes (22) 01/10/2019 (51) A01N 25/06 (2006.01), A01N 25/24 (2006.01), A01N 25/30 (2006.01) (71) MOMENTIVE PERFORMANCE MATERIALS INC. (US)
(21) BR 11 2021 006390-0 A2	Código 6.23 - Exigência preliminar - pedidos com buscas realizadas por outros Escritórios de Patentes (22) 04/10/2019 (51) C04B 33/04 (2006.01), C04B 33/132 (2006.01), C04B 35/00 (2006.01), C04B 35/622 (2006.01) (71) BRASKEM S.A. (BR/BA)
(21) BR 11 2021 006448-6 A2	Código 6.23 - Exigência preliminar - pedidos com buscas realizadas por outros Escritórios de Patentes (22) 02/10/2019 (51) A01N 47/12 (2006.01), A01N 25/00 (2006.01), A01N 25/04 (2006.01), A01P 3/00 (2006.01) (71) KUMIAI CHEMICAL INDUSTRY CO., LTD. (JP)
(21) BR 11 2021 006501-6 A2	Código 6.23 - Exigência preliminar - pedidos com buscas realizadas por outros Escritórios de Patentes (22) 08/10/2019 (51) C03C 17/34 (2006.01), C23C 16/56 (2006.01) (71) PILKINGTON GROUP LIMITED (GB)
(21) BR 11 2021 006585-7 A2	Código 6.23 - Exigência preliminar - pedidos com buscas realizadas por outros Escritórios de Patentes (22) 07/10/2019 (51) A01N 47/40 (2006.01), A01N 53/00 (2006.01), A01N 57/28 (2006.01) (71) ADAMA MAKHTESHIM LTD. (IL)

(21) BR 11 2021 006733-7 A2	Código 6.23 - Exigência preliminar - pedidos com buscas realizadas por outros Escritórios de Patentes (22) 04/10/2019 (51) C01B 32/198 (2017.01), C01B 32/23 (2017.01), C01B 32/15 (2017.01), C01B 32/174 (2017.01), C08K 3/04 (2006.01), H01M 4/133 (2010.01), B82Y 30/00 (2011.01), B82Y 40/00 (2011.01) (71) UNIVERSITY OF WOLLONGONG (AU)
(21) BR 11 2021 006734-5 A2	Código 6.23 - Exigência preliminar - pedidos com buscas realizadas por outros Escritórios de Patentes (22) 08/10/2019 (51) A61C 1/08 (2006.01), A61C 8/00 (2006.01) (71) TITA-LINK B.V. (BE)
(21) BR 11 2021 006774-4 A2	Código 6.23 - Exigência preliminar - pedidos com buscas realizadas por outros Escritórios de Patentes (22) 04/10/2019 (51) B05B 3/18 (2006.01), A01G 25/09 (2006.01), A01G 27/00 (2006.01) (71) VALMONT INDUSTRIES, INC. (US)
(21) BR 11 2021 006780-9 A2	Código 6.23 - Exigência preliminar - pedidos com buscas realizadas por outros Escritórios de Patentes (22) 08/10/2019 (51) C07D 205/04 (2006.01), C07D 401/06 (2006.01), C07D 401/10 (2006.01), C07D 401/14 (2006.01), C07D 403/06 (2006.01), C07D 403/10 (2006.01), C07D 405/06 (2006.01), C07D 413/06 (2006.01), C07D 417/06 (2006.01), A01N 35/06 (2006.01) (71) SYNGENTA CROP PROTECTION AG (CH)
(21) BR 11 2021 006838-4 A2	Código 6.23 - Exigência preliminar - pedidos com buscas realizadas por outros Escritórios de Patentes (22) 18/10/2019 (51) A01N 25/28 (2006.01), A01M 21/00 (2006.01), A01N 43/80 (2006.01), A01P 13/00 (2006.01), B01J 13/16 (2006.01) (71) KUMIAI CHEMICAL INDUSTRY CO., LTD. (JP)
(21) BR 11 2021 006842-2 A2	Código 6.23 - Exigência preliminar - pedidos com buscas realizadas por outros Escritórios de Patentes (22) 18/10/2019 (51) A01N 25/28 (2006.01), A01M 21/00 (2006.01), A01N 43/80 (2006.01), A01P 13/00 (2006.01), B01J 13/16 (2006.01) (71) KUMIAI CHEMICAL INDUSTRY CO., LTD. (JP)

(21) BR 11 2021 006847-3 A2	Código 6.23 - Exigência preliminar - pedidos com buscas realizadas por outros Escritórios de Patentes (22) 10/10/2019 (51) A01N 63/00 (2020.01), C12N 1/00 (2006.01), C12R 1/07 (2006.01), A01P 3/00 (2006.01), A01P 7/00 (2006.01) (71) AGBIOME, INC. (US)
(21) BR 11 2021 006860-0 A2	Código 6.23 - Exigência preliminar - pedidos com buscas realizadas por outros Escritórios de Patentes (22) 23/10/2019 (51) C07D 233/64 (2006.01), A01N 43/50 (2006.01), A01P 7/02 (2006.01), A01P 7/04 (2006.01), A61K 31/4164 (2006.01), A61K 31/4439 (2006.01), A61K 31/444 (2006.01), A61P 33/10 (2006.01), A61P 33/14 (2006.01), C07D 401/04 (2006.01), C07D 401/14 (2006.01) (71) NIPPON SODA CO., LTD. (JP)
(21) BR 11 2021 006868-6 A2	Código 6.23 - Exigência preliminar - pedidos com buscas realizadas por outros Escritórios de Patentes (22) 10/10/2019 (51) A61C 17/02 (2006.01) (71) KONINKLIJKE PHILIPS N.V. (NL)
(21) BR 11 2021 006916-0 A2	Código 6.23 - Exigência preliminar - pedidos com buscas realizadas por outros Escritórios de Patentes (22) 14/10/2019 (51) A61C 8/00 (2006.01), B25B 23/00 (2006.01), A61B 17/88 (2006.01), B25B 15/00 (2006.01) (71) STRAUMANN HOLDING AG (CH)
(21) BR 11 2021 006950-0 A2	Código 6.23 - Exigência preliminar - pedidos com buscas realizadas por outros Escritórios de Patentes (22) 17/10/2019 (51) C07D 231/40 (2006.01), C07D 417/12 (2006.01), A01N 43/48 (2006.01), A01N 43/78 (2006.01), C07D 405/12 (2006.01), C07D 417/14 (2006.01), C07H 13/00 (2006.01), A01N 47/34 (2006.01) (71) BASF SE (DE)
(21) BR 11 2021 007262-4 A2	Código 6.23 - Exigência preliminar - pedidos com buscas realizadas por outros Escritórios de Patentes (22) 18/10/2019 (51) A61C 7/08 (2006.01), A61C 7/12 (2006.01), C08F 220/10 (2006.01), C08F 226/08 (2006.01), C08G 75/26 (2006.01)

	(71) THE REGENTS OF THE UNIVERSITY OF CALIFORNIA (US)
(21) BR 11 2021 007268-3 A2	Código 6.23 - Exigência preliminar - pedidos com buscas realizadas por outros Escritórios de Patentes (22) 26/11/2019 (51) B05C 7/04 (2006.01), B01J 37/02 (2006.01) (71) JOHNSON MATTHEY PUBLIC LIMITED COMPANY (GB)
(21) BR 11 2021 007276-4 A2	Código 6.23 - Exigência preliminar - pedidos com buscas realizadas por outros Escritórios de Patentes (22) 16/10/2019 (51) C25C 1/00 (2006.01) (71) THOR SPA (CL)
(21) BR 11 2021 007303-5 A2	Código 6.23 - Exigência preliminar - pedidos com buscas realizadas por outros Escritórios de Patentes (22) 26/11/2019 (51) B05C 7/04 (2006.01), B01J 37/02 (2006.01) (71) JOHNSON MATTHEY PUBLIC LIMITED COMPANY (GB)
(21) BR 11 2021 007497-0 A2	Código 6.23 - Exigência preliminar - pedidos com buscas realizadas por outros Escritórios de Patentes (22) 25/10/2019 (51) A43B 5/12 (2006.01), A43B 23/22 (2006.01), A43B 13/41 (2006.01), A43B 13/14 (2006.01), A43B 7/14 (2022.01) (71) LISIAS RANSAN (US)
(21) BR 11 2021 007570-4 A2	Código 6.23 - Exigência preliminar - pedidos com buscas realizadas por outros Escritórios de Patentes (22) 22/10/2019 (51) A61C 8/00 (2006.01), A61B 17/70 (2006.01), A61B 17/86 (2006.01) (71) HUWAIS IP HOLDING LLC (US)
(21) BR 11 2021 008371-5 A2	Código 6.23 - Exigência preliminar - pedidos com buscas realizadas por outros Escritórios de Patentes (22) 31/10/2019 (51) B05B 1/20 (2006.01), B05B 1/30 (2006.01), B05B 1/16 (2006.01), B05B 15/658 (2018.01) (71) SPRAYING SYSTEMS CO. (US)
(21) BR 11 2021 008541-6 A2	Código 6.23 - Exigência preliminar - pedidos com buscas realizadas por outros Escritórios de Patentes (22) 19/11/2019

	(51) B66F 9/14 (2006.01), B66F 9/19 (2006.01), B66F 9/075 (2006.01) (71) MEIJER HOLDING B.V. (NL)
(21) BR 11 2021 008626-9 A2	Código 6.23 - Exigência preliminar - pedidos com buscas realizadas por outros Escritórios de Patentes (22) 06/11/2019 (51) A61C 3/02 (2006.01) (71) HUWAIS IP HOLDING LLC (US)
(21) BR 11 2021 008757-5 A2	Código 6.23 - Exigência preliminar - pedidos com buscas realizadas por outros Escritórios de Patentes (22) 06/11/2019 (51) B05B 5/08 (2006.01), D06B 1/02 (2006.01), D06B 5/24 (2006.01) (71) IMBOX SHOECARE A/S (DK)
(21) BR 11 2021 009267-6 A2	Código 6.23 - Exigência preliminar - pedidos com buscas realizadas por outros Escritórios de Patentes (22) 14/11/2019 (51) A61C 13/00 (2006.01), A61C 13/083 (2006.01), A61C 5/77 (2017.01) (71) DENTSPLY SIRONA INC. (US)
(21) BR 11 2021 009277-3 A2	Código 6.23 - Exigência preliminar - pedidos com buscas realizadas por outros Escritórios de Patentes (22) 18/11/2019 (51) A61C 13/00 (2006.01), A61C 3/06 (2006.01), A61C 13/003 (2006.01), A61C 13/007 (2006.01), A61C 13/38 (2006.01), B23Q 1/52 (2006.01) (71) DENTSPLY SIRONA INC. (US)
(21) BR 11 2021 009352-4 A2	Código 6.23 - Exigência preliminar - pedidos com buscas realizadas por outros Escritórios de Patentes (22) 13/11/2019 (51) A43B 17/02 (2006.01), A43B 7/22 (2006.01) (71) BARED TRADING PTY LTD (AU)
(21) BR 11 2021 009459-8 A2	Código 6.23 - Exigência preliminar - pedidos com buscas realizadas por outros Escritórios de Patentes (22) 17/12/2019 (51) B43K 19/14 (2006.01), B43K 19/16 (2006.01), B43K 19/02 (2006.01), B29C 48/00 (2019.01), B29C 48/16 (2019.01) (71) SOCIETE BIC (FR)
(21) BR 11 2021 009470-9 A2	Código 6.23 - Exigência preliminar - pedidos com buscas realizadas por outros Escritórios de Patentes

	(22) 17/12/2019 (51) B43K 19/14 (2006.01), B43K 19/16 (2006.01), B43K 19/02 (2006.01), B29C 48/00 (2019.01), B29C 48/16 (2019.01) (71) SOCIETE BIC (FR)
(21) BR 11 2021 009846-1 A2	Código 6.23 - Exigência preliminar - pedidos com buscas realizadas por outros Escritórios de Patentes (22) 19/11/2019 (51) B66F 7/28 (2006.01), B66F 3/36 (2006.01), B66F 3/46 (2006.01), B66F 7/20 (2006.01) (71) 8082464 CANADA INC. (CA)
(21) BR 11 2021 010114-4 A2	Código 6.23 - Exigência preliminar - pedidos com buscas realizadas por outros Escritórios de Patentes (22) 26/11/2019 (51) B05B 11/00 (2023.01) (71) DISPENSING TECHNOLOGIES B.V. (NL)
(21) BR 11 2021 010181-0 A2	Código 6.23 - Exigência preliminar - pedidos com buscas realizadas por outros Escritórios de Patentes (22) 29/11/2019 (51) A47C 7/62 (2006.01), A61B 5/0245 (2006.01), B60N 2/90 (2018.01) (71) TS TECH CO., LTD. (JP)
(21) BR 11 2021 010571-9 A2	Código 6.23 - Exigência preliminar - pedidos com buscas realizadas por outros Escritórios de Patentes (22) 17/12/2019 (51) B43K 19/14 (2006.01), B43K 19/16 (2006.01), B43K 19/02 (2006.01), B29C 48/00 (2019.01), B29C 48/16 (2019.01) (71) SOCIETE BIC (FR)
(21) BR 11 2021 010572-7 A2	Código 6.23 - Exigência preliminar - pedidos com buscas realizadas por outros Escritórios de Patentes (22) 17/12/2019 (51) B43K 19/02 (2006.01), B43K 19/14 (2006.01), B43K 19/16 (2006.01), B29C 48/00 (2019.01), B29C 48/16 (2019.01) (71) SOCIETE BIC (FR)
(21) BR 11 2021 010876-9 A2	Código 6.23 - Exigência preliminar - pedidos com buscas realizadas por outros Escritórios de Patentes (22) 26/11/2019 (51) B05B 11/00 (2023.01) (71) POCHET (FR)

(21) BR 11 2021 011138-7 A2	Código 6.23 - Exigência preliminar - pedidos com buscas realizadas por outros Escritórios de Patentes (22) 06/12/2019 (51) F24C 15/32 (2006.01), F24C 7/06 (2006.01), F24C 7/08 (2006.01) (71) ELECTROLUX APPLIANCES AKTIEBOLAG (SE)
(21) BR 11 2021 011724-5 A2	Código 6.23 - Exigência preliminar - pedidos com buscas realizadas por outros Escritórios de Patentes (22) 15/12/2019 (51) A47B 96/02 (2006.01), A47B 96/06 (2006.01) (71) BORTOLUZZI SISTEMI S.P.A. (IT)
(21) BR 11 2021 011752-0 A2	Código 6.23 - Exigência preliminar - pedidos com buscas realizadas por outros Escritórios de Patentes (22) 13/12/2019 (51) F24C 3/08 (2006.01), F23C 5/02 (2006.01) (71) ELECTROLUX APPLIANCES AKTIEBOLAG (SE)
(21) BR 11 2021 011803-9 A2	Código 6.23 - Exigência preliminar - pedidos com buscas realizadas por outros Escritórios de Patentes (22) 16/12/2019 (51) B05B 11/00 (2023.01) (71) APTAR FRANCE SAS (FR)
(21) BR 11 2021 011912-4 A2	Código 6.23 - Exigência preliminar - pedidos com buscas realizadas por outros Escritórios de Patentes (22) 15/12/2019 (51) A47B 88/407 (2017.01), A47B 88/427 (2017.01) (71) BORTOLUZZI SISTEMI S.P.A. (IT)
(21) BR 11 2021 011918-3 A2	Código 6.23 - Exigência preliminar - pedidos com buscas realizadas por outros Escritórios de Patentes (22) 15/12/2019 (51) A47B 88/407 (2017.01), A47B 88/427 (2017.01) (71) BORTOLUZZI SISTEMI S.P.A. (IT)
(21) BR 11 2021 012234-6 A2	Código 6.23 - Exigência preliminar - pedidos com buscas realizadas por outros Escritórios de Patentes (22) 20/11/2019 (51) A61C 17/06 (2006.01), A61C 19/04 (2006.01), A61B 10/00 (2006.01), A61C 17/02 (2006.01) (71) CHENANGO ONE LLC (US) ; JOHNSON & JOHNSON CONSUMER INC.

	(US)
(21) BR 11 2021 012825-5 A2	Código 6.23 - Exigência preliminar - pedidos com buscas realizadas por outros Escritórios de Patentes (22) 27/12/2019 (51) A47C 4/48 (2006.01), A47C 7/70 (2006.01), A47C 15/00 (2006.01), A47C 4/50 (2006.01) (71) F. SMIT HOLDING B.V. (NL)
(21) BR 11 2021 013220-1 A2	Código 6.23 - Exigência preliminar - pedidos com buscas realizadas por outros Escritórios de Patentes (22) 13/12/2019 (51) B05B 13/04 (2006.01), B05B 16/40 (2018.01), B05B 16/00 (2018.01) (71) ERRETRE S.P.A. (IT)
(21) BR 11 2021 017123-1 A2	Código 6.23 - Exigência preliminar - pedidos com buscas realizadas por outros Escritórios de Patentes (22) 13/03/2019 (51) C21B 7/12 (2006.01), C21C 5/46 (2006.01), F27D 3/15 (2006.01) (71) TMT TAPPING MEASURING TECHNOLOGY SÀRL (LU)
(21) BR 11 2021 017134-7 A2	Código 6.23 - Exigência preliminar - pedidos com buscas realizadas por outros Escritórios de Patentes (22) 13/03/2019 (51) C21B 7/12 (2006.01), F27D 3/15 (2006.01), C21C 5/46 (2006.01) (71) TMT TAPPING MEASURING TECHNOLOGY SÀRL (LU)
(21) BR 11 2021 017339-0 A2	Código 6.23 - Exigência preliminar - pedidos com buscas realizadas por outros Escritórios de Patentes (22) 29/03/2019 (51) A61Q 19/00 (2006.01), A61K 8/34 (2006.01), A61K 8/37 (2006.01), A61K 8/44 (2006.01), A61K 8/55 (2006.01), A61K 8/60 (2006.01) (71) SYMRISE AG (DE)
(21) BR 11 2021 017349-8 A2	Código 6.23 - Exigência preliminar - pedidos com buscas realizadas por outros Escritórios de Patentes (22) 18/10/2019 (51) C22C 38/16 (2006.01), C22C 38/20 (2006.01), C22C 38/48 (2006.01) (71) IRONOVATION MATERIALS TECHNOLOGY CO., LTD (CN)
(21) BR 11 2021 017869-4 A2	Código 6.23 - Exigência preliminar - pedidos com buscas realizadas por outros Escritórios de Patentes (22) 17/04/2019

	(51) C21C 5/36 (2006.01), C21C 5/54 (2006.01) (71) ARCELORMITTAL (LU)
(21) BR 11 2021 018763-4 A2	Código 6.23 - Exigência preliminar - pedidos com buscas realizadas por outros Escritórios de Patentes (22) 22/03/2019 (51) A61K 8/64 (2006.01), A61K 8/9794 (2017.01), A61Q 5/12 (2006.01), A61Q 19/00 (2006.01) (71) SYMRISE AG (DE)
(21) BR 11 2021 018781-2 A2	Código 6.23 - Exigência preliminar - pedidos com buscas realizadas por outros Escritórios de Patentes (22) 15/04/2019 (51) C21C 5/38 (2006.01), C21C 5/40 (2006.01), F27D 21/02 (2006.01), F27D 19/00 (2006.01), F27D 21/00 (2006.01), G05B 15/00 (2006.01) (71) ARCELORMITTAL (LU)
(21) BR 11 2021 020633-7 A2	Código 6.23 - Exigência preliminar - pedidos com buscas realizadas por outros Escritórios de Patentes (22) 01/07/2019 (51) B23K 26/00 (2014.01), D06C 23/00 (2006.01), B23K 26/352 (2014.01), G06T 11/00 (2006.01) (71) TAMER AKÇAY VE ORTAKLARI BILISIM SISTEMLERI KOLLEKTIF SIRKETI (TR)
(21) BR 11 2021 020696-5 A2	Código 6.23 - Exigência preliminar - pedidos com buscas realizadas por outros Escritórios de Patentes (22) 16/04/2019 (51) B23K 26/082 (2014.01), B23K 26/0622 (2014.01), B23K 26/352 (2014.01), B23K 26/08 (2014.01), B23K 103/04 (2006.01) (71) APERAM (LU)
(21) BR 11 2021 021497-6 A2	Código 6.23 - Exigência preliminar - pedidos com buscas realizadas por outros Escritórios de Patentes (22) 20/08/2019 (51) C22B 11/02 (2006.01), C22B 9/10 (2006.01), C22B 9/16 (2006.01) (71) TECHEMET, LP (US)
(21) BR 11 2021 021597-2 A2	Código 6.23 - Exigência preliminar - pedidos com buscas realizadas por outros Escritórios de Patentes (22) 30/04/2019 (51) B22F 7/06 (2006.01), B22D 19/02 (2006.01), C22C 1/10 (2023.01), C22C 29/08 (2006.01)

	(71) INNERCO SP. Z O.O. (PL)
(21) BR 11 2021 022213-8 A2	Código 6.23 - Exigência preliminar - pedidos com buscas realizadas por outros Escritórios de Patentes (22) 10/05/2019 (51) B07B 1/15 (2006.01), B07B 1/46 (2006.01) (71) SANDVIK SRP AB (SE)
(21) BR 11 2021 022466-1 A2	Código 6.23 - Exigência preliminar - pedidos com buscas realizadas por outros Escritórios de Patentes (22) 09/05/2019 (51) C21B 7/10 (2006.01), F27B 1/24 (2006.01), F27B 1/08 (2006.01), F28F 3/12 (2006.01) (71) CECAL TECNO INDÚSTRIA E COMÉRCIO DE EQUIPAMENTOS SOB ENCOMENDA LTDA. (BR/RJ)
(21) BR 11 2021 022852-7 A2	Código 6.23 - Exigência preliminar - pedidos com buscas realizadas por outros Escritórios de Patentes (22) 17/12/2019 (51) A47C 23/043 (2006.01), A47C 27/06 (2006.01) (71) SLEEP SMART SOLUTIONS GMBH (DE)
(21) BR 11 2021 023476-4 A2	Código 6.23 - Exigência preliminar - pedidos com buscas realizadas por outros Escritórios de Patentes (22) 27/06/2019 (51) F16D 69/02 (2006.01), C22C 21/06 (2006.01), F16D 65/12 (2006.01) (71) TMD FRICTION SERVICES GMBH (DE)
(21) BR 11 2021 026304-7 A2	Código 6.23 - Exigência preliminar - pedidos com buscas realizadas por outros Escritórios de Patentes (22) 26/06/2019 (51) F16L 53/38 (2018.01), F16L 59/14 (2006.01) (71) TOTALENERGIES SE (FR)
(21) BR 11 2022 000902-0 A2	Código 6.23 - Exigência preliminar - pedidos com buscas realizadas por outros Escritórios de Patentes (22) 26/07/2019 (51) C22B 1/00 (2006.01), C22B 3/02 (2006.01), C22B 7/00 (2006.01) (71) DUESENFELD GMBH (DE)
(21) BR 11 2022 001328-0 A2	Código 6.23 - Exigência preliminar - pedidos com buscas realizadas por outros Escritórios de Patentes (22) 31/07/2019

(51) B08B 3/02 (2006.01), B08B 13/00 (2006.01), B08B 3/00 (2006.01), G06F 3/048 (2013.01)
(71) ALFRED KÄRCHER SE & CO. KG (DE)

(21) BR 11 2022 001506-2 A2
Código 6.23 - Exigência preliminar - pedidos com buscas realizadas por outros Escritórios de Patentes
(22) 10/09/2019
(51) B26B 21/14 (2006.01)
(71) KAI R&D CENTER CO., LTD. (JP)

(21) BR 11 2022 005170-0 A2
Código 6.23 - Exigência preliminar - pedidos com buscas realizadas por outros Escritórios de Patentes
(22) 30/09/2019
(51) B22D 17/32 (2006.01), B22D 17/00 (2006.01), C22C 21/02 (2006.01), F02F 3/00 (2006.01)
(71) HONDA MOTOR CO., LTD. (JP)

(21) BR 11 2022 005769-5 A2
Código 6.23 - Exigência preliminar - pedidos com buscas realizadas por outros Escritórios de Patentes
(22) 09/12/2019
(51) C23C 2/00 (2006.01), F16C 13/00 (2006.01), F16C 13/04 (2006.01), F16C 17/02 (2006.01), F16C 33/08 (2006.01), F16C 33/74 (2006.01), F16C 43/02 (2006.01), F16C 43/06 (2006.01)
(71) ARCELORMITTAL (LU)

(21) BR 11 2022 005772-5 A2
Código 6.23 - Exigência preliminar - pedidos com buscas realizadas por outros Escritórios de Patentes
(22) 05/11/2019
(51) B08B 3/12 (2006.01), C23G 1/19 (2006.01), C23G 3/02 (2006.01)
(71) ARCELORMITTAL (LU)

(21) BR 11 2022 006127-7 A2
Código 6.23 - Exigência preliminar - pedidos com buscas realizadas por outros Escritórios de Patentes
(22) 18/11/2019
(51) C22C 38/60 (2006.01), C22C 38/00 (2006.01), C22C 38/02 (2006.01), C22C 38/04 (2006.01), C22C 38/44 (2006.01), C22C 38/46 (2006.01), C22C 38/48 (2006.01), C22C 38/50 (2006.01), C22C 38/06 (2006.01), C21D 9/30 (2006.01), C21D 6/00 (2006.01), C21D 6/02 (2006.01)
(71) ARCELORMITTAL (LU)

(21) BR 11 2022 007544-8 A2
Código 6.23 - Exigência preliminar - pedidos com buscas realizadas por outros Escritórios de Patentes
(22) 17/12/2019

	(51) B60C 11/01 (2006.01), B60C 11/04 (2006.01), B60C 11/12 (2006.01) (71) COMPAGNIE GENERALE DES ETABLISSEMENTS MICHELIN (FR)
(21) BR 11 2022 009354-3 A2	Código 6.23 - Exigência preliminar - pedidos com buscas realizadas por outros Escritórios de Patentes (22) 22/11/2019 (51) B05B 1/14 (2006.01), B05B 11/00 (2023.01) (71) APTAR FRANCE SAS (FR)
(21) BR 11 2022 010218-6 A2	Código 6.23 - Exigência preliminar - pedidos com buscas realizadas por outros Escritórios de Patentes (22) 20/12/2019 (51) B22F 3/105 (2006.01), B33Y 10/00 (2015.01), B33Y 70/00 (2020.01), C22C 33/02 (2006.01) (71) ARCELORMITTAL (LU)
(21) BR 11 2022 010401-4 A2	Código 6.23 - Exigência preliminar - pedidos com buscas realizadas por outros Escritórios de Patentes (22) 13/12/2019 (51) C21D 8/00 (2006.01), C21D 8/02 (2006.01), C21D 8/04 (2006.01), C22C 38/00 (2006.01), C22C 38/02 (2006.01), C22C 38/04 (2006.01), C22C 38/06 (2006.01) (71) ARCELORMITTAL (LU)
(21) BR 11 2022 010412-0 A2	Código 6.23 - Exigência preliminar - pedidos com buscas realizadas por outros Escritórios de Patentes (22) 19/12/2019 (51) B23K 26/24 (2014.01), B23K 26/38 (2014.01), B23K 26/70 (2014.01), B23K 26/12 (2014.01), B23K 26/322 (2014.01), B32B 15/01 (2006.01), B23K 103/04 (2006.01), B23K 101/34 (2006.01), B23K 103/16 (2006.01), B23K 101/18 (2006.01), B23K 103/20 (2006.01) (71) ARCELORMITTAL (LU)
(21) BR 11 2022 011692-6 A2	Código 6.23 - Exigência preliminar - pedidos com buscas realizadas por outros Escritórios de Patentes (22) 20/12/2019 (51) B22F 9/08 (2006.01), C22C 33/02 (2006.01), C22C 38/00 (2006.01), C22C 38/02 (2006.01), C22C 38/04 (2006.01), C22C 38/06 (2006.01), C22C 38/14 (2006.01), B33Y 80/00 (2015.01) (71) ARCELORMITTAL (LU)

Código Ciência de Parecer

Código 7.1 - Conhecimento de Parecer Técnico

Suspenso o andamento do pedido para que o depositante se manifeste, no prazo de 90 (noventa) dias desta data, quanto ao contido no parecer técnico. O parecer pode ser obtido através do endereço eletrônico www.inpi.gov.br - No Acesso rápido – Faça uma busca - Patente. Para acessar, cadastre-se no Portal do INPI e use login e senha. A não manifestação ou a manifestação considerada improcedente acarretará a manutenção do posicionamento técnico anterior.

---

(21) BR 10 2013 013196-2 A2
Código 7.1 - Conhecimento de Parecer Técnico
(22) 28/05/2013
(71) PEDRO RICARDO PAULINO MENEZES (BR/SP)

---

(21) BR 10 2014 018368-0 A8
Código 7.1 - Conhecimento de Parecer Técnico
(22) 25/07/2014
(71) UNIVERSIDADE ESTADUAL DE LONDRINA (BR/PR)

---

(21) BR 10 2014 026994-0 A2
Código 7.1 - Conhecimento de Parecer Técnico
(22) 29/10/2014
(71) ACER INCORPORATED (TW)

---

(21) BR 10 2015 000191-6 A2
Código 7.1 - Conhecimento de Parecer Técnico
(22) 06/01/2015
(71) KOSTAL ELETROMECÂNICA LTDA. (BR/SP)

---

(21) BR 10 2015 001846-0 A2
Código 7.1 - Conhecimento de Parecer Técnico
(22) 27/01/2015
(71) LOCALIZA RENT A CAR S.A. (BR/MG)

---

(21) BR 10 2015 008335-1 A2
Código 7.1 - Conhecimento de Parecer Técnico
(22) 14/04/2015
(71) UNIVERSIDADE FEDERAL DE MINAS GERAIS (BR/MG)

---

(21) BR 10 2015 016424-6 A2
Código 7.1 - Conhecimento de Parecer Técnico
(22) 08/07/2015
(71) UNIVERSIDADE FEDERAL DE PERNAMBUCO - UFPE (BR/PE)

---

(21) BR 10 2015 018631-2 A2
Código 7.1 - Conhecimento de Parecer Técnico
(22) 04/08/2015
(71) MAHLE International GmbH (DE)

(21) BR 10 2015 020148-6 A2	Código 7.1 - Conhecimento de Parecer Técnico (22) 21/08/2015 (71) UNIVERSIDADE ESTADUAL PAULISTA JULIO DE MESQUITA FILHO (BR/SP)
(21) BR 10 2015 023953-0 A2	Código 7.1 - Conhecimento de Parecer Técnico (22) 17/09/2015 (71) PAULO ROBERTO DA COSTA (BR/RJ)
(21) BR 10 2015 024916-0 A2	Código 7.1 - Conhecimento de Parecer Técnico (22) 29/09/2015 (71) PONFAC S/A (BR/RS)
(21) BR 10 2016 004753-6 A2	Código 7.1 - Conhecimento de Parecer Técnico (22) 03/03/2016 (71) PAULO MEIRELES BARGUIL (BR/CE)
(21) BR 10 2016 016637-3 A2	Código 7.1 - Conhecimento de Parecer Técnico (22) 18/07/2016 (71) CASSIO FERNANDO SANTOS SOARES (BR/MG)
(21) BR 10 2016 022579-5 A2	Código 7.1 - Conhecimento de Parecer Técnico (22) 28/09/2016 (71) UNIVERSIDADE FEDERAL DA PARAIBA (BR/PB)
(21) BR 10 2016 026268-2 A2	Código 7.1 - Conhecimento de Parecer Técnico (22) 09/11/2016 (71) ALINE CRISTINA DE CEZARO (BR/PR)
(21) BR 10 2017 001537-8 A8	Código 7.1 - Conhecimento de Parecer Técnico (22) 25/01/2017 (71) TRANSFORMADORES E SERVIÇOS DE ENERGIA DAS AMÉRICAS S.A. (BR/MG)
(21) BR 10 2017 001730-3 A2	Código 7.1 - Conhecimento de Parecer Técnico (22) 27/01/2017 (71) RUBENS KELLER (BR/PR)
(21) BR 10 2017 002302-8 A2	Código 7.1 - Conhecimento de Parecer Técnico (22) 03/02/2017 (71) WALID KAMEL AYACHE (BR/SP) ; FERNANDO JORGE NABHAN (BR/SP)

(21) BR 10 2017 002857-7 A2	Código 7.1 - Conhecimento de Parecer Técnico (22) 13/02/2017 (71) UNIVERSIDADE FEDERAL DE SÃO JOÃO DEL REI (BR/MG)
(21) BR 10 2017 003694-4 A2	Código 7.1 - Conhecimento de Parecer Técnico (22) 22/02/2017 (71) S RIKO AUTOMOTIVE HOSE DO BRASIL LTDA. (BR/MG)
(21) BR 10 2017 007228-2 A2	Código 7.1 - Conhecimento de Parecer Técnico (22) 07/04/2017 (71) UNIVERSIDADE FEDERAL DE ALAGOAS (BR/AL)
(21) BR 10 2017 007256-8 A2	Código 7.1 - Conhecimento de Parecer Técnico (22) 07/04/2017 (71) HYDRA CORONA SISTEMAS DE AQUECIMENTOS DE ÁGUA LTDA. (BR/SE)
(21) BR 10 2017 007330-0 A2	Código 7.1 - Conhecimento de Parecer Técnico (22) 10/04/2017 (66) BR 10 2016 007972-1 11/04/2016 (71) MARCOPOLO S.A (BR/RS)
(21) BR 10 2017 008089-7 A2	Código 7.1 - Conhecimento de Parecer Técnico (22) 19/04/2017 (71) ALBEA SERVICES (FR)
(21) BR 10 2017 008414-0 A2	Código 7.1 - Conhecimento de Parecer Técnico (22) 24/04/2017 (71) CEMIG DISTRIBUIÇÃO S.A. (BR/MG) ; FUNDAÇÃO CPQD - CENTRO DE PESQUISA E DESENVOLVIMENTO EM TELECOMUNICAÇÕES (BR/SP)
(21) BR 10 2017 008418-3 A2	Código 7.1 - Conhecimento de Parecer Técnico (22) 24/04/2017 (71) CEMIG DISTRIBUIÇÃO S.A. (BR/MG) ; FUNDAÇÃO CPQD - CENTRO DE PESQUISA E DESENVOLVIMENTO EM TELECOMUNICAÇÕES (BR/SP)
(21) BR 10 2017 008858-8 A2	Código 7.1 - Conhecimento de Parecer Técnico (22) 27/04/2017 (71) CEMIG DISTRIBUIÇÃO S.A. (BR/MG) ; FUNDAÇÃO CPQD - CENTRO DE PESQUISA E DESENVOLVIMENTO EM TELECOMUNICAÇÕES (BR/SP)

(21) BR 10 2017 011632-8 A2	Código 7.1 - Conhecimento de Parecer Técnico (22) 01/06/2017 (71) UNIVERSIDADE FEDERAL DO ESPÍRITO SANTO (BR)
(21) BR 10 2017 014283-3 A2	Código 7.1 - Conhecimento de Parecer Técnico (22) 30/06/2017 (71) UNIVERSIDADE FEDERAL RURAL DE PERNAMBUCO (BR/PE)
(21) BR 10 2017 014495-0 A2	Código 7.1 - Conhecimento de Parecer Técnico (22) 04/07/2017 (71) INSTITUTO DE TECNOLOGIA PARA O DESENVOLVIMENTO (BR/PR) ; JOSÉ GUILHERME RODRIGUES FILHO (BR/PR)
(21) BR 10 2017 014668-5 A2	Código 7.1 - Conhecimento de Parecer Técnico (22) 06/07/2017 (71) UNIVERSIDADE FEDERAL DO PARÁ (BR/PA)
(21) BR 10 2017 014687-1 A2	Código 7.1 - Conhecimento de Parecer Técnico (22) 07/07/2017 (71) UNIVERSIDADE FEDERAL RURAL DO SEMI-ÁRIDO (BR/RN)
(21) BR 10 2017 016115-3 A2	Código 7.1 - Conhecimento de Parecer Técnico (22) 27/07/2017 (71) UNIVERSIDADE FEDERAL DE MINAS GERAIS (BR/MG)
(21) BR 10 2017 016671-6 A2	Código 7.1 - Conhecimento de Parecer Técnico (22) 03/08/2017 (71) CSI AGRO COMERCIO DE FERTILIZANTES EIRELI (BR/PR)
(21) BR 10 2017 018564-8 A2	Código 7.1 - Conhecimento de Parecer Técnico (22) 30/08/2017 (71) CEMIG GERAÇÃO E TRANSMISSÃO S.A (BR/MG) ; FUNDAÇÃO DE AMPARO À PESQUISA DO ESTADO DE MINAS GERAIS (BR/MG) ; FUNDAÇÃO PARA INOVAÇÕES TECNOLÓGICAS - FITEC (BR/MG) ; IVISION SISTEMAS DE IMAGEM E VISÃO (BR/MG)
(21) BR 10 2017 019494-9 A2	Código 7.1 - Conhecimento de Parecer Técnico (22) 12/09/2017 (66) BR 10 2016 021184-0 14/09/2016 (71) YURI TALES PAPP (BR/SP)
(21) BR 10 2017 020087-6 A2	Código 7.1 - Conhecimento de Parecer Técnico

	(22) 20/09/2017 (71) UNIVERSIDADE FEDERAL DE CAMPINA GRANDE - PB (BR/PB)
(21) BR 10 2017 020884-2 A2	Código 7.1 - Conhecimento de Parecer Técnico (22) 28/09/2017 (71) UNIVERSIDADE FEDERAL RURAL DO RIO DE JANEIRO (BR/RJ)
(21) BR 10 2017 021443-5 A2	Código 7.1 - Conhecimento de Parecer Técnico (22) 06/10/2017 (71) UNIVERSIDADE FEDERAL DA PARAIBA (BR/PB)
(21) BR 10 2017 021542-3 A2	Código 7.1 - Conhecimento de Parecer Técnico (22) 06/10/2017 (71) ANDRÉ RICARDO FREIRE DE SOUZA (BR/PE)
(21) BR 10 2017 024251-0 A2	Código 7.1 - Conhecimento de Parecer Técnico (22) 10/11/2017 (71) CLÁUDIO ANÇA (BR/RS)
(21) BR 10 2017 024558-6 A2	Código 7.1 - Conhecimento de Parecer Técnico (22) 16/11/2017 (71) UNIVERSIDADE FEDERAL DA PARAIBA (BR/PB)
(21) BR 10 2017 025091-1 A2	Código 7.1 - Conhecimento de Parecer Técnico (22) 23/11/2017 (71) NILK PRODUTOS INFANTIS LTDA - ME (BR/SP)
(21) BR 10 2017 026794-6 A2	Código 7.1 - Conhecimento de Parecer Técnico (22) 12/12/2017 (71) CLAIR CERON E OUTROS (BR/PR) ; EDIR JOSÉ BERNARDI (BR/PR)
(21) BR 10 2017 027496-9 A2	Código 7.1 - Conhecimento de Parecer Técnico (22) 19/12/2017 (66) BR 10 2016 029979-9 20/12/2016 (71) UNIVERSIDADE FEDERAL DE MINAS GERAIS (BR/MG)
(21) BR 10 2017 027761-5 A2	Código 7.1 - Conhecimento de Parecer Técnico (22) 21/12/2017 (71) SEMATTER DO BRASIL LTDA ME. (BR/SC)
(21) BR 10 2017 027937-5 A2	Código 7.1 - Conhecimento de Parecer Técnico (22) 22/12/2017

	(71) UNIVERSIDADE FEDERAL DA PARAÍBA (BR/PB) ; UNIVERSIDADE FEDERAL DE CAMPINA GRANDE - PB (BR/PB)
(21) BR 10 2017 028522-7 A2	Código 7.1 - Conhecimento de Parecer Técnico (22) 28/12/2017 (71) KLABIN S/A (BR/SP)
(21) BR 10 2018 000453-0 A2	Código 7.1 - Conhecimento de Parecer Técnico (22) 09/01/2018 (71) UNIVERSIDADE FEDERAL DO RIO GRANDE DO SUL (BR/RS)
(21) BR 10 2018 000531-6 A2	Código 7.1 - Conhecimento de Parecer Técnico (22) 10/01/2018 (71) UNIVERSIDADE TECNOLOGICA FEDERAL DO PARANA (BR/PR) ; INSTITUTO POLITÉCNICO DE BRAGANÇA (PT)
(21) BR 10 2018 000705-0 A2	Código 7.1 - Conhecimento de Parecer Técnico (22) 12/01/2018 (71) SCHOLLE IPN CORPORATION (US)
(21) BR 10 2018 002592-9 A2	Código 7.1 - Conhecimento de Parecer Técnico (22) 07/02/2018 (71) THE BOEING COMPANY (US)
(21) BR 10 2018 003442-1 A2	Código 7.1 - Conhecimento de Parecer Técnico (22) 22/02/2018 (71) UNIVERSIDADE DO ESTADO DA BAHIA (BR/BA)
(21) BR 10 2018 004086-3 A2	Código 7.1 - Conhecimento de Parecer Técnico (22) 28/02/2018 (71) ILLUMINA, INC. (US)
(21) BR 10 2018 004136-3 A2	Código 7.1 - Conhecimento de Parecer Técnico (22) 01/03/2018 (71) HILSON OKADA (BR/CE)
(21) BR 10 2018 005279-9 A2	Código 7.1 - Conhecimento de Parecer Técnico (22) 16/03/2018 (71) THE BOEING COMPANY (US)
(21) BR 10 2018 005355-8 A2	Código 7.1 - Conhecimento de Parecer Técnico (22) 19/03/2018

	(71) REINALDO ANTONIO RAMOS (BR/SP)
(21) BR 10 2018 006882-2 A2	Código 7.1 - Conhecimento de Parecer Técnico (22) 05/04/2018 (71) UNIVERSIDADE ESTADUAL DE CAMPINAS - UNICAMP (BR/SP)
(21) BR 10 2018 006895-4 A2	Código 7.1 - Conhecimento de Parecer Técnico (22) 05/04/2018 (71) VALE S.A. (BR/RJ)
(21) BR 10 2018 008518-2 A2	Código 7.1 - Conhecimento de Parecer Técnico (22) 27/04/2018 (71) CNH INDUSTRIAL AMERICA LLC (US)
(21) BR 10 2018 008558-1 A2	Código 7.1 - Conhecimento de Parecer Técnico (22) 27/04/2018 (71) UPL LIMITED (IN)
(21) BR 10 2018 009907-8 A2	Código 7.1 - Conhecimento de Parecer Técnico (22) 16/05/2018 (71) UNIVERSIDADE FEDERAL DO CEARÁ (BR/CE)
(21) BR 10 2018 011279-1 A2	Código 7.1 - Conhecimento de Parecer Técnico (22) 01/06/2018 (71) PACCAR INC (US)
(21) BR 10 2018 011627-4 A2	Código 7.1 - Conhecimento de Parecer Técnico (22) 08/06/2018 (71) INSTITUTO FEDERAL DE EDUCAÇÃO CIÊNCIA E TECNOLOGIA DO ESPIRITO SANTO (BR/ES)
(21) BR 10 2018 011736-0 A2	Código 7.1 - Conhecimento de Parecer Técnico (22) 11/06/2018 (71) THE BOEING COMPANY (US)
(21) BR 10 2018 012093-0 A2	Código 7.1 - Conhecimento de Parecer Técnico (22) 14/06/2018 (71) LUXBIOTECH FARMACÊUTICA LTDA (BR/SP)
(21) BR 10 2018 012597-4 A2	Código 7.1 - Conhecimento de Parecer Técnico (22) 20/06/2018 (71) UNIVERSIDADE FEDERAL DA PARAIBA (BR/PB)

(21) BR 10 2018 012639-3 A2	Código 7.1 - Conhecimento de Parecer Técnico (22) 20/06/2018 (71) THE BOEING COMPANY (US)
(21) BR 10 2018 012890-6 A8	Código 7.1 - Conhecimento de Parecer Técnico (22) 22/06/2018 (71) ALBEA SERVICES (FR)
(21) BR 10 2018 012997-0 A2	Código 7.1 - Conhecimento de Parecer Técnico (22) 25/06/2018 (71) DINAGRO AGROPECUÁRIA LTDA (BR/SP)
(21) BR 10 2018 013127-3 A2	Código 7.1 - Conhecimento de Parecer Técnico (22) 26/06/2018 (71) UNIVERSIDADE FEDERAL DO CEARÁ (BR/CE)
(21) BR 10 2018 013490-6 A2	Código 7.1 - Conhecimento de Parecer Técnico (22) 29/06/2018 (71) FUNDAÇÃO UNIVERSIDADE FEDERAL DO AMAPÁ (BR/AP)
(21) BR 10 2018 014871-0 A2	Código 7.1 - Conhecimento de Parecer Técnico (22) 20/07/2018 (71) UNIVERSIDADE ESTADUAL DE CAMPINAS - UNICAMP (BR/SP) ; UNIVERSIDADE ESTADUAL PAULISTA "JULIO DE MESQUITA FILHO - UNESP (BR/SP)
(21) BR 10 2018 016976-9 A2	Código 7.1 - Conhecimento de Parecer Técnico (22) 20/08/2018 (71) AGRIVALLE BRASIL INDUSTRIA E COMÉRCIO DE PRODUTOS AGRÍCOLAS S.A. (BR/SP)
(21) BR 10 2018 068118-4 A2	Código 7.1 - Conhecimento de Parecer Técnico (22) 06/09/2018 (71) AGRIVALLE BRASIL INDÚSTRIA E COMÉRCIO DE PRODUTOS AGRÍCOLAS S.A. (BR/SP)
(21) BR 10 2018 073447-4 A2	Código 7.1 - Conhecimento de Parecer Técnico (22) 13/11/2018 (71) UNIVERSIDADE FEDERAL DA GRANDE DOURADOS (BR/MS)
(21) BR 10 2018 073881-0 A2	Código 7.1 - Conhecimento de Parecer Técnico

	(22) 21/11/2018 (71) DASSAULT AVIATION (FR)
(21) BR 10 2019 009048-0 A2	Código 7.1 - Conhecimento de Parecer Técnico (22) 03/05/2019 (71) ROSEMOUNT AEROSPACE INC. (US)
(21) BR 10 2019 014861-6 A2	Código 7.1 - Conhecimento de Parecer Técnico (22) 18/07/2019 (71) AFTON CHEMICAL CORPORATION (US)
(21) BR 10 2019 025256-1 A2	Código 7.1 - Conhecimento de Parecer Técnico (22) 29/11/2019 (71) KLIM COMERCIO DE COMPONENTES ELETRONICOS LTDA (BR/SC)
(21) BR 10 2020 010445-4 A2	Código 7.1 - Conhecimento de Parecer Técnico (22) 25/05/2020 (71) JOSÉ ROBERTO DO AMARAL ASSY (BR/GO)
(21) BR 10 2020 016388-4 A2	Código 7.1 - Conhecimento de Parecer Técnico (22) 12/08/2020 (71) WAGNER RICARDO XAVIER SILVEIRA (BR/MG)
(21) BR 10 2021 007923-1 A2	Código 7.1 - Conhecimento de Parecer Técnico (22) 26/04/2021 (71) MAIARA LIBERATO PRODUÇÕES, COMUNICAÇÃO, CONTEÚDO, PROJETOS E EVENTOS EIRELI ME (BR/BA)
(21) BR 10 2021 016455-7 A2	Código 7.1 - Conhecimento de Parecer Técnico (22) 19/08/2021 (71) DILMO ALMEIDA (BR/MS)
(21) BR 10 2021 019234-8 A2	Código 7.1 - Conhecimento de Parecer Técnico (22) 27/09/2021 (71) PONFAC S/A (BR/RS)
(21) BR 10 2021 021517-8 A2	Código 7.1 - Conhecimento de Parecer Técnico (22) 27/10/2021 (71) NHS, INC. (US)
(21) BR 10 2021 022672-2 A2	Código 7.1 - Conhecimento de Parecer Técnico (22) 11/11/2021

	(71) FERNANDO JOSÉ BILHERI REIS (BR/SP)
(21) BR 10 2021 024723-1 A2	Código 7.1 - Conhecimento de Parecer Técnico (22) 07/12/2021 (71) ZENDESK, INC. (US)
(21) BR 10 2022 004511-9 A2	Código 7.1 - Conhecimento de Parecer Técnico (22) 11/03/2022 (71) FLÁVIO APARECIDO PERES (BR/SP)
(21) BR 10 2022 006041-0 A2	Código 7.1 - Conhecimento de Parecer Técnico (22) 30/03/2022 (71) VALE S.A. (BR/RJ)
(21) BR 10 2022 006472-5 A2	Código 7.1 - Conhecimento de Parecer Técnico (22) 04/04/2022 (71) FUNDAÇÃO UNIVERSIDADE DE PASSO FUNDO (BR/RS) ; ELOMED INDÚSTRIA E COMÉRCIO DE EQUIPAMENTOS ELETRÔNICOS LTDA (BR/RS) ; ASSOCIAÇÃO HOSPITALAR BENEFICENTE SÃO VICENTE DE PAULO (HSVP) (BR/RS)
(21) BR 10 2022 011898-1 A2	Código 7.1 - Conhecimento de Parecer Técnico (22) 15/06/2022 (66) BR 10 2021 012317-6 22/06/2021 (71) OLIVER SANTOS QUEIROZ (BR/PR)
(21) BR 10 2022 013123-6 A2	Código 7.1 - Conhecimento de Parecer Técnico (22) 30/06/2022 (71) MUNIR SALOMÃO (BR/SP) ; GABRIELA MEIRA SALOMÃO AMBRIZZI (BR/SP)
(21) BR 10 2022 013705-6 A2	Código 7.1 - Conhecimento de Parecer Técnico (22) 08/07/2022 (71) NUTRINA COMERCIO E REPRESENTAÇÃO LTDA ME (BR/SC)
(21) BR 10 2022 017602-7 A2	Código 7.1 - Conhecimento de Parecer Técnico (22) 01/09/2022 (71) CRISTINA ANGELA COLPANI EIRELI ME (BR/SC)
(21) BR 11 2013 014890-0 A2	Código 7.1 - Conhecimento de Parecer Técnico (22) 14/12/2011 (71) CONTRAVIR PHARMACEUTICALS, INC. (US)

(21) BR 11 2013 027616-9 A2	Código 7.1 - Conhecimento de Parecer Técnico (22) 24/04/2012 (71) MANNATECH, INCORPORATED (US) ; UNIVERSITY OF SOUTH AUSTRALIA (AU)
(21) BR 11 2014 020627-9 A2	Código 7.1 - Conhecimento de Parecer Técnico (22) 22/02/2013 (71) UCB PHARMA S.A. (BE)
(21) BR 11 2014 021287-2 A8	Código 7.1 - Conhecimento de Parecer Técnico (22) 01/03/2013 (71) WRIGHT MEDICAL TECHNOLOGY, INC. (US)
(21) BR 11 2014 021931-1 A8	Código 7.1 - Conhecimento de Parecer Técnico (22) 07/03/2013 (71) JANSSEN VACCINES & PREVENTION B.V. (NL)
(21) BR 11 2014 022692-0 A8	Código 7.1 - Conhecimento de Parecer Técnico (22) 13/03/2013 (71) REGENERON PHARMACEUTICALS, INC. (US)
(21) BR 11 2014 024481-2 A8	Código 7.1 - Conhecimento de Parecer Técnico (22) 11/04/2013 (71) APPLE INC. (US)
(21) BR 11 2015 011717-1 A2	Código 7.1 - Conhecimento de Parecer Técnico (22) 21/11/2013 (71) JANSSEN BIOTECH, INC. (US)
(21) BR 11 2015 015834-0 A2	Código 7.1 - Conhecimento de Parecer Técnico (22) 23/01/2014 (71) MITSUI CHEMICALS, INC. (JP)
(21) BR 11 2015 016231-2 A8	Código 7.1 - Conhecimento de Parecer Técnico (22) 17/01/2014 (71) TAKEDA PHARMACEUTICAL COMPANY LIMITED (JP)
(21) BR 11 2015 020382-5 A2	Código 7.1 - Conhecimento de Parecer Técnico (22) 25/02/2014 (71) SAVANT SYSTEMS, INC. (US)

(21) BR 11 2015 022282-0 A2	Código 7.1 - Conhecimento de Parecer Técnico (22) 14/03/2014 (71) TAKEDA PHARMACEUTICAL COMPANY LIMITED (JP)
(21) BR 11 2015 023145-4 A2	Código 7.1 - Conhecimento de Parecer Técnico (22) 14/03/2014 (71) AMGEN INC. (US)
(21) BR 11 2015 026841-2 A8	Código 7.1 - Conhecimento de Parecer Técnico (22) 25/04/2014 (71) BEIJING LIANXIN PHARMACEUTICAL CO., LTD. (CN)
(21) BR 11 2015 027519-2 A2	Código 7.1 - Conhecimento de Parecer Técnico (22) 05/05/2014 (71) THOMAS M. CREWS (US)
(21) BR 11 2015 029009-4 A2	Código 7.1 - Conhecimento de Parecer Técnico (22) 20/05/2014 (71) GENENTECH, INC. (US)
(21) BR 11 2015 031665-4 A2	Código 7.1 - Conhecimento de Parecer Técnico (22) 27/06/2014 (71) UNILEVER IP HOLDINGS B.V. (PB)
(21) BR 11 2015 032568-8 A2	Código 7.1 - Conhecimento de Parecer Técnico (22) 17/06/2014 (71) UNIVERSAL ELECTRONICS INC. (US)
(21) BR 11 2016 002164-9 A2	Código 7.1 - Conhecimento de Parecer Técnico (22) 30/07/2014 (71) REGENERON PHARMACEUTICALS, INC. (US)
(21) BR 11 2016 002174-6 A2	Código 7.1 - Conhecimento de Parecer Técnico (22) 01/08/2014 (71) CENTRO DE INMUNOLOGIA MOLECULAR (CU)
(21) BR 11 2016 002199-1 A2	Código 7.1 - Conhecimento de Parecer Técnico (22) 01/08/2014 (71) ARGENX BVBA (BE) ; UNIVERSITÉ CATHOLIQUE DE LOUVAIN (BE) ; LUDWIG INSTITUTE FOR CANCER RESEARCH LTD (CH)
(21) BR 11 2016 003417-1 A2	Código 7.1 - Conhecimento de Parecer Técnico

	(22) 20/08/2014 (71) MACROGENICS, INC. (US)
(21) BR 11 2016 004698-6 A2	Código 7.1 - Conhecimento de Parecer Técnico (22) 02/09/2014 (71) MEDIMMUNE LIMITED (GB)
(21) BR 11 2016 005303-6 A2	Código 7.1 - Conhecimento de Parecer Técnico (22) 11/09/2014 (71) MEDIMMUNE LIMITED (GB)
(21) BR 11 2016 006636-7 A2	Código 7.1 - Conhecimento de Parecer Técnico (22) 23/09/2014 (71) ERICSSON AB (SE)
(21) BR 11 2016 006641-3 A8	Código 7.1 - Conhecimento de Parecer Técnico (22) 23/09/2014 (71) ERICSSON AB (SE)
(21) BR 11 2016 008267-2 A2	Código 7.1 - Conhecimento de Parecer Técnico (22) 22/10/2014 (71) HELIXMITH CO., LTD (KR)
(21) BR 11 2016 010065-4 A2	Código 7.1 - Conhecimento de Parecer Técnico (22) 18/11/2014 (71) F. HOFFMANN-LA ROCHE AG (CH)
(21) BR 11 2016 010691-1 A2	Código 7.1 - Conhecimento de Parecer Técnico (22) 17/11/2014 (71) ENTEGRION, INC. (US)
(21) BR 11 2016 011866-9 A2	Código 7.1 - Conhecimento de Parecer Técnico (22) 25/11/2014 (71) BAVARIAN NORDIC A/S (DK)
(21) BR 11 2016 014369-8 A2	Código 7.1 - Conhecimento de Parecer Técnico (22) 18/12/2014 (71) QUALCOMM INCORPORATED (US)
(21) BR 11 2016 015643-9 A2	Código 7.1 - Conhecimento de Parecer Técnico (22) 30/12/2014 (71) ARRIS INTERNATIONAL IP LTD. (GB)

(21) BR 11 2016 015875-0 A2	Código 7.1 - Conhecimento de Parecer Técnico (22) 08/01/2015 (71) MEDICAGO INC. (CA)
(21) BR 11 2016 016066-5 A2	Código 7.1 - Conhecimento de Parecer Técnico (22) 12/01/2015 (71) ROBERT BOSCH GMBH (DE)
(21) BR 11 2016 017612-0 A2	Código 7.1 - Conhecimento de Parecer Técnico (22) 30/01/2015 (71) KEMIN INDUSTRIES, INC. (US)
(21) BR 11 2016 018116-6 A2	Código 7.1 - Conhecimento de Parecer Técnico (22) 19/12/2014 (71) X4 PHARMACEUTICALS GMBH (AT)
(21) BR 11 2016 019737-2 A2	Código 7.1 - Conhecimento de Parecer Técnico (22) 27/02/2015 (71) SK BIOPHARMACEUTICALS CO., LTD. (KR)
(21) BR 11 2016 019940-5 A2	Código 7.1 - Conhecimento de Parecer Técnico (22) 19/03/2015 (71) THE BOARD OF TRUSTEES OF THE LELAND STANFORD JUNIOR UNIVERSITY (US)
(21) BR 11 2016 020444-1 A2	Código 7.1 - Conhecimento de Parecer Técnico (22) 05/03/2015 (71) ARATANA THERAPEUTICS, INC. (US)
(21) BR 11 2016 023395-6 A2	Código 7.1 - Conhecimento de Parecer Técnico (22) 14/04/2015 (71) N.V. NUTRICIA (NL)
(21) BR 11 2016 023492-8 A2	Código 7.1 - Conhecimento de Parecer Técnico (22) 10/04/2014 (71) HUAWEI TECHNOLOGIES CO., LTD. (CN)
(21) BR 11 2016 030027-0 A2	Código 7.1 - Conhecimento de Parecer Técnico (22) 26/06/2015 (71) HUAWEI TECHNOLOGIES CO., LTD. (CN)

(21) BR 11 2017 001229-4 A2	Código 7.1 - Conhecimento de Parecer Técnico (22) 23/07/2015 (71) BENSON HILL, INC. (US)
(21) BR 11 2017 001776-8 A2	Código 7.1 - Conhecimento de Parecer Técnico (22) 30/07/2015 (71) UBER TECHNOLOGIES, INC. (US)
(21) BR 11 2017 002392-0 A2	Código 7.1 - Conhecimento de Parecer Técnico (22) 24/06/2015 (71) INTERDIGITAL MADISON PATENT HOLDINGS, SAS (FR)
(21) BR 11 2017 003074-8 A2	Código 7.1 - Conhecimento de Parecer Técnico (22) 19/08/2015 (71) REGENERON PHARMACEUTICALS, INC. (US)
(21) BR 11 2017 004069-7 A2	Código 7.1 - Conhecimento de Parecer Técnico (22) 28/08/2015 (71) SK INNOVATION CO., LTD. (KR)
(21) BR 11 2017 008125-3 A2	Código 7.1 - Conhecimento de Parecer Técnico (22) 22/10/2015 (71) AMGEN INC. (US)
(21) BR 11 2017 008827-4 A2	Código 7.1 - Conhecimento de Parecer Técnico (22) 29/10/2015 (71) GLAXOSMITHKLINE BIOLOGICALS S.A. (BE)
(21) BR 11 2017 009315-4 A2	Código 7.1 - Conhecimento de Parecer Técnico (22) 05/11/2015 (71) GLENMARK PHARMACEUTICALS LIMITED (IN)
(21) BR 11 2017 012297-9 A2	Código 7.1 - Conhecimento de Parecer Técnico (22) 06/01/2016 (71) DAYCO IP HOLDINGS, LLC (US)
(21) BR 11 2017 013172-2 A2	Código 7.1 - Conhecimento de Parecer Técnico (22) 18/12/2015 (71) DANISCO US INC. (US)
(21) BR 11 2017 016243-1 A2	Código 7.1 - Conhecimento de Parecer Técnico (22) 01/02/2016

	(71) HUAWEI TECHNOLOGIES CO., LTD. (CN)
(21) BR 11 2017 017385-9 A2	Código 7.1 - Conhecimento de Parecer Técnico (22) 16/02/2016 (71) HANMI PHARM. CO., LTD. (KR)
(21) BR 11 2017 017783-8 A2	Código 7.1 - Conhecimento de Parecer Técnico (22) 12/02/2016 (71) THERAVANCE BIOPHARMA R&D IP, LLC (US)
(21) BR 11 2017 018977-1 A2	Código 7.1 - Conhecimento de Parecer Técnico (22) 07/03/2016 (71) ATEA PHARMACEUTICALS, INC. (US)
(21) BR 11 2017 019275-6 A2	Código 7.1 - Conhecimento de Parecer Técnico (22) 08/03/2016 (71) ETHICON LLC (US)
(21) BR 11 2017 020203-4 A2	Código 7.1 - Conhecimento de Parecer Técnico (22) 24/03/2016 (71) TORAY INDUSTRIES, INC. (JP)
(21) BR 11 2017 022208-6 A2	Código 7.1 - Conhecimento de Parecer Técnico (22) 12/04/2016 (71) APIFIX LTD. (IL)
(21) BR 11 2017 024192-7 A2	Código 7.1 - Conhecimento de Parecer Técnico (22) 11/05/2015 (71) SNAPTRACK, INC. (US)
(21) BR 11 2017 024745-3 A2	Código 7.1 - Conhecimento de Parecer Técnico (22) 19/05/2016 (71) NORTHEASTERN UNIVERSITY (US)
(21) BR 11 2017 027692-5 A2	Código 7.1 - Conhecimento de Parecer Técnico (22) 28/06/2016 (71) BRISTOL-MYERS SQUIBB COMPANY (US)
(21) BR 11 2017 028303-4 A2	Código 7.1 - Conhecimento de Parecer Técnico (22) 22/07/2016 (71) BIOGÉNESIS BAGÓ HONG KONG (CN) ; BIOGÉNESIS BAGÓ ARGENTINA S.A. (AR)

(21) BR 11 2018 001488-5 A2	Código 7.1 - Conhecimento de Parecer Técnico (22) 28/07/2015 (71) NISSAN MOTOR CO., LTD. (JP)
(21) BR 11 2018 001589-0 A2	Código 7.1 - Conhecimento de Parecer Técnico (22) 28/07/2015 (71) NISSAN MOTOR CO., LTD. (JP)
(21) BR 11 2018 005726-6 A2	Código 7.1 - Conhecimento de Parecer Técnico (22) 22/09/2016 (71) ION GEOPHYSICAL CORPORATION (US)
(21) BR 11 2018 006241-3 A2	Código 7.1 - Conhecimento de Parecer Técnico (22) 14/09/2016 (71) NICOVENTURES TRADING LIMITED (GB)
(21) BR 11 2018 006328-2 A2	Código 7.1 - Conhecimento de Parecer Técnico (22) 27/10/2016 (71) SCANIA CV AB (SE)
(21) BR 11 2018 006330-4 A2	Código 7.1 - Conhecimento de Parecer Técnico (22) 27/10/2016 (71) SCANIA CV AB (SE)
(21) BR 11 2018 009426-9 A8	Código 7.1 - Conhecimento de Parecer Técnico (22) 19/11/2015 (71) NISSAN MOTOR CO., LTD. (JP)
(21) BR 11 2018 011635-1 A2	Código 7.1 - Conhecimento de Parecer Técnico (22) 09/12/2016 (71) NOVOTHELIUM, LLC (US)
(21) BR 11 2018 012738-8 A2	Código 7.1 - Conhecimento de Parecer Técnico (22) 05/12/2016 (71) QUALCOMM INCORPORATED (US)
(21) BR 11 2018 012801-5 A2	Código 7.1 - Conhecimento de Parecer Técnico (22) 21/12/2016 (71) REGENERON PHARMACEUTICALS, INC. (US)
(21) BR 11 2018 014866-0 A2	Código 7.1 - Conhecimento de Parecer Técnico

	(22) 20/12/2016 (71) NISSAN MOTOR CO., LTD. (JP)
(21) BR 11 2018 016017-2 A2	Código 7.1 - Conhecimento de Parecer Técnico (22) 02/02/2017 (71) ETHICON LLC (US)
(21) BR 11 2018 067927-5 A2	Código 7.1 - Conhecimento de Parecer Técnico (22) 08/03/2017 (71) TECHNION RESEARCH AND DEVELOPMENT FOUNDATION LTD. (IL)
(21) BR 11 2018 068494-5 A2	Código 7.1 - Conhecimento de Parecer Técnico (22) 07/08/2017 (71) FARADAY GRID LIMITED (GB)
(21) BR 11 2018 068564-0 A2	Código 7.1 - Conhecimento de Parecer Técnico (22) 02/02/2017 (71) RENAULT S.A.S. (FR)
(21) BR 11 2018 068741-3 A2	Código 7.1 - Conhecimento de Parecer Técnico (22) 19/04/2017 (71) NR ELECTRIC CO., LTD (CN) ; NR ENGINEERING CO., LTD (CN)
(21) BR 11 2018 068825-8 A2	Código 7.1 - Conhecimento de Parecer Técnico (22) 03/04/2017 (71) SCANIA CV AB (SE)
(21) BR 11 2018 068977-7 A2	Código 7.1 - Conhecimento de Parecer Técnico (22) 17/03/2017 (71) GLOBAL ENERGY TRANSMISSION, CO. (US)
(21) BR 11 2018 069419-3 A2	Código 7.1 - Conhecimento de Parecer Técnico (22) 24/03/2017 (71) K&N ENGINEERING, INC (US) ; JERE JAMES WALL (US) ; STEVE WILLIAMS (US)
(21) BR 11 2018 069972-1 A2	Código 7.1 - Conhecimento de Parecer Técnico (22) 28/09/2016 (71) HITACHI ENERGY SWITZERLAND AG (CH)
(21) BR 11 2018 070750-3 A2	Código 7.1 - Conhecimento de Parecer Técnico (22) 06/04/2017

	(71) EATON INTELLIGENT POWER LIMITED (IE)
(21) BR 11 2018 070774-0 A2	Código 7.1 - Conhecimento de Parecer Técnico (22) 17/04/2017 (71) SAPREX, LLC (US)
(21) BR 11 2018 072324-0 A2	Código 7.1 - Conhecimento de Parecer Técnico (22) 15/06/2017 (71) OSTOMYCURE AS (NO)
(21) BR 11 2018 072686-9 A2	Código 7.1 - Conhecimento de Parecer Técnico (22) 03/05/2017 (71) EATON INTELLIGENT POWER LIMITED (IE)
(21) BR 11 2018 072974-4 A2	Código 7.1 - Conhecimento de Parecer Técnico (22) 19/05/2017 (71) AGRO INNOVATION INTERNATIONAL (FR)
(21) BR 11 2018 073291-5 A2	Código 7.1 - Conhecimento de Parecer Técnico (22) 12/05/2017 (71) REGENERON PHARMACEUTICALS, INC. (US)
(21) BR 11 2018 073462-4 A2	Código 7.1 - Conhecimento de Parecer Técnico (22) 19/05/2017 (71) NICOVENTURES TRADING LIMITED (GB)
(21) BR 11 2018 075973-2 A2	Código 7.1 - Conhecimento de Parecer Técnico (22) 13/06/2017 (71) JOSEPH COMPANY INTERNATIONAL, INC. (US) ; MARK SILLINCE (US)
(21) BR 11 2019 004569-4 A2	Código 7.1 - Conhecimento de Parecer Técnico (22) 08/09/2017 (71) RHODIA OPERATIONS (FR)
(21) BR 11 2019 006737-0 A2	Código 7.1 - Conhecimento de Parecer Técnico (22) 03/10/2017 (71) IMB INC. (US)
(21) BR 11 2019 007304-3 A2	Código 7.1 - Conhecimento de Parecer Técnico (22) 23/03/2018 (71) LG ELECTRONICS INC. (KR)

(21) BR 11 2019 007746-4 A2	Código 7.1 - Conhecimento de Parecer Técnico (22) 18/10/2017 (71) NORMAN BOYLE (AU)
(21) BR 11 2019 008062-7 A2	Código 7.1 - Conhecimento de Parecer Técnico (22) 20/10/2017 (71) GENERAL CABLE TECHNOLOGIES CORPORATION (US)
(21) BR 11 2019 008452-5 A2	Código 7.1 - Conhecimento de Parecer Técnico (22) 16/11/2017 (71) DOW GLOBAL TECHNOLOGIES LLC (US)
(21) BR 11 2019 008478-9 A2	Código 7.1 - Conhecimento de Parecer Técnico (22) 30/10/2017 (71) TAE TECHNOLOGIES, INC. (US)
(21) BR 11 2019 008939-0 A2	Código 7.1 - Conhecimento de Parecer Técnico (22) 03/11/2017 (71) MGI TECH CO., LTD. (CN)
(21) BR 11 2019 009080-0 A2	Código 7.1 - Conhecimento de Parecer Técnico (22) 25/10/2017 (71) ARR-MAZ PRODUCTS, L.P. (US)
(21) BR 11 2019 009846-1 A2	Código 7.1 - Conhecimento de Parecer Técnico (22) 14/11/2017 (71) ARKEMA FRANCE (FR)
(21) BR 11 2019 010240-0 A2	Código 7.1 - Conhecimento de Parecer Técnico (22) 22/11/2017 (71) SWIMC LLC (US)
(21) BR 11 2019 010540-9 A2	Código 7.1 - Conhecimento de Parecer Técnico (22) 23/11/2017 (71) FIBRIA CELULOSE S.A. (BR/SP)
(21) BR 11 2019 010612-0 A2	Código 7.1 - Conhecimento de Parecer Técnico (22) 08/12/2017 (71) MEDICAL COMPONENTS, INC. (US)
(21) BR 11 2019 010762-2 A2	Código 7.1 - Conhecimento de Parecer Técnico (22) 29/11/2017

	(71) CENTRE TECHNIQUE DE L'INDUSTRIE, DES PAPIERS, CARTONS ET CELLULOSES (FR) ; KADANT LAMORT (FR)
(21) BR 11 2019 011008-9 A2	Código 7.1 - Conhecimento de Parecer Técnico (22) 28/11/2017 (71) AMERICAN ROBOTICS (US)
(21) BR 11 2019 011401-7 A2	Código 7.1 - Conhecimento de Parecer Técnico (22) 08/12/2017 (71) BAKER HUGHES, A GE COMPANY, LLC (US)
(21) BR 11 2019 012498-5 A2	Código 7.1 - Conhecimento de Parecer Técnico (22) 20/12/2017 (71) HILL'S PET NUTRITION, INC. (US)
(21) BR 11 2019 012705-4 A2	Código 7.1 - Conhecimento de Parecer Técnico (22) 20/12/2017 (71) UNIBIO A/S (DK)
(21) BR 11 2019 012740-2 A2	Código 7.1 - Conhecimento de Parecer Técnico (22) 20/12/2017 (71) HILL'S PET NUTRITION, INC. (US)
(21) BR 11 2019 012777-1 A2	Código 7.1 - Conhecimento de Parecer Técnico (22) 20/12/2017 (71) CARGILL, INCORPORATED (US)
(21) BR 11 2019 012942-1 A2	Código 7.1 - Conhecimento de Parecer Técnico (22) 15/12/2017 (71) REPULPING TECHNOLOGY GMBH & CO. KG (DE)
(21) BR 11 2019 013591-0 A2	Código 7.1 - Conhecimento de Parecer Técnico (22) 28/12/2017 (71) WINFIELD SOLUTIONS, LLC (US)
(21) BR 11 2019 015798-0 A2	Código 7.1 - Conhecimento de Parecer Técnico (22) 01/03/2018 (71) PRECISION PLANTING LLC (US)
(21) BR 11 2019 018137-7 A2	Código 7.1 - Conhecimento de Parecer Técnico (22) 01/03/2018 (71) GUALA CLOSURES INTERNATIONAL B.V. (NL)

(21) BR 11 2019 020056-8 A2	Código 7.1 - Conhecimento de Parecer Técnico (22) 28/03/2018 (71) INNOSPEC LIMITED (GB)
(21) BR 11 2019 020321-4 A2	Código 7.1 - Conhecimento de Parecer Técnico (22) 28/03/2018 (71) INNOSPEC LIMITED (GB)
(21) BR 11 2019 020354-0 A2	Código 7.1 - Conhecimento de Parecer Técnico (22) 28/03/2018 (71) INNOSPEC LIMITED (GB)
(21) BR 11 2019 020396-6 A2	Código 7.1 - Conhecimento de Parecer Técnico (22) 31/03/2017 (71) NISSAN MOTOR CO. LTD. (JP)
(21) BR 11 2019 020699-0 A2	Código 7.1 - Conhecimento de Parecer Técnico (22) 04/04/2018 (71) SAPIENZA UNIVERSITA DI ROMA (IT) ; THE UNIVERSITY OF NORTH CAROLINA AT CHAPEL HILL (US)
(21) BR 11 2019 021001-6 A2	Código 7.1 - Conhecimento de Parecer Técnico (22) 09/04/2018 (71) CONSTELLIUM ISSOIRE (FR)
(21) BR 11 2019 021068-7 A2	Código 7.1 - Conhecimento de Parecer Técnico (22) 04/04/2018 (71) GB DEVELOPPEMENT (FR)
(21) BR 11 2019 021264-7 A2	Código 7.1 - Conhecimento de Parecer Técnico (22) 11/04/2018 (71) STEPAN COMPANY (US)
(21) BR 11 2019 021298-1 A2	Código 7.1 - Conhecimento de Parecer Técnico (22) 12/04/2018 (71) BAYER AKTIENGESELLSCHAFT (DE)
(21) BR 11 2019 022088-7 A2	Código 7.1 - Conhecimento de Parecer Técnico (22) 25/04/2018 (71) JFE STEEL CORPORATION (JP)

(21) BR 11 2019 022499-8 A2	Código 7.1 - Conhecimento de Parecer Técnico (22) 26/04/2018 (71) BRITISH AMERICAN TOBACCO (INVESTMENTS) LIMITED (GB)
(21) BR 11 2019 022730-0 A2	Código 7.1 - Conhecimento de Parecer Técnico (22) 26/04/2018 (71) SYNGENTA PARTICIPATIONS AG (CH)
(21) BR 11 2019 023123-4 A2	Código 7.1 - Conhecimento de Parecer Técnico (22) 04/05/2018 (71) ZEPHYROS, INC. (US)
(21) BR 11 2019 023294-0 A2	Código 7.1 - Conhecimento de Parecer Técnico (22) 12/03/2018 (71) INOTECH KUNSTSTOFFTECHNIK GMBH (DE)
(21) BR 11 2019 025578-8 A2	Código 7.1 - Conhecimento de Parecer Técnico (22) 25/07/2018 (71) HG&H PHARMACEUTICALS (PTY) LTD (ZA)
(21) BR 11 2019 027375-1 A2	Código 7.1 - Conhecimento de Parecer Técnico (22) 21/06/2018 (71) HONEYWELL INTERNATIONAL INC. (US)
(21) BR 11 2019 027409-0 A2	Código 7.1 - Conhecimento de Parecer Técnico (22) 12/12/2017 (71) PETRÓLEO BRASILEIRO S.A. - PETROBRAS (BR/RJ) ; FORO ENERGY, INC. (US)
(21) BR 11 2019 027900-8 A2	Código 7.1 - Conhecimento de Parecer Técnico (22) 22/06/2018 (71) SYNGENTA PARTICIPATIONS AG (CH)
(21) BR 11 2019 028123-1 A2	Código 7.1 - Conhecimento de Parecer Técnico (22) 18/06/2018 (71) DOW AGROSCIENCES LLC (US)
(21) BR 11 2019 028218-1 A2	Código 7.1 - Conhecimento de Parecer Técnico (22) 03/07/2018 (71) SCHLUMBERGER TECHNOLOGY B.V. (NL)
(21) BR 11 2019 028233-5 A2	Código 7.1 - Conhecimento de Parecer Técnico

	(22) 04/07/2018 (71) SYNGENTA PARTICIPATIONS AG (CH)
(21) BR 11 2020 000061-2 A2	Código 7.1 - Conhecimento de Parecer Técnico (22) 05/07/2018 (71) UMICORE AG & CO. KG (DE)
(21) BR 11 2020 000089-2 A2	Código 7.1 - Conhecimento de Parecer Técnico (22) 03/07/2018 (71) IFP ENERGIES NOUVELLES (FR) ; AXENS (FR) ; COMMISSARIAT A L'ENERGIE ATOMIQUE ET AUX ENERGIES ALTERNATIVES (FR) ; TOTAL RAFFINAGE CHIMIE (FR) ; THYSSENKRUPP INDUSTRIAL SOLUTIONS AG (DE) ; AVRIL (FR) ; BIONEXT (FR)
(21) BR 11 2020 000812-5 A2	Código 7.1 - Conhecimento de Parecer Técnico (22) 20/07/2018 (71) ALBEMARLE EUROPE SRL (BE)
(21) BR 11 2020 000856-7 A2	Código 7.1 - Conhecimento de Parecer Técnico (22) 06/07/2018 (71) CJ CHEILJEDANG CORPORATION (KR)
(21) BR 11 2020 001738-8 A2	Código 7.1 - Conhecimento de Parecer Técnico (22) 25/06/2018 (71) DOW GLOBAL TECHNOLOGIES LLC (US)
(21) BR 11 2020 002219-5 A2	Código 7.1 - Conhecimento de Parecer Técnico (22) 28/09/2018 (71) IFP ENERGIES NOUVELLES (FR)
(21) BR 11 2020 002237-3 A2	Código 7.1 - Conhecimento de Parecer Técnico (22) 23/07/2018 (71) NOVA CHEMICALS (INTERNATIONAL) S.A. (CH)
(21) BR 11 2020 002238-1 A2	Código 7.1 - Conhecimento de Parecer Técnico (22) 31/07/2018 (71) NOVA CHEMICALS (INTERNATIONAL) S.A. (CH)
(21) BR 11 2020 002448-1 A2	Código 7.1 - Conhecimento de Parecer Técnico (22) 06/08/2018 (71) DSM IP ASSETS B.V. (NL)

(21) BR 11 2020 002916-5 A2	Código 7.1 - Conhecimento de Parecer Técnico (22) 28/08/2018 (71) BASF SE (DE)
(21) BR 11 2020 003172-0 A2	Código 7.1 - Conhecimento de Parecer Técnico (22) 16/08/2018 (71) NOVELIS INC. (US)
(21) BR 11 2020 003460-6 A2	Código 7.1 - Conhecimento de Parecer Técnico (22) 31/08/2017 (71) KIMBERLY-CLARK WORLDWIDE, INC. (US)
(21) BR 11 2020 004090-8 A2	Código 7.1 - Conhecimento de Parecer Técnico (22) 28/08/2018 (71) UNIVERSITÄT ZÜRICH (CH)
(21) BR 11 2020 005861-0 A2	Código 7.1 - Conhecimento de Parecer Técnico (22) 26/09/2018 (71) SHELL INTERNATIONALE RESEARCH MAATSCHAPPIJ B.V. (NL)
(21) BR 11 2020 005889-0 A2	Código 7.1 - Conhecimento de Parecer Técnico (22) 25/09/2018 (71) SUMITOMO CHEMICAL COMPANY, LIMITED (JP)
(21) BR 11 2020 006278-2 A2	Código 7.1 - Conhecimento de Parecer Técnico (22) 27/09/2018 (71) JAPAN BLUE ENERGY CO., LTD. (JP)
(21) BR 11 2020 006400-9 A2	Código 7.1 - Conhecimento de Parecer Técnico (22) 02/11/2018 (71) BOREALIS AG (AT)
(21) BR 11 2020 007392-0 A2	Código 7.1 - Conhecimento de Parecer Técnico (22) 16/09/2018 (71) ISCAR LTD. (IL)
(21) BR 11 2020 007508-6 A2	Código 7.1 - Conhecimento de Parecer Técnico (22) 19/10/2018 (71) ARCELORMITTAL (LU)
(21) BR 11 2020 008192-2 A2	Código 7.1 - Conhecimento de Parecer Técnico (22) 19/10/2018

	(71) BASF SE (DE)
(21) BR 11 2020 008285-6 A2	Código 7.1 - Conhecimento de Parecer Técnico (22) 08/05/2018 (71) NIPPON STEEL CORPORATION (JP)
(21) BR 11 2020 008422-0 A2	Código 7.1 - Conhecimento de Parecer Técnico (22) 02/11/2018 (71) SOCIÉTÉ DES PRODUITS NESTLÉ S.A. (CH)
(21) BR 11 2020 008592-8 A2	Código 7.1 - Conhecimento de Parecer Técnico (22) 08/11/2018 (71) BASF SE (DE)
(21) BR 11 2020 011256-9 A2	Código 7.1 - Conhecimento de Parecer Técnico (22) 07/12/2018 (71) IMERYS USA, INC. (US)
(21) BR 11 2020 013793-6 A2	Código 7.1 - Conhecimento de Parecer Técnico (22) 05/03/2018 (71) KNYAZEV SERGEY VLADIMIROVICH (RU) ; DATSINA DMITRY NIKOLAEVICH (RU) ; SIMKIN OLEG ALEKSANDROVICH (RU) ; BELYAEV LEONID MIKHAILOVICH (RU) ; KOLESNIKOV IGOR NIKOLAEVICH (RU)
(21) BR 11 2020 016678-2 A2	Código 7.1 - Conhecimento de Parecer Técnico (22) 03/08/2018 (71) HALLIBURTON ENERGY SERVICES, INC. (US)
(21) BR 11 2021 003667-9 A2	Código 7.1 - Conhecimento de Parecer Técnico (22) 31/08/2018 (71) DOW GLOBAL TECHNOLOGIES LLC (US)
(21) BR 12 2019 013677-7 A2	Código 7.1 - Conhecimento de Parecer Técnico (22) 27/06/2016 (62) BR 11 2017 027394-2 27/06/2016 (71) ASTRAZENECA AB (SE)
(21) BR 12 2019 022924-4 A2	Código 7.1 - Conhecimento de Parecer Técnico (22) 04/03/2015 (62) BR 11 2017 017887-7 04/03/2015 (71) NOVARTIS AG (CH)

(21) BR 12 2019 024561-4 A2	Código 7.1 - Conhecimento de Parecer Técnico (22) 11/08/2015 (62) BR 11 2017 002359-8 11/08/2015 (71) NIPPON SODA CO., LTD. (JP)
(21) BR 12 2019 027747-8 A2	Código 7.1 - Conhecimento de Parecer Técnico (22) 05/01/2016 (62) BR 11 2017 013886-7 05/01/2016 (71) PFIZER INC. (US)
(21) BR 12 2019 027892-0 A2	Código 7.1 - Conhecimento de Parecer Técnico (22) 05/03/2015 (62) BR 11 2016 020444-1 05/03/2015 (71) ARATANA THERAPEUTICS, INC. (US)
(21) BR 12 2020 011700-1 A2	Código 7.1 - Conhecimento de Parecer Técnico (22) 15/06/2017 (62) BR 11 2018 072324-0 15/06/2017 (71) OSTOMYCURE AS (NO)
(21) BR 12 2020 011715-0 A2	Código 7.1 - Conhecimento de Parecer Técnico (22) 15/06/2017 (62) BR 11 2018 072324-0 15/06/2017 (71) OSTOMYCURE AS (NO)
(21) BR 12 2020 015286-9 A2	Código 7.1 - Conhecimento de Parecer Técnico (22) 27/09/2012 (62) BR 11 2014 007434-8 27/09/2012 (71) ELECTRONICS AND TELECOMMUNICATIONS RESEARCH INSTITUTE (KR)
(21) BR 12 2020 016649-5 A2	Código 7.1 - Conhecimento de Parecer Técnico (22) 12/04/2016 (62) BR 11 2017 022208-6 12/04/2016 (71) APIFIX LTD. (IL)
(21) BR 12 2021 000579-6 A2	Código 7.1 - Conhecimento de Parecer Técnico (22) 19/08/2015 (62) BR 11 2017 003074-8 19/08/2015 (71) REGENERON PHARMACEUTICALS, INC. (US)
(21) BR 12 2021 001361-6 A2	Código 7.1 - Conhecimento de Parecer Técnico (22) 13/03/2013

	(62) BR 11 2014 022692-0 13/03/2013 (71) REGENERON PHARMACEUTICALS, INC. (US)
(21) BR 12 2021 001914-2 A2	Código 7.1 - Conhecimento de Parecer Técnico (22) 10/12/2015 (62) BR 11 2017 011838-6 10/12/2015 (71) TRICIDA, INC. (US)
(21) BR 12 2021 003241-6 A2	Código 7.1 - Conhecimento de Parecer Técnico (22) 02/06/2016 (62) BR 11 2017 025850-1 02/06/2016 (71) PRINCIPIA BIOPHARMA INC. (US)
(21) BR 12 2021 003286-6 A2	Código 7.1 - Conhecimento de Parecer Técnico (22) 02/06/2016 (62) BR 11 2017 025850-1 02/06/2016 (71) PRINCIPIA BIOPHARMA INC. (US)
(21) BR 12 2021 015700-6 A2	Código 7.1 - Conhecimento de Parecer Técnico (22) 16/12/2015 (62) BR 11 2017 013858-1 16/12/2015 (71) EMORY UNIVERSITY (US)
(21) BR 12 2021 020650-3 A2	Código 7.1 - Conhecimento de Parecer Técnico (22) 19/03/2015 (62) BR 11 2016 019940-5 19/03/2015 (71) THE BOARD OF TRUSTEES OF THE LELAND STANFORD JUNIOR UNIVERSITY (US)
(21) BR 12 2021 023475-2 A2	Código 7.1 - Conhecimento de Parecer Técnico (22) 17/10/2012 (62) BR 11 2014 008775-0 17/10/2012 (71) REGENERON PHARMACEUTICALS, INC. (US)
(21) BR 12 2021 025080-4 A2	Código 7.1 - Conhecimento de Parecer Técnico (22) 10/03/2014 (62) BR 11 2015 020315-9 10/03/2014 (71) GENZYME CORPORATION (US)
(21) BR 12 2022 005750-0 A2	Código 7.1 - Conhecimento de Parecer Técnico (22) 08/03/2013 (62) BR 11 2014 022195-2 08/03/2013

(71) VESTARON CORPORATION (US)

---

(21) BR 12 2022 015059-4 A2

Código 7.1 - Conhecimento de Parecer Técnico
(22) 12/05/2017
(62) BR 11 2018 073232-0 12/05/2017
(71) PRECISION PLANTING LLC (US)

---

(21) BR 12 2022 015134-5 A2

Código 7.1 - Conhecimento de Parecer Técnico
(22) 07/02/2018
(62) BR 11 2019 015164-8 07/02/2018
(71) PRECISION PLANTING LLC (US)

---

(21) BR 12 2022 015654-1 A2

Código 7.1 - Conhecimento de Parecer Técnico
(22) 04/07/2017
(62) BR 10 2017 014478-0 04/07/2017
(71) JORGE ANTONIO DA COSTA BATISTA & CIA LTDA - EPP (BR/MT)

---

(21) BR 12 2022 016579-6 A2

Código 7.1 - Conhecimento de Parecer Técnico
(22) 20/12/2017
(62) BR 11 2019 010794-0 20/12/2017
(71) CHEVRON PHILLIPS CHEMICAL COMPANY LP (US)

---

(21) BR 12 2022 017524-4 A2

Código 7.1 - Conhecimento de Parecer Técnico
(22) 17/03/2014
(62) BR 11 2015 023407-0 17/03/2014
(71) SPOGEN BIOTECH INC. (US)

---

(21) BR 12 2022 018222-4 A2

Código 7.1 - Conhecimento de Parecer Técnico
(22) 14/07/2016
(62) BR 11 2018 000699-8 14/07/2016
(71) SILK THERAPEUTICS, INC. (US)

---

(21) BR 12 2022 020247-0 A2

Código 7.1 - Conhecimento de Parecer Técnico
(22) 29/06/2017
(62) BR 11 2018 077087-6 29/06/2017
(71) MCLAUGHLIN GORMLEY KING COMPANY (US)

---

(21) BR 12 2022 022168-8 A2

Código 7.1 - Conhecimento de Parecer Técnico
(22) 27/10/2010
(62) BR 11 2012 009728-8 27/10/2010
(71) NEUROVIGIL, INC. (US)

(21) BR 12 2022 022351-6 A2	Código 7.1 - Conhecimento de Parecer Técnico (22) 12/04/2017 (62) BR 10 2017 007605-9 12/04/2017 (71) SANKO TEKSTIL ISLETMELERI SAN. VE TIC. A.S. (TR)
(21) BR 12 2022 024134-4 A2	Código 7.1 - Conhecimento de Parecer Técnico (22) 14/02/2022 (62) BR 10 2022 002760-9 14/02/2022 (71) LORINTECH TECNOLOGIA S.A. (BR/RJ)
(21) BR 12 2022 024722-9 A2	Código 7.1 - Conhecimento de Parecer Técnico (22) 22/06/2017 (62) BR 11 2018 015792-9 22/06/2017 (71) COLGATE-PALMOLIVE COMPANY (US)
(21) BR 12 2022 025247-8 A2	Código 7.1 - Conhecimento de Parecer Técnico (22) 18/01/2013 (62) BR 11 2014 017650-7 18/01/2013 (71) BIOSUCCESS BIOTECH CO. LTD. (US)
(21) BR 20 2017 014453-0 U2	Código 7.1 - Conhecimento de Parecer Técnico (22) 04/07/2017 (71) TRAMONTINA TEEC S.A. (BR/RS)
(21) BR 20 2017 017826-4 U2	Código 7.1 - Conhecimento de Parecer Técnico (22) 21/08/2017 (71) ALFREDO DA CUNHA PEREIRA (BR/MG)
(21) BR 20 2017 023830-5 U2	Código 7.1 - Conhecimento de Parecer Técnico (22) 06/11/2017 (71) UNIVERSIDADE TECNOLOGICA FEDERAL DO PARANA (BR/PR)
(21) BR 20 2017 025803-9 U2	Código 7.1 - Conhecimento de Parecer Técnico (22) 30/11/2017 (71) POLIBIO PRATES DA CRUZ NETO (BR/SP) ; DANOVAN CELIBERTO MELO (BR/SP)
(21) BR 20 2017 026366-0 U2	Código 7.1 - Conhecimento de Parecer Técnico (22) 07/12/2017 (71) GUARANY INDÚSTRIA E COMÉRCIO LTDA. (BR/SP)
(21) BR 20 2017 027401-8 U2	Código 7.1 - Conhecimento de Parecer Técnico

	(22) 19/12/2017 (71) RODRIGO DE VARGAS BUENO (BR/RS) ; MARIA DE LOURDES DE VARGAS BUENO (BR/RS) ; MARINA DE VARGAS BUENO (BR/RS) ; MAURÍCIO DE VARGAS BUENO (BR/RS)
(21) BR 20 2017 027696-7 U2	Código 7.1 - Conhecimento de Parecer Técnico (22) 21/12/2017 (71) UNIVERSIDADE FEDERAL DA PARAIBA (BR/PB)
(21) BR 20 2018 003223-8 U2	Código 7.1 - Conhecimento de Parecer Técnico (22) 20/02/2018 (71) FUNDAÇÃO DE AMPARO À PESQUISA DE MINAS GERAIS (BR/MG) ; UNIVERSIDADE FEDERAL DE LAVRAS (BR/MG)
(21) BR 20 2018 004203-9 U2	Código 7.1 - Conhecimento de Parecer Técnico (22) 02/03/2018 (71) PLURIMETAL INDÚSTRIA METALÚRGICA LTDA (BR/RS)
(21) BR 20 2018 004632-8 U2	Código 7.1 - Conhecimento de Parecer Técnico (22) 08/03/2018 (71) FUTURA INDUSTRIAL E COMERCIAL LTDA - EPP (BR/SC)
(21) BR 20 2018 007361-9 U2	Código 7.1 - Conhecimento de Parecer Técnico (22) 12/04/2018 (71) JETBEST CORPORATION (TW)
(21) BR 20 2018 007840-8 U2	Código 7.1 - Conhecimento de Parecer Técnico (22) 18/04/2018 (71) FUNDAÇÃO UNIVERSIDADE FEDERAL DO TOCANTINS (BR/TO)
(21) BR 20 2018 008180-8 U2	Código 7.1 - Conhecimento de Parecer Técnico (22) 23/04/2018 (71) ALANA TEIXEIRA MENK (BR/SP)
(21) BR 20 2018 076091-8 U2	Código 7.1 - Conhecimento de Parecer Técnico (22) 14/12/2018 (71) DIONIR ROGÉRIO FLECK (BR/PR)
(21) BR 20 2021 003666-0 U2	Código 7.1 - Conhecimento de Parecer Técnico (22) 26/02/2021 (71) PATRICIA RODRIGUES RESENDE CANHESTRO (BR/MG) ; DARIVAL DARCY RESENDE (BR/MG)

(21) BR 20 2022 011620-8 U2	Código 7.1 - Conhecimento de Parecer Técnico (22) 13/06/2022 (71) SERVIÇO NACIONAL DE APRENDIZAGEM INDUSTRIAL - SENAI. (BR/RS) ; JOÃO CARLOS FERREIRA DE ANDRADE EIRELI (BR/RS)
(21) MU 9100581-7 U2	Código 7.1 - Conhecimento de Parecer Técnico (22) 18/03/2011 (71) Nadio Dittadi (BR/SC)
(21) PI 0910724-0 A2	Código 7.1 - Conhecimento de Parecer Técnico (22) 02/03/2009 (71) BIOLITEC UNTERNEHMENSBETEILIGUNGS II AG (AT)

Código 7.2 - Publicação Anulada

Anulada a publicação por ter sido indevida.

---

(21) BR 11 2018 008099-3 A2

Código 7.2 - Publicação Anulada
(22) 22/10/2015
(71) NISSAN MOTOR CO., LTD. (JP)

Código Anuidade do Pedido

Código 8.5 - Exigência de Complementação da Retribuição Anual

O depositante deverá complementar, de acordo com a tabela vigente na data da complementação, o pagamento da retribuição especificada, por meio do peticionamento eletrônico ou do formulário FQ002 acompanhado dos comprovantes dos pagamentos correspondentes ao cumprimento de exigência e a complementação da retribuição anual, no valor da retribuição adicional de que trata o art. 84º § 2º da Lei nº 9.279/96. O não cumprimento no prazo de 60 (sessenta) dias acarretará o arquivamento do pedido.

(21) BR 10 2019 010500-3 A2	Código 8.5 - Exigência de Complementação da Retribuição Anual (22) 22/05/2019 (71) UNIVERSIDADE FEDERAL DA PARAIBA (BR/PB) Complementar a retribuição da(s) 4ª anuidade(s), de acordo com tabela vigente, referente à(s) guia(s) de recolhimento 29409161953781461.
(21) BR 10 2019 011639-0 A2	Código 8.5 - Exigência de Complementação da Retribuição Anual (22) 04/06/2019 (71) ELÓI BERTOLDI (BR/SC) Complementar a retribuição da(s) 3ª anuidade(s), de acordo com tabela vigente, referente à(s) guia(s) de recolhimento 29409161939313332.
(21) BR 10 2019 017342-4 A2	Código 8.5 - Exigência de Complementação da Retribuição Anual (22) 20/08/2019 (71) JOSE VALERIO NETO (BR/RN) Complementar a retribuição da(s) 4ª anuidade(s), de acordo com tabela vigente, referente à(s) guia(s) de recolhimento 29409161959802380.
(21) BR 10 2019 018012-9 A2	Código 8.5 - Exigência de Complementação da Retribuição Anual (22) 29/08/2019 (71) NELSON MARTINS JUNIOR (BR/SP) Complementar 4ª anuidade, de acordo com tabela vigente, referente à guia 29409161958146616. VIDE PARECER
(21) BR 10 2019 018217-2 A2	Código 8.5 - Exigência de Complementação da Retribuição Anual (22) 02/09/2019 (71) UNIVERSIDADE FEDERAL DE ALAGOAS (BR/AL) Complementar a retribuição da(s) 4ª anuidade(s), de acordo com tabela vigente, referente à(s) guia(s) de recolhimento 29409161957925590.

(21) BR 10 2019 020915-1 A2	Código 8.5 - Exigência de Complementação da Retribuição Anual (22) 04/10/2019 (71) CENTRO DE TECNOLOGIA MINERAL (BR/RJ) Complementar a retribuição da(s) 3ª anuidade(s), de acordo com tabela vigente, referente à(s) guia(s) de recolhimento 29409161935601040.
(21) BR 10 2019 022418-5 A2	Código 8.5 - Exigência de Complementação da Retribuição Anual (22) 25/10/2019 (71) GEOMIN SOLUCOES EM GEOTECNIA E MINERACAO EIRELI (BR/MG) Complementar a retribuição da(s) 3ª anuidade(s), de acordo com tabela vigente, referente à(s) guia(s) de recolhimento 29409161947138790.
(21) BR 10 2019 023736-8 A2	Código 8.5 - Exigência de Complementação da Retribuição Anual (22) 11/11/2019 (71) CARMOMAQ INDÚSTRIA E COMÉRCIO DE PEÇAS E MÁQUINAS LTDA (BR/SP) ; INSTITUTO FEDERAL DE EDUCAÇÃO, CIÊNCIA E TECNOLOGIA DO SUL DE MINAS GERAIS - IFSULDEMINAS (BR/MG) Complementar a retribuição da(s) 3ª anuidade(s), de acordo com tabela vigente, referente à(s) guia(s) de recolhimento 29409161960743022.
(21) BR 20 2018 067912-6 U2	Código 8.5 - Exigência de Complementação da Retribuição Anual (22) 05/09/2018 (71) UNIVERSIDADE FEDERAL RURAL DE PERNAMBUCO (BR/PE) Complementar a retribuição da(s) 5ª anuidade(s), de acordo com tabela vigente, referente à(s) guia(s) de recolhimento 29409161958608920.
(21) BR 20 2019 020547-0 U2	Código 8.5 - Exigência de Complementação da Retribuição Anual (22) 30/09/2019 (71) SUANI CONCEIÇÃO PEREIRA MONÇORES (BR) Complementar a retribuição da(s) 4ª anuidade(s), de acordo com tabela vigente, referente à(s) guia(s) de recolhimento 29409161960156135.

Código 8.6 - Arquivamento - Art. 86 da LPI

Arquivado o pedido por falta de pagamento da retribuição anual dentro do prazo ou por não cumprimento de exigência de complementação de pagamento da retribuição. Desta data corre o prazo de 3 (três) meses para o depositante requerer a restauração do andamento do pedido por meio do peticionamento eletrônico ou do formulário modelo FQ002 acompanhado dos comprovantes referentes ao pagamento da restauração e conforme o caso: da cópia do pagamento correspondente a retribuição anual paga fora do prazo; do pagamento correspondente a retribuição anual em débito; ou do pagamento correspondente a complementação no valor da retribuição adicional de que trata o art. 84º § 2º da Lei nº 9.279/96.

---

(21) BR 10 2015 002062-7 A2

Código 8.6 - Arquivamento - Art. 86 da LPI
(22) 29/01/2015
(71) UNIVERSIDADE TECNOLÓGICA FEDERAL DO PARANÁ (BR/PR) ; TRACTBEL ENERGIA S.A. (BR/PR)
Referente ao não cumprimento da exigência publicada na RPI 2706 de 16/11/2022, uma vez que a taxa exigência foi recolhida com o valor menor (R$ 36,00). O valor correto era R$ 90,00, por se tratar de um pedido constituído por uma empresa que não possui direito de redução na retribuição.

---

(21) BR 10 2015 006333-4 A2

Código 8.6 - Arquivamento - Art. 86 da LPI
(22) 20/03/2015
(71) SAMSUNG ELETRÔNICA DA AMAZÔNIA LTDA. (BR/SP)
Referente à 8ª anuidade.

---

(21) BR 10 2015 008743-8 A2

Código 8.6 - Arquivamento - Art. 86 da LPI
(22) 17/04/2015
(71) HERAEUS ELECTRO-NITE INTERNATIONAL N.V. (BE)
Referente à 8ª anuidade.

---

(21) BR 10 2015 009845-6 A2

Código 8.6 - Arquivamento - Art. 86 da LPI
(22) 17/04/2015
(71) JOSÉ HUMBERTO DE MELO AGUIAR (BR/MG)
Referente à 8ª anuidade.

---

(21) BR 10 2016 007981-0 A2

Código 8.6 - Arquivamento - Art. 86 da LPI
(22) 11/04/2016
(71) TEKNISA SERVICE S.A. (BR/MG)
Referente à 7ª anuidade.

---

(21) BR 10 2017 007581-8 A2

Código 8.6 - Arquivamento - Art. 86 da LPI

	(22) 12/04/2017 (71) IPIRANGA PRODUTOS DE PETRÓLEO S.A. (BR/RJ) Referente à 6ª anuidade.
(21) BR 10 2017 007775-6 A2	Código 8.6 - Arquivamento - Art. 86 da LPI (22) 13/04/2017 (71) LEONIR PALLA (BR/PR) Referente à 6ª anuidade.
(21) BR 10 2017 007835-3 A2	Código 8.6 - Arquivamento - Art. 86 da LPI (22) 17/04/2017 (71) PACRE - INDUSTRIA E COMERCIO DE FERRAGENS LTDA - EPP (BR/PR) Referente à 6ª anuidade.
(21) BR 10 2017 007907-4 A2	Código 8.6 - Arquivamento - Art. 86 da LPI (22) 17/04/2017 (71) HIDREMEC INDÚSTRIA DE MATERIAIS FERROVIÁRIOS LTDA. (BR/ES) Referente à 6ª anuidade.
(21) BR 10 2018 007348-6 A2	Código 8.6 - Arquivamento - Art. 86 da LPI (22) 12/04/2018 (71) UNIVERSIDADE FEDERAL DE PERNAMBUCO (BR/PE) Referente à 5ª anuidade.
(21) BR 10 2018 007367-2 A2	Código 8.6 - Arquivamento - Art. 86 da LPI (22) 12/04/2018 (71) CLÁUDIA TEREZINHA KNIESS (BR/SP) ; DELMAR HIRATA. (BR/SP) Referente à 5ª anuidade.
(21) BR 10 2018 007496-2 A2	Código 8.6 - Arquivamento - Art. 86 da LPI (22) 13/04/2018 (71) UNIVERSIDADE FEDERAL DE PERNAMBUCO (BR/PE) Referente à 5ª anuidade.
(21) BR 10 2018 007662-0 A2	Código 8.6 - Arquivamento - Art. 86 da LPI (22) 16/04/2018 (71) FERNANDO SERGIO D'ANDREA JUNIOR (BR/SP) Referente à 5ª anuidade.
(21) BR 10 2019 007353-5 A2	Código 8.6 - Arquivamento - Art. 86 da LPI (22) 11/04/2019 (71) IDL ELETRO ELETRONICA EIRELI-ME (BR/SP)

	Referente à 4ª anuidade.
(21) BR 10 2019 007394-2 A2	Código 8.6 - Arquivamento - Art. 86 da LPI (22) 11/04/2019 (71) IVAN LAURINDO TOSETTO JUNIOR (BR/SP) ; ROGÉRIO COSTA CAMPOS (BR/RS) Referente à 4ª anuidade.
(21) BR 10 2019 007484-1 A2	Código 8.6 - Arquivamento - Art. 86 da LPI (22) 12/04/2019 (71) ROGUSTEC INDÚSTRIA E COMÉRCIO EIRELLI - EPP (BR/SP) Referente à 4ª anuidade.
(21) BR 10 2019 007541-4 A2	Código 8.6 - Arquivamento - Art. 86 da LPI (22) 12/04/2019 (71) TE CONNECTIVITY BRASIL INDÚSTRIA DE ELETRÔNICOS LTDA. (BR/SP) Referente à 4ª anuidade.
(21) BR 10 2019 007644-5 A2	Código 8.6 - Arquivamento - Art. 86 da LPI (22) 15/04/2019 (71) UNIVERSIDADE FEDERAL DE PERNAMBUCO (BR/PE) Referente à 4ª anuidade.
(21) BR 10 2019 007750-6 A2	Código 8.6 - Arquivamento - Art. 86 da LPI (22) 16/04/2019 (71) W. MÜLLER GMBH (DE) Referente à 4ª anuidade.
(21) BR 10 2019 018039-0 A2	Código 8.6 - Arquivamento - Art. 86 da LPI (22) 29/08/2019 (71) VIVIANE SALVETTI (BR/SP) ; MILTON HUGO ANDRADE DOS ANJOS (BR/SP) Referente à 3ª anuidade.
(21) BR 10 2019 025248-0 A2	Código 8.6 - Arquivamento - Art. 86 da LPI (22) 29/11/2019 (71) UNIVERSIDADE FEDERAL DE SERGIPE (BR/SE) Referente à 3ª anuidade.
(21) BR 10 2019 025251-0 A2	Código 8.6 - Arquivamento - Art. 86 da LPI (22) 29/11/2019 (71) UNIVERSIDADE FEDERAL DE SERGIPE (BR/SE)

	Referente à 3ª anuidade.
(21) BR 10 2019 025253-7 A2	Código 8.6 - Arquivamento - Art. 86 da LPI (22) 29/11/2019 (71) UNIVERSIDADE FEDERAL DE SERGIPE (BR/SE) Referente à 3ª anuidade.
(21) BR 10 2019 026437-3 A2	Código 8.6 - Arquivamento - Art. 86 da LPI (22) 12/12/2019 (71) MICROTECNICA S.R.L. (IT) Referente à 3ª anuidade.
(21) BR 10 2019 027430-1 A2	Código 8.6 - Arquivamento - Art. 86 da LPI (22) 20/12/2019 (71) INSTITUTO FEDERAL CATARINENSE (BR/SC) Referente à 3ª anuidade.
(21) BR 10 2019 027593-6 A2	Código 8.6 - Arquivamento - Art. 86 da LPI (22) 20/12/2019 (71) LLK ENGENHARIA INDÚSTRIA E COMÉRCIO LTDA EPP (BR/MG) Referente à 3ª anuidade.
(21) BR 10 2019 027820-0 A2	Código 8.6 - Arquivamento - Art. 86 da LPI (22) 26/12/2019 (71) A&C SISTEMAS EIRELI - ME (BR/MG) Referente à 3ª anuidade.
(21) BR 10 2019 027910-9 A2	Código 8.6 - Arquivamento - Art. 86 da LPI (22) 26/12/2019 (71) TAPETES SÃO CARLOS LTDA (BR/SP) Referente à 3ª anuidade.
(21) BR 10 2019 028004-2 A2	Código 8.6 - Arquivamento - Art. 86 da LPI (22) 27/12/2019 (71) JOÃO BATISTA KLEIN DA CRUZ (BR/PR) Referente à 3ª anuidade.
(21) BR 10 2019 028151-0 A2	Código 8.6 - Arquivamento - Art. 86 da LPI (22) 28/12/2019 (71) UNIVERSIDADE FEDERAL FLUMINENSE (BR/RJ) Referente à 3ª anuidade.

(21) BR 10 2019 028163-4 A2	Código 8.6 - Arquivamento - Art. 86 da LPI (22) 28/12/2019 (71) COPY EXPRESS COPIAS E PLOTAGENS LTDA ME (BR/ES) Referente à 3ª anuidade.
(21) BR 10 2019 028187-1 A2	Código 8.6 - Arquivamento - Art. 86 da LPI (22) 30/12/2019 (71) MELINA VICTORIA KELLER HERRERA (BR/SC) Referente à 3ª anuidade.
(21) BR 10 2019 028190-1 A2	Código 8.6 - Arquivamento - Art. 86 da LPI (22) 30/12/2019 (71) LUCIANA FREITAS GOMES E SILVA (BR/MA) ; CYRENE PIAZERA SILVA COSTA (BR/MA) ; RUAN FERREIRA SAMPAIO (BR/MA) ; GRAÇA DE MARIA ABREU PEREIRA DE BRITO (BR/MA) ; LUENNY MARIA MORAES PINHEIRO (BR/MA) ; JORDANA ALMEIDA BRITO (BR/MA) ; FELIPE GOMES BARBOSA (BR/MA) ; DANIEL DE MATOS LUNA DOS SANTOS (BR/MA) ; CEUMA-ASSOCIAÇÃO DE ENSINO SUPERIOR (BR/MA) Referente à 3ª anuidade.
(21) BR 10 2019 028220-7 A2	Código 8.6 - Arquivamento - Art. 86 da LPI (22) 30/12/2019 (71) GENÉSIO FERREIRA (BR/SC) Referente à 3ª anuidade.
(21) BR 10 2019 028228-2 A2	Código 8.6 - Arquivamento - Art. 86 da LPI (22) 30/12/2019 (71) ELEANDRO BATISTA DE OLIVEIRA (BR/ES) ; EDER LOBATO PERINI (BR/ES) Referente à 3ª anuidade.
(21) BR 10 2019 028272-0 A2	Código 8.6 - Arquivamento - Art. 86 da LPI (22) 30/12/2019 (71) UNIVERSIDADE FEDERAL DE CAMPINA GRANDE - PB (BR/PB) Referente à 3ª anuidade.
(21) BR 10 2019 028288-6 A2	Código 8.6 - Arquivamento - Art. 86 da LPI (22) 30/12/2019 (71) C.J. MARCHETTE INDÚSTRIA E COMÉRCIO DE PRODUTOS DIETÉTICOS LTDA (BR/SP) Referente à 3ª anuidade.
(21) BR 10 2019 028292-4 A2	Código 8.6 - Arquivamento - Art. 86 da LPI

	(22) 30/12/2019 (71) C.J. MARCHETTE INDÚSTRIA E COMÉRCIO DE PRODUTOS DIETÉTICOS LTDA (BR/SP) Referente à 3ª anuidade.
(21) BR 10 2019 028304-1 A2	Código 8.6 - Arquivamento - Art. 86 da LPI (22) 30/12/2019 (71) LUCIANO DO AMARAL MORAIS (BR/RS) Referente à 3ª anuidade.
(21) BR 10 2019 028305-0 A2	Código 8.6 - Arquivamento - Art. 86 da LPI (22) 30/12/2019 (71) INSTITUTO FEDERAL DE EDUCAÇÃO, CIÊNCIA E TECNOLOGIA DO RIO DE JANEIRO (BR/RJ) Referente à 4ª anuidade.
(21) BR 10 2020 000001-2 A2	Código 8.6 - Arquivamento - Art. 86 da LPI (22) 02/01/2020 (71) FLAVIANE GOMES PEREIRA (BR/RJ) Referente à 3ª anuidade.
(21) BR 10 2020 000009-8 A2	Código 8.6 - Arquivamento - Art. 86 da LPI (22) 02/01/2020 (71) MARCIO YOSHIO SATO (BR/PR) Referente à 3ª anuidade.
(21) BR 10 2020 000042-0 A2	Código 8.6 - Arquivamento - Art. 86 da LPI (22) 02/01/2020 (71) VINICIUS VICENTE SILVA ROSA (BR/RJ) ; SÉRGIO ROBERTO MONTORO (BR/SP) ; CIRLENE FOURQUET BANDEIRA (BR/SP) Referente à 3ª anuidade.
(21) BR 10 2020 000077-2 A2	Código 8.6 - Arquivamento - Art. 86 da LPI (22) 02/01/2020 (71) SOFIA QUADROS AFFONSECA (BR/SP) Referente à 3ª anuidade.
(21) BR 10 2020 000109-4 A2	Código 8.6 - Arquivamento - Art. 86 da LPI (22) 03/01/2020 (71) ERILENE APARECIDA BERTOLDO DE PAULA (BR/MG) Referente à 3ª anuidade.
(21) BR 10 2020 000193-0 A2	Código 8.6 - Arquivamento - Art. 86 da LPI

	(22) 06/01/2020 (71) MARCELO LINHARES GATTI (BR/RJ) Referente à 3ª anuidade.
(21) BR 10 2020 000238-4 A2	Código 8.6 - Arquivamento - Art. 86 da LPI (22) 06/01/2020 (71) LEONARDO ALVES DA CONCEIÇÃO (BR/RJ) ; RICARDO DE FREITAS CABRAL (BR/RJ) ; ROBERTO DE OLIVEIRA MAGNAGO (BR/RJ) Referente à 3ª anuidade.
(21) BR 10 2020 000270-8 A2	Código 8.6 - Arquivamento - Art. 86 da LPI (22) 06/01/2020 (71) RINALDO GUEDES RAPASSI (BR/AL) Referente à 3ª anuidade.
(21) BR 10 2020 000282-1 A2	Código 8.6 - Arquivamento - Art. 86 da LPI (22) 06/01/2020 (71) RICARDO CEZAR VOLERT (BR/PR) Referente à 3ª anuidade.
(21) BR 10 2020 000291-0 A2	Código 8.6 - Arquivamento - Art. 86 da LPI (22) 07/01/2020 (71) PAULO LUIZ BRUECKHEIMER (BR/SC) Referente à 3ª anuidade.
(21) BR 10 2020 000325-9 A2	Código 8.6 - Arquivamento - Art. 86 da LPI (22) 07/01/2020 (71) DIEGO SANTOS DE OLIVEIRA (BR/MG) ; TIAGO HILÁRIO FERREIRA (BR/MG) Referente à 3ª anuidade.
(21) BR 10 2020 000334-8 A2	Código 8.6 - Arquivamento - Art. 86 da LPI (22) 07/01/2020 (71) RENATO BIAZOTTO (BR/SP) Referente à 3ª anuidade.
(21) BR 10 2020 000478-6 A2	Código 8.6 - Arquivamento - Art. 86 da LPI (22) 09/01/2020 (71) AMELIO GENTIL CHIPOLA (BR/MT) Referente à 3ª anuidade.
(21) BR 10 2020 000514-6 A2	Código 8.6 - Arquivamento - Art. 86 da LPI (22) 09/01/2020

	(71) MAURO FONSECA RODRIGUES (BR/RS) Referente à 3ª anuidade.
(21) BR 10 2020 000685-1 A2	Código 8.6 - Arquivamento - Art. 86 da LPI (22) 12/01/2020 (71) CYNELLE OLÍVIA DE SOUZA (BR/GO) Referente à 3ª anuidade.
(21) BR 10 2020 000741-6 A2	Código 8.6 - Arquivamento - Art. 86 da LPI (22) 13/01/2020 (71) INSTITUTO FEDERAL DE EDUCAÇÃO CIÊNCIA E TECNOLOGIA DO MARANHÃO (BR/MA) ; UNIVERSIDADE FEDERAL DO MARANHÃO (BR/MA) Referente à 3ª anuidade.
(21) BR 10 2020 000797-1 A2	Código 8.6 - Arquivamento - Art. 86 da LPI (22) 14/01/2020 (71) INSTITUTO FEDERAL DE EDUCAÇÃO CIÊNCIA E TECNOLOGIA DO MARANHÃO (BR/MA) ; UNIVERSIDADE FEDERAL DO MARANHÃO (BR/MA) Referente à 3ª anuidade.
(21) BR 10 2020 000798-0 A2	Código 8.6 - Arquivamento - Art. 86 da LPI (22) 14/01/2020 (71) JOSÉ MESSIAS RIBEIRO JÚNIOR (BR/PE) Referente à 3ª anuidade.
(21) BR 10 2020 000877-3 A2	Código 8.6 - Arquivamento - Art. 86 da LPI (22) 15/01/2020 (71) INSTITUTO FEDERAL DE EDUCAÇÃO CIÊNCIA E TECNOLOGIA DO MARANHÃO (BR/MA) ; UNIVERSIDADE FEDERAL DO MARANHÃO (BR/MA) Referente à 3ª anuidade.
(21) BR 10 2020 000904-4 A2	Código 8.6 - Arquivamento - Art. 86 da LPI (22) 15/01/2020 (71) INSTITUTO FEDERAL DE EDUCAÇÃO CIÊNCIA E TECNOLOGIA DO MARANHÃO (BR/MA) ; UNIVERSIDADE FEDERAL DO MARANHÃO (BR/MA) Referente à 3ª anuidade.
(21) BR 10 2020 000951-6 A2	Código 8.6 - Arquivamento - Art. 86 da LPI (22) 15/01/2020 (71) WISER PLACE TECNOLOGIA SA (BR/MG) ; JOSÉ DOS REIS GONÇALVES RODRIGUES (BR/MG) Referente à 3ª anuidade.

(21) BR 10 2020 000965-6 A2	Código 8.6 - Arquivamento - Art. 86 da LPI (22) 16/01/2020 (71) PYPIV PESQUISA E DESENVOLVIMENTO DE INOVAÇÃO TECNOLÓGICA LTDA (BR/MG) Referente à 3ª anuidade.
(21) BR 10 2020 000976-1 A2	Código 8.6 - Arquivamento - Art. 86 da LPI (22) 16/01/2020 (71) MCTI/MUSEU PARAENSE EMÍLIO GOELDI (BR/PA) Referente à 3ª anuidade.
(21) BR 10 2020 000990-7 A2	Código 8.6 - Arquivamento - Art. 86 da LPI (22) 16/01/2020 (71) SEBASTIÃO BENÍCIO DOS SANTOS (BR/RS) Referente à 3ª anuidade.
(21) BR 10 2020 000991-5 A2	Código 8.6 - Arquivamento - Art. 86 da LPI (22) 16/01/2020 (71) QIU GENJUN (BR/SP) Referente à 3ª anuidade.
(21) BR 10 2020 000994-0 A2	Código 8.6 - Arquivamento - Art. 86 da LPI (22) 16/01/2020 (71) PET TOYS COMERCIO DE ARTIGOS E ACESSORIOS EIRELI (BR/SP) Referente à 3ª anuidade.
(21) BR 10 2020 001153-7 A2	Código 8.6 - Arquivamento - Art. 86 da LPI (22) 17/01/2020 (71) ARTUR VALLINOTO BASTOS (BR/PA) Referente à 3ª anuidade.
(21) BR 10 2020 001182-0 A2	Código 8.6 - Arquivamento - Art. 86 da LPI (22) 18/01/2020 (71) TIAGO HENRIQUE GOMES DE LIMA (BR/RJ) Referente à 3ª anuidade.
(21) BR 10 2020 001185-5 A2	Código 8.6 - Arquivamento - Art. 86 da LPI (22) 18/01/2020 (71) TIAGO HENRIQUE GOMES DE LIMA (BR/RJ) Referente à 3ª anuidade.
(21) BR 10 2020 001189-8 A2	Código 8.6 - Arquivamento - Art. 86 da LPI (22) 18/01/2020

	(71) TIAGO HENRIQUE GOMES DE LIMA (BR/RJ) Referente à 3ª anuidade.
(21) BR 10 2020 001191-0 A2	Código 8.6 - Arquivamento - Art. 86 da LPI (22) 18/01/2020 (71) ERIC LACERDA DA SILVA (BR/RS) Referente à 3ª anuidade.
(21) BR 10 2020 001192-8 A2	Código 8.6 - Arquivamento - Art. 86 da LPI (22) 19/01/2020 (71) MAURO FONSECA RODRIGUES (BR/RS) ; SIMONE ELENISE AUTH (BR/RS) ; RICARDO BÖNMANN (BR/RS) Referente à 3ª anuidade.
(21) BR 10 2020 001195-2 A2	Código 8.6 - Arquivamento - Art. 86 da LPI (22) 20/01/2020 (71) JOEL DIAS DOS SANTOS (BR/MG) Referente à 3ª anuidade.
(21) BR 10 2020 001217-7 A2	Código 8.6 - Arquivamento - Art. 86 da LPI (22) 20/01/2020 (71) MARCELO FRANCISCO GIRONI (BR) Referente à 3ª anuidade.
(21) BR 10 2020 001243-6 A2	Código 8.6 - Arquivamento - Art. 86 da LPI (22) 21/01/2020 (71) EVERTON DELMONDES AYALA (BR/PR) Referente à 3ª anuidade.
(21) BR 10 2020 001250-9 A2	Código 8.6 - Arquivamento - Art. 86 da LPI (22) 21/01/2020 (71) LANAN BRASIL INDUSTRIA, COMERCIO E MANUTENCAO DE MAQUINAS E EQUIPAMENTOS LTDA (BR/RS) Referente à 3ª anuidade.
(21) BR 10 2020 001328-9 A2	Código 8.6 - Arquivamento - Art. 86 da LPI (22) 21/01/2020 (71) JOSE AMERICO ALAVARSE (BR/RJ) Referente à 3ª anuidade.
(21) BR 10 2020 001335-1 A2	Código 8.6 - Arquivamento - Art. 86 da LPI (22) 22/01/2020 (71) RODNEI DA SILVA BALBO (BR/SP)

	Referente à 3ª anuidade.
(21) BR 10 2020 001383-1 A2	Código 8.6 - Arquivamento - Art. 86 da LPI (22) 22/01/2020 (71) PAULO EUGENIO GADOMSKI (BR/PR) Referente à 3ª anuidade.
(21) BR 10 2020 001395-5 A2	Código 8.6 - Arquivamento - Art. 86 da LPI (22) 22/01/2020 (71) PAULO LUIZ BRUECKHEIMER (BR/SC) Referente à 3ª anuidade.
(21) BR 10 2020 001404-8 A2	Código 8.6 - Arquivamento - Art. 86 da LPI (22) 22/01/2020 (71) ADRIANO RODRIGO BUCHOLZ (BR/PR) Referente à 3ª anuidade.
(21) BR 10 2020 001425-0 A2	Código 8.6 - Arquivamento - Art. 86 da LPI (22) 22/01/2020 (71) WALTER LUIZ DE SOUZA ALVES (BR/MG) Referente à 3ª anuidade.
(21) BR 10 2020 001444-7 A2	Código 8.6 - Arquivamento - Art. 86 da LPI (22) 23/01/2020 (71) LINEKER MATHEUS SANTOS ELPES (BR/MG) Referente à 3ª anuidade.
(21) BR 10 2020 001462-5 A2	Código 8.6 - Arquivamento - Art. 86 da LPI (22) 23/01/2020 (71) LUIZ VIANNA JUNIOR (BR/BA) Referente à 3ª anuidade.
(21) BR 10 2020 001489-7 A2	Código 8.6 - Arquivamento - Art. 86 da LPI (22) 23/01/2020 (71) AGA CONSULTORIA E DESENVOLVIMENTO DE PROJETOS TÉCNICO-CIENTÍFICOS LTDA ME (BR/SP) Referente à 3ª anuidade.
(21) BR 10 2020 001520-6 A2	Código 8.6 - Arquivamento - Art. 86 da LPI (22) 23/01/2020 (71) WALTER LOBUE DOS SANTOS (BR/SP) Referente à 3ª anuidade.

(21) BR 10 2020 001533-8 A2	Código 8.6 - Arquivamento - Art. 86 da LPI (22) 23/01/2020 (71) MARIO VIRGILIO DE CARVALHO JUNIOR (BR/SP) Referente à 3ª anuidade.
(21) BR 10 2020 001567-2 A2	Código 8.6 - Arquivamento - Art. 86 da LPI (22) 24/01/2020 (71) ADRIANA BASSINI CAMERON 07310224752 (BR/ES) ; A BASSINI CAMERON LTDA (BR/ES) Referente à 3ª anuidade.
(21) BR 10 2020 001568-0 A2	Código 8.6 - Arquivamento - Art. 86 da LPI (22) 24/01/2020 (71) TARCISIO GIUSTINO SILVEIRA (BR/SP) Referente à 3ª anuidade.
(21) BR 10 2020 001676-8 A2	Código 8.6 - Arquivamento - Art. 86 da LPI (22) 26/01/2020 (71) ALTEMAR RIBEIRO DIAS (BR/SP) Referente à 3ª anuidade.
(21) BR 10 2020 001761-6 A2	Código 8.6 - Arquivamento - Art. 86 da LPI (22) 27/01/2020 (71) DUO COMERCIO DE PRODUTOS DE COSMETICOS LTDA (BR/RJ) Referente à 3ª anuidade.
(21) BR 10 2020 001904-0 A2	Código 8.6 - Arquivamento - Art. 86 da LPI (22) 29/01/2020 (71) CLAUDILENE DA SILVA SOARES (BR/SP) Referente à 3ª anuidade.
(21) BR 10 2020 001906-6 A2	Código 8.6 - Arquivamento - Art. 86 da LPI (22) 29/01/2020 (71) ROSAMÉLIA PEDROSA FERREIRA (BR/MG) Referente à 3ª anuidade.
(21) BR 10 2020 002101-0 A2	Código 8.6 - Arquivamento - Art. 86 da LPI (22) 31/01/2020 (71) PAULO LUIZ BRUECKHEIMER (BR/SC) Referente à 3ª anuidade.

(21) BR 10 2020 005273-0 A2	Código 8.6 - Arquivamento - Art. 86 da LPI (22) 17/03/2020 (71) SHOWA AIRCRAFT INDUSTRY CO., LTD. (JP) Referente à 3ª anuidade.
(21) BR 10 2020 005870-3 A2	Código 8.6 - Arquivamento - Art. 86 da LPI (22) 24/03/2020 (71) NINGBO RADI-COOL ADVANCED ENERGY TECHNOLOGIES CO., LTD. (CN) ; NINGBO RUILING ADVANCED ENERGY MATERIALS INSTITUTE CO., LTD. (CN) Referente à 3ª anuidade.
(21) BR 10 2020 007052-5 A2	Código 8.6 - Arquivamento - Art. 86 da LPI (22) 08/04/2020 (71) SMK CO., LTD. (JP) Referente à 3ª anuidade.
(21) BR 11 2013 026200-1 A2	Código 8.6 - Arquivamento - Art. 86 da LPI (22) 13/04/2012 (71) LIFECELL CORPORATION (US) Referente à 11ª anuidade.
(21) BR 11 2015 025895-6 A2	Código 8.6 - Arquivamento - Art. 86 da LPI (22) 13/04/2014 (71) ONESTEEL REINFORCING PTY LTD (AU) Referente à 9ª anuidade.
(21) BR 11 2016 023815-0 A2	Código 8.6 - Arquivamento - Art. 86 da LPI (22) 15/04/2015 (71) PROPELLA THERAPEUTICS, INC (US) Referente à 8ª anuidade.
(21) BR 11 2016 024201-7 A8	Código 8.6 - Arquivamento - Art. 86 da LPI (22) 17/04/2015 (71) QUALCOMM INCORPORATED (US) Referente à 8ª anuidade.
(21) BR 11 2016 024210-6 A8	Código 8.6 - Arquivamento - Art. 86 da LPI (22) 14/04/2015 (71) QUALCOMM INCORPORATED (US) Referente à 8ª anuidade.
(21) BR 11 2016 024211-4 A2	Código 8.6 - Arquivamento - Art. 86 da LPI

	(22) 16/04/2015 (71) IEX GROUP, INC (US) Referente à 8ª anuidade.
(21) BR 11 2016 025270-5 A2	Código 8.6 - Arquivamento - Art. 86 da LPI (22) 13/04/2015 (71) QUALCOMM INCORPORATED (US) Referente à 8ª anuidade.
(21) BR 11 2017 021083-5 A2	Código 8.6 - Arquivamento - Art. 86 da LPI (22) 12/04/2016 (71) F. HOFFMANN-LA ROCHE AG (CH) Referente à 7ª anuidade.
(21) BR 11 2017 021619-1 A2	Código 8.6 - Arquivamento - Art. 86 da LPI (22) 14/04/2016 (71) SAMYANG HOLDINGS CORPORATION (KR) Referente à 7ª anuidade.
(21) BR 11 2017 021838-0 A2	Código 8.6 - Arquivamento - Art. 86 da LPI (22) 15/04/2016 (71) SONY CORPORATION (JP) Referente à 7ª anuidade.
(21) BR 11 2017 021970-0 A2	Código 8.6 - Arquivamento - Art. 86 da LPI (22) 15/04/2016 (71) SYMIC IP, LLC (US) Referente à 7ª anuidade.
(21) BR 11 2017 022245-0 A2	Código 8.6 - Arquivamento - Art. 86 da LPI (22) 15/04/2016 (71) ADTOOX AB (SE) Referente à 7ª anuidade.
(21) BR 11 2017 022790-8 A2	Código 8.6 - Arquivamento - Art. 86 da LPI (22) 14/04/2016 (71) VIIV HEALTHCARE UK (NO.5) LIMITED (GB) Referente à 7ª anuidade.
(21) BR 11 2017 023532-3 A2	Código 8.6 - Arquivamento - Art. 86 da LPI (22) 14/04/2016 (71) SONY CORPORATION (JP)

	Referente à 7ª anuidade.
(21) BR 11 2018 068971-8 A2	Código 8.6 - Arquivamento - Art. 86 da LPI (22) 07/04/2017 (71) LIEBHERR-COMPONENTS BIBERACH GMBH (DE) Referente à 6ª anuidade.
(21) BR 11 2018 070676-0 A2	Código 8.6 - Arquivamento - Art. 86 da LPI (22) 13/04/2017 (71) ZYMEWORKS INC. (CA) Referente à 6ª anuidade.
(21) BR 11 2019 006075-8 A2	Código 8.6 - Arquivamento - Art. 86 da LPI (22) 14/04/2017 (71) CYTLIMIC INC. (JP) Referente à 6ª anuidade.
(21) BR 11 2019 016681-5 A2	Código 8.6 - Arquivamento - Art. 86 da LPI (22) 12/04/2018 (71) GUANGDONG OPPO MOBILE TELECOMMUNICATIONS CORP., LTD. (CN) Referente à 5ª anuidade.
(21) BR 11 2019 022898-5 A2	Código 8.6 - Arquivamento - Art. 86 da LPI (22) 13/04/2018 (71) GUANGDONG OPPO MOBILE TELECOMMUNICATIONS CORP., LTD. (CN) Referente à 5ª anuidade.
(21) BR 11 2020 019192-2 A2	Código 8.6 - Arquivamento - Art. 86 da LPI (22) 15/04/2019 (71) PENMIX LTD. (KR) Referente à 4ª anuidade.
(21) BR 11 2020 020561-3 A2	Código 8.6 - Arquivamento - Art. 86 da LPI (22) 11/04/2019 (71) COLGATE-PALMOLIVE COMPANY (US) Referente à 4ª anuidade.
(21) BR 11 2020 020735-7 A2	Código 8.6 - Arquivamento - Art. 86 da LPI (22) 12/04/2019 (71) SWIMC LLC (US)

	Referente à 4ª anuidade.
(21) BR 11 2020 021172-9 A2	Código 8.6 - Arquivamento - Art. 86 da LPI (22) 16/04/2018 (71) MERIT AUTOMOTIVE ELECTRONICS SYSTEMS S.L.U (ES) Referente à 5ª anuidade.
(21) BR 11 2021 006480-0 A2	Código 8.6 - Arquivamento - Art. 86 da LPI (22) 18/11/2019 (71) INVENTIO AG (CH) Referente à 3ª anuidade.
(21) BR 11 2021 007456-2 A2	Código 8.6 - Arquivamento - Art. 86 da LPI (22) 06/11/2019 (71) BERICAP HOLDING GMBH (DE) Referente à 3ª anuidade.
(21) BR 11 2021 008285-9 A2	Código 8.6 - Arquivamento - Art. 86 da LPI (22) 12/11/2019 (71) HANS SETERNES (NO) Referente à 3ª anuidade.
(21) BR 11 2021 008722-2 A2	Código 8.6 - Arquivamento - Art. 86 da LPI (22) 06/12/2019 (71) GUANGDONG MIDEA WHITE HOME APPLIANCE TECHNOLOGY INNOVATION CENTER CO., LTD. (CN) ; MIDEA GROUP CO., LTD. (CN) Referente à 3ª anuidade.
(21) BR 11 2021 008976-4 A2	Código 8.6 - Arquivamento - Art. 86 da LPI (22) 06/11/2019 (71) GLAXOSMITHKLINE INTELLECTUAL PROPERTY DEVELOPMENT LIMITED (GB) Referente à 3ª anuidade.
(21) BR 11 2021 013649-5 A2	Código 8.6 - Arquivamento - Art. 86 da LPI (22) 10/01/2020 (71) BMIC LLC (US) Referente à 3ª anuidade.
(21) BR 11 2021 018228-4 A2	Código 8.6 - Arquivamento - Art. 86 da LPI (22) 13/03/2020 (71) VIVEK VERMA (IN)

	Referente à 3ª anuidade.
(21) BR 11 2022 011048-0 A2	Código 8.6 - Arquivamento - Art. 86 da LPI (22) 06/12/2019 (71) CNPEM - CENTRO NACIONAL DE PESQUISA EM ENERGIA E MATERIAIS (BR/SP) Referente à 3ª anuidade.
(21) BR 20 2018 007479-8 U2	Código 8.6 - Arquivamento - Art. 86 da LPI (22) 13/04/2018 (71) ANELLI COMERCIO DE EMBALAGENS LTDA - ME (BR/SP) Referente à 5ª anuidade.
(21) BR 20 2019 007660-2 U2	Código 8.6 - Arquivamento - Art. 86 da LPI (22) 15/04/2019 (71) MARCOS ALTEMIR TAVRES FONTOURA (BR/CE) Referente à 4ª anuidade.
(21) BR 20 2019 007725-0 U2	Código 8.6 - Arquivamento - Art. 86 da LPI (22) 16/04/2019 (71) NCD INDÚSTRIA E COMÉRCIO DE EQUIPAMENTOS DIDÁTICOS LTDA EPP (BR/SC) Referente à 4ª anuidade.
(21) BR 20 2019 023621-9 U2	Código 8.6 - Arquivamento - Art. 86 da LPI (22) 08/11/2019 (71) LOMAC COMERCIO DE FERRO LTDA (BR/RJ) Referente à 3ª anuidade.
(21) BR 20 2019 027496-0 U2	Código 8.6 - Arquivamento - Art. 86 da LPI (22) 20/12/2019 (71) EDSON FERNANDO BAIARDI (BR/SP) Referente à 3ª anuidade.
(21) BR 20 2019 027511-7 U2	Código 8.6 - Arquivamento - Art. 86 da LPI (22) 20/12/2019 (71) ANA CAROLINA DE MELO (BR/SP) Referente à 3ª anuidade.
(21) BR 20 2019 027513-3 U2	Código 8.6 - Arquivamento - Art. 86 da LPI (22) 20/12/2019 (71) QUALISTEEL - FUNDIÇÃO DE PRECISÃO LTDA (BR/RS)

	Referente à 3ª anuidade.
(21) BR 20 2019 027588-5 U2	Código 8.6 - Arquivamento - Art. 86 da LPI (22) 20/12/2019 (71) B.R.A. INDUSTRIAL EIRELI (BR/SP) Referente à 3ª anuidade.
(21) BR 20 2019 027665-2 U2	Código 8.6 - Arquivamento - Art. 86 da LPI (22) 23/12/2019 (71) KENDERSON GURGEL LANZA (BR/MG) Referente à 3ª anuidade.
(21) BR 20 2019 027800-0 U2	Código 8.6 - Arquivamento - Art. 86 da LPI (22) 24/12/2019 (71) IFORMS ICF FABRICACAO DE ARTEFATOS DE ISOPOR LTDA - ME (BR/MT) Referente à 3ª anuidade.
(21) BR 20 2019 028196-6 U2	Código 8.6 - Arquivamento - Art. 86 da LPI (22) 30/12/2019 (71) ERALDO LUIZ GIAROLA (BR/SP) ; MARIA IVANILDA DA SILVA GIAROLA (BR/SP) ; ANDRESSA LAVÍNIA GIAROLA (BR/SP) Referente à 3ª anuidade.
(21) BR 20 2019 028230-0 U2	Código 8.6 - Arquivamento - Art. 86 da LPI (22) 30/12/2019 (71) ELEANDRO BATISTA DE OLIVEIRA (BR/ES) ; EDER LOBATO PERINI (BR/ES) Referente à 3ª anuidade.
(21) BR 20 2020 000186-3 U2	Código 8.6 - Arquivamento - Art. 86 da LPI (22) 03/01/2020 (71) ELCISIO JUNIOR OLIVEIRA SANTOS (BR/MG) Referente à 3ª anuidade.
(21) BR 20 2020 000226-6 U2	Código 8.6 - Arquivamento - Art. 86 da LPI (22) 06/01/2020 (71) LEANDRO BARRETO DE OLIVEIRA (BR/MG) Referente à 3ª anuidade.
(21) BR 20 2020 000233-9 U2	Código 8.6 - Arquivamento - Art. 86 da LPI (22) 06/01/2020 (71) B.R.A. INDUSTRIAL EIRELI (BR/SP)

	Referente à 3ª anuidade.
(21) BR 20 2020 000248-7 U2	Código 8.6 - Arquivamento - Art. 86 da LPI (22) 06/01/2020 (71) CBS ENERGIA LTDA - ME (BR/SP) Referente à 3ª anuidade.
(21) BR 20 2020 000277-0 U2	Código 8.6 - Arquivamento - Art. 86 da LPI (22) 06/01/2020 (71) MACRO MOTORES AUTOMAÇÃO INDUSTRIAL LTDA (BR/SC) Referente à 3ª anuidade.
(21) BR 20 2020 000360-2 U2	Código 8.6 - Arquivamento - Art. 86 da LPI (22) 07/01/2020 (71) ELVIS APARECIDO NASCIMENTO (BR/MS) Referente à 3ª anuidade.
(21) BR 20 2020 000369-6 U2	Código 8.6 - Arquivamento - Art. 86 da LPI (22) 08/01/2020 (71) WENDER DE SA (BR/GO) Referente à 3ª anuidade.
(21) BR 20 2020 000450-1 U2	Código 8.6 - Arquivamento - Art. 86 da LPI (22) 09/01/2020 (71) JUVENILTON MAXIMO DA FONSECA (BR/MG) Referente à 3ª anuidade.
(21) BR 20 2020 000467-6 U2	Código 8.6 - Arquivamento - Art. 86 da LPI (22) 09/01/2020 (71) DANIEL DE ANDRADE MARQUES EPP (BR/SP) Referente à 3ª anuidade.
(21) BR 20 2020 000489-7 U2	Código 8.6 - Arquivamento - Art. 86 da LPI (22) 09/01/2020 (71) INDÚSTRIA DE PLÁSTICOS HERC LTDA. (BR/RS) Referente à 3ª anuidade.
(21) BR 20 2020 000618-0 U2	Código 8.6 - Arquivamento - Art. 86 da LPI (22) 10/01/2020 (71) ALBERTO JOSÉ ÁLVARES (BR/DF) Referente à 3ª anuidade.

(21) BR 20 2020 000641-5 U2	Código 8.6 - Arquivamento - Art. 86 da LPI (22) 10/01/2020 (71) RODOLFO LEIBHOLZ (BR/SP) ; HENRIQUE LEIBHOLZ (BR/SP) Referente à 3ª anuidade.
(21) BR 20 2020 000745-4 U2	Código 8.6 - Arquivamento - Art. 86 da LPI (22) 13/01/2020 (71) PLASTICOS MINEIRO PECAS TECNICAS LTDA - ME (BR/MG) Referente à 3ª anuidade.
(21) BR 20 2020 000749-7 U2	Código 8.6 - Arquivamento - Art. 86 da LPI (22) 13/01/2020 (71) PLASTICOS MINEIRO PECAS TECNICAS LTDA - ME (BR/MG) Referente à 3ª anuidade.
(21) BR 20 2020 000783-7 U2	Código 8.6 - Arquivamento - Art. 86 da LPI (22) 13/01/2020 (71) RONALDO BARBOSA DOS REIS (BR/PR) Referente à 3ª anuidade.
(21) BR 20 2020 000805-1 U2	Código 8.6 - Arquivamento - Art. 86 da LPI (22) 14/01/2020 (71) WBT PARTICIPAÇÕES EIRELLI (BR/RS) Referente à 3ª anuidade.
(21) BR 20 2020 000866-3 U2	Código 8.6 - Arquivamento - Art. 86 da LPI (22) 15/01/2020 (71) JUNES MÁQUINAS LTDA EPP (BR/SP) Referente à 3ª anuidade.
(21) BR 20 2020 000903-1 U2	Código 8.6 - Arquivamento - Art. 86 da LPI (22) 15/01/2020 (71) MARIA ISABEL INGLADA DELGADO (BR/SP) Referente à 3ª anuidade.
(21) BR 20 2020 000905-8 U2	Código 8.6 - Arquivamento - Art. 86 da LPI (22) 15/01/2020 (71) ALEXANDRE MAURICIO ROSANELLI (BR/PR) Pagar restauração.
(21) BR 20 2020 000954-6 U2	Código 8.6 - Arquivamento - Art. 86 da LPI (22) 15/01/2020 (71) ERNESTO DE OLIVEIRA LARA FILHO (BR/PR)

	Referente à 3ª anuidade.
(21) BR 20 2020 000972-4 U2	Código 8.6 - Arquivamento - Art. 86 da LPI (22) 16/01/2020 (71) MINERATEC COMERCIO DE EQUIPAMENTOS LTDA - ME (BR/SP) Referente à 3ª anuidade.
(21) BR 20 2020 000982-1 U2	Código 8.6 - Arquivamento - Art. 86 da LPI (22) 16/01/2020 (71) RIZIO JOSÉ CEBULA (BR/PR) Referente à 3ª anuidade.
(21) BR 20 2020 001038-2 U2	Código 8.6 - Arquivamento - Art. 86 da LPI (22) 16/01/2020 (71) AURIVANDO DE FREITAS SILVA (BR/SP) Referente à 3ª anuidade.
(21) BR 20 2020 001057-9 U2	Código 8.6 - Arquivamento - Art. 86 da LPI (22) 17/01/2020 (71) ALVARO AUGUSTO FERNANDES FILHO (BR/SP) Referente à 3ª anuidade.
(21) BR 20 2020 001200-8 U2	Código 8.6 - Arquivamento - Art. 86 da LPI (22) 20/01/2020 (71) MARCIO RODRIGO LOOS (BR/SC) ; ADILSON PAKUSZEWSKI (BR/SC) Referente à 3ª anuidade.
(21) BR 20 2020 001212-1 U2	Código 8.6 - Arquivamento - Art. 86 da LPI (22) 20/01/2020 (71) LETICIA FERREIRA DA SILVA (BR/SP) Referente à 3ª anuidade.
(21) BR 20 2020 001240-7 U2	Código 8.6 - Arquivamento - Art. 86 da LPI (22) 20/01/2020 (71) PAULO CESAR MURTINHO (BR/SP) ; FERNANDO THOMEO (BR/SP) Referente à 3ª anuidade.
(21) BR 20 2020 001258-0 U2	Código 8.6 - Arquivamento - Art. 86 da LPI (22) 21/01/2020 (71) SOFTWISE POLITECNICA COM E SERV. LTDA (BR/SP) Referente à 3ª anuidade.

(21) BR 20 2020 001316-0 U2	Código 8.6 - Arquivamento - Art. 86 da LPI (22) 21/01/2020 (71) FERNANDO LUIZ FERREIRA (BR/PR) ; ANTONIO ALVES DA ROSA JUNIOR (BR/PR) Referente à 3ª anuidade.
(21) BR 20 2020 001323-3 U2	Código 8.6 - Arquivamento - Art. 86 da LPI (22) 21/01/2020 (71) MOACIR NOVACK (BR/SC) Referente à 3ª anuidade.
(21) BR 20 2020 001326-8 U2	Código 8.6 - Arquivamento - Art. 86 da LPI (22) 21/01/2020 (71) SILVANA PEREIRA (BR/SP) Referente à 3ª anuidade.
(21) BR 20 2020 001406-0 U2	Código 8.6 - Arquivamento - Art. 86 da LPI (22) 22/01/2020 (71) SONIA DARIA DE SOUSA MENDONÇA 47902701149 (BR/GO) Referente à 3ª anuidade.
(21) BR 20 2020 001439-6 U2	Código 8.6 - Arquivamento - Art. 86 da LPI (22) 23/01/2020 (71) PAULO DA CUNHA ARAUJO (BR/MS) ; GRAMATIK INDÚSTRIA E COMÉRCIO LTDA - ME (BR/MS) Referente à 3ª anuidade.
(21) BR 20 2020 001539-2 U2	Código 8.6 - Arquivamento - Art. 86 da LPI (22) 23/01/2020 (71) RENALDO CARBONI RIBEIRO (BR/SP) ; NELSON CARBONI (BR/SP) Referente à 3ª anuidade.
(21) PI 0711695-0 A2	Código 8.6 - Arquivamento - Art. 86 da LPI (22) 17/04/2007 (71) JANSSEN PHARMACEUTICA N.V. (BE) Referente à 16ª anuidade.
(21) PI 0810475-1 A2	Código 8.6 - Arquivamento - Art. 86 da LPI (22) 15/04/2008 (71) Neurotune AG (CH) Referente à 15ª anuidade.

Código 8.7 - Restauração

Notificação quanto à restauração do andamento do pedido.

(21) BR 10 2012 033504-2 A2	Código 8.7 - Restauração (22) 28/12/2012 (71) EMBRAPA - EMPRESA BRASILEIRA DE PESQUISA AGROPECUÁRIA (BR/DF) ; KATHOLIEKE UNIVERSITEIT LEUVEN (KU LEUVEN) (BE)
(21) BR 10 2016 028457-0 A2	Código 8.7 - Restauração (22) 02/12/2016 (71) INSTITUTO FEDERAL DE EDUCAÇÃO CIÊNCIA E TECNOLOGIA DO AMAZONAS (BR/AM)
(21) BR 10 2018 008141-1 A2	Código 8.7 - Restauração (22) 22/04/2018 (71) ENGFARMA - ENGENHARIA DE EQUIPAMENTOS FARMACEUTICOS EIRELI (BR/PR)
(21) BR 10 2019 021422-8 A2	Código 8.7 - Restauração (22) 11/10/2019 (71) INSTITUTO FEDERAL DO PARANÁ (BR/PR)
(21) BR 10 2019 022680-3 A2	Código 8.7 - Restauração (22) 29/10/2019 (71) MARCIA BORBA ALCANTARA (BR/SP)
(21) BR 10 2019 022816-4 A2	Código 8.7 - Restauração (22) 30/10/2019 (71) DORIVAL BENEDETTI (BR/SP)
(21) BR 10 2019 022822-9 A2	Código 8.7 - Restauração (22) 30/10/2019 (71) DORIVAL BENEDETTI (BR/SP)
(21) BR 10 2019 022965-9 A2	Código 8.7 - Restauração (22) 31/10/2019 (71) DORIVAL BENEDETTI (BR/SP)
(21) BR 10 2020 019230-2 A2	Código 8.7 - Restauração (22) 24/09/2020 (71) PAULO CESAR NIEHUES (BR/PR)

(21) BR 11 2015 027594-0 A2	Código 8.7 - Restauração (22) 30/04/2014 (71) CLINICAL LASERTHERMIA SYSTEMS AB (SE)
(21) BR 20 2015 031912-1 U2	Código 8.7 - Restauração (22) 18/12/2015 (71) ANDRÉ RICARDO SALES SANTANA (BR/MG)

Código 8.8 - Despacho Anulado

Anulação do despacho por ter sido indevido. (A toda publicação que envolva anulação de ato ou despacho caberá justificativa no processo administrativo.)

---

(21) BR 10 2016 027072-3 A2

Código 8.8 - Despacho Anulado
(22) 18/11/2016
(71) ALEXANDRE CAPELLI (BR/SP)
Anulada a publicação código 8.11 na RPI nº 2700 de 04/10/2022 por ter sido indevida, uma vez que o correto é arquivar a petição 800210440121 por não apresentar procuração no de Paulo Sérgio Calixto Mendes.

---

(21) BR 10 2017 019851-0 A8

Código 8.8 - Despacho Anulado
(22) 15/09/2017
(71) UNIVERSIDADE FEDERAL DE MINAS GERAIS (BR/MG) ; INTERCEMENT BRASIL S.A (BR/SP) ; PETROBRAS (BR/RJ)
Anulada a publicação código 8.5 na RPI nº 2712 de 27/12/2022 por ter sido indevida, complementação, uma vez que a 6ª anuidade foi complementada em 23/11/2022, através da GRU 29409201958382029.

---

(21) BR 20 2019 000239-0 U8

Código 8.8 - Despacho Anulado
(22) 07/01/2019
(71) INOV FORMAS METALICAS LTDA (BR/PR)
Anulada a publicação código 8.5 na RPI nº 2694 de 23/08/2022 por ter sido indevida, uma vez que não é necessário complementar as GRUs 29409161932891080 e 29409161946138389.

Código Decisão

Código 9.1 - Deferimento

Deferido o pedido de patente. Desta data corre o prazo de 60 (sessenta) dias para o pagamento da retribuição para expedição da carta-patente conforme a Resolução 72/2013. O pagamento desta retribuição poderá ainda ser efetuado dentro de 30 (trinta) dias subsequentes, independente de notificação na RPI, mediante pagamento de retribuição específica. O não pagamento da retribuição nos prazos acima determinados acarretará o arquivamento definitivo do pedido.

---

(21) BR 10 2013 011233-0 A2

Código 9.1 - Deferimento
(22) 07/05/2013
(54) CORREDIÇA DESLIZANTE
(71) THYSSENKRUPP ELEVADORES S/A (BR/RS)

---

(21) BR 10 2013 011781-1 A2

Código 9.1 - Deferimento
(22) 13/05/2013
(54) MARCAÇÃO DIRETA DE APTÂMEROS COM TECNÉCIO-99M
(71) UNIVERSIDADE FEDERAL DE MINAS GERAIS (BR/MG) ; COMISSÃO NACIONAL DE ENERGIA NUCLEAR - CNEN (BR/RJ) ; FUNDAÇÃO DE AMPARO À PESQUISA DO ESTADO DE MINAS GERAIS - FAPEMIG (BR/MG)

---

(21) BR 10 2013 020782-9 A2

Código 9.1 - Deferimento
(22) 15/08/2013
(54) UNIDADE DE COMANDO E INDICADORA ELETRÔNICA
(71) CLAAS SELBSTFAHRENDE ERNTEMASCHINEN GMBH (DE)

---

(21) BR 10 2014 002926-5 A8

Código 9.1 - Deferimento
(22) 06/02/2014
(54) PROCESSO PARA FABRICAR EMBALAGENS PARA PRODUTOS ALIMENTARES, EMBALAGEM E DISPOSITIVO
(71) SOREMARTEC S.A. (BE)

---

(21) BR 10 2014 012476-4 A2

Código 9.1 - Deferimento
(22) 23/05/2014
(54) SUPORTE ADAPTATIVO MODULAR PARA SUSTENTAÇÃO DE UTENSÍLIOS DO TIPO RECIPIENTES CONTENEDORES DE LÍQUIDOS
(71) THOMAZ HENRIQUE DIRICKSON (BR/SP)

---

(21) BR 10 2014 019958-6 A2

Código 9.1 - Deferimento
(22) 12/08/2014

	(54) MÁQUINA GRÁFICA MÓVEL (71) SERVIÇO NACIONAL DE APRENDIZAGEM INDUSTRIAL - SENAI / SP (BR/SP)
(21) BR 10 2014 025844-2 A2	Código 9.1 - Deferimento (22) 16/10/2014 (54) MÉTODO DE COLETA DE INFORMAÇÕES DE PRODUTOS E APARELHO PARA COLETA DE INFORMAÇÕES (66) BR 10 2013 028219-7 01/11/2013 (71) INFOPREÇOS S.A. (BR/SP)
(21) BR 10 2015 001527-5 A2	Código 9.1 - Deferimento (22) 23/01/2015 (54) Cassete de expressão do gene e métodos para a expressão de uma sequência de codificação em uma planta transgênica e para a fabricação de uma sequência de polinucleotídeo sintética (71) DOW AGROSCIENCES LLC (US)
(21) BR 10 2015 001954-8 A2	Código 9.1 - Deferimento (22) 28/01/2015 (54) DISPOSITIVO DE MEDIÇÃO DE LINHA DE TRANSMISSÃO E MÉTODO PARA CONECTIVIDADE. (71) HUBBELL INCORPORATED (US)
(21) BR 10 2015 004946-3 A2	Código 9.1 - Deferimento (22) 05/03/2015 (54) TRANSMISSÃO DE EMBREAGEM DUPLA E VEÍCULO COMERCIAL, PREFERENCIALMENTE CAMINHÕES (71) MAN TRUCK & BUS AG (DE)
(21) BR 10 2015 007046-2 A2	Código 9.1 - Deferimento (22) 30/03/2015 (54) VETOR VIRAL E USO DESTE PARA SILENCIAMENTO GÊNICO EM PLANTAS LEGUMINOSAS (71) UNIVERSIDADE FEDERAL DE VIÇOSA (BR/MG) ; FUNDAÇÃO DE AMPARO À PESQUISA DO ESTADO DE MINAS GERAIS - FAPEMIG (BR/MG)
(21) BR 10 2015 008336-0 A2	Código 9.1 - Deferimento (22) 14/04/2015 (54) PREPARAÇÕES ENZIMÁTICAS COMPREENDENDO ENZIMAS IMOBILIZADAS EM NANOTUBOS DE CARBONO, PROCESSO DE OBTENÇÃO E USO (71) UNIVERSIDADE FEDERAL DE MINAS GERAIS (BR/MG) ;

	UNIVERSIDADE FEDERAL DE VIÇOSA (BR/MG)
(21) BR 10 2015 008735-7 A2	Código 9.1 - Deferimento (22) 17/04/2015 (54) APARELHO ELÉTRICO DE AQUECIMENTO DE ÁGUA (71) LORENZETTI S.A. INDÚSTRIAS BRASILEIRAS ELETROMETALÚRGICAS (BR/SP)
(21) BR 10 2015 011376-5 A2	Código 9.1 - Deferimento (22) 18/05/2015 (54) BRÔNQUIO ARTIFICIAL IMPLANTÁVEL E USO DE UM BRÔNQUIO ARTIFICIAL IMPLANTÁVEL (71) Murilo Pundek Rocha (BR/SP)
(21) BR 10 2015 012488-0 A2	Código 9.1 - Deferimento (22) 28/05/2015 (54) CONJUNTO DE EIXO (71) ARVINMERITOR TECHNOLOGY , LLC. (US)
(21) BR 10 2015 013694-3 A2	Código 9.1 - Deferimento (22) 11/06/2015 (54) ALMOFADA PARA PREVENÇÃO DE ÚLCERAS DE PRESSÃO EM CADEIRANTES (71) ASSOCIAÇÃO PRÓ-ENSINO SUPERIOR EM NOVO HAMBURGO (BR/RS)
(21) BR 10 2015 015993-5 A2	Código 9.1 - Deferimento (22) 01/07/2015 (54) SISTEMA DE ÓLEO DE LUBRIFICAÇÃO PARA UM MOTOR DE COMBUSTÃO INTERNA, MÉTODO PARA AJUSTAR UMA PRESSÃO DE ÓLEO DE UM SISTEMA DE ÓLEO DE LUBRIFICAÇÃO E MOTOR DE COMBUSTÃO INTERNA, EM PARTICULAR PARA VEÍCULOS INDUSTRIAIS OU COMERCIAIS (71) FPT MOTORENFORSCHUNG AG (CH)
(21) BR 10 2015 016182-4 A2	Código 9.1 - Deferimento (22) 06/07/2015 (54) MÁQUINA PARA CONFORMAÇÃO DE FORMAS DECORATIVAS PARA ACONDICIONAMENTO DE ALIMENTOS (71) LUCIANO SCARANELO (BR/SP)
(21) BR 10 2015 024375-8 A2	Código 9.1 - Deferimento (22) 22/09/2015

	(54) SISTEMA E MÉTODO DE PROTEÇÃO DE NÍVEL DUPLO PARA ACESSO A RECINTOS FECHADOS E SEMIFECHADOS (71) TARCÍSIO CADDAH MELO (BR/RJ)
(21) BR 10 2015 031789-1 A2	Código 9.1 - Deferimento (22) 17/12/2015 (54) MÉTODO E SISTEMA DE INTERPRETAÇÃO DE DADOS PARA INTERPRETAR UM CONJUNTO DE DADOS QUE COMPREENDE UMA PLURALIDADE DE ITENS (71) TATA CONSULTANCY SERVICES LIMITED (IN)
(21) BR 10 2016 001217-1 A2	Código 9.1 - Deferimento (22) 19/01/2016 (54) SISTEMA DE EIXO MOTOR (71) ARVINMERITOR TECHNOLOGY, LLC. (US)
(21) BR 10 2016 005714-0 A8	Código 9.1 - Deferimento (22) 16/03/2016 (54) TUBULAÇÃO HIDRÁULICA MODULAR, DE ÁGUA E ESGOTO, APLICADA DE FORMA SOBREPOSTA EM BANHEIROS E CONECTADA À TUBULAÇÃO HIDRÁULICA MESTRE DE UMA EDIFICAÇÃO (71) BARBI DO BRASIL LTDA (BR/SP)
(21) BR 10 2016 009585-9 A2	Código 9.1 - Deferimento (22) 28/04/2016 (54) SISTEMAS DE FECHO E PUXADOR PARA ESQUADRIAS DO TIPO CORREDIÇAS (71) FISE - FECHOPLAST INDÚSTRIA DE SISTEMAS PARA ESQUADRIAS LTDA. (BR/SP)
(21) BR 10 2016 013124-3 A2	Código 9.1 - Deferimento (22) 08/06/2016 (54) MECANISMO DE MOTOR REDUTOR COM TRANSMISSÃO POR ENGRENAGENS E CORRENTES/CORREIAS DENTADAS, PARA MOVIMENTAÇÃO DE PORTÕES PIVOTANTES E BASCULANTES (71) GAREN AUTOMAÇÃO S/A (BR/SP)
(21) BR 10 2016 014469-8 A2	Código 9.1 - Deferimento (22) 20/06/2016 (54) APERFEIÇOAMENTO EM PULVERIZADOR TANDEM ARTICULADO PNEUMÁTICO FRONTAL (71) JOÃO DE DEUS CARMO LAMAS (BR/RS)

(21) BR 10 2016 017871-1 A2	Código 9.1 - Deferimento (22) 29/07/2016 (54) PROCESSO DE OBTENÇÃO DO ESPILANTOL E ANÁLOGOS, ESPILANTOL E ANÁLOGOS OBTIDOS (71) UNIVERSIDADE ESTADUAL DE CAMPINAS - UNICAMP (BR/SP)
(21) BR 10 2016 017906-8 A2	Código 9.1 - Deferimento (22) 02/08/2016 (54) SISTEMA E MÉTODO PARA FORNECER UM FLUXO DE AR PARA UM SISTEMA ANTIGELO DE ASA (71) HAMILTON SUNDSTRAND CORPORATION (US)
(21) BR 10 2016 018964-0 A2	Código 9.1 - Deferimento (22) 17/08/2016 (54) DISPOSITIVO DEFORMADOR UNIFORME (71) UNIVERSIDADE DE SÃO PAULO - USP (BR/SP)
(21) BR 10 2016 020814-9 A2	Código 9.1 - Deferimento (22) 09/09/2016 (54) SISTEMAS DE CODIFICAÇÃO E DE DECODIFICAÇÃO DE DADOS BINÁRIOS, E, MÉTODO PARA REDUÇÃO DE UMA LARGURA DE BANDA (71) SIMMONDS PRECISION PRODUCTS, INC. (US)
(21) BR 10 2016 024353-0 A2	Código 9.1 - Deferimento (22) 19/10/2016 (54) ATUADOR ELETROMAGNÉTICO, BIESTÁVEL, DE CAMPO FECHADO, COM BOBINA EXTERNA E AMPOLA A VÁCUO (71) AYRES ANTÔNIO PAES DE OLIVEIRA (BR/SP) ; CELSO GARCIA LELLIS JUNIOR (BR/SP)
(21) BR 10 2016 029397-9 A2	Código 9.1 - Deferimento (22) 14/12/2016 (54) MOTOR DE COMBUSTÃO INTERNA, E VEÍCULO A MOTOR, EM PARTICULAR UM VEÍCULO COMERCIAL (71) MAN TRUCK & BUS AG (DE)
(21) BR 10 2016 030049-5 A2	Código 9.1 - Deferimento (22) 20/12/2016 (54) SISTEMA DESLIZANTE SUSPENSO PARA PORTAS DE PASSAGEM (71) MARCUS AUGUSTO RIGO (BR/RS)
(21) BR 10 2016 030122-0 A8	Código 9.1 - Deferimento (22) 21/12/2016

(54) DISPOSITIVO DE PARTIDA E MÉTODO PARA MONTAGEM
(71) SEG AUTOMOTIVE GERMANY GMBH (DE)

---

(21) BR 10 2016 030812-7 A2
Código 9.1 - Deferimento
(22) 28/12/2016
(54) SISTEMA E MÉTODO DE PREVISÃO DE VARIÁVEIS, MÉTODO DE CONFIGURAÇÃO DE BLOCOS DE REDE E MÉTODO DE SELEÇÃO DE TÉCNICA EM SISTEMAS DE DISTRIBUIÇÃO
(71) UNIVERSIDADE FEDERAL DE SANTA MARIA (BR/RS)

---

(21) BR 10 2017 000092-3 A2
Código 9.1 - Deferimento
(22) 03/01/2017
(54) ARMA DE TREINAMENTO
(71) GLOCK TECHNOLOGY GMBH (AT)

---

(21) BR 10 2017 000339-6 A2
Código 9.1 - Deferimento
(22) 06/01/2017
(54) COMPÓSITO POLIMÉRICO BIODEGRADÁVEL, SEU USO EM SISTEMA DE ATERRAMENTO E SOLO MISTURADO COM DITO COMPÓSITO POLIMÉRICO
(71) TRANSMISSORA ALIANÇA DE ENERGIA ELÉTRICA S.A. (BR/RJ)

---

(21) BR 10 2017 006039-0 A2
Código 9.1 - Deferimento
(22) 23/03/2017
(54) SISTEMA DE ILUMINAÇÃO STRIPLED
(71) GUARILUX LTDA. (BR/SP)

---

(21) BR 10 2017 006672-0 A2
Código 9.1 - Deferimento
(22) 31/03/2017
(54) MÉTODO PARA CONTROLAR O MOVIMENTO DE UM PRIMEIRO VEÍCULO EM UMA FERROVIA E INSTALAÇÃO PARA CONTROLAR O MOVIMENTO DE UM PRIMEIRO VEÍCULO EM UMA FERROVIA
(71) ALSTOM TRANSPORT TECHNOLOGIES (FR)

---

(21) BR 10 2017 007323-8 A2
Código 9.1 - Deferimento
(22) 10/04/2017
(54) APARELHO DE CONTROLE DE PERCURSO DE VEÍCULO
(71) TOYOTA JIDOSHA KABUSHIKI KAISHA (JP)

---

(21) BR 10 2017 007465-0 A2
Código 9.1 - Deferimento
(22) 11/04/2017
(54) COLETOR DE COMBUSTÍVEL
(71) SAFRAN AEROTECHNICS SAS (FR)

(21) BR 10 2017 008219-9 A2	Código 9.1 - Deferimento (22) 20/04/2017 (54) VEÍCULO (71) TOYOTA JIDOSHA KABUSHIKI KAISHA (JP)
(21) BR 10 2017 008239-3 A2	Código 9.1 - Deferimento (22) 20/04/2017 (54) SISTEMA DE CONDICIONAMENTO DE AR DE AERONAVE (71) HAMILTON SUNDSTRAND CORPORATION (US)
(21) BR 10 2017 009872-9 A8	Código 9.1 - Deferimento (22) 11/05/2017 (54) MÉTODO PARA GERENCIAR UM CIRCUITO ELÉTRICO DE FERROVIA E SISTEMA PARA DETECTAR A PRESENÇA DE UM MATERIAL ROLANTE EM UMA VIA FÉRREA (71) ALSTOM TRANSPORT TECHNOLOGIES (FR)
(21) BR 10 2017 010530-0 A2	Código 9.1 - Deferimento (22) 19/05/2017 (54) MÉTODO DE FORMAÇÃO DE PELÍCULA PARA PELÍCULA DE METAL E APARELHO DE FORMAÇÃO DE PELÍCULA PARA O MESMO (71) TOYOTA JIDOSHA KABUSHIKI KAISHA (JP)
(21) BR 10 2017 011143-1 A2	Código 9.1 - Deferimento (22) 26/05/2017 (54) SISTEMA E MÉTODO DE DETECÇÃO DE DODOS DO AR (71) ROSEMOUNT AEROSPACE INC. (US)
(21) BR 10 2017 012728-1 A8	Código 9.1 - Deferimento (22) 14/06/2017 (54) DISPOSITIVO DE MONITORAÇÃO PARA UM CONDUTOR DE UM VEÍCULO FERROVIÁRIO E MÉTODO PARA MONITORAR UM CONDUTOR (71) ALSTOM TRANSPORT TECHNOLOGIES (FR)
(21) BR 10 2017 014430-5 A2	Código 9.1 - Deferimento (22) 03/07/2017 (54) UTILIZAÇÃO DO CATALISADOR BIFUNCIONAL PT/AL-SBA-15 NA HIDROISOMERIZAÇÃO DE RESÍDUOS PESADOS PROVENIENTES DA SÍNTESE DE FISCHER-TROPSCH (71) UNIVERSIDADE ESTADUAL DE MARINGÁ (BR/PR) ; UNIVERSIDADE TECNOLÓGICA FEDERAL DO PARANÁ (BR/PR)

(21) BR 10 2017 014480-1 A2	Código 9.1 - Deferimento (22) 04/07/2017 (54) MÉTODO PARA A DISTRIBUIÇÃO DE ENERGIA EM UM SISTEMA DE FORNECIMENTO DE ENERGIA RESIDENCIAL (71) DR. ING. H.C. F. PORSCHE AKTIENGESELLSCHAFT (DE)
(21) BR 10 2017 016885-9 A2	Código 9.1 - Deferimento (22) 07/08/2017 (54) COMPOSIÇÃO HERBICIDA E MÉTODO PARA CONTROLE DO CRESCIMENTO DE PLANTAS (71) ROTAM AGROCHEM INTERNATIONAL COMPANY LIMITED (CN)
(21) BR 10 2017 017177-9 A2	Código 9.1 - Deferimento (22) 10/08/2017 (54) ASSENTO DE VEÍCULO INSTALADO COM DISPOSITIVO DE AIRBAG LATERAL (71) TOYOTA JIDOSHA KABUSHIKI KAISHA (JP)
(21) BR 10 2017 020865-6 A2	Código 9.1 - Deferimento (22) 28/09/2017 (54) ASSENTO DE VEÍCULO COM APARELHO DE AIRBAG LATERAL (71) TOYOTA JIDOSHA KABUSHIKI KAISHA (JP)
(21) BR 10 2017 021110-0 A2	Código 9.1 - Deferimento (22) 02/10/2017 (54) APARELHO DE APLICAÇÃO DE ELEMENTO AUTOEXPANSÍVEL (71) DEPUY SYNTHES PRODUCTS, INC. (US)
(21) BR 10 2017 022376-0 A2	Código 9.1 - Deferimento (22) 17/10/2017 (54) TINTA FOSCA TRANSPARENTE (71) SOCIEDAD ANÓNIMA MINERA CATALANO ARAGONESA (ES)
(21) BR 10 2017 022697-2 A2	Código 9.1 - Deferimento (22) 20/10/2017 (54) MACA HOSPITALAR DE MÚLTIPLA UTILIZAÇÃO (71) CETRUS - DIAGNÓSTICO LTDA. (BR/SP)
(21) BR 10 2017 025125-0 A2	Código 9.1 - Deferimento (22) 23/11/2017 (54) DISPOSIÇÃO CONSTRUTIVA INTRODUZIDA EM MÁQUINA LIMPADORA DE MEIO PEITO DE FRANGO (71) LAR COOPERATIVA AGROINDUSTRIAL (BR/PR)

(21) BR 10 2017 026507-2 A2	Código 9.1 - Deferimento (22) 08/12/2017 (54) SISTEMA DE GERAÇÃO DE ENERGIA SOLAR (71) TOYOTA JIDOSHA KABUSHIKI KAISHA (JP)
(21) BR 10 2017 027139-0 A2	Código 9.1 - Deferimento (22) 15/12/2017 (54) SISTEMA DE SENSORIAMENTO PARA IMPLEMENTO AGRÍCOLA, MÉTODO DE SENSORIAMENTO DE ROTAÇÃO APLICADO EM IMPLEMENTO AGRÍCOLA, MÉTODO DE SENSORIAMENTO DE INCLINAÇÃO APLICADO EM IMPLEMENTO AGRÍCOLA E MÉTODO DE SENSORIAMENTO DE VIBRAÇÃO APLICADO EM IMPLEMENTO AGRÍCOLA (71) JOSÉ ROBERTO DO AMARAL ASSY (BR/GO)
(21) BR 10 2018 000469-7 A2	Código 9.1 - Deferimento (22) 09/01/2018 (54) ESPALHADOR DE RESÍDUO DE COLHEITA PARA COLHEITADEIRA COMBINADA (71) CNH INDUSTRIAL AMERICA LLC (US)
(21) BR 10 2018 003451-0 A2	Código 9.1 - Deferimento (22) 22/02/2018 (54) SISTEMA DE REBOQUE DE FONTE E MÉTODO DE FABRICAÇÃO DE UM PRODUTO DE DADOS GEOFÍSICOS (71) PGS GEOPHYSICAL AS (NO)
(21) BR 10 2018 003726-9 A2	Código 9.1 - Deferimento (22) 26/02/2018 (54) MÉTODO DE PRODUÇÃO DE UM BIOMATERIAL ÓSSEO, BIOMATERIAL ÓSSEO E USO DO MESMO (71) Universidade Federal do Espírito Santo - UFES (BR/ES)
(21) BR 10 2018 003751-0 A2	Código 9.1 - Deferimento (22) 26/02/2018 (54) POLIBUTADIENO HIDROGENADO, SEU PROCESSO DE PRODUÇÃO E SEU USO, COMPOSIÇÃO DE ÓLEO LUBRIFICANTE (71) EVONIK OIL ADDITIVES GMBH (DE)
(21) BR 10 2018 005635-2 A2	Código 9.1 - Deferimento (22) 21/03/2018 (54) MOTOR DE COMBUSTÃO INTERNA DE QUATRO TEMPOS, VEÍCULO, MÉTODO RELACIONADOS AO MESMO E SUPORTE LEGÍVEL POR

	COMPUTADOR (71) SCANIA CV AB (SE)
(21) BR 10 2018 006758-3 A2	Código 9.1 - Deferimento (22) 03/04/2018 (54) Composição de borracha de uma banda de rodagem de borracha circunferencial de um pneu inflável (71) THE GOODYEAR TIRE & RUBBER COMPANY (US)
(21) BR 10 2018 007913-1 A2	Código 9.1 - Deferimento (22) 19/04/2018 (54) Cabeça de colheitadeira (71) DEERE & COMPANY (US)
(21) BR 10 2018 008474-7 A2	Código 9.1 - Deferimento (22) 26/04/2018 (54) CABEÇA DE COLHEITA AGRÍCOLA PARA UMA COLHEITADEIRA AGRÍCOLA (71) DEERE & COMPANY (US)
(21) BR 10 2018 009743-1 A2	Código 9.1 - Deferimento (22) 14/05/2018 (54) MÉTODO PARA RECONSTRUIR DADOS SÍSMICOS E DISPOSITIVO DE COMPUTAÇÃO PARA RECONSTRUIR DADOS SÍSMICOS (71) CGG SERVICES SAS (FR)
(21) BR 10 2018 009934-5 A2	Código 9.1 - Deferimento (22) 16/05/2018 (54) DISPOSITIVO DE APERTO PARA SUPORTAR UM ARTIGO DE TESTE EM UM PROCEDIMENTO DE TESTE DE ADESIVIDADE, SISTEMA PARA TESTAR O ADESIVO E MÉTODO PARA REALIZAÇÃO DE UM TESTE DE ADESIVIDADE (71) THE BOEING COMPANY (US)
(21) BR 10 2018 010570-1 A2	Código 9.1 - Deferimento (22) 24/05/2018 (54) Sistema e método agrícolas (71) CNH INDUSTRIAL AMERICA LLC (US)
(21) BR 10 2018 010576-0 A2	Código 9.1 - Deferimento (22) 24/05/2018 (54) Sistema de entrega de produto agrícola e método de entrega de diversos produtos agrícolas

	(71) CNH INDUSTRIAL CANADA, LTD. (CA)
(21) BR 10 2018 010600-7 A2	Código 9.1 - Deferimento (22) 24/05/2018 (54) Colheitadeira combinada com um sistema para processar sementes (71) CNH INDUSTRIAL AMERICA LLC (US)
(21) BR 10 2018 010655-4 A2	Código 9.1 - Deferimento (22) 24/05/2018 (54) MEDIDOR DE SEMENTE DE MÚLTIPLAS VARIEDADES (71) CNH INDUSTRIAL AMERICA LLC (US)
(21) BR 10 2018 010721-6 A2	Código 9.1 - Deferimento (22) 25/05/2018 (54) Colheitadeira de cana-de-açúcar (71) DEERE & COMPANY (US)
(21) BR 10 2018 010924-3 A2	Código 9.1 - Deferimento (22) 29/05/2018 (54) MÁQUINA MÓVEL AGRÍCOLA, E, MÉTODO PARA CONTROLAR UMA MÁQUINA MÓVEL AGRÍCOLA (71) DEERE & COMPANY (US)
(21) BR 10 2018 011011-0 A2	Código 9.1 - Deferimento (22) 30/05/2018 (54) SISTEMA PARA ESTIMAR VELOCIDADE EM RELAÇÃO AO AR DE UMA AERONAVE COM BASE EM UM MODELO DE ARMAZENAMENTO TEMPORÁRIO DE CONDIÇÕES METEOROLÓGICAS (71) THE BOEING COMPANY (US)
(21) BR 10 2018 011597-9 A2	Código 9.1 - Deferimento (22) 08/06/2018 (54) Conjunto côncavo para uma máquina agrícola e método para instalar um côncavo em uma máquina agrícola. (71) DEERE & COMPANY (US)
(21) BR 10 2018 013508-2 A2	Código 9.1 - Deferimento (22) 29/06/2018 (54) SISTEMA DE CONSTRUÇÃO E FUNCIONAMENTO DE PROCESSO DE PREMIX POR SISTEMA DE BINS E TROMBA TELECÓPICA (71) ENGFARMA - ENGENHARIA DE EQUIPAMENTOS FARMACEUTICOS EIRELI (BR/PR)

(21) BR 10 2018 014494-4 A8	Código 9.1 - Deferimento (22) 16/07/2018 (54) CABEÇA PARA DISPENSAÇÃO DE UM PRODUTO VINDO DE UM RECIPIENTE (71) ALBEA SERVICES (FR)
(21) BR 10 2018 015495-8 A2	Código 9.1 - Deferimento (22) 30/07/2018 (54) COMPLEXO DE FERRO COM LIGANTE ÁCIDO 2,3,5,6-PIRAZINA TETRACARBOXÍLICO ANCORADO EM SUPORTE INERTE INORGÂNICO (71) UNIVERSIDADE FEDERAL DE LAVRAS (BR/MG) ; FUNDAÇÃO DE AMPARO À PESQUISA DE MINAS GERAIS (BR/MG)
(21) BR 10 2018 068328-4 A2	Código 9.1 - Deferimento (22) 11/09/2018 (54) LANÇA DE PULVERIZAÇÃO DE UM CONJUNTO DE LANÇAS DE PULVERIZAÇÃO (71) DEERE & COMPANY (US)
(21) BR 10 2018 069016-7 A2	Código 9.1 - Deferimento (22) 19/09/2018 (54) SISTEMA PARA DETECTAR UMA FALHA MECÂNICA DE UM EIXO ROTATIVO DE UM COMPONENTE (71) GOODRICH ACTUATION SYSTEMS LIMITED (GB)
(21) BR 10 2018 069078-7 A2	Código 9.1 - Deferimento (22) 19/09/2018 (54) DISPOSITIVO DE ABSORÇÃO DE RUÍDO E RODA PARA UM VEÍCULO FERROVIÁRIO (71) ALSTOM TRANSPORT TECHNOLOGIES (FR) ; HUTCHINSON (FR)
(21) BR 10 2018 070733-7 A2	Código 9.1 - Deferimento (22) 08/10/2018 (54) DISPOSITIVO COM LED ULTRAVIOLETA (71) OTB - INDUSTRIA E COMERCIO DE CANETAS E COMPONENTES PARA CALÇADOS LTDA.-ME. (BR/SP)
(21) BR 10 2018 071744-8 A2	Código 9.1 - Deferimento (22) 23/10/2018 (54) Componente de pá de rotor e método de fabricação de um componente de pá de rotor de uma turbina eólica (71) GENERAL ELECTRIC COMPANY (US)

(21) BR 10 2018 072019-8 A2	Código 9.1 - Deferimento (22) 25/10/2018 (54) DISPOSITIVO DE ABERTURA E FECHAMENTO DE TAMPAS DE RECIPIENTES E RECIPIENTE (71) GRIFOLS WORLDWIDE OPERATIONS LIMITED (IE)
(21) BR 10 2018 072918-7 A2	Código 9.1 - Deferimento (22) 07/11/2018 (54) DISPOSITIVO PARA PROTEÇÃO DE REGIÕES QUENTES E VEÍCULO A MOTOR DOTADO DE TAL DISPOSITIVO (71) MAN TRUCK & BUS AG (DE)
(21) BR 10 2018 073788-0 A2	Código 9.1 - Deferimento (22) 19/11/2018 (54) MONTAGEM DE INJETOR E MÉTODO PARA INJETAR MATERIAL EM UM MOLDE COM O USO DE UMA MONTAGEM DE INJETOR (71) COEXPAIR S.A. (BE)
(21) BR 10 2018 076104-8 A2	Código 9.1 - Deferimento (22) 14/12/2018 (54) PNEU PNEUMÁTICO INJETADO PARA TRAÇÃO MANUAL E PROCESSO DE FABRICAÇÃO (71) ALEXANDRE TUROZI (BR/SC)
(21) BR 10 2020 020047-0 A2	Código 9.1 - Deferimento (22) 30/09/2020 (54) RECIPIENTE DE BEBIDA. (71) DART INDUSTRIES INC. (US)
(21) BR 10 2020 026316-1 A2	Código 9.1 - Deferimento (22) 21/12/2020 (54) ESTAÇÃO SOLARIMÉTRICA AUTÔNOMA DE BAIXO CUSTO (71) PETRÓLEO BRASILEIRO S.A. - PETROBRAS (BR/RJ) ; INSTITUTO DE TECNOLOGIA PARA O DESENVOLVIMENTO- LACTEC (BR/PR)
(21) BR 10 2021 022844-0 A2	Código 9.1 - Deferimento (22) 12/11/2021 (54) MÉTODO E DISPOSITIVO DE PESAGEM PARA SUÍNOS DE ALTO POTENCIAL GENÉTICO HÍBRIDOS COMERCIAIS E DA RAÇA PIAU (66) BR 20 2020 023514-7 18/11/2020 (71) INSTITUTO FEDERAL DE EDUCAÇÃO, CIÊNCIA E TECNOLOGIA DO SUDESTE DE MINAS (BR/MG)

(21) BR 10 2022 001367-5 A2	Código 9.1 - Deferimento (22) 25/01/2022 (54) FIBRAS COMPÓSITAS RETARDANTES DE CHAMA E USO DAS MESMAS (71) ALTENBURG TÊXTIL LTDA. (BR/SC) ; SENAI/CETIQT - SERVIÇO NACIONAL DE APRENDIZAGEM INDUSTRIAL-CENTRO DE TECNOLOGIA DA INDÚSTRIA QUÍMICA E TÊXTIL (BR/RJ)
(21) BR 10 2022 014302-1 A2	Código 9.1 - Deferimento (22) 20/07/2022 (54) SISTEMA E MÉTODO PARA EXTRAÇÃO DA ÓRBITA OU REGIÃO OCULAR DE CABEÇAS DE BOVINOS (71) ADEMIR BOLLIS (BR/SC)
(21) BR 11 2013 023315-0 A2	Código 9.1 - Deferimento (22) 14/03/2012 (54) CONJUNTO DE RECIPIENTE PARA AMOSTRAGEM DE UM FLUIDO E PROCESSO PARA AMOSTRAGEM DE SULFETO DE HIDROGÊNIO GASOSO (71) WEATHERFORD SWITZERLAND TRADING AND DEVELOPMENT GMBH (CH)
(21) BR 11 2013 032418-0 A2	Código 9.1 - Deferimento (22) 17/05/2013 (54) Método e aparelho de codificação de imagem em movimento, método e aparelho de decodificação de imagem em movimento, e aparelho de codificação e decodificação de imagem em movimento (71) SUN PATENT TRUST (US)
(21) BR 11 2014 007434-8 A2	Código 9.1 - Deferimento (22) 27/09/2012 (54) Aparelho para decodificação de um vídeo (71) ELECTRONICS AND TELECOMMUNICATIONS RESEARCH INSTITUTE (KR)
(21) BR 11 2014 012893-6 A8	Código 9.1 - Deferimento (22) 18/01/2013 (54) MÉTODO, APARELHO E SISTEMA PARA CODIFICAR E DECODIFICAR O MAPA DE SIGNIFICÂNCIA PARA COEFICIENTES RESIDUAIS DE UMA UNIDADE DE TRANSFORMADA (71) CANON KABUSHIKI KAISHA (JP)
(21) BR 11 2014 014816-3 A8	Código 9.1 - Deferimento (22) 18/12/2012

	(54) DISPOSITIVO DE ESTAÇÃO MÓVEL E MÉTODO DE COMUNICAÇÃO DE UM DISPOSITIVO DE ESTAÇÃO MÓVEL (71) SHARP KABUSHIKI KAISHA (JP)
(21) BR 11 2014 015693-0 A8	Código 9.1 - Deferimento (22) 04/12/2012 (54) COMPOSIÇÃO, USO DE UM COMPOSTO CONTRA O RECEPTOR DE EGF E UM COMPOSTO CONTRA O GANGLIOSÍDEO NEUGCGM3 E DE COMPOSIÇÕES FARMACÊUTICAS, E, KIT DE REAGENTES (71) CENTRO DE INMUNOLOGIA MOLECULAR (CU)
(21) BR 11 2014 017165-3 A2	Código 9.1 - Deferimento (22) 12/01/2013 (54) PROTEÍNA QUIMÉRICA COMPREENDENDO UMA PROTEÍNA DE FATOR VIII, COMPOSIÇÃO FARMACÊUTICA, E SEUS USOS (71) BIOVERATIV THERAPEUTICS INC. (US)
(21) BR 11 2014 017613-2 A2	Código 9.1 - Deferimento (22) 16/01/2013 (54) COMPOSIÇÃO FARMACÊUTICA, KIT, MÉTODO PARA TRATAR CÂNCER EM UM INDIVÍDUO E MÉTODO PARA REDUZIR A PROLIFERAÇÃO CELULAR EM UM INDIVÍDUO (71) TYME, INC. (US)
(21) BR 11 2014 018524-7 A8	Código 9.1 - Deferimento (22) 25/01/2013 (54) Derivados de pirimido [4,5-b]indol, seus usos, composição farmaceutica, e método in vivo ou ex vivo para aumentar as células estaminais e/ou progenitoras (71) UNIVERSITE DE MONTREAL (CA)
(21) BR 11 2014 020579-5 A2	Código 9.1 - Deferimento (22) 07/03/2013 (54) MÉTODO, APARELHO E SISTEMA PARA ALOCAÇÃO DO VOLUME DE RDC (71) Tencent Technology (Shenzhen) Company Limited (CN)
(21) BR 11 2014 024551-7 A8	Código 9.1 - Deferimento (22) 24/07/2014 (54) MÉTODO E APARELHO PARA CONTROLE DE ACESSO (71) XIAOMI INC. (CN)
(21) BR 11 2014 025292-0 A8	Código 9.1 - Deferimento

	(22) 12/04/2013 (54) DISPOSITIVO ELETRÔNICO, MÉTODO E MÍDIA NÃO TRANSITÓRIA LEGÍVEL POR COMPUTADOR (71) VELOS MEDIA INTERNATIONAL LIMITED (IE)
(21) BR 11 2014 029798-3 A2	Código 9.1 - Deferimento (22) 03/06/2013 (54) MECANISMO DE GERENCIAMENTO DE SETOR DEFEITUOSO (71) INTEL CORPORATION (US)
(21) BR 11 2015 000597-7 A2	Código 9.1 - Deferimento (22) 08/07/2013 (54) CODIFICAÇÃO DE IMAGENS DE ACESSO ALEATÓRIO PARA CODIFICAÇÃO DE VÍDEO (71) QUALCOMM INCORPORATED (US)
(21) BR 11 2015 001164-0 A2	Código 9.1 - Deferimento (22) 07/08/2013 (54) MÉTODO DE DECODIFICAÇÃO DE IMAGEM (71) SUN PATENT TRUST (US)
(21) BR 11 2015 001596-4 A2	Código 9.1 - Deferimento (22) 25/07/2013 (54) COMPOSIÇÃO PARA O TRATAMENTO DE HIPERLIPIDEMIA QUE COMPREENDE OXINTOMODULINA (71) HANMI PHARM. CO., LTD. (KR)
(21) BR 11 2015 005088-3 A2	Código 9.1 - Deferimento (22) 06/11/2013 (54) COMPOSIÇÃO CATALISADORA, E, PROCESSO DE OXICLORAÇÃO DE ETILENO (71) BASF CORPORATION (US)
(21) BR 11 2015 007455-3 A2	Código 9.1 - Deferimento (22) 13/03/2014 (54) DISPOSITIVO DE MÍDIA PLAYER E MÉTODO EXECUTÁVEL POR DISPOSITIVO CLIENTE PARA EXECUTAR FLUXO DE MÍDIA ADAPTATIVO TENDO PLURALIDADE DE FAIXAS DE ÁUDIO (71) DISH TECHNOLOGIES L.L.C (US)
(21) BR 11 2015 009526-7 A2	Código 9.1 - Deferimento (22) 25/08/2014 (54) MÉTODO E SISTEMA PARA ESTIMAR DADOS DEMOGRÁFICOS DE UM

	USUÁRIO DE MÍDIA SOCIAL E MEIO DE ARMAZENAMENTO LEGÍVEL POR COMPUTADOR TANGÍVEL (71) THE NIELSEN COMPANY (US), LLC (US)
(21) BR 11 2015 009804-5 A2	Código 9.1 - Deferimento (22) 01/11/2013 (54) COMPOSIÇÃO QUE COMPREENDE UMA MOLÉCULA DE RNA SINTÉTICO QUE CODIFICA UMA PROTEÍNA DE EDIÇÃO DE GENES (71) FACTOR BIOSCIENCE INC. (US)
(21) BR 11 2015 016316-5 A2	Código 9.1 - Deferimento (22) 07/01/2014 (54) MÉTODO E SISTEMA PARA CONVERTER UM QUADRO DE PRIMEIRO FORMATO PARA UM OU MAIS QUADROS DE SEGUNDO FORMATO, DISPOSITIVO DE ARMAZENAMENTO EM HARDWARE LEGÍVEL POR COMPUTADOR, E SISTEMA PARA CONVERTER UM QUADRO YUV 4:4:4 EM UM OU MAIS QUADROS YUV 4:2:0, YUV 4:2:2, OU YUV 4:1:1 (71) MICROSOFT TECHNOLOGY LICENSING, LLC (US)
(21) BR 11 2015 016678-4 A2	Código 9.1 - Deferimento (22) 10/01/2014 (54) SÍNTESE DE VISUALIZAÇÃO EM VÍDEO 3D (71) QUALCOMM INCORPORATED (US)
(21) BR 11 2015 018168-6 A2	Código 9.1 - Deferimento (22) 27/01/2014 (54) DERIVADOS DE PIRIDINA E COMPOSIÇÃO QUE OS COMPREENDEDerivados de piridina e composição que os compreende (71) REDX PHARMA PLC (GB)
(21) BR 11 2015 018389-1 A2	Código 9.1 - Deferimento (22) 01/07/2014 (54) DISPOSITIVO PARA ATRIBUIÇÃO DE CANAIS DE RÁDIO PARA DISPOSITIVOS TRANSCEPTORES DE RÁDIO, MÉTODO PARA ATRIBUIÇÃO CANAIS DE RÁDIO DISPONÍVEIS AOS DISPOSITIVOS TRANSCEPTORESDE RÁDIO E MEIO DE ARMAZENAMENTO LEGÍVEL POR COMPUTADOR (71) HUAWEI TECHNOLOGIES CO., LTD. (CN)
(21) BR 11 2015 018405-7 A2	Código 9.1 - Deferimento (22) 03/02/2014 (54) POLIPEPTÍDEO DE DEGRADAÇÃO DE CARBOIDRATO, SEQUÊNCIA DE ÁCIDOS NUCLEICOS, CONSTRUÇÃO DE ÁCIDO NUCLEICO OU

	VETOR, CÉLULA RECOMBINANTE, MÉTODOS PARA PREPARAÇÃO DE UM PEPTÍDEO, DE PRODUÇÃO DE UM PRODUTO DE FERMENTAÇÃO E PARA O TRATAMENTO DE UM SUBSTRATO, COMPOSIÇÃO E USO DO REFERIDO POLIPEPTÍDEO (71) DSM IP ASSETS B.V. (NL)
(21) BR 11 2015 020260-8 A2	Código 9.1 - Deferimento (22) 20/02/2014 (54) ESTAÇÃO BASE, MÉTODO, E MEIO PARA COORDENAR A COMUNICAÇÃO DE PACOTES DE DADOS ENTRE UM DISPOSITIVO DE USUÁRIO E UM SERVIDOR DE APLICAÇÃO (71) ALTIOSTAR NETWORKS, INC. (US)
(21) BR 11 2015 020453-8 A8	Código 9.1 - Deferimento (22) 12/03/2014 (54) "FORMAS DE DOSAGEM DE LIBERAÇÃO PROLONGADA ORAIS DE TOFACITINIBE E USO DETOFACITINIBE (71) PFIZER INC. (US)
(21) BR 11 2015 020773-1 A2	Código 9.1 - Deferimento (22) 27/02/2014 (54) Composição farmacêutica de liberação temporizada (71) LUPIN LIMITED (IN)
(21) BR 11 2015 021269-7 A2	Código 9.1 - Deferimento (22) 07/03/2014 (54) PEPTÍDEOS E COMPOSIÇÕES PARA TRATAMENTO DE DANO ARTICULAR (71) NOVARTIS AG (CH)
(21) BR 11 2015 021283-2 A2	Código 9.1 - Deferimento (22) 07/03/2014 (54) SISTEMA DE ACOPLAMENTO SEM FIO, DISPOSITIVO HOSPEDEIRO PARA USO NO SISTEMA DE ACOPLAMENTO SEM FIO E MÉTODO DE ACOPLAMENTO SEM FIO PARA UM DISPOSITIVO HOSPEDEIRONO SISTEMA DE ACOPLAMENTO SEM FIO (71) KONINKLIJKE PHILIPS N.V. (NL)
(21) BR 11 2015 021917-9 A2	Código 9.1 - Deferimento (22) 12/03/2014 (54) APARELHOS E MÉTODOS DE TRANSMISSÃO E DE RECEPÇÃO (71) SONY CORPORATION (JP)

(21) BR 11 2015 021920-9 A2	Código 9.1 - Deferimento (22) 14/03/2014 (54) ÓCULOS USADOS PARA VISUALIZAR UMA IMAGEM EM UM DISPOSITIVO DE EXIBIÇÃO (71) SONY CORPORATION (JP) ; SONY NETWORK ENTERTAINMENT INTERNATIONAL LLC (US)
(21) BR 11 2015 021962-4 A2	Código 9.1 - Deferimento (22) 07/03/2014 (54) APARELHO, E, MÉTODO (71) NOKIA TECHNOLOGIES OY (FI)
(21) BR 11 2015 022092-4 A8	Código 9.1 - Deferimento (22) 13/03/2014 (54) Derivados de di-hidropiridazina-3,5-diona, seus usos e agente preventivo e/ou terapêutico comprendendo os mesmos (71) CHUGAI SEIYAKU KABUSHIKI KAISHA (JP)
(21) BR 11 2015 022211-0 A2	Código 9.1 - Deferimento (22) 11/03/2014 (54) Métodos de engenharia de uma planta tendo conteúdo reduzido de lignina e de obtenção de uma quantidade aumentada de açúcares solúveis de uma planta em uma reação de sacarificação (71) THE REGENTS OF THE UNIVERSITY OF CALIFORNIA (US)
(21) BR 11 2015 023142-0 A8	Código 9.1 - Deferimento (22) 14/03/2014 (54) Moduladores do p2x7, seu uso, processo de preparação e composição farmacêutica que os compreende (71) JANSSEN PHARMACEUTICA NV (BE)
(21) BR 11 2015 023365-1 A2	Código 9.1 - Deferimento (22) 14/03/2014 (54) MÉTODO IMPLEMENTADO POR PROCESSADOR, RECEPTOR DE RADIODIFUSÃO DIGITAL, E, MÍDIA DE ARMAZENAMENTO (71) IBIQUITY DIGITAL CORPORATION (US)
(21) BR 11 2015 023800-9 A2	Código 9.1 - Deferimento (22) 12/03/2014 (54) DISPOSITIVO E MÉTODO PARA CODIFICAÇÃO ESCALONÁVEL DE INFORMAÇÕES DE VÍDEO (71) QUALCOMM INCORPORATED (US)

(21) BR 11 2015 025988-0 A2	Código 9.1 - Deferimento (22) 04/04/2014 (54) MÉTODO PARA ECONOMIZAR POTÊNCIA EM UM DISPOSITIVO DE USUÁRIO QUE É OPERÁVEL EM UM MODO DE RECEPÇÃO DESCONTÍNUO, DISPOSITIVO DE USUÁRIO E NÓ DE CONTROLE RELACIONADOS (71) TELEFONAKTIEBOLAGET LM ERICSSON (PUBL) (SE)
(21) BR 11 2015 028452-3 A2	Código 9.1 - Deferimento (22) 15/05/2014 (54) AGONISTAS DO RECEPTOR SOMASTATINA SUBTIPO 4 (SSTR4) (71) CENTREXION THERAPEUTICS CORPORATION (US)
(21) BR 11 2015 028706-9 A2	Código 9.1 - Deferimento (22) 20/05/2014 (54) Sistema, método para um sistema, e, mídia legível por computador não transitória de armazenamento em um sistema (71) SONY CORPORATION (JP)
(21) BR 11 2015 029785-4 A2	Código 9.1 - Deferimento (22) 02/06/2014 (54) MÉTODO PARA DETECTAR ESPECIFICAMENTE A PRESENÇA OU AUSÊNCIA DA MUTAÇÃO K70E NA TRANSCRIPTASE REVERSA DE HIV-1 E MISTURA DE OLIGONUCLEOTÍDEOS PARA A DETECÇÃO SELETIVA DA MUTAÇÃO 70E NA TRANSCRIPTASE REVERSA DE HIV-1 (71) THE UNITED STATES OF AMERICA, AS REPRESENTED BY THE SECRETARY DEPARTMENT OF HEALTH AND HUMAN SERVICES (US)
(21) BR 11 2015 029870-2 A2	Código 9.1 - Deferimento (22) 28/05/2014 (54) MÉTODO PARA COMUNICAÇÕES EM GRUPO ATRAVÉS DE SERVIÇOS DE MULTICAST, APARELHO DE EQUIPAMENTO DE USUÁRIO, APARELHO SERVIDOR E MEMÓRIA LEGÍVEL POR COMPUTADOR (71) QUALCOMM INCORPORATED (US)
(21) BR 11 2015 030356-0 A2	Código 9.1 - Deferimento (22) 09/06/2014 (54) USO DE UM ANTICORPO ANTI-TAU HUMANIZADO E FORMULAÇÃO FARMACÊUTICA COMPREENDENDO O MESMO (71) IPIERIAN, INC. (US)
(21) BR 11 2015 030826-0 A2	Código 9.1 - Deferimento (22) 10/06/2014

(54) AGREGAÇÃO DE PORTADORAS DE ENLACE ASCENDENTE LTE/LTE-A QUE UTILIZA ESPECTRO NÃO LICENCIADO
(71) QUALCOMM INCORPORATED (US)

---

(21) BR 11 2015 031139-3 A2
Código 9.1 - Deferimento
(22) 13/06/2013
(54) MÉTODO E SISTEMA PARA ANALISAR UM GRAU DE UMA DISFUNÇÃO AUTÔNOMA DE UM SISTEMA NERVOSO AUTÔNOMO
(71) DYANSYS, INC. (US)

---

(21) BR 11 2015 031495-3 A2
Código 9.1 - Deferimento
(22) 18/06/2014
(54) SISTEMA NANOCARREADOR SENSÍVEL A ESTÍMULOS PARA USO EM TERAPIA LOCORREGIONAL
(71) THERMOSOME GMBH (DE)

---

(21) BR 11 2015 031527-5 A2
Código 9.1 - Deferimento
(22) 24/06/2014
(54) N-(4-hidróxi-4-metil-ciclo-hexil)-4-fenil-benzenossulfonamidas e n-(4-hidróxi-4-metil-ciclo-hexil)-4-(2-piridil)benzenossulfonamidas, seus usos, composição farmacêutica e seu método de preparação
(71) PIMCO 2664 LIMITED (GB)

---

(21) BR 11 2016 000036-6 A2
Código 9.1 - Deferimento
(22) 26/06/2014
(54) DISPOSITIVO DE RECEPÇÃO, E, MÉTODO PARA RECEPÇÃO DE UM DISPOSITIVO DE RECEPÇÃO E PARA TRANSMISSÃO
(71) SONY CORPORATION (JP)

---

(21) BR 11 2016 000624-0 A2
Código 9.1 - Deferimento
(22) 04/08/2014
(54) ACIONAMENTO DE BARCO
(71) ZF FRIEDRICHSHAFEN AG (DE)

---

(21) BR 11 2016 001567-3 A2
Código 9.1 - Deferimento
(22) 23/07/2013
(54) SISTEMA DE ELEVADOR DE PASSAGEIROS E VEÍCULOS
(71) GIL DEZER (US)

---

(21) BR 11 2016 001596-7 A2
Código 9.1 - Deferimento
(22) 24/06/2014
(54) DISPOSITIVO DE CRIPTOGRAFIA AUTENTICADA E MÉTODO DE CRIPTOGRAFIA AUTENTICADA

(71) NEC CORPORATION (JP)

---

(21) BR 11 2016 001725-0 A2

Código 9.1 - Deferimento
(22) 18/09/2014
(54) MÉTODO, SISTEMA PARA CONEXÃO SEM FIO DE AO MENOS UM DISPOSITIVO EXTERNO PARA COMUNICAÇÃO COM UM VEÍCULO E VEÍCULO
(71) SCANIA CV AB (SE)

---

(21) BR 11 2016 001799-4 A2

Código 9.1 - Deferimento
(22) 28/07/2014
(54) DISPOSITIVO E PROCESSO DE REGULAÇÃO DA POTÊNCIA DE ASSISTÊNCIA DE UMA BICICLETA COM ASSISTÊNCIA ELÉTRICA
(71) COMPAGNIE GÉNÉRALE DES ETABLISSEMENTS MICHELIN (FR)

---

(21) BR 11 2016 002581-4 A2

Código 9.1 - Deferimento
(22) 29/07/2014
(54) SISTEMA DE OPERAÇÕES SUBMARINAS
(71) ARGUS REMOTE SYSTEM AS (NO)

---

(21) BR 11 2016 003001-0 A2

Código 9.1 - Deferimento
(22) 10/08/2014
(54) CRIPTOGRAFIA NADO AO USAR FUNÇÕES DE SENTIDO ÚNICO
(71) FISKE SOFTWARE, LLC. (US)

---

(21) BR 11 2016 003593-3 A2

Código 9.1 - Deferimento
(22) 12/08/2014
(54) DISPOSITIVO, MÉTODO E SISTEMA DE SUPRIMENTO DE CONTEÚDO, MEIO DE ARMAZENAMENTO LEGÍVEL POR COMPUTADOR, E, DISPOSITIVO TERMINAL
(71) SONY CORPORATION (JP)

---

(21) BR 11 2016 003671-9 A2

Código 9.1 - Deferimento
(22) 21/08/2014
(54) Célula recombinante, processo para determinar se um polinucleotídeo confere resistência ou a suscetibilidade a um ou mais patógenos fúngicos biotróficos, vetor quimérico, método para produzir uma planta transgênica, método para identificar uma planta compreendendo um polinucleotídeo que codifica um polipeptídeo, método para produzir farinha, farinha integral, amido ou outro produto obtido de semente, produto e seu método de preparação, método para preparar malte e uso de uma planta
(71) COMMONWEALTH SCIENTIFIC AND INDUSTRIAL RESEARCH ORGANISATION (AU) ; GRAINS RESEARCH AND DEVELOPMENT

	CORPORATION (AU)
(21) BR 11 2016 004197-6 A2	Código 9.1 - Deferimento (22) 27/08/2014 (54) MÉTODOS E APARELHO PARA UPLINK PARA MÚLTIPLOS USUÁRIOS (71) QUALCOMM INCORPORATED (US)
(21) BR 11 2016 004208-5 A2	Código 9.1 - Deferimento (22) 27/08/2014 (54) “MÉTODO E EQUIPAMENTO DE COMUNICAÇÃO SEM FIO, ASSIM COMO MEMÓRIA LEGÍVEL POR COMPUTADOR (71) QUALCOMM INCORPORATED (US)
(21) BR 11 2016 004464-9 A2	Código 9.1 - Deferimento (22) 07/08/2014 (54) ESTRUTURA FLUTUANTE (71) JURONG SHIPYARD PTE. LTD. (SG)
(21) BR 11 2016 004873-3 A2	Código 9.1 - Deferimento (22) 04/09/2014 (54) SISTEMA DE MÁQUINA TÉRMICA TENDO UM CIRCUITO DE FLUIDO OPERACIONAL SELETIVAMENTE CONFIGURÁVEL (71) ECHOGEN POWER SYSTEMS, L.L.C. (US)
(21) BR 11 2016 005530-6 A2	Código 9.1 - Deferimento (22) 10/09/2014 (54) PREFIXO CÍCLICO DE DURAÇÃO ESTENDIDA COM BAIXA SOBRECARGA PARA DIFUSÃO DE LTE (71) QUALCOMM INCORPORATED (US)
(21) BR 11 2016 006125-0 A8	Código 9.1 - Deferimento (22) 09/09/2014 (54) SISTEMA, MÉTODO, TERMINAL, NODO DE REDE DE ACESSO POR RÁDIO, NODO DE REDE DE NÚCLEO (71) NEC CORPORATION (JP)
(21) BR 11 2016 006167-5 A2	Código 9.1 - Deferimento (22) 18/09/2014 (54) ALOCAÇÃO DE RECURSO DE SINAL DE REFERÊNCIA (71) QUALCOMM INCORPORATED (US)
(21) BR 11 2016 006197-7 A2	Código 9.1 - Deferimento (22) 26/09/2014

(54) MÉTODO PARA PRODUZIR HETEROMULTÍMERO DE POLIPEPTÍDEO
(71) CHUGAI SEIYAKU KABUSHIKI KAISHA (JP)

---

(21) BR 11 2016 006347-3 A2
Código 9.1 - Deferimento
(22) 23/09/2014
(54) FORMA DE ONDA DE ENLACE ASCENDENTE EM LTE-U E PROGRAMAÇÃO DE VÁRIOS SUBQUADROS VARIÁVEIS
(71) QUALCOMM INCORPORATED (US)

---

(21) BR 11 2016 006639-1 A8
Código 9.1 - Deferimento
(22) 23/09/2014
(54) MÉTODO OPERATIVO EM UM DISPOSITIVO DE CLIENTE DE TRANSMISSÃO CONTINUA E DISPOSITIVO DE CLIENTE RELACIONADO
(71) ERICSSON AB (SE)

---

(21) BR 11 2016 006666-9 A2
Código 9.1 - Deferimento
(22) 16/07/2014
(54) SISTEMA DE APRESENTAÇÃO DE INFORMAÇÕES
(71) NISSAN MOTOR CO., LTD. (JP)

---

(21) BR 11 2016 006671-5 A2
Código 9.1 - Deferimento
(22) 18/09/2014
(54) MULTIFLUXO COM SELEÇÃO DE ANTENA
(71) QUALCOMM INCORPORATED (US)

---

(21) BR 11 2016 006713-4 A2
Código 9.1 - Deferimento
(22) 26/11/2013
(54) MÉTODO E APARELHO DE CASAMENTO DE CAPACIDADES
(71) Huawei Technologies Co.,Ltd. (CN)

---

(21) BR 11 2016 006777-0 A2
Código 9.1 - Deferimento
(22) 21/05/2014
(54) MÉTODO DE PROCESSAMENTO DE PACOTE DE DADOS, MÉTODO DE GERENCIAMENTO DE TRÁFEGO DE REDE, TERMINAL, GATEWAY E CONTROLADOR DE AGREGAÇÃO
(71) HUAWEI TECHNOLOGIES CO., LTD. (CN)

---

(21) BR 11 2016 006915-3 A2
Código 9.1 - Deferimento
(22) 07/10/2014
(54) BARRAMENTO DE COMUNICAÇÃO PARA VEÍCULO A MOTOR E VEÍCULO A MOTOR
(71) SCANIA CV AB (SE)

(21) BR 11 2016 007375-4 A2
Código 9.1 - Deferimento
(22) 25/09/2014
(54) CONJUNTOS DE PROCEDIMENTOS PARA HABILITAR COMUNICAÇÕES SEM FIO COM O USO DE ESTRUTURAS DE SUBQUADRO QUE TENHAM DIFERENTES DURAÇÕES DE SUBQUADRO
(71) QUALCOMM INCORPORATED (US)

(21) BR 11 2016 007651-6 A2
Código 9.1 - Deferimento
(22) 07/10/2014
(54) OPERAÇÕES DE AVALIAÇÃO DE CANAL LIMPO LTE-U
(71) QUALCOMM INCORPORATED (US)

(21) BR 11 2016 008155-2 A2
Código 9.1 - Deferimento
(22) 21/11/2014
(54) SISTEMA DE COMUNICAÇÃO SEM FIO, MÉTODO USADO EM UM SISTEMA DE COMUNICAÇÃO SEM FIO, E, EQUIPAMENTO DE USUÁRIO EM UM SISTEMA DE COMUNICAÇÃO
(71) SONY CORPORATION (JP)

(21) BR 11 2016 008227-3 A2
Código 9.1 - Deferimento
(22) 25/09/2014
(54) GERENCIAMENTO DE CONTROLE DE ENLACE DESCENDENTE EM UM ESPECTRO NÃO LICENCIADO OU COMPARTILHADO
(71) QUALCOMM INCORPORATED (US)

(21) BR 11 2016 008369-5 A2
Código 9.1 - Deferimento
(22) 15/10/2014
(54) EXTENSÃO DE PADRÃO DE WEDGELET PARA INTRACODIFICAÇÃO DE PROFUNDIDADE
(71) QUALCOMM INCORPORATED (US)

(21) BR 11 2016 008979-0 A2
Código 9.1 - Deferimento
(22) 22/10/2014
(54) COMPOSIÇÕES FARMACÊUTICAS COMPREENDENDO AGENTES ANTIBACTERIANOS E SEUS USOS
(71) WOCKHARDT LIMITED (IN)

(21) BR 11 2016 009002-0 A2
Código 9.1 - Deferimento
(22) 28/10/2014
(54) CONSTRUÇÃO DE ÁCIDO NUCLEICO E USOS DE UMA CONSTRUÇÃO DE ÁCIDO NUCLEICO
(71) INVECTYS (FR)

(21) BR 11 2016 009532-4 A2	Código 9.1 - Deferimento (22) 30/10/2014 (54) NÓ EMISSOR DE SINAL DE RÁDIO CONTROLADO POR POTÊNCIA DE EMISSÃO (71) SOIL SCOUT OY (FI)
(21) BR 11 2016 009725-4 A2	Código 9.1 - Deferimento (22) 30/10/2014 (54) DISPENSADOR DE COMBUSTÍVEL, E, SISTEMA PARA GERAÇÃO DE CONTEÚDO COM MARCA D ÁGUA (71) GILBARCO INC. (US)
(21) BR 11 2016 009796-3 A2	Código 9.1 - Deferimento (22) 03/11/2014 (54) DISPOSITIVO E MÉTODO PARA TRANSMITIR UM SINAL DE SINCRONIZAÇÃO (71) HUAWEI TECHNOLOGIES CO., LTD. (CN)
(21) BR 11 2016 012817-6 A2	Código 9.1 - Deferimento (22) 25/11/2014 (54) RETARDO DE RETRANSMISSÕES DE CONTROLE DE RADIOLINK (71) QUALCOMM INCORPORATED (US)
(21) BR 11 2016 013786-8 A2	Código 9.1 - Deferimento (22) 04/12/2014 (54) ESQUEMA DE RETARDO HÍBRIDO (71) QUALCOMM INCORPORATED (US)
(21) BR 11 2016 014377-9 A2	Código 9.1 - Deferimento (22) 18/12/2014 (54) PUSCH E CONTROLE DE POTÊNCIA DE PUCCH SOB APRIMORAMENTO DE COBERTURA EM LTE (71) QUALCOMM INCORPORATED (US)
(21) BR 11 2016 014396-5 A2	Código 9.1 - Deferimento (22) 09/12/2014 (54) TÉCNICAS PARA CONFIGURAR CANAIS DE UPLINK EM BANDAS DE ESPECTRO DE RADIOFREQUÊNCIA NÃO LICENCIADAS (71) QUALCOMM INCORPORATED (US)
(21) BR 11 2016 014624-7 A2	Código 9.1 - Deferimento (22) 05/11/2014 (54) PROJETO DE OFDM DE NUMEROLOGIA MISTA

(71) QUALCOMM INCORPORATED (US)

---

(21) BR 11 2016 014829-0 A2

Código 9.1 - Deferimento
(22) 17/12/2014
(54) INSTRUMENTOS CIRÚRGICOS MODULARES
(71) ETHICON ENDO-SURGERY, LLC (PR)

---

(21) BR 11 2016 014881-9 A8

Código 9.1 - Deferimento
(22) 24/12/2014
(54) USOS DE UMA CÉLULA B DE COELHO, DE PELO MENOS UMA PARTE FUNCIONAL DO DOMÍNIO EXTRACELULAR DE UMA PROTEÍNA E DE UM VEÍCULO DE DISPENSA DE GENES, MÉTODOS PARA OBTENÇÃO DE UMA CULTURA DE CÉLULA B EX VIVO, PARA AUMENTAR A VIDA ÚTIL REPLICATIVA DE UMA CÉLULA B DE COELHO E PARA OBTENÇÃO DE ANTICORPOS, E, ANTICORPO
(71) KLING BIOTHERAPEUTICS B.V. (NL)

---

(21) BR 11 2016 015092-9 A2

Código 9.1 - Deferimento
(22) 20/01/2015
(54) DISPOSITIVO DE ABSORÇÃO DE ENERGIA, VEÍCULO, SISTEMA DE ACONDICIONAMENTO PARA LANÇAMENTO DE MATERIAL E PROCESSO DE ABSORÇÃO DE ENERGIA
(71) CMI DEFENCE S.A (BE)

---

(21) BR 11 2016 015123-2 A2

Código 9.1 - Deferimento
(22) 18/12/2014
(54) SISTEMA DE TRANSMISSÃO COMPREENDENDO UM PRIMEIRO E UM SEGUNDO DISPOSITIVOS PONTE
(71) SAGEMCOM BROADBAND SAS (FR)

---

(21) BR 11 2016 015869-5 A2

Código 9.1 - Deferimento
(22) 22/12/2014
(54) MÉTODO PARA DETECTAR HIDROCARBONETOS E SISTEMA DE COMPUTADOR PARA DETECTAR HIDROCARBONETOS
(71) EXXONMOBIL UPSTREAM RESEARCH COMPANY (US)

---

(21) BR 11 2016 016342-7 A2

Código 9.1 - Deferimento
(22) 13/01/2015
(54) POLIPEPTÍDEO VARIANTE POSSUINDO ATIVIDADE DE LACTASE, MÉTODO PARA PRODUZIR UMA VARIANTE DE POLIPEPTÍDEO DE LACTASE, COMPOSIÇÃO, USO DE UM POLIPEPTÍDEO VARIANTE E PROCESSO PARA A PRODUÇÃO DE UM PRODUTO LÁCTEO
(71) DSM IP ASSETS B.V. (NL)

(21) BR 11 2016 016613-2 A2	Código 9.1 - Deferimento (22) 15/01/2015 (54) DISPOSITIVOS EM TERMINAL DE SUPRIMENTO DE INDUÇÃO DE AR (71) DESICCANT ROTORS INTERNATIONAL PRIVATE LTD. (IN)
(21) BR 11 2016 017659-6 A2	Código 9.1 - Deferimento (22) 27/02/2015 (54) SISTEMA E MÉTODO PARA PURIFICAÇÃO DE UMA CORRENTE DE ESCAPE PELO USO DE DOIS CATALISADORES DE REDUÇÃO (71) SCANIA CV AB (SE)
(21) BR 11 2016 017662-6 A2	Código 9.1 - Deferimento (22) 27/02/2015 (54) SISTEMA DE TRATAMENTO DE ESCAPE E MÉTODO PARA TRATAMENTO DE UMA CORRENTE DE ESCAPE (71) SCANIA CV AB (SE)
(21) BR 11 2016 017664-2 A2	Código 9.1 - Deferimento (22) 27/02/2015 (54) MÉTODO E SISTEMA PARA CONTROLAR EMISSÕES DE ÓXIDO DE NITROGÊNIO DE UM MOTOR DE COMBUSTÃO (71) SCANIA CV AB (SE)
(21) BR 11 2016 017704-5 A2	Código 9.1 - Deferimento (22) 30/01/2014 (54) MÉTODO, E, APARELHO (71) NOKIA TECHNOLOGIES OY (FI)
(21) BR 11 2016 017806-8 A2	Código 9.1 - Deferimento (22) 13/02/2015 (54) CÉLULAS IMUNES ENGENHEIRADAS, SEU MÉTODO DE PREPARAÇÃO E SEU USO, BEM COMO ENDONUCLEASE DE CORTE INCOMUM (71) CELLECTIS (FR)
(21) BR 11 2016 017881-5 A2	Código 9.1 - Deferimento (22) 16/02/2015 (54) PROCESSO PARA OBTENÇÃO DE UMA CEPA DE LEVEDURA, LEVEDURA, CEPA DE LEVEDURA, MÉTODO PARA PRODUZIR PELO MENOS UM PRODUTO DE FERMENTAÇÃO, E, USO DE UMA LEVEDURA (71) LESAFFRE ET COMPAGNIE (FR)

(21) BR 11 2016 018043-7 A8	Código 9.1 - Deferimento (22) 05/02/2015 (54) SISTEMA DE REDUÇÃO CATALÍTICA SELETIVA, E, MÉTODO PARA REDUZIR A QUANTIDADE DE ÓXIDOS DE NITROGÊNIO FORMADOS NO ESCAPE DE UM MOTOR (71) JOHNSON MATTHEY CATALYSTS (GERMANY) GMBH (DE)
(21) BR 11 2016 018162-0 A2	Código 9.1 - Deferimento (22) 06/02/2015 (54) Microrganismo modificado, método para produzir um composto orgânico e uso de um microrganismo modificado (71) BASF SE (DE)
(21) BR 11 2016 018193-0 A2	Código 9.1 - Deferimento (22) 02/02/2015 (54) MICRO-ORGANISMO MODIFICADO, MÉTODO DE PRODUÇÃO DE ÁCIDO SUCCÍNICO E USO DE UM MICRO-ORGANISMO MODIFICADO (71) BASF SE (DE)
(21) BR 11 2016 020618-5 A8	Código 9.1 - Deferimento (22) 11/03/2015 (54) OLIGÔMERO ANTISSENTIDO, COMPOSIÇÃO FARMACÊUTICA, E, USO DE UM OLIGÔMERO ANTISSENTIDO (71) NIPPON SHINYAKU CO., LTD. (JP) ; NATIONAL CENTER OF NEUROLOGY AND PSYCHIATRY (JP)
(21) BR 11 2016 021386-6 A2	Código 9.1 - Deferimento (22) 02/12/2014 (54) SISTEMA DE DISTRIBUIÇÃO, MOTOR DE COMBUSTÃO INTERNA, VEÍCULO AUTOMOTIVO, E, PROCESSO DE MONTAGEM DE UM SISTEMA DE DISTRIBUIÇÃO DE UM MOTOR DE COMBUSTÃO INTERNA (71) RENAULT S.A.S. (FR)
(21) BR 11 2016 021848-5 A2	Código 9.1 - Deferimento (22) 01/04/2015 (54) COMPOSTO ANTISSENSO OU SAL FARMACEUTICAMENTE ACEITÁVEL DO MESMO, COMPOSIÇÃO FARMACÊUTICA E USOS DOS MESMOS (71) BIOGEN MA, INC. (US)
(21) BR 11 2016 021910-4 A2	Código 9.1 - Deferimento (22) 24/03/2015 (54) PROCESSO DE PREPARAÇÃO DE

	3-(3-(4-(1-AMINOCICLOBUTIL)FENIL)-5-FENIL-3H-IMIDAZO[4,5-B]PIRIDIN-2-IL)PIRIDIN-2-AMINA (71) ARQULE, INC. (US)
(21) BR 11 2016 021976-7 A8	Código 9.1 - Deferimento (22) 28/10/2014 (54) SISTEMA E MÉTODO PARA CONTROLAR ESTAÇÃO RÁDIO BASE, E DISPOSITIVO RELACIONADO (71) HUAWEI TECHNOLOGIES CO., LTD. (CN)
(21) BR 11 2016 022231-8 A2	Código 9.1 - Deferimento (22) 26/03/2015 (54) SISTEMA E MÉTODO DE MANIPULAÇÃO DE GÁS DE ESCAPE (71) AZEN MANUFACTURING PTE LTD (SG)
(21) BR 11 2016 022636-4 A2	Código 9.1 - Deferimento (22) 31/03/2015 (54) SISTEMA DISTRIBUÍDO DE ARMAZENAMENTO, MÉTODO DE GERENCIAMENTO DE SESSÃO EM SISTEMA DISTRIBUÍDO DE ARMAZENAMENTO, E, MEIO DE ARMAZENAMENTO ACESSÍVEL POR COMPUTADOR NÃO TRANSITÓRIO (71) AMAZON TECHNOLOGIES, INC. (US)
(21) BR 11 2016 022999-1 A2	Código 9.1 - Deferimento (22) 30/03/2015 (54) MÓDULO (71) THYSSENKRUPP PRESTA TECCENTER AG (LI)
(21) BR 11 2016 023693-9 A2	Código 9.1 - Deferimento (22) 10/04/2015 (54) UNIDADE DE CENTRO DE CONTROLE DE MOTOR E MÉTODO PARA OPERAR UM CENTRO DE CONTROLE DE MOTOR (71) EATON INTELLIGENT POWER LIMITED (IE)
(21) BR 11 2016 023939-3 A2	Código 9.1 - Deferimento (22) 09/04/2015 (54) PROCESSO DE TRATAMENTO DE IMAGENS SÍSMICAS E MEIO LEGÍVEL POR COMPUTADOR (71) TOTAL SA (FR)
(21) BR 11 2016 024046-4 A2	Código 9.1 - Deferimento (22) 24/10/2014 (54) Sistema de transmissão ótica e método de controle

	(71) HUAWEI TECHNOLOGIES CO., LTD. (CN)
(21) BR 11 2016 024783-3 A8	Código 9.1 - Deferimento (22) 28/10/2014 (54) MÉTODO PARA CONFIGURAR UM PERÍODO DE GUARDA EM UMA OPERAÇÃO DE DUPLEXAÇÃO POR DIVISÃO DE FREQUÊNCIA DE SEMIDUPLEXAÇÃO, PROGRAMA DE COMPUTADOR, E, DISPOSITIVO SEM FIO (71) TELEFONAKTIEBOLAGET LM ERICSSON (PUBL) (SE)
(21) BR 11 2016 024968-2 A2	Código 9.1 - Deferimento (22) 06/06/2014 (54) TRANSMISSÃO DO CANAL DE CONTROLE PARA AUMENTO DA COBERTURA DA MENSAGEM DE PAGING (71) NOKIA SOLUTIONS AND NETWORKS OY (FI)
(21) BR 11 2016 025817-7 A8	Código 9.1 - Deferimento (22) 16/05/2015 (54) APARELHO, DISPOSITIVO DE COMPUTAÇÃO E MÉTODO (71) MICROSOFT TECHNOLOGY LICENSING, LLC (US)
(21) BR 11 2016 026037-6 A2	Código 9.1 - Deferimento (22) 08/05/2014 (54) DISPOSITIVO DE AQUISIÇÃO DE CERTIFICADO (71) HUAWEI TECHNOLOGIES CO., LTD. (CN)
(21) BR 11 2016 026134-8 A2	Código 9.1 - Deferimento (22) 09/05/2014 (54) MÉTODO E DISPOSITIVO DE COMUTAÇÃO DE MODO DE TRANSMISSÃO (71) HUAWEI TECHNOLOGIES CO., LTD. (CN)
(21) BR 11 2016 026879-2 A8	Código 9.1 - Deferimento (22) 15/05/2015 (54) COMPOSIÇÃO FARMACÊUTICA AQUOSA, SEU USO, E DISPOSITIVO DE DISTRIBUIÇÃO DE FÁRMACO (71) FRESENIUS KABI DEUTSCHLAND GMBH (DE)
(21) BR 11 2016 026886-5 A8	Código 9.1 - Deferimento (22) 01/06/2015 (54) DISPOSITIVO DE COMPUTAÇÃO (71) MICROSOFT TECHNOLOGY LICENSING, LLC (US)

(21) BR 11 2016 026943-8 A2	Código 9.1 - Deferimento (22) 11/05/2015 (54) DISPOSITIVO PARA COMPRIMIR E EXPANDIR UM GÁS E MÉTODO PARA CONTROLAR A PRESSÃO EM DUAS REDES DE UM NÍVEL DE PRESSÃO NOMINAL DIFERENTE (71) ATLAS COPCO AIRPOWER, NAAMLOZE VENNOOTSCHAP (BE)
(21) BR 11 2016 027096-7 A2	Código 9.1 - Deferimento (22) 19/05/2015 (54) Composições farmacêuticas e compostos de receptores-alvo de serotonina e seus usos (71) NORTHEASTERN UNIVERSITY (US)
(21) BR 11 2016 028379-1 A2	Código 9.1 - Deferimento (22) 02/06/2015 (54) SISTEMA DE TRANSMISSÃO ELÉTRICA E CABO PARA UMA FONTE DE ATERRAMENTO ACOPLADA A UM SUPRESSOR (71) COOPER TECHNOLOGIES COMPANY (US)
(21) BR 11 2016 030177-3 A2	Código 9.1 - Deferimento (22) 24/06/2014 (54) MÉTODO DE MULTIDIFUSÃO, EXTREMIDADE DE APLICAÇÃO E SISTEMA DE MULTIDIFUSÃO PARA UMA SND E CONTROLADOR SDN (71) HUAWEI TECHNOLOGIES CO., LTD. (CN)
(21) BR 11 2016 030506-0 A2	Código 9.1 - Deferimento (22) 26/06/2014 (54) APARELHO E MÉTODO DE CANCELAMENTO DE INTERFERÊNCIA (71) HUAWEI TECHNOLOGIES CO., LTD. (CN)
(21) BR 11 2016 030558-2 A2	Código 9.1 - Deferimento (22) 02/07/2015 (54) REDUÇÃO DE CORRELAÇÃO ENTRE CANAIS DE PLANO DE FUNDO AMBISSÔNICO DE ORDEM MAIS ALTA (HOA) (71) QUALCOMM INCORPORATED (US)
(21) BR 11 2016 031006-3 A2	Código 9.1 - Deferimento (22) 03/07/2015 (54) VEÍCULO E UNIDADE DE MOTOR DE CILINDRO ÚNICO DE QUATRO TEMPOS (71) YAMAHA HATSUDOKI KABUSHIKI KAISHA (JP)
(21) BR 11 2017 000110-1 A2	Código 9.1 - Deferimento

(22) 14/07/2015
(54) MÉTODO IMPLEMENTADO POR COMPUTADOR, SISTEMA DE COMPUTADOR E DISPOSITIVO DE MEMÓRIA PARA NUVEM AUTOEXPANSÍVEL
(71) MICROSOFT TECHNOLOGY LICENSING, LLC (US)

---

(21) BR 11 2017 001171-9 A2
Código 9.1 - Deferimento
(22) 04/08/2015
(54) Método executado em um dispositivo de computação, dispositivo de computação e dispositivo de memória legível por computador para recuperar a operacionalidade de um serviço baseado em nuvem
(71) MICROSOFT TECHNOLOGY LICENSING, LLC (US)

---

(21) BR 11 2017 001637-0 A2
Código 9.1 - Deferimento
(22) 29/07/2015
(54) APARELHO E MÉTODO PARA SECAR MATÉRIA-PRIMA DE SECAGEM, E PLANTA INDUSTRIAL PARA FABRICAR MATÉRIAPRIMA
(71) SIEMENS ENERGY GLOBAL GMBH & CO. KG (DE)

---

(21) BR 11 2017 001850-0 A2
Código 9.1 - Deferimento
(22) 10/08/2015
(54) SISTEMA E MÉTODO IMPLEMENTADO POR COMPUTADOR DE REDESIGNAÇÃO DE CARGA DE TRABALHO DISTRIBUÍDA APÓS FALHA DE COMUNICAÇÃO
(71) MICROSOFT TECHNOLOGY LICENSING, LLC (US)

---

(21) BR 11 2017 002056-4 A2
Código 9.1 - Deferimento
(22) 14/07/2015
(54) PORTA ACÚSTICA RESISTENTE À ÁGUA
(71) 3M INNOVATIVE PROPERTIES COMPANY (US)

---

(21) BR 11 2017 002359-8 A2
Código 9.1 - Deferimento
(22) 11/08/2015
(54) COMPOSTO, AGENTES DE CONTROLE DE ORGANISMO NOCIVO E DE PARASITA EXTERNO, INSETICIDA OU ACARICIDA, E, EXPELENTE OU AGENTE DE CONTROLE DE PARASITA INTERNO
(71) NIPPON SODA CO., LTD. (JP)

---

(21) BR 11 2017 003054-3 A2
Código 9.1 - Deferimento
(22) 07/08/2015
(54) COMPOSTOS DE AMINOPIRIMIDINILA E COMPOSIÇÃO FARMACÊUTICA OU VETERINÁRIA
(71) PFIZER INC. (US)

(21) BR 11 2017 003212-0 A2	Código 9.1 - Deferimento (22) 19/08/2015 (54) DISPOSITIVO DE CONEXÃO PARA CONEXÃO DE UM ELEMENTO A UM SISTEMA, CIRCUITO PARA ALIMENTAR COM FLUIDO UM ELEMENTO DE TURBOMÁQUINA E TURBOMÁQUINA DE AERONAVE (71) SAFRAN AIRCRAFT ENGINES (FR)
(21) BR 11 2017 003312-7 A2	Código 9.1 - Deferimento (22) 19/08/2015 (54) COMPOSTOS DE INDAZOL COMO INIBIDORES DE FGFR QUINASE, PREPARAÇÃO E USO DOS MESMOS (71) SHANGHAI INSTITUTE OF MATERIA MEDICA, CHINESE ACADEMY OF SCIENCES (CN) ; SHANGHAI HAIHE PHARMACEUTICAL CO., LTD. (CN)
(21) BR 11 2017 004630-0 A2	Código 9.1 - Deferimento (22) 30/09/2014 (54) Formulação prebiótica sinérgica, lenço prebiótico, e, lenço umedecido prebiótico (71) KIMBERLY-CLARK WORLDWIDE, INC. (US)
(21) BR 11 2017 005441-8 A2	Código 9.1 - Deferimento (22) 16/09/2015 (54) MÉTODO PARA TRANSFORMAR UMA CÉLULA DE PLANTA OU TECIDO DE PLANTA USANDO AGROBACTERIUM, PLANTA TRANSGÊNICA, CÉLULA TRANSGÊNICA OU TECIDO TRANSGÊNICO, MEIO DE CULTURA, E, USO DE UM MÉTODO. (71) CTC - CENTRO DE TECNOLOGIA CANAVIEIRA S.A. (BR/SP)
(21) BR 11 2017 007271-8 A2	Código 9.1 - Deferimento (22) 10/10/2014 (54) MÉTODO PARA OPERAR UM DISPOSITIVO SEM FIO EM UMA REDE DE COMUNICAÇÃO SEM FIO, DISPOSITIVO SEM FIO, E, MÍDIA PORTADORA (71) TELEFONAKTIEBOLAGET LM ERICSSON (PUBL) (SE)
(21) BR 11 2017 008407-4 A2	Código 9.1 - Deferimento (22) 29/12/2015 (54) MÉTODO DE GERENCIAMENTO DE SISTEMA DE CPU E MÚLTIPLAS CPUS (71) XFUSION DIGITAL TECHNOLOGIES CO., LTD. (CN)
(21) BR 11 2017 009347-2 A2	Código 9.1 - Deferimento

	(22) 19/04/2016 (54) ESTAÇÃO DE CARREGAMENTO PARA TRANSFERIR SUPRIMENTOS POR MEIO DE UMA PRIMEIRA MANGUEIRA E DE UMA SEGUNDA MANGUEIRA (71) REEL POWER LICENSING CORP. (US)
(21) BR 11 2017 009913-6 A2	Código 9.1 - Deferimento (22) 29/10/2015 (54) VEÍCULO AÉREO NÃO TRIPULADO (71) DETNET SOUTH AFRICA (PTY) LTD (ZA)
(21) BR 11 2017 011838-6 A2	Código 9.1 - Deferimento (22) 10/12/2015 (54) POLÍMEROS DE LIGAÇÃO A PRÓTONS PARA ADMINISTRAÇÃO ORAL (71) TRICIDA, INC. (US)
(21) BR 11 2017 012327-4 A8	Código 9.1 - Deferimento (22) 07/12/2015 (54) BENZAMIDAS SUBSTITUÍDAS POR 1,3-TIAZOL-2-IL, SEUS USOS, E COMPOSIÇÃO FARMACÊUTICA (71) BAYER AKTIENGESELLSCHAFT (DE)
(21) BR 11 2017 013158-7 A2	Código 9.1 - Deferimento (22) 15/12/2015 (54) PÓ ADAPTADO PARA A PRODUÇÃO DE UMA COMPOSIÇÃO LÍQUIDA E COMPOSIÇÃO LÍQUIDA (71) VALEANT PHARMACEUTICALS INTERNATIONAL, INC. (CA)
(21) BR 11 2017 014749-1 A2	Código 9.1 - Deferimento (22) 27/01/2016 (54) PROCESSO PARA HIDRÓLISE ENZIMÁTICA DE MATERIAL LIGNOCELULÓSICO E FERMENTAÇÃO DE AÇÚCARES (71) DSM IP ASSETS B.V. (NL)
(21) BR 11 2017 015506-0 A2	Código 9.1 - Deferimento (22) 22/01/2016 (54) VEÍCULO, ESPECIALMENTE VEÍCULO MOTORIZADO, COM PORTA TRASEIRA DE VEÍCULO (71) GEBRÜDER JACOB GBR (DE)
(21) BR 11 2017 015786-1 A2	Código 9.1 - Deferimento (22) 28/01/2016 (54) MÉTODO DE ANÁLISE DO ESTADO OPERACIONAL DE UMA MÁQUINA,

	PRODUTO DE PROGRAMA DE COMPUTADOR E SISTEMA PARA A ANÁLISE DO ESTADO OPERACIONAL DE UMA MÁQUINA (71) SAFRAN AIRCRAFT ENGINES (FR)
(21) BR 11 2017 016570-8 A2	Código 9.1 - Deferimento (22) 03/02/2016 (54) PROCESSO PARA PRODUZIR COMPOSTOS FLAVORIZANTES E AROMATIZANTES (71) FIRMENICH S.A. (CH)
(21) BR 11 2017 017474-0 A2	Código 9.1 - Deferimento (22) 16/02/2015 (54) Método para exibir um teclado, e dispositivo elétrico (71) HUAWEI TECHNOLOGIES CO., LTD. (CN)
(21) BR 11 2017 018058-8 A2	Código 9.1 - Deferimento (22) 25/02/2016 (54) CONECTORES PARA ACOPLAR UM CABO DE FIBRA ÓPTICA A UM PONTO DE CONEXÃO, E CONJUNTOS (71) PPC BROADBAND, INC. (US)
(21) BR 11 2017 018313-7 A2	Código 9.1 - Deferimento (22) 26/02/2015 (54) SUPORTE DE INSTALAÇÃO (71) HUAWEI TECHNOLOGIES CO., LTD. (CN)
(21) BR 11 2017 018755-8 A2	Código 9.1 - Deferimento (22) 02/03/2016 (54) COMPOSTOS BICÍCLICOS DE CETONA SULFONAMIDA (71) AMGEN INC. (US)
(21) BR 11 2017 018840-6 A2	Código 9.1 - Deferimento (22) 02/03/2015 (54) MÉTODO DE EXIBIÇÃO DE ÍCONE DE DESKTOP E TERMINAL MÓVEL (71) HUAWEI TECHNOLOGIES CO., LTD. (CN)
(21) BR 11 2017 018868-6 A2	Código 9.1 - Deferimento (22) 04/05/2016 (54) SISTEMA DE INFORMAÇÕES SOBRE DETONADOR (71) DETNET SOUTH AFRICA (PTY) LTD (ZA)
(21) BR 11 2017 019653-0 A2	Código 9.1 - Deferimento (22) 17/03/2016

	(54) COMPOSTO DE FORMULA I E COMPOSIÇÃO FARMACEUTICA (71) TAKEDA PHARMACEUTICAL COMPANY LIMITED (JP)
(21) BR 11 2017 019779-0 A2	Código 9.1 - Deferimento (22) 17/03/2016 (54) COMPOSTO, E, COMPOSIÇÃO FARMACÊUTICA (71) GLAXOSMITHKLINE INTELLECTUAL PROPERTY DEVELOPMENT LIMITED (GB)
(21) BR 11 2017 020118-6 A2	Código 9.1 - Deferimento (22) 24/03/2016 (54) DERIVADO AMINADO CÍCLICO, MEDICAMENTO, AGENTE ANALGÉSICO, E, AGENTE TERAPÊUTICO. (71) TORAY INDUSTRIES, INC. (JP)
(21) BR 11 2017 020262-0 A2	Código 9.1 - Deferimento (22) 24/03/2016 (54) APARELHO E MÉTODO PARA PROCESSAR SINAIS ESTÉREO PARA REPRODUÇÃO EM CARROS PARA ALCANÇAR SOM TRIDIMENSIONAL INDIVIDUAL POR ALTO-FALANTES FRONTAIS (71) FRAUNHOFER - GESELLSCHAFT ZUR FÖRDERUNG DER ANGEWANDTEN FORSCHUNG E.V. (DE)
(21) BR 11 2017 020784-2 A2	Código 9.1 - Deferimento (22) 28/03/2016 (54) ACIONADOR DE INVERSOR DE CONDICIONADOR DE AR (71) DAIKIN INDUSTRIES, LTD. (JP)
(21) BR 11 2017 021057-6 A2	Código 9.1 - Deferimento (22) 31/03/2016 (54) PROCESSO DE PRODUÇÃO DE HIDROGÊNIO E CARBONO GRAFÍTICO A PARTIR DE HIDROCARBONETOS (71) HAZER GROUP LIMITED (AU)
(21) BR 11 2017 022110-1 A2	Código 9.1 - Deferimento (22) 13/04/2016 (54) DISPOSITIVOS PARA PRODUÇÃO DE VÁCUO UTILIZANDO O EFEITO VENTURI E SISTEMA INCLUINDO UM DISPOSITIVO PARA PRODUZIR VÁCUO UTILIZANDO O EFEITO VENTURI (71) DAYCO IP HOLDINGS, LLC (US)
(21) BR 11 2017 022703-7 A2	Código 9.1 - Deferimento (22) 14/04/2016

	(54) DISPOSITIVO PERMUTADOR DE TOMADAS ELÉTRICAS EM CARGA TRIFÁSICO E MONOFÁSICO E EQUIPAMENTO ELÉTRICO DE ALTA TENSÃO (71) ORMAZABAL CORPORATE TECHNOLOGY, A.I.E. (ES)
(21) BR 11 2017 023028-3 A2	Código 9.1 - Deferimento (22) 10/03/2016 (54) ESPECIFICIDADE DE FILTRO COMO CRITÉRIO DE TREINAMENTO PARA REDES NEURAIS (71) QUALCOMM INCORPORATED (US)
(21) BR 11 2017 023263-4 A2	Código 9.1 - Deferimento (22) 27/04/2016 (54) Compostos antivirais rsv de pirazolo e triazolopirimidina e composição farmacêutica que os compreende (71) JANSSEN SCIENCES IRELAND UC (IE)
(21) BR 11 2017 023623-0 A2	Código 9.1 - Deferimento (22) 21/04/2016 (54) BLOQUEIO DE ATUAÇÃO PARA INSTRUMENTO CIRÚRGICO (71) C.R. BARD, INC. (US)
(21) BR 11 2017 023959-0 A2	Código 9.1 - Deferimento (22) 04/05/2016 (54) NOVOS COMPOSTOS DE SULFONIMIDOILPURINONA E DERIVADOS PARA O TRATAMENTO E PROFILAXIA DE INFECÇÃO POR VÍRUS (71) F. HOFFMANN-LA ROCHE AG (CH)
(21) BR 11 2017 024126-9 A2	Código 9.1 - Deferimento (22) 24/05/2016 (54) Composições farmacêuticas, composto A micronizado e/ou pelo menos um sal farmaceuticamente aceitável micronizado do composto A e uso dos mesmos (71) HUTCHISON MEDIPHARMA LIMITED (CN)
(21) BR 11 2017 024775-5 A2	Código 9.1 - Deferimento (22) 20/05/2016 (54) APLICADOR DE PULVERIZAÇÃO AVIÁRIO EM LINHA COM BOCAIS DE PULVERIZAÇÃO AUTOMÁTICOS DE ATUAÇÃO RÁPIDA (71) BOEHRINGER INGELHEIM ANIMAL HEALTH USA INC. (US)
(21) BR 11 2017 024888-3 A2	Código 9.1 - Deferimento (22) 17/05/2016 (54) MATERIAL COMPÓSITO DE PESO LEVE PRODUZIDO A PARTIR DE

	SILICATO DE CÁLCIO CARBONATÁVEL E PROCESSO DE PRODUÇÃO DE UM MATERIAL COMPÓSITO (71) ASAHI KASEI CONSTRUCTION MATERIALS CORPORATION (JP) ; SOLIDIA TECHNOLOGIES, INC. (US)
(21) BR 11 2017 025738-6 A2	Código 9.1 - Deferimento (22) 23/05/2016 (54) AQUECEDOR RESISTIVO COM PINOS DE POTÊNCIA DE SENSOR TÉRMICO (71) WATLOW ELECTRIC MANUFACTURING COMPANY (US)
(21) BR 11 2017 026109-0 A2	Código 9.1 - Deferimento (22) 22/04/2016 (54) MECANISMO DE RAZÃO DE COMPRESSÃO VARIÁVEL PARA MOTOR DE COMBUSTÃO INTERNA (71) NISSAN MOTOR CO, LTD. (JP) ; HARMONIC DRIVE SYSTEMS INC. (JP)
(21) BR 11 2017 026280-0 A2	Código 9.1 - Deferimento (22) 06/06/2016 (54) DISPOSITIVO PARA PROVER PROTEÇÃO CONTRA CONTAMINAÇÃO DE UMA SUPERFÍCIE DE CONTATO EM CONE COM SANGUE OU PARTÍCULAS DE TECIDO PRESENTES EM UMA FERIDA CIRÚRGICA (71) JOINT INNOVATION TECHNOLOGY, LLC (US)
(21) BR 11 2017 027348-9 A2	Código 9.1 - Deferimento (22) 14/06/2016 (54) INSTRUMENTO DE GRAMPEAMENTO CIRÚRGICO (71) ETHICON LLC (US)
(21) BR 11 2017 028240-2 A2	Código 9.1 - Deferimento (22) 28/07/2016 (54) 4-(3-PIRAZOLILAMINO)-BENZIMIDAZOL, SEU USO, E COMPOSIÇÃO FARMACÊUTICA (71) ELI LILLY AND COMPANY (US)
(21) BR 11 2017 028358-1 A2	Código 9.1 - Deferimento (22) 28/06/2016 (54) MÉTODO PARA DETERMINAR UMA CAPACIDADE DE EMISSÃO DE LUZ DE UM DIODO EMISSOR DE LUZ (71) SAGEMCOM BROADBAND SAS (FR)
(21) BR 11 2017 028373-5 A2	Código 9.1 - Deferimento (22) 02/06/2016

(54) COMPOSIÇÕES DE LUBRIFICANTES COMPREENDENDO GRUPOS FUNCIONAIS DE DIOL E MÉTODOS DE FABRICÁ-LOS E UTILIZÁ-LOS
(71) EXXONMOBIL CHEMICAL PATENTS INC. (US)

---

(21) BR 11 2018 000972-5 A2
Código 9.1 - Deferimento
(22) 21/07/2015
(54) DISPOSITIVO DE DETERMINAÇÃO DE CENA, APARELHO DE AUXÍLIO DE DESLOCAMENTO E MÉTODO PARA DETERMINAÇÃO DE CENA
(71) NISSAN MOTOR CO., LTD. (JP)

---

(21) BR 11 2018 001047-2 A2
Código 9.1 - Deferimento
(22) 21/07/2015
(54) DISPOSITIVO DE DETERMINAÇÃO DE CENA, APARELHO DE AUXÍLIO DE DESLOCAMENTO E MÉTODO PARA DETERMINAÇÃO DE CENA
(71) NISSAN MOTOR CO., LTD. (JP)

---

(21) BR 11 2018 001756-6 A2
Código 9.1 - Deferimento
(22) 27/07/2016
(54) SISTEMA DE FRENAGEM PNEUMÁTICA PARA UM VEÍCULO FERROVIÁRIO
(71) FAIVELEY TRANSPORT ITALIA S.P.A. (IT)

---

(21) BR 11 2018 002614-0 A2
Código 9.1 - Deferimento
(22) 10/08/2016
(54) UM PROCESSO PARA A PREPARAÇÃO DO COMPOSTO N-(3,5-DIMETILFENIL)-N'-(2-TRIFLUORMETILFENIL) GUANIDINA
(71) CHEMO RESEARCH, S.L. (ES)

---

(21) BR 11 2018 002904-1 A2
Código 9.1 - Deferimento
(22) 17/08/2016
(54) COMPOSIÇÃO AGRÍCOLA LÍQUIDA ESTÁVEL EM TEMPERATURA ALTA, MÉTODO DE FABRICAR UMA COMPOSIÇÃO FERTILIZANTE SÓLIDA OU LÍQUIDA CONCENTRADA, MÉTODO PARA ESTABILIZAR UMA COMPOSIÇÃO FERTILIZANTE LÍQUIDA EM TEMPERATURAS ALTAS E COMPOSIÇÃO FERTILIZANTE LÍQUIDA CONCENTRADA
(71) RHODIA OPERATIONS (FR)

---

(21) BR 11 2018 003257-3 A2
Código 9.1 - Deferimento
(22) 10/08/2016
(54) DISPOSITIVO DE ACIONAMENTO DE MOTOR, BEM COMO REFRIGERADOR E DISPOSITIVO PARA OPERAR COMPRESSOR NO QUAL O DITO DISPOSITIVO DE ACIONAMENTO DE MOTOR É USADO
(71) PANASONIC INTELLECTUAL PROPERTY MANAGEMENT CO., LTD. (JP)

(21) BR 11 2018 003697-8 A2	Código 9.1 - Deferimento (22) 10/08/2016 (54) CONJUNTO DE CARTUCHO DE GRAMPOS PARA USO COM UM INSTRUMENTO CIRÚRGICO (71) ETHICON LLC (US)
(21) BR 11 2018 003700-1 A2	Código 9.1 - Deferimento (22) 10/08/2016 (54) GRAMPO CIRÚRGICO PARA USO COM UM GRAMPEADOR CIRÚRGICO (71) ETHICON LLC (US)
(21) BR 11 2018 003739-7 A2	Código 9.1 - Deferimento (22) 17/08/2016 (54) CONJUNTO DE CARTUCHO DE GRAMPOS PARA GRAMPEAR TECIDO (71) ETHICON LLC (US)
(21) BR 11 2018 003941-1 A2	Código 9.1 - Deferimento (22) 01/08/2016 (54) DISPOSITIVOS DE VÁLVULA PARA ESTRANGULAMENTO DE UMA CORRENTE DE MEIO DE PRESSÃO, BEM COMO DISPOSITIVO DE AMORTECIMENTO PARA AMORTECIMENTO DE PULSAÇÕES DE PRESSÃO (71) ROBERT BOSCH GMBH (DE)
(21) BR 11 2018 004132-7 A2	Código 9.1 - Deferimento (22) 13/09/2016 (54) CÉLULA DE EXTRAÇÃO PARA UM CROMATÓGRAFO DE PARTIÇÃO CENTRÍFUGO, UM CROMATÓGRAFO DE PARTIÇÃO CENTRÍFUGO CONTENDO TAL CÉLULA E UM MÉTODO PARA A PRODUÇÃO DE UMA CÉLULA DE EXTRAÇÃO (71) ROTACHROM TECHNOLÓGIAI ÉS SZOLGÁLTATÓ ZÁRTKÖRUEN MUKÖDO RÉSZVÉNYTÁRSASÁG (HU)
(21) BR 11 2018 004863-1 A2	Código 9.1 - Deferimento (22) 08/09/2016 (54) COMPOSTOS USADOS PARA A APLICAÇÃO OU PREVENÇÃO DE HIPERURICEMIA OU GOTA (71) JIANGSU ATOM BIOSCIENCE AND PHARMACEUTICAL CO., LTD. (CN)
(21) BR 11 2018 005045-8 A2	Código 9.1 - Deferimento (22) 19/08/2016

	(54) DISPOSITIVO DE INJEÇÃO (71) SHL MEDICAL AG (CH)
(21) BR 11 2018 005564-6 A2	Código 9.1 - Deferimento (22) 20/09/2016 (54) GRAMPEADOR CIRÚRGICO QUE TEM O CONTROLE DO MOTOR BASEADO EM UM COMPONENTE DO SISTEMA DE ACIONAMENTO (71) ETHICON LLC (US)
(21) BR 11 2018 005598-0 A2	Código 9.1 - Deferimento (22) 20/09/2016 (54) GRAMPEADOR CIRÚRGICO TENDO CONTROLE DE MOTOR BASEADO EM CORRENTE A JUSANTE (71) ETHICON LLC (US)
(21) BR 11 2018 005605-7 A2	Código 9.1 - Deferimento (22) 20/09/2016 (54) GRAMPEADOR CIRÚRGICO QUE TEM CONTROLE DO MOTOR BASEADO EM FORÇA (71) ETHICON LLC (US)
(21) BR 11 2018 005606-5 A2	Código 9.1 - Deferimento (22) 20/09/2016 (54) GRAMPEADOR CIRÚRGICO TENDO CONTROLE DO MOTOR BASEADO EM ESPELHO DE CORRENTE (71) ETHICON LLC (US)
(21) BR 11 2018 005612-0 A2	Código 9.1 - Deferimento (22) 20/09/2016 (54) GRAMPEADOR CIRÚRGICO TENDO CONTROLE DO MOTOR BASEADO EM TEMPERATURA (71) ETHICON LLC (US)
(21) BR 11 2018 005688-0 A2	Código 9.1 - Deferimento (22) 01/07/2016 (54) SISTEMA E MÉTODO DE ASSISTÊNCIA AO MOTORISTA PARA UM VEÍCULO (71) SIEMENS MOBILITY SAS (FR)
(21) BR 11 2018 005905-6 A2	Código 9.1 - Deferimento (22) 26/09/2016 (54) COMPOSTO, COMPOSIÇÃO FARMACÊUTICA, E, USO DE UMCOMPOSTO

(71) SINEW PHARMA INC. (CN)

---

(21) BR 11 2018 007035-1 A2

Código 9.1 - Deferimento
(22) 07/10/2016
(54) APARELHO DE COLETA DE EXAUSTÃO
(71) CHANNEL MEDSYSTEMS, INC. (US)

---

(21) BR 11 2018 007077-7 A2

Código 9.1 - Deferimento
(22) 09/10/2015
(54) SOLUÇÃO DE MICROELEMENTOS
(71) WARBURTON TECHNOLOGY LIMITED (IE)

---

(21) BR 11 2018 007078-5 A2

Código 9.1 - Deferimento
(22) 07/10/2016
(54) SISTEMA DE INTERCONEXÃO PARA ESTATOR SEGMENTADO SEM ESCOVAS
(71) KOLLMORGEN CORPORATION (US)

---

(21) BR 11 2018 007186-2 A2

Código 9.1 - Deferimento
(22) 06/10/2016
(54) MOTOR ELÉTRICO
(71) VASTECH HOLDINGS LTD. (GB)

---

(21) BR 11 2018 007292-3 A2

Código 9.1 - Deferimento
(22) 14/10/2016
(54) COMPONENTE ELETRICAMENTE CONDUTIVO, REVESTIMENTO DE CAMADA SOBRE UMA SUPERFÍCIE DESTE, MÉTODO PARA O REVESTIMENTO DE UMA SUPERFÍCIE E EMPREGO DE UM REVESTIMENTO DE CAMADA
(71) THYSSENKRUPP FEDERN UND STABILISATOREN GMBH (DE) ; THYSSENKRUPP AG (DE)

---

(21) BR 11 2018 008653-3 A2

Código 9.1 - Deferimento
(22) 28/10/2016
(54) MÉTODO E APARELHO PARA REMOVER NOX E N2O DE UM GÁS
(71) CASALE SA (CH)

---

(21) BR 11 2018 008692-4 A2

Código 9.1 - Deferimento
(22) 20/10/2016
(54) APLICADOR DE REFORÇO DE GRAMPEADOR CIRÚRGICO COM COMUNICAÇÃO DE DADOS
(71) ETHICON LLC (US)

(21) BR 11 2018 008955-9 A8	Código 9.1 - Deferimento (22) 25/10/2016 (54) “Dispositivo de carregamento de atuador de extremidade cirúrgico e kit de instrumento cirúrgico (71) ETHICON LLC (US)
(21) BR 11 2018 009308-4 A8	Código 9.1 - Deferimento (22) 10/11/2016 (54) Circuito de proteção à sobretensão para um suprimento de energia, e suprimento de energia (71) COMROD AS (NO)
(21) BR 11 2018 009434-0 A2	Código 9.1 - Deferimento (22) 11/11/2016 (54) SISTEMA E MÉTODO PARA MEDIR CARACTERÍSTICAS ELÉTRICAS DE UMA FORMAÇÃO DE TERRA USANDO SENSORES CAPACITIVOS E INDUTIVOS DE COMBINAÇÃO (71) BAKER HUGHES, A GE COMPANY, LLC (US)
(21) BR 11 2018 009761-6 A8	Código 9.1 - Deferimento (22) 11/11/2016 (54) DISPOSITIVO DE ANTENA E DISPOSITIVO ELETRÔNICO INCLUINDO O MESMO (71) SAMSUNG ELECTRONICS CO., LTD. (KR)
(21) BR 11 2018 009912-0 A2	Código 9.1 - Deferimento (22) 15/11/2016 (54) APARELHO PARA USO NO TRATAMENTO DE UM DISTÚRBIO NEUROLÓGICO DO SISTEMA AUDITIVO (71) NEUROMOD DEVICES LIMITED (IE)
(21) BR 11 2018 010622-4 A2	Código 9.1 - Deferimento (22) 25/11/2016 (54) DISPOSITIVO DE ENGATE DE TECIDO E KIT (71) TALON MEDICAL, LLC (US)
(21) BR 11 2018 010740-9 A8	Código 9.1 - Deferimento (22) 28/11/2016 (54) VÁLVULA AMORTECEDORA SELETIVA À FREQUÊNCIA, AMORTECEDOR DE CHOQUE, E PISTÃO PARA USO EM UM AMORTECEDOR DE CHOQUES (71) KONI B.V. (NL)

(21) BR 11 2018 011090-6 A2
Código 9.1 - Deferimento
(22) 30/11/2016
(54) Agentes de coloração azul
(71) MILLIKEN & COMPANY (US)

(21) BR 11 2018 011315-8 A2
Código 9.1 - Deferimento
(22) 02/12/2016
(54) APARELHO DE MANIPULAÇÃO DE PACIENTE, SISTEMA DE LEITO, E SISTEMA IÇADOR
(71) ARJO IP HOLDING AKTIEBOLAG (SE)

(21) BR 11 2018 011562-2 A2
Código 9.1 - Deferimento
(22) 06/12/2016
(54) NOVOS DERIVADOS DE FENIL
(71) F. HOFFMANN-LA ROCHE AG (CH)

(21) BR 11 2018 012591-1 A2
Código 9.1 - Deferimento
(22) 15/12/2016
(54) PLANTA DE SERVIDOR TÉRMICO E MÉTODO PARA CONTROLAR ENERGIA TÉRMICA DE UM CIRCUITO DE ENERGIA TÉRMICA
(71) E.ON SVERIGE AB (SE)

(21) BR 11 2018 012644-6 A2
Código 9.1 - Deferimento
(22) 15/12/2016
(54) GERADOR DE ENERGIA TRIBOELÉTRICO
(71) KONINKLIJKE PHILIPS N.V. (NL)

(21) BR 11 2018 012957-7 A2
Código 9.1 - Deferimento
(22) 15/12/2016
(54) Instrumento cirúrgico equipado com motor com mecanismo para compensar falha no trem de acionamento
(71) ETHICON LLC (US)

(21) BR 11 2018 013216-0 A2
Código 9.1 - Deferimento
(22) 15/12/2016
(54) Instrumento cirúrgico com motor separável e circuito de controle de motor
(71) ETHICON LLC (US)

(21) BR 11 2018 013355-8 A2
Código 9.1 - Deferimento
(22) 19/12/2016
(54) Instrumento cirúrgico com uma superfície externa curva na bigorna
(71) ETHICON LLC (US)

(21) BR 11 2018 014561-0 A2	Código 9.1 - Deferimento (22) 16/01/2017 (54) CABEÇA DE ESCOVA DE DENTES (71) GLAXOSMITHKLINE CONSUMER HEALTHCARE GMBH & CO. KG (DE)
(21) BR 11 2018 014688-9 A2	Código 9.1 - Deferimento (22) 29/09/2016 (54) MÉTODO DE CONTROLE E DISPOSITIVO DE CONTROLE DE VÁLVULA DE ALÍVIO DE PRESSÃO (71) NISSAN MOTOR CO., LTD. (JP)
(21) BR 11 2018 015616-7 A2	Código 9.1 - Deferimento (22) 19/01/2017 (54) COMPOSIÇÃO ELASTOMÉRICA COMPOSTA, BEXIGAS DE PNEU E ARTIGOS ELASTOMÉRICOS RELACIONADOS (71) CABOT CORPORATION (US)
(21) BR 11 2018 016448-8 A2	Código 9.1 - Deferimento (22) 05/04/2017 (54) COMPOSIÇÃO POLIMÉRICA DE BARREIRA QUE COMPREENDE UM PARTICULADO DE TALCO, SEUS USOS E PNEU (71) IMERYS TALC EUROPE (FR)
(21) BR 11 2018 017181-6 A2	Código 9.1 - Deferimento (22) 01/03/2017 (54) MEMBRANA DE FIBRAS OCAS COM TEXTURIZAÇÃO TRIDIMENSIONAL, PROCESSO PARA PRODUÇÃO DE UMA MEMBRANA DE FIBRAS OCAS, FEIXE, DISPOSITIVO DE FILTRO E USO DE UMA MEMBRANA DE FIBRAS OCAS (71) FRESENIUS MEDICAL CARE DEUTSCHLAND GMBH (DE)
(21) BR 11 2018 017348-7 A2	Código 9.1 - Deferimento (22) 06/02/2017 (54) MÉTODO PARA RENOVAÇÃO DE UMA INSTALAÇÃO DE PRODUÇÃO DE AMÔNIA (71) JOHNSON MATTHEY PUBLIC LIMITED COMPANY (GB)
(21) BR 11 2018 067594-6 A2	Código 9.1 - Deferimento (22) 24/02/2017 (54) Processo para melhorar o desgaste de ferramenta e lâmina para a fabricação de um de painel compósito (71) SOLENIS TECHNOLOGIES, L.P. (CH)

(21) BR 11 2018 067725-6 A2	Código 9.1 - Deferimento (22) 06/03/2017 (54) DISPOSITIVO PARA PRODUÇÃO ASSISTIDA POR ROBÔ DE UMA ESTRUTURA DE SUPORTE PARA UM SISTEMA DE TRANSPORTE DE PASSAGEIROS (71) INVENTIO AG (CH)
(21) BR 11 2018 068322-1 A2	Código 9.1 - Deferimento (22) 25/09/2017 (54) MATERIAL DE TRANSFERÊNCIA MICROPOROSO ADERENTE (71) SCHOELLER TECHNOCELL GMBH & CO. KG (DE)
(21) BR 11 2018 068552-6 A2	Código 9.1 - Deferimento (22) 14/03/2016 (54) Sistema de dispositivo de higiene oral eletrônico e método para determinar a orientação de um dispositivo de higiene oral (71) KOLIBREE (FR)
(21) BR 11 2018 068986-6 A2	Código 9.1 - Deferimento (22) 18/05/2017 (54) Composição para reduzir a expressão oncógena de uma célula, tecido ou órgão de um indivíduo (71) CHRISTOPHER BRIAN REID (US)
(21) BR 11 2018 069082-1 A2	Código 9.1 - Deferimento (22) 23/03/2017 (54) BUCKING MELHORADO PARA REDUÇÃO DOS EFEITOS DA CONDUÇÃO DE TUBULAR (71) BAKER HUGHES, A GE COMPANY, LLC (US)
(21) BR 11 2018 069241-7 A2	Código 9.1 - Deferimento (22) 23/03/2017 (54) PROCESSO PARA O MONITORAMENTO DE UMA MÁQUINA OPERACIONAL, MÁQUINA OPERACIONAL E SISTEMA TENDO PELO MENOS UMA UNIDADE CENTRAL DE GERENCIAMENTO E PELO MENOS UMAMÁQUINA OPERACIONAL (71) LIEBHERR-WERK BIBERACH GMBH (DE)
(21) BR 11 2018 069270-0 A2	Código 9.1 - Deferimento (22) 13/03/2017 (54) SISTEMA DE FORNECIMENTO DE ENERGIA E MÉTODO PARA CONTROLAR O MESMO (71) NISSAN MOTOR CO., LTD. (JP)

(21) BR 11 2018 069899-7 A2	Código 9.1 - Deferimento (22) 27/03/2017 (54) INSTRUMENTO CIRÚRGICO (71) ETHICON LLC (US)
(21) BR 11 2018 070016-9 A2	Código 9.1 - Deferimento (22) 30/03/2017 (54) INSTRUMENTO CIRÚRGICO COM ACIONADOR DE ARTICULAÇÃO DE DUPLA FUNÇÃO (71) ETHICON LLC (US)
(21) BR 11 2018 070085-1 A2	Código 9.1 - Deferimento (22) 30/03/2017 (54) Sistema para possibilitar a reutilização de instrumento cirúrgico (71) ETHICON LLC (US)
(21) BR 11 2018 070524-1 A2	Código 9.1 - Deferimento (22) 03/04/2017 (54) INDICADOR DE ESTADO DE ALTA VISIBILIDADE (71) EATON INTELLIGENT POWER LIMITED (IE)
(21) BR 11 2018 070710-4 A2	Código 9.1 - Deferimento (22) 24/03/2017 (54) CONJUNTO DE ARMÁRIO DE DISTRIBUIÇÃO COMPREENDENDO UM DISPOSITIVO DE RESFRIAMENTO RECEBIDO EM UM ALOJAMENTO DE ARMÁRIO DE DISTRIBUIÇÃO (71) RITTAL GMBH & CO. KG (DE)
(21) BR 11 2018 071026-1 A2	Código 9.1 - Deferimento (22) 14/04/2017 (54) Polímero fluorescente solúvel em água e método para detectar um analito de uma amostra (71) BECKMAN COULTER, INC. (US)
(21) BR 11 2018 071642-1 A2	Código 9.1 - Deferimento (22) 28/04/2017 (54) ATIVAÇÃO DE ENTRADA DE ENERGIA DE DISPOSITIVO COM MONTAGEM APROPRIADA (71) MICROSOFT TECHNOLOGY LICENSING, LLC (US)
(21) BR 11 2018 071765-7 A2	Código 9.1 - Deferimento (22) 20/04/2017

	(54) MÉTODO PARA A FABRICAÇÃO DE UMA CARCAÇA DE POLO (71) BROSE FAHRZEUGTEILE GMBH & CO. KOMMANDITGESELLSCHAFT, WÜRZBURG (DE) ; SCHÜRHOLZ GMBH & CO. KG STANZTECHNIK (DE)
(21) BR 11 2018 071876-9 A2	Código 9.1 - Deferimento (22) 05/04/2017 (54) PROCESSO PARA REMOVER GASES ÁCIDOS E USO DE UM ABSORVENTE (71) BASF SE (DE) ; EXXONMOBIL RESEARCH AND ENGINEERING COMPANY (US)
(21) BR 11 2018 071888-2 A2	Código 9.1 - Deferimento (22) 26/04/2017 (54) ÂNODO SEGURO PARA CÉLULAS ELETROQUÍMICAS (71) INDUSTRIE DE NORA S.P.A. (IT)
(21) BR 11 2018 071935-8 A2	Código 9.1 - Deferimento (22) 07/03/2017 (54) APARELHO DE ALTA TENSÃO E MÉTODO DE FABRICAÇÃO DE TAL APARELHO (71) HITACHI ENERGY SWITZERLAND AG (CH)
(21) BR 11 2018 071960-9 A2	Código 9.1 - Deferimento (22) 31/05/2017 (54) PRODUÇÃO DE DIÓXIDO DE TITÂNIO NANOPARTICULADO (71) KRONOS INTERNATIONAL, INC. (DE)
(21) BR 11 2018 071961-7 A2	Código 9.1 - Deferimento (22) 26/04/2017 (54) DISPOSITIVO ELÉTRICO (71) SIEMENS AKTIENGESELLSCHAFT (DE)
(21) BR 11 2018 072376-2 A2	Código 9.1 - Deferimento (22) 21/04/2017 (54) COMPOSIÇÃO PARA O TRATAMENTO DA SUPERFÍCIE DE UM PRODUTO DE PAPEL E MÉTODO PARA MELHORAR A RESISTÊNCIA DO PAPEL OU PAPELÃO A PENETRANTES AQUOSOS (71) SOLENIS TECHNOLOGIES, L.P. (CH)
(21) BR 11 2018 072618-4 A2	Código 9.1 - Deferimento (22) 28/04/2017 (54) ANÁLISE DE FLUIDO DE CROMATOGRAFIA DE DIFUSÃO (71) BAKER HUGHES, A GE COMPANY, LLC (US)

(21) BR 11 2018 073269-9 A2	Código 9.1 - Deferimento (22) 12/05/2017 (54) MÉTODO PARA PERFURAÇÃO DE POÇOS, E, SISTEMA PARA PRODUÇÃO SUBMARINA (71) ENHANCED DRILLING, A.S. (NO)
(21) BR 11 2018 073540-0 A2	Código 9.1 - Deferimento (22) 19/05/2017 (54) MÉTODO PARA LIMPAR UMA SUPERFÍCIE DE PEDRA DE CALCITA, COMPOSIÇÃO, E, USO (71) ECOLAB USA INC. (US)
(21) BR 11 2018 073650-3 A2	Código 9.1 - Deferimento (22) 21/06/2016 (54) Método e dispositivo de controle de motor (71) NISSAN MOTOR CO., LTD. (JP)
(21) BR 11 2018 073974-0 A2	Código 9.1 - Deferimento (22) 26/05/2017 (54) COMPENSADOR DE LEVANTAMENTO EM LINHA TRANSPORTÁVEL (71) SAFELINK AS (NO)
(21) BR 11 2018 073988-0 A2	Código 9.1 - Deferimento (22) 01/06/2017 (54) ESPUMA DE POLIURETANO VISCOELÁSTICA REVESTIDA (71) DOW GLOBAL TECHNOLOGIES LLC (US) ; ROHM AND HAAS COMPANY (US)
(21) BR 11 2018 074158-2 A2	Código 9.1 - Deferimento (22) 26/05/2017 (54) MÉTODO PARA MANIPULAR UM POÇO UTILIZANDO UM CONTAINER DE PRESSÃO SUB BALANCEADA (71) METROL TECHNOLOGY LIMITED (GB)
(21) BR 11 2018 074225-2 A2	Código 9.1 - Deferimento (22) 20/03/2017 (54) PROCESSO PARA SEPARAÇÃO CRIOGÊNICA PARA UMA CORRENTE DE ALIMENTAÇÃO CONTENDO METANO E GASES DO AR COMPREENDENDO NITROGÊNIO E OXIGÊNIO, E, INSTALAÇÃO PARA PRODUÇÃO DE BIOMETANO POR PURIFICAÇÃO DE BIOGASES PROVENIENTES DE INSTALAÇÕES DE ARMAZENAMENTO DE DEJETOS NÃO PERIGOSOS

(71) WAGA ENERGY (FR)

---

(21) BR 11 2018 074442-5 A2

Código 9.1 - Deferimento
(22) 06/03/2017
(54) CADEIA COM LIGAÇÃO DE CADEIA TRANÇADA CONTÍNUA
(71) DSM IP ASSETS B.V. (NL)

---

(21) BR 11 2018 074898-6 A2

Código 9.1 - Deferimento
(22) 01/06/2017
(54) SISTEMA DE VOLANTE
(71) S4 ENERGY B.V. (NL)

---

(21) BR 11 2018 074904-4 A2

Código 9.1 - Deferimento
(22) 02/06/2017
(54) PROCESSO CONTÍNUO PARA CONVERTER, EM ETILENO GLICOL, ALDO-HEXOSE EM UM ALIMENTO QUE CONTÉM CARBOIDRATO QUE PRODUZ ALDO-HEXOSE
(71) IOWA CORN PROMOTION BOARD (US)

---

(21) BR 11 2018 075552-4 A2

Código 9.1 - Deferimento
(22) 09/05/2017
(54) INDICADOR DE DESGASTE PARA UM MEMBRO DE DESGASTE DE UMA FERRAMENTA
(71) CATERPILLAR INC. (US)

---

(21) BR 11 2018 075590-7 A2

Código 9.1 - Deferimento
(22) 07/12/2017
(54) PAINEL DE EXIBIÇÃO, APARELHO DE EXIBIÇÃO, MÉTODO DE MODULAR CONTRASTE DE EXIBIÇÃO DE PAINEL DE EXIBIÇÃO, E MÉTODO DE FABRICAR PAINEL DE EXIBIÇÃO
(71) BOE TECHNOLOGY GROUP CO., LTD. (CN)

---

(21) BR 11 2018 075722-5 A2

Código 9.1 - Deferimento
(22) 19/06/2017
(54) TENSIONADOR ROTATIVO
(71) GATES CORPORATION (US)

---

(21) BR 11 2018 076226-1 A2

Código 9.1 - Deferimento
(22) 14/06/2017
(54) DISPOSIÇÃO E MÉTODO DE RESFRIAMENTO PARA FERRAMENTA ELÉTRICA
(71) ATLAS COPCO INDUSTRIAL TECHNIQUE AB (SE)

(21) BR 11 2018 076533-3 A2	Código 9.1 - Deferimento (22) 06/07/2017 (54) SISTEMA E MÉTODO PARA OPERAR UMA CARGA ROTATIVA DE VELOCIDADE VARIÁVEL (71) NUOVO PIGNONE TECNOLOGIE SRL (IT)
(21) BR 11 2018 076801-4 A2	Código 9.1 - Deferimento (22) 20/07/2017 (54) APARELHO DE DIREÇÃO DE ENERGIA ELÉTRICA (71) NSK LTD. (JP)
(21) BR 11 2018 076838-3 A2	Código 9.1 - Deferimento (22) 14/07/2017 (54) APARELHO DE DIRECIONAMENTO DE ENERGIA ELÉTRICA (71) NSK LTD. (JP)
(21) BR 11 2018 076846-4 A2	Código 9.1 - Deferimento (22) 20/07/2017 (54) APARELHO DE DIREÇÃO ELÉTRICA ASSISTIDA (71) NSK LTD. (JP)
(21) BR 11 2018 077364-6 A2	Código 9.1 - Deferimento (22) 03/07/2017 (54) MÉTODO, DISPOSITIVO E LINHA DE INSPEÇÃO PARA DETERMINAR UMA BORDA DE ARAME EM UM LOCAL DE UMA BORDA INTERNA DE UMA SUPERFÍCIE DE ANEL (71) TIAMA (FR)
(21) BR 11 2018 077426-0 A2	Código 9.1 - Deferimento (22) 19/07/2017 (54) COMPOSIÇÃO DE LIMPEZA, E, MÉTODO DE REMOÇÃO DE RESÍDUO DE GOMA DE MASCAR E/OU OUTRAS SUBSTÂNCIAS ALIMENTARES PEGAJOSAS (71) ECOLAB USA INC. (US)
(21) BR 11 2019 000077-1 A2	Código 9.1 - Deferimento (22) 30/06/2017 (54) SISTEMA E MÉTODO PARA PERFURAR UMA PORÇÃO DE FURO DE POÇO EM UMA FORMAÇÃO SUBTERRÂNEA (71) SHELL INTERNATIONALE RESEARCH MAATSCHAPPIJ B.V. (NL)
(21) BR 11 2019 000268-5 A2	Código 9.1 - Deferimento (22) 01/06/2017

	(54) QUEIMADOR METÁLICO PARA UM FORNO DE CRAQUEAMENTO OPERANDO COM PAREDES EM TEMPERATURAS DE 700°C A 1.350°C” (71) NOVA CHEMICALS (INTERNATIONAL) S.A. (CH)
(21) BR 11 2019 000542-0 A2	Código 9.1 - Deferimento (22) 29/07/2016 (54) MÉTODO DE CONTROLE E DISPOSITIVO DE CONTROLE DE VEÍCULO (71) NISSAN MOTOR CO., LTD (JP)
(21) BR 11 2019 000874-8 A2	Código 9.1 - Deferimento (22) 25/07/2017 (54) MÉTODO DE FABRICAÇÃO DE UM PRODUTO DE PAPEL TISSUE PADRONIZADO (71) KIMBERLY-CLARK WORLDWIDE, INC. (US)
(21) BR 11 2019 001029-7 A2	Código 9.1 - Deferimento (22) 27/07/2017 (54) POLIMORFO DE COMPOSTO DE BENZAMIDA E MÉTODO DE PREPARAÇÃO E APLICAÇÕES DO MESMO (71) SHENYANG SINOCHEM AGROCHEMICALS R&D CO., LTD. (CN)
(21) BR 11 2019 001061-0 A2	Código 9.1 - Deferimento (22) 07/07/2017 (54) COPOLÍMEROS ALEATÓRIOS ASSIMÉTRICOS À BASE DE BENZOTIADIAZOL (71) PHILLIPS 66 COMPANY (US)
(21) BR 11 2019 001159-5 A2	Código 9.1 - Deferimento (22) 24/07/2017 (54) SISTEMA DE DETECÇÃO DA PROFUNDIDADE DE VALA AGRÍCOLA E IMPLEMENTO AGRÍCOLA (71) PRECISION PLANTING LLC (US)
(21) BR 11 2019 001410-1 A2	Código 9.1 - Deferimento (22) 27/07/2017 (54) ATUADOR ELETROMECÂNICO PARA UM ELEMENTO DE INTERCEPÇÃO DE MATERIAL À GRANEL (71) BÜHLER AG (CH)
(21) BR 11 2019 001592-2 A2	Código 9.1 - Deferimento (22) 25/01/2017 (54) “Implante biocompatível para cirurgia cosmética em um osso pélvico e método de fabricação do mesmo

(71) BIOCOEN CO., LTD. (KR) ; YOUGUN WON (KR)

(21) BR 11 2019 001997-9 A2

Código 9.1 - Deferimento
(22) 04/08/2017
(54) Artigo de redução catalítica seletiva, sistemas de tratamento de gases de exaustão e método para tratar uma corrente de exaustão
(71) BASF CORPORATION (US)

(21) BR 11 2019 002528-6 A2

Código 9.1 - Deferimento
(22) 04/08/2017
(54) COMPONENTES INOVADORES PARA CLARIFICAR CALDO DE CANA-DE-AÇÚCAR EM UM PROCESSO PARA PRODUZIR AÇÚCAR CRISTAL OU NÃO REFINADO
(71) RHODIA POLIAMIDA E ESPECIALIDADES S.A. (BR/SP)

(21) BR 11 2019 002864-1 A2

Código 9.1 - Deferimento
(22) 11/09/2017
(54) Composição de polietileno multimodal de alta performance de peso molecular ultra-elevado, folha e seu uso
(71) THAI POLYETHYLENE CO., LTD. (TH) ; SCG CHEMICALS CO., LTD. (TH)

(21) BR 11 2019 003117-0 A2

Código 9.1 - Deferimento
(22) 17/08/2017
(54) MÉTODO PARA FABRICAR TUBOS FLEXÍVEIS COM TIRAS ESTREITAS LAMINADAS A FRIO, TUBO FLEXÍVEL COM TIRAS ESTREITAS LAMINADAS A FRIO E USO DO TUBO FLEXÍVEL COM TIRAS ESTREITAS LAMINADAS AFRIO
(71) C.D. WÄLZHOLZ GMBH (DE)

(21) BR 11 2019 003264-9 A2

Código 9.1 - Deferimento
(22) 05/10/2017
(54) PRODUTO ALIMENTÍCIO COM COBERTURA E MÉTODO DE PRODUÇÃO DO PRODUTO ALIMENTÍCIO COM COBERTURA
(71) GENERAL MILLS, INC. (US)

(21) BR 11 2019 003640-7 A2

Código 9.1 - Deferimento
(22) 17/08/2017
(54) SISTEMA DE HIGIENE BUCAL PARA MONITORAMENTO DE CONFORMIDADE E SISTEMA DE TELEODONTOLOGIA
(71) KOLIBREE SAS (FR)

(21) BR 11 2019 003691-1 A2

Código 9.1 - Deferimento
(22) 23/08/2017

(54) DIVISOR DE COLHEITADEIRA DE MILHO E COLHEITADEIRA DE MILHO
(71) CNH INDUSTRIAL AMERICA LLC (US)

---

(21) BR 11 2019 004592-9 A2
Código 9.1 - Deferimento
(22) 03/10/2017
(54) Composição de revestimento de piso compreendendo polímero acrílico
(71) ROHM AND HAAS COMPANY (US) ; DOW GLOBAL TECHNOLOGIES LLC (US)

---

(21) BR 11 2019 004631-3 A2
Código 9.1 - Deferimento
(22) 13/09/2016
(54) APARELHO E MÉTODO DE ASSISTÊNCIA DE ESTACIONAMENTO
(71) NISSAN MOTOR CO., LTD. (JP)

---

(21) BR 11 2019 004688-7 A2
Código 9.1 - Deferimento
(22) 14/09/2017
(54) CONSTRUÇÃO DE QUEBRA-MAR OU PÍER
(71) KONINKLIJKE BAM GROEP N.V. (NL)

---

(21) BR 11 2019 004983-5 A2
Código 9.1 - Deferimento
(22) 14/09/2017
(54) MÓDULO DE COZEDURA PARA UM FORNO DE TÚNEL LINEAR PARA PRODUTOS DE PADARIA, MASSAS E SIMILARES, E FORNO DE TÚNEL LINEAR QUE COMPREENDE PELO MENOS UM MÓDULO DESSE TIPO
(71) MECATHERM (FR)

---

(21) BR 11 2019 004989-4 A2
Código 9.1 - Deferimento
(22) 15/09/2017
(54) SUPLEMENTO PARA RAÇÃO ANIMAL E MÉTODO PARA PREPARAR UM SUPLEMENTO PARA RAÇÃO ANIMAL.
(71) KEMIN INDUSTRIES, INC. (US)

---

(21) BR 11 2019 005117-1 A2
Código 9.1 - Deferimento
(22) 14/09/2017
(54) DESEMPENHO MELHORADO DE DRENAGEM NOS SISTEMAS DE FABRICAÇÃO DE PAPEL UTILIZANDO CELULOSE MICROFIBRILADA
(71) SOLENIS TECHNOLOGIES, L.P. (CH)

---

(21) BR 11 2019 005210-0 A8
Código 9.1 - Deferimento
(22) 10/10/2017
(54) MÁQUINA PARA CONVERSÃO DE UM MATERIAL DE ESTOQUE DE FOLHAS EM UM MATERIAL DE PREENCHIMENTO DE ESPAÇO VAZIO DE TRÊS DIMENSÕES

(71) SEALED AIR CORPORATION (US) (US)

---

(21) BR 11 2019 005473-1 A2

Código 9.1 - Deferimento
(22) 20/09/2017
(54) Método para produzir uma composição de cor de caramelo comestível e composição de cor de caramelo comestível
(71) THE COCA-COLA COMPANY (US)

---

(21) BR 11 2019 005552-5 A2

Código 9.1 - Deferimento
(22) 28/09/2017
(54) APARELHO PARA FABRICAR UM MATERIAL NÃO TECIDO ELÁSTICO
(71) DUKANE IAS, LLC (US)

---

(21) BR 11 2019 005893-1 A2

Código 9.1 - Deferimento
(22) 27/09/2016
(54) Aparelho para uso em remoção de tecido de um órgão corporal, e, dispositivo de sonda portátil
(71) SANOCULIS LTD. (IL) ; TEL HASHOMER MEDICAL RESEARCH INFRASTRUCTURE AND SERVICES LTD. (IL)

---

(21) BR 11 2019 005998-9 A2

Código 9.1 - Deferimento
(22) 30/09/2016
(54) CONVERSOR TRIFÁSICO E MÉTODO DE CONTROLE DO CONVERSOR TRIFÁSICO
(71) HUAWEI TECHNOLOGIES CO., LTD. (CN)

---

(21) BR 11 2019 006635-7 A2

Código 9.1 - Deferimento
(22) 31/07/2017
(54) CALIBRAÇÃO DE PARES DE GEOFONE E HIDROFONE
(71) FAIRFIELD INDUSTRIES INCORPORATED (US)

---

(21) BR 11 2019 006973-9 A2

Código 9.1 - Deferimento
(22) 26/10/2017
(54) PROCESSO PARA A PRODUÇÃO DE UM PAINEL DE PAREDE OU DE PISO DECORADO
(71) AKZENTA PANEELE + PROFILE GMBH (DE)

---

(21) BR 11 2019 007067-2 A2

Código 9.1 - Deferimento
(22) 28/09/2017
(54) “SISTEMA DE PRODUÇÃO DE POÇOS SUBMARINOS E MÉTODO DE PRODUÇÃO DE FLUIDO DE POÇO
(71) BAKER HUGHES, A GE COMPANY, LLC (US)

(21) BR 11 2019 007158-0 A2	Código 9.1 - Deferimento (22) 07/11/2017 (54) MÉTODO PARA TÊMPERA POR AR DE UM CORPO DE VIDRO OCO, INSTALAÇÃO PARA TÊMPERA E DISPOSITIVO DE INJEÇÃO SEM AGULHA (71) CROSSJECT (FR)
(21) BR 11 2019 007548-8 A2	Código 9.1 - Deferimento (22) 18/10/2017 (54) MÉTODO PARA MONITORAR UM PROCESSO DE PRODUÇÃO DE UM PRODUTO, MÉTODO PARA DERIVAR INDIRETAMENTE UMA DEPENDÊNCIA SISTEMÁTICA, MÉTODO PARA ADAPTAR A QUALIDADE DE UM PRODUTO, MÉTODO PARA INICIAR UM PROCESSO DE PRODUÇÃO DE UM PRODUTO, MÉTODO PARA FABRICAR UM PRODUTO DE EXTRUSÃO E FÁBRICA PARA FABRICAR UM PRODUTO DE EXTRUSÃO (71) REIFENHÄUSER GMBH & CO. KG MASCHINENFABRIK (DE)
(21) BR 11 2019 008513-0 A2	Código 9.1 - Deferimento (22) 08/12/2017 (54) POLÍMERO COM BASE EM DIENO CONJUGADO MODIFICADO E COMPOSIÇÃO DE BORRACHA QUE INCLUI O MESMO (71) LG CHEM, LTD. (KR)
(21) BR 11 2019 009436-9 A2	Código 9.1 - Deferimento (22) 09/11/2017 (54) Componente compósito, turbina eólica, e, método para produzir um componente compósito (71) WOBBEN PROPERTIES GMBH (DE)
(21) BR 11 2019 009723-6 A2	Código 9.1 - Deferimento (22) 17/11/2017 (54) COMPOSIÇÃO MOLDÁVEL POR INJEÇÃO DISPERSÍVEL EM ÁGUA (71) KIMBERLY-CLARK WORLDWIDE, INC. (US)
(21) BR 11 2019 009875-5 A2	Código 9.1 - Deferimento (22) 17/11/2017 (54) PROCESSO E PLANTA PARA TRATAMENTO TÉRMICO EM UM REATOR DE LEITO FLUIDIZADO (71) OUTOTEC (FINLAND) OY (FI)
(21) BR 11 2019 009930-1 A2	Código 9.1 - Deferimento (22) 16/11/2017 (54) INSTRUMENTO CIRÚRGICO COM CONJUNTO DE BRAÇO DE APERTO REMOVÍVEL

	(71) ETHICON LLC (US)
(21) BR 11 2019 010045-8 A2	Código 9.1 - Deferimento (22) 16/11/2017 (54) PROCESSO PARA A OBTENÇÃO DE PELETES DE COMPÓSITO TERMOPLÁSTICO REFORÇADOS COM POLPA DE CELULOSE OU POLPA DE CELULOSE ADITIVADA (71) FIBRIA CELULOSE S.A. (BR/SP) ; SERVIÇO NACIONAL DE APRENDIZAGEM INDUSTRIAL - SENAI (BR/RS)
(21) BR 11 2019 010411-9 A2	Código 9.1 - Deferimento (22) 27/11/2017 (54) PROCESSO PARA A PREPARAÇÃO DE UMA COMPOSIÇÃO AGLUTINANTE AQUOSA, COMPOSIÇÃO AGLUTINANTE AQUOSA, E COMPOSIÇÃO DE REVESTIMENTO AQUOSA (71) AKZO NOBEL COATINGS INTERNATIONAL B.V. (NL)
(21) BR 11 2019 010448-8 A2	Código 9.1 - Deferimento (22) 11/12/2017 (54) IMPLANTE PARA OSTEOSSÍNTESE E CONJUNTO DE IMPLANTE (71) KARL LEIBINGER MEDIZINTECHNIK GMBH & CO. KG (DE)
(21) BR 11 2019 010627-8 A2	Código 9.1 - Deferimento (22) 14/12/2017 (54) Uso de um iso-oligossacarídeo, e método para geração de sabor em um produto alimentício termicamente tratado (71) SOCIÉTÉ DES PRODUITS NESTLÉ S.A. (CH)
(21) BR 11 2019 010686-3 A2	Código 9.1 - Deferimento (22) 14/12/2017 (54) COMPOSIÇÃO, MÉTODO PARA TRANSMITIR UMA PROPRIEDADE DE CONTROLE DE ODOR A UM TECIDO TÊXTIL, E, TECIDO TÊXTIL. (71) MICROBAN PRODUCTS COMPANY (US)
(21) BR 11 2019 010768-1 A2	Código 9.1 - Deferimento (22) 22/11/2017 (54) DISPOSITIVO E MÉTODO PARA LIMPEZA DE ARTIGOS A GRANEL (71) BÜHLER AG (CH)
(21) BR 11 2019 011307-0 A2	Código 9.1 - Deferimento (22) 07/12/2017 (54) PNEUMÁTICO QUE COMPREENDE UMA COMPOSIÇÃO DE BORRACHA À BASE DE POLIISOPRENO EPOXIDADO

	(71) COMPAGNIE GENERALE DES ETABLISSEMENTS MICHELIN (FR)
(21) BR 11 2019 011486-6 A2	Código 9.1 - Deferimento (22) 21/12/2017 (54) MÉTODO PARA SÍNTESE QUÍMICA DE UM ÁCIDO TIOSSULFÔNICOATRAVÉS DE UMA ETAPA DE ACOPLAMENTO OXIDATIVO MEDIADO POR PERIODATO DE UM ÁCIDO TIOSSULFÔNICO COMUMA ANILINA, E SEUS INTERMEDIÁRIOS (71) WISTA LABORATORIES LTD. (SG)
(21) BR 11 2019 011795-4 A2	Código 9.1 - Deferimento (22) 22/11/2017 (54) Método para produção de sulfato de potássio a partir de uma corrente de resíduos (71) VEOLIA WATER TECHNOLOGIES, INC. (US)
(21) BR 11 2019 012243-5 A2	Código 9.1 - Deferimento (22) 18/12/2017 (54) PROCESSO PARA PREPARAÇÃO DE UMA COMPOSIÇÃO ELASTOMÉRICA MESTRE SÓLIDA, COMPOSIÇÃO ELASTOMÉRICA MESTRE SÓLIDA, COMPOSIÇÃO ELASTOMÉRICA VULCANIZÁVEL, COMPONENTE DE PNEU, E, PNEU. (71) PIRELLI TYRE S.P.A. (IT)
(21) BR 11 2019 012274-5 A2	Código 9.1 - Deferimento (22) 14/12/2017 (54) INSTRUMENTO CIRÚRGICO COM SISTEMAS DE FECHAMENTO E DISPARO ATUÁVEIS INDEPENDENTEMENTE (71) ETHICON LLC (US)
(21) BR 11 2019 012966-9 A2	Código 9.1 - Deferimento (22) 19/12/2017 (54) CONGELADOR CONFIGURÁVEL EM ESPIRAL (71) LINDE AKTIENGESELLSCHAFT (DE)
(21) BR 11 2019 013003-9 A2	Código 9.1 - Deferimento (22) 14/12/2018 (54) MICRO-ORGANISMO MODIFICADO Corynebacterium stationis E MÉTODO PARA PREPARAR MONOFOSFATO DE 5’-INOSINA (71) CJ CHEILJEDANG CORPORATION (KR)
(21) BR 11 2019 013087-0 A2	Código 9.1 - Deferimento (22) 20/12/2017

	(54) MÉTODO DE FABRICAÇÃO DE MINÉRIO SINTERIZADO (71) JFE STEEL CORPORATION (JP)
(21) BR 11 2019 013643-6 A2	Código 9.1 - Deferimento (22) 16/01/2018 (54) DISPOSITIVO DE BOMBEAMENTO E CAPTURA (71) FORBES MARSHALL PVT. LTD. (IN)
(21) BR 11 2019 013815-3 A2	Código 9.1 - Deferimento (22) 02/02/2018 (54) PRODUTO COMESTÍVEL SEM AFLORAMENTO (71) GENERALE BISCUIT (FR)
(21) BR 11 2019 013876-5 A2	Código 9.1 - Deferimento (22) 21/11/2018 (54) HASTE-GUIA DE FLUXO, BUCHA E SISTEMA DE TRANSFORMADOR DE CONVERSOR (71) STATE GRID CORPORATION OF CHINA (CN) ; TSINGHUA UNIVERSITY (CN)
(21) BR 11 2019 013893-5 A2	Código 9.1 - Deferimento (22) 08/02/2018 (54) ROLO COMPÓSITO PARA LAMINAÇÃO E SEU MÉTODO DE PRODUÇÃO (71) HITACHI METALS, LTD. (JP)
(21) BR 11 2019 014751-9 A2	Código 9.1 - Deferimento (22) 25/01/2018 (54) USO DE MACRÔMERO DE ENXERTO, DISPERSÃO, PROCESSO DE PREPARAÇÃO DE DISPERSÃO, USO DE DISPERSÃO, PROCESSO DE PREPARAÇÃO DE POLIURETANO, POLIURETANO, MACRÔMERO DE ENXERTO, PROCESSO DE PREPARAÇÃO DO MACRÔMERO DE ENXERTO (71) BASF SE (DE)
(21) BR 11 2019 014760-8 A2	Código 9.1 - Deferimento (22) 11/01/2018 (54) APARELHO DE TRANSPORTE PARA TRANSPORTAR UMA CAMADA DE PNEU E MÉTODO PARA TRANSPORTAR UMA CAMADA DE PNEU COM O USO DO APARELHO DE TRANSPORTE (71) VMI HOLLAND B.V. (NL)
(21) BR 11 2019 014842-6 A2	Código 9.1 - Deferimento (22) 19/01/2018

	(54) MÉTODO DE ANCORAGEM DE UM ELEMENTO CONECTOR, E MÁQUINA PARA REALIZAÇÃO DO MÉTODO DE ANCORAGEM DE UM ELEMENTO CONECTOR (71) IKEA SUPPLY AG (CH) ; WOODWELDING SA (CH)
(21) BR 11 2019 014947-3 A2	Código 9.1 - Deferimento (22) 20/02/2018 (54) PLÁSTICO QUE PODE SER MARCADO A LASER, SEU MÉTODO DE PREPARAÇÃO E SEU USO (71) CLARIANT PLASTICS & COATINGS LTD (CH)
(21) BR 11 2019 015152-4 A2	Código 9.1 - Deferimento (22) 22/01/2018 (54) MÉTODO PARA PREPARAR (MET)ACRILATO DE NORBORNILA REAGINDO NORBORNENO COM ÁCIDO (MET)ACRÍLICO NA PRESENÇA DE TRIFLUORETO DE BORO COMO CATALISADOR (71) BASF SE (DE)
(21) BR 11 2019 015234-2 A2	Código 9.1 - Deferimento (22) 09/02/2017 (54) FERRAMENTA DE FUNDO DE POÇO, MÉTODO PARA ATUAR UMA FERRAMENTA DE FUNDO DE POÇO E SISTEMA PARA ATUAR A FERRAMENTA DE FUNDO DE POÇO (71) HALLIBURTON ENERGY SERVICES, INC. (US)
(21) BR 11 2019 015331-4 A2	Código 9.1 - Deferimento (22) 16/04/2018 (54) APARELHO DE PROCESSAMENTO, DISPOSITIVO TERMINAL,DISPOSITIVO DE REDE, MÉTODO DE COMUNICAÇÃO, MEIO DEARMAZENAMENTO LEGÍVEL POR COMPUTADOR E SISTEMA DECOMUNICAÇÃO (71) HUAWEI TECHNOLOGIES CO., LTD. (CN)
(21) BR 11 2019 015332-2 A2	Código 9.1 - Deferimento (22) 19/01/2018 (54) Filmes de múltiplas camadas fundido (71) DOW GLOBAL TECHNOLOGIES LLC (US) ; PT DOW INDONESIA (ID)
(21) BR 11 2019 015803-0 A2	Código 9.1 - Deferimento (22) 09/03/2018 (54) SISTEMAS PARA A PREPARAÇÃO AUTOMATIZADA DE ESPÉCIMESBIOLÓGICOS (71) HOLOGIC, INC. (US)

(21) BR 11 2019 015939-8 A2	Código 9.1 - Deferimento (22) 02/03/2018 (54) MISTURADOR COM BOCAL DE LIMPEZA (71) MASCHINENFABRIK GUSTAV EIRICH GMBH & CO. KG (DE)
(21) BR 11 2019 016035-3 A2	Código 9.1 - Deferimento (22) 05/02/2018 (54) DERIVADOS DE HETEROCICLO FUSIONADO SUBSTITUÍDO POR 2-(HET)ARILA, SEUS INTERMEDIÁRIOS, FORMULAÇÃO AGROQUÍMICA, SEU USO, E MÉTODO PARA CONTROLAR PRAGAS ANIMAIS (71) BAYER AKTIENGESELLSCHAFT (DE) ; BAYER CROPSCIENCE AKTIENGESELLSCHAFT (DE)
(21) BR 11 2019 016224-0 A2	Código 9.1 - Deferimento (22) 07/02/2018 (54) DISPOSITIVO PARA PRODUZIR E TRATAR UMA CORRENTE DE GÁS E USO DE PELO MENOS UM DISPOSITIVO PARA PRODUZIR E TRATAR UMA CORRENTE DE GÁS (71) STARKLAB (FR)
(21) BR 11 2019 016322-0 A2	Código 9.1 - Deferimento (22) 08/02/2018 (54) DESCARREGADOR DE MATERIAL PARA RECEBER E TRANSPORTAR MATERIAL DE UM VEÍCULO, MÉTODO PARA TRANSPORTAR UM DESCARREGADOR DE MATERIAL E MÉTODO DE RECONFIGURAR UM DESCARREGADOR DE MATERIAL (71) SUPERIOR INDUSTRIES, INC. (US)
(21) BR 11 2019 016363-8 A2	Código 9.1 - Deferimento (22) 07/02/2018 (54) COMPOSIÇÃO DE ORGANOPOLISSILOXANO E ESPUMA SINTÁTICA DE BORRACHA DE SILICONE (71) ELKEM SILICONES USA CORP. (US)
(21) BR 11 2019 016605-0 A2	Código 9.1 - Deferimento (22) 13/02/2018 (54) PROCESSO PARA PREPARAÇÃO DE UMA COMPOSIÇÃO E DE (-)-AMBROX (71) BASF SE (DE)
(21) BR 11 2019 016623-8 A2	Código 9.1 - Deferimento (22) 16/01/2018

	(54) COMPOSIÇÕES LUBRIFICANTES PARA FLUXOS DE SEMENTES E USOS DAS MESMAS (71) 3 STAR AG LLC (US)
(21) BR 11 2019 016796-0 A2	Código 9.1 - Deferimento (22) 02/02/2018 (54) RECIPIENTE (71) BASF SE (DE)
(21) BR 11 2019 016838-9 A2	Código 9.1 - Deferimento (22) 13/02/2018 (54) MÉTODO DE LIBERAR UM PESTICIDA DE NÃO-ARTRÓPODE DE AÇÃOSISTÊMICA A UMA PLANTA, FORMULAÇÃO LÍQUIDA PARA APLICAR A PARTESAÉREAS DE PLANTAS, PARTÍCULA COMPOSTA E POPULAÇÃO DE PARTÍCULAS (71) TERRAMERA EXCO HOLDINGS LTD. (CA)
(21) BR 11 2019 016896-6 A2	Código 9.1 - Deferimento (22) 14/09/2017 (54) Processo e sistema para a produção de massa amilácea de milho (71) HEAT AND CONTROL, INC. (US)
(21) BR 11 2019 017020-0 A2	Código 9.1 - Deferimento (22) 09/02/2018 (54) MÉTODO PARA PRODUÇÃO DE UM LÁTEX DE BORRACHA SINTÉTICA (71) ZEON CORPORATION (JP)
(21) BR 11 2019 017585-7 A2	Código 9.1 - Deferimento (22) 26/01/2018 (54) PROCESSO PARA A FABRICAÇÃO DE UMA SUSPENSÃO DE PARTÍCULAS DE FARELO DE MOSTARDA, SUSPENSÃO AQUOSA, PRODUTO ALIMENTÍCIO E MÉTODO DE PRODUÇÃO DE UM PRODUTO ALIMENTÍCIO (71) UNILEVER IP HOLDINGS B.V. (PB)
(21) BR 11 2019 018018-4 A2	Código 9.1 - Deferimento (22) 27/02/2018 (54) PROCESSO PARA A PRODUÇÃO DE PELÍCULA COMPREENDENDO CELULOSE MICROFIBRILADA E NANOPARTÍCULAS (71) STORA ENSO OYJ (FI)
(21) BR 11 2019 018027-3 A2	Código 9.1 - Deferimento (22) 05/04/2018

(54) MÉTODO DE PRODUZIR UM PAPEL ALTAMENTE ESTIRÁVEL
(71) BILLERUDKORSNÄS AB (SE)

---

(21) BR 11 2019 018223-3 A2
Código 9.1 - Deferimento
(22) 28/02/2018
(54) MÉTODO DE PRODUÇÃO PARA COMPOSIÇÃO DE RESINA DE OLEFINA ESTABILIZADA
(71) ADEKA CORPORATION (JP)

---

(21) BR 11 2019 018681-6 A2
Código 9.1 - Deferimento
(22) 14/03/2018
(54) APARELHO PARA RESFRIAR UM TRILHO E MÉTODO PARA FABRICAR UM TRILHO
(71) JFE STEEL CORPORATION (JP)

---

(21) BR 11 2019 019146-1 A2
Código 9.1 - Deferimento
(22) 10/01/2018
(54) MÉTODO PARA PREPARAÇÃO DE LACTATO DE ALQUILA
(71) CJ CHEILJEDANG CORPORATION (KR)

---

(21) BR 11 2019 019187-9 A2
Código 9.1 - Deferimento
(22) 27/03/2018
(54) COUROS ARTIFICIAIS
(71) TORAY INDUSTRIES, INC. (JP)

---

(21) BR 11 2019 019300-6 A2
Código 9.1 - Deferimento
(22) 08/03/2018
(54) MÉTODOS E COMPOSIÇÕES PARA PRESERVAÇÃO DE TECIDOS E ÁCIDOS NUCLEICOS
(71) SYNGENTA PARTICIPATIONS AG (CH)

---

(21) BR 11 2019 019677-3 A2
Código 9.1 - Deferimento
(22) 20/03/2018
(54) MÉTODO PARA MELHORAR A CREPAGEM DE UMA MANTA FIBROSA
(71) SOLENIS TECHNOLOGIES, L.P. (US)

---

(21) BR 11 2019 019964-0 A2
Código 9.1 - Deferimento
(22) 27/03/2018
(54) CONJUNTO E MÉTODOS PARA DOSAGEM DE REAGENTE DE REDUÇÃO DE NOX COM BOCAL DE ÂNGULO DE ASPERSÃO VARIÁVEL
(71) CUMMINS EMISSION SOLUTIONS INC. (US)

---

(21) BR 11 2019 020470-9 A2
Código 9.1 - Deferimento

	(22) 15/03/2018 (54) PROCESSO DE TRATAMENTO DE FIBRAS NATURAIS E FIBRAS OBTIDAS A PARTIR DO MESMO (71) UNIVERSIDAD PONTIFICIA BOLIVARIANA (CO) ; EXPOFARO S.A.S (CO)
(21) BR 11 2019 020626-4 A2	Código 9.1 - Deferimento (22) 10/04/2018 (54) COMPOSIÇÃO DE RESINA TERMOPLÁSTICA, OBJETO MOLDADO E MÉTODOS DE PRODUÇÃO DOS MESMOS (71) TOYOTA BOSHOKU KABUSHIKI KAISHA (JP)
(21) BR 11 2019 020648-5 A2	Código 9.1 - Deferimento (22) 28/03/2018 (54) SISTEMA EXTRUSOR PARA EXTRUDAR EXTRUDADO REFORÇADO COM FIO E MÉTODO PARA EXTRUDAR EXTRUDADO REFORÇADO COM FIO, COM O USO DO SISTEMA EXTRUSOR (71) VMI HOLLAND B.V. (NL)
(21) BR 11 2019 020920-4 A2	Código 9.1 - Deferimento (22) 12/05/2017 (54) TAMPA DE LATA METÁLICA (71) GREGOR ANTON PIECH (AT)
(21) BR 11 2019 021418-6 A2	Código 9.1 - Deferimento (22) 12/04/2018 (54) SISTEMA DE CONTROLE DE PRAGA E MÉTODO ASSOCIADO (71) BAYER AKTIENGESELLSCHAFT (DE)
(21) BR 11 2019 022081-0 A2	Código 9.1 - Deferimento (22) 25/04/2018 (54) COPOLÍMERO DE ETILENO ALFA-OLEFINA E MÉTODO PARA SUA PRODUÇÃO (71) EQUISTAR CHEMICALS, LP (US)
(21) BR 11 2019 022333-9 A2	Código 9.1 - Deferimento (22) 24/04/2018 (54) CONJUNTO, RESPECTIVO MÉTODO DE PREPARO, REVESTIMENTO INTERNO E MÉTODO PARA DOBRAR O MESMO (71) MEGA-INLINER INTERNATIONAL GROUP B.V. (NL)
(21) BR 11 2019 022336-3 A2	Código 9.1 - Deferimento (22) 22/03/2018

	(54) TAMPA DE DESCARGA E ELEMENTO DE VEDAÇÃO PARA UMA TAMPA DE DESCARGA (71) HANS-JÜRGEN HOPF (DE)
(21) BR 11 2019 022514-5 A2	Código 9.1 - Deferimento (22) 30/04/2018 (54) DISPERSÃO DE POLÍMERO COLOIDALMENTE ESTABILIZADA EM UM MEIO AQUOSO. (71) LUBRIZOL ADVANCED MATERIALS, INC. (US)
(21) BR 11 2019 022540-4 A2	Código 9.1 - Deferimento (22) 23/04/2018 (54) DISPOSITIVO REBARBADOR E MÉTODO PARA CONFIGURAR UMA TORRE DE PROCESSAMENTO PARA REBARBAÇÃO DE UMA EXTREMIDADE ABERTA DE UM ARTIGO (71) BELVAC PRODUCTION MACHINERY, INC. (US)
(21) BR 11 2019 022573-0 A2	Código 9.1 - Deferimento (22) 27/04/2018 (54) ARTIGO (71) DOW GLOBAL TECHNOLOGIES LLC (US)
(21) BR 11 2019 022768-7 A2	Código 9.1 - Deferimento (22) 24/04/2018 (54) MEMBRANA DE MÚLTIPLAS CAMADAS COMPOSTÁVEL E CARTUCHO PARA UTILIZAR A MESMA (71) GOGLIO S.P.A. (IT)
(21) BR 11 2019 022959-0 A2	Código 9.1 - Deferimento (22) 10/05/2018 (54) SISTEMA DE TRATAMENTO DE CABO AÉREO DE MÚLTIPLOS CARROS, SISTEMA DE PREPARAÇÃO DE SUPERFÍCIE DE CABO AÉREO E SISTEMA DE REVESTIMENTO DE CABO AÉREO (71) GENERAL CABLE TECHNOLOGIES CORPORATION (US)
(21) BR 11 2019 022990-6 A2	Código 9.1 - Deferimento (22) 27/04/2018 (54) MÉTODO PARA FORMAR UM REVESTIMENTO RETARDANTE DE CHAMA SOBRE UMA OU MAIS SUPERFÍCIES DE UM PRODUTO DE MADEIRA E MÉTODO PARA CONFERIR ESTABILIDADE DIMENSIONAL AUMENTADA A UM PRODUTO DE MADEIRA (71) KOPPERS PERFORMANCE CHEMICALS INC. (US)

(21) BR 11 2019 023059-9 A2	Código 9.1 - Deferimento (22) 04/05/2018 (54) COMPOSIÇÕES DE LIMPEZA MELHORADAS (71) JOHNSON & JOHNSON CONSUMER INC. (US)
(21) BR 11 2019 023490-0 A2	Código 9.1 - Deferimento (22) 13/12/2017 (54) PAINEL COMPÓSITO E MÉTODO PARA PRODUÇÃO DO PAINEL COMPÓSITO (71) SAINT-GOBAIN GLASS FRANCE (FR)
(21) BR 11 2019 023724-0 A2	Código 9.1 - Deferimento (22) 08/05/2018 (54) UNIDADE DE TRANSPORTE (71) HUNTLEIGH TECHNOLOGY LIMITED (GB)
(21) BR 11 2019 023747-0 A2	Código 9.1 - Deferimento (22) 24/05/2018 (54) DISPOSITIVO E MÉTODO PARA REMOVER DEPÓSITOS EM COMPARTIMENTOS INTERNOS DE RECIPIENTES OU INSTALAÇÕES POR MEIO DE TECNOLOGIA DE EXPLOSÃO (71) BANG & CLEAN GMBH (CH)
(21) BR 11 2019 024317-8 A2	Código 9.1 - Deferimento (22) 05/06/2018 (54) MÉTODO PARA PRODUZIR CORPOS TRIDIMENSIONAIS MOLDADOS EM CAMADAS (71) ASK CHEMICALS GMBH (DE)
(21) BR 11 2019 024640-1 A2	Código 9.1 - Deferimento (22) 09/05/2018 (54) SISTEMA PARA DETECTAR E ANALISAR A ATIVIDADE DE NÊUTRONS RÁPIDOS (71) VALMONT INDUSTRIES, INC. (US)
(21) BR 11 2019 025098-0 A8	Código 9.1 - Deferimento (22) 14/05/2018 (54) DISPOSITIVO DE SEPARAÇÃO DE MATERIAIS (71) GENANO OY (FI)
(21) BR 11 2019 025176-6 A2	Código 9.1 - Deferimento (22) 15/06/2018 (54) UM MÉTODO, UMA DISPOSIÇÃO E USO DE UMA DISPOSIÇÃO DE

	PREPARAÇÃO DE POLÍMERO (71) BOREALIS AG (AT)
(21) BR 11 2019 025242-8 A2	Código 9.1 - Deferimento (22) 30/05/2018 (54) MÉTODO PARA PRODUZIR UM COMPOSTO (71) INNOVATIVE VECTOR CONTROL CONSORTIUM (GB)
(21) BR 11 2019 025307-6 A2	Código 9.1 - Deferimento (22) 24/05/2018 (54) PROCESSO PARA PREPARAR ALCANOLAMINAS E/ OU ETILENOAMINAS NA FASE LÍQUIDA (71) BASF SE (DE)
(21) BR 11 2019 025340-8 A2	Código 9.1 - Deferimento (22) 22/05/2018 (54) CONGELADOR RÁPIDO DE CONTATO MÉDICO (71) B MEDICAL SYSTEMS S.À R.L. (LU)
(21) BR 11 2019 025576-1 A2	Código 9.1 - Deferimento (22) 05/06/2018 (54) Composição, filme e filme de múltiplas camadas (71) DOW GLOBAL TECHNOLOGIES LLC (US)
(21) BR 11 2019 025633-4 A2	Código 9.1 - Deferimento (22) 24/05/2018 (54) PROCESSO PARA A PREPARAÇÃO DE ALCANOLAMINAS E/OU ETILENOAMINAS (71) BASF SE (DE)
(21) BR 11 2019 025658-0 A2	Código 9.1 - Deferimento (22) 08/06/2018 (54) TUBO DE LIGA AUSTENÍTICA E MÉTODO PARA A SUA PRODUÇÃO (71) NIPPON STEEL CORPORATION (JP)
(21) BR 11 2019 025691-1 A2	Código 9.1 - Deferimento (22) 04/06/2018 (54) LAMINADO (71) DOW GLOBAL TECHNOLOGIES LLC (US)
(21) BR 11 2019 025938-4 A2	Código 9.1 - Deferimento (22) 08/06/2018 (54) RECIPIENTE RESISTENTE À PRESSÃO

(71) ENVICAN GMBH (CH)

---

(21) BR 11 2019 026002-1 A2

Código 9.1 - Deferimento
(22) 01/06/2018
(54) PÉLETES DE MADEIRA COMPOSTOS ESTRUTURADOS PARA MITIGAÇÃO DE POEIRA/PARTÍCULAS FINAS E MÉTODO DE PRODUÇÃO DOS MESMOS
(71) ARR-MAZ PRODUCTS, L.P. (US)

---

(21) BR 11 2019 026941-0 A2

Código 9.1 - Deferimento
(22) 06/07/2018
(54) COMPOSIÇÃO DE POLIAMIDA RETARDANTE DE CHAMAS E USO DA MESMA
(71) CLARIANT INTERNATIONAL LTD (CH)

---

(21) BR 11 2019 027129-5 A2

Código 9.1 - Deferimento
(22) 06/07/2018
(54) Vidraça laminada compreendendo uma primeira folha de vidro, constituindo uma face exterior da vidraça, conectada a uma segunda folha de vidro por uma primeira camada adesiva intercalada, e, aplicação de uma vidraça laminada
(71) SAINT-GOBAIN GLASS FRANCE (FR)

---

(21) BR 11 2019 027184-8 A2

Código 9.1 - Deferimento
(22) 02/07/2018
(54) Camada vedante, filme multicamada e embalagem
(71) DOW GLOBAL TECHNOLOGIES LLC (US)

---

(21) BR 11 2019 027444-8 A2

Código 9.1 - Deferimento
(22) 22/06/2018
(54) DERIVATIVO DE ÁCIDO PIPERONÍLICO, PREPARAÇÃO E APLICAÇÃO DO MESMO
(71) JIANGSU YANGNONG CHEMICAL CO., LTD. (CN) ; SHENYANG SINOCHEM AGROCHEMICALS R&D CO., LTD. (CN)

---

(21) BR 11 2019 027543-6 A2

Código 9.1 - Deferimento
(22) 29/06/2018
(54) COMPOSIÇÃO DE POLIURETANO DE DOIS COMPONENTES COM TEMPO DE VIDA ÚTIL AJUSTÁVEL
(71) SIKA TECHNOLOGY AG (CH)

---

(21) BR 11 2019 027713-7 A2

Código 9.1 - Deferimento
(22) 27/06/2018
(54) MISTURA ANTIMICROBIANA, COMPOSIÇÃO E USO DE UMA MISTURA

	ANTIMICROBIANA (71) L'OREAL (FR)
(21) BR 11 2019 027722-6 A2	Código 9.1 - Deferimento (22) 27/06/2018 (54) MISTURA ANTIMICROBIANA, COMPOSIÇÃO E USO DE UMA MISTURA ANTIMICROBIANA (71) L'OREAL (FR)
(21) BR 11 2019 027742-0 A2	Código 9.1 - Deferimento (22) 06/07/2018 (54) Vidraça laminada, processo de fabricação de uma vidraça laminada e aplicação de uma vidraça laminada (71) SAINT-GOBAIN GLASS FRANCE (FR)
(21) BR 11 2019 027743-9 A2	Código 9.1 - Deferimento (22) 06/07/2018 (54) VIDRAÇA LAMINADA E SEU USO (71) SAINT-GOBAIN GLASS FRANCE (FR)
(21) BR 11 2019 027877-0 A2	Código 9.1 - Deferimento (22) 22/06/2018 (54) PROCESSO PARA TRATAR MINÉRIOS NÃO-SULFÚRICOS SILICIOSOS COM UMA COMPOSIÇÃO DE COLETOR, COMPOSIÇÃO DE COLETOR E POLPA (71) NOURYON CHEMICALS INTERNATIONAL B.V. (NL)
(21) BR 11 2020 000120-1 A2	Código 9.1 - Deferimento (22) 28/06/2018 (54) USO DE ERITRULOSE, MÉTODO DE PREVENIR DECAIMENTO E DECOMPOSIÇÃO MICROBIANOS, COMPOSIÇÃO COSMÉTICA OU FARMACÊUTICA PARA APLICAÇÃO TÓPICA E PROCESSO PARA A PREPARAÇÃO DE UMA COMPOSIÇÃO (71) DSM IP ASSETS B.V. (NL)
(21) BR 11 2020 000149-0 A2	Código 9.1 - Deferimento (22) 02/07/2018 (54) MÉTODO PARA PRODUZIR UM COMPONENTE LAMINADO COMPÓSITO PARA UMA TURBINA EÓLICA E COMPONENTE LAMINADO COMPÓSITO DE TURBINA EÓLICA (71) GENERAL ELECTRIC COMPANY (US)
(21) BR 11 2020 000549-5 A2	Código 9.1 - Deferimento

	(22) 14/07/2017 (54) MEDIDOR ELETRÔNICO E MÉTODO DE MONITORAMENTO DE QUE UMA VÁLVULA DE PRESSÃO RESIDUAL DE UM CILINDRO DE GÁS (71) GCE HOLDING AB (SE)
(21) BR 11 2020 000635-1 A2	Código 9.1 - Deferimento (22) 12/07/2018 (54) Inibidores de lipases, seus usos e composição farmacêutica (71) MAYO FOUNDATION FOR MEDICAL EDUCATION AND RESEARCH (US)
(21) BR 11 2020 001209-2 A2	Código 9.1 - Deferimento (22) 20/06/2018 (54) PROCESSOS PARA PREPARAR UMA MISTURA E PARA PREPARAR GLUFOSINATO E USO DE UMA MISTURA (71) BASF SE (DE)
(21) BR 11 2020 001280-7 A2	Código 9.1 - Deferimento (22) 31/07/2017 (54) DISPERSÃO DE POLÍMERO AQUOSA, E, COMPOSIÇÃO DE REVESTIMENTO AQUOSA (71) DOW GLOBAL TECHNOLOGIES LLC (US) ; ROHM AND HAAS COMPANY (US)
(21) BR 11 2020 001814-7 A2	Código 9.1 - Deferimento (22) 18/07/2018 (54) SÍNTESE DE UM MONÔMERO DE 1,2,5,6-NAFALENODIIMIDA (71) PHILLIPS 66 COMPANY (US)
(21) BR 11 2020 001845-7 A2	Código 9.1 - Deferimento (22) 04/08/2017 (54) MÉTODO PARA MONTAR UM APARELHO DE RESFRIAMENTO, LINHA DE MONTAGEM PARA MONTAR UM APARELHO DE RESFRIAMENTO E INVÓLUCRO INTERNO (71) ELECTROLUX APPLIANCES AKTIEBOLAG (SE)
(21) BR 11 2020 001924-0 A2	Código 9.1 - Deferimento (22) 26/04/2018 (54) MÁQUINA DE LAVAR ROUPA (71) SAMSUNG ELECTRONICS CO., LTD. (KR)
(21) BR 11 2020 003355-3 A2	Código 9.1 - Deferimento (22) 02/10/2018 (54) DISPOSITIVO E SISTEMA GERADOR DE AEROSSOL

	COMPREENDENDO UM PIRÔMETRO (71) PHILIP MORRIS PRODUCTS S.A. (CH)
(21) BR 11 2020 003451-7 A2	Código 9.1 - Deferimento (22) 25/09/2018 (54) COMPOSIÇÃO DE QUITOSANA, PROCESSO DE OBTENÇÃO DAMESMA, USOS DA QUITOSANA E DA REFERIDA COMPOSIÇÃO EPRODUTOS DE CONSUMO (71) GIVAUDAN SA (CH)
(21) BR 11 2020 003606-4 A2	Código 9.1 - Deferimento (22) 22/02/2018 (54) COIFA PARA DERIVAÇÃO DE SILÍCIO METÁLICO E PROCESSO PARA PRODUÇÃO DE SILÍCIO USANDO A COIFA (71) WACKER CHEMIE AG (DE)
(21) BR 11 2020 003756-7 A2	Código 9.1 - Deferimento (22) 24/08/2018 (54) CARTUCHO DE MUNIÇÃO, CONJUNTO DE PROJÉTIL, MATERIAIS DE MARCAÇÃO EJETADOS, PÓ DE MARCAÇÃO SUSPENSO, OGIVA, TAMBOR DE CORPO INTERMEDIÁRIO FRÁGIL E ESTRUTURA (71) COMPANHIA BRASILEIRA DE CARTUCHOS (BR/SP)
(21) BR 11 2020 005326-0 A2	Código 9.1 - Deferimento (22) 29/09/2017 (54) APARELHO DE REFRIGERAÇÃO (71) DAIKIN INDUSTRIES, LTD. (JP)
(21) BR 11 2020 006188-3 A2	Código 9.1 - Deferimento (22) 09/05/2018 (54) ESTRUTURA DOBRÁVEL PARA CONTÊINERES E MEMBRO ARTICULADO PARA A MESMA (71) IPGO EUROPE KFT. (HU)
(21) BR 11 2020 006548-0 A2	Código 9.1 - Deferimento (22) 19/10/2018 (54) MÉTODO PARA A FABRICAÇÃO DE UMA CHAPA DE AÇO REVESTIDA POR IMERSÃO A QUENTE, CHAPA DE AÇO REVESTIDA POR IMERSÃO A QUENTE E USO DE UMA CHAPA DE AÇO REVESTIDA POR IMERSÃO A QUENTE (71) ARCELORMITTAL (LU)
(21) BR 11 2020 006551-0 A2	Código 9.1 - Deferimento

(22) 11/12/2018
(54) Dispositivo de proteção para motociclista, barreira de segurança rodoviária e kit para montagem de um dispositivo de proteção para motociclista
(71) ARCELORMITTAL (LU)

---

(21) BR 11 2020 007245-1 A2
Código 9.1 - Deferimento
(22) 14/11/2017
(54) CONJUNTO DE CANHÃO DE CANHONEIO
(71) HALLIBURTON ENERGY SERVICES, INC. (US)

---

(21) BR 11 2020 007278-8 A2
Código 9.1 - Deferimento
(22) 31/10/2017
(54) MÉTODO PARA ESTIMAR UM ÂNGULO DE LAMA E SISTEMA PARA DETERMINAR UM LIMITE DE FORMAÇÃO
(71) HALLIBURTON ENERGY SERVICES, INC. (US)

---

(21) BR 11 2020 007296-6 A2
Código 9.1 - Deferimento
(22) 16/10/2018
(54) MÉTODO DE DESCROMIZAÇÃO DE FERRO FUNDIDO E MÉTODO DE FABRICAÇÃO DE MATÉRIA-PRIMA PARA FERTILIZANTE DE FOSFATO
(71) NIPPON STEEL CORPORATION (JP)

---

(21) BR 11 2020 007539-6 A2
Código 9.1 - Deferimento
(22) 17/11/2017
(54) MÉTODO PARA CANHONEAR UMA FORMAÇÃO SUBTERRÂNEA, SISTEMA PARA CANHONEAR UMA FORMAÇÃO SUBTERRÂNEA E APARELHO DE CANHONEIO
(71) HALLIBURTON ENERGY SERVICES, INC. (US)

---

(21) BR 11 2020 007631-7 A2
Código 9.1 - Deferimento
(22) 17/10/2018
(54) EMBALAGEM DO TIPO SACO OU SACARIA, E PROCESSO DE FABRICAÇÃO DE EMBALAGEM DO TIPO SACO OU SACARIA
(71) EMBRASATEC INDÚSTRIA E COMÉRCIO DE EMBALAGENS LTDA. (BR/SP)

---

(21) BR 11 2020 007882-4 A2
Código 9.1 - Deferimento
(22) 22/10/2018
(54) SISTEMA REAGENTE PARA TRATAMENTO DE RESÍDUOS SÓLIDOS CONTAMINADOS COM UM OU MAIS METAIS PESADOS E MÉTODO DE TRATAMENTO DE MATERIAL SÓLIDO CONTAMINADO COM METAIS PESADOS PARA SE OBTER UM PRODUTO FINAL TENDO LIXIVIAÇÃO DE METAIS PESADOS REDUZIDA

(71) HMR SOLUTIONS, INC. (US)

---

(21) BR 11 2020 007895-6 A2

Código 9.1 - Deferimento
(22) 04/12/2018
(54) ARTIGO QUE COMPREENDE UMA COMPOSIÇÃO DE POLIPROPILENO REFORÇADA COM FIBRA
(71) BOREALIS AG (AT)

---

(21) BR 11 2020 008115-9 A2

Código 9.1 - Deferimento
(22) 03/11/2017
(54) SOLVENTE PARA PESTICIDAS E FORMULAÇÂO PESTICIDA
(71) DOW GLOBAL TECHNOLOGIES LLC (US)

---

(21) BR 11 2020 008167-1 A2

Código 9.1 - Deferimento
(22) 22/10/2018
(54) SUBSTRATO DE AÇO COM REVESTIMENTO POR IMERSÃO A QUENTE, SUBSTRATO METÁLICO REVESTIDO, MÉTODO PARA A FABRICAÇÃO DE UM SUBSTRATO DE AÇO E USO
(71) ARCELORMITTAL (LU)

---

(21) BR 11 2020 008984-2 A2

Código 9.1 - Deferimento
(22) 22/10/2018
(54) INSERTO DE CORTE INDEXÁVEL DE FORMATO TRIANGULAR TENDO SUPERFÍCIES LATERAIS REBAIXADAS E FERRAMENTA DE CORTE ROTATIVA
(71) ISCAR LTD. (IL)

---

(21) BR 11 2020 009399-8 A2

Código 9.1 - Deferimento
(22) 14/11/2018
(54) TROCADOR DE CALOR, MÉTODO PARA OPERAR UM TROCADOR DE CALOR, E, REDE DE TROCADORES DE CALOR
(71) BALTIMORE AIRCOIL COMPANY, INC. (US)

---

(21) BR 11 2020 009492-7 A2

Código 9.1 - Deferimento
(22) 14/11/2018
(54) SUPERLIGA À BASE DE NÍQUEL, PÁ MONOCRISTALINA, E, TURBOMÁQUINA
(71) SAFRAN (FR) ; OFFICE NATIONAL D'ETUDES ET DE RECHERCHES AEROSPATIALES (FR)

---

(21) BR 11 2020 010214-8 A2

Código 9.1 - Deferimento
(22) 28/10/2018
(54) INSERTO INDEXÁVEL DE DUAS FACES E FERRAMENTA DE ALTO

	AVANÇO OU DE PERFURAÇÃO (71) ISCAR LTD. (IL)
(21) BR 11 2020 010380-2 A2	Código 9.1 - Deferimento (22) 25/12/2017 (54) DISPERSÃO AQUOSA, PROCESSO PARA PREPARAR UMA DISPERSÃO AQUOSA, E, COMPOSIÇÃO AQUOSA DE REVESTIMENTO (71) DOW GLOBAL TECHNOLOGIES LLC (US) ; ROHM AND HAAS COMPANY (US)
(21) BR 11 2020 010914-2 A2	Código 9.1 - Deferimento (22) 27/11/2018 (54) CORRENTE A ROLETES (71) DAIDO KOGYO CO., LTD. (JP)
(21) BR 11 2020 011093-0 A2	Código 9.1 - Deferimento (22) 24/10/2018 (54) INSERTO DE SANGRIA DE LARGURA ESTREITA (71) ISCAR LTD. (IL)
(21) BR 11 2020 011243-7 A2	Código 9.1 - Deferimento (22) 06/12/2018 (54) PROCESSO PARA INJETAR MATERIAL PARTICULADO EM UM BANHO DE METAL LÍQUIDO. (71) LINDE GMBH (DE)
(21) BR 11 2020 013442-2 A2	Código 9.1 - Deferimento (22) 23/11/2018 (54) REFIL PARA UM DISPENSADOR E DISPENSADOR PARA TRECHOS DE UM REFIL (71) HANS GEORG HAGLEITNER (AT)
(21) BR 11 2020 014963-2 A2	Código 9.1 - Deferimento (22) 31/01/2018 (54) PROCESSOS DE DEGRADAÇÃO DE AFLATOXINA B1 EM PÓ DE AMENDOIM USANDO OZÔNIO (71) MARS, INCORPORATED (US)
(21) BR 11 2020 016178-0 A2	Código 9.1 - Deferimento (22) 23/01/2019 (54) PROCESSO DE PRODUÇÃO DE COMPOSTOS ALFA-HIDROXI E SEUS USOS (71) HALDOR TOPSØE A/S (DK)

(21) BR 11 2020 016317-1 A2	Código 9.1 - Deferimento (22) 14/02/2018 (54) COMPOSIÇÕES DE INTERPOLÍMEROS DE ETILENO/ALFA-OLEFINA COM RESISTÊNCIA APRIMORADA CONTÍNUA A ALTA TEMPERATURA (71) DOW GLOBAL TECHNOLOGIES LLC (US)
(21) BR 11 2020 016408-9 A2	Código 9.1 - Deferimento (22) 13/02/2019 (54) APARELHO PARA IRRIGAÇÃO DENTÁRIA (71) EHT LLC (US)
(21) BR 11 2020 016972-2 A2	Código 9.1 - Deferimento (22) 20/02/2019 (54) DERIVADOS DE INDOL E BENZIMIDAZOL COMO AGONISTAS DE RECEPTOR DUPLO 5-HT2A E 5-HT6 (71) ADAMED PHARMA S.A. (PL)
(21) BR 11 2020 018772-0 A2	Código 9.1 - Deferimento (22) 28/02/2019 (54) MONTAGEM DE PIVÔ TEMPORÁRIA DE ACOPLAMENTO POR ENCAIXE PARA PRÓTESE DENTAL (71) EVOLLUTION IP HOLDINGS, INC. (US)
(21) BR 11 2020 019287-2 A2	Código 9.1 - Deferimento (22) 11/03/2019 (54) MONTAGEM DE COZIMENTO A GÁS E PLACA (71) ELECTROLUX APPLIANCES AKTIEBOLAG (SE)
(21) BR 11 2020 020583-4 A2	Código 9.1 - Deferimento (22) 12/04/2019 (54) PORTA AUTOMÁTICA PARA UM APARELHO DOMÉSTICO E APARELHO DOMÉSTICO (71) ELECTROLUX APPLIANCES AKTIEBOLAG (SE)
(21) BR 11 2020 020784-5 A2	Código 9.1 - Deferimento (22) 11/02/2019 (54) CANÓPIA PARA UMA INSTALAÇÃO DE COMPRESSOR OU GERADOR E INSTALAÇÃO DE COMPRESSOR OU GERADOR DOTADA DE TAL CANÓPIA (71) ATLAS COPCO AIRPOWER, NAAMLOZE VENNOOTSCHAP (BE)
(21) BR 11 2020 020944-9 A2	Código 9.1 - Deferimento (22) 05/04/2019

	(54) MÉTODO PARA GERAR UM MODELO DIGITAL TRIDIMENSIONAL DE UMA ARCADA DENTÁRIA DE UM PACIENTE POR MEIO DE UM DISPOSITIVO DE AQUISIÇÃO (71) DENTAL MONITORING (FR)
(21) BR 11 2020 021552-0 A2	Código 9.1 - Deferimento (22) 22/04/2019 (54) COMPOSTOS DE 4-AMINOISOINDOLINA-1,3-DIONA SUBSTITUÍDOS, SUAS COMPOSIÇÕES E MÉTODOS DE TRATAMENTO COM OS MESMOS (71) CELGENE CORPORATION (US)
(21) BR 11 2020 022269-0 A2	Código 9.1 - Deferimento (22) 01/05/2018 (54) MÉTODO PARA SOLDAR COMPONENTES TERMOPLÁSTICOS DA PÁ DO ROTOR (71) GENERAL ELECTRIC COMPANY (US)
(21) BR 11 2020 022435-9 A2	Código 9.1 - Deferimento (22) 01/05/2019 (54) PROCESSO PARA A PRODUÇÃO DE HIDROCARBONETOS A PARTIR DE UMA MATÉRIA-PRIMA BIOLÓGICA E PROCESSO PARA A PRODUÇÃO DE UM BIODIESEL PURIFICADO A PARTIR DE UMA MATÉRIA-PRIMA CONTENDO MATERIAL INSAPONIFICÁVEL (71) RENEWABLE ENERGY GROUP, INC. (US)
(21) BR 11 2020 024850-9 A2	Código 9.1 - Deferimento (22) 04/06/2019 (54) MÉTODO DE REVESTIMENTO DE FERTILIZANTE (71) HUNTSMAN INTERNATIONAL LLC (US) ; PURSELL AGRI-TECH, LLC (US)
(21) BR 11 2020 026742-2 A2	Código 9.1 - Deferimento (22) 28/06/2018 (54) MATERIAL DE DK ULTRA-ELEVADO (71) ACUITY POLYMERS, INC. (US)
(21) BR 11 2021 000202-2 A2	Código 9.1 - Deferimento (22) 02/07/2019 (54) MÉTODOS PARA SÍNTESE ENZIMÁTICA DE NUCLEOSÍDEO 4'-ETINILA 2’-DESÓXI E COMPOSTOS (71) MERCK SHARP & DOHME LLC (US)
(21) BR 11 2021 001521-3 A2	Código 9.1 - Deferimento

	(22) 29/07/2019 (54) ESTRUTURA SUPERIOR DE COZEDURA PARA FOGÕES DE INDUÇÃO (71) GLASS COMPANY S.R.L. (IT)
(21) BR 11 2021 002485-9 A2	Código 9.1 - Deferimento (22) 15/08/2019 (54) APARELHO DE POLIMERIZAÇÃO (71) TOKUYAMA DENTAL CORPORATION (JP)
(21) BR 11 2021 002803-0 A2	Código 9.1 - Deferimento (22) 09/08/2019 (54) CONJUNTO COMPREENDENDO UM PRIMEIRO E UM SEGUNDO MEMBROS E UM CONECTOR E UM MÉTODO DE MONTAGEM DE TAL CONJUNTO (71) C1 CONNECTIONS HOLDING B.V. (NL)
(21) BR 11 2021 002923-0 A2	Código 9.1 - Deferimento (22) 19/08/2019 (54) ESTABILIZADOR DE CABEÇA, E ESTABILIZADOR DE CABEÇA PORTÁTIL (71) RAMAMOHAN RAO (US)
(21) BR 11 2021 003349-1 A2	Código 9.1 - Deferimento (22) 16/01/2020 (54) MÉTODO E SISTEMA PARA SEPARAR CONTATOS SOLDADOS. (71) S&C ELECTRIC COMPANY (US)
(21) BR 11 2021 005293-3 A2	Código 9.1 - Deferimento (22) 20/09/2019 (54) MÉTODO DE DECODIFICAÇÃO/CODIFICAÇÃO DE IMAGEM REALIZADO POR UM APARELHO DE DECODIFICAÇÃO/CODIFICAÇÃO E MEIO DE ARMAZENAMENTO NÃO TRANSITÓRIO LEGÍVEL POR COMPUTADOR (71) LG ELECTRONICS INC. (KR)
(21) BR 11 2021 006244-0 A2	Código 9.1 - Deferimento (22) 18/12/2018 (54) PEÇA DE AÇO REVESTIDA ENDURECIDA POR PRENSAGEM, PROCESSO PARA FABRICAR UMA PEÇA DE AÇO REVESTIDA ENDURECIDA POR PRENSAGEM E USO DE UMA PEÇA ENDURECIDA POR PRENSAGEM (71) ARCELORMITTAL (LU)

(21) BR 11 2021 007705-7 A2	Código 9.1 - Deferimento (22) 22/10/2019 (54) Sistema de dois artigos (71) NYLOK LLC (US)
(21) BR 11 2021 008471-1 A2	Código 9.1 - Deferimento (22) 08/11/2019 (54) Composição pigmentanda, e, processo para produzir uma moldagem revestida (71) BASF COATINGS GMBH (DE)
(21) BR 11 2021 011154-9 A2	Código 9.1 - Deferimento (22) 20/12/2018 (54) MÉTODO PARA FAZER UM TRILHO EM T ENDURECIDO COM BASE DE ALTA RESISTÊNCIA (71) ARCELORMITTAL (LU)
(21) BR 11 2021 012855-7 A2	Código 9.1 - Deferimento (22) 08/05/2019 (54) DISPENSADOR DE FLUIDO PORTÁTIL (71) SERVLINK TECHNOLOGY RESOURCES PTE LTD. (SG)
(21) BR 11 2021 021159-4 A2	Código 9.1 - Deferimento (22) 03/05/2019 (54) SERVIDOR DE EMULAÇÃO DE TERMINAL DE USUÁRIO, MÉTODO POR UM SERVIDOR DE EMULAÇÃO DE TERMINAL DE USUÁRIO PARA PROVER SERVIÇOS DE COMUNICAÇÃO USANDO CONJUNTOS DE DISPOSITIVOS DE USUÁRIO DE ENTRADA E/OU SAÍDA, E MEIO NÃO TRANSITÓRIO LEGÍVEL PORCOMPUTADOR (71) TELEFONAKTIEBOLAGET LM ERICSSON (PUBL) (SE)
(21) BR 11 2021 023506-0 A2	Código 9.1 - Deferimento (22) 18/05/2020 (54) SISTEMA DE CONDICIONAMENTO DE AR (71) DAIKIN INDUSTRIES, LTD. (JP)
(21) BR 11 2022 007258-9 A2	Código 9.1 - Deferimento (22) 16/10/2019 (54) DISPOSITIVO CONSTRUÍDO E ARRANJADO PARA ARMAZENAR E MISTURAR SELETIVAMENTE UM PRIMEIRO LÍQUIDO E UM SEGUNDO LÍQUIDO (71) CREATIVE COSMETIC CONCEPTS, LLC (US)

(21) BR 11 2022 007371-2 A2
Código 9.1 - Deferimento
(22) 01/12/2020
(54) CONJUNTO DE CHAVES, E, INTERRUPTOR A VÁCUO
(71) S&C ELECTRIC COMPANY (US)

(21) BR 11 2022 007861-7 A2
Código 9.1 - Deferimento
(22) 01/12/2020
(54) MÉTODOS PARA OPERAR UM CONJUNTO DE COMUTADOR, PARA REALIZAR UMA OPERAÇÃO DE TESTE DE FUGA DE RELIGAMENTO E PARA REALIZAR UMA OPERAÇÃO DE TESTE DE PULSO DE BAIXA ENERGIA, E, SISTEMA PARA USAR UM CONJUNTO DE COMUTADOR
(71) S&C ELECTRIC COMPANY (US)

(21) BR 11 2022 010238-0 A2
Código 9.1 - Deferimento
(22) 27/11/2020
(54) MÉTODO PARA APRIMORAMENTO DE RESÍDUOS PLÁSTICOS LIQUEFEITOS
(71) NESTE OYJ (FI)

(21) BR 12 2016 021558-0 A2
Código 9.1 - Deferimento
(22) 07/03/2014
(54) POLIPEPTÍDEOS ISOLADOS, SEUS USOS, E COMPOSIÇÃO FARMACÊUTICA
(62) BR 11 2015 021269-7 07/03/2014
(71) NOVARTIS AG (CH)

(21) BR 12 2016 024279-0 A2
Código 9.1 - Deferimento
(22) 07/05/2013
(54) APARELHO, MEIO DE ARMAZENAMENTO LEGÍVEL POR COMPUTADOR E MÉTODO PARA ECONOMIZAR ENERGIA NO EQUIPAMENTO DE USUÁRIO PARA COMUNICAÇÕES DO TIPO MÁQUINA
(62) BR 11 2014 025345-5 07/05/2013
(71) APPLE INC. (US)

(21) BR 12 2016 024992-1 A2
Código 9.1 - Deferimento
(22) 11/04/2013
(54) ESQUEMA MULTIACESSO E ESTRUTURA DE SINAIS PARA COMUNICAÇÕES D2D
(62) BR 11 2014 024481-2 11/04/2013
(71) APPLE INC. (US)

(21) BR 12 2017 006773-7 A2
Código 9.1 - Deferimento
(22) 02/07/2013

(54) CONJUNTO DE PARÂMETROS DE VÍDEO PARA HEVC E EXTENSÕES
(62) BR 11 2014 033011-5 02/07/2013
(71) QUALCOMM INCORPORATED (US)

---

(21) BR 12 2018 073457-4 A2

Código 9.1 - Deferimento
(22) 30/11/2015
(54) DESIGN DE SALA DE EXIBIÇÃO DE GRANDE FORMATO COM LIGAÇÃO A MÍDIAS SOCIAIS
(62) BR 11 2017 011288-4 30/11/2015
(71) DOLBY LABORATORIES LICENSING CORPORATION (US)

---

(21) BR 12 2019 024673-4 A2

Código 9.1 - Deferimento
(22) 01/12/2014
(54) COMPOSIÇÕES FARMACÊUTICAS APRIMORADAS DE PIMOBENDAN
(62) BR 11 2016 011111-7 01/12/2014
(71) BOEHRINGER INGELHEIM VETMEDICA GMBH (DE)

---

(21) BR 12 2019 025678-0 A2

Código 9.1 - Deferimento
(22) 01/11/2013
(54) COMPOSIÇÕES QUE COMPREENDEM ÁCIDO NUCLEICO QUE CODIFICA UMA PROTEÍNA DE EDIÇÃO GÊNICA
(62) BR 11 2015 009804-5 01/11/2013
(71) FACTOR BIOSCIENCE INC. (US)

---

(21) BR 12 2019 025681-0 A2

Código 9.1 - Deferimento
(22) 01/11/2013
(54) MÉTODOS E PRODUTOS PARA EXPRESSAR PROTEÍNAS EM CÉLULAS
(62) BR 11 2015 009804-5 01/11/2013
(71) FACTOR BIOSCIENCE INC. (US)

---

(21) BR 12 2019 026439-2 A2

Código 9.1 - Deferimento
(22) 18/01/2013
(54) MÉTODO, APARELHO E SISTEMA PARA CODIFICAR E DECODIFICAR O MAPA DE SIGNIFICÂNCIA PARA COEFICIENTES RESIDUAIS DE UMA UNIDADE DE TRANSFORMADA
(62) BR 11 2014 012891-0 18/01/2013
(71) CANON KABUSHIKI KAISHA (JP)

---

(21) BR 12 2019 026440-6 A2

Código 9.1 - Deferimento
(22) 18/01/2013
(54) MÉTODO, APARELHO E SISTEMA PARA CODIFICAR E DECODIFICAR O MAPA DE SIGNIFICÂNCIA PARA COEFICIENTES RESIDUAIS DE UMA

	UNIDADE DE TRANSFORMADA (62) BR 11 2014 012891-0 18/01/2013 (71) CANON KABUSHIKI KAISHA (JP)
(21) BR 12 2019 026442-2 A2	Código 9.1 - Deferimento (22) 18/01/2013 (54) MÉTODO DE DECODIFICAÇÃO DE UM FLUXO DE BIT PARA UMA UNIDADE DE TRANSFORMADA REPRESENTADA COMO UM BLOCO 8X8 (62) BR 11 2014 012891-0 18/01/2013 (71) CANON KABUSHIKI KAISHA (JP)
(21) BR 12 2019 027818-0 A2	Código 9.1 - Deferimento (22) 10/05/2016 (54) PROCESSO APRIMORADO PARA PREPARAÇÃO DE (E)-(5,6-DI-HIDRO-1,4,2-DIOXAZINA-3-IL)(2-HIDROXIFENIL)METANONA O-METIL OXIMA (62) BR 11 2017 025678-9 10/05/2016 (71) ARYSTA LIFESCIENCE CORPORATION (JP)
(21) BR 12 2020 002110-1 A2	Código 9.1 - Deferimento (22) 18/01/2013 (54) MÉTODO E APARELHO PARA CODIFICAR E DECODIFICAR UNIDADES DE CODIFICAÇÃO A PARTIR DE UM FLUXO DE BIT DE DADOS DE VÍDEO E MEIO DE ARMAZENAMENTO LEGÍVEL POR COMPUTADOR (62) BR 11 2014 012893-6 18/01/2013 (71) CANON KABUSHIKI KAISHA (JP)
(21) BR 12 2020 002116-0 A2	Código 9.1 - Deferimento (22) 18/01/2013 (54) MÉTODO E APARELHO PARA CODIFICAR E DECODIFICAR UNIDADES DE CODIFICAÇÃO A PARTIR DE UM FLUXO DE BIT DE DADOS DE VÍDEO E MEIO DE ARMAZENAMENTO LEGÍVEL POR COMPUTADOR (62) BR 11 2014 012893-6 18/01/2013 (71) CANON KABUSHIKI KAISHA (JP)
(21) BR 12 2020 002117-9 A2	Código 9.1 - Deferimento (22) 18/01/2013 (54) MÉTODO E APARELHO PARA CODIFICAR E DECODIFICAR UNIDADES DE CODIFICAÇÃO A PARTIR DE UM FLUXO DE BIT DE DADOS DE VÍDEO E MEIO DE ARMAZENAMENTO LEGÍVEL POR COMPUTADOR (62) BR 11 2014 012893-6 18/01/2013 (71) CANON KABUSHIKI KAISHA (JP)

(21) BR 12 2020 002118-7 A2
Código 9.1 - Deferimento
(22) 18/01/2013
(54) MÉTODO, APARELHO E SISTEMA PARA CODIFICAR E DECODIFICAR O MAPA DE SIGNIFICÂNCIA PARA COEFICIENTES RESIDUAIS DE UMA UNIDADE DE TRANSFORMADA
(62) BR 11 2014 012893-6 18/01/2013
(71) CANON KABUSHIKI KAISHA (JP)

(21) BR 12 2020 002123-3 A2
Código 9.1 - Deferimento
(22) 08/03/2012
(54) APARELHO E MÉTODO DE GERAR CANDIDATOS DE PREDITORES DE VETOR DE MOVIMENTO
(62) BR 11 2013 022774-5 08/03/2012
(71) CANON KABUSHIKI KAISHA (JP)

(21) BR 12 2020 002133-0 A2
Código 9.1 - Deferimento
(22) 08/03/2012
(54) APARELHO E MÉTODO DE GERAR CANDIDATOS DE PREDITORES DE VETOR DE MOVIMENTO
(62) BR 11 2013 022774-5 08/03/2012
(71) CANON KABUSHIKI KAISHA (JP)

(21) BR 12 2020 003443-2 A2
Código 9.1 - Deferimento
(22) 20/03/2017
(54) CONDUTOR ELÉTRICO ISOLADO
(62) BR 11 2018 069576-9 20/03/2017
(71) GEBAUER & GRILLER METALLWERK GMBH (AT)

(21) BR 12 2020 008245-3 A2
Código 9.1 - Deferimento
(22) 27/05/2015
(54) Método para aumento da produção, taxa de crescimento, biomassa, vigor, e/ou, tolerância ao estresse por seca de uma planta
(62) BR 11 2016 027911-5 27/05/2015
(71) EVOGENE LTD. (IL)

(21) BR 12 2020 014148-4 A2
Código 9.1 - Deferimento
(22) 07/03/2016
(54) CORPO DE LATA DE UMA ÚNICA PEÇA HOMOGÊNEA DE MATERIAL E LATA COMPREENDENDO O MESMO
(62) BR 11 2017 018792-2 07/03/2016
(71) CROWN PACKAGING TECHNOLOGY, INC. (US)

(21) BR 12 2020 018190-7 A2
Código 9.1 - Deferimento

(22) 11/10/2013
(54) SUPORTE DE RETENÇÃO DE TERMINAL INCLUINDO FUNÇÃO DE FALA
(62) BR 11 2015 004377-1 11/10/2013
(71) NEC PLATFORMS, LTD. (JP)

---

(21) BR 12 2020 018553-8 A2
Código 9.1 - Deferimento
(22) 05/01/2012
(54) DISPOSITIVO DE DECODIFICAÇÃO DE VÍDEO PARA DECODIFICAÇÃO DEVÍDEO USANDO INTERPREVISÃO E MÉTODO DE DECODIFICAÇÃO DE VÍDEOPARA DECODIFICAÇÃO DE VÍDEO USANDO INTERPREVISÃO
(62) BR 11 2013 017802-7 05/01/2012
(71) NEC CORPORATION (JP)

---

(21) BR 12 2021 002223-2 A2
Código 9.1 - Deferimento
(22) 07/06/2013
(54) COMPOSIÇÃO COMPREENDENDO POLIPEPTÍDEO COM ATIVIDADE DE TRANSGALACTOSILAÇÃO
(62) BR 11 2014 030009-7 07/06/2013
(71) DUPONT NUTRITION BIOSCIENCES APS (DK)

---

(21) BR 12 2021 002613-0 A2
Código 9.1 - Deferimento
(22) 25/11/2015
(54) INDAZÓIS SUBSTITUÍDOS, PROCESSOS PARA SUA PRODUÇÃO, MEDICAMENTO E SEUS USOS
(62) BR 11 2017 011005-9 25/11/2015
(71) BAYER PHARMA AKTIENGESELLSCHAFT (DE)

---

(21) BR 12 2021 004260-8 A2
Código 9.1 - Deferimento
(22) 21/06/2019
(54) APARELHO DE LIMPEZA DE SUPERFÍCIE, E, SISTEMA DE LIMPEZA
(62) BR 11 2020 026071-1 21/06/2019
(71) BISSELL INC. (US)

---

(21) BR 12 2021 004606-9 A2
Código 9.1 - Deferimento
(22) 28/06/2012
(54) APARELHO DE DECODIFICAÇÃO DE VÍDEO
(62) BR 11 2013 033703-6 28/06/2012
(71) SAMSUNG ELECTRONICS CO., LTD. (KR)

---

(21) BR 12 2021 004608-5 A2
Código 9.1 - Deferimento
(22) 28/06/2012
(54) APARELHO DE DECODIFICAÇÃO DE VÍDEO

(62) BR 11 2013 033703-6 28/06/2012
(71) SAMSUNG ELECTRONICS CO., LTD. (KR)

---

(21) BR 12 2021 010883-8 A2
Código 9.1 - Deferimento
(22) 19/04/2013
(54) DISPOSIÇÃO DE MISTURA
(62) BR 11 2014 026166-0 19/04/2013
(71) DONALDSON COMPANY, INC. (US)

---

(21) BR 12 2021 013798-6 A2
Código 9.1 - Deferimento
(22) 16/12/2016
(54) MECANISMO DE CONTROLE DE FUNCIONAMENTO VARIÁVEL PARA SISTEMA MOTRIZ
(62) BR 11 2018 012252-1 16/12/2016
(71) EDDY CURRENT LIMITED PARTNERSHIP (NZ)

---

(21) BR 12 2021 015246-2 A2
Código 9.1 - Deferimento
(22) 25/10/2012
(54) COMPOSIÇÃO PARA INDUÇÃO DE LINFÓCITO T CITOTÓXICO (CTL), USO NO TRATAMENTO DE CÂNCER E INDUÇÃO DE RESPOSTA IMUNE CONTRA CÂNCER, BEM COMO MÉTODOS IN VITRO PARA INDUÇÃO DE CTL E CÉLULA APRESENTADORA DE ANTÍGENO
(62) BR 11 2014 009176-5 25/10/2012
(71) ONCOTHERAPY SCIENCE, INC. (JP)

---

(21) BR 12 2021 022279-7 A2
Código 9.1 - Deferimento
(22) 09/06/2015
(54) COMPOSIÇÃO HERBICIDA E MÉTODO PARA CONTROLE DE VEGETAÇÃO INDESEJÁVEL
(62) BR 10 2015 013454-1 09/06/2015
(71) DOW AGROSCIENCES LLC (US)

---

(21) BR 12 2021 022508-7 A2
Código 9.1 - Deferimento
(22) 15/05/2015
(54) COMPOSIÇÃO FARMACÊUTICA AQUOSA, SEU USO, E DISPOSITIVO DE DISTRIBUIÇÃO DE FÁRMACO
(62) BR 11 2016 026879-2 15/05/2015
(71) FRESENIUS KABI DEUTSCHLAND GMBH (DE)

---

(21) BR 12 2022 001811-4 A2
Código 9.1 - Deferimento
(22) 29/06/2017
(54) MISTURA PESTICIDA
(62) BR 11 2018 077079-5 29/06/2017

(71) MCLAUGHLIN GORMLEY KING COMPANY (US)

---

(21) BR 12 2022 004891-9 A2

Código 9.1 - Deferimento
(22) 20/09/2019
(54) MÉTODOS DE DECODIFICAÇÃO/CODIFICAÇÃO DE IMAGEM REALIZADO POR UM APARELHO DE DECODIFICAÇÃO/CODIFICAÇÃO, APARELHOS DE DECODIFICAÇÃO/CODIFICAÇÃO PARA DECODIFICAR/CODIFICAR IMAGEM, MÉTODO DE TRANSMISSÃO DE DADOS PARA IMAGEM E MEIO DE ARMAZENAMENTO NÃO TRANSITÓRIO LEGÍVEL POR COMPUTADOR
(62) BR 11 2021 005293-3 20/09/2019
(71) LG ELECTRONICS INC. (KR)

---

(21) BR 12 2022 004915-0 A2

Código 9.1 - Deferimento
(22) 20/09/2019
(54) MÉTODOS DE DECODIFICAÇÃO/CODIFICAÇÃO DE IMAGEM REALIZADO POR UM APARELHO DE DECODIFICAÇÃO/CODIFICAÇÃO, APARELHOS DE DECODIFICAÇÃO/CODIFICAÇÃO PARA DECODIFICAR/CODIFICAR IMAGEM, MÉTODO DE TRANSMISSÃO DE DADOS PARA IMAGEM E MEIO DE ARMAZENAMENTO NÃO TRANSITÓRIO LEGÍVEL POR COMPUTADOR
(62) BR 11 2021 005293-3 20/09/2019
(71) LG ELECTRONICS INC. (KR)

---

(21) BR 12 2022 007759-5 A2

Código 9.1 - Deferimento
(22) 03/02/2017
(54) APARELHO CIRÚRGICO
(62) BR 11 2018 009251-7 03/02/2017
(71) BOARD OF REGENTS OF THE UNIVERSITY OF TEXAS SYSTEM (US)

---

(21) BR 12 2022 013623-0 A2

Código 9.1 - Deferimento
(22) 28/07/2015
(54) Produto de proteína de pulse, produto alimentício formulado para conter o referido produto de proteína de pulse e solução aquosa do produto de proteína de pulse
(62) BR 11 2017 001684-2 28/07/2015
(71) BURCON NUTRASCIENCE (MB) CORP. (CA)

---

(21) BR 12 2022 015658-4 A2

Código 9.1 - Deferimento
(22) 04/07/2017
(54) PLATAFORMA DE CORTE PARA COLHEITADEIRA AGRÍCOLA
(62) BR 10 2017 014478-0 04/07/2017
(71) JORGE ANTONIO DA COSTA BATISTA & CIA LTDA - EPP (BR/MT)

(21) BR 12 2022 017776-0 A2	Código 9.1 - Deferimento (22) 26/06/2015 (54) MÉTODO DE RENDERIZAÇÃO DE ELEVAÇÃO DE UM SINAL DE ÁUDIO, APARELHO PARA RENDERIZAÇÃO DE UM SINAL DE ÁUDIO DE ELEVAÇÃO, E MEIO DE GRAVAÇÃO NÃO TRANSITÓRIO LEGÍVEL POR COMPUTADOR (62) BR 11 2016 030345-8 26/06/2015 (71) SAMSUNG ELECTRONICS CO., LTD. (KR)
(21) BR 13 2017 022195-3 E2	Código 9.1 - Deferimento (22) 16/10/2017 (54) APERFEIÇOAMENTOS APLICADOS EM JANELAS DESLIZANTES (61) BR 10 2015 017967-7 28/07/2015 (71) JOSÉ GUILHERME ACETO (BR/SP)
(21) BR 20 2014 023851-0 U2	Código 9.1 - Deferimento (22) 25/09/2014 (54) DISPOSITIVO MÓVEL DE CONTENÇÃO DE CARGA PARA SEMIRREBOQUES PARA TRANSPORTE DE BEBIDAS (71) GUERRA IMPLEMENTOS RODOVIÁRIOS LTDA (BR/RS)
(21) BR 20 2017 000382-0 U2	Código 9.1 - Deferimento (22) 06/01/2017 (54) DISPOSITIVO DE CONTROLE DE PRESSÃO E MEIOS PARA DERRAMAMENTO SOB PRESSÃO DE RODAS DE AÇO FUNDIDO, COMPREENDENDO UM DISPOSITIVO DE CONTROLE E UM CIRCUITO PRINCIPAL DE GÁS (71) AMSTED RAIL COMPANY, INC. (US)
(21) BR 20 2017 002754-1 U2	Código 9.1 - Deferimento (22) 10/02/2017 (54) DISPOSIÇÃO APLICADA EM BEBÊ-CONFORTO COM DISPOSITIVO DE SOM E GRAVADOR (71) EDENÍLSON BENEDITO HESPANHOL (BR/SP)
(21) BR 20 2017 012548-9 U2	Código 9.1 - Deferimento (22) 13/06/2017 (54) DISPOSITIVO PARA ACONDICIONAR UM ROLO OU BOBINA DE MATERIAL OU INSUMO CONSUMÍVEL (71) DENIS LUIZ GONÇALVES (BR/SP) ; JOSE ROBERTO DA COSTA GARCIA (BR/SP)

(21) BR 20 2017 014315-0 U2	Código 9.1 - Deferimento (22) 30/06/2017 (54) DISPOSIÇÃO APLICADA EM APARELHO PARA EXTENSÃO E FLEXÃO DE MÚSCULOS DO ANTEBRAÇO (71) KAIO CRISTIAN DA COSTA RIBEIRO (BR/SP)
(21) BR 20 2017 015088-2 U2	Código 9.1 - Deferimento (22) 13/07/2017 (54) DISPOSITIVO PARA BOMBEAMENTO DE LÍQUIDOS VISCOSOS À ALTA TEMPERATURA (71) ALEXANDRE VARGAS (BR/MG)
(21) BR 20 2017 015439-0 U2	Código 9.1 - Deferimento (22) 18/07/2017 (54) COMEDOURO AUTOMÁTICO DE PRATO PARA AVES CONFINADAS COM REGULAGEM INDIVIDUAL E/OU COLETIVA (71) GEDARTHIL INDÚSTRIA E COMÉRCIO DE ARTEFATOS PLÁSTICOS LTDA. (BR/SC)
(21) BR 20 2017 016924-9 U2	Código 9.1 - Deferimento (22) 07/08/2017 (54) COLETOR PARA AMOSTRAS BIOLÓGICAS E RESPECTIVO PROCESSO DE PRODUÇÃO AUTOMATIZADO (71) NL COMÉRCIO EXTERIOR LTDA. (BR/SP)
(21) BR 20 2017 018261-0 U2	Código 9.1 - Deferimento (22) 25/08/2017 (54) DISPOSIÇÃO APLICADA EM COLCHÃO DOTADO DE AQUECIMENTO TÉRMICO EMBUTIDO (71) MÓVEIS K1 LTDA (BR/RS)
(21) BR 20 2017 020482-6 U2	Código 9.1 - Deferimento (22) 25/09/2017 (54) DESPOLPADEIRA FOTOVOLTAICA DE AÇAÍ (71) FUNDAÇÃO UNIVERSIDADE FEDERAL DO AMAPÁ (BR/AP)
(21) BR 20 2017 022059-7 U2	Código 9.1 - Deferimento (22) 12/10/2017 (54) PINO ROTULADO PARA FIXAÇÃO PONTUAL DE PLACAS DE VIDRO (71) ERICH HENRIQUE SILVA (BR/SP)
(21) BR 20 2017 022646-3 U2	Código 9.1 - Deferimento (22) 20/10/2017

	(54) PLACA DE APOIO DE SUPORTE PARA UMA MOLA EM UMA SUSPENSÃO DE VEÍCULO (71) SISTEMI SOSPENSIONI S.P.A. (IT)
(21) BR 20 2017 023499-7 U2	Código 9.1 - Deferimento (22) 31/10/2017 (54) CARRINHO TRANSPORTE PARA CAIXA DE FERRAMENTA SANFONADA (71) OZIEL DOS SANTOS (BR/SP)
(21) BR 20 2017 024506-9 U2	Código 9.1 - Deferimento (22) 14/11/2017 (54) RECIPIENTE DE ROLO (71) K. HARTWALL OY AB (FI)
(21) BR 20 2017 025857-8 U2	Código 9.1 - Deferimento (22) 30/11/2017 (54) DISPOSIÇÃO CONSTRUTIVA APLICADA EM CESTA DE TRANSFERÊNCIA DE PESSOAS (71) SOLLAXNEWS SHIPS SERVICE LTDA (BR/RJ)
(21) BR 20 2018 006240-4 U2	Código 9.1 - Deferimento (22) 27/03/2018 (54) APERFEIÇOAMENTO TÉCNICO EM VÁLVULA DE RETENÇÃO, COM MELHORIAS NA VEDAÇÃO E PRATICIDADE NA MANUTENÇÃO, APLICADA EM BOMBAS DE DESLOCAMENTO POSITIVO (71) INDUSTRIAS MECÂNICAS ROCHFER LTDA. (BR/SP)
(21) BR 20 2018 013796-0 U2	Código 9.1 - Deferimento (22) 05/07/2018 (54) DUPLO MANCAL AXIAL COM ARRANJO NO EIXO ROTOR DE MOTOBOMBA CENTRÍFUGA, TIPO ANFÍBIA (71) HELIBOMBAS - INDÚSTRIA E COMÉRCIO DE EQUIPAMENTOS HIDRÁULICOS LTDA (BR/SP)
(21) BR 20 2018 017289-7 U2	Código 9.1 - Deferimento (22) 23/08/2018 (54) DISPOSIÇÃO CONSTRUTIVA APLICADA EM TESTA E CONTRA-TESTA DE FECHADURA (71) ASSA ABLOY BRASIL INDUSTRIA E COMERCIO LTDA. (BR/BA)
(21) BR 20 2018 071919-5 U2	Código 9.1 - Deferimento (22) 24/10/2018

	(54) DISPOSITIVO AJUSTÁVEL PARA SUSTENTAÇÃO DE VIDRO DESLIZANTE (71) SANDRO ROGÉRIO MARCHIORI (BR/SP)
(21) BR 20 2018 072773-2 U2	Código 9.1 - Deferimento (22) 06/11/2018 (54) MÁQUINA PARA FABRICAÇÃO/PRODUÇÃO DE CASQUINHAS COMESTÍVEIS DE SORVETE (71) M. M. TAMAKI EQUIPAMENTOS LTDA (BR/PR)
(21) BR 20 2018 073354-6 U2	Código 9.1 - Deferimento (22) 13/11/2018 (54) DISPOSIÇÃO CONSTRUTIVA EM DISPOSITIVO DE SEGURANÇA PARA PROTEÇÃO DE EXTREMIDADES CORPORAIS APLICADO ENTRE BATENTE E PORTA ARTICULÁVEL (71) LILAS INDUSTRIA E COMERCIO DE PROTETORES EM GERAL LTDA (BR/SP)
(21) BR 20 2018 073600-6 U2	Código 9.1 - Deferimento (22) 14/11/2018 (54) REBOQUE COM DOIS EIXOS PARA MOVIMENTAÇÃO DE PLATAFORMA COLHEITADEIRA (71) AUREO PERIN (BR/PR) ; CLARICE APARECIDA KOVALSKI PERIN (BR/PR)
(21) BR 20 2019 016388-2 U2	Código 9.1 - Deferimento (22) 07/08/2019 (54) CALHA PARA SUBSTRATO COM COMPARTIMENTO INFERIOR PARA SISTEMA DE FERTIRRIGAÇÃO (71) HIDROGOOD HORTICULTURA MODERNA LTDA (BR/SP)
(21) PI 0615049-7 A2	Código 9.1 - Deferimento (22) 14/08/2006 (54) PROCESSO PARA A PREPARAÇÃO DE CONJUGADOS DE MEDICAMENTO PURIFICADO (71) IMMUNOGEN, INC. (US)

Código 9.1.3 - Republicação

Republicação da publicação de deferimento por ter sido efetuada com incorreção.

---

(21) BR 11 2013 029647-0 A2

Código 9.1.3 - Republicação
(22) 18/05/2012
(54) DISGNÓSTICO DE DOENÇAS DE INFECÇÃO RESPIRATÓRIA USANDO AMOSTRAS DE URINA
(71) MOCHIDA PHARMACEUTICAL CO., LTD. (JP)
(72) KAMON SHIRAKAWA

---

(21) BR 11 2016 011608-9 A2

Código 9.1.3 - Republicação
(22) 21/11/2014
(54) VARIANTES DE ENDOGLUCANASES COM ATIVIDADES MELHORADAS, E, USOS DAS MESMAS
(71) IFP ENERGIES NOUVELLES (FR) ; CENTRE NATIONAL DE LA RECHERCHE SCIENTIFIQUE - CNRS (FR) ; PROTÉUS (FR)
(72) ANTOINE MARGEOT; YVES BENOIT; CÉCILE PERSILLON; CÉLINE AYRINHAC; CHRISTOPHE ULLMANN; OLIVIER BONZOM; SÉBASTIEN FORT; SYLVIE ARMAND; MAUD PETIT; MARINE LENON
Republicação do Quadro 1 do parecer de deferimento.

Código 9.1.4 - Retificação

Retificação da publicação de deferimento por ter sido efetuada com incorreção. Tal publicação não implica na alteração da data do deferimento e nos prazos decorrentes da mesma.

---

(21) BR 10 2014 022212-0 A2

Código 9.1.4 - Retificação
(22) 08/09/2014
(54) AMORTECEDOR
(71) T A SAVERY & CO. LTD (GB)
Retificação no parecer de deferimento publicado na RPI2709.

---

(21) BR 10 2016 024500-1 A2

Código 9.1.4 - Retificação
(22) 20/10/2016
(54) CONJUNTO DE MANCAIS LATERAIS
(71) AMSTED RAIL COMPANY, INC. (US)
Referente à RPI 2709 de 06/12/2022.

---

(21) BR 10 2016 025757-3 A2

Código 9.1.4 - Retificação
(22) 03/11/2016
(54) DISCO DE EMBREAGEM PARA UM DISPOSITIVO DESACOPLÁVEL DE TRANSMISSÃO DE TORQUE, DISPOSITIVO DESACOPLÁVEL DE TRANSMISSÃO DE TORQUE, E VEÍCULO COMERCIAL COMPREENDENDO O REFERIDO DISPOSITIVO
(71) MAN TRUCK & BUS AG (DE)
Referente à RPI 2709 de 06/12/2022.

---

(21) BR 10 2017 026393-2 A2

Código 9.1.4 - Retificação
(22) 07/12/2017
(54) COLHEITADEIRA, SISTEMA DE REGULAGEM DE DISPOSITIVO DE ELEVAÇÃO, PROCESSO PARA REGULAGEM DE UMA ALTURA DECORTE E UNIDADE DE CÁLCULOS
(71) ROBERT BOSCH GMBH (DE)
Retifica-se o deferimento da RPI 2709 de 06/12/2022, tendo em vista que foi efetuado com incorreção.

---

(21) BR 11 2015 006323-3 A2

Código 9.1.4 - Retificação
(22) 19/09/2013
(54) DISPOSITIVO E MÉTODO DE PROCESSAMENTO DE IMAGEM
(71) SONY CORPORATION (JP)
Constatado incorreções nas indicações dos documentos que devem compor a Carta-Patente, mais especificamente com relação às páginas dos desenhos.

(21) BR 11 2017 026221-5 B1	Código 9.1.4 - Retificação (22) 13/05/2016 (54) REGULADOR DE AMPLITUDE DE OSCILADOR DE BAIXO RUÍDO (71) TELEFONAKTIEBOLAGET LM ERICSSON (PUBL) (SE) Retificação do despacho 9.1 publicado na RPI 2713 de 03/01/2023
(21) BR 11 2018 070899-2 A2	Código 9.1.4 - Retificação (22) 11/04/2017 (54) DISPOSITIVO DE INJEÇÃO (71) OROFINO PHARMACEUTICALS GROUP S.R.L. (IT) Retificação da publicação de deferimento por ter sido efetuada com incorreção. Tal publicação não implica na alteração da data do deferimento e nos prazos decorrentes da mesma.
(21) BR 11 2019 007219-5 B1	Código 9.1.4 - Retificação (22) 18/10/2017 (54) MÉTODO PARA PRODUÇÃO DE UMA RESTAURAÇÃO DENTÁRIA A PARTIR DE UMA PEÇA BRUTA, E USO DE UMA PEÇA BRUTA (71) DENTSPLY SIRONA INC. (US) ; DEGUDENT GMBH (DE) Retificação de deferimento notificado na RPI 2712 de 27/12/2022

Código 9.2 - Indeferimento

Indeferido o pedido por não atender aos requisitos legais, conforme parecer técnico que pode ser obtido através do endereço eletrônico www.inpi.gov.br - No Acesso rápido - Faça uma busca – Patente. Para acessar, cadastre-se no Portal do INPI e use login e senha. Desta data corre o prazo de 60 (sessenta) dias para eventual recurso do depositante. No caso de pedido de certificado de adição indeferido por não ter o mesmo conceito inventivo, o depositante poderá, no prazo de recurso, requerer a sua transformação em pedido de patente de invenção ou modelo de utilidade, nos termos do Art. 76 § 4º da Lei nº 9.279/96.

---

(21) BR 10 2013 020387-4 A2

Código 9.2 - Indeferimento
(22) 09/08/2013
(54) ARRANJO DE MÓDULOS DE CULTIVO EM MALHA HEXAGONAL PARA UM FOTOBIORREATOR ESCALONÁVEL DE CULTIVO INDUSTRIAL DE MICROALGAS A ALTAS CONCENTRAÇÕES
(71) ALBERTO SAMAIA NETO (BR/SP)

---

(21) BR 10 2013 021085-4 A8

Código 9.2 - Indeferimento
(22) 19/08/2013
(54) DISPOSITIVO, SISTEMA E MÉTODO DE COMUNICAÇÃO ENTRE O FUNDO DO MAR E A SUPERFÍCIE
(71) PETRÓLEO BRASILEIRO S.A. / PETROBRAS (BR/RJ)

---

(21) BR 10 2014 018579-8 A2

Código 9.2 - Indeferimento
(22) 28/07/2014
(54) SISTEMA DE ACESSO RESTRITO POR SENHA VARIÁVEL UNÍVOCA GERADA COM DADO VARIÁVEL E ACIONADO POR SMARTPHONE VIA COMUNICAÇÃO SEM FIO
(71) ELOY BRANCO GRAMINHO (BR/SP)

---

(21) BR 10 2014 027718-8 A2

Código 9.2 - Indeferimento
(22) 06/11/2014
(54) CONECTOR ÚNICO INCORPORÁVEL EM SONDA E EM EQUIPAMENTO PARA EXAME DE MANOMETRIA INTRALUMINAL POR PERFUSÃO
(71) ALACER INDÚSTRIA ELETRÔNICA LTDA. (BR/SP)

---

(21) BR 10 2015 000943-7 A2

Código 9.2 - Indeferimento
(22) 15/01/2015
(54) SISTEMA DE EXPRESSÃO E MÉTODOS DE INTRODUÇÃO E DEEXPRESSÃO DE UM POLIPEPTÍDEO, POLINUCLEOTÍDEO,MÉTODO PARA CONTROLE DE PRAGAS, E COMPOSIÇÃODERIVADA DE UMA PLANTA TRANSGÊNICA

	(71) DOW AGROSCIENCES LLC (US)
(21) BR 10 2015 020218-0 A2	Código 9.2 - Indeferimento (22) 21/08/2015 (54) PLASMÍDEO, VÍRUS RECOMBINANTE EXPRESSANDO PROTEÍNA SEQUESTRANTE DE IP3 NO NÚCLEO CELULAR E USOS (71) UNIVERSIDADE FEDERAL DE MINAS GERAIS (BR/MG)
(21) BR 10 2015 030667-9 A2	Código 9.2 - Indeferimento (22) 25/11/2015 (54) FLUIDO DE PERFURAÇÃO AQUOSA BASE GLICERINA PARA A CONSTRUÇÃO DE POÇOS DE PETRÓLEO E GÁS (71) UNIVERSIDADE ESTADUAL DO NORTE FLUMINENSE DARCY RIBEIRO (BR/RJ)
(21) BR 10 2016 000184-6 A2	Código 9.2 - Indeferimento (22) 06/01/2016 (54) MÉTODO DE FABRICAÇÃO DE CRISTAIS COLOIDAIS EM SUPERFÍCIES CILÍNDRICAS POR EFEITO JOULE (71) INSTITUTO FEDERAL DE SANTA CATARINA (BR/SC) ; UNIVERSIDADE FEDERAL DE SANTA CATARINA (BR/SC)
(21) BR 10 2016 011225-7 A2	Código 9.2 - Indeferimento (22) 18/05/2016 (54) TECIDO INTELIGENTE (71) INCOFAL INDÚSTRIA E COMÉRCIO LTDA - ME (BR/SC)
(21) BR 10 2016 018436-3 A2	Código 9.2 - Indeferimento (22) 10/08/2016 (54) DISPOSITIVO NANOESTRUTURADO CONVERSOR DE LUZ COM ANTENA NANOESTRUTURADA E RESPECTIVO PROCESSO DE OBTENÇÃO (71) UNIVERSIDADE FEDERAL DE PERNAMBUCO - UFPE (BR/PE)
(21) BR 10 2017 001722-2 A2	Código 9.2 - Indeferimento (22) 27/01/2017 (54) RECIPIENTES COM PAREDES LATERAIS DE ROLAGEM E CANTOS REFORÇADOS (71) WESTROCK SHARED SERVICES, LLC (US)
(21) BR 10 2017 007421-8 A2	Código 9.2 - Indeferimento (22) 10/04/2017 (54) TURMALINA NEGRA IMPREGNADA NA ESPUMA (ESPUMA

	INTELIGENTE) (71) INCOFAL INDÚSTRIA E COMÉRCIO LTDA - ME (BR/SC)
(21) BR 10 2017 009185-6 A2	Código 9.2 - Indeferimento (22) 02/05/2017 (54) PROCESSO LÚDICO PARA FIXAÇÃO DOS ESTUDOS ATRAVÉS DO JOGO DE TABULEIRO HUMANO (71) UNIVERSIDADE FEDERAL DO ESPÍRITO SANTO (BR)
(21) BR 10 2017 021844-9 A2	Código 9.2 - Indeferimento (22) 10/10/2017 (54) UNIDADE MÓVEL DE TECNOLOGIA PARA APLICAÇÃO EM CURSOS, ENSINOS E ESTUDOS DIRECIONADOS (71) ASTRAL CIENTIFICA COMERCIO DE ARTIGOS PARA LABORATÓRIO LTDA. (BR/PR)
(21) BR 10 2017 023566-1 A2	Código 9.2 - Indeferimento (22) 31/10/2017 (54) INIBIDOR DE CORROSÃO EM PÓ OBTIDO A PARTIR DA TORTA DO PALMISTE (71) UNIVERSIDADE ESTADUAL DE SANTA CRUZ (BR/BA)
(21) BR 10 2017 027143-9 A2	Código 9.2 - Indeferimento (22) 15/12/2017 (54) MEIO DE DILUIÇÃO CONTENDO GOMA XANTANA PARA CRIOPRESERVAÇÃO DE SÊMEN HUMANO (71) INSTITUTO DE TECNOLOGIA E PESQUISA (BR/SE) ; UNIVERSIDADE TIRADENTES (BR/SE) ; ILDETE SOARES CALDAS (BR/SE)
(21) BR 10 2018 005382-5 A2	Código 9.2 - Indeferimento (22) 19/03/2018 (54) USO DO REAGENTE DE ELLMAN PARA QUANTIFICAÇÃO DO ROMPIMENTO DE LIGAÇÕES DISSULFETO EM MATERIAIS BIOLÓGICOS QUERATINOSOS PARA AVALIAÇÃO DE SEGURANÇA E EFICÁCIA DE PRODUTOS FARMACÊUTICOS DE USO TÓPICO DERMATOLÓGICO OU COSMÉTICOS. (71) UNIVERSIDADE FEDERAL DE GOIÁS (BR/GO)
(21) BR 10 2018 005543-7 A2	Código 9.2 - Indeferimento (22) 21/03/2018 (54) PROCESSO E OBTENÇÃO DE ARCABOUÇO DE FOSFATO DE CÁLCIO OBTIDO A PARTIR DO MÉTODO SOL-GEL COMBINADO COM O MÉTODO DE RÉPLICA

(71) UNIVERSIDADE FEDERAL DE CAMPINA GRANDE - PB (BR/PB)

---

(21) BR 10 2018 006377-4 A2

Código 9.2 - Indeferimento
(22) 28/03/2018
(54) PROCESSO DE EXTRAÇÃO A PARTIR DE FOLHAS DE UVAIA, COMPOSIÇÃO OBTIDA PELO PROCESSO E USO DA MESMA
(71) UNIVERSIDADE ESTADUAL DE CAMPINAS - UNICAMP (BR/SP) ; UNIVERSIDADE ESTADUAL DO OESTE DO PARANÁ - UNIOESTE (BR/PR)

---

(21) BR 10 2018 006754-0 A2

Código 9.2 - Indeferimento
(22) 03/04/2018
(54) PELÍCULA DE ELASTÔMERO DE SILICONE COMO VEÍCULO DE APLICAÇÃO DE PRODUTOS COSMÉTICOS
(71) FIBRASCA QUÍMICA TÊXTIL LTDA. (BR/SC)

---

(21) BR 10 2018 007337-0 A2

Código 9.2 - Indeferimento
(22) 12/04/2018
(54) AUMENTO DE RESISTÊNCIA MECÂNICA NOS CONJUNTOS DE PÁS DE UM EXAUSTOR PRIMÁRIO DE COLHEDORAS DE CANA-DE-AÇÚCAR
(71) PWHIDROPNEUMÁTICA LTDA. (BR/SP) ; OVÍDIO RICHARD CRNKOVIC (BR/SP)

---

(21) BR 10 2018 012178-2 A2

Código 9.2 - Indeferimento
(22) 14/06/2018
(54) BLINDAGEM COM PLACAS METÁLICAS OBLÍQUO-CILÍNDRICAS, SEU USO NA PREPARAÇÃO DE PROTEÇÃO BALÍSTICA E PROCESSOS PARA SUA PRODUÇÃO
(71) ALAELSON VIEIRA GOMES (BR/RJ) ; INSTITUTO MILITAR DE ENGENHARIA - IME (BR/RJ)

---

(21) BR 10 2018 012396-3 A2

Código 9.2 - Indeferimento
(22) 18/06/2018
(54) PROCESSO PARA OBTENÇÃO DE UM ROLETE INFERIOR EMPREGADO EM SISTEMA RODANTE DE UMA MÁQUINA OU DE UM IMPLEMENTO AGRÍCOLA QUE OPERA SOBRE ESTEIRAS
(71) OVÍDIO RICHARD CRNKOVIC (BR/SP) ; JOÃO ELISEU RUSCHONI (BR/SP) ; MARCIO RAUL DEL TRAJANO SILVA (BR/SP)

---

(21) BR 10 2018 012450-1 A2

Código 9.2 - Indeferimento
(22) 18/06/2018
(54) PLATINA TRANSMISSORA DE RAIOS INFRAVERMELHOS LONGOS BENÉFICA PARA A SAÚDE HUMANA
(71) MANFREDO OTOMAR STAATS (BR/PR)

(21) BR 10 2018 067289-4 A2	Código 9.2 - Indeferimento (22) 31/08/2018 (54) MÉTODO DE ESTERILIZAÇÃO E/OU DESINFECÇÃO POR APLICAÇÃO PARAMETRIZADA POR GÁS OZÔNIO IN LOCO (71) PAULO ROBERTO ABREU DOS SANTOS (BR/SP) ; BRUNO DA CUNHA SANTOS (BR/SP)
(21) BR 10 2018 068447-7 A2	Código 9.2 - Indeferimento (22) 12/09/2018 (54) BIOFILME CICATRIZANTE DESENVOLVIDO A BASE DE QUITOSANA E EXTRATO HIDROALCOÓLICO DE CROTON CAJUCARA BENTH SOLUBILIZADO EM NANOEMULSÃO (71) MARIA APARECIDA MEDEIROS MACIEL (BR/RN)
(21) BR 10 2019 025790-3 A2	Código 9.2 - Indeferimento (22) 05/12/2019 (54) TURBOCOMPRESSOR COM CARCAÇA DA TURBINA E CARCAÇA CENTRAL COM PESOS REDUZIDOS (71) MIGUEL DELL'AGLI (BR/SP)
(21) BR 11 2012 027532-1 A2	Código 9.2 - Indeferimento (22) 25/04/2011 (54) PROTEÍNA DE FUSÃO, POLINUCLEOTÍDEO, CÉLULA DE RATO OU CAMUNDONGO, COMPOSIÇÃO, KIT, BEM COMO MÉTODOS PARA CLIVAR IN VITRO UM OU MAIS GENES ROSA EM UMA CÉLULA DE RATO OU CAMUNDONGO, PARA INTRODUZIR IN VITRO UMA SEQUÊNCIA DE POLINUCLEOTÍDEO EXÓGENA NO GENOMA DE UMA CÉLULA E PARA MODIFICAR IN VITRO UMA SEQUÊNCIA DE GENES ROSA NO GENOMA DE CÉLULA (71) SIGMA-ALDRICH CO. LLC (US) ; SANGAMO BIOSCIENCES, INC. (US)
(21) BR 11 2013 025178-6 A2	Código 9.2 - Indeferimento (22) 22/03/2012 (54) MÉTODO DE REMOÇÃO DE HIDROCARBONETOS PESADOS (71) JAPAN OIL, GAS AND METALS NATIONAL CORPORATION (JP) ; INPEX CORPORATION (JP) ; JX NIPPON OIL & ENERGY CORPORATION (JP) ; JAPAN PETROLEUM EXPLORATION CO., LTD. (JP) ; COSMO OIL CO., LTD (JP) ; NIPPON STEEL & SUMIKIN ENGINEERING CO., LTD. (JP) ; CHIYODA CORPORATION (JP)
(21) BR 11 2014 017111-4 A2	Código 9.2 - Indeferimento (22) 12/01/2013

(54) MÉTODOS DE REDUÇÃO DE IMUNOGENICIDADE CONTRA O FATOR VIII EM INDIVÍDUOS SUBMETIDOS À TERAPIA DE FATOR VIII
(71) PUGET SOUND BLOOD CENTER (US) ; BIOVERATIV THERAPEUTICS INC. (US)

---

(21) BR 11 2015 003727-5 A2

Código 9.2 - Indeferimento
(22) 26/08/2014
(54) COMPOSIÇÃO DE PETRÓLEO DE ESPUMA REDUZIDA
(71) DOW BRASIL SUDESTE INDUSTRIAL LTDA. (BR/SP)

---

(21) BR 11 2015 010758-3 A2

Código 9.2 - Indeferimento
(22) 14/11/2013
(54) PROTEÍNA DE LIGAÇÃO DE ANTÍGENO RECOMBINANTE, POLINUCLEOTÍDEO ISOLADO, VETOR DE ÁCIDO NUCLÉICO, CÉLULA DO HOSPEDEIRO, E, MÉTODO DE DETECTAR OU ISOLAR UMA CÉLULA QUE EXPRESSA ESTAVELMENTE UMA PROTEÍNA HETERODIMÉRICA
(71) REGENERON PHARMACEUTICALS, INC. (US)

---

(21) BR 11 2015 017775-1 A2

Código 9.2 - Indeferimento
(22) 29/01/2014
(54) ENZIMA CISTATIONINA BETA-SINTASE PARA O TRATAMENTO DE HOMOCISTINÚRIA
(71) THE REGENTS OF THE UNIVERSITY OF COLORADO, A BODY CORPORATE (US)

---

(21) BR 11 2015 021556-4 A2

Código 9.2 - Indeferimento
(22) 12/03/2014
(54) POLINUCLEOTÍDEO ISOLADO, POLIPEPTÍDEO ISOLADO, CASSETE DE EXPRESSÃO, CÉLULA HOSPEDEIRA, PLANTA TRANSGÊNICA, MÉTODO DE MODULAR PELO MENOS UMA PROTEÍNA, MÉTODO DE APRIMORAMENTO DA RESISTÊNCIA DA PLANTA
(71) E. I. DU PONT DE NEMOURS AND COMPANY (US)

---

(21) BR 11 2015 023108-0 A8

Código 9.2 - Indeferimento
(22) 13/03/2014
(54) SISTEMA DE ACONDICIONAMENTO DE CÉLULA BACTERIANA, MÉTODO PARA ACONDICIONAMENTO DE UMAMOLÉCULA DE ÁCIDO NUCLÉICO REPÓRTER, COMPOSIÇÃO, MÉTODO PARA DETECTAR UMA PRESENÇA OU UMA AUSÊNCIA DE UMA CÉLULA BACTERIANA EM UMA AMOSTRA, VETOR, MÉTODO PARA DETECTAR UM TRANSCRITO ALVO EM UMA CÉLULA, MÉTODO PARA DETECTAR A PRESENÇA DE UMA CÉLULA BACTERIANA EM UMA AMOSTRA E KIT.
(71) GENEWEAVE BIOSCIENCES, INC. (US)

(21) BR 11 2015 024869-1 A8	Código 9.2 - Indeferimento (22) 26/03/2014 (54) USO DE UM AGENTE TERAPÊUTICO E/OU DE DIÔXIDO DE CARBONO PARA TRATAR UM PACIENTE E APARELHOS E MÉTODOS PARA TRATAR TERAPEUTICAMENTE UM PACIENTE (71) OPTINOSE AS (NO)
(21) BR 11 2015 025420-9 A8	Código 9.2 - Indeferimento (22) 03/04/2014 (54) EXPRESSÃO DE INIBIDORES DO HIV POR CÉLULAS-TRONCO MESENQUIMAIS (71) THE ADMINISTRATORS OF THE TULANE EDUCATIONAL FUND (US)
(21) BR 11 2016 003082-6 A8	Código 9.2 - Indeferimento (22) 13/08/2014 (54) USO DA TROPOELASTINA NA PRODUÇÃO DE UM MEDICAMENTO PARA CICATRIZAÇÃO DE UMA FERIDA OU PARA MELHORA DA REEPITELIZAÇÃO DE UMA FERIDA (71) ALLERGAN PHARMACEUTICALS INTERNATIONAL LIMITED (IE)
(21) BR 11 2016 015323-5 A2	Código 9.2 - Indeferimento (22) 30/12/2014 (54) COMPOSIÇÕES FARMACÊUTICAS PARA COMPOSTOS POUCO SOLÚVEIS EM ÁGUA (71) ASCENDIA PHARMACEUTICALS, LLC (US)
(21) BR 11 2016 018450-5 A2	Código 9.2 - Indeferimento (22) 16/02/2015 (54) FORMAS SÓLIDAS CRISTALINAS DE N-{4-[(6,7-DIMETOXIQUINOLIN-4-IL)OXI]FENIL}-N'-(4-FLUOROFENIL)CICLO PROPANO-1,1-DICARBOXAMIDA, PROCESSOS DE PREPARO E MÉTODOS DE USO (71) EXELIXIS, INC. (US)
(21) BR 11 2016 021876-0 A2	Código 9.2 - Indeferimento (22) 24/03/2015 (54) SISTEMA TRANSAÇÃO REMOTA, MÉTODO E PONTO DE TERMINAL DE VENDA (71) IAXEPT LIMITED (GB)
(21) BR 11 2016 023361-1 A2	Código 9.2 - Indeferimento (22) 13/04/2015

	(54) UREOIDROLASES COMO MARCADORES SELECIONÁVEIS DOMINANTES NA LEVEDURA (71) HEINEKEN SUPPLY CHAIN B.V. (NL)
(21) BR 11 2016 025917-3 A2	Código 9.2 - Indeferimento (22) 09/05/2014 (54) SAIS FARMACEUTICAMENTE ACEITÁVEIS DE ENANTIÔMEROS DO PIRLINDOL PARA USO EM MEDICINA (71) TECNIMEDE SOCIEDADE TECNICO-MEDICINAL S.A. (PT)
(21) BR 11 2016 025919-0 A2	Código 9.2 - Indeferimento (22) 09/05/2014 (54) (R)- PIRLINDOL E SEUS SAIS FARMACEUTICAMENTE ACEITÁVEIS PARA USO EM MEDICINA (71) TECNIMEDE SOCIEDADE TECNICO-MEDICINAL S.A. (PT)
(21) BR 11 2017 012203-0 A2	Código 9.2 - Indeferimento (22) 09/12/2015 (54) CAIXA DE TELECOMUNICAÇÃO, E, CAIXA ENCAPSULÁVEL (71) PPC BROADBAND, INC. (US)
(21) BR 11 2017 012519-6 A2	Código 9.2 - Indeferimento (22) 30/11/2015 (54) SISTEMA DE REFRIGERAÇÃO PARA REFRIGERAÇÃO DE UM MOTOR DE COMBUSTÃO E UM VEÍCULO QUE COMPRENDE O DITO SISTEMA (71) SCANIA CV AB (SE)
(21) BR 11 2017 015583-4 A2	Código 9.2 - Indeferimento (22) 29/01/2016 (54) ADSORVENTES ZEOLÍTICOS DE ALTA SUPERFÍCIE EXTERNA E SUAS UTILIZAÇÕES (71) ARKEMA FRANCE (FR)
(21) BR 11 2017 016077-3 A2	Código 9.2 - Indeferimento (22) 27/01/2016 (54) ?COMPOSIÇÃO E MÉTODO PARA USO NO AUMENTO DA EFICÁCIA DO ENXERTO DE CÉLULAS-TRONCO HEMATOPOIÉTICAS APÓS TRANSPLANTE? (71) SCIPHARM SÀRL (LU)
(21) BR 11 2017 016078-1 A2	Código 9.2 - Indeferimento (22) 27/01/2016 (54) COMPOSIÇÕES E MÉTODOS PARA USO CRÔNICO DE UM

	COMPOSTO DE GANHO DE PESO (71) ARATANA THERAPEUTICS, INC. (US)
(21) BR 11 2017 019636-0 A2	Código 9.2 - Indeferimento (22) 09/03/2016 (54) ARRANJO DE ISOLANTES PARA UMA LINHA AÉREA (71) SIEMENS AKTIENGESELLSCHAFT (DE)
(21) BR 11 2017 021039-8 A2	Código 9.2 - Indeferimento (22) 13/04/2016 (54) UM PROCESSO PARA A REMOÇÃO DE FULIGEM A PARTIR DE UMA CORRENTE DE GÁS SULFUROSO (71) HALDOR TOPSOE A/S (DK)
(21) BR 11 2018 006108-5 A2	Código 9.2 - Indeferimento (22) 26/09/2016 (54) PACOTE PARA ARTIGOS DE FUMO E PLURALIDADE DE BLOCOS BRUTOS (71) BRITISH AMERICAN TOBACCO (INVESTMENTS) LIMITED (GB)
(21) BR 11 2018 006690-7 A2	Código 9.2 - Indeferimento (22) 27/09/2016 (54) SONDA DE MONITORAMENTO (71) HALLIBURTON ENERGY SERVICES INC. (US)
(21) BR 11 2018 007170-6 A2	Código 9.2 - Indeferimento (22) 10/10/2016 (54) TECNOLOGIAS DE RASTREAMENTO DE PONTO DE UTILIZAÇÃO DE MÁXIMA POTÊNCIA (71) LT (USA), CORPORATION (US)
(21) BR 11 2018 007606-6 A2	Código 9.2 - Indeferimento (22) 14/10/2016 (54) FERRAMENTA CIRÚRGICA PARA CIRURGIA ROBÓTICA E CONJUNTO ROBÓTICO CIRÚRGICO (71) MEDICAL MICROINSTRUMENTS S.P.A. (IT)
(21) BR 11 2018 007654-6 A2	Código 9.2 - Indeferimento (22) 14/10/2016 (54) INSTRUMENTO MÉDICO E CONJUNTO DE CIRURGIA ROBÓTICA (71) MEDICAL MICROINSTRUMENTS S.P.A. (IT)
(21) BR 11 2018 011072-8 A2	Código 9.2 - Indeferimento

	(22) 01/12/2016 (54) DISPOSITIVO PARA LEMBRAR UM USUÁRIO DE BEBER DE UM RECIPIENTE (71) WATERIO LTD (IL)
(21) BR 11 2018 011166-0 A2	Código 9.2 - Indeferimento (22) 09/02/2017 (54) PRODUTO ALIMENTÍCIO COM BASE EM CEREAIS E MÉTODO DE PRODUÇÃO DOS MESMOS (71) GENERAL MILLS, INC. (US)
(21) BR 11 2018 016298-1 A2	Código 9.2 - Indeferimento (22) 30/01/2017 (54) A ADMINISTRAÇÃO COMBINADA DE UM AGENTE DE PENETRAÇÃO E DE UM COMPOSTO CONTENDO ENXOFRE PARA PLANTAS (71) THE STATE OF ISRAEL, MINISTRY OF AGRICULTURE & RURAL DEVELOPMENT, AGRICULTURAL RESEARCH ORGANIZATION (A.R.O.) THE VOLCANI CENTER (IL)
(21) BR 11 2018 016376-7 A2	Código 9.2 - Indeferimento (22) 10/02/2017 (54) RAÇÃO FUNCIONAL (71) SDS BIOTECH K.K. (JP)
(21) BR 11 2018 068607-7 A2	Código 9.2 - Indeferimento (22) 24/01/2017 (54) PAPEL DE FILTRO MELHORADO PARA FILTROS DE CIGARRO (71) DELFORTGROUP AG (AT)
(21) BR 11 2018 068699-9 A2	Código 9.2 - Indeferimento (22) 15/03/2017 (54) ARTIGO COMPÓSITO, MÉTODO DE PREPARAÇÃO DO ARTIGO COMPÓSITO, USO DO ARTIGO COMPÓSITO, DISPOSITIVO, MÉTODO DE PREPARAÇÃO DO DISPOSITIVO, COMPÓSITO E MÉTODO (71) ZEPHYROS, INC. (US)
(21) BR 11 2018 069969-1 A2	Código 9.2 - Indeferimento (22) 03/04/2017 (54) EMBALAGEM COMPÓSITA, LAMINADO DE EMBALAGEM E PEÇA BRUTA DE MANGA DE EMBALAGEM PARA UMA EMBALAGEM COMPÓSITA (71) SIG COMBIBLOC SERVICES AG (CH)
(21) BR 11 2018 073359-8 A2	Código 9.2 - Indeferimento

	(22) 12/05/2017 (54) REDUÇÃO DO TEOR DE SAL EM COMPOSIÇÕES DE QUEIJO PROCESSADAS, COMPOSIÇÃO DE QUEIJO PROCESSADA E USO (71) PURAC BIOCHEM B.V. (NL)
(21) BR 11 2019 001026-2 A2	Código 9.2 - Indeferimento (22) 04/08/2017 (54) FILMES SOPRADOS QUE TÊM OPACIDADE APRIMORADA E ARTIGOS FEITOS A PARTIR DOS MESMOS (71) DOW GLOBAL TECHNOLOGIES LLC (US)
(21) BR 11 2019 005288-7 A2	Código 9.2 - Indeferimento (22) 14/09/2017 (54) PROCESSO DE CRAQUEAMENTO CATALÍTICO FLUIDIZADO E APARELHO PARA MAXIMIZAR O RENDIMENTO DE OLEFINAS LEVES E OUTRAS APLICAÇÕES (71) LUMMUS TECHNOLOGY LLC (US)
(21) BR 11 2019 006434-6 A2	Código 9.2 - Indeferimento (22) 04/10/2017 (54) MISTURA PESTICIDA, COMPOSIÇÃO PESTICIDA, MÉTODOS PARA CONTROLAR PRAGAS FITOPATOGÊNICAS, PARA MELHORAR A SAÚDE DE PLANTAS E PARA A PROTEÇÃO DO MATERIAL DE PROPAGAÇÃO VEGETAL CONTRA PRAGAS E MATERIAL DE PROPAGAÇÃO VEGETAL (71) BASF SE (DE)
(21) BR 11 2019 011142-5 A2	Código 9.2 - Indeferimento (22) 15/12/2017 (54) CHAPA DE AÇO TEMPERADA E REVESTIDA, MÉTODO DE PRODUÇÃO DE UMA CHAPA DE AÇO TEMPERADA E REVESTIDA, USO DE UMA CHAPA DE AÇO E VEÍCULO (71) ARCELORMITTAL (LU)
(21) BR 11 2019 015725-5 A2	Código 9.2 - Indeferimento (22) 31/01/2018 (54) FÓRMULA AGRÍCOLA SINÉRGICA E SOLUÇÃO AQUOSA (71) STOLLER ENTERPRISES, INC. (US)
(21) BR 11 2019 018920-3 A2	Código 9.2 - Indeferimento (22) 16/03/2017 (54) PASTAS FLUIDAS DE PARTÍCULAS DE LIBERAÇÃO CONTENDO AGENTE DE BENEFÍCIO (71) THE PROCTER & GAMBLE COMPANY (US)

(21) BR 11 2020 008257-0 A2	Código 9.2 - Indeferimento (22) 26/10/2018 (54) DISPOSITIVO GERADOR DE NÉVOAS MELHORADO (71) UR FOG S.R.L. (IT)
(21) BR 11 2020 018451-9 A2	Código 9.2 - Indeferimento (22) 03/05/2019 (54) FORMA CRISTALINA DE TETRACLORETO DE TRIETILENOTETRA-AMINA, COMPOSIÇÃO FARMACÊUTICA, MÉTODO DE PRODUÇÃO DE FORMAS CRISTALINAS DE TETRACLORETO DE TRIETILENOTETRA-AMINA E FORMA CRISTALINA OU COMPOSIÇÃO FARMACÊUTICA (71) ORPHALAN (FR)
(21) BR 11 2020 021756-5 A2	Código 9.2 - Indeferimento (22) 25/04/2019 (54) MÉTODO PARA PRODUZIR UM ADESIVO COMPREENDENDO AMIDO E CELULOSE MICROFIBRILADA, UM PAPELÃO ONDULADO E UM ADESIVO (71) STORA ENSO OYJ (FI)
(21) BR 11 2020 024713-8 A2	Código 9.2 - Indeferimento (22) 07/06/2018 (54) MONTAGEM DE VEDAÇÃO DE NÚCLEO, MONTAGEM DE BOBINA DE NÚCLEO, E MÉTODO DE VEDAÇÃO (71) HAINAN JINPAN SMART TECHNOLOGY CO. LTD (CN) ; SIEMENS ENERGY GLOBAL GMBH & CO. KG (DE)
(21) BR 11 2022 004767-3 A2	Código 9.2 - Indeferimento (22) 30/04/2021 (54) AGENTE PARA INDUZIR IMUNIDADE ESPECÍFICA CONTRA O VÍRUS DA SÍNDROME RESPIRATÓRIA AGUDA GRAVE SARS-COV-2 NA FORMA LÍQUIDA (VARIANTES) (71) FEDERAL STATE BUDGETARY INSTITUTION "NATIONAL RESEARCH CENTRE FOR EPIDEMIOLOGY AND MICROBIOLOGY NAMED AFTER THE HONORARY ACADEMICIAN N.F. GAMALEYA" OF THE MINISTRY OF HEALTH OF THE RUSSIAN FEDERATIO (RU)
(21) BR 12 2018 070386-5 A2	Código 9.2 - Indeferimento (22) 02/05/2014 (54) COMPOSIÇÃO FARMACÊUTICA COMPREENDENDO COMPOSTOS GLP-1, E PEPTÍDIO GLP-1 SEMAGLUTIDA (62) BR 11 2015 026325-9 02/05/2014

(71) NOVO NORDISK A/S (DK)

---

(21) BR 12 2018 074177-5 A2

Código 9.2 - Indeferimento
(22) 27/11/2015
(54) CARTUCHO, MEMBRO DE CONSTITUIÇÃO DE CARTUCHO E APARELHO DE FORMAÇÃO DE IMAGEM
(62) BR 11 2017 011150-0 27/11/2015
(71) CANON KABUSHIKI KAISHA (JP)

---

(21) BR 12 2019 025473-7 A2

Código 9.2 - Indeferimento
(22) 08/07/2014
(54) MÉTODO PARA ALTERAR DOIS OU MAIS ÁCIDOS NUCLEICOS ALVO EM UMA CÉLULA E CÉLULA EM UMA CULTURA
(62) BR 11 2016 000571-6 08/07/2014
(71) PRESIDENT AND FELLOWS OF HARVARD COLLEGE (US)

---

(21) BR 12 2020 000502-5 A2

Código 9.2 - Indeferimento
(22) 23/04/2013
(54) PREPARAÇÕES INJETÁVEIS COMPREENDENDO UMA COMPOSIÇÃO CONTENDO UM FÁRMACO POUCO SOLÚVEL, COMPOSIÇÃO EM GEL, SEU MÉTODO DE PRODUÇÃO E SEU USO, MÉTODO PARA PRODUÇÃO DE UMA SERINGA PREVIAMENTE CHEIA COM UMA COMPOSIÇÃO EM GEL E KIT
(62) BR 11 2014 026307-8 23/04/2013
(71) OTSUKA PHARMACEUTICAL CO., LTD. (JP)

---

(21) BR 12 2020 001723-6 A2

Código 9.2 - Indeferimento
(22) 29/01/2014
(54) POLIPEPTÍDEO MUTANTE ISOLADO DA CISTATIONINA BETA-SINTASE TRUNCADA HUMANA (HTCBS), SEU USO E COMPOSIÇÃO FARMACÊUTICA QUE O COMPREENDE
(62) BR 11 2015 017775-1 29/01/2014
(71) THE REGENTS OF THE UNIVERSITY OF COLORADO, A BODY CORPORATE (US)

---

(21) BR 12 2020 001765-1 A2

Código 9.2 - Indeferimento
(22) 13/08/2014
(54) USO DA TROPOELASTINA
(62) BR 11 2016 003082-6 13/08/2014
(71) ALLERGAN PHARMACEUTICALS INTERNATIONAL LIMITED (IE)

---

(21) BR 12 2020 005168-0 A2

Código 9.2 - Indeferimento
(22) 25/09/2014

(54) POLIMORFOS DE UM MODULADOR ALOSTÉRICO NEGATIVO DO RECEPTOR MGLU5
(62) BR 11 2016 006513-1 25/09/2014
(71) ADDEX PHARMA S.A. (CH)

---

(21) BR 12 2020 007780-8 A2
Código 9.2 - Indeferimento
(22) 14/03/2014
(54) DISPOSITIVO DE EMBOLIZAÇÃO
(62) BR 11 2015 022634-5 14/03/2014
(71) NATIONAL UNIVERSITY OF IRELAND, GALWAY (IE)

---

(21) BR 12 2020 008354-9 A2
Código 9.2 - Indeferimento
(22) 05/12/2014
(54) COMPOSIÇÕES FARMACÊUTICAS QUE COMPREENDEM FUMARATO DE DIMETILA
(62) BR 11 2016 012179-1 05/12/2014
(71) ALMIRALL, S.A. (ES)

---

(21) BR 12 2020 009857-0 A2
Código 9.2 - Indeferimento
(22) 02/09/2016
(54) DISPOSITIVO PARA A PRODUÇÃO DE ENERGIA POR GRADIENTE DE SALINIDADE ATRAVÉS DE MEMBRANAS NANOFLUIDAS À BASE DE ÓXIDO DE TITÂNIO E MÉTODO PARA A PRODUÇÃO DE ENERGIA ELÉTRICA UTILIZANDO O REFERIDO DISPOSITIVO
(62) BR 11 2018 004030-4 02/09/2016
(71) SWEETCH ENERGY (FR) ; CENTRE NATIONAL DE LA RECHERCHE SCIENTIFIQUE (C.N.R.S.) (FR)

---

(21) BR 12 2020 017735-7 A2
Código 9.2 - Indeferimento
(22) 01/06/2012
(54) APARELHO E MÉTODO DE DECODIFICAÇÃO DE VÍDEO
(62) BR 10 2012 013367-9 01/06/2012
(71) SONY CORPORATION (JP)

---

(21) BR 12 2020 025572-2 A2
Código 9.2 - Indeferimento
(22) 01/04/2015
(54) COMPOSTOS E COMPOSIÇÕES PARA MODULAÇÃO DE EXPRESSÃO DE SOD-1, OLIGONUCLEOTÍDEO MODIFICADO E USOS DOS MESMOS
(62) BR 11 2016 021848-5 01/04/2015
(71) BIOGEN MA, INC. (US)

---

(21) BR 12 2021 004278-0 A2
Código 9.2 - Indeferimento
(22) 26/10/2012

(54) MÉTODOS DE MODIFICAÇÃO DE UM LÓCUS DE BETA2 MICROGLOBULINA DE UM CAMUNDONGO PARA EXPRESSAR UM POLIPEPTÍDEO FUNCIONAL DE BETA2 MICROGLOBULINA HUMANO OU QUIMÉRICO HUMANO/ANIMAL NÃO HUMANO E PARA DETERMINAR SE UM ANTÍGENO CONTÉM UM EPÍTOPO QUE IRÁ GERAR UMA RESPOSTA IMUNE RESTRITA A HLA CLASSE I, BEM COMO SEQUÊNCIA DE ÁCIDO NUCLEICO, POLIPEPTÍDEO FUNCIONAL QUIMÉRICO DE BETA2 MICROGLOBULINA HUMANO/ANIMAL NÃO HUMANO, CÉLULA ISOLADA E COMPOSIÇÃO IN VITRO
(62) BR 11 2014 009259-1 26/10/2012
(71) REGENERON PHARMACEUTICALS, INC. (US)

---

(21) BR 12 2021 004607-7 A2
Código 9.2 - Indeferimento
(22) 28/06/2012
(54) MÉTODO DE COMPENSAÇÃO DE MOVIMENTO
(62) BR 11 2013 033703-6 28/06/2012
(71) SAMSUNG ELECTRONICS CO., LTD. (KR)

---

(21) BR 12 2021 006465-2 A2
Código 9.2 - Indeferimento
(22) 10/08/2012
(54) MÉTODO, MÍDIA DE ARMAZENAMENTO E APARELHO PARA MEDIÇÃO DE EMISSÕES DE MOTOR A DIESEL
(62) BR 11 2014 003562-8 10/08/2012
(71) TRANSOCEAN SEDCO FOREX VENTURES LIMITED (KY)

---

(21) BR 12 2021 017255-2 A2
Código 9.2 - Indeferimento
(22) 21/04/2017
(54) MÉTODOS DE FABRICAÇÃO DE FIBRAS COMPREENDENDO CELULOSE MICROFIBRILADA
(62) BR 11 2018 070846-1 21/04/2017
(71) FIBERLEAN TECHNOLOGIES LIMITED (GB)

---

(21) BR 12 2021 017258-7 A2
Código 9.2 - Indeferimento
(22) 21/04/2017
(54) FIBRAS COMPREENDENDO CELULOSE MICROFIBRILADA E MÉTODOS DE FABRICAÇÃO DE FIBRAS E MATERIAIS NÃO TECIDOS A PARTIR DAS MESMAS
(62) BR 11 2018 070846-1 21/04/2017
(71) FIBERLEAN TECHNOLOGIES LIMITED (GB)

---

(21) BR 12 2021 021388-7 A2
Código 9.2 - Indeferimento
(22) 30/06/2017
(54) COMPOSIÇÃO DE TINTA LÁTEX ESTÁVEL AO ENVELHECIMENTO

	TÉRMICO (62) BR 11 2018 077240-2 30/06/2017 (71) SWIMC LLC (US)
(21) BR 12 2021 025882-1 A2	Código 9.2 - Indeferimento (22) 04/10/2016 (54) PROCESSO DE TRATAMENTO DE NITROGÊNIO AMONIACAL E USO DA PRECIPITAÇÃO DA ESTRUVITA (MGNH4PO4.6H2O) (62) BR 10 2016 023166-3 04/10/2016 (71) UNIVERSIDADE DE SÃO PAULO - USP (BR/SP)
(21) BR 12 2021 026113-0 A2	Código 9.2 - Indeferimento (22) 10/08/2010 (54) COMPOSIÇÃO FARMACÊUTICA COMPREENDENDO UM COMPONENTE RELACIONADO A ÁCIDO HIALURÔNICO, SERINGA E MÉTODO PARA SUA FABRICAÇÃO (62) BR 11 2012 005423-6 10/08/2010 (71) GENZYME CORPORATION (US)
(21) BR 12 2022 005718-7 A2	Código 9.2 - Indeferimento (22) 04/09/2013 (54) MOLÉCULA DE ÁCIDO NUCLEICO, CASSETE DE EXPRESSÃO, VETOR E CÉLULA HOSPEDEIRA (62) BR 11 2015 004696-7 04/09/2013 (71) THE SCRIPPS RESEARCH INSTITUTE (US)
(21) BR 12 2022 009633-6 A2	Código 9.2 - Indeferimento (22) 11/05/2016 (54) SAIS E ÓXIDOS METÁLICOS OBTIDOS ATRAVÉS DO PROCESSO DE RECICLAGEM DE BATERIAS CHUMBO-ÁCIDAS (62) BR 10 2016 010604-4 11/05/2016 (71) CARLOS POLICARPO DE OLIVEIRA (BR/SP)
(21) BR 12 2022 012709-6 A2	Código 9.2 - Indeferimento (22) 12/11/2014 (54) USO DE COMPOSTOS DERIVADOS DE GLUTARIMIDA NO TRATAMENTO DE DOENÇAS EOSINOFÍLICAS (62) BR 11 2016 010515-0 12/11/2014 (71) OBSCHESTVO S OGRANICHENNOI OTVETSTVENNOSTIYU "PHARMENTERPRISES" (RU)
(21) BR 12 2022 017885-5 A2	Código 9.2 - Indeferimento (22) 28/02/2017

(54) COMPOSTOS DERIVADOS DE SULFAMATO, SEUS USOS E COMPOSIÇÃO FARMACÊUTICA
(62) BR 11 2018 067663-2 28/02/2017
(71) BIO-PHARM SOLUTIONS CO., LTD. (KR)

---

(21) BR 12 2022 018185-6 A2

Código 9.2 - Indeferimento
(22) 28/02/2017
(54) COMPOSTOS DERIVADOS DE CARBAMATO, COMPOSIÇÃO FARMACÊUTICA E SEUS USOS PARA TRATAMENTO OU PREVENÇÃO DE DISTÚRBIOS DO SNC E/OU DOR
(62) BR 11 2018 067674-8 28/02/2017
(71) BIO-PHARM SOLUTIONS CO., LTD. (KR)

---

(21) BR 12 2022 019441-9 A2

Código 9.2 - Indeferimento
(22) 14/05/2013
(54) CONJUGADOS VINCULADORES AUTO-ESTABILIZANTES, INTERMEDIÁRIO VINCULADOR E VINCULADOR
(62) BR 11 2014 028222-6 14/05/2013
(71) SEAGEN INC. (US)

---

(21) BR 12 2022 025234-6 A2

Código 9.2 - Indeferimento
(22) 14/06/2019
(54) MÉTODO DE PRODUÇÃO DE UM ANIMAL NÃO HUMANO, ÁCIDOS NUCLEICOS PARA USO NOS MÉTODOS DE PRODUÇÃO DE UM ANIMAL NÃO HUMANO, USO DO ANIMAL NÃO HUMANO ASSIM FEITO PARA PRODUZIR UMA IMUNOGLOBULINA, IMUNOGLOBULINAS E ÁCIDOS NUCLEICOS QUE CODIFICAM OS MESMOS ASSIM PRODUZIDOS, E CÉLULAS QUE EXPRESSAM TAIS IMUNOGLOBULINAS E/OU ÁCIDOS NUCLEICOS CODIFICANDO AS MESMAS
(62) BR 11 2020 025279-4 14/06/2019
(71) REGENERON PHARMACEUTICALS, INC. (US)

---

(21) BR 20 2016 025728-5 U2

Código 9.2 - Indeferimento
(22) 03/11/2016
(54) DISPOSIÇÃO CONSTRUTIVA APLICADA EM ROLO DE ALIMENTAÇÃO PARA COLHEITADEIRAS AGRÍCOLAS
(71) CNH INDUSTRIAL BRASIL LTDA. (BR/MG)

---

(21) BR 20 2017 002394-5 U2

Código 9.2 - Indeferimento
(22) 06/02/2017
(54) GERADOR DE OZÔNIO COM ELETRODO MODIFICADO
(71) UNIVERSIDADE ESTADUAL DE LONDRINA (BR/PR)

(21) BR 20 2017 003266-9 U2	Código 9.2 - Indeferimento (22) 17/02/2017 (54) DISPOSIÇÃO CONSTRUTIVA APLICADA EM PURIFICADOR DE ÁGUA COM MECANISMO DE IDENTIFICAÇÃO DE REFIL POR RÁDIO FREQUÊNCIA (71) IBBL S.A. (BR/SP)
(21) BR 20 2017 004003-3 U8	Código 9.2 - Indeferimento (22) 24/02/2017 (54) DISPOSIÇÃO EM BRAÇO ARTICULADO PARA TAMPO (71) AZEVEDO DE ASSIS COMÉRCIO DE MÓVEIS EIRELI (BR/RS)
(21) BR 20 2017 005686-0 U2	Código 9.2 - Indeferimento (22) 21/03/2017 (54) DISPOSIÇÃO INTRODUZIDA EM CONTROLE DE ACIONAMENTO DE EIXO MOTRIZ PARA PLANTADEIRA (71) ROGÉRIO JOEL SCHNEIDER (BR/PR)
(21) BR 20 2017 006095-6 U2	Código 9.2 - Indeferimento (22) 24/03/2017 (54) DISPOSIÇÃO APLICADA EM CUBO ARTICULADO (71) RAIMUNDO VALDETARIO BRITO SIEBRA (BR/CE)
(21) BR 20 2017 006837-0 U2	Código 9.2 - Indeferimento (22) 03/04/2017 (54) SNORKEL MODULADOR DO ESFORÇO RESPIRATÓRIO APLICADO A NADADORES (71) CENTRO FEDERAL DE EDUCAÇÃO TECNOLÓGICA DE MINAS GERAIS (BR/MG)
(21) BR 20 2017 010029-0 U2	Código 9.2 - Indeferimento (22) 12/05/2017 (54) DISPOSIÇÃO INTRODUZIDA EM SISTEMA DE REUSO DE ÁGUA PARA DESCARGA NO VASO SANITÁRIO (71) MARCOS CLEBER SILVESTRE POSSIDONIO (BR/SP)
(21) BR 20 2017 010717-0 U2	Código 9.2 - Indeferimento (22) 22/05/2017 (54) DISPOSIÇÃO INTRODUZIDA EM FONTES DE ALIMENTAÇÃO CHAVEADAS PARA MEDIÇÃO E INDICAÇÃO DE CONSUMO (71) MCM CONTROLES ELETRÔNICOS EIRELI (BR/MG)
(21) BR 20 2017 013884-0 U2	Código 9.2 - Indeferimento

	(22) 27/06/2017 (54) URINOL MALEÁVEL DESCARTÁVEL (71) ANDRÉ LUIZ RIBAS NASCIMENTO (BR/MG)
(21) BR 20 2017 014951-5 U2	Código 9.2 - Indeferimento (22) 12/07/2017 (54) DISPOSIÇÃO CONSTRUTIVA APLICADA EM JUNTA DE BORRACHA PARA FORMAS DE PRÉ-MOLDADOS EM CONCRETO (71) EDEVILSON APARECIDO QUINTANILHA (BR/PR)
(21) BR 20 2017 015144-7 U2	Código 9.2 - Indeferimento (22) 14/07/2017 (54) DISPOSIÇAO INTRODUZIDA EM EQUIPAMENTO DE TELECOMUNICAÇÃO COM MULTIFUNÇÕES CONTRA CRIMES DE FRAUDES (71) SCHEILLA MARIA CARNEIRO COSTA (BR/MG)
(21) BR 20 2017 016586-3 U2	Código 9.2 - Indeferimento (22) 02/08/2017 (54) DISPOSIÇÃO APLICADA EM GARRAFA PARA HIDRATAÇÃO DE LACTANTES E SIMILARES (71) CAROLINA TROYANO BRADLEY ALVES (BR/PE) ; GABRIELA TROYANO BRADLEY ALVES (BR/PE)
(21) BR 20 2017 017339-4 U2	Código 9.2 - Indeferimento (22) 11/08/2017 (54) DISPOSIÇÃO CONSTRUTIVA INTRODUZIDA EM PORTA ROLL-UP (71) RODOWESSLER PEÇAS E SERVIÇOS EIRELI (BR/SP)
(21) BR 20 2017 018168-0 U2	Código 9.2 - Indeferimento (22) 24/08/2017 (54) QUADRO DE BICICLETA COM TIRANTES (71) MAURÍCIO HERDY MENEZES (BR/SP)
(21) BR 20 2017 018693-3 U2	Código 9.2 - Indeferimento (22) 31/08/2017 (54) PRODUÇÃO DE CAL VIRGEM A PARTIR DE CALCÁRIO UTILIZANDO ENERGIA SOLAR (71) FUNDAÇÃO UNIVERSIDADE FEDERAL DE MATO GROSSO (BR/MT)
(21) BR 20 2017 020932-1 U2	Código 9.2 - Indeferimento (22) 29/09/2017 (54) CLARABÓIA PARA ILUMINAÇÃO NATURAL EM SILOS METÁLICOS

	PARA ARMAZENAGEM DE GRÃOS (71) KEPLER WEBER INDUSTRIAL S/A (BR/RS)
(21) BR 20 2017 021140-7 U2	Código 9.2 - Indeferimento (22) 02/10/2017 (54) MECANISMO ELÁSTICO PARA FIXAÇÃO POR CONTATO NÃO DEFINITIVO PARA DIVISOR DE CAÇAMBA DE UTILITÁRIO. (71) ADNILSON MARCONDES (BR/SP) ; RODRIGO CÉSAR DOMINGOS ALVES (BR/SP)
(21) BR 20 2017 021141-5 U2	Código 9.2 - Indeferimento (22) 02/10/2017 (54) APERFEIÇOAMENTO INTRODUZIDO EM CAPA DE COLETE BALÍSTICO (71) TEMPO ADMINISTRADORA DE BENS - EIRELI (BR/SP)
(21) BR 20 2017 021181-4 U2	Código 9.2 - Indeferimento (22) 02/10/2017 (54) APARELHO DE TRIAGEM PRIMARIA VISUAL (71) PREVENTION COMERCIO DE PRODUTOS ÓPTICOS EIRELI (BR/PR)
(21) BR 20 2017 021545-3 U2	Código 9.2 - Indeferimento (22) 06/10/2017 (54) APERFEIÇOAMENTO INTRODUZIDO EM TRITURADOR AGRÍCOLA PARA MANEJO DE GRAMÍNEAS E CONTROLE ECOLÓGICO DA BROCA DO CAFÉ (71) PETROTEC EQUIPAMENTOS PARA CONSTRUÇÃO CIVIL LTDA EPP (BR/SP)
(21) BR 20 2017 022328-6 U2	Código 9.2 - Indeferimento (22) 17/10/2017 (54) RECIPIENTE COM TERMINAL DE ACOPLAMENTO DE HASTES PARA ALIMENTAÇÃO DE ANIMAIS À DISTÂNCIA (71) MITSUO MAURO INABA (BR/SP)
(21) BR 20 2017 024385-6 U2	Código 9.2 - Indeferimento (22) 13/11/2017 (54) DISPOSIÇÃO APLICADA A SUPORTE PARA EQUIPAMENTO DE PESCA (71) UNIVERSIDADE TECNOLOGICA FEDERAL DO PARANA (BR/PR)
(21) BR 20 2017 025077-1 U2	Código 9.2 - Indeferimento (22) 23/11/2017 (54) COMPOSIÇÃO CONSTRUTIVA ALIMENTÍCIA CARACTERIZADA POR PICOLÉ/SORVETE DE CALDO DE CANA

	(71) TEREZINHA ERICA SCHARF (BR/SC) ; EDSON CLOVIS SCHARF (BR/SC)
(21) BR 20 2017 025396-7 U2	Código 9.2 - Indeferimento (22) 27/11/2017 (54) REAPROVEITAMENTO DE DORMENTES DANIFICADOS DE EUCALYPTUS SP (71) EDUARDO LUCCHESE PRANTERA (BR/SP) ; FELIPE HIDEYOSHI ICIMOTO (BR/SP)
(21) BR 20 2017 026239-7 U2	Código 9.2 - Indeferimento (22) 05/12/2017 (54) DISPOSIÇÃO APLICADA EM LIMITADOR DE APLICAÇÃO, PARA A PARTE FÊMEA, DE IDENTIFICADOR AURICULAR DE ANIMAIS (71) DATAMARS BRASIL TECNOLOGIA AGROPECUARIA LTDA (BR/RS)
(21) BR 20 2017 026367-9 U2	Código 9.2 - Indeferimento (22) 07/12/2017 (54) DISPOSIÇÃO CONSTRUTIVA DE UM MÓVEL COM PIA ESCAMOTEÁVEL PARA BANHEIROS COMPACTOS (71) BRATIVOS (BR/RS)
(21) BR 20 2017 026428-4 U2	Código 9.2 - Indeferimento (22) 07/12/2017 (54) SECADOR DE CACAU COM CALDEIRA DE VAPOR ELÉTRICO (71) UNIVERSIDADE ESTADUAL DE SANTA CRUZ (BR/BA)

Código 9.2.2 - Publicação Anulada

Anulada a publicação de indeferimento por ter sido indevida.

---

(21) BR 10 2018 003793-5 A2

Código 9.2.2 - Publicação Anulada
(22) 26/02/2018
(54) LIGA DE FERRO FUNDIDO CINZENTO, E CABEÇOTE DE MOTOR DE COMBUSTÃO INTERNA
(71) TUPY S.A. (BR/SC)
Anulada a publicação código 9.2 na RPI nº 2717 de 31/01/2023 por ter sido indevida.

---

(21) BR 11 2016 030894-8 A2

Código 9.2.2 - Publicação Anulada
(22) 10/06/2015
(54) 3Z,5S) - 5 - (HIDROXIMETIL) -1- [(2´ - METIL-1,1´ - BIFENIL-4- IL) CARBONIL] PIRROLIDIN-3-ONA O-METILOXIMA CRISTALINA E MÉTODOS DE TRATAMENTO DE CONDIÇÕES RELACIONADAS À ATIVIDADE DE OT-R
(71) OBSEVA S.A. (CH)
Anulada a publicação código 9.2 na RPI nº 2711 de 20/12/2022 por ter sido indevida.

Código 9.2.3 - Republicação

Republicação da publicação de indeferimento por ter sido efetuada com incorreção.

---

(21) BR 11 2015 014384-9 A2

Código 9.2.3 - Republicação

(22) 19/12/2013

(54) 6-CLORO-3-(FENIL-D5)-INDEN-1-ONA E UTILIZAÇÃO DA MESMA

(71) H. LUNDBECK A/S (DK)

O presente pedido teve um parecer de indeferimento notificado na RPI n° 2709 de 06/12/2022, tendo sido constatado que esta notificação foi efetuada com incorreções (erro formal no Quadro 2), assim REPUBLICO a referida publicação.

Código 9.2.4 - Manutenção do Indeferimento

Mantido o indeferimento uma vez que não foi apresentado recurso dentro do prazo legal.

---

(21) BR 10 2012 033598-0 A2

Código 9.2.4 - Manutenção do Indeferimento
(22) 28/12/2012
(54) DISPOSITIVO PARA AUXÍLIO NO DESENVOLVIMENTO DA ALFABETIZAÇÃO E NO APRENDIZADO DE HABILIDADES MATEMÁTICAS
(71) Universidade Federal de Minas Gerais (BR/MG) ; Fundação de Amparo à Pesquisa do Estado de Minas Gerais - FAPEMIG (BR/MG)
MANTIDO O INDEFERIMENTO UMA VEZ QUE NÃO FOI APRESENTADO RECURSO DENTRO DO PRAZO LEGAL

---

(21) BR 11 2016 017442-9 A2

Código 9.2.4 - Manutenção do Indeferimento
(22) 18/11/2014
(54) VÁLVULA DE INSUFLAÇÃO DE SAÍDA REDUZIDA
(71) ROHO, INC. (US)
MANTIDO O INDEFERIMENTO UMA VEZ QUE NÃO FOI APRESENTADO RECURSO DENTRO DO PRAZO LEGAL

---

(21) BR 20 2017 003091-7 U2

Código 9.2.4 - Manutenção do Indeferimento
(22) 15/02/2017
(54) TUBO METÁLICO ORNAMENTAL PARA SUPORTE DE MOBÍLIA
(71) MARCIO FRIGO (BR/SP)
MANTIDO O INDEFERIMENTO UMA VEZ QUE NÃO FOI APRESENTADO RECURSO DENTRO DO PRAZO LEGAL

---

(21) BR 20 2017 012011-8 U2

Código 9.2.4 - Manutenção do Indeferimento
(22) 06/06/2017
(54) ORDENHADEIRA MODULAR TIPO CONTAINER
(71) ANDREW JONES (BR/RS)
MANTIDO O INDEFERIMENTO UMA VEZ QUE NÃO FOI APRESENTADO RECURSO DENTRO DO PRAZO LEGAL

Código Arquivamento

Código 11.1 - Arquivamento - Art. 33 da LPI

Arquivado o pedido por falta de pagamento do requerimento do pedido de exame no prazo previsto no Art. 33 da Lei nº 9.279/96. Desta data corre o prazo de 60 (sessenta) dias para o depositante requerer o desarquivamento, através do pagamento da retribuição específica de desarquivamento (GRU com código de serviço 209) e do pagamento do pedido de exame (GRU com código de serviço 203, 204, 205, 284 ou 285, de acordo com a natureza específica do pedido), sob pena de arquivamento definitivo de acordo com o Parágrafo único do Art. 33 da Lei nº 9.279/96

---

(21) BR 10 2018 073675-2 A2

Código 11.1 - Arquivamento - Art. 33 da LPI
(22) 16/11/2018
(71) RDC IMP. E EXP. MÁQUINAS E EQUIPAMENTOS INDUSTRIAIS EIRELI (BR/RS)

---

(21) BR 10 2019 021013-3 A2

Código 11.1 - Arquivamento - Art. 33 da LPI
(22) 07/10/2019
(71) ARROWPLAN DO BRASIL (BR/PE) ; PAULO COELHO VIEIRA (BR/PE) ; PEDRO ANDRADE COELHO VIEIRA (BR/PE) ; MARIANA ANDRADE COELHO VIEIRA (BR/PE)
O pedido de exame para esse pedido, de acordo com o art. 33 da LPI; Portaria INPI PR n° 120 de 16/03/2020, Portaria INPI PR n° 161 de 13/04/2020; Portaria INPI PR n° 166 de 27/04/2020; Portaria INPI PR n° 179 de 11/05/2020 e Portaria INPI n° 334 de 24/09/2020, possuía prazo para ser requerido até 04/01/2023. Dessa forma considera-se a petição de exame n° 800230017651 de 11/01/2023 intempestiva. Para que a mesma possa ser aproveitada é necessário pagar, em um prazo de até 60 dias da data desta publicação, uma GRU de requerimento de desarquivamento (GRU com código de serviço 209).

---

(21) BR 10 2019 022382-0 A2

Código 11.1 - Arquivamento - Art. 33 da LPI
(22) 25/10/2019
(71) UNIVERSIDADE ESTADUAL DE GOIÁS (UEG) (BR/GO) ; FUNDAÇÃO DE AMPARO À PESQUISA DO ESTADO DE GOIÁS (FAPEG). (BR/GO)

---

(21) BR 10 2019 022468-1 A2

Código 11.1 - Arquivamento - Art. 33 da LPI
(22) 25/10/2019
(71) GREY ORANGE PTE, LTD. (SG)

---

(21) BR 10 2019 022536-0 A2

Código 11.1 - Arquivamento - Art. 33 da LPI
(22) 27/10/2019

	(71) LOUDEGARD DE AZEVEDO (BR/RJ)
(21) BR 10 2019 022593-9 A2	Código 11.1 - Arquivamento - Art. 33 da LPI (22) 29/10/2019 (71) KLAUS SIEBJE (BR/PR) ; MATHIAS SIEBJE MANCINELLI (BR/SC) ; WERNER SIEBJE MANCINELLI (BR/SC)
(21) BR 10 2019 022602-1 A2	Código 11.1 - Arquivamento - Art. 33 da LPI (22) 29/10/2019 (71) STMICROELECTRONICS S.R.L. (IT)
(21) BR 10 2019 022622-6 A2	Código 11.1 - Arquivamento - Art. 33 da LPI (22) 29/10/2019 (71) KLAUS SIEBJE (BR/PR) ; MATHIAS SIEBJE MANCINELLI (BR/SC) ; WERNER SIEBJE MANCINELLI (BR/SC)
(21) BR 11 2020 002113-0 A2	Código 11.1 - Arquivamento - Art. 33 da LPI (22) 31/10/2019 (71) HELIO DA IGREJA (BR/PR)
(21) BR 11 2020 013011-7 A2	Código 11.1 - Arquivamento - Art. 33 da LPI (22) 30/10/2019 (71) H. LUNDBECK A/S (DK)
(21) BR 11 2021 004949-5 A2	Código 11.1 - Arquivamento - Art. 33 da LPI (22) 30/10/2019 (71) SOCIÉTÉ DES PRODUITS NESTLÉ S.A. (CH)
(21) BR 11 2021 004951-7 A2	Código 11.1 - Arquivamento - Art. 33 da LPI (22) 30/10/2019 (71) SAINT-GOBAIN GLASS FRANCE (FR)
(21) BR 11 2021 006617-9 A2	Código 11.1 - Arquivamento - Art. 33 da LPI (22) 28/10/2019 (71) KOCHER-PLASTIK MASCHINENBAU GMBH (DE)
(21) BR 11 2021 007667-0 A2	Código 11.1 - Arquivamento - Art. 33 da LPI (22) 25/10/2019 (71) GRACO MINNESOTA INC. (US)
(21) BR 11 2021 007784-7 A2	Código 11.1 - Arquivamento - Art. 33 da LPI (22) 28/10/2019

	(71) BASF SE (DE)
(21) BR 11 2021 008003-1 A2	Código 11.1 - Arquivamento - Art. 33 da LPI (22) 30/10/2019 (71) EASYDOING OY (FI)
(21) BR 11 2021 008134-8 A2	Código 11.1 - Arquivamento - Art. 33 da LPI (22) 30/10/2019 (71) CRISPR THERAPEUTICS AG (CH) ; BAYER HEALTHCARE LLC (US)
(21) BR 11 2021 008191-7 A2	Código 11.1 - Arquivamento - Art. 33 da LPI (22) 30/10/2019 (71) SUPERIOR INDUSTRIES, INC. (US)
(21) BR 11 2021 008263-8 A2	Código 11.1 - Arquivamento - Art. 33 da LPI (22) 31/10/2019 (71) HUMANIGEN, INC. (US) ; MAYO FOUNDATION FOR MEDICAL EDUCATION AND RESEARCH (US)
(21) BR 11 2021 008281-6 A2	Código 11.1 - Arquivamento - Art. 33 da LPI (22) 30/10/2019 (71) CLARIANT INTERNATIONAL LTD. (CH) ; TRANSPEK INDUSTRY LIMITED (IN)
(21) BR 11 2021 008329-4 A2	Código 11.1 - Arquivamento - Art. 33 da LPI (22) 30/10/2019 (71) PIONEER HI-BRED INTERNATIONAL, INC. (US)
(21) BR 11 2021 008331-6 A2	Código 11.1 - Arquivamento - Art. 33 da LPI (22) 30/10/2019 (71) PIONEER HI-BRED INTERNATIONAL, INC. (US)
(21) BR 11 2021 008355-3 A2	Código 11.1 - Arquivamento - Art. 33 da LPI (22) 30/10/2019 (71) DELINIA, INC. (US)
(21) BR 11 2021 008520-3 A2	Código 11.1 - Arquivamento - Art. 33 da LPI (22) 31/10/2019 (71) BAYMEDICA, INC. (US)
(21) BR 11 2021 008769-9 A2	Código 11.1 - Arquivamento - Art. 33 da LPI (22) 31/10/2019

	(71) FOOD FOR FUTURE S.R.L. SOCIETÀ BENEFIT (IT)
(21) BR 11 2021 009522-5 A2	Código 11.1 - Arquivamento - Art. 33 da LPI (22) 30/10/2019 (71) ACCOR TECHNOLOGY, INC. (US)
(21) BR 11 2021 011191-3 A2	Código 11.1 - Arquivamento - Art. 33 da LPI (22) 30/10/2019 (71) GAMBRO LUNDIA AB (SE)
(21) BR 20 2014 024974-0 U2	Código 11.1 - Arquivamento - Art. 33 da LPI (22) 30/09/2014 (71) MARISA LOURENÇO (BR/MS) O pedido de exame para esse pedido, de acordo com o art. 33 da LPI, possuía prazo para ser requerido até 02/10/2017. Dessa forma considera-se a petição de exame n° 800230023032 de 16/01/2023 intempestiva. Para que a mesma possa ser aproveitada é necessário pagar, em um prazo de até 60 dias da data desta publicação, uma GRU de requerimento de desarquivamento (GRU com código de serviço 209). Observa-se que já possui a petição de desarquivamento n° 800230023031 de 16/01/2023, que será usada para analisar o desarquivamento do pedido.
(21) BR 20 2019 022605-1 U2	Código 11.1 - Arquivamento - Art. 33 da LPI (22) 29/10/2019 (71) FABIO DURAN SAVIOLI (BR/PR)
(21) BR 20 2019 022616-7 U2	Código 11.1 - Arquivamento - Art. 33 da LPI (22) 29/10/2019 (71) MARCIO FODI (BR/SC)
(21) BR 20 2019 022766-0 U2	Código 11.1 - Arquivamento - Art. 33 da LPI (22) 30/10/2019 (71) SCHEMAQ INDUSTRIA DE IMPLEMENTOS AGRICOLAS LTDA (BR/PR)

Código 11.1.1 - Arquivamento definitivo - Art. 33 da LPI

Arquivado definitivamente o pedido uma vez que não foi requerido o desarquivamento.

(21) BR 10 2019 016709-2 A2	Código 11.1.1 - Arquivamento definitivo - Art. 33 da LPI (22) 12/08/2019 (71) DANILO DE ALMEIDA FERRAZ (BR/SP)
(21) BR 10 2019 016785-8 A2	Código 11.1.1 - Arquivamento definitivo - Art. 33 da LPI (22) 13/08/2019 (71) DUO COMERCIO DE PRODUTOS DE COSMETICOS LTDA (BR/RJ)
(21) BR 11 2021 001568-0 A2	Código 11.1.1 - Arquivamento definitivo - Art. 33 da LPI (22) 09/08/2019 (71) THE UNIVERSITY OF NORTH CAROLINA AT CHAPEL HILL (US)
(21) BR 11 2021 001964-2 A2	Código 11.1.1 - Arquivamento definitivo - Art. 33 da LPI (22) 09/08/2019 (71) COLGATE-PALMOLIVE COMPANY (US)
(21) BR 11 2021 002352-6 A2	Código 11.1.1 - Arquivamento definitivo - Art. 33 da LPI (22) 12/08/2019 (71) PROJECTA ENGINEERING S.R.L. (IT)
(21) BR 11 2021 002361-5 A2	Código 11.1.1 - Arquivamento definitivo - Art. 33 da LPI (22) 09/08/2019 (71) OPTICAL SPINE (US)
(21) BR 11 2021 002387-9 A2	Código 11.1.1 - Arquivamento definitivo - Art. 33 da LPI (22) 09/08/2019 (71) DALCOR PHARMA UK LTD., LEATHERHEAD, ZUG BRANCH (CH)
(21) BR 11 2021 002417-4 A2	Código 11.1.1 - Arquivamento definitivo - Art. 33 da LPI (22) 09/08/2019 (71) MEIJI SEIKA PHARMA CO., LTD. (JP) ; INCORPORATED EDUCATIONAL INSTITUTION RAKUNO GAKUEN (JP)
(21) BR 11 2021 002445-0 A2	Código 11.1.1 - Arquivamento definitivo - Art. 33 da LPI (22) 09/08/2019 (71) F. HOFFMANN-LA ROCHE AG (CH) ; UNIVERSITEIT MAASTRICHT (NL) ; ACADEMISCH ZIEKENHUIS MAASTRICHT (NL)

(21) BR 11 2021 002476-0 A2	Código 11.1.1 - Arquivamento definitivo - Art. 33 da LPI (22) 09/08/2019 (71) G+FLAS LIFE SCIENCES (KR) ; SEOUL NATIONAL UNIVERSITY R&DB FOUNDATION (KR)
(21) BR 11 2021 002480-8 A2	Código 11.1.1 - Arquivamento definitivo - Art. 33 da LPI (22) 09/08/2019 (71) GENENTECH, INC. (US)
(21) BR 11 2021 002554-5 A2	Código 11.1.1 - Arquivamento definitivo - Art. 33 da LPI (22) 09/08/2019 (71) NATURAL EXTRACTION SYSTEMS, LLC (US)
(21) BR 11 2021 002557-0 A2	Código 11.1.1 - Arquivamento definitivo - Art. 33 da LPI (22) 10/08/2019 (71) GCP APPLIED TECHNOLOGIES INC. (US)
(21) BR 11 2021 002614-2 A2	Código 11.1.1 - Arquivamento definitivo - Art. 33 da LPI (22) 13/08/2019 (71) OSTEOQC INC. (CA)
(21) BR 11 2021 002642-8 A2	Código 11.1.1 - Arquivamento definitivo - Art. 33 da LPI (22) 15/08/2019 (71) INNATE TUMOR IMMUNITY, INC. (US)
(21) BR 11 2021 002655-0 A2	Código 11.1.1 - Arquivamento definitivo - Art. 33 da LPI (22) 13/08/2019 (71) OSTEOQC INC. (CA)
(21) BR 11 2021 002675-4 A2	Código 11.1.1 - Arquivamento definitivo - Art. 33 da LPI (22) 14/08/2019 (71) JIANGSU HENGRUI MEDICINE CO., LTD. (CN)
(21) BR 11 2021 002690-8 A2	Código 11.1.1 - Arquivamento definitivo - Art. 33 da LPI (22) 13/08/2019 (71) BIOGEN MA INC. (US)
(21) BR 11 2021 002704-1 A2	Código 11.1.1 - Arquivamento definitivo - Art. 33 da LPI (22) 13/08/2019 (71) BIGID INC. (US)

(21) BR 11 2021 002770-0 A2	Código 11.1.1 - Arquivamento definitivo - Art. 33 da LPI (22) 12/08/2019 (71) INFLAZOME LIMITED (IE)
(21) BR 11 2021 002823-4 A2	Código 11.1.1 - Arquivamento definitivo - Art. 33 da LPI (22) 15/08/2019 (71) 23ANDME, INC. (US)
(21) BR 11 2021 002896-0 A2	Código 11.1.1 - Arquivamento definitivo - Art. 33 da LPI (22) 15/08/2019 (71) ALLERGAN, INC. (US)
(21) BR 11 2021 003245-2 A2	Código 11.1.1 - Arquivamento definitivo - Art. 33 da LPI (22) 10/08/2019 (71) HOWARD S. LEIGHT (US)
(21) BR 11 2021 005018-3 A2	Código 11.1.1 - Arquivamento definitivo - Art. 33 da LPI (22) 12/08/2019 (71) SIEMENS GAMESA RENEWABLE ENERGY A/S (DK)
(21) BR 11 2021 005464-2 A2	Código 11.1.1 - Arquivamento definitivo - Art. 33 da LPI (22) 14/08/2019 (71) THE REGENTS OF THE UNIVERSITY OF CALIFORNIA (US)
(21) BR 20 2019 016725-0 U2	Código 11.1.1 - Arquivamento definitivo - Art. 33 da LPI (22) 13/08/2019 (71) LUNA ALG AMERICA LATINA GUINDASTES LTDA (BR/RS)
(21) BR 20 2019 016862-0 U2	Código 11.1.1 - Arquivamento definitivo - Art. 33 da LPI (22) 14/08/2019 (71) SERGIO PAULO PEREIRA (BR/RS) ; AMARILDO JOSE RODRIGUES DA SILVA (BR/RS)
(21) BR 20 2019 016890-6 U2	Código 11.1.1 - Arquivamento definitivo - Art. 33 da LPI (22) 14/08/2019 (71) RICARDO ALVARENGA BRANQUINHO (BR/SP)

Código 11.2 - Arquivamento - Art. 36 §1° da LPI

Arquivado definitivamente o pedido de patente, uma vez que não foi respondida a exigência formulada.

(21) BR 10 2015 026015-6 A2	Código 11.2 - Arquivamento - Art. 36 §1° da LPI (22) 13/10/2015 (71) IYUNTIAN CO., LTD. (CN)
(21) BR 10 2015 032819-2 A2	Código 11.2 - Arquivamento - Art. 36 §1° da LPI (22) 29/12/2015 (71) IYUNTIAN CO., LTD. (CN)
(21) BR 10 2017 002058-4 A2	Código 11.2 - Arquivamento - Art. 36 §1° da LPI (22) 31/01/2017 (71) F. HOFFMANN-LA ROCHE AG (CH)
(21) BR 11 2015 032256-5 A2	Código 11.2 - Arquivamento - Art. 36 §1° da LPI (22) 25/06/2014 (71) LTS LOHMANN THERAPIE-SYSTEME AG (DE)
(21) BR 11 2017 018277-7 A2	Código 11.2 - Arquivamento - Art. 36 §1° da LPI (22) 18/02/2016 (71) ETHICON LLC (US)
(21) BR 11 2018 004887-9 A2	Código 11.2 - Arquivamento - Art. 36 §1° da LPI (22) 12/09/2016 (71) ALPHA TECHNOLOGIES INC. (US)
(21) BR 11 2018 012289-0 A2	Código 11.2 - Arquivamento - Art. 36 §1° da LPI (22) 19/12/2016 (71) HG MEDICAL TECHNOLOGIES LLC (US)
(21) BR 11 2018 015726-0 A2	Código 11.2 - Arquivamento - Art. 36 §1° da LPI (22) 30/01/2017 (71) NRG TECH LTD (BG)
(21) BR 11 2018 016990-0 A2	Código 11.2 - Arquivamento - Art. 36 §1° da LPI (22) 24/02/2017 (71) 3SHAPE A/S (DK)
(21) BR 11 2018 017121-2 A2	Código 11.2 - Arquivamento - Art. 36 §1° da LPI

	(22) 24/02/2017 (71) 3SHAPE A/S (DK)
(21) BR 11 2018 067645-4 A2	Código 11.2 - Arquivamento - Art. 36 §1° da LPI (22) 02/03/2017 (71) DEPUY SYNTHES PRODUCTS, INC. (US)
(21) BR 11 2018 076703-4 A2	Código 11.2 - Arquivamento - Art. 36 §1° da LPI (22) 27/06/2017 (71) PRESIDENT AND FELLOWS OF HARVARD COLLEGE (US)
(21) BR 11 2019 016468-5 A2	Código 11.2 - Arquivamento - Art. 36 §1° da LPI (22) 20/02/2018 (71) COLOPLAST A S (DK)
(21) BR 11 2019 017057-0 A2	Código 11.2 - Arquivamento - Art. 36 §1° da LPI (22) 13/02/2018 (71) MAVRIK DENTAL SYSTEMS LTD. (IL)
(21) BR 11 2019 019453-3 A2	Código 11.2 - Arquivamento - Art. 36 §1° da LPI (22) 13/03/2018 (71) HONDA MOTOR CO., LTD. (JP)
(21) BR 11 2019 019488-6 A2	Código 11.2 - Arquivamento - Art. 36 §1° da LPI (22) 13/03/2018 (71) HONDA MOTOR CO., LTD. (JP)
(21) BR 11 2019 020223-4 A2	Código 11.2 - Arquivamento - Art. 36 §1° da LPI (22) 16/04/2018 (71) 915 LABS, LLC. (US)
(21) BR 11 2019 023603-1 A2	Código 11.2 - Arquivamento - Art. 36 §1° da LPI (22) 08/05/2018 (71) ANHEUSER-BUSCH INBEV S.A. (BE)
(21) BR 11 2019 023666-0 A2	Código 11.2 - Arquivamento - Art. 36 §1° da LPI (22) 02/05/2018 (71) BASF COATINGS GMBH (DE)
(21) BR 11 2019 023681-3 A2	Código 11.2 - Arquivamento - Art. 36 §1° da LPI (22) 20/02/2018 (71) WESTINGHOUSE AIR BRAKE TECHNOLOGIES CORPORATION (US)

(21) BR 11 2019 023938-3 A2	Código 11.2 - Arquivamento - Art. 36 §1° da LPI (22) 15/05/2018 (71) BERRY GLOBAL, INC. (US)
(21) BR 11 2019 024010-1 A2	Código 11.2 - Arquivamento - Art. 36 §1° da LPI (22) 12/06/2018 (71) NSK LTD. (JP)
(21) BR 11 2019 024024-1 A2	Código 11.2 - Arquivamento - Art. 36 §1° da LPI (22) 03/05/2018 (71) STAR TRIC S.R.L. (IT)
(21) BR 11 2019 024035-7 A2	Código 11.2 - Arquivamento - Art. 36 §1° da LPI (22) 11/05/2018 (71) CUTTING EDGE SPINE LLC (US)
(21) BR 11 2019 024252-0 A2	Código 11.2 - Arquivamento - Art. 36 §1° da LPI (22) 14/06/2018 (71) ESAB AB (SE)
(21) BR 11 2019 024329-1 A2	Código 11.2 - Arquivamento - Art. 36 §1° da LPI (22) 16/05/2018 (71) MERCK PATENT GMBH (DE)
(21) BR 11 2019 024354-2 A2	Código 11.2 - Arquivamento - Art. 36 §1° da LPI (22) 16/05/2018 (71) MERCK PATENT GMBH (DE)
(21) BR 11 2019 024659-2 A2	Código 11.2 - Arquivamento - Art. 36 §1° da LPI (22) 31/05/2018 (71) COLGATE-PALMOLIVE COMPANY (US)
(21) BR 11 2019 024791-2 A2	Código 11.2 - Arquivamento - Art. 36 §1° da LPI (22) 17/05/2018 (71) 3M INNOVATIVE PROPERTIES COMPANY (US)
(21) BR 11 2019 025025-5 A2	Código 11.2 - Arquivamento - Art. 36 §1° da LPI (22) 05/06/2018 (71) 3M INNOVATIVE PROPERTIES COMPANY (US)
(21) BR 11 2019 025029-8 A2	Código 11.2 - Arquivamento - Art. 36 §1° da LPI

	(22) 05/06/2018 (71) 3M INNOVATIVE PROPERTIES COMPANY (US)
(21) BR 11 2019 025031-0 A2	Código 11.2 - Arquivamento - Art. 36 §1° da LPI (22) 05/06/2018 (71) 3M INNOVATIVE PROPERTIES COMPANY (US)
(21) BR 11 2019 025136-7 A2	Código 11.2 - Arquivamento - Art. 36 §1° da LPI (22) 12/06/2018 (71) ZODIAC AERO ELECTRIC (FR)
(21) BR 11 2019 025155-3 A2	Código 11.2 - Arquivamento - Art. 36 §1° da LPI (22) 23/05/2018 (71) DEPUY SYNTHES PRODUCTS, INC. (US)
(21) BR 11 2019 026826-0 A2	Código 11.2 - Arquivamento - Art. 36 §1° da LPI (22) 15/06/2018 (71) RTC INDUSTRIES, INC. (US)
(21) BR 11 2019 027521-5 A2	Código 11.2 - Arquivamento - Art. 36 §1° da LPI (22) 20/06/2018 (71) HICKIES INC. (US)
(21) BR 11 2019 028008-1 A2	Código 11.2 - Arquivamento - Art. 36 §1° da LPI (22) 28/06/2018 (71) KPR U.S., LLC (US)
(21) BR 11 2019 028241-6 A2	Código 11.2 - Arquivamento - Art. 36 §1° da LPI (22) 04/07/2018 (71) TYCO ELECTRONICS (SHANGHAI) CO. LTD (CN)
(21) BR 11 2020 000002-7 A2	Código 11.2 - Arquivamento - Art. 36 §1° da LPI (22) 05/07/2018 (71) JOHNSON MATTHEY PUBLIC LIMITED COMPANY (GB)
(21) BR 11 2020 000062-0 A2	Código 11.2 - Arquivamento - Art. 36 §1° da LPI (22) 08/02/2018 (71) I-ANGEL CO., LTD. (KR)
(21) BR 11 2020 000389-1 A2	Código 11.2 - Arquivamento - Art. 36 §1° da LPI (22) 14/06/2018 (71) RENAULT S.A.S (FR)

(21) BR 11 2020 000490-1 A2	Código 11.2 - Arquivamento - Art. 36 §1° da LPI (22) 12/07/2018 (71) ELLUME LIMITED (AU)
(21) BR 11 2020 001029-4 A2	Código 11.2 - Arquivamento - Art. 36 §1° da LPI (22) 16/05/2018 (71) HONDA MOTOR CO., LTD. (JP)
(21) BR 11 2020 001270-0 A2	Código 11.2 - Arquivamento - Art. 36 §1° da LPI (22) 03/08/2018 (71) F. HOFFMANN-LA ROCHE AG (CH)
(21) BR 11 2020 001582-2 A2	Código 11.2 - Arquivamento - Art. 36 §1° da LPI (22) 04/05/2018 (71) NET CITY LED S.R.L (IT)
(21) BR 11 2020 001794-9 A2	Código 11.2 - Arquivamento - Art. 36 §1° da LPI (22) 30/11/2018 (71) SAINT-GOBAIN GLASS FRANCE (FR)
(21) BR 11 2020 002399-0 A2	Código 11.2 - Arquivamento - Art. 36 §1° da LPI (22) 31/07/2018 (71) ALL WEATHER SPORTSCOVER LIMITED (NZ) ; MARCUS DOIG (NZ)
(21) BR 11 2020 002441-4 A2	Código 11.2 - Arquivamento - Art. 36 §1° da LPI (22) 10/07/2018 (71) ALCON INC. (CH)
(21) BR 11 2020 002997-1 A2	Código 11.2 - Arquivamento - Art. 36 §1° da LPI (22) 28/08/2018 (71) FIBERHOME TELECOMMUNICATION TECHNOLOGIES CO., LTD (CN)
(21) BR 11 2020 003044-9 A2	Código 11.2 - Arquivamento - Art. 36 §1° da LPI (22) 14/08/2018 (71) DUKOSI LIMITED (GB)
(21) BR 11 2020 003276-0 A2	Código 11.2 - Arquivamento - Art. 36 §1° da LPI (22) 17/08/2018 (71) AKRIVISTA, LLC (US)
(21) BR 11 2020 003324-3 A2	Código 11.2 - Arquivamento - Art. 36 §1° da LPI

	(22) 15/08/2018 (71) PIEZOMOTOR UPPSALA AB (SE)
(21) BR 11 2020 003476-2 A2	Código 11.2 - Arquivamento - Art. 36 §1° da LPI (22) 22/08/2018 (71) LIFE360 INNOVATIONS INC. (CA)
(21) BR 11 2020 003829-6 A2	Código 11.2 - Arquivamento - Art. 36 §1° da LPI (22) 24/08/2018 (71) ROIVIOS LIMITED (BS)
(21) BR 11 2020 003836-9 A2	Código 11.2 - Arquivamento - Art. 36 §1° da LPI (22) 09/07/2018 (71) SHANGHAI YISI MEDICAL TECHNOLOGY CO., LTD. (CN) ; YISI (SUZHOU) MEDICAL TECHNOLOGY CO., LTD. (CN)
(21) BR 11 2020 003983-7 A2	Código 11.2 - Arquivamento - Art. 36 §1° da LPI (22) 22/08/2018 (71) ETHICON LLC (US)
(21) BR 11 2020 004223-4 A2	Código 11.2 - Arquivamento - Art. 36 §1° da LPI (22) 29/08/2018 (71) CLEARMASK, LLC (US)
(21) BR 11 2020 004432-6 A2	Código 11.2 - Arquivamento - Art. 36 §1° da LPI (22) 11/09/2018 (71) COLGATE-PALMOLIVE COMPANY (US)
(21) BR 11 2020 004627-2 A2	Código 11.2 - Arquivamento - Art. 36 §1° da LPI (22) 10/09/2018 (71) JEONG-YOON YI (KR) ; BON-AA KOO (KR) ; HWA-JEONG YI (KR) ; SU-HO YI (KR)
(21) BR 11 2020 004761-9 A2	Código 11.2 - Arquivamento - Art. 36 §1° da LPI (22) 11/09/2018 (71) SUNNYBROOK RESEARCH INSTITUTE (CA)
(21) BR 11 2020 005318-0 A2	Código 11.2 - Arquivamento - Art. 36 §1° da LPI (22) 26/10/2018 (71) KEYSTONE HEART LTD. (IL)
(21) BR 11 2020 005406-2 A2	Código 11.2 - Arquivamento - Art. 36 §1° da LPI

	(22) 19/09/2018 (71) RTC INDUSTRIES, INC. (US)
(21) BR 11 2020 006499-8 A2	Código 11.2 - Arquivamento - Art. 36 §1° da LPI (22) 26/11/2018 (71) DEPUY SYNTHES PRODUCTS, INC. (US)
(21) BR 11 2020 007148-0 A2	Código 11.2 - Arquivamento - Art. 36 §1° da LPI (22) 31/10/2018 (71) BAXTER INTERNATIONAL INC. (CN) ; BAXTER HEALTHCARE S.A. (CH)
(21) BR 11 2020 007492-6 A2	Código 11.2 - Arquivamento - Art. 36 §1° da LPI (22) 17/10/2018 (71) HD3 LIMITED (GB)
(21) BR 11 2020 007566-3 A2	Código 11.2 - Arquivamento - Art. 36 §1° da LPI (22) 17/10/2018 (71) 3M INNOVATIVE PROPERTIES COMPANY (US)
(21) BR 11 2020 007853-0 A2	Código 11.2 - Arquivamento - Art. 36 §1° da LPI (22) 19/10/2018 (71) CENTINEL SPINE, LLC (US)
(21) BR 11 2020 008042-0 A2	Código 11.2 - Arquivamento - Art. 36 §1° da LPI (22) 24/10/2018 (71) JORGE ERNESTO ODÓN (AR)
(21) BR 11 2020 008231-7 A2	Código 11.2 - Arquivamento - Art. 36 §1° da LPI (22) 26/10/2018 (71) RENOVIA, INC. (US)
(21) BR 11 2020 008682-7 A2	Código 11.2 - Arquivamento - Art. 36 §1° da LPI (22) 07/11/2018 (71) ANDREA CHINI (IT)
(21) BR 11 2020 008748-3 A2	Código 11.2 - Arquivamento - Art. 36 §1° da LPI (22) 07/11/2018 (71) DUKE UNIVERSITY (US)
(21) BR 11 2020 009065-4 A2	Código 11.2 - Arquivamento - Art. 36 §1° da LPI (22) 13/04/2018 (71) FOLLICLE, INC. (US)

(21) BR 11 2020 009543-5 A2	Código 11.2 - Arquivamento - Art. 36 §1° da LPI (22) 07/12/2018 (71) ESSITY HYGIENE AND HEALTH AKTIEBOLAG (SE)
(21) BR 11 2020 010011-0 A2	Código 11.2 - Arquivamento - Art. 36 §1° da LPI (22) 16/04/2018 (71) ESSITY HYGIENE AND HEALTH AKTIEBOLAG (SE)
(21) BR 11 2020 013423-6 A2	Código 11.2 - Arquivamento - Art. 36 §1° da LPI (22) 13/02/2018 (71) YKK CORPORATION (JP)
(21) BR 20 2017 013378-3 U2	Código 11.2 - Arquivamento - Art. 36 §1° da LPI (22) 21/06/2017 (71) UNIFEI - UNIVERSIDADE FEDERAL DE ITAJUBÁ (BR/MG)
(21) BR 20 2017 015640-6 U2	Código 11.2 - Arquivamento - Art. 36 §1° da LPI (22) 20/07/2017 (71) JATH FABRICAÇÃO DE ACESSÓRIOS DE PROTEÇÃO DE MAQUINAS AGRÍCOLAS (BR/MG)
(21) BR 20 2017 023890-9 U2	Código 11.2 - Arquivamento - Art. 36 §1° da LPI (22) 07/11/2017 (71) UNIVERSIDADE FEDERAL RURAL DE PERNAMBUCO (BR/PE)
(21) BR 20 2017 026385-7 U2	Código 11.2 - Arquivamento - Art. 36 §1° da LPI (22) 07/12/2017 (71) CIRO AMARAL FARIA (BR/MG)
(21) BR 21 2017 022511-0 U2	Código 11.2 - Arquivamento - Art. 36 §1° da LPI (22) 18/04/2016 (71) GVS S.P.A. (IT)
(21) BR 21 2018 075783-2 U2	Código 11.2 - Arquivamento - Art. 36 §1° da LPI (22) 12/06/2017 (71) ANTHONY INTERNATIONAL COMPANY LIMITED (CN)

Código 11.4 - Arquivamento - Art. 38 § 2° da LPI

Arquivado definitivamente o pedido de patente, uma vez que não foi comprovado o pagamento da retribuição de expedição da carta-patente.

(21) BR 11 2013 022391-0 A2	Código 11.4 - Arquivamento - Art. 38 § 2° da LPI (22) 24/02/2012 (71) JEROME SCHENTAG (US) ; JOSEPH M. FAYAD (US)
(21) BR 11 2016 011314-4 A2	Código 11.4 - Arquivamento - Art. 38 § 2° da LPI (22) 18/11/2014 (71) ACTELION PHARMACEUTICAL LTD (CH)
(21) BR 11 2017 002670-8 A2	Código 11.4 - Arquivamento - Art. 38 § 2° da LPI (22) 11/08/2014 (71) HUAWEI TECHNOLOGIES CO., LTD. (CN)
(21) BR 11 2017 018222-0 A2	Código 11.4 - Arquivamento - Art. 38 § 2° da LPI (22) 18/02/2016 (71) ETHICON LLC (US)
(21) BR 11 2017 021858-5 A2	Código 11.4 - Arquivamento - Art. 38 § 2° da LPI (22) 15/04/2016 (71) VISION EASE, LP (US)
(21) BR 11 2018 001398-6 A2	Código 11.4 - Arquivamento - Art. 38 § 2° da LPI (22) 09/11/2016 (71) SAINT-GOBAIN GLASS FRANCE (FR)
(21) BR 11 2018 015494-6 A2	Código 11.4 - Arquivamento - Art. 38 § 2° da LPI (22) 01/02/2017 (71) MEDOS INTERNATIONAL SARL (CH)
(21) BR 11 2019 009678-7 A2	Código 11.4 - Arquivamento - Art. 38 § 2° da LPI (22) 05/02/2018 (71) HUNTSMAN PETROCHEMICAL LLC (US)
(21) BR 11 2020 001960-7 A2	Código 11.4 - Arquivamento - Art. 38 § 2° da LPI (22) 27/07/2018 (71) MEDENTIKA GMBH (DE)

Código 11.6.1 - Arquivamento da Petição – Art. 216 §2º da LPI

Arquivada a petição, uma vez que não foi apresentada a procuração devida no prazo de 60 (sessenta) dias contados da prática do ato. Desta data corre o prazo de 60 (sessenta) dias para eventual recurso do interessado.

---

(21) BR 20 2017 009863-5 U2

Código 11.6.1 - Arquivamento da Petição – Art. 216 §2º da LPI
(22) 11/05/2017
(71) SAINT-GOBAIN DO BRASIL PRODUTOS INDUSTRIAIS E PARA CONSTRUÇÃO LTDA. (BR/SP)
Arquivada a petição 870220108447 de 23/11/2023, uma vez que não foi apresentada a procuração devida no prazo de 60 (sessenta) dias contados da prática do ato. Desta data corre o prazo de 60 (sessenta) dias para eventual recurso do interessado.

Código 11.14 - Publicação Anulada

Anulada a publicação de arquivamento do pedido por ter sido indevida.

(21) BR 10 2016 005079-0 A2	Código 11.14 - Publicação Anulada (22) 08/03/2016 (71) OTAVIO PAES DE LIMA (BR/MG) ; MATHEUS BARROS OLIVEIRA (BR/MG) ; FABIO HENRIQUE SILVA ALVIM (BR/MG) ; DANGELO SANTIAGO RODRIGUES JORGE (BR/MG) ; TIAGO JACINTO DOS SANTOS (BR/MG) Anulada a publicação código 11.2 na RPI nº 2698 de 20/09/2022 por ter sido indevida.
(21) BR 11 2017 013582-5 A2	Código 11.14 - Publicação Anulada (22) 11/12/2015 (71) BENDIX COMMERCIAL VEHICLE SYSTEMS LLC (US) Anulada a publicação código 11.2 na RPI nº 2717 de 31/01/2023 por ter sido indevida.

Código Recurso

Código 12.2 - Recurso Contra o Indeferimento

Notificação de interposição de recurso ao Presidente do INPI contra o indeferimento do pedido de patente ou do certificado de adição de invenção, objetivando o reexame da matéria. Desta data corre o prazo de 60 (sessenta) dias para apresentação de contrarrazões por qualquer interessado. O depositante poderá obter cópia do recurso através do endereço eletrônico www.inpi.gov.br - No Acesso rápido – Faça uma busca - Patente. Para acessar, cadastre-se no Portal do INPI e use login e senha.

---

(21) BR 10 2013 024027-3 A2

Código 12.2 - Recurso Contra o Indeferimento
(22) 19/09/2013
(71) JOSÉ HENRIQUE LEITE RODRIGUES (BR/SP) ; JOSÉ KLEBER DA CUNHA PINTO (BR/SP) ; FABIANO GADINI STRINGHER (BR/SP) ; CLAUDIO BARBIERI DA CUNHA (BR/SP) ; MARCOS AURÉLIO LUQUEZE (BR/SP) ; CARLOS EDUARDO CUGNASCA (BR/SP) ; HUGO TSUGUNOBU YOSHIDA YOSHIZAKI (BR/SP) ; AMBEV S.A (BR/SP)

---

(21) BR 10 2014 015489-2 A2

Código 12.2 - Recurso Contra o Indeferimento
(22) 24/06/2014
(71) MDL SISTEMAS LTDA (BR/GO)

---

(21) BR 10 2017 002326-5 A2

Código 12.2 - Recurso Contra o Indeferimento
(22) 03/02/2017
(71) IHARABRAS S.A. INDÚSTRIAS QUIMICAS (BR/SP)

---

(21) BR 11 2014 023423-0 A2

Código 12.2 - Recurso Contra o Indeferimento
(22) 13/03/2013
(71) AMGEN INC (US) ; NOVARTIS AG (CH)

---

(21) BR 11 2015 005921-0 A2

Código 12.2 - Recurso Contra o Indeferimento
(22) 23/09/2013
(71) SOCIÉTÉ DES PRODUITS NESTLÉ S.A. (CH)

---

(21) BR 11 2015 022292-7 A2

Código 12.2 - Recurso Contra o Indeferimento
(22) 17/03/2014
(71) THE CHILDREN'S HOSPITAL OF PHILADELPHIA (US)

---

(21) BR 11 2015 023044-0 A2

Código 12.2 - Recurso Contra o Indeferimento
(22) 14/03/2014

	(71) MELINTA SUBSIDIARY CORP. (US)
(21) BR 11 2017 007053-7 A2	Código 12.2 - Recurso Contra o Indeferimento (22) 07/10/2015 (71) SAGE THERAPEUTICS, INC. (US)
(21) BR 11 2018 003075-9 A2	Código 12.2 - Recurso Contra o Indeferimento (22) 18/08/2016 (71) ECOLAB USA INC. (US)
(21) BR 11 2018 010843-0 A2	Código 12.2 - Recurso Contra o Indeferimento (22) 18/12/2015 (71) KNAUF GIPS KG (DE)
(21) BR 11 2018 013703-0 A2	Código 12.2 - Recurso Contra o Indeferimento (22) 03/01/2017 (71) YUN SIK LIM (KR)
(21) BR 11 2018 068657-3 A2	Código 12.2 - Recurso Contra o Indeferimento (22) 16/03/2017 (71) SUMITOMO METAL MINING CO., LTD. (JP)
(21) BR 11 2018 073478-0 A2	Código 12.2 - Recurso Contra o Indeferimento (22) 16/06/2016 (71) HALLIBURTON ENERGY SERVICES, INC. (US) ; CHEVRON U.S.A. INC. (US)
(21) BR 12 2020 001711-2 A2	Código 12.2 - Recurso Contra o Indeferimento (22) 07/11/2013 (62) BR 11 2015 007209-7 07/11/2013 (71) BASF PLANT SCIENCE COMPANY GMBH (DE)
(21) BR 12 2020 011817-2 A2	Código 12.2 - Recurso Contra o Indeferimento (22) 17/09/2013 (62) BR 11 2015 005891-4 17/09/2013 (71) F. HOFFMANN-LA ROCHE LTD. (CH) ; MADRIGAL PHARMACEUTICALS, INC. (US)
(21) BR 12 2020 021335-3 A2	Código 12.2 - Recurso Contra o Indeferimento (22) 07/10/2015 (62) BR 11 2017 007053-7 07/10/2015 (71) SAGE THERAPEUTICS, INC. (US)

(21) BR 12 2022 001078-4 A2

Código 12.2 - Recurso Contra o Indeferimento

(22) 15/05/2012

(62) BR 11 2013 029332-2 15/05/2012

(71) ACERUS PHARMACEUTICALS SRL (BB)

Código 12.3 - Recurso Contra o Arquivamento

Notificação de interposição de recurso ao Presidente do INPI contra o arquivamento do pedido de patente, objetivando o reexame da matéria. Desta data corre o prazo de 60 (sessenta) dias para apresentação de contrarrazões por qualquer interessado. O depositante poderá obter cópia do recurso através do endereço eletrônico www.inpi.gov.br - No Acesso rápido – Faça uma busca - Patente. Para acessar, cadastre-se no Portal do INPI e use login e senha.

---

(21) BR 12 2022 021432-0 A2

Código 12.3 - Recurso Contra o Arquivamento

(22) 13/12/2013

(62) BR 11 2014 014354-4 13/12/2013

(71) COVCO (H.K.) LIMITED (TH)

Código 12.6 - Outros Recursos

Notificação de interposição de recurso ao Presidente do INPI contra a decisão proferida pela DIRPA, objetivando o reexame da matéria. Desta data corre o prazo de 60 (sessenta) dias para apresentação de contrarrazões por qualquer interessado. O depositante poderá obter cópia do recurso através do endereço eletrônico www.inpi.gov.br - No Acesso rápido – Faça uma busca - Patente. Para acessar, cadastre-se no Portal do INPI e use login e senha.

---

(21) BR 10 2016 006248-9 A2

Código 12.6 - Outros Recursos

(22) 22/03/2016

(71) PORTO PISCINAS INDUSTRIA E COMERCIO LTDA (BR/BA)

Recurso: 870230008370 - 31/01/2023

Código Outros Referentes a Despachos

Código 15.7 - Petição não Conhecida

(21) BR 10 2021 014108-5	Código 15.7 - Petição não Conhecida (22) 16/07/2021 (71) SAMUEL GODINHO MARTINS (BR/SC) Não conhecida a petição 870230000466, de 03/01/2023, em virtude do disposto no Art. 219, inciso II da LPI
(21) BR 10 2022 014775-2	Código 15.7 - Petição não Conhecida (22) 26/07/2022 (71) OSVALDO NASCIMENTO CORREA JUNIOR (BR/PR) Não conhecida a petição n° 870230002829 de 10/01/2023 em virtude do disposto no Art. 218, inciso I da LPI.
(21) BR 10 2022 023955-0	Código 15.7 - Petição não Conhecida (22) 24/11/2022 (71) SANDRA REGINA THOMÉ (BR/SP) ; VIDA BOTHÂNICA ICCPN LTDA (BR/SP) Não conhecida a petição n°870230005893/ RJ de 23/01/2023 em virtude do disposto no Art. 218, inciso I da LPI.
(21) BR 10 2022 024498-7	Código 15.7 - Petição não Conhecida (22) 30/11/2022 (71) UNIVERSIDADE ESTADUAL DE SANTA CRUZ (BR/BA) Não conhecida a petição n° 870230006758 de 25/01/2023 em virtude do disposto no Art. 219, inciso II da LPI

Código 15.9 - Perda de Prioridade

(21) BR 10 2022 000050-6 A2	Código 15.9 - Perda de Prioridade (22) 03/01/2022 (71) RUBENS STEINER (BR/MG) Referente a Prioridade Interna indicada no depósito do pedido em referência tendo em vista que em função do despacho 15.21 publicado na RPI2657 de 07/12/2021, o BR102021012962-0 não é um pedido aceito válido que possa servir de base para um pedido posterior
(21) BR 11 2022 024042-2 A2	Código 15.9 - Perda de Prioridade (22) 28/05/2021 (71) THE ROCKEFELLER UNIVERSITY (US) ; THE TRUSTEES OF PRINCETON UNIVERSITY (US) Perda da prioridade US 63/031,861, de 29/05/2020, reivindicada no PCT/US2021/034799 por não apresentação de cópia do correspondente documento de cessão dentro do prazo legal de 60 dias após a petição de Entrada na Fase nacional do Brasil conforme as disposições previstas no Art. 16 § 6° da Lei 9.279 de 14/05/1996 (LPI) e Art 19 §2º da Portaria INPI 39 de 23/08/2021, uma vez que os depositantes constantes da petição de requerimento do pedido PCT são distintos daquele que depositou a prioridade reivindicada.

Código 15.11 - Alteração de Classificação

Alterada a classificação do pedido para melhor adequação.

(21) BR 10 2013 001866-0 A2	Código 15.11 - Alteração de Classificação (22) 24/01/2013 (51) B66F 11/04 (2006.01), B60P 1/54 (2006.01), B60P 7/16 (2006.01), B66C 23/66 (2006.01), B60P 1/48 (2006.01) As Classificações Anteriores eram: B60P 1/48 , B60P 1/54 , B60P 7/16
(21) BR 10 2015 006728-3 A2	Código 15.11 - Alteração de Classificação (22) 25/03/2015 (51) B62D 21/20 (2006.01), B62D 21/03 (2006.01), B62D 21/00 (2006.01), B62D 21/05 (2006.01), B62D 33/00 (2006.01) As Classificações Anteriores eram: B62D 21/05 , B62D 21/03 , B62D 21/00
(21) BR 10 2015 022724-8 A2	Código 15.11 - Alteração de Classificação (22) 11/09/2015 (51) B62D 63/06 (2006.01), B62D 21/20 (2006.01), A01D 75/00 (2006.01), A01D 67/00 (2006.01) As Classificações Anteriores eram: B62D 63/06 , B62D 21/20
(21) BR 10 2015 026335-0 A2	Código 15.11 - Alteração de Classificação (22) 16/10/2015 (51) B60G 17/015 (2006.01), A01B 63/10 (2006.01), A01C 7/20 (2006.01) As Classificações Anteriores eram: B60G 17/00 , B60G 17/015
(21) BR 10 2016 012241-4 A2	Código 15.11 - Alteração de Classificação (22) 30/05/2016 (51) E21B 17/043 (2006.01), F16L 15/08 (2006.01) A Classificação Anterior era: F16H 53/00
(21) BR 10 2016 017453-8 A2	Código 15.11 - Alteração de Classificação (22) 27/07/2016 (51) A63B 21/055 (2006.01), A63B 31/10 (2006.01), A63B 69/12 (2006.01), A63B 71/06 (2006.01) A Classificação Anterior era: A63B 31/00
(21) BR 10 2016 029390-1 A2	Código 15.11 - Alteração de Classificação (22) 14/12/2016 (51) B60K 17/36 (2006.01), B60K 23/08 (2006.01) As Classificações Anteriores eram: B60G 5/00 , B60K 17/36

(21) BR 10 2017 018466-8 A2	Código 15.11 - Alteração de Classificação (22) 29/08/2017 (51) E02B 3/12 (2006.01), E02D 19/02 (2006.01), B09B 3/00 (2022.01), C02F 11/121 (2019.01) As Classificações Anteriores eram: E02B 3/14 , E02D 19/02
(21) BR 11 2018 011273-9 A2	Código 15.11 - Alteração de Classificação (22) 02/12/2016 (51) C01G 41/00 (2006.01), C09D 5/32 (2006.01), C09D 201/00 (2006.01), B05D 7/04 (2006.01), B32B 17/10 (2006.01) As Classificações Anteriores eram: C09K 3/00 , C01G 41/00 , C09D 5/32 , C09D 7/12 , C09D 201/00
(21) BR 11 2018 073251-6 A2	Código 15.11 - Alteração de Classificação (22) 09/05/2017 (51) E04H 12/22 (2006.01), E04G 23/02 (2006.01), E04H 12/08 (2006.01), E02D 27/42 (2006.01), H01Q 1/12 (2006.01) As Classificações Anteriores eram: E04H 12/22 , E02D 27/42 , H01Q 1/12
(21) BR 11 2018 076164-8 A2	Código 15.11 - Alteração de Classificação (22) 30/06/2017 (51) E04B 2/86 (2006.01), E04G 9/05 (2006.01), E04G 9/10 (2006.01), E04H 4/00 (2006.01) As Classificações Anteriores eram: E04H 4/00 , E04B 2/86
(21) BR 11 2019 003082-4 A2	Código 15.11 - Alteração de Classificação (22) 19/07/2017 (51) G16H 20/30 (2018.01), G16H 20/60 (2018.01), G16H 50/30 (2018.01) A Classificação Anterior era: G06F 19/00
(21) BR 11 2019 003507-9 A2	Código 15.11 - Alteração de Classificação (22) 15/08/2017 (51) H04L 47/125 (2022.01), H04L 65/611 (2022.01), H04L 67/1014 (2022.01), H04L 67/563 (2022.01), H04L 67/565 (2022.01), H04L 47/2408 (2022.01) As Classificações Anteriores eram: G06F 13/00 , H04M 3/00
(21) BR 11 2019 004569-4 A2	Código 15.11 - Alteração de Classificação (22) 08/09/2017 (51) C08F 293/00 (2006.01), C09D 113/02 (2006.01), C09D 153/00 (2006.01), C09D 5/02 (2006.01), C09D 5/04 (2006.01), C09D 7/61 (2018.01) As Classificações Anteriores eram: C09D 4/06 , C09D 7/12 , C09D 5/00

(21) BR 11 2020 004853-4 A2	Código 15.11 - Alteração de Classificação (22) 10/09/2018 (51) C08G 59/68 (2006.01), C08G 59/02 (2006.01), C08G 59/06 (2006.01), C08G 59/24 (2006.01), C08G 59/62 (2006.01), C09D 163/00 (2006.01), C09J 163/00 (2006.01) As Classificações Anteriores eram: C08L 63/00 , C08G 59/40 , C08K 5/31
(21) BR 11 2020 005711-8 A2	Código 15.11 - Alteração de Classificação (22) 25/09/2018 (51) B29D 35/00 (2010.01), A43B 13/12 (2006.01), B29D 35/06 (2010.01), B29D 35/08 (2010.01), B29D 35/10 (2010.01), B29D 35/14 (2010.01), B29C 45/16 (2006.01), B29L 31/50 (2006.01) As Classificações Anteriores eram: B29D 35/06 , B29D 35/08 , B29D 35/10 , A43B 13/12 , B29D 35/14
(21) BR 11 2020 024218-7 A2	Código 15.11 - Alteração de Classificação (22) 28/05/2019 (51) H04N 19/122 (2014.01), H04N 19/119 (2014.01), H04N 19/167 (2014.01), H04N 19/176 (2014.01), H04N 19/61 (2014.01) A Classificação Anterior era: H04N 7/12

Código 15.12 - Renumeração

Alterada a numeração por ter sido numerado indevidamente.

(21) BR 10 2022 013387-5	Código 15.12 - Renumeração (22) 31/01/2021 (71) LOHIA CORP LIMITED (IN) Pedido renumerado de BR102022013387-5 para BR112022013387-1.
(21) BR 10 2023 000424-5	Código 15.12 - Renumeração (22) 09/07/2021 (71) JERRY DEWAYNE WASHINGTON JR. (US) Pedido renumerado de BR102023000424-5 para BR112023000424-1.

Código 15.21 - Numeração Anulada

Anulada a numeração do pedido de patente ou certificado de adição de invenção. A documentação ficará a disposição do depositante ou seu procurador pelo prazo de 180 dias desta publicação. A documentação não retirada será descartada.

---

(21) BR 10 2020 002440-0

Código 15.21 - Numeração Anulada
(22) 05/02/2020
(71) KELLYSON JOSÉ DE OLIVEIRA SICA BOTION (BR/BA)
Pedido com Numeração Anulada tendo em vista falta de cumprimento de exigência formal

---

(21) BR 10 2021 011168-2

Código 15.21 - Numeração Anulada
(22) 09/06/2021
(71) DIEGO OLIVEIRA TAVARES (BR/RS)
Pedido com Numeração Anulada tendo em vista falta de cumprimento de exigência formal

---

(21) BR 10 2021 011454-1

Código 15.21 - Numeração Anulada
(22) 13/06/2021
(71) ADRIANO ALDO FIASCHI (BR/SP)
Pedido com Numeração Anulada tendo em vista falta de cumprimento de exigência formal

---

(21) BR 10 2022 015603-4

Código 15.21 - Numeração Anulada
(22) 06/08/2022
(71) CARLOS NELSON ELIAS (BR/RJ)
Pedido com Numeração Anulada tendo em vista cumprimento intempestivo de exigência formal, conforme Art. 21 da Lei 9279/96 e Art. 7º da Instrução Normativa 31/2013

---

(21) BR 10 2022 017348-6

Código 15.21 - Numeração Anulada
(22) 30/08/2022
(71) BENTECH AUTOMACAO INDUSTRIAL LTDA - ME (BR/SC)
Pedido com Numeração Anulada tendo em vista cumprimento intempestivo de exigência formal, conforme Art. 21 da Lei 9279/96 e Art. 7º da Instrução Normativa 31/2013

---

(21) BR 10 2022 020677-5

Código 15.21 - Numeração Anulada
(22) 11/10/2022
(71) DÉBORA MAIAN SERPA (BR/SC)
Pedido com Numeração Anulada tendo em vista falta de cumprimento de

	exigência formal
(21) BR 10 2022 022829-9	Código 15.21 - Numeração Anulada (22) 09/11/2022 (71) MOYSES LOURENÇO DA SILVA (BR/PR) Pedido com Numeração Anulada tendo em vista falta de cumprimento de exigência formal
(21) BR 10 2022 023122-2	Código 15.21 - Numeração Anulada (22) 12/11/2022 (71) LUIZ PAULO HORTA GREENHALGH (BR/SP) Pedido com Numeração Anulada tendo em vista falta de cumprimento de exigência formal
(21) BR 10 2022 023215-6	Código 15.21 - Numeração Anulada (22) 14/11/2022 (71) ITA DA AMAZONIA LIMITADA (BR/PA) ; MARCOS ANTONIO COSTA DE SOUSA (BR/PA) Pedido com Numeração Anulada tendo em vista falta de cumprimento de exigência formal
(21) BR 10 2022 023322-5	Código 15.21 - Numeração Anulada (22) 17/11/2022 (71) RICARDO PEREZ (BR/SP) Pedido com Numeração Anulada tendo em vista falta de cumprimento de exigência formal
(21) BR 10 2022 023412-4	Código 15.21 - Numeração Anulada (22) 17/11/2022 (71) OTAVIO MACEDO DOS SANTOS - ME (BR/BA) Pedido com Numeração Anulada tendo em vista falta de cumprimento de exigência formal
(21) BR 10 2022 023527-9	Código 15.21 - Numeração Anulada (22) 18/11/2022 (71) BRUNO STERSA (BR/SP) ; ELIAS SANTANA (BR/SP) ; SIMEÃO SOBRAL (BR/SP) Pedido com Numeração Anulada tendo em vista falta de cumprimento de exigência formal
(21) BR 10 2022 023704-2	Código 15.21 - Numeração Anulada (22) 21/11/2022 (71) MARCOS ROGÉRIO MAZIERI (BR/SP) ; LUC MARIE QUONIAM (BR/SP) ;

	MARIA APARECIDA BARBOSA LIMA TOIVANEN (BR/MG) ; ANDRÉ MORAES DOS SANTOS (BR/SC) ; CLÁUDIA BALABAN (BR/DF) Pedido com Numeração Anulada tendo em vista falta de cumprimento de exigência formal
(21) BR 10 2022 023710-7	Código 15.21 - Numeração Anulada (22) 22/11/2022 (71) GILBERTO FERRATTO BEZERRA (BR/MG) ; JOSÉ ROMILDO SOARES DOS SANTOS (BR/MG) Pedido com Numeração Anulada tendo em vista falta de cumprimento de exigência formal
(21) BR 10 2022 024284-4	Código 15.21 - Numeração Anulada (22) 28/11/2022 (71) WALLACE FERREIRA DA SILVA (BR/SP) Pedido com Numeração Anulada tendo em vista falta de cumprimento de exigência formal
(21) BR 12 2022 022476-8 A2	Código 15.21 - Numeração Anulada (22) 03/08/2018 (62) BR 11 2020 002013-3 03/08/2018 (71) AMGEN INC. (US) Pedido com Numeração Anulada tendo em vista falta de cumprimento de exigência formal
(21) BR 20 2022 016361-3	Código 15.21 - Numeração Anulada (22) 17/08/2022 (71) CARLOS ANDRE SANTOS (BR/SP) Pedido com Numeração Anulada tendo em vista cumprimento intempestivo de exigência formal, conforme Art. 21 da Lei 9279/96 e Art. 7º da Instrução Normativa 31/2013
(21) BR 20 2022 019964-2	Código 15.21 - Numeração Anulada (22) 01/10/2022 (71) JULIANO MENIN (BR/SC) Pedido com Numeração Anulada tendo em vista falta de cumprimento de exigência formal
(21) BR 20 2022 022518-0	Código 15.21 - Numeração Anulada (22) 04/11/2022 (71) TAURI SANEAMENTO E SOLUÇÕES AMBIENTAIS (BR/SC) Pedido com Numeração Anulada tendo em vista falta de cumprimento de exigência formal

(21) BR 20 2022 022541-4	Código 15.21 - Numeração Anulada (22) 05/11/2022 (71) TATIANA DE CASTRO RODRIGUES (BR/RJ) Pedido com Numeração Anulada tendo em vista falta de cumprimento de exigência formal
(21) BR 20 2022 023126-0	Código 15.21 - Numeração Anulada (22) 13/11/2022 (71) DENIS SOUTO VALENTE (BR/RS) Pedido com Numeração Anulada tendo em vista falta de cumprimento de exigência formal
(21) BR 20 2022 023130-9	Código 15.21 - Numeração Anulada (22) 14/11/2022 (71) CLAUDIO IGOR MÁXIMO MENDES (BR/CE) Pedido com Numeração Anulada tendo em vista falta de cumprimento de exigência formal
(21) BR 20 2022 023172-4	Código 15.21 - Numeração Anulada (22) 14/11/2022 (71) DONISETE DA SILVA (BR/MG) ; ALÉCIO MARCELO DE SOUZA (BR/MG) Pedido com Numeração Anulada tendo em vista falta de cumprimento de exigência formal
(21) BR 20 2022 023216-0	Código 15.21 - Numeração Anulada (22) 15/11/2022 (71) DENIS SOUTO VALENTE (BR/RS) Pedido com Numeração Anulada tendo em vista falta de cumprimento de exigência formal
(21) BR 20 2022 023217-8	Código 15.21 - Numeração Anulada (22) 15/11/2022 (71) DENIS SOUTO VALENTE (BR/RS) Pedido com Numeração Anulada tendo em vista falta de cumprimento de exigência formal
(21) BR 20 2022 023222-4	Código 15.21 - Numeração Anulada (22) 15/11/2022 (71) FELIPE SOUZA DE MEDEIROS (BR/RJ) Pedido com Numeração Anulada tendo em vista falta de cumprimento de exigência formal

(21) BR 20 2022 023224-0	Código 15.21 - Numeração Anulada (22) 15/11/2022 (71) IGOR SILVA FRANÇA (BR/SP) Pedido com Numeração Anulada tendo em vista falta de cumprimento de exigência formal
(21) BR 20 2022 023225-9	Código 15.21 - Numeração Anulada (22) 15/11/2022 (71) DENIS SOUTO VALENTE (BR/RS) Pedido com Numeração Anulada tendo em vista falta de cumprimento de exigência formal
(21) BR 20 2022 023226-7	Código 15.21 - Numeração Anulada (22) 15/11/2022 (71) DENIS SOUTO VALENTE (BR/RS) Pedido com Numeração Anulada tendo em vista falta de cumprimento de exigência formal
(21) BR 20 2022 023312-3	Código 15.21 - Numeração Anulada (22) 16/11/2022 (71) DENIS SOUTO VALENTE (BR/RS) Pedido com Numeração Anulada tendo em vista falta de cumprimento de exigência formal
(21) BR 20 2022 023336-0	Código 15.21 - Numeração Anulada (22) 17/11/2022 (71) E-STUDIO RENDER (BR/SC) Pedido com Numeração Anulada tendo em vista falta de cumprimento de exigência formal

Código 15.22 - Devolução de Prazo Concedida

Notificação de devolução de prazo uma vez que não foi possível ciência ao interessado diretamente no processo. Desta data corre o prazo adicional concedido no despacho. O prazo será de, no mínimo 15 (quinze) dias e, no máximo, o prazo legal dos atos correspondentes (Art. 221 da Lei nº 9.279/96 e IN 030 e IN 031/2013).

---

(21) BR 11 2021 005502-9 A2

Código 15.22 - Devolução de Prazo Concedida
(22) 28/09/2018
(71) RHODIA OPERATIONS (FR)

---

(21) BR 20 2016 008864-5 U2

Código 15.22 - Devolução de Prazo Concedida
(22) 15/04/2016
(71) CLAUDIR VOLNEI EBERT (BR/SC) ; LOURDES DA SILVA (BR/SC)
Referente à petição nº 870230006309 de 23.01.2023 - Reconhecida a justa causa, de acordo com o Artigo 221 da LPI 9279/96 e o Artigo 2º da Portaria/INPI/PR nº 049 de 03.12.2021, será concedido ao requerente o prazo adicional de 15 (quinze) dias, contados a partir da data desta publicação para a regularização do seu pedido.

Código 15.22.2 - Devolução de Prazo por falha de Sistema

Notificação de devolução de prazo de acordo com comunicado publicada na RPI ou disponibilizado no site do INPI. Essa notificação visa a sinalização de que o pedido foi contemplado em algum caso de devolução de prazo já decidido pelo INPI e também a sinalização aos sistemas internos para situações de exceção na execução de rotinas automáticas.

---

(21) BR 10 2019 022816-4 A2

Código 15.22.2 - Devolução de Prazo por falha de Sistema
(22) 30/10/2019
(71) DORIVAL BENEDETTI (BR/SP)
Tendo em vista a Portaria INPI PR n° 120 de 16/03/2020, Portaria INPI PR n° 161 de 13/04/2020; Portaria INPI PR n° 166 de 27/04/2020 e Portaria INPI PR n° 179 de 11/05/2020, quanto a suspensão dos prazos vencidos entre 16/03/2020 a 31/05/2020, e Portaria INPI n° 334 de 24/09/2020, quanto aos prazos vencidos entre 16/09/2020 a 25/09/2020, devolve-se o prazo nesse pedido com relação a solicitação do pedido de exame.

---

(21) BR 10 2019 022822-9 A2

Código 15.22.2 - Devolução de Prazo por falha de Sistema
(22) 30/10/2019
(71) DORIVAL BENEDETTI (BR/SP)
Tendo em vista a Portaria INPI PR n° 120 de 16/03/2020, Portaria INPI PR n° 161 de 13/04/2020; Portaria INPI PR n° 166 de 27/04/2020 e Portaria INPI PR n° 179 de 11/05/2020, quanto a suspensão dos prazos vencidos entre 16/03/2020 a 31/05/2020, e Portaria INPI n° 334 de 24/09/2020, quanto aos prazos vencidos entre 16/09/2020 a 25/09/2020, devolve-se o prazo nesse pedido com relação a solicitação do pedido de exame.

---

(21) BR 10 2019 022965-9 A2

Código 15.22.2 - Devolução de Prazo por falha de Sistema
(22) 31/10/2019
(71) DORIVAL BENEDETTI (BR/SP)
Tendo em vista a Portaria INPI PR n° 120 de 16/03/2020, Portaria INPI PR n° 161 de 13/04/2020; Portaria INPI PR n° 166 de 27/04/2020 e Portaria INPI PR n° 179 de 11/05/2020, quanto a suspensão dos prazos vencidos entre 16/03/2020 a 31/05/2020, e Portaria INPI n° 334 de 24/09/2020, quanto aos prazos vencidos entre 16/09/2020 a 25/09/2020, devolve-se o prazo nesse pedido com relação a solicitação do pedido de exame.

---

(21) BR 10 2019 025022-4 A2

Código 15.22.2 - Devolução de Prazo por falha de Sistema
(22) 27/11/2019
(71) EMMANUEL SILVEIRA MENDES (BR/MG)
Tendo em vista a Portaria INPI PR n° 120 de 16/03/2020, Portaria INPI PR n° 161 de 13/04/2020; Portaria INPI PR n° 166 de 27/04/2020 e Portaria INPI PR

	n° 179 de 11/05/2020, quanto a suspensão dos prazos vencidos entre 16/03/2020 a 31/05/2020, e Portaria INPI n° 334 de 24/09/2020, quanto aos prazos vencidos entre 16/09/2020 a 25/09/2020, devolve-se o prazo nesse pedido com relação a solicitação do pedido de exame.
(21) BR 11 2022 013557-2 A2	Código 15.22.2 - Devolução de Prazo por falha de Sistema (22) 08/01/2020 (71) ZTE CORPORATION (CN) Tendo em vista a Portaria INPI PR n° 120 de 16/03/2020, Portaria INPI PR n° 161 de 13/04/2020; Portaria INPI PR n° 166 de 27/04/2020 e Portaria INPI PR n° 179 de 11/05/2020, quanto a suspensão dos prazos vencidos entre 16/03/2020 a 31/05/2020, e Portaria INPI n° 334 de 24/09/2020, quanto aos prazos vencidos entre 16/09/2020 a 25/09/2020, devolve-se o prazo nesse pedido com relação a solicitação do pedido de exame.
(21) BR 20 2019 018310-7 U2	Código 15.22.2 - Devolução de Prazo por falha de Sistema (22) 03/09/2019 (71) ADILSON GUIMARÃES (BR) Tendo em vista a Portaria INPI PR n° 120 de 16/03/2020, Portaria INPI PR n° 161 de 13/04/2020; Portaria INPI PR n° 166 de 27/04/2020 e Portaria INPI PR n° 179 de 11/05/2020, quanto a suspensão dos prazos vencidos entre 16/03/2020 a 31/05/2020, e Portaria INPI n° 334 de 24/09/2020, quanto aos prazos vencidos entre 16/09/2020 a 25/09/2020, devolve-se o prazo nesse pedido com relação a solicitação do pedido de exame.
(21) BR 20 2019 022939-5 U2	Código 15.22.2 - Devolução de Prazo por falha de Sistema (22) 31/10/2019 (71) MOPE INDÚSTRIA E COMÉRCIO DE IMPLEMENTOS AGRÍCOLAS EIRELI (BR/MG) Tendo em vista a Portaria INPI PR n° 120 de 16/03/2020, Portaria INPI PR n° 161 de 13/04/2020; Portaria INPI PR n° 166 de 27/04/2020 e Portaria INPI PR n° 179 de 11/05/2020, quanto a suspensão dos prazos vencidos entre 16/03/2020 a 31/05/2020, e Portaria INPI n° 334 de 24/09/2020, quanto aos prazos vencidos entre 16/09/2020 a 25/09/2020, devolve-se o prazo nesse pedido com relação a solicitação do pedido de exame.

Código 15.23 - Pedido “SUB JUDICE”

Notificação de ação judicial referente a pedido.

---

(21) BR 10 2021 013829-7 A2

Código 15.23 - Pedido “SUB JUDICE”
(22) 13/07/2021
(71) BONDMANN QUÍMICA LTDA. (BR/RS)
INPI nº 52402.000969/2023-56 @ Origem: 9ª Vara Federal do Rio de Janeiro Processo Nº: 5086462-31.2022.4.02.5101/RJ@ sub judice @ Autor: BONDMANN QUÍMICA LTDA @ Réu(s): Diogo Nunes dos Santos

Código 15.30 - Publicação Anulada

Anulada a publicação de qualquer um dos subitens anteriores por ter sido indevida.

(21) BR 10 2019 013326-0	Código 15.30 - Publicação Anulada (22) 26/06/2019 (71) INDIAN OIL CORPORATION LIMITED. (IN) ; DEPARTMENT OF BIOTECHNOLOGY (IN) Anulada a publicação código 15.21 na RPI nº 2546 de 22/10/2019 por ter sido indevida.
(21) BR 10 2019 014768-7	Código 15.30 - Publicação Anulada (22) 17/07/2019 (71) UNIVERSIDADE FEDERAL DE MINAS GERAIS (BR/MG) Anulada a publicação código 15.7 na RPI nº 2678 de 03/05/2022 por ter sido indevida.
(21) BR 10 2022 011390-4	Código 15.30 - Publicação Anulada (22) 09/06/2022 (71) JOSOE FERNANDO DA SILVA (BR/PR) Anulada a publicação código 15.21 na RPI nº 2698 de 20/09/2022 por ter sido indevida.

Código 15.31 - Despacho Anulado

Anulação do despacho referente a qualquer um dos subitens anteriores por ter sido indevido. (A toda publicação que envolva anulação de ato ou despacho caberá justificativa no processo administrativo.)

---

(21) BR 10 2016 009227-2 A2

Código 15.31 - Despacho Anulado
(22) 26/04/2016
(71) GUIDONI INVESTIMENTOS LTDA (BR/ES)
Anulada a publicação código 15.7 na RPI nº 2534 de 30/07/2019 por ter sido indevida.

---

(21) BR 10 2017 004135-2 A2

Código 15.31 - Despacho Anulado
(22) 01/03/2017
(71) WALTER RODRIGUES LOUBACK (BR/MG)
Anulada a publicação código 15.7 na RPI nº 2588 de 11/08/2020 por ter sido indevida.

Código 15.50 - Notificação de depósito de um pedido dividido

Notificação do depósito de uma divisão do pedido em referência conforme as informações constantes no complemento, contendo o número e data de apresentação do requerimento de divisão. Não é necessária manifestação do requerente e tal publicação não implica em alteração de prazos legais.

---

(21) BR 10 2018 011062-4 A2

Código 15.50 - Notificação de depósito de um pedido dividido
(22) 30/05/2018
(71) CANON KABUSHIKI KAISHA (JP)
O pedido foi dividido no BR122022025997-9 protocolo 870220119669 em 19/12/2022 17:32.

---

(21) BR 10 2018 070479-6 A2

Código 15.50 - Notificação de depósito de um pedido dividido
(22) 04/10/2018
(71) MAN TRUCK & BUS AG (DE)
O pedido foi dividido no BR122022025815-8 protocolo 870220118657 em 16/12/2022 15:14.

---

(21) BR 11 2018 068410-4 A2

Código 15.50 - Notificação de depósito de um pedido dividido
(22) 14/03/2017
(71) F. HOFFMANN-LA ROCHE AG (CH)
O pedido foi dividido no BR122022026376-3 protocolo 870220121112 em 22/12/2022 15:54.O pedido foi dividido no BR122022026389-5 protocolo 870220121153 em 22/12/2022 16:21.

---

(21) BR 11 2019 006781-7 A2

Código 15.50 - Notificação de depósito de um pedido dividido
(22) 06/10/2017
(71) NOVARTIS AG (CH) ; THE TRUSTEES OF THE UNIVERSITY OF PENNSYLVANIA (US)
O pedido foi dividido no BR122022026514-6 protocolo 870220121588 em 23/12/2022 15:08.

---

(21) BR 11 2019 007053-2 A2

Código 15.50 - Notificação de depósito de um pedido dividido
(22) 19/04/2018
(71) ILLUMINA, INC. (US)
O pedido foi dividido no BR122022025461-6 protocolo 870220116890 em 13/12/2022 17:00.

---

(21) BR 11 2019 007746-4 A2

Código 15.50 - Notificação de depósito de um pedido dividido
(22) 18/10/2017
(71) NORMAN BOYLE (AU)
O pedido foi dividido no BR122022026603-7 protocolo 870220121903 em

	26/12/2022 11:24.O pedido foi dividido no BR122022026604-5 protocolo 870220121906 em 26/12/2022 11:29.O pedido foi dividido no BR122022026610-0 protocolo 870220121926 em 26/12/2022 11:42.
(21) BR 11 2019 012354-7 A2	Código 15.50 - Notificação de depósito de um pedido dividido (22) 21/12/2017 (71) TENEOBIO, INC. (US) O pedido foi dividido no BR122022026350-0 protocolo 870220121041 em 22/12/2022 14:44.
(21) BR 11 2019 015266-0 A2	Código 15.50 - Notificação de depósito de um pedido dividido (22) 07/02/2018 (71) EQUINOR ENERGY AS (NO) O pedido foi dividido no BR122022025811-5 protocolo 870220118647 em 16/12/2022 15:07.O pedido foi dividido no BR122022025818-2 protocolo 870220118665 em 16/12/2022 15:18.
(21) BR 11 2019 018748-0 A2	Código 15.50 - Notificação de depósito de um pedido dividido (22) 11/03/2018 (71) SELECTA BIOSCIENCES, INC. (US) O pedido foi dividido no BR122022026000-4 protocolo 870220119682 em 19/12/2022 17:42.
(21) BR 11 2019 018879-7 A2	Código 15.50 - Notificação de depósito de um pedido dividido (22) 12/03/2018 (71) ABIDE THERAPEUTICS, INC. (US) O pedido foi dividido no BR122022025791-7 protocolo 870220118564 em 16/12/2022 14:04.O pedido foi dividido no BR122022025803-4 protocolo 870220118609 em 16/12/2022 14:39.
(21) BR 11 2019 022075-5 A2	Código 15.50 - Notificação de depósito de um pedido dividido (22) 03/05/2018 (71) BECTON, DICKINSON AND COMPANY (US) O pedido foi dividido no BR122022025561-2 protocolo 870220117305 em 14/12/2022 15:34.
(21) BR 11 2019 022318-5 A2	Código 15.50 - Notificação de depósito de um pedido dividido (22) 26/04/2018 (71) DENTAL ROBOTICS GROUP B.V. (NL) O pedido foi dividido no BR122022025998-7 protocolo 870220119677 em 19/12/2022 17:37.
(21) BR 11 2019 023252-4 A2	Código 15.50 - Notificação de depósito de um pedido dividido

	(22) 30/04/2018 (71) BNSF RAILWAY COMPANY (US) O pedido foi dividido no BR122022025926-0 protocolo 870220119335 em 19/12/2022 14:23.O pedido foi dividido no BR122022025929-4 protocolo 870220119352 em 19/12/2022 14:32.O pedido foi dividido no BR122022025932-4 protocolo 870220119370 em 19/12/2022 14:40.O pedido foi dividido no BR122022025935-9 protocolo 870220119382 em 19/12/2022 14:48.
(21) BR 11 2019 025660-1 A2	Código 15.50 - Notificação de depósito de um pedido dividido (22) 11/06/2018 (71) ALFA LAVAL CORPORATE AB (SE) O pedido foi dividido no BR122022025356-3 protocolo 870220116256 em 12/12/2022 16:14.
(21) BR 11 2019 026221-0 A2	Código 15.50 - Notificação de depósito de um pedido dividido (22) 12/06/2018 (71) BONTAZ CENTRE R&D (FR) O pedido foi dividido no BR122022025838-7 protocolo 870220118774 em 16/12/2022 16:35.
(21) BR 11 2019 026378-0 A2	Código 15.50 - Notificação de depósito de um pedido dividido (22) 12/06/2018 (71) AGIOS PHARMACEUTICALS, INC. (US) O pedido foi dividido no BR122022025383-0 protocolo 870220116401 em 12/12/2022 17:35.
(21) BR 11 2020 001073-1 A2	Código 15.50 - Notificação de depósito de um pedido dividido (22) 18/07/2018 (71) BECTON, DICKINSON AND COMPANY (US) O pedido foi dividido no BR122022025406-3 protocolo 870220116492 em 12/12/2022 19:47.
(21) BR 11 2020 002157-1 A2	Código 15.50 - Notificação de depósito de um pedido dividido (22) 03/08/2018 (71) HENSLEY INDUSTRIES, INC. (US) O pedido foi dividido no BR122022025844-1 protocolo 870220118798 em 16/12/2022 16:52.O pedido foi dividido no BR122022025852-2 protocolo 870220118838 em 16/12/2022 17:24.O pedido foi dividido no BR122022025866-2 protocolo 870220118902 em 16/12/2022 19:24.O pedido foi dividido no BR122022025868-9 protocolo 870220118914 em 16/12/2022 20:01.

(21) BR 11 2020 002638-7 A2	Código 15.50 - Notificação de depósito de um pedido dividido (22) 10/08/2018 (71) THE CHILDREN'S MEDICAL CENTER CORPORATION (US) O pedido foi dividido no BR122022025462-4 protocolo 870220116892 em 13/12/2022 17:03.
(21) BR 11 2020 003126-7 A2	Código 15.50 - Notificação de depósito de um pedido dividido (22) 13/09/2018 (71) ARROWHEAD PHARMACEUTICALS, INC. (US) O pedido foi dividido no BR122022023547-6 protocolo 870220107122 em 18/11/2022 16:47.
(21) BR 11 2020 003494-0 A2	Código 15.50 - Notificação de depósito de um pedido dividido (22) 06/09/2018 (71) AUGUSTA UNIVERSITY RESEARCH INSTITUTE, INC (US) O pedido foi dividido no BR122022025346-6 protocolo 870220116204 em 12/12/2022 15:56.
(21) BR 11 2020 005810-6 A2	Código 15.50 - Notificação de depósito de um pedido dividido (22) 06/09/2018 (71) BECTON, DICKINSON AND COMPANY (US) O pedido foi dividido no BR122022025541-8 protocolo 870220117233 em 14/12/2022 14:30.
(21) BR 11 2020 006696-6 A2	Código 15.50 - Notificação de depósito de um pedido dividido (22) 05/10/2018 (71) PEARL THERAPEUTICS, INC. (US) O pedido foi dividido no BR122022025913-8 protocolo 870220119273 em 19/12/2022 13:33.
(21) BR 11 2020 006901-9 A2	Código 15.50 - Notificação de depósito de um pedido dividido (22) 31/10/2018 (71) ARROWHEAD PHARMACEUTICALS, INC. (US) O pedido foi dividido no BR122022023883-1 protocolo 870220108668 em 23/11/2022 16:15.
(21) BR 11 2020 011189-9 A2	Código 15.50 - Notificação de depósito de um pedido dividido (22) 04/12/2018 (71) SUNOVION PHARMACEUTICALS INC. (US) O pedido foi dividido no BR122022025702-0 protocolo 870220118048 em 15/12/2022 16:25.
(21) BR 11 2020 012075-8 A2	Código 15.50 - Notificação de depósito de um pedido dividido

	(22) 18/12/2018 (71) GPCR THERAPEUTICS, INC. (KR) O pedido foi dividido no BR122022025463-2 protocolo 870220116893 em 13/12/2022 17:03.
(21) BR 11 2020 012450-8 A2	Código 15.50 - Notificação de depósito de um pedido dividido (22) 20/12/2018 (71) ORPH PHARMA IP COMPANY LIMITED (GB) O pedido foi dividido no BR122022025922-7 protocolo 870220119314 em 19/12/2022 14:11.
(21) BR 11 2020 012456-7 A2	Código 15.50 - Notificação de depósito de um pedido dividido (22) 21/12/2018 (71) GENZYME CORPORATION (US) O pedido foi dividido no BR122022025977-4 protocolo 870220119567 em 19/12/2022 16:19.
(21) BR 11 2020 012761-2 A2	Código 15.50 - Notificação de depósito de um pedido dividido (22) 21/12/2018 (71) SAGE THERAPEUTICS, INC. (US) O pedido foi dividido no BR122022026006-3 protocolo 870220119728 em 19/12/2022 18:10.
(21) BR 11 2020 013357-4 A2	Código 15.50 - Notificação de depósito de um pedido dividido (22) 19/12/2018 (71) CROWN CASTLE USA, INC. (US) O pedido foi dividido no BR122022025993-6 protocolo 870220119648 em 19/12/2022 17:10.
(21) BR 11 2020 019993-1 A2	Código 15.50 - Notificação de depósito de um pedido dividido (22) 29/03/2019 (71) DEKA PRODUCTS LIMITED PARTNERSHIP (US) O pedido foi dividido no BR122022025397-0 protocolo 870220116467 em 12/12/2022 18:38.
(21) BR 11 2020 022429-4 A2	Código 15.50 - Notificação de depósito de um pedido dividido (22) 04/05/2018 (71) SUZHOU CONNECT BIOPHARMACEUTICALS, LTD. (CN) O pedido foi dividido no BR122022025293-1 protocolo 870220115821 em 12/12/2022 10:37.O pedido foi dividido no BR122022025339-3 protocolo 870220116161 em 12/12/2022 15:39.
(21) BR 11 2020 025649-8 A2	Código 15.50 - Notificação de depósito de um pedido dividido

	(22) 21/06/2019 (71) ALIGN TECHNOLOGY, INC. (US) O pedido foi dividido no BR122022025369-5 protocolo 870220116332 em 12/12/2022 16:45.
(21) BR 11 2021 007006-0 A2	Código 15.50 - Notificação de depósito de um pedido dividido (22) 17/12/2019 (71) NEXYS THERAPEUTICS, INC. (US) O pedido foi dividido no BR122022025720-8 protocolo 870220118165 em 15/12/2022 17:52.
(21) BR 11 2021 010908-0 A2	Código 15.50 - Notificação de depósito de um pedido dividido (22) 06/12/2018 (71) GENENTECH, INC. (US) ; F. HOFFMANN-LA ROCHE AG (CH) O pedido foi dividido no BR122022025949-9 protocolo 870220119467 em 19/12/2022 15:27.
(21) BR 11 2021 011931-0 A2	Código 15.50 - Notificação de depósito de um pedido dividido (22) 17/12/2019 (71) VIASAT, INC. (US) O pedido foi dividido no BR122022025837-9 protocolo 870220118760 em 16/12/2022 16:25.
(21) BR 11 2021 012095-5 A2	Código 15.50 - Notificação de depósito de um pedido dividido (22) 20/12/2019 (71) RPFLOW R&D B.V. (NL) O pedido foi dividido no BR122022025851-4 protocolo 870220118832 em 16/12/2022 17:21.
(21) BR 11 2021 025591-5 A2	Código 15.50 - Notificação de depósito de um pedido dividido (22) 11/06/2020 (71) LG ELECTRONICS INC. (KR) O pedido foi dividido no BR122022025588-4 protocolo 870220117435 em 14/12/2022 17:04.

Código Concessão de Patente e Certificado de Adição de Invenção

Código 16.1 - Concessão de Patente ou Certificado de Adição de Invenção

Expedição da carta-patente ou do certificado de adição de invenção. O título acha-se à disposição do interessado no setor competente do INPI. Desta data corre o prazo de 6 (seis) meses para interposição de nulidade administrativa por qualquer interessado (Art. 51 da Lei nº 9.279/96). O certificado de adição é acessório da patente, tem a data final de vigência desta e a acompanha para todos os efeitos legais. As Cartas Patentes ou Certificados de Adição de Invenção concedidos de acordo com o Artigo 38 da Lei 9.279/96, por ocasião da expedição da Carta Patente, podem ser acessadas através do endereço eletrônico www.inpi.gov.br - No Acesso rápido – Faça uma busca - Patente. Para acessar, cadastre-se no Portal do INPI e use login e senha.

---

(11) BR 10 2013 023224-6 B1

Código 16.1 - Concessão de Patente ou Certificado de Adição de Invenção
(22) 11/09/2013
(43) 01/09/2015
(51) C07K 7/14 (2006.01), A61K 38/04 (2006.01), A61P 9/00 (2006.01), A61P 3/00 (2006.01)
(54) PEPTÍDEO (ARGº)N-ANGIOTENSINA-(1-7) E COMPOSIÇÕES FARMACÊUTICAS PARA TRATAMENTO DE DOENÇAS
(66) BR 10 2012 023206-5 14/09/2012
(73) UNIVERSIDADE FEDERAL DE MINAS GERAIS (BR/MG)
(72) ROBSON AUGUSTO SOUZA DOS SANTOS; SUÉLLEN KATHIANE FERNANDES VILAS BÔAS; JANAINA FÉLIX BRAGA; FREDERIC JEAN GEORGES FREZARD; RUBEN DARIO SINISTERRA; NEIVA CALDEIRA SILVA; ROBERTO QUEIROGA LAUTNER; RODRIGO ARAÚJO FRAGA DA SILVA
Prazo de Validade: 20 (vinte) anos contados a partir de 11/09/2013, observadas as condições legais

---

(11) BR 10 2013 028068-2 B1

Código 16.1 - Concessão de Patente ou Certificado de Adição de Invenção
(22) 29/10/2013
(43) 15/09/2015
(51) C12N 1/22 (2006.01), C12N 9/14 (2006.01)
(54) PROCESSO DE OBTENÇÃO DE UM COQUETEL ENZIMÁTICO PARA A HIDRÓLISE DE POLISSACARÍDEOS
(73) UNIVERSIDADE ESTADUAL DE CAMPINAS - UNICAMP (BR/SP) ; CENTRO NACIONAL DE PESQUISA EM ENERGIA E MATERIAIS - CNPEM (BR/SP)
(72) HÉLIA HARUMI SATO; EVANDRO ANTONIO DE LIMA; ZAIRA BRUNA HOFFMAN; ROBERTO RULLER

	Prazo de Validade: 20 (vinte) anos contados a partir de 29/10/2013, observadas as condições legais
(11) BR 10 2013 030151-5 B1	Código 16.1 - Concessão de Patente ou Certificado de Adição de Invenção (22) 25/11/2013 (43) 10/04/2018 (51) A61K 38/08 (2019.01), A61K 9/133 (2006.01), A61K 8/64 (2006.01), A61K 8/14 (2006.01), A61P 17/14 (2006.01), A61Q 7/00 (2006.01), A61Q 7/02 (2006.01) (54) FORMULAÇÕES TÓPICAS PARA A PREVENÇÃO E O TRATAMENTO DA ALOPECIA (66) BR 10 2012 030068-0 26/11/2012 (73) UNIVERSIDADE FEDERAL DE MINAS GERAIS (BR/MG) (72) FRÉDÉRIC JEAN GEORGES FRÉZARD; ROBSON AUGUSTO SOUZA DOS SANTOS; ANA PAULA CORRÊA OLIVEIRA BAHIA; NEIVA CALDEIRA SILVA; ROBERTO QUIEROGA LAUTNER; DANIEL CAMPOS VILELLA; RODRIGO ARAUJO FRAGA DA SILVA; ANDERSON JOSÉ FERREIRA; ELISANGELA FÁTIMA DA SILVA Prazo de Validade: 20 (vinte) anos contados a partir de 25/11/2013, observadas as condições legais
(11) BR 10 2014 012630-9 B1	Código 16.1 - Concessão de Patente ou Certificado de Adição de Invenção (22) 26/05/2014 (43) 22/12/2015 (51) G03F 7/16 (2006.01), H01L 21/02 (2006.01) (54) MÉTODO DE SELAGEM ADESIVA DE SACRIFÍCIO E MICRODISPOSITIVOS (73) CENTRO NACIONAL DE PESQUISA EM ENERGIA E MATERIAIS (BR/SP) (72) ANGELO LUIZ GOBBI; EMANUEL CARRILHO; MARIA HELENA DE OLIVEIRA PIAZZETTA; RENATO SOUSA LIMA Prazo de Validade: 20 (vinte) anos contados a partir de 26/05/2014, observadas as condições legais
(11) BR 10 2014 022088-7 B1	Código 16.1 - Concessão de Patente ou Certificado de Adição de Invenção (22) 05/09/2014 (43) 19/04/2016 (51) E03B 3/02 (2006.01) (54) SISTEMA DE CAPTAÇÃO DE ÁGUA (73) UNIVERSIDADE FEDERAL DO PARANÁ (BR/PR) ; TIGRE S.A. PARTICIPAÇÕES (BR/SC) (72) AGUINALDO DOS SANTOS; ALESSANDRA ENRICONI; ANGELO RECK NETO; CLAUDIA REGINA HASEGAWA ZACAR; DIEGO PAULINO SILVÉRIO; GUILHERME LUTTI; JAIRO DA COSTA JR; JOÃO VICTOR INÁCIO PEREIRA;

	MARCOS DANIEL HUTTL; ROBERTO HOMEM DE MELLO; SANDER BRUNO GABRIEL FILHO; SANDRO LUÍS SILVA Prazo de Validade: 20 (vinte) anos contados a partir de 05/09/2014, observadas as condições legais
(11) BR 10 2014 030451-7 B1	Código 16.1 - Concessão de Patente ou Certificado de Adição de Invenção (22) 04/12/2014 (30) 05/12/2013 JP 2013-251687; 10/07/2014 JP 2014-142616 (43) 01/03/2016 (51) F01L 1/18 (2006.01), F01L 1/04 (2006.01), B62K 11/04 (2006.01) (54) MOTOR DE COMBUSTÃO INTERNA DE CILINDRO ÚNICO E MÉTODO PARA CONTROLAR UM MOTOR DE COMBUSTÃO INTERNA DE CILINDRO ÚNICO (73) YAMAHA HATSUDOKI KABUSHIKI KAISHA (JP) (72) YOHEI SAKASHITA; TOMONORI SUGIYAMA; JUNICHI KIMURA Prazo de Validade: 20 (vinte) anos contados a partir de 04/12/2014, observadas as condições legais
(11) BR 10 2014 030893-8 B1	Código 16.1 - Concessão de Patente ou Certificado de Adição de Invenção (22) 10/12/2014 (43) 12/07/2016 (51) G16H 10/40 (2018.01) (54) MÉTODO DE ANÁLISE DE SEQUÊNCIAS GENÔMICAS E SISTEMA (73) FUNDAÇÃO UNIVERSIDADE DE CAXIAS DO SUL (BR/RS) (72) RICARDO AUGUSTO MANFREDINI; SÉRGIO ECHEVERRIGARAY LAGUNA; GUNTHER JOHANNES LEWCZUK GERHARDT Prazo de Validade: 20 (vinte) anos contados a partir de 10/12/2014, observadas as condições legais
(11) BR 10 2014 031066-5 B1	Código 16.1 - Concessão de Patente ou Certificado de Adição de Invenção (22) 11/12/2014 (30) 11/12/2013 US 14/103,738 (43) 15/03/2016 (51) F01L 9/00 (2021.01) (54) CONTROLADOR PARA UMA AGULHA EM UM FROG E MÉTODO DE CONTROLE DE UMA AGULHA EM UM FROG (73) VOESTALPINE NORTRAK INC. (US) ; VOESTALPINE VAE GMBH (AU) (72) GARY CLICK; BRENT DUFFNER; BRADLEY SMITH; MARTIN WEBB Prazo de Validade: 20 (vinte) anos contados a partir de 11/12/2014, observadas as condições legais
(11) BR 10 2014 031683-3 B1	Código 16.1 - Concessão de Patente ou Certificado de Adição de Invenção (22) 17/12/2014

(30) 17/12/2013 EP 13197754.8
(43) 12/07/2016
(51) H04L 9/14 (2006.01), H04L 9/06 (2006.01)
(54) MÉTODO PARA CONVERTER UM CONTEÚDO DE ACESSO CONDICIONAL E PRIMEIRO RECEPTOR
(73) NAGRAVISION S.A. (CH)
(72) CHRISTIAN SCHWARZ; BRECHT WYSEUR
Prazo de Validade: 20 (vinte) anos contados a partir de 17/12/2014, observadas as condições legais

---

(11) BR 10 2014 031965-4 B1

Código 16.1 - Concessão de Patente ou Certificado de Adição de Invenção
(22) 19/12/2014
(43) 21/06/2016
(51) C12P 1/00 (2006.01), C12P 1/02 (2006.01), C12P 39/00 (2006.01), C12R 1/645 (2006.01)
(54) PROCESSO DE PRODUÇÃO DE BIOSSURFACTANTES A PARTIR DE UMA BIOMASSA
(73) UNIVERSIDADE DE SÃO PAULO - USP (BR/SP)
(72) SILVIO SILVÉRIO DA SILVA; PAULO RICARDO FRANCO MARCELINO; LARISSA PEREIRA BRUMANO
Prazo de Validade: 20 (vinte) anos contados a partir de 19/12/2014, observadas as condições legais

---

(11) BR 10 2015 002226-3 B1

Código 16.1 - Concessão de Patente ou Certificado de Adição de Invenção
(22) 30/01/2015
(30) 31/01/2014 US 14/169,454
(43) 27/02/2018
(51) F16H 57/04 (2010.01)
(54) CONJUNTO DE EIXOS COM LUBRIFICAÇÃO DIFERENCIAL
(73) ARVINMERITOR TECHNOLOGY, LLC. (US)
(72) HARRY TROST
Prazo de Validade: 20 (vinte) anos contados a partir de 30/01/2015, observadas as condições legais

---

(11) BR 10 2015 003562-4 B1

Código 16.1 - Concessão de Patente ou Certificado de Adição de Invenção
(22) 19/02/2015
(30) 19/02/2014 FR 1451328
(43) 27/02/2018
(51) H03K 17/06 (2006.01), H03K 17/081 (2006.01)
(54) CHAVE ELETRÔNICA PARA SIMULAR UM INTERRUPTOR MECÂNICO DE DUAS POSIÇÕES TENDO CAPACIDADE DE INTERRUPÇÃO DE CORRENTE
(73) INTERDIGITAL CE PATENT HOLDINGS (FR)
(72) PHILIPPE MARCHAND; PHILIPPE LAUNAY; PHILIPPE GUILLOT

	Prazo de Validade: 20 (vinte) anos contados a partir de 19/02/2015, observadas as condições legais
(11) BR 10 2015 005441-6 B1	Código 16.1 - Concessão de Patente ou Certificado de Adição de Invenção (22) 11/03/2015 (30) 11/03/2014 US 61950978; 11/02/2015 US 62114833; 06/03/2015 US 14640406 (43) 01/12/2015 (51) B63B 35/44 (2006.01), B63B 21/50 (2006.01) (54) SISTEMA DE FIXAÇÃO PARA UMA ESTRUTURA OFFSHORE, ESTRUTURA DE CAMPO PETROLÍFERO E MÉTODO DE FIXAR UM DISPOSITIVO DE EQUIPAMENTO A UMA ESTRUTURA OFFSHORE (73) EXMAR OFFSHORE COMPANY (US) (72) M. ED NAGEL; OTTO DA SILVA; HARRIS KNECHT Prazo de Validade: 20 (vinte) anos contados a partir de 11/03/2015, observadas as condições legais
(11) BR 10 2015 011187-8 B1	Código 16.1 - Concessão de Patente ou Certificado de Adição de Invenção (22) 15/05/2015 (43) 09/05/2017 (51) G01V 3/36 (2006.01), E21B 47/13 (2012.01) (54) DISPOSITIVO PRESSURIZADO PARA TESTES DE EMBEBIÇÃO ESPONTÂNEA (73) UNIVERSIDADE ESTADUAL DE CAMPINAS - UNICAMP (BR/SP) ; PETRÓLEO BRASILEIRO S/A (BR/RJ) (72) WASHINGTON CARLTON BOTINE; EDDY RUIDIAZ MUÑOZ; EUCLIDES JOSÉ BONET; ALESSANDRA WINTER; OSVAIR VIDAL TREVISAN Prazo de Validade: 20 (vinte) anos contados a partir de 15/05/2015, observadas as condições legais
(11) BR 10 2015 011959-3 B1	Código 16.1 - Concessão de Patente ou Certificado de Adição de Invenção (22) 25/05/2015 (43) 17/01/2017 (51) A47J 37/07 (2006.01) (54) CHURRASQUEIRA ELÉTRICA DOTADA DE RESISTÊNCIA MÓVEL BASCULANTE (73) ANTONIO ALEXANDRE DUARTE (BR/SP) (72) ANTONIO ALEXANDRE DUARTE Prazo de Validade: 20 (vinte) anos contados a partir de 25/05/2015, observadas as condições legais
(11) BR 10 2015 012341-8 B1	Código 16.1 - Concessão de Patente ou Certificado de Adição de Invenção (22) 27/05/2015

(30) 28/05/2014 FI 20145491
(43) 01/03/2016
(51) E04H 12/20 (2006.01), F16G 11/00 (2006.01)
(54) CABO DE ESTAI FRANGÍVEL DE UM MASTRO DE AEROPORTO
(73) EXEL COMPOSITES OYJ (FI)
(72) SAMI HEIKKINEN
Prazo de Validade: 20 (vinte) anos contados a partir de 27/05/2015, observadas as condições legais

---

(11) BR 10 2015 012624-7 B1

Código 16.1 - Concessão de Patente ou Certificado de Adição de Invenção
(22) 29/05/2015
(43) 05/12/2017
(51) C07K 16/28 (2006.01), A61K 39/44 (2006.01), C08L 5/08 (2006.01), A61P 35/02 (2006.01), G01N 33/574 (2006.01), G01N 33/58 (2006.01)
(54) IMUNOCONJUGADOS FLUORESCENTES BASEADOS NA ASSOCIAÇÃO DE PONTOS QUÂNTICOS, QUITOSANA E ANTICORPOS, PROCESSO DE OBTENÇÃO E USO
(66) BR 10 2014 013191-4 30/05/2014
(73) UNIVERSIDADE FEDERAL DE MINAS GERAIS (BR/MG)
(72) HERMAN SANDER MANSUR; ALEXANDRA ANCELMO PISCITELLI MANSUR; ZELIA INÊS PORTELA LOBATO
Prazo de Validade: 20 (vinte) anos contados a partir de 29/05/2015, observadas as condições legais

---

(11) BR 10 2015 031438-8 B1

Código 16.1 - Concessão de Patente ou Certificado de Adição de Invenção
(22) 15/12/2015
(43) 20/06/2017
(51) H02J 3/26 (2006.01)
(54) SISTEMA DE MEDIÇÃO/CÁLCULO DA CORRENTE DE DESEQUILÍBRIO EM REDES ELÉTRICAS TRIFÁSICAS SEM CONEXÃO FÍSICA ENTRE AS TRÊS FASES
(73) INSTITUTO DE TECNOLOGIA PARA O DESENVOLVIMENTO - INST. LACTEC (BR/PR) ; COMPANHIA DE ELETRICIDADE DO ESTADO DA BAHIA - COELBA (BR/BA)
(72) CARLOS ADEMAR PURIM; VÓLDI COSTA ZAMBENEDETTI; VILSON RODRIGO MOGNON; GUILHERME PEREIRA DE RESENDE; RODRIGO JARDIM RIELLA; RAFAEL WAGNER; FRANCISCO JOSÉ ROCHA DE SANTANA
Prazo de Validade: 20 (vinte) anos contados a partir de 15/12/2015, observadas as condições legais

---

(11) BR 10 2015 032328-0 B1

Código 16.1 - Concessão de Patente ou Certificado de Adição de Invenção
(22) 22/12/2015
(30) 23/12/2014 IT TO2014A001093

(43) 09/10/2018
(51) F16H 63/34 (2006.01), F16H 61/22 (2006.01)
(54) SISTEMA PARA PREVENIR O DESENGATE ACIDENTAL DE UMA MARCHA DO CÂMBIO
(73) ON-HIGHWAY BRASIL LTDA. (BR/MG)
(72) JOSE FRANCIVALDO PEREIRA LEMOS; ARTHUR ENRIQUE JUNQUEIRA DA SILVA; MATEUS FILIPE GONCALVES FERREIRA; VINICIUS FEDATTO DE SOUSA; THIAGO BARBOSA DE MEDEIROS ALVIM; ELTON LUIZ DOS SANTOS
Prazo de Validade: 20 (vinte) anos contados a partir de 22/12/2015, observadas as condições legais

---

(11) BR 10 2015 032497-9 B1

Código 16.1 - Concessão de Patente ou Certificado de Adição de Invenção
(22) 23/12/2015
(43) 17/07/2018
(51) C07C 67/03 (2006.01), C11C 3/00 (2006.01), C07C 67/08 (2006.01), C10L 1/02 (2006.01), C11C 3/04 (2006.01)
(54) PROCESSO DE OBTENÇÃO DE BIODIESEL E/OU ÉSTERES, A PARTIR DE MATERIAIS GRAXOS, PRODUTOS E USOS
(66) BR 10 2014 032463-1 23/12/2014
(73) UNIVERSIDADE FEDERAL DE MINAS GERAIS (BR/MG)
(72) VÂNYA MÁRCIA DUARTE PASA; GUSTAVO PEREIRA DOS REIS
Prazo de Validade: 20 (vinte) anos contados a partir de 23/12/2015, observadas as condições legais

---

(11) BR 10 2016 000636-8 B1

Código 16.1 - Concessão de Patente ou Certificado de Adição de Invenção
(22) 12/01/2016
(30) 12/02/2015 US 14/620553
(43) 13/09/2016
(51) B64D 13/00 (2006.01), B64D 13/06 (2006.01)
(54) SISTEMA COMPREENDENDO UM AMBIENTE DE USUÁRIO LOCALIZADO PARA PROPORCIONAR UM AMBIENTE DE USUÁRIO RICO EM OXIGÊNIO, MÉTODO PARA PROPORCIONAR UM AMBIENTE ENRIQUECIDO COM OXIGÊNIO, E, AERONAVE
(73) THE BOEING COMPANY (US)
(72) ANDREW L. ARMATORIO; RICHARD J. LOFTIS; COLIN W. HART; LISA C. THOMAS; KEVIN R. PRICE
Prazo de Validade: 20 (vinte) anos contados a partir de 12/01/2016, observadas as condições legais

---

(11) BR 10 2016 000838-7 B1

Código 16.1 - Concessão de Patente ou Certificado de Adição de Invenção
(22) 14/01/2016
(30) 16/01/2015 FR 1550361
(43) 19/07/2016

(51) H02M 7/00 (2006.01), H02M 1/10 (2006.01), H02B 7/06 (2006.01)
(54) CONVERSOR ELÉTRICO PARA UMA SUBESTAÇÃO, SUBESTAÇÃO E SISTEM PARA ALIMENTAR UMA REDE E/OU RECUPERAR ENERGIA DE FRENAGEM DE VEÍCULOS FERROVIÁRIOS
(73) ALSTOM TRANSPORT TECHNOLOGIES (FR)
(72) JOHNNY BOU-SAADA; JÉRÔME SADOUN; JONATHAN SCOTTINI
Prazo de Validade: 20 (vinte) anos contados a partir de 14/01/2016, observadas as condições legais

---

(11) BR 10 2016 004137-6 B1

Código 16.1 - Concessão de Patente ou Certificado de Adição de Invenção
(22) 25/02/2016
(43) 29/08/2017
(51) G01N 3/24 (2006.01)
(54) DISPOSITIVO PARA ENSAIO DA RESISTÊNCIA À TORÇÃO DE SOLDAS A PONTO PRODUZIDAS POR RESISTÊNCIA ELÉTRICA
(73) UNIVERSIDADE FEDERAL DE MINAS GERAIS (BR/MG)
(72) ALEXANDRE QUEIROZ BRACARENSE; BRUNO SILVA COTA
Prazo de Validade: 20 (vinte) anos contados a partir de 25/02/2016, observadas as condições legais

---

(11) BR 10 2016 005376-5 B1

Código 16.1 - Concessão de Patente ou Certificado de Adição de Invenção
(22) 11/03/2016
(30) 13/03/2015 US 14/656,763
(43) 11/10/2016
(51) F03D 7/04 (2006.01)
(54) SISTEMA E MÉTODO PARA CONTROLAR UMA TURBINA EÓLICA
(73) GENERAL ELECTRIC COMPANY (US)
(72) JOSEPH LAWRENCE CHACON; KRISTINA ANNE GERBER; NOAH PENNINGTON
Prazo de Validade: 20 (vinte) anos contados a partir de 11/03/2016, observadas as condições legais

---

(11) BR 10 2016 008628-0 B1

Código 16.1 - Concessão de Patente ou Certificado de Adição de Invenção
(22) 18/04/2016
(43) 19/12/2017
(51) A63B 69/16 (2006.01), A63B 71/00 (2006.01), A63B 21/015 (2006.01)
(54) EQUIPAMENTO PARA PERSONALIZAÇÃO DE CADEIRA DE RODAS DE CORRIDA
(73) UNIVERSIDADE FEDERAL DE UBERLÂNDIA (BR/MG)
(72) CLEUDMAR AMARAL DE ARAÚJO; LUCAS DE SOUZA CARDOSO; THIAGO JOSÉ DONEGÁ; DENY GOMES DE FREITAS
Prazo de Validade: 20 (vinte) anos contados a partir de 18/04/2016, observadas as condições legais

(11) BR 10 2016 010054-2 B1	Código 16.1 - Concessão de Patente ou Certificado de Adição de Invenção (22) 04/05/2016 (43) 07/11/2017 (51) G09B 23/28 (2006.01), G09B 21/00 (2006.01) (54) MODELO ANATÔMICO DE PARTE DO CORPO HUMANO COM CONTORNOS GUIAS PARA O RECONHECIMENTO POR PESSOAS COM DEFICIÊNCIAS VISUAIS, PARA FACILITAR O PROCESSO DE ENSINO (73) UNIVERSIDADE FEDERAL DE SERGIPE (BR/SE) (72) ANDERSON CARLOS MARÇAL; DIVANIZIA DO NASCIMENTO SOUZA; RUTH MARILHA PEQUENO DE SOUZA; EMANUEL MESSIAS DE AQUINO DE ARAUJO Prazo de Validade: 20 (vinte) anos contados a partir de 04/05/2016, observadas as condições legais
(11) BR 10 2016 011041-6 B1	Código 16.1 - Concessão de Patente ou Certificado de Adição de Invenção (22) 16/05/2016 (30) 04/09/2015 EP 15183806.7; 26/02/2016 EP 16157595.6 (43) 14/03/2017 (51) F16D 65/02 (2006.01), B60T 13/567 (2006.01), F16D 66/00 (2006.01), B60T 17/22 (2006.01) (54) SISTEMA DE MANUTENÇÃO E MÉTODO PARA REPARAR UM DISPOSITIVO DE FREIO DE UM SISTEMA DE FREIO DE GUINADA DE TURBINA EÓLICA (73) S.B. PATENT HOLDING APS (DK) (72) JAMES A. W. WOODS; MICHAEL LANG Prazo de Validade: 20 (vinte) anos contados a partir de 16/05/2016, observadas as condições legais
(11) BR 10 2016 015511-8 B1	Código 16.1 - Concessão de Patente ou Certificado de Adição de Invenção (22) 01/07/2016 (43) 04/10/2016 (51) C23F 11/18 (2006.01) (54) SISTEMA PARA INIBIR CORROSÃO EM CAIXAS PARA CONTENÇÃO DE CÉLULAS VOLTAICAS (73) RETRAK COMÉRCIO E REPRESENTAÇÕES DE MÁQUINAS LTDA (BR/SP) (72) SERGIO LUIZ GUIMARÃES Prazo de Validade: 20 (vinte) anos contados a partir de 01/07/2016, observadas as condições legais
(11) BR 10 2016 018859-8 B1	Código 16.1 - Concessão de Patente ou Certificado de Adição de Invenção (22) 16/08/2016 (43) 06/03/2018

(51) G01R 33/09 (2006.01)
(54) FILMES E MULTICAMADAS COM EXCHANGE BIAS COMO ELEMENTOS SENSORES PARA DISPOSITIVOS BASEADOS NO EFEITO MAGNETOIMPEDÂNCIA
(73) UNIVERSIDADE FEDERAL DE SANTA MARIA (BR/RS) ; CENTRO BRASILEIRO DE PESQUISAS FÍSICAS (BR/RJ) ; UNIVERSIDADE FEDERAL DO RIO GRANDE DO NORTE (BR/RN)
(72) EDIMILSON FELIX DA SILVA; FELIPE BOHN; MARCIO ASSOLIN CORREA; RICARDO BARRETO DA SILVA; ROBERTA DUTRA DE OLIVEIRA PINTO; RUBEM LUIS SOMMER
Prazo de Validade: 20 (vinte) anos contados a partir de 16/08/2016, observadas as condições legais

---

(11) BR 10 2016 021274-0 B1

Código 16.1 - Concessão de Patente ou Certificado de Adição de Invenção
(22) 15/09/2016
(30) 16/09/2015 JP 2015-183148
(43) 21/03/2017
(51) G03G 21/18 (2006.01), G03G 21/00 (2006.01), G03G 15/00 (2006.01)
(54) CARTUCHO E MEMBRO USADO PARA CARTUCHO
(73) CANON KABUSHIKI KAISHA (JP)
(72) HIDEKI NAGAE; MASAAKI SATO
Prazo de Validade: 20 (vinte) anos contados a partir de 15/09/2016, observadas as condições legais

---

(11) BR 10 2016 022622-8 B1

Código 16.1 - Concessão de Patente ou Certificado de Adição de Invenção
(22) 29/09/2016
(43) 02/05/2018
(51) B01D 61/46 (2006.01)
(54) CONJUNTO DE SEPARADOR E MEMBRANA PARA EQUIPAMENTOS DE ELETRODIÁLISE E SEU PROCESSO DE MONTAGEM
(73) ASSOCIAÇÃO PRÓ ENSINO SUPERIOR EM NOVO HAMBURGO (BR/RS)
(72) MICHEL VINICIUS FLACH; MARCO ANTÔNIO SIQUEIRA RODRIGUES; ANA CAROLINA KAYSER; VANUSCA DALOSTO JAHNO; FABRICIO CELSO; RICARDO MARTINS DE MARTINS; LUIZ CARLOS ROBINSON; GRACIELA MACHADO DA SILVEIRA; NAIARA CAMILA MARTINS; JOANA FARIAS CORTE; FELIPE TIAGO DO NASCIMENTO; WALTER DE OLIVEIRA; JANE ZOPPAS FERREIRA; ANDREA MOURA BERNARDES; CARLOS ARTHUR FERREIRA
Prazo de Validade: 20 (vinte) anos contados a partir de 29/09/2016, observadas as condições legais

---

(11) BR 10 2016 022685-6 B1

Código 16.1 - Concessão de Patente ou Certificado de Adição de Invenção
(22) 29/09/2016

(43) 02/05/2018
(51) F02M 53/06 (2006.01), F02M 61/16 (2006.01)
(54) GALERIA DE COMBUSTÍVEL PARA AQUECIMENTO DE COMBUSTÍVEL
(73) ROBERT BOSCH LIMITADA (BR/SP)
(72) FERNANDO LEPSCH; NAVEEN NAGARAJA
Prazo de Validade: 20 (vinte) anos contados a partir de 29/09/2016, observadas as condições legais

---

(11) BR 10 2016 022821-2 B1

Código 16.1 - Concessão de Patente ou Certificado de Adição de Invenção
(22) 30/09/2016
(30) 10/11/2015 US 14/937,011
(43) 23/05/2017
(51) B64C 1/14 (2006.01)
(54) CONJUNTOS E MÉTODOS PARA RECONFIGURAR PORTAS DE FUSELAGEM DE AERONAVE
(73) EMBRAER S.A. (BR/SP)
(72) HENRIQUE CEZAR SOUZA; CARLOS ALBERTO VILELA DE MAGALHÃES; JORGE LUIZ RIBEIRO DA SILVA
Prazo de Validade: 20 (vinte) anos contados a partir de 30/09/2016, observadas as condições legais

---

(11) BR 10 2016 025054-4 B1

Código 16.1 - Concessão de Patente ou Certificado de Adição de Invenção
(22) 26/10/2016
(43) 15/05/2018
(51) E03D 11/02 (2006.01), E03D 9/00 (2006.01), A47K 17/00 (2006.01), C05C 9/00 (2006.01), C05D 1/00 (2006.01)
(54) SISTEMA CAPTURADOR DE NUTRIENTES DE URINA
(73) UNIVERSIDADE FEDERAL DE MINAS GERAIS (BR/MG)
(72) NATÁLIA GABRIELA SILVA PINHEIRO; ARTHUR GABRIEL DA SILVA; HAMILTON PEREIRA DA ROCHA JÚNIOR; ROCHEL MONTERO LAGO; RAPHAEL CAPRUNI ANDRADE VAZ
Prazo de Validade: 20 (vinte) anos contados a partir de 26/10/2016, observadas as condições legais

---

(11) BR 10 2016 025324-1 B1

Código 16.1 - Concessão de Patente ou Certificado de Adição de Invenção
(22) 28/10/2016
(30) 03/12/2015 US 14/958210
(43) 02/05/2018
(51) B61F 3/00 (2006.01), B61F 5/00 (2006.01), B61F 5/50 (2006.01)
(54) TRUQUE DE VAGÃO DE CARGA FERROVIÁRIO
(73) AMSTED RAIL COMPANY, INC. (US)
(72) JOHN COSEGLIA
Prazo de Validade: 20 (vinte) anos contados a partir de 28/10/2016, observadas

	as condições legais
(11) BR 10 2017 004009-7 B1	Código 16.1 - Concessão de Patente ou Certificado de Adição de Invenção (22) 24/02/2017 (43) 30/10/2018 (51) C08G 18/00 (2006.01), C08G 18/34 (2006.01), C08G 18/50 (2006.01), C08J 11/00 (2006.01), C08J 11/04 (2006.01), C11C 1/00 (2006.01), C11B 1/02 (2006.01), C11B 1/04 (2006.01), C08G 18/36 (2006.01), C09J 175/04 (2006.01) (54) COMPOSIÇÃO DE ESPUMA DESPOLUIDORA POLIMÉRICA, PROCESSO DE OBTENÇÃO DE ESPUMA DESPOLUIDORA POLIMÉRICA E ESPUMA DESPOLUIDORA POLIMÉRICA (73) LAURENCIO CUEVAS PERLAZA (BR/SP) ; JOSÉ GUILHERME SCOTT (BR/SP) ; PEDRO RICARDO FURLAN (BR/SP) ; ANTONIO CARLOS VIECELI (BR/SP) (72) ANTONIO CARLOS VIECELI; LAURENCIO CUEVAS PERLAZA; JOSÉ GUILHERME SCOTT; PEDRO RICARDO FURLAN Prazo de Validade: 20 (vinte) anos contados a partir de 24/02/2017, observadas as condições legais
(11) BR 10 2017 015362-2 B1	Código 16.1 - Concessão de Patente ou Certificado de Adição de Invenção (22) 18/07/2017 (43) 19/03/2019 (51) B62B 5/00 (2006.01), B62B 1/26 (2006.01), F17C 13/08 (2006.01) (54) CARRINHO DE ELEVAÇÃO PARA RECIPIENTES DE GÁS (73) SANDRO APARECIDO CRIANO (BR/SC) (72) SANDRO APARECIDO CRIANO Prazo de Validade: 20 (vinte) anos contados a partir de 18/07/2017, observadas as condições legais
(11) BR 10 2017 015904-3 B1	Código 16.1 - Concessão de Patente ou Certificado de Adição de Invenção (22) 25/07/2017 (30) 05/08/2016 DE 102016009489.3 (43) 20/03/2018 (51) B65D 47/28 (2006.01), B65D 47/32 (2006.01), B67D 7/00 (2010.01), B67D 7/42 (2010.01), B67D 7/04 (2010.01) (54) DISPOSITIVO DE ENCHIMENTO DE TANQUE PARA UM RECIPIENTE DE LÍQUIDO (73) ANDREAS STIHL AG & CO. KG (DE) (72) ROLAND ADAM; STEFFEN JOOS; BENJAMIN WICHTLER; KLAUS-MARTIN UHL; JONAS LANK Prazo de Validade: 20 (vinte) anos contados a partir de 25/07/2017, observadas as condições legais

(11) BR 10 2017 016549-3 B1	Código 16.1 - Concessão de Patente ou Certificado de Adição de Invenção (22) 01/08/2017 (30) 04/08/2016 JP 2016-154061 (43) 02/05/2018 (51) B60R 21/205 (2011.01), B60R 21/237 (2006.01) (54) DISPOSITIVO DE AIRBAG PARA ASSENTO DIANTEIRO DE PASSAGEIRO (73) TOYOTA JIDOSHA KABUSHIKI KAISHA (JP) (72) MITSUYOSHI OHNO; IKUO YAMADA; MIKINE HAYASHI; SHUN ITO; TAKAHIRO KOJIMA Prazo de Validade: 20 (vinte) anos contados a partir de 01/08/2017, observadas as condições legais
(11) BR 10 2017 016856-5 B1	Código 16.1 - Concessão de Patente ou Certificado de Adição de Invenção (22) 04/08/2017 (30) 03/03/2017 US 15/449,826 (43) 30/10/2018 (51) B65D 21/02 (2006.01), B65D 71/00 (2006.01), B65D 71/50 (2006.01) (54) TRANSPORTADOR DE RECIPIENTE PARA PRENDER JUNTOS E TRANSPORTAR MÚLTIPLOS RECIPIENTES E MÉTODO DE FABRICAÇÃO PARA UM TRANSPORTADOR DE RECIPIENTE (73) OREGON PRECISION INDUSTRIES, INC. DBA PAK TECH (US) (72) ZAKARY JAMES BORG; RONALD LEE MELLOR JR. Prazo de Validade: 20 (vinte) anos contados a partir de 04/08/2017, observadas as condições legais
(11) BR 10 2017 016876-0 B1	Código 16.1 - Concessão de Patente ou Certificado de Adição de Invenção (22) 07/08/2017 (43) 26/03/2019 (51) A01D 75/08 (2006.01) (54) CONJUNTO AFIADOR APLICÁVEL EM UMA MÁQUINA OU IMPLEMENTOS AGRÍCOLAS (73) SCHERER & SPERONI LTDA ME (BR/RS) (72) EMERSON SPERONI SCHERER Prazo de Validade: 20 (vinte) anos contados a partir de 07/08/2017, observadas as condições legais
(11) BR 10 2017 017047-0 B1	Código 16.1 - Concessão de Patente ou Certificado de Adição de Invenção (22) 09/08/2017 (30) 30/08/2016 JP 2016-168364 (43) 27/03/2018 (51) F16J 15/3212 (2016.01), F16J 15/3204 (2016.01), F16J 15/3252 (2016.01) (54) APARELHO DE VEDAÇÃO (73) NOK CORPORATION (JP)

(72) YUKI SATO
Prazo de Validade: 20 (vinte) anos contados a partir de 09/08/2017, observadas as condições legais

---

(11) BR 10 2017 017369-0 B1

Código 16.1 - Concessão de Patente ou Certificado de Adição de Invenção
(22) 14/08/2017
(30) 31/08/2016 FR 1658081
(43) 20/03/2018
(51) G01R 15/18 (2006.01)
(54) SENSOR DO TIPO BOBINA DE ROGOWSKI PARA MEDIÇÃO DE CORRENTE, DISPOSITIVO DE MEDIÇÃO E DISJUNTOR ELÉTRICO INCLUINDO TAL SENSOR, E MÉTODO DE ENROLAMENTO DE TAL SENSOR
(73) SCHNEIDER ELECTRIC INDUSTRIES SAS (FR)
(72) AUDREY OLIVIER; PHILIPPE BRUNEL; SÉBASTIEN BUFFAT; DAVID GRANIER
Prazo de Validade: 20 (vinte) anos contados a partir de 14/08/2017, observadas as condições legais

---

(11) BR 10 2017 017940-0 B1

Código 16.1 - Concessão de Patente ou Certificado de Adição de Invenção
(22) 22/08/2017
(30) 01/09/2016 JP 2016-170531
(43) 27/03/2018
(51) F16J 15/3244 (2016.01), F16J 15/3204 (2016.01)
(54) DISPOSITIVO DE VEDAÇÃO
(73) NOK CORPORATION (JP)
(72) NAOYUKI HONMA
Prazo de Validade: 20 (vinte) anos contados a partir de 22/08/2017, observadas as condições legais

---

(11) BR 10 2017 018275-4 B1

Código 16.1 - Concessão de Patente ou Certificado de Adição de Invenção
(22) 25/08/2017
(43) 26/03/2019
(51) B01J 20/30 (2006.01), B01J 20/24 (2006.01), B01J 20/28 (2006.01)
(54) PROCESSO DE OBTENÇÃO DE PARTÍCULAS ADSORVENTES, PARTÍCULAS ADSORVENTES E SEU USO
(73) UNIVERSIDADE ESTADUAL DE MARINGÁ - UEM (BR/PR) ; UNIVERSIDADE ESTADUAL DE CAMPINAS - UNICAMP (BR/SP)
(72) THIAGO LOPES DA SILVA; MELISSA GURGEL ADEODATO VIEIRA; MARCELINO LUIZ GIMENES; MEURIS GURGEL CARLOS DA SILVA
Prazo de Validade: 20 (vinte) anos contados a partir de 25/08/2017, observadas as condições legais

(11) BR 10 2017 019414-0 B1

Código 16.1 - Concessão de Patente ou Certificado de Adição de Invenção
(22) 11/09/2017
(30) 09/09/2016 JP 2016-176282
(43) 27/03/2018
(51) B60R 21/34 (2011.01), B62D 25/10 (2006.01)
(54) ESTRUTURA DE CAPÔ DE VEÍCULO
(73) MITSUBISHI JIDOSHA ENGINEERING KABUSHIKI KAISHA (JP) ; MITSUBISHI JIDOSHA KOGYO KABUSHIKI KAISHA (JP)
(72) MAKOTO NAKASAKO; HIDETAKA INAKI; YOSHIHIRO NAKAMURA
Prazo de Validade: 20 (vinte) anos contados a partir de 11/09/2017, observadas as condições legais

(11) BR 10 2017 020538-0 B1

Código 16.1 - Concessão de Patente ou Certificado de Adição de Invenção
(22) 26/09/2017
(30) 27/09/2016 US 62/400,415
(43) 02/05/2018
(51) A62B 9/00 (2006.01), A62B 9/02 (2006.01), E04H 9/00 (2006.01), G01N 33/00 (2006.01), G05D 11/13 (2006.01)
(54) APARELHO E MÉTODO PARA CONTROLAR UM NÍVEL DE OXIGÊNIO EM UM AMBIENTE FECHADO A PARTIR DE UMA FONTE DE OXIGÊNIO E CÂMARA DE REFÚGIO
(73) STRATA PRODUCTS WORLDWIDE, LLC (US)
(72) DAVID. E. MAUST; KYLE D. MAUST; KYLE MURRAY; ROB ALBINGER
Prazo de Validade: 20 (vinte) anos contados a partir de 26/09/2017, observadas as condições legais

(11) BR 10 2017 021487-7 B1

Código 16.1 - Concessão de Patente ou Certificado de Adição de Invenção
(22) 06/10/2017
(30) 17/10/2016 DE 102016012328.1
(43) 02/05/2018
(51) B01D 46/24 (2006.01), B01D 46/52 (2006.01), B01D 46/42 (2006.01), F02M 35/02 (2006.01)
(54) DISPOSITIVO DE FILTRAGEM COM UM ELEMENTO DE FILTRO REDONDO E ELEMENTO DE FILTRO
(73) MANN+HUMMEL GMBH (DE)
(72) PASCAL NEEF; NADINE DONAUER; PHILIPP HETTKAMP; ARTHUR SUDERMANN; TORSTEN FRITZSCHING; MARIO RIEGER; MICHAEL HEIM
Prazo de Validade: 20 (vinte) anos contados a partir de 06/10/2017, observadas as condições legais

(11) BR 10 2018 001692-0 B1

Código 16.1 - Concessão de Patente ou Certificado de Adição de Invenção
(22) 26/01/2018
(30) 27/01/2017 US 15/417994; 21/02/2017 NL 2018402
(43) 04/12/2018

(51) A61L 2/22 (2006.01)
(54) MÉTODO PARA DESCONTAMINAR UMA ÁREA, E, UNIDADE DE DESCONTAMINAÇÃO MÓVEL PARA DESCONTAMINAR UMA ÁREA
(73) THE BOEING COMPANY (US)
(72) SHAWN HYUNSOO PARK; LEORA PELTZ; ANDREW GERHARD WALLBURG
Prazo de Validade: 20 (vinte) anos contados a partir de 26/01/2018, observadas as condições legais

---

(11) BR 10 2018 002679-8 B1

Código 16.1 - Concessão de Patente ou Certificado de Adição de Invenção
(22) 08/02/2018
(43) 27/08/2019
(51) A01K 45/00 (2006.01)
(54) DISPOSITIVO PARA PASSEAR COM PÁSSAROS NOS OMBROS
(73) WAGNER DE OLIVEIRA MARTINS (BR/MG)
(72) WAGNER DE OLIVEIRA MARTINS
Prazo de Validade: 20 (vinte) anos contados a partir de 08/02/2018, observadas as condições legais

---

(11) BR 10 2018 006160-7 B1

Código 16.1 - Concessão de Patente ou Certificado de Adição de Invenção
(22) 27/03/2018
(43) 15/10/2019
(51) B23K 9/29 (2006.01), B23K 9/18 (2006.01), B23K 9/035 (2006.01)
(54) SUPORTE DE SOLDA PRODUZIDO A BASE DE RESIDUO DE ESCÓRIA DE FLUXO DE SOLDAGEM
(73) UENF UNIVERSIDADE ESTADUAL DO NORTE FLUMINENSE DARCY RIBEIRO (BR/RJ)
(72) RONALDO PINHEIRO DA ROCHA PARANHOS; JUVENIL NUNES DE OLIVEIRA JÚNIOR
Prazo de Validade: 20 (vinte) anos contados a partir de 27/03/2018, observadas as condições legais

---

(11) BR 10 2018 007450-4 B1

Código 16.1 - Concessão de Patente ou Certificado de Adição de Invenção
(22) 13/04/2018
(30) 24/04/2017 JP 2017-085600
(43) 21/11/2018
(51) H01M 10/058 (2010.01), H01M 4/525 (2010.01), H01M 4/505 (2010.01), H01M 4/62 (2006.01)
(54) BATERIA SECUNDÁRIA DE ÍON-LÍTIO E MÉTODO PARA PRODUZIR A MESMA
(73) TOYOTA JIDOSHA KABUSHIKI KAISHA (JP)
(72) YUKIKO HORI
Prazo de Validade: 20 (vinte) anos contados a partir de 13/04/2018, observadas

	as condições legais
(11) BR 10 2018 008389-9 B1	Código 16.1 - Concessão de Patente ou Certificado de Adição de Invenção (22) 26/04/2018 (30) 28/04/2017 SE 1750516-5 (43) 21/11/2018 (51) A01G 23/083 (2006.01) (54) CABEÇA DE COLHEITADEIRA DE DESCASCAMENTO (73) KOMATSU FOREST AB (SE) (72) ANDERS LINDBLOM Prazo de Validade: 20 (vinte) anos contados a partir de 26/04/2018, observadas as condições legais
(11) BR 10 2018 013041-2 B1	Código 16.1 - Concessão de Patente ou Certificado de Adição de Invenção (22) 25/06/2018 (30) 26/06/2017 US 15/633,085 (43) 15/01/2019 (51) A61L 2/10 (2006.01), B64D 13/06 (2006.01), H02M 7/217 (2006.01) (54) MÉTODO PARA OPERAR UMA FONTE DE LUZ ULTRAVIOLETA E SISTEMA DE CONTROLE DE LUZ (73) THE BOEING COMPANY (US) (72) ARTHUR E. BROCKSCHMIDT; JAMIE J. CHILDRESS; KAREN L. HILLS; TERESA A. KING Prazo de Validade: 20 (vinte) anos contados a partir de 25/06/2018, observadas as condições legais
(11) BR 10 2018 013043-9 B1	Código 16.1 - Concessão de Patente ou Certificado de Adição de Invenção (22) 25/06/2018 (30) 26/06/2017 US 15/632,968 (43) 15/01/2019 (51) A61L 2/10 (2006.01), B64D 13/06 (2006.01), H02M 7/217 (2006.01) (54) SISTEMAS DE CONTROLE DE LUZ E MÉTODOS PARA OPERAR UM SISTEMA DE LUZ (73) THE BOEING COMPANY (US) (72) MELANIE KIMSEY-LIN Prazo de Validade: 20 (vinte) anos contados a partir de 25/06/2018, observadas as condições legais
(11) BR 10 2018 013096-0 B1	Código 16.1 - Concessão de Patente ou Certificado de Adição de Invenção (22) 26/06/2018 (30) 27/06/2017 US 15/633,869 (43) 16/04/2019 (51) A61L 2/10 (2006.01), A61L 2/28 (2006.01), B64D 11/02 (2006.01)

(54) SISTEMA E MÉTODO DE INDICAÇÃO DE LIMPEZA E VEÍCULO
(73) THE BOEING COMPANY (US)
(72) ROVELYN T. DYTIOCO; JEFFREY H. HUNT; KAREN L. HILLS; JAMIE J. CHILDRESS
Prazo de Validade: 20 (vinte) anos contados a partir de 26/06/2018, observadas as condições legais

---

(11) BR 10 2018 013581-3 B1

Código 16.1 - Concessão de Patente ou Certificado de Adição de Invenção
(22) 02/07/2018
(30) 06/09/2017 US 15/697442
(43) 16/04/2019
(51) G01B 11/27 (2006.01), G01N 21/95 (2006.01), G06T 7/00 (2017.01)
(54) MÉTODO PARA TESTE NÃO DESTRUTIVO AUTOMÁTICO DE CONCENTRICIDADE DE REBITE, E, SISTEMA DE MEDIÇÃO DE REBITE AUTOMATIZADO
(73) THE BOEING COMPANY (US)
(72) PATRICK L. ANDERSON; STEPHEN J. BENNISON
Prazo de Validade: 20 (vinte) anos contados a partir de 02/07/2018, observadas as condições legais

---

(11) BR 10 2018 067399-8 B1

Código 16.1 - Concessão de Patente ou Certificado de Adição de Invenção
(22) 31/08/2018
(30) 24/10/2017 EP 17382714.8
(43) 04/06/2019
(51) A61J 1/14 (2023.01), B65B 69/00 (2006.01)
(54) DISPOSITIVO AUTOMATIZADO DE ESVAZIAMENTO DE RECIPIENTESPARA ESVAZIAMENTO DE PRODUTO SANGUÍNEO EQUIPADOCOM MEIOS PARA A RECOLHA E O ESVAZIAMENTO POR GRAVIDADE DE RECIPIENTES E COMPREENDE DE UMA ZONA DERECOLHA DE PRODUTO
(73) GRIFOLS WORLDWIDE OPERATIONS LIMITED (IE)
(72) JOAN ORIOLS GAJA; DANIEL FLETA COIT; JOSE LUIS GOMEZ FLORES
Prazo de Validade: 20 (vinte) anos contados a partir de 31/08/2018, observadas as condições legais

---

(11) BR 10 2018 069610-6 B1

Código 16.1 - Concessão de Patente ou Certificado de Adição de Invenção
(22) 25/09/2018
(30) 10/10/2017 JP 2017-197228
(43) 17/09/2019
(51) B23K 15/00 (2006.01), B23K 26/21 (2014.01), B23K 26/32 (2014.01)
(54) DISPOSITIVO DE DIFERENCIAL DE VEÍCULO E MÉTODO DE SOLDAGEM PARA O MESMO
(73) TOYOTA JIDOSHA KABUSHIKI KAISHA (JP)
(72) OSAMU SHIMIZU; NOBUHARU IMAI; YUJI SUZUKI

	Prazo de Validade: 20 (vinte) anos contados a partir de 25/09/2018, observadas as condições legais
(11) BR 10 2018 069869-9 B1	Código 16.1 - Concessão de Patente ou Certificado de Adição de Invenção (22) 27/09/2018 (30) 29/09/2017 EP EP 17461616.9 (43) 16/04/2019 (51) G01F 23/00 (2022.01) (54) SISTEMA DE MEDIÇÃO DE NÍVEL DE GÁS LIQUIDO (73) AIUT SP. Z O. O. (PL) (72) GABRYS MAREK Prazo de Validade: 20 (vinte) anos contados a partir de 27/09/2018, observadas as condições legais
(11) BR 10 2018 070296-3 B1	Código 16.1 - Concessão de Patente ou Certificado de Adição de Invenção (22) 02/10/2018 (30) 09/10/2017 FR 17/59.447 (43) 24/04/2019 (51) G01N 31/12 (2006.01), G01N 33/24 (2006.01) (54) PROCESSO PARA ESTIMAR A QUANTIDADE DE HIDROCARBONETOS LIVRES EM UMA AMOSTRA DE ROCHA SEDIMENTAR (73) IFP ENERGIES NOUVELLES (FR) (72) MARIA-FERNANDA ROMERO-SARMIENTO; SAID YOUSSOUF; GEREMIE LETORT Prazo de Validade: 20 (vinte) anos contados a partir de 02/10/2018, observadas as condições legais
(11) BR 10 2018 070298-0 B1	Código 16.1 - Concessão de Patente ou Certificado de Adição de Invenção (22) 02/10/2018 (30) 16/10/2017 US 62/572,847; 01/05/2018 US 15/967,614 (43) 04/06/2019 (51) G02F 1/01 (2006.01), B60J 3/04 (2006.01), B64C 1/14 (2006.01), B64D 11/00 (2006.01), G06F 3/0488 (2022.01) (54) SISTEMAE MÉTODO DE JANELA COM REGULAÇÃO DE LUMINOSIDADEINTERATIVA, E VEÍCULO (73) THE BOEING COMPANY (US) (72) YAKENTIM IBRAHIM; BERNADETTE BERGER; JOHN DAN MABRY JR. Prazo de Validade: 20 (vinte) anos contados a partir de 02/10/2018, observadas as condições legais
(11) BR 10 2018 071838-0 B1	Código 16.1 - Concessão de Patente ou Certificado de Adição de Invenção (22) 24/10/2018 (30) 25/10/2017 CN 201711010110.6; 25/10/2017 CN 201711016169.6

	(43) 17/09/2019 (51) C10G 11/00 (2006.01), C10G 1/00 (2006.01), C10G 45/00 (2006.01), C10G 11/14 (2006.01) (54) PROCESSO PARA PRODUZIR GASOLINA DE CRAQUEAMENTO CATALÍTICO COM ALTA OCTANAGEM E SISTEMA DE CRAQUEAMENTO CATALÍTICO PARA A REALIZAÇÃO DO REFERIDO PROCESSO (73) CHINA PETROLEUM & CHEMICAL CORPORATION (CN) ; RESEARCH INSTITUTE OF PETROLEUM PROCESSING, SINOPEC (CN) (72) JIANHONG GONG; ZEKUN LI; JINLIAN TANG; ANGUO MAO; JIUSHUN ZHANG; YUYING ZHANG; JUN LONG Prazo de Validade: 20 (vinte) anos contados a partir de 24/10/2018, observadas as condições legais
(11) BR 10 2018 072188-7 B1	Código 16.1 - Concessão de Patente ou Certificado de Adição de Invenção (22) 26/10/2018 (30) 31/10/2017 EP 17199425.4 (43) 26/11/2019 (51) B23K 31/00 (2006.01), B23K 37/00 (2006.01), D21F 5/02 (2006.01), D21F 5/18 (2006.01) (54) MÉTODO PARA FABRICAR UM CILINDRO DE SECAGEM YANKEE (73) VALMET AKTIEBOLAG (SE) (72) ANDREAS HJÄRTQVIST; STEFAN THYBERG Prazo de Validade: 20 (vinte) anos contados a partir de 26/10/2018, observadas as condições legais
(11) BR 10 2018 075809-8 B1	Código 16.1 - Concessão de Patente ou Certificado de Adição de Invenção (22) 12/12/2018 (30) 18/12/2017 US 15/845,113 (43) 02/07/2019 (51) C22B 21/00 (2006.01), C22B 7/00 (2006.01), C22B 9/05 (2006.01) (54) MÉTODO PARA REDUZIR O USO DE SAL EM RECICLAGEM DE ALUMÍNIO E SISTEMA (73) AIR PRODUCTS AND CHEMICALS, INC (US) (72) MARTIN LAWRENCE; PETR TLAMICHA Prazo de Validade: 20 (vinte) anos contados a partir de 12/12/2018, observadas as condições legais
(11) BR 10 2019 000930-6 B1	Código 16.1 - Concessão de Patente ou Certificado de Adição de Invenção (22) 17/01/2019 (30) 18/01/2018 EP 18382024.0 (43) 17/09/2019 (51) B01J 2/30 (2006.01), C05G 3/00 (2020.01), C07C 211/03 (2006.01), C11D 1/40 (2006.01), C08K 5/17 (2006.01), C11D 7/32 (2006.01) (54) COMPOSIÇÃO PARA IMPEDIR A AGLOMERAÇÃO DE FERTILIZANTES

	SÓLIDOS, SEU USO E SEU MÉTODO DE PREPARAÇÃO, FERTILIZANTES SÓLIDOS RESISTENTES À AGLOMERAÇÃO E SEU MÉTODO DE PREPARAÇÃO (73) KAO CORPORATION S/A (ES) (72) JOAN ANTONI RIAZA MARTINEZ; MIQUEL MUNDO BLANCH Prazo de Validade: 20 (vinte) anos contados a partir de 17/01/2019, observadas as condições legais
(11) BR 10 2019 002257-4 B1	Código 16.1 - Concessão de Patente ou Certificado de Adição de Invenção (22) 04/02/2019 (30) 05/02/2018 US 15/888,704 (43) 17/09/2019 (51) F24C 7/08 (2006.01), F24C 15/32 (2006.01), F24C 15/36 (2006.01) (54) FORNO DE MÚLTIPLAS CAVIDADES. (73) ALTO-SHAAM, INC. (US) (72) PHILIP R. MCKEE; LEE THOMAS VANLANEN; JEFF MADDOX Prazo de Validade: 20 (vinte) anos contados a partir de 04/02/2019, observadas as condições legais
(11) BR 10 2019 012192-0 B1	Código 16.1 - Concessão de Patente ou Certificado de Adição de Invenção (22) 13/06/2019 (43) 22/12/2020 (51) A01C 7/10 (2006.01), A01C 7/08 (2006.01) (54) SEMEADEIRA MODULAR, COM CONTROLE INDEPENDENTE DE MOTORES PARA DOSAGEM, DIRECIONAMENTO E VOLUME DE LANÇAMENTO DE SEMENTES NO SOLO DE PLANTIO (73) PICETTI IMPORTAÇÃO E EXPORTAÇÃO LTDA - EPP (BR/MS) (72) RAFAEL PICETTI Prazo de Validade: 20 (vinte) anos contados a partir de 13/06/2019, observadas as condições legais
(11) BR 10 2020 011601-0 B1	Código 16.1 - Concessão de Patente ou Certificado de Adição de Invenção (22) 09/06/2020 (43) 03/03/2022 (51) B24C 3/06 (2006.01), B24C 7/00 (2006.01) (54) EQUIPAMENTO PARA JATEAMENTO ABRASIVO ÚMIDO COM SISTEMA DE OPERAÇÃO ELETROELETRÔNICO (73) CANDIDA GONÇALVES DIAS MORENO (BR/SP) (72) MÁRIO TEIXEIRA PERES JÚNIOR Prazo de Validade: 20 (vinte) anos contados a partir de 09/06/2020, observadas as condições legais
(11) BR 10 2020 024049-8 B1	Código 16.1 - Concessão de Patente ou Certificado de Adição de Invenção

(22) 25/11/2020
(43) 02/02/2021
(51) A61H 31/00 (2006.01), A61M 16/00 (2006.01), A61M 11/00 (2006.01)
(54) SISTEMA FECHADO DE INSTILAÇÃO E AEROCÂMARA PARA AEROSSÓIS COM PORTA PARA SISTEMA FECHADO DE ASPIRAÇÃO PARA PACIENTES SUBMETIDOS À VENTILAÇÃO ARTIFICIAL
(73) HOSPITAL NOSSA SENHORA DA CONCEIÇÃO S.A. (BR/RS) ; SKA DESENVOLVIMENTO E LICENCIAMENTO DE SISTEMAS LTDA. (BR/RS)
(72) CLÉBER VERONA; LUIZ GUSTAVO MARIN; THIAGO THOMÉ SILVEIRA; SIEGFRIED KOELLN; JOSÉ FILIPE TRILHA DE CARVALHO; MICAEL DOS SANTOS MOTA
Prazo de Validade: 20 (vinte) anos contados a partir de 25/11/2020, observadas as condições legais

---

(11) BR 10 2021 015247-8 B1

Código 16.1 - Concessão de Patente ou Certificado de Adição de Invenção
(22) 02/08/2021
(43) 30/11/2021
(51) A61N 1/36 (2006.01)
(54) EQUIPAMENTO ELETROESTIMULADOR MUSCULAR
(73) GREEN INNOVATION INDÚSTRIA DE EQUIPAMENTOS MÉDICOS LTDA. (BR/SC)
(72) LUIZ ARMANDO NICOLAO
Prazo de Validade: 20 (vinte) anos contados a partir de 02/08/2021, observadas as condições legais

---

(11) BR 10 2021 022533-5 B1

Código 16.1 - Concessão de Patente ou Certificado de Adição de Invenção
(22) 09/11/2021
(43) 26/04/2022
(51) C07D 493/00 (2006.01), A61K 31/343 (2006.01), A61P 35/00 (2006.01)
(54) COMPOSTO 5-CARBA-PTEROCARPANOS, PROCESSO DE OBTENÇÃO DOS ANÁLOGOS DE CARBA-PTEROCARPANOS E USO DO COMPOSTO
(73) UNIVERSIDADE FEDERAL DO CEARÁ (BR/CE) ; UNIVERSIDADE FEDERAL DO RIO DE JANEIRO (BR/RJ)
(72) CLAUDIA DO Ó PESSOA; SARAH SANT'ANNA MARANHAO; DANILO DAMASCENO ROCHA; MARIA DA CONCEIÇÃO FERREIRA DE OLIVEIRA; MARIA CLAUDIA DOS SANTOS LUCIANO; FRANCISCO VILAÇA GASPAR; KAIO MORAES DE FARIAS; SORAYA MARQUES RIBEIRO; JORGE LUIZ DE OLIVEIRA DOMINGOS; JULIO CESAR FERREIRA BARCELLOS; JOSÉ DE BRITO VIEIRA NETO; PAULO ROBERTO RIBEIRO COSTA; CARLOS ROBERTO KOSCKY PAIER; MARIA FRANCILENE SOUZA SILVA
Prazo de Validade: 20 (vinte) anos contados a partir de 09/11/2021, observadas as condições legais

---

(11) BR 10 2021 023962-0 B1

Código 16.1 - Concessão de Patente ou Certificado de Adição de Invenção

(22) 26/11/2021
(43) 31/05/2022
(51) A01N 65/40 (2009.01), A01P 7/02 (2006.01)
(54) USO DA COMPOSIÇÃO BIOACARICIDA PROVENIENTE DO FRUTO DE LICURI
(73) UNIVERSIDADE FEDERAL FLUMINENSE (BR/RJ)
(72) EVELIZE FOLLY DAS CHAGAS; GILBERTO ALVES ROMEIRO; MÁRCIA CRISTINA DA CUNHA VELOSO; PAMELLA CHRISTINA ORTEGA DE OLIVEIRA; JULIANA SANTOS DE ANDRADE; CAMILA MATTOS DE OLIVEIRA
Prazo de Validade: 20 (vinte) anos contados a partir de 26/11/2021, observadas as condições legais

---

(11) BR 10 2022 002312-3 B1

Código 16.1 - Concessão de Patente ou Certificado de Adição de Invenção
(22) 07/02/2022
(43) 07/06/2022
(51) E21C 41/00 (2006.01)
(54) Processo de planejamento integrado de mina e processamento, coleta de dados em tempo real, pré-concentração via classificação de minério com sensores (a seco), juntamente com um fluxograma da cominuição a seco combinado com um fluxograma de concentração final úmido
(73) DAVID CHRISTOPHER MICHAEL MADDERSON (BR/MG)
(72) DAVID CHRISTOPHER MICHAEL MADDERSON
Prazo de Validade: 20 (vinte) anos contados a partir de 07/02/2022, observadas as condições legais

---

(11) BR 10 2022 002760-9 B1

Código 16.1 - Concessão de Patente ou Certificado de Adição de Invenção
(22) 14/02/2022
(43) 03/05/2022
(51) C22B 23/02 (2006.01), B22F 9/04 (2006.01), B03C 1/00 (2006.01)
(54) PROCESSO DE BENEFICIAMENTO DE UM CONCENTRADO DE MINÉRIO DE NÍQUEL
(73) LORINTECH TECNOLOGIA S.A. (BR/RJ)
(72) LUCAS ARANTES ARAÚJO
Prazo de Validade: 20 (vinte) anos contados a partir de 14/02/2022, observadas as condições legais

---

(11) BR 10 2022 010749-1 B1

Código 16.1 - Concessão de Patente ou Certificado de Adição de Invenção
(22) 01/06/2022
(43) 01/11/2022
(51) A61K 9/50 (2006.01), A61K 31/56 (2006.01), A61K 31/7048 (2006.01), A61K 47/30 (2006.01), A61K 47/36 (2006.01), A61K 47/44 (2017.01), A61P 35/00 (2006.01)
(54) MICROCÁPSULA POLIMÉRICA À BASE DE ÁCIDO BETULÍNICO E HESPERIDINA COENCAPSULADOS PARA APLICAÇÃO EM TERAPIA DE

	LEUCEMIA PROMIELOCÍTICA (73) UNIVERSIDADE FEDERAL DO CEARÁ (BR/CE) (72) NÁGILA MARIA PONTES SILVA RICARDO; DEYSE DE SOUSA MAIA; LOUHANA MOREIRA REBOUÇAS; NILCE VIANA GRAMOSA POMPEU DE SOUSA BRASIL; CLAUDIA DO Ó PESSOA; MANOEL ODORICO DE MORAES FILHO; PEDRO MIKAEL DA SILVA COSTA Prazo de Validade: 20 (vinte) anos contados a partir de 01/06/2022, observadas as condições legais
(11) BR 11 2012 011634-7 B1	Código 16.1 - Concessão de Patente ou Certificado de Adição de Invenção (22) 17/11/2010 (30) 17/11/2009 KR 10-2009-0110696 (51) H01Q 1/24 (2006.01), H01Q 9/16 (2006.01), H01Q 19/10 (2006.01), H01Q 21/08 (2006.01), H01Q 21/24 (2006.01) (54) ANTENA TENDO ELEMENTOS RADIADORES DISPOSTOS EM PLANOS DIFERENTES (73) KMW INC. (KR) (72) Young-Chan Moon; Oh-Seog Choi; Sung-Hwan So; In-Ha Jung; Seung-Mok Han Prazo de Validade: 20 (vinte) anos contados a partir de 17/11/2010, observadas as condições legais. Patente concedida conforme ADI 5.529/DF, que determina a alteração do prazo de concessão.
(11) BR 11 2012 012138-3 B1	Código 16.1 - Concessão de Patente ou Certificado de Adição de Invenção (22) 23/11/2010 (30) 23/11/2009 CN 200910199259.2 (51) C07D 403/12 (2006.01), A61K 31/506 (2006.01), A61P 9/00 (2006.01), A61P 35/00 (2006.01) (54) Composto, formas do mesmo, composições farmacêuticas do mesmo e métodos para preparação (73) HUTCHISON MEDIPHARMA LIMITED (CN) (72) WEIHAN ZHANG; HONG JIA; YUMIN CUI; YONGXIN REN; YANG SAI; ZHENPING WU; WENJI LI; JIANGYONG SHAO; ZHENPING TIAN; WEI-GUO SU Prazo de Validade: 20 (vinte) anos contados a partir de 23/11/2010, observadas as condições legais. Patente concedida conforme ADI 5.529/DF, que determina a alteração do prazo de concessão.
(11) BR 11 2012 014811-7 B1	Código 16.1 - Concessão de Patente ou Certificado de Adição de Invenção (22) 15/12/2010 (30) 18/12/2009 US 61/287,722 (51) B26B 21/40 (2006.01) (54) CARTUCHO DE APARELHO DE BARBEAR OU DEPILAR COM ELEMENTO NÃO CORTANTE E MÉTODO DE PRODUÇÃO DO MESMO

(73) THE GILLETTE COMPANY (US)
(72) SEAN PETER CLARKE; ASHOK BAKUL PATEL; MATTHEW ROBERT STONE
Prazo de Validade: 20 (vinte) anos contados a partir de 15/12/2010, observadas as condições legais. Patente concedida conforme ADI 5.529/DF, que determina a alteração do prazo de concessão.

---

(11) BR 11 2012 032317-2 B1

Código 16.1 - Concessão de Patente ou Certificado de Adição de Invenção
(22) 27/06/2011
(30) 28/06/2010 NL 2004991
(51) B63C 11/42 (2006.01), B63B 35/30 (2006.01), E02F 5/10 (2006.01)
(54) VEÍCULO SUBMERSÍVEL PARA DESCARREGAR ROCHAS
(73) DEME OFFSHORE NL B.V. (NL)
(72) JAN GABRIEL
Prazo de Validade: 20 (vinte) anos contados a partir de 27/06/2011, observadas as condições legais. Patente concedida conforme ADI 5.529/DF, que determina a alteração do prazo de concessão.

---

(11) BR 11 2012 033014-4 B1

Código 16.1 - Concessão de Patente ou Certificado de Adição de Invenção
(22) 31/05/2011
(30) 22/06/2010 IT MO 2010A 000186
(51) F26B 7/00 (2006.01)
(54) MÉTODO E DISPOSITIVO PARA TRATAMENTO DE DESIDRATAÇÃO DE LAMA RESIDUAL
(73) FERBUR LIMITED (VG)
(72) ARISTIDE STRADI; DOMENICO ALTIERI; GIAN CARLO FERRARI
Prazo de Validade: 20 (vinte) anos contados a partir de 31/05/2011, observadas as condições legais. Patente concedida conforme ADI 5.529/DF, que determina a alteração do prazo de concessão.

---

(11) BR 11 2013 006783-7 B1

Código 16.1 - Concessão de Patente ou Certificado de Adição de Invenção
(22) 20/09/2011
(30) 20/09/2010 US 61/384,456; 21/09/2010 US 61/385,020; 01/12/2010 US 61/418,509; 13/12/2010 US 61/422,574; 20/09/2011 US 13/237,827
(51) G06F 15/16 (2006.01)
(54) SISTEMA DE REDE, DISPOSITIVO DE USUÁRIO FINAL E ELEMENTO DE REDE
(73) HEADWATER RESEARCH LLC (US)
(72) GREGORY G. RALEIGH; JAMES LAVINE
Prazo de Validade: 20 (vinte) anos contados a partir de 20/09/2011, observadas as condições legais. Patente concedida conforme ADI 5.529/DF, que determina a alteração do prazo de concessão.

(11) BR 11 2013 030699-8 B1

Código 16.1 - Concessão de Patente ou Certificado de Adição de Invenção
(22) 31/05/2012
(30) 31/05/2011 NO 20110794
(51) C09K 8/582 (2006.01), C12P 7/10 (2006.01)
(54) Métodos para estabelecer e manter vedador microbiano em formação geológica contendo hidrocarboneto e para alterar posição e extensão de vedador microbiano, bem como vedador microbiano, uso de microrganismos do tipo Clostridium thermocellum na formação de vedador e método para recuperar hidrocarbonetos a partir de formação geológica
(73) GOE-IP AS (NO)
(72) ASLE RAVNAS
Prazo de Validade: 20 (vinte) anos contados a partir de 31/05/2012, observadas as condições legais. Patente concedida conforme ADI 5.529/DF, que determina a alteração do prazo de concessão.

---

(11) BR 11 2013 031431-1 B1

Código 16.1 - Concessão de Patente ou Certificado de Adição de Invenção
(22) 06/06/2012
(30) 06/06/2011 EP 11004597.8
(51) G01N 33/68 (2006.01), G01N 33/50 (2006.01)
(54) MÉTODOS IN VITRO PARA O DIAGNÓSTICO DA DOENÇA DE GAUCHER E PARA DETERMINAR A EFICÁCIA DE UM COMPOSTO PARA O TRATAMENTO DE DOENÇA DE GAUCHER
(73) CENTOGENE GMBH (DE)
(72) HERMANN MASCHER; ARNDT ROLFS
Prazo de Validade: 20 (vinte) anos contados a partir de 06/06/2012, observadas as condições legais. Patente concedida conforme ADI 5.529/DF, que determina a alteração do prazo de concessão.

---

(11) BR 11 2014 011151-0 B1

Código 16.1 - Concessão de Patente ou Certificado de Adição de Invenção
(22) 04/05/2012
(30) 09/11/2011 US 61/557,675
(51) H04N 19/11 (2014.01), H04N 19/14 (2014.01), H04N 19/147 (2014.01), H04N 19/167 (2014.01), H04N 19/17 (2014.01), H04N 19/172 (2014.01), H04N 19/176 (2014.01), H04N 19/196 (2014.01), H04N 19/39 (2014.01), H04N 19/46 (2014.01), H04N 19/463 (2014.01), H04N 19/98 (2014.01)
(54) PREVISÃO INTERCAMADAS ENTRE CAMADAS DE DIFERENTES FAIXAS DE VALOR DE AMOSTRAS DINÂMICAS
(73) FRAUNHOFER-GESELLSCHAFT ZUR FÖRDERUNG DER ANGEWANDTEN FORSCHUNG EV (DE)
(72) GARBAS, JENS UWE; THOMAS, HERBERT
Prazo de Validade: 20 (vinte) anos contados a partir de 04/05/2012, observadas as condições legais. Patente concedida conforme ADI 5.529/DF, que determina a alteração do prazo de concessão.

(11) BR 11 2014 017121-1 B1

Código 16.1 - Concessão de Patente ou Certificado de Adição de Invenção
(22) 11/01/2013
(30) 13/01/2012 US 61/586,668; 19/01/2012 US 61/588,595; 09/02/2012 US 61/597,097; 10/01/2013 US 13/738,574
(51) H04N 19/13 (2014.01), H04N 19/18 (2014.01), H04N 19/91 (2014.01), H03M 7/40 (2006.01)
(54) MÉTODO E DISPOSITIVO PARA DECODIFICAR DADOS DE VÍDEO, MÉTODO E DISPOSITIVO PARA CODIFICAR DADOS DE VÍDEO E MEMÓRIA LEGÍVEL POR COMPUTADOR
(73) QUALCOMM INCORPORATED (US)
(72) VADIM SEREGIN; JOEL SOLE ROJALS; MARTA KARCZEWICZ
Prazo de Validade: 20 (vinte) anos contados a partir de 11/01/2013, observadas as condições legais. Patente concedida conforme ADI 5.529/DF, que determina a alteração do prazo de concessão.

(11) BR 11 2014 023248-2 B1

Código 16.1 - Concessão de Patente ou Certificado de Adição de Invenção
(22) 20/03/2013
(30) 20/03/2012 US 13/425,192
(51) H04L 29/08 (2006.01), H04W 4/18 (2009.01)
(54) MÉTODO PARA TRANSMITIR DADOS, MÉTODO PARA RECEBER DADOS E DISPOSITIVO DE COMUNICAÇÕES
(73) HUAWEI TECHNOLOGIES CO., LTD. (CN)
(72) JIAN LI; JIM ZHAO; WENZHE ZHOU
Prazo de Validade: 20 (vinte) anos contados a partir de 20/03/2013, observadas as condições legais

(11) BR 11 2014 026035-4 B1

Código 16.1 - Concessão de Patente ou Certificado de Adição de Invenção
(22) 26/04/2013
(30) 26/04/2012 GB 1207459.7; 22/06/2012 GB 1211072.2; 22/06/2012 GB 1211073.0
(51) H04N 19/176 (2014.01), H04N 19/186 (2014.01), H04N 19/523 (2014.01), H04N 19/593 (2014.01), H04N 19/60 (2014.01), H04N 19/82 (2014.01)
(54) MÉTODOS E APARELHOS DE DECODIFICAÇÃO E CODIFICAÇÃO DE VÍDEO, MEIO DE ARMAZENAMENTO NÃO TRANSITÓRIO LEGÍVEL POR COMPUTADOR, E, APARELHO DE CAPTURA, EXIBIÇÃO, TRANSMISSÃO, RECEPÇÃO E/OU ARMAZENAMENTO DE VÍDEO
(73) SONY CORPORATION (JP)
(72) JAMES ALEXANDER GAMEI; NICHOLAS IAN SAUNDERS; KARL JAMES SHARMAN; PAUL JAMES SILCOCK
Prazo de Validade: 20 (vinte) anos contados a partir de 26/04/2013, observadas as condições legais

(11) BR 11 2014 027753-2 B1

Código 16.1 - Concessão de Patente ou Certificado de Adição de Invenção
(22) 07/05/2013

	(30) 07/05/2012 US 61/643,520 (51) H04L 29/08 (2006.01), G06F 13/40 (2006.01), H04L 29/06 (2006.01) (54) MÉTODO E APARELHO PARA IDENTIFICAR UM PROTOCOLO DE COMUNICAÇÃO USADO EM UM SISTEMA DE CONTROLE DE PROCESSO E MEIO DE ARMAZENAMENTO LEGÍVEL EM MÁQUINA (73) BRISTOL, INC., D/B/A REMOTE AUTOMATED SOLUTIONS (US) (72) XUEDONG LIU Prazo de Validade: 20 (vinte) anos contados a partir de 07/05/2013, observadas as condições legais
(11) BR 11 2014 030820-9 B1	Código 16.1 - Concessão de Patente ou Certificado de Adição de Invenção (22) 11/06/2013 (30) 12/06/2012 US 61/658,472 (51) A61K 39/395 (2006.01), A61K 9/00 (2006.01), A61K 47/18 (2017.01), A61K 47/26 (2006.01), C07K 16/28 (2006.01) (54) COMPOSIÇÃO AQUOSA, DISPOSITIVO DE ADMINISTRAÇÃO E SERINGA PRÉ-CARREGADA CONTENDO UMA FORMULAÇÃO DE ANTICORPO (73) NOVARTIS AG (CH) (72) MARTA COSENZA; CHRISTOPH STARK Prazo de Validade: 20 (vinte) anos contados a partir de 11/06/2013, observadas as condições legais
(11) BR 11 2014 031133-1 B1	Código 16.1 - Concessão de Patente ou Certificado de Adição de Invenção (22) 13/06/2013 (30) 13/06/2012 US 61/659,198 (51) A61K 39/12 (2006.01), C12N 7/00 (2006.01) (54) VACINAS REORDENADAS DE BTV E AHSV (73) THE UNIVERSITY COURT OF THE UNIVERSITY OF GLASGOW (GB) ; BOEHRINGER INGELHEIM ANIMAL HEALTH USA INC. (US) (72) MASSIMO PALMARINI; PASCAL HUDELET; JEAN-CHRISTOPHE AUDONNET; SANDRO FILIPE NUNES Prazo de Validade: 20 (vinte) anos contados a partir de 13/06/2013, observadas as condições legais
(11) BR 11 2015 000480-6 B1	Código 16.1 - Concessão de Patente ou Certificado de Adição de Invenção (22) 09/07/2013 (30) 09/07/2012 US 61/669,356; 06/12/2012 US 61/734,264 (51) H04N 19/117 (2014.01), H04N 19/157 (2014.01), H04N 19/33 (2014.01), H04N 19/70 (2014.01) (54) ARQUITETURA DE CODEC PARA CODIFICAÇÃO DE VÍDEO DE CAMADA MÚLTIPLA, MÉTODO E SISTEMA (73) VID SCALE, INC. (US) (72) YAN YE; GEORGE W. MCCLELLAN; YONG HE; XIAOYU XIU; YUWEN

	HE; JIE DONG; CAN BAL; EUN RYU Prazo de Validade: 20 (vinte) anos contados a partir de 09/07/2013, observadas as condições legais
(11) BR 11 2015 004229-5 B1	Código 16.1 - Concessão de Patente ou Certificado de Adição de Invenção (22) 30/08/2013 (30) 31/08/2012 US 61/695,791; 24/01/2013 US 61/756,254 (51) C07K 16/30 (2006.01) (54) ANTICORPOS OU FRAGMENTOS DE LIGAÇÃO AO ANTÍGENO DO MESMO QUE SE LIGA ESPECIFICAMENTE ÀPROTEÍNA FOLR1, KIT DE IMUNOENSAIO, MÉTODO DE DETECÇÃO IN VITRO DE PROTEÍNA FOLR1, USO DE UM AGENTE ATIVO, E MÉTODO PARA MONITORAMENTO DA EFICÁCIA TERAPÊUTICA (73) IMMUNOGEN, INC. (US) (72) NATHAN E. TESTA; CHRISTINA N. CARRIGAN; OLGA AB; DANIEL TAVARES; BENI B. WOLF Prazo de Validade: 20 (vinte) anos contados a partir de 30/08/2013, observadas as condições legais
(11) BR 11 2015 004246-5 B1	Código 16.1 - Concessão de Patente ou Certificado de Adição de Invenção (22) 18/09/2013 (30) 26/09/2012 US 61/705,864 (51) H04N 13/189 (2018.01), H04N 19/436 (2014.01), H04N 19/44 (2014.01), H04N 19/46 (2014.01) (54) MÉTODO DE CODIFICAÇÃO DE IMAGEM E APARELHO DE CODIFICAÇÃO DE IMAGEM (73) SUN PATENT TRUST (US) (72) SEMIH ESENLIK; MATTHIAS NARROSCHKE; THOMAS WEDI Prazo de Validade: 20 (vinte) anos contados a partir de 18/09/2013, observadas as condições legais
(11) BR 11 2015 004474-3 B1	Código 16.1 - Concessão de Patente ou Certificado de Adição de Invenção (22) 03/06/2013 (30) 24/09/2012 CN 201210358088.5 (51) H04L 12/18 (2006.01), H04M 3/56 (2006.01), H04N 7/15 (2006.01) (54) MÉTODO DE GRAVAÇÃO DE CONFERÊNCIA DE VÍDEO, TERMINAL DE USUÁRIO, SERVIDOR DE GRAVAÇÃO, E SISTEMA DE GRAVAÇÃO DE CONFERÊNCIA DE VÍDEO (73) HUAWEI TECHNOLOGIES CO., LTD. (CN) (72) YONGNING QIN; MIN XIAO Prazo de Validade: 20 (vinte) anos contados a partir de 03/06/2013, observadas as condições legais

(11) BR 11 2015 009474-0 B1

Código 16.1 - Concessão de Patente ou Certificado de Adição de Invenção
(22) 01/11/2013
(30) 01/11/2012 US 13/666,651
(51) H04L 12/26 (2006.01), H04L 29/08 (2006.01)
(54) MÉTODO PARA DETERMINAR UM OU MAIS ATRIBUTOS DE UMA PROPRIEDADE UTILIZANDO UM GRUPO DE INCUBAÇÃO E SISTEMA DE COMPUTADOR
(73) MICROSOFT TECHNOLOGY LICENSING, LLC (US)
(72) MARWAN BATROUNI; JASON DREW ZIONS; OCTAVIAN HORNOIU
Prazo de Validade: 20 (vinte) anos contados a partir de 01/11/2013, observadas as condições legais

(11) BR 11 2015 011995-6 B1

Código 16.1 - Concessão de Patente ou Certificado de Adição de Invenção
(22) 27/11/2013
(30) 27/11/2012 US 61/730,323; 27/11/2012 US 61/730,369; 11/03/2013 US 61/776,144; 10/10/2013 US 61/889,174
(51) C12N 5/10 (2006.01), C12N 5/0789 (2010.01), C12N 15/09 (2006.01)
(54) MÉTODO PARA A PRODUÇÃO DE UMA CÉLULA PROGENITORA HEMATOPOIÉTICA TENDO BCL11A DIMINUÍDO OU PARA AUMENTAR SEUS NÍVEIS DE HEMOGLOBINA FETAL, COMPOSIÇÃO E USO DAS MESMAS
(73) CHILDREN'S MEDICAL CENTER CORPORATION (US)
(72) STUART H. ORKIN; DANIEL E. BAUER; JIAN XU
Prazo de Validade: 20 (vinte) anos contados a partir de 27/11/2013, observadas as condições legais

(11) BR 11 2015 013513-7 B1

Código 16.1 - Concessão de Patente ou Certificado de Adição de Invenção
(22) 05/12/2013
(30) 11/12/2012 KR 10-2012-0143318
(51) A61K 47/36 (2006.01), A61K 39/39 (2006.01), A61P 37/00 (2006.01)
(54) COMPOSIÇÃO DE CONJUGADO DE PROTEÍNA POLISSACARÍDICA PNEUMOCÓCICA MULTIVALENTE
(73) SK BIOSCIENCE CO., LTD. (KR)
(72) MAHN-HOON PARK; HUN KIM; JI-HYE YANG; SEON-YOUNG YANG; MYEONG-JU NOH; SU-JIN PARK; JIN-HWAN SHIN
Prazo de Validade: 20 (vinte) anos contados a partir de 05/12/2013, observadas as condições legais

(11) BR 11 2015 014311-3 B1

Código 16.1 - Concessão de Patente ou Certificado de Adição de Invenção
(22) 29/10/2013
(30) 18/12/2012 CN 201210552192.8
(51) H04L 1/00 (2006.01), H04L 5/00 (2006.01)
(54) MÉTODO PARA A DETECÇÃO E ENVIO DE INFORMAÇÃO DE CONTROLE DE LIGAÇÃO DESCENDENTE; TERMINAL RECEPTOR; E TERMINAL DE ENVIO

(73) ZTE CORPORATION (CN)
(72) BO DAI; YIJIAN CHEN; ZHISONG ZUO
Prazo de Validade: 20 (vinte) anos contados a partir de 29/10/2013, observadas as condições legais

---

(11) BR 11 2015 014649-0 B1

Código 16.1 - Concessão de Patente ou Certificado de Adição de Invenção
(22) 10/12/2013
(30) 19/12/2012 US 61/739,632; 21/12/2012 US 61/745,423; 25/09/2013 US 14/036,615
(51) H04N 19/115 (2014.01), H04N 19/146 (2014.01), H04N 19/174 (2014.01), H04N 19/433 (2014.01), H04N 19/70 (2014.01)
(54) MODELO DE ARMAZENAMENTO DE BAIXO RETARDO EM CODIFICAÇÃO DE VÍDEO
(73) QUALCOMM INCORPORATED (US)
(72) YE-KUI WANG
Prazo de Validade: 20 (vinte) anos contados a partir de 10/12/2013, observadas as condições legais

---

(11) BR 11 2015 015418-2 B1

Código 16.1 - Concessão de Patente ou Certificado de Adição de Invenção
(22) 27/12/2012
(51) H04B 7/06 (2006.01)
(54) MÉTODO PARA REALIMENTAR INFORMAÇÕES DE ESTADO DE CANAL, EQUIPAMENTO DE USUÁRIO, ESTAÇÃO BASE, APARELHO E MEIO DE ARMAZENAMENTO DE COMPUTADOR
(73) HUAWEI TECHNOLOGIES CO., LTD. (CN)
(72) JIANGUO WANG; YONGXING ZHOU; LEIMING ZHANG
Prazo de Validade: 20 (vinte) anos contados a partir de 27/12/2012, observadas as condições legais. Patente concedida conforme ADI 5.529/DF, que determina a alteração do prazo de concessão.

---

(11) BR 11 2015 017963-0 B1

Código 16.1 - Concessão de Patente ou Certificado de Adição de Invenção
(22) 28/01/2014
(30) 28/01/2013 CN 20131002097.X
(51) C07D 239/42 (2006.01), A61K 31/5377 (2006.01), A61P 35/00 (2006.01), A61P 7/00 (2006.01), A61P 29/00 (2006.01), A61P 37/02 (2006.01), A61P 31/12 (2006.01), A61P 9/00 (2006.01), A61P 3/00 (2006.01), A61P 35/02 (2006.01), A61P 19/02 (2006.01), A61P 19/06 (2006.01), A61P 11/06 (2006.01), A61P 11/00 (2006.01), A61P 11/02 (2006.01)
(54) COMPOSTO DE FENIL AMINO PIRIMIDINA DEUTERADO, MÉTODO PARA PREPARAR A COMPOSIÇÃO FARMACÊUTICA, COMPOSIÇÃO FARMACÊUTICA E USO DO COMPOSTO
(73) SUZHOU ZELGEN BIOPHARMACEUTICALS CO., LTD. (CN)
(72) BINHUA LV; ZELIN SHENG; BENWEN CAO
Prazo de Validade: 20 (vinte) anos contados a partir de 28/01/2014, observadas

	as condições legais
(11) BR 11 2015 018427-8 B1	Código 16.1 - Concessão de Patente ou Certificado de Adição de Invenção (22) 05/03/2014 (30) 11/03/2013 US 61/776,241 (51) B21B 37/44 (2006.01), B21B 38/02 (2006.01), B21B 45/02 (2006.01) (54) SISTEMA E MÉTODO PARA MELHORAR PLANICIDADE EM METAL LAMINADO (73) NOVELIS INC. (US) (72) PAUL DAVID NELSON; DAVID ANTHONY BAUER; ANDREW JAMES HOBBIS Prazo de Validade: 20 (vinte) anos contados a partir de 05/03/2014, observadas as condições legais
(11) BR 11 2015 020009-5 B1	Código 16.1 - Concessão de Patente ou Certificado de Adição de Invenção (22) 13/02/2014 (30) 21/02/2013 US 61/767,380; 09/04/2013 US 61/810,104 (51) H04N 9/67 (2023.01), H04N 5/20 (2006.01), G06T 5/00 (2006.01), H04N 19/46 (2014.01), H04N 9/68 (2023.01) (54) GERENCIAMENTO DE EXIBIÇÃO PARA VÍDEO DE ALTA GAMA DINÂMICA (73) DOLBY LABORATORIES LICENSING CORPORATION (US) (72) ROBIN ATKINS; TIMO KUNKEL; THADDEUS BEIER; TAO CHEN Prazo de Validade: 20 (vinte) anos contados a partir de 13/02/2014, observadas as condições legais
(11) BR 11 2015 025018-1 B1	Código 16.1 - Concessão de Patente ou Certificado de Adição de Invenção (22) 22/04/2014 (30) 14/05/2013 US 13/893,959 (51) B23Q 9/02 (2006.01), B23K 37/02 (2006.01), B23Q 9/00 (2006.01) (54) APARELHO, E, MÉTODO PARA REALIZAR UMA OPERAÇÃO EM UMA ESTRUTURA (73) THE BOEING COMPANY (US) (72) LUIS A. PERLA; CLAYTON LYNN MUNK; STEPHEN GLADE HOLLEY Prazo de Validade: 20 (vinte) anos contados a partir de 22/04/2014, observadas as condições legais
(11) BR 11 2015 025368-7 B1	Código 16.1 - Concessão de Patente ou Certificado de Adição de Invenção (22) 03/04/2013 (51) H04W 36/00 (2009.01), H04W 8/22 (2009.01) (54) MÉTODOS PARA ADQUIRIR UMA CAPACIDADE DE EQUIPAMENTO DE USUÁRIO E ESTAÇÃO BASE (73) HUAWEI TECHNOLOGIES CO., LTD. (CN)

	(72) YI GUO; BO LIN Prazo de Validade: 20 (vinte) anos contados a partir de 03/04/2013, observadas as condições legais
(11) BR 11 2015 025518-3 B1	Código 16.1 - Concessão de Patente ou Certificado de Adição de Invenção (22) 04/04/2014 (30) 07/04/2013 US 13/858,076; 09/07/2013 US 61/844,272; 11/07/2013 US 61/845,309; 19/07/2013 US 61/856,575 (51) H04N 19/70 (2014.01) (54) MÉTODO PARA DECODIFICAR UM FLUXO DE BITS DE VÍDEO (73) DOLBY INTERNATIONAL AB (NL) (72) SACHIN G. DESHPANDE Prazo de Validade: 20 (vinte) anos contados a partir de 04/04/2014, observadas as condições legais
(11) BR 11 2015 025623-6 B1	Código 16.1 - Concessão de Patente ou Certificado de Adição de Invenção (22) 17/03/2014 (30) 08/04/2013 EP 13305453.6; 15/07/2013 EP 13306010.3; 27/01/2014 EP 14305109.2 (51) H04N 19/50 (2014.01), H04N 19/30 (2014.01), H04N 19/186 (2014.01), H04N 19/463 (2014.01) (54) MÉTODO E CODIFICADOR PARA CODIFICAR UMA TABELA DE BUSCA DE COR TRIDIMENSIONAL ASSOCIADA A OCTANTES DE UMA OCTREE, E MÉTODO E DECODIFICADOR PARA DECODIFICAR UMA TABELA DE BUSCADE COR TRIDIMENSIONAL DE OCTANTES (73) DOLBY INTERNATIONAL AB (NL) (72) PHILIPPE BORDES; PIERRE ANDRIVON; EMMANUEL JOLLY Prazo de Validade: 20 (vinte) anos contados a partir de 17/03/2014, observadas as condições legais
(11) BR 11 2015 025881-6 B1	Código 16.1 - Concessão de Patente ou Certificado de Adição de Invenção (22) 11/04/2014 (30) 12/04/2013 US 61/811,292 (51) H04W 72/04 (2023.01), H04W 76/00 (2018.01) (54) MÉTODO DE ATRIBUIÇÃO DE RECURSOS PARA A SINALIZAÇÃO DE DESCOBERTA DE DISPOSITIVO A DISPOSITIVO (D2D), MEIO DE ARMAZENAMENTO EM MEMÓRIA, MÉTODO PARA OBTER RECURSOS PARA SINALIZAÇÃO DE DESCOBERTA DE D2D, NÓ DE RÁDIO, E, DISPOSITIVO SEM FIO (73) TELEFONAKTIEBOLAGET L M ERICSSON (PUBL) (SE) (72) STEFANO SORRENTINO; STEFAN PARKVALL Prazo de Validade: 20 (vinte) anos contados a partir de 11/04/2014, observadas as condições legais

(11) BR 11 2015 026531-6 B1	Código 16.1 - Concessão de Patente ou Certificado de Adição de Invenção (22) 25/04/2014 (30) 26/04/2013 GB 1307528.8 (51) C12N 15/69 (2006.01) (54) CROMOSSOMOS ARTIFICIAIS BACTERIANOS, SEUS USOS, E MÉTODO PARA PREPARAR UMA VACINA CONTRA VÍRUS DE RNA (73) KATHOLIEKE UNIVERSITEIT LEUVEN (BE) (72) KAI DALLMEIER; JOHAN NEYTS Prazo de Validade: 20 (vinte) anos contados a partir de 25/04/2014, observadas as condições legais
(11) BR 11 2015 026575-8 B1	Código 16.1 - Concessão de Patente ou Certificado de Adição de Invenção (22) 18/05/2014 (30) 19/05/2013 IL 226434 (51) G02F 1/29 (2006.01), G02B 5/26 (2006.01) (54) SISTEMA PARA REDUZIR REFLEXÕES DE DISPLAY ELETRÔNICO (73) ELBIT SYSTEMS LTD. (IL) (72) ERRIKOS AMARILIO; YOLANDA LANDESBERG Prazo de Validade: 20 (vinte) anos contados a partir de 18/05/2014, observadas as condições legais
(11) BR 11 2015 026788-2 B1	Código 16.1 - Concessão de Patente ou Certificado de Adição de Invenção (22) 26/05/2014 (30) 27/05/2013 DE 102013105399.8 (51) B21B 28/04 (2006.01) (54) DISPOSITIVO DE LAMINAÇÃO E MÉTODO PARA CONDICIONAMENTO DE UMA SUPERFÍCIE DE LAMINAÇÃO (73) HYDRO ALUMINIUM ROLLED PRODUCTS GMBH (DE) (72) STEPHAN DRAESE; HARTMUT PIESKE; JOSEF BAUES; STEFFEN BÖHM Prazo de Validade: 20 (vinte) anos contados a partir de 26/05/2014, observadas as condições legais
(11) BR 11 2015 026809-9 B1	Código 16.1 - Concessão de Patente ou Certificado de Adição de Invenção (22) 16/04/2014 (30) 29/04/2013 EP 13305567.3 (51) G06F 17/50 (1995.01), G06Q 10/08 (2023.01) (54) SISTEMA E MÉTODO PARA FORNECER UMA LENTE OFTÁLMICA (73) ESSILOR INTERNATIONAL (FR) (72) THIERRY BAUDART; ROBERT PELLEGRIS Prazo de Validade: 20 (vinte) anos contados a partir de 16/04/2014, observadas as condições legais

(11) BR 11 2015 027099-9 B1

Código 16.1 - Concessão de Patente ou Certificado de Adição de Invenção
(22) 11/04/2014
(30) 26/04/2013 EP 13165591.2
(51) H04N 21/8355 (2011.01), H04N 21/8358 (2011.01), H04N 21/4405 (2011.01), H04N 21/6334 (2011.01)
(54) MÉTODO E DISPOSITIVO DE CLIENTE PARA INSERIR MARCA D'ÁGUA EM UM CONTEÚDO NÃO COMPRIMIDO
(73) NAGRAVISION S.A. (CH)
(72) DIDIER HUNACEK; MINH SON TRAN; PIERRE SARDA
Prazo de Validade: 20 (vinte) anos contados a partir de 11/04/2014, observadas as condições legais

(11) BR 11 2015 029776-5 B1

Código 16.1 - Concessão de Patente ou Certificado de Adição de Invenção
(22) 26/05/2014
(30) 27/05/2013 US 61/827713
(51) A61K 38/16 (2006.01), A61K 39/02 (2006.01), A61K 39/108 (2006.01)
(54) PROTEÍNA QUIMÉRICA, COMPLEXO PROTEICO OLIGOMÉRICO, POLINUCLEOTÍDEO, VETOR, CÉLULA TRANSGÊNICA, COMPOSIÇÃO FARMACÊUTICA, MÉTODO DE PRODUÇÃO DA PROTEÍNA QUIMÉRICA E VACINA
(73) INMUNOVA S.A. (AR) ; CONSEJO NACIONAL DE INVESTIGACIONES CIENTIFICAS Y TECNICAS (CONICET) (AR)
(72) MARTÍN DIEGO LINUS SPATZ; Patricio Oliver Craig; Giselle Ghersi; Marina Sandra Palermo; Maria Pilar Mejias; Leticia Veronica Bentancor; FERNANDO ALBERTO GOLDBAUM; VANESA ZYLBERMAN
Prazo de Validade: 20 (vinte) anos contados a partir de 26/05/2014, observadas as condições legais

(11) BR 11 2015 030063-4 B1

Código 16.1 - Concessão de Patente ou Certificado de Adição de Invenção
(22) 28/05/2014
(30) 30/05/2013 IT MO2013A000156
(51) B60G 9/02 (2006.01), B60G 17/016 (2006.01), B60G 17/019 (2006.01)
(54) VEÍCULO DE TRABALHO E MÉTODO PARA IMPEDIR O CAPOTAMENTO DE UM VEÍCULO DE TRABALHO
(73) CNH INDUSTRIAL ITALIA S.P.A. (IT)
(72) GIUSEPPE COSENTINO; RICCARDO MORSELLI; STEFANO FIORATI
Prazo de Validade: 20 (vinte) anos contados a partir de 28/05/2014, observadas as condições legais

(11) BR 11 2015 031441-4 B1

Código 16.1 - Concessão de Patente ou Certificado de Adição de Invenção
(22) 19/09/2014
(30) 19/09/2013 US 14/031,739
(51) H04W 52/22 (2009.01)

(54) MÉTODO E PRIMEIRO DISPOSITIVO PARA ESTIMAR POTÊNCIA DE TRANSMISSÃO DE UM DISPOSITIVO SEM FIO
(73) GOOGLE TECHNOLOGY HOLDINGS LLC (US)
(72) MICHAEL E. RUSSELL; AMITKUMAR BALAR; AMIT JAIN
Prazo de Validade: 20 (vinte) anos contados a partir de 19/09/2014, observadas as condições legais

---

(11) BR 11 2015 032207-7 B1

Código 16.1 - Concessão de Patente ou Certificado de Adição de Invenção
(22) 12/03/2014
(30) 25/06/2013 JP 2013-132744
(51) F24F 13/20 (2006.01), F24F 11/00 (2018.01), F25B 49/00 (2006.01)
(54) APARELHO DE AR CONDICIONADO TIPO SPLIT
(73) MITSUBISHI ELECTRIC CORPORATION (JP)
(72) YASUHIRO SUZUKI
Prazo de Validade: 20 (vinte) anos contados a partir de 12/03/2014, observadas as condições legais

---

(11) BR 11 2015 032276-0 B1

Código 16.1 - Concessão de Patente ou Certificado de Adição de Invenção
(22) 24/06/2014
(30) 25/06/2013 JP 2013-132728
(51) A61K 9/48 (2006.01), A61K 47/40 (2006.01), A61K 47/36 (2006.01), A61K 47/30 (2006.01)
(54) Composição que forma invólucro para uma cápsula macia, e, cápsula macia
(73) R.P. SCHERER TECHNOLOGIES, LLC (US)
(72) TAKUMA FUJII; TOSHIKAZU OKAYAMA; MICHIHIRO KIMATA; YOSHIAKI HANAYAMA; MIYAKO TAKAHASHI
Prazo de Validade: 20 (vinte) anos contados a partir de 24/06/2014, observadas as condições legais

---

(11) BR 11 2015 032401-0 B1

Código 16.1 - Concessão de Patente ou Certificado de Adição de Invenção
(22) 23/06/2014
(30) 25/06/2013 US 61/838,972; 11/04/2014 US 14/250,913
(51) B21B 39/16 (2006.01)
(54) CONJUNTO DE BARRAS DE APOIO EMPREGADO EM UM LAMINADOR
(73) PRIMETALS TECHNOLOGIES USA LLC (US)
(72) MATTHEW C. ANDERSON
Prazo de Validade: 20 (vinte) anos contados a partir de 23/06/2014, observadas as condições legais

---

(11) BR 11 2015 032432-0 B1

Código 16.1 - Concessão de Patente ou Certificado de Adição de Invenção
(22) 27/06/2014
(30) 27/06/2013 EP 13174092.0; 14/11/2013 EP 13192930.9; 14/11/2013 EP

13192938.2; 14/11/2013 EP PCT/EP2013/073858; 30/01/2014 EP 14153253.1; 14/05/2014 EP 14168331.8
(51) C12N 15/113 (2010.01), A61K 31/712 (2006.01), A61P 3/06 (2006.01)
(54) OLIGÔMERO ANTISSENSO, CONJUGADOS DE OLIGONUCLEOTÍDEO ANTISSENSO, COMPOSIÇÃO FARMACÊUTICA, USO DOS MESMOS PARA O TRATAMENTO DA HIPERCOLESTEROLEMIA OU DISTÚRBIOS RELACIONADOS E MÉTODO IN VITRO PARA REDUZIR OS NÍVEIS DE EXPRESSÃO E/OU A ATIVIDADE DE PCSK9 EM UMA CÉLULA
(73) ROCHE INNOVATION CENTER COPENHAGEN A/S (DK)
(72) NANNA ALBÆK; MAJ HEDTJÄRN; MARIE LINDHOLM; NIELS FISKER NIELSEN; ANDREAS PETRI; JACOB RAVN
Prazo de Validade: 20 (vinte) anos contados a partir de 27/06/2014, observadas as condições legais

---

(11) BR 11 2016 000514-7 B1

Código 16.1 - Concessão de Patente ou Certificado de Adição de Invenção
(22) 09/07/2014
(30) 10/07/2013 US 61/844,650; 30/05/2014 US 14/292,104
(51) G01V 1/38 (2006.01), G01V 1/18 (2006.01)
(54) MÉTODOS PARA CALIBRAÇÃO DE ACELERÔMETRO IN SITU
(73) PGS GEOPHYSICAL AS (NO)
(72) GUSTAV GÖRAN MATTIAS SÜDOW
Prazo de Validade: 20 (vinte) anos contados a partir de 09/07/2014, observadas as condições legais

---

(11) BR 11 2016 000634-8 B1

Código 16.1 - Concessão de Patente ou Certificado de Adição de Invenção
(22) 11/07/2014
(30) 18/07/2013 EP 13177064.6
(51) C12N 9/64 (2006.01)
(54) COMPOSIÇÕES DE ENZIMA PROTEASE ASPÁRTICA DE COAGULAÇÃO DE LEITE LÍQUIDA E GRANULADA SECA, MÉTODOS PARA ARMAZENAMENTO DE UMA ENZIMA PROTEASE ASPÁRTICA DE COAGULAÇÃO DE LEITE E PARA FAZER UM PRODUTO DE ALIMENTAÇÃO OU ALIMENTO, BEM COMO PROCESSO PARA ISOLAR UMA ENZIMA PROTEASE ASPÁRTICA DE COAGULAÇÃO DE LEITE
(73) CHR. HANSEN A/S (DK)
(72) MARTIN LUND; JONAS JACOBSEN; JOHANNES MAARTEN VAN DEN BRINK
Prazo de Validade: 20 (vinte) anos contados a partir de 11/07/2014, observadas as condições legais

---

(11) BR 11 2016 001686-6 B1

Código 16.1 - Concessão de Patente ou Certificado de Adição de Invenção
(22) 25/07/2014
(30) 26/07/2013 EP 13178137.9
(51) C12N 15/117 (2010.01), A61K 39/39 (2006.01)

(54) VACINA, MÉTODO PARA A PREPARAÇÃO DE UMA VACINA, COMPOSIÇÃO, E, USO DE UMA COMPOSIÇÃO
(73) INTERVET INTERNATIONAL B.V. (NL)
(72) Carla Christina Schrier; Wilhelmus Gerardus Johannes Degen
Prazo de Validade: 20 (vinte) anos contados a partir de 25/07/2014, observadas as condições legais

---

(11) BR 11 2016 004340-5 B1

Código 16.1 - Concessão de Patente ou Certificado de Adição de Invenção
(22) 27/08/2014
(30) 28/08/2013 AT A 667/2013
(51) C12N 9/14 (2006.01)
(54) POLIPEPTÍDEO PARA A DISSOCIAÇÃO HIDROLÍTICA DE ZEARALENONA E/OU DERIVADOS DE ZEARALENONA, ADITIVO CONTENDO POLIPEPTÍDEO, USO DO REFERIDO POLIPEPTÍDEO, BEM COMO PROCESSO PARA A DISSOCIAÇÃO HIDROLÍTICA DE ZEARALENONA E/OU DE PELO MENOS UM DERIVADO DE ZEARALENONA
(73) ERBER AKTIENGESELLSCHAFT (AT)
(72) SEBASTIAN FRUHAUF; MICHAELA THAMHESL; MARTIN PFEFFER; DIETER MOLL; GERD SCHATZMAYR; EVA MARIA BINDER
Prazo de Validade: 20 (vinte) anos contados a partir de 27/08/2014, observadas as condições legais

---

(11) BR 11 2016 004553-0 B1

Código 16.1 - Concessão de Patente ou Certificado de Adição de Invenção
(22) 18/07/2014
(30) 29/08/2013 US 14/014.199
(51) G06F 3/01 (2006.01)
(54) MÉTODO E SISTEMA PARA RENDERIZAÇÃO COM BASE NA ATENÇÃO EM UM SISTEMA DE ENTRETENIMENTO
(73) SONY COMPUTER ENTERTAINMENT AMERICA LLC. (US)
(72) PAUL TIMM; ANDRES RAMOS CEVALLOS; RYAN HALVORSON
Prazo de Validade: 20 (vinte) anos contados a partir de 18/07/2014, observadas as condições legais

---

(11) BR 11 2016 005507-1 B1

Código 16.1 - Concessão de Patente ou Certificado de Adição de Invenção
(22) 10/09/2014
(30) 11/09/2013 EP 13306245.5
(51) A61P 1/16 (2006.01), A61P 31/20 (2006.01), A61K 31/42 (2006.01), A61K 31/453 (2006.01), A61K 31/575 (2006.01)
(54) USO DE UM AGONISTA DO RECEPTOR FARNESOIDE X (FXR)
(73) INSERM (INSTITUT NATIONAL DE LA SANTÉ ET DE LA RECHERCHE MÉDICALE) (FR) ; UNIVERSITE CLAUDE BERNARD - LYON 1 (FR) ; ENS - ECOLE NORMALE SUPÉRIEURE DE LYON (FR) ; Centre National de La Recherche Scientifique (CNRS) (FR) ; EDELRIS (FR) ; POXEL (FR)
(72) PATRICE ANDRE; VINCENT LOTTEAU; PAULINE RADREAU; MARINE

	GILARDONE; AMAURY PATIN; DIDIER ROCHE; DANIEL CRAVO; SOPHIE HALLAKOU-BOZEC Prazo de Validade: 20 (vinte) anos contados a partir de 10/09/2014, observadas as condições legais
(11) BR 11 2016 006619-7 B1	Código 16.1 - Concessão de Patente ou Certificado de Adição de Invenção (22) 07/11/2013 (51) E21B 47/00 (2012.01), G01V 13/00 (2006.01), G01V 99/00 (2009.01) (54) “Método e sistema” (73) HALLIBURTON ENERGY SERVICES, INC (US) (72) DAVID L PERKINS; LI GAO; CHRISTOPHER MICHAEL JONES; DINGDING CHEN; MICHAEL T. PELLETIER Prazo de Validade: 20 (vinte) anos contados a partir de 07/11/2013, observadas as condições legais
(11) BR 11 2016 007896-9 B1	Código 16.1 - Concessão de Patente ou Certificado de Adição de Invenção (22) 10/10/2014 (30) 11/10/2013 EP 13188280.5 (51) B63B 1/08 (2006.01), B63B 1/06 (2006.01) (54) EMBARCAÇÃO DO TIPO DE DESLOCAMENTO (73) ULSTEIN DESIGN & SOLUTIONS AS (NO) (72) ØYVING GJERDE KAMSVÅG Prazo de Validade: 20 (vinte) anos contados a partir de 10/10/2014, observadas as condições legais
(11) BR 11 2016 008459-4 B1	Código 16.1 - Concessão de Patente ou Certificado de Adição de Invenção (22) 05/11/2014 (30) 07/11/2013 US 61/901,032 (51) A61K 31/485 (2006.01), C07D 489/02 (2006.01), C07D 489/08 (2006.01) (54) PRODUÇÃO DE MORFINANOS DE 6-HIDROXI SEM ISOLAMENTO DE INTERMEDIÁRIOS (73) SPECGX LLC (US) (72) PETER X. WANG; TAO JIANG Prazo de Validade: 20 (vinte) anos contados a partir de 05/11/2014, observadas as condições legais
(11) BR 11 2016 009234-1 B1	Código 16.1 - Concessão de Patente ou Certificado de Adição de Invenção (22) 24/09/2014 (30) 03/12/2013 US 61/911,202; 24/01/2014 US 14/162,965 (51) G01S 1/02 (2010.01), G01S 5/02 (2010.01), G01S 5/06 (2006.01), B64C 19/00 (2006.01) (54) DISPOSITIVO E MÉTODO PARA DETECÇÃO DE LOCALIZAÇÃO DE TRANSMISSOR

(73) THE BOEING COMPANY (US)
(72) CHRISTOPHER P. BENSON
Prazo de Validade: 20 (vinte) anos contados a partir de 24/09/2014, observadas as condições legais

---

(11) BR 11 2016 009507-3 B1

Código 16.1 - Concessão de Patente ou Certificado de Adição de Invenção
(22) 27/10/2014
(30) 28/10/2013 GB 1319005.3
(51) A61M 5/145 (2006.01), A61M 5/315 (2006.01)
(54) DISPOSITIVO PARA ADMINISTRAÇÃO DE MEDICAMENTO
(73) CONSORT MEDICAL PLC (GB)
(72) ALASTAIR WILLOUGHBY; BRAD HOWARTH; IAN ANDERSON; RACHEL KOPPELMAN
Prazo de Validade: 20 (vinte) anos contados a partir de 27/10/2014, observadas as condições legais

---

(11) BR 11 2016 009603-7 B1

Código 16.1 - Concessão de Patente ou Certificado de Adição de Invenção
(22) 27/10/2014
(30) 30/10/2013 US 61/897,665; 08/08/2014 US 14/455,326
(51) H04L 12/801 (2013.01), H04W 28/02 (2009.01), H04W 28/14 (2009.01), H04W 88/06 (2009.01), H04W 88/10 (2009.01)
(54) TÉCNICAS PARA AGREGAR DADOS A PARTIR DE WWAN E WLAN
(73) QUALCOMM INCORPORATED (US)
(72) OZCAN OZTURK; GAVIN BERNARD HORN; MADHAVAN SRINIVASAN VAJAPEYAM; JELENA DAMNJANOVIC; YONGBIN WEI
Prazo de Validade: 20 (vinte) anos contados a partir de 27/10/2014, observadas as condições legais

---

(11) BR 11 2016 012106-6 B1

Código 16.1 - Concessão de Patente ou Certificado de Adição de Invenção
(22) 27/11/2014
(30) 27/11/2013 GB 1320927.5
(51) B63B 9/00 (1968.09), F16L 41/04 (2006.01), G01M 3/00 (2006.01)
(54) MÉTODO PARA INSPECIONAR UMA CAVIDADE INUNDADA DENTRO DE UMA ESTRUTURA, INSTALAÇÃO EM UMA ESTRUTURA TENDO UMA CAVIDADE INUNDADA, E, KIT DE PARTES
(73) EM&I (MARITIME) LIMITED (JE)
(72) DANNY CONSTANTINIS
Prazo de Validade: 20 (vinte) anos contados a partir de 27/11/2014, observadas as condições legais

---

(11) BR 11 2016 012237-2 B1

Código 16.1 - Concessão de Patente ou Certificado de Adição de Invenção
(22) 05/12/2014
(30) 06/12/2013 US 61/912,714

(51) C07D 491/22 (2006.01), A61P 35/00 (2006.01)
(54) MÉTODOS ÚTEIS NA SÍNTESE DE ANÁLOGOS DE HALICONDRINA B
(73) EISAI R&D MANAGEMENT CO., LTD. (JP)
(72) BRYAN M. LEWIS; YONGBO HU; HUIMING ZHANG; HIROYUKI CHIBA; YUKI KOMATSU
Prazo de Validade: 20 (vinte) anos contados a partir de 05/12/2014, observadas as condições legais

---

(11) BR 11 2016 012615-7 B1

Código 16.1 - Concessão de Patente ou Certificado de Adição de Invenção
(22) 04/12/2014
(30) 05/12/2013 US 61/912,204
(51) A61K 9/00 (2006.01)
(54) SISTEMAS, E KIT
(73) EPITOMEE MEDICAL LTD. (IL)
(72) NIR BETSER; VALERY ARTMANOV
Prazo de Validade: 20 (vinte) anos contados a partir de 04/12/2014, observadas as condições legais

---

(11) BR 11 2016 013096-0 B1

Código 16.1 - Concessão de Patente ou Certificado de Adição de Invenção
(22) 11/12/2014
(30) 11/12/2013 US 61/914,729; 10/12/2014 US 14/566,068
(51) H04W 72/12 (2023.01), H04L 1/00 (2006.01), H04W 88/06 (2009.01), H04W 48/16 (2009.01), H04W 74/08 (2009.01)
(54) COORDENAÇÃO DE TRANSMISSÃO ADAPTATIVA DE DETECÇÃO DE PORTADORA (CSAT) EM ESPECTRO NÃO LICENCIADO
(73) QUALCOMM INCORPORATED (US)
(72) AHMED KAMEL SADEK
Prazo de Validade: 20 (vinte) anos contados a partir de 11/12/2014, observadas as condições legais

---

(11) BR 11 2016 013850-3 B1

Código 16.1 - Concessão de Patente ou Certificado de Adição de Invenção
(22) 12/12/2014
(30) 19/12/2013 EP 13198610.1
(51) C12N 9/10 (2006.01), C12P 19/04 (2006.01)
(54) PROCESSO PARA PRODUZIR UM POLÍMERO, E, MICRORGANISMO GENETICAMENTE MODIFICADO
(73) BASF SE (DE)
(72) ANDREA HLUBEK; BEATA BROCKMANN; ANDREA HEROLD; MARI GRANSTRÖM; CHRISTIAN FLECK
Prazo de Validade: 20 (vinte) anos contados a partir de 12/12/2014, observadas as condições legais

---

(11) BR 11 2016 013920-8 B1

Código 16.1 - Concessão de Patente ou Certificado de Adição de Invenção

(22) 18/12/2014
(30) 19/12/2013 EP 13198296.9
(51) A61K 9/133 (2006.01), A61K 39/145 (2006.01), A61K 39/12 (2006.01), A61K 9/127 (2006.01), A61K 39/00 (2006.01)
(54) COMPOSIÇÃO LÍQUIDA, E, MÉTODO PARA A PRESERVAÇÃO DE UM VIROSSOMA
(73) JANSSEN VACCINES & PREVENTION B.V (NL)
(72) JANIK ADRIAANSEN; FRANCESCO DORO
Prazo de Validade: 20 (vinte) anos contados a partir de 18/12/2014, observadas as condições legais

---

(11) BR 11 2016 014534-8 B1

Código 16.1 - Concessão de Patente ou Certificado de Adição de Invenção
(22) 12/12/2014
(30) 20/12/2013 US 61/918,772; 23/07/2014 US 14/338,756
(51) B64F 5/00 (2017.01), B25H 1/02 (2006.01)
(54) MONTAGEM, SISTEMA E MÉTODO PARA A FABRICAÇÃO DE ENVELOPES DE BALÃO
(73) AEROSTAR INTERNATIONAL, INC. (US)
(72) KEVIN ROACH; JEFFREY NERI; DANIEL HENRY FOURIE
Prazo de Validade: 20 (vinte) anos contados a partir de 12/12/2014, observadas as condições legais

---

(11) BR 11 2016 015095-3 B1

Código 16.1 - Concessão de Patente ou Certificado de Adição de Invenção
(22) 03/12/2014
(30) 27/12/2013 US 61/921,405; 15/09/2014 US 14/486,887
(51) H04W 52/02 (2009.01)
(54) IDENTIFICAÇÃO DE FLUXO DE TEMPO DE ATIVAÇÃO ALVO EM CONFIRMAÇÃO DE TWT
(73) QUALCOMM INCORPORATED (US)
(72) AMIN JAFARIAN; ALFRED ASTERJADHI; BIN TIAN
Prazo de Validade: 20 (vinte) anos contados a partir de 03/12/2014, observadas as condições legais

---

(11) BR 11 2016 015620-0 B1

Código 16.1 - Concessão de Patente ou Certificado de Adição de Invenção
(22) 13/01/2015
(30) 15/01/2014 SE 1450030-0
(51) F01N 3/00 (2006.01), B60W 50/00 (2006.01), F01N 9/00 (2006.01), B60W 10/198 (2012.01)
(54) MÉTODO E SISTEMA PARA CONTROLE DA TEMPERATURA DE UM SISTEMA DE PÓS-TRATAMENTO DE GASES DE EXAUSTÃO
(73) SCANIA CV AB (SE)
(72) FREDRIK ROOS; ELVEDIN RAMIC
Prazo de Validade: 20 (vinte) anos contados a partir de 13/01/2015, observadas

	as condições legais
(11) BR 11 2016 015622-6 B1	Código 16.1 - Concessão de Patente ou Certificado de Adição de Invenção (22) 13/01/2015 (30) 15/01/2014 SE 1450031-8 (51) F01N 3/00 (2006.01), B60W 10/184 (2012.01), B60W 10/198 (2012.01), F01N 9/00 (2006.01) (54) MÉTODO E SISTEMA PARA CONTROLE DA TEMPERATURA DE UM SISTEMA DE PÓS-TRATAMENTO DE GASES DE EXAUSTÃO (73) SCANIA CV AB (SE) (72) FREDRIK ROOS; ELVEDIN RAMIC Prazo de Validade: 20 (vinte) anos contados a partir de 13/01/2015, observadas as condições legais
(11) BR 11 2016 016079-7 B1	Código 16.1 - Concessão de Patente ou Certificado de Adição de Invenção (22) 29/01/2015 (30) 31/01/2014 SE 1450099-5 (51) F01N 3/20 (2006.01), F01N 9/00 (2006.01), F01N 11/00 (2006.01) (54) MÉTODO E SISTEMA NA PROVISÃO DE ADITIVO A UM FLUXO DE GÁS DE DESCARGA, E VEÍCULO COMPREENDENDO TAL SISTEMA (73) SCANIA CV AB (SE) (72) CHRISTER LUNDBERG Prazo de Validade: 20 (vinte) anos contados a partir de 29/01/2015, observadas as condições legais
(11) BR 11 2016 016289-7 B1	Código 16.1 - Concessão de Patente ou Certificado de Adição de Invenção (22) 13/01/2015 (30) 14/01/2014 US 61/927,055; 24/09/2014 US 62/054,742 (51) A61K 31/44 (2006.01), C07D 213/22 (2006.01), C07D 401/04 (2006.01) (54) HETEROARIS E USOS DOS MESMOS (73) TAKEDA PHARMACEUTICAL COMPANY LIMITED (JP) (72) INDU T. BHARATHAN; CHRIS BLACKBURN; JEFFREY P. CIAVARRI; JOUHARA CHOUITAR; COURTNEY A. CULLIS; NATALIE D'AMORE; PAUL E. FLEMING; KENNETH M. GIGSTAD; KRISTA E. GIPSON; MARIO GIRARD; YONGBO HU; JANICE LEE; GANG LI; MANSOUREH REZAEI; MICHAEL D. SINTCHAK; FRANCOIS SOUCY; STEPHEN G. STROUD; TRICIA J. VOS; TZU-TSHIN WONG; HE XU; TIANLIN XU; YINGCHUN YE Prazo de Validade: 20 (vinte) anos contados a partir de 13/01/2015, observadas as condições legais
(11) BR 11 2016 017356-2 B1	Código 16.1 - Concessão de Patente ou Certificado de Adição de Invenção (22) 29/01/2014 (51) H04B 7/26 (2006.01)

(54) MÉTODO, APARELHO E SISTEMA DE ACESSO POR ENLACE ASCENDENTE
(73) HUAWEI TECHNOLOGIES CO., LTD. (CN)
(72) YIQUN WU; SHUNQING ZHANG; YAN CHEN
Prazo de Validade: 20 (vinte) anos contados a partir de 29/01/2014, observadas as condições legais

---

(11) BR 11 2016 017858-0 B1

Código 16.1 - Concessão de Patente ou Certificado de Adição de Invenção
(22) 29/01/2015
(30) 31/01/2014 US 61/933,954; 16/01/2015 US 62/104,122
(51) A01N 63/00 (2020.01), A01N 57/20 (2006.01), A01P 3/00 (2006.01), C12N 1/00 (2006.01), C12N 1/20 (2006.01)
(54) COMPOSIÇÃO, USO DA COMPOSIÇÃO, MÉTODO PARA CONTROLAR UM PATÓGENO VEGETAL, FORMULAÇÃO PARA O CONTROLE DE UM PATÓGENO VEGETAL, USO DA FORMULAÇÃO, MÉTODO PARA CULTIVAR UMA PLANTA E USO DE UM AGENTE DE CONTROLE BIOLÓGICO NRRL Nº B-50897
(73) AGBIOME, INC. (US)
(72) JANICE C. JONES; MICHAEL G. KOZIEL; SCOTT JOSEPH UKNES; AMY ELIZABETH SHEKITA; PHILIP E. HAMMER
Prazo de Validade: 20 (vinte) anos contados a partir de 29/01/2015, observadas as condições legais

---

(11) BR 11 2016 017949-8 B1

Código 16.1 - Concessão de Patente ou Certificado de Adição de Invenção
(22) 26/02/2015
(30) 27/02/2014 JP 2014-036618
(51) A61K 31/192 (2006.01), A61K 9/70 (2006.01), A61K 47/08 (2006.01), A61K 47/10 (2017.01), A61P 29/00 (2006.01)
(54) EMPLASTRO DE GEL CONTENDO CETOPROFENO
(73) HISAMITSU PHARMACEUTICAL CO., INC. (JP)
(72) SEIICHIRO TSURU; MASAYOSHI MAKI; SHINJI YAMASOTO; TAKAAKI TERAHARA
Prazo de Validade: 20 (vinte) anos contados a partir de 26/02/2015, observadas as condições legais

---

(11) BR 11 2016 018341-0 B1

Código 16.1 - Concessão de Patente ou Certificado de Adição de Invenção
(22) 19/02/2015
(30) 20/02/2014 JP 2014-031035
(51) C07D 251/22 (2006.01), A61K 31/53 (2006.01), A61P 9/10 (2006.01), A61P 17/00 (2006.01), A61P 19/02 (2006.01), A61P 25/00 (2006.01), A61P 25/28 (2006.01), A61P 27/06 (2006.01), A61P 29/00 (2006.01), A61P 35/00 (2006.01), A61P 43/00 (2006.01), C07D 401/04 (2006.01), C07D 401/10 (2006.01), C07D 401/12 (2006.01), C07D 403/10 (2006.01), C07D 405/12 (2006.01), C07D 471/10 (2006.01)

(54) COMPOSTO DE TRIAZINA, SEU USO PARA PROPÓSITOS MÉDICOS, COMPOSIÇÃO FARMACÊUTICA, INIBIDOR DE MPGES1 E AGENTE PROFILÁTICO OU TERAPÊUTICO
(73) JAPAN TOBACCO INC. (JP)
(72) HIRONOBU NAGAMORI; IKUO MITANI; MASAKI YAMASHITA; TAKAHIRO HOTTA; YUICHI NAKAGAWA; MASATOSHI UEDA
Prazo de Validade: 20 (vinte) anos contados a partir de 19/02/2015, observadas as condições legais

---

(11) BR 11 2016 019460-8 B1

Código 16.1 - Concessão de Patente ou Certificado de Adição de Invenção
(22) 24/02/2015
(30) 24/02/2014 US 61/944,026
(51) B31B 1/00 (1968.09)
(54) MÉTODO PARA MODIFICAR UM OU MAIS PARÂMETROS DE MÁQUINA DE INFLAÇÃO E VEDAÇÃO DE REDE
(73) PREGIS INNOVATIVE PACKAGING LLC (US)
(72) THOMAS D. WETSCH; KEITH MARANTO
Prazo de Validade: 20 (vinte) anos contados a partir de 24/02/2015, observadas as condições legais

---

(11) BR 11 2016 019462-4 B1

Código 16.1 - Concessão de Patente ou Certificado de Adição de Invenção
(22) 12/02/2015
(30) 12/02/2014 GB 1402431.9
(51) C07D 491/14 (2006.01), A61K 31/519 (2006.01), A61P 35/02 (2006.01)
(54) COMPOSTOS HETEROCÏCLICOS TRICÏCLICOS COMO INIBIDORES DE FOSEOINOSOTIDA 3-CINASE
(73) KARUS THERAPEUTICS LTD (GB)
(72) ALEXANDER RICHARD LIAM CECIL; FRANCK ALEXANDRE SILVA; STEPHEN JOSEPH SHUTTLEWORTH
Prazo de Validade: 20 (vinte) anos contados a partir de 12/02/2015, observadas as condições legais

---

(11) BR 11 2016 020392-5 B1

Código 16.1 - Concessão de Patente ou Certificado de Adição de Invenção
(22) 05/03/2014
(51) H04L 12/725 (2013.01)
(54) DISPOSITIVO DE NÓ DE ACESSO, MÉTODO EM NÓ DE ACESSO, DISPOSITIVO DE NÓ DE PORTA DE COMUNICAÇÃO E MÉTODO EM NÓ DE PORTA DE COMUNICAÇÃO
(73) HUAWEI TECHNOLOGIES CO., LTD. (CN)
(72) HENRIK LUNDQVIST; GEORGE KOUDOURIDIS; PETTERI KELA
Prazo de Validade: 20 (vinte) anos contados a partir de 05/03/2014, observadas as condições legais

(11) BR 11 2016 020670-3 B1

Código 16.1 - Concessão de Patente ou Certificado de Adição de Invenção
(22) 06/03/2015
(30) 07/03/2014 US 61/949,819
(51) A01H 4/00 (2006.01)
(54) MÉTODO DE EXTRAÇÃO DE UM EMBRIÃO, SISTEMA PARA A EXTRAÇÃO DE UM EMBRIÃO
(73) E.I. DU PONT DE NEMOURS AND COMPANY (US) ; PIONEER HI-BRED INTERNATIONAL, INC. (US)
(72) DONALD H. BRUNK; MARK WILLIAM DEAVER; CHRISTOPHER ALLEN JANSSEN; JOSHUA LUKE MONGAN; PATRICK RYAN MULLINS; LARRY CHARLES MOSHER; JACOB PATRICK SUTHER; JEFFREY DALE WILLE
Prazo de Validade: 20 (vinte) anos contados a partir de 06/03/2015, observadas as condições legais

(11) BR 11 2016 020895-1 B1

Código 16.1 - Concessão de Patente ou Certificado de Adição de Invenção
(22) 13/03/2015
(30) 13/03/2014 US 61/952,467; 10/06/2014 US 61/010,025
(51) C07D 498/00 (2006.01), A61K 31/55 (2006.01), A61P 1/16 (2006.01), A61P 31/20 (2006.01), A61K 45/00 (2006.01)
(54) MODULADORES ALOSTÉRICOS DA PROTEÍNA DO NÚCLEO DA HEPATITE B, SEUS USOS, E COMPOSIÇÃO FARMACÊUTICA
(73) ASSEMBLY BIOSCIENCES, INC. (US) ; INDIANA UNIVERSITY RESEARCH AND TECHNOLOGY CORPORATION (US)
(72) WILLIAM W. TURNER; LEE DANIEL ARNOLD; HANS MAAG; ADAM ZLOTNICK
Prazo de Validade: 20 (vinte) anos contados a partir de 13/03/2015, observadas as condições legais

(11) BR 11 2016 020974-5 B1

Código 16.1 - Concessão de Patente ou Certificado de Adição de Invenção
(22) 11/03/2015
(30) 11/03/2014 US 61/951,364; 11/03/2014 US 61/951,390
(51) G06F 15/173 (2006.01)
(54) MÉTODO DE RETRANSMISSÃO AGILIZADA DE MENSAGENS PARA UM SISTEMA COMPUTADORIZADO, SISTEMA COMPUTADORIZADO PARA IMPLEMENTAR RETRANSMISSÃO AGILIZADA DE MENSAGEM, E MÍDIA NÃO TRANSITÓRIA LEGÍVEL POR COMPUTADOR
(73) IEX GROUP, INC. (US)
(72) JAMES MICHAEL CAPE; ROBERT PARK; ALLEN ZHANG; ZORAN PERKOV; LIETING YU; PRERAK PUKHRAJ SANGHVI; BEAU TATEYAMA; CONSTANTINE SOKOLOFF; ERIC QUINLAN
Prazo de Validade: 20 (vinte) anos contados a partir de 11/03/2015, observadas as condições legais

(11) BR 11 2016 020990-7 B1

Código 16.1 - Concessão de Patente ou Certificado de Adição de Invenção

(22) 13/06/2014
(30) 25/03/2014 US 61/969,912
(51) H04W 74/08 (2009.01), H04L 27/26 (2006.01)
(54) RECEPTOR DE PREÂMBULO, MÉTODO PARA RECEBER UM SINAL DE RÁDIO E DETECTAR UMA SEQUÊNCIA DE PREÂMBULO, E, MÍDIA DE ARMAZENAMENTO LEGÍVEL POR MÁQUINA
(73) TELEFONAKTIEBOLAGET LM ERICSSON (PUBL) (SE)
(72) HENRIK SAHLIN; MATTIAS FRENNE; HÅKAN ANDERSSON; JOHAN FURUSKOG; PETER NAUCLÉR
Prazo de Validade: 20 (vinte) anos contados a partir de 13/06/2014, observadas as condições legais

---

(11) BR 11 2016 021570-2 B1

Código 16.1 - Concessão de Patente ou Certificado de Adição de Invenção
(22) 19/03/2015
(30) 21/03/2014 DE 20 2014 002 552.5
(51) B66C 13/16 (2006.01), B66C 15/00 (2006.01), B66D 1/54 (2006.01), B66B 7/12 (2006.01)
(54) DISPOSITIVO PARA DETERMINAÇÃO DOS CRITÉRIOS DE DESCARTE PARA SUBSTITUIÇÃO DE UM CABO EM USO EM DISPOSITIVOS DE LEVANTAMENTO
(73) LIEBHERR-COMPONENTS BIBERACH GMBH (DE)
(72) ILAKA MUPENDE; HORST ZERZA
Prazo de Validade: 20 (vinte) anos contados a partir de 19/03/2015, observadas as condições legais

---

(11) BR 11 2016 022078-1 B1

Código 16.1 - Concessão de Patente ou Certificado de Adição de Invenção
(22) 04/03/2015
(30) 26/03/2014 EP 14161823.1; 08/12/2014 EP 14196765.3
(51) H04S 7/00 (2006.01), H04S 3/00 (2006.01), G10L 19/08 (2013.01)
(54) APARELHO E MÉTODO PARA RENDERIZAÇÃO DE ÁUDIO EMPREGANDO UMA DEFINIÇÃO DA DISTÂNCIA GEOMÉTRICA
(73) FRAUNHOFER-GESELLSCHAFT ZUR FOERDERUNG DER ANGEWANDTEN FORSCHUNG E. V. (DE)
(72) FÜG, SIMONE; PLOGSTIES, JAN; NEUENDORF, MAX; HERRE, JÜRGEN; GRILL, BERNHARD
Prazo de Validade: 20 (vinte) anos contados a partir de 04/03/2015, observadas as condições legais

---

(11) BR 11 2016 022161-3 B1

Código 16.1 - Concessão de Patente ou Certificado de Adição de Invenção
(22) 01/04/2015
(30) 08/04/2014 US 14/248,075
(51) H01Q 1/24 (2006.01), H01Q 1/52 (2006.01)
(54) APARELHO, MÉTODO E DISPOSITIVO DE COMPUTAÇÃO PARA CONJUNTO DE ISOLADOR ACOPLADO DE FORMA CAPACITIVA

(73) MICROSOFT TECHNOLOGY LICENSING, LLC (US)
(72) LUYI LIU
Prazo de Validade: 20 (vinte) anos contados a partir de 01/04/2015, observadas as condições legais

---

(11) BR 11 2016 023117-1 B1

Código 16.1 - Concessão de Patente ou Certificado de Adição de Invenção
(22) 26/03/2015
(30) 04/04/2014 US 61/975,473
(51) C07D 207/26 (2006.01), C07D 207/273 (2006.01), C07D 209/52 (2006.01), C07D 215/48 (2006.01), C07D 217/02 (2006.01), C07D 217/22 (2006.01), C07D 217/24 (2006.01), C07D 239/86 (2006.01), C07D 239/88 (2006.01), C07D 263/24 (2006.01), C07D 401/12 (2006.01), C07D 401/14 (2006.01), C07D 403/12 (2006.01), C07D 405/12 (2006.01), C07D 405/14 (2006.01), C07D 413/12 (2006.01), C07D 417/12 (2006.01), C07D 487/04 (2006.01), C07D 491/056 (2006.01), C07D 498/04 (2006.01), C07C 69/94 (2006.01), C07C 235/66 (2006.01), C07F 7/18 (2006.01), A61K 31/47 (2006.01), A61K 31/4709 (2006.01), A61K 31/472 (2006.01), A61K 31/4725 (2006.01), A61K 31/517 (2006.01), A61P 19/02 (2006.01), A61P 29/00 (2006.01), A61P 11/06 (2006.01), A61P 13/12 (2006.01), A61P 17/06 (2006.01)
(54) COMPOSTOS DE HETEROARILA OU ARILA BICÍCLICOS FUNDIDOS
(73) PFIZER INC. (US)
(72) DAVID RANDOLPH ANDERSON; MARK EDWARD BUNNAGE; KEVIN JOSEPH CURRAN; CHRISTOPH MARTIN DEHNHARDT; LORI KRIM GAVRIN; JOEL ADAM GOLDBERG; SEUNGIL HAN; DAVID HEPWORTH; HORNG-CHIH HUANG; ARTHUR LEE; KATHERINE LIN LEE; FRANK ELDRIDGE LOVERING; MICHAEL DENNIS LOWE; JOHN PAUL MATHIAS; NIKOLAOS PAPAIOANNOU; AKSHAY PATNY; BETSY SUSAN PIERCE; EDDINE SAIAH; JOSEPH WALTER STROHBACH; JOHN DAVID TRZUPEK; RICHARD VARGAS; XIAOLUN WANG; STEPHEN WAYNE WRIGHT; CHRISTOPH WOLFGANG ZAPF
Prazo de Validade: 20 (vinte) anos contados a partir de 26/03/2015, observadas as condições legais

---

(11) BR 11 2016 023694-7 B1

Código 16.1 - Concessão de Patente ou Certificado de Adição de Invenção
(22) 14/04/2015
(30) 16/04/2014 US 61/980,291; 30/06/2014 US 14/319,006
(51) A61B 17/072 (2006.01)
(54) CARTUCHO DE PRENDEDORES
(73) ETHICON ENDO-SURGERY, LLC (PR)
(72) THOMAS W. HUITEMA; EMILY A. SCHELLIN; FREDERICK E. SHELTON IV; GEOFFREY C. HUEIL; ZHIFAN F. HUANG
Prazo de Validade: 20 (vinte) anos contados a partir de 14/04/2015, observadas as condições legais

(11) BR 11 2016 023814-1 B1

Código 16.1 - Concessão de Patente ou Certificado de Adição de Invenção
(22) 16/04/2015
(30) 17/04/2014 GB 1406970.2
(51) C12N 15/10 (2006.01), C12N 15/74 (2006.01), C12N 15/90 (2006.01)
(54) PROCESSOS PARA A PRODUÇÃO DE UMA MUTAÇÃO EM UMA REGIÃO DE MUTAGÊNESE PRETENDIDA (IMR) DENTRO DE UM GENOMA BACTERIANO E PARA A PRODUÇÃO DE UMA BACTÉRIA MUTADA
(73) GREEN BIOLOGICS LIMITED (GB)
(72) ELIZABETH JENKINSON; PREBEN KRABBEN
Prazo de Validade: 20 (vinte) anos contados a partir de 16/04/2015, observadas as condições legais

(11) BR 11 2016 023889-3 B1

Código 16.1 - Concessão de Patente ou Certificado de Adição de Invenção
(22) 13/04/2015
(30) 18/04/2014 US 61/981,660
(51) A61N 7/02 (2006.01)
(54) SISTEMA DE TRANSDUÇÃO DE ULTRASSOM PARA ULTRASSOM DE FOCAGEM LINEAR
(73) ULTHERA, INC. (US)
(72) CHARLES D. EMERY; JOSHUA D. HOPE; MICHAEL T. PETERSON
Prazo de Validade: 20 (vinte) anos contados a partir de 13/04/2015, observadas as condições legais

(11) BR 11 2016 024455-9 B1

Código 16.1 - Concessão de Patente ou Certificado de Adição de Invenção
(22) 22/04/2015
(30) 23/04/2014 JP 2014-089185
(51) C07D 471/04 (2006.01), A61K 31/437 (2006.01), A61K 31/5025 (2006.01), A61K 31/519 (2006.01), A61K 31/5377 (2006.01), A61P 25/00 (2006.01), A61P 25/18 (2006.01), A61P 25/24 (2006.01), A61P 25/28 (2006.01), A61P 43/00 (2006.01), C07D 487/04 (2006.01), C07D 513/04 (2006.01), C07D 513/14 (2006.01)
(54) COMPOSTO HETEROCÍCLICO BICÍCLICO OU TRICÍCLICO
(73) MITSUBISHI TANABE PHARMA CORPORATION (JP)
(72) MASAHIRO OKUYAMA; KENJI FUKUNAGA; KENJI USUI; NORIMITSU HAYASHI; DAISUKE IIJIMA; HIDEKI HORIUCHI; NORIAKI ITAGAKI
Prazo de Validade: 20 (vinte) anos contados a partir de 22/04/2015, observadas as condições legais

(11) BR 11 2016 024574-1 B1

Código 16.1 - Concessão de Patente ou Certificado de Adição de Invenção
(22) 04/05/2015
(30) 05/05/2014 EP 14167048.9
(51) A61K 9/46 (2006.01), A61K 36/84 (2006.01), A61K 36/185 (2006.01)
(54) GRANULADO DE DISSOLUÇÃO RÁPIDA, SEU PROCESSO DE PREPARAÇÃO E KIT DE PARTES

(73) BOEHRINGER INGELHEIM INTERNATIONAL GMBH (DE)
(72) BERND PLOHMANN; UWE SCHEURING
Prazo de Validade: 20 (vinte) anos contados a partir de 04/05/2015, observadas as condições legais

---

(11) BR 11 2016 025340-0 B1

Código 16.1 - Concessão de Patente ou Certificado de Adição de Invenção
(22) 30/04/2015
(30) 30/04/2014 US 61/986,806
(51) G05B 19/042 (2006.01)
(54) MÉTODO DE CONFIGURAÇÃO DE UM DISPOSITIVO DE COMPUTAÇÃO ANFITRIÃO E SISTEMA DE CONTROLE DE PROCESSO
(73) BRISTOL, INC., D/B/A REMOTE AUTOMATION SOLUTIONS (US)
(72) IAIN STANDING; OMER QADRI
Prazo de Validade: 20 (vinte) anos contados a partir de 30/04/2015, observadas as condições legais

---

(11) BR 11 2016 025867-3 B1

Código 16.1 - Concessão de Patente ou Certificado de Adição de Invenção
(22) 05/05/2015
(30) 05/05/2014 US 61/988,541
(51) G06V 10/42 (2022.01), G06K 9/62 (2006.01), G06T 1/20 (2006.01), A01M 21/04 (2006.01), A01M 7/00 (2006.01), B05B 12/02 (2006.01), B05B 12/12 (2006.01)
(54) SISTEMA DE IDENTIFICAÇÃO DE OBJETO EM AMBIENTE DE MUNDO REAL E TEMPO REAL E SISTEMA DE PROCESSAMENTO DE TUBULAÇÃO PARA USO NO MESMO
(73) HORTICULTURE INNOVATION AUSTRALIA LIMITED (AU) ; UNIVERSITY OF SOUTHERN QUEENSLAND (AU)
(72) STEVEN REES
Prazo de Validade: 20 (vinte) anos contados a partir de 05/05/2015, observadas as condições legais

---

(11) BR 11 2016 026114-3 B1

Código 16.1 - Concessão de Patente ou Certificado de Adição de Invenção
(22) 23/05/2014
(51) H04J 14/02 (2006.01)
(54) COMUTADORES ÓPTICOS, APARELHO DE COMUTAÇÃO ÓPTICO E NÓ DE REDE DE COMUNICAÇÃO ÓPTICA RELACIONADOS
(73) TELEFONAKTIEBOLAGET LM ERICSSON (PUBL) (SE)
(72) FRANCESCO TESTA; ALBERTO BIANCHI
Prazo de Validade: 20 (vinte) anos contados a partir de 23/05/2014, observadas as condições legais

---

(11) BR 11 2016 027231-5 B1

Código 16.1 - Concessão de Patente ou Certificado de Adição de Invenção
(22) 21/05/2014

(51) H04W 92/12 (2009.01)
(54) APARELHO DE ENVIO, APARELHO DE RECEBIMENTO E MÉTODO DE TRANSMISSÃO DE DADOS
(73) HUAWEI TECHNOLOGIES CO., LTD. (CN)
(72) HAO CHENG; ZUOMIN LU
Prazo de Validade: 20 (vinte) anos contados a partir de 21/05/2014, observadas as condições legais

---

(11) BR 11 2016 027863-1 B1

Código 16.1 - Concessão de Patente ou Certificado de Adição de Invenção
(22) 29/05/2015
(30) 29/05/2014 GB 1409534.3
(51) F04B 43/12 (2006.01), F04B 43/14 (2006.01)
(54) BOMBA ROTATIVA
(73) CHARLES AUSTEN PUMPS LIMITED (GB)
(72) JAMES ANDREW GOLDING; WILLIAM ERIC SHEPHERD
Prazo de Validade: 20 (vinte) anos contados a partir de 29/05/2015, observadas as condições legais

---

(11) BR 11 2016 028773-8 B1

Código 16.1 - Concessão de Patente ou Certificado de Adição de Invenção
(22) 08/06/2015
(30) 11/06/2014 US 62/010,813
(51) C07D 491/052 (2006.01), A61K 31/4188 (2006.01)
(54) PROCESSOS PARA PREPARAÇÃO DE COMPOSTOS ANTIVIRAIS
(73) GILEAD PHARMASSET LLC (US)
(72) KEVIN M. ALLAN; SHINJI FUJIMORI; LARS V. HEUMANN; GRACE MAY HUYNH; KATIE ANN KEATON; CHRISTOPHER M. LEVINS; GANAPATI REDDY PAMULAPATI; BENJAMIN JAMES ROBERTS; KESHAB SARMA; MARTIN GERALD TERESK; XIANG WANG; SCOTT ALAN WOLCKENHAUER
Prazo de Validade: 20 (vinte) anos contados a partir de 08/06/2015, observadas as condições legais

---

(11) BR 11 2016 031037-3 B1

Código 16.1 - Concessão de Patente ou Certificado de Adição de Invenção
(22) 30/06/2015
(30) 30/06/2014 US 62/019,299; 04/08/2014 US 62/032,958
(51) A61B 17/3203 (2006.01)
(54) APARELHO PARA ABLAÇÃO DE TECIDO VASCULAR
(73) PROCEPT BIOROBOTICS CORPORATION (US)
(72) ALJURI, NIKOLAI; KARPMAN, EDWARD; DANEK, CHRIS
Prazo de Validade: 20 (vinte) anos contados a partir de 30/06/2015, observadas as condições legais

---

(11) BR 11 2017 000320-1 B1

Código 16.1 - Concessão de Patente ou Certificado de Adição de Invenção
(22) 07/07/2015

(30) 10/07/2014 US 62/022,846; 15/12/2014 US 62/091,943
(51) A61K 31/7088 (2006.01), A61K 31/522 (2006.01), A61K 31/675 (2006.01), A61P 31/20 (2006.01)
(54) USO DE UMA COMPOSIÇÃO COMPREENDENDO UM POLÍMERO DE ÁCIDO NUCLEICO FOSFOROTIOADO E UM ANÁLOGO DE NUCLEOSÍDEO/NUCLEOTÍDEO QUE INIBE A HBV POLIMERASE
(73) REPLICOR, INC. (CA)
(72) ANDREW VAILLANT
Prazo de Validade: 20 (vinte) anos contados a partir de 07/07/2015, observadas as condições legais

---

(11) BR 11 2017 001835-7 B1

Código 16.1 - Concessão de Patente ou Certificado de Adição de Invenção
(22) 01/08/2014
(51) B03D 1/02 (2006.01), B03D 1/008 (2006.01), B03D 1/01 (2006.01), B03D 103/02 (2006.01)
(54) PROCESSO PARA CONCENTRAÇÃO DE UM MINÉRIO DE FERRO
(73) SAMARCO MINERAÇÃO S.A. (BR/MG)
(72) PAULO SERGIO MAPA; VANDERSON ENEY DE MATOS
Prazo de Validade: 20 (vinte) anos contados a partir de 01/08/2014, observadas as condições legais

---

(11) BR 11 2017 001951-5 B1

Código 16.1 - Concessão de Patente ou Certificado de Adição de Invenção
(22) 29/07/2015
(30) 29/07/2014 US 14/445,599
(51) C09K 8/58 (2006.01), E21B 43/22 (2006.01), C09K 8/60 (2006.01)
(54) MÉTODO PARA AUMENTAR A RECUPERAÇÃO DE ÓLEO BRUTO A PARTIR DE UMA FORMAÇÃO SUBTERRÂNEA QUE CONTÉM HIDROCARBONETOS
(73) CHAMPIONX USA INC. (US)
(72) XIAOJIN HARRY LI; PETER E. REED; WILLIAM J. ANDREWS
Prazo de Validade: 20 (vinte) anos contados a partir de 29/07/2015, observadas as condições legais

---

(11) BR 11 2017 002073-4 B1

Código 16.1 - Concessão de Patente ou Certificado de Adição de Invenção
(22) 04/08/2014
(51) H04W 88/02 (2009.01)
(54) TERMINAL DE CONTROLE, SERVIDOR E MÉTODO DE CONTROLE DE TERMINAL
(73) HONOR DEVICE CO., LTD. (CN)
(72) HAO JI; DEFENG BU; XIANJUN ZOU
Prazo de Validade: 20 (vinte) anos contados a partir de 04/08/2014, observadas as condições legais

(11) BR 11 2017 002094-7 B1	Código 16.1 - Concessão de Patente ou Certificado de Adição de Invenção (22) 30/07/2015 (30) 31/07/2014 AT A609/2014 (51) C07C 277/08 (2006.01), C07C 279/04 (2006.01), A61K 31/155 (2006.01) (54) MÉTODO PARA PRODUÇÃO DE POLIGUANIDINAS (73) SEALIFE PHARMA GMBH (AT) (72) ALEXANDER PRETSCH; MICHAEL NAGL; CHRISTOPH WIESNER; RALPH HOLLAUS; MIROSLAV GENOV Prazo de Validade: 20 (vinte) anos contados a partir de 30/07/2015, observadas as condições legais
(11) BR 11 2017 002118-8 B1	Código 16.1 - Concessão de Patente ou Certificado de Adição de Invenção (22) 31/07/2015 (30) 01/08/2014 PT 107828 (51) A61K 47/02 (2006.01), A01N 37/46 (2006.01), A01N 25/26 (2006.01), A01N 47/44 (2006.01), A01N 33/12 (2006.01) (54) PARTÍCULAS FUNCIONAIS, PROCESSO DE OBTENÇÃO E SUAS APLICAÇÕES (73) SMART INOVATION, LDA (PT) (72) AFONSO HENRIQUE MARTINS INÁCIO; CÉSAR ANDRÉ DE SÁ MARTINS Prazo de Validade: 20 (vinte) anos contados a partir de 31/07/2015, observadas as condições legais
(11) BR 11 2017 002254-0 B1	Código 16.1 - Concessão de Patente ou Certificado de Adição de Invenção (22) 05/08/2015 (30) 05/08/2014 US US 62/033,134 (51) A61M 5/158 (2006.01), A61M 25/06 (2006.01), A61M 39/02 (2006.01), A61M 5/32 (2006.01) (54) SISTEMA DE INSERÇÃO DE CATETER E UNIDADE DE FECHAMENTO DE CATETER (73) BULLPUP SCIENTIFIC LTD. (IL) (72) SHAI AMISAR; RONEN RADOMSKI Prazo de Validade: 20 (vinte) anos contados a partir de 05/08/2015, observadas as condições legais
(11) BR 11 2017 007713-2 B1	Código 16.1 - Concessão de Patente ou Certificado de Adição de Invenção (22) 10/02/2016 (30) 10/02/2015 US 62/114,130 (51) B62D 55/14 (2006.01) (54) MÁQUINA DE TRABALHO DE LAGARTA TENDO ROLETE CENTRAL COM GUIA DE ATRITO REDUZIDO (73) AGCO CORPORATION (US) (72) ALAN D. GUSTAFSON

	Prazo de Validade: 20 (vinte) anos contados a partir de 10/02/2016, observadas as condições legais
(11) BR 11 2017 007764-7 B1	Código 16.1 - Concessão de Patente ou Certificado de Adição de Invenção (22) 06/11/2015 (30) 11/11/2014 JP 2014-229354 (51) F16F 9/14 (2006.01) (54) AMORTECEDOR ROTACIONAL (73) OILES CORPORATION (JP) (72) NAOHIRO HORITA; RYOHEI KANECO; HIROSHI WATANABE; WATARU NISHIOKA Prazo de Validade: 20 (vinte) anos contados a partir de 06/11/2015, observadas as condições legais
(11) BR 11 2017 008057-5 B1	Código 16.1 - Concessão de Patente ou Certificado de Adição de Invenção (22) 29/10/2015 (30) 30/10/2014 EP 14306747.8 (51) C07D 233/56 (2006.01), C07D 277/22 (2006.01), A61P 35/00 (2006.01), A61K 31/375 (2006.01), A61K 31/4164 (2006.01) (54) DERIVADOS DE HIDRÓXIDO DE BENZILA, SEU PROCESSO DE PREPARAÇÃO, MEDICAMENTO E COMPOSIÇÃO FARMACÊUTICA COMPREENDENDO OS MESMOS, E SEUS USOS (73) SANOFI (FR) (72) JÉRÔME MENEYROL Prazo de Validade: 20 (vinte) anos contados a partir de 29/10/2015, observadas as condições legais
(11) BR 11 2017 008591-7 B1	Código 16.1 - Concessão de Patente ou Certificado de Adição de Invenção (22) 17/11/2015 (30) 26/11/2014 US 14/555,184 (51) G06F 1/16 (2006.01), H04M 1/02 (2006.01) (54) DISPOSITIVO DE COMPUTAÇÃO COM ARTICULAÇÃO MULTIPIVOTANTE (73) MICROSOFT TECHNOLOGY LICENSING, LLC (US) (72) JOHN CAMPBELL; BRIAN BITZ; ERROL MARK TAZBAZ Prazo de Validade: 20 (vinte) anos contados a partir de 17/11/2015, observadas as condições legais
(11) BR 11 2017 008976-9 B1	Código 16.1 - Concessão de Patente ou Certificado de Adição de Invenção (22) 05/11/2015 (30) 05/11/2014 US 62/075,460 (51) C08B 37/02 (2006.01) (54) COMPOSIÇÃO E MÉTODOS DE AUMENTO DA VISCOSIDADE DE

	COMPOSIÇÕES AQUOSAS, DE TRATAMENTO DE MATERIAL E DE PRODUÇÃO DE DEXTRANO (73) NUTRITION & BIOSCIENCES USA 4, INC. (US) (72) RAKESH NAMBIAR; RONG GUAN; QIONG CHENG; ROBERT DICOSIMO; JAYME L. PAULLIN; YUANFENG LIANG; CHARLES R. POWLEY; YEFIM BRUN Prazo de Validade: 20 (vinte) anos contados a partir de 05/11/2015, observadas as condições legais
(11) BR 11 2017 009403-7 B1	Código 16.1 - Concessão de Patente ou Certificado de Adição de Invenção (22) 21/10/2015 (30) 07/11/2014 JP 2014-226744 (51) E05B 17/00 (2006.01), B62H 5/06 (2006.01), E05B 17/18 (2006.01), E05B 47/00 (2006.01), E05B 77/44 (2014.01), E05B 83/00 (2014.01), E05B 85/02 (2014.01) (54) DISPOSITIVO PROTETOR PARA FECHADURA DE CILINDRO (73) KABUSHIKI KAISHA HONDA LOCK (JP) (72) AKIMITSU TANAKA; MOONTHONG PRACHYA Prazo de Validade: 20 (vinte) anos contados a partir de 21/10/2015, observadas as condições legais
(11) BR 11 2017 009704-4 B1	Código 16.1 - Concessão de Patente ou Certificado de Adição de Invenção (22) 15/10/2015 (30) 26/11/2014 US 10-2014-166640 (51) F24F 13/22 (2006.01), F24F 13/20 (2006.01) (54) APARELHO DE AR CONDICIONADO (73) SAMSUNG ELECTRONICS CO., LTD. (KR) (72) KI-JUN KIM; WON-HEE LEE; SANG-KI CHO; KWON-JIN KIM; YUN-SUK PARK; KANG-HO CHOI Prazo de Validade: 20 (vinte) anos contados a partir de 15/10/2015, observadas as condições legais
(11) BR 11 2017 009958-6 B1	Código 16.1 - Concessão de Patente ou Certificado de Adição de Invenção (22) 16/11/2015 (30) 17/11/2014 EP 14193410.9; 01/05/2015 EP 15166103.0 (51) D21C 3/02 (2006.01), D21C 5/00 (2006.01), D21C 9/00 (2006.01), D21C 9/14 (2006.01), D21C 9/153 (2006.01), D21C 9/16 (2006.01) (54) Método para remoção de hemiceluloses de polpa alcalina de classe de papel não branqueada ou parcialmente branqueada (73) NOVOZYMES A/S (DK) (72) HENRIK LUND; PEDRO EMANUEL GARCIA LOUREIRO; JAROSLAV STAVIK Prazo de Validade: 20 (vinte) anos contados a partir de 16/11/2015, observadas

	as condições legais
(11) BR 11 2017 011550-6 B1	Código 16.1 - Concessão de Patente ou Certificado de Adição de Invenção (22) 06/11/2015 (30) 02/12/2014 CN 201410720540.7 (51) B60K 6/12 (2006.01), F16H 59/36 (2006.01), F16H 61/02 (2006.01), F15B 1/02 (2006.01), B66C 13/00 (2006.01) (54) MÉTODO E DISPOSITIVO DE CONTROLE DE TRANSMISSÃO DE POTÊNCIA PARA UM GUINDASTE, E GUINDASTE DE POTÊNCIA HÍBRIDA ÓLEO-HIDRÁULICO DE TIPO PARALELO (73) XUZHOU HEAVY MACHINERY CO., LTD. (CN) (72) ZENGHAI SHAN; QUAN DONG; SHUAI WANG; YUNBO XIAO; ZHENGDE ZHANG; JIE KONG; JING ZHAO Prazo de Validade: 20 (vinte) anos contados a partir de 06/11/2015, observadas as condições legais
(11) BR 11 2017 011768-1 B1	Código 16.1 - Concessão de Patente ou Certificado de Adição de Invenção (22) 01/12/2015 (30) 02/12/2014 US 62/086,641; 02/02/2015 US 62/111,048; 27/02/2015 US 62/126,319; 13/04/2015 US 62/146,809; 17/04/2015 US 62/149,250; 22/05/2015 US 62/165,791; 05/06/2015 US 62/171,561; 23/07/2015 US 62/196,247; 23/09/2015 US 62/222,408; 30/11/2015 US 14/954,812 (51) H01M 10/056 (2010.01), H01M 10/0562 (2010.01), H01M 2/16 (2006.01), H01M 4/134 (2010.01), H01M 10/052 (2010.01) (54) SEPARADOR DE ELETRÓLITO SÓLIDO CONDUTOR DE ÍON DE LÍTIO INDEPENDENTE, MÉTODO PARA FAZER UM SEPARADOR DE ELETRÓLITO SÓLIDO CONDUTOR DE ÍON DE LÍTIO INDEPENDENTE, CONJUNTO DEELETRODO INDEPENDENTE E CÉLULA DE BATERIA DE LÍTIO (73) POLYPLUS BATTERY COMPANY (US) (72) STEVEN J. VISCO; YEVGENIY S. NIMON; LUTGARD C. DE JONGHE; BRUCE D. KATZ; VITALIY NIMON Prazo de Validade: 20 (vinte) anos contados a partir de 01/12/2015, observadas as condições legais
(11) BR 11 2017 012463-7 B1	Código 16.1 - Concessão de Patente ou Certificado de Adição de Invenção (22) 11/12/2015 (30) 12/12/2014 US 62/091,219 (51) F16F 6/00 (2006.01), F16F 15/18 (2006.01) (54) ISOLADOR AMORTECEDOR E SISTEMA DE ACIONAMENTO DE ACESSÓRIOS POR CORREIA FRONTAL (73) DAYCO IP HOLDINGS, LLC (US) (72) SUHALE MANZOOR Prazo de Validade: 20 (vinte) anos contados a partir de 11/12/2015, observadas

	as condições legais
(11) BR 11 2017 013258-3 B1	Código 16.1 - Concessão de Patente ou Certificado de Adição de Invenção (22) 18/12/2015 (30) 22/12/2014 EP EP14307129.8 (51) C07D 403/06 (2006.01), A61K 31/496 (2006.01), A61P 19/02 (2006.01) (54) DERIVADOS DE 5-[(PIPERAZIN-1-IL)-3-OXO-PROPIL]-IMIDAZOLIDINA-2,4-DIONA COMO INIBIDORES DE ADAMTS PARA O TRATAMENTO DE OSTEOARTRITE E COMPOSIÇÃO FARMACÊUTICA QUE OS COMPREENDE (73) GALAPAGOS N.V. (BE) (72) FRANCK LAURENT BREBION; LUKE JONATHAN ALVEY; DAVID AMANTINI; PIERRE MARC MARIE JOSEPH DEPREZ; ROMAIN LUC MARIE GOSMINI; HELÈNE MARIE JARY; CHRISTOPHE PEIXOTO; MARIE LAURENCE CLAIRE VARIN; FRÉDÉRIC ANDRÉ DE CEUNINCK; IULIANA ECATERINA POP-BOTEZ Prazo de Validade: 20 (vinte) anos contados a partir de 18/12/2015, observadas as condições legais
(11) BR 11 2017 013475-6 B1	Código 16.1 - Concessão de Patente ou Certificado de Adição de Invenção (22) 23/12/2015 (30) 24/12/2014 US 62/096573 (51) C09D 133/08 (2006.01), C09D 133/10 (2006.01), C09D 133/12 (2006.01), C08L 33/08 (2006.01), C08L 33/10 (2006.01), C08L 51/06 (2006.01) (54) MÉTODO PARA FORMAR UM REVESTIMENTO SOBRE UM RECIPIENTE PARA ALIMENTOS OU BEBIDAS, ARTIGO, E, COMPOSIÇÃO DE REVESTIMENTO POR ASPERSÃO INTERNA. (73) SWIMC LLC (US) (72) SEBASTIEN GIBANEL; BENOIT PROUVOST Prazo de Validade: 20 (vinte) anos contados a partir de 23/12/2015, observadas as condições legais
(11) BR 11 2017 013476-4 B1	Código 16.1 - Concessão de Patente ou Certificado de Adição de Invenção (22) 22/12/2015 (30) 22/12/2014 IT MI2014A002207 (51) A61K 9/14 (2006.01) (54) PRODUTOS PARA O FORNECIMENTO DE COMPOSTOS DE DIAGNÓSTICO/TERAPÊUTICOS PARA O CORAÇÃO (73) ISTITUTO NAZIONALE ASSICURAZIONE CONTRO GLI INFORTUNI SUL LAVORO (IT) ; CONSIGLIO NAZIONALE DELLE RICERCHE (IT) (72) DANIELE CATALUCCI; MICHELE MIRAGOLI; MICHELE IAFISCO; ANNA TAMPIERI Prazo de Validade: 20 (vinte) anos contados a partir de 22/12/2015, observadas

	as condições legais
(11) BR 11 2017 014163-9 B1	Código 16.1 - Concessão de Patente ou Certificado de Adição de Invenção (22) 31/12/2014 (51) H04W 16/10 (2009.01) (54) MÉTODO PARA TRANSMITIR SINAL DE REFERÊNCIA EM CÉLULA QUE UTILIZA BANDA DE FREQUÊNCIA NÃO LICENCIADA E DISPOSITIVO (73) HUAWEI TECHNOLOGIES CO., LTD. (CN) (72) LEI GUAN; DAVID MAZZARESE; BRIAN CLASSON Prazo de Validade: 20 (vinte) anos contados a partir de 31/12/2014, observadas as condições legais
(11) BR 11 2017 014175-2 B1	Código 16.1 - Concessão de Patente ou Certificado de Adição de Invenção (22) 22/12/2015 (30) 31/12/2014 FR 1463516; 31/12/2014 US 62/098,620 (51) E21B 43/26 (2006.01) (54) FLUIDO TRANSPORTADOR DE FRATURAMENTO E MÉTODO PARA FRATURAR UMA FORMAÇÃO SUBTERRÂNEA (73) ARKEMA FRANCE (FR) (72) GILLES BARRETO Prazo de Validade: 20 (vinte) anos contados a partir de 22/12/2015, observadas as condições legais
(11) BR 11 2017 014721-1 B1	Código 16.1 - Concessão de Patente ou Certificado de Adição de Invenção (22) 04/01/2016 (30) 09/01/2015 US 14/593,361 (51) F01N 1/10 (2006.01) (54) MEMBRO ATENUADOR DE RUÍDO, UNIDADE DE ATENUAÇÃO DE RUÍDO E MÉTODO PARA PRODUZIR DE UM MEMBRO DE ATENUAÇÃO DE RUÍDO (73) DAYCO IP HOLDINGS, LLC (US) (72) DAVID E FLETCHER; BRIAN M. GRAICHEN; DENIS VASHUK; REX BRAVO Prazo de Validade: 20 (vinte) anos contados a partir de 04/01/2016, observadas as condições legais
(11) BR 11 2017 016145-1 B1	Código 16.1 - Concessão de Patente ou Certificado de Adição de Invenção (22) 20/05/2016 (30) 17/06/2015 AT A50503/2015 (51) G01R 31/06 (1968.09) (54) DISPOSITIVO DE TESTE PARA TESTAR UM EXEMPLAR DE TESTE, SISTEMA E MÉTODO PARA CONTROLAR UM DISPOSITIVO DE TESTE (73) OMICRON ELECTRONICS GMBH (AT)

(72) REINHARD KAUFMANN; DIRK FLAX
Prazo de Validade: 20 (vinte) anos contados a partir de 20/05/2016, observadas as condições legais

(11) BR 11 2017 017822-2 B1

Código 16.1 - Concessão de Patente ou Certificado de Adição de Invenção
(22) 02/03/2016
(30) 02/03/2015 EP 15000587.4
(51) A61M 5/315 (2006.01), A61M 5/28 (2006.01)
(54) SERINGA PRÉ-CARREGADA, HASTE DE ÊMBOLO E SERINGA INCLUINDO UM CORPO DA SERINGA
(73) FRESENIUS KABI AUSTRIA GMBH (AT)
(72) WOLFGANG BALDAUF; JÖRG HEINRICH; CHRISTOPH ZAUNER
Prazo de Validade: 20 (vinte) anos contados a partir de 02/03/2016, observadas as condições legais

(11) BR 11 2017 018218-1 B1

Código 16.1 - Concessão de Patente ou Certificado de Adição de Invenção
(22) 23/02/2016
(30) 25/02/2015 US 14/631,287
(51) F02M 35/10 (2006.01)
(54) EVACUADOR, SISTEMA DE AR DE UM MOTOR TURBO-ALIMENTADO E SISTEMA DE AR DE UM MOTOR NÃO IMPULSIONADO
(73) DAYCO IP HOLDINGS, LLC (US)
(72) BRIAN M. GRAICHEN; KEITH HAMPTON
Prazo de Validade: 20 (vinte) anos contados a partir de 23/02/2016, observadas as condições legais

(11) BR 11 2017 020591-2 B1

Código 16.1 - Concessão de Patente ou Certificado de Adição de Invenção
(22) 20/04/2016
(30) 21/04/2015 GB 1506786.1
(51) A61K 31/519 (2006.01), A61P 37/00 (2006.01)
(54) USO DE N-{(R)-1-[8-CLORO-2-(1-OXIPIRIDIN-3-IL)QUINOLIN-3-IL]-2,2,2-TRIFLUOROETIL}PIRIDO[3,2-D]PIRIMIDIN-4-ILAMINA
(73) UCB BIOPHARMA SPRL (BE)
(72) RODGER ANTHONY ALLEN; FRANCESCA BARONE; WILLIAM ANTHONY FAHY; SABA NAYAR
Prazo de Validade: 20 (vinte) anos contados a partir de 20/04/2016, observadas as condições legais

(11) BR 11 2017 020953-5 B1

Código 16.1 - Concessão de Patente ou Certificado de Adição de Invenção
(22) 30/03/2016
(30) 30/03/2015 US 62/140,114
(51) F16H 55/40 (2006.01), F16F 15/00 (2006.01), F16F 15/10 (2006.01), F16F

	15/12 (2006.01), F16F 15/126 (2006.01), F16F 15/30 (2006.01) (54) AMORTECEDOR DE VIBRAÇÃO TORSIONAL, SISTEMA DE ACIONAMENTO DE ACESSÓRIOS DE EXTREMIDADE FRONTAL E MÉTODOS PARA PROJETO DE UM RAIO PARA UM AMORTECEDOR DE VIBRAÇÃO TORSIONAL (73) DAYCO IP HOLDINGS, LLC (US) (72) SUHALE MANZOOR Prazo de Validade: 20 (vinte) anos contados a partir de 30/03/2016, observadas as condições legais
(11) BR 11 2017 021517-9 B1	Código 16.1 - Concessão de Patente ou Certificado de Adição de Invenção (22) 11/04/2016 (30) 09/04/2015 NL 2014608 (51) G07D 7/00 (2016.01), G07D 7/20 (2016.01) (54) MÉTODO PARA VERIFICAÇÃO DE UMA AUTENTICIDADE DE UM ITEM IMPRESSO, TERMINAL DE PROCESSAMENTO DE DADOS, MÉTODO PARA COPIAR PROTEGENDO UM ITEM IMPRESSO, E,PAINEL DE PISO LAMINADO COMPREENDENDO UM PADRÃO IMPRESSO DECORATIVO (73) FILIGRADE B.V. (NL) (72) JOHANNES BERNARDUS KERVER Prazo de Validade: 20 (vinte) anos contados a partir de 11/04/2016, observadas as condições legais
(11) BR 11 2017 022642-1 B1	Código 16.1 - Concessão de Patente ou Certificado de Adição de Invenção (22) 22/04/2016 (30) 23/04/2015 CN 2015101954685; 01/06/2015 US 62/169,380 (51) C02F 1/56 (2023.01), C09D 7/00 (2018.01) (54) COMPOSIÇÃO, E, MÉTODO (73) ECOLAB USA INC. (US) (72) ZHE CHEN; JIAN KUN SHEN; JOSEPH MIKNEVICH; QING QING YUAN; MENG ZHANG; GUO CHEN; YUEMING ZHOU Prazo de Validade: 20 (vinte) anos contados a partir de 22/04/2016, observadas as condições legais
(11) BR 11 2017 022889-0 B1	Código 16.1 - Concessão de Patente ou Certificado de Adição de Invenção (22) 22/04/2016 (30) 24/04/2015 GB 1507027.9 (51) F16L 33/01 (2006.01) (54) TUBO FLEXÍVEL E MÉTODO DE MONTAGEM DO MESMO (73) BAKER HUGHES ENERGY TECHNOLOGY UK LIMITED (GB) (72) FABIO DE SOUZA PIRES Prazo de Validade: 20 (vinte) anos contados a partir de 22/04/2016, observadas as condições legais

(11) BR 11 2017 023274-0 B1

Código 16.1 - Concessão de Patente ou Certificado de Adição de Invenção
(22) 26/04/2016
(30) 27/04/2015 US 14/697,289
(51) E21B 34/12 (2006.01), E21B 34/10 (2006.01)
(54) VÁLVULA DE INJEÇÃO
(73) TEJAS RESEARCH & ENGINEERING, LLC (US)
(72) JASON CHARLES MAILAND; THOMAS G. HILL
Prazo de Validade: 20 (vinte) anos contados a partir de 26/04/2016, observadas as condições legais

(11) BR 11 2017 023407-6 B1

Código 16.1 - Concessão de Patente ou Certificado de Adição de Invenção
(22) 27/04/2016
(30) 30/04/2015 US 62/155,142; 07/03/2016 US 62/304,694
(51) C09C 1/00 (2006.01), C09C 1/04 (2006.01)
(54) PROCESSO PARA A PREPARAÇÃO DE PARTÍCULAS REVESTIDAS DE CARBONO, AS REFERIDAS PARTÍCULAS, COMPOSIÇÃO DE BORRACHA OU ARTIGO DE BORRACHA COMPREENDENDO AS MESMAS E EQUIPAMENTO PARA A PREPARAÇÃO DAS REFERIDAS PARTÍCULAS
(73) CABOT CORPORATION (US)
(72) DAVID M. MATHEU; THEIS CLARKE; DAVID SCOTT CROCKER; FREDERICK H. RUMPF; DAVID C. REYNOLDS; DHAVAL DOSHI; MARTIN C. GREEN
Prazo de Validade: 20 (vinte) anos contados a partir de 27/04/2016, observadas as condições legais

(11) BR 11 2017 024233-8 B1

Código 16.1 - Concessão de Patente ou Certificado de Adição de Invenção
(22) 12/05/2016
(30) 13/05/2015 GB 1508165.6
(51) B63B 1/04 (2006.01), B63B 35/44 (2006.01), B63B 39/00 (2006.01), B63B 9/06 (1974.07)
(54) UNIDADE DE PRODUÇÃO FLUTUANTE, E, MÉTODO PARA INSTALAR UMA UNIDADE DE PRODUÇÃO FLUTUANTE
(73) CRONDALL ENERGY CONSULTANTS LTD. (GB)
(72) DUNCAN PEACE; RAMON KUNKELER; ENGIN BALLI
Prazo de Validade: 20 (vinte) anos contados a partir de 12/05/2016, observadas as condições legais

(11) BR 11 2017 025884-6 B1

Código 16.1 - Concessão de Patente ou Certificado de Adição de Invenção
(22) 17/06/2016
(30) 19/06/2015 GB 1510787.3
(51) A61B 18/12 (2006.01)
(54) INSTRUMENTO ELETROCIRÚRGICO, MÉTODO DE FABRICAÇÃO DO MESMO, E SISTEMA ELETROCIRÚRGICO

	(73) CREO MEDICAL LIMITED (GB) (72) CHRISTOPHER PAUL HANCOCK; MALCOLM WHITE; PATRICK BURN Prazo de Validade: 20 (vinte) anos contados a partir de 17/06/2016, observadas as condições legais
(11) BR 11 2017 026081-6 B1	Código 16.1 - Concessão de Patente ou Certificado de Adição de Invenção (22) 27/05/2016 (30) 04/06/2015 SE 1550729-6 (51) F01N 13/10 (2010.01) (54) COLETOR DE ESCAPE (73) SCANIA CV AB (SE) (72) KIM PETERSSON; DENNIS KONSTANZER; THOMAS SVENSSON; JENNY DERSSON Prazo de Validade: 20 (vinte) anos contados a partir de 27/05/2016, observadas as condições legais
(11) BR 11 2017 026082-4 B1	Código 16.1 - Concessão de Patente ou Certificado de Adição de Invenção (22) 14/06/2016 (30) 15/06/2015 DE 10 2015 109 540.8; 09/10/2015 DE 10 2015 117 285.2; 17/03/2016 DE 10 2016 104 970.0 (51) F16D 65/097 (2006.01), F16D 55/226 (2006.01), F16D 65/18 (2006.01) (54) FREIO A DISCO PARA UM VEÍCULO UTILITÁRIO E CONJUNTO DE PASTILHAS DO FREIO (73) KNORR-BREMSE SYSTEME FÜR NUTZFAHRZEUGE GMBH (DE) (72) JENS FRICKE; ABDELAZIZ RGUICHI; THOMAS EICHLER; OLIVER KRAUSE; MATTHIAS KLINGNER; MICHAEL PESCHEL; TOBIAS SCHÖFBERGER; PHILIPP ADAMCZYK; MANFRED SCHÖNAUER Prazo de Validade: 20 (vinte) anos contados a partir de 14/06/2016, observadas as condições legais
(11) BR 11 2017 026120-0 B1	Código 16.1 - Concessão de Patente ou Certificado de Adição de Invenção (22) 14/06/2016 (30) 15/06/2015 DE 10 2015 109 540.8; 09/10/2015 DE 10 2015 117 285.2; 17/03/2016 DE 10 2016 104 970.0 (51) F16D 65/097 (2006.01), F16D 55/226 (2006.01), F16D 65/18 (2006.01) (54) FREIO A DISCO PARA UM VEÍCULO UTILITÁRIO (73) KNORR-BREMSE SYSTEME FÜR NUTZFAHRZEUGE GMBH (DE) (72) JENS FRICKE; ABDELAZIZ RGUICHI; THOMAS EICHLER; OLIVER KRAUSE; MATTHIAS KLINGNER; MICHAEL PESCHEL; TOBIAS SCHÖFBERGER; PHILIPP ADAMCZYK; MARKUS MOLNAR; MAXIMILIAN HAUSER; IGOR NESMJANOWITSCH; MARTIN HEINDL; CHRISTIAN BRANDL; MARTIN PLEINTINGER; NATALIE ROTH; KERSTIN SAKEL; FRANZ GASSLBAUER; MARTIN TROPP; ALEXANDER ASEN Prazo de Validade: 20 (vinte) anos contados a partir de 14/06/2016, observadas

	as condições legais
(11) BR 11 2017 026221-5 B1	Código 16.1 - Concessão de Patente ou Certificado de Adição de Invenção (22) 13/05/2016 (30) 05/06/2015 US 14/731,487 (51) H03L 5/00 (2006.01), H03B 5/12 (2006.01) (54) REGULADOR DE AMPLITUDE DE OSCILADOR DE BAIXO RUÍDO (73) TELEFONAKTIEBOLAGET LM ERICSSON (PUBL) (SE) (72) CHRISTIAN ELGAARD; LARS SUNDSTRÖM Prazo de Validade: 20 (vinte) anos contados a partir de 13/05/2016, observadas as condições legais
(11) BR 11 2017 026386-6 B1	Código 16.1 - Concessão de Patente ou Certificado de Adição de Invenção (22) 24/05/2016 (30) 08/06/2015 US 14/733,201 (51) H01L 25/065 (2023.01), H01L 25/10 (2006.01), H01L 23/14 (2006.01), H01L 23/00 (2006.01) (54) ESTRUTURA DE PACOTE SOBRE PACOTE, MÉTODO DE FORMAÇÃO DE ESTRUTURA DE PACOTE SOBRE PACOTE E MEMÓRIA LEGÍVEL POR COMPUTADOR (73) QUALCOMM INCORPORATED (US) (72) JAE SIK LEE; KYU-PYUNG HWANG; HONG BOK WE Prazo de Validade: 20 (vinte) anos contados a partir de 24/05/2016, observadas as condições legais
(11) BR 11 2017 026461-7 B1	Código 16.1 - Concessão de Patente ou Certificado de Adição de Invenção (22) 16/06/2016 (30) 19/06/2015 US 62/182,191 (51) A01N 59/02 (2006.01), C01C 1/242 (2006.01), C02F 1/50 (2023.01), C02F 5/08 (2023.01), C05C 3/00 (2006.01) (54) COMPOSTO QUELANTE, FLUIDO QUELANTE, SOLUÇÕES E MÉTODOS PARA TRATAMENTO DE ÁGUA E PRODUTOS AGRÍCOLAS (73) EARTH SCIENCE LABORATORIES, INC. (US) (72) DAVID NICHOLAS; REID BOWMAN; DAVID HAMMOND; FRED SINGLETON Prazo de Validade: 20 (vinte) anos contados a partir de 16/06/2016, observadas as condições legais
(11) BR 11 2017 027107-9 B1	Código 16.1 - Concessão de Patente ou Certificado de Adição de Invenção (22) 20/06/2016 (30) 18/06/2015 US 62/181,625; 17/06/2016 EP PCT/US16/038239; 17/06/2016 US 15/186,337 (51) D03D 47/30 (2006.01), D03D 47/27 (2006.01), D03D 47/28 (2006.01)

(54) DEPOSIÇÃO DE ENERGIA DIRECIONADA PARA UMA MÁQUINA DE TECELAGEM DE JATO DE AR INTERMITENTE
(73) KEVIN KREMEYER (US)
(72) KEVIN KREMEYER
Prazo de Validade: 20 (vinte) anos contados a partir de 20/06/2016, observadas as condições legais

---

(11) BR 11 2017 028060-4 B1

Código 16.1 - Concessão de Patente ou Certificado de Adição de Invenção
(22) 12/08/2016
(30) 25/09/2015 JP 2015-188403; 06/10/2015 JP 2015-198103; 27/07/2016 JP 2016-147027
(51) B21B 25/00 (2006.01), C21D 9/00 (2006.01), C22C 38/04 (2006.01), C22C 38/54 (2006.01)
(54) PINO PERFURADOR E MÉTODO PARA SUA FABRICAÇÃO
(73) NIPPON STEEL CORPORATION (JP)
(72) YASUYOSHI HIDAKA; YASUTO HIGASHIDA; YUICHI YAMANARI; YUJI YAMAMOTO; TATSUYA MIYAI
Prazo de Validade: 20 (vinte) anos contados a partir de 12/08/2016, observadas as condições legais

---

(11) BR 11 2017 028179-1 B1

Código 16.1 - Concessão de Patente ou Certificado de Adição de Invenção
(22) 28/07/2016
(30) 28/09/2015 JP 2015-190400
(51) B21B 25/02 (2006.01), C23C 4/08 (2016.01)
(54) PINO E MÉTODO PARA SUA FABRICAÇÃO
(73) NIPPON STEEL CORPORATION (JP)
(72) YASUTO HIGASHIDA; YASUYOSHI HIDAKA
Prazo de Validade: 20 (vinte) anos contados a partir de 28/07/2016, observadas as condições legais

---

(11) BR 11 2017 028199-6 B1

Código 16.1 - Concessão de Patente ou Certificado de Adição de Invenção
(22) 28/06/2016
(30) 01/07/2015 US 62/187,573
(51) F16H 7/12 (2006.01), F16H 7/08 (2006.01), F16H 7/10 (2006.01)
(54) TENSOR E SISTEMA DE GERADOR DE PARTIDA ACIONADO POR CORREIA
(73) DAYCO IP HOLDINGS, LLC (US)
(72) LINGYUAN KONG
Prazo de Validade: 20 (vinte) anos contados a partir de 28/06/2016, observadas as condições legais

---

(11) BR 11 2017 028258-5 B1

Código 16.1 - Concessão de Patente ou Certificado de Adição de Invenção
(22) 06/07/2016

(30) 08/07/2015 EP 15175856.2
(51) B63B 21/00 (2006.01), B63B 21/50 (2006.01), F16C 21/00 (2006.01)
(54) DISPOSIÇÃO DE MANCAL PARA UMA RODA DE ROLAMENTO EM UMA TORRE, SISTEMA DE ROLAMENTO PARA UMA TORRE, TORRE, EMBARCAÇÃO E MÉTODO PARA MONTAR UMA DISPOSIÇÃO DE MANCAL
(73) NATIONAL OILWELL VARCO NORWAY AS (NO)
(72) SIGMUND ASKESTAD
Prazo de Validade: 20 (vinte) anos contados a partir de 06/07/2016, observadas as condições legais

---

(11) BR 11 2018 000271-2 B1

Código 16.1 - Concessão de Patente ou Certificado de Adição de Invenção
(22) 06/07/2016
(30) 08/07/2015 FR 1556477
(51) F03H 1/00 (2006.01)
(54) PROPULSOR DE EFEITO HALL, E, VEÍCULO ESPACIAL
(73) SAFRAN AIRCRAFT ENGINES (FR)
(72) FRÉDÉRIC RAPHAËL JEAN MARCHANDISE; STÉPHAN ZURBACH
Prazo de Validade: 20 (vinte) anos contados a partir de 06/07/2016, observadas as condições legais

---

(11) BR 11 2018 000498-7 B1

Código 16.1 - Concessão de Patente ou Certificado de Adição de Invenção
(22) 20/07/2016
(30) 20/07/2015 GB 1512678.2
(51) C07D 279/20 (2006.01), A61P 25/28 (2006.01)
(54) MÉTODOS PARA SÍNTESE QUÍMICA DE 10H-FENOTIAZINA-3,7-DIAMINA SUBSTITUÍDA
(73) WISTA LABORATORIES LTD. (SG)
(72) JOHN MERVYN DAVID STOREY; CHRISTOPHER PAUL LARCH; STEVEN JOHN KEMP; SCOTT CLUNAS; SARAH LOUISE NICOLL; HELEN SARAH GIBBARD; MICHAEL SIMPSON; JAMES PETER SINCLAIR; COLIN MARSHALL
Prazo de Validade: 20 (vinte) anos contados a partir de 20/07/2016, observadas as condições legais

---

(11) BR 11 2018 000729-3 B1

Código 16.1 - Concessão de Patente ou Certificado de Adição de Invenção
(22) 13/07/2016
(30) 13/07/2015 US 62/192,009; 02/09/2015 US 62/213,567
(51) C05F 11/08 (2006.01), C07K 14/195 (2006.01), C12N 1/20 (2006.01)
(54) MÉTODO DE AUMENTO DE UMA QUANTIDADE DE NITROGÊNIO ATMOSFÉRICO EM UMA PLANTA DE MILHO EM UM CAMPO
(73) PIVOT BIO, INC. (US)
(72) KARSTEN TEMME; ALVIN TAMSIR; SARAH BLOCH; ROSEMARY CLARK; EMILY TUNG
Prazo de Validade: 20 (vinte) anos contados a partir de 13/07/2016, observadas

	as condições legais
(11) BR 11 2018 000763-3 B1	Código 16.1 - Concessão de Patente ou Certificado de Adição de Invenção (22) 14/07/2016 (30) 15/07/2015 US 62/192,575 (51) F02B 71/00 (2006.01) (54) MOTOR DE PISTÃO LIVRE (73) AQUARIUS ENGINES (A.M.) LTD. (IL) (72) SHAUL YAAKOBY Prazo de Validade: 20 (vinte) anos contados a partir de 14/07/2016, observadas as condições legais
(11) BR 11 2018 000785-4 B1	Código 16.1 - Concessão de Patente ou Certificado de Adição de Invenção (22) 04/12/2015 (30) 17/07/2015 JP 2015-142982 (51) E04B 1/21 (2006.01), E04B 1/58 (2006.01) (54) ESTRUTURA DE QUADRO E MÉTODO DE CONSTRUÇÃO DE ESTRUTURA DE QUADRO (73) SUMITOMO MITSUI CONSTRUCTION CO., LTD. (JP) (72) KAZUHITO SUGAYA; MASAHIRO NAKAJIMA; HIROSHI SHINJO; KOUICHI HASUO; JUNJI SAKO Prazo de Validade: 20 (vinte) anos contados a partir de 04/12/2015, observadas as condições legais
(11) BR 11 2018 000877-0 B1	Código 16.1 - Concessão de Patente ou Certificado de Adição de Invenção (22) 28/07/2016 (30) 30/07/2015 DE 10 2015 112 488.2 (51) B60T 17/00 (2006.01), B01D 53/26 (2006.01), F15B 21/04 (2019.01) (54) Cartucho de secador de ar e dispositivo do secador de ar (73) KNORR-BREMSE SYSTEME FÜR NUTZFAHRZEUGE GMBH (DE) (72) KARSTEN SCHNITTGER Prazo de Validade: 20 (vinte) anos contados a partir de 28/07/2016, observadas as condições legais
(11) BR 11 2018 001064-2 B1	Código 16.1 - Concessão de Patente ou Certificado de Adição de Invenção (22) 07/07/2016 (30) 23/07/2015 US 62/195,898; 06/11/2015 BE 2015/5724 (51) B01D 53/02 (2006.01), B01J 20/32 (2006.01) (54) MÉTODO PARA FABRICAR UM AGENTE DE ADSORÇÃO PARA TRATAR GÁS COMPRIMIDO, AGENTE DE ADSORÇÃO E DISPOSITIVO DE ADSORÇÃO PROVIDENCIADO COM TAL AGENTE DE ADSORÇÃO (73) ATLAS COPCO AIRPOWER, NAAMLOZE VENNOOTSCHAP (BE) (72) CARLO LAMMERS; STEVEN HANS RIK WOUTER MULLENS

	Prazo de Validade: 20 (vinte) anos contados a partir de 07/07/2016, observadas as condições legais
(11) BR 11 2018 002851-7 B1	Código 16.1 - Concessão de Patente ou Certificado de Adição de Invenção (22) 08/08/2016 (30) 12/08/2015 EP 15180703.9 (51) A01N 33/22 (2006.01), A01N 43/80 (2006.01), A01P 13/00 (2006.01) (54) USO DE ACLONIFEN OU DE UM COMPOSIÇÃO COMPREENDENDO ACLONIFEN E MÉTODO PARA CONTROLAR PLANTAS NOCIVAS E/OU REGULAR CRESCIMENTO DE PLANTA EM PLANTAS DE CULTIVO DE RAÍZES TUBEROSAS (73) BAYER CROPSCIENCE AKTIENGESELLSCHAFT (DE) (72) MOHAMED ELSHERIF Prazo de Validade: 20 (vinte) anos contados a partir de 08/08/2016, observadas as condições legais
(11) BR 11 2018 003699-4 B1	Código 16.1 - Concessão de Patente ou Certificado de Adição de Invenção (22) 15/08/2016 (30) 27/08/2015 US 62/210,652 (51) A61F 2/46 (2006.01) (54) APARELHO DE BANDEJA CIRÚRGICA (73) HIP INNOVATION TECHNOLOGY, LLC (US) (72) ZAFER TERMANINI; BRIAN VANHIEL; ADAM AMBRECHT Prazo de Validade: 20 (vinte) anos contados a partir de 15/08/2016, observadas as condições legais
(11) BR 11 2018 005310-4 B1	Código 16.1 - Concessão de Patente ou Certificado de Adição de Invenção (22) 06/09/2016 (30) 21/09/2015 DE 10 2015 115 852.3 (51) B60T 8/1766 (2006.01), B60T 8/18 (2006.01) (54) PROCESSO PARA AVALIAÇÃO DE UMA DISTRIBUIÇÃO DE CARGA NO EIXO EM UM VEÍCULO DE TRAÇÃO COM REBOQUE (73) KNORR-BREMSE SYSTEME FÜR NUTZFAHRZEUGE GMBH (DE) (72) ATTILA SKRABAK; JOZSEF SÖNFELD; LASZLO SIMON; GYÖRGY JUHASZ; GABOR BOZSVARI; ZSOLT SZALAY; GYÖRGY CSERHALMI; ISTVAN BAKSA Prazo de Validade: 20 (vinte) anos contados a partir de 06/09/2016, observadas as condições legais
(11) BR 11 2018 005456-9 B1	Código 16.1 - Concessão de Patente ou Certificado de Adição de Invenção (22) 19/08/2016 (30) 16/11/2015 DE 102015014676.9 (51) B01D 3/14 (2006.01)

(54) COLUNA PARA REALIZAR SEPARAÇÕES TÉRMICAS E/OU REAÇÕES QUÍMICAS
(73) JULIUS MONTZ GMBH (DE)
(72) HELMUT JANSEN; THOMAS RIETFORT; EGON ZICH
Prazo de Validade: 20 (vinte) anos contados a partir de 19/08/2016, observadas as condições legais

---

(11) BR 11 2018 007009-2 B1

Código 16.1 - Concessão de Patente ou Certificado de Adição de Invenção
(22) 10/10/2016
(30) 08/10/2015 EP 15306586.7
(51) C02F 1/28 (2023.01), C02F 101/30 (2006.01)
(54) MÉTODO DE DESPOLUIÇÃO DE ÁGUA
(73) SAUR (FR)
(72) JEAN PEROT; YVES COQUET
Prazo de Validade: 20 (vinte) anos contados a partir de 10/10/2016, observadas as condições legais

---

(11) BR 11 2018 007309-1 B1

Código 16.1 - Concessão de Patente ou Certificado de Adição de Invenção
(22) 30/10/2015
(51) A61F 13/15 (2006.01), B65D 33/16 (2006.01), B65D 75/00 (2006.01), B65D 75/52 (2006.01)
(54) EMBALAGEM CONVENIÊNCIA PRESA COM FAIXA PARA ARMAZENAR ARTIGOS ABSORVENTES DE CUIDADOS PESSOAIS
(73) KIMBERLY-CLARK WORLDWIDE, INC. (US)
(72) HYEJIN LEE; SEONGDAE ROH; JONGSOO LEE
Prazo de Validade: 20 (vinte) anos contados a partir de 30/10/2015, observadas as condições legais

---

(11) BR 11 2018 007778-0 B1

Código 16.1 - Concessão de Patente ou Certificado de Adição de Invenção
(22) 10/01/2017
(51) H02M 7/537 (2006.01)
(54) MÉTODO DE CONVERSÃO DE TENSÃO DE DC EM TENSÃO DE PULSO
(73) CLOSED-UP JOINT-STOCK COMPANY DRIVE (RU)
(72) YURIY I. ROMANOV; STANISLAV V. MALETSKIY
Prazo de Validade: 20 (vinte) anos contados a partir de 10/01/2017, observadas as condições legais

---

(11) BR 11 2018 008121-3 B1

Código 16.1 - Concessão de Patente ou Certificado de Adição de Invenção
(22) 19/10/2016
(30) 20/10/2015 AU 2015904302; 04/12/2015 AU 2015905045; 25/08/2016 US 62/379,625
(51) A61F 2/06 (2013.01), A61F 2/88 (2006.01), A61F 2/90 (2013.01), A61F

	2/91 (2013.01) (54) DISPOSITIVO MÉDICO PARA USO NO INTERIOR DE UM CORPO TUBULAR TENDO UM LÚMEN E SISTEMA PARA O CONTROLE DE UM EQUIPAMENTO ACOPLADO A UM ANIMAL OU HUMANO (73) THE UNIVERSITY OF MELBOURNE (AU) (72) THOMAS J. OXLEY; NICHOLAS L. OPIE; GIL S. RIND; STEPHEN RONAYNE; SAM E. JOHN; CLIVE N. MAY; DAVID GRAYDEN Prazo de Validade: 20 (vinte) anos contados a partir de 19/10/2016, observadas as condições legais
(11) BR 11 2018 008480-8 B1	Código 16.1 - Concessão de Patente ou Certificado de Adição de Invenção (22) 27/10/2016 (30) 27/10/2015 DE 10 2015 118 318.8 (51) A61F 2/28 (2006.01), A61F 2/30 (2006.01), A61B 34/10 (2016.01) (54) MÉTODO PARA PRODUZIR MEIOS PARA TRATAMENTO ÓSSEO (73) KARL LEIBINGER MEDIZINTECHNIK GMBH & CO. KG (DE) (72) CHRISTIAN LEIBINGER; WOLFGANG HÖLLER; MICHAEL MARTIN Prazo de Validade: 20 (vinte) anos contados a partir de 27/10/2016, observadas as condições legais
(11) BR 11 2018 009201-0 B1	Código 16.1 - Concessão de Patente ou Certificado de Adição de Invenção (22) 24/06/2016 (30) 10/11/2015 JP 2015-220184 (51) A61F 13/551 (2006.01) (54) FRALDA DESCARTÁVEL DE PUXAR (73) UNICHARM CORPORATION (JP) (72) TOSHIYASU YOSHIOKA; JUN FUKASAWA; NORIKO NAGASE Prazo de Validade: 20 (vinte) anos contados a partir de 24/06/2016, observadas as condições legais
(11) BR 11 2018 009258-4 B1	Código 16.1 - Concessão de Patente ou Certificado de Adição de Invenção (22) 03/02/2017 (30) 05/02/2016 US 62/292,064 (51) A61M 25/01 (2006.01), A61M 25/00 (2006.01), A61L 29/14 (2006.01) (54) DISPOSITIVO MÉDICO (73) BOARD OF REGENTS OF THE UNIVERSITY OF TEXAS SYSTEM (US) (72) DANIEL H. KIM; DONG SUK SHIN; VILJAR PALMRE Prazo de Validade: 20 (vinte) anos contados a partir de 03/02/2017, observadas as condições legais
(11) BR 11 2018 009310-6 B1	Código 16.1 - Concessão de Patente ou Certificado de Adição de Invenção (22) 24/11/2015 (51) C08F 220/10 (2006.01), C08F 212/02 (2006.01), C08F 212/08 (2006.01),

	C08F 220/04 (2006.01), C08F 212/00 (2006.01), C08F 2/22 (2006.01), C08F 2/24 (2006.01), C08F 2/28 (2006.01), C08F 2/26 (2006.01), C08F 2/30 (2006.01), C09D 133/04 (2006.01) (54) DISPERSÃO AQUOSA DE POLÍMERO, COMPOSIÇÃO AQUOSA DE REVESTIMENTO, E, MÉTODO PARA MELHORAR O BLOQUEIO DE TANINOS DE UM REVESTIMENTO (73) ROHM AND HAAS COMPANY (US) ; DOW GLOBAL TECHNOLOGIES LLC (US) (72) XIAOHONG YANG; YAOBANG LI; YAWEI XU; YAN WU Prazo de Validade: 20 (vinte) anos contados a partir de 24/11/2015, observadas as condições legais
(11) BR 11 2018 009315-7 B1	Código 16.1 - Concessão de Patente ou Certificado de Adição de Invenção (22) 09/11/2016 (30) 10/11/2015 US 62/253,414; 08/11/2016 US 15/346,373 (51) E21B 47/00 (2012.01), G01V 3/26 (2006.01), G01V 3/30 (2006.01) (54) MÉTODO E APARELHO PARA AVALIAR UMA FORMAÇÃO DE TERRA INTERCEPTADA POR UM POÇO (73) BAKER HUGHES, A GE COMPANY, LLC (US) (72) EDUARD KIRCHMEIER; ALEXANDER ZLOTNIK Prazo de Validade: 20 (vinte) anos contados a partir de 09/11/2016, observadas as condições legais
(11) BR 11 2018 009598-2 B1	Código 16.1 - Concessão de Patente ou Certificado de Adição de Invenção (22) 13/11/2016 (30) 13/11/2015 US 62/255.258; 16/03/2016 US 62/309.344 (51) G21B 1/05 (2006.01), G21B 1/00 (2006.01), G21B 1/11 (2006.01), G21D 7/00 (2006.01), H05H 1/12 (2006.01), H05H 1/14 (2006.01), H05H 1/16 (2006.01) (54) MÉTODO e SISTEMA PARA GERAR E ESTABILIZAR UM PLASMA DE CONFIGURAÇÃO DE CAMPO INVERTIDO (73) TAE TECHNOLOGIES, INC. (US) (72) JESUS ANTONIO ROMERO GONZALEZ Prazo de Validade: 20 (vinte) anos contados a partir de 13/11/2016, observadas as condições legais
(11) BR 11 2018 010795-6 B1	Código 16.1 - Concessão de Patente ou Certificado de Adição de Invenção (22) 28/10/2016 (30) 30/11/2015 FR 1561555 (51) H01R 13/639 (2006.01), H01R 24/64 (2011.01), H01R 13/50 (2006.01), H01R 13/46 (2006.01) (54) PLUGUE FÊMEA. (73) LEGRAND FRANCE (FR) ; LEGRAND SNC (FR) (72) JULIEN GUITARD; DIDIER REVOL

	Prazo de Validade: 20 (vinte) anos contados a partir de 28/10/2016, observadas as condições legais
(11) BR 11 2018 010857-0 B1	Código 16.1 - Concessão de Patente ou Certificado de Adição de Invenção (22) 30/11/2015 (51) G06F 16/2453 (2019.01) (54) MÉTODO E APARELHO DE CONSULTA DE DADOS, E SISTEMA DE BANCO DE DADOS (73) HUAWEI TECHNOLOGIES CO., LTD. (CN) (72) GUOPING WANG; JUNHUA ZHU Prazo de Validade: 20 (vinte) anos contados a partir de 30/11/2015, observadas as condições legais
(11) BR 11 2018 011159-7 B1	Código 16.1 - Concessão de Patente ou Certificado de Adição de Invenção (22) 09/12/2016 (30) 10/12/2015 EP 15199303.7 (51) B41F 9/10 (2006.01) (54) LÂMINA RASPADORA E PROCESSO PARA PRODUÇÃO DE UMA LAMINA RASPADORA (73) DAETWYLER SWISSTEC AG (CH) (72) HANS JÖRG BRUDERMANN; MICHAEL REINERT Prazo de Validade: 20 (vinte) anos contados a partir de 09/12/2016, observadas as condições legais
(11) BR 11 2018 011218-6 B1	Código 16.1 - Concessão de Patente ou Certificado de Adição de Invenção (22) 01/12/2016 (30) 03/12/2015 US 62/262,474 (51) B64C 13/00 (2006.01), B64C 13/12 (2006.01), B64C 13/50 (2006.01), G05D 1/00 (2006.01), G05D 3/12 (2006.01) (54) SISTEMA DE CONTROLE E MÉTODO PARA GERENCIAR LIMITES OPERACIONAIS ASSOCIADOS A DOIS OU MAIS ATUADORES (73) HONDA PATENTS & TECHNOLOGIES NORTH AMERICA, LLC (US) (72) JUKKA MATTI HIRVONEN Prazo de Validade: 20 (vinte) anos contados a partir de 01/12/2016, observadas as condições legais
(11) BR 11 2018 011646-7 B1	Código 16.1 - Concessão de Patente ou Certificado de Adição de Invenção (22) 09/12/2016 (30) 10/12/2015 US 62/265,657; 30/11/2016 US 15/364,585 (51) G01V 1/30 (2006.01) (54) ATUALIZAÇÃO DE MODELO DE VELOCIDADE COM UM GRADIENTE DE INVERSÃO (73) PGS GEOPHYSICAL AS (NO)

(72) SEAN CRAWLEY; JAIME RAMOS-MARTINEZ; ALEJANDRO ANTONIO VALENCIANO MAVILIO; NIZAR CHEMINGUI
Prazo de Validade: 20 (vinte) anos contados a partir de 09/12/2016, observadas as condições legais

---

(11) BR 11 2018 012593-8 B1

Código 16.1 - Concessão de Patente ou Certificado de Adição de Invenção
(22) 14/12/2016
(30) 22/12/2015 GB 1522664.0
(51) C04B 28/14 (2006.01), C04B 11/00 (2006.01)
(54) MÉTODO PARA FORMAR CONTINUAMENTE PAINÉIS À BASE DE GESSO, PASTA FLUIDA DE ESTUQUE, E, PAINEL
(73) SAINT-GOBAIN PLACO SAS (FR)
(72) RICHARD MORLAT; JAMES FLETCHER; RADOMIR KAMLER
Prazo de Validade: 20 (vinte) anos contados a partir de 14/12/2016, observadas as condições legais

---

(11) BR 11 2018 013551-8 B1

Código 16.1 - Concessão de Patente ou Certificado de Adição de Invenção
(22) 27/12/2016
(30) 29/12/2015 BR BR102015032911-3
(51) D21H 17/21 (2006.01), D21H 21/10 (2006.01), D21H 21/18 (2006.01), D21C 3/02 (2006.01), D21H 11/04 (2006.01), D21C 9/10 (2006.01)
(54) PROCESSO PARA PRODUÇÃO DE POLPA DE CELULOSE
(73) SUZANO S.A. (BR/BA)
(72) OTÁVIO MAMBRIN FILHO; LEONARDO ALVES DE MELO
Prazo de Validade: 20 (vinte) anos contados a partir de 27/12/2016, observadas as condições legais

---

(11) BR 11 2018 013692-1 B1

Código 16.1 - Concessão de Patente ou Certificado de Adição de Invenção
(22) 27/01/2017
(30) 29/01/2016 EP 16153271.8
(51) A61J 3/07 (2006.01), B65B 5/10 (2006.01)
(54) RECIPIENTE DE ARMAZENAGEM PARA ESTAÇÃO DE ARMAZENAGEM E FORNECIMENTO DE MEDICAMENTOS
(73) BECTON DICKINSON ROWA GERMANY GMBH (DE)
(72) HARDY SCHMIDT-ELLINGER
Prazo de Validade: 20 (vinte) anos contados a partir de 27/01/2017, observadas as condições legais

---

(11) BR 11 2018 013841-0 B1

Código 16.1 - Concessão de Patente ou Certificado de Adição de Invenção
(22) 31/08/2016
(30) 29/01/2016 US 62/289,020
(51) A01N 63/00 (2020.01), C05F 11/08 (2006.01), C12N 1/14 (2006.01), C12N 1/20 (2006.01)

(54) COMPOSIÇÃO COMPREENDENDO CÉLULAS DE ESPÉCIES MICROBIANAS, USO E MÉTODO DE OBTENÇÃO DA MESMA E PARA MELHORAR A SAÚDE DAS PLANTAS, MELHORAR O RENDIMENTO DA CULTURA OU PROTEGER AS PLANTAS CONTRA O ESTRESSE
(73) AGRINOS AS (NO)
(72) SUNG-YONG H. YOON; KATHLEEN SWORDS; RY D. WAGNER; XING LIANG LIU
Prazo de Validade: 20 (vinte) anos contados a partir de 31/08/2016, observadas as condições legais

---

(11) BR 11 2018 013901-7 B1

Código 16.1 - Concessão de Patente ou Certificado de Adição de Invenção
(22) 20/01/2017
(30) 22/01/2016 US 62/281,799
(51) A61J 1/14 (2023.01), A61M 1/02 (2006.01), A61J 1/10 (2006.01)
(54) SACO DE PRODUTO DE SOLUÇÃO ESTÉRIL
(73) BAXTER HEALTHCARE SA (CH) ; BAXTER INTERNATIONAL INC. (US)
(72) GRANT ANTHONY BOMGAARS; BERND KRAUSE; MARK EDWARD PASMORE; MICHAEL JOSEPH SADOWSKI; YUANPANG SAMUEL DING; YING-CHENG LO; JOSEPH VINCENT RANALLETTA
Prazo de Validade: 20 (vinte) anos contados a partir de 20/01/2017, observadas as condições legais

---

(11) BR 11 2018 014046-5 B1

Código 16.1 - Concessão de Patente ou Certificado de Adição de Invenção
(22) 11/03/2016
(51) E21B 47/12 (2012.01), E21B 47/18 (2012.01), E21B 47/20 (2012.01)
(54) SISTEMA DE EMBARALHAMENTO DE BITS EM MODULAÇÃO DE POSIÇÃO DE PULSO DIFERENCIAL, MEIO LEGÍVEL POR COMPUTADOR NÃO-TRANSITÓRIO, E, MÉTODO DE EMBARALHAMENTO DE BITS EM MODULAÇÃO DE POSIÇÃO DE PULSO DIFERENCIAL
(73) HALLIBURTON ENERGY SERVICES, INC. (US)
(72) JIANYING CHU
Prazo de Validade: 20 (vinte) anos contados a partir de 11/03/2016, observadas as condições legais

---

(11) BR 11 2018 014822-9 B1

Código 16.1 - Concessão de Patente ou Certificado de Adição de Invenção
(22) 20/01/2016
(51) A61M 5/14 (2006.01), A61M 39/02 (2006.01)
(54) SISTEMA DE PORTA DE ACESSO VASCULAR IMPLANTÁVEL E MÉTODO DE FABRICAÇÃO DO MESMO
(73) C.R. BARD, INC. (US)
(72) KELLY J. CHRISTIAN; DANIEL B. BLANCHARD; RYAN C. PATTERSON
Prazo de Validade: 20 (vinte) anos contados a partir de 20/01/2016, observadas as condições legais

(11) BR 11 2018 015218-8 B1	Código 16.1 - Concessão de Patente ou Certificado de Adição de Invenção (22) 26/01/2017 (30) 26/01/2016 US 62/287,011 (51) C25C 3/08 (2006.01), C25C 7/00 (2006.01) (54) CONJUNTO ISOLANTE COMBINADO COM UMA CÉLULA DE ELETRÓLISE (73) ALCOA USA CORP. (US) (72) LEROY E. D'ASTOLFO; STEVEN A. CZEKAJ; YIMIN RUAN Prazo de Validade: 20 (vinte) anos contados a partir de 26/01/2017, observadas as condições legais
(11) BR 11 2018 015378-8 B1	Código 16.1 - Concessão de Patente ou Certificado de Adição de Invenção (22) 26/01/2017 (30) 29/01/2016 JP 2016-015248 (51) A01N 53/06 (2006.01), A01N 25/18 (2006.01), A01P 7/02 (2006.01), A01P 7/04 (2006.01) (54) LÍQUIDO AQUOSO PARA CONTROLE DE PRAGAS COMPREENDENDO COMPOSTOS PIRETRÓIDES E MÉTODO PARA CONTROLE DE PRAGAS COMPREENDENDO A VAPORIZAÇÃO DO MESMO (73) SUMITOMO CHEMICAL COMPANY, LIMITED (JP) (72) TOMOKI SHIMATA Prazo de Validade: 20 (vinte) anos contados a partir de 26/01/2017, observadas as condições legais
(11) BR 11 2018 015407-5 B1	Código 16.1 - Concessão de Patente ou Certificado de Adição de Invenção (22) 13/01/2017 (30) 28/01/2016 US 62/288,058 (51) A61M 16/00 (2006.01), A61M 16/04 (2006.01), A61M 16/06 (2006.01), A61M 16/08 (2006.01), A61M 16/10 (2006.01), A61M 16/12 (2006.01), A61M 16/20 (2006.01) (54) SISTEMA PARA PREVENÇÃO DE CONTAMINAÇÃO CRUZADA EM APARELHO DE GERAÇÃO DE FLUXO (73) INVENT MEDICAL CORPORATION (US) (72) SAMUEL M. CHANG; NHIEN M NGUYEN Prazo de Validade: 20 (vinte) anos contados a partir de 13/01/2017, observadas as condições legais
(11) BR 11 2018 015808-9 B1	Código 16.1 - Concessão de Patente ou Certificado de Adição de Invenção (22) 04/02/2017 (30) 05/02/2016 CN 201610082019.4 (51) B22C 1/18 (2006.01) (54) AGENTE DE CURA PARA FUNDIÇÃO DE VIDRO SOLÚVEL, MÉTODO PARA PREPARAR O MESMO E AREIA DE AUTO-ENDURECIMENTO PARA

	VIDRO SOLÚVEL (73) JINAN SHENGQUAN GROUP SHARE-HOLDING CO., LTD. (CN) (72) ZHU, JIANXUN; YAO, HUIMIN Prazo de Validade: 20 (vinte) anos contados a partir de 04/02/2017, observadas as condições legais
(11) BR 11 2018 015919-0 B1	Código 16.1 - Concessão de Patente ou Certificado de Adição de Invenção (22) 03/02/2016 (51) H02K 16/00 (2006.01), H02K 33/16 (2006.01) (54) MOTOR À DISCO (73) YUZEN (HK) SUSTAINABLE ENERGY CO.,LTD. (HK) ; YUZEN SUSTAINABLE ENERGY PTE LTD. (SG) ; YUZEN SUSTAINABLE ENERGY CO.,LTD. (TW) (72) YUNG-SHUN HSU; MING-CHUN HSU; WEN-YU HSU Prazo de Validade: 20 (vinte) anos contados a partir de 03/02/2016, observadas as condições legais
(11) BR 11 2018 016659-6 B1	Código 16.1 - Concessão de Patente ou Certificado de Adição de Invenção (22) 15/02/2017 (30) 17/02/2016 DE 102016001867.4 (51) A24C 5/34 (2006.01) (54) MÁQUINA DE FUMAR E MÉTODO PARA FUMAR PRODUTOS DE TABACO (73) BORGWALDT KC GMBH (DE) (72) NILS ROSE Prazo de Validade: 20 (vinte) anos contados a partir de 15/02/2017, observadas as condições legais
(11) BR 11 2018 016761-4 B1	Código 16.1 - Concessão de Patente ou Certificado de Adição de Invenção (22) 16/02/2017 (30) 18/02/2016 FR 1651327 (51) C04B 35/565 (2006.01), C04B 35/573 (2006.01), C04B 35/628 (2006.01), C04B 35/63 (2006.01), C04B 35/80 (2006.01), F01D 9/04 (2006.01) (54) PROCESSO PARA FABRICAÇÃO DE UMA PEÇA DE MATERIAL COMPÓSITO DE MATRIZ CERÂMICA (73) CENTRE NATIONAL DE LA RECHERCHE SCIENTIFIQUE (FR) ; SAFRAN CERAMICS (FR) (72) EMILIE MENDEZ; JÉRÔME ROGER; YANN LEPETITCORPS Prazo de Validade: 20 (vinte) anos contados a partir de 16/02/2017, observadas as condições legais
(11) BR 11 2018 016916-1 B1	Código 16.1 - Concessão de Patente ou Certificado de Adição de Invenção (22) 17/02/2017

(30) 19/02/2016 US 62/297,279
(51) D21H 11/16 (2006.01), D21H 11/18 (2006.01), D21H 15/00 (2006.01)
(54) FOLHA TENDO PROPRIEDADES DE DOBRA FINAL; MÉTODO PARA FABRICAR UMA FOLHA TENDO PROPRIEDADES DE DOBRA FINAL; LAMINADO COMPREENDENDO UMA FOLHA E USO DE UMA FOLHA
(73) STORA ENSO OYJ (FI)
(72) ISTO HEISKANEN; ESA SAUKKONEN
Prazo de Validade: 20 (vinte) anos contados a partir de 17/02/2017, observadas as condições legais

---

(11) BR 11 2018 017110-7 B1

Código 16.1 - Concessão de Patente ou Certificado de Adição de Invenção
(22) 19/04/2016
(51) C09K 8/52 (2006.01), C07C 233/04 (2006.01)
(54) MÉTODO E COMPOSIÇÃO INIBIDORA DE HIDRATO
(73) HALLIBURTON ENERGY SERVICES, INC. (US)
(72) QIANG LAN; DEEPAK STEVEN MONTEIRO; MARK PAUL CEGLIO II; PUSHKALA KRISHNAMURTHY; ERICK J. ACOSTA
Prazo de Validade: 20 (vinte) anos contados a partir de 19/04/2016, observadas as condições legais

---

(11) BR 11 2018 017200-6 B1

Código 16.1 - Concessão de Patente ou Certificado de Adição de Invenção
(22) 23/02/2017
(30) 29/02/2016 DE 102016103561.0
(51) B01D 46/00 (2022.01), B01D 17/04 (2006.01), B01D 39/16 (2006.01), B01D 39/18 (2006.01)
(54) MATERIAL FILTRANTE PARA UM CARTUCHO FILTRANTE DE UM FILTRO DE COMBUSTÍVEL, CARTUCHO FILTRANTE E FILTRO DE COMBUSTÍVEL
(73) HENGST SE (DE)
(72) SIEGHARD PIETSCHNER; MORITZ DORSCHEL; MARCUS WEGMANN; ANDREAS SCHÜTTPELZ
Prazo de Validade: 20 (vinte) anos contados a partir de 23/02/2017, observadas as condições legais

---

(11) BR 11 2018 067566-0 B1

Código 16.1 - Concessão de Patente ou Certificado de Adição de Invenção
(22) 15/03/2017
(30) 31/03/2016 EP 16163401.9
(51) B65D 85/10 (2006.01)
(54) RECIPIENTE RELACRÁVEL INCLUINDO GUIA FACILMENTE ABERTA
(73) PHILIP MORRIS PRODUCTS S.A. (CH)
(72) LUIZ ANDRE RODRIGUES
Prazo de Validade: 20 (vinte) anos contados a partir de 15/03/2017, observadas as condições legais

(11) BR 11 2018 067704-3 B1	Código 16.1 - Concessão de Patente ou Certificado de Adição de Invenção (22) 06/02/2017 (30) 29/02/2016 KR 10-2016-0024293 (51) C12N 9/16 (2006.01), C12N 15/52 (2006.01), C12N 15/70 (2006.01), C12P 19/02 (2006.01) (54) GLICOQUINASE POLIFOSFATO-DEPENDENTE E MÉTODO PARA A PREPARAÇÃO DE GLICOSE 6-FOSFATO USANDO A MESMA (73) CJ CHEILJEDANG CORPORATION (KR) (72) SUNG JAE YANG; HYUN KUG CHO; YOUNG MI LEE; SEONG BO KIM; SEUNG WON PARK Prazo de Validade: 20 (vinte) anos contados a partir de 06/02/2017, observadas as condições legais
(11) BR 11 2018 067962-3 B1	Código 16.1 - Concessão de Patente ou Certificado de Adição de Invenção (22) 09/03/2017 (30) 09/03/2016 US 62/305,655 (51) A61F 13/511 (2006.01), A61F 13/512 (2006.01), A61F 13/514 (2006.01), A61F 13/15 (2006.01) (54) ARTIGOS ABSORVENTES (73) THE PROCTER & GAMBLE COMPANY (US) (72) JOHN LEE HAMMONS; KELYN ANNE ARORA; STEPHANIE NIEZGODA MOSS; MISAEL OMAR AVILES; OLAF ERIK ALEXANDER ISELE Prazo de Validade: 20 (vinte) anos contados a partir de 09/03/2017, observadas as condições legais
(11) BR 11 2018 068234-9 B1	Código 16.1 - Concessão de Patente ou Certificado de Adição de Invenção (22) 09/01/2017 (30) 09/03/2016 DE 102016002783.5; 16/03/2016 DE 102016104855.0; 12/04/2016 DE 102016106662.1 (51) C23C 2/02 (2006.01), C23C 2/06 (2006.01), C23C 2/14 (2006.01), C23C 2/26 (2006.01), C23C 2/30 (2006.01) (54) SISTEMA DE GALVANIZAÇÃO POR MERGULHO A QUENTE E MÉTODO DE GALVANIZAÇÃO POR MERGULHO A QUENTE, EM PARTICULAR PARA PRODUÇÃO EM MASSA (73) FONTAINE HOLDINGS NV (BE) (72) THOMAS PINGER; LARS BAUMGÜRTEL Prazo de Validade: 20 (vinte) anos contados a partir de 09/01/2017, observadas as condições legais
(11) BR 11 2018 068382-5 B1	Código 16.1 - Concessão de Patente ou Certificado de Adição de Invenção (22) 23/02/2017 (30) 18/03/2016 FR 1652345 (51) E06B 3/663 (2006.01)

(54) VIDRAÇA ISOLANTE NOTADAMENTE PARA CÂMARA CLIMÁTICA
(73) SAINT-GOBAIN GLASS FRANCE (FR)
(72) ERWAN BAQUET; ROMAIN DECOURCELLE; EDOUARD JONVILLE; YOANN MACHIZAUD
Prazo de Validade: 20 (vinte) anos contados a partir de 23/02/2017, observadas as condições legais

---

(11) BR 11 2018 068386-8 B1

Código 16.1 - Concessão de Patente ou Certificado de Adição de Invenção
(22) 23/02/2017
(30) 18/03/2016 FR 1652348
(51) E06B 3/663 (2006.01)
(54) VIDRAÇA ISOLANTE COM ESPAÇADOR DE VIDRO, PORTA, UNIDADE CONTROLADA POR CLIMA E PROCESSO DE FABRICAÇÃO DE VIDRAÇA ISOLANTE
(73) SAINT-GOBAIN GLASS FRANCE (FR)
(72) ERWAN BAQUET; ROMAIN DECOURCELLE; EDOUARD JONVILLE
Prazo de Validade: 20 (vinte) anos contados a partir de 23/02/2017, observadas as condições legais

---

(11) BR 11 2018 069061-9 B1

Código 16.1 - Concessão de Patente ou Certificado de Adição de Invenção
(22) 20/03/2017
(30) 22/03/2016 SE 1650380-7
(51) B29C 48/00 (2019.01), B29C 48/08 (2019.01), B29C 48/154 (2019.01), B29C 48/21 (2019.01), B29C 48/22 (2019.01), B32B 27/08 (2006.01), B32B 27/10 (2006.01), B32B 27/12 (2006.01), B32B 27/30 (2006.01), B32B 27/32 (2006.01), B32B 27/34 (2006.01), B32B 29/00 (2006.01), B32B 29/08 (2006.01), B32B 37/15 (2006.01), B32B 5/12 (2006.01), B32B 7/12 (2006.01), B65D 65/40 (2006.01), C08J 5/18 (2006.01), D21H 11/18 (2006.01), D21H 21/16 (2006.01), B29C 48/305 (2019.01), B29K 23/00 (2006.01), B65D 81/24 (2006.01)
(54) PELÍCULA E LAMINADO DE BARREIRA DE OXIGÊNIO E MÉTODOS DE FABRICAÇÃO DO MESMO
(73) STORA ENSO OYJ (FI)
(72) ISTO HEISKANEN; ESA SAUKKONEN; VILLE RIBU
Prazo de Validade: 20 (vinte) anos contados a partir de 20/03/2017, observadas as condições legais

---

(11) BR 11 2018 069272-7 B1

Código 16.1 - Concessão de Patente ou Certificado de Adição de Invenção
(22) 09/01/2017
(30) 21/03/2016 DE 10 2016 003 323.1; 11/04/2016 DE 10 2016 106 617.6
(51) C23C 2/02 (2006.01), C23C 2/06 (2006.01), C23C 2/14 (2006.01), C23C 2/26 (2006.01), C23C 2/30 (2006.01)
(54) INSTALAÇÃO DE GALVANIZAÇÃO POR IMERSÃO A QUENTE, ASSIM COMO MÉTODO DE GALVANIZAÇÃO POR IMERSÃO A QUENTE
(73) FONTAINE HOLDINGS NV (BE)

(72) THOMAS PINGER; LARS BAUMGÜRTEL
Prazo de Validade: 20 (vinte) anos contados a partir de 09/01/2017, observadas as condições legais

(11) BR 11 2018 070272-2 B1

Código 16.1 - Concessão de Patente ou Certificado de Adição de Invenção
(22) 05/04/2017
(30) 05/04/2016 DE 202016002171.1
(51) B66C 15/00 (2006.01), B66C 15/06 (2006.01), B66D 1/54 (2006.01), D07B 1/14 (2006.01), G01L 5/10 (2020.01)
(54) DISPOSITIVO PARA MONITORAÇÃO DE DADOS DE SERVIÇO E/OU DETERMINAÇÃO DO ESTADO DE DESCARTE POR DESGASTE DE UM CABO E APARELHO DE IÇAR
(73) LIEBHERR-WERK BIBERACH GMBH (DE)
(72) THORSTEN HESSELBEIN
Prazo de Validade: 20 (vinte) anos contados a partir de 05/04/2017, observadas as condições legais

(11) BR 11 2018 070299-4 B1

Código 16.1 - Concessão de Patente ou Certificado de Adição de Invenção
(22) 04/04/2017
(30) 05/04/2016 EP 16163914.1
(51) A61M 15/00 (2006.01)
(54) MÉTODO DE CONTAGEM DE DOSES DE MEDICAMENTO ADMINISTRADAS POR UM INALADOR, DISPOSITIVO ELETRÔNICO, SISTEMA, RECIPIENTE, INALADOR E PROGRAMA DE COMPUTADOR
(73) CHIESI FARMACEUTICI S.P.A. (IT)
(72) DAVID STUART HARRIS; COLIN ROY MITCHELL; PHILIP DAVID CANNER
Prazo de Validade: 20 (vinte) anos contados a partir de 04/04/2017, observadas as condições legais

(11) BR 11 2018 070558-6 B1

Código 16.1 - Concessão de Patente ou Certificado de Adição de Invenção
(22) 28/06/2016
(51) B64D 37/00 (2006.01), B64D 37/02 (2006.01), G01F 1/86 (2006.01)
(54) RESERVATÓRIO PARA ENCERRAR PELO MENOS UM SENSOR DENTRO DE UM TANQUE DE COMBUSTÍVEL
(73) SAFRAN AEROTECHNICS SAS (FR)
(72) DANIEL LAMOURETTE; JULIEN DELRIEU
Prazo de Validade: 20 (vinte) anos contados a partir de 28/06/2016, observadas as condições legais

(11) BR 11 2018 070897-6 B1

Código 16.1 - Concessão de Patente ou Certificado de Adição de Invenção
(22) 11/04/2017
(30) 12/04/2016 CH 478/16; 07/10/2016 CH 1345/16

(51) B29C 65/08 (2006.01), B29C 65/48 (2006.01), B29C 35/02 (2006.01), F16B 11/00 (2006.01), C09J 5/06 (2006.01)
(54) Método de fixação de um segundo objeto em um primeiro objeto, kit de peças para executar o método, prendedor e conjunto
(73) WOODWELDING AG (CH)
(72) JÖRG MAYER; PATRICIA POSCHNER; JOAKIM KVIST; MARIO LEHMANN; PATRICK MOOSER
Prazo de Validade: 20 (vinte) anos contados a partir de 11/04/2017, observadas as condições legais

---

(11) BR 11 2018 071211-6 B1

Código 16.1 - Concessão de Patente ou Certificado de Adição de Invenção
(22) 10/04/2017
(30) 12/04/2016 US 62/321,393; 10/04/2017 US 15/483,061
(51) G05D 1/02 (2020.01), A01B 69/08 (2006.01), A01B 69/04 (2006.01)
(54) SISTEMA DE AQUISIÇÃO DE LINHA, MÉTODO IMPLEMENTADO POR COMPUTADOR PARA CONTROLAR UM VEÍCULO E SISTEMA DE CONTROLE DE DIREÇÃO
(73) AGJUNCTION LLC (US)
(72) ERAN D. B. MEDAGODA; TIMOTHY J. SULLIVAN; TRI M. DANG
Prazo de Validade: 20 (vinte) anos contados a partir de 10/04/2017, observadas as condições legais

---

(11) BR 11 2018 071219-1 B1

Código 16.1 - Concessão de Patente ou Certificado de Adição de Invenção
(22) 15/03/2017
(30) 15/04/2016 CN 201610237833.9
(51) A01N 43/56 (2006.01), A01N 43/70 (2006.01), A01N 43/707 (2006.01), A01N 43/40 (2006.01), A01N 47/36 (2006.01), A01N 37/40 (2006.01), A01N 43/88 (2006.01), A01N 37/26 (2006.01), A01N 37/22 (2006.01), A01N 43/653 (2006.01), A01N 25/32 (2006.01), A01P 13/00 (2006.01)
(54) COMPOSIÇÃO HERBICIDA DE CAMPO DE MILHO E MÉTODO PARA CONTROLAR ERVAS DANINHAS NOCIVAS EM UM CAMPO DE MILHO
(73) QINGDAO KINGAGROOT RESISTANT WEED MANAGEMENT CO., LTD. (CN)
(72) XUEGANG PENG; JINXIN WANG; TAO JIN; JINGYUAN ZHANG; QI CUI; XIAOQI CHEN
Prazo de Validade: 20 (vinte) anos contados a partir de 15/03/2017, observadas as condições legais

---

(11) BR 11 2018 071437-2 B1

Código 16.1 - Concessão de Patente ou Certificado de Adição de Invenção
(22) 20/04/2017
(30) 25/04/2016 EP 16166862.9
(51) A23L 29/10 (2016.01), A23L 2/52 (2006.01), A23L 2/56 (2006.01), A23L 2/58 (2006.01), A23L 2/60 (2006.01), A23D 7/01 (2006.01), A23L 27/12 (2016.01)

(54) MÉTODO PARA PRODUZIR UMA BEBIDA CLARA
(73) CARGILL, INCORPORATED (US)
(72) REGINALD VAN BOKKELEN; WOUTER MARIE GEORGES MONIQUE VAN BENEDEN
Prazo de Validade: 20 (vinte) anos contados a partir de 20/04/2017, observadas as condições legais

---

(11) BR 11 2018 071877-7 B1

Código 16.1 - Concessão de Patente ou Certificado de Adição de Invenção
(22) 18/04/2017
(30) 28/04/2016 CN 201610272984.8
(51) A61B 17/16 (2006.01), A61B 17/32 (2006.01)
(54) PONTA DE FERRAMENTA PARA UM OSTEÓTOMO ULTRASSÔNICO
(73) BEIJING SMTP TECHNOLOGY CO., LTD. (CN)
(72) ZHEN FENG; QUN CAO
Prazo de Validade: 20 (vinte) anos contados a partir de 18/04/2017, observadas as condições legais

---

(11) BR 11 2018 071936-6 B1

Código 16.1 - Concessão de Patente ou Certificado de Adição de Invenção
(22) 02/05/2017
(30) 06/05/2016 DE 102016108426.3
(51) A61B 17/15 (2006.01)
(54) GABARITO DE REMOÇÃO E TRANSFERÊNCIA DE MATERIAL ÓSSEO DA FÍBULA
(73) KARL LEIBINGER MEDIZINTECHNIK GMBH & CO. KG (DE)
(72) REBECCA HERZOG; LORENZ GABELE
Prazo de Validade: 20 (vinte) anos contados a partir de 02/05/2017, observadas as condições legais

---

(11) BR 11 2018 071964-1 B1

Código 16.1 - Concessão de Patente ou Certificado de Adição de Invenção
(22) 22/06/2017
(30) 24/06/2016 US US62/354270
(51) B65D 5/36 (2006.01), B65D 5/44 (2006.01), B65D 5/60 (2006.01), B65D 5/42 (2006.01)
(54) EMBALAGEM REFORÇADA, COMBINAÇÃO DE UMA PEÇA BRUTA DA CAIXA E UM SACO PARA FORMAR UMA EMBALAGEM REFORÇADA PARA GUARDAR UM PRODUTO, E MÉTODO PARA FORMAR UMA EMBALAGEM REFORÇADA
(73) GRAPHIC PACKAGING INTERNATIONAL, LLC (US)
(72) RAYMOND S. KASTANEK
Prazo de Validade: 20 (vinte) anos contados a partir de 22/06/2017, observadas as condições legais

---

(11) BR 11 2018 071989-7 B1

Código 16.1 - Concessão de Patente ou Certificado de Adição de Invenção

(22) 25/04/2017
(30) 25/04/2016 US 62/327,027
(51) H01B 3/00 (2006.01), C08L 101/00 (2006.01), C08K 13/02 (2006.01), C08K 9/02 (2006.01), C08K 5/00 (2006.01), C08K 3/00 (2018.01), C08K 3/04 (2006.01), C08K 3/08 (2006.01)
(54) COMPOSIÇÃO DE POLÍMERO NÃO CONDUTORA E APARELHO DE GRADUAÇÃO DE TENSÃO ELÉTRICA
(73) EATON INTELLIGENT POWER LIMITED (IE)
(72) DAVID ERIC RYAN; EVANGELOS MANIAS; BO LI
Prazo de Validade: 20 (vinte) anos contados a partir de 25/04/2017, observadas as condições legais

---

(11) BR 11 2018 072115-8 B1

Código 16.1 - Concessão de Patente ou Certificado de Adição de Invenção
(22) 26/04/2017
(30) 28/04/2016 AT PCT/AT2016/000043; 11/01/2017 US 15/403,624
(51) A61B 17/02 (2006.01), A61B 90/00 (2016.01)
(54) SISTEMA E MÉTODO DE BALANCEAMENTO DE LIGAMENTO DINÂMICO
(73) MEDFIT BERATUNGS-UND BETEILIGUNGSGES.M.B.H (AT)
(72) PASZICSNYEK, THOMAS
Prazo de Validade: 20 (vinte) anos contados a partir de 26/04/2017, observadas as condições legais

---

(11) BR 11 2018 072589-7 B1

Código 16.1 - Concessão de Patente ou Certificado de Adição de Invenção
(22) 28/04/2017
(30) 02/05/2016 FR 1653954
(51) A61B 17/12 (2006.01), A61B 17/42 (2006.01), A61M 25/10 (2013.01)
(54) BALÃO INFLÁVEL E KIT DE TRATAMENTO DE UM PACIENTE
(73) INSTITUT NATIONAL DE LA SANTE ET DE LA RECHERCHE MEDICALE (INSERM) (FR) ; HOPITAUX UNIVERSITAIRES DE STRASBOURG (HUS) (FR) ; UNIVERSITÉ DE STRASBOURG (FR) ; INSTITUT HOSPITALO-UNIVERSITAIRE DE STRASBOURG (FR) ; INSTITUT DE RECHERCHE CONTRE LES CANCERS DE L'APPAREIL DIGESTIF (FR) ; BS MEDICAL TECH INDUSTRY (FR)
(72) NICOLAS SANANES; ROMAIN FAVRE; JÖEL LEROY; CHRISTIAN DEBRY; CHRISTIAN GOETZ; BRUNO MUTET; JUAN HERNANDEZ; BERTRAND BASCH; RAYMOND BASCH
Prazo de Validade: 20 (vinte) anos contados a partir de 28/04/2017, observadas as condições legais

---

(11) BR 11 2018 072675-3 B1

Código 16.1 - Concessão de Patente ou Certificado de Adição de Invenção
(22) 26/04/2017
(30) 04/05/2016 EP 16168243.0
(51) C07D 201/02 (2006.01), C07D 207/38 (2006.01)

(54) MÉTODO PARA PRODUZIR DERIVADOS DE 1-HPIRROLIDINA-2,4-DIONA ESPIROCÍCLICOS SUBSTITUÍDOS PORCIS-ALCÓXI
(73) BAYER CROPSCIENCE AKTIENGESELLSCHAFT (DE)
(72) TARANEH FARIDA; MARTIN LITTMANN; RAFAEL WARSITZ; MICHAEL ESSER; ALBERT SCHNATTERER
Prazo de Validade: 20 (vinte) anos contados a partir de 26/04/2017, observadas as condições legais

---

(11) BR 11 2018 073560-4 B1

Código 16.1 - Concessão de Patente ou Certificado de Adição de Invenção
(22) 15/05/2017
(30) 20/05/2016 SE 1650690-9
(51) C08J 5/18 (2006.01), C08L 1/02 (2006.01), D21H 11/10 (2006.01), D21H 11/18 (2006.01), A61Q 17/00 (2006.01), C08J 5/04 (2006.01), C09D 5/00 (2006.01), D21H 21/16 (2006.01)
(54) PELÍCULA DE BLOQUEIO DE RADIAÇÃO ULTRAVIOLETA E COMPOSIÇÃO COMPREENDENDO CELULOSE MICROFIBRILADA, MÉTODO PARA A PRODUÇÃO DA DITA PELÍCULA E UTILIZAÇÃO DA REFERIDA COMPOSIÇÃO
(73) STORA ENSO OYJ (FI)
(72) ISTO HEISKANEN; KATJA LYYTIKÄINEN; ESA SAUKKONEN; KAJ BACKFOLK
Prazo de Validade: 20 (vinte) anos contados a partir de 15/05/2017, observadas as condições legais

---

(11) BR 11 2018 074330-5 B1

Código 16.1 - Concessão de Patente ou Certificado de Adição de Invenção
(22) 30/06/2017
(30) 24/05/2016 US 62/340,953; 24/05/2016 US 62/341,049; 30/06/2016 US 62/357,153; 30/06/2016 US 62/357,134; 18/05/2017 US 62/508,256
(51) A61K 31/712 (2006.01), A61K 31/7125 (2006.01), C12N 15/113 (2010.01)
(54) PROCESSO PARA PREPARAR UM COMPOSTO OLIGOMÉRICO E COMPOSTOS OLIGÔMEROS MORFOLINO FOSFORODIAMIDATO
(73) SAREPTA THERAPEUTICS, INC. (US)
(72) BAO CAI; MITCHELL MARTINI; KATIE THOMAS; ROSS SHIMABUKU
Prazo de Validade: 20 (vinte) anos contados a partir de 30/06/2017, observadas as condições legais

---

(11) BR 11 2018 074964-8 B1

Código 16.1 - Concessão de Patente ou Certificado de Adição de Invenção
(22) 02/06/2017
(30) 03/06/2016 US 62/345.571
(51) G21B 1/05 (2006.01), H05H 1/11 (2006.01)
(54) MEDIÇÕES NÃO PERTURBATIVAS DE CAMPO MAGNÉTICO BAIXO E NULO EM PLASMAS DE ALTA TEMPERATURA
(73) TAE TECHNOLOGIES, INC. (US)

	(72) DEEPAK K. GUPTA; RICHARD IGNACE; KENNETH H. NORDSIECK Prazo de Validade: 20 (vinte) anos contados a partir de 02/06/2017, observadas as condições legais
(11) BR 11 2018 075579-6 B1	Código 16.1 - Concessão de Patente ou Certificado de Adição de Invenção (22) 09/06/2017 (30) 09/06/2016 US 62/348,082 (51) A61B 17/00 (2006.01), A61F 2/00 (2006.01), A61M 1/00 (2006.01), A61M 5/142 (2006.01), A61M 5/168 (2006.01), A61M 25/00 (2006.01) (54) DISPOSITIVOS DE PATÊNCIA E MÉTODO PARA FORNECER PATÊNCIA (73) C.R. BARD, INC. (US) (72) GIDON OFEK; BRET HAMATAKE; GARRICK T. SMITH; JAY A. MUSE Prazo de Validade: 20 (vinte) anos contados a partir de 09/06/2017, observadas as condições legais
(11) BR 11 2018 076105-2 B1	Código 16.1 - Concessão de Patente ou Certificado de Adição de Invenção (22) 15/06/2017 (30) 16/06/2016 ES U201630780 (51) B60Q 7/00 (2006.01), F21V 7/06 (2006.01), F21V 23/04 (2006.01), B60Q 1/26 (2006.01) (54) DISPOSITIVO LUMINOSO MÓVEL DE EMERGÊNCIA (73) NETUN SOLUTIONS, S.L. (ES) (72) JORGE TORRE SARMIENTO Prazo de Validade: 20 (vinte) anos contados a partir de 15/06/2017, observadas as condições legais
(11) BR 11 2018 076191-5 B1	Código 16.1 - Concessão de Patente ou Certificado de Adição de Invenção (22) 08/12/2017 (30) 29/09/2017 RU 2017133868 (51) E02D 27/26 (2006.01) (54) MÉTODO DE COMPACTAÇÃO DE BASES COMPOSTAS DE TERRENOS MINERAIS FRACOS (73) JOINT STOCK COMPANY "SCIENCE AND INNOVATIONS" (RU) ; JOINT STOCK COMPANY "ROSENERGOATOM" (RU) (72) ZAVEN GRIGOR'EVICH TER-MARTIROSYAN; ARMEN ZAVENOVICH TER-MARTIROSYAN; ANATOLIY YUR'EVICH MIRNIY; EVGENIY STANISLAVOVICH SOBOLEV; VITALIY VALENTINOVICH SIDOROV; GEORGIY OLEGOVICH ANZHELO; IVAN NIKOLAEVICH LUZIN Prazo de Validade: 20 (vinte) anos contados a partir de 08/12/2017, observadas as condições legais
(11) BR 11 2018 076943-6 B1	Código 16.1 - Concessão de Patente ou Certificado de Adição de Invenção (22) 20/07/2017

(30) 20/07/2016 US 62/364,455
(51) C11B 3/16 (2006.01), C11B 1/00 (2006.01), C11B 3/00 (2006.01), C12N 1/10 (2006.01), C12P 7/64 (2022.01)
(54) MÉTODO PARA OBTER ÓLEO ESCOÁVEL
(73) MARA RENEWABLES CORPORATION (CA)
(72) XUAN JIANG; DOROTHY DENNIS; ROBERTO E. ARMENTA
Prazo de Validade: 20 (vinte) anos contados a partir de 20/07/2017, observadas as condições legais

---

(11) BR 11 2018 077384-0 B1

Código 16.1 - Concessão de Patente ou Certificado de Adição de Invenção
(22) 29/06/2017
(30) 29/06/2016 US 15/196,940
(51) E21B 33/04 (2006.01), F16L 15/00 (2006.01)
(54) CONJUNTO DE CABEÇA DE POÇO E MÉTODO PARA VEDAR ENTRE UMA PAREDE LATERAL DE SUPORTE DE UM SUPORTE E UMA PAREDE LATERAL DE ALOJAMENTO DA CABEÇA DE POÇO DE UM ORIFÍCIO DEUM CONJUNTO DE CABEÇA DE POÇO
(73) VETCO GRAY, INC. (US)
(72) DAVID L. FORD; GUARACI BORNIA; HUGO LOPES; PEDRO MENDES; RICARDO SILVA
Prazo de Validade: 20 (vinte) anos contados a partir de 29/06/2017, observadas as condições legais

---

(11) BR 11 2019 000091-7 B1

Código 16.1 - Concessão de Patente ou Certificado de Adição de Invenção
(22) 28/07/2017
(30) 29/07/2016 IT 102016000079947
(51) C08J 9/00 (2006.01), C08J 9/14 (2006.01), C09D 125/04 (2006.01), C09D 125/02 (2006.01), C08J 9/16 (2006.01)
(54) Composição polimérica expansível compreendendo copolímero de acetato de etileno-vinil funcionalizado, processo em massa contínuo para preparar as ditas composições, esferas expandidas e embalagem compreendendo as ditas composições, bem como embalagens compreendendo as ditas esferas
(73) VERSALIS S.P.A. (IT)
(72) GIOVANNI CUDER; STEFANO COMBA; ALDO LONGO
Prazo de Validade: 20 (vinte) anos contados a partir de 28/07/2017, observadas as condições legais

---

(11) BR 11 2019 000811-0 B1

Código 16.1 - Concessão de Patente ou Certificado de Adição de Invenção
(22) 19/07/2017
(30) 19/07/2016 US 62/364,130
(51) G01N 17/00 (2006.01), G01N 17/04 (2006.01), G01N 21/75 (2006.01)
(54) MÉTODOS DE ANÁLISE DE UM FLUIDO DE CONTATO DE SUBSTRATO E DE UM SUBSTRATO EM CONTATO COM A ÁGUA INDUSTRIAL
(73) ECOLAB USA INC. (US)

(72) WILLIAM A. VON DRASEK; XUEJUN WANG
Prazo de Validade: 20 (vinte) anos contados a partir de 19/07/2017, observadas as condições legais

---

(11) BR 11 2019 000817-9 B1

Código 16.1 - Concessão de Patente ou Certificado de Adição de Invenção
(22) 19/07/2017
(30) 19/07/2016 US 62/364,138
(51) G01N 21/85 (2006.01), G01N 33/18 (2006.01)
(54) MÉTODO DE ANÁLISE DE DEPÓSITO EM UM SUBSTRATO EM CONTATO COM ÁGUA INDUSTRIAL EM UM SISTEMA DE ÁGUA INDUSTRIAL
(73) ECOLAB USA INC. (US)
(72) WILLIAM A. VON DRASEK
Prazo de Validade: 20 (vinte) anos contados a partir de 19/07/2017, observadas as condições legais

---

(11) BR 11 2019 001441-1 B1

Código 16.1 - Concessão de Patente ou Certificado de Adição de Invenção
(22) 26/07/2016
(51) G01C 21/30 (2006.01), G05D 1/00 (2006.01), G08G 1/16 (2006.01)
(54) MÉTODO DE ESTIMATIVA DE AUTOPOSIÇÃO E DISPOSITIVO DE ESTIMATIVA DE AUTOPOSIÇÃO
(73) NISSAN MOTOR CO., LTD. (JP)
(72) HIROYUKI TAKANO; YASUHITO SANO; CHIKAO TSUCHIYA; TAKUYA NANRI
Prazo de Validade: 20 (vinte) anos contados a partir de 26/07/2016, observadas as condições legais

---

(11) BR 11 2019 001453-5 B1

Código 16.1 - Concessão de Patente ou Certificado de Adição de Invenção
(22) 27/07/2017
(30) 27/07/2016 EP 16181454.6
(51) B29C 33/38 (2006.01), B29C 33/40 (2006.01), G03F 7/00 (2006.01), B41N 1/12 (2006.01), B29K 83/00 (2006.01)
(54) MÉTODO DE FABRICAÇÃO DE UMA ESTAMPA À BASE DE POLIORGANOSSILOXANO, ESTAMPA À BASE DE POLIORGANOSSILOXANO, USO DA MESMA E MÉTODO DE FORMAÇÃO DE UMA CAMADA DOTADA DE UM PADRÃO
(73) KONINKLIJKE PHILIPS N.V. (NL)
(72) MARCUS ANTONIUS VERSCHUUREN
Prazo de Validade: 20 (vinte) anos contados a partir de 27/07/2017, observadas as condições legais

---

(11) BR 11 2019 002199-0 B1

Código 16.1 - Concessão de Patente ou Certificado de Adição de Invenção
(22) 04/08/2017

(30) 04/08/2016 US 62/370,923
(51) C07C 69/732 (2006.01), C07C 69/734 (2006.01)
(54) COMPOSTO, COMPOSIÇÃO DE AQUECIMENTO, COMPOSIÇÃO AROMATIZANTE OU DE FRAGRÂNCIA, COMPOSIÇÃO TÓPICA, PRODUTO DE CONSUMO E MÉTODO PARA MELHORAR, APERFEIÇOAR OU MODIFICAR AS PROPRIEDADES DE SABOR OU DE ODOR DE UMA COMPOSIÇÃO AROMATIZANTE OU DE FRAGRÂNCIA
(73) TAKASAGO INTERNATIONAL CORPORATION (JP)
(72) THALIA S. DICKERSON; LOUIS J. LOMBARDO; MICHAEL E. LANKIN; JENNIFER B. TARTAGLIA
Prazo de Validade: 20 (vinte) anos contados a partir de 04/08/2017, observadas as condições legais

---

(11) BR 11 2019 003692-0 B1

Código 16.1 - Concessão de Patente ou Certificado de Adição de Invenção
(22) 17/08/2017
(30) 24/08/2016 EP 16185503.6
(51) A01M 21/04 (2006.01), A01M 7/00 (2006.01), A01B 79/00 (2006.01)
(54) MÉTODO E SISTEMA PARA O CONTROLE DE ORGANISMOS NOCIVOS
(73) BASF AGRO TRADEMARKS GMBH (DE)
(72) OLE PETERS; HOLGER HOFFMANN; KAROLINE EPKE
Prazo de Validade: 20 (vinte) anos contados a partir de 17/08/2017, observadas as condições legais

---

(11) BR 11 2019 004130-3 B1

Código 16.1 - Concessão de Patente ou Certificado de Adição de Invenção
(22) 24/08/2017
(30) 31/08/2016 DE 102016216460.0
(51) B29C 65/10 (2006.01), B29C 65/82 (2006.01), B29L 9/00 (2006.01)
(54) DISPOSITIVO E MÉTODO PARA A PRODUÇÃO DE UM PRECURSOR DE RECIPIENTES E USO DE UM DISPOSITIVO
(73) SIG COMBIBLOC SERVICES AG (CH)
(72) MARTIN THOMAS; RICHARD LEUFEN; ULRICH ALEF
Prazo de Validade: 20 (vinte) anos contados a partir de 24/08/2017, observadas as condições legais

---

(11) BR 11 2019 005423-5 B1

Código 16.1 - Concessão de Patente ou Certificado de Adição de Invenção
(22) 12/01/2018
(30) 19/01/2017 DE 102017000433.1
(51) B65D 85/804 (2006.01)
(54) CÁPSULA DE PORÇÃO ÚNICA PARA PRODUÇÃO DE UMA BEBIDA
(73) GEORG MENSHEN GMBH & CO. KG (DE)
(72) LORENZO CRESPO; JORDI GUIJARO; RAMÓN PRADAS CORTINA; MARTI NOGUE I ARBUSA
Prazo de Validade: 20 (vinte) anos contados a partir de 12/01/2018, observadas

	as condições legais
(11) BR 11 2019 006081-2 B1	Código 16.1 - Concessão de Patente ou Certificado de Adição de Invenção (22) 28/09/2017 (30) 29/09/2016 IL 248150 (51) A61K 36/185 (2006.01), A61K 47/00 (2006.01) (54) PROCESSO PARA EXTRAÇÃO DE UM CANABINOIDE A PARTIR DE UMA FONTE VEGETAL, MEIO DE EXTRAÇÃO PARA EXTRAÇÃO SELETIVA DE UM CANABINOIDE A PARTIR DE UMA FONTE VEGETAL CONTENDO CANABINOIDE, MEIO CARREGADO COM CANABINOIDE, ALIMENTO, SUPLEMENTO ALIMENTÍCIO OUCOMPOSIÇÕES NUTRACÊUTICAS E COMPOSIÇÃO FARMACÊUTICA (73) YISSUM RESEARCH DEVELOPMENT COMPANY OF THE HEBREW UNIVERSITY OF JERUSALEM LTD. (IL) (72) NISSIM GARTI; SHARON GARTI LEVI; ROTEM EDRI Prazo de Validade: 20 (vinte) anos contados a partir de 28/09/2017, observadas as condições legais
(11) BR 11 2019 006393-5 B1	Código 16.1 - Concessão de Patente ou Certificado de Adição de Invenção (22) 28/09/2017 (30) 30/09/2016 US 62/402,736 (51) C01B 39/48 (2006.01), B01J 29/70 (2006.01) (54) Zeólito de aluminossilicato, método para produzir um zeólito de aluminossilicato com uma rede AEI, catalisador para tratamento de um gás de escape, método para reduzir seletivamente NOx, e, artigo catalisador (73) JOHNSON MATTHEY PUBLIC LIMITED COMPANY (GB) (72) HAI-YING CHEN; JOSEPH FEDEYKO; RAUL LOBO; TRONG PHAM; SANYUAN YANG Prazo de Validade: 20 (vinte) anos contados a partir de 28/09/2017, observadas as condições legais
(11) BR 11 2019 006581-4 B1	Código 16.1 - Concessão de Patente ou Certificado de Adição de Invenção (22) 04/10/2017 (30) 03/11/2016 US 62/416,785 (51) A01B 63/32 (2006.01), A01C 5/06 (2006.01) (54) UNIDADE DE FILEIRA E SISTEMA DE CONTROLE DE RODA DE FECHAMENTO (73) AGCO CORPORATION (US) (72) KEVIN J. HAMILTON Prazo de Validade: 20 (vinte) anos contados a partir de 04/10/2017, observadas as condições legais
(11) BR 11 2019 006985-2 B1	Código 16.1 - Concessão de Patente ou Certificado de Adição de Invenção

(22) 28/09/2017
(30) 06/10/2016 EP 16192636.5
(51) C07D 471/04 (2006.01), A01N 43/90 (2006.01)
(54) DERIVADOS DE HETEROCÍCLICOS FUNDIDOS BICÍCLICOS SUBSTITUÍDOS POR 2-(HET)ARILA, SEU USO, FORMULAÇÃO AGROQUÍMICA, E MÉTODO PARA CONTROLE DE PRAGAS ANIMAIS
(73) BAYER CROPSCIENCE AKTIENGESELLSCHAFT (DE)
(72) RÜDIGER FISCHER; DOMINIK HAGER; LAURA HOFFMEISTER; NINA KAUSCH-BUSIES; MARC MOSRIN; DAVID WILCKE; MATTHIEU WILLOT; KERSTIN ILG; DANIELA PORTZ; ULRICH GÖRGENS; ANDREAS TURBERG
Prazo de Validade: 20 (vinte) anos contados a partir de 28/09/2017, observadas as condições legais

---

(11) BR 11 2019 007041-9 B1

Código 16.1 - Concessão de Patente ou Certificado de Adição de Invenção
(22) 10/10/2017
(30) 10/10/2016 DE 102016119191.4
(51) B65B 1/18 (2006.01), B65B 39/00 (2006.01), B65B 1/34 (2006.01)
(54) DISPOSITIVO DE PREENCHIMENTO E MÁQUINA DE EMPACOTAMENTO
(73) HAVER & BOECKER OHG (DE)
(72) THOMAS HUMPE; RENÉ MACKEL
Prazo de Validade: 20 (vinte) anos contados a partir de 10/10/2017, observadas as condições legais

---

(11) BR 11 2019 007134-2 B1

Código 16.1 - Concessão de Patente ou Certificado de Adição de Invenção
(22) 13/03/2017
(30) 20/01/2017 DE 202017000518.2
(51) G08B 15/00 (2006.01), G08B 21/02 (2006.01), G08B 3/10 (2006.01)
(54) SIRENE PORTÁTIL
(73) RUDOLF KING (DE)
(72) RUDOLF KING
Prazo de Validade: 20 (vinte) anos contados a partir de 13/03/2017, observadas as condições legais

---

(11) BR 11 2019 007386-8 B1

Código 16.1 - Concessão de Patente ou Certificado de Adição de Invenção
(22) 13/10/2016
(51) B60W 50/14 (2020.01), B60R 21/00 (2006.01), B60W 30/06 (2006.01), G08G 1/16 (2006.01)
(54) MÉTODO DE ESTIMATIVA DE AUTOPOSICIONAMENTO E DISPOSITIVO DE ESTIMATIVA DE AUTOPOSICIONAMENTO
(73) NISSAN MOTOR CO., LTD. (JP)
(72) YASUHISA HAYAKAWA; ICHIRO YAMAGUCHI; YASUHIRO SUKURAI; DAISUKE TANAKA; YUKINORI NISHIDA
Prazo de Validade: 20 (vinte) anos contados a partir de 13/10/2016, observadas

	as condições legais
(11) BR 11 2019 007974-2 B1	Código 16.1 - Concessão de Patente ou Certificado de Adição de Invenção (22) 19/10/2017 (30) 19/10/2016 US 62/410255 (51) C08L 33/06 (2006.01), C09D 133/08 (2006.01), C09D 133/10 (2006.01), C08F 2/22 (2006.01) (54) COMPOSIÇÃO DE REVESTIMENTO, MÉTODO DE REVESTIMENTO DE UMA LATA PARA ALIMENTOS OU BEBIDAS, E, LATA PARA ALIMENTOS OU BEBIDAS (73) SWIMC LLC (US) (72) SEBASTIEN GIBANEL; MARIE BRAILLON; SAMUEL PUAUD; NUSRAH HUSSAIN; KAILAS SAWANT; JOSEPH DE SOUSA; ROBERT M. O'BRIEN; JASON S. NESS Prazo de Validade: 20 (vinte) anos contados a partir de 19/10/2017, observadas as condições legais
(11) BR 11 2019 008087-2 B1	Código 16.1 - Concessão de Patente ou Certificado de Adição de Invenção (22) 20/10/2017 (30) 21/10/2016 CA 2,946,104 (51) B29C 53/30 (2006.01), B29C 53/80 (2006.01) (54) CORRUGADOR PULSANTE COM CONEXÃO DE CAVILHA (73) STEFAN A. LUPKE (CA) ; MANFRED A. A. LUPKE (CA) (72) MANFRED A. A. LUPKE; STEFAN A. LUPKE Prazo de Validade: 20 (vinte) anos contados a partir de 20/10/2017, observadas as condições legais
(11) BR 11 2019 008137-2 B1	Código 16.1 - Concessão de Patente ou Certificado de Adição de Invenção (22) 20/07/2017 (51) B05B 9/08 (2006.01), A01M 7/00 (2006.01), B05B 1/02 (2006.01) (54) DOSADOR DE LÍQUIDOS, ACOPLÁVEL A PULVERIZADORES MANUAIS COM SISTEMA DE BOMBA DE PISTÃO (73) GUARANY INDÚSTRIA E COMÉRCIO LTDA. (BR/SP) (72) ALIDA MARIA FLEURY BELLANDI Prazo de Validade: 20 (vinte) anos contados a partir de 20/07/2017, observadas as condições legais
(11) BR 11 2019 008406-1 B1	Código 16.1 - Concessão de Patente ou Certificado de Adição de Invenção (22) 26/10/2017 (30) 26/10/2016 US 62/413,150 (51) C09D 13/00 (2006.01) (54) Composição de marcação, e instrumento de escrita (73) DANIMER BIOPLASTICS, INC. (US) ; TECNIQ HOLDINGS, LLC (US)

	(72) ROB FALKEN; ADAM JOHNSON; RACHELLE ARNOLD; PHILLIP VAN TRUMP Prazo de Validade: 20 (vinte) anos contados a partir de 26/10/2017, observadas as condições legais
(11) BR 11 2019 008453-3 B1	Código 16.1 - Concessão de Patente ou Certificado de Adição de Invenção (22) 27/10/2017 (30) 27/10/2016 US 62/413,479 (51) C08L 67/02 (2006.01) (54) COMPOSIÇÃO POLIMÉRICA COM PLASTIFICANTE DE POLIBUTILENO(SUCCINATO-COADIPATO) E SEU MÉTODO DE PRODUÇÃO (73) DANIMER BIOPLASTICS, INC. (US) (72) ADAM JOHNSON; RACHELLE ARNOLD; PHILLIP VAN TRUMP Prazo de Validade: 20 (vinte) anos contados a partir de 27/10/2017, observadas as condições legais
(11) BR 11 2019 008534-3 B1	Código 16.1 - Concessão de Patente ou Certificado de Adição de Invenção (22) 26/10/2017 (30) 26/10/2016 CN 201610949275.9 (51) C07C 31/30 (2006.01), C07C 29/70 (2006.01), C08F 4/02 (2006.01), C08F 4/642 (2006.01), C08F 10/02 (2006.01), C08F 10/06 (2006.01) (54) PARTÍCULA DE ALCOXIMAGNÉSIO, MÉTODO PARA PREPARAR A MESMA, COMPONENTE DE CATALISADOR ZIEGLER-NATTA, CATALISADOR E MÉTODO PARA POLIMERIZAÇÃO DE OLEFINA (73) CHINA PETROLEUM & CHEMICAL CORPORATION (CN) ; BEIJING RESEARCH INSTITUTE OF CHEMICAL INDUSTRY, CHINA PETROLEUM & CHEMICAL CORPORATION (CN) (72) XIUDONG XU; ZHONG TAN; QILONG ZHOU; RUI ZHANG; WEIWEI SONG; JINHUA YU; FENGKUI LI; SHANSHAN YIN Prazo de Validade: 20 (vinte) anos contados a partir de 26/10/2017, observadas as condições legais
(11) BR 11 2019 008550-5 B1	Código 16.1 - Concessão de Patente ou Certificado de Adição de Invenção (22) 08/11/2017 (30) 08/11/2016 EP 16306470.2; 08/11/2016 EP 16306469.4; 08/11/2016 EP 16306467.8; 17/08/2017 EP PCT/EP2017/070884; 31/10/2017 EP 17306496.5 (51) C07C 211/14 (2006.01), C07C 291/04 (2006.01), A01N 25/30 (2006.01), C11D 3/30 (2006.01), C11D 7/32 (2006.01) (54) COMPOSTO, PROCESSO PARA PREPARAR UM COMPOSTO, USO DE UM COMPOSTO, COMPOSIÇÃO ADJUVANTE, E, MÉTODO PARA CONTROLAR A FLUTUAÇÃO DE PULVERIZAÇÃO DE UMA COMPOSIÇÃO AQUOSA DE PESTICIDA (73) RHODIA OPERATIONS (FR) (72) OLIVIER BACK; ROBERTO COMPANY; HONG LIU; RÉMY LEROY;

	PHILIPPE MARION Prazo de Validade: 20 (vinte) anos contados a partir de 08/11/2017, observadas as condições legais
(11) BR 11 2019 008659-5 B1	Código 16.1 - Concessão de Patente ou Certificado de Adição de Invenção (22) 06/11/2017 (30) 01/12/2016 DE 1020161232300 (51) E05D 5/02 (2006.01) (54) ALOJAMENTO DE ARMÁRIO DE DISTRIBUIÇÃO (73) RITTAL GMBH & CO. KG (DE) (72) ACHIM BLOH; NORA SCHÖNDORF; WOLFGANG REUTER Prazo de Validade: 20 (vinte) anos contados a partir de 06/11/2017, observadas as condições legais
(11) BR 11 2019 008687-0 B1	Código 16.1 - Concessão de Patente ou Certificado de Adição de Invenção (22) 02/11/2017 (30) 02/11/2016 EP 16196794.8 (51) A23L 33/105 (2016.01), A61K 36/81 (2006.01) (54) COMPOSIÇÃO COMPREENDENDO UM EXTRATO DE TOMATE SOLÚVEL EM ÁGUA (WSTE) (73) PROVEXIS NATURAL PRODUCTS LIMITED (GB) (72) BERND MUSSLER; DANIEL RAEDERSTORFF; NATHALIE RICHARD Prazo de Validade: 20 (vinte) anos contados a partir de 02/11/2017, observadas as condições legais
(11) BR 11 2019 008823-7 B1	Código 16.1 - Concessão de Patente ou Certificado de Adição de Invenção (22) 07/08/2018 (30) 14/12/2017 KR 10-2017-0172277 (51) C08J 3/24 (2006.01), C08J 3/12 (2006.01), C08K 3/22 (2006.01), C08K 3/36 (2006.01), C08K 9/04 (2006.01) (54) POLÍMERO SUPERABSORVENTE E MÉTODO DE PREPARAÇÃO DESTE (73) LG CHEM, LTD. (KR) (72) TAEBIN AHN; DONG HYUN KIM; CHANG HUN HAN Prazo de Validade: 20 (vinte) anos contados a partir de 07/08/2018, observadas as condições legais
(11) BR 11 2019 008950-0 B1	Código 16.1 - Concessão de Patente ou Certificado de Adição de Invenção (22) 02/03/2018 (30) 04/03/2017 US 62/467,100; 14/03/2017 US 62/470,891; 31/05/2017 US 62/512,727 (51) H04J 11/00 (2006.01) (54) MÉTODO PARA SE COMUNICAR DE UMA ESTAÇÃO BASE EM UM

	SISTEMA DE COMUNICAÇÃO SEM FIO, ESTAÇÃO BASE EM UM SISTEMA DE COMUNICAÇÃO SEM FIO E EQUIPAMENTO DE USUÁRIO EM UM SISTEMA DE COMUNICAÇÃO SEM FIO (73) LG ELECTRONICS INC. (KR) (72) HYUNSOO KO; KIJUN KIM; BYOUNGHOON KIM; YOUNGSUB KIM; SUKHYON YOON Prazo de Validade: 20 (vinte) anos contados a partir de 02/03/2018, observadas as condições legais
(11) BR 11 2019 009065-7 B1	Código 16.1 - Concessão de Patente ou Certificado de Adição de Invenção (22) 10/11/2016 (51) H02P 1/46 (2006.01), H02P 6/18 (2016.01), H02P 6/20 (2016.01), H02P 6/182 (2016.01) (54) MÉTODO PARA PARTIDA DE UMA MÁQUINA SÍNCRONA DE ÍMÃS PERMANENTES, E, MÁQUINA SÍNCRONA DE ÍMÃS PERMANENTES (73) SIEMENS AKTIENGESELLSCHAFT (DE) (72) HAUKE NANNEN; HEIKO ZATOCIL Prazo de Validade: 20 (vinte) anos contados a partir de 10/11/2016, observadas as condições legais
(11) BR 11 2019 009123-8 B1	Código 16.1 - Concessão de Patente ou Certificado de Adição de Invenção (22) 31/10/2017 (30) 04/11/2016 FR 1660674 (51) A47L 13/00 (2006.01), G09F 15/00 (2006.01), E01F 9/688 (2016.01), B08B 7/04 (2006.01), B08B 1/00 (2006.01) (54) ABSORÇÃO, SINALIZAÇÃO E COLETA DE UM PRODUTO POTENCIALMENTE PERIGOSO (73) HG3 S.À.R.L. (LU) (72) ERIC BIGATA; JOËL BLOMET Prazo de Validade: 20 (vinte) anos contados a partir de 31/10/2017, observadas as condições legais
(11) BR 11 2019 009248-0 B1	Código 16.1 - Concessão de Patente ou Certificado de Adição de Invenção (22) 27/11/2017 (30) 05/12/2016 EP 16202191.9 (51) C08L 23/12 (2006.01) (54) COPOLÍMEROS DE PROPILENO HETEROFÁSICOS (73) BASELL POLIOLEFINE ITALIA S.R.L. (IT) (72) CAROLINE CATHELIN; PAOLA MASSARI; CLAUDIO CAVALIERI; MARCO CIARAFONI; ROBERTO PANTALEONI Prazo de Validade: 20 (vinte) anos contados a partir de 27/11/2017, observadas as condições legais

(11) BR 11 2019 009328-1 B1

Código 16.1 - Concessão de Patente ou Certificado de Adição de Invenção
(22) 09/11/2017
(30) 09/11/2016 US 62/419,726
(51) E21B 29/08 (2006.01), E21B 23/06 (2006.01), E21B 29/00 (2006.01), E21B 33/12 (2006.01), E21B 33/124 (2006.01)
(54) MÉTODO E SISTEMA DE RESTAURAÇÃO
(73) NATIONAL OILWELL VARCO, L.P. (US)
(72) MICHAEL ROSSING
Prazo de Validade: 20 (vinte) anos contados a partir de 09/11/2017, observadas as condições legais

(11) BR 11 2019 009422-9 B1

Código 16.1 - Concessão de Patente ou Certificado de Adição de Invenção
(22) 09/11/2017
(30) 11/11/2016 EP 16198521.3
(51) A61B 17/54 (2006.01), A61B 17/00 (2006.01), A61B 17/32 (2006.01), A61B 17/34 (2006.01), A46B 13/00 (2006.01)
(54) DISPOSITIVO PARA TRATAMENTO DE PELE
(73) KONINKLIJKE PHILIPS N.V. (NL)
(72) ROBBERT FREERK JOHAN VAN DER SCHEER; JOOST TOMAS GLAZENBURG; MAURITS KOENEN; HAROLD WOLF; JOHANNES BEUGELS; ADARSH SHRIVASTAVA
Prazo de Validade: 20 (vinte) anos contados a partir de 09/11/2017, observadas as condições legais

(11) BR 11 2019 009598-5 B1

Código 16.1 - Concessão de Patente ou Certificado de Adição de Invenção
(22) 21/09/2017
(30) 23/12/2016 EP 16206694.8
(51) C08F 210/14 (2006.01), C08F 6/00 (2006.01)
(54) PROCESSO PARA REDUZIR O TEOR DE COMPOSTOS ORGÂNICOS VOLÁTEIS DE PLASTÔMEROS GRANULADOS
(73) BOREALIS AG (AT)
(72) MOHAMMAD AL-HAJ ALI; MICHIEL BERGSTRA; STEFAN HOCHRADL; VELICHKO HRISTOV; ALEXANDER STANDLER
Prazo de Validade: 20 (vinte) anos contados a partir de 21/09/2017, observadas as condições legais

(11) BR 11 2019 009871-2 B1

Código 16.1 - Concessão de Patente ou Certificado de Adição de Invenção
(22) 15/11/2017
(30) 15/11/2016 DE 20 2016 106 380.9; 26/07/2017 DE 10 2017 116 939.3
(51) E04B 1/348 (2006.01)
(54) BLOCO RESIDENCIAL E MÉTODO PARA PRODUZIR UM ISOLAMENTO TÉRMICO
(73) WERK EINS GMBH (DE)
(72) IVAN MALLINOWSKI

	Prazo de Validade: 20 (vinte) anos contados a partir de 15/11/2017, observadas as condições legais
(11) BR 11 2019 010029-6 B1	Código 16.1 - Concessão de Patente ou Certificado de Adição de Invenção (22) 09/11/2017 (30) 14/12/2016 US 62/434,129 (51) C08G 77/20 (2006.01), C08L 83/04 (2006.01), C08G 77/08 (2006.01), C08G 77/38 (2006.01) (54) MÉTODO PARA PREPARAÇÃO DE ÉSTERES DE (MET)ACRILATO DE POLISSILOXANOS (73) ROHM AND HAAS COMPANY (US) (72) MUHUNTHAN SATHIOSATHAM; JAMES H. PAWLOW; LAN T.P. HOANG NGUYEN Prazo de Validade: 20 (vinte) anos contados a partir de 09/11/2017, observadas as condições legais
(11) BR 11 2019 010193-4 B1	Código 16.1 - Concessão de Patente ou Certificado de Adição de Invenção (22) 20/11/2017 (30) 21/11/2016 EP 16199902.4 (51) A01N 43/40 (2006.01), A01P 21/00 (2006.01), A01P 13/00 (2006.01) (54) USO DE ÁCIDO 3-CLORO-5-(TRIFLUOROMETIL)PIRIDINA-2-CARBOXÍLICO) PARA INDUZIRRESPOSTAS POSITIVAS DE CRESCIMENTO EM PLANTAS,MÉTODO PARA TRATAR PLANTAS QUE NECESSITAM DE UMARESPOSTA POSITIVA DE CRESCIMENTO, E COMPOSIÇÃOAGROQUÍMICA (73) BAYER CROPSCIENCE AKTIENGESELLSCHAFT (DE) ; BAYER AKTIENGESELLSCHAFT (DE) (72) FRIEDRICH KERZ-MOEHLENDICK; SYBILLE LAMPRECHT; KLAUS TIETJEN Prazo de Validade: 20 (vinte) anos contados a partir de 20/11/2017, observadas as condições legais
(11) BR 11 2019 010218-3 B1	Código 16.1 - Concessão de Patente ou Certificado de Adição de Invenção (22) 21/11/2017 (30) 25/11/2016 EP 16200737.1 (51) C08J 3/22 (2006.01), C08J 3/24 (2006.01), C08K 3/00 (2018.01), C08K 5/14 (2006.01), C08K 3/01 (2018.01), C08K 3/04 (2006.01), C08K 3/26 (2006.01), C08K 3/30 (2006.01), C08K 3/34 (2006.01), C08K 3/36 (2006.01) (54) LOTE PRINCIPAL DE PERÓXIDO, PROCESSO PARA APREPARAÇÃO DE UM LOTE PRINCIPAL DE PERÓXIDO, PROCESSO PARARETICULAÇÃO DE UM ELASTÔMERO, E USO DO LOTE PRINCIPAL DEPERÓXIDO (73) AKZO NOBEL CHEMICALS INTERNATIONAL B.V. (NL) (72) WALDO JOSEPH ELISABETH BEEK; LEONARDUS BERNARDUS

	GERHARDUS MARIA NIJHOF Prazo de Validade: 20 (vinte) anos contados a partir de 21/11/2017, observadas as condições legais
(11) BR 11 2019 010305-8 B1	Código 16.1 - Concessão de Patente ou Certificado de Adição de Invenção (22) 28/11/2017 (30) 06/12/2016 EP 16202538.1 (51) C11D 1/00 (2006.01), C11D 3/34 (2006.01), C11D 3/37 (2006.01), C11D 10/04 (2006.01), C11D 17/00 (2006.01) (54) COMPOSIÇÃO EM BARRA E USO DE UMA COMPOSIÇÃO EM BARRA (73) UNILEVER IP HOLDINGS B.V. (PB) (72) TERENCE JAMES FARRELL Prazo de Validade: 20 (vinte) anos contados a partir de 28/11/2017, observadas as condições legais
(11) BR 11 2019 010312-0 B1	Código 16.1 - Concessão de Patente ou Certificado de Adição de Invenção (22) 20/11/2017 (30) 22/11/2016 GB 1619695.8; 27/03/2017 GB 1704785.3 (51) B67B 7/16 (2006.01), A23L 2/52 (2006.01) (54) APARELHO PARA DISPENSAR UM ADITIVO EM UM LÍQUIDO EM UM RECIPIENTE (73) HODGES & DRAKE DESIGN LIMITED (GB) (72) DANIEL LONGMAN; DUNCAN SHEA-SIMONDS; KEVIN HODGES Prazo de Validade: 20 (vinte) anos contados a partir de 20/11/2017, observadas as condições legais
(11) BR 11 2019 010435-6 B1	Código 16.1 - Concessão de Patente ou Certificado de Adição de Invenção (22) 18/08/2017 (30) 29/11/2016 NO 20161899 (51) F16L 55/105 (2006.01), F16L 55/16 (2006.01), F16L 55/168 (2006.01), F16L 55/18 (2006.01) (54) ARRANJO PARA SEPARAR UMA LIGAÇÃO ENTRE DUAS SEÇÕES DE TUBO COM FLANGE PRESSURIZADO, MÉTODO PARA SEPARAR UMA CONEXÃO ENTRE DUAS SEÇÕES DE TUBO, MÉTODO PARA RESTABELECER UMA CONEXÃO DE UMA PRIMEIRA SEÇÃO DE TUBO A UMA SEGUNDA SEÇÃO DE TUBO E USO DE UM ARRANJO (73) IK-NORWAY AS (NO) (72) KJETIL AAMODT Prazo de Validade: 20 (vinte) anos contados a partir de 18/08/2017, observadas as condições legais
(11) BR 11 2019 010440-2 B1	Código 16.1 - Concessão de Patente ou Certificado de Adição de Invenção (22) 19/12/2017

(30) 03/01/2017 US 15/397,195
(51) B65B 13/06 (2006.01), B65B 27/06 (2006.01), B65B 13/18 (2006.01)
(54) SISTEMA E MÉTODO DE ISOLAMENTO DE UMA EXTREMIDADE DE UMA PAREDE DE BOBINA
(73) PRIMETALS TECHNOLOGIES USA LLC (US)
(72) STEVEN SPENCER
Prazo de Validade: 20 (vinte) anos contados a partir de 19/12/2017, observadas as condições legais

---

(11) BR 11 2019 010530-1 B1

Código 16.1 - Concessão de Patente ou Certificado de Adição de Invenção
(22) 22/12/2017
(30) 23/12/2016 EP 16206700.3
(51) C08G 18/66 (2006.01), C08G 18/75 (2006.01), C08G 18/76 (2006.01), C08G 18/32 (2006.01), C08G 18/42 (2006.01)
(54) POLIURETANO TERMOPLÁSTICO, PROCESSO PARA A PRODUÇÃO DE UM CORPO MOLDADO (SC) E CORPO MOLDADO
(73) BASF SE (DE)
(72) SEBASTIAN RICHTER; ZELJKO TOMOVIC; KATHRIN COHEN
Prazo de Validade: 20 (vinte) anos contados a partir de 22/12/2017, observadas as condições legais

---

(11) BR 11 2019 010664-2 B1

Código 16.1 - Concessão de Patente ou Certificado de Adição de Invenção
(22) 13/12/2017
(30) 15/12/2016 FR 1662511
(51) A45D 1/00 (2006.01), A45D 2/00 (2006.01), A45D 34/00 (2006.01)
(54) REFIL DE PRODUTO COSMÉTICO, ARTIGO DESTE, DISPOSITIVO E MÉTODO PARA TRATAMENTO DE CABELO
(73) L'OREAL (FR) ; SEB S.A. (FR)
(72) FRÉDÉRIC WOODLAND; STEFANIA NUZZO; GABIN VIC; SANDY LAPIZE
Prazo de Validade: 20 (vinte) anos contados a partir de 13/12/2017, observadas as condições legais

---

(11) BR 11 2019 010685-5 B1

Código 16.1 - Concessão de Patente ou Certificado de Adição de Invenção
(22) 17/11/2017
(30) 28/11/2016 EP 16201010.2
(51) A61Q 5/02 (2006.01), A61Q 5/06 (2006.01), A61K 8/81 (2006.01), C11D 3/37 (2006.01), C11D 1/29 (2006.01), C08F 220/28 (2006.01)
(54) COMPOSIÇÃO COSMÉTICA COMPREENDENDO UM COPOLÍMERO CATIÔNICO, SEU USO, PROCESSO DE FORMULAÇÃO DA MESMA E MÉTODO PARA UTILIZAÇÃO DA COMPOSIÇÃO COSMÉTICA
(73) CLARIANT INTERNATIONAL LTD. (CH)
(72) CHARLOTTE STRICANE; MATTHIAS HAEUSSLER; MIKE SAHL; DOROTHEE BORCHMANN; KATARZYNA KITA-TOKARCZYK

	Prazo de Validade: 20 (vinte) anos contados a partir de 17/11/2017, observadas as condições legais
(11) BR 11 2019 010786-0 B1	Código 16.1 - Concessão de Patente ou Certificado de Adição de Invenção (22) 10/11/2017 (30) 16/12/2016 JP 2016-244502 (51) F27B 3/08 (2006.01), C22B 7/04 (2006.01), F27B 3/18 (2006.01) (54) FORNO ELÉTRICO (73) NIPPON STEEL CORPORATION (JP) (72) TOSHIYA HARADA Prazo de Validade: 20 (vinte) anos contados a partir de 10/11/2017, observadas as condições legais
(11) BR 11 2019 010836-0 B1	Código 16.1 - Concessão de Patente ou Certificado de Adição de Invenção (22) 14/12/2017 (30) 16/12/2016 FR 1662582 (51) C09C 3/04 (2006.01), B02C 23/06 (2006.01), C08F 120/06 (2006.01), C08F 2/44 (2006.01), C08F 20/06 (2006.01), C08F 220/06 (2006.01), C08K 3/32 (2006.01), C08K 5/39 (2006.01), C09C 1/02 (2006.01), C09C 1/36 (2006.01), C09C 1/42 (2006.01), C09C 3/10 (2006.01), D21H 19/38 (2006.01), D21H 19/56 (2006.01) (54) MÉTODOS PARA PREPARAR PARTÍCULAS DE MATÉRIA MINERAL EPARA PREPARAR UMA SUSPENSÃO AQUOSA DE PARTÍCULAS DEMATÉRIA MINERAL, COMPOSIÇÃO AQUOSA, MÉTODO PARAPREPARAR UM REVESTIMENTO DE PAPEL, USO DE UMA MATÉRIAMINERAL E MÉTODO DE PREPARAÇÃO DE PAPEL (73) COATEX (FR) (72) CLÉMENTINE CHAMPAGNE; CHRISTIAN JACQUEMET; BENOÎT MAGNY; JACQUES MONGOIN; JEAN-MARC SUAU Prazo de Validade: 20 (vinte) anos contados a partir de 14/12/2017, observadas as condições legais
(11) BR 11 2019 011014-3 B1	Código 16.1 - Concessão de Patente ou Certificado de Adição de Invenção (22) 29/11/2017 (30) 29/11/2016 US 62/427,212; 31/10/2017 US 62/579,466 (51) A01C 11/02 (2006.01), A01G 23/00 (2006.01) (54) APARELHO PARA PLANTIO DE MUDAS (73) TIGERCAT INDUSTRIES INC. (CA) (72) DAVID SIMATOVIC Prazo de Validade: 20 (vinte) anos contados a partir de 29/11/2017, observadas as condições legais
(11) BR 11 2019 011145-0 B1	Código 16.1 - Concessão de Patente ou Certificado de Adição de Invenção

	(22) 21/11/2017 (30) 13/12/2016 EP 16203902.8 (51) F16J 9/08 (2006.01), F04B 53/14 (2006.01), F16J 15/24 (2006.01) (54) ANEL DE PISTÃO PARA UM COMPRESSOR DE PISTÃO, BEM COMO COMPRESSOR DE PISTÃO (73) BURCKHARDT COMPRESSION AG (CH) (72) NORBERT FEISTEL Prazo de Validade: 20 (vinte) anos contados a partir de 21/11/2017, observadas as condições legais
(11) BR 11 2019 011279-0 B1	Código 16.1 - Concessão de Patente ou Certificado de Adição de Invenção (22) 28/12/2017 (30) 30/12/2016 IT 102016000132855 (51) B65B 11/52 (2006.01), B65B 7/16 (2006.01) (54) APARELHO E MÉTODO DE EMPACOTAMENTO DE UM PRODUTO (73) CRYOVAC, LLC (US) (72) RICCARDO PALUMBO Prazo de Validade: 20 (vinte) anos contados a partir de 28/12/2017, observadas as condições legais
(11) BR 11 2019 012143-9 B1	Código 16.1 - Concessão de Patente ou Certificado de Adição de Invenção (22) 12/12/2017 (30) 19/12/2016 SE 1651680-9 (51) D21F 11/00 (2006.01), D21F 3/02 (2006.01), D21F 3/04 (2006.01) (54) MÉTODO DE FABRICAÇÃO DE PAPEL DE SEDA (73) VALMET AKTIEBOLAG (SE) (72) KARL-JOHAN TOLFSSON; JAN PAULSSON; GÖRAN EKSTRÖM; JOAKIM ARONSSON Prazo de Validade: 20 (vinte) anos contados a partir de 12/12/2017, observadas as condições legais
(11) BR 11 2019 012448-9 B1	Código 16.1 - Concessão de Patente ou Certificado de Adição de Invenção (22) 14/12/2017 (30) 23/12/2016 NL 2018057 (51) B29D 30/46 (2006.01), B26D 1/56 (2006.01) (54) DISPOSITIVO DE CORTE E MÉTODO PARA RECORTAR UM COMPRIMENTO DE UMA TIRA CONTÍNUA PARAFORMAR UM COMPONENTE DE PNEU (73) VMI HOLLAND B.V. (NL) (72) PIETER CORNELIS MEIJERS; JEROEN VAN TIENHOVEN; KAREL JOHANNES VAN ASSENBERGH; RUUD ALBERTUS GERHARDUS HESSELINK Prazo de Validade: 20 (vinte) anos contados a partir de 14/12/2017, observadas

	as condições legais
(11) BR 11 2019 012580-9 B1	Código 16.1 - Concessão de Patente ou Certificado de Adição de Invenção (22) 18/12/2017 (30) 19/12/2016 US 62/436,065 (51) C07C 29/132 (2006.01), C07C 31/20 (2006.01) (54) MÉTODO PARA PRODUZIR ETILENOGLICOL A PARTIR DE UMAALIMENTAÇÃO DE CARBOIDRATO (73) SHELL INTERNATIONALE RESEARCH MAATSCHAPPIJ B.V. (NL) (72) DURAISAMY MUTHUSAMY Prazo de Validade: 20 (vinte) anos contados a partir de 18/12/2017, observadas as condições legais
(11) BR 11 2019 012652-0 B1	Código 16.1 - Concessão de Patente ou Certificado de Adição de Invenção (22) 02/01/2018 (30) 03/01/2017 EP 17150083.8 (51) C08F 2/01 (2006.01), C08F 2/00 (2006.01), C08F 2/14 (2006.01), C08F 10/00 (2006.01) (54) PROCESSO DE POLIMERIZAÇÃO DE PASTA FLUIDA PARA APREPARAÇÃO DE POLIETILENO EM UMA CASCATA DEREATORES DE DOIS OU MAIS REATORES DE POLIMERIZAÇÃO EUSO DO MESMO (73) BASELL POLYOLEFINE GMBH (DE) (72) PETER ROHRBACH; JURGEN PERZLMEIER Prazo de Validade: 20 (vinte) anos contados a partir de 02/01/2018, observadas as condições legais
(11) BR 11 2019 013492-1 B1	Código 16.1 - Concessão de Patente ou Certificado de Adição de Invenção (22) 17/01/2018 (30) 19/01/2017 FR 1750431 (51) G01N 35/00 (2006.01), G01N 35/04 (2006.01) (54) SISTEMA E PROCESSO DE ANÁLISES BIOLÓGICAS COM TRATAMENTO DE SUPORTES ESPECÍFICOS (73) HORIBA ABX SAS (FR) (72) FLORENT BEAUDUCEL; PHILIPPE BENEZETH; THIBAULT CRES Prazo de Validade: 20 (vinte) anos contados a partir de 17/01/2018, observadas as condições legais
(11) BR 11 2019 013545-6 B1	Código 16.1 - Concessão de Patente ou Certificado de Adição de Invenção (22) 17/01/2018 (30) 19/01/2017 FR 1750430 (51) G01N 35/00 (2006.01), G01N 35/04 (2006.01) (54) SISTEMA E PROCESSO DE ANÁLISES BIOLÓGICAS (73) HORIBA ABX SAS (FR)

	(72) FLORENT BEAUDUCEL; PHILIPPE BENEZETH; THIBAULT CRES Prazo de Validade: 20 (vinte) anos contados a partir de 17/01/2018, observadas as condições legais
(11) BR 11 2019 015580-5 B1	Código 16.1 - Concessão de Patente ou Certificado de Adição de Invenção (22) 30/01/2018 (30) 31/01/2017 EP 17154043.8 (51) C08F 212/12 (2006.01), C08F 220/06 (2006.01), D21C 9/08 (2006.01), D21H 21/02 (2006.01), C08F 212/08 (2006.01), D21H 17/43 (2006.01) (54) COPOLÍMERO, SOLUÇÃO DE COPOLÍMERO AQUOSA, MÉTODO PARA REDUZIR A DEPOSIÇÃO DECONTAMINANTES ADESIVOS E PICHE NATURAL EM EQUIPAMENTOS DE FABRICAÇÃO DE PAPEL E DE CELULOSE E USO DA SOLUÇÃO DE COPOLÍMERO AQUOSA (73) ARCHROMA IP GMBH (CH) (72) JOHN COWMAN; PAUL DEKOCK; DAMIEN JULIEN CORPET Prazo de Validade: 20 (vinte) anos contados a partir de 30/01/2018, observadas as condições legais
(11) BR 11 2019 016285-2 B1	Código 16.1 - Concessão de Patente ou Certificado de Adição de Invenção (22) 05/03/2018 (30) 08/03/2017 EP 17159912.9 (51) B26B 21/56 (2006.01), B26B 21/60 (2006.01) (54) LÂMINA DE APARELHO DE BARBEAMENTO OU DEPILAÇÃO (73) BIC-VIOLEX SA (GR) (72) LABROS KONTOKOSTAS; IOANNIS PAPATRIANTAFYLLOU; TAXIARCHIS TERLILIS; ANASTASIOS SIOZIOS; KONSTANTINOS MAVROEIDIS Prazo de Validade: 20 (vinte) anos contados a partir de 05/03/2018, observadas as condições legais
(11) BR 11 2019 016800-1 B1	Código 16.1 - Concessão de Patente ou Certificado de Adição de Invenção (22) 24/01/2018 (30) 13/02/2017 EP 17155804.2 (51) C11D 3/00 (2006.01), C11D 3/22 (2006.01), C11D 3/37 (2006.01), C11D 17/04 (2006.01) (54) MÉTODO DE FORNECIMENTO DE UM AGENTE DE BENEFÍCIO A UM TECIDO DURANTE O PROCESSO DE LAVAGEM DE TECIDOS (73) UNILEVER IP HOLDINGS B.V. (PB) (72) MARTIN CHARLES CROSSMAN; LISA EMMA FILDES; GERAINT PAUL ROBERTS Prazo de Validade: 20 (vinte) anos contados a partir de 24/01/2018, observadas as condições legais

(11) BR 11 2019 016836-2 B1

Código 16.1 - Concessão de Patente ou Certificado de Adição de Invenção
(22) 09/02/2018
(30) 13/02/2017 EP 17155812.5
(51) C11D 3/37 (2006.01), C11D 11/00 (2006.01), C11D 17/00 (2006.01)
(54) USO DE UM SÉRUM
(73) UNILEVER IP HOLDINGS B.V. (PB)
(72) MARTIN CHARLES CROSSMAN; JULIE CULLEN; KARL BURGESS
Prazo de Validade: 20 (vinte) anos contados a partir de 09/02/2018, observadas as condições legais

(11) BR 11 2019 017035-9 B1

Código 16.1 - Concessão de Patente ou Certificado de Adição de Invenção
(22) 16/02/2018
(30) 16/02/2017 NZ 729178
(51) B65D 1/34 (2006.01), B29C 51/32 (2006.01), B29C 51/26 (2006.01)
(54) RECIPIENTE DE BOCA ABERTA TERMOFORMADO PARA EMBALARPRODUTOS PERECÍVEIS TENDO UMA PERIFERIA SUPERIORPERFILADA EM TORNO DA BOCA E MÉTODO PARA FORMAR UMRECIPIENTE DE BOCA ABERTA INCLUINDO UMA PERIFERIASUPERIOR PERFILADA EM TORNO DA BOCA
(73) ALTO PACKAGING LIMITED (NZ)
(72) RONALD GEORGE STARNES
Prazo de Validade: 20 (vinte) anos contados a partir de 16/02/2018, observadas as condições legais

(11) BR 11 2019 017273-4 B1

Código 16.1 - Concessão de Patente ou Certificado de Adição de Invenção
(22) 15/01/2018
(30) 22/02/2017 DE 10 2017 202 843.2
(51) B22F 3/105 (2006.01), B33Y 50/02 (2015.01), B29C 64/153 (2017.01), B29C 64/277 (2017.01)
(54) MÉTODO PARA CONTROLAR UM SISTEMA DE IRRADIAÇÃO E DISPOSITIVO PARA A FABRICAÇÃO CAMADA POR CAMADA
(73) SLM SOLUTIONS GROUP AG (DE)
(72) ANDREAS WIESNER; JAN WILKES; CHRISTIANE THIEL; LUKAS ROESGEN
Prazo de Validade: 20 (vinte) anos contados a partir de 15/01/2018, observadas as condições legais

(11) BR 11 2019 017556-3 B1

Código 16.1 - Concessão de Patente ou Certificado de Adição de Invenção
(22) 23/02/2018
(30) 23/02/2017 IN 201731006545
(51) C07D 233/90 (2006.01)
(54) PROCESSO PARA A PREPARAÇÃO DE COMPOSTOS DE 2-CIANOIMIDAZOL
(73) ADAMA MAKHTESHIM LTD. (IL)

	(72) BHOOPAL, MEKA; JAGADEESH, SURA; PILLAI, BIJUKUMAR GOPINATHAN; GRABARNIK, MICHAEL; MASON, DORON Prazo de Validade: 20 (vinte) anos contados a partir de 23/02/2018, observadas as condições legais
(11) BR 11 2019 017625-0 B1	Código 16.1 - Concessão de Patente ou Certificado de Adição de Invenção (22) 27/02/2017 (51) B01D 17/02 (2006.01), B01D 17/06 (2006.01), C02F 1/48 (2023.01), C10G 33/02 (2006.01) (54) SEPARADOR (73) FMC SEPARATION SYSTEMS BV (NL) (72) MOHAMED REDA AKDIM; ARTURO ERNESTO MENCHACA LOBATO Prazo de Validade: 20 (vinte) anos contados a partir de 27/02/2017, observadas as condições legais
(11) BR 11 2019 017744-2 B1	Código 16.1 - Concessão de Patente ou Certificado de Adição de Invenção (22) 06/02/2018 (30) 28/02/2017 JP 2017-036093 (51) D06N 3/14 (2006.01), C08G 18/08 (2006.01), C08G 18/44 (2006.01), C08G 18/65 (2006.01), D06M 15/564 (2006.01) (54) MATERIAL DO TIPO DE FOLHA (73) TORAY INDUSTRIES, INC. (JP) (72) RYUJI SHIKURI; MAKOTO NISHIMURA; YUKIHIRO MATSUZAKI; SATOSHI YANAGISAWA Prazo de Validade: 20 (vinte) anos contados a partir de 06/02/2018, observadas as condições legais
(11) BR 11 2019 019062-7 B1	Código 16.1 - Concessão de Patente ou Certificado de Adição de Invenção (22) 15/03/2018 (30) 16/03/2017 AU 2017900925 (51) A61G 10/00 (2006.01), H01R 4/48 (2006.01), E04H 15/02 (2006.01) (54) APARELHO PARA USO NA PROVISÃO DE ISOLAMENTO (73) CARE STRATEGIC D.I.R. HOLDINGS PTY LTD (AU) (72) ANNA LOUISE BALLANTYNE; JUSTIN DOUGLAS BALLANTYNE; JAMES EDWARD ROBERT BURKWOOD Prazo de Validade: 20 (vinte) anos contados a partir de 15/03/2018, observadas as condições legais
(11) BR 11 2019 019259-0 B1	Código 16.1 - Concessão de Patente ou Certificado de Adição de Invenção (22) 16/03/2018 (30) 17/03/2017 GB 1704309.2 (51) A61J 1/14 (2023.01), A61J 1/06 (2006.01), A61J 1/20 (2006.01) (54) FECHAMENTO PARA UMA AMPOLA E MÉTODO PARA FAZER UM

	FECHAMENTO (73) RABMED A/S (NO) (72) MARTIN VOLLEN; KEVIN GEERS; MARIUS ANDRESEN; JOACHIM WALLEM RASMUSSEN; JAN ANDERS EKROLL Prazo de Validade: 20 (vinte) anos contados a partir de 16/03/2018, observadas as condições legais
(11) BR 11 2019 019442-8 B1	Código 16.1 - Concessão de Patente ou Certificado de Adição de Invenção (22) 13/04/2018 (30) 13/04/2017 US 62/484,918; 13/04/2017 US 62/484,919; 13/04/2017 US 62/484,912; 13/04/2017 US 62/484,915; 13/04/2017 US 62/484,917; 13/04/2017 US 62/484,920; 14/07/2017 US 62/532,366; 14/07/2017 US 62/532,365; 14/07/2017 US 62/532,368; 14/07/2017 US 62/532,369; 14/07/2017 US 62/532,371; 14/07/2017 US 62/532,372 (51) A61K 8/34 (2006.01), A61K 8/41 (2006.01), A61K 8/42 (2006.01), A61K 8/46 (2006.01), A61K 8/02 (2006.01), A61K 8/04 (2006.01), A61Q 5/12 (2006.01), A61K 8/81 (2006.01), A61K 8/87 (2006.01) (54) COMPOSIÇÃO DE PRODUTO COMPREENDENDO UMA PARTÍCULA DISCRETA E UMA COMPOSIÇÃO-BASE AQUOSA (73) THE PROCTER & GAMBLE COMPANY (US) (72) JUNICHI YOKOGI; XINHAO ZHU; JORGE MAX SUNKEL Prazo de Validade: 20 (vinte) anos contados a partir de 13/04/2018, observadas as condições legais
(11) BR 11 2019 019598-0 B1	Código 16.1 - Concessão de Patente ou Certificado de Adição de Invenção (22) 29/03/2018 (51) C22C 38/00 (2006.01), C22C 38/04 (2006.01), C21D 8/02 (2006.01) (54) CHAPA DE AÇO AUSTENÍTICA RESISTENTE AO DESGASTE (73) NIPPON STEEL CORPORATION (JP) (72) MASAAKI FUJIOKA; TETSUYA NAMEGAWA; MASAHIDE YOSHIMURA; MASANORI MINAGAWA Prazo de Validade: 20 (vinte) anos contados a partir de 29/03/2018, observadas as condições legais
(11) BR 11 2019 020066-5 B1	Código 16.1 - Concessão de Patente ou Certificado de Adição de Invenção (22) 30/03/2018 (30) 31/03/2017 JP 2017-070999; 31/01/2018 JP 2018-014270 (51) C22C 38/00 (2006.01), C22C 38/24 (2006.01), C21D 9/34 (2006.01) (54) RODA FERROVIÁRIA (73) NIPPON STEEL CORPORATION (JP) (72) TAKETO MAEJIMA; MANABU KUBOTA Prazo de Validade: 20 (vinte) anos contados a partir de 30/03/2018, observadas as condições legais

(11) BR 11 2019 020160-2 B1	Código 16.1 - Concessão de Patente ou Certificado de Adição de Invenção (22) 29/03/2018 (30) 31/03/2017 GB 1705241.6 (51) B01J 21/12 (2006.01), B01J 21/16 (2006.01), B01J 37/34 (2006.01), B01D 53/56 (2006.01), B01D 53/86 (2006.01), B01J 23/72 (2006.01), B01J 29/04 (2006.01), B01J 29/76 (2006.01), B01J 37/00 (2006.01), B01J 37/02 (2006.01), F01N 3/20 (2006.01), B01J 21/18 (2006.01) (54) COMPOSIÇÃO DE CATALISADOR DE REDUÇÃO CATALÍTICA SELETIVA, SISTEMA DE TRATAMENTO DE EMISSÃO PARA TRATAR UM FLUXO DE UM GÁS DE ESCAPE DE COMBUSTÃO, E, MÉTODO PARA A FABRICAÇÃO DE UMA COMPOSIÇÃO DE CATALISADOR DE SCR (73) JOHNSON MATTHEY CATALYSTS (GERMANY) GMBH (DE) (72) JUERGEN BAUER; RALF DOTZEL; JOERG WERNER MUENCH; RALITSA PUROVA; WILHELM SCHWIEGER; THANGARAJ SELVAM; AMEEN SHAHID Prazo de Validade: 20 (vinte) anos contados a partir de 29/03/2018, observadas as condições legais
(11) BR 11 2019 020467-9 B1	Código 16.1 - Concessão de Patente ou Certificado de Adição de Invenção (22) 22/03/2018 (30) 30/03/2017 EP 17163727.5 (51) C07D 271/113 (2006.01), A01N 43/82 (2006.01) (54) COMPOSTO DE N-(-1,3,4-OXADIAZOL-2-IL)ARILCARBOXAMIDA SUBSTITUÍDA, COMPOSIÇÃO HERBICIDAS COMPREENDENDO O MESMO, USO DO DITO COMPOSTO E MÉTODO PARA CONTROLAR PLANTAS INDESEJADAS (73) BAYER CROPSCIENCE AKTIENGESELLSCHAFT (DE) (72) ARNIM KÖHN; HARTMUT AHRENS; CHRISTIAN WALDRAFF; RALF BRAUN; STEPHAN DAVID LINDELL; ANU BHEEMAIAH MACHETTIRA; ELMAR GATZWEILER; CHRISTOPHER HUGH ROSINGER; HANSJÖRG DIETRICH Prazo de Validade: 20 (vinte) anos contados a partir de 22/03/2018, observadas as condições legais
(11) BR 11 2019 021305-8 B1	Código 16.1 - Concessão de Patente ou Certificado de Adição de Invenção (22) 24/04/2018 (30) 01/06/2017 US 62/513,503 (51) A01D 41/14 (2006.01) (54) COLHEITADEIRA AGRÍCOLA (73) AGCO CORPORATION (US) (72) STEVEN JOHN SCHRAG; REX SCHERTZ; JAMES H. ROGERS Prazo de Validade: 20 (vinte) anos contados a partir de 24/04/2018, observadas as condições legais

(11) BR 11 2019 021565-4 B1	Código 16.1 - Concessão de Patente ou Certificado de Adição de Invenção (22) 25/03/2018 (30) 21/04/2017 US 15/493,274 (51) B23C 5/22 (2006.01) (54) PASTILHA DE USINAGEM EM RAMPA NÃO POSITIVA, INTERCAMBIÁVEL, DE DOIS LADOS, E, FERRAMENTA DE USINAGEM EM RAMPA (73) ISCAR LTD. (IL) (72) GIL HECHT Prazo de Validade: 20 (vinte) anos contados a partir de 25/03/2018, observadas as condições legais
(11) BR 11 2019 022338-0 B1	Código 16.1 - Concessão de Patente ou Certificado de Adição de Invenção (22) 08/05/2018 (30) 10/05/2017 EP 17170312.7 (51) C07C 229/30 (2006.01), C09D 4/06 (2006.01), C08F 222/10 (2006.01), C09D 11/00 (2014.01) (54) PRODUTO DE ADIÇÃO CURÁVEL POR RADIAÇÃO QUE CONTÉM GRUPOS (MET)ACRÍLICOS, COMPOSIÇÃO CURÁVEL POR RADIAÇÃO, PROCESSO PARA REVESTIR UM ARTIGO OU SUBSTRATO COM UMA COMPOSIÇÃO CURÁVEL POR RADIAÇÃO, E, USO DE UM PRODUTO DE ADIÇÃO CURÁVEL POR RADIAÇÃO(MET)ACRILADA OU DE UMA COMPOSIÇÃO CURÁVEL POR RADIAÇÃO (73) ALLNEX BELGIUM S.A. (BE) (72) KEVIN POELMANS; STEVEN CAPPELLE; STEPHAN PEETERS Prazo de Validade: 20 (vinte) anos contados a partir de 08/05/2018, observadas as condições legais
(11) BR 11 2019 022905-1 B1	Código 16.1 - Concessão de Patente ou Certificado de Adição de Invenção (22) 23/04/2018 (30) 04/05/2017 US 15/586,661 (51) B23C 5/22 (2006.01) (54) PASTILHA DE CORTE TENDO SUPERFÍCIES DE EXTREMIDADE RETANGULARES NÃO IDÊNTICAS COM PORÇÕES DE CANTO ELEVADAS E REBAIXADAS E FERRAMENTA DE CORTE (73) INGERSOLL CUTTING TOOL COMPANY (US) (72) ERIC WILLIAM NGUYEN; WILLIAM B. JOHNSON; DENNIS ETIENNE ROEPSCH Prazo de Validade: 20 (vinte) anos contados a partir de 23/04/2018, observadas as condições legais
(11) BR 11 2019 023208-7 B1	Código 16.1 - Concessão de Patente ou Certificado de Adição de Invenção (22) 08/05/2018

	(30) 11/05/2017 EP 17170626.0 (51) A61K 8/34 (2006.01), A61Q 13/00 (2006.01), A61K 8/33 (2006.01), A61L 9/00 (2006.01) (54) PROCESSO PARA PREPARAÇÃO DE UMA COMPOSIÇÃO AROMATIZANTE (73) FIRMENICH S.A. (CH) (72) PASCAL BEAUSSOUBRE; WOLFGANG FIEBER; AUDE DAUGERON-JOUAULT Prazo de Validade: 20 (vinte) anos contados a partir de 08/05/2018, observadas as condições legais
(11) BR 11 2019 023356-3 B1	Código 16.1 - Concessão de Patente ou Certificado de Adição de Invenção (22) 18/05/2018 (30) 22/05/2017 JP 2017-100993 (51) C22C 38/00 (2006.01), B21D 51/16 (2006.01), C21D 8/10 (2006.01), C22C 38/58 (2006.01), F16L 9/02 (2006.01) (54) TUBO DE AÇO DOBRADO E MÉTODO PARA A SUA PRODUÇÃO (73) NIPPON STEEL CORPORATION (JP) (72) YUSUKE SENDAI; TARO OE; HIROKI KAMITANI Prazo de Validade: 20 (vinte) anos contados a partir de 18/05/2018, observadas as condições legais
(11) BR 11 2019 024117-5 B1	Código 16.1 - Concessão de Patente ou Certificado de Adição de Invenção (22) 17/05/2018 (30) 18/05/2017 IT 102017000054083 (51) A01B 69/00 (2006.01), B60D 1/36 (2006.01), B60R 1/00 (2022.01), G06T 7/73 (2017.01) (54) SISTEMA E MÉTODO PARA CONEXÃO AUTOMÁTICA ENTRE UMTRATOR E UM IMPLEMENTO E VEÍCULO DE TRABALHO (73) CNH INDUSTRIAL BRASIL LTDA. (BR/MG) (72) LUCA FERRARI; RICCARDO MORSELLI; ELLIOTT CHRISTOPHER Prazo de Validade: 20 (vinte) anos contados a partir de 17/05/2018, observadas as condições legais
(11) BR 11 2019 024243-0 B1	Código 16.1 - Concessão de Patente ou Certificado de Adição de Invenção (22) 23/05/2018 (30) 24/05/2017 FR 1754637 (51) G01N 21/88 (2006.01), G01N 21/47 (2006.01), G01B 11/30 (2006.01), G01N 21/956 (2006.01) (54) DISPOSITIVO DE DETECÇÃO DE UM DEFEITO EM UMA SUPERFÍCIE (73) FRAMATOME (FR) (72) CLÉMENT SKOPINSKI Prazo de Validade: 20 (vinte) anos contados a partir de 23/05/2018, observadas

	as condições legais
(11) BR 11 2019 024429-8 B1	Código 16.1 - Concessão de Patente ou Certificado de Adição de Invenção (22) 23/05/2017 (51) E01C 11/08 (2006.01), E01C 11/10 (2006.01) (54) JUNTA DE EXPANSÃO CONFIGURADA PARA SER COLOCADA ENTRE PRIMEIRA E SEGUNDA LAJES DE CONCRETO (73) LYNKS (FR) (72) ARNAUD DE RIVAS Prazo de Validade: 20 (vinte) anos contados a partir de 23/05/2017, observadas as condições legais
(11) BR 11 2019 024876-5 B1	Código 16.1 - Concessão de Patente ou Certificado de Adição de Invenção (22) 14/06/2017 (51) G01F 25/00 (2022.01), G01F 1/84 (2006.01) (54) SISTEMA, E, MÉTODO DE DETERMINAR ESPAÇAMENTOS DE FREQUÊNCIA PARA IMPEDIR INTERFERÊNCIA DE SINAL DE DISTORÇÃO DE INTERMODULAÇÃO (73) MICRO MOTION, INC. (US) (72) MATTHEW JOSEPH RENSING; TIMOTHY J. CUNNINGHAM Prazo de Validade: 20 (vinte) anos contados a partir de 14/06/2017, observadas as condições legais
(11) BR 11 2019 024994-0 B1	Código 16.1 - Concessão de Patente ou Certificado de Adição de Invenção (22) 29/05/2018 (30) 29/05/2017 EP 17000902.1 (51) C23C 4/16 (2016.01), C23C 4/134 (2016.01), C23C 16/513 (2006.01), C23C 16/04 (2006.01), B05B 13/06 (2006.01), B05B 7/22 (2006.01), C23C 16/453 (2006.01), C23C 16/455 (2006.01) (54) LANÇA DE REVESTIMENTO ROTATIVA ACOPLÁVEL A UMA CONEXÃO ESTACIONÁRIA PARA UM PROCESSO DE PLASMA E PROCESSO PARA A PRODUÇÃO DE UMA LANÇA DE REVESTIMENTO (73) OERLIKON METCO AG, WOHLEN (CH) (72) MARTIN STOECKLI (FALECIDO); ALEXANDER PAUL MICHLA Prazo de Validade: 20 (vinte) anos contados a partir de 29/05/2018, observadas as condições legais
(11) BR 11 2019 025085-9 B1	Código 16.1 - Concessão de Patente ou Certificado de Adição de Invenção (22) 22/06/2018 (30) 22/06/2017 US 62/523,474 (51) C11D 3/48 (2006.01), C11D 11/00 (2006.01), C11D 3/39 (2006.01), C11D 3/04 (2006.01), C11D 3/395 (2006.01), C11D 7/06 (2006.01) (54) MÉTODO DE HIGIENIZAÇÃO ANTIMICROBIANA E/OU DESINFECÇÃO E

	BRANQUEAMENTO DE ROUPA (73) ECOLAB USA INC. (US) (72) JASON LANG; BENJAMIN CREW; JONATHAN P. FAST; ANGELA BECKER; STEVEN LUNDBERG Prazo de Validade: 20 (vinte) anos contados a partir de 22/06/2018, observadas as condições legais
(11) BR 11 2019 025182-0 B1	Código 16.1 - Concessão de Patente ou Certificado de Adição de Invenção (22) 15/06/2018 (30) 20/06/2017 EP 17176798.1 (51) C08F 2/01 (2006.01), B01J 8/08 (2006.01), C08F 2/34 (2006.01), C08F 10/00 (2006.01) (54) UM MÉTODO, UMA DISPOSIÇÃO E USO DE UMA DISPOSIÇÃO DE POLIMERIZAÇÃO DE OLEFINA (73) BOREALIS AG (AT) (72) APOSTOLOS KRALLIS; VASILEIOS KANELLOPOULOS Prazo de Validade: 20 (vinte) anos contados a partir de 15/06/2018, observadas as condições legais
(11) BR 11 2019 025371-8 B1	Código 16.1 - Concessão de Patente ou Certificado de Adição de Invenção (22) 01/06/2018 (30) 02/06/2017 BE 2017/5397 (51) A01D 41/127 (2006.01) (54) COLHEITADEIRA COMPREENDENDO UMA PLATAFORMA E MÉTODO PARA ESTIMAR UMA CAPACIDADE DE SUPORTE DE CARGA SOBRE O SOLO (73) CNH INDUSTRIAL BRASIL LTDA. (BR/MG) (72) GLENN AESAERT; CHRISTOPHER A. FOSTER; BART M. A. MISSOTTEN; JOHN H. POSSELIUS Prazo de Validade: 20 (vinte) anos contados a partir de 01/06/2018, observadas as condições legais
(11) BR 11 2019 025716-0 B1	Código 16.1 - Concessão de Patente ou Certificado de Adição de Invenção (22) 23/05/2018 (30) 12/06/2017 IT 102017000064924 (51) B60C 11/13 (2006.01), B60C 11/03 (2006.01) (54) PNEU PARA RODAS DE VEÍCULO (73) PIRELLI TYRE S.P.A. (IT) (72) DIEGO SPEZIARI; ANNA PAOLA FIORAVANTI Prazo de Validade: 20 (vinte) anos contados a partir de 23/05/2018, observadas as condições legais
(11) BR 11 2019 025897-3 B1	Código 16.1 - Concessão de Patente ou Certificado de Adição de Invenção

(22) 06/06/2018
(30) 07/06/2017 AU 2017100671; 07/06/2017 AU 2017902180
(51) A01K 11/00 (2006.01)
(54) SISTEMAS DE MONITORAMENTO SEM FIO DE LONGO ALCANCE
(73) AUSTRALIAN WOOL INNOVATION LIMITED (AU)
(72) MARGUS MAJASS; POLLAPEE SROYSUWAN
Prazo de Validade: 20 (vinte) anos contados a partir de 06/06/2018, observadas as condições legais

---

(11) BR 11 2019 026249-0 B1

Código 16.1 - Concessão de Patente ou Certificado de Adição de Invenção
(22) 20/06/2018
(30) 28/06/2017 US 62/525851
(51) C08F 220/06 (2006.01), C08F 226/00 (2006.01), C08F 230/02 (2006.01), C09D 133/02 (2006.01)
(54) FORMULAÇÃO
(73) ROHM AND HAAS COMPANY (US)
(72) KATHERINE A. FABER; DREW E. WILLIAMS; DAVID M. CONNER; MARK D. WESTMEYER
Prazo de Validade: 20 (vinte) anos contados a partir de 20/06/2018, observadas as condições legais

---

(11) BR 11 2019 026404-3 B1

Código 16.1 - Concessão de Patente ou Certificado de Adição de Invenção
(22) 13/06/2017
(51) G01C 21/32 (2006.01), G08G 1/01 (2006.01), G08G 1/13 (2006.01), G09B 29/00 (2006.01)
(54) DISPOSITIVO E MÉTODO DE ARMAZENAMENTO DE DADOS DO MAPA
(73) NISSAN MOTOR CO., LTD. (JP)
(72) SUSUMU FUJITA
Prazo de Validade: 20 (vinte) anos contados a partir de 13/06/2017, observadas as condições legais

---

(11) BR 11 2019 026431-0 B1

Código 16.1 - Concessão de Patente ou Certificado de Adição de Invenção
(22) 21/06/2017
(51) C22C 38/54 (2006.01), C23C 24/10 (2006.01)
(54) "LIGA ÀBASE DE FERRO, PÓ DE LIGA À BASE DE FERRO,REVESTIMENTO DE LIGA À BASE DE FERRO, E ARTIGO QUE TEMUM REVESTIMENTO DURO E RESISTENTE À CORROSÃO
(73) HÖGANÄS AB (SE)
(72) CECILIA CAO; CHRIS ZHU; BRUC ZHANG; CRYSTAL LIU; HANS HALLÉN
Prazo de Validade: 20 (vinte) anos contados a partir de 21/06/2017, observadas as condições legais

(11) BR 11 2019 026489-2 B1

Código 16.1 - Concessão de Patente ou Certificado de Adição de Invenção
(22) 21/06/2017
(51) C22C 38/24 (2006.01), C22C 38/32 (2006.01)
(54) LIGA ÀBASE DE FERRO APROPRIADA PARA PROVER SOBRE UMSUBSTRATO UM REVESTIMENTO DURO E RESISTENTE AODESGASTE, ARTIGO TENDO UM REVESTIMENTO DURO ERESISTENTE AO DESGASTE, E MÉTODO PARA SUAFORMAÇÃO
(73) HÖGANÄS AB (SE)
(72) CECILIA CAO; CRYSTAL LIU; KARI VESTERLING; ERIK WANG; HANS HALLÉN
Prazo de Validade: 20 (vinte) anos contados a partir de 21/06/2017, observadas as condições legais

(11) BR 11 2019 026812-0 B1

Código 16.1 - Concessão de Patente ou Certificado de Adição de Invenção
(22) 18/04/2018
(30) 15/06/2017 KR 10-2017-0075872
(51) C07C 271/02 (2006.01), A61K 31/16 (2006.01)
(54) SAL FARMACEUTICALMENTE ACEITÁVEL DE ALQUILCARBAMOILNAFTALENILOXI-OCTENOIL-HIDROXIAMIDA OU SEU DERIVATIVO EMÉTODO PARA PREPARAR O MESMO
(73) CRYSTALGENOMICS, INC. (KR)
(72) JAE PYOUNG CHO; YONG HO JUNG; JOONG MYUNG CHO
Prazo de Validade: 20 (vinte) anos contados a partir de 18/04/2018, observadas as condições legais

(11) BR 11 2019 027312-3 B1

Código 16.1 - Concessão de Patente ou Certificado de Adição de Invenção
(22) 19/06/2018
(30) 19/06/2017 US 62/521,912; 14/06/2018 US 62/685,174
(51) F02M 25/08 (2006.01), B01D 53/04 (2006.01)
(54) SISTEMA DE CANISTER DE CONTROLE DE EMISSÃO EVAPORATIVA
(73) INGEVITY SOUTH CAROLINA, LLC (US)
(72) TIMOTHY M. BYRNE; LAURENCE H. HILTZIK; MARTA LEON GARCIA; CAMERON I. THOMSON
Prazo de Validade: 20 (vinte) anos contados a partir de 19/06/2018, observadas as condições legais

(11) BR 11 2019 027414-6 B1

Código 16.1 - Concessão de Patente ou Certificado de Adição de Invenção
(22) 21/06/2018
(30) 26/06/2017 US 15/632,903; 27/02/2018 US 15/906,372
(51) A61K 8/81 (2006.01), A61K 8/92 (2006.01), A61Q 5/00 (2006.01), A61Q 1/10 (2006.01)
(54) COMPOSIÇÃO AQUOSA MONOFÁSICA RESISTENTE À TRANSFERÊNCIA, E SEU USO
(73) ELC MANAGEMENT LLC (US)

	(72) WILSON LEE; JENNIFER RIDINI Prazo de Validade: 20 (vinte) anos contados a partir de 21/06/2018, observadas as condições legais
(11) BR 11 2019 027502-9 B1	Código 16.1 - Concessão de Patente ou Certificado de Adição de Invenção (22) 26/06/2018 (51) B32B 7/12 (2006.01), B32B 13/04 (2006.01), B32B 13/08 (2006.01), B32B 27/30 (2006.01), B32B 27/32 (2006.01), B32B 27/38 (2006.01), B32B 27/40 (2006.01), B32B 29/00 (2006.01), B32B 29/04 (2006.01), B32B 27/00 (2006.01) (54) PAINEL ADEQUADO PARA FORMAR UM REVESTIMENTO DE PISO, PROCESSO PARA PRODUZIR UM PAINEL, USO DE UM ADESIVO PRECURSOR (73) CHAMPION LINK INTERNATIONAL CORPORATION (AI) (72) THOMAS LUC MARTINE BAERT; ANTHONY DREVET Prazo de Validade: 20 (vinte) anos contados a partir de 26/06/2018, observadas as condições legais
(11) BR 11 2019 027878-8 B1	Código 16.1 - Concessão de Patente ou Certificado de Adição de Invenção (22) 03/07/2018 (30) 19/07/2017 EP 17182151.5 (51) C08F 210/06 (2006.01), C08F 4/657 (2006.01), C08J 5/18 (2006.01) (54) COPOLÍMEROS DE PROPILENO (73) BASELL POLIOLEFINE ITALIA S.R.L. (IT) (72) PAOLA MASSARI; CAROLINE CATHELIN; CLAUDIO CAVALIERI; MARCO CIARAFONI; ROBERTO PANTALEONI; GIAMPIERO MORINI; GIANNI VITALE; FABRIZIO PIEMONTESI; GIANNI COLLINA; BENEDETTA GADDI Prazo de Validade: 20 (vinte) anos contados a partir de 03/07/2018, observadas as condições legais
(11) BR 11 2020 000368-9 B1	Código 16.1 - Concessão de Patente ou Certificado de Adição de Invenção (22) 10/07/2017 (51) B29C 64/10 (2017.01), B29C 64/20 (2017.01), B33Y 10/00 (2015.01), B33Y 50/02 (2015.01), B29C 64/393 (2017.01) (54) MÉTODO, APARELHO, E MEIO LEGÍVEL POR MÁQUINA PARAFABRICAÇÃO ADITIVA UTILIZANDO SEGMENTOS IMBRICADOS EMMODELOS DE OBJETOS (73) HEWLETT-PACKARD DEVELOPMENT COMPANY, L.P. (US) (72) MORGAN T. SCHRAMM; MATTHEW A. SHEPHERD; JAKE WRIGHT; HECTOR LEBRON; XIN CHENG; VANESSA VERZWYVELT Prazo de Validade: 20 (vinte) anos contados a partir de 10/07/2017, observadas as condições legais
(11) BR 11 2020 000949-0 B1	Código 16.1 - Concessão de Patente ou Certificado de Adição de Invenção

(22) 17/07/2018
(30) 17/07/2017 US 62/533,209
(51) B01J 2/28 (2006.01), C05D 1/00 (2006.01), C05G 3/00 (2020.01)
(54) MISTURA DE POLIALITA E POTASSA GRANULADA E UM PROCESSO PARA PRODUÇÃO DA MESMA
(73) ICL EUROPE COOPERATIEF U.A. (NL)
(72) JOSEPH LATI; KHALIL ABU RABEAH; RUBEN SOCOLOVSKY; AYOUB ALHOWASHLA; NATALIA GEINIK; YACOV LEVY; NIZBERT MAVHUNGA; OFIR COHEN
Prazo de Validade: 20 (vinte) anos contados a partir de 17/07/2018, observadas as condições legais

---

(11) BR 11 2020 001276-9 B1

Código 16.1 - Concessão de Patente ou Certificado de Adição de Invenção
(22) 17/07/2018
(30) 04/08/2017 EP 17290100.1
(51) B21D 1/05 (2006.01), B21D 1/02 (2006.01)
(54) NIVELADOR DE TIRA DE METAL DE MÚLTIPLOS ROLOS
(73) CLECIM SAS (FR)
(72) SÉBASTIEN MAILLARD; DOMINIQUE TELLIER
Prazo de Validade: 20 (vinte) anos contados a partir de 17/07/2018, observadas as condições legais

---

(11) BR 11 2020 001535-0 B1

Código 16.1 - Concessão de Patente ou Certificado de Adição de Invenção
(22) 27/07/2018
(30) 27/07/2017 IN 201721026745
(51) A61K 36/02 (2006.01), A61K 35/748 (2015.01), A01N 25/12 (2006.01), A01N 25/14 (2006.01)
(54) COMPOSIÇÃO GRANULAR AGRÍCOLA DISPERSÍVEL EM ÁGUA, PROCESSO DEPREPARAÇÃO DA MESMA, SEU USO E MÉTODO DE PROTEÇÃO DE PLANTA OUMELHORA DA SAÚDE OU DO RENDIMENTO
(73) ARUN VITTHAL SAWANT (IN)
(72) ARUN VITTHAL SAWANT
Prazo de Validade: 20 (vinte) anos contados a partir de 27/07/2018, observadas as condições legais

---

(11) BR 11 2020 001625-0 B1

Código 16.1 - Concessão de Patente ou Certificado de Adição de Invenção
(22) 14/09/2017
(30) 26/07/2017 ZA 2017/05076; 17/08/2017 ZA 2017/05575
(51) E02D 5/80 (2006.01), E21D 20/02 (2006.01), E21D 21/00 (2006.01)
(54) TIRANTE ADAPTADO COM PÁS COM PROPRIEDADES DE INSTALAÇÃO MELHORADAS
(73) EPIROC HOLDINGS SOUTH AFRICA (PTY) LTD (ZA)
(72) BRENDAN ROBERT CROMPTON; JAMES WILLIAM SHEPPARD; HENRI VISSER; CORNELIUS ADRIAAN NIEUWENHUIS

	Prazo de Validade: 20 (vinte) anos contados a partir de 14/09/2017, observadas as condições legais
(11) BR 11 2020 001939-9 B1	Código 16.1 - Concessão de Patente ou Certificado de Adição de Invenção (22) 04/07/2018 (30) 02/08/2017 US 15/666,659 (51) B23B 27/14 (2006.01) (54) INSERTO DE TORNEAMENTO (73) ISCAR LTD. (IL) (72) MEIR BAR HEN Prazo de Validade: 20 (vinte) anos contados a partir de 04/07/2018, observadas as condições legais
(11) BR 11 2020 002163-6 B1	Código 16.1 - Concessão de Patente ou Certificado de Adição de Invenção (22) 15/12/2017 (51) A23L 33/105 (2016.01), A61Q 19/08 (2006.01) (54) ALIMENTO SAUDÁVEL E COSMÉTICO PARA AUMENTAR A QUANTIDADE DE CÉLULAS APOPTÓTICAS E DIMINUIR A QUANTIDADE DE CÉLULAS NECRÓTICAS E UM MÉTODO DE FABRICAÇÃO DE UM INGREDIENTE DERIVADO DE SEMENTE DE UVA FORÇANDO A BROTAÇÃO PARA AUMENTAR A QUANTIDADE DE CÉLULAS APOPTÓTICAS E DIMINUIR A QUANTIDADE DE CÉLULAS NECRÓTICAS (73) TSUKASA NAGAO (JP) (72) TSUKASA NAGAO Prazo de Validade: 20 (vinte) anos contados a partir de 15/12/2017, observadas as condições legais
(11) BR 11 2020 002821-5 B1	Código 16.1 - Concessão de Patente ou Certificado de Adição de Invenção (22) 10/08/2018 (30) 10/08/2017 GB 1712844.8 (51) A61K 8/06 (2006.01), A61K 8/39 (2006.01), A61K 8/86 (2006.01), A61Q 5/04 (2006.01), A61Q 5/12 (2006.01), A61Q 9/04 (2006.01), A61Q 15/00 (2006.01), A61Q 19/00 (2006.01), A61Q 19/04 (2006.01), C11D 1/825 (2006.01), C11D 1/72 (2006.01), C11D 1/722 (2006.01) (54) SISTEMA EMULSIFICANTE, PRODUTO DE CUIDADOS PESSOAIS, MÉTODO E USO (73) CRODA INTERNATIONAL PLC (GB) (72) ELODIE BÉNARD; BHAVEN CHAVAN; SEAN PHILIP NIGEL ROUSE Prazo de Validade: 20 (vinte) anos contados a partir de 10/08/2018, observadas as condições legais
(11) BR 11 2020 003016-3 B1	Código 16.1 - Concessão de Patente ou Certificado de Adição de Invenção (22) 06/08/2018

(30) 14/08/2017 GB 1713017.0
(51) G01N 33/28 (2006.01), G01N 21/25 (2006.01), E21B 49/08 (2006.01)
(54) MÉTODO E KIT PARA DETERMINAR A PRESENÇA DE ESPÉCIES DESULFETOS ÁCIDOS USANDO UM CORANTE DE COMPLEXO METÁLICO EMÉTODO DE TRATAMENTO DE MATERIAL PARA COMBATER APRESENÇA DE ESPÉCIES DE SULFETO ÁCIDO
(73) INNOSPEC LIMITED (GB)
(72) PHILIP MALTAS
Prazo de Validade: 20 (vinte) anos contados a partir de 06/08/2018, observadas as condições legais

---

(11) BR 11 2020 003642-0 B1

Código 16.1 - Concessão de Patente ou Certificado de Adição de Invenção
(22) 28/08/2018
(30) 11/09/2017 EP 17190375.0
(51) A61K 8/27 (2006.01), A61K 8/49 (2006.01), A61Q 5/00 (2006.01), A61Q 5/02 (2006.01), A61Q 5/12 (2006.01), A61K 8/67 (2006.01), A61Q 17/00 (2006.01), A61Q 19/10 (2006.01), A61K 8/19 (2006.01)
(54) Composição, uso não terapêutico de uma composição e uso de uma composição
(73) UNILEVER IP HOLDINGS B.V. (PB)
(72) SOMNATH DAS; AMITAVA PRAMANIK
Prazo de Validade: 20 (vinte) anos contados a partir de 28/08/2018, observadas as condições legais

---

(11) BR 11 2020 003688-9 B1

Código 16.1 - Concessão de Patente ou Certificado de Adição de Invenção
(22) 21/08/2018
(30) 21/08/2017 US 62/548,396
(51) A01B 76/00 (2006.01), A01B 79/00 (2006.01), A01B 69/00 (2006.01), G06N 7/00 (2023.01), G06Q 50/02 (2012.01)
(54) MÉTODO E SISTEMA PARA MODELAGEM DIGITAL E RASTREAMENTO DE CAMPOS PARA IMPLEMENTAÇÃO DE TESTES DE CAMPO AGRÍCOLA
(73) THE CLIMATE CORPORATION (US)
(72) THOMAS GENE RUFF; JASON KENDRICK BULL; NICHOLAS CHARLES CIZEK; BRANDON RINKENBERGER; DOUG SAUDER
Prazo de Validade: 20 (vinte) anos contados a partir de 21/08/2018, observadas as condições legais

---

(11) BR 11 2020 005576-0 B1

Código 16.1 - Concessão de Patente ou Certificado de Adição de Invenção
(22) 15/12/2017
(51) G01N 29/22 (2006.01), G01S 17/89 (2020.01), G01N 29/26 (2006.01), G01N 29/265 (2006.01), G01N 21/88 (2006.01), G02B 23/24 (2006.01), H04N 5/225 (2006.01)
(54) MÉTODO PARA REALIZAR UMA TAREFA SELECIONADA NUM TANQUE PELO MENOS PARCIALMENTE PREENCHIDO COM UMA SUBSTÂNCIA

	ENERGÉTICA (73) TANKBOTS, INC. (US) (72) JOHN W. MEYERS; JOSEPH A. DAILY; DAVID L. CHEUVRONT; JAMES TODD LOVELACE; RONALD GILLORY; DAVID JOHN CASSIMATIS Prazo de Validade: 20 (vinte) anos contados a partir de 15/12/2017, observadas as condições legais
(11) BR 11 2020 006152-2 B1	Código 16.1 - Concessão de Patente ou Certificado de Adição de Invenção (22) 26/10/2018 (30) 09/11/2017 JP 2017-216689 (51) F16L 15/04 (2006.01) (54) CONEXÃO ROSCADA PARA TUBO DE AÇO (73) NIPPON STEEL CORPORATION (JP) ; VALLOUREC OIL AND GAS FRANCE (FR) (72) KEITA INOSE; MASAAKI SUGINO; HIKARI NAKANO Prazo de Validade: 20 (vinte) anos contados a partir de 26/10/2018, observadas as condições legais
(11) BR 11 2020 007064-5 B1	Código 16.1 - Concessão de Patente ou Certificado de Adição de Invenção (22) 20/06/2018 (30) 12/10/2017 JP 2017-198788 (51) B32B 5/26 (2006.01), A61F 13/49 (2006.01), D04H 3/007 (2012.01), D04H 3/16 (2006.01), D06M 17/00 (2006.01) (54) FOLHA ELÁSTICA PARA ARTIGO ABSORVENTE E ARTIGO ABSORVENTE USANDO A MESMA (73) UNICHARM CORPORATION (JP) (72) NORIHITO IKEUCHI; SATOSHI MITSUNO Prazo de Validade: 20 (vinte) anos contados a partir de 20/06/2018, observadas as condições legais
(11) BR 11 2020 010677-1 B1	Código 16.1 - Concessão de Patente ou Certificado de Adição de Invenção (22) 27/11/2018 (30) 30/11/2017 US 62/592,751 (51) B23C 5/10 (2006.01), B23C 5/20 (2006.01), B23C 5/22 (2006.01), B23C 5/00 (2006.01) (54) INSERTO DE CORTE INDEXÁVEL DE TRÊS VIAS DE LADO ÚNICOTENDO UM FORMATO BÁSICO POSITIVO, SUPORTE DEFERRAMENTAS, E, FRESA DE INSERTOS (73) ISCAR LTD. (IL) (72) GIL HECHT; ADI SHAPIR Prazo de Validade: 20 (vinte) anos contados a partir de 27/11/2018, observadas as condições legais

(11) BR 11 2020 011755-2 B1

Código 16.1 - Concessão de Patente ou Certificado de Adição de Invenção
(22) 13/12/2018
(30) 22/12/2017 EP 17306899.0
(51) C07C 51/27 (2006.01), C07C 51/64 (2006.01), C07C 55/14 (2006.01)
(54) MÉTODO PARA A REMOÇÃO DE PELO MENOS PARTE DOS COMPOSTOS DE NITRATO DO ÁCIDO ADÍPICO SÓLIDO E USO DE UM MÉTODO
(73) BASF SE (DE)
(72) ROMAIN FENIOU; MATHIEU OULLION
Prazo de Validade: 20 (vinte) anos contados a partir de 13/12/2018, observadas as condições legais

(11) BR 11 2020 011821-4 B1

Código 16.1 - Concessão de Patente ou Certificado de Adição de Invenção
(22) 13/12/2018
(30) 14/12/2017 CN 201711339752.0
(51) B29C 65/02 (2006.01), B29C 65/78 (2006.01), A47C 27/08 (2006.01)
(54) MÉTODO E SISTEMA PARA PRODUZIR UM PRODUTO INFLÁVEL
(73) INTEX INDUSTRIES XIAMEN CO. LTD. (CN)
(72) ZHI XIONG HUANG; HONG WEN LI; YAW YUAN HSU
Prazo de Validade: 20 (vinte) anos contados a partir de 13/12/2018, observadas as condições legais

(11) BR 11 2020 012013-8 B1

Código 16.1 - Concessão de Patente ou Certificado de Adição de Invenção
(22) 22/05/2018
(30) 10/01/2018 EP 18150988.6
(51) C08F 2/04 (2006.01), C08F 210/02 (2006.01)
(54) PROCESSO PARA COPOLIMERIZAR ETILENO, USO DE UM HIDROCARBONETO INERTE
(73) BOREALIS AG (AT)
(72) MOHAMMAD ALI AL-HAJ; HENRY SLEIJSTER
Prazo de Validade: 20 (vinte) anos contados a partir de 22/05/2018, observadas as condições legais

(11) BR 11 2020 016246-9 B1

Código 16.1 - Concessão de Patente ou Certificado de Adição de Invenção
(22) 13/02/2019
(51) A61C 13/265 (2006.01), A61C 8/00 (2006.01)
(54) SISTEMA DE ANCORAGEM DENTÁRIA PARA FIXAÇÃO DE PRÓTESES
(73) CREATECH MEDICAL, S.L. (ES)
(72) ARKAITZ ORTEGA TRUCIOS; JULEN GIMENO EGUIA; MIKEL GÓMEZ PICAZA; RUBÉN URZAINKI BERISTAIN; ANTXOKA URZAINKI BERISTAIN
Prazo de Validade: 20 (vinte) anos contados a partir de 13/02/2019, observadas as condições legais

(11) BR 11 2020 018515-9 B1	Código 16.1 - Concessão de Patente ou Certificado de Adição de Invenção (22) 15/04/2019 (30) 19/04/2018 DE 10 2018 109 344.6 (51) B05C 11/10 (2006.01), B05B 13/00 (2006.01), B05B 9/04 (2006.01), B05B 15/58 (2018.01), B05B 12/14 (2006.01), B65B 51/02 (2006.01), B05B 3/10 (2006.01) (54) SISTEMA E MÉTODO DE ABASTECIMENTO PARA MÚLTIPLOS CONSUMIDORES E INSTALAÇÃO DE REVESTIMENTO (73) DÜRR SYSTEMS AG (DE) (72) ALEXANDER RÜGER Prazo de Validade: 20 (vinte) anos contados a partir de 15/04/2019, observadas as condições legais
(11) BR 11 2020 019701-7 B1	Código 16.1 - Concessão de Patente ou Certificado de Adição de Invenção (22) 28/03/2018 (51) A01C 7/04 (2006.01), A01C 7/20 (2006.01) (54) DISPOSITIVO POSICIONADOR DE SEMENTES APLICADO EM PLANTADEIRAS AGRÍCOLAS (73) PEDRO LUIS PEREIRA COUTO (BR/RS) ; THIAGO DE CARVALHO RIBEIRO (BR/RS) (72) PEDRO LUIS PEREIRA COUTO; THIAGO DE CARVALHO RIBEIRO Prazo de Validade: 20 (vinte) anos contados a partir de 28/03/2018, observadas as condições legais
(11) BR 11 2020 019792-0 B1	Código 16.1 - Concessão de Patente ou Certificado de Adição de Invenção (22) 28/06/2018 (51) A61K 8/42 (2006.01), A61K 8/36 (2006.01), A61K 8/37 (2006.01), A61K 8/55 (2006.01), A61K 8/86 (2006.01), A61Q 17/04 (2006.01), A61K 8/46 (2006.01), A61K 8/06 (2006.01) (54) COMPOSIÇÃO DE FILTRO SOLAR E USO DE UMA COMPOSIÇÃO (73) L'OREAL (FR) (72) BRUNA RODRIGUES SALOMAO; LUDMILA PONS CAMARGO; TASSIA HANASHIRO; ANGELES CLARA FONOLLA-MORENO Prazo de Validade: 20 (vinte) anos contados a partir de 28/06/2018, observadas as condições legais
(11) BR 11 2020 019812-9 B1	Código 16.1 - Concessão de Patente ou Certificado de Adição de Invenção (22) 29/06/2018 (51) A61K 8/29 (2006.01), A61Q 1/02 (2006.01), A61Q 17/04 (2006.01), A61K 8/19 (2006.01) (54) PRODUTOS PARA FORNECER UM PRODUTO DE PROTETOR SOLARCOM TONALIDADE DE COR PERSONALIZADA, MÉTODO PARAPREPARAR UM PRODUTO DE PROTETOR SOLAR COM TONALIDADE DECOR PERSONALIZADA E USO DE UM PRODUTO

	(73) L'OREAL (FR) (72) TASSIA HANASHIRO; ANGELES FONOLLA-MORENO; RENATA SOUTO MAIOR AFONSO FERREIRA Prazo de Validade: 20 (vinte) anos contados a partir de 29/06/2018, observadas as condições legais
(11) BR 11 2020 019983-4 B1	Código 16.1 - Concessão de Patente ou Certificado de Adição de Invenção (22) 29/06/2018 (51) A61K 8/29 (2006.01), A61Q 1/02 (2006.01), A61Q 17/04 (2006.01), A61K 8/19 (2006.01) (54) MÉTODOS PARA FORNECER UM PRODUTO DE PROTETOR SOLAR, PRODUTOS DE PROTETOR SOLAR E USO DE UM PRODUTO DE PROTETOR SOLAR (73) L'OREAL (FR) (72) ANGELES FONOLLA-MORENO; TASSIA HANASHIRO; RENATA SOUTO MAIOR AFONSO FERREIRA Prazo de Validade: 20 (vinte) anos contados a partir de 29/06/2018, observadas as condições legais
(11) BR 11 2020 020044-1 B1	Código 16.1 - Concessão de Patente ou Certificado de Adição de Invenção (22) 02/04/2019 (30) 02/04/2018 US US62/651,603 (51) G01V 1/18 (2006.01), G01V 1/38 (2006.01), G01V 1/24 (2006.01) (54) SISTEMAS E MÉTODOS PARA LOCALIZAR UNIDADES DE AQUISIÇÃO DE DADOS SÍSMICOS (73) MAGSEIS FF LLC (US) (72) FYFFE, ROGER L.; MARC, ETIENNE Prazo de Validade: 20 (vinte) anos contados a partir de 02/04/2019, observadas as condições legais
(11) BR 11 2021 003425-0 B1	Código 16.1 - Concessão de Patente ou Certificado de Adição de Invenção (22) 11/10/2019 (30) 12/10/2018 EP 18200195.8 (51) A61C 13/00 (2006.01) (54) MÉTODO IMPLEMENTADO POR COMPUTADOR DE PLANEJAMENTO DE UM TRATAMENTO DENTÁRIO RESTAURADOR (73) SIRONA DENTAL SYSTEMS GMBH (DE) ; DENTSPLY SIRONA INC. (US) (72) SASCHA SCHNEIDER; EVGENIJ DERZAPF Prazo de Validade: 20 (vinte) anos contados a partir de 11/10/2019, observadas as condições legais
(11) BR 11 2021 004397-7 B1	Código 16.1 - Concessão de Patente ou Certificado de Adição de Invenção (22) 12/09/2018

(51) A01C 7/16 (2006.01), A01C 7/20 (2006.01), A01C 7/04 (2006.01)
(54) SISTEMA DE ENGRENAGENS APLICADO NO DOSADOR E CONDUTOR DE SEMENTES A VÁCUO
(73) MÁQUINAS AGRÍCOLAS JACTO S.A. (BR/SP)
(72) MIGUEL HUMBERTO NOER; MÁRCIO LUIZ NEUWALD SILVA
Prazo de Validade: 20 (vinte) anos contados a partir de 12/09/2018, observadas as condições legais

---

(11) BR 11 2021 006721-3 B1

Código 16.1 - Concessão de Patente ou Certificado de Adição de Invenção
(22) 17/10/2019
(30) 18/10/2018 EP 18201280.7
(51) A47J 31/36 (2006.01), A47J 31/46 (2006.01)
(54) MÁQUINA DE PREPARAÇÃO DE BEBIDAS, SISTEMA E MÉTODO
(73) TCHIBO GMBH (DE)
(72) CHRISTIAN DÜNKI; PATRIK NAEFF
Prazo de Validade: 20 (vinte) anos contados a partir de 17/10/2019, observadas as condições legais

---

(11) BR 11 2021 008813-0 B1

Código 16.1 - Concessão de Patente ou Certificado de Adição de Invenção
(22) 03/12/2019
(30) 03/12/2018 US 62/774,438
(51) B05B 11/00 (2023.01)
(54) DISPENSADOR DE FLUIDO, SISTEMA DISPENSADOR DE FLUIDO, KIT PARA DISPENSAR UM FLUIDO DE UM DISPENSADOR DE FLUIDO E MÉTODO PARA MONTAR O DISPENSADOR DE FLUIDO
(73) COTY INC. (US)
(72) ANN-MARIE GASS; HAUKE SCHORMAIR; MASSIMO MORINI
Prazo de Validade: 20 (vinte) anos contados a partir de 03/12/2019, observadas as condições legais

---

(11) BR 11 2022 004182-9 B1

Código 16.1 - Concessão de Patente ou Certificado de Adição de Invenção
(22) 17/11/2020
(30) 18/11/2019 US 62/936,868; 05/08/2020 US 63/061,303
(51) A61B 17/11 (2006.01), A61B 17/03 (2006.01), A61F 2/06 (2013.01)
(54) ACOPLADOR ANASTOMÓTICO
(73) BUCK SURGICAL LLC (US)
(72) DONALD W. BUCK
Prazo de Validade: 20 (vinte) anos contados a partir de 17/11/2020, observadas as condições legais

---

(11) BR 12 2018 010825-8 B1

Código 16.1 - Concessão de Patente ou Certificado de Adição de Invenção
(22) 04/09/2014
(30) 09/09/2013 US 61/875,664; 05/08/2014 US 14/452,485; 05/08/2014 US

	14/452,494 (51) H04N 19/124 (2014.01) (54) QUANTIFICAÇÃO DE CROMA EM CODIFICAÇÃO DE VÍDEO (62) BR 11 2016 005080-0 04/09/2014 (73) APPLE INC. (US) (72) ALEXANDROS TOURAPIS; GUY COTE Prazo de Validade: 20 (vinte) anos contados a partir de 04/09/2014, observadas as condições legais
(11) BR 12 2019 028014-2 B1	Código 16.1 - Concessão de Patente ou Certificado de Adição de Invenção (22) 26/09/2014 (30) 27/09/2013 US 61/883,611 (51) A61K 39/29 (2006.01) (54) FORMULAÇÃO SECA DE UMA VACINA, VACINA, E, USO DE UMA FORMUAÇÃO SECA (62) BR 11 2016 006326-0 26/09/2014 (73) INTERVET INTERNATIONAL B.V. (NL) (72) ZHISONG QIAO; KEVIN O'CONNELL Prazo de Validade: 20 (vinte) anos contados a partir de 26/09/2014, observadas as condições legais
(11) BR 12 2019 028115-7 B1	Código 16.1 - Concessão de Patente ou Certificado de Adição de Invenção (22) 07/11/2012 (30) 07/11/2011 GB 1119206.9; 24/02/2012 GB 1203285.0 (51) H04N 19/85 (2014.01), H04N 19/117 (2014.01), H04N 19/13 (2014.01), H04N 19/136 (2014.01), H04N 19/139 (2014.01), H04N 19/14 (2014.01), H04N 19/44 (2014.01) (54) MÉTODO PARA DECODIFICAR UMA IMAGEM COMPOSTA DE UMA PLURALIDADE DE AMOSTRAS (62) BR 11 2014 010882-0 07/11/2012 (73) CANON KABUSHIKI KAISHA (JP) (72) EDOUARD FRANÇOIS; GUILLAUME LAROCHE Prazo de Validade: 20 (vinte) anos contados a partir de 07/11/2012, observadas as condições legais. Patente concedida conforme ADI 5.529/DF, que determina a alteração do prazo de concessão.
(11) BR 12 2020 003206-5 B1	Código 16.1 - Concessão de Patente ou Certificado de Adição de Invenção (22) 29/01/2015 (30) 30/01/2014 US 61/933,636; 16/07/2014 US 62/025,161 (51) A61K 31/505 (2006.01) (54) MÉTODOS DE PREPARO, MÉTODO DE PURIFICAÇÃO, E COMPOSTO (62) BR 11 2016 017776-2 29/01/2015 (73) SIGNAL PHARMACEUTICALS, LLC (US) (72) ANTONIO CHRISTIAN FERRETTI; HON-WAH MAN; JALE

	MUSLEHIDDINOGLU; JEAN XU; KELVIN HIN-YEONG YONG; MARIE GEORGES BEAUCHAMPS; MOHIT ATUL KOTHARE; NANFEI ZHOU; NATHAN ANDREW BOERSEN; YING LI; ROBERT HILGRAF; MARK A. NAGY; DAOZHONG ZOU; LIANFENG HUANG Prazo de Validade: 20 (vinte) anos contados a partir de 29/01/2015, observadas as condições legais
(11) BR 12 2020 015981-2 B1	Código 16.1 - Concessão de Patente ou Certificado de Adição de Invenção (22) 23/12/2016 (30) 30/12/2015 US 14/984,155 (51) C08G 12/26 (2006.01), C08G 12/42 (2006.01), C09D 161/32 (2006.01), C09D 133/14 (2006.01) (54) PROCESSO PARA PREPARAR UM PRODUTO DE REAÇÃO H (62) BR 11 2018 013296-9 23/12/2016 (73) ALLNEX NETHERLANDS B.V. (NL) (72) URVEE Y. TREASURER; ZACHARY WILDE; LAWRENCE FLOOD; SARAH QUINN; COLIN BROGAN; RAM GUPTA Prazo de Validade: 20 (vinte) anos contados a partir de 23/12/2016, observadas as condições legais
(11) BR 12 2020 016747-5 B1	Código 16.1 - Concessão de Patente ou Certificado de Adição de Invenção (22) 18/01/2013 (30) 18/01/2012 JP 2012-008433; 18/01/2012 JP 2012-008434; 18/01/2013 JP 2013-006968; 18/01/2013 JP 2013-006969 (51) H04N 19/105 (2014.01), H04N 19/157 (2014.01), H04N 19/176 (2014.01), H04N 19/52 (2014.01), H04N 19/573 (2014.01) (54) DISPOSITIVO DE DECODIFICAÇÃO DE REPRESENTAÇÃO EM MOVIMENTO (62) BR 11 2014 016922-5 18/01/2013 (73) JVC KENWOOD CORPORATION (JP) (72) HIDEKI TAKEHARA; SHIGERU FUKUSHIMA; HIROYA NAKAMURA Prazo de Validade: 20 (vinte) anos contados a partir de 18/01/2013, observadas as condições legais. Patente concedida conforme ADI 5.529/DF, que determina a alteração do prazo de concessão.
(11) BR 12 2020 018676-3 B1	Código 16.1 - Concessão de Patente ou Certificado de Adição de Invenção (22) 10/03/2016 (30) 13/03/2015 EP 15159067.6; 16/03/2015 US 62/133,800 (51) G10L 19/00 (2013.01) (54) MÉTODO PARA DECODIFICAR UM FLUXO DE BITS DE ÁUDIO CODIFICADO ATRAVÉS DE DEMULTIPLEXAR E DECODIFICAR UM BLOCO DE UM FLUXO DE BITS DE ÁUDIO CODIFICADO QUE INCLUI UM ELEMENTO DEPREENCHIMENTO E UM IDENTIFICADOR (62) BR 11 2017 019499-6 10/03/2016

(73) DOLBY INTERNATIONAL AB (NL)
(72) LARS VILLEMOES; HEIKO PURNHAGEN; PER EKSTRAND
Prazo de Validade: 20 (vinte) anos contados a partir de 10/03/2016, observadas as condições legais

---

(11) BR 12 2020 018731-0 B1

Código 16.1 - Concessão de Patente ou Certificado de Adição de Invenção
(22) 10/03/2016
(30) 13/03/2015 EP 15159067.6; 16/03/2015 US 62/133,800
(51) G10L 19/00 (2013.01)
(54) UNIDADE DE PROCESSAMENTO DE ÁUDIO PARA DECODIFICAR UM FLUXO DE BITS DE ÁUDIO CODIFICADO CONFIGURADO PARA DEMULTIPLEXAR E DECODIFICAR UM BLOCO DE UM FLUXO DE BITS DEÁUDIO CODIFICADO QUE INCLUI UM ELEMENTO DE PREENCHIMENTO E UM IDENTIFICADOR
(62) BR 11 2017 019499-6 10/03/2016
(73) DOLBY INTERNATIONAL AB (NL)
(72) LARS VILLEMOES; HEIKO PURNHAGEN; PER EKSTRAND
Prazo de Validade: 20 (vinte) anos contados a partir de 10/03/2016, observadas as condições legais

---

(11) BR 12 2020 020719-1 B1

Código 16.1 - Concessão de Patente ou Certificado de Adição de Invenção
(22) 24/03/2015
(30) 24/03/2014 EP 14305423.7; 15/04/2014 EP 14305559.8
(51) H04S 3/00 (2006.01), G10L 19/008 (2013.01)
(54) MÉTODO, MÍDIA DE ARMAZENAMENTO LEGÍVEL POR COMPUTADOR, E APARELHO PARA COMPRESSÃO DE GAMA DINÂMICA (DRC)
(62) BR 11 2016 022008-0 24/03/2015
(73) DOLBY INTERNATIONAL AB (NL)
(72) JOHANNES BOEHM; FLORIAN KEILER
Prazo de Validade: 20 (vinte) anos contados a partir de 24/03/2015, observadas as condições legais

---

(11) BR 12 2020 023349-4 B1

Código 16.1 - Concessão de Patente ou Certificado de Adição de Invenção
(22) 06/06/2013
(30) 11/06/2012 CN 201210190329.X
(51) C07K 14/02 (2006.01), C07K 16/28 (2006.01), A61K 39/29 (2006.01)
(54) ANTICORPO MONOCLONAL, LINHA DE CÉLULA DE HIBRIDOMA, KIT E USO DO ANTICORPO MONOCLONAL OU UM FRAGMENTO DE LIGAÇÃO AO ANTÍGENO DO MESMO
(62) BR 11 2014 030797-0 06/06/2013
(73) XIAMEN UNIVERSITY (CN) ; YANG SHENG TANG COMPANY, LTD. (CN)
(72) QUAN YUAN; TIANYING ZHANG; WENXIN LUO; YIXIN CHEN; JUN ZHANG; NINGSHAO XIA
Prazo de Validade: 20 (vinte) anos contados a partir de 06/06/2013, observadas

	as condições legais
(11) BR 12 2021 011658-0 B1	Código 16.1 - Concessão de Patente ou Certificado de Adição de Invenção (22) 27/01/2014 (30) 28/01/2013 US 61/757,606 (51) G10L 19/012 (2013.01), G10L 19/26 (2013.01) (54) MÉTODO E APARELHO PARA REPRODUÇÃO DE ÁUDIO NORMALIZADO DE MÍDIA COM E SEM METADADOS DE RUÍDO INTEGRADO EM NOVOS DISPOSITIVOS DE MÍDIA (62) BR 11 2015 017295-4 27/01/2014 (73) FRAUNHOFER-GESELLSCHAFT ZUR FÖRDERUNG DER ANGEWANDTEN FORSCHUNG E.V. (DE) (72) ROBERT BLEIDT Prazo de Validade: 20 (vinte) anos contados a partir de 27/01/2014, observadas as condições legais
(11) BR 12 2022 005622-9 B1	Código 16.1 - Concessão de Patente ou Certificado de Adição de Invenção (22) 20/10/2015 (30) 20/10/2014 EP 14189559.9 (51) A23B 7/154 (2006.01), A01N 27/00 (2006.01), A01N 65/00 (2009.01) (54) COMPOSIÇÃO PARA REMOÇÃO DE BROTO EM UM TUBÉRCULO (62) BR 11 2017 008289-6 20/10/2015 (73) ARYSTA LIFESCIENCE BENELUX SPRL (BE) (72) ALAN PIROTTE Prazo de Validade: 20 (vinte) anos contados a partir de 20/10/2015, observadas as condições legais
(11) BR 12 2022 008957-7 B1	Código 16.1 - Concessão de Patente ou Certificado de Adição de Invenção (22) 03/04/2013 (30) 04/04/2012 EP 12163198.0; 14/03/2013 US 61/782,434 (51) A61K 9/00 (2006.01), A61K 47/12 (2006.01) (54) COMPOSIÇÕES VETERINÁRIAS MASTIGÁVEIS MACIAS SÓLIDAS COMPREENDENDO UM INGREDIENTE ATIVO ISOXAZOLINA (62) BR 11 2014 024833-8 03/04/2013 (73) INTERVET INTERNATIONAL B.V. (NL) (72) SUSI ALTEHELD; STEFAN FUCHS; CARINA HANG; JURGEN LUTZ; RAINER ROEPKE; CARSTEN SCHMIDT Prazo de Validade: 20 (vinte) anos contados a partir de 03/04/2013, observadas as condições legais
(11) BR 12 2022 013656-7 B1	Código 16.1 - Concessão de Patente ou Certificado de Adição de Invenção (22) 06/11/2012 (30) 07/11/2011 FR 1160114

(51) H04N 19/50 (2014.01), H04N 19/117 (2014.01), H04N 19/147 (2014.01), H04N 19/167 (2014.01), H04N 19/18 (2014.01), H04N 19/196 (2014.01), H04N 19/46 (2014.01), H04N 19/463 (2014.01), H04N 19/467 (2014.01), H04N 19/48 (2014.01), H04N 19/85 (2014.01), H04N 19/13 (2014.01), H04N 19/176 (2014.01), H04N 19/91 (2014.01)
(54) PROCESSO DE DECODIFICAÇÃO DE UM SINAL DE DADOS REPRESENTATIVO DE PELO MENOS UMA IMAGEM SUBDIVIDIDA EM PARTIÇÕES QUE FOI ANTERIORMENTE CODIFICADA
(62) BR 11 2014 010842-0 06/11/2012
(73) DOLBY INTERNATIONAL AB (NL)
(72) FELIX HENRY; GORDON CLARE
Prazo de Validade: 20 (vinte) anos contados a partir de 06/11/2012, observadas as condições legais. Patente concedida conforme ADI 5.529/DF, que determina a alteração do prazo de concessão.

---

(11) BR 12 2022 014023-8 B1

Código 16.1 - Concessão de Patente ou Certificado de Adição de Invenção
(22) 23/10/2019
(30) 24/10/2018 EP 18202355.6; 22/05/2019 EP 19175946.3
(51) A24B 15/28 (2006.01), A24B 15/16 (2020.01)
(54) COMPOSIÇÃO INALÁVEL, MÉTODO PARA FABRICAR A REFERIDA COMPOSIÇÃO, CARTUCHO E DISPOSITIVO DE CIGARRO ELETRÔNICO
(62) BR 11 2021 007733-2 23/10/2019
(73) ZANOPRIMA LIFESCIENCES LIMITED (GB)
(72) ASHOK. S. NARASIMHAN; RAYMOND MCCAGUE; NICHOLAS HYDE; WILLIAM JACKSON
Prazo de Validade: 20 (vinte) anos contados a partir de 23/10/2019, observadas as condições legais

---

(11) BR 12 2022 019343-9 B1

Código 16.1 - Concessão de Patente ou Certificado de Adição de Invenção
(22) 17/09/2015
(30) 17/09/2014 US 62/051,919
(51) A01N 63/00 (2020.01), A01P 7/00 (2006.01), A01P 21/00 (2006.01), A01N 51/00 (2006.01), A01N 43/40 (2006.01), A01N 57/12 (2006.01), A01N 57/14 (2006.01), A01N 57/28 (2006.01), A01N 57/16 (2006.01), A01N 43/713 (2006.01), A01N 47/24 (2006.01), A01N 37/52 (2006.01), A01N 43/56 (2006.01), A01N 47/02 (2006.01), A01N 55/00 (2006.01), A01N 47/06 (2006.01), A01N 53/08 (2006.01), A01N 57/30 (2006.01), A01N 41/10 (2006.01), A01N 47/34 (2006.01), A01N 47/22 (2006.01), A01N 43/24 (2006.01), A01N 37/40 (2006.01), A01N 43/12 (2006.01), A01N 43/653 (2006.01)
(54) COMPOSIÇÃO, SEMENTE REVESTIDA E MÉTODO DE TRATAMENTO DE UMA PLANTA
(62) BR 11 2017 005381-0 17/09/2015
(73) BASF CORPORATION (US)
(72) DAMIAN CURTIS; BRIAN THOMPSON

	Prazo de Validade: 20 (vinte) anos contados a partir de 17/09/2015, observadas as condições legais
(11) BR 12 2022 021919-5 B1	Código 16.1 - Concessão de Patente ou Certificado de Adição de Invenção (22) 23/05/2017 (30) 24/05/2016 US 15/163,642 (51) B65G 17/08 (2006.01), B65G 17/40 (2006.01) (54) MÓDULO DE TRANSPORTADOR (62) BR 11 2018 073564-7 23/05/2017 (73) HABASIT AG (CH) (72) ANDREW RICHARDSON Prazo de Validade: 20 (vinte) anos contados a partir de 23/05/2017, observadas as condições legais
(11) BR 12 2022 021922-5 B1	Código 16.1 - Concessão de Patente ou Certificado de Adição de Invenção (22) 23/05/2017 (30) 24/05/2016 US 15/163,642 (51) B65G 17/08 (2006.01), B65G 17/40 (2006.01) (54) MÓDULO DE TRANSPORTADOR (62) BR 11 2018 073564-7 23/05/2017 (73) HABASIT AG (CH) (72) ANDREW RICHARDSON Prazo de Validade: 20 (vinte) anos contados a partir de 23/05/2017, observadas as condições legais
(11) BR 13 2015 029833-0 F1	Código 16.1 - Concessão de Patente ou Certificado de Adição de Invenção (22) 27/11/2015 (43) 26/02/2019 (51) B01J 21/16 (2006.01), B01J 23/02 (2006.01), B01J 23/06 (2006.01), B01J 23/18 (2006.01), B01J 21/02 (2006.01), C10L 1/02 (2006.01), C10G 3/00 (2006.01), C07C 67/02 (2006.01), C07C 67/03 (2006.01) (54) PROCESSO DE PRODUÇÃO DE CATALISADORES E SUAS MISTURAS, A PARTIR DO MINERAL SERPENTINITO PRODUTOS E USO (61) BR 10 2014 004548-1 26/02/2014 (73) UNIVERSIDADE FEDERAL DE VIÇOSA (BR/MG) ; UNIVERSIDADE FEDERAL DE MINAS GERAIS (BR/MG) (72) ROCHEL MONTERO LAGO; ANA PAULA DE CARVALHO TEIXEIRA; FABIANE CARVALHO BALLOTIN; ELEONICE MOREIRA SANTOS; THÉRÈSE EBAMBI CIBAKA; MARIHUS ALTOÉ BALDOTTO; ANGÉLICA FONSECA PINTO VIEIRA; JULIANA CRISTINA TRISTÃO Prazo de Validade: 20 (vinte) anos contados a partir de 26/02/2014, observadas as condições legais

(11) BR 20 2014 026293-3 Y1

Código 16.1 - Concessão de Patente ou Certificado de Adição de Invenção
(22) 21/10/2014
(43) 16/05/2017
(51) E03B 3/28 (2006.01)
(54) DISPOSIÇÃO CONSTRUTIVA APLICADA A EQUIPAMENTO PARA FORNECIMENTO DE ÁGUAPOTÁVEL CAPTURADA DA ATMOSFERA
(73) NORMAN PEDRO QUEIROGA (BR/MG)
(72) NORMAN PEDRO QUEIROGA
Prazo de Validade: 15 (quinze) anos contados a partir de 21/10/2014, observadas as condições legais. Patente concedida conforme ADI 5.529/DF, que determina a alteração do prazo de concessão.

(11) BR 20 2015 026682-6 Y1

Código 16.1 - Concessão de Patente ou Certificado de Adição de Invenção
(22) 21/10/2015
(43) 13/03/2018
(51) F23B 50/12 (2006.01)
(54) ALIMENTADOR DE BIOMASSA
(73) OTALÍCIO PACHECO DA CUNHA (BR/RS)
(72) OTALÍCIO PACHECO DA CUNHA
Prazo de Validade: 15 (quinze) anos contados a partir de 21/10/2015, observadas as condições legais

(11) BR 20 2017 005787-4 Y1

Código 16.1 - Concessão de Patente ou Certificado de Adição de Invenção
(22) 21/03/2017
(43) 30/10/2018
(51) A61H 19/00 (2006.01)
(54) DISPOSITIVO INTRAVAGINAL PARA REABILITAÇÃO DA MUSCULATURA DO ASSOALHO PÉLVICO E PERÍNEO
(73) NILZA MARIA DA NAVE E CASTRO (BR/SP)
(72) NILZA MARIA DA NAVE E CASTRO
Prazo de Validade: 15 (quinze) anos contados a partir de 21/03/2017, observadas as condições legais

(11) BR 20 2017 010373-6 Y1

Código 16.1 - Concessão de Patente ou Certificado de Adição de Invenção
(22) 17/05/2017
(43) 04/12/2018
(51) B65D 81/38 (2006.01), B65D 5/18 (2006.01), B65D 5/20 (2006.01)
(54) CAIXA TÉRMICA DESCARTÁVEL
(73) SANTIAGO JULIAN ORTIZ BLASSER (PY)
(72) SANTIAGO JULIAN ORTIZ BLASSER
Prazo de Validade: 15 (quinze) anos contados a partir de 17/05/2017, observadas as condições legais

(11) BR 20 2017 014365-7 Y1

Código 16.1 - Concessão de Patente ou Certificado de Adição de Invenção
(22) 30/06/2017
(43) 20/02/2018
(51) E05D 15/06 (2006.01), E05F 11/00 (2006.01)
(54) DISPOSIÇÃO CONSTRUTIVA DE SISTEMA DE GUIA SUPERIOR PARA PORTA DE CORRER
(73) BIGFER INDÚSTRIA E COMÉRCIO DE FERRAGENS LTDA (BR/RS)
(72) GERALDO JOSÉ ALEXANDRINI
Prazo de Validade: 15 (quinze) anos contados a partir de 30/06/2017, observadas as condições legais

(11) BR 20 2017 016843-9 Y1

Código 16.1 - Concessão de Patente ou Certificado de Adição de Invenção
(22) 04/08/2017
(43) 19/03/2019
(51) E03F 5/02 (2006.01)
(54) DISPOSIÇÃO APLICADA EM CAIXA DE GORDURA
(73) TOPEMA COZINHAS PROFISSIONAIS INDÚSTRIA E COMÉRCIO LTDA. (BR/SP)
(72) NELSON FERRAZ CURY
Prazo de Validade: 15 (quinze) anos contados a partir de 04/08/2017, observadas as condições legais

(11) BR 20 2017 023172-6 Y1

Código 16.1 - Concessão de Patente ou Certificado de Adição de Invenção
(22) 26/10/2017
(43) 04/06/2019
(51) B65D 81/133 (2006.01)
(54) EMBALAGEM PARA ELETRODOMÉSTICO
(73) TERMOTÉCNICA LTDA (BR/SC)
(72) ALBANO SCHMIDT
Prazo de Validade: 15 (quinze) anos contados a partir de 26/10/2017, observadas as condições legais

(11) BR 20 2018 005277-8 Y1

Código 16.1 - Concessão de Patente ou Certificado de Adição de Invenção
(22) 16/03/2018
(43) 01/10/2019
(51) F01L 1/46 (2006.01)
(54) DISPOSIÇÃO CONSTRUTIVA INTRODUZIDA EM CAPA PARA MANÍPULO DE VÁLVULA
(73) DURATEX S.A. (BR/SP)
(72) PEDRO MARTINS; TIAGO LIMA DOS SANTOS
Prazo de Validade: 15 (quinze) anos contados a partir de 16/03/2018, observadas as condições legais

(11) BR 20 2018 007906-4 Y1

Código 16.1 - Concessão de Patente ou Certificado de Adição de Invenção
(22) 19/04/2018
(43) 05/11/2019
(51) A47C 4/03 (2006.01)
(54) DISPOSIÇÃO CONSTRUTIVA APLICADA EM ASSENTO PARA MEDITAÇÃO
(73) JOSÉ ANTÔNIO TORREGROSA (BR/SP)
(72) JOSÉ ANTÔNIO TORREGROSA
Prazo de Validade: 15 (quinze) anos contados a partir de 19/04/2018, observadas as condições legais

(11) BR 20 2018 068659-9 Y1

Código 16.1 - Concessão de Patente ou Certificado de Adição de Invenção
(22) 14/09/2018
(43) 24/03/2020
(51) A61M 1/06 (2006.01)
(54) APERFEIÇOAMENTO INTRODUZIDO EM TIRA LEITE MATERNO
(73) MARIA APARECIDA RIBEIRO BECKHAUSER (BR/SC)
(72) MARIA APARECIDA RIBEIRO BECKHAUSER
Prazo de Validade: 15 (quinze) anos contados a partir de 14/09/2018, observadas as condições legais

(11) BR 20 2018 073543-3 Y1

Código 16.1 - Concessão de Patente ou Certificado de Adição de Invenção
(22) 14/11/2018
(43) 02/06/2020
(51) F28F 3/12 (2006.01), E03C 1/04 (2006.01)
(54) DISPOSITIVO RECUPERADOR / TROCADOR DE CALOR SEMIPLANO
(73) JOSÉ GERALDO DE MAGALHÃES (BR/MG)
(72) JOSE GERALDO DE MAGALHAES
Prazo de Validade: 15 (quinze) anos contados a partir de 14/11/2018, observadas as condições legais

(11) BR 20 2021 011182-3 Y1

Código 16.1 - Concessão de Patente ou Certificado de Adição de Invenção
(22) 09/06/2021
(43) 09/11/2021
(51) B65D 88/10 (2006.01)
(54) TRANSPORTADOR ENCLAUSURADO
(73) TMSA - TECNOLOGIA EM MOVIMENTAÇÃO S.A. (BR/RS)
(72) PAULO AUGUSTO LAMBERT
Prazo de Validade: 15 (quinze) anos contados a partir de 09/06/2021, observadas as condições legais

Código 16.3 - Retificação

Retificação da publicação da concessão da patente por ter sido efetuada com incorreção que não impossibilita sua identificação. Tal publicação não implica na alteração da data de publicação da concessão da patente e nos prazos decorrentes da mesma.

---

(11) BR 10 2013 028236-7 C8

Código 16.3 - Retificação
(22) 01/11/2013
(45) 09/03/2021
(51) C02F 1/463 (2023.01), C02F 101/30 (2006.01)
(54) USO DA TÉCNICA DE ELETROCOAGULAÇÃO UTILIZANDO ELETRODOS DE ALUMÍNIO OU FERRO PARA REMOÇÃO DE GRAFITE DE EFLUENTE INDUSTRIAL
(73) UNIVERSIDADE FEDERAL DO RIO GRANDE DO SUL (BR/RS)
(72) MARIA BEATRIZ NUNES DE OLIVEIRA BORSA; CARLOS PEREZ BERGMANN; ANDRÉA MOURA BERNARDES
REFERENTE A RPI 2715 DE 17/01/2023, QUANTO AO ITEM [72] NOME DO INVENTOR.

---

(11) BR 10 2017 007935-0 C8

Código 16.3 - Retificação
(22) 18/04/2017
(45) 10/01/2023
(51) A23N 17/02 (2006.01)
(54) DISPOSIÇÃO CONSTRUTIVA APLICADA EM CAÇAMBA MISTURADORA VERTICAL AUTOCARREGÁVEL
(73) CASALE EQUIPAMENTOS LTDA (BR/SP)
(72) CELSO LUIS CASALE
REFERENTE A RPI 2716 DE 24/01/2023, QUANTO AO ITEM [72] NOME DO INVENTOR.

---

(11) BR 11 2013 019050-7 B8

Código 16.3 - Retificação
(22) 25/01/2012
(30) 25/01/2011 SE 1150043-6
(45) 24/01/2023
(51) B65D 5/42 (2006.01), B65D 5/46 (2006.01), B31B 50/88 (2017.01)
(54) EMBALAGEM PARA ENCERRAR UM PRODUTO ALIMENTÍCIO LÍQUIDO, MATRIZ PARA FORMAR UMA EMBALAGEM, E, CARRETEL DE MATERIAL DE EMBALAGEM
(73) TETRA LAVAL HOLDINGS & FINANCE SA (CH)
(72) ANDERS GRIM; JOACHIM BJURENHEIM; ALLEN WONG; HANNA LEJON; PÅL LÖVENDAHL; GUIDO WIENER; PER-GÖRAN HEIDE
REFERENTE A RPI 2716 DE 24/01/2023, QUANTO AO ITEM [73] CIDADANIA.

(11) BR 11 2015 003922-7 B8

Código 16.3 - Retificação
(22) 23/08/2013
(30) 24/08/2012 KR 10-2012-0093248
(45) 05/10/2021
(51) G06F 13/14 (2006.01), G06F 3/14 (2006.01), H04B 1/40 (2015.01)
(54) MÉTODO DE CONTROLAR UM APARELHO DE EXIBIÇÃO COMPREENDENDO UMA PLURALIDADE DE MÓDULOS DE COMUNICAÇÃO SEM FIO DE CURTO ALCANCE, MÉTODO DE CONTROLAR UM TERMINAL MÓVEL COMPREENDENDO UM MÓDULO DE COMUNICAÇÃO SEM FIO DE CURTO ALCANCE, APARELHO DEEXIBIÇÃO CAPAZ DE COMUNICAÇÃO, E TERMINAL MÓVEL COMPREENDENDO UM MÓDULO DE COMUNICAÇÃO SEM FIO DE CURTO ALCANCE
(73) SAMSUNG ELECTRONICS CO., LTD. (KR)
(72) HYUN - YOUNG KIM; HEE-WON JUNG
REFERENTE A RPI 2648 DE 05/10/2021, QUANTO AO ITEM [73] NOME DO TITULAR.

(11) PI 0616435-8 B8

Código 16.3 - Retificação
(22) 30/08/2006
(30) 28/09/2005 US 11/237568
(45) 24/01/2023
(51) A61M 3/02 (2006.01), A61M 1/00 (2006.01)
(54) CASSETE CIRÚRGICO
(73) ALCON INC. (CH)
(72) Nader Nazarifar; Mark A. Hopkins; Frederick M. Reed; John C. Huculak; Roger D. Thomas; Shawn X. Gao
REFERENTE A RPI 2716 DE 24/01/2023, QUANTO AO ITEM [73] CIDADANIA.

(11) PI 0816329-4 B8

Código 16.3 - Retificação
(22) 12/09/2008
(30) 14/09/2007 EP 07116500.5
(45) 24/01/2023
(51) C04B 26/16 (2006.01), E01C 7/30 (2006.01)
(54) PROCESSO PARA A PRODUÇÃO DE CAMADAS DE COBERTURA PARA ESTRADAS, VIAS, E OUTRAS ÁREAS USADAS PELO TRÁFEGO
(73) BASF SE (DE)
(72) OLIVER REESE; ANDREA EISENHARDT; Marcus Leberfinger; HEINRICH MOHMEYER; NILS MOHMEYER
REFERENTE A RPI 2716 DE 24/01/2023, QUANTO AO ITEM [72] NOME DO INVENTOR.

(11) PI 0821266-0 C8

Código 16.3 - Retificação
(22) 08/12/2008

(30) 17/12/2007 US 61/007,890
(45) 29/01/2019
(51) C07D 249/06 (2006.01), C07D 403/12 (2006.01), C07D 403/14 (2006.01), A61K 31/4192 (2006.01), A61K 31/497 (2006.01), A61P 11/00 (2006.01), A61P 13/02 (2006.01), A61P 29/00 (2006.01)
(54) DERIVADOS DE ARILAMIDA TRIAZOL-SUBSTITUÍDA E SEU USO E COMPOSIÇÃO FARMACÊUTICA
(73) F. HOFFMANN-LA ROCHE AG (CH)
(72) Li Chen; Michael Patrick Dillon; Lichun Feng; Ronald Charles Hawley; Minmin Yang
REFERENTE A RPI 2629 DE 25/05/2021, QUANTO AO ITEM [54] TÍTULO.

---

(11) PI 0821975-3 C8

Código 16.3 - Retificação
(22) 09/12/2008
(30) 30/01/2008 DE 102008006791.1
(45) 08/10/2019
(51) A61K 9/70 (2006.01), A61K 47/18 (2017.01)
(54) SISTEMA TERAPÊUTICO TRANSDÉRMICO (TTS) PARA LIBERAÇÃO DE SUBSTÂNCIAS ATIVAS FARMACÊUTICAS ATRAVÉS DA PELE, PROCESSO PARA PREPARAÇÃO DE UM SISTEMA TERAPÊUTICO TRANSDÉRMICO E USO DE UMA CAMADA POLIMÉRICA CONTENDO SUBSTÂNCIA ATIVA
(73) LTS LOHMANN THERAPIE-SYSTEME AG (DE)
(72) MICHAEL HORSTMANN; GERD HOFFMANN; SANDRA WIEDERSBERG
REFERENTE A RPI 2629 DE 25/05/2021, QUANTO AO ITEM [54] TÍTULO.

---

(11) PI 0908406-1 C8

Código 16.3 - Retificação
(22) 15/01/2009
(30) 05/03/2008 EP 08004053.8
(45) 09/04/2019
(51) C07D 241/44 (2006.01), C07D 403/04 (2006.01), C07D 405/04 (2006.01), A61K 31/498 (2006.01), A61P 3/10 (2006.01)
(54) DERIVADOS DE QUINOXALINONA, PROCESSO PARA A PREPARAÇÃO DOS MESMOS, SEU USO E COMPOSIÇÃO FARMACÊUTICA
(73) Merck Patent Gesellschaft Mit Beschränkter Haftung (DE)
(72) Gerard Botton; Eric Valeur; Micheline Kergoat; Christine Charon; Samer Elbawab
REFERENTE A RPI 2629 DE 25/05/2021, QUANTO AO ITEM [54] TÍTULO.

---

(11) PI 0918725-1 B8

Código 16.3 - Retificação
(22) 14/05/2009
(30) 11/09/2008 US 61/191,687; 02/03/2009 US 12/395,748
(45) 25/01/2022
(51) H01Q 1/38 (2006.01), H01Q 1/24 (2006.01), G06K 19/077 (2006.01)
(54) ANTENA DE RFID DE LINHA DE ALIMENTAÇÃO DUPLA ALONGADA

COM PERTURBAÇÕES DE RADIAÇÃO DISTRIBUÍDAS
(73) OHIO STATE UNIVERSITY RESEARCH FOUNDATION (US) ; WISTRON NEWEB CORPORATION (TW)
(72) Walter D. Burnside; Robert J. Burkholder; Feng-shi Eddie Tsai
REFERENTE A RPI 2664 DE 25/01/2022, QUANTO AO ITEM [73] NOME DO TITULAR.

Código Nulidade Administrativa

Código 17.1 - Notificação de Interposição de Nulidade Administrativa

Notificação, ao titular da patente, de instauração de processo administrativo de nulidade. Desta data corre o prazo de 60 (sessenta) dias para eventual contestação do titular (Art. 52 da Lei nº 9.279/96). O depositante poderá obter cópia da petição de nulidade através do endereço eletrônico www.inpi.gov.br - No Acesso rápido – Faça uma busca - Patente. Para acessar, cadastre-se no Portal do INPI e use login e senha.

---

(11) BR 10 2013 029648-1 B1

Código 17.1 - Notificação de Interposição de Nulidade Administrativa
(45) 28/06/2022
(73) VALID SOLUÇÕES E SERVIÇOS DE SEGURANÇA EM MEIOS DE PAGAMENTO E IDENTIFICAÇÃO S.A. (BR/RJ)
Requerente da nulidade: SICPA HOLDING SA - 870220081570 - 8/9/2022

---

(11) BR 10 2016 002525-7 B1

Código 17.1 - Notificação de Interposição de Nulidade Administrativa
(45) 26/07/2022
(73) FILPAR INDÚSTRIA E COMÉRCIO LTDA ME (BR/PR)
Requerente da nulidade: EDMUNDO JOAO CASAGRANDA - 870220096968 - 20/10/2022

---

(11) BR 10 2017 009160-0 B1

Código 17.1 - Notificação de Interposição de Nulidade Administrativa
(45) 26/07/2022
(73) STARA S/A. INDUSTRIA DE IMPLEMENTOS AGRÍCOLAS (BR/RS)
Requerente da nulidade: MARCHESAN IMPLEMENTOS E MÁQUINAS AGRÍCOLAS TATU S.A - 870230006743 - 25/1/2023

---

(11) BR 10 2017 009655-6 B1

Código 17.1 - Notificação de Interposição de Nulidade Administrativa
(45) 26/07/2022
(73) STARA S/A. INDUSTRIA DE IMPLEMENTOS AGRÍCOLAS (BR/RS)
Requerente da nulidade: MARCHESAN IMPLEMENTOS E MÁQUINAS AGRÍCOLAS TATUS.A. - 870230006778 - 25/1/2023

---

(11) BR 10 2017 015490-4 B1

Código 17.1 - Notificação de Interposição de Nulidade Administrativa
(45) 26/07/2022
(73) JJGC INDÚSTRIA E COMÉRCIO DE MATERIAIS DENTÁRIOS S.A. (BR/PR)
Requerente da nulidade: WARIE INDUSTRIAL LTDA - 870220090709 - 3/10/2022

(11) BR 20 2017 010277-2 Y1	Código 17.1 - Notificação de Interposição de Nulidade Administrativa (45) 26/07/2022 (73) WIRKLICH INDUSTRIA DE PLÁSTICOS LTDA. (BR/RS) Requerente da nulidade: PANDROL INDUSTRIA E SOLUCOES FERROVIARIAS LTDA - 870230004449 - 17/1/2023
(11) BR 20 2017 013363-5 Y1	Código 17.1 - Notificação de Interposição de Nulidade Administrativa (45) 26/07/2022 (73) METALURGICA SCAIN LTDA - ME (BR/RS) Requerente da nulidade: 1) ST2 INDÚSTRIA E COMÉRCIO LTDA. - ME - 870220072217 - 12/8/2022; 2) MALTA INDÚSTRIA DE UTILIDADES DOMÉSTICAS LTDA - 870230002505 - 9/1/2023
(11) BR 20 2017 026101-3 Y1	Código 17.1 - Notificação de Interposição de Nulidade Administrativa (45) 26/07/2022 (73) PLANALTO INDUSTRIA E COMERCIO LTDA (BR/SC) Requerente da nulidade: COMBER INDUSTRIA LTDA - 870230003933 - 13/1/2023
(11) PI 1104212-5 B1	Código 17.1 - Notificação de Interposição de Nulidade Administrativa (45) 26/07/2022 (73) STARA S/A. INDÚSTRIA DE IMPLEMENTOS AGRÍCOLAS (BR/RS) Requerente da nulidade: 1) MARCHESAN IMPLEMENTOS E MÁQUINAS AGRÍCOLAS TATU S.A - 870230006734 - 25/1/2023; 2) KUHN DO BRASIL S/A. - 870230007076 - 26/1/2023

Código Notificação de Decisão Judicial

Código 19.1 - Notificação de Decisão Judicial

Comunicação de decisão judicial referente à patente.

---

(11) MU 8303019-0 Y1

Código 19.1 - Notificação de Decisão Judicial
(45) 06/10/2015
(73) JOSÉ APARECIDO STRAIOTO (BR/SP) ; DIONE MIRANDA DANTAS (BR/SP)
Processo INPI nº 52402.004674/2020-14 @ 25ª Vara Federal do Rio de Janeiro @ PROCEDIMENTO COMUM Nº 5021632-61.2019.4.02.5101/RJ @ AUTOR: BELLA ARTEFATOS DE PAPEIS EIRELI @ RÉU: DIONE MIRANDA DANTAS @ RÉU: JOSE APARECIDO STRAIOTO @ RÉU: INPI-INSTITUTO NACIONAL DA PROPRIEDADE INDUSTRIAL
Decisão: Ante o exposto, HOMOLOGO O ACORDO celebrado entre os Autores e os réus, e julgo extinto o processo, com resolução de mérito, na forma do art. 487, III, "b", do Código de Processo Civil, entre as partes acordantes. Por conseguinte, JULGO extinto o feito, sem resolução de mérito, por falta superveniente de interesse de agir, com relação ao INPI. Decisão transitada em julgado.

Código Extinção de Patente e Certificado de Adição de Invenção

Código 21.1 - Extinção - Art. 78 inciso I da LPI

Notificação da extinção da patente e seus certificados, se for o caso, pela expiração do prazo de vigência de proteção legal.

---

(11) PI 0208411-2 B8

Código 21.1 - Extinção - Art. 78 inciso I da LPI

(45) 28/06/2016

(73) Starpharma Pty Ltd. (AU)

PATENTE EXTINTA EM 28.03.2022.

Código 21.6 - Extinção da patente para fins da restauração nos termos do art. 87 da LPI.

Extinção da patente por falta de pagamento da retribuição anual, por pagamento da retribuição anual fora do prazo ou por não cumprimento de exigência de complementação de pagamento da retribuição anual. Desta data corre o prazo de 3 (três) meses para o titular requerer a restauração da patente. A restauração deve ser requerida por meio do peticionamento eletrônico ou formulário FQ002, acompanhado dos comprovantes dos pagamentos correspondentes à restauração e a retribuição annual ou sua complementação no valor da retribuição adicional de que trata o art. 84º § 2º da Lei nº 9.279/96, sob pena da manutenção da extinção de acordo com o disposto no inciso IV do art. 78 da Lei nº 9.279/96.

(11) BR 10 2012 008733-2 B1	Código 21.6 - Extinção da patente para fins da restauração nos termos do art. 87 da LPI. (45) 30/06/2020 (73) Colop Stempelerzeugung Skopk Gesellschaft M.B.H. & CO. KG (AT) Referente à 11ª anuidade.
(11) BR 10 2012 008751-0 B1	Código 21.6 - Extinção da patente para fins da restauração nos termos do art. 87 da LPI. (45) 20/10/2020 (73) SIEMENS GAMESA RENEWABLE ENERGY A/S (DK) Referente à 11ª anuidade.
(11) BR 10 2012 008908-4 B1	Código 21.6 - Extinção da patente para fins da restauração nos termos do art. 87 da LPI. (45) 26/01/2021 (73) DEPUY SYNTHES PRODUCTS, LLC (US) Referente à 11ª anuidade.
(11) BR 10 2013 008801-3 B1	Código 21.6 - Extinção da patente para fins da restauração nos termos do art. 87 da LPI. (45) 08/12/2020 (73) NILO TEICHIMAN CABRAL (BR/SP) Referente à 10ª anuidade.
(11) BR 10 2013 008802-1 B1	Código 21.6 - Extinção da patente para fins da restauração nos termos do art. 87 da LPI. (45) 03/11/2020 (73) NILO TEICHIMAN CABRAL (BR/SP) Referente à 10ª anuidade.

(11) BR 10 2013 009197-9 B1	Código 21.6 - Extinção da patente para fins da restauração nos termos do art. 87 da LPI. (45) 04/05/2021 (73) Ifp Energies Nouvelles (FR) Referente à 10ª anuidade.
(11) BR 10 2013 009237-1 B1	Código 21.6 - Extinção da patente para fins da restauração nos termos do art. 87 da LPI. (45) 21/09/2021 (73) SULZER MANAGEMENT AG (CH) Referente à 10ª anuidade.
(11) BR 10 2013 009387-4 B1	Código 21.6 - Extinção da patente para fins da restauração nos termos do art. 87 da LPI. (45) 29/06/2021 (73) THE GOODYEAR TIRE & RUBBER COMPANY (US) Referente à 10ª anuidade.
(11) BR 10 2014 009412-1 B1	Código 21.6 - Extinção da patente para fins da restauração nos termos do art. 87 da LPI. (45) 25/08/2020 (73) ANDRITZ FRAUTECH S.R.L. (IT) Referente à 9ª anuidade.
(11) BR 10 2016 008507-1 B1	Código 21.6 - Extinção da patente para fins da restauração nos termos do art. 87 da LPI. (45) 03/11/2021 (73) BRUNO ACCORRONI RIVAS (AR) Referente à 7ª anuidade.
(11) BR 10 2019 007434-5 B1	Código 21.6 - Extinção da patente para fins da restauração nos termos do art. 87 da LPI. (45) 30/03/2021 (73) UNIVERSIDADE FEDERAL FLUMINENSE (BR/RJ) Referente à 4ª anuidade.
(11) BR 11 2012 025970-9 B1	Código 21.6 - Extinção da patente para fins da restauração nos termos do art. 87 da LPI. (45) 16/06/2020 (73) Cooper-Standard Automotive Italy S.P.A. (IT) Referente à 12ª anuidade.
(11) BR 11 2012 026042-1 B1	Código 21.6 - Extinção da patente para fins da restauração nos termos do art.

	87 da LPI. (45) 16/03/2021 (73) TACHIKAWA CORPORATION (JP) Referente à 12ª anuidade.
(11) BR 11 2012 026247-5 B1	Código 21.6 - Extinção da patente para fins da restauração nos termos do art. 87 da LPI. (45) 26/11/2019 (73) VEOLIA WATER SOLUTIONS & TECHNOLOGIES SUPPORT (FR) Referente à 12ª anuidade.
(11) BR 11 2012 026322-6 B1	Código 21.6 - Extinção da patente para fins da restauração nos termos do art. 87 da LPI. (45) 27/10/2020 (73) HUNTER DOUGLAS INC. (US) Referente à 12ª anuidade.
(11) BR 11 2012 026362-5 B1	Código 21.6 - Extinção da patente para fins da restauração nos termos do art. 87 da LPI. (45) 06/03/2018 (73) AGCO International GMBH (CH) Referente à 12ª anuidade.
(11) BR 11 2012 026407-9 B1	Código 21.6 - Extinção da patente para fins da restauração nos termos do art. 87 da LPI. (45) 04/02/2020 (73) Lanxess Deutschland GMBH (DE) Referente à 12ª anuidade.
(11) BR 11 2012 026448-6 B1	Código 21.6 - Extinção da patente para fins da restauração nos termos do art. 87 da LPI. (45) 08/09/2021 (73) WALDEMAR LINK GMBH & CO. KG (DE) Referente à 12ª anuidade.
(11) BR 11 2012 026479-6 B1	Código 21.6 - Extinção da patente para fins da restauração nos termos do art. 87 da LPI. (45) 12/01/2021 (73) Knorr-Bremse Systeme Für Schienenfahrzeuge GMBH (DE) Referente à 12ª anuidade.
(11) BR 11 2012 027684-0 B1	Código 21.6 - Extinção da patente para fins da restauração nos termos do art. 87 da LPI.

	(45) 23/06/2020 (73) NATIONAL OILWELL VARCO, L.P. (US) Referente à 12ª anuidade.
(11) BR 11 2012 031730-0 B1	Código 21.6 - Extinção da patente para fins da restauração nos termos do art. 87 da LPI. (45) 12/11/2019 (73) Mitsubishi Electric Corporation (JP) Referente à 12ª anuidade.
(11) BR 11 2013 009783-3 B1	Código 21.6 - Extinção da patente para fins da restauração nos termos do art. 87 da LPI. (45) 06/10/2020 (73) VETCO GRAY INC (US) Referente à 12ª anuidade.
(11) BR 11 2013 026151-0 B1	Código 21.6 - Extinção da patente para fins da restauração nos termos do art. 87 da LPI. (45) 08/09/2021 (73) EATON CORPORATION (US) Referente à 11ª anuidade.
(11) BR 11 2013 026210-9 B1	Código 21.6 - Extinção da patente para fins da restauração nos termos do art. 87 da LPI. (45) 20/07/2021 (73) APTAR RADOLFZELL GMBH (DE) Referente à 11ª anuidade.
(11) BR 11 2013 026380-6 B1	Código 21.6 - Extinção da patente para fins da restauração nos termos do art. 87 da LPI. (45) 24/08/2021 (73) HUMEDICS GMBH (DE) Referente à 11ª anuidade.
(11) BR 11 2013 026439-0 B1	Código 21.6 - Extinção da patente para fins da restauração nos termos do art. 87 da LPI. (45) 10/11/2020 (73) SACMI COOPERATIVA MECCANICI IMOLA SOCIETA' COOPERATIVA (IT) Referente à 11ª anuidade.
(11) BR 11 2013 026473-0 B1	Código 21.6 - Extinção da patente para fins da restauração nos termos do art. 87 da LPI.

	(45) 13/10/2021 (73) AHN-GOOK PHARMACEUTICAL CO.,LTD. (KR) Referente à 11ª anuidade.
(11) BR 11 2013 026491-8 B1	Código 21.6 - Extinção da patente para fins da restauração nos termos do art. 87 da LPI. (45) 08/02/2022 (73) NATIONAL UNIVERSITY OF IRELAND, GALWAY (IE) Referente à 11ª anuidade.
(11) BR 11 2013 026585-0 B1	Código 21.6 - Extinção da patente para fins da restauração nos termos do art. 87 da LPI. (45) 27/10/2020 (73) KABUSHIKI KAISHA KOBE SEIKO SHO (KOBE STEEL, LTD.) (JP) Referente à 11ª anuidade.
(11) BR 11 2013 026803-4 B1	Código 21.6 - Extinção da patente para fins da restauração nos termos do art. 87 da LPI. (45) 28/07/2020 (73) ANHEUSER-BUSCH INBEV S.A. (BE) Referente à 11ª anuidade.
(11) BR 11 2013 026947-2 B1	Código 21.6 - Extinção da patente para fins da restauração nos termos do art. 87 da LPI. (45) 29/09/2020 (73) ARLANXEO DEUTSCHLAND GMBH (DE) Referente à 11ª anuidade.
(11) BR 11 2013 027543-0 B1	Código 21.6 - Extinção da patente para fins da restauração nos termos do art. 87 da LPI. (45) 26/12/2018 (73) TOYOTA JIDOSHA KABUSHIKI KAISHA (JP) ; TOYOTA SCHOOL FOUNDATION (JP) Referente à 11ª anuidade.
(11) BR 11 2014 003967-4 B1	Código 21.6 - Extinção da patente para fins da restauração nos termos do art. 87 da LPI. (45) 26/02/2019 (73) LINDSAY CORPORATION (US) Referente à 11ª anuidade.
(11) BR 11 2014 020204-4 B1	Código 21.6 - Extinção da patente para fins da restauração nos termos do art. 87 da LPI.

	(45) 14/04/2020 (73) SHINAGAWA REFRACTORIES CO., LTD. (JP) Referente à 10ª anuidade.
(11) BR 11 2014 024247-0 B1	Código 21.6 - Extinção da patente para fins da restauração nos termos do art. 87 da LPI. (45) 25/05/2021 (73) SAINT-GOBAIN GLASS FRANCE (FR) Referente à 10ª anuidade.
(11) BR 11 2014 025112-6 B1	Código 21.6 - Extinção da patente para fins da restauração nos termos do art. 87 da LPI. (45) 20/04/2021 (73) GE RENEWABLE TECHNOLOGIES (FR) Referente à 10ª anuidade.
(11) BR 11 2014 025435-4 B1	Código 21.6 - Extinção da patente para fins da restauração nos termos do art. 87 da LPI. (45) 21/09/2021 (73) SANFORD HEALTH (US) Referente à 10ª anuidade.
(11) BR 11 2014 025440-0 B1	Código 21.6 - Extinção da patente para fins da restauração nos termos do art. 87 da LPI. (45) 04/01/2022 (73) SANFORD HEALTH (US) Referente à 10ª anuidade.
(11) BR 11 2014 025458-3 B1	Código 21.6 - Extinção da patente para fins da restauração nos termos do art. 87 da LPI. (45) 04/01/2022 (73) SANFORD HEALTH (US) Referente à 10ª anuidade.
(11) BR 11 2014 025463-0 B1	Código 21.6 - Extinção da patente para fins da restauração nos termos do art. 87 da LPI. (45) 11/01/2022 (73) SANFORD HEALTH (US) Referente à 10ª anuidade.
(11) BR 11 2014 025836-8 B1	Código 21.6 - Extinção da patente para fins da restauração nos termos do art. 87 da LPI. (45) 08/12/2020

	(73) ENNIO CARDIA (IT) Referente à 10ª anuidade.
(11) BR 11 2014 027045-7 B1	Código 21.6 - Extinção da patente para fins da restauração nos termos do art. 87 da LPI. (45) 20/10/2020 (73) KONINKLIJKE PHILIPS N.V. (NL) Referente à 10ª anuidade.
(11) BR 11 2015 020460-0 B1	Código 21.6 - Extinção da patente para fins da restauração nos termos do art. 87 da LPI. (45) 09/02/2021 (73) DOW GLOBAL TECHNOLOGIES LLC (US) Referente à 9ª anuidade.
(11) BR 11 2015 025686-4 B1	Código 21.6 - Extinção da patente para fins da restauração nos termos do art. 87 da LPI. (45) 27/10/2020 (73) FMC CORPORATION (US) Referente à 9ª anuidade.
(11) BR 11 2015 025958-8 B1	Código 21.6 - Extinção da patente para fins da restauração nos termos do art. 87 da LPI. (45) 08/12/2020 (73) CLARIANT INTERNATIONAL LTD. (CH) Referente à 9ª anuidade.
(11) BR 11 2015 027938-4 B1	Código 21.6 - Extinção da patente para fins da restauração nos termos do art. 87 da LPI. (45) 10/08/2021 (73) OMYA INTERNATIONAL AG (CH) Referente à 9ª anuidade.
(11) BR 11 2016 019908-1 B1	Código 21.6 - Extinção da patente para fins da restauração nos termos do art. 87 da LPI. (45) 06/07/2021 (73) PROIONIC GMBH (AT) Referente à 8ª anuidade.
(11) BR 11 2016 023795-1 B1	Código 21.6 - Extinção da patente para fins da restauração nos termos do art. 87 da LPI. (45) 22/06/2021 (73) KONINKLIJKE PHILIPS N.V. (NL)

	Referente à 8ª anuidade.
(11) BR 11 2016 025847-9 B1	Código 21.6 - Extinção da patente para fins da restauração nos termos do art. 87 da LPI. (45) 22/06/2021 (73) KONINKLIJKE PHILIPS N.V. (NL) Referente à 8ª anuidade.
(11) BR 11 2016 026193-3 B1	Código 21.6 - Extinção da patente para fins da restauração nos termos do art. 87 da LPI. (45) 22/06/2021 (73) FMC CORPORATION (US) Referente à 8ª anuidade.
(11) BR 11 2017 022892-0 B1	Código 21.6 - Extinção da patente para fins da restauração nos termos do art. 87 da LPI. (45) 14/12/2021 (73) HONEYWELL INTERNATIONAL INC. (US) Referente à 7ª anuidade.
(11) BR 20 2016 008375-9 Y1	Código 21.6 - Extinção da patente para fins da restauração nos termos do art. 87 da LPI. (45) 18/12/2018 (73) PAULO AVELINO APARECIDO (BR/SP) Referente à 7ª anuidade.
(11) BR 20 2017 007920-7 Y1	Código 21.6 - Extinção da patente para fins da restauração nos termos do art. 87 da LPI. (45) 19/07/2022 (73) AILTON CESAR BITENCOURT (BR/SC) Referente à 6ª anuidade.
(11) MU 8403679-6 Y1	Código 21.6 - Extinção da patente para fins da restauração nos termos do art. 87 da LPI. (45) 05/01/2021 (73) BETTER ALL ROUND LIMITED (GB) Referente à 19ª anuidade.
(11) MU 8503583-1 Y1	Código 21.6 - Extinção da patente para fins da restauração nos termos do art. 87 da LPI. (45) 04/04/2017 (73) Imply Tecnologia Eletrônica Ltda. (BR/RS) Referente à 18ª anuidade.

(11) MU 8702172-2 Y1	Código 21.6 - Extinção da patente para fins da restauração nos termos do art. 87 da LPI. (45) 01/03/2016 (73) Omar J Valentini Máquinas EPP (BR/SP) Referente à 16ª anuidade.
(11) MU 9100704-6 Y1	Código 21.6 - Extinção da patente para fins da restauração nos termos do art. 87 da LPI. (45) 23/10/2018 (73) FELIPE DE PINHO FRANZOSI (BR/SP) Referente à 12ª anuidade.
(11) MU 9100820-4 Y1	Código 21.6 - Extinção da patente para fins da restauração nos termos do art. 87 da LPI. (45) 24/07/2018 (73) Pnaples Indústria e Comércio de Plástico Ltda (BR/RJ) Referente à 12ª anuidade.
(11) PI 0011174-0 B1	Código 21.6 - Extinção da patente para fins da restauração nos termos do art. 87 da LPI. (45) 12/01/2016 (73) Merial (FR) Referente à 23ª anuidade.
(11) PI 0110090-4 B1	Código 21.6 - Extinção da patente para fins da restauração nos termos do art. 87 da LPI. (45) 15/08/2017 (73) DANISCO US INC. (US) Referente à 22ª anuidade.
(11) PI 0208926-2 B8	Código 21.6 - Extinção da patente para fins da restauração nos termos do art. 87 da LPI. (45) 25/02/2014 (73) Diversey, Inc. (US) Referente à 21ª anuidade.
(11) PI 0208957-2 B8	Código 21.6 - Extinção da patente para fins da restauração nos termos do art. 87 da LPI. (45) 09/10/2018 (73) Pharmacopeia Drug Discovery, Inc. (US) ; Merck Sharp & Dohme Corp. (US) Referente à 21ª anuidade.

(11) PI 0209405-3 B1	Código 21.6 - Extinção da patente para fins da restauração nos termos do art. 87 da LPI. (45) 10/02/2016 (73) Mitsubishi Denki Kabushiki Kaisha (JP) Referente à 21ª anuidade.
(11) PI 0308879-0 B1	Código 21.6 - Extinção da patente para fins da restauração nos termos do art. 87 da LPI. (45) 31/12/2013 (73) Gebo Industries Societe Anonyme (FR) Referente à 20ª anuidade.
(11) PI 0309309-3 B8	Código 21.6 - Extinção da patente para fins da restauração nos termos do art. 87 da LPI. (45) 04/09/2018 (73) MERCK SHARP & DOHME CORP. (US) Referente à 20ª anuidade.
(11) PI 0309314-0 B1	Código 21.6 - Extinção da patente para fins da restauração nos termos do art. 87 da LPI. (45) 25/07/2017 (73) GOOGLE TECHNOLOGY HOLDINGS LLC (US) Referente à 20ª anuidade.
(11) PI 0309330-1 B1	Código 21.6 - Extinção da patente para fins da restauração nos termos do art. 87 da LPI. (45) 26/07/2016 (73) TRONOX LLC (US) Referente à 20ª anuidade.
(11) PI 0309419-7 B1	Código 21.6 - Extinção da patente para fins da restauração nos termos do art. 87 da LPI. (45) 07/07/2015 (73) ARCONIC TECHNOLOGIES LLC (US) Referente à 20ª anuidade.
(11) PI 0410501-0 B1	Código 21.6 - Extinção da patente para fins da restauração nos termos do art. 87 da LPI. (45) 05/04/2016 (73) SAINT-GOBAIN PAM (FR) Referente à 19ª anuidade.

(11) PI 0501316-0 B1	Código 21.6 - Extinção da patente para fins da restauração nos termos do art. 87 da LPI. (45) 13/06/2017 (73) Kabushiki Kaisha Honda Lock (JP) Referente à 18ª anuidade.
(11) PI 0509797-5 B1	Código 21.6 - Extinção da patente para fins da restauração nos termos do art. 87 da LPI. (45) 13/06/2017 (73) Deepwater Marine Technology L.L.C. (KY) Referente à 18ª anuidade.
(11) PI 0509798-3 B1	Código 21.6 - Extinção da patente para fins da restauração nos termos do art. 87 da LPI. (45) 16/11/2016 (73) Deepwater Marine Technology L.L.C. (KY) Referente à 18ª anuidade.
(11) PI 0509888-2 B1	Código 21.6 - Extinção da patente para fins da restauração nos termos do art. 87 da LPI. (45) 13/10/2021 (73) Choongwae Pharma Corporation (KR) Referente à 18ª anuidade.
(11) PI 0511707-0 B1	Código 21.6 - Extinção da patente para fins da restauração nos termos do art. 87 da LPI. (45) 15/05/2018 (73) Ada Foundation (US) Referente à 18ª anuidade.
(11) PI 0601174-8 B1	Código 21.6 - Extinção da patente para fins da restauração nos termos do art. 87 da LPI. (45) 22/08/2017 (73) Diehl Metall Stiftung & CO. KG (DE) Referente à 17ª anuidade.
(11) PI 0602277-4 B1	Código 21.6 - Extinção da patente para fins da restauração nos termos do art. 87 da LPI. (45) 19/06/2018 (73) INTERCONTINENTAL GREAT BRANDS LLC (US) Referente à 17ª anuidade.
(11) PI 0609121-0 B8	Código 21.6 - Extinção da patente para fins da restauração nos termos do art.

	87 da LPI. (45) 27/04/2021 (73) ABBVIE IRELAND UNLIMITED COMPANY (BM) Referente à 17ª anuidade.
(11) PI 0610597-1 B1	Código 21.6 - Extinção da patente para fins da restauração nos termos do art. 87 da LPI. (45) 08/08/2017 (73) BAKER HUGHES INCORPORATED (US) Referente à 17ª anuidade.
(11) PI 0612939-0 B1	Código 21.6 - Extinção da patente para fins da restauração nos termos do art. 87 da LPI. (45) 02/05/2018 (73) E.I. DU PONT DE NEMOURS AND COMPANY (US) Referente à 17ª anuidade.
(11) PI 0701631-0 B1	Código 21.6 - Extinção da patente para fins da restauração nos termos do art. 87 da LPI. (45) 10/11/2020 (73) KIMIK INDÚSTRIA E COMÉRCIO DE PEÇAS LTDA. (BR/SP) Referente à 16ª anuidade.
(11) PI 0711024-3 B1	Código 21.6 - Extinção da patente para fins da restauração nos termos do art. 87 da LPI. (45) 02/07/2019 (73) HITACHI ASTEMO, LTD. (JP) Referente à 16ª anuidade.
(11) PI 0801189-3 B1	Código 21.6 - Extinção da patente para fins da restauração nos termos do art. 87 da LPI. (45) 21/11/2018 (73) FRANÇOIS L`HOTEL (FR) Referente à 15ª anuidade.
(11) PI 0809213-3 B1	Código 21.6 - Extinção da patente para fins da restauração nos termos do art. 87 da LPI. (45) 16/10/2018 (73) NGK SPARK PLUG CO., LTD. (JP) Referente à 15ª anuidade.
(11) PI 0809703-8 B1	Código 21.6 - Extinção da patente para fins da restauração nos termos do art. 87 da LPI.

	(45) 04/12/2018 (73) HEWLETT-PACKARD DEVELOPMENT COMPANY, L.P. (US) Referente à 15ª anuidade.
(11) PI 0809949-9 B1	Código 21.6 - Extinção da patente para fins da restauração nos termos do art. 87 da LPI. (45) 06/02/2018 (73) The Quacker Oats Company (US) Referente à 15ª anuidade.
(11) PI 0810192-2 C8	Código 21.6 - Extinção da patente para fins da restauração nos termos do art. 87 da LPI. (45) 03/09/2019 (73) DONG WHA PHARMACEUTICAL CO. LTD. (KR) Referente à 15ª anuidade.
(11) PI 0810407-7 B1	Código 21.6 - Extinção da patente para fins da restauração nos termos do art. 87 da LPI. (45) 08/05/2018 (73) Tco AS (NO) Referente à 15ª anuidade.
(11) PI 0810671-1 B1	Código 21.6 - Extinção da patente para fins da restauração nos termos do art. 87 da LPI. (45) 20/10/2020 (73) T-MOBILE INTERNATIONAL AG (DE) Referente à 15ª anuidade.
(11) PI 0813705-6 B1	Código 21.6 - Extinção da patente para fins da restauração nos termos do art. 87 da LPI. (45) 22/01/2019 (73) Futura S.P.A. (IT) Referente à 15ª anuidade.
(11) PI 0900709-1 B1	Código 21.6 - Extinção da patente para fins da restauração nos termos do art. 87 da LPI. (45) 04/02/2020 (73) MITSUBA CORPORATION (JP) ; Honda Motor Co., Ltd. (JP) Referente à 14ª anuidade.
(11) PI 0900971-0 B1	Código 21.6 - Extinção da patente para fins da restauração nos termos do art. 87 da LPI. (45) 14/05/2019

	(73) Nordson Corporation (US) Referente à 14ª anuidade.
(11) PI 0910880-7 B1	Código 21.6 - Extinção da patente para fins da restauração nos termos do art. 87 da LPI. (45) 13/08/2019 (73) TRELLEBORG INDUSTRIE SAS (FR) Referente à 14ª anuidade.
(11) PI 0911605-2 B1	Código 21.6 - Extinção da patente para fins da restauração nos termos do art. 87 da LPI. (45) 10/12/2019 (73) CITILOG (FR) Referente à 14ª anuidade.
(11) PI 1001339-3 B1	Código 21.6 - Extinção da patente para fins da restauração nos termos do art. 87 da LPI. (45) 07/07/2020 (73) MÁQUINAS AGRÍCOLAS JACTO S.A. (BR/SP) Referente à 13ª anuidade.
(11) PI 1006262-9 B1	Código 21.6 - Extinção da patente para fins da restauração nos termos do art. 87 da LPI. (45) 23/01/2018 (73) AKZO NOBEL CHEMICALS INTERNATIONAL B.V. (NL) Referente à 13ª anuidade.
(11) PI 1006590-3 B1	Código 21.6 - Extinção da patente para fins da restauração nos termos do art. 87 da LPI. (45) 14/04/2020 (73) 3M INNOVATIVE PROPERTIES COMPANY (US) Referente à 13ª anuidade.
(11) PI 1006600-4 B1	Código 21.6 - Extinção da patente para fins da restauração nos termos do art. 87 da LPI. (45) 08/10/2019 (73) 3M INNOVATIVE PROPERTIES COMPANY (US) Referente à 13ª anuidade.
(11) PI 1006624-1 B1	Código 21.6 - Extinção da patente para fins da restauração nos termos do art. 87 da LPI. (45) 15/09/2020 (73) PRESIDENT AND FELLOWS OF HARVARD COLLEGE (US)

	Referente à 13ª anuidade.
(11) PI 1010508-5 B1	Código 21.6 - Extinção da patente para fins da restauração nos termos do art. 87 da LPI. (45) 07/04/2020 (73) SAINT-GOBAIN COATING SOLUTIONS (FR) Referente à 13ª anuidade.
(11) PI 1010513-1 B1	Código 21.6 - Extinção da patente para fins da restauração nos termos do art. 87 da LPI. (45) 05/05/2020 (73) SAINT-GOBAIN COATING SOLUTIONS (FR) Referente à 13ª anuidade.
(11) PI 1013919-2 B1	Código 21.6 - Extinção da patente para fins da restauração nos termos do art. 87 da LPI. (45) 04/02/2020 (73) TECHNISCHE UNIVERSITÄT BERLIN (DE) Referente à 13ª anuidade.
(11) PI 1014033-6 B1	Código 21.6 - Extinção da patente para fins da restauração nos termos do art. 87 da LPI. (45) 26/01/2021 (73) CHEVRON U.S.A INC. (US) ; Los Alamos National Security LLC (US) Referente à 13ª anuidade.
(11) PI 1014421-8 B1	Código 21.6 - Extinção da patente para fins da restauração nos termos do art. 87 da LPI. (45) 11/07/2017 (73) Arkema France (FR) Referente à 13ª anuidade.
(11) PI 1014875-2 B1	Código 21.6 - Extinção da patente para fins da restauração nos termos do art. 87 da LPI. (45) 10/09/2019 (73) GE RENEWABLE TECHNOLOGIES (FR) Referente à 13ª anuidade.
(11) PI 1014877-9 B8	Código 21.6 - Extinção da patente para fins da restauração nos termos do art. 87 da LPI. (45) 10/11/2020 (73) THERAVANCE RESPIRATORY COMPANY, LLC (US) Referente à 13ª anuidade.

(11) PI 1014935-0 B1	Código 21.6 - Extinção da patente para fins da restauração nos termos do art. 87 da LPI. (45) 27/10/2020 (73) SIGNODE INTERNATIONAL IP HOLDINGS LLC (US) Referente à 13ª anuidade.
(11) PI 1014940-6 B1	Código 21.6 - Extinção da patente para fins da restauração nos termos do art. 87 da LPI. (45) 01/10/2019 (73) GAS TECHNOLOGY INSTITUTE (US) Referente à 13ª anuidade.
(11) PI 1014976-7 B1	Código 21.6 - Extinção da patente para fins da restauração nos termos do art. 87 da LPI. (45) 08/09/2021 (73) CNCMONSTER GMBH (AT) Referente à 13ª anuidade.
(11) PI 1015009-9 B1	Código 21.6 - Extinção da patente para fins da restauração nos termos do art. 87 da LPI. (45) 11/02/2020 (73) CHEVRON U.S.A. INC (US) ; LOS ALAMOS NATIONAL SECURITY LLC (US) Referente à 13ª anuidade.
(11) PI 1015171-0 B1	Código 21.6 - Extinção da patente para fins da restauração nos termos do art. 87 da LPI. (45) 17/09/2019 (73) THE PROMOTION IN MOTION COMPANIES, INC. (US) Referente à 13ª anuidade.
(11) PI 1015449-3 B1	Código 21.6 - Extinção da patente para fins da restauração nos termos do art. 87 da LPI. (45) 04/02/2020 (73) WÄRTSILÄ FINLAND OY (FI) Referente à 13ª anuidade.
(11) PI 1101496-2 B1	Código 21.6 - Extinção da patente para fins da restauração nos termos do art. 87 da LPI. (45) 22/06/2021 (73) ZF do Brasil Ltda. (BR/SP) Referente à 12ª anuidade.

(11) PI 1101618-3 B1	Código 21.6 - Extinção da patente para fins da restauração nos termos do art. 87 da LPI. (45) 12/11/2019 (73) SCHNEIDER ELECTRIC INDUSTRIES SAS (FR) Referente à 12ª anuidade.
(11) PI 9801092-1 B8	Código 21.6 - Extinção da patente para fins da restauração nos termos do art. 87 da LPI. (45) 02/04/2013 (73) Bayer Corporation (US) Referente à 25ª anuidade.

Código 21.8 - Despacho Anulado

Anulação do despacho da extinção da patente por ter sido indevido. (A toda publicação que envolva anulação de ato ou despacho caberá justificativa no processo administrativo.)

(11) BR 11 2012 005890-8 B1	Código 21.8 - Despacho Anulado (45) 17/01/2023 (73) TAKEDA PHARMACEUTICAL COMPANY LIMITED (JP) Anulada a publicação código 21.6 na RPI nº 2716 de 24/01/2023 por ter sido indevida.
(11) BR 20 2018 003176-2 Y1	Código 21.8 - Despacho Anulado (45) 06/07/2021 (73) ROSANGELA SOUTO RUA RODRIGUES - ME (BR/SP) Anulada a publicação código 21.6 na RPI nº 2717 de 31/01/2023 por ter sido indevida.
(11) PI 0200585-9 B8	Código 21.8 - Despacho Anulado (45) 17/05/2016 (73) Horiba ABX SAS (FR) Anulada a publicação código 21.6 na RPI nº 2710 de 13/12/2022 por ter sido indevida, uma vez que a vigência é de 20 (vinte) anos contados a partir de 21/02/2002, observadas as condições legais. Patente concedida conforme ADI 5.529/DF, que determina a alteração do prazo de concessão
(11) PI 0208411-2 B8	Código 21.8 - Despacho Anulado (45) 28/06/2016 (73) Starpharma Pty Ltd. (AU) Anulada a publicação código 21.6 na RPI nº 2716 de 24/01/2023 por ter sido indevida.
(11) PI 1012749-6 B1	Código 21.8 - Despacho Anulado (45) 11/01/2022 (73) JANSSEN VACCINES & PREVENTION B.V. (NL) Anulada a publicação código 21.6 na RPI nº 2703 de 25/10/2022 por ter sido indevida.

Código Outros Referentes a Patentes/Certificados de Adição de Invenção

Código 22.15 - Patente “SUB JUDICE”

Notificação de ação judicial referente a patente.

---

(11) PI 0312464-9 B8	Código 22.15 - Patente “SUB JUDICE” (45) 04/07/2017 (73) Novartis AG (CH) INPI nº 52402.001086/2023-63 @ Origem: 22ª Vara Federal Cível da SJDF Processo Nº: 1005746-40.2023.4.01.3400@ AÇÃO PELO PROCEDIMENTO COMUM @ Autor: NOVARTIS AG @ Réu(s): INSTITUTO NACIONAL DA PROPRIEDADE INDUSTRIAL ? INPI

Código Anotação de Alteração de nome e/ou sede, de Transferência e de Limitação ou Ônus de Pedido, Patente e Certificado de Adição de Invenção

Código 25.1 - Transferência Deferida

Notificação do deferimento da transferência requerida. Desta data corre o prazo de 60 (sessenta) dias para eventual recurso do interessado.

---

(11) BR 10 2013 015305-2 B1

Código 25.1 - Transferência Deferida
(22) 18/06/2013
(45) 27/07/2021
(71) UNIVERSIDADE FEDERAL DE SÃO JOÃO DEL REI (BR/MG) ; UNIVERSIDADE ESTADUAL DE CAMPINAS (BR/SP)

---

(11) BR 10 2014 017043-0 B1

Código 25.1 - Transferência Deferida
(22) 10/07/2014
(45) 12/07/2016
(73) FABRÍCIO MIRANDA DE MAGALHÃES (BR/MG) ; EDUARDO GOMES MACHADO (BR/MG)

---

(21) BR 10 2015 011183-5 A8

Código 25.1 - Transferência Deferida
(22) 15/05/2015
(71) UNIVERSIDADE FEDERAL DE OURO PRETO (BR/MG) ; UNIVERSIDADE FEDERAL DE UBERLÂNDIA - UFU (BR/MG)

---

(21) BR 10 2015 030942-2 A2

Código 25.1 - Transferência Deferida
(22) 10/12/2015
(71) UNIVERSIDADE ESTADUAL DE CAMPINAS - UNICAMP (BR/SP) ; UNIVERSIDADE DE SÃO PAULO - USP (BR/SP)

---

(21) BR 10 2016 029647-1 A2

Código 25.1 - Transferência Deferida
(22) 16/12/2016
(71) GE GLOBAL SOURCING LLC (US)

---

(21) BR 10 2017 001534-3 A2

Código 25.1 - Transferência Deferida
(22) 25/01/2017
(71) ANNA CAROLINA ERLACHER MEDICI (BR/MG) ; MARCUS VINICIUS ERLACHER MEDICI (BR/ES) ; MARCOS DE ALBUQUERQUE LANG (BR/ES)

---

(21) BR 10 2017 006908-7 A2

Código 25.1 - Transferência Deferida
(22) 04/04/2017
(71) OURONITRO EFLUENTES E SERVICOS LTDA (BR/SP)

(21) BR 10 2017 017624-0 A2	Código 25.1 - Transferência Deferida (22) 17/08/2017 (71) CLAYTON FERNANDES DE SOUZA (BR/PR) ; NEOLI LUCYSZYN SUCKOW (BR/PR)
(21) BR 10 2018 006711-7 A2	Código 25.1 - Transferência Deferida (22) 03/04/2018 (71) SUPER METAL LTDA (BR/MG)
(21) BR 10 2018 013293-8 A2	Código 25.1 - Transferência Deferida (22) 28/06/2018 (66) BR 10 2017 018435-8 28/08/2017 (71) MARCIO AUGUSTO FERREIRA GONZALEZ (BR/RJ)
(21) BR 10 2018 014892-3 A2	Código 25.1 - Transferência Deferida (22) 20/07/2018 (71) SUPER METAL LTDA (BR/MG)
(21) BR 10 2019 003936-1 A2	Código 25.1 - Transferência Deferida (22) 26/02/2019 (71) UNIVERSIDADE FEDERAL DO RIO DE JANEIRO (BR/RJ) ; ALGII PESQUISA, DESENVOLVIMENTO, INDÚSTRIA E COMÉRCIO DE COSMÉTICOS LTDA. (BR/RJ)
(21) BR 10 2019 006048-4 A2	Código 25.1 - Transferência Deferida (22) 27/03/2019 (71) LIBRELATO S/A IMPLEMENTOS RODOVIÁRIOS (BR/SC)
(21) BR 10 2019 008136-8 A2	Código 25.1 - Transferência Deferida (22) 22/04/2019 (71) UNIVERSIDADE FEDERAL DE OURO PRETO (BR/MG) ; FUNDAÇÃO DE AMPARO À PESQUISA DO ESTADO DE MINAS GERAIS – FAPEMIG (BR/MG)
(21) BR 10 2019 013642-1 A2	Código 25.1 - Transferência Deferida (22) 01/07/2019 (71) SUPER METAL LTDA (BR/MG)
(21) BR 10 2019 018275-0 A2	Código 25.1 - Transferência Deferida (22) 02/09/2019 (71) HARLEY & HARLEY CIÊNCIA E TECNOLOGIA LTDA (BR/RJ)

(21) BR 10 2019 022219-0 A2	Código 25.1 - Transferência Deferida (22) 23/10/2019 (71) DUX CONSULTORIA E NEGÓCIOS LTDA (BR/RJ)
(21) BR 10 2019 023406-7 A2	Código 25.1 - Transferência Deferida (22) 07/11/2019 (71) CRISTIANO DELLA MEA DA SILVA (BR/SC) ; FABIO DELLA MEA DA SILVA (BR/SC) ; MARCO AURELIO ANTUNES DELLA MEA (BR/RS) ; ROSICLEIA DA SILVA BASTIANELLO (BR/RS)
(21) BR 10 2020 014945-8 A2	Código 25.1 - Transferência Deferida (22) 22/07/2020 (71) JOHNSON & JOHNSON SURGICAL VISION, INC. (US)
(21) BR 10 2020 021669-4 A2	Código 25.1 - Transferência Deferida (22) 22/10/2020 (71) UNIVERSIDADE DE SÃO PAULO - USP (BR/SP) ; CENTRO NACIONAL DE PESQUISA EM ENERGIA E MATERIAIS - CNPEM (BR/SP)
(21) BR 10 2020 023560-5 A2	Código 25.1 - Transferência Deferida (22) 18/11/2020 (71) JOHNSON & JOHNSON SURGICAL VISION, INC. (US)
(21) BR 10 2020 023578-8 A2	Código 25.1 - Transferência Deferida (22) 18/11/2020 (71) JOHNSON & JOHNSON SURGICAL VISION, INC. (US)
(21) BR 10 2020 025091-4 A2	Código 25.1 - Transferência Deferida (22) 09/12/2020 (71) LANDELL SERVIÇOS EM TECNOLOGIA DA INFORMAÇÃO LTDA (BR/AM)
(21) BR 10 2021 002046-6 A2	Código 25.1 - Transferência Deferida (22) 03/02/2021 (71) MARLI REGINA BUSSOLA GAGLIOTTI (BR/SP) ; CLÁUDIO LEANDRO BUSSOLA (BR/SP)
(21) BR 10 2021 007896-0 A2	Código 25.1 - Transferência Deferida (22) 26/04/2021 (71) REGINA VANDERLINDE (BR/SC) ; PATRICIA POSSAMAI (BR/RS)
(21) BR 10 2022 004208-0	Código 25.1 - Transferência Deferida

	(22) 07/03/2022 (71) SLV SOLUÇÕES LOGISTICAS VEÍCULAR LTDA (BR/ES)
(21) BR 10 2022 005998-5	Código 25.1 - Transferência Deferida (22) 29/03/2022 (71) MARCELO DE ARAÚJO AQUINO GALLO (BR/SP) ; CARLOS ARMANDO GALLO (BR/SP)
(21) BR 10 2022 008262-6	Código 25.1 - Transferência Deferida (22) 29/04/2022 (71) FLEXCOAT PRODUTOS AUTO-ADESIVOS S/A (BR/SP)
(21) BR 10 2022 010575-8	Código 25.1 - Transferência Deferida (22) 30/05/2022 (66) BR 10 2021 023134-3 18/11/2021 (71) ALL4LABELS GRÁFICA DO BRASIL LTDA. (BR/SC) ; TECNOVEG INDÚSTRIA E COMÉRCIO LTDA. (BR/SC)
(21) BR 10 2022 011185-5	Código 25.1 - Transferência Deferida (22) 08/06/2022 (71) FELIPE ROESSLE SANCHES (BR/PR)
(21) BR 10 2022 013327-1 A2	Código 25.1 - Transferência Deferida (22) 04/07/2022 (71) SUPER METAL LTDA (BR/MG)
(11) BR 11 2013 003274-0 B1	Código 25.1 - Transferência Deferida (22) 10/08/2011 (45) 17/02/2021 (71) DUPONT POLYMERS, INC. (US)
(21) BR 11 2013 019850-8 A2	Código 25.1 - Transferência Deferida (22) 03/02/2012 (71) ZOETIS SERVICES LLC (US)
(21) BR 11 2013 033125-9 A2	Código 25.1 - Transferência Deferida (22) 22/06/2012 (71) LIVELEAF HOLDINGS LLC (US)
(21) BR 11 2014 004313-2 A2	Código 25.1 - Transferência Deferida (22) 24/08/2012 (71) SUMITOMO CHEMICAL COMPANY, LIMITED (JP)

(21) BR 11 2015 009690-5 A2	Código 25.1 - Transferência Deferida (22) 29/10/2013 (71) ARRIS INTERNATIONAL IP LTD. (GB)
(21) BR 11 2015 022053-3 A2	Código 25.1 - Transferência Deferida (22) 13/03/2014 (71) ARRIS INTERNATIONAL IP LTD. (GB)
(21) BR 11 2015 022251-0 A2	Código 25.1 - Transferência Deferida (22) 07/03/2014 (71) ARRIS INTERNATIONAL IP LTD. (GB)
(11) BR 11 2015 025362-8 B1	Código 25.1 - Transferência Deferida (22) 02/04/2014 (45) 03/11/2021 (71) GEM S.N.C. DI ENRICO XODO E GUIDO CAPPELLINA (IT)
(21) BR 11 2016 003577-1 A2	Código 25.1 - Transferência Deferida (22) 19/08/2014 (71) ARRIS INTERNATIONAL IP LTD. (GB)
(21) BR 11 2016 007989-2 A2	Código 25.1 - Transferência Deferida (22) 24/10/2014 (71) NUOVO PIGNONE TECNOLOGIE SRL (IT)
(21) BR 11 2016 017201-9 A2	Código 25.1 - Transferência Deferida (22) 29/01/2015 (71) HFI INNOVATION INC. (TW)
(11) BR 11 2016 022191-5 B1	Código 25.1 - Transferência Deferida (22) 16/05/2014 (45) 08/02/2022 (71) HALLIBURTON ENERGY SERVICES, INC. (US)
(11) BR 11 2016 023822-2 B1	Código 25.1 - Transferência Deferida (22) 16/05/2014 (45) 10/05/2022 (71) HALLIBURTON ENERGY SERVICES, INC. (US)
(21) BR 11 2016 024539-3 A2	Código 25.1 - Transferência Deferida (22) 02/04/2015

	(71) ARRIS INTERNATIONAL IP LTD. (GB)
(21) BR 11 2016 024541-5 A2	Código 25.1 - Transferência Deferida (22) 02/04/2015 (71) ARRIS INTERNATIONAL IP LTD. (GB)
(21) BR 11 2016 024543-1 A2	Código 25.1 - Transferência Deferida (22) 02/04/2015 (71) ARRIS INTERNATIONAL IP LTD. (GB)
(21) BR 11 2016 026237-9 A8	Código 25.1 - Transferência Deferida (22) 28/04/2015 (71) ETRURIA CAPITAL, S.L. (ES)
(21) BR 11 2017 010468-7 A2	Código 25.1 - Transferência Deferida (22) 04/11/2015 (71) HFI INNOVATION INC. (TW)
(21) BR 11 2017 014421-2 A2	Código 25.1 - Transferência Deferida (22) 09/12/2015 (71) ARRIS INTERNATIONAL IP LTD. (GB)
(21) BR 11 2017 014423-9 A2	Código 25.1 - Transferência Deferida (22) 09/12/2015 (71) ARRIS INTERNATIONAL IP LTD. (GB)
(21) BR 11 2017 021051-7 A2	Código 25.1 - Transferência Deferida (22) 31/03/2016 (71) HFI INNOVATION INC. (TW)
(21) BR 11 2017 023749-0 A2	Código 25.1 - Transferência Deferida (22) 03/05/2016 (71) CENTRE NATIONAL DE LA RECHERCHE SCIENTIFIQUE (FR) ; UNIVERSITE D'AIX-MARSEILLE (FR) ; UNIVERSITE PARIS-SACLAY (FR)
(21) BR 11 2018 003140-2 A2	Código 25.1 - Transferência Deferida (22) 18/08/2016 (71) JOHNSON MATTHEY PUBLIC LIMITED COMPANY (GB)
(21) BR 11 2018 004469-5 A2	Código 25.1 - Transferência Deferida (22) 05/09/2016 (71) HFI INNOVATION INC. (TW)

(21) BR 11 2018 007334-2 A2	Código 25.1 - Transferência Deferida (22) 12/10/2016 (71) APROGEN INC. (KR)
(11) BR 11 2018 007404-7 B1	Código 25.1 - Transferência Deferida (22) 18/12/2015 (45) 20/09/2022 (71) HALLIBURTON ENERGY SERVICES, INC. (US)
(11) BR 11 2018 007637-6 B1	Código 25.1 - Transferência Deferida (22) 16/11/2015 (45) 22/03/2022 (71) HALLIBURTON ENERGY SERVICES, INC. (US)
(21) BR 11 2018 008577-4 A2	Código 25.1 - Transferência Deferida (22) 27/10/2016 (71) MERCK SHARP & DOHME LLC (US)
(21) BR 11 2018 015522-5 A2	Código 25.1 - Transferência Deferida (22) 18/01/2017 (71) SIEMENS ENERGY GLOBAL GMBH & CO. KG (DE)
(21) BR 11 2018 067325-0 A2	Código 25.1 - Transferência Deferida (22) 27/02/2017 (71) K-RYOLE (FR)
(21) BR 11 2018 067391-9 A2	Código 25.1 - Transferência Deferida (22) 20/02/2017 (71) DONALDSON COMPANY, INC. (US)
(21) BR 11 2018 075905-8 A2	Código 25.1 - Transferência Deferida (22) 12/06/2017 (71) SUEZ INTERNATIONAL (FR)
(21) BR 11 2018 076396-9 A2	Código 25.1 - Transferência Deferida (22) 18/05/2017 (71) SIEMENS ENERGY GLOBAL GMBH & CO. KG (DE)
(21) BR 11 2019 001415-2 A2	Código 25.1 - Transferência Deferida (22) 26/07/2017 (71) HFI INNOVATION INC. (TW)

(21) BR 11 2019 002328-3 A2	Código 25.1 - Transferência Deferida (22) 31/07/2017 (71) HFI INNOVATION INC. (TW)
(21) BR 11 2019 006408-7 A2	Código 25.1 - Transferência Deferida (22) 08/11/2017 (71) JOHNSON MATTHEY PUBLIC LIMITED COMPANY (GB)
(21) BR 11 2019 006816-3 A2	Código 25.1 - Transferência Deferida (22) 02/10/2017 (71) MERCK SHARP & DOHME LLC (US)
(21) BR 11 2019 006998-4 A2	Código 25.1 - Transferência Deferida (22) 24/10/2017 (71) JOHNSON MATTHEY PUBLIC LIMITED COMPANY (GB)
(21) BR 11 2019 009250-1 A2	Código 25.1 - Transferência Deferida (22) 07/11/2017 (71) JOHNSON MATTHEY PUBLIC LIMITED COMPANY (GB)
(21) BR 11 2019 009765-1 A2	Código 25.1 - Transferência Deferida (22) 14/11/2017 (71) APROGEN INC. (KR)
(21) BR 11 2019 012582-5 A2	Código 25.1 - Transferência Deferida (22) 19/12/2017 (71) HFI INNOVATION INC. (TW)
(21) BR 11 2019 013832-3 A2	Código 25.1 - Transferência Deferida (22) 05/01/2018 (71) HFI INNOVATION INC. (TW)
(21) BR 11 2019 013916-8 A2	Código 25.1 - Transferência Deferida (22) 08/01/2018 (71) HFI INNOVATION INC. (TW)
(21) BR 11 2019 017731-0 A2	Código 25.1 - Transferência Deferida (22) 26/02/2018 (71) SCHLUMBERGER TECHNOLOGY B.V. (NL)
(21) BR 11 2019 017933-0 A2	Código 25.1 - Transferência Deferida

	(22) 14/03/2018 (71) PLANT RESPONSE, INC. (US)
(21) BR 11 2019 018922-0 A2	Código 25.1 - Transferência Deferida (22) 02/03/2018 (71) HFI INNOVATION INC. (TW)
(21) BR 11 2019 020199-8 A2	Código 25.1 - Transferência Deferida (22) 10/04/2018 (71) DAIMLER TRUCK AG (DE)
(21) BR 11 2020 000002-7 A2	Código 25.1 - Transferência Deferida (22) 05/07/2018 (71) JOHNSON MATTHEY PUBLIC LIMITED COMPANY (GB)
(21) BR 11 2020 004967-0 A2	Código 25.1 - Transferência Deferida (22) 20/09/2018 (71) SKYFIVE AG (DE)
(21) BR 11 2020 005021-0 A2	Código 25.1 - Transferência Deferida (22) 17/09/2018 (71) SIEMENS ENERGY GLOBAL GMBH & CO. KG (DE)
(21) BR 11 2020 005220-5 A2	Código 25.1 - Transferência Deferida (22) 20/09/2017 (71) SIEMENS ENERGY GLOBAL GMBH & CO. KG (DE)
(21) BR 11 2020 006794-6 A2	Código 25.1 - Transferência Deferida (22) 04/10/2018 (71) SUEZ INTERNATIONAL (FR)
(21) BR 11 2020 009328-9 A2	Código 25.1 - Transferência Deferida (22) 24/10/2018 (71) SIEMENS ENERGY GLOBAL GMBH & CO. KG (DE)
(21) BR 11 2020 010258-0 A2	Código 25.1 - Transferência Deferida (22) 06/12/2018 (71) JOHNSON MATTHEY PUBLIC LIMITED COMPANY (GB)
(21) BR 11 2020 011205-4 A2	Código 25.1 - Transferência Deferida (22) 03/12/2018 (71) MERCK SHARP & DOHME LLC (US)

(21) BR 11 2020 013785-5 A2	Código 25.1 - Transferência Deferida (22) 27/12/2018 (71) SIEMENS ENERGY GLOBAL GMBH & CO. KG (DE)
(21) BR 11 2020 015246-3 A2	Código 25.1 - Transferência Deferida (22) 25/01/2019 (71) HFI INNOVATION INC. (TW)
(21) BR 11 2020 015308-7 A2	Código 25.1 - Transferência Deferida (22) 24/01/2019 (71) MERCK SHARP & DOHME LLC (US)
(21) BR 11 2020 015498-9 A2	Código 25.1 - Transferência Deferida (22) 31/01/2019 (71) MERCK SHARP & DOHME LLC (US)
(21) BR 11 2020 016331-7 A2	Código 25.1 - Transferência Deferida (22) 08/02/2019 (71) MERCK SHARP & DOHME LLC (US)
(21) BR 11 2020 019816-1 A2	Código 25.1 - Transferência Deferida (22) 25/03/2019 (71) HFI INNOVATION INC. (TW)
(21) BR 11 2020 020549-4 A2	Código 25.1 - Transferência Deferida (22) 18/04/2019 (71) MSD WERTHENSTEIN BIOPHARMA GMBH (CH) ; MERCK SHARP & DOHME LLC (US)
(21) BR 11 2020 020806-0 A2	Código 25.1 - Transferência Deferida (22) 12/04/2019 (71) HFI INNOVATION INC. (TW)
(21) BR 11 2020 020976-7 A2	Código 25.1 - Transferência Deferida (22) 12/04/2019 (71) HFI INNOVATION INC. (TW)
(21) BR 11 2020 021199-0 A2	Código 25.1 - Transferência Deferida (22) 11/04/2019 (71) ACT AIRCOATING TECHNOLOGIES GMBH (DE)

(21) BR 11 2020 022088-4 A2	Código 25.1 - Transferência Deferida (22) 29/04/2019 (71) MERCK SHARP & DOHME LLC (US)
(21) BR 11 2020 023571-7 A2	Código 25.1 - Transferência Deferida (22) 23/05/2019 (71) HFI INNOVATION INC. (TW)
(21) BR 11 2020 024822-3 A2	Código 25.1 - Transferência Deferida (22) 03/06/2019 (71) MERCK SHARP & DOHME LLC (US)
(21) BR 11 2021 000004-6 A2	Código 25.1 - Transferência Deferida (22) 05/07/2019 (71) HFI INNOVATION INC. (TW)
(21) BR 11 2021 000667-2 A2	Código 25.1 - Transferência Deferida (22) 12/07/2019 (71) HFI INNOVATION INC. (TW)
(21) BR 11 2021 000698-2 A2	Código 25.1 - Transferência Deferida (22) 18/07/2019 (71) HFI INNOVATION INC. (TW)
(21) BR 11 2021 001672-4 A2	Código 25.1 - Transferência Deferida (22) 02/08/2019 (71) BIOREM ENGINEERING SA (CH)
(21) BR 11 2021 002267-8 A2	Código 25.1 - Transferência Deferida (22) 05/08/2019 (71) MSD INTERNATIONAL GMBH (CH) ; MERCK SHARP & DOHME LLC (US)
(21) BR 11 2021 002857-9 A2	Código 25.1 - Transferência Deferida (22) 16/08/2019 (71) HFI INNOVATION INC. (TW)
(21) BR 11 2021 003328-9 A2	Código 25.1 - Transferência Deferida (22) 23/08/2019 (71) VAYA SPACE, INC. (US)
(21) BR 11 2021 003369-6 A2	Código 25.1 - Transferência Deferida

	(22) 01/10/2019 (71) SUEZ INTERNATIONAL (FR)
(21) BR 11 2021 008524-6 A2	Código 25.1 - Transferência Deferida (22) 31/10/2019 (71) MERCK SHARP & DOHME LLC (US)
(21) BR 11 2021 008582-3 A2	Código 25.1 - Transferência Deferida (22) 04/11/2019 (71) MERCK SHARP & DOHME LLC (US)
(21) BR 11 2021 009078-9 A2	Código 25.1 - Transferência Deferida (22) 15/11/2019 (71) MERCK SHARP & DOHME LLC (US)
(21) BR 11 2021 010209-4 A2	Código 25.1 - Transferência Deferida (22) 31/01/2019 (71) HALLIBURTON ENERGY SERVICES, INC. (US)
(21) BR 11 2021 010705-3 A2	Código 25.1 - Transferência Deferida (22) 05/11/2019 (71) DAIMLER TRUCK AG (DE)
(21) BR 11 2021 011732-6 A2	Código 25.1 - Transferência Deferida (22) 17/12/2019 (71) SUEZ INTERNATIONAL (FR)
(21) BR 11 2021 011738-5 A2	Código 25.1 - Transferência Deferida (22) 31/10/2019 (71) SUEZ INTERNATIONAL (FR)
(21) BR 11 2021 011961-2 A2	Código 25.1 - Transferência Deferida (22) 17/12/2019 (71) MERCK SHARP & DOHME LLC (US)
(21) BR 11 2021 017983-6 A2	Código 25.1 - Transferência Deferida (22) 12/03/2020 (71) TRIOX INNOVATIONS LLC (US)
(21) BR 11 2021 020334-6 A2	Código 25.1 - Transferência Deferida (22) 09/04/2020 (71) BTL MEDICAL SOLUTIONS A.S. (CZ)

(21) BR 11 2021 023593-0 A2	Código 25.1 - Transferência Deferida (22) 22/05/2020 (71) SI GROUP-SWITZERLAND GMBH (CH)
(21) BR 11 2021 024185-0 A2	Código 25.1 - Transferência Deferida (22) 28/05/2020 (71) HFI INNOVATION INC. (TW)
(21) BR 11 2022 000483-4 A2	Código 25.1 - Transferência Deferida (22) 13/07/2020 (71) DAIMLER TRUCK AG (DE)
(21) BR 11 2022 000605-5 A2	Código 25.1 - Transferência Deferida (22) 13/07/2020 (71) DAIMLER TRUCK AG (DE)
(21) BR 11 2022 001336-1 A2	Código 25.1 - Transferência Deferida (22) 27/07/2020 (71) YUHAN CORPORATION (KR)
(21) BR 11 2022 007971-0 A2	Código 25.1 - Transferência Deferida (22) 28/10/2020 (71) EISAI R&D MANAGEMENT CO., LTD. (JP) ; MSD INTERNATIONAL GMBH (CH) ; MERCK SHARP & DOHME LLC (US)
(11) BR 12 2019 024196-1 B8	Código 25.1 - Transferência Deferida (22) 22/02/2010 (45) 19/01/2021 (62) PI 1000973-6 22/02/2010 (71) LEONARDO UK LTD (GB)
(21) BR 12 2020 022459-2 A2	Código 25.1 - Transferência Deferida (22) 08/11/2017 (62) BR 11 2019 006408-7 08/11/2017 (71) JOHNSON MATTHEY PUBLIC LIMITED COMPANY (GB)
(21) BR 12 2021 000898-1 A2	Código 25.1 - Transferência Deferida (22) 12/10/2016 (62) BR 11 2018 007334-2 12/10/2016 (71) APROGEN INC. (KR)

(21) BR 12 2021 021258-9 A2	Código 25.1 - Transferência Deferida (22) 30/12/2014 (62) BR 11 2016 015643-9 30/12/2014 (71) ARRIS INTERNATIONAL IP LTD. (GB)
(21) BR 12 2021 023687-9 A2	Código 25.1 - Transferência Deferida (22) 04/12/2018 (62) BR 11 2020 011414-6 04/12/2018 (71) MERCK SHARP & DOHME LLC (US)
(21) BR 12 2022 002481-5 A2	Código 25.1 - Transferência Deferida (22) 20/06/2017 (62) BR 11 2019 004873-1 20/06/2017 (71) TENEOONE, INC. (US)
(21) BR 13 2021 017911-1 E2	Código 25.1 - Transferência Deferida (22) 10/09/2021 (61) BR 10 2013 015305-2 18/06/2013 (71) UNIVERSIDADE FEDERAL DE SÃO JOÃO DEL REI (BR/MG) ; UNIVERSIDADE ESTADUAL DE CAMPINAS (BR/SP)
(11) BR 20 2014 014511-2 Y1	Código 25.1 - Transferência Deferida (22) 13/06/2014 (45) 19/06/2018 (73) FABRÍCIO MIRANDA DE MAGALHÃES (BR/MG) ; EDUARDO GOMES MACHADO (BR/MG)
(21) BR 20 2017 024953-6 U2	Código 25.1 - Transferência Deferida (22) 22/11/2017 (71) MATRIXX DESENVOLVIMENTO DE PEÇAS TÉCNICAS LTDA (BR/MG)
(11) BR 20 2019 019565-2 Y1	Código 25.1 - Transferência Deferida (22) 19/09/2019 (45) 28/07/2020 (71) MARLI REGINA BUSSOLA GAGLIOTTI (BR/SP) ; CLÁUDIO LEANDRO BUSSOLA (BR/SP)
(11) BR 20 2019 019576-8 Y1	Código 25.1 - Transferência Deferida (22) 19/09/2019 (45) 28/07/2020 (71) MARLI REGINA BUSSOLA GAGLIOTTI (BR/SP) ; CLÁUDIO LEANDRO BUSSOLA (BR/SP)

(11) BR 20 2019 022673-6 Y1	Código 25.1 - Transferência Deferida (22) 29/10/2019 (45) 28/07/2020 (71) CLAUDIO LEANDRO BUSSOLA (BR/SP) ; MARLI REGINA BUSSOLA GAGLIOTTI (BR/SP)
(21) BR 20 2019 024442-4 U2	Código 25.1 - Transferência Deferida (22) 20/11/2019 (71) LIBRELATO S/A IMPLEMENTOS RODOVIÁRIOS (BR/SC)
(21) BR 20 2019 027748-9 U2	Código 25.1 - Transferência Deferida (22) 23/12/2019 (71) LIBRELATO S/A IMPLEMENTOS RODOVIÁRIOS (BR/SC)
(21) BR 20 2020 012581-3 U2	Código 25.1 - Transferência Deferida (22) 19/06/2020 (71) MARCOS ANTONIO AMPESSAN (BR/SC)
(21) BR 20 2020 025427-3 U2	Código 25.1 - Transferência Deferida (22) 11/12/2020 (71) LIBRELATO S/A IMPLEMENTOS RODOVIÁRIOS (BR/SC)
(21) BR 20 2021 004376-3	Código 25.1 - Transferência Deferida (22) 08/03/2021 (71) LUÍSA BARROS DE MELO (BR/DF)
(21) BR 20 2021 006615-1 U2	Código 25.1 - Transferência Deferida (22) 07/04/2021 (71) LIBRELATO S/A IMPLEMENTOS RODOVIÁRIOS (BR/SC)
(21) BR 20 2021 008141-0 U2	Código 25.1 - Transferência Deferida (22) 28/04/2021 (71) FLÁVIO APARECIDO PERES (BR/SP)
(21) BR 20 2021 015276-7 U2	Código 25.1 - Transferência Deferida (22) 03/08/2021 (71) EBRICKS BLOCOS ENCAIXAVEIS PARA CONSTRUCAO LTDA (BR/PR)
(21) BR 20 2022 001137-6 U2	Código 25.1 - Transferência Deferida (22) 21/01/2022 (71) LUIZ ANTÔNIO MARINGOLO (BR/SP)

(21) BR 20 2022 006097-0	Código 25.1 - Transferência Deferida (22) 30/03/2022 (71) LIBRELATO S/A IMPLEMENTOS RODOVIÁRIOS (BR/SC)
(21) BR 20 2022 006319-8 U2	Código 25.1 - Transferência Deferida (22) 01/04/2022 (71) SUPER METAL LTDA (BR/MG)
(21) BR 20 2022 014263-2 U2	Código 25.1 - Transferência Deferida (22) 19/07/2022 (71) SUPER METAL LTDA (BR/MG)
(21) BR 20 2022 014544-5	Código 25.1 - Transferência Deferida (22) 22/07/2022 (71) JOÃO DE CASTRO CARNEIRO (BR/DF) ; SOCIEDADE REGIONAL DE ENSINO E SAÚDE LTDA (BR/SP) ; GUILHERME DA GAMA RAMOS (BR/SP)
(21) BR 21 2020 023669-7 U2	Código 25.1 - Transferência Deferida (22) 18/06/2018 (71) SIEMENS ENERGY GLOBAL GMBH & CO. KG (DE)

Código 25.2 - Transferência Indeferida

Notificação do indeferimento da transferência requerida. Desta data corre o prazo de 60 (sessenta) dias para eventual recurso do interessado.

---

(11) PI 0905333-6 B1

Código 25.2 - Transferência Indeferida
(22) 15/12/2009
(45) 04/06/2019
(71) HYDRIL USA DISTRIBUTION LLC (US)

---

(11) PI 1105182-5 B1

Código 25.2 - Transferência Indeferida
(22) 14/12/2011
(45) 07/07/2020
(71) HYDRIL USA DISTRIBUTION LLC (US)

Código 25.3 - Transferência em Exigência

Exigência referente ao pedido de transferência requerida. Desta data corre o prazo de 60 (sessenta) dias para cumprimento da exigência formulada, sob pena de indeferimento da transferência.

---

(21) BR 10 2021 019990-3 A2

Código 25.3 - Transferência em Exigência
(22) 05/10/2021
(71) BIOTROP SOLUÇÕES BIOLÓGICAS LTDA (BR/SP)
A fim de atender a transferência, requerida através das petições nº 870220100031 de 28/10/2022 e 870230006190 de 23/01/2023, é necessário apresentar uma guia de recolhimento, código 248, relativa a alteração de nome ocorrida antes da transferência solicitada. Além disso, é preciso apresentar a guia de cumprimento de exigência.

---

(21) BR 10 2021 021544-5

Código 25.3 - Transferência em Exigência
(22) 27/10/2021
(71) UNIVERSIDADE DE SÃO PAULO - USP (BR/SP)
A fim de atender a transferência de parte dos direitos, requerida através da petição nº 870220085981 de 20/09/2022, é necessário apresentar documento que comprove que o representante da cedente tem poderes para realizar tal ato. Além disso, é preciso apresentar a guia de cumprimento de exigência.

---

(21) BR 11 2022 005505-6 A2

Código 25.3 - Transferência em Exigência
(22) 23/09/2020
(71) NUTECH VENTURES (US) ; OFFICE OF INNOVATION ADVANCEMENT AND COMMERCIALIZATION (US)
A fim de atender a transferência, requerida através da petição nº 870220079220 de 31/08/2022, é necessário apresentar complementação da guia de recolhimento, visto que a primeira depositante não tem direito a tarifa reduzida. Além disso, é preciso apresentar a guia de cumprimento de exigência.

---

(21) BR 20 2021 023062-8

Código 25.3 - Transferência em Exigência
(22) 17/11/2021
(71) ALFAMEC INDUSTRIA E COMERCIO LTDA (BR/SP)
A fim de atender a transferência, requerida através das petições nº 870220038385 de 04/05/2022 e 870220109036 de 24/11/2022, é necessário apresentar as guias de recolhimento, código 248 relativas as alterações de nome ocorridas, bem como documentos que evidenciem tais alterações. Além disso, é preciso apresentar a guia de cumprimento de exigência.

Código 25.4 - Alteração de Nome Deferida

Notificação do deferimento da alteração de nome requerida. Desta data corre o prazo de 60 (sessenta) dias para eventual recurso do interessado.

(21) BR 10 2018 000019-5 A2	Código 25.4 - Alteração de Nome Deferida (22) 02/01/2018 (71) METSO OUTOTEC BRASIL INDÚSTRIA E COMÉRCIO LTDA (BR/SP)
(21) BR 10 2018 011265-1 A2	Código 25.4 - Alteração de Nome Deferida (22) 01/06/2018 (71) ARDAGH METAL PACKAGING EUROPE GMBH (CH)
(21) BR 11 2013 030529-0 A2	Código 25.4 - Alteração de Nome Deferida (22) 25/05/2012 (71) OXFORD NANOPORE TECHNOLOGIES PLC (GB)
(11) BR 11 2014 020388-1 B1	Código 25.4 - Alteração de Nome Deferida (22) 18/02/2013 (45) 22/12/2020 (71) METSO OUTOTEC FINLAND OY (FI)
(11) BR 11 2014 020887-5 B1	Código 25.4 - Alteração de Nome Deferida (22) 19/03/2012 (45) 10/11/2020 (71) METSO OUTOTEC FINLAND OY (FI)
(21) BR 11 2014 023315-2 A8	Código 25.4 - Alteração de Nome Deferida (22) 14/03/2013 (71) THERMO KING LLC (US)
(11) BR 11 2014 025401-0 B1	Código 25.4 - Alteração de Nome Deferida (22) 19/04/2012 (45) 06/04/2021 (71) METSO OUTOTEC FINLAND OY (FI)
(11) BR 11 2014 025453-2 B1	Código 25.4 - Alteração de Nome Deferida (22) 19/04/2012 (45) 02/03/2021 (71) METSO OUTOTEC FINLAND OY (FI)
(11) BR 11 2014 032051-9 B1	Código 25.4 - Alteração de Nome Deferida

(22) 12/06/2013
(45) 25/05/2021
(71) METSO OUTOTEC FINLAND OY (FI)

---

(11) BR 11 2014 032056-0 B1
Código 25.4 - Alteração de Nome Deferida
(22) 12/06/2013
(45) 09/04/2019
(71) METSO OUTOTEC FINLAND OY (FI)

---

(11) BR 11 2014 032057-8 B1
Código 25.4 - Alteração de Nome Deferida
(22) 12/06/2013
(45) 14/09/2021
(71) METSO OUTOTEC FINLAND OY (FI)

---

(11) BR 11 2014 032060-8 B1
Código 25.4 - Alteração de Nome Deferida
(22) 12/06/2013
(45) 15/10/2019
(71) METSO OUTOTEC FINLAND OY (FI)

---

(11) BR 11 2014 032069-1 B1
Código 25.4 - Alteração de Nome Deferida
(22) 12/06/2013
(45) 05/11/2019
(71) METSO OUTOTEC FINLAND OY (FI)

---

(11) BR 11 2014 032071-3 B1
Código 25.4 - Alteração de Nome Deferida
(22) 12/06/2013
(45) 08/10/2019
(71) METSO OUTOTEC FINLAND OY (FI)

---

(11) BR 11 2015 003530-2 B1
Código 25.4 - Alteração de Nome Deferida
(22) 22/08/2013
(45) 19/10/2021
(71) METSO OUTOTEC FINLAND OY (FI)

---

(11) BR 11 2015 007408-1 B1
Código 25.4 - Alteração de Nome Deferida
(22) 03/10/2013
(45) 03/03/2020
(71) METSO OUTOTEC FINLAND OY (FI)

---

(11) BR 11 2015 007921-0 B1
Código 25.4 - Alteração de Nome Deferida
(22) 12/10/2012
(45) 08/12/2020

(71) METSO OUTOTEC FINLAND OY (FI)

---

(11) BR 11 2015 014215-0 B1

Código 25.4 - Alteração de Nome Deferida
(22) 20/12/2013
(45) 22/06/2021
(71) METSO OUTOTEC FINLAND OY (FI)

---

(11) BR 11 2015 026022-5 B1

Código 25.4 - Alteração de Nome Deferida
(22) 14/04/2014
(45) 27/07/2021
(71) METSO OUTOTEC FINLAND OY (FI)

---

(11) BR 11 2015 027156-1 B1

Código 25.4 - Alteração de Nome Deferida
(22) 29/04/2014
(45) 05/01/2021
(71) METSO OUTOTEC FINLAND OY (FI)

---

(11) BR 11 2015 028970-3 B1

Código 25.4 - Alteração de Nome Deferida
(22) 20/05/2014
(45) 28/09/2021
(71) METSO OUTOTEC FINLAND OY (FI)

---

(11) BR 11 2015 028978-9 B1

Código 25.4 - Alteração de Nome Deferida
(22) 22/05/2014
(45) 29/12/2020
(71) METSO OUTOTEC FINLAND OY (FI)

---

(11) BR 11 2015 030282-3 B1

Código 25.4 - Alteração de Nome Deferida
(22) 06/06/2014
(45) 02/06/2020
(71) METSO OUTOTEC FINLAND OY (FI)

---

(11) BR 11 2016 006491-7 B1

Código 25.4 - Alteração de Nome Deferida
(22) 02/10/2014
(45) 09/03/2021
(71) METSO OUTOTEC FINLAND OY (FI)

---

(11) BR 11 2016 008444-6 B1

Código 25.4 - Alteração de Nome Deferida
(22) 30/10/2013
(45) 18/05/2021
(71) METSO OUTOTEC FINLAND OY (FI)

(11) BR 11 2016 012120-1 B1
Código 25.4 - Alteração de Nome Deferida
(22) 02/12/2013
(45) 10/11/2020
(71) METSO OUTOTEC FINLAND OY (FI)

(11) BR 11 2016 013542-3 B1
Código 25.4 - Alteração de Nome Deferida
(22) 19/12/2014
(45) 22/06/2021
(71) METSO OUTOTEC FINLAND OY (FI)

(11) BR 11 2016 013645-4 B1
Código 25.4 - Alteração de Nome Deferida
(22) 18/12/2014
(45) 23/02/2021
(71) METSO OUTOTEC FINLAND OY (FI)

(21) BR 11 2016 018077-1 A8
Código 25.4 - Alteração de Nome Deferida
(22) 05/02/2014
(71) NEWAMSTERDAM PHARMA B.V. (NL)

(11) BR 11 2016 018944-2 B1
Código 25.4 - Alteração de Nome Deferida
(22) 25/02/2015
(45) 26/10/2021
(71) METSO OUTOTEC FINLAND OY (FI)

(11) BR 11 2016 024349-8 B1
Código 25.4 - Alteração de Nome Deferida
(22) 27/04/2015
(45) 22/06/2021
(71) METSO OUTOTEC FINLAND OY (FI)

(11) BR 11 2016 027930-1 B1
Código 25.4 - Alteração de Nome Deferida
(22) 04/06/2015
(45) 04/05/2021
(71) METSO OUTOTEC FINLAND OY (FI)

(21) BR 11 2017 007084-7 A2
Código 25.4 - Alteração de Nome Deferida
(22) 07/10/2015
(71) CORTEVA AGRISCIENCE LLC (US)

(11) BR 11 2017 007307-2 B1
Código 25.4 - Alteração de Nome Deferida
(22) 12/10/2015
(45) 19/10/2021
(71) METSO OUTOTEC FINLAND OY (FI)

(11) BR 11 2017 010916-6 B1	Código 25.4 - Alteração de Nome Deferida (22) 09/12/2015 (45) 16/08/2022 (71) SAFRAN AEROTECHNICS (FR)
(21) BR 11 2017 021703-1 A2	Código 25.4 - Alteração de Nome Deferida (22) 13/04/2016 (71) CORTEVA AGRISCIENCE LLC (US)
(21) BR 11 2017 021903-4 A2	Código 25.4 - Alteração de Nome Deferida (22) 13/04/2016 (71) CORTEVA AGRISCIENCE LLC (US)
(11) BR 11 2017 024041-6 B1	Código 25.4 - Alteração de Nome Deferida (22) 13/05/2015 (45) 16/03/2021 (71) METSO OUTOTEC FINLAND OY (FI)
(11) BR 11 2017 024061-0 B1	Código 25.4 - Alteração de Nome Deferida (22) 13/05/2015 (45) 16/03/2021 (71) METSO OUTOTEC FINLAND OY (FI)
(21) BR 11 2017 025282-1 A2	Código 25.4 - Alteração de Nome Deferida (22) 26/05/2016 (71) HANYU GROUP JOINT-STOCK CO., LTD. (CN)
(21) BR 11 2017 025313-5 A2	Código 25.4 - Alteração de Nome Deferida (22) 26/05/2016 (71) HANYU GROUP JOINT-STOCK CO., LTD. (CN)
(21) BR 11 2017 026972-4 A2	Código 25.4 - Alteração de Nome Deferida (22) 17/06/2016 (71) TISSIUM SA (FR)
(11) BR 11 2018 002085-0 B1	Código 25.4 - Alteração de Nome Deferida (22) 23/08/2016 (45) 06/07/2021 (71) DOVER FUELING SOLUTIONS UK LIMITED (GB)
(11) BR 11 2019 002594-4 B1	Código 25.4 - Alteração de Nome Deferida

	(22) 15/08/2016 (45) 14/09/2021 (71) METSO OUTOTEC FINLAND OY (FI)
(21) BR 11 2019 006125-8 A2	Código 25.4 - Alteração de Nome Deferida (22) 27/09/2017 (71) ILLYCAFFE S.P.A. (IT)
(21) BR 11 2019 010943-9 A2	Código 25.4 - Alteração de Nome Deferida (22) 30/11/2017 (71) MEREO BIOPHARMA 5, INC. (US)
(21) BR 11 2019 023586-8 A2	Código 25.4 - Alteração de Nome Deferida (22) 04/05/2018 (71) CORTEVA AGRISCIENCE LLC (US)
(21) BR 11 2020 007778-0 A2	Código 25.4 - Alteração de Nome Deferida (22) 16/10/2018 (71) CORTEVA AGRISCIENCE LLC (US)
(21) BR 11 2020 013735-9 A2	Código 25.4 - Alteração de Nome Deferida (22) 03/01/2019 (71) CORTEVA AGRISCIENCE LLC (US)
(21) BR 11 2020 018543-4 A2	Código 25.4 - Alteração de Nome Deferida (22) 14/02/2019 (71) METSOL AG (CH) ; TOKAI COBEX SAVOIE (FR)
(21) BR 11 2020 019801-3 A2	Código 25.4 - Alteração de Nome Deferida (22) 04/03/2019 (71) SAHAJANAND MEDICAL TECHNOLOGIES LIMITED (IN)
(21) BR 11 2020 022193-7 A2	Código 25.4 - Alteração de Nome Deferida (22) 26/04/2019 (71) CORTEVA AGRISCIENCE LLC (US)
(21) BR 11 2020 023024-3 A2	Código 25.4 - Alteração de Nome Deferida (22) 09/05/2019 (71) CORTEVA AGRISCIENCE LLC (US)
(21) BR 11 2020 024835-5 A2	Código 25.4 - Alteração de Nome Deferida (22) 03/06/2019

	(71) CORTEVA AGRISCIENCE LLC (US)
(21) BR 11 2020 025031-7 A2	Código 25.4 - Alteração de Nome Deferida (22) 20/05/2019 (71) CORTEVA AGRISCIENCE LLC (US)
(21) BR 11 2021 013944-3 A2	Código 25.4 - Alteração de Nome Deferida (22) 15/01/2020 (71) INSERM (INSTITUT NATIONAL DE LA SANTÉ ET DE LA RECHERCHE MÉDICALE) (FR) ; NANTES UNIVERSITÉ (FR)
(21) BR 11 2021 022675-3 A2	Código 25.4 - Alteração de Nome Deferida (22) 01/05/2020 (71) VALTIR, LLC (US)
(21) BR 11 2022 015127-6 A2	Código 25.4 - Alteração de Nome Deferida (22) 29/01/2021 (71) FRAUNHOFER-GESELLSCHAFT ZUR FÖRDERUNG DER ANGEWANDTEN FORSCHUNG E.V. (DE) ; ESK-SIC GMBH (DE)
(21) BR 20 2017 005005-5 U2	Código 25.4 - Alteração de Nome Deferida (22) 13/03/2017 (71) ÔNICA INDÚSTRIA E COMÉRCIO DE ALUMÍNIOS LTDA (BR/PR)
(11) BR 20 2018 016590-4 Y1	Código 25.4 - Alteração de Nome Deferida (22) 15/02/2016 (45) 10/08/2021 (71) METSO OUTOTEC FINLAND OY (FI)
(21) BR 20 2021 011415-6 U2	Código 25.4 - Alteração de Nome Deferida (22) 11/06/2021 (71) HOSTZER INDÚSTRIA E COMÉRCIO DE PRODUTOS PARA LAZER LTDA (BR/SP)
(21) BR 20 2021 023998-6 U2	Código 25.4 - Alteração de Nome Deferida (22) 29/11/2021 (71) PNEUAÇO COMÉRCIO DE PNEUS E RODAS LTDA. (BR/MG)
(21) BR 20 2021 025954-5 U2	Código 25.4 - Alteração de Nome Deferida (22) 21/12/2021 (71) PNEUAÇO COMÉRCIO DE PNEUS E RODAS LTDA. (BR/MG)

(11) BR 21 2018 000144-4 Y1	Código 25.4 - Alteração de Nome Deferida (22) 29/06/2016 (45) 31/08/2021 (71) METSO OUTOTEC FINLAND OY (FI)
(11) BR 21 2018 000147-9 Y1	Código 25.4 - Alteração de Nome Deferida (22) 29/06/2016 (45) 31/08/2021 (71) METSO OUTOTEC FINLAND OY (FI)
(11) BR 21 2018 000148-7 Y1	Código 25.4 - Alteração de Nome Deferida (22) 29/06/2016 (45) 31/08/2021 (71) METSO OUTOTEC FINLAND OY (FI)
(21) PI 0720048-0 A2	Código 25.4 - Alteração de Nome Deferida (22) 13/12/2007 (71) Sangamo Biosciences, INC. (US) ; CORTEVA AGRISCIENCE LLC (US)

Código 25.6 - Alteração de Nome em Exigência

Exigência referente ao pedido de alteração de nome requerida. Desta data corre o prazo de 60 (sessenta) dias para cumprimento da exigência formulada, sob pena de indeferimento da alteração.

(11) BR 11 2012 011543-0 B1	Código 25.6 - Alteração de Nome em Exigência (22) 16/11/2009 (45) 08/10/2019 (71) ABB SCHWEIZ AG (CH) A fim de atender a alteração de nome requerida através da petição nº 870220072522, de 12/08/2022, é necessário apresentar guia de recolhimento da alteração de sede e da transferência de titular que ocorreram antes da alteração de nome solicitada. Além disso, é preciso apresentar a guia de cumprimento de exigência.
(21) BR 11 2017 017872-9 A2	Código 25.6 - Alteração de Nome em Exigência (22) 22/02/2016 (71) MAERSK DRILLING A/S (DK) A fim de atender a alteração de nome requerida através da petição 870230008897 de 01/02/2023, é necessário uma guia de GRU 248 para a alteração de endereço verificada na documentação apresentada pelo usuário.
(21) BR 20 2017 010066-4 U2	Código 25.6 - Alteração de Nome em Exigência (22) 12/05/2017 (71) ESPARTA MONITORAMENTO, SISTEMAS E OPERAÇÕES DE SEGURANÇA LTDA (BR/SP) A fim de atender a alteração de nome requerida através da petição 870220110216 de 28/11/2022 é necessário apresentar documentação comprobatória da alteração de nome solicitada.

Código 25.7 - Alteração de Sede Deferida

Notificação do deferimento da alteração de Sede requerida. Desta data corre o prazo de 60 (sessenta) dias para eventual recurso do interessado.

---

(21) BR 10 2016 018074-0 A2
Código 25.7 - Alteração de Sede Deferida
(22) 03/08/2016
(71) ALX ONCOLOGY INC. (US)

---

(21) BR 10 2017 022699-9 A2
Código 25.7 - Alteração de Sede Deferida
(22) 20/10/2017
(71) GUILHERME HERRERA (BR/SP)

---

(21) BR 10 2020 017643-9 A2
Código 25.7 - Alteração de Sede Deferida
(22) 28/08/2020
(71) I & M PAPÉIS E EMBALAGENS LTDA (BR/SP)

---

(21) BR 10 2022 007105-5 A2
Código 25.7 - Alteração de Sede Deferida
(22) 13/04/2022
(71) TERACLOUD APS (DK)

---

(11) BR 11 2012 004009-0 B1
Código 25.7 - Alteração de Sede Deferida
(22) 24/08/2010
(45) 11/05/2021
(71) OTERRA A/S (DK)

---

(11) BR 11 2012 008902-1 B1
Código 25.7 - Alteração de Sede Deferida
(22) 16/10/2009
(45) 06/07/2021
(71) WAYNE FUELING SYSTEMS SWEDEN AB (SE)

---

(11) BR 11 2012 020171-9 B1
Código 25.7 - Alteração de Sede Deferida
(22) 09/08/2011
(45) 29/03/2022
(71) WENGER MANUFACTURING, LLC (US)

---

(11) BR 11 2013 000552-1 B1
Código 25.7 - Alteração de Sede Deferida
(22) 08/07/2011
(45) 02/03/2021
(71) CERGENTIS B.V. (NL)

---

(11) BR 11 2013 025025-9 B1
Código 25.7 - Alteração de Sede Deferida

	(22) 30/03/2012 (45) 03/12/2019 (71) OTERRA A/S (DK)
(21) BR 11 2013 028907-4 A2	Código 25.7 - Alteração de Sede Deferida (22) 08/05/2012 (71) LEGOCHEM BIOSCIENCES, INC. (KR)
(11) BR 11 2013 031286-6 B1	Código 25.7 - Alteração de Sede Deferida (22) 04/06/2012 (45) 22/04/2020 (71) OTERRA A/S (DK)
(11) BR 11 2014 002504-5 B1	Código 25.7 - Alteração de Sede Deferida (22) 02/08/2012 (45) 20/09/2022 (71) ALPHA ASSEMBLY SOLUTIONS INC. (US)
(11) BR 11 2014 012578-3 B1	Código 25.7 - Alteração de Sede Deferida (22) 28/11/2012 (45) 25/05/2021 (71) OTERRA A/S (DK)
(11) BR 11 2014 015480-5 B1	Código 25.7 - Alteração de Sede Deferida (22) 20/12/2012 (45) 15/03/2022 (71) CIRCASSIA AB (SE)
(21) BR 11 2014 027870-9 A2	Código 25.7 - Alteração de Sede Deferida (22) 08/05/2013 (71) AOP ORPHAN PHARMACEUTICALS GMBH (AT)
(11) BR 11 2014 027911-0 B1	Código 25.7 - Alteração de Sede Deferida (22) 08/05/2013 (45) 14/04/2020 (71) OTERRA A/S (DK)
(11) BR 11 2015 002648-6 B1	Código 25.7 - Alteração de Sede Deferida (22) 23/06/2014 (45) 03/08/2021 (71) WENGER MANUFACTURING, LLC (US)

(11) BR 11 2015 023853-0 B1
Código 25.7 - Alteração de Sede Deferida
(22) 27/03/2014
(45) 17/08/2021
(71) WENGER MANUFACTURING, LLC (US)

(11) BR 11 2016 018099-2 B8
Código 25.7 - Alteração de Sede Deferida
(22) 05/02/2015
(45) 11/10/2022
(71) KAZIA THERAPEUTICS LIMITED (AU)

(11) BR 11 2016 026980-2 B1
Código 25.7 - Alteração de Sede Deferida
(22) 10/06/2015
(45) 03/05/2022
(71) CUREVAC MANUFACTURING GMBH (DE)

(21) BR 11 2016 027722-8 A8
Código 25.7 - Alteração de Sede Deferida
(22) 27/05/2015
(71) LEGOCHEM BIOSCIENCES, INC. (KR)

(21) BR 11 2017 009285-9 A2
Código 25.7 - Alteração de Sede Deferida
(22) 23/10/2015
(71) RAYSOLUTION DIGITAL TECHNOLOGY CO., LTD. (HEFEI) (CN)

(11) BR 11 2017 015037-9 B1
Código 25.7 - Alteração de Sede Deferida
(22) 11/12/2015
(45) 01/11/2022
(71) ANACONDA BIOMED, S.L. (ES)

(21) BR 11 2017 016737-9 A2
Código 25.7 - Alteração de Sede Deferida
(22) 26/10/2016
(71) EAGLERAIL CONTAINER LOGISTICS INC. (US)

(21) BR 11 2017 016740-9 A2
Código 25.7 - Alteração de Sede Deferida
(22) 26/10/2016
(71) EAGLERAIL CONTAINER LOGISTICS INC. (US)

(11) BR 11 2017 017431-6 B1
Código 25.7 - Alteração de Sede Deferida
(22) 23/01/2016
(45) 08/11/2022
(71) RAYSOLUTION DIGITAL TECHNOLOGY CO., LTD. (HEFEI) (CN)

(21) BR 11 2017 017433-2 A2
Código 25.7 - Alteração de Sede Deferida

	(22) 23/01/2016 (71) RAYSOLUTION DIGITAL TECHNOLOGY CO., LTD. (HEFEI) (CN)
(11) BR 11 2017 022964-1 B1	Código 25.7 - Alteração de Sede Deferida (22) 26/04/2016 (45) 07/12/2021 (71) OTERRA A/S (DK)
(21) BR 11 2018 005407-0 A2	Código 25.7 - Alteração de Sede Deferida (22) 16/09/2016 (71) CEPHALON LLC (US)
(11) BR 11 2018 009325-4 B1	Código 25.7 - Alteração de Sede Deferida (22) 10/11/2016 (45) 07/06/2022 (71) OTERRA A/S (DK)
(21) BR 11 2018 015444-0 A2	Código 25.7 - Alteração de Sede Deferida (22) 27/01/2017 (71) MANNKIND CORPORATION (US)
(21) BR 11 2018 068951-3 A2	Código 25.7 - Alteração de Sede Deferida (22) 04/04/2017 (71) BAKER HUGHES ENERGY TECHNOLOGY UK LIMITED (GB)
(21) BR 11 2018 070415-6 A2	Código 25.7 - Alteração de Sede Deferida (22) 21/04/2017 (71) VALCURIA AB (SE)
(11) BR 11 2019 003319-0 B1	Código 25.7 - Alteração de Sede Deferida (22) 25/08/2017 (45) 23/08/2022 (71) OTERRA A/S (DK)
(21) BR 11 2019 012570-1 A2	Código 25.7 - Alteração de Sede Deferida (22) 21/12/2017 (71) CEPHALON LLC (US)
(21) BR 11 2019 020136-0 A2	Código 25.7 - Alteração de Sede Deferida (22) 29/03/2018 (71) LEGOCHEM BIOSCIENCES, INC. (KR)

(21) BR 11 2019 024209-0 A2	Código 25.7 - Alteração de Sede Deferida (22) 25/06/2018 (71) OTERRA A/S (DK)
(21) BR 11 2020 013594-1 A2	Código 25.7 - Alteração de Sede Deferida (22) 20/12/2018 (71) UNIVERSITE MONTPELLIER (FR) ; CENTRE NATIONAL DE LA RECHERCHE SCIENTIFIQUE (FR) ; OTERRA A/S (DK)
(21) BR 11 2020 020913-9 A2	Código 25.7 - Alteração de Sede Deferida (22) 16/04/2019 (71) KØBENHAVNS UNIVERSITET (DK) ; OTERRA A/S (DK)
(21) BR 11 2021 007934-3 A2	Código 25.7 - Alteração de Sede Deferida (22) 29/10/2019 (71) C2CNT LLC (US)
(21) BR 11 2021 012302-4 A2	Código 25.7 - Alteração de Sede Deferida (22) 23/12/2019 (71) ENTX LIMITED (AU)
(21) BR 11 2021 015799-9 A2	Código 25.7 - Alteração de Sede Deferida (22) 12/02/2020 (71) MIRUM PHARMACEUTICALS, INC. (US)
(21) BR 11 2021 015809-0 A2	Código 25.7 - Alteração de Sede Deferida (22) 12/02/2020 (71) MIRUM PHARMACEUTICALS, INC. (US)
(21) BR 11 2021 015815-4 A2	Código 25.7 - Alteração de Sede Deferida (22) 12/02/2020 (71) MIRUM PHARMACEUTICALS, INC. (US)
(21) BR 11 2021 020185-8 A2	Código 25.7 - Alteração de Sede Deferida (22) 28/05/2020 (71) OTERRA A/S (DK)
(21) BR 11 2022 002391-0 A2	Código 25.7 - Alteração de Sede Deferida (22) 10/08/2020 (71) AGENSYS, INC. (US) ; SEAGEN INC. (US)
(21) BR 11 2022 011250-5 A2	Código 25.7 - Alteração de Sede Deferida

	(22) 25/12/2020 (71) SAUDI ARABIAN OIL COMPANY (SA) ; KING FAHD UNIVERSITY OF PETROLEUM AND MINERALS SA (SA) ; PETROBRAS SA (BR/RJ)
(21) BR 11 2022 012273-0 A2	Código 25.7 - Alteração de Sede Deferida (22) 17/12/2020 (71) THE ROCKEFELLER UNIVERSITY (US) ; BRIDGE MEDICINES, LLC (US) ; TANWEER A. KHAN (US) ; NIGEL LIVERTON (US) ; YOSHIYUKI FUKASE (US) ; MAYAKO MICHINO (US) ; ANDREW W. STAMFORD (US) ; MICHAEL W. MILLER (US) ; DAVID HUGGINS (US) ; PETER MEINKE (US)
(21) BR 11 2022 016169-7 A2	Código 25.7 - Alteração de Sede Deferida (22) 12/02/2021 (71) GALAXY CCRO, INC. (US)
(21) BR 11 2022 018344-5 A2	Código 25.7 - Alteração de Sede Deferida (22) 16/03/2021 (71) DUKE UNIVERSITY (US)
(21) BR 12 2019 022244-4 A2	Código 25.7 - Alteração de Sede Deferida (22) 04/09/2014 (62) BR 11 2016 004794-0 04/09/2014 (71) INDIGO AG, INC. (US)
(21) BR 12 2020 005487-5 A2	Código 25.7 - Alteração de Sede Deferida (22) 13/10/2014 (62) BR 11 2017 007482-6 13/10/2014 (71) AVERY DENNISON RETAIL INFORMATION SERVICES, LLC (US)
(21) BR 12 2020 016586-3 A2	Código 25.7 - Alteração de Sede Deferida (22) 13/10/2015 (62) BR 11 2017 007452-4 13/10/2015 (71) AVERY DENNISON RETAIL INFORMATION SERVICES LLC (US)
(21) BR 12 2021 002400-6 A2	Código 25.7 - Alteração de Sede Deferida (22) 16/09/2016 (62) BR 11 2018 005407-0 16/09/2016 (71) CEPHALON LLC (US)
(21) BR 12 2021 007097-0 A2	Código 25.7 - Alteração de Sede Deferida (22) 05/08/2016 (62) BR 11 2018 001353-6 05/08/2016

	(71) ALX ONCOLOGY INC. (US)
(21) BR 12 2022 017575-9 A2	Código 25.7 - Alteração de Sede Deferida (22) 27/01/2017 (62) BR 11 2018 015444-0 27/01/2017 (71) MANNKIND CORPORATION (US)
(11) BR 20 2013 029515-4 Y1	Código 25.7 - Alteração de Sede Deferida (22) 14/11/2013 (45) 08/10/2019 (71) LINKC SERVIÇOS E COMÉRCIO LTDA - EPP (BR/SP)
(21) BR 20 2022 006183-7	Código 25.7 - Alteração de Sede Deferida (22) 31/03/2022 (71) LILOPETY INDÚSTRIA E COMÉRCIO LTDA - ME (BR/SP)
(21) BR 20 2022 020264-3 U2	Código 25.7 - Alteração de Sede Deferida (22) 06/10/2022 (71) ADLER ANDAIMES LTDA. (BR/SP)
(11) PI 0513780-2 B1	Código 25.7 - Alteração de Sede Deferida (22) 27/07/2005 (45) 29/12/2015 (73) KARL MAYER STOLL R&D GMBH (DE)
(11) PI 0610641-2 B1	Código 25.7 - Alteração de Sede Deferida (22) 12/04/2006 (45) 05/06/2018 (73) PHILIPS RS NORTH AMERICA LLC (US)
(11) PI 0616337-8 B8	Código 25.7 - Alteração de Sede Deferida (22) 20/09/2006 (45) 14/02/2018 (73) PHILIPS RS NORTH AMERICA LLC (US)
(11) PI 0710500-2 B1	Código 25.7 - Alteração de Sede Deferida (22) 22/10/2007 (45) 02/05/2018 (73) WENGER MANUFACTURING, LLC (US)
(11) PI 0808982-5 B1	Código 25.7 - Alteração de Sede Deferida (22) 01/02/2008

(45) 23/01/2018

(73) WENGER MANUFACTURING, LLC (US)

Código 25.8 - Alteração de Sede Indeferida

Notificação do indeferimento da alteração de Sede requerida. Desta data corre o prazo de 60 (sessenta) dias para eventual recurso do interessado.

---

(21) BR 11 2021 007837-1 A2

Código 25.8 - Alteração de Sede Indeferida

(22) 29/10/2019

(71) C2CNT, LLC (US)

Indeferido o pedido de alteração de endereço contido na petição 870220075983 de 23/08/2022, por não se referir ao depositante do pedido com fundamentação no art. 59 da LPI.

Código 25.11 - Republicação

Republicação da publicação de qualquer um dos subitens anteriores por ter sido indevida.

---

(21) BR 11 2016 008419-5 A2

Código 25.11 - Republicação

(22) 18/11/2014

(71) SOLID, INC. (KR)

Retificação do despacho 25.1 publicado na RPI 2700 de 04/10/2022.Onde se lê: ?SOLID, INC. (US)? Leia-se: ?SOLID, INC. (KR)?

Código 25.12 - Publicação Anulada

Anulada a publicação de qualquer um dos subitens anteriores por ter sido efetuada com incorreção.

---

(21) BR 10 2018 070347-1 A2

Código 25.12 - Publicação Anulada
(22) 03/10/2018
(71) CASTERTECH FUNDIÇÃO E TECNOLOGIA LTDA (BR/RS)
Anulada a publicação código 25.3 na RPI nº 2691 de 02/08/2022 por ter sido indevida.

---

(11) BR 11 2017 019608-5 B1

Código 25.12 - Publicação Anulada
(22) 12/01/2016
(45) 05/07/2022
(71) ILLYCAFFE S.P.A. (IT)
Anulada a publicação código 25.6 na RPI nº 2717 de 31/01/2023 por ter sido indevida.

Código Códigos para Trâmite Prioritário

Código 28.10.32 - Notificação de requerimento de trâmite prioritário de PPH

Notifica o requerimento de trâmite prioritário para os processos de patente listados. A admissão condiciona-se ao atendimento da legislação específica.

(21) BR 10 2017 000982-3 A2	Código 28.10.32 - Notificação de requerimento de trâmite prioritário de PPH (22) 17/01/2017 Notificação de requerimento de trâmite prioritário de PPH, conforme protocolo nº 870230004425, de 17/01/2023
(21) BR 10 2019 011507-6 A2	Código 28.10.32 - Notificação de requerimento de trâmite prioritário de PPH (22) 04/06/2019 Notificação de requerimento de trâmite prioritário de PPH, conforme protocolo nº 870230004522, de 17/01/2023
(21) BR 10 2019 018897-9 A2	Código 28.10.32 - Notificação de requerimento de trâmite prioritário de PPH (22) 12/09/2019 Notificação de requerimento de trâmite prioritário de PPH, conforme protocolo nº 870230003353, de 12/01/2023
(21) BR 10 2019 022150-0 A2	Código 28.10.32 - Notificação de requerimento de trâmite prioritário de PPH (22) 22/10/2019 Notificação de requerimento de trâmite prioritário de PPH, conforme protocolo nº 870230002397, de 09/01/2023
(21) BR 10 2019 026799-2 A2	Código 28.10.32 - Notificação de requerimento de trâmite prioritário de PPH (22) 16/12/2019 Notificação de requerimento de trâmite prioritário de PPH, conforme protocolo nº 870230002652, de 10/01/2023
(21) BR 10 2020 000624-0 A2	Código 28.10.32 - Notificação de requerimento de trâmite prioritário de PPH (22) 10/01/2020 Notificação de requerimento de trâmite prioritário de PPH, conforme protocolo nº 870230001471, de 06/01/2023
(21) BR 10 2020 012760-8 A2	Código 28.10.32 - Notificação de requerimento de trâmite prioritário de PPH (22) 22/06/2020 Notificação de requerimento de trâmite prioritário de PPH, conforme protocolo nº 870230004260, de 16/01/2023

(21) BR 10 2021 015981-2 A2	Código 28.10.32 - Notificação de requerimento de trâmite prioritário de PPH (22) 12/08/2021 Notificação de requerimento de trâmite prioritário de PPH, conforme protocolo nº 870230004392, de 17/01/2023
(21) BR 10 2021 021303-5 A2	Código 28.10.32 - Notificação de requerimento de trâmite prioritário de PPH (22) 22/10/2021 Notificação de requerimento de trâmite prioritário de PPH, conforme protocolo nº 870230003470, de 12/01/2023
(21) BR 10 2022 017670-1 A2	Código 28.10.32 - Notificação de requerimento de trâmite prioritário de PPH (22) 02/09/2022 Notificação de requerimento de trâmite prioritário de PPH, conforme protocolo nº 870230004021, de 16/01/2023
(21) BR 11 2018 072598-6 A2	Código 28.10.32 - Notificação de requerimento de trâmite prioritário de PPH (22) 28/04/2017 Notificação de requerimento de trâmite prioritário de PPH, conforme protocolo nº 870230003709, de 13/01/2023
(21) BR 11 2018 073682-1 A2	Código 28.10.32 - Notificação de requerimento de trâmite prioritário de PPH (22) 10/05/2017 Notificação de requerimento de trâmite prioritário de PPH, conforme protocolo nº 870230002828, de 10/01/2023
(21) BR 11 2018 076655-0 A2	Código 28.10.32 - Notificação de requerimento de trâmite prioritário de PPH (22) 13/06/2017 Notificação de requerimento de trâmite prioritário de PPH, conforme protocolo nº 870230004022, de 16/01/2023
(21) BR 11 2019 013707-6 A2	Código 28.10.32 - Notificação de requerimento de trâmite prioritário de PPH (22) 03/01/2018 Notificação de requerimento de trâmite prioritário de PPH, conforme protocolo nº 870230001347, de 05/01/2023
(21) BR 11 2019 022709-1 A2	Código 28.10.32 - Notificação de requerimento de trâmite prioritário de PPH (22) 03/05/2018 Notificação de requerimento de trâmite prioritário de PPH, conforme protocolo nº 870230002791, de 10/01/2023
(21) BR 11 2020 005325-2 A2	Código 28.10.32 - Notificação de requerimento de trâmite prioritário de PPH (22) 18/09/2018 Notificação de requerimento de trâmite prioritário de PPH, conforme protocolo

	nº 870230003075, de 11/01/2023
(21) BR 11 2020 014553-0 A2	Código 28.10.32 - Notificação de requerimento de trâmite prioritário de PPH (22) 18/01/2019 Notificação de requerimento de trâmite prioritário de PPH, de protocolo nº 870230004364, de 16/01/2023
(21) BR 11 2020 016384-8 A2	Código 28.10.32 - Notificação de requerimento de trâmite prioritário de PPH (22) 15/02/2019 Notificação de requerimento de trâmite prioritário de PPH, conforme protocolo nº 870230002782, de 10/01/2023
(21) BR 11 2020 017095-0 A2	Código 28.10.32 - Notificação de requerimento de trâmite prioritário de PPH (22) 16/10/2019 Notificação de requerimento de trâmite prioritário de PPH, conforme protocolo nº 870230001515, de 06/01/2023
(21) BR 11 2020 020627-0 A2	Código 28.10.32 - Notificação de requerimento de trâmite prioritário de PPH (22) 11/04/2019 Notificação de requerimento de trâmite prioritário de PPH, conforme protocolo nº 870230004689, de 17/01/2023
(21) BR 11 2020 020794-2 A2	Código 28.10.32 - Notificação de requerimento de trâmite prioritário de PPH (22) 06/05/2019 Notificação de requerimento de trâmite prioritário de PPH, conforme protocolo nº 870230001392, de 05/01/2023
(21) BR 11 2020 024299-3 A2	Código 28.10.32 - Notificação de requerimento de trâmite prioritário de PPH (22) 21/06/2019 Notificação de requerimento de trâmite prioritário de PPH, conforme protocolo nº 870230003478, de 12/01/2023
(21) BR 11 2020 026876-3 A2	Código 28.10.32 - Notificação de requerimento de trâmite prioritário de PPH (22) 01/11/2019 Notificação de requerimento de trâmite prioritário de PPH, conforme protocolo nº 870230003183, de 12/01/2023
(21) BR 11 2021 006744-2 A2	Código 28.10.32 - Notificação de requerimento de trâmite prioritário de PPH (22) 07/10/2019 Notificação de requerimento de trâmite prioritário de PPH, conforme protocolo nº 870230001385, de 05/01/2023

(21) BR 11 2021 007755-3 A2	Código 28.10.32 - Notificação de requerimento de trâmite prioritário de PPH (22) 25/10/2019 Notificação de requerimento de trâmite prioritário de PPH, conforme protocolo nº 870230002259, de 09/01/2023
(21) BR 11 2021 008296-4 A2	Código 28.10.32 - Notificação de requerimento de trâmite prioritário de PPH (22) 30/10/2019 Notificação de requerimento de trâmite prioritário de PPH, conforme protocolo nº 870230003536, de 13/01/2023
(21) BR 11 2021 008799-0 A2	Código 28.10.32 - Notificação de requerimento de trâmite prioritário de PPH (22) 23/10/2019 Notificação de requerimento de trâmite prioritário de PPH, conforme protocolo nº 870230001405, de 05/01/2023
(21) BR 11 2021 009140-8 A2	Código 28.10.32 - Notificação de requerimento de trâmite prioritário de PPH (22) 18/11/2019 Notificação de requerimento de trâmite prioritário de PPH, conforme protocolo nº 870230002416, de 09/01/2023
(21) BR 11 2021 009213-7 A2	Código 28.10.32 - Notificação de requerimento de trâmite prioritário de PPH (22) 13/11/2019 Notificação de requerimento de trâmite prioritário de PPH, conforme protocolo nº 870230004669, de 17/01/2023
(21) BR 11 2021 009305-2 A2	Código 28.10.32 - Notificação de requerimento de trâmite prioritário de PPH (22) 13/11/2019 Notificação de requerimento de trâmite prioritário de PPH, conforme protocolo nº 870230003847, de 13/01/2023
(21) BR 11 2021 009388-5 A2	Código 28.10.32 - Notificação de requerimento de trâmite prioritário de PPH (22) 30/10/2019 Notificação de requerimento de trâmite prioritário de PPH, conforme protocolo nº 870230001394, de 05/01/2023
(21) BR 11 2021 009394-0 A2	Código 28.10.32 - Notificação de requerimento de trâmite prioritário de PPH (22) 12/06/2019 Notificação de requerimento de trâmite prioritário de PPH, conforme protocolo nº 870230001391, de 05/01/2023
(21) BR 11 2021 009398-2 A2	Código 28.10.32 - Notificação de requerimento de trâmite prioritário de PPH (22) 12/06/2019 Notificação de requerimento de trâmite prioritário de PPH, conforme protocolo

	nº 870230003087, de 11/10/2023
(21) BR 11 2021 009734-1 A2	Código 28.10.32 - Notificação de requerimento de trâmite prioritário de PPH (22) 02/12/2019 Notificação de requerimento de trâmite prioritário de PPH, conforme protocolo nº 870230003994, de 16/01/2023
(21) BR 11 2021 010094-6 A2	Código 28.10.32 - Notificação de requerimento de trâmite prioritário de PPH (22) 02/12/2019 Notificação de requerimento de trâmite prioritário de PPH, conforme protocolo nº 870230001550, de 06/01/2023
(21) BR 11 2021 010490-9 A2	Código 28.10.32 - Notificação de requerimento de trâmite prioritário de PPH (22) 27/11/2019 Notificação de requerimento de trâmite prioritário de PPH, conforme protocolo nº 870230001484, de 06/01/2023
(21) BR 11 2021 010776-2 A2	Código 28.10.32 - Notificação de requerimento de trâmite prioritário de PPH (22) 06/12/2019 Notificação de requerimento de trâmite prioritário de PPH, conforme protocolo nº 870230004119, de 16/01/2023
(21) BR 11 2021 011462-9 A2	Código 28.10.32 - Notificação de requerimento de trâmite prioritário de PPH (22) 12/12/2019 Notificação de requerimento de trâmite prioritário de PPH, conforme protocolo nº 870230001580, de 06/01/2023
(21) BR 11 2021 012018-1 A2	Código 28.10.32 - Notificação de requerimento de trâmite prioritário de PPH (22) 23/12/2019 Notificação de requerimento de trâmite prioritário de PPH, conforme protocolo nº 870230004466, de 17/01/2023
(21) BR 11 2021 012455-1 A2	Código 28.10.32 - Notificação de requerimento de trâmite prioritário de PPH (22) 27/12/2019 Notificação de requerimento de trâmite prioritário de PPH, conforme protocolo nº 870230003490, de 12/01/2023
(21) BR 11 2021 013240-6 A2	Código 28.10.32 - Notificação de requerimento de trâmite prioritário de PPH (22) 15/01/2020 Notificação de requerimento de trâmite prioritário de PPH, conforme protocolo nº 870230002998, de 11/01/2023

(21) BR 11 2021 013455-7 A2	Código 28.10.32 - Notificação de requerimento de trâmite prioritário de PPH (22) 07/01/2020 Notificação de requerimento de trâmite prioritário de PPH, conforme protocolo nº 870230003153, de 11/01/2023
(21) BR 11 2021 013598-7 A2	Código 28.10.32 - Notificação de requerimento de trâmite prioritário de PPH (22) 13/01/2020 Notificação de requerimento de trâmite prioritário de PPH, conforme protocolo nº 870230002121, de 09/01/2023
(21) BR 11 2021 013703-3 A2	Código 28.10.32 - Notificação de requerimento de trâmite prioritário de PPH (22) 14/01/2020 Notificação de requerimento de trâmite prioritário de PPH, conforme protocolo nº 870230004699, de 17/01/2023
(21) BR 11 2021 014129-4 A2	Código 28.10.32 - Notificação de requerimento de trâmite prioritário de PPH (22) 06/01/2020 Notificação de requerimento de trâmite prioritário de PPH, conforme protocolo nº 870230001812, de 06/01/2023
(21) BR 11 2021 014261-4 A2	Código 28.10.32 - Notificação de requerimento de trâmite prioritário de PPH (22) 29/01/2020 Notificação de requerimento de trâmite prioritário de PPH, conforme protocolo nº 870230002275, de 09/01/2023
(21) BR 11 2021 014855-8 A2	Código 28.10.32 - Notificação de requerimento de trâmite prioritário de PPH (22) 26/02/2020 Notificação de requerimento de trâmite prioritário de PPH, conforme protocolo nº 870230004637, de 17/01/2023
(21) BR 11 2021 016828-1 A2	Código 28.10.32 - Notificação de requerimento de trâmite prioritário de PPH (22) 21/02/2020 Notificação de requerimento de trâmite prioritário de PPH, conforme protocolo nº 870230003751, de 13/01/2023
(21) BR 11 2021 016979-2 A8	Código 28.10.32 - Notificação de requerimento de trâmite prioritário de PPH (22) 06/03/2020 Notificação de requerimento de trâmite prioritário de PPH, conforme protocolo nº 870230001876, de 06/01/2023
(21) BR 11 2021 017934-8 A2	Código 28.10.32 - Notificação de requerimento de trâmite prioritário de PPH (22) 25/03/2020 Notificação de requerimento de trâmite prioritário de PPH, conforme protocolo

	nº 870230004572, de 17/01/2023
(21) BR 11 2021 018600-0 A2	Código 28.10.32 - Notificação de requerimento de trâmite prioritário de PPH (22) 20/03/2020 Notificação de requerimento de trâmite prioritário de PPH, conforme protocolo nº 870230004727, de 17/01/2023
(21) BR 11 2021 020258-7 A2	Código 28.10.32 - Notificação de requerimento de trâmite prioritário de PPH (22) 12/04/2020 Notificação de requerimento de trâmite prioritário de PPH, conforme protocolo nº 870230004146, de 16/01/2023
(21) BR 11 2021 020266-8 A2	Código 28.10.32 - Notificação de requerimento de trâmite prioritário de PPH (22) 12/04/2020 Notificação de requerimento de trâmite prioritário de PPH, conforme protocolo nº 870230002435, de 09/01/2023
(21) BR 11 2021 022780-6 A2	Código 28.10.32 - Notificação de requerimento de trâmite prioritário de PPH (22) 28/02/2020 Notificação de requerimento de trâmite prioritário de PPH, conforme protocolo nº 800230020818, de 12/01/2023
(21) BR 11 2021 026505-8 A2	Código 28.10.32 - Notificação de requerimento de trâmite prioritário de PPH (22) 25/06/2020 Notificação de requerimento de trâmite prioritário de PPH, conforme protocolo nº 870230004357, de 16/01/2023
(21) BR 11 2022 003519-5	Código 28.10.32 - Notificação de requerimento de trâmite prioritário de PPH (22) 30/07/2021 Notificação de requerimento de trâmite prioritário de PPH, conforme protocolo nº 870230004491, de 17/01/2023
(21) BR 11 2022 006602-3 A2	Código 28.10.32 - Notificação de requerimento de trâmite prioritário de PPH (22) 07/10/2020 Notificação de requerimento de trâmite prioritário de PPH, conforme protocolo nº 870230001952, de 06/01/2023
(21) BR 11 2022 008745-4 A2	Código 28.10.32 - Notificação de requerimento de trâmite prioritário de PPH (22) 01/07/2021 Notificação de requerimento de trâmite prioritário de PPH, conforme protocolo nº 870230001907, de 06/01/2023

(21) BR 11 2022 013533-5 A2	Código 28.10.32 - Notificação de requerimento de trâmite prioritário de PPH (22) 09/01/2020 Notificação de requerimento de trâmite prioritário de PPH, conforme protocolo nº 870230002693, de 10/01/2023
(21) BR 11 2022 015834-3 A2	Código 28.10.32 - Notificação de requerimento de trâmite prioritário de PPH (22) 11/02/2020 Notificação de requerimento de trâmite prioritário de PPH, conforme protocolo nº 870230001740, de 06/01/2023
(21) BR 11 2022 016142-5 A2	Código 28.10.32 - Notificação de requerimento de trâmite prioritário de PPH (22) 08/02/2021 Notificação de requerimento de trâmite prioritário de PPH, conforme protocolo nº 870230003754, de 13/01/2023
(21) BR 11 2022 016864-0 A2	Código 28.10.32 - Notificação de requerimento de trâmite prioritário de PPH (22) 04/03/2021 Notificação de requerimento de trâmite prioritário de PPH, conforme protocolo nº 870230004205, de 16/01/2023
(21) BR 11 2022 017406-3 A2	Código 28.10.32 - Notificação de requerimento de trâmite prioritário de PPH (22) 26/01/2021 Notificação de requerimento de trâmite prioritário de PPH, conforme protocolo nº 870230001444, de 05/01/2023
(21) BR 11 2022 018020-9	Código 28.10.32 - Notificação de requerimento de trâmite prioritário de PPH (22) 01/10/2021 Notificação de requerimento de trâmite prioritário de PPH, conforme protocolo nº 870230001934, de 06/01/2023
(21) BR 11 2022 018207-4	Código 28.10.32 - Notificação de requerimento de trâmite prioritário de PPH (22) 19/03/2021 Notificação de requerimento de trâmite prioritário de PPH, conforme protocolo nº 870230003139, de 11/01/2023
(21) BR 11 2022 019017-4 A2	Código 28.10.32 - Notificação de requerimento de trâmite prioritário de PPH (22) 20/04/2021 Notificação de requerimento de trâmite prioritário de PPH, conforme protocolo nº 870230003446, de 12/01/2023
(21) BR 11 2022 019424-2 A2	Código 28.10.32 - Notificação de requerimento de trâmite prioritário de PPH (22) 13/04/2021 Notificação de requerimento de trâmite prioritário de PPH, conforme protocolo

	nº 870230001644, de 06/01/2023
(21) BR 11 2022 020784-0	Código 28.10.32 - Notificação de requerimento de trâmite prioritário de PPH (22) 22/07/2022 Notificação de requerimento de trâmite prioritário de PPH, conforme protocolo nº 870230003663, de 13/01/2023
(21) BR 11 2022 021614-9 A2	Código 28.10.32 - Notificação de requerimento de trâmite prioritário de PPH (22) 04/05/2020 Notificação de requerimento de trâmite prioritário de PPH, conforme protocolo nº 870230001652, de 06/01/2023
(21) BR 11 2022 022112-6 A2	Código 28.10.32 - Notificação de requerimento de trâmite prioritário de PPH (22) 03/05/2021 Notificação de requerimento de trâmite prioritário de PPH, conforme protocolo nº 870230002333, de 09/01/2023
(21) BR 11 2022 022177-0 A2	Código 28.10.32 - Notificação de requerimento de trâmite prioritário de PPH (22) 27/04/2021 Notificação de requerimento de trâmite prioritário de PPH, conforme protocolo n° 870230001884, de 06/01/2023
(21) BR 11 2022 022517-2 A2	Código 28.10.32 - Notificação de requerimento de trâmite prioritário de PPH (22) 27/04/2021 Notificação de requerimento de trâmite prioritário de PPH, conforme protocolo nº 870230001443, de 05/01/2023
(21) BR 11 2022 023051-6 A2	Código 28.10.32 - Notificação de requerimento de trâmite prioritário de PPH (22) 11/05/2021 Notificação de requerimento de trâmite prioritário de PPH, conforme protocolo nº 870230003906, de 13/01/2023
(21) BR 11 2022 023073-7 A2	Código 28.10.32 - Notificação de requerimento de trâmite prioritário de PPH (22) 10/05/2021 Notificação de requerimento de trâmite prioritário de PPH, conforme protocolo nº 870230003835, de 13/01/2023
(21) BR 11 2022 023212-8	Código 28.10.32 - Notificação de requerimento de trâmite prioritário de PPH (22) 12/05/2021 Notificação de requerimento de trâmite prioritário de PPH, conforme protocolo nº 870230004323, de 16/01/2023

(21) BR 11 2022 024652-8 A2	Código 28.10.32 - Notificação de requerimento de trâmite prioritário de PPH (22) 04/06/2021 Notificação de requerimento de trâmite prioritário de PPH, conforme protocolo nº 870230001830, de 06/01/2023
(21) BR 11 2022 024778-8 A2	Código 28.10.32 - Notificação de requerimento de trâmite prioritário de PPH (22) 30/09/2020 Notificação de requerimento de trâmite prioritário de PPH, conforme protocolo nº 870230001718, de 06/01/2023
(21) BR 11 2022 025185-8 A2	Código 28.10.32 - Notificação de requerimento de trâmite prioritário de PPH (22) 10/06/2021 Notificação de requerimento de trâmite prioritário de PPH, conforme protocolo nº 870230002100, de 09/01/2023
(21) BR 11 2022 025380-0 A2	Código 28.10.32 - Notificação de requerimento de trâmite prioritário de PPH (22) 23/07/2020 Notificação de requerimento de trâmite prioritário de PPH, conforme protocolo nº 870230002984, de 11/01/2023
(21) BR 12 2022 021687-0 A2	Código 28.10.32 - Notificação de requerimento de trâmite prioritário de PPH (22) 16/11/2019 Notificação de requerimento de trâmite prioritário de PPH, conforme protocolo nº 870230002043, de 09/01/2023
(21) BR 12 2022 022793-7 A2	Código 28.10.32 - Notificação de requerimento de trâmite prioritário de PPH (22) 18/11/2019 Notificação de requerimento de trâmite prioritário de PPH, conforme protocolo nº 870230003296, de 12/01/2023
(21) BR 12 2022 025837-9 A2	Código 28.10.32 - Notificação de requerimento de trâmite prioritário de PPH (22) 17/12/2019 Notificação de requerimento de trâmite prioritário de PPH, conforme protocolo nº 870230002181, de 09/01/2023
(21) BR 12 2023 000464-7 A2	Código 28.10.32 - Notificação de requerimento de trâmite prioritário de PPH (22) 02/06/2021 Notificação de requerimento de trâmite prioritário de PPH, conforme protocolo nº 870230003849, de 13/01/2023
(21) BR 12 2023 000749-2 A2	Código 28.10.32 - Notificação de requerimento de trâmite prioritário de PPH (22) 18/02/2021 Notificação de requerimento de trâmite prioritário de PPH, conforme protocolo

nº 870230004552, de 17/01/2023

Código 28.30 - Trâmite prioritário admitido

Notifica a admissão do trâmite prioritário ao processo de patente em toda a esfera administrativa do INPI.

(21) BR 10 2020 010058-0 A2	Código 28.30 - Trâmite prioritário admitido (22) 20/05/2020 Concedido o trâmite prioritário requerido através da petição nº 870230001257, de 05/01/2023, haja vista que atende ao disposto nos artigos 3º, 4º e 5º da Portaria INPI PR nº 78, de 16/12/22, publicada na RPI 2712, de 27/12/22.
(21) BR 10 2020 023004-2 A2	Código 28.30 - Trâmite prioritário admitido (22) 11/11/2020 Concedido o trâmite prioritário requerido através da petição nº 870230000848, de 04/01/2023, haja vista que atende ao disposto nos artigos 3º, 4º e 5º da Portaria INPI PR nº 78, de 16/12/22, publicada na RPI 2712, de 27/12/22.
(21) BR 10 2021 004987-1 A2	Código 28.30 - Trâmite prioritário admitido (22) 16/03/2021 Concedido o trâmite prioritário requerido através da petição nº 870230001129, de 05/01/2023, haja vista que atende ao disposto nos artigos 3º, 4º e 5º da Portaria INPI PR nº 78, de 16/12/22, publicada na RPI 2712, de 27/12/22.
(21) BR 11 2019 002915-0 A2	Código 28.30 - Trâmite prioritário admitido (22) 02/08/2017 Concedido o trâmite prioritário requerido através da petição nº 870230000778, de 04/01/2023, haja vista que atende ao disposto nos artigos 3º, 4º e 5º da Portaria INPI PR nº 78, de 16/12/22, publicada na RPI 2712, de 27/12/22.
(21) BR 11 2019 003146-4 A2	Código 28.30 - Trâmite prioritário admitido (22) 26/07/2017 Concedido o trâmite prioritário requerido através da petição nº 870230001159, de 05/01/2023, haja vista que atende ao disposto nos artigos 3º, 4º e 5º da Portaria INPI PR nº 78, de 16/12/22, publicada na RPI 2712, de 27/12/22.
(21) BR 11 2019 013617-7 A2	Código 28.30 - Trâmite prioritário admitido (22) 21/11/2017 Concedido o trâmite prioritário requerido através da petição nº 870230000494, de 03/01/2023, haja vista que atende ao disposto nos artigos 3º, 4º e 5º da

	Portaria INPI PR nº 78, de 16/12/22, publicada na RPI 2712, de 27/12/22.
(21) BR 11 2020 023036-7 A2	Código 28.30 - Trâmite prioritário admitido (22) 17/04/2019 Concedido o trâmite prioritário requerido através da petição nº 870230001063, de 04/01/2023, haja vista que atende ao disposto nos artigos 3º, 4º e 5º da Portaria INPI PR nº 78, de 16/12/22, publicada na RPI 2712, de 27/12/22.
(21) BR 11 2021 006051-0 A2	Código 28.30 - Trâmite prioritário admitido (22) 15/10/2019 Concedido o trâmite prioritário requerido através da petição nº 870230001019, de 04/01/2023, haja vista que atende ao disposto nos artigos 3º, 4º e 5º da Portaria INPI PR nº 78, de 16/12/22, publicada na RPI 2712, de 27/12/22.
(21) BR 11 2021 007685-9 A2	Código 28.30 - Trâmite prioritário admitido (22) 24/10/2019 Concedido o trâmite prioritário requerido através da petição nº 870230000602, de 03/01/2023, haja vista que atende ao disposto nos artigos 3º, 4º e 5º da Portaria INPI PR nº 78, de 16/12/22, publicada na RPI 2712, de 27/12/22.
(21) BR 11 2021 007754-5 A2	Código 28.30 - Trâmite prioritário admitido (22) 25/10/2019 Concedido o trâmite prioritário requerido através da petição nº 870230000954, de 04/01/2023, haja vista que atende ao disposto nos artigos 3º, 4º e 5º da Portaria INPI PR nº 78, de 16/12/22, publicada na RPI 2712, de 27/12/22.
(21) BR 11 2021 011054-2 A2	Código 28.30 - Trâmite prioritário admitido (22) 10/12/2019 Concedido o trâmite prioritário requerido através da petição nº 870230000842, de 04/01/2023, haja vista que atende ao disposto nos artigos 3º, 4º e 5º da Portaria INPI PR nº 78, de 16/12/22, publicada na RPI 2712, de 27/12/22.
(21) BR 11 2021 011369-0 A2	Código 28.30 - Trâmite prioritário admitido (22) 12/12/2019 Concedido o trâmite prioritário requerido através da petição nº 870230000415, de 03/01/2023, haja vista que atende ao disposto nos artigos 3º, 4º e 5º da Portaria INPI PR nº 78, de 16/12/22, publicada na RPI 2712, de 27/12/22.
(21) BR 11 2021 012005-0 A2	Código 28.30 - Trâmite prioritário admitido (22) 23/12/2019 Concedido o trâmite prioritário requerido através da petição nº 870230001153, de 05/01/2023, haja vista que atende ao disposto nos artigos 3º, 4º e 5º da Portaria INPI PR nº 78, de 16/12/22, publicada na RPI 2712, de 27/12/22.

(21) BR 11 2021 012122-6 A2	Código 28.30 - Trâmite prioritário admitido (22) 20/12/2019 Concedido o trâmite prioritário requerido através da petição nº 870230000858, de 04/01/2023, haja vista que atende ao disposto nos artigos 3º, 4º e 5º da Portaria INPI PR nº 78, de 16/12/22, publicada na RPI 2712, de 27/12/22.
(21) BR 11 2021 012511-6 A2	Código 28.30 - Trâmite prioritário admitido (22) 27/12/2019 Concedido o trâmite prioritário requerido através da petição nº 870230001203, de 05/01/2023, haja vista que atende ao disposto nos artigos 3º, 4º e 5º da Portaria INPI PR nº 78, de 16/12/22, publicada na RPI 2712, de 27/12/22.
(21) BR 11 2021 013764-5 A2	Código 28.30 - Trâmite prioritário admitido (22) 13/01/2020 Concedido o trâmite prioritário requerido através da petição nº 870230000659, de 03/01/2023, haja vista que atende ao disposto nos artigos 3º, 4º e 5º da Portaria INPI PR nº 78, de 16/12/22, publicada na RPI 2712, de 27/12/22.
(21) BR 11 2021 019855-5 A2	Código 28.30 - Trâmite prioritário admitido (22) 01/04/2020 Concedido o trâmite prioritário requerido através da petição nº 870230000559, de 03/01/2023, haja vista que atende ao disposto nos artigos 3º, 4º e 5º da Portaria INPI PR nº 78, de 16/12/22, publicada na RPI 2712, de 27/12/22.
(21) BR 11 2021 020273-0 A2	Código 28.30 - Trâmite prioritário admitido (22) 09/04/2020 Concedido o trâmite prioritário requerido através da petição nº 870230001162, de 05/01/2023, haja vista que atende ao disposto nos artigos 3º, 4º e 5º da Portaria INPI PR nº 78, de 16/12/22, publicada na RPI 2712, de 27/12/22.
(21) BR 11 2022 000025-1 A2	Código 28.30 - Trâmite prioritário admitido (22) 02/07/2020 Concedido o trâmite prioritário requerido através da petição nº 870230000823, de 04/01/2023, haja vista que atende ao disposto nos artigos 3º, 4º e 5º da Portaria INPI PR nº 78, de 16/12/22, publicada na RPI 2712, de 27/12/22.
(21) BR 11 2022 018606-1 A2	Código 28.30 - Trâmite prioritário admitido (22) 01/02/2021 Concedido o trâmite prioritário requerido através da petição nº 870230001225, de 05/01/2023, haja vista que atende ao disposto nos artigos 3º, 4º e 5º da Portaria INPI PR nº 78, de 16/12/22, publicada na RPI 2712, de 27/12/22.

(21) BR 11 2022 019453-6	Código 28.30 - Trâmite prioritário admitido (22) 18/06/2020 Concedido o trâmite prioritário requerido através da petição nº 870230000940, de 04/01/2023, haja vista que atende ao disposto nos artigos 3º, 4º e 5º da Portaria INPI PR nº 78, de 16/12/22, publicada na RPI 2712, de 27/12/22.
(21) BR 11 2022 021435-9 A2	Código 28.30 - Trâmite prioritário admitido (22) 18/05/2021 Concedido o trâmite prioritário requerido através da petição nº 870230000550, de 03/01/2023, haja vista que atende ao disposto nos artigos 3º, 4º e 5º da Portaria INPI PR nº 78, de 16/12/22, publicada na RPI 2712, de 27/12/22.

Código 28.40 - Trâmite prioritário não admitido

Notifica que requerimento de trâmite prioritário dos processos listados não foi admitido pelos motivos descritos.

(21) BR 11 2022 003519-5	Código 28.40 - Trâmite prioritário não admitido (22) 30/07/2021 A petição nº 870230004491, de 17/01/2023 não atende ao inciso II do art. 5º da Portaria INPI PR nº 78, de 16/12/22, publicada na RPI 2712, de 27/12/22. Especificamente, foi efetuado requerimento de PPH para o pedido de patente nº BR 102021015981-2, de mesmo depositante, em 17/01/2023.
(21) BR 11 2022 023212-8	Código 28.40 - Trâmite prioritário não admitido (22) 12/05/2021 A petição nº 870230004323, de 16/01/2023 não atende ao inciso II do art. 5º da Portaria INPI PR nº 78, de 16/12/22, publicada na RPI 2712, de 27/12/22. Especificamente, foi efetuado requerimento de PPH para o pedido de patente nº BR 112021020258-7, de mesmo depositante, em 16/01/2023.