INSTITUTO NACIONAL DA PROPRIEDADE INDUSTRIAL

Revista da Propriedade Industrial

Nº 2708
29 de Novembro de 2022

Patentes

Seção VI

REPÚBLICA FEDERATIVA DO BRASIL

Presidente

Jair Bolsonaro

MINISTÉRIO DA ECONOMIA

Ministro da Economia

Paulo Roberto Nunes Guedes

INSTITUTO NACIONAL DA PROPRIEDADE INDUSTRIAL

Presidente

Claudio Vilar Furtado

De conformidade com a Lei nº 5.648 de 11 de dezembro de 1970, esta é a publicação oficial do Instituto Nacional da Propriedade Industrial, órgão vinculado ao Ministério da Economia, República Federativa do Brasil, que publica todos os seus atos, despachos e decisões relativos ao sistema de propriedade industrial no Brasil, compreendendo Marcas e Patentes, bem como os referentes a contratos de Transferência de Tecnologia e assuntos correlatos, além dos que dizem respeito ao registro de programas de computador como direito autoral.

As established by Law nº 5.648 of december 11, 1970, this is the official publication of the National Institute of Industrial Property, an office under the Ministry of Economy, Federative Republic of Brazil, which publishes all its official acts, orders and decisions regarding the industrial property system in Brazil, comprising Trademarks and Patents, as well as those refering to Technology Transfer agreements and related matters, besides those regarding software registering as copyright.

D´après la Loi nº 5.648 du 11 décembre 1970, celle-si est la publication officielle de l'Institut National de la Propriété Industrielle, un office lié au Ministère de l'Économie, République Fédérative du Brésil, qui publie tous ses actes, ordres et décisions concernant le système de la propriété industrielle au Brésil, y compris marques et brevets, aussi que ceux référents aux contracts de transfert de technologie et des sujets afférents, en outre que ceux se rapportant à l'enregistrement des programmes d´ordinateur comme droit d'auteur.

Según estabelece la Ley nº 5.648 de 11 diciembre 1970, esta es la publicación oficial del Instituto Nacional de la Propiedad Industrial, oficina vinculada al Ministerio de la Economía, República Federativa del Brasil, que publica todos sus actos, ordenes y decisiónes referentes al sistema de propiedad industrial en Brasil, comprendendo marcas y patentes así que los referentes a contractos de transferencia de tecnologia y asuntos corelacionados, además de los referentes al registro de programas de ordenador como derecho de autor.

Laut Gesetz Nr. 5.648 vom 11. Dezember 1970, ist dies das Amtsblatt des Nationalen Instituts für gewerbliches Eigentum, eines Organs des Bundesministeriums für Wirtschaft der Bundesrepublik Brasilien, welches Amtsblatt alle Amtshandlungen, Beschlüsse und Entscheidungen über gewerbliches Eigentum in Brasilien, einschliesslich Warenzeichen und Patente, ebenso wie auch Übertragunsverträge von Technologie und Computerprogrammen als Urheberrecht, veröffentlicht.

DIRETORIA DE PATENTES, PROGRAMAS DE COMPUTADOR e TOPOGRAFIAS DE CIRCUITOS INTEGRADOS - DIRPA

PATENTES

PEDIDOS E CONCESSÕES:
PATENTE DE INVENÇÃO
MODELO DE UTILIDADE
CERTIFICADO DE ADIÇÃO DE INVENÇÃO

Índice Geral:

Código Presidência - Recurso....7
Código 103 - Recurso conhecido e provido. Desarquivada a petição....7
Código 104 - Recurso conhecido e provido. Reformada a Decisão recorrida....8
Código 120 - Tome Conhecimento do Parecer Técnico....10
Código 121 - Exigência....13
Código 130 - Recurso Prejudicado....15
Código 135 - Publicação Anulada....22
Código 138 - Petição Arquivada....23
Código Presidência - Nulidade....24
Código 201 - Processo administrativo de Nulidade conhecido, negado provimento. Mantida a concessão da Patente....24
Código 205 - Intimação para manifestação por parte do titular e do requerente....25
Código 220 - Publicação Anulada....27
Código Pedido Internacional PCT/BR Designado ou Eleito....28
Código 1.1 - Publicação Internacional – PCT. Apresentação de petição de requerimento de entrada na fase nacional....28
Código 1.3 - Notificação - Fase Nacional - PCT....98
Código 1.4.1 - Restabelecimento de Direito para Entrada na Fase Nacional do PCT negado....231
Código 1.5 - Exigências Diversas....232
Código Depósito....241
Código 2.1 - Pedido de Patente ou Certificado de Adição de Invenção depositado....241
Código 2.4 - Notificação de Depósito do Pedido Dividido - Art 26 inciso I da LPI....257
Código 2.5 - Exigência - Art. 21 da LPI....263
Código 2.6 - Publicação Anulada....284
Código 2.10 - Requerimento de Pedido de Patente ou Certificado de Adição de Invenção....285
Código Publicação do Pedido....311
Código 3.1 - Publicação do Pedido de Patente ou de Certificado de Adição de Invenção....311
Código 3.2 - Publicação Antecipada....337
Código 3.8 - Retificação....354
Código Pedido de Exame....357
Código 4.3 - Desarquivamento - Art. 33 parágrafo único da LPI....357
Código Exigências Técnicas e Formais....358
Código 6.1 - Exigência Técnica....358
Código 6.6.1 - Exigência Formal - art. 38 (I) da Lei 13.123/2015....367
Código 6.7 - Outras Exigências....368
Código 6.10 - Republicação....370
Código 6.21 - Exigência preliminar - pedidos com buscas realizadas por outros Escritórios de Patentes....371
Código 6.22 - Exigência preliminar - pedidos sem buscas realizadas por outros Escritórios de Patentes....372
Código 6.23 - Exigência preliminar - pedidos com buscas realizadas por outros Escritórios de Patentes....373
Código Ciência de Parecer....390
Código 7.1 - Conhecimento de Parecer Técnico....390
Código 7.2 - Publicação Anulada....401
Código Anuidade do Pedido....402
Código 8.5 - Exigência de Complementação da Retribuição Anual....402
Código 8.6 - Arquivamento - Art. 86 da LPI....403
Código 8.7 - Restauração....419
Código 8.8 - Despacho Anulado....421
Código 8.11 - Manutenção do Arquivamento....422
Código Decisão....471
Código 9.1 - Deferimento....471
Código 9.1.2 - Publicação Anulada....512
Código 9.1.3 - Republicação....513
Código 9.1.4 - Retificação....514
Código 9.2 - Indeferimento....515

Código 9.2.1 - Decisão Anulada....530
Código 9.2.4 - Manutenção do Indeferimento....531
Código Desistência....535
Código 10.1 - Desistência Homologada....535
Código 10.9 - Retirada Homologada Art. 29 § 1º da LPI....536
Código Arquivamento....537
Código 11.1 - Arquivamento - Art. 33 da LPI....537
Código 11.1.1 - Arquivamento definitivo - Art. 33 da LPI....543
Código 11.2 - Arquivamento - Art. 36 §1° da LPI....546
Código 11.4 - Arquivamento - Art. 38 § 2° da LPI....556
Código 11.11 - Arquivamento - Art. 17 § 2º da LPI....557
Código 11.12 - Art. 26 parágrafo único da LPI....558
Código 11.14 - Publicação Anulada....559
Código 11.20 - Manutenção do arquivamento....560
Código Recurso....561
Código 12.2 - Recurso Contra o Indeferimento....561
Código 12.3 - Recurso Contra o Arquivamento....564
Código Outros Referentes a Despachos....565
Código 15.7 - Petição não Conhecida....565
Código 15.10 - Mudança de Natureza....567
Código 15.11 - Alteração de Classificação....568
Código 15.12 - Renumeração....572
Código 15.21 - Numeração Anulada....574
Código 15.22 - Devolução de Prazo Concedida....581
Código 15.22.1 - Devolução de Prazo Negada....582
Código 15.22.2 - Devolução de Prazo por falha de Sistema....583
Código Concessão de Patente e Certificado de Adição de Invenção....584
Código 16.1 - Concessão de Patente ou Certificado de Adição de Invenção....584
Código 16.3 - Retificação....758
Código Nulidade Administrativa....763
Código 17.1 - Notificação de Interposição de Nulidade Administrativa....763
Código Notificação de Decisão Judicial....764
Código 19.1 - Notificação de Decisão Judicial....764
Código Extinção de Patente e Certificado de Adição de Invenção....765
Código 21.6 - Extinção da patente para fins da restauração nos termos do art. 87 da LPI....765
Código 21.8 - Despacho Anulado....779
Código Outros Referentes a Patentes/Certificados de Adição de Invenção....780
Código 22.15 - Patente “SUB JUDICE”....780
Código Anuidade de Patente....781
Código 24.10 - Manutenção da Extinção - Art. 78 inciso IV da LPI....781
Código Anotação de Alteração de nome e/ou sede, de Transferência e de Limitação ou Ônus de Pedido, Patente e Certificado de Adição de Invenção....797
Código 25.1 - Transferência Deferida....797
Código 25.3 - Transferência em Exigência....802
Código 25.4 - Alteração de Nome Deferida....803
Código 25.6 - Alteração de Nome em Exigência....805
Código 25.7 - Alteração de Sede Deferida....806
Código Códigos para Trâmite Prioritário....812
Código 28.10.1 - Notificação de requerimento de trâmite prioritário de depositante idoso....812
Código 28.10.4 - Notificação de requerimento de trâmite prioritário de depositante MEI, ME ou EPP....814
Código 28.10.11 - Notificação de requerimento de trâmite prioritário de tecnologia verde....814
Código 28.10.12 - Notificação de requerimento de trâmite prioritário de tecnologia para tratamento de saúde....814
Código 28.10.21 - Notificação de requerimento de trâmite prioritário de depositante acusa de contrafação....815
Código 28.10.26 - Notificação de requerimento de trâmite prioritário de tecnologia disponibilizada no mercado....815
Código 28.21 - Exigência formal de trâmite prioritário....815
Código 28.22 - Requerimento de trâmite prioritário encaminhado para confirmação tecnológica....816
Código 28.40 - Trâmite prioritário não admitido....817

Código Presidência - Recurso

Código 103 - Recurso conhecido e provido. Desarquivada a petição

(21) BR 10 2017 004956-6 A2	Código 103 - Recurso conhecido e provido. Desarquivada a petição (22) 13/03/2017 (71) UNIVERSIDADE ESTADUAL PAULISTA JULIO DE MESQUITA FILHO (BR/SP) Recorrente: O depositante. Despacho: Recurso conhecido e provido. Desarquivada a petição e determino o prosseguimento do exame do pedido. [103]
(21) PI 0904466-3 A2	Código 103 - Recurso conhecido e provido. Desarquivada a petição (22) 26/06/2009 (71) Comissão Nacional de Energia Nuclear (BR/RJ) Recorrente: O depositante. Despacho: Recurso conhecido e provido. Desarquivada a petição e determino o prosseguimento do exame do pedido. [103]

Código 104 - Recurso conhecido e provido. Reformada a Decisão recorrida.

(21) BR 10 2017 007391-2	Código 104 - Recurso conhecido e provido. Reformada a Decisão recorrida. (22) 10/04/2017 (71) ZODIAC AEROTECHNICS (FR) Recorrente: O depositante. Despacho: Recurso conhecido e provido. Reformada a decisão recorrida. [104]
(21) BR 10 2019 000470-3 A2	Código 104 - Recurso conhecido e provido. Reformada a Decisão recorrida. (22) 10/01/2019 (71) FUNDAÇÃO UNIVERSIDADE DO AMAZONAS (BR/AM) Recorrente: O depositante. Despacho: Recurso conhecido e provido. Reformada a decisão recorrida. [104]
(21) BR 11 2012 002032-3 A2	Código 104 - Recurso conhecido e provido. Reformada a Decisão recorrida. (22) 13/07/2010 (71) Flsmidth A/S (DK) Recorrente: O depositante. Despacho: Recurso conhecido e provido. Reformada a decisão recorrida. [104]
(21) BR 11 2012 002076-5 A2	Código 104 - Recurso conhecido e provido. Reformada a Decisão recorrida. (22) 28/07/2010 (71) Shire Human Genetic Therapies, INC. (US) Recorrente: O depositante. Despacho: Recurso conhecido e provido. Reformada a decisão recorrida. [104]
(21) BR 11 2016 014829-0 A2	Código 104 - Recurso conhecido e provido. Reformada a Decisão recorrida. (22) 17/12/2014 (71) ETHICON ENDO-SURGERY, LLC (PR) Recorrente: O depositante. Despacho: Recurso conhecido e provido. Reformada a decisão recorrida. [104]
(21) BR 11 2017 028435-9 A2	Código 104 - Recurso conhecido e provido. Reformada a Decisão recorrida. (22) 29/06/2016 (71) INVISTA TEXTILES (U.K.) LIMITED (GB) Recorrente: O depositante. Despacho: Recurso conhecido e provido. Reformada a decisão recorrida. [104]
(11) MU 8902639-0 Y8	Código 104 - Recurso conhecido e provido. Reformada a Decisão recorrida. (22) 25/08/2009

	(45) 10/04/2018 (73) Universidade de São Paulo - USP (BR/SP) ; Trautec Equipamentos Cirúrgicos Ltda. (BR/SP) Recorrente: O depositante. Despacho: Recurso conhecido e provido. Reformada a decisão recorrida. [104]
(11) PI 0619142-8 B1	Código 104 - Recurso conhecido e provido. Reformada a Decisão recorrida. (22) 01/12/2006 (45) 06/12/2022 (71) SICA S.P.A. (IT) Recorrente: O depositante. Despacho: Recurso conhecido e provido. Reformada a decisão recorrida. [104]

Código 120 - Tome Conhecimento do Parecer Técnico

A cópia do parecer poderá ser obtida através do endereço eletrônico www.inpi.gov.br - No Acesso rápido - Faça uma busca - Patente. Para acessar, cadastre-se no Portal do INPI e use login e senha.

---

(21) BR 10 2019 013018-0 A2

Código 120 - Tome Conhecimento do Parecer Técnico
(22) 22/06/2019
(71) MARCELO RAMOS CEPEDA MARQUES (BR/MS) ; VAGNER ALVES CARDOSO (BR/SP)
Recorrente: O depositante.
Despacho: Tome conhecimento do parecer técnico e se manifeste no prazo de 60 (sessenta) dias. [120]

---

(21) BR 12 2017 010033-5 A2

Código 120 - Tome Conhecimento do Parecer Técnico
(22) 05/06/2007
(62) PI 0713280-8 05/06/2007
(71) BAYER INTELLECTUAL PROPERTY GMBH (DE)
Recorrente: O depositante.
Despacho: Tome conhecimento do parecer técnico e se manifeste no prazo de 60 (sessenta) dias. [120]

---

(21) BR 12 2020 005235-0 A2

Código 120 - Tome Conhecimento do Parecer Técnico
(22) 15/08/2008
(62) PI 0815227-6 15/08/2008
(71) INTERVET INTERNATIONAL B.V. (NL)
Recorrente: O depositante.
Despacho: Tome conhecimento do parecer técnico e se manifeste no prazo de 60 (sessenta) dias. [120]

---

(21) PI 0610949-7 A2

Código 120 - Tome Conhecimento do Parecer Técnico
(22) 17/03/2006
(71) MJN U.S. HOLDINGS LLC (US)
Recorrente: O depositante.
Despacho: Tome conhecimento do parecer técnico e se manifeste no prazo de 60 (sessenta) dias. [120]

---

(21) PI 0613358-4 A8

Código 120 - Tome Conhecimento do Parecer Técnico
(22) 07/07/2006
(71) DSM IP Assets B.V. (NL)
Recorrente: O depositante.
Despacho: Tome conhecimento do parecer técnico e se manifeste no prazo de 60 (sessenta) dias. [120]

(21) PI 0616055-7 A2	Código 120 - Tome Conhecimento do Parecer Técnico (22) 13/09/2006 (71) TAKEDA PHARMACEUTICAL COMPANY LIMITED (JP) Recorrente: O depositante. Despacho: Tome conhecimento do parecer técnico e se manifeste no prazo de 60 (sessenta) dias. [120]
(21) PI 0702531-9 A2	Código 120 - Tome Conhecimento do Parecer Técnico (22) 15/05/2007 (71) Samsung Electronics Co., Ltd. (KR) Recorrente: O depositante. Despacho: Tome conhecimento do parecer técnico e se manifeste no prazo de 60 (sessenta) dias. [120]
(21) PI 0702596-3 A2	Código 120 - Tome Conhecimento do Parecer Técnico (22) 15/05/2007 (71) VIDEOLABS, INC. (US) Recorrente: O depositante. Despacho: Tome conhecimento do parecer técnico e se manifeste no prazo de 60 (sessenta) dias. [120]
(21) PI 0709739-5 A2	Código 120 - Tome Conhecimento do Parecer Técnico (22) 06/04/2007 (71) Daiichi Sankyo Company, Limited (JP) ; UBE Industries, LTD. (JP) Recorrente: O depositante. Despacho: Tome conhecimento do parecer técnico e se manifeste no prazo de 60 (sessenta) dias. [120]
(21) PI 0806066-5 A2	Código 120 - Tome Conhecimento do Parecer Técnico (22) 06/11/2008 (71) Universidade Federal do Rio de Janeiro (BR/RJ) Recorrente: O depositante. Despacho: Tome conhecimento do parecer técnico e se manifeste no prazo de 60 (sessenta) dias. [120]
(21) PI 0820724-0 A2	Código 120 - Tome Conhecimento do Parecer Técnico (22) 17/12/2008 (71) Basf Corporation (US) Recorrente: O depositante. Despacho: Tome conhecimento do parecer técnico e se manifeste no prazo de 60 (sessenta) dias. [120]

(21) PI 1010715-0 A2	Código 120 - Tome Conhecimento do Parecer Técnico (22) 14/06/2010 (71) BAYER CROPSCIENCE LP (US) Recorrente: O depositante. Despacho: Tome conhecimento do parecer técnico e se manifeste no prazo de 60 (sessenta) dias. [120]

Código 121 - Exigência

A cópia do parecer poderá ser obtida através do endereço eletrônico www.inpi.gov.br - No Acesso rápido - Faça uma busca - Patente. Para acessar, cadastre-se no Portal do INPI e use login e senha.

---

(21) BR 12 2018 014389-4 A2

Código 121 - Exigência
(22) 17/01/2005
(62) PI 0507007-4 17/01/2005
(71) NOVARTIS AG (CH)
Recorrente: O depositante.
Despacho: Cumpra as exigências do parecer no prazo de 60 (sessenta) dias.
[121]

---

(21) BR 12 2018 073405-1 A2

Código 121 - Exigência
(22) 17/01/2005
(62) PI 0507007-4 17/01/2005
(71) NOVARTIS AG (CH)
Recorrente: O depositante.
Despacho: Cumpra as exigências do parecer no prazo de 60 (sessenta) dias.
[121]

---

(21) PI 0514823-5 A2

Código 121 - Exigência
(22) 24/11/2005
(71) WILEX AG (DE)
Recorrente: O depositante.
Despacho: Cumpra as exigências do parecer no prazo de 60 (sessenta) dias.
[121]

---

(21) PI 0615635-5 A2

Código 121 - Exigência
(22) 18/10/2006
(71) Korea Research Institute Of Chemical Technology (KR) ; HanAll Biopharma Co., Ltd. (KR)
Recorrente: O depositante.
Despacho: Cumpra as exigências do parecer no prazo de 60 (sessenta) dias.
[121]

---

(21) PI 0617692-5 A2

Código 121 - Exigência
(22) 23/10/2006
(71) ABBOTT LABORATORIES (US)
Recorrente: O depositante.
Despacho: Cumpra as exigências do parecer no prazo de 60 (sessenta) dias.
[121]

(21) PI 0704586-7 A2	Código 121 - Exigência (22) 27/04/2007 (71) Universidade de São Paulo - USP (BR/SP) Recorrente: O depositante. Despacho: Cumpra as exigências do parecer no prazo de 60 (sessenta) dias. [121]

Código 130 - Recurso Prejudicado

(21) BR 11 2012 007541-1 A2	Código 130 - Recurso Prejudicado (22) 22/09/2010 (71) AGFA NV (BE) Prejudicado o recurso publicado na RPI 2566 de 10/3/2020, por perda de objeto, já que o pedido foi definitivamente arquivado por falta de pagamento de retribuição anual, sendo a notificação de tal ato efetuada na RPI 2705, de 8/11/2022. [130]
(21) BR 11 2012 008955-2 A2	Código 130 - Recurso Prejudicado (22) 01/10/2010 (71) YARA INTERNATIONAL ASA (NO) Prejudicado o recurso publicado na RPI 2630 de 1/6/2021, por perda de objeto, já que o pedido foi definitivamente arquivado por falta de pagamento de retribuição anual, sendo a notificação de tal ato efetuada na RPI 2706, de 16/11/2022. [130]
(21) BR 11 2013 006666-0 A2	Código 130 - Recurso Prejudicado (22) 22/09/2011 (71) Wesco Equity Corporation (US) Prejudicado o recurso publicado na RPI 2597 de 13/10/2020, por perda de objeto, já que o pedido foi definitivamente arquivado por falta de pagamento de retribuição anual, sendo a notificação de tal ato efetuada na RPI 2705, de 8/11/2022. [130]
(21) BR 11 2015 012002-4 A2	Código 130 - Recurso Prejudicado (22) 25/09/2013 (71) SAUDI BASIC INDUSTRIES CORPORATION (SA) Prejudicado o recurso publicado na RPI 2584 de 14/7/2020, por perda de objeto, já que o pedido foi definitivamente arquivado por falta de pagamento de retribuição anual, sendo a notificação de tal ato efetuada na RPI 2705, de 8/11/2022. [130]
(21) BR 12 2017 001973-2 A2	Código 130 - Recurso Prejudicado (22) 28/04/2009 (62) PI 0913059-4 28/04/2009 (71) XYLECO, INC. (US) Prejudicado o recurso publicado na RPI 2533 de 23/7/2019, por perda de objeto, já que o pedido foi definitivamente arquivado por falta de pagamento de retribuição anual, sendo a notificação de tal ato efetuada na RPI 2705, de

	8/11/2022. [130]
(21) BR 12 2017 002078-1 A2	Código 130 - Recurso Prejudicado (22) 28/04/2009 (62) PI 0913059-4 28/04/2009 (71) XYLECO, INC. (US) Prejudicado o recurso publicado na RPI 2534 de 30/7/2019, por perda de objeto, já que o pedido foi definitivamente arquivado por falta de pagamento de retribuição anual, sendo a notificação de tal ato efetuada na RPI 2705, de 8/11/2022. [130]
(21) BR 12 2017 004778-7 A2	Código 130 - Recurso Prejudicado (22) 05/07/2006 (62) PI 0614392-0 05/07/2006 (71) EXXONMOBIL CHEMICAL PATENTS INC. (US) Prejudicado o recurso publicado na RPI 2439 de 3/10/2017, por perda de objeto, já que o pedido foi definitivamente arquivado por falta de pagamento de retribuição anual, sendo a notificação de tal ato efetuada na RPI 2705, de 8/11/2022. [130]
(21) BR 12 2017 021818-2 A2	Código 130 - Recurso Prejudicado (22) 25/08/2006 (62) PI 0617069-2 25/08/2006 (71) PPG INDUSTRIES OHIO, INC. (US) Prejudicado o recurso publicado na RPI 2540 de 10/9/2019, por perda de objeto, já que o pedido foi definitivamente arquivado por falta de pagamento de retribuição anual, sendo a notificação de tal ato efetuada na RPI 2705, de 8/11/2022. [130]
(21) BR 12 2018 003200-6 A2	Código 130 - Recurso Prejudicado (22) 30/11/2011 (62) BR 11 2013 013402-0 30/11/2011 (71) BAYER INTELLECTUAL PROPERTY GMBH (DE) Prejudicado o recurso publicado na RPI 2515 de 19/3/2019, por perda de objeto, já que o pedido foi definitivamente arquivado por falta de pagamento de retribuição anual, sendo a notificação de tal ato efetuada na RPI 2705, de 8/11/2022. [130]
(21) BR 12 2018 003202-2 A2	Código 130 - Recurso Prejudicado (22) 30/11/2011 (62) BR 11 2013 013402-0 30/11/2011 (71) BAYER CROPSCIENCE AKTIENGESELLSCHAFT (DE) Prejudicado o recurso publicado na RPI 2553 de 10/12/2019, por perda de

	objeto, já que o pedido foi definitivamente arquivado por falta de pagamento de retribuição anual, sendo a notificação de tal ato efetuada na RPI 2705, de 8/11/2022. [130]
(21) BR 12 2018 006308-4 A2	Código 130 - Recurso Prejudicado (22) 09/08/2011 (62) BR 11 2013 003217-0 09/08/2011 (71) SUMITOMO CHEMICAL COMPANY, LIMITED (JP) Prejudicado o recurso publicado na RPI 2501 de 11/12/2018, por perda de objeto, já que o pedido foi definitivamente arquivado por falta de pagamento de retribuição anual, sendo a notificação de tal ato efetuada na RPI 2705, de 8/11/2022. [130]
(21) BR 12 2018 072694-6 A2	Código 130 - Recurso Prejudicado (22) 19/12/2008 (62) PI 0821729-7 19/12/2008 (71) DOW GLOBAL TECHNOLOGIES LLC (US) Prejudicado o recurso publicado na RPI 2559 de 21/1/2020, por perda de objeto, já que o pedido foi definitivamente arquivado por falta de pagamento de retribuição anual, sendo a notificação de tal ato efetuada na RPI 2705, de 8/11/2022. [130]
(21) BR 12 2018 077254-9 A2	Código 130 - Recurso Prejudicado (22) 11/08/2009 (62) PI 0911696-6 11/08/2009 (71) NATIONAL OILWELL VARCO, L.P. (US) Prejudicado o recurso publicado na RPI 2539 de 3/9/2019, por perda de objeto, já que o pedido foi definitivamente arquivado por falta de pagamento de retribuição anual, sendo a notificação de tal ato efetuada na RPI 2705, de 8/11/2022. [130]
(21) BR 12 2019 007607-3 A2	Código 130 - Recurso Prejudicado (22) 03/07/2012 (62) BR 11 2014 000428-5 03/07/2012 (71) PURAC BIOCHEM B.V. (NL) Prejudicado o recurso publicado na RPI 2556 de 31/12/2019, por perda de objeto, já que o pedido foi definitivamente arquivado por falta de pagamento de retribuição anual, sendo a notificação de tal ato efetuada na RPI 2705, de 8/11/2022. [130]
(21) BR 12 2019 013691-2 A2	Código 130 - Recurso Prejudicado (22) 29/05/2013 (62) BR 11 2014 029906-4 29/05/2013

	(71) BAYER CROPSCIENCE AG (DE) Prejudicado o recurso publicado na RPI 2547 de 29/10/2019, por perda de objeto, já que o pedido foi definitivamente arquivado por falta de pagamento de retribuição anual, sendo a notificação de tal ato efetuada na RPI 2705, de 8/11/2022. [130]
(21) BR 12 2019 013692-0 A2	Código 130 - Recurso Prejudicado (22) 29/05/2013 (62) BR 11 2014 029552-2 29/05/2013 (71) BAYER CROPSCIENCE AG (DE) Prejudicado o recurso publicado na RPI 2547 de 29/10/2019, por perda de objeto, já que o pedido foi definitivamente arquivado por falta de pagamento de retribuição anual, sendo a notificação de tal ato efetuada na RPI 2705, de 8/11/2022. [130]
(21) BR 12 2019 013727-7 A2	Código 130 - Recurso Prejudicado (22) 29/05/2013 (62) BR 11 2014 029550-6 29/05/2013 (71) BAYER CROPSCIENCE AG (DE) Prejudicado o recurso publicado na RPI 2547 de 29/10/2019, por perda de objeto, já que o pedido foi definitivamente arquivado por falta de pagamento de retribuição anual, sendo a notificação de tal ato efetuada na RPI 2705, de 8/11/2022. [130]
(21) BR 12 2019 018264-7 A2	Código 130 - Recurso Prejudicado (22) 12/09/2012 (62) BR 11 2014 005597-1 12/09/2012 (71) PROTEGE BIOMEDICAL, LLC (US) Prejudicado o recurso publicado na RPI 2623 de 13/4/2021, por perda de objeto, já que o pedido foi definitivamente arquivado por falta de pagamento de retribuição anual, sendo a notificação de tal ato efetuada na RPI 2705, de 8/11/2022. [130]
(21) BR 12 2019 024903-2 A2	Código 130 - Recurso Prejudicado (22) 17/12/2009 (62) PI 0918122-9 17/12/2009 (71) MACROGENICS, INC. (US) Prejudicado o recurso publicado na RPI 2605 de 8/12/2020, por perda de objeto, já que o pedido foi definitivamente arquivado por falta de pagamento de retribuição anual, sendo a notificação de tal ato efetuada na RPI 2705, de 8/11/2022. [130]
(21) BR 12 2020 009993-3 A2	Código 130 - Recurso Prejudicado

	(22) 21/03/2008 (62) PI 0809164-1 21/03/2008 (71) BERG LLC (US) Prejudicado o recurso publicado na RPI 2626 de 04/5/2021, por perda de objeto, já que o pedido foi definitivamente arquivado por falta de pagamento de retribuição anual, sendo a notificação de tal ato efetuada na RPI 2705, de 8/11/2022. [130]
(21) BR 12 2020 023397-4 A2	Código 130 - Recurso Prejudicado (22) 28/01/2013 (62) BR 11 2014 018427-5 28/01/2013 (71) BIOMARIN TECHNOLOGIES B.V. (NL) Prejudicado o recurso publicado na RPI 2634 de 29/6/2021, por perda de objeto, já que o pedido foi definitivamente arquivado por falta de pagamento de retribuição anual, sendo a notificação de tal ato efetuada na RPI 2705, de 8/11/2022. [130]
(21) BR 20 2016 022418-2 U2	Código 130 - Recurso Prejudicado (22) 27/09/2016 (71) A.M.J. INDÚSTRIA, TECNOLOGIA E COMÉRCIO DE PLÁSTICOS LTDA. (BR/RJ) Prejudicado o recurso publicado na RPI 2667 de 15/2/2022, por perda de objeto, já que o pedido foi definitivamente arquivado por falta de pagamento de retribuição anual, sendo a notificação de tal ato efetuada na RPI 2705, de 8/11/2022. [130]
(21) MU 8902273-4 U2	Código 130 - Recurso Prejudicado (22) 01/10/2009 (71) Jose Cicero dos Santos (BR/PR) Prejudicado o recurso publicado na RPI 2451 de 26/12/2017, por perda de objeto, já que o pedido foi definitivamente arquivado por falta de pagamento de retribuição anual, sendo a notificação de tal ato efetuada na RPI 2706, de 16/11/2022. [130]
(21) PI 0104850-3 B1	Código 130 - Recurso Prejudicado (22) 22/08/2001 (71) INDÚSTRIA E COMÉRCIO DE ARTEFATOS PLÁSTICOS PEREZ LTDA. (BR/SP) Prejudicado o recurso à transferência indeferida (código 12.6) na RPI nº 2462 de 13/03/2018, por perda de objeto, já que , a outrora objetada transferência de LUIS ADOLFO MARTINS para INDÚSTRIA E COMÉRCIO DE ARTEFATOS PLÁSTICOS PEREZ LTDA. foi deferida (código 25.1) em momento posterior face a novo pedido de transferência. Tal ato foi notificado na RPI 2475 de

	12/06/2018. [130]
(21) PI 0512034-9 A2	Código 130 - Recurso Prejudicado (22) 07/10/2005 (71) Contitech Luftfedersysteme Gmbh (DE) Prejudicado o recurso publicado na RPI 2489 de 18/9/2018, por perda de objeto, já que o pedido foi definitivamente arquivado por falta de pagamento de retribuição anual, sendo a notificação de tal ato efetuada na RPI 2707, de 22/11/2022. [130]
(21) PI 0717145-5 A2	Código 130 - Recurso Prejudicado (22) 28/09/2007 (71) Takeda Pharmaceutical Company Limited (JP) ; THE RESEARCH FOUNDATION FOR MICROBIAL DISEASES OF OSAKA UNIVERSITY (JP) Prejudicado o recurso publicado na RPI nº 2530 de 02/7/2019, por perda de objeto, já que o pedido foi definitivamente arquivado por falta de pagamento de retribuição anual, sendo a notificação de tal ato efetuada na RPI 2705, de 08/11/2022. [130]
(21) PI 0905648-3 A2	Código 130 - Recurso Prejudicado (22) 30/09/2009 (71) INTEL CORPORATION (US) Prejudicado o recurso publicado na RPI nº 2588 de 11/08/2020, por perda de objeto, já que o pedido foi definitivamente arquivado por falta de pagamento de retribuição anual, sendo a notificação de tal ato efetuada na RPI 2706, de 16/11/2022. [130]
(21) PI 0919918-7 A2	Código 130 - Recurso Prejudicado (22) 08/10/2009 (71) Rhodia Operations (FR) Prejudicado o recurso publicado na RPI 2430 de 01/08/2017, por perda de objeto, já que o pedido foi definitivamente arquivado por falta de pagamento de retribuição anual, sendo a notificação de tal ato efetuada na RPI 2707 de 22/11/2022. [130]
(21) PI 0925034-4 A2	Código 130 - Recurso Prejudicado (22) 30/09/2009 (71) Cumberland Pharmaceuticals Inc (US) Prejudicado o recurso publicado na RPI nº 2519 de 16/04/2019, por perda de objeto, já que o pedido foi definitivamente arquivado por falta de pagamento de retribuição anual, sendo a notificação de tal ato efetuada na RPI 2706 de 16/11/2022. [130]

(21) PI 1014425-0 A2	Código 130 - Recurso Prejudicado (22) 25/06/2010 (71) Alfa Laval Corporate AB (SE) Prejudicado o recurso publicado na RPI 2490 de 25/09/2018, por perda de objeto, já que o pedido foi definitivamente arquivado por falta de pagamento de retribuição anual, sendo a notificação de tal ato efetuada na RPI 2640, de 10/08/2021. [130]
(21) PI 1104505-1 A2	Código 130 - Recurso Prejudicado (22) 27/09/2011 (71) GENERAL ELECTRIC COMPANY (US) Prejudicado o recurso publicado na RPI nº 2606 de 15/12/2020, por perda de objeto, já que o pedido foi definitivamente arquivado por falta de pagamento de retribuição anual, sendo a notificação de tal ato efetuada na RPI 2705 de 08/11/2022. [130]

Código 135 - Publicação Anulada

(21) BR 12 2019 024882-6 A2	Código 135 - Publicação Anulada (22) 05/10/2015 (62) BR 11 2017 009370-7 05/10/2015 (71) COMPANHIA BRASILEIRA DE METALURGIA E MINERAÇÃO (BR/MG) Anulada a publicação código 100 na RPI nº 2703 de 25/10/2022 por ter sido indevida.

Código 138 - Petição Arquivada

(21) BR 10 2016 006248-9 A2	Código 138 - Petição Arquivada (22) 22/03/2016 (71) PORTO PISCINAS INDUSTRIA E COMERCIO LTDA (BR/BA) Arquivada a petição nº 870220083093 de 12/09/2022 , uma vez que não foi apresentada a procuração devida no prazo de 60 dias contados da prática do ato, conforme art. 216, parágrafo 2º, da LPI. Desta data corre o prazo de 60 dias para eventual recurso do interessado. [138]

Código Presidência - Nulidade

Código 201 - Processo administrativo de Nulidade conhecido, negado provimento. Mantida a concessão da Patente.

(11) MU 8800678-6 Y1	Código 201 - Processo administrativo de Nulidade conhecido, negado provimento. Mantida a concessão da Patente. (45) 04/04/2017 (73) FERNANDO LUIS MELO (BR/RJ) Republicação da decisão do Presidente notificada em 18/10/2022 na RPI 2702 de forma a sanear o processo digital. Requerente da Nulidade: GRENDENE S.A. Decisão: Nulidade conhecida e negado o provimento. Mantida a concessão do privilégio. [201]

Código 205 - Intimação para manifestação por parte do titular e do requerente

A cópia do parecer de intimação poderá ser obtida através do endereço eletrônico www.inpi.gov.br - No Acesso rápido - Faça uma busca - Patente. Para acessar, cadastre-se no Portal do INPI e use login e senha.

(11) BR 11 2013 026305-9 B1	Código 205 - Intimação para manifestação por parte do titular e do requerente (45) 11/01/2022 (73) DENTSPLY IH AB (SE) Requerente da Nulidade: JJGC INDÚSTRIA E COMÉRCIO DE MATERIAIS DENTÁRIOS S.A. Despacho: Intimação para manifestação por parte do Titular e do Requerente no prazo comum de 60 (sessenta) dias. [205]
(11) BR 20 2016 002403-5 Y1	Código 205 - Intimação para manifestação por parte do titular e do requerente (45) 21/12/2021 (73) PACRE - INDUSTRIA E COMERCIO DE FERRAGENS LTDA - EPP (BR/PR) Requerente da Nulidade: GLASSPEÇAS INDÚSTRIA E COMÉRCIO EIRELI Despacho: Intimação para manifestação por parte do Titular e do Requerente no prazo comum de 60 (sessenta) dias. [205]
(11) BR 20 2016 010578-7 Y1	Código 205 - Intimação para manifestação por parte do titular e do requerente (45) 16/11/2021 (73) DIONIR ROGÉRIO FLECK (BR/PR) Requerente da Nulidade: NAZARIO & SOUZA SILVA LTDA. Despacho: Intimação para manifestação por parte do Titular e do Requerente no prazo comum de 60 (sessenta) dias. [205]
(11) PI 0610359-6 B8	Código 205 - Intimação para manifestação por parte do titular e do requerente (45) 24/09/2020 (73) THE REGENTS OF THE UNIVERSITY OF CALIFORNIA (US) Requerente da Nulidade: DR. REDDY'S FARMACÊUTICA DO BRASIL LTDA Despacho: Intimação para manifestação por parte do Titular e do Requerente no prazo comum de 60 (sessenta) dias. [205]
(11) PI 0919466-5 B1	Código 205 - Intimação para manifestação por parte do titular e do requerente (45) 25/05/2021 (73) ASTELLAS PHARMA INC. (JP) Requerente da Nulidade: SANDOZ AG Despacho: Intimação para manifestação por parte do Titular e do Requerente no prazo comum de 60 (sessenta) dias. [205]

Código 220 - Publicação Anulada

(11) MU 8800678-6 Y1	Código 220 - Publicação Anulada (22) 26/03/2008 (45) 04/04/2017 (73) FERNANDO LUIS MELO (BR/RJ) Anulada a publicação código 200 na RPI nº 2702 de 18/10/2022 por ter sido indevida. [220]

Código Pedido Internacional PCT/BR Designado ou Eleito

Código 1.1 - Publicação Internacional – PCT. Apresentação de petição de requerimento de entrada na fase nacional

Comunicação da publicação internacional do pedido internacional nos termos do Tratado de Cooperação em matéria de Patentes – PCT e da apresentação de petição de requerimento de entrada na fase nacional. Documento publicado disponível no endereço eletrônico http://www.wipo.int/pct/en do sistema PATENTSCOPE® Search Service da Organização Mundial de Propriedade Intelectual – OMPI.

---

(21) BR 11 2022 014232-3

Código 1.1 - Publicação Internacional – PCT. Apresentação de petição de requerimento de entrada na fase nacional
(30) 14/04/2021 CN 202110403281.5
(51) B03C 3/34 (2006.01), B03C 3/47 (2006.01), B03C 3/74 (2006.01), B03C 3/86 (2006.01)
(86) PCT CN2021/130279 de 12/11/2021
(87) WO 2022/217909 de 20/10/2022

---

(21) BR 11 2022 017692-9

Código 1.1 - Publicação Internacional – PCT. Apresentação de petição de requerimento de entrada na fase nacional
(30) 31/03/2020 TR 2020/05031
(51) A61C 1/08 (2006.01), A61C 8/00 (2006.01), A61B 17/17 (2006.01)
(86) PCT TR2020/050637 de 21/07/2020
(87) WO 2021/201794 de 07/10/2021

---

(21) BR 11 2022 018872-2

Código 1.1 - Publicação Internacional – PCT. Apresentação de petição de requerimento de entrada na fase nacional
(30) 20/03/2020 US 62/992,782; 09/06/2020 US 62/705,061; 16/10/2020 US 63/198,418
(51) B01D 53/06 (2006.01), B01D 53/08 (2006.01), B01D 53/02 (2006.01)
(86) PCT US2021/023473 de 22/03/2021
(87) WO 2021/189042 de 23/09/2021

---

(21) BR 11 2022 023227-6

Código 1.1 - Publicação Internacional – PCT. Apresentação de petição de requerimento de entrada na fase nacional
(30) 18/05/2020 EP 20175279.7
(51) C08F 271/02 (2006.01), C08F 290/06 (2006.01), C08G 18/48 (2006.01), C09D 4/06 (2006.01), A61L 29/04 (2006.01), C08F 2/48 (2006.01), C08G 18/67 (2006.01), C08G 18/76 (2006.01), C09D 175/16 (2006.01), C08G 18/75 (2006.01)
(86) PCT EP2021/062541 de 11/05/2021

	(87) WO 2021/233743 de 25/11/2021
(21) BR 11 2022 023228-4	Código 1.1 - Publicação Internacional – PCT. Apresentação de petição de requerimento de entrada na fase nacional (30) 08/07/2020 US 16/923,797 (51) C09K 8/46 (2006.01), E21B 33/13 (2006.01), G01N 11/00 (2006.01), G01N 33/38 (2006.01) (86) PCT US2020/042283 de 16/07/2020 (87) WO 2022/010496 de 13/01/2022
(21) BR 11 2022 023230-6	Código 1.1 - Publicação Internacional – PCT. Apresentação de petição de requerimento de entrada na fase nacional (30) 18/05/2020 EP 20175236.7 (51) A23K 20/189 (2006.01), A23K 50/75 (2006.01), C12N 9/24 (2006.01), C12N 9/40 (2006.01) (86) PCT EP2021/063187 de 18/05/2021 (87) WO 2021/233937 de 25/11/2021
(21) BR 11 2022 023231-4	Código 1.1 - Publicação Internacional – PCT. Apresentação de petição de requerimento de entrada na fase nacional (30) 18/05/2020 US 63/026,589 (51) B01L 3/00 (2006.01), G01N 21/25 (2006.01), G01N 21/75 (2006.01), G01N 33/50 (2006.01), G01N 33/53 (2006.01) (86) PCT US2021/033021 de 18/05/2021 (87) WO 2021/236683 de 25/11/2021
(21) BR 11 2022 023232-2	Código 1.1 - Publicação Internacional – PCT. Apresentação de petição de requerimento de entrada na fase nacional (30) 07/07/2020 US 16/922,243 (51) E21B 43/26 (2006.01), E21B 43/16 (2006.01), C09K 8/66 (2006.01) (86) PCT US2020/041987 de 14/07/2020 (87) WO 2022/010493 de 13/01/2022
(21) BR 11 2022 023234-9	Código 1.1 - Publicação Internacional – PCT. Apresentação de petição de requerimento de entrada na fase nacional (30) 25/06/2020 EP 20182138.6; 25/06/2020 EP 20182139.4; 25/06/2020 US 63/043,883 (51) A61K 39/104 (2006.01), A61K 47/68 (2006.01), C07K 14/21 (2006.01), C12N 9/10 (2006.01), A61K 38/46 (2006.01), A61K 39/108 (2006.01), A61K 39/385 (2006.01), A61K 47/64 (2006.01), C07K 14/705 (2006.01) (86) PCT EP2021/066336 de 17/06/2021 (87) WO 2021/259742 de 30/12/2021

(21) BR 11 2022 023237-3	Código 1.1 - Publicação Internacional – PCT. Apresentação de petição de requerimento de entrada na fase nacional (30) 19/05/2020 EP 20305516.5 (51) G02B 1/113 (2006.01), G02B 1/115 (2006.01), G02B 1/14 (2006.01), G02B 1/18 (2006.01) (86) PCT EP2021/063181 de 18/05/2021 (87) WO 2021/233933 de 25/11/2021
(21) BR 11 2022 023239-0	Código 1.1 - Publicação Internacional – PCT. Apresentação de petição de requerimento de entrada na fase nacional (30) 22/05/2020 US 63/028,608 (51) C22C 38/50 (2006.01), C22C 38/02 (2006.01), C22C 38/04 (2006.01), C22C 38/44 (2006.01), C22C 38/42 (2006.01), C22C 38/52 (2006.01), C22C 38/06 (2006.01), C22C 38/48 (2006.01), C22C 38/46 (2006.01), C22C 38/54 (2006.01), C22C 38/00 (2006.01), C21D 1/06 (2006.01), C21D 1/22 (2006.01), C21D 6/00 (2006.01), C21D 6/04 (2006.01), C23C 8/22 (2006.01) (86) PCT US2021/033350 de 20/05/2021 (87) WO 2021/236902 de 25/11/2021
(21) BR 11 2022 023240-3	Código 1.1 - Publicação Internacional – PCT. Apresentação de petição de requerimento de entrada na fase nacional (30) 28/05/2020 CN 202010468500.3 (51) E02F 3/76 (2006.01), E02F 3/80 (2006.01), E02F 3/815 (2006.01), E02F 3/84 (2006.01), E02F 3/85 (2006.01) (86) PCT CN2021/089906 de 26/04/2021 (87) WO 2021/175340 de 10/09/2021
(21) BR 11 2022 023241-1	Código 1.1 - Publicação Internacional – PCT. Apresentação de petição de requerimento de entrada na fase nacional (30) 29/05/2020 US 16/888,522 (51) G10L 25/78 (2006.01) (86) PCT US2021/033921 de 24/05/2021 (87) WO 2021/242696 de 02/12/2021
(21) BR 11 2022 023242-0	Código 1.1 - Publicação Internacional – PCT. Apresentação de petição de requerimento de entrada na fase nacional (30) 04/06/2020 SE 2050645-7 (51) B60T 13/22 (2006.01), B60T 13/66 (2006.01), B60T 13/68 (2006.01), B60T 17/18 (2006.01) (86) PCT SE2021/050453 de 11/05/2021 (87) WO 2021/246930 de 09/12/2021
(21) BR 11 2022 023244-6	Código 1.1 - Publicação Internacional – PCT. Apresentação de petição de

	requerimento de entrada na fase nacional (30) 28/05/2020 JP 2020-093598 (51) B32B 5/26 (2006.01), D04H 3/04 (2006.01), D04H 3/14 (2006.01), A61F 13/49 (2006.01), B32B 7/03 (2006.01) (86) PCT JP2021/019062 de 19/05/2021 (87) WO 2021/241370 de 02/12/2021
(21) BR 11 2022 023245-4	Código 1.1 - Publicação Internacional – PCT. Apresentação de petição de requerimento de entrada na fase nacional (30) 20/05/2020 US 63/027,594; 20/05/2020 EP 20175652.5 (51) G10L 19/02 (2006.01), G10L 19/16 (2006.01), G10L 19/18 (2006.01), G10L 19/07 (2006.01) (86) PCT EP2021/063092 de 18/05/2021 (87) WO 2021/233886 de 25/11/2021
(21) BR 11 2022 023246-2	Código 1.1 - Publicação Internacional – PCT. Apresentação de petição de requerimento de entrada na fase nacional (30) 16/06/2020 JP 2020-103956 (51) G01N 1/02 (2006.01), G01N 1/22 (2006.01) (86) PCT JP2021/019293 de 21/05/2021 (87) WO 2021/256166 de 23/12/2021
(21) BR 11 2022 023249-7	Código 1.1 - Publicação Internacional – PCT. Apresentação de petição de requerimento de entrada na fase nacional (30) 29/05/2020 US 63/031,881; 27/05/2021 US 17/332,962 (51) H01L 23/498 (2006.01) (86) PCT US2021/034826 de 28/05/2021 (87) WO 2021/243195 de 02/12/2021
(21) BR 11 2022 023250-0	Código 1.1 - Publicação Internacional – PCT. Apresentação de petição de requerimento de entrada na fase nacional (30) 18/05/2020 EP 20175136.9 (51) B66B 1/46 (2006.01) (86) PCT EP2021/063071 de 18/05/2021 (87) WO 2021/233872 de 25/11/2021
(21) BR 11 2022 023251-9	Código 1.1 - Publicação Internacional – PCT. Apresentação de petição de requerimento de entrada na fase nacional (30) 25/06/2020 EP 20182253.3 (51) A24F 40/40 (2006.01), A24F 40/20 (2006.01) (86) PCT EP2021/067034 de 22/06/2021 (87) WO 2021/259947 de 30/12/2021

(21) BR 11 2022 023254-3	Código 1.1 - Publicação Internacional – PCT. Apresentação de petição de requerimento de entrada na fase nacional (30) 15/05/2020 US 63/025,490; 18/06/2020 US 63/040,832; 08/10/2020 US 63/089,419; 12/03/2021 US 63/160,325; 16/03/2021 US 63/161,828 (51) C07D 487/04 (2006.01), C07D 519/00 (2006.01), A61K 31/437 (2006.01), A61K 31/496 (2006.01), A61K 31/5355 (2006.01), A61P 35/00 (2006.01) (86) PCT US2021/032094 de 12/05/2021 (87) WO 2021/231653 de 18/11/2021
(21) BR 11 2022 023257-8	Código 1.1 - Publicação Internacional – PCT. Apresentação de petição de requerimento de entrada na fase nacional (30) 15/06/2020 EP 20180060.4 (51) A61P 35/00 (2006.01), A61K 31/395 (2006.01), A61K 31/497 (2006.01) (86) PCT EP2021/066114 de 15/06/2021 (87) WO 2021/255025 de 23/12/2021
(21) BR 11 2022 023258-6	Código 1.1 - Publicação Internacional – PCT. Apresentação de petição de requerimento de entrada na fase nacional (30) 24/06/2020 EP 20181828.3 (51) A47J 42/40 (2006.01), A47J 42/50 (2006.01), A47J 42/52 (2006.01), A47J 31/52 (2006.01), A47J 31/44 (2006.01) (86) PCT EP2021/065036 de 04/06/2021 (87) WO 2021/259615 de 30/12/2021
(21) BR 11 2022 023260-8	Código 1.1 - Publicação Internacional – PCT. Apresentação de petição de requerimento de entrada na fase nacional (30) 25/05/2020 EP 20176288.7 (51) C12P 7/10 (2006.01), C12P 19/02 (2006.01), C12P 19/14 (2006.01), D21C 3/06 (2006.01) (86) PCT EP2021/063744 de 24/05/2021 (87) WO 2021/239649 de 02/12/2021
(21) BR 11 2022 023261-6	Código 1.1 - Publicação Internacional – PCT. Apresentação de petição de requerimento de entrada na fase nacional (30) 12/06/2020 US 63/038,277 (51) A61K 39/09 (2006.01), A61P 31/04 (2006.01) (86) PCT IB2021/055159 de 11/06/2021 (87) WO 2021/250628 de 16/12/2021
(21) BR 11 2022 023263-2	Código 1.1 - Publicação Internacional – PCT. Apresentação de petição de requerimento de entrada na fase nacional (30) 29/05/2020 US 63/031,949 (51) C07D 307/68 (2006.01), C08K 5/00 (2006.01), C08K 5/1535 (2006.01)

	(86) PCT IB2021/054711 de 28/05/2021 (87) WO 2021/240471 de 02/12/2021
(21) BR 11 2022 023266-7	Código 1.1 - Publicação Internacional – PCT. Apresentação de petição de requerimento de entrada na fase nacional (30) 18/05/2020 US 63/026,670; 03/08/2020 US 63/060,145; 10/05/2021 US 63/186,709; 14/05/2021 US 17/320,541 (51) F03B 13/12 (2006.01), F03B 13/14 (2006.01) (86) PCT US2021/032758 de 17/05/2021 (87) WO 2021/236514 de 25/11/2021
(21) BR 11 2022 023267-5	Código 1.1 - Publicação Internacional – PCT. Apresentação de petição de requerimento de entrada na fase nacional (30) 18/05/2020 EP 20020232.3 (51) F17C 9/00 (2006.01) (86) PCT EP2021/025156 de 26/04/2021 (87) WO 2021/233575 de 25/11/2021
(21) BR 11 2022 023268-3	Código 1.1 - Publicação Internacional – PCT. Apresentação de petição de requerimento de entrada na fase nacional (30) 19/08/2020 US 16/997,279 (51) A23C 9/13 (2006.01) (86) PCT JP2021/031063 de 18/08/2021 (87) WO 2022/039281 de 24/02/2022
(21) BR 11 2022 023269-1	Código 1.1 - Publicação Internacional – PCT. Apresentação de petição de requerimento de entrada na fase nacional (30) 19/05/2020 US 63/027,151 (51) C12N 9/12 (2006.01), C12N 15/82 (2006.01) (86) PCT EP2021/063121 de 18/05/2021 (87) WO 2021/233904 de 25/11/2021
(21) BR 11 2022 023271-3	Código 1.1 - Publicação Internacional – PCT. Apresentação de petição de requerimento de entrada na fase nacional (30) 28/05/2020 EP 20382456.0 (51) C07D 237/32 (2006.01), C07D 403/12 (2006.01), A61K 31/502 (2006.01), A61P 3/00 (2006.01), A61P 9/00 (2006.01), A61P 17/00 (2006.01), A61P 25/00 (2006.01), A61P 29/00 (2006.01), A61P 35/00 (2006.01) (86) PCT EP2021/064221 de 27/05/2021 (87) WO 2021/239885 de 02/12/2021
(21) BR 11 2022 023272-1	Código 1.1 - Publicação Internacional – PCT. Apresentação de petição de requerimento de entrada na fase nacional

	(30) 14/04/2021 JP 2021-068672; 25/06/2021 JP 2021-105802; 22/09/2021 JP 2021-153819 (51) C07D 403/14 (2006.01), A61K 31/53 (2006.01), A61P 31/14 (2006.01), A61P 43/00 (2006.01) (86) PCT JP2022/006496 de 17/02/2022 (87) WO 2022/138988 de 30/06/2022
(21) BR 11 2022 023273-0	Código 1.1 - Publicação Internacional – PCT. Apresentação de petição de requerimento de entrada na fase nacional (30) 15/05/2020 US 63/025,952 (51) H04N 5/225 (2006.01), H04N 5/77 (2006.01), G03B 17/56 (2006.01) (86) PCT US2021/032813 de 17/05/2021 (87) WO 2021/232021 de 18/11/2021
(21) BR 11 2022 023274-8	Código 1.1 - Publicação Internacional – PCT. Apresentação de petição de requerimento de entrada na fase nacional (30) 15/05/2020 US 63/025,759 (51) A61K 8/02 (2006.01), A61K 8/11 (2006.01), A61K 8/29 (2006.01), A61K 8/27 (2006.01), A61K 8/81 (2006.01), A61Q 17/04 (2006.01), A61Q 19/00 (2006.01) (86) PCT US2021/032113 de 12/05/2021 (87) WO 2021/231665 de 18/11/2021
(21) BR 11 2022 023275-6	Código 1.1 - Publicação Internacional – PCT. Apresentação de petição de requerimento de entrada na fase nacional (30) 20/05/2020 SE 2050595-4; 12/05/2021 SE 2150606-8 (51) E21C 41/22 (2006.01) (86) PCT SE2021/050477 de 20/05/2021 (87) WO 2021/236002 de 25/11/2021
(21) BR 11 2022 023276-4	Código 1.1 - Publicação Internacional – PCT. Apresentação de petição de requerimento de entrada na fase nacional (30) 15/05/2020 US 63/025,255; 12/05/2021 US 17/318,206 (51) A61K 31/56 (2006.01), A61K 31/568 (2006.01), A61K 31/57 (2006.01), A61K 31/575 (2006.01) (86) PCT US2021/032208 de 13/05/2021 (87) WO 2021/231701 de 18/11/2021
(21) BR 11 2022 023277-2	Código 1.1 - Publicação Internacional – PCT. Apresentação de petição de requerimento de entrada na fase nacional (30) 15/05/2020 US 63/025,597 (51) C09D 11/00 (2006.01) (86) PCT US2021/032610 de 14/05/2021

	(87) WO 2021/231966 de 18/11/2021
(21) BR 11 2022 023278-0	Código 1.1 - Publicação Internacional – PCT. Apresentação de petição de requerimento de entrada na fase nacional (30) 22/05/2020 US 63/028,926 (51) E05C 9/02 (2006.01), E05C 19/02 (2006.01), E05B 15/00 (2006.01), E05B 15/02 (2006.01), E05B 47/00 (2006.01) (86) PCT US2021/033539 de 21/05/2021 (87) WO 2021/237014 de 25/11/2021
(21) BR 11 2022 023279-9	Código 1.1 - Publicação Internacional – PCT. Apresentação de petição de requerimento de entrada na fase nacional (30) 28/05/2020 US 16/885,361; 24/05/2021 US 17/327,940 (51) B01J 23/42 (2006.01), C07F 15/00 (2006.01), A61L 15/58 (2006.01), A61L 26/00 (2006.01), C08F 4/60 (2006.01) (86) PCT IB2021/054515 de 25/05/2021 (87) WO 2021/240355 de 02/12/2021
(21) BR 11 2022 023283-7	Código 1.1 - Publicação Internacional – PCT. Apresentação de petição de requerimento de entrada na fase nacional (30) 18/05/2020 EP 20175211.0 (51) B29C 48/00 (2006.01), B32B 27/06 (2006.01), C08L 23/10 (2006.01), C08L 23/16 (2006.01), C08L 23/12 (2006.01) (86) PCT EP2021/062803 de 14/05/2021 (87) WO 2021/233772 de 25/11/2021
(21) BR 11 2022 023285-3	Código 1.1 - Publicação Internacional – PCT. Apresentação de petição de requerimento de entrada na fase nacional (51) H04W 72/04 (2006.01) (86) PCT CN2020/093181 de 29/05/2020 (87) WO 2021/237654 de 02/12/2021
(21) BR 11 2022 023286-1	Código 1.1 - Publicação Internacional – PCT. Apresentação de petição de requerimento de entrada na fase nacional (30) 07/07/2020 EP 20184511.2 (51) A61K 8/04 (2006.01), A61K 8/73 (2006.01), A61Q 19/00 (2006.01), A61K 8/92 (2006.01) (86) PCT EP2021/068144 de 01/07/2021 (87) WO 2022/008334 de 13/01/2022
(21) BR 11 2022 023287-0	Código 1.1 - Publicação Internacional – PCT. Apresentação de petição de requerimento de entrada na fase nacional (30) 22/05/2020 EM 20176021.2

	(51) C08F 4/6592 (2006.01), C08F 110/06 (2006.01), C08J 3/03 (2006.01), C08J 3/05 (2006.01) (86) PCT EP2021/062991 de 17/05/2021 (87) WO 2021/233824 de 25/11/2021
(21) BR 11 2022 023288-8	Código 1.1 - Publicação Internacional – PCT. Apresentação de petição de requerimento de entrada na fase nacional (30) 19/05/2020 US 63/027,276 (51) C07K 14/54 (2006.01), A61K 47/65 (2006.01), A61K 47/68 (2006.01), C07K 16/24 (2006.01) (86) PCT US2021/033014 de 18/05/2021 (87) WO 2021/236676 de 25/11/2021
(21) BR 11 2022 023289-6	Código 1.1 - Publicação Internacional – PCT. Apresentação de petição de requerimento de entrada na fase nacional (30) 01/06/2020 US 63/033,074; 27/10/2020 US 63/106,285; 03/11/2020 US 63/109,083; 17/11/2020 US 63/114,959; 04/02/2021 US 63/145,925 (51) A61K 38/17 (2006.01), A61K 31/706 (2006.01), A61K 31/122 (2006.01), A61K 31/496 (2006.01), A61P 35/00 (2006.01), A61K 45/00 (2006.01), A61K 45/06 (2006.01), A61P 35/02 (2006.01) (86) PCT US2021/034967 de 28/05/2021 (87) WO 2021/247430 de 09/12/2021
(21) BR 11 2022 023292-6	Código 1.1 - Publicação Internacional – PCT. Apresentação de petição de requerimento de entrada na fase nacional (30) 22/05/2020 EP 20176124.4 (51) G06K 9/00 (2006.01), G06K 9/20 (2006.01), G06K 9/62 (2006.01) (86) PCT EP2021/062178 de 07/05/2021 (87) WO 2021/233698 de 25/11/2021
(21) BR 11 2022 023293-4	Código 1.1 - Publicação Internacional – PCT. Apresentação de petição de requerimento de entrada na fase nacional (30) 25/05/2020 EP 20176277.0 (51) A61F 13/02 (2006.01), A61M 1/00 (2006.01) (86) PCT EP2021/063748 de 24/05/2021 (87) WO 2021/239653 de 02/12/2021
(21) BR 11 2022 023294-2	Código 1.1 - Publicação Internacional – PCT. Apresentação de petição de requerimento de entrada na fase nacional (30) 19/05/2020 EP 20175448.8 (51) B32B 7/02 (2006.01), B32B 5/18 (2006.01), B32B 5/20 (2006.01), B32B 7/12 (2006.01), B32B 15/04 (2006.01), B32B 15/08 (2006.01), B32B 15/088 (2006.01), B32B 27/06 (2006.01), B32B 27/08 (2006.01), B32B 27/28 (2006.01),

	B32B 27/30 (2006.01), B32B 27/32 (2006.01), B32B 27/34 (2006.01), B32B 5/16 (2006.01), B29C 44/04 (2006.01), B60R 21/02 (2006.01) (86) PCT EP2021/063015 de 17/05/2021 (87) WO 2021/233840 de 25/11/2021
(21) BR 11 2022 023295-0	Código 1.1 - Publicação Internacional – PCT. Apresentação de petição de requerimento de entrada na fase nacional (30) 18/06/2020 US 62/705,250 (51) A61M 5/00 (2006.01), A61M 5/168 (2006.01), A61M 5/36 (2006.01) (86) PCT US2021/037623 de 16/06/2021 (87) WO 2021/257699 de 23/12/2021
(21) BR 11 2022 023296-9	Código 1.1 - Publicação Internacional – PCT. Apresentação de petição de requerimento de entrada na fase nacional (30) 31/08/2020 DE 10 2020 210 971.0 (51) B60G 7/00 (2006.01), B60G 9/00 (2006.01), B60G 9/02 (2006.01) (86) PCT EP2021/070120 de 19/07/2021 (87) WO 2022/042943 de 03/03/2022
(21) BR 11 2022 023304-3	Código 1.1 - Publicação Internacional – PCT. Apresentação de petição de requerimento de entrada na fase nacional (30) 09/06/2020 IT 102020000013792 (51) B28B 1/00 (2006.01), B28B 5/02 (2006.01), B28B 13/02 (2006.01), B28B 17/00 (2006.01), B44F 9/04 (2006.01), E04F 13/14 (2006.01), E04F 15/08 (2006.01) (86) PCT IB2021/055060 de 09/06/2021 (87) WO 2021/250586 de 16/12/2021
(21) BR 11 2022 023306-0	Código 1.1 - Publicação Internacional – PCT. Apresentação de petição de requerimento de entrada na fase nacional (30) 18/05/2020 US 63/026,404 (51) C08G 77/50 (2006.01), C08G 77/48 (2006.01), C08L 83/14 (2006.01), A61K 8/00 (2006.01) (86) PCT US2021/032570 de 14/05/2021 (87) WO 2021/236460 de 25/11/2021
(21) BR 11 2022 023307-8	Código 1.1 - Publicação Internacional – PCT. Apresentação de petição de requerimento de entrada na fase nacional (30) 18/05/2020 GB 2007306.0; 29/06/2020 GB 2009905.7; 01/12/2020 GB 2018901.5 (51) A61K 9/00 (2006.01), A61K 9/16 (2006.01), A61K 31/00 (2006.01), A61K 38/095 (2006.01), A61P 13/00 (2006.01), A61K 38/00 (2006.01) (86) PCT GB2021/051191 de 18/05/2021

	(87) WO 2021/234366 de 25/11/2021
(21) BR 11 2022 023308-6	Código 1.1 - Publicação Internacional – PCT. Apresentação de petição de requerimento de entrada na fase nacional (30) 24/07/2020 EP 20020337.0 (51) B65D 5/74 (2006.01) (86) PCT EP2021/063253 de 19/05/2021 (87) WO 2022/017662 de 27/01/2022
(21) BR 11 2022 023309-4	Código 1.1 - Publicação Internacional – PCT. Apresentação de petição de requerimento de entrada na fase nacional (30) 01/06/2020 US 63/033,201 (51) H02J 3/14 (2006.01), H02J 3/32 (2006.01) (86) PCT US2021/035157 de 01/06/2021 (87) WO 2021/247509 de 09/12/2021
(21) BR 11 2022 023310-8	Código 1.1 - Publicação Internacional – PCT. Apresentação de petição de requerimento de entrada na fase nacional (30) 19/05/2020 AU 2020901606 (51) C12N 15/117 (2006.01), C12N 15/113 (2006.01), C07H 21/00 (2006.01), C12Q 1/6811 (2006.01) (86) PCT AU2021/050469 de 19/05/2021 (87) WO 2021/232099 de 25/11/2021
(21) BR 11 2022 023311-6	Código 1.1 - Publicação Internacional – PCT. Apresentação de petição de requerimento de entrada na fase nacional (30) 03/06/2020 IL 275097; 12/05/2021 IL 283119 (51) A61M 16/06 (2006.01), A61M 1/00 (2006.01) (86) PCT IL2021/050657 de 03/06/2021 (87) WO 2021/245668 de 09/12/2021
(21) BR 11 2022 023313-2	Código 1.1 - Publicação Internacional – PCT. Apresentação de petição de requerimento de entrada na fase nacional (30) 18/05/2020 IN 202021020816 (51) A01N 25/22 (2006.01), A01N 25/04 (2006.01), A01N 25/30 (2006.01), A01N 43/56 (2006.01) (86) PCT IB2021/054198 de 17/05/2021 (87) WO 2021/234531 de 25/11/2021
(21) BR 11 2022 023314-0	Código 1.1 - Publicação Internacional – PCT. Apresentação de petição de requerimento de entrada na fase nacional (30) 19/05/2020 EP 20175357.1; 19/05/2020 EP 63/026,936 (51) A61M 1/28 (2006.01)

	(86) PCT EP2021/062730 de 12/05/2021 (87) WO 2021/233764 de 25/11/2021
(21) BR 11 2022 023315-9	Código 1.1 - Publicação Internacional – PCT. Apresentação de petição de requerimento de entrada na fase nacional (30) 22/05/2020 EP 20176178.0; 22/05/2020 EP 20176206.9 (51) H04N 19/70 (2006.01), H04N 19/503 (2006.01) (86) PCT EP2021/063587 de 21/05/2021 (87) WO 2021/234132 de 25/11/2021
(21) BR 11 2022 023317-5	Código 1.1 - Publicação Internacional – PCT. Apresentação de petição de requerimento de entrada na fase nacional (30) 28/08/2020 JP 2020-144843 (51) A62B 18/02 (2006.01), A41D 13/11 (2006.01) (86) PCT JP2021/029799 de 13/08/2021 (87) WO 2022/044847 de 03/03/2022
(21) BR 11 2022 023318-3	Código 1.1 - Publicação Internacional – PCT. Apresentação de petição de requerimento de entrada na fase nacional (30) 20/05/2020 EP 20175820.8 (51) A61K 31/403 (2006.01), A61K 31/404 (2006.01), A61K 31/407 (2006.01), A61K 31/4178 (2006.01), A61K 31/424 (2006.01), A61K 31/437 (2006.01), A61K 31/4439 (2006.01), A61K 31/444 (2006.01), A61P 1/00 (2006.01), A61P 3/12 (2006.01), A61P 9/00 (2006.01), A61P 11/06 (2006.01), A61P 13/10 (2006.01), A61P 25/00 (2006.01), A61P 43/00 (2006.01), C07D 209/04 (2006.01), C07D 209/34 (2006.01), C07D 209/42 (2006.01), C07D 401/04 (2006.01), C07D 401/10 (2006.01), C07D 471/04 (2006.01), C07D 491/107 (2006.01), C07D 498/04 (2006.01) (86) PCT EP2021/063463 de 20/05/2021 (87) WO 2021/234084 de 25/11/2021
(21) BR 11 2022 023320-5	Código 1.1 - Publicação Internacional – PCT. Apresentação de petição de requerimento de entrada na fase nacional (30) 19/06/2020 IT 102020000014812 (51) B28B 1/00 (2006.01), B28B 5/02 (2006.01), B28B 13/02 (2006.01), B28B 17/00 (2006.01) (86) PCT IB2021/054435 de 21/05/2021 (87) WO 2021/255548 de 23/12/2021
(21) BR 11 2022 023323-0	Código 1.1 - Publicação Internacional – PCT. Apresentação de petição de requerimento de entrada na fase nacional (51) A61L 9/012 (2006.01), B65D 51/24 (2006.01), B65D 47/26 (2006.01), A47G 21/18 (2006.01), B65D 51/28 (2006.01), A61L 9/12 (2006.01)

	(86) PCT EP2020/063793 de 18/05/2020 (87) WO 2021/233516 de 25/11/2021
(21) BR 11 2022 023325-6	Código 1.1 - Publicação Internacional – PCT. Apresentação de petição de requerimento de entrada na fase nacional (30) 26/05/2020 US 63/030,168; 19/01/2021 US 63/139,226 (51) F27B 9/14 (2006.01), F27B 9/06 (2006.01), F26B 15/00 (2006.01) (86) PCT US2021/034011 de 25/05/2021 (87) WO 2021/242732 de 02/12/2021
(21) BR 11 2022 023328-0	Código 1.1 - Publicação Internacional – PCT. Apresentação de petição de requerimento de entrada na fase nacional (51) A61M 16/04 (2006.01) (86) PCT ES2020/070319 de 18/05/2020 (87) WO 2021/234183 de 25/11/2021
(21) BR 11 2022 023329-9	Código 1.1 - Publicação Internacional – PCT. Apresentação de petição de requerimento de entrada na fase nacional (30) 23/06/2020 CN PCT/CN2020/097805; 20/08/2020 EP 20191968.5 (51) C11D 3/37 (2006.01), C11D 11/00 (2006.01), C11D 17/06 (2006.01) (86) PCT EP2021/065566 de 10/06/2021 (87) WO 2021/259647 de 30/12/2021
(21) BR 11 2022 023330-2	Código 1.1 - Publicação Internacional – PCT. Apresentação de petição de requerimento de entrada na fase nacional (30) 10/03/2021 JP 2021-038152 (51) A61B 3/107 (2006.01) (86) PCT JP2022/010745 de 10/03/2022 (87) WO 2022/191300 de 15/09/2022
(21) BR 11 2022 023331-0	Código 1.1 - Publicação Internacional – PCT. Apresentação de petição de requerimento de entrada na fase nacional (30) 29/05/2020 US 63/032,033; 03/06/2020 US 63/034,030 (51) A23K 10/18 (2006.01), A23K 10/30 (2006.01), A23K 10/38 (2006.01), A23K 20/147 (2006.01), A23K 20/163 (2006.01), A23K 20/174 (2006.01), A23K 20/179 (2006.01), A23K 20/22 (2006.01), A23K 20/24 (2006.01), A23K 40/30 (2006.01), A23K 50/40 (2006.01), A23K 10/20 (2006.01) (86) PCT IB2021/053870 de 06/05/2021 (87) WO 2021/240273 de 02/12/2021
(21) BR 11 2022 023332-9	Código 1.1 - Publicação Internacional – PCT. Apresentação de petição de requerimento de entrada na fase nacional (30) 19/05/2020 NL 2025613

	(51) B66C 1/22 (2006.01), B65G 65/23 (2006.01), B66C 1/66 (2006.01), B66C 13/08 (2006.01) (86) PCT IB2021/054210 de 17/05/2021 (87) WO 2021/234537 de 25/11/2021
(21) BR 11 2022 023333-7	Código 1.1 - Publicação Internacional – PCT. Apresentação de petição de requerimento de entrada na fase nacional (30) 25/05/2020 AU 2020901683 (51) A61F 13/26 (2006.01), A61F 6/12 (2006.01), A61M 31/00 (2006.01) (86) PCT AU2021/000037 de 25/05/2021 (87) WO 2021/237269 de 02/12/2021
(21) BR 11 2022 023334-5	Código 1.1 - Publicação Internacional – PCT. Apresentação de petição de requerimento de entrada na fase nacional (30) 19/05/2020 US 63/026,826; 02/11/2020 US 63/108,741 (51) C07K 16/00 (2006.01) (86) PCT US2021/033150 de 19/05/2021 (87) WO 2021/236765 de 25/11/2021
(21) BR 11 2022 023337-0	Código 1.1 - Publicação Internacional – PCT. Apresentação de petição de requerimento de entrada na fase nacional (51) B29C 70/48 (2006.01), B29C 70/86 (2006.01), B29C 70/52 (2006.01), B29D 99/00 (2006.01), B29B 11/16 (2006.01) (86) PCT EP2020/064412 de 25/05/2020 (87) WO 2021/239207 de 02/12/2021
(21) BR 11 2022 023338-8	Código 1.1 - Publicação Internacional – PCT. Apresentação de petição de requerimento de entrada na fase nacional (30) 15/06/2020 US 63/038,963; 15/06/2020 DE 20 2020 103 414.6 (51) A01N 59/16 (2006.01), C05D 9/02 (2006.01), C05F 11/08 (2006.01), C05G 1/00 (2006.01), C05G 3/00 (2006.01), A01N 25/00 (2006.01), A01N 25/24 (2006.01), A01N 25/04 (2006.01), A01P 21/00 (2006.01) (86) PCT EP2021/066123 de 15/06/2021 (87) WO 2021/255033 de 23/12/2021
(21) BR 11 2022 023340-0	Código 1.1 - Publicação Internacional – PCT. Apresentação de petição de requerimento de entrada na fase nacional (30) 20/05/2020 EP 20175679.8; 20/05/2020 EP 20175675.6; 23/06/2020 EP 20181769.9 (51) C09K 8/52 (2006.01), C09K 8/74 (2006.01), C09K 8/84 (2006.01), C09K 8/86 (2006.01) (86) PCT EP2021/063291 de 19/05/2021 (87) WO 2021/233999 de 25/11/2021

(21) BR 11 2022 023341-8	Código 1.1 - Publicação Internacional – PCT. Apresentação de petição de requerimento de entrada na fase nacional (30) 20/05/2020 EP 20175679.8; 20/05/2020 EP 20175675.6; 23/06/2020 EP 20181769.9 (51) C09K 8/72 (2006.01), E21B 43/27 (2006.01) (86) PCT EP2021/062832 de 14/05/2021 (87) WO 2021/233782 de 25/11/2021
(21) BR 11 2022 023343-4	Código 1.1 - Publicação Internacional – PCT. Apresentação de petição de requerimento de entrada na fase nacional (30) 18/05/2020 EP 20175263.1 (51) G06K 19/077 (2006.01), A61M 5/32 (2006.01) (86) PCT EP2021/059839 de 15/04/2021 (87) WO 2021/233613 de 25/11/2021
(21) BR 11 2022 023344-2	Código 1.1 - Publicação Internacional – PCT. Apresentação de petição de requerimento de entrada na fase nacional (30) 21/05/2020 FR FR2005396 (51) H01L 23/498 (2006.01), G06K 19/077 (2006.01) (86) PCT EP2021/063535 de 20/05/2021 (87) WO 2021/234118 de 25/11/2021
(21) BR 11 2022 023345-0	Código 1.1 - Publicação Internacional – PCT. Apresentação de petição de requerimento de entrada na fase nacional (30) 30/06/2020 US 63/045,917; 08/04/2021 US 63/172,130 (51) B32B 7/14 (2006.01), B32B 27/34 (2006.01), B65D 33/18 (2006.01), C09D 177/00 (2006.01), C09J 7/40 (2006.01) (86) PCT US2021/039754 de 30/06/2021 (87) WO 2022/006199 de 06/01/2022
(21) BR 11 2022 023346-9	Código 1.1 - Publicação Internacional – PCT. Apresentação de petição de requerimento de entrada na fase nacional (30) 19/05/2020 US 63/027,256 (51) H04W 28/16 (2006.01), H04W 16/06 (2006.01), H04W 16/14 (2006.01), H04W 24/02 (2006.01), H04W 72/08 (2006.01), H04W 72/12 (2006.01) (86) PCT IB2021/054326 de 19/05/2021 (87) WO 2021/234598 de 25/11/2021
(21) BR 11 2022 023347-7	Código 1.1 - Publicação Internacional – PCT. Apresentação de petição de requerimento de entrada na fase nacional (51) B29D 99/00 (2006.01), B29C 70/86 (2006.01), B29C 70/52 (2006.01) (86) PCT EP2020/064418 de 25/05/2020

	(87) WO 2021/239209 de 02/12/2021
(21) BR 11 2022 023348-5	Código 1.1 - Publicação Internacional – PCT. Apresentação de petição de requerimento de entrada na fase nacional (30) 19/05/2020 FR FR2005027 (51) A23B 7/154 (2006.01), A23B 7/16 (2006.01), A23L 3/16 (2006.01), A23L 3/3463 (2006.01) (86) PCT EP2021/063114 de 18/05/2021 (87) WO 2021/233900 de 25/11/2021
(21) BR 11 2022 023351-5	Código 1.1 - Publicação Internacional – PCT. Apresentação de petição de requerimento de entrada na fase nacional (30) 19/05/2020 GB 2007418.3; 01/04/2021 IN 202111015684 (51) C07D 237/28 (2006.01), C07D 405/12 (2006.01), A01N 43/48 (2006.01) (86) PCT EP2021/062885 de 14/05/2021 (87) WO 2021/233787 de 25/11/2021
(21) BR 11 2022 023352-3	Código 1.1 - Publicação Internacional – PCT. Apresentação de petição de requerimento de entrada na fase nacional (30) 18/05/2020 US 63/026,306 (51) A61K 9/00 (2006.01), A61K 31/05 (2006.01), A61K 31/192 (2006.01), A61K 47/24 (2006.01), A61K 47/28 (2006.01), A61K 47/10 (2006.01), A61K 47/44 (2006.01), A61K 9/127 (2006.01) (86) PCT IB2021/054231 de 18/05/2021 (87) WO 2021/234548 de 25/11/2021
(21) BR 11 2022 023353-1	Código 1.1 - Publicação Internacional – PCT. Apresentação de petição de requerimento de entrada na fase nacional (30) 18/05/2020 US 63/026,403; 18/05/2020 US 63/026,425 (51) H04W 72/02 (2006.01), H04W 72/04 (2006.01) (86) PCT IB2021/054228 de 17/05/2021 (87) WO 2021/234546 de 25/11/2021
(21) BR 11 2022 023354-0	Código 1.1 - Publicação Internacional – PCT. Apresentação de petição de requerimento de entrada na fase nacional (30) 22/05/2020 US 63/029,308 (51) H04N 19/30 (2006.01) (86) PCT US2021/033717 de 21/05/2021 (87) WO 2021/237126 de 25/11/2021
(21) BR 11 2022 023356-6	Código 1.1 - Publicação Internacional – PCT. Apresentação de petição de requerimento de entrada na fase nacional (30) 19/05/2020 GB 2007392.0

	(51) A01N 59/00 (2006.01), A41D 13/11 (2006.01), A01P 1/00 (2006.01) (86) PCT GB2021/051203 de 19/05/2021 (87) WO 2021/234377 de 25/11/2021
(21) BR 11 2022 023357-4	Código 1.1 - Publicação Internacional – PCT. Apresentação de petição de requerimento de entrada na fase nacional (30) 20/05/2020 CN 202010432833.0 (51) H04L 1/18 (2006.01) (86) PCT CN2021/094719 de 19/05/2021 (87) WO 2021/233356 de 25/11/2021
(21) BR 11 2022 023359-0	Código 1.1 - Publicação Internacional – PCT. Apresentação de petição de requerimento de entrada na fase nacional (30) 19/05/2020 US 63/027,231; 10/11/2020 US 63/111,837; 25/01/2021 US 63/141,169 (51) C07D 471/04 (2006.01), C07F 9/38 (2006.01), C07F 9/50 (2006.01), A61K 31/437 (2006.01), A61K 31/444 (2006.01), A61K 31/4545 (2006.01), A61P 3/00 (2006.01), A61P 1/00 (2006.01), A61P 31/00 (2006.01), A61P 29/00 (2006.01) (86) PCT US2021/032933 de 18/05/2021 (87) WO 2021/236617 de 25/11/2021
(21) BR 11 2022 023360-4	Código 1.1 - Publicação Internacional – PCT. Apresentação de petição de requerimento de entrada na fase nacional (30) 22/05/2020 CN PCT/CN2020/091758 (51) H04N 19/70 (2006.01) (86) PCT CN2021/095124 de 21/05/2021 (87) WO 2021/233417 de 25/11/2021
(21) BR 11 2022 023362-0	Código 1.1 - Publicação Internacional – PCT. Apresentação de petição de requerimento de entrada na fase nacional (30) 05/06/2020 US 63/035,512 (51) F16J 15/18 (2006.01), F16J 15/34 (2006.01), F16J 15/54 (2006.01), F16B 2/06 (2006.01) (86) PCT US2021/036112 de 07/06/2021 (87) WO 2021/248113 de 09/12/2021
(21) BR 11 2022 023363-9	Código 1.1 - Publicação Internacional – PCT. Apresentação de petição de requerimento de entrada na fase nacional (30) 28/05/2020 EP 20177087.2 (51) C08L 3/02 (2006.01), C08L 5/00 (2006.01) (86) PCT US2021/033965 de 25/05/2021 (87) WO 2021/242715 de 02/12/2021

(21) BR 11 2022 023364-7	Código 1.1 - Publicação Internacional – PCT. Apresentação de petição de requerimento de entrada na fase nacional (30) 20/05/2020 FR FR2005208 (51) B01D 67/00 (2006.01), B01D 69/02 (2006.01), B01D 69/12 (2006.01), B01D 69/14 (2006.01) (86) PCT FR2021/050892 de 19/05/2021 (87) WO 2021/234294 de 25/11/2021
(21) BR 11 2022 023366-3	Código 1.1 - Publicação Internacional – PCT. Apresentação de petição de requerimento de entrada na fase nacional (30) 19/05/2020 US 63/027,150; 07/08/2020 US 63/062,903; 24/01/2021 US 63/140,917 (51) A61K 38/12 (2006.01), A61P 25/28 (2006.01), C07K 19/00 (2006.01), C07K 7/06 (2006.01), C07K 7/64 (2006.01), A61K 39/39 (2006.01) (86) PCT US2021/033222 de 19/05/2021 (87) WO 2021/236809 de 25/11/2021
(21) BR 11 2022 023367-1	Código 1.1 - Publicação Internacional – PCT. Apresentação de petição de requerimento de entrada na fase nacional (30) 22/05/2020 US 63/029,321 (51) H04N 19/70 (2006.01), H04N 19/30 (2006.01), H04N 19/187 (2006.01), H04N 19/46 (2006.01), H04N 19/105 (2006.01) (86) PCT US2021/033780 de 21/05/2021 (87) WO 2021/237178 de 25/11/2021
(21) BR 11 2022 023368-0	Código 1.1 - Publicação Internacional – PCT. Apresentação de petição de requerimento de entrada na fase nacional (30) 18/05/2020 EP 20305513.2 (51) A61K 31/131 (2006.01), A61P 1/16 (2006.01) (86) PCT EP2021/063075 de 18/05/2021 (87) WO 2021/233874 de 25/11/2021
(21) BR 11 2022 023371-0	Código 1.1 - Publicação Internacional – PCT. Apresentação de petição de requerimento de entrada na fase nacional (30) 22/05/2020 CN 202010441127.2 (51) C07K 19/00 (2006.01), C12N 15/63 (2006.01), C12N 5/10 (2006.01), A61K 39/00 (2006.01), A61P 35/00 (2006.01) (86) PCT CN2021/095107 de 21/05/2021 (87) WO 2021/233411 de 25/11/2021
(21) BR 11 2022 023372-8	Código 1.1 - Publicação Internacional – PCT. Apresentação de petição de requerimento de entrada na fase nacional (30) 25/04/2021 CN PCT/CN2021/089670; 30/04/2021 CN

	PCT/CN2021/091652; 29/07/2021 CN PCT/CN2021/109154 (51) H04R 1/10 (2006.01), H04R 25/00 (2006.01) (86) PCT CN2021/131927 de 19/11/2021 (87) WO 2022/227514 de 03/11/2022
(21) BR 11 2022 023373-6	Código 1.1 - Publicação Internacional – PCT. Apresentação de petição de requerimento de entrada na fase nacional (30) 22/05/2020 US 63/028,889 (51) A41D 13/11 (2006.01) (86) PCT US2021/033640 de 21/05/2021 (87) WO 2021/237081 de 25/11/2021
(21) BR 11 2022 023374-4	Código 1.1 - Publicação Internacional – PCT. Apresentação de petição de requerimento de entrada na fase nacional (30) 19/05/2020 US 16/878,272 (51) G08B 21/18 (2006.01), G08B 7/06 (2006.01), G01S 1/70 (2006.01), G01S 17/42 (2006.01), G01S 17/50 (2006.01), G01S 17/93 (2006.01), G01S 19/24 (2006.01) (86) PCT US2021/033219 de 19/05/2021 (87) WO 2021/236806 de 25/11/2021
(21) BR 11 2022 023375-2	Código 1.1 - Publicação Internacional – PCT. Apresentação de petição de requerimento de entrada na fase nacional (30) 18/05/2020 US 63/026,294 (51) C12P 19/24 (2006.01), C12P 19/00 (2006.01), C12P 19/02 (2006.01), C12N 9/16 (2006.01), C12N 9/90 (2006.01), C12N 9/88 (2006.01) (86) PCT US2021/032952 de 18/05/2021 (87) WO 2021/236632 de 25/11/2021
(21) BR 11 2022 023376-0	Código 1.1 - Publicação Internacional – PCT. Apresentação de petição de requerimento de entrada na fase nacional (30) 30/06/2020 EP 20183306.8; 15/01/2021 EP 21151884.0; 24/06/2021 US 63/202,797 (51) A61P 27/00 (2006.01), C07D 213/75 (2006.01), C07D 237/20 (2006.01) (86) PCT EP2021/067714 de 28/06/2021 (87) WO 2022/002860 de 06/01/2022
(21) BR 11 2022 023377-9	Código 1.1 - Publicação Internacional – PCT. Apresentação de petição de requerimento de entrada na fase nacional (30) 19/05/2020 US 63/026,875 (51) C07K 14/715 (2006.01), C07K 14/705 (2006.01), C07K 16/00 (2006.01) (86) PCT US2021/033156 de 19/05/2021 (87) WO 2021/236769 de 25/11/2021

(21) BR 11 2022 023379-5	Código 1.1 - Publicação Internacional – PCT. Apresentação de petição de requerimento de entrada na fase nacional (30) 21/05/2020 IT 102020000011980; 25/09/2020 IT 102020000022675 (51) B63B 1/28 (2006.01), B63B 1/26 (2006.01), B63B 1/10 (2006.01), B63B 1/14 (2006.01), B63C 13/00 (2006.01), B63B 1/24 (2006.01) (86) PCT IT2021/050147 de 18/05/2021 (87) WO 2021/234748 de 25/11/2021
(21) BR 11 2022 023380-9	Código 1.1 - Publicação Internacional – PCT. Apresentação de petição de requerimento de entrada na fase nacional (30) 18/05/2020 US 16/877,156 (51) G21C 19/46 (2006.01), G21G 1/00 (2006.01), G21G 4/08 (2006.01), B01J 39/04 (2006.01), C01G 43/025 (2006.01), C22B 3/28 (2006.01) (86) PCT US2021/032418 de 14/05/2021 (87) WO 2021/236435 de 25/11/2021
(21) BR 11 2022 023381-7	Código 1.1 - Publicação Internacional – PCT. Apresentação de petição de requerimento de entrada na fase nacional (30) 17/05/2020 ES U202030945 (51) G09B 5/10 (2006.01), G09B 21/00 (2006.01) (86) PCT ES2021/070337 de 12/05/2021 (87) WO 2021/234199 de 25/11/2021
(21) BR 11 2022 023383-3	Código 1.1 - Publicação Internacional – PCT. Apresentação de petição de requerimento de entrada na fase nacional (51) G01R 19/00 (2006.01) (86) PCT IB2020/000514 de 28/05/2020 (87) WO 2021/240192 de 02/12/2021
(21) BR 11 2022 023384-1	Código 1.1 - Publicação Internacional – PCT. Apresentação de petição de requerimento de entrada na fase nacional (30) 09/06/2020 CN 202010516366.X (51) F03D 80/60 (2006.01), H05K 7/20 (2006.01) (86) PCT CN2020/114011 de 08/09/2020 (87) WO 2021/248716 de 16/12/2021
(21) BR 11 2022 023385-0	Código 1.1 - Publicação Internacional – PCT. Apresentação de petição de requerimento de entrada na fase nacional (30) 22/05/2020 CN PCT/CN2020/091696 (51) H04N 19/00 (2006.01) (86) PCT CN2021/095179 de 21/05/2021 (87) WO 2021/233421 de 25/11/2021

(21) BR 11 2022 023387-6	Código 1.1 - Publicação Internacional – PCT. Apresentação de petição de requerimento de entrada na fase nacional (30) 18/05/2020 SE 2050575-6 (51) B32B 27/10 (2006.01), B32B 9/06 (2006.01), B32B 27/32 (2006.01), B32B 29/00 (2006.01), B65D 65/38 (2006.01), D21H 19/22 (2006.01), D21H 19/52 (2006.01), D21H 19/84 (2006.01) (86) PCT IB2021/054254 de 18/05/2021 (87) WO 2021/234558 de 25/11/2021
(21) BR 11 2022 023389-2	Código 1.1 - Publicação Internacional – PCT. Apresentação de petição de requerimento de entrada na fase nacional (30) 20/05/2020 FR FR2005211 (51) H01M 8/22 (2006.01) (86) PCT FR2021/050894 de 19/05/2021 (87) WO 2021/234296 de 25/11/2021
(21) BR 11 2022 023391-4	Código 1.1 - Publicação Internacional – PCT. Apresentação de petição de requerimento de entrada na fase nacional (30) 21/05/2020 CN PCT/CN2020/091533 (51) H04N 19/597 (2006.01), H04N 19/70 (2006.01) (86) PCT CN2021/095012 de 21/05/2021 (87) WO 2021/233403 de 25/11/2021
(21) BR 11 2022 023392-2	Código 1.1 - Publicação Internacional – PCT. Apresentação de petição de requerimento de entrada na fase nacional (30) 19/05/2020 US 63/026,885 (51) A61P 35/02 (2006.01), C07K 16/28 (2006.01), A61K 39/00 (2006.01) (86) PCT IB2021/054258 de 18/05/2021 (87) WO 2021/234560 de 25/11/2021
(21) BR 11 2022 023393-0	Código 1.1 - Publicação Internacional – PCT. Apresentação de petição de requerimento de entrada na fase nacional (30) 22/05/2020 US US 63/028,819 (51) A61H 9/00 (2006.01) (86) PCT US2021/033889 de 24/05/2021 (87) WO 2021/237210 de 25/11/2021
(21) BR 11 2022 023394-9	Código 1.1 - Publicação Internacional – PCT. Apresentação de petição de requerimento de entrada na fase nacional (30) 22/01/2021 JP 2021-009154 (51) F24V 30/00 (2006.01) (86) PCT JP2022/002280 de 21/01/2022

	(87) WO 2022/158581 de 28/07/2022
(21) BR 11 2022 023395-7	Código 1.1 - Publicação Internacional – PCT. Apresentação de petição de requerimento de entrada na fase nacional (30) 25/05/2020 EP 20176295.2 (51) H02P 21/14 (2006.01), H02P 21/00 (2006.01), H02P 21/13 (2006.01), H02P 21/20 (2006.01), H02P 27/024 (2006.01), H02P 1/26 (2006.01) (86) PCT EP2021/060625 de 23/04/2021 (87) WO 2021/239344 de 02/12/2021
(21) BR 11 2022 023396-5	Código 1.1 - Publicação Internacional – PCT. Apresentação de petição de requerimento de entrada na fase nacional (30) 16/06/2020 US 63/039,772 (51) F16B 13/06 (2006.01), F16B 19/10 (2006.01), F16B 5/02 (2006.01), F16B 13/12 (2006.01) (86) PCT US2021/037614 de 16/06/2021 (87) WO 2021/257694 de 23/12/2021
(21) BR 11 2022 023397-3	Código 1.1 - Publicação Internacional – PCT. Apresentação de petição de requerimento de entrada na fase nacional (30) 10/06/2020 US 63/037,285 (51) A01N 37/02 (2006.01), A01N 43/90 (2006.01), A01N 53/00 (2006.01), A01N 65/12 (2006.01) (86) PCT US2021/036549 de 09/06/2021 (87) WO 2021/252584 de 16/12/2021
(21) BR 11 2022 023398-1	Código 1.1 - Publicação Internacional – PCT. Apresentação de petição de requerimento de entrada na fase nacional (30) 18/05/2020 DK PA 2020 00598; 07/09/2020 DK PA 2020 01008 (51) C01C 1/04 (2006.01), C07C 29/151 (2006.01) (86) PCT EP2021/062829 de 14/05/2021 (87) WO 2021/233780 de 25/11/2021
(21) BR 11 2022 023401-5	Código 1.1 - Publicação Internacional – PCT. Apresentação de petição de requerimento de entrada na fase nacional (30) 18/05/2020 US 63/026,403; 18/05/2020 US 63/026,425 (51) H04W 72/04 (2006.01) (86) PCT IB2021/054226 de 17/05/2021 (87) WO 2021/234545 de 25/11/2021
(21) BR 11 2022 023403-1	Código 1.1 - Publicação Internacional – PCT. Apresentação de petição de requerimento de entrada na fase nacional (30) 09/06/2020 JP 2020-100073

	(51) C23C 2/06 (2006.01), C22C 18/00 (2006.01), C22C 18/04 (2006.01), C23C 2/26 (2006.01), C23C 2/40 (2006.01) (86) PCT JP2021/011526 de 19/03/2021 (87) WO 2021/250973 de 16/12/2021
(21) BR 11 2022 023404-0	Código 1.1 - Publicação Internacional – PCT. Apresentação de petição de requerimento de entrada na fase nacional (30) 02/07/2020 EP 20183679.8 (51) A61F 13/02 (2006.01) (86) PCT EP2021/067826 de 29/06/2021 (87) WO 2022/002924 de 06/01/2022
(21) BR 11 2022 023405-8	Código 1.1 - Publicação Internacional – PCT. Apresentação de petição de requerimento de entrada na fase nacional (30) 20/05/2020 US 63/027,567; 19/05/2021 US 17/325,147 (51) G06T 19/20 (2006.01), A61B 34/00 (2006.01) (86) PCT IB2021/054385 de 20/05/2021 (87) WO 2021/234631 de 25/11/2021
(21) BR 11 2022 023408-2	Código 1.1 - Publicação Internacional – PCT. Apresentação de petição de requerimento de entrada na fase nacional (30) 22/05/2020 KR 10-2020-0061828 (51) C12N 15/113 (2006.01), A61K 31/713 (2006.01), A61K 48/00 (2006.01), A61K 9/14 (2006.01), A61K 9/19 (2006.01), A61P 31/14 (2006.01) (86) PCT IB2021/054404 de 21/05/2021 (87) WO 2021/234647 de 25/11/2021
(21) BR 11 2022 023409-0	Código 1.1 - Publicação Internacional – PCT. Apresentação de petição de requerimento de entrada na fase nacional (30) 19/06/2020 EP 20181012.4 (51) A61K 9/06 (2006.01), A61K 35/28 (2006.01), A61K 47/42 (2006.01), A61L 15/00 (2006.01) (86) PCT EP2021/066847 de 21/06/2021 (87) WO 2021/255295 de 23/12/2021
(21) BR 11 2022 023410-4	Código 1.1 - Publicação Internacional – PCT. Apresentação de petição de requerimento de entrada na fase nacional (30) 19/05/2020 US 63/026,964 (51) C12N 15/86 (2006.01), A61K 48/00 (2006.01) (86) PCT IB2021/000343 de 19/05/2021 (87) WO 2021/234455 de 25/11/2021
(21) BR 11 2022 023411-2	Código 1.1 - Publicação Internacional – PCT. Apresentação de petição de

	requerimento de entrada na fase nacional (30) 22/06/2020 US 63/042,231 (51) E21B 43/267 (2006.01), E21B 43/12 (2006.01), E21B 41/00 (2006.01) (86) PCT US2021/038402 de 22/06/2021 (87) WO 2021/262668 de 30/12/2021
(21) BR 11 2022 023413-9	Código 1.1 - Publicação Internacional – PCT. Apresentação de petição de requerimento de entrada na fase nacional (30) 05/06/2020 EP 20178574.8 (51) A61K 38/48 (2006.01), A61Q 19/08 (2006.01) (86) PCT EP2021/064986 de 04/06/2021 (87) WO 2021/245223 de 09/12/2021
(21) BR 11 2022 023414-7	Código 1.1 - Publicação Internacional – PCT. Apresentação de petição de requerimento de entrada na fase nacional (30) 18/05/2020 EP 20020233.1; 21/07/2020 NL 2026105 (51) B29C 45/14 (2006.01), B29C 70/08 (2006.01) (86) PCT NL2021/050316 de 17/05/2021 (87) WO 2021/235931 de 25/11/2021
(21) BR 11 2022 023417-1	Código 1.1 - Publicação Internacional – PCT. Apresentação de petição de requerimento de entrada na fase nacional (30) 28/05/2020 US 63/031,308 (51) G05B 11/14 (2006.01), G05B 11/36 (2006.01), G05B 11/38 (2006.01), G05B 11/40 (2006.01), G05B 11/42 (2006.01) (86) PCT US2021/019057 de 22/02/2021 (87) WO 2021/242337 de 02/12/2021
(21) BR 11 2022 023418-0	Código 1.1 - Publicação Internacional – PCT. Apresentação de petição de requerimento de entrada na fase nacional (30) 20/05/2020 US 63/027,587; 21/05/2020 US 63/028,013; 22/05/2020 US 63/028,723 (51) G01N 21/53 (2006.01) (86) PCT US2021/033083 de 19/05/2021 (87) WO 2021/236720 de 25/11/2021
(21) BR 11 2022 023420-1	Código 1.1 - Publicação Internacional – PCT. Apresentação de petição de requerimento de entrada na fase nacional (30) 20/05/2020 US 63/027,587; 21/05/2020 US 63/028,013; 22/05/2020 US 63/028,723 (51) G01N 21/64 (2006.01), G01N 33/18 (2006.01), G01N 1/10 (2006.01), G01N 21/00 (2006.01), G01N 21/62 (2006.01) (86) PCT US2021/033090 de 19/05/2021

	(87) WO 2021/236726 de 25/11/2021
(21) BR 11 2022 023421-0	Código 1.1 - Publicação Internacional – PCT. Apresentação de petição de requerimento de entrada na fase nacional (30) 20/05/2020 FR 2005201 (51) A61K 35/744 (2006.01), A61K 36/06 (2006.01), A61K 36/88 (2006.01), A61P 1/00 (2006.01), A61P 3/00 (2006.01), A61P 37/04 (2006.01), A61P 27/02 (2006.01), A61P 25/24 (2006.01), A61P 9/00 (2006.01), A61K 8/99 (2006.01), A23K 10/18 (2006.01), A23K 20/163 (2006.01), A23K 20/174 (2006.01), A23K 20/20 (2006.01), A23L 33/105 (2006.01), A23L 33/135 (2006.01), A23L 33/15 (2006.01), A23L 33/16 (2006.01), A23L 33/21 (2006.01) (86) PCT EP2021/063519 de 20/05/2021 (87) WO 2021/234111 de 25/11/2021
(21) BR 11 2022 023423-6	Código 1.1 - Publicação Internacional – PCT. Apresentação de petição de requerimento de entrada na fase nacional (30) 18/05/2020 US 63/026,301 (51) C07D 417/04 (2006.01), A61K 31/422 (2006.01), A61K 31/427 (2006.01), A61P 13/04 (2006.01), A61P 13/12 (2006.01), A61P 7/00 (2006.01), C07D 413/04 (2006.01) (86) PCT IB2021/054229 de 17/05/2021 (87) WO 2021/234547 de 25/11/2021
(21) BR 11 2022 023424-4	Código 1.1 - Publicação Internacional – PCT. Apresentação de petição de requerimento de entrada na fase nacional (30) 20/05/2020 US 63/027,587; 21/05/2020 US 63/028,013; 22/05/2020 US 63/028,723 (51) G01N 21/64 (2006.01), C12M 1/34 (2006.01), G01N 27/414 (2006.01), G01N 33/50 (2006.01), G01N 33/53 (2006.01) (86) PCT US2021/033100 de 19/05/2021 (87) WO 2021/236735 de 25/11/2021
(21) BR 11 2022 023426-0	Código 1.1 - Publicação Internacional – PCT. Apresentação de petição de requerimento de entrada na fase nacional (30) 28/05/2020 EP 20177277.9 (51) A61B 17/17 (2006.01), A61B 17/16 (2006.01), A61B 90/00 (2006.01), A61B 17/88 (2006.01), A61B 17/84 (2006.01), A61B 17/72 (2006.01), A61B 17/34 (2006.01), A61B 17/90 (2006.01), A61B 17/00 (2006.01) (86) PCT EP2021/064087 de 26/05/2021 (87) WO 2021/239829 de 02/12/2021
(21) BR 11 2022 023427-9	Código 1.1 - Publicação Internacional – PCT. Apresentação de petição de requerimento de entrada na fase nacional

	(30) 19/05/2020 NL 2025622 (51) B67D 1/08 (2006.01) (86) PCT NL2021/050320 de 19/05/2021 (87) WO 2021/235934 de 25/11/2021
(21) BR 11 2022 023428-7	Código 1.1 - Publicação Internacional – PCT. Apresentação de petição de requerimento de entrada na fase nacional (30) 18/05/2020 US 63/026,441 (51) A61K 31/56 (2006.01), A61K 31/565 (2006.01), A61P 25/00 (2006.01), A61P 25/24 (2006.01) (86) PCT US2021/032920 de 18/05/2021 (87) WO 2021/236606 de 25/11/2021
(21) BR 11 2022 023435-0	Código 1.1 - Publicação Internacional – PCT. Apresentação de petição de requerimento de entrada na fase nacional (30) 29/05/2020 US 63/032,073; 29/06/2020 AU 2020902180 (51) F04D 29/42 (2006.01), F04D 7/04 (2006.01), F04D 29/62 (2006.01), F16B 2/12 (2006.01), F16B 2/10 (2006.01), B25B 1/24 (2006.01) (86) PCT AU2021/050520 de 28/05/2021 (87) WO 2021/237303 de 02/12/2021
(21) BR 11 2022 023437-6	Código 1.1 - Publicação Internacional – PCT. Apresentação de petição de requerimento de entrada na fase nacional (30) 29/05/2020 US 63/032,210 (51) C10G 1/10 (2006.01), B01J 35/12 (2006.01), C10G 11/02 (2006.01), C10G 27/04 (2006.01) (86) PCT US2021/034982 de 28/05/2021 (87) WO 2021/243282 de 02/12/2021
(21) BR 11 2022 023438-4	Código 1.1 - Publicação Internacional – PCT. Apresentação de petição de requerimento de entrada na fase nacional (30) 29/05/2020 US 63/031,854 (51) C07K 16/28 (2006.01), A61P 9/10 (2006.01) (86) PCT EP2021/064312 de 28/05/2021 (87) WO 2021/239928 de 02/12/2021
(21) BR 11 2022 023439-2	Código 1.1 - Publicação Internacional – PCT. Apresentação de petição de requerimento de entrada na fase nacional (30) 21/07/2020 EP 20186977.3 (51) B22D 41/24 (2006.01), B22D 41/34 (2006.01), B22D 41/38 (2006.01), B22D 41/40 (2006.01) (86) PCT EP2021/065008 de 04/06/2021 (87) WO 2022/017673 de 27/01/2022

(21) BR 11 2022 023440-6	Código 1.1 - Publicação Internacional – PCT. Apresentação de petição de requerimento de entrada na fase nacional (30) 12/03/2020 US 62/988,571 (51) C12Q 1/6886 (2006.01), C12Q 1/6883 (2006.01), C12Q 1/6869 (2006.01), G16B 20/00 (2006.01), A61K 39/395 (2006.01), A61P 35/00 (2006.01) (86) PCT US2021/021769 de 10/03/2021 (87) WO 2021/183683 de 16/09/2021
(21) BR 11 2022 023443-0	Código 1.1 - Publicação Internacional – PCT. Apresentação de petição de requerimento de entrada na fase nacional (30) 29/05/2020 EP 20177492.4 (51) A01H 6/46 (2006.01), A01H 5/10 (2006.01), C12N 15/82 (2006.01), C07K 14/415 (2006.01) (86) PCT EP2021/064425 de 28/05/2021 (87) WO 2021/239986 de 02/12/2021
(21) BR 11 2022 023447-3	Código 1.1 - Publicação Internacional – PCT. Apresentação de petição de requerimento de entrada na fase nacional (30) 20/05/2020 FR FR2005253; 20/05/2020 US 16/878,857 (51) C10M 137/04 (2006.01), C10M 137/12 (2006.01), C10M 137/16 (2006.01) (86) PCT EP2021/063200 de 18/05/2021 (87) WO 2021/233946 de 25/11/2021
(21) BR 11 2022 023448-1	Código 1.1 - Publicação Internacional – PCT. Apresentação de petição de requerimento de entrada na fase nacional (30) 21/05/2020 US 63/028,194 (51) C07D 243/24 (2006.01), C07D 401/04 (2006.01), C07F 9/38 (2006.01) (86) PCT US2021/033696 de 21/05/2021 (87) WO 2021/237112 de 25/11/2021
(21) BR 11 2022 023450-3	Código 1.1 - Publicação Internacional – PCT. Apresentação de petição de requerimento de entrada na fase nacional (30) 20/05/2020 SE 2050594-7 (51) D21H 21/56 (2006.01), C08J 5/18 (2006.01), D21F 11/00 (2006.01), D21H 11/18 (2006.01), D21H 17/20 (2006.01), D21H 19/00 (2006.01) (86) PCT IB2021/054301 de 19/05/2021 (87) WO 2021/234588 de 25/11/2021
(21) BR 11 2022 023452-0	Código 1.1 - Publicação Internacional – PCT. Apresentação de petição de requerimento de entrada na fase nacional (30) 22/05/2020 IN 202041021678 (51) H04W 48/18 (2006.01)

	(86) PCT US2021/070592 de 21/05/2021 (87) WO 2021/237247 de 25/11/2021
(21) BR 11 2022 023453-8	Código 1.1 - Publicação Internacional – PCT. Apresentação de petição de requerimento de entrada na fase nacional (30) 20/05/2020 DE 10 2020 113 749.4 (51) C08K 5/01 (2006.01), C08K 5/05 (2006.01), C08L 91/06 (2006.01), F16F 9/52 (2006.01), C09K 5/06 (2006.01) (86) PCT EP2021/063016 de 17/05/2021 (87) WO 2021/233841 de 25/11/2021
(21) BR 11 2022 023454-6	Código 1.1 - Publicação Internacional – PCT. Apresentação de petição de requerimento de entrada na fase nacional (30) 18/05/2020 IN 202021020899 (51) A43B 3/26 (2006.01), A43B 23/07 (2006.01), A43D 3/02 (2006.01) (86) PCT IB2021/054250 de 18/05/2021 (87) WO 2021/234557 de 25/11/2021
(21) BR 11 2022 023455-4	Código 1.1 - Publicação Internacional – PCT. Apresentação de petição de requerimento de entrada na fase nacional (30) 25/05/2020 JP 2020-090884 (51) A61F 13/496 (2006.01) (86) PCT JP2021/019744 de 25/05/2021 (87) WO 2021/241553 de 02/12/2021
(21) BR 11 2022 023456-2	Código 1.1 - Publicação Internacional – PCT. Apresentação de petição de requerimento de entrada na fase nacional (30) 29/05/2020 US 16/887,525 (51) A23P 10/10 (2006.01), A47G 21/18 (2006.01), A61J 7/00 (2006.01) (86) PCT EP2021/064420 de 28/05/2021 (87) WO 2021/239983 de 02/12/2021
(21) BR 11 2022 023457-0	Código 1.1 - Publicação Internacional – PCT. Apresentação de petição de requerimento de entrada na fase nacional (30) 18/05/2020 GB 20073623 (51) G06Q 20/40 (2006.01) (86) PCT GB2021/051192 de 18/05/2021 (87) WO 2021/234367 de 25/11/2021
(21) BR 11 2022 023458-9	Código 1.1 - Publicação Internacional – PCT. Apresentação de petição de requerimento de entrada na fase nacional (30) 18/05/2020 FR FR2004965 (51) F02C 7/22 (2006.01), B64D 37/02 (2006.01), G01F 1/86 (2006.01)

	(86) PCT FR2021/050849 de 17/05/2021 (87) WO 2021/234257 de 25/11/2021
(21) BR 11 2022 023459-7	Código 1.1 - Publicação Internacional – PCT. Apresentação de petição de requerimento de entrada na fase nacional (30) 19/05/2020 FR 2005097 (51) A61K 36/064 (2006.01), A61K 36/9066 (2006.01), A61K 31/05 (2006.01), A61P 15/00 (2006.01) (86) PCT FR2021/050864 de 18/05/2021 (87) WO 2021/234271 de 25/11/2021
(21) BR 11 2022 023460-0	Código 1.1 - Publicação Internacional – PCT. Apresentação de petição de requerimento de entrada na fase nacional (30) 18/05/2020 FR FR2004966 (51) F02C 7/22 (2006.01), B64D 37/02 (2006.01), G01F 1/86 (2006.01) (86) PCT FR2021/050850 de 17/05/2021 (87) WO 2021/234258 de 25/11/2021
(21) BR 11 2022 023462-7	Código 1.1 - Publicação Internacional – PCT. Apresentação de petição de requerimento de entrada na fase nacional (30) 02/06/2020 US 63/033,505; 05/12/2020 EP 20212067.1 (51) C07D 413/14 (2006.01), C07D 417/14 (2006.01), C07D 409/14 (2006.01), A61P 35/00 (2006.01), A61K 31/381 (2006.01) (86) PCT EP2021/064612 de 01/06/2021 (87) WO 2021/245051 de 09/12/2021
(21) BR 11 2022 023463-5	Código 1.1 - Publicação Internacional – PCT. Apresentação de petição de requerimento de entrada na fase nacional (30) 25/06/2020 EP 20182163.4 (51) B01J 8/04 (2006.01) (86) PCT EP2021/066994 de 22/06/2021 (87) WO 2021/259929 de 30/12/2021
(21) BR 11 2022 023464-3	Código 1.1 - Publicação Internacional – PCT. Apresentação de petição de requerimento de entrada na fase nacional (30) 05/06/2020 US 63/035,270 (51) A61B 1/015 (2006.01), A61B 1/05 (2006.01), A61M 25/00 (2006.01) (86) PCT US2021/035682 de 03/06/2021 (87) WO 2021/247850 de 09/12/2021
(21) BR 11 2022 023465-1	Código 1.1 - Publicação Internacional – PCT. Apresentação de petição de requerimento de entrada na fase nacional (30) 22/05/2020 US 63/029,060

	(51) C12N 15/113 (2006.01), C12N 15/11 (2006.01), C07H 21/00 (2006.01) (86) PCT IB2021/000351 de 24/05/2021 (87) WO 2021/234459 de 25/11/2021
(21) BR 11 2022 023467-8	Código 1.1 - Publicação Internacional – PCT. Apresentação de petição de requerimento de entrada na fase nacional (30) 20/05/2020 US 63/027,935; 29/05/2020 US 63/032,518; 16/06/2020 US 63/039,977; 02/08/2020 US 63/060,116; 07/08/2020 US 63/063,106; 24/11/2020 US 63/117,908; 10/12/2020 US 63/123,767; 24/03/2021 US 63/165,729 (51) C07K 16/10 (2006.01), A61K 39/00 (2006.01), A61P 31/14 (2006.01), A61K 39/395 (2006.01) (86) PCT US2021/033512 de 20/05/2021 (87) WO 2021/236997 de 25/11/2021
(21) BR 11 2022 023468-6	Código 1.1 - Publicação Internacional – PCT. Apresentação de petição de requerimento de entrada na fase nacional (30) 20/05/2020 FR FR2005361 (51) C12N 9/22 (2006.01), C12N 15/10 (2006.01), C12N 15/63 (2006.01) (86) PCT FR2021/050919 de 20/05/2021 (87) WO 2021/234317 de 25/11/2021
(21) BR 11 2022 023469-4	Código 1.1 - Publicação Internacional – PCT. Apresentação de petição de requerimento de entrada na fase nacional (30) 21/05/2020 IN 202041021492 (51) H04W 4/80 (2006.01), H04W 36/00 (2006.01), H04W 88/04 (2006.01), H04W 92/18 (2006.01) (86) PCT US2021/070591 de 21/05/2021 (87) WO 2021/237246 de 25/11/2021
(21) BR 11 2022 023471-6	Código 1.1 - Publicação Internacional – PCT. Apresentação de petição de requerimento de entrada na fase nacional (30) 20/05/2020 FR FR2005370 (51) C12N 9/22 (2006.01), C12N 15/10 (2006.01) (86) PCT FR2021/050917 de 20/05/2021 (87) WO 2021/234315 de 25/11/2021
(21) BR 11 2022 023472-4	Código 1.1 - Publicação Internacional – PCT. Apresentação de petição de requerimento de entrada na fase nacional (30) 21/05/2020 IT 102020000011947 (51) B29C 43/58 (2006.01), B29C 48/92 (2006.01), B29C 48/00 (2006.01), G01N 23/083 (2006.01), B29C 43/08 (2006.01), B29L 31/00 (2006.01), B29L 31/56 (2006.01), B29K 23/00 (2006.01) (86) PCT IB2021/054362 de 20/05/2021

	(87) WO 2021/234617 de 25/11/2021
(21) BR 11 2022 023475-9	Código 1.1 - Publicação Internacional – PCT. Apresentação de petição de requerimento de entrada na fase nacional (30) 18/05/2020 US US 16/877,017 (51) E21B 37/00 (2006.01), E21B 47/008 (2006.01), E21B 43/12 (2006.01) (86) PCT US2021/070481 de 28/04/2021 (87) WO 2021/237232 de 25/11/2021
(21) BR 11 2022 023476-7	Código 1.1 - Publicação Internacional – PCT. Apresentação de petição de requerimento de entrada na fase nacional (30) 08/06/2020 JP 2020-099654 (51) A01N 43/836 (2006.01), A01N 25/02 (2006.01), A01P 21/00 (2006.01) (86) PCT JP2021/021242 de 03/06/2021 (87) WO 2021/251274 de 16/12/2021
(21) BR 11 2022 023477-5	Código 1.1 - Publicação Internacional – PCT. Apresentação de petição de requerimento de entrada na fase nacional (30) 16/06/2020 EP PCT/EP2020/066649; 22/12/2020 US 63/128,985 (51) C07C 229/12 (2006.01), C11D 1/62 (2006.01) (86) PCT EP2021/058080 de 29/03/2021 (87) WO 2021/254671 de 23/12/2021
(21) BR 11 2022 023478-3	Código 1.1 - Publicação Internacional – PCT. Apresentação de petição de requerimento de entrada na fase nacional (30) 19/05/2020 US 16/878,293 (51) G21C 17/108 (2006.01), G21C 19/22 (2006.01), G21G 1/02 (2006.01), G21C 23/00 (2006.01) (86) PCT US2021/032518 de 14/05/2021 (87) WO 2022/031340 de 10/02/2022
(21) BR 11 2022 023479-1	Código 1.1 - Publicação Internacional – PCT. Apresentação de petição de requerimento de entrada na fase nacional (30) 26/05/2020 EP 20176653.2 (51) B01J 21/04 (2006.01), B01J 35/00 (2006.01), B01J 35/02 (2006.01), B01J 35/08 (2006.01), B01J 35/10 (2006.01), B01J 37/00 (2006.01), B01J 37/03 (2006.01), B01J 37/08 (2006.01), C01F 7/02 (2006.01) (86) PCT EP2021/064116 de 26/05/2021 (87) WO 2021/239846 de 02/12/2021
(21) BR 11 2022 023480-5	Código 1.1 - Publicação Internacional – PCT. Apresentação de petição de requerimento de entrada na fase nacional (30) 17/06/2020 IT 102020000014512; 23/12/2020 IT 102020000032147

	(51) B60C 5/14 (2006.01), B60C 17/00 (2006.01) (86) PCT IB2021/055296 de 16/06/2021 (87) WO 2021/255654 de 23/12/2021
(21) BR 11 2022 023483-0	Código 1.1 - Publicação Internacional – PCT. Apresentação de petição de requerimento de entrada na fase nacional (30) 22/05/2020 US 63/028,638; 06/07/2020 US 63/048,628 (51) C08G 18/18 (2006.01), C08G 18/20 (2006.01), C08G 18/48 (2006.01), C08G 18/61 (2006.01), C08G 18/76 (2006.01) (86) PCT US2021/033620 de 21/05/2021 (87) WO 2021/237069 de 25/11/2021
(21) BR 11 2022 023484-8	Código 1.1 - Publicação Internacional – PCT. Apresentação de petição de requerimento de entrada na fase nacional (30) 26/05/2020 US US 16/883,875 (51) B60P 1/28 (2006.01), B60R 21/11 (2006.01), B60R 21/00 (2006.01) (86) PCT US2021/028282 de 21/04/2021 (87) WO 2021/242448 de 02/12/2021
(21) BR 11 2022 023485-6	Código 1.1 - Publicação Internacional – PCT. Apresentação de petição de requerimento de entrada na fase nacional (30) 20/05/2020 FR FR 2005372 (51) G07C 9/20 (2006.01), E05B 47/00 (2006.01), E05B 17/18 (2006.01) (86) PCT FR2021/050909 de 20/05/2021 (87) WO 2021/234307 de 25/11/2021
(21) BR 11 2022 023486-4	Código 1.1 - Publicação Internacional – PCT. Apresentação de petição de requerimento de entrada na fase nacional (30) 19/05/2020 US 63/027,194 (51) A61K 31/496 (2006.01), A61K 31/4965 (2006.01), A61K 31/573 (2006.01), A61P 35/00 (2006.01) (86) PCT US2021/032808 de 17/05/2021 (87) WO 2021/236543 de 25/11/2021
(21) BR 11 2022 023488-0	Código 1.1 - Publicação Internacional – PCT. Apresentação de petição de requerimento de entrada na fase nacional (30) 20/05/2020 US 16/879,649 (51) A61B 8/00 (2006.01), G10K 11/00 (2006.01), A61N 7/00 (2006.01), A61B 8/08 (2006.01) (86) PCT US2021/032554 de 14/05/2021 (87) WO 2021/236455 de 25/11/2021
(21) BR 11 2022 023489-9	Código 1.1 - Publicação Internacional – PCT. Apresentação de petição de

	requerimento de entrada na fase nacional (30) 21/05/2020 US 63/028,219; 20/11/2020 US 63/116,383 (51) A61K 39/00 (2006.01), A61K 39/395 (2006.01), A61K 45/00 (2006.01), A61P 1/00 (2006.01), A61P 1/04 (2006.01), A61P 17/06 (2006.01) (86) PCT IB2021/054390 de 20/05/2021 (87) WO 2021/234634 de 25/11/2021
(21) BR 11 2022 023490-2	Código 1.1 - Publicação Internacional – PCT. Apresentação de petição de requerimento de entrada na fase nacional (30) 19/05/2020 US 63/026,945 (51) H04W 76/23 (2006.01), H04W 88/04 (2006.01) (86) PCT US2021/033165 de 19/05/2021 (87) WO 2021/236774 de 25/11/2021
(21) BR 11 2022 023491-0	Código 1.1 - Publicação Internacional – PCT. Apresentação de petição de requerimento de entrada na fase nacional (30) 19/05/2020 GB 2007419.1 (51) A01N 43/48 (2006.01), C07D 237/28 (2006.01), C07D 403/04 (2006.01), C07D 413/04 (2006.01) (86) PCT EP2021/062884 de 14/05/2021 (87) WO 2021/233786 de 25/11/2021
(21) BR 11 2022 023492-9	Código 1.1 - Publicação Internacional – PCT. Apresentação de petição de requerimento de entrada na fase nacional (30) 21/05/2020 FR FR2005403 (51) A23L 27/10 (2006.01), A23L 27/00 (2006.01), A23L 33/105 (2006.01), A61K 36/00 (2006.01), A23L 5/44 (2006.01), B01D 11/02 (2006.01), A61K 36/81 (2006.01) (86) PCT EP2021/063412 de 20/05/2021 (87) WO 2021/234067 de 25/11/2021
(21) BR 11 2022 023494-5	Código 1.1 - Publicação Internacional – PCT. Apresentação de petição de requerimento de entrada na fase nacional (30) 21/05/2020 GB 2007593.3 (51) B65D 5/28 (2006.01), B65D 5/42 (2006.01), B65D 5/44 (2006.01), B65D 5/54 (2006.01), B65D 5/02 (2006.01) (86) PCT EP2021/063254 de 19/05/2021 (87) WO 2021/233978 de 25/11/2021
(21) BR 11 2022 023495-3	Código 1.1 - Publicação Internacional – PCT. Apresentação de petição de requerimento de entrada na fase nacional (30) 18/05/2020 US 63/026,508 (51) E04H 4/12 (2006.01), A47K 3/10 (2006.01), E04H 4/00 (2006.01), E04H

	4/14 (2006.01), F04D 35/00 (2006.01) (86) PCT CA2021/000045 de 18/05/2021 (87) WO 2021/232138 de 25/11/2021
(21) BR 11 2022 023496-1	Código 1.1 - Publicação Internacional – PCT. Apresentação de petição de requerimento de entrada na fase nacional (51) G06Q 50/30 (2006.01) (86) PCT CN2020/090895 de 18/05/2020 (87) WO 2021/232203 de 25/11/2021
(21) BR 11 2022 023498-8	Código 1.1 - Publicação Internacional – PCT. Apresentação de petição de requerimento de entrada na fase nacional (30) 19/05/2020 FR F2005123 (51) F16H 1/32 (2006.01) (86) PCT FR2021/050866 de 18/05/2021 (87) WO 2021/234273 de 25/11/2021
(21) BR 11 2022 023501-1	Código 1.1 - Publicação Internacional – PCT. Apresentação de petição de requerimento de entrada na fase nacional (30) 20/05/2020 AU 2020901611 (51) G01N 33/497 (2006.01), G01N 30/02 (2006.01), G01N 30/72 (2006.01), G16H 50/20 (2006.01), A61D 17/00 (2006.01) (86) PCT AU2021/050481 de 20/05/2021 (87) WO 2021/232110 de 25/11/2021
(21) BR 11 2022 023503-8	Código 1.1 - Publicação Internacional – PCT. Apresentação de petição de requerimento de entrada na fase nacional (30) 22/05/2020 JP 2020-090111 (51) C07D 401/14 (2006.01), C07D 413/14 (2006.01), C07D 405/14 (2006.01), A61K 31/444 (2006.01), A61K 31/4155 (2006.01), A61K 31/5377 (2006.01), A61K 31/506 (2006.01), A61K 31/351 (2006.01), A61K 31/4545 (2006.01), A61K 31/4439 (2006.01), A61P 25/00 (2006.01), A61P 25/04 (2006.01), A61P 25/18 (2006.01), A61P 25/20 (2006.01), A61P 25/24 (2006.01), A61P 25/28 (2006.01), A61P 25/30 (2006.01), A61P 25/36 (2006.01) (86) PCT IB2021/000337 de 20/05/2021 (87) WO 2021/234451 de 25/11/2021
(21) BR 11 2022 023504-6	Código 1.1 - Publicação Internacional – PCT. Apresentação de petição de requerimento de entrada na fase nacional (30) 21/05/2020 US 63/028,445 (51) A61M 25/01 (2006.01), A61M 25/00 (2006.01), A61M 25/06 (2006.01), A61M 25/09 (2006.01) (86) PCT US2021/033443 de 20/05/2021

	(87) WO 2021/236950 de 25/11/2021
(21) BR 11 2022 023505-4	Código 1.1 - Publicação Internacional – PCT. Apresentação de petição de requerimento de entrada na fase nacional (30) 21/07/2020 AT A 50627/2020 (51) B30B 9/12 (2006.01), B30B 9/18 (2006.01) (86) PCT EP2021/064778 de 02/06/2021 (87) WO 2022/017672 de 27/01/2022
(21) BR 11 2022 023506-2	Código 1.1 - Publicação Internacional – PCT. Apresentação de petição de requerimento de entrada na fase nacional (30) 20/05/2020 CN PCT/CN2020/091416 (51) C07D 231/06 (2006.01), C07D 205/04 (2006.01), A61K 31/4155 (2006.01), A61P 43/00 (2006.01) (86) PCT CN2021/094991 de 20/05/2021 (87) WO 2021/233396 de 25/11/2021
(21) BR 11 2022 023507-0	Código 1.1 - Publicação Internacional – PCT. Apresentação de petição de requerimento de entrada na fase nacional (30) 02/06/2020 US 16/890,820 (51) G06F 1/10 (2006.01), H03H 11/22 (2006.01), H03H 11/46 (2006.01), H03H 7/21 (2006.01), H04B 1/40 (2006.01) (86) PCT US2021/025262 de 31/03/2021 (87) WO 2021/247129 de 09/12/2021
(21) BR 11 2022 023508-9	Código 1.1 - Publicação Internacional – PCT. Apresentação de petição de requerimento de entrada na fase nacional (30) 25/05/2020 EP 2017622.6 (51) B32B 27/08 (2006.01), B32B 27/16 (2006.01), B32B 27/20 (2006.01), B32B 27/30 (2006.01), B32B 27/32 (2006.01), H01L 31/049 (2006.01), H01L 31/068 (2006.01), B32B 27/18 (2006.01) (86) PCT EP2021/062248 de 10/05/2021 (87) WO 2021/239446 de 02/12/2021
(21) BR 11 2022 023509-7	Código 1.1 - Publicação Internacional – PCT. Apresentação de petição de requerimento de entrada na fase nacional (30) 21/05/2020 US 63/028,342 (51) A61K 38/06 (2006.01), A61K 38/07 (2006.01), A61K 38/08 (2006.01), A61K 8/64 (2006.01), A61K 9/10 (2006.01), A61K 38/00 (2006.01), A61K 38/04 (2006.01), A61Q 19/08 (2006.01), A61Q 19/00 (2006.01) (86) PCT US2021/033422 de 20/05/2021 (87) WO 2021/236938 de 25/11/2021

(21) BR 11 2022 023510-0	Código 1.1 - Publicação Internacional – PCT. Apresentação de petição de requerimento de entrada na fase nacional (30) 19/05/2020 FR 2005124 (51) H02K 7/14 (2006.01), H02K 21/24 (2006.01), H02K 1/27 (2006.01), B65H 75/44 (2006.01), H02G 11/02 (2006.01) (86) PCT FR2021/050865 de 18/05/2021 (87) WO 2021/234272 de 25/11/2021
(21) BR 11 2022 023511-9	Código 1.1 - Publicação Internacional – PCT. Apresentação de petição de requerimento de entrada na fase nacional (30) 22/05/2020 US 63/029,261 (51) B01J 20/12 (2006.01), B01J 20/22 (2006.01), C02F 1/28 (2006.01) (86) PCT US2021/033592 de 21/05/2021 (87) WO 2021/237050 de 25/11/2021
(21) BR 11 2022 023512-7	Código 1.1 - Publicação Internacional – PCT. Apresentação de petição de requerimento de entrada na fase nacional (30) 20/05/2020 US 63/027,530 (51) A61P 31/12 (2006.01), C12N 9/22 (2006.01), G01N 21/64 (2006.01) (86) PCT US2021/033497 de 20/05/2021 (87) WO 2021/236987 de 25/11/2021
(21) BR 11 2022 023515-1	Código 1.1 - Publicação Internacional – PCT. Apresentação de petição de requerimento de entrada na fase nacional (30) 20/05/2020 US 63/027,396 (51) C07K 16/00 (2006.01), A61K 47/68 (2006.01), A61P 35/00 (2006.01), C07K 16/28 (2006.01), C07K 16/30 (2006.01), C07K 16/32 (2006.01), C12N 9/10 (2006.01) (86) PCT IB2021/054308 de 19/05/2021 (87) WO 2021/234592 de 25/11/2021
(21) BR 11 2022 023517-8	Código 1.1 - Publicação Internacional – PCT. Apresentação de petição de requerimento de entrada na fase nacional (30) 21/05/2020 FR FR2005426 (51) A61P 17/00 (2006.01), A23L 33/105 (2006.01), A61K 8/9789 (2006.01), A61K 36/185 (2006.01), A61Q 19/00 (2006.01) (86) PCT EP2021/063704 de 21/05/2021 (87) WO 2021/234165 de 25/11/2021
(21) BR 11 2022 023519-4	Código 1.1 - Publicação Internacional – PCT. Apresentação de petição de requerimento de entrada na fase nacional (30) 27/05/2020 US 63/030,372 (51) A61K 31/4155 (2006.01), A61K 31/506 (2006.01), A61K 31/517 (2006.01),

	A61K 31/519 (2006.01), A61P 35/00 (2006.01) (86) PCT EP2021/063992 de 26/05/2021 (87) WO 2021/239786 de 02/12/2021
(21) BR 11 2022 023522-4	Código 1.1 - Publicação Internacional – PCT. Apresentação de petição de requerimento de entrada na fase nacional (30) 20/05/2020 GB 2007526.3 (51) C12N 15/82 (2006.01) (86) PCT GB2021/051195 de 18/05/2021 (87) WO 2021/234370 de 25/11/2021
(21) BR 11 2022 023523-2	Código 1.1 - Publicação Internacional – PCT. Apresentação de petição de requerimento de entrada na fase nacional (30) 20/05/2020 EP 20175709.3 (51) C07D 491/04 (2006.01), C07D 495/04 (2006.01), C07D 519/00 (2006.01), C08F 20/30 (2006.01), A61L 27/16 (2006.01) (86) PCT EP2021/062919 de 17/05/2021 (87) WO 2021/233800 de 25/11/2021
(21) BR 11 2022 023524-0	Código 1.1 - Publicação Internacional – PCT. Apresentação de petição de requerimento de entrada na fase nacional (30) 21/05/2020 US 63/027,989 (51) A23L 5/20 (2006.01), A23L 7/10 (2006.01), A23L 25/00 (2006.01) (86) PCT IL2021/050596 de 23/05/2021 (87) WO 2021/234715 de 25/11/2021
(21) BR 11 2022 023526-7	Código 1.1 - Publicação Internacional – PCT. Apresentação de petição de requerimento de entrada na fase nacional (30) 20/05/2020 EP PCT/EP2020/064199 (51) A47K 5/12 (2006.01) (86) PCT EP2020/066817 de 17/06/2020 (87) WO 2021/233557 de 25/11/2021
(21) BR 11 2022 023528-3	Código 1.1 - Publicação Internacional – PCT. Apresentação de petição de requerimento de entrada na fase nacional (51) H04W 52/02 (2006.01) (86) PCT CN2020/094220 de 03/06/2020 (87) WO 2021/243610 de 09/12/2021
(21) BR 11 2022 023531-3	Código 1.1 - Publicação Internacional – PCT. Apresentação de petição de requerimento de entrada na fase nacional (30) 20/05/2020 FR FR2005327 (51) F16L 21/03 (2006.01), F16L 37/084 (2006.01)

	(86) PCT EP2021/063504 de 20/05/2021 (87) WO 2021/234105 de 25/11/2021
(21) BR 11 2022 023532-1	Código 1.1 - Publicação Internacional – PCT. Apresentação de petição de requerimento de entrada na fase nacional (30) 23/07/2020 US 62/705,947 (51) B22D 11/049 (2006.01), B22D 11/14 (2006.01), B22D 11/16 (2006.01), B22D 11/18 (2006.01), B22D 11/20 (2006.01) (86) PCT US2021/042984 de 23/07/2021 (87) WO 2022/020724 de 27/01/2022
(21) BR 11 2022 023533-0	Código 1.1 - Publicação Internacional – PCT. Apresentação de petição de requerimento de entrada na fase nacional (30) 20/05/2020 FR FR2005351 (51) C08J 3/20 (2006.01), C08K 3/08 (2006.01) (86) PCT EP2021/063388 de 19/05/2021 (87) WO 2021/234056 de 25/11/2021
(21) BR 11 2022 023534-8	Código 1.1 - Publicação Internacional – PCT. Apresentação de petição de requerimento de entrada na fase nacional (30) 19/05/2020 FR FR2005125 (51) B65H 54/28 (2006.01) (86) PCT FR2021/050848 de 17/05/2021 (87) WO 2021/234256 de 25/11/2021
(21) BR 11 2022 023536-4	Código 1.1 - Publicação Internacional – PCT. Apresentação de petição de requerimento de entrada na fase nacional (30) 22/05/2020 US 63/029,334 (51) H04N 19/50 (2006.01) (86) PCT US2021/033731 de 21/05/2021 (87) WO 2021/237132 de 25/11/2021
(21) BR 11 2022 023538-0	Código 1.1 - Publicação Internacional – PCT. Apresentação de petição de requerimento de entrada na fase nacional (30) 19/05/2020 US 63/027,162 (51) H04B 1/00 (2006.01), A61B 5/00 (2006.01) (86) PCT US2021/033155 de 19/05/2021 (87) WO 2021/236768 de 25/11/2021
(21) BR 11 2022 023539-9	Código 1.1 - Publicação Internacional – PCT. Apresentação de petição de requerimento de entrada na fase nacional (30) 19/06/2020 JP 2020-105724 (51) B21D 5/12 (2006.01), C21D 9/08 (2006.01), C22C 19/05 (2006.01), C22C

	38/00 (2006.01), C22C 38/44 (2006.01), C22C 38/60 (2006.01), C22F 1/00 (2006.01), C22F 1/10 (2006.01) (86) PCT JP2021/018107 de 12/05/2021 (87) WO 2021/256128 de 23/12/2021
(21) BR 11 2022 023540-2	Código 1.1 - Publicação Internacional – PCT. Apresentação de petição de requerimento de entrada na fase nacional (30) 02/06/2020 US 63/033,746; 02/06/2020 US 63/033,751; 01/06/2021 US 17/336,048 (51) G06N 3/04 (2006.01), G06N 3/08 (2006.01), G06N 3/063 (2006.01) (86) PCT US2021/035532 de 02/06/2021 (87) WO 2021/247764 de 09/12/2021
(21) BR 11 2022 023543-7	Código 1.1 - Publicação Internacional – PCT. Apresentação de petição de requerimento de entrada na fase nacional (51) A47K 13/14 (2006.01), E03D 9/00 (2006.01) (86) PCT BR2021/050155 de 14/04/2021 (87) WO 2022/217326 de 20/10/2022
(21) BR 11 2022 023544-5	Código 1.1 - Publicação Internacional – PCT. Apresentação de petição de requerimento de entrada na fase nacional (30) 22/05/2020 US 16/881,886 (51) B23K 26/06 (2006.01), B23K 26/073 (2006.01), B23K 26/244 (2006.01), G02B 6/02 (2006.01) (86) PCT US2021/031057 de 06/05/2021 (87) WO 2021/236337 de 25/11/2021
(21) BR 11 2022 023545-3	Código 1.1 - Publicação Internacional – PCT. Apresentação de petição de requerimento de entrada na fase nacional (30) 19/05/2020 GB 2007431.6 (51) C12N 9/52 (2006.01), A61K 38/48 (2006.01) (86) PCT EP2021/063131 de 18/05/2021 (87) WO 2021/233911 de 25/11/2021
(21) BR 11 2022 023550-0	Código 1.1 - Publicação Internacional – PCT. Apresentação de petição de requerimento de entrada na fase nacional (30) 19/05/2020 EP 20175375.3 (51) C07D 215/20 (2006.01), A01N 43/42 (2006.01), A01N 43/58 (2006.01), C07D 237/28 (2006.01), C07D 401/12 (2006.01), C07D 403/12 (2006.01), C07D 405/12 (2006.01), C07D 407/12 (2006.01), C07D 417/12 (2006.01), C07D 471/04 (2006.01), C07D 491/048 (2006.01), C07D 491/052 (2006.01), C07D 491/056 (2006.01) (86) PCT EP2021/063054 de 18/05/2021

	(87) WO 2021/233861 de 25/11/2021
(21) BR 11 2022 023553-4	Código 1.1 - Publicação Internacional – PCT. Apresentação de petição de requerimento de entrada na fase nacional (30) 06/07/2020 DE 10 2020 117 769.0 (51) H01H 9/00 (2006.01) (86) PCT EP2021/066010 de 15/06/2021 (87) WO 2022/008175 de 13/01/2022
(21) BR 11 2022 023554-2	Código 1.1 - Publicação Internacional – PCT. Apresentação de petição de requerimento de entrada na fase nacional (30) 19/05/2020 US 63/027,292; 10/05/2021 US PCT/US21/31629 (51) A61K 48/00 (2006.01), A61K 31/7088 (2006.01), C12N 15/115 (2006.01), C12N 15/64 (2006.01), A61K 31/7105 (2006.01), C07K 14/725 (2006.01), C12N 15/85 (2006.01), C12N 15/11 (2006.01) (86) PCT US2021/033276 de 19/05/2021 (87) WO 2021/236855 de 25/11/2021
(21) BR 11 2022 023556-9	Código 1.1 - Publicação Internacional – PCT. Apresentação de petição de requerimento de entrada na fase nacional (30) 20/05/2020 CN 202010432875.4 (51) H04J 3/06 (2006.01) (86) PCT CN2021/094458 de 18/05/2021 (87) WO 2021/233313 de 25/11/2021
(21) BR 11 2022 023557-7	Código 1.1 - Publicação Internacional – PCT. Apresentação de petição de requerimento de entrada na fase nacional (30) 20/05/2020 US 63/027,400 (51) C07K 16/30 (2006.01), C12N 9/10 (2006.01), A61K 47/68 (2006.01) (86) PCT IB2021/054310 de 19/05/2021 (87) WO 2021/234593 de 25/11/2021
(21) BR 11 2022 023558-5	Código 1.1 - Publicação Internacional – PCT. Apresentação de petição de requerimento de entrada na fase nacional (30) 20/05/2020 US 63/027,760 (51) B01D 53/32 (2006.01), B01D 53/75 (2006.01), B01D 53/78 (2006.01) (86) PCT US2021/033489 de 20/05/2021 (87) WO 2021/236979 de 25/11/2021
(21) BR 11 2022 023559-3	Código 1.1 - Publicação Internacional – PCT. Apresentação de petição de requerimento de entrada na fase nacional (30) 21/05/2020 US 63/028,188 (51) C07D 243/24 (2006.01), C07D 401/04 (2006.01), C07F 9/38 (2006.01)

	(86) PCT US2021/033694 de 21/05/2021 (87) WO 2021/237111 de 25/11/2021
(21) BR 11 2022 023564-0	Código 1.1 - Publicação Internacional – PCT. Apresentação de petição de requerimento de entrada na fase nacional (30) 20/05/2020 FR FR2005373 (51) C07F 7/18 (2006.01), A61K 8/58 (2006.01), A61Q 19/00 (2006.01), A61Q 19/08 (2006.01) (86) PCT EP2021/063565 de 20/05/2021 (87) WO 2021/234130 de 25/11/2021
(21) BR 11 2022 023565-8	Código 1.1 - Publicação Internacional – PCT. Apresentação de petição de requerimento de entrada na fase nacional (30) 19/05/2020 US 63/026,939; 17/11/2020 US 63/114,738; 05/03/2021 US 63/157,118 (51) C07D 209/16 (2006.01), A61K 31/4045 (2006.01), A61K 31/675 (2006.01), A61K 9/20 (2006.01), A61P 25/00 (2006.01), C07F 9/572 (2006.01) (86) PCT IB2021/054340 de 19/05/2021 (87) WO 2021/234608 de 25/11/2021
(21) BR 11 2022 023566-6	Código 1.1 - Publicação Internacional – PCT. Apresentação de petição de requerimento de entrada na fase nacional (30) 20/05/2020 US 63/027,787 (51) C07K 16/00 (2006.01), A61K 39/395 (2006.01), A61P 35/00 (2006.01), C12N 15/13 (2006.01), C12N 5/10 (2006.01), C12P 21/08 (2006.01), C07K 14/735 (2006.01) (86) PCT CA2021/050690 de 20/05/2021 (87) WO 2021/232162 de 25/11/2021
(21) BR 11 2022 023567-4	Código 1.1 - Publicação Internacional – PCT. Apresentação de petição de requerimento de entrada na fase nacional (30) 19/05/2020 CN PCT/CN2020/090962 (51) G02C 7/02 (2006.01), A61K 8/27 (2006.01), C23C 14/00 (2006.01) (86) PCT EP2021/063346 de 19/05/2021 (87) WO 2021/234030 de 25/11/2021
(21) BR 11 2022 023568-2	Código 1.1 - Publicação Internacional – PCT. Apresentação de petição de requerimento de entrada na fase nacional (30) 19/05/2020 US 63/026,921 (51) D06P 5/30 (2006.01), D06M 10/02 (2006.01), D06M 23/16 (2006.01), D06M 13/08 (2006.01), D06M 15/256 (2006.01), D06M 15/277 (2006.01), D06M 23/06 (2006.01) (86) PCT US2021/033050 de 19/05/2021

	(87) WO 2021/236703 de 25/11/2021
(21) BR 11 2022 023569-0	Código 1.1 - Publicação Internacional – PCT. Apresentação de petição de requerimento de entrada na fase nacional (30) 19/05/2020 FR 20/04993 (51) H02K 1/27 (2006.01), H01F 7/02 (2006.01), H02K 1/28 (2006.01), H02K 15/03 (2006.01) (86) PCT IB2021/054057 de 12/05/2021 (87) WO 2021/234512 de 25/11/2021
(21) BR 11 2022 023570-4	Código 1.1 - Publicação Internacional – PCT. Apresentação de petição de requerimento de entrada na fase nacional (30) 20/05/2020 US 63/027,569; 19/03/2021 US 63/163,686 (51) C07K 16/00 (2006.01), A61K 39/395 (2006.01), C12N 15/13 (2006.01), C12N 5/10 (2006.01), C12P 21/08 (2006.01), C07K 14/735 (2006.01) (86) PCT CA2021/050691 de 20/05/2021 (87) WO 2021/232163 de 25/11/2021
(21) BR 11 2022 023571-2	Código 1.1 - Publicação Internacional – PCT. Apresentação de petição de requerimento de entrada na fase nacional (51) H04W 24/10 (2006.01) (86) PCT CN2020/091438 de 20/05/2020 (87) WO 2021/232324 de 25/11/2021
(21) BR 11 2022 023572-0	Código 1.1 - Publicação Internacional – PCT. Apresentação de petição de requerimento de entrada na fase nacional (30) 20/05/2020 IT 102020000011803 (51) A61K 9/19 (2006.01), A61K 9/51 (2006.01), A61K 38/00 (2006.01) (86) PCT EP2021/063348 de 19/05/2021 (87) WO 2021/234031 de 25/11/2021
(21) BR 11 2022 023573-9	Código 1.1 - Publicação Internacional – PCT. Apresentação de petição de requerimento de entrada na fase nacional (30) 20/05/2020 US 63/027,376 (51) B26B 21/40 (2006.01) (86) PCT US2021/033044 de 19/05/2021 (87) WO 2021/236699 de 25/11/2021
(21) BR 11 2022 023574-7	Código 1.1 - Publicação Internacional – PCT. Apresentação de petição de requerimento de entrada na fase nacional (30) 20/05/2020 US 63/027,923; 20/05/2020 US 63/027,953; 21/05/2020 US 63/028,457; 21/05/2020 US 63/028,472 (51) C07B 59/00 (2006.01), A61K 31/424 (2006.01), C07D 498/04 (2006.01),

	A61K 31/4353 (2006.01) (86) PCT US2021/033315 de 20/05/2021 (87) WO 2021/236876 de 25/11/2021
(21) BR 11 2022 023575-5	Código 1.1 - Publicação Internacional – PCT. Apresentação de petição de requerimento de entrada na fase nacional (30) 20/05/2020 CN 202010432864.6; 22/10/2020 CN 202011141177.5 (51) H04W 52/02 (2006.01), H04W 76/28 (2006.01) (86) PCT CN2021/094582 de 19/05/2021 (87) WO 2021/233328 de 25/11/2021
(21) BR 11 2022 023576-3	Código 1.1 - Publicação Internacional – PCT. Apresentação de petição de requerimento de entrada na fase nacional (30) 20/05/2020 US 63/027,557 (51) A61P 1/04 (2006.01), A61P 1/16 (2006.01), A61P 5/44 (2006.01), A61P 9/00 (2006.01), A61P 13/12 (2006.01), A61P 29/00 (2006.01), A61P 35/00 (2006.01), A61P 35/02 (2006.01), C07D 495/04 (2006.01), C07D 519/00 (2006.01), A61K 31/513 (2006.01), A61K 31/517 (2006.01), A61K 31/4985 (2006.01), A61K 31/519 (2006.01), A61K 31/437 (2006.01), A61K 31/4375 (2006.01), A61K 31/5383 (2006.01), A61K 31/506 (2006.01) (86) PCT US2021/033170 de 19/05/2021 (87) WO 2021/236779 de 25/11/2021
(21) BR 11 2022 023577-1	Código 1.1 - Publicação Internacional – PCT. Apresentação de petição de requerimento de entrada na fase nacional (30) 20/05/2020 CN 202010432168.5 (51) H04W 24/08 (2006.01), H04W 24/10 (2006.01) (86) PCT CN2021/093967 de 15/05/2021 (87) WO 2021/233234 de 25/11/2021
(21) BR 11 2022 023579-8	Código 1.1 - Publicação Internacional – PCT. Apresentação de petição de requerimento de entrada na fase nacional (30) 20/05/2020 AU 2020901631 (51) G05D 1/00 (2006.01), E21B 7/00 (2006.01) (86) PCT AU2021/050476 de 20/05/2021 (87) WO 2021/232106 de 25/11/2021
(21) BR 11 2022 023580-1	Código 1.1 - Publicação Internacional – PCT. Apresentação de petição de requerimento de entrada na fase nacional (30) 02/06/2020 US 63/033,375; 27/07/2020 US 63/056,940 (51) B01D 53/40 (2006.01), B01D 53/64 (2006.01), B01D 53/50 (2006.01) (86) PCT US2021/016729 de 05/02/2021 (87) WO 2021/081566 de 29/04/2021

(21) BR 11 2022 023582-8	Código 1.1 - Publicação Internacional – PCT. Apresentação de petição de requerimento de entrada na fase nacional (30) 19/05/2020 US 16/878,165 (51) H01M 8/18 (2006.01), H01M 8/20 (2006.01), H01M 8/0273 (2006.01) (86) PCT US2021/033119 de 19/05/2021 (87) WO 2021/236746 de 25/11/2021
(21) BR 11 2022 023583-6	Código 1.1 - Publicação Internacional – PCT. Apresentação de petição de requerimento de entrada na fase nacional (30) 20/05/2020 SE 2050595-4; 15/03/2021 SE 2130072-8 (51) E21C 41/22 (2006.01) (86) PCT SE2021/050475 de 20/05/2021 (87) WO 2021/236000 de 25/11/2021
(21) BR 11 2022 023586-0	Código 1.1 - Publicação Internacional – PCT. Apresentação de petição de requerimento de entrada na fase nacional (30) 29/05/2020 US 63/032,241 (51) C12N 5/079 (2006.01), A61N 5/06 (2006.01), C07K 14/705 (2006.01), C07K 16/00 (2006.01) (86) PCT US2021/034625 de 27/05/2021 (87) WO 2021/243086 de 02/12/2021
(21) BR 11 2022 023587-9	Código 1.1 - Publicação Internacional – PCT. Apresentação de petição de requerimento de entrada na fase nacional (30) 20/05/2020 US 63/027,932; 04/06/2020 US 63/034,704; 21/08/2020 US 63/068,936; 03/09/2020 US 63/074,442; 15/12/2020 US 63/125,778 (51) A61K 39/12 (2006.01), A61K 39/145 (2006.01), A61K 39/215 (2006.01), A61P 31/14 (2006.01), A61P 31/16 (2006.01), C12N 15/00 (2006.01) (86) PCT US2021/033490 de 20/05/2021 (87) WO 2021/236980 de 25/11/2021
(21) BR 11 2022 023590-9	Código 1.1 - Publicação Internacional – PCT. Apresentação de petição de requerimento de entrada na fase nacional (30) 20/05/2020 US 63/027,932; 04/06/2020 US 63/034,704; 21/08/2020 US 63/068,936; 03/09/2020 US 63/074,428; 03/09/2020 US 63/074,442; 15/12/2020 US 63/125,778; 15/12/2020 US 63/125,769 (51) A61K 39/12 (2006.01), A61K 39/145 (2006.01), A61K 39/215 (2006.01), A61P 31/14 (2006.01), A61P 31/16 (2006.01), C12N 15/00 (2006.01) (86) PCT US2021/033409 de 20/05/2021 (87) WO 2021/236930 de 25/11/2021
(21) BR 11 2022 023591-7	Código 1.1 - Publicação Internacional – PCT. Apresentação de petição de

	requerimento de entrada na fase nacional (30) 29/05/2020 US 63/032,502 (51) A61K 39/12 (2006.01), C07K 14/165 (2006.01), C07K 14/005 (2006.01) (86) PCT US2021/034713 de 28/05/2021 (87) WO 2021/243122 de 02/12/2021
(21) BR 11 2022 023593-3	Código 1.1 - Publicação Internacional – PCT. Apresentação de petição de requerimento de entrada na fase nacional (30) 29/05/2020 EP 20177458.5 (51) B02C 2/00 (2006.01), B02C 13/28 (2006.01), B22D 19/02 (2006.01), B22D 19/06 (2006.01), B22F 3/00 (2006.01), B22F 7/00 (2006.01), C22C 1/04 (2006.01), C22C 1/05 (2006.01), C22C 1/10 (2006.01), C22C 33/02 (2006.01), B22F 5/00 (2006.01), B22F 7/06 (2006.01), C22C 33/04 (2006.01) (86) PCT EP2021/057816 de 25/03/2021 (87) WO 2021/239295 de 02/12/2021
(21) BR 11 2022 023594-1	Código 1.1 - Publicação Internacional – PCT. Apresentação de petição de requerimento de entrada na fase nacional (30) 31/05/2020 EP 20177635.8 (51) A41D 13/11 (2006.01), D03D 1/00 (2006.01), D02G 3/32 (2006.01), D03D 13/00 (2006.01), D03D 15/47 (2006.01), D03D 15/56 (2006.01), D06M 15/00 (2006.01) (86) PCT EP2021/064537 de 31/05/2021 (87) WO 2021/245021 de 09/12/2021
(21) BR 11 2022 023595-0	Código 1.1 - Publicação Internacional – PCT. Apresentação de petição de requerimento de entrada na fase nacional (30) 22/05/2020 GB 2007675.8 (51) E21B 7/00 (2006.01), E21B 17/20 (2006.01), E21B 47/12 (2006.01) (86) PCT EP2021/063036 de 17/05/2021 (87) WO 2021/233850 de 25/11/2021
(21) BR 11 2022 023596-8	Código 1.1 - Publicação Internacional – PCT. Apresentação de petição de requerimento de entrada na fase nacional (30) 28/05/2020 ZA 2020/03162 (51) C09J 123/08 (2006.01), C09J 123/14 (2006.01), C09J 123/20 (2006.01), C08L 91/06 (2006.01) (86) PCT IB2021/054201 de 17/05/2021 (87) WO 2021/240294 de 02/12/2021
(21) BR 11 2022 023597-6	Código 1.1 - Publicação Internacional – PCT. Apresentação de petição de requerimento de entrada na fase nacional (30) 01/06/2020 US 63/032,955; 22/02/2021 US 63/152,136

	(51) C07C 229/04 (2006.01), C07F 3/02 (2006.01), C07F 3/04 (2006.01), C07F 3/06 (2006.01), C07F 15/02 (2006.01) (86) PCT US2021/035192 de 01/06/2021 (87) WO 2021/247531 de 09/12/2021
(21) BR 11 2022 023598-4	Código 1.1 - Publicação Internacional – PCT. Apresentação de petição de requerimento de entrada na fase nacional (30) 26/05/2020 EP 20176536.9 (51) A01K 29/00 (2006.01), G06Q 10/06 (2006.01), G06Q 50/02 (2006.01) (86) PCT EP2021/062387 de 11/05/2021 (87) WO 2021/239458 de 02/12/2021
(21) BR 11 2022 023599-2	Código 1.1 - Publicação Internacional – PCT. Apresentação de petição de requerimento de entrada na fase nacional (30) 09/06/2020 EP 20178888.2 (51) A22B 5/00 (2006.01), A22B 5/20 (2006.01) (86) PCT EP2021/065334 de 08/06/2021 (87) WO 2021/250023 de 16/12/2021
(21) BR 11 2022 023600-0	Código 1.1 - Publicação Internacional – PCT. Apresentação de petição de requerimento de entrada na fase nacional (30) 25/05/2020 EP 20176242.4 (51) C01B 33/12 (2006.01), C01B 33/18 (2006.01), A61K 9/16 (2006.01), B01J 20/10 (2006.01), C03B 19/00 (2006.01), C09C 1/30 (2006.01), C03B 19/10 (2006.01) (86) PCT EP2021/062797 de 14/05/2021 (87) WO 2021/239475 de 02/12/2021
(21) BR 11 2022 023601-8	Código 1.1 - Publicação Internacional – PCT. Apresentação de petição de requerimento de entrada na fase nacional (30) 02/06/2020 EP 20177909.7 (51) A01N 41/06 (2006.01), A01N 43/80 (2006.01), C07D 261/04 (2006.01), C07D 413/12 (2006.01), A01P 13/00 (2006.01), A01P 13/02 (2006.01) (86) PCT EP2021/064498 de 31/05/2021 (87) WO 2021/245009 de 09/12/2021
(21) BR 11 2022 023602-6	Código 1.1 - Publicação Internacional – PCT. Apresentação de petição de requerimento de entrada na fase nacional (30) 21/05/2020 US 63/028,316; 01/09/2020 US 63/072,997 (51) A61F 6/06 (2006.01) (86) PCT US2021/033732 de 21/05/2021 (87) WO 2021/237133 de 25/11/2021

(21) BR 11 2022 023605-0	Código 1.1 - Publicação Internacional – PCT. Apresentação de petição de requerimento de entrada na fase nacional (30) 05/06/2020 DE 10 2020 114 937.9 (51) F04C 2/107 (2006.01) (86) PCT DE2021/000103 de 01/06/2021 (87) WO 2021/244688 de 09/12/2021
(21) BR 11 2022 023607-7	Código 1.1 - Publicação Internacional – PCT. Apresentação de petição de requerimento de entrada na fase nacional (30) 08/07/2020 US 16/923,752 (51) E21B 47/005 (2006.01), E21B 43/26 (2006.01), E21B 41/00 (2006.01), C09K 8/42 (2006.01) (86) PCT US2020/042280 de 16/07/2020 (87) WO 2022/010495 de 13/01/2022
(21) BR 11 2022 023609-3	Código 1.1 - Publicação Internacional – PCT. Apresentação de petição de requerimento de entrada na fase nacional (30) 22/05/2020 KR 10-2020-0061875 (51) A61K 9/08 (2006.01), A61K 47/26 (2006.01), A61K 47/18 (2006.01), A61K 47/12 (2006.01), A61K 47/22 (2006.01), A61K 47/20 (2006.01), A61K 47/64 (2006.01), A61K 38/00 (2006.01), A61K 38/17 (2006.01), A61K 38/26 (2006.01) (86) PCT KR2021/006462 de 24/05/2021 (87) WO 2021/235916 de 25/11/2021
(21) BR 11 2022 023610-7	Código 1.1 - Publicação Internacional – PCT. Apresentação de petição de requerimento de entrada na fase nacional (30) 24/06/2020 EP 20181830.9 (51) A47J 31/42 (2006.01), A47J 42/52 (2006.01), A23N 12/08 (2006.01) (86) PCT EP2021/065032 de 04/06/2021 (87) WO 2021/259614 de 30/12/2021
(21) BR 11 2022 023612-3	Código 1.1 - Publicação Internacional – PCT. Apresentação de petição de requerimento de entrada na fase nacional (30) 22/05/2020 DE 102020113810.5 (51) G08B 13/18 (2006.01) (86) PCT EP2021/060379 de 21/04/2021 (87) WO 2021/233636 de 25/11/2021
(21) BR 11 2022 023613-1	Código 1.1 - Publicação Internacional – PCT. Apresentação de petição de requerimento de entrada na fase nacional (30) 20/05/2020 US 63/027,443 (51) A24B 1/02 (2006.01), A24B 3/12 (2006.01) (86) PCT US2021/033190 de 19/05/2021

	(87) WO 2021/236791 de 25/11/2021
(21) BR 11 2022 023615-8	Código 1.1 - Publicação Internacional – PCT. Apresentação de petição de requerimento de entrada na fase nacional (30) 15/06/2020 EP 20180069.5 (51) A22C 15/00 (2006.01), A22C 17/00 (2006.01) (86) PCT EP2021/065341 de 08/06/2021 (87) WO 2021/254837 de 23/12/2021
(21) BR 11 2022 023616-6	Código 1.1 - Publicação Internacional – PCT. Apresentação de petição de requerimento de entrada na fase nacional (30) 22/05/2020 US 63/028,912; 29/05/2020 US 63/032,510 (51) H04B 7/185 (2006.01) (86) PCT US2021/033311 de 20/05/2021 (87) WO 2021/236874 de 25/11/2021
(21) BR 11 2022 023617-4	Código 1.1 - Publicação Internacional – PCT. Apresentação de petição de requerimento de entrada na fase nacional (30) 22/05/2020 US 63/028,931 (51) H04B 7/185 (2006.01) (86) PCT US2021/033292 de 20/05/2021 (87) WO 2021/236863 de 25/11/2021
(21) BR 11 2022 023618-2	Código 1.1 - Publicação Internacional – PCT. Apresentação de petição de requerimento de entrada na fase nacional (30) 22/05/2020 KR 10-2020-0061877 (51) A61K 9/08 (2006.01), A61K 47/26 (2006.01), A61K 47/18 (2006.01), A61K 47/12 (2006.01), A61K 47/22 (2006.01), A61K 47/20 (2006.01), A61K 47/64 (2006.01), A61K 38/00 (2006.01), A61K 38/22 (2006.01), A61K 38/26 (2006.01) (86) PCT KR2021/006441 de 24/05/2021 (87) WO 2021/235907 de 25/11/2021
(21) BR 11 2022 023619-0	Código 1.1 - Publicação Internacional – PCT. Apresentação de petição de requerimento de entrada na fase nacional (30) 20/05/2020 US 62/704,656; 26/05/2020 US 62/704,732 (51) B23K 9/028 (2006.01), B23K 31/02 (2006.01), B23K 37/02 (2006.01), B23K 37/053 (2006.01), F16L 1/10 (2006.01), B23K 9/095 (2006.01), B23K 101/06 (2006.01), B23K 101/10 (2006.01) (86) PCT EP2021/063357 de 19/05/2021 (87) WO 2021/234036 de 25/11/2021
(21) BR 11 2022 023620-4	Código 1.1 - Publicação Internacional – PCT. Apresentação de petição de requerimento de entrada na fase nacional

	(30) 21/05/2020 US 16/880,762 (51) H04B 7/0456 (2006.01), H04B 7/06 (2006.01), H04B 7/08 (2006.01) (86) PCT US2021/032484 de 14/05/2021 (87) WO 2021/236447 de 25/11/2021
(21) BR 11 2022 023621-2	Código 1.1 - Publicação Internacional – PCT. Apresentação de petição de requerimento de entrada na fase nacional (30) 22/05/2020 US 63/028,912; 29/05/2020 US 63/032,510 (51) H04B 7/185 (2006.01) (86) PCT US2021/033297 de 20/05/2021 (87) WO 2021/236866 de 25/11/2021
(21) BR 11 2022 023622-0	Código 1.1 - Publicação Internacional – PCT. Apresentação de petição de requerimento de entrada na fase nacional (30) 28/05/2020 GB 2008003.2 (51) A61K 39/00 (2006.01), C07K 16/28 (2006.01) (86) PCT EP2021/064390 de 28/05/2021 (87) WO 2021/239968 de 02/12/2021
(21) BR 11 2022 023623-9	Código 1.1 - Publicação Internacional – PCT. Apresentação de petição de requerimento de entrada na fase nacional (30) 19/05/2020 IN 202021021089 (51) G06F 9/44 (2006.01), G06F 9/445 (2006.01), G06F 9/455 (2006.01), G06F 11/36 (2006.01), G06F 17/30 (1995.01) (86) PCT IN2021/050484 de 19/05/2021 (87) WO 2021/234732 de 25/11/2021
(21) BR 11 2022 023624-7	Código 1.1 - Publicação Internacional – PCT. Apresentação de petição de requerimento de entrada na fase nacional (30) 21/05/2020 US 63/028,510; 21/05/2020 US 63/028,511 (51) H04W 48/18 (2006.01) (86) PCT IB2021/054456 de 21/05/2021 (87) WO 2021/234673 de 25/11/2021
(21) BR 11 2022 023625-5	Código 1.1 - Publicação Internacional – PCT. Apresentação de petição de requerimento de entrada na fase nacional (30) 23/07/2020 US 62/705,943; 23/07/2020 US 62/705,947 (51) B22D 11/049 (2006.01), B22D 11/103 (2006.01), B22D 11/14 (2006.01), B22D 11/18 (2006.01), B22D 11/20 (2006.01) (86) PCT US2021/042955 de 23/07/2021 (87) WO 2022/020710 de 27/01/2022
(21) BR 11 2022 023626-3	Código 1.1 - Publicação Internacional – PCT. Apresentação de petição de

	requerimento de entrada na fase nacional (30) 22/05/2020 US 16/881,836 (51) C05F 11/08 (2006.01), C05G 1/00 (2006.01) (86) PCT US2021/033300 de 20/05/2021 (87) WO 2021/236868 de 25/11/2021
(21) BR 11 2022 023627-1	Código 1.1 - Publicação Internacional – PCT. Apresentação de petição de requerimento de entrada na fase nacional (30) 27/05/2020 US 16/884,189 (51) B09B 3/00 (2006.01), H01M 10/54 (2006.01) (86) PCT US2021/027380 de 15/04/2021 (87) WO 2021/242429 de 02/12/2021
(21) BR 11 2022 023628-0	Código 1.1 - Publicação Internacional – PCT. Apresentação de petição de requerimento de entrada na fase nacional (30) 22/05/2020 KR 10-2020-0061878 (51) A61K 9/08 (2006.01), A61K 47/26 (2006.01), A61K 47/18 (2006.01), A61K 47/12 (2006.01), A61K 47/22 (2006.01), A61K 47/20 (2006.01), A61K 47/64 (2006.01), A61K 38/00 (2006.01), A61K 38/26 (2006.01), A61P 3/04 (2006.01) (86) PCT KR2021/006455 de 24/05/2021 (87) WO 2021/235913 de 25/11/2021
(21) BR 11 2022 023629-8	Código 1.1 - Publicação Internacional – PCT. Apresentação de petição de requerimento de entrada na fase nacional (30) 29/07/2020 CN 202010743396.4; 24/11/2020 CN 202011328519.4 (51) H04R 1/10 (2006.01) (86) PCT CN2021/109154 de 29/07/2021 (87) WO 2022/022618 de 03/02/2022
(21) BR 11 2022 023631-0	Código 1.1 - Publicação Internacional – PCT. Apresentação de petição de requerimento de entrada na fase nacional (30) 23/07/2020 US 62/705,948 (51) B22D 2/00 (2006.01), B22D 11/049 (2006.01), B22D 11/14 (2006.01), B22D 11/18 (2006.01), G01F 23/292 (2006.01) (86) PCT US2021/042952 de 23/07/2021 (87) WO 2022/020708 de 27/01/2022
(21) BR 11 2022 023632-8	Código 1.1 - Publicação Internacional – PCT. Apresentação de petição de requerimento de entrada na fase nacional (30) 19/05/2020 US 63/027,075; 14/10/2020 US 63/091,700; 12/01/2021 US 63/136,470; 30/03/2021 US 63/168,149 (51) H04W 76/15 (2006.01) (86) PCT US2021/033082 de 19/05/2021

	(87) WO 2021/236719 de 25/11/2021
(21) BR 11 2022 023633-6	Código 1.1 - Publicação Internacional – PCT. Apresentação de petição de requerimento de entrada na fase nacional (30) 22/05/2020 IT 102020000012019 (51) C08B 37/00 (2006.01), C08H 8/00 (2006.01) (86) PCT IB2021/054370 de 20/05/2021 (87) WO 2021/234620 de 25/11/2021
(21) BR 11 2022 023636-0	Código 1.1 - Publicação Internacional – PCT. Apresentação de petição de requerimento de entrada na fase nacional (30) 22/05/2020 CN 2020104434876; 14/09/2020 CN 2020109630223 (51) H04B 7/06 (2006.01) (86) PCT CN2021/093950 de 14/05/2021 (87) WO 2021/233233 de 25/11/2021
(21) BR 11 2022 023637-9	Código 1.1 - Publicação Internacional – PCT. Apresentação de petição de requerimento de entrada na fase nacional (30) 19/06/2020 US 63/041,471 (51) A61K 31/35 (2006.01), A61K 31/352 (2006.01), A61P 31/12 (2006.01) (86) PCT US2021/034002 de 25/05/2021 (87) WO 2021/257252 de 23/12/2021
(21) BR 11 2022 023638-7	Código 1.1 - Publicação Internacional – PCT. Apresentação de petição de requerimento de entrada na fase nacional (30) 19/05/2020 US 63/027,087 (51) B04B 7/18 (2006.01), A47J 31/06 (2006.01), A47J 31/44 (2006.01), A47J 43/24 (2006.01), B01D 29/085 (2006.01), C13B 30/10 (2006.01) (86) PCT US2021/033146 de 19/05/2021 (87) WO 2021/236761 de 25/11/2021
(21) BR 11 2022 023640-9	Código 1.1 - Publicação Internacional – PCT. Apresentação de petição de requerimento de entrada na fase nacional (30) 19/05/2020 US 63/027,179; 24/03/2021 US 17/211,526 (51) A63F 13/53 (2006.01), A63F 13/55 (2006.01), A63F 13/56 (2006.01), A63F 13/57 (2006.01), A63F 13/65 (2006.01) (86) PCT US2021/024202 de 25/03/2021 (87) WO 2021/236230 de 25/11/2021
(21) BR 11 2022 023644-1	Código 1.1 - Publicação Internacional – PCT. Apresentação de petição de requerimento de entrada na fase nacional (30) 21/05/2020 CN 202010437131.1 (51) C08F 236/10 (2006.01), C08F 2/06 (2006.01), C08F 297/04 (2006.01),

	C08F 212/08 (2006.01), C08F 212/36 (2006.01), C08F 2/38 (2006.01), C08F 36/04 (2006.01), C08F 4/08 (2006.01), C08F 4/56 (2006.01) (86) PCT CN2020/124453 de 28/10/2020 (87) WO 2021/232679 de 25/11/2021
(21) BR 11 2022 023647-6	Código 1.1 - Publicação Internacional – PCT. Apresentação de petição de requerimento de entrada na fase nacional (30) 20/05/2020 US 63/027,646; 14/10/2020 US 63/091,648 (51) H04L 12/841 (2013.01), H04W 28/02 (2006.01) (86) PCT US2021/033444 de 20/05/2021 (87) WO 2021/236951 de 25/11/2021
(21) BR 11 2022 023648-4	Código 1.1 - Publicação Internacional – PCT. Apresentação de petição de requerimento de entrada na fase nacional (30) 21/05/2020 CN 202010436914.8 (51) C08F 136/06 (2006.01), C08F 2/44 (2006.01), C08K 5/06 (2006.01), C08K 5/3435 (2006.01), C08K 5/057 (2006.01), C08L 9/00 (2006.01), C09J 109/00 (2006.01) (86) PCT CN2020/124445 de 28/10/2020 (87) WO 2021/232678 de 25/11/2021
(21) BR 11 2022 023649-2	Código 1.1 - Publicação Internacional – PCT. Apresentação de petição de requerimento de entrada na fase nacional (30) 29/05/2020 EP 20177457.7 (51) B22F 3/00 (2006.01), B02C 2/00 (2006.01), B02C 13/28 (2006.01), B22D 19/02 (2006.01), B22D 19/06 (2006.01), B22F 3/23 (2006.01), B22F 7/00 (2006.01), C22C 1/04 (2006.01), C22C 1/05 (2006.01), C22C 1/10 (2006.01), C22C 33/02 (2006.01), C22C 33/04 (2006.01), B22F 5/00 (2006.01), B22F 7/06 (2006.01), C22C 38/22 (2006.01), C22C 38/24 (2006.01) (86) PCT EP2021/057813 de 25/03/2021 (87) WO 2021/239294 de 02/12/2021
(21) BR 11 2022 023651-4	Código 1.1 - Publicação Internacional – PCT. Apresentação de petição de requerimento de entrada na fase nacional (30) 31/05/2020 EP 20177634.1; 06/07/2020 EP 20184186.3 (51) D06N 5/00 (2006.01), E04D 5/02 (2006.01), C08L 3/02 (2006.01), D06M 15/03 (2006.01), D06M 15/11 (2006.01), D06N 3/00 (2006.01) (86) PCT US2021/034266 de 26/05/2021 (87) WO 2021/247326 de 09/12/2021
(21) BR 11 2022 023652-2	Código 1.1 - Publicação Internacional – PCT. Apresentação de petição de requerimento de entrada na fase nacional (30) 21/05/2020 US 63/028,081

	(51) H04W 72/04 (2006.01) (86) PCT EP2021/063392 de 19/05/2021 (87) WO 2021/234060 de 25/11/2021
(21) BR 11 2022 023654-9	Código 1.1 - Publicação Internacional – PCT. Apresentação de petição de requerimento de entrada na fase nacional (30) 21/05/2020 FR FR2005409 (51) A23K 10/37 (2006.01), A23K 50/60 (2006.01), A23K 50/90 (2006.01), A23K 20/147 (2006.01), A23K 20/158 (2006.01), A23K 20/163 (2006.01) (86) PCT FR2021/050938 de 21/05/2021 (87) WO 2021/234329 de 25/11/2021
(21) BR 11 2022 023655-7	Código 1.1 - Publicação Internacional – PCT. Apresentação de petição de requerimento de entrada na fase nacional (30) 21/05/2020 CN 202010437690.2 (51) H04W 36/00 (2006.01) (86) PCT CN2021/093513 de 13/05/2021 (87) WO 2021/233191 de 25/11/2021
(21) BR 11 2022 023656-5	Código 1.1 - Publicação Internacional – PCT. Apresentação de petição de requerimento de entrada na fase nacional (51) D21J 3/00 (2006.01) (86) PCT CN2020/091580 de 21/05/2020 (87) WO 2021/232357 de 25/11/2021
(21) BR 11 2022 023657-3	Código 1.1 - Publicação Internacional – PCT. Apresentação de petição de requerimento de entrada na fase nacional (30) 29/05/2020 US 63/031,772 (51) A61F 13/53 (2006.01), A61L 15/60 (2006.01), D04H 1/492 (2006.01), B01F 5/04 (2006.01), A61F 13/49 (2006.01), B01D 21/24 (2006.01) (86) PCT US2021/034709 de 28/05/2021 (87) WO 2021/243119 de 02/12/2021
(21) BR 11 2022 023660-3	Código 1.1 - Publicação Internacional – PCT. Apresentação de petição de requerimento de entrada na fase nacional (30) 17/06/2020 AT A 00137/2020 (51) B21F 23/00 (2006.01), B21F 27/10 (2006.01), B21F 29/00 (2006.01), B23K 11/00 (2006.01), B65G 47/51 (2006.01), B65G 47/57 (2006.01) (86) PCT IB2021/053534 de 28/04/2021 (87) WO 2021/255535 de 23/12/2021
(21) BR 11 2022 023661-1	Código 1.1 - Publicação Internacional – PCT. Apresentação de petição de requerimento de entrada na fase nacional

	(30) 20/05/2020 US 63/027,883; 01/02/2021 US 63/144,088 (51) A61B 5/00 (2006.01) (86) PCT US2021/032932 de 18/05/2021 (87) WO 2021/236616 de 25/11/2021
(21) BR 11 2022 023662-0	Código 1.1 - Publicação Internacional – PCT. Apresentação de petição de requerimento de entrada na fase nacional (30) 22/05/2020 US 63/028,616 (51) C22B 3/10 (2006.01), C22B 34/22 (2006.01), C22B 5/10 (2006.01) (86) PCT IB2021/054414 de 21/05/2021 (87) WO 2021/234653 de 25/11/2021
(21) BR 11 2022 023665-4	Código 1.1 - Publicação Internacional – PCT. Apresentação de petição de requerimento de entrada na fase nacional (30) 22/05/2020 CN 202010441748.0 (51) H04W 24/04 (2006.01) (86) PCT CN2021/074345 de 29/01/2021 (87) WO 2021/232849 de 25/11/2021
(21) BR 11 2022 023666-2	Código 1.1 - Publicação Internacional – PCT. Apresentação de petição de requerimento de entrada na fase nacional (51) B60L 15/20 (2006.01), B60L 9/18 (2006.01) (86) PCT IB2020/000515 de 29/05/2020 (87) WO 2021/240193 de 02/12/2021
(21) BR 11 2022 023669-7	Código 1.1 - Publicação Internacional – PCT. Apresentação de petição de requerimento de entrada na fase nacional (30) 22/05/2020 EP PCT/EP2020/064324 (51) C12N 15/86 (2006.01) (86) PCT EP2021/063375 de 19/05/2021 (87) WO 2021/234046 de 25/11/2021
(21) BR 11 2022 023670-0	Código 1.1 - Publicação Internacional – PCT. Apresentação de petição de requerimento de entrada na fase nacional (30) 02/09/2020 US 63/073,844; 06/04/2021 US 17/223,821 (51) E21B 47/13 (2006.01), E21B 49/00 (2006.01), G01V 3/30 (2006.01) (86) PCT US2021/027015 de 13/04/2021 (87) WO 2022/050988 de 10/03/2022
(21) BR 11 2022 023671-9	Código 1.1 - Publicação Internacional – PCT. Apresentação de petição de requerimento de entrada na fase nacional (30) 01/06/2020 IN 202041022961 (51) H04N 13/128 (2006.01), G06T 7/50 (2006.01), H04N 13/00 (2006.01)

	(86) PCT US2021/029657 de 28/04/2021 (87) WO 2021/247171 de 09/12/2021
(21) BR 11 2022 023673-5	Código 1.1 - Publicação Internacional – PCT. Apresentação de petição de requerimento de entrada na fase nacional (30) 22/05/2020 US 63/029,039 (51) A61K 8/19 (2006.01), A61K 8/27 (2006.01), A61K 8/29 (2006.01), A61K 8/98 (2006.01), A61Q 17/04 (2006.01) (86) PCT US2021/033745 de 21/05/2021 (87) WO 2021/237145 de 25/11/2021
(21) BR 11 2022 023674-3	Código 1.1 - Publicação Internacional – PCT. Apresentação de petição de requerimento de entrada na fase nacional (30) 21/05/2020 US 63/028,249; 19/05/2021 US 17/324,329 (51) C07J 41/00 (2006.01), C07J 43/00 (2006.01), C07J 51/00 (2006.01) (86) PCT US2021/033450 de 20/05/2021 (87) WO 2021/236953 de 25/11/2021
(21) BR 11 2022 023676-0	Código 1.1 - Publicação Internacional – PCT. Apresentação de petição de requerimento de entrada na fase nacional (30) 21/05/2020 US 63/028,073; 17/05/2021 US 17/322,815 (51) D06M 15/15 (2006.01), A41D 13/11 (2006.01), D06M 16/00 (2006.01), A61K 38/40 (2006.01) (86) PCT IB2021/054233 de 06/07/2021 (87) WO 2021/234549 de 25/11/2021
(21) BR 11 2022 023677-8	Código 1.1 - Publicação Internacional – PCT. Apresentação de petição de requerimento de entrada na fase nacional (30) 08/06/2020 FI 20205590 (51) D21D 1/30 (2006.01) (86) PCT FI2021/050413 de 03/06/2021 (87) WO 2021/250315 de 16/12/2021
(21) BR 11 2022 023679-4	Código 1.1 - Publicação Internacional – PCT. Apresentação de petição de requerimento de entrada na fase nacional (30) 22/05/2020 US 63/029,116 (51) H04W 36/00 (2006.01), H04W 4/06 (2006.01) (86) PCT IB2021/054392 de 20/05/2021 (87) WO 2021/234635 de 25/11/2021
(21) BR 11 2022 023682-4	Código 1.1 - Publicação Internacional – PCT. Apresentação de petição de requerimento de entrada na fase nacional (30) 01/06/2020 US 63/033,154; 12/06/2020 US 63/038,552

	(51) G16H 50/20 (2006.01), G16H 50/30 (2006.01), G16H 50/70 (2006.01), G16H 10/40 (2006.01), G16H 20/40 (2006.01), G16H 20/60 (2006.01), G01N 33/68 (2006.01) (86) PCT US2021/035219 de 01/06/2021 (87) WO 2021/247550 de 09/12/2021
(21) BR 11 2022 023685-9	Código 1.1 - Publicação Internacional – PCT. Apresentação de petição de requerimento de entrada na fase nacional (30) 22/05/2020 US 63/029,039 (51) A61K 8/19 (2006.01), A61K 8/98 (2006.01), A61Q 1/02 (2006.01) (86) PCT US2021/033755 de 21/05/2021 (87) WO 2021/237155 de 25/11/2021
(21) BR 11 2022 023686-7	Código 1.1 - Publicação Internacional – PCT. Apresentação de petição de requerimento de entrada na fase nacional (30) 21/05/2020 US 63/028,410 (51) B66B 15/04 (2006.01), H02G 7/14 (2006.01), F16H 55/32 (2006.01), F16H 55/36 (2006.01), B66D 3/04 (2006.01), B66B 15/02 (2006.01) (86) PCT US2021/033627 de 21/05/2021 (87) WO 2021/237072 de 25/11/2021
(21) BR 11 2022 023687-5	Código 1.1 - Publicação Internacional – PCT. Apresentação de petição de requerimento de entrada na fase nacional (30) 21/05/2020 US 63/028,298 (51) A61K 35/742 (2006.01), A61K 35/74 (2006.01), A61P 31/12 (2006.01), C12R 1/145 (2006.01), A23L 33/135 (2006.01), A61K 9/00 (2006.01), A23K 50/75 (2006.01), A23K 10/18 (2006.01) (86) PCT IB2021/054408 de 21/05/2021 (87) WO 2021/234650 de 25/11/2021
(21) BR 11 2022 023688-3	Código 1.1 - Publicação Internacional – PCT. Apresentação de petição de requerimento de entrada na fase nacional (30) 21/05/2020 FR FR2005417 (51) A47C 20/02 (2006.01), A47C 27/14 (2006.01), A47C 27/08 (2006.01) (86) PCT FR2021/050470 de 22/03/2021 (87) WO 2021/234233 de 25/11/2021
(21) BR 11 2022 023689-1	Código 1.1 - Publicação Internacional – PCT. Apresentação de petição de requerimento de entrada na fase nacional (30) 21/05/2020 CN 202010437683.2 (51) A63F 13/52 (2006.01) (86) PCT CN2021/094873 de 20/05/2021 (87) WO 2021/233377 de 25/11/2021

(21) BR 11 2022 023690-5	Código 1.1 - Publicação Internacional – PCT. Apresentação de petição de requerimento de entrada na fase nacional (51) H04W 52/28 (2006.01) (86) PCT CN2020/091798 de 22/05/2020 (87) WO 2021/232405 de 25/11/2021
(21) BR 11 2022 023694-8	Código 1.1 - Publicação Internacional – PCT. Apresentação de petição de requerimento de entrada na fase nacional (30) 26/05/2020 EP 20176506.2 (51) B05D 3/00 (2006.01), B05D 5/06 (2006.01), B05D 3/06 (2006.01) (86) PCT EP2021/063620 de 21/05/2021 (87) WO 2021/239607 de 02/12/2021
(21) BR 11 2022 023695-6	Código 1.1 - Publicação Internacional – PCT. Apresentação de petição de requerimento de entrada na fase nacional (30) 22/05/2020 JP 2020-089436 (51) D21F 1/66 (2006.01), C02F 1/50 (2006.01), C02F 1/72 (2006.01) (86) PCT JP2021/010020 de 12/03/2021 (87) WO 2021/235056 de 25/11/2021
(21) BR 11 2022 023696-4	Código 1.1 - Publicação Internacional – PCT. Apresentação de petição de requerimento de entrada na fase nacional (30) 22/05/2020 IN 202041021508 (51) B62J 35/00 (2006.01), B60K 15/035 (2006.01) (86) PCT IN2021/050489 de 20/05/2021 (87) WO 2021/234736 de 25/11/2021
(21) BR 11 2022 023697-2	Código 1.1 - Publicação Internacional – PCT. Apresentação de petição de requerimento de entrada na fase nacional (30) 21/05/2020 EP 20175903.2 (51) A61P 35/00 (2006.01), A61P 37/02 (2006.01), C07K 16/12 (2006.01), C07K 16/26 (2006.01), C07K 16/36 (2006.01), C07K 16/46 (2006.01) (86) PCT NL2021/050322 de 20/05/2021 (87) WO 2021/235936 de 25/11/2021
(21) BR 11 2022 023698-0	Código 1.1 - Publicação Internacional – PCT. Apresentação de petição de requerimento de entrada na fase nacional (30) 26/05/2020 JP 2020-091127 (51) G01N 3/00 (2006.01), B21C 37/08 (2006.01) (86) PCT JP2021/004588 de 08/02/2021 (87) WO 2021/240900 de 02/12/2021

(21) BR 11 2022 023699-9	Código 1.1 - Publicação Internacional – PCT. Apresentação de petição de requerimento de entrada na fase nacional (30) 21/05/2020 EP 20382430.5 (51) B01L 3/00 (2006.01), H05K 3/06 (2006.01) (86) PCT EP2021/062962 de 17/05/2021 (87) WO 2021/233814 de 25/11/2021
(21) BR 11 2022 023703-0	Código 1.1 - Publicação Internacional – PCT. Apresentação de petição de requerimento de entrada na fase nacional (51) H02K 9/19 (2006.01), B60K 6/40 (2006.01), B60K 6/46 (2006.01), B60L 3/00 (2006.01) (86) PCT IB2020/000504 de 22/05/2020 (87) WO 2021/234425 de 25/11/2021
(21) BR 11 2022 023705-7	Código 1.1 - Publicação Internacional – PCT. Apresentação de petição de requerimento de entrada na fase nacional (30) 29/05/2020 EP 20177515.2 (51) B65D 81/107 (2006.01), B01F 3/04 (2006.01), B29C 44/18 (2006.01), B31D 5/00 (2006.01), B65D 81/32 (2006.01), B01F 11/00 (2006.01) (86) PCT EP2021/064373 de 28/05/2021 (87) WO 2021/239959 de 02/12/2021
(21) BR 11 2022 023707-3	Código 1.1 - Publicação Internacional – PCT. Apresentação de petição de requerimento de entrada na fase nacional (30) 03/06/2020 AU 2020901827 (51) D06F 63/00 (2006.01), D06F 67/02 (2006.01), D06F 67/04 (2006.01), D06F 87/00 (2006.01), D06F 89/02 (2006.01) (86) PCT AU2021/050552 de 03/06/2021 (87) WO 2021/243413 de 09/12/2021
(21) BR 11 2022 023709-0	Código 1.1 - Publicação Internacional – PCT. Apresentação de petição de requerimento de entrada na fase nacional (51) B29B 9/06 (2006.01), B29B 9/12 (2006.01), B29B 9/16 (2006.01), C08J 3/12 (2006.01), C08G 69/48 (2006.01), B01D 11/02 (2006.01), B29C 48/00 (2006.01), B01J 2/20 (2006.01) (86) PCT EP2021/053623 de 15/02/2021 (87) WO 2022/171307 de 18/08/2022
(21) BR 11 2022 023711-1	Código 1.1 - Publicação Internacional – PCT. Apresentação de petição de requerimento de entrada na fase nacional (30) 23/06/2020 FR FR2006532 (51) B60N 2/015 (2006.01) (86) PCT EP2021/063501 de 20/05/2021

	(87) WO 2021/259565 de 30/12/2021
(21) BR 11 2022 023713-8	Código 1.1 - Publicação Internacional – PCT. Apresentação de petição de requerimento de entrada na fase nacional (30) 27/05/2020 EP 20176790.2 (51) C08J 5/04 (2006.01), C08J 11/06 (2006.01), C08L 23/10 (2006.01), C08L 23/06 (2006.01) (86) PCT EP2021/063823 de 25/05/2021 (87) WO 2021/239694 de 02/12/2021
(21) BR 11 2022 023715-4	Código 1.1 - Publicação Internacional – PCT. Apresentação de petição de requerimento de entrada na fase nacional (30) 29/05/2020 GB 2008086.7; 11/12/2020 GB 2019553.3 (51) B05B 11/00 (2006.01), B05B 15/656 (2006.01) (86) PCT EP2021/064439 de 28/05/2021 (87) WO 2021/239991 de 02/12/2021
(21) BR 11 2022 023717-0	Código 1.1 - Publicação Internacional – PCT. Apresentação de petição de requerimento de entrada na fase nacional (51) B60L 3/00 (2006.01) (86) PCT IB2020/000512 de 28/05/2020 (87) WO 2021/240190 de 02/12/2021
(21) BR 11 2022 023718-9	Código 1.1 - Publicação Internacional – PCT. Apresentação de petição de requerimento de entrada na fase nacional (30) 27/05/2020 US 63/030,379 (51) A61F 2/40 (2006.01), A61F 2/30 (2006.01), A61F 2/32 (2006.01) (86) PCT US2021/034223 de 26/05/2021 (87) WO 2021/242842 de 02/12/2021
(21) BR 11 2022 023719-7	Código 1.1 - Publicação Internacional – PCT. Apresentação de petição de requerimento de entrada na fase nacional (30) 24/06/2020 FR 2006636 (51) B26D 7/06 (2006.01), B26D 7/20 (2006.01) (86) PCT FR2021/051137 de 22/06/2021 (87) WO 2021/260320 de 30/12/2021
(21) BR 11 2022 023721-9	Código 1.1 - Publicação Internacional – PCT. Apresentação de petição de requerimento de entrada na fase nacional (30) 02/06/2020 EP 20177906.3 (51) A01N 41/06 (2006.01), C07D 261/04 (2006.01), A01N 43/80 (2006.01), C07D 413/12 (2006.01), A01P 13/00 (2006.01), A01P 13/02 (2006.01) (86) PCT EP2021/064490 de 31/05/2021

	(87) WO 2021/245005 de 09/12/2021
(21) BR 11 2022 023722-7	Código 1.1 - Publicação Internacional – PCT. Apresentação de petição de requerimento de entrada na fase nacional (30) 12/06/2020 US 63/038,363 (51) C07K 1/00 (2006.01), C07K 5/00 (2006.01) (86) PCT US2021/036914 de 11/06/2021 (87) WO 2021/252829 de 16/12/2021
(21) BR 11 2022 023723-5	Código 1.1 - Publicação Internacional – PCT. Apresentação de petição de requerimento de entrada na fase nacional (30) 11/06/2020 EP 20179519.2 (51) C07K 14/435 (2006.01) (86) PCT EP2021/065734 de 11/06/2021 (87) WO 2021/250226 de 16/12/2021
(21) BR 11 2022 023725-1	Código 1.1 - Publicação Internacional – PCT. Apresentação de petição de requerimento de entrada na fase nacional (30) 05/06/2020 EP 20178487.3 (51) D21D 1/24 (2006.01), D21D 1/26 (2006.01), D21D 1/30 (2006.01) (86) PCT EP2021/064841 de 02/06/2021 (87) WO 2021/245161 de 09/12/2021
(21) BR 11 2022 023726-0	Código 1.1 - Publicação Internacional – PCT. Apresentação de petição de requerimento de entrada na fase nacional (30) 22/05/2020 US 63/028,623; 11/12/2020 US 63/124,703 (51) E21B 49/06 (2006.01), E21B 10/02 (2006.01) (86) PCT US2021/033658 de 21/05/2021 (87) WO 2021/237092 de 25/11/2021
(21) BR 11 2022 023728-6	Código 1.1 - Publicação Internacional – PCT. Apresentação de petição de requerimento de entrada na fase nacional (30) 08/12/2020 EP 20212409.5 (51) A61K 8/31 (2006.01), A61K 8/92 (2006.01), A61K 8/9789 (2006.01), A61Q 5/06 (2006.01), A61Q 5/12 (2006.01), A61Q 19/00 (2006.01), A61Q 19/02 (2006.01), A61Q 19/10 (2006.01) (86) PCT BR2021/050542 de 08/12/2021 (87) WO 2022/120453 de 16/06/2022
(21) BR 11 2022 023729-4	Código 1.1 - Publicação Internacional – PCT. Apresentação de petição de requerimento de entrada na fase nacional (30) 26/05/2020 US 62/704,724 (51) A61L 15/40 (2006.01), A61L 15/42 (2006.01), A61L 15/44 (2006.01), A61L

	27/56 (2006.01), A61L 27/60 (2006.01) (86) PCT US2021/034198 de 26/05/2021 (87) WO 2021/242822 de 02/12/2021
(21) BR 11 2022 023731-6	Código 1.1 - Publicação Internacional – PCT. Apresentação de petição de requerimento de entrada na fase nacional (30) 04/06/2020 US 63/034,845; 07/07/2020 FR 2007191; 26/11/2020 FR 2012174 (51) B21B 1/34 (2006.01), B21B 45/02 (2006.01), B21B 3/00 (2006.01) (86) PCT FR2021/051002 de 02/06/2021 (87) WO 2021/245355 de 09/12/2021
(21) BR 11 2022 023732-4	Código 1.1 - Publicação Internacional – PCT. Apresentação de petição de requerimento de entrada na fase nacional (30) 22/05/2020 CN 202010444113.6 (51) C07D 403/12 (2006.01), A61K 31/4196 (2006.01), A61K 31/4178 (2006.01), A61P 1/16 (2006.01) (86) PCT CN2021/094677 de 19/05/2021 (87) WO 2021/233349 de 25/11/2021
(21) BR 11 2022 023733-2	Código 1.1 - Publicação Internacional – PCT. Apresentação de petição de requerimento de entrada na fase nacional (30) 29/05/2020 AU 2020901772 (51) C22B 5/14 (2006.01), C22B 11/00 (2006.01), C21B 13/00 (2006.01), F27B 15/00 (2006.01), C10L 5/44 (2006.01), B01J 8/18 (2006.01) (86) PCT AU2021/050526 de 28/05/2021 (87) WO 2021/237308 de 02/12/2021
(21) BR 11 2022 023734-0	Código 1.1 - Publicação Internacional – PCT. Apresentação de petição de requerimento de entrada na fase nacional (30) 24/05/2020 US 63/029,498 (51) A61K 31/405 (2006.01), A61K 31/198 (2006.01), A61K 38/05 (2006.01), A61P 25/00 (2006.01), A61P 25/16 (2006.01), A61P 25/28 (2006.01), A61P 35/00 (2006.01), A61P 27/02 (2006.01), A61P 27/06 (2006.01), A61K 9/00 (2006.01) (86) PCT IB2021/054469 de 23/05/2021 (87) WO 2021/240333 de 02/12/2021
(21) BR 11 2022 023738-3	Código 1.1 - Publicação Internacional – PCT. Apresentação de petição de requerimento de entrada na fase nacional (30) 22/05/2020 KR 10-2020-0061879 (51) A61K 9/08 (2006.01), A61K 47/26 (2006.01), A61K 47/18 (2006.01), A61K 47/12 (2006.01), A61K 47/22 (2006.01), A61K 47/20 (2006.01), A61K 47/64

	(2006.01), A61K 38/16 (2006.01), A61K 38/17 (2006.01), A61P 3/04 (2006.01) (86) PCT KR2021/006461 de 24/05/2021 (87) WO 2021/235915 de 25/11/2021
(21) BR 11 2022 023740-5	Código 1.1 - Publicação Internacional – PCT. Apresentação de petição de requerimento de entrada na fase nacional (30) 10/06/2020 EP 20179335.3 (51) A23F 5/04 (2006.01), A23N 12/08 (2006.01), A47J 31/42 (2006.01) (86) PCT EP2021/062916 de 17/05/2021 (87) WO 2021/249722 de 16/12/2021
(21) BR 11 2022 023743-0	Código 1.1 - Publicação Internacional – PCT. Apresentação de petição de requerimento de entrada na fase nacional (30) 09/06/2020 FI 20205594 (51) C12Q 1/689 (2006.01) (86) PCT FI2021/050420 de 07/06/2021 (87) WO 2021/250317 de 16/12/2021
(21) BR 11 2022 023744-8	Código 1.1 - Publicação Internacional – PCT. Apresentação de petição de requerimento de entrada na fase nacional (30) 29/05/2020 US 63/031,638 (51) C08F 110/14 (2006.01), C08F 4/659 (2006.01) (86) PCT US2021/034139 de 26/05/2021 (87) WO 2021/242800 de 02/12/2021
(21) BR 11 2022 023745-6	Código 1.1 - Publicação Internacional – PCT. Apresentação de petição de requerimento de entrada na fase nacional (30) 24/06/2020 DE 10 2020 116 658.3 (51) B04B 1/14 (2006.01) (86) PCT EP2021/065652 de 10/06/2021 (87) WO 2021/259659 de 30/12/2021
(21) BR 11 2022 023746-4	Código 1.1 - Publicação Internacional – PCT. Apresentação de petição de requerimento de entrada na fase nacional (30) 22/05/2020 US 63/028,714; 30/04/2021 US 63/182,125 (51) A61K 31/133 (2006.01), A61K 31/135 (2006.01), A61K 31/137 (2006.01) (86) PCT IB2021/054451 de 21/05/2021 (87) WO 2021/234668 de 25/11/2021
(21) BR 11 2022 023749-9	Código 1.1 - Publicação Internacional – PCT. Apresentação de petição de requerimento de entrada na fase nacional (30) 24/06/2020 US 63/043,494 (51) A61B 5/00 (2006.01), A61B 5/021 (2006.01), A61B 5/0215 (2006.01), A61B

	5/024 (2006.01), A61B 5/0245 (2006.01), A61M 25/00 (2006.01), A61B 5/11 (2006.01), A61B 5/08 (2006.01), A61B 5/02 (2006.01), A61B 5/0535 (2006.01), A61B 5/0205 (2006.01) (86) PCT US2021/038405 de 22/06/2021 (87) WO 2021/262670 de 30/12/2021
(21) BR 11 2022 023750-2	Código 1.1 - Publicação Internacional – PCT. Apresentação de petição de requerimento de entrada na fase nacional (30) 05/06/2020 UA a 2020 03437 (51) F03D 1/00 (2006.01), F03D 9/11 (2006.01), F03D 9/30 (2006.01), F03D 9/34 (2006.01), F24S 20/20 (2006.01), F24S 20/50 (2006.01), F24S 25/33 (2006.01), F24S 25/60 (2006.01), F24S 25/70 (2006.01), F24S 30/40 (2006.01), F24S 50/80 (2006.01), H02S 10/20 (2006.01), H02S 20/20 (2006.01), H02S 20/30 (2006.01), H02S 30/20 (2006.01), H02S 40/22 (2006.01), B65D 90/02 (2006.01), B65D 90/12 (2006.01), E04H 12/34 (2006.01) (86) PCT UA2020/000061 de 18/06/2020 (87) WO 2021/246993 de 09/12/2021
(21) BR 11 2022 023751-0	Código 1.1 - Publicação Internacional – PCT. Apresentação de petição de requerimento de entrada na fase nacional (30) 24/07/2020 IB PCT/IB2020/057008 (51) C21D 1/18 (2006.01), C21D 1/22 (2006.01), C21D 6/00 (2006.01), C21D 8/02 (2006.01), C21D 8/04 (2006.01), C21D 9/46 (2006.01), C21D 9/48 (2006.01), C22C 38/04 (2006.01), C22C 38/06 (2006.01), C22C 38/12 (2006.01), C22C 38/02 (2006.01), C22C 38/18 (2006.01), C22C 38/14 (2006.01) (86) PCT IB2021/056245 de 12/07/2021 (87) WO 2022/018569 de 27/01/2022
(21) BR 11 2022 023752-9	Código 1.1 - Publicação Internacional – PCT. Apresentação de petição de requerimento de entrada na fase nacional (30) 11/06/2020 CN PCT/CN2020/095516 (51) D07B 1/06 (2006.01) (86) PCT EP2021/065134 de 07/06/2021 (87) WO 2021/249922 de 16/12/2021
(21) BR 11 2022 023753-7	Código 1.1 - Publicação Internacional – PCT. Apresentação de petição de requerimento de entrada na fase nacional (30) 03/06/2020 EP 20178032.7 (51) A61K 35/766 (2006.01), C07K 14/005 (2006.01), C07K 14/705 (2006.01), C12N 15/86 (2006.01), C12N 7/00 (2006.01) (86) PCT EP2021/064728 de 02/06/2021 (87) WO 2021/245111 de 09/12/2021

(21) BR 11 2022 023757-0	Código 1.1 - Publicação Internacional – PCT. Apresentação de petição de requerimento de entrada na fase nacional (30) 22/05/2020 US 16882,167 (51) A61F 2/00 (2006.01), A61F 2/26 (2006.01), A61F 2/02 (2006.01) (86) PCT US2021/033344 de 20/05/2021 (87) WO 2021/236899 de 25/11/2021
(21) BR 11 2022 023758-8	Código 1.1 - Publicação Internacional – PCT. Apresentação de petição de requerimento de entrada na fase nacional (51) C21D 1/76 (2006.01), C21D 8/02 (2006.01), C21D 9/56 (2006.01), C22C 38/02 (2006.01), C22C 38/04 (2006.01), C22C 38/12 (2006.01), C22C 38/22 (2006.01) (86) PCT IB2020/055526 de 12/06/2020 (87) WO 2021/250450 de 16/12/2021
(21) BR 11 2022 023760-0	Código 1.1 - Publicação Internacional – PCT. Apresentação de petição de requerimento de entrada na fase nacional (30) 10/06/2020 EP 20179357.7 (51) A23F 5/04 (2006.01), A23N 12/08 (2006.01), A23N 12/12 (2006.01), A47J 31/42 (2006.01) (86) PCT EP2021/062917 de 17/05/2021 (87) WO 2021/249723 de 16/12/2021
(21) BR 11 2022 023761-8	Código 1.1 - Publicação Internacional – PCT. Apresentação de petição de requerimento de entrada na fase nacional (30) 25/05/2020 EP 20176265.5 (51) C09D 5/00 (2006.01), C09D 5/44 (2006.01) (86) PCT EP2020/072466 de 11/08/2020 (87) WO 2021/239264 de 02/12/2021
(21) BR 11 2022 023762-6	Código 1.1 - Publicação Internacional – PCT. Apresentação de petição de requerimento de entrada na fase nacional (30) 05/06/2020 US US 16/893,801 (51) E21B 34/10 (2006.01), E21B 34/08 (2006.01) (86) PCT US2021/070661 de 04/06/2021 (87) WO 2021/248163 de 09/12/2021
(21) BR 11 2022 023764-2	Código 1.1 - Publicação Internacional – PCT. Apresentação de petição de requerimento de entrada na fase nacional (30) 23/06/2020 EP 20181778.0 (51) G06F 21/62 (2006.01) (86) PCT IB2021/055576 de 23/06/2021

	(87) WO 2021/260600 de 30/12/2021
(21) BR 11 2022 023765-0	Código 1.1 - Publicação Internacional – PCT. Apresentação de petição de requerimento de entrada na fase nacional (30) 27/05/2020 US 63/030,817 (51) A61M 5/14 (2006.01), A61M 5/142 (2006.01), A61M 5/168 (2006.01) (86) PCT US2021/032067 de 12/05/2021 (87) WO 2021/242526 de 02/12/2021
(21) BR 11 2022 023766-9	Código 1.1 - Publicação Internacional – PCT. Apresentação de petição de requerimento de entrada na fase nacional (30) 05/06/2020 US 16/894,643 (51) G06T 15/00 (2006.01) (86) PCT US2021/031053 de 06/05/2021 (87) WO 2021/247190 de 09/12/2021
(21) BR 11 2022 023768-5	Código 1.1 - Publicação Internacional – PCT. Apresentação de petição de requerimento de entrada na fase nacional (30) 25/05/2020 EP 20382440.4 (51) B60J 5/04 (2006.01) (86) PCT ES2021/070376 de 25/05/2021 (87) WO 2021/240038 de 02/12/2021
(21) BR 11 2022 023769-3	Código 1.1 - Publicação Internacional – PCT. Apresentação de petição de requerimento de entrada na fase nacional (30) 30/06/2020 CH 00802/20 (51) B65D 23/10 (2006.01) (86) PCT EP2021/067544 de 25/06/2021 (87) WO 2022/002797 de 06/01/2022
(21) BR 11 2022 023771-5	Código 1.1 - Publicação Internacional – PCT. Apresentação de petição de requerimento de entrada na fase nacional (30) 27/05/2020 CN 202010460832.7 (51) H02J 3/32 (2006.01) (86) PCT CN2021/095664 de 25/05/2021 (87) WO 2021/238889 de 02/12/2021
(21) BR 11 2022 023772-3	Código 1.1 - Publicação Internacional – PCT. Apresentação de petição de requerimento de entrada na fase nacional (30) 01/06/2020 US 63/032,932 (51) C07C 6/04 (2006.01), B01J 31/22 (2006.01), C07C 67/08 (2006.01), C07C 67/343 (2006.01) (86) PCT US2021/035257 de 01/06/2021

	(87) WO 2021/247583 de 09/12/2021
(21) BR 11 2022 023773-1	Código 1.1 - Publicação Internacional – PCT. Apresentação de petição de requerimento de entrada na fase nacional (30) 05/06/2020 US 16/894,606 (51) G11C 7/14 (2006.01), G11C 7/06 (2006.01), G11C 7/24 (2006.01), G11C 29/00 (2006.01), G11C 17/16 (2006.01) (86) PCT US2021/030235 de 30/04/2021 (87) WO 2021/247176 de 09/12/2021
(21) BR 11 2022 023774-0	Código 1.1 - Publicação Internacional – PCT. Apresentação de petição de requerimento de entrada na fase nacional (30) 04/06/2020 EP 20178372.7 (51) A01N 37/18 (2006.01), A01N 43/54 (2006.01), A01N 37/46 (2006.01), A01N 43/72 (2006.01), A01P 3/00 (2006.01) (86) PCT EP2021/064715 de 01/06/2021 (87) WO 2021/245105 de 09/12/2021
(21) BR 11 2022 023777-4	Código 1.1 - Publicação Internacional – PCT. Apresentação de petição de requerimento de entrada na fase nacional (30) 04/06/2020 CA 3,081,971 (51) C01B 3/02 (2006.01), B01J 19/24 (2006.01), C10L 3/00 (2006.01) (86) PCT CA2021/050761 de 03/06/2021 (87) WO 2021/243462 de 09/12/2021
(21) BR 11 2022 023778-2	Código 1.1 - Publicação Internacional – PCT. Apresentação de petição de requerimento de entrada na fase nacional (51) C01D 7/12 (2006.01), C01F 11/18 (2006.01) (86) PCT EP2020/065108 de 01/06/2020 (87) WO 2021/244727 de 09/12/2021
(21) BR 11 2022 023779-0	Código 1.1 - Publicação Internacional – PCT. Apresentação de petição de requerimento de entrada na fase nacional (30) 03/06/2020 DE 10 2020 206 954.9 (51) A61L 27/04 (2006.01), A61L 27/30 (2006.01), A61F 2/34 (2006.01) (86) PCT EP2021/064374 de 28/05/2021 (87) WO 2021/244972 de 09/12/2021
(21) BR 11 2022 023780-4	Código 1.1 - Publicação Internacional – PCT. Apresentação de petição de requerimento de entrada na fase nacional (30) 27/05/2020 US 63/030,742 (51) A61M 5/142 (2006.01), A61M 5/168 (2006.01), A61M 5/172 (2006.01) (86) PCT US2021/033250 de 19/05/2021

	(87) WO 2021/242591 de 02/12/2021
(21) BR 11 2022 023781-2	Código 1.1 - Publicação Internacional – PCT. Apresentação de petição de requerimento de entrada na fase nacional (30) 22/05/2020 GB 2007691.5; 11/09/2020 GB 2014361.6 (51) B63B 21/50 (2006.01), B63B 22/02 (2006.01), B63B 35/44 (2006.01) (86) PCT EP2021/063656 de 21/05/2021 (87) WO 2021/234148 de 25/11/2021
(21) BR 11 2022 023783-9	Código 1.1 - Publicação Internacional – PCT. Apresentação de petição de requerimento de entrada na fase nacional (30) 04/06/2020 US 16/893,112 (51) B60K 37/06 (2006.01), B60W 50/10 (2006.01), G06F 3/01 (2006.01) (86) PCT US2021/030922 de 05/05/2021 (87) WO 2021/247184 de 09/12/2021
(21) BR 11 2022 023787-1	Código 1.1 - Publicação Internacional – PCT. Apresentação de petição de requerimento de entrada na fase nacional (30) 26/05/2020 GB 2007785.5 (51) G01K 7/30 (2006.01), G01K 13/00 (2006.01) (86) PCT EP2021/063143 de 18/05/2021 (87) WO 2021/239513 de 02/12/2021
(21) BR 11 2022 023788-0	Código 1.1 - Publicação Internacional – PCT. Apresentação de petição de requerimento de entrada na fase nacional (30) 18/06/2020 US 62/705,265 (51) A61M 5/00 (2006.01), A61M 5/145 (2006.01), A61M 5/315 (2006.01) (86) PCT US2021/037574 de 16/06/2021 (87) WO 2021/257667 de 23/12/2021
(21) BR 11 2022 023789-8	Código 1.1 - Publicação Internacional – PCT. Apresentação de petição de requerimento de entrada na fase nacional (30) 22/06/2020 EP 20181347.4 (51) A47J 31/42 (2006.01), A47J 42/44 (2006.01), A47J 42/50 (2006.01), A23F 5/08 (2006.01), A47J 43/07 (2006.01) (86) PCT EP2021/062385 de 11/05/2021 (87) WO 2021/259548 de 30/12/2021
(21) BR 11 2022 023790-1	Código 1.1 - Publicação Internacional – PCT. Apresentação de petição de requerimento de entrada na fase nacional (30) 25/06/2020 EP 20182357.2 (51) A61K 8/81 (2006.01), A61K 8/49 (2006.01), A61Q 5/00 (2006.01) (86) PCT EP2021/067029 de 22/06/2021

	(87) WO 2021/259943 de 30/12/2021
(21) BR 11 2022 023791-0	Código 1.1 - Publicação Internacional – PCT. Apresentação de petição de requerimento de entrada na fase nacional (30) 27/05/2020 EP 20176900.7; 03/02/2021 BE BE2021/5077 (51) A24F 40/48 (2006.01), A24F 42/20 (2006.01), A24F 40/10 (2006.01) (86) PCT EP2021/064176 de 27/05/2021 (87) WO 2021/239868 de 02/12/2021
(21) BR 11 2022 023792-8	Código 1.1 - Publicação Internacional – PCT. Apresentação de petição de requerimento de entrada na fase nacional (30) 19/06/2020 CN PCT/CN2020/097233; 21/07/2020 EP 20186859.3 (51) A61Q 5/00 (2006.01), A61Q 19/00 (2006.01), A61K 8/42 (2006.01), A61K 8/44 (2006.01), A61K 8/49 (2006.01), A61P 17/10 (2006.01) (86) PCT EP2021/064590 de 01/06/2021 (87) WO 2021/254773 de 23/12/2021
(21) BR 11 2022 023793-6	Código 1.1 - Publicação Internacional – PCT. Apresentação de petição de requerimento de entrada na fase nacional (30) 20/08/2020 CN 202010844830.8 (51) G05D 27/02 (2006.01), C22B 1/24 (2006.01), G06N 3/04 (2006.01), G06T 1/00 (2006.01), G06T 7/00 (2006.01) (86) PCT CN2021/112553 de 13/08/2021 (87) WO 2022/037499 de 24/02/2022
(21) BR 11 2022 023794-4	Código 1.1 - Publicação Internacional – PCT. Apresentação de petição de requerimento de entrada na fase nacional (30) 25/05/2020 BR BR102020010446-2 (51) A24B 1/00 (2006.01), A24B 5/00 (2006.01) (86) PCT EP2021/063922 de 25/05/2021 (87) WO 2021/239738 de 02/12/2021
(21) BR 11 2022 023795-2	Código 1.1 - Publicação Internacional – PCT. Apresentação de petição de requerimento de entrada na fase nacional (30) 22/05/2020 US 63/029,075 (51) D21C 11/00 (2006.01), D21C 11/02 (2006.01), D21C 11/04 (2006.01) (86) PCT BR2021/050222 de 24/05/2021 (87) WO 2021/232133 de 25/11/2021
(21) BR 11 2022 023796-0	Código 1.1 - Publicação Internacional – PCT. Apresentação de petição de requerimento de entrada na fase nacional (30) 20/08/2020 CN 202010844822.3 (51) F27B 21/14 (2006.01), G06N 3/04 (2006.01)

	(86) PCT CN2021/112557 de 13/08/2021 (87) WO 2022/037500 de 24/02/2022
(21) BR 11 2022 023797-9	Código 1.1 - Publicação Internacional – PCT. Apresentação de petição de requerimento de entrada na fase nacional (30) 25/05/2020 JP 2020-090745 (51) H04W 28/16 (2006.01), H04W 52/14 (2006.01) (86) PCT JP2021/010703 de 16/03/2021 (87) WO 2021/240958 de 02/12/2021
(21) BR 11 2022 023798-7	Código 1.1 - Publicação Internacional – PCT. Apresentação de petição de requerimento de entrada na fase nacional (30) 22/05/2020 US 63/028,599 (51) A61K 31/327 (2006.01), A61K 9/50 (2006.01), A61K 9/00 (2006.01), A61K 9/06 (2006.01), A61P 17/10 (2006.01) (86) PCT IL2021/050602 de 23/05/2021 (87) WO 2021/234716 de 25/11/2021
(21) BR 11 2022 023799-5	Código 1.1 - Publicação Internacional – PCT. Apresentação de petição de requerimento de entrada na fase nacional (30) 22/05/2020 US 63/029,134 (51) D21C 7/12 (2006.01), B01D 25/32 (2006.01) (86) PCT BR2021/050221 de 24/05/2021 (87) WO 2021/232132 de 25/11/2021
(21) BR 11 2022 023800-2	Código 1.1 - Publicação Internacional – PCT. Apresentação de petição de requerimento de entrada na fase nacional (30) 22/05/2020 US 63/028,951 (51) A61M 5/142 (2006.01), A61J 15/00 (2006.01), A61M 5/00 (2006.01), A61M 5/168 (2006.01), A61M 31/00 (2006.01) (86) PCT US2021/033847 de 24/05/2021 (87) WO 2021/237198 de 25/11/2021
(21) BR 11 2022 023803-7	Código 1.1 - Publicação Internacional – PCT. Apresentação de petição de requerimento de entrada na fase nacional (30) 09/06/2020 SG 10202005463Q (51) H04W 52/02 (2006.01), H04W 72/04 (2006.01), H04W 84/12 (2006.01) (86) PCT SG2021/050221 de 16/04/2021 (87) WO 2021/251901 de 16/12/2021
(21) BR 11 2022 023805-3	Código 1.1 - Publicação Internacional – PCT. Apresentação de petição de requerimento de entrada na fase nacional (30) 22/05/2020 US 16/882,055

	(51) A61L 9/20 (2006.01), B64D 13/06 (2006.01) (86) PCT US2021/033752 de 21/05/2021 (87) WO 2021/237152 de 25/11/2021
(21) BR 11 2022 023806-1	Código 1.1 - Publicação Internacional – PCT. Apresentação de petição de requerimento de entrada na fase nacional (30) 28/05/2020 JP 2020-093682 (51) G06F 16/36 (2006.01), G06F 16/383 (2006.01) (86) PCT JP2021/019883 de 25/05/2021 (87) WO 2021/241601 de 02/12/2021
(21) BR 21 2022 023561-0	Código 1.1 - Publicação Internacional – PCT. Apresentação de petição de requerimento de entrada na fase nacional (30) 20/05/2020 EP 20175826.5 (51) B65D 77/06 (2006.01), B65D 5/42 (2006.01), B65D 5/54 (2006.01), B05B 11/00 (2006.01), B05B 15/30 (2006.01), B67D 1/10 (2006.01) (86) PCT EP2021/063024 de 17/05/2021 (87) WO 2021/233845 de 25/11/2021

Código 1.3 - Notificação - Fase Nacional - PCT

Notificação da entrada na fase nacional brasileira do pedido internacional de patente depositado nos termos do Tratado de Cooperação em Matéria de Patentes – PCT. O prazo para requerimento do pedido de exame, conforme art. 33 da Lei nº 9.279/96, é de 36 (trinta e seis) meses contado da data do depósito internacional.

---

(21) BR 11 2013 027979-6 A2

Código 1.3 - Notificação - Fase Nacional - PCT
(22) 30/05/2012
(30) 31/05/2011 KR 10-2011-0051803; 30/05/2012 KR 10-2012-0057215
(51) H02J 7/04 (2006.01), H01M 10/44 (2006.01)
(54) APARELHO DE ARMAZENAMENTO DE ENERGIA, SISTEMA DE ARMAZENAMENTO DE ENERGIA TENDO O MESMO E MÉTODO DE MONTAR SISTEMA DE ARMAZENAMENTO DE ENERGIA AO USAR O MESMO
(71) LG CHEM, LTD. (KR)
(72) JUNG-SOO KANG; CHAN-MIN PARK; YOUNG-BO CHO; JONG-SOO HA
(85) 30/10/2013
(86) PCT KR2012/004263 de 30/05/2012
(87) WO 2012/165858 de 06/12/2012

---

(21) BR 11 2014 000810-8 A2

Código 1.3 - Notificação - Fase Nacional - PCT
(22) 12/07/2012
(30) 12/07/2011 US 61/506,848
(51) A61K 31/137 (2006.01), A61K 31/13 (2006.01), A61K 31/435 (2006.01), A61P 29/00 (2006.01), A61P 9/12 (2006.01)
(54) MÉTODOS PARA TRATAMENTO DE INFLAMAÇÃO E HIPERTENSÃO COM SCAVENGERS DE GAMA-CETOALDEÍDOS
(71) VANDERBILT UNIVERSITY (US)
(72) L. JACKSON ROBERTS; VENKATARAMAN AMARNATH; DAVID G. HARRISON; ANNET KIRABO
(85) 14/01/2014
(86) PCT US2012/046549 de 12/07/2012
(87) WO 2013/010034 de 17/01/2013

---

(21) BR 11 2020 010870-7 A2

Código 1.3 - Notificação - Fase Nacional - PCT
(22) 07/05/2020
(51) H04W 52/08 (2006.01), H04W 52/14 (2006.01), H04W 52/24 (2006.01), H04W 52/42 (2006.01)
(54) MÉTODO IMPLEMENTADO POR COMPUTADOR, E, NÓ DE REDE
(71) ERICSSON TELECOMUNICAÇÕES S.A. (BR/SP)
(72) FRANCISCO HUGO COSTA NETO; DANIEL ARAÚJO; ROY TIMO; ANDRÉ L. F. DE ALMEIDA

	(85) 29/05/2020 (86) PCT EP2020/062641 de 07/05/2020 (87) WO 2021/223865 de 11/11/2021
(21) BR 11 2021 026325-0 A2	Código 1.3 - Notificação - Fase Nacional - PCT (22) 23/05/2021 (30) 30/05/2020 CN 202010482871.7; 28/06/2020 CN 202010599684.7 (51) H04L 12/721 (2013.01), H04L 12/751 (2013.01), H04L 12/66 (2006.01) (54) MÉTODOS E APARELHOS DE ENVIO E RECEBIMENTO DE MENSAGEM, E SISTEMA DE COMUNICAÇÃO (71) HUAWEI TECHNOLOGIES CO., LTD. (CN) (72) CHENGGUANG NIU; ZHOUYI YU; HONGTAO GUO (85) 23/12/2021 (86) PCT CN2021/095361 de 23/05/2021 (87) WO 2021/244336 de 09/12/2021
(21) BR 11 2021 026562-7 A2	Código 1.3 - Notificação - Fase Nacional - PCT (22) 18/09/2020 (30) 20/09/2019 US 62/903,108; 01/10/2019 US 62/909,014 (51) C12Q 1/6816 (2006.01) (54) MÉTODOS E COMPOSIÇÕES PARA IDENTIFICAR LIGANTES EM ARRANJOS COM O USO DE ÍNDICES E CÓDIGOS DE BARRAS (71) ILLUMINA, INC. (US) (72) DARREN SEGALE; FIONA E. BLACK; JEFFREY DENNIS BRODIN; LORENZO BERTI; SIEW HONG LEONG; JEFFREY S. FISHER; ALLEN ECKHARDT; RUI ZHANG; YIN NAH TEO (85) 27/12/2021 (86) PCT US2020/051646 de 18/09/2020 (87) WO 2021/055864 de 25/03/2021
(21) BR 11 2022 003281-1 A2	Código 1.3 - Notificação - Fase Nacional - PCT (22) 21/08/2020 (30) 23/08/2019 GB 1912131.8; 27/03/2020 GB 2004505.0 (51) B65C 9/18 (2006.01), B31D 1/02 (2006.01) (54) APARELHO E MÉTODO PARA FORNECIMENTO DE ETIQUETAS (71) CATCHPOINT LIMITED (GB) (72) MICHAEL JOHN COOPER (85) 21/02/2022 (86) PCT GB2020/052025 de 21/08/2020 (87) WO 2021/038210 de 04/03/2021
(21) BR 11 2022 005312-6 A2	Código 1.3 - Notificação - Fase Nacional - PCT (22) 01/04/2021

(30) 02/04/2020 JP 2020-067043
(51) H04N 19/117 (2006.01), H04N 19/136 (2006.01), H04N 19/176 (2006.01)
(54) DISPOSITIVO E PROGRAMA DE CONTROLE DO FILTRO DE DESBLOQUEIO
(71) NIPPON HOSO KYOKAI (JP)
(72) SHUNSUKE IWAMURA; SHIMPEI NEMOTO; ATSURO ICHIGAYA
(85) 22/03/2022
(86) PCT JP2021/014144 de 01/04/2021
(87) WO 2021/201215 de 07/10/2021

---

(21) BR 11 2022 005406-8 A2

Código 1.3 - Notificação - Fase Nacional - PCT
(22) 30/09/2020
(30) 30/09/2019 RU PCT/RU2019/000691; 07/01/2020 US 62/958,291
(51) H04N 19/52 (2006.01), H04N 19/82 (2006.01)
(54) RESTRIÇÕES DE MODELO DE MOVIMENTO AFIM PARA REDUÇÃO DE LARGURA DE BANDA DE MEMÓRIA DE FILTRO DE INTERPOLAÇÃO APRIMORADO
(71) HUAWEI TECHNOLOGIES CO., LTD. (CN)
(72) TIMOFEY MIKHAILOVICH SOLOVYEV; MAXIM BORISOVITCH SYCHEV; HUANBANG CHEN; ALEXANDER ALEXANDROVICH KARABUTOV; ROMAN IGOREVICH CHERNYAK; SERGEY YURIEVICH IKONIN; HAITAO YANG; ELENA ALEXANDROVNA ALSHINA
(85) 22/03/2022
(86) PCT RU2020/050258 de 30/09/2020
(87) WO 2020/256600 de 24/12/2020

---

(21) BR 11 2022 005408-4 A2

Código 1.3 - Notificação - Fase Nacional - PCT
(22) 30/09/2020
(30) 30/09/2019 RU PCT/RU2019/000690; 30/09/2019 RU PCT/RU2019/000691
(51) H04N 19/513 (2006.01)
(54) RESTRIÇÕES DE MODELO DE MOVIMENTO AFIM QUE REDUZEM NÚMERO DE LINHAS DE REFERÊNCIA BUSCADAS DURANTE PROCESSAMENTO DE UMA LINHA DE BLOCO COM FILTRO DE INTERPOLAÇÃO APRIMORADO
(71) HUAWEI TECHNOLOGIES CO., LTD. (CN)
(72) TIMOFEY MIKHAILOVICH SOLOVYEV; MAXIM BORISOVITCH SYCHEV; HUANBANG CHEN; ALEXANDER ALEXANDROVICH KARABUTOV; ROMAN IGOREVICH CHERNYAK; SERGEY YURIEVICH IKONIN; HAITAO YANG; ELENA ALEXANDROVNA ALSHINA
(85) 22/03/2022
(86) PCT RU2020/050257 de 30/09/2020
(87) WO 2020/251416 de 17/12/2020

(21) BR 11 2022 007459-0 A2

Código 1.3 - Notificação - Fase Nacional - PCT
(22) 06/05/2021
(30) 07/05/2020 US 63/021,400
(51) A61K 31/661 (2006.01), A61P 17/00 (2006.01)
(54) MÉTODO PARA TRATAR UMA BARREIRA EPIDÉRMICA COM FUNÇÃO DIMINUÍDA, COMPOSIÇÃO FARMACÊUTICA, COMPOSIÇÃO E MÉTODO PARA REDUZIR A EXTRAÇÃO DE LIPÍDIOS EPIDÉRMICOS E AUMENTAR A FUNÇÃO DE BARREIRA EPIDÉRMICA
(71) ARCUTIS BIOTHERAPEUTICS, INC. (US)
(72) DAVID W. OSBORNE; DAVID BERK
(85) 19/04/2022
(86) PCT US2021/031144 de 06/05/2021
(87) WO 2021/226370 de 11/11/2021

(21) BR 11 2022 010206-2 A2

Código 1.3 - Notificação - Fase Nacional - PCT
(22) 25/11/2020
(30) 26/11/2019 US 62/940,509
(51) A61K 39/00 (2006.01), C07K 14/705 (2006.01), C07K 16/28 (2006.01), A61P 35/00 (2006.01)
(54) RECEPTORES DE ANTÍGENO QUIMÉRICOS E USOS DOS MESMOS
(71) NOVARTIS AG (CH)
(72) MICHAEL R. GREENE; AIDA ABUJOUB; JOHN BLANKENSHIP; ATTILIO BONDANZA; JENNIFER BROGDON; DEXIU BU; SERENA DE VITA; GLENN DRANOFF; BORIS ENGELS; TONY FLEMING; ANNIESHA HACK; BRIAN HOLMBERG; CONNIE HONG; LU HUANG; OLJA KODRASI; HYUNGWOOK LIM; ELIZABETH DOROTHY PRATICO; ANDREW PRICE; AKASH SOHONI; ANDREW MARC STEIN; LOUISE TREANOR; CHONGHUI ZHANG; BRIAN WALTER GRANDA; JONI WAIEE LAM; CARLA PATRICIA GUIMARAES; XU ZHU
(85) 25/05/2022
(86) PCT US2020/062357 de 25/11/2020
(87) WO 2021/108661 de 03/06/2021

(21) BR 11 2022 010916-4 A2

Código 1.3 - Notificação - Fase Nacional - PCT
(22) 04/12/2020
(30) 06/12/2019 EP 19214069.7
(51) B28C 7/02 (2006.01), B28C 7/04 (2006.01), B28C 5/02 (2006.01), C21C 5/44 (2006.01), B28C 7/16 (2006.01), B21B 41/02 (2006.01)
(54) DISPOSITIVO DE PRODUÇÃO EM LOTE, DISPOSITIVO DE PRODUÇÃO EM BATELADAS E PROCESSO PARA PRODUÇÃO EM BATELADAS E APLICAÇÃO CONTÍNUA
(71) VESUVIUS USA CORPORATION (US)
(72) BEDABIBHAS MOHANTY; DAVID R. SELF
(85) 03/06/2022

(86) PCT EP2020/084735 de 04/12/2020
(87) WO 2021/110967 de 10/06/2021

---

(21) BR 11 2022 010934-2 A2

Código 1.3 - Notificação - Fase Nacional - PCT
(22) 04/12/2020
(30) 06/12/2019 US 62/944,878; 23/01/2020 US 62/964,966; 24/09/2020 US 63/082,502
(51) A61P 11/00 (2006.01), C07K 16/24 (2006.01)
(54) MÉTODOS PARA TRATAR COPD ADMINISTRANDO UM ANTAGONISTA DE IL-33
(71) SANOFI BIOTECHNOLOGY (FR) ; REGENERON PHARMACEUTICALS, INC. (US)
(72) RAOLAT ABDULAI; ALEXANDER BODDY; XIAODONG LOU; DEBORAH DUKOVIC; ANDREAS JESSEL; HERIBERT STAUDINGER; ARIEL TEPER; HELENE GOULAOUIC; MARCELLA RUDDY; NIKHIL AMIN; SIVAN HAREL; CHAD NIVENS; DAVID LEDERER
(85) 03/06/2022
(86) PCT US2020/063404 de 04/12/2020
(87) WO 2021/113707 de 10/06/2021

---

(21) BR 11 2022 011250-5 A2

Código 1.3 - Notificação - Fase Nacional - PCT
(22) 25/12/2020
(30) 27/12/2019 US 16/729,229
(51) C01B 3/38 (2006.01), B01J 23/00 (2006.01), B01J 23/89 (2006.01), C01B 3/40 (2006.01)
(54) CATALISADOR E PROCESSO PARA REFORMA TERMO-NEUTRAL DE HIDROCARBONETOS LÍQUIDOS À BASE DE PETRÓLEO.
(71) SAUDI ARABIAN OIL COMPANY (SA) ; KING FAHD UNIVERSITY OF PETROLEUM AND MINERALS SA (SA) ; PETROBRAS SA (BR/RJ)
(72) MAURI JOSE BALDINI CARDOSO; ROBERTO CARLOS PONTES BITTENCOURT; VIVIAN PASSOS DE SOUZA; AADESH HARALE; SAI KATIKANENI; SHAKEEL AHMED
(85) 08/06/2022
(86) PCT US2020/067053 de 25/12/2020
(87) WO 2021/134035 de 01/07/2021

---

(21) BR 11 2022 011290-4 A2

Código 1.3 - Notificação - Fase Nacional - PCT
(22) 09/12/2020
(30) 09/12/2019 EP 19214531.6
(51) B01D 3/08 (2006.01), B01F 7/00 (2006.01), B01F 7/04 (2006.01), F26B 11/12 (2006.01), F26B 17/00 (2006.01)
(54) MÉTODO PARA SEPARAÇÃO TÉRMICA CONTÍNUA DE UMA SUBSTÂNCIA MULTICOMPONENTE
(71) HELLENES HOLDING AS (NO)

(72) AGNAR HELLENES
(85) 09/06/2022
(86) PCT EP2020/085337 de 09/12/2020
(87) WO 2021/116201 de 17/06/2021

---

(21) BR 11 2022 011667-5 A2

Código 1.3 - Notificação - Fase Nacional - PCT
(22) 14/12/2020
(30) 13/12/2019 US 16/713,407
(51) C12P 5/02 (2006.01), C12N 1/38 (2006.01)
(54) MÉTODOS E MATERIAIS PARA PRODUZIR PRODUTOS METANOGÊNICOS IDENTIFICÁVEIS
(71) TRANSWORLD TECHNOLOGIES INC. (US)
(72) DANIEL EDWARD CONNORS; JOSEPH EDWARD ZEMETRA
(85) 13/06/2022
(86) PCT US2020/064814 de 14/12/2020
(87) WO 2021/119584 de 17/06/2021

---

(21) BR 11 2022 011872-4 A2

Código 1.3 - Notificação - Fase Nacional - PCT
(22) 17/12/2020
(30) 20/12/2019 EP 19218423.2
(51) C07D 333/38 (2006.01), C07D 403/12 (2006.01), C07D 401/12 (2006.01), A01N 43/40 (2006.01)
(54) TIOFENO CARBOXAMIDAS SUBSTITUÍDAS E DERIVADOS DAS MESMAS COMO MICROBICIDAS
(71) BAYER AKTIENGESELLSCHAFT (DE)
(72) JÉRÉMY DUFOUR; LIONEL NICOLAS; THOMAS KNOBLOCH; STÉPHANE BRUNET; SYBILLE LAMPRECHT
(85) 15/06/2022
(86) PCT EP2020/086743 de 17/12/2020
(87) WO 2021/122975 de 24/06/2021

---

(21) BR 11 2022 012471-6 A2

Código 1.3 - Notificação - Fase Nacional - PCT
(22) 23/12/2020
(30) 24/12/2019 US 62/953,381
(51) A61K 31/18 (2006.01), C07C 311/37 (2006.01), A61P 29/00 (2006.01), A61P 35/00 (2006.01)
(54) INIBIDORES DE FATOR DE TRANSCRIÇÃO DE DOMÍNIO TRANSCRICIONAL ASSOCIADO APRIMORADO (TEAD) E USOS DOS MESMOS
(71) DANA-FARBER CANCER INSTITUTE, INC. (US)
(72) NATHANAEL S. GRAY; TINGHU ZHANG; JIANWEI CHE; NICHOLAS PAUL KWIATKOWSKI; MENGYANG FAN; WENCHAO LU
(85) 22/06/2022
(86) PCT US2020/066811 de 23/12/2020

(87) WO 2021/133896 de 01/07/2021

(21) BR 11 2022 012832-0 A2

Código 1.3 - Notificação - Fase Nacional - PCT
(22) 26/03/2021
(30) 31/03/2020 CN 202010240337.5; 14/04/2020 US 63/009,606
(51) B01J 23/62 (2006.01), B01J 35/02 (2006.01), B01J 35/04 (2006.01), B01J 37/02 (2006.01), B01D 53/94 (2006.01)
(54) COMPOSIÇÃO CATALISADORA QUE COMPREENDE UM COMPONENTE DE METAL, ARTIGO CATALÍTICO PARA TRATAMENTO DE GÁS DE ESCAPE, E, COMPOSIÇÃO CATALÍTICA
(71) JOHNSON MATTHEY PUBLIC LIMITED COMPANY (GB) ; JOHNSON MATTHEY (SHANGHAI) CHEMICALS LIMITED (CN)
(72) HONGYU JI; WATARU KURASHIGE; SHUHEI NAGAOKA; DONGSHENG QIAO; ZHOU SHANG; XIAORUI ZHANG
(85) 27/06/2022
(86) PCT GB2021/050745 de 26/03/2021
(87) WO 2021/198650 de 07/10/2021

(21) BR 11 2022 012960-2 A2

Código 1.3 - Notificação - Fase Nacional - PCT
(22) 20/11/2020
(30) 31/12/2019 US 62/955.918
(51) B24D 11/02 (2006.01), B24D 11/00 (2006.01)
(54) RETROCOLA RÍGIDA PARA EVITAR ONDULAÇÃO DE DISCOS DE FIBRA
(71) SAINT-GOBAIN ABRASIVES, INC. (US) ; SAINT-GOBAIN ABRASIFS (FR)
(72) TIMOTHY JEROME COOGAN; JEFFREY H. PEET; DORUK O. YENER; CHARLES G. LESTER; DARRELL K. EVERTS; YUNSHANG MA
(85) 29/06/2022
(86) PCT US2020/061415 de 20/11/2020
(87) WO 2021/137965 de 08/07/2021

(21) BR 11 2022 013412-6 A2

Código 1.3 - Notificação - Fase Nacional - PCT
(22) 02/03/2020
(51) B21D 51/32 (2006.01), B21D 51/26 (2006.01), B65B 7/28 (2006.01)
(54) DISPOSITIVO DOBRADOR PARA FECHAMENTO DE UM RECIPIENTE
(71) FERRUM PACKAGING AG (CH)
(72) GÜNTER HELL
(85) 05/07/2022
(86) PCT EP2020/055461 de 02/03/2020
(87) WO 2021/175407 de 10/09/2021

(21) BR 11 2022 013974-8 A2

Código 1.3 - Notificação - Fase Nacional - PCT
(22) 13/01/2021

(30) 14/01/2020 EP 20151852.9
(51) H04S 7/00 (2006.01)
(54) APARELHO E MÉTODO PARA REPRODUZIR UMA FONTE SONORA ESPA-CIALMENTE ESTENDIDA OU APARELHO E MÉTODO PARA GERAR UMA DESCRIÇÃO PARA UMA FONTE SONORA ESPACIALMENTE ESTENDIDA COM O USO DE INFORMAÇÕES DE ANCORAGEM
(71) FRAUNHOFER-GESELLSCHAFT ZUR FÖRDERUNG DER ANGEWANDTEN FORSCHUNG E. V. (DE) ; FRIEDRICH-ALEXANDER-UNIVERSITAET ERLANGEN-NUERNBERG (DE)
(72) JÜRGEN HERRE; ALEXANDER ADAMI; FRANK WEFERS
(85) 14/07/2022
(86) PCT EP2021/050588 de 13/01/2021
(87) WO 2021/144308 de 22/07/2021

---

(21) BR 11 2022 014008-8 A2

Código 1.3 - Notificação - Fase Nacional - PCT
(22) 20/05/2021
(30) 20/05/2020 US 63/027,676
(51) C12P 19/44 (2006.01)
(54) MÉTODO PARA PRODUZIR UMA COMPOSIÇÃO DE SOFOROLIPÍDEO E COMPOSIÇÃO DE FLUIDO DE SERVIÇO DE ÓLEO E GÁS
(71) LOCUS IP COMPANY, LLC (US)
(72) SEAN FARMER; KEN ALIBEK; AMIR MAHMOUDKHANI; JANAINA IZABEL DA SILVA DE AGUIAR
(85) 14/07/2022
(86) PCT US2021/033352 de 20/05/2021
(87) WO 2021/236904 de 25/11/2021

---

(21) BR 11 2022 014189-0 A2

Código 1.3 - Notificação - Fase Nacional - PCT
(22) 22/01/2021
(30) 22/01/2020 CN 202010073438.8
(51) C07K 7/02 (2006.01), C07K 5/062 (2006.01), A61K 39/395 (2006.01), A61K 31/506 (2006.01), C07D 491/22 (2006.01), A61P 35/00 (2006.01)
(54) CONJUGADO DE ANTICORPO ANTI-TROP-2 ANÁLOGO DE EXATECANO E USO MÉDICO DO MESMO
(71) JIANGSU HENGRUI MEDICINE CO., LTD. (CN) ; SHANGHAI HENGRUI PHARMACEUTICAL CO., LTD. (CN)
(72) YANG YANG; QIYUE HU; WEIKANG TAO
(85) 19/07/2022
(86) PCT CN2021/073279 de 22/01/2021
(87) WO 2021/147993 de 29/07/2021

---

(21) BR 11 2022 014215-3 A2

Código 1.3 - Notificação - Fase Nacional - PCT
(22) 10/01/2021
(30) 19/01/2020 CN 202010057099.4

(51) G05B 9/03 (2006.01), G05B 19/418 (2006.01)
(54) SISTEMA DE CONTROLE INTELIGENTE VEICULAR BASEADO EM SISTEMA DE CONTROLE INDEPENDENTE DUPLO E VEÍCULO.
(71) SHARKGULF TECHNOLOGY (QINGDAO) CO., LTD (CN)
(72) KE LIU; HUI HU
(85) 19/07/2022
(86) PCT CN2021/071001 de 10/01/2021
(87) WO 2021/143630 de 22/07/2021

---

(21) BR 11 2022 014473-3 A2

Código 1.3 - Notificação - Fase Nacional - PCT
(22) 27/04/2021
(30) 28/04/2020 EP 20171764.2
(51) C22C 21/00 (2006.01), B23K 35/02 (2006.01), B23K 35/28 (2006.01), B32B 15/01 (2006.01), C22C 21/02 (2006.01), C22C 21/10 (2006.01), C22F 1/04 (2006.01), F28F 21/08 (2006.01)
(54) MATERIAL DE FOLHA DE LIGA DE ALUMÍNIO E TROCADOR DE CALOR QUE INCORPORA TAL MATERIAL DE FOLHA DE LIGA DE ALUMÍNIO
(71) ALERIS ROLLED PRODUCTS GERMANY GMBH (DE)
(72) FABIAN RITZ; BERND JACOBY; AXEL ALEXANDER MARIA SMEYERS; STEVEN KIRKHAM
(85) 21/07/2022
(86) PCT IB2021/053457 de 27/04/2021
(87) WO 2021/220152 de 04/11/2021

---

(21) BR 11 2022 014479-2 A2

Código 1.3 - Notificação - Fase Nacional - PCT
(22) 10/05/2021
(30) 19/05/2020 US 63/026,957
(51) A01C 5/06 (2006.01), A01C 7/20 (2006.01)
(54) CONJUNTO DE ACESSÓRIO REVERSÍVEL DE VALA PARA SEMENTES
(71) PRECISION PLANTING LLC (US)
(72) DALE KOCH; DOUGLAS URBANIAK
(85) 21/07/2022
(86) PCT IB2021/053942 de 10/05/2021
(87) WO 2021/234503 de 25/11/2021

---

(21) BR 11 2022 015102-0 A2

Código 1.3 - Notificação - Fase Nacional - PCT
(22) 30/03/2020
(51) C10B 45/00 (2006.01), C10B 41/00 (2006.01), G01L 19/04 (2006.01)
(54) APARELHO PARA MEDIR A PRESSÃO INTERNA DE UM GÁS, FORNO DE COQUE, SISTEMA PARA MEDIR A PRESSÃO INTERNA DE UM GÁS E MÉTODO PARA FABRICAR UM APARELHO
(71) ARCELORMITTAL (LU)
(72) MATTHIEU LANDREAU; YANNICK HERGALANT
(85) 29/07/2022

(86) PCT IB2020/053018 de 30/03/2020
(87) WO 2021/198727 de 07/10/2021

---

(21) BR 11 2022 015131-4 A2

Código 1.3 - Notificação - Fase Nacional - PCT
(22) 10/12/2020
(30) 30/03/2020 JP 2020-060320
(51) C07D 403/06 (2006.01), C07F 15/02 (2006.01), A01P 21/00 (2006.01), C05C 11/00 (2006.01), A01N 43/36 (2006.01)
(54) COMPOSTO DE LACTAMA E UM SAL DO MESMO, COMPLEXO, FERTILIZANTE, E, AGENTE REGULADOR DO CRESCIMENTO DE PLANTAS
(71) AICHI STEEL CORPORATION (JP) ; TOKUSHIMA UNIVERSITY (JP)
(72) AKANE MERA; MOTOFUMI SUZUKI; KENSUKE HOSODA; KOSUKE NAMBA
(85) 29/07/2022
(86) PCT JP2020/046166 de 10/12/2020
(87) WO 2021/199507 de 07/10/2021

---

(21) BR 11 2022 015138-1 A2

Código 1.3 - Notificação - Fase Nacional - PCT
(22) 26/04/2021
(30) 30/04/2020 CN CN 202020719606.1; 30/04/2020 CN CN 202020720291.2; 30/04/2020 CN CN 202020725495.5; 30/04/2020 CN CN 202020725563.8; 30/04/2020 CN CN 202020720293.1
(51) H04R 1/10 (2006.01), H04R 1/08 (2006.01), H04R 9/06 (2006.01)
(54) APARELHO DE ENTRADA E SAÍDA ACÚSTICA
(71) SHENZHEN SHOKZ CO., LTD. (CN)
(72) CHAOWU LI; YUEQIANG WANG; FEN YOU; JUNJIANG FU; ZHONGQI WU; QIAN CHEN
(85) 29/07/2022
(86) PCT CN2021/089853 de 26/04/2021
(87) WO 2021/218901 de 04/11/2021

---

(21) BR 11 2022 015166-7 A2

Código 1.3 - Notificação - Fase Nacional - PCT
(22) 30/04/2020
(51) G06F 9/50 (2006.01), H04L 12/24 (2006.01)
(54) MÉTODOS PARA GERENCIAMENTO REALIZADOS POR UMA PRIMEIRA ENTIDADE E POR UMA SEGUNDA ENTIDADE, PRIMEIRA E SEGUNDA ENTIDADES, MÉTODO REALIZADO POR UM SISTEMA, SISTEMA, PROGRAMA DE COMPUTADOR, E, PRODUTO DE PROGRAMA DE COMPUTADOR
(71) TELEFONAKTIEBOLAGET LM ERICSSON (PUBL) (SE)
(72) EDWIN TSE; ROBERT PETERSEN
(85) 29/07/2022
(86) PCT EP2020/062170 de 30/04/2020

(87) WO 2021/219232 de 04/11/2021

---

(21) BR 11 2022 015821-1 A2

Código 1.3 - Notificação - Fase Nacional - PCT
(22) 11/02/2021
(30) 30/04/2020 GB 2006357.4; 03/07/2020 GB 2010201.8
(51) C09K 8/035 (2006.01), C09K 8/52 (2006.01), C09K 8/92 (2006.01), E21B 47/11 (2006.01)
(54) SISTEMA DE LIBERAÇÃO DE PRODUTO QUÍMICO, USO DO SISTEMA DE LIBERAÇÃO DE PRODUTO QUÍMICO, E, CONJUNTO DE SISTEMAS DE LIBERAÇÃO DE PRODUTO QUÍMICO
(71) JOHNSON MATTHEY PUBLIC LIMITED COMPANY (GB)
(72) LAUREN ADAMSON; KAREN WATERMAN; CHUN-TIAN ZHAO
(85) 10/08/2022
(86) PCT GB2021/050337 de 11/02/2021
(87) WO 2021/219973 de 04/11/2021

---

(21) BR 11 2022 016266-9 A2

Código 1.3 - Notificação - Fase Nacional - PCT
(22) 17/02/2021
(30) 08/04/2020 US 63/007,182
(51) A01B 63/111 (2006.01), A01B 63/24 (2006.01), A01B 63/32 (2006.01), A01B 73/04 (2006.01), A01C 7/20 (2006.01)
(54) IMPLEMENTOS AGRÍCOLAS COM SENSORES E ATUADORES DE POSIÇÃO DA UNIDADE DE FILEIRA CONFIGURADOS PARA GIRAR BARRAS DE FERRAMENTAS E SISTEMAS E MÉTODOS DE CONTROLE RELACIONADOS
(71) AGCO CORPORATION (US)
(72) BENJAMIN FANSHIER; MONTE RANS; ROSS DUERKSEN; ZANE UNRAU; ROBERT FIGGER
(85) 16/08/2022
(86) PCT IB2021/051311 de 17/02/2021
(87) WO 2021/205246 de 14/10/2021

---

(21) BR 11 2022 016276-6 A2

Código 1.3 - Notificação - Fase Nacional - PCT
(22) 17/02/2021
(30) 08/04/2020 US 63/007,114
(51) A01C 7/20 (2006.01), A01C 21/00 (2006.01), A01B 63/22 (2006.01)
(54) IMPLEMENTOS AGRÍCOLAS TENDO SENSORES DE POSIÇÃO DE UNIDADE DE LINHA E PELO MENOS UMA RODA AJUSTÁVEL, E SISTEMAS E MÉTODOS DE CONTROLE RELACIONADOS
(71) AGCO CORPORATION (US)
(72) BENJAMIN FANSHIER; MONTE RANS; ROSS DUERKSEN; ZANE UNRAU; ROBERT FIGGER
(85) 16/08/2022
(86) PCT IB2021/051309 de 17/02/2021

(87) WO 2021/205245 de 14/10/2021

---

(21) BR 11 2022 016302-9 A2

Código 1.3 - Notificação - Fase Nacional - PCT
(22) 02/04/2020
(51) C21D 8/12 (2006.01), C22C 38/00 (2006.01), C22C 38/60 (2006.01)
(54) CHAPA DE AÇO ELÉTRICO NÃO ORIENTADA, E, MÉTODO PARA FABRICAR CHAPA DE AÇO ELÉTRICO NÃO ORIENTADA
(71) NIPPON STEEL CORPORATION (JP)
(72) HIROYOSHI YASHIKI; YOSHIAKI NATORI; MIHO TOMITA; KAZUTOSHI TAKEDA; TAKUYA MATSUMOTO
(85) 16/08/2022
(86) PCT JP2020/015170 de 02/04/2020
(87) WO 2021/199400 de 07/10/2021

---

(21) BR 11 2022 016348-7 A2

Código 1.3 - Notificação - Fase Nacional - PCT
(22) 08/04/2020
(51) H04W 72/04 (2006.01)
(54) MÉTODO PARA DETERMINAR UM RECURSO DE DOMÍNIO DE TEMPO, APARELHO PARA DETERMINAR UM RECURSO DE DOMÍNIO DE TEMPO, APLICADO A UM DISPOSITIVO TERMINAL E MÍDIA DE ARMAZENAMENTO LEGÍVEL POR COMPUTADOR
(71) GUANGDONG OPPO MOBILE TELECOMMUNICATIONS CORP., LTD. (CN)
(72) ZHENSHAN ZHAO; YI DING; HUEI-MING LIN
(85) 17/08/2022
(86) PCT CN2020/083669 de 08/04/2020
(87) WO 2021/203270 de 14/10/2021

---

(21) BR 11 2022 016364-9 A2

Código 1.3 - Notificação - Fase Nacional - PCT
(22) 25/03/2021
(30) 18/05/2020 JP 2020-086402
(51) C21D 9/08 (2006.01), C22C 38/00 (2006.01), C22C 38/52 (2006.01), C22C 38/54 (2006.01)
(54) TUBO SEM COSTURA DE AÇO INOXIDÁVEL PARA PRODUTOS TUBULARES PETROLÍFEROS E MÉTODO PARA A FABRICAÇÃO DO MESMO
(71) JFE STEEL CORPORATION (JP)
(72) MAMI ENDO; KENICHIRO EGUCHI; MITSUHIRO OKATSU; MASAO YUGA
(85) 17/08/2022
(86) PCT JP2021/012700 de 25/03/2021
(87) WO 2021/235087 de 25/11/2021

(21) BR 11 2022 016448-3 A2

Código 1.3 - Notificação - Fase Nacional - PCT
(22) 18/02/2021
(30) 19/02/2020 AU 2020900472
(51) A61K 35/28 (2006.01), A61P 37/06 (2006.01), C12N 5/0775 (2006.01)
(54) MÉTODO PARA TRATAMENTO DE DOENÇA DO ENXERTO CONTRA HOSPEDEIRO CRÔNICA
(71) MESOBLAST INTERNATIONAL SARL (CH)
(72) SILVIU ITESCU
(85) 18/08/2022
(86) PCT EP2021/054066 de 18/02/2021
(87) WO 2021/165420 de 26/08/2021

---

(21) BR 11 2022 016543-9 A2

Código 1.3 - Notificação - Fase Nacional - PCT
(22) 11/03/2021
(30) 08/04/2020 US 63/007,052; 09/03/2021 US 17/196,223
(51) H02K 5/132 (2006.01), H02K 5/124 (2006.01), H02K 1/27 (2006.01), H02K 1/12 (2006.01), H02K 7/08 (2006.01), H02K 5/22 (2006.01), F04D 13/06 (2006.01), F04D 13/10 (2006.01), E21B 43/12 (2006.01)
(54) MOTOR ELÉTRICO SUBMERSÍVEL DE FLUXO AXIAL
(71) HALLIBURTON ENERGY SERVICES, INC. (US)
(72) KETANKUMAR KANTILAL SHETH; DONN J. BROWN; DAVID CHRISTOPHER BECK; ROBERT CHARLES DE LONG; TREVOR ALAN KOPECKY
(85) 19/08/2022
(86) PCT US2021/021929 de 11/03/2021
(87) WO 2021/206853 de 14/10/2021

---

(21) BR 11 2022 016690-7 A2

Código 1.3 - Notificação - Fase Nacional - PCT
(22) 24/03/2021
(30) 03/04/2020 DE 10 2020 109 382.9
(51) B04B 1/14 (2006.01), B04B 9/02 (2006.01), B04B 13/00 (2006.01), B04B 1/08 (2006.01), B04B 1/20 (2006.01)
(54) CENTRÍFUGA E PROCESSO PARA OPERAÇÃO DE UMA CENTRÍFUGA
(71) GEA MECHANICAL EQUIPMENT GMBH (DE)
(72) AXEL BARTSCHER; HEINZ HINZE; JÜRGEN MACKEL; KATHRIN QUITER; NICO WENNEMER; STEFAN PECORONI; TIM HUNDERTMARK
(85) 22/08/2022
(86) PCT EP2021/057604 de 24/03/2021
(87) WO 2021/197967 de 07/10/2021

---

(21) BR 11 2022 017038-6 A2

Código 1.3 - Notificação - Fase Nacional - PCT
(22) 20/05/2021
(30) 21/05/2020 KR 10-2020-0061175
(51) C12N 15/77 (2006.01), C12P 13/06 (2006.01), C07K 14/34 (2006.01)

(54) MICRORGANISMO COM CAPACIDADE APRIMORADA DE PRODUÇÃO DE AMINOÁCIDO DE CADEIA RAMIFICADA L E MÉTODO PARA PRODUÇÃO DE AMINOÁCIDO DE CADEIA RAMIFICADA L USANDO O MESMO
(71) CJ CHEILJEDANG CORPORATION (KR)
(72) BYOUNG HOON YOON; SEON HYE KIM; JIN SOOK CHANG; JU-YEON KIM; SUN HYOUNG CHOI; KYUNGRIM KIM; JU EUN KIM; HYUNG JOON KIM
(85) 25/08/2022
(86) PCT KR2021/006262 de 20/05/2021
(87) WO 2021/235855 de 25/11/2021

---

(21) BR 11 2022 017126-9 A2

Código 1.3 - Notificação - Fase Nacional - PCT
(22) 28/04/2021
(30) 13/05/2020 IN 202041020173
(51) C12M 3/00 (2006.01), C12M 1/00 (2006.01), C12M 1/34 (2006.01)
(54) CASSETE DE IMAGEAMENTO REMOVÍVEL E DISPOSITIVO DE IMAGEAMENTO
(71) 3M INNOVATIVE PROPERTIES COMPANY (US)
(72) HUGH E. WATSON; THANH Q. TRAN; SOMANATH M. GADAKAR; VINOD M. RATHOD
(85) 26/08/2022
(86) PCT IB2021/053510 de 28/04/2021
(87) WO 2021/229343 de 18/11/2021

---

(21) BR 11 2022 017270-2 A2

Código 1.3 - Notificação - Fase Nacional - PCT
(22) 30/04/2020
(51) A61K 8/34 (2006.01), A61K 8/36 (2006.01), A61K 8/37 (2006.01), A61K 8/41 (2006.01), A61K 8/86 (2006.01), A61K 8/898 (2006.01), A61Q 5/06 (2006.01), A61Q 5/12 (2006.01)
(54) COMPOSIÇÕES COSMÉTICAS PARA CUIDADOS DOS CABELOS, MÉTODO PARA TRATAR E/OU MODELAR OS CABELOS E PROCESSO PARA FABRICAR UMA COMPOSIÇÃO COSMÉTICA PARA CUIDADOS DOS CABELOS
(71) L'OREAL (FR)
(72) JOÃO PAULO DUARTE GUIMARAES
(85) 29/08/2022
(86) PCT BR2020/050148 de 30/04/2020
(87) WO 2021/217225 de 04/11/2021

---

(21) BR 11 2022 017285-0 A2

Código 1.3 - Notificação - Fase Nacional - PCT
(22) 01/04/2021
(30) 06/04/2020 US 63/005,725
(51) A23L 33/135 (2006.01), A23L 33/14 (2006.01), A23L 33/175 (2006.01), A23L 33/18 (2006.01), A23L 33/21 (2006.01), A23L 33/28 (2006.01)
(54) SUPLEMENTO DIETÁRIO PARA VITALIDADE

(71) SOCIÉTÉ DES PRODUITS NESTLÉ S.A (CH)
(72) KURT SEIDENSTICKER; KATIE COTE; CRISTINA CUTRI; COREY FRIESE; LUIS VARGAS
(85) 29/08/2022
(86) PCT EP2021/058560 de 01/04/2021
(87) WO 2021/204644 de 14/10/2021

---

(21) BR 11 2022 017382-2 A2

Código 1.3 - Notificação - Fase Nacional - PCT
(22) 04/03/2021
(30) 04/03/2020 CN 202010144983.1
(51) C07D 231/20 (2006.01), A61K 31/415 (2006.01), A61P 29/00 (2006.01), A61P 35/00 (2006.01)
(54) COMPOSTO, COMPOSIÇÃO FARMACÊUTICA, USO DO COMPOSTO, E, MÉTODOS PARA TRATAR OU PREVENIR UMA DOENÇA RELACIONADA A EP4 E PARA TRATAR UMA DOENÇA SELECIONADA A PARTIR DE UMA DOENÇA INFLAMATÓRIA, UMA DOR, UM CÂNCER, UMA DOENÇA METABÓLICA E UMA DOENÇA DO SISTEMA URINÁRIO
(71) WUHAN HUMANWELL INNOVATIVE DRUG RESEARCH AND DEVELOPMENT CENTER LIMITED COMPANY (CN)
(72) XUEJUN ZHANG; YANG ZANG; LIE LI; JIE SHEN; ZHE LIU; SHAOHUA CHANG; YONGGANG WANG
(85) 30/08/2022
(86) PCT CN2021/079073 de 04/03/2021
(87) WO 2021/175283 de 10/09/2021

---

(21) BR 11 2022 017384-9 A2

Código 1.3 - Notificação - Fase Nacional - PCT
(22) 03/05/2021
(30) 08/05/2020 EP 20173669.1
(51) H04L 29/06 (2006.01), H04W 36/00 (2006.01), H04W 36/18 (2006.01), H04W 76/12 (2006.01), H04W 84/02 (2006.01), H04W 88/06 (2006.01), H04W 12/00 (2006.01), H04W 12/45 (2006.01)
(54) MÉTODO PARA UM DISPOSITIVO DE EQUIPAMENTO DE USUÁRIO PARA PASSAR UMA CONEXÃO PARA UMA PRIMEIRA REDE DE DADOS E MÉTODO PARA UMA REDE DE COMUNICAÇÕES MÓVEIS PASSAR UMA CONEXÃO ENTRE UM DISPOSITIVO DE EQUIPAMENTO DE USUÁRIO E UMA PRIMEIRA REDE DE DADOS
(71) IPCOM GMBH & CO. KG (DE)
(72) MARTIN HANS
(85) 30/08/2022
(86) PCT EP2021/061567 de 03/05/2021
(87) WO 2021/224183 de 11/11/2021

---

(21) BR 11 2022 017425-0 A2

Código 1.3 - Notificação - Fase Nacional - PCT
(22) 01/03/2021

(30) 02/03/2020 US 62/984,159
(51) A61P 35/00 (2006.01), C07D 498/16 (2006.01), C07K 16/28 (2006.01)
(54) USOS TERAPÊUTICOS DE COMPOSTOS MACROCÍCLICOS
(71) TURNING POINT THERAPEUTICS, INC. (US)
(72) BRION WILLIAM MURRAY; DAYONG ZHAI; JINGRONG J. CUI
(85) 31/08/2022
(86) PCT US2021/020255 de 01/03/2021
(87) WO 2021/178296 de 10/09/2021

---

(21) BR 11 2022 017429-2 A2

Código 1.3 - Notificação - Fase Nacional - PCT
(22) 01/03/2021
(30) 03/03/2020 US 62/984,520
(51) C07K 14/18 (2006.01)
(54) POLIPEPTÍDEOS DO ZIKA VÍRUS
(71) MAYO FOUNDATION FOR MEDICAL EDUCATION AND RESEARCH (US)
(72) GREGORY A. POLAND; INNA G. OVSYANNIKOVA; RICHARD B. KENNEDY
(85) 31/08/2022
(86) PCT US2021/020217 de 01/03/2021
(87) WO 2021/178281 de 10/09/2021

---

(21) BR 11 2022 017493-4 A2

Código 1.3 - Notificação - Fase Nacional - PCT
(22) 20/08/2020
(30) 09/05/2020 CN 202010387700.6
(51) G06N 3/08 (2006.01)
(54) MÉTODO E SISTEMA DE TREINAMENTO UNIVERSAL PARA MODELOS DE INTELIGÊNCIA ARTIFICIAL
(71) FIBERHOME TELECOMMUNICATION TECHNOLOGIES CO., LTD (CN)
(72) HAO ZHOU
(85) 31/08/2022
(86) PCT CN2020/110175 de 20/08/2020
(87) WO 2021/227293 de 18/11/2021

---

(21) BR 11 2022 017494-2 A2

Código 1.3 - Notificação - Fase Nacional - PCT
(22) 29/03/2021
(30) 13/05/2020 BE 2020/5333
(51) B01D 53/047 (2006.01), B01D 53/26 (2006.01)
(54) DISPOSITIVO E MÉTODO PARA ADSORÇÃO DE GÁS A PARTIR DE MISTURA DE GÁS A SER TRATADA
(71) ATLAS COPCO AIRPOWER, NAAMLOZE VENNOOTSCHAP (BE)
(72) WOUTER DENIS ANN VAN DIJCK
(85) 31/08/2022
(86) PCT IB2021/052575 de 29/03/2021

(87) WO 2021/229314 de 18/11/2021

---

(21) BR 11 2022 017505-1 A2

Código 1.3 - Notificação - Fase Nacional - PCT
(22) 18/05/2021
(30) 18/05/2020 EP 20175216.9
(51) A24C 5/54 (2006.01), A24F 42/20 (2006.01), A24F 42/80 (2006.01)
(54) MÉTODO E DISPOSITIVO PARA FABRICAR UM ARTIGO INALADOR
(71) PHILIP MORRIS PRODUCTS S.A. (CH)
(72) FIORENZO DRAGHETTI
(85) 31/08/2022
(86) PCT EP2021/063064 de 18/05/2021
(87) WO 2021/233867 de 25/11/2021

---

(21) BR 11 2022 017677-5 A2

Código 1.3 - Notificação - Fase Nacional - PCT
(22) 03/03/2021
(30) 04/03/2020 US 62/984,822
(51) G06Q 20/36 (2006.01), G06F 21/57 (2006.01), G06F 21/62 (2006.01), H04L 9/08 (2006.01), G06Q 20/38 (2006.01), G06Q 20/40 (2006.01), H04L 9/30 (2006.01), H04L 9/32 (2006.01), G06F 3/023 (2006.01)
(54) ATUALIZAÇÃO DE TRANSAÇÕES DE ATIVOS DIGITAIS EM DISPOSITIVOS ISOLADOS
(71) GK8 LTD (IL)
(72) SHAMAI, SHAHAR; LAMESH, LIOR
(85) 02/09/2022
(86) PCT IL2021/050237 de 03/03/2021
(87) WO 2021/176453 de 10/09/2021

---

(21) BR 11 2022 017733-0 A2

Código 1.3 - Notificação - Fase Nacional - PCT
(22) 03/03/2021
(30) 03/03/2020 EP 20020092.1; 20/05/2020 EP 20020240.6
(51) A61K 39/12 (2006.01), C07K 14/005 (2006.01)
(54) ÁCIDO NUCLEICO DE CADEIA LONGA TOTALMENTE SINTÉTICO PARA PRODUÇÃO DE VACINA PARA PROTEÇÃO CONTRA CORONAVÍRUS
(71) ROCKETVAX AG (CH)
(72) MATTHIAS CHRISTEN
(85) 02/09/2022
(86) PCT EP2021/055401 de 03/03/2021
(87) WO 2021/175960 de 10/09/2021

---

(21) BR 11 2022 017735-6 A2

Código 1.3 - Notificação - Fase Nacional - PCT
(22) 05/03/2021
(30) 05/03/2020 US 62/985,750; 05/06/2020 US 63/035,653; 09/02/2021 US 63/147,529

(51) C12N 5/10 (2006.01), C12N 15/09 (2006.01), C12N 15/63 (2006.01), C12N 15/85 (2006.01), C12N 15/90 (2006.01)
(54) MÉTODOS E COMPOSIÇÕES DE SUPRESSÃO DE DEFESA DE HOSPEDEIRO PARA MODULAR UM GENOMA
(71) FLAGSHIP PIONEERING INNOVATIONS VI, LLC (US)
(72) ROBERT JAMES CITORIK; JACOB ROSENBLUM RUBENS; CECILIA GIOVANNA SILVIA COTTA-RAMUSINO; WILLIAM EDWARD SALOMON; ZI JUN WANG
(85) 02/09/2022
(86) PCT US2021/021213 de 05/03/2021
(87) WO 2021/178898 de 10/09/2021

---

(21) BR 11 2022 017736-4 A2

Código 1.3 - Notificação - Fase Nacional - PCT
(22) 04/03/2021
(30) 04/03/2020 US 62/985,264; 05/06/2020 US 63/035,674
(51) C12N 15/09 (2006.01), C12N 15/87 (2006.01)
(54) MÉTODOS E COMPOSIÇÕES APRIMORADOS PARA MODULAR UM GENOMA
(71) FLAGSHIP PIONEERING INNOVATIONS VI, LLC (US)
(72) STEPHEN CLEAVER; BARRETT ETHAN STEINBERG; JACOB ROSENBLUM RUBENS; ROBERT JAMES CITORIK; WILLIAM EDWARD SALOMON; ZI JUN WANG
(85) 02/09/2022
(86) PCT US2021/020943 de 04/03/2021
(87) WO 2021/178717 de 10/09/2021

---

(21) BR 11 2022 017737-2 A2

Código 1.3 - Notificação - Fase Nacional - PCT
(22) 20/02/2021
(30) 06/03/2020 DK PA202070147
(51) B63B 21/08 (2006.01), B63B 21/54 (2006.01), B63B 21/00 (2006.01), B63B 35/00 (2006.01)
(54) DISPOSITIVO DE AMARRAÇÃO, SISTEMA DE AMARRAÇÃO E EMBARCAÇÃO
(71) SVITZER A/S (DK)
(72) THOMAS BANGSLUND
(85) 02/09/2022
(86) PCT EP2021/054244 de 20/02/2021
(87) WO 2021/175624 de 10/09/2021

---

(21) BR 11 2022 017739-9 A2

Código 1.3 - Notificação - Fase Nacional - PCT
(22) 05/03/2021
(30) 05/03/2020 US 62/985,783
(51) A01N 25/02 (2006.01), A01N 31/02 (2006.01), A61L 2/18 (2006.01)
(54) SISTEMA DESINFETANTE

(71) MARKESBERY BLUE PEARL LLC (US)
(72) EUGENE J. PANCHERI; W. RUSSELL MARKESBERY; DANIEL H. LAJINESS
(85) 02/09/2022
(86) PCT US2021/021045 de 05/03/2021
(87) WO 2021/178774 de 10/09/2021

---

(21) BR 11 2022 017755-0 A2

Código 1.3 - Notificação - Fase Nacional - PCT
(22) 09/03/2021
(30) 09/03/2020 FR FR2002312
(51) A01G 33/00 (2006.01), C12M 1/00 (2006.01), C12M 1/26 (2006.01), C12M 1/09 (2006.01)
(54) CONJUNTO E SISTEMA PARA PRODUÇÃO DE MICROALGAS NA FORMA DE BIOFILME
(71) INALVE (FR) ; INSTITUT NATIONAL DE RECHERCHE EN INFORMATIQUE ET EN AUTOMATIQUE (FR)
(72) AXEL WAKEFIELD; FREDDY GUIHENEUF; OLIVIER BERNARD; HUBERT BONNEFOND
(85) 05/09/2022
(86) PCT EP2021/055902 de 09/03/2021
(87) WO 2021/180713 de 16/09/2021

---

(21) BR 11 2022 017758-5 A2

Código 1.3 - Notificação - Fase Nacional - PCT
(22) 05/03/2021
(30) 05/03/2020 FI 20205233
(51) A61K 9/10 (2006.01), A61K 9/20 (2006.01), A61K 9/48 (2006.01), A61K 31/00 (2006.01), A61K 47/32 (2006.01)
(54) COMPOSIÇÕES FARMACÊUTICAS DE UM INIBIDOR DE QUINASE
(71) AURIGENE DISCOVERY TECHNOLOGIES LIMITED (IN)
(72) FREDERIC DARGELAS; PIRITTA KOISTINEN; LAURA LEIMU; LAURA MATILAINEN; HENRI METSÄLÄ; ANNA SHEVCHENKO
(85) 05/09/2022
(86) PCT FI2021/050162 de 05/03/2021
(87) WO 2021/176146 de 10/09/2021

---

(21) BR 11 2022 017768-2 A2

Código 1.3 - Notificação - Fase Nacional - PCT
(22) 05/03/2021
(30) 06/03/2020 EP 20161554.9
(51) A23L 3/00 (2006.01), A23L 31/00 (2006.01), A23J 3/20 (2006.01)
(54) PASTEURIZAÇÃO DE BIOMASSA MICROBIANA ADEQUADA PARA APLICAÇÕES ALIMENTARES
(71) THE PROTEIN BREWERY B.V. (PB)
(72) KIRSTEN KNOBEL; AP DE HAAN; WILHELMUS THEODORUS ANTONIUS MARIA DE LAAT

(85) 05/09/2022
(86) PCT EP2021/055547 de 05/03/2021
(87) WO 2021/176032 de 10/09/2021

---

(21) BR 11 2022 017770-4 A2

Código 1.3 - Notificação - Fase Nacional - PCT
(22) 23/02/2021
(30) 06/03/2020 US 62/986,603
(51) A61P 25/00 (2006.01), A61P 25/28 (2006.01), C12Q 1/6883 (2006.01)
(54) POLINUCLEOTÍDEO ISOLADO; PAINEL DE POLINUCLEOTÍDEOS ISOLADOS; KIT QUE COMPREENDE O POLINUCLEOTÍDEO ISOLADO OU PAINEL; MICROARRANJO; REAGENTE; KIT QUE COMPREENDE O REAGENTE; KIT QUE COMPREENDE O POLINUCLEOTÍDEO ISOLADO OU PAINEL; MÉTODO DE DIAGNÓSTICO COMPLEMENTAR; MÉTODO PARA CLASSIFICAR UM INDIVÍDUO PARA ELEGIBILIDADE PARA UM TRATAMENTO; MÉTODO PARA RASTREAR UM INDIVÍDUO OU UMA POPULAÇÃO DE INDIVÍDUOS PARA UM TRATAMENTO; MÉTODO PARA MONITORAR UM INDIVÍDUO DURANTE UM TRATAMENTO; MÉTODO PARA IDENTIFICAR UM ALVO DE FÁRMACO; MÉTODO PARA O TRATAMENTO DE DOENÇA OU TRANSTORNO DO SISTEMA NERVOSO CENTRAL (SNC) EM UM INDIVÍDUO; USO
(71) DENOVO BIOPHARMA LLC (US)
(72) JOHN W. WHITAKER; ZAFRIN DHALI; HONG SUN; HAIPING LU; XIAOJUN LI; WILSON WU; WEN LUO
(85) 05/09/2022
(86) PCT US2021/019265 de 23/02/2021
(87) WO 2021/178166 de 10/09/2021

---

(21) BR 11 2022 017779-8 A2

Código 1.3 - Notificação - Fase Nacional - PCT
(22) 11/03/2021
(30) 12/03/2020 US 62/988,492
(51) C07H 17/08 (2006.01), A61K 31/7048 (2006.01), A61P 11/00 (2006.01), A61P 29/00 (2006.01), A61P 37/00 (2006.01)
(54) IMUNOMODULAÇÃO DE AZALETOS DE O-HET-ARILA
(71) ZOETIS SERVICES LLC (US)
(72) RICHARD ANDREW EWIN; MARK R. COX; IMELDA HOT; MATTHEW W. BEDORE; TOMASZ RESPONDEK; SUSAN M.K. SHEEHAN
(85) 05/09/2022
(86) PCT US2021/021906 de 11/03/2021
(87) WO 2021/183762 de 16/09/2021

---

(21) BR 11 2022 017786-0 A2

Código 1.3 - Notificação - Fase Nacional - PCT
(22) 25/01/2021
(30) 04/03/2020 US 62/984,872
(51) D21H 19/52 (2006.01), B32B 27/10 (2006.01), B65D 3/06 (2006.01), D21H

	19/58 (2006.01), D21H 19/60 (2006.01), D21H 19/82 (2006.01), D21H 19/84 (2006.01), D21H 27/10 (2006.01) (54) ESTRUTURAS CELULÓSICAS RESISTENTES À MANCHA DE CAFÉ E RECIPIENTES E MÉTODOS ASSOCIADOS (71) WESTROCK MWV, LLC (US) (72) JIEBIN PANG; STEVEN PARKER; NATASHA G. MELTON (85) 05/09/2022 (86) PCT US2021/014844 de 25/01/2021 (87) WO 2021/178070 de 10/09/2021
(21) BR 11 2022 017787-9 A2	Código 1.3 - Notificação - Fase Nacional - PCT (22) 04/03/2021 (30) 04/03/2020 US 62/985,013 (51) B65G 47/08 (2006.01), B65G 47/244 (2006.01), B65G 47/26 (2006.01), B65G 47/28 (2006.01), B65G 47/84 (2006.01) (54) SISTEMAS E MÉTODOS PARA ORIENTAÇÃO DE PACOTES (71) WESTROCK PACKAGING SYSTEMS, LLC (US) (72) ERIC L. PARROT (85) 05/09/2022 (86) PCT US2021/020913 de 04/03/2021 (87) WO 2021/178694 de 10/09/2021
(21) BR 11 2022 017788-7 A2	Código 1.3 - Notificação - Fase Nacional - PCT (22) 05/03/2021 (30) 06/03/2020 US 62/986,140 (51) C08G 18/10 (2006.01), C08G 18/32 (2006.01), C08G 18/44 (2006.01), C08G 18/76 (2006.01), C09D 175/04 (2006.01) (54) COMPOSIÇÃO DE PRÉ-POLÍMERO DE POLIURETANO CURÁVEL (71) LANXESS CORPORATION (US) (72) THOMAS PETER; IAN LASKOWITZ; MARGARITA ORTIZ; GEORGE BRERETON (85) 05/09/2022 (86) PCT US2021/021086 de 05/03/2021 (87) WO 2021/178800 de 10/09/2021
(21) BR 11 2022 017792-5 A2	Código 1.3 - Notificação - Fase Nacional - PCT (22) 08/03/2021 (30) 06/03/2020 US 62/986,595 (51) A61K 35/76 (2006.01), A61P 31/04 (2006.01), C12N 7/00 (2006.01), C12N 7/02 (2006.01), C12Q 1/70 (2006.01) (54) MÉTODOS DE DISTRIBUIÇÃO DE UM BACTERIÓFAGO, DE TRATAMENTO DE UMA INFECÇÃO BACTERIANA INTRACELULAR E DE ISOLAMENTO DE UM FAGO DIRECIONADO A UMA BACTÉRIA E COMPOSIÇÕES

(71) ENDOLYTIX TECHNOLOGY, INC. (US)
(72) JASON HOLDER; GARY P. MAGNANT
(85) 05/09/2022
(86) PCT US2021/021410 de 08/03/2021
(87) WO 2021/178974 de 10/09/2021

---

(21) BR 11 2022 017797-6 A2

Código 1.3 - Notificação - Fase Nacional - PCT
(22) 08/03/2021
(30) 06/03/2020 US 62/986,590
(51) A61K 35/76 (2006.01), A61P 31/04 (2006.01), C12N 7/00 (2006.01), C12N 7/02 (2006.01), C12Q 1/70 (2006.01)
(54) MÉTODOS DE DISTRIBUIÇÃO DE UM BACTERIÓFAGO, DE TRATAMENTO DE UMA INFECÇÃO BACTERIANA, DE ISOLAMENTO DE UM FAGO DIRECIONADO A UMA BACTÉRIA E COMPOSIÇÃO
(71) ENDOLYTIX TECHNOLOGY, INC. (US)
(72) JASON HOLDER; GARY P. MAGNANT
(85) 05/09/2022
(86) PCT US2021/021395 de 08/03/2021
(87) WO 2021/178968 de 10/09/2021

---

(21) BR 11 2022 017798-4 A2

Código 1.3 - Notificação - Fase Nacional - PCT
(22) 06/03/2021
(30) 06/03/2020 US 62/986,625
(51) H04L 5/00 (2006.01), H04W 72/04 (2006.01)
(54) MÉTODO IMPLEMENTADO EM UMA UNIDADE DE TRANSMISSÃO/RECEPÇÃO SEM FIO, E, UNIDADE DE TRANSMISSÃO/RECEPÇÃO SEM FIO
(71) IDAC HOLDINGS, INC. (US)
(72) ARNAB ROY; SANJAY GOYAL; KEVIN WANUGA; JANET STERN-BERKOWITZ; ONUR SAHIN; ALPASLAN DEMIR; MIHAELA BELURI
(85) 05/09/2022
(86) PCT US2021/021271 de 06/03/2021
(87) WO 2021/178941 de 10/09/2021

---

(21) BR 11 2022 017800-0 A2

Código 1.3 - Notificação - Fase Nacional - PCT
(22) 08/03/2021
(30) 06/03/2020 US 62/986,592
(51) A61K 35/76 (2006.01), A61P 31/04 (2006.01), C12N 7/00 (2006.01), C12N 7/02 (2006.01), C12Q 1/70 (2006.01)
(54) MÉTODO DE DISTRIBUIÇÃO DE UMA PROTEÍNA LÍTICA ANTIBACTERIANA, MÉTODO DE TRATAMENTO DE UMA INFECÇÃO BACTERIANA E COMPOSIÇÃO
(71) ENDOLYTIX TECHNOLOGY, INC. (US)
(72) JASON HOLDER; GARY P. MAGNANT

(85) 05/09/2022
(86) PCT US2021/021399 de 08/03/2021
(87) WO 2021/178969 de 10/09/2021

---

(21) BR 11 2022 017806-9 A2

Código 1.3 - Notificação - Fase Nacional - PCT
(22) 05/03/2021
(30) 06/03/2020 LU LU101663
(51) E04F 15/02 (2006.01)
(54) CONJUNTO DE PRANCHAS E MÉTODO PARA CONECTAR UM CONJUNTO DE PRANCHAS
(71) TARKETT GDL S.A. (LU)
(72) JONAS BLADH
(85) 05/09/2022
(86) PCT EP2021/055641 de 05/03/2021
(87) WO 2021/176078 de 10/09/2021

---

(21) BR 11 2022 017811-5 A2

Código 1.3 - Notificação - Fase Nacional - PCT
(22) 04/03/2021
(30) 04/03/2020 US 62/985,138
(51) H01R 13/658 (2006.01), B32B 15/04 (2006.01), B32B 15/18 (2006.01), H05K 9/00 (2006.01), B32B 7/025 (2006.01)
(54) APARATO E INVÓLUCRO PARA BLINDAGEM DE PULSO ELETROMAGNÉTICO E MÉTODO
(71) LAWRENCE R. SADLER (US)
(72) LAWRENCE R SADLER
(85) 05/09/2022
(86) PCT US2021/020957 de 04/03/2021
(87) WO 2021/178726 de 10/09/2021

---

(21) BR 11 2022 017815-8 A2

Código 1.3 - Notificação - Fase Nacional - PCT
(22) 05/03/2021
(30) 06/03/2020 US 62/986,349
(51) A61K 49/00 (2006.01), C07K 14/725 (2006.01), A61K 39/395 (2006.01)
(54) MÉTODOS, COMPOSTOS E COMPOSIÇÕES PARA MODIFICAR A ATIVIDADE DE CÉLULAS CAR-T
(71) PURDUE RESEARCH FOUNDATION (US)
(72) PHILIP S. LOW; JOHN VICTOR NAPOLEON; QIAN LUO
(85) 05/09/2022
(86) PCT US2021/021201 de 05/03/2021
(87) WO 2021/178887 de 10/09/2021

---

(21) BR 11 2022 017945-6 A2

Código 1.3 - Notificação - Fase Nacional - PCT
(22) 10/03/2021

(30) 11/03/2020 US 62/988,163
(51) D01F 1/10 (2006.01), D01F 6/70 (2006.01), D01F 6/94 (2006.01), D02G 3/32 (2006.01), D03D 15/56 (2006.01)
(54) FIBRA ELASTOMÉRICA COM DESLIZAMENTO DE ELASTANO REDUZIDO, FIO COMPÓSITO ELÁSTICO, TECIDO ESTIRÁVEL E ARTIGO DE MANUFATURA
(71) THE LYCRA COMPANY UK LIMITED (GB)
(72) TIANYI LIAO; NICHOLAS E. KURLAND; HONG LIU; YUCHENG HUANG
(85) 08/09/2022
(86) PCT US2021/021646 de 10/03/2021
(87) WO 2021/183609 de 16/09/2021

---

(21) BR 11 2022 017980-4 A2

Código 1.3 - Notificação - Fase Nacional - PCT
(22) 13/05/2021
(30) 14/05/2020 US 63/024,664
(51) B22D 11/06 (2006.01), B22D 11/128 (2006.01), B22D 11/20 (2006.01), B65G 43/08 (2006.01), B65G 43/10 (2006.01), B22D 11/126 (2006.01), B22D 11/16 (2006.01)
(54) SISTEMAS E MÉTODOS DE CONTROLE DE ESTEIRAS DURANTE FUNDIÇÃO
(71) NOVELIS INC. (US)
(72) JOHN ROBERT BUSTER MCCALLUM; JOHN S. TINGEY; WILLIAM M. BETTS
(85) 08/09/2022
(86) PCT US2021/032156 de 13/05/2021
(87) WO 2021/231681 de 18/11/2021

---

(21) BR 11 2022 018068-3 A2

Código 1.3 - Notificação - Fase Nacional - PCT
(22) 12/03/2021
(30) 13/03/2020 US 62/989,107
(51) C07H 3/06 (2006.01), A61K 31/702 (2006.01), A61P 1/04 (2006.01), A61P 1/14 (2006.01)
(54) MÉTODOS DE MODULAÇÃO DE VIAS METABÓLICAS MICROBIANAS GASTROINTESTINAIS E METABÓLITOS
(71) DSM IP ASSETS B.V. (NL)
(72) JOHN MICHAEL GEREMIA; GHISLAIN SCHYNS; JOSHUA THOMAS CLAYPOOL
(85) 09/09/2022
(86) PCT US2021/022118 de 12/03/2021
(87) WO 2021/183896 de 16/09/2021

---

(21) BR 11 2022 018138-8 A2

Código 1.3 - Notificação - Fase Nacional - PCT
(22) 11/03/2021
(30) 11/03/2020 US 62/987,972

(51) C08L 71/02 (2006.01), B01D 53/14 (2006.01), B31F 1/26 (2006.01), C09K 3/18 (2006.01), C09K 5/04 (2006.01)
(54) COMPOSIÇÕES E PROCESSOS DE TRANSIÇÃO DE FASE LÍQUIDO-LÍQUIDO
(71) SOLVCOR TECHNOLOGIES, LLC (US)
(72) ETHAN J. NOVEK
(85) 09/09/2022
(86) PCT US2021/021874 de 11/03/2021
(87) WO 2021/183745 de 16/09/2021

---

(21) BR 11 2022 018179-5 A2

Código 1.3 - Notificação - Fase Nacional - PCT
(22) 01/12/2020
(30) 31/03/2020 DE 10 2020 204 151.2
(51) B60C 1/00 (2006.01), C08L 7/00 (2006.01)
(54) MISTURA DE REVESTIMENTO DE BORRACHA RETICULÁVEL COM ENXOFRE
(71) CONTINENTAL REIFEN DEUTSCHLAND GMBH (DE)
(72) CHRISTOPH EICHHORST; VIPIN RAJAN; CORNELIA SCHMAUNZ-HIRSCH; THOMAS KRAMER; CARLA RECKER
(85) 12/09/2022
(86) PCT EP2020/084077 de 01/12/2020
(87) WO 2021/197648 de 07/10/2021

---

(21) BR 11 2022 018191-4 A2

Código 1.3 - Notificação - Fase Nacional - PCT
(22) 06/05/2021
(30) 06/05/2020 EP 20173255.9
(51) C07K 16/18 (2006.01)
(54) ANTICORPOS ANTI-C5A HUMANIZADOS
(71) INFLARX GMBH (DE)
(72) RENFENG GUO; NIELS C. RIEDEMANN
(85) 12/09/2022
(86) PCT EP2021/061940 de 06/05/2021
(87) WO 2021/224366 de 11/11/2021

---

(21) BR 11 2022 018195-7 A2

Código 1.3 - Notificação - Fase Nacional - PCT
(22) 09/03/2021
(30) 11/03/2020 US 62/988,142
(51) B65D 71/50 (2006.01)
(54) TRANSPORTADOR DE ARTIGO E PEÇA BRUTA PARA O MESMO
(71) WESTROCK PACKAGING SYSTEMS, LLC (US)
(72) JEAN-MICHEL GARNIER; MATTHEW E. ZACHERLE
(85) 12/09/2022
(86) PCT US2021/021489 de 09/03/2021

(87) WO 2021/183500 de 16/09/2021

---

(21) BR 11 2022 018200-7 A2

Código 1.3 - Notificação - Fase Nacional - PCT
(22) 12/03/2021
(30) 12/03/2020 AU 2020900751; 23/12/2020 AU 2020904824
(51) A61K 31/737 (2006.01), A61P 31/12 (2006.01), A61P 37/00 (2006.01), A61P 29/00 (2006.01)
(54) TRATAMENTO PARA INFECÇÃO POR CORONAVÍRUS E TOXICIDADE DE CITOCINAS ASSOCIADAS
(71) SYDNEY DAVID CULLIS-HILL (AU)
(72) SYDNEY DAVID CULLIS-HILL
(85) 12/09/2022
(86) PCT AU2021/050215 de 12/03/2021
(87) WO 2021/179047 de 16/09/2021

---

(21) BR 11 2022 018201-5 A2

Código 1.3 - Notificação - Fase Nacional - PCT
(22) 10/08/2020
(30) 12/03/2020 CN 202010169781.2; 12/03/2020 CN 202010169977.1
(51) C02F 1/50 (2006.01), A01N 43/16 (2006.01), A01P 13/00 (2006.01), C12N 9/10 (2006.01), C12N 9/24 (2006.01), C12N 15/09 (2006.01)
(54) MÉTODOS PARA CULTIVAR UMA VARIEDADE DE PLANTA, USO, VARIEDADE DE PLANTA CULTIVADA E PRODUTO
(71) ZHONGKENONGFU(BEIJING) BIOTECHNOLOGY CO., LTD (CN)
(72) XIAOQUAN QI; AIMIN MA; BO SONG
(85) 12/09/2022
(86) PCT CN2020/108151 de 10/08/2020
(87) WO 2021/179530 de 16/09/2021

---

(21) BR 11 2022 018202-3 A2

Código 1.3 - Notificação - Fase Nacional - PCT
(22) 08/03/2021
(30) 12/03/2020 DK PA 2020 00333; 20/11/2020 DK PA 2020 01315
(51) F16J 15/18 (2006.01), F16J 15/3224 (2006.01), F16J 15/3276 (2006.01), F04D 29/00 (2006.01)
(54) PLACA SÓLIDA E CAIXA DE VEDAÇÃO COMPREENDENDO A PLACA SÓLIDA
(71) HAARSLEV INDUSTRIES A/S (DK)
(72) KÅRE BEK VEGEBERG
(85) 12/09/2022
(86) PCT EP2021/055729 de 08/03/2021
(87) WO 2021/180622 de 16/09/2021

---

(21) BR 11 2022 018217-1 A2

Código 1.3 - Notificação - Fase Nacional - PCT
(22) 10/03/2021

(30) 13/03/2020 CN 202010177787.4
(51) H04W 52/02 (2006.01), H04W 76/15 (2006.01)
(54) MÉTODO DE COMUNICAÇÃO DE MÚLTIPLOS ENLACES E APARELHO
(71) HUAWEI TECHNOLOGIES CO., LTD. (CN)
(72) MING GAN; YIFAN ZHOU; YUNBO LI; YUCHEN GUO; JIAN YU; DANDAN LIANG
(85) 12/09/2022
(86) PCT CN2021/080083 de 10/03/2021
(87) WO 2021/180144 de 16/09/2021

---

(21) BR 11 2022 018226-0 A2

Código 1.3 - Notificação - Fase Nacional - PCT
(22) 03/03/2021
(30) 12/03/2020 EP 20162625.6
(51) C12N 9/10 (2006.01), A61P 31/04 (2006.01), C07K 14/285 (2006.01), C12N 15/09 (2006.01), C12N 15/52 (2006.01), C12N 15/63 (2006.01)
(54) CÉLULA HOSPEDEIRA BACTERIANA, COMPOSIÇÕES E MÉTODO DE TRATAMENTO
(71) MALCISBO AG (CH)
(72) CHRISTINE NEUPERT
(85) 12/09/2022
(86) PCT EP2021/055298 de 03/03/2021
(87) WO 2021/180532 de 16/09/2021

---

(21) BR 11 2022 018433-6 A2

Código 1.3 - Notificação - Fase Nacional - PCT
(22) 30/04/2021
(30) 01/05/2020 US 63/019,174
(51) A61B 5/15 (2006.01), A61B 5/153 (2006.01), A61M 25/06 (2006.01), A61M 5/32 (2006.01)
(54) CONJUNTO DE AGULHA E MÉTODOS RELACIONADOS
(71) B. BRAUN MELSUNGEN AG (DE)
(72) HUI KUUN TEOH; CHEE MUN PHANG; WOON CHAU ANG; ENG KEAT ONG; BAKHTIAR ABU BAKAR; YUSRI YAAKOB
(85) 14/09/2022
(86) PCT EP2021/061443 de 30/04/2021
(87) WO 2021/219867 de 04/11/2021

---

(21) BR 11 2022 018445-0 A2

Código 1.3 - Notificação - Fase Nacional - PCT
(22) 16/03/2021
(30) 16/03/2020 EP 20163225.4
(51) A61K 36/185 (2006.01), A61K 31/702 (2006.01), A61P 9/00 (2006.01)
(54) COMPOSIÇÃO, E, MÉTODO PARA AUMENTAR A PRODUÇÃO DE UROLITINAS EM UM INDIVÍDUO HUMANO
(71) MIGALIS APS (DK)
(72) INA GIVERSEN; LEIF HELTH JENSEN

(85) 15/09/2022
(86) PCT EP2021/056615 de 16/03/2021
(87) WO 2021/185802 de 23/09/2021

---

(21) BR 11 2022 018473-5 A2

Código 1.3 - Notificação - Fase Nacional - PCT
(22) 01/04/2021
(30) 02/04/2020 US 63/004,271
(51) B65D 51/24 (2006.01), B65D 51/30 (2006.01)
(54) APARELHO E MÉTODO PARA ATIVAÇÃO RETARDADA DE AGENTE ATIVO EM RECIPIENTE CONTENDO PRODUTO SENSÍVEL A(S) GATILHO(S) AMBIENTAL(IS)
(71) CSP TECHNOLOGIES, INC. (US)
(72) FLORENCE GROSSETETE
(85) 15/09/2022
(86) PCT US2021/070346 de 01/04/2021
(87) WO 2021/203138 de 07/10/2021

---

(21) BR 11 2022 018475-1 A2

Código 1.3 - Notificação - Fase Nacional - PCT
(22) 17/03/2021
(30) 18/03/2020 US 62/991,406; 27/08/2020 US 63/071,115
(51) C12N 15/113 (2006.01)
(54) OLIGONUCLEOTÍDEOS PARA MODULAÇÃO DE SNCA
(71) UNIVERSITY OF MASSACHUSETTS (US)
(72) ANASTASIA KHVOROVA; CHANTAL FERGUSON; SARAH DAVIS; KATHRYN MONOPOLI
(85) 15/09/2022
(86) PCT US2021/022748 de 17/03/2021
(87) WO 2021/188661 de 23/09/2021

---

(21) BR 11 2022 018480-8 A2

Código 1.3 - Notificação - Fase Nacional - PCT
(22) 15/03/2021
(30) 16/03/2020 US 62/990,363
(51) A61K 31/64 (2006.01), C07D 311/54 (2006.01), A61P 35/00 (2006.01)
(54) MODULADORES DE NLRP3
(71) ZOMAGEN BIOSCIENCES LTD (US)
(72) RAJU MOHAN; JOHN NUSS; JASON HARRIS; SHENDONG YUAN
(85) 15/09/2022
(86) PCT US2021/022397 de 15/03/2021
(87) WO 2021/188450 de 23/09/2021

---

(21) BR 11 2022 018491-3 A2

Código 1.3 - Notificação - Fase Nacional - PCT
(22) 19/03/2021
(30) 20/03/2020 US 62/992,806; 13/01/2021 US 63/137,022

(51) C07K 14/47 (2006.01), A61K 39/00 (2006.01), C07K 14/005 (2006.01), C07K 14/725 (2006.01), C07K 14/705 (2006.01), C07K 14/71 (2006.01), C12N 9/12 (2006.01)
(54) MARCADORES DE SUPERFÍCIE CELULAR RECOMBINANTE
(71) LYELL IMMUNOPHARMA, INC. (US)
(72) HOWELL FRANKLIN MOFFETT; MARC JOSEPH LAJOIE; SCOTT EDWARD BOYKEN
(85) 15/09/2022
(86) PCT US2021/023337 de 19/03/2021
(87) WO 2021/189008 de 23/09/2021

---

(21) BR 11 2022 018504-9 A2

Código 1.3 - Notificação - Fase Nacional - PCT
(22) 16/03/2021
(30) 16/03/2020 US 62/990,168
(51) A61K 31/352 (2006.01), A61K 47/16 (2006.01), A61K 47/22 (2006.01)
(54) USOS DE UMA COMPOSIÇÃO
(71) GLOBAL BIOLIFE INC. (US)
(72) DARYL LEE THOMPSON
(85) 15/09/2022
(86) PCT US2021/022538 de 16/03/2021
(87) WO 2021/188520 de 23/09/2021

---

(21) BR 11 2022 018521-9 A2

Código 1.3 - Notificação - Fase Nacional - PCT
(22) 02/04/2021
(51) B03C 1/01 (2006.01), B03C 1/28 (2006.01)
(54) CONJUNTOS ELETROMAGNÉTICOS PARA PROCESSAMENTO DE FLUIDOS
(71) BECKMAN COULTER, INC. (US)
(72) JEFFREY J. CORPSTEIN; EVAN FARTHING; THOMAS G. KEEN; ABRAHAM OLSON; ANDREW HORTON; KERRY J. WEAVER; ROGER A. WYMAN
(85) 15/09/2022
(86) PCT US2021/025587 de 02/04/2021
(87) WO 2021/203005 de 07/10/2021

---

(21) BR 11 2022 018530-8 A2

Código 1.3 - Notificação - Fase Nacional - PCT
(22) 16/03/2021
(30) 16/03/2020 GB 2003762.8
(51) A61K 38/26 (2006.01), C07K 14/605 (2006.01)
(54) AGONISTAS DO RECEPTOR DE GLP
(71) HEPTARES THERAPEUTICS LIMITED (GB)
(72) GILES ALBERT BROWN; MILES STUART CONGREVE; CONOR SCULLY; REBECCA PAUL; ANDREA BORTOLATO
(85) 15/09/2022

	(86) PCT GB2021/050657 de 16/03/2021 (87) WO 2021/186166 de 23/09/2021
(21) BR 11 2022 018534-0 A2	Código 1.3 - Notificação - Fase Nacional - PCT (22) 16/03/2021 (30) 16/03/2020 GB 2003764.4; 16/03/2020 GB 2003766.9 (51) A61K 38/26 (2006.01), C07K 14/605 (2006.01) (54) AGONISTAS DE RECEPTORES DE GLP ORAL (71) HEPTARES THERAPEUTICS LIMITED (GB) (72) GILES ALBERT BROWN; MILES STUART CONGREVE; CONOR SCULLY; REBECCA PAUL; SUSUMU MUTO; HIROKI WADA; SEIJI NUKUI (85) 15/09/2022 (86) PCT GB2021/050661 de 16/03/2021 (87) WO 2021/186169 de 23/09/2021
(21) BR 11 2022 018535-9 A2	Código 1.3 - Notificação - Fase Nacional - PCT (22) 19/03/2021 (30) 19/03/2020 US 62/991,804 (51) A61K 31/726 (2006.01), C08B 37/00 (2006.01) (54) BIOMATERIAIS DE GLICOSAMINOGLICANO SULFATADO COMO MIMÉTICOS DE PROTEOGLICANOS (71) GLYCOLOGIX, INC. (US) (72) THOMAS H. JOZEFIAK; RICHARD W. JR. HEIDEBRECHT (85) 15/09/2022 (86) PCT US2021/023133 de 19/03/2021 (87) WO 2021/188882 de 23/09/2021
(21) BR 11 2022 018536-7 A2	Código 1.3 - Notificação - Fase Nacional - PCT (22) 16/03/2021 (30) 16/03/2020 US 62/990,337 (51) A61K 31/70 (2006.01), A61K 31/7024 (2006.01) (54) MÉTODO PARA O TRATAMENTO DE INFECÇÕES VIRAIS COM MONOSSACARÍDEOS TIPO HEXOSE E SEUS ANÁLOGOS (71) BOARD OF REGENTS, THE UNIVERSITY OF TEXAS SYSTEM (US) ; MOLECULIN BIOTECH, INC. (US) (72) WALDEMAR PRIEBE; IZABELA FOKT; RAFAL ZIELINSKI; STANISLAW SKORA; DONALD PICKER; WALTER KLEMP (85) 15/09/2022 (86) PCT US2021/022622 de 16/03/2021 (87) WO 2021/188586 de 23/09/2021
(21) BR 11 2022 018549-9 A2	Código 1.3 - Notificação - Fase Nacional - PCT (22) 18/03/2021

(30) 19/03/2020 SE 2050301-7; 29/06/2020 SE 2050782-8
(51) A61P 9/12 (2006.01), A61P 11/00 (2006.01), A61P 37/00 (2006.01), C07D 233/64 (2006.01), C07D 401/10 (2006.01), C07D 409/10 (2006.01), C07D 413/04 (2006.01), C07D 413/10 (2006.01), C07D 417/04 (2006.01), C07D 417/10 (2006.01), A61K 31/4178 (2006.01)
(54) COMPOSTOS INOVADORES ÚTEIS NO TRATAMENTO E/OU PREVENÇÃO DE UMA DOENÇA, DISTÚRBIO OU AFECÇÃO ASSOCIADA À ANGIOTENSINA II
(71) VICORE PHARMA AB (SE)
(72) ANDERS HALLBERG; MATS LARHED
(85) 16/09/2022
(86) PCT GB2021/050680 de 18/03/2021
(87) WO 2021/186185 de 23/09/2021

---

(21) BR 11 2022 018553-7 A2

Código 1.3 - Notificação - Fase Nacional - PCT
(22) 17/03/2021
(30) 18/03/2020 US 62/991,216
(51) A61K 9/16 (2006.01), A61K 9/20 (2006.01), A61K 31/4427 (2006.01), A61P 1/00 (2006.01), A61P 1/16 (2006.01), A61P 3/00 (2006.01), A61P 13/12 (2006.01), A61P 35/00 (2006.01)
(54) FORMULAÇÕES DE UM AGONISTA DO RECEPTOR X FARNESOIDE
(71) METACRINE, INC. (US)
(72) NICHOLAS D. SMITH; ROBERT MANSFIELD
(85) 16/09/2022
(86) PCT US2021/022793 de 17/03/2021
(87) WO 2021/188695 de 23/09/2021

---

(21) BR 11 2022 018555-3 A2

Código 1.3 - Notificação - Fase Nacional - PCT
(22) 15/03/2021
(30) 17/03/2020 US 62/990,655
(51) H04M 3/00 (2006.01)
(54) QUIOSQUE E DISTRIBUIDOR DE SUPORTE DE DESKTOP REMOTO
(71) INTERNATIONAL VENDING MANAGEMENT, INC. (US)
(72) JEFFREY GABONAY; ANDREW S. DALTON; NATHAN GUFFEY; LARRY M. PITTS; WUDNEH W. AKALU; DAVID R. SUTTON; TYLER G. SUTTON
(85) 16/09/2022
(86) PCT US2021/022337 de 15/03/2021
(87) WO 2021/188424 de 23/09/2021

---

(21) BR 11 2022 018560-0 A2

Código 1.3 - Notificação - Fase Nacional - PCT
(22) 17/03/2021
(30) 17/03/2020 US 62/991,068
(51) C07C 311/16 (2006.01), C07C 311/17 (2006.01), C07C 311/20 (2006.01)
(54) ATIVADORES SELETIVOS DE NUCLEOTÍDEOS NÃO CÍCLICOS PARA

	SENSOR DE CAMPO EPAC1 (71) THE BOARD OF REGENTS OF THE UNIVERSITY OF TEXAS SYSTEM (US) ; HERIOT-WATT UNIVERSITY (GB) (72) JIA ZHOU; STEPHEN YARWOOD; PINGYUAN WANG; URSZULA LUCHOWSKA-STANSKA; BOY VAN BASTEN (85) 16/09/2022 (86) PCT US2021/022839 de 17/03/2021 (87) WO 2021/188728 de 23/09/2021
(21) BR 11 2022 018562-6 A2	Código 1.3 - Notificação - Fase Nacional - PCT (22) 18/03/2021 (30) 18/03/2020 US 62/991,296 (51) A61P 35/00 (2006.01), C12N 15/11 (2006.01), C12N 15/113 (2006.01) (54) COMPOSIÇÕES DE RNA DE INTERFERÊNCIA PEQUENO MODIFICADO E SEU USO NO TRATAMENTO DO CÂNCER (71) THE RESEARCH FOUNDATION FOR THE STATE UNIVERSITY OF NEW YORK (US) (72) JINGFANG JU; ANDREW FESLER (85) 16/09/2022 (86) PCT US2021/022867 de 18/03/2021 (87) WO 2021/188747 de 23/09/2021
(21) BR 11 2022 018651-7 A2	Código 1.3 - Notificação - Fase Nacional - PCT (22) 17/03/2021 (30) 18/03/2020 US 62/991,292; 24/08/2020 US 63/069,667; 22/01/2021 US 63/140,735 (51) A61K 31/422 (2006.01), A61K 31/4245 (2006.01), A61K 31/428 (2006.01) (54) AGONISTAS DO RECEPTOR FARNESOIDE X PARA O TRATAMENTO DE DOENÇAS (71) METACRINE, INC. (US) (72) KENNETH SONG; HUBERT CHEN; BRANDEE WAGNER; NICHOLAS D. SMITH (85) 16/09/2022 (86) PCT US2021/022786 de 17/03/2021 (87) WO 2021/188688 de 23/09/2021
(21) BR 11 2022 018659-2 A2	Código 1.3 - Notificação - Fase Nacional - PCT (22) 18/03/2021 (30) 19/03/2020 US 62/991,976 (51) B04C 5/103 (2006.01), B01D 21/26 (2006.01), C02F 1/38 (2006.01), C07K 1/14 (2006.01), C12N 1/02 (2006.01) (54) DISPOSITIVOS DE DEPOSIÇÃO DE PARTÍCULAS (71) SUDHIN BIOPHARMA (US) (72) DHINAKAR S. KOMPALA; BRADEN L. SMITH

(85) 16/09/2022
(86) PCT US2021/023006 de 18/03/2021
(87) WO 2021/188820 de 23/09/2021

---

(21) BR 11 2022 018667-3 A2

Código 1.3 - Notificação - Fase Nacional - PCT
(22) 18/03/2021
(30) 18/03/2020 US 62/991,335
(51) C12N 15/113 (2006.01)
(54) COMPOSIÇÕES E MÉTODOS PARA INIBIR A EXPRESSÃO DE ANG-PTL3
(71) DICERNA PHARMACEUTICALS, INC. (US)
(72) BOB D. BROWN; HENRYK T. DUDEK; UTSAV SAXENA; MARC ABRAMS; ANTON TURANOV
(85) 16/09/2022
(86) PCT US2021/022967 de 18/03/2021
(87) WO 2021/188795 de 23/09/2021

---

(21) BR 11 2022 018686-0 A2

Código 1.3 - Notificação - Fase Nacional - PCT
(22) 16/04/2021
(30) 17/04/2020 BE 2020/5253
(51) A23L 19/00 (2006.01), A23G 1/00 (2006.01), A23G 1/30 (2006.01), A23L 29/20 (2006.01), A23L 29/231 (2006.01), A23L 29/25 (2006.01), A23L 29/269 (2006.01), A23L 33/22 (2006.01)
(54) COMPOSIÇÕES ALIMENTARES COMPREENDENDO CASCA DE VAGEM DE CACAU
(71) PURATOS (BE)
(72) ZAHRA JAMSAZZADEH KERMANI; JEAN-LUC SOYEUR
(85) 19/09/2022
(86) PCT EP2021/059930 de 16/04/2021
(87) WO 2021/209609 de 21/10/2021

---

(21) BR 11 2022 018700-9 A2

Código 1.3 - Notificação - Fase Nacional - PCT
(22) 11/05/2021
(30) 11/05/2020 US 63/022,953
(51) A47J 31/40 (2006.01), B65B 39/00 (2006.01), B65D 25/08 (2006.01), B65D 47/20 (2006.01), B65D 47/36 (2006.01), B65D 51/22 (2006.01)
(54) SISTEMA DE DISPENSA
(71) APTARGROUP, INC. (US)
(72) GREOGORY A. ERICKSON; KELLY A. SMITH; CURT PRUSKO; KATHERINE SCHOMBERG; JAMES W. HAMMOND
(85) 19/09/2022
(86) PCT US2021/031695 de 11/05/2021
(87) WO 2021/231367 de 18/11/2021

(21) BR 11 2022 018716-5 A2	Código 1.3 - Notificação - Fase Nacional - PCT (22) 19/03/2021 (30) 20/03/2020 AU 2020900862 (51) C21B 13/00 (2006.01) (54) FERRO REDUZIDO DIRETO DE BIOMASSA (71) TECHNOLOGICAL RESOURCES PTY. LIMITED (AU) (72) RODNEY JAMES DRY; MICHAEL BUCKLEY (85) 19/09/2022 (86) PCT AU2021/050252 de 19/03/2021 (87) WO 2021/184078 de 23/09/2021
(21) BR 11 2022 018718-1 A2	Código 1.3 - Notificação - Fase Nacional - PCT (22) 18/03/2021 (30) 19/03/2020 IL 273467 (51) B60J 7/02 (2006.01), B60J 7/04 (2006.01), B60J 7/06 (2006.01), B60J 7/14 (2006.01), B60P 3/32 (2006.01) (54) UNIDADE DE ARMAZENAMENTO TENDO VOLUME AJUSTÁVEL (71) AMOS KLEIN (IL) (72) AMOS KLEIN (85) 19/09/2022 (86) PCT IL2021/050306 de 18/03/2021 (87) WO 2021/186452 de 23/09/2021
(21) BR 11 2022 018722-0 A2	Código 1.3 - Notificação - Fase Nacional - PCT (22) 31/12/2020 (30) 20/03/2020 CN 202010202057.5 (51) H04M 1/19 (2006.01), G10K 11/175 (2006.01), G10K 11/178 (2006.01) (54) MÉTODO E APARELHO DE MASCARAMENTO DE SOM E DISPOSITIVO TERMINAL (71) HUAWEI TECHNOLOGIES CO., LTD. (CN) (72) XIANGAO SONG; RONGRONG WU; JIAHE LIU; JUNPING GAO (85) 19/09/2022 (86) PCT CN2020/141881 de 31/12/2020 (87) WO 2021/184920 de 23/09/2021
(21) BR 11 2022 018754-8 A2	Código 1.3 - Notificação - Fase Nacional - PCT (22) 15/10/2020 (30) 30/03/2020 KR 10-2020-0038022 (51) B29B 17/04 (2006.01), B29B 17/02 (2006.01), B02C 19/18 (2006.01), B29C 44/00 (2006.01) (54) MÉTODO DE RECICLAGEM DE UMA SOBRA DE PALMILHA, SOBRA DE PALMILHA PULVERIZADA PARA FABRICAÇÃO DE ESPUMA E ESPUMA PARA UM CALÇADO

(71) YOUNG CHANG ECO CO., LTD. (KR)
(72) JAE YOUNG CHO
(85) 19/09/2022
(86) PCT KR2020/014052 de 15/10/2020
(87) WO 2021/167199 de 26/08/2021

---

(21) BR 11 2022 018779-3 A2

Código 1.3 - Notificação - Fase Nacional - PCT
(22) 18/03/2021
(30) 18/03/2020 US 62/991,506
(51) B65D 71/40 (2006.01), B65D 71/42 (2006.01)
(54) PACOTE, CARREGADOR DE ARTIGO E PEÇA BRUTA PARA O MESMO
(71) WESTROCK PACKAGING SYSTEMS, LLC (US)
(72) MATTHEW E. ZACHERLE
(85) 19/09/2022
(86) PCT US2021/022873 de 18/03/2021
(87) WO 2021/188751 de 23/09/2021

---

(21) BR 11 2022 018781-5 A2

Código 1.3 - Notificação - Fase Nacional - PCT
(22) 19/03/2021
(30) 20/03/2020 US 62/992,689; 16/07/2020 US 63/052,664
(51) C12P 5/02 (2006.01), C12M 1/04 (2006.01), C12P 7/06 (2006.01)
(54) PROCESSO E SISTEMA PARA PRODUÇÃO DE ETILENO A PARTIR DE DIÓXIDO DE CARBONO
(71) OXY LOW CARBON VENTURES, LLC (US)
(72) ALBRIGHT, SAMANTHA COOK; CUEVA, MIGUEL EUGENIO; MOHAMMADMATIN; NGUYEN, TRUONG HUU; POWERS, DONALD H.; KARIMI, TAHEREH; ZELLER, III, ROBERT L.; PACE, JOHN; GARMON, MICHAEL A.; NGUYEN, TRUONG HUU
(85) 19/09/2022
(86) PCT US2021/023163 de 19/03/2021
(87) WO 2021/188897 de 23/09/2021

---

(21) BR 11 2022 018782-3 A2

Código 1.3 - Notificação - Fase Nacional - PCT
(22) 19/03/2021
(30) 20/03/2020 US 62/992,861; 23/03/2020 US 62/993,595; 27/03/2020 US 63/000,788; 20/04/2020 US 63/012,727; 08/03/2021 US 63/158,350
(51) A61B 1/06 (2006.01), A61B 1/267 (2006.01), A61N 5/06 (2006.01), A61N 5/08 (2006.01)
(54) TERAPIA ULTRAVIOLETA INTERNA
(71) CEDARS-SINAI MEDICAL CENTER (US)
(72) ALI REZAIE; MARK PIMENTEL; GIL Y. MELMED; RUCHI MATHUR; GABRIELA GUIMARAES SOUSA LEITE; KONSTANTIN DEGTYAREV; LARRY BISCHOFF; KULDEEP GANDHI; MICHAEL V. QUINN; RICHARD CRONENBERG

(85) 19/09/2022
(86) PCT US2021/023354 de 19/03/2021
(87) WO 2021/189020 de 23/09/2021

---

(21) BR 11 2022 018793-9 A2

Código 1.3 - Notificação - Fase Nacional - PCT
(22) 19/03/2021
(30) 20/03/2020 EP 20305299.8; 25/03/2020 EP 20305327.7; 12/05/2020 EP 20305482.0; 03/12/2020 EP 20306483.7
(51) A61K 31/47 (2006.01), A61K 31/7012 (2006.01), A61P 31/14 (2006.01), G01N 33/48 (2006.01)
(54) USO DE UM COMPOSTO DE FÓRMULA (I) OU (II) PARA TRATAR OU PREVINIR UMA INFECÇÃO POR CORONAVIRIDAE E CONDIÇÕES RELACIONADAS, COMPOSIÇÃO FARMACÊUTICA E MEDICAMENTOCOMPREENDENDO OS MESMOS, USO DE UM miRNA COMO UM BIOMARCADOR DE UMA INFECÇÃO POR CORONAVIRIDAE, E MÉTODO PARA AVALIAR UMA INFECÇÃO POR CORONAVIRIDAE
(71) ABIVAX (FR)
(72) JAMAL TAZI; HARTMUT EHRLICH; PHILIPPE POULETTY; JULIEN SANTO; DIDIER SCHERRER
(85) 19/09/2022
(86) PCT EP2021/057123 de 19/03/2021
(87) WO 2021/186053 de 23/09/2021

---

(21) BR 11 2022 018794-7 A2

Código 1.3 - Notificação - Fase Nacional - PCT
(22) 22/03/2021
(30) 20/03/2020 CN PCT/CN2020/080477
(51) A61K 45/00 (2006.01), A61K 9/08 (2006.01)
(54) MÉTODO PARA MELHORAR A ESTABILIDADE DE UMA COMPOSIÇÃO FARMACÊUTICA COMPREENDENDO UM FÁRMACO DE ALTA PENETRAÇÃO E A COMPOSIÇÃO FARMACÊUTICA OBTIDA DELE
(71) TECHFIELDS INC. (US)
(72) CHONGXI YU; LINA XU
(85) 19/09/2022
(86) PCT CN2021/082173 de 22/03/2021
(87) WO 2021/185382 de 23/09/2021

---

(21) BR 11 2022 018815-3 A2

Código 1.3 - Notificação - Fase Nacional - PCT
(22) 24/03/2021
(30) 25/03/2020 US 62/994,391; 24/04/2020 US PCT/US2020/029827; 27/10/2020 US 63/106,276; 11/02/2021 US 63/148,463
(51) A61K 9/00 (2006.01), A61K 47/34 (2006.01), A61K 47/10 (2006.01)
(54) IMPLANTE OCULAR CONTENDO UM INIBIDOR DE TIROSINA CINASE
(71) OCULAR THERAPEUTIX, INC. (US)
(72) CHARLES D. BLIZZARD; ARTHUR DRISCOLL; RAMI EL-HAYEK;

	MICHAEL GOLDSTEIN; JOSEPH IACONA; PETER JARRETT; TIMOTHY S. JARRETT; ERICA KAHN; ZACHARY LATTRELL (85) 20/09/2022 (86) PCT US2021/023806 de 24/03/2021 (87) WO 2021/195163 de 30/09/2021
(21) BR 11 2022 018819-6 A2	Código 1.3 - Notificação - Fase Nacional - PCT (22) 19/03/2021 (30) 20/03/2020 US 62/992,666; 18/05/2020 US 63/026,559; 31/07/2020 US 63/059,582; 01/10/2020 US 63/086,519; 08/12/2020 US 63/122,904 (51) A61K 39/12 (2006.01), A61K 39/215 (2006.01), C07K 14/165 (2006.01), C07K 7/06 (2006.01), A61P 31/14 (2006.01) (54) VACINAS CONTRA CORONAVÍRUS E MÉTODOS DE USO (71) BIONTECH US INC. (US) (72) RICHARD B. GAYNOR; LAKSHMI SRINIVASAN; ASAF PORAN; DEWI HARJANTO; CHRISTINA KUKSIN; DANIEL ABRAM ROTHENBERG; JOHN SROUJI (85) 20/09/2022 (86) PCT US2021/023267 de 19/03/2021 (87) WO 2021/188969 de 23/09/2021
(21) BR 11 2022 018830-7 A2	Código 1.3 - Notificação - Fase Nacional - PCT (22) 19/03/2021 (30) 20/03/2020 CN 202010203782.4 (51) H04W 36/00 (2006.01) (54) MÉTODO DE COMUNICAÇÃO, DISPOSITIVO DE REDE DE ACESSO, DISPOSITIVO TERMINAL, E DISPOSITIVO DE REDE DE NÚCLEO (71) HUAWEI TECHNOLOGIES CO., LTD. (CN) (72) BIN XU; BINGZHAO LI (85) 20/09/2022 (86) PCT CN2021/081772 de 19/03/2021 (87) WO 2021/185350 de 23/09/2021
(21) BR 11 2022 018840-4 A2	Código 1.3 - Notificação - Fase Nacional - PCT (22) 08/03/2021 (30) 20/03/2020 US 62/992,305 (51) D21H 11/14 (2006.01), D21H 19/82 (2006.01), D21H 27/10 (2006.01), B65D 65/42 (2006.01) (54) CARTÃO RECICLADO DE BARREIRA E MÉTODO PARA FABRICAÇÃO DO MESMO (71) WESTROCK MWV, LLC (US) (72) TERRY L. CLARK; SCOTT J. REIGEL; JIEBIN PANG; WILLIAM G. DEATS (85) 20/09/2022 (86) PCT US2021/021304 de 08/03/2021

(87) WO 2021/188312 de 23/09/2021

(21) BR 11 2022 018877-3 A2

Código 1.3 - Notificação - Fase Nacional - PCT
(22) 19/03/2021
(30) 20/03/2020 US 62/992,585
(51) C07D 403/04 (2006.01), C07D 403/14 (2006.01), A61K 31/455 (2006.01), A61P 9/00 (2006.01), A61P 11/00 (2006.01), A61P 13/00 (2006.01)
(54) COMPOSTOS, COMPOSIÇÃO FARMACÊUTICA E MÉTODO PARA TRATAR UMA DOENÇA MEDIADA POR ATIVIDADE DE PHD
(71) AKEBIA THERAPEUTICS, INC. (US)
(72) PAUL E. FLEMING; THOMAS P. BLAISDELL; SENKARA RAO ALLU
(85) 20/09/2022
(86) PCT US2021/023219 de 19/03/2021
(87) WO 2021/188936 de 23/09/2021

(21) BR 11 2022 018878-1 A2

Código 1.3 - Notificação - Fase Nacional - PCT
(22) 19/03/2021
(30) 20/03/2020 US 62/992,606
(51) C07D 403/04 (2006.01), C07D 403/14 (2006.01), A61K 31/455 (2006.01), A61P 9/00 (2006.01), A61P 11/00 (2006.01), A61P 13/00 (2006.01)
(54) COMPOSTOS, COMPOSIÇÃO FARMACÊUTICA E MÉTODO PARA TRATAR UMA DOENÇA MEDIADA POR ATIVIDADE DE PHD
(71) AKEBIA THERAPEUTICS, INC. (US)
(72) PAUL E. FLEMING; THOMAS P. BLAISDELL; SENKARA RAO ALLU
(85) 20/09/2022
(86) PCT US2021/023222 de 19/03/2021
(87) WO 2021/188938 de 23/09/2021

(21) BR 11 2022 018882-0 A2

Código 1.3 - Notificação - Fase Nacional - PCT
(22) 22/03/2021
(30) 22/03/2020 US 62/993,043
(51) B09B 3/00 (2006.01), C01B 3/32 (2006.01), C22B 7/00 (2006.01), C25C 7/06 (2006.01), F27B 3/08 (2006.01), F27D 15/00 (2006.01), F27D 17/00 (2006.01), H05H 1/48 (2006.01), C22B 21/00 (2006.01), C25C 3/06 (2006.01)
(54) PROCESSOS E APARELHO PARA CONVERTER REVESTIMENTOS GASTOS DE CUBA (SPL)
(71) PYROGENESIS CANADA INC. (CA)
(72) JEAN-RENÉ GAGNON; ALI SHAHVERDI; FRANÇOIS RIVARD; FRANÇOIS PICARD; PIERRE CARABIN
(85) 20/09/2022
(86) PCT CA2021/050377 de 22/03/2021
(87) WO 2021/189133 de 30/09/2021

(21) BR 11 2022 018994-0 A2

Código 1.3 - Notificação - Fase Nacional - PCT
(22) 26/03/2021
(30) 26/03/2020 US 63/000,322
(51) A61K 38/00 (2006.01), A61K 38/10 (2006.01), A61K 38/16 (2006.01), A61P 35/00 (2006.01), C07K 7/08 (2006.01), C07K 14/00 (2006.01), C07K 14/72 (2006.01), C07K 16/28 (2006.01)
(54) CONSTRUTOS DE FUSÃO DE DOMÍNIO LÍTICO, INIBIDORES DE VIA DE SINALIZAÇÃO E MÉTODOS DE PRODUZIR E USAR OS MESMOS
(71) A28 THERAPEUTICS INC. (US)
(72) CAROLA LEUSCHNER; HECTOR ALILA; ANIL SOOD; MARK KIM
(85) 22/09/2022
(86) PCT US2021/024467 de 26/03/2021
(87) WO 2021/195553 de 30/09/2021

(21) BR 11 2022 019000-0 A2

Código 1.3 - Notificação - Fase Nacional - PCT
(22) 25/03/2020
(51) F28F 27/00 (2006.01), B01D 61/00 (2006.01), B01D 65/00 (2006.01), F28D 21/00 (2006.01), F28F 17/00 (2006.01)
(54) CÉLULAS DE MONITORAMENTO DE SUPERFÍCIE DE TRANSFERÊNCIA DE CALOR (HTSM); SISTEMA DE MONITORAMENTO DE SUPERFÍCIE DE TRANSFERÊNCIA DE CALOR (HTSM); E MÉTODO PARA MONITORAR DEPOSIÇÃO, INCRUSTAÇÃO, CORROSÃO E MARCAÇÃO DE UMA SUPERFÍCIE DE TRANSFERÊNCIA DE CALOR
(71) NORIA WATER TECHNOLOGIES, INC. (US)
(72) ANDITYA RAHARDIANTO; BILAL MUHAMMED KHAN
(85) 22/09/2022
(86) PCT US2020/024773 de 25/03/2020
(87) WO 2021/194489 de 30/09/2021

(21) BR 11 2022 019004-2 A2

Código 1.3 - Notificação - Fase Nacional - PCT
(22) 07/05/2021
(30) 08/05/2020 EP 20173656.8
(51) C05C 3/00 (2006.01), C05C 9/00 (2006.01)
(54) COMPOSIÇÃO À BASE DE SULFATO DE UREIA AMÔNIO
(71) YARA INTERNATIONAL ASA (NO)
(72) FILIP COLPAERT; RUUD VAN BELZEN
(85) 22/09/2022
(86) PCT EP2021/062160 de 07/05/2021
(87) WO 2021/224461 de 11/11/2021

(21) BR 11 2022 019014-0 A2

Código 1.3 - Notificação - Fase Nacional - PCT
(22) 29/04/2021
(30) 30/04/2020 CN PCT/CN2020/088322; 02/04/2021 CN PCT/CN2021/085369

(51) C07D 487/04 (2006.01), C07D 519/00 (2006.01), A61K 31/519 (2006.01), A61P 35/00 (2006.01)
(54) COMPOSTOS, COMPOSIÇÃO FARMACÊUTICA, MÉTODO PARA INIBIR A ATIVIDADE DE BTK, MÉTODO DE TRATAMENTO DE UMA DOENÇA OU DISTÚRBIO EM UM PACIENTE E MÉTODO PARA DIMINUIR A ATIVIDADE DE BTK POR INIBIÇÃO E/OU DEGRADAÇÃO DE PROTEÍNAS
(71) BEIGENE, LTD. (KY)
(72) HEXIANG WANG; BAILIN LEI; CHANGXIN HUO; DONGQING SUN; JIE CHEN; ZHIWEI WANG; YUCHENG WANG
(85) 22/09/2022
(86) PCT CN2021/090898 de 29/04/2021
(87) WO 2021/219070 de 04/11/2021

---

(21) BR 11 2022 019060-3 A2

Código 1.3 - Notificação - Fase Nacional - PCT
(22) 25/03/2021
(30) 25/03/2020 US 62/994,750
(51) A61K 35/30 (2006.01), A61P 25/00 (2006.01), A61P 25/02 (2006.01), A61P 25/16 (2006.01), A61P 25/28 (2006.01)
(54) CÉLULAS NEURAIS HIPOIMUNOGÊNICAS PARA O TRATAMENTO DE DISTÚRBIOS E CONDIÇÕES NEUROLÓGICAS
(71) SANA BIOTECHNOLOGY, INC. (US)
(72) REBECA RAMOS-ZAYAS; SONJA SCHREPFER
(85) 22/09/2022
(86) PCT US2021/024228 de 25/03/2021
(87) WO 2021/195426 de 30/09/2021

---

(21) BR 11 2022 019074-3 A2

Código 1.3 - Notificação - Fase Nacional - PCT
(22) 29/03/2021
(30) 31/03/2020 US 63/002,791
(51) C07K 16/06 (2006.01), C07K 16/18 (2006.01), A61K 39/395 (2006.01)
(54) MÉTODO PARA PREPARAR UMA FRAÇÃO ENRIQUECIDA COM IMUNOGLOBULINA G (IGG), SOBRENADANTE APÓS A FRAÇÃO DE ADSORÇÃO DO INIBIDOR DE C1 COMPREENDENDO IGG, E, COMPOSIÇÃO FARMACÊUTICA
(71) TAKEDA PHARMACEUTICAL COMPANY LIMITED (JP)
(72) URSULA MAIS-PAUL; WOLFGANG TESCHNER; LEOPOLD BRUCKSCHWAIGER; LUCIA GNAUER; BRIGITTE TALIR; SANDRA GRAND; GEOFFREY POT
(85) 22/09/2022
(86) PCT US2021/024644 de 29/03/2021
(87) WO 2021/202373 de 07/10/2021

---

(21) BR 11 2022 019079-4 A2

Código 1.3 - Notificação - Fase Nacional - PCT
(22) 24/03/2021

(30) 24/03/2020 US 62/993,787; 23/03/2021 US 17/209,706
(51) C21B 13/00 (2006.01), C21B 13/02 (2006.01), C01B 3/02 (2006.01)
(54) PROCESSO E SISTEMA DE REDUÇÃO DIRETA, E, PROCESSO PARA PRODUZIR FERRO DE ALTO DESEMPENHO
(71) MIDREX TECHNOLOGIES, INC. (US)
(72) TODD MICHAEL ASTORIA; HARUYASU MICHISHITA
(85) 22/09/2022
(86) PCT US2021/023802 de 24/03/2021
(87) WO 2021/195161 de 30/09/2021

---

(21) BR 11 2022 019081-6 A2

Código 1.3 - Notificação - Fase Nacional - PCT
(22) 24/03/2021
(30) 24/03/2020 US 62/993,771; 23/03/2021 US 17/209,506
(51) C21B 13/00 (2006.01), C21B 13/02 (2006.01), C21B 13/14 (2006.01)
(54) MÉTODO PARA PRODUZIR FERRO REDUZIDO DIRETO COM TEOR DE CARBONO AUMENTADO, E, FORNO DE CUBA REDUZIDO DIRETO
(71) MIDREX TECHNOLOGIES, INC. (US)
(72) KEITH MARSHALL BASTOW-COX; TODD MICHAEL ASTORIA; GREGORY DAREL HUGHES
(85) 22/09/2022
(86) PCT US2021/023801 de 24/03/2021
(87) WO 2021/195160 de 30/09/2021

---

(21) BR 11 2022 019092-1 A2

Código 1.3 - Notificação - Fase Nacional - PCT
(22) 11/03/2021
(30) 23/03/2020 CN 202010207490.8
(51) G06F 9/451 (2006.01)
(54) MÉTODO DE PROCESSAMENTO DE EFEITO ESPECIAL E APARELHO
(71) BEIJING BYTEDANCE NETWORK TECHNOLOGY CO., LTD. (CN)
(72) RUIFENG MA; LE GAO; YANTONG WEI; HAOZHE LI; DI CHEN
(85) 22/09/2022
(86) PCT CN2021/080308 de 11/03/2021
(87) WO 2021/190322 de 30/09/2021

---

(21) BR 11 2022 019131-6 A2

Código 1.3 - Notificação - Fase Nacional - PCT
(22) 21/05/2021
(30) 21/05/2020 IN 202021021451
(51) C07K 16/00 (2006.01), A61K 39/00 (2006.01)
(54) VARIANTE FC E COMPOSIÇÂO
(71) ZYDUS LIFESCIENCES LIMITED (IN)
(72) SANJEEV KUMAR MENDIRATTA; RAMKRASHAN KASERA; ARUN KUMAR SINGH; AASHINI PARIKH; PANKAJ KALITA; SATISH HANDA; ANUSHREE SHAH; HEENA PATEL; HARDIK PANDYA; VIBHUTI SHARMA; CHIRAG PATEL; SWAGAT SONI; NARAYANI VYAS

(85) 23/09/2022
(86) PCT IB2021/054423 de 21/05/2021
(87) WO 2021/234655 de 25/11/2021

---

(21) BR 11 2022 019182-0 A2

Código 1.3 - Notificação - Fase Nacional - PCT
(22) 05/04/2021
(30) 06/04/2020 US 63/005,833; 21/10/2020 US 63/094,800; 03/02/2021 US 63/145,258
(51) A61K 38/46 (2006.01), C12N 5/10 (2006.01), C12N 9/16 (2006.01), C12N 15/09 (2006.01), C12N 15/52 (2006.01), C12N 15/861 (2006.01)
(54) COMPOSIÇÕES DE VÍRUS ADENO-ASSOCIADAS PARA TRANSFERÊNCIA DO GENE IDS E MÉTODOS DE USO DA MESMA
(71) HOMOLOGY MEDICINES, INC. (US)
(72) JACINTHE GINGRAS; KRUTI PATEL; LAURA JANE SMITH; YVONNE WHITE; SERENA NICOLE DOLLIVE; LAURA VAN LIESHOUT; BRENDA BURNHAM
(85) 23/09/2022
(86) PCT US2021/025785 de 05/04/2021
(87) WO 2021/207077 de 14/10/2021

---

(21) BR 11 2022 019194-4 A2

Código 1.3 - Notificação - Fase Nacional - PCT
(22) 25/03/2021
(30) 09/04/2020 US 16/844,073
(51) F25C 1/24 (2006.01), F25D 21/00 (2006.01), F25D 21/08 (2006.01)
(54) MÁQUINA DE GELO PARA UM REFRIGERADOR E MÉTODO PARA SINCRONIZAR UMA IMPLEMENTAÇÃO DE UM CICLO DE PRODUÇÃO DE GELO E UMA IMPLEMENTAÇÃO DE UM CICLO DE DESCONGELAMENTO DE UM EVAPORADOR EM UM REFRIGERADOR
(71) ELECTROLUX HOME PRODUCTS, INC. (US)
(72) JOSE CARLOS TREJO OLVERA; THOMAS W. MCCOLLOUGH; RAONY BARRIOS
(85) 23/09/2022
(86) PCT US2021/024035 de 25/03/2021
(87) WO 2021/206915 de 14/10/2021

---

(21) BR 11 2022 019208-8 A2

Código 1.3 - Notificação - Fase Nacional - PCT
(22) 06/04/2021
(30) 02/04/2020 NO 20200407
(51) F16L 27/08 (2006.01), F16L 27/087 (2006.01), B63B 22/02 (2006.01), B63B 27/24 (2006.01)
(54) ARTICULAÇÃO GIRATÓRIA DE FLUIDO
(71) MACGREGOR NORWAY AS (NO)
(72) FRODE ALFSEN; STIG ANDRÉ KITTELSEN NYGÅRD; JON TØNNESSEN

(85) 23/09/2022
(86) PCT NO2021/050092 de 06/04/2021
(87) WO 2021/201693 de 07/10/2021

---

(21) BR 11 2022 019219-3 A2

Código 1.3 - Notificação - Fase Nacional - PCT
(22) 24/03/2021
(30) 24/03/2020 EP PCT/EP2020/058208
(51) H04N 19/70 (2006.01), H04N 19/30 (2006.01)
(54) CODIFICADOR, DECODIFICADOR E MÉTODOS CORRESPONDENTES
(71) HUAWEI TECHNOLOGIES CO., LTD. (CN)
(72) BIAO WANG; SEMIH ESENLIK; ELENA ALEXANDROVNA ALSHINA; ANAND MEHER KOTRA; HAN GAO
(85) 23/09/2022
(86) PCT CN2021/082540 de 24/03/2021
(87) WO 2021/190525 de 30/09/2021

---

(21) BR 11 2022 019223-1 A2

Código 1.3 - Notificação - Fase Nacional - PCT
(22) 23/03/2021
(30) 23/03/2020 US 62/993,346
(51) A61K 31/015 (2006.01), A61K 31/724 (2006.01), A61K 38/47 (2006.01), A61K 47/40 (2006.01), A61P 11/10 (2006.01), A61P 11/12 (2006.01)
(54) FORMULAÇÃO DE COMPLEXO DE INCLUSÃO EM CICLODEXTRINA (CD), COMPLEXO DE INCLUSÃO EM CICLODEXTRINA (CD), USO DA FORMULAÇÃO DE COMPLEXO DE INCLUSÃO EM CICLODEXTRINA (CD), USO DE UM VEÍCULO DE ENTREGA DE UM COMPLEXO DE INCLUSÃO EM CICLODEXTRINA, MÉTODO PARA O TRATAMENTO ORAL DE UMA DISFUNÇÃO, MÉTODO PARA O TRATAMENTO ORAL DE UM HUMANO, USO DA COMPOSIÇÃO, COMPOSIÇÃO E MÉTODO DE TRATAMENTO DE UM TRANSTORNO DAS VIAS AÉREAS
(71) CZAP RESEARCH AND DEVELOPMENT, LLC (US)
(72) AI CZAP
(85) 23/09/2022
(86) PCT IB2021/052411 de 23/03/2021
(87) WO 2021/191803 de 30/09/2021

---

(21) BR 11 2022 019333-5 A2

Código 1.3 - Notificação - Fase Nacional - PCT
(22) 24/03/2021
(30) 26/03/2020 US 63/000.374
(51) A61K 36/23 (2006.01), A61K 36/53 (2006.01), A61K 8/97 (2006.01)
(54) COMPOSIÇÕES COMPREENDENDO EXTRATOS DE CARUM CARVI E ROSMARINUS OFFICINALIS, E MÉTODOS PARA USO DOS MESMOS
(71) JOHNSON & JOHNSON CONSUMER INC. (US)
(72) KHALID MAHMOOD; CECILIA BRUN; ANTONIUS P.J. VAN DEN HEUVEL; JOSE SERRANO

(85) 26/09/2022
(86) PCT IB2021/052437 de 24/03/2021
(87) WO 2021/191815 de 30/09/2021

---

(21) BR 11 2022 019335-1 A2

Código 1.3 - Notificação - Fase Nacional - PCT
(22) 26/03/2021
(30) 26/03/2020 US 63/000,302; 17/06/2020 US 63/040,134; 15/03/2021 US 63/161,161
(51) A61N 5/06 (2006.01), A61B 6/08 (2006.01), H05G 1/42 (2006.01), A61L 2/10 (2006.01), A61M 25/00 (2006.01)
(54) MÉTODO PARA DETERMINAR UMA QUANTIDADE DE ENERGIA A SER ENTREGUE PARA PROVOCAR UM EFEITO FINAL EM UMA ENTIDADE INVASIVA-ALVO DE UM ALVO EM UM HOSPEDEIRO, MÉTODO PARA FORNECER TERAPIA A UM ALVO COM O USO DE UM DISPOSITIVO INTELIGENTE, MÉTODO PARA MONITORAR UM PACIENTE EXPOSTO A UM CARCINÓGENO CONHECIDO EM UM EVENTO DE EXPOSIÇÃO, MÉTODO PARA TRATAR ADAPTATIVAMENTE UM VOLUME DE CÉLULAS COM IRRADIAÇÃO ELETROMAGNÉTICA, MÉTODO PARA MEDIR A DOSE ABSORVIDA DE ENERGIA ENTREGUE POR MEIO DE UM ALVO DENTRO DE UM VOLUME DE CÉLULAS, MÉTODO PARA PERMITIR REGULAÇÃO ASCENDENTE DE DEPRAVAÇÃO DE ANDROGÊNIO, MÉTODO PARA OTIMIZAR A DOSE ABSORVIDA DE IRRADIAÇÃO ELETROMAGNÉTICA ENTREGUE POR MEIO DE UM ALVO DENTRO DE UM VOLUME DE CÉLULAS, SISTEMA DE TERAPIA PARA UM APÊNDICE DE PACIENTE E SISTEMA DE TERAPIA PARA UMA CAVIDADE DE PACIENTE
(71) MARIGDALIA KALETH RAMIREZ-FORT (PR) ; MIGDALIA FORT (PR)
(72) MARIGDALIA KALETH RAMIREZ-FORT; MIGDALIA FORT
(85) 26/09/2022
(86) PCT US2021/024520 de 26/03/2021
(87) WO 2021/195586 de 30/09/2021

---

(21) BR 11 2022 019340-8 A2

Código 1.3 - Notificação - Fase Nacional - PCT
(22) 17/02/2021
(30) 27/03/2020 FR FR2003046
(51) G05G 5/05 (2006.01), G05G 1/04 (2006.01), H01H 23/00 (2006.01)
(54) INTERFACE HOMEM-MÁQUINA
(71) CROUZET (FR)
(72) HERVÉ CARTON; MORGAN VERDIER
(85) 26/09/2022
(86) PCT EP2021/053901 de 17/02/2021
(87) WO 2021/190826 de 30/09/2021

---

(21) BR 11 2022 019351-3 A2

Código 1.3 - Notificação - Fase Nacional - PCT
(22) 31/03/2021

(30) 31/03/2020 IT 102020000006682
(51) F01N 3/037 (2006.01), F01P 3/20 (2006.01), F01P 3/12 (2006.01), F01N 3/02 (2006.01), F01N 3/038 (2006.01)
(54) SISTEMA PARA A PURIFICAÇÃO DOS GASES DE EXAUSTÃO DE UM MOTOR ENDOTÉRMICO E VEÍCULO DE TRANSPORTE
(71) RHAPIS S.R.L. (IT)
(72) GIULIO ROSSI
(85) 26/09/2022
(86) PCT IB2021/052681 de 31/03/2021
(87) WO 2021/198943 de 07/10/2021

---

(21) BR 11 2022 019352-1 A2

Código 1.3 - Notificação - Fase Nacional - PCT
(22) 25/03/2021
(30) 26/03/2020 US 63/000,145; 18/03/2021 US 17/205,845
(51) A63H 3/00 (2006.01), A63H 3/28 (2006.01), A63H 33/22 (2006.01)
(54) APARELHO, SISTEMA E MÉTODO DE RETROPROJEÇÃO
(71) THE MARKETING STORE WORLDWIDE, LLC (US)
(72) GRANT BRENNECKE; KING NANG KENNY LO
(85) 26/09/2022
(86) PCT US2021/024144 de 25/03/2021
(87) WO 2021/195373 de 30/09/2021

---

(21) BR 11 2022 019359-9 A2

Código 1.3 - Notificação - Fase Nacional - PCT
(22) 24/03/2021
(30) 25/03/2020 CN 202010219996.0; 19/05/2020 US 63/026,795; 05/08/2020 CN 202010779647.4; 22/01/2021 US 63/140,545
(51) A23J 1/14 (2006.01), A23J 3/14 (2006.01), C12C 5/02 (2006.01), C07K 14/415 (2006.01)
(54) PRODUTO, MÉTODO PARA PREPARO DE UM PRODUTO E USO DE UM PRODUTO DE CONCENTRADO PROTEICO DE MILHO, E, CERVEJA
(71) CARGILL, INCORPORATED (US)
(72) YIFANG ZHANG
(85) 26/09/2022
(86) PCT US2021/023909 de 24/03/2021
(87) WO 2021/195226 de 30/09/2021

---

(21) BR 11 2022 019368-8 A2

Código 1.3 - Notificação - Fase Nacional - PCT
(22) 08/01/2021
(30) 27/03/2020 CN 202010231552.9; 27/03/2020 CN 202010231545.9; 27/03/2020 CN 202010232310.1; 02/09/2020 CN 202021892576.0; 15/10/2020 CN 202022292766.5
(51) B65G 1/04 (2006.01), B65G 1/137 (2006.01)
(54) PLACA DE CAMADA DE ARMAZENAMENTO TEMPORÁRIO, PRATELEIRA, MÉTODOS DE CONTROLE EM DEPÓSITO E FORA DE

DEPÓSITO, DISPOSITIVO DE CONTROLE, E, SISTEMA DE ESTOCAGEM
(71) SHANGHAI QUICKTRON INTELLIGENT TECHNOLOGY CO., LTD (CN)
(72) XINHAO WANG; DAN TANG; YANGWEI ZOU; YUNDI HE; WEI YANG
(85) 26/09/2022
(86) PCT CN2021/070889 de 08/01/2021
(87) WO 2021/190085 de 30/09/2021

---

(21) BR 11 2022 019370-0 A2

Código 1.3 - Notificação - Fase Nacional - PCT
(22) 26/03/2021
(30) 27/03/2020 US 63/001,095
(51) A61K 8/31 (2006.01), A61K 8/11 (2006.01), A61K 8/14 (2006.01), A61K 8/18 (2006.01)
(54) COMPOSIÇÕES E MÉTODOS RELATIVOS À PIGMENTAÇÃO
(71) ALASTIN SKINCARE, INC. (US)
(72) ALAN DAVID WIDGEROW; JOHN A. GARRUTO
(85) 26/09/2022
(86) PCT US2021/024400 de 26/03/2021
(87) WO 2021/195522 de 30/09/2021

---

(21) BR 11 2022 019380-7 A2

Código 1.3 - Notificação - Fase Nacional - PCT
(22) 26/03/2021
(30) 27/03/2020 US 63/000,800
(51) C07K 14/705 (2006.01), C12N 5/0783 (2006.01), C12N 15/62 (2006.01)
(54) RECEPTORES DE CÉLULAS T
(71) 2SEVENTY BIO, INC. (US)
(72) JASDEEP MANN
(85) 26/09/2022
(86) PCT US2021/024370 de 26/03/2021
(87) WO 2021/195503 de 30/09/2021

---

(21) BR 11 2022 019381-5 A2

Código 1.3 - Notificação - Fase Nacional - PCT
(22) 24/02/2021
(30) 27/03/2020 CN 202010232159.1
(51) H04N 21/81 (2006.01)
(54) MÉTODO E APARELHO PARA PROCESSAR VÍDEO TRIDIMENSIONAL, MEIO DE ARMAZENAMENTO LEGÍVEL E DISPOSITIVO ELETRÔNICO
(71) BEIJING BYTEDANCE NETWORK TECHNOLOGY CO., LTD. (CN)
(72) SHUPENG ZHANG; YAMENG LI; ZIYU LI; NINGFEI YANG; SIXUE LIU
(85) 26/09/2022
(86) PCT CN2021/077741 de 24/02/2021
(87) WO 2021/190229 de 30/09/2021

---

(21) BR 11 2022 019473-0 A2

Código 1.3 - Notificação - Fase Nacional - PCT

(22) 21/05/2021
(30) 22/05/2020 US 63/028,781
(51) B01D 39/20 (2006.01), B01D 46/00 (2006.01), B01D 46/24 (2006.01)
(54) MÉTODO E APARELHO PARA UNIR FILTROS DE VELAS MODULARES
(71) UNIFRAX I LLC (US)
(72) JENS DECKER
(85) 27/09/2022
(86) PCT US2021/033557 de 21/05/2021
(87) WO 2021/237027 de 25/11/2021

---

(21) BR 11 2022 019478-1 A2

Código 1.3 - Notificação - Fase Nacional - PCT
(22) 25/03/2021
(30) 06/04/2020 US 16/841,015
(51) F25C 1/10 (2006.01)
(54) MÁQUINA DE GELO GIRATÓRIA
(71) ELECTROLUX HOME PRODUCTS, INC. (US)
(72) JOSE CARLOS TREJO OLVERA
(85) 27/09/2022
(86) PCT US2021/024031 de 25/03/2021
(87) WO 2021/206914 de 14/10/2021

---

(21) BR 11 2022 019512-5 A2

Código 1.3 - Notificação - Fase Nacional - PCT
(22) 25/03/2021
(30) 27/03/2020 FR FR2003009
(51) A62C 3/02 (2006.01), A62C 19/00 (2006.01), F42B 12/46 (2006.01), F42C 1/04 (2006.01), F42C 11/00 (2006.01), F42C 14/02 (2006.01), F42C 14/06 (2006.01), F42B 12/50 (2006.01)
(54) MEIO DE DETONAÇÃO, DISPOSITIVO, SISTEMA E MÉTODO DE COMBATE A INCÊNDIO
(71) JACQUES PITOUX (AE) ; ALINE BERTAGNE (FR) ; ALEC BERTAGNE (FR) ; PIERRICK DURET (FR) ; PATRICE QUEIRAS (FR) ; BRUNO JEAN GILBERT LIVERGNE (FR) ; YOUCEF DJANEH (FR) ; MORGANE RAVIER (FR) ; ROBIN TOURNOUX (FR) ; JÉRÔME LUPO (FR) ; RENÉ ALPHONSE JOSEPH MARIE DURET (FR) ; MARIE-RENÉE BLANCHE MICHÈLE DURET (FR) ; LAURENT RAVIER (FR) ; BAPTISTE SYLVAIN CHARLY GADROY (FR) ; FAUSTINE LERAY (FR) ; JEAN-FRANÇOIS KWASEK (FR)
(72) JACQUES PITOUX
(85) 27/09/2022
(86) PCT EP2021/057793 de 25/03/2021
(87) WO 2021/191375 de 30/09/2021

---

(21) BR 11 2022 019598-2 A2

Código 1.3 - Notificação - Fase Nacional - PCT
(22) 31/03/2021
(30) 31/03/2020 US 63/003,278; 23/04/2020 US 63/014,443

(51) H01L 41/107 (2006.01), H01L 41/083 (2006.01), H01R 13/658 (2006.01), H01R 13/6581 (2006.01), H01R 13/659 (2006.01), H01R 13/6591 (2006.01)
(54) PASSAGEM DE SINAL CAPAZ DE PROVER ENERGIA PROJETADA PARA UM SISTEMA A SER PROTEGIDO, E, SISTEMA E MÉTODO PARA REDUZIR A SUSCETIBILIDADE DE UM SISTEMA A SER PROTEGIDO CONTRA ENERGIA INDESEJADA
(71) FACE INTERNATIONAL CORPORATION (US)
(72) CLARK D. BOYD
(85) 28/09/2022
(86) PCT US2021/025284 de 31/03/2021
(87) WO 2021/242398 de 02/12/2021

---

(21) BR 11 2022 019609-1 A2

Código 1.3 - Notificação - Fase Nacional - PCT
(22) 30/03/2021
(30) 31/03/2020 US 63/003,184
(51) A61K 35/12 (2006.01), A61K 35/17 (2006.01), A61K 35/28 (2006.01), C12N 5/10 (2006.01), C12N 5/22 (2006.01)
(54) CÉLULAS GENETICAMENTE MODIFICADAS ENRIQUECIDAS COM MITOCÔNDRIAS E USOS DAS MESMAS
(71) MINOVIA THERAPEUTICS LTD. (IL) ; TEL HASHOMER MEDICAL RESEARCH INFRASTRUCTURE AND SERVICES LTD. (IL)
(72) NATALIE YIVGI-OHANA; NOA SHER; MORIYA BLUMKIN; ELAD JACOBY
(85) 28/09/2022
(86) PCT IL2021/050358 de 30/03/2021
(87) WO 2021/199040 de 07/10/2021

---

(21) BR 11 2022 019611-3 A2

Código 1.3 - Notificação - Fase Nacional - PCT
(22) 01/04/2021
(30) 01/04/2020 US 63/003,745
(51) C07D 487/04 (2006.01), A61K 31/395 (2006.01), A61K 31/437 (2006.01), A61K 31/444 (2006.01), A61K 31/4545 (2006.01), A61K 31/4985 (2006.01), A61K 31/501 (2006.01), A61K 31/506 (2006.01), A61K 31/5377 (2006.01), A61K 31/5386 (2006.01), C07D 471/04 (2006.01), C07D 519/00 (2006.01)
(54) COMPOSTOS, COMPOSIÇÕES FARMACÊUTICAS E MÉTODOS PARA PREPARAR COMPOSTOS E SEU USO
(71) REPARE THERAPEUTICS INC. (CA)
(72) JANEK SZYCHOWSKI; BINGCAN LIU; EVELYNE DIETRICH; FRÉDÉRIC VALLÉE; ALEXANDER PERRYMAN; JEAN-FRANÇOIS TRUCHON; ROBERT PAPP; PATRICK BEAULIEU
(85) 28/09/2022
(86) PCT CA2021/050443 de 01/04/2021
(87) WO 2021/195781 de 07/10/2021

---

(21) BR 11 2022 019625-3 A2

Código 1.3 - Notificação - Fase Nacional - PCT

(22) 01/04/2021
(30) 02/04/2020 US 63/003,998; 02/04/2020 US 16/838,402
(51) C07D 279/28 (2006.01), A61P 1/08 (2006.01), A61P 1/04 (2006.01)
(54) FORMAS POLIMÓRFICAS DE METOPIMAZINA
(71) NEUROGASTRX, INC. (US)
(72) SHU YU; ROBERT WENSLOW
(85) 28/09/2022
(86) PCT US2021/025319 de 01/04/2021
(87) WO 2021/202839 de 07/10/2021

---

(21) BR 11 2022 019633-4 A2

Código 1.3 - Notificação - Fase Nacional - PCT
(22) 30/03/2021
(30) 31/03/2020 CN 202010244571.5
(51) C07K 16/46 (2006.01), C12N 15/13 (2006.01), C12N 15/63 (2006.01), C12N 5/10 (2006.01), A61K 39/395 (2006.01), A61P 35/00 (2006.01)
(54) PLATAFORMA PARA CONSTRUÇÃO DE ANTICORPO MULTIESPECÍFICO
(71) BIOTHEUS INC. (CN)
(72) XIAOLIN LIU; ANDY TSUN; TSOYUE JOANNE SUN; XIAONIU MIAO; TAO WANG; SHUANG DAI
(85) 29/09/2022
(86) PCT CN2021/084198 de 30/03/2021
(87) WO 2021/197359 de 07/10/2021

---

(21) BR 11 2022 019639-3 A2

Código 1.3 - Notificação - Fase Nacional - PCT
(22) 26/03/2021
(30) 30/03/2020 KR 10-2020-0038668; 30/03/2020 KR 10-2020-0038669
(51) H02K 99/00 (2006.01), H02K 1/04 (2006.01), H02K 1/02 (2006.01), H02K 15/12 (2006.01), H02K 3/28 (2006.01), H02K 3/34 (2006.01)
(54) GERADOR DE CORRENTE CONTÍNUA (CC) DE TIPO NÃO ROTATIVO E GERADOR DE CORRENTE CONTÍNUA (CC) NÃO ROTATIVA PARA GERAR UMA CORRENTE CC
(71) WOO HEE CHOI (KR) ; HYUNG JU YOO (KR) ; NAN KYUNG HWANG (KR)
(72) WOO HEE CHOI; HYUNG JU YOO; NAN KYUNG HWANG; SUNG KWON YU
(85) 29/09/2022
(86) PCT KR2021/003803 de 26/03/2021
(87) WO 2021/201518 de 07/10/2021

---

(21) BR 11 2022 019642-3 A2

Código 1.3 - Notificação - Fase Nacional - PCT
(22) 02/04/2021
(30) 03/04/2020 US 63/004,790
(51) A01N 25/04 (2006.01), A01N 25/30 (2006.01), A01P 3/00 (2006.01)

(54) COMPOSIÇÕES DE ÓLEO DE PONGÂMIA E MÉTODOS PARA A SUA PRODUÇÃO E USO
(71) TERVIVA, INC. (US)
(72) JAMES D. ASTWOOD; WILLIAM NEWELL KUSCH; VAMSI KRISHNA RANI; OLIVIER R. RAFFRAY
(85) 29/09/2022
(86) PCT US2021/025578 de 02/04/2021
(87) WO 2021/202998 de 07/10/2021

---

(21) BR 11 2022 019646-6 A2

Código 1.3 - Notificação - Fase Nacional - PCT
(22) 31/03/2021
(30) 31/03/2020 US 63/003,246
(51) E21B 43/12 (2006.01), F04B 47/06 (2006.01), F04B 17/03 (2006.01), F04D 29/10 (2006.01), F04D 13/06 (2006.01)
(54) SISTEMAS DE BOMBAS SUBMERSÍVEIS ELÉTRICAS
(71) SCHLUMBERGER TECHNOLOGY B.V. (NL)
(72) ARTHUR IGNATIUS WATSON; JOSE ANGEL CARIDAD URENA
(85) 29/09/2022
(86) PCT US2021/025150 de 31/03/2021
(87) WO 2021/202712 de 07/10/2021

---

(21) BR 11 2022 019647-4 A2

Código 1.3 - Notificação - Fase Nacional - PCT
(22) 31/03/2021
(30) 31/03/2020 US 63/003,281; 11/12/2020 US 63/124,397
(51) C12N 15/86 (2006.01), A61K 39/215 (2006.01), A61K 39/385 (2006.01), A61K 9/72 (2006.01), A61P 31/12 (2006.01), A61P 31/14 (2006.01), A61P 37/04 (2006.01), C07K 14/005 (2006.01), C07K 14/165 (2006.01), C12N 15/09 (2006.01), C12N 15/11 (2006.01), C12N 15/33 (2006.01), C12N 15/50 (2006.01), C12N 15/62 (2006.01), C12N 15/63 (2006.01), C12N 5/10 (2006.01), C12N 7/01 (2006.01), C12N 7/02 (2006.01), C12N 9/22 (2006.01)
(54) VETORES PARA PRODUÇÃO DE PARTÍCULAS SEMELHANTES A VÍRUS E USOS DAS MESMAS
(71) MEDIPHAGE BIOCEUTICALS, INC. (CA)
(72) RODERICK SLAVCEV; NAFISEH NAFISSI
(85) 29/09/2022
(86) PCT IB2021/052710 de 31/03/2021
(87) WO 2021/198963 de 07/10/2021

---

(21) BR 11 2022 019648-2 A2

Código 1.3 - Notificação - Fase Nacional - PCT
(22) 30/03/2021
(30) 31/03/2020 US 63/003,134
(51) C07K 14/00 (2006.01), C07K 14/415 (2006.01)
(54) PEPTÍDEO RECOMBINANTE PARA TRATAR PRAGA DE FOGO
(71) INNATE IMMUNITY LLC (US)

(72) GOUTAM GUPTA
(85) 29/09/2022
(86) PCT US2021/024812 de 30/03/2021
(87) WO 2021/202476 de 07/10/2021

---

(21) BR 11 2022 019652-0 A2

Código 1.3 - Notificação - Fase Nacional - PCT
(22) 08/04/2021
(30) 08/04/2020 CN 202010270793.4
(51) H04W 72/12 (2006.01)
(54) MÉTODO DE PROCESSAMENTO DE PRIORIDADE DE TRANSMISSÃO, TERMINAL E DISPOSITIVO DO LADO DA REDE.
(71) VIVO MOBILE COMMUNICATION CO., LTD. (CN)
(72) WU, YUMIN
(85) 29/09/2022
(86) PCT CN2021/085970 de 08/04/2021
(87) WO 2021/204203 de 14/10/2021

---

(21) BR 11 2022 019656-3 A2

Código 1.3 - Notificação - Fase Nacional - PCT
(22) 08/04/2021
(30) 08/04/2020 US 63/007,282; 14/04/2020 US 63/009,940; 09/06/2020 US 63/036,799; 07/04/2021 US 17/224,653
(51) G06T 9/00 (2006.01), H04N 19/13 (2006.01), H04N 19/597 (2006.01), H04N 19/70 (2006.01), H04N 19/91 (2006.01)
(54) CODIFICAÇÃO DE ÂNGULOS DE LASER PARA MODOS ANGULARES E AZIMUTAIS EM COMPRESSÃO DE NUVEM DE PONTOS COM BASE EM GEOMETRIA
(71) QUALCOMM INCORPORATED (US)
(72) BAPPADITYA RAY; ADARSH KRISHNAN RAMASUBRAMONIAN; GEERT VAN DER AUWERA; LOUIS JOSEPH KEROFSKY; MARTA KARCZEWICZ
(85) 29/09/2022
(86) PCT US2021/026391 de 08/04/2021
(87) WO 2021/207501 de 14/10/2021

---

(21) BR 11 2022 019658-0 A2

Código 1.3 - Notificação - Fase Nacional - PCT
(22) 01/04/2021
(30) 02/04/2020 AR P20200100930; 06/04/2020 US PCT/US2020/026900; 22/03/2021 US 63/164,066
(51) A01N 25/02 (2006.01), A01N 25/10 (2006.01), A01N 37/40 (2006.01), A01P 13/00 (2006.01), A01N 25/06 (2006.01), A01N 25/04 (2006.01), A01N 25/22 (2006.01), A01N 25/30 (2006.01)
(54) FORMULAÇÃO SL AQUOSA, CO-FORMULAÇÃO AQUOSA, MÉTODOS PARA PRODUZIR A FORMULAÇÃO AQUOSA, PARA CONTROLAR VEGETAÇÃO INDESEJADA E PARA REDUZIR A FORMAÇÃO DE GOTÍCULAS FINAS, COMPOSIÇÃO ADJUVANTE E USOS DE UM

	SOLVENTE (71) BASF CORPORATION (US) (72) CLAUDE TARANTA; STEVEN JOSEPH BOWE; STEPHAN KOEHLER; RONALD REPAGE; KATJA MARXER; THOMAS BORK; WOLFGANG MEIER; MARC NOLTE; FRANK DINIES; MICHAEL KRAPP; KLAUS KOLB (85) 29/09/2022 (86) PCT EP2021/058689 de 01/04/2021 (87) WO 2021/198458 de 07/10/2021
(21) BR 11 2022 019660-1 A2	Código 1.3 - Notificação - Fase Nacional - PCT (22) 30/03/2021 (30) 30/03/2020 US 63/002,168 (51) A61K 38/17 (2006.01), A61K 31/70 (2006.01), A61P 35/00 (2006.01), C12N 15/86 (2006.01) (54) COMPOSIÇÕES E MÉTODOS PARA TRATAMENTO DE CÂNCER (71) TRIZELL LTD. (GB) (72) RICHARD PHILIPSON; SEPPO YLA-HERTTUALA (85) 29/09/2022 (86) PCT IB2021/000206 de 30/03/2021 (87) WO 2021/198777 de 07/10/2021
(21) BR 11 2022 019661-0 A2	Código 1.3 - Notificação - Fase Nacional - PCT (22) 26/03/2021 (30) 31/03/2020 JP 2020-062318 (51) H04N 19/70 (2006.01) (54) APARELHO DE DECODIFICAÇÃO DE VÍDEO, APARELHO DE CODIFICAÇÃO DE VÍDEO, MÉTODO DE DECODIFICAÇÃO DE VÍDEO E MÉTODO DE CODIFICAÇÃO DE VÍDEO (71) SHARP KABUSHIKI KAISHA (JP) (72) TAKESHI CHUJOH; TOMOHIRO IKAI; TOMOKO AONO; EIICHI SASAKI; TOMONORI HASHIMOTO; TIANYANG ZHOU; YUKINOBU YASUGI (85) 29/09/2022 (86) PCT JP2021/012759 de 26/03/2021 (87) WO 2021/200610 de 07/10/2021
(21) BR 11 2022 019663-6 A2	Código 1.3 - Notificação - Fase Nacional - PCT (22) 06/04/2021 (30) 07/04/2020 US 63/006,569; 05/04/2021 US 17/222,380 (51) H04N 19/52 (2006.01), H04N 19/70 (2006.01) (54) NÚMERO DE SINALIZAÇÃO DE CANDIDATOS DE FUSÃO DE SUB-BLOCO EM CODIFICAÇÃO DE VÍDEO (71) QUALCOMM INCORPORATED (US) (72) HAN HUANG; JIANLE CHEN; WEI-JUNG CHIEN; MARTA KARCZEWICZ (85) 29/09/2022

(86) PCT US2021/026002 de 06/04/2021
(87) WO 2021/207232 de 14/10/2021

---

(21) BR 11 2022 019664-4 A2

Código 1.3 - Notificação - Fase Nacional - PCT
(22) 06/04/2021
(30) 07/04/2020 FR FR2003465
(51) B05B 11/00 (2006.01), F16B 33/00 (2006.01), F16B 29/00 (2006.01)
(54) DISPENSADOR DE PRODUTO FLUIDO
(71) APTAR FRANCE SAS (FR)
(72) STÉPHANE BERANGER; ALEX MILIAN
(85) 29/09/2022
(86) PCT FR2021/050594 de 06/04/2021
(87) WO 2021/205106 de 14/10/2021

---

(21) BR 11 2022 019665-2 A2

Código 1.3 - Notificação - Fase Nacional - PCT
(22) 02/04/2021
(30) 03/04/2020 JP 2020-067842; 07/04/2020 JP 2020-068843
(51) C08C 19/00 (2006.01), C08C 19/22 (2006.01), C08C 19/25 (2006.01), C08F 236/10 (2006.01), C08F 236/14 (2006.01), C08L 15/00 (2006.01), C08K 3/00 (2006.01), C08K 3/013 (2006.01)
(54) POLÍMERO DE DIENO CONJUGADO, MÉTODO PARA A FABRICAÇÃO DE POLÍMERO DE DIENO CONJUGADO, COMPOSIÇÃO DE POLÍMERO DE DIENO CONJUGADO E COMPOSIÇÃO DE BORRACHA
(71) ASAHI KASEI KABUSHIKI KAISHA (JP)
(72) TAKAAKI USHIO; SHURI TOBO; KENTA HISAMURA; SHOGO SUMITANI; SHINICHI SEKIKAWA; YOSHIFUMI ARAKI
(85) 29/09/2022
(86) PCT JP2021/014381 de 02/04/2021
(87) WO 2021/201289 de 07/10/2021

---

(21) BR 11 2022 019666-0 A2

Código 1.3 - Notificação - Fase Nacional - PCT
(22) 11/05/2021
(30) 12/05/2020 GB 2006960.5
(51) A61K 31/727 (2006.01), A61P 7/02 (2006.01), A61P 7/04 (2006.01), A61K 38/38 (2006.01), A61K 47/50 (2006.01), A61K 47/64 (2006.01)
(54) UMA MOLÉCULA ANTITROMBICA TENDO ATIVIDADE DE APAC PARA A PREVENÇÃO E/OU TRATAMENTO DE TROMBOCITOPENIA
(71) APLAGON OY (FI)
(72) RIITTA LASSILA
(85) 29/09/2022
(86) PCT EP2021/062501 de 11/05/2021
(87) WO 2021/228866 de 18/11/2021

(21) BR 11 2022 019668-7 A2

Código 1.3 - Notificação - Fase Nacional - PCT
(22) 01/04/2021
(30) 01/04/2020 DE 10 2020 109 076.5; 01/04/2020 DE 10 2020 109 068.4; 01/04/2020 DE 10 2020 109 083.8
(51) A23J 3/04 (2006.01), A23J 3/14 (2006.01), A23J 3/22 (2006.01), A23K 20/147 (2006.01), A23K 50/48 (2006.01), A23L 5/10 (2006.01), A23L 13/60 (2006.01)
(54) PROCESSO DE PRODUÇÃO DE UM ANÁLOGO DE CARNE E APARELHO PARA O MESMO
(71) MARS, INCORPORATED (US)
(72) MARKO SCHREIBER; JOHANNES PAUL SCHLEBUSCH
(85) 29/09/2022
(86) PCT EP2021/058778 de 01/04/2021
(87) WO 2021/198501 de 07/10/2021

(21) BR 11 2022 019670-9 A2

Código 1.3 - Notificação - Fase Nacional - PCT
(22) 18/02/2021
(30) 07/04/2020 US 63/006,645; 17/02/2021 US 17/177,522
(51) H04L 5/00 (2006.01), H04W 64/00 (2006.01), H04W 72/04 (2006.01)
(54) TRANSMISSÃO DE SINAL DE REFERÊNCIA SONORO (SRS) PARA POSICIONAMENTO EM SÍMBOLOS FLEXÍVEIS
(71) QUALCOMM INCORPORATED (US)
(72) YIH-HAO LIN; XIAOXIA ZHANG; ALEXANDROS MANOLAKOS; SONY AKKARAKARAN
(85) 29/09/2022
(86) PCT US2021/018459 de 18/02/2021
(87) WO 2021/206811 de 14/10/2021

(21) BR 11 2022 019813-2 A2

Código 1.3 - Notificação - Fase Nacional - PCT
(22) 27/04/2021
(30) 12/05/2020 JP 2020-083685
(51) A22C 21/00 (2006.01)
(54) DISPOSITIVO DE MEDIÇÃO DE PEÇA E SISTEMA DE FORMAÇÃO DE FENDA
(71) MAYEKAWA MFG. CO., LTD. (JP)
(72) KOJI KIDO; KEIGO SHIBAMA; HIROYUKI SAKURAYAMA; AKIRA KOIZUMI; HAJIME AKABANE; MASAOMI WATANABE
(85) 30/09/2022
(86) PCT JP2021/016795 de 27/04/2021
(87) WO 2021/230072 de 18/11/2021

(21) BR 11 2022 020072-2 A2

Código 1.3 - Notificação - Fase Nacional - PCT
(22) 04/05/2021
(30) 05/05/2020 US 63/020,128; 07/05/2020 US 63/021,370

(51) A01K 67/027 (2006.01), C07K 14/705 (2006.01), C12N 15/877 (2006.01), C12N 15/90 (2006.01), C12Q 1/68 (2006.01)
(54) GENES CD163, CÉLULAS, LINHAGENS DE CÉLULAS, PAR DE GRNAS, COMPLEXO CRISPR, MÉTODOS PARA EDITAR UM GENE CD163, PREPARAR UMA CÉLULA, PRODUZIR ANIMAIS E DETERMINAR A PRESENÇA OU AUSÊNCIA DE UMA SEQUÊNCIA EDITADA, EMBRIÃO, LEITÃO OU PORCO ADULTO, INICIADOR DE PCR, SONDA DE PCR, USOS E MÉTODO DE CRIAÇÃO DE UM PORCO RESISTENTE AO PRRSV
(71) GENUS PLC (GB)
(72) ANDREW MARK CIGAN; JONATHAN EDWARD LIGHTNER; MATTHEW SCOTT CULBERTSON; WILLIAM THOMAS CHRISTIANSON; BENJAMIN BEATON; BRIAN BURGER; DYLAN BARNES; MATTHEW CAMPBELL
(85) 04/10/2022
(86) PCT GB2021/051060 de 04/05/2021
(87) WO 2021/224599 de 11/11/2021

---

(21) BR 11 2022 020074-9 A2

Código 1.3 - Notificação - Fase Nacional - PCT
(22) 08/04/2020
(51) H04W 24/00 (2006.01)
(54) PROJETO DE INFORMAÇÕES DE ESTADO DE CANAL (CSI) DE MÚLTIPLAS ENTRADAS E MÚLTIPLAS SAÍDAS (MIMO) DE NEW RADIO (NR) PARA PARTE DE LARGURA DE BANDA (BWP) PEQUENA
(71) APPLE INC. (US)
(72) HAITONG SUN; DAVID NEUMANN; DAWEI ZHANG; GHAITH N. HATTAB; ISMAEL GUTIERREZ GONZALEZ; WEI ZENG; YEONG-SUN HWANG; YUSHU ZHANG
(85) 04/10/2022
(86) PCT CN2020/083800 de 08/04/2020
(87) WO 2021/203312 de 14/10/2021

---

(21) BR 11 2022 020077-3 A2

Código 1.3 - Notificação - Fase Nacional - PCT
(22) 15/04/2021
(30) 17/04/2020 US 63/011,979; 14/04/2021 US 17/230,904
(51) H04L 1/16 (2006.01), H04L 1/18 (2006.01), H04L 5/00 (2006.01)
(54) GERAÇÃO DE REALIMENTAÇÃO DE HARQ-ACK BASEADA EM ALOCAÇÃO DE RECURSO DE DOMÍNIO DE TEMPO
(71) QUALCOMM INCORPORATED (US)
(72) WEI YANG; SEYEDKIANOUSH HOSSEINI; SEYED ALI AKBAR FAKOORIAN
(85) 04/10/2022
(86) PCT US2021/027531 de 15/04/2021
(87) WO 2021/211877 de 21/10/2021

---

(21) BR 11 2022 020078-1 A2

Código 1.3 - Notificação - Fase Nacional - PCT

(22) 30/03/2021
(30) 07/04/2020 EP 20168384.4
(51) C07C 67/02 (2006.01), C07C 67/03 (2006.01), C11C 3/00 (2006.01), C11C 3/02 (2006.01)
(54) MÉTODO PARA PRODUZIR ÉSTER ALQUÍLICO DE ÁCIDO GRAXO A PARTIR DE UMA FONTE DE ÓLEO ORGÂNICO
(71) BASF SE (DE)
(72) PAUL KLINGELHOEFER; MICHAEL SCHIER
(85) 04/10/2022
(86) PCT EP2021/058362 de 30/03/2021
(87) WO 2021/204610 de 14/10/2021

---

(21) BR 11 2022 020079-0 A2

Código 1.3 - Notificação - Fase Nacional - PCT
(22) 19/05/2021
(30) 20/05/2020 EP 20175707.7
(51) C11D 3/37 (2006.01), C11D 3/00 (2006.01), C08G 63/672 (2006.01), C08G 63/78 (2006.01)
(54) POLIÉSTERES DE LIBERAÇÃO DA SUJEIRA PARA USO EM COMPOSIÇÕES DE DETERGENTES
(71) CLARIANT INTERNATIONAL LTD (CH)
(72) MARTIJN GILLISSEN; HIROE YAMADA; KEVIN MUTCH
(85) 04/10/2022
(86) PCT EP2021/063267 de 19/05/2021
(87) WO 2021/233987 de 25/11/2021

---

(21) BR 11 2022 020080-3 A2

Código 1.3 - Notificação - Fase Nacional - PCT
(22) 06/04/2021
(30) 07/04/2020 CN PCT/CN2020/083600
(51) H04W 72/00 (2006.01)
(54) SISTEMAS E MÉTODOS PARA SINALIZAÇÃO DE ESQUEMA PARA INDICAÇÃO DO TIPO DE DIFUSÃO E INDICAÇÃO DE RECURSOS
(71) APPLE INC. (US)
(72) CHUNXUAN YE; CHUNHAI YAO; DAWEI ZHANG; HAITONG SUN; HONG HE; JIE CUI; OGHENEKOME OTERI; WEI ZENG; WEIDONG YANG; YANG TANG; YUSHU ZHANG
(85) 04/10/2022
(86) PCT CN2021/085720 de 06/04/2021
(87) WO 2021/204126 de 14/10/2021

---

(21) BR 11 2022 020081-1 A2

Código 1.3 - Notificação - Fase Nacional - PCT
(22) 19/02/2021
(30) 09/04/2020 CN 202010273320.X; 09/04/2020 CN 202020513565.0; 09/04/2020 CN 202020514072.9; 03/02/2021 CN 202120322629.3
(51) B65B 51/22 (2006.01)

(54) DISPOSITIVO DE SOLDAGEM POR FUSÃO
(71) TAIZHOU YONGPAI PACK EQUIPMENT CO., LTD. (CN)
(72) HE, YUHUA; JIANG, SHUIBO
(85) 04/10/2022
(86) PCT CN2021/076824 de 19/02/2021
(87) WO 2021/203846 de 14/10/2021

---

(21) BR 11 2022 020082-0 A2

Código 1.3 - Notificação - Fase Nacional - PCT
(22) 21/05/2021
(30) 21/05/2020 FR FR2005433; 16/03/2021 FR FR2102631
(51) A61P 17/00 (2006.01), A23L 33/105 (2006.01), A61K 8/9789 (2006.01), A61K 36/185 (2006.01), A61Q 19/00 (2006.01)
(54) EXTRATO DE TORTA DE SEMENTES DE MORINGA PEREGRINA, PROCESSO PARA OBTER O MESMO, COMPOSIÇÃO COSMÉTICA OU NUTRICOSMÉTICA E USO DAS MESMAS
(71) AGENCE FRANCAISE POUR LE DEVELOPPEMENT D'AL ULA (FR)
(72) ELIZABETH DODINET; VINCENT BOURGETEAU
(85) 04/10/2022
(86) PCT EP2021/063707 de 21/05/2021
(87) WO 2021/234166 de 25/11/2021

---

(21) BR 11 2022 020083-8 A2

Código 1.3 - Notificação - Fase Nacional - PCT
(22) 29/04/2021
(30) 11/05/2020 IT 102020000010504; 11/05/2020 IT 102020000010510; 27/04/2021 IT 202021000002198
(51) A47B 91/02 (2006.01), B25B 13/08 (2006.01)
(54) FERRAMENTA E DISPOSITIVO PARA AJUSTAR PÉS COM UM PERFIL MOLDADO PARA ITENS DE MOBILIÁRIO
(71) LEONARDO S.R.L. (IT)
(72) CARLO CATTANEO
(85) 04/10/2022
(86) PCT IB2021/053581 de 29/04/2021
(87) WO 2021/229349 de 18/11/2021

---

(21) BR 11 2022 020086-2 A2

Código 1.3 - Notificação - Fase Nacional - PCT
(22) 29/03/2021
(30) 10/04/2020 CN 202010281147.8
(51) H03F 1/18 (2006.01)
(54) MÉTODO E APARELHO DE PROCESSAMENTO DE SINAL
(71) HUAWEI TECHNOLOGIES CO., LTD. (CN)
(72) ZHIXIONG REN
(85) 04/10/2022
(86) PCT CN2021/083610 de 29/03/2021

(87) WO 2021/204004 de 14/10/2021

---

(21) BR 11 2022 020087-0 A2

Código 1.3 - Notificação - Fase Nacional - PCT
(22) 19/03/2021
(30) 09/04/2020 DE 20 2020 101 990.2
(51) F16K 11/044 (2006.01), F16K 11/07 (2006.01), F16K 27/02 (2006.01), F16K 27/04 (2006.01), F16K 31/524 (2006.01)
(54) DISPOSITIVO DE DESVIO, SÉRIE CONSTRUTIVA DE DISPOSITIVOS DE DESVIO E USO DE UMA INTERFACE PARA FIXAÇÃO DE DISTINTAS VARIANTES DE DISPOSITIVOS DE DESVIO
(71) NEOPERL GMBH (DE)
(72) YICHAO BIAN
(85) 04/10/2022
(86) PCT EP2021/057131 de 19/03/2021
(87) WO 2021/204518 de 14/10/2021

---

(21) BR 11 2022 020089-7 A2

Código 1.3 - Notificação - Fase Nacional - PCT
(22) 30/04/2021
(30) 11/05/2020 IT 102020000010504; 11/05/2020 IT 102020000010510; 27/04/2021 IT 202021000002198
(51) A47B 91/02 (2006.01)
(54) FERRAMENTA E DISPOSITIVO PARA AJUSTAR PÉS PARA ITENS DE MOBILIÁRIO E SIMILARES
(71) LEONARDO S.R.L. (IT)
(72) CARLO CATTANEO
(85) 04/10/2022
(86) PCT IB2021/053625 de 30/04/2021
(87) WO 2021/229355 de 18/11/2021

---

(21) BR 11 2022 020090-0 A2

Código 1.3 - Notificação - Fase Nacional - PCT
(22) 18/03/2021
(30) 09/04/2020 JP 2020-070604
(51) C10B 57/06 (2006.01), C22B 1/00 (2006.01), B01J 20/26 (2006.01)
(54) MÉTODO PARA MODIFICAR MATÉRIA-PRIMA MINERAL
(71) KURITA WATER INDUSTRIES LTD. (JP)
(72) NATSUMI TANIYAMA; TAKASHI KIKKAWA
(85) 04/10/2022
(86) PCT JP2021/011022 de 18/03/2021
(87) WO 2021/205836 de 14/10/2021

---

(21) BR 11 2022 020091-9 A2

Código 1.3 - Notificação - Fase Nacional - PCT
(22) 27/04/2021
(30) 27/04/2020 EP 20171659.4

(51) G05D 23/19 (2006.01), A23N 12/08 (2006.01), G05B 13/04 (2006.01)
(54) MÉTODO DE TORREFAÇÃO
(71) SOCIÉTÉ DES PRODUITS NESTLÉ S.A (CH)
(72) FLAVIEN DUBIEF; NICOLAS BIGLER
(85) 04/10/2022
(86) PCT EP2021/061004 de 27/04/2021
(87) WO 2021/219650 de 04/11/2021

---

(21) BR 11 2022 020092-7 A2

Código 1.3 - Notificação - Fase Nacional - PCT
(22) 08/05/2020
(30) 09/04/2020 US 63/007,491
(51) H04W 52/14 (2006.01), H04W 52/34 (2006.01)
(54) MANIPULAÇÃO DE UMA POTÊNCIA DE TRANSMISSÃO E DESLOCAMENTO DE TEMPO PARA PRIMEIRO E SEGUNDO GRUPOS DE CÉLULA EM CONECTIVIDADE DUPLA
(71) TELEFONAKTIEBOLAGET LM ERICSSON (PUBL) (SE)
(72) AJIT NIMBALKER; RAVIKIRAN NORY
(85) 04/10/2022
(86) PCT EP2020/062824 de 08/05/2020
(87) WO 2021/204405 de 14/10/2021

---

(21) BR 11 2022 020094-3 A2

Código 1.3 - Notificação - Fase Nacional - PCT
(22) 16/04/2021
(30) 17/04/2020 US 63/012,043; 21/09/2020 US 63/081,080; 15/04/2021 US 17/232,002
(51) H04W 36/00 (2006.01), H04W 36/04 (2006.01), H04W 36/24 (2006.01)
(54) LIMITAÇÃO DE HANDOFFS ENTRE REDES DE COMUNICAÇÃO SEM FIO DURANTE UM PERÍODO DE TEMPO
(71) QUALCOMM INCORPORATED (US)
(72) TOM CHIN; AN MEI CHEN; AJIT CHOURASIA; AJITH TOM PAYYAPPILLY; JUAN ZHANG
(85) 04/10/2022
(86) PCT US2021/027643 de 16/04/2021
(87) WO 2021/211946 de 21/10/2021

---

(21) BR 11 2022 020096-0 A2

Código 1.3 - Notificação - Fase Nacional - PCT
(22) 15/04/2021
(30) 15/04/2020 JP 2020-073017
(51) C22C 38/00 (2006.01), C22C 38/54 (2006.01), C21D 8/10 (2006.01)
(54) MATERIAL DE AÇO
(71) NIPPON STEEL CORPORATION (JP)
(72) KEIICHI KONDO; YUJI ARAI; KEIICHI NAKAMURA; TARO OE; TAKENORI KURAMOTO; YOSUKE TAKEDA; HIROKI KAMITANI
(85) 04/10/2022

(86) PCT JP2021/015628 de 15/04/2021
(87) WO 2021/210655 de 21/10/2021

---

(21) BR 11 2022 020097-8 A2

Código 1.3 - Notificação - Fase Nacional - PCT
(22) 07/04/2021
(30) 09/04/2020 EP 20169032.8
(51) A23G 1/00 (2006.01), A23G 1/30 (2006.01), A23G 1/32 (2006.01), A23G 1/36 (2006.01)
(54) MÉTODO PARA TROPICALIZAR CHOCOLATE
(71) SOCIÉTÉ DES PRODUITS NESTLÉ S.A (CH)
(72) ANDREW STEVEN WHITEHOUSE; LISA JENNIFER WILLIAMSON
(85) 04/10/2022
(86) PCT EP2021/059084 de 07/04/2021
(87) WO 2021/204888 de 14/10/2021

---

(21) BR 11 2022 020100-1 A2

Código 1.3 - Notificação - Fase Nacional - PCT
(22) 06/04/2021
(30) 06/04/2020 EP 20168324.0; 15/10/2020 EP 20202118.4; 04/12/2020 EP 20211853.5; 01/02/2021 EP 21154647.8; 01/03/2021 US PCT/US21/20313; 05/03/2021 EP 21160913.6
(51) A61K 39/12 (2006.01), A61K 31/00 (2006.01), A61P 31/00 (2006.01)
(54) VACINA INATIVADA CONTRA VÍRUS SARS-COV-2
(71) VALNEVA AUSTRIA GMBH (AT)
(72) ANDREAS MEINKE; MICHAEL MÖHLEN; ROBERT SCHLEGL; JÜRGEN HEINDL-WRUSS
(85) 04/10/2022
(86) PCT EP2021/058974 de 06/04/2021
(87) WO 2021/204825 de 14/10/2021

---

(21) BR 11 2022 020101-0 A2

Código 1.3 - Notificação - Fase Nacional - PCT
(22) 07/05/2021
(30) 08/05/2020 US 63/022,296
(51) G16B 30/10 (2006.01), G16B 20/20 (2006.01), G16H 50/80 (2006.01)
(54) TÉCNICAS DE SEQUENCIAMENTO E DETECÇÃO DE GENOMA
(71) ILLUMINA, INC. (US)
(72) SVEN BILKE; JOHANN FELIX WILHELM SCHLESINGER
(85) 04/10/2022
(86) PCT US2021/031390 de 07/05/2021
(87) WO 2021/226523 de 11/11/2021

---

(21) BR 11 2022 020102-8 A2

Código 1.3 - Notificação - Fase Nacional - PCT
(22) 30/04/2021
(30) 01/05/2020 US 16/864,553

(51) F22B 37/38 (2006.01), F23J 3/02 (2006.01), F22B 37/56 (2006.01)
(54) SISTEMA E MÉTODO PARA CONTROLAR O FUNCIONAMENTO DE UMA CALDEIRA DE RECUPERAÇÃO PARA REDUZIR INCRUSTAÇÃO
(71) INTERNATIONAL PAPER COMPANY (US)
(72) ANDREW KEVIN JONES
(85) 04/10/2022
(86) PCT US2021/030093 de 30/04/2021
(87) WO 2021/222707 de 04/11/2021

---

(21) BR 11 2022 020107-9 A2

Código 1.3 - Notificação - Fase Nacional - PCT
(22) 08/04/2021
(30) 10/04/2020 US 63/008,529; 07/08/2020 US 63/062,623
(51) A61K 31/4178 (2006.01), A61P 11/00 (2006.01), A61P 31/14 (2006.01)
(54) MÉTODOS DE TRATAMENTO DA SÍNDROME RESPIRATÓRIA AGUDA GRAVE
(71) EAGLE PHARMACEUTICALS, INC (US)
(72) ADRIAN HEPNER
(85) 05/10/2022
(86) PCT US2021/026303 de 08/04/2021
(87) WO 2021/207444 de 14/10/2021

---

(21) BR 11 2022 020114-1 A2

Código 1.3 - Notificação - Fase Nacional - PCT
(22) 15/04/2021
(30) 15/04/2020 US 63/010,108
(51) A61K 31/506 (2006.01), C07D 401/14 (2006.01), C07D 413/14 (2006.01)
(54) MÉTODOS PARA PREPARAR INIBIDORES DO RECEPTOR TIROSINA QUINASE
(71) PYRAMID BIOSCIENCES, INC. (US)
(72) KOLLOL PAL; PRASANT DEB; HARI PRAKASH; AVINASH BORUDE
(85) 05/10/2022
(86) PCT US2021/027538 de 15/04/2021
(87) WO 2021/211882 de 21/10/2021

---

(21) BR 11 2022 020117-6 A2

Código 1.3 - Notificação - Fase Nacional - PCT
(22) 14/04/2021
(30) 17/04/2020 US 63/011,798; 13/04/2021 US 17/229,361
(51) H04L 1/00 (2006.01), H03M 13/13 (2006.01)
(54) TÉCNICAS PARA DETERMINAR UMA TABELA DE CODIFICAÇÃO OU CONDIÇÕES DEFEITUOSAS PARA CODIFICAÇÃO REED MULLER EM COMUNICAÇÕES SEM FIO
(71) QUALCOMM INCORPORATED (US)
(72) WEI YANG; YI HUANG; PETER GAAL; WANSHI CHEN; GABI SARKIS
(85) 05/10/2022
(86) PCT US2021/027316 de 14/04/2021

(87) WO 2021/211731 de 21/10/2021

(21) BR 11 2022 020120-6 A2

Código 1.3 - Notificação - Fase Nacional - PCT
(22) 02/04/2021
(30) 06/04/2020 US 63/005,889
(51) A61D 1/02 (2006.01), A61D 7/00 (2006.01), A01K 37/00 (2006.01), A61D 3/00 (2006.01), A61M 5/20 (2006.01)
(54) DISPOSITIVO DE COMBINAÇÃO DE DISPOSITIVO INJETOR E DISPOSITIVO DE PULVERIZAÇÃO
(71) PHI-TECH ANIMAL HEALTH TECHNOLOGIES LTD. (IL)
(72) GERSHON GOLDENBERG; ASAF HALAMISH; YEHUDA EHUD ASHASH; AVNER FINGER; ASSAF SHAFRAN
(85) 05/10/2022
(86) PCT IB2021/052788 de 02/04/2021
(87) WO 2021/205312 de 14/10/2021

(21) BR 11 2022 020121-4 A2

Código 1.3 - Notificação - Fase Nacional - PCT
(22) 29/04/2021
(30) 30/04/2020 EP 20172522.3
(51) A23J 3/22 (2006.01)
(54) MÉTODO PARA PRODUZIR UMA COMPOSIÇÃO DE ANÁLOGO DE ATUM
(71) SOCIÉTÉ DES PRODUITS NESTLÉ S.A (CH)
(72) JEAN-CLAUDE DELASOIE; PAULA GUERRA QUIROZ; WALTER MATTHEY-DORET; OLIVER NUSSLI; PATRICK PIBAROT
(85) 05/10/2022
(86) PCT EP2021/061257 de 29/04/2021
(87) WO 2021/219783 de 04/11/2021

(21) BR 11 2022 020123-0 A2

Código 1.3 - Notificação - Fase Nacional - PCT
(22) 18/03/2021
(30) 09/04/2020 JP 2020-070560
(51) B01F 3/18 (2006.01), B01F 15/02 (2006.01), C21B 5/00 (2006.01), C22B 1/00 (2006.01), B65G 69/20 (2006.01)
(54) MÉTODO PARA EVITAR ADESÃO E ENTUPIMENTO DE MATÉRIA-PRIMA MINERAL
(71) KURITA WATER INDUSTRIES LTD. (JP)
(72) YOUICHI HIRANO; TAKASHI KIKKAWA; MASAKI MIYAHARA
(85) 05/10/2022
(86) PCT JP2021/011019 de 18/03/2021
(87) WO 2021/205835 de 14/10/2021

(21) BR 11 2022 020124-9 A2

Código 1.3 - Notificação - Fase Nacional - PCT

(22) 15/04/2021
(30) 15/04/2020 CN PCT/CN2020/084880
(51) A61K 47/00 (2006.01), A61K 47/10 (2006.01), A61K 47/36 (2006.01), A61K 47/68 (2006.01), A61P 35/00 (2006.01)
(54) CONJUGADO ANTICORPO-FÁRMACO
(71) SHENZHEN ENDURING BIOTECH, LTD. (CN)
(72) DECHUN WU; SHUMIN LIU; SHUQIANG YIN; YU WEN
(85) 05/10/2022
(86) PCT CN2021/087513 de 15/04/2021
(87) WO 2021/209007 de 21/10/2021

---

(21) BR 11 2022 020125-7 A2

Código 1.3 - Notificação - Fase Nacional - PCT
(22) 23/03/2021
(30) 17/04/2020 US 63/011,685; 04/06/2020 US 63/034,618; 14/10/2020 US 17/070,589
(51) H04N 19/124 (2006.01), H04N 19/117 (2006.01), H04N 19/157 (2006.01), H04N 19/176 (2006.01), H04N 19/18 (2006.01), H04N 19/463 (2006.01), H04N 19/147 (2006.01), H04N 19/48 (2006.01)
(54) QUANTIZAÇÃO OTIMIZADA DE DISTORÇÃO DE TAXA PARALELIZADA QUE UTILIZA APRENDIZAGEM PROFUNDA
(71) QUALCOMM INCORPORATED (US)
(72) DANA KIANFAR; AUKE JORIS WIGGERS; AMIR SAID; TACO SEBASTIAAN COHEN; REZA POURREZA
(85) 05/10/2022
(86) PCT US2021/023680 de 23/03/2021
(87) WO 2021/211270 de 21/10/2021

---

(21) BR 11 2022 020126-5 A2

Código 1.3 - Notificação - Fase Nacional - PCT
(22) 06/04/2021
(30) 07/04/2020 EP 20168403.2
(51) C08G 18/64 (2006.01), C08G 18/73 (2006.01), C08G 18/76 (2006.01), C08G 18/72 (2006.01)
(54) POLIURETANOS DE LIGNINA DESPOLIMERIZADA CONTENDO MONÔMEROS DE LIGNINA
(71) VITO NV (BE)
(72) ORTIZ PABLO URRACA; RICHARD VENDAMME
(85) 05/10/2022
(86) PCT EP2021/058922 de 06/04/2021
(87) WO 2021/204790 de 14/10/2021

---

(21) BR 11 2022 020127-3 A2

Código 1.3 - Notificação - Fase Nacional - PCT
(22) 15/04/2021
(30) 17/04/2020 US 63/011,854; 14/04/2021 US 17/230,502
(51) H04W 48/00 (2006.01), H04W 48/18 (2006.01)

(54) MÉTODOS PARA MANIPULAR A CONTABILIZAÇÃO DE FATIAMENTO PARA ACESSO WI-FI DE PORTA DE COMUNICAÇÃO DE DADOS DE PACOTE EVOLUÍDO
(71) QUALCOMM INCORPORATED (US)
(72) JUAN ZHANG; AJITH TOM PAYYAPPILLY; TOM CHIN; YOUJUN FAN
(85) 05/10/2022
(86) PCT US2021/027459 de 15/04/2021
(87) WO 2021/211824 de 21/10/2021

---

(21) BR 11 2022 020128-1 A2

Código 1.3 - Notificação - Fase Nacional - PCT
(22) 13/04/2021
(30) 15/04/2020 EP 20169697.8
(51) A61K 9/00 (2006.01), A61K 31/00 (2006.01), A61K 47/10 (2006.01), A61K 31/192 (2006.01), A61K 31/57 (2006.01)
(54) FILME FINO ORAL COM FILME FUNDIDO LISO
(71) LTS LOHMANN THERAPIE-SYSTEME AG (DE)
(72) MICHAEL LINN; SABINE WARNUS; CLAUDIA NORELLI; MARIO FICKER
(85) 05/10/2022
(86) PCT EP2021/059596 de 13/04/2021
(87) WO 2021/209472 de 21/10/2021

---

(21) BR 11 2022 020130-3 A2

Código 1.3 - Notificação - Fase Nacional - PCT
(22) 19/02/2021
(30) 09/04/2020 CN 202010273335.6; 09/04/2020 CN 202020508215.5; 03/02/2021 CN 202120322629.3
(51) B65B 13/32 (2006.01)
(54) DISPOSITIVO DE SOLDAGEM POR FUSÃO
(71) TAIZHOU YONGPAI PACK EQUIPMENT CO., LTD. (CN)
(72) HE, YUHUA; JIANG, SHUIBO
(85) 05/10/2022
(86) PCT CN2021/076809 de 19/02/2021
(87) WO 2021/203844 de 14/10/2021

---

(21) BR 11 2022 020131-1 A2

Código 1.3 - Notificação - Fase Nacional - PCT
(22) 29/03/2021
(30) 06/04/2020 EP 20168197.0; 14/09/2020 EP 20195918.6; 26/03/2021 EP PCT/EP2021/057865
(51) C07D 471/04 (2006.01), C07D 487/04 (2006.01), A01N 43/90 (2006.01)
(54) COMPOSTO DA FÓRMULA, MISTURA DE PESTICIDAS, USO DE COMPOSTOS DA FÓRMULA, MÉTODOS DE COMBATE OU CONTROLE DE PRAGAS INVERTEBRADAS E DE PROTEÇÃO DE PLANTAS EM CRESCIMENTO E SEMENTE
(71) BASF SE (DE)
(72) WOLFGANG VON DEYN; RIZWAN SHABBIR SHAIKH; ASHOKKUMAR

	ADISECHAN (85) 05/10/2022 (86) PCT EP2021/058135 de 29/03/2021 (87) WO 2021/204577 de 14/10/2021
(21) BR 11 2022 020132-0 A2	Código 1.3 - Notificação - Fase Nacional - PCT (22) 07/04/2021 (30) 07/04/2020 US 16/841,721 (51) A61B 17/88 (2006.01), A61F 2/44 (2006.01), A61F 2/30 (2006.01) (54) DISPOSITIVO INTERSOMÁTICO DE SUPORTE DA BORDA CORTICAL (71) ETHICON, INC. (US) (72) WILLIAM COHN; TERRY DAGLOW; MEGAN GREENWOOD; JOSEPH LABDIK; ROMAN LOMELI; RAVI PATEL; BYRON SMITH; FERGUS WONG (85) 05/10/2022 (86) PCT IB2021/052888 de 07/04/2021 (87) WO 2021/205357 de 14/10/2021
(21) BR 11 2022 020358-6 A2	Código 1.3 - Notificação - Fase Nacional - PCT (22) 12/04/2021 (30) 13/04/2020 US 63/009,187 (51) A61K 8/58 (2006.01), A61K 8/81 (2006.01), A61Q 19/00 (2006.01) (54) PRODUTO COSMÉTICO SEDOSO ANIDRO (71) AKI, INC. (US) (72) MICKAEL DEVASSINE; HRAZHYNA DEVASSINE (85) 07/10/2022 (86) PCT US2021/026921 de 12/04/2021 (87) WO 2021/211468 de 21/10/2021
(21) BR 11 2022 020360-8 A2	Código 1.3 - Notificação - Fase Nacional - PCT (22) 20/01/2021 (30) 07/04/2020 CN 202010263683.5 (51) H04W 24/02 (2006.01) (54) MÉTODO DE COMUNICAÇÃO, APARELHO E SISTEMA (71) HUAWEI TECHNOLOGIES CO., LTD. (CN) (72) HAIYANG SUN (85) 07/10/2022 (86) PCT CN2021/072911 de 20/01/2021 (87) WO 2021/203794 de 14/10/2021
(21) BR 11 2022 020365-9 A2	Código 1.3 - Notificação - Fase Nacional - PCT (22) 16/04/2021 (30) 16/04/2020 US 63/010,730 (51) A45D 40/00 (2006.01), A45D 33/38 (2006.01), A45D 34/00 (2006.01), A45D

34/02 (2006.01), A45D 37/00 (2006.01), A45D 44/00 (2006.01)
(54) EMBALAGEM TIPO BOLHA AUTOSSUSTENTÁVEL PARA AMOSTRAGEM DE UM PRODUTO, E, MÉTODO DE FABRICAÇÃO DA MESMA
(71) AKI, INC. (US)
(72) MATTHEW CRIDER; SARA ANN ISOLA; SAVY MINA AN; CHRISTOPHER WEMETT; JEANINE RIVERA
(85) 07/10/2022
(86) PCT US2021/027622 de 16/04/2021
(87) WO 2021/211932 de 21/10/2021

---

(21) BR 11 2022 020366-7 A2
Código 1.3 - Notificação - Fase Nacional - PCT
(22) 07/04/2021
(30) 07/04/2020 CN PCT/CN2020/083569
(51) H04N 19/00 (2006.01)
(54) MÉTODO DE PROCESSAMENTO DE VÍDEO, APARELHO PARA PROCESSAMENTO DE DADOS DE VÍDEO E MEIOS DE ARMAZENAMENTO E DE GRAVAÇÃO NÃO TRANSITÓRIOS LEGÍVEIS POR COMPUTADOR
(71) BEIJING BYTEDANCE NETWORK TECHNOLOGY CO., LTD. (CN) ; BYTEDANCE INC. (US)
(72) ZHIPIN DENG; LI ZHANG; YE-KUI WANG; KAI ZHANG; JIZHENG XU
(85) 07/10/2022
(86) PCT CN2021/085772 de 07/04/2021
(87) WO 2021/204136 de 14/10/2021

---

(21) BR 11 2022 020367-5 A2
Código 1.3 - Notificação - Fase Nacional - PCT
(22) 03/05/2021
(30) 07/05/2020 FR FR2004517
(51) B01J 21/04 (2006.01), B01J 23/00 (2006.01), B01J 23/883 (2006.01), B01J 35/10 (2006.01), B01J 37/02 (2006.01), B01J 37/08 (2006.01), B01J 37/14 (2006.01), B01J 37/20 (2006.01)
(54) CATALISADOR DE HIDROGENAÇÃO COMPREENDENDO UM SUPORTE E UMA RAZÃO ESPECÍFICA DE NIMO
(71) IFP ENERGIES NOUVELLES (FR)
(72) ANTOINE FECANT; PHILIBERT LEFLAIVE; ETIENNE GIRARD; JUAN JOSE SOSSA LEDEZMA
(85) 07/10/2022
(86) PCT EP2021/061555 de 03/05/2021
(87) WO 2021/224172 de 11/11/2021

---

(21) BR 11 2022 020368-3 A2
Código 1.3 - Notificação - Fase Nacional - PCT
(22) 08/04/2020
(51) H04B 7/06 (2006.01)
(54) APARELHO E MÉTODO PARA GERENCIAMENTO DE FEIXES POR

RELATÓRIO BASEADO EM GRUPO
(71) APPLE INC. (US)
(72) CHUNHAI YAO; HAITONG SUN; CHUNXUAN YE; DAWEI ZHANG; HONG HE; JIA TANG; OGHENEKOME OTERI; PENGKAI ZHAO; TIANYAN PU; WEI ZENG; WEI ZHANG; WEIDONG YANG; YEONG-SUN HWANG; YUCHUL KIM; YUSHU ZHANG
(85) 07/10/2022
(86) PCT CN2020/083757 de 08/04/2020
(87) WO 2021/203295 de 14/10/2021

---

(21) BR 11 2022 020369-1 A2

Código 1.3 - Notificação - Fase Nacional - PCT
(22) 15/03/2021
(30) 10/04/2020 IT 102020000007741
(51) B31F 1/07 (2006.01)
(54) MÉTODO E DISPOSITIVO PARA AQUECER UM CILINDRO DE GOFRAGEM EM UM DISPOSITIVO DE GOFRAGEM-LAMINAÇÃO
(71) KÖRBER TISSUE S.P.A. (IT)
(72) LUCA FRASNETTI; ANDREA PETRONE; GRAZIANO MAZZACCHERINI
(85) 07/10/2022
(86) PCT IB2021/052134 de 15/03/2021
(87) WO 2021/205255 de 14/10/2021

---

(21) BR 11 2022 020372-1 A2

Código 1.3 - Notificação - Fase Nacional - PCT
(22) 30/03/2021
(30) 09/04/2020 DE 10 2020 002 231.6
(51) A61F 2/14 (2006.01), A61F 9/008 (2006.01)
(54) MÉTODO PARA PRODUZIR UM IMPLANTE PARA INSERÇÃO EM UM OLHO, EM PARTICULAR PARA INSERÇÃO NO CANAL DE SCHLEMM DE UM OLHO
(71) AIXTENT GMBH (DE)
(72) REINHART POPRAWE; AXEL VON WALLFELD; UWE CLASEN
(85) 07/10/2022
(86) PCT DE2021/000057 de 30/03/2021
(87) WO 2021/204312 de 14/10/2021

---

(21) BR 11 2022 020380-2 A2

Código 1.3 - Notificação - Fase Nacional - PCT
(22) 07/05/2021
(30) 08/05/2020 US 63/022,109; 06/11/2020 EP 20206224.6
(51) C07C 15/46 (2006.01), B01J 3/00 (2006.01), C07C 7/14 (2006.01), B01D 9/00 (2006.01), C07C 7/00 (2006.01)
(54) UM PROCESSO E APARELHO PARA PREPARAR UMA COMPOSIÇÃO DE ESTIRENO PURIFICADA A PARTIR DE MATÉRIA-PRIMA QUE CONTÉM ESTIRENO
(71) SULZER MANAGEMENT AG (CH)

(72) RAHUL KHANDELWAL; JOSEPH C. GENTRY; RANDI WYTCHERLEY; KIMBERLY ANDERSON; META NAULITA-ELLIS; CLAUDIA PUDACK; CELINE RIOUAL; CHRISTOPH KIRSCHNER; B. BRYANT SLIMP; MANFRED STEPANSKI; ERIK TEMMEL
(85) 07/10/2022
(86) PCT EP2021/062213 de 07/05/2021
(87) WO 2021/224487 de 11/11/2021

---

(21) BR 11 2022 020381-0 A2

Código 1.3 - Notificação - Fase Nacional - PCT
(22) 25/03/2021
(30) 08/04/2020 US 63/007,200
(51) H04N 19/105 (2006.01), H04N 19/159 (2006.01), H04N 19/176 (2006.01), H04N 19/186 (2006.01), H04N 19/70 (2006.01)
(54) MAPEAMENTO DE LUMA COM ESCALONAMENTO DE CROMA PARA ATUALIZAÇÃO DE DECODIFICAÇÃO GRADUAL
(71) NOKIA TECHNOLOGIES OY (FI)
(72) LIMIN WANG; SEUNGWOOK HONG; KRIT PANUSOPONE; MISKA MATIAS HANNUKSELA
(85) 07/10/2022
(86) PCT EP2021/057748 de 25/03/2021
(87) WO 2021/204553 de 14/10/2021

---

(21) BR 11 2022 020383-7 A2

Código 1.3 - Notificação - Fase Nacional - PCT
(22) 07/04/2021
(30) 07/04/2020 EP 20168471.9
(51) A23K 50/40 (2006.01), G06Q 30/02 (2006.01), G06Q 50/10 (2006.01), G09B 19/00 (2006.01), G16H 20/60 (2006.01)
(54) MÉTODOS PARA CARACTERIZAR AS NECESSIDADES NUTRICIONAIS DE UM ANIMAL E PARA SELECIONAR PRODUTOS ALIMENTARES
(71) MARS, INCORPORATED (US)
(72) JEAN-BAPTISTE ROCHE; MATHIEU MONTOYA; SALLY PEREA
(85) 07/10/2022
(86) PCT US2021/026197 de 07/04/2021
(87) WO 2021/207370 de 14/10/2021

---

(21) BR 11 2022 020386-1 A2

Código 1.3 - Notificação - Fase Nacional - PCT
(22) 15/03/2021
(30) 10/04/2020 IT 102020000007735
(51) B31F 1/07 (2006.01)
(54) MÁQUINA E MÉTODO PARA GOFRAR PRODUTOS DE TIRA DE PAPEL
(71) KÖRBER TISSUE S.P.A. (IT)
(72) RICCARDO PIERONI; MATTEO GALOPPINI
(85) 07/10/2022
(86) PCT IB2021/052132 de 15/03/2021

(87) WO 2021/205253 de 14/10/2021

---

(21) BR 11 2022 020387-0 A2

Código 1.3 - Notificação - Fase Nacional - PCT
(22) 12/05/2021
(30) 13/05/2020 US 63/024,338
(51) A61P 21/00 (2006.01), C07K 14/47 (2006.01), C12N 15/864 (2006.01)
(54) TERAPIA GENÉTICA COM VETORES DUAIS DE DISFERLINA
(71) RESEARCH INSTITUTE AT NATIONWIDE CHILDREN'S HOSPITAL (US)
(72) LOUISE RODINO-KLAPAC
(85) 07/10/2022
(86) PCT US2021/031998 de 12/05/2021
(87) WO 2021/231577 de 18/11/2021

---

(21) BR 11 2022 020390-0 A2

Código 1.3 - Notificação - Fase Nacional - PCT
(22) 08/04/2021
(30) 10/04/2020 US 63/008,316; 07/04/2021 US 17/224,968
(51) G01N 21/29 (2006.01), G01N 21/31 (2006.01), G01N 21/55 (2006.01), G01N 21/59 (2006.01), G01J 3/46 (2006.01)
(54) MÉTODO PARA PRODUZIR UM DISPOSITIVO DE COMPARAÇÃO DE CORES; MÉTODO LIMITAR A PROPAGAÇÃO DE PATÓGENOS AO EXPERIMENTAR MAQUIAGEM; E APARELHO
(71) LEE KAPLAN (US)
(72) LEE KAPLAN
(85) 07/10/2022
(86) PCT US2021/026387 de 08/04/2021
(87) WO 2021/207498 de 14/10/2021

---

(21) BR 11 2022 020392-6 A2

Código 1.3 - Notificação - Fase Nacional - PCT
(22) 07/04/2021
(30) 08/04/2020 US 63/007,161
(51) A61K 31/4365 (2006.01), A61K 31/437 (2006.01), A61K 31/4375 (2006.01), A61K 31/4412 (2006.01), A61P 25/14 (2006.01), A61P 25/26 (2006.01)
(54) MÉTODO PARA TRATAR UM INDIVÍDUO QUE TEM DOENÇA DE HUNTINGTON, INIBIDOR DO BROMODOMÍNIO 9, E, USO DE UM INIBIDOR DO BROMODOMÍNIO 9
(71) RUMI SCIENTIFIC HOLDINGS, INC. (US)
(72) CARLOTA PEREDA SERRAS; FRED ETOC
(85) 07/10/2022
(86) PCT US2021/026223 de 07/04/2021
(87) WO 2021/207387 de 14/10/2021

---

(21) BR 11 2022 020393-4 A2

Código 1.3 - Notificação - Fase Nacional - PCT
(22) 17/04/2020

(51) H04W 12/02 (2006.01), H04W 4/02 (2006.01), H04W 12/00 (2006.01), H04W 4/44 (2006.01), G06T 7/70 (2006.01), G06T 19/00 (2006.01), H04W 4/38 (2006.01)
(54) LOCALIZAÇÃO E MAPEAMENTO POR UM GRUPO DE DISPOSITIVOS DE COMUNICAÇÕES MÓVEIS
(71) TELEFONAKTIEBOLAGET LM ERICSSON (PUBL) (SE)
(72) JOSÉ ARAÚJO; VOLODYA GRANCHAROV
(85) 07/10/2022
(86) PCT EP2020/060923 de 17/04/2020
(87) WO 2021/209158 de 21/10/2021

---

(21) BR 11 2022 020398-5 A2

Código 1.3 - Notificação - Fase Nacional - PCT
(22) 06/04/2021
(30) 10/04/2020 US 16/845,364
(51) G06N 20/00 (2006.01), G09B 19/00 (2006.01), G09B 25/00 (2006.01), G09B 5/06 (2006.01)
(54) SISTEMA E MÉTODO PARA USAR APRENDIZAGEM DE MÁQUINA PARA ASSEGURAR INSTALAÇÃO E/OU REPARO ADEQUADO POR TÉCNICOS
(71) HUGHES NETWORK SYSTEMS, LLC (US)
(72) ANURAG BHATNAGAR
(85) 07/10/2022
(86) PCT US2021/025901 de 06/04/2021
(87) WO 2021/207145 de 14/10/2021

---

(21) BR 11 2022 020420-5 A2

Código 1.3 - Notificação - Fase Nacional - PCT
(22) 09/03/2021
(30) 10/04/2020 US 63/008,560; 23/06/2020 US 63/042,821; 09/03/2021 US 17/196,121
(51) A61K 31/19 (2006.01), A61K 31/045 (2006.01), A61K 31/065 (2006.01), A61K 31/185 (2006.01)
(54) UMA COMPOSIÇÃO FARMACÊUTICA E SEU USO PARA INIBIR A EXPRESSÃO MEMBRANAR DE ACE2
(71) MATTHIAS W. RATH (US)
(72) MATTHIAS W. RATH; ALEKSANDRA NIEDZWIECKI; ANNA GOC; VADIMO IVANOV
(85) 07/10/2022
(86) PCT US2021/021536 de 09/03/2021
(87) WO 2021/206837 de 14/10/2021

---

(21) BR 11 2022 020423-0 A2

Código 1.3 - Notificação - Fase Nacional - PCT
(22) 08/04/2021
(30) 08/04/2020 US 63/007,331; 25/06/2020 US 63/044,318; 31/08/2020 US 63/072,922; 16/12/2020 US 63/126,494
(51) A61P 3/00 (2006.01), A61P 9/00 (2006.01), A61P 11/00 (2006.01), A61P

13/12 (2006.01), A61P 25/00 (2006.01), A61P 31/00 (2006.01), A61P 35/00 (2006.01), A61P 37/00 (2006.01), C07D 401/14 (2006.01), C07D 403/14 (2006.01), C07D 413/14 (2006.01), C07D 417/14 (2006.01), C07D 471/04 (2006.01), C07D 487/04 (2006.01), A61K 31/517 (2006.01), A61K 31/519 (2006.01), A61K 31/5025 (2006.01), A61K 31/4709 (2006.01), A61K 31/502 (2006.01)
(54) COMPOSTOS E MÉTODOS PARA MODULAÇÃO DE SPLICING
(71) REMIX THERAPEUTICS INC. (US)
(72) DOMINIC REYNOLDS; SERGE LEGER; MICHAEL W. SEILER; ANANT A. AGRAWAL; FREDERIC VAILLANCOURT; PETER SMITH; ALLEN T. HOPPER; SUDEEP PRAJAPATI; OLIVIER SOUEIDAN
(85) 07/10/2022
(86) PCT US2021/026481 de 08/04/2021
(87) WO 2021/207554 de 14/10/2021

---

(21) BR 11 2022 020429-9 A2

Código 1.3 - Notificação - Fase Nacional - PCT
(22) 26/04/2021
(30) 27/04/2020 US 63/016,085
(51) A61M 25/00 (2006.01), A61M 25/01 (2006.01), A61M 25/06 (2006.01), A61M 25/09 (2006.01)
(54) CATETERES CENTRAIS DE INSERÇÃO RÁPIDA INCLUINDO CONJUNTOS DE CATETER E MÉTODOS DOS MESMOS
(71) BARD ACCESS SYSTEMS, INC. (US)
(72) GLADE H. HOWELL
(85) 07/10/2022
(86) PCT US2021/029183 de 26/04/2021
(87) WO 2021/222116 de 04/11/2021

---

(21) BR 11 2022 020430-2 A2

Código 1.3 - Notificação - Fase Nacional - PCT
(22) 27/04/2021
(30) 27/04/2020 EP 20171668.5
(51) A23F 5/04 (2006.01), A23N 12/08 (2006.01), A23N 12/12 (2006.01)
(54) SISTEMA PARA CALIBRAÇÃO DE APARELHOS DE TORREFAÇÃO
(71) SOCIÉTÉ DES PRODUITS NESTLÉ S.A (CH)
(72) FLAVIEN FLORENT DUBIEF; NICOLAS BIGLER; RISTE PINDJUROV; VINCENT MARTIN
(85) 07/10/2022
(86) PCT EP2021/061007 de 27/04/2021
(87) WO 2021/219652 de 04/11/2021

---

(21) BR 11 2022 020434-5 A2

Código 1.3 - Notificação - Fase Nacional - PCT
(22) 15/04/2021
(30) 05/05/2020 DE 10 2020 002 676.1
(51) B62D 7/02 (2006.01), B62D 15/02 (2006.01), B62D 63/02 (2006.01), B62D

61/10 (2006.01)
(54) SISTEMA DE TRANSPORTE MÓVEL
(71) SEW-EURODRIVE GMBH & CO. KG (DE)
(72) DIRK DEGEN; JOSEF SCHMIDT; ALEXANDER JUNGINGER; GERO BOCKELMANN; ANDREAS TUSKAN; JAN-PATRICK KÖDDERITZSCH; FRANK ERB
(85) 07/10/2022
(86) PCT EP2021/059822 de 15/04/2021
(87) WO 2021/223975 de 11/11/2021

---

(21) BR 11 2022 020436-1 A2

Código 1.3 - Notificação - Fase Nacional - PCT
(22) 09/04/2021
(30) 09/04/2020 US 63/007,746
(51) H04L 5/00 (2006.01), H04B 7/06 (2006.01), H04W 72/04 (2006.01), H04B 7/08 (2006.01)
(54) MÉTODOS REALIZADOS POR UM DISPOSITIVO SEM FIO E POR UMA ESTAÇÃO DE BASE PARA ATIVAR ESTADOS DE INDICADOR DE CONFIGURAÇÃO DE TRANSMISSÃO, E, DISPOSITIVO SEM FIO E ESTAÇÃO DE BASE PARA ATIVAR ESTADOS DE INDICADOR DE CONFIGURAÇÃO DE TRANSMISSÃO
(71) TELEFONAKTIEBOLAGET LM ERICSSON (PUBL) (SE)
(72) SIVA MURUGANATHAN; HELKA-LIINA MÄÄTTANEN; SHIWEI GAO
(85) 07/10/2022
(86) PCT IB2021/052979 de 09/04/2021
(87) WO 2021/205409 de 14/10/2021

---

(21) BR 11 2022 020438-8 A2

Código 1.3 - Notificação - Fase Nacional - PCT
(22) 09/04/2021
(30) 09/04/2020 EP 20169147.4; 09/04/2020 EP 20169148.2; 15/04/2020 EP 20169642.4; 22/07/2020 EP 20187283.5; 20/10/2020 EP 20202816.3; 23/02/2021 US 63/152,582
(51) C07K 14/20 (2006.01), A61K 39/02 (2006.01), A61P 31/00 (2006.01), A61P 31/04 (2006.01)
(54) COMPOSIÇÕES COMPREENDENDO TRÊS PROTEÍNAS DE FUSÃO OSPA PARA USO MÉDICO
(71) VALNEVA AUSTRIA GMBH (AT) ; PFIZER INC. (US)
(72) NICOLE BÉZAY; ROMANA HOCHREITER; URBAN LUNDBERG; STEVEN RUSSELL BAILEY; ANNALIESA SYBIL ANDERSON; KATHRIN UTE JANSEN; DANIEL ALFRED SCOTT
(85) 07/10/2022
(86) PCT US2021/026599 de 09/04/2021
(87) WO 2021/207615 de 14/10/2021

---

(21) BR 11 2022 020439-6 A2

Código 1.3 - Notificação - Fase Nacional - PCT

(22) 09/04/2021
(30) 09/04/2020 EP 20168929.6; 22/05/2020 EP 20176023.8; 18/06/2020 EP 20180781.5; 27/10/2020 EP 20204036.6
(51) C12N 15/115 (2006.01), A61K 31/713 (2006.01)
(54) APTÂMEROS PARA USO NO TRATAMENTO DE INFECÇÕES DE CORONAVIRIDAE
(71) BERLIN CURES GMBH (DE)
(72) ANNEKATHRIN HABERLAND; JOHANNES MÜLLER; GERD WALLUKAT; PETER GÖTTEL
(85) 07/10/2022
(86) PCT EP2021/059328 de 09/04/2021
(87) WO 2021/205012 de 14/10/2021

---

(21) BR 11 2022 020444-2 A2

Código 1.3 - Notificação - Fase Nacional - PCT
(22) 09/04/2021
(30) 10/04/2020 US 63/008,251
(51) C07K 14/47 (2006.01)
(54) COMPOSIÇÕES E MÉTODOS PARA O TRATAMENTO DE DISTÚRBIOS DE AGREGAÇÃO DE PROTEÍNAS
(71) SOLA BIOSCIENCES LLC (US)
(72) AKINORI HISHIYA; KEIZO KOYA
(85) 07/10/2022
(86) PCT US2021/026633 de 09/04/2021
(87) WO 2021/207636 de 14/10/2021

---

(21) BR 11 2022 020445-0 A2

Código 1.3 - Notificação - Fase Nacional - PCT
(22) 08/04/2021
(30) 08/04/2020 US 63/007,089; 08/04/2020 US 63/007,080
(51) B29C 70/30 (2006.01), G01N 21/3563 (2006.01), G01N 33/42 (2006.01)
(54) OTIMIZAÇÃO DE QUALIDADE DE DADOS DE FTIR
(71) TPI COMPOSITES, INC. (US)
(72) RICHARD MIGNACCA
(85) 07/10/2022
(86) PCT US2021/026454 de 08/04/2021
(87) WO 2021/207542 de 14/10/2021

---

(21) BR 11 2022 020446-9 A2

Código 1.3 - Notificação - Fase Nacional - PCT
(22) 09/04/2021
(30) 17/04/2020 US 63/011,701; 19/02/2021 US 63/151,354
(51) C07D 519/00 (2006.01), A61K 31/497 (2006.01), A61P 35/00 (2006.01)
(54) INIBIDOR DE RET CRISTALINO
(71) LOXO ONCOLOGY, INC. (US)
(72) RAJNI MIGLANI BHARDWAJ; MARK STEVEN KERR; DOUGLAS PATTON KJELL; JEREMY MILES MERRITT; JON GORDON SELBO; SHEKHAR

	KRISHNA VISWANATH (85) 07/10/2022 (86) PCT US2021/026611 de 09/04/2021 (87) WO 2021/211380 de 21/10/2021
(21) BR 11 2022 020448-5 A2	Código 1.3 - Notificação - Fase Nacional - PCT (22) 22/03/2021 (30) 14/04/2020 US 63/009,518 (51) C08L 51/00 (2006.01), C08F 220/18 (2006.01), C08F 220/40 (2006.01), C08F 265/06 (2006.01), C08F 220/14 (2006.01), C08K 3/22 (2006.01), C09D 133/00 (2006.01), C09D 5/00 (2006.01), C09D 5/02 (2006.01), C09D 5/16 (2006.01), C09D 7/42 (2006.01), C08F 285/00 (2006.01), C08F 2/26 (2006.01), C08F 2/38 (2006.01), C09D 133/14 (2006.01), C09D 7/40 (2006.01) (54) DISPERSÃO AQUOSA DE MICROESFERAS ACRÍLICAS DE MÚLTIPLOS ESTÁGIOS (71) ROHM AND HAAS COMPANY (US) (72) JAMES C. BOHLING; IBRAHIM ERYAZICI; CHRISTOPHER KOZAK; PARTHA S. MAJUMDAR; JOHNPETER N. NGUNJIRI (85) 07/10/2022 (86) PCT US2021/023444 de 22/03/2021 (87) WO 2021/211263 de 21/10/2021
(21) BR 11 2022 020449-3 A2	Código 1.3 - Notificação - Fase Nacional - PCT (22) 12/04/2021 (30) 10/04/2020 CN PCT/CN2020/084291 (51) H04N 19/61 (2006.01), H04N 19/105 (2006.01), H04N 19/137 (2006.01) (54) MÉTODO E APARELHO PARA PROCESSAR DADOS DE VÍDEO, E, MEIOS DE ARMAZENAMENTO E DE GRAVAÇÃO LEGÍVEIS POR COMPUTADOR NÃO TRANSITÓRIOS (71) BEIJING BYTEDANCE NETWORK TECHNOLOGY CO., LTD. (CN) ; BYTEDANCE INC. (US) (72) JIZHENG XU; ZHIPIN DENG; LI ZHANG; HONGBIN LIU; KAI ZHANG (85) 07/10/2022 (86) PCT CN2021/086522 de 12/04/2021 (87) WO 2021/204295 de 14/10/2021
(21) BR 11 2022 020451-5 A2	Código 1.3 - Notificação - Fase Nacional - PCT (22) 04/05/2021 (30) 05/05/2020 GB 2006600.7 (51) C11D 3/50 (2006.01) (54) COMPOSIÇÃO DE FRAGRÂNCIA (71) GIVAUDAN SA (CH) (72) SEBASTIEN PICCI; PHILIPPE BLONDEAU; MAXENCE MOUTTE; CELINE ROPARTZ-LEBEL

(85) 07/10/2022
(86) PCT EP2021/061612 de 04/05/2021
(87) WO 2021/224201 de 11/11/2021

---

(21) BR 11 2022 020453-1 A2

Código 1.3 - Notificação - Fase Nacional - PCT
(22) 07/04/2021
(30) 08/04/2020 US 63/006,988; 08/06/2020 US 63/035,961
(51) C07K 16/28 (2006.01), A61P 35/00 (2006.01)
(54) ANTICORPOS ANTI-CD98 E USOS DOS MESMOS
(71) ALIADA THERAPEUTICS, INC. (US)
(72) SUZANNE EDAVETTAL; SANJAYA SINGH; DERRICK DOMINGO; DEEPTI WILKINSON; PILAR CEJUDO-MARTIN; PHARAVEE JAIPRASART; 4820274} BRIAN GEIST
(85) 07/10/2022
(86) PCT IB2021/052892 de 07/04/2021
(87) WO 2021/205361 de 14/10/2021

---

(21) BR 11 2022 020454-0 A2

Código 1.3 - Notificação - Fase Nacional - PCT
(22) 30/03/2021
(30) 08/04/2020 US 63/007,175; 16/04/2020 US 63/011,080; 16/04/2020 US 63/011,144; 01/05/2020 US 63/019,183; 20/05/2020 US 63/027,758
(51) A61M 16/00 (2006.01), A61M 16/10 (2006.01), A61M 16/12 (2006.01)
(54) MÉTODOS DE VENTILAÇÃO E DISPOSITIVOS PARA TRATAMENTO DE DOENÇAS RESPIRATÓRIAS
(71) CALIFORNIA INSTITUTE OF TECHNOLOGY (US)
(72) MICHAEL R. JOHNSON; MARY M. EASTER; PATRICK DEGROSSE JR; BRANDON C. METZ; GEORGE C. RICHDALE III; ARA KOURCHIANS; HAVARD F. GRIP; NOAH T. FOX; JOHN LUKE WOLFF; EVAN W. HILGEMANN; ARTHUR J. MASTROPIETRO; RAZMIG KANDILIAN; DANIEL F. BERISFORD
(85) 07/10/2022
(86) PCT US2021/024890 de 30/03/2021
(87) WO 2021/206959 de 14/10/2021

---

(21) BR 11 2022 020455-8 A2

Código 1.3 - Notificação - Fase Nacional - PCT
(22) 02/04/2021
(30) 09/04/2020 CN 202010276021.1
(51) H04L 1/16 (2006.01)
(54) MÉTODO, APARELHO E SISTEMA DE COMUNICAÇÃO DE CONEXÃO SECUNDÁRIA
(71) HUAWEI TECHNOLOGIES CO., LTD. (CN)
(72) LI ZHAO; DONGDONG WEI; XIAO XIAO; WENJIE PENG
(85) 07/10/2022
(86) PCT CN2021/085315 de 02/04/2021

(87) WO 2021/204085 de 14/10/2021

---

(21) BR 11 2022 020457-4 A2

Código 1.3 - Notificação - Fase Nacional - PCT
(22) 12/04/2021
(30) 10/04/2020 FR FR2003628
(51) C08J 3/075 (2006.01), A61K 8/04 (2006.01), A61K 8/73 (2006.01), A61Q 19/08 (2006.01), C08L 5/08 (2006.01), A61L 27/20 (2006.01), A61L 27/52 (2006.01), A61L 27/54 (2006.01), A61L 27/26 (2006.01), C08B 37/00 (2006.01), C08B 37/08 (2006.01), C08L 5/00 (2006.01)
(54) GEL AQUOSO À BASE DE ÁCIDO HIALURÔNICO, PROCESSO PARA PREPARAR UM GEL AQUOSO, COMPREENDENDO PELO MENOS UM ÁCIDO HIALURÔNICO RETICULADO E PELO MENOS UM ÁCIDO HIALURÔNICO NÃO RETICULADO, PROCESSO PARA PREPARAR UM GEL ESTÉRIL E INJETÁVEL, GEL AQUOSO DE ÁCIDOS HIALURÔNICOS, USO COSMÉTICO NÃO TERAPÊUTICO DO GEL AQUOSO E KIT
(71) TEOXANE SA (CH)
(72) FRANÇOIS BOURDON
(85) 07/10/2022
(86) PCT EP2021/059432 de 12/04/2021
(87) WO 2021/205037 de 14/10/2021

---

(21) BR 11 2022 020459-0 A2

Código 1.3 - Notificação - Fase Nacional - PCT
(22) 07/04/2021
(30) 07/04/2020 US 63/006,323
(51) A61F 2/07 (2006.01), A61F 2/90 (2006.01), A61L 27/04 (2006.01)
(54) FILME LAMINADO, SACO, POSTIGO DE SACOS, MÉTODO DE FABRICAÇÃO DE UMA PLURALIDADE DE SACOS DE FILME LAMINADO
(71) SOFRESH, INC. (US)
(72) TOBY R. THOMAS; WILLIAM P. BELIAS
(85) 07/10/2022
(86) PCT US2021/026121 de 07/04/2021
(87) WO 2021/207319 de 14/10/2021

---

(21) BR 11 2022 020460-4 A2

Código 1.3 - Notificação - Fase Nacional - PCT
(22) 09/04/2021
(30) 09/04/2020 US 16/844,337
(51) H04L 12/24 (2006.01), H04W 28/24 (2006.01)
(54) SISTEMAS E MÉTODOS DE FATIAMENTO DE CAPACIDADE DE REDE CELULAR
(71) DISH WIRELESS L.L.C. (US)
(72) STEPHEN BYE
(85) 07/10/2022
(86) PCT US2021/026555 de 09/04/2021

	(87) WO 2021/207586 de 14/10/2021
(21) BR 11 2022 020463-9 A2	Código 1.3 - Notificação - Fase Nacional - PCT (22) 06/08/2020 (30) 10/04/2020 IN 202041015751 (51) F01N 3/10 (2006.01), F01N 13/18 (2006.01), F02F 1/42 (2006.01) (54) MOTOR DE COMBUSTÃO INTERNA E UM MEMBRO DE LUVA DO MESMO (71) TVS MOTOR COMPANY LIMITED (IN) (72) GNANAVEL KOVARTHANAN; SENTHILKUMAR BHARANIRAM; BOOBALAN MANI; PADMANABHA PILLAI LOGANAYAKAN; DHARMAPURI NAGENDRA KUMAR (85) 07/10/2022 (86) PCT IN2020/050696 de 06/08/2020 (87) WO 2021/205463 de 14/10/2021
(21) BR 11 2022 020464-7 A2	Código 1.3 - Notificação - Fase Nacional - PCT (22) 24/03/2021 (30) 09/04/2020 IN 202041015498 (51) H01M 10/613 (2006.01), H01M 10/653 (2006.01), H01M 10/6551 (2006.01), H01M 10/6554 (2006.01), H01M 50/289 (2006.01), H01M 50/291 (2006.01), H01M 50/293 (2006.01) (54) MÓDULO DE BATERIA (71) TVS MOTOR COMPANY LIMITED (IN) (72) SUBBIAH SENTHILNATHAN; BANARJEE ANAUGH; THANGARAJAN SIVANESASELVAM (85) 07/10/2022 (86) PCT IN2021/050305 de 24/03/2021 (87) WO 2021/205469 de 14/10/2021
(21) BR 11 2022 020468-0 A2	Código 1.3 - Notificação - Fase Nacional - PCT (22) 01/04/2021 (30) 10/04/2020 FR FR2003638 (51) C07C 303/22 (2006.01), C09B 11/10 (2006.01), C07C 213/08 (2006.01), C07C 303/06 (2006.01), C07C 309/49 (2006.01) (54) PROCESSO PARA SINTETIZAR COMPOSTOS DE TRIARILMETANO SULFONADO (71) PROVEPHARM LIFE SOLUTIONS (FR) (72) STÉPHANE QUERU; BABAK SAYAH; NICOLAS DRILLAUD; NICOLAS LOPEZ (85) 10/10/2022 (86) PCT EP2021/058771 de 01/04/2021 (87) WO 2021/204711 de 14/10/2021

(21) BR 11 2022 020469-8 A2	Código 1.3 - Notificação - Fase Nacional - PCT (22) 01/04/2021 (30) 10/04/2020 FR FR2003643 (51) C07C 303/22 (2006.01), C07C 309/49 (2006.01), C09B 11/10 (2006.01), C07C 213/08 (2006.01), C07C 303/06 (2006.01) (54) PROCESSO PARA SINTETIZAR COMPOSTOS DE TRIARILMETANO SULFONA (71) PROVEPHARM LIFE SOLUTIONS (FR) (72) STÉPHANE QUERU; BABAK SAYAH; NICOLAS DRILLAUD; NICOLAS LOPEZ (85) 10/10/2022 (86) PCT EP2021/058772 de 01/04/2021 (87) WO 2021/204712 de 14/10/2021
(21) BR 11 2022 020470-1 A2	Código 1.3 - Notificação - Fase Nacional - PCT (22) 23/03/2021 (30) 13/04/2020 US 63/009,350; 22/03/2021 US 17/208,994 (51) A61M 25/00 (2006.01), A61M 25/06 (2006.01) (54) LINGUETA DE PRESSÃO DE ADAPTADOR DE CATETER E DISPOSITIVOS E SISTEMAS RELACIONADOS (71) BECTON, DICKINSON AND COMPANY (US) (72) YUN HUI WONG; KIAT JIN CHENG (85) 10/10/2022 (86) PCT US2021/023654 de 23/03/2021 (87) WO 2021/211268 de 21/10/2021
(21) BR 11 2022 020473-6 A2	Código 1.3 - Notificação - Fase Nacional - PCT (22) 16/04/2021 (30) 16/04/2020 EP 20169933.7; 21/10/2020 GB 2016690.6; 05/11/2020 GB 2017501.4 (51) C12N 5/074 (2006.01) (54) INDUÇÃO DE IPSC (71) ROSLIN TECHNOLOGIES LIMITED (GB) (72) PATRICK JOE MEE; MELANY JACKSON; RYAN TAYLOR (85) 10/10/2022 (86) PCT EP2021/059909 de 16/04/2021 (87) WO 2021/209599 de 21/10/2021
(21) BR 11 2022 020476-0 A2	Código 1.3 - Notificação - Fase Nacional - PCT (22) 19/04/2021 (30) 17/04/2020 US US 63/011,525; 16/04/2021 US US 17/233,207 (51) E21B 43/12 (2006.01), F04B 17/03 (2006.01), F04D 13/10 (2006.01), F04D 13/06 (2006.01)

(54) PINO DE CISALHAMENTO E FREIO DE MOLA DE EIXO DE ACIONAMENTO EM BOMBA ELÉTRICA SUBMERSÍVEL
(71) BAKER HUGHES OILFIELD OPERATIONS LLC (US)
(72) RANDAL PERISHO; ZHENG YE
(85) 10/10/2022
(86) PCT US2021/027955 de 19/04/2021
(87) WO 2021/212105 de 21/10/2021

---

(21) BR 11 2022 020477-9 A2

Código 1.3 - Notificação - Fase Nacional - PCT
(22) 22/04/2021
(30) 24/04/2020 EP 20315221.0
(51) A61K 47/68 (2006.01), A61P 35/00 (2006.01), A61K 39/395 (2006.01), A61K 39/00 (2006.01), C07K 16/28 (2006.01), C07K 16/30 (2006.01)
(54) COMBINAÇÕES ANTITUMOR CONTENDO CONJUGADOS DE ANTICORPO ANTI-CEACAM5 E CETUXIMABE
(71) SANOFI (FR)
(72) CÉLINE NICOLAZZI
(85) 10/10/2022
(86) PCT EP2021/060542 de 22/04/2021
(87) WO 2021/214227 de 28/10/2021

---

(21) BR 11 2022 020482-5 A2

Código 1.3 - Notificação - Fase Nacional - PCT
(22) 22/04/2021
(30) 24/04/2020 EP 20315219.4
(51) A61K 47/68 (2006.01), A61P 35/00 (2006.01), A61K 31/4745 (2006.01), A61K 31/513 (2006.01), A61K 31/519 (2006.01)
(54) COMBINAÇÕES ANTITUMOR CONTENDO CONJUGADOS DE ANTICORPO ANTI-CEACAM5 E FOLFIRI
(71) SANOFI (FR)
(72) CÉLINE NICOLAZZI
(85) 10/10/2022
(86) PCT EP2021/060535 de 22/04/2021
(87) WO 2021/214221 de 28/10/2021

---

(21) BR 11 2022 020487-6 A2

Código 1.3 - Notificação - Fase Nacional - PCT
(22) 13/04/2021
(30) 14/04/2020 KR 10-2020-0045256; 13/04/2021 KR 10-2021-0047692
(51) A61M 5/30 (2006.01), A61M 37/00 (2006.01), A61M 39/24 (2006.01)
(54) DISPOSITIVO DE INJEÇÃO DE DROGAS USANDO ONDAS DE CHOQUE PULSADAS
(71) JEISYS MEDICAL INC. (KR)
(72) KYU YOUNG SEO; WON JU YI; DONG HWAN KANG
(85) 10/10/2022
(86) PCT KR2021/004672 de 13/04/2021

(87) WO 2021/210901 de 21/10/2021

(21) BR 11 2022 020491-4 A2

Código 1.3 - Notificação - Fase Nacional - PCT
(22) 11/03/2021
(30) 15/04/2020 US US 16/849,706
(51) E02F 9/26 (2006.01), E02F 9/28 (2006.01), G07C 5/08 (2006.01), G08B 21/18 (2006.01), H04L 29/08 (2006.01), H04W 4/38 (2006.01), G01R 33/02 (2006.01)
(54) SISTEMA DE MONITORAMENTO DE DENTES DE CAÇAMBA
(71) CATERPILLAR INC. (US)
(72) JAMES C. HALL
(85) 10/10/2022
(86) PCT US2021/021853 de 11/03/2021
(87) WO 2021/211234 de 21/10/2021

(21) BR 11 2022 020492-2 A2

Código 1.3 - Notificação - Fase Nacional - PCT
(22) 09/04/2021
(30) 09/04/2020 EP 20169114.4
(51) C10G 9/18 (2006.01), C10G 9/20 (2006.01), C10G 9/36 (2006.01), F01K 13/00 (2006.01)
(54) PLANTA DE ETILENO, PROCESSO PARA PRODUZIR ETILENO A PARTIR DE UMA ALIMENTAÇÃO DE HIDROCARBONETOS E USOS DE UMA PLANTA DE ETILENO
(71) TECHNIP ENERGIES FRANCE SAS (FR)
(72) PETER OUD
(85) 10/10/2022
(86) PCT EP2021/059324 de 09/04/2021
(87) WO 2021/205011 de 14/10/2021

(21) BR 11 2022 020493-0 A2

Código 1.3 - Notificação - Fase Nacional - PCT
(22) 09/04/2021
(30) 10/04/2020 CN 202010281099.2
(51) H04W 72/04 (2006.01)
(54) MÉTODO E DISPOSITIVO DE RETROALIMENTAÇÃO DE HARQ-ACK, TERMINAL E ESTAÇÃO-BASE.
(71) DATANG MOBILE COMMUNICATIONS EQUIPMENT CO., LTD. (CN)
(72) GAO, XUEJUAN
(85) 10/10/2022
(86) PCT CN2021/086154 de 09/04/2021
(87) WO 2021/204241 de 14/10/2021

(21) BR 11 2022 020494-9 A2

Código 1.3 - Notificação - Fase Nacional - PCT
(22) 08/04/2021

(30) 15/04/2020 NO NO 20200457
(51) F04D 29/58 (2006.01), E21B 43/01 (2006.01), F04D 13/08 (2006.01), E21B 41/00 (2006.01), E21B 43/12 (2006.01)
(54) SISTEMA DE RESFRIAMENTO SUBMARINO DE CIRCUITO FECHADO
(71) VETCO GRAY SCANDINAVIA AS (GB)
(72) MARTIN SMAADAL; ASHISH JAIN
(85) 10/10/2022
(86) PCT EP2021/025130 de 08/04/2021
(87) WO 2021/209171 de 21/10/2021

---

(21) BR 11 2022 020570-8 A2

Código 1.3 - Notificação - Fase Nacional - PCT
(22) 13/04/2021
(30) 13/04/2020 US 63/008,927
(51) C08J 11/10 (2006.01)
(54) MÉTODO PARA RECICLAR UM RESÍDUO PLÁSTICO, E, USO DE FINOS SECOS CONTENDO TEREFTALATO DE POLIETILENO
(71) EASTMAN CHEMICAL COMPANY (US)
(72) BRUCE ROGER DEBRUIN; MICHAEL PAUL EKART; KYLE LYN COLLINGS; ANNE-MARTINE SHERBECK JACKSON; NATHAN MITCHELL WEST; ZHUFANG LIU
(85) 10/10/2022
(86) PCT US2021/026963 de 13/04/2021
(87) WO 2021/211495 de 21/10/2021

---

(21) BR 11 2022 020577-5 A2

Código 1.3 - Notificação - Fase Nacional - PCT
(22) 13/04/2021
(30) 13/04/2020 US 63/008,928
(51) C08J 11/24 (2006.01)
(54) MÉTODOS PARA PROCESSAR MATERIAIS DE POLÍMERO DE RESÍDUO E MATERIAIS POLIMÉRICOS DE RESÍDUO, E, COMPOSIÇÃO DE SOLVÓLISE
(71) EASTMAN CHEMICAL COMPANY (US)
(72) BRUCE ROGER DEBRUIN; MICHAEL PAUL EKART; DAVID MILTON LANGE; AARON NATHANIEL EDENS; ANNE-MARTINE SHERBECK JACKSON; NATHAN MITCHELL WEST; ZHUFANG LIU
(85) 10/10/2022
(86) PCT US2021/026970 de 13/04/2021
(87) WO 2021/211501 de 21/10/2021

---

(21) BR 11 2022 020579-1 A2

Código 1.3 - Notificação - Fase Nacional - PCT
(22) 14/04/2021
(30) 17/04/2020 US 63/011,357; 13/04/2021 US 17/229,166
(51) A61M 39/16 (2006.01), A61M 39/20 (2006.01), A61M 39/10 (2006.01)
(54) TAMPA DE DESINFECÇÃO

(71) BECTON, DICKINSON AND COMPANY (US)
(72) CHANG JIANG; AMIR HARANDI; PAUL P. MARICI; JIAYU LIU
(85) 10/10/2022
(86) PCT US2021/027219 de 14/04/2021
(87) WO 2021/211674 de 21/10/2021

---

(21) BR 11 2022 020581-3 A2

Código 1.3 - Notificação - Fase Nacional - PCT
(22) 29/04/2021
(30) 19/05/2020 DE 10 2020 113 523.8
(51) B60T 17/08 (2006.01), F15B 15/28 (2006.01)
(54) DISPOSITIVO DE CAIXA E HASTE IMPULSORA PARA UM DISPOSITIVO DE FREIO PARA UM VEÍCULO, DISPOSITIVO DE FREIO E PROCESSO PARA A OPERAÇÃO DE UM DISPOSITIVO DE FREIO
(71) KNORR-BREMSE SYSTEME FÜR NUTZFAHRZEUGE GMBH (DE)
(72) FRIEDBERT RÖTHER; THILO SCHMAUDER
(85) 10/10/2022
(86) PCT EP2021/061269 de 29/04/2021
(87) WO 2021/233659 de 25/11/2021

---

(21) BR 11 2022 020583-0 A2

Código 1.3 - Notificação - Fase Nacional - PCT
(22) 07/04/2021
(30) 08/04/2020 US 63/006,917
(51) G01J 3/02 (2006.01), G01J 3/10 (2006.01)
(54) ACESSÓRIOS DE PEQUENA AMOSTRA PARA ESPECTRÔMETROS ÓTICOS
(71) VERIFOOD LTD (IL)
(72) KINROT, URI; HEIMAN, ELAD; GOLDRING, DAMIAM
(85) 10/10/2022
(86) PCT IL2021/050393 de 07/04/2021
(87) WO 2021/205449 de 14/10/2021

---

(21) BR 11 2022 020584-8 A2

Código 1.3 - Notificação - Fase Nacional - PCT
(22) 14/04/2021
(30) 17/04/2020 US 63/011,359; 28/12/2020 US 63/131,007; 13/04/2021 US 17/229,173
(51) A61M 39/16 (2006.01), A61M 39/20 (2006.01)
(54) DESINFECÇÃO DA TAMPA COM PREVENÇÃO DE REUTILIZAÇÃO
(71) BECTON, DICKINSON AND COMPANY (US)
(72) ASHLEY RACHEL ROTHENBERG; MATTHEW OSHINSKI
(85) 10/10/2022
(86) PCT US2021/027220 de 14/04/2021
(87) WO 2021/211675 de 21/10/2021

(21) BR 11 2022 020585-6 A2

Código 1.3 - Notificação - Fase Nacional - PCT
(22) 13/04/2021
(30) 13/04/2020 US 63/008,934
(51) C10G 1/00 (2006.01), C08J 11/10 (2006.01), C10G 1/08 (2006.01), C10G 1/10 (2006.01)
(54) MÉTODO E SISTEMA PARA PROCESSAR PLÁSTICO DE RESÍDUO EM UMA INSTALAÇÃO DE SOLVÓLISE
(71) EASTMAN CHEMICAL COMPANY (US)
(72) BRUCE ROGER DEBRUIN; MICHAEL PAUL EKART; XIANCHUN WU; DAVID EUGENE SLIVENSKY; DARYL BITTING; ANNE-MARTINE SHERBECK JACKSON; NATHAN MITCHELL WEST; ZHUFANG LIU
(85) 10/10/2022
(86) PCT US2021/027012 de 13/04/2021
(87) WO 2021/211531 de 21/10/2021

(21) BR 11 2022 020592-9 A2

Código 1.3 - Notificação - Fase Nacional - PCT
(22) 22/04/2021
(30) 24/04/2020 EP 20315220.2
(51) A61K 47/68 (2006.01), A61P 35/00 (2006.01), A61K 31/513 (2006.01), A61K 31/7072 (2006.01)
(54) COMBINAÇÕES ANTITUMOR CONTENDO CONJUGADOS DE ANTICORPO ANTI-CEACAM5, TRIFLURIDINA E TIPIRACILA
(71) SANOFI (FR)
(72) CÉLINE NICOLAZZI
(85) 10/10/2022
(86) PCT EP2021/060536 de 22/04/2021
(87) WO 2021/214222 de 28/10/2021

(21) BR 11 2022 020597-0 A2

Código 1.3 - Notificação - Fase Nacional - PCT
(22) 15/04/2021
(30) 15/04/2020 EP 20169618.4; 12/10/2020 EP 20201268.8
(51) A61K 9/00 (2006.01), A61P 31/16 (2006.01), A61P 31/04 (2006.01), A61P 11/06 (2006.01), A61P 5/48 (2006.01), A61K 9/127 (2006.01), A61K 39/39 (2006.01)
(54) COMPOSIÇÃO LIPOSSOMAL PARA PREVENÇÃO OU TRATAMENTO PRECOCE DA INFECÇÃO PATOGÊNICA
(71) STATENS SERUM INSTITUT (DK)
(72) FRANK FOLLMANN; PETER ANDERSEN; JES DIETRICH; DENNIS CHRISTENSEN
(85) 11/10/2022
(86) PCT EP2021/059807 de 15/04/2021
(87) WO 2021/209562 de 21/10/2021

(21) BR 11 2022 020599-6 A2

Código 1.3 - Notificação - Fase Nacional - PCT

(22) 23/04/2020
(30) 21/04/2020 CN PCT/CN2020/085942
(51) H04L 5/00 (2006.01), H04W 72/14 (2006.01)
(54) ALOCAÇÃO DE CONJUNTO DE BLOCOS DE RECURSOS PARA COMUNICAÇÕES EM UPLINK DINÂMICAS EM NOVO RÁDIO NÃO LICENCIADO (NR-U)
(71) QUALCOMM INCORPORATED (US)
(72) CHANGLONG XU; JING SUN; XIAOXIA ZHANG
(85) 11/10/2022
(86) PCT CN2020/086367 de 23/04/2020
(87) WO 2021/212403 de 28/10/2021

---

(21) BR 11 2022 020600-3 A2

Código 1.3 - Notificação - Fase Nacional - PCT
(22) 25/03/2021
(30) 23/04/2020 US 16/856,805
(51) H01L 27/02 (2006.01)
(54) DUMMIES CONDUTIVOS ALINHADOS VERTICALMENTE EM CAMADAS DE CIRCUITO INTEGRADO PARA REDUÇÃO DE CAPACITÂNCIA E INDEPENDÊNCIA DE POLARIZAÇÃO E MÉTODOS DE FABRICAÇÃO
(71) QUALCOMM INCORPORATED (US)
(72) PLAMEN VASSILEV KOLEV; ANIL KUMAR VEMULAPALLI; MATTHEW DEIG
(85) 11/10/2022
(86) PCT US2021/024105 de 25/03/2021
(87) WO 2021/216250 de 28/10/2021

---

(21) BR 11 2022 020603-8 A2

Código 1.3 - Notificação - Fase Nacional - PCT
(22) 23/04/2021
(30) 28/04/2020 CN 202010350623.7
(51) H04W 24/02 (2006.01), H04W 28/24 (2006.01), H04W 40/22 (2006.01), H04W 76/23 (2006.01)
(54) MÉTODO DE TRANSMISSÃO, MÉTODO DE CONFIGURAÇÃO E APARELHO PARA UE REMOTO E DISPOSITIVO ELETRÔNICO.
(71) VIVO MOBILE COMMUNICATION CO., LTD. (CN)
(72) LIU, JIAMIN
(85) 11/10/2022
(86) PCT CN2021/089116 de 23/04/2021
(87) WO 2021/218785 de 04/11/2021

---

(21) BR 11 2022 020607-0 A2

Código 1.3 - Notificação - Fase Nacional - PCT
(22) 30/04/2021
(30) 05/05/2020 CN PCT/CN2020/088603
(51) H04B 7/155 (2006.01), H04W 76/10 (2006.01), H04W 88/04 (2006.01)
(54) MÉTODOS EM UM SEGUNDO EQUIPAMENTO DE USUÁRIO, EM UM

PRIMEIRO EQUIPAMENTO DE USUÁRIO E EM UM NÓ DE REDE, SEGUNDO E PRIMEIRO EQUIPAMENTOS DE USUÁRIO, NÓ DE REDE, E, MEIO DE ARMAZENAMENTO LEGÍVEL POR COMPUTADOR
(71) TELEFONAKTIEBOLAGET LM ERICSSON (PUBL) (SE)
(72) CONGCHI ZHANG; ZHANG ZHANG; ZHANG FU; JUYING GAN
(85) 11/10/2022
(86) PCT EP2021/061493 de 30/04/2021
(87) WO 2021/224149 de 11/11/2021

---

(21) BR 11 2022 020609-7 A2

Código 1.3 - Notificação - Fase Nacional - PCT
(22) 13/04/2021
(30) 14/04/2020 US 63/009,623; 23/04/2020 US 63/014,277
(51) A61K 9/20 (2006.01), A61K 31/5377 (2006.01), A61P 35/00 (2006.01)
(54) COMPOSIÇÃO FARMACÊUTICA PARA ADMINISTRAÇÃO ORAL QUE COMPREENDE DERIVADO DE AMINOPIRIMIDINA OU SAL, HIDRATO OU SOLVATO FARMACEUTICAMENTE ACEITÁVEL DO MESMO
(71) JANSSEN BIOTECH, INC. (US)
(72) JACQUELINE MAXIMILIEN; GOPAL RAJAN
(85) 11/10/2022
(86) PCT IB2021/053035 de 13/04/2021
(87) WO 2021/209893 de 21/10/2021

---

(21) BR 11 2022 020612-7 A2

Código 1.3 - Notificação - Fase Nacional - PCT
(22) 12/04/2021
(30) 14/04/2020 IN 202021016110; 02/06/2020 EP 20177742.2
(51) A01N 43/82 (2006.01), A01N 43/40 (2006.01), A01P 3/00 (2006.01)
(54) MISTURA FUNGICIDA, COMPOSIÇÃO AGROQUÍMICA, USO NÃO TERAPÊUTICO DA MISTURA E MÉTODO PARA CONTROLAR FUNGOS FITOPATOGÊNICOS NOCIVOS
(71) BASF SE (DE)
(72) LUTZ BRAHM; RONAN LE VEZOUET; LYDIA LUDWIG; WASSILIOS GRAMMENOS; CHRISTIAN HARALD WINTER; MARKUS GEWEHR
(85) 11/10/2022
(86) PCT EP2021/059383 de 12/04/2021
(87) WO 2021/209360 de 21/10/2021

---

(21) BR 11 2022 020613-5 A2

Código 1.3 - Notificação - Fase Nacional - PCT
(22) 18/03/2021
(30) 23/04/2020 GR 20200100206
(51) H04L 5/00 (2006.01)
(54) RELATÓRIO DE MODELO DE DESCOMPASSO DE TEMPO DE FASE DE SINAL DE REFERÊNCIA PARA COERÊNCIA DE DOMÍNIO DE TEMPO DE SINAL DE REFERÊNCIA EM NOVO RÁDIO
(71) QUALCOMM INCORPORATED (US)

(72) ALEXANDROS MANOLAKOS; WEI YANG; MUHAMMAD SAYED KHAIRY ABDELGHAFFAR
(85) 11/10/2022
(86) PCT US2021/022995 de 18/03/2021
(87) WO 2021/216236 de 28/10/2021

---

(21) BR 11 2022 020614-3 A2

Código 1.3 - Notificação - Fase Nacional - PCT
(22) 23/04/2021
(30) 24/04/2020 CH 00487/20
(51) H01R 43/042 (2006.01), H01R 9/05 (2006.01)
(54) FERRAMENTA PARA CRIMPAGEM
(71) AGRO AG (CH)
(72) STEFAN FUHRER
(85) 11/10/2022
(86) PCT EP2021/060697 de 23/04/2021
(87) WO 2021/214301 de 28/10/2021

---

(21) BR 11 2022 020615-1 A2

Código 1.3 - Notificação - Fase Nacional - PCT
(22) 01/04/2021
(30) 14/04/2020 EP 20169291.0
(51) A45D 26/00 (2006.01), B26B 19/38 (2006.01)
(54) SISTEMA PARA TRATAMENTO DE PELE
(71) KONINKLIJKE PHILIPS N.V. (NL)
(72) YPE BERNARDUS BRADA
(85) 11/10/2022
(86) PCT EP2021/058561 de 01/04/2021
(87) WO 2021/209266 de 21/10/2021

---

(21) BR 11 2022 020616-0 A2

Código 1.3 - Notificação - Fase Nacional - PCT
(22) 01/04/2021
(30) 14/04/2020 EP 20169421.3
(51) C07D 205/08 (2006.01), A01N 43/34 (2006.01)
(54) COMPOSTOS, COMPOSIÇÃO, USO DE UM COMPOSTO E MÉTODO PARA CONTROLAR VEGETAÇÃO INDESEJADA
(71) BASF SE (DE)
(72) GUNTHER ZIMMERMANN; MARKUS KORDES; TOBIAS SEISER; GERD KRAEMER; TREVOR WILLIAM NEWTON; RUTH CAMPE; THOMAS SEITZ; PHILIPP RUDI JOHNEN
(85) 11/10/2022
(86) PCT EP2021/058569 de 01/04/2021
(87) WO 2021/209268 de 21/10/2021

---

(21) BR 11 2022 020619-4 A2

Código 1.3 - Notificação - Fase Nacional - PCT

(22) 12/04/2021
(30) 14/04/2020 EP 20169376.9
(51) G06Q 10/08 (2006.01), G06Q 50/28 (2006.01), G06Q 30/06 (2006.01)
(54) SISTEMA E MÉTODO PARA DETERMINAR AS ROTAS DE TRANSPORTE E/OU A POSIÇÃO DAS MERCADORIAS, USOS DE PELO MENOS UMA UNIDADE DE TRANSPORTE DE CARGA, DE PELO MENOS UM PONTO DE COLETA DE DADOS E DE DADOS DE ANÁLISE E ELEMENTO DE PROGRAMA DE COMPUTADOR
(71) BASF SE (DE)
(72) ANDREAS WOLLNY; STEFANIA LANFRANCHINI; OLIVER PIEPER; STEFAN KOLB
(85) 11/10/2022
(86) PCT EP2021/059429 de 12/04/2021
(87) WO 2021/209381 de 21/10/2021

---

(21) BR 11 2022 020620-8 A2

Código 1.3 - Notificação - Fase Nacional - PCT
(22) 19/04/2021
(30) 20/04/2020 EP 20170440.0
(51) A61K 39/02 (2006.01), A61K 39/12 (2006.01), A61P 31/04 (2006.01), A61P 31/14 (2006.01)
(54) VACINA PARA PROTEGER CONTRA MYCOPLASMA HYOPNEUMONIAE
(71) INTERVET INTERNATIONAL B.V. (NL)
(72) JOHANNA JACOBA ELISABETH BIJLSMA; MAARTEN HENDRIK WITVLIET
(85) 11/10/2022
(86) PCT EP2021/060013 de 19/04/2021
(87) WO 2021/213948 de 28/10/2021

---

(21) BR 11 2022 020621-6 A2

Código 1.3 - Notificação - Fase Nacional - PCT
(22) 03/05/2021
(30) 07/05/2020 FR FR2004516
(51) B01J 21/04 (2006.01), B01J 23/00 (2006.01), B01J 23/883 (2006.01), B01J 35/00 (2006.01), B01J 35/10 (2006.01), B01J 37/02 (2006.01), B01J 37/08 (2006.01), B01J 37/14 (2006.01)
(54) CATALISADOR DE HIDROGENAÇÃO SELETIVA COMPREENDENDO UM SUPORTE ESPECÍFICO EM PARTE SOB A FORMA DE ALUMINATO
(71) IFP ENERGIES NOUVELLES (FR)
(72) ANTOINE FECANT; PHILIBERT LEFLAIVE; ETIENNE GIRARD; JUAN JOSE SOSSA LEDEZMA
(85) 11/10/2022
(86) PCT EP2021/061556 de 03/05/2021
(87) WO 2021/224173 de 11/11/2021

---

(21) BR 11 2022 020622-4 A2

Código 1.3 - Notificação - Fase Nacional - PCT

(22) 25/03/2021
(30) 24/04/2020 US 16/857,703
(51) H01L 29/10 (2006.01), H01L 29/423 (2006.01), H01L 29/78 (2006.01)
(54) TRANSISTORES DE EFEITO DE CAMPO (FETS) EMPREGANDO SUPRESSÃO DE FUGA DE CORRENTE DE TRANSISTOR DE BORDA PARA REDUZIR A FUGA DE CORRENTE DE FET
(71) QUALCOMM INCORPORATED (US)
(72) ABHIJEET PAUL; MISHEL MATLOUBIAN
(85) 11/10/2022
(86) PCT US2021/024112 de 25/03/2021
(87) WO 2021/216251 de 28/10/2021

---

(21) BR 11 2022 020623-2 A2

Código 1.3 - Notificação - Fase Nacional - PCT
(22) 18/03/2021
(30) 14/04/2020 EP 20169483.3
(51) H02S 20/32 (2006.01), G06F 30/20 (2006.01)
(54) MÉTODO PARA OTIMIZAR A PRODUÇÃO DE ENERGIA EM MÓDULOS FOTOVOLTAICOS
(71) SOLTEC INNOVATIONS S.L. (ES)
(72) JAVIER GUERRERO PÉREZ
(85) 11/10/2022
(86) PCT ES2021/070197 de 18/03/2021
(87) WO 2021/209657 de 21/10/2021

---

(21) BR 11 2022 020624-0 A2

Código 1.3 - Notificação - Fase Nacional - PCT
(22) 19/05/2021
(30) 20/05/2020 DE 10 2020 113 747.8
(51) A23C 11/10 (2006.01), A23J 1/14 (2006.01), A23L 11/00 (2006.01), A23L 11/65 (2006.01)
(54) PROCESSO PARA OBTENÇÃO DE PROTEÍNAS A PARTIR DE UMA MISTURA NATURAL DE SUBSTÂNCIAS DE LEITE DE SOJA
(71) GEA MECHANICAL EQUIPMENT GMBH (DE)
(72) DETLEF ULLMANN; INES SPEISER; SABINE KROHN; STEFAN PECORONI; STEFFEN HRUSCHKA
(85) 11/10/2022
(86) PCT EP2021/063341 de 19/05/2021
(87) WO 2021/234026 de 25/11/2021

---

(21) BR 11 2022 020628-3 A2

Código 1.3 - Notificação - Fase Nacional - PCT
(22) 12/04/2021
(30) 13/04/2020 US 63/009,400
(51) A61K 38/00 (2006.01), A61K 31/44 (2006.01), C07D 239/69 (2006.01)
(54) MÉTODOS PARA TRATAMENTO DE ANEMIA USANDO UMA ARMADILHA DE LIGANTE DE ACTRIIB E FEDRATINIBE

(71) CELGENE CORPORATION (US)
(72) ABDERRAHMANE LAADEM; STEVE RITLAND; JAY T. BACKSTROM
(85) 11/10/2022
(86) PCT US2021/026816 de 12/04/2021
(87) WO 2021/211418 de 21/10/2021

---

(21) BR 11 2022 020629-1 A2

Código 1.3 - Notificação - Fase Nacional - PCT
(22) 13/04/2021
(30) 15/04/2020 EP 20169510.3
(51) A61P 35/00 (2006.01), C07K 14/54 (2006.01), C07K 16/28 (2006.01)
(54) POLIPEPTÍDEO DE INTERLEUCINA-7 (IL-7) MUTANTE, IMUNOCONJUGADO, UM OU MAIS POLINUCLEOTÍDEOS ISOLADOS, CÉLULA HOSPEDEIRA, MÉTODOS PARA PRODUZIR UM POLIPEPTÍDEO IL-7 MUTANTE OU UM IMUNOCONJUGADO, PARA TRATAR UMA DOENÇA E PARA ESTIMULAR O SISTEMA IMUNOLÓGICO, POLIPEPTÍDEO IL-7 MUTANTE, COMPOSIÇÃO FARMACÊUTICA, USO DO POLIPEPTÍDEO IL-7 MUTANTE E INVENÇÃO
(71) F. HOFFMANN-LA ROCHE AG (CH)
(72) LAURA CODARRI DEAK; ANNE FREIMOSER-GRUNDSCHOBER; CHRISTIAN KLEIN; LAURA LAUENER; EKKEHARD MOESSNER; PABLO UMAÑA; CINDY SCHULENBURG; ELENI MARIA VARYPATAKI
(85) 11/10/2022
(86) PCT EP2021/059473 de 13/04/2021
(87) WO 2021/209402 de 21/10/2021

---

(21) BR 11 2022 020631-3 A2

Código 1.3 - Notificação - Fase Nacional - PCT
(22) 16/04/2021
(30) 17/04/2020 US 63/011,491
(51) C07K 16/24 (2006.01), C07K 16/22 (2006.01)
(54) IGG MODIFICADA, COMPOSIÇÃO FARMACÊUTICA, KIT, POLIPEPTÍDEO, VETOR, CÉLULA ISOLADA,MOLÉCULA DE FUSÃO, IMUNOGLOBULINA, SEU USO, BEM COMO MÉTODO DE FABRICAÇÃO DE UM ANTICORPO OU UMA MOLÉCULA
(71) ZOETIS SERVICES LLC (US)
(72) LISA MARIE BERGERON; HENRY LUIS CAMPOS
(85) 11/10/2022
(86) PCT US2021/027839 de 16/04/2021
(87) WO 2021/212084 de 21/10/2021

---

(21) BR 11 2022 020637-2 A2

Código 1.3 - Notificação - Fase Nacional - PCT
(22) 17/05/2021
(30) 18/05/2020 US 16/876,473
(51) G06F 16/955 (2006.01)
(54) SISTEMA DE PONTO DE VENDA À BASE DE APLICATIVO EM

SISTEMAS OPERACIONAIS MÓVEIS
(71) CAPITAL ONE SERVICES, LLC (US)
(72) JEFFREY RULE; STEPHANE LUNATI
(85) 11/10/2022
(86) PCT US2021/032688 de 17/05/2021
(87) WO 2021/236484 de 25/11/2021

---

(21) BR 11 2022 020638-0 A2

Código 1.3 - Notificação - Fase Nacional - PCT
(22) 18/04/2021
(30) 19/04/2020 US 63/012,247; 03/05/2020 US 63/019,378; 17/05/2020 US 16/876,054; 17/05/2020 US 63/026,052; 23/05/2020 US 16/882,447; 07/10/2020 US 17/065,488; 02/03/2021 US 17/189,711
(51) A61B 5/08 (2006.01), A41D 13/11 (2006.01)
(54) SISTEMA DIAGNÓSTICO COM BASE EM MÁSCARA QUE USA CONDENSADO DO EXALADO PULMONAR
(71) JOHN J. DANIELS (US)
(72) JOHN J. DANIELS
(85) 11/10/2022
(86) PCT US2021/027854 de 18/04/2021
(87) WO 2021/216386 de 28/10/2021

---

(21) BR 11 2022 020639-9 A2

Código 1.3 - Notificação - Fase Nacional - PCT
(22) 03/05/2021
(30) 01/05/2020 US 63/018,952
(51) A61P 35/00 (2006.01), C07K 16/28 (2006.01)
(54) ANTICORPOS ANTI-DECTINA-2
(71) BOLT BIOTHERAPEUTICS, INC. (US)
(72) SHELLEY ERIN ACKERMAN; DAVID DORNAN; KARLA A. HENNING; JUSTIN A. KENKEL
(85) 11/10/2022
(86) PCT US2021/030466 de 03/05/2021
(87) WO 2021/222894 de 04/11/2021

---

(21) BR 11 2022 020641-0 A2

Código 1.3 - Notificação - Fase Nacional - PCT
(22) 31/03/2021
(30) 14/04/2020 IN 202021016140; 27/05/2020 EP 20176691.2
(51) C07D 471/04 (2006.01), C07D 471/14 (2006.01), A01N 43/90 (2006.01), A61P 33/00 (2006.01), A61K 31/437 (2006.01)
(54) COMPOSTOS, USO DE COMPOSTOS, MISTURA PESTICIDA, COMPOSIÇÕES AGROQUÍMICAS OU VETERINÁRIAS, MÉTODOS PARA CONTROLAR PRAGAS INVERTEBRADAS, PROTEGER PLANTAS EM CRESCIMENTO E TRATAR OU PROTEGER ANIMAIS CONTRA INFESTAÇÃO OU INFECÇÃO POR PARASITAS E SEMENTE
(71) BASF SE (DE)

(72) RIZWAN SHABBIR SHAIKH; WOLFGANG VON DEYN; PULAKESH MAITY; BIRTE SCHROEDER; RUPSHA CHAUDHURI; SUNDERRAMAN SAMBASIVAN; ASHOKKUMAR ADISECHAN
(85) 11/10/2022
(86) PCT EP2021/058526 de 31/03/2021
(87) WO 2021/209265 de 21/10/2021

---

(21) BR 11 2022 020642-9 A2

Código 1.3 - Notificação - Fase Nacional - PCT
(22) 29/03/2021
(30) 22/04/2020 FR FR2003994
(51) H04N 19/50 (2006.01), H04N 19/59 (2006.01), H04N 19/597 (2006.01), H04N 19/70 (2006.01), H04N 19/85 (2006.01)
(54) PROCESSOS E DISPOSITIVOS DE CODIFICAÇÃO E DECODIFICAÇÃO DE UMA SEQUÊNCIA DE VIDEO DE MÚLTIPLAS VISTAS
(71) ORANGE (FR)
(72) FÉLIX HENRY; JOËL JUNG
(85) 11/10/2022
(86) PCT FR2021/050551 de 29/03/2021
(87) WO 2021/214395 de 28/10/2021

---

(21) BR 11 2022 020645-3 A2

Código 1.3 - Notificação - Fase Nacional - PCT
(22) 08/04/2021
(30) 06/05/2020 AT A50385/2020
(51) B01D 33/23 (2006.01)
(54) FILTRO DE DISCO E SETORES DE FILTRO DE DISCO
(71) ANDRITZ AG (AT)
(72) JOSEF PELZMANN; WERNER SIMON
(85) 11/10/2022
(86) PCT EP2021/059172 de 08/04/2021
(87) WO 2021/223954 de 11/11/2021

---

(21) BR 11 2022 020649-6 A2

Código 1.3 - Notificação - Fase Nacional - PCT
(22) 23/03/2021
(30) 13/04/2020 KR 10-2020-0044598; 22/03/2021 KR 10-2021-0036863
(51) A61K 31/4439 (2006.01), A61P 11/00 (2006.01), A61P 43/00 (2006.01), A61P 31/00 (2006.01)
(54) REMÉDIO PARA FIBROSE PULMONAR CONTENDO DERIVATIVO DE PIRAZOL
(71) APTABIO THERAPEUTICS INC. (KR)
(72) SUNG HWAN MOON; SOO JIN LEE; HYUNKYUNG YU; YOO-KYUNG GOH
(85) 11/10/2022
(86) PCT KR2021/003537 de 23/03/2021

(87) WO 2021/210799 de 21/10/2021

---

(21) BR 11 2022 020652-6 A2

Código 1.3 - Notificação - Fase Nacional - PCT
(22) 16/04/2021
(30) 16/04/2020 JP 2020-073210
(51) C22C 38/00 (2006.01), C21D 8/12 (2006.01), C22C 38/60 (2006.01), H01F 1/147 (2006.01)
(54) CHAPA DE AÇO ELÉTRICO NÃO ORIENTADO, E, MÉTODO PARA FABRICAR A CHAPA DE AÇO ELÉTRICO NÃO ORIENTADO
(71) NIPPON STEEL CORPORATION (JP)
(72) HIROYOSHI YASHIKI; YOSHIAKI NATORI; MIHO TOMITA; KAZUTOSHI TAKEDA; TAKUYA MATSUMOTO
(85) 11/10/2022
(86) PCT JP2021/015699 de 16/04/2021
(87) WO 2021/210671 de 21/10/2021

---

(21) BR 11 2022 020660-7 A2

Código 1.3 - Notificação - Fase Nacional - PCT
(22) 04/05/2021
(30) 05/05/2020 EP 20173050.4
(51) B01F 5/06 (2006.01), B01F 13/00 (2006.01)
(54) DISPOSITIVO DE MISTURA MICROFLUÍDICA E MÉTODOS DE USO
(71) GLAXOSMITHKLINE BIOLOGICALS S.A. (BE)
(72) PHILIPPE RAYMOND JEHOULET; AMEDEO MENAFRO; LAURENT STRODIOT; EMANUELE TOMBA; IOANNIS TSOUMPAS
(85) 11/10/2022
(86) PCT EP2021/061621 de 04/05/2021
(87) WO 2021/224205 de 11/11/2021

---

(21) BR 11 2022 020661-5 A2

Código 1.3 - Notificação - Fase Nacional - PCT
(22) 15/04/2021
(30) 15/04/2020 CN 202010296050.4
(51) H04M 1/02 (2006.01)
(54) APARELHO DE DOBRAR E DISPOSITIVO ELETRÔNICO
(71) HUAWEI TECHNOLOGIES CO., LTD. (CN)
(72) LINHUI NIU; CHUNJUN MA; ZHENGYI XU; TING LIU; YUNYONG LI; GANGCHAO WANG
(85) 11/10/2022
(86) PCT CN2021/087484 de 15/04/2021
(87) WO 2021/209001 de 21/10/2021

---

(21) BR 11 2022 020663-1 A2

Código 1.3 - Notificação - Fase Nacional - PCT
(22) 07/05/2021
(30) 11/05/2020 EP 20173946.3

(51) A23F 5/04 (2006.01), A23N 12/08 (2006.01), A23N 12/12 (2006.01)
(54) MÉTODO PARA TORRAR GRÃOS DE CAFÉ
(71) SOCIÉTÉ DES PRODUITS NESTLÉ S.A (CH)
(72) FLAVIEN FLORENT DUBIEF; JOËL MOREND
(85) 11/10/2022
(86) PCT EP2021/062190 de 07/05/2021
(87) WO 2021/228721 de 18/11/2021

---

(21) BR 11 2022 020664-0 A2

Código 1.3 - Notificação - Fase Nacional - PCT
(22) 15/04/2021
(30) 17/04/2020 US 63/011,727
(51) B01D 35/02 (2006.01)
(54) SUPORTE DE FILTRO PARA EXTRUSÃO DE LIPOSSOMAS
(71) EVONIK CANADA INC. (CA)
(72) ALEX TORRES; DAVID JUNG; NORBERT MAURER
(85) 11/10/2022
(86) PCT CA2021/050505 de 15/04/2021
(87) WO 2021/207841 de 21/10/2021

---

(21) BR 11 2022 020666-6 A2

Código 1.3 - Notificação - Fase Nacional - PCT
(22) 21/05/2021
(30) 21/05/2020 FR FR2005429; 17/03/2021 FR FR2102686
(51) A61P 17/00 (2006.01), A61K 36/185 (2006.01), A61Q 19/00 (2006.01)
(54) EXTRATO DE SEMENTE DE MORINGA PEREGRINA, PROCESSO PARA OBTER O MESMO, COMPOSIÇÃO COSMÉTICA OU NUTRICOSMÉTICA E USO DAS MESMAS
(71) AGENCE FRANCAISE POUR LE DEVELOPPEMENT D'AL ULA (FR)
(72) ELIZABETH DODINET; VINCENT BOURGETEAU
(85) 11/10/2022
(86) PCT EP2021/063690 de 21/05/2021
(87) WO 2021/234159 de 25/11/2021

---

(21) BR 11 2022 020667-4 A2

Código 1.3 - Notificação - Fase Nacional - PCT
(22) 17/04/2020
(51) G08G 1/00 (2006.01), G08G 1/123 (2006.01), G16Y 10/40 (2006.01)
(54) MÉTODO DE CONTROLE DE VEÍCULO, DISPOSITIVO DE CONTROLE DE VEÍCULO, E SISTEMA DE CONTROLE DE VEÍCULO
(71) NISSAN MOTOR CO., LTD. (JP)
(72) MASAHIDE NAKAMURA; YUTAKA MIKURIYA; YOSHITAKA TAKAGI
(85) 11/10/2022
(86) PCT IB2020/000372 de 17/04/2020
(87) WO 2021/209780 de 21/10/2021

(21) BR 11 2022 020669-0 A2

Código 1.3 - Notificação - Fase Nacional - PCT
(22) 16/04/2021
(30) 16/04/2020 NO 20200465
(51) E21B 47/098 (2006.01), E21B 47/117 (2006.01), E21B 47/11 (2006.01), E21B 47/005 (2006.01)
(54) FERRAMENTA E MÉTODO PARA VERIFICAÇÃO DE INTEGRIDADE DE PRESSÃO ATRÁS DE REVESTIMENTO DE FUNDO DE POÇO
(71) EXEDRA AS (NO)
(72) BERNT REINHARDT PEDERSEN; TORGER SKILLINGSTAD
(85) 11/10/2022
(86) PCT NO2021/050101 de 16/04/2021
(87) WO 2021/210990 de 21/10/2021

(21) BR 11 2022 020671-2 A2

Código 1.3 - Notificação - Fase Nacional - PCT
(22) 23/04/2021
(30) 23/04/2020 IT 102020000008707
(51) A63B 21/005 (2006.01), A63B 21/078 (2006.01), A63B 21/00 (2006.01), A63B 23/12 (2006.01)
(54) MÁQUINA DE GINÁSTICA PARA LEVANTAMENTO DE PESO E MÉTODO DE OPERAÇÃO DELA
(71) STEFANO CRISTOFANELLI (IT)
(72) STEFANO CRISTOFANELLI
(85) 11/10/2022
(86) PCT IB2021/053364 de 23/04/2021
(87) WO 2021/214723 de 28/10/2021

(21) BR 11 2022 020674-7 A2

Código 1.3 - Notificação - Fase Nacional - PCT
(22) 11/04/2021
(30) 12/04/2020 US 63/008,794
(51) A61K 8/49 (2006.01), A61K 8/60 (2006.01), A61K 8/97 (2006.01)
(54) ADITIVO DE MODIFICAÇÃO DE COR DE CABELO E MÉTODOS RELACIONADOS
(71) PWAI, LLC (US)
(72) MARSHA A. RUSSELL
(85) 11/10/2022
(86) PCT US2021/026764 de 11/04/2021
(87) WO 2021/211393 de 21/10/2021

(21) BR 11 2022 020675-5 A2

Código 1.3 - Notificação - Fase Nacional - PCT
(22) 04/03/2021
(30) 24/04/2020 US 16/858,343; 02/12/2020 US 17/247,160
(51) H03K 17/16 (2006.01)
(54) DIRECIONADOR CONTROLADO POR TAXA DE VARIAÇÃO EFICIENTE EM ÁREA

(71) QUALCOMM INCORPORATED (US)
(72) JIZE JIANG; KAN LI
(85) 11/10/2022
(86) PCT US2021/020926 de 04/03/2021
(87) WO 2021/216202 de 28/10/2021

---

(21) BR 11 2022 020680-1 A2

Código 1.3 - Notificação - Fase Nacional - PCT
(22) 16/04/2021
(30) 16/04/2020 JP 2020-073211
(51) C22C 38/00 (2006.01), C21D 8/12 (2006.01), C22C 38/60 (2006.01), H01F 1/147 (2006.01)
(54) CHAPA DE AÇO ELÉTRICO NÃO ORIENTADO, E, MÉTODO PARA FABRICAR A CHAPA DE AÇO ELÉTRICO NÃO ORIENTADO
(71) NIPPON STEEL CORPORATION (JP)
(72) HIROYOSHI YASHIKI; YOSHIAKI NATORI; MIHO TOMITA; KAZUTOSHI TAKEDA; TAKUYA MATSUMOTO
(85) 11/10/2022
(86) PCT JP2021/015700 de 16/04/2021
(87) WO 2021/210672 de 21/10/2021

---

(21) BR 11 2022 020682-8 A2

Código 1.3 - Notificação - Fase Nacional - PCT
(22) 12/04/2021
(30) 14/04/2020 EP 20315170.9
(51) B29C 33/38 (2006.01), B29C 43/22 (2006.01), B29C 59/04 (2006.01), B29D 11/00 (2006.01), B29C 33/42 (2006.01)
(54) MÉTODO PARA GERAR MICROESTRUTURA EM UM FILME POR UM ROLO
(71) ESSILOR INTERNATIONAL (FR)
(72) HAIFENG SHAN
(85) 11/10/2022
(86) PCT EP2021/059442 de 12/04/2021
(87) WO 2021/209387 de 21/10/2021

---

(21) BR 11 2022 020683-6 A2

Código 1.3 - Notificação - Fase Nacional - PCT
(22) 14/04/2021
(30) 14/04/2020 US 63/009,578
(51) C07K 16/28 (2006.01)
(54) ANTICORPOS E COMPOSIÇÕES ANTI-FLT3
(71) LES LABORATOIRES SERVIER (FR)
(72) TRINE LINDSTED; EVA MARIA CARLSEN MELANDER; MATTEO RIVA; MIKKEL WANDAHL PEDERSEN; RANDI WESTH HANSEN
(85) 11/10/2022
(86) PCT EP2021/059646 de 14/04/2021

(87) WO 2021/209495 de 21/10/2021

(21) BR 11 2022 020684-4 A2

Código 1.3 - Notificação - Fase Nacional - PCT
(22) 14/04/2021
(30) 14/04/2020 GB 2005412.8; 20/11/2020 GB 2018308.3
(51) E21B 33/035 (2006.01), E21B 43/013 (2006.01), E21B 43/017 (2006.01)
(54) APARELHO, SISTEMAS E MÉTODOS PARA OPERAÇÕES DE ÓLEO E GÁS
(71) ENPRO SUBSEA LIMITED (GB)
(72) IAN DONALD; JOHN REID; CRAIG MCDONALD; MICHAEL MCGHIE
(85) 11/10/2022
(86) PCT GB2021/050902 de 14/04/2021
(87) WO 2021/209754 de 21/10/2021

(21) BR 11 2022 020685-2 A2

Código 1.3 - Notificação - Fase Nacional - PCT
(22) 12/04/2021
(30) 24/04/2020 US 63/014,860
(51) C09D 5/00 (2006.01)
(54) MÉTODO PARA FORMAR UMA BLENDA
(71) ROHM AND HAAS COMPANY (US)
(72) JUAN F. CALLEJAS; MELINDA L. EINSLA; JEFFREY J. SOBCZAK; MARK D. WESTMEYER
(85) 11/10/2022
(86) PCT US2021/026856 de 12/04/2021
(87) WO 2021/216312 de 28/10/2021

(21) BR 11 2022 020687-9 A2

Código 1.3 - Notificação - Fase Nacional - PCT
(22) 13/04/2021
(30) 14/04/2020 US 63/009,630
(51) B01D 19/04 (2006.01), C08G 65/00 (2006.01)
(54) AGENTE E MÉTODO DE CONTROLE DE ESPUMA
(71) DOW GLOBAL TECHNOLOGIES LLC (US)
(72) RAFAEL F. DE SANTI UNGARATO; XUE CHEN; ELLEN D. COSTA
(85) 11/10/2022
(86) PCT US2021/026943 de 13/04/2021
(87) WO 2021/211482 de 21/10/2021

(21) BR 11 2022 020689-5 A2

Código 1.3 - Notificação - Fase Nacional - PCT
(22) 27/04/2021
(30) 27/04/2020 DE 10 2020 111 386.2
(51) F04C 2/107 (2006.01), F04C 14/28 (2006.01)
(54) DETECÇÃO DE ESTADO EM BOMBAS DE PARAFUSO EXCÊNTRICO
(71) VOGELSANG GMBH & CO. KG (DE)

(72) MICHAEL ROLFES; NADJA HÜDEPOHL; PETER HARTOGH
(85) 11/10/2022
(86) PCT EP2021/060932 de 27/04/2021
(87) WO 2021/219605 de 04/11/2021

---

(21) BR 11 2022 020696-8 A2

Código 1.3 - Notificação - Fase Nacional - PCT
(22) 28/01/2021
(30) 14/04/2020 JP 2020-072176
(51) B66D 3/14 (2006.01), B66D 5/32 (2006.01)
(54) DISPOSITIVO DE FREIO, GUINCHO DE ALAVANCA, E MECANISMO DE CATRACA
(71) KITO CORPORATION (JP)
(72) AKINORI SHIROTA
(85) 11/10/2022
(86) PCT JP2021/002971 de 28/01/2021
(87) WO 2021/210236 de 21/10/2021

---

(21) BR 11 2022 020703-4 A2

Código 1.3 - Notificação - Fase Nacional - PCT
(22) 19/02/2021
(30) 17/04/2020 CN 202010308094.4
(51) H04W 28/20 (2006.01)
(54) MÉTODO E DISPOSITIVO DE CONFIGURAÇÃO DE LARGURA DE BANDA DE CANAL
(71) HUAWEI TECHNOLOGIES CO., LTD. (CN)
(72) GUOGANG HUANG; MING GAN; YUNBO LI; YUCHEN GUO
(85) 11/10/2022
(86) PCT CN2021/076916 de 19/02/2021
(87) WO 2021/208591 de 21/10/2021

---

(21) BR 11 2022 020704-2 A2

Código 1.3 - Notificação - Fase Nacional - PCT
(22) 12/04/2021
(30) 16/04/2020 EP 20169949.3
(51) A01N 43/653 (2006.01), A01N 43/56 (2006.01), A01N 45/02 (2006.01), A01N 43/40 (2006.01), A01P 3/00 (2006.01)
(54) COMBINAÇÕES DE COMPOSTOS ATIVOS E COMPOSIÇÕES FUNGICIDAS COMPREENDENDO OS MESMOS
(71) BAYER AKTIENGESELLSCHAFT (DE)
(72) ANDREAS GÖRTZ; FRANK GÖHLICH; AGOSTINOS MICHAEL KLÜKEN
(85) 11/10/2022
(86) PCT EP2021/059398 de 12/04/2021
(87) WO 2021/209364 de 21/10/2021

---

(21) BR 11 2022 020706-9 A2

Código 1.3 - Notificação - Fase Nacional - PCT

(22) 14/04/2021
(30) 14/04/2020 US 63/010,025; 24/04/2020 US 63/015,399; 04/05/2020 US 63/019,926; 06/05/2020 US 63/021,063; 12/05/2020 US 63/023,808; 26/05/2020 US 63/030,254; 09/06/2020 US 63/036,631; 30/06/2020 US 63/046,452; 28/07/2020 US 63/057,557; 14/10/2020 US 63/091,841; 26/03/2021 US 63/166,879; 02/04/2021 US 63/170,360; 07/04/2021 US 63/171,892
(51) A61P 31/14 (2006.01), C07K 16/10 (2006.01)
(54) ANTICORPOS CONTRA SARS-COV-2 E MÉTODOS DE USO DOS MESMOS
(71) VIR BIOTECHNOLOGY, INC. (US)
(72) DAVIDE CORTI; KATJA FINK; MARTINA BELTRAMELLO; ELISABETTA CAMERONI; DORA PINTO; SIRO BIANCHI; MATTEO SAMUELE PIZZUTO; FABRIZIA ZATTA; GYORGY SNELL; NADINE CZUDNOCHOWSKI; AMALIO TELENTI; FLORIAN A. LEMPP
(85) 11/10/2022
(86) PCT US2021/027375 de 14/04/2021
(87) WO 2021/211775 de 21/10/2021

---

(21) BR 11 2022 020713-1 A2

Código 1.3 - Notificação - Fase Nacional - PCT
(22) 09/04/2021
(30) 17/04/2020 EP 20170112.5
(51) C08F 210/06 (2006.01), C08F 2/00 (2006.01), C08F 4/6592 (2006.01), B32B 27/32 (2006.01), B29D 7/01 (2006.01), C08L 23/14 (2006.01)
(54) FILME SOPRADO
(71) BOREALIS AG (AT)
(72) JINGBO WANG; MARKUS GAHLEITNER; KLAUS BERNREITNER; PAULI LESKINEN; PETER NIEDERSUESS; STEFAN ORTNER
(85) 12/10/2022
(86) PCT EP2021/059256 de 09/04/2021
(87) WO 2021/209326 de 21/10/2021

---

(21) BR 11 2022 020716-6 A2

Código 1.3 - Notificação - Fase Nacional - PCT
(22) 06/05/2021
(30) 07/05/2020 US 63/021,215; 03/08/2020 US 62/706,131; 16/10/2020 US 63/198,420; 29/12/2020 US 63/131,394
(51) C07K 16/28 (2006.01), C07K 16/30 (2006.01), A61K 39/395 (2006.01), A61P 35/00 (2006.01)
(54) ANTICORPOS ANTI-TUMOR ASSOCIADOS AO ANTÍGENO E USOS DOS MESMOS
(71) PHANES THERAPEUTICS, INC. (US)
(72) HUIWEN WU; HAIQUN JIA; HUI ZOU; MINGHAN WANG
(85) 13/10/2022
(86) PCT US2021/031055 de 06/05/2021
(87) WO 2021/226321 de 11/11/2021

(21) BR 11 2022 020717-4 A2

Código 1.3 - Notificação - Fase Nacional - PCT
(22) 14/04/2021
(30) 15/04/2020 US 63/010,423; 22/12/2020 EP 20216717.7
(51) A61K 31/722 (2006.01), A61K 31/522 (2006.01), A61K 31/7004 (2006.01), A61K 31/728 (2006.01), A61P 31/12 (2006.01), A61P 33/00 (2006.01), A23L 33/00 (2006.01), A61K 9/00 (2006.01), A61K 9/68 (2006.01), A61Q 19/00 (2006.01), C11D 1/00 (2006.01)
(54) MEIOS E MÉTODOS PARA PREVINIR E TRATAR INFECÇÕES
(71) SOLYPLUS GMBH (DE) ; LEOPOLD GMBH (DE)
(72) ANDREAS VOIGT; RICHARD DOLPH ANDERSEN; KARL SKRINER
(85) 13/10/2022
(86) PCT EP2021/059643 de 14/04/2021
(87) WO 2021/209493 de 21/10/2021

(21) BR 11 2022 020718-2 A2

Código 1.3 - Notificação - Fase Nacional - PCT
(22) 21/04/2021
(30) 22/04/2020 US 63/013,695
(51) G01S 19/21 (2006.01)
(54) DETERMINAR LOCALIZAÇÃO CORRETA NA PRESENÇA DE FALSIFICAÇÃO DE GNSS
(71) QUALCOMM INCORPORATED (US)
(72) ARNOLD JASON GUM; DAVID TUCK
(85) 13/10/2022
(86) PCT US2021/028462 de 21/04/2021
(87) WO 2022/005562 de 06/01/2022

(21) BR 11 2022 020720-4 A2

Código 1.3 - Notificação - Fase Nacional - PCT
(22) 22/02/2021
(30) 23/04/2020 US 16/856,484
(51) F25D 11/02 (2006.01), F25D 27/00 (2006.01)
(54) GAVETA DE TEMPERATURA CONTROLADA EM UM REFRIGERADOR
(71) ELECTROLUX HOME PRODUCTS, INC. (US)
(72) ANDREA MALAUSA; MATTEO SIMIONI
(85) 13/10/2022
(86) PCT US2021/018958 de 22/02/2021
(87) WO 2021/216182 de 28/10/2021

(21) BR 11 2022 020722-0 A2

Código 1.3 - Notificação - Fase Nacional - PCT
(22) 27/04/2021
(30) 27/04/2020 EP 20171665.1
(51) A23F 5/04 (2006.01), A23N 12/08 (2006.01), A23N 12/12 (2006.01)
(54) PROCESSO DE CALIBRAÇÃO DE UM APARELHO DE TORREFAÇÃO
(71) SOCIÉTÉ DES PRODUITS NESTLÉ S.A (CH)

(72) FLAVIEN FLORENT DUBIEF; NICOLAS BIGLER; RISTE PINDJUROV; VINCENT MARTIN
(85) 13/10/2022
(86) PCT EP2021/061009 de 27/04/2021
(87) WO 2021/219654 de 04/11/2021

---

(21) BR 11 2022 020727-1 A2

Código 1.3 - Notificação - Fase Nacional - PCT
(22) 24/04/2020
(51) H04W 28/04 (2006.01), H04L 1/00 (2006.01)
(54) CODIFICAÇÃO DE PACOTE COM BASE EM CÓDIGOS DE RAPTOR PARA PERMITIR DETERMINAÇÃO OU SELEÇÃO DE TAXA DE ERRO DE CAMADA FÍSICA ADAPTÁVEL
(71) QUALCOMM INCORPORATED (US)
(72) KANGQI LIU; CHANGLONG XU; LIANGMING WU; JIAN LI; HAO XU
(85) 13/10/2022
(86) PCT CN2020/086808 de 24/04/2020
(87) WO 2021/212507 de 28/10/2021

---

(21) BR 11 2022 020729-8 A2

Código 1.3 - Notificação - Fase Nacional - PCT
(22) 09/04/2021
(30) 16/04/2020 DE 10 2020 204 818.5; 29/12/2020 DE 10 2020 216 586.6
(51) B21B 31/07 (2006.01), B21B 38/00 (2006.01), F16C 33/10 (2006.01), F16N 29/04 (2006.01)
(54) SUPORTE DE CILINDRO
(71) SMS GROUP GMBH (DE)
(72) ROLAND WILL; ANDREJ TUCAK
(85) 13/10/2022
(86) PCT EP2021/059283 de 09/04/2021
(87) WO 2021/209332 de 21/10/2021

---

(21) BR 11 2022 020731-0 A2

Código 1.3 - Notificação - Fase Nacional - PCT
(22) 12/04/2021
(30) 13/04/2020 KR 10-2020-0044730
(51) C07D 413/12 (2006.01), C07D 413/14 (2006.01), A61K 31/454 (2006.01), A61K 31/4439 (2006.01), A61P 25/00 (2006.01), A61P 31/00 (2006.01)
(54) COMPOSTOS DE DERIVADO DE 1,3,4-OXADIAZOL COMO INIBIDOR DE HISTONA DESACETILASE 6 E A COMPOSIÇÃO FARMACÊUTICA QUE COMPREENDE OS MESMOS
(71) CHONG KUN DANG PHARMACEUTICAL CORP. (KR)
(72) CHANG KON LEE; MOO SUNG KO; SEOK HYOUN YUN; HYUNJIN MICHAEL KIM
(85) 13/10/2022
(86) PCT KR2021/004544 de 12/04/2021

(87) WO 2021/210857 de 21/10/2021

(21) BR 11 2022 020733-6 A2

Código 1.3 - Notificação - Fase Nacional - PCT
(22) 23/04/2021
(30) 24/04/2020 US 63/015,319; 19/08/2020 US 16/997,557; 12/02/2021 US 17/175,248
(51) H02N 11/00 (2006.01)
(54) MÓDULO DE RESFRIAMENTO USANDO PULSOS ELÉTRICOS
(71) CALAGEN, INC. (US)
(72) DAVID REGINALD CARVER; SEAN WILLIAM REYNOLDS; SEAN CLAUDIUS HALL
(85) 13/10/2022
(86) PCT US2021/028848 de 23/04/2021
(87) WO 2021/217005 de 28/10/2021

(21) BR 11 2022 020735-2 A2

Código 1.3 - Notificação - Fase Nacional - PCT
(22) 15/04/2021
(30) 16/04/2020 IN 202021016498; 11/06/2020 EP 20179475.7
(51) C07C 255/13 (2006.01), C11B 9/00 (2006.01), A23L 27/20 (2006.01), A23L 27/00 (2006.01)
(54) ODORIZANTES E COMPOSIÇÕES COMPREENDENDO ODORIZANTES
(71) S H KELKAR AND COMPANY LIMITED (IN)
(72) AVDHOOT D. VELANKAR; KEDAR RAMESH VAZE; POPAT D. SHINDE; AFTAB SAYYED
(85) 13/10/2022
(86) PCT IB2021/053112 de 15/04/2021
(87) WO 2021/209944 de 21/10/2021

(21) BR 11 2022 020739-5 A2

Código 1.3 - Notificação - Fase Nacional - PCT
(22) 31/03/2021
(30) 24/04/2020 US US 16/857,511
(51) E02F 9/28 (2006.01)
(54) CONJUNTO DE FIXAÇÃO PARA FIXAR UM MEMBRO DE DESGASTE A UM IMPLEMENTO DE TRABALHO E MEMBRO DE LINGUETA PARA USO COM UM SISTEMA DE FIXAÇÃO PARA FIXAR MEMBROS DE DESGASTE A UM IMPLEMENTO DE TRABALHO COM O USO DE UM ESPAÇADOR
(71) CATERPILLAR INC. (US)
(72) PHILLIP J. KUNZ; PATRICK S. CAMPOMANES
(85) 13/10/2022
(86) PCT US2021/025029 de 31/03/2021
(87) WO 2021/216259 de 28/10/2021

(21) BR 11 2022 020747-6 A2

Código 1.3 - Notificação - Fase Nacional - PCT

(22) 14/04/2021
(30) 15/04/2020 US 16/849,807
(51) B60R 21/13 (2006.01), B60R 21/232 (2006.01), B60R 21/231 (2006.01), B60R 21/20 (2006.01)
(54) CONJUNTO DE AIRBAG INFLÁVEL
(71) AUTOLIV ASP, INC. (US)
(72) JOHN ERIK TERBU
(85) 13/10/2022
(86) PCT US2021/027317 de 14/04/2021
(87) WO 2021/211732 de 21/10/2021

---

(21) BR 11 2022 020748-4 A2

Código 1.3 - Notificação - Fase Nacional - PCT
(22) 25/04/2021
(30) 30/04/2020 CN 202010368285.X
(51) H04W 56/00 (2006.01)
(54) MÉTODO DE AJUSTE DE TEMPORIZAÇÃO E DISPOSITIVO RELACIONADO.
(71) VIVO MOBILE COMMUNICATION CO., LTD. (CN)
(72) PENG, SHUYAN; LIU, JINHUA
(85) 13/10/2022
(86) PCT CN2021/089578 de 25/04/2021
(87) WO 2021/218846 de 04/11/2021

---

(21) BR 11 2022 020751-4 A2

Código 1.3 - Notificação - Fase Nacional - PCT
(22) 14/04/2021
(30) 14/04/2020 US 63/009,689
(51) D21C 11/12 (2006.01)
(54) TRATA-SE DE UMA MONTAGEM DE QUEIMADOR DE PARTIDA PARA UMA CALDEIRA DE RECUPERAÇÃO, SENDO QUE A MONTAGEM DE QUEIMADOR DE PARTIDA INCLUI UM ALOJAMENTO QUE TEM UMA EXTREMIDADE DE QUEIMADOR E UMA SEGUNDA EXTREMIDADE DISTAL À EXTREMIDADE DE QUEIMADOR; UM CONDUTO DE COMBUSTÍVEL PRINCIPAL DISPOSTO DENTRO DO ALOJAMENTO; E CONDUTOS DE AR DE ALTA PRESSÃO DISPOSTOS DENTRO DA EXTREMIDADE DE QUEIMADOR DO ALOJAMENTO. OS CONDUTOS DE AR DE ALTA PRESSÃO INCLUEM BOCAIS DE INJEÇÃO DE AR ANGULADOS CONFIGURADOS PARA DIRECIONAR AR DE ALTA PRESSÃO QUE SAI DA EXTREMIDADE DE QUEIMADOR DA MONTAGEM DE QUEIMADOR DE PARTIDA EM UMA DIREÇÃO ROTACIONAL.
(71) ANDRITZ INC. (US)
(72) GREGORY ALAN IMIG
(85) 13/10/2022
(86) PCT US2021/027186 de 14/04/2021
(87) WO 2021/211654 de 21/10/2021

(21) BR 11 2022 020754-9 A2

Código 1.3 - Notificação - Fase Nacional - PCT
(22) 15/04/2020
(51) A23B 5/005 (2006.01), A23L 15/00 (2006.01)
(54) ALIMENTO DE LONGA DURAÇÃO COM AGLUTINANTE DE PROTEÍNA
(71) GENERAL MILLS, INC. (US)
(72) COLBY DARLING; SARA ROSENE
(85) 13/10/2022
(86) PCT US2020/028224 de 15/04/2020
(87) WO 2021/211107 de 21/10/2021

(21) BR 11 2022 020757-3 A2

Código 1.3 - Notificação - Fase Nacional - PCT
(22) 20/04/2021
(30) 20/04/2020 US 63/012,323
(51) C12N 15/82 (2006.01)
(54) MÉTODOS PARA LAVAR SUPERFÍCIES INTERNAS DE UMA INSTALAÇÃO DE MOAGEM A SECO DE ETANOL
(71) DANISCO US, INC. (US)
(72) MOHAMMAD CHEGENI
(85) 13/10/2022
(86) PCT US2021/028141 de 20/04/2021
(87) WO 2021/216542 de 28/10/2021

(21) BR 11 2022 020759-0 A2

Código 1.3 - Notificação - Fase Nacional - PCT
(22) 26/05/2021
(30) 27/05/2020 FI 20205542
(51) C12P 7/56 (2006.01), C12N 1/16 (2006.01), C12P 7/46 (2006.01), C12P 7/48 (2006.01), C12P 7/52 (2006.01), C12P 7/54 (2006.01)
(54) MÉTODO DE PRODUÇÃO DE UM ÁCIDO ORGÂNICO EM UMA MISTURA DE MELAÇO E HIDRÓXIDO DE CÁLCIO
(71) FF-FUTURE OY (FI)
(72) SIMO ELLILÄ; MARJA ILMEN; EEMELI HYTÖNEN
(85) 13/10/2022
(86) PCT EP2021/063969 de 26/05/2021
(87) WO 2021/239770 de 02/12/2021

(21) BR 11 2022 020760-3 A2

Código 1.3 - Notificação - Fase Nacional - PCT
(22) 09/04/2021
(30) 13/04/2020 CN 202010287751.1
(51) H04W 72/04 (2006.01)
(54) MÉTODO E APARELHO DE CONFIGURAÇÃO DE RECURSO DE SINAL DE REFERÊNCIA, DISPOSITIVO E MEIO DE ARMAZENAMENTO
(71) ZTE CORPORATION (CN)
(72) ZHENG, GUOZENG; JIANG, CHUANGXIN; XIAO, HUAHUA; GAO, BO; BI,

	CHENG (85) 13/10/2022 (86) PCT CN2021/086089 de 09/04/2021 (87) WO 2021/208807 de 21/10/2021
(21) BR 11 2022 020761-1 A2	Código 1.3 - Notificação - Fase Nacional - PCT (22) 29/05/2020 (30) 20/05/2020 US 16/879,729 (51) E21B 19/16 (2006.01), E21B 34/06 (2006.01), E21B 17/10 (2006.01), E21B 17/20 (2006.01), E21B 23/08 (2006.01) (54) SISTEMAS E MÉTODOS PARA LIGAR UMA FERRAMENTA DE FUNDO DE POÇO A UM TUBULAR DE POÇO (71) HALLIBURTON ENERGY SERVICES, INC. (US) (72) WILLIAM CECIL PEARL JR.; SAM LEWIS; LONNIE HELMS; FRANK ACOSTA (85) 13/10/2022 (86) PCT US2020/035106 de 29/05/2020 (87) WO 2021/236118 de 25/11/2021
(21) BR 11 2022 020763-8 A2	Código 1.3 - Notificação - Fase Nacional - PCT (22) 25/02/2021 (30) 13/04/2020 CN 202010287736.7 (51) H04L 29/06 (2006.01), H04N 21/466 (2006.01), H04N 21/482 (2006.01) (54) MÉTODO E APARELHO DE CONTROLE DE REPRODUÇÃO DE STREAM DE VÍDEO E MEIO DE ARMAZENAMENTO (71) BEIJING BYTEDANCE NETWORK TECHNOLOGY CO., LTD. (CN) (72) XINYI LI; YE LIN; MIN ZHU (85) 13/10/2022 (86) PCT CN2021/077971 de 25/02/2021 (87) WO 2021/208607 de 21/10/2021
(21) BR 11 2022 020767-0 A2	Código 1.3 - Notificação - Fase Nacional - PCT (22) 06/05/2021 (30) 06/05/2020 US 63/020,810 (51) C09D 133/08 (2006.01) (54) COMPOSIÇÃO DE REVESTIMENTO ACRÍLICA OU VINÍLICA AQUOSA, E, SUBSTRATO (71) DOW GLOBAL TECHNOLOGIES LLC (US) (72) HAMIDEH AHMADLOO; JOUKO VYOERYKKA; ANJA ARLT; PAUL A. COOKSON; RICCO BORELLA (85) 13/10/2022 (86) PCT US2021/031028 de 06/05/2021 (87) WO 2021/226308 de 11/11/2021

(21) BR 11 2022 020770-0 A2

Código 1.3 - Notificação - Fase Nacional - PCT
(22) 14/04/2021
(30) 14/04/2020 US 63/009,978; 14/04/2021 US 17/229,957
(51) G06K 9/36 (2006.01)
(54) MÉTODOS E SISTEMAS DE CODIFICAÇÃO DE VÍDEO UTILIZANDO REGIÕES DE REFERÊNCIA
(71) OP SOLUTIONS, LLC (US)
(72) HARI KALVA; BORIVOJE FURHT; VELIBOR ADZIC
(85) 13/10/2022
(86) PCT US2021/027183 de 14/04/2021
(87) WO 2021/211651 de 21/10/2021

(21) BR 11 2022 020772-7 A2

Código 1.3 - Notificação - Fase Nacional - PCT
(22) 22/04/2021
(30) 22/04/2020 US 63/013,658
(51) B65D 81/26 (2006.01), B65D 81/28 (2006.01)
(54) EMBALAGEM CONFIGURADA PARA PRESERVAR OU INIBIR PATÓGENOS EM PRODUTO E MÉTODO PARA FAZER E USAR PELO MENOS PORÇÕES DO MESMO
(71) CSP TECHNOLOGIES, INC. (US)
(72) NEAL D. WATSON; MICHAEL A. JOHNSTON; JASON PRATT; JAMES S. HOLLINGER
(85) 13/10/2022
(86) PCT US2021/028605 de 22/04/2021
(87) WO 2021/216843 de 28/10/2021

(21) BR 11 2022 020773-5 A2

Código 1.3 - Notificação - Fase Nacional - PCT
(22) 08/04/2021
(30) 15/04/2020 CN 202010297340.0
(51) G10L 19/04 (2006.01), G10L 21/038 (2006.01)
(54) MÉTODO DE CODIFICAÇÃO DE SINAL DE ÁUDIO, MÉTODO DE DECODIFICAÇÃO, DISPOSITIVO DE CODIFICAÇÃO, E DISPOSITIVO DE DECODIFICAÇÃO
(71) HUAWEI TECHNOLOGIES CO., LTD. (CN)
(72) BINGYIN XIA; JIAWEI LI; ZHE WANG
(85) 13/10/2022
(86) PCT CN2021/085920 de 08/04/2021
(87) WO 2021/208792 de 21/10/2021

(21) BR 11 2022 020774-3 A2

Código 1.3 - Notificação - Fase Nacional - PCT
(22) 12/04/2021
(30) 16/04/2020 EP 20169947.7
(51) A01N 43/653 (2006.01), A01N 43/30 (2006.01), A01N 43/56 (2006.01),

A01N 43/40 (2006.01), A01P 3/00 (2006.01)
(54) COMBINAÇÕES DE COMPOSTOS ATIVOS E COMPOSIÇÕES FUNGICIDAS COMPREENDENDO AS MESMAS
(71) BAYER AKTIENGESELLSCHAFT (DE)
(72) ANDREAS GÖRTZ; FRANK GÖHLICH; MICHAEL KLÜKEN
(85) 13/10/2022
(86) PCT EP2021/059404 de 12/04/2021
(87) WO 2021/209368 de 21/10/2021

---

(21) BR 11 2022 020776-0 A2

Código 1.3 - Notificação - Fase Nacional - PCT
(22) 15/04/2021
(30) 15/04/2020 EP 20382298.6
(51) A61P 29/00 (2006.01), C07D 471/04 (2006.01), A61K 31/53 (2006.01)
(54) PIRROLO[1,2-D][1,2,4]TRIAZINA-2-IL-ACETAMIDAS COMO INIBIDORES DA VIA DO INFLAMASSOMA DE NLRP3
(71) JANSSEN PHARMACEUTICA NV (BE)
(72) DANIEL OEHLRICH; MICHIEL LUC MARIA VAN GOOL; NINA VAN OPDENBOSCH; MOHAMED LAMKANFI; JOSEPH ELISABETH LEENAERTS; CARLOS MANUEL MARTINEZ VITURRO; MICHAEL ERIC MURATORE
(85) 13/10/2022
(86) PCT EP2021/059755 de 15/04/2021
(87) WO 2021/209539 de 21/10/2021

---

(21) BR 11 2022 020778-6 A2

Código 1.3 - Notificação - Fase Nacional - PCT
(22) 16/04/2021
(30) 08/05/2020 US 63/021,919
(51) C09D 5/00 (2006.01)
(54) COMPOSIÇÃO À BASE DE ÁGUA
(71) ROHM AND HAAS COMPANY (US)
(72) QING ZHANG; ANDREW SWARTZ; MICHAEL W. LEONARD
(85) 13/10/2022
(86) PCT US2021/027659 de 16/04/2021
(87) WO 2021/225769 de 11/11/2021

---

(21) BR 11 2022 020780-8 A2

Código 1.3 - Notificação - Fase Nacional - PCT
(22) 14/04/2021
(30) 14/04/2020 US 63/009,669
(51) C12N 15/11 (2006.01), C12N 15/113 (2006.01), C12N 15/67 (2006.01), A61K 31/7088 (2006.01)
(54) COMPOSIÇÕES DE TREM E USOS DAS MESMAS
(71) FLAGSHIP PIONEERING INNOVATIONS VI, LLC (US)
(72) THEONIE ANASTASSIADIS; DAVID CHARLES DONNELL BUTLER; NEIL KUBICA; QINGYI LI
(85) 13/10/2022

(86) PCT US2021/027357 de 14/04/2021
(87) WO 2021/211762 de 21/10/2021

---

(21) BR 11 2022 020783-2 A2

Código 1.3 - Notificação - Fase Nacional - PCT
(22) 06/04/2021
(30) 16/04/2020 EP 20382304.2
(51) F03D 13/10 (2006.01), F03D 13/40 (2006.01), F03D 80/50 (2006.01), B66C 1/10 (2006.01)
(54) DISPOSITIVO DE ELEVAÇÃO E MÉTODO PARA ELEVAR UMA PÁ DE TURBINA EÓLICA
(71) SIEMENS GAMESA RENEWABLE ENERGY INNOVATION & TECHNOLOGY S.L. (ES)
(72) BEINAT GAMINDE LARRETA
(85) 13/10/2022
(86) PCT EP2021/058873 de 06/04/2021
(87) WO 2021/209279 de 21/10/2021

---

(21) BR 11 2022 020785-9 A2

Código 1.3 - Notificação - Fase Nacional - PCT
(22) 15/04/2021
(30) 16/04/2020 US 16/851,090
(51) A61B 17/88 (2006.01), B25B 23/10 (2006.01)
(54) CHAVE DE FENDA MODULAR DE RETENÇÃO
(71) DEPUY SYNTHES PRODUCTS, INC. (US)
(72) SIMON SCHERRER; GREGOR SPREITER; HENRI DEFOSSEZ; SIMON WAMPFLER
(85) 13/10/2022
(86) PCT IB2021/053117 de 15/04/2021
(87) WO 2021/209946 de 21/10/2021

---

(21) BR 11 2022 020786-7 A2

Código 1.3 - Notificação - Fase Nacional - PCT
(22) 15/04/2021
(30) 17/04/2020 JP 2020-074386
(51) A61K 31/4545 (2006.01), A61K 31/138 (2006.01), A61K 31/519 (2006.01), A61K 31/565 (2006.01), A61K 45/06 (2006.01), A61P 15/00 (2006.01), A61P 35/00 (2006.01), A61P 35/04 (2006.01), A61P 43/00 (2006.01)
(54) AGENTE TERAPÊUTICO DE CÂNCER DE MAMA
(71) EISAI R&D MANAGEMENT CO., LTD. (JP)
(72) KYOKO NISHIBATA; SAYO FUKUSHIMA; SATOSHI KAWANO; SAORI MIYANO
(85) 13/10/2022
(86) PCT JP2021/015546 de 15/04/2021
(87) WO 2021/210636 de 21/10/2021

(21) BR 11 2022 020790-5 A2

Código 1.3 - Notificação - Fase Nacional - PCT
(22) 16/04/2021
(30) 17/04/2020 US 63/011,737
(51) A61B 17/15 (2006.01)
(54) SISTEMA DE OSTEOTOMIA TIBIAL, INSTRUMENTOS E MÉTODOS RELACIONADOS
(71) PARAGON 28, INC. (US)
(72) ALBERT DACOSTA; LAURA ZAGROCKI BRINKER; RICHARD DAVID HUNT; DIRK C. BERNHARDT; KAREEN A. FAJARDO CORTES; JOSHUA A. MCLEAN; ANDREW A. OKONYA; MELISSA R. REQUIST
(85) 13/10/2022
(86) PCT US2021/027723 de 16/04/2021
(87) WO 2021/211993 de 21/10/2021

---

(21) BR 11 2022 020792-1 A2

Código 1.3 - Notificação - Fase Nacional - PCT
(22) 12/04/2021
(30) 16/04/2020 EP 20169954.3
(51) A01N 43/653 (2006.01), A01N 43/40 (2006.01), A01N 43/56 (2006.01), A01N 43/88 (2006.01), A01P 3/00 (2006.01)
(54) COMBINAÇÕES DE COMPOSTOS ATIVOS E COMPOSIÇÕES FUNGICIDAS COMPREENDENDO-AS
(71) BAYER AKTIENGESELLSCHAFT (DE)
(72) ANDREAS GÖRTZ; FRANK GÖHLICH; AGOSTINOS MICHAEL KLÜKEN
(85) 13/10/2022
(86) PCT EP2021/059395 de 12/04/2021
(87) WO 2021/209363 de 21/10/2021

---

(21) BR 11 2022 020793-0 A2

Código 1.3 - Notificação - Fase Nacional - PCT
(22) 08/04/2021
(30) 13/04/2020 IN 202021015979
(51) A61J 3/07 (2006.01), B65B 7/28 (2006.01)
(54) ESTAÇÃO DE FECHAMENTO, MÁQUINA DE ENCHIMENTO DE CÁPSULA E MÉTODO DO MESMO
(71) SCITECH CENTRE (IN) ; ACG PAM PHARMA TECHNOLOGIES PVT. LTD. (IN)
(72) SINGH, KARAN; COOK, ROY; D'SILVA, JAMES; PAWAR, SHASHANK
(85) 13/10/2022
(86) PCT IN2021/050352 de 08/04/2021
(87) WO 2021/210011 de 21/10/2021

---

(21) BR 11 2022 020794-8 A2

Código 1.3 - Notificação - Fase Nacional - PCT
(22) 13/04/2021
(30) 14/04/2020 US 63/009,996; 30/09/2020 US 63/086,003
(51) B60R 16/04 (2006.01), B60L 50/50 (2006.01), B60L 58/26 (2006.01), H01M

10/44 (2006.01), H01M 10/60 (2006.01), H01M 10/656 (2006.01), H01M 10/625 (2006.01)
(54) SISTEMAS MODULARES DE ENERGIA EM CASCATA COM UM APARELHO DE RESFRIAMENTO E COM CAPACIDADE DE FONTE DE ENERGIA SUBSTITUÍVEL
(71) TAE TECHNOLOGIES, INC. (US)
(72) MIKHAIL SLEPCHENKOV; ROOZBEH NADERI
(85) 13/10/2022
(86) PCT US2021/027159 de 13/04/2021
(87) WO 2021/211635 de 21/10/2021

---

(21) BR 11 2022 020795-6 A2

Código 1.3 - Notificação - Fase Nacional - PCT
(22) 15/04/2021
(30) 15/04/2020 CN PCT/CN2020/084925
(51) A61K 48/00 (2006.01), C12N 15/113 (2006.01), C12N 15/11 (2006.01), C12N 15/88 (2006.01), A61P 3/00 (2006.01)
(54) MÉTODOS PARA EDIÇÃO ALVEJADA DE UM ÁCIDO RIBONUCLEICO ALVO E PARA PREVENIR OU TRATAR SÍNDROME DE HURLER, ÁCIDO RIBONUCLEICO DE RECRUTAMENTO DA ADENOSINA DESAMINASE ENGENHEIRADO, CONSTRUÇÃO, E, COMPOSIÇÃO, LIPOSSOMA, EXOSSOMA, NANOPARTÍCULA DE LIPÍDEO, CÉLULA, BIBLIOTECA OU KIT
(71) EDIGENE THERAPEUTICS (BEIJING) INC. (CN)
(72) PENGFEI YUAN; YANXIA ZHAO; NENGYIN LIU; ZEXUAN YI; GANGBIN TANG
(85) 13/10/2022
(86) PCT CN2021/087534 de 15/04/2021
(87) WO 2021/209010 de 21/10/2021

---

(21) BR 11 2022 020796-4 A2

Código 1.3 - Notificação - Fase Nacional - PCT
(22) 16/04/2021
(30) 17/04/2020 US 63/011,922
(51) C07K 14/54 (2006.01), A61K 38/00 (2006.01), A61K 35/17 (2006.01), A61P 35/00 (2006.01)
(54) POLIPEPTÍDEOS DE INTERLEUCINA-22 PROJETADOS E USOS DO MESMOS
(71) THE BOARD OF TRUSTEES OF THE LELAND STANFORD JUNIOR UNIVERSITY (US)
(72) KENAN CHRISTOPHER GARCIA; ROBERT ANDREW SAXTON; LUKAS TEOMAN HENNEBERG
(85) 13/10/2022
(86) PCT US2021/027805 de 16/04/2021
(87) WO 2021/212056 de 21/10/2021

---

(21) BR 11 2022 020797-2 A2

Código 1.3 - Notificação - Fase Nacional - PCT

(22) 05/03/2021
(30) 15/04/2020 DE 10 2020 204 714.6
(51) G06F 30/20 (2006.01), G06F 11/36 (2006.01)
(54) MÉTODO E DISPOSITIVO PARA O TESTE DA COMPATIBILIDADE ENTRE UM SOFTWARE DE APLICAÇÃO E UMA MÁQUINA DE TRABALHO MÓVEL
(71) ROBERT BOSCH GMBH (DE)
(72) CHRISTIAN KAHR; JOSHUA-NICLAS OERGELE; MOUHAM TANIMOU; TOBIAS KRUG; UDO SCHULZ
(85) 13/10/2022
(86) PCT EP2021/055626 de 05/03/2021
(87) WO 2021/209192 de 21/10/2021

---

(21) BR 11 2022 020798-0 A2

Código 1.3 - Notificação - Fase Nacional - PCT
(22) 23/04/2021
(30) 23/04/2020 EP 20382332.3
(51) C07D 495/14 (2006.01), C07D 513/14 (2006.01), A61P 29/00 (2006.01), A61K 31/53 (2006.01)
(54) COMPOSTOS TRICÍCLICOS COMO INIBIDORES DE NLRP3
(71) JANSSEN PHARMACEUTICA N.V. (BE)
(72) DANIEL OEHLRICH; NINA VAN OPDENBOSCH; MOHAMED LAMKANFI; ALEJANDRO DIÉGUEZ-VÁZQUEZ; MICHIEL LUC MARIA VAN GOOL; SANTIAGO CAÑELLAS ROMAN
(85) 13/10/2022
(86) PCT EP2021/060649 de 23/04/2021
(87) WO 2021/214284 de 28/10/2021

---

(21) BR 11 2022 020799-9 A2

Código 1.3 - Notificação - Fase Nacional - PCT
(22) 14/05/2021
(30) 20/05/2020 EP 20175721.8
(51) C07D 217/26 (2006.01)
(54) PROCESSO DE PREPARAÇÃO DE CARBOXILATO DE BUTIL-(5S)-5-(5S)-5-({2-[4-(BUTOXICARBOXIL)FENIL] ETIL} [2-(2-{[3-CLORO-4'-(TRIFLUOROMETIL)[BIFENIL]-4-IL]METÓXI}FENIL) ETIL]AMINO)-5,6,7,8-TETRA-HIDROQUINOLINA-2
(71) BAYER AKTIENGESELLSCHAFT (DE) ; BAYER PHARMA AKTIENGESELLSCHAFT (DE)
(72) PETER FEY; MARC NOWAKOWSKI; JULIAN EGGER; NADINE BREMEYER
(85) 13/10/2022
(86) PCT EP2021/062837 de 14/05/2021
(87) WO 2021/233783 de 25/11/2021

---

(21) BR 11 2022 020800-6 A2

Código 1.3 - Notificação - Fase Nacional - PCT

(22) 13/04/2021
(30) 14/04/2020 US 63/009,497
(51) C12N 1/20 (2006.01), A23K 10/18 (2006.01), C12R 1/07 (2006.01)
(54) CEPA DE BACILLUS PARA APLICAÇÕES EM AGRICULTURA, SAÚDE DE REBANHO E PROTEÇÃO AMBIENTAL
(71) LOCUS IP COMPANY, LLC (US)
(72) SEAN FARMER; KEN ALIBEK
(85) 13/10/2022
(86) PCT US2021/027041 de 13/04/2021
(87) WO 2021/211548 de 21/10/2021

---

(21) BR 11 2022 020801-4 A2

Código 1.3 - Notificação - Fase Nacional - PCT
(22) 16/04/2021
(30) 17/04/2020 US 63/011,928; 10/03/2021 US 63/159,306
(51) C12N 11/08 (2006.01), C12N 11/00 (2006.01), C08F 20/00 (2006.01)
(54) EXCIPIENTES DE POLÍMERO PARA FORMULAÇÕES BIOFARMACÊUTICAS
(71) THE BOARD OF TRUSTEES OF THE LELAND STANFORD JUNIOR UNIVERSITY (US)
(72) ERIC A. APPEL; CAITLIN MAIKAWA; JOSEPH L. MANN
(85) 13/10/2022
(86) PCT US2021/027693 de 16/04/2021
(87) WO 2021/211976 de 21/10/2021

---

(21) BR 11 2022 020802-2 A2

Código 1.3 - Notificação - Fase Nacional - PCT
(22) 08/04/2021
(30) 15/04/2020 DE 10 2020 110 268.2
(51) B60S 9/205 (2006.01), B62D 57/02 (2006.01)
(54) DISPOSITIVO DE ELEVAÇÃO PARA O TRANSPORTE DE UM VEÍCULO, VEÍCULO, E, MÉTODO PARA O TRANSPORTE DE UM VEÍCULO
(71) MICHAEL TRAUT (DE)
(72) MICHAEL TRAUT
(85) 13/10/2022
(86) PCT EP2021/059162 de 08/04/2021
(87) WO 2021/209305 de 21/10/2021

---

(21) BR 11 2022 020803-0 A2

Código 1.3 - Notificação - Fase Nacional - PCT
(22) 16/04/2021
(30) 16/04/2020 US 63/011,235
(51) B23K 26/03 (2006.01), B23K 26/04 (2006.01), B23K 26/042 (2006.01)
(54) CALIBRAÇÃO ESTÁTICA E DINÂMICA PARA SISTEMAS E MÉTODOS DE MEDIÇÃO DE IMAGEM DE COERÊNCIA
(71) IPG PHOTONICS CORPORATION (US)
(72) JORDAN A. KANKO; HUI-CHI CHEN; MOEMEN Y. MOEMEN; PAUL J.L.

WEBSTER
(85) 13/10/2022
(86) PCT US2021/027672 de 16/04/2021
(87) WO 2021/211960 de 21/10/2021

---

(21) BR 11 2022 020805-7 A2

Código 1.3 - Notificação - Fase Nacional - PCT
(22) 22/03/2021
(30) 14/04/2020 KR 10-2020-0044988; 10/03/2021 KR 10-2021-0031435
(51) A61K 38/17 (2006.01), A61K 48/00 (2006.01), A61P 25/28 (2006.01)
(54) COMPOSIÇÃO FARMACÊUTICA PARA TRATAMENTO DE DOENÇA CEREBRAL DEGENERATIVA, INCLUINDO TRANSPORTADOR DE GLICINA COMO INGREDIENTE ATIVO
(71) AMYLOID SOLUTION INC. (KR)
(72) SEONG MUK KIM; SEONGJEONG PARK; HYE-JU KIM; YOUNGSOO KIM; HYEYUN KIM
(85) 13/10/2022
(86) PCT KR2021/003520 de 22/03/2021
(87) WO 2021/210798 de 21/10/2021

---

(21) BR 11 2022 020807-3 A2

Código 1.3 - Notificação - Fase Nacional - PCT
(22) 15/04/2021
(30) 15/04/2020 EP 20382297.8
(51) A61P 29/00 (2006.01), C07D 471/04 (2006.01), A61K 31/53 (2006.01)
(54) PIRAZOLO[1,5-D][1,2,4]TRIAZINA-5(4H)-ACETAMIDAS COMO INIBIDORES DA TRAJETÓRIA DE INFLAMASSOMA DE NLRP3
(71) JANSSEN PHARMACEUTICA NV (BE)
(72) DANIEL OEHLRICH; MICHIEL LUC MARIA VAN GOOL; NINA VAN OPDENBOSCH; MOHAMED LAMKANFI; JOSEP LLAVERIA CROS; CARLOS MANUEL MARTINEZ VITURRO; DRIES VAN ROMPAEY
(85) 13/10/2022
(86) PCT EP2021/059789 de 15/04/2021
(87) WO 2021/209552 de 21/10/2021

---

(21) BR 11 2022 020810-3 A2

Código 1.3 - Notificação - Fase Nacional - PCT
(22) 13/04/2021
(30) 14/04/2020 EP 20169495.7
(51) A61K 31/7072 (2006.01), A61P 31/14 (2006.01)
(54) ANÁLOGOS DE NUCLEOSÍDEOS ESPIROCÍCLICOS PARA O TRATAMENTO DE HEPATITE E
(71) JANSSEN PHARMACEUTICALS, INC. (US)
(72) TIM HUGO MARIA JONCKERS; FREDERIK PAUWELS; YANNICK DEBING
(85) 13/10/2022
(86) PCT EP2021/059514 de 13/04/2021

(87) WO 2021/209427 de 21/10/2021

(21) BR 11 2022 020812-0 A2

Código 1.3 - Notificação - Fase Nacional - PCT
(22) 15/04/2021
(30) 15/04/2020 EP 20169567.3
(51) A61K 9/00 (2006.01), A61K 9/08 (2006.01), A61K 47/18 (2006.01), A61P 35/00 (2006.01), A61K 9/19 (2006.01), A61K 31/4995 (2006.01)
(54) COMPOSIÇÃO FARMACÊUTICA COMPREENDENDO TRABECTEDINA E UM AMINOACIDO, FORMULAÇÃO LIOFILIZADA E UMA SOLUÇÃO DE INJEÇÃO INTRAVENOSA COMPREENDENDO DITA COMPOSIÇÃO
(71) EVER VALINJECT GMBH (AT)
(72) ACHLEITNER, MARIA-LENA; GEHWOLF, NIKOLAUS; SCHNAIT, HEINZ
(85) 13/10/2022
(86) PCT EP2021/059772 de 15/04/2021
(87) WO 2021/209545 de 21/10/2021

(21) BR 11 2022 020814-6 A2

Código 1.3 - Notificação - Fase Nacional - PCT
(22) 12/04/2021
(30) 13/04/2020 US 63/009,059; 11/05/2020 US 63/022,956
(51) A61K 31/4436 (2006.01), A61P 37/02 (2006.01), C07D 495/04 (2006.01)
(54) MÉTODOS PARA TRATAMENTO DE SÍNDROME DE LIBERAÇÃO DE CITOCINA
(71) UNIVERSITY HEALTH NETWORK (CA)
(72) MARK R. BRAY; JACQUELINE M. MASON; XIN WEI; GORDON DUNCAN
(85) 13/10/2022
(86) PCT CA2021/050483 de 12/04/2021
(87) WO 2021/207828 de 21/10/2021

(21) BR 11 2022 020815-4 A2

Código 1.3 - Notificação - Fase Nacional - PCT
(22) 15/04/2021
(30) 15/04/2020 US 63/010,369
(51) E21B 41/08 (2006.01), B29C 70/00 (2006.01), F16L 1/16 (2006.01)
(54) APARELHO E MÉTODOS DE PLATAFORMA SUBMARINA NÃO METÁLICA
(71) J. RAY MCDERMOTT, S.A. (US)
(72) SAJITH NAIR; MANOJ KULSHRESTHA; NAWIN SINGH; JOHANNES WAIMER; ANTONINO ASCONE MODICA; AMIT BALKRISHNA SHENDRE
(85) 14/10/2022
(86) PCT US2021/027465 de 15/04/2021
(87) WO 2021/211830 de 21/10/2021

(21) BR 11 2022 020816-2 A2

Código 1.3 - Notificação - Fase Nacional - PCT
(22) 14/04/2021

(30) 16/04/2020 US 63/010,783
(51) A01M 7/00 (2006.01)
(54) MÉTODOS E ALGORITMOS PARA OTIMIZAÇÃO DA APLICAÇÃO DE PRODUTOS DE PROTEÇÃO DE CULTURAS COM RESÍDUOS LIMITADOS USANDO APLICAÇÃO DE TAXA VARIÁVEL
(71) SYNGENTA CROP PROTECTION AG (CH)
(72) FLAVIO CENTOLA; DORON GAL
(85) 14/10/2022
(86) PCT IL2021/050427 de 14/04/2021
(87) WO 2021/209997 de 21/10/2021

---

(21) BR 11 2022 020819-7 A2

Código 1.3 - Notificação - Fase Nacional - PCT
(22) 16/04/2021
(30) 17/04/2020 GB 2005599.2
(51) A61K 35/17 (2006.01), A61P 35/00 (2006.01)
(54) MODULAÇÃO DE CITOTOXICIDADE DE CÉLULA T E TERAPIA RELACIONADA
(71) CANCER RESEARCH TECHNOLOGY LIMITED (GB)
(72) SERGIO QUEZADA; KARL PEGGS; CHARLES SWANTON; EHSAN GHORANI; JAMES READING; FELIPE GALVEZ-CANCINO; DESPOINA KARAGIANNI
(85) 14/10/2022
(86) PCT EP2021/059989 de 16/04/2021
(87) WO 2021/209627 de 21/10/2021

---

(21) BR 11 2022 020820-0 A2

Código 1.3 - Notificação - Fase Nacional - PCT
(22) 13/04/2021
(30) 14/04/2020 EP 20169486.6
(51) A61K 31/7064 (2006.01), A61K 31/7076 (2006.01), A61P 31/14 (2006.01), C07H 19/067 (2006.01), C07H 19/10 (2006.01), C07H 19/167 (2006.01), C07H 19/20 (2006.01), C07H 19/06 (2006.01), C07H 19/16 (2006.01)
(54) ANÁLOGOS DE NUCLEOSÍDEOS ALQUINÍLICOS PARA O TRATAMENTO DE HEPATITE E
(71) JANSSEN PHARMACEUTICALS, INC. (US)
(72) TIM HUGO MARIA JONCKERS; FREDERIK PAUWELS; YANNICK DEBING
(85) 14/10/2022
(86) PCT EP2021/059510 de 13/04/2021
(87) WO 2021/209425 de 21/10/2021

---

(21) BR 11 2022 020822-7 A2

Código 1.3 - Notificação - Fase Nacional - PCT
(22) 13/04/2021
(30) 14/04/2020 US 63/009,835
(51) G01N 30/86 (2006.01), G01N 30/88 (2006.01)

(54) MONITORAMENTO ULTRAVIOLETA DE DESEMPENHO DE CROMATOGRAFIA POR QUADRADOS MÍNIMOS PARCIAIS ORTOGONAIS
(71) REGENERON PHARMACEUTICALS, INC. (US)
(72) ERIC SHIERLY; KEVIN BRENNAN; NATHAN MAO
(85) 14/10/2022
(86) PCT US2021/027043 de 13/04/2021
(87) WO 2021/211550 de 21/10/2021

---

(21) BR 11 2022 020823-5 A2

Código 1.3 - Notificação - Fase Nacional - PCT
(22) 21/04/2021
(30) 21/04/2020 EP 20382320.8
(51) A61K 47/68 (2006.01), A61P 35/00 (2006.01)
(54) CONJUGADOS DE FÁRMACO E ANTICORPO
(71) PHARMA MAR, S.A. (ES)
(72) ALFONSO LATORRE LOZANO; VALENTIN MARTINEZ BARRASA; ANDRÉS M. FRANCESCH SOLLOSO; MARIA DEL CARMEN CUEVAS MARCHANTE
(85) 14/10/2022
(86) PCT EP2021/060352 de 21/04/2021
(87) WO 2021/214126 de 28/10/2021

---

(21) BR 11 2022 020825-1 A2

Código 1.3 - Notificação - Fase Nacional - PCT
(22) 13/04/2021
(30) 14/04/2020 EP 20169480.9
(51) A61K 31/7072 (2006.01), A61K 31/7076 (2006.01), A61P 31/14 (2006.01)
(54) ANÁLOGOS DE NUCLEOSÍDEOS BICÍCLICOS E MONOCÍCLICOS PARA O TRATAMENTO DE HEPATITE E
(71) JANSSEN PHARMACEUTICALS, INC. (US)
(72) TIM HUGO MARIA JONCKERS; FREDERIK PAUWELS; YANNICK DEBING
(85) 14/10/2022
(86) PCT EP2021/059504 de 13/04/2021
(87) WO 2021/209419 de 21/10/2021

---

(21) BR 11 2022 020826-0 A2

Código 1.3 - Notificação - Fase Nacional - PCT
(22) 16/04/2021
(30) 17/04/2020 US 63/011,742; 17/02/2021 US 63/150,451
(51) A61K 48/00 (2006.01), A61K 38/00 (2006.01), A61P 37/02 (2006.01)
(54) POLIPEPTÍDEOS IL-12 E IL-23 PROJETADOS E USOS DOS MESMOS
(71) THE BOARD OF TRUSTEES OF THE LELAND STANFORD JUNIOR UNIVERSITY (US)
(72) KENAN CHRISTOPHER GARCIA; CALEB R. GLASSMAN
(85) 14/10/2022
(86) PCT US2021/027838 de 16/04/2021

(87) WO 2021/212083 de 21/10/2021

(21) BR 11 2022 020827-8 A2

Código 1.3 - Notificação - Fase Nacional - PCT
(22) 13/04/2021
(30) 14/04/2020 CN 202010292203.8
(51) H04L 5/00 (2006.01)
(54) MÉTODO DE COMUNICAÇÕES E APARELHO DE COMUNICAÇÕES
(71) HUAWEI TECHNOLOGIES CO., LTD. (CN)
(72) MING GAN; DANDAN LIANG; JIAN YU; YUCHEN GUO; YUNBO LI; XUN YANG
(85) 14/10/2022
(86) PCT CN2021/086883 de 13/04/2021
(87) WO 2021/208903 de 21/10/2021

(21) BR 11 2022 020829-4 A2

Código 1.3 - Notificação - Fase Nacional - PCT
(22) 13/04/2021
(30) 14/04/2020 US 63/009,470; 18/08/2020 US 63/067,147; 28/12/2020 US 17/135,936
(51) A61B 5/021 (2006.01), A61B 5/1455 (2006.01)
(54) SISTEMA E MÉTODO DE AVALIAÇÃO DE VOLUME DE FLUIDO INTRA-ARTERIAL USANDO A MÉDIA DE PULSO INTELIGENTE COM SENSORES DE ECG E PPG INTEGRADOS
(71) RUBYELF LLC (US)
(72) ERIC RAMAN; KEVIN PETERSON; IAIN HUETON
(85) 14/10/2022
(86) PCT US2021/027158 de 13/04/2021
(87) WO 2021/211634 de 21/10/2021

(21) BR 11 2022 020830-8 A2

Código 1.3 - Notificação - Fase Nacional - PCT
(22) 14/04/2021
(30) 15/04/2020 US 16/849,009
(51) A61B 17/72 (2006.01)
(54) CONJUNTO DE PINO INTRAMEDULAR
(71) DEPUY SYNTHES PRODUCTS, INC. (US)
(72) ROGER KOCH; WALTER WIDMER; HEINZ ZBINDEN; MARK ALLEMANN
(85) 14/10/2022
(86) PCT IB2021/053090 de 14/04/2021
(87) WO 2021/209929 de 21/10/2021

(21) BR 11 2022 020831-6 A2

Código 1.3 - Notificação - Fase Nacional - PCT
(22) 14/04/2021
(30) 15/04/2020 EP 20169551.7
(51) A61Q 19/00 (2006.01), A61Q 19/08 (2006.01), A61K 8/31 (2006.01), A61K

8/36 (2006.01), A61K 8/9789 (2006.01), A61P 17/00 (2006.01)
(54) COMPOSIÇÃO CONTENDO TERPENOS E SEU USO COSMÉTICO
(71) BERACA INGREDIENTES NATURAIS LTDA. (BR/PA)
(72) DANIEL NOSÉ SABARÁ; MARIA CÉLIA HIBARI REIMBERG; STEPHANIE FERREIRA SANCHES LOPES; BRUNA ALINE DA SILVA MERIGIOLLI; NAIARA ANDRADE HERCULIN; ROBSON JOSÉ DA SILVA CRUZ
(85) 14/10/2022
(86) PCT BR2021/050151 de 14/04/2021
(87) WO 2021/207813 de 21/10/2021

---

(21) BR 11 2022 020832-4 A2

Código 1.3 - Notificação - Fase Nacional - PCT
(22) 21/04/2021
(30) 24/04/2020 LU 101759
(51) C22B 1/242 (2006.01), F27D 3/00 (2006.01), C21B 13/00 (2006.01), C21B 15/00 (2006.01)
(54) MÉTODO PARA SUPRIR MATÉRIA-PRIMA PARA UMA USINA DE SÍNTER E MÉTODO DE OPERAÇÃO DE UMA USINA DE SÍNTER
(71) PAUL WURTH S.A. (LU)
(72) KLAUS PETER KINZEL; TOMPSON FREITAS; JOSÉ GERALDO ARÁUJO; JUAN LUIS DE FRUTOS SANTAMARIA; GEORG STRÜBER
(85) 14/10/2022
(86) PCT EP2021/060432 de 21/04/2021
(87) WO 2021/214167 de 28/10/2021

---

(21) BR 11 2022 020833-2 A2

Código 1.3 - Notificação - Fase Nacional - PCT
(22) 16/04/2020
(51) G08G 1/0969 (2006.01), G08G 1/123 (2006.01), G01C 21/26 (2006.01), G01C 21/34 (2006.01)
(54) DISPOSITIVO DE CONTROLE DE DESPACHO DE VEÍCULO, SISTEMA DE CONTROLE DE DESPACHO DE VEÍCULO, E MÉTODO DE CONTROLE DE DESPACHO DE VEÍCULO
(71) NISSAN MOTOR CO., LTD. (JP)
(72) HIDENORI BOUTANI; MASAYASU SUZUKI; TOMOKI HIRABAYASHI
(85) 14/10/2022
(86) PCT IB2020/000373 de 16/04/2020
(87) WO 2021/209781 de 21/10/2021

---

(21) BR 11 2022 020834-0 A2

Código 1.3 - Notificação - Fase Nacional - PCT
(22) 15/04/2020
(51) B22F 3/105 (2006.01), B29C 64/153 (2006.01), B29C 64/40 (2006.01), B33Y 40/00 (2006.01), B33Y 80/00 (2006.01), F01D 5/12 (2006.01), B22F 5/04 (2006.01)
(54) ESTRUTURA TRIDIMENSIONAL AUXÉTICA UTILIZADA EM APLICAÇÕES DE MANUFATURA ADITIVA

(71) SIEMENS ENERGY GLOBAL GMBH & CO. KG (DE)
(72) MITCH KIBSEY; MEGAN SCHAENZER
(85) 14/10/2022
(86) PCT US2020/028235 de 15/04/2020
(87) WO 2021/211108 de 21/10/2021

---

(21) BR 11 2022 020839-1 A2

Código 1.3 - Notificação - Fase Nacional - PCT
(22) 13/04/2021
(30) 14/04/2020 US 63/009,470; 18/08/2020 US 63/067,147; 28/12/2020 US 17/135,936
(51) A61B 5/021 (2006.01), A61B 5/1455 (2006.01)
(54) SISTEMA E MÉTODO DE MEDIÇÃO DE SATURAÇÃO VENOSA DE OXIGÊNIO COM USO DA MÉDIA DE PULSO INTELIGENTE COM SENSORES DE ECG E PPG INTEGRADOS
(71) RUBYELF LLC (US)
(72) ERIC RAMAN; KEVIN PETERSON; IAIN HUETON
(85) 14/10/2022
(86) PCT US2021/027161 de 13/04/2021
(87) WO 2021/211636 de 21/10/2021

---

(21) BR 11 2022 020840-5 A2

Código 1.3 - Notificação - Fase Nacional - PCT
(22) 25/04/2021
(30) 21/05/2020 US 16/880,218
(51) B23B 51/02 (2006.01)
(54) CABEÇA DE CORTE, E, FERRAMENTA DE CORTE ROTATIVA
(71) ISCAR LTD. (IL)
(72) GIL HECHT
(85) 14/10/2022
(86) PCT IL2021/050468 de 25/04/2021
(87) WO 2021/234684 de 25/11/2021

---

(21) BR 11 2022 020845-6 A2

Código 1.3 - Notificação - Fase Nacional - PCT
(22) 17/04/2021
(30) 18/04/2020 CN 202010308652.7
(51) H04L 1/16 (2006.01)
(54) MÉTODO DE PROCESSAMENTO DE ENLACE, DISPOSITIVO DE MÚLTIPLOS ENLACES, E MÍDIA DE ARMAZENAMENTO LEGÍVEL POR COMPUTADOR
(71) HUAWEI TECHNOLOGIES CO., LTD. (CN)
(72) GUOGANG HUANG; MING GAN; YIFAN ZHOU; YUCHEN GUO; YUNBO LI
(85) 14/10/2022
(86) PCT CN2021/087955 de 17/04/2021

(87) WO 2021/209059 de 21/10/2021

---

(21) BR 11 2022 020850-2 A2

Código 1.3 - Notificação - Fase Nacional - PCT
(22) 19/03/2021
(30) 16/04/2020 US 16/850,864
(51) E02D 5/58 (2006.01), E02D 7/00 (2006.01), E02D 27/12 (2006.01), E02D 27/42 (2006.01)
(54) FUNDAÇÃO DE TUBO DE PÓS-TRAÇÃO E MÉTODO DE MONTAGEM DA MESMA
(71) RRC POWER & ENERGY, LLC (US)
(72) HONGBIN HUO; BILL BONG
(85) 14/10/2022
(86) PCT US2021/023075 de 19/03/2021
(87) WO 2021/211256 de 21/10/2021

---

(21) BR 11 2022 020853-7 A2

Código 1.3 - Notificação - Fase Nacional - PCT
(22) 07/05/2021
(30) 08/05/2020 IT 102020000010330
(51) C08L 47/00 (2006.01), C08F 236/22 (2006.01), B60C 1/00 (2006.01), C08L 25/10 (2006.01), C08L 9/00 (2006.01)
(54) PNEU PARA RODAS DE VEÍCULO
(71) PIRELLI TYRE S.P.A. (IT)
(72) LUCA GIANNINI; SILVIA GUERRA; ANTONIO PROTO; CARMINE CAPACCHIONE; DAVID HERMANN LAMPARELLI; VERONICA PARADISO
(85) 14/10/2022
(86) PCT IB2021/053888 de 07/05/2021
(87) WO 2021/224874 de 11/11/2021

---

(21) BR 11 2022 020857-0 A2

Código 1.3 - Notificação - Fase Nacional - PCT
(22) 12/04/2021
(30) 16/04/2020 EP 20169944.4
(51) A01N 37/34 (2006.01), A01N 43/32 (2006.01), A01N 43/653 (2006.01), A01N 47/04 (2006.01), A01N 47/14 (2006.01), A01N 47/26 (2006.01), A01N 59/16 (2006.01), A01N 43/56 (2006.01), A01N 43/40 (2006.01), A01N 43/88 (2006.01), A01N 37/50 (2006.01), A01P 3/00 (2006.01)
(54) COMBINAÇÕES DE COMPOSTOS ATIVOS E COMPOSIÇÕES FUNGICIDAS COMPREENDENDO AS MESMAS
(71) BAYER AKTIENGESELLSCHAFT (DE)
(72) ANDREAS GÖRTZ; FRANK GÖHLICH; AGOSTINOS MICHAEL KLÜKEN
(85) 14/10/2022
(86) PCT EP2021/059399 de 12/04/2021
(87) WO 2021/209365 de 21/10/2021

(21) BR 11 2022 020860-0 A2

Código 1.3 - Notificação - Fase Nacional - PCT
(22) 21/04/2021
(30) 23/04/2020 JP 2020-076838; 27/11/2020 JP 2020-197667
(51) B41M 5/333 (2006.01), B41M 5/42 (2006.01), B41M 5/44 (2006.01)
(54) MATERIAL DE GRAVAÇÃO SENSÍVEL AO CALOR
(71) OJI HOLDINGS CORPORATION (JP)
(72) SHINYA AKIMOTO; KENTARO MOROFUJI; TAKASHI TAKEMURA
(85) 14/10/2022
(86) PCT JP2021/016171 de 21/04/2021
(87) WO 2021/215470 de 28/10/2021

(21) BR 11 2022 020862-6 A2

Código 1.3 - Notificação - Fase Nacional - PCT
(22) 13/04/2021
(30) 15/04/2020 EP 20169668.9
(51) A61K 9/00 (2006.01), A61K 9/19 (2006.01), A61K 31/357 (2006.01), A61K 47/10 (2006.01), A61K 47/22 (2006.01), A61K 47/24 (2006.01), A61K 47/26 (2006.01), A61K 47/44 (2006.01)
(54) COMPOSIÇÕES DE RESINIFERATOXINA
(71) GRÜNENTHAL GMBH (DE)
(72) ANDREAS BERNKOP-SCHNÜRCH; OLIVIER VALDENAIRE; THOMAS GILLER
(85) 14/10/2022
(86) PCT EP2021/059562 de 13/04/2021
(87) WO 2021/209450 de 21/10/2021

(21) BR 11 2022 020864-2 A2

Código 1.3 - Notificação - Fase Nacional - PCT
(22) 15/04/2021
(30) 16/04/2020 US 63/010,915
(51) B26B 21/60 (2006.01)
(54) REVESTIMENTOS PARA UMA LÂMINA DE BARBEAR OU DEPILAR
(71) THE GILLETTE COMPANY LLC (US)
(72) KENNETH JAMES SKROBIS; WILLIAM OWEN JOLLEY; JOHN LAWRENCE MAZIARZ; BIN SHEN; RONALD RICHARD DUFF JR.; JOE DAVID LUSSIER; OLIVER HEINZ CLAUS; JOSEPH ALLAN DEPUYDT; JASON SCOTT SLATTERY; JOHN JOSEPH NISBY
(85) 14/10/2022
(86) PCT US2021/027444 de 15/04/2021
(87) WO 2021/211810 de 21/10/2021

(21) BR 11 2022 020865-0 A2

Código 1.3 - Notificação - Fase Nacional - PCT
(22) 27/01/2021
(30) 31/01/2020 KR 10-2020-0012144; 11/05/2020 KR 10-2020-0056138
(51) A61K 35/74 (2006.01), A61P 35/00 (2006.01), A23L 33/135 (2006.01), A23K 10/16 (2006.01)

(54) COMPOSIÇÃO FARMACÊUTICA PARA PREVENÇÃO OU TRATAMENTO DE CÂNCER COMPREENDENDO WEISSELLA CIBARIA WIKIM28 COMO INGREDIENTE ATIVO
(71) LISCURE BIOSCIENCES CO., LTD. (KR)
(72) HWA SUP CHIN
(85) 14/10/2022
(86) PCT KR2021/001059 de 27/01/2021
(87) WO 2021/153980 de 05/08/2021

---

(21) BR 11 2022 020866-9 A2

Código 1.3 - Notificação - Fase Nacional - PCT
(22) 15/04/2021
(30) 16/04/2020 US 63/010,941
(51) B26B 21/60 (2006.01)
(54) CARTUCHO DE APARELHO DE BARBEAR OU DEPILAR
(71) THE GILLETTE COMPANY LLC (US)
(72) BIN SHEN; YONGQING JU; KENNETH JAMES SKROBIS; WILLIAM OWEN JOLLEY; THORSTEN KNOBLOCH
(85) 14/10/2022
(86) PCT US2021/027447 de 15/04/2021
(87) WO 2021/211813 de 21/10/2021

---

(21) BR 11 2022 020867-7 A2

Código 1.3 - Notificação - Fase Nacional - PCT
(22) 01/01/2022
(30) 22/01/2021 EP 21153117.3
(51) F28D 20/00 (2006.01)
(54) ARMAZENADOR DE CALOR COM TRILHOS COMO CORPOS DE ARMAZENAMENTO DE CALOR
(71) LUMENION GMBH (DE)
(72) PETER KORDT; HERBERT PIEREDER
(85) 14/10/2022
(86) PCT EP2022/050001 de 01/01/2022
(87) WO 2022/157006 de 28/07/2022

---

(21) BR 11 2022 020869-3 A2

Código 1.3 - Notificação - Fase Nacional - PCT
(22) 19/04/2021
(30) 14/05/2020 US 16/874,266
(51) E21B 19/16 (2006.01), F16L 15/00 (2006.01)
(54) MÉTODOS DE COMPOSIÇÃO DE COLUNA TUBULAR UTILIZANDO PROCESSAMENTO DE IMAGEM
(71) WEATHERFORD TECHNOLOGY HOLDINGS, LLC (US)
(72) RAINER RUEHMANN; DAVID GEISSLER; BENJAMIN SACHTLEBEN; CHRISTINA HEBEBRAND
(85) 14/10/2022
(86) PCT US2021/027880 de 19/04/2021

	(87) WO 2021/231034 de 18/11/2021
(21) BR 11 2022 020870-7 A2	Código 1.3 - Notificação - Fase Nacional - PCT (22) 15/04/2021 (30) 16/04/2020 US 63/010,951 (51) B26B 21/60 (2006.01) (54) REVESTIMENTOS PARA UMA LÂMINA DE BARBEAR OU DEPILAR (71) THE GILLETTE COMPANY LLC (US) (72) KENNETH JAMES SKROBIS; WILLIAM OWEN JOLLEY; JOHN LAWRENCE MAZIARZ; BIN SHEN; RONALD RICHARD DUFF, JR.; JOE DAVID LUSSIER; OLIVER HEINZ CLAUS; JOSEPH ALLAN DEPUYDT (85) 14/10/2022 (86) PCT US2021/027449 de 15/04/2021 (87) WO 2021/211815 de 21/10/2021
(21) BR 11 2022 020872-3 A2	Código 1.3 - Notificação - Fase Nacional - PCT (22) 15/04/2021 (30) 16/04/2020 US 63/010,925 (51) B26B 21/60 (2006.01) (54) LÂMINA DE BARBEAR OU DEPILAR (71) THE GILLETTE COMPANY LLC (US) (72) BIN SHEN; YONGQING JU; KENNETH JAMES SKROBIS; WILLIAM OWEN JOLLEY; THORSTEN KNOBLOCH (85) 14/10/2022 (86) PCT US2021/027445 de 15/04/2021 (87) WO 2021/211811 de 21/10/2021
(21) BR 11 2022 020877-4 A2	Código 1.3 - Notificação - Fase Nacional - PCT (22) 15/04/2021 (30) 16/04/2020 US 63/010,933 (51) B26B 21/60 (2006.01) (54) REVESTIMENTOS MULTICAMADAS PARA UMA LÂMINA DE BARBEAR OU DEPILAR (71) THE GILLETTE COMPANY LLC (US) (72) KENNETH JAMES SKROBIS; WILLIAM OWEN JOLLEY; JOHN LAWRENCE MAZIARZ; BIN SHEN; RONALD RICHARD DUFF, JR.; JOE DAVID LUSSIER; OLIVER HEINZ CLAUS; JOSEPH ALLAN DEPUYDT; JASON SCOTT SLATTERY; JOHN JOSEPH NISBY (85) 14/10/2022 (86) PCT US2021/027446 de 15/04/2021 (87) WO 2021/211812 de 21/10/2021
(21) BR 11 2022 020878-2 A2	Código 1.3 - Notificação - Fase Nacional - PCT

(22) 22/03/2021
(30) 29/04/2020 US 16/861,319
(51) F25D 27/00 (2006.01), F25D 29/00 (2006.01)
(54) REFRIGERADOR COM CONTROLE DE SENSOR DUPLO COM ALGORITMO ADAPTATIVO
(71) ELECTROLUX HOME PRODUCTS, INC. (US)
(72) WILLIAM L. SMALL
(85) 14/10/2022
(86) PCT US2021/023507 de 22/03/2021
(87) WO 2021/221826 de 04/11/2021

---

(21) BR 11 2022 020880-4 A2

Código 1.3 - Notificação - Fase Nacional - PCT
(22) 16/04/2021
(30) 17/04/2020 FR FR2003905
(51) C10B 53/02 (2006.01), B09B 3/00 (2006.01), C10L 5/44 (2006.01), C10L 9/08 (2006.01), D21C 3/02 (2006.01)
(54) MÉTODO PARA A PRODUÇÃO DE PELLETS DE COMBUSTÍVEL POR CRAQUEAMENTO A VAPOR APERFEIÇOADO USANDO BIOMASSA HETEROGÊNEA
(71) EUROPEENNE DE BIOMASSE (FR)
(72) ADRIANA QUINTERO-MARQUEZ; JEAN-LUC DESPRES; FRÉDÉRIC MARTEL
(85) 14/10/2022
(86) PCT FR2021/050672 de 16/04/2021
(87) WO 2021/209725 de 21/10/2021

---

(21) BR 11 2022 020881-2 A2

Código 1.3 - Notificação - Fase Nacional - PCT
(22) 14/04/2021
(30) 15/04/2020 US 63/010,211
(51) A61K 31/737 (2006.01), A61P 7/02 (2006.01), A61P 7/04 (2006.01)
(54) TRATAMENTO DA SEPSE E HIPERCITOCINEMIA
(71) TX MEDIC AB (SE)
(72) LARS BRUCE
(85) 14/10/2022
(86) PCT SE2021/050345 de 14/04/2021
(87) WO 2021/211044 de 21/10/2021

---

(21) BR 11 2022 020884-7 A2

Código 1.3 - Notificação - Fase Nacional - PCT
(22) 16/04/2021
(30) 17/04/2020 US 63/011,583
(51) G01N 33/543 (2006.01), G01N 33/574 (2006.01)
(54) PROCESSOS DE ENRIQUECIMENTO DE VESÍCULAS EXTRACELULARES (EVS) ESPECÍFICAS E DE PROCESSO DE IDENTIFICAÇÃO DE VESÍCULAS EXTRACELULARES, PROCESSO PARA

DETERMINAR UM TRATAMENTO PARA UM PACIENTE COM CÂNCER E KIT
(71) GENENTECH, INC. (US)
(72) CHRISTOPHER J. LOWE; VICKI PLAKS; JANE M. RUPPEL; REBECCA SUTTMANN
(85) 14/10/2022
(86) PCT US2021/027627 de 16/04/2021
(87) WO 2021/211935 de 21/10/2021

---

(21) BR 11 2022 020886-3 A2

Código 1.3 - Notificação - Fase Nacional - PCT
(22) 16/04/2021
(30) 17/04/2020 US 63/011,874
(51) A61K 31/553 (2006.01), A61K 45/06 (2006.01), A61P 31/14 (2006.01), A61K 31/573 (2006.01), A61K 31/7052 (2006.01)
(54) INIBIDORES DE PROTEÍNA CINASE DE INTERAÇÃO COM RECEPTOR PARA TRATAMENTO DE CONDIÇÕES ENVOLVENDO RESPOSTA HIPERINFLAMATÓRIA SISTÊMICA
(71) GENZYME CORPORATION (US)
(72) SABINE SCHNYDER; JOHN CAMINIS; PETER FLORIAN; KEITH HARRIS; DIMITRY OFENGEIM; HERIBERT STAUDINGER; MATIJA ZELIC
(85) 14/10/2022
(86) PCT US2021/027593 de 16/04/2021
(87) WO 2021/211919 de 21/10/2021

---

(21) BR 11 2022 020887-1 A2

Código 1.3 - Notificação - Fase Nacional - PCT
(22) 16/04/2021
(30) 16/04/2020 EP 20169838.8; 18/08/2020 EP 20191557.6
(51) A23C 3/00 (2006.01), A23C 9/12 (2006.01), A23C 9/123 (2006.01), A23C 19/097 (2006.01), A23L 3/00 (2006.01), A23L 3/3427 (2006.01), A23L 3/3463 (2006.01), A23L 3/3508 (2006.01), A23L 3/3571 (2006.01)
(54) INIBIÇÃO DE LISTERIA POR DEPLEÇÃO DE MANGANÊS
(71) CHR. HANSEN A/S (DK)
(72) LIEKE VAN GIJTENBEEK; SOLVEJ SIEDLER; HELLE SKOV GULDAGER; LOUISE ESSENDRUP STEFFENSEN
(85) 14/10/2022
(86) PCT EP2021/059939 de 16/04/2021
(87) WO 2021/209611 de 21/10/2021

---

(21) BR 11 2022 020889-8 A2

Código 1.3 - Notificação - Fase Nacional - PCT
(22) 30/10/2020
(30) 16/04/2020 CN 202010302566.5
(51) G06K 9/00 (2006.01), G06K 9/62 (2006.01), G06N 20/00 (2006.01)
(54) MÉTODOS DE DETECÇÃO DE OBJETO ALVO E DE AQUISIÇÃO DE IMAGEM, E, DISPOSITIVO ELETRÔNICO
(71) SUZHOU EAVISION ROBOTIC TECHNOLOGIES CO., LTD. (CN)

(72) HONGSHENG CHEN; XUESONG DONG
(85) 14/10/2022
(86) PCT CN2020/125251 de 30/10/2020
(87) WO 2021/208407 de 21/10/2021

---

(21) BR 11 2022 020891-0 A2

Código 1.3 - Notificação - Fase Nacional - PCT
(22) 12/04/2021
(30) 15/04/2020 IT 102020000007963
(51) C08L 67/02 (2006.01)
(54) COMPOSIÇÃO DE POLÍMERO BIODEGRADÁVEL PARA PRODUÇÃO DE ARTIGOS MOLDADOS
(71) NOVAMONT S.P.A. (IT)
(72) CATIA BASTIOLI; SEBASTIÀ GESTI GARCIA; TIZIANA MILIZIA; MATTEO NICOLINI
(85) 14/10/2022
(86) PCT EP2021/059408 de 12/04/2021
(87) WO 2021/209369 de 21/10/2021

---

(21) BR 11 2022 020892-8 A2

Código 1.3 - Notificação - Fase Nacional - PCT
(22) 06/05/2021
(30) 12/05/2020 EP 20174273.1
(51) A24F 40/49 (2006.01), A24F 40/60 (2006.01)
(54) DISPOSITIVO PARA FUMAR COM MEIOS DE AUTENTICAÇÃO
(71) PHILIP MORRIS PRODUCTS S.A. (CH)
(72) EVA FERRARI; ANDREW MCLAUCHLAN; MAXIME CHATEAU
(85) 14/10/2022
(86) PCT EP2021/062005 de 06/05/2021
(87) WO 2021/228678 de 18/11/2021

---

(21) BR 11 2022 020893-6 A2

Código 1.3 - Notificação - Fase Nacional - PCT
(22) 16/04/2021
(30) 16/04/2020 EP 20169838.8
(51) A23C 19/06 (2006.01), C12R 1/225 (2006.01)
(54) MÉTODO DE REDUÇÃO DE CRESCIMENTO DE LISTERIA EM PRODUTOS ALIMENTÍCIOS
(71) CHR. HANSEN A/S (DK)
(72) MIKKEL GULMANN MADSEN; HELLE SKOV GULDAGER; SHANNON NEUENS; ANJA KRISTIANSEN; CECILIE LYKKE MARVIG NIELSEN; DANA WOLLE; LOUISE ESSENDRUP STEFFENSEN
(85) 14/10/2022
(86) PCT EP2021/059910 de 16/04/2021
(87) WO 2021/209600 de 21/10/2021

(21) BR 11 2022 020895-2 A2

Código 1.3 - Notificação - Fase Nacional - PCT
(22) 16/04/2021
(30) 17/04/2020 US 63/011,572
(51) G01N 33/68 (2006.01), G01N 30/46 (2006.01), G01N 30/72 (2006.01)
(54) MÉTODO PARA DETECTAR UM ANALITO, MÉTODO PARA DETECTAR UM ANALITO PEPTÍDICO E SISTEMA PARA REALIZAR UM MÉTODO DE CROMATOGRAFIA LÍQUIDA BIDIMENSIONAL
(71) GENENTECH, INC. (US)
(72) KEYANG XU; JINTANG HE; SURINDER KAUR
(85) 14/10/2022
(86) PCT US2021/027634 de 16/04/2021
(87) WO 2021/211939 de 21/10/2021

(21) BR 11 2022 020896-0 A2

Código 1.3 - Notificação - Fase Nacional - PCT
(22) 18/02/2021
(30) 21/04/2020 JP 2020-075756
(51) H04W 72/04 (2006.01), H04W 84/12 (2006.01)
(54) DISPOSITIVO DE COMUNICAÇÃO, E, MÉTODO DE COMUNICAÇÃO DE UM DISPOSITIVO DE COMUNICAÇÃO
(71) SONY GROUP CORPORATION (JP)
(72) RYUICHI HIRATA; YUSUKE TANAKA
(85) 14/10/2022
(86) PCT JP2021/006098 de 18/02/2021
(87) WO 2021/215097 de 28/10/2021

(21) BR 11 2022 020897-9 A2

Código 1.3 - Notificação - Fase Nacional - PCT
(22) 14/04/2021
(30) 15/04/2020 EP 20169699.4; 15/04/2020 PT 116261
(51) A61K 9/16 (2006.01), A61K 31/454 (2006.01), A61P 35/00 (2006.01)
(54) FORMA DE DOSAGEM ORAL SÓLIDA COMPREENDENDO POMALIDOMIDA.
(71) TECNIMEDE, SOCIEDADE TÉCNICO-MEDICINAL, SA (PT)
(72) JOANA MARIA FERNANDES MARQUES RAMOS FRANCO FRAZÃO; JOÃO PEDRO SILVA SERRA
(85) 14/10/2022
(86) PCT IB2021/053073 de 14/04/2021
(87) WO 2021/209919 de 21/10/2021

(21) BR 11 2022 020898-7 A2

Código 1.3 - Notificação - Fase Nacional - PCT
(22) 16/04/2021
(30) 21/04/2020 US 16/854,313
(51) H03H 9/05 (2006.01), H03H 9/10 (2006.01), H03H 9/02 (2006.01), H03H 9/17 (2006.01), H03H 3/02 (2006.01), H01L 29/20 (2006.01)
(54) AMPLIFICADOR DE POTÊNCIA DE TRANSISTOR COM ALTA

	MOBILIDADE DE ELÉTRONS EM BANDA LARGA INTEGRADA HETEROGÊNEA COM UM RESSONADOR/FILTRO ACÚSTICO DE CRISTAL ÚNICO (71) QUALCOMM INCORPORATED (US) (72) JE-HSIUNG LAN; RANADEEP DUTTA; JONGHAE KIM (85) 14/10/2022 (86) PCT US2021/027829 de 16/04/2021 (87) WO 2021/216382 de 28/10/2021
(21) BR 11 2022 020900-2 A2	Código 1.3 - Notificação - Fase Nacional - PCT (22) 15/04/2021 (30) 15/04/2020 EP 20169540.0 (51) A61K 38/48 (2006.01), A61K 8/66 (2006.01) (54) COMPOSIÇÕES E MÉTODOS PARA TRATAMENTO DE CONDIÇÕES LIGADAS A FOLÍCULO PILOSO (71) HENLEZ APS (DK) (72) JEPPE CHRISTIAN MOURITSEN; RIKKE NØRREGAARD-SARUP; PETER RAHBEK ØSTERGAARD (85) 14/10/2022 (86) PCT EP2021/059783 de 15/04/2021 (87) WO 2021/209548 de 21/10/2021
(21) BR 11 2022 020905-3 A2	Código 1.3 - Notificação - Fase Nacional - PCT (22) 16/04/2020 (51) C10B 43/06 (2006.01), F16L 55/46 (2006.01), B08B 9/053 (2006.01) (54) SISTEMAS E MÉTODOS PARA DECOQUEAMENTO DE UM FORNO DE COQUE DURANTE UM PROCESSO DE COQUEAMENTO RETARDADO (71) BECHTEL ENERGY TECHNOLOGIES & SOLUTIONS, INC. (US) (72) RIMON VALLAVANATT (85) 14/10/2022 (86) PCT US2020/028523 de 16/04/2020 (87) WO 2021/211126 de 21/10/2021
(21) BR 11 2022 020906-1 A2	Código 1.3 - Notificação - Fase Nacional - PCT (22) 18/04/2021 (30) 23/04/2020 US 63/014,626; 14/05/2020 US 63/025,058; 17/04/2021 US 17/233,476 (51) H04B 17/27 (2006.01), H04W 64/00 (2006.01) (54) RELATÓRIO DE MEDIÇÃO DE DIFERENÇA DE TEMPO DE RECEPÇÃO-TRANSMISSÃO DE UE (71) QUALCOMM INCORPORATED (US) (72) ALEXANDROS MANOLAKOS; TINGFANG JI; SONY AKKARAKARAN (85) 14/10/2022 (86) PCT US2021/027856 de 18/04/2021

(87) WO 2021/216388 de 28/10/2021

---

(21) BR 11 2022 020907-0 A2

Código 1.3 - Notificação - Fase Nacional - PCT
(22) 22/04/2021
(30) 14/05/2020 US 16/874,405
(51) E21B 19/16 (2006.01)
(54) MONITORAMENTO ÓPTICO DE PROCESSOS DE COMPOSIÇÃO E DESMEMBRAMENTO DE CONEXÃO ROSCADA
(71) WEATHERFORD TECHNOLOGY HOLDINGS, LLC (US)
(72) BENJAMIN SACHTLEBEN; DAVID GEISSLER; CHRISTINA HEBEBRAND; RAINER RUEHMANN
(85) 14/10/2022
(86) PCT US2021/028533 de 22/04/2021
(87) WO 2021/231059 de 18/11/2021

---

(21) BR 11 2022 020908-8 A2

Código 1.3 - Notificação - Fase Nacional - PCT
(22) 05/04/2021
(30) 15/04/2020 US 63/010,292; 30/11/2020 US 63/119,286; 22/03/2021 US 63/164,342
(51) F16L 3/13 (2006.01)
(54) RETENTOR DE LINHA
(71) ILLINOIS TOOL WORKS INC. (US)
(72) THOMAS M. CHLYSTEK; JOEL R. LEE
(85) 14/10/2022
(86) PCT US2021/025745 de 05/04/2021
(87) WO 2021/211316 de 21/10/2021

---

(21) BR 11 2022 020909-6 A2

Código 1.3 - Notificação - Fase Nacional - PCT
(22) 20/05/2021
(30) 21/05/2020 US 63/028,055
(51) A61M 5/142 (2006.01), F04B 43/08 (2006.01), F04B 43/12 (2006.01)
(54) REDUÇÃO DA FORÇA DE OCLUSÃO POR MEIO DO CONTROLE DE TOLERÂNCIA MULTIDIRECIONAL
(71) BAXTER INTERNATIONAL INC. (US) ; BAXTER HEALTHCARE SA (CH)
(72) JIRI SLABY; STEVE PIPPIN; KENDALL DEAN YEAGER
(85) 14/10/2022
(86) PCT US2021/033341 de 20/05/2021
(87) WO 2021/236896 de 25/11/2021

---

(21) BR 11 2022 021079-5 A2

Código 1.3 - Notificação - Fase Nacional - PCT
(22) 29/04/2021
(30) 29/04/2020 EP 20382352.1
(51) G01N 33/68 (2006.01)

(54) MÉTODOS DE QUANTIFICAÇÃO DE PEPTÍDEOS BETA AMILOIDES NO PLASMA POR ESPETROMETRIA DE MASSA
(71) ARACLON BIOTECH, S.L. (ES)
(72) JOSE ANTONIO ALLUE BLASCO; MARIA LETICIA SARASA CORONAS
(85) 18/10/2022
(86) PCT ES2021/070292 de 29/04/2021
(87) WO 2021/219917 de 04/11/2021

---

(21) BR 11 2022 021080-9 A2

Código 1.3 - Notificação - Fase Nacional - PCT
(22) 30/04/2021
(30) 04/05/2020 US 63/019,897
(51) A01D 46/00 (2006.01), A01D 45/00 (2006.01), A01D 46/26 (2006.01), A01D 91/04 (2006.01), A01D 93/00 (2006.01), A01H 1/02 (2006.01)
(54) DISPOSITIVO E MÉTODO PARA COLETA DE PÓLEN
(71) MONSANTO TECHNOLOGY LLC (US)
(72) ZACHARY BOYER; PLINIO TADEU CHRISTOFOLETTI JR; JUSTIN SCOTT KAYSER; JEFFREY STEVEN MORRIS; PAYMAN RASSOOLKHANI; FELIPE CAMARGO ROSA
(85) 18/10/2022
(86) PCT US2021/030172 de 30/04/2021
(87) WO 2021/225889 de 11/11/2021

---

(21) BR 11 2022 021102-3 A2

Código 1.3 - Notificação - Fase Nacional - PCT
(22) 20/04/2021
(30) 21/04/2020 GB 2005779.0
(51) C07K 14/47 (2006.01), A61K 39/00 (2006.01)
(54) ANTÍGENO DE CÉLULA T CITRULINADO, COMPLEXO DO ANTÍGENO, PORÇÃO QUÍMICA DE LIGAÇÃO, COMPOSIÇÃO FARMACÊUTICA, E MÉTODO PARA IDENTIFICAR UMA PORÇÃO QUÍMICA DE LIGAÇÃO QUE SE LIGA A UM COMPLEXO
(71) SCANCELL LIMITED (GB)
(72) RUHUL CHOUDHURY; LINDA GILLIAN DURRANT
(85) 18/10/2022
(86) PCT EP2021/060175 de 20/04/2021
(87) WO 2021/214022 de 28/10/2021

---

(21) BR 11 2022 021104-0 A2

Código 1.3 - Notificação - Fase Nacional - PCT
(22) 19/04/2021
(30) 20/04/2020 AU 2020901243
(51) C12N 5/0786 (2006.01)
(54) MACRÓFAGOS MODIFICADOS, SUAS COMPOSIÇÕES E SEUS USOS
(71) DUOGENIC STEMCELLS CORPORATION (TW)
(72) HONG-LIN SU; CHING-I SHEN; FU-HUI WANG; CHIA-YING HSIEH; MASATAKA KIYOKAWA

(85) 18/10/2022
(86) PCT JP2021/015925 de 19/04/2021
(87) WO 2021/215410 de 28/10/2021

---

(21) BR 11 2022 021105-8 A2

Código 1.3 - Notificação - Fase Nacional - PCT
(22) 19/04/2021
(30) 21/04/2020 US 63/013,151; 04/02/2021 US 63/145,780
(51) A61K 31/4152 (2006.01), A61K 31/428 (2006.01), A61K 31/4439 (2006.01), A61K 39/395 (2006.01), A61K 45/06 (2006.01), A61P 21/00 (2006.01), A61P 25/00 (2006.01), A61P 35/00 (2006.01), A61P 35/02 (2006.01), A61P 35/04 (2006.01)
(54) REGIME DE DOSAGEM PARA TRATAR UMA DOENÇA MODULADA POR CSF-1R
(71) NOVARTIS AG (CH)
(72) ASTRID JULLION; CHRISTOPHE MEILLE; CORNELIA QUADT; MICHAEL JOHN ROY; MARION WIESMANN
(85) 18/10/2022
(86) PCT IB2021/053198 de 19/04/2021
(87) WO 2021/214623 de 28/10/2021

---

(21) BR 11 2022 021109-0 A2

Código 1.3 - Notificação - Fase Nacional - PCT
(22) 28/04/2021
(30) 30/04/2020 EP 20172360.8
(51) C10M 145/14 (2006.01)
(54) COMPOSIÇÃO DE ADITIVO, POLÍMEROS DE POLIALQUIL (MET)ACRILATO, MÉTODO DE PREPARAÇÃO E USO
(71) EVONIK OPERATIONS GMBH (DE)
(72) KATRIN SCHÖLLER; SARAH LIPPERT; WOLFGANG TSCHEPAT; FABIAN ZIEGLER
(85) 18/10/2022
(86) PCT EP2021/061055 de 28/04/2021
(87) WO 2021/219686 de 04/11/2021

---

(21) BR 11 2022 021123-6 A2

Código 1.3 - Notificação - Fase Nacional - PCT
(22) 14/04/2021
(30) 18/04/2020 EP 20170265.1
(51) B01J 19/08 (2006.01)
(54) REATOR COM CATALISADOR DE CERÂMICA ESTRUTURADO AQUECIDO ELETRICAMENTE.
(71) PAULETTO, GIANLUCA (DE)
(72) PAULETTO, GIANLUCA
(85) 18/10/2022
(86) PCT EP2021/059681 de 14/04/2021

(87) WO 2021/209509 de 21/10/2021

(21) BR 11 2022 021126-0 A2

Código 1.3 - Notificação - Fase Nacional - PCT
(22) 14/05/2020
(51) A61F 13/84 (2006.01), A61F 13/511 (2006.01), A61F 13/64 (2006.01)
(54) ARTIGOS ABSORVENTES
(71) ESSITY HYGIENE AND HEALTH AKTIEBOLAG (SE)
(72) PETER RÖNNBERG; SHABIRA ABBAS
(85) 18/10/2022
(86) PCT SE2020/050496 de 14/05/2020
(87) WO 2021/230783 de 18/11/2021

(21) BR 11 2022 021129-5 A2

Código 1.3 - Notificação - Fase Nacional - PCT
(22) 30/04/2021
(30) 08/05/2020 DK PA 2020 70 298
(51) A61K 9/00 (2006.01), A61K 9/14 (2006.01), A61K 31/00 (2006.01), A61K 47/26 (2006.01), A61P 1/00 (2006.01), A61K 36/00 (2006.01), A61K 47/02 (2006.01)
(54) MISTURA EM PÓ ORAL COM PARTÍCULAS DE TAMANHO PEQUENO
(71) FERTIN PHARMA A/S (DK)
(72) HELLE WITTORFF; CHRISTINE NOHR PEDERSEN
(85) 18/10/2022
(86) PCT DK2021/050137 de 30/04/2021
(87) WO 2021/223825 de 11/11/2021

(21) BR 11 2022 021130-9 A2

Código 1.3 - Notificação - Fase Nacional - PCT
(22) 22/04/2021
(30) 30/04/2020 CN 202020718710.9
(51) B60K 15/05 (2006.01), E05C 19/02 (2006.01)
(54) DISPOSITIVO DE ABERTURA E FECHAMENTO DE TAMPA E VEÍCULO QUE TEM O MESMO
(71) BYD COMPANY LIMITED (CN)
(72) KUNHUANG XIAO
(85) 18/10/2022
(86) PCT CN2021/089023 de 22/04/2021
(87) WO 2021/218776 de 04/11/2021

(21) BR 11 2022 021136-8 A2

Código 1.3 - Notificação - Fase Nacional - PCT
(22) 29/04/2021
(30) 30/04/2020 US 63/017,725; 30/11/2020 US 63/119,009; 08/03/2021 US 63/157,899
(51) A61K 31/713 (2006.01), C12N 15/113 (2006.01), A61P 7/00 (2006.01)
(54) COMPOSIÇÕES DE IRNA DE FATOR B DE COMPLEMENTO (CFB) E

MÉTODOS DE USO DAS MESMAS
(71) ALNYLAM PHARMACEUTICALS, INC. (US)
(72) JAMES D. MCININCH; ADAM CASTORENO; MARK K. SCHLEGEL; ELANE FISHILEVICH; KRISTINA YUCIUS; CHARALAMBOS KAITTANIS
(85) 18/10/2022
(86) PCT US2021/029872 de 29/04/2021
(87) WO 2021/222549 de 04/11/2021

---

(21) BR 11 2022 021137-6 A2

Código 1.3 - Notificação - Fase Nacional - PCT
(22) 22/05/2020
(51) E04B 2/74 (2006.01)
(54) VIGA DE CONSTRUÇÃO A SECO E PAREDE DE CONSTRUÇÃO A SECO COM UMA VIGA DE CONSTRUÇÃO A SECO
(71) KNAUF GIPS KG (DE)
(72) SYLVIA RACHWITZ; MICHAEL VIEBAHN
(85) 18/10/2022
(86) PCT EP2020/000098 de 22/05/2020
(87) WO 2021/233511 de 25/11/2021

---

(21) BR 11 2022 021139-2 A2

Código 1.3 - Notificação - Fase Nacional - PCT
(22) 23/04/2021
(30) 28/04/2020 CN 202010352343.X
(51) H04W 4/00 (2006.01)
(54) MÉTODO PARA GERENCIAMENTO DE CONEXÃO DE TERMINAL REMOTO, TERMINAL E DISPOSITIVO DE LADO DE REDE.
(71) VIVO MOBILE COMMUNICATION CO., LTD. (CN)
(72) LIU, JIAMIN
(85) 18/10/2022
(86) PCT CN2021/089119 de 23/04/2021
(87) WO 2021/218787 de 04/11/2021

---

(21) BR 21 2021 013248-7 U2

Código 1.3 - Notificação - Fase Nacional - PCT
(22) 28/04/2021
(30) 08/05/2020 TW 109205567; 20/05/2020 CN 202020846515.4
(51) A24F 1/30 (2006.01)
(54) MANGUEIRA DE PAPEL PARA NARGUILÉ
(71) YU-TING HSU (TW)
(72) HSU, YU-TING
(85) 05/07/2021
(86) PCT IB2021/053492 de 28/04/2021
(87) WO 2021/224723 de 11/11/2021

Código 1.4.1 - Restabelecimento de Direito para Entrada na Fase Nacional do PCT negado

Notificação da negação de devolução de prazo para o restabelecimento de direito para entrada na fase nacional brasileira do pedido internacional depositado através do PCT conforme norma vigente. Desta data corre o prazo de 60 (sessenta) dias para eventual recurso do interessado.

---

(21) BR 11 2022 018039-0

Código 1.4.1 - Restabelecimento de Direito para Entrada na Fase Nacional do PCT negado

(22) 11/03/2020

(71) DDP SPECIALTY ELECTRONIC MATERIALS US, INC. (US)

(86) PCT US2020/022007 de 11/03/2020

(87) WO 2020/185843 de 17/09/2020

Conforme determinado no artigo 24 §1º da Portaria INPI 39/2021, considera-se que o pedido de devolução de prazo não poderá ser atendido, por estar em desacordo com a legislação vigente, uma vez que o depositante não instruiu o pedido de restabelecimento de direito corretamente.

Código 1.5 - Exigências Diversas

Suspensão do andamento de entrada na fase nacional brasileira do pedido internacional de patente depositado nos termos do Tratado de Cooperação em matéria de Patentes – PCT que, para sua instrução regular, aguardará, pelo prazo de 60 (sessenta) dias, o atendimento da exigência formulada. Caso a exigência não tenha sido explicitada no despacho na RPI, o interessado poderá obter o parecer através do endereço eletrônico www.inpi.gov.br - No Acesso rápido - Faça uma busca – Patente. Para acessar, cadastre-se no Portal do INPI e use login e senha.

---

(21) BR 11 2021 020382-6

Código 1.5 - Exigências Diversas
(22) 05/10/2020
(71) CURACLE CO., LTD. (KR)
(86) PCT KR2020/013505 de 05/10/2020
(87) WO 2021/225233 de 11/11/2021
Apresentar, em até 60 (sessenta) dias, a tradução simples da folha de rosto da certidão de depósito da prioridade KR 10-2020-0053232 de 04/05/2020 ou declaração contendo, obrigatoriamente, todos os dados identificadores desta conforme o Art. 15 da Portaria 39/2021.

---

(21) BR 11 2022 012684-0

Código 1.5 - Exigências Diversas
(22) 24/12/2020
(71) SCHRÖDINGER, INC. (US)
(86) PCT US2020/066999 de 24/12/2020
(87) WO 2021/134004 de 01/07/2021
Com base na Portaria 405 de 21/12/2020, solicita-se que seja apresentado, em até 60 (sessenta) dias, novo conteúdo de listagem de sequência pois o conteúdo apresentado na petição n° 870220094306 de 13/10/2022 possui informações divergentes ao pedido em questão.(Divergência de depositante).

---

(21) BR 11 2022 017711-9

Código 1.5 - Exigências Diversas
(22) 04/03/2021
(71) PERPETUA, INC. (US)
(86) PCT US2021/020936 de 04/03/2021
(87) WO 2021/178711 de 10/09/2021
Apresentar complementação do pedido (relatório descritivo traduzido e desenhos, se houver), conforme publicação internacional.

---

(21) BR 11 2022 017882-4

Código 1.5 - Exigências Diversas
(22) 15/01/2021
(71) JOHNSON & JOHNSON ENTERPRISE INNOVATION INC. (US)
(86) PCT US2021/013571 de 15/01/2021

	(87) WO 2021/146516 de 22/07/2021 Apresentar, em até 60 (sessenta) dias, documentos comprobatórios que expliquem e regularizem a divergência no nome do inventor constante na publicação internacional WO/2021/146516 de 22/07/2021 como GEORGE R. WASHKO JR. constante na petição inicial nº 870220081297 de 06/09/2022 como GEORGE R. JR. WASHKO uma vez que não houve envio de documento comprovando que o nome correto do inventor é o declarado na entrada nacional.
(21) BR 11 2022 018178-7	Código 1.5 - Exigências Diversas (22) 11/03/2021 (71) 7424401 MANITOBA LTD. D/B/A BUSHEL PLUS (CA) (86) PCT US2021/022019 de 11/03/2021 (87) WO 2021/183837 de 16/09/2021 Favor efetuar, em até 60 (sessenta) dias, o pagamento de GRU código de serviço 260 para a regularização do pedido, conforme Art 2º §1º da Resolução 189/2017 e Nota de Esclarecimento publicada na RPI 2421 de 30/05/2017, uma vez que a petição nº 870220089216 de 29/09/2022 apresenta documentos referentes a dois serviços diversos (complementação e modificação do resumo) tendo sido paga somente uma retribuição. Deverá ser paga mais 1 (uma) GRU código de serviço 260 e a GRU código de serviço 207 referente à resposta desta exigência.
(21) BR 11 2022 018235-0	Código 1.5 - Exigências Diversas (22) 11/03/2021 (71) RIGEL PHARMACEUTICALS, INC. (US) (86) PCT US2021/021951 de 11/03/2021 (87) WO 2021/183790 de 16/09/2021 Apresentar, em até 60 (sessenta) dias, nova folha do resumo ou página 1 do relatório descritivo adaptada ao Art. 22 inciso I da Instrução Normativa 31/2013 uma vez que o título do resumo apresentado na petição n° 870220083140 de 12/09/2022 é divergente do título do relatório descritivo enviado na petição nº 870220101059 de 01/11/2022
(21) BR 11 2022 018249-0	Código 1.5 - Exigências Diversas (22) 15/03/2021 (71) GALLAGHER GROUP LIMITED (NZ) (86) PCT NZ2021/050039 de 15/03/2021 (87) WO 2021/182978 de 16/09/2021 Regularizar a declaração referente ao documento de prioridade, informando todos os dados da prioridade reivindicada, conforme Art. 15 da Portaria INPI 39/2021.

(21) BR 11 2022 018435-2

Código 1.5 - Exigências Diversas
(22) 17/03/2021
(71) UNIVERSITY OF MASSACHUSETTS (US)
(86) PCT US2021/022688 de 17/03/2021
(87) WO 2021/188626 de 23/09/2021
Apresentar, em até 60 (sessenta) dias, tradução completa do pedido, adaptada à norma vigente, conforme consta no depósito internacional inicial PCT/US2021/022688 de 17/03/2021, incluindo nova listagem de sequência com base na Portaria 48/2022, pois a mesma não foi apresentada até o momento.

(21) BR 11 2022 018478-6

Código 1.5 - Exigências Diversas
(22) 18/03/2021
(71) TAKEDA PHARMACEUTICAL COMPANY LIMITED (JP)
(86) PCT US2021/022994 de 18/03/2021
(87) WO 2021/188814 de 23/09/2021
Em até 60 (sessenta) dias, solicita-se apresentar: 1) Procuração regular uma vez que a procuração apresentada na petição nº 870220084370 de 15/09/2022 não é referente ao pedido em questão. 2) Novo conteúdo de listagem de sequência com base na Portaria 48 de 20/06/2022 pois o conteúdo apresentado na petição n° 870220094370 de 15/09/2022 possui informações divergentes do pedido em questão no campo <150>/<151>.

(21) BR 11 2022 018625-8

Código 1.5 - Exigências Diversas
(22) 24/03/2021
(71) NIPPON SODA CO., LTD. (JP)
(86) PCT JP2021/012299 de 24/03/2021
(87) WO 2021/200488 de 07/10/2021
Apresentar, em até 60 (sessenta) dias, novas folhas de relatório descritivo adaptadas ao Art. 39 da Instrução Normativa 31/2013 uma vez que o conteúdo enviado na petição n° 870220084889 de 16/09/2022 encontra-se fora da norma.

(21) BR 11 2022 018658-4

Código 1.5 - Exigências Diversas
(22) 15/03/2021
(71) ULTRAGENYX PHARMACEUTICAL INC. (US)
(86) PCT US2021/022396 de 15/03/2021
(87) WO 2021/188449 de 23/09/2021
Apresentar, em até 60 (sessenta) dias, tradução completa do pedido, adaptada à norma vigente, conforme consta no depósito internacional inicial PCT/US2021/022396 de 15/03/2021, pois a mesma não foi apresentada até o momento.

(21) BR 11 2022 018662-2

Código 1.5 - Exigências Diversas
(22) 16/03/2021

	(71) CELANESE INTERNATIONAL CORPORATION (US) (86) PCT US2021/022549 de 16/03/2021 (87) WO 2021/188528 de 23/09/2021 Apresentar, em até 60 (sessenta) dias, a tradução simples da folha de rosto da certidão de depósito da prioridade US 62/991,325 de 18/03/2020 ou declaração contendo, obrigatoriamente, todos os dados identificadores desta conforme o Art. 15 da Portaria 39/2021. A declaração apresentada não possui todos os dados identificadores necessários.
(21) BR 11 2022 018673-8	Código 1.5 - Exigências Diversas (22) 17/03/2021 (71) SCRIBE THERAPEUTICS INC. (US) (86) PCT US2021/022840 de 17/03/2021 (87) WO 2021/188729 de 23/09/2021 Favor efetuar, em até 60 (sessenta) dias, o pagamento de GRU código de serviço 260 para a regularização do pedido, conforme Art 2º §1º da Resolução 189/2017 e Nota de Esclarecimento publicada na RPI 2421 de 30/05/2017, uma vez que a petição nº 870220107141 de 18/11/2022 apresenta documentos referentes a dois serviços diversos (complementação e modificação do pedido) tendo sido paga somente uma retribuição. Deverá ser paga mais 1 (uma) GRU código de serviço 260 e a GRU código de serviço 207 referente à resposta desta exigência.
(21) BR 11 2022 018682-7	Código 1.5 - Exigências Diversas (22) 18/03/2021 (71) MEMORIAL SLOAN KETTERING CANCER CENTER (US) ; CERAMEDIX HOLDING, LLC (US) (86) PCT US2021/022914 de 18/03/2021 (87) WO 2021/188770 de 23/09/2021 Em até 60 (sessenta) dias: 1) Esclarecer a exclusão do depositante RICHARD KOLESNICK que consta na publicação internacional WO/2021/188770 de 23/09/2021 do quadro de depositantes e apresentar a documentação necessária para a regularização do pedido com apresentação de procuração ou documento de cessão do PCT com data anterior à entrada na fase nacional. 2) Apresentar nova listagem de sequência com base na Portaria 48 de 20/06/2022 pois o conteúdo apresentado na petição n° 870220105731 de 15/11/2022 possui informações divergentes do pedido em questão no campo <150>/<151> e, conforme informação referente à exigência 1) corrigir também o campo <110>, se necessário.
(21) BR 11 2022 018695-9	Código 1.5 - Exigências Diversas (22) 18/03/2021 (71) SENER INGENIERIA Y SISTEMAS, S.A. (ES) (86) PCT ES2021/070198 de 18/03/2021

	(87) WO 2021/186096 de 23/09/2021 Apresentar, em até 60 (sessenta) dias, tradução completa do pedido, adaptada à norma vigente, conforme consta no depósito internacional inicial PCT/ES2021/070198 de 18/03/2021, pois a mesma não foi apresentada até o momento.
(21) BR 11 2022 018713-0	Código 1.5 - Exigências Diversas (22) 26/03/2021 (71) EYECOOL THERAPEUTICS, INC. (US) (86) PCT US2021/024514 de 26/03/2021 (87) WO 2021/195582 de 30/09/2021 Apresentar, em até 60 (sessenta) dias, documentos comprobatórios que expliquem e regularizem a divergência no nome do inventor constante na publicação internacional WO/2021/024514 de 26/03/2021 como JAMES ANTHONY STEFATER III constante na petição inicial nº 870220085345 de 19/09/2022 como JAMES ANTHONY III STEFATER uma vez que não houve envio de documento comprovando que o nome correto do inventor é o declarado na entrada nacional.
(21) BR 11 2022 018769-6	Código 1.5 - Exigências Diversas (22) 18/03/2021 (71) THE J. DAVID GLADSTONE INSTITUTES, A TESTAMENTARY TRUST ESTABLISHED UNDER THE WILL OF J. DAVID GLADSTONE (US) ; THE REGENTS OF THE UNIVERSITY OF CALIFORNIA (US) (86) PCT US2021/023025 de 18/03/2021 (87) WO 2021/188830 de 23/09/2021 Apresentar complementação do pedido (relatório descritivo traduzido e desenhos, se houver), conforme publicação internacional.
(21) BR 11 2022 018784-0	Código 1.5 - Exigências Diversas (22) 19/03/2021 (71) PHASE SCIENTIFIC INTERNATIONAL, LTD. (HK) (86) PCT CN2021/081650 de 19/03/2021 (87) WO 2021/185336 de 23/09/2021 Apresentar a tradução simples da folha de rosto da certidão de depósito da prioridade reivindicada ou declaração contendo, obrigatoriamente, todos os seus dados identificadores, conforme Art. 15 da Portaria INPI 39/2021.
(21) BR 11 2022 018790-4	Código 1.5 - Exigências Diversas (22) 17/03/2021 (71) PNEUMATIC SCALE CORPORATION (US) (86) PCT US2021/022739 de 17/03/2021 (87) WO 2021/188655 de 23/09/2021

	Regularizar o documento de procuração apresentado, uma vez que o mesmo não outorga poderes aos procuradores relacionados no formulário de entrada na fase nacional.
(21) BR 11 2022 018795-5	Código 1.5 - Exigências Diversas (22) 19/03/2021 (71) INSERM (INSTITUT NATIONAL DE LA SANTÉ ET DE LA RECHERCHE MÉDICALE) (FR) ; NANTES UNIVERSITE (FR) (86) PCT EP2021/057132 de 19/03/2021 (87) WO 2021/186056 de 23/09/2021 Apresentar a complementação do pedido (relatório descritivo traduzido e desenhos, se houver), conforme publicação internacional.
(21) BR 11 2022 018854-4	Código 1.5 - Exigências Diversas (22) 22/03/2021 (71) ORNA THERAPEUTICS, INC. (US) (86) PCT US2021/023540 de 22/03/2021 (87) WO 2021/189059 de 23/09/2021 Apresentar, em até 60 (sessenta) dias, novas folhas do relatório descritivo adaptadas ao Art. 39 da Instrução Normativa 31/2013 uma vez que o conteúdo enviado na petição n° 870220107788 de 21/11/2022 encontra-se fora da norma.
(21) BR 11 2022 018991-5	Código 1.5 - Exigências Diversas (22) 25/03/2021 (71) EVONIK OPERATIONS GMBH (DE) (86) PCT EP2021/057730 de 25/03/2021 (87) WO 2021/191348 de 30/09/2021 Reapresente o relatório descritivo com a numeração das páginas corrigida.
(21) BR 11 2022 019020-4	Código 1.5 - Exigências Diversas (22) 23/03/2021 (71) ZYMEWORKS INC. (CA) (86) PCT CA2021/050383 de 23/03/2021 (87) WO 2021/189139 de 30/09/2021 Apresente declaração contendo todos os dados identificadores tendo em vista que a tradução da prioridade não é clara quanto ao cessionário das prioridades reivindicadas.
(21) BR 11 2022 019065-4	Código 1.5 - Exigências Diversas (22) 30/03/2021 (71) MAREL RED MEAT B.V (NL) (86) PCT EP2021/058266 de 30/03/2021 (87) WO 2021/198237 de 07/10/2021

	Apresentar novas folhas referentes ao relatório descritivo traduzido e ao quadro reivindicatório traduzido, uma vez que os conjuntos apresentados têm incorreção na numeração de suas páginas ou páginas faltantes.
(21) BR 11 2022 019076-0	Código 1.5 - Exigências Diversas (22) 26/03/2021 (71) HAEMALOGIX PTY LTD (AU) (86) PCT IB2021/000171 de 26/03/2021 (87) WO 2021/191684 de 30/09/2021 Apresentar documentação comprobatória referente à divergência no nome do depositante do formulário de entrada na fase nacional e demais documentos apresentados, em relação à publicação internacional (apresentar novo conteúdo eletrônico de listagem de sequências biológicas com o nome correto, se necessário).
(21) BR 11 2022 020396-9	Código 1.5 - Exigências Diversas (22) 26/12/2020 (71) ZHEJIANG CHINT ELECTRICS CO.,LTD. (CN) (86) PCT CN2020/139773 de 26/12/2020 (87) WO 2021/208493 de 21/10/2021 Apresente a tradução simples da folha de rosto da certidão de depósito da prioridade CN 202010287394.9 de 13/04/2020 ou declaração contendo, obrigatoriamente, todos os dados identificadores desta conforme o parágrafo único do Art. 15 da Portaria INPI 39/2021. Cabe salientar que a declaração apresentada não deixa claro se os dados se referem ao pedido internacional ou à prioridade reivindicada. A exigência deve ser respondida em até 60 (sessenta) dias de sua publicação e deve ser realizada por meio da petição GRU código 207.
(21) BR 11 2022 020400-0	Código 1.5 - Exigências Diversas (22) 08/04/2021 (71) ANTEO ENERGY TECHNOLOGY PTY LTD (AU) (86) PCT AU2021/050323 de 08/04/2021 (87) WO 2021/203170 de 14/10/2021 Favor efetuar, em até 60 (sessenta) dias, o pagamento de GRU código de serviço 260 para a regularização do pedido, conforme Art 2º §1º da Resolução 189/2017 e Nota de Esclarecimento publicada na RPI 2421 de 30/05/2017, uma vez que a petição nº 870220105589 de 14/11/2022 apresenta documentos referentes à 2 serviços diversos (Complementação da tradução e modificação de páginas já enviadas no pedido) tendo sido paga somente 1 retribuição. Deverá ser paga mais 1 (uma) GRU código de serviço 260 além do pagamente da GRU 207 de resposta a essa exigência.

(21) BR 11 2022 020410-8

Código 1.5 - Exigências Diversas
(22) 07/04/2021
(71) JANSSEN BIOTECH, INC. (US)
(86) PCT IB2021/052890 de 07/04/2021
(87) WO 2021/205359 de 14/10/2021
1) Apresente novo conteúdo eletrônico de listagem de sequências biológicas, uma vez que o apresentado na petição nº 870220105481 possui divergência no campo 141 (data de depósito do pedido). 2) Favor efetuar, em até 60 (sessenta) dias, o pagamento de GRU código de serviço 260 para a regularização do pedido, conforme Art 2º §1º da Resolução 189/2017 e Nota de Esclarecimento publicada na RPI 2421 de 30/05/2017, uma vez que a petição nº 870220105481 de 14/11/2022 apresenta documentos referentes à 2 serviços diversos (Complementação da tradução e modificação de páginas já enviadas no pedido) tendo sido paga somente 1 retribuição. Deverá ser paga mais 1 (uma) GRU código de serviço 260 além do pagamente da GRU 207 de resposta a essa exigência.

(21) BR 11 2022 020673-9

Código 1.5 - Exigências Diversas
(22) 29/04/2021
(71) BRISTOL-MYERS SQUIBB COMPANY (US)
(86) PCT US2021/029877 de 29/04/2021
(87) WO 2021/222552 de 04/11/2021
Com base na Portaria 48 de 20/06/2022, solicita-se que seja apresentado, em até 60 (sessenta) dias, novo conteúdo de listagem de sequência pois o conteúdo apresentado na petição n° 870220093923 de 11/10/2022 possui informações (Campo <110>) divergentes do pedido em questão e também deverá ser incluído na resposta o campo <140>/<141> uma vez que o depositante já possui o número do pedido no Brasil.

(21) BR 11 2022 020740-9

Código 1.5 - Exigências Diversas
(22) 12/04/2021
(71) JANSSEN BIOTECH, INC. (US)
(86) PCT IB2021/052996 de 12/04/2021
(87) WO 2021/209879 de 21/10/2021
Apresentar, em até 60 (sessenta) dias, documento de cessão específico do co-titular Erica Pollock da prioridade US62/011,154 de 16/04/2020 para o depositante da fase nacional, uma vez que a declaração de acordo com a regra 4.17(iii) do PCT apresentada na petição inicial não consta a cessão dessa pessoa.

(21) BR 11 2022 020855-3

Código 1.5 - Exigências Diversas
(22) 15/04/2021
(71) BASF CORPORATION (US)
(86) PCT EP2021/059745 de 15/04/2021

	(87) WO 2021/209537 de 21/10/2021 Foi solicitada na petição nº 870220103894 a correção do nome dos dois inventores do pedido sem enviar, no entanto, documento comprobatório dos nomes corretos. Envie cópias de documentos de identificação dos inventores ou declaração assinada por eles solicitando a alteração para que ela seja efeivada.
(21) BR 11 2022 020902-9	Código 1.5 - Exigências Diversas (22) 20/04/2021 (71) MONSANTO TECHNOLOGY LLC (US) (86) PCT US2021/028189 de 20/04/2021 (87) WO 2021/216571 de 28/10/2021 Com base na Portaria 48 de 20/06/2022, solicita-se que seja apresentado, em até 60 (sessenta) dias, novo conteúdo de listagem de sequência pois o conteúdo apresentado na petição n° 870220094819 de 14/10/2022 possui informações divergentes do pedido em questão no campo <140>/<141>
(21) BR 11 2022 021131-7	Código 1.5 - Exigências Diversas (22) 20/04/2021 (71) INTELLIGENT ENERGY LIMITED (GB) (86) PCT EP2021/060278 de 20/04/2021 (87) WO 2021/214086 de 28/10/2021 Apresentar, em até 60 (sessenta) dias, documentos comprobatórios que expliquem e regularizem a divergência no nome do inventor constante na publicação internacional Peter David Hood e o constante no formulário da petição inicial Peter Hood, uma vez que não houve envio de documento comprovando que o nome correto é o declarado na entrada nacional.

Código Depósito

Código 2.1 - Pedido de Patente ou Certificado de Adição de Invenção depositado

Pedido de Patente ou Certificado de adição de invenção protocolizado. O pedido será mantido em sigilo durante 18 (dezoito) meses a contar da data da prioridade mais antiga. Decorrido esse prazo, será publicado para conhecimento público. O depositante pode, porém, requerer a antecipação da publicação. O prazo de sigilo de 18 (dezoito) meses para o pedido de Certificado de Adição de Invenção é contado da data do depósito do pedido principal. Quando houver ocorrido a publicação do pedido principal, o pedido de Certificado de Adição de Invenção será imediatamente publicado. Os depósitos são designados de acordo com a natureza requerida: Invenção, Modelo de Utilidade e Certificado de Adição de Invenção. Os pedidos depositados através do PCT são notificados no subitem 1.1.

(21) BR 10 2021 023862-3	Código 2.1 - Pedido de Patente ou Certificado de Adição de Invenção depositado (22) 26/11/2021 (71) UNIVERSIDADE ESTADUAL PAULISTA JULIO DE MESQUITA FILHO (BR/SP)
(21) BR 10 2022 001895-2	Código 2.1 - Pedido de Patente ou Certificado de Adição de Invenção depositado (22) 01/02/2022 (66) BR 10 2021 001884-4 01/02/2021 (71) GLEISON MARTINS DA CRUZ (BR/RS)
(21) BR 10 2022 001929-0	Código 2.1 - Pedido de Patente ou Certificado de Adição de Invenção depositado (22) 01/02/2022 (71) ORION S/A (BR/SP)
(21) BR 10 2022 017981-6	Código 2.1 - Pedido de Patente ou Certificado de Adição de Invenção depositado (22) 08/09/2022 (71) ELCIO ANTONIO PAIOLA (BR/SP) ; GUSTAVO MELGES ELIAS SOTIL OLIVEIRA (BR/SP)
(21) BR 10 2022 018343-0	Código 2.1 - Pedido de Patente ou Certificado de Adição de Invenção depositado (22) 13/09/2022

	(71) INDUSTRIA ALIMENTICIA PERNAMBUQUINHA LTDA (BR/RJ)
(21) BR 10 2022 018545-0	Código 2.1 - Pedido de Patente ou Certificado de Adição de Invenção depositado (22) 16/09/2022 (71) UNIVERSIDADE ESTADUAL DE CAMPINAS (BR/SP)
(21) BR 10 2022 019272-3	Código 2.1 - Pedido de Patente ou Certificado de Adição de Invenção depositado (22) 26/09/2022 (71) UNIVERSIDADE FEDERAL DE SANTA MARIA (BR/RS)
(21) BR 10 2022 019644-3	Código 2.1 - Pedido de Patente ou Certificado de Adição de Invenção depositado (22) 29/09/2022 (71) RENÊ DE PAULA E SILVA ROSSI (BR/SP)
(21) BR 10 2022 020311-3	Código 2.1 - Pedido de Patente ou Certificado de Adição de Invenção depositado (22) 06/10/2022 (71) JUAREZ LOPES BARBOSA (BR/MG)
(21) BR 10 2022 020545-0	Código 2.1 - Pedido de Patente ou Certificado de Adição de Invenção depositado (22) 10/10/2022 (71) UNIVERSIDADE FEDERAL DE VIÇOSA (BR/MG) ; FUNDAÇÃO DE AMPARO À PESQUISA DO ESTADO DE MINAS GERAIS - FAPEMIG (BR/MG)
(21) BR 10 2022 021178-7	Código 2.1 - Pedido de Patente ou Certificado de Adição de Invenção depositado (22) 19/10/2022 (71) JOÃO ALEXANDRE DE ABREU (BR/PR)
(21) BR 10 2022 021181-7	Código 2.1 - Pedido de Patente ou Certificado de Adição de Invenção depositado (22) 19/10/2022 (71) REGINALDO NUNES SALES (BR/MG)
(21) BR 10 2022 021206-6	Código 2.1 - Pedido de Patente ou Certificado de Adição de Invenção depositado (22) 19/10/2022 (71) VINNARE INDÚSTRIA E COMÉRCIO DE PLÁSTICOS LTDA. (BR/RS)

(21) BR 10 2022 021213-9	Código 2.1 - Pedido de Patente ou Certificado de Adição de Invenção depositado (22) 19/10/2022 (71) WHIRLPOOL CORPORATION (US)
(21) BR 10 2022 021218-0	Código 2.1 - Pedido de Patente ou Certificado de Adição de Invenção depositado (22) 19/10/2022 (71) CENTRO FEDERAL DE EDUCAÇÃO TECNOLÓGICA DE MINAS GERAIS (BR/MG)
(21) BR 10 2022 021222-8	Código 2.1 - Pedido de Patente ou Certificado de Adição de Invenção depositado (22) 19/10/2022 (71) INSTITUTO FEDERAL DE EDUCAÇÃO CIÊNCIA E TECNOLOGIA DO PARÁ (BR/PA)
(21) BR 10 2022 021277-5	Código 2.1 - Pedido de Patente ou Certificado de Adição de Invenção depositado (22) 20/10/2022 (71) RECOVER INNOVATIONS LTD. (IL)
(21) BR 10 2022 021603-7	Código 2.1 - Pedido de Patente ou Certificado de Adição de Invenção depositado (22) 25/10/2022 (66) BR 10 2021 021329-9 25/10/2021 (71) CNPEM - CENTRO NACIONAL DE PESQUISA EM ENERGIA E MATERIAIS (BR/SP)
(21) BR 10 2022 021606-1	Código 2.1 - Pedido de Patente ou Certificado de Adição de Invenção depositado (22) 25/10/2022 (71) ALOYS INC. (KR)
(21) BR 10 2022 021608-8	Código 2.1 - Pedido de Patente ou Certificado de Adição de Invenção depositado (22) 25/10/2022 (71) HUHTAMAKI FLEXIBLE PACKAGING GERMANY GMBH & CO. KG (DE)
(21) BR 10 2022 021610-0	Código 2.1 - Pedido de Patente ou Certificado de Adição de Invenção depositado (22) 25/10/2022

	(71) PETRÓLEO BRASILEIRO S.A. - PETROBRAS (BR/RJ)
(21) BR 10 2022 021611-8	Código 2.1 - Pedido de Patente ou Certificado de Adição de Invenção depositado (22) 25/10/2022 (71) WHIRLPOOL CORPORATION (US)
(21) BR 10 2022 021612-6	Código 2.1 - Pedido de Patente ou Certificado de Adição de Invenção depositado (22) 25/10/2022 (71) PETRÓLEO BRASILEIRO S.A. - PETROBRAS (BR/RJ)
(21) BR 10 2022 021621-5	Código 2.1 - Pedido de Patente ou Certificado de Adição de Invenção depositado (22) 25/10/2022 (71) FIBERTEX PERSONAL CARE A/S (DK)
(21) BR 10 2022 021624-0	Código 2.1 - Pedido de Patente ou Certificado de Adição de Invenção depositado (22) 25/10/2022 (71) FRANZOI FERRAMENTAS INDÚSTRIA E COMÉRCIO LTDA. (BR/RS)
(21) BR 10 2022 021634-7	Código 2.1 - Pedido de Patente ou Certificado de Adição de Invenção depositado (22) 25/10/2022 (71) PETRÓLEO BRASILEIRO S.A. - PETROBRAS (BR/RJ)
(21) BR 10 2022 021644-4	Código 2.1 - Pedido de Patente ou Certificado de Adição de Invenção depositado (22) 25/10/2022 (71) PETRÓLEO BRASILEIRO S.A. - PETROBRAS (BR/RJ)
(21) BR 10 2022 021649-5	Código 2.1 - Pedido de Patente ou Certificado de Adição de Invenção depositado (22) 25/10/2022 (71) ROBERT BOSCH GMBH (DE) ; BOSCH LIMITED (IN)
(21) BR 10 2022 021665-7	Código 2.1 - Pedido de Patente ou Certificado de Adição de Invenção depositado (22) 25/10/2022 (71) L.E. JONES COMPANY (US)

(21) BR 10 2022 021666-5	Código 2.1 - Pedido de Patente ou Certificado de Adição de Invenção depositado (22) 25/10/2022 (71) GOMES MAQUINAS E TRANSPORTES LTDA (BR/SC)
(21) BR 10 2022 021671-1	Código 2.1 - Pedido de Patente ou Certificado de Adição de Invenção depositado (22) 25/10/2022 (71) AMBEV S.A. (BR/SP)
(21) BR 10 2022 021680-0	Código 2.1 - Pedido de Patente ou Certificado de Adição de Invenção depositado (22) 25/10/2022 (71) GIUSEPPE JEFFREY ARIPPOL (BR/SP)
(21) BR 10 2022 021686-0	Código 2.1 - Pedido de Patente ou Certificado de Adição de Invenção depositado (22) 25/10/2022 (71) SIGA MONITORAMENTO E RASTREAMENTO LTDA (BR/AM)
(21) BR 10 2022 021688-6	Código 2.1 - Pedido de Patente ou Certificado de Adição de Invenção depositado (22) 25/10/2022 (71) WEG EQUIPAMENTOS ELÉTRICOS S/A (BR/SC)
(21) BR 10 2022 021693-2	Código 2.1 - Pedido de Patente ou Certificado de Adição de Invenção depositado (22) 26/10/2022 (66) BR 10 2022 005568-8 24/03/2022 (71) UNIVERSIDADE FEDERAL DA PARAIBA (BR/PB)
(21) BR 10 2022 021724-6	Código 2.1 - Pedido de Patente ou Certificado de Adição de Invenção depositado (22) 26/10/2022 (71) CASTLES TECHNOLOGY CO., LTD (TW)
(21) BR 10 2022 021768-8	Código 2.1 - Pedido de Patente ou Certificado de Adição de Invenção depositado (22) 26/10/2022 (71) GENERAL ELECTRIC RENOVABLES ESPAÑA, S.L. (ES)
(21) BR 10 2022 021775-0	Código 2.1 - Pedido de Patente ou Certificado de Adição de Invenção depositado

	(22) 26/10/2022 (71) KNORR-BREMSE SYSTEME FÜR NUTZFAHRZEUGE GMBH (DE)
(21) BR 10 2022 021810-2	Código 2.1 - Pedido de Patente ou Certificado de Adição de Invenção depositado (22) 26/10/2022 (71) ROBERT BOSCH LIMITADA (BR/SP)
(21) BR 10 2022 021821-8	Código 2.1 - Pedido de Patente ou Certificado de Adição de Invenção depositado (22) 26/10/2022 (71) WHIRLPOOL CORPORATION (US)
(21) BR 10 2022 021824-2	Código 2.1 - Pedido de Patente ou Certificado de Adição de Invenção depositado (22) 27/10/2022 (71) LANDMARK GRAPHICS CORPORATION (US) ; PETRÓLEO BRASILEIRO S.A. - PETROBRAS (BR/RJ)
(21) BR 10 2022 021830-7	Código 2.1 - Pedido de Patente ou Certificado de Adição de Invenção depositado (22) 27/10/2022 (71) UNIVERSIDADE FEDERAL DO RIO GRANDE DO NORTE (BR/RN) ; UNIVERSIDADE ESTADUAL DO MARANHÃO - UEMA (BR/MA)
(21) BR 10 2022 021836-6	Código 2.1 - Pedido de Patente ou Certificado de Adição de Invenção depositado (22) 27/10/2022 (71) DIANA EXENBERGER FINKLER (BR/RS)
(21) BR 10 2022 021883-8	Código 2.1 - Pedido de Patente ou Certificado de Adição de Invenção depositado (22) 27/10/2022 (71) MICROTECNICA S.R.L. (IT)
(21) BR 10 2022 021891-9	Código 2.1 - Pedido de Patente ou Certificado de Adição de Invenção depositado (22) 27/10/2022 (71) CANON KABUSHIKI KAISHA (JP)
(21) BR 10 2022 021903-6	Código 2.1 - Pedido de Patente ou Certificado de Adição de Invenção depositado (22) 27/10/2022

	(71) WILSON CARLOS RODRIGUES JUNIOR (BR/SP)
(21) BR 10 2022 021912-5	Código 2.1 - Pedido de Patente ou Certificado de Adição de Invenção depositado (22) 27/10/2022 (71) UNIVERSIDADE FEDERAL DE CAMPINA GRANDE - PB (BR/PB)
(21) BR 10 2022 021923-0	Código 2.1 - Pedido de Patente ou Certificado de Adição de Invenção depositado (22) 27/10/2022 (71) TOTAL ECOMAQUINAS LTDA (BR/SC)
(21) BR 10 2022 021925-7	Código 2.1 - Pedido de Patente ou Certificado de Adição de Invenção depositado (22) 27/10/2022 (71) UNIVERSIDADE DO ESTADO DO RIO DE JANEIRO (BR/RJ)
(21) BR 10 2022 021934-6	Código 2.1 - Pedido de Patente ou Certificado de Adição de Invenção depositado (22) 27/10/2022 (71) HONDA MOTOR CO., LTD. (JP)
(21) BR 10 2022 021945-1	Código 2.1 - Pedido de Patente ou Certificado de Adição de Invenção depositado (22) 27/10/2022 (71) ALLKAZ EQUIPAMENTOS EIRELI (BR/SC)
(21) BR 10 2022 021952-4	Código 2.1 - Pedido de Patente ou Certificado de Adição de Invenção depositado (22) 27/10/2022 (71) DIOXD APLICAÇÃO DE TECNOLOGIA NO TRATAMENTO DE SEMENTES LTDA. (BR/PR)
(21) BR 10 2022 021965-6	Código 2.1 - Pedido de Patente ou Certificado de Adição de Invenção depositado (22) 27/10/2022 (71) UNIVERSIDADE ESTADUAL PAULISTA JULIO DE MESQUITA FILHO (BR/SP)
(21) BR 10 2022 021968-0	Código 2.1 - Pedido de Patente ou Certificado de Adição de Invenção depositado (22) 28/10/2022

	(71) UNIGAL LTDA (BR/MG)
(21) BR 10 2022 021969-9	Código 2.1 - Pedido de Patente ou Certificado de Adição de Invenção depositado (22) 28/10/2022 (71) BEUMER GROUP GMBH & CO. KG (DE)
(21) BR 10 2022 021979-6	Código 2.1 - Pedido de Patente ou Certificado de Adição de Invenção depositado (22) 28/10/2022 (71) UNIVERSIDADE FEDERAL DE PERNAMBUCO (BR/PE) ; UNIVERSIDADE DE AVEIRO (PT)
(21) BR 10 2022 022012-3	Código 2.1 - Pedido de Patente ou Certificado de Adição de Invenção depositado (22) 28/10/2022 (71) FUNDAÇÃO UNIVERSIDADE FEDERAL DE SÃO CARLOS (BR/SP)
(21) BR 10 2022 022016-6	Código 2.1 - Pedido de Patente ou Certificado de Adição de Invenção depositado (22) 28/10/2022 (71) FUNDAÇÃO REGIONAL INTEGRADA (BR/RS)
(21) BR 10 2022 022025-5	Código 2.1 - Pedido de Patente ou Certificado de Adição de Invenção depositado (22) 28/10/2022 (71) FUNDAÇÃO REGIONAL INTEGRADA (BR/RS)
(21) BR 10 2022 022043-3	Código 2.1 - Pedido de Patente ou Certificado de Adição de Invenção depositado (22) 28/10/2022 (71) GOODRICH CORPORATION (US)
(21) BR 10 2022 022069-7	Código 2.1 - Pedido de Patente ou Certificado de Adição de Invenção depositado (22) 31/10/2022 (71) CIA. INDUSTRIAL H. CARLOS SCHNEIDER (BR/SC)
(21) BR 10 2022 022078-6	Código 2.1 - Pedido de Patente ou Certificado de Adição de Invenção depositado (22) 31/10/2022 (71) RAYLSON OTAVIO DE MORAES DOS SANTOS (BR/PR)

(21) BR 10 2022 022079-4	Código 2.1 - Pedido de Patente ou Certificado de Adição de Invenção depositado (22) 31/10/2022 (71) AMBEV S.A. (BR/SP)
(21) BR 10 2022 022088-3	Código 2.1 - Pedido de Patente ou Certificado de Adição de Invenção depositado (22) 31/10/2022 (71) RENTANK EQUIPAMENTOS INDUSTRIAIS LTDA. (BR/SP)
(21) BR 10 2022 022104-9	Código 2.1 - Pedido de Patente ou Certificado de Adição de Invenção depositado (22) 31/10/2022 (71) FUNDAÇÃO EDUCACIONAL SEVERINO SOMBRA (BR/RJ)
(21) BR 10 2022 022110-3	Código 2.1 - Pedido de Patente ou Certificado de Adição de Invenção depositado (22) 31/10/2022 (71) GOODRICH CORPORATION (US)
(21) BR 10 2022 022208-8	Código 2.1 - Pedido de Patente ou Certificado de Adição de Invenção depositado (22) 01/11/2022 (71) UNIVERSIDADE ESTADUAL DE LONDRINA (BR/PR)
(21) BR 10 2022 022219-3	Código 2.1 - Pedido de Patente ou Certificado de Adição de Invenção depositado (22) 01/11/2022 (71) ADELSON DIAS DE SOUZA (BR/MG)
(21) BR 10 2022 022224-0	Código 2.1 - Pedido de Patente ou Certificado de Adição de Invenção depositado (22) 01/11/2022 (71) UNIVERSIDADE FEDERAL DE CAMPINA GRANDE - PB (BR/PB) ; INSTITUTO FEDERAL DE EDUCAÇÃO, CIÊNCIA E TECNOLOGIA DA PARAÍBA - IFPB (BR/PB) ; UNIVERSIDADE FEDERAL DO CEARA - UFC (BR/CE)
(21) BR 10 2022 022252-5	Código 2.1 - Pedido de Patente ou Certificado de Adição de Invenção depositado (22) 01/11/2022 (71) FUNDAÇÃO UNIVERSIDADE FEDERAL DE MATO GROSSO (BR/MT)

(21) BR 10 2022 022274-6	Código 2.1 - Pedido de Patente ou Certificado de Adição de Invenção depositado (22) 01/11/2022 (71) ECOFÉRTIL AGROPECUARIA LTDA (BR/RN)
(21) BR 10 2022 022276-2	Código 2.1 - Pedido de Patente ou Certificado de Adição de Invenção depositado (22) 01/11/2022 (71) CASSIO PISSETTI (BR/PR)
(21) BR 10 2022 022297-5	Código 2.1 - Pedido de Patente ou Certificado de Adição de Invenção depositado (22) 03/11/2022 (71) DISTRIBUIDORA PORTOESAJATO LTDA (BR/SP)
(21) BR 10 2022 022313-0	Código 2.1 - Pedido de Patente ou Certificado de Adição de Invenção depositado (22) 03/11/2022 (71) MOTOROLA MOBILITY LLC (US)
(21) BR 10 2022 022336-0	Código 2.1 - Pedido de Patente ou Certificado de Adição de Invenção depositado (22) 03/11/2022 (66) BR 10 2021 026692-9 29/12/2021 (71) PETRÓLEO BRASILEIRO S.A. - PETROBRAS (BR/RJ) ; UNIVERSIDADE FEDERAL DO RIO DE JANEIRO (BR/RJ)
(21) BR 10 2022 022337-8	Código 2.1 - Pedido de Patente ou Certificado de Adição de Invenção depositado (22) 03/11/2022 (71) RATIER-FIGEAC SAS (FR)
(21) BR 10 2022 022373-4	Código 2.1 - Pedido de Patente ou Certificado de Adição de Invenção depositado (22) 03/11/2022 (71) MARCIO NUNES DA SILVA (BR/SP)
(21) BR 10 2022 022377-7	Código 2.1 - Pedido de Patente ou Certificado de Adição de Invenção depositado (22) 03/11/2022 (71) PETRÓLEO BRASILEIRO S.A. - PETROBRAS (BR/RJ)

(21) BR 10 2022 022390-4	Código 2.1 - Pedido de Patente ou Certificado de Adição de Invenção depositado (22) 03/11/2022 (71) VITALE INOVACAO, PESQUISA E DESENVOLVIMENTO NA AREA QUIMICA LTDA ME (BR/SP)
(21) BR 10 2022 022398-0	Código 2.1 - Pedido de Patente ou Certificado de Adição de Invenção depositado (22) 04/11/2022 (71) ENGFARMA - ENGENHARIA DE EQUIPAMENTOS FARMACEUTICOS EIRELI (BR/PR)
(21) BR 10 2022 022403-0	Código 2.1 - Pedido de Patente ou Certificado de Adição de Invenção depositado (22) 04/11/2022 (71) DORIVAL BENEDETTI (BR/SP)
(21) BR 10 2022 022404-8	Código 2.1 - Pedido de Patente ou Certificado de Adição de Invenção depositado (22) 04/11/2022 (71) UNIVERSIDADE FEDERAL DO RIO GRANDE DO NORTE (BR/RN) ; UNIVERSIDADE ESTADUAL PAULISTA JULIO DE MESQUITA FILHO (BR/SP)
(21) BR 10 2022 022407-2	Código 2.1 - Pedido de Patente ou Certificado de Adição de Invenção depositado (22) 04/11/2022 (71) ROBERTO CORREA DE MENDONÇA (BR/SP) ; CLAUDIO GABALDI FILHO (BR/SP) ; JOSÉ MORENO PAREDES (BR/SP) ; RITA DE CASSIA SOUZA BARATELA THURLER (BR/SP)
(21) BR 10 2022 022410-2	Código 2.1 - Pedido de Patente ou Certificado de Adição de Invenção depositado (22) 04/11/2022 (71) INDIAN OIL CORPORATION LIMITED (IN)
(21) BR 10 2022 022419-6	Código 2.1 - Pedido de Patente ou Certificado de Adição de Invenção depositado (22) 04/11/2022 (71) LUIZ ANTONIO DO CARMO ROCHA (BR/MG)
(21) BR 10 2022 022443-9	Código 2.1 - Pedido de Patente ou Certificado de Adição de Invenção depositado

	(22) 04/11/2022 (71) UNIVERSIDADE FEDERAL DE OURO PRETO - UFOP (BR/MG)
(21) BR 10 2022 022448-0	Código 2.1 - Pedido de Patente ou Certificado de Adição de Invenção depositado (22) 04/11/2022 (71) INSTITUTO AGRONÔMICO - IAC (BR/SP) ; MECSUN - TECNOLOGIA E INSTALAÇÕES INDUSTRIAIS LTDA. (BR/SP)
(21) BR 10 2022 022462-5	Código 2.1 - Pedido de Patente ou Certificado de Adição de Invenção depositado (22) 04/11/2022 (71) ALL4LABELS GRÁFICA DO BRASIL LTDA. (BR/SC) ; TECNOVEG INDÚSTRIA E COMÉRCIO LTDA (BR/SC)
(21) BR 10 2022 022464-1	Código 2.1 - Pedido de Patente ou Certificado de Adição de Invenção depositado (22) 04/11/2022 (71) BERTOLINI S/A (BR/RS)
(21) BR 10 2022 022478-1	Código 2.1 - Pedido de Patente ou Certificado de Adição de Invenção depositado (22) 04/11/2022 (71) MBL INDÚSTRIA E COMÉRCIO DE ARTIGOS PARA FESTAS EIRELI (BR/PR)
(21) BR 10 2022 022483-8	Código 2.1 - Pedido de Patente ou Certificado de Adição de Invenção depositado (22) 04/11/2022 (71) RANDON S/A IMPLEMENTOS E PARTICIPAÇÕES (BR/RS)
(21) BR 10 2022 022519-2	Código 2.1 - Pedido de Patente ou Certificado de Adição de Invenção depositado (22) 04/11/2022 (71) SAFEPILL COMÉRCIO VAREJISTA DE MEDICAMENTOS MANIPULADOS LTDA (BR/SP)
(21) BR 10 2022 022526-5	Código 2.1 - Pedido de Patente ou Certificado de Adição de Invenção depositado (22) 04/11/2022 (71) UNIVERSIDADE FEDERAL DE ALAGOAS (BR/AL)
(21) BR 10 2022 022543-5	Código 2.1 - Pedido de Patente ou Certificado de Adição de Invenção

	depositado (22) 06/11/2022 (71) FELIPE PINHEIRO DE SOUZA (BR/RS)
(21) BR 10 2022 022546-0	Código 2.1 - Pedido de Patente ou Certificado de Adição de Invenção depositado (22) 07/11/2022 (71) RANDON S/A IMPLEMENTOS E PARTICIPAÇÕES (BR/RS)
(21) BR 10 2022 022561-3	Código 2.1 - Pedido de Patente ou Certificado de Adição de Invenção depositado (22) 07/11/2022 (71) JORGE HIGINO DE QUEIROZ FILHO (BR/PA)
(21) BR 10 2022 022576-1	Código 2.1 - Pedido de Patente ou Certificado de Adição de Invenção depositado (22) 07/11/2022 (71) LUCAS PEDROSA FIORAVANTE (BR/PR) ; MATHEUS WILLIAN MIGOTTO (BR/PR)
(21) BR 10 2022 022582-6	Código 2.1 - Pedido de Patente ou Certificado de Adição de Invenção depositado (22) 07/11/2022 (71) UNIVERSIDADE DO ESTADO DA BAHIA (BR/BA)
(21) BR 10 2022 022586-9	Código 2.1 - Pedido de Patente ou Certificado de Adição de Invenção depositado (22) 07/11/2022 (71) VANDERLEI KAMPHORST (BR/RS)
(21) BR 10 2022 022588-5	Código 2.1 - Pedido de Patente ou Certificado de Adição de Invenção depositado (22) 07/11/2022 (71) HELIBOMBAS - INDÚSTRIA E COMÉRCIO DE EQUIPAMENTOS HIDRÁULICOS LTDA (BR/SP)
(21) BR 10 2022 022600-8	Código 2.1 - Pedido de Patente ou Certificado de Adição de Invenção depositado (22) 07/11/2022 (71) UNIVERSIDADE FEDERAL RURAL DE PERNAMBUCO (BR/PE) ; UNIVERSIDADE DE PERNAMBUCO (BR/PE) ; UNIVERSIDADE FEDERAL DE PERNAMBUCO (BR/PE) ; FUNDAÇÃO UNIVERSIDADE FEDERAL DO PIAUI (BR/PI)

(21) BR 10 2022 022605-9	Código 2.1 - Pedido de Patente ou Certificado de Adição de Invenção depositado (22) 07/11/2022 (71) GENERAL ELECTRIC RENOVABLES ESPAÑA, S.L. (ES)
(21) BR 10 2022 022613-0	Código 2.1 - Pedido de Patente ou Certificado de Adição de Invenção depositado (22) 07/11/2022 (71) ARMANDO SOARES GOUY (BR/RJ)
(21) BR 10 2022 022616-4	Código 2.1 - Pedido de Patente ou Certificado de Adição de Invenção depositado (22) 07/11/2022 (71) HALLIBURTON ENERGY SERVICES, INC. (US)
(21) BR 10 2022 022622-9	Código 2.1 - Pedido de Patente ou Certificado de Adição de Invenção depositado (22) 07/11/2022 (71) MARCIO NUNES DA SILVA (BR/SP)
(21) BR 10 2022 022632-6	Código 2.1 - Pedido de Patente ou Certificado de Adição de Invenção depositado (22) 07/11/2022 (71) INSTITUTO HERCÍLIO RANDON (BR/RS)
(21) BR 10 2022 022640-7	Código 2.1 - Pedido de Patente ou Certificado de Adição de Invenção depositado (22) 07/11/2022 (71) ANTONIO CESAR MACHADO LOPES (BR/ES)
(21) BR 10 2022 022642-3	Código 2.1 - Pedido de Patente ou Certificado de Adição de Invenção depositado (22) 07/11/2022 (71) UNIVERSIDADE ESTADUAL DE CAMPINAS (BR/SP)
(21) BR 13 2022 012101-9	Código 2.1 - Pedido de Patente ou Certificado de Adição de Invenção depositado (22) 17/06/2022 (61) BR 11 2015 031703-0 25/06/2014 (71) MICROSOFT TECHNOLOGY LICENSING, LLC (US)

(21) BR 13 2022 012642-8	Código 2.1 - Pedido de Patente ou Certificado de Adição de Invenção depositado (22) 24/06/2022 (61) BR 10 2020 009196-4 08/05/2020 (71) TERRA VIVA RECUPERAÇÃO DE RESÍDUOS MINERAIS LTDA (BR/MG) ; EVANDRO MORAES DA GAMA (BR/MG)
(21) BR 13 2022 013438-2	Código 2.1 - Pedido de Patente ou Certificado de Adição de Invenção depositado (22) 06/07/2022 (61) BR 10 2021 026691-0 29/12/2021 (71) DIOGINES LACERDA NIEKAWA (BR/PR) ; ANTONILDO FERREIRA MAGALHÃES JUNIO (BR/SP) ; DOUGLAS FELIPE (BR/MS)
(21) BR 20 2022 020236-8	Código 2.1 - Pedido de Patente ou Certificado de Adição de Invenção depositado (22) 06/10/2022 (71) RODRIGO FERRI PARISOTTO (BR/RS)
(21) BR 20 2022 021667-9	Código 2.1 - Pedido de Patente ou Certificado de Adição de Invenção depositado (22) 25/10/2022 (71) ANTÔNIO PASCUAL GALUCHINO BUENDIA (BR/SP)
(21) BR 20 2022 021669-5	Código 2.1 - Pedido de Patente ou Certificado de Adição de Invenção depositado (22) 25/10/2022 (71) PEREIRA DA SILVA E CIA LTDA ME (BR/PR)
(21) BR 20 2022 021692-0	Código 2.1 - Pedido de Patente ou Certificado de Adição de Invenção depositado (22) 26/10/2022 (71) LEANDRO LIMA DO NASCIMENTO (BR/MA) ; UNIVERSIDADE ESTADUAL DO MARANHÃO (BR/MA)
(21) BR 20 2022 021704-7	Código 2.1 - Pedido de Patente ou Certificado de Adição de Invenção depositado (22) 26/10/2022 (71) EDUARDO SANTOS DOS SANTOS (BR/PA)
(21) BR 20 2022 021729-2	Código 2.1 - Pedido de Patente ou Certificado de Adição de Invenção depositado (22) 26/10/2022

	(71) AGUA BOA DA AMAZONIA FABRICACAO DE AGUAS ENVASADAS LTDA ME (BR/AM)
(21) BR 20 2022 021977-5	Código 2.1 - Pedido de Patente ou Certificado de Adição de Invenção depositado (22) 28/10/2022 (71) RAFAEL LEME MARQUES (BR/PR)
(21) BR 20 2022 022309-8	Código 2.1 - Pedido de Patente ou Certificado de Adição de Invenção depositado (22) 03/11/2022 (71) FÁBIO MICHELLETTI DE ARAÚJO (BR/SP) ; RODRIGO ALEXANDRE MILANI (BR/SP) ; EDSON ILLIPRONTI FILHO (BR/SP)
(21) BR 20 2022 022439-6	Código 2.1 - Pedido de Patente ou Certificado de Adição de Invenção depositado (22) 04/11/2022 (71) LEONARDO MATHIAS DE OLIVEIRA (BR/MS)
(21) BR 20 2022 022458-2	Código 2.1 - Pedido de Patente ou Certificado de Adição de Invenção depositado (22) 04/11/2022 (71) MAZARA EQUIPAMENTOS LTDA (BR/SC)
(21) BR 20 2022 022479-5	Código 2.1 - Pedido de Patente ou Certificado de Adição de Invenção depositado (22) 04/11/2022 (71) FLORINDO ELEOTERIO JÚNIOR (BR/SP)

Código 2.4 - Notificação de Depósito do Pedido Dividido - Art 26 inciso I da LPI

Notificação de pedido dividido de um pedido de patente depositado anteriormente. Em relação ao pedido original, o pedido dividido tem a mesma data de depósito e, se for o caso, o correspondente benefício da prioridade reivindicada. O pedido dividido é considerado como estando na mesma fase processual do pedido original.

---

(21) BR 12 2022 017030-7 A2

Código 2.4 - Notificação de Depósito do Pedido Dividido - Art 26 inciso I da LPI
(22) 24/10/2019
(62) BR 11 2021 007652-2 24/10/2019
(71) NORTHROP GRUMMAN SYSTEMS CORPORATION (US)

---

(21) BR 12 2022 017199-0 A2

Código 2.4 - Notificação de Depósito do Pedido Dividido - Art 26 inciso I da LPI
(22) 02/04/2015
(62) BR 11 2016 022784-0 02/04/2015
(71) INTERVET INTERNATIONAL B.V. (NL)

---

(21) BR 12 2022 017764-6 A2

Código 2.4 - Notificação de Depósito do Pedido Dividido - Art 26 inciso I da LPI
(22) 21/09/2017
(62) BR 10 2017 020226-7 21/09/2017
(71) EVONIK OPERATIONS GMBH (DE)

---

(21) BR 12 2022 017823-5 A2

Código 2.4 - Notificação de Depósito do Pedido Dividido - Art 26 inciso I da LPI
(22) 13/03/2013
(62) BR 11 2014 029585-9 13/03/2013
(71) PRESIDENT AND FELLOWS OF HARVARD COLLEGE (US)

---

(21) BR 12 2022 018788-9 A2

Código 2.4 - Notificação de Depósito do Pedido Dividido - Art 26 inciso I da LPI
(22) 29/04/2014
(62) BR 11 2015 026972-9 29/04/2014
(71) NOVOZYMES A/S (DK)

---

(21) BR 12 2022 019184-3 A2

Código 2.4 - Notificação de Depósito do Pedido Dividido - Art 26 inciso I da LPI
(22) 24/07/2018
(62) BR 11 2020 001359-5 24/07/2018
(71) VITAE PHARMACEUTICALS, LLC (US)

---

(21) BR 12 2022 019215-7 A2

Código 2.4 - Notificação de Depósito do Pedido Dividido - Art 26 inciso I da LPI
(22) 24/07/2018
(62) BR 11 2020 001246-7 24/07/2018

	(71) VITAE PHARMACEUTICALS, LLC (US)
(21) BR 12 2022 019290-4 A2	Código 2.4 - Notificação de Depósito do Pedido Dividido - Art 26 inciso I da LPI (22) 10/03/2014 (62) BR 11 2015 021982-9 10/03/2014 (71) GLOBAL BLOOD THERAPEUTICS, INC. (US)
(21) BR 12 2022 019936-4 A2	Código 2.4 - Notificação de Depósito do Pedido Dividido - Art 26 inciso I da LPI (22) 02/06/2017 (62) BR 11 2018 075102-2 02/06/2017 (71) THE J. DAVID GLADSTONE INSTITUTES (US) ; THE REGENTS OF THE UNIVERSITY OF CALIFORNIA (US) ; ITHACA COLLEGE (US)
(21) BR 12 2022 020040-0 A2	Código 2.4 - Notificação de Depósito do Pedido Dividido - Art 26 inciso I da LPI (22) 21/03/2014 (62) BR 11 2015 024119-0 21/03/2014 (71) NOVOZYMES A/S (DK)
(21) BR 12 2022 020181-4 A2	Código 2.4 - Notificação de Depósito do Pedido Dividido - Art 26 inciso I da LPI (22) 01/05/2014 (62) BR 11 2015 027377-7 01/05/2014 (71) IONIS PHARMACEUTICALS, INC. (US)
(21) BR 12 2022 020572-0 A2	Código 2.4 - Notificação de Depósito do Pedido Dividido - Art 26 inciso I da LPI (22) 06/10/2016 (62) BR 11 2019 006890-2 06/10/2016 (71) BECTON, DICKINSON AND COMPANY (US)
(21) BR 12 2022 020691-3 A2	Código 2.4 - Notificação de Depósito do Pedido Dividido - Art 26 inciso I da LPI (22) 14/08/2017 (62) BR 11 2019 002620-7 14/08/2017 (71) BOSTON ELECTROMETALLURGICAL CORPORATION (US)
(21) BR 12 2022 020697-2 A2	Código 2.4 - Notificação de Depósito do Pedido Dividido - Art 26 inciso I da LPI (22) 01/11/2019 (62) BR 11 2021 008206-9 01/11/2019 (71) BIOFOULING TECHNOLOGIES, INC. (US)
(21) BR 12 2022 020698-0 A2	Código 2.4 - Notificação de Depósito do Pedido Dividido - Art 26 inciso I da LPI (22) 01/11/2019 (62) BR 11 2021 008206-9 01/11/2019 (71) BIOFOULING TECHNOLOGIES, INC. (US)

(21) BR 12 2022 020806-1 A2	Código 2.4 - Notificação de Depósito do Pedido Dividido - Art 26 inciso I da LPI (22) 21/08/2018 (62) BR 11 2020 003767-2 21/08/2018 (71) MOEBIUS MEDICAL LTD. (IL)
(21) BR 12 2022 020818-5 A2	Código 2.4 - Notificação de Depósito do Pedido Dividido - Art 26 inciso I da LPI (22) 04/09/2018 (62) BR 11 2020 004509-8 04/09/2018 (71) MERCK SHARP & DOHME LLC (US)
(21) BR 12 2022 020903-3 A2	Código 2.4 - Notificação de Depósito do Pedido Dividido - Art 26 inciso I da LPI (22) 07/04/2018 (62) BR 11 2019 021064-4 07/04/2018 (71) DELMAR SYSTEMS, INC. (US)
(21) BR 12 2022 020919-0 A2	Código 2.4 - Notificação de Depósito do Pedido Dividido - Art 26 inciso I da LPI (22) 21/11/2018 (62) BR 11 2020 007987-1 21/11/2018 (71) FIRMENICH S.A. (CH)
(21) BR 12 2022 020950-5 A2	Código 2.4 - Notificação de Depósito do Pedido Dividido - Art 26 inciso I da LPI (22) 19/09/2019 (62) BR 11 2021 004736-0 19/09/2019 (71) TWITTER, INC. (US)
(21) BR 12 2022 020984-0 A2	Código 2.4 - Notificação de Depósito do Pedido Dividido - Art 26 inciso I da LPI (22) 25/10/2019 (62) BR 11 2021 007800-2 25/10/2019 (71) DOLPHITECH AS (NO)
(21) BR 12 2022 021009-0 A2	Código 2.4 - Notificação de Depósito do Pedido Dividido - Art 26 inciso I da LPI (22) 25/10/2019 (62) BR 11 2021 007800-2 25/10/2019 (71) DOLPHITECH AS (NO)
(21) BR 12 2022 021010-4 A2	Código 2.4 - Notificação de Depósito do Pedido Dividido - Art 26 inciso I da LPI (22) 17/01/2018 (62) BR 11 2019 014377-7 17/01/2018 (71) EQUINOR ENERGY AS (NO)
(21) BR 12 2022 021021-0 A2	Código 2.4 - Notificação de Depósito do Pedido Dividido - Art 26 inciso I da LPI

	(22) 21/11/2018 (62) BR 11 2020 008255-4 21/11/2018 (71) FIRMENICH S.A. (CH)
(21) BR 12 2022 021046-5 A2	Código 2.4 - Notificação de Depósito do Pedido Dividido - Art 26 inciso I da LPI (22) 11/01/2013 (62) BR 11 2014 017095-9 11/01/2013 (71) YALE UNIVERSITY (US) ; GLAXOSMITHKLINE INTELLECTUAL PROPERTY DEVELOPMENT LIMITED (GB) ; CAMBRIDGE ENTERPRISE LIMITED UNIVERSITY OF CAMBRIDGE (GB)
(21) BR 12 2022 021050-3 A2	Código 2.4 - Notificação de Depósito do Pedido Dividido - Art 26 inciso I da LPI (22) 17/10/2019 (62) BR 11 2021 006954-2 17/10/2019 (71) LAKEWOOD AMEDEX, INC. (US)
(21) BR 12 2022 021060-0 A2	Código 2.4 - Notificação de Depósito do Pedido Dividido - Art 26 inciso I da LPI (22) 31/05/2018 (62) BR 11 2019 022062-3 31/05/2018 (71) VICTAULIC COMPANY (US)
(21) BR 12 2022 021063-5 A2	Código 2.4 - Notificação de Depósito do Pedido Dividido - Art 26 inciso I da LPI (22) 08/08/2018 (62) BR 11 2020 002658-1 08/08/2018 (71) DONALDSON COMPANY, INC. (US)
(21) BR 12 2022 021098-8 A2	Código 2.4 - Notificação de Depósito do Pedido Dividido - Art 26 inciso I da LPI (22) 22/08/2018 (62) BR 11 2020 003501-7 22/08/2018 (71) LUBRIZOL ADVANCED MATERIALS, INC. (US)
(21) BR 12 2022 021111-9 A2	Código 2.4 - Notificação de Depósito do Pedido Dividido - Art 26 inciso I da LPI (22) 20/10/2017 (62) BR 10 2017 022637-9 20/10/2017 (71) SUMITOMO CHEMICAL COMPANY, LIMITED (JP)
(21) BR 12 2022 021115-1 A2	Código 2.4 - Notificação de Depósito do Pedido Dividido - Art 26 inciso I da LPI (22) 25/10/2019 (62) BR 11 2021 007786-3 25/10/2019 (71) DOLPHITECH AS (NO)
(21) BR 12 2022 021121-6 A2	Código 2.4 - Notificação de Depósito do Pedido Dividido - Art 26 inciso I da LPI (22) 13/12/2018

(62) BR 11 2020 010945-2 13/12/2018
(71) AOP ORPHAN IP AG (LI)

---

(21) BR 12 2022 021196-8 A2
Código 2.4 - Notificação de Depósito do Pedido Dividido - Art 26 inciso I da LPI
(22) 18/12/2018
(62) BR 11 2020 012111-8 18/12/2018
(71) MITSUBISHI TANABE PHARMA CORPORATION (JP)

---

(21) BR 12 2022 021214-0 A2
Código 2.4 - Notificação de Depósito do Pedido Dividido - Art 26 inciso I da LPI
(22) 30/12/2016
(62) BR 11 2018 013308-6 30/12/2016
(71) JOHNSON & JOHNSON GMBH (DE)

---

(21) BR 12 2022 021256-5 A2
Código 2.4 - Notificação de Depósito do Pedido Dividido - Art 26 inciso I da LPI
(22) 25/09/2018
(62) BR 11 2020 002108-3 25/09/2018
(71) BELRON INTERNATIONAL LIMITED (GB)

---

(21) BR 12 2022 021261-1 A2
Código 2.4 - Notificação de Depósito do Pedido Dividido - Art 26 inciso I da LPI
(22) 25/09/2018
(62) BR 11 2020 002108-3 25/09/2018
(71) BELRON INTERNATIONAL LIMITED (GB)

---

(21) BR 12 2022 021306-5 A2
Código 2.4 - Notificação de Depósito do Pedido Dividido - Art 26 inciso I da LPI
(22) 26/03/2018
(62) BR 11 2019 020100-9 26/03/2018
(71) CHASE THERAPEUTICS CORPORATION (US)

---

(21) BR 12 2022 021324-3 A2
Código 2.4 - Notificação de Depósito do Pedido Dividido - Art 26 inciso I da LPI
(22) 29/06/2018
(62) BR 11 2019 026080-3 29/06/2018
(71) THE REGENTS OF THE UNIVERSITY OF CALIFORNIA (US)

---

(21) BR 12 2022 021326-0 A2
Código 2.4 - Notificação de Depósito do Pedido Dividido - Art 26 inciso I da LPI
(22) 15/11/2018
(62) BR 11 2020 008752-1 15/11/2018
(71) PRECISION PLANTING LLC (US)

---

(21) BR 12 2022 021335-9 A2
Código 2.4 - Notificação de Depósito do Pedido Dividido - Art 26 inciso I da LPI
(22) 28/10/2019
(62) BR 11 2021 007865-7 28/10/2019
(71) HUAWEI TECHNOLOGIES CO., LTD. (CN)

Código 2.5 - Exigência - Art. 21 da LPI

O pedido protocolizado não atende formalmente ao disposto no art. 19 da Lei nº 9.279/96, e/ou às demais disposições quanto à sua forma. Fica o requerente obrigado a sanar, em 30 (trinta) dias a contar desta data, as exigências estabelecidas. O interessado deverá obter o parecer através do endereço eletrônico www.inpi.gov.br>Acesso Rápido>Buscaweb. Para cumprir a exigência, protocole a petição de cumprimento: GRU (código 206 - Cumprimento de exigência formal preliminar) isenta de retribuição, acompanhada dos documentos corrigidos de acordo com o parecer. Não sendo a exigência cumprida com a apresentação da documentação correspondente no prazo acima, o depósito não será aceito e sua numeração será anulada conforme norma vigente.

---

(21) BR 10 2021 021383-3

Código 2.5 - Exigência - Art. 21 da LPI
(22) 25/10/2021
(71) TEC VIDRO IND. COM. SERV. TÉCNICOS LTDA. (BR/SP)
Teor da exigência disponível no parecer (pdf) - acesse: Buscaweb no Portal do INPI. Prazo para cumprimento - 30 (Trinta) dias corridos contados do 1º dia útil após essa publicação (não confunda o prazo de 30 dias, com 1 mês ou com 31 dias). Protocole a petição de cumprimento - Guia de Recolhimento da União (GRU) de código 206 (Cumprimento de exigência formal preliminar) + documentos corrigidos, de acordo com o parecer. O pedido com exigência não cumprida ou cumprida fora do prazo não será aceito e terá sua numeração anulada.

---

(21) BR 10 2021 021548-8

Código 2.5 - Exigência - Art. 21 da LPI
(22) 27/10/2021
(71) TEC VIDRO IND. COM. SERV. TÉCNICOS LTDA. (BR/SP)
Teor da exigência disponível no parecer (pdf) - acesse: Buscaweb no Portal do INPI. Prazo para cumprimento - 30 (Trinta) dias corridos contados do 1º dia útil após essa publicação (não confunda o prazo de 30 dias, com 1 mês ou com 31 dias). Protocole a petição de cumprimento - Guia de Recolhimento da União (GRU) de código 206 (Cumprimento de exigência formal preliminar) + documentos corrigidos, de acordo com o parecer. O pedido com exigência não cumprida ou cumprida fora do prazo não será aceito e terá sua numeração anulada.

---

(21) BR 10 2022 003379-0

Código 2.5 - Exigência - Art. 21 da LPI
(22) 22/02/2022
(71) SALWA ASSEM LORINI BARAKAT (BR/PR) ; ASSEM OMAR BARAKAT (BR/PR)
Teor da exigência disponível no parecer (pdf) - acesse: Buscaweb no Portal do INPI. Prazo para cumprimento - 30 (Trinta) dias corridos contados do 1º dia útil

	após essa publicação (não confunda o prazo de 30 dias, com 1 mês ou com 31 dias). Protocole a petição de cumprimento - Guia de Recolhimento da União (GRU) de código 206 (Cumprimento de exigência formal preliminar) + documentos corrigidos, de acordo com o parecer. O pedido com exigência não cumprida ou cumprida fora do prazo não será aceito e terá sua numeração anulada.
(21) BR 10 2022 010137-0	Código 2.5 - Exigência - Art. 21 da LPI (22) 25/05/2022 (71) UNIVERSIDADE FEDERAL DE SERGIPE (BR/SE) ; INSTITUTO FEDERAL DE EDUCAÇÃO, CIÊNCIA E TECNOLOGIA DE SERGIPE (BR/SE) Teor da exigência disponível no parecer (pdf) - acesse: Buscaweb no Portal do INPI. Prazo para cumprimento - 30 (Trinta) dias corridos contados do 1º dia útil após essa publicação (não confunda o prazo de 30 dias, com 1 mês ou com 31 dias). Protocole a petição de cumprimento - Guia de Recolhimento da União (GRU) de código 206 (Cumprimento de exigência formal preliminar) + documentos corrigidos, de acordo com o parecer. O pedido com exigência não cumprida ou cumprida fora do prazo não será aceito e terá sua numeração anulada.
(21) BR 10 2022 010691-6	Código 2.5 - Exigência - Art. 21 da LPI (22) 31/05/2022 (71) LOKRAM CIÊNCIA E TERAPIA FLORAL (BR/RJ) Teor da exigência disponível no parecer (pdf) - acesse: Buscaweb no Portal do INPI. Prazo para cumprimento - 30 (Trinta) dias corridos contados do 1º dia útil após essa publicação (não confunda o prazo de 30 dias, com 1 mês ou com 31 dias). Protocole a petição de cumprimento - Guia de Recolhimento da União (GRU) de código 206 (Cumprimento de exigência formal preliminar) + documentos corrigidos, de acordo com o parecer. O pedido com exigência não cumprida ou cumprida fora do prazo não será aceito e terá sua numeração anulada.
(21) BR 10 2022 017913-1	Código 2.5 - Exigência - Art. 21 da LPI (22) 06/09/2022 (71) SABRINA VALÉRIA DA SILVA COSTA (BR/AL) Teor da exigência disponível no parecer (pdf) - acesse: Buscaweb no Portal do INPI. Prazo para cumprimento - 30 (Trinta) dias corridos contados do 1º dia útil após essa publicação (não confunda o prazo de 30 dias, com 1 mês ou com 31 dias). Protocole a petição de cumprimento - Guia de Recolhimento da União (GRU) de código 206 (Cumprimento de exigência formal preliminar) + documentos corrigidos, de acordo com o parecer. O pedido com exigência não cumprida ou cumprida fora do prazo não será aceito e terá sua numeração anulada.

(21) BR 10 2022 017983-2	Código 2.5 - Exigência - Art. 21 da LPI (22) 08/09/2022 (71) ADEZAN IND E COM DE EMBALAGEM E SERVICOS LTDA (BR/SP) Teor da exigência disponível no parecer (pdf) - acesse: Buscaweb no Portal do INPI. Prazo para cumprimento - 30 (Trinta) dias corridos contados do 1º dia útil após essa publicação (não confunda o prazo de 30 dias, com 1 mês ou com 31 dias). Protocole a petição de cumprimento - Guia de Recolhimento da União (GRU) de código 206 (Cumprimento de exigência formal preliminar) + documentos corrigidos, de acordo com o parecer. O pedido com exigência não cumprida ou cumprida fora do prazo não será aceito e terá sua numeração anulada.
(21) BR 10 2022 018648-0	Código 2.5 - Exigência - Art. 21 da LPI (22) 16/09/2022 (71) SOCIEDADE BENEFICENTE DE SENHORAS - HOSPITAL SÍRIO-LIBANÊS (BR/SP) Teor da exigência disponível no parecer (pdf) - acesse: Buscaweb no Portal do INPI. Prazo para cumprimento - 30 (Trinta) dias corridos contados do 1º dia útil após essa publicação (não confunda o prazo de 30 dias, com 1 mês ou com 31 dias). Protocole a petição de cumprimento - Guia de Recolhimento da União (GRU) de código 206 (Cumprimento de exigência formal preliminar) + documentos corrigidos, de acordo com o parecer. O pedido com exigência não cumprida ou cumprida fora do prazo não será aceito e terá sua numeração anulada.
(21) BR 10 2022 018842-4	Código 2.5 - Exigência - Art. 21 da LPI (22) 20/09/2022 (71) MC SUPPLY COMÉRCIO, IMPORTAÇÃO, EXPORTAÇÃO & INTERMEDIAÇÃO DE NEGÓCIOS LTDA (BR/SP) Teor da exigência disponível no parecer (pdf) - acesse: Buscaweb no Portal do INPI. Prazo para cumprimento - 30 (Trinta) dias corridos contados do 1º dia útil após essa publicação (não confunda o prazo de 30 dias, com 1 mês ou com 31 dias). Protocole a petição de cumprimento - Guia de Recolhimento da União (GRU) de código 206 (Cumprimento de exigência formal preliminar) + documentos corrigidos, de acordo com o parecer. O pedido com exigência não cumprida ou cumprida fora do prazo não será aceito e terá sua numeração anulada.
(21) BR 10 2022 018857-2	Código 2.5 - Exigência - Art. 21 da LPI (22) 20/09/2022 (71) AGUIAR LIMA INDUSTRIA E COMERCIO LTDA (BR/TO) Teor da exigência disponível no parecer (pdf) - acesse: Buscaweb no Portal do INPI. Prazo para cumprimento - 30 (Trinta) dias corridos contados do 1º dia útil

	após essa publicação (não confunda o prazo de 30 dias, com 1 mês ou com 31 dias). Protocole a petição de cumprimento - Guia de Recolhimento da União (GRU) de código 206 (Cumprimento de exigência formal preliminar) + documentos corrigidos, de acordo com o parecer. O pedido com exigência não cumprida ou cumprida fora do prazo não será aceito e terá sua numeração anulada.
(21) BR 10 2022 020736-4	Código 2.5 - Exigência - Art. 21 da LPI (22) 13/10/2022 (71) TYCO ELECTRONICS CANADA ULC (CA) ; TYCO ELECTRONICS - SIMEL (FR) ; TE CONNECTIVITY SOLUTIONS GMBH (CH) Teor da exigência disponível no parecer (pdf) - acesse: Buscaweb no Portal do INPI. Prazo para cumprimento - 30 (Trinta) dias corridos contados do 1º dia útil após essa publicação (não confunda o prazo de 30 dias, com 1 mês ou com 31 dias). Protocole a petição de cumprimento - Guia de Recolhimento da União (GRU) de código 206 (Cumprimento de exigência formal preliminar) + documentos corrigidos, de acordo com o parecer. O pedido com exigência não cumprida ou cumprida fora do prazo não será aceito e terá sua numeração anulada.
(21) BR 10 2022 021187-6	Código 2.5 - Exigência - Art. 21 da LPI (22) 19/10/2022 (71) ROBERT BOSCH LIMITADA (BR/SP) Teor da exigência disponível no parecer (pdf) - acesse: Buscaweb no Portal do INPI. Prazo para cumprimento - 30 (Trinta) dias corridos contados do 1º dia útil após essa publicação (não confunda o prazo de 30 dias, com 1 mês ou com 31 dias). Protocole a petição de cumprimento - Guia de Recolhimento da União (GRU) de código 206 (Cumprimento de exigência formal preliminar) + documentos corrigidos, de acordo com o parecer. O pedido com exigência não cumprida ou cumprida fora do prazo não será aceito e terá sua numeração anulada.
(21) BR 10 2022 021195-7	Código 2.5 - Exigência - Art. 21 da LPI (22) 19/10/2022 (71) CENTRO FEDERAL DE EDUCAÇÃO TECNOLÓGICA DE MINAS GERAIS (BR/MG) Teor da exigência disponível no parecer (pdf) - acesse: Buscaweb no Portal do INPI. Prazo para cumprimento - 30 (Trinta) dias corridos contados do 1º dia útil após essa publicação (não confunda o prazo de 30 dias, com 1 mês ou com 31 dias). Protocole a petição de cumprimento - Guia de Recolhimento da União (GRU) de código 206 (Cumprimento de exigência formal preliminar) + documentos corrigidos, de acordo com o parecer. O pedido com exigência não cumprida ou cumprida fora do prazo não será aceito e terá sua numeração

	anulada.
(21) BR 10 2022 021201-5	Código 2.5 - Exigência - Art. 21 da LPI (22) 19/10/2022 (71) CENTRO FEDERAL DE EDUCAÇÃO TECNOLÓGICA DE MINAS GERAIS (BR/MG) Teor da exigência disponível no parecer (pdf) - acesse: Buscaweb no Portal do INPI. Prazo para cumprimento - 30 (Trinta) dias corridos contados do 1º dia útil após essa publicação (não confunda o prazo de 30 dias, com 1 mês ou com 31 dias). Protocole a petição de cumprimento - Guia de Recolhimento da União (GRU) de código 206 (Cumprimento de exigência formal preliminar) + documentos corrigidos, de acordo com o parecer. O pedido com exigência não cumprida ou cumprida fora do prazo não será aceito e terá sua numeração anulada.
(21) BR 10 2022 021211-2	Código 2.5 - Exigência - Art. 21 da LPI (22) 19/10/2022 (71) UNIVERSIDADE FEDERAL DO MARANHÃO (BR/MA) Teor da exigência disponível no parecer (pdf) - acesse: Buscaweb no Portal do INPI. Prazo para cumprimento - 30 (Trinta) dias corridos contados do 1º dia útil após essa publicação (não confunda o prazo de 30 dias, com 1 mês ou com 31 dias). Protocole a petição de cumprimento - Guia de Recolhimento da União (GRU) de código 206 (Cumprimento de exigência formal preliminar) + documentos corrigidos, de acordo com o parecer. O pedido com exigência não cumprida ou cumprida fora do prazo não será aceito e terá sua numeração anulada.
(21) BR 10 2022 021474-3	Código 2.5 - Exigência - Art. 21 da LPI (22) 21/10/2022 (71) UNIVERSIDADE FEDERAL RURAL DE PERNAMBUCO (BR/PE) Teor da exigência disponível no parecer (pdf) - acesse: Buscaweb no Portal do INPI. Prazo para cumprimento - 30 (Trinta) dias corridos contados do 1º dia útil após essa publicação (não confunda o prazo de 30 dias, com 1 mês ou com 31 dias). Protocole a petição de cumprimento - Guia de Recolhimento da União (GRU) de código 206 (Cumprimento de exigência formal preliminar) + documentos corrigidos, de acordo com o parecer. O pedido com exigência não cumprida ou cumprida fora do prazo não será aceito e terá sua numeração anulada.
(21) BR 10 2022 021492-1	Código 2.5 - Exigência - Art. 21 da LPI (22) 23/10/2022 (71) SISCRENER GLOBAL COMPANY LIMITED (TH) Teor da exigência disponível no parecer (pdf) - acesse: Buscaweb no Portal do

	INPI. Prazo para cumprimento - 30 (Trinta) dias corridos contados do 1º dia útil após essa publicação (não confunda o prazo de 30 dias, com 1 mês ou com 31 dias). Protocole a petição de cumprimento - Guia de Recolhimento da União (GRU) de código 206 (Cumprimento de exigência formal preliminar) + documentos corrigidos, de acordo com o parecer. O pedido com exigência não cumprida ou cumprida fora do prazo não será aceito e terá sua numeração anulada.
(21) BR 10 2022 021629-0	Código 2.5 - Exigência - Art. 21 da LPI (22) 25/10/2022 (71) LARISSA MUZEL DE MOURA 50519209850 (BR/SP) Teor da exigência disponível no parecer (pdf) - acesse: Buscaweb no Portal do INPI. Prazo para cumprimento - 30 (Trinta) dias corridos contados do 1º dia útil após essa publicação (não confunda o prazo de 30 dias, com 1 mês ou com 31 dias). Protocole a petição de cumprimento - Guia de Recolhimento da União (GRU) de código 206 (Cumprimento de exigência formal preliminar) + documentos corrigidos, de acordo com o parecer. O pedido com exigência não cumprida ou cumprida fora do prazo não será aceito e terá sua numeração anulada.
(21) BR 10 2022 021651-7	Código 2.5 - Exigência - Art. 21 da LPI (22) 25/10/2022 (71) IJANAI DOS SANTOS FILHO (BR/ES) Teor da exigência disponível no parecer (pdf) - acesse: Buscaweb no Portal do INPI. Prazo para cumprimento - 30 (Trinta) dias corridos contados do 1º dia útil após essa publicação (não confunda o prazo de 30 dias, com 1 mês ou com 31 dias). Protocole a petição de cumprimento - Guia de Recolhimento da União (GRU) de código 206 (Cumprimento de exigência formal preliminar) + documentos corrigidos, de acordo com o parecer. O pedido com exigência não cumprida ou cumprida fora do prazo não será aceito e terá sua numeração anulada.
(21) BR 10 2022 021668-1	Código 2.5 - Exigência - Art. 21 da LPI (22) 25/10/2022 (71) ANA CRISTINA DE CARVALHO CAVALCANTE (BR/RJ) Teor da exigência disponível no parecer (pdf) - acesse: Buscaweb no Portal do INPI. Prazo para cumprimento - 30 (Trinta) dias corridos contados do 1º dia útil após essa publicação (não confunda o prazo de 30 dias, com 1 mês ou com 31 dias). Protocole a petição de cumprimento - Guia de Recolhimento da União (GRU) de código 206 (Cumprimento de exigência formal preliminar) + documentos corrigidos, de acordo com o parecer. O pedido com exigência não cumprida ou cumprida fora do prazo não será aceito e terá sua numeração anulada.

(21) BR 10 2022 021689-4	Código 2.5 - Exigência - Art. 21 da LPI (22) 25/10/2022 (71) JAQUELINE CLETO LUQUINI (BR/RJ) Teor da exigência disponível no parecer (pdf) - acesse: Buscaweb no Portal do INPI. Prazo para cumprimento - 30 (Trinta) dias corridos contados do 1º dia útil após essa publicação (não confunda o prazo de 30 dias, com 1 mês ou com 31 dias). Protocole a petição de cumprimento - Guia de Recolhimento da União (GRU) de código 206 (Cumprimento de exigência formal preliminar) + documentos corrigidos, de acordo com o parecer. O pedido com exigência não cumprida ou cumprida fora do prazo não será aceito e terá sua numeração anulada.
(21) BR 10 2022 021694-0	Código 2.5 - Exigência - Art. 21 da LPI (22) 26/10/2022 (71) USINAS SIDERÚRGICAS DE MINAS GERAIS S.A. - USIMINAS (BR/MG) Teor da exigência disponível no parecer (pdf) - acesse: Buscaweb no Portal do INPI. Prazo para cumprimento - 30 (Trinta) dias corridos contados do 1º dia útil após essa publicação (não confunda o prazo de 30 dias, com 1 mês ou com 31 dias). Protocole a petição de cumprimento - Guia de Recolhimento da União (GRU) de código 206 (Cumprimento de exigência formal preliminar) + documentos corrigidos, de acordo com o parecer. O pedido com exigência não cumprida ou cumprida fora do prazo não será aceito e terá sua numeração anulada.
(21) BR 10 2022 021819-6	Código 2.5 - Exigência - Art. 21 da LPI (22) 26/10/2022 (71) CLODENIR PONCIANO LIMA (BR/CE) Teor da exigência disponível no parecer (pdf) - acesse: Buscaweb no Portal do INPI. Prazo para cumprimento - 30 (Trinta) dias corridos contados do 1º dia útil após essa publicação (não confunda o prazo de 30 dias, com 1 mês ou com 31 dias). Protocole a petição de cumprimento - Guia de Recolhimento da União (GRU) de código 206 (Cumprimento de exigência formal preliminar) + documentos corrigidos, de acordo com o parecer. O pedido com exigência não cumprida ou cumprida fora do prazo não será aceito e terá sua numeração anulada.
(21) BR 10 2022 021842-0	Código 2.5 - Exigência - Art. 21 da LPI (22) 27/10/2022 (71) SABARÁ QUÍMICOS E INGREDIENTES S/A (BR/PE) Teor da exigência disponível no parecer (pdf) - acesse: Buscaweb no Portal do INPI. Prazo para cumprimento - 30 (Trinta) dias corridos contados do 1º dia útil após essa publicação (não confunda o prazo de 30 dias, com 1 mês ou com 31 dias). Protocole a petição de cumprimento - Guia de Recolhimento da União

	(GRU) de código 206 (Cumprimento de exigência formal preliminar) + documentos corrigidos, de acordo com o parecer. O pedido com exigência não cumprida ou cumprida fora do prazo não será aceito e terá sua numeração anulada.
(21) BR 10 2022 021846-3	Código 2.5 - Exigência - Art. 21 da LPI (22) 27/10/2022 (71) LEODIR FRANCISCO DO PRADO (BR/PR) Teor da exigência disponível no parecer (pdf) - acesse: Buscaweb no Portal do INPI. Prazo para cumprimento - 30 (Trinta) dias corridos contados do 1º dia útil após essa publicação (não confunda o prazo de 30 dias, com 1 mês ou com 31 dias). Protocole a petição de cumprimento - Guia de Recolhimento da União (GRU) de código 206 (Cumprimento de exigência formal preliminar) + documentos corrigidos, de acordo com o parecer. O pedido com exigência não cumprida ou cumprida fora do prazo não será aceito e terá sua numeração anulada.
(21) BR 10 2022 021898-6	Código 2.5 - Exigência - Art. 21 da LPI (22) 27/10/2022 (71) ROSA MARIA ALVES PINTO (BR/SP) Teor da exigência disponível no parecer (pdf) - acesse: Buscaweb no Portal do INPI. Prazo para cumprimento - 30 (Trinta) dias corridos contados do 1º dia útil após essa publicação (não confunda o prazo de 30 dias, com 1 mês ou com 31 dias). Protocole a petição de cumprimento - Guia de Recolhimento da União (GRU) de código 206 (Cumprimento de exigência formal preliminar) + documentos corrigidos, de acordo com o parecer. O pedido com exigência não cumprida ou cumprida fora do prazo não será aceito e terá sua numeração anulada.
(21) BR 10 2022 021926-5	Código 2.5 - Exigência - Art. 21 da LPI (22) 27/10/2022 (71) UNIVERSIDADE DO ESTADO DO RIO DE JANEIRO (BR/RJ) Teor da exigência disponível no parecer (pdf) - acesse: Buscaweb no Portal do INPI. Prazo para cumprimento - 30 (Trinta) dias corridos contados do 1º dia útil após essa publicação (não confunda o prazo de 30 dias, com 1 mês ou com 31 dias). Protocole a petição de cumprimento - Guia de Recolhimento da União (GRU) de código 206 (Cumprimento de exigência formal preliminar) + documentos corrigidos, de acordo com o parecer. O pedido com exigência não cumprida ou cumprida fora do prazo não será aceito e terá sua numeração anulada.
(21) BR 10 2022 021947-8	Código 2.5 - Exigência - Art. 21 da LPI (22) 27/10/2022

	(71) NEXANS (FR) Teor da exigência disponível no parecer (pdf) - acesse: Buscaweb no Portal do INPI. Prazo para cumprimento - 30 (Trinta) dias corridos contados do 1º dia útil após essa publicação (não confunda o prazo de 30 dias, com 1 mês ou com 31 dias). Protocole a petição de cumprimento - Guia de Recolhimento da União (GRU) de código 206 (Cumprimento de exigência formal preliminar) + documentos corrigidos, de acordo com o parecer. O pedido com exigência não cumprida ou cumprida fora do prazo não será aceito e terá sua numeração anulada.
(21) BR 10 2022 021950-8	Código 2.5 - Exigência - Art. 21 da LPI (22) 27/10/2022 (71) ATLAS INDUSTRIA DE ELETRODOMESTICOS LTDA (BR/PR) Teor da exigência disponível no parecer (pdf) - acesse: Buscaweb no Portal do INPI. Prazo para cumprimento - 30 (Trinta) dias corridos contados do 1º dia útil após essa publicação (não confunda o prazo de 30 dias, com 1 mês ou com 31 dias). Protocole a petição de cumprimento - Guia de Recolhimento da União (GRU) de código 206 (Cumprimento de exigência formal preliminar) + documentos corrigidos, de acordo com o parecer. O pedido com exigência não cumprida ou cumprida fora do prazo não será aceito e terá sua numeração anulada.
(21) BR 10 2022 021975-3	Código 2.5 - Exigência - Art. 21 da LPI (22) 28/10/2022 (71) USINAS SIDERÚRGICAS DE MINAS GERAIS S.A. - USIMINAS (BR/MG) Teor da exigência disponível no parecer (pdf) - acesse: Buscaweb no Portal do INPI. Prazo para cumprimento - 30 (Trinta) dias corridos contados do 1º dia útil após essa publicação (não confunda o prazo de 30 dias, com 1 mês ou com 31 dias). Protocole a petição de cumprimento - Guia de Recolhimento da União (GRU) de código 206 (Cumprimento de exigência formal preliminar) + documentos corrigidos, de acordo com o parecer. O pedido com exigência não cumprida ou cumprida fora do prazo não será aceito e terá sua numeração anulada.
(21) BR 10 2022 022042-5	Código 2.5 - Exigência - Art. 21 da LPI (22) 28/10/2022 (71) CLAUDIO DA SILVA VIANNA (BR/RJ) Teor da exigência disponível no parecer (pdf) - acesse: Buscaweb no Portal do INPI. Prazo para cumprimento - 30 (Trinta) dias corridos contados do 1º dia útil após essa publicação (não confunda o prazo de 30 dias, com 1 mês ou com 31 dias). Protocole a petição de cumprimento - Guia de Recolhimento da União (GRU) de código 206 (Cumprimento de exigência formal preliminar) + documentos corrigidos, de acordo com o parecer. O pedido com exigência não cumprida ou cumprida fora do prazo não será aceito e terá sua numeração

	anulada.
(21) BR 10 2022 022044-1	Código 2.5 - Exigência - Art. 21 da LPI (22) 28/10/2022 (71) LUIZ CARLOS NOGUEIRA RESENDE. (BR/SP) Teor da exigência disponível no parecer (pdf) - acesse: Buscaweb no Portal do INPI. Prazo para cumprimento - 30 (Trinta) dias corridos contados do 1º dia útil após essa publicação (não confunda o prazo de 30 dias, com 1 mês ou com 31 dias). Protocole a petição de cumprimento - Guia de Recolhimento da União (GRU) de código 206 (Cumprimento de exigência formal preliminar) + documentos corrigidos, de acordo com o parecer. O pedido com exigência não cumprida ou cumprida fora do prazo não será aceito e terá sua numeração anulada.
(21) BR 10 2022 022106-5	Código 2.5 - Exigência - Art. 21 da LPI (22) 31/10/2022 (71) UNIVERSIDADE FEDERAL DA PARAIBA (BR/PB) Teor da exigência disponível no parecer (pdf) - acesse: Buscaweb no Portal do INPI. Prazo para cumprimento - 30 (Trinta) dias corridos contados do 1º dia útil após essa publicação (não confunda o prazo de 30 dias, com 1 mês ou com 31 dias). Protocole a petição de cumprimento - Guia de Recolhimento da União (GRU) de código 206 (Cumprimento de exigência formal preliminar) + documentos corrigidos, de acordo com o parecer. O pedido com exigência não cumprida ou cumprida fora do prazo não será aceito e terá sua numeração anulada.
(21) BR 10 2022 022144-8	Código 2.5 - Exigência - Art. 21 da LPI (22) 31/10/2022 (71) INSTITUTO DE TECNOLOGIA E PESQUISA (BR/SE) ; UNIVERSIDADE TIRADENTES (BR/SE) Teor da exigência disponível no parecer (pdf) - acesse: Buscaweb no Portal do INPI. Prazo para cumprimento - 30 (Trinta) dias corridos contados do 1º dia útil após essa publicação (não confunda o prazo de 30 dias, com 1 mês ou com 31 dias). Protocole a petição de cumprimento - Guia de Recolhimento da União (GRU) de código 206 (Cumprimento de exigência formal preliminar) + documentos corrigidos, de acordo com o parecer. O pedido com exigência não cumprida ou cumprida fora do prazo não será aceito e terá sua numeração anulada.
(21) BR 10 2022 022231-2	Código 2.5 - Exigência - Art. 21 da LPI (22) 01/11/2022 (71) DAIANE MINEIRO SOARES GALDINO (BR/SP) Teor da exigência disponível no parecer (pdf) - acesse: Buscaweb no Portal do

	INPI. Prazo para cumprimento - 30 (Trinta) dias corridos contados do 1º dia útil após essa publicação (não confunda o prazo de 30 dias, com 1 mês ou com 31 dias). Protocole a petição de cumprimento - Guia de Recolhimento da União (GRU) de código 206 (Cumprimento de exigência formal preliminar) + documentos corrigidos, de acordo com o parecer. O pedido com exigência não cumprida ou cumprida fora do prazo não será aceito e terá sua numeração anulada.
(21) BR 10 2022 022262-2	Código 2.5 - Exigência - Art. 21 da LPI (22) 01/11/2022 (71) JOSÉ MURIOZEL MARCONDES MELLO (BR/RS) ; PATRICIA SALATINO MELLO - 5% (BR/RS) ; MARIZA SALATINO MELLO (BR/RS) ; MARIA LUMENA CARLI DE FREITAS 1% TAS (BR/SC) ; MOHAMED GALAL AHMED METWALLY (BR/RS) ; JOÃO BATISTA BASSANI (BR/RS) ; JACQUELINE AZAMBUJA RIES 1% (BR/RS) ; RUY CLARCH POZO DE MATTOS - 1% (BR/RS) ; SAMUEL VIGANO BONATTO (BR/RS) ; VANESSA CRISTIANE SOARES ALGAYER (BR/RS) Teor da exigência disponível no parecer (pdf) - acesse: Buscaweb no Portal do INPI. Prazo para cumprimento - 30 (Trinta) dias corridos contados do 1º dia útil após essa publicação (não confunda o prazo de 30 dias, com 1 mês ou com 31 dias). Protocole a petição de cumprimento - Guia de Recolhimento da União (GRU) de código 206 (Cumprimento de exigência formal preliminar) + documentos corrigidos, de acordo com o parecer. O pedido com exigência não cumprida ou cumprida fora do prazo não será aceito e terá sua numeração anulada.
(21) BR 10 2022 022282-7	Código 2.5 - Exigência - Art. 21 da LPI (22) 02/11/2022 (71) ESCOLA BRASILEIRA DE APICULTURA MELIPONICULTURA E AGROSUSTENTABILIDADE (BR/SP) Teor da exigência disponível no parecer (pdf) - acesse: Buscaweb no Portal do INPI. Prazo para cumprimento - 30 (Trinta) dias corridos contados do 1º dia útil após essa publicação (não confunda o prazo de 30 dias, com 1 mês ou com 31 dias). Protocole a petição de cumprimento - Guia de Recolhimento da União (GRU) de código 206 (Cumprimento de exigência formal preliminar) + documentos corrigidos, de acordo com o parecer. O pedido com exigência não cumprida ou cumprida fora do prazo não será aceito e terá sua numeração anulada.
(21) BR 10 2022 022348-3	Código 2.5 - Exigência - Art. 21 da LPI (22) 03/11/2022 (71) UNIVERSIDADE FEDERAL DE LAVRAS (BR/MG) ; FUNDAÇÃO DE AMPARO À PESQUISA DE MINAS GERAIS (BR/MG) Teor da exigência disponível no parecer (pdf) - acesse: Buscaweb no Portal do

	INPI. Prazo para cumprimento - 30 (Trinta) dias corridos contados do 1º dia útil após essa publicação (não confunda o prazo de 30 dias, com 1 mês ou com 31 dias). Protocole a petição de cumprimento - Guia de Recolhimento da União (GRU) de código 206 (Cumprimento de exigência formal preliminar) + documentos corrigidos, de acordo com o parecer. O pedido com exigência não cumprida ou cumprida fora do prazo não será aceito e terá sua numeração anulada.
(21) BR 10 2022 022475-7	Código 2.5 - Exigência - Art. 21 da LPI (22) 04/11/2022 (71) MARIO TAKAHASHI (BR/SP) Teor da exigência disponível no parecer (pdf) - acesse: Buscaweb no Portal do INPI. Prazo para cumprimento - 30 (Trinta) dias corridos contados do 1º dia útil após essa publicação (não confunda o prazo de 30 dias, com 1 mês ou com 31 dias). Protocole a petição de cumprimento - Guia de Recolhimento da União (GRU) de código 206 (Cumprimento de exigência formal preliminar) + documentos corrigidos, de acordo com o parecer. O pedido com exigência não cumprida ou cumprida fora do prazo não será aceito e terá sua numeração anulada.
(21) BR 10 2022 022505-2	Código 2.5 - Exigência - Art. 21 da LPI (22) 04/11/2022 (71) NOURYON CHEMICALS INTERNATIONAL B.V. (NL) Teor da exigência disponível no parecer (pdf) - acesse: Buscaweb no Portal do INPI. Prazo para cumprimento - 30 (Trinta) dias corridos contados do 1º dia útil após essa publicação (não confunda o prazo de 30 dias, com 1 mês ou com 31 dias). Protocole a petição de cumprimento - Guia de Recolhimento da União (GRU) de código 206 (Cumprimento de exigência formal preliminar) + documentos corrigidos, de acordo com o parecer. O pedido com exigência não cumprida ou cumprida fora do prazo não será aceito e terá sua numeração anulada.
(21) BR 10 2022 022540-0	Código 2.5 - Exigência - Art. 21 da LPI (22) 05/11/2022 (71) CARLOS AMÉRICO PEREIRA VIANA (BR/ES) Teor da exigência disponível no parecer (pdf) - acesse: Buscaweb no Portal do INPI. Prazo para cumprimento - 30 (Trinta) dias corridos contados do 1º dia útil após essa publicação (não confunda o prazo de 30 dias, com 1 mês ou com 31 dias). Protocole a petição de cumprimento - Guia de Recolhimento da União (GRU) de código 206 (Cumprimento de exigência formal preliminar) + documentos corrigidos, de acordo com o parecer. O pedido com exigência não cumprida ou cumprida fora do prazo não será aceito e terá sua numeração anulada.

(21) BR 10 2022 022550-8	Código 2.5 - Exigência - Art. 21 da LPI (22) 07/11/2022 (71) AMADEU NUNES SANTANA (BR/SP) Teor da exigência disponível no parecer (pdf) - acesse: Buscaweb no Portal do INPI. Prazo para cumprimento - 30 (Trinta) dias corridos contados do 1º dia útil após essa publicação (não confunda o prazo de 30 dias, com 1 mês ou com 31 dias). Protocole a petição de cumprimento - Guia de Recolhimento da União (GRU) de código 206 (Cumprimento de exigência formal preliminar) + documentos corrigidos, de acordo com o parecer. O pedido com exigência não cumprida ou cumprida fora do prazo não será aceito e terá sua numeração anulada.
(21) BR 10 2022 022581-8	Código 2.5 - Exigência - Art. 21 da LPI (22) 07/11/2022 (71) ROQUE LUIZ EYNG INDUSTRIA (BR/SC) Teor da exigência disponível no parecer (pdf) - acesse: Buscaweb no Portal do INPI. Prazo para cumprimento - 30 (Trinta) dias corridos contados do 1º dia útil após essa publicação (não confunda o prazo de 30 dias, com 1 mês ou com 31 dias). Protocole a petição de cumprimento - Guia de Recolhimento da União (GRU) de código 206 (Cumprimento de exigência formal preliminar) + documentos corrigidos, de acordo com o parecer. O pedido com exigência não cumprida ou cumprida fora do prazo não será aceito e terá sua numeração anulada.
(21) BR 12 2022 021598-0 A2	Código 2.5 - Exigência - Art. 21 da LPI (22) 14/07/2017 (71) POLYGROUP MACAU LIMITED (BVI) (VG) Teor da exigência disponível no parecer (pdf) - acesse: Buscaweb no Portal do INPI. Prazo para cumprimento - 30 (Trinta) dias corridos contados do 1º dia útil após essa publicação (não confunda o prazo de 30 dias, com 1 mês ou com 31 dias). Protocole a petição de cumprimento - Guia de Recolhimento da União (GRU) de código 206 (Cumprimento de exigência formal preliminar) + documentos corrigidos, de acordo com o parecer. O pedido com exigência não cumprida ou cumprida fora do prazo não será aceito e terá sua numeração anulada. Dividido do PCT 11 2019 001574-4
(21) BR 13 2022 010799-7	Código 2.5 - Exigência - Art. 21 da LPI (22) 02/06/2022 (71) AMILTON AMÉLIO BAGGIO (BR/MT) Teor da exigência disponível no parecer (pdf) - acesse: Buscaweb no Portal do INPI. Prazo para cumprimento - 30 (Trinta) dias corridos contados do 1º dia útil após essa publicação (não confunda o prazo de 30 dias, com 1 mês ou com 31 dias). Protocole a petição de cumprimento - Guia de Recolhimento da União

	(GRU) de código 206 (Cumprimento de exigência formal preliminar) + documentos corrigidos, de acordo com o parecer. O pedido com exigência não cumprida ou cumprida fora do prazo não será aceito e terá sua numeração anulada.
(21) BR 13 2022 013097-2	Código 2.5 - Exigência - Art. 21 da LPI (22) 29/06/2022 (71) DERRICK CORPORATION (US) Teor da exigência disponível no parecer (pdf) - acesse: Buscaweb no Portal do INPI. Prazo para cumprimento - 30 (Trinta) dias corridos contados do 1º dia útil após essa publicação (não confunda o prazo de 30 dias, com 1 mês ou com 31 dias). Protocole a petição de cumprimento - Guia de Recolhimento da União (GRU) de código 206 (Cumprimento de exigência formal preliminar) + documentos corrigidos, de acordo com o parecer. O pedido com exigência não cumprida ou cumprida fora do prazo não será aceito e terá sua numeração anulada.
(21) BR 13 2022 013934-1	Código 2.5 - Exigência - Art. 21 da LPI (22) 14/07/2022 (71) UNIVERSIDADE ESTADUAL DO RIO GRANDE DO SUL (BR/RS) ; UNIVERSIDADE FEDERAL DO RIO GRANDE DO SUL (BR/RS) Teor da exigência disponível no parecer (pdf) - acesse: Buscaweb no Portal do INPI. Prazo para cumprimento - 30 (Trinta) dias corridos contados do 1º dia útil após essa publicação (não confunda o prazo de 30 dias, com 1 mês ou com 31 dias). Protocole a petição de cumprimento - Guia de Recolhimento da União (GRU) de código 206 (Cumprimento de exigência formal preliminar) + documentos corrigidos, de acordo com o parecer. O pedido com exigência não cumprida ou cumprida fora do prazo não será aceito e terá sua numeração anulada.
(21) BR 13 2022 019258-7	Código 2.5 - Exigência - Art. 21 da LPI (22) 26/09/2022 (71) UNIVERSIDADE ESTADUAL DE LONDRINA (BR/PR) ; UNIVERSIDADE ESTADUAL DE CAMPINAS (BR/SP) Teor da exigência disponível no parecer (pdf) - acesse: Buscaweb no Portal do INPI. Prazo para cumprimento - 30 (Trinta) dias corridos contados do 1º dia útil após essa publicação (não confunda o prazo de 30 dias, com 1 mês ou com 31 dias). Protocole a petição de cumprimento - Guia de Recolhimento da União (GRU) de código 206 (Cumprimento de exigência formal preliminar) + documentos corrigidos, de acordo com o parecer. O pedido com exigência não cumprida ou cumprida fora do prazo não será aceito e terá sua numeração anulada.

(21) BR 13 2022 019265-0	Código 2.5 - Exigência - Art. 21 da LPI (22) 26/09/2022 (71) VALE S.A. (BR/RJ) ; UNIVERSIDADE FEDERAL DO ESPÍRITO SANTO - UFES (BR/ES) Teor da exigência disponível no parecer (pdf) - acesse: Buscaweb no Portal do INPI. Prazo para cumprimento - 30 (Trinta) dias corridos contados do 1º dia útil após essa publicação (não confunda o prazo de 30 dias, com 1 mês ou com 31 dias). Protocole a petição de cumprimento - Guia de Recolhimento da União (GRU) de código 206 (Cumprimento de exigência formal preliminar) + documentos corrigidos, de acordo com o parecer. O pedido com exigência não cumprida ou cumprida fora do prazo não será aceito e terá sua numeração anulada.
(21) BR 20 2022 016837-2	Código 2.5 - Exigência - Art. 21 da LPI (22) 24/08/2022 (71) ALEXANDRE DA FONSECA (BR/PR) Teor da exigência disponível no parecer (pdf) - acesse: Buscaweb no Portal do INPI. Prazo para cumprimento - 30 (Trinta) dias corridos contados do 1º dia útil após essa publicação (não confunda o prazo de 30 dias, com 1 mês ou com 31 dias). Protocole a petição de cumprimento - Guia de Recolhimento da União (GRU) de código 206 (Cumprimento de exigência formal preliminar) + documentos corrigidos, de acordo com o parecer. O pedido com exigência não cumprida ou cumprida fora do prazo não será aceito e terá sua numeração anulada.
(21) BR 20 2022 017307-4	Código 2.5 - Exigência - Art. 21 da LPI (22) 29/08/2022 (71) CORE BRAZIL COMERCIO E INDUSTRIA, IMPORTACAO E EXPORTACAO DE PLASTICOS LTDA (BR/SP) Teor da exigência disponível no parecer (pdf) - acesse: Buscaweb no Portal do INPI. Prazo para cumprimento - 30 (Trinta) dias corridos contados do 1º dia útil após essa publicação (não confunda o prazo de 30 dias, com 1 mês ou com 31 dias). Protocole a petição de cumprimento - Guia de Recolhimento da União (GRU) de código 206 (Cumprimento de exigência formal preliminar) + documentos corrigidos, de acordo com o parecer. O pedido com exigência não cumprida ou cumprida fora do prazo não será aceito e terá sua numeração anulada.
(21) BR 20 2022 022013-7	Código 2.5 - Exigência - Art. 21 da LPI (22) 28/10/2022 (71) ELVIS DEL BARCO CAMARGO (BR/DF) Teor da exigência disponível no parecer (pdf) - acesse: Buscaweb no Portal do INPI. Prazo para cumprimento - 30 (Trinta) dias corridos contados do 1º dia útil após essa publicação (não confunda o prazo de 30 dias, com 1 mês ou com 31

	dias). Protocole a petição de cumprimento - Guia de Recolhimento da União (GRU) de código 206 (Cumprimento de exigência formal preliminar) + documentos corrigidos, de acordo com o parecer. O pedido com exigência não cumprida ou cumprida fora do prazo não será aceito e terá sua numeração anulada.
(21) BR 20 2022 022027-7	Código 2.5 - Exigência - Art. 21 da LPI (22) 28/10/2022 (71) COFAMA IND. E COM. DE MÁQUINAS E EQUIPAMENTOS LTDA - EPP (BR/PR) Teor da exigência disponível no parecer (pdf) - acesse: Buscaweb no Portal do INPI. Prazo para cumprimento - 30 (Trinta) dias corridos contados do 1º dia útil após essa publicação (não confunda o prazo de 30 dias, com 1 mês ou com 31 dias). Protocole a petição de cumprimento - Guia de Recolhimento da União (GRU) de código 206 (Cumprimento de exigência formal preliminar) + documentos corrigidos, de acordo com o parecer. O pedido com exigência não cumprida ou cumprida fora do prazo não será aceito e terá sua numeração anulada.
(21) BR 20 2022 022233-4	Código 2.5 - Exigência - Art. 21 da LPI (22) 01/11/2022 (71) ZALL DO BRASIL INDUSTRIA DE EQUIPAMENTOS PARA PESQUISA LTDA (BR/RS) Teor da exigência disponível no parecer (pdf) - acesse: Buscaweb no Portal do INPI. Prazo para cumprimento - 30 (Trinta) dias corridos contados do 1º dia útil após essa publicação (não confunda o prazo de 30 dias, com 1 mês ou com 31 dias). Protocole a petição de cumprimento - Guia de Recolhimento da União (GRU) de código 206 (Cumprimento de exigência formal preliminar) + documentos corrigidos, de acordo com o parecer. O pedido com exigência não cumprida ou cumprida fora do prazo não será aceito e terá sua numeração anulada.
(21) BR 20 2022 022238-5	Código 2.5 - Exigência - Art. 21 da LPI (22) 01/11/2022 (71) SONIA MARIA DONDONI MARINI (BR/RO) Teor da exigência disponível no parecer (pdf) - acesse: Buscaweb no Portal do INPI. Prazo para cumprimento - 30 (Trinta) dias corridos contados do 1º dia útil após essa publicação (não confunda o prazo de 30 dias, com 1 mês ou com 31 dias). Protocole a petição de cumprimento - Guia de Recolhimento da União (GRU) de código 206 (Cumprimento de exigência formal preliminar) + documentos corrigidos, de acordo com o parecer. O pedido com exigência não cumprida ou cumprida fora do prazo não será aceito e terá sua numeração anulada.

(21) BR 20 2022 022259-8	Código 2.5 - Exigência - Art. 21 da LPI (22) 01/11/2022 (71) LOOP SISTEMAS SUSTENTAVEIS PARA ENERGIA LTDA (BR/PR) ; G LIMA INNOVATION LTDA (BR/PR) Teor da exigência disponível no parecer (pdf) - acesse: Buscaweb no Portal do INPI. Prazo para cumprimento - 30 (Trinta) dias corridos contados do 1º dia útil após essa publicação (não confunda o prazo de 30 dias, com 1 mês ou com 31 dias). Protocole a petição de cumprimento - Guia de Recolhimento da União (GRU) de código 206 (Cumprimento de exigência formal preliminar) + documentos corrigidos, de acordo com o parecer. O pedido com exigência não cumprida ou cumprida fora do prazo não será aceito e terá sua numeração anulada.
(21) BR 20 2022 022272-5	Código 2.5 - Exigência - Art. 21 da LPI (22) 01/11/2022 (71) JOSÉ CLAUDIO DE ALMEIDA BARROS (BR/MG) ; EFSTRATIOS FRANZ FRYGOUDAKIS (BR/MG) Teor da exigência disponível no parecer (pdf) - acesse: Buscaweb no Portal do INPI. Prazo para cumprimento - 30 (Trinta) dias corridos contados do 1º dia útil após essa publicação (não confunda o prazo de 30 dias, com 1 mês ou com 31 dias). Protocole a petição de cumprimento - Guia de Recolhimento da União (GRU) de código 206 (Cumprimento de exigência formal preliminar) + documentos corrigidos, de acordo com o parecer. O pedido com exigência não cumprida ou cumprida fora do prazo não será aceito e terá sua numeração anulada.
(21) BR 20 2022 022277-6	Código 2.5 - Exigência - Art. 21 da LPI (22) 01/11/2022 (71) JOSÉ CLAUDIO DE ALMEIDA BARROS (BR/MG) ; EFSTRATIOS FRANZ FRYGOUDAKIS (BR/MG) Teor da exigência disponível no parecer (pdf) - acesse: Buscaweb no Portal do INPI. Prazo para cumprimento - 30 (Trinta) dias corridos contados do 1º dia útil após essa publicação (não confunda o prazo de 30 dias, com 1 mês ou com 31 dias). Protocole a petição de cumprimento - Guia de Recolhimento da União (GRU) de código 206 (Cumprimento de exigência formal preliminar) + documentos corrigidos, de acordo com o parecer. O pedido com exigência não cumprida ou cumprida fora do prazo não será aceito e terá sua numeração anulada.
(21) BR 20 2022 022285-7	Código 2.5 - Exigência - Art. 21 da LPI (22) 02/11/2022 (71) JULIANA DE SÁ SOUTO (BR/PA) Teor da exigência disponível no parecer (pdf) - acesse: Buscaweb no Portal do

	INPI. Prazo para cumprimento - 30 (Trinta) dias corridos contados do 1º dia útil após essa publicação (não confunda o prazo de 30 dias, com 1 mês ou com 31 dias). Protocole a petição de cumprimento - Guia de Recolhimento da União (GRU) de código 206 (Cumprimento de exigência formal preliminar) + documentos corrigidos, de acordo com o parecer. O pedido com exigência não cumprida ou cumprida fora do prazo não será aceito e terá sua numeração anulada.
(21) BR 20 2022 022286-5	Código 2.5 - Exigência - Art. 21 da LPI (22) 02/11/2022 (71) DENIS SOUTO VALENTE (BR/RS) Teor da exigência disponível no parecer (pdf) - acesse: Buscaweb no Portal do INPI. Prazo para cumprimento - 30 (Trinta) dias corridos contados do 1º dia útil após essa publicação (não confunda o prazo de 30 dias, com 1 mês ou com 31 dias). Protocole a petição de cumprimento - Guia de Recolhimento da União (GRU) de código 206 (Cumprimento de exigência formal preliminar) + documentos corrigidos, de acordo com o parecer. O pedido com exigência não cumprida ou cumprida fora do prazo não será aceito e terá sua numeração anulada.
(21) BR 20 2022 022295-4	Código 2.5 - Exigência - Art. 21 da LPI (22) 03/11/2022 (71) LUIZ ROBERTO ROSSI (BR/SP) Teor da exigência disponível no parecer (pdf) - acesse: Buscaweb no Portal do INPI. Prazo para cumprimento - 30 (Trinta) dias corridos contados do 1º dia útil após essa publicação (não confunda o prazo de 30 dias, com 1 mês ou com 31 dias). Protocole a petição de cumprimento - Guia de Recolhimento da União (GRU) de código 206 (Cumprimento de exigência formal preliminar) + documentos corrigidos, de acordo com o parecer. O pedido com exigência não cumprida ou cumprida fora do prazo não será aceito e terá sua numeração anulada.
(21) BR 20 2022 022303-9	Código 2.5 - Exigência - Art. 21 da LPI (22) 03/11/2022 (71) UTFARM PESQUISA E DESENVOLVIMENTO AGRO LTDA (BR/PR) Teor da exigência disponível no parecer (pdf) - acesse: Buscaweb no Portal do INPI. Prazo para cumprimento - 30 (Trinta) dias corridos contados do 1º dia útil após essa publicação (não confunda o prazo de 30 dias, com 1 mês ou com 31 dias). Protocole a petição de cumprimento - Guia de Recolhimento da União (GRU) de código 206 (Cumprimento de exigência formal preliminar) + documentos corrigidos, de acordo com o parecer. O pedido com exigência não cumprida ou cumprida fora do prazo não será aceito e terá sua numeração anulada.

(21) BR 20 2022 022314-4	Código 2.5 - Exigência - Art. 21 da LPI (22) 03/11/2022 (71) MAXCRIL INDÚSTRIA DE MATERIAIS PARA ESCRITÓRIO EIRELI (BR/SP) Teor da exigência disponível no parecer (pdf) - acesse: Buscaweb no Portal do INPI. Prazo para cumprimento - 30 (Trinta) dias corridos contados do 1º dia útil após essa publicação (não confunda o prazo de 30 dias, com 1 mês ou com 31 dias). Protocole a petição de cumprimento - Guia de Recolhimento da União (GRU) de código 206 (Cumprimento de exigência formal preliminar) + documentos corrigidos, de acordo com o parecer. O pedido com exigência não cumprida ou cumprida fora do prazo não será aceito e terá sua numeração anulada.
(21) BR 20 2022 022318-7	Código 2.5 - Exigência - Art. 21 da LPI (22) 03/11/2022 (71) PAULO SERGIO LIMA DOS SANTOS (BR/PR) Teor da exigência disponível no parecer (pdf) - acesse: Buscaweb no Portal do INPI. Prazo para cumprimento - 30 (Trinta) dias corridos contados do 1º dia útil após essa publicação (não confunda o prazo de 30 dias, com 1 mês ou com 31 dias). Protocole a petição de cumprimento - Guia de Recolhimento da União (GRU) de código 206 (Cumprimento de exigência formal preliminar) + documentos corrigidos, de acordo com o parecer. O pedido com exigência não cumprida ou cumprida fora do prazo não será aceito e terá sua numeração anulada.
(21) BR 20 2022 022343-8	Código 2.5 - Exigência - Art. 21 da LPI (22) 03/11/2022 (71) FLEBEACH INOVA SIMPLES (I.S.) (BR/CE) Teor da exigência disponível no parecer (pdf) - acesse: Buscaweb no Portal do INPI. Prazo para cumprimento - 30 (Trinta) dias corridos contados do 1º dia útil após essa publicação (não confunda o prazo de 30 dias, com 1 mês ou com 31 dias). Protocole a petição de cumprimento - Guia de Recolhimento da União (GRU) de código 206 (Cumprimento de exigência formal preliminar) + documentos corrigidos, de acordo com o parecer. O pedido com exigência não cumprida ou cumprida fora do prazo não será aceito e terá sua numeração anulada.
(21) BR 20 2022 022347-0	Código 2.5 - Exigência - Art. 21 da LPI (22) 03/11/2022 (71) DANIEL ALESSANDER NONO (BR/SP) ; GIOVANA LOPES GARGIULO (BR/MG) Teor da exigência disponível no parecer (pdf) - acesse: Buscaweb no Portal do INPI. Prazo para cumprimento - 30 (Trinta) dias corridos contados do 1º dia útil

	após essa publicação (não confunda o prazo de 30 dias, com 1 mês ou com 31 dias). Protocole a petição de cumprimento - Guia de Recolhimento da União (GRU) de código 206 (Cumprimento de exigência formal preliminar) + documentos corrigidos, de acordo com o parecer. O pedido com exigência não cumprida ou cumprida fora do prazo não será aceito e terá sua numeração anulada.
(21) BR 20 2022 022388-8	Código 2.5 - Exigência - Art. 21 da LPI (22) 03/11/2022 (71) GIULIANO ANTONIO DA SILVA (BR/BA) Teor da exigência disponível no parecer (pdf) - acesse: Buscaweb no Portal do INPI. Prazo para cumprimento - 30 (Trinta) dias corridos contados do 1º dia útil após essa publicação (não confunda o prazo de 30 dias, com 1 mês ou com 31 dias). Protocole a petição de cumprimento - Guia de Recolhimento da União (GRU) de código 206 (Cumprimento de exigência formal preliminar) + documentos corrigidos, de acordo com o parecer. O pedido com exigência não cumprida ou cumprida fora do prazo não será aceito e terá sua numeração anulada.
(21) BR 20 2022 022402-7	Código 2.5 - Exigência - Art. 21 da LPI (22) 04/11/2022 (71) INDUSTRIA METALURGICA CONFERRO RIO CLARO LTDA (BR/SP) Teor da exigência disponível no parecer (pdf) - acesse: Buscaweb no Portal do INPI. Prazo para cumprimento - 30 (Trinta) dias corridos contados do 1º dia útil após essa publicação (não confunda o prazo de 30 dias, com 1 mês ou com 31 dias). Protocole a petição de cumprimento - Guia de Recolhimento da União (GRU) de código 206 (Cumprimento de exigência formal preliminar) + documentos corrigidos, de acordo com o parecer. O pedido com exigência não cumprida ou cumprida fora do prazo não será aceito e terá sua numeração anulada.
(21) BR 20 2022 022406-0	Código 2.5 - Exigência - Art. 21 da LPI (22) 04/11/2022 (71) MARCOS JUCOSKI LOPES (BR/RS) Teor da exigência disponível no parecer (pdf) - acesse: Buscaweb no Portal do INPI. Prazo para cumprimento - 30 (Trinta) dias corridos contados do 1º dia útil após essa publicação (não confunda o prazo de 30 dias, com 1 mês ou com 31 dias). Protocole a petição de cumprimento - Guia de Recolhimento da União (GRU) de código 206 (Cumprimento de exigência formal preliminar) + documentos corrigidos, de acordo com o parecer. O pedido com exigência não cumprida ou cumprida fora do prazo não será aceito e terá sua numeração anulada.

(21) BR 20 2022 022424-8

Código 2.5 - Exigência - Art. 21 da LPI
(22) 04/11/2022
(71) ADRIEL FELIPE DA SILVA (BR/SP) ; GUSTAVO PENEDO BARBOSA DE MELO (BR/SP)
Teor da exigência disponível no parecer (pdf) - acesse: Buscaweb no Portal do INPI. Prazo para cumprimento - 30 (Trinta) dias corridos contados do 1º dia útil após essa publicação (não confunda o prazo de 30 dias, com 1 mês ou com 31 dias). Protocole a petição de cumprimento - Guia de Recolhimento da União (GRU) de código 206 (Cumprimento de exigência formal preliminar) + documentos corrigidos, de acordo com o parecer. O pedido com exigência não cumprida ou cumprida fora do prazo não será aceito e terá sua numeração anulada.

(21) BR 20 2022 022494-9

Código 2.5 - Exigência - Art. 21 da LPI
(22) 04/11/2022
(71) VALE S.A. (BR/RJ)
Teor da exigência disponível no parecer (pdf) - acesse: Buscaweb no Portal do INPI. Prazo para cumprimento - 30 (Trinta) dias corridos contados do 1º dia útil após essa publicação (não confunda o prazo de 30 dias, com 1 mês ou com 31 dias). Protocole a petição de cumprimento - Guia de Recolhimento da União (GRU) de código 206 (Cumprimento de exigência formal preliminar) + documentos corrigidos, de acordo com o parecer. O pedido com exigência não cumprida ou cumprida fora do prazo não será aceito e terá sua numeração anulada.

(21) BR 20 2022 022498-1

Código 2.5 - Exigência - Art. 21 da LPI
(22) 04/11/2022
(71) ALOIZIO G. DE OLIVEIRA PUBLICIDADE E PROPAGANDA LTDA ME (BR/MG)
Teor da exigência disponível no parecer (pdf) - acesse: Buscaweb no Portal do INPI. Prazo para cumprimento - 30 (Trinta) dias corridos contados do 1º dia útil após essa publicação (não confunda o prazo de 30 dias, com 1 mês ou com 31 dias). Protocole a petição de cumprimento - Guia de Recolhimento da União (GRU) de código 206 (Cumprimento de exigência formal preliminar) + documentos corrigidos, de acordo com o parecer. O pedido com exigência não cumprida ou cumprida fora do prazo não será aceito e terá sua numeração anulada.

Código 2.6 - Publicação Anulada

Anulada a publicação por ter sido indevida.

---

(21) BR 10 2022 017359-1

Código 2.6 - Publicação Anulada
(22) 30/08/2022
(71) GILBERTO PEREIRA DA SILVA (BR/SP)
Anulada a publicação código 2.1 na RPI nº 2700 de 04/10/2022 por ter sido indevida.

Código 2.10 - Requerimento de Pedido de Patente ou Certificado de Adição de Invenção

Notificação de requerimento de pedido de patente ou certificado de adição de invenção. Será realizado o exame formal a fim de verificação do Art. 19 da Lei nº 9.279/96 e IN 031/2013.

(21) BR 10 2021 015810-7	Código 2.10 - Requerimento de Pedido de Patente ou Certificado de Adição de Invenção (22) 11/08/2021 (71) RICARDO ANTONIO DE OLIVEIRA MACHADO (BR/SP) Número de Protocolo '870210073318' em 11/08/2021 14:24 (WB)
(21) BR 10 2022 023215-6	Código 2.10 - Requerimento de Pedido de Patente ou Certificado de Adição de Invenção (22) 14/11/2022 (71) ITA DA AMAZONIA LIMITADA (BR/PA) ; MARCOS ANTONIO COSTA DE SOUSA (BR/PA) Número de Protocolo '870220105718' em 14/11/2022 22:09 (WB)
(21) BR 10 2022 023221-0	Código 2.10 - Requerimento de Pedido de Patente ou Certificado de Adição de Invenção (22) 15/11/2022 (71) SOCIEDADE UNIFICADA DE ENSINO AUGUSTO MOTTA (BR/RJ) ; JANAINA CECÍLIA RAMOS PEREIRA BEZERRA (BR/RJ) Número de Protocolo '870220105737' em 15/11/2022 12:03 (WB)
(21) BR 10 2022 023223-7	Código 2.10 - Requerimento de Pedido de Patente ou Certificado de Adição de Invenção (22) 15/11/2022 (71) MODELWORKS ENGENHARIA LTDA (BR/SP) Número de Protocolo '870220105743' em 15/11/2022 14:22 (WB)
(21) BR 10 2022 023229-6	Código 2.10 - Requerimento de Pedido de Patente ou Certificado de Adição de Invenção (22) 16/11/2022 (71) KNORR-BREMSE SYSTEME FÜR NUTZFAHRZEUGE GMBH (DE) Número de Protocolo '870220105763' em 16/11/2022 09:00 (WB)
(21) BR 10 2022 023233-4	Código 2.10 - Requerimento de Pedido de Patente ou Certificado de Adição de Invenção (22) 16/11/2022 (71) VALMIRA LEMES DE OLIVEIRA (BR/SP)

	Número de Protocolo '870220105794' em 16/11/2022 10:00 (WB)
(21) BR 10 2022 023235-0	Código 2.10 - Requerimento de Pedido de Patente ou Certificado de Adição de Invenção (22) 16/11/2022 (71) HELIO SOUTO DA FONSECA (BR/MG) Número de Protocolo '870220105817' em 16/11/2022 10:38 (WB)
(21) BR 10 2022 023236-9	Código 2.10 - Requerimento de Pedido de Patente ou Certificado de Adição de Invenção (22) 16/11/2022 (71) INSTITUTO FEDERAL DE EDUCAÇÃO, CIÊNCIA E TECNOLOGIA DE SERGIPE (BR/SE) Número de Protocolo '870220105823' em 16/11/2022 10:47 (WB)
(21) BR 10 2022 023238-5	Código 2.10 - Requerimento de Pedido de Patente ou Certificado de Adição de Invenção (22) 16/11/2022 (71) PETRÓLEO BRASILEIRO S.A. - PETROBRAS (BR/RJ) ; UNIDROID ROBOTICA DO BRASIL LTDA (BR/SP) Número de Protocolo '870220105833' em 16/11/2022 10:56 (WB)
(21) BR 10 2022 023247-4	Código 2.10 - Requerimento de Pedido de Patente ou Certificado de Adição de Invenção (22) 16/11/2022 (71) LEGRAND FRANCE (FR) ; LEGRAND SNC (FR) Número de Protocolo '870220105868' em 16/11/2022 11:56 (WB)
(21) BR 10 2022 023255-5	Código 2.10 - Requerimento de Pedido de Patente ou Certificado de Adição de Invenção (22) 16/11/2022 (71) DFL INDÚSTRIA E COMÉRCIO S/A (BR/RJ) Número de Protocolo '870220105897' em 16/11/2022 12:54 (WB)
(21) BR 10 2022 023256-3	Código 2.10 - Requerimento de Pedido de Patente ou Certificado de Adição de Invenção (22) 16/11/2022 (71) MIRACILDO FERREIRA DA SILVA (BR/RJ) Número de Protocolo '870220105901' em 16/11/2022 13:05 (WB)
(21) BR 10 2022 023259-8	Código 2.10 - Requerimento de Pedido de Patente ou Certificado de Adição de Invenção (22) 16/11/2022

	(71) D CAVALCANTE CRISTINA ENGENHARIA E ENERGIA LTDA (BR/PA) Número de Protocolo '870220105909' em 16/11/2022 13:35 (WB)
(21) BR 10 2022 023262-8	Código 2.10 - Requerimento de Pedido de Patente ou Certificado de Adição de Invenção (22) 16/11/2022 (71) TECNORED DESENVOLVIMENTO TECNOLOGICO S.A. (BR/SP) Número de Protocolo '870220105932' em 16/11/2022 14:13 (WB)
(21) BR 10 2022 023264-4	Código 2.10 - Requerimento de Pedido de Patente ou Certificado de Adição de Invenção (22) 16/11/2022 (71) PULLBOX COMERCIO DE PECAS E ACESSORIOS PARA VEICULOS LTDA (BR/SC) Número de Protocolo '870220105938' em 16/11/2022 14:20 (WB)
(21) BR 10 2022 023265-2	Código 2.10 - Requerimento de Pedido de Patente ou Certificado de Adição de Invenção (22) 16/11/2022 (71) UNIVERSIDADE FEDERAL DE SÃO JOÃO DEL REI (BR/MG) Número de Protocolo '870220105941' em 16/11/2022 14:25 (WB)
(21) BR 10 2022 023280-6	Código 2.10 - Requerimento de Pedido de Patente ou Certificado de Adição de Invenção (22) 16/11/2022 (71) UNIVERSIDADE FEDERAL DE MINAS GERAIS (BR/MG) Número de Protocolo '870220106014' em 16/11/2022 15:45 (WB)
(21) BR 10 2022 023290-3	Código 2.10 - Requerimento de Pedido de Patente ou Certificado de Adição de Invenção (22) 16/11/2022 (71) WHIRLPOOL CORPORATION (US) Número de Protocolo '870220106050' em 16/11/2022 16:15 (WB)
(21) BR 10 2022 023291-1	Código 2.10 - Requerimento de Pedido de Patente ou Certificado de Adição de Invenção (22) 16/11/2022 (71) ANTONIO PEDRO LOURENÇO (BR/SP) Número de Protocolo '870220106060' em 16/11/2022 16:25 (WB)
(21) BR 10 2022 023297-0	Código 2.10 - Requerimento de Pedido de Patente ou Certificado de Adição de Invenção (22) 16/11/2022

	(71) CHINA ENFI ENGINEERING CORPORATION (CN) ; CHINA ENFI ENGINEERING CO., LTD. (CN) Número de Protocolo '870220106102' em 16/11/2022 17:02 (WB)
(21) BR 10 2022 023299-7	Código 2.10 - Requerimento de Pedido de Patente ou Certificado de Adição de Invenção (22) 16/11/2022 (71) RICARDO PRANDO CAVARETTI (BR/SP) Número de Protocolo '870220106111' em 16/11/2022 17:09 (WB)
(21) BR 10 2022 023300-4	Código 2.10 - Requerimento de Pedido de Patente ou Certificado de Adição de Invenção (22) 16/11/2022 (71) ARCOL CONSTRUCOES METALICAS EIRELI (BR/MG) Número de Protocolo '870220106124' em 16/11/2022 17:34 (WB)
(21) BR 10 2022 023302-0	Código 2.10 - Requerimento de Pedido de Patente ou Certificado de Adição de Invenção (22) 16/11/2022 (71) ANDREIA GONÇALVES (BR/MG) Número de Protocolo '870220106137' em 16/11/2022 17:58 (WB)
(21) BR 10 2022 023305-5	Código 2.10 - Requerimento de Pedido de Patente ou Certificado de Adição de Invenção (22) 16/11/2022 (71) B. DO C. CORDEIRO ELVEDOSA - ME (BR/SP) Número de Protocolo '870220106152' em 16/11/2022 18:19 (WB)
(21) BR 10 2022 023316-0	Código 2.10 - Requerimento de Pedido de Patente ou Certificado de Adição de Invenção (22) 17/11/2022 (71) LUIZ GALANTE (BR/PR) Número de Protocolo '870220106198' em 17/11/2022 08:14 (WB)
(21) BR 10 2022 023322-5	Código 2.10 - Requerimento de Pedido de Patente ou Certificado de Adição de Invenção (22) 17/11/2022 (71) RICARDO PEREZ (BR/SP) Número de Protocolo '870220106237' em 17/11/2022 10:02 (WB)
(21) BR 10 2022 023324-1	Código 2.10 - Requerimento de Pedido de Patente ou Certificado de Adição de Invenção (22) 17/11/2022

	(71) MOTION METRICS INTERNATIONAL CORP. (CA) Número de Protocolo '870220106254' em 17/11/2022 10:35 (WB)
(21) BR 10 2022 023339-0	Código 2.10 - Requerimento de Pedido de Patente ou Certificado de Adição de Invenção (22) 17/11/2022 (71) JOSÉ MOACIR TESCH (BR/DF) Número de Protocolo '870220106327' em 17/11/2022 12:29 (WB)
(21) BR 10 2022 023342-0	Código 2.10 - Requerimento de Pedido de Patente ou Certificado de Adição de Invenção (22) 17/11/2022 (71) ASUS TECHNOLOGY LICENSING INC. (TW) Número de Protocolo '870220106332' em 17/11/2022 12:53 (WB)
(21) BR 10 2022 023349-7	Código 2.10 - Requerimento de Pedido de Patente ou Certificado de Adição de Invenção (22) 17/11/2022 (71) UNIVERSIDADE FEDERAL DE PERNAMBUCO (BR/PE) ; UNIVERSIDADE CATÓLICA DE PERNAMBUCO (BR/PE) Número de Protocolo '870220106350' em 17/11/2022 13:34 (WB)
(21) BR 10 2022 023350-0	Código 2.10 - Requerimento de Pedido de Patente ou Certificado de Adição de Invenção (22) 17/11/2022 (71) RENATA MOISÉS IWAMIZU SILVA (BR/SP) ; TASSO PEREIRA DA SILVA (BR/SP) Número de Protocolo '870220106351' em 17/11/2022 13:35 (WB)
(21) BR 10 2022 023355-1	Código 2.10 - Requerimento de Pedido de Patente ou Certificado de Adição de Invenção (22) 17/11/2022 (71) PUREM GMBH (DE) Número de Protocolo '870220106366' em 17/11/2022 14:07 (WB)
(21) BR 10 2022 023361-6	Código 2.10 - Requerimento de Pedido de Patente ou Certificado de Adição de Invenção (22) 17/11/2022 (71) LICINIO EGAS MONIZ BARRETO (BR/PE) Número de Protocolo '870220106382' em 17/11/2022 14:22 (WB)
(21) BR 10 2022 023365-9	Código 2.10 - Requerimento de Pedido de Patente ou Certificado de Adição de Invenção

	(22) 17/11/2022 (71) ARUANÃ ENERGIA S/A (BR/GO) Número de Protocolo '870220106398' em 17/11/2022 14:41 (WB)
(21) BR 10 2022 023369-1	Código 2.10 - Requerimento de Pedido de Patente ou Certificado de Adição de Invenção (22) 17/11/2022 (71) PETRÓLEO BRASILEIRO S.A. - PETROBRAS (BR/RJ) ; INSTITUTO DE PESQUISAS TECNOLÓGICAS DO ESTADO DE SÃO PAULO S.A. - IPT (BR/SP) Número de Protocolo '870220106415' em 17/11/2022 15:04 (WB)
(21) BR 10 2022 023370-5	Código 2.10 - Requerimento de Pedido de Patente ou Certificado de Adição de Invenção (22) 17/11/2022 (71) JOSEPH VÖGELE AG (DE) Número de Protocolo '870220106416' em 17/11/2022 15:04 (WB)
(21) BR 10 2022 023378-0	Código 2.10 - Requerimento de Pedido de Patente ou Certificado de Adição de Invenção (22) 17/11/2022 (71) UNIVERSIDADE FEDERAL DE PELOTAS (BR/RS) Número de Protocolo '870220106443' em 17/11/2022 15:29 (WB)
(21) BR 10 2022 023382-9	Código 2.10 - Requerimento de Pedido de Patente ou Certificado de Adição de Invenção (22) 17/11/2022 (71) MARCELO FRANCISCO GIRONI (BR) Número de Protocolo '870220106473' em 17/11/2022 15:47 (WB)
(21) BR 10 2022 023390-0	Código 2.10 - Requerimento de Pedido de Patente ou Certificado de Adição de Invenção (22) 17/11/2022 (71) GOODRICH ACTUATION SYSTEMS SAS (FR) Número de Protocolo '870220106497' em 17/11/2022 16:04 (WB)
(21) BR 10 2022 023399-3	Código 2.10 - Requerimento de Pedido de Patente ou Certificado de Adição de Invenção (22) 17/11/2022 (71) MANUEL AUGUSTO PINTO CARDOSO (BR/AM) Número de Protocolo '870220106533' em 17/11/2022 16:41 (WB)
(21) BR 10 2022 023400-0	Código 2.10 - Requerimento de Pedido de Patente ou Certificado de Adição de

	Invenção (22) 17/11/2022 (71) JOSEPH VÖGELE AG (DE) Número de Protocolo '870220106535' em 17/11/2022 16:42 (WB)
(21) BR 10 2022 023402-7	Código 2.10 - Requerimento de Pedido de Patente ou Certificado de Adição de Invenção (22) 17/11/2022 (71) SILVERIO DUEÑAS SANCHEZ (ES) Número de Protocolo '870220106539' em 17/11/2022 16:49 (WB)
(21) BR 10 2022 023407-8	Código 2.10 - Requerimento de Pedido de Patente ou Certificado de Adição de Invenção (22) 17/11/2022 (71) ROVLER IND. DE AGROEQUIPAMENTOS LTDA. (BR/RS) Número de Protocolo '870220106546' em 17/11/2022 16:58 (WB)
(21) BR 10 2022 023412-4	Código 2.10 - Requerimento de Pedido de Patente ou Certificado de Adição de Invenção (22) 17/11/2022 (71) OTAVIO MACEDO DOS SANTOS - ME (BR/BA) Número de Protocolo '870220106572' em 17/11/2022 17:24 (WB)
(21) BR 10 2022 023415-9	Código 2.10 - Requerimento de Pedido de Patente ou Certificado de Adição de Invenção (22) 17/11/2022 (71) CRISTIANO FRANKENTAL DA ROCHA TERRA (BR/PR) ; JUNIOR INACIO DOS SANTOS (BR/PR) ; FLAVIO RIBEIRO DOS SANTOS (BR/PR) ; ADALBERTO CESAR DE MORAES (BR/PR) Número de Protocolo '870220106579' em 17/11/2022 17:34 (WB)
(21) BR 10 2022 023416-7	Código 2.10 - Requerimento de Pedido de Patente ou Certificado de Adição de Invenção (22) 17/11/2022 (71) DEERE & COMPANY (US) Número de Protocolo '870220106585' em 17/11/2022 17:38 (WB)
(21) BR 10 2022 023419-1	Código 2.10 - Requerimento de Pedido de Patente ou Certificado de Adição de Invenção (22) 17/11/2022 (71) HAMILTON SUNDSTRAND CORPORATION (US) Número de Protocolo '870220106591' em 17/11/2022 17:46 (WB)

(21) BR 10 2022 023422-1	Código 2.10 - Requerimento de Pedido de Patente ou Certificado de Adição de Invenção (22) 17/11/2022 (71) MANUEL AUGUSTO PINTO CARDOSO (BR/AM) Número de Protocolo '870220106604' em 17/11/2022 18:10 (WB)
(21) BR 10 2022 023425-6	Código 2.10 - Requerimento de Pedido de Patente ou Certificado de Adição de Invenção (22) 17/11/2022 (71) PETRÓLEO BRASILEIRO S.A. - PETROBRAS (BR/RJ) Número de Protocolo '870220106618' em 17/11/2022 18:43 (WB)
(21) BR 10 2022 023429-9	Código 2.10 - Requerimento de Pedido de Patente ou Certificado de Adição de Invenção (22) 17/11/2022 (71) DJB GROUP LLC (US) Número de Protocolo '870220106627' em 17/11/2022 20:36 (WB)
(21) BR 10 2022 023441-8	Código 2.10 - Requerimento de Pedido de Patente ou Certificado de Adição de Invenção (22) 18/11/2022 (71) UNIVERSIDADE FEDERAL DO PIAUÍ (BR/PI) Número de Protocolo '870220106671' em 18/11/2022 09:20 (WB)
(21) BR 10 2022 023442-6	Código 2.10 - Requerimento de Pedido de Patente ou Certificado de Adição de Invenção (22) 18/11/2022 (71) UNIVERSIDADE FEDERAL DO PIAUÍ (BR/PI) Número de Protocolo '870220106690' em 18/11/2022 09:44 (WB)
(21) BR 10 2022 023444-2	Código 2.10 - Requerimento de Pedido de Patente ou Certificado de Adição de Invenção (22) 18/11/2022 (71) JONAS MATIAS LEANDRO (BR/SC) Número de Protocolo '870220106710' em 18/11/2022 10:06 (WB)
(21) BR 10 2022 023445-0	Código 2.10 - Requerimento de Pedido de Patente ou Certificado de Adição de Invenção (22) 18/11/2022 (71) SUELEN MARIA MARTINI 07905501990 (BR/SC) Número de Protocolo '870220106716' em 18/11/2022 10:16 (WB)
(21) BR 10 2022 023446-9	Código 2.10 - Requerimento de Pedido de Patente ou Certificado de Adição de

	Invenção (22) 18/11/2022 (71) UNIVERSIDADE FEDERAL DO PIAUÍ (BR/PI) Número de Protocolo '870220106720' em 18/11/2022 10:20 (WB)
(21) BR 10 2022 023449-3	Código 2.10 - Requerimento de Pedido de Patente ou Certificado de Adição de Invenção (22) 18/11/2022 (71) POWER FACE SERVIÇOS E COMÉRCIO EM TECNOLOGIA DA INFORMAÇÃO LTDA (BR/SP) Número de Protocolo '870220106734' em 18/11/2022 10:43 (WB)
(21) BR 10 2022 023451-5	Código 2.10 - Requerimento de Pedido de Patente ou Certificado de Adição de Invenção (22) 18/11/2022 (71) UNIVERSIDADE FEDERAL DO PIAUÍ (BR/PI) Número de Protocolo '870220106736' em 18/11/2022 10:44 (WB)
(21) BR 10 2022 023461-2	Código 2.10 - Requerimento de Pedido de Patente ou Certificado de Adição de Invenção (22) 18/11/2022 (71) PETRÓLEO BRASILEIRO S.A. - PETROBRAS (BR/RJ) Número de Protocolo '870220106773' em 18/11/2022 11:22 (WB)
(21) BR 10 2022 023474-4	Código 2.10 - Requerimento de Pedido de Patente ou Certificado de Adição de Invenção (22) 18/11/2022 (71) LOHAINE FARIA GUIMARAES (BR/RJ) Número de Protocolo '870220106848' em 18/11/2022 13:05 (WB)
(21) BR 10 2022 023487-6	Código 2.10 - Requerimento de Pedido de Patente ou Certificado de Adição de Invenção (22) 18/11/2022 (71) POCHET DO BRASIL INDUSTRIA E COMERCIO LTDA (BR/SP) Número de Protocolo '870220106914' em 18/11/2022 14:22 (WB)
(21) BR 10 2022 023499-0	Código 2.10 - Requerimento de Pedido de Patente ou Certificado de Adição de Invenção (22) 18/11/2022 (71) MARCIA MARIA ARCO E FLEXA F. DA COSTA (BR/SP) ; VALDENI TELES DA SILVA (BR/SP) Número de Protocolo '870220106940' em 18/11/2022 14:49 (WB)

(21) BR 10 2022 023502-3	Código 2.10 - Requerimento de Pedido de Patente ou Certificado de Adição de Invenção (22) 18/11/2022 (71) DEERE & COMPANY (US) Número de Protocolo '870220106951' em 18/11/2022 14:57 (WB)
(21) BR 10 2022 023513-9	Código 2.10 - Requerimento de Pedido de Patente ou Certificado de Adição de Invenção (22) 18/11/2022 (71) SISMETRO LTDA (BR/PR) Número de Protocolo '870220107001' em 18/11/2022 15:28 (WB)
(21) BR 10 2022 023516-3	Código 2.10 - Requerimento de Pedido de Patente ou Certificado de Adição de Invenção (22) 18/11/2022 (71) LABORATÓRIO NEMAFITO (BR/BA) ; VITA TECNOLOGIA PARA A VIDA LTDA (BR/SP) Número de Protocolo '870220107008' em 18/11/2022 15:32 (WB)
(21) BR 10 2022 023521-0	Código 2.10 - Requerimento de Pedido de Patente ou Certificado de Adição de Invenção (22) 18/11/2022 (71) BRUNO SERGIO DORNAS FERREIRA (BR/MG) ; LEONARDO SERGIO DORNAS FERREIRA (BR/MG) ; DA GAMA BRASIL FERRAMENTAS EM TUNGSTENIO LTDA (BR/MG) Número de Protocolo '870220107022' em 18/11/2022 15:42 (WB)
(21) BR 10 2022 023527-9	Código 2.10 - Requerimento de Pedido de Patente ou Certificado de Adição de Invenção (22) 18/11/2022 (71) BRUNO STERSA (BR/SP) ; ELIAS SANTANA (BR/SP) ; SIMEÃO SOBRAL (BR/SP) Número de Protocolo '870220107041' em 18/11/2022 15:57 (WB)
(21) BR 10 2022 023529-5	Código 2.10 - Requerimento de Pedido de Patente ou Certificado de Adição de Invenção (22) 18/11/2022 (71) CELIA ELENARA MISSIO (BR/SC) Número de Protocolo '870220107045' em 18/11/2022 16:00 (WB)
(21) BR 10 2022 023535-0	Código 2.10 - Requerimento de Pedido de Patente ou Certificado de Adição de Invenção (22) 18/11/2022

	(71) POLITECNO INDÚSTRIA DE PLÁSTICOS LTDA (BR/RS) Número de Protocolo '870220107067' em 18/11/2022 16:11 (WB)
(21) BR 10 2022 023537-6	Código 2.10 - Requerimento de Pedido de Patente ou Certificado de Adição de Invenção (22) 18/11/2022 (71) FCA FIAT CHRYSLER AUTOMOVEIS BRASIL LTDA (BR/MG) Número de Protocolo '870220107081' em 18/11/2022 16:27 (WB)
(21) BR 10 2022 023541-4	Código 2.10 - Requerimento de Pedido de Patente ou Certificado de Adição de Invenção (22) 18/11/2022 (71) UNIVERSIDADE FEDERAL DE PELOTAS (BR/RS) Número de Protocolo '870220107092' em 18/11/2022 16:34 (WB)
(21) BR 10 2022 023546-5	Código 2.10 - Requerimento de Pedido de Patente ou Certificado de Adição de Invenção (22) 18/11/2022 (71) ON FARM TECNOLOGIA, LOCAÇÃO E SUPORTE DE MÁQUINAS E EQUIPAMENTOS LTDA. (BR/SP) Número de Protocolo '870220107120' em 18/11/2022 16:47 (WB)
(21) BR 10 2022 023549-0	Código 2.10 - Requerimento de Pedido de Patente ou Certificado de Adição de Invenção (22) 18/11/2022 (71) THE BOEING COMPANY (US) Número de Protocolo '870220107133' em 18/11/2022 16:54 (WB)
(21) BR 10 2022 023551-1	Código 2.10 - Requerimento de Pedido de Patente ou Certificado de Adição de Invenção (22) 18/11/2022 (71) GILMAR DA SILVA (BR/SP) Número de Protocolo '870220107153' em 18/11/2022 17:06 (WB)
(21) BR 10 2022 023552-0	Código 2.10 - Requerimento de Pedido de Patente ou Certificado de Adição de Invenção (22) 18/11/2022 (71) E&M PARTICIPAÇÕES LTDA (BR/RS) Número de Protocolo '870220107156' em 18/11/2022 17:08 (WB)
(21) BR 10 2022 023555-4	Código 2.10 - Requerimento de Pedido de Patente ou Certificado de Adição de Invenção (22) 18/11/2022

	(71) E&M PARTICIPAÇÕES LTDA (BR/RS) Número de Protocolo '870220107177' em 18/11/2022 17:21 (WB)
(21) BR 10 2022 023562-7	Código 2.10 - Requerimento de Pedido de Patente ou Certificado de Adição de Invenção (22) 18/11/2022 (71) UNIVERSIDADE FEDERAL DO RIO DE JANEIRO (BR/RJ) Número de Protocolo '870220107203' em 18/11/2022 17:40 (WB)
(21) BR 10 2022 023563-5	Código 2.10 - Requerimento de Pedido de Patente ou Certificado de Adição de Invenção (22) 18/11/2022 (71) THE GOODYEAR TIRE & RUBBER COMPANY (US) Número de Protocolo '870220107204' em 18/11/2022 17:41 (WB)
(21) BR 10 2022 023578-3	Código 2.10 - Requerimento de Pedido de Patente ou Certificado de Adição de Invenção (22) 18/11/2022 (71) CHARLES ADRIANO DUVOISIN (BR/SC) ; SANDRA GUEDES PINUDO DUVOISIN (BR/SC) ; GUILHERME PIEKARSKI CLAUDINO (BR/PR) ; JOÃO CARLOS BARRETO PIEKARSKI (BR/PR) ; RAFAEL MELO DA SILVA (BR/PR) Número de Protocolo '870220107251' em 18/11/2022 18:53 (WB)
(21) BR 10 2022 023581-3	Código 2.10 - Requerimento de Pedido de Patente ou Certificado de Adição de Invenção (22) 18/11/2022 (71) ANTONIO AURILANIO VIEIRA BARBOSA (BR/CE) Número de Protocolo '870220107259' em 18/11/2022 19:20 (WB)
(21) BR 10 2022 023584-8	Código 2.10 - Requerimento de Pedido de Patente ou Certificado de Adição de Invenção (22) 19/11/2022 (71) UNIVERSIDADE FEDERAL FLUMINENSE (BR/RJ) ; FUNDAÇÃO UNIVERSIDADE DE BRASÍLIA (BR/DF) ; FUNDAÇÃO UNIVERSIDADE FEDERAL DO TOCANTINS (BR/TO) ; INSTITUTO VITAL BRAZIL (BR/RJ) ; CENTRO DE TECNOLOGIA DO NORDESTE (BR/PE) ; INSTITUTO NACIONAL DE METROLOGIA, QUALIDADE E TECNOLOGIA (BR/RJ) ; FACULDADES CATÓLICAS - PUC RJ (BR/RJ) Número de Protocolo '870220107282' em 19/11/2022 23:57 (WB)
(21) BR 10 2022 023585-6	Código 2.10 - Requerimento de Pedido de Patente ou Certificado de Adição de Invenção (22) 20/11/2022

	(71) UNIVERSIDADE FEDERAL DE CAMPINA GRANDE - PB (BR/PB) ; UNIVERSIDDE FEDERAL DA PARAÍBA (BR/PB) Número de Protocolo '870220107289' em 20/11/2022 18:16 (WB)
(21) BR 10 2022 023592-9	Código 2.10 - Requerimento de Pedido de Patente ou Certificado de Adição de Invenção (22) 21/11/2022 (71) VALE S.A. (BR/RJ) ; SERVIÇO NACIONAL DE APRENDIZAGEM INDUSTRIAL, DEPARTAMENTO REGIONAL DA BAHIA ? SENAI/DR/BA (BR/BA) Número de Protocolo '870220107343' em 21/11/2022 09:35 (WB)
(21) BR 10 2022 023603-8	Código 2.10 - Requerimento de Pedido de Patente ou Certificado de Adição de Invenção (22) 21/11/2022 (71) UNIVERSIDADE FEDERAL DO CEARÁ (BR/CE) Número de Protocolo '870220107402' em 21/11/2022 10:44 (WB)
(21) BR 10 2022 023606-2	Código 2.10 - Requerimento de Pedido de Patente ou Certificado de Adição de Invenção (22) 21/11/2022 (71) INSTITUTO FEDERAL DE EDUCAÇÃO, CIÊNCIA E TECNOLOGIA DE ALAGOAS - IFAL (BR/AL) Número de Protocolo '870220107426' em 21/11/2022 11:10 (WB)
(21) BR 10 2022 023630-5	Código 2.10 - Requerimento de Pedido de Patente ou Certificado de Adição de Invenção (22) 21/11/2022 (71) PETRÓLEO BRASILEIRO S.A. - PETROBRAS (BR/RJ) Número de Protocolo '870220107532' em 21/11/2022 13:36 (WB)
(21) BR 10 2022 023634-8	Código 2.10 - Requerimento de Pedido de Patente ou Certificado de Adição de Invenção (22) 21/11/2022 (71) OTAVIO MACEDO DOS SANTOS - ME (BR/BA) Número de Protocolo '870220107540' em 21/11/2022 13:57 (WB)
(21) BR 10 2022 023639-9	Código 2.10 - Requerimento de Pedido de Patente ou Certificado de Adição de Invenção (22) 21/11/2022 (71) MARCHESAN IMPLEMENTOS E MÁQUINAS AGRÍCOLAS TATU S.A. (BR/SP) Número de Protocolo '870220107555' em 21/11/2022 14:07 (WB)

(21) BR 10 2022 023641-0	Código 2.10 - Requerimento de Pedido de Patente ou Certificado de Adição de Invenção (22) 21/11/2022 (71) SUIANA SASSE HASSELMANN (BR/RJ) Número de Protocolo '870220107575' em 21/11/2022 14:24 (WB)
(21) BR 10 2022 023642-9	Código 2.10 - Requerimento de Pedido de Patente ou Certificado de Adição de Invenção (22) 21/11/2022 (71) ERBE ELEKTROMEDIZIN GMBH (DE) Número de Protocolo '870220107578' em 21/11/2022 14:29 (WB)
(21) BR 10 2022 023650-0	Código 2.10 - Requerimento de Pedido de Patente ou Certificado de Adição de Invenção (22) 21/11/2022 (71) ERBE ELEKTROMEDIZIN GMBH (DE) Número de Protocolo '870220107631' em 21/11/2022 15:03 (WB)
(21) BR 10 2022 023659-3	Código 2.10 - Requerimento de Pedido de Patente ou Certificado de Adição de Invenção (22) 21/11/2022 (71) ROSEMOUNT AEROSPACE INC. (US) Número de Protocolo '870220107682' em 21/11/2022 15:39 (WB)
(21) BR 10 2022 023663-1	Código 2.10 - Requerimento de Pedido de Patente ou Certificado de Adição de Invenção (22) 21/11/2022 (71) MARCHESAN IMPLEMENTOS E MÁQUINAS AGRÍCOLAS TATU S.A. (BR/SP) Número de Protocolo '870220107704' em 21/11/2022 15:53 (WB)
(21) BR 10 2022 023664-0	Código 2.10 - Requerimento de Pedido de Patente ou Certificado de Adição de Invenção (22) 21/11/2022 (71) ROSEMOUNT AEROSPACE INC. (US) Número de Protocolo '870220107710' em 21/11/2022 15:54 (WB)
(21) BR 10 2022 023667-4	Código 2.10 - Requerimento de Pedido de Patente ou Certificado de Adição de Invenção (22) 21/11/2022 (71) ELIOMAR WOLFLE ZENKER (BR/PR) Número de Protocolo '870220107730' em 21/11/2022 16:18 (WB)

(21) BR 10 2022 023668-2	Código 2.10 - Requerimento de Pedido de Patente ou Certificado de Adição de Invenção (22) 21/11/2022 (71) GOODRICH ACTUATION SYSTEMS SAS (FR) Número de Protocolo '870220107731' em 21/11/2022 16:19 (WB)
(21) BR 10 2022 023672-0	Código 2.10 - Requerimento de Pedido de Patente ou Certificado de Adição de Invenção (22) 21/11/2022 (71) FCA FIAT CHRYSLER AUTOMOVEIS BRASIL LTDA (BR/MG) Número de Protocolo '870220107743' em 21/11/2022 16:27 (WB)
(21) BR 10 2022 023675-5	Código 2.10 - Requerimento de Pedido de Patente ou Certificado de Adição de Invenção (22) 21/11/2022 (71) RADPED MÉDICOS ASSOCIADOS LTDA (BR/SP) ; LACHMETER COMPANY EQUIPAMENTOS ORTOPÉDICOS LTDA (BR/SP) Número de Protocolo '870220107751' em 21/11/2022 16:30 (WB)
(21) BR 10 2022 023678-0	Código 2.10 - Requerimento de Pedido de Patente ou Certificado de Adição de Invenção (22) 21/11/2022 (71) FCA FIAT CHRYSLER AUTOMOVEIS BRASIL LTDA (BR/MG) Número de Protocolo '870220107763' em 21/11/2022 16:41 (WB)
(21) BR 10 2022 023680-1	Código 2.10 - Requerimento de Pedido de Patente ou Certificado de Adição de Invenção (22) 21/11/2022 (71) RULHIAM RODRIGO DA SILVA (BR/RJ) Número de Protocolo '870220107775' em 21/11/2022 16:50 (WB)
(21) BR 10 2022 023681-0	Código 2.10 - Requerimento de Pedido de Patente ou Certificado de Adição de Invenção (22) 21/11/2022 (71) ROSEMOUNT AEROSPACE INC. (US) Número de Protocolo '870220107781' em 21/11/2022 16:56 (WB)
(21) BR 10 2022 023691-7	Código 2.10 - Requerimento de Pedido de Patente ou Certificado de Adição de Invenção (22) 21/11/2022 (71) RITA DE CASSIA COELHO DE MOURA - MEI (BR/TO) Número de Protocolo '870220107816' em 21/11/2022 17:38 (WB)

(21) BR 10 2022 023692-5	Código 2.10 - Requerimento de Pedido de Patente ou Certificado de Adição de Invenção (22) 21/11/2022 (71) NOVIOLE COSMETICOS LTDA (BR/RJ) Número de Protocolo '870220107817' em 21/11/2022 17:38 (WB)
(21) BR 10 2022 023700-0	Código 2.10 - Requerimento de Pedido de Patente ou Certificado de Adição de Invenção (22) 21/11/2022 (71) WHIRLPOOL CORPORATION (US) Número de Protocolo '870220107840' em 21/11/2022 18:20 (WB)
(21) BR 10 2022 023704-2	Código 2.10 - Requerimento de Pedido de Patente ou Certificado de Adição de Invenção (22) 21/11/2022 (71) MARCOS ROGÉRIO MAZIERI (BR/SP) ; LUC MARIE QUONIAM (BR/SP) ; MARIA APARECIDA BARBOSA LIMA TOIVANEN (BR/MG) ; ANDRÉ MORAES DOS SANTOS (BR/SC) ; CLÁUDIA BALABAN (BR/DF) Número de Protocolo '870220107861' em 21/11/2022 21:25 (WB)
(21) BR 12 2022 023284-1 A2	Código 2.10 - Requerimento de Pedido de Patente ou Certificado de Adição de Invenção (22) 15/09/2015 (62) BR 11 2017 005111-7 15/09/2015 (71) THE REGENTS OF THE UNIVERSITY OF CALIFORNIA (US) Número de Protocolo '870220106033' em 16/11/2022 15:56 (WB)
(21) BR 12 2022 023326-0 A2	Código 2.10 - Requerimento de Pedido de Patente ou Certificado de Adição de Invenção (22) 08/09/2015 (62) BR 11 2016 028499-2 08/09/2015 (71) INTERVET INTERNATIONAL B.V. (NL) Número de Protocolo '870220106260' em 17/11/2022 10:42 (WB)
(21) BR 12 2022 023327-9 A2	Código 2.10 - Requerimento de Pedido de Patente ou Certificado de Adição de Invenção (22) 03/08/2016 (62) BR 11 2018 001465-6 03/08/2016 (71) DOLBY LABORATORIES LICENSING CORPORATION (US) Número de Protocolo '870220106262' em 17/11/2022 10:45 (WB)
(21) BR 12 2022 023388-0 A2	Código 2.10 - Requerimento de Pedido de Patente ou Certificado de Adição de

	Invenção (22) 24/01/2018 (62) BR 10 2018 001521-4 24/01/2018 (71) ARVINMERITOR TECHNOLOGY, LLC (US) Número de Protocolo '870220106492' em 17/11/2022 16:00 (WB)
(21) BR 12 2022 023482-8 A2	Código 2.10 - Requerimento de Pedido de Patente ou Certificado de Adição de Invenção (22) 30/04/2018 (62) BR 11 2020 007439-0 30/04/2018 (71) ARAGON PHARMACEUTICALS, INC. (US) Número de Protocolo '870220106894' em 18/11/2022 14:06 (WB)
(21) BR 12 2022 023493-3 A2	Código 2.10 - Requerimento de Pedido de Patente ou Certificado de Adição de Invenção (22) 28/09/2018 (62) BR 11 2020 005992-7 28/09/2018 (71) BIOGEN INC (US) Número de Protocolo '870220106929' em 18/11/2022 14:39 (WB)
(21) BR 12 2022 023497-6 A2	Código 2.10 - Requerimento de Pedido de Patente ou Certificado de Adição de Invenção (22) 28/12/2018 (62) BR 11 2020 012869-4 28/12/2018 (71) MEDIZINISCHE UNIVERSITÄT WIEN (AT) Número de Protocolo '870220106938' em 18/11/2022 14:47 (WB)
(21) BR 12 2022 023514-0 A2	Código 2.10 - Requerimento de Pedido de Patente ou Certificado de Adição de Invenção (22) 17/10/2018 (62) BR 11 2020 007442-0 17/10/2018 (71) ATRIVA THERAPEUTICS GMBH (DE) Número de Protocolo '870220107004' em 18/11/2022 15:30 (WB)
(21) BR 12 2022 023530-1 A2	Código 2.10 - Requerimento de Pedido de Patente ou Certificado de Adição de Invenção (22) 14/03/2014 (62) BR 11 2015 022682-5 14/03/2014 (71) REGENERON PHARMACEUTICALS, INC. (US) Número de Protocolo '870220107047' em 18/11/2022 16:01 (WB)
(21) BR 12 2022 023547-6 A2	Código 2.10 - Requerimento de Pedido de Patente ou Certificado de Adição de Invenção

(22) 13/09/2018
(62) BR 11 2020 003126-7 13/09/2018
(71) ARROWHEAD PHARMACEUTICALS, INC. (US)
Número de Protocolo '870220107122' em 18/11/2022 16:47 (WB)

(21) BR 12 2022 023548-4 A2
Código 2.10 - Requerimento de Pedido de Patente ou Certificado de Adição de Invenção
(22) 19/01/2018
(62) BR 11 2019 014193-6 19/01/2018
(71) ARCUS BIOSCIENCES, INC. (US)
Número de Protocolo '870220107129' em 18/11/2022 16:51 (WB)

(21) BR 12 2022 023560-3 A2
Código 2.10 - Requerimento de Pedido de Patente ou Certificado de Adição de Invenção
(22) 22/11/2019
(62) BR 11 2021 009801-1 22/11/2019
(71) "CHEMIMMUNE THERAPEUTICS" LIMITED LIABILITY COMPANY (RU)
Número de Protocolo '870220107199' em 18/11/2022 17:37 (WB)

(21) BR 12 2022 023604-9 A2
Código 2.10 - Requerimento de Pedido de Patente ou Certificado de Adição de Invenção
(22) 27/07/2018
(62) BR 11 2020 001755-8 27/07/2018
(71) APPLIED THERAPEUTICS INC. (US)
Número de Protocolo '870220107407' em 21/11/2022 10:49 (WB)

(21) BR 12 2022 023608-1 A2
Código 2.10 - Requerimento de Pedido de Patente ou Certificado de Adição de Invenção
(22) 02/11/2018
(62) BR 11 2020 008733-5 02/11/2018
(71) UNIVERSITY OF IOWA RESEARCH FOUNDATION (US)
Número de Protocolo '870220107441' em 21/11/2022 11:27 (WB)

(21) BR 12 2022 023614-6 A2
Código 2.10 - Requerimento de Pedido de Patente ou Certificado de Adição de Invenção
(22) 02/11/2018
(62) BR 11 2020 008733-5 02/11/2018
(71) UNIVERSITY OF IOWA RESEARCH FOUNDATION (US)
Número de Protocolo '870220107461' em 21/11/2022 11:45 (WB)

(21) BR 12 2022 023643-0 A2
Código 2.10 - Requerimento de Pedido de Patente ou Certificado de Adição de Invenção
(22) 03/04/2018

	(62) BR 11 2019 020479-2 03/04/2018 (71) SCHMALE-HOLDING GMBH & CO. (DE) Número de Protocolo '870220107579' em 21/11/2022 14:30 (WB)
(21) BR 12 2022 023645-6 A2	Código 2.10 - Requerimento de Pedido de Patente ou Certificado de Adição de Invenção (22) 06/01/2014 (62) BR 11 2015 016117-0 06/01/2014 (71) GINKGO BIOWORKS, INC. (US) Número de Protocolo '870220107589' em 21/11/2022 14:39 (WB)
(21) BR 12 2022 023646-4 A2	Código 2.10 - Requerimento de Pedido de Patente ou Certificado de Adição de Invenção (22) 22/11/2019 (62) BR 11 2021 009848-8 22/11/2019 (71) HUAWEI TECHNOLOGIES CO., LTD. (CN) Número de Protocolo '870220107592' em 21/11/2022 14:40 (WB)
(21) BR 12 2022 023653-7 A2	Código 2.10 - Requerimento de Pedido de Patente ou Certificado de Adição de Invenção (22) 02/11/2018 (62) BR 11 2020 008733-5 02/11/2018 (71) UNIVERSITY OF IOWA RESEARCH FOUNDATION (US) Número de Protocolo '870220107643' em 21/11/2022 15:13 (WB)
(21) BR 12 2022 023693-6 A2	Código 2.10 - Requerimento de Pedido de Patente ou Certificado de Adição de Invenção (22) 12/12/2018 (62) BR 10 2018 075773-3 12/12/2018 (71) HAMM AG (DE) Número de Protocolo '870220107826' em 21/11/2022 17:47 (WB)
(21) BR 13 2022 023301-1	Código 2.10 - Requerimento de Pedido de Patente ou Certificado de Adição de Invenção (22) 16/11/2022 (61) BR 10 2016 004577-0 01/03/2016 (71) PALINI & ALVES LTDA (BR/SP) Número de Protocolo '870220106127' em 16/11/2022 17:40 (WB)
(21) BR 13 2022 023406-9	Código 2.10 - Requerimento de Pedido de Patente ou Certificado de Adição de Invenção (22) 17/11/2022 (61) BR 10 2019 003050-0 14/02/2019

	(71) CSV LTDA (BR/ES) Número de Protocolo '870220106545' em 17/11/2022 16:57 (WB)
(21) BR 20 2022 023216-0	Código 2.10 - Requerimento de Pedido de Patente ou Certificado de Adição de Invenção (22) 15/11/2022 (71) DENIS SOUTO VALENTE (BR/RS) Número de Protocolo '870220105721' em 15/11/2022 00:02 (WB)
(21) BR 20 2022 023217-8	Código 2.10 - Requerimento de Pedido de Patente ou Certificado de Adição de Invenção (22) 15/11/2022 (71) DENIS SOUTO VALENTE (BR/RS) Número de Protocolo '870220105723' em 15/11/2022 00:25 (WB)
(21) BR 20 2022 023222-4	Código 2.10 - Requerimento de Pedido de Patente ou Certificado de Adição de Invenção (22) 15/11/2022 (71) FELIPE SOUZA DE MEDEIROS (BR/RJ) Número de Protocolo '870220105742' em 15/11/2022 14:13 (WB)
(21) BR 20 2022 023224-0	Código 2.10 - Requerimento de Pedido de Patente ou Certificado de Adição de Invenção (22) 15/11/2022 (71) IGOR SILVA FRANÇA (BR/SP) Número de Protocolo '870220105746' em 15/11/2022 19:02 (WB)
(21) BR 20 2022 023225-9	Código 2.10 - Requerimento de Pedido de Patente ou Certificado de Adição de Invenção (22) 15/11/2022 (71) DENIS SOUTO VALENTE (BR/RS) Número de Protocolo '870220105747' em 15/11/2022 19:43 (WB)
(21) BR 20 2022 023226-7	Código 2.10 - Requerimento de Pedido de Patente ou Certificado de Adição de Invenção (22) 15/11/2022 (71) DENIS SOUTO VALENTE (BR/RS) Número de Protocolo '870220105749' em 15/11/2022 20:36 (WB)
(21) BR 20 2022 023248-8	Código 2.10 - Requerimento de Pedido de Patente ou Certificado de Adição de Invenção (22) 16/11/2022 (71) BENTO TECK SERVICOS INDUSTRIAIS LTDA (BR/RS)

	Número de Protocolo '870220105871' em 16/11/2022 11:59 (WB)
(21) BR 20 2022 023252-6	Código 2.10 - Requerimento de Pedido de Patente ou Certificado de Adição de Invenção (22) 16/11/2022 (71) INSTITUTO FEDERAL DE EDUCAÇÃO, CIÊNCIA E TECNOLOGIA DE SERGIPE (BR/SE) Número de Protocolo '870220105881' em 16/11/2022 12:18 (WB)
(21) BR 20 2022 023253-4	Código 2.10 - Requerimento de Pedido de Patente ou Certificado de Adição de Invenção (22) 16/11/2022 (71) ISRAEL DA SILVA JARDIM (BR/RS) Número de Protocolo '870220105885' em 16/11/2022 12:27 (WB)
(21) BR 20 2022 023270-4	Código 2.10 - Requerimento de Pedido de Patente ou Certificado de Adição de Invenção (22) 16/11/2022 (71) LEANDRO GOES MARTINS (BR/SC) Número de Protocolo '870220105968' em 16/11/2022 14:59 (WB)
(21) BR 20 2022 023281-0	Código 2.10 - Requerimento de Pedido de Patente ou Certificado de Adição de Invenção (22) 16/11/2022 (71) A1 TECNOLOGIA E INDÚSTRIA MECÂNICA LTDA. (BR/PR) Número de Protocolo '870220106017' em 16/11/2022 15:46 (WB)
(21) BR 20 2022 023282-8	Código 2.10 - Requerimento de Pedido de Patente ou Certificado de Adição de Invenção (22) 16/11/2022 (71) RUSTIC COMÉRCIO & SERVIÇOS LTDA ME (BR/SP) Número de Protocolo '870220106018' em 16/11/2022 15:47 (WB)
(21) BR 20 2022 023298-4	Código 2.10 - Requerimento de Pedido de Patente ou Certificado de Adição de Invenção (22) 16/11/2022 (71) UNIVERSIDADE DE SÃO PAULO - USP (BR/SP) Número de Protocolo '870220106108' em 16/11/2022 17:07 (WB)
(21) BR 20 2022 023303-4	Código 2.10 - Requerimento de Pedido de Patente ou Certificado de Adição de Invenção (22) 16/11/2022 (71) BRASFILM INDUSTRIA PLASTICA LTDA (BR/PR)

	Número de Protocolo '870220106139' em 16/11/2022 18:00 (WB)
(21) BR 20 2022 023312-3	Código 2.10 - Requerimento de Pedido de Patente ou Certificado de Adição de Invenção (22) 16/11/2022 (71) DENIS SOUTO VALENTE (BR/RS) Número de Protocolo '870220106190' em 16/11/2022 22:30 (WB)
(21) BR 20 2022 023319-0	Código 2.10 - Requerimento de Pedido de Patente ou Certificado de Adição de Invenção (22) 17/11/2022 (71) IVAN CLARET PEREIRA RAMOS (BR/MG) Número de Protocolo '870220106206' em 17/11/2022 08:47 (WB)
(21) BR 20 2022 023321-2	Código 2.10 - Requerimento de Pedido de Patente ou Certificado de Adição de Invenção (22) 17/11/2022 (71) RODRIGO DE CASTRO NERY (BR/AM) ; NESTOR FERNANDO FEKETE (BR/AM) Número de Protocolo '870220106228' em 17/11/2022 09:46 (WB)
(21) BR 20 2022 023335-2	Código 2.10 - Requerimento de Pedido de Patente ou Certificado de Adição de Invenção (22) 17/11/2022 (71) LEANDRO DA SILVA (BR/SC) ; FABRICIO DA SILVA DELGADO (BR/RS) ; ANTONIO CARLOS PEDROSO (BR/SC) Número de Protocolo '870220106308' em 17/11/2022 11:44 (WB)
(21) BR 20 2022 023336-0	Código 2.10 - Requerimento de Pedido de Patente ou Certificado de Adição de Invenção (22) 17/11/2022 (71) E-STUDIO RENDER (BR/SC) Número de Protocolo '870220106309' em 17/11/2022 11:45 (WB)
(21) BR 20 2022 023358-1	Código 2.10 - Requerimento de Pedido de Patente ou Certificado de Adição de Invenção (22) 17/11/2022 (71) UNIVERSIDADE FEDERAL DE PELOTAS (BR/RS) Número de Protocolo '870220106372' em 17/11/2022 14:11 (WB)
(21) BR 20 2022 023386-7	Código 2.10 - Requerimento de Pedido de Patente ou Certificado de Adição de Invenção (22) 17/11/2022

	(71) RENATO PRIMO FAVASSA (BR/SC) Número de Protocolo '870220106489' em 17/11/2022 15:59 (WB)
(21) BR 20 2022 023430-8	Código 2.10 - Requerimento de Pedido de Patente ou Certificado de Adição de Invenção (22) 17/11/2022 (71) MARCELO COSTA PENNA (BR/MG) Número de Protocolo '870220106632' em 17/11/2022 21:57 (WB)
(21) BR 20 2022 023431-6	Código 2.10 - Requerimento de Pedido de Patente ou Certificado de Adição de Invenção (22) 17/11/2022 (71) ANA FLÁVIA FERRO BERNARDO (BR/PE) Número de Protocolo '870220106634' em 17/11/2022 22:56 (WB)
(21) BR 20 2022 023432-4	Código 2.10 - Requerimento de Pedido de Patente ou Certificado de Adição de Invenção (22) 17/11/2022 (71) ANA FLÁVIA FERRO BERNARDO (BR/PE) Número de Protocolo '870220106635' em 17/11/2022 23:04 (WB)
(21) BR 20 2022 023433-2	Código 2.10 - Requerimento de Pedido de Patente ou Certificado de Adição de Invenção (22) 17/11/2022 (71) ANA FLÁVIA FERRO BERNARDO (BR/PE) Número de Protocolo '870220106637' em 17/11/2022 23:08 (WB)
(21) BR 20 2022 023434-0	Código 2.10 - Requerimento de Pedido de Patente ou Certificado de Adição de Invenção (22) 17/11/2022 (71) ANA FLÁVIA FERRO BERNARDO (BR/PE) Número de Protocolo '870220106638' em 17/11/2022 23:15 (WB)
(21) BR 20 2022 023466-9	Código 2.10 - Requerimento de Pedido de Patente ou Certificado de Adição de Invenção (22) 18/11/2022 (71) VIZA MARANGONI SAÚDE LTDA - ME (BR/SP) Número de Protocolo '870220106811' em 18/11/2022 12:18 (WB)
(21) BR 20 2022 023470-7	Código 2.10 - Requerimento de Pedido de Patente ou Certificado de Adição de Invenção (22) 18/11/2022 (71) JOANA DARC LIMEIRA DA SILVA (BR/SP)

	Número de Protocolo '870220106831' em 18/11/2022 12:40 (WB)
(21) BR 20 2022 023473-1	Código 2.10 - Requerimento de Pedido de Patente ou Certificado de Adição de Invenção (22) 18/11/2022 (71) JOANA DARC LIMEIRA DA SILVA (BR/SP) Número de Protocolo '870220106843' em 18/11/2022 12:59 (WB)
(21) BR 20 2022 023481-2	Código 2.10 - Requerimento de Pedido de Patente ou Certificado de Adição de Invenção (22) 18/11/2022 (71) WERNER DIETER SCHOTT (BR/RS) Número de Protocolo '870220106892' em 18/11/2022 14:04 (WB)
(21) BR 20 2022 023518-5	Código 2.10 - Requerimento de Pedido de Patente ou Certificado de Adição de Invenção (22) 18/11/2022 (71) FIXWELL COMERCIO DE PARAFUSOS LTDA (BR/PR) Número de Protocolo '870220107014' em 18/11/2022 15:35 (WB)
(21) BR 20 2022 023520-7	Código 2.10 - Requerimento de Pedido de Patente ou Certificado de Adição de Invenção (22) 18/11/2022 (71) JULIO CEZAR CORDEIRO POSSOLY DA SILVA (BR/RJ) Número de Protocolo '870220107019' em 18/11/2022 15:40 (WB)
(21) BR 20 2022 023525-8	Código 2.10 - Requerimento de Pedido de Patente ou Certificado de Adição de Invenção (22) 18/11/2022 (71) SIMONE MELARA MANSSUR (BR/RS) ; RAFAEL MELARA (BR/RS) Número de Protocolo '870220107033' em 18/11/2022 15:49 (WB)
(21) BR 20 2022 023542-8	Código 2.10 - Requerimento de Pedido de Patente ou Certificado de Adição de Invenção (22) 18/11/2022 (71) ADHESPACK INDUSTRIA, COMÉRCIO, IMPORTAÇÃO E EXPORTAÇÃO LTDA (BR/SP) Número de Protocolo '870220107095' em 18/11/2022 16:35 (WB)
(21) BR 20 2022 023588-6	Código 2.10 - Requerimento de Pedido de Patente ou Certificado de Adição de Invenção (22) 21/11/2022 (71) JOSE ROBERTO DA LUZ (BR/PR)

	Número de Protocolo '870220107319' em 21/11/2022 08:57 (WB)
(21) BR 20 2022 023589-4	Código 2.10 - Requerimento de Pedido de Patente ou Certificado de Adição de Invenção (22) 21/11/2022 (71) AGROSTAHL S.A. INDUSTRIA E COMERCIO (BR/SP) Número de Protocolo '870220107320' em 21/11/2022 09:04 (WB)
(21) BR 20 2022 023611-4	Código 2.10 - Requerimento de Pedido de Patente ou Certificado de Adição de Invenção (22) 21/11/2022 (71) DANIEL FARIA (BR/SP) Número de Protocolo '870220107449' em 21/11/2022 11:35 (WB)
(21) BR 20 2022 023658-0	Código 2.10 - Requerimento de Pedido de Patente ou Certificado de Adição de Invenção (22) 21/11/2022 (71) INSTITUTO FEDERAL DO PARANÁ (BR/PR) Número de Protocolo '870220107675' em 21/11/2022 15:36 (WB)
(21) BR 20 2022 023683-1	Código 2.10 - Requerimento de Pedido de Patente ou Certificado de Adição de Invenção (22) 21/11/2022 (71) FK GRUPO S/A (BR/SP) Número de Protocolo '870220107789' em 21/11/2022 17:04 (WB)
(21) BR 20 2022 023684-0	Código 2.10 - Requerimento de Pedido de Patente ou Certificado de Adição de Invenção (22) 21/11/2022 (71) MULTICERTO INDÚSTRIA E COMÉRCIO DE FERRAMENTAS, ARTEFATOS DE PLÁSTICO E METAIS LTDA (BR/SC) Número de Protocolo '870220107794' em 21/11/2022 17:09 (WB)
(21) BR 20 2022 023701-3	Código 2.10 - Requerimento de Pedido de Patente ou Certificado de Adição de Invenção (22) 21/11/2022 (71) RICARDO JOSÉ SOBREIRA (BR/ES) ; EDUARDO CAVALCANTE RANGEL (BR/ES) ; SUELLEN OLIVEIRA DA SILVA MOURA (BR/GO) ; EMERSON ROCHA COELHO (BR/GO) Número de Protocolo '870220107854' em 21/11/2022 19:39 (WB)
(21) BR 20 2022 023702-1	Código 2.10 - Requerimento de Pedido de Patente ou Certificado de Adição de Invenção

(22) 21/11/2022

(71) JOSÉ GOTARDO SPADETTO (BR/ES)

Número de Protocolo '870220107856' em 21/11/2022 20:08 (WB)

Código Publicação do Pedido

Código 3.1 - Publicação do Pedido de Patente ou de Certificado de Adição de Invenção

Publicação do pedido depositado (Art. 30 da Lei nº 9.279/96), podendo ser adquirido o folheto com o relatório descritivo, reivindicações, desenhos e resumo do pedido, por quem se interessar, através do endereço eletrônico www.inpi.gov.br - No Acesso rápido - Faça uma busca – Patente. Para acessar, cadastre-se no Portal do INPI e use login e senha. Não sendo o exame requerido, pelo depositante ou qualquer interessado, no prazo de 36 (trinta e seis) meses do depósito, o pedido será arquivado. Publicado o arquivamento do pedido, poderá ser requerido, no prazo de 60 (sessenta) dias, o seu desarquivamento. Não sendo requerido o desarquivamento no prazo anteriormente citado, o pedido será considerado definitivamente arquivado.

---

(21) BR 10 2021 009413-3 A2

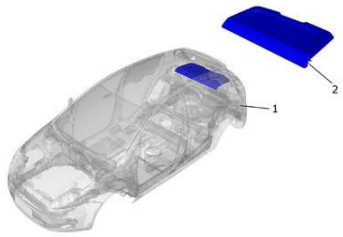

Código 3.1 - Publicação do Pedido de Patente ou de Certificado de Adição de Invenção
(22) 14/05/2021
(51) B32B 9/02 (2006.01), B32B 5/02 (2006.01), B32B 5/08 (2006.01), B32B 5/22 (2006.01), B32B 7/00 (2006.01), B32B 37/00 (2006.01), B60R 5/00 (2006.01), B60R 5/04 (2006.01)
(52) B32B 9/02, B32B 5/02, B32B 5/08, B32B 5/22, B32B 7/00, B32B 37/00, B60R 5/003, B60R 5/04, B32B 2250/00, B32B 2262/06, B32B 2307/7163, B32B 2317/10, B32B 2317/20, B32B 2605/08
(54) COBERTURA CENTRAL PARA PORTA-MALAS AUTOMOTIVO E COMPONENTE AUTOMOTIVO
(71) FCA FIAT CHRYSLER AUTOMOVEIS BRASIL LTDA (BR/MG)
(72) RONEY AMARANTE BRAGA

---

(21) BR 10 2021 009448-6 A2

Código 3.1 - Publicação do Pedido de Patente ou de Certificado de Adição de Invenção
(22) 14/05/2021
(51) A23K 50/10 (2006.01), A23K 10/30 (2006.01)
(52) A23K 50/10, A23K 10/30
(54) RAÇÃO PARA GADO A BASE DE BANANEIRA.
(71) RAUL FRATTINI GONCALVES RAMOS (BR/DF) ; SEBASTIÃO GOMES DA SILVA (BR/DF)
(72) RAUL FRATTINI GONÇALVES RAMOS; SEBASTIÃO GOMES DA SILVA

---

(21) BR 10 2021 009474-5 A2

Código 3.1 - Publicação do Pedido de Patente ou de Certificado de Adição de Invenção

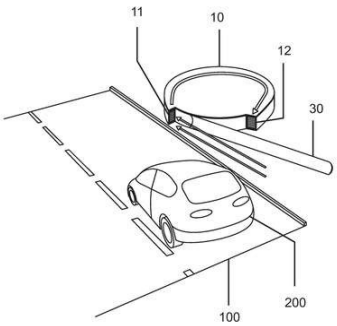

(22) 14/05/2021
(51) F03D 9/10 (2006.01), F03D 3/06 (2006.01), F03D 9/46 (2006.01)
(54) ESTRUTURA PARA CAPTAÇÃO DO FLUXO DE VENTO GERADO PELO DESLOCAMENTO DE VEÍCULOS EM RODOVIAS E VIAS RÁPIDAS
(71) ALOÍSIO JOSÉ SOECKI (BR/PR)
(72) ALOÍSIO JOSÉ SOECKI

---

(21) BR 10 2021 009516-4 A2

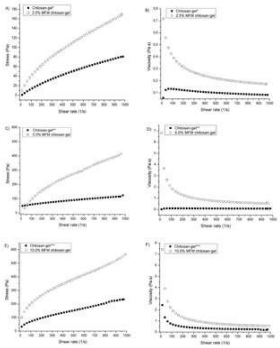

Código 3.1 - Publicação do Pedido de Patente ou de Certificado de Adição de Invenção
(22) 17/05/2021
(51) A61K 36/185 (2006.01), A61K 31/722 (2006.01), A61K 127/00 (2006.01), A61K 135/00 (2006.01), A61P 31/10 (2006.01)
(54) FORMULAÇÃO GELIFICADA PARA USO VAGINAL À BASE DE QUITOSANA COM MITRACARPUS FRIGIDUS, PROCESSO DE OBTENÇÃO, COMPOSIÇÕES E USOS
(71) UNIVERSIDADE FEDERAL DE JUIZ DE FORA - UFJF (BR/MG) ; UNIVERSIDADE FEDERAL DE SÃO JOÃO DEL REI - UFSJ (BR/MG) ; FUNDAÇÃO DE AMPARO À PESQUISA DO ESTADO DE MINAS GERAIS - FAPEMIG (BR/MG)
(72) RODRIGO LUIZ FABRI; LARA MELO CAMPOS; VINÍCIUS NOVAES ROCHA; GUILHERME DINIZ TAVARES; MARCELO GONZAGA DE FREITAS ARAÚJO; ÂNGELO MÁRCIO LEITE DENADAI; ANA CAROLINA MORAIS APOLÔNIO; PRISCILA DE FARIA PINTO; ARI SÉRGIO DE OLIVEIRA LEMOS; PRISCILA DE LIMA PAULA

---

(21) BR 10 2021 009518-0 A2

Código 3.1 - Publicação do Pedido de Patente ou de Certificado de Adição de Invenção
(22) 17/05/2021
(51) E03D 11/00 (2006.01), E03D 9/00 (2006.01)
(52) E03D 11/00, E03D 9/00
(54) PROTÓTIPO DE BAIXO CUSTO INDICADOR DE VAZAMENTOS NÃO-VISÍVEIS EM BACIAS SANITÁRIAS
(71) UNIVERSIDADE FEDERAL RURAL DO SEMI-ARIDO - UFERSA (BR/RN)
(72) ALISSON GADELHA DE MEDEIROS; MARCOS DENILSON BARBOSA DOS SANTOS; MARIA JOSICLEIDE FELIPE GUEDES; NILDO DA SILVA DIAS; SOLANGE APARECIDA GOULARTE DOMBROSKI; VALDER ADRIANO GOMES DE MATOS ROCHA

---

(21) BR 10 2021 009521-0 A2

Código 3.1 - Publicação do Pedido de Patente ou de Certificado de Adição de Invenção

(22) 17/05/2021
(51) A01G 25/00 (2006.01), A01G 25/06 (2006.01), A01G 25/16 (2006.01), A01G 27/00 (2006.01)
(52) A01G 25/00, A01G 25/06, A01G 25/16, A01G 27/00
(54) SENSOR DE UMIDADE DO SOLO UTILIZANDO RESISTORES ELÉTRICOS PREENCHIDO COM AREIA FINA E ENCAPSULADO COM GESSO E PÓ DE MÁRMORE
(71) UNIVERSIDADE FEDERAL RURAL DO SEMI-ARIDO - UFERSA (BR/RN)
(72) FRANCISCO AÉCIO DE LIMA PEREIRA; JOSÉ FRANCISMAR DE MEDEIROS; NILDO DA SILVA DIAS; CLEYTON DOS SANTOS FERNANDES; SUEDÊMIO DE LIMA SILVA; FRANCISCO VANIES DA SILVA SÁ; MIGUEL FERREIRA NETO; FRANCISCO VALFISIO DA SILVA; SILVANETE SEVERINO DA SILVA

(21) BR 10 2021 009523-7 A2

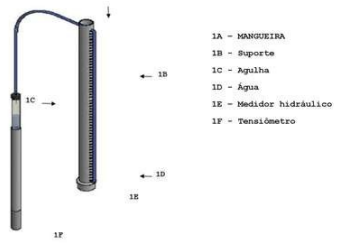

Código 3.1 - Publicação do Pedido de Patente ou de Certificado de Adição de Invenção
(22) 17/05/2021
(51) G01N 33/24 (2006.01), A01G 25/16 (2006.01)
(52) G01N 33/246, A01G 25/167
(54) TENSÍMETRO HIDRÁULICO SIMPLIFICADO PARA LEITURAS DE TENSÃO EM TENSIÔMETROS COM CÂMARA DE AR.
(71) UNIVERSIDADE FEDERAL RURAL DO SEMI-ARIDO - UFERSA (BR/RN)
(72) JOSÉ FRANCISMAR DE MEDEIROS; NILDO DA SILVA DIAS; FRANCISCO AÉCIO DE LIMA PEREIRA; OSVALDO NOGUEIRA DE SOUSA NETO; RAFAEL OLIVEIRA BATISTA; MIGUEL FERREIRA NETO; FRANCISCO VANIES DA SILVA SÁ; SILVANETE SEVERINO DA SILVA; FRANCISCO VALFISIO DA SILVA

(21) BR 10 2021 009527-0 A2

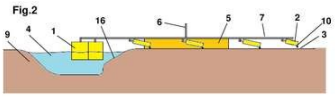

Código 3.1 - Publicação do Pedido de Patente ou de Certificado de Adição de Invenção
(22) 17/05/2021
(51) F03B 7/00 (2006.01)
(54) TURBINA IMPULSIONADA PELA CORRENTE DA ÁGUA
(71) CLAUDIO DA SILVA VIANNA (BR/RJ)
(72) CLAUDIO DA SILVA VIANNA

(21) BR 10 2021 009542-3 A2

Código 3.1 - Publicação do Pedido de Patente ou de Certificado de Adição de Invenção
(22) 17/05/2021
(51) C12C 3/08 (2006.01)
(52) C12C 3/08
(54) PROCESSO DE EXTRAÇÃO DOS COMPOSTOS FUNCIONAIS DO

LÚPULO (HUMULUS LUPULUS SSP.) EM ÓLEO VEGETAL, OBTENÇÃO DE EXTRATO OLEOSO E SUAS APLICAÇÕES EM ALIMENTOS, SUPLEMENTOS ALIMENTARES, BEBIDAS, PRODUTOS FARMACÊUTICOS, MÉDICOS E COSMÉTICOS
(71) KIARA CAROLINA CARDOSO (BR/PR) ; DNA SOLUÇÕES EM BIOTECNOLOGIA EIRELI (BR/PR)
(72) KIARA CAROLINA CARDOSO

---

(21) BR 10 2021 009568-7 A2

Código 3.1 - Publicação do Pedido de Patente ou de Certificado de Adição de Invenção
(22) 17/05/2021
(51) A61K 8/67 (2006.01), A61K 8/73 (2006.01), A61K 8/49 (2006.01), A61Q 19/08 (2006.01)
(52) A61K 8/671, A61K 8/675, A61K 8/735, A61K 8/678, A61K 8/4973, A61Q 19/08
(54) COMPOSIÇÃO COSMÉTICA PARA AUXILIAR NO TRATAMENTO ANTI-IDADE
(71) THERASKIN FARMACÊUTICA LTDA. (BR/SP)
(72) ROSA MARIA SCAVARELLI

---

(21) BR 10 2021 009571-7 A2

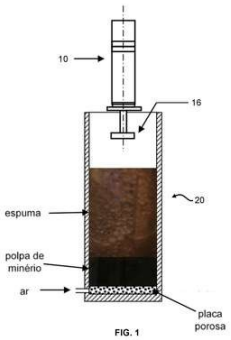

FIG. 1

Código 3.1 - Publicação do Pedido de Patente ou de Certificado de Adição de Invenção
(22) 17/05/2021
(51) B03D 1/02 (2006.01)
(52) B03D 1/02
(54) PROCESSO E SISTEMA DE BENEFICIAMENTO DE MINÉRIO COM APLICAÇÃO DE ULTRASSOM NA ESPUMA DA FLOTAÇÃO
(71) VALE S.A. (BR/RJ) ; UNIVERSIDADE DE SÃO PAULO - USP (BR/SP)
(72) LÍVIA MARQUES FAUSTINO; FLÁVIA PAULUCCI CIANGA SILVAS; THIAGO CESAR DE SOUZA PINTO; FLÁVIO BUIOCHI; GUILHERME VICTOR SELICANI; ANDRÉ SOARES BRAGA; VIRGINIA PAULA NYKÄNEN; LAURINDO SALLES LEAL FILHO; ALFREDO MOISES SARKIS

---

(21) BR 10 2021 009588-1 A2

Código 3.1 - Publicação do Pedido de Patente ou de Certificado de Adição de Invenção
(22) 17/05/2021
(51) C08G 63/06 (2006.01), C08L 67/04 (2006.01), C08L 23/02 (2006.01)
(52) C08G 63/06, C08L 67/04, C08L 23/02, C08L 2201/06, C08L 2666/00
(54) DEGRADAÇÃO DE COMPÓSITO POLIÉSTER/FIBRA NATURAL EM AMBIENTE MARINHO
(71) UNIVERSIDADE FEDERAL DE PERNAMBUCO (BR/PE) ; UNIVERSIDADE FEDERAL DE CAMPINA GRANDE (UFCG) (BR/PB) ; FUNDAÇÃO UNIVERSIDADE DE CAXIAS DO SUL (BR/RS)

	(72) JÉSSICA CAMILLA DA COSTA LIMA; MÁRIO ANDRÉ BRITO DE SEIXAS NUNES; GLÓRIA MARIA VINHAS; ROSMARY NICHELE BRANDALISE; YÊDA MEDEIROS BASTOS DE ALMEIDA; TOMÁS JEFERSON ALVES DE MÉLO
(21) BR 10 2021 009628-4 A2	Código 3.1 - Publicação do Pedido de Patente ou de Certificado de Adição de Invenção (22) 18/05/2021 (51) C08J 5/22 (2006.01), C08J 5/04 (2006.01), F41H 5/08 (2006.01) (52) C08J 5/2256, B32B 2262/065, B32B 2363/00, B32B 2307/558, C08J 2363/00, C08J 5/045, F41H 5/08 (54) MATERIAL COMPÓSITO DE MATRIZ POLIMÉRICA TERMOFIXA DE EPÓXI COM REFORÇO DE FIBRA NATURAL DE KENAF, PROCESSO DE FABRICAÇÃO E NO USO EM BLINDAGEM BALÍSTICA (71) ARTUR CAMPOSO PEREIRA (BR/RJ) ; SERGIO NEVES MONTEIRO (BR/RJ) ; THUANE TEIXEIRA DA SILVA (BR/RJ) (72) THUANE TEIXEIRA DA SILVA; SERGIO NEVES MONTEIRO
(21) BR 10 2021 009637-3 A2	Código 3.1 - Publicação do Pedido de Patente ou de Certificado de Adição de Invenção (22) 18/05/2021 (51) C01B 32/30 (2006.01), C01B 32/318 (2006.01), B01J 20/20 (2006.01), B01J 21/18 (2006.01) (52) C01B 32/30, C01B 32/318, B01J 20/20, B01J 21/18 (54) PROCESSO DE SÍNTESE DE CARVÃO ATIVADO A PARTIR DE ENDOCARPO DO FRUTO DE MACAÚBA, SEU USO E APLICAÇÕES (71) UNIVERSIDADE FEDERAL DOS VALES DO JEQUITINHONHA E MUCURI (BR/MG) (72) SANDRO LUIZ BARBOSA DOS SANTOS; MILTON DE SOUZA FREITAS; STANLEI IVAIR KLEIN
(21) BR 10 2021 009645-4 A2	Código 3.1 - Publicação do Pedido de Patente ou de Certificado de Adição de Invenção (22) 18/05/2021 (51) G01N 25/06 (2006.01), G01N 27/06 (2006.01) (52) G01N 25/06, G01N 27/06 (54) EQUIPAMENTO E MÉTODO PARA DETECTAR ADIÇÕES DE NEUTRALIZANTES/REDUTORES DE ACIDEZ NO LEITE (71) UNIVERSIDADE FEDERAL DE JUIZ DE FORA - UFJF (BR/MG) (72) WESLEY WILLIAM GONÇALVES NASCIMENTO; MARIA JOSÉ VALENZUELA BELL; VIRGÍLIO DE CARVALHO DOS ANJOS
(21) BR 10 2021 009647-0 A2	Código 3.1 - Publicação do Pedido de Patente ou de Certificado de Adição de Invenção

	(22) 18/05/2021 (51) A23C 19/04 (2006.01), A23P 10/30 (2006.01) (52) A23C 19/04, A23P 10/30 (54) CREME DE QUEIJO COALHO COM MICROCÁPSULAS DE TOMATE E PROBIÓTICOS (71) UNIVERSIDADE FEDERAL DE SERGIPE (BR/SE) (72) ALESSANDRA ALMEIDA CASTRO PAGANI; AMANDA DE LUCENA PEDRAL; ALAÍZA BARROS LIMA MORAIS; GERMAN DARIO PAGANI; GABRIEL FRANCISCO DA SILVA
(21) BR 10 2021 009652-7 A2	Código 3.1 - Publicação do Pedido de Patente ou de Certificado de Adição de Invenção (22) 18/05/2021 (51) A61K 33/00 (2006.01), A61P 19/08 (2006.01) (52) A61K 33/00, A61P 19/08 (54) SCAFFOLD MAGNÉTICO QUITOSANA-HIDROXIAPATITA-MANGANITA DE LANTÂNIO PARA TERAPIA DE PERDAS ÓSSEAS (71) UNIVERSIDADE FEDERAL DE SERGIPE (BR/SE) (72) NILSON DOS SANTOS FERREIRA; JAQUELINE DOS SANTOS FERRO; SILMARA CALDAS SANTOS; VALDECI BOSCO DOS SANTOS; CRISTIANE XAVIER RESENDE; DEBORA DOS SANTOS TAVARES
(21) BR 10 2021 009681-0 A2	Código 3.1 - Publicação do Pedido de Patente ou de Certificado de Adição de Invenção (22) 18/05/2021 (51) A23K 50/10 (2006.01), A23K 20/20 (2006.01), A23K 20/174 (2006.01) (52) A23K 50/10, A23K 20/20, A23K 20/174 (54) DESENVOLVIMENTO DE UMA SUSPENSÃO ORAL PARA PREVENÇÃO E AUXILIAR NO TRATAMENTO DE HIPOCALCEMIA EM VACAS LEITEIRAS (71) UNIVERSIDADE FEDERAL DE PELOTAS (BR/RS) (72) MARCIO NUNES CORRÊA; URIEL SECCO LONDERO; JOSIANE DE OLIVEIRA FEIJÓ; AUGUSTO PINTO PES; MICHELLE DE ALMEIDA OLLÉ; RITIELI DOS SANTOS TEIXEIRA
(21) BR 10 2021 009685-3 A2	Código 3.1 - Publicação do Pedido de Patente ou de Certificado de Adição de Invenção (22) 19/05/2021 (51) C05B 13/02 (2006.01) (52) C05B 13/02 (54) PROCESSO DE PRODUÇÃO DE TERMOFOSFATO POR SINTERIZAÇÃO VIA SOPRO (71) VAMTEC S/A (BR/MG) (72) JOSE ROBERTO VARELLA; ALINE CRISTINA PEREIRA SOUSA DE

	CAUX; TONY JEFFERSON SALES VILELA; SUELAINE COSTA DA SILVA
(21) BR 10 2021 009707-8 A2	Código 3.1 - Publicação do Pedido de Patente ou de Certificado de Adição de Invenção (22) 19/05/2021 (51) E01H 3/02 (2006.01), B60P 3/30 (2006.01) (52) E01H 3/02, B60P 3/30 (54) SISTEMA DE ATENUAÇÃO DE PARTÍCULAS SUSPENSAS (POEIRA) EM ESTRADAS ATRAVÉS DE GERENCIAMENTO DE DISPOSITIVOS AUTOMÁTICOS DISTRIBUÍDOS DE CONTROLE DE DESCARGA DE LÍQUIDOS (71) DIONI CANTELLI (BR/PR) (72) DIONI CANTELLI
(21) BR 10 2021 009722-1 A2	Código 3.1 - Publicação do Pedido de Patente ou de Certificado de Adição de Invenção (22) 19/05/2021 (51) A23G 9/04 (2006.01) (52) A23G 9/04 (54) CUBOS DE GELO A BASE DE FRUTAS NATURAIS (71) ELIZIEHT APARECIDA BATISTA GODINHO (BR/GO) (72) ELIZIEHT APARECIDA BATISTA GODINHO
(21) BR 10 2021 009725-6 A2	Código 3.1 - Publicação do Pedido de Patente ou de Certificado de Adição de Invenção (22) 19/05/2021 (51) A61M 15/00 (2006.01), A61M 16/06 (2006.01) (52) A61M 15/0023, A61M 16/06, A61M 15/0001 (54) ESPAÇADOR ADAPTÁVEL EM DISPOSITIVO INALATÓRIO (71) FABIO FERNANDES LABANCA (BR/SC) ; KIM TANABE DE MOURA LEITE (BR/SP) ; TIAGO BRAGA DE PINHO (BR/MG) (72) FABIO FERNANDES LABANCA; KIM TANABE DE MOURA LEITE; TIAGO BRAGA DE PINHO
(21) BR 10 2021 009747-7 A2	Código 3.1 - Publicação do Pedido de Patente ou de Certificado de Adição de Invenção (22) 19/05/2021 (51) C12M 1/04 (2006.01), C12M 1/12 (2006.01), C12M 1/107 (2006.01), A01N 63/00 (2006.01) (52) C12M 1/04, C12M 1/121, C12M 1/107, A01N 63/00 (54) SISTEMA AERÓBICO PARA MULTIPLICAÇÃO CASEIRA DE MICRORGANISMOS (71) UNIVERSIDADE DO ESTADO DA BAHIA (BR/BA) ; NATIVUS BIOTECH

	CONSULTORIA EIRELI (BR/BA) (72) ADAILSON FEITOZA DE JESUS SANTOS; ADRIANE FREIRE ARAÚJO FEITOZA
(21) BR 10 2021 009748-5 A2	Código 3.1 - Publicação do Pedido de Patente ou de Certificado de Adição de Invenção (22) 19/05/2021 (51) A61N 5/06 (2006.01), A61N 5/067 (2006.01), A61B 18/20 (2006.01) (52) A61N 5/06, A61N 5/067, A61B 18/20 (54) SISTEMA DE EMISSÃO DE LUZ PARA TÉCNICAS DE ILIB MODIFICADA (71) ECCO FIBRAS OPTICAS E DISPOSITIVOS EIRELI - EPP (BR/SP) (72) HENRIQUE TRAJANO D SILVA JUNIOR
(21) BR 10 2021 009761-2 A2	Código 3.1 - Publicação do Pedido de Patente ou de Certificado de Adição de Invenção (22) 19/05/2021 (51) A61K 8/9794 (2006.01), A61K 8/98 (2006.01), A61K 8/9789 (2006.01), A61K 8/92 (2006.01), A61Q 7/00 (2006.01) (52) A61K 8/9794, A61K 8/988, A61K 8/9789, A61K 8/922, A61Q 7/00 (54) COMPOSIÇÃO DE TÔNICO CAPILAR (71) JOSELITO RIBEIRO TARGINO (BR/SP) (72) JOSELITO RIBEIRO TARGINO
(21) BR 10 2021 009775-2 A2	Código 3.1 - Publicação do Pedido de Patente ou de Certificado de Adição de Invenção (22) 19/05/2021 (51) G09B 15/00 (2006.01), G06N 3/02 (2006.01) (52) G09B 15/00, G06N 3/02 (54) SISTEMA DE ENSINO DE MUSICALIZAÇÃO (71) KAMILA S CIDRIM (BR/PE) (72) KAMILA S CIDRIM
(21) BR 10 2021 009777-9 A2	Código 3.1 - Publicação do Pedido de Patente ou de Certificado de Adição de Invenção (22) 20/05/2021 (51) A23L 19/00 (2006.01), A21D 13/04 (2006.01) (52) A23L 19/00, A21D 13/04 (54) ELABORAÇÃO DA FARINHA DE RESÍDUOS DE MARACUJÁ (PASSIFLORA EDULIS F. FLAVICARPA), ABACAXI (ANANAS COMOSUS L. MERRIL) E MELÃO (CUCUMIS MELO L.) (71) UNIVERSIDADE FEDERAL DE CAMPINA GRANDE - PB (BR/PB) (72) AMÉLIA RUTH NASCIMENTO LIMA; ALUIZIO FREIRE DA SILVA JUNIOR; MARIA TEREZA LUCENA PEREIRA; VERA SOLANGE DE OLIVEIRA FARIAS;

	IVÂNIA SAMARA DOS SANTOS SILVA; THARCIA KIARA DE OLIVEIRA CRUZ; CAROLINE JUNQUEIRA BARCELLOS LEITE; VANESSA BORDIN VIERA; MAYRA DA SILVA CAVALCANTI; DIEGO ELIAS PEREIRA; WILLYS DUTRA ALENCAR; GABRIEL BARBOSA CÂMARA
(21) BR 10 2021 009780-9 A2	Código 3.1 - Publicação do Pedido de Patente ou de Certificado de Adição de Invenção (22) 20/05/2021 (51) G10L 21/06 (2006.01) (52) G10L 21/06 (54) PROCESSO DE ENVIO ATRAVÉS DE ÁUDIO, DE MENSAGEM CODIFICADA PARA SER TRANSFORMADA EM DADOS PELO RECEPTOR, CONTENDO ENDEREÇOS FÍSICOS, DIGITAIS OU INFORMAÇÕES DE PAGAMENTO (71) WEBHUB SOLUCOES E TECNOLOGIA PARA INTERNET LTDA (BR/SP) (72) FERNANDO OWAM SCHIAVON
(21) BR 10 2021 009782-5 A2	Código 3.1 - Publicação do Pedido de Patente ou de Certificado de Adição de Invenção (22) 20/05/2021 (51) H04B 10/114 (2006.01), H04H 20/71 (2006.01) (52) H04B 10/1149, H04H 20/71 (54) PROCESSO DE TRANSMISSÃO DE CONTEÚDO ATRAVÉS DE ÁUDIO, COM A FINALIDADE DE COPIAR E COLAR DADOS ENTRE AMBIENTES, SEJA NO MESMO DISPOSITIVO OU EM UM OU MAIS DISPOSITIVOS DISTINTOS (71) WEBHUB SOLUCOES E TECNOLOGIA PARA INTERNET LTDA (BR/SP) (72) FERNANDO OWAM SCHIAVON
(21) BR 10 2021 009796-5 A2	Código 3.1 - Publicação do Pedido de Patente ou de Certificado de Adição de Invenção (22) 20/05/2021 (51) E04H 15/00 (2006.01), E04H 15/34 (2006.01) (52) E04H 15/008, E04H 15/34 (54) ABRIGO MODULAR DESMONTÁVEL (71) RODRIGO TUBBS ISOPPO (BR/RS) (72) Sigilo de Autor, conforme solicitado e com base no artigo 6º, § 4º da LPI
(21) BR 10 2021 009811-2 A2	Código 3.1 - Publicação do Pedido de Patente ou de Certificado de Adição de Invenção (22) 20/05/2021 (51) A01N 31/02 (2006.01), A01N 25/10 (2006.01), A01P 1/00 (2006.01) (52) A01N 31/02, A01N 25/10

	(54) AGENTE ESPESSANTE À BASE DE CELULOSE, USO DO DITO AGENTE ESPESSANTE PARA COMPOSIÇÃO EM GEL, COMPOSIÇÃO DE ÁLCOOL EM GEL E PROCESSOS DE PREPARAÇÃO DA DITA COMPOSIÇÃO (71) KLABIN S.A. (BR/SP) ; SENAI/CETIQT - SERVIÇO NACIONAL DE APRENDIZAGEM INDUSTRIAL-CENTRO DE TECNOLOGIA DA INDÚSTRIA QUÍMICA E TÊXTIL (BR/RJ) (72) RENATO AUGUSTO PEREIRA DAMÁSIO; ALLAN HORCHULHAK; JOÃO BRUNO VALENTIM BASTOS; ROBISNÉA ADRIANA RIBEIRO; ARIEL AUGUSTO BOVERI BERTI; BRENDA MOORE MONTEIRO; MARIELE ANDRADE BALBI
(21) BR 10 2021 009814-7 A2	Código 3.1 - Publicação do Pedido de Patente ou de Certificado de Adição de Invenção (22) 20/05/2021 (51) B65G 47/53 (2006.01) (52) B65G 47/53 (54) SISTEMA DE IDENTIFICAÇÃO DE POSIÇÕES EM ESTEIRAS E MÉTODO DE SOLDA DE IDENTIFICADORES DE POSIÇÕES EM ESTEIRAS (71) ADILIO LINHARES (BR/SC) (72) ADILIO LINHARES
(21) BR 10 2021 009819-8 A2	Código 3.1 - Publicação do Pedido de Patente ou de Certificado de Adição de Invenção (22) 20/05/2021 (51) A23B 7/04 (2006.01) (52) A23B 7/04 (54) PROCESSAMENTO MÍNIMO DE XILOPÓDIOS DA CAJAZEIRA (SPONDIAS MOMBIN) (71) UNIVERSIDADE FEDERAL DE CAMPINA GRANDE - PB (BR/PB) (72) FRANCISCLEUDO BEZERRA DA COSTA; ANA MARINHO DO NASCIMENTO; LUDERLÂNDIO DE ANDRADE SILVA; JONNATHAN SILVA NUNES; LAURIANE ALMEIDA DOS ANJOS SOARES; PEDRO DANTAS FERNANDES
(21) BR 10 2021 009826-0 A2	Código 3.1 - Publicação do Pedido de Patente ou de Certificado de Adição de Invenção (22) 20/05/2021 (51) A23L 19/10 (2006.01) (52) A23L 19/10 (54) PROCESSAMENTO MÍNIMO DE XILOPÓDIOS DO UMBUZEIRO (SPONDIAS TUBEROSA) (71) UNIVERSIDADE FEDERAL DE CAMPINA GRANDE - PB (BR/PB) (72) FRANCISCLEUDO BEZERRA DA COSTA; ANA MARINHO DO

NASCIMENTO; LUDERLÂNDIO DE ANDRADE SILVA; JÉSSICA LEITE DA SILVA; ÁLVARO GUSTAVO FERREIRA DA SILVA; THALYSSON RODRIGO GURGEL SILVA

---

(21) BR 10 2021 009836-8 A2

Código 3.1 - Publicação do Pedido de Patente ou de Certificado de Adição de Invenção
(22) 20/05/2021
(51) A23L 3/46 (2006.01)
(52) A23L 3/46
(54) REPOLHO ROXO EM PÓ OBTIDO PELO PROCESSO DE LIOFILIZAÇÃO
(71) UNIVERSIDADE FEDERAL DE CAMPINA GRANDE - PB (BR/PB)
(72) ANALHA DYALLA FEITOSA LINS; JOSIVANDA PALMEIRA GOMES; ANA PAULA TRINDADE ROCHA; AURYCLENNEDY CALOU DE ARAÚJO; THAIS JACIANE ARAÚJO RODRIGUES; MARIA SUIANE DE MORAES; SEMIRAMES DO NASCIMENTO SILVA; ALINE PACHECO ALBUQUERQUE; MARIA JOSÉ SILVEIRA DA SILVA; MARYLIA DE SOUSA COSTA

---

(21) BR 10 2021 009840-6 A2

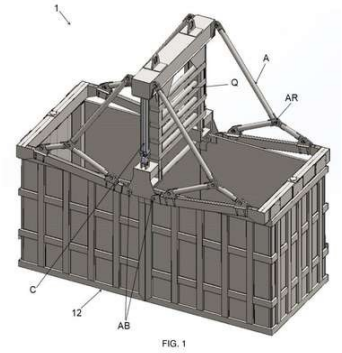

Código 3.1 - Publicação do Pedido de Patente ou de Certificado de Adição de Invenção
(22) 20/05/2021
(51) B65D 88/54 (2006.01), B65G 47/16 (2006.01), B65G 65/23 (2006.01)
(54) APERFEIÇOAMENTO EM CONJUNTO DE SPREADER E CONTAINERS BASCULANTES PARA LOGÍSTICA DE GRANÉIS
(71) LUIZ ARMANDO CARNEIRO (BR/MG)
(72) LUIZ ARMANDO CARNEIRO

---

(21) BR 10 2021 009842-2 A2

Código 3.1 - Publicação do Pedido de Patente ou de Certificado de Adição de Invenção
(22) 20/05/2021
(51) A23L 3/40 (2006.01)
(52) A23L 3/40
(54) REPOLHO ROXO EM PÓ OBTIDO EM SECAGEM POR ASPERSÃO
(71) UNIVERSIDADE FEDERAL DE CAMPINA GRANDE - PB (BR/PB)
(72) ANALHA DYALLA FEITOSA LINS; ANA PAULA TRINDADE ROCHA; JOSIVANDA PALMEIRA GOMES; AURYCLENNEDY CALOU DE ARAÚJO; THAIS JACIANE ARAÚJO RODRIGUES; MARIA SUIANE DE MORAES; SEMIRAMES DO NASCIMENTO SILVA; ALINE PACHECO ALBUQUERQUE; DANIELA DANTAS DE FARIAS; JOSENARA DAIANE DE SOUZA COSTA

---

(21) BR 10 2021 009843-0 A2

Código 3.1 - Publicação do Pedido de Patente ou de Certificado de Adição de Invenção
(22) 20/05/2021

(51) E04B 1/90 (2006.01), E04F 13/075 (2006.01)
(52) E04B 1/90, E04F 13/075
(54) REVESTIMENTO DE POLIESTIRENO EXPANDIDO COM QUALIDADES APRIMORADAS
(71) ROBERTO LUIS PIRES DOS SANTOS 00874495792 (BR/RJ)
(72) ROBERTO LUIS PIRES DOS SANTOS

---

(21) BR 10 2021 009868-6 A2

Código 3.1 - Publicação do Pedido de Patente ou de Certificado de Adição de Invenção
(22) 20/05/2021
(51) A01G 3/025 (2006.01)
(52) A01G 3/025
(54) PODADOR DE CORTE CIRCULAR
(71) MOZART DA SILVA BRASIL (BR/RN)
(72) MOZART DA SILVA BRASIL

---

(21) BR 10 2021 009870-8 A2

Código 3.1 - Publicação do Pedido de Patente ou de Certificado de Adição de Invenção
(22) 21/05/2021
(51) A01N 65/26 (2006.01), A01N 65/20 (2006.01), A01N 65/08 (2006.01), A01N 65/36 (2006.01), A01N 65/06 (2006.01)
(52) A01N 65/26, A01N 65/20, A01N 65/08, A01N 65/36, A01N 65/06
(54) COMPOSIÇÃO DE INDUTORES NATURAIS DE RESISTÊNCIA PARA PLANTAS COM AÇÃO NUTRICIONAL PARA USO NO CONTROLE DE PRAGAS AGRÍCOLAS, MÉTODO DE PRODUÇÃO E AFINS
(71) NATURAL PRODUCTS & TECHNOLOGIES (BR/SP)
(72) Sigilo de Autor, conforme solicitado e com base no artigo 6º, § 4º da LPI

---

(21) BR 10 2021 009943-7 A2

Código 3.1 - Publicação do Pedido de Patente ou de Certificado de Adição de Invenção
(22) 21/05/2021
(51) G09F 7/18 (2006.01), B65F 1/14 (2006.01)
(52) G09F 7/18, G09F 2007/1804, B65F 1/141
(54) EQUIPAMENTO URBANO PARA DEPÓSITO E RECOLHIMENTO DE RESÍDUOS DOMÉSTICOS, DOTADO DE TOTEM PARA PROPAGANDA
(71) F E F DE LIMA LTDA - ME (BR/RN)
(72) FRANCISCO EDILSON FERREIRA DE LIMA

---

(21) BR 10 2021 009954-2 A2

Código 3.1 - Publicação do Pedido de Patente ou de Certificado de Adição de Invenção
(22) 21/05/2021
(51) A61K 36/185 (2006.01), A61P 17/00 (2006.01), A61P 31/00 (2006.01)
(54) COMPOSIÇÃO DERMOFITOCOSMÉTICA A BASE DO EXTRATO DAS

	FOLHAS DE COCHLOSPERMUM REGIUM (SCHRANK) PILGER EM COMBINAÇÃO COM O EXTRATO DA ENTRECASCA DE MYRACRODRUON URUNDEUVA ALL (71) UNIVERSIDADE FEDERAL DA GRANDE DOURADOS (BR/MS) (72) KELLY MARI PIRES DE OLIVEIRA; FERNANDA DE OLIVEIRA GALVÃO SANTOS; EDUARDO JOSÉ DE ARRUDA; ADRIANA ARAÚJO DE ALMEIDA APOLONIO; FABIANA GOMES DA SILVA DANTAS
(21) BR 10 2021 009961-5 A2	Código 3.1 - Publicação do Pedido de Patente ou de Certificado de Adição de Invenção (22) 21/05/2021 (51) E21B 43/16 (2006.01), E21B 43/25 (2006.01), E21B 43/20 (2006.01) (52) E21B 43/16, E21B 43/25, E21B 43/20 (54) SISTEMA E MÉTODO PARA APROVEITAMENTO DA ÁGUA DE INJEÇÃO DESSULFATADA DE PLATAFORMAS MARÍTIMAS PARA UTILIZAÇÃO EM SQUEEZES DE INIBIÇÃO (71) PETRÓLEO BRASILEIRO S.A. - PETROBRAS (BR/RJ) (72) FERNANDO ANTONIO MOREIRA DA SILVA; FABIO ANTONIO TEIXEIRA SABOIA FILHO; ROSANE ALVES FONTES; STEFAN SUAREZ FERREIRA; FRANCISCA FERREIRA DO ROSÁRIO; PATRICIA BRAGA GUSMÃO; PAULO HENRIQUE DE AMORIM MARTINS
(21) BR 10 2021 010010-9 A2	Código 3.1 - Publicação do Pedido de Patente ou de Certificado de Adição de Invenção (22) 24/05/2021 (51) C02F 3/28 (2006.01), C02F 103/00 (2006.01) (52) C02F 3/2846, C02F 2103/002, C02F 2103/005 (54) SANEAMENTO AMBIENTAL E REÚSO DE ÁGUA (71) INSTITUTO NACIONAL DO SEMIÁRIDO (BR/PB) (72) SALOMÃO DE SOUSA MEDEIROS; MATEUS CUNHA MAYER; RODRIGO DE ANDRADE BARBOSA; WILZA DA SILVA LOPES; GEORGE RODRIGUES LAMBAIS; SILVÂNIA LUCAS DOS SANTOS; MARIANA MEDEIROS BATISTA
(21) BR 10 2021 010011-7 A2	Código 3.1 - Publicação do Pedido de Patente ou de Certificado de Adição de Invenção (22) 24/05/2021 (51) B60J 3/02 (2006.01), B60Q 7/00 (2006.01), B60R 11/06 (2006.01) (52) B60J 3/0204, B60Q 7/005, B60R 11/06 (54) QUEBRA SOL E TRIÂNGULO DE SEGURANÇA CONJUGADOS (71) RICARDO CESAR GARCIA (BR/PR) (72) RICARDO CÉSAR GARCIA
(21) BR 10 2021 010036-2 A2	Código 3.1 - Publicação do Pedido de Patente ou de Certificado de Adição de

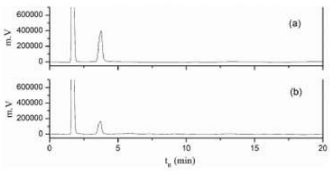

Invenção
(22) 24/05/2021
(51) A61K 36/07 (2006.01), A61K 31/047 (2006.01), A61P 1/00 (2006.01)
(54) USO FARMACOLÓGICO DO EXTRATO HIDROALCOÓLICO DO COGUMELO AGARICUS BRASILIENSIS MURILL COMO AGENTE GASTROPROTETOR
(71) UNIVERSIDADE FEDERAL DO CEARÁ (BR/CE)
(72) MARIA ELENIR NOBRE PINHO RIBEIRO; JOÃO FRANCISCO CÂMARA NETO; MATHEUS DA SILVA CAMPELO; JHONYSON ARRUDA CARVALHO GUEDES; GUILHERME JULIÃO ZOCOLO; NÁGILA MARIA PONTES SILVA RICARDO; GILBERTO SANTOS CERQUEIRA; JOÃO ANTÔNIO LEAL DE MIRANDA; SANDRA DE AGUIAR SOARES

---

(21) BR 10 2021 010040-0 A2

Código 3.1 - Publicação do Pedido de Patente ou de Certificado de Adição de Invenção
(22) 24/05/2021
(51) A61K 8/29 (2006.01), A61K 8/31 (2006.01), A61K 8/92 (2006.01), A61K 8/27 (2006.01), A61K 8/67 (2006.01), A61K 8/37 (2006.01), A61Q 17/04 (2006.01)
(52) A61K 8/29, A61K 8/31, A61K 8/922, A61K 8/27, A61K 8/678, A61K 8/37, A61Q 17/04
(54) PROTETOR SOLAR
(71) FEITO BRASIL INDÚSTRIA DE PRODUTOS ARTESANAIS LTDA (BR/PR)
(72) BRUNA RODRIGUES SALOMÃO; GIULIO DE CAMARGO PERON

---

(21) BR 10 2021 010041-9 A2

Código 3.1 - Publicação do Pedido de Patente ou de Certificado de Adição de Invenção
(22) 24/05/2021
(51) A61L 27/02 (2006.01), A61L 27/30 (2006.01), A61L 27/56 (2006.01)
(52) A61L 27/02, A61L 27/30, A61L 27/56
(54) MÉTODO DE PREPARAÇÃO DE CIMENTO PARA REPARO ÓSSEO INCORPORADO COM NANOPARTÍCULAS DE HIDROXIAPATITA ENRIQUECIDA COM ESTRÔNCIO, COMPOSIÇÃO DO CIMENTO PARA REPARO ÓSSEO E SEU USO
(71) UNIVERSIDADE DE SÃO PAULO - USP (BR/SP)
(72) EDGARD EDUARD ENGEL; MARÍA SOL BRASSESCO ANNICHINI; ANA PAULA RAMOS

---

(21) BR 10 2021 010045-1 A2

Código 3.1 - Publicação do Pedido de Patente ou de Certificado de Adição de Invenção
(22) 24/05/2021
(51) C12P 7/00 (2006.01)
(52) C12P 7/00

(54) PROCESSO DE OBTENÇÃO DE C-GLICOSÍDEOS A PARTIR DE BIOMASSA LIGNOCELULÓSICA
(71) UNIVERSIDADE DE SÃO PAULO - USP (BR/SP)
(72) BRUNA GREEN RODRIGUES; ANTÔNIO AARÃO SERRA; ANUJ KUMAR; JAYNE CARLOS DE SOUZA BARBOZA; RITA DE CÁSSIA LACERDA BRAMBILLA RODRIGUES; SILVIO SILVERIO DA SILVA

---

(21) BR 10 2021 010050-8 A2

Código 3.1 - Publicação do Pedido de Patente ou de Certificado de Adição de Invenção
(22) 24/05/2021
(51) A23N 5/08 (2006.01)
(52) A23N 5/08, A23N 5/004
(54) CONJUNTO ELETROMECÂNICO PARA BENEFICIAMENTO INTEGRAL DO COCO BABAÇU
(71) LUCIANO SALES OLIVEIRA (BR/DF)
(72) FRNCISCO DAS CHAGAS NUNES CAVALCANTE

---

(21) BR 10 2021 010051-6 A2

Código 3.1 - Publicação do Pedido de Patente ou de Certificado de Adição de Invenção
(22) 24/05/2021
(51) C05D 3/00 (2006.01)
(52) C05D 3/00
(54) PROCESSO DE FABRICAÇÃO E PRODUTO DE NANO FERTILIZANTE
(71) POLLI FERTILIZANTES INDUSTRIA E TRANSPORTES LTDA (BR/PR)
(72) LUIZ OSNI MIRANDA; JOÃO PAULO POLLI

---

(21) BR 10 2021 010052-4 A2

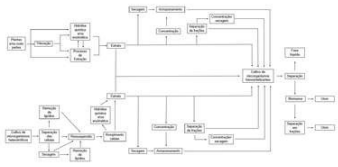

Código 3.1 - Publicação do Pedido de Patente ou de Certificado de Adição de Invenção
(22) 24/05/2021
(51) C12N 1/12 (2006.01), C12N 1/20 (2006.01), C12R 1/89 (2006.01), C12R 1/01 (2006.01)
(54) PROCESSO PARA OBTENÇÃO DE EXTRATOS PROMOTORES DO CRESCIMENTO MICROBIANO DE ORIGEM VEGETAL E DE ORIGEM MICROBIANA, EXTRATOS PROMOTORES DO CRESCIMENTO MICROBIANO, PROCESSO PARA OBTENÇÃO DE BIOMASSA DE MICRORGANISMOS FOTOSSINTETIZANTES, BIOMASSA DE MICRORGANISMOS FOTOSSINTETIZANTES, E USOS DA BIOMASSA DE MICRORGANISMOS FOTOSSINTETIZANTES
(71) UNIVERSIDADE DE SÃO PAULO - USP (BR/SP)
(72) JOÃO CARLOS MONTEIRO DE CARVALHO; ALLAN EIJI TANAKA; ANA LUCÍA MOROCHO-JÁCOME; ELEANE DE ALMEIDA CEZARE GOMES; ÉVELLIN DO ESPIRITO SANTO; LINA SUSANA PÉREZ MORA; MARINA ISHI

(21) BR 10 2021 010053-2 A2	Código 3.1 - Publicação do Pedido de Patente ou de Certificado de Adição de Invenção (22) 24/05/2021 (51) C05D 3/02 (2006.01), C05G 5/10 (2006.01), C05G 5/00 (2006.01) (52) C05D 3/02, C05G 5/10, C05G 5/45 (54) PROCESSO INDUSTRIAL DE FABRICAÇÃO DE NANO FERTILIZANTES (71) POLLI FERTILIZANTES INDUSTRIA E TRANSPORTES LTDA (BR/PR) (72) LUIZ OSNI MIRANDA; JOÃO PAULO POLLI
(21) BR 10 2021 017119-7 A2	Código 3.1 - Publicação do Pedido de Patente ou de Certificado de Adição de Invenção (22) 30/08/2021 (30) 01/09/2020 CN 202010902686.9 (51) H01L 27/32 (2006.01), G09G 3/20 (2006.01), G09G 3/3225 (2006.01), G06F 3/044 (2006.01), H01L 51/50 (2006.01), H01L 51/52 (2006.01) (52) H01L 27/3211, G09G 3/2003, G09G 3/3225, G06F 3/0446, H01L 27/3216, H01L 27/323, H01L 27/3246, H01L 27/3258, H01L 27/326, H01L 27/3276, H01L 51/5012, H01L 51/5036, H01L 51/5209, H01L 51/5225, H01L 51/5237 (54) PAINEL DE DISPLAY E DISPOSITIVO DE DISPLAY (71) BOE TECHNOLOGY GROUP CO., LTD. (CN) (72) HONGLI WANG; CHANG LUO; LEI CHEN; KENING ZHENG; CHEN XU
(21) BR 10 2021 017139-1 A2	Código 3.1 - Publicação do Pedido de Patente ou de Certificado de Adição de Invenção (22) 30/08/2021 (30) 09/10/2020 US 17/067,317 (51) A01D 41/127 (2006.01), G01C 21/00 (2006.01) (52) A01D 41/127, G01C 21/3807, G01C 21/3837, G01C 21/3848, G01C 21/3885 (54) MÁQUINA DE TRABALHO AGRÍCOLA, E, MÉTODO IMPLEMENTADO POR COMPUTADOR PARA CONTROLAR UMA MÁQUINA DE TRABALHO AGRÍCOLA (71) DEERE & COMPANY (US) (72) NATHAN R VANDIKE; BHANU KIRAN REDDY PALLA; NATHAN E. KREHBIEL; DUANE M. BOMLENY
(21) BR 10 2021 017177-4 A2	Código 3.1 - Publicação do Pedido de Patente ou de Certificado de Adição de Invenção (22) 30/08/2021 (30) 09/10/2020 US 17/067,129 (51) A01D 41/127 (2006.01), A01D 57/12 (2006.01), G01C 21/20 (2006.01), G01C 21/00 (2006.01), G01S 19/42 (2006.01), G05D 1/00 (2006.01), G05D 1/02 (2006.01), G08C 17/02 (2006.01)

(52) A01D 41/127, A01D 57/12, G01C 21/20, G01C 21/3826, G01C 21/3885, G01S 19/42, G05D 1/0094, G05D 1/0212, G05D 1/0221, G05D 1/0274, G08C 17/02
(54) MÁQUINA DE TRABALHO AGRÍCOLA, E, MÉTODO IMPLEMENTADO POR COMPUTADOR PARA CONTROLAR UMA MÁQUINA DE TRABALHO AGRÍCOLA
(71) DEERE & COMPANY (US)
(72) NATHAN R VANDIKE; BHANU KIRAN REDDY PALLA; DUANE M. BOMLENY

---

(21) BR 10 2021 017308-4 A2

Código 3.1 - Publicação do Pedido de Patente ou de Certificado de Adição de Invenção
(22) 31/08/2021
(30) 09/10/2020 US 17/066,887
(51) A01B 69/04 (2006.01), A01B 79/00 (2006.01), A01D 41/127 (2006.01), G06V 20/10 (2022.01), G06V 40/10 (2022.01)
(52) A01B 69/008, A01B 79/005, A01D 41/1272, A01D 41/1277, G06V 20/188, G06V 40/10
(54) MÁQUINA DE TRABALHO AGRÍCOLA, E, MÉTODO IMPLEMENTADO POR COMPUTADOR PARA CONTROLAR UMA MÁQUINA DE TRABALHO AGRÍCOLA
(71) DEERE & COMPANY (US)
(72) NOEL W. ANDERSON; NATHAN R. VANDIKE; BHANU KIRAN REDDY PALLA

---

(21) BR 10 2021 017488-9 A2

Código 3.1 - Publicação do Pedido de Patente ou de Certificado de Adição de Invenção
(22) 02/09/2021
(30) 11/09/2020 US 63/077,262; 27/08/2021 US 17/458,841
(51) B61L 27/10 (2022.01), B61L 27/57 (2022.01), G01C 21/20 (2006.01), G01C 21/34 (2006.01), G01C 21/36 (2006.01), G07C 5/00 (2006.01), H04L 67/12 (2022.01)
(52) B61L 27/10, B61L 27/57, G01C 21/20, G01C 21/3461, G01C 21/362, G01C 21/3664, G01C 21/3691, G07C 5/008, H04L 67/12
(54) MÉTODO E SISTEMA DE INICIALIZAÇÃO REMOTO PARA UM SISTEMA DE VEÍCULOS
(71) WESTINGHOUSE AIR BRAKE TECHNOLOGIES CORPORATION (US)
(72) JANMEJAY TRIPATHY; JEFFREY D. KERNWEIN; ANN K. GRIMM; PHILLIP A. BURGART

---

(21) BR 10 2021 018455-8 A2

Código 3.1 - Publicação do Pedido de Patente ou de Certificado de Adição de Invenção
(22) 16/09/2021
(30) 24/05/2021 US 17/327,792

(51) E21B 47/14 (2006.01), G01V 1/40 (2006.01)
(52) E21B 47/14, G01V 1/40
(54) MÉTODO E SISTEMA
(71) HALLIBURTON ENERGY SERVICES, INC. (US)
(72) BRENNO CAETANO TROCA CABELLABRA; RUIJIA WANG; CHUNG CHANG; QINGTAO SUN; YAO GE; XIANG WU; PABLO VIEIRA REGO; MARCO AURÉLIO LUZIO; JOÃO VICENTE GONÇALVES ROCHA

---

(21) BR 10 2021 018497-3 A2

Código 3.1 - Publicação do Pedido de Patente ou de Certificado de Adição de Invenção
(22) 17/09/2021
(30) 03/12/2020 US 17/110,939
(51) C10M 171/06 (2006.01), C10M 177/00 (2006.01), C10N 20/00 (2006.01), B65G 47/44 (2006.01)
(52) C10M 171/06, C10M 177/00, C10N 2020/063, C10N 2020/081, B65G 47/44
(54) LUBRIFICANTE PARA USO EM UM SISTEMA DE ALIMENTAÇÃO DE TREMONHA, E, MÉTODO PARA PRODUZIR UM LUBRIFICANTE
(71) IOWA STATE UNIVERSITY RESEARCH FOUNDATION, INC. (US)
(72) MARTIN THUO; PAUL RAMON GREGORY; BOYCE S. CHANG; CHUANSHEN DU

---

(21) BR 10 2021 022683-8 A2

Diluição de tratamento com ureia (l/1000 kg)	Perda de N como amônia		Perda de N como nitrato		Perda de N como óxido nitroso		Biomassa de trigo	
	Perda de amônia cumulativa (kg de N/ha)	% de economia de N em comparação ao não tratado	Perda de nitrato cumulativa (kg de N/ha)	% de economia de N em comparação ao não tratado	Perda de óxido nitroso cumulativa (kg de N/ha)	% de economia de N em comparação ao não tratado	Biomassa	% de mudança em comparação ao não tratado
Não tratado	11,44		37		0,11		49,5	
1,2	7,9	30,9	40,5	9,5	0,10	9,1	54,1	9,2
1,6	7,86	31,3	38,9	5,1	0,11	0	53,5	8,1
2,4	7,3	36,2	35,7	3,4	0,08	26,3	53,0	7,0

Código 3.1 - Publicação do Pedido de Patente ou de Certificado de Adição de Invenção
(22) 11/11/2021
(30) 21/05/2021 US 17/327,207
(51) C05F 3/00 (2006.01), C05F 5/00 (2006.01), C05F 9/00 (2006.01)
(54) COMPOSIÇÕES ESTABILIZANTES DE NITROGÊNIO
(71) ACTIVE AGRISCIENCE INC. (CA)
(72) RANIL WALIWITIYA

---

(21) BR 10 2021 023787-2 A2

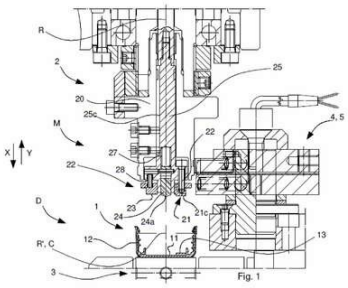

Código 3.1 - Publicação do Pedido de Patente ou de Certificado de Adição de Invenção
(22) 25/11/2021
(30) 02/12/2020 IT 102020000029525
(51) B67B 7/00 (2006.01)
(54) DISPOSITIVO DE CORTE E MÉTODO PARA CORTAR UMA TAMPA
(71) SACMI COOPERATIVA MECCANICI IMOLA SOCIETA' COOPERATIVA (IT)
(72) MATTEO VENTURINI; DAVIDE PENAZZI

(21) BR 10 2022 000733-0 A2

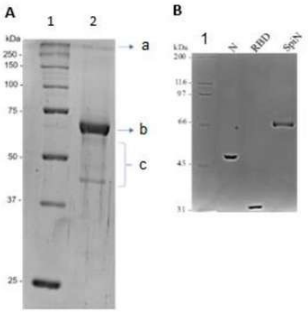

Código 3.1 - Publicação do Pedido de Patente ou de Certificado de Adição de Invenção
(22) 14/01/2022
(51) C07K 19/00 (2006.01), C07K 14/165 (2006.01), C12N 15/62 (2006.01), C12N 15/50 (2006.01), C12P 21/02 (2006.01), A61K 39/215 (2006.01), A61P 31/14 (2006.01)
(54) PROCESSO DE PRODUÇÃO DE PROTEÍNA QUIMÉRICA, PROTEÍNA QUIMÉRICA, GENE, COMPOSIÇÃO IMUNOGÊNICA, E USOS
(66) BR 10 2021 009573-3 17/05/2021
(71) UNIVERSIDADE FEDERAL DE MINAS GERAIS (BR/MG)
(72) RICARDO TOSTES GAZZINELI; SANTUZA MARIA RIBEIRO TEIXEIRA; ANA PAULA SALLES MOURA FERNANDES; FLÁVIO GUIMARÃES DA FONSECA; NATÁLIA SALAZAR DE CASTRO; JÚLIA TEIXEIRA DE CASTRO; NATÁLIA SATCHIKO HOJO DE SOUZA; PATRICK ORESTES DE AZEVEDO

---

(21) BR 10 2022 003579-2 A2

Código 3.1 - Publicação do Pedido de Patente ou de Certificado de Adição de Invenção
(22) 24/02/2022
(30) 20/05/2021 US 17/325,437
(51) E02F 3/28 (2006.01)
(52) E02F 3/28
(54) CONJUNTO DE ACIONAMENTO PARA UM VEÍCULO DE TRABALHO
(71) DEERE & COMPANY (US)
(72) RANDALL L. LONG; LISA R. LLOYD

---

(21) BR 10 2022 006648-5 A2

Código 3.1 - Publicação do Pedido de Patente ou de Certificado de Adição de Invenção
(22) 06/04/2022
(30) 07/04/2021 US 63/171,733; 04/04/2022 US 17/712,348
(51) F16L 1/18 (2006.01), F16L 13/02 (2006.01)
(52) F16L 1/18, F16L 13/02
(54) SISTEMA E MÉTODO PARA COLOCAÇÃO DE TUBO
(71) FRANK'S INTERNATIONAL, LLC (US)
(72) NIGEL LAKEY; BRENNAN DOMEC; JEREMY R. ANGELLE; MATTHEW WEBER

---

(21) BR 10 2022 007297-3 A2

Código 3.1 - Publicação do Pedido de Patente ou de Certificado de Adição de Invenção
(22) 14/04/2022
(30) 21/05/2021 US 17/327,105
(51) H04M 3/42 (2006.01), H04M 3/487 (2006.01)
(52) H04M 3/42042, H04M 3/42059, H04M 3/42093, H04M 3/4878
(54) SISTEMA E MÉTODO PARA PERSONALIZAR O IDIOMA ASSOCIADO

COM CHAMADAS DE SAÍDA
(71) NEUSTAR, INC. (US)
(72) JASON TORREY; GUIDO JONJIE S. SENA JR.; JON PETERSON

---

(21) BR 10 2022 007572-7 A2

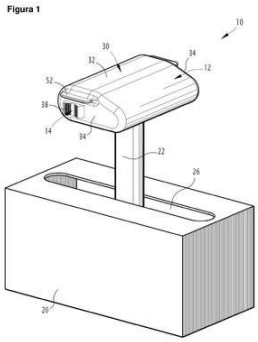

Código 3.1 - Publicação do Pedido de Patente ou de Certificado de Adição de Invenção
(22) 20/04/2022
(30) 21/04/2021 FR 21 04147
(51) B64C 19/02 (2006.01)
(54) DISPOSITIVO DE COMANDO, SISTEMA DE PILOTAGEM, AERONAVE E MÉTODO DE CONTROLE DE UM CONJUNTO DE REDUÇÃO DE ENERGIA MECÂNICA DE UMA AERONAVE
(71) DASSAULT AVIATION (FR)
(72) JÉRÔME LE BORLOCH; FRANÇOIS PINEAU

---

(21) BR 10 2022 009116-1 A2

Código 3.1 - Publicação do Pedido de Patente ou de Certificado de Adição de Invenção
(22) 11/05/2022
(30) 17/05/2021 US 17/322488
(51) A01B 63/111 (2006.01)
(52) A01B 63/111
(54) SISTEMA E MÉTODO PARA AJUSTAR A PRESSÃO DO ATUADOR EM UM IMPLEMENTO AGRÍCOLA
(71) CNH INDUSTRIAL AMERICA LLC (US)
(72) MICHAEL C. CONBOY; CHAD MICHAEL JOHNSON; TREVOR STANHOPE; CHRISTOPHER HUBER

---

(21) BR 10 2022 009170-6 A2

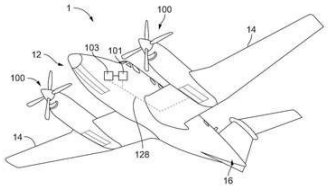

Código 3.1 - Publicação do Pedido de Patente ou de Certificado de Adição de Invenção
(22) 11/05/2022
(30) 17/05/2021 US 17/322,739
(51) H02P 101/30 (2006.01)
(54) SISTEMA PARA UMA AERONAVE, AERONAVE, SISTEMA DE SERVIÇO EM SOLO, E MÉTODO DE MANUTENÇÃO DE UMA AERONAVE
(71) PRATT & WHITNEY CANADA CORP. (CA)
(72) DANIEL MACKAY

---

(21) BR 10 2022 009367-9 A2

Código 3.1 - Publicação do Pedido de Patente ou de Certificado de Adição de Invenção
(22) 13/05/2022
(30) 14/05/2021 EP 21305635.1

(51) H02K 1/12 (2006.01), H02K 1/16 (2006.01), H02K 1/22 (2006.01)
(52) H02K 1/12, H02K 1/16, H02K 1/22
(54) PLACA DE COMPACTAÇÃO, MASSA MAGNÉTICA, ROTOR, ESTATOR, MÁQUINA ELÉTRICA ROTATIVA E SISTEMA DE ACIONAMENTO
(71) GE ENERGY POWER CONVERSION TECHNOLOGY LTD. (GB)
(72) CHRISTOPHE GROSSELIN; LIONEL DURANTAY; CHRISTOPHE GALMICHE

---

(21) BR 10 2022 009653-8 A2

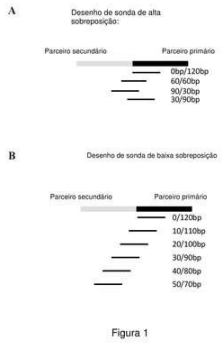

Figura 1

Código 3.1 - Publicação do Pedido de Patente ou de Certificado de Adição de Invenção
(22) 18/05/2022
(30) 20/05/2021 EP EP21175123.5
(51) C12Q 1/6886 (2006.01), C12Q 1/6813 (2006.01)
(54) CONJUNTO DE SONDAS, SONDA, KIT, COMPOSIÇÃO, MÉTODOS PARA DETECÇÃO DE UM GENE DE FUSÃO E/OU SALTO DE ÉXON EM UMA AMOSTRA E PARA DIAGNÓSTICO OU MONITORAMENTO DE UM CÂNCER, E, USO DE UM CONJUNTO DE SONDAS OU DE PELO MENOS UMA SONDA
(71) SOPHIA GENETICS S.A. (CH)
(72) GABRIELA ECCO; XIAOBIN XING; ADRIAN WILLIG; ZHENYU XU

---

(21) BR 10 2022 009675-9 A2

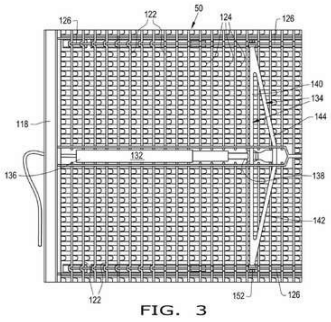

FIG. 3

Código 3.1 - Publicação do Pedido de Patente ou de Certificado de Adição de Invenção
(22) 18/05/2022
(30) 21/05/2021 EP 21.175.433.8
(51) B07B 1/46 (2006.01), B07B 1/50 (2006.01)
(54) ARRANJO DE AJUSTE PARA UMA PENEIRA EM UMA SEGADEIRA AGRÍCOLA
(71) CNH INDUSTRIAL BELGIUM NV (BE)
(72) JONAS DEPRAUW; MICHIEL VANDERSTICHELE; KRIS VANHEE

---

(21) BR 10 2022 009738-0 A2

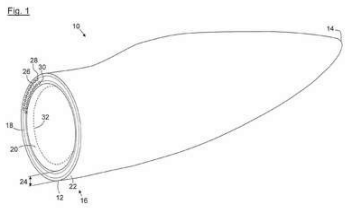

Código 3.1 - Publicação do Pedido de Patente ou de Certificado de Adição de Invenção
(22) 19/05/2022
(30) 21/05/2021 EP 21175376.9
(51) F03D 13/10 (2006.01), F03D 1/06 (2006.01)
(54) ELEMENTO DE PÁ DE ROTOR DE TURBINA EÓLICA COM MONTAGENS DE CONEXÃO
(71) NORDEX ENERGY SE & CO. KG (DE) ; NORDEX BLADE TECHNOLOGY CENTRE APS (DK)
(72) FLEMMING SORENSEN; TIM BEREND BLOCK

(21) BR 10 2022 009815-8 A2	Código 3.1 - Publicação do Pedido de Patente ou de Certificado de Adição de Invenção (22) 19/05/2022 (30) 21/05/2021 EP 21175441.1 (51) A01D 41/127 (2006.01) (52) A01D 41/1276 (54) PENEIRA PARA USO EM UMA COLHEITADEIRA AGRÍCOLA E MÉTODO DE OPERAÇÃO DE UMA PENEIRA EM UMA COLHEITADEIRA AGRÍCOLA (71) CNH INDUSTRIAL BELGIUM NV (BE) (72) JONAS DEPRAUW; KRIS VANHEE
(21) BR 10 2022 009971-5 A2	Código 3.1 - Publicação do Pedido de Patente ou de Certificado de Adição de Invenção (22) 23/05/2022 (30) 24/05/2021 AU 2021901544 (51) E04H 17/10 (2006.01) (52) E04H 17/10 (54) DISPOSITIVO DE CERCA (71) THE TRUSTEE FOR SUTHERLAND TRUST (AU) (72) WILLIAM PETER SUTHERLAND
(21) BR 20 2021 009401-5 U2	Código 3.1 - Publicação do Pedido de Patente ou de Certificado de Adição de Invenção (22) 14/05/2021 (51) A23N 5/03 (2006.01), A23L 2/04 (2006.01), A23N 15/02 (2006.01) (52) A23N 5/03, A23L 2/04, A23N 15/02 (54) LACRE PERFURADOR PARA COCOS IN NATURA (71) AUTENTICOCO COMÉRCIO DE COCOS LTDA (BR/PE) (72) MARCIO RODRIGUES MENGUE
(21) BR 20 2021 009556-9 U2	Código 3.1 - Publicação do Pedido de Patente ou de Certificado de Adição de Invenção (22) 17/05/2021 (51) A47G 9/02 (2006.01), A47C 21/02 (2006.01) (52) A47G 9/0246, A47C 21/022, A47G 9/02, A47G 9/0238 (54) DISPOSIÇÃO CONSTRUTIVA APLICADA EM LENÇOL. (71) ELBER LANDRIN DA SILVA - ME (BR/SP) ; CARLOS BENEDITO NETO (BR/SP) (72) ELBER LANDRIN DA SILVA
(21) BR 20 2021 009559-3 U2	Código 3.1 - Publicação do Pedido de Patente ou de Certificado de Adição de

Invenção
(22) 17/05/2021
(51) E04B 1/04 (2006.01), E04B 1/20 (2006.01), E04B 1/343 (2006.01), E04H 1/02 (2006.01)
(52) E04B 1/04, E04B 1/20, E04B 1/34321, E04B 1/34384, E04H 1/02
(54) SISTEMA CONSTRUTIVO MODULAR COM A UTILIZAÇÃO DE PEÇAS EM ROCHA MACIÇA
(71) JOHN LUCAS THOMAZINI (BR/ES)
(72) JOHN LUCAS THOMAZINI

---

(21) BR 20 2021 009562-3 U2

Código 3.1 - Publicação do Pedido de Patente ou de Certificado de Adição de Invenção
(22) 17/05/2021
(51) A47C 19/02 (2006.01), A47C 19/00 (2006.01), A47C 23/043 (2006.01), A47C 17/86 (2006.01)
(52) A47C 19/021, A47C 19/005, A47C 23/043, A47C 17/86
(54) BOX SOMMIER DE MONTAGEM RÁPIDA
(71) ITABOX INDÚSTRIA E COMÉRCIO DE MÓVEIS DE MADEIRA LTDA (BR/SP)
(72) HEDERSON CAMARGO MANTOVANI

---

(21) BR 20 2021 009570-4 U2

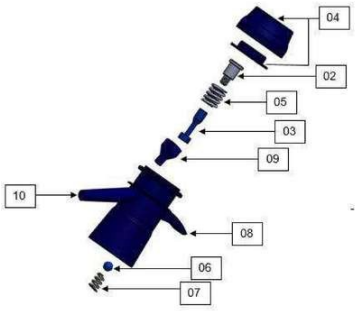

Código 3.1 - Publicação do Pedido de Patente ou de Certificado de Adição de Invenção
(22) 17/05/2021
(51) B65D 83/14 (2006.01), F16K 21/16 (2006.01), A61M 15/00 (2006.01)
(54) VÁLVULA DE ENVASE ISOBÁRICO.
(71) FABRIZZIO CAPECCI (BR/SP) ; LAYS DE ALMEIDA SCHULTZ (BR/SP)
(72) Sigilo de Autor, conforme solicitado e com base no artigo 6º, § 4º da LPI

---

(21) BR 20 2021 009592-5 U2

Código 3.1 - Publicação do Pedido de Patente ou de Certificado de Adição de Invenção
(22) 18/05/2021
(51) E06B 7/14 (2006.01), E06B 7/16 (2006.01), E06B 3/263 (2006.01)
(52) E06B 7/14, E06B 7/16, E06B 3/263
(54) DISPOSIÇÃO CONSTRUTIVA APLICADA EM ESQUADRIA
(71) ANDRÉ DEMARI (BR/RS)
(72) ANDRÉ DEMARI

---

(21) BR 20 2021 009613-1 U2

Código 3.1 - Publicação do Pedido de Patente ou de Certificado de Adição de Invenção
(22) 18/05/2021
(51) A47C 5/00 (2006.01), A47C 4/02 (2006.01)

	(52) A47C 5/005, A47B 2220/0086, A47C 4/021 (54) DISPOSIÇÃO INTRODUZIDA EM BANCO PORTÁTIL, VINCADO E DOBRÁVEL (71) ADOLFO IAN DOLATA (BR/SP) (72) ADOLFO IAN DOLATA
(21) BR 20 2021 009615-8 U2	Código 3.1 - Publicação do Pedido de Patente ou de Certificado de Adição de Invenção (22) 18/05/2021 (51) G09B 23/28 (2006.01), G09B 23/30 (2006.01), A61C 19/04 (2006.01), A61C 19/10 (2006.01) (52) G09B 23/283, G09B 23/30, A61C 19/04, A61C 19/10 (54) MODELO PICTÓRICO, EM VERDADEIRA GRANDEZA, PARA TREINAMENTO E EXECUÇÃO DE ESCULTURA DENTAL (71) FERNANDO SEISHIN HANASHIRO (BR/SP) (72) FERNANDO SEISHIN HANASHIRO
(21) BR 20 2021 009618-2 U2	Código 3.1 - Publicação do Pedido de Patente ou de Certificado de Adição de Invenção (22) 18/05/2021 (51) A01K 1/035 (2006.01), A01K 29/00 (2006.01), A01K 15/02 (2006.01), B65G 69/28 (2006.01) (52) A01K 1/035, A01K 29/00, A01K 15/025, A01K 15/027, B65G 69/28 (54) RAMPA PARA ANIMAIS COM BAÚ INTEGRADO (71) CLAUDIA ALVES AYRES NETTO (BR/SP) ; LIGIA CERRI (BR/SP) (72) CLAUDIA ALVES AYRES NETTO; LIGIA CERRI
(21) BR 20 2021 009622-0 U2	Código 3.1 - Publicação do Pedido de Patente ou de Certificado de Adição de Invenção (22) 18/05/2021 (51) A01K 13/00 (2006.01), B65D 30/00 (2006.01), B65B 3/02 (2006.01), B65B 3/04 (2006.01), B65B 3/28 (2006.01) (52) A01K 13/001, B65D 29/00, B65B 3/02, B65B 3/045, B65B 3/28 (54) DISPOSIÇÃO CONSTRUTIVA APLICADA EM MÁQUINA ENVASADORA (71) MARCIO VINICIUS LACAVA (BR/SP) (72) MARCIO VINICIUS LACAVA; ADRIO RAUL PEREIRA LARGACHA
(21) BR 20 2021 009625-5 U2	Código 3.1 - Publicação do Pedido de Patente ou de Certificado de Adição de Invenção (22) 18/05/2021 (51) A47J 43/07 (2006.01) (52) A47J 43/0722 (54) DISPOSIÇÃO CONSTRUTIVA APLICADA EM BATEDEIRAS

	(71) SEB DO BRASIL PRODUTOS DOMÉSTICOS LTDA (BR/SP) (72) DEMETRIO VIEITEZ OTERO FILHO
(21) BR 20 2021 009640-9 U2	Código 3.1 - Publicação do Pedido de Patente ou de Certificado de Adição de Invenção (22) 18/05/2021 (51) B62D 7/04 (2006.01), B62D 7/14 (2006.01), B60K 17/00 (2006.01), B60B 35/00 (2006.01) (52) B62D 7/04, B62D 7/14, B60K 17/00, B60B 35/00 (54) DISPOSIÇÃO CONSTRUTIVA APLICADA EM KIT CONTROLE DE SUSPENSÃO PNEUMÁTICA PARA EIXO DIRECIONAL E AUTODIRECIONAL. (71) RONNY ZERBIN (BR/SP) (72) RONNY ZERBIN
(21) BR 20 2021 009641-7 U2	Código 3.1 - Publicação do Pedido de Patente ou de Certificado de Adição de Invenção (22) 18/05/2021 (51) B60G 17/052 (2006.01), B60G 11/12 (2006.01), B60G 11/27 (2006.01), B60G 5/04 (2006.01) (52) B60G 17/052, B60G 11/12, B60G 11/27, B60G 5/04, B60G 2202/152, B60G 2300/14 (54) DISPOSIÇÃO CONSTRUTIVA APLICADA EM SUPORTE SUPERIOR DE MOLA PNEUMÁTICA. (71) AMARILDO DE SOUSA ANTUNES (BR/MG) (72) AMARILDO DE SOUSA ANTUNES
(21) BR 20 2021 009808-8 U2	Código 3.1 - Publicação do Pedido de Patente ou de Certificado de Adição de Invenção (22) 20/05/2021 (51) A47C 17/52 (2006.01) (52) A47C 17/52 (54) DISPOSIÇÃO CONSTRUTIVA EM FERRAGEM PARA CAMA ARTICULÁVEL (71) GILMAR ALBERTO GRIZOTTI (BR/RS) (72) GILMAR ALBERTO GRIZOTTI
(21) BR 20 2021 009810-0 U2	Código 3.1 - Publicação do Pedido de Patente ou de Certificado de Adição de Invenção (22) 20/05/2021 (51) E03B 3/02 (2006.01) (52) E03B 3/02 (54) CONFIGURAÇÃO APLICADA EM FILTRO DE ÁGUA DE CHUVA (71) METALURGICA CACUPE - EIRELI (BR/SC)

	(72) PAULO BRISIGHELLI SCHAEFER; MANOEL JOSÉ DA CUNHA JÚNIOR
(21) BR 20 2021 009867-3 U2	Código 3.1 - Publicação do Pedido de Patente ou de Certificado de Adição de Invenção (22) 20/05/2021 (51) A61B 5/00 (2006.01), C12Q 1/6851 (2006.01), G16B 20/00 (2006.01) (52) A61B 5/48, C12Q 1/6851, G16B 20/00 (54) PROCESSO PARA DETERMINAR A IDADE BIOLÓGICA POR MEIO DA AFERIÇÃO ABSOLUTA DO COMPRIMENTO DOS TELÔMEROS (71) ANDRÉIA CONCEIÇÃO MILAN BROCHADO ANTONIOLLI SILVA (BR/MS) ; ADRIVANIO BARANOSKI (BR/MS) (72) ANDREIA CONCEIÇÃO MILAN ANTONIOLLI DA SILVA; ADRIVANIO BARANOSKI
(21) BR 20 2021 009981-5 U2	Código 3.1 - Publicação do Pedido de Patente ou de Certificado de Adição de Invenção (22) 24/05/2021 (51) A61F 5/56 (2006.01), A61B 5/00 (2006.01) (52) A61F 5/566, A61B 5/4557, A61F 2005/563 (54) MATERIAL PLÁSTICO BIOCOMPATÍVEL TERMOMOLDÁVEL (71) MARCOS JOSIAS GIOVANETTI ZUBEK (BR/SC) (72) MARCOS JOSIAS GIOVANETTI ZUBEK
(21) BR 20 2021 010057-0 U2	Código 3.1 - Publicação do Pedido de Patente ou de Certificado de Adição de Invenção (22) 24/05/2021 (51) B66C 1/34 (2006.01) (52) B66C 1/34 (54) DISPOSIÇÕES CONSTRUTIVAS INTRODUZIDAS EM GANCHO (71) METALÚRGICA CROÁCIA EIRELI EPP (BR/PR) (72) DENESON NERI GORGES
(21) BR 20 2021 010058-9 U2	Código 3.1 - Publicação do Pedido de Patente ou de Certificado de Adição de Invenção (22) 24/05/2021 (51) B61B 7/00 (2006.01) (52) B61B 7/00 (54) DISPOSIÇÕES CONSTRUTIVAS INTRODUZIDAS EM TROLE (71) METALÚRGICA CROÁCIA EIRELI EPP (BR/PR) (72) DENESON NERI GORGES

Código 3.2 - Publicação Antecipada

Publicação do pedido depositado, a requerimento do depositante. Aplicam-se as disposições do subitem 3.1.

---

(21) BR 10 2021 021818-5 A2

Código 3.2 - Publicação Antecipada
(22) 29/10/2021
(51) G01N 31/22 (2006.01)
(52) G01N 31/22
(54) COMPOSIÇÃO E MÉTODO DE OBTENÇÃO DE COMPOSIÇÃO DE BIOSSENSOR PARA DETECÇÃO DE AGROQUÍMICOS EM ÁGUA
(71) UFFS - UNIVERSIDADE FEDERAL DA FRONTEIRA SUL (BR/SC)
(72) GISELE LOURO PERES; EDINEIA PAULA SARTORI SCHMITZ; HUDISON LOCH HASKEL; ALINI DE ALMEIDA

---

(21) BR 10 2021 022090-2 A2

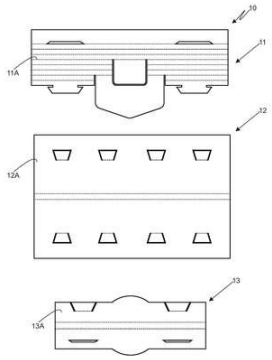

Código 3.2 - Publicação Antecipada
(22) 03/11/2021
(51) B62B 3/14 (2006.01), B62B 5/06 (2006.01)
(52) B62B 3/1408, B62B 5/069, B62B 3/1416, B62B 3/142
(54) KIT DE PROTETORES DESCARTÁVEIS PARA CARRINHO/CESTA DE SUPERMERCADO OU CORRELATO
(71) WANG YUNG HO (BR/SP)
(72) WANG YUNG HO

---

(21) BR 10 2021 022319-7 A2

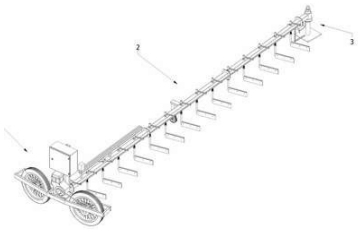

Código 3.2 - Publicação Antecipada
(22) 08/11/2021
(51) F26B 9/10 (2006.01), F26B 11/14 (2006.01)
(52) F26B 9/10, F26B 11/14
(54) MÉTODO E EQUIPAMENTO AUTOMATIZADO PARA MOVIMENTAR GRÃOS
(71) LUIZ ANTONIO DO CARMO ROCHA (BR/MG)
(72) LUIZ ANTONIO DO CARMO ROCHA

---

(21) BR 10 2021 022998-5 A2

Código 3.2 - Publicação Antecipada
(22) 16/11/2021
(51) A61K 31/10 (2006.01), A61K 47/20 (2006.01), A61P 15/18 (2006.01), A61K 9/00 (2006.01)
(52) A61K 31/10, A61K 47/20, A61P 15/18, A61K 9/0056
(54) PROCESSO DE OBTENÇÃO DE FORMULAÇÕES PARA FINS CONTRACEPTIVOS EM ANIMAIS, UTILIZANDO O DIMETANOSSULFONATO

DE ETANO (EDS); FORMULAÇÕES E USO DAS FORMULAÇÕES PARA ADMINISTRAÇÃO ORAL A ANIMAIS
(71) UNIVERSIDADE ESTADUAL PAULISTA JULIO DE MESQUITA FILHO (BR/SP)
(72) CIBELE DOS SANTOS BORGES; ANA FLÁVIA QUIARATO LOZANO; LETHÍCIA VALENCISE; WILMA DE GRAVA KEMPINAS; PATRÍCIA VILLELA E SILVA; JORGE WILLIAN FRANCO DE BARROS

---

(21) BR 10 2021 023629-9 A2

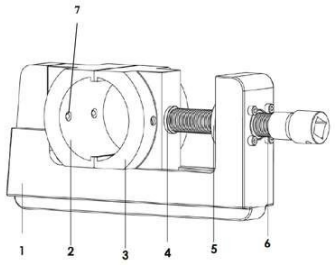

Código 3.2 - Publicação Antecipada
(22) 24/11/2021
(51) H02G 1/12 (2006.01), H02G 1/00 (2006.01)
(52) H02G 1/12, H02G 1/005
(54) CABEÇOTE DECAPADOR DE CABOS
(71) COMPANHIA PAULISTA DE FORÇA E LUZ (BR/SP) ; RESTART INDUSTRIA COMERCIO IMPORTACAO EXPORTACAO DE EQUIPAMENTOS E ACESSORIOS ELETRICOS LTDA (BR/RS) ; UNIVERSIDADE ESTADUAL DE CAMPINAS (BR/SP)
(72) ELIEZER SILVA FRANCO; RONALDO ANTONIO RONCOLATTO; ANDRÉ LUIS MULLER; RODRIGO VILLA VERDE; MATEUS MILANO VIEIRA DA FONSECA; JOSÉ LUIZ PEREIRA BRITTES; MILTON SHOITI MISUTA; SANDRA FRANCISCA BEZERRA GEMMA

---

(21) BR 10 2021 024153-5 A2

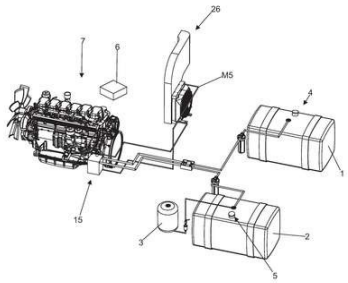

Código 3.2 - Publicação Antecipada
(22) 30/11/2021
(51) F02M 43/00 (2006.01)
(52) F02M 43/00
(54) SISTEMA DE ALIMENTAÇÃO DE ETANOL E BIODIESEL PARA MOTOR CICLO DIESEL
(71) DARIO DONIZETE SOUSA (BR/SP)
(72) DARIO DONIZETE SOUSA

---

(21) BR 10 2022 002260-7 A2

Código 3.2 - Publicação Antecipada
(22) 07/02/2022
(51) A01B 39/18 (2006.01)
(52) A01B 39/18
(54) DISPOSIÇÃO INTRODUZIDA EM ROÇADEIRA AGRÍCOLA, APLICADA AO CORTE DE GRAMÍNEAS EM UMA CULTURA PERENE OU ANUAL
(71) HM AGRONEGOCIOS LTDA (BR/SP)
(72) HUDSON APARECIDO MARTINS

(21) BR 10 2022 004827-4 A2

Código 3.2 - Publicação Antecipada
(22) 16/03/2022
(51) C01B 7/03 (2006.01), C01G 9/06 (2006.01), C01G 49/14 (2006.01)
(52) C01B 7/035, C01G 9/06, C01G 49/14
(54) PROCESSO DE RECUPERAÇÃO E REGENERAÇÃO DO ÁCIDO CLORÍDRICO COM PRODUÇÃO DE SULFATOS
(71) ANTÔNIO CARVALHO TORRES (BR/MG)
(72) ANTÔNIO CARVALHO TORRES

(21) BR 10 2022 006844-5 A2

Código 3.2 - Publicação Antecipada
(22) 08/04/2022
(51) A01M 7/00 (2006.01)
(52) A01M 7/0042, A01M 7/0089
(54) SISTEMA, DISPOSITIVO E MÉTODO PARA IDENTIFICAÇÃO DE PLANTAS E CONTROLE DE PULVERIZAÇÃO
(71) EIRENE PROJETOS E CONSULTORIA LTDA (BR/RS)
(72) EDUARDO MARCKMANN; GABRIEL DE MORAIS BORGES; DIÓGENES DOS SANTOS MACHADO; ARTUR STEIN FIEGENBAUM

(21) BR 10 2022 008388-6 A2

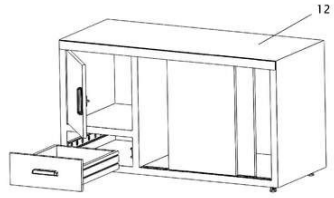

Código 3.2 - Publicação Antecipada
(22) 29/04/2022
(51) F16B 1/00 (2006.01)
(52) F16B 1/00, A47B 2200/00, A47B 2230/00
(54) SISTEMA DE MONTAGEM APLICÁVEL A COMPONENTES DE MÓVEIS E DIVISÓRIAS
(71) GILBERTO VIEIRA DA COSTA (BR/RS)
(72) GILBERTO VIEIRA DA COSTA

(21) BR 10 2022 009023-8 A2

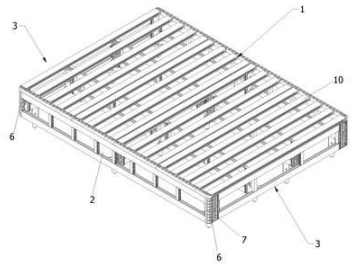

Código 3.2 - Publicação Antecipada
(22) 10/05/2022
(51) A47C 19/02 (2006.01), B29B 11/08 (2006.01), A47C 19/00 (2006.01)
(52) A47C 19/025, B29B 11/08, A47C 19/00, A47C 19/02, A47C 19/021, A47C 19/005
(54) CAMA BOX MONTÁVEL
(71) BRASILBOX INDÚSTRIA E COMÉRCIO DE MÓVEIS PLÁSTICOS LTDA (BR/MS)
(72) ANTONIO APARECIDO SERINI

(21) BR 10 2022 009269-9 A2

Código 3.2 - Publicação Antecipada
(22) 12/05/2022
(51) B23K 9/12 (2006.01), B23K 9/133 (2006.01), B23K 9/007 (2006.01), B23K

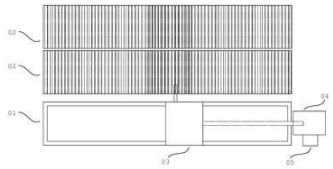

9/16 (2006.01)
(52) B23K 9/12, B23K 9/133, B23K 9/007, B23K 9/16
(54) DISPOSIÇÃO INTRODUZIDA EM DISPOSITIVO DE APLICAÇÃO DE PONTOS DE SOLDA EM PEÇAS CILINDRICAS
(71) LUIS ANTÔNIO FRUGERI (BR/SP)
(72) LUIS ANTÔNIO FRUGERI

---

(21) BR 10 2022 010121-3 A2

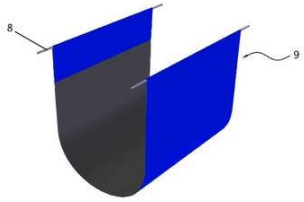

Código 3.2 - Publicação Antecipada
(22) 24/05/2022
(51) A01G 31/02 (2006.01)
(52) A01G 31/02
(54) CALHA FLEXÍVEL E CONTÍNUA PARA CULTIVO DE PLANTAS
(71) SABIÁ COBERTURAS AGRÍCOLAS LTDA. (BR/RS)
(72) ADEMIR FRANCO

---

(21) BR 10 2022 010703-3 A2

Código 3.2 - Publicação Antecipada
(22) 01/06/2022
(51) G01N 1/22 (2006.01)
(52) G01N 1/2273, G01N 2001/2285
(54) MÁQUINA DE DETECÇÃO DE GASES POR AMOSTRAGEM
(71) NOVEL SERVICOS INDUSTRIAIS LTDA - ME (BR/SP)
(72) FILIPE AUGUSTO MIQUILINO FERREIRA

---

(21) BR 10 2022 011472-2 A2

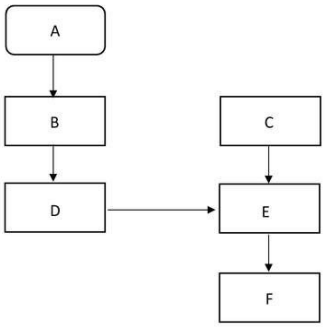

Código 3.2 - Publicação Antecipada
(22) 10/06/2022
(51) E01B 9/68 (2006.01), E01B 7/22 (2006.01), E01B 9/32 (2006.01), E01B 9/60 (2006.01)
(52) E01B 9/681, E01B 9/685, E01B 7/22, E01B 9/32, E01B 9/60
(54) PROCESSO DE FABRICAÇÃO DE GALOCHA E GALOCHA
(71) WIRKLICH INDUSTRIA DE PLÁSTICOS LTDA. (BR/RS)
(72) MARCELO SPERB; HENRIQUE VIANA CORTE; FAUSTO KAUER; RUGART RAMBO SCHARDONG

---

(21) BR 10 2022 011980-5 A2

Código 3.2 - Publicação Antecipada
(22) 17/06/2022
(51) A01N 45/02 (2006.01), A01P 1/00 (2006.01)
(52) A01N 45/02
(54) PROCESSO DE TRANSFORMAÇÃO DA GOMA DE RESINA DE PINUS EM SAIS PARA USO EM PLANTAS, ANIMAIS E HUMANOS
(71) LUIS OLIVEIRA LOPES ME (BR/MG)

(72) LUIS OLIVEIRA LOPES

(21) BR 10 2022 013036-1 A2

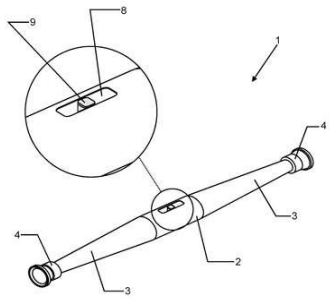

Código 3.2 - Publicação Antecipada

(22) 29/06/2022

(51) H01R 4/48 (2006.01), H01R 4/52 (2006.01)

(52) H01R 4/4872, H01R 4/52

(54) APERFEIÇOAMENTO EM EMENDA AUTOTRAVANTE

(71) MACLEAN POWER SYSTEMS DO BRASIL LTDA (BR/SP)

(72) VALTERLEI MORO MININI; JOSE EDUARDO MORAES

(21) BR 10 2022 014199-1 A2

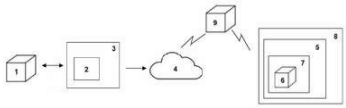

Código 3.2 - Publicação Antecipada

(22) 19/07/2022

(51) G05B 15/02 (2006.01), G05B 19/05 (2006.01), G06F 16/958 (2006.01), G06F 16/955 (2006.01), G06F 16/957 (2006.01), G06F 7/00 (2006.01)

(52) G05B 15/02, G05B 19/05, G06F 16/958, G06F 16/955, G06F 16/957, G06F 7/00

(54) SISTEMA E MÉTODO PARA APRIMORAMENTO DA APLICAÇÃO DE TAGS

(71) QUERO-QUERO VERDECARD INSTITUIÇÃO DE PAGAMENTO S.A. (BR/RS)

(72) CARLA FERNANDES BAGATINI; ISRAEL SCHAIDHAUER DIAS

(21) BR 10 2022 014242-4 A2

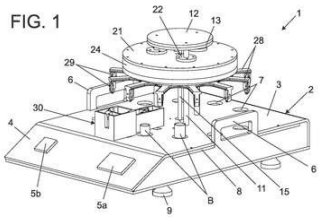

Código 3.2 - Publicação Antecipada

(22) 19/07/2022

(51) B05C 3/02 (2006.01), G01N 1/28 (2006.01)

(52) B05C 3/02, G01N 1/2813

(54) EQUIPAMENTO DEPOSITOR E ANALISADOR DE FILMES FINOS, SEU FUNCIONAMENTO E SEU PROCESSO DE DEPOSIÇÃO E ANÁLISE DE AMOSTRAS

(71) AUTOSCIENCE TECHNOLOGIES PROJETOS E CONSULTORIA LTDA. (BR/SP)

(72) RODRIGO MENDES GEROSA; DUNIESKYS ROBERTO GONZALEZ LARRUDE; GUSTAVO GIMENEZ PARRA; MATHEUS SUENSON CARDOSO; DOGO FAVERO STOLFO

(21) BR 10 2022 014370-6 A2

Código 3.2 - Publicação Antecipada

(22) 20/07/2022

(51) G07C 11/00 (2006.01)

(52) G07C 11/00

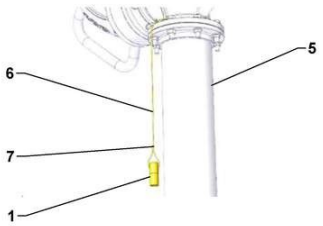

(54) SISTEMA DE SEGURANÇA POR CHAVE DE VALIDAÇÃO
(71) TSPRO FABRICAÇÃO DISTRIBUIÇÃO E REPRESENTAÇÃO DE EQUIPAMENTOS INDUSTRIAIS LTDA (BR/SP) ; PHD MASTER CONSULTORIA LTDA (BR/RJ) ; NKL PRODUTOS ELETRONICOS LTDA (BR/SC)
(72) FABIO CESAR KNIHS; ROBERTO DE MOURA ESTEVAO; GENTILE TATIANO FACHINELLI

---

(21) BR 10 2022 014579-2 A2

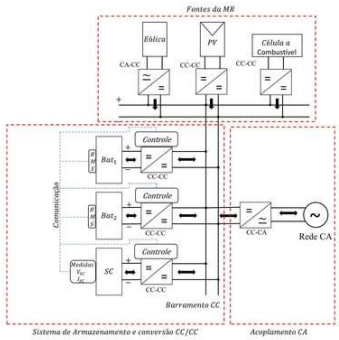

Código 3.2 - Publicação Antecipada
(22) 22/07/2022
(51) H02J 1/10 (2006.01), H02J 7/00 (2006.01), H02J 7/34 (2006.01)
(52) H02J 1/10, H02J 7/00, H02J 7/34
(54) SISTEMA E MÉTODO DE CONTROLE APLICADO EM CONVERSOR BIDIRECIONAL MODULAR PARA GERENCIAMENTO DE SISTEMA DE ARMAZENAMENTO DE ENERGIA DO TIPO HÍBRIDO
(71) FUNDAÇÃO PARQUE TECNOLÓGICO ITAIPU - BRASIL (BR/PR)
(72) FERNANDO MARCOS DE OLIVEIRA; NATHALIE DANREE BUSTI; TALES GOTTLIEB JAHN; DANIEL AUGUSTO CANTANE

---

(21) BR 10 2022 014769-8 A2

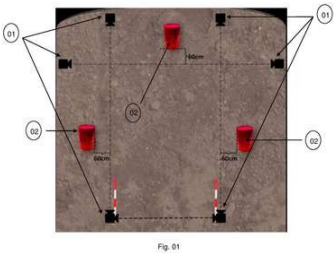

Código 3.2 - Publicação Antecipada
(22) 26/07/2022
(51) G07C 1/24 (2006.01), A63K 3/04 (2006.01)
(52) G07C 1/24, A63K 3/046
(54) SISTEMA DE CRONOMETRAGEM DE PROVAS EQUESTRES
(71) EQUS PERFORMANCE LTDA (BR/SP)
(72) CAROLINA MASSA MARINS FANTON

---

(21) BR 10 2022 015108-3 A2

Código 3.2 - Publicação Antecipada
(22) 29/07/2022
(51) C12N 11/10 (2006.01), B09C 1/10 (2006.01), C12N 1/26 (2006.01), C12R 1/265 (2006.01), C12R 1/01 (2006.01)
(54) BIOESFERAS DE QUITOSANA CONTENDO BACTÉRIAS IMOBILIZADAS PARA BIORREMEDIAÇÃO DE SOLOS CONTAMINADOS COM HIDROCARBONETOS
(71) UNIVERSIDADE FEDERAL DO CEARÁ (BR/CE)
(72) VÂNIA MARIA MACIEL MELO; BELLA GISELLY TORRES ALVES; DENISE CAVALCANTE HISSA

---

(21) BR 10 2022 015165-2 A2

Código 3.2 - Publicação Antecipada

(22) 29/07/2022
(51) G01N 3/04 (2006.01), G01N 3/02 (2006.01), G01N 3/08 (2006.01), G01N 3/62 (2006.01)
(52) G01N 3/04, G01N 3/02, G01N 3/08, G01N 3/62
(54) CORPO DE PROVA, PISTÃO DE ENSAIO, BASE DE ENSAIO, CONJUNTO DE ENSAIO E MÉTODO DE FABRICAÇÃO DE CORPO DE PROVA
(71) LUIZ CLÁUDIO ELECE RIBEIRO (BR/RJ)
(72) LUIZ CLÁUDIO ELECE RIBEIRO

---

(21) BR 10 2022 015201-2 A2

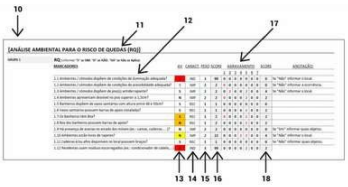

Código 3.2 - Publicação Antecipada
(22) 30/07/2022
(51) G16Y 40/35 (2006.01), G16Y 40/50 (2006.01), G09B 29/00 (2006.01), G16Z 99/00 (2006.01), G09B 25/04 (2006.01), G09B 25/06 (2006.01), G08B 31/00 (2006.01), G09B 7/00 (2006.01), G01C 11/00 (2006.01), G03B 37/00 (2006.01), G06V 40/20 (2022.01), G06F 16/532 (2006.01), G06V 10/26 (2022.01), G06V 10/46 (2022.01), G06V 40/10 (2022.01), G06V 10/10 (2022.01), G06V 10/22 (2022.01), G06V 10/25 (2022.01)
(52) G16Y 40/35, G16Y 40/50, G09B 29/00, G16Z 99/00, G09B 25/04, G09B 25/06, G08B 31/00, G09B 7/00, G01C 11/00, G03B 37/00, G06V 40/20, G06F 16/532, G06V 10/26, G06V 10/46, G06V 40/10, G06V 10/10, G06V 10/22, G06V 10/25
(54) SISTEMA DE AVALIAÇÃO PARA IDENTIFICAÇÃO DE RISCOS AMBIENTAIS RESIDENCIAIS E PREVENÇÃO DE ACIDENTES DOMÉSTICOS
(71) CHC COMERCIO E SERVIÇOS TECNOLOGICOS LTDA (BR/DF)
(72) BENEDITO DE SOUZA BEZERRA DA SILVA

---

(21) BR 10 2022 015286-1 A2

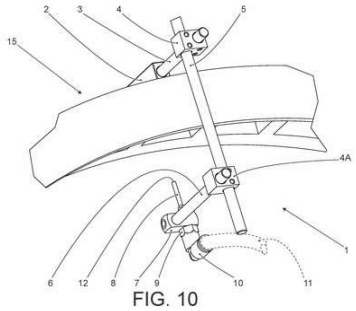

Código 3.2 - Publicação Antecipada
(22) 02/08/2022
(51) D04B 15/28 (2006.01)
(52) D04B 15/28
(54) DISPOSITIVO PARA LIMPEZA DAS AGULHAS PARA MÁQUINAS CIRCULARES DE GRANDE DIÂMETRO
(71) NS IMPORTAÇÃO E COMÉRCIO EIRELI (BR/SC)
(72) MAURELIO VITORINO NUNES

---

(21) BR 10 2022 015713-8 A2

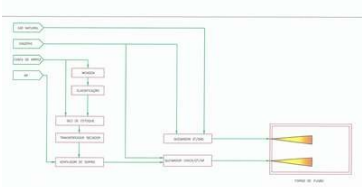

Código 3.2 - Publicação Antecipada
(22) 09/08/2022
(51) C10L 5/44 (2006.01), F23K 3/00 (2006.01)
(52) C10L 5/445, C10L 2290/08, C10L 2290/28, F23K 3/00
(54) CASCA DE ARROZ MOÍDA OU NÃO COMO USO DE COMBUSTÍVEL PARA FORNOS DE VIDRO, VIDRADOS E SIMILARES, EM SUBSTITUIÇÃO

DE COMBUSTÍVEIS FÓSSEIS
(71) DENNIS RICARDO RIBEIRO (BR/SP)
(72) ENRIQUE RUBEN BONIFACIO

---

(21) BR 10 2022 015773-1 A2

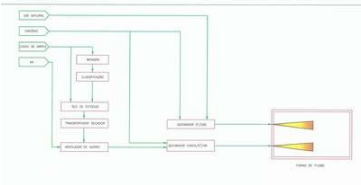

Código 3.2 - Publicação Antecipada
(22) 09/08/2022
(51) C10L 5/44 (2006.01), F23K 3/00 (2006.01)
(52) C10L 5/445, C10L 2290/08, C10L 2290/28, F23K 3/00
(54) CASCA DE ARROZ MOÍDA OU NÃO COMO USO DE COMBUSTÍVEL PARA FORNOS DE SILICATOS ESTACIONÁRIOS OU ROTATIVOS, EM SUBSTITUIÇÃO DE COMBUSTÍVEIS FÓSSEIS
(71) DENNIS RICARDO RIBEIRO (BR/SP)
(72) ENRIQUE RUBEN BONIFACIO

---

(21) BR 10 2022 016825-3 A2

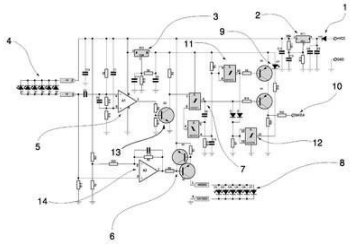

Código 3.2 - Publicação Antecipada
(22) 23/08/2022
(51) H03K 17/26 (2006.01), H03K 19/013 (2006.01), H03K 17/22 (2006.01), H03K 17/30 (2006.01), G06M 15/00 (2006.01)
(52) H03K 17/26, H03K 19/0133, H03K 17/22, H03K 17/30, G06M 15/00
(54) DISPOSITIVO SENSOR DE PASSAGEM PARA SEMENTES
(71) B. B. GOULARTE ME (BR/PR)
(72) BRUNO BATICIOTO GOULARTE

---

(21) BR 10 2022 017344-3 A2

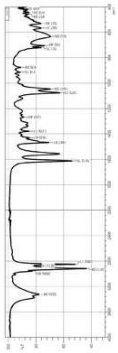

Código 3.2 - Publicação Antecipada
(22) 30/08/2022
(51) A61K 8/68 (2006.01), C07C 205/40 (2006.01), A61Q 5/00 (2006.01), A61Q 19/00 (2006.01)
(52) A61K 8/68, C07C 205/40, A61Q 5/00, A61Q 19/00
(54) COMPOSTO POLIFUNCIONALIZADO ANÁLOGO À CERAMIDAS E SEU USO
(71) AQIA QUIMICA INOVATIVA LTDA. (BR/SP)
(72) ALAOR PEREIRA LINO; ALEXANDRA MACEDO WENDLER; FABRICIO ALMEIDA DE SOUSA

---

(21) BR 10 2022 018012-1 A2

Código 3.2 - Publicação Antecipada
(22) 09/09/2022
(51) E04G 15/06 (2006.01)
(52) E04G 15/06
(54) GABARITO HIDRÁULICO

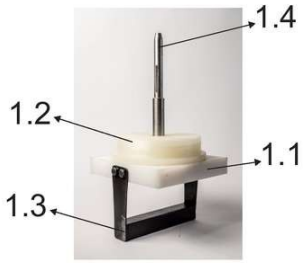

(71) SALATINI SOLUÇÕES TÉCNICAS EIRELI (BR/MG)
(72) MARCOS PAULO SALATINI

---

(21) BR 10 2022 018437-2 A2

Código 3.2 - Publicação Antecipada
(22) 14/09/2022
(30) 16/09/2021 JP 2021-150760
(51) C08K 3/10 (2006.01), C08K 3/105 (2006.01), C08K 5/00 (2006.01), C08K 5/09 (2006.01), B32B 27/08 (2006.01), B32B 27/36 (2006.01)
(52) C08K 3/10, C08K 3/105, C08K 5/0091, C08K 5/09, B32B 27/08, B32B 27/36
(54) MODIFICADOR PARA UMA PELÍCULA DE RESINA À BASE DE POLIÉSTER, COMPOSIÇÃO DE RESINA À BASE DE POLIÉSTER, PELÍCULA DE RESINA À BASE DE POLIÉSTER E PELÍCULA DE MÚLTIPLAS CAMADAS
(71) TAKEMOTO YUSHI KABUSHIKI KAISHA (JP)
(72) YUSUKE NISHI

---

(21) BR 10 2022 018650-2 A2

Código 3.2 - Publicação Antecipada
(22) 16/09/2022
(51) G01N 1/28 (2006.01), G01N 33/493 (2006.01)
(52) G01N 1/2813, G01N 33/493, G01N 1/28, G01N 2001/2826
(54) DISPOSITIVO DE AMOSTRAGEM, CONJUNTO DE CÁPSULAS E SUAS APLICAÇÕES
(71) RELOAD HEALTH DEVICES LTDA (BR/SP) ; MARIANA ZUCCHERATO BOCATO KIMACHI (BR/SP) ; FERNANDO BARBOSA JÚNIOR (BR/SP) ; REVERSON FERNANDES QUERO (BR/SP)
(72) MARIANA ZUCCHERATO BOCATO KIMACHI; REVERSON FERNANDES QUERO; ANTHONY ALEXANDRE WEIL

---

(21) BR 10 2022 019143-3 A2

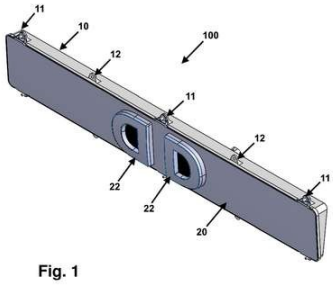

Fig. 1

Código 3.2 - Publicação Antecipada
(22) 23/09/2022
(51) G09F 13/04 (2006.01), G09F 21/00 (2006.01), G09F 21/04 (2006.01)
(52) G09F 13/0404, G09F 21/00, G09F 21/04
(54) DISPOSITIVO PARA LOGOTIPO ILUMINADO APLICADO EM IMPLEMENTOS RODOVIÁRIOS
(71) MAURICIO BALBINOT (BR/RS)
(72) MAURICIO BALBINOT

(21) BR 10 2022 019331-2 A2

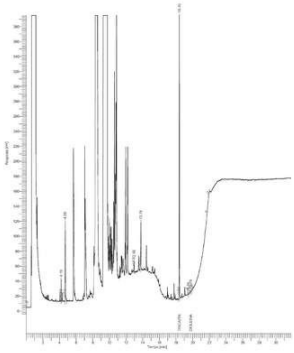

Código 3.2 - Publicação Antecipada
(22) 26/09/2022
(51) C10L 1/02 (2006.01), C10L 1/10 (2006.01)
(52) C10L 1/026, C10L 1/10, C10L 2200/0476, C10L 2230/081, C10L 2230/14
(54) COMPOSIÇÃO DE BIODIESEL
(71) BSBIOS INDÚSTRIA E COMÉRCIO DE BIODIESEL SUL BRASIL S.A. (BR/RS)
(72) ANDRE LUIZ ROLL; IGOR MANFIO DE LIMA

(21) BR 10 2022 019345-2 A2

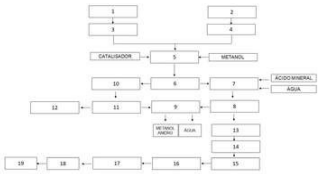

Código 3.2 - Publicação Antecipada
(22) 26/09/2022
(51) C10L 1/02 (2006.01), C10L 1/10 (2006.01), C07C 67/03 (2006.01), C11B 3/00 (2006.01)
(52) C10L 1/026, C10L 1/10, C10L 2200/0476, C10L 2230/081, C10L 2230/14, C10L 2290/542, C10L 2290/543, C10L 2290/547, C07C 67/03, C11B 3/00
(54) PROCESSO DE PRODUÇÃO DE BIODIESEL
(71) BSBIOS INDÚSTRIA E COMÉRCIO DE BIODIESEL SUL BRASIL S.A. (BR/RS)
(72) ANDRE LUIZ ROLL; IGOR MANFIO DE LIMA

(21) BR 10 2022 019777-6 A2

Código 3.2 - Publicação Antecipada
(22) 29/09/2022
(51) A23L 25/00 (2006.01)
(52) A23L 25/20
(54) MÉTODO DE CHANFRO DA MACADAMIA EM CASCA PARA RETIRADA E ADIÇÃO DE SABORES NA AMENDOA
(71) LINEU VALENTE SOARES (BR/SP) ; SHIZUO SHIMADA (BR/SP)
(72) LINEU VALENTE SOARES; SHIZUO SHIMADA

(21) BR 10 2022 019998-1 A2

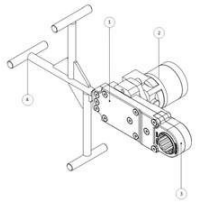

FIGURA 1

QUADRO DE LEGENDAS	
Item	**Descrição**
1	Corpo
2	Motor
3	Cabeça Intercambiável
4	Alça

Código 3.2 - Publicação Antecipada
(22) 03/10/2022
(51) E21B 23/00 (2006.01)
(52) E21B 23/00
(54) PARAFUSADEIRA VAZADA DE CABEÇA INTERCAMBIÁVEL E MAGNÉTICA PARA ATUAÇÕES SUBMARINAS E MANIPULAÇÃO POR VEÍCULO REMOTAMENTE OPERADO (ROV)
(71) MECUS METAL CALDERARIA E USINAGEM LTDA (BR/RJ)
(72) MIKELLI MARQUES PESSANHA; LUCAS FRANÇA DE SOUZA

(21) BR 13 2022 016288-2 E2

Código 3.2 - Publicação Antecipada

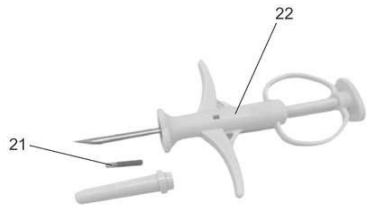

(22) 16/08/2022
(51) G09F 3/00 (2006.01), A01K 27/00 (2006.01)
(52) G09F 3/00, A01K 27/00
(54) APERFEIÇOAMENTOS EM SISTEMA PARA REGISTRO NACIONAL DE ANIMAIS DE ESTIMAÇÃO E RESPECTIVO MEIO DE IDENTIFICAÇÃO/LOCALIZAÇÃO.
(61) BR 10 2019 027372-0 19/12/2019
(71) CARLOS ALBERTO ALZEMAN FABBRO (BR/SP)
(72) CARLOS ALBERTO ALZEMAN FABBRO

---

(21) BR 13 2022 016975-5 E2

Código 3.2 - Publicação Antecipada
(22) 25/08/2022
(51) G06Q 20/06 (2006.01), G06Q 20/30 (2006.01), G06Q 40/02 (2006.01), G07F 19/00 (2006.01)
(52) G06Q 20/06, G06Q 20/30, G06Q 40/02, G07F 19/00
(54) SISTEMA DE FLUXO DE LIQUIDEZ VAREJISTA DE VALOR E MÉTODO OPERACIONAL
(61) BR 10 2022 009198-6 11/05/2022
(71) VALTER MAGELA PONTES (BR/SP)
(72) VALTER MAGELA PONTES

---

(21) BR 13 2022 017171-7 E2

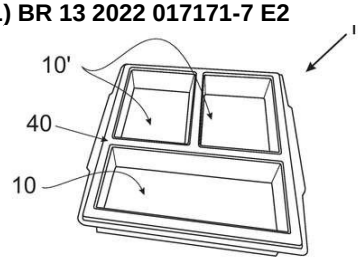

Código 3.2 - Publicação Antecipada
(22) 26/08/2022
(51) B65D 5/24 (2006.01), B65D 5/42 (2006.01), B65D 77/20 (2006.01), B65D 65/40 (2006.01)
(52) B65D 5/246, B65D 5/4275, B65D 5/4295, B65D 77/2024, B65D 65/40, B65D 5/4266
(54) APERFEIÇOAMENTO INTRODUZIDO EM EMBALAGEM PARA REFEIÇÃO PRONTA
(61) BR 10 2021 021714-6 28/10/2021
(71) SCUADRA EMBALAGENS DIFERENCIADAS INDÚSTRIA E COMÉRCIO LTDA. (BR/SP)
(72) LUIZ ANTONIO SILVEIRA; ANDRE LUIZ RODRIGUES DE SOUZA

---

(21) BR 20 2021 020897-5 U2

Código 3.2 - Publicação Antecipada
(22) 18/10/2021
(51) E04G 9/05 (2006.01)
(52) E04G 9/05
(54) DISPOSIÇÃO TECNICA E CONSTRUTIVA INTRODUZIDA EM FORMAS PARA FUNDAÇÕES FABRICADAS EM POLIESTIRENO EXPANDIDO - EPS
(71) VALTER CESAR DUTRA E SILVA (BR/DF)

(72) VALTER CESAR DUTRA E SILVA

(21) BR 20 2021 023993-5 U2

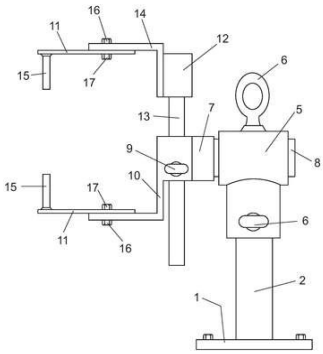

Código 3.2 - Publicação Antecipada

(22) 29/11/2021

(51) G01L 3/22 (2006.01), B25H 1/00 (2006.01)

(54) DISPOSIÇÃO CONSTRUTIVA APLICADA EM SUPORTE DE BANCADA DE MOTOR DE MOTOCICLETA

(71) VANDERLAN DE OLIVEIRA ROCHA (BR/SP)

(72) VANDERLAN DE OLIVEIRA ROCHA

(21) BR 20 2022 002027-8 U2

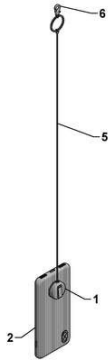

Código 3.2 - Publicação Antecipada

(22) 02/02/2022

(51) B60R 11/02 (2006.01), A47G 29/08 (2006.01)

(54) DISPOSIÇÃO CONSTRUTIVA APLICADA EM SUPORTE RETRÁTIL ANTI-IMPACTO PARA CELULAR

(71) ELINE GOMES DE BARROS DOS SANTOS (BR/AM)

(72) ELINE GOMES DE BARROS DOS SANTOS

(21) BR 20 2022 005237-4 U2

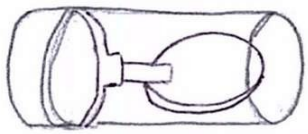

Código 3.2 - Publicação Antecipada

(22) 21/03/2022

(51) G01N 1/02 (2006.01), A61B 10/00 (2006.01)

(54) COLETOR DE FEZES HUMANA COM DISPOSITIVO RETRÁTIL

(71) SERGIO ABRAMOFF (BR/RJ)

(72) SERGIO ABRAMOFF

(21) BR 20 2022 006787-8 U2

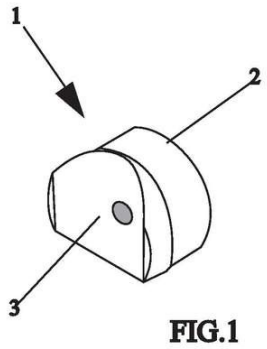

FIG.1

Código 3.2 - Publicação Antecipada

(22) 08/04/2022

(51) E04G 17/00 (2006.01)

(54) SUPORTE PARA FIXAÇÃO DOS TUBOS QUE COMPÕEM AS ESCADAS DE PISCINAS

(71) STL INDUSTRIA E COMERCIO DE ACESSORIOS PARA PISCINAS LTDA - ME (BR/SP)

(72) TULIO DE CASTRO CARREIRA

(21) BR 20 2022 007086-0 U2

Código 3.2 - Publicação Antecipada

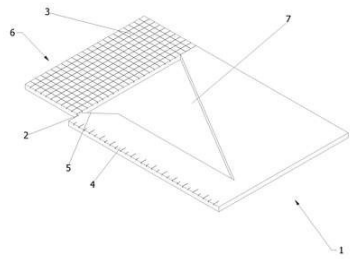

(22) 13/04/2022
(51) B43L 7/027 (2006.01)
(52) B43L 7/027
(54) DISPOSIÇÃO INTRODUZIDA EM ESQUADRO
(71) MARIA FERNANDA TEIXEIRA (BR/RS)
(72) MARIA FERNANDA TEIXEIRA

---

(21) BR 20 2022 009927-3 U2

Código 3.2 - Publicação Antecipada
(22) 20/05/2022
(51) E04F 21/24 (2006.01), A43C 19/00 (2006.01)
(52) E04F 21/247, A43C 19/00
(54) DISPOSIÇÃO CONSTRUTIVA APLICADA EM SAPATO COM PREGOS PARA A APLICAÇÃO DE PISOS AUTONIVELANTE
(71) DUPOL SOLUÇÕES EM FERRAMENTAS LTDA (BR/SP)
(72) DUILIO POSO LOPES

---

(21) BR 20 2022 010194-4 U2

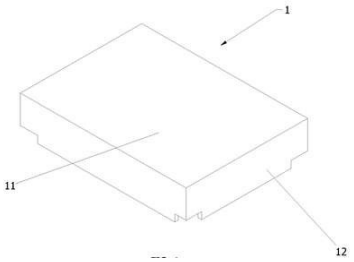

Código 3.2 - Publicação Antecipada
(22) 25/05/2022
(51) A47C 31/12 (2006.01), A47G 9/02 (2006.01), A47C 31/10 (2006.01)
(52) A47C 31/123, A47G 9/02, A47C 31/105
(54) DISPOSIÇÃO EM CAPA COM VELCRO PARA CAMA BOX
(71) BRASILBOX INDÚSTRIA E COMÉRCIO DE MÓVEIS PLÁSTICOS LTDA (BR/MS)
(72) ANTONIO APARECIDO SERINI

---

(21) BR 20 2022 010700-4 U2

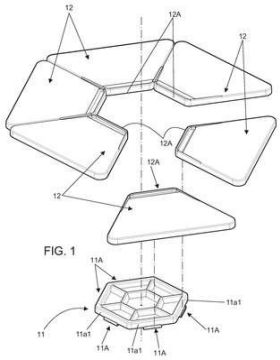

Código 3.2 - Publicação Antecipada
(22) 01/06/2022
(51) A47B 13/08 (2006.01)
(52) A47B 13/088
(54) DISPOSIÇÃO INTRODUZIDA EM DISPOSITIVOS DE MONTAGEM ENTRE MÓDULOS PARA COMPOSIÇÃO DE TAMPO DE MESA ESCOLAR OU DE USO CORRELATO
(71) VITOR FRANCISCO PERETTI (BR/SP)
(72) VITOR FRANCISCO PERETTI

---

(21) BR 20 2022 011481-7 U2

Código 3.2 - Publicação Antecipada
(22) 10/06/2022
(51) E01B 9/68 (2006.01)
(52) E01B 9/68
(54) DISPOSIÇÃO INTRODUZIDA EM GALOCHA DE TRILHOS

(71) WIRKLICH INDUSTRIA DE PLÁSTICOS LTDA. (BR/RS)
(72) MARCELO SPERB; HENRIQUE VIANA CORTE; FAUSTO KAUER; RUGART RAMBO SCHARDONG

---

(21) BR 20 2022 011488-4 U2

Código 3.2 - Publicação Antecipada
(22) 10/06/2022
(51) E01B 9/68 (2006.01)
(52) E01B 9/68
(54) DISPOSIÇÃO INTRODUZIDA EM GALOCHA ADAPTÁVEL
(71) WIRKLICH INDUSTRIA DE PLÁSTICOS LTDA. (BR/RS)
(72) MARCELO SPERB; HENRIQUE VIANA CORTE; FAUSTO KAUER; RUGART RAMBO SCHARDONG

---

(21) BR 20 2022 011494-9 U2

Código 3.2 - Publicação Antecipada
(22) 10/06/2022
(51) E01B 9/68 (2006.01)
(52) E01B 9/68
(54) DISPOSIÇÃO EM GALOCHA PARA DORMENTE DE CONCRETO
(71) WIRKLICH INDUSTRIA DE PLÁSTICOS LTDA. (BR/RS)
(72) MARCELO SPERB; HENRIQUE VIANA CORTE; FAUSTO KAUER; RUGART RAMBO SCHARDONG

---

(21) BR 20 2022 012839-7 U2

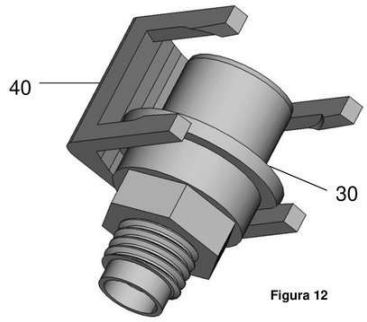

Figura 12

Código 3.2 - Publicação Antecipada
(22) 27/06/2022
(51) B05B 9/03 (2006.01), B65D 47/06 (2006.01)
(52) B05B 9/03, B65D 47/06
(54) DISPOSITIVO PARA UTILIZAÇÃO DE GARRAFAS PLÁSTICAS DESCARTÁVEIS COMO RESERVATÓRIO EM PISTOLAS MANUAIS DE PULVERIZAÇÃO
(71) PEDRO HERMANO ALVES VASCONCELOS (BR/CE)
(72) PEDRO HERMANO ALVES VASCONCELOS

---

(21) BR 20 2022 015105-4 U2

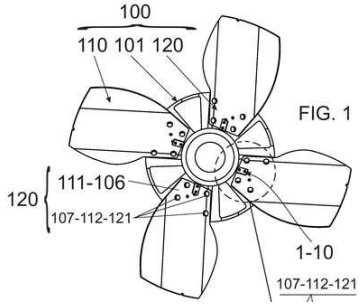

Código 3.2 - Publicação Antecipada
(22) 29/07/2022
(51) A01D 45/10 (2006.01)
(52) A01D 45/10
(54) DISPOSITIVO DE SUPORTE EM T PARA TROCA DE PÁS DE HÉLICE DE EXTRATOR DE COLHEITADEIRA DE CANA-DE-AÇÚCAR
(71) APPARECIDA DOS SANTOS BUSSOLA (BR/SP)
(72) APPARECIDA DOS SANTOS BUSSOLA

(21) BR 20 2022 015230-1 U2

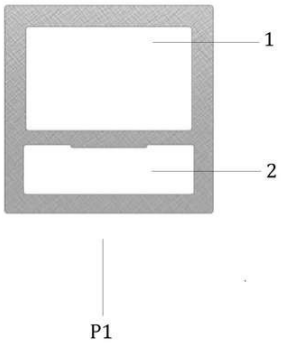

Código 3.2 - Publicação Antecipada
(22) 01/08/2022
(51) A47B 47/00 (2006.01)
(52) A47B 47/0008
(54) SISTEMA CUSTOMIZÁVEL DE MONTAGEM DE MÓVEIS COM PASSAGEM DE CIRCUITOS ELÉTRICOS E RESPECTIVO CONJUNTO DE MONTAGEM
(71) FÁBRICA DE MÓVEIS FLORENSE LTDA (BR/RS)
(72) ROBERTA CASTELLAN

---

(21) BR 20 2022 015500-9 U2

Código 3.2 - Publicação Antecipada
(22) 05/08/2022
(51) F16M 11/10 (2006.01), F16M 11/18 (2006.01), F16M 13/02 (2006.01)
(52) F16M 11/10, F16M 11/18, F16M 13/02
(54) DISPOSIÇÃO CONSTRUTITVA APLICADA EM SUPORTE MOTORIZADO PARA TELEVISOR
(71) LIKE PI DOMOTICA EIRELI (BR/RS)
(72) ANGELA MARIA AVILLA PUCCINELLI

---

(21) BR 20 2022 016278-1 U2

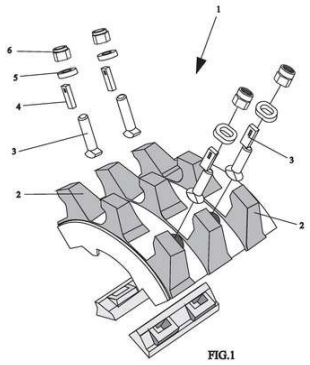

Código 3.2 - Publicação Antecipada
(22) 16/08/2022
(51) B02C 4/30 (2006.01)
(52) B02C 4/30
(54) PLACAS DENTADAS FIXADAS POR PARAFUSOS
(71) ONIX- USINAGEM E DESENVOLVIMENTO LTDA ME (BR/MG)
(72) SAMUEL DE OLIVEIRA CUNHA

---

(21) BR 20 2022 016289-7 U2

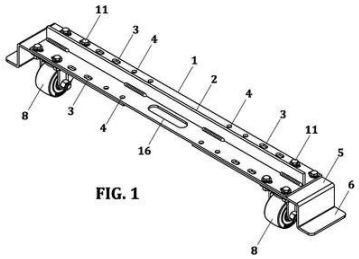

Código 3.2 - Publicação Antecipada
(22) 16/08/2022
(51) A61F 5/56 (2006.01), A61C 7/06 (2006.01)
(54) DISPOSIÇÃO CONSTRUTIVA APLICADA EM BASE PARA MOVIMENTAÇÃO DE GÔNDOLAS
(71) ROBERTO NICOLA SCHIOPPA (BR/SP)
(72) ROBERTO NICOLA SCHIOPPA

---

(21) BR 20 2022 016357-5 U2

Código 3.2 - Publicação Antecipada
(22) 17/08/2022
(51) F21V 17/00 (2006.01), H04N 5/64 (2006.01)
(54) DISPOSIÇÃO INTRODUZIDA EM DIFUSOR DE LUZ

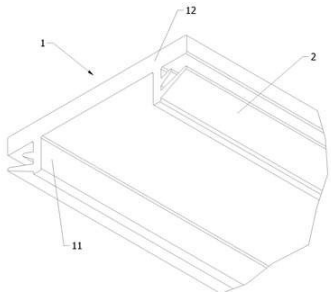

(71) AGEPLAST INDÚSTRIA E COMÉRCIO DE PLÁSTICOS LTDA (BR/RS)
(72) FELIPE ZUCCO DA ROSA

(21) BR 20 2022 016659-0 U2

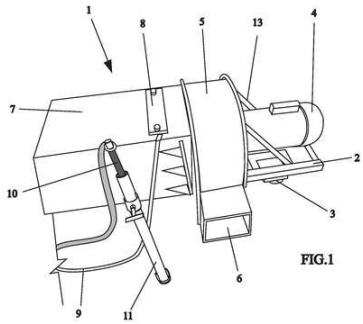

Código 3.2 - Publicação Antecipada
(22) 22/08/2022
(51) A01K 31/20 (2006.01)
(52) A01K 31/20
(54) DISPOSIÇÃO TÉCNICA E CONSTRUTIVA INTRODUZIDA EM AQUECEDOR ELÉTRICO PARA AVIÁRIOS
(71) WILLIAM JOSE LOFFI (BR/PR)
(72) WILLIAM JOSE LOFFI

(21) BR 20 2022 017622-7 U2

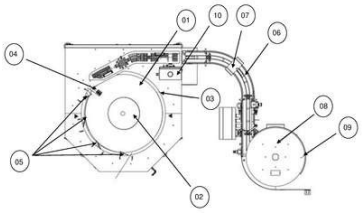

Código 3.2 - Publicação Antecipada
(22) 02/09/2022
(51) B65G 47/74 (2006.01)
(52) B65G 47/74
(54) EQUIPAMENTO PARA SELECIONAR, ALINHAR, CONTAR, EMPILHAR E ALIMENTAR HAMBÚRGUERES NA LINHA DE TRANSPORTADORES E EMBALADORAS HORIZONTAIS
(71) ROMILDO CAMINI (BR/SC)
(72) ROMILDO CAMINI

(21) BR 20 2022 019140-4 U2

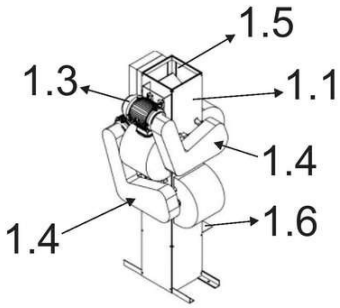

Código 3.2 - Publicação Antecipada
(22) 23/09/2022
(51) A23N 5/03 (2006.01)
(52) A23N 5/03
(54) APERFEIÇOAMENTO INTRODUZIDO EM MÁQUINA DE CORTAR RESÍDUO DE COCO VERDE
(71) FRANCISCO FABIO MENEZES LIMA (BR/CE) ; JOSE ADRIANO BEZERRA (BR/CE)
(72) FRANCISCO FABIO MENEZES LIMA

(21) BR 20 2022 019433-0 U2

Código 3.2 - Publicação Antecipada
(22) 27/09/2022
(51) A41D 19/00 (2006.01)

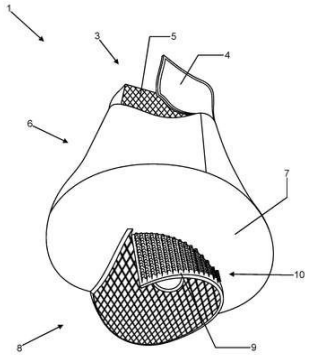

(52) A41D 19/00

(54) DISPOSIÇÃO APLICADA EM ACESSÓRIO IMPERMEÁVEL VESTÍVEL NAS MÃOS E RAQUETE PARA PRÁTICA DE TÊNIS DE PRAIA

(71) TK COMÉRCIO DE ARTIGOS ESPORTIVOS LTDA (BR/SP)

(72) ANUAR DE OLIVEIRA LAUAR

Código 3.8 - Retificação

Retificação da publicação do pedido por ter sido efetuada com incorreção que não impossibilita sua identificação. Tal publicação não implica na alteração da data de publicação do pedido de patente e nos prazos decorrentes da mesma.

---

(21) BR 10 2017 011963-7 A8

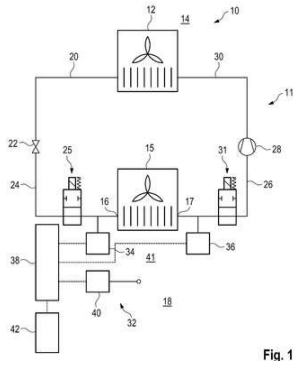

Fig. 1

Código 3.8 - Retificação

(22) 06/06/2017

(30) 08/06/2016 DE 10 2016 110 585.6

(51) G01M 3/00 (2006.01), F25B 49/00 (2006.01), F24F 13/20 (2006.01)

(54) SISTEMA DE AR CONDICIONADO, E PROCESSO PARA A DETECÇÃO DE VAZAMENTOS EM UM SISTEMA DE AR CONDICIONADO

(71) TRUMA GERAETETECHNIK GMBH & CO. KG (DE)

(72) CHRISTIAN MATHE; GEORG HUMMEL; SEBASTIAN HAERTIG; WERNER HILLER; DANIEL GUMPP; MATHIAS VENSCHOTT

Referente ao código 3.1 publicado na RPI2452 de 02/01/2018 relativo ao campo INID (72) Inventor. Considerem-se os dados atuais.

---

(21) BR 10 2018 008313-9 A8

Código 3.8 - Retificação

(22) 25/04/2018

(51) A01N 65/08 (2006.01), A01N 25/28 (2006.01), A01P 7/02 (2006.01), A01P 7/04 (2006.01)

(52) A01N 65/08, A01N 25/28

(54) FORMULAÇÃO INSETICIDA/ACARICIDA MICROEMCAPSULADA POR SPRAY DRYER DE ANNONA SQUAMOSA E ANNONA MURICATA

(71) UNIVERSIDADE FEDERAL DE ALAGOAS (BR/AL)

(72) ROSEANE CRISTINA PREDES TRINDADE; ANILDE DA GRAÇA SOUSA MACIEL; EURICO EDUARDO PINTO DE LEMOS; ANTÔNIO EUZÉBIO GOULART SANT'ANA; IRINALDO DINIZ BASÍLIO JÚNIOR; ALICE MARIA NASCIMENTO DE ARAÚJO; JOSÉ PEDRO DA SILVA; LEONARA EVANGELISTA DE FIGUEIROA; FERNANDA EMANUELLE MENDONÇA DE MORAIS

Relativa ao item 72

---

(21) BR 10 2018 008372-4 A8

Código 3.8 - Retificação

(22) 25/04/2018

(30) 28/04/2017 ES P201700562

(51) G01R 31/01 (2006.01), G01R 27/14 (2006.01), G01R 15/00 (2006.01), H01C 7/12 (2006.01), H01C 8/04 (2006.01), H02G 13/00 (2006.01), F03D 80/30 (2006.01)

(54) MÉTODO E SISTEMA DE AVALIAÇÃO DE UM SISTEMA PARA-RAIOS DE UM AEROGERADOR QUE COMPREENDE UMA PLURALIDADE DE PÁS

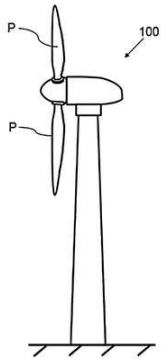

FABRICADAS COM UM COMPOSTO REFORÇADO COM FIBRA DE CARBONO
(71) GAMESA INNOVATION & TECHNOLOGY, S.L. (ES)
(72) VÍCTOR MARCH NOMEN; DAVID ROMERO DURÁN; RICARD HORTA BERNÚS; JOAN MONTANYÀ PUIG
Relativa ao item 74

---

(21) BR 10 2018 008380-5 A8

Código 3.8 - Retificação
(22) 25/04/2018
(51) A23L 17/00 (2006.01), A23L 5/10 (2006.01), A23L 5/41 (2006.01)
(52) A23L 17/00, A23L 5/11, A23L 5/41
(54) PROCESSO DE OBTENÇÃO DE PURURUCA DE TILÁPIA
(71) WELLINGTON DONIZETI SILVERIO (BR/SP) ; EDSON TADEU SILVERIO (BR/SP)
(72) WELLINGTON DONIZETI SILVERIO; EDSON TADEU SILVERIO
Relativa ao item 74

---

(21) BR 10 2018 008469-0 A8

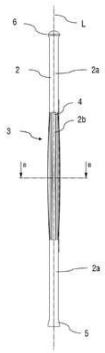

Código 3.8 - Retificação
(22) 26/04/2018
(30) 29/04/2017 DE 102017004210.1
(51) F01L 1/14 (2006.01)
(54) HASTE DO COMANDO DE VÁLVULAS PARA UM TREM DE VÁLVULAS DE UM MOTOR DE COMBUSTÃO INTERNA
(71) MAN TRUCK & BUS AG (DE)
(72) BERND HUNEKE; MANUEL STENGLEIN; THOMAS SCHNEIDER
Relativa ao item 30

---

(21) BR 20 2018 009022-0 U8

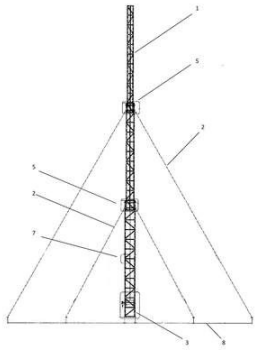

Código 3.8 - Retificação
(22) 03/05/2018
(51) E04H 12/18 (2006.01)
(54) TORRE DE ELEVAÇÃO TELESCÓPICA
(71) CIM ESTRUTURAS METALICAS LTDA (BR/MG)
(72) CELIO ROBERTO DE MELO TEIXEIRA
Relativa ao item 54

---

(21) BR 20 2018 009340-7 U8

Código 3.8 - Retificação
(22) 08/05/2018

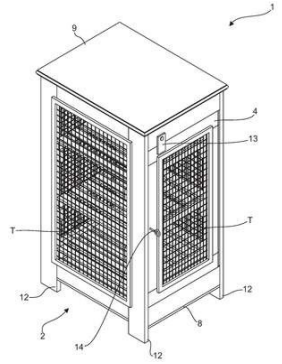

(51) A47B 71/00 (2006.01)

(54) DISPOSIÇÃO APLICADA EM ARMÁRIO PARA QUEIJOS E PRODUTOS DE CHARCUTARIA

(71) JOSÉ APARECIDO GARZIN (BR/SP)

(72) JOSÉ APARECIDO GARZIN

Relativa ao item 74

(21) BR 20 2018 009395-4 U8

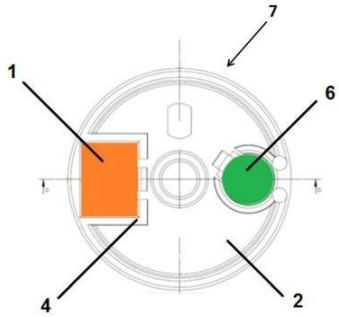

Código 3.8 - Retificação

(22) 09/05/2018

(30) 09/05/2017 EP 17461531.0

(51) G01F 1/06 (2006.01), G01F 1/10 (2006.01), G01F 15/06 (2006.01)

(52) G01F 1/06, G01F 1/10, G01F 15/066

(54) CONTADOR DO TIPO TAMBOR MECÂNICO PARA UM MEDIDOR DE CONSUMO

(71) AIUT SP. Z O. O. (PL)

(72) GABRYS, MAREK

Relativa ao item 30

Código Pedido de Exame

Código 4.3 - Desarquivamento - Art. 33 parágrafo único da LPI.

Desarquivado o pedido arquivado por falta de pedido de exame (subitem 11.1), para prosseguir seu andamento.

(21) BR 10 2014 032178-0 A2	Código 4.3 - Desarquivamento - Art. 33 parágrafo único da LPI. (22) 15/12/2014 (71) Universidade Federal do Piauí (BR/PI)
(21) BR 10 2018 072951-9 A2	Código 4.3 - Desarquivamento - Art. 33 parágrafo único da LPI. (22) 08/11/2018 (71) QUALISTEEL - FUNDIÇÃO DE PRECISÃO LTDA (BR/RS)
(21) BR 10 2019 011428-2 A2	Código 4.3 - Desarquivamento - Art. 33 parágrafo único da LPI. (22) 03/06/2019 (71) UNIVERSIDADE FEDERAL DE PERNAMBUCO (BR/PE)
(21) BR 10 2019 011657-9 A2	Código 4.3 - Desarquivamento - Art. 33 parágrafo único da LPI. (22) 04/06/2019 (71) ANTONIO CAMPESI (BR/SC)
(21) BR 20 2019 010590-4 U2	Código 4.3 - Desarquivamento - Art. 33 parágrafo único da LPI. (22) 23/05/2019 (71) ANGELA MARIA DE CARVALHO (BR/SP)

Código Exigências Técnicas e Formais

Código 6.1 - Exigência Técnica

Suspensão do andamento do pedido de patente que, para instrução regular, aguardará o atendimento ou contestação das exigências formuladas. O depositante poderá obter o parecer através do endereço eletrônico www.inpi.gov.br - No Acesso rápido – Faça uma busca - Patente. Para acessar, cadastre-se no Portal do INPI e use login e senha. A não manifestação do depositante no prazo de 90 (noventa) dias desta data acarretará o arquivamento definitivo do pedido.

---

(21) BR 10 2014 029558-5 A2
Código 6.1 - Exigência Técnica
(22) 26/11/2014
(71) EKAN SOLUÇÕES E SISTEMAS INTEGRADOS EIRELI ME (BR/SP)

---

(21) BR 10 2014 032953-6 A2
Código 6.1 - Exigência Técnica
(22) 30/12/2014
(71) UNIVERSIDADE FEDERAL DO ESPÍRITO SANTO - UFES (BR/ES)

---

(21) BR 10 2015 010503-7 A2
Código 6.1 - Exigência Técnica
(22) 08/05/2015
(71) TOYOTA JIDOSHA KABUSHIKI KAISHA (JP)

---

(21) BR 10 2016 008199-8 A2
Código 6.1 - Exigência Técnica
(22) 13/04/2016
(71) STRAUHS EQUIPAMENTOS E FUNDIÇÃO LTDA (BR/SC)

---

(21) BR 10 2016 014797-2 A8
Código 6.1 - Exigência Técnica
(22) 22/06/2016
(71) GOODRICH LIGHTING SYSTEMS GMBH (DE)

---

(21) BR 10 2016 024765-9 A2
Código 6.1 - Exigência Técnica
(22) 24/10/2016
(71) EMBRACO INDÚSTRIA DE COMPRESSORES E SOLUÇÕES E REFRIGERAÇÃO LTDA. (BR/SC)

---

(21) BR 10 2017 002880-1 A2
Código 6.1 - Exigência Técnica
(22) 13/02/2017
(71) HYDRO EXTRUSION LTDA. (BR/SP)

---

(21) BR 10 2017 010794-9 A2
Código 6.1 - Exigência Técnica
(22) 23/05/2017

	(71) SERVIÇO NACIONAL DE APRENDIZAGEM INDUSTRIAL (BR/CE)
(21) BR 10 2017 027606-6 A2	Código 6.1 - Exigência Técnica (22) 20/12/2017 (71) CISDI ENGINEERING CO., LTD. (CN)
(21) BR 10 2017 027822-0 A2	Código 6.1 - Exigência Técnica (22) 21/12/2017 (66) BR 10 2016 030508-0 23/12/2016 (71) WERNER UHLMANN (BR/PR)
(21) BR 11 2014 021102-7 A2	Código 6.1 - Exigência Técnica (22) 21/02/2013 (71) TORAY INDUSTRIES, INC (JP)
(21) BR 11 2015 006176-1 A8	Código 6.1 - Exigência Técnica (22) 15/09/2013 (71) INTENSITY THERAPEUTICS, INC (US)
(21) BR 11 2015 006254-7 A8	Código 6.1 - Exigência Técnica (22) 21/09/2012 (71) HUAWEI TECHNOLOGIES CO., LTD. (CN)
(21) BR 11 2015 024186-7 A2	Código 6.1 - Exigência Técnica (22) 19/03/2014 (71) UNIVERSITY OF SOUTH FLORIDA (US)
(21) BR 11 2015 024423-8 A2	Código 6.1 - Exigência Técnica (22) 24/03/2014 (71) GLYTECH, INC. (JP)
(21) BR 11 2015 025007-6 A2	Código 6.1 - Exigência Técnica (22) 28/03/2014 (71) SAMSUNG HEAVY IND. CO., LTD. (KR)
(21) BR 11 2015 025729-1 A2	Código 6.1 - Exigência Técnica (22) 07/04/2014 (71) DAIICHI SANKYO COMPANY, LIMITED (JP)
(21) BR 11 2015 029386-7 A8	Código 6.1 - Exigência Técnica (22) 26/06/2014 (71) EISAI R&D MANAGEMENT CO., LTD. (JP)

(21) BR 11 2015 030371-4 A2	Código 6.1 - Exigência Técnica (22) 04/06/2014 (71) DSM IP ASSETS B.V. (NL)
(21) BR 11 2015 031509-7 A2	Código 6.1 - Exigência Técnica (22) 17/06/2014 (71) JANSSEN VACCINES & PREVENTION B.V. (NL)
(21) BR 11 2016 000563-5 A2	Código 6.1 - Exigência Técnica (22) 21/07/2014 (71) Hexal AG (DE)
(21) BR 11 2016 000716-6 A2	Código 6.1 - Exigência Técnica (22) 28/07/2014 (71) NOVOZYMES A/S (DK)
(21) BR 11 2016 002571-7 A8	Código 6.1 - Exigência Técnica (22) 06/08/2014 (71) INCYTE CORPORATION (US)
(21) BR 11 2016 009663-0 A2	Código 6.1 - Exigência Técnica (22) 28/10/2014 (71) PFIZER INC. (US)
(21) BR 11 2016 011656-9 A2	Código 6.1 - Exigência Técnica (22) 01/12/2014 (71) F. HOFFMANN-LA ROCHE AG (CH)
(21) BR 11 2016 012235-6 A8	Código 6.1 - Exigência Técnica (22) 15/12/2014 (71) ZOETIS SERVICES LLC (US)
(21) BR 11 2016 012625-4 A2	Código 6.1 - Exigência Técnica (22) 02/12/2014 (71) IDORSIA PHARMACEUTICALS LTD (CH)
(21) BR 11 2016 015820-2 A2	Código 6.1 - Exigência Técnica (22) 06/01/2015 (71) SUMITOMO RUBBER INDUSTRIES, LTD. (JP)
(21) BR 11 2016 021023-9 A2	Código 6.1 - Exigência Técnica

	(22) 11/03/2015 (71) PROMIUS PHARMA, LLC (US)
(21) BR 11 2016 021187-1 A2	Código 6.1 - Exigência Técnica (22) 17/03/2015 (71) ASTRAZENECA AB (SE)
(21) BR 11 2016 024082-0 A2	Código 6.1 - Exigência Técnica (22) 10/04/2015 (71) SINGLE BUOY MOORINGS INC. (CH)
(21) BR 11 2016 027880-1 A2	Código 6.1 - Exigência Técnica (22) 21/05/2015 (71) ABB SCHWEIZ AG (CH)
(21) BR 11 2016 028261-2 A8	Código 6.1 - Exigência Técnica (22) 01/06/2015 (71) SAFRAN (FR)
(21) BR 11 2016 029140-9 A2	Código 6.1 - Exigência Técnica (22) 11/06/2015 (71) ASATOR GLOBAL TECHNOLOGIES LLC (US)
(21) BR 11 2017 006332-8 A2	Código 6.1 - Exigência Técnica (22) 21/10/2015 (71) UNIVERSITAT DE LES ILLES BALEARS (ES)
(21) BR 11 2017 012912-4 A2	Código 6.1 - Exigência Técnica (22) 22/12/2015 (71) MESOBLAST INTERNATIONAL SÀRL (CH)
(21) BR 11 2017 016064-1 A2	Código 6.1 - Exigência Técnica (22) 27/01/2016 (71) BEIJING DIDI INFINITY TECHNOLOGY AND DEVELOPMENT CO., LTD. (CN)
(21) BR 11 2017 016420-5 A2	Código 6.1 - Exigência Técnica (22) 05/02/2016 (71) CANON KABUSHIKI KAISHA (JP)
(21) BR 11 2017 017651-3 A2	Código 6.1 - Exigência Técnica (22) 19/02/2016

	(71) JOHNSON MATTHEY PUBLIC LIMITED COMPANY (GB)
(21) BR 11 2017 018220-3 A2	Código 6.1 - Exigência Técnica (22) 17/02/2016 (71) TOYOTA JIDOSHA KABUSHIKI KAISHA (JP) ; CATALER CORPORATION (JP)
(21) BR 11 2017 018413-3 A2	Código 6.1 - Exigência Técnica (22) 26/02/2016 (71) CALCIMEDICA, INC. (US)
(21) BR 11 2017 019458-9 A2	Código 6.1 - Exigência Técnica (22) 31/03/2016 (71) LABORATOIRES THEA (FR)
(21) BR 11 2018 014921-7 A2	Código 6.1 - Exigência Técnica (22) 20/01/2017 (71) CALIFORNIA INSTITUTE OF TECHNOLOGY (US)
(21) BR 11 2018 016232-9 A2	Código 6.1 - Exigência Técnica (22) 31/01/2017 (71) DOW GLOBAL TECHNOLOGIES LLC (US)
(21) BR 11 2018 016354-6 A2	Código 6.1 - Exigência Técnica (22) 10/02/2017 (71) DONALDSON COMPANY, INC. (US)
(21) BR 11 2018 016529-8 A2	Código 6.1 - Exigência Técnica (22) 17/02/2017 (71) KOCH-GLITSCH, LP (US)
(21) BR 11 2018 067413-3 A2	Código 6.1 - Exigência Técnica (22) 01/03/2017 (71) VETCO GRAY SCANDINAVIA AS (NO)
(21) BR 11 2018 070699-0 A2	Código 6.1 - Exigência Técnica (22) 07/04/2017 (71) ETHICON LLC (US)
(21) BR 11 2018 070802-0 A2	Código 6.1 - Exigência Técnica (22) 07/04/2017 (71) ETHICON LLC (US)

(21) BR 11 2018 071804-1 A2	Código 6.1 - Exigência Técnica (22) 25/04/2017 (71) STEALTH BODY FITNESS LLC (US)
(21) BR 11 2018 072067-4 A2	Código 6.1 - Exigência Técnica (22) 25/04/2017 (71) HYDRIL COMPANY (US)
(21) BR 11 2018 073090-4 A2	Código 6.1 - Exigência Técnica (22) 16/06/2016 (71) HALLIBURTON ENERGY SERVICES, INC. (US) ; CHEVRON U.S.A. INC. (US)
(21) BR 11 2018 074090-0 A2	Código 6.1 - Exigência Técnica (22) 23/05/2017 (71) CNH INDUSTRIAL AMERICA LLC (US) ; KEVIN DAVID MONK (US) ; DAVID W. LARSON (US)
(21) BR 11 2018 074263-5 A2	Código 6.1 - Exigência Técnica (22) 20/04/2017 (71) STARLINGER & CO GESELLSCHAFT M.B.H. (AT)
(21) BR 11 2018 074371-2 A2	Código 6.1 - Exigência Técnica (22) 24/05/2017 (71) SIG TECHNOLOGY AG (CH)
(21) BR 11 2018 075887-6 A2	Código 6.1 - Exigência Técnica (22) 19/05/2017 (71) NICOVENTURES TRADING LIMITED (GB)
(21) BR 11 2018 076768-9 A2	Código 6.1 - Exigência Técnica (22) 22/06/2017 (71) ETHICON LLC (US)
(21) BR 11 2018 076827-8 A2	Código 6.1 - Exigência Técnica (22) 22/06/2017 (71) ETHICON LLC (US)
(21) BR 11 2019 001925-1 A2	Código 6.1 - Exigência Técnica (22) 02/08/2017 (71) AVL LIST GMBH (AT) ; NISSAN MOTOR CO., LTD. (JP)

(21) BR 11 2019 003362-9 A2	Código 6.1 - Exigência Técnica (22) 25/08/2017 (71) DOW GLOBAL TECHNOLOGIES LLC (US)
(21) BR 11 2019 004555-4 A2	Código 6.1 - Exigência Técnica (22) 02/10/2017 (71) RAYNERGY TEK INCORPORATION (TW)
(21) BR 11 2019 006864-3 A2	Código 6.1 - Exigência Técnica (22) 19/09/2017 (71) BAKER HUGHES, A GE COMPANY, LLC (US)
(21) BR 11 2019 007127-0 A2	Código 6.1 - Exigência Técnica (22) 04/10/2017 (71) RHEINISCH-WESTFÄLISCHE TECHNISCHE HOCHSCHULE (RWTH) AACHEN (DE)
(21) BR 11 2019 007293-4 A2	Código 6.1 - Exigência Técnica (22) 27/10/2017 (71) ESTABLISHMENT LABS SA (CR)
(21) BR 11 2019 009038-0 A2	Código 6.1 - Exigência Técnica (22) 08/11/2017 (71) RHODIA OPERATIONS (FR)
(21) BR 11 2019 009473-3 A2	Código 6.1 - Exigência Técnica (22) 20/11/2017 (71) ARKEMA FRANCE (FR)
(21) BR 11 2019 010212-4 A2	Código 6.1 - Exigência Técnica (22) 21/11/2017 (71) AKZO NOBEL CHEMICALS INTERNATIONAL B.V. (NL)
(21) BR 11 2019 010362-7 A2	Código 6.1 - Exigência Técnica (22) 07/12/2017 (71) ARKEMA FRANCE (FR)
(21) BR 11 2019 012675-9 A2	Código 6.1 - Exigência Técnica (22) 19/12/2017 (71) SAINT-GOBAIN PERFORMANCE PLASTICS CORPORATION (US)

(21) BR 11 2019 028005-7 A2	Código 6.1 - Exigência Técnica (22) 27/07/2018 (71) BIC-VIOLEX SA (GR)
(21) BR 11 2020 025868-7 A2	Código 6.1 - Exigência Técnica (22) 05/07/2019 (71) FRANCESCO GALLO (IT) ; GIULIO NEGRI (IT) ; FRANCESCO ZINGARI (IT)
(21) BR 11 2021 005698-0 A2	Código 6.1 - Exigência Técnica (22) 27/09/2019 (71) INNO-SPIN LLC (US)
(21) BR 11 2021 006329-3 A2	Código 6.1 - Exigência Técnica (22) 02/10/2019 (71) E. I. DU PONT DE NEMOURS AND COMPANY (US)
(21) BR 11 2021 021147-0 A2	Código 6.1 - Exigência Técnica (22) 07/05/2020 (71) BOBST BIELEFELD GMBH (DE)
(21) BR 12 2022 020015-0 A2	Código 6.1 - Exigência Técnica (22) 11/03/2014 (62) BR 11 2015 022211-0 11/03/2014 (71) THE REGENTS OF THE UNIVERSITY OF CALIFORNIA (US)
(21) BR 20 2017 008918-0 U2	Código 6.1 - Exigência Técnica (22) 27/04/2017 (71) ELECTROLUX DO BRASIL S.A. (BR/PR)
(21) BR 20 2018 076158-2 U2	Código 6.1 - Exigência Técnica (22) 17/12/2018 (71) WESTROCK, CELULOSE, PAPEL E EMBALAGENS LTDA (BR/RS)
(21) BR 20 2022 006319-8 U2	Código 6.1 - Exigência Técnica (22) 01/04/2022 (71) BERENICE LUCAS ALVARENGA (BR/MG)
(21) C1 0502874-4 E2	Código 6.1 - Exigência Técnica (22) 13/02/2006 (61) PI 0502874-4 21/07/2005 (71) GLOBAL ID SOUTH AMERICA LTDA - ME (BR/SP)

(21) C2 0502874-4 E2

Código 6.1 - Exigência Técnica

(22) 13/03/2006

(61) PI 0502874-4 21/07/2005

(71) GLOBAL ID SOUTH AMERICA LTDA - ME (BR/SP)

Código 6.6.1 - Exigência Formal - art. 38 (I) da Lei 13.123/2015

Informe se houve acesso ao patrimônio genético nacional, conforme o art. 38 (I) da Lei 13.123/2015. Para Declaração Positiva de Acesso, gerar uma Guia de Recolhimento da União (GRU) de código 264. Caso a exigência não seja cumprida em até 60 (sessenta) dias, será considerado pelo INPI que não houve acesso ao patrimônio genético nacional.

---

(21) BR 11 2013 032941-6 A2

Código 6.6.1 - Exigência Formal - art. 38 (I) da Lei 13.123/2015
(22) 22/06/2012
(71) METABOLYS (FR)

---

(21) BR 13 2014 004112-4 E8

Código 6.6.1 - Exigência Formal - art. 38 (I) da Lei 13.123/2015
(22) 20/02/2014
(61) BR 10 2012 030523-2 30/11/2012
(71) UNIVERSIDADE FEDERAL DE UBERLÂNDIA - UFU (BR/MG) ;
FUNDAÇÃO DE AMPARO A PESQUISA DE MINAS GERAIS (BR/MG)

Código 6.7 - Outras Exigências

Suspensão do andamento do pedido de patente para que seja feita a instrução regular do pedido de patente. O depositante poderá obter o parecer através do endereço eletrônico www.inpi.gov.br - No Acesso rápido – Faça uma busca - Patente. Para acessar, cadastre-se no Portal do INPI e use login e senha. A não manifestação do depositante no prazo de 90 (noventa) dias desta data acarretará o arquivamento definitivo do pedido.

---

(21) BR 10 2013 028226-0 A2

Código 6.7 - Outras Exigências
(22) 27/09/2013
(71) JOSÉ LUIZ DE SOUZA NETO (BR/RN)

---

(21) BR 10 2014 004173-7 A2

Código 6.7 - Outras Exigências
(22) 21/02/2014
(71) MOJAVE TECNOLOGIA EM SANEAMENTO LTDA. (BR/PR)

---

(21) BR 10 2014 027539-8 A2

Código 6.7 - Outras Exigências
(22) 04/11/2014
(71) Instituto Federal de Educação Ciência e Tecnologia do Espírito Santo (BR/ES) ; Fundação de Amparo à Pesquisa e Inovação do Espírito Santo (BR/ES) ; Capixaba Couros Ltda (BR/ES)

---

(21) BR 10 2015 031366-7 A2

Código 6.7 - Outras Exigências
(22) 04/12/2015
(71) UNIVERSIDADE FEDERAL DO PIAUI (BR/PI)

---

(21) BR 10 2018 000671-1 A2

Código 6.7 - Outras Exigências
(22) 12/01/2018
(71) WANDA RAMOS DOS SANTOS LIMA (BR/MA)

---

(21) BR 10 2019 020790-6 A2

Código 6.7 - Outras Exigências
(22) 03/10/2019
(71) UNICOMPER UNIÃO INDÚSTRIA E COMÉRCIO DE PERFIS DE MADEIRA E PVC EPP (BR/PR)
O requerente apresentou quadro com 03 reivindicações conforme quadro apresentado antes do pedido de exame na petição 870190098894 de 03/10/2019. Esse pedido trata-se de um pedido com natureza de Patente de Invenção. Através da petição 800220389157 de 11/11/2022 foi pago o pedido de exame equivalente a um pedido com natureza de Modelo de Utilidade, com o valor pago de R$ 380,00 (Trezentos e Oitenta Reais). Para que possa ser aceito o pedido de exame feito: 1) Complemente o pedido de exame (GRU com código de serviço 800) de acordo com a tabela de retribuições vigente no

momento do cumprimento da exigência para um pedido de Patente de Invenção com até 10 reivindicações. 2) Apresente a GRU de complementação ou esclarecimento contendo o nosso número da GRU de complementação via o peticionamento de uma GRU de cumprimento de exigência em 1ª instância (GRU com código de serviço 207). De acordo com art. 2° da Instrução Normativa INPI/DIRPA Nº 03 de 30/09/2016 e art. 36 da Lei 9.279 de 14/05/1996 em caso de não cumprimento da exigência no prazo legal o pedido será arquivado definitivamente.

Código 6.10 - Republicação

Republicação da publicação de qualquer um dos subitens anteriores por ter sido efetuada com incorreção.

---

(21) BR 11 2019 002478-6 A2

Código 6.10 - Republicação

(22) 13/07/2017

(71) UNILEVER IP HOLDINGS B.V. (PB)

O presente pedido teve uma parecer de exigência notificado na RPI n° 2705 de 08/11/2022, tendo sido constatado que esta notificação foi efetuada com incorreções pois não considerou as emendas voluntárias ao quadro reivindicatório, apresentadas por meio da petição nº 870220097604, de 21/10/2022, assim REPUBLICO a referida publicação.

Código 6.21 - Exigência preliminar - pedidos com buscas realizadas por outros Escritórios de Patentes

Suspensão do andamento do pedido de patente que, para instrução regular, aguardará o atendimento ou contestação das exigências formuladas. O depositante poderá obter o parecer através do endereço eletrônico www.inpi.gov.br - Acesso rápido - Faça uma busca - Patente. Para acessar, cadastre-se no Portal do INPI e use login e senha. A não manifestação do depositante no prazo de 90 (noventa) dias desta data acarretará o arquivamento definitivo do pedido.

---

(21) BR 11 2012 010836-0 A2

Código 6.21 - Exigência preliminar - pedidos com buscas realizadas por outros Escritórios de Patentes
(22) 25/10/2010
(51) A61B 17/02 (2006.01)
(71) Beaver-Visitec International (US), Inc. (US)

---

(21) BR 11 2012 018930-1 A2

Código 6.21 - Exigência preliminar - pedidos com buscas realizadas por outros Escritórios de Patentes
(22) 28/01/2011
(51) C09K 19/36 (2006.01), C09K 19/26 (2006.01), G01K 11/16 (2006.01)
(71) BRASTER SA (PL)

---

(21) BR 12 2020 017236-3 A2

Código 6.21 - Exigência preliminar - pedidos com buscas realizadas por outros Escritórios de Patentes
(22) 16/12/2014
(51) H04W 52/02 (2006.01), H04W 16/32 (2006.01), H04W 48/08 (2006.01)
(71) MITSUBISHI ELECTRIC CORPORATION (JP)

Código 6.22 - Exigência preliminar - pedidos sem buscas realizadas por outros Escritórios de Patentes

Suspensão do andamento do pedido de patente que, para instrução regular, aguardará o atendimento ou contestação das exigências formuladas. O depositante poderá obter o parecer através do endereço eletrônico www.inpi.gov.br - Acesso rápido - Faça uma busca - Patente. Para acessar, cadastre-se no Portal do INPI e use login e senha. A não manifestação do depositante no prazo de 90 (noventa) dias desta data acarretará o arquivamento definitivo do pedido.

---

(21) BR 10 2015 002248-4 A2

Código 6.22 - Exigência preliminar - pedidos sem buscas realizadas por outros Escritórios de Patentes

(22) 30/01/2015

(51) G06K 19/07 (2006.01), H04B 1/40 (2006.01)

(71) CENTRO NACIONAL DE TECNOLOGIA ELETRONICA AVANÇADA S.A (BR/RS)

Código 6.23 - Exigência preliminar - pedidos com buscas realizadas por outros Escritórios de Patentes

Suspensão do andamento do pedido de patente que, para instrução regular, aguardará o atendimento ou contestação das exigências formuladas. O depositante poderá obter o parecer através do endereço eletrônico www.inpi.gov.br - Acesso rápido - Faça uma busca - Patente. Para acessar, cadastre-se no Portal do INPI e use login e senha. A não manifestação do depositante no prazo de 90 (noventa) dias desta data acarretará o arquivamento definitivo do pedido.

---

(21) BR 10 2017 006845-5 A2

Código 6.23 - Exigência preliminar - pedidos com buscas realizadas por outros Escritórios de Patentes
(22) 03/04/2017
(51) C25D 17/00 (2006.01), C25D 17/04 (2006.01), C25D 17/02 (2006.01), C25D 17/06 (2006.01), C25D 17/08 (2006.01), C25D 17/10 (2006.01), C25D 21/08 (2006.01), C25D 21/10 (2006.01), C25D 5/00 (2006.01)
(71) SNAP-ON INCORPORATED (US)

---

(21) BR 10 2017 018844-2 A2

Código 6.23 - Exigência preliminar - pedidos com buscas realizadas por outros Escritórios de Patentes
(22) 01/09/2017
(51) B09B 3/00 (2006.01), C10B 53/00 (2006.01)
(71) ALBERTO CARLOS PEREIRA FILHO (BR/SP)

---

(21) BR 10 2018 003283-6 A2

Código 6.23 - Exigência preliminar - pedidos com buscas realizadas por outros Escritórios de Patentes
(22) 20/02/2018
(51) E02F 3/34 (2006.01), E02F 3/36 (2006.01), E02F 3/76 (2006.01)
(71) CNH INDUSTRIAL AMERICA LLC (US)

---

(21) BR 10 2018 004700-0 A8

Código 6.23 - Exigência preliminar - pedidos com buscas realizadas por outros Escritórios de Patentes
(22) 09/03/2018
(51) B60R 5/00 (2006.01), G05B 19/048 (2006.01), G01D 21/00 (2006.01), B64D 11/00 (2006.01), B64D 9/00 (2006.01)
(71) THE BOEING COMPANY (US)

---

(21) BR 10 2018 009607-9 A2

Código 6.23 - Exigência preliminar - pedidos com buscas realizadas por outros Escritórios de Patentes
(22) 11/05/2018
(51) E01C 19/48 (2006.01), E01C 19/22 (2006.01), B62D 6/00 (2006.01)
(71) JOSEPH VÖGELE AG (DE)

(21) BR 10 2018 010471-3 A2	Código 6.23 - Exigência preliminar - pedidos com buscas realizadas por outros Escritórios de Patentes (22) 23/05/2018 (51) F16L 51/02 (2006.01), E21B 19/00 (2006.01), E21B 17/07 (2006.01), E21B 19/16 (2006.01), E21B 33/00 (2006.01), E21B 33/02 (2006.01), E21B 17/02 (2006.01) (71) PETRÓLEO BRASILEIRO S.A. - PETROBRAS (BR/RJ)
(21) BR 10 2018 011402-6 A2	Código 6.23 - Exigência preliminar - pedidos com buscas realizadas por outros Escritórios de Patentes (22) 05/06/2018 (51) B60N 3/02 (2006.01), B60R 11/00 (2006.01), B62D 33/06 (2006.01) (71) MAN TRUCK & BUS AG (DE)
(21) BR 10 2018 011735-1 A2	Código 6.23 - Exigência preliminar - pedidos com buscas realizadas por outros Escritórios de Patentes (22) 11/06/2018 (51) E21B 41/00 (2006.01), E21B 49/08 (2006.01), G01V 1/30 (2006.01), G01V 11/00 (2006.01), G01V 99/00 (2006.01) (71) IFP ENERGIES NOUVELLES (FR)
(21) BR 10 2018 069535-5 A2	Código 6.23 - Exigência preliminar - pedidos com buscas realizadas por outros Escritórios de Patentes (22) 31/08/2018 (51) B62J 6/04 (2006.01) (71) HONDA MOTOR CO., LTD. (JP)
(21) BR 10 2018 071709-0 A2	Código 6.23 - Exigência preliminar - pedidos com buscas realizadas por outros Escritórios de Patentes (22) 23/10/2018 (51) B60N 2/70 (2006.01), B60N 2/72 (2006.01), B64D 11/06 (2006.01) (71) YABORÃ INDÚSTRIA AERONÁUTICA S.A. (BR/SP)
(21) BR 10 2018 072648-0 A2	Código 6.23 - Exigência preliminar - pedidos com buscas realizadas por outros Escritórios de Patentes (22) 05/11/2018 (51) B60R 21/00 (2006.01), B60N 2/40 (2006.01) (71) TOYOTA JIDOSHA KABUSHIKI KAISHA (JP)
(21) BR 10 2018 074730-4 A2	Código 6.23 - Exigência preliminar - pedidos com buscas realizadas por outros Escritórios de Patentes (22) 29/11/2018 (51) B60R 19/48 (2006.01), B60R 13/02 (2006.01)

	(71) MAN TRUCK & BUS AG (DE)
(21) BR 10 2019 000357-0 A2	Código 6.23 - Exigência preliminar - pedidos com buscas realizadas por outros Escritórios de Patentes (22) 08/01/2019 (51) A01D 34/30 (2006.01) (71) CNH INDUSTRIAL AMERICA LLC (US)
(21) BR 10 2019 000961-6 A2	Código 6.23 - Exigência preliminar - pedidos com buscas realizadas por outros Escritórios de Patentes (22) 17/01/2019 (51) A01C 7/08 (2006.01) (71) DEERE & COMPANY (US)
(21) BR 10 2019 000985-3 A2	Código 6.23 - Exigência preliminar - pedidos com buscas realizadas por outros Escritórios de Patentes (22) 17/01/2019 (51) A01D 41/127 (2006.01), A01D 45/10 (2006.01) (71) DEERE & COMPANY (US)
(21) BR 10 2019 000995-0 A2	Código 6.23 - Exigência preliminar - pedidos com buscas realizadas por outros Escritórios de Patentes (22) 17/01/2019 (51) H02J 3/38 (2006.01), H02S 20/32 (2006.01) (71) SOLTEC ENERGÍAS RENOVABLES, S.L. (ES)
(21) BR 10 2019 001192-0 A2	Código 6.23 - Exigência preliminar - pedidos com buscas realizadas por outros Escritórios de Patentes (22) 22/01/2019 (51) G01R 33/02 (2006.01) (71) METTLER-TOLEDO SAFELINE LIMITED (GB)
(21) BR 10 2019 001211-0 A2	Código 6.23 - Exigência preliminar - pedidos com buscas realizadas por outros Escritórios de Patentes (22) 22/01/2019 (51) H02J 7/00 (2006.01), H02H 3/00 (2006.01), B60L 50/50 (2006.01) (71) DR. ING. H.C. F. PORSCHE AKTIENGESELLSCHAFT (DE)
(21) BR 10 2019 001246-3 A2	Código 6.23 - Exigência preliminar - pedidos com buscas realizadas por outros Escritórios de Patentes (22) 22/01/2019 (51) F02D 41/14 (2006.01), F02N 11/08 (2006.01) (71) TOYOTA JIDOSHA KABUSHIKI KAISHA (JP)

(21) BR 10 2019 001526-8 A2	Código 6.23 - Exigência preliminar - pedidos com buscas realizadas por outros Escritórios de Patentes (22) 25/01/2019 (71) TOYOTA JIDOSHA KABUSHIKI KAISHA (JP)
(21) BR 10 2019 001866-6 A2	Código 6.23 - Exigência preliminar - pedidos com buscas realizadas por outros Escritórios de Patentes (22) 30/01/2019 (51) B60W 10/08 (2006.01) (71) FOUNDATION BRAKES FRANCE (FR)
(21) BR 10 2019 002305-8 A2	Código 6.23 - Exigência preliminar - pedidos com buscas realizadas por outros Escritórios de Patentes (22) 05/02/2019 (51) H02P 27/02 (2006.01) (71) TOYOTA JIDOSHA KABUSHIKI KAISHA (JP)
(21) BR 10 2019 002315-5 A2	Código 6.23 - Exigência preliminar - pedidos com buscas realizadas por outros Escritórios de Patentes (22) 05/02/2019 (51) H05B 3/06 (2006.01), B64D 13/00 (2006.01) (71) GOODRICH CORPORATION (US)
(21) BR 10 2019 002524-7 A2	Código 6.23 - Exigência preliminar - pedidos com buscas realizadas por outros Escritórios de Patentes (22) 07/02/2019 (51) G01R 19/25 (2006.01), G06F 3/05 (2006.01) (71) SIEMENS AKTIENGESELLSCHAFT (DE)
(21) BR 10 2019 003182-4 A2	Código 6.23 - Exigência preliminar - pedidos com buscas realizadas por outros Escritórios de Patentes (22) 15/02/2019 (51) G05D 23/19 (2006.01), E01C 19/48 (2006.01), H05B 1/02 (2006.01) (71) JOSEPH VÖGELE AG (DE)
(21) BR 10 2019 003839-0 A2	Código 6.23 - Exigência preliminar - pedidos com buscas realizadas por outros Escritórios de Patentes (22) 25/02/2019 (51) H02P 4/00 (2006.01), H02P 1/16 (2006.01) (71) UESLEI NORBERTO COSTA (BR/DF) ; MARCIO ALEXANDRE ALVES DA SILVA (BR/SP) ; JOSÉ CARLOS DA SILVA (BR/SP)

(21) BR 10 2019 003956-6 A2	Código 6.23 - Exigência preliminar - pedidos com buscas realizadas por outros Escritórios de Patentes (22) 26/02/2019 (51) H01R 11/12 (2006.01), F16L 25/01 (2006.01) (71) CROMPTON TECHNOLOGY GROUP LIMITED (GB)
(21) BR 10 2019 003998-1 A2	Código 6.23 - Exigência preliminar - pedidos com buscas realizadas por outros Escritórios de Patentes (22) 27/02/2019 (51) B60L 3/00 (2006.01), B60L 50/50 (2006.01), B60L 50/40 (2006.01), B60L 53/12 (2006.01), B60L 53/66 (2006.01), G01C 21/34 (2006.01), G01C 21/36 (2006.01) (71) TOYOTA JIDOSHA KABUSHIKI KAISHA (JP)
(21) BR 10 2019 004034-3 A2	Código 6.23 - Exigência preliminar - pedidos com buscas realizadas por outros Escritórios de Patentes (22) 27/02/2019 (51) B60R 16/02 (2006.01), F16L 3/02 (2006.01), F16L 3/12 (2006.01), F16L 3/13 (2006.01), F16L 3/22 (2006.01), F16L 3/223 (2006.01), F16L 3/237 (2006.01), B60G 15/00 (2006.01), B60K 7/00 (2006.01), H02G 3/32 (2006.01), F16B 2/22 (2006.01), F16B 7/04 (2006.01) (71) TOYOTA JIDOSHA KABUSHIKI KAISHA (JP)
(21) BR 10 2019 004759-3 A2	Código 6.23 - Exigência preliminar - pedidos com buscas realizadas por outros Escritórios de Patentes (22) 12/03/2019 (51) B60L 9/00 (2006.01), H02M 3/00 (2006.01) (71) TOYOTA JIDOSHA KABUSHIKI KAISHA (JP)
(21) BR 10 2019 004827-1 A2	Código 6.23 - Exigência preliminar - pedidos com buscas realizadas por outros Escritórios de Patentes (22) 12/03/2019 (51) H01F 27/42 (2006.01), H01F 27/00 (2006.01) (71) JOSÉ CARLOS DA SILVA (BR/SP) ; MARCIO ALEXANDRE ALVES DA SILVA (BR/SP)
(21) BR 10 2019 005241-4 A2	Código 6.23 - Exigência preliminar - pedidos com buscas realizadas por outros Escritórios de Patentes (22) 18/03/2019 (51) B60W 50/00 (2006.01), G05D 1/00 (2006.01) (71) TOYOTA JIDOSHA KABUSHIKI KAISHA (JP)
(21) BR 10 2019 005460-3 A2	Código 6.23 - Exigência preliminar - pedidos com buscas realizadas por outros

	Escritórios de Patentes (22) 20/03/2019 (51) B29C 53/42 (2006.01), B29C 53/50 (2006.01) (71) CROMPTON TECHNOLOGY GROUP LIMITED (GB)
(21) BR 10 2019 006394-7 A2	Código 6.23 - Exigência preliminar - pedidos com buscas realizadas por outros Escritórios de Patentes (22) 29/03/2019 (51) B29C 45/72 (2006.01) (71) INGLASS S.P.A. (IT)
(21) BR 10 2019 011361-8 A2	Código 6.23 - Exigência preliminar - pedidos com buscas realizadas por outros Escritórios de Patentes (22) 03/06/2019 (51) C08L 77/06 (2006.01), C08L 23/00 (2006.01), C08K 7/04 (2006.01) (71) TOYOTA JIDOSHA KABUSHIKI KAISHA (JP)
(21) BR 10 2019 016515-4 A2	Código 6.23 - Exigência preliminar - pedidos com buscas realizadas por outros Escritórios de Patentes (22) 09/08/2019 (51) B29C 33/08 (2006.01), B29C 67/00 (2006.01), B29C 70/04 (2006.01), B29C 35/02 (2006.01), B29C 45/14 (2006.01) (71) CROMPTON TECHNOLOGY GROUP LIMITED (GB)
(21) BR 11 2019 003061-1 A2	Código 6.23 - Exigência preliminar - pedidos com buscas realizadas por outros Escritórios de Patentes (22) 10/01/2018 (51) B28D 1/22 (2006.01) (71) GERMANS BOADA, S.A. (ES)
(21) BR 11 2019 014810-8 A2	Código 6.23 - Exigência preliminar - pedidos com buscas realizadas por outros Escritórios de Patentes (22) 16/01/2018 (51) E01B 35/00 (2006.01), G01M 5/00 (2006.01), G01M 7/00 (2006.01), G01N 29/04 (2006.01), G01N 29/44 (2006.01), G01N 29/46 (2006.01) (71) FRANCE-MANCHE (FR) ; ECOLE NATIONALE DES PONTS ET CHAUSSEES (FR)
(21) BR 11 2019 018569-0 A2	Código 6.23 - Exigência preliminar - pedidos com buscas realizadas por outros Escritórios de Patentes (22) 07/03/2018 (51) E21B 6/04 (2006.01), E21B 4/06 (2006.01), E21B 4/16 (2006.01), E21B 6/00 (2006.01), E21B 6/02 (2006.01), E21B 6/06 (2006.01), E21B 6/08

	(2006.01) (71) JONATHAN M. EVE (US)
(21) BR 11 2019 018667-0 A2	Código 6.23 - Exigência preliminar - pedidos com buscas realizadas por outros Escritórios de Patentes (22) 14/03/2018 (51) B60R 22/28 (2006.01), B60R 22/36 (2006.01), B60R 22/46 (2006.01) (71) AUTOLIV ASP, INC. (US)
(21) BR 11 2019 019302-2 A2	Código 6.23 - Exigência preliminar - pedidos com buscas realizadas por outros Escritórios de Patentes (22) 05/04/2018 (51) B60N 2/005 (2006.01), B60N 2/02 (2006.01), B60N 2/30 (2006.01), B60N 2/34 (2006.01), B60N 2/20 (2006.01), B60N 2/90 (2006.01), B60R 22/00 (2006.01) (71) ITALDESIGN-GIUGIARO S.P.A. (IT)
(21) BR 11 2019 024282-1 A2	Código 6.23 - Exigência preliminar - pedidos com buscas realizadas por outros Escritórios de Patentes (22) 21/05/2018 (51) A62C 2/12 (2006.01), A62C 4/00 (2006.01) (71) BS&B INNOVATIONS LIMITED (IE) ; GEOFFREY BRAZIER (US)
(21) BR 11 2019 025972-4 A2	Código 6.23 - Exigência preliminar - pedidos com buscas realizadas por outros Escritórios de Patentes (22) 06/06/2018 (51) E21B 33/035 (2006.01), H05K 7/14 (2006.01) (71) FMC KONGSBERG SUBSEA AS (NO)
(21) BR 11 2019 027272-0 A2	Código 6.23 - Exigência preliminar - pedidos com buscas realizadas por outros Escritórios de Patentes (22) 04/07/2018 (51) E02F 9/28 (2006.01), A01B 23/02 (2006.01) (71) METALOGENIA RESEARCH & TECHNOLOGIES S.L. (ES)
(21) BR 11 2020 000449-9 A2	Código 6.23 - Exigência preliminar - pedidos com buscas realizadas por outros Escritórios de Patentes (22) 24/07/2018 (51) E21B 31/18 (2006.01) (71) WELLTEC A/S (DK)
(21) BR 11 2020 002407-4 A2	Código 6.23 - Exigência preliminar - pedidos com buscas realizadas por outros Escritórios de Patentes

	(22) 15/06/2018 (51) E21B 43/12 (2006.01), E21B 41/00 (2006.01), F04D 13/08 (2006.01), F04D 7/04 (2006.01), F04B 15/02 (2006.01), F04B 17/03 (2006.01), F04B 47/06 (2006.01) (71) BAKER HUGHES, A GE COMPANY, LLC (US)
(21) BR 11 2020 004140-8 A2	Código 6.23 - Exigência preliminar - pedidos com buscas realizadas por outros Escritórios de Patentes (22) 24/08/2018 (51) B62B 3/14 (2006.01), B62B 3/18 (2006.01) (71) MARTIN EBERLEIN (BG)
(21) BR 11 2020 010496-5 A2	Código 6.23 - Exigência preliminar - pedidos com buscas realizadas por outros Escritórios de Patentes (22) 28/11/2018 (51) B60N 2/16 (2006.01), B60N 2/68 (2006.01) (71) TS TECH CO., LTD. (JP)
(21) BR 11 2020 010918-5 A2	Código 6.23 - Exigência preliminar - pedidos com buscas realizadas por outros Escritórios de Patentes (22) 26/11/2018 (51) E04B 9/34 (2006.01) (71) ARMSTRONG WORLD INDUSTRIES, INC. (US)
(21) BR 11 2020 011751-0 A2	Código 6.23 - Exigência preliminar - pedidos com buscas realizadas por outros Escritórios de Patentes (22) 11/12/2018 (51) E21B 49/00 (2006.01), E21B 49/08 (2006.01) (71) BAKER HUGHES HOLDINGS LLC (US)
(21) BR 11 2020 012091-0 A2	Código 6.23 - Exigência preliminar - pedidos com buscas realizadas por outros Escritórios de Patentes (22) 04/01/2019 (51) A01C 5/06 (2006.01), A01C 5/08 (2006.01), A01C 7/06 (2006.01), A01C 15/00 (2006.01), A01C 23/02 (2006.01) (71) PRECISION PLANTING LLC (US)
(21) BR 11 2020 012393-5 A2	Código 6.23 - Exigência preliminar - pedidos com buscas realizadas por outros Escritórios de Patentes (22) 19/12/2018 (51) E21B 23/04 (2006.01), E21B 34/14 (2006.01) (71) SCHOELLER-BLECKMANN OILFIELD EQUIPMENT AG (AT)

(21) BR 11 2020 012503-2 A2	Código 6.23 - Exigência preliminar - pedidos com buscas realizadas por outros Escritórios de Patentes (22) 15/06/2018 (51) E21B 43/01 (2006.01), E21B 43/013 (2006.01), F16L 1/26 (2006.01) (71) EQUINOR ENERGY AS (NO)
(21) BR 11 2020 012700-0 A2	Código 6.23 - Exigência preliminar - pedidos com buscas realizadas por outros Escritórios de Patentes (22) 13/08/2019 (51) B32B 27/20 (2006.01), B32B 37/00 (2006.01), E04F 15/00 (2006.01) (71) AKZENTA PANEELE + PROFILE GMBH (DE)
(21) BR 11 2020 013015-0 A2	Código 6.23 - Exigência preliminar - pedidos com buscas realizadas por outros Escritórios de Patentes (22) 25/01/2019 (51) C08G 63/91 (2006.01), C09D 167/02 (2006.01), C09D 175/04 (2006.01) (71) ALLNEX NETHERLANDS B.V. (NL)
(21) BR 11 2020 013167-9 A2	Código 6.23 - Exigência preliminar - pedidos com buscas realizadas por outros Escritórios de Patentes (22) 10/01/2019 (51) A01G 24/44 (2006.01), A01G 24/20 (2006.01), A01H 4/00 (2006.01), C12N 5/00 (2006.01) (71) ROBOTEC PTC GMBH (DE)
(21) BR 11 2020 013366-3 A2	Código 6.23 - Exigência preliminar - pedidos com buscas realizadas por outros Escritórios de Patentes (22) 28/12/2018 (51) B60R 25/33 (2006.01), G08G 1/00 (2006.01) (71) GEO ANANTARA PABLO WASHINGTON SILVA OSORIO EIRL (CL) ; UNIVERSIDAD DE CHILE (CL)
(21) BR 11 2020 013562-3 A2	Código 6.23 - Exigência preliminar - pedidos com buscas realizadas por outros Escritórios de Patentes (22) 04/01/2019 (51) A01D 41/14 (2006.01) (71) CNH INDUSTRIAL AMERICA LLC (US)
(21) BR 11 2020 013657-3 A2	Código 6.23 - Exigência preliminar - pedidos com buscas realizadas por outros Escritórios de Patentes (22) 04/01/2019 (51) A01D 41/14 (2006.01) (71) CNH INDUSTRIAL AMERICA LLC (US)

(21) BR 11 2020 014142-9 A2	Código 6.23 - Exigência preliminar - pedidos com buscas realizadas por outros Escritórios de Patentes (22) 11/01/2019 (51) A01M 1/02 (2006.01) (71) SPOTTA LIMITED (GB)
(21) BR 11 2020 014192-5 A2	Código 6.23 - Exigência preliminar - pedidos com buscas realizadas por outros Escritórios de Patentes (22) 10/01/2019 (51) A01B 69/00 (2006.01), A01B 69/08 (2006.01) (71) CNH INDUSTRIAL ITALIA S.P.A. (IT)
(21) BR 11 2020 014411-8 A2	Código 6.23 - Exigência preliminar - pedidos com buscas realizadas por outros Escritórios de Patentes (22) 13/02/2019 (51) B29B 7/24 (2006.01), B29B 7/20 (2006.01), B29B 7/26 (2006.01), B29C 48/395 (2006.01), B29C 48/40 (2006.01), B29C 48/52 (2006.01), B29B 7/74 (2006.01) (71) COLMEC S.P.A. (IT)
(21) BR 11 2020 014441-0 A2	Código 6.23 - Exigência preliminar - pedidos com buscas realizadas por outros Escritórios de Patentes (22) 14/01/2019 (51) A01D 41/127 (2006.01), A01D 41/06 (2006.01), A01D 45/00 (2006.01), A01D 47/00 (2006.01) (71) MACDON INDUSTRIES LTD. (CA)
(21) BR 11 2020 015779-1 A2	Código 6.23 - Exigência preliminar - pedidos com buscas realizadas por outros Escritórios de Patentes (22) 25/09/2018 (51) E05F 15/00 (2006.01) (71) ZHONGSHAN OPIKE HARDWARE PRODUCTS CO., LTD. (CN)
(21) BR 11 2020 020327-0 A2	Código 6.23 - Exigência preliminar - pedidos com buscas realizadas por outros Escritórios de Patentes (22) 04/04/2018 (51) E06B 9/15 (2006.01), E06B 9/17 (2006.01), E06B 9/86 (2006.01) (71) CORNELLCOOKSON, LLC (US)
(21) BR 11 2020 023193-2 A2	Código 6.23 - Exigência preliminar - pedidos com buscas realizadas por outros Escritórios de Patentes (22) 16/05/2019

	(51) B01L 3/00 (2006.01) (71) MICROFLUIDIC CHIPSHOP GMBH (DE)
(21) BR 11 2020 023453-2 A2	Código 6.23 - Exigência preliminar - pedidos com buscas realizadas por outros Escritórios de Patentes (22) 09/11/2018 (51) E21B 10/43 (2006.01), E21B 10/14 (2006.01), E21B 10/42 (2006.01) (71) BAKER HUGHES, A GE COMPANY, LLC (US)
(21) BR 11 2020 023631-4 A2	Código 6.23 - Exigência preliminar - pedidos com buscas realizadas por outros Escritórios de Patentes (22) 27/05/2019 (51) B01D 46/00 (2006.01), B01D 46/52 (2006.01) (71) KNORR-BREMSE ESPAÑA, S.A. (ES)
(21) BR 11 2020 024067-2 A2	Código 6.23 - Exigência preliminar - pedidos com buscas realizadas por outros Escritórios de Patentes (22) 27/06/2019 (51) C01B 3/38 (2006.01), C01B 3/48 (2006.01), C01B 3/56 (2006.01) (71) PRAXAIR TECHNOLOGY, INC. (US)
(21) BR 11 2020 024196-2 A2	Código 6.23 - Exigência preliminar - pedidos com buscas realizadas por outros Escritórios de Patentes (22) 09/07/2019 (51) H01M 4/02 (2006.01), H01M 4/139 (2006.01), H01M 10/058 (2006.01) (71) 24M TECHNOLOGIES, INC. (US)
(21) BR 11 2020 024275-6 A2	Código 6.23 - Exigência preliminar - pedidos com buscas realizadas por outros Escritórios de Patentes (22) 21/06/2019 (51) A24D 1/02 (2006.01), A24C 5/00 (2006.01) (71) PHILIP MORRIS PRODUCTS S.A. (CH)
(21) BR 11 2020 024994-7 A2	Código 6.23 - Exigência preliminar - pedidos com buscas realizadas por outros Escritórios de Patentes (22) 26/03/2019 (51) C25C 3/08 (2006.01) (71) OBSHCHESTVO S OGRANICHENNOY OTVETSTVENNOST'YU ¿OBEDINENNAYA KOMPANIYA RUSAL INZHENERNO-TEKHNOLOGICHESKIY TSENTR¿ (RU)
(21) BR 11 2020 025020-1 A2	Código 6.23 - Exigência preliminar - pedidos com buscas realizadas por outros Escritórios de Patentes

	(22) 07/06/2019 (51) C03C 17/32 (2006.01), C09D 133/06 (2006.01), C09D 133/26 (2006.01), C09D 155/00 (2006.01) (71) GUARDIAN GLASS, LLC (US)
(21) BR 11 2020 025027-9 A2	Código 6.23 - Exigência preliminar - pedidos com buscas realizadas por outros Escritórios de Patentes (22) 03/06/2019 (51) C25D 3/22 (2006.01), C25D 3/56 (2006.01) (71) ATOTECH DEUTSCHLAND GMBH (DE)
(21) BR 11 2020 025028-7 A2	Código 6.23 - Exigência preliminar - pedidos com buscas realizadas por outros Escritórios de Patentes (22) 05/08/2019 (51) B01F 7/00 (2006.01), C02F 3/12 (2006.01) (71) INVENT UMWELT- UND VERFAHRENSTECHNIK AG (DE)
(21) BR 11 2020 025367-7 A2	Código 6.23 - Exigência preliminar - pedidos com buscas realizadas por outros Escritórios de Patentes (22) 14/06/2019 (51) B01D 46/00 (2006.01), B01D 46/52 (2006.01) (71) ZEPHYROS, INC. (US)
(21) BR 11 2020 025549-1 A2	Código 6.23 - Exigência preliminar - pedidos com buscas realizadas por outros Escritórios de Patentes (22) 14/06/2019 (51) B01D 53/047 (2006.01), B01D 51/00 (2006.01), B01D 53/00 (2006.01), B01D 46/00 (2006.01) (71) SYSADVANCE - SISTEMAS DE ENGENHARIA S.A. (PT)
(21) BR 11 2020 025714-1 A2	Código 6.23 - Exigência preliminar - pedidos com buscas realizadas por outros Escritórios de Patentes (22) 01/07/2019 (51) B05D 1/26 (2006.01), B05D 3/02 (2006.01), B05C 5/02 (2006.01), B05D 3/04 (2006.01) (71) SAINT-GOBAIN ECOPHON AB (SE)
(21) BR 11 2020 025867-9 A2	Código 6.23 - Exigência preliminar - pedidos com buscas realizadas por outros Escritórios de Patentes (22) 20/06/2019 (51) B01F 17/00 (2006.01), A61K 8/55 (2006.01), A61Q 19/00 (2006.01) (71) JOHNSON & JOHNSON CONSUMER INC. (US)

(21) BR 11 2020 026004-5 A2	Código 6.23 - Exigência preliminar - pedidos com buscas realizadas por outros Escritórios de Patentes (22) 14/08/2018 (51) E21B 43/10 (2006.01), E21B 23/01 (2006.01) (71) HALLIBURTON ENERGY SERVICES, INC. (US)
(21) BR 11 2021 000021-6 A2	Código 6.23 - Exigência preliminar - pedidos com buscas realizadas por outros Escritórios de Patentes (22) 01/07/2019 (51) C01B 17/64 (2006.01), A61K 33/00 (2006.01), A61K 33/04 (2006.01), C01B 17/00 (2006.01) (71) FENNEC PHARMACEUTICALS, INC. (US)
(21) BR 11 2021 000256-1 A2	Código 6.23 - Exigência preliminar - pedidos com buscas realizadas por outros Escritórios de Patentes (22) 06/08/2019 (51) C02F 1/58 (2006.01), C02F 1/70 (2006.01) (71) KEMIRA OYJ (FI)
(21) BR 11 2021 000630-3 A2	Código 6.23 - Exigência preliminar - pedidos com buscas realizadas por outros Escritórios de Patentes (22) 17/07/2019 (51) C01B 32/182 (2006.01), A61K 8/04 (2006.01) (71) GRAPHENANO MEDICAL CARE, S.L. (ES)
(21) BR 11 2021 000663-0 A2	Código 6.23 - Exigência preliminar - pedidos com buscas realizadas por outros Escritórios de Patentes (22) 30/08/2019 (51) H01M 8/249 (2006.01), H01M 8/2483 (2006.01), H01M 8/248 (2006.01), H01M 8/04014 (2006.01), H01M 8/04007 (2006.01), H01M 8/247 (2006.01) (71) AVL LIST GMBH (AT)
(21) BR 11 2021 001187-0 A2	Código 6.23 - Exigência preliminar - pedidos com buscas realizadas por outros Escritórios de Patentes (22) 18/07/2019 (51) A24B 15/16 (2006.01), A24F 47/00 (2006.01) (71) PHILIP MORRIS PRODUCTS S.A. (CH)
(21) BR 11 2021 001542-6 A2	Código 6.23 - Exigência preliminar - pedidos com buscas realizadas por outros Escritórios de Patentes (22) 30/07/2019 (51) B01D 19/04 (2006.01) (71) BAYER AKTIENGESELLSCHAFT (DE)

(21) BR 11 2021 001825-5 A2	Código 6.23 - Exigência preliminar - pedidos com buscas realizadas por outros Escritórios de Patentes (22) 31/07/2019 (51) A24B 15/16 (2006.01), A24F 47/00 (2006.01) (71) NICOVENTURES TRADING LIMITED (GB)
(21) BR 11 2021 001835-2 A2	Código 6.23 - Exigência preliminar - pedidos com buscas realizadas por outros Escritórios de Patentes (22) 31/07/2019 (51) A24B 3/14 (2006.01), A24B 15/12 (2006.01), A24B 15/14 (2006.01), A24B 15/16 (2006.01), A24B 15/28 (2006.01), A24F 47/00 (2006.01) (71) NICOVENTURES TRADING LIMITED (GB)
(21) BR 11 2021 001936-7 A2	Código 6.23 - Exigência preliminar - pedidos com buscas realizadas por outros Escritórios de Patentes (22) 04/08/2019 (51) C04B 18/02 (2006.01), C04B 33/132 (2006.01), C04B 33/135 (2006.01), C04B 35/626 (2006.01), C09K 8/80 (2006.01) (71) ABBAS MOHAMMAD KHAN (DE)
(21) BR 11 2021 002439-5 A2	Código 6.23 - Exigência preliminar - pedidos com buscas realizadas por outros Escritórios de Patentes (22) 06/08/2019 (51) C02F 3/10 (2006.01), C02F 1/28 (2006.01), C02F 3/06 (2006.01), C02F 3/08 (2006.01), C02F 1/44 (2006.01), C02F 11/08 (2006.01), C02F 1/24 (2006.01) (71) SIEMENS ENERGY, INC. (US)
(21) BR 11 2021 003049-2 A2	Código 6.23 - Exigência preliminar - pedidos com buscas realizadas por outros Escritórios de Patentes (22) 21/08/2019 (51) B01L 9/06 (2006.01), G01N 1/31 (2006.01) (71) QUEST DIAGNOSTICS INVESTMENTS LLC (US)
(21) BR 11 2021 003155-3 A2	Código 6.23 - Exigência preliminar - pedidos com buscas realizadas por outros Escritórios de Patentes (22) 21/08/2019 (51) B01D 53/14 (2006.01), B01D 53/52 (2006.01), C10G 29/20 (2006.01), C10G 29/24 (2006.01), C10L 1/14 (2006.01), C10L 3/10 (2006.01) (71) INNOSPEC LIMITED (GB)
(21) BR 11 2021 003285-1 A2	Código 6.23 - Exigência preliminar - pedidos com buscas realizadas por outros

	Escritórios de Patentes (22) 22/08/2019 (51) B01L 3/00 (2006.01), G01N 21/07 (2006.01) (71) ZOETIS SERVICES LLC (US)
(21) BR 11 2021 003351-3 A2	Código 6.23 - Exigência preliminar - pedidos com buscas realizadas por outros Escritórios de Patentes (22) 22/08/2019 (51) B01L 3/00 (2006.01), G01N 21/07 (2006.01) (71) ZOETIS SERVICES LLC (US)
(21) BR 11 2021 004445-0 A2	Código 6.23 - Exigência preliminar - pedidos com buscas realizadas por outros Escritórios de Patentes (22) 25/09/2019 (51) C04B 35/66 (2006.01), C04B 35/043 (2006.01), C04B 35/06 (2006.01), C04B 35/63 (2006.01), F27D 1/00 (2006.01), F27D 1/16 (2006.01) (71) KROSAKIHARIMA CORPORATION (JP)
(21) BR 11 2021 004934-7 A2	Código 6.23 - Exigência preliminar - pedidos com buscas realizadas por outros Escritórios de Patentes (22) 15/09/2019 (51) C02F 3/30 (2006.01), C02F 3/12 (2006.01), C02F 3/28 (2006.01), C02F 11/04 (2006.01), C02F 11/16 (2006.01), C02F 103/20 (2006.01) (71) S.G.T.-SUSTAINABLE GREEN TECHNOLOGIES LTD. (IL)
(21) BR 11 2021 004965-7 A2	Código 6.23 - Exigência preliminar - pedidos com buscas realizadas por outros Escritórios de Patentes (22) 24/09/2019 (51) C01F 7/06 (2006.01), C22B 1/00 (2006.01), B03D 1/14 (2006.01), B03D 1/004 (2006.01) (71) ECOLAB USA INC. (US)
(21) BR 11 2021 005351-4 A2	Código 6.23 - Exigência preliminar - pedidos com buscas realizadas por outros Escritórios de Patentes (22) 20/09/2019 (51) H01B 1/02 (2006.01), C01B 32/158 (2006.01), C01B 32/168 (2006.01) (71) QUANTUM CONDUCTORS LTD (GB)
(21) BR 11 2021 005402-2 A2	Código 6.23 - Exigência preliminar - pedidos com buscas realizadas por outros Escritórios de Patentes (22) 25/09/2019 (51) C02F 1/14 (2006.01), H02S 40/44 (2006.01), F24S 80/00 (2006.01) (71) ROBERT JAMES PYMAN (AU)

(21) BR 11 2021 005881-8 A2	Código 6.23 - Exigência preliminar - pedidos com buscas realizadas por outros Escritórios de Patentes (22) 04/12/2019 (51) A24B 15/28 (2006.01), A24B 15/32 (2006.01), A24F 47/00 (2006.01), A24B 15/12 (2006.01), A61M 15/06 (2006.01) (71) PHILIP MORRIS PRODUCTS S.A. (CH)
(21) BR 11 2021 006150-9 A2	Código 6.23 - Exigência preliminar - pedidos com buscas realizadas por outros Escritórios de Patentes (22) 04/12/2019 (51) A24D 3/18 (2006.01) (71) PHILIP MORRIS PRODUCTS S.A. (CH)
(21) BR 11 2021 006628-4 A2	Código 6.23 - Exigência preliminar - pedidos com buscas realizadas por outros Escritórios de Patentes (22) 07/10/2019 (51) B01D 53/48 (2006.01), B01D 53/34 (2006.01), B01D 53/86 (2006.01), B01D 53/75 (2006.01), B01D 53/14 (2006.01) (71) EVONIK OPERATIONS GMBH (DE)
(21) BR 11 2021 007150-4 A2	Código 6.23 - Exigência preliminar - pedidos com buscas realizadas por outros Escritórios de Patentes (22) 14/10/2019 (51) C25D 13/22 (2006.01), C09D 5/44 (2006.01), C25D 13/12 (2006.01) (71) PPG INDUSTRIES OHIO, INC. (US)
(21) BR 11 2021 007989-0 A2	Código 6.23 - Exigência preliminar - pedidos com buscas realizadas por outros Escritórios de Patentes (22) 14/11/2019 (51) C04B 28/02 (2006.01), C04B 28/04 (2006.01) (71) ETEX SERVICES NV (BE) ; COMPTOIR DU BATIMENT NV (BE)
(21) BR 11 2021 008638-2 A2	Código 6.23 - Exigência preliminar - pedidos com buscas realizadas por outros Escritórios de Patentes (22) 18/10/2019 (51) H01M 10/643 (2006.01), H01M 10/6557 (2006.01) (71) XEROTECH LIMITED. (IE)
(21) BR 11 2021 009024-0 A2	Código 6.23 - Exigência preliminar - pedidos com buscas realizadas por outros Escritórios de Patentes (22) 22/03/2019 (51) C01D 3/08 (2006.01), C01D 3/14 (2006.01)

	(71) QINGHAI SALT LAKE INDUSTRY GROUP CO., LTD. (CN)
(21) BR 11 2021 011356-8 A2	Código 6.23 - Exigência preliminar - pedidos com buscas realizadas por outros Escritórios de Patentes (22) 11/12/2019 (51) B01D 17/04 (2006.01), C10G 33/04 (2006.01), C08G 63/672 (2006.01), C08G 63/685 (2006.01) (71) NOURYON CHEMICALS INTERNATIONAL B.V. (NL)
(21) BR 12 2021 016680-3 A2	Código 6.23 - Exigência preliminar - pedidos com buscas realizadas por outros Escritórios de Patentes (22) 24/08/2018 (51) A61F 2/42 (2006.01), A61B 17/16 (2006.01), A61B 17/17 (2006.01) (71) LIMACORPORATE S.P.A. (IT)
(21) BR 12 2021 022975-9 A2	Código 6.23 - Exigência preliminar - pedidos com buscas realizadas por outros Escritórios de Patentes (22) 29/11/2018 (51) A61B 10/02 (2006.01), A61B 10/00 (2006.01) (71) C.R. BARD, INC. (US)

Código Ciência de Parecer

Código 7.1 - Conhecimento de Parecer Técnico

Suspenso o andamento do pedido para que o depositante se manifeste, no prazo de 90 (noventa) dias desta data, quanto ao contido no parecer técnico. O parecer pode ser obtido através do endereço eletrônico www.inpi.gov.br - No Acesso rápido – Faça uma busca - Patente. Para acessar, cadastre-se no Portal do INPI e use login e senha. A não manifestação ou a manifestação considerada improcedente acarretará a manutenção do posicionamento técnico anterior.

---

(21) BR 10 2012 005303-9 A2
Código 7.1 - Conhecimento de Parecer Técnico
(22) 09/03/2012
(71) AIRSHIP DO BRASIL LOGÍSTICA LTDA. (BR/SP)

---

(21) BR 10 2014 017397-8 A2
Código 7.1 - Conhecimento de Parecer Técnico
(22) 23/05/2014
(71) UNIVERSIDADE ESTADUAL DO NORTE FLUMINENSE DARCY RIBEIRO (BR/RJ)

---

(21) BR 10 2015 008527-3 A2
Código 7.1 - Conhecimento de Parecer Técnico
(22) 16/04/2015
(71) PETRÓLEO BRASILEIRO S.A. - PETROBRAS (BR/RJ) ; UNIVERSIDADE FEDERAL DO RIO DE JANEIRO- UFRJ (BR/RJ)

---

(21) BR 10 2015 013170-4 A2
Código 7.1 - Conhecimento de Parecer Técnico
(22) 19/05/2015
(71) UNIVERSIDADE FEDERAL DA BAHIA (BR/BA)

---

(21) BR 10 2015 020736-0 A2
Código 7.1 - Conhecimento de Parecer Técnico
(22) 13/08/2015
(71) UNIVERSIDADE CATÓLICA DOM BOSCO (BR)

---

(21) BR 10 2016 003047-1 A2
Código 7.1 - Conhecimento de Parecer Técnico
(22) 12/02/2016
(71) UNIVERSIDADE FEDERAL DE UBERLÂNDIA (BR/MG)

---

(21) BR 10 2016 028853-3 A2
Código 7.1 - Conhecimento de Parecer Técnico
(22) 08/12/2016
(71) UNIVERSIDADE TECNOLOGICA FEDERAL DO PARANA (BR/PR)

---

(21) BR 10 2016 029729-0 A2
Código 7.1 - Conhecimento de Parecer Técnico

	(22) 16/12/2016 (71) BERTOLINI CONSTRUÇÃO NAVAL DA AMAZÔNIA LTDA (BR/AM)
(21) BR 10 2017 007366-1 A2	Código 7.1 - Conhecimento de Parecer Técnico (22) 10/04/2017 (71) WIANNEY SANDER GRASSI MARAVAI (BR/SC)
(21) BR 10 2017 008343-8 A2	Código 7.1 - Conhecimento de Parecer Técnico (22) 24/04/2017 (71) UNIVERSIDADE FEDERAL DO RIO GRANDE DO SUL (BR/RS)
(21) BR 10 2017 012935-7 A2	Código 7.1 - Conhecimento de Parecer Técnico (22) 16/06/2017 (71) CRISTIANO RABAIOLLI MORAES (BR/SC)
(21) BR 10 2017 015703-2 A2	Código 7.1 - Conhecimento de Parecer Técnico (22) 21/07/2017 (71) DOCOL METAIS SANITÁRIOS LTDA. (BR/SC)
(21) BR 10 2017 021273-4 A2	Código 7.1 - Conhecimento de Parecer Técnico (22) 03/10/2017 (71) UNIVERSIDADE FEDERAL RURAL DE PERNAMBUCO (BR/PE)
(21) BR 10 2017 022794-4 A2	Código 7.1 - Conhecimento de Parecer Técnico (22) 23/10/2017 (71) UNIVERSIDADE FEDERAL RURAL DE PERNAMBUCO (BR/PE)
(21) BR 10 2017 025903-0 A2	Código 7.1 - Conhecimento de Parecer Técnico (22) 01/12/2017 (71) UNIVERSIDADE ESTADUAL DE CAMPINAS - UNICAMP (BR/SP) ; CENTRO DE TECNOLOGIA DA INFORMAÇÃO RENATO ARCHER - CTI (BR/SP)
(21) BR 10 2018 000436-0 A2	Código 7.1 - Conhecimento de Parecer Técnico (22) 08/01/2018 (71) RODRIGO PARANA SANCHES (BR/SP)
(21) BR 10 2018 001823-0 A2	Código 7.1 - Conhecimento de Parecer Técnico (22) 29/01/2018 (71) FUNDAÇÃO UNIVERSIDADE FEDERAL DE SÃO CARLOS (BR/SP)
(21) BR 10 2018 003949-0 A2	Código 7.1 - Conhecimento de Parecer Técnico

	(22) 28/02/2018 (71) COMISSÃO NACIONAL DE ENERGIA NUCLEAR - CNEN (BR/RJ)
(21) BR 10 2018 011865-0 A2	Código 7.1 - Conhecimento de Parecer Técnico (22) 12/06/2018 (71) FUNDAÇÃO UNIVERSIDADE ESTADUAL DO CEARÁ - FUNECE (BR/CE)
(21) BR 10 2018 016737-5 A2	Código 7.1 - Conhecimento de Parecer Técnico (22) 16/08/2018 (71) OSMAR SANTOS MARINHO (BR/SP)
(21) BR 10 2020 024667-4 A2	Código 7.1 - Conhecimento de Parecer Técnico (22) 02/12/2020 (71) UNIVERSIDADE ESTADUAL DO CENTRO-OESTE, UNICENTRO (BR/PR) ; UNIVERSIDADE FEDERAL DA FRONTEIRA SUL, UFFS (BR/SC) ; KAISER AGRO FLOREST (BR/SP)
(21) BR 10 2021 002545-0 A2	Código 7.1 - Conhecimento de Parecer Técnico (22) 10/02/2021 (71) SRS SERVIÇOS RELACIONADOS A SAUDE LTDA (BR/SP)
(21) BR 10 2022 006143-2 A2	Código 7.1 - Conhecimento de Parecer Técnico (22) 30/03/2022 (71) TECNORED DESENVOLVIMENTO TECNOLOGICO S.A. (BR/SP)
(21) BR 11 2013 013354-6 A2	Código 7.1 - Conhecimento de Parecer Técnico (22) 30/11/2011 (71) CHUGAI SEIYAKU KABUSHIKI KAISHA (JP)
(21) BR 11 2013 033710-9 A2	Código 7.1 - Conhecimento de Parecer Técnico (22) 28/06/2012 (71) SAMSUNG ELECTRONICS CO., LTD. (KR)
(21) BR 11 2014 016291-3 A8	Código 7.1 - Conhecimento de Parecer Técnico (22) 09/01/2013 (71) MITSUBISHI ELECTRIC CORPORATION (JP)
(21) BR 11 2014 021099-3 A2	Código 7.1 - Conhecimento de Parecer Técnico (22) 21/02/2013 (71) TORAY INDUSTRIES, INC (JP)
(21) BR 11 2014 021103-5 A2	Código 7.1 - Conhecimento de Parecer Técnico

	(22) 21/02/2013 (71) TORAY INDUSTRIES, INC (JP)
(21) BR 11 2014 024476-6 A8	Código 7.1 - Conhecimento de Parecer Técnico (22) 03/04/2013 (71) MITSUBISHI ELECTRIC CORPORATION (JP)
(21) BR 11 2015 012295-7 A2	Código 7.1 - Conhecimento de Parecer Técnico (22) 22/11/2013 (71) MERCK SHARP & DOHME CORP. (US)
(21) BR 11 2015 023476-3 A8	Código 7.1 - Conhecimento de Parecer Técnico (22) 18/03/2014 (71) CARGILL, INCORPORATED (US)
(21) BR 11 2016 001450-2 A2	Código 7.1 - Conhecimento de Parecer Técnico (22) 24/07/2013 (71) MICROSOFT TECHNOLOGY LICENSING, LLC (US)
(21) BR 11 2016 006665-0 A8	Código 7.1 - Conhecimento de Parecer Técnico (22) 25/09/2014 (71) CYTOMX THERAPEUTICS, INC. (US)
(21) BR 11 2016 009949-4 A8	Código 7.1 - Conhecimento de Parecer Técnico (22) 30/10/2014 (71) ASTRAZENECA AB (SE)
(21) BR 11 2016 011224-5 A2	Código 7.1 - Conhecimento de Parecer Técnico (22) 28/11/2014 (71) ARES TRADING S.A. (CH)
(21) BR 11 2016 012628-9 A2	Código 7.1 - Conhecimento de Parecer Técnico (22) 02/12/2014 (71) IDORSIA PHARMACEUTICALS LTD (CH)
(21) BR 11 2016 019787-9 A2	Código 7.1 - Conhecimento de Parecer Técnico (22) 18/02/2015 (71) DEVIALET (FR)
(21) BR 11 2016 019790-9 A8	Código 7.1 - Conhecimento de Parecer Técnico (22) 18/02/2015 (71) DEVIALET (FR)

(21) BR 11 2016 021989-9 A2	Código 7.1 - Conhecimento de Parecer Técnico (22) 03/04/2014 (71) MICRO MOTION, INC. (US)
(21) BR 11 2016 023836-2 A2	Código 7.1 - Conhecimento de Parecer Técnico (22) 17/04/2014 (71) TELEFONAKTIEBOLAGET LM ERICSSON (PUBL) (SE)
(21) BR 11 2016 027775-9 A8	Código 7.1 - Conhecimento de Parecer Técnico (22) 27/05/2015 (71) ESTEYCO S.A.P. (ES) ; SEA WIND TOWERS SL (ES)
(21) BR 11 2016 028518-2 A2	Código 7.1 - Conhecimento de Parecer Técnico (22) 04/06/2015 (71) DIGNITY SCIENCES LIMITED (IE)
(21) BR 11 2016 028748-7 A2	Código 7.1 - Conhecimento de Parecer Técnico (22) 16/06/2015 (71) ALIBABA GROUP HOLDING LIMITED (KY)
(21) BR 11 2016 030723-2 A2	Código 7.1 - Conhecimento de Parecer Técnico (22) 16/07/2015 (71) HEARTSEED INC. (JP)
(21) BR 11 2017 002794-1 A2	Código 7.1 - Conhecimento de Parecer Técnico (22) 23/07/2015 (71) ALBEMARLE CORPORATION (US)
(21) BR 11 2017 005246-6 A2	Código 7.1 - Conhecimento de Parecer Técnico (22) 15/09/2015 (71) 3M INNOVATIVE PROPERTIES COMPANY (US)
(21) BR 11 2017 008720-0 A2	Código 7.1 - Conhecimento de Parecer Técnico (22) 05/11/2015 (71) SELECTA BIOSCIENCES, INC. (US)
(21) BR 11 2017 014154-0 A2	Código 7.1 - Conhecimento de Parecer Técnico (22) 31/12/2015 (71) MICHEAL MOELLER (US)
(21) BR 11 2017 015408-0 A2	Código 7.1 - Conhecimento de Parecer Técnico

	(22) 22/01/2016 (71) HALDOR TOPSOE A/S (DK)
(21) BR 11 2017 015589-3 A2	Código 7.1 - Conhecimento de Parecer Técnico (22) 20/01/2016 (71) BEIJING DIDI INFINITY TECHNOLOGY AND DEVELOPMENT CO., LTD. (CN)
(21) BR 11 2017 017612-2 A2	Código 7.1 - Conhecimento de Parecer Técnico (22) 08/03/2016 (71) ASYMMETRICA LABS INC. (US)
(21) BR 11 2017 018419-2 A2	Código 7.1 - Conhecimento de Parecer Técnico (22) 26/02/2016 (71) NICHOLAS MATTHEW GERBO (US) ; GEORGE GARY VENTRELLA (US)
(21) BR 11 2017 018954-2 A2	Código 7.1 - Conhecimento de Parecer Técnico (22) 02/03/2016 (71) BEYONDSPRING PHARMACEUTICALS, INC. (US)
(21) BR 11 2017 019534-8 A2	Código 7.1 - Conhecimento de Parecer Técnico (22) 01/04/2015 (71) KIMBERLY-CLARK WORLDWIDE, INC. (US)
(21) BR 11 2017 025416-6 A2	Código 7.1 - Conhecimento de Parecer Técnico (22) 26/05/2016 (71) UPM-KYMMENE CORPORATION (FI)
(21) BR 11 2018 008635-5 A2	Código 7.1 - Conhecimento de Parecer Técnico (22) 06/11/2015 (71) ESSILOR INTERNATIONAL (FR)
(21) BR 11 2018 009248-7 A2	Código 7.1 - Conhecimento de Parecer Técnico (22) 27/10/2016 (71) IONIZINGENERGY LIMITED (GB)
(21) BR 11 2018 015057-6 A2	Código 7.1 - Conhecimento de Parecer Técnico (22) 25/01/2017 (71) EVONIK OPERATIONS GMBH (DE)
(21) BR 11 2018 015445-8 A2	Código 7.1 - Conhecimento de Parecer Técnico (22) 01/02/2017

	(71) MEDOS INTERNATIONAL SARL (CH)
(21) BR 11 2018 015523-3 A2	Código 7.1 - Conhecimento de Parecer Técnico (22) 31/01/2017 (71) ZOETIS DENMARK APS (DK)
(21) BR 11 2018 015563-2 A2	Código 7.1 - Conhecimento de Parecer Técnico (22) 01/02/2017 (71) MEDOS INTERNATIONAL SARL (CH)
(21) BR 11 2018 017180-8 A2	Código 7.1 - Conhecimento de Parecer Técnico (22) 23/02/2017 (71) JOHN CRANE UK LTD. (GB)
(21) BR 11 2018 067592-0 A2	Código 7.1 - Conhecimento de Parecer Técnico (22) 27/02/2017 (71) SERGIO GIORGETTI FILHO (IT)
(21) BR 11 2018 067715-9 A2	Código 7.1 - Conhecimento de Parecer Técnico (22) 09/03/2017 (71) PROVERIS SCIENTIFIC CORPORATION (US)
(21) BR 11 2018 069182-8 A2	Código 7.1 - Conhecimento de Parecer Técnico (22) 14/03/2017 (71) ERNST ALBERT REMBERG BUENO (MX)
(21) BR 11 2018 070102-5 A2	Código 7.1 - Conhecimento de Parecer Técnico (22) 27/03/2017 (71) ETHICON LLC (US)
(21) BR 11 2018 070129-7 A2	Código 7.1 - Conhecimento de Parecer Técnico (22) 27/03/2017 (71) ETHICON LLC (US)
(21) BR 11 2018 071795-9 A2	Código 7.1 - Conhecimento de Parecer Técnico (22) 21/04/2017 (71) FRESENIUS VIAL SAS (FR)
(21) BR 11 2018 071848-3 A2	Código 7.1 - Conhecimento de Parecer Técnico (22) 08/05/2017 (71) INDUSTRIAL FARMACEUTICA CANTABRIA S.A. (ES)

(21) BR 11 2018 073270-2 A2	Código 7.1 - Conhecimento de Parecer Técnico (22) 08/05/2017 (71) BECTON, DICKINSON AND COMPANY (US)
(21) BR 11 2018 073285-0 A2	Código 7.1 - Conhecimento de Parecer Técnico (22) 08/05/2017 (71) BECTON, DICKINSON AND COMPANY (US)
(21) BR 11 2018 073834-4 A2	Código 7.1 - Conhecimento de Parecer Técnico (22) 22/05/2017 (71) FIRMENICH S.A. (CH)
(21) BR 11 2018 077349-2 A2	Código 7.1 - Conhecimento de Parecer Técnico (22) 30/06/2017 (71) RANPAK CORP. (US)
(21) BR 11 2019 005238-0 A2	Código 7.1 - Conhecimento de Parecer Técnico (22) 21/09/2017 (71) LAITRAM, L.L.C. (US)
(21) BR 11 2019 006767-1 A2	Código 7.1 - Conhecimento de Parecer Técnico (22) 06/10/2017 (71) KONINKLIJKE DOUWE EGBERTS B.V. (NL)
(21) BR 11 2019 006791-4 A2	Código 7.1 - Conhecimento de Parecer Técnico (22) 06/10/2017 (71) KONINKLIJKE DOUWE EGBERTS B.V. (NL)
(21) BR 11 2019 009708-2 A2	Código 7.1 - Conhecimento de Parecer Técnico (22) 23/11/2017 (71) ARCELORMITTAL (LU)
(21) BR 11 2019 009738-4 A2	Código 7.1 - Conhecimento de Parecer Técnico (22) 15/11/2017 (71) SHAW INDUSTRIES GROUP, INC. (US)
(21) BR 11 2019 012076-9 A2	Código 7.1 - Conhecimento de Parecer Técnico (22) 13/12/2017 (71) ARKEMA FRANCE (FR)
(21) BR 11 2019 013012-8 A2	Código 7.1 - Conhecimento de Parecer Técnico (22) 05/01/2018

	(71) FRIENDSHIP PRODUCTS LLC (US)
(21) BR 11 2019 013174-4 A2	Código 7.1 - Conhecimento de Parecer Técnico (22) 30/01/2018 (71) SOREMARTEC S.A. (LU)
(21) BR 11 2019 024028-4 A2	Código 7.1 - Conhecimento de Parecer Técnico (22) 30/05/2018 (71) FIRMENICH S.A. (CH)
(21) BR 11 2020 000524-0 A2	Código 7.1 - Conhecimento de Parecer Técnico (22) 10/07/2018 (71) TAKEDA PHARMACEUTICAL COMPANY LIMITED (JP)
(21) BR 11 2020 000854-0 A2	Código 7.1 - Conhecimento de Parecer Técnico (22) 06/07/2018 (71) CJ CHEILJEDANG CORPORATION (KR)
(21) BR 11 2020 011179-1 A2	Código 7.1 - Conhecimento de Parecer Técnico (22) 06/12/2017 (71) TWE MEULEBEKE (BE)
(21) BR 11 2021 001794-1 A2	Código 7.1 - Conhecimento de Parecer Técnico (22) 29/08/2019 (71) BASF SE (DE)
(21) BR 11 2021 026816-2 A2	Código 7.1 - Conhecimento de Parecer Técnico (22) 28/08/2020 (71) PANASONIC INTELLECTUAL PROPERTY MANAGEMENT CO., LTD. (JP)
(21) BR 11 2022 000568-7 A2	Código 7.1 - Conhecimento de Parecer Técnico (22) 28/07/2020 (71) MAS INNOVATION (PRIVATE) LIMITED (LK)
(21) BR 12 2020 001831-3 A2	Código 7.1 - Conhecimento de Parecer Técnico (22) 06/08/2014 (62) BR 11 2016 002571-7 06/08/2014 (71) INCYTE CORPORATION (US)
(21) BR 12 2021 025293-9 A2	Código 7.1 - Conhecimento de Parecer Técnico (22) 05/11/2015 (62) BR 11 2017 008720-0 05/11/2015

	(71) SELECTA BIOSCIENCES, INC. (US)
(21) BR 12 2022 001651-0 A2	Código 7.1 - Conhecimento de Parecer Técnico (22) 24/07/2013 (62) BR 11 2016 001450-2 24/07/2013 (71) MICROSOFT TECHNOLOGY LICENSING, LLC (US)
(21) BR 12 2022 006509-0 A2	Código 7.1 - Conhecimento de Parecer Técnico (22) 28/07/2020 (62) BR 11 2022 000568-7 28/07/2020 (71) MAS INNOVATION (PRIVATE) LIMITED (LK)
(21) BR 12 2022 012215-9 A2	Código 7.1 - Conhecimento de Parecer Técnico (22) 29/10/2015 (62) BR 11 2017 008622-0 29/10/2015 (71) CONEX IPR LIMITED (GB)
(21) BR 12 2022 017738-7 A2	Código 7.1 - Conhecimento de Parecer Técnico (22) 24/01/2014 (62) BR 11 2015 017628-3 24/01/2014 (71) MINERVA NEUROSCIENCES, INC. (US)
(21) BR 12 2022 018049-3 A2	Código 7.1 - Conhecimento de Parecer Técnico (22) 21/11/2013 (62) BR 11 2015 011760-0 21/11/2013 (71) PTC THERAPEUTICS, INC. (US)
(21) BR 12 2022 018719-6 A2	Código 7.1 - Conhecimento de Parecer Técnico (22) 17/05/2016 (62) BR 11 2017 024463-2 17/05/2016 (71) MYCOVIA PHARMACEUTICALS, INC. (US)
(21) BR 20 2017 015663-5 U2	Código 7.1 - Conhecimento de Parecer Técnico (22) 21/07/2017 (71) INDUTAR TECNO METAL LTDA (BR/RS)
(21) BR 20 2017 028333-5 U2	Código 7.1 - Conhecimento de Parecer Técnico (22) 27/12/2017 (71) ROBERT BOSCH LIMITADA (BR/SP)
(21) BR 20 2018 000020-4 U2	Código 7.1 - Conhecimento de Parecer Técnico (22) 02/01/2018

	(71) FACS SERVIÇOS EDUCACIONAIS LTDA (BR/BA)
(21) BR 20 2018 008523-4 U2	Código 7.1 - Conhecimento de Parecer Técnico (22) 27/04/2018 (71) ROQUE OLMIR GRANDO (BR/PR)
(21) BR 20 2018 071226-3 U2	Código 7.1 - Conhecimento de Parecer Técnico (22) 15/10/2018 (71) FUNDACAO UNIVERSIDADE FEDERAL DO VALE DO SAO FRANCISCO (BR/PE)
(21) BR 20 2019 024060-7 U2	Código 7.1 - Conhecimento de Parecer Técnico (22) 14/11/2019 (71) MARIA DE LOURDES DENADAI BIFE (BR/SP)
(21) BR 20 2021 003666-0 U2	Código 7.1 - Conhecimento de Parecer Técnico (22) 26/02/2021 (71) PATRICIA RODRIGUES RESENDE CANHESTRO (BR/MG) ; DARIVAL DARCY RESENDE (BR/MG)
(21) BR 20 2021 025627-9 U2	Código 7.1 - Conhecimento de Parecer Técnico (22) 17/12/2021 (71) PRIME HOME GARDEN INDUSTRIA DE MOVEIS LTDA ME (BR/PR)
(21) C3 0502874-4 E2	Código 7.1 - Conhecimento de Parecer Técnico (22) 30/04/2008 (61) PI 0502874-4 21/07/2005 (71) GLOBAL ID SOUTH AMERICA LTDA - ME (BR/SP)

Código 7.2 - Publicação Anulada

Anulada a publicação por ter sido indevida.

---

(21) BR 11 2018 067758-2 A2

Código 7.2 - Publicação Anulada
(22) 03/03/2017
(71) BROADBIT BATTERIES OY (FI)

Código Anuidade do Pedido

Código 8.5 - Exigência de Complementação da Retribuição Anual

O depositante deverá complementar, de acordo com a tabela vigente na data da complementação, o pagamento da retribuição especificada, por meio do peticionamento eletrônico ou do formulário FQ002 acompanhado dos comprovantes dos pagamentos correspondentes ao cumprimento de exigência e a complementação da retribuição anual, no valor da retribuição adicional de que trata o art. 84º § 2º da Lei nº 9.279/96. O não cumprimento no prazo de 60 (sessenta) dias acarretará o arquivamento do pedido.

---

(21) BR 20 2019 005252-5 U2

Código 8.5 - Exigência de Complementação da Retribuição Anual
(22) 18/03/2019
(71) GABRIEL PONTAROLO KOPANSKI (BR/PR)
Complementar a retribuição da(s) 4ª anuidade(s), de acordo com tabela vigente, referente à(s) guia(s) de recolhimento 29409161951618440. Já que quando recolheu a 4ª anuidade (20/06/2022) o titular ainda era B3K2 SOLUCOES AMBIENTAIS LTDA.

---

(21) BR 20 2019 008593-8 U2

Código 8.5 - Exigência de Complementação da Retribuição Anual
(22) 27/04/2019
(71) BIG LAND ENTRETENIMENTO E GESTÃO LTDA (BR/RS) ; SANDRO DE OLIVEIRA SCHAULET (BR/RS) ; DENIS DE OLIVEIRA SCHAULET (BR/RS)
Complementar a retribuição da(s) 4ª anuidade(s), de acordo com tabela vigente, referente à(s) guia(s) de recolhimento 29409161956678572.

Código 8.6 - Arquivamento - Art. 86 da LPI

Arquivado o pedido por falta de pagamento da retribuição anual dentro do prazo ou por não cumprimento de exigência de complementação de pagamento da retribuição. Desta data corre o prazo de 3 (três) meses para o depositante requerer a restauração do andamento do pedido por meio do peticionamento eletrônico ou do formulário modelo FQ002 acompanhado dos comprovantes referentes ao pagamento da restauração e conforme o caso: da cópia do pagamento correspondente a retribuição anual paga fora do prazo; do pagamento correspondente a retribuição anual em débito; ou do pagamento correspondente a complementação no valor da retribuição adicional de que trata o art. 84º § 2º da Lei nº 9.279/96.

---

(21) BR 10 2017 002427-0 A2

Código 8.6 - Arquivamento - Art. 86 da LPI
(22) 06/02/2017
(71) FUNDAÇÃO EDUCACIONAL DE CRICIÚMA (BR/SC)
Referente à 6ª anuidade.

---

(21) BR 10 2017 002429-6 A2

Código 8.6 - Arquivamento - Art. 86 da LPI
(22) 06/02/2017
(71) FUNDAÇÃO EDUCACIONAL DE CRICIÚMA (BR/SC)
Referente à 6ª anuidade.

---

(21) BR 10 2017 002430-0 A2

Código 8.6 - Arquivamento - Art. 86 da LPI
(22) 06/02/2017
(71) FUNDAÇÃO EDUCACIONAL DE CRICIÚMA (BR/SC)
Referente à 6ª anuidade.

---

(21) BR 10 2018 002315-2 A2

Código 8.6 - Arquivamento - Art. 86 da LPI
(22) 02/02/2018
(71) CCL INDUSTRIES DO BRASIL S/A (BR/SP)
Referente à 5ª anuidade.

---

(21) BR 10 2018 002452-3 A2

Código 8.6 - Arquivamento - Art. 86 da LPI
(22) 05/02/2018
(71) RICOH COMPANY, LTD. (JP)
Referente à 5ª anuidade.

---

(21) BR 10 2018 007974-3 A2

Código 8.6 - Arquivamento - Art. 86 da LPI
(22) 19/04/2018
(71) ISIS CAMPOS PRADO (BR/RJ) ; RICARDO JORGENSEN CASSELLA (BR/RJ)
Pagar restauração.

(21) BR 10 2019 002183-7 A2	Código 8.6 - Arquivamento - Art. 86 da LPI (22) 03/02/2019 (71) RENAN TORRES VIEIRA (BR/MG) Referente à 4ª anuidade.
(21) BR 10 2019 002196-9 A2	Código 8.6 - Arquivamento - Art. 86 da LPI (22) 04/02/2019 (71) JOSUE PEREIRA BITTENCOURT 06840381960 (BR/SC) Referente à 4ª anuidade.
(21) BR 10 2019 002201-9 A2	Código 8.6 - Arquivamento - Art. 86 da LPI (22) 04/02/2019 (71) JOSUE PEREIRA BITTENCOURT 06840381960 (BR/SC) Referente à 4ª anuidade.
(21) BR 10 2019 002248-5 A2	Código 8.6 - Arquivamento - Art. 86 da LPI (22) 04/02/2019 (71) ALBERTO DA COSTA (BR/PR) Referente à 4ª anuidade.
(21) BR 10 2019 002318-0 A2	Código 8.6 - Arquivamento - Art. 86 da LPI (22) 05/02/2019 (71) OLIANE MARIA CORREIA MAGALHÃES (BR/PE) Referente à 4ª anuidade.
(21) BR 10 2019 002338-4 A2	Código 8.6 - Arquivamento - Art. 86 da LPI (22) 05/02/2019 (71) CERAÇA - COOPERATIVA DE INFRA ESTRUTURA E DESENV VALE DO ARAÇA (BR/SC) ; ELOS ENGENHARIA, PLANEJAMENTO E CONSULTORIAS MECÂNICAS - EIRELI. (BR/PR) Referente à 4ª anuidade.
(21) BR 10 2019 002480-1 A2	Código 8.6 - Arquivamento - Art. 86 da LPI (22) 07/02/2019 (71) COMISSÃO NACIONAL DE ENERGIA NUCLEAR (BR/RJ) ; FUNDAÇÃO DE AMPARO A PESQUISA DO ESTADO DE SÃO PAULO - FAPESP (BR/SP) Referente à 4ª anuidade.
(21) BR 10 2019 002582-4 A2	Código 8.6 - Arquivamento - Art. 86 da LPI (22) 07/02/2019 (71) LUÍS FERNANDO WUNDERLICH FERRAZ (BR/PR) Referente à 4ª anuidade.

(21) BR 10 2019 021174-1 A2	Código 8.6 - Arquivamento - Art. 86 da LPI (22) 08/10/2019 (71) VEJAX DO BRASIL LTDA (BR/PR) ; SAMUEL ANGELO LIBRELATTO MASIERO (BR/PR) ; NEW TIME GAMES LTDA (BR/PR) Referente a taxa de restauração da 3ª retribuição e a 4ª retribuição anual
(21) BR 10 2019 023467-9 A2	Código 8.6 - Arquivamento - Art. 86 da LPI (22) 08/11/2019 (71) PAULO LUIZ BRUECKHEIMER (BR/SC) Referente à 3ª anuidade.
(21) BR 10 2019 023472-5 A2	Código 8.6 - Arquivamento - Art. 86 da LPI (22) 08/11/2019 (71) DALTON MATOS RODRIGUES (BR/RN) Referente à 3ª anuidade.
(21) BR 10 2019 023499-7 A2	Código 8.6 - Arquivamento - Art. 86 da LPI (22) 08/11/2019 (71) ALKEM EQUIPAMENTOS INDUSTRIAIS LTDA - ME (BR/SP) Referente à 3ª anuidade.
(21) BR 10 2019 023518-7 A2	Código 8.6 - Arquivamento - Art. 86 da LPI (22) 08/11/2019 (71) GILMAR DAROLT (BR/SC) Referente à 3ª anuidade.
(21) BR 10 2019 023562-4 A2	Código 8.6 - Arquivamento - Art. 86 da LPI (22) 08/11/2019 (71) ROBERT BOSCH LIMITADA (BR/SP) Referente à 3ª anuidade.
(21) BR 10 2019 023566-7 A2	Código 8.6 - Arquivamento - Art. 86 da LPI (22) 08/11/2019 (71) ROBERT BOSCH LIMITADA (BR/SP) Referente à 3ª anuidade.
(21) BR 10 2019 023574-8 A2	Código 8.6 - Arquivamento - Art. 86 da LPI (22) 08/11/2019 (71) ROBERT BOSCH LIMITADA (BR/SP) Referente à 3ª anuidade.

(21) BR 10 2019 023679-5 A2	Código 8.6 - Arquivamento - Art. 86 da LPI (22) 11/11/2019 (71) ROGERIO BOCUZZI MACORIN (BR/SP) Referente à 3ª anuidade.
(21) BR 10 2019 023688-4 A2	Código 8.6 - Arquivamento - Art. 86 da LPI (22) 11/11/2019 (71) KINUKO YARA TASATO (BR/SP) Referente à 3ª anuidade.
(21) BR 10 2019 023706-6 A2	Código 8.6 - Arquivamento - Art. 86 da LPI (22) 11/11/2019 (71) SIMONE DA SILVA SANTOS (BR/GO) Referente à 3ª anuidade.
(21) BR 10 2019 023753-8 A2	Código 8.6 - Arquivamento - Art. 86 da LPI (22) 11/11/2019 (71) IVANALDO PEREIRA DA SILVA JÚNIOR (BR/RJ) Referente à 3ª anuidade.
(21) BR 10 2019 023788-0 A2	Código 8.6 - Arquivamento - Art. 86 da LPI (22) 12/11/2019 (71) UNIVERSIDADE ESTADUAL DO OESTE DO PARANÁ (BR/PR) Referente à 3ª anuidade.
(21) BR 10 2019 023796-1 A2	Código 8.6 - Arquivamento - Art. 86 da LPI (22) 12/11/2019 (71) UNIVERSIDADE ESTADUAL DO OESTE DO PARANÁ (BR/PR) Referente à 3ª anuidade.
(21) BR 10 2019 023798-8 A2	Código 8.6 - Arquivamento - Art. 86 da LPI (22) 12/11/2019 (71) JOSÉ FERREIRA NUNES (BR/CE) Pagar restauração.
(21) BR 10 2019 023810-0 A2	Código 8.6 - Arquivamento - Art. 86 da LPI (22) 12/11/2019 (71) BASSIL NAHHAT (BR/SP) Referente à 3ª anuidade.
(21) BR 10 2019 023862-3 A2	Código 8.6 - Arquivamento - Art. 86 da LPI (22) 12/11/2019 (71) ALESSANDRO VICTOR DOS SANTOS (BR/SP)

	Referente à 3ª anuidade.
(21) BR 10 2019 023907-7 A2	Código 8.6 - Arquivamento - Art. 86 da LPI (22) 13/11/2019 (71) CRISTIANO DA SILVA NOGUEIRA (BR/RJ) Referente à 3ª anuidade.
(21) BR 10 2019 023969-7 A2	Código 8.6 - Arquivamento - Art. 86 da LPI (22) 13/11/2019 (71) UNIVERSIDADE FEDERAL FLUMINENSE (BR/RJ) Referente à 3ª anuidade.
(21) BR 10 2019 023974-3 A2	Código 8.6 - Arquivamento - Art. 86 da LPI (22) 14/11/2019 (71) FREDERICO MARQUES ALMEIDA DE LAFFITTE (BR/RJ) Referente à 3ª anuidade.
(21) BR 10 2019 023975-1 A2	Código 8.6 - Arquivamento - Art. 86 da LPI (22) 14/11/2019 (71) PAULO CESAR DOS SANTOS TEIXEIRA (BR/PA) ; FABIO DOS SANTOS TEIXEIRA (BR/PA) Referente à 3ª anuidade.
(21) BR 10 2019 023994-8 A2	Código 8.6 - Arquivamento - Art. 86 da LPI (22) 14/11/2019 (71) MARTIN RAMIREZ FALCON (MX) Referente à 3ª anuidade.
(21) BR 10 2019 024017-2 A2	Código 8.6 - Arquivamento - Art. 86 da LPI (22) 14/11/2019 (71) JOAO FRANCISCO RIBEIRO EIRELI (BR/RS) Referente à 3ª anuidade.
(21) BR 10 2019 024248-5 A2	Código 8.6 - Arquivamento - Art. 86 da LPI (22) 18/11/2019 (71) LAÉRCIO MACHADO DA SILVA (BR/RO) Referente à 3ª anuidade.
(21) BR 10 2019 024265-5 A2	Código 8.6 - Arquivamento - Art. 86 da LPI (22) 18/11/2019 (71) NATALIE FERREIRA RODRIGUES (BR/MG) Referente à 3ª anuidade.

(21) BR 10 2019 024285-0 A2	Código 8.6 - Arquivamento - Art. 86 da LPI (22) 18/11/2019 (71) ALANA KAREN DE OLIVEIRA (BR/MG) Referente à 3ª anuidade.
(21) BR 10 2019 024314-7 A2	Código 8.6 - Arquivamento - Art. 86 da LPI (22) 19/11/2019 (71) TONBRAS IND. COM. LTDA (BR/SP) Referente à 3ª anuidade.
(21) BR 10 2019 024369-4 A2	Código 8.6 - Arquivamento - Art. 86 da LPI (22) 19/11/2019 (71) LINCOLN ESPINDOLA NUNES (BR/RJ) Referente à 3ª anuidade.
(21) BR 10 2019 024388-0 A2	Código 8.6 - Arquivamento - Art. 86 da LPI (22) 19/11/2019 (71) LAÉRCIO MACHADO DA SILVA (BR/RO) Referente à 3ª anuidade.
(21) BR 10 2019 024415-1 A2	Código 8.6 - Arquivamento - Art. 86 da LPI (22) 19/11/2019 (71) SEWECK 4 ADMINISTRAÇÃO DE BENS PRÓPRIOS E PARTICIPAÇÕES S/A. (BR/RJ) Referente à 3ª anuidade.
(21) BR 10 2019 024430-5 A2	Código 8.6 - Arquivamento - Art. 86 da LPI (22) 20/11/2019 (71) PAULO CESAR DOS SANTOS TEIXEIRA (BR/PA) ; FABIO DOS SANTOS TEIXEIRA (BR/PA) Referente à 3ª anuidade.
(21) BR 10 2019 024431-3 A2	Código 8.6 - Arquivamento - Art. 86 da LPI (22) 20/11/2019 (71) SAULO SANTOS BORGES (BR/SE) ; HALANA SANTOS BORGES (BR/BA) Referente à 3ª anuidade.
(21) BR 10 2019 024450-0 A2	Código 8.6 - Arquivamento - Art. 86 da LPI (22) 20/11/2019 (71) NILTON BRAZ GIRALDELLI (BR/MS) Referente à 3ª anuidade.

(21) BR 10 2019 024457-7 A2	Código 8.6 - Arquivamento - Art. 86 da LPI (22) 20/11/2019 (71) SIGMA CONSULTORIA CIENTIFICA E TECNOLOGICA (BR/SC) Referente à 3ª anuidade.
(21) BR 10 2019 024460-7 A2	Código 8.6 - Arquivamento - Art. 86 da LPI (22) 21/11/2019 (71) SOCIEDADE GOIANA DE CULTURA (BR/GO) Referente à 3ª anuidade.
(21) BR 10 2019 024529-8 A2	Código 8.6 - Arquivamento - Art. 86 da LPI (22) 21/11/2019 (71) UNIVERSIDADE FEDERAL DE PELOTAS (BR/RS) Referente à 3ª anuidade.
(21) BR 10 2019 024540-9 A2	Código 8.6 - Arquivamento - Art. 86 da LPI (22) 21/11/2019 (71) EDGAR WESLEI DOS SANTOS ARAGÃO (BR/BA) Referente à 3ª anuidade.
(21) BR 10 2019 024548-4 A2	Código 8.6 - Arquivamento - Art. 86 da LPI (22) 21/11/2019 (71) DANILO VAZ DO PRADO (BR/DF) Referente à 3ª anuidade.
(21) BR 10 2019 024560-3 A2	Código 8.6 - Arquivamento - Art. 86 da LPI (22) 21/11/2019 (71) NUDD DAVID DE CASTRO (BR/BA) Referente à 3ª anuidade.
(21) BR 10 2019 024658-8 A2	Código 8.6 - Arquivamento - Art. 86 da LPI (22) 22/11/2019 (71) UNIVERSIDADE FEDERAL DE PELOTAS (BR/RS) Referente à 3ª anuidade.
(21) BR 10 2019 024672-3 A2	Código 8.6 - Arquivamento - Art. 86 da LPI (22) 22/11/2019 (71) UNIVERSIDADE FEDERAL DE PELOTAS (BR/RS) Referente à 3ª anuidade.
(21) BR 10 2020 003966-0 A2	Código 8.6 - Arquivamento - Art. 86 da LPI

	(22) 27/02/2020 (71) FUNDAÇÃO EDUCACIONAL JAYME DE ALTAVILA - FEJAL (BR/AL) Arquivado o pedido de patente, nos termos do artigo 86, da LPI, e artigo 10 da resolução 113/2013, referente ao não cumprimento da exigência 8.5 publicada na RPI 2678 de 03/05/2022, para fins de restauração conforme artigo 87 da LPI 9.279, sob pena da manutenção do arquivamento caso não seja restaurado dentro do prazo legal, conforme o disposto no artigo 12 da resolução 113/2013.
(21) BR 11 2012 020184-0 A2	Código 8.6 - Arquivamento - Art. 86 da LPI (22) 02/02/2011 (71) BAYER INTELLECTUAL PROPERTY GMBH (DE) Referente à 12ª anuidade.
(21) BR 11 2013 020500-8 A8	Código 8.6 - Arquivamento - Art. 86 da LPI (22) 07/02/2012 (71) TRANSGÈNE S.A. (FR) Referente à 11ª anuidade.
(21) BR 11 2014 020309-1 A8	Código 8.6 - Arquivamento - Art. 86 da LPI (22) 06/02/2013 (71) SONY CORPORATION (JP) Referente à 10ª anuidade.
(21) BR 11 2016 016787-2 A2	Código 8.6 - Arquivamento - Art. 86 da LPI (22) 06/02/2014 (71) TELEFONAKTIEBOLAGET LM ERICSSON (PUBL) (SE) Referente à 9ª anuidade.
(21) BR 11 2016 017994-3 A2	Código 8.6 - Arquivamento - Art. 86 da LPI (22) 03/02/2015 (71) TELEFONAKTIEBOLAGET LM ERICSSON (PUBL) (SE) Referente à 8ª anuidade.
(21) BR 11 2016 019445-4 A2	Código 8.6 - Arquivamento - Art. 86 da LPI (22) 03/02/2015 (71) KRATOS INTEGRAL HOLDINGS, LLC (US) Referente à 8ª anuidade.
(21) BR 11 2017 014469-7 A2	Código 8.6 - Arquivamento - Art. 86 da LPI (22) 11/01/2016 (71) INTERSYSTEMS INTERNATIONAL INC. (US) Referente à 7ª anuidade.

(21) BR 11 2017 016834-0 A2	Código 8.6 - Arquivamento - Art. 86 da LPI (22) 05/02/2015 (71) HUAWEI TECHNOLOGIES CO., LTD. (CN) Referente à 8ª anuidade.
(21) BR 11 2017 017227-5 A2	Código 8.6 - Arquivamento - Art. 86 da LPI (22) 02/02/2016 (71) QUALCOMM INCORPORATED (US) Referente à 7ª anuidade.
(21) BR 11 2017 017744-7 A2	Código 8.6 - Arquivamento - Art. 86 da LPI (22) 08/02/2016 (71) QUALCOMM INCORPORATED (US) Referente à 7ª anuidade.
(21) BR 11 2018 015754-6 A2	Código 8.6 - Arquivamento - Art. 86 da LPI (22) 02/02/2017 (71) JANSSEN BIOTECH, INC. (US) Referente à 6ª anuidade.
(21) BR 11 2018 015791-0 A2	Código 8.6 - Arquivamento - Art. 86 da LPI (22) 04/02/2016 (71) FRAUNHOFER GESELLSCHAFT ZUR FÖRDERUNG DER ANGEWANDTEN FORSCHUNG E.V. (DE) Referente à 7ª anuidade.
(21) BR 11 2018 015794-5 A2	Código 8.6 - Arquivamento - Art. 86 da LPI (22) 04/02/2016 (71) HUAWEI TECHNOLOGIES CO., LTD. (CN) Referente à 7ª anuidade.
(21) BR 11 2018 015800-3 A2	Código 8.6 - Arquivamento - Art. 86 da LPI (22) 03/02/2017 (71) TELEFONAKTIEBOLAGET LM ERICSSON (PUBL) (SE) Referente à 6ª anuidade.
(21) BR 11 2018 016004-0 A2	Código 8.6 - Arquivamento - Art. 86 da LPI (22) 08/02/2017 (71) HACKENSACK UNIVERSITY MEDICAL CENTER (US) Referente à 6ª anuidade.
(21) BR 11 2018 016171-3 A2	Código 8.6 - Arquivamento - Art. 86 da LPI (22) 03/02/2017

	(71) IP2IPO INNOVATIONS LIMITED (GB) ; UNITED KINGDOM RESEARCH AND INNOVATION (GB) Referente à 6ª anuidade.
(21) BR 11 2018 016441-0 A2	Código 8.6 - Arquivamento - Art. 86 da LPI (22) 08/02/2017 (71) TELEDYNE DETCON, INC. (US) Referente à 6ª anuidade.
(21) BR 11 2018 067378-1 A2	Código 8.6 - Arquivamento - Art. 86 da LPI (22) 08/02/2017 (71) FLENDER GMBH (DE) Referente à 6ª anuidade.
(21) BR 11 2019 002337-2 A2	Código 8.6 - Arquivamento - Art. 86 da LPI (22) 08/02/2017 (71) BOSTIK, INC. (US) Referente à 6ª anuidade.
(21) BR 11 2019 015251-2 A2	Código 8.6 - Arquivamento - Art. 86 da LPI (22) 06/02/2018 (71) TORAY INDUSTRIES, INC. (JP) Referente à 5ª anuidade.
(21) BR 11 2019 015667-4 A2	Código 8.6 - Arquivamento - Art. 86 da LPI (22) 08/02/2018 (71) CETRONI, BRUNO MASSIMO (IT) Referente à 5ª anuidade.
(21) BR 11 2019 015924-0 A2	Código 8.6 - Arquivamento - Art. 86 da LPI (22) 02/02/2018 (71) TELEFONAKTIEBOLAGET LM ERICSSON (PUBL) (SE) Referente à 5ª anuidade.
(21) BR 11 2019 016131-7 A2	Código 8.6 - Arquivamento - Art. 86 da LPI (22) 07/02/2017 (71) GUANGDONG OPPO MOBILE TELECOMMUNICATIONS CORP., LTD. (CN) Referente à 6ª anuidade.
(21) BR 11 2019 016204-6 A2	Código 8.6 - Arquivamento - Art. 86 da LPI (22) 06/02/2018 (71) DAIICHI SANKYO COMPANY, LIMITED (JP)

	Referente à 5ª anuidade.
(21) BR 11 2019 019050-3 A2	Código 8.6 - Arquivamento - Art. 86 da LPI (22) 06/02/2018 (71) HUAWEI TECHNOLOGIES CO., LTD. (CN) Referente à 5ª anuidade.
(21) BR 11 2019 019923-3 A2	Código 8.6 - Arquivamento - Art. 86 da LPI (22) 06/02/2018 (71) HYDRIL USA DISTRIBUTION LLC (US) Referente à 5ª anuidade.
(21) BR 11 2020 013820-7 A2	Código 8.6 - Arquivamento - Art. 86 da LPI (22) 05/11/2019 (71) H. LUNDBECK A/S (DK) Referente à 3ª anuidade.
(21) BR 11 2020 014739-7 A2	Código 8.6 - Arquivamento - Art. 86 da LPI (22) 04/02/2019 (71) HYDRIL USA DISTRIBUTION LLC (US) Referente à 4ª anuidade.
(21) BR 11 2020 015296-0 A2	Código 8.6 - Arquivamento - Art. 86 da LPI (22) 08/02/2018 (71) ESSITY HYGIENE AND HEALTH AKTIEBOLAG (SE) Referente à 5ª anuidade.
(21) BR 11 2020 015856-9 A2	Código 8.6 - Arquivamento - Art. 86 da LPI (22) 08/02/2019 (71) 510 KARDIAC DEVICES, INC. (US) Referente à 4ª anuidade.
(21) BR 11 2020 015862-3 A2	Código 8.6 - Arquivamento - Art. 86 da LPI (22) 06/02/2018 (71) GUANGDONG OPPO MOBILE TELECOMMUNICATIONS CORP., LTD. (CN) Referente à 5ª anuidade.
(21) BR 11 2020 020183-9 A2	Código 8.6 - Arquivamento - Art. 86 da LPI (22) 10/09/2019 (71) STURM MASCHINEN- & ANLAGENBAU GMBH (DE) Referente à 3ª anuidade.

(21) BR 11 2021 003720-9 A2	Código 8.6 - Arquivamento - Art. 86 da LPI (22) 06/09/2019 (71) MICROBAN PRODUCTS COMPANY (US) Referente à 3ª anuidade.
(21) BR 11 2021 003733-0 A2	Código 8.6 - Arquivamento - Art. 86 da LPI (22) 29/08/2019 (71) RAPID MICRO BIOSYSTEMS, INC. (US) Referente à 3ª anuidade.
(21) BR 11 2021 003754-3 A2	Código 8.6 - Arquivamento - Art. 86 da LPI (22) 03/09/2019 (71) DUSTIN A. HARTMAN (US) ; WILLIAM ARCHIE JOSEPH SHETTERLEY (US) ; CHRIS WOLFE (US) Referente à 3ª anuidade.
(21) BR 11 2021 003897-3 A2	Código 8.6 - Arquivamento - Art. 86 da LPI (22) 30/08/2019 (71) TENAYA THERAPEUTICS, INC. (US) Referente à 3ª anuidade.
(21) BR 11 2021 004047-1 A2	Código 8.6 - Arquivamento - Art. 86 da LPI (22) 30/08/2019 (71) BDR PHARMACEUTICALS INTERNATIONAL PRIVATE LIMITED (IN) Referente à 3ª anuidade.
(21) BR 11 2021 004593-7 A2	Código 8.6 - Arquivamento - Art. 86 da LPI (22) 09/09/2019 (71) SMC CORPORATION (JP) Referente à 3ª anuidade.
(21) BR 11 2021 004602-0 A2	Código 8.6 - Arquivamento - Art. 86 da LPI (22) 09/09/2019 (71) SMC CORPORATION (JP) Referente à 3ª anuidade.
(21) BR 11 2021 004709-3 A2	Código 8.6 - Arquivamento - Art. 86 da LPI (22) 19/08/2019 (71) SMC CORPORATION (JP) Referente à 3ª anuidade.

(21) BR 11 2021 007554-2 A2	Código 8.6 - Arquivamento - Art. 86 da LPI (22) 23/10/2019 (71) DONALDSON COMPANY, INC. (US) Referente à 3ª anuidade.
(21) BR 11 2021 007669-7 A2	Código 8.6 - Arquivamento - Art. 86 da LPI (22) 25/09/2019 (71) PLASSER & THEURER EXPORT VON BAHNBAUMASCHINEN GESELLSCHAFT M. B. H. (AT) Referente à 3ª anuidade.
(21) BR 11 2021 013103-5 A2	Código 8.6 - Arquivamento - Art. 86 da LPI (22) 27/08/2019 (71) MEDIBEACON INC. (US) Referente à 3ª anuidade.
(21) BR 11 2022 004394-5 A2	Código 8.6 - Arquivamento - Art. 86 da LPI (22) 11/10/2019 (71) HALLIBURTON ENERGY SERVICES, INC. (US) Referente à 3ª anuidade.
(21) BR 11 2022 004666-9 A2	Código 8.6 - Arquivamento - Art. 86 da LPI (22) 17/10/2019 (71) HALLIBURTON ENERGY SERVICES, INC. (US) Referente à 3ª anuidade.
(21) BR 11 2022 006212-5 A2	Código 8.6 - Arquivamento - Art. 86 da LPI (22) 01/10/2019 (71) SCHLUMBERGER TECHNOLOGY B.V. (NL) Referente à 3ª anuidade.
(21) BR 13 2014 004112-4 E8	Código 8.6 - Arquivamento - Art. 86 da LPI (22) 20/02/2014 (61) BR 10 2012 030523-2 30/11/2012 (71) UNIVERSIDADE FEDERAL DE UBERLÂNDIA - UFU (BR/MG) ; FUNDAÇÃO DE AMPARO A PESQUISA DE MINAS GERAIS (BR/MG) Referente à 10ª anuidade.
(21) BR 20 2017 002233-7 U2	Código 8.6 - Arquivamento - Art. 86 da LPI (22) 02/02/2017 (71) ROBERTO HARON FILHO (BR/SP) Referente à 6ª anuidade.

(21) BR 20 2017 021448-1 U2	Código 8.6 - Arquivamento - Art. 86 da LPI (22) 06/10/2017 (71) CLÁUDIO GONÇALVES DE OLIVEIRA (BR/MG) Não apresentada a guia de cumprimento de exigência.
(21) BR 20 2018 002359-0 U2	Código 8.6 - Arquivamento - Art. 86 da LPI (22) 02/02/2018 (71) EDUARDO NUNES ALVES (BR/MG) Referente à 5ª anuidade.
(21) BR 20 2018 002620-3 U2	Código 8.6 - Arquivamento - Art. 86 da LPI (22) 07/02/2018 (71) NB MÁQUINAS LTDA (BR/SP) Referente à 5ª anuidade.
(21) BR 20 2018 002627-0 U2	Código 8.6 - Arquivamento - Art. 86 da LPI (22) 07/02/2018 (71) RAFAEL JACY NUNES (BR/SC) Referente à 5ª anuidade.
(21) BR 20 2018 002628-9 U2	Código 8.6 - Arquivamento - Art. 86 da LPI (22) 07/02/2018 (71) RAFAEL JACY NUNES (BR/SC) Referente à 5ª anuidade.
(21) BR 20 2019 002508-0 U2	Código 8.6 - Arquivamento - Art. 86 da LPI (22) 07/02/2019 (71) SANTONI & OKAMURA SERVICOS E COMERCIO LTDA. - ME (BR/SP) Referente à 4ª anuidade.
(21) BR 20 2019 002589-7 U2	Código 8.6 - Arquivamento - Art. 86 da LPI (22) 08/02/2019 (71) BEVERAGER EQUIPAMENTOS E BEBIDAS LTDA (BR/MG) Referente à 4ª anuidade.
(21) BR 20 2019 023469-0 U2	Código 8.6 - Arquivamento - Art. 86 da LPI (22) 08/11/2019 (71) SERGIO PAULO PEREIRA (BR/RS) ; AMARILDO JOSÉ RODRIGUES DA SILVA (BR/RS) Referente à 3ª anuidade.
(21) BR 20 2019 023565-4 U2	Código 8.6 - Arquivamento - Art. 86 da LPI (22) 08/11/2019

	(71) ELLUX INDÚSTRIA E COMERCIO LTDA (BR/MG) Referente à 3ª anuidade.
(21) BR 20 2019 023676-6 U2	Código 8.6 - Arquivamento - Art. 86 da LPI (22) 11/11/2019 (71) DEA SYSTEMS LTDA ME (BR/SP) Referente à 3ª anuidade.
(21) BR 20 2019 023686-3 U2	Código 8.6 - Arquivamento - Art. 86 da LPI (22) 11/11/2019 (71) SMART ESTRATÉGIAS EM CONSULTORIA E ASSESSORIA TRIBUTÁRIA EMPRESARIAL EIRELI EPP (BR/SP) Referente à 3ª anuidade.
(21) BR 20 2019 023870-0 U2	Código 8.6 - Arquivamento - Art. 86 da LPI (22) 12/11/2019 (71) JOÃO EDIVALDO RODRIGUES (BR/SP) Referente à 3ª anuidade.
(21) BR 20 2019 023902-1 U2	Código 8.6 - Arquivamento - Art. 86 da LPI (22) 13/11/2019 (71) OSVALDO PACHECO DOS SANTOS (BR/PR) Referente à 3ª anuidade.
(21) BR 20 2019 023967-6 U2	Código 8.6 - Arquivamento - Art. 86 da LPI (22) 13/11/2019 (71) JOAQUIM MARCELINO DA SILVA FILHO (BR/SP) Referente à 3ª anuidade.
(21) BR 20 2019 024144-1 U2	Código 8.6 - Arquivamento - Art. 86 da LPI (22) 14/11/2019 (71) EUROAR SISTEMAS AUTOMOTIVOS LTDA (BR/RS) Referente à 3ª anuidade.
(21) BR 20 2019 024233-2 U2	Código 8.6 - Arquivamento - Art. 86 da LPI (22) 18/11/2019 (71) JANDERLAN DA SILVA SANTANA (BR/AM) Referente à 3ª anuidade.
(21) BR 20 2019 024408-4 U2	Código 8.6 - Arquivamento - Art. 86 da LPI (22) 19/11/2019 (71) SEWECK 4 ADMINISTRAÇÃO DE BENS PRÓPRIOS E PARTICIPAÇÕES S/A. (BR/RJ)

	Referente à 3ª anuidade.
(21) BR 20 2019 024437-8 U2	Código 8.6 - Arquivamento - Art. 86 da LPI (22) 20/11/2019 (71) MARCELO GONÇALVES DO NASCIMENTO (BR/RS) Referente à 3ª anuidade.
(21) BR 20 2019 024439-4 U2	Código 8.6 - Arquivamento - Art. 86 da LPI (22) 20/11/2019 (71) AILTON JOSÉ DOS SANTOS (BR/MG) Referente à 3ª anuidade.
(21) BR 20 2019 024444-0 U2	Código 8.6 - Arquivamento - Art. 86 da LPI (22) 20/11/2019 (71) JULIANA CRISTINE CHEMIM DUARTE (BR/PR) Referente à 3ª anuidade.
(21) BR 20 2019 024445-9 U2	Código 8.6 - Arquivamento - Art. 86 da LPI (22) 20/11/2019 (71) AIZ INDÚSTRIA DE MÁQUINAS E IMPLEMENTOS LTDA. (BR/PR) Referente à 3ª anuidade.
(21) BR 20 2019 024455-6 U2	Código 8.6 - Arquivamento - Art. 86 da LPI (22) 20/11/2019 (71) ERALDO LUIZ GIAROLA (BR/SP) ; MARIA IVANILDA DA SILVA GIAROLA (BR/SP) ; ANDRESSA LAVÍNIA GIAROLA (BR/SP) Referente à 3ª anuidade.
(21) BR 20 2019 024476-9 U2	Código 8.6 - Arquivamento - Art. 86 da LPI (22) 21/11/2019 (71) LUCIANA FERREIRA DE SOUZA (BR/RJ) Referente à 3ª anuidade.
(21) BR 20 2019 024543-9 U2	Código 8.6 - Arquivamento - Art. 86 da LPI (22) 21/11/2019 (71) ANDRÉ LUIS BARBOSA NICÁCIO (BR/GO) ; JOÃO ROBERTO DE ASSIS (BR/GO) Referente à 3ª anuidade.

Código 8.7 - Restauração

Notificação quanto à restauração do andamento do pedido.

(21) BR 10 2014 006002-2 A2	Código 8.7 - Restauração (22) 14/03/2014 (71) CENTRO DE ESTUDOS SUPERIORES POSITIVO LTDA (BR/SP) Em face do depositante ter requerido a restauração dentro do prazo legal, através da petição n° 870220068031 de 01/08/2022, decorrente da publicação na RPI 2686 de 28/06/2022, item 8.5, informo que cabe ser restaurado o pedido de patente.
(21) BR 10 2017 026453-0 A2	Código 8.7 - Restauração (22) 07/12/2017 (71) ADEMAR MOACIR DE SOUZA (BR/SP) Em face do depositante ter requerido a restauração dentro do prazo legal, através da petição n° 870220041561 de 13/05/2022, decorrente da publicação na RPI 2671 de 15/03/2022, item 8.5, informo que cabe ser restaurado o pedido de patente.
(21) BR 10 2018 001078-6 A2	Código 8.7 - Restauração (22) 18/01/2018 (71) FUNDACAO UNIVERSIDADE FEDERAL DE RONDONIA (BR/RO) ; INSTITUTO FEDERAL DE EDUCAÇÃO CIÊNCIA E TECNOLOGIA DE RONDÔNIA (BR/RO)
(21) BR 10 2019 016437-9 A2	Código 8.7 - Restauração (22) 08/08/2019 (71) SAÚDE E VIDA COMÉRCIO DE PURIFICADORES EIRELI (BR/SP)
(21) BR 10 2019 022382-0 A2	Código 8.7 - Restauração (22) 25/10/2019 (71) UNIVERSIDADE ESTADUAL DE GOIÁS (UEG) (BR/GO) ; FUNDAÇÃO DE AMPARO À PESQUISA DO ESTADO DE GOIÁS (FAPEG). (BR/GO)
(21) BR 10 2019 022651-0 A2	Código 8.7 - Restauração (22) 29/10/2019 (71) UNIVERSIDADE FEDERAL DE PELOTAS (BR/RS)
(21) BR 10 2019 023534-9 A2	Código 8.7 - Restauração (22) 08/11/2019 (71) UNIVERSIDADE FEDERAL DE PELOTAS (BR/RS)

(21) BR 20 2018 070912-2 U2	Código 8.7 - Restauração (22) 10/10/2018 (71) SUPREMO INDUSTRIAL DE PLÁSTICO EIRELI (BR/SC) Em face do depositante ter requerido a restauração dentro do prazo legal, através da petição n° 870220076090 de 24/08/2022, decorrente da publicação na RPI 2694 de 23/08/2022, item 8.5, informo que cabe ser restaurado o pedido de patente.
(21) BR 20 2018 075480-2 U2	Código 8.7 - Restauração (22) 07/12/2018 (71) VINICIUS DAVID CORRAES (BR/RJ)
(21) BR 20 2019 011951-4 U2	Código 8.7 - Restauração (22) 12/06/2019 (71) MARIA DA CONCEIÇÃO BORGES DE PAULA (BR/SP)
(21) PI 0610920-9 A2	Código 8.7 - Restauração (22) 18/12/2006 (71) PAULO CESAR MEDINA (BR/SP) ; ALEXANDRE MEDINA (BR/SP) Em face do depositante ter requerido a restauração dentro do prazo legal, através da petição n° 870220014119 de 17/02/2022, decorrente da publicação na RPI 2666 de 08/02/2022, item 8.5, informo que cabe ser restaurado o pedido de patente.

Código 8.8 - Despacho Anulado

Anulação do despacho por ter sido indevido. (A toda publicação que envolva anulação de ato ou despacho caberá justificativa no processo administrativo.)

---

(21) BR 11 2017 015413-7 A2

Código 8.8 - Despacho Anulado
(22) 15/01/2016
(71) THE REGENTS OF THE UNIVERSITY OF CALIFORNIA (US) ; YOUHEALTH BIOTECH, LIMITED (KY)
Anulada a publicação código 8.6 na RPI nº 2703 de 25/10/2022 por ter sido indevida, uma vez que a taxa de restauração não é necessária.

---

(21) BR 12 2021 026741-3 A2

Código 8.8 - Despacho Anulado
(22) 09/08/2018
(62) BR 10 2018 016299-3 09/08/2018
(71) DOW AGROSCIENCES LLC (US)
Anulada a publicação código 8.6 na RPI nº 2695 de 30/08/2022 por ter sido indevida, uma vez que o recolhimento da 3ª e 4ª anuidade foi efetuado em 30/12/2021, através da GRU 29409161944694373 e 29409161944694381.

---

(21) BR 20 2019 008595-4 U2

Código 8.8 - Despacho Anulado
(22) 27/04/2019
(71) MAFRA & PAGANUCCI LTDA (BR/SP)
Anulada a publicação código 8.6 na RPI nº 2706 de 16/11/2022 por ter sido indevida.

---

(21) BR 20 2019 009072-9 U2

Código 8.8 - Despacho Anulado
(22) 03/05/2019
(71) MAFRA & PAGANUCCI LTDA (BR/SP)
Anulada a publicação código 8.6 na RPI nº 2706 de 16/11/2022 por ter sido indevida.

Código 8.11 - Manutenção do Arquivamento

Mantido o arquivamento do pedido uma vez que não foi requerida a restauração nos termos do disposto no art. 87 da Lei nº 9.279/96, encerrando a instância administrativa.

---

(21) BR 10 2013 024319-1 A2

Código 8.11 - Manutenção do Arquivamento
(22) 23/09/2013
(71) UNIVERSIDADE DE SÃO PAULO - USP (BR/SP) ; DNAPTA BIOTECNOLOGIA LTDA (BR/SP)
Referente ao despacho 8.6 publicado na RPI 2689 de 19/07/2022.

---

(21) BR 10 2015 025978-6 A2

Código 8.11 - Manutenção do Arquivamento
(22) 13/10/2015
(71) ODILON DE OLIVEIRA VIANA JUNIOR (BR/SP)
Em virtude do arquivamento publicado na RPI 2692 de 09-08-2022 e considerando ausência de manifestação dentro dos prazos legais, informo que cabe ser mantido o arquivamento do pedido de patente, conforme o disposto no artigo 12, da resolução 113/2013.

---

(21) BR 10 2015 026319-8 A2

Código 8.11 - Manutenção do Arquivamento
(22) 16/10/2015
(71) ANDRE VITOR FALSETTI (BR/SP) ; EDVALDO APARECIDO DOS SANTOS (BR/SP)
Em virtude do arquivamento publicado na RPI 2692 de 09-08-2022 e considerando ausência de manifestação dentro dos prazos legais, informo que cabe ser mantido o arquivamento do pedido de patente, conforme o disposto no artigo 12, da resolução 113/2013.

---

(21) BR 10 2016 024276-2 A2

Código 8.11 - Manutenção do Arquivamento
(22) 18/10/2016
(71) KLL EQUIPAMENTOS PARA TRANSPORTE LTDA. (BR/RS)
Em virtude do arquivamento publicado na RPI 2692 de 09-08-2022 e considerando ausência de manifestação dentro dos prazos legais, informo que cabe ser mantido o arquivamento do pedido de patente, conforme o disposto no artigo 12, da resolução 113/2013.

---

(21) BR 10 2017 009654-8 A2

Código 8.11 - Manutenção do Arquivamento
(22) 08/05/2017
(71) HEIDE INDÚSTRIA E COMÉRCIO LTDA. (BR/PR)
Referente ao despacho 8.6 publicado na RPI 2688 de 12/07/2022.

---

(21) BR 10 2017 020672-6 A2

Código 8.11 - Manutenção do Arquivamento

	(22) 27/09/2017 (71) UNIVERSIDADE FEDERAL DE VIÇOSA (BR/MG) ; FUNDAÇÃO DE AMPARO À PESQUISA DO ESTADO DE MINAS GERAIS - FAPEMIG (BR/MG) ; UNIVERSIDADE FEDERAL DE MINAS GERAIS (BR/MG) Referente ao despacho 8.6 publicado na RPI 2688 de 12/07/2022.
(21) BR 10 2017 021506-7 A2	Código 8.11 - Manutenção do Arquivamento (22) 06/10/2017 (71) LEANDRO LUIZ DO ESPIRITO SANTO (BR/MG) ; BRUNO AUGUSTO ANUNCIAÇÃO DE SOUZA (BR/MG) Referente ao despacho 8.6 publicado na RPI 2691 de 02/08/2022.
(21) BR 10 2017 023368-5 A2	Código 8.11 - Manutenção do Arquivamento (22) 30/10/2017 (71) UNIVERSIDADE FEDERAL DE VIÇOSA (BR/MG) Referente ao despacho 8.6 publicado na RPI 2688 de 12/07/2022.
(21) BR 10 2018 006404-5 A2	Código 8.11 - Manutenção do Arquivamento (22) 28/03/2018 (71) UNIVERSIDADE FEDERAL DE VIÇOSA (BR/MG) ; UNIVERSIDADE FEDERAL DE MINAS GERAIS- UFMG (BR/MG) ; FUNDAÇÃO DE AMPARO À PESQUISA DO ESTADO DE MINAS GERAIS - FAPEMIG (BR/MG) Referente ao despacho 8.6 publicado na RPI 2688 de 12/07/2022.
(21) BR 10 2018 008177-2 A2	Código 8.11 - Manutenção do Arquivamento (22) 23/04/2018 (71) GALLIBRASIL (BR/SP) Referente ao despacho 8.6 publicado na RPI 2688 de 12/07/2022.
(21) BR 10 2018 009516-1 A2	Código 8.11 - Manutenção do Arquivamento (22) 10/05/2018 (71) VIBEYE DESENVOLVIMENTO DE SISTEMAS LTDA - ME (BR/CE) Referente ao despacho 8.6 publicado na RPI 2689 de 19/07/2022.
(21) BR 10 2018 012321-1 A2	Código 8.11 - Manutenção do Arquivamento (22) 15/06/2018 (71) UNIVERSIDADE FEDERAL DO PIAUÍ (BR/PI) Referente ao despacho 8.6 publicado na RPI 2689 de 19/07/2022.
(21) BR 10 2018 015637-3 A2	Código 8.11 - Manutenção do Arquivamento (22) 31/07/2018 (71) UNIVERSIDADE FEDERAL DA PARAIBA (BR/PB) Referente ao despacho 8.6 publicado na RPI 2689 de 19/07/2022.

(21) BR 10 2018 016256-0 A2	Código 8.11 - Manutenção do Arquivamento (22) 08/08/2018 (71) MATHEUS ANDRADE MARIANI INDÚSTRIA E COMÉRCIO ME (BR/SC) Referente ao despacho 8.6 publicado na RPI 2689 de 19/07/2022.
(21) BR 10 2018 067633-4 A2	Código 8.11 - Manutenção do Arquivamento (22) 03/09/2018 (71) SALVUS TECNOLOGIA LTDA - EPP (BR/PE) ; CESAR CENTRO DE ESTUDOS E SISTEMAS AVANÇADOS DO RECIFE (BR/PE) Referente ao despacho 8.6 publicado na RPI 2690 de 26/07/2022.
(21) BR 10 2018 067660-1 A2	Código 8.11 - Manutenção do Arquivamento (22) 03/09/2018 (71) SALVUS TECNOLOGIA LTDA - EPP (BR/PE) ; CESAR CENTRO DE ESTUDOS E SISTEMAS AVANÇADOS DO RECIFE (BR/PE) Referente ao despacho 8.6 publicado na RPI 2690 de 26/07/2022.
(21) BR 10 2018 071469-4 A2	Código 8.11 - Manutenção do Arquivamento (22) 18/10/2018 (71) RANDA INDUSTRIA E COMERCIO DE PORTAS E COMPENSADOS LTDA (BR/PR) Em virtude do arquivamento publicado na RPI 2692 de 09-08-2022 e considerando ausência de manifestação dentro dos prazos legais, informo que cabe ser mantido o arquivamento do pedido de patente, conforme o disposto no artigo 12, da resolução 113/2013.
(21) BR 10 2019 012951-4 A2	Código 8.11 - Manutenção do Arquivamento (22) 21/06/2019 (71) MÁQUINAS SANMARTIN LTDA (BR/RS) Em virtude do arquivamento publicado na RPI 2692 de 09-08-2022 e considerando ausência de manifestação dentro dos prazos legais, informo que cabe ser mantido o arquivamento do pedido de patente, conforme o disposto no artigo 12, da resolução 113/2013.
(21) BR 10 2019 012952-2 A2	Código 8.11 - Manutenção do Arquivamento (22) 21/06/2019 (71) RENATA DE MACEDO FERRAZ MELO GOMES (BR) ; PAULO CESAR DE CAMPOS MURTINHO (BR) ; RAFAEL DE ABREU CARDOSO (BR) Em virtude do arquivamento publicado na RPI 2692 de 09-08-2022 e considerando ausência de manifestação dentro dos prazos legais, informo que cabe ser mantido o arquivamento do pedido de patente, conforme o disposto no artigo 12, da resolução 113/2013.

(21) BR 10 2019 013050-4 A2	Código 8.11 - Manutenção do Arquivamento (22) 24/06/2019 (71) CLIMACO CEZAR DE SOUZA (BR/DF) Em virtude do arquivamento publicado na RPI 2692 de 09-08-2022 e considerando ausência de manifestação dentro dos prazos legais, informo que cabe ser mantido o arquivamento do pedido de patente, conforme o disposto no artigo 12, da resolução 113/2013.
(21) BR 10 2019 013058-0 A2	Código 8.11 - Manutenção do Arquivamento (22) 24/06/2019 (71) CARLA JAQUELINE SILVA SAMPAIO (BR/BA) ; MILTON RICARDO DE ABREU ROQUE (BR/BA) ; CRISTINA MARIA ASSIS LOPES TAVARES DA MATA HERMIDA QUINTELLA (BR/BA) ; JOSÉ ROBERTO BISPO DE SOUZA (BR/BA) ; GILSON CORREIA DE CARVALHO (BR/BA) ; TATIANA OLIVEIRA DO VALE (BR/BA) Em virtude do arquivamento publicado na RPI 2692 de 09-08-2022 e considerando ausência de manifestação dentro dos prazos legais, informo que cabe ser mantido o arquivamento do pedido de patente, conforme o disposto no artigo 12, da resolução 113/2013.
(21) BR 10 2019 013103-9 A2	Código 8.11 - Manutenção do Arquivamento (22) 24/06/2019 (71) COSME VITORIO RICARDO (BR/BA) Em virtude do arquivamento publicado na RPI 2692 de 09-08-2022 e considerando ausência de manifestação dentro dos prazos legais, informo que cabe ser mantido o arquivamento do pedido de patente, conforme o disposto no artigo 12, da resolução 113/2013.
(21) BR 10 2019 013113-6 A2	Código 8.11 - Manutenção do Arquivamento (22) 24/06/2019 (71) NEXTPAR PARTICIPAÇÕES E INVESTIMENTOS LTDA (BR/RJ) Em virtude do arquivamento publicado na RPI 2692 de 09-08-2022 e considerando ausência de manifestação dentro dos prazos legais, informo que cabe ser mantido o arquivamento do pedido de patente, conforme o disposto no artigo 12, da resolução 113/2013.
(21) BR 10 2019 013150-0 A2	Código 8.11 - Manutenção do Arquivamento (22) 25/06/2019 (71) LEONARDO DE SOUZA BORGES (BR) Em virtude do arquivamento publicado na RPI 2692 de 09-08-2022 e considerando ausência de manifestação dentro dos prazos legais, informo que cabe ser mantido o arquivamento do pedido de patente, conforme o disposto no

	artigo 12, da resolução 113/2013.
(21) BR 10 2019 013160-8 A2	Código 8.11 - Manutenção do Arquivamento (22) 25/06/2019 (71) RANGERS CONSULTORIA E TREINAMENTO LTDA (BR/MG) Em virtude do arquivamento publicado na RPI 2692 de 09-08-2022 e considerando ausência de manifestação dentro dos prazos legais, informo que cabe ser mantido o arquivamento do pedido de patente, conforme o disposto no artigo 12, da resolução 113/2013.
(21) BR 10 2019 013176-4 A2	Código 8.11 - Manutenção do Arquivamento (22) 25/06/2019 (71) ATS SISTEMA DE TELEMETRIA, MONITORAMENTO LTDA. (BR/SP) Em virtude do arquivamento publicado na RPI 2692 de 09-08-2022 e considerando ausência de manifestação dentro dos prazos legais, informo que cabe ser mantido o arquivamento do pedido de patente, conforme o disposto no artigo 12, da resolução 113/2013.
(21) BR 10 2019 013201-9 A2	Código 8.11 - Manutenção do Arquivamento (22) 25/06/2019 (71) MÁQUINAS SANMARTIN LTDA (BR/RS) Em virtude do arquivamento publicado na RPI 2692 de 09-08-2022 e considerando ausência de manifestação dentro dos prazos legais, informo que cabe ser mantido o arquivamento do pedido de patente, conforme o disposto no artigo 12, da resolução 113/2013.
(21) BR 10 2019 013229-9 A2	Código 8.11 - Manutenção do Arquivamento (22) 26/06/2019 (71) SUN PRODUTOS QUÍMICOS LTDA (BR/MG) Em virtude do arquivamento publicado na RPI 2692 de 09-08-2022 e considerando ausência de manifestação dentro dos prazos legais, informo que cabe ser mantido o arquivamento do pedido de patente, conforme o disposto no artigo 12, da resolução 113/2013.
(21) BR 10 2019 013285-0 A2	Código 8.11 - Manutenção do Arquivamento (22) 26/06/2019 (71) DORVALINO LUIZ ZULIAN (BR/SC) Em virtude do arquivamento publicado na RPI 2692 de 09-08-2022 e considerando ausência de manifestação dentro dos prazos legais, informo que cabe ser mantido o arquivamento do pedido de patente, conforme o disposto no artigo 12, da resolução 113/2013.
(21) BR 10 2019 013320-1 A2	Código 8.11 - Manutenção do Arquivamento

	(22) 26/06/2019 (71) ANA LIVIA SOLUNA PAES 4556881640 (BR/SP) Em virtude do arquivamento publicado na RPI 2692 de 09-08-2022 e considerando ausência de manifestação dentro dos prazos legais, informo que cabe ser mantido o arquivamento do pedido de patente, conforme o disposto no artigo 12, da resolução 113/2013.
(21) BR 10 2019 013344-9 A2	Código 8.11 - Manutenção do Arquivamento (22) 27/06/2019 (71) ALLAN CARLOS FRILLMANN (BR/SC) Em virtude do arquivamento publicado na RPI 2692 de 09-08-2022 e considerando ausência de manifestação dentro dos prazos legais, informo que cabe ser mantido o arquivamento do pedido de patente, conforme o disposto no artigo 12, da resolução 113/2013.
(21) BR 10 2019 013372-4 A2	Código 8.11 - Manutenção do Arquivamento (22) 27/06/2019 (71) JOÃO PEDRO SANSÃO BUZZATTO (BR/SP) ; CAMILA POMBEIRO SPONCHIADO (BR/SP) ; JOSÉ RUIZ SANSÃO (BR/SP) Em virtude do arquivamento publicado na RPI 2692 de 09-08-2022 e considerando ausência de manifestação dentro dos prazos legais, informo que cabe ser mantido o arquivamento do pedido de patente, conforme o disposto no artigo 12, da resolução 113/2013.
(21) BR 10 2019 013496-8 A2	Código 8.11 - Manutenção do Arquivamento (22) 28/06/2019 (71) ARTUR CAMPOSO PEREIRA (BR/RJ) ; SERGIO NEVES MONTEIRO (BR/RJ) Em virtude do arquivamento publicado na RPI 2692 de 09-08-2022 e considerando ausência de manifestação dentro dos prazos legais, informo que cabe ser mantido o arquivamento do pedido de patente, conforme o disposto no artigo 12, da resolução 113/2013.
(21) BR 10 2019 013634-0 A2	Código 8.11 - Manutenção do Arquivamento (22) 28/06/2019 (71) KAYO CÉSAR LEITE ALVES (BR/SP) Em virtude do arquivamento publicado na RPI 2692 de 09-08-2022 e considerando ausência de manifestação dentro dos prazos legais, informo que cabe ser mantido o arquivamento do pedido de patente, conforme o disposto no artigo 12, da resolução 113/2013.
(21) BR 10 2019 013734-7 A2	Código 8.11 - Manutenção do Arquivamento (22) 02/07/2019

	(71) DALTON MATOS RODRIGUES (BR/RN) Em virtude do arquivamento publicado na RPI 2692 de 09-08-2022 e considerando ausência de manifestação dentro dos prazos legais, informo que cabe ser mantido o arquivamento do pedido de patente, conforme o disposto no artigo 12, da resolução 113/2013.
(21) BR 10 2019 013749-5 A2	Código 8.11 - Manutenção do Arquivamento (22) 02/07/2019 (71) ANDRE LUIZ SAMPAIO DE ARAÚJO 59069775204 (BR/PA) Em virtude do arquivamento publicado na RPI 2692 de 09-08-2022 e considerando ausência de manifestação dentro dos prazos legais, informo que cabe ser mantido o arquivamento do pedido de patente, conforme o disposto no artigo 12, da resolução 113/2013.
(21) BR 10 2019 013750-9 A2	Código 8.11 - Manutenção do Arquivamento (22) 02/07/2019 (71) MATHEUS BITTENCOURT CARDOZO (BR/AL) Em virtude do arquivamento publicado na RPI 2692 de 09-08-2022 e considerando ausência de manifestação dentro dos prazos legais, informo que cabe ser mantido o arquivamento do pedido de patente, conforme o disposto no artigo 12, da resolução 113/2013.
(21) BR 10 2019 013752-5 A2	Código 8.11 - Manutenção do Arquivamento (22) 02/07/2019 (71) AUGUSTO CARDOSO FERNANDES (BR/GO) Em virtude do arquivamento publicado na RPI 2692 de 09-08-2022 e considerando ausência de manifestação dentro dos prazos legais, informo que cabe ser mantido o arquivamento do pedido de patente, conforme o disposto no artigo 12, da resolução 113/2013.
(21) BR 10 2019 013798-3 A2	Código 8.11 - Manutenção do Arquivamento (22) 03/07/2019 (71) ELIÉZER PREVIDI VIEIRA DE BARROS (BR/ES) Em virtude do arquivamento publicado na RPI 2692 de 09-08-2022 e considerando ausência de manifestação dentro dos prazos legais, informo que cabe ser mantido o arquivamento do pedido de patente, conforme o disposto no artigo 12, da resolução 113/2013.
(21) BR 10 2019 013932-3 A2	Código 8.11 - Manutenção do Arquivamento (22) 04/07/2019 (71) SAINT-GOBAIN DO BRASIL PRODUTOS INDUSTRIAIS E PARA CONSTRUÇÃO LTDA. (BR/SP) Em virtude do arquivamento publicado na RPI 2692 de 09-08-2022 e

	considerando ausência de manifestação dentro dos prazos legais, informo que cabe ser mantido o arquivamento do pedido de patente, conforme o disposto no artigo 12, da resolução 113/2013.
(21) BR 10 2019 013949-8 A2	Código 8.11 - Manutenção do Arquivamento (22) 04/07/2019 (71) RODRIGO JOSÉ ALBUQUERQUE FRAZÃO (BR/MA) ; DYENNY SOUZA ALBUQUERQUE (BR/MA) Em virtude do arquivamento publicado na RPI 2692 de 09-08-2022 e considerando ausência de manifestação dentro dos prazos legais, informo que cabe ser mantido o arquivamento do pedido de patente, conforme o disposto no artigo 12, da resolução 113/2013.
(21) BR 10 2019 013969-2 A2	Código 8.11 - Manutenção do Arquivamento (22) 05/07/2019 (71) JOSÉ DE FÁTIMA SILVA (BR/MG) Em virtude do arquivamento publicado na RPI 2692 de 09-08-2022 e considerando ausência de manifestação dentro dos prazos legais, informo que cabe ser mantido o arquivamento do pedido de patente, conforme o disposto no artigo 12, da resolução 113/2013.
(21) BR 10 2019 014007-0 A2	Código 8.11 - Manutenção do Arquivamento (22) 05/07/2019 (71) DEJANIR DANGER DE MORAIS (BR/RJ) Em virtude do arquivamento publicado na RPI 2692 de 09-08-2022 e considerando ausência de manifestação dentro dos prazos legais, informo que cabe ser mantido o arquivamento do pedido de patente, conforme o disposto no artigo 12, da resolução 113/2013.
(21) BR 10 2019 014038-0 A2	Código 8.11 - Manutenção do Arquivamento (22) 05/07/2019 (71) INSTITUTO FEDERAL CATARINENSE (BR/SC) Em virtude do arquivamento publicado na RPI 2692 de 09-08-2022 e considerando ausência de manifestação dentro dos prazos legais, informo que cabe ser mantido o arquivamento do pedido de patente, conforme o disposto no artigo 12, da resolução 113/2013.
(21) BR 10 2019 014068-2 A2	Código 8.11 - Manutenção do Arquivamento (22) 08/07/2019 (71) UNIVERSIDADE FEDERAL DE CAMPINA GRANDE - PB (BR/PB) Em virtude do arquivamento publicado na RPI 2692 de 09-08-2022 e considerando ausência de manifestação dentro dos prazos legais, informo que cabe ser mantido o arquivamento do pedido de patente, conforme o disposto no

	artigo 12, da resolução 113/2013.
(21) BR 10 2019 014072-0 A2	Código 8.11 - Manutenção do Arquivamento (22) 08/07/2019 (71) UNIVERSIDADE FEDERAL DE CAMPINA GRANDE - PB (BR/PB) Em virtude do arquivamento publicado na RPI 2692 de 09-08-2022 e considerando ausência de manifestação dentro dos prazos legais, informo que cabe ser mantido o arquivamento do pedido de patente, conforme o disposto no artigo 12, da resolução 113/2013.
(21) BR 10 2019 014135-2 A2	Código 8.11 - Manutenção do Arquivamento (22) 08/07/2019 (71) EDILSON SOUSA COELHO (BR/PI) Em virtude do arquivamento publicado na RPI 2692 de 09-08-2022 e considerando ausência de manifestação dentro dos prazos legais, informo que cabe ser mantido o arquivamento do pedido de patente, conforme o disposto no artigo 12, da resolução 113/2013.
(21) BR 10 2019 014150-6 A2	Código 8.11 - Manutenção do Arquivamento (22) 08/07/2019 (71) ANDRÉ ALEXANDRE VIEIRA DOS SANTOS (BR/PE) Em virtude do arquivamento publicado na RPI 2692 de 09-08-2022 e considerando ausência de manifestação dentro dos prazos legais, informo que cabe ser mantido o arquivamento do pedido de patente, conforme o disposto no artigo 12, da resolução 113/2013.
(21) BR 10 2019 014153-0 A2	Código 8.11 - Manutenção do Arquivamento (22) 09/07/2019 (71) GUSTAVO TOMAZ DE SÁ (BR/MG) Em virtude do arquivamento publicado na RPI 2692 de 09-08-2022 e considerando ausência de manifestação dentro dos prazos legais, informo que cabe ser mantido o arquivamento do pedido de patente, conforme o disposto no artigo 12, da resolução 113/2013.
(21) BR 10 2019 014194-8 A2	Código 8.11 - Manutenção do Arquivamento (22) 09/07/2019 (71) GILSON SILVA FILHO (BR/ES) ; OTONIEL DE AQUINO AZEVEDO (BR/ES) ; FUNDAÇÃO DE AMPARO À PESQUISA E INOVAÇÃO DO ESPÍRITO SANTO-FAPES (BR/ES) ; UNIÃO SOCIAL CAMILIANA (BR/ES) Em virtude do arquivamento publicado na RPI 2692 de 09-08-2022 e considerando ausência de manifestação dentro dos prazos legais, informo que cabe ser mantido o arquivamento do pedido de patente, conforme o disposto no artigo 12, da resolução 113/2013.

(21) BR 10 2019 014233-2 A2	Código 8.11 - Manutenção do Arquivamento (22) 09/07/2019 (71) MARCELO LINHARES GATTI (BR/RJ) Em virtude do arquivamento publicado na RPI 2692 de 09-08-2022 e considerando ausência de manifestação dentro dos prazos legais, informo que cabe ser mantido o arquivamento do pedido de patente, conforme o disposto no artigo 12, da resolução 113/2013.
(21) BR 10 2019 014372-0 A2	Código 8.11 - Manutenção do Arquivamento (22) 11/07/2019 (71) CARLA SILVA DA SILVEIRA (BR/BA) ; MILTON RICARDO DE ABREU ROQUE (BR/BA) ; RENATA BIEGELMEYER DA SILVA RAMBO (BR/BA) ; EUDES DA SILVA VELOZO (BR/BA) ; FLORISVALDO DA SILVA RAMOS (BR/BA) ; RAMON DOS SANTOS EL-BACHÁ (BR/BA) ; JAMILE GOMES CONCEIÇÃO (BR/BA) ; HENRIQUE CARDOSO BATISTA BRANDÃO (BR/BA) ; TATIANA OLIVEIRA DO VALE (BR/BA) Em virtude do arquivamento publicado na RPI 2692 de 09-08-2022 e considerando ausência de manifestação dentro dos prazos legais, informo que cabe ser mantido o arquivamento do pedido de patente, conforme o disposto no artigo 12, da resolução 113/2013.
(21) BR 10 2019 014382-7 A2	Código 8.11 - Manutenção do Arquivamento (22) 11/07/2019 (71) POLO ZAIA DE INOVACAO E NEGOCIOS EIRELI ME (BR/ES) Em virtude do arquivamento publicado na RPI 2692 de 09-08-2022 e considerando ausência de manifestação dentro dos prazos legais, informo que cabe ser mantido o arquivamento do pedido de patente, conforme o disposto no artigo 12, da resolução 113/2013.
(21) BR 10 2019 014399-1 A2	Código 8.11 - Manutenção do Arquivamento (22) 11/07/2019 (71) ROBERTO FAINGOLD (BR/RJ) Em virtude do arquivamento publicado na RPI 2692 de 09-08-2022 e considerando ausência de manifestação dentro dos prazos legais, informo que cabe ser mantido o arquivamento do pedido de patente, conforme o disposto no artigo 12, da resolução 113/2013.
(21) BR 10 2019 014416-5 A2	Código 8.11 - Manutenção do Arquivamento (22) 11/07/2019 (71) VALTENCIR JOSÉ POSORSKI (BR/PR) Em virtude do arquivamento publicado na RPI 2692 de 09-08-2022 e considerando ausência de manifestação dentro dos prazos legais, informo que

	cabe ser mantido o arquivamento do pedido de patente, conforme o disposto no artigo 12, da resolução 113/2013.
(21) BR 10 2019 014425-4 A2	Código 8.11 - Manutenção do Arquivamento (22) 11/07/2019 (71) LUAN HENRIQUE DE OLIVEIRA (BR/SP) Em virtude do arquivamento publicado na RPI 2692 de 09-08-2022 e considerando ausência de manifestação dentro dos prazos legais, informo que cabe ser mantido o arquivamento do pedido de patente, conforme o disposto no artigo 12, da resolução 113/2013.
(21) BR 10 2019 014470-0 A2	Código 8.11 - Manutenção do Arquivamento (22) 12/07/2019 (71) CARMEN PATRÍCIA COELHO NOGUEIRA (BR/SP) Em virtude do arquivamento publicado na RPI 2692 de 09-08-2022 e considerando ausência de manifestação dentro dos prazos legais, informo que cabe ser mantido o arquivamento do pedido de patente, conforme o disposto no artigo 12, da resolução 113/2013.
(21) BR 10 2019 014518-8 A2	Código 8.11 - Manutenção do Arquivamento (22) 13/07/2019 (71) MICHELLE SOUZA OLIVEIRA (BR/RJ) ; SERGIO NEVES MONTEIRO (BR/RJ) ; LUCIO FABIO CASSIANO NASCIMENTO (BR/RJ) Em virtude do arquivamento publicado na RPI 2692 de 09-08-2022 e considerando ausência de manifestação dentro dos prazos legais, informo que cabe ser mantido o arquivamento do pedido de patente, conforme o disposto no artigo 12, da resolução 113/2013.
(21) BR 10 2019 014519-6 A2	Código 8.11 - Manutenção do Arquivamento (22) 13/07/2019 (71) MICHELLE SOUZA OLIVEIRA (BR/RJ) ; SERGIO NEVES MONTEIRO (BR/RJ) ; LUCIO FABIO CASSIANO NASCIMENTO (BR/RJ) Em virtude do arquivamento publicado na RPI 2692 de 09-08-2022 e considerando ausência de manifestação dentro dos prazos legais, informo que cabe ser mantido o arquivamento do pedido de patente, conforme o disposto no artigo 12, da resolução 113/2013.
(21) BR 10 2019 014576-5 A2	Código 8.11 - Manutenção do Arquivamento (22) 15/07/2019 (71) ROBERTO FABRÍCIO ABRAHÃO NEVES (BR/RJ) Em virtude do arquivamento publicado na RPI 2692 de 09-08-2022 e considerando ausência de manifestação dentro dos prazos legais, informo que cabe ser mantido o arquivamento do pedido de patente, conforme o disposto no

	artigo 12, da resolução 113/2013.
(21) BR 10 2019 014583-8 A8	Código 8.11 - Manutenção do Arquivamento (22) 15/07/2019 (71) FÚLVIA SORAES CAMPOS DE SOUSA (BR/BA) Em virtude do arquivamento publicado na RPI 2692 de 09-08-2022 e considerando ausência de manifestação dentro dos prazos legais, informo que cabe ser mantido o arquivamento do pedido de patente, conforme o disposto no artigo 12, da resolução 113/2013.
(21) BR 10 2019 014607-9 A2	Código 8.11 - Manutenção do Arquivamento (22) 16/07/2019 (71) IVAN FOLDA (BR/PR) Em virtude do arquivamento publicado na RPI 2692 de 09-08-2022 e considerando ausência de manifestação dentro dos prazos legais, informo que cabe ser mantido o arquivamento do pedido de patente, conforme o disposto no artigo 12, da resolução 113/2013.
(21) BR 10 2019 014645-1 A2	Código 8.11 - Manutenção do Arquivamento (22) 16/07/2019 (71) FABIO SANTOS DA SILVA (BR/SP) Em virtude do arquivamento publicado na RPI 2692 de 09-08-2022 e considerando ausência de manifestação dentro dos prazos legais, informo que cabe ser mantido o arquivamento do pedido de patente, conforme o disposto no artigo 12, da resolução 113/2013.
(21) BR 10 2019 014655-9 A2	Código 8.11 - Manutenção do Arquivamento (22) 16/07/2019 (71) TIAGO POLIDORO (BR/SC) Em virtude do arquivamento publicado na RPI 2692 de 09-08-2022 e considerando ausência de manifestação dentro dos prazos legais, informo que cabe ser mantido o arquivamento do pedido de patente, conforme o disposto no artigo 12, da resolução 113/2013.
(21) BR 10 2019 014674-5 A2	Código 8.11 - Manutenção do Arquivamento (22) 16/07/2019 (71) JONATHAN WILLIAM DE MEDEIROS (BR/SP) ; WILLIAN SARAIVA SILVA (BR/SP) Em virtude do arquivamento publicado na RPI 2692 de 09-08-2022 e considerando ausência de manifestação dentro dos prazos legais, informo que cabe ser mantido o arquivamento do pedido de patente, conforme o disposto no artigo 12, da resolução 113/2013.

(21) BR 10 2019 014701-6 A2	Código 8.11 - Manutenção do Arquivamento (22) 17/07/2019 (71) ARMANDO CESAR DE SOUZA MONDUCCI (BR/MG) Em virtude do arquivamento publicado na RPI 2692 de 09-08-2022 e considerando ausência de manifestação dentro dos prazos legais, informo que cabe ser mantido o arquivamento do pedido de patente, conforme o disposto no artigo 12, da resolução 113/2013.
(21) BR 10 2019 014703-2 A2	Código 8.11 - Manutenção do Arquivamento (22) 17/07/2019 (71) BENEDITO ELESBÃO (BR) Em virtude do arquivamento publicado na RPI 2692 de 09-08-2022 e considerando ausência de manifestação dentro dos prazos legais, informo que cabe ser mantido o arquivamento do pedido de patente, conforme o disposto no artigo 12, da resolução 113/2013.
(21) BR 10 2019 014769-5 A2	Código 8.11 - Manutenção do Arquivamento (22) 17/07/2019 (71) S & V CONSULTORIA EM FLUIDOS DE PERFURAÇÃO E COMPLETAÇÃO LTDA (BR/SE) ; SAULO SANTOS BORGES (BR/BA) Em virtude do arquivamento publicado na RPI 2692 de 09-08-2022 e considerando ausência de manifestação dentro dos prazos legais, informo que cabe ser mantido o arquivamento do pedido de patente, conforme o disposto no artigo 12, da resolução 113/2013.
(21) BR 10 2019 014772-5 A2	Código 8.11 - Manutenção do Arquivamento (22) 17/07/2019 (71) GILSON SILVA FILHO (BR/ES) ; OTONIEL DE AQUINO AZEVEDO (BR/ES) ; LARA ALTOÉ DARÓS (BR/ES) ; FUNDAÇÃO DE AMPARO À PESQUISA E INOVAÇÃO DO ESPÍRITO SANTO-FAPES (BR/ES) ; UNIÃO SOCIAL CAMILIANA (BR/ES) ; UNIVERSIDADE FEDERAL DO ESPÍRITO SANTO (BR/ES) ; ISADORA ANDRADE BASTOS (BR/ES) Em virtude do arquivamento publicado na RPI 2692 de 09-08-2022 e considerando ausência de manifestação dentro dos prazos legais, informo que cabe ser mantido o arquivamento do pedido de patente, conforme o disposto no artigo 12, da resolução 113/2013.
(21) BR 10 2019 014805-5 A2	Código 8.11 - Manutenção do Arquivamento (22) 18/07/2019 (71) SIDINEI K SILVA (BR/PB) Em virtude do arquivamento publicado na RPI 2692 de 09-08-2022 e considerando ausência de manifestação dentro dos prazos legais, informo que cabe ser mantido o arquivamento do pedido de patente, conforme o disposto no

	artigo 12, da resolução 113/2013.
(21) BR 10 2019 014808-0 A2	Código 8.11 - Manutenção do Arquivamento (22) 18/07/2019 (71) JOSÉ MESSIAS RIBEIRO JÚNIOR (BR/PE) Em virtude do arquivamento publicado na RPI 2692 de 09-08-2022 e considerando ausência de manifestação dentro dos prazos legais, informo que cabe ser mantido o arquivamento do pedido de patente, conforme o disposto no artigo 12, da resolução 113/2013.
(21) BR 10 2019 014836-5 A2	Código 8.11 - Manutenção do Arquivamento (22) 18/07/2019 (71) HIMARKET CONSULTORIA DE COMUNICAÇÃO E TI LTDA. ME (BR/PR) Em virtude do arquivamento publicado na RPI 2692 de 09-08-2022 e considerando ausência de manifestação dentro dos prazos legais, informo que cabe ser mantido o arquivamento do pedido de patente, conforme o disposto no artigo 12, da resolução 113/2013.
(21) BR 10 2019 014868-3 A2	Código 8.11 - Manutenção do Arquivamento (22) 18/07/2019 (71) INSTITUTO FEDERAL CATARINENSE (BR/SC) Em virtude do arquivamento publicado na RPI 2692 de 09-08-2022 e considerando ausência de manifestação dentro dos prazos legais, informo que cabe ser mantido o arquivamento do pedido de patente, conforme o disposto no artigo 12, da resolução 113/2013.
(21) BR 10 2019 014869-1 A2	Código 8.11 - Manutenção do Arquivamento (22) 18/07/2019 (71) JTG SILICONES E GRAVAÇÕES A LASER LTDA (BR/SP) Em virtude do arquivamento publicado na RPI 2692 de 09-08-2022 e considerando ausência de manifestação dentro dos prazos legais, informo que cabe ser mantido o arquivamento do pedido de patente, conforme o disposto no artigo 12, da resolução 113/2013.
(21) BR 10 2019 014877-2 A2	Código 8.11 - Manutenção do Arquivamento (22) 18/07/2019 (71) GILSON SILVA FILHO (BR/ES) ; OTONIEL DE AQUINO AZEVEDO (BR/ES) ; ISADORA ANDRADE BASTOS (BR/ES) ; UNIÃO SOCIAL CAMILIANA (BR/ES) ; UNIVERSIDADE FEDERAL DO ESPÍRITO SANTO (BR/ES) ; FUNDAÇÃO DE AMPARO À PESQUISA E INOVAÇÃO DO ESPÍRITO SANTO (BR/ES) Em virtude do arquivamento publicado na RPI 2692 de 09-08-2022 e considerando ausência de manifestação dentro dos prazos legais, informo que

	cabe ser mantido o arquivamento do pedido de patente, conforme o disposto no artigo 12, da resolução 113/2013.
(21) BR 10 2019 014900-0 A2	Código 8.11 - Manutenção do Arquivamento (22) 19/07/2019 (71) RILDA DAS NEVES CABRAL DE BARROS (BR/PE) ; MANOEL BATISTA DA SILVA (BR/PE) Em virtude do arquivamento publicado na RPI 2692 de 09-08-2022 e considerando ausência de manifestação dentro dos prazos legais, informo que cabe ser mantido o arquivamento do pedido de patente, conforme o disposto no artigo 12, da resolução 113/2013.
(21) BR 10 2019 014909-4 A2	Código 8.11 - Manutenção do Arquivamento (22) 19/07/2019 (71) INSTITUTO FEDERAL CATARINENSE (BR/SC) Em virtude do arquivamento publicado na RPI 2692 de 09-08-2022 e considerando ausência de manifestação dentro dos prazos legais, informo que cabe ser mantido o arquivamento do pedido de patente, conforme o disposto no artigo 12, da resolução 113/2013.
(21) BR 10 2019 014918-3 A2	Código 8.11 - Manutenção do Arquivamento (22) 19/07/2019 (71) CLIMACO CEZAR DE SOUZA (BR/DF) Em virtude do arquivamento publicado na RPI 2692 de 09-08-2022 e considerando ausência de manifestação dentro dos prazos legais, informo que cabe ser mantido o arquivamento do pedido de patente, conforme o disposto no artigo 12, da resolução 113/2013.
(21) BR 10 2019 014922-1 A2	Código 8.11 - Manutenção do Arquivamento (22) 19/07/2019 (71) HLG DISTRIBUIDORA DE IONIZADORES DE ÁGUA E LICENCIADORA EIRELI ME (BR/CE) Em virtude do arquivamento publicado na RPI 2692 de 09-08-2022 e considerando ausência de manifestação dentro dos prazos legais, informo que cabe ser mantido o arquivamento do pedido de patente, conforme o disposto no artigo 12, da resolução 113/2013.
(21) BR 10 2019 014961-2 A2	Código 8.11 - Manutenção do Arquivamento (22) 19/07/2019 (71) FERNANDO RABELLO COSTA (BR/DF) Em virtude do arquivamento publicado na RPI 2692 de 09-08-2022 e considerando ausência de manifestação dentro dos prazos legais, informo que cabe ser mantido o arquivamento do pedido de patente, conforme o disposto no

	artigo 12, da resolução 113/2013.
(21) BR 10 2019 014978-7 A2	Código 8.11 - Manutenção do Arquivamento (22) 19/07/2019 (71) PERPE JORGE VIEIRA (BR/MG) Em virtude do arquivamento publicado na RPI 2692 de 09-08-2022 e considerando ausência de manifestação dentro dos prazos legais, informo que cabe ser mantido o arquivamento do pedido de patente, conforme o disposto no artigo 12, da resolução 113/2013.
(21) BR 10 2019 014979-5 A2	Código 8.11 - Manutenção do Arquivamento (22) 19/07/2019 (71) INSTITUTO FEDERAL CATARINENSE (BR/SC) Em virtude do arquivamento publicado na RPI 2692 de 09-08-2022 e considerando ausência de manifestação dentro dos prazos legais, informo que cabe ser mantido o arquivamento do pedido de patente, conforme o disposto no artigo 12, da resolução 113/2013.
(21) BR 10 2019 015025-4 A2	Código 8.11 - Manutenção do Arquivamento (22) 22/07/2019 (71) GUILHERME AUGUSTO SILVA CAMILO (BR/MG) Em virtude do arquivamento publicado na RPI 2692 de 09-08-2022 e considerando ausência de manifestação dentro dos prazos legais, informo que cabe ser mantido o arquivamento do pedido de patente, conforme o disposto no artigo 12, da resolução 113/2013.
(21) BR 10 2019 015094-7 A2	Código 8.11 - Manutenção do Arquivamento (22) 22/07/2019 (71) MAIKE JOSE APARECIDO DA SILVA (BR/SP) ; WILLIE DO VALE DA SILVA (BR/SP) ; LURIANE PEREIRA VELOSO (BR/SP) ; THIAGO YUDI TAKEDA (BR/SP) ; ERICK DE ARAÚJO CALOGERO (BR/SP) ; ANDRÉ LUIS DE ARAÚJO DOS REIS (BR/SP) Em virtude do arquivamento publicado na RPI 2692 de 09-08-2022 e considerando ausência de manifestação dentro dos prazos legais, informo que cabe ser mantido o arquivamento do pedido de patente, conforme o disposto no artigo 12, da resolução 113/2013.
(21) BR 10 2019 015173-0 A2	Código 8.11 - Manutenção do Arquivamento (22) 23/07/2019 (71) FRANCISCO RODRIGUEZ SANCHES (BR/SP) Em virtude do arquivamento publicado na RPI 2692 de 09-08-2022 e considerando ausência de manifestação dentro dos prazos legais, informo que cabe ser mantido o arquivamento do pedido de patente, conforme o disposto no

artigo 12, da resolução 113/2013.

(21) BR 10 2019 015181-1 A2

Código 8.11 - Manutenção do Arquivamento
(22) 23/07/2019
(71) RAFAELA CAROLINI DE OLIVEIRA POLANSKI (BR/PR)
Em virtude do arquivamento publicado na RPI 2692 de 09-08-2022 e considerando ausência de manifestação dentro dos prazos legais, informo que cabe ser mantido o arquivamento do pedido de patente, conforme o disposto no artigo 12, da resolução 113/2013.

(21) BR 10 2019 015209-5 A2

Código 8.11 - Manutenção do Arquivamento
(22) 24/07/2019
(71) VICTORIA VIEIRA DE ANDRADE (BR/PR)
Em virtude do arquivamento publicado na RPI 2692 de 09-08-2022 e considerando ausência de manifestação dentro dos prazos legais, informo que cabe ser mantido o arquivamento do pedido de patente, conforme o disposto no artigo 12, da resolução 113/2013.

(21) BR 10 2019 015222-2 A2

Código 8.11 - Manutenção do Arquivamento
(22) 24/07/2019
(71) GUSTAVO FERREIRA BARROS (BR/MG)
Em virtude do arquivamento publicado na RPI 2692 de 09-08-2022 e considerando ausência de manifestação dentro dos prazos legais, informo que cabe ser mantido o arquivamento do pedido de patente, conforme o disposto no artigo 12, da resolução 113/2013.

(21) BR 10 2019 015293-1 A2

Código 8.11 - Manutenção do Arquivamento
(22) 24/07/2019
(71) MARCELO LINHARES GATTI (BR/RJ)
Em virtude do arquivamento publicado na RPI 2692 de 09-08-2022 e considerando ausência de manifestação dentro dos prazos legais, informo que cabe ser mantido o arquivamento do pedido de patente, conforme o disposto no artigo 12, da resolução 113/2013.

(21) BR 10 2019 015313-0 A2

Código 8.11 - Manutenção do Arquivamento
(22) 25/07/2019
(71) HOMEX COMERCIO DE ELETRONICOS LTDA ME (BR/RS)
Em virtude do arquivamento publicado na RPI 2692 de 09-08-2022 e considerando ausência de manifestação dentro dos prazos legais, informo que cabe ser mantido o arquivamento do pedido de patente, conforme o disposto no artigo 12, da resolução 113/2013.

(21) BR 10 2019 015363-6 A2

Código 8.11 - Manutenção do Arquivamento

	(22) 25/07/2019 (71) CHEMYUNION LTDA. (BR/SP) Em virtude do arquivamento publicado na RPI 2692 de 09-08-2022 e considerando ausência de manifestação dentro dos prazos legais, informo que cabe ser mantido o arquivamento do pedido de patente, conforme o disposto no artigo 12, da resolução 113/2013.
(21) BR 10 2019 015459-4 A2	Código 8.11 - Manutenção do Arquivamento (22) 26/07/2019 (71) EUGÊNIO ALVES DA SILVA NETO (BR/MG) Em virtude do arquivamento publicado na RPI 2692 de 09-08-2022 e considerando ausência de manifestação dentro dos prazos legais, informo que cabe ser mantido o arquivamento do pedido de patente, conforme o disposto no artigo 12, da resolução 113/2013.
(21) BR 10 2019 015495-0 A2	Código 8.11 - Manutenção do Arquivamento (22) 29/07/2019 (71) FCA FIAT CHRYSLER AUTOMOVEIS BRASIL LTDA (BR/MG) Em virtude do arquivamento publicado na RPI 2692 de 09-08-2022 e considerando ausência de manifestação dentro dos prazos legais, informo que cabe ser mantido o arquivamento do pedido de patente, conforme o disposto no artigo 12, da resolução 113/2013.
(21) BR 10 2019 015519-1 A2	Código 8.11 - Manutenção do Arquivamento (22) 29/07/2019 (71) BEATRIZ DE ANDRADE RIPPER (BR/RJ) ; VALORIZAÇÃO EMPRESA DE CAFÉ S/A (BR/RJ) Em virtude do arquivamento publicado na RPI 2692 de 09-08-2022 e considerando ausência de manifestação dentro dos prazos legais, informo que cabe ser mantido o arquivamento do pedido de patente, conforme o disposto no artigo 12, da resolução 113/2013.
(21) BR 10 2019 015553-1 A2	Código 8.11 - Manutenção do Arquivamento (22) 29/07/2019 (71) LAÍS APARECIDA BALDASSO (BR/SP) Em virtude do arquivamento publicado na RPI 2692 de 09-08-2022 e considerando ausência de manifestação dentro dos prazos legais, informo que cabe ser mantido o arquivamento do pedido de patente, conforme o disposto no artigo 12, da resolução 113/2013.
(21) BR 10 2019 015562-0 A2	Código 8.11 - Manutenção do Arquivamento (22) 29/07/2019 (71) BEATRIZ DE ANDRADE RIPPER (BR/RJ) ; VALORIZAÇÃO EMPRESA DE

	CAFÉ S/A (BR/RJ) Em virtude do arquivamento publicado na RPI 2692 de 09-08-2022 e considerando ausência de manifestação dentro dos prazos legais, informo que cabe ser mantido o arquivamento do pedido de patente, conforme o disposto no artigo 12, da resolução 113/2013.
(21) BR 10 2019 015626-0 A2	Código 8.11 - Manutenção do Arquivamento (22) 30/07/2019 (71) IURI TIAGO MARTINS ANGELO (BR/SP) Em virtude do arquivamento publicado na RPI 2692 de 09-08-2022 e considerando ausência de manifestação dentro dos prazos legais, informo que cabe ser mantido o arquivamento do pedido de patente, conforme o disposto no artigo 12, da resolução 113/2013.
(21) BR 10 2019 015638-4 A2	Código 8.11 - Manutenção do Arquivamento (22) 30/07/2019 (71) ALAN BRUNO LESSA SANTOS (BR/BA) Em virtude do arquivamento publicado na RPI 2692 de 09-08-2022 e considerando ausência de manifestação dentro dos prazos legais, informo que cabe ser mantido o arquivamento do pedido de patente, conforme o disposto no artigo 12, da resolução 113/2013.
(21) BR 10 2019 015653-8 A2	Código 8.11 - Manutenção do Arquivamento (22) 30/07/2019 (71) GUSTAVO BARROS ALVES DE CARVALHO (BR/PE) Em virtude do arquivamento publicado na RPI 2692 de 09-08-2022 e considerando ausência de manifestação dentro dos prazos legais, informo que cabe ser mantido o arquivamento do pedido de patente, conforme o disposto no artigo 12, da resolução 113/2013.
(21) BR 10 2019 015659-7 A2	Código 8.11 - Manutenção do Arquivamento (22) 30/07/2019 (71) FLAVIO SILVA NICOLETTI (BR/ES) Em virtude do arquivamento publicado na RPI 2692 de 09-08-2022 e considerando ausência de manifestação dentro dos prazos legais, informo que cabe ser mantido o arquivamento do pedido de patente, conforme o disposto no artigo 12, da resolução 113/2013.
(21) BR 10 2019 015710-0 A2	Código 8.11 - Manutenção do Arquivamento (22) 30/07/2019 (71) ARLINDO EMILIO DOSSO JUNIOR (BR/RS) ; FERNANDO LUIS DOSSO (BR/RS) ; LUIS EDUARDO DOSSO (BR/RS) Em virtude do arquivamento publicado na RPI 2692 de 09-08-2022 e

	considerando ausência de manifestação dentro dos prazos legais, informo que cabe ser mantido o arquivamento do pedido de patente, conforme o disposto no artigo 12, da resolução 113/2013.
(21) BR 10 2019 015717-8 A2	Código 8.11 - Manutenção do Arquivamento (22) 30/07/2019 (71) RUBENS PERTENCE DE CAMPOS (BR/MG) ; PAULO VÍTOR PERTENCE DE SOUZA (BR/MG) Em virtude do arquivamento publicado na RPI 2692 de 09-08-2022 e considerando ausência de manifestação dentro dos prazos legais, informo que cabe ser mantido o arquivamento do pedido de patente, conforme o disposto no artigo 12, da resolução 113/2013.
(21) BR 10 2019 015740-2 A2	Código 8.11 - Manutenção do Arquivamento (22) 30/07/2019 (71) 3M INNOVATIVE PROPERTIES COMPANY (US) Em virtude do arquivamento publicado na RPI 2692 de 09-08-2022 e considerando ausência de manifestação dentro dos prazos legais, informo que cabe ser mantido o arquivamento do pedido de patente, conforme o disposto no artigo 12, da resolução 113/2013.
(21) BR 10 2019 015786-0 A2	Código 8.11 - Manutenção do Arquivamento (22) 31/07/2019 (71) LUIZ CARLOS SGARIONI (BR/RS) Em virtude do arquivamento publicado na RPI 2692 de 09-08-2022 e considerando ausência de manifestação dentro dos prazos legais, informo que cabe ser mantido o arquivamento do pedido de patente, conforme o disposto no artigo 12, da resolução 113/2013.
(21) BR 10 2019 015816-6 A2	Código 8.11 - Manutenção do Arquivamento (22) 31/07/2019 (71) CRISTOVÃO NOBRE DE SOUSA (BR/SP) ; SOLANGE FRANCISCO DE ALMEIDA NOBRE DE SOUSA (BR/SP) Em virtude do arquivamento publicado na RPI 2692 de 09-08-2022 e considerando ausência de manifestação dentro dos prazos legais, informo que cabe ser mantido o arquivamento do pedido de patente, conforme o disposto no artigo 12, da resolução 113/2013.
(21) BR 10 2019 015836-0 A2	Código 8.11 - Manutenção do Arquivamento (22) 31/07/2019 (71) HANNAH DE AZEVEDO VIRGOLINO BARROS (BR/PB) Em virtude do arquivamento publicado na RPI 2692 de 09-08-2022 e considerando ausência de manifestação dentro dos prazos legais, informo que

	cabe ser mantido o arquivamento do pedido de patente, conforme o disposto no artigo 12, da resolução 113/2013.
(21) BR 10 2019 015855-7 A2	Código 8.11 - Manutenção do Arquivamento (22) 31/07/2019 (71) FCA FIAT CHRYSLER AUTOMOVEIS BRASIL LTDA (BR/MG) Em virtude do arquivamento publicado na RPI 2692 de 09-08-2022 e considerando ausência de manifestação dentro dos prazos legais, informo que cabe ser mantido o arquivamento do pedido de patente, conforme o disposto no artigo 12, da resolução 113/2013.
(21) BR 10 2019 015958-8 A2	Código 8.11 - Manutenção do Arquivamento (22) 01/08/2019 (71) VITOR FREITAS BARBOSA (BR/ES) Em virtude do arquivamento publicado na RPI 2692 de 09-08-2022 e considerando ausência de manifestação dentro dos prazos legais, informo que cabe ser mantido o arquivamento do pedido de patente, conforme o disposto no artigo 12, da resolução 113/2013.
(21) BR 10 2019 015988-0 A2	Código 8.11 - Manutenção do Arquivamento (22) 01/08/2019 (71) TEBCHERANI E KUBASKI LTDA. (BR/PR) Em virtude do arquivamento publicado na RPI 2692 de 09-08-2022 e considerando ausência de manifestação dentro dos prazos legais, informo que cabe ser mantido o arquivamento do pedido de patente, conforme o disposto no artigo 12, da resolução 113/2013.
(21) BR 10 2019 016005-5 A2	Código 8.11 - Manutenção do Arquivamento (22) 01/08/2019 (71) ANDRÉ ALEXANDRE VIEIRA DOS SANTOS (BR/PE) Em virtude do arquivamento publicado na RPI 2692 de 09-08-2022 e considerando ausência de manifestação dentro dos prazos legais, informo que cabe ser mantido o arquivamento do pedido de patente, conforme o disposto no artigo 12, da resolução 113/2013.
(21) BR 10 2019 016026-8 A2	Código 8.11 - Manutenção do Arquivamento (22) 02/08/2019 (71) ADILSON FERREIRA CARDOSO (BR/MG) Em virtude do arquivamento publicado na RPI 2692 de 09-08-2022 e considerando ausência de manifestação dentro dos prazos legais, informo que cabe ser mantido o arquivamento do pedido de patente, conforme o disposto no artigo 12, da resolução 113/2013.

(21) BR 10 2019 016122-1 A2	Código 8.11 - Manutenção do Arquivamento (22) 02/08/2019 (71) NEILSON OLIVEIRA DA SILVA (BR/AP) Em virtude do arquivamento publicado na RPI 2692 de 09-08-2022 e considerando ausência de manifestação dentro dos prazos legais, informo que cabe ser mantido o arquivamento do pedido de patente, conforme o disposto no artigo 12, da resolução 113/2013.
(21) BR 10 2019 016493-0 A2	Código 8.11 - Manutenção do Arquivamento (22) 08/08/2019 (71) ARBORUM VIVEIRO E COMÉRCIO DE MUDAS LTDA - ME (BR/DF) Em virtude do arquivamento publicado na RPI 2692 de 09-08-2022 e considerando ausência de manifestação dentro dos prazos legais, informo que cabe ser mantido o arquivamento do pedido de patente, conforme o disposto no artigo 12, da resolução 113/2013.
(21) BR 10 2019 016536-7 A2	Código 8.11 - Manutenção do Arquivamento (22) 09/08/2019 (71) DENT-FLEX INDUSTRIA E COMERCIO LTDA (BR/SP) Em virtude do arquivamento publicado na RPI 2692 de 09-08-2022 e considerando ausência de manifestação dentro dos prazos legais, informo que cabe ser mantido o arquivamento do pedido de patente, conforme o disposto no artigo 12, da resolução 113/2013.
(21) BR 10 2019 016583-9 A2	Código 8.11 - Manutenção do Arquivamento (22) 09/08/2019 (71) LUIS RICARDO DA COSTA (BR/SP) Em virtude do arquivamento publicado na RPI 2692 de 09-08-2022 e considerando ausência de manifestação dentro dos prazos legais, informo que cabe ser mantido o arquivamento do pedido de patente, conforme o disposto no artigo 12, da resolução 113/2013.
(21) BR 11 2012 009654-0 A2	Código 8.11 - Manutenção do Arquivamento (22) 15/10/2010 (71) AERION INTELLECTUAL PROPERTY MANAGEMENT CORPORATION (US) Referente ao despacho 8.6 publicado na RPI 2692 de 09/08/2022.
(21) BR 11 2012 021205-2 A2	Código 8.11 - Manutenção do Arquivamento (22) 15/10/2010 (71) HONDA MOTOR CO.,LTD (JP) Referente ao despacho 8.6 publicado na RPI 2692 de 09/08/2022.

(21) BR 11 2013 006541-9 A2	Código 8.11 - Manutenção do Arquivamento (22) 14/10/2011 (71) OTSUKA PHARMACEUTICAL CO., LTD. (JP) ; Mie University (JP) Referente ao despacho 8.6 publicado na RPI 2692 de 09/08/2022.
(21) BR 11 2013 008871-0 A2	Código 8.11 - Manutenção do Arquivamento (22) 13/10/2011 (71) Sumitomo Chemical Company, Limited (JP) Em virtude do arquivamento publicado na RPI 2692 de 09-08-2022 e considerando ausência de manifestação dentro dos prazos legais, informo que cabe ser mantido o arquivamento do pedido de patente, conforme o disposto no artigo 12, da resolução 113/2013.
(21) BR 11 2013 009401-0 A2	Código 8.11 - Manutenção do Arquivamento (22) 17/10/2011 (71) Purdue Research Foundation (US) Em virtude do arquivamento publicado na RPI 2692 de 09-08-2022 e considerando ausência de manifestação dentro dos prazos legais, informo que cabe ser mantido o arquivamento do pedido de patente, conforme o disposto no artigo 12, da resolução 113/2013.
(21) BR 11 2014 013062-0 A8	Código 8.11 - Manutenção do Arquivamento (22) 15/10/2012 (71) NORTHROP GRUMMAN LITEF GMBH (DE) Em virtude do arquivamento publicado na RPI 2692 de 09-08-2022 e considerando ausência de manifestação dentro dos prazos legais, informo que cabe ser mantido o arquivamento do pedido de patente, conforme o disposto no artigo 12, da resolução 113/2013.
(21) BR 11 2015 008354-4 A2	Código 8.11 - Manutenção do Arquivamento (22) 15/10/2013 (71) L'OREAL (FR) Em virtude do arquivamento publicado na RPI 2692 de 09-08-2022 e considerando ausência de manifestação dentro dos prazos legais, informo que cabe ser mantido o arquivamento do pedido de patente, conforme o disposto no artigo 12, da resolução 113/2013.
(21) BR 11 2015 008566-0 A2	Código 8.11 - Manutenção do Arquivamento (22) 14/10/2013 (71) DELAVAL HOLDING AB (SE) Em virtude do arquivamento publicado na RPI 2692 de 09-08-2022 e considerando ausência de manifestação dentro dos prazos legais, informo que cabe ser mantido o arquivamento do pedido de patente, conforme o disposto no

	artigo 12, da resolução 113/2013.
(21) BR 11 2015 008614-4 A2	Código 8.11 - Manutenção do Arquivamento (22) 17/10/2013 (71) SERGE MENARD (FR) Em virtude do arquivamento publicado na RPI 2692 de 09-08-2022 e considerando ausência de manifestação dentro dos prazos legais, informo que cabe ser mantido o arquivamento do pedido de patente, conforme o disposto no artigo 12, da resolução 113/2013.
(21) BR 11 2016 008200-1 A2	Código 8.11 - Manutenção do Arquivamento (22) 14/10/2014 (71) TOA EIYO LTD. (JP) Em virtude do arquivamento publicado na RPI 2692 de 09-08-2022 e considerando ausência de manifestação dentro dos prazos legais, informo que cabe ser mantido o arquivamento do pedido de patente, conforme o disposto no artigo 12, da resolução 113/2013.
(21) BR 11 2016 008606-6 A8	Código 8.11 - Manutenção do Arquivamento (22) 17/10/2014 (71) ZOMOJO PTY LTD (AU) Em virtude do arquivamento publicado na RPI 2692 de 09-08-2022 e considerando ausência de manifestação dentro dos prazos legais, informo que cabe ser mantido o arquivamento do pedido de patente, conforme o disposto no artigo 12, da resolução 113/2013.
(21) BR 11 2016 008806-9 A2	Código 8.11 - Manutenção do Arquivamento (22) 17/10/2014 (71) PFIZER INC. (US) Em virtude do arquivamento publicado na RPI 2692 de 09-08-2022 e considerando ausência de manifestação dentro dos prazos legais, informo que cabe ser mantido o arquivamento do pedido de patente, conforme o disposto no artigo 12, da resolução 113/2013.
(21) BR 11 2017 008152-0 A2	Código 8.11 - Manutenção do Arquivamento (22) 15/10/2015 (71) BASF AGRICULTURAL SOLUTIONS SEED US LLC (US) Em virtude do arquivamento publicado na RPI 2692 de 09-08-2022 e considerando ausência de manifestação dentro dos prazos legais, informo que cabe ser mantido o arquivamento do pedido de patente, conforme o disposto no artigo 12, da resolução 113/2013.
(21) BR 11 2018 005079-2 A2	Código 8.11 - Manutenção do Arquivamento

	(22) 14/09/2016 (71) RADICLE ORTHOPAEDICS (US) Referente ao despacho 8.6 publicado na RPI 2691 de 02/08/2022.
(21) BR 11 2018 007395-4 A2	Código 8.11 - Manutenção do Arquivamento (22) 13/10/2016 (71) BRISTOL-MYERS SQUIBB COMPANY (US) Em virtude do arquivamento publicado na RPI 2692 de 09-08-2022 e considerando ausência de manifestação dentro dos prazos legais, informo que cabe ser mantido o arquivamento do pedido de patente, conforme o disposto no artigo 12, da resolução 113/2013.
(21) BR 11 2018 007521-3 A2	Código 8.11 - Manutenção do Arquivamento (22) 14/10/2016 (71) CCORE TECHNOLOGY GMBH (AT) Em virtude do arquivamento publicado na RPI 2692 de 09-08-2022 e considerando ausência de manifestação dentro dos prazos legais, informo que cabe ser mantido o arquivamento do pedido de patente, conforme o disposto no artigo 12, da resolução 113/2013.
(21) BR 11 2018 007659-7 A2	Código 8.11 - Manutenção do Arquivamento (22) 14/10/2016 (71) SARAH FREDRICK (US) ; AVERY SAKSHAUG (US) ; BENJAMIN E. KRON (US) ; DION HUBBLE (US) ; HENRY R. COSTANTINO (US) ; AARON M. FEAVER (US) ; LEAH A. THOMPKINS (US) ; VIRGINIA KATHERINE ALSPAUGH (US) ; PHIL HAMILTON (US) ; KATHARINE GERAMITA (US) ; CORY MEKELBURG (US) ; FRANK REUTER (DE) ; JACOB EBENSTEIN GROSE (US) ; REBEKKA VON BENTEN (DE) ; ENERG2 TECHNOLOGIES, INC (US) Em virtude do arquivamento publicado na RPI 2692 de 09-08-2022 e considerando ausência de manifestação dentro dos prazos legais, informo que cabe ser mantido o arquivamento do pedido de patente, conforme o disposto no artigo 12, da resolução 113/2013.
(21) BR 11 2018 008515-4 A2	Código 8.11 - Manutenção do Arquivamento (22) 18/10/2016 (71) NISSAN MOTOR CO., LTD. (JP) Em virtude do arquivamento publicado na RPI 2692 de 09-08-2022 e considerando ausência de manifestação dentro dos prazos legais, informo que cabe ser mantido o arquivamento do pedido de patente, conforme o disposto no artigo 12, da resolução 113/2013.
(21) BR 11 2018 072304-5 A2	Código 8.11 - Manutenção do Arquivamento

(22) 24/07/2017
(71) WUXI HISKY MEDICAL TECHNOLOGIES CO., LTD. (CN)
Referente ao despacho 8.6 publicado na RPI 2688 de 12/07/2022.

---

(21) BR 11 2019 005930-0 A2

Código 8.11 - Manutenção do Arquivamento
(22) 16/10/2017
(71) BOEHRINGER INGELHEIM INTERNATIONAL GMBH (DE)
Em virtude do arquivamento publicado na RPI 2692 de 09-08-2022 e considerando ausência de manifestação dentro dos prazos legais, informo que cabe ser mantido o arquivamento do pedido de patente, conforme o disposto no artigo 12, da resolução 113/2013.

---

(21) BR 11 2019 006914-3 A2

Código 8.11 - Manutenção do Arquivamento
(22) 13/10/2017
(71) NOVARTIS AG (CH)
Em virtude do arquivamento publicado na RPI 2692 de 09-08-2022 e considerando ausência de manifestação dentro dos prazos legais, informo que cabe ser mantido o arquivamento do pedido de patente, conforme o disposto no artigo 12, da resolução 113/2013.

---

(21) BR 11 2019 007145-8 A2

Código 8.11 - Manutenção do Arquivamento
(22) 13/10/2017
(71) MERCK SHARP & DOHME CORP. (US) ; EISAI R&D MANAGEMENT CO., LTD. (JP)
Em virtude do arquivamento publicado na RPI 2692 de 09-08-2022 e considerando ausência de manifestação dentro dos prazos legais, informo que cabe ser mantido o arquivamento do pedido de patente, conforme o disposto no artigo 12, da resolução 113/2013.

---

(21) BR 11 2019 007421-0 A2

Código 8.11 - Manutenção do Arquivamento
(22) 17/10/2017
(71) SAINT-GOBAIN GLASS FRANCE (FR)
Em virtude do arquivamento publicado na RPI 2692 de 09-08-2022 e considerando ausência de manifestação dentro dos prazos legais, informo que cabe ser mantido o arquivamento do pedido de patente, conforme o disposto no artigo 12, da resolução 113/2013.

---

(21) BR 11 2019 007815-0 A2

Código 8.11 - Manutenção do Arquivamento
(22) 17/10/2017
(71) HABIL F KHORAKIWALA (IN)
Em virtude do arquivamento publicado na RPI 2692 de 09-08-2022 e considerando ausência de manifestação dentro dos prazos legais, informo que cabe ser mantido o arquivamento do pedido de patente, conforme o disposto no

artigo 12, da resolução 113/2013.

(21) BR 11 2019 007835-5 A2

Código 8.11 - Manutenção do Arquivamento
(22) 19/10/2017
(71) BAYER AKTIENGESELLSCHAFT (DE)
Em virtude do arquivamento publicado na RPI 2692 de 09-08-2022 e considerando ausência de manifestação dentro dos prazos legais, informo que cabe ser mantido o arquivamento do pedido de patente, conforme o disposto no artigo 12, da resolução 113/2013.

(21) BR 11 2020 005496-8 A2

Código 8.11 - Manutenção do Arquivamento
(22) 21/09/2017
(71) EUCURE (BEIJING) BIOPHARMA CO., LTD (CN)
Referente ao despacho 8.6 publicado na RPI 2688 de 12/07/2022.

(21) BR 11 2020 007104-8 A2

Código 8.11 - Manutenção do Arquivamento
(22) 18/10/2018
(71) BAKER HUGHES, A GE COMPANY, LLC (US)
Em virtude do arquivamento publicado na RPI 2692 de 09-08-2022 e considerando ausência de manifestação dentro dos prazos legais, informo que cabe ser mantido o arquivamento do pedido de patente, conforme o disposto no artigo 12, da resolução 113/2013.

(21) BR 11 2021 002695-9 A2

Código 8.11 - Manutenção do Arquivamento
(22) 13/08/2019
(71) SCANDI ENERGY AS (NO)
Em virtude do arquivamento publicado na RPI 2692 de 09-08-2022 e considerando ausência de manifestação dentro dos prazos legais, informo que cabe ser mantido o arquivamento do pedido de patente, conforme o disposto no artigo 12, da resolução 113/2013.

(21) BR 11 2021 005845-1 A2

Código 8.11 - Manutenção do Arquivamento
(22) 26/09/2019
(71) HOLLAND NOVOCHEM TECHNICAL COATINGS B.V. (NL)
Em virtude do arquivamento publicado na RPI 2692 de 09-08-2022 e considerando ausência de manifestação dentro dos prazos legais, informo que cabe ser mantido o arquivamento do pedido de patente, conforme o disposto no artigo 12, da resolução 113/2013.

(21) BR 11 2021 005908-3 A2

Código 8.11 - Manutenção do Arquivamento
(22) 24/09/2019
(71) NUTRITION & BIOSCIENCES USA 2, LLC (US)
Em virtude do arquivamento publicado na RPI 2692 de 09-08-2022 e

	considerando ausência de manifestação dentro dos prazos legais, informo que cabe ser mantido o arquivamento do pedido de patente, conforme o disposto no artigo 12, da resolução 113/2013.
(21) BR 11 2021 006321-8 A2	Código 8.11 - Manutenção do Arquivamento (22) 04/10/2019 (71) RESEARCH INSTITUTE AT NATIONWIDE CHILDREN'S HOSPITAL (US) Em virtude do arquivamento publicado na RPI 2692 de 09-08-2022 e considerando ausência de manifestação dentro dos prazos legais, informo que cabe ser mantido o arquivamento do pedido de patente, conforme o disposto no artigo 12, da resolução 113/2013.
(21) BR 11 2021 006434-6 A2	Código 8.11 - Manutenção do Arquivamento (22) 05/10/2019 (71) ZENIT ESTUDIO DE DISEÑO E INNOVACION, S.L (ES) Em virtude do arquivamento publicado na RPI 2692 de 09-08-2022 e considerando ausência de manifestação dentro dos prazos legais, informo que cabe ser mantido o arquivamento do pedido de patente, conforme o disposto no artigo 12, da resolução 113/2013.
(21) BR 11 2021 006629-2 A2	Código 8.11 - Manutenção do Arquivamento (22) 10/10/2019 (71) TRILOK VYAS (US) Em virtude do arquivamento publicado na RPI 2692 de 09-08-2022 e considerando ausência de manifestação dentro dos prazos legais, informo que cabe ser mantido o arquivamento do pedido de patente, conforme o disposto no artigo 12, da resolução 113/2013.
(21) BR 11 2021 006686-1 A2	Código 8.11 - Manutenção do Arquivamento (22) 04/10/2019 (71) AUMUND FÖRDERTECHNIK GMBH (DE) Em virtude do arquivamento publicado na RPI 2692 de 09-08-2022 e considerando ausência de manifestação dentro dos prazos legais, informo que cabe ser mantido o arquivamento do pedido de patente, conforme o disposto no artigo 12, da resolução 113/2013.
(21) BR 12 2020 000024-4 A2	Código 8.11 - Manutenção do Arquivamento (22) 02/01/2017 (62) BR 11 2018 013271-3 02/01/2017 (71) PROGASTRINE ET CANCERS S.À R.L. (LU) Referente ao despacho 8.6 publicado na RPI 2688 de 12/07/2022.
(21) BR 12 2020 000025-2 A2	Código 8.11 - Manutenção do Arquivamento

	(22) 02/01/2017 (62) BR 11 2018 013272-1 02/01/2017 (71) PROGASTRINE ET CANCERS S.À R.L. (LU) Referente ao despacho 8.6 publicado na RPI 2688 de 12/07/2022.
(21) BR 12 2020 000028-7 A2	Código 8.11 - Manutenção do Arquivamento (22) 02/01/2017 (62) BR 11 2018 013268-3 02/01/2017 (71) PROGASTRINE ET CANCERS S.À R.L. (LU) Referente ao despacho 8.6 publicado na RPI 2688 de 12/07/2022.
(21) BR 12 2020 014371-1 A2	Código 8.11 - Manutenção do Arquivamento (22) 13/07/2017 (62) BR 11 2019 000585-4 13/07/2017 (71) UNIVERSITE PARIS DESCARTES (FR) ; ASSISTANCE PUBLIQUE - HOPITAUX DE PARIS (FR) ; INSTITUT NATIONAL DE LA SANTE ET DE LA RECHERCHE MEDICALE (INSERM) (FR) ; CENTRE NATIONAL DE LA RECHERCHE SCIENTIFIQUE (CNRS) (FR) ; SORBONNE UNIVERSITE (FR) Referente ao despacho 8.6 publicado na RPI 2688 de 12/07/2022.
(21) BR 12 2020 017763-2 A2	Código 8.11 - Manutenção do Arquivamento (22) 25/02/2015 (62) BR 11 2016 019825-5 25/02/2015 (71) ALLERGAN, INC. (US) Referente ao despacho 8.6 publicado na RPI 2688 de 12/07/2022.
(21) BR 12 2020 019054-0 A2	Código 8.11 - Manutenção do Arquivamento (22) 19/07/2016 (62) BR 11 2018 001018-9 19/07/2016 (71) PEARL THERAPEUTICS, INC. (US) Referente ao despacho 8.6 publicado na RPI 2688 de 12/07/2022.
(21) BR 20 2012 026440-0 U2	Código 8.11 - Manutenção do Arquivamento (22) 16/10/2012 (71) ACOPLIN SUPRIMENTOS INDUSTRIAIS EIRELI (BR/SP) Referente ao despacho 8.6 publicado na RPI 2692 de 09/08/2022.
(21) BR 20 2017 022157-7 U2	Código 8.11 - Manutenção do Arquivamento (22) 16/10/2017 (71) HEITOR PEREIRA LOPES (BR/DF) Em virtude do arquivamento publicado na RPI 2692 de 09-08-2022 e considerando ausência de manifestação dentro dos prazos legais, informo que cabe ser mantido o arquivamento do pedido de patente, conforme o disposto no

	artigo 12, da resolução 113/2013.
(21) BR 20 2017 022232-8 U2	Código 8.11 - Manutenção do Arquivamento (22) 16/10/2017 (71) GERALDO MAGELA GONÇALVES (BR/MG) Em virtude do arquivamento publicado na RPI 2692 de 09-08-2022 e considerando ausência de manifestação dentro dos prazos legais, informo que cabe ser mantido o arquivamento do pedido de patente, conforme o disposto no artigo 12, da resolução 113/2013.
(21) BR 20 2018 007565-4 U2	Código 8.11 - Manutenção do Arquivamento (22) 13/04/2018 (71) AI7 MANUTENCAO E AUTOMACAO ELETRICA LTDA ME (BR/SP) Referente ao despacho 8.6 publicado na RPI 2689 de 19/07/2022.
(21) BR 20 2018 071448-7 U2	Código 8.11 - Manutenção do Arquivamento (22) 18/10/2018 (71) LOPES FERNANDES INDÚSTRIA E COMÉRCIO LTDA (BR/RS) Em virtude do arquivamento publicado na RPI 2692 de 09-08-2022 e considerando ausência de manifestação dentro dos prazos legais, informo que cabe ser mantido o arquivamento do pedido de patente, conforme o disposto no artigo 12, da resolução 113/2013.
(21) BR 20 2019 012911-0 U2	Código 8.11 - Manutenção do Arquivamento (22) 21/06/2019 (71) ADEMIR CONCEIÇÃO DE SOUZA (BR/SP) Em virtude do arquivamento publicado na RPI 2692 de 09-08-2022 e considerando ausência de manifestação dentro dos prazos legais, informo que cabe ser mantido o arquivamento do pedido de patente, conforme o disposto no artigo 12, da resolução 113/2013.
(21) BR 20 2019 012934-0 U2	Código 8.11 - Manutenção do Arquivamento (22) 21/06/2019 (71) ADRIANO VEIGA (BR/SC) ; FERNANDO JOSÉ ANTON (BR/SC) Em virtude do arquivamento publicado na RPI 2692 de 09-08-2022 e considerando ausência de manifestação dentro dos prazos legais, informo que cabe ser mantido o arquivamento do pedido de patente, conforme o disposto no artigo 12, da resolução 113/2013.
(21) BR 20 2019 013063-1 U2	Código 8.11 - Manutenção do Arquivamento (22) 24/06/2019 (71) PATRICIA CHAVES GONÇALVES (BR/GO) Em virtude do arquivamento publicado na RPI 2692 de 09-08-2022 e

	considerando ausência de manifestação dentro dos prazos legais, informo que cabe ser mantido o arquivamento do pedido de patente, conforme o disposto no artigo 12, da resolução 113/2013.
(21) BR 20 2019 013097-6 U2	Código 8.11 - Manutenção do Arquivamento (22) 24/06/2019 (71) MARCOS VOLPE FILHO (BR/SP) Em virtude do arquivamento publicado na RPI 2692 de 09-08-2022 e considerando ausência de manifestação dentro dos prazos legais, informo que cabe ser mantido o arquivamento do pedido de patente, conforme o disposto no artigo 12, da resolução 113/2013.
(21) BR 20 2019 013129-8 U2	Código 8.11 - Manutenção do Arquivamento (22) 24/06/2019 (71) SOCIEDADE UNIFICADA DE ENSINO AUGUSTO MOTTA (BR/RJ) Em virtude do arquivamento publicado na RPI 2692 de 09-08-2022 e considerando ausência de manifestação dentro dos prazos legais, informo que cabe ser mantido o arquivamento do pedido de patente, conforme o disposto no artigo 12, da resolução 113/2013.
(21) BR 20 2019 013219-7 U2	Código 8.11 - Manutenção do Arquivamento (22) 25/06/2019 (71) MARCELA ROMEO PIRAINO (BR/SP) Em virtude do arquivamento publicado na RPI 2692 de 09-08-2022 e considerando ausência de manifestação dentro dos prazos legais, informo que cabe ser mantido o arquivamento do pedido de patente, conforme o disposto no artigo 12, da resolução 113/2013.
(21) BR 20 2019 013319-3 U2	Código 8.11 - Manutenção do Arquivamento (22) 26/06/2019 (71) ADRIANO LUIZ BATISTA ORO (BR/SC) Em virtude do arquivamento publicado na RPI 2692 de 09-08-2022 e considerando ausência de manifestação dentro dos prazos legais, informo que cabe ser mantido o arquivamento do pedido de patente, conforme o disposto no artigo 12, da resolução 113/2013.
(21) BR 20 2019 013333-9 U2	Código 8.11 - Manutenção do Arquivamento (22) 26/06/2019 (71) JLP AÇO INOX LTDA (BR/DF) Em virtude do arquivamento publicado na RPI 2692 de 09-08-2022 e considerando ausência de manifestação dentro dos prazos legais, informo que cabe ser mantido o arquivamento do pedido de patente, conforme o disposto no artigo 12, da resolução 113/2013.

(21) BR 20 2019 013340-1 U2	Código 8.11 - Manutenção do Arquivamento (22) 27/06/2019 (71) MARCELO DOUGLAS SOARES BELCHIOR 85296538153 - ME (BR/PA) Em virtude do arquivamento publicado na RPI 2692 de 09-08-2022 e considerando ausência de manifestação dentro dos prazos legais, informo que cabe ser mantido o arquivamento do pedido de patente, conforme o disposto no artigo 12, da resolução 113/2013.
(21) BR 20 2019 013342-8 U2	Código 8.11 - Manutenção do Arquivamento (22) 27/06/2019 (71) ANDRÉ DA SILVA MENDES (BR/SC) Em virtude do arquivamento publicado na RPI 2692 de 09-08-2022 e considerando ausência de manifestação dentro dos prazos legais, informo que cabe ser mantido o arquivamento do pedido de patente, conforme o disposto no artigo 12, da resolução 113/2013.
(21) BR 20 2019 013351-7 U2	Código 8.11 - Manutenção do Arquivamento (22) 27/06/2019 (71) COMERCIAL HAINE LTDA (BR/BA) Em virtude do arquivamento publicado na RPI 2692 de 09-08-2022 e considerando ausência de manifestação dentro dos prazos legais, informo que cabe ser mantido o arquivamento do pedido de patente, conforme o disposto no artigo 12, da resolução 113/2013.
(21) BR 20 2019 013353-3 U2	Código 8.11 - Manutenção do Arquivamento (22) 27/06/2019 (71) MAURICIO SIRTOLI (BR/RS) ; ARTHUR CECCHIN (BR/RS) Em virtude do arquivamento publicado na RPI 2692 de 09-08-2022 e considerando ausência de manifestação dentro dos prazos legais, informo que cabe ser mantido o arquivamento do pedido de patente, conforme o disposto no artigo 12, da resolução 113/2013.
(21) BR 20 2019 013498-0 U2	Código 8.11 - Manutenção do Arquivamento (22) 28/06/2019 (71) NASTEK INDUSTRIA E TECNOLOGIA LTDA. (BR/MS) Em virtude do arquivamento publicado na RPI 2692 de 09-08-2022 e considerando ausência de manifestação dentro dos prazos legais, informo que cabe ser mantido o arquivamento do pedido de patente, conforme o disposto no artigo 12, da resolução 113/2013.
(21) BR 20 2019 013528-5 U2	Código 8.11 - Manutenção do Arquivamento (22) 28/06/2019

	(71) DANIEL POPPI (BR/SP) Em virtude do arquivamento publicado na RPI 2692 de 09-08-2022 e considerando ausência de manifestação dentro dos prazos legais, informo que cabe ser mantido o arquivamento do pedido de patente, conforme o disposto no artigo 12, da resolução 113/2013.
(21) BR 20 2019 013629-0 U2	Código 8.11 - Manutenção do Arquivamento (22) 28/06/2019 (71) RAQUEL DA SILVA FRANCISCO DE OLIVEIRA (BR/MG) ; ROGÉRIO DA SILVA ROSA (BR/MG) ; ALEXANDRE DORNELAS MARÇAL (BR/MG) ; SUENE OLIVEIRA MENDES (BR/MG) Em virtude do arquivamento publicado na RPI 2692 de 09-08-2022 e considerando ausência de manifestação dentro dos prazos legais, informo que cabe ser mantido o arquivamento do pedido de patente, conforme o disposto no artigo 12, da resolução 113/2013.
(21) BR 20 2019 013639-7 U2	Código 8.11 - Manutenção do Arquivamento (22) 30/06/2019 (71) OSVALDO DALLA COLETTA (BR/SP) Em virtude do arquivamento publicado na RPI 2692 de 09-08-2022 e considerando ausência de manifestação dentro dos prazos legais, informo que cabe ser mantido o arquivamento do pedido de patente, conforme o disposto no artigo 12, da resolução 113/2013.
(21) BR 20 2019 013640-0 U2	Código 8.11 - Manutenção do Arquivamento (22) 30/06/2019 (71) LUIS MELO DE SOUSA REIS (BR/SP) Em virtude do arquivamento publicado na RPI 2692 de 09-08-2022 e considerando ausência de manifestação dentro dos prazos legais, informo que cabe ser mantido o arquivamento do pedido de patente, conforme o disposto no artigo 12, da resolução 113/2013.
(21) BR 20 2019 013656-7 U2	Código 8.11 - Manutenção do Arquivamento (22) 01/07/2019 (71) ARISIO CEZARIO DA SILVA (BR) Em virtude do arquivamento publicado na RPI 2692 de 09-08-2022 e considerando ausência de manifestação dentro dos prazos legais, informo que cabe ser mantido o arquivamento do pedido de patente, conforme o disposto no artigo 12, da resolução 113/2013.
(21) BR 20 2019 013700-8 U2	Código 8.11 - Manutenção do Arquivamento (22) 02/07/2019 (71) LARA PALMEIRA PINHEIRO (BR/SP)

	Em virtude do arquivamento publicado na RPI 2692 de 09-08-2022 e considerando ausência de manifestação dentro dos prazos legais, informo que cabe ser mantido o arquivamento do pedido de patente, conforme o disposto no artigo 12, da resolução 113/2013.
(21) BR 20 2019 013737-7 U2	Código 8.11 - Manutenção do Arquivamento (22) 02/07/2019 (71) ECCO BRASIL ECOLOGICAL COSMETICS EIRELI (BR/SP) Em virtude do arquivamento publicado na RPI 2692 de 09-08-2022 e considerando ausência de manifestação dentro dos prazos legais, informo que cabe ser mantido o arquivamento do pedido de patente, conforme o disposto no artigo 12, da resolução 113/2013.
(21) BR 20 2019 013784-9 U2	Código 8.11 - Manutenção do Arquivamento (22) 03/07/2019 (71) YASUO KODA (BR) Em virtude do arquivamento publicado na RPI 2692 de 09-08-2022 e considerando ausência de manifestação dentro dos prazos legais, informo que cabe ser mantido o arquivamento do pedido de patente, conforme o disposto no artigo 12, da resolução 113/2013.
(21) BR 20 2019 013786-5 U2	Código 8.11 - Manutenção do Arquivamento (22) 03/07/2019 (71) FERNANDO LUIS BURCHAUSER TEIXEIRA (BR/SP) Em virtude do arquivamento publicado na RPI 2692 de 09-08-2022 e considerando ausência de manifestação dentro dos prazos legais, informo que cabe ser mantido o arquivamento do pedido de patente, conforme o disposto no artigo 12, da resolução 113/2013.
(21) BR 20 2019 013787-3 U2	Código 8.11 - Manutenção do Arquivamento (22) 03/07/2019 (71) FERNANDO LUIS BURCHAUSER TEIXEIRA (BR/SP) Em virtude do arquivamento publicado na RPI 2692 de 09-08-2022 e considerando ausência de manifestação dentro dos prazos legais, informo que cabe ser mantido o arquivamento do pedido de patente, conforme o disposto no artigo 12, da resolução 113/2013.
(21) BR 20 2019 013813-6 U2	Código 8.11 - Manutenção do Arquivamento (22) 03/07/2019 (71) TÂMARA TORRES GUMERATO ANJULA (BR/SP) Em virtude do arquivamento publicado na RPI 2692 de 09-08-2022 e considerando ausência de manifestação dentro dos prazos legais, informo que cabe ser mantido o arquivamento do pedido de patente, conforme o disposto no

	artigo 12, da resolução 113/2013.
(21) BR 20 2019 013817-9 U2	Código 8.11 - Manutenção do Arquivamento (22) 03/07/2019 (71) ARIANALDO AREIAS LOBATO (BR/MA) Em virtude do arquivamento publicado na RPI 2692 de 09-08-2022 e considerando ausência de manifestação dentro dos prazos legais, informo que cabe ser mantido o arquivamento do pedido de patente, conforme o disposto no artigo 12, da resolução 113/2013.
(21) BR 20 2019 013846-2 U2	Código 8.11 - Manutenção do Arquivamento (22) 03/07/2019 (71) EUGENIO MONTES PORTELA (BR/SP) Em virtude do arquivamento publicado na RPI 2692 de 09-08-2022 e considerando ausência de manifestação dentro dos prazos legais, informo que cabe ser mantido o arquivamento do pedido de patente, conforme o disposto no artigo 12, da resolução 113/2013.
(21) BR 20 2019 013864-0 U2	Código 8.11 - Manutenção do Arquivamento (22) 04/07/2019 (71) SANDRO JOSE GARCIA (BR/ES) Em virtude do arquivamento publicado na RPI 2692 de 09-08-2022 e considerando ausência de manifestação dentro dos prazos legais, informo que cabe ser mantido o arquivamento do pedido de patente, conforme o disposto no artigo 12, da resolução 113/2013.
(21) BR 20 2019 013887-0 U2	Código 8.11 - Manutenção do Arquivamento (22) 04/07/2019 (71) JEAN CARLOS CORREA ANDRADE (BR/ES) Em virtude do arquivamento publicado na RPI 2692 de 09-08-2022 e considerando ausência de manifestação dentro dos prazos legais, informo que cabe ser mantido o arquivamento do pedido de patente, conforme o disposto no artigo 12, da resolução 113/2013.
(21) BR 20 2019 013894-2 U2	Código 8.11 - Manutenção do Arquivamento (22) 04/07/2019 (71) MADEIREIRA PRIMAVERA LTDA ME (BR/MT) Em virtude do arquivamento publicado na RPI 2692 de 09-08-2022 e considerando ausência de manifestação dentro dos prazos legais, informo que cabe ser mantido o arquivamento do pedido de patente, conforme o disposto no artigo 12, da resolução 113/2013.
(21) BR 20 2019 013897-7 U2	Código 8.11 - Manutenção do Arquivamento

	(22) 04/07/2019 (71) ALEXANDRE LUIZ DO PRADO (BR/PR) Em virtude do arquivamento publicado na RPI 2692 de 09-08-2022 e considerando ausência de manifestação dentro dos prazos legais, informo que cabe ser mantido o arquivamento do pedido de patente, conforme o disposto no artigo 12, da resolução 113/2013.
(21) BR 20 2019 013899-3 U2	Código 8.11 - Manutenção do Arquivamento (22) 04/07/2019 (71) MATHEUS PRADO SILVA (BR/MG) Em virtude do arquivamento publicado na RPI 2692 de 09-08-2022 e considerando ausência de manifestação dentro dos prazos legais, informo que cabe ser mantido o arquivamento do pedido de patente, conforme o disposto no artigo 12, da resolução 113/2013.
(21) BR 20 2019 013944-2 U2	Código 8.11 - Manutenção do Arquivamento (22) 04/07/2019 (71) INSTITUTO FEDERAL CATARINENSE (BR/SC) Em virtude do arquivamento publicado na RPI 2692 de 09-08-2022 e considerando ausência de manifestação dentro dos prazos legais, informo que cabe ser mantido o arquivamento do pedido de patente, conforme o disposto no artigo 12, da resolução 113/2013.
(21) BR 20 2019 013946-9 U2	Código 8.11 - Manutenção do Arquivamento (22) 04/07/2019 (71) EMPA EMPRESA PAULISTA DE EMBALAGENS EIRELI - ME (BR/SP) Em virtude do arquivamento publicado na RPI 2692 de 09-08-2022 e considerando ausência de manifestação dentro dos prazos legais, informo que cabe ser mantido o arquivamento do pedido de patente, conforme o disposto no artigo 12, da resolução 113/2013.
(21) BR 20 2019 013951-5 U2	Código 8.11 - Manutenção do Arquivamento (22) 04/07/2019 (71) CLV TREINAMENTO E ASSESSORIA INDUSTRIAL LTDA (BR/SP) Em virtude do arquivamento publicado na RPI 2692 de 09-08-2022 e considerando ausência de manifestação dentro dos prazos legais, informo que cabe ser mantido o arquivamento do pedido de patente, conforme o disposto no artigo 12, da resolução 113/2013.
(21) BR 20 2019 014005-0 U2	Código 8.11 - Manutenção do Arquivamento (22) 05/07/2019 (71) LUIZ ANTONIO AQUINO SILVA GUIOTOKU (BR/PR) Em virtude do arquivamento publicado na RPI 2692 de 09-08-2022 e

	considerando ausência de manifestação dentro dos prazos legais, informo que cabe ser mantido o arquivamento do pedido de patente, conforme o disposto no artigo 12, da resolução 113/2013.
(21) BR 20 2019 014041-6 U2	Código 8.11 - Manutenção do Arquivamento (22) 05/07/2019 (71) INSTITUTO FEDERAL CATARINENSE (BR/SC) Em virtude do arquivamento publicado na RPI 2692 de 09-08-2022 e considerando ausência de manifestação dentro dos prazos legais, informo que cabe ser mantido o arquivamento do pedido de patente, conforme o disposto no artigo 12, da resolução 113/2013.
(21) BR 20 2019 014076-9 U2	Código 8.11 - Manutenção do Arquivamento (22) 08/07/2019 (71) EVOLUZI DESENVOLVIMENTO LTDA (BR/GO) Em virtude do arquivamento publicado na RPI 2692 de 09-08-2022 e considerando ausência de manifestação dentro dos prazos legais, informo que cabe ser mantido o arquivamento do pedido de patente, conforme o disposto no artigo 12, da resolução 113/2013.
(21) BR 20 2019 014185-4 U2	Código 8.11 - Manutenção do Arquivamento (22) 09/07/2019 (71) LABORATORIO VAPOR SOLUTIONS LTDA (BR/RS) Em virtude do arquivamento publicado na RPI 2692 de 09-08-2022 e considerando ausência de manifestação dentro dos prazos legais, informo que cabe ser mantido o arquivamento do pedido de patente, conforme o disposto no artigo 12, da resolução 113/2013.
(21) BR 20 2019 014271-0 U2	Código 8.11 - Manutenção do Arquivamento (22) 10/07/2019 (71) JOSÉ AUGUSTO DE AMORIM (BR/SC) Em virtude do arquivamento publicado na RPI 2692 de 09-08-2022 e considerando ausência de manifestação dentro dos prazos legais, informo que cabe ser mantido o arquivamento do pedido de patente, conforme o disposto no artigo 12, da resolução 113/2013.
(21) BR 20 2019 014285-0 U2	Código 8.11 - Manutenção do Arquivamento (22) 10/07/2019 (71) OMP DO BRASIL LTDA (BR/RS) Em virtude do arquivamento publicado na RPI 2692 de 09-08-2022 e considerando ausência de manifestação dentro dos prazos legais, informo que cabe ser mantido o arquivamento do pedido de patente, conforme o disposto no artigo 12, da resolução 113/2013.

(21) BR 20 2019 014306-7 U2	Código 8.11 - Manutenção do Arquivamento (22) 10/07/2019 (71) DENIS MALTA FERRAZ FILHO (BR) Em virtude do arquivamento publicado na RPI 2692 de 09-08-2022 e considerando ausência de manifestação dentro dos prazos legais, informo que cabe ser mantido o arquivamento do pedido de patente, conforme o disposto no artigo 12, da resolução 113/2013.
(21) BR 20 2019 014339-3 U2	Código 8.11 - Manutenção do Arquivamento (22) 10/07/2019 (71) CÉSAR HIPÓLITO PINTO (BR/SP) Em virtude do arquivamento publicado na RPI 2692 de 09-08-2022 e considerando ausência de manifestação dentro dos prazos legais, informo que cabe ser mantido o arquivamento do pedido de patente, conforme o disposto no artigo 12, da resolução 113/2013.
(21) BR 20 2019 014342-3 U2	Código 8.11 - Manutenção do Arquivamento (22) 10/07/2019 (71) CLV TREINAMENTO E ASSESSORIA INDUSTRIAL LTDA (BR/SP) ; LUCIANE DE ARAUJO RODRIGUES (BR/SP) Em virtude do arquivamento publicado na RPI 2692 de 09-08-2022 e considerando ausência de manifestação dentro dos prazos legais, informo que cabe ser mantido o arquivamento do pedido de patente, conforme o disposto no artigo 12, da resolução 113/2013.
(21) BR 20 2019 014358-0 U2	Código 8.11 - Manutenção do Arquivamento (22) 11/07/2019 (71) CARLOS FREDERICO RANGEL DE SOUZA (BR/RJ) Em virtude do arquivamento publicado na RPI 2692 de 09-08-2022 e considerando ausência de manifestação dentro dos prazos legais, informo que cabe ser mantido o arquivamento do pedido de patente, conforme o disposto no artigo 12, da resolução 113/2013.
(21) BR 20 2019 014403-9 U2	Código 8.11 - Manutenção do Arquivamento (22) 11/07/2019 (71) NCD INDÚSTRIA E COMÉRCIO DE EQUIPAMENTOS DIDÁTICOS LTDA EPP (BR/SC) Em virtude do arquivamento publicado na RPI 2692 de 09-08-2022 e considerando ausência de manifestação dentro dos prazos legais, informo que cabe ser mantido o arquivamento do pedido de patente, conforme o disposto no artigo 12, da resolução 113/2013.

(21) BR 20 2019 014407-1 U2	Código 8.11 - Manutenção do Arquivamento (22) 11/07/2019 (71) VANDER LARA VILELA (BR) Em virtude do arquivamento publicado na RPI 2692 de 09-08-2022 e considerando ausência de manifestação dentro dos prazos legais, informo que cabe ser mantido o arquivamento do pedido de patente, conforme o disposto no artigo 12, da resolução 113/2013.
(21) BR 20 2019 014409-8 U2	Código 8.11 - Manutenção do Arquivamento (22) 11/07/2019 (71) ROBERTO SANTOS BARBOSA DA SILVA (BR/SP) Em virtude do arquivamento publicado na RPI 2692 de 09-08-2022 e considerando ausência de manifestação dentro dos prazos legais, informo que cabe ser mantido o arquivamento do pedido de patente, conforme o disposto no artigo 12, da resolução 113/2013.
(21) BR 20 2019 014414-4 U2	Código 8.11 - Manutenção do Arquivamento (22) 11/07/2019 (71) ADEILSON COSTA DA CUNHA (BR/PB) Em virtude do arquivamento publicado na RPI 2692 de 09-08-2022 e considerando ausência de manifestação dentro dos prazos legais, informo que cabe ser mantido o arquivamento do pedido de patente, conforme o disposto no artigo 12, da resolução 113/2013.
(21) BR 20 2019 014424-1 U2	Código 8.11 - Manutenção do Arquivamento (22) 11/07/2019 (71) GELSON BERNARDES (BR/RS) Em virtude do arquivamento publicado na RPI 2692 de 09-08-2022 e considerando ausência de manifestação dentro dos prazos legais, informo que cabe ser mantido o arquivamento do pedido de patente, conforme o disposto no artigo 12, da resolução 113/2013.
(21) BR 20 2019 014482-9 U2	Código 8.11 - Manutenção do Arquivamento (22) 12/07/2019 (71) FABIO ROCCA RODRIGUES (BR/SP) Em virtude do arquivamento publicado na RPI 2692 de 09-08-2022 e considerando ausência de manifestação dentro dos prazos legais, informo que cabe ser mantido o arquivamento do pedido de patente, conforme o disposto no artigo 12, da resolução 113/2013.
(21) BR 20 2019 014488-8 U2	Código 8.11 - Manutenção do Arquivamento (22) 12/07/2019 (71) FLÁVIO BARBOSA GALVÃO (BR/SP)

	Em virtude do arquivamento publicado na RPI 2692 de 09-08-2022 e considerando ausência de manifestação dentro dos prazos legais, informo que cabe ser mantido o arquivamento do pedido de patente, conforme o disposto no artigo 12, da resolução 113/2013.
(21) BR 20 2019 014542-6 U2	Código 8.11 - Manutenção do Arquivamento (22) 15/07/2019 (71) PILAR PRODUTOS AGROECOLOGICOS LTDA (BR/SC) Em virtude do arquivamento publicado na RPI 2692 de 09-08-2022 e considerando ausência de manifestação dentro dos prazos legais, informo que cabe ser mantido o arquivamento do pedido de patente, conforme o disposto no artigo 12, da resolução 113/2013.
(21) BR 20 2019 014556-6 U2	Código 8.11 - Manutenção do Arquivamento (22) 15/07/2019 (71) MHETRIC INDUSTRIA DE EQUIPAMENTOS DE FERRAMENTARIA LTDA - ME (BR/SP) Em virtude do arquivamento publicado na RPI 2692 de 09-08-2022 e considerando ausência de manifestação dentro dos prazos legais, informo que cabe ser mantido o arquivamento do pedido de patente, conforme o disposto no artigo 12, da resolução 113/2013.
(21) BR 20 2019 014581-7 U2	Código 8.11 - Manutenção do Arquivamento (22) 15/07/2019 (71) WALTER DOMINGOS JUSTOLIN JUNIOR (BR/SP) Em virtude do arquivamento publicado na RPI 2692 de 09-08-2022 e considerando ausência de manifestação dentro dos prazos legais, informo que cabe ser mantido o arquivamento do pedido de patente, conforme o disposto no artigo 12, da resolução 113/2013.
(21) BR 20 2019 014604-0 U2	Código 8.11 - Manutenção do Arquivamento (22) 16/07/2019 (71) DANIEL PAWEL (BR/SP) Em virtude do arquivamento publicado na RPI 2692 de 09-08-2022 e considerando ausência de manifestação dentro dos prazos legais, informo que cabe ser mantido o arquivamento do pedido de patente, conforme o disposto no artigo 12, da resolução 113/2013.
(21) BR 20 2019 014616-3 U2	Código 8.11 - Manutenção do Arquivamento (22) 16/07/2019 (71) LUCIANO DIAS GIOLLO (BR/RS) Em virtude do arquivamento publicado na RPI 2692 de 09-08-2022 e considerando ausência de manifestação dentro dos prazos legais, informo que

	cabe ser mantido o arquivamento do pedido de patente, conforme o disposto no artigo 12, da resolução 113/2013.
(21) BR 20 2019 014625-2 U2	Código 8.11 - Manutenção do Arquivamento (22) 16/07/2019 (71) WILLIAM DOS SANTOS DE OLIVEIRA (BR/SP) Em virtude do arquivamento publicado na RPI 2692 de 09-08-2022 e considerando ausência de manifestação dentro dos prazos legais, informo que cabe ser mantido o arquivamento do pedido de patente, conforme o disposto no artigo 12, da resolução 113/2013.
(21) BR 20 2019 014647-3 U2	Código 8.11 - Manutenção do Arquivamento (22) 16/07/2019 (71) CLÁUDIA GUIMARÃES PINTO DIAS (BR) Em virtude do arquivamento publicado na RPI 2692 de 09-08-2022 e considerando ausência de manifestação dentro dos prazos legais, informo que cabe ser mantido o arquivamento do pedido de patente, conforme o disposto no artigo 12, da resolução 113/2013.
(21) BR 20 2019 014654-6 U2	Código 8.11 - Manutenção do Arquivamento (22) 16/07/2019 (71) LUCAS FREDERICO BARBIERI FRANQUELER DE OLIVEIRA (BR/SP) Em virtude do arquivamento publicado na RPI 2692 de 09-08-2022 e considerando ausência de manifestação dentro dos prazos legais, informo que cabe ser mantido o arquivamento do pedido de patente, conforme o disposto no artigo 12, da resolução 113/2013.
(21) BR 20 2019 014671-6 U2	Código 8.11 - Manutenção do Arquivamento (22) 16/07/2019 (71) LUIZ OSCAR BAXMANN (BR/SP) Em virtude do arquivamento publicado na RPI 2692 de 09-08-2022 e considerando ausência de manifestação dentro dos prazos legais, informo que cabe ser mantido o arquivamento do pedido de patente, conforme o disposto no artigo 12, da resolução 113/2013.
(21) BR 20 2019 014775-5 U2	Código 8.11 - Manutenção do Arquivamento (22) 17/07/2019 (71) INSTITUTO FEDERAL CATARINENSE (BR/SC) Em virtude do arquivamento publicado na RPI 2692 de 09-08-2022 e considerando ausência de manifestação dentro dos prazos legais, informo que cabe ser mantido o arquivamento do pedido de patente, conforme o disposto no artigo 12, da resolução 113/2013.

(21) BR 20 2019 014835-2 U2	Código 8.11 - Manutenção do Arquivamento (22) 18/07/2019 (71) RAPHAEL LUIZ GURJAO LOTT CAUCEGLIA (BR/DF) Em virtude do arquivamento publicado na RPI 2692 de 09-08-2022 e considerando ausência de manifestação dentro dos prazos legais, informo que cabe ser mantido o arquivamento do pedido de patente, conforme o disposto no artigo 12, da resolução 113/2013.
(21) BR 20 2019 014864-6 U2	Código 8.11 - Manutenção do Arquivamento (22) 18/07/2019 (71) SONAR SISTEMAS DE SEGURANÇA LTDA (BR/DF) Em virtude do arquivamento publicado na RPI 2692 de 09-08-2022 e considerando ausência de manifestação dentro dos prazos legais, informo que cabe ser mantido o arquivamento do pedido de patente, conforme o disposto no artigo 12, da resolução 113/2013.
(21) BR 20 2019 014867-0 U2	Código 8.11 - Manutenção do Arquivamento (22) 18/07/2019 (71) CERCATEC INDÚSTRIA E COMÉRCIO LTDA ME (BR/SP) Em virtude do arquivamento publicado na RPI 2692 de 09-08-2022 e considerando ausência de manifestação dentro dos prazos legais, informo que cabe ser mantido o arquivamento do pedido de patente, conforme o disposto no artigo 12, da resolução 113/2013.
(21) BR 20 2019 014904-9 U2	Código 8.11 - Manutenção do Arquivamento (22) 19/07/2019 (71) LEONARDO ARCURI NETO (BR/SP) Em virtude do arquivamento publicado na RPI 2692 de 09-08-2022 e considerando ausência de manifestação dentro dos prazos legais, informo que cabe ser mantido o arquivamento do pedido de patente, conforme o disposto no artigo 12, da resolução 113/2013.
(21) BR 20 2019 014923-5 U2	Código 8.11 - Manutenção do Arquivamento (22) 19/07/2019 (71) CERCATEC INDÚSTRIA E COMÉRCIO LTDA ME (BR/SP) Em virtude do arquivamento publicado na RPI 2692 de 09-08-2022 e considerando ausência de manifestação dentro dos prazos legais, informo que cabe ser mantido o arquivamento do pedido de patente, conforme o disposto no artigo 12, da resolução 113/2013.
(21) BR 20 2019 015027-6 U2	Código 8.11 - Manutenção do Arquivamento (22) 22/07/2019 (71) CLAYTON APARECIDO DE MORAES (BR/SP)

	Em virtude do arquivamento publicado na RPI 2692 de 09-08-2022 e considerando ausência de manifestação dentro dos prazos legais, informo que cabe ser mantido o arquivamento do pedido de patente, conforme o disposto no artigo 12, da resolução 113/2013.
(21) BR 20 2019 015072-1 U2	Código 8.11 - Manutenção do Arquivamento (22) 22/07/2019 (71) MANUEL FIGUEIREDO COELHO (BR/SP) Em virtude do arquivamento publicado na RPI 2692 de 09-08-2022 e considerando ausência de manifestação dentro dos prazos legais, informo que cabe ser mantido o arquivamento do pedido de patente, conforme o disposto no artigo 12, da resolução 113/2013.
(21) BR 20 2019 015086-1 U2	Código 8.11 - Manutenção do Arquivamento (22) 22/07/2019 (71) RICARDO AUGUSTO CAMPELLO HOTT (BR/SC) Em virtude do arquivamento publicado na RPI 2692 de 09-08-2022 e considerando ausência de manifestação dentro dos prazos legais, informo que cabe ser mantido o arquivamento do pedido de patente, conforme o disposto no artigo 12, da resolução 113/2013.
(21) BR 20 2019 015149-3 U2	Código 8.11 - Manutenção do Arquivamento (22) 23/07/2019 (71) SORAIA PEREIRA CAPISTRANO (BR) Em virtude do arquivamento publicado na RPI 2692 de 09-08-2022 e considerando ausência de manifestação dentro dos prazos legais, informo que cabe ser mantido o arquivamento do pedido de patente, conforme o disposto no artigo 12, da resolução 113/2013.
(21) BR 20 2019 015206-6 U2	Código 8.11 - Manutenção do Arquivamento (22) 24/07/2019 (71) MAURO SERGIO IZIDORO (BR/SP) Em virtude do arquivamento publicado na RPI 2692 de 09-08-2022 e considerando ausência de manifestação dentro dos prazos legais, informo que cabe ser mantido o arquivamento do pedido de patente, conforme o disposto no artigo 12, da resolução 113/2013.
(21) BR 20 2019 015241-4 U2	Código 8.11 - Manutenção do Arquivamento (22) 24/07/2019 (71) ALEIXO DE MATOS SILVA (BR/SP) Em virtude do arquivamento publicado na RPI 2692 de 09-08-2022 e considerando ausência de manifestação dentro dos prazos legais, informo que cabe ser mantido o arquivamento do pedido de patente, conforme o disposto no

	artigo 12, da resolução 113/2013.
(21) BR 20 2019 015255-4 U2	Código 8.11 - Manutenção do Arquivamento (22) 24/07/2019 (71) BRASAMI INDÚSTRIA E COMÉRCIO DE PLÁSTICOS EIRELI - EPP (BR/SP) Em virtude do arquivamento publicado na RPI 2692 de 09-08-2022 e considerando ausência de manifestação dentro dos prazos legais, informo que cabe ser mantido o arquivamento do pedido de patente, conforme o disposto no artigo 12, da resolução 113/2013.
(21) BR 20 2019 015274-0 U2	Código 8.11 - Manutenção do Arquivamento (22) 24/07/2019 (71) TOBIAS RAFAEL APPELT (BR/PR) ; MICHAEL JOSÉ D´AMICO (BR/PR) ; ARTO KALERVO HEIKKINEN (BR/PR) Em virtude do arquivamento publicado na RPI 2692 de 09-08-2022 e considerando ausência de manifestação dentro dos prazos legais, informo que cabe ser mantido o arquivamento do pedido de patente, conforme o disposto no artigo 12, da resolução 113/2013.
(21) BR 20 2019 015322-4 U2	Código 8.11 - Manutenção do Arquivamento (22) 25/07/2019 (71) ANTONIO MARCOS DA SILVA (BR/MG) Em virtude do arquivamento publicado na RPI 2692 de 09-08-2022 e considerando ausência de manifestação dentro dos prazos legais, informo que cabe ser mantido o arquivamento do pedido de patente, conforme o disposto no artigo 12, da resolução 113/2013.
(21) BR 20 2019 015381-0 U2	Código 8.11 - Manutenção do Arquivamento (22) 25/07/2019 (71) CARLOS ALBERTO MAGNANINI SIMÃO (BR/SP) Em virtude do arquivamento publicado na RPI 2692 de 09-08-2022 e considerando ausência de manifestação dentro dos prazos legais, informo que cabe ser mantido o arquivamento do pedido de patente, conforme o disposto no artigo 12, da resolução 113/2013.
(21) BR 20 2019 015413-1 U2	Código 8.11 - Manutenção do Arquivamento (22) 26/07/2019 (71) JAMIL HERALDO SCHULTZ (BR/PR) Em virtude do arquivamento publicado na RPI 2692 de 09-08-2022 e considerando ausência de manifestação dentro dos prazos legais, informo que cabe ser mantido o arquivamento do pedido de patente, conforme o disposto no artigo 12, da resolução 113/2013.

(21) BR 20 2019 015420-4 U2	Código 8.11 - Manutenção do Arquivamento (22) 26/07/2019 (71) MOISES DANIEL OLIVEROS SUAREZ (BR/PR) Em virtude do arquivamento publicado na RPI 2692 de 09-08-2022 e considerando ausência de manifestação dentro dos prazos legais, informo que cabe ser mantido o arquivamento do pedido de patente, conforme o disposto no artigo 12, da resolução 113/2013.
(21) BR 20 2019 015429-8 U2	Código 8.11 - Manutenção do Arquivamento (22) 26/07/2019 (71) YURI SLUSARENKO DA SILVA (BR/SP) Em virtude do arquivamento publicado na RPI 2692 de 09-08-2022 e considerando ausência de manifestação dentro dos prazos legais, informo que cabe ser mantido o arquivamento do pedido de patente, conforme o disposto no artigo 12, da resolução 113/2013.
(21) BR 20 2019 015475-1 U2	Código 8.11 - Manutenção do Arquivamento (22) 26/07/2019 (71) ABEL MESSIAS DE OLIVEIRA (BR/PR) Em virtude do arquivamento publicado na RPI 2692 de 09-08-2022 e considerando ausência de manifestação dentro dos prazos legais, informo que cabe ser mantido o arquivamento do pedido de patente, conforme o disposto no artigo 12, da resolução 113/2013.
(21) BR 20 2019 015515-4 U2	Código 8.11 - Manutenção do Arquivamento (22) 29/07/2019 (71) FERNANDO ÁVILA DE CARVALHO LEITE (BR/RS) ; MAURÍCIO DE OLIVEIRA CAMPOS (BR/RS) Em virtude do arquivamento publicado na RPI 2692 de 09-08-2022 e considerando ausência de manifestação dentro dos prazos legais, informo que cabe ser mantido o arquivamento do pedido de patente, conforme o disposto no artigo 12, da resolução 113/2013.
(21) BR 20 2019 015564-2 U2	Código 8.11 - Manutenção do Arquivamento (22) 29/07/2019 (71) GIULIANO BRANDI PIMENTEL (BR/MG) Em virtude do arquivamento publicado na RPI 2692 de 09-08-2022 e considerando ausência de manifestação dentro dos prazos legais, informo que cabe ser mantido o arquivamento do pedido de patente, conforme o disposto no artigo 12, da resolução 113/2013.
(21) BR 20 2019 015566-9 U2	Código 8.11 - Manutenção do Arquivamento

	(22) 29/07/2019 (71) DENIS ROGÉRIO ROMAGNOLI (BR/RS) Em virtude do arquivamento publicado na RPI 2692 de 09-08-2022 e considerando ausência de manifestação dentro dos prazos legais, informo que cabe ser mantido o arquivamento do pedido de patente, conforme o disposto no artigo 12, da resolução 113/2013.
(21) BR 20 2019 015589-8 U2	Código 8.11 - Manutenção do Arquivamento (22) 29/07/2019 (71) DENIS ROGÉRIO ROMAGNOLI (BR/RS) Em virtude do arquivamento publicado na RPI 2692 de 09-08-2022 e considerando ausência de manifestação dentro dos prazos legais, informo que cabe ser mantido o arquivamento do pedido de patente, conforme o disposto no artigo 12, da resolução 113/2013.
(21) BR 20 2019 015606-1 U2	Código 8.11 - Manutenção do Arquivamento (22) 29/07/2019 (71) CIMPORT - IMPORTAÇÃO E EXPORTAÇÃO LTDA (BR/SC) Em virtude do arquivamento publicado na RPI 2692 de 09-08-2022 e considerando ausência de manifestação dentro dos prazos legais, informo que cabe ser mantido o arquivamento do pedido de patente, conforme o disposto no artigo 12, da resolução 113/2013.
(21) BR 20 2019 015608-8 U2	Código 8.11 - Manutenção do Arquivamento (22) 29/07/2019 (71) CIMPORT - IMPORTAÇÃO E EXPORTAÇÃO LTDA (BR/SC) Em virtude do arquivamento publicado na RPI 2692 de 09-08-2022 e considerando ausência de manifestação dentro dos prazos legais, informo que cabe ser mantido o arquivamento do pedido de patente, conforme o disposto no artigo 12, da resolução 113/2013.
(21) BR 20 2019 015609-6 U2	Código 8.11 - Manutenção do Arquivamento (22) 29/07/2019 (71) MARILEUZA SILVA DE OLIVEIRA (BR/SP) Em virtude do arquivamento publicado na RPI 2692 de 09-08-2022 e considerando ausência de manifestação dentro dos prazos legais, informo que cabe ser mantido o arquivamento do pedido de patente, conforme o disposto no artigo 12, da resolução 113/2013.
(21) BR 20 2019 015610-0 U2	Código 8.11 - Manutenção do Arquivamento (22) 29/07/2019 (71) CIMPORT - IMPORTAÇÃO E EXPORTAÇÃO LTDA (BR/SC) Em virtude do arquivamento publicado na RPI 2692 de 09-08-2022 e

	considerando ausência de manifestação dentro dos prazos legais, informo que cabe ser mantido o arquivamento do pedido de patente, conforme o disposto no artigo 12, da resolução 113/2013.
(21) BR 20 2019 015782-3 U2	Código 8.11 - Manutenção do Arquivamento (22) 30/07/2019 (71) MARCIO ALMEIDA DE LACERDA 22145801820 (BR/SP) Em virtude do arquivamento publicado na RPI 2692 de 09-08-2022 e considerando ausência de manifestação dentro dos prazos legais, informo que cabe ser mantido o arquivamento do pedido de patente, conforme o disposto no artigo 12, da resolução 113/2013.
(21) BR 20 2019 015867-6 U2	Código 8.11 - Manutenção do Arquivamento (22) 31/07/2019 (71) ADENISIO FERREIRA GOMES MEI (BR/GO) Em virtude do arquivamento publicado na RPI 2692 de 09-08-2022 e considerando ausência de manifestação dentro dos prazos legais, informo que cabe ser mantido o arquivamento do pedido de patente, conforme o disposto no artigo 12, da resolução 113/2013.
(21) BR 20 2019 015940-0 U2	Código 8.11 - Manutenção do Arquivamento (22) 01/08/2019 (71) FRANK WILLIAN GUIMARÃES (BR/SP) Em virtude do arquivamento publicado na RPI 2692 de 09-08-2022 e considerando ausência de manifestação dentro dos prazos legais, informo que cabe ser mantido o arquivamento do pedido de patente, conforme o disposto no artigo 12, da resolução 113/2013.
(21) BR 20 2019 015944-3 U2	Código 8.11 - Manutenção do Arquivamento (22) 01/08/2019 (71) ANTÔNIO FLÁVIO DOS SANTOS (BR/SP) Em virtude do arquivamento publicado na RPI 2692 de 09-08-2022 e considerando ausência de manifestação dentro dos prazos legais, informo que cabe ser mantido o arquivamento do pedido de patente, conforme o disposto no artigo 12, da resolução 113/2013.
(21) BR 20 2019 015949-4 U2	Código 8.11 - Manutenção do Arquivamento (22) 01/08/2019 (71) PATRICK MAGNO DE ALMEIDA 05936881989 (BR/PR) Em virtude do arquivamento publicado na RPI 2692 de 09-08-2022 e considerando ausência de manifestação dentro dos prazos legais, informo que cabe ser mantido o arquivamento do pedido de patente, conforme o disposto no artigo 12, da resolução 113/2013.

(21) BR 20 2019 016003-4 U2	Código 8.11 - Manutenção do Arquivamento (22) 01/08/2019 (71) FRANK WILLIAN GUIMARÃES (BR/SP) Em virtude do arquivamento publicado na RPI 2692 de 09-08-2022 e considerando ausência de manifestação dentro dos prazos legais, informo que cabe ser mantido o arquivamento do pedido de patente, conforme o disposto no artigo 12, da resolução 113/2013.
(21) BR 20 2019 016029-8 U2	Código 8.11 - Manutenção do Arquivamento (22) 02/08/2019 (71) ROBERTA CAROLINO ANTUNES GONDIM (BR/CE) ; MARTON DE MOURA GONDIM (BR/CE) Em virtude do arquivamento publicado na RPI 2692 de 09-08-2022 e considerando ausência de manifestação dentro dos prazos legais, informo que cabe ser mantido o arquivamento do pedido de patente, conforme o disposto no artigo 12, da resolução 113/2013.
(21) BR 20 2019 016112-0 U2	Código 8.11 - Manutenção do Arquivamento (22) 02/08/2019 (71) THIAGO FRANCISCO ALVES DE ASSIS (BR/PE) Em virtude do arquivamento publicado na RPI 2692 de 09-08-2022 e considerando ausência de manifestação dentro dos prazos legais, informo que cabe ser mantido o arquivamento do pedido de patente, conforme o disposto no artigo 12, da resolução 113/2013.
(21) BR 20 2019 016312-2 U2	Código 8.11 - Manutenção do Arquivamento (22) 07/08/2019 (71) TATIANA DOS SANTOS GÓES (BR/RJ) Em virtude do arquivamento publicado na RPI 2692 de 09-08-2022 e considerando ausência de manifestação dentro dos prazos legais, informo que cabe ser mantido o arquivamento do pedido de patente, conforme o disposto no artigo 12, da resolução 113/2013.
(21) BR 20 2019 016362-9 U2	Código 8.11 - Manutenção do Arquivamento (22) 07/08/2019 (71) DENNY ALISSON BORGES (BR/PR) Em virtude do arquivamento publicado na RPI 2692 de 09-08-2022 e considerando ausência de manifestação dentro dos prazos legais, informo que cabe ser mantido o arquivamento do pedido de patente, conforme o disposto no artigo 12, da resolução 113/2013.
(21) BR 20 2019 016389-0 U2	Código 8.11 - Manutenção do Arquivamento

	(22) 07/08/2019 (71) LEDBOX PUBLICIDADE E PROPAGANDA LTDA (BR/SP) Em virtude do arquivamento publicado na RPI 2692 de 09-08-2022 e considerando ausência de manifestação dentro dos prazos legais, informo que cabe ser mantido o arquivamento do pedido de patente, conforme o disposto no artigo 12, da resolução 113/2013.
(21) BR 20 2019 016396-3 U2	Código 8.11 - Manutenção do Arquivamento (22) 07/08/2019 (71) F. C. CRUZES METALURGICA (BR/PR) Em virtude do arquivamento publicado na RPI 2692 de 09-08-2022 e considerando ausência de manifestação dentro dos prazos legais, informo que cabe ser mantido o arquivamento do pedido de patente, conforme o disposto no artigo 12, da resolução 113/2013.
(21) BR 20 2019 016519-2 U2	Código 8.11 - Manutenção do Arquivamento (22) 09/08/2019 (71) WILMA DOS SANTOS PAIVA FERREIRA (BR/MG) Em virtude do arquivamento publicado na RPI 2692 de 09-08-2022 e considerando ausência de manifestação dentro dos prazos legais, informo que cabe ser mantido o arquivamento do pedido de patente, conforme o disposto no artigo 12, da resolução 113/2013.
(21) BR 20 2019 021058-9 U2	Código 8.11 - Manutenção do Arquivamento (22) 07/10/2019 (71) POLIMPORT - COMÉRCIO E EXPORTAÇÃO LTDA. (BR/SP) Em virtude do arquivamento publicado na RPI 2692 de 09-08-2022 e considerando ausência de manifestação dentro dos prazos legais, informo que cabe ser mantido o arquivamento do pedido de patente, conforme o disposto no artigo 12, da resolução 113/2013.

Código Decisão

Código 9.1 - Deferimento

Deferido o pedido de patente. Desta data corre o prazo de 60 (sessenta) dias para o pagamento da retribuição para expedição da carta-patente conforme a Resolução 72/2013. O pagamento desta retribuição poderá ainda ser efetuado dentro de 30 (trinta) dias subsequentes, independente de notificação na RPI, mediante pagamento de retribuição específica. O não pagamento da retribuição nos prazos acima determinados acarretará o arquivamento definitivo do pedido.

---

(21) BR 10 2014 023883-2 A2

Código 9.1 - Deferimento
(22) 25/09/2014
(54) DISPOSITIVO EMISSOR DE LUZ À BASE DE LED OU LASER PARA QUEBRA DIRETA DE PIGMENTOS DENTAIS SEM USO DE AGENTES QUÍMICOS E/OU CALOR
(71) Luiz Antonio de Oliveira (BR/SP) ; Luciano Vanderlei Bagnato (BR/SP)

---

(21) BR 10 2014 032982-0 A2

Código 9.1 - Deferimento
(22) 30/12/2014
(54) Métodos para restauração da fertilidade, alteração da morfologia, detecção de uma planta, e para detecção de um nível de expressão de uma característica restauradora macho-estéril citoplasmática
(71) DOW AGROSCIENCES LLC (US)

---

(21) BR 10 2015 000624-1 A2

Código 9.1 - Deferimento
(22) 12/01/2015
(54) ESPECTRÔMETRO PARA USO EM SISTEMAS DE RESSONÂNCIA MAGNÉTICA E SISTEMA DE RESSONÂNCIA MAGNÉTICA
(71) UNIVERSIDADE DE SÃO PAULO - USP (BR/SP)

---

(21) BR 10 2015 005441-6 A2

Código 9.1 - Deferimento
(22) 11/03/2015
(54) Sistema de fixação para uma estrutura offshore, estrutura de campo petrolífero e método de fixar um dispositivo de equipamento a uma estrutura offshore
(71) EXMAR OFFSHORE COMPANY (US)

---

(21) BR 10 2015 013833-4 A2

Código 9.1 - Deferimento
(22) 12/06/2015
(54) Método de remoção de incrustação salina em bombas centrífugas submersas submarinas

	(71) PETRÓLEO BRASILEIRO S.A. - PETROBRAS (BR/RJ)
(21) BR 10 2015 017399-7 A2	Código 9.1 - Deferimento (22) 21/07/2015 (54) QUADRO TENSOR DE ABSORÇÃO DE DEFLEXÃO E SISTEMA (71) DRIL-QUIP, INC. (US)
(21) BR 10 2016 007824-5 A2	Código 9.1 - Deferimento (22) 08/04/2016 (54) EQUIPAMENTO FOTOATIVADOR DE RESINAS ODONTOLÓGICAS DOTADO DE UM CONTROLADOR ELETRÔNICO DE INTENSIDADE LUMINOSA (71) UNIVERSIDADE ESTADUAL PAULISTA JULIO DE MESQUITA FILHO (BR/SP)
(21) BR 10 2016 011934-0 A2	Código 9.1 - Deferimento (22) 25/05/2016 (54) SUBSISTEMA DE CONTROLE CONTIDO EM UM NÓ INCLUÍDO EM UM SISTEMA DE ARMAZENAMENTO E DISTRIBUIÇÃO DE ENERGIA, SISTEMA DE ARMAZENAMENTO E DISTRIBUIÇÃO DE ENERGIA E SISTEMA DE ENERGIA (71) THE AES CORPORATION (US)
(21) BR 10 2016 012232-5 A2	Código 9.1 - Deferimento (22) 30/05/2016 (54) SISTEMA DE ELEVAÇÃO DA ALTURA PARA APLICAÇÃO EM MÁQUINAS E IMPLEMENTOS AGRÍCOLAS (71) STARA S/A. INDUSTRIA DE IMPLEMENTOS AGRÍCOLAS (BR/RS)
(21) BR 10 2016 013246-0 A8	Código 9.1 - Deferimento (22) 09/06/2016 (54) PÁ DE ROTOR MODULAR E MÉTODO PARA MONTAR UMA PÁ DE ROTOR MODULAR (71) GENERAL ELECTRIC COMPANY (US)
(21) BR 10 2016 019233-1 A2	Código 9.1 - Deferimento (22) 19/08/2016 (54) COBERTURA PARA UMA ABERTURA ARQUITETÔNICA, CONJUNTO DE FREIO PARA UMA COBERTURA E MÉTODO DE MONTAGEM DE UMA COBERTURA PARA UMA ABERTURA ARQUITETÔNICA (71) HUNTER DOUGLAS INC. (US)
(21) BR 10 2016 022821-2 A2	Código 9.1 - Deferimento

	(22) 30/09/2016 (54) CONJUNTOS E MÉTODOS PARA RECONFIGURAR PORTAS DE FUSELAGEM DE AERONAVE (71) EMBRAER S.A. (BR/SP)
(21) BR 10 2016 025327-6 A2	Código 9.1 - Deferimento (22) 28/10/2016 (54) TRILHO DE ASSENTO, E, MÉTODO PARA SUPORTAR UM ASSENTO (71) THE BOEING COMPANY (US)
(21) BR 10 2016 028575-5 A2	Código 9.1 - Deferimento (22) 05/12/2016 (54) PERFIL MONTANTE OCTOGONAL DE CANTO PARA FINALIZAÇÃO DE GUARDA CORPO, CORRIMÃO, DIVISÓRIAS, MUROS DE VIDRO E BORDAS INFINITAS, APLICADOS EM ESCADAS, MESANINOS, VARANDAS, SACADAS, TERRAÇOS, FACHADAS, PÁTIOS, ESTANDES, ESCRITÓRIOS E SIMILARES (71) MONTARTE INOX INDUSTRIA E COMERCIO LTDA. (BR/CE)
(21) BR 10 2017 001761-3 A2	Código 9.1 - Deferimento (22) 27/01/2017 (54) COMPOSIÇÃO E PROCESSO PARA OBTENÇÃO DE FELTRO DUPLA FACE (71) INDÚSTRIA DE FELTROS SANTA FÉ S.A. (BR/SP)
(21) BR 10 2017 005058-0 A2	Código 9.1 - Deferimento (22) 14/03/2017 (54) ATUADOR DE BOBINA PARA APLICAÇÕES EM BAIXA E MÉDIA TENSÃO E APARELHO DE COMUTAÇÃO OU COMUTADOR DE BAIXA OU MÉDIA TENSÃO (71) ABB S.P.A. (IT)
(21) BR 10 2017 005339-3 A2	Código 9.1 - Deferimento (22) 16/03/2017 (54) MOTOR DE PLACA OSCILANTE, E, MÉTODO PARA ACIONAR MAGNETICAMENTE UM MOTOR DE PLACA OSCILANTE (71) THE BOEING COMPANY (US)
(21) BR 10 2017 009579-7 A2	Código 9.1 - Deferimento (22) 05/05/2017 (54) LINHA PARA A PRODUÇÃO DE CARRETÉIS DE MATERIAL EM TRAMA (71) A. CELLI NONWOVENS S.P.A. (IT)

(21) BR 10 2017 017047-0 A2	Código 9.1 - Deferimento (22) 09/08/2017 (54) APARELHO DE VEDAÇÃO (71) NOK CORPORATION (JP)
(21) BR 10 2017 017940-0 A2	Código 9.1 - Deferimento (22) 22/08/2017 (54) DISPOSITIVO DE VEDAÇÃO (71) NOK CORPORATION (JP)
(21) BR 10 2017 018174-0 A2	Código 9.1 - Deferimento (22) 24/08/2017 (54) REPRESENTAÇÃO TRIMENSIONAL CROMÁTICA E SISTEMA DE CÓDIGO DE CORES PARA PESSOAS CEGAS OU COM BAIXA VISÃO (71) UNIVERSIDADE FEDERAL DO PARANA (BR/PR) ; UNIVERSIDADE DO ESTADO DE SANTA CATARINA - UDESC (BR/SC)
(21) BR 10 2017 023146-1 A2	Código 9.1 - Deferimento (22) 26/10/2017 (54) SUPORTE DOBRÁVEL PARA ESTEIRA TRANSPORTADORA (71) KEYARROW (TAIWAN) CO., LTD. (TW)
(21) BR 10 2017 023876-8 A2	Código 9.1 - Deferimento (22) 06/11/2017 (54) AUTOTRANSFORMADOR BIVOLT AUTOMÁTICO E MÉTODO AUTOMÁTICO DE TRANSFORMAÇÃO DE TENSÃO (71) FIOLUX INDÚSTRIA E COMÉRCIO LTDA - EPP (BR/SP)
(21) BR 10 2017 026664-8 A2	Código 9.1 - Deferimento (22) 11/12/2017 (54) CALDEIRA DE RECUPERAÇÃO QUÍMICA (71) VALMET TECHNOLOGIES OY (FI)
(21) BR 10 2017 026740-7 A2	Código 9.1 - Deferimento (22) 12/12/2017 (54) SABONETE EM BARRA (71) UNIVERSIDADE FEDERAL DA PARAIBA (BR/PB)
(21) BR 10 2018 004570-9 A2	Código 9.1 - Deferimento (22) 07/03/2018 (54) CONJUNTO HIDRÁULICO APLICADO EM PULVERIZADORES AGRÍCOLAS (71) NIVALDO MUNDIN JUNIOR (BR/PR) ; NIVALDO MUNDIN (BR/PR)

(21) BR 10 2018 009977-9 A2	Código 9.1 - Deferimento (22) 17/05/2018 (54) MÁQUINA PARA CORTE DE PEÇA DE MADEIRA COM SISTEMA DE TRAÇÃO POR CORRENTE (71) MÓVEIS FLEISCHMANN LTDA - EPP (BR/SC)
(21) BR 10 2018 011076-4 A2	Código 9.1 - Deferimento (22) 30/05/2018 (54) CONJUNTO ROBÔ PARA SOLDAGEM EM ROLOS DE MOENDA DE CANA DE AÇUCAR E PROCESSO CORRESPONDENTE (66) BR 10 2017 011534-8 31/05/2017 (71) MC SUPPLY COMERCIO E INTERMEDIAÇÃO DE NEGÓCIOS LTDA. (BR/SP)
(21) BR 10 2018 071058-3 A2	Código 9.1 - Deferimento (22) 11/10/2018 (54) APERFEIÇOAMENTOS EM EQUIPAMENTO PARA FILTRAGEM DE ÁGUA DE PISCINAS (71) IGUI WORLDWIDE PISCINAS LTDA EPP (BR/SP)
(21) BR 10 2019 019086-8 A2	Código 9.1 - Deferimento (22) 13/09/2019 (54) SISTEMA DE SINALIZAÇÃO TRASEIRA COMPLEMENTAR PARA VEÍCULOS AUTOMOTORES E SIMILARES (71) WELLINGTON JORGE JULIATTI DOS SANTOS (BR/ES)
(21) BR 10 2020 012960-0 A2	Código 9.1 - Deferimento (22) 25/06/2020 (54) SISTEMA DE HARDWARE PARA QUIOSQUE DE CAIXA DE AUTOATENDIMENTO, DISPOSITIVO DE INTERFACE DO USUÁRIO E DISPOSITIVO DE INTERFACE PARA RECEBIMENTO DAS INFORMAÇÕES DO USUÁRIO (71) CLOVER NETWORK, LLC (US)
(21) BR 10 2021 004207-9 A2	Código 9.1 - Deferimento (22) 05/03/2021 (54) SISTEMA PARA IMPEDIR A FORMAÇÃO DE VAPORES DE COMBUSTÍVEL (71) LEO KRAKOWIAK (BR/SP) ; AMANDIO GOMES DAS NEVES MONTEIRO (BR/SP)
(21) BR 10 2022 002680-7 A2	Código 9.1 - Deferimento

	(22) 11/02/2022 (54) SISTEMA PARA ARREMATE DE COSTURA EM MÁQUINAS DE COSTURA OVERLOQUE (71) SILVANO BAPTISTA DE SOUZA (BR/RS)
(21) BR 11 2013 011419-3 A2	Código 9.1 - Deferimento (22) 07/11/2011 (54) USO DE UM AGENTE INIBIDOR DA FOSFODIESTERASE 7 (PDE7) PARA TRATAR OU REDUZIR A PROBABILIDADE DE UMA DEPENDÊNCIA, COMPOSIÇÃO FARMACÊUTICA E FORMA DE DOSAGEM UNITÁRIA COMPREENDENDO PDE7 E UM AGENTE TERAPÊUTICO ADICIONAL E KIT (71) OMEROS CORPORATION (US)
(21) BR 11 2013 013414-3 A2	Código 9.1 - Deferimento (22) 02/12/2011 (54) DISPOSITIVO PARA COLETA E ESTABILIZAÇÃO DE SANGUE OU DE UM COMPONENTE DO MESMO, USOS DO DITO DISPOSITIVO E KIT COMPREENDENDO O MESMO (71) BECTON, DICKINSON AND COMPANY (US)
(21) BR 11 2013 019732-3 A2	Código 9.1 - Deferimento (22) 03/02/2012 (54) Composição farmacêutica e seu uso no tratamento de doenças cardiovasculares (71) INFIRST HEALTHCARE LIMITED (GB)
(21) BR 11 2013 027041-1 A2	Código 9.1 - Deferimento (22) 19/04/2012 (54) MÉTODO DE DETECÇÃO DE UM ANALITO E KIT (71) 3M INNOVATIVE PROPERTIES COMPANY (US)
(21) BR 11 2014 020365-2 A2	Código 9.1 - Deferimento (22) 14/02/2013 (54) Inibidores de pirazolopirimidinila de enzima de ativação de ubiquitina (71) TAKEDA PHARMACEUTICAL COMPANY LIMITED (JP)
(21) BR 11 2014 022835-3 A8	Código 9.1 - Deferimento (22) 14/03/2013 (54) EXTENSÕES DE SINTAXE DE ALTO NÍVEL PARA CODIFICAÇÃO DE VÍDEO DE ALTA EFICIÊNCIA (71) QUALCOMM INCORPORATED (US)
(21) BR 11 2014 026720-0 A2	Código 9.1 - Deferimento

	(22) 24/04/2013 (54) Cepa de Lactobacillus sp. produtora de D-ácido lático, método de preparação da dita cepa e método para a produção de D-ácido lático (71) CJ CHEILJEDANG CORPORATION (KR)
(21) BR 11 2014 030274-0 A8	Código 9.1 - Deferimento (22) 14/06/2013 (54) PROCESSO DE DUAS ETAPAS PARA PRODUZIR PETRÓLEO OU GÁS DE UMA FORMAÇÃO SUBTERRÂNEA (71) AKZO NOBEL CHEMICALS INTERNATIONAL B.V. (NL)
(21) BR 11 2014 031979-0 A8	Código 9.1 - Deferimento (22) 17/06/2013 (54) SISTEMA DE ULTRASSOM PARA DIAGNÓSTICO QUE PRODUZ IMAGENS DO FLUXO EM CORES DA VELOCIDADE DO FLUXO OU MOVIMENTO (71) KONINKLIJKE PHILIPS N.V. (NL)
(21) BR 11 2015 009003-6 A2	Código 9.1 - Deferimento (22) 18/09/2013 (54) Receptores de antígeno quiméricos que se ligam especificamente a CD22, ácido nucleico, vetor de expressão recombinante, microrganismo transgênico, composição farmacêutica, e uso dos mesmos (71) THE UNITED STATES OF AMERICA, AS REPRESENTED BY THE SECRETARY, DEPARTMENT OF HEALTH AND HUMAN SERVICES (US)
(21) BR 11 2015 013487-4 A2	Código 9.1 - Deferimento (22) 04/11/2013 (54) SISTEMA E MÉTODO PARA ALOCAR MEMÓRIA PARA DISPOSITIVOS DE MEMÓRIA DIFERENTES UTILIZANDO QUALIDADE DE SERVIÇO (71) QUALCOMM INCORPORATED (US)
(21) BR 11 2015 022225-0 A2	Código 9.1 - Deferimento (22) 11/03/2014 (54) PLANTA DE CICLO FECHADO, EM PARTICULAR PARA UM CICLO DE RANKINE, PARA CONVERTER A ENERGIA TÉRMICA EM ENERGIA ELÉTRICA, E PROCESSO PARA CONVERTER A ENERGIA TÉRMICA EM ENERGIA ELÉTRICA (71) ELETTROMECCANICA VENETA S.R.L. (IT)
(21) BR 11 2015 023265-5 A2	Código 9.1 - Deferimento (22) 12/03/2014 (54) SISTEMA DE MOTOR DE CALOR E MÉTODO PARA OPERAR O

	SISTEMA DE MOTOR DE CALOR (71) ECHOGEN POWER SYSTEMS, L.L.C. (US)
(21) BR 11 2015 023505-0 A2	Código 9.1 - Deferimento (22) 16/03/2014 (54) DISPOSITIVO TUBULAR, APARELHO E MÉTODO DE FABRICAÇÃO DE UM CORPO TUBULAR (71) CLPH, LLC (US)
(21) BR 11 2015 023738-0 A2	Código 9.1 - Deferimento (22) 18/03/2014 (54) VACINAS DE NUCLEOPROTEINA INFLUENZA (71) OSIVAX SAS (FR)
(21) BR 11 2015 024678-8 A2	Código 9.1 - Deferimento (22) 01/04/2014 (54) Composto inibidor da cinase, formulação farmacêutica que compreende o mesmo, seus usos, processo para sua preparação e intermediários (71) OXULAR ACQUISITIONS LIMITED (GB)
(21) BR 11 2015 024932-9 A2	Código 9.1 - Deferimento (22) 04/04/2014 (54) Sistema de atividade tripla fornecido em um piso de perfuração em um navio de perfuração e método para condução de operações de perfuração em um leito de mar sob o navio de perfuração (71) KEPPEL OFFSHORE & MARINE TECHNOLOGY CENTRE PTE LTD (SG)
(21) BR 11 2015 025577-9 A2	Código 9.1 - Deferimento (22) 01/04/2014 (54) Plataforma offshore flutuante (71) TECHNIP FRANCE (FR)
(21) BR 11 2015 026683-5 A2	Código 9.1 - Deferimento (22) 25/04/2014 (54) Método e sistema para manter de modo dinâmico uma distância D entre uma embarcação flutuante e uma embarcação flutuante ancorada a uma torre, e embarcação flutuante para seguir movimentos de guinada de umaembarcação flutuante ancorada a uma torre (71) KEPPEL OFFSHORE & MARINE TECHNOLOGY CENTRE PTE LTD (SG)
(21) BR 11 2015 030431-1 A2	Código 9.1 - Deferimento (22) 11/06/2014 (54) Formulação de liberação modificada, e seu processo de produção

	(71) NOVARTIS AG (CH)
(21) BR 11 2015 030525-3 A2	Código 9.1 - Deferimento (22) 04/06/2014 (54) Nanopartícula (71) SOUTH DAKOTA STATE UNIVERSITY (US)
(21) BR 11 2015 031568-2 A2	Código 9.1 - Deferimento (22) 19/06/2014 (54) ARMAÇÃO DE MÓDULO DE SUPERFÍCIE, E, CASCO FLUTUANTE (71) SHELL INTERNATIONALE RESEARCH MAATSCHAPPIJ B.V. (NL)
(21) BR 11 2016 002074-0 A2	Código 9.1 - Deferimento (22) 30/07/2014 (54) Película oral de desintegração rápida e instantaneamente molhável isenta de tensoativo ou poliálcool (71) INTELGENX CORP. (CA)
(21) BR 11 2016 006857-2 A2	Código 9.1 - Deferimento (22) 10/09/2014 (54) PAPELÃO EM MULTICAMADAS DE ALTA QUALIDADE (71) STORA ENSO OYJ (FI)
(21) BR 11 2016 007003-8 A2	Código 9.1 - Deferimento (22) 26/08/2014 (54) ESTACA DE SUCÇÃO (71) FMC KONGSBERG SUBSEA AS (NO)
(21) BR 11 2016 007896-9 A2	Código 9.1 - Deferimento (22) 10/10/2014 (54) EMBARCAÇÃO DO TIPO DE DESLOCAMENTO (71) ULSTEIN DESIGN & SOLUTIONS AS (NO)
(21) BR 11 2016 007940-0 A2	Código 9.1 - Deferimento (22) 09/10/2014 (54) MÉTODO E APARELHO DE CODIFICAÇÃO DE UM QUADRO E MEMÓRIA LEGÍVEL POR COMPUTADOR (71) QUALCOMM INCORPORATED (US)
(21) BR 11 2016 009669-0 A8	Código 9.1 - Deferimento (22) 01/12/2014 (54) PRODUTO FARMACÊUTICO E USO DE UM COMPOSTO

	(71) F. HOFFMANN-LA ROCHE AG (CH)
(21) BR 11 2016 011805-7 A2	Código 9.1 - Deferimento (22) 25/11/2014 (54) EMBARCAÇÃO DE FUNDO PLANO E MÉTODO PARA CONTROLAR O COMPRIMENTO DE PELO MENOS UMA CAVIDADE DE AR (71) TECHNISCHE UNIVERSITEIT DELFT (NL)
(21) BR 11 2016 012895-8 A2	Código 9.1 - Deferimento (22) 04/12/2014 (54) Sistema de propulsão de embarcação à base de barbatana (71) MARTIN GARTHWAITE (US)
(21) BR 11 2016 014151-2 A2	Código 9.1 - Deferimento (22) 19/12/2014 (54) PIRIMIDOPIRIMIDINONAS ÚTEIS COMO INIBIDORES DE QUINASES WEE-1 (71) ALMAC DISCOVERY LIMITED (GB)
(21) BR 11 2016 014180-6 A2	Código 9.1 - Deferimento (22) 17/12/2014 (54) REGULADORES DE NRF2 (71) ASTEX THERAPEUTICS LIMITED (GB) ; GLAXOSMITHKLINE INTELLECTUAL PROPERTY DEVELOPMENT LIMITED (GB)
(21) BR 11 2016 016903-4 A2	Código 9.1 - Deferimento (22) 05/06/2014 (54) EMPLASTRO DIFUSIONAL (71) METUAS MEDIKAL SAGLIK HIZMETLERI DANISMANLIK IHRACAT ITHALAT A.S SIRKETI (TR)
(21) BR 11 2016 017949-8 A2	Código 9.1 - Deferimento (22) 26/02/2015 (54) EMPLASTRO DE GEL CONTENDO CETOPROFENO (71) HISAMITSU PHARMACEUTICAL CO., INC. (JP)
(21) BR 11 2016 018909-4 A2	Código 9.1 - Deferimento (22) 09/02/2015 (54) COMPOSIÇÃO FARMACÊUTICA OU NUTRACÊUTICA COM CARACTERÍSTICAS DE LIBERAÇÃO SUSTENTADA E COM RESISTÊNCIA CONTRA A INFLUÊNCIA DE ETANOL. (71) EVONIK OPERATIONS GMBH (DE)

(21) BR 11 2016 024689-6 A2	Código 9.1 - Deferimento (22) 14/04/2015 (54) SISTEMAS E MÉTODOS PARA PROPORCIONAR UMA EMBALAGEM INTEGRADA E EMPUNHAMENTO PARA UM CATETER (71) BECTON, DICKINSON AND COMPANY (US)
(21) BR 11 2017 000825-4 A2	Código 9.1 - Deferimento (22) 14/07/2015 (54) COMPOSIÇÃO PARA USO NO CONTROLE DE HIDROCARBONETOS PESADOS E UM MÉTODO DE CONTROLE DE HIDROCARBONETOS PESADOS EM POÇOS DE PETRÓLEO E GÁS E EQUIPAMENTOS RELEVANTES (71) SASOL PERFORMANCE CHEMICALS GMBH (DE)
(21) BR 11 2017 001951-5 A2	Código 9.1 - Deferimento (22) 29/07/2015 (54) Método para aumentar a recuperação de óleo bruto a partir de uma formação subterrânea que contém hidrocarbonetos (71) CHAMPIONX USA INC. (US)
(21) BR 11 2017 002254-0 A2	Código 9.1 - Deferimento (22) 05/08/2015 (54) ISTEMA DE INSERÇÃO DE CATETER E UNIDADE DE FECHAMENTO DE CATETER (71) BULLPUP SCIENTIFIC LTD. (IL)
(21) BR 11 2017 003207-4 A2	Código 9.1 - Deferimento (22) 18/08/2015 (54) DISPOSITIVO, FREIO, DISPOSITIVO DE DISPENSA DE LINHA, CONTENÇÃO DE ASSENTO DE PASSAGEIRO, ACIONAMENTO DE TRANSMISSÃO, E CORDA DE SEGURANÇA GUIADA LINEAR (71) EDDY CURRENT LIMITED PARTNERSHIP (NZ)
(21) BR 11 2017 003208-2 A2	Código 9.1 - Deferimento (22) 18/08/2015 (54) DISPOSITIVO, DISPOSITIVO DE DISPENSA DE LINHA, CONTENÇÃO DE ASSENTO DE PASSAGEIRO, ACIONAMENTO DE TRANSMISSÃO E CORDA DE SEGURANÇA GUIADA LINEAR (71) EDDY CURRENT LIMITED PARTNERSHIP (NZ)
(21) BR 11 2017 006425-1 A2	Código 9.1 - Deferimento (22) 01/10/2015 (54) DERIVADO DE ISOXAZOL COMO INIBIDOR DE ISOCITRATO

	DESIDROGENASE 1 MUTANTE (71) DAIICHI SANKYO COMPANY, LIMITED (JP) ; NATIONAL CANCER CENTER (JP)
(21) BR 11 2017 007621-7 A2	Código 9.1 - Deferimento (22) 01/12/2015 (54) Composição tensoativa de salinidade ultraelevada (71) HUNTSMAN PETROCHEMICAL LLC (US)
(21) BR 11 2017 009616-1 A2	Código 9.1 - Deferimento (22) 27/10/2015 (54) MÉTODO APERFEIÇOADO PARA DETERMINAÇÃO DE MICRO-ORGANISMOS (71) STORA ENSO OYJ (FI)
(21) BR 11 2017 009953-5 A2	Código 9.1 - Deferimento (22) 11/11/2015 (54) SISTEMAS E MÉTODOS DE CONTROLE ADEQUADOS PARA UTILIZAÇÃO COM SISTEMAS E MÉTODOS DE PRODUÇÃO DE ENERGIA (71) 8 RIVERS CAPITAL, LLC (US)
(21) BR 11 2017 011476-3 A2	Código 9.1 - Deferimento (22) 03/12/2015 (54) COMPOSIÇÃO BASEADA EM AMINOÁCIDOS PARA RECUPERAÇÃO DE FIBROELASTINA EM TECIDOS CONJUNTIVOS DÉRMICOS E USO (71) PROFESSIONAL DIETETICS S.P.A. (IT)
(21) BR 11 2017 013277-0 A2	Código 9.1 - Deferimento (22) 21/12/2015 (54) COMPOSIÇÃO AQUOSA, MÉTODO DE AMPLIFICAÇÃO ISOTÉRMICA DE ÁCIDO NUCLEICO (71) 3M INNOVATIVE PROPERTIES COMPANY (US)
(21) BR 11 2017 015544-3 A2	Código 9.1 - Deferimento (22) 21/01/2015 (54) MÉTODO E SISTEMA DE VOTAÇÃO ELETRÔNICA IMPLEMENTADOS EM UM DISPOSITIVO PORTÁTIL (71) CESAR RAMÓN JUAN CORREA PARKER (CL)
(21) BR 11 2017 015622-9 A2	Código 9.1 - Deferimento (22) 26/01/2016 (54) MÓDULO DE COMBUSTÃO DE VOLUME CONSTANTE PARA UMA TURBOMÁQUINA QUE COMPREENDE UMA IGNIÇÃO POR COMUNICAÇÃO

	(71) SAFRAN (FR)
(21) BR 11 2017 015809-4 A2	Código 9.1 - Deferimento (22) 25/01/2016 (54) MÓDULO DE COMBUSTÃO DE TURBOMÁQUINA E TURBOMÁQUINA (71) SAFRAN (FR)
(21) BR 11 2017 016596-1 A2	Código 9.1 - Deferimento (22) 21/01/2016 (54) Composição farmacêutica para uso em um método de prevenção ou tratamento de leucemia mieloide crônica e uso do composto de fórmula química II (71) MEDPACTO INC. (KR)
(21) BR 11 2017 017317-4 A2	Código 9.1 - Deferimento (22) 10/02/2016 (54) Composto, forma cristalina, composições farmacêuticas, forma de dosagem oral ou intravenosa, processos para a preparação do composto ou da forma cristalina e uso (71) THERAVANCE BIOPHARMA R & D IP, LLC (US)
(21) BR 11 2017 018815-5 A2	Código 9.1 - Deferimento (22) 03/03/2016 (54) FERRAMENTA E MÉTODO PARA CORTAR OU AUXILIAR NO CORTE DE UM CONDUTO (71) SPEX ENGINEERING (UK) LIMITED (GB)
(21) BR 11 2017 019149-0 A2	Código 9.1 - Deferimento (22) 02/03/2016 (54) APARELHO E MÉTODO PARA SEPARAR E DESLOCAR REPETIDAMENTE UMA BOLSA MAIS SUPERIOR DE UMA PILHA DE BOLSAS (71) PREMIER TECH TECHNOLOGIES LTÉE (CA)
(21) BR 11 2017 019300-0 A2	Código 9.1 - Deferimento (22) 07/03/2016 (54) CONJUGADO DE FÓRMULA GENÉRICA (AMA – L – X – S)n – AB, MÉTODO PARA SINTETIZAR UM CONJUGADO DE FÓRMULA GENÉRICA (AMA – L – X – S)n – AB, KIT, COMPOSIÇÃO FARMACÊUTICA E USO DA COMPOSIÇÃO FARMACÊUTICA (71) HEIDELBERG PHARMA GMBH (DE)
(21) BR 11 2017 019581-0 A2	Código 9.1 - Deferimento

	(22) 08/03/2016 (54) APARELHO DE ACIONAMENTO DE MOTOR (71) SAMSUNG ELECTRONICS CO., LTD. (KR)
(21) BR 11 2017 019853-3 A2	Código 9.1 - Deferimento (22) 14/03/2016 (54) SISTEMA E MÉTODO PARA TESTEMUNHAGEM DE PAREDE LATERAL TRANSVERSA (71) BAKER HUGHES, A GE COMPANY, LLC (US)
(21) BR 11 2017 020669-2 A2	Código 9.1 - Deferimento (22) 01/04/2016 (54) MOTOR DE TURBINA E SISTEMA DE ARREFECIMENTO (71) SAFRAN AIRCRAFT ENGINES (FR)
(21) BR 11 2017 024463-2 A2	Código 9.1 - Deferimento (22) 17/05/2016 (54) COMPOSTOS ANTIFÚNGICOS, SEU USO, PROCESSOS DE PREPARAÇÃO E COMPOSIÇÕES AGRÍCOLAS (71) MYCOVIA PHARMACEUTICALS, INC. (US)
(21) BR 11 2017 025050-0 A2	Código 9.1 - Deferimento (22) 25/05/2016 (54) DISPOSITIVO DE CONTROLE DE BOCA DE POÇO (71) ELECTRICAL SUBSEA & DRILLING AS (NO)
(21) BR 11 2017 025268-6 A2	Código 9.1 - Deferimento (22) 26/05/2016 (54) MÉTODO E APARELHO PARA FORMAÇÃO DE FRAÇÃO DE LIGNINA (71) UPM-KYMMENE CORPORATION (FI)
(21) BR 11 2017 026461-7 A2	Código 9.1 - Deferimento (22) 16/06/2016 (54) COMPOSTO QUELANTE, FLUIDO QUELANTE, SOLUÇÕES E MÉTODOS PARA TRATAMENTO DE ÁGUA E PRODUTOS AGRÍCOLAS (71) EARTH SCIENCE LABORATORIES, INC. (US)
(21) BR 11 2017 027169-9 A2	Código 9.1 - Deferimento (22) 10/08/2016 (54) MÁQUINA DE LAVAR ROUPAS COM PORTA AUXILIAR E MÉTODO DE CONTROLE DA MESMA (71) SAMSUNG ELECTRONICS CO., LTD. (KR)

(21) BR 11 2017 027663-1 A2	Código 9.1 - Deferimento (22) 27/06/2016 (54) Método para estabelecer um tampão em um reservatório de hidrocarbonetos, formulação e método de recuperação de óleo no dito reservatório (71) GOE-IP AS (NO)
(21) BR 11 2018 001395-1 A2	Código 9.1 - Deferimento (22) 22/07/2016 (54) TREM DE COMPRESSÃO DE GÁS DE CARGA (71) NUOVO PIGNONE TECNOLOGIE SRL (IT)
(21) BR 11 2018 002097-4 A2	Código 9.1 - Deferimento (22) 09/08/2016 (54) Método para fornecer um micróbio ou enzima para um local selecionado (71) BAKER HUGHES, A GE COMPANY, LLC (US)
(21) BR 11 2018 003249-2 A2	Código 9.1 - Deferimento (22) 19/08/2016 (54) MÉTODO PARA OPERAR UM SISTEMA DE TURBINA A GÁS DE MÚLTIPLAS BOBINAS, SISTEMA DE TURBINA A GÁS DE MÚLTIPLAS BOBINAS E MEMÓRIA COMPREENDENDO INSTRUÇÕES (71) AURELIA TURBINES OY (FI)
(21) BR 11 2018 003912-8 A2	Código 9.1 - Deferimento (22) 02/09/2016 (54) PEÇAS DE VESTUÁRIO DE TORSO SUPERIOR E INFERIOR E MÉTODO DE FORMAÇÃO DE UMA PEÇA DE VESTUÁRIO (71) HBI BRANDED APPAREL ENTERPRISES, LLC (US)
(21) BR 11 2018 003939-0 A2	Código 9.1 - Deferimento (22) 09/09/2016 (54) APARELHO DE CONTROLE E DISPOSITIVO PARA O MONITORAMENTO DE UM MODO DE MANUTENÇÃO DE UM SISTEMA DE ELEVADOR E MÉTODO PARA O TÉRMINO DE UM MODO DE MANUTENÇÃO DE UM SISTEMA DE ELEVADOR (71) INVENTIO AG (CH)
(21) BR 11 2018 004396-6 A2	Código 9.1 - Deferimento (22) 22/07/2016 (54) INICIALIZAÇÃO GARANTIDA POR FONTES DE ENERGIA EM MODO DE COMUTAÇÃO (71) QUALCOMM INCORPORATED (US)

(21) BR 11 2018 005733-9 A2	Código 9.1 - Deferimento (22) 21/09/2016 (54) SISTEMA PARA A INSERÇÃO DE UMA BOMBA CONFIGURADA PARA INSERÇÃO PERCUTÂNEA EM UM SISTEMA VASCULAR, FIO GUIA PARA A INSERÇÃO DE UMA BOMBA CONFIGURADA PARA INSERÇÃOPERCUTÂNEA EM UM SISTEMA VASCULAR (71) ABIOMED, INC. (US)
(21) BR 11 2018 006683-4 A2	Código 9.1 - Deferimento (22) 14/09/2016 (54) SISTEMA DE INDICAÇÃO DE ESTADO DE VEÍCULO (71) NISSAN MOTOR CO., LTD. (JP)
(21) BR 11 2018 007463-2 A2	Código 9.1 - Deferimento (22) 13/10/2016 (54) INSTRUMENTO CIRÚRGICO PARA TRATAR UM TECIDO DE UM PACIENTE COM ATUADOR DE EXTREMIDADE DE GRAMPEADOR CIRÚRGICO COM INDICADORES DA POSIÇÃO DA FACA (71) ETHICON LLC (US)
(21) BR 11 2018 008121-3 A2	Código 9.1 - Deferimento (22) 19/10/2016 (54) DISPOSITIVO MÉDICO PARA USO NO INTERIOR DE UM CORPO TUBULAR TENDO UM LÚMEN E SISTEMA PARA O CONTROLE DE UM EQUIPAMENTO ACOPLADO A UM ANIMAL OU HUMANO (71) THE UNIVERSITY OF MELBOURNE (AU)
(21) BR 11 2018 008480-8 A2	Código 9.1 - Deferimento (22) 27/10/2016 (54) MÉTODO PARA PRODUZIR MEIOS PARA TRATAMENTO ÓSSEO (71) KARL LEIBINGER MEDIZINTECHNIK GMBH & CO. KG (DE)
(21) BR 11 2018 008897-8 A8	Código 9.1 - Deferimento (22) 03/11/2016 (54) COMPOSIÇÃO DE RESINA EPÓXI LÍQUIDA, POLÍMERO DE POLIÉTER AROMÁTICO, E, MÉTODO PARA FORMAÇÃO DE UMA COMPOSIÇÃO (71) SWIMC LLC (US)
(21) BR 11 2018 009258-4 A2	Código 9.1 - Deferimento (22) 03/02/2017 (54) DISPOSITIVO MÉDICO (71) BOARD OF REGENTS OF THE UNIVERSITY OF TEXAS SYSTEM (US)

(21) BR 11 2018 009929-5 A2	Código 9.1 - Deferimento (22) 01/12/2016 (54) COMPOSIÇÃO LÍQUIDA, MÉTODOS PARA ABSORVER UM CONTAMINANTE À BASE DE ÓLEO DE UMA SUPERFÍCIE, PARA PROTEGER UMA SUPERFÍCIE EM OPERAÇÕES DE PINTURA E PARA PROTEGER UMA SUPERFÍCIE DO EXCESSO DE PULVERIZAÇÃO DE TINTA, E, NÃO TECIDO OLEOFÍLICO (71) KIMBERLY-CLARK WORLDWIDE, INC. (US)
(21) BR 11 2018 010857-0 A2	Código 9.1 - Deferimento (22) 30/11/2015 (54) MÉTODO E APARELHO DE CONSULTA DE DADOS, E SISTEMA DE BANCO DE DADOS (71) HUAWEI TECHNOLOGIES CO., LTD. (CN)
(21) BR 11 2018 012939-9 A2	Código 9.1 - Deferimento (22) 23/12/2016 (54) COMPOSTOS, COMPLEXO DE UM COMPOSTO, USOS DE UM COMPLEXO, COMPOSIÇÃO FARMACÊUTICA E PROCESSO PARA PREPARAÇÃO DOS COMPOSTOS (71) CENTRE NATIONAL DE LA RECHERCHE SCIENTIFIQUE (FR) ; GUERBET (FR) ; UNIVERSITE DE BRETAGNE OCCIDENTALE (FR)
(21) BR 11 2018 014553-0 A2	Código 9.1 - Deferimento (22) 19/01/2017 (54) DISPOSITIVO DE CONFINAMENTO DE ENXERTO ÓSSEO E SISTEMA DE ENXERTO ÓSSEO. (71) DEPUY SYNTHES PRODUCTS, INC. (US)
(21) BR 11 2018 014598-0 A2	Código 9.1 - Deferimento (22) 18/01/2017 (54) ELEMENTO DE FILTRO E SISTEMA DE FILTRO (71) CATERPILLAR INC. (US)
(21) BR 11 2018 014850-4 A2	Código 9.1 - Deferimento (22) 20/01/2017 (54) DISPOSITIVO DE INJEÇÃO USÁVEL (71) SUBCUJECT APS (DK)
(21) BR 11 2018 015139-4 A2	Código 9.1 - Deferimento (22) 18/01/2017 (54) DISPOSITIVO DE CONFINAMENTO DE ENXERTO ÓSSEO E SISTEMA

	DE ENXERTO ÓSSEO (71) DEPUY SYNTHES PRODUCTS, INC. (US)
(21) BR 11 2018 015224-2 A2	Código 9.1 - Deferimento (22) 19/01/2017 (54) REVESTIMENTO DE ABSORÇÃO SONORA PARA O COMPARTIMENTO DO MOTOR DE UM VEÍCULO, PEÇA DE ACABAMENTO DE ABSORÇÃO SONORA, E USO DOS MESMOS (71) AUTONEUM MANAGEMENT AG (CH)
(21) BR 11 2018 015930-1 A2	Código 9.1 - Deferimento (22) 09/02/2017 (54) SISTEMA COMPÓSITO DE ISOLAMENTO TÉRMICO DESMONTÁVEL E PROCESSO PARA SUA PRODUÇÃO E REMOÇÃO (71) SAINT-GOBAIN WEBER GMBH (DE)
(21) BR 11 2018 016155-1 A2	Código 9.1 - Deferimento (22) 31/01/2017 (54) MÉTODOS PARA FABRICAR UMA FOLHA FIBROSA (71) GPCP IP HOLDINGS LLC (US)
(21) BR 11 2018 016165-9 A2	Código 9.1 - Deferimento (22) 31/01/2017 (54) MÉTODOS DE FABRICAÇÃO DE FOLHA FIBROSA (71) GPCP IP HOLDINGS LLC (US)
(21) BR 11 2018 016565-4 A2	Código 9.1 - Deferimento (22) 16/02/2017 (54) DISPOSITIVO DE RESPIRAÇÃO (71) BALANCAIR APS (DK)
(21) BR 11 2018 016609-0 A2	Código 9.1 - Deferimento (22) 15/02/2017 (54) DISPOSITIVO DE TERAPIA PARA REALIZAR UM MOVIMENTO SUSTENTADO, PASSIVO E/OU ATIVAMENTE ASSISTIDO DOS DEDOS E DO POLEGAR DA MÃO DE UM PACIENTE (71) LIME MEDICAL GMBH (DE)
(21) BR 11 2018 016916-1 A2	Código 9.1 - Deferimento (22) 17/02/2017 (54) FOLHA TENDO PROPRIEDADES DE DOBRA FINAL; MÉTODO PARA FABRICAR UMA FOLHA TENDO PROPRIEDADES DE DOBRA FINAL; LAMINADO COMPREENDENDO UMA FOLHA E USO DE UMA FOLHA

(71) STORA ENSO OYJ (FI)

---

(21) BR 11 2018 016963-3 A2

Código 9.1 - Deferimento
(22) 22/02/2017
(54) COMPENSADOR DE ERGUIMENTO MÓVEL
(71) SAFELINK AS (NO)

---

(21) BR 11 2018 017326-6 A2

Código 9.1 - Deferimento
(22) 23/02/2017
(54) SISTEMA PARA REALIZAR PROCEDIMENTOS TRANSCRANIANOS DIAGNÓSTICOS E TERAPÊUTICOS E MÉTODO PARA FABRICAR UM ASCULTADOR TRANSCRANIANO
(71) SUNNYBROOK RESEARCH INSTITUTE (CA)

---

(21) BR 11 2018 017327-4 A2

Código 9.1 - Deferimento
(22) 08/05/2017
(54) MÉTODO PARA PRODUZIR UMA PARTE COMPLEMENTAR POLIMÉRICA DE VEÍCULO COM UM ELEMENTO DECORATIVO
(71) SAINT-GOBAIN GLASS FRANCE (FR)

---

(21) BR 11 2018 067598-9 A2

Código 9.1 - Deferimento
(22) 01/03/2017
(54) SISTEMA DE FIXAÇÃO DE OSSO EXTERNO
(71) AMDT HOLDINGS, INC. (US)

---

(21) BR 11 2018 068224-1 A2

Código 9.1 - Deferimento
(22) 08/03/2017
(54) ESTRUTURA DE ELETRODO PROVIDA DE RESISTORES
(71) INDUSTRIE DE NORA S.P.A. (IT)

---

(21) BR 11 2018 068364-7 A2

Código 9.1 - Deferimento
(22) 29/03/2017
(54) REVESTIMENTO COM ABA TERMICAMENTE LAMINADO E SEU MÉTODO DE FORMAÇÃO
(71) TEKNI-PLEX, INC. (US)

---

(21) BR 11 2018 068599-2 A2

Código 9.1 - Deferimento
(22) 05/04/2017
(54) MÓDULO DE CORREIA TRANSPORTADORA
(71) LAITRAM, L.L.C. (US)

---

(21) BR 11 2018 068992-0 A2

Código 9.1 - Deferimento
(22) 24/03/2017

	(54) Método para produzir um polímero modificado com um índice de fluidez melhorado a partir de uma cera despolimerizada (71) GREENMANTRA RECYCLING TECHNOLOGIES LTD. (CA)
(21) BR 11 2018 069184-4 A2	Código 9.1 - Deferimento (22) 16/03/2017 (54) COMPOSIÇÃO DE COMPONENTE ÚNICO OU MÚLTIPLO PARA PRODUZIR UM HIDROGEL (71) SIKA TECHNOLOGY AG (CH)
(21) BR 11 2018 069538-6 A2	Código 9.1 - Deferimento (22) 31/03/2017 (54) PRODUTO DE PAPEL OU PAPELÃO E MÉTODO DE FABRICAÇÃO DE UM PRODUTO DE PAPEL OU PAPELÃO (71) FIBERLEAN TECHNOLOGIES LIMITED (GB)
(21) BR 11 2018 069897-0 A2	Código 9.1 - Deferimento (22) 31/03/2017 (54) COMPOSTO DE FÓRMULA I, COMPOSIÇÃO AGROQUÍMICA, PROCESSO PARA A PREPARAÇÃO DE COMPOSTOS DE FÓRMULA I, USO NÃO TERAPÊUTICO DE COMPOSTOS E MÉTODO PARA O COMBATE DE FUNGOS FITOPATOGÊNICOS NOCIVOS (71) BASF SE (DE)
(21) BR 11 2018 070282-0 A2	Código 9.1 - Deferimento (22) 04/04/2017 (54) APARELHO PARA OPERAR EM TECIDO COM ACIONAMENTO DE ARTICULAÇÃO MOTORIZADO NO BOTÃO DE ROTAÇÃO DO EIXO DE ACIONAMENTO (71) ETHICON LLC (US)
(21) BR 11 2018 070299-4 A2	Código 9.1 - Deferimento (22) 04/04/2017 (54) MÉTODO DE CONTAGEM DE DOSES DE MEDICAMENTO ADMINISTRADAS POR UM INALADOR, DISPOSITIVO ELETRÔNICO, SISTEMA, RECIPIENTE, INALADOR E PROGRAMA DE COMPUTADOR (71) CHIESI FARMACEUTICI S.P.A. (IT)
(21) BR 11 2018 070979-4 A2	Código 9.1 - Deferimento (22) 04/04/2017 (54) INSTRUMENTO CIRÚRGICO (71) ETHICON LLC (US)

(21) BR 11 2018 071487-9 A2
Código 9.1 - Deferimento
(22) 17/05/2017
(54) SISTEMA DE CAPTURA DE IMAGEM E MÉTODO PARA DETERMINAÇÃO DA POSIÇÃO DE UMA ESTRUTURA GRAVADA EM UM ELEMENTO LAMINADO
(71) BOBST MEX SA (CH)

(21) BR 11 2018 071996-0 A2
Código 9.1 - Deferimento
(22) 11/04/2017
(54) COMPOSIÇÃO NA FORMA DE GRÂNULOS, FILTRO PARA PURIFICAÇÃO DE ÁGUA, USO DE UMA COMPOSIÇÃO, PROCESSO PARA PREPARAÇÃO DE UMA COMPOSIÇÃO NA FORMA DE GRÂNULOS
(71) UNILEVER IP HOLDINGS B.V. (NL)

(21) BR 11 2018 072189-1 A2
Código 9.1 - Deferimento
(22) 02/06/2017
(54) COPOLÍMEROS, USO, PROCESSOS PARA PRODUZIR COPOLÍMEROS, COMPOSIÇÃO AQUOSA E COMPOSIÇÃO COSMÉTICA
(71) COATEX (FR)

(21) BR 11 2018 072469-6 A2
Código 9.1 - Deferimento
(22) 17/04/2017
(54) SISTEMAS DE CONEXÃO DE ELEMENTO TUBULAR E MÉTODO PARA CONECTAR ELEMENTOS TUBULARES
(71) VETCO GRAY, INC. (US)

(21) BR 11 2018 072601-0 A2
Código 9.1 - Deferimento
(22) 25/04/2017
(54) Material compósito, método para a produção de um material compósito e uso de um material compósito
(71) BASF SE (DE)

(21) BR 11 2018 073348-2 A2
Código 9.1 - Deferimento
(22) 19/05/2017
(54) MÉTODOS PARA PREPARAR 6-ARIL-4-AMINOPICOLINATOS E 2-ARIL-6-AMINOPIRIMIDINA-4-CARBOXILATOS POR ACOPLAMENTO DIRETO DE SUZUKI
(71) DOW AGROSCIENCES LLC (US)

(21) BR 11 2018 073517-5 A2
Código 9.1 - Deferimento
(22) 18/05/2017
(54) SISTEMA DE INSTRUMENTO CIRÚRGICO ORTOPÉDICO
(71) DEPUY IRELAND UNLIMITED COMPANY (IE)

(21) BR 11 2018 073530-2 A2	Código 9.1 - Deferimento (22) 18/05/2017 (54) SISTEMA DE INSTRUMENTO CIRÚRGICO ORTOPÉDICO PREPARAR A TÍBIA DE UM PACIENTE EM UM PROCEDIMENTO ORTOPÉDICO DE SUBSTITUIÇÃO DE ARTICULAÇÃO (71) DEPUY IRELAND UNLIMITED COMPANY (IE)
(21) BR 11 2018 073622-8 A2	Código 9.1 - Deferimento (22) 16/06/2016 (54) Método de formação de um fluido de perfuração de eletroesmagamento (71) HALLIBURTON ENERGY SERVICES, INC. (US) ; CHEVRON U.S.A. INC. (US)
(21) BR 11 2018 073641-4 A2	Código 9.1 - Deferimento (22) 12/05/2017 (54) APARELHO PARA OPERAR EM TECIDO (71) ETHICON LLC (US)
(21) BR 11 2018 073891-3 A2	Código 9.1 - Deferimento (22) 18/05/2017 (54) COMPOSIÇÃO DE POLÍMERO DE POLI(MET)ACRILATO, E, ARTIGO DE FABRICAÇÃO (71) ROHM AND HAAS COMPANY (US)
(21) BR 11 2018 073912-0 A2	Código 9.1 - Deferimento (22) 07/03/2017 (54) BUSTIÊ SEM PARTE ANTERIOR, POSTERIOR E ALÇAS (71) MISSES KISSES, LLC (US)
(21) BR 11 2018 074208-2 A2	Código 9.1 - Deferimento (22) 23/05/2017 (54) MÉTODO DE PRODUÇÃO DE UMA MANTA FIBROSA (71) PAPTIC OY (FI)
(21) BR 11 2018 074279-1 A2	Código 9.1 - Deferimento (22) 27/06/2016 (54) MONTAGEM MÉDICA E MÉTODO DE FABRICAÇÃO DA MESMA (71) W. L. GORE & ASSOCIATES, INC. (US)
(21) BR 11 2018 074648-7 A2	Código 9.1 - Deferimento (22) 01/06/2017 (54) PLUGUE DE FUNDO DE POÇO E TUBULAÇÃO DE PRODUÇÃO PARA

	UM POÇO DE PETRÓLEO (71) PETROLEUM TECHNOLOGY COMPANY AS (NO)
(21) BR 11 2018 074681-9 A2	Código 9.1 - Deferimento (22) 09/06/2017 (54) INSTALAÇÃO DE TRATAMENTO DE UMA ESTEIRA DE FIBRAS MINERAIS POR DETECÇÃO E REMOÇÃO DE DEFEITOS LOCALIZADOS, LINHA DE FABRICAÇÃO, PROCESSO DE TRATAMENTO E PROCESSO DE FABRICAÇÃO (71) SAINT-GOBAIN ISOVER (FR)
(21) BR 11 2018 074743-2 A2	Código 9.1 - Deferimento (22) 23/05/2017 (54) CATETER MAGNETIZADO E DISPOSITIVO DE ACESSO VASCULAR (71) BECTON, DICKINSON AND COMPANY (US)
(21) BR 11 2018 074768-8 A2	Código 9.1 - Deferimento (22) 23/05/2017 (54) DISPOSITIVO MÉDICO INVASIVO PARA INSERÇÃO EM UM PACIENTE E SISTEMA PARA DETERMINAÇÃO DA POSIÇÃO RELATIVA DE UMA AGULHA HIPODÉRMICA (71) BECTON, DICKINSON AND COMPANY (US)
(21) BR 11 2018 074942-7 A2	Código 9.1 - Deferimento (22) 28/06/2017 (54) COMPOSIÇÃO ANTIMICROBIANA SINÉRGICA, MÉTODO, COMPOSIÇÃO DE REVESTIMENTO, E, PELÍLUCA SECA. (71) NUTRITION & BIOSCIENCES USA 1, LLC (US)
(21) BR 11 2018 075579-6 A2	Código 9.1 - Deferimento (22) 09/06/2017 (54) DISPOSITIVOS DE PATÊNCIA E MÉTODO PARA FORNECER PATÊNCIA (71) C.R. BARD, INC. (US)
(21) BR 11 2018 075708-0 A2	Código 9.1 - Deferimento (22) 14/06/2017 (54) DISPOSITIVO PARA REDUZIR A RETRAÇÃO DAS BORDAS DE UMA FÁSCIA E KIT PARA TRATAR UM DEFEITO DE TECIDO MOLE (71) FASCIOTENS GMBH (DE)
(21) BR 11 2018 075711-0 A2	Código 9.1 - Deferimento (22) 09/06/2017 (54) IMPLANTE DENTÁRIO COM CORPO PRINCIPAL REVERSO PARA

	CAVIDADES PÓS-EXTRAÇÃO ANTERIOR (71) SOUTHERN IMPLANTS (PTY) LTD (ZA)
(21) BR 11 2018 075837-0 A2	Código 9.1 - Deferimento (22) 07/06/2017 (54) COMPOSIÇÃO ADESIVA, LAMINADO, ARTIGO ÓPTICO, E, USO DA COMPOSIÇÃO ADESIVA (71) TOKUYAMA CORPORATION (JP)
(21) BR 11 2018 075870-1 A2	Código 9.1 - Deferimento (22) 03/05/2017 (54) MÁQUINA DE TRICOTAR CIRCULAR, E, MÉTODO PARA A PRODUÇÃO DE UM TECIDO TRICOTADO DE MALHA DUPLA TUBULAR COM PADRÕES INTARSIA (71) SIPRA PATENTENTWICKLUNGS- UND BETEILIGUNGSGESELLSCHAFT MBH (DE)
(21) BR 11 2018 076406-0 A2	Código 9.1 - Deferimento (22) 23/06/2017 (54) DISPOSITIVO MÉDICO PARA AUXILIAR NA ANÁLISE DE PARTÍCULAS DE AMOSTRA BIOLÓGICA, MÉTODO E DISPOSITIVO DE MEMÓRIA LEGÍVEL POR COMPUTADOR (71) BECKMAN COULTER, INC. (US)
(21) BR 11 2018 076496-5 A2	Código 9.1 - Deferimento (22) 18/09/2017 (54) DISPOSITIVO DE FIXAÇÃO INTRAMEDULAR (71) UNIVERSITAT POLITÈCNICA DE VALÈNCIA.. (ES) ; UNIVERSITAT DE VALÈNCIA (ES) ; FUNDACIÓN PARA LA INVESTIGACIÓN DEL HOSPITAL CLÍNICO DE LA COMUNIDAD VALENCIANA (INCLIVA) (ES)
(21) BR 11 2018 076588-0 A2	Código 9.1 - Deferimento (22) 20/06/2017 (54) MÉTODO PARA PRODUÇÃO DE UM POLÍMERO À BASE DE DIENO CONJUGADO MODIFICADO, POLÍMERO À BASE DE DIENO CONJUGADO MODIFICADO, COMPOSIÇÃO DE POLÍMERO, CORPO RETICULADO, E, PNEU (71) JSR CORPORATION (JP)
(21) BR 11 2018 076831-6 A2	Código 9.1 - Deferimento (22) 22/06/2017 (54) SISTEMA DE GRAMPEAMENTO CIRÚRGICO (71) ETHICON LLC (US)

(21) BR 11 2018 076847-2 A2	Código 9.1 - Deferimento (22) 22/06/2017 (54) CONJUNTO DE CARTUCHO DE GRAMPOS (71) ETHICON LLC (US)
(21) BR 11 2018 077176-7 A2	Código 9.1 - Deferimento (22) 28/06/2017 (54) MÉTODO PARA DETECTAR PARTÍCULAS DE METAL PRESENTES EM UMA PAREDE DE UM RECIPIENTE DE VIDRO (71) BORMIOLI PHARMA S.P.A. (IT)
(21) BR 11 2019 000156-5 A2	Código 9.1 - Deferimento (22) 05/07/2017 (54) DISPOSITIVO E MÉTODO PARA INSPECIONAR RECIPIENTES QUANTO À PRESENÇA DE SUBSTÂNCIAS ESTRANHAS (71) GUNTHER KRIEG (DE)
(21) BR 11 2019 000200-6 A2	Código 9.1 - Deferimento (22) 05/07/2017 (54) COMPOSIÇÃO CONTENDO UM INIBIDOR DE UREASE (71) RHODIA OPERATIONS (FR)
(21) BR 11 2019 000403-3 A2	Código 9.1 - Deferimento (22) 18/07/2017 (54) PROCESSO E DISPOSITIVO PARA A DETERMINAÇÃO ONLINE DA VISCOSIDADE DE UM POLÍMERO E PROCESSO PARA O PROCESSAMENTO DE UM POLÍMERO (71) EREMA ENGINEERING RECYCLING MASCHINEN UND ANLAGEN GESELLSCHAFT MBH (AT)
(21) BR 11 2019 000590-0 A2	Código 9.1 - Deferimento (22) 14/07/2017 (54) MONTAGEM DE ALIMENTAÇÃO DE ESTOQUE E UMA SUSTENTAÇÃO DE MATERIAL DE ESTOQUE PARA UMAMÁQUINA DE CONVERSÃO DE DUNAGEM (71) RANPAK CORP. (US)
(21) BR 11 2019 000811-0 A2	Código 9.1 - Deferimento (22) 19/07/2017 (54) MÉTODOS DE ANÁLISE DE UM FLUIDO DE CONTATO DE SUBSTRATO E DE UM SUBSTRATO EM CONTATO COM A ÁGUA INDUSTRIAL (71) ECOLAB USA INC. (US)

(21) BR 11 2019 000817-9 A2	Código 9.1 - Deferimento (22) 19/07/2017 (54) MÉTODO DE ANÁLISE DE DEPÓSITO EM UM SUBSTRATO EM CONTATO COM ÁGUA INDUSTRIAL EM UM SISTEMA DE ÁGUA INDUSTRIAL (71) ECOLAB USA INC. (US)
(21) BR 11 2019 001962-6 A2	Código 9.1 - Deferimento (22) 25/07/2017 (54) DISPOSITIVO E MÉTODO PARA DETERMINAÇÃO DE UM ÂNGULO DE VISÃO (71) ISRA SURFACE VISION GMBH (DE)
(21) BR 11 2019 002239-2 A2	Código 9.1 - Deferimento (22) 24/07/2017 (54) DISPOSITIVO DE CONTROLE DE QUALIDADE CONTÍNUO PARA RECIPIENTES, MÉTODO PARA O CONTROLE DE QUALIDADE CONTÍNUO DE RECIPIENTES (71) ANTARES VISION S.P.A. (IT)
(21) BR 11 2019 002436-0 A2	Código 9.1 - Deferimento (22) 26/07/2017 (54) MÉTODO E SISTEMA PARA ESTIMAR CONTEÚDO DE NITROGÊNIO UTILIZANDO IMAGENS HIPERESPECTRAIS E MULTIESPECTRAIS E UM OU MAIS MEIOS DE ARMAZENAMENTO LEGÍVEIS POR COMPUTADOR NÃO TRANSITÓRIOS (71) CLIMATE LLC (US)
(21) BR 11 2019 002736-0 A2	Código 9.1 - Deferimento (22) 17/08/2017 (54) SISTEMA, USO DO SISTEMA, MÉTODO PARA REALIZAR UMA MEDIÇÃO DE CONDUTIVIDADE DE UM FLUIDO, SENSOR PARA DETERMINAR A CONDUTIVIDADE DE UM FLUIDO, E, USO DO SENSOR (71) ECOLAB USA INC. (US)
(21) BR 11 2019 002914-1 A2	Código 9.1 - Deferimento (22) 20/09/2016 (54) SUPORTE DE TESTEMUNHO DE RESSONÂNCIA MAGNÉTICA NUCLEAR PRESSURIZADO, E, SISTEMA (71) HALLIBURTON ENERGY SERVICES, INC. (US)
(21) BR 11 2019 003020-4 A2	Código 9.1 - Deferimento

	(22) 21/08/2017 (54) ACABAMENTO A LASER DE VESTUÁRIO (71) LEVI STRAUSS & CO. (US)
(21) BR 11 2019 003099-9 A2	Código 9.1 - Deferimento (22) 24/08/2017 (54) MÉTODO E APARELHO PARA DETERMINAR PELO MENOS UM PARÂMETRO DE INTERESSE DE UMA FORMAÇÃO (71) BAKER HUGHES, A GE COMPANY, LLC (US)
(21) BR 11 2019 005100-7 A2	Código 9.1 - Deferimento (22) 23/08/2017 (54) VÁLVULA BIPARTIDA, MONTAGEM DE VÁLVULA BIPARTIDA E MÉTODO PARA OPERAR UMA VÁLVULA BIPARTIDA (71) SCHOELLER-BLECKMANN OILFIELD EQUIPMENT AG (AT)
(21) BR 11 2019 005287-9 A2	Código 9.1 - Deferimento (22) 18/09/2017 (54) KIT PARA FAZER FUROS DE PROFUNDIDADE CONTROLADA E DIÂMETROS DIFERENTES EM SUPERFÍCIES CONDRAIS E OSTEOCONDRAIS (71) FIN-CERAMICA FAENZA S.P.A (IT)
(21) BR 11 2019 005311-5 A2	Código 9.1 - Deferimento (22) 15/08/2017 (54) INSTRUMENTO APLICADOR PARA DISPENSAÇÃO DE PRENDEDORES CIRÚRGICOS TENDO EIXOS DE ACIONAMENTO ARTICULADOS (71) ETHICON, INC. (US)
(21) BR 11 2019 005429-4 A2	Código 9.1 - Deferimento (22) 20/09/2017 (54) MEIOS DE BLOQUEIO DE ESTOJO COSMÉTICO (71) REBOUL S.A.S. (FR)
(21) BR 11 2019 005632-7 A2	Código 9.1 - Deferimento (22) 26/09/2017 (54) SISTEMA E MÉTODO PARA ENGATAR E DESENGATAR UMA FERRAMENTA DE PASSAGEM COM UM LINER EM UM SISTEMA DE FUNDO DE POÇO (71) BAKER HUGHES, A GE COMPANY, LLC (US)
(21) BR 11 2019 005674-2 A2	Código 9.1 - Deferimento (22) 25/09/2017

	(54) SISTEMA CIRÚRGICO ROBÓTICO (71) U.S. PATENT INNOVATIONS LLC (US)
(21) BR 11 2019 005778-1 A2	Código 9.1 - Deferimento (22) 28/09/2017 (54) MÉTODO PARA A INSTALAÇÃO OFFSHORE DE UM TUBO SUBMARINO DE PAREDE DUPLA PRÉ-AQUECIDO PARA TRANSPORTAR FLUIDOS (71) SAIPEM S.A. (FR)
(21) BR 11 2019 005947-4 A2	Código 9.1 - Deferimento (22) 15/09/2017 (54) SISTEMA DE BOMBA DE CAVIDADE PROGRESSIVA (71) BRISTOL, INC., D/B/A REMOTE AUTOMATION SOLUTIONS (US)
(21) BR 11 2019 005949-0 A2	Código 9.1 - Deferimento (22) 15/09/2017 (54) MÉTODO DE LAVAGEM AUTOMATIZADA PARA UM SISTEMA DE BOMBA DE CAVIDADE PROGRESSIVA (71) BRISTOL, INC., D/B/A REMOTE AUTOMATION SOLUTIONS (US)
(21) BR 11 2019 005974-1 A2	Código 9.1 - Deferimento (22) 22/09/2017 (54) DISPOSITIVO DE CONTROLE DE BOCA DE POÇO (71) ELECTRICAL SUBSEA & DRILLING AS (NO)
(21) BR 11 2019 006099-5 A2	Código 9.1 - Deferimento (22) 04/10/2017 (54) DISPOSITIVO PARA GERAR ONDAS DE CHOQUE PARA TRATAR LESÕES CALCIFICADAS NO CORPO DE UM PACIENTE E DISPOSITIVO PARA ENTREGAR ONDAS DE CHOQUE PARA TRATAR LESÕES CALCIFICADAS EM UMA VÁLVULA CARDÍACA (71) SHOCKWAVE MEDICAL, INC. (US)
(21) BR 11 2019 006316-1 A2	Código 9.1 - Deferimento (22) 27/09/2017 (54) FERRAMENTA DE FUNDO DE POÇO (71) INNOVATION ENERGY AS (NO)
(21) BR 11 2019 006496-6 A2	Código 9.1 - Deferimento (22) 02/10/2017 (54) SISTEMA DE RASTREAMENTO PARA REGISTRAR A POSIÇÃO DE UMA ESCOVA DE DENTES DURANTE A ESCOVAÇÃO (71) UNILEVER IP HOLDINGS B.V. (PB)

(21) BR 11 2019 006740-0 A2	Código 9.1 - Deferimento (22) 09/10/2017 (54) CÁPSULA, SISTEMA PARA PREPARAR UMA BEBIDA POTÁVEL, E, USO DE UMA CÁPSULA. (71) KONINKLIJKE DOUWE EGBERTS B.V. (NL)
(21) BR 11 2019 006963-1 A2	Código 9.1 - Deferimento (22) 29/09/2017 (54) MÉTODO PARA PREPARAR ACETOFENONAS SUBSTITUÍDAS POR CICLOPROPIL, E SEUS INTERMEDIÁRIOS (71) BAYER CROPSCIENCE AKTIENGESELLSCHAFT (DE)
(21) BR 11 2019 007972-6 A2	Código 9.1 - Deferimento (22) 06/10/2017 (54) MÉTODO PARA OPERAR UM MÓDULO SUBMARINO E FERRAMENTA DE INTERIOR DE POÇO (71) AKER SOLUTIONS INC. (US) ; BAKER HUGHES INCORPORATED (US)
(21) BR 11 2019 008889-0 A2	Código 9.1 - Deferimento (22) 30/10/2017 (54) MÉTODO PARA VEDAR CAVIDADES EM OU ADJACENTES A UMA BAINHA DE CIMENTO CURADO QUE CIRCUNDA UM REVESTIMENTO DE POÇO DE UM POÇO SUBTERRÂNEO (71) SHELL INTERNATIONALE RESEARCH MAATSCHAPPIJ B.V. (NL)
(21) BR 11 2019 009474-1 A2	Código 9.1 - Deferimento (22) 20/11/2017 (54) COMPOSIÇÃO ÁCIDA PARA O TRATAMENTO DE ÁCIDOS GRAXOS (71) ARKEMA FRANCE (FR)
(21) BR 11 2019 009596-9 A2	Código 9.1 - Deferimento (22) 31/05/2017 (54) APARELHO COM CONFIGURAÇÕES DE BOLSO FORMADOR DE GRAMPO (71) ETHICON LLC (US)
(21) BR 11 2019 009661-2 A2	Código 9.1 - Deferimento (22) 31/05/2017 (54) APARELHO COM RECURSOS ATRAUMÁTICOS DE CABEÇA DE GRAMPEAMENTO PARA GRAMPEADOR CIRÚRGICO CIRCULAR (71) ETHICON LLC (US)

(21) BR 11 2019 009663-9 A2	Código 9.1 - Deferimento (22) 31/05/2017 (54) APARELHO COM RECURSOS DE PLATAFORMA ANGULARMENTE ASSIMÉTRICOS (71) ETHICON LLC (US)
(21) BR 11 2019 009703-1 A2	Código 9.1 - Deferimento (22) 31/05/2017 (54) APARELHO GRAMPEADOR CIRÚRGICO CIRCULAR COM PLATAFORMA REBAIXADA (71) ETHICON LLC (US)
(21) BR 11 2019 009817-8 A2	Código 9.1 - Deferimento (22) 06/11/2017 (54) PROCESSO PARA PRODUZIR 1,2-PROPANODIOL DE BASE BIOLÓGICA (71) ARCHER DANIELS MIDLAND COMPANY (US)
(21) BR 11 2019 010623-5 A2	Código 9.1 - Deferimento (22) 19/12/2017 (54) SISTEMA PARA USO EM UM SISTEMA CIRÚRGICO ROBÓTICO E MÉTODO DE OPERAÇÃO DE UM SISTEMA CIRÚRGICO ROBÓTICO (71) VERB SURGICAL INC. (US)
(21) BR 11 2019 010789-4 A2	Código 9.1 - Deferimento (22) 21/11/2017 (54) BUZINA ULTRASSÔNICA E SISTEMA ULTRASSÔNICO (71) ETHICON LLC (US)
(21) BR 11 2019 011552-8 A2	Código 9.1 - Deferimento (22) 03/11/2017 (54) SISTEMA DE DESINFECÇÃO, KIT DE DESINFECÇÃO E MÉTODO DE DESINFECÇÃO DAS MÃOS (71) UNILEVER IP HOLDINGS B.V. (PB)
(21) BR 11 2019 011906-0 A2	Código 9.1 - Deferimento (22) 12/12/2017 (54) COMPOSIÇÕES PARA HIGIENE BUCAL (71) COLGATE-PALMOLIVE COMPANY (US)
(21) BR 11 2019 011910-8 A2	Código 9.1 - Deferimento (22) 12/12/2017 (54) COMPOSIÇÃO PARA HIGIENE BUCAL

	(71) COLGATE-PALMOLIVE COMPANY (US)
(21) BR 11 2019 012099-8 A2	Código 9.1 - Deferimento (22) 12/12/2017 (54) COMPOSIÇÕES E MÉTODOS DE HIGIENE BUCAL PARA BRANQUEAMENTO DOS DENTES (71) COLGATE-PALMOLIVE COMPANY (US)
(21) BR 11 2019 012100-5 A2	Código 9.1 - Deferimento (22) 13/12/2017 (54) COMPOSIÇÕES PARA HIGIENE BUCAL E MÉTODOS PARA AUMENTAR A ESTABILIDADE DAS MESMAS (71) COLGATE-PALMOLIVE COMPANY (US)
(21) BR 11 2019 012151-0 A2	Código 9.1 - Deferimento (22) 13/12/2017 (54) JUNTA ROSCADA PARA COMPONENTE TUBULAR (71) VALLOUREC OIL AND GAS FRANCE (FR) ; NIPPON STEEL CORPORATION (JP)
(21) BR 11 2019 012404-7 A2	Código 9.1 - Deferimento (22) 18/12/2017 (54) MÉTODO DE FABRICAÇÃO DE UM MATERIAL DE ACONDICIONAMENTO VEDÁVEL POR CALOR (71) STORA ENSO OYJ (FI)
(21) BR 11 2019 013256-2 A2	Código 9.1 - Deferimento (22) 08/03/2018 (54) PROJÉTIL COM UM CORPO DE PROJÉTIL PARA ACOMODAR UM PENETRADOR E MÉTODO PARA PRODUZIR UM PROJÉTIL (71) RHEINMETALL WAFFE MUNITION GMBH (DE)
(21) BR 11 2019 013524-3 A2	Código 9.1 - Deferimento (22) 07/04/2017 (54) PROCESSO PARA FIAR E/OU TORCER FIOS (71) TWISTPERFECT, S.L. (ES) ; CASUMCONI, S.L. (ES)
(21) BR 11 2019 013997-4 A2	Código 9.1 - Deferimento (22) 15/02/2018 (54) SUSPENSÃO MULTIFÁSICA EM PARTÍCULAS AQUOSA, PROCESSOS PARA RECUPERAÇÃO APRIMORADA DE PETRÓLEO E PARA O TRATAMENTO DE UM EFLUENTE DE MINERAÇÃO, E, USO DA SUSPENSÃO MULTIFÁSICA

	(71) S.P.C.M. S.A. (FR)
(21) BR 11 2019 014140-5 A2	Código 9.1 - Deferimento (22) 10/01/2018 (54) PISTÃO DE MOTOR DE COMBUSTÃO, MOTOR A CALOR, PROCESSO DE REVESTIR UM PISTÃO E PROCESSO PARA IMPLEMENTAR UM MOTOR A CALOR (71) H.E.F. (FR)
(21) BR 11 2019 017165-7 A2	Código 9.1 - Deferimento (22) 02/03/2018 (54) CONEXÃO ROSCADA PARA TUBO DE AÇO (71) NIPPON STEEL CORPORATION (JP)
(21) BR 11 2019 017345-5 A2	Código 9.1 - Deferimento (22) 26/05/2017 (54) SISTEMA DE EROSÃO POR SUSPENSÃO ABRASIVA, INSTALAÇÃO DE FURO DE POÇO E PROCESSO PARA EROSÃO POR SUSPENSÃO ABRASIVA (71) ANT APPLIED NEW TECHNOLOGIES AG (DE)
(21) BR 11 2019 017660-8 A2	Código 9.1 - Deferimento (22) 15/02/2018 (54) RECIPIENTES DE POLIETILENO TEREFTALATO COM MELHOR DESEMPENHO (71) TREVIRA HOLDINGS GMBH (DE)
(21) BR 11 2019 018979-3 A2	Código 9.1 - Deferimento (22) 09/04/2018 (54) COMPOSTO DE COMPLEXO METÁLICO QUIRAL, PROCESSOS PARA A PREPARAÇÃO DE UM COMPOSTO DE COMPLEXO METÁLICO QUIRAL, INTERMEDIÁRIO DE COMPLEXO DE FERRO QUIRAL E USO DOS COMPOSTOS DE COMPLEXO METÁLICO QUIRAL (71) F. HOFFMANN-LA ROCHE AG (CH)
(21) BR 11 2019 020042-8 A2	Código 9.1 - Deferimento (22) 08/03/2018 (54) PASTILHA DE CORTE SUBSTITUÍVEL E FERRAMENTA DE CORTE (71) ISCAR LTD. (IL)
(21) BR 11 2019 020869-0 A2	Código 9.1 - Deferimento (22) 11/04/2018 (54) COMPOSIÇÃO PARA TRATAMENTO DE CAPILAR E MÉTODO PARA

	SUA APLICAÇÃO E KIT COSMÉTICO E SEU USO (71) WELLA OPERATIONS US, LLC (US)
(21) BR 11 2019 020896-8 A2	Código 9.1 - Deferimento (22) 05/04/2018 (54) CONEXÃO ROSCADA PARA TUBOS DE AÇO (71) NIPPON STEEL CORPORATION (JP) ; VALLOUREC OIL AND GAS FRANCE (FR)
(21) BR 11 2019 021187-0 A2	Código 9.1 - Deferimento (22) 11/04/2018 (54) MÉTODO PARA FIXAR PELO MENOS UM ELEMENTO DE ANCORAGEM TRANSVERSAL EM UM ELEMENTO DE BLINDAGEM, MÉTODO PARA MONTAR UMA CONEXÃO DE EXTREMIDADE PARA UM TUBO FLEXÍVEL E TUBO FLEXÍVEL (71) TECHNIP N-POWER (FR)
(21) BR 11 2019 022610-9 A2	Código 9.1 - Deferimento (22) 03/05/2018 (54) UTILIZAÇÃO COSMÉTICA DE UM EXTRATO DE NEPHELIUM LAPPACEUM, MÉTODO DE CUIDADO COSMÉTICO, E, USO DE UM EXTRATO (71) BASF BEAUTY CARE SOLUTIONS FRANCE SAS (FR)
(21) BR 11 2019 023410-1 A2	Código 9.1 - Deferimento (22) 08/05/2017 (54) PROCESSO PARA REMOVER COMPOSTOS DE ENXOFRE DE UMA COMPOSIÇÃO LÍQUIDA (71) SOLVAY SA (BE)
(21) BR 11 2019 024061-6 A2	Código 9.1 - Deferimento (22) 17/05/2018 (54) MÉTODO PARA RECUPERAR UMA CORRENTE DE HIDROCARBONETOS E INSTALAÇÃO (71) TECHNIP FRANCE (FR)
(21) BR 11 2019 024142-6 A2	Código 9.1 - Deferimento (22) 14/05/2018 (54) ARTIGOS CONTENDO AGENTE ATIVO (71) THE PROCTER & GAMBLE COMPANY (US)
(21) BR 11 2019 024146-9 A2	Código 9.1 - Deferimento (22) 14/05/2018

	(54) ARTIGOS DE ESTRUTURA FIBROSA CONTENDO AGENTE ATIVO (71) THE PROCTER & GAMBLE COMPANY (US)
(21) BR 11 2019 027504-5 A2	Código 9.1 - Deferimento (22) 05/06/2018 (54) RESTRITORES DE CURVATURA E MÉTODOS PARA IMPLANTAR UM TUBO FLEXÍVEL (71) BAKER HUGHES ENERGY TECHNOLOGY UK LIMITED (GB)
(21) BR 11 2020 001418-4 A2	Código 9.1 - Deferimento (22) 26/07/2018 (54) JUNTA ROTATÓRIA E SISTEMA DE REGULAÇÃO DE PRESSÃO PARA PNEUS (71) TRELLEBORG WHEEL SYSTEMS ITALIA S.P.A. (IT)
(21) BR 11 2020 002385-0 A2	Código 9.1 - Deferimento (22) 08/08/2018 (54) RODA DE DUAS PEÇAS (71) VISION COMPOSITE PRODUCTS, LLC (US)
(21) BR 11 2020 003390-1 A2	Código 9.1 - Deferimento (22) 13/08/2018 (54) COOKTOP (71) ELICA S.P.A. (IT)
(21) BR 11 2020 003908-0 A2	Código 9.1 - Deferimento (22) 31/08/2017 (54) Método para produzir um ingrediente farmacêutico ativo incluindo polissulfato de pentosano (71) OJI HOLDINGS CORPORATION (JP)
(21) BR 11 2020 004196-3 A2	Código 9.1 - Deferimento (22) 17/09/2018 (54) INSTRUMENTO DE ESCRITA QUE COMPREENDE DUAS PONTAS DE ESCRITA CONCÊNTRICAS (71) SOCIETE BIC (FR)
(21) BR 11 2020 004686-8 A2	Código 9.1 - Deferimento (22) 08/09/2018 (54) MÉTODOS E SISTEMAS PARA TRANSMISSÕES CONJUNTAS MIMO DE PONTO DE ACESSO (71) QUALCOMM INCORPORATED (US)

(21) BR 11 2020 005012-1 A2
Código 9.1 - Deferimento
(22) 16/10/2018
(54) INSTRUMENTO DE ESCRITA MULTIFUNCIONAL
(71) SOCIETE BIC (FR)

(21) BR 11 2020 008365-8 A2
Código 9.1 - Deferimento
(22) 31/10/2017
(54) TECIDO NÃO TECIDO DE FILAMENTO CONTÍNUO, E, COMPOSTO NÃO TECIDO.
(71) DOW GLOBAL TECHNOLOGIES LLC (US)

(21) BR 11 2020 008820-0 A2
Código 9.1 - Deferimento
(22) 30/11/2017
(54) EQUIPAMENTO MEDIDOR DE BRANCURA APLICADO NAS ETAPAS DE BENEFICIAMENTO DE GRÃOS E CEREAIS
(71) JULIO CARLOS BENJAMIN BAUMGARTEN (BR/RS)

(21) BR 11 2020 009405-6 A2
Código 9.1 - Deferimento
(22) 15/11/2018
(54) BOCAIS DE GÁS SUPERSÔNICOS MULTILOBULARES PARA ASPERSÃO DE LÍQUIDOS
(71) ERIEZ MANUFACTURING CO. (US)

(21) BR 11 2020 009538-9 A2
Código 9.1 - Deferimento
(22) 30/11/2018
(54) CABEÇA DISPENSADORA DE FLUIDO, DISPENSADOR DE FLUIDO, E MÉTODO PARA FABRICAR UMA PAREDE DE PULVERIZAÇÃO
(71) APTAR FRANCE SAS (FR)

(21) BR 11 2020 009539-7 A2
Código 9.1 - Deferimento
(22) 30/11/2018
(54) MÉTODO PARA PRODUZIR UMA PAREDE DE PULVERIZAÇÃO E CABEÇA DISPENSADORA DE FLUIDO
(71) APTAR FRANCE SAS (FR)

(21) BR 11 2020 009541-9 A2
Código 9.1 - Deferimento
(22) 30/11/2018
(54) CABEÇA DISPENSADORA DE FLUIDO E DISPENSADOR DE FLUIDO
(71) APTAR FRANCE SAS (FR)

(21) BR 11 2020 009612-1 A2
Código 9.1 - Deferimento
(22) 13/11/2018
(54) CONJUNTO DE SUPORTE AJUSTÁVEL PARA TENSIONAR UMA FAIXA

	EM UMA ESTRUTURA VERTICAL E MÉTODO PARA TENSIONAR UMA FAIXA PENDURADA (71) CP GLOBAL, LLC (US)
(21) BR 11 2020 010155-9 A2	Código 9.1 - Deferimento (22) 26/11/2018 (54) APARELHOS, SISTEMAS E MÉTODOS PARA TRATAMENTOS DENTÁRIOS (71) MAVRIK DENTAL SYSTEMS LTD. (IL)
(21) BR 11 2020 011038-8 A2	Código 9.1 - Deferimento (22) 29/11/2018 (54) JUNTA ROSCADA PARA TUBOS DE AÇO (71) NIPPON STEEL CORPORATION (JP) ; VALLOUREC OIL AND GAS FRANCE (FR)
(21) BR 11 2020 012740-0 A2	Código 9.1 - Deferimento (22) 12/12/2018 (54) IMPLANTE DENTAL COM ABAS DESDOBRÁVEIS (71) KEILA LOVERA PRADO (ES)
(21) BR 11 2020 015505-5 A2	Código 9.1 - Deferimento (22) 24/10/2018 (54) PÓ DE GESSO DENTAL (71) GC CORPORATION (JP)
(21) BR 11 2020 015668-0 A2	Código 9.1 - Deferimento (22) 01/02/2019 (54) ADITIVO DE VISCOSIDADE PARA PRODUTOS PETROLÍFEROS E USOS DE UMA MISTURA E DE UM ÓLEO (71) BIOBOON LIMITED (CN)
(21) BR 11 2020 015987-5 A2	Código 9.1 - Deferimento (22) 01/02/2019 (54) DISPOSITIVO E MÉTODO DE APLICAÇÃO ELETROSTÁTICA DE BAIXO MOLHAMENTO (71) INGEAGRO S.A. (CL)
(21) BR 11 2020 017318-5 A2	Código 9.1 - Deferimento (22) 24/02/2019 (54) DISPOSITIVO PARA FORNECER INSTRUÇÕES E MÉTODO PARA FORNECER INSTRUÇÕES EM PELO MENOS UMA DE MATEMÁTICA E CIÊNCIAS QUANTIFICÁVEIS

(71) ANTHONY JOHN RANKINE (US)

---

(21) BR 11 2020 017851-9 A2

Código 9.1 - Deferimento
(22) 02/03/2018
(54) COBERTURA PARA UM RECIPIENTE DE ARMAZENAMENTO DE UM REFRIGERADOR, CONJUNTO DE PRATELEIRA PARA ARMAZENAR ITENS ALIMENTARES DENTRO DE UM GABINETE DE UM REFRIGERADOR E MÉTODO PARA MONTAR O CONJUNTO DE PRATELEIRA
(71) ELECTROLUX DO BRASIL S.A. (BR/PR)

---

(21) BR 11 2020 019254-6 A2

Código 9.1 - Deferimento
(22) 06/12/2018
(54) RECIPIENTE DE MATERIAL ODONTOLÓGICO
(71) GC CORPORATION (JP)

---

(21) BR 11 2020 019704-1 A2

Código 9.1 - Deferimento
(22) 16/05/2019
(54) ELEMENTO DE MALHA PARA UM CONJUNTO ATOMIZADOR, CONJUNTO ATOMIZADOR PARA UM DISPOSITIVO GERADOR DE AEROSSOL, DISPOSITIVO GERADOR DE AEROSSOL E SISTEMA GERADOR DE AEROSSOL
(71) PHILIP MORRIS PRODUCTS S.A. (CH)

---

(21) BR 11 2020 021006-4 A2

Código 9.1 - Deferimento
(22) 07/05/2019
(54) CONJUNTO ATOMIZADOR, SISTEMA GERADOR DE AEROSSOL, DISPOSITIVO GERADOR DE AEROSSOL E MÉTODO DE OPERAÇÃO DE UM CONJUNTO ATOMIZADOR
(71) PHILIP MORRIS PRODUCTS S.A. (CH)

---

(21) BR 11 2020 021012-9 A2

Código 9.1 - Deferimento
(22) 16/05/2019
(54) DISPOSITIVO GERADOR DE AEROSSOL E SISTEMA GERADOR DE AEROSSOL
(71) PHILIP MORRIS PRODUCTS S.A. (CH)

---

(21) BR 11 2020 021689-5 A2

Código 9.1 - Deferimento
(22) 22/04/2019
(54) COMPOSTO, COMPOSIÇÃO FARMACÊUTICA E USO DE UM COMPOSTO
(71) PFIZER INC. (US)

---

(21) BR 11 2020 026114-9 A2

Código 9.1 - Deferimento

	(22) 02/07/2019 (54) MÉTODO E SISTEMA QUE UTILIZAM VISUALIZAÇÃO AUMENTADA (71) DENTSPLY SIRONA INC. (US)
(21) BR 11 2021 000378-9 A2	Código 9.1 - Deferimento (22) 31/05/2019 (54) SISTEMA DE JUNÇÃO E NIVELAMENTO PARA PEÇAS DE MOBILIÁRIO E ITENS DE DECORAÇÃO (71) LEONARDO S.R.L. (IT)
(21) BR 11 2021 000401-7 A2	Código 9.1 - Deferimento (22) 28/12/2018 (54) SOLA DE SAPATO E SAPATO (71) ASICS CORPORATION (JP)
(21) BR 11 2021 000573-0 A2	Código 9.1 - Deferimento (22) 12/07/2019 (54) DISPOSITIVO DE INALAÇÃO APERFEIÇOADO (71) SOFTHALE NV (BE)
(21) BR 11 2021 001102-1 A2	Código 9.1 - Deferimento (22) 06/08/2019 (54) MISTURAS ISOMÉRICAS DE UM DERIVADO DE AMIDA DE GD(PCTA - ÁCIDO TRIS-GLUTÁRICO) E COMPOSIÇÕES FARMACÊUTICAS (71) BRACCO IMAGING SPA (IT)
(21) BR 11 2021 006944-5 A2	Código 9.1 - Deferimento (22) 19/10/2018 (54) MÉTODO PARA APRIMORAR A TRANSFERÊNCIA DE UMA REDE DE PAPEL DE SEDA (TISSUE) COM UMIDADE RESIDUAL PARA UM CILINDRO DE YANKEEE E REMOÇÃO FINAL DA REDE DE PAPEL DE SEDA SECA DO CILINDRO DE YANKEE (71) VALMET AKTIEBOLAG (SE)
(21) BR 11 2021 021935-8 A2	Código 9.1 - Deferimento (22) 26/05/2020 (54) PRENSA DE CILINDRO COM MECANISMO DE ALTERNÂNCIA DE PRENSA (71) BOBST MEX SA (CH)
(21) BR 11 2022 003609-4 A2	Código 9.1 - Deferimento (22) 31/08/2020 (54) MÉTODO DE PURIFICAÇÃO PARA MATÉRIA-PRIMA BIOLÓGICA

	(71) NESTE OYJ (FI)
(21) BR 11 2022 005968-0 A2	Código 9.1 - Deferimento (22) 23/11/2020 (54) COMPOSIÇÃO DE REVESTIMENTO RETARDANTE DE FOGO NÃO INTUMESCENTE À BASE DE ÁGUA LIVRE DE ISOCIANATO, MÉTODO DE REVESTIMENTO DE SUBSTRATO E SUBSTRATO (71) AKZO NOBEL COATINGS INTERNATIONAL B.V. (NL)
(21) BR 12 2019 021924-9 A2	Código 9.1 - Deferimento (22) 22/11/2016 (54) CAME PARA TRABALHO A FRIO DE UM ELEMENTO DE TUBULAÇÃO (62) BR 11 2018 010905-3 22/11/2016 (71) VICTAULIC COMPANY (US)
(21) BR 12 2020 013607-3 A2	Código 9.1 - Deferimento (22) 28/02/2012 (54) APARELHO E MÉTODO DE PROCESSAMENTO DE IMAGEM (62) BR 11 2013 022670-6 28/02/2012 (71) SONY CORPORATION (JP)
(21) BR 12 2021 026856-8 A2	Código 9.1 - Deferimento (22) 30/07/2014 (54) CANETA DE INJEÇÃO (62) BR 11 2016 002356-0 30/07/2014 (71) BECTON, DICKINSON AND COMPANY (US)
(21) BR 12 2022 004403-4 A2	Código 9.1 - Deferimento (22) 03/05/2017 (54) MATERIAL LAMINADO (62) BR 11 2018 000199-6 03/05/2017 (71) O&M HALYARD INTERNATIONAL UNLIMITED COMPANY (IE)
(21) BR 12 2022 007041-8 A2	Código 9.1 - Deferimento (22) 20/01/2017 (54) DISPOSITIVO DE INJEÇÃO USÁVEL (62) BR 11 2018 014850-4 20/01/2017 (71) SUBCUJECT APS (DK)
(21) BR 12 2022 007591-6 A2	Código 9.1 - Deferimento (22) 21/02/2017 (54) MÉTODO DE VEDAÇÃO PARA FABRICAR UM CONJUNTO DE MICROFLUXO

(62) BR 11 2018 017252-9 21/02/2017
(71) L2R ENTERPRISES, LLC (US)

---

(21) BR 20 2013 014514-4 U2
Código 9.1 - Deferimento
(22) 11/06/2013
(54) APERFEIÇOAMENTO INTRODUZIDO EM CHAVE DE RASGO EM CORREIA TRANSPORTADORA DE BANDEJA DE TELA
(61) PI 0804799-5 07/11/2008
(71) João Batista Lima (BR/ES)

---

(21) BR 20 2016 025784-6 U2
Código 9.1 - Deferimento
(22) 04/11/2016
(54) DOSADOR MECÂNICO-PNEUMÁTICO DE MATERIAL SÓLIDO APLICADO EM MÁQUINAS E IMPLEMENTOS AGRÍCOLAS
(71) MAMASU S.R.L. (AR)

---

(21) BR 20 2017 001709-0 U2
Código 9.1 - Deferimento
(22) 27/01/2017
(54) DISPOSIÇÃO CONSTRUTIVA APLICADA EM SISTEMA DE DESCARGA POR GRAVIDADE PARA CARRETA AGRÍCOLA GRANELEIRA OU DE FERTILIZANTES
(71) STARA S/A. INDUSTRIA DE IMPLEMENTOS AGRÍCOLAS (BR/RS)

---

(21) BR 20 2017 013346-5 U2
Código 9.1 - Deferimento
(22) 20/06/2017
(54) DISPOSIÇÃO CONSTRUTIVA APLICADA EM GRADE DE PROTEÇÃO COM ENCAIXE CABIDE PARA TRANSPORTADORES DE CORREIAS E/OU ISOLAMENTO DE ÁREAS
(71) TRAVI PLÁSTICOS INDUSTRIAIS LTDA (BR/RS)

---

(21) BR 20 2017 016843-9 U2
Código 9.1 - Deferimento
(22) 04/08/2017
(54) DISPOSIÇÃO APLICADA EM CAIXA DE GORDURA
(71) TOPEMA COZINHAS PROFISSIONAIS INDÚSTRIA E COMÉRCIO LTDA. (BR/SP)

---

(21) BR 20 2018 000638-5 U2
Código 9.1 - Deferimento
(22) 11/01/2018
(54) DISPOSIÇÃO CONSTRUTIVA EM DISPOSITIVO GUIA APLICADO EM FOLHAS DESLIZANTES DE ABERTURAS
(71) NICOLAS LIBERO QUEZADA BURGOS (BR/PR)

---

(21) BR 20 2018 002324-7 U2
Código 9.1 - Deferimento

	(22) 02/02/2018 (54) DISPOSIÇÃO APLICADA EM ISOLADOR ELÉTRICO GUIADO AUTOTRAVANTE (71) GUSTAVO SORENSEN LEITE (BR/SP) ; GUILHERME SORENSEN LEITE (BR/SP)
(21) BR 20 2018 004550-0 U2	Código 9.1 - Deferimento (22) 07/03/2018 (54) DISPOSIÇÃO CONSTRUTIVA INTRODUZIDA EM ABSORVEDOR DE ENERGIA PARA DISPOSITIVOS DE SEGURANÇA EM LINHAS DE VIDA HORIZONTAIS FLEXÍVEIS (71) BONIER EQUIPAMENTOS DE SEGURANÇA LTDA (BR/PR)
(21) BR 20 2018 006150-5 U2	Código 9.1 - Deferimento (22) 27/03/2018 (54) APERFEIÇOAMENTO INTRODUZIDO EM SUPORTE LUMINOSO PARA BEXIGAS (71) REINALDO ANTONIO RAMOS (BR/SP)
(21) BR 20 2019 014796-8 U2	Código 9.1 - Deferimento (22) 18/07/2019 (54) Disposição construtiva em dispositivo de carregamento solar adaptável em veículos elétricos (71) BETTER ENERGY LTDA (BR/RJ)
(21) BR 20 2022 007891-8 U2	Código 9.1 - Deferimento (22) 26/04/2022 (54) DISPOSIÇÃO CONSTRUTIVA APLICADA EM ALÇAPÃO PARA FORRO PVC (71) NOOK MATERIAIS DE CONSTRUCAO LTDA (BR/SC)

Código 9.1.2 - Publicação Anulada

Anulada a publicação de deferimento por ter sido indevida.

---

(21) BR 11 2018 006281-2 A2

Código 9.1.2 - Publicação Anulada
(22) 29/09/2016
(54) TRATAMENTO DE BANHOS DE GRAVAÇÃO
(71) MACDERMID ACUMEN, INC. (US)
O presente pedido teve um parecer de deferimento notificado na RPI n° 2697 de 13/09/2022, tendo sido constatado que esta notificação foi inadequada/indevida, pelo fato das páginas do quadro reivindicatório a constar na carta patente apresentarem problemas de formatação. Assim, ANULO a referida publicação.

---

(21) BR 11 2020 002868-1 A2

Código 9.1.2 - Publicação Anulada
(22) 09/08/2018
(54) MÉTODO PARA DETERMINAR O TEOR DE ÁGUA CINZA REMANESCENTE EM UM TAMBOR MISTURADOR e MÉTODO e SISTEMA PARA DETERMINAR O VOLUME DE ÁGUA CINZA REMANESCENTE EM UM VASO
(71) GCP APPLIED TECHNOLOGIES INC. (US)
O presente pedido teve um parecer de deferimento notificado na RPI n° 2707 de 22/11/2022, tendo sido constatado que esta notificação foi inadequada/indevida, pois a taxa de pedido de exame de invenção não foi recolhida integralmente. Assim, ANULO a referida publicação.

Código 9.1.3 - Republicação

Republicação da publicação de deferimento por ter sido efetuada com incorreção.

---

(21) BR 10 2016 009010-5 A2

Código 9.1.3 - Republicação

(22) 22/04/2016

(54) MÉTODO PARA OPERAR UM SISTEMA DE DISTRIBUIÇÃO DE POTÊNCIA

(71) GE ENERGY POWER CONVERSION TECHNOLOGY LTD. (GB)

(72) TENG LONG; STEPHEN WOOD; USHINDIBABA MUPAMBIREYI

Código 9.1.4 - Retificação

Retificação da publicação de deferimento por ter sido efetuada com incorreção. Tal publicação não implica na alteração da data do deferimento e nos prazos decorrentes da mesma.

---

(21) BR 10 2017 000164-4 A2

Código 9.1.4 - Retificação
(22) 04/01/2017
(54) SISTEMA CATALÍTICO E PROCESSO PARA PRODUÇÃO DE OLEFINAS LEVES A PARTIR DE ETANOL
(71) INSTITUTO NACIONAL DE TECNOLOGIA (BR/RJ) ; BRASKEM S.A (BR/BA)
Retificação no Quadro 1 do número da petição dos desenhos.

---

(21) BR 11 2017 007590-3 B1

Código 9.1.4 - Retificação
(22) 29/10/2015
(54) PROCESSO DE GESTÃO DO AQUECIMENTO DE FLUIDOS CIRCULANDO EM UMA REDE DE CONDUTOS SUBMARINOS
(71) SAIPEM S.A. (FR)
Retificação no Quadro 1 do número da petição dos desenhos.

---

(21) BR 11 2020 008985-0 A2

Código 9.1.4 - Retificação
(22) 19/10/2018
(54) BICO DE DUAS PEÇAS PARA DIFUSORES DE AEROSSOL
(71) LINDAL FRANCE SAS (FR)
Retificação de deferimento notificado na RPI 2704 de 01/11/2022.

Código 9.2 - Indeferimento

Indeferido o pedido por não atender aos requisitos legais, conforme parecer técnico que pode ser obtido através do endereço eletrônico www.inpi.gov.br - No Acesso rápido - Faça uma busca – Patente. Para acessar, cadastre-se no Portal do INPI e use login e senha. Desta data corre o prazo de 60 (sessenta) dias para eventual recurso do depositante. No caso de pedido de certificado de adição indeferido por não ter o mesmo conceito inventivo, o depositante poderá, no prazo de recurso, requerer a sua transformação em pedido de patente de invenção ou modelo de utilidade, nos termos do Art. 76 § 4º da Lei nº 9.279/96.

---

(21) BR 10 2012 029539-3 A2

Código 9.2 - Indeferimento
(22) 21/11/2012
(54) PROCESSO E GERADOR MULTIMODAL PARA GERAÇÃO DE ENERGIA ELÉTRICA NÃO POLUENTE ATRAVÉS DE EFEITO CHAMINÉ E COMBUSTÍVEL NÃO POLUENTE
(71) ERFOX EMPRESA DE ENERGIA RENOVÁVEL DO FUTURO LTDA (BR/GO)

---

(21) BR 10 2012 033598-0 A2

Código 9.2 - Indeferimento
(22) 28/12/2012
(54) DISPOSITIVO PARA AUXÍLIO NO DESENVOLVIMENTO DA ALFABETIZAÇÃO E NO APRENDIZADO DE HABILIDADES MATEMÁTICAS
(71) Universidade Federal de Minas Gerais (BR/MG) ; Fundação de Amparo à Pesquisa do Estado de Minas Gerais - FAPEMIG (BR/MG)

---

(21) BR 10 2013 007206-0 A2

Código 9.2 - Indeferimento
(22) 27/03/2013
(54) EXTRATOR DE ANZOL
(71) ALOYSIO MILLEN MATTOS JUNIOR (BR/SP)

---

(21) BR 10 2013 024027-3 A2

Código 9.2 - Indeferimento
(22) 19/09/2013
(54) SISTEMA DE SEGURANÇA CONTRA ACIDENTES COM EMPILHADEIRAS
(71) JOSÉ HENRIQUE LEITE RODRIGUES (BR/SP) ; JOSÉ KLEBER DA CUNHA PINTO (BR/SP) ; FABIANO GADINI STRINGHER (BR/SP) ; CLAUDIO BARBIERI DA CUNHA (BR/SP) ; MARCOS AURÉLIO LUQUEZE (BR/SP) ; CARLOS EDUARDO CUGNASCA (BR/SP) ; HUGO TSUGUNOBU YOSHIDA YOSHIZAKI (BR/SP) ; AMBEV S.A (BR/SP)

---

(21) BR 10 2013 028353-3 A2

Código 9.2 - Indeferimento
(22) 29/08/2013

	(54) RÉGUA ENDOSCÓPICA (71) RUY OLIVEIRA DE SOUSA (BR/BA)
(21) BR 10 2014 014183-9 A2	Código 9.2 - Indeferimento (22) 11/06/2014 (54) FORMULAÇÃO DE MASSAS CERÂMICAS PARA PORCELANAS ELÉTRICAS UTILIZANDO RESÍDUOS ORIUNDOS DE CORPOS DE FUSÍVEIS (71) INSTITUTO FEDERAL DE EDUCAÇÃO, CIÊNCIA E TECNOLOGIA DA BAHIA - IFBA (BR/BA)
(21) BR 10 2014 015489-2 A2	Código 9.2 - Indeferimento (22) 24/06/2014 (54) SISTEMA DE ACOMPANHAMENTO E DE CONTROLE DE PROCESSO DE VISTORIA E REPARAÇÃO DE VEÍCULOS AUTOMOTORES (71) MDL SISTEMAS LTDA (BR/GO)
(21) BR 10 2014 024874-9 A2	Código 9.2 - Indeferimento (22) 06/10/2014 (54) PROCESSO PARA A SEPARAÇÃO DE FASES EM EMULSÕES DO TIPO ÓLEO E ÁGUA POR APLICAÇÃO INDIRETA DE ULTRASSOM (71) UNIVERSIDADE FEDERAL DO ESPÍRITO SANTO - UFES (BR/ES)
(21) BR 10 2014 026563-5 A2	Código 9.2 - Indeferimento (22) 23/10/2014 (54) SISTEMA PARA RASTREAR UM OU MAIS OBJETOS, E, MÉTODO PARA RASTREAR UMA PLURALIDADE DE OBJETOS POR UM DISPOSITIVO CONTROLADOR (71) SONY CORPORATION (JP) ; SONY NETWORK ENTERTAINMENT INTERNATIONAL LLC (US)
(21) BR 10 2015 023135-0 A2	Código 9.2 - Indeferimento (22) 08/09/2015 (54) PROCESSO DE OBTENÇÃO DE HIDROLISADO PROTÉICO FRACIONADO PREPARADO A PARTIR DE VÍSCERAS CAPRINAS (71) UNIVERSIDADE FEDERAL DA PARAÍBA (BR/PB)
(21) BR 10 2015 023169-5 A2	Código 9.2 - Indeferimento (22) 14/09/2015 (54) MODELO PARA ANÁLISE DA GESTÃO DO DESEMPENHO EM REDES HORIZONTAIS EM EMPRESAS (71) UNIVERSIDADE TECNOLÓGICA FEDERAL DO PARANÁ (BR/PR)

(21) BR 10 2016 000262-1 A2	Código 9.2 - Indeferimento (22) 07/01/2016 (54) PROCESSO DE REVESTIMENTOS DE SUPERFÍCIES COM DLC (DIAMOND-LIKE CARBON) VIA CONFINAMENTO PARCIAL DE ELÉTRONS E ÍONS (71) CLOROVALE DIAMANTES INDÚSTRIA E COMÉRCIO LTDA (BR/SP)
(21) BR 10 2016 015183-0 A2	Código 9.2 - Indeferimento (22) 28/06/2016 (54) COMPOSIÇÕES FARMACÊUTICAS LEISHMANICIDAS CONTENDO MENTOL E USO (71) UNIVERSIDADE FEDERAL DE MINAS GERAIS (BR/MG) ; UNIVERSIDADE FEDERAL DE SERGIPE - UFS (BR/SE)
(21) BR 10 2016 016340-4 A2	Código 9.2 - Indeferimento (22) 14/07/2016 (54) FORMULAÇÃO MUCOSAL ANTIMICROBIANA E USO DE FORMULAÇÃO MUCOSAL ANTIMICROBIANA (71) LUIZ FRANCISCO PIANOWSKI (BR/SP)
(21) BR 10 2016 029870-9 A2	Código 9.2 - Indeferimento (22) 19/12/2016 (54) ADUBO FOLIAR A BASE DE LODO DE CURTUME PARA PRODUÇÃO CAFEEIRA (71) INSTITUTO FEDERAL DE EDUCAÇÃO CIÊNCIA E TECNOLOGIA DO ESPIRITO SANTO (BR/ES) ; CAPIXABA COUROS LTDA (BR/ES)
(21) BR 10 2017 002326-5 A2	Código 9.2 - Indeferimento (22) 03/02/2017 (54) COMPOSIÇÃO HERBICIDA SINÉRGICA, MÉTODO DE PREPARAÇÃO DA COMPOSIÇÃO HERBICIDA SINÉRGICA, E USO DA COMPOSIÇÃO HERBICIDA SINÉRGICA (71) IHARABRAS S.A. INDÚSTRIAS QUIMICAS (BR/SP)
(21) BR 10 2017 011117-2 A2	Código 9.2 - Indeferimento (22) 25/05/2017 (54) MODIFICAÇÃO DO PERFIL QUÍMICO DE ÓLEOS ESSENCIAS DURANTE PROCESSO DE EXTRAÇÃO VIA HIDRODESTILAÇÃO (71) UNIVERSIDADE FEDERAL RURAL DE PERNAMBUCO (BR/PE)
(21) BR 10 2017 026508-0 A2	Código 9.2 - Indeferimento (22) 08/12/2017 (54) MATÉRIA PRIMA PADRONIZADA OBTIDA A PARTIR DE RAÍZES DA

	CANNABIS SATIVA PARA FINS FARMACÊUTICOS (71) FUNDAÇÃO UNIVERSIDADE FEDERAL DO VALE DO SÃO FRANCISCO (BR/PE)
(21) BR 10 2020 014928-8 A2	Código 9.2 - Indeferimento (22) 22/07/2020 (54) EMPREGO DE ADITIVO BIOLÓGICO INDUTOR DO MICROBIOMA DO SOLO PARA USO EM COMBINAÇÃO COM FERTILIZANTES MINERAIS (71) MICROBIOL INDÚSTRIA E COMÉRCIO LTDA. (BR/SP)
(21) BR 11 2012 007760-0 A2	Código 9.2 - Indeferimento (22) 07/10/2010 (54) MÉTODO DE ATENUAR A FUCOSILAÇÃO PÓS-TRANSLACIONAL DE UMA REGIÃO Fc DE IgG HUMANA E COMPOSIÇÃO FARMACÊUTICA (71) MACROGENICS, INC (US)
(21) BR 11 2014 010591-0 A2	Código 9.2 - Indeferimento (22) 05/11/2012 (54) PROTEÍNA DE LIGAÇÃO AO ANTÍGENO E SEU USO COMO PRODUTO DE DIRECIONAMENTO PARA O TRATAMENTO DE CÂNCER (71) PIERRE FABRE MEDICAMENT (FR)
(21) BR 11 2014 019245-6 A8	Código 9.2 - Indeferimento (22) 31/01/2013 (54) MÉTODO PARA DETERMINAR UMA RESERVA DE DESEMPENHO CARDIOVASCULAR, E, SISTEMA PARA ESTIMAR RESERVA CARDIOVASCULAR MOMENTÂNEA (71) CARDIO SCALE LTD. (IL)
(21) BR 11 2014 023586-4 A2	Código 9.2 - Indeferimento (22) 21/03/2013 (54) SISTEMAS DE MAPEAMENTO DE CHAMADAS E MÉTODOS USANDO MÉDIA BAYESIANA DE REGRESSÃO (MBR) (71) AFINITI INTERNATIONAL HOLDINGS, LTD. (BM)
(21) BR 11 2015 006666-6 A2	Código 9.2 - Indeferimento (22) 26/09/2013 (54) MÉTODOS PARA PRODUZIR UMA PLANTA EUSTOMA, UMA SEMENTE DA PRIMEIRA GERAÇÃO FILIAL DESCENDENTE E PARA PREPARAR UMA PLANTA EUSTOMA (71) SAKATA SEED CORPORATION (JP)
(21) BR 11 2015 009954-8 A2	Código 9.2 - Indeferimento

(22) 31/10/2013
(54) USO DE UM ANTICORPO PRODUZIDO CONTRA UM POLIPEPTÍDEO DE ERFE, UM POLIPEPTÍDEO DE ERFE, UMA MOLÉCULA DE ÁCIDO NUCLEICO DE ERFE OU UMA COMPOSIÇÃO; E KIT
(71) THE REGENTS OF THE UNIVERSITY OF CALIFORNIA (US)

---

(21) BR 11 2015 011313-3 A2
Código 9.2 - Indeferimento
(22) 17/10/2013
(54) DISPOSITIVO ELETRÔNICO E MÉTODO PARA ENVIAR MENSAGEM DE RESPOSTA DE ACORDO COM ESTADO ATUAL
(71) SAMSUNG ELECTRONICS CO., LTD. (KR)

---

(21) BR 11 2015 016131-6 A2
Código 9.2 - Indeferimento
(22) 08/06/2015
(54) SISTEMA DE GERENCIAMENTO DE INTEGRIDADE GERENCIANDO OPERAÇÃO E CONTROLE ENTE PELO MENOS UMA ENTIDADE EM UMA CADEIA DE FORNECIMENTO DE PETRÓLEO, SISTEMA DE GERENCIAMENTO DE INTEGRIDADE GERENCIANDO OPERAÇÃO E CONTROLE ENTRE UMA PRIMEIRA E UMA SEGUNDA ENTIDADE EM UMA CADEIA DE FORNECIMENTO E GÁS E MÉTODO PARA GERENCIAR OPERAÇÃO E CONTROLE ENTRE PELO MENOS UMA ENTIDADE EM UMA CADEIA DE FORNECIMENTO DE PETRÓLEO E GÁS.
(71) SICPA HOLDING SA (CH)

---

(21) BR 11 2015 021442-8 A2
Código 9.2 - Indeferimento
(22) 04/03/2014
(54) DISPOSITIVOS E MÉTODOS PARA TESTAR A LIMPEZA DE INSTRUMENTOS MÉDICOS
(71) RUHOF CORPORATION (US)

---

(21) BR 11 2015 021708-7 A2
Código 9.2 - Indeferimento
(22) 06/03/2014
(54) INIBIDOR DE POLIPETÍDEO DO TNFa,POLINUCLEOTÍDEO ISOLADO, ESTRUTURA DE EXPRESSÃO DE ÁCIDONUCLEICO, CÉLULA DE PLANTA, COMPOSIÇÃO FARMACÊUTICA E MÉTODODE PRODUÇÃO DE UM INIBIDOR DE POLIPEPTÍDEO DO TNFa
(71) PROTALIX LTD (IL)

---

(21) BR 11 2015 023044-0 A2
Código 9.2 - Indeferimento
(22) 14/03/2014
(54) MÉTODOS PARA TRATAR INFECÇÕES EM PACIENTES ACIMA DO PESO E OBESOS COM O USO DE ANTIBIÓTICOS
(71) MELINTA SUBSIDIARY CORP. (US)

(21) BR 11 2015 024181-6 A2	Código 9.2 - Indeferimento (22) 19/03/2014 (54) USO DE UMA COMPOSIÇÃO COMPREENDENDO SILIBINA (71) ISTITUTO BIOCHIMICO ITALIANO GIOVANNI LORENZINI S.P.A. (IT)
(21) BR 11 2015 026590-1 A2	Código 9.2 - Indeferimento (22) 25/04/2014 (54) REGIÃO FC DA CLASSE IGG, ANTICORPOS, POLIPEPTÍDEO, FORMULAÇÃO FARMACÊUTICA, USO DO ANTICORPO E MÉTODO DE TRATAMENTO DE UM PACIENTE QUE SOFRE DE DOENÇAS VASCULARES OCULARES (71) F. HOFFMANN-LA ROCHE AG (CH)
(21) BR 11 2015 027572-9 A2	Código 9.2 - Indeferimento (22) 29/04/2014 (54) PROTEÍNAS E PEPTÍDEOS DE PLANTA ANTIFÚNGICOS DE PLANTA E MÉTODOS DE USO (71) DONALD DANFORTH PLANT SCIENCE CENTER (US)
(21) BR 11 2016 002244-0 A2	Código 9.2 - Indeferimento (22) 14/07/2014 (54) ULMOSÍDEO-A: ÚTIL PARA A PREVENÇÃO OU CURA DE DOENÇAS METABÓLICAS (71) COUNCIL OF SCIENTIFIC & INDUSTRIAL RESEARCH (IN)
(21) BR 11 2016 008411-0 A2	Código 9.2 - Indeferimento (22) 07/11/2014 (54) PONTO DE ACESSO E MÉTODOS PARA DISTINGUIR PACOTES DE CAMADA FÍSICA HEW COM COMPATIBILIDADE COM VERSÕES ANTERIORES (71) SOLID, INC. (KR)
(21) BR 11 2016 008489-6 A2	Código 9.2 - Indeferimento (22) 14/10/2014 (54) SEQUÊNCIAS DE GLIFOSATO-N-ACETILTRANSFERASE (GLYAT) E MÉTODOS DE USO (71) PIONEER HI-BRED INTERNATIONAL, INC. (US)
(21) BR 11 2016 009946-0 A2	Código 9.2 - Indeferimento (22) 19/11/2014 (54) MÉTODOS PARA GERAÇÃO DE DADOS DE TINTA DE IMPRESSÃO, RENDERIZAÇÃO DE UM OBJETO DE TRAÇO DOS DADOS DE TINTA DE

	IMPRESSÃO, E, MANIPULAÇÃO DE DADOS DE TINTA DE IMPRESSÃO (71) WACOM CO., LTD. (JP)
(21) BR 11 2016 010189-8 A2	Código 9.2 - Indeferimento (22) 04/11/2014 (54) BLOQUEIO COM CONGELAMENTO AUTOMÁTICO INICIADO POR DISPOSITIVO (71) INTEL CORPORATION (US)
(21) BR 11 2016 010454-4 A2	Código 9.2 - Indeferimento (22) 25/11/2014 (54) ANTICORPO ANTI-TAU, SEU USO E COMPOSIÇÃO FARMACÊUTICA (71) IPIERIAN, INC. (US)
(21) BR 11 2016 011067-6 A2	Código 9.2 - Indeferimento (22) 19/12/2013 (54) MÉTODO PARA ESTIMAR UMA POROSIDADE DE UMA REGIÃO SUBTERRÂNEA E SISTEMA (71) HALLIBURTON ENERGY SERVICES, INC (US)
(21) BR 11 2016 014773-1 A2	Código 9.2 - Indeferimento (22) 23/12/2014 (54) COMPOSIÇÃO, ARTIGO DE FABRICAÇÃO, E, MÉTODO PARA FAZER UMA COMPOSIÇÃO (71) BRASKEM AMERICA, INC. (US)
(21) BR 11 2016 015289-1 A2	Código 9.2 - Indeferimento (22) 30/12/2014 (54) FORMULAÇÃO COMPÓSITA SÓLIDA PARA ADMINISTRAÇÃO ORAL, E, MÉTODO PARA A PREPARAÇÃO DE UMA FORMULAÇÃO COMPÓSITA SÓLIDA PARA ADMINISTRAÇÃO ORAL (71) HANMI PHARM. CO., LTD. (KR)
(21) BR 11 2016 021061-1 A2	Código 9.2 - Indeferimento (22) 13/03/2015 (54) SISTEMA E MÉTODO PARA IMAGEAMENTO DE VOLUME ESPIRAL (71) THE GENERAL HOSPITAL CORPORATION (US)
(21) BR 11 2016 024020-0 A8	Código 9.2 - Indeferimento (22) 17/04/2015 (54) COMPOSIÇÃO FARMACÊUTICA (71) LG CHEM, LTD (KR)

(21) BR 11 2016 025132-6 A2	Código 9.2 - Indeferimento (22) 27/04/2015 (54) COMPOSTOS POLIFLUORADOS AGINDO COMO INIBIDORES DE TIROSINA QUINASE DE BRUTON (71) ZHEJIANG DTRM BIOPHARMA CO. LTD. (CN)
(21) BR 11 2016 025798-7 A2	Código 9.2 - Indeferimento (22) 25/06/2015 (54) PRÓ-FÁRMACO DE GENCITABINA E FORMULAÇÃO FARMACÊUTICA COMPREENDENDO PRÓ-FÁRMACO (71) NUCANA PLC (GB)
(21) BR 11 2016 026008-2 A2	Código 9.2 - Indeferimento (22) 06/05/2015 (54) TRATAMENTO DE TRANSTORNOS HIPERCINÉTICOS DE MOVIMENTO (71) NEUROCRINE BIOSCIENCES INC. (US)
(21) BR 11 2016 029216-2 A2	Código 9.2 - Indeferimento (22) 13/06/2014 (54) SISTEMA DE ESTÍMULO ELÉTRICO FUNCIONAL PARA CORREÇÃO DE PÉ EQUINO; MÉTODO PARA CORREÇÃO DE PÉ EQUINO COM BASE EM ESTÍMULO ELÉTRICO FUNCIONAL; USO DE UM SISTEMA; E PRODUTO DE PROGRAMA DE COMPUTADOR (71) FESIA TECHNOLOGY, S.L. (ES)
(21) BR 11 2017 000816-5 A2	Código 9.2 - Indeferimento (22) 15/07/2015 (54) COMPOSTOS INIBITÓRIOS TERAPÊUTICOS (71) LIFESCI PHARMACEUTICALS, INC. (BB)
(21) BR 11 2017 001287-1 A2	Código 9.2 - Indeferimento (22) 21/07/2014 (54) SAL DE TUNGSTÊNIO, COMPOSIÇÃO, UTILIZAÇÃO DE UM SAL DE TUNGSTÊNIO E MÉTODO PARA O TRATAMENTO DA INFERTILIDADE (71) OXOLIFE S.L (ES)
(21) BR 11 2017 007053-7 A2	Código 9.2 - Indeferimento (22) 07/10/2015 (54) COMPOSTOS NEUROATIVOS E MÉTODOS DE UTILIZAÇÃO DESTE COMPOSTO. (71) SAGE THERAPEUTICS, INC. (US)
(21) BR 11 2017 012754-7 A2	Código 9.2 - Indeferimento

	(22) 18/12/2015 (54) SISTEMA DE COLETOR SUBMARINO (71) STATOIL PETROLEUM AS (NO)
(21) BR 11 2017 014919-2 A2	Código 9.2 - Indeferimento (22) 13/01/2015 (54) INSTRUMENTO ELETROCIRÚRGICO COM LÂMINA AFUNILADA DE PRECISÃO (71) MEGADYNE MEDICAL PRODUCTS, INC. (US)
(21) BR 11 2017 020533-5 A2	Código 9.2 - Indeferimento (22) 09/03/2016 (54) MODIFICAÇÃO SELETIVA DE DESEMPENHO DE ANALÓGICO E RADIOFREQUÊNCIA (71) QUALCOMM INCORPORATED (US)
(21) BR 11 2018 003075-9 A2	Código 9.2 - Indeferimento (22) 18/08/2016 (54) MÉTODOS PARA AUMENTAR RECUPERAÇÃO DE PETRÓLEO BRUTO E DE UM FLUIDO GEOTÉRMICO, E, MÉTODO PARA REMOVER UM DEPÓSITO ORGÂNICO OU INORGÂNICO. (71) ECOLAB USA INC. (US)
(21) BR 11 2018 010369-1 A2	Código 9.2 - Indeferimento (22) 01/11/2016 (54) SISTEMA DE CÂMERAS PARA FOTOGRAFIA AÉREA, MÉTODO PARA A OPERAÇÃO DE UM SISTEMA DE CÂMERAS PARA FOTOGRAFIA AÉREA, E PRODUTO DE PROGRAMA DE COMPUTADOR (71) ISRAEL AEROSPACE INDUSTRIES LTD. (IL)
(21) BR 11 2018 071783-5 A2	Código 9.2 - Indeferimento (22) 12/05/2017 (54) Composição de resina, seu uso e método de fabricação, artigo e cabo ou proteção de cabo compreendendo a composição de resina (71) IMERYS MINERALS LIMITED (GB)
(21) BR 11 2018 073478-0 A2	Código 9.2 - Indeferimento (22) 16/06/2016 (54) FLUIDO DE PERFURAÇÃO DE ELETROESMAGAMENTO, SISTEMA DE PERFURAÇÃO DE ELETROESMAGAMENTO, E, MÉTODO DE PERFURAÇÃO DE ELETROESMAGAMENTO (71) HALLIBURTON ENERGY SERVICES, INC. (US) ; CHEVRON U.S.A. INC. (US)

(21) BR 11 2019 000211-1 A2	Código 9.2 - Indeferimento (22) 05/07/2017 (54) FORMULAÇÃO DE ADESIVO DE FUSÃO, ESTRUTURA UNIDA, E, ARTIGO HIGIÊNICO ABSORVENTE (71) SAVARE' I.C. S.R.L. (IT)
(21) BR 11 2019 001703-8 A2	Código 9.2 - Indeferimento (22) 24/07/2017 (54) SISTEMAS E MÉTODOS DE MONITORAMENTO DE CURA (71) 3M INNOVATIVE PROPERTIES COMPANY (US)
(21) BR 11 2019 002114-0 A2	Código 9.2 - Indeferimento (22) 02/08/2016 (54) PLUGUE DE CONECTOR ÓPTICO (71) JAPAN COMMUNICATION ACCESSORIES MANUFACTURING CO., LTD. (JP) ; SUMITOMO ELECTRIC INDUSTRIES, LTD. (JP)
(21) BR 11 2019 002287-2 A2	Código 9.2 - Indeferimento (22) 02/08/2017 (54) GLICOSAMINOGLICANOS RETICULADOS, MÉTODO PARA RETICULAÇÃO DE UM PRIMEIRO GLICOSAMINOGLICANO ENXERTADO COM UMA FRAÇÃO FUNCIONAL DIOL TENDO UMA PORÇÃO DIOL E UM SEGUNDO GLICOSAMINOGLICANO ENXERTADO COM UM HEMIÉSTER BORONATO, USO DE UM HEMIÉSTER BORONATO, E, COMPOSIÇÃO DE POLÍMERO (71) GALDERMA RESEARCH & DEVELOPMENT (FR) ; CENTRE NATIONAL DE LA RECHERCHE SCIENTIFIQUE (FR)
(21) BR 11 2019 002337-2 A2	Código 9.2 - Indeferimento (22) 08/02/2017 (54) MÉTODO PARA REDUZIR O ACÚMULO DE ADESIVO EM SUPERFÍCIES DE ROLO (71) BOSTIK, INC. (US)
(21) BR 11 2019 007000-1 A2	Código 9.2 - Indeferimento (22) 07/10/2016 (54) MÉTODO DE DETERMINAR A LOCALIZAÇÃO DE UM OBJETO CANDIDATO EM UM AMBIENTE E SISTEMA (71) CMTE DEVELOPMENT LIMITED (AU)
(21) BR 11 2019 009987-5 A2	Código 9.2 - Indeferimento (22) 16/11/2017

	(54) COMPOSIÇÃO DE ÓLEO LUBRIFICANTE (71) SHELL INTERNATIONALE RESEARCH MAATSCHAPPIJ B.V. (NL)
(21) BR 12 2016 015358-4 A2	Código 9.2 - Indeferimento (22) 07/11/2014 (54) PONTO DE ACESSO E MÉTODOS PARA DISTINGUIR PACOTES DE CAMADA FÍSICA HEW COM COMPATIBILIDADE COM VERSÕES ANTERIORES (62) BR 11 2016 008411-0 07/11/2014 (71) SOLID, INC. (KR)
(21) BR 12 2019 023765-4 A2	Código 9.2 - Indeferimento (22) 03/09/2013 (54) ALCÓXI PIRAZÓIS, SEU USO COMO ATIVADORES DE GUANILATO CICLASE SOLÚVEL E COMPOSIÇÃO FARMACÊUTICA QUE OS COMPREENDE (62) BR 11 2015 004529-4 03/09/2013 (71) BOEHRINGER INGELHEIM INTERNATIONAL GMBH (DE)
(21) BR 12 2019 024666-1 A2	Código 9.2 - Indeferimento (22) 06/11/2013 (54) ANTICORPO ISOLADO OU SEU FRAGMENTO DE LIGAÇÃO, COMPOSIÇÃO E USO DO REFERIDO ANTICORPO ISOLADO, SEU FRAGMENTO DE LIGAÇÃO OU COMPOSIÇÃO (62) BR 11 2015 010125-9 06/11/2013 (71) MEDIMMUNE, LLC (US)
(21) BR 12 2019 025395-1 A2	Código 9.2 - Indeferimento (22) 27/01/2014 (54) MÉTODO PARA PREPARAÇÃO DE 1-(4-(4-(3,4-DICLORO-2-FLUOROFENILAMINO)-7-METOXIQUINAZOLIN-6-ILOXI)PIPERIDIN-1-IL)PROP-2-EN-1-ONA (62) BR 11 2015 017597-0 27/01/2014 (71) HANMI PHARM. CO., LTD. (KR)
(21) BR 12 2020 001313-3 A2	Código 9.2 - Indeferimento (22) 21/11/2012 (54) COMPOSTO NA FORMA CRISTALINA DE POLIMORFO I, PROCESSO PARA PREPARAR O REFERIDO COMPOSTO, MEDICAMENTOS COMPREENDENDO O REFERIDO COMPOSTO, USO DO REFERIDO COMPOSTO, SUBSTÂNCIA CRISTALINA E PROCESSO PARA PREPARAR A MESMA (62) BR 11 2014 012414-0 21/11/2012

(71) ADVERIO PHARMA GMBH (DE)

---

(21) BR 12 2020 001711-2 A2

Código 9.2 - Indeferimento
(22) 07/11/2013
(54) MÉTODO DE AUMENTO DA RESISTÊNCIA A FUNGOS EM PLANTAS, CONSTRUÇÃO DE VETOR RECOMBINANTE, PRODUTO DERIVADO DE UMA PLANTA DE SOJA, MÉTODO DE ELABORAÇÃO DE PRODUTO, MÉTODO DE CULTIVO DE PLANTAS RESISTENTES A FUNGOS E MÉTODO PARA A PRODUÇÃO DE PLANTAS TRANSGÊNICAS DE SOJA
(62) BR 11 2015 007209-7 07/11/2013
(71) BASF PLANT SCIENCE COMPANY GMBH (DE)

---

(21) BR 12 2020 002097-0 A2

Código 9.2 - Indeferimento
(22) 14/10/2014
(54) POLINUCLEOTÍDEOS, CONSTRUTO DE ÁCIDO NUCLEICO, CÉLULA, POLIPEPTÍDEOS, MÉTODO DE PRODUÇÃO DE CÉLULA VEGETAL TOLERANTE A GLIFOSATO, MÉTODO DE CONTROLE DE ERVAS DANINHAS, MÉTODO DE DETECÇÃO DE POLIPEPTÍDEO E MÉTODO DE DETECÇÃO DA PRESENÇA DE UM POLINUCLEOTÍDEO
(62) BR 11 2016 008489-6 14/10/2014
(71) PIONEER HI-BRED INTERNATIONAL, INC. (US)

---

(21) BR 12 2020 008744-7 A2

Código 9.2 - Indeferimento
(22) 06/11/2014
(54) COMPOSTOS PIRROLO [1,2-F] [1,2,4] TRIAZINAS, FORMULAÇÃO FARMACÊUTICA E SEU USO NO TRATAMENTO DE INFECÇÕES POR VÍRUS SINCICIAL RESPIRATÓRIO
(62) BR 11 2016 010261-4 06/11/2014
(71) GILEAD SCIENCES, INC. (US)

---

(21) BR 12 2020 011817-2 A2

Código 9.2 - Indeferimento
(22) 17/09/2013
(54) FORMA MÓRFICA, COMPOSIÇÃO FARMACÊUTICA QUE COMPREENDE DITA FORMA MÓRFICA E USOS TERAPÊUTICOS DA MESMA
(62) BR 11 2015 005891-4 17/09/2013
(71) F. HOFFMANN-LA ROCHE LTD. (CH) ; MADRIGAL PHARMACEUTICALS, INC. (US)

---

(21) BR 12 2020 014085-2 A2

Código 9.2 - Indeferimento
(22) 16/06/2016
(54) SISTEMA DE PERFURAÇÃO DE ELETROESMAGAMENTO
(62) BR 11 2018 073622-8 16/06/2016

	(71) HALLIBURTON ENERGY SERVICES, INC. (US) ; CHEVRON U.S.A. INC. (US)
(21) BR 12 2020 015598-1 A2	Código 9.2 - Indeferimento (22) 12/06/2013 (54) COMPOSTOS TRICÍCLICOS SUBSTITUÍDOS COMO INIBIDORES DE FGFR, SEUS USOS, COMPOSIÇÃO FARMACÊUTICA E MÉTODO PARA INIBIR UMA ENZIMA FGFR (62) BR 11 2014 030812-8 12/06/2013 (71) INCYTE HOLDINGS CORPORATION (US)
(21) BR 12 2020 021335-3 A2	Código 9.2 - Indeferimento (22) 07/10/2015 (54) USO DE UM COMPOSTO MODULADOR DO RECEPTOR NMDA OU UM SEU SAL FARMACEUTICAMENTE ACEITÁVEL E FORMA DE DOSAGEM (62) BR 11 2017 007053-7 07/10/2015 (71) SAGE THERAPEUTICS, INC. (US)
(21) BR 12 2020 024805-0 A2	Código 9.2 - Indeferimento (22) 14/03/2014 (54) PROTEÍNAS DE FUSÃO INTERLEUCINA (IL)-22 FC, ÁCIDO NUCLEICO ISOLADO, VETOR, CÉLULA HOSPEDEIRA, MÉTODO PARA FABRICAR UMA PROTEÍNA DE FUSÃO INTERLEUCINA (IL)-22 FC, COMPOSIÇÕES FARMACÊUTICAS E USOS DE UMA COMPOSIÇÃO FARMACÊUTICA (62) BR 11 2015 023140-3 14/03/2014 (71) GENENTECH, INC. (US)
(21) BR 12 2021 009822-0 A2	Código 9.2 - Indeferimento (22) 11/07/2013 (54) COMPOSTOS TERAPEUTICAMENTE ATIVOS, COMPOSIÇÃO E USO RELACIONADO (62) BR 11 2016 000561-9 10/07/2014 (71) AGIOS PHARMACEUTICALS, INC. (US)
(21) BR 12 2021 010355-0 A2	Código 9.2 - Indeferimento (22) 06/01/2017 (54) COMPOSIÇÃO DE AGENTE REMOVEDOR PARA REDUZIR EMISSÕES DE SULFETO DE HIDROGÊNIO DE ASFALTO, BETUME OU ASFALTO COMPREENDENDO A DITA COMPOSIÇÃO, PROCESSO PARA PREPARAR A DITA COMPOSIÇÃO E PROCESSO PARA REDUZIR EMISSÕES DE SULFETO DE HIDROGÊNIO DE ASFALTO OU BETUME (62) BR 11 2018 013907-6 06/01/2017 (71) INNOPHOS, INC. (US)

(21) BR 12 2022 001078-4 A2	Código 9.2 - Indeferimento (22) 15/05/2012 (54) FORMULAÇÃO EM GEL DE TESTOSTERONA PARA ADMINISTRAÇÃO NASAL, FÁRMACO EMBALADO E MÉTODO DE PREPARAÇÃO INTRANASAL DA REFERIDA FORMULAÇÃO (62) BR 11 2013 029332-2 15/05/2012 (71) ACERUS PHARMACEUTICALS SRL (BB)
(21) BR 12 2022 009363-9 A2	Código 9.2 - Indeferimento (22) 18/10/2013 (54) (2-HIDROXIETIÓXI)-AMIDA DO ÁCIDO 6-(4-BROMO-2-FLUORFENILAMINO)-7-FLÚOR-3-METIL-3H-BENZOIMIDAZOL-5-CARBOXÍLICO CRISTALIZADO, COMPOSIÇÃO FARMACÊUTICA DA MESMA E SEU USO (62) BR 11 2015 008623-3 18/10/2013 (71) NOVARTIS AG (CH) ; ARRAY BIOPHARMA INC. (US)
(21) BR 12 2022 011965-4 A2	Código 9.2 - Indeferimento (22) 16/04/2014 (54) COMPOSIÇÃO FARMACÊUTICA COMPREENDENDO N-(3-(5-FLUOR-2-(4-(2-METOXIETOXI)FENILAMINO)PIRIMIDIN-4-ILAMINO)FENIL)ACRILAMIDA E QUINAZOLINONA 5-SUBSTITUÍDA (62) BR 11 2015 026297-0 16/04/2014 (71) SIGNAL PHARMACEUTICALS, LLC (US)
(21) BR 12 2022 018814-1 A2	Código 9.2 - Indeferimento (22) 04/06/2013 (54) FORMA A CRISTALINA DE UM MODULADOR DE RECEPTOR DE ANDROGÊNIO, SEU USO E COMPOSIÇÃO FARMACÊUTICA QUE A COMPREENDE (62) BR 11 2014 030678-8 04/06/2013 (71) ARAGON PHARMACEUTICALS, INC. (US) ; SLOAN-KETTERING INSTITUTE FOR CANCER RESEARCH (US)
(21) BR 20 2017 003091-7 U2	Código 9.2 - Indeferimento (22) 15/02/2017 (54) TUBO METÁLICO ORNAMENTAL PARA SUPORTE DE MOBÍLIA (71) MARCIO FRIGO (BR/SP)
(21) BR 20 2017 012011-8 U2	Código 9.2 - Indeferimento (22) 06/06/2017 (54) ORDENHADEIRA MODULAR TIPO CONTAINER

(71) ANDREW JONES (BR/RS)

Código 9.2.1 - Decisão Anulada

Anulação da decisão de indeferimento do pedido por ter sido indevida. (A toda publicação que envolva anulação de ato ou despacho caberá justificativa no processo administrativo.)

---

(21) BR 12 2021 007881-5 A2

Código 9.2.1 - Decisão Anulada

(22) 29/10/2012

(54) MÉTODO DE DECODIFICAÇÃO DE VÍDEO, MÉTODO DE CODIFICAÇÃO DE VÍDEO, E MEIO DE ARMAZENAMENTO PERMANENTE LEGÍVEL POR COMPUTADOR QUE ARMAZENA UM FLUXO DE BITS

(62) BR 11 2014 010193-0 29/10/2012

(71) SAMSUNG ELECTRONICS CO., LTD. (KR)

Anulada a publicação código 9.2 na RPI nº 2706 de 16/11/2022 por ter sido indevida.

Código 9.2.4 - Manutenção do Indeferimento

Mantido o indeferimento uma vez que não foi apresentado recurso dentro do prazo legal.

---

(21) BR 10 2015 031730-1 A2

Código 9.2.4 - Manutenção do Indeferimento
(22) 17/12/2015
(54) PORTA DE ACESSO PARA AERONAVE E AERONAVE
(71) EMBRAER S.A. (BR/SP)
MANTIDO O INDEFERIMENTO UMA VEZ QUE NÃO FOI APRESENTADO RECURSO DENTRO DO PRAZO LEGAL

---

(21) BR 10 2016 004564-9 A2

Código 9.2.4 - Manutenção do Indeferimento
(22) 11/02/2016
(54) CONFIGURAÇÃO DE UMA BOMBA DE CALOR APLICADO A SECAGEM DE ALIMENTOS
(71) UNIVERSIDADE FEDERAL DA PARAÍBA (BR/PB)
MANTIDO O INDEFERIMENTO UMA VEZ QUE NÃO FOI APRESENTADO RECURSO DENTRO DO PRAZO LEGAL

---

(21) BR 10 2017 026391-6 A2

Código 9.2.4 - Manutenção do Indeferimento
(22) 07/12/2017
(54) LIGAS DE ELEVADA ENTROPIA E AÇOS DE BAIXA DENSIDADE FABRICADOS POR CW/DCW-GMAW
(71) UNIVERSIDADE FEDERAL DO PARÁ (BR/PA)
MANTIDO O INDEFERIMENTO UMA VEZ QUE NÃO FOI APRESENTADO RECURSO DENTRO DO PRAZO LEGAL

---

(21) BR 10 2021 017717-9 A2

Código 9.2.4 - Manutenção do Indeferimento
(22) 06/09/2021
(54) DISPOSITIVO PARA REDUZIR O ESFORÇO EXCESSIVO DOS OLHOS DURANTE O ATO DE LER
(71) CESIOMAR CARNEIRO DE ALMEIDA JÚNIOR (BR/GO) ; CESIOMAR CARNEIRO DE ALMEIDA JUNIOR 00145982130 (BR/GO)
MANTIDO O INDEFERIMENTO UMA VEZ QUE NÃO FOI APRESENTADO RECURSO DENTRO DO PRAZO LEGAL

---

(21) BR 11 2016 005313-3 A2

Código 9.2.4 - Manutenção do Indeferimento
(22) 18/08/2014
(54) PROCESSAMENTO DE GÁS HIDROCARBONETO
(71) ORTLOFF ENGINEERS, LTD (US) ; S.M.E. PRODUCTS LP (US)
MANTIDO O INDEFERIMENTO UMA VEZ QUE NÃO FOI APRESENTADO RECURSO DENTRO DO PRAZO LEGAL

(21) BR 11 2018 001319-6 A2	Código 9.2.4 - Manutenção do Indeferimento (22) 19/07/2016 (54) FOLHA SÓLIDA E ARTIGO ABSORVENTE EM QUE A MESMA É USADA (71) KAO CORPORATION (JP) MANTIDO O INDEFERIMENTO UMA VEZ QUE NÃO FOI APRESENTADO RECURSO DENTRO DO PRAZO LEGAL
(21) BR 11 2018 011968-7 A2	Código 9.2.4 - Manutenção do Indeferimento (22) 20/01/2017 (54) DISPOSITIVO DE SEPARAÇÃO (71) KADANT LAMORT (FR) MANTIDO O INDEFERIMENTO UMA VEZ QUE NÃO FOI APRESENTADO RECURSO DENTRO DO PRAZO LEGAL
(21) BR 20 2017 008120-1 U2	Código 9.2.4 - Manutenção do Indeferimento (22) 19/04/2017 (54) EMBALAGEM E MOLDE DE PAPEL DE FIOS TÊXTEIS (71) CONITEX-SONOCO U.S.A., INC. (US) MANTIDO O INDEFERIMENTO UMA VEZ QUE NÃO FOI APRESENTADO RECURSO DENTRO DO PRAZO LEGAL
(21) BR 20 2017 010737-5 U2	Código 9.2.4 - Manutenção do Indeferimento (22) 23/05/2017 (54) DISPOSIÇÃO CONSTRUTIVA EM EMBALAGEM (71) RODOLFO ALEXANDRE FIEDLER (BR/SC) MANTIDO O INDEFERIMENTO UMA VEZ QUE NÃO FOI APRESENTADO RECURSO DENTRO DO PRAZO LEGAL
(21) BR 20 2017 013293-0 U2	Código 9.2.4 - Manutenção do Indeferimento (22) 20/06/2017 (54) SERRA CIRCULAR COM PROTEÇÃO ADAPTAVEL (71) INDUSMAQ INDÚSTRIA E COMÉRCIO LTDA - ME (BR/SC) MANTIDO O INDEFERIMENTO UMA VEZ QUE NÃO FOI APRESENTADO RECURSO DENTRO DO PRAZO LEGAL
(21) BR 20 2017 014370-3 U8	Código 9.2.4 - Manutenção do Indeferimento (22) 30/06/2017 (54) DISPOSIÇÃO CONSTRUTIVA INTRODUZIDA EM ACESSÓRIO PARA CARREGAR BEBÊ (71) MARIANA DE NUCCI 26544980854 (BR/SP) MANTIDO O INDEFERIMENTO UMA VEZ QUE NÃO FOI APRESENTADO RECURSO DENTRO DO PRAZO LEGAL

(21) BR 20 2017 014640-0 U2	Código 9.2.4 - Manutenção do Indeferimento (22) 06/07/2017 (54) COLETOR DE RECURSOS RECICLÁVEIS (71) VINICIUS DO NASCIMENTO ILDEFONSO (BR/MG) MANTIDO O INDEFERIMENTO UMA VEZ QUE NÃO FOI APRESENTADO RECURSO DENTRO DO PRAZO LEGAL
(21) BR 20 2017 014718-0 U2	Código 9.2.4 - Manutenção do Indeferimento (22) 07/07/2017 (54) DISPOSITIVO EXTERNO PARA PÓS-OPERATÓRIO DE ARTROPLASTIA DE RESSECÇÃO TIPO GIRDLESTONE (71) HOSPITAL DE CLÍNICAS DE PORTO ALEGRE (BR/RS) MANTIDO O INDEFERIMENTO UMA VEZ QUE NÃO FOI APRESENTADO RECURSO DENTRO DO PRAZO LEGAL
(21) BR 20 2017 019580-0 U2	Código 9.2.4 - Manutenção do Indeferimento (22) 13/09/2017 (54) DISPOSIÇÃO CONSTRUTIVA EM EMBALAGEM PARA OVOS (71) BLS IND E COM DE PLASTICOS LTDA (BR/RS) MANTIDO O INDEFERIMENTO UMA VEZ QUE NÃO FOI APRESENTADO RECURSO DENTRO DO PRAZO LEGAL
(21) BR 20 2017 019586-0 U2	Código 9.2.4 - Manutenção do Indeferimento (22) 13/09/2017 (54) UTILIDADE DE DEDO MULTITAREFA (71) LUIZ ROBERTO TAVARES (BR/SP) MANTIDO O INDEFERIMENTO UMA VEZ QUE NÃO FOI APRESENTADO RECURSO DENTRO DO PRAZO LEGAL
(21) BR 20 2017 024257-4 U2	Código 9.2.4 - Manutenção do Indeferimento (22) 10/11/2017 (54) DISPOSIÇÃO APLICADA EM MÁQUINA PARA HOMOGENEIZAR TINTAS. (71) RAFAEL TIAGO PATZLAFF (BR/SC) ; VALTUIR GRESSLER (BR/SC) MANTIDO O INDEFERIMENTO UMA VEZ QUE NÃO FOI APRESENTADO RECURSO DENTRO DO PRAZO LEGAL
(21) BR 20 2018 076608-8 U2	Código 9.2.4 - Manutenção do Indeferimento (22) 19/12/2018 (54) DISPOSIÇÃO CONSTRUTIVA INTRODUZIDA EM CAIXA DE CORREIO (71) AMADEU FERREIRA DA SILVA (BR/SP) MANTIDO O INDEFERIMENTO UMA VEZ QUE NÃO FOI APRESENTADO RECURSO DENTRO DO PRAZO LEGAL

(21) BR 20 2019 026881-1 U2	Código 9.2.4 - Manutenção do Indeferimento (22) 16/12/2019 (54) APRIMORAMENTOS EM ASSENTADOR E GABARITO DE ARGAMASSA (71) LATOVEL INDUSTRIA DE LATARIAS LTDA (BR/PR) MANTIDO O INDEFERIMENTO UMA VEZ QUE NÃO FOI APRESENTADO RECURSO DENTRO DO PRAZO LEGAL
(21) BR 20 2020 013798-6 U2	Código 9.2.4 - Manutenção do Indeferimento (22) 06/07/2020 (54) DISPOSIÇÃO CONSTRUTIVA APLICADA EM TAMPA CIRCULAR DE RESERVATÓRIO DE ÁGUA. (71) ANTÔNIO CARLOS TORRES (BR/ES) MANTIDO O INDEFERIMENTO UMA VEZ QUE NÃO FOI APRESENTADO RECURSO DENTRO DO PRAZO LEGAL
(21) BR 20 2021 015665-7 U2	Código 9.2.4 - Manutenção do Indeferimento (22) 09/08/2021 (54) APERFEIÇOAMENTO INTRODUZIDO EM SENSOR DE POSICIONAMENTO COM MOVIMENTAÇÃO MECÂNICA (71) LUCAS FLORÊNCIO DE SOUZA CMATESERV (BR/SP) MANTIDO O INDEFERIMENTO UMA VEZ QUE NÃO FOI APRESENTADO RECURSO DENTRO DO PRAZO LEGAL
(21) BR 20 2021 022186-6 U2	Código 9.2.4 - Manutenção do Indeferimento (22) 05/11/2021 (54) ORGANIZADOR COM PORTA-OBJETOS TEMÁTICOS PARA MONTAR (71) MARCOS ALVES STOCCO (BR/SP) MANTIDO O INDEFERIMENTO UMA VEZ QUE NÃO FOI APRESENTADO RECURSO DENTRO DO PRAZO LEGAL

Código Desistência

Código 10.1 - Desistência Homologada

Notificação da homologação da desistência do pedido de patente, apresentada pelo depositante, acarretando o encerramento do processo administrativo.

(21) BR 10 2018 074432-1 A2	Código 10.1 - Desistência Homologada (22) 27/11/2018 (71) ROSICLÉIA CAMPESTRINI COOPER (BR/PR) ; SÉRGIO LUIZ CAMPESTRINI (BR/PR)
(21) BR 10 2018 074438-0 A2	Código 10.1 - Desistência Homologada (22) 27/11/2018 (71) ROSICLÉIA CAMPESTRINI COOPER (BR/PR) ; SERGIO LUIZ CAMPESTRINI (BR/PR)
(21) BR 11 2018 075202-9 A2	Código 10.1 - Desistência Homologada (22) 07/06/2017 (71) DERMAVANT SCIENCES GMBH (CH) ; EISAI R&D MANAGEMENT CO., LTD. (JP) ; AMBRISH VYAS (US) ; SEIJI TAKEMOTO (JP) ; YOSHIHIRO AKIMOTO (JP)
(21) BR 11 2021 024946-0 A2	Código 10.1 - Desistência Homologada (22) 26/06/2020 (71) NOVO NORDISK A/S (DK)
(21) BR 11 2022 000529-6 A2	Código 10.1 - Desistência Homologada (22) 07/08/2020 (71) NOVO NORDISK A/S (DK)
(21) BR 11 2022 007718-1 A2	Código 10.1 - Desistência Homologada (22) 06/11/2020 (71) NOVO NORDISK A/S (DK)
(21) BR 20 2020 019173-5 U2	Código 10.1 - Desistência Homologada (22) 23/09/2020 (71) ANA PAULA SANTOS DAL BELLO (BR/PR)

Código 10.9 - Retirada Homologada Art. 29 § 1º da LPI

Notificação de homologação da retirada do pedido de patente, solicitada pelo depositante.

(21) BR 10 2021 014259-6	Código 10.9 - Retirada Homologada Art. 29 § 1º da LPI (22) 20/07/2021 (71) MARCOPOLO S.A (BR/RS)
(21) BR 10 2021 014309-6	Código 10.9 - Retirada Homologada Art. 29 § 1º da LPI (22) 20/07/2021 (71) MARCOPOLO S.A (BR/RS)
(21) BR 10 2021 025870-5	Código 10.9 - Retirada Homologada Art. 29 § 1º da LPI (22) 20/12/2021 (71) CNPEM - CENTRO NACIONAL DE PESQUISA EM ENERGIA E MATERIAIS (BR/SP)
(21) BR 10 2022 016337-5	Código 10.9 - Retirada Homologada Art. 29 § 1º da LPI (22) 17/08/2022 (71) TOUCHLESS ANIMAL METRICS, SL (ES)
(21) BR 10 2022 017230-7	Código 10.9 - Retirada Homologada Art. 29 § 1º da LPI (22) 29/08/2022 (71) MICROTECNICA S.R.L. (IT)
(21) BR 20 2022 009224-4	Código 10.9 - Retirada Homologada Art. 29 § 1º da LPI (22) 12/05/2022 (71) CHARLES EMANUEL BERNARDINO DOS SANTOS (BR/RJ)
(21) BR 20 2022 021274-6	Código 10.9 - Retirada Homologada Art. 29 § 1º da LPI (22) 20/10/2022 (71) APRAMED - INDUSTRIA E COMERCIO DE APARELHOS MEDICOS LTDA (BR/SP)

Código Arquivamento

Código 11.1 - Arquivamento - Art. 33 da LPI

Arquivado o pedido por falta de pagamento do requerimento do pedido de exame no prazo previsto no Art. 33 da Lei nº 9.279/96. Desta data corre o prazo de 60 (sessenta) dias para o depositante requerer o desarquivamento, através do pagamento da retribuição específica de desarquivamento (GRU com código de serviço 209) e do pagamento do pedido de exame (GRU com código de serviço 203, 204, 205, 284 ou 285, de acordo com a natureza específica do pedido), sob pena de arquivamento definitivo de acordo com o Parágrafo único do Art. 33 da Lei nº 9.279/96

---

(21) BR 10 2016 020540-9 A2

Código 11.1 - Arquivamento - Art. 33 da LPI
(22) 06/09/2016
(71) ASSOCIAÇÃO CIDADE DA CIÊNCIA, TECNOLOGIA E EDUCAÇÃO (BR/SP)
O pedido de exame para esse pedido, de acordo com o art. 33 da LPI, possuía prazo para ser requerido até 06/09/2019. Houve tempestivamente o pagamento a menor do pedido de exame, sendo publicado uma exigência 6.7 de complementação publicada na RPI 2691 de 02/08/2022. Não apresentou manifestação a exigência 6.7 de complementação do pedido de exame, que possuía prazo até 31/10/2022. Dessa forma o pedido será arquivado. Para que o mesmo possa ser aproveitado é necessário: 1) Efetuar o pagamento, em um prazo de até 60 dias da data desta publicação, de uma GRU de requerimento de desarquivamento (GRU com código de serviço 209). 2) Complementar o pedido de exame (GRU com código de serviço 800) de acordo com a tabela de retribuições vigente no momento do cumprimento da exigência para um pedido de Patente de Invenção com até 25 reivindicações e desconto para Associação com intuito não econômico. 3) Apresentar a GRU de complementação ou esclarecimento, contendo o nosso número da GRU de complementação, via o peticionamento de uma GRU de outras petições (GRU com código de serviço 260). De acordo com parágrafo único do art. 33 da Lei 9.279 de 14/05/1996 em caso de não cumprimento das condições acima no prazo legal de até 60 dias da data desta publicação o pedido será arquivado definitivamente.

---

(21) BR 10 2017 012143-7 A2

Código 11.1 - Arquivamento - Art. 33 da LPI
(22) 08/06/2017
(71) MARCO ANTONIO CLARO DA SILVA (BR/SP)
O pedido de exame para esse pedido, de acordo com o art. 33 da LPI; Portaria INPI PR n° 120 de 16/03/2020, Portaria INPI PR n° 161 de 13/04/2020; Portaria INPI PR n° 166 de 27/04/2020; Portaria INPI PR n° 179 de 11/05/2020 e Portaria INPI n° 334 de 24/09/2020, possuía prazo para ser requerido até

	24/08/2020. Houve tempestivamente o pagamento a menor do pedido de exame, sendo publicado uma exigência 6.7 de complementação publicada na RPI 2691 de 02/08/2022. Não apresentou manifestação a exigência 6.7 de complementação do pedido de exame, que possuía prazo até 31/10/2022. Dessa forma o pedido será arquivado. Para que o mesmo possa ser aproveitado é necessário: 1) Efetuar o pagamento, em um prazo de até 60 dias da data desta publicação, de uma GRU de requerimento de desarquivamento (GRU com código de serviço 209). 2) Complementar o pedido de exame (GRU com código de serviço 800) de acordo com a tabela de retribuições vigente no momento do cumprimento da exigência para um pedido de Patente de Invenção com até 10 reivindicações e desconto para Pessoa Física. 3) Apresentar a GRU de complementação ou esclarecimento, contendo o nosso número da GRU de complementação, via o peticionamento de uma GRU de outras petições (GRU com código de serviço 260). De acordo com parágrafo único do art. 33 da Lei 9.279 de 14/05/1996 em caso de não cumprimento das condições acima no prazo legal de até 60 dias da data desta publicação o pedido será arquivado definitivamente.
(21) BR 10 2019 017090-5 A2	Código 11.1 - Arquivamento - Art. 33 da LPI (22) 16/08/2019 (71) UNIVERSIDADE FEDERAL DA PARAIBA (BR/PB)
(21) BR 10 2019 017094-8 A2	Código 11.1 - Arquivamento - Art. 33 da LPI (22) 16/08/2019 (71) UNIVERSIDADE FEDERAL DA PARAIBA (BR/PB)
(21) BR 10 2019 017101-4 A2	Código 11.1 - Arquivamento - Art. 33 da LPI (22) 16/08/2019 (71) ANTONIO UBIRAJARA DE SOUZA (BR)
(21) BR 10 2019 017102-2 A2	Código 11.1 - Arquivamento - Art. 33 da LPI (22) 16/08/2019 (71) CHARLES ADRIANO DUVOISIN (BR/SC)
(21) BR 10 2019 017126-0 A2	Código 11.1 - Arquivamento - Art. 33 da LPI (22) 16/08/2019 (71) EMBRACO INDÚSTRIA DE COMPRESSORES E SOLUÇÕES EM REFRIGERAÇÃO LTDA. (BR/SC)
(21) BR 10 2019 017194-4 A2	Código 11.1 - Arquivamento - Art. 33 da LPI (22) 19/08/2019 (71) UNIVERSIDADE FEDERAL FLUMINENSE (BR/RJ)

(21) BR 10 2019 017337-8 A2	Código 11.1 - Arquivamento - Art. 33 da LPI (22) 20/08/2019 (71) SINCRONER LTDA-ME (BR/RS)
(21) BR 10 2019 017342-4 A2	Código 11.1 - Arquivamento - Art. 33 da LPI (22) 20/08/2019 (71) JOSE VALERIO NETO (BR/RN)
(21) BR 10 2019 017400-5 A2	Código 11.1 - Arquivamento - Art. 33 da LPI (22) 21/08/2019 (71) CAETANO PADIAL SABINO (BR/SP) ; CENTRO NACIONAL DE PESQUISA EM ENERGIA E MATERIAIS (BR/SP)
(21) BR 10 2019 017475-7 A2	Código 11.1 - Arquivamento - Art. 33 da LPI (22) 22/08/2019 (71) UNIVERSIDADE FEDERAL DE ALAGOAS (BR/AL)
(21) BR 10 2019 017478-1 A2	Código 11.1 - Arquivamento - Art. 33 da LPI (22) 22/08/2019 (71) UNIVERSIDADE FEDERAL DA PARAIBA (BR/PB)
(21) BR 10 2019 017529-0 A2	Código 11.1 - Arquivamento - Art. 33 da LPI (22) 22/08/2019 (71) UNIVERSIDADE FEDERAL DA PARAIBA (BR/PB)
(21) BR 10 2019 017542-7 A2	Código 11.1 - Arquivamento - Art. 33 da LPI (22) 22/08/2019 (71) INSTITUTO FEDERAL DE EDUCAÇÃO, CIÊNCIA E TECNOLOGIA DO RIO DE JANEIRO (BR/RJ)
(21) BR 11 2020 026928-0 A2	Código 11.1 - Arquivamento - Art. 33 da LPI (22) 16/08/2019 (71) RAUCH LANDMASCHINENFABRIK GMBH (DE)
(21) BR 11 2021 001755-0 A2	Código 11.1 - Arquivamento - Art. 33 da LPI (22) 20/08/2019 (71) TORAY INDUSTRIES, INC. (JP)
(21) BR 11 2021 002004-7 A2	Código 11.1 - Arquivamento - Art. 33 da LPI (22) 16/08/2019 (71) HARTING ELECTRIC GMBH & CO. KG (DE)

(21) BR 11 2021 002096-9 A2	Código 11.1 - Arquivamento - Art. 33 da LPI (22) 20/08/2019 (71) JIANGSU HENGRUI MEDICINE CO., LTD. (CN) ; SHANGHAI HENGRUI PHARMACEUTICAL CO., LTD. (CN)
(21) BR 11 2021 002345-3 A2	Código 11.1 - Arquivamento - Art. 33 da LPI (22) 22/08/2019 (71) MICHALIS PAPASTAMOS (GR) ; ALEXANDROS KOSMAS (GR)
(21) BR 11 2021 002639-8 A2	Código 11.1 - Arquivamento - Art. 33 da LPI (22) 16/08/2019 (71) MUSC FOUNDATION FOR RESEARCH DEVELOPMENT (US) ; SYSTEMS ONCOLOGY, LLC (US)
(21) BR 11 2021 002661-4 A2	Código 11.1 - Arquivamento - Art. 33 da LPI (22) 20/08/2019 (71) TORAY INDUSTRIES, INC. (JP)
(21) BR 11 2021 002681-9 A2	Código 11.1 - Arquivamento - Art. 33 da LPI (22) 16/08/2019 (71) HORTAU INC. (CA)
(21) BR 11 2021 002728-9 A2	Código 11.1 - Arquivamento - Art. 33 da LPI (22) 16/08/2019 (71) F. HOFFMANN-LA ROCHE AG (CH) ; ACADEMISCH ZIEKENHUIS MAASTRICHT (NL) ; UNIVERSITEIT MAASTRICHT (NL)
(21) BR 11 2021 002917-6 A2	Código 11.1 - Arquivamento - Art. 33 da LPI (22) 19/08/2019 (71) 4D PHARMA RESEARCH LIMITED (GB)
(21) BR 11 2021 003087-5 A2	Código 11.1 - Arquivamento - Art. 33 da LPI (22) 20/08/2019 (71) HEXO OPERATIONS INC. (CA)
(21) BR 11 2021 003093-0 A2	Código 11.1 - Arquivamento - Art. 33 da LPI (22) 22/08/2019 (71) MERCK PATENT GMBH (DE)
(21) BR 11 2021 003140-5 A2	Código 11.1 - Arquivamento - Art. 33 da LPI (22) 20/08/2019 (71) HEXO OPERATIONS INC. (CA)

(21) BR 11 2021 003151-0 A2	Código 11.1 - Arquivamento - Art. 33 da LPI (22) 20/08/2019 (71) HEXO OPERATIONS INC. (CA)
(21) BR 11 2021 003177-4 A2	Código 11.1 - Arquivamento - Art. 33 da LPI (22) 20/08/2019 (71) EASYSNAP TECHNOLOGY S.R.L. (IT)
(21) BR 11 2021 003188-0 A2	Código 11.1 - Arquivamento - Art. 33 da LPI (22) 20/08/2019 (71) HEXO OPERATIONS INC. (CA)
(21) BR 11 2021 003189-8 A2	Código 11.1 - Arquivamento - Art. 33 da LPI (22) 20/08/2019 (71) DUKE UNIVERSITY (US)
(21) BR 20 2012 004191-5 U2	Código 11.1 - Arquivamento - Art. 33 da LPI (22) 27/02/2012 (71) ORLI BERNARDES (BR/SC) ; BALBINA LORENZATTO BERNARDES (BR/SC)
(21) BR 20 2019 002775-0 U2	Código 11.1 - Arquivamento - Art. 33 da LPI (22) 11/02/2019 (71) RICARDO MASCARENHAS XAVIER (BR/MG)
(21) BR 20 2019 002798-9 U2	Código 11.1 - Arquivamento - Art. 33 da LPI (22) 11/02/2019 (71) RICARDO MASCARENHAS XAVIER (BR/MG)
(21) BR 20 2019 017091-9 U2	Código 11.1 - Arquivamento - Art. 33 da LPI (22) 16/08/2019 (71) DAVID VIEIRA LOPES (BR)
(21) BR 20 2019 017095-1 U2	Código 11.1 - Arquivamento - Art. 33 da LPI (22) 16/08/2019 (71) DAVID VIEIRA LOPES (BR)
(21) BR 20 2019 017097-8 U2	Código 11.1 - Arquivamento - Art. 33 da LPI (22) 16/08/2019 (71) DAVID VIEIRA LOPES (BR)

(21) BR 20 2019 017098-6 U2	Código 11.1 - Arquivamento - Art. 33 da LPI (22) 16/08/2019 (71) DAVID VIEIRA LOPES (BR)
(21) BR 20 2019 017160-5 U2	Código 11.1 - Arquivamento - Art. 33 da LPI (22) 16/08/2019 (71) GENIVALDO DOS SANTOS DE SANTANA (BR/SP)
(21) BR 20 2019 017221-0 U2	Código 11.1 - Arquivamento - Art. 33 da LPI (22) 19/08/2019 (71) RILDO ARAÚJO MENDONÇA (BR/SP)
(21) BR 20 2019 017508-2 U2	Código 11.1 - Arquivamento - Art. 33 da LPI (22) 22/08/2019 (71) JEAN DOUGLAS MARCINKEVICIUS (BR/SP)
(21) BR 20 2019 017513-9 U2	Código 11.1 - Arquivamento - Art. 33 da LPI (22) 22/08/2019 (71) ANTONOW INDUSTRIA E COMERCIO DE APARELHOS DOMÉSTICOS LTDA. (BR/RS)

Código 11.1.1 - Arquivamento definitivo - Art. 33 da LPI

Arquivado definitivamente o pedido uma vez que não foi requerido o desarquivamento.

---

(21) BR 10 2016 009853-0 A2

Código 11.1.1 - Arquivamento definitivo - Art. 33 da LPI
(22) 02/05/2016
(71) GLEICE COUTINHO GUIMARÃES (BR/MG)
O pedido de exame para esse pedido, de acordo com o art. 33 da LPI, possuía prazo para ser requerido até 02/05/2019. Na RPI 2696 de 06/09/2022 foi publicado o despacho 11.1 de arquivamento de acordo com o art. 33 da LPI, com ressalva quanto a intempestividade do pedido de exame já apresentado. O pagamento da solicitação de desarquivamento, de acordo com o parágrafo único do art. 33 da LPI, art. 4º da Portaria INPI/PR n° 302 de 12/08/2020 e caput do despacho 11.1 publicado na RPI, possuía prazo para ser requerida até 07/11/2022. Não consta até o momento nenhum pedido de desarquivamento para o pedido. Dessa forma considera-se o pedido de desarquivamento intempestivo e inexistente, sendo que o cumprimento da exigência estipulada no caput da publicação do despacho 11.1 na RPI não foi atendido. Observa-se que não constam esclarecimentos ou pedidos de devolução de prazo apresentados até o momento.

---

(21) BR 10 2019 011270-0 A2

Código 11.1.1 - Arquivamento definitivo - Art. 33 da LPI
(22) 31/05/2019
(71) EDUARDO JOSE GAIO (BR/RS) ; GLAUCO DA SILVA CAON (BR/RS)

---

(21) BR 10 2019 011419-3 A2

Código 11.1.1 - Arquivamento definitivo - Art. 33 da LPI
(22) 03/06/2019
(71) DEPUY SYNTHES PRODUCTS, INC. (US)

---

(21) BR 10 2019 011513-0 A2

Código 11.1.1 - Arquivamento definitivo - Art. 33 da LPI
(22) 04/06/2019
(71) THE UNIVERSITY OF OTTAWA (CA)

---

(21) BR 11 2020 023610-1 A2

Código 11.1.1 - Arquivamento definitivo - Art. 33 da LPI
(22) 31/05/2019
(71) OMYA INTERNATIONAL AG (CH)

---

(21) BR 11 2020 023950-0 A2

Código 11.1.1 - Arquivamento definitivo - Art. 33 da LPI
(22) 04/06/2019
(71) MAHLE INTERNATIONAL GMBH (DE) ; MAHLE ENGINE SYSTEMS UK LIMITED (GB)

(21) BR 11 2020 024130-0 A2	Código 11.1.1 - Arquivamento definitivo - Art. 33 da LPI (22) 31/05/2019 (71) IN SPIRIT GROUP, INC. (US)
(21) BR 11 2020 024210-1 A2	Código 11.1.1 - Arquivamento definitivo - Art. 33 da LPI (22) 31/05/2019 (71) CORBUS PHARMACEUTICALS, INC. (US)
(21) BR 11 2020 024214-4 A2	Código 11.1.1 - Arquivamento definitivo - Art. 33 da LPI (22) 03/06/2019 (71) EJOT GMBH & CO. KG (DE)
(21) BR 11 2020 024247-0 A2	Código 11.1.1 - Arquivamento definitivo - Art. 33 da LPI (22) 31/05/2019 (71) VAPOTHERM, INC. (US)
(21) BR 11 2020 024294-2 A2	Código 11.1.1 - Arquivamento definitivo - Art. 33 da LPI (22) 31/05/2019 (71) VAPOTHERM, INC. (US)
(21) BR 11 2020 024659-0 A2	Código 11.1.1 - Arquivamento definitivo - Art. 33 da LPI (22) 03/06/2019 (71) ONCOIMMUNE, INC. (US) ; UNIVERSITY OF MARYLAND, BALTIMORE (US)
(21) BR 11 2020 024683-2 A2	Código 11.1.1 - Arquivamento definitivo - Art. 33 da LPI (22) 03/06/2019 (71) ONCOIMMUNE, INC. (US)
(21) BR 20 2019 006938-0 U2	Código 11.1.1 - Arquivamento definitivo - Art. 33 da LPI (22) 05/04/2019 (71) ANTÔNIO EDUARDO REPEZZA FERREIRA (BR/DF) ; ANTONIO BARBOSA (BR/SP) O pedido de exame para esse pedido, de acordo com o art. 33 da LPI; Portaria INPI PR n° 120 de 16/03/2020, Portaria INPI PR n° 161 de 13/04/2020; Portaria INPI PR n° 166 de 27/04/2020; Portaria INPI PR n° 179 de 11/05/2020 e Portaria INPI n° 334 de 24/09/2020, possuía prazo para ser requerido até 04/07/2022. Na RPI 2696 de 06/09/2022 foi publicado o despacho 11.1 de arquivamento de acordo com o art. 33 da LPI. O pagamento da solicitação de desarquivamento e do pedido de exame, de acordo com o parágrafo único do art. 33 da LPI, art. 4º da Portaria INPI/PR n° 302 de 12/08/2020 e caput do despacho 11.1 publicado na RPI, possuía prazo para ser requerida até

	07/11/2022. Em 19/10/2022 foi pago tempestivamente o pedido de desarquivamento, mas não consta até o momento nenhum pedido de exame para o pedido. Dessa forma considera-se o pedido de exame intempestivo e inexistente, sendo que o cumprimento da exigência estipulada no caput da publicação do despacho 11.1 na RPI não foi atendida. Observa-se que não constam esclarecimentos ou pedidos de devolução de prazo apresentados até o momento.
(21) BR 20 2019 007836-2 U2	Código 11.1.1 - Arquivamento definitivo - Art. 33 da LPI (22) 17/04/2019 (71) MSTYLE PRODUTOS PROMOCIONAIS EIRELI ME (BR/RJ)
(21) BR 20 2019 008446-0 U2	Código 11.1.1 - Arquivamento definitivo - Art. 33 da LPI (22) 25/04/2019 (71) EMERSON CORDEIRO DE OLIVEIRA (BR/MS)

Código 11.2 - Arquivamento - Art. 36 §1° da LPI

Arquivado definitivamente o pedido de patente, uma vez que não foi respondida a exigência formulada.

(21) BR 10 2015 012750-2 A8	Código 11.2 - Arquivamento - Art. 36 §1° da LPI (22) 18/05/2015 (71) UNIVERSIDADE FEDERAL DA PARAÍBA (BR/PB)
(21) BR 10 2015 017267-2 A2	Código 11.2 - Arquivamento - Art. 36 §1° da LPI (22) 20/07/2015 (71) GILSON VITRAL VITORINO JUNIOR (BR/SP)
(21) BR 10 2016 014553-8 A2	Código 11.2 - Arquivamento - Art. 36 §1° da LPI (22) 20/06/2016 (71) ANTONIO DOMINGOS TREVISAN (BR/SP)
(21) BR 10 2016 020396-1 A2	Código 11.2 - Arquivamento - Art. 36 §1° da LPI (22) 02/09/2016 (71) RAUL FERNANDO SOCOLOSKI (BR/SP) ; LUIS MARCELO BOMBO VIEIRA (BR/SP)
(21) BR 10 2017 001399-5 A2	Código 11.2 - Arquivamento - Art. 36 §1° da LPI (22) 23/01/2017 (71) VICENTE SPEKLA FILHO (BR/PR)
(21) BR 10 2017 011430-9 A2	Código 11.2 - Arquivamento - Art. 36 §1° da LPI (22) 30/05/2017 (71) CHRISTIAN KRAMMER (BR/SP)
(21) BR 10 2017 011995-5 A2	Código 11.2 - Arquivamento - Art. 36 §1° da LPI (22) 06/06/2017 (71) ALMA MATER STUDIORUM - UNIVERSITÀ DI BOLOGNA (IT)
(21) BR 10 2017 022404-0 A2	Código 11.2 - Arquivamento - Art. 36 §1° da LPI (22) 18/10/2017 (71) UNIVERSIDADE FEDERAL DE PELOTAS (BR/RS)
(21) BR 10 2017 025968-4 A2	Código 11.2 - Arquivamento - Art. 36 §1° da LPI (22) 01/12/2017 (71) SCANIA CV AB (SE)

(21) BR 10 2018 000902-8 A2	Código 11.2 - Arquivamento - Art. 36 §1° da LPI (22) 16/01/2018 (71) GENERAL ELECTRIC TECHNOLOGY GMBH (CH)
(21) BR 10 2018 004025-1 A2	Código 11.2 - Arquivamento - Art. 36 §1° da LPI (22) 28/02/2018 (71) HEITOR WERMANN (BR/RS)
(21) BR 11 2013 007456-6 A2	Código 11.2 - Arquivamento - Art. 36 §1° da LPI (22) 11/04/2011 (71) JOHNSON ELECTRIC DRESDEN GMBH (DE)
(21) BR 11 2014 017525-0 A2	Código 11.2 - Arquivamento - Art. 36 §1° da LPI (22) 31/01/2013 (71) CUREVAC AG (DE)
(21) BR 11 2015 003838-7 A2	Código 11.2 - Arquivamento - Art. 36 §1° da LPI (22) 28/08/2013 (71) BAYER HEALTHCARE LLC (US)
(21) BR 11 2015 019546-6 A2	Código 11.2 - Arquivamento - Art. 36 §1° da LPI (22) 14/02/2014 (71) ALLERGAN, INC. (US)
(21) BR 11 2016 006628-6 A8	Código 11.2 - Arquivamento - Art. 36 §1° da LPI (22) 02/10/2014 (71) ICE S.P.A. (IT)
(21) BR 11 2016 007588-9 A2	Código 11.2 - Arquivamento - Art. 36 §1° da LPI (22) 13/10/2014 (71) BAYER PHARMA AKTIENGESELLSCHAFT (DE)
(21) BR 11 2016 013600-4 A2	Código 11.2 - Arquivamento - Art. 36 §1° da LPI (22) 12/12/2014 (71) ACADEMISCH ZIEKENHUIS LEIDEN H.O.D.N. LUMC (NL) ; ACADEMISCH MEDISCH CENTRUM (NL)
(21) BR 11 2016 017379-1 A2	Código 11.2 - Arquivamento - Art. 36 §1° da LPI (22) 19/12/2014 (71) SAINT-GOBAIN GLASS FRANCE (FR)
(21) BR 11 2016 026953-5 A2	Código 11.2 - Arquivamento - Art. 36 §1° da LPI

	(22) 19/05/2015 (71) BOEHRINGER INGELHEIM ANIMAL HEALTH USA INC. (US)
(21) BR 11 2016 027133-5 A8	Código 11.2 - Arquivamento - Art. 36 §1° da LPI (22) 21/05/2015 (71) ALLERGAN, INC. (US)
(21) BR 11 2017 008801-0 A2	Código 11.2 - Arquivamento - Art. 36 §1° da LPI (22) 30/10/2015 (71) NORTH-WEST UNIVERSITY (ZA)
(21) BR 11 2017 009204-2 A2	Código 11.2 - Arquivamento - Art. 36 §1° da LPI (22) 30/10/2015 (71) BAYER PHARMA AKTIENGESELLSCHAFT (DE)
(21) BR 11 2017 010993-0 A2	Código 11.2 - Arquivamento - Art. 36 §1° da LPI (22) 15/12/2015 (71) INVENTIO AG (CH)
(21) BR 11 2017 013882-4 A2	Código 11.2 - Arquivamento - Art. 36 §1° da LPI (22) 14/12/2015 (71) ETHICON LLC (US)
(21) BR 11 2017 024406-3 A2	Código 11.2 - Arquivamento - Art. 36 §1° da LPI (22) 11/05/2016 (71) THOMAS PUMP & MACHINERY, INC. (US)
(21) BR 11 2017 024752-6 A2	Código 11.2 - Arquivamento - Art. 36 §1° da LPI (22) 19/05/2016 (71) LAWRENCE CARLSON (US) ; LAWRENCE ADLOFF (US) ; TIMOTHY HOEL (US) ; STEVEN WURZBURGER (US)
(21) BR 11 2018 003750-8 A2	Código 11.2 - Arquivamento - Art. 36 §1° da LPI (22) 19/08/2016 (71) KAO CORPORATION (JP)
(21) BR 11 2018 006518-8 A2	Código 11.2 - Arquivamento - Art. 36 §1° da LPI (22) 08/11/2017 (71) BEIJING PEOPLE'S ELECTRIC PLANT CO., LTD. (CN)
(21) BR 11 2018 016745-2 A2	Código 11.2 - Arquivamento - Art. 36 §1° da LPI (22) 21/02/2017

	(71) OUTOTEC (FINLAND) OY (FI)
(21) BR 11 2018 017330-4 A2	Código 11.2 - Arquivamento - Art. 36 §1° da LPI (22) 23/02/2017 (71) MINTEK (ZA)
(21) BR 11 2018 067299-8 A2	Código 11.2 - Arquivamento - Art. 36 §1° da LPI (22) 28/02/2017 (71) KUMIAI CHEMICAL INDUSTRY CO., LTD. (JP)
(21) BR 11 2018 071267-1 A2	Código 11.2 - Arquivamento - Art. 36 §1° da LPI (22) 28/02/2017 (71) BASF CORPORATION (US)
(21) BR 11 2018 073996-0 A2	Código 11.2 - Arquivamento - Art. 36 §1° da LPI (22) 09/05/2017 (71) BASF CORPORATION (US)
(21) BR 11 2018 075781-0 A2	Código 11.2 - Arquivamento - Art. 36 §1° da LPI (22) 13/06/2017 (71) BIO-THINK (FR)
(21) BR 11 2018 077410-3 A2	Código 11.2 - Arquivamento - Art. 36 §1° da LPI (22) 06/07/2017 (71) MOURIK INTERNATIONAL B.V. (NL)
(21) BR 11 2018 077429-4 A2	Código 11.2 - Arquivamento - Art. 36 §1° da LPI (22) 27/06/2017 (71) SHELL INTERNATIONALE RESEARCH MAATSCHAPPIJ B.V. (NL)
(21) BR 11 2019 000411-4 A2	Código 11.2 - Arquivamento - Art. 36 §1° da LPI (22) 15/06/2017 (71) BASF CORPORATION (US)
(21) BR 11 2019 004084-6 A2	Código 11.2 - Arquivamento - Art. 36 §1° da LPI (22) 02/10/2017 (71) POLARCUS DMCC (AE) ; ERIK GODØY (NO)
(21) BR 11 2019 004109-5 A2	Código 11.2 - Arquivamento - Art. 36 §1° da LPI (22) 03/10/2017 (71) POLARCUS DMCC (AE) ; ERIK GODØY (NO)

(21) BR 11 2019 004268-7 A2	Código 11.2 - Arquivamento - Art. 36 §1° da LPI (22) 01/09/2017 (71) VISION EASE, LP (US)
(21) BR 11 2019 005772-2 A2	Código 11.2 - Arquivamento - Art. 36 §1° da LPI (22) 25/09/2017 (71) 3M INNOVATIVE PROPERTIES COMPANY (US)
(21) BR 11 2019 007841-0 A2	Código 11.2 - Arquivamento - Art. 36 §1° da LPI (22) 26/10/2017 (71) HETTICH-ONI GMBH & CO. KG (DE)
(21) BR 11 2019 009202-1 A2	Código 11.2 - Arquivamento - Art. 36 §1° da LPI (22) 09/02/2018 (71) YOO'S BIOPHARM INC. (KR)
(21) BR 11 2019 009375-3 A2	Código 11.2 - Arquivamento - Art. 36 §1° da LPI (22) 09/11/2017 (71) TVS MOTOR COMPANY LIMITED (IN)
(21) BR 11 2019 010295-7 A2	Código 11.2 - Arquivamento - Art. 36 §1° da LPI (22) 12/12/2017 (71) FINA TECHNOLOGY, INC. (US)
(21) BR 11 2019 012475-6 A2	Código 11.2 - Arquivamento - Art. 36 §1° da LPI (22) 27/12/2017 (71) WOBBEN PROPERTIES GMBH (DE)
(21) BR 11 2019 012928-6 A2	Código 11.2 - Arquivamento - Art. 36 §1° da LPI (22) 08/12/2017 (71) SCHLUMBERGER TECHNOLOGY B.V. (NL)
(21) BR 11 2019 013467-0 A2	Código 11.2 - Arquivamento - Art. 36 §1° da LPI (22) 14/12/2017 (71) HYDRIL USA DISTRIBUTION LLC (US)
(21) BR 11 2019 014924-4 A2	Código 11.2 - Arquivamento - Art. 36 §1° da LPI (22) 18/01/2018 (71) ST. MARIANNA UNIVERSITY SCHOOL OF MEDICINE (JP) ; DAIICHI SANKYO COMPANY, LIMITED (JP)
(21) BR 11 2019 016717-0 A2	Código 11.2 - Arquivamento - Art. 36 §1° da LPI

	(22) 29/12/2017 (71) ROBERT BOSCH GMBH (DE)
(21) BR 11 2019 017832-5 A2	Código 11.2 - Arquivamento - Art. 36 §1° da LPI (22) 28/02/2018 (71) IPET TECHNOLOGIES LIMITED (CY)
(21) BR 11 2019 017855-4 A2	Código 11.2 - Arquivamento - Art. 36 §1° da LPI (22) 07/04/2017 (71) ALLA CHEM, LLC (US) ; ALEXANDRE VASILIEVICH IVACHTCHENKO (US) ; ANDREY ALEXANDROVICH IVASHCHENKO (RU) ; ALENA ALEXANDROVNA IVACHTCHENKO (US) ; NIKOLAY FILIPPOVICH SAVCHUK (US)
(21) BR 11 2019 018019-2 A2	Código 11.2 - Arquivamento - Art. 36 §1° da LPI (22) 04/12/2017 (71) HYDRIL USA DISTRIBUTION LLC (US)
(21) BR 11 2019 019150-0 A2	Código 11.2 - Arquivamento - Art. 36 §1° da LPI (22) 12/03/2018 (71) ARDAGH MP GROUP NETHERLANDS B.V. (NL)
(21) BR 11 2019 019264-6 A2	Código 11.2 - Arquivamento - Art. 36 §1° da LPI (22) 16/03/2018 (71) NOVADELTA - COMÉRCIO E INDÚSTRIA DE CAFÉS, S.A. (PT)
(21) BR 11 2019 019419-3 A2	Código 11.2 - Arquivamento - Art. 36 §1° da LPI (22) 22/03/2018 (71) PRAXAIR TECHNOLOGY, INC. (US)
(21) BR 11 2019 020579-9 A2	Código 11.2 - Arquivamento - Art. 36 §1° da LPI (22) 31/03/2017 (71) A^3 BY AIRBUS, LLC (US)
(21) BR 11 2019 020585-3 A2	Código 11.2 - Arquivamento - Art. 36 §1° da LPI (22) 06/04/2018 (71) P.E. LABELLERS S.P.A. (IT)
(21) BR 11 2019 021057-1 A2	Código 11.2 - Arquivamento - Art. 36 §1° da LPI (22) 02/04/2018 (71) KONINKLIJKE PHILIPS N.V. (NL)

(21) BR 11 2019 021748-7 A2	Código 11.2 - Arquivamento - Art. 36 §1° da LPI (22) 19/04/2018 (71) LEMO MASCHINENBAU GMBH (DE)
(21) BR 11 2019 021817-3 A2	Código 11.2 - Arquivamento - Art. 36 §1° da LPI (22) 23/04/2018 (71) DOW GLOBAL TECHNOLOGIES LLC (US)
(21) BR 11 2019 022956-6 A2	Código 11.2 - Arquivamento - Art. 36 §1° da LPI (22) 28/08/2018 (71) BERICAP HOLDING GMBH (DE)
(21) BR 11 2019 025655-5 A2	Código 11.2 - Arquivamento - Art. 36 §1° da LPI (22) 07/06/2018 (71) CHEVRON U.S.A. INC. (US)
(21) BR 11 2019 026978-9 A2	Código 11.2 - Arquivamento - Art. 36 §1° da LPI (22) 28/06/2018 (71) KEMIRA OYJ (FI)
(21) BR 11 2019 027340-9 A2	Código 11.2 - Arquivamento - Art. 36 §1° da LPI (22) 18/06/2018 (71) SAINT-GOBAIN ABRASIVES, INC. (US) ; SAINT-GOBAIN ABRASIFS (FR)
(21) BR 11 2020 001051-0 A2	Código 11.2 - Arquivamento - Art. 36 §1° da LPI (22) 12/07/2018 (71) BAYER AKTIENGESELLSCHAFT (DE)
(21) BR 11 2020 001392-7 A2	Código 11.2 - Arquivamento - Art. 36 §1° da LPI (22) 23/08/2018 (71) THE BOARD OF TRUSTEES OF THE LELAND STANFORD JUNIOR UNIVERSITY (US)
(21) BR 11 2020 002184-9 A2	Código 11.2 - Arquivamento - Art. 36 §1° da LPI (22) 02/08/2018 (71) TRIO LABS, INC. (US)
(21) BR 11 2020 003544-0 A2	Código 11.2 - Arquivamento - Art. 36 §1° da LPI (22) 11/09/2018 (71) HUNTSMAN INTERNATIONAL LLC (US)
(21) BR 11 2020 006051-8 A2	Código 11.2 - Arquivamento - Art. 36 §1° da LPI

	(22) 27/09/2018 (71) BIOCON LIMITED (IN)
(21) BR 11 2020 006611-7 A2	Código 11.2 - Arquivamento - Art. 36 §1° da LPI (22) 04/10/2018 (71) SORBONNE UNIVERSITÉ (FR) ; INSTITUT NATIONAL DE LA SANTE ET DE LA RECHERCHE MEDICALE (INSERM) (FR) ; ASSISTANCE PUBLIQUE - HOPITAUX DE PARIS (FR) ; KYOTO UNIVERSITY (JP)
(21) BR 11 2020 006803-9 A2	Código 11.2 - Arquivamento - Art. 36 §1° da LPI (22) 03/10/2018 (71) OCADO INNOVATION LIMITED (GB)
(21) BR 11 2020 007033-5 A2	Código 11.2 - Arquivamento - Art. 36 §1° da LPI (22) 10/11/2017 (71) ABU DHABI NATIONAL OIL COMPANY (AE)
(21) BR 11 2020 007067-0 A2	Código 11.2 - Arquivamento - Art. 36 §1° da LPI (22) 10/10/2018 (71) F. HOFFMANN-LA ROCHE AG (CH)
(21) BR 11 2020 007093-9 A2	Código 11.2 - Arquivamento - Art. 36 §1° da LPI (22) 11/10/2018 (71) LTS LOHMANN THERAPIE-SYSTEME AG (DE) ; DOW SILICONES CORPORATION (US)
(21) BR 11 2020 007183-8 A2	Código 11.2 - Arquivamento - Art. 36 §1° da LPI (22) 10/10/2018 (71) CHEMOCENTRYX, INC. (US)
(21) BR 11 2020 007713-5 A2	Código 11.2 - Arquivamento - Art. 36 §1° da LPI (22) 09/11/2018 (71) RHODIA OPERATIONS (FR)
(21) BR 11 2020 008131-0 A2	Código 11.2 - Arquivamento - Art. 36 §1° da LPI (22) 09/11/2018 (71) RHODIA OPERATIONS (FR)
(21) BR 11 2020 008325-9 A2	Código 11.2 - Arquivamento - Art. 36 §1° da LPI (22) 09/11/2018 (71) PFIZER INC. (US)

(21) BR 11 2020 008674-6 A2	Código 11.2 - Arquivamento - Art. 36 §1° da LPI (22) 31/10/2018 (71) KAO CORPORATION (JP)
(21) BR 11 2020 008675-4 A2	Código 11.2 - Arquivamento - Art. 36 §1° da LPI (22) 31/10/2018 (71) KAO CORPORATION (JP)
(21) BR 11 2020 008767-0 A2	Código 11.2 - Arquivamento - Art. 36 §1° da LPI (22) 02/11/2018 (71) UNIVERSITE DE MONTREAL (CA)
(21) BR 11 2020 009085-9 A2	Código 11.2 - Arquivamento - Art. 36 §1° da LPI (22) 09/11/2018 (71) CJB APPLIED TECHNOLOGIES, LLC (US)
(21) BR 11 2020 009757-8 A2	Código 11.2 - Arquivamento - Art. 36 §1° da LPI (22) 14/12/2018 (71) REVOLUTION MEDICINES, INC. (US)
(21) BR 11 2020 010726-3 A2	Código 11.2 - Arquivamento - Art. 36 §1° da LPI (22) 28/11/2018 (71) OREGON HEALTH & SCIENCE UNIVERSITY (US)
(21) BR 11 2020 011167-8 A2	Código 11.2 - Arquivamento - Art. 36 §1° da LPI (22) 05/12/2018 (71) RHIZEN PHARMACEUTICALS SA (CH)
(21) BR 11 2020 011319-0 A2	Código 11.2 - Arquivamento - Art. 36 §1° da LPI (22) 07/12/2017 (71) WEATHERFORD TECHNOLOGY HOLDINGS, LLC (US)
(21) BR 11 2020 013069-9 A2	Código 11.2 - Arquivamento - Art. 36 §1° da LPI (22) 21/12/2018 (71) GAN & LEE PHARMACEUTICALS (CN)
(21) BR 11 2020 020542-7 A2	Código 11.2 - Arquivamento - Art. 36 §1° da LPI (22) 03/04/2019 (71) BOEHRINGER INGELHEIM VETMEDICA GMBH (DE)
(21) PI 0921552-2 A2	Código 11.2 - Arquivamento - Art. 36 §1° da LPI (22) 18/11/2009

(71) ELDON TECHNOLOGY LIMITED TRADING AS ECHOSTAR EUROPE
(GB)

Código 11.4 - Arquivamento - Art. 38 § 2° da LPI

Arquivado definitivamente o pedido de patente, uma vez que não foi comprovado o pagamento da retribuição de expedição da carta-patente.

(21) BR 11 2017 014821-8 A2	Código 11.4 - Arquivamento - Art. 38 § 2° da LPI (22) 29/01/2016 (71) HYDRIL USA DISTRIBUTION LLC (US)
(21) BR 11 2017 023457-2 A2	Código 11.4 - Arquivamento - Art. 38 § 2° da LPI (22) 20/05/2016 (71) HYDRIL USA DISTRIBUTION LLC (US)
(21) BR 11 2018 002954-8 A2	Código 11.4 - Arquivamento - Art. 38 § 2° da LPI (22) 10/08/2016 (71) 3M INNOVATIVE PROPERTIES COMPANY (US)
(21) BR 11 2018 072442-4 A2	Código 11.4 - Arquivamento - Art. 38 § 2° da LPI (22) 10/05/2016 (71) ESSITY HYGIENE AND HEALTH AKTIEBOLAG (SE)
(21) BR 11 2020 004447-4 A2	Código 11.4 - Arquivamento - Art. 38 § 2° da LPI (22) 05/10/2017 (71) HEWLETT-PACKARD DEVELOPMENT COMPANY, L.P. (US)
(21) BR 11 2021 010211-6 A2	Código 11.4 - Arquivamento - Art. 38 § 2° da LPI (22) 25/11/2019 (71) KAO CORPORATION (JP)

Código 11.11 - Arquivamento - Art. 17 § 2º da LPI

Arquivado definitivamente o pedido de patente, uma vez que foi efetuado depósito posterior nos termos do Art. 17 § 2º da Lei nº 9.279/96.

(21) BR 10 2021 001884-4 A2	Código 11.11 - Arquivamento - Art. 17 § 2º da LPI (22) 01/02/2021 (71) GLEISON MARTINS DA CRUZ (BR/RS)
(21) BR 10 2021 021329-9	Código 11.11 - Arquivamento - Art. 17 § 2º da LPI (22) 25/10/2021 (71) CNPEM - CENTRO NACIONAL DE PESQUISA EM ENERGIA E MATERIAIS (BR/SP) PRIORIDADE INTERNA: BR 10 2022 021603 7
(21) BR 10 2022 005568-8	Código 11.11 - Arquivamento - Art. 17 § 2º da LPI (22) 24/03/2022 (71) UNIVERSIDADE FEDERAL DA PARAIBA (BR/PB) Prioridade Interna do BR102022021693-2 de 26/10/2022.

Código 11.12 - Art. 26 parágrafo único da LPI

Arquivado o pedido, uma vez que o requerimento de divisão está em desacordo com o disposto no Art. 26 da Lei nº 9.279/96. Desta data corre o prazo de 60 (sessenta) dias para eventual recurso ao depositante.

---

(21) BR 12 2022 021432-0 A2

Código 11.12 - Art. 26 parágrafo único da LPI
(22) 13/12/2013
(62) BR 11 2014 014354-4 13/12/2013
(71) COVCO (H.K.) LIMITED (TH)
Dividido do PCT 11 2014 014354-4

Código 11.14 - Publicação Anulada

Anulada a publicação de arquivamento do pedido por ter sido indevida.

---

(21) BR 10 2015 017933-2 A2

Código 11.14 - Publicação Anulada
(22) 28/07/2015
(71) RODRIGO PIRES DE LIRA (BR/MG)
Anulada a publicação código 11.2 na RPI nº 2706 de 16/11/2022 por ter sido indevida.

---

(21) BR 10 2015 024861-0 A2

Código 11.14 - Publicação Anulada
(22) 28/09/2015
(71) ANDREAS VOLKER ASCHE (DE)
Anulada a publicação código 11.2 na RPI nº 2706 de 16/11/2022 por ter sido indevida.

---

(21) BR 10 2017 014604-9 B1

Código 11.14 - Publicação Anulada
(22) 06/07/2017
(71) WILMAR BOTEGA (BR/SC)
Anulada a publicação código 11.4 na RPI nº 2704 de 01/11/2022 por ter sido indevida.

Código 11.20 - Manutenção do arquivamento

Mantido o arquivamento do pedido, uma vez que não foi requerido o recurso no prazo estabelecido.

---

(21) BR 13 2015 009283-0 E2

Código 11.20 - Manutenção do arquivamento
(22) 24/04/2015
(71) DAMAZIO JACKOWSKI FILHO (BR/PR)

---

(21) BR 13 2015 018871-3 E2

Código 11.20 - Manutenção do arquivamento
(22) 06/08/2015
(71) VALMIR DINIZ DA COSTA (BR/RS)

Código Recurso

Código 12.2 - Recurso Contra o Indeferimento

Notificação de interposição de recurso ao Presidente do INPI contra o indeferimento do pedido de patente ou do certificado de adição de invenção, objetivando o reexame da matéria. Desta data corre o prazo de 60 (sessenta) dias para apresentação de contrarrazões por qualquer interessado. O depositante poderá obter cópia do recurso através do endereço eletrônico www.inpi.gov.br - No Acesso rápido – Faça uma busca - Patente. Para acessar, cadastre-se no Portal do INPI e use login e senha.

---

(21) BR 10 2016 015831-1 A2
Código 12.2 - Recurso Contra o Indeferimento
(22) 07/07/2016
(71) UNIVERSIDADE FEDERAL DO PARANÁ (BR/PR)

---

(21) BR 11 2012 033445-0 A2
Código 12.2 - Recurso Contra o Indeferimento
(22) 27/06/2011
(71) INTEL CORPORATION (US)

---

(21) BR 11 2014 009276-1 A8
Código 12.2 - Recurso Contra o Indeferimento
(22) 19/10/2012
(71) PHARMACYCLICS LLC (US)

---

(21) BR 11 2014 011223-1 A2
Código 12.2 - Recurso Contra o Indeferimento
(22) 09/11/2012
(71) NOVARTIS AG (CH)

---

(21) BR 11 2014 017716-3 A8
Código 12.2 - Recurso Contra o Indeferimento
(22) 18/01/2013
(71) BIOSUCCESS BIOTECH CO. LTD. (US)

---

(21) BR 11 2014 023341-1 A8
Código 12.2 - Recurso Contra o Indeferimento
(22) 19/03/2013
(71) MILLENNIUM PHARMACEUTICALS, INC. (US)

---

(21) BR 11 2016 010781-0 A2
Código 12.2 - Recurso Contra o Indeferimento
(22) 19/12/2013
(71) HALLIBURTON ENERGY SERVICES, INC. (US)

---

(21) BR 11 2016 014211-0 A2
Código 12.2 - Recurso Contra o Indeferimento
(22) 19/12/2014

	(71) INTERVET INTERNATIONAL B.V. (NL)
(21) BR 11 2016 018323-1 A2	Código 12.2 - Recurso Contra o Indeferimento (22) 10/02/2015 (71) FRED HUTCHINSON CANCER RESEARCH CENTER (US)
(21) BR 11 2017 002716-0 A2	Código 12.2 - Recurso Contra o Indeferimento (22) 20/08/2015 (71) DOW GLOBAL TECHNOLOGIES LLC (US)
(21) BR 11 2017 002746-1 A2	Código 12.2 - Recurso Contra o Indeferimento (22) 20/08/2015 (71) DOW GLOBAL TECHNOLOGIES LLC (US)
(21) BR 11 2017 006307-7 A2	Código 12.2 - Recurso Contra o Indeferimento (22) 10/11/2015 (71) ELANCO US INC. (US)
(21) BR 11 2017 018507-5 A2	Código 12.2 - Recurso Contra o Indeferimento (22) 22/03/2016 (71) ARCELORMITTAL (LU)
(21) BR 11 2017 023877-2 A2	Código 12.2 - Recurso Contra o Indeferimento (22) 16/03/2016 (71) SUNEEL NAVNITDAS PAREKH (IN)
(21) BR 11 2018 006929-9 A2	Código 12.2 - Recurso Contra o Indeferimento (22) 05/10/2016 (71) WILD FLAVORS, INC. (US)
(21) BR 11 2018 013275-6 A2	Código 12.2 - Recurso Contra o Indeferimento (22) 28/12/2016 (71) HENKEL AG & CO. KGAA (DE)
(21) BR 11 2018 075937-6 A2	Código 12.2 - Recurso Contra o Indeferimento (22) 15/06/2017 (71) RHODIA OPERATIONS (FR)
(21) BR 12 2020 002796-7 A2	Código 12.2 - Recurso Contra o Indeferimento (22) 23/12/2014 (62) BR 11 2016 014779-0 23/12/2014 (71) GENOMATICA, INC. (US)

(21) BR 12 2022 012229-9 A2	Código 12.2 - Recurso Contra o Indeferimento (22) 13/09/2013 (62) BR 11 2015 005674-1 13/09/2013 (71) BASF AGRICULTURAL SOLUTIONS SEED US LLC (US)
(21) BR 12 2022 015686-0 A2	Código 12.2 - Recurso Contra o Indeferimento (22) 09/03/2015 (62) BR 11 2016 020199-0 09/03/2015 (71) BIOCRYST PHARMACEUTICALS, INC. (US)
(21) BR 20 2020 017057-6 U2	Código 12.2 - Recurso Contra o Indeferimento (22) 21/08/2020 (71) NAIR HELENA LUCATO GALZERANO (BR/SP)

Código 12.3 - Recurso Contra o Arquivamento

Notificação de interposição de recurso ao Presidente do INPI contra o arquivamento do pedido de patente, objetivando o reexame da matéria. Desta data corre o prazo de 60 (sessenta) dias para apresentação de contrarrazões por qualquer interessado. O depositante poderá obter cópia do recurso através do endereço eletrônico www.inpi.gov.br - No Acesso rápido – Faça uma busca - Patente. Para acessar, cadastre-se no Portal do INPI e use login e senha.

---

(21) BR 12 2018 075830-9 A2

Código 12.3 - Recurso Contra o Arquivamento
(22) 16/07/2014
(62) BR 11 2015 031202-0 16/07/2014
(71) INTEL CORPORATION (US)

---

(21) BR 20 2018 007939-0 U2

Código 12.3 - Recurso Contra o Arquivamento
(22) 19/04/2018
(71) SILDAIR NATAL BORGES MEI (BR/GO)

Código Outros Referentes a Despachos

Código 15.7 - Petição não Conhecida

(21) BR 10 2021 011360-0 A2	Código 15.7 - Petição não Conhecida (22) 11/06/2021 (71) NCB SISTEMAS EMBARCADOS EIRELI - EPP (BR/SP) Com base no Art. 219 II da LPI, ref. a petição 800210234623 de 13/07/2021 tendo em vista que o mesmo serviço foi requerido posteriormente por meio da petição 800220213369 de 22/06/2022 a qual será atendida.
(21) BR 10 2021 019838-9	Código 15.7 - Petição não Conhecida (22) 03/10/2021 (66) BR 10 2020 021416-0 19/10/2020 (71) NILSON BARBOSA (BR/MA) Não conhecida a petição n° 870210110150 de 28/11/2021 em virtude do disposto no Art. 219, inciso II da LPI.
(21) BR 10 2021 020996-8	Código 15.7 - Petição não Conhecida (22) 19/10/2021 (71) SOLANGE SAVEDRA DA SILVA (BR/SP) Não conhecida a petição n°870220098798 de 25/10/2022 em virtude do disposto no Art. 219, inciso II da LPI.
(21) BR 10 2022 013809-5	Código 15.7 - Petição não Conhecida (22) 12/07/2022 (71) INSTITUTO FEDERAL DE EDUCAÇÃO, CIÊNCIA E TECNOLOGIA DE SERGIPE (BR/SE) Não conhecida a petição n° 870220102227/RJ de 04/11/2022 em virtude do disposto no Art. 218, inciso I da LPI.
(21) BR 10 2022 017348-6	Código 15.7 - Petição não Conhecida (22) 30/08/2022 (71) BENTECH AUTOMACAO INDUSTRIAL LTDA - ME (BR/SC) Não conhecida a petição n° 870220097644 de 21/10/2022 em virtude do disposto no Art. 218, inciso I da LPI.
(21) BR 12 2022 004982-6 A2	Código 15.7 - Petição não Conhecida (22) 19/03/2020 (62) BR 11 2021 018704-9 19/03/2020

	(71) VORONOI INC. (KR) ; VORONOIBIO INC. (KR) ; B2SBIO INC. (KR) Não conhecida a petição nº 870220097827 de 24/10/2022, em virtude do disposto no Artigo 219 inciso II da LPI nº 9.279/96, uma vez que não tem fundamentação legal.
(21) BR 12 2022 013055-0 A2	Código 15.7 - Petição não Conhecida (22) 13/09/2013 (62) BR 11 2016 005408-3 13/09/2013 (71) BEIGENE SWITZERLAND GMBH (CH) Ref. a petição 870220070590 de 08/08/2022 com base no Art. 219 II da LPI tendo em vista que o serviço foi apresentado em duplicidade, tendo sido considerado o cumprimento na pet.870220070549.
(21) BR 20 2022 016361-3	Código 15.7 - Petição não Conhecida (22) 17/08/2022 (71) CARLOS ANDRE SANTOS (BR/SP) Não conhecida a petição 870220102168, de 04/11/2022, em virtude do disposto no Art. 218, inciso I da LPI, uma vez que a mesma foi apresentada fora do prazo legal.

Código 15.10 - Mudança de Natureza

Mudada a natureza e alterado o número do pedido.

---

(21) BR 11 2020 012832-5

Código 15.10 - Mudança de Natureza
(22) 07/12/2018
(54) PISTÃO ELÉTRICO E PISTÃO A GÁS ADAPTADOS PARA SISTEMA DE MONTAGEM DE PISTÃO REFORÇADO, PARA MOVIMENTAÇÃO DA TAMPA DO PORTA-MALAS DE VEÍCULOS BLINDADOS
(71) VILSON PEREIRA DA SILVA (BR/SP)
Pedido renumerado devido a mudança de natureza de BR112020012832-5 para BR212020012832-0.

Código 15.11 - Alteração de Classificação

Alterada a classificação do pedido para melhor adequação.

(21) BR 10 2015 002248-4 A2	Código 15.11 - Alteração de Classificação (22) 30/01/2015 (51) G06K 19/07 (2006.01), H04B 1/40 (2006.01) As Classificações Anteriores eram: H04B 1/40 , G06K 19/067
(21) BR 10 2015 032175-9 A2	Código 15.11 - Alteração de Classificação (22) 22/12/2015 (51) C25B 1/04 (2006.01), C25B 11/02 (2006.01), C12P 7/06 (2006.01) A Classificação Anterior era: C12P 7/04
(21) BR 11 2017 003426-3 A2	Código 15.11 - Alteração de Classificação (22) 14/09/2015 (51) G06F 16/2455 (2006.01), G06F 16/2458 (2006.01), G06F 16/245 (2006.01), G06F 16/21 (2006.01), G06F 16/248 (2006.01) A Classificação Anterior era: G06F 17/30
(21) BR 11 2017 015589-3 A2	Código 15.11 - Alteração de Classificação (22) 20/01/2016 (51) G06Q 50/30 (2006.01), G06Q 30/06 (2006.01), G08G 1/00 (2006.01), H04W 4/02 (2006.01), G06F 16/9537 (2006.01) A Classificação Anterior era: G06Q 50/30
(21) BR 11 2018 010857-0 A2	Código 15.11 - Alteração de Classificação (22) 30/11/2015 (51) G06F 16/2453 (2006.01) A Classificação Anterior era: G06F 17/30
(21) BR 11 2018 069374-0 A2	Código 15.11 - Alteração de Classificação (22) 21/03/2017 (51) A24F 47/00 (2006.01) As Classificações Anteriores eram: A61M 15/06 , A24F 47/00 , A61M 11/04
(21) BR 11 2018 069377-4 A2	Código 15.11 - Alteração de Classificação (22) 21/03/2017 (51) A24F 47/00 (2006.01), A24F 40/485 (2006.01) As Classificações Anteriores eram: A24D 3/18 , A24F 40/485 , A24F 47/00 , A61M 15/00 , A61M 11/04

(21) BR 11 2019 008445-2 A2	Código 15.11 - Alteração de Classificação (22) 25/10/2017 (51) E02B 17/02 (2006.01), E02B 3/06 (2006.01), E02B 17/00 (2006.01), E02B 17/04 (2006.01), E02B 17/08 (2006.01), B63C 1/02 (2006.01) As Classificações Anteriores eram: E02B 17/02 , E02B 17/00 , E02B 3/06
(21) BR 11 2019 027713-7 A2	Código 15.11 - Alteração de Classificação (22) 27/06/2018 (51) A61K 8/35 (2006.01), A61K 8/41 (2006.01), A61Q 19/00 (2006.01), A01N 33/04 (2006.01), A01N 35/02 (2006.01) As Classificações Anteriores eram: A01N 35/02 , A01P 1/00 , A01P 3/00
(21) BR 11 2019 027722-6 A2	Código 15.11 - Alteração de Classificação (22) 27/06/2018 (51) A61K 8/35 (2006.01), A61K 8/41 (2006.01), A61Q 19/00 (2006.01), A01N 33/04 (2006.01), A01N 35/02 (2006.01) As Classificações Anteriores eram: A01N 35/02 , A01P 3/00
(21) BR 11 2019 027739-0 A2	Código 15.11 - Alteração de Classificação (22) 27/06/2018 (51) A61K 8/35 (2006.01), A61K 8/41 (2006.01), A61Q 19/00 (2006.01), A01N 33/04 (2006.01), A01N 35/02 (2006.01) As Classificações Anteriores eram: A01N 35/02 , A01P 1/00 , A01P 3/00
(21) BR 11 2019 027875-3 A2	Código 15.11 - Alteração de Classificação (22) 27/06/2018 (51) A61K 8/35 (2006.01), A61K 8/41 (2006.01), A61Q 19/00 (2006.01), A01N 33/04 (2006.01), A01N 35/02 (2006.01) As Classificações Anteriores eram: A01N 35/02 , A01P 3/00
(21) BR 11 2019 027887-7 A2	Código 15.11 - Alteração de Classificação (22) 27/06/2018 (51) A61K 8/35 (2006.01), A61K 8/41 (2006.01), A61Q 19/00 (2006.01), A01N 33/04 (2006.01), A01N 35/02 (2006.01) As Classificações Anteriores eram: A01N 35/02 , A01P 1/00 , A01P 3/00
(21) BR 11 2020 001850-3 A2	Código 15.11 - Alteração de Classificação (22) 27/06/2018 (51) A61K 8/35 (2006.01), A61K 8/41 (2006.01), A61Q 19/00 (2006.01), A01N 33/04 (2006.01), A01N 35/02 (2006.01) As Classificações Anteriores eram: A01N 33/04 , A01N 35/02 , A61K 8/35 , A61K 8/41 , A01P 1/00

(21) BR 11 2020 004686-8 A2	Código 15.11 - Alteração de Classificação (22) 08/09/2018 (51) H04B 7/024 (2006.01), H04L 5/00 (2006.01) As Classificações Anteriores eram: H04L 5/00 , H04B 7/024
(21) BR 12 2021 024395-6 A2	Código 15.11 - Alteração de Classificação (22) 21/08/2018 (51) A01B 79/00 (2006.01), A01B 69/00 (2006.01), G06N 7/00 (2006.01), G06Q 50/02 (2006.01) (62) BR 11 2020 003688-9 21/08/2018 As Classificações Anteriores eram: A01G 1/00 , A01G 7/00 , G06Q 50/00 , G06Q 50/02
(21) BR 12 2022 015729-7 A2	Código 15.11 - Alteração de Classificação (22) 17/07/2014 (51) G10L 19/008 (2006.01), G10L 19/20 (2006.01), G10L 19/00 (2006.01) (62) BR 11 2016 001248-8 17/07/2014 As Classificações Anteriores eram: G10L 19/008 , G10L 19/20
(21) BR 12 2022 015747-5 A2	Código 15.11 - Alteração de Classificação (22) 17/07/2014 (51) G10L 19/20 (2006.01), G10L 19/008 (2006.01) (62) BR 11 2016 001248-8 17/07/2014 As Classificações Anteriores eram: G10L 19/008 , G10L 19/20
(21) BR 12 2022 020276-4 A2	Código 15.11 - Alteração de Classificação (22) 27/01/2014 (51) G10L 19/26 (2006.01), G10L 19/012 (2006.01) (62) BR 11 2015 017295-4 27/01/2014 A Classificação Anterior era: G10L 19/26
(21) BR 12 2022 020284-5 A2	Código 15.11 - Alteração de Classificação (22) 27/01/2014 (51) G10L 19/26 (2006.01), G10L 19/012 (2006.01) (62) BR 11 2015 017295-4 27/01/2014 A Classificação Anterior era: G10L 19/26
(21) BR 12 2022 020319-1 A2	Código 15.11 - Alteração de Classificação (22) 27/01/2014 (51) G10L 19/26 (2006.01), G10L 19/012 (2006.01) (62) BR 11 2015 017295-4 27/01/2014 A Classificação Anterior era: G10L 19/26

(21) BR 12 2022 020326-4 A2	Código 15.11 - Alteração de Classificação (22) 27/01/2014 (51) G10L 19/26 (2006.01), G10L 19/008 (2006.01), G10L 19/20 (2006.01) (62) BR 11 2015 017295-4 27/01/2014 A Classificação Anterior era: G10L 19/26
(21) BR 20 2018 071226-3 U2	Código 15.11 - Alteração de Classificação (22) 15/10/2018 (51) A61K 8/97 (2006.01), A61Q 1/06 (2006.01) A Classificação Anterior era: A61K 8/97
(21) BR 20 2022 006319-8 U2	Código 15.11 - Alteração de Classificação (22) 01/04/2022 (51) F16H 3/14 (2006.01), B61C 9/10 (2006.01), B61C 9/12 (2006.01), B61C 17/12 (2006.01) A Classificação Anterior era: B61C 9/12
(21) BR 20 2022 007941-8 U2	Código 15.11 - Alteração de Classificação (22) 26/04/2022 (51) F24S 25/632 (2006.01), F24S 25/634 (2006.01), F24S 25/60 (2006.01), H02S 30/10 (2006.01), H02S 20/23 (2006.01) A Classificação Anterior era: E02D 27/42
(21) BR 20 2022 010841-8 U2	Código 15.11 - Alteração de Classificação (22) 02/06/2022 (51) E06B 3/48 (2006.01), E06B 3/94 (2006.01), E05D 15/26 (2006.01) A Classificação Anterior era: E06B 3/94
(21) PI 1013851-0 A2	Código 15.11 - Alteração de Classificação (22) 13/04/2010 (51) H04W 16/26 (2006.01), H04W 28/14 (2006.01), H04W 40/22 (2006.01) As Classificações Anteriores eram: H04B 7/155 , H04L 47/62 , H04L 47/625 , H04W 28/14 , H04W 72/12 , H04B 7/26

Código 15.12 - Renumeração

Alterada a numeração por ter sido numerado indevidamente.

(21) BR 11 2020 002440-6	Código 15.12 - Renumeração (22) 05/02/2020 (71) KELLYSON JOSÉ DE OLIVEIRA SICA BOTION (BR/BA) Pedido renumerado de BR112020002440-6 para BR102020002440-0.
(21) BR 11 2021 004068-4	Código 15.12 - Renumeração (22) 02/03/2021 (71) PAULO CESAR MENDES VILLIS (BR/MA) ; UNIVERSIDADE CEUMA ? UNICEUMA (BR/MA) ; RODRIGO VIEIRA BLASQUES (BR/MA) ; GILVANDA SILVA NUNES (BR/MA) Pedido renumerado de BR112021004068-4 para BR102021004068-8.
(21) BR 11 2021 007387-6	Código 15.12 - Renumeração (22) 18/04/2021 (71) FREDERICO MARQUES ALMEIDA DE LAFFITTE (BR/RJ) Pedido renumerado de BR112021007387-6 para BR102021007387-0.
(21) BR 11 2021 007390-6	Código 15.12 - Renumeração (22) 18/04/2021 (71) FREDERICO MARQUES ALMEIDA DE LAFFITTE (BR/RJ) Pedido renumerado de BR112021007390-6 para BR102021007390-0.
(21) BR 11 2021 008068-6	Código 15.12 - Renumeração (22) 15/04/2021 (71) WILLIAMS FORTUNATO DE MEDEIROS (BR/RN) Pedido renumerado de BR112021008068-6 para BR102021008068-0.
(21) BR 11 2021 011168-9	Código 15.12 - Renumeração (22) 09/06/2021 (71) DIEGO OLIVEIRA TAVARES (BR/RS) Pedido renumerado de BR112021011168-9 para BR102021011168-2.
(21) BR 11 2021 011454-8	Código 15.12 - Renumeração (22) 13/06/2021 (71) ADRIANO ALDO FIASCHI (BR/SP) Pedido renumerado de BR112021011454-8 para BR102021011454-1.
(21) BR 11 2021 013423-9	Código 15.12 - Renumeração

	(22) 07/07/2021 (71) DONIZETE PALMARIN. (BR/SP) Pedido renumerado de BR112021013423-9 para BR102021013423-2.
(21) BR 10 2022 021088-8	Código 15.12 - Renumeração (22) 18/10/2022 (61) BR 10 2022 007633-2 20/04/2022 (71) POWERPIC REPRESENTAÇÕES LTDA (BR/SP) Pedido renumerado de BR102022021088-8 para BR132022021088-7.
(21) BR 21 2021 008073-8	Código 15.12 - Renumeração (22) 15/04/2021 (71) WILLIAMS FORTUNATO DE MEDEIROS (BR/RN) Pedido renumerado de BR212021008073-8 para BR202021008073-1.
(21) BR 21 2021 010180-8	Código 15.12 - Renumeração (22) 26/05/2021 (71) FRANCISCO NICANOR GEKL (BR/SP) Pedido renumerado de BR212021010180-8 para BR202021010180-1.
(21) BR 21 2021 020914-5	Código 15.12 - Renumeração (22) 18/10/2021 (71) FERDINANT KUMRIA (CA) Pedido renumerado de BR212021020914-5 para BR202021020914-9.

Código 15.21 - Numeração Anulada

Anulada a numeração do pedido de patente ou certificado de adição de invenção. A documentação ficará a disposição do depositante ou seu procurador pelo prazo de 180 dias desta publicação. A documentação não retirada será descartada.

---

(21) BR 10 2022 000696-2

Código 15.21 - Numeração Anulada
(22) 13/01/2022
(71) JORGE LUÍS BORGES DE ARAUJO (BR/DF)
Pedido com Numeração Anulada tendo em vista cumprimento intempestivo de exigência formal, conforme Art. 21 da Lei 9279/96 e Art. 7º da Instrução Normativa 31/2013

---

(21) BR 10 2022 002715-3

Código 15.21 - Numeração Anulada
(22) 14/02/2022
(71) ALVIN FERNANDES GOULART JUNIOR (BR/SC)
Pedido com Numeração Anulada tendo em vista cumprimento intempestivo de exigência formal, conforme Art. 21 da Lei 9279/96 e Art. 7º da Instrução Normativa 31/2013

---

(21) BR 10 2022 003203-3

Código 15.21 - Numeração Anulada
(22) 21/02/2022
(71) DIOGO MELO SILVA (BR/GO)
Pedido com Numeração Anulada tendo em vista cumprimento intempestivo de exigência formal, conforme Art. 21 da Lei 9279/96 e Art. 7º da Instrução Normativa 31/2013

---

(21) BR 10 2022 007192-6

Código 15.21 - Numeração Anulada
(22) 14/04/2022
(71) DIOGO MELO SILVA (BR/GO)
Pedido com Numeração Anulada tendo em vista cumprimento intempestivo de exigência formal, conforme Art. 21 da Lei 9279/96 e Art. 7º da Instrução Normativa 31/2013

---

(21) BR 10 2022 007774-6

Código 15.21 - Numeração Anulada
(22) 25/04/2022
(71) CENTRO FEDERAL DE EDUCAÇÃO TECNOLÓGICA DE MINAS GERAIS (BR/MG)
Pedido com Numeração Anulada tendo em vista cumprimento intempestivo de exigência formal, conforme Art. 21 da Lei 9279/96 e Art. 7º da Instrução Normativa 31/2013

---

(21) BR 10 2022 008426-2

Código 15.21 - Numeração Anulada

	(22) 02/05/2022 (71) UNIVERSIDADE FEDERAL DE ALAGOAS (BR/AL) Pedido com Numeração Anulada tendo em vista cumprimento intempestivo de exigência formal, conforme Art. 21 da Lei 9279/96 e Art. 7º da Instrução Normativa 31/2013
(21) BR 10 2022 012180-0	Código 15.21 - Numeração Anulada (22) 20/06/2022 (71) UNIVERSIDADE FEDERAL DE CAMPINA GRANDE - PB (BR/PB) Pedido com Numeração Anulada tendo em vista cumprimento intempestivo de exigência formal, conforme Art.21 da Lei 9279/96 e Art.7º da Instrução Normativa 31/2013
(21) BR 10 2022 012590-2	Código 15.21 - Numeração Anulada (22) 23/06/2022 (71) GILSOMAR ANTONIO BAZANA (BR/MT) Pedido com Numeração Anulada tendo em vista cumprimento intempestivo de exigência formal, conforme Art. 21 da Lei 9279/96 e Art. 7º da Instrução Normativa 31/2013
(21) BR 10 2022 013512-6	Código 15.21 - Numeração Anulada (22) 07/07/2022 (71) OTTAVIO RAUL DOMENICO RIBERTI CARMIGNANO (BR/MG) Pedido com Numeração Anulada tendo em vista falta de cumprimento de exigência formal
(21) BR 10 2022 015255-1	Código 15.21 - Numeração Anulada (22) 01/08/2022 (71) FELIPE GASPARO ALMEIDA (BR/MG) Pedido com Numeração Anulada tendo em vista falta de cumprimento de exigência formal
(21) BR 10 2022 015420-1	Código 15.21 - Numeração Anulada (22) 04/08/2022 (71) KAIO VINICIUS DA CRUZ (BR/RJ) Pedido com Numeração Anulada tendo em vista falta de cumprimento de exigência formal
(21) BR 10 2022 015423-6	Código 15.21 - Numeração Anulada (22) 04/08/2022 (71) UNIVERSIDADE FEDERAL DA PARAIBA (BR/PB) ; UNIVERSIDADE FEDERAL DO RIO GRANDE ? FURG (BR/RS) Pedido com Numeração Anulada tendo em vista falta de cumprimento de

	exigência formal
(21) BR 10 2022 015522-4	Código 15.21 - Numeração Anulada (22) 05/08/2022 (71) RITA DE CÁSSIA MENDONÇA DE MIRANDA (BR/MA) ; UNIVERSIDADE CEUMA (BR/MA) ; EDELVIO DE BARROS GOMES (BR/BA) ; JHESSICA MARTINS RIBEIRO (BR/MA) Pedido com Numeração Anulada tendo em vista falta de cumprimento de exigência formal
(21) BR 10 2022 016641-2	Código 15.21 - Numeração Anulada (22) 19/08/2022 (71) LORENA GOMES VIEIRA (BR/GO) Pedido com Numeração Anulada tendo em vista falta de cumprimento de exigência formal
(21) BR 10 2022 016689-7	Código 15.21 - Numeração Anulada (22) 22/08/2022 (71) PROTEC BLINDAGENS E SERVIÇOS LTDA ME (BR/SP) Pedido com Numeração Anulada tendo em vista falta de cumprimento de exigência formal
(21) BR 10 2022 017049-5	Código 15.21 - Numeração Anulada (22) 25/08/2022 (71) CLAUDIO HENRIQUE MODESTO KFFURI (BR/DF) Pedido com Numeração Anulada tendo em vista falta de cumprimento de exigência formal
(21) BR 10 2022 017339-7	Código 15.21 - Numeração Anulada (22) 30/08/2022 (71) CEILA LOPES LIMA (BR/BA) Pedido com Numeração Anulada tendo em vista falta de cumprimento de exigência formal
(21) BR 10 2022 017408-3	Código 15.21 - Numeração Anulada (22) 30/08/2022 (71) HENRIQUE DE SOUSA NOLÊTO (BR/PA) Pedido com Numeração Anulada tendo em vista falta de cumprimento de exigência formal
(21) BR 10 2022 017504-7	Código 15.21 - Numeração Anulada (22) 31/08/2022 (71) MHB DISTRIBUIDORA DE PRODUTOS DE BELEZA EIRELI (BR/SP)

	Pedido com Numeração Anulada tendo em vista falta de cumprimento de exigência formal
(21) BR 10 2022 017537-3	Código 15.21 - Numeração Anulada (22) 01/09/2022 (71) SERAFIM CLEY SILVA (BR/SP) Pedido com Numeração Anulada tendo em vista falta de cumprimento de exigência formal
(21) BR 10 2022 017860-7	Código 15.21 - Numeração Anulada (22) 06/09/2022 (71) TDR SOLUÇÕES (BR/SP) Pedido com Numeração Anulada tendo em vista falta de cumprimento de exigência formal
(21) BR 10 2022 017888-7	Código 15.21 - Numeração Anulada (22) 06/09/2022 (71) UNIVERSIDADE ESTADUAL DO OESTE DO PARANÁ (BR/PR) Pedido com Numeração Anulada tendo em vista falta de cumprimento de exigência formal
(21) BR 10 2022 017889-5	Código 15.21 - Numeração Anulada (22) 06/09/2022 (71) JOSÉ CARLOS SIMIONI (BR/PR) Pedido com Numeração Anulada tendo em vista falta de cumprimento de exigência formal
(21) BR 10 2022 017906-9	Código 15.21 - Numeração Anulada (22) 06/09/2022 (71) HENRIQUE DE SOUSA NOLÊTO (BR/PA) Pedido com Numeração Anulada tendo em vista falta de cumprimento de exigência formal
(21) BR 10 2022 017910-7	Código 15.21 - Numeração Anulada (22) 06/09/2022 (71) BOINGA INTEGRIDADE ESTRUTURAL COMERCIO E SERVIÇOS LTDA (BR/MA) Pedido com Numeração Anulada tendo em vista falta de cumprimento de exigência formal
(21) BR 10 2022 018679-0	Código 15.21 - Numeração Anulada (22) 16/09/2022 (71) ROBERT BOSCH LIMITADA (BR/SP)

	Pedido com Numeração Anulada tendo em vista falta de cumprimento de exigência formal
(21) BR 10 2022 018680-4	Código 15.21 - Numeração Anulada (22) 16/09/2022 (71) GENISVALDO ZACARIAS DE JESUS (BR/SP) Pedido com Numeração Anulada tendo em vista falta de cumprimento de exigência formal
(21) BR 10 2022 018696-0	Código 15.21 - Numeração Anulada (22) 19/09/2022 (71) JAQUELINE LEMOS DE OLIVEIRA (BR/SP) Pedido com Numeração Anulada tendo em vista falta de cumprimento de exigência formal
(21) BR 12 2022 015644-4 A2	Código 15.21 - Numeração Anulada (22) 27/11/2013 (62) BR 11 2015 011995-6 27/11/2013 (71) CHILDREN'S MEDICAL CENTER CORPORATION (US) Pedido com Numeração Anulada tendo em vista falta de cumprimento de exigência formal
(21) BR 20 2021 021254-9	Código 15.21 - Numeração Anulada (22) 22/10/2021 (71) RR AGRÍCOLA LTDA - ME (BR/RS) Pedido com Numeração Anulada tendo em vista cumprimento intempestivo de exigência formal, conforme Art. 21 da Lei 9279/96 e Art. 7º da Instrução Normativa 31/2013
(21) BR 20 2021 026493-0	Código 15.21 - Numeração Anulada (22) 27/12/2021 (71) LUIZ FERNANDO JUNQUEIRA BASTOS (BR/MG) Pedido com Numeração Anulada tendo em vista cumprimento intempestivo de exigência formal, conforme Art. 21 da Lei 9279/96 e Art. 7º da Instrução Normativa 31/2013
(21) BR 20 2022 008778-0	Código 15.21 - Numeração Anulada (22) 06/05/2022 (71) RAFAEL ALMEIDA LIMA (BR/GO) Pedido com Numeração Anulada tendo em vista cumprimento intempestivo de exigência formal, conforme Art. 21 da Lei 9279/96 e Art. 7º da Instrução Normativa 31/2013

(21) BR 20 2022 008801-8	Código 15.21 - Numeração Anulada (22) 06/05/2022 (71) RAFAEL ALMEIDA LIMA (BR/GO) Pedido com Numeração Anulada tendo em vista cumprimento intempestivo de exigência formal, conforme Art. 21 da Lei 9279/96 e Art. 7º da Instrução Normativa 31/2013
(21) BR 20 2022 008864-6	Código 15.21 - Numeração Anulada (22) 06/05/2022 (71) RAFAEL ALMEIDA LIMA (BR/GO) Pedido com Numeração Anulada tendo em vista cumprimento intempestivo de exigência formal, conforme Art. 21 da Lei 9279/96 e Art. 7º da Instrução Normativa 31/2013
(21) BR 20 2022 012161-9	Código 15.21 - Numeração Anulada (22) 20/06/2022 (71) DANIEL CAETANO DO SANTO (BR/MG) Pedido com Numeração Anulada tendo em vista falta de cumprimento de exigência formal, conforme Art. 21 da Lei 9279/96 e Art. 7º da Instrução Normativa 31/2013
(21) BR 20 2022 016648-5	Código 15.21 - Numeração Anulada (22) 21/08/2022 (71) CLÃ ENGENHARIA EIRELI (BR/BA) Pedido com Numeração Anulada tendo em vista falta de cumprimento de exigência formal
(21) BR 20 2022 018259-6	Código 15.21 - Numeração Anulada (22) 13/09/2022 (71) OMAR FERREIRA DE BRITO FILHO (BR/PA) Pedido com Numeração Anulada tendo em vista falta de cumprimento de exigência formal
(21) BR 20 2022 018669-9	Código 15.21 - Numeração Anulada (22) 16/09/2022 (71) THAÍS MORENO MADRUGA (BR/PR) Pedido com Numeração Anulada tendo em vista falta de cumprimento de exigência formal
(21) BR 20 2022 018701-6	Código 15.21 - Numeração Anulada (22) 19/09/2022 (71) W.M. DA SILVA CONFECÇÕES (BR/SP) Pedido com Numeração Anulada tendo em vista falta de cumprimento de

	exigência formal
(21) BR 20 2022 018742-3	Código 15.21 - Numeração Anulada (22) 19/09/2022 (71) ROMILDO RODRIGUES DE FARIA (BR/SP) Pedido com Numeração Anulada tendo em vista falta de cumprimento de exigência formal
(21) BR 22 2022 014171-0	Código 15.21 - Numeração Anulada (22) 07/01/2022 (62) BR 20 2022 000329-2 07/01/2022 (71) NILTON JOSÉ LOPES (BR/MG) Pedido com Numeração Anulada tendo em vista falta de cumprimento de exigência formal, conforme Art. 21 da Lei 9279/96 e Art. 7º da Instrução Normativa 31/2013

Código 15.22 - Devolução de Prazo Concedida

Notificação de devolução de prazo uma vez que não foi possível ciência ao interessado diretamente no processo. Desta data corre o prazo adicional concedido no despacho. O prazo será de, no mínimo 15 (quinze) dias e, no máximo, o prazo legal dos atos correspondentes (Art. 221 da Lei nº 9.279/96 e IN 030 e IN 031/2013).

---

(21) BR 10 2018 071127-0 A2 Código 15.22 - Devolução de Prazo Concedida

(22) 11/10/2018

(71) ARDAGH METAL BEVERAGE USA INC. (US)

Código 15.22.1 - Devolução de Prazo Negada

Negada a solicitação de devolução de prazo uma vez que não ficou comprovada a justa causa conforme definida no Art. 221 da Lei nº 9.279/96. A cópia do parecer poderá ser obtida através do endereço eletrônico www.inpi.gov.br - No Acesso rápido – Faça uma busca - Patente. Para acessar, cadastre-se no Portal do INPI e use login e senha. Desta data corre o prazo de 60 (sessenta) dias para eventual recurso do interessado.

---

(21) BR 10 2012 001390-8 A2

Código 15.22.1 - Devolução de Prazo Negada

(22) 20/01/2012

(71) Universidade Federal do Rio Grande do Sul (BR/RS) ; TESSARO, ANDREOLI E ZIMMER LTDA (BR/RS)

Código 15.22.2 - Devolução de Prazo por falha de Sistema

Notificação de devolução de prazo de acordo com comunicado publicada na RPI ou disponibilizado no site do INPI. Essa notificação visa a sinalização de que o pedido foi contemplado em algum caso de devolução de prazo já decidido pelo INPI e também a sinalização aos sistemas internos para situações de exceção na execução de rotinas automáticas.

---

(21) BR 11 2021 006894-5 A2

Código 15.22.2 - Devolução de Prazo por falha de Sistema
(22) 09/10/2019
(71) TERADYNE, INC. (US)
Tendo em vista a Portaria INPI PR n° 120 de 16/03/2020, Portaria INPI PR n° 161 de 13/04/2020; Portaria INPI PR n° 166 de 27/04/2020 e Portaria INPI PR n° 179 de 11/05/2020, quanto a suspensão dos prazos vencidos entre 16/03/2020 a 31/05/2020, e Portaria INPI n° 334 de 24/09/2020, quanto aos prazos vencidos entre 16/09/2020 a 25/09/2020, devolve-se o prazo nesse pedido com relação a solicitação do pedido de exame.

---

(21) BR 20 2019 019506-7 U2

Código 15.22.2 - Devolução de Prazo por falha de Sistema
(22) 19/09/2019
(71) DAVID MANTOAN DE OLIVEIRA (BR/PR)
Tendo em vista a Portaria INPI PR n° 120 de 16/03/2020, Portaria INPI PR n° 161 de 13/04/2020; Portaria INPI PR n° 166 de 27/04/2020 e Portaria INPI PR n° 179 de 11/05/2020, quanto a suspensão dos prazos vencidos entre 16/03/2020 a 31/05/2020, e Portaria INPI n° 334 de 24/09/2020, quanto aos prazos vencidos entre 16/09/2020 a 25/09/2020, devolve-se o prazo nesse pedido com relação a solicitação do pedido de exame.

Código Concessão de Patente e Certificado de Adição de Invenção

Código 16.1 - Concessão de Patente ou Certificado de Adição de Invenção

Expedição da carta-patente ou do certificado de adição de invenção. O título acha-se à disposição do interessado no setor competente do INPI. Desta data corre o prazo de 6 (seis) meses para interposição de nulidade administrativa por qualquer interessado (Art. 51 da Lei nº 9.279/96). O certificado de adição é acessório da patente, tem a data final de vigência desta e a acompanha para todos os efeitos legais. As Cartas Patentes ou Certificados de Adição de Invenção concedidos de acordo com o Artigo 38 da Lei 9.279/96, por ocasião da expedição da Carta Patente, podem ser acessadas através do endereço eletrônico www.inpi.gov.br - No Acesso rápido – Faça uma busca - Patente. Para acessar, cadastre-se no Portal do INPI e use login e senha.

---

(11) BR 10 2012 029091-0 B1

Código 16.1 - Concessão de Patente ou Certificado de Adição de Invenção
(22) 14/11/2012
(43) 10/09/2013
(51) G06K 9/00 (2006.01), G09B 21/00 (2006.01)
(54) SISTEMA PARA CONVERSÃO EM TEMPO REAL DO BRAILLE PARA TEXTO ALFANUMÉRICO
(73) FUNDAÇÃO SÃO PAULO (BR/SP) ; ANA LUCIA MANRIQUE (BR/SP) ; ELY ANTONIO TADEU DIRANI (BR/SP) ; DANIEL GARCIA MAGALHÃES MELO (BR/SP) ; MARCELO YUKINO YOSIURA (BR/SP) ; VICTOR AUGUSTO FURTADO LEITE (BR/SP) ; DILMA LETICIA SALOMÃO GOMES (BR/SP)
(72) ANA LUCIA MANRIQUE; VICTOR AUGUSTO FURTADO LEITE; DILMA LETICIA SALOMÃO GOMES; DANIEL GARCIA MAGALHÃES MELO; MARCELO YUKINO YOSIURA; ELY ANTONIO TADEU DIRANI
Prazo de Validade: 20 (vinte) anos contados a partir de 14/11/2012, observadas as condições legais. Patente concedida conforme ADI 5.529/DF, que determina a alteração do prazo de concessão.

---

(11) BR 10 2013 004720-1 B1

Código 16.1 - Concessão de Patente ou Certificado de Adição de Invenção
(22) 27/02/2013
(43) 07/10/2014
(51) A61K 31/495 (2006.01), A61K 31/4704 (2006.01), A61K 9/20 (2006.01), A61P 11/00 (2006.01), A61P 37/08 (2006.01)
(54) COMPOSIÇÃO FARMACÊUTICA ESTÁVEL, E, PROCESSO PARA A PREPARAÇÃO DE UMA COMPOSIÇÃO FARMACÊUTICA
(73) GLENMARK PHARMACEUTICALS LIMITED (IN)
(72) ULHAS DHUPPAD
Prazo de Validade: 20 (vinte) anos contados a partir de 27/02/2013, observadas as condições legais

(11) BR 10 2013 005417-8 B1	Código 16.1 - Concessão de Patente ou Certificado de Adição de Invenção (22) 06/03/2013 (30) 07/03/2012 EP 12001539.1 (43) 02/06/2015 (51) H04L 12/54 (2006.01), H04W 4/60 (2006.01) (54) MÉTODO IMPLEMENTADO POR COMPUTADOR PARA CONTROLAR UM SISTEMA TERMINAL AUTOMOTIVO E SISTEMA TERMINAL AUTOMOTIVO (73) Harman Becker Automotive Systems GMBH (DE) (72) Teodora Guenkova-Luy; Martin Clauss; Oliver Abt Prazo de Validade: 20 (vinte) anos contados a partir de 06/03/2013, observadas as condições legais
(11) BR 10 2013 026626-4 B1	Código 16.1 - Concessão de Patente ou Certificado de Adição de Invenção (22) 16/10/2013 (43) 05/07/2016 (51) C12N 1/15 (2006.01), C12N 9/18 (2006.01), A23L 27/00 (2006.01), C02F 3/00 (2006.01), C12R 1/80 (2006.01) (54) LINHAGEM GENETICAMENTE MODIFICADA DE Penicillium griseoroseum, PREPARAÇÃO ENZIMÁTICA E USO (66) BR 10 2012 032590-0 20/12/2012 (73) FAPEMIG - FUNDAÇÃO DE AMPARO A PESQUISA DO ESTADO DE MINAS GERAIS (BR/MG) ; UNIVERSIDADE FEDERAL DE VIÇOSA (BR/MG) (72) ELZA FERNANDES DE ARAÚJO; MARISA VIEIRA DE QUEIROZ; THAMY LÍVIA RIBEIRO CORRÊA; MARIANE PALUDETTI ZUBIETA; JANAINA APARECIDA TEIXEIRA Prazo de Validade: 20 (vinte) anos contados a partir de 16/10/2013, observadas as condições legais
(11) BR 10 2013 028943-4 B1	Código 16.1 - Concessão de Patente ou Certificado de Adição de Invenção (22) 11/11/2013 (43) 06/10/2015 (51) C12N 15/04 (2006.01), C12N 15/31 (2006.01), C12N 15/55 (2006.01), C12N 9/14 (2006.01), C12R 1/80 (2006.01) (54) LINHAGEM GENETICAMENTE MODIFICADA DE PENICILLIUM GRISEOROSEUM PRODUTORA DE FITASE,PREPARAÇÃO ENZIMÁTICA E USO (73) UNIVERSIDADE FEDERAL DE VIÇOSA (BR/MG) ; FAPEMIG - FUNDAÇÃO DE AMPARO A PESQUISA DO ESTADO DE MINAS GERAIS (BR/MG) (72) ELZA FERNANDES DE ARAÚJO; MARISA VIEIRA DE QUEIROZ; THAMY LÍVIA RIBEIRO CORRÊA Prazo de Validade: 20 (vinte) anos contados a partir de 11/11/2013, observadas

	as condições legais
(11) BR 10 2013 032724-7 B1	Código 16.1 - Concessão de Patente ou Certificado de Adição de Invenção (22) 19/12/2013 (43) 10/02/2016 (51) A01N 43/36 (2006.01), A01N 37/18 (2006.01) (54) FORMULAÇÃO E USO DE AMIDAS COM ATIVIDADE INSETICIDA (73) UNIVERSIDADE FEDERAL DE VIÇOSA (BR/MG) ; FUNDAÇÃO DE AMPARO À PESQUISA DO ESTADO DE MINAS GERAIS - FAPEMIG (BR/MG) (72) ELSON SANTIAGO DE ALVARENGA; MARCELO COUTINHO PICANÇO; ALEX RAMOS DE AGUIAR; ELIZEU DE SÁ FARIAS Prazo de Validade: 20 (vinte) anos contados a partir de 19/12/2013, observadas as condições legais
(11) BR 10 2013 033880-0 B1	Código 16.1 - Concessão de Patente ou Certificado de Adição de Invenção (22) 30/12/2013 (43) 01/12/2015 (51) C07D 277/38 (2006.01), A61K 31/427 (2006.01), A61P 31/10 (2006.01) (54) COMPOSTOS HETEROCÍCLICOS TIAZÓLICOS, COMPOSIÇÕES FARMACÊUTICAS E USO (73) UNIVERSIDADE FEDERAL DE MINAS GERAIS (BR/MG) (72) RENATA BARBOSA DE OLIVEIRA; CLEUDIOMAR INÁCIO LINO; SUZANA JOHANN; BEATRIZ MARTINS BORELLI; NÍVEA PEREIRA DE SÁ; NAYARA CRISTINA FONSECA Prazo de Validade: 20 (vinte) anos contados a partir de 30/12/2013, observadas as condições legais
(11) BR 10 2014 018375-2 B1	Código 16.1 - Concessão de Patente ou Certificado de Adição de Invenção (22) 25/07/2014 (43) 02/01/2018 (51) A61G 5/04 (2006.01), A61F 4/00 (2006.01), A61G 5/02 (2006.01), H02P 7/00 (2006.01) (54) CADEIRA DE RODAS MOVIDA POR SOPRO E SUCÇÃO (73) UNIVERSIDADE ESTADUAL DE LONDRINA (BR/PR) (72) RUBERLEI GAINO; WALTER GERMANOVIX; MÁRCIO ROBERTO COVACIC; SILVIA GALVÃO DE SOUZA CERVANTES; EDNO GENTILHO JUNIOR Prazo de Validade: 20 (vinte) anos contados a partir de 25/07/2014, observadas as condições legais
(11) BR 10 2014 020939-5 B1	Código 16.1 - Concessão de Patente ou Certificado de Adição de Invenção (22) 25/08/2014 (30) 23/08/2013 EP 13181570.6

	(43) 22/09/2015 (51) H04W 64/00 (2006.01) (54) MÉTODO E BEACON DE RÁDIO PARA LOCALIZAR UMA UNIDADE DE BORDO (73) KAPSCH TRAFFICCOM AG (AT) (72) ROBERT POVOLNY; MARTIN FRISCHHERZ; JOSEF WINKLER Prazo de Validade: 20 (vinte) anos contados a partir de 25/08/2014, observadas as condições legais
(11) BR 10 2014 021142-0 B1	Código 16.1 - Concessão de Patente ou Certificado de Adição de Invenção (22) 27/08/2014 (43) 19/04/2016 (51) G06F 17/18 (2006.01) (54) MÉTODO PARA FILTRAGEM DE DADOS DE OPERAÇÃO, MÉTODO PARA DETERMINAR O ACÚMULO DE DANO POR FLUÊNCIA DE UM COMPONENTE, MÉTODO PARA DETERMINAR O ACÚMULO DO DANO POR FADIGA DE UM COMPONENTE, E MÉTODO PARA ESTIMATIVA DE VIDA RESIDUAL DE UM COMPONENTE (73) CENTRO DE PESQUISAS DE ENERGIA ELÉTRICA - CEPEL (BR/RJ) (72) CARLOS FREDERICO TROTTA MATT; BRUNO REIS CARDOSO; HELOISA CUNHA FURTADO Prazo de Validade: 20 (vinte) anos contados a partir de 27/08/2014, observadas as condições legais
(11) BR 10 2014 022024-0 B1	Código 16.1 - Concessão de Patente ou Certificado de Adição de Invenção (22) 05/09/2014 (43) 29/03/2016 (51) A61K 9/51 (2006.01), A61K 47/14 (2006.01), A61K 31/704 (2006.01), A61K 31/355 (2006.01) (54) COMPOSIÇÕES FARMACÊUTICAS ANTITUMORAIS CONTENDO NANOPARTÍCULAS LIPÍDICAS SÓLIDAS CO-ENCAPSULADAS COM UM COMPOSTO DA CLASSE DAS ANTRACICLINAS E UM DERIVADO DE VITAMINA E COM ATIVIDADE ANTITUMORAL E USO (73) UNIVERSIDADE FEDERAL DE MINAS GERAIS (BR/MG) (72) MARIANA SILVA OLIVEIRA; LUCAS ANTONIO MIRANDA FERREIRA; SAMUEL VIDAL MUSSI; DAWIDSON ASSIS GOMES Prazo de Validade: 20 (vinte) anos contados a partir de 05/09/2014, observadas as condições legais
(11) BR 10 2014 025950-3 B1	Código 16.1 - Concessão de Patente ou Certificado de Adição de Invenção (22) 17/10/2014 (43) 24/05/2016 (51) B64C 29/00 (2006.01), B64C 27/26 (2006.01), B64D 27/24 (2006.01), B64C 29/02 (2006.01)

(54) AERONAVE HÍBRIDA COM AS FUNCIONALIDADES DE HELICÓPTERO MULTIRROTOR E DE MOTOPLANADOR DE ASA FIXA, MODO DE FUNCIONAMENTO DA AERONAVE HÍBRIDA E ARQUITETURA DE CONTROLE DA MESMA
(73) UNIVERSIDADE DE SÃO PAULO - USP (BR/SP)
(72) MARCELO BECKER; RAFAEL CORONEL BUENO SAMPAIO; ANDRÉ CARMONA HERNANDES
Prazo de Validade: 20 (vinte) anos contados a partir de 17/10/2014, observadas as condições legais

---

(11) BR 10 2014 026000-5 B1

Código 16.1 - Concessão de Patente ou Certificado de Adição de Invenção
(22) 17/10/2014
(30) 18/10/2013 US 14/057,008
(43) 19/04/2016
(51) C11B 9/00 (2006.01), C07C 4/00 (2006.01)
(54) 3-METIL-BENZOFURAN-5-OL E SEU USO EM COMPOSIÇÕES DE PERFUME
(73) INTERNATIONAL FLAVORS & FRAGRANCES INC. (US)
(72) FENG GENG; MICHAEL G. MONTELEONE; ANUBHAV P.S. NARULA
Prazo de Validade: 20 (vinte) anos contados a partir de 17/10/2014, observadas as condições legais

---

(11) BR 10 2014 030437-1 B1

Código 16.1 - Concessão de Patente ou Certificado de Adição de Invenção
(22) 04/12/2014
(43) 06/09/2016
(51) B28B 1/087 (2006.01), B28B 1/10 (2006.01), B28B 3/02 (2006.01), E03F 5/04 (2006.01)
(54) SISTEMA PARA FABRICAÇÃO DE BUEIRO SIMPLES CELULAR DE CONCRETO (BSCC) VIBROPRENSADA
(73) LACCHENG ENGENHARIA LTDA (BR/ES)
(72) LÚCIO PIASSI LACHINI
Prazo de Validade: 20 (vinte) anos contados a partir de 04/12/2014, observadas as condições legais

---

(11) BR 10 2014 032045-8 B1

Código 16.1 - Concessão de Patente ou Certificado de Adição de Invenção
(22) 19/12/2014
(43) 21/06/2016
(51) B01D 17/04 (2006.01)
(54) MÉTODO PARA SEPARAÇÃO DE FASES DE EMULSÃO DO TIPO ÁGUA EM ÓLEO
(73) INSTITUTO DE PESQUISAS TECNOLÓGICAS DO ESTADOS DE SÃO PAULO S/A (BR/SP)
(72) ADRIANO MARIM DE OLIVEIRA; JOÃO GUILHERME ROCHA POÇO; WAGNER ALDEIA; ARIANE SIMÕES TUNISSI; DOV KOREN; WILLIAM

	KOREN; SILVIO LUIZ AVOLIO Prazo de Validade: 20 (vinte) anos contados a partir de 19/12/2014, observadas as condições legais
(11) BR 10 2014 032446-1 B1	Código 16.1 - Concessão de Patente ou Certificado de Adição de Invenção (22) 23/12/2014 (43) 05/07/2016 (51) A61K 9/133 (2006.01), A61K 47/00 (2006.01), A61K 31/704 (2006.01), A61P 19/08 (2006.01), A61P 35/00 (2006.01), A61P 29/00 (2006.01), A61P 31/00 (2006.01) (54) LIPOSSOMAS PH-SENSÍVEIS COM SUPERFÍCIE MODIFICADA COM BISFOSFONATOS CONTENDO FÁRMACOS PARA TRATAMENTO DE DOENÇAS ÓSSEAS E USO (73) UNIVERSIDADE FEDERAL DE MINAS GERAIS (BR/MG) ; FUNDAÇÃO DE AMPARO À PESQUISA DO ESTADO DE MINAS GERAIS - FAPEMIG (BR/MG) (72) MÔNICA CRISTINA DE OLIVEIRA; DIEGO DOS SANTOS FERREIRA; RICARDO JOSÉ ALVES; CLÁUDIA SALVIANO TEIXEIRA; SAMILLA DORNELLAS FARIA Prazo de Validade: 20 (vinte) anos contados a partir de 23/12/2014, observadas as condições legais
(11) BR 10 2015 007756-4 B1	Código 16.1 - Concessão de Patente ou Certificado de Adição de Invenção (22) 07/04/2015 (30) 27/05/2014 DE 102014007897.3 (43) 06/03/2018 (51) B60R 1/00 (2006.01), B60R 1/12 (2006.01), B60W 40/12 (2006.01), G01B 11/24 (2006.01), G01C 11/30 (2006.01) (54) MÉTODO E SISTEMA PARA AUXÍLIO A UM CONDUTOR DE UM VEÍCULO COMERCIAL, EM QUE O VEÍCULO COMERCIAL POSSUI PELO MENOS UM DISPOSITIVO DE CAPTURA DE IMAGEM, E VEÍCULO COMERCIAL (73) MAN TRUCK & BUS AG (DE) (72) XÄVER RÖMERSPERGER; KARLHEINZ DÖRNER; WALTER SCHWERTBERGER; SVEN KRAUS; MICHAEL REULE Prazo de Validade: 20 (vinte) anos contados a partir de 07/04/2015, observadas as condições legais
(11) BR 10 2015 008966-0 B1	Código 16.1 - Concessão de Patente ou Certificado de Adição de Invenção (22) 20/04/2015 (30) 23/04/2014 US 14/259.640 (43) 08/12/2015 (51) G01D 5/14 (2006.01), G01B 7/14 (2006.01) (54) CONJUNTO DE SENSOR

	(73) AMERICAN AXLE & MANUFACTURING, INC. (US) (72) Curt D. GILMORE Prazo de Validade: 20 (vinte) anos contados a partir de 20/04/2015, observadas as condições legais
(11) BR 10 2015 008978-3 B1	Código 16.1 - Concessão de Patente ou Certificado de Adição de Invenção (22) 22/04/2015 (30) 23/04/2014 US 61/983.092; 31/10/2014 US 14/529.422 (43) 01/11/2016 (51) B60B 35/12 (2006.01), B60B 35/16 (2006.01), F16H 48/38 (2006.01) (54) CONJUNTO DE EIXO TENDO CONJUNTO DIFERENCIAL COM ROLAMENTOS DIFERENCIAIS INVERTIDOS (73) AMERICAN AXLE & MANUFACTURING, INC. (US) (72) Gregory A. MARSH; Matthew T. BLAKEMAN Prazo de Validade: 20 (vinte) anos contados a partir de 22/04/2015, observadas as condições legais
(11) BR 10 2015 010876-1 B1	Código 16.1 - Concessão de Patente ou Certificado de Adição de Invenção (22) 13/05/2015 (30) 14/05/2014 DE 102014209130.6 (43) 23/02/2016 (51) B62D 21/02 (2006.01), B60G 3/20 (2006.01) (54) CHASSI PARA VEÍCULOS UTILITÁRIOS (73) ENGINEERING CENTER STEYR GMBH & CO KG (AT) (72) ALOIS HIRSCH; GREGOR SCHWARZ; MARTIN SINN Prazo de Validade: 20 (vinte) anos contados a partir de 13/05/2015, observadas as condições legais
(11) BR 10 2015 014136-0 B1	Código 16.1 - Concessão de Patente ou Certificado de Adição de Invenção (22) 16/06/2015 (30) 17/06/2014 EP 14172677.8 (43) 11/10/2016 (51) B60K 6/387 (2006.01), B60K 6/48 (2006.01) (54) UNIDADE PROPULSORA HÍBRIDA PARA VEÍCULOS A MOTOR COM DISPOSITIVO DE TRANSMISSÃO POR CORREIA ENTRE A MÁQUINA ELÉTRICA E O DIFERENCIAL (73) C.R.F. SOCIETÀ CONSORTILE PER AZIONI (IT) (72) ANDREA PIAZZA; MARCO GARABELLO; Gianluigi Pregnolato; Fabio Pesola Prazo de Validade: 20 (vinte) anos contados a partir de 16/06/2015, observadas as condições legais
(11) BR 10 2015 014138-6 B1	Código 16.1 - Concessão de Patente ou Certificado de Adição de Invenção

(22) 16/06/2015
(30) 17/06/2014 EP 14172693.5
(43) 16/08/2016
(51) B60K 6/387 (2006.01), B60K 6/48 (2006.01)
(54) UNIDADE PROPULSORA HÍBRIDA PARA VEÍCULOS A MOTOR COM DISPOSITIVOS DE ENGATE EM LADOS OPOSTOS DA MÁQUINA ELÉTRICA
(73) C.R.F. SOCIETÀ CONSORTILE PER AZIONI (IT)
(72) ANDREA PIAZZA; MARCO GARABELLO; Gianluigi Pregnolato; Fabio Pesola
Prazo de Validade: 20 (vinte) anos contados a partir de 16/06/2015, observadas as condições legais

---

(11) BR 10 2015 015270-1 B1

Código 16.1 - Concessão de Patente ou Certificado de Adição de Invenção
(22) 24/06/2015
(43) 03/01/2017
(51) G06F 21/53 (2006.01), H04W 12/08 (2006.01), G06F 21/60 (2006.01)
(54) MÉTODO PARA FORNECER UM MODO DE SEGURANÇA PARA APLICAÇÕES DE DISPOSITIVOS MÓVEIS
(73) SAMSUNG ELETRÔNICA DA AMAZÔNIA LTDA. (BR/SP)
(72) BRENO SILVA PINTO; FELIPE CAYE BATALHA BOEIRA; PEDRO HENRIQUE MINATEL; BRUNNO FRIGO DA PURIFICAÇÃO
Prazo de Validade: 20 (vinte) anos contados a partir de 24/06/2015, observadas as condições legais

---

(11) BR 10 2015 018409-3 B1

Código 16.1 - Concessão de Patente ou Certificado de Adição de Invenção
(22) 31/07/2015
(30) 31/07/2014 IT PD2014A000207
(43) 05/07/2016
(51) F16H 61/46 (2006.01), F16H 61/00 (2006.01)
(54) MÉTODO DE GESTÃO E CONTROLE DAS FASES DE TROCA DE MARCHA EM UM VEÍCULO MUNIDO DE TRANSMISSÃO NÃO MANUAL E DISPOSITIVO DE TRANSMISSÃO PARA VEÍCULOS
(73) MAGNETI MARELLI S.P.A. (IT)
(72) VALERIO DE RITO; GIOVANNI PRODI
Prazo de Validade: 20 (vinte) anos contados a partir de 31/07/2015, observadas as condições legais

---

(11) BR 10 2015 019179-0 B1

Código 16.1 - Concessão de Patente ou Certificado de Adição de Invenção
(22) 11/08/2015
(30) 27/08/2014 JP 2014-172267
(43) 28/06/2016
(51) B60K 13/02 (2006.01), F02M 55/02 (2006.01), F02M 35/12 (2006.01)
(54) SISTEMA DE ADMISSÃO DE VEÍCULO
(73) HONDA MOTOR CO., LTD. (JP)

	(72) TAKAHIKO SHIMIZU; YUJI KURASAWA Prazo de Validade: 20 (vinte) anos contados a partir de 11/08/2015, observadas as condições legais
(11) BR 10 2015 020574-0 B1	Código 16.1 - Concessão de Patente ou Certificado de Adição de Invenção (22) 26/08/2015 (43) 02/05/2017 (51) A61D 99/00 (2006.01) (54) APARATO DE ALONGAMENTO PARA QUADRÚPEDES (73) UNIVERSIDADE FEDERAL DO PARANÁ (BR/PR) (72) TALITA GIANELLO GNOATO ZOTZ; ANNA RAQUEL SILVEIRA GOMES; EDUARD WOLFGANG GOOSSEN Prazo de Validade: 20 (vinte) anos contados a partir de 26/08/2015, observadas as condições legais
(11) BR 10 2015 026089-0 B1	Código 16.1 - Concessão de Patente ou Certificado de Adição de Invenção (22) 14/10/2015 (43) 02/05/2017 (51) F25B 39/02 (2006.01), F24F 13/20 (2006.01) (54) EVAPORADOR DE AR FORÇADO PARA APLICAÇÃO EM CÂMARAS FRIAS (73) MARCELO MARX (BR/RS) (72) MARCELO MARX Prazo de Validade: 20 (vinte) anos contados a partir de 14/10/2015, observadas as condições legais
(11) BR 10 2015 026269-8 B1	Código 16.1 - Concessão de Patente ou Certificado de Adição de Invenção (22) 16/10/2015 (30) 20/10/2014 US 62/065,910; 06/08/2015 US 14/820,415 (43) 26/04/2016 (51) G01V 1/28 (2006.01), G01V 1/38 (2006.01) (54) MÉTODO PARA GERAR UMA IMAGEM DE UMA FORMAÇÃO SUBTERRÂNEA USANDO TÉCNICAS SÍSMICAS MARINHAS, SISTEMA DE COMPUTADOR QUE ATENUA O RUÍDO EM DADOS SÍSMICOS E MEIO LEGÍVEL POR COMPUTADOR NÃO TRANSITÓRIO (73) PGS GEOPHYSICAL AS (NO) (72) STIAN HEGNA Prazo de Validade: 20 (vinte) anos contados a partir de 16/10/2015, observadas as condições legais
(11) BR 10 2015 026712-6 B1	Código 16.1 - Concessão de Patente ou Certificado de Adição de Invenção (22) 21/10/2015 (43) 03/04/2018

	(51) G01R 27/26 (2006.01), G01R 31/36 (2006.01) (54) EQUIPAMENTO PARA ANÁLISE E DIAGNÓSTICO DE BANCO DE CAPACITORES (73) COPEL GERAÇÃO E TRANSMISSÃO S.A. - COPEL GET (BR/PR) (72) VILSON RODRIGO MOGNON; CARLOS GABRIEL BIANCHIM; MAURICIO PENHA; BRUNO MARCHESI; RODRIGO JARDIM RIELLA; AMANDA CANESTRARO; ANDRÉIA APARECIDA BARBIERO; ROGERS DEMONTI Prazo de Validade: 20 (vinte) anos contados a partir de 21/10/2015, observadas as condições legais
(11) BR 10 2016 002551-6 B1	Código 16.1 - Concessão de Patente ou Certificado de Adição de Invenção (22) 04/02/2016 (30) 04/02/2015 US 14/613,406 (43) 11/07/2017 (51) H05K 5/02 (2006.01), H01Q 1/24 (2006.01) (54) CARCAÇA DE DISPOSITIVO ELETRÔNICO PORTÁTIL, DISPOSITIVO ELETRÔNICO PORTÁTIL E SISTEMA DE ANTENA PARA UM DISPOSITIVO ELETRÔNICO PORTÁTIL (73) MOTOROLA MOBILITY LLC (US) (72) JOSEPH L. ALLORE; MOHAMMED R. ABDUL-GAFFOOR; MICHAEL J. LOMBARDI Prazo de Validade: 20 (vinte) anos contados a partir de 04/02/2016, observadas as condições legais
(11) BR 10 2016 004278-0 B1	Código 16.1 - Concessão de Patente ou Certificado de Adição de Invenção (22) 26/02/2016 (43) 05/09/2017 (51) A43D 35/00 (2006.01) (54) APERFEIÇOAMENTO APLICADO EM PRENSA PNEUMÁTICA PARA CALÇADO (73) MÁQUINAS TECNOMAQ LTDA. (BR/RS) (72) OSMAR ROQUE CORÁ Prazo de Validade: 20 (vinte) anos contados a partir de 26/02/2016, observadas as condições legais
(11) BR 10 2016 005074-0 B1	Código 16.1 - Concessão de Patente ou Certificado de Adição de Invenção (22) 08/03/2016 (43) 12/09/2017 (51) C09K 8/52 (2006.01) (54) EMULSÕES DUPLAS FERTILIZADAS HIDROFÓBICAS E USO DESTAS (73) UNIVERSIDADE FEDERAL DE VIÇOSA (BR/MG) (72) MARCOS ROGÉRIO TÓTOLA; EDMO MONTES RODRIGUES; ALVARO VIANNA NOVAES DE CARVALHO TEIXEIRA

	Prazo de Validade: 20 (vinte) anos contados a partir de 08/03/2016, observadas as condições legais
(11) BR 10 2016 008630-2 B1	Código 16.1 - Concessão de Patente ou Certificado de Adição de Invenção (22) 21/03/2016 (30) 21/03/2015 JP 2015-058826 (43) 31/07/2018 (51) B60W 30/18 (2006.01), B60W 30/02 (2006.01), B60G 17/016 (2006.01) (54) DISPOSITIVO DE CONTROLE DE AMORTECIMENTO DE VIBRAÇÃO E SISTEMA DE CONTROLE DE AMORTECIMENTO DE VIBRAÇÃO (73) TOYOTA JIDOSHA KABUSHIKI KAISHA (JP) (72) MASASHI IGARASHI Prazo de Validade: 20 (vinte) anos contados a partir de 21/03/2016, observadas as condições legais
(11) BR 10 2016 012110-8 B1	Código 16.1 - Concessão de Patente ou Certificado de Adição de Invenção (22) 27/05/2016 (30) 28/05/2015 FR 1554825 (43) 29/11/2016 (51) H02K 1/32 (2006.01) (54) MOTOR ELÉTRICO (73) ALSTOM TRANSPORT TECHNOLOGIES (FR) (72) ANDRY RANDRIA; BRUNO RAGUIN; GÉRARD TRIPOT; BENALI BOUALEM Prazo de Validade: 20 (vinte) anos contados a partir de 27/05/2016, observadas as condições legais
(11) BR 10 2016 013676-8 B1	Código 16.1 - Concessão de Patente ou Certificado de Adição de Invenção (22) 14/06/2016 (30) 15/01/2016 CN 201620154651.0 (43) 25/07/2017 (51) F04B 35/04 (2006.01) (54) SISTEMA, MÉTODO E MEIOS DE CONEXÃO E FIXAÇÃO DE UM CONTROLE ELETRÔNICO EM UM COMPRESSOR HERMÉTICO E COMPRESSOR HERMÉTICO (73) EMBRACO INDÚSTRIA DE COMPRESSORES E SOLUÇÕES E REFRIGERAÇÃO LTDA. (BR/SC) (72) RAFAEL BURG RECH; MARCELO ZANELATO Prazo de Validade: 20 (vinte) anos contados a partir de 14/06/2016, observadas as condições legais
(11) BR 10 2016 013886-8 B1	Código 16.1 - Concessão de Patente ou Certificado de Adição de Invenção (22) 15/06/2016

(30) 16/06/2015 JP 2015-121496
(43) 27/12/2016
(51) B60W 10/113 (2006.01), F16H 61/10 (2006.01)
(54) SISTEMA DE CONTROLE DE VEÍCULO
(73) TOYOTA JIDOSHA KABUSHIKI KAISHA (JP)
(72) KENTA KIMURA; YOSHIO ITO; TOMOAKI YANAGIDA; YU NAGASATO
Prazo de Validade: 20 (vinte) anos contados a partir de 15/06/2016, observadas as condições legais

---

(11) BR 10 2016 014278-4 B1

Código 16.1 - Concessão de Patente ou Certificado de Adição de Invenção
(22) 17/06/2016
(30) 19/06/2015 JP 2015-124031
(43) 27/12/2016
(51) F01N 11/00 (2006.01), B01D 53/56 (2006.01)
(54) APARELHO DE DIAGNOSE DE MAU FUNCIONAMENTO E MÉTODO DE DIAGNOSE DE MAU FUNCIONAMENTO
(73) TOYOTA JIDOSHA KABUSHIKI KAISHA (JP)
(72) ARIFUMI MATSUMOTO; TAIGA HAGIMOTO; KENJI FURUI; MAKOTO OGISO; TORU KIDOKORO
Prazo de Validade: 20 (vinte) anos contados a partir de 17/06/2016, observadas as condições legais

---

(11) BR 10 2016 018053-8 B1

Código 16.1 - Concessão de Patente ou Certificado de Adição de Invenção
(22) 03/08/2016
(30) 06/08/2015 DE 10 2015 010347.4
(43) 07/02/2017
(51) F15B 21/04 (2006.01)
(54) MÉTODO DE OPERAÇÃO PARA UM DISPOSITIVO PARA PREPARAÇÃO DE AR COMPRIMIDO E DISPOSITIVO PARA PREPARAÇÃO DE AR COMPRIMIDO
(73) MAN TRUCK & BUS AG (DE)
(72) OLIVER KAUPERT; THOMAS HOFSTETTER
Prazo de Validade: 20 (vinte) anos contados a partir de 03/08/2016, observadas as condições legais

---

(11) BR 10 2016 018621-8 B1

Código 16.1 - Concessão de Patente ou Certificado de Adição de Invenção
(22) 15/08/2016
(43) 27/02/2018
(51) E04H 1/12 (2006.01)
(54) COBERTURA PÚBLICA EM FORMA DE ARVORE AUTOSSUSTENTÁVEL E DOTADA DE SERVIÇOS DIVEROSOS
(73) VENETIA MARIA CORREA SANTOS (BR/RJ)
(72) VENETIA MARIA CORREA SANTOS
Prazo de Validade: 20 (vinte) anos contados a partir de 15/08/2016, observadas

	as condições legais
(11) BR 10 2016 019632-9 B1	Código 16.1 - Concessão de Patente ou Certificado de Adição de Invenção (22) 25/08/2016 (30) 28/08/2015 JP 2015-168428 (43) 07/03/2017 (51) B60W 40/10 (2006.01), B60T 7/12 (2006.01), B60W 30/09 (2006.01), B60W 10/18 (2006.01) (54) DISPOSITIVO DE SUPORTE PARA EVITAR COLISÃO (73) TOYOTA JIDOSHA KABUSHIKI KAISHA (JP) (72) MASAYUKI KATOH Prazo de Validade: 20 (vinte) anos contados a partir de 25/08/2016, observadas as condições legais
(11) BR 10 2016 020991-9 B1	Código 16.1 - Concessão de Patente ou Certificado de Adição de Invenção (22) 12/09/2016 (30) 16/10/2015 US 14/885,041 (43) 30/05/2017 (51) B64C 1/40 (2006.01), B64C 1/12 (2006.01), B64C 1/06 (2006.01) (54) APARELHO, E, MÉTODO (73) THE BOEING COMPANY (US) (72) JENNIFER LYNN DICKSON; JESSE VITALEZ TIBAYAN; IRINA ALEKSEEVNA ZAKHAROVA Prazo de Validade: 20 (vinte) anos contados a partir de 12/09/2016, observadas as condições legais
(11) BR 10 2016 021324-0 B1	Código 16.1 - Concessão de Patente ou Certificado de Adição de Invenção (22) 15/09/2016 (43) 03/04/2018 (51) A61B 8/00 (2006.01), G01K 11/12 (2006.01), G06T 7/60 (2006.01), G06T 7/00 (2006.01), A61N 7/00 (2006.01) (54) MÉTODO PARA AVALIAÇÃO DO AQUECIMENTO GERADO POR TRANSDUTORES DE ULTRASSOM (73) INSTITUTO NACIONAL DE METROLOGIA, QUALIDADE E TECNOLOGIA - INMETRO. (BR/RJ) (72) RODRIGO PEREIRA BARRETO DA COSTA FÉLIX; ANDRÉ VICTOR ALVARENGA Prazo de Validade: 20 (vinte) anos contados a partir de 15/09/2016, observadas as condições legais
(11) BR 10 2016 022567-1 B1	Código 16.1 - Concessão de Patente ou Certificado de Adição de Invenção (22) 28/09/2016 (30) 16/10/2015 DE 10 2015 013 493.0

	(43) 25/04/2017 (51) F15B 21/04 (2006.01), B01D 53/26 (2006.01), F25B 43/00 (2006.01) (54) DISPOSITIVO PARA FIXAÇÃO REMOVÍVEL DE UM CARTUCHO COM AGENTE SECANTE EM UMA CARCAÇA DE UMA INSTALAÇÃO DE TRATAMENTO DE AR COMPRIMIDO DE UM VEÍCULO, E VEÍCULO A MOTOR (73) MAN TRUCK & BUS AG (DE) (72) OLIVER KAUPERT; WOLFGANG KOLLAND; GEORG HASLBERGER; THOMAS HOFSTETTER Prazo de Validade: 20 (vinte) anos contados a partir de 28/09/2016, observadas as condições legais
(11) BR 10 2016 023308-9 B1	Código 16.1 - Concessão de Patente ou Certificado de Adição de Invenção (22) 06/10/2016 (30) 08/10/2015 US 14/878290 (43) 25/04/2017 (51) H02H 7/122 (2006.01) (54) CIRCUITO E SISTEMA PARA MONITORAR E DETERMINAR COMO CARGAS ELÉTRICAS, TAIS COMO MOTORES ELÉTRICOS SÃO ACIONADOS POR INVERSORES ELETRÔNICOS DE ALIMENTAÇÃO (73) DEERE & COMPANY (US) (72) BRIJ N. SINGH; NEAL D. CLEMENTS; ADVAIT DESAI Prazo de Validade: 20 (vinte) anos contados a partir de 06/10/2016, observadas as condições legais
(11) BR 10 2016 023743-2 B1	Código 16.1 - Concessão de Patente ou Certificado de Adição de Invenção (22) 11/10/2016 (43) 02/05/2018 (51) E04H 12/18 (2006.01), E04H 12/12 (2006.01), E04H 12/34 (2006.01) (54) TORRE DE CONCRETO ESTRUTURAL E MÉTODO DE MONTAGEM (73) PROTENDE SISTEMAS E MÉTODOS DE CONSTRUÇÕES LTDA (BR/SP) (72) CRISTIANO FERREIRA DE SÁ; MARCOS ONISHI; DANIEL MASSASHI KAKO; PÉRICLES BRASILIENSE FUSCO Prazo de Validade: 20 (vinte) anos contados a partir de 11/10/2016, observadas as condições legais
(11) BR 10 2016 025148-6 B1	Código 16.1 - Concessão de Patente ou Certificado de Adição de Invenção (22) 27/10/2016 (43) 29/05/2018 (51) E01C 11/22 (2006.01), E03F 5/046 (2006.01) (54) DISPOSITIVO DE DRENAGEM PROFUNDA COM SARJETA ASSOCIADA (73) HILDO ARTUR MOURÃO DA SILVA (BR/RS) (72) HILDO ARTUR MOURÃO DA SILVA Prazo de Validade: 20 (vinte) anos contados a partir de 27/10/2016, observadas

	as condições legais
(11) BR 10 2016 025259-8 B1	Código 16.1 - Concessão de Patente ou Certificado de Adição de Invenção (22) 27/10/2016 (30) 30/10/2015 CO 15 259626 (43) 02/05/2017 (51) C13B 10/06 (2006.01), C13B 20/16 (2006.01), B01D 25/12 (2006.01) (54) ROLOS DE MOINHOS INDUSTRIAIS PARA A EXTRAÇÃO E FILTRAGEM SIMULTÂNEAS DE SUMOS DE GRAMÍNEAS (73) FUNDICIONES UNIVERSO S.A. FUNDIVERSO (CO) (72) SANTIAGO CHAVARRO GAITAN; LUIS EDUARDO GONZALEZ Prazo de Validade: 20 (vinte) anos contados a partir de 27/10/2016, observadas as condições legais
(11) BR 10 2016 026070-1 B1	Código 16.1 - Concessão de Patente ou Certificado de Adição de Invenção (22) 08/11/2016 (30) 12/11/2015 JP 2015-222322 (43) 13/06/2017 (51) F02P 5/15 (2006.01), F02P 7/06 (2006.01) (54) APARELHO DE CONTROLE DE SINCRONISMO DE IGNIÇÃO PARA MOTOR DE COMBUSTÃO INTERNA (73) TOYOTA JIDOSHA KABUSHIKI KAISHA (JP) (72) TAKUYA TAKEI Prazo de Validade: 20 (vinte) anos contados a partir de 08/11/2016, observadas as condições legais
(11) BR 10 2016 027175-4 B1	Código 16.1 - Concessão de Patente ou Certificado de Adição de Invenção (22) 21/11/2016 (43) 12/06/2018 (51) C01G 49/02 (2006.01), B82Y 40/00 (2006.01), B82Y 25/00 (2006.01) (54) FLUIDOS MAGNÉTICOS DUPLAMENTE SURFACTADOS, PROCESSO DE SÍNTESE USANDO ÓLEOS VEGETAIS E USO (73) UNIVERSIDADE FEDERAL DE MINAS GERAIS (BR/MG) (72) JORGE LUIS LÓPEZ AGUILAR; LUIZ ORLANDO LADEIRA; CLAUDILENE RIBEIRO CHAVES; ANNA CAROLINA PINHEIRO LAGE; ROBERTO MAGALHÃES PANIAGO; KARLA BALZUWEIT; JOSÉ HIGINO DIAS FILHO; EUDES LORENÇON Prazo de Validade: 20 (vinte) anos contados a partir de 21/11/2016, observadas as condições legais
(11) BR 10 2016 027505-9 B1	Código 16.1 - Concessão de Patente ou Certificado de Adição de Invenção (22) 23/11/2016 (30) 19/01/2016 US 15/000,608

	(43) 25/07/2017 (51) H01F 27/34 (2006.01), H01F 27/36 (2006.01) (54) SISTEMA DE CONTROLE DE ENERGIA, E, MÉTODO DE CONTROLE DE ENERGIA DE UMA FONTE DE ENERGIA TRIFÁSICA PARA UMA CARGA TRIFÁSICA NÃO ATERRADA (73) GOODRICH CORPORATION (US) (72) JON SHEARER; CARL AESCHLIEMAN; SABESHAN SEAN PERIYATHAMBY Prazo de Validade: 20 (vinte) anos contados a partir de 23/11/2016, observadas as condições legais
(11) BR 10 2016 028007-9 B1	Código 16.1 - Concessão de Patente ou Certificado de Adição de Invenção (22) 29/11/2016 (30) 29/01/2016 US 15/010081 (43) 10/10/2017 (51) G05B 19/19 (2006.01), B23Q 35/02 (2006.01), B64F 5/10 (2006.01) (54) MÉTODO PARA USINAGEM DE UMA PEÇA PARA UM CONJUNTO, E, APARELHO (73) THE BOEING COMPANY (US) (72) AKSEL BODE; BELA LASZLO ZOLD; PETER H. BUI; DAVID JAMES ODENDAHL; FREDERICK JAMES RICHTER Prazo de Validade: 20 (vinte) anos contados a partir de 29/11/2016, observadas as condições legais
(11) BR 10 2016 028917-3 B1	Código 16.1 - Concessão de Patente ou Certificado de Adição de Invenção (22) 09/12/2016 (30) 15/12/2015 FR 1562390 (43) 20/06/2017 (51) G01R 15/18 (2006.01), H01F 38/30 (2006.01) (54) SENSOR PARA MEDIR CORRENTE DO TIPO TORO DE ROGOWSKI, DISPOSITIVO DE PROTEÇÃO E MEDIÇÃO E DISJUNTOR ELÉTRICO INCLUINDO TAL SENSOR (73) SCHNEIDER ELECTRIC INDUSTRIES SAS (FR) (72) DAVID LOGLISCI; SÉBASTIEN BUFFAT; MICHEL RAPEAUX; STÉPHANE SICARD; STÉPHANE ALBAN Prazo de Validade: 20 (vinte) anos contados a partir de 09/12/2016, observadas as condições legais
(11) BR 10 2016 029336-7 B1	Código 16.1 - Concessão de Patente ou Certificado de Adição de Invenção (22) 14/12/2016 (43) 26/06/2018 (51) B65D 27/30 (2006.01), B65D 27/00 (2006.01), B65D 33/34 (2006.01) (54) DISPOSITIVO PARA ABERTURA DE ENVELOPE INVIOLÁVEL DOTADO DE LACRE E/OU ADESIVO INDICADOR DE VIOLAÇÃO

	(73) BETHA INDUSTRIA COMERCIO E SERVIÇOS LTDA EPP (BR/SP) (72) FATIMA DE MORAES CARLOS Prazo de Validade: 20 (vinte) anos contados a partir de 14/12/2016, observadas as condições legais
(11) BR 10 2016 029554-8 B1	Código 16.1 - Concessão de Patente ou Certificado de Adição de Invenção (22) 15/12/2016 (43) 17/07/2018 (51) A61B 5/22 (2006.01), A61B 5/103 (2006.01) (54) SISTEMA INTEGRADO VESTÍVEL PARA ANÁLISE DE EXERCÍCIOS COM AS PERNAS EM CADEIRA EXTENSORA (73) INSTITUTO FEDERAL DE EDUCAÇÃO, CIÊNCIA E TECNOLOGIA DE SÃO PAULO (BR/SP) (72) ALEXANDRE BRINCALEPE CAMPO; ULYSSES FERNANDES ERVILHA; MILENA FERREIRA SANTOS; JULIANA HATSUMI PERONI Prazo de Validade: 20 (vinte) anos contados a partir de 15/12/2016, observadas as condições legais
(11) BR 10 2016 030154-8 B1	Código 16.1 - Concessão de Patente ou Certificado de Adição de Invenção (22) 21/12/2016 (30) 24/12/2015 JP 2015-251780 (43) 27/06/2017 (51) B60K 1/04 (2006.01), B60L 5/00 (2006.01) (54) DISPOSITIVO DE TRANSMISSÃO DE ENERGIA ELÉTRICA SEM CONTATO E SISTEMA DE TRANSFERÊNCIA DE ENERGIA ELÉTRICA (73) TOYOTA JIDOSHA KABUSHIKI KAISHA (JP) (72) YOSHINOBU SUGIYAMA Prazo de Validade: 20 (vinte) anos contados a partir de 21/12/2016, observadas as condições legais
(11) BR 10 2016 030258-7 B1	Código 16.1 - Concessão de Patente ou Certificado de Adição de Invenção (22) 22/12/2016 (43) 17/07/2018 (51) A61N 5/06 (2006.01), A61B 18/20 (2006.01), A61B 17/24 (2006.01) (54) DISPOSITIVO À BASE DE LEDS E LASERS PARA ILUMINAÇÃO NASAL E USO DO MESMO (73) UNIVERSIDADE DE SÃO PAULO - USP (BR/SP) (72) DANIEL JOSÉ CHIANFRONE; PRISCILA FERNANDA CAMPOS DE MENEZES; VANDERLEI SALVADOR BAGNATO Prazo de Validade: 20 (vinte) anos contados a partir de 22/12/2016, observadas as condições legais
(11) BR 10 2016 030608-6 B1	Código 16.1 - Concessão de Patente ou Certificado de Adição de Invenção

(22) 27/12/2016
(30) 12/01/2016 JP 2016-003747
(43) 22/08/2017
(54) CARTUCHO DE BATERIA
(73) TOYOTA JIDOSHA KABUSHIKI KAISHA (JP)
(72) ATSUSHI YAMANAKA
Prazo de Validade: 20 (vinte) anos contados a partir de 27/12/2016, observadas as condições legais

---

(11) BR 10 2017 000831-2 B1

Código 16.1 - Concessão de Patente ou Certificado de Adição de Invenção
(22) 13/01/2017
(43) 31/07/2018
(51) D06F 39/08 (2006.01), A47L 15/42 (2006.01)
(54) MANGUEIRA FLEXÍVEL COM TERMINAL INTEGRADO E MÉTODO DE FABRICAÇÃO DE MANGUEIRA COM TERMINAL INTEGRADO
(73) PAULO MULLER (BR/SC)
(72) PAULO MULLER
Prazo de Validade: 20 (vinte) anos contados a partir de 13/01/2017, observadas as condições legais

---

(11) BR 10 2017 002461-0 B1

Código 16.1 - Concessão de Patente ou Certificado de Adição de Invenção
(22) 07/02/2017
(43) 18/09/2018
(51) H02M 7/06 (2006.01), H02M 1/44 (2006.01)
(54) CONTROLADOR E MÉTODO DE ENERGIZAÇÃO DE CONVERSOR FONTE DE TENSÃO CONECTADO À REDE ELÉTRICA
(73) UNIVERSIDADE FEDERAL DE JUIZ DE FORA - UFJF (BR/MG) ; FUNDAÇÃO DE AMPARO À PESQUISA DO ESTADO DE MINAS GERAIS (BR/MG)
(72) SAMUEL NEVES DUARTE; PEDRO GOMES BARBOSA; GABRIEL AZEVEDO FOGLI
Prazo de Validade: 20 (vinte) anos contados a partir de 07/02/2017, observadas as condições legais

---

(11) BR 10 2017 003058-0 B1

Código 16.1 - Concessão de Patente ou Certificado de Adição de Invenção
(22) 15/02/2017
(30) 18/03/2016 US 15/074126
(43) 26/09/2017
(51) G01P 3/00 (2006.01)
(54) APARELHO PARA CALCULAR UMA FREQUÊNCIA DE ROTAÇÃO DE UM MEMBRO ROTATIVO, MÉTODOS PARA ESTIMAR UMA FREQUÊNCIA DE ROTAÇÃO DE UM MEMBRO ROTATIVO, E, APARELHO PARA GERAR UMA FUNÇÃO DE PONDERAÇÃO DE ESPECTRO DE FREQUÊNCIAS PARA USO NA ESTIMATIVA DE UMA FREQUÊNCIA DE ROTAÇÃO DO MEMBRO

	ROTATIVO (73) SIMMONDS PRECISION PRODUCTS, INC. (US) (72) LEI LIU; RADOSLAW ZAKRZEWSKI Prazo de Validade: 20 (vinte) anos contados a partir de 15/02/2017, observadas as condições legais
(11) BR 10 2017 003154-3 B1	Código 16.1 - Concessão de Patente ou Certificado de Adição de Invenção (22) 16/02/2017 (30) 21/03/2016 US 15/075735 (43) 26/09/2017 (51) G01S 17/95 (2006.01) (54) DETECTOR ÓPTICO DE CONDIÇÕES DE CONGELAMENTO, E, MÉTODO DE DETERMINAÇÃO DE CONDIÇÕES DE CONGELAMENTO, INCLUINDO UMA RAZÃO ENTRE GELO/LÍQUIDO, EM UMA NUVEM (73) ROSEMOUNT AEROSPACE INC. (US) (72) KAARE JOSEF ANDERSON; MARK RAY Prazo de Validade: 20 (vinte) anos contados a partir de 16/02/2017, observadas as condições legais
(11) BR 10 2017 005589-2 B1	Código 16.1 - Concessão de Patente ou Certificado de Adição de Invenção (22) 20/03/2017 (30) 29/03/2016 FR 1652678 (43) 21/11/2017 (51) F16B 31/02 (2006.01), H01R 4/36 (2006.01), B25B 23/14 (2006.01) (54) ITEM DE APERTO PARA O TORQUE CORRETO (73) SCHNEIDER ELECTRIC INDUSTRIES SAS (FR) (72) DANIEL VANZETTO Prazo de Validade: 20 (vinte) anos contados a partir de 20/03/2017, observadas as condições legais
(11) BR 10 2017 005862-0 B1	Código 16.1 - Concessão de Patente ou Certificado de Adição de Invenção (22) 22/03/2017 (43) 30/10/2018 (51) A61G 7/10 (2006.01), A61H 3/00 (2006.01) (54) GUINCHO ORBITADOR AUTOMÁTICO PARA DESLOCAMENTO EM UM ÚNICO CÔMODO, DE PESSOAS COM DEFICIÊNCIA DE LOCOMOÇÃO (73) JOÃO IONE RATC (BR/SP) (72) JOÃO IONE RATC Prazo de Validade: 20 (vinte) anos contados a partir de 22/03/2017, observadas as condições legais
(11) BR 10 2017 006098-5 B1	Código 16.1 - Concessão de Patente ou Certificado de Adição de Invenção (22) 24/03/2017

(30) 28/03/2016 JP 2016-063562
(43) 03/04/2018
(51) B62J 99/00 (2006.01)
(54) ESTRUTURA DE SUPORTE DE CABO DE VEÍCULO DO TIPO PARA MONTAR
(73) HONDA MOTOR CO., LTD. (JP)
(72) KENTA SHUTO
Prazo de Validade: 20 (vinte) anos contados a partir de 24/03/2017, observadas as condições legais

---

(11) BR 10 2017 008828-6 B1

Código 16.1 - Concessão de Patente ou Certificado de Adição de Invenção
(22) 27/04/2017
(30) 20/05/2016 US 15/160,422
(43) 05/12/2017
(51) G08B 13/18 (2006.01), G08B 17/10 (2006.01), G05B 19/048 (2006.01)
(54) CONJUNTO DE SENSOR, MÓDULO DE TRANSDUTOR ALIMENTADO OPTICAMENTE, E, MÉTODO PARA OPERAR UM MÓDULO DE TRANSDUTOR ALIMENTADO OPTICAMENTE
(73) ROSEMOUNT AEROSPACE INC. (US)
(72) NGHIA T. DINH; CUONG THO HUYNH; SCOTT D. ISEBRAND
Prazo de Validade: 20 (vinte) anos contados a partir de 27/04/2017, observadas as condições legais

---

(11) BR 10 2017 010046-4 B1

Código 16.1 - Concessão de Patente ou Certificado de Adição de Invenção
(22) 12/05/2017
(30) 01/07/2016 US 15/200668
(43) 16/01/2018
(51) A63F 13/212 (2006.01), G06F 3/01 (2006.01)
(54) DISPOSITIVO E MÉTODO PARA CONVERTER MOVIMENTOS OU POSIÇÕES DO DEDO OU DA MÃO EM SINAIS ELÉTRICOS
(73) DEERE & COMPANY (US)
(72) JONATHAN E. DRUM
Prazo de Validade: 20 (vinte) anos contados a partir de 12/05/2017, observadas as condições legais

---

(11) BR 10 2017 011101-6 B1

Código 16.1 - Concessão de Patente ou Certificado de Adição de Invenção
(22) 25/05/2017
(30) 26/05/2016 JP 2016-104853; 09/05/2017 JP 2017-092899
(43) 12/12/2017
(51) C09K 11/77 (2006.01), C09K 11/08 (2006.01), C09K 11/64 (2006.01)
(54) DISPOSITIVO DE EMISSÃO DE LUZ
(73) NICHIA CORPORATION (JP)
(72) KENJI ASAI
Prazo de Validade: 20 (vinte) anos contados a partir de 25/05/2017, observadas

	as condições legais
(11) BR 10 2017 013605-1 B1	Código 16.1 - Concessão de Patente ou Certificado de Adição de Invenção (22) 22/06/2017 (43) 15/01/2019 (51) F16B 21/09 (2006.01) (54) ELEMENTO DE TRAVAMENTO DE UM DISPOSITIVO PARA ABERTURA DE PANELAS EM UMA LANÇA TÉRMICA, MÉTODO DE ASSOCIAÇÃO ENTRE UM DISPOSITIVO PARA ABERTURA DE PANELAS E UMA LANÇA TÉRMICA POR MEIO DE UM ELEMENTO DE TRAVAMENTO E DISPOSITIVO PARA ABERTURA DE PANELAS (73) CARBOOX RESENDE QUIMICA INDUSTRIA COMERCIO LTDA (BR/RJ) (72) ANIBAL DE OLIVERIA LAVINAS; JOÃO ALTENIR LOPES Prazo de Validade: 20 (vinte) anos contados a partir de 22/06/2017, observadas as condições legais
(11) BR 10 2017 013706-6 B1	Código 16.1 - Concessão de Patente ou Certificado de Adição de Invenção (22) 23/06/2017 (30) 26/07/2016 US 15/219812; 14/03/2017 US 15/458231 (43) 14/02/2018 (51) C22C 14/00 (2006.01), B22F 3/26 (2006.01), B22F 3/12 (2006.01) (54) BANHO DE LIGA DE TITÂNIO (73) THE BOEING COMPANY (US) (72) JOE PECINA; ROBERT BURKETT; GARY M. BACKHAUS Prazo de Validade: 20 (vinte) anos contados a partir de 23/06/2017, observadas as condições legais
(11) BR 10 2017 014505-0 B1	Código 16.1 - Concessão de Patente ou Certificado de Adição de Invenção (22) 04/07/2017 (43) 22/01/2019 (51) A22C 29/02 (2006.01) (54) EQUIPAMENTO DE EXTRAÇÃO DE CARNE DE SIRI E SEPARAÇÃO EM PRODUTO SÓLIDO E PRODUTO PASTOSO (73) INSTITUTO FEDERAL DE SANTA CATARINA (BR/SC) (72) CÁSSIO AURÉLIO SUSKI; EDUARDO CONCEIÇÃO Prazo de Validade: 20 (vinte) anos contados a partir de 04/07/2017, observadas as condições legais
(11) BR 10 2017 014604-9 B1	Código 16.1 - Concessão de Patente ou Certificado de Adição de Invenção (22) 06/07/2017 (43) 22/01/2019 (51) A47B 3/12 (2006.01), A47B 37/00 (2006.01) (54) ESTRUTURA DESMONTÁVEL APLICADA EM MESA TÉRMICA

(73) WILMAR BOTEGA (BR/SC)
(72) WILMAR BOTEGA
Prazo de Validade: 20 (vinte) anos contados a partir de 06/07/2017, observadas as condições legais

---

(11) BR 10 2017 015022-4 B1

Código 16.1 - Concessão de Patente ou Certificado de Adição de Invenção
(22) 13/07/2017
(43) 29/01/2019
(51) C07C 29/56 (2006.01)
(54) PROCESSOS DE ISOMERIZAÇÃO DE ÓXIDO DE CARIOFILENO E DE OBTENÇÃO DE DERIVADOS DO CLOVANO CATALISADOS POR HETEROPOLIÁCIDOS
(73) UNIVERSIDADE FEDERAL DE MINAS GERAIS (BR/MG) ; UNIVERSIDADE FEDERAL DE OURO PRETO - UFOP (BR/MG) ; FUNDAÇÃO DE AMPARO À PESQUISA DO ESTADO DE MINAS GERAIS - FAPEMIG (BR/MG)
(72) AUGUSTO LUÍS PEREIRA DE MEIRELES; ELENA VITALIEVNA GOUSSEVSKAIA; KELLY ALESSANDRA DA SILVA ROCHA
Prazo de Validade: 20 (vinte) anos contados a partir de 13/07/2017, observadas as condições legais

---

(11) BR 10 2017 016863-8 B1

Código 16.1 - Concessão de Patente ou Certificado de Adição de Invenção
(22) 05/08/2017
(30) 09/08/2016 US 62/372,476; 25/09/2016 US 15/275,411
(43) 02/05/2018
(51) E21B 47/00 (2006.01), F17D 1/08 (2006.01), G01M 3/28 (2006.01)
(54) MÉTODO PARA CONTROLAR REMOTA E SELETIVAMENTE A TAXA DE FLUXO E/OU PRESSÃO DE FLUIDO QUE SE MOVE ATRAVÉS DE UM DUTO SUBMARINO
(73) BAKER HUGHES, A GE COMPANY, LLC (US)
(72) ANDREW BARDEN; LUIS RUSSO; PETER DIXON; ALASTAIR GOODALL
Prazo de Validade: 20 (vinte) anos contados a partir de 05/08/2017, observadas as condições legais

---

(11) BR 10 2017 017416-6 B1

Código 16.1 - Concessão de Patente ou Certificado de Adição de Invenção
(22) 14/08/2017
(43) 26/03/2019
(51) C30B 29/30 (2006.01), G03H 1/02 (2006.01)
(54) NOVA ROTA DE SÍNTESE DO NIOBATO DE FERRO VIA MOAGEM DE ALTA ENERGIA
(73) UNIVERSIDADE FEDERAL DO RIO GRANDE DO NORTE (BR/RN)
(72) SUZANA NÓBREGA DE MEDEIROS; CRISTOVÃO PORCIANO DO NASCIMENTO JUNIOR; ANDRÉIA CAVALCANTI DE LIMA; UILAME UMBELINO GOMES; FELIPE BOHN; MARCIO ASSOLIN CORREA

	Prazo de Validade: 20 (vinte) anos contados a partir de 14/08/2017, observadas as condições legais
(11) BR 10 2017 017509-0 B1	Código 16.1 - Concessão de Patente ou Certificado de Adição de Invenção (22) 15/08/2017 (30) 15/08/2016 US 15/237,172 (43) 13/03/2018 (51) C08F 212/04 (2006.01), C08F 214/18 (2006.01), C08F 214/20 (2006.01), C08F 293/00 (2006.01), B01D 71/32 (2006.01), B01D 71/28 (2006.01), B01D 71/66 (2006.01) (54) COPOLÍMERO, MEMBRANA POROSA COMPREENDENDO O DITO COPOLÍMERO, MÉTODOS PARA A PREPARAÇÃO DE DITA MEMBRANA E MÉTODOS PARA FILTRAÇÃO DE UM FLUIDO (73) PALL CORPORATION (US) (72) FRANK OKEZIE ONYEMAUWA; HASSAN AIT-HADDOU Prazo de Validade: 20 (vinte) anos contados a partir de 15/08/2017, observadas as condições legais
(11) BR 10 2017 017563-4 B1	Código 16.1 - Concessão de Patente ou Certificado de Adição de Invenção (22) 16/08/2017 (43) 22/05/2018 (51) A01D 57/20 (2006.01), A01D 61/02 (2006.01), A01D 61/00 (2006.01) (54) APERFEIÇOAMENTOS INTRODUZIDOS EM ESTEIRA DE PLATAFORMA DE CORTE DE COLHEITADEIRA AGRÍCOLA (73) MULTIBELT INDÚSTRIA E COMERCIO DE CORREIAS LTDA (BR/PR) (72) SERGIO RODRIGO VOLPINI BASSETTO; DENIS PATRIQUES PERES Prazo de Validade: 20 (vinte) anos contados a partir de 16/08/2017, observadas as condições legais
(11) BR 10 2017 017955-9 B1	Código 16.1 - Concessão de Patente ou Certificado de Adição de Invenção (22) 22/08/2017 (43) 19/03/2019 (51) A01N 25/18 (2006.01), A01N 65/26 (2006.01), A01P 7/04 (2006.01) (54) PRODUTO, APARELHO E SISTEMA ODORIZADOR DE AMBIENTE COM EFEITO REPELENTE DE MOSQUITOS (73) GILBERTO ALCOBA MARQUES (BR/SP) (72) GILBERTO ALCOBA MARQUES Prazo de Validade: 20 (vinte) anos contados a partir de 22/08/2017, observadas as condições legais
(11) BR 10 2017 019557-0 B1	Código 16.1 - Concessão de Patente ou Certificado de Adição de Invenção (22) 13/09/2017 (30) 05/06/2017 US 15/613,766

(43) 18/12/2018
(51) B66F 9/12 (2006.01), B66F 9/075 (2006.01)
(54) SISTEMA E MÉTODO PARA UM SISTEMA PARA EXIBIÇÃO DE POSIÇÃO DE IMPLEMENTO CALIBRADA PELO OPERADOR
(73) DEERE & COMPANY (US)
(72) DAVID MYERS; KEVIN W. CAMPBELL; ADAM J. SOBKOWIAK; AARON R. KENKEL; KYLE E. LEINAAR; CHAD STAPES
Prazo de Validade: 20 (vinte) anos contados a partir de 13/09/2017, observadas as condições legais

---

(11) BR 10 2017 020476-6 B1

Código 16.1 - Concessão de Patente ou Certificado de Adição de Invenção
(22) 25/09/2017
(30) 29/09/2016 JP 2016-190627
(43) 29/05/2018
(51) B60R 25/24 (2006.01), B62H 5/06 (2006.01), B62J 23/00 (2006.01), B62J 9/00 (2006.01), B62J 99/00 (2006.01)
(54) ESTRUTURA DE ARMAZENAMENTO DE DISPOSITIVO DE COMUNICAÇÃO DE VEÍCULO DO TIPO PARA MONTAR
(73) HONDA MOTOR CO., LTD. (JP)
(72) TAKURO TANAKA; NOBUAKI KINOSHITA; MASAKAZU NAKASHIMA; KEN ITZUKI
Prazo de Validade: 20 (vinte) anos contados a partir de 25/09/2017, observadas as condições legais

---

(11) BR 10 2017 020629-7 B1

Código 16.1 - Concessão de Patente ou Certificado de Adição de Invenção
(22) 26/09/2017
(30) 29/09/2016 JP 2016-190626
(43) 02/05/2018
(51) B60R 25/24 (2006.01), B60R 25/20 (2006.01)
(54) SISTEMA DE AUTENTICAÇÃO MÚTUA DE VEÍCULO
(73) HONDA MOTOR CO., LTD. (JP)
(72) NOBUAKI KINOSHITA; HAYATO INOUE; YUSUKE TAKAISHI
Prazo de Validade: 20 (vinte) anos contados a partir de 26/09/2017, observadas as condições legais

---

(11) BR 10 2017 021284-0 B1

Código 16.1 - Concessão de Patente ou Certificado de Adição de Invenção
(22) 04/10/2017
(30) 07/10/2016 EP 16306328.2; 26/05/2017 US 15/606,021
(43) 02/05/2018
(51) A47K 10/42 (2006.01), B65D 83/08 (2006.01)
(54) EMBALAGEM DE DISPENSAÇÃO E MÉTODO PARA USO DE UMA EMBALAGEM DE DISPENSAÇÃO
(73) JOHNSON & JOHNSON CONSUMER INC. (US)
(72) DIMITRI BOIS; SIMON DURONSOY; FLORENT LAFFIN

	Prazo de Validade: 20 (vinte) anos contados a partir de 04/10/2017, observadas as condições legais
(11) BR 10 2017 024110-6 B1	Código 16.1 - Concessão de Patente ou Certificado de Adição de Invenção (22) 09/11/2017 (30) 20/12/2016 US 15/385483 (43) 16/04/2019 (51) C08K 5/13 (2006.01), C01B 32/05 (2006.01), C01B 32/16 (2006.01), C01B 32/184 (2006.01), B32B 7/025 (2006.01), B32B 9/00 (2006.01), C08L 33/00 (2006.01), C08L 63/10 (2006.01), C08K 3/08 (2006.01) (54) MÉTODO DE PRODUÇÃO DE UM AQUECEDOR DE NANOTUBO DE CARBONO, E, SISTEMA DE AQUECEDOR. (73) GOODRICH CORPORATION (US) (72) WENPING ZHAO; ZAFFIR A. CHAUDHRY; GALDEMIR CEZAR BOTURA; TOMMY M. WILSON, JR.; BRAD HARTZLER; JIN HU Prazo de Validade: 20 (vinte) anos contados a partir de 09/11/2017, observadas as condições legais
(11) BR 10 2017 028058-6 B1	Código 16.1 - Concessão de Patente ou Certificado de Adição de Invenção (22) 22/12/2017 (43) 09/07/2019 (51) G01N 31/02 (2006.01), G01N 1/40 (2006.01), G01N 33/18 (2006.01), B82Y 25/00 (2006.01) (54) MÉTODO E KIT PARA ANÁLISE DE TRAÇOS DE POLUENTES ORGÂNICOS E INORGÂNICOS EM ÁGUA E NANOCOMPÓSITOS ADSORVENTES MODIFICADOS (73) UNIVERSIDADE DE SÃO PAULO - USP (BR/SP) (72) KOITI ARAKI; ALEXANDRE YOCIKAZU CHIDA; ALCEU TOTTI SILVEIRA JUNIOR; HELTON PEREIRA NOGUEIRA; DANIEL SANTOS GARCIA OSORIO; SÉRGIO HIROSHI TOMA; HENRIQUE EISI TOMA Prazo de Validade: 20 (vinte) anos contados a partir de 22/12/2017, observadas as condições legais
(11) BR 10 2017 028407-7 B1	Código 16.1 - Concessão de Patente ou Certificado de Adição de Invenção (22) 28/12/2017 (30) 29/12/2016 CN 201611239978.9 (43) 04/12/2018 (51) E04H 6/34 (2006.01), B65G 67/02 (2006.01), E04H 6/36 (2006.01), E04H 6/42 (2006.01), B65G 67/00 (2006.01), G01N 21/00 (2006.01) (54) SISTEMA E MÉTODO DE INSPEÇÃO DE VEÍCULO, E, GARAGEM INTELIGENTE (73) NUCTECH COMPANY LIMITED (CN) (72) ZHIQIANG CHEN; YUANJING LI; JIANMIN LI; SHANGMIN SUN; YU HU; YUAN MA; QIANGQIANG WANG

	Prazo de Validade: 20 (vinte) anos contados a partir de 28/12/2017, observadas as condições legais
(11) BR 10 2018 000105-1 B1	Código 16.1 - Concessão de Patente ou Certificado de Adição de Invenção (22) 03/01/2018 (30) 03/01/2017 US 15/397.392 (43) 30/10/2018 (51) A01D 34/14 (2006.01), A01D 34/32 (2006.01) (54) CORTADOR DE FOICE PARA UMA PLATAFORMA DE UMA MÁQUINA DE CORTE DE PLANTA E PLATAFORMA PARA UMA MÁQUINA DE CORTE (73) CNH INDUSTRIAL AMERICA LLC (US) (72) JOEL COOK; BLAINE NOLL Prazo de Validade: 20 (vinte) anos contados a partir de 03/01/2018, observadas as condições legais
(11) BR 10 2018 001181-2 B1	Código 16.1 - Concessão de Patente ou Certificado de Adição de Invenção (22) 19/01/2018 (43) 06/08/2019 (51) G09B 23/28 (2006.01), G09B 23/30 (2006.01), A61M 5/31 (2006.01) (54) MÉTODO DE SIMULAÇÃO PARA APLICAÇÃO DE INJEÇÃO EM UM MODELO FÍSICO E SIMULADOR PARA APLICAÇÃO DE INJEÇÃO (73) BIO ARCHITECTS DESENVOLVIMENTO DE MATERIAIS ESPECIAIS LTDA. -EPP (BR/SP) (72) AURÉLIO VICTOR LEBOVITS; FELIPE MARQUES FRANCISCO; SERGIO RICARDO ZERBETTO MASSON Prazo de Validade: 20 (vinte) anos contados a partir de 19/01/2018, observadas as condições legais
(11) BR 10 2018 001456-0 B1	Código 16.1 - Concessão de Patente ou Certificado de Adição de Invenção (22) 24/01/2018 (43) 06/08/2019 (51) A01D 46/00 (2006.01) (54) IMPLEMENTO AGRÍCOLA PARA RECOLHER, LIMPAR E ENSACAR FRUTOS E GRÃOS DIVERSOS (73) INDÚSTRIAS REUNIDAS COLOMBO LTDA (BR/SP) (72) HUGO MATSUO Prazo de Validade: 20 (vinte) anos contados a partir de 24/01/2018, observadas as condições legais
(11) BR 10 2018 002999-1 B1	Código 16.1 - Concessão de Patente ou Certificado de Adição de Invenção (22) 16/02/2018 (30) 20/02/2017 DE 102017001561.9 (43) 30/10/2018

	(51) B01J 23/46 (2006.01), B01J 23/42 (2006.01), B01J 23/44 (2006.01), B01J 23/755 (2006.01), B01J 23/78 (2006.01), B01J 23/89 (2006.01), B01J 21/12 (2006.01), B01J 21/06 (2006.01), C01B 3/32 (2006.01), H01M 8/0612 (2006.01), H01M 4/90 (2006.01), C07C 31/20 (2006.01) (54) REFORMADOR-REATOR PARA REFORMA DE PROPILENOGLICOL (73) DIEHL AEROSPACE GMBH (DE) (72) GUNTHER KOLB; RALF ZAPF; STEFFEN NEUBERG; HELMUT PENNEMANN Prazo de Validade: 20 (vinte) anos contados a partir de 16/02/2018, observadas as condições legais
(11) BR 10 2018 003704-8 B1	Código 16.1 - Concessão de Patente ou Certificado de Adição de Invenção (22) 26/02/2018 (30) 31/03/2017 US 15/476817 (43) 08/01/2019 (51) A01D 61/00 (2006.01), A01D 61/02 (2006.01), B65G 17/06 (2006.01), B65G 23/06 (2006.01) (54) ARRANJO ACIONADOR DENTADO PARA UM TRANSPORTADOR DE CORREIA SEM FIM PARA UM ALIMENTADOR DE UMA COMBINADA AGRÍCOLA (73) DEERE & COMPANY (US) (72) DAVID W. PETERS; CORWIN M. PURYK; VOLKER FUCHS; MARK L. MATTSON; CHRISTOPHER J. FAULKNER; MARTIN RITTERSHOFER Prazo de Validade: 20 (vinte) anos contados a partir de 26/02/2018, observadas as condições legais
(11) BR 10 2018 006582-3 B1	Código 16.1 - Concessão de Patente ou Certificado de Adição de Invenção (22) 29/03/2018 (43) 01/10/2019 (51) A01G 9/02 (2006.01) (54) DISPOSIÇÃO APLICADA EM MÓDULO PARA CONSTRUÇÃO CIVIL DOTADO DE RECEPTÁCULO PARA CULTIVO DE VEGETAIS (73) JOÃO MANUEL LINCK FEIJÓ (BR/RS) (72) JOÃO MANUEL LINCK FEIJÓ Prazo de Validade: 20 (vinte) anos contados a partir de 29/03/2018, observadas as condições legais
(11) BR 10 2018 009283-9 B1	Código 16.1 - Concessão de Patente ou Certificado de Adição de Invenção (22) 08/05/2018 (43) 26/11/2019 (51) G12B 9/04 (2006.01), G12B 17/08 (2006.01), H05K 5/02 (2006.01), G07F 19/00 (2006.01), G07F 7/00 (2006.01) (54) GABINETE PARA BLINDAGEM DE TECLADO DE TERMINAL AUTOMÁTICO BANCÁRIO, COM SISTEMA ANTI-VIOLAÇÃO ELETRÔNICA E

	FÍSICA (73) VALTER MAGELA PONTES (BR/SP) (72) VALTER MAGELA PONTES Prazo de Validade: 20 (vinte) anos contados a partir de 08/05/2018, observadas as condições legais
(11) BR 10 2018 015180-0 B1	Código 16.1 - Concessão de Patente ou Certificado de Adição de Invenção (22) 25/07/2018 (43) 28/01/2020 (51) A01K 1/00 (2006.01) (54) APERFEIÇOAMENTO INTRODUZIDO EM CONFINAMENTO DE LEITÕES PARA ALIMENTAÇÃO (73) LUIZ SCHLICKMNN MEURER (BR/SC) (72) LUIZ SCHLICKMANN MEURER Prazo de Validade: 20 (vinte) anos contados a partir de 25/07/2018, observadas as condições legais
(11) BR 10 2018 068348-9 B1	Código 16.1 - Concessão de Patente ou Certificado de Adição de Invenção (22) 11/09/2018 (30) 11/10/2017 US 62/570,734; 13/07/2018 US 16/034,785 (43) 07/05/2019 (51) B05B 1/20 (2006.01), A01M 7/00 (2006.01), A01G 25/09 (2006.01) (54) LANÇA DE PULVERIZAÇÃO (73) DEERE & COMPANY (US) (72) DENNIS J. SULLIVAN Prazo de Validade: 20 (vinte) anos contados a partir de 11/09/2018, observadas as condições legais
(11) BR 10 2018 071269-1 B1	Código 16.1 - Concessão de Patente ou Certificado de Adição de Invenção (22) 16/10/2018 (30) 18/10/2017 FR 17/59.796 (43) 07/05/2019 (51) B01J 8/00 (2006.01), B01J 8/02 (2006.01), C10G 49/00 (2006.01) (54) CESTO REMOVÍVEL PARA REATOR CATALÍTICO, DISPOSITIVO PARA A FILTRAÇÃO E DISTRIBUIÇÃO DE UMA FASE GASOSA E DE UMA FASE LÍQUIDA, REATOR ADEQUADO PARA OPERAR COM UM FLUXO PARALELO DESCENDENTE DE GÁS-LÍQUIDO E PROCESSO (73) IFP ENERGIES NOUVELLES (FR) (72) WILFRIED WEISS; CECILE PLAIS Prazo de Validade: 20 (vinte) anos contados a partir de 16/10/2018, observadas as condições legais
(11) BR 10 2018 075366-5 B1	Código 16.1 - Concessão de Patente ou Certificado de Adição de Invenção

(22) 07/12/2018
(30) 14/12/2017 FR 17/62.158
(43) 25/06/2019
(51) B01J 23/85 (2006.01), B01J 21/04 (2006.01), B01J 35/10 (2006.01), B01J 37/08 (2006.01), C10G 45/08 (2006.01), B01J 27/14 (2006.01), B01J 31/02 (2006.01), B01J 37/20 (2006.01)
(54) CATALISADOR DE HIDRODESSULFURIZAÇÃO SELETIVO DE GASOLINAS A PARTIR DE FCC
(73) IFP ENERGIES NOUVELLES (FR)
(72) ETIENNE GIRARD; PHILIBERT LEFLAIVE; CHRISTOPHE VALLEE; ISABELLE CLEMENCON
Prazo de Validade: 20 (vinte) anos contados a partir de 07/12/2018, observadas as condições legais

---

(11) BR 10 2018 077376-3 B1

Código 16.1 - Concessão de Patente ou Certificado de Adição de Invenção
(22) 28/12/2018
(43) 07/07/2020
(51) B05B 13/02 (2006.01), B05B 15/60 (2006.01)
(54) PLATAFORMA MÓVEL E MECANISMO OSCILADOR APLICADO AO PROCESSO DE REVESTIMENTOS EM SUPERFÍCIES PLANAS
(73) PETRÓLEO BRASILEIRO S.A. - PETROBRAS (BR/RJ) ; SERVIÇO NACIONAL DE APRENDIZAGEM INDUSTRIAL - DEPARTAMENTO REGIONAL DE SANTA CATARINA (BR/SC)
(72) ANDRE KOEBSCH; ANDRÉ MARCON ZANATTA; ARIEL PAULO REZENDE; ISMAEL JOSÉ SECCO; WALTER KAPP
Prazo de Validade: 20 (vinte) anos contados a partir de 28/12/2018, observadas as condições legais

---

(11) BR 10 2019 001600-0 B1

Código 16.1 - Concessão de Patente ou Certificado de Adição de Invenção
(22) 25/01/2019
(30) 25/01/2018 US 62/621,641; 26/10/2018 US 16/171,450
(43) 13/08/2019
(51) F16K 31/06 (2006.01), B67D 1/12 (2006.01), B67D 1/14 (2006.01)
(54) VÁLVULA DE ESCOAMENTO DE LÍQUIDO
(73) MAC VALVES, INC. (US)
(72) BRETT ANTHONY LANDACRE; JEFFREY SIMMONDS
Prazo de Validade: 20 (vinte) anos contados a partir de 25/01/2019, observadas as condições legais

---

(11) BR 10 2019 004535-3 B1

Código 16.1 - Concessão de Patente ou Certificado de Adição de Invenção
(22) 07/03/2019
(30) 15/03/2018 US 15/922,053
(43) 01/10/2019
(51) C13B 20/16 (2006.01)

(54) MÉTODO PARA PRODUZIR FLUXO DE AÇÚCAR USANDO FILTRAÇÃO POR MEMBRANA
(73) FLUID QUIP TECHNOLOGIES, LLC (US)
(72) NEAL JAKEL; ALBERT POLLMEIER
Prazo de Validade: 20 (vinte) anos contados a partir de 07/03/2019, observadas as condições legais

---

(11) BR 10 2019 009863-5 B1

Código 16.1 - Concessão de Patente ou Certificado de Adição de Invenção
(22) 15/05/2019
(30) 16/05/2018 US 62/672,310; 30/04/2019 US 16/398,407
(43) 26/11/2019
(51) E21B 19/02 (2006.01), E21B 19/08 (2006.01), E21B 19/10 (2006.01), E21B 19/12 (2006.01)
(54) SISTEMA DE TRANSFERÊNCIA DE CARGA PARA TUBULARES E MÉTODO PARA INTRODUÇÃO DE TUBULARES
(73) FRANK'S INTERNATIONAL, LLC (US)
(72) JARRET DAIGLE; LOGAN SMITH; JOHN ERICK STELLY
Prazo de Validade: 20 (vinte) anos contados a partir de 15/05/2019, observadas as condições legais

---

(11) BR 10 2019 018031-5 B1

Código 16.1 - Concessão de Patente ou Certificado de Adição de Invenção
(22) 29/08/2019
(30) 29/08/2018 CO NC2018/0009111
(43) 10/03/2020
(51) A01D 45/10 (2006.01), A01D 34/64 (2006.01)
(54) DISPOSITIVO VENTILADOR COM PORTA-LÂMINAS PARA COLHEITADEIRAS DE CANA
(73) RESORTES HÉRCULES S.A. (CO) ; JORGE EDUARDO CALDERON MERCHAN (CO)
(72) JAIME JOSÉ JINETE MANJARRES
Prazo de Validade: 20 (vinte) anos contados a partir de 29/08/2019, observadas as condições legais

---

(11) BR 10 2019 021145-8 B1

Código 16.1 - Concessão de Patente ou Certificado de Adição de Invenção
(22) 08/10/2019
(30) 11/10/2018 JP 2018-192759
(43) 26/05/2020
(51) B62J 37/00 (2006.01), B62J 35/00 (2006.01), B62K 11/04 (2006.01)
(54) VEÍCULO DE SE MONTAR
(73) YAMAHA HATSUDOKI KABUSHIKI KAISHA (JP)
(72) TSUTOMU KAWAGUCHI
Prazo de Validade: 20 (vinte) anos contados a partir de 08/10/2019, observadas as condições legais

(11) BR 10 2020 001819-1 B1	Código 16.1 - Concessão de Patente ou Certificado de Adição de Invenção (22) 28/01/2020 (30) 28/01/2019 US 16/258,993 (43) 11/08/2020 (51) F16K 31/04 (2006.01), F16K 31/12 (2006.01) (54) VÁLVULA DE GATILHO DE CONTROLE DE FLUXO PROPORCIONAL COM AGULHA DE CONTROLE DE FLUXO (73) MAC VALVES, INC. (US) (72) KEVIN C. WILLIAMS; DAVID M. SOBKA Prazo de Validade: 20 (vinte) anos contados a partir de 28/01/2020, observadas as condições legais
(11) BR 10 2021 003668-0 B1	Código 16.1 - Concessão de Patente ou Certificado de Adição de Invenção (22) 26/02/2021 (43) 12/04/2022 (51) A61F 2/12 (2006.01), A61F 13/15 (2006.01), A61F 13/14 (2006.01), A41C 3/14 (2006.01) (54) TALA MAMARIA (73) PATRICIA RODRIGUES RESENDE CANHESTRO (BR/MG) ; DARIVAL DARCY RESENDE (BR/MG) (72) PATRICIA RODRIGUES RESENDE CANHESTRO Prazo de Validade: 20 (vinte) anos contados a partir de 26/02/2021, observadas as condições legais
(11) BR 10 2021 013929-3 B1	Código 16.1 - Concessão de Patente ou Certificado de Adição de Invenção (22) 15/07/2021 (43) 05/10/2021 (51) A61G 5/04 (2006.01) (54) DISPOSITIVO ELETROMECÂNICO APLICADO EM CADEIRAS DE RODAS (73) WAMOVALE COMERCIO E INDUSTRIA DE MOLDES E PLÁSTICOS LTDA ME (BR/SP) (72) THIAGO MENANTEAU BUDOYA Prazo de Validade: 20 (vinte) anos contados a partir de 15/07/2021, observadas as condições legais
(11) BR 10 2021 018319-5 B1	Código 16.1 - Concessão de Patente ou Certificado de Adição de Invenção (22) 15/09/2021 (43) 01/02/2022 (51) B29B 7/00 (2006.01), B29B 17/04 (2006.01), C08L 75/04 (2006.01), C08G 18/02 (2006.01), C08G 18/08 (2006.01), C08J 9/00 (2006.01), B29C 67/00 (2006.01) (54) COMPOSIÇÃO DE RESÍDUOS DE POLIURETANO PARA OBTENÇÃO DE

	PAINÉIS E ARTEFATOS ECOLÓGICOS E PROCESSO DE FABRICAÇÃO DOS MESMOS (66) BR 10 2020 018820-8 15/09/2020 (73) RESIPLAC INDUSTRIA E COMERCIO LTDA (BR/SC) (72) WILLIAN ALFREDO SABINO Prazo de Validade: 20 (vinte) anos contados a partir de 15/09/2021, observadas as condições legais
(11) BR 10 2021 018926-6 B1	Código 16.1 - Concessão de Patente ou Certificado de Adição de Invenção (22) 22/09/2021 (43) 30/11/2021 (51) B01D 25/12 (2006.01), B01D 39/16 (2006.01) (54) MÉTODO DE FIXAÇÃO DE REFORÇOS DE FELTROS OU DE TECIDOS EM LONA DE FILTRO-PRENSA (73) PAULO EDUARDO VASQUEZ LOVIZZARO (BR/SP) (72) PAULO EDUARDO VASQUEZ LOVIZZARO Prazo de Validade: 20 (vinte) anos contados a partir de 22/09/2021, observadas as condições legais
(11) BR 10 2022 005810-5 B1	Código 16.1 - Concessão de Patente ou Certificado de Adição de Invenção (22) 28/03/2022 (43) 31/05/2022 (51) A01B 29/06 (2006.01), A01B 73/04 (2006.01) (54) APERFEIÇOAMENTO EM EQUIPAMENTO AGRÍCOLA DO TIPO ROLO FACA (73) ELISEU JOSÉ SCHAEDLER (BR/RS) (72) ELISEU JOSÉ SCHAEDLER; MARCELO ANDERSON GUEDES Prazo de Validade: 20 (vinte) anos contados a partir de 28/03/2022, observadas as condições legais
(11) BR 10 2022 008088-7 B1	Código 16.1 - Concessão de Patente ou Certificado de Adição de Invenção (22) 27/04/2022 (43) 26/07/2022 (51) E06B 1/14 (2006.01), E06B 3/64 (2006.01), E05D 13/00 (2006.01) (54) KIT DE PERFIS PARA DIVISÓRIAS DE AMBIENTES (73) ORION COMERCIO DE ALUMINIO LTDA EPP (BR/SP) (72) DURVAL MIOLA FILHO Prazo de Validade: 20 (vinte) anos contados a partir de 27/04/2022, observadas as condições legais
(11) BR 11 2012 000255-4 B1	Código 16.1 - Concessão de Patente ou Certificado de Adição de Invenção (22) 02/07/2010 (30) 09/07/2009 EP 09165106.7; 23/09/2009 EP 09171102.8

(51) A61K 9/127 (2006.01), A61K 9/133 (2006.01), A61K 48/00 (2006.01)
(54) COMPOSTOS COMPREENDENDO IMINO LIPÍDIOS E COMPOSIÇÃO COMPREENDENDO OS DITOS COMPOSTOS
(73) MARINA BIOTECH, INC. (US)
(72) STEFFEN PANZNER; EVGENIOS SIEPI
Prazo de Validade: 20 (vinte) anos contados a partir de 02/07/2010, observadas as condições legais. Patente concedida conforme ADI 5.529/DF, que determina a alteração do prazo de concessão.

---

(11) BR 11 2012 012080-8 B1

Código 16.1 - Concessão de Patente ou Certificado de Adição de Invenção
(22) 19/11/2010
(30) 20/11/2009 IN 2859/CHE/2009
(51) A61K 39/395 (2006.01), A61K 9/19 (2006.01), A61K 47/00 (2006.01)
(54) FORMULAÇÕES DE HISTIDINA-TREALOSE DO ANTICORPO T1H
(73) BIOCON LIMITED (IN) ; CENTRO DE IMMUNOLOGIA MOLECULAR (CU)
(72) Ramani Karthik; Jayakar Sucharitha
Prazo de Validade: 20 (vinte) anos contados a partir de 19/11/2010, observadas as condições legais. Patente concedida conforme ADI 5.529/DF, que determina a alteração do prazo de concessão.

---

(11) BR 11 2012 018134-3 B1

Código 16.1 - Concessão de Patente ou Certificado de Adição de Invenção
(22) 21/01/2011
(30) 22/01/2010 US 61/297,660
(51) A61K 9/00 (2006.01), A61K 31/5575 (2006.01), A61K 47/34 (2006.01)
(54) USO DE UM AGENTE TERAPÊUTICO E IMPLANTE DE LIBERAÇÃO SUSTENTADA BIODEGRADÁVEL PARA TRATAR UMA CONDIÇÃO OCULAR
(73) ALLERGAN, INC. (US)
(72) Michael R. Robinson; JAMES BURKE; RHETT SCHIFFMAN
Prazo de Validade: 20 (vinte) anos contados a partir de 21/01/2011, observadas as condições legais. Patente concedida conforme ADI 5.529/DF, que determina a alteração do prazo de concessão.

---

(11) BR 11 2012 018232-3 B1

Código 16.1 - Concessão de Patente ou Certificado de Adição de Invenção
(22) 26/01/2011
(30) 26/01/2010 US 61/298,337
(51) C07D 405/06 (2006.01), C07D 405/12 (2006.01), C07D 493/04 (2006.01), A61P 35/00 (2006.01)
(54) COMPOSTOS DERIVADOS DE FURO [3,2-B] PIRANO ÚTEIS NA SÍNTESE DE ANÁLOGOS DE HALICONDRINA B E MÉTODOS DE SINTETIZAÇÃO DE ER-80402 E DE ERIBULINA
(73) EISAI R&D MANAGEMENT CO., LTD. (JP)
(72) ATSUSHI ENDO; CHARLE E. CHASE; FRANCIS G. FANG
Prazo de Validade: 20 (vinte) anos contados a partir de 26/01/2011, observadas as condições legais. Patente concedida conforme ADI 5.529/DF, que determina

a alteração do prazo de concessão.

(11) BR 11 2012 022783-1 B1

Código 16.1 - Concessão de Patente ou Certificado de Adição de Invenção
(22) 08/03/2010
(51) G06F 3/0482 (2006.01), G06F 3/0488 (2006.01), G06F 1/16 (2006.01)
(54) MÉTODO, APARELHO E MEIO DE ARMAZENAMENTO LEGÍVEL POR COMPUTADOR
(73) NOKIA TECHNOLOGIES OY (FI)
(72) Wei Wang; Kongqiao Wang; XIAOHUI XIE; Yingfei Liu; Xia Wang; Huanglingzi Liu; Bin Wang; Zhen Liu; Yuezhong Tang
Prazo de Validade: 20 (vinte) anos contados a partir de 08/03/2010, observadas as condições legais. Patente concedida conforme ADI 5.529/DF, que determina a alteração do prazo de concessão.

(11) BR 11 2012 025358-1 B1

Código 16.1 - Concessão de Patente ou Certificado de Adição de Invenção
(22) 23/09/2010
(30) 07/04/2010 US 61/321865; 07/04/2010 US 61/321866; 04/06/2010 US 61/351814; 31/08/2010 US 61/378924; 31/08/2010 US 61/378926; 13/09/2010 US 61/382479; 20/09/2010 US 12/886485
(51) H04L 29/06 (2006.01)
(54) MÉTODO, MEIO DE ARMAZENAMENTO E APARELHO PARA AUXILIAR EM ESTABELECIMENTO DE UMA SESSÃO DE COMUNICAÇÃO ONLINE ENTRE DISPOSITIVOS DE CLIENTE
(73) APPLE INC. (US)
(72) Justin Santamaria; Justin Wood; Berkat S. Tung; Joe Abuan; Patrick Gates; Jeremy Werner; Andrew H. Vyrros
Prazo de Validade: 20 (vinte) anos contados a partir de 23/09/2010, observadas as condições legais. Patente concedida conforme ADI 5.529/DF, que determina a alteração do prazo de concessão.

(11) BR 11 2012 032999-5 B1

Código 16.1 - Concessão de Patente ou Certificado de Adição de Invenção
(22) 26/06/2011
(30) 26/06/2010 US 61/358,894; 08/07/2010 IL 206896; 29/07/2010 IL 207313; 06/02/2011 IL PCT/IL2011/000130; 30/05/2011 US 61/491,243; 23/06/2011 US 61/500,169
(51) C13B 50/00 (2006.01)
(54) Hidrolisado lignocelulósico e métodos de hidrólise ácida e desacidificação para gerar misturas de açúcar a partir de lignocelulose
(73) VIRDIA, LLC (US)
(72) Aharon Eyal; Robert Jansen; Asher Vitner; Revital Mali
Prazo de Validade: 20 (vinte) anos contados a partir de 26/06/2011, observadas as condições legais. Patente concedida conforme ADI 5.529/DF, que determina a alteração do prazo de concessão.

(11) BR 11 2013 009795-7 B1

Código 16.1 - Concessão de Patente ou Certificado de Adição de Invenção
(22) 24/10/2011
(30) 26/10/2010 DE 102010060163.2; 26/10/2010 DE 102010060165.9; 07/12/2010 DE 102010061059.3; 07/12/2010 DE 102010061058.5
(51) A61B 18/00 (2006.01), A61B 18/12 (2006.01), H05H 1/24 (2006.01), A61B 18/04 (2006.01), A61B 18/14 (2006.01)
(54) INSTRUMENTO DE HEMOSTASE E DISPOSTIVO CIRÚRGICO PARA A HEMOSTASE ATIVA DE HEMORRAGIAS, EM PARTICULAR APÓS UMA OPERAÇÃO ABERTA, LAPAROSCÓPICA OU ENDOSCÓPICA
(73) ERBE ELEKTROMEDIZIN GMBH (DE)
(72) ALEXANDER NEUGEBAUER; KLAUS FISCHER; MARKUS D. ENDERLE
Prazo de Validade: 20 (vinte) anos contados a partir de 24/10/2011, observadas as condições legais. Patente concedida conforme ADI 5.529/DF, que determina a alteração do prazo de concessão.

(11) BR 11 2013 021076-1 B1

Código 16.1 - Concessão de Patente ou Certificado de Adição de Invenção
(22) 14/02/2012
(30) 17/02/2011 US 61/444,074
(51) A61K 39/12 (2006.01), C12N 7/00 (2006.01)
(54) VÍRUS DA SÍNDROME RESPIRATÓRIA E REPRODUTIVA SUÍNA (PRRSV) DE UM TIPO EUROPEU, SEU USO, VACINA, MÉTODO PARA A PREPARAÇÃO DESTES
(73) BOEHRINGER INGELHEIM VETMEDICA GMBH (DE)
(72) KIM BURGARD; JEREMY KROLL; SARAH M. LAYTON; VOLKER OHLINGER; FRANÇOIS-XAVIER ORVEILLON; STEFAN PESCH; MICHAEL DENNIS PIONTKOWSKI; MICHAEL B. ROOF; PHILIP UTLEY; ERIC MARTIN VAUGHN
Prazo de Validade: 20 (vinte) anos contados a partir de 14/02/2012, observadas as condições legais. Patente concedida conforme ADI 5.529/DF, que determina a alteração do prazo de concessão.

(11) BR 11 2013 023015-0 B1

Código 16.1 - Concessão de Patente ou Certificado de Adição de Invenção
(22) 09/03/2012
(30) 10/03/2011 EP 11001999.9
(51) A61K 38/12 (2006.01), A61K 47/61 (2006.01), A61K 47/64 (2006.01), A61K 47/66 (2006.01), A61K 47/68 (2006.01), A61P 35/00 (2006.01)
(54) CONJUGADO DE AMATOXINA E SEU USO, COMPOSIÇÃO FARMACÊUTICA E SEU USO, MOLÉCULA DE CONJUGAÇÃO DE AMATOXINA, MÉTODO PARA A SÍNTESE DE UM CONJUGADO DE AMATOXINA
(73) HEIDELBERG PHARMA GMBH (DE)
(72) WERNER SIMON; CHRISTIAN LUTZ; CHRISTOPH MUELLER; JAN ANDERL

	Prazo de Validade: 20 (vinte) anos contados a partir de 09/03/2012, observadas as condições legais. Patente concedida conforme ADI 5.529/DF, que determina a alteração do prazo de concessão.
(11) BR 11 2013 026818-2 B1	Código 16.1 - Concessão de Patente ou Certificado de Adição de Invenção (22) 18/04/2012 (30) 18/04/2011 US 13/089,070 (51) H04L 12/28 (2006.01) (54) MÉTODO E ROTEADOR/COMUTADOR PARA TRANSMISSÃO DE DADOS DE VÍDEO (73) OPENTV, INC. (US) (72) JOHN TINSMAN Prazo de Validade: 20 (vinte) anos contados a partir de 18/04/2012, observadas as condições legais. Patente concedida conforme ADI 5.529/DF, que determina a alteração do prazo de concessão.
(11) BR 11 2014 002593-2 B1	Código 16.1 - Concessão de Patente ou Certificado de Adição de Invenção (22) 25/07/2012 (30) 02/08/2011 EP 11006338.5 (51) A61K 47/42 (2006.01), A61K 9/00 (2006.01), A61P 35/00 (2006.01) (54) COMPOSIÇÃO FARMACÊUTICA DE AVIDINA OXIDADA APROPRIADA PARA INALAÇÃO E KITS RELACIONADOS (73) ALFASIGMA S.P.A. (IT) (72) RITA DE SANTIS Prazo de Validade: 20 (vinte) anos contados a partir de 25/07/2012, observadas as condições legais. Patente concedida conforme ADI 5.529/DF, que determina a alteração do prazo de concessão.
(11) BR 11 2014 003845-7 B1	Código 16.1 - Concessão de Patente ou Certificado de Adição de Invenção (22) 20/08/2012 (30) 20/08/2011 DE 10 2011 111 569.6 (51) H04M 3/42 (2006.01), H04W 12/02 (2006.01), H04W 4/12 (2006.01), H04L 29/12 (2006.01), H04L 29/06 (2006.01) (54) PROCESSO PARA O ESTABELECIMENTO DE UM LINK DE COMUNICAÇÃO (73) DANIEL GRUBER (DE) (72) DANIEL GRUBER Prazo de Validade: 20 (vinte) anos contados a partir de 20/08/2012, observadas as condições legais. Patente concedida conforme ADI 5.529/DF, que determina a alteração do prazo de concessão.
(11) BR 11 2014 005509-2 B1	Código 16.1 - Concessão de Patente ou Certificado de Adição de Invenção (22) 07/09/2012

(30) 08/09/2011 US 61/532.368
(51) C07C 243/18 (2006.01), C12N 5/10 (2006.01)
(54) DIACIL-HIDRAZINA CRISTALINA E COMPOSIÇÃO, USO, MÉTODO PARA PRODUZIR E KIT DA MESMA
(73) INTREXON CORPORATION (US)
(72) ROBERT E. HORMANN; INNA SHULMAN; EVA RODEL; ROLF HILFIKER; SUSAN M. DEPAUL
Prazo de Validade: 20 (vinte) anos contados a partir de 07/09/2012, observadas as condições legais. Patente concedida conforme ADI 5.529/DF, que determina a alteração do prazo de concessão.

---

(11) BR 11 2014 009760-7 B1

Código 16.1 - Concessão de Patente ou Certificado de Adição de Invenção
(22) 24/10/2012
(30) 24/10/2011 US 61/550.610
(51) C07H 7/02 (2006.01), C07H 5/04 (2006.01), A61K 31/7008 (2006.01)
(54) Análogos de ácido siálico, seu uso e composição farmacêutica
(73) ULTRAGENYX PHARMACEUTICAL INC. (US)
(72) EMIL KAKKIS; STEVEN JUNGLES; HE ZHAO
Prazo de Validade: 20 (vinte) anos contados a partir de 24/10/2012, observadas as condições legais. Patente concedida conforme ADI 5.529/DF, que determina a alteração do prazo de concessão.

---

(11) BR 11 2014 009941-3 B1

Código 16.1 - Concessão de Patente ou Certificado de Adição de Invenção
(22) 26/10/2012
(30) 28/10/2011 US 61/552,584
(51) A01K 67/027 (2006.01), C07K 14/705 (2006.01)
(54) Métodos para produzir uma célula tronco embrionária (ES) de roedor geneticamente modificada
(73) REGENERON PHARMACEUTICALS, INC. (US)
(72) LYNN MACDONALD; ANDREW J. MURPHY; NAXIN TU; CAGAN GURER; VERA VORONINA; SEAN STEVENS
Prazo de Validade: 20 (vinte) anos contados a partir de 26/10/2012, observadas as condições legais. Patente concedida conforme ADI 5.529/DF, que determina a alteração do prazo de concessão.

---

(11) BR 11 2014 021524-3 B1

Código 16.1 - Concessão de Patente ou Certificado de Adição de Invenção
(22) 26/02/2013
(30) 02/03/2012 US 61/605,782; 15/03/2012 EP 12159692.8
(51) A01N 25/12 (2006.01), A01N 43/653 (2006.01), A01N 43/90 (2006.01), A01N 47/24 (2006.01), A01N 53/00 (2006.01)
(54) MÉTODO DE PREPARAÇÃO DE GRÂNULOS EMULSIONÁVEIS
(73) BASF SE (DE)
(72) CLAUDE TARANTA; CLARK D. KLEIN; HELMUT MÜLLER; JOCHEN SCHREIECK; NADINE RIEDIGER; REBECCA WILLIS; SIMON NORD;

	TATJANA SIKULJAK; THOMAS BORK Prazo de Validade: 20 (vinte) anos contados a partir de 26/02/2013, observadas as condições legais
(11) BR 11 2014 024866-4 B1	Código 16.1 - Concessão de Patente ou Certificado de Adição de Invenção (22) 08/03/2013 (30) 05/04/2012 CN 201210097632.5 (51) H04W 24/08 (2006.01), H04W 24/10 (2006.01), H04W 24/02 (2006.01), H04W 8/24 (2006.01) (54) MÉTODOS PARA OBTER MINIMIZAÇÃO DE TERMINAL DE DADOS DE TESTES DE UNIDADE, ELEMENTO DE REDE E OPERAÇÃO, ADMINISTRAÇÃO E MANUTENÇÃO (73) HUAWEI TECHNOLOGIES CO., LTD. (CN) (72) LI FENG Prazo de Validade: 20 (vinte) anos contados a partir de 08/03/2013, observadas as condições legais
(11) BR 11 2014 024968-7 B1	Código 16.1 - Concessão de Patente ou Certificado de Adição de Invenção (22) 17/10/2012 (30) 11/04/2012 CA PCT/CA2012/050234 (51) A61K 9/00 (2006.01), A61K 38/18 (2006.01), A61K 47/02 (2006.01), A61K 47/30 (2006.01), A61K 47/34 (2006.01), C07K 17/14 (2006.01), C07K 14/475 (2006.01) (54) SISTEMAS NA FORMA DE BIOIMPLANTES COM MISTURA DE PARTICULADO EM GEL DE POLOXÂMERO PARA LIBERAÇÃO MULTIFÁSICA DE FATORES DE CRESCIMENTO (73) INDUCE BIOLOGICS INC. (CA) (72) CAMERON M. L. CLOKIE; SEAN A. F. PEEL Prazo de Validade: 20 (vinte) anos contados a partir de 17/10/2012, observadas as condições legais. Patente concedida conforme ADI 5.529/DF, que determina a alteração do prazo de concessão.
(11) BR 11 2014 025394-3 B1	Código 16.1 - Concessão de Patente ou Certificado de Adição de Invenção (22) 11/04/2013 (30) 11/04/2012 US 13/444,369 (51) H01Q 5/00 (2006.01) (54) DISPOSITIVOS PARA COMUTAR UMA ANTENA (73) QUALCOMM INCORPORATED (US) (72) PUAY H. SEE Prazo de Validade: 20 (vinte) anos contados a partir de 11/04/2013, observadas as condições legais
(11) BR 11 2014 026398-1 B1	Código 16.1 - Concessão de Patente ou Certificado de Adição de Invenção

(22) 23/04/2013
(30) 23/04/2012 US 61/636932; 15/03/2013 US 61/791896
(51) A61K 31/496 (2006.01), A61K 9/10 (2006.01), A61K 47/02 (2006.01), A61K 47/08 (2006.01), A61K 47/22 (2006.01), A61K 47/32 (2006.01), A61K 47/34 (2006.01)
(54) Preparação injetável, e, seringa preenchida
(73) OTSUKA PHARMACEUTICAL CO., LTD. (JP)
(72) Tetsuya Sato; Takuya Minowa; YUSUKE HOSHIKA; Hidekazu Toyofuku
Prazo de Validade: 20 (vinte) anos contados a partir de 23/04/2013, observadas as condições legais

---

(11) BR 11 2014 027541-6 B1

Código 16.1 - Concessão de Patente ou Certificado de Adição de Invenção
(22) 22/04/2013
(30) 09/05/2012 CN 201210142846.X
(51) H04L 5/00 (2006.01), H04W 72/04 (2006.01)
(54) MÉTODO PARA EXECUTAR MAPEAMENTO DE ELEMENTO DE RECURSO DE UM ePDCCH, MÉTODO PARA EXECUTAR DECODIFICAÇÃO ePDCCH, APARELHO, EM UMA ESTAÇÃO BASE DE UMA REDE DE COMUNICAÇÃO E APARELHO PARA EXECUTAR DECODIFICAÇÃO ePDCCH
(73) ALCATEL LUCENT (FR)
(72) QI JIANG; ZHENG LIU; MATTHEW BAKER
Prazo de Validade: 20 (vinte) anos contados a partir de 22/04/2013, observadas as condições legais

---

(11) BR 11 2014 027606-4 B1

Código 16.1 - Concessão de Patente ou Certificado de Adição de Invenção
(22) 07/05/2013
(30) 07/05/2012 EP 12166986.5; 07/05/2012 US 61/643,420
(51) C12N 7/00 (2006.01), A61K 35/76 (2006.01), C07K 14/01 (2006.01), G01N 33/569 (2006.01), C12Q 1/68 (2006.01), A23L 3/3463 (2006.01)
(54) UM BACTERIÓFAGO PARA O BIOCONTROLE DE SALMONELLA E PARA A FABRICAÇÃO OU PROCESSAMENTO DE ALIMENTOS
(73) MICREOS B.V. (NL)
(72) MARTIN JOHANNES LOESSNER; STEVEN HAGENS; ALBERT JOHANNES HENDRIKUS SLIJKHUIS; JOCHEN ACHIM KLUMPP; ROGER MARTI
Prazo de Validade: 20 (vinte) anos contados a partir de 07/05/2013, observadas as condições legais

---

(11) BR 11 2014 029409-7 B1

Código 16.1 - Concessão de Patente ou Certificado de Adição de Invenção
(22) 23/05/2013
(30) 25/05/2012 US 61/651,642; 12/03/2013 US 61/776,918
(51) C07K 14/00 (2006.01), C07K 14/76 (2006.01), C07K 17/00 (2006.01)
(54) DOMÍNIO DE LIGAÇÃO A ALBUMINA ISOLADO NÃO NATURAL,

	MÉTODO PARA PRODUÇÃO DO MESMO, POLINUCLEOTÍDEO ISOLADO, VETOR ISOLADO, CÉLULA HOSPEDEIRA ISOLADA, PROTEÍNA DE FUSÃO E COMPOSIÇÃO FARMACÊUTICA (73) JANSSEN BIOTECH, INC. (US) (72) STEVEN JACOBS Prazo de Validade: 20 (vinte) anos contados a partir de 23/05/2013, observadas as condições legais
(11) BR 11 2014 031089-0 B1	Código 16.1 - Concessão de Patente ou Certificado de Adição de Invenção (22) 28/05/2013 (30) 13/06/2012 CN 201210194070.6 (51) H04L 12/46 (2006.01), H04L 12/721 (2013.01), H04L 29/12 (2006.01) (54) MÉTODO E APARELHO DE PROCESSAMENTO DE PACOTE DE INTERCONEXÃO TRANSPARENTE DE MUITOS ENLACES, E MÉTODO E APARELHO DE PROCESSAMENTO DE E APELIDO (73) ZTE CORPORATION (CN) (72) FANGWEI HU Prazo de Validade: 20 (vinte) anos contados a partir de 28/05/2013, observadas as condições legais
(11) BR 11 2015 002103-4 B1	Código 16.1 - Concessão de Patente ou Certificado de Adição de Invenção (22) 02/08/2013 (30) 02/08/2012 CU 2012-0112 (51) A61K 38/18 (2006.01), A61K 47/18 (2006.01), A61K 47/28 (2006.01), A61K 9/127 (2006.01), A61K 8/14 (2006.01) (54) VESÍCULA, PROCESSO PARA A PREPARAÇÃO DE VESÍCULAS, COMPOSIÇÃO FARMACÊUTICA, USO DE UMA VESÍCULA, E, PRODUTO COSMÉTICO (73) CENTRO DE INGENIERÍA GENÉTICA Y BIOTECNOLOGIA (CU) ; CONSEJO SUPERIOR DE INVESTIGACIONES CIENTÍFICAS (ES) (72) HÉCTOR JESÚS SANTANA MILIÁN; LEONOR VENTOSA RULL; EDUARDO MARTÍNEZ DÍAZ; JORGE AMADOR BERLANGA ACOSTA; INGRID CABRERA PUIG; JAUME VECIANA MIRÓ Prazo de Validade: 20 (vinte) anos contados a partir de 02/08/2013, observadas as condições legais
(11) BR 11 2015 004063-2 B1	Código 16.1 - Concessão de Patente ou Certificado de Adição de Invenção (22) 29/08/2013 (30) 30/08/2012 EP 12182285.2; 30/08/2012 US 61/695,022 (51) H04L 29/06 (2006.01), H04W 12/00 (2006.01), H04W 76/14 (2006.01) (54) SISTEMA PARA COMUNICAÇÃO SEM FIO; DISPOSITIVO PORTÁTIL PARA COMUNICAÇÃO SEM FIO; DISPOSITIVO HOSPEDEIRO PARA COMUNICAÇÃO SEM FIO; DISPOSITIVO SEM FIO PARACOMUNICAÇÃO SEM FIO; MÉTODO DE COMUNICAÇÃO SEM FIO EM UM SISTEMA DE

	DISPOSITIVOS SEM FIO; E MEIO LEGÍVEL POR COMPUTADOR NÃO TRANSITÓRIO (73) KONINKLIJKE PHILIPS N.V. (NL) (72) WALTER DEES; JOHANNES ARNOLDUS CORNELIS BERNSEN Prazo de Validade: 20 (vinte) anos contados a partir de 29/08/2013, observadas as condições legais
(11) BR 11 2015 005380-7 B1	Código 16.1 - Concessão de Patente ou Certificado de Adição de Invenção (22) 19/09/2013 (30) 21/09/2012 US 61/704,029; 17/01/2013 US 61/753,461; 11/02/2013 US 61/763,110; 24/05/2013 US 61/827,098 (51) C07K 16/28 (2006.01), A61K 39/395 (2006.01), A61P 35/00 (2006.01) (54) ANTICORPO HUMANO BIESPECÍFICO, COMPOSIÇÃO FARMACÊUTICA E USOS DOS MESMOS (73) REGENERON PHARMACEUTICALS, INC. (US) (72) ERIC SMITH; NICHOLAS J. PAPADOPOULOS Prazo de Validade: 20 (vinte) anos contados a partir de 19/09/2013, observadas as condições legais
(11) BR 11 2015 005549-4 B1	Código 16.1 - Concessão de Patente ou Certificado de Adição de Invenção (22) 12/09/2013 (30) 12/09/2012 US 61/700,110; 12/09/2012 EP 12 184 134.0 (51) C07K 16/18 (2006.01), G01N 33/577 (2006.01), G01N 33/68 (2006.01), A61K 39/395 (2006.01) (54) ANTICORPO ANTI-POLIPEPTÍDEO, POLINUCLEOTÍDEO, VETOR, MICROORGANISMO TRASGÊNICO, COMPOSIÇÃO, MÉTODO IN VITRO PARA DIAGNÓSTICO E KIT (73) NEURIMMUNE HOLDING AG (CH) (72) GRIMM, JAN, PH.D.; HEITZ, FABRICE, PH.D.; CHEN, FENG, PH.D.; COMBALUZIER, IOANA Prazo de Validade: 20 (vinte) anos contados a partir de 12/09/2013, observadas as condições legais
(11) BR 11 2015 006535-0 B1	Código 16.1 - Concessão de Patente ou Certificado de Adição de Invenção (22) 26/09/2013 (30) 28/09/2012 US 61/706,869 (51) H04N 7/00 (2006.01) (54) MÉTODO EXECUTADO POR UM DECODIFICADOR, DECODIFICADOR, MÉTODO EXECUTADO POR UM CODIFICADOR, CODIFICADOR, TERMINAL MÓVEL, E, NÓ DE REDE (73) TELEFONAKTIEBOLAGET LM ERICSSON (PUBL) (SE) (72) JONATAN SAMUELSSON; RICKARD SJÖBERG Prazo de Validade: 20 (vinte) anos contados a partir de 26/09/2013, observadas

	as condições legais
(11) BR 11 2015 006570-8 B1	Código 16.1 - Concessão de Patente ou Certificado de Adição de Invenção (22) 24/09/2013 (30) 25/09/2012 FR 1258967 (51) H04L 29/06 (2006.01), H04L 29/08 (2006.01) (54) PROCESSO DE APRESENTAÇÃO À DISTÂNCIA E MEMÓRIA LIDA POR COMPUTADOR (73) IQVIA OPERATIONS FRANCE SAS (FR) (72) OLIVIER CADOU Prazo de Validade: 20 (vinte) anos contados a partir de 24/09/2013, observadas as condições legais
(11) BR 11 2015 006767-0 B1	Código 16.1 - Concessão de Patente ou Certificado de Adição de Invenção (22) 27/09/2013 (30) 08/11/2012 AU 2012247040 (51) H04N 19/119 (2006.01), H04N 19/122 (2006.01), H04N 19/136 (2006.01), H04N 19/176 (2006.01), H04N 19/186 (2006.01), H04N 19/44 (2006.01), H04N 19/61 (2006.01), H04N 19/70 (2006.01), H04N 19/96 (2006.01), H04N 21/21 (2006.01), H04N 7/14 (2006.01) (54) MÉTODO, APARELHO E SISTEMA PARA CODIFICAR E DECODIFICAR AS UNIDADES DE TRANSFORMADA DE UMA UNIDADE DE CODIFICAÇÃO (73) CANON KABUSHIKI KAISHA (JP) (72) CHRISTOPHER JAMES ROSEWARNE Prazo de Validade: 20 (vinte) anos contados a partir de 27/09/2013, observadas as condições legais
(11) BR 11 2015 006801-4 B1	Código 16.1 - Concessão de Patente ou Certificado de Adição de Invenção (22) 27/09/2013 (30) 27/09/2012 EP 12306174.9 (51) H04L 29/06 (2006.01) (54) MÉTODO PARA CONECTAR VIRTUALMENTE DUAS PESSOAS, MÍDIA E SISTEMA CORRESPONDENTES (73) GEMALTO S.A. (FR) (72) MARC GEMETO; JEAN-YVES FINE Prazo de Validade: 20 (vinte) anos contados a partir de 27/09/2013, observadas as condições legais
(11) BR 11 2015 008824-4 B1	Código 16.1 - Concessão de Patente ou Certificado de Adição de Invenção (22) 17/10/2013 (30) 19/10/2012 IN 2083/MUM/2012 (51) C12N 1/12 (2006.01), C12R 1/81 (2006.01), C12P 7/64 (2006.01) (54) PROCESSO DE MELHORIA DE BIOMASSA E TEOR DE LIPÍDIOS DE

	MICROALGAS (73) INDIAN OIL CORPORATION LIMITED (IN) (72) MANOJ KUMAR; MAHENDRA PRATAP SINGH; DHEER SINGH; ANJU CHOPRA; DEEPAK KUMAR TULI; Ravinder Kumar MALHOTRA Prazo de Validade: 20 (vinte) anos contados a partir de 17/10/2013, observadas as condições legais
(11) BR 11 2015 011384-2 B1	Código 16.1 - Concessão de Patente ou Certificado de Adição de Invenção (22) 11/12/2013 (30) 20/12/2012 US 13/721,864 (51) G01S 19/21 (2006.01), H04B 1/7097 (2006.01) (54) MÉTODO E APARELHO PARA MELHORAR A RECEPÇÃO DE SINAL DE UM RECEPTOR DE NAVEGAÇÃO VIA SATÉLITE, E, MÍDIA DE ARMAZENAMENTO TANGÍVEL LEGÍVEL POR MÁQUINA (73) DEERE & COMPANY (US) (72) Yu Wei Prazo de Validade: 20 (vinte) anos contados a partir de 11/12/2013, observadas as condições legais
(11) BR 11 2015 011803-8 B1	Código 16.1 - Concessão de Patente ou Certificado de Adição de Invenção (22) 31/10/2013 (30) 28/11/2012 CN 201210495977.6 (51) H04W 24/02 (2006.01), H04W 52/24 (2006.01), H04W 72/04 (2006.01), H04W 24/10 (2006.01), H04W 92/20 (2006.01) (54) APARELHO E MÉTODO EM UMA REDE DE COMUNICAÇÃO SEM FIO (73) SONY CORPORATION (JP) (72) QIMEI CUI; HUI TIAN; MENG WANG; PENG TIAN; LIQI GAO Prazo de Validade: 20 (vinte) anos contados a partir de 31/10/2013, observadas as condições legais
(11) BR 11 2015 013007-0 B1	Código 16.1 - Concessão de Patente ou Certificado de Adição de Invenção (22) 06/12/2013 (30) 07/12/2012 CA 2,798,237 (51) B62D 33/033 (2006.01) (54) DISPOSITIVO DE CONTROLE PARA UMA TAMPA TRASEIRA DE VEÍCULO E TAMPA TRASEIRA DE VEÍCULO (73) MULTIMATIC INC. (CA) (72) JOHN SALMON; ANDREW R. DANIELS; MUAMER HODZA Prazo de Validade: 20 (vinte) anos contados a partir de 06/12/2013, observadas as condições legais
(11) BR 11 2015 014097-1 B1	Código 16.1 - Concessão de Patente ou Certificado de Adição de Invenção (22) 04/12/2013

	(30) 14/12/2012 US 61/737,157 (51) C07D 487/04 (2006.01), A61P 25/04 (2006.01), A61P 25/08 (2006.01), A61P 25/22 (2006.01), A61P 43/00 (2006.01) (54) COMPOSTOS DERIVADOS DE IMIDAZOPIRIDINA, SEU USO, COMPOSIÇÃO FARMACÊUTICA QUE OS COMPREENDE E COMBINAÇÃO (73) PFIZER LIMITED (GB) (72) KIYOYUKI OMOTO; ROBERT MCKENZIE OWEN; DAVID CAMERON PRYDE; CHRISTINE ANNE LOUISE WATSON; MIFUNE TAKEUCHI Prazo de Validade: 20 (vinte) anos contados a partir de 04/12/2013, observadas as condições legais
(11) BR 11 2015 015034-9 B1	Código 16.1 - Concessão de Patente ou Certificado de Adição de Invenção (22) 19/12/2013 (30) 20/12/2012 US 13/721.810 (51) C09D 133/14 (2006.01) (54) COMPOSIÇÃO DE REVESTIMENTO DE ACRILATO TRANSPARENTE CURÁVEL POR RADIAÇÃO E ARTIGO (73) MOMENTIVE PERFORMANCE MATERIALS INC. (US) (72) JEANNE ELIZABETH HAUBRICH; SONA SIVAKOVA SLOCUM Prazo de Validade: 20 (vinte) anos contados a partir de 19/12/2013, observadas as condições legais
(11) BR 11 2015 015059-4 B1	Código 16.1 - Concessão de Patente ou Certificado de Adição de Invenção (22) 29/01/2014 (30) 31/01/2013 US 13/755,973 (51) G01V 9/00 (2006.01), E21B 45/00 (2006.01), E21B 47/00 (2006.01) (54) MÉTODO E APARELHO PARA ESTIMATIVA DE TEMPO NO QUAL UMA OBSERVAÇÃO RELEVANTE DE JANELA DE PRESSÃO OCORREU EM RELAÇÃO A EVENTO OCORRIDO EM FURO DE POÇO ABERTO QUE PENETRA UMA FORMAÇÃO TERRESTRE (73) BAKER HUGHES INCORPORATED (US) (72) STEFAN WESSLING; JIANYONG PEI; ROLAND MAY; ANDREAS HARTMANN; THOMAS DAHL Prazo de Validade: 20 (vinte) anos contados a partir de 29/01/2014, observadas as condições legais
(11) BR 11 2015 016605-9 B1	Código 16.1 - Concessão de Patente ou Certificado de Adição de Invenção (22) 09/01/2014 (30) 09/01/2013 PT 106738 (51) A61K 9/16 (2006.01), B02C 19/06 (2006.01), F26B 3/12 (2006.01) (54) MÉTODO PARA PROCESSAR PARTÍCULAS DE UM INGREDIENTE FARMACÊUTICO EM SUSPENSÃO, MÉTODO PARA EVITAR MATURAÇÃO DE OSTWALD E USO DE UM MÉTODO PARA PROCESSAR PARTÍCULAS DE UM INGREDIENTE FARMACÊUTICO EM FORMA DE PÓ A PARTIR DE

	UMA SUSPENSÃO DO INGREDIENTE FARMACÊUTICO (73) HOVIONE INTERNATIONAL LTD (CN) (72) JOAQUIM PEDRO BOTAS; DAVID GONÇALVES; DAVID MARTINS; FILIPE NEVES; JOSÉ MELO; NUNO ALMEIDA Prazo de Validade: 20 (vinte) anos contados a partir de 09/01/2014, observadas as condições legais
(11) BR 11 2015 016873-6 B1	Código 16.1 - Concessão de Patente ou Certificado de Adição de Invenção (22) 17/01/2014 (30) 17/01/2013 US 61/753.689 (51) B60G 11/27 (2006.01) (54) SISTEMA DE EIXO/SUSPENSÃO PARA UM VEÍCULO DE SERVIÇO PESADO (73) HENDRICKSON USA, L.L.C. (US) (72) JACOB ANDREASEN; SCOTT R. FULTON; JOHN R. RAMSEY; RYAN J. LIPPINCOTT Prazo de Validade: 20 (vinte) anos contados a partir de 17/01/2014, observadas as condições legais
(11) BR 11 2015 017246-6 B1	Código 16.1 - Concessão de Patente ou Certificado de Adição de Invenção (22) 23/01/2014 (30) 23/01/2013 US 61/755,723; 11/03/2013 US 61/776,617 (51) A61K 47/36 (2006.01), A61K 31/573 (2006.01) (54) Composição farmacêutica aquosa injetável, seu uso e seringa (73) SEMNUR PHARMACEUTICALS, INC. (US) (72) MAHENDRA G. SHAH Prazo de Validade: 20 (vinte) anos contados a partir de 23/01/2014, observadas as condições legais
(11) BR 11 2015 017338-1 B1	Código 16.1 - Concessão de Patente ou Certificado de Adição de Invenção (22) 07/02/2014 (30) 08/02/2013 US 61/762,406 (51) C07K 14/54 (2006.01), C07K 16/24 (2006.01), A61K 39/395 (2006.01) (54) ANTICORPO HUMANO TERAPÊUTICO ISOLADO OU SUA PORÇÃO DE LIGAÇÃO AO ANTÍGENO DO MESMO, SEU USO E SEU PROCESSO DE PRODUÇÃO, COMPOSIÇÃO FARMACÊUTICA, MOLÉCULA DE ÁCIDO NUCLEICO ISOLADA, VETOR DE CLONAGEM OU DE EXPRESSÃO E MICRO-ORGANISMO TRANSGÊNICO (73) NOVARTIS AG (CH) (72) FRANCO E. DI PADOVA; THOMAS HUBER; JEAN-MICHEL RENE RONDEAU Prazo de Validade: 20 (vinte) anos contados a partir de 07/02/2014, observadas as condições legais

(11) BR 11 2015 018118-0 B1	Código 16.1 - Concessão de Patente ou Certificado de Adição de Invenção (22) 12/02/2014 (30) 20/02/2013 EP 13305190.4 (51) G02C 7/02 (2006.01), G02C 7/06 (2006.01) (54) MÉTODO PARA FORNECER UM PAR DE LENTES OFTÁLMICAS PROGRESSIVAS A UM USUÁRIO IDENTIFICADO (73) ESSILOR INTERNATIONAL (FR) (72) CYRIL GUILLOUX; FARID KARIOTY; AUDE CONTET Prazo de Validade: 20 (vinte) anos contados a partir de 12/02/2014, observadas as condições legais
(11) BR 11 2015 018500-2 B1	Código 16.1 - Concessão de Patente ou Certificado de Adição de Invenção (22) 11/02/2014 (30) 14/02/2013 DE 10 2013 101 503.4 (51) F16H 63/30 (2006.01), F16H 59/70 (2006.01) (54) TRANSMISSÃO DE VEÍCULO E DISPOSITIVO SENSOR PARA DETECTAR UMA POSIÇÃO DE COMUTAÇÃO DE UMA TRANSMISSÃO DE VEÍCULO (73) KNORR-BREMSE SYSTEME FÜR NUTZFAHRZEUGE GMBH (DE) (72) CHRISTIAN HUBER; SIMON WINTER; MARTIN ROTTER Prazo de Validade: 20 (vinte) anos contados a partir de 11/02/2014, observadas as condições legais
(11) BR 11 2015 018937-7 B1	Código 16.1 - Concessão de Patente ou Certificado de Adição de Invenção (22) 31/01/2014 (30) 11/02/2013 EP 13154852.1 (51) C09D 167/00 (2006.01) (54) Formulação, método de preparação de uma formulação, composição e kit (73) CHEMSENTI LIMITED (GB) (72) Ronald Hage; Johannes Wietse de Boer; Karin Maaijen Prazo de Validade: 20 (vinte) anos contados a partir de 31/01/2014, observadas as condições legais
(11) BR 11 2015 019138-0 B1	Código 16.1 - Concessão de Patente ou Certificado de Adição de Invenção (22) 17/09/2013 (30) 13/02/2013 US 13/765,732 (51) G01D 3/08 (2006.01) (54) MÉTODO DE MONITORAR E CONTROLAR UMA OPERAÇÃO DE UM MEDIDOR ELETRICAMENTE CONECTADO ENTRE A FONTE DE ENERGIA E UMA CARGA, APARELHO ELETRICAMENTE CONECTADO ENTRE A FONTE DE ENERGIA E A CARGA, MEIO DE ARMAZENAMENTO NÃO TRANSITÓRIO, E MEDIDOR ELETRICAMENTE CONECTADO ENTRE A FONTE DE ENERGIA E A CARGA

	(73) SENSUS USA INC. (US) (72) MICHAEL R. BROWN; WILLIAM R. MAZZA JR.; ANDREW DUDDING Prazo de Validade: 20 (vinte) anos contados a partir de 17/09/2013, observadas as condições legais
(11) BR 11 2015 020243-8 B1	Código 16.1 - Concessão de Patente ou Certificado de Adição de Invenção (22) 24/02/2014 (30) 22/02/2013 KR 10-2013-0019508 (51) H04B 1/40 (2006.01), G06F 3/048 (2006.01) (54) MÉTODO DE CONTROLAR UMA EXIBIÇÃO DE UMA PLURALIDADE DE OBJETOS DE ACORDO COM UM MOVIMENTO DE UM TERMINAL MÓVEL, E TERMINAL MÓVEL PARA O MESMO (73) SAMSUNG ELECTRONICS CO., LTD. (KR) (72) HO-YOUNG LEE; MIN-JU KIM; JI-YOUNG MOON Prazo de Validade: 20 (vinte) anos contados a partir de 24/02/2014, observadas as condições legais
(11) BR 11 2015 020274-8 B1	Código 16.1 - Concessão de Patente ou Certificado de Adição de Invenção (22) 05/03/2014 (30) 11/03/2013 KR 10-2013-0025528 (51) C12N 1/21 (2006.01), C12N 15/63 (2006.01), C12N 15/77 (2006.01), C12P 13/08 (2006.01) (54) CEPA PRODUTORA DE L-VALINA TRANSFORMADA PARA MELHORAR A EXPRESSÃO DO ÓPERON DA L-VALINA, MÉTODO PARA A PRODUÇÃO DA L-VALINA E VARIANTE DA REGIÃO REGULADORA DO ÓPERON DA L-VALINA (73) CJ CHEILJEDANG CORPORATION (KR) (72) HYE WON KIM; JI HYE LEE; BYEONG CHEOL SONG; JONG HYUN KIM; HAN HYOUNG LEE; AE JI JEON Prazo de Validade: 20 (vinte) anos contados a partir de 05/03/2014, observadas as condições legais
(11) BR 11 2015 020813-4 B1	Código 16.1 - Concessão de Patente ou Certificado de Adição de Invenção (22) 27/02/2014 (30) 28/02/2013 US 13/781.551 (51) D04B 1/24 (2006.01), A43B 23/02 (2006.01) (54) Método de fabricação de um componente tecido para um artigo de calçado (73) NIKE INNOVATE C.V. (US) (72) ADRIAN MEIR; DANIEL A. PODHAJNY; DAREN P. TATLER Prazo de Validade: 20 (vinte) anos contados a partir de 27/02/2014, observadas as condições legais
(11) BR 11 2015 021546-7 B1	Código 16.1 - Concessão de Patente ou Certificado de Adição de Invenção

(22) 07/03/2014
(30) 12/03/2013 US 13/794,917
(51) C12N 15/113 (2006.01)
(54) Molécula de ácido nucleico isolada, cassete de expressão, vetor, método para produção de uma planta transgênica, método para expressar uma sequência de genes em uma planta e método para expressar uma sequência de nucleotídeos de uma maneira preferencial para raiz em uma planta
(73) PIONEER HI-BRED INTERNATIONAL, INC. (US)
(72) ANDREW C. CROW; SCOTT DIEHN; BROOKE PETERSON-BURCH
Prazo de Validade: 20 (vinte) anos contados a partir de 07/03/2014, observadas as condições legais

---

(11) BR 11 2015 021650-1 B1

Código 16.1 - Concessão de Patente ou Certificado de Adição de Invenção
(22) 20/01/2015
(30) 09/06/2014 KR 10-2014-0069571
(51) G03G 21/16 (2006.01), G03G 15/00 (2006.01)
(54) APARELHO DE FORMAÇÃO DE IMAGEM ELETROFOTOGRÁFICA E CARTUCHO DE TONER PARA O MESMO
(73) HEWLETT-PACKARD DEVELOPMENT COMPANY, L.P. (US)
(72) SEONG-HO JEONG; SANG-JIN PARK; BYEONG-NO JEONG; JONG-WON HAN
Prazo de Validade: 20 (vinte) anos contados a partir de 20/01/2015, observadas as condições legais

---

(11) BR 11 2015 022738-4 B1

Código 16.1 - Concessão de Patente ou Certificado de Adição de Invenção
(22) 15/03/2014
(30) 15/03/2013 US 61/786,351; 15/03/2013 US 61/799,221; 05/03/2014 US 61/948,542; 12/03/2014 US 61/952,112
(51) G01N 1/10 (2006.01), G01N 1/28 (2006.01)
(54) DISPOSITIVO PARA UTILIZAÇÃO COM UM COMPONENTE DE AMOSTRA LÍQUIDA FORMADO
(73) LABRADOR DIAGNOSTICS LLC (US)
(72) ELIZABETH A. HOLMES; DEBORAH SLOAN; PEY-JIUN KO; EDWINA LAI
Prazo de Validade: 20 (vinte) anos contados a partir de 15/03/2014, observadas as condições legais

---

(11) BR 11 2015 023146-2 B1

Código 16.1 - Concessão de Patente ou Certificado de Adição de Invenção
(22) 09/06/2014
(30) 13/06/2013 JP 2013-124755
(51) C12N 9/04 (2006.01), C12N 9/92 (2006.01), C12P 7/06 (2006.01)
(54) LEVEDURA RECOMBINANTE E MÉTODO PARA PRODUZIR ETANOL COM USO DA MESMA
(73) TOYOTA JIDOSHA KABUSHIKI KAISHA (JP)
(72) TORU ONISHI; NOBUKI TADA; SATOSHI KATAHIRA; RISA NAGURA;

	NOBUHIRO ISHIDA Prazo de Validade: 20 (vinte) anos contados a partir de 09/06/2014, observadas as condições legais
(11) BR 11 2015 023307-4 B1	Código 16.1 - Concessão de Patente ou Certificado de Adição de Invenção (22) 13/03/2014 (30) 14/03/2013 US 13/804,364 (51) C12N 1/16 (2006.01) (54) SISTEMAS E MÉTODOS PARA PROPAGAÇÃO DE LEVEDURA (73) POET RESEARCH, INCORPORATED (US) (72) NEELAKANTAM V. NARENDRANATH; STEPHEN M LEWIS Prazo de Validade: 20 (vinte) anos contados a partir de 13/03/2014, observadas as condições legais
(11) BR 11 2015 023537-9 B1	Código 16.1 - Concessão de Patente ou Certificado de Adição de Invenção (22) 14/03/2014 (30) 15/03/2013 JP 2013-053166 (51) C12N 1/15 (2006.01), C12N 9/42 (2006.01), C12N 15/01 (2006.01), C12P 19/00 (2006.01), C12P 19/14 (2006.01) (54) MUTANTE DE UM MICRORGANISMO PRODUTOR DE CELULASE,E, MÉTODO PARA PRODUÇÃO DE UMA CELULASE (73) NAGAOKA UNIVERSITY OF TECHNOLOGY (JP) ; INPEX CORPORATION (JP) (72) Wataru Ogasawara; Takashi Yamaguchi; Yosuke Shida; Yoshiro Ishii; Tatsuki Wakayama; Yoshiro Konda Prazo de Validade: 20 (vinte) anos contados a partir de 14/03/2014, observadas as condições legais
(11) BR 11 2015 024587-0 B1	Código 16.1 - Concessão de Patente ou Certificado de Adição de Invenção (22) 02/04/2014 (30) 02/04/2013 JP 2013-077239 (51) C07K 16/00 (2006.01), A61K 39/395 (2006.01), A61P 9/00 (2006.01), A61P 31/12 (2006.01), A61P 35/00 (2006.01), A61P 37/00 (2006.01), A61P 37/06 (2006.01), C07K 19/00 (2006.01), C12N 15/00 (2006.01) (54) VARIANTE DE REGIÃO FC DE IgG1 HUMANA, POLIPEPTÍDEO COMPREENDENDO A MESMA, SEU MÉTODO DE PRODUÇÃO E COMPOSIÇÃO FARMACÊUTICA (73) CHUGAI SEIYAKU KABUSHIKI KAISHA (JP) (72) FUTA MIMOTO; HITOSHI KATADA; TOMOYUKI IGAWA Prazo de Validade: 20 (vinte) anos contados a partir de 02/04/2014, observadas as condições legais
(11) BR 11 2015 025151-0 B1	Código 16.1 - Concessão de Patente ou Certificado de Adição de Invenção

(22) 26/07/2013
(30) 09/04/2013 EP 13162910.7
(51) H04N 7/00 (2006.01)
(54) MÉTODO DE CODIFICAÇÃO, MÉTODO DE DECODIFICAÇÃO, MÉTODO DE CODIFICAÇÃO E DECODIFICAÇÃO, APARELHO PARA CODIFICAÇÃO, APARELHO PARA DECODIFICAÇÃO E CODEC PARA CODIFICAR E DECODIFICAR UMA SEQUÊNCIA DE IMAGENS DIGITAIS
(73) SIEMENS AKTIENGESELLSCHAFT (DE)
(72) EUGEN WIGE; PETER AMON; ANDREAS HUTTER; ANDRÉ KAUP
Prazo de Validade: 20 (vinte) anos contados a partir de 26/07/2013, observadas as condições legais

---

(11) BR 11 2015 025781-0 B1

Código 16.1 - Concessão de Patente ou Certificado de Adição de Invenção
(22) 09/04/2014
(30) 10/04/2013 IT MI2013A000571
(51) A61K 9/16 (2006.01), A61K 31/167 (2006.01), A61K 31/58 (2006.01)
(54) COMPOSIÇÃO FARMACÊUTICA INALATÓRIA COMPREENDENDO 3 PÓS EM QUE UM PRIMEIRO PÓ CONTÉM BUDESONIDA, UM SEGUNDO PÓ CONTÉM FORMOTEROL E UM TERCEIRO PÓ CONTÉM UM AGENTE DE VOLUME, E KIT PARA A ADMINISTRAÇÃO DE UM FÁRMACO COMO UM PÓ INALATÓRIOCOMPREENDENDO TAL COMPOSIÇÃO
(73) ZAMBON S.P.A. (IT)
(72) Giovanni CAPONETTI; Loretta MAGGI; Marco SARDINA; Franco CASTEGINI; Gianluigi FAIELLA; Daniela REBOLINI
Prazo de Validade: 20 (vinte) anos contados a partir de 09/04/2014, observadas as condições legais

---

(11) BR 11 2015 026210-4 B1

Código 16.1 - Concessão de Patente ou Certificado de Adição de Invenção
(22) 16/04/2014
(30) 16/04/2013 KR 10-2013-0041547; 16/04/2014 KR 10-2014-0045650
(51) C12N 1/21 (2006.01), C12N 15/54 (2006.01), C12P 13/22 (2006.01)
(54) MICRORGANISMO RECOMBINANTE QUE TEM PRODUTIVIDADE DE L-TRIPTOFANO APRIMORADA E MÉTODO PARA PRODUZIR L-TRIPTOFANO
(73) CJ CHEILJEDANG CORPORATION (KR)
(72) HYUNG JOON KIM; JU NO JANG; KYUNG RIM KIM; KEUN CHEOL LEE; YOUNG BIN HWANG; HYEONG PYO HONG
Prazo de Validade: 20 (vinte) anos contados a partir de 16/04/2014, observadas as condições legais

---

(11) BR 11 2015 027815-9 B1

Código 16.1 - Concessão de Patente ou Certificado de Adição de Invenção
(22) 22/05/2014
(30) 31/05/2013 US 61/829,512
(51) C09K 8/594 (2006.01)

(54) Método para recuperação de hidrocarbonetos a partir de um reservatório durante injeção de gás dentro do referido reservatório para melhorar a recuperação de óleo
(73) DOW GLOBAL TECHNOLOGIES LLC (US)
(72) David L. Fattarelli; SAYEED ABBAS; Troy E. Knight; AARON W. SANDERS; CHRISTOPHER J. TUCKER; Caroline Woelfle-Gupta
Prazo de Validade: 20 (vinte) anos contados a partir de 22/05/2014, observadas as condições legais

---

(11) BR 11 2015 028025-0 B1

Código 16.1 - Concessão de Patente ou Certificado de Adição de Invenção
(22) 12/05/2014
(30) 17/05/2013 GB 1308933.9
(51) A61K 9/50 (2006.01), A61K 31/57 (2006.01)
(54) Composição farmacêutica adaptada para administração oral e uso de uma composição
(73) DIURNAL LIMITED (GB)
(72) Hiep Huatan; Richard Ross; Martin Whitaker; NORBERT POELLINGER; ANNETTE GRAVE
Prazo de Validade: 20 (vinte) anos contados a partir de 12/05/2014, observadas as condições legais

---

(11) BR 11 2015 028443-4 B1

Código 16.1 - Concessão de Patente ou Certificado de Adição de Invenção
(22) 20/12/2013
(30) 17/06/2013 US 61/835,683
(51) H04L 1/16 (2006.01), H04L 5/00 (2006.01), H04W 12/06 (2006.01), H04W 52/02 (2006.01), H04W 72/02 (2006.01), H04W 74/08 (2006.01), H04W 84/12 (2006.01)
(54) APARELHO DE COMUNICAÇÃO SEM FIOS E MÉTODO PARA SER EXCUTADO POR UMA ESTAÇÃO SEM FIOS PARA TENTAR SE UNIR A UMA REDE SEM FIOS E SISTEMA DE COMUNICAÇÃO SEM FIOS
(73) INTEL CORPORATION (US)
(72) MINYONG PARK
Prazo de Validade: 20 (vinte) anos contados a partir de 20/12/2013, observadas as condições legais

---

(11) BR 11 2015 029284-4 B1

Código 16.1 - Concessão de Patente ou Certificado de Adição de Invenção
(22) 06/08/2014
(30) 06/08/2013 US 62/862,885
(51) G01N 23/04 (2006.01), G06T 7/00 (2006.01), G01N 33/24 (2006.01)
(54) SIMULAÇÃO NUMÉRICA DIRETA DE PROPRIEDADES PETROFÍSICAS BASEADA EM IMAGENS SOB CONDIÇÕES SIMULADAS DE ESTRESSE E DEFORMAÇÃO
(73) BP CORPORATION NORTH AMERICA INC. (US)
(72) FRIEDRICH, JOANNE; LANE, NATHAN; TOMS, JULIANNA

	Prazo de Validade: 20 (vinte) anos contados a partir de 06/08/2014, observadas as condições legais
(11) BR 11 2015 029297-6 B1	Código 16.1 - Concessão de Patente ou Certificado de Adição de Invenção (22) 23/05/2014 (30) 23/05/2013 US 61/826,655; 27/03/2014 US 61/971,390 (51) H04B 10/2581 (2006.01), G02B 6/00 (2006.01) (54) ARQUITETURA DE REDE DE FIBRA ÓPTICA (73) ADC TELECOMMUNICATIONS, INC. (US) (72) PAUL KMIT; THOMAS PARSONS; ERIK GRONVALL; DOUGLAS C. ELLENS; PANAYIOTIS TOUNDAS; TIMOTHY G. BADAR; TREVOR D. SMITH; THOMAS G. LEBLANC; TODD A. LOEFFELHOLZ Prazo de Validade: 20 (vinte) anos contados a partir de 23/05/2014, observadas as condições legais
(11) BR 11 2015 029394-8 B1	Código 16.1 - Concessão de Patente ou Certificado de Adição de Invenção (22) 27/05/2014 (30) 28/05/2013 EP 13169531.4 (51) F16P 3/14 (2006.01), B66B 13/06 (2006.01), B66B 13/22 (2006.01) (54) Dispositivo comutador para uma porta de elevador para fornecer um sinal de contato de porta, porta de elevador e processo para fornecer um sinal de contato de porta (73) INVENTIO AG (CH) (72) RUDOLF J. MULLER; ERIC BIRRER Prazo de Validade: 20 (vinte) anos contados a partir de 27/05/2014, observadas as condições legais
(11) BR 11 2015 030350-1 B1	Código 16.1 - Concessão de Patente ou Certificado de Adição de Invenção (22) 05/06/2014 (30) 06/06/2013 EP 13170909.9 (51) A61K 9/50 (2006.01), A61K 31/40 (2006.01), A61K 31/403 (2006.01), A61K 31/60 (2006.01), A61P 9/00 (2006.01) (54) FORMA DE DOSAGEM FARMACÊUTICA ORALMENTE ADMINISTRÁVEL PARA USO NA PREVENÇÃO E/OU NOTRATAMENTO DE UMA DOENÇA CARDIOVASCULAR (73) FERRER INTERNACIONAL, S.A. (ES) ; FUNDACIÓN CENTRO NACIONAL DE INVESTIGACIONES CARDIOVASCULARES CARLOS III (ES) (72) Pablo Martin Sanz; Javier Urbano Hurtado Prazo de Validade: 20 (vinte) anos contados a partir de 05/06/2014, observadas as condições legais
(11) BR 11 2015 030834-1 B1	Código 16.1 - Concessão de Patente ou Certificado de Adição de Invenção (22) 12/06/2014

(30) 14/06/2013 EP 13172086.4
(51) H04L 12/24 (2006.01)
(54) SISTEMA E MÉTODO PARA A MANUTENÇÃO REMOTA DE UNIDADES DE USUÁRIO
(73) OPENTV, INC. (US)
(72) ALAIN DELPUCH
Prazo de Validade: 20 (vinte) anos contados a partir de 12/06/2014, observadas as condições legais

---

(11) BR 11 2015 031073-7 B1

Código 16.1 - Concessão de Patente ou Certificado de Adição de Invenção
(22) 20/06/2014
(30) 21/06/2013 US 61/837,841
(51) A61K 31/4184 (2006.01), A61K 31/4188 (2006.01), A61K 31/435 (2006.01), C07D 487/04 (2006.01)
(54) Compostos inibidores bicíclicos de bromodomínio e composição farmacêutica contendo os referidos compostos
(73) ZENITH EPIGENETICS LTD. (CA)
(72) BRYAN CORDELL DUFFY; SHUANG LIU; JOHN FREDERICK QUINN; RUIFANG WANG; MAY XIAOWU JIANG; GREGORY SCOTT MARTIN; GREGORY STEVEN WAGNER; PETER RONALD YOUNG
Prazo de Validade: 20 (vinte) anos contados a partir de 20/06/2014, observadas as condições legais

---

(11) BR 11 2015 031576-3 B1

Código 16.1 - Concessão de Patente ou Certificado de Adição de Invenção
(22) 16/03/2015
(30) 17/03/2014 JP 2014-053806; 11/06/2014 JP 2014-120636; 14/07/2014 JP 2014-144148
(51) G03G 15/08 (2006.01)
(54) RECEPTOR DE BOCAL, RECIPIENTE DE PÓ, APARELHO DE FORMAÇÃO DE IMAGEM E DISPOSITIVO DE SUPORTE
(73) RICOH COMPANY, LIMITED. (JP)
(72) JUNJI YAMABE; KEIICHI YANO; MICHIHARU SUZUKI; HIDEKI KIMURA; HIDEKI ZEMBA; TAKAHIRO IKUMA; SEIJI TERAZAWA
Prazo de Validade: 20 (vinte) anos contados a partir de 16/03/2015, observadas as condições legais

---

(11) BR 11 2016 000941-0 B1

Código 16.1 - Concessão de Patente ou Certificado de Adição de Invenção
(22) 04/07/2014
(30) 19/07/2013 EP 13177287.3
(51) H04N 21/438 (2006.01), H04N 21/4623 (2006.01)
(54) MÉTODO PARA PROTEGER PALAVRAS DE CONTROLE DENTRO DE UM DECODIFICADOR E DECODIFICADOR PARA IMPLEMENTAR O MÉTODO
(73) NAGRAVISION S.A. (CH)

	(72) MARCO MACCHETTI; JÉRÔME PERRINE; PATRICK SERVET; DIDIER HUNACEK Prazo de Validade: 20 (vinte) anos contados a partir de 04/07/2014, observadas as condições legais
(11) BR 11 2016 001137-6 B1	Código 16.1 - Concessão de Patente ou Certificado de Adição de Invenção (22) 14/07/2014 (30) 22/07/2013 EP 13177376.4; 18/10/2013 EP 13189306.7 (51) G10L 19/008 (2006.01), G10L 21/038 (2006.01) (54) DECODIFICADOR DE ÁUDIO, CODIFICADOR DE ÁUDIO, MÉTODO PARA FORNECER PELO MENOS QUATRO SINAIS DE CANAL DE ÁUDIO NA BASE DE UMA REPRESENTAÇÃO CODIFICADA, E MÉTODO PARAFORNECER UMA REPRESENTAÇÃO CODIFICADA NA BASE DE PELO MENOS QUATRO SINAIS DE CANAL DE ÁUDIO QUE USA UMA EXTENSÃO DE LARGURA DE BANDA (73) FRAUNHOFER-GESELLSCHAFT ZUR FÖRDERUNG DER ANGEWANDTEN FORSCHUNG E.V. (DE) (72) SASCHA DICK; CHRISTIAN ERTEL; CHRISTIAN HELMRICH; JOHANNES HILPERT; ANDREAS HÖLZER; ACHIM KUNTZ Prazo de Validade: 20 (vinte) anos contados a partir de 14/07/2014, observadas as condições legais
(11) BR 11 2016 001538-0 B1	Código 16.1 - Concessão de Patente ou Certificado de Adição de Invenção (22) 21/07/2014 (30) 25/07/2013 IT TO2013A000630 (51) H04B 7/185 (2006.01) (54) SISTEMA, DECODIFICADOR E MÉTODO PARA TRANSMISSÃO DE SINAL VIA SATÉLITE (73) RAI RADIOTELEVISIONE ITALIANA S.P.A. (IT) (72) VITTORIA MIGNONE; BRUNO SACCO; ALBERTO MORELLO Prazo de Validade: 20 (vinte) anos contados a partir de 21/07/2014, observadas as condições legais
(11) BR 11 2016 001551-7 B1	Código 16.1 - Concessão de Patente ou Certificado de Adição de Invenção (22) 23/07/2014 (30) 30/07/2013 EP 13178448.0 (51) F03D 1/06 (2006.01) (54) PÁ DE TURBINA EÓLICA TENDO UMA LINHA DE LIGAÇÃO ADJACENTE A UM PAINEL SANDUÍCHE DA PÁ (73) LM WP PATENT HOLDING A/S (DK) (72) JESPER HASSELBALCH GARM Prazo de Validade: 20 (vinte) anos contados a partir de 23/07/2014, observadas as condições legais

(11) BR 11 2016 002530-0 B1	Código 16.1 - Concessão de Patente ou Certificado de Adição de Invenção (22) 30/06/2014 (30) 05/08/2013 EP 13179202.0 (51) H05B 6/06 (2006.01) (54) PLACA DE INDUÇÃO E MÉTODO DE FUNCIONAMENTO DE UMA PLACA DE INDUÇÃO (73) ELECTROLUX APPLIANCES AKTIEBOLAG (SE) (72) SVEND ERIK CHRISTIANSEN; LAURENT JEANNETEAU; ALEX VIROLI; LUCA ZANNONI Prazo de Validade: 20 (vinte) anos contados a partir de 30/06/2014, observadas as condições legais
(11) BR 11 2016 002651-9 B1	Código 16.1 - Concessão de Patente ou Certificado de Adição de Invenção (22) 08/08/2014 (30) 09/08/2013 US 61/864,496; 20/12/2013 US 61/918,976 (51) C01B 35/12 (2006.01) (54) COMPOSTO, COMPOSIÇÃO FARMACÊUTICA, COMBINAÇÃO, E, USO DE UM COMPOSTO (73) ANACOR PHARMACEUTICALS, INC. (US) ; GLAXOSMITHKLINE INTELLECTUAL PROPERTY (NO. 2) LIMITED (GB) (72) M.R.K. (DICKON) ALLEY; VINCENT S. HERNANDEZ; JACOB J. PLATTNER; XIANFENG LI; DAVID BARROS-AGUIRRE; ILARIA GIORDANO Prazo de Validade: 20 (vinte) anos contados a partir de 08/08/2014, observadas as condições legais
(11) BR 11 2016 002723-0 B1	Código 16.1 - Concessão de Patente ou Certificado de Adição de Invenção (22) 28/05/2014 (51) F16F 1/12 (2006.01), F16F 1/00 (2006.01), F16F 15/06 (2006.01), F16F 15/067 (2006.01) (54) MOLA ESPIRAL DE SUSPENSÃO E APARELHO (73) NHK SPRING CO., LTD. (JP) (72) AKIRA TANGE; HIDEKI OKADA Prazo de Validade: 20 (vinte) anos contados a partir de 28/05/2014, observadas as condições legais
(11) BR 11 2016 003034-6 B1	Código 16.1 - Concessão de Patente ou Certificado de Adição de Invenção (22) 21/08/2013 (51) H04W 72/04 (2006.01), H04W 72/12 (2006.01) (54) MÉTODO DE ESCALONAMENTO DE SERVIÇO E ESTAÇÃO BASE (73) HUAWEI TECHNOLOGIES CO., LTD. (CN) (72) ZIJUN LIANG Prazo de Validade: 20 (vinte) anos contados a partir de 21/08/2013, observadas

	as condições legais
(11) BR 11 2016 004691-9 B1	Código 16.1 - Concessão de Patente ou Certificado de Adição de Invenção (22) 04/09/2014 (30) 30/09/2013 EP 13186620.4 (51) H05B 6/06 (2006.01) (54) MÉTODO E DISPOSITIVO PARA A DETERMINAÇÃO DA ADEQUABILIDADE DE UM UTENSÍLIO DE COZINHA, UNIDADE DE CONTROLE PARA UMA PLACA DE COZINHAR POR INDUÇÃO, PLACA DE COZINHAR POR INDUÇÃO, E SISTEMA PARA A EXECUÇÃO DO MÉTODO (73) ELECTROLUX APPLIANCES AKTIEBOLAG (SE) (72) MICHAEL HERZOG; CLAUS MEIDER; BIRGIT WIESEND; UWE KALLERT; ULRICH HÄUTLE Prazo de Validade: 20 (vinte) anos contados a partir de 04/09/2014, observadas as condições legais
(11) BR 11 2016 006191-8 B1	Código 16.1 - Concessão de Patente ou Certificado de Adição de Invenção (22) 26/06/2014 (30) 23/09/2013 CN 201310435291.2 (51) H04W 64/00 (2006.01) (54) MÉTODO E APARELHO PARA MONITORAR DADOS DE SERVIÇOS SUPLEMENTARES NÃO ESTRUTURADOS (73) ZTE CORPORATION (CN) (72) XUESONG WEI Prazo de Validade: 20 (vinte) anos contados a partir de 26/06/2014, observadas as condições legais
(11) BR 11 2016 006232-9 B1	Código 16.1 - Concessão de Patente ou Certificado de Adição de Invenção (22) 25/09/2014 (30) 26/09/2013 EP 13186148.6; 08/07/2014 EP 14176125.4 (51) C07D 471/04 (2006.01), A61K 31/505 (2006.01) (54) DERIVADOS DE 3-(1H-PIRAZOL-4-IL)-1H-PIRROLO[2,3-c]PIRIDINA COMO INIBIDORES DE NIK E COMPOSIÇÃO FARMACÊUTICA QUE OS COMPREENDE (73) JANSSEN PHARMACEUTICA NV (BE) (72) GEORGE HYND; PATRIZIA TISSELLI; DAVID EDWARD CLARK; JANUSZ JOZEF KULAGOWSKI; CALUM MACLEOD; SAMUEL EDWARD MANN; FABIEN JEAN GHISLAIN ROUSSEL; STEPHEN COLIN PRICE; JOHN GARY MONTANA Prazo de Validade: 20 (vinte) anos contados a partir de 25/09/2014, observadas as condições legais
(11) BR 11 2016 006305-8 B1	Código 16.1 - Concessão de Patente ou Certificado de Adição de Invenção

(22) 10/09/2014
(30) 27/09/2013 US 61/883,453
(51) H04W 72/12 (2006.01), H04W 72/04 (2006.01), H04L 5/00 (2006.01)
(54) MÉTODO, APARELHO DE EQUIPAMENTO DE USUÁRIO, APARELHO DE NÓ DE REDE E MEMÓRIA LEGÍVEL POR COMPUTADOR NÃO TRANSITÓRIA
(73) NOKIA TECHNOLOGIES OY (FI)
(72) HAIPENG LEI
Prazo de Validade: 20 (vinte) anos contados a partir de 10/09/2014, observadas as condições legais

---

(11) BR 11 2016 006584-0 B1

Código 16.1 - Concessão de Patente ou Certificado de Adição de Invenção
(22) 24/09/2014
(30) 24/09/2013 US 61/881.762; 31/03/2014 US 61/972.920
(51) A61K 31/198 (2006.01), A61Q 11/00 (2006.01)
(54) USO DE L-ARGININA E MÉTODO PARA DESESTABILIZAR, ALTERAR, E DISPERSAR BIOFILMES
(73) THE REGENTS OF THE UNIVERSITY OF MICHIGAN (US) ; UNIVERSITY OF NEWCASTLE UPON TYNE (GB)
(72) ALEXANDER RICKARD; NICK JAKUBOVICS; DEREK S. SAMARIAN; ETHAN KOLDERMAN
Prazo de Validade: 20 (vinte) anos contados a partir de 24/09/2014, observadas as condições legais

---

(11) BR 11 2016 006684-7 B1

Código 16.1 - Concessão de Patente ou Certificado de Adição de Invenção
(22) 26/09/2014
(30) 27/09/2013 FR 1359338
(51) A61K 9/00 (2006.01), A61K 9/06 (2006.01), A61K 31/167 (2006.01), A61K 8/73 (2006.01)
(54) Método para a obtenção de um hidrogel injetável com base no ácido hialurônico reticulado ou em um de seus sais, e lidocaína
(73) ANTEIS S.A. (CH)
(72) SAMUEL GAVARD
Prazo de Validade: 20 (vinte) anos contados a partir de 26/09/2014, observadas as condições legais

---

(11) BR 11 2016 007374-6 B1

Código 16.1 - Concessão de Patente ou Certificado de Adição de Invenção
(22) 19/09/2014
(30) 04/10/2013 US 61/887,034; 18/09/2014 US 14/490,154
(51) H04W 16/14 (2006.01), H04L 1/00 (2006.01), H04W 24/10 (2006.01), H04W 72/08 (2006.01)
(54) GERAÇÃO DE SEQUÊNCIA PARA ESPECTRO COMPARTILHADO
(73) QUALCOMM INCORPORATED (US)
(72) TAO LU; PETER GAAL; HAO XU; TINGFANG JI; NAGA BHUSHAN;

	YONGBIN WEI; WANSHI CHEN Prazo de Validade: 20 (vinte) anos contados a partir de 19/09/2014, observadas as condições legais
(11) BR 11 2016 008129-3 B1	Código 16.1 - Concessão de Patente ou Certificado de Adição de Invenção (22) 12/08/2015 (30) 26/08/2014 RU 2014135075 (51) B60F 3/00 (2006.01), B60G 17/04 (2006.01), B60G 21/06 (2006.01), B60C 23/10 (2006.01) (54) VEÍCULO TODO-O-TERRENO E SUSPENSÃO DO MESMO (73) ENSENOR ENTERPRISES LIMITED (CY) (72) ALEKSEY GARAGASHYAN Prazo de Validade: 20 (vinte) anos contados a partir de 12/08/2015, observadas as condições legais
(11) BR 11 2016 008161-7 B1	Código 16.1 - Concessão de Patente ou Certificado de Adição de Invenção (22) 17/10/2014 (30) 22/10/2013 EP 13189784.5 (51) C07D 213/89 (2006.01), C07D 213/61 (2006.01), A61K 31/44 (2006.01), A61P 11/00 (2006.01) (54) PROCESSOS PARA PREPARAR UM COMPOSTO, COMPOSTOS INTERMEDIÁRIOS, FORMA CRISTALINA DE UM COMPOSTO, USO DE UMA FORMA CRISTALINA DE UM COMPOSTO E SOLVATO DE UM COMPOSTO (73) CHIESI FARMACEUTICI S.P.A. (IT) (72) ALESSANDRO FALCHI; EMILIO LUTERO; EMANUELE FERRARI; FAUSTO PIVETTI; ROCCO BUSSOLATI; EDOARDO MARIANI; ORSOLA VECCHI; ERHARD BAPPERT; CATERINA VENTRICI Prazo de Validade: 20 (vinte) anos contados a partir de 17/10/2014, observadas as condições legais
(11) BR 11 2016 008415-2 B1	Código 16.1 - Concessão de Patente ou Certificado de Adição de Invenção (22) 14/10/2014 (30) 18/10/2013 EP 13189328.1 (51) G10L 19/00 (2006.01) (54) DECODIFICADOR DE ÁUDIO, APARELHO PARA GERAÇÃO DE DADOS DE SAÍDA DE ÁUDIO CODIFICADO E MÉTODOS QUE PERMITEM A INICIALIZAÇÃO DE UM DECODIFICADOR (73) FRAUNHOFER-GESELLSCHAFT ZUR FÖRDERUNG DER ANGEWANDTEN FORSCHUNG E. V. (DE) (72) DANIEL FISCHER; BERND CZELHAN; MAX NEUENDORF; NIKOLAUS RETTELBACH; INGO HOFMANN; HARALD FUCHS; STEFAN DÖHLA; NIKOLAUS FÄRBER Prazo de Validade: 20 (vinte) anos contados a partir de 14/10/2014, observadas

	as condições legais
(11) BR 11 2016 008704-6 B1	Código 16.1 - Concessão de Patente ou Certificado de Adição de Invenção (22) 28/10/2014 (30) 01/11/2013 US 61/898,494 (51) C07H 19/04 (2006.01), A61K 31/7042 (2006.01) (54) DERIVADOS DE INDOL-UREA GLUCOPIRANOSIL-SUBSTITUÍDOS, SEUS USOS, E COMPOSIÇÕES FARMACÊUTICAS (73) ELI LILLY AND COMPANY (US) (72) TODD FIELDS Prazo de Validade: 20 (vinte) anos contados a partir de 28/10/2014, observadas as condições legais
(11) BR 11 2016 009900-1 B1	Código 16.1 - Concessão de Patente ou Certificado de Adição de Invenção (22) 09/10/2014 (30) 01/11/2013 EM 13191240.4 (51) H04N 21/2347 (2006.01), H04N 21/4627 (2006.01), H04N 21/254 (2006.01), H04N 21/258 (2006.01), H04N 21/266 (2006.01), H04N 21/24 (2006.01) (54) MÉTODO E DISPOSITIVO PARA DISTRIBUIR LICENÇAS DE MULTIMÍDIA EM UM SISTEMA DE DISTRIBUIÇÃO DE UM SERVIÇO DE MULTIMÍDIA SEGURO (73) NAGRAVISION SA (CH) (CH) (72) BLAISE LUGEON; YANN BIEBER Prazo de Validade: 20 (vinte) anos contados a partir de 09/10/2014, observadas as condições legais
(11) BR 11 2016 010862-0 B1	Código 16.1 - Concessão de Patente ou Certificado de Adição de Invenção (22) 10/10/2014 (30) 15/11/2013 US 61/904,857 (51) A61K 31/675 (2006.01), C07F 9/09 (2006.01) (54) FORMAS MÓRFICAS DE ÉSTERES DE HEXADECILOXIPROPILFOSFONATO, SEU MÉTODO DE PREPARO E COMPOSIÇÃO COMPREENDENDO A DITA FORMA MÓRFICA (73) CHIMERIX, INC. (US) (72) ROY WENDELL WARE; AARON LEIGH DOWNEY Prazo de Validade: 20 (vinte) anos contados a partir de 10/10/2014, observadas as condições legais
(11) BR 11 2016 011737-9 B1	Código 16.1 - Concessão de Patente ou Certificado de Adição de Invenção (22) 25/11/2014 (30) 29/11/2013 JP 2013-248687; 17/03/2014 JP 2014-054114; 14/11/2014 JP 2014-231952

	(51) G06F 3/12 (2006.01) (54) APARELHO PARA PROCESSAMENTO DE INFORMAÇÃO E MÉTODO PARA PROCESSAMENTO DE NFORMAÇÃO (73) RICOH COMPANY, LTD. (JP) (72) YOSUKE AOKI; HITOSHI MORIYAMA Prazo de Validade: 20 (vinte) anos contados a partir de 25/11/2014, observadas as condições legais
(11) BR 11 2016 012874-5 B1	Código 16.1 - Concessão de Patente ou Certificado de Adição de Invenção (22) 05/12/2014 (30) 06/01/2014 US 61/924,194; 27/06/2014 US 14/318,076 (51) H04W 24/08 (2006.01), H04W 64/00 (2006.01), H04W 88/08 (2006.01) (54) NÓ B EVOLUÍDO E MÍDIA DE ARMAZENAMENTO LEGÍVEL POR COMPUTADOR PARA COLETAR E PARA REPORTAR DADOS DE BIN GEOGRÁFICO (73) APPLE INC. (US) (72) ANDREAS SCHMIDT; JOEY CHOU Prazo de Validade: 20 (vinte) anos contados a partir de 05/12/2014, observadas as condições legais
(11) BR 11 2016 013325-0 B1	Código 16.1 - Concessão de Patente ou Certificado de Adição de Invenção (22) 08/12/2014 (30) 11/12/2013 US 61/914,500; 12/12/2013 EP 13196737.4 (51) A61K 9/00 (2006.01), A61K 47/32 (2006.01), A61K 31/565 (2006.01), A61K 31/569 (2006.01) (54) SISTEMA DE ADMINISTRAÇÃO DE DROGA (73) MERCK SHARP & DOHME B.V. (NL) (72) WILLY J. H. VERHOEVEN; WOUTER DE GRAAFF Prazo de Validade: 20 (vinte) anos contados a partir de 08/12/2014, observadas as condições legais
(11) BR 11 2016 013348-0 B1	Código 16.1 - Concessão de Patente ou Certificado de Adição de Invenção (22) 10/12/2014 (30) 11/12/2013 US 61/914,724 (51) F02B 37/16 (2006.01) (54) Sistema para a criação de vácuo (73) DAYCO IP HOLDINGS, LLC (US) (72) KEITH HAMPTON; DAVID FLETCHER; BRIAN M. GRAICHEN; JAMES H. MILLER; MATT GILMER Prazo de Validade: 20 (vinte) anos contados a partir de 10/12/2014, observadas as condições legais
(11) BR 11 2016 013443-5 B1	Código 16.1 - Concessão de Patente ou Certificado de Adição de Invenção

(22) 18/12/2014
(30) 20/12/2013 US 61/919,313
(51) C07K 16/00 (2006.01), C12N 5/00 (2006.01)
(54) MÉTODOS PARA PRODUZIR DE FORMA RECOMBINANTE UM PRODUTO DE INTERESSE, PARA PRODUÇÃO DE UMA CÉLULA HOSPEDEIRA EUCARIÓTICA PARA PRODUZIR DE FORMA RECOMBINANTE UM PRODUTO DE INTERESSE, E PARA ANALISAR AS CÉLULAS EUCARIÓTICAS QUANTO À SUA ADEQUABILIDADE COMO CÉLULAS HOSPEDEIRAS PARA EXPRESSÃO RECOMBINANTE DE UM PRODUTO DE INTERESSE
(73) NOVARTIS AG (CH)
(72) THOMAS JOSTOCK; HOLGER LAUX; ANETT RITTER
Prazo de Validade: 20 (vinte) anos contados a partir de 18/12/2014, observadas as condições legais

---

(11) BR 11 2016 014310-8 B1

Código 16.1 - Concessão de Patente ou Certificado de Adição de Invenção
(22) 19/12/2014
(30) 20/12/2013 US 14/136,721
(51) H04N 21/6587 (2006.01), H04N 5/76 (2006.01), H04N 5/781 (2006.01)
(54) MÉTODOS, SISTEMAS E MEIOS DE ARMAZENAMENTO LEGÍVEL POR MÁQUINA PARA GRAVAÇÃO DE MÚLTIPLAS VISTAS
(73) OPENTV, INC. (US)
(72) PIERRE WILLARD; AMARENDRA N. GOGOI; CHANDRIKA KASI
Prazo de Validade: 20 (vinte) anos contados a partir de 19/12/2014, observadas as condições legais

---

(11) BR 11 2016 014619-0 B1

Código 16.1 - Concessão de Patente ou Certificado de Adição de Invenção
(22) 27/01/2014
(51) H04W 52/18 (2006.01)
(54) DISPOSITIVO SEM FIO E MÉTODO DE CONTROLE DE POTÊNCIA
(73) SUN PATENT TRUST (US)
(72) HIDETOSHI SUZUKI; MASAYUKI HOSHINO; LILEI WANG
Prazo de Validade: 20 (vinte) anos contados a partir de 27/01/2014, observadas as condições legais

---

(11) BR 11 2016 015028-7 B1

Código 16.1 - Concessão de Patente ou Certificado de Adição de Invenção
(22) 05/01/2015
(30) 07/01/2014 EP 14150362.3
(51) H04S 3/02 (2006.01), H04S 7/00 (2006.01)
(54) APARELHO E MÉTODO PARA GERAÇÃO DE UMA PLURALIDADE DE CANAIS DE ÁUDIO
(73) FRAUNHOFER-GESELLSCHAFT ZUR FOERDERUNG DER ANGEWANDTEN FORSCHUNG E. V. (DE)
(72) BORSS, CHRISTIAN; ERTEL, CHRISTIAN; HILPERT, JOHANNES;

	KUNTZ, ACHIM; FISCHER, MICHAEL; SCHUH, FLORIAN; GRILL, BERNHARD Prazo de Validade: 20 (vinte) anos contados a partir de 05/01/2015, observadas as condições legais
(11) BR 11 2016 015557-2 B1	Código 16.1 - Concessão de Patente ou Certificado de Adição de Invenção (22) 27/02/2015 (30) 28/02/2014 US 14/194,192 (51) G10L 19/005 (2006.01) (54) MÉTODO PARA RESTAURAR CONTINUIDADE DE UM SINAL DE ÁUDIO (73) GOOGLE LLC (US) (72) WILLEM BASTIAAN KLEIJN; TURAJ ZAKIZADEH SHABESTARY Prazo de Validade: 20 (vinte) anos contados a partir de 27/02/2015, observadas as condições legais
(11) BR 11 2016 015665-0 B1	Código 16.1 - Concessão de Patente ou Certificado de Adição de Invenção (22) 04/12/2014 (30) 13/01/2014 US 61/926,568 (51) H04B 5/02 (2006.01) (54) APARATO GERADOR DE SINAIS, SISTEMA RFID E MÉTODO DE PRODUÇÃO DE UM SINAL DE TRANSMISSOR RFID (73) CLAIRVOYANT TECHNOLOGY LLC (US) (72) THOMAS J. FREDERICK Prazo de Validade: 20 (vinte) anos contados a partir de 04/12/2014, observadas as condições legais
(11) BR 11 2016 015793-1 B1	Código 16.1 - Concessão de Patente ou Certificado de Adição de Invenção (22) 08/01/2015 (30) 10/01/2014 US 61/925,902; 13/02/2014 BE 2014/0095 (51) F04C 28/06 (2006.01), F04C 29/02 (2006.01) (54) COMPRESSOR INJETADO COM ÓLEO (73) ATLAS COPCO AIRPOWER, NAAMLOZE VENNOOTSCHAP (BE) (72) ANDRIES JAN F DESIRON; KENNETH ALEXANDER DE VOCHT; JOERI COECKELBERGS Prazo de Validade: 20 (vinte) anos contados a partir de 08/01/2015, observadas as condições legais
(11) BR 11 2016 016030-4 B1	Código 16.1 - Concessão de Patente ou Certificado de Adição de Invenção (22) 07/01/2015 (30) 08/01/2014 IT UD2014A000003; 22/08/2014 IT UD2014A000145 (51) B65D 17/00 (2006.01) (54) TAMPA PARA UM RECIPIENTE DE SUBSTÂNCIAS E RECIPIENTE DE SUBSTÂNCIAS COMPREENDENDO A TAMPA

(73) INTERNATIONAL PATENTS AND BRANDS CORPORATION (PA)
(72) KERRY MENTASTI GRANELLI
Prazo de Validade: 20 (vinte) anos contados a partir de 07/01/2015, observadas as condições legais

---

(11) BR 11 2016 016432-6 B1

Código 16.1 - Concessão de Patente ou Certificado de Adição de Invenção
(22) 16/01/2015
(30) 17/01/2014 US 61/928,754; 09/05/2014 US 61/991,129
(51) C07D 241/18 (2006.01), C07D 241/20 (2006.01), A61K 31/495 (2006.01), A61P 35/04 (2006.01)
(54) N-HETEROARILAS SUBSTITUÍDAS POR N-AZASPIROCICLOALCANO, SEUS USOS, E COMPOSIÇÃO FARMACÊUTICA
(73) NOVARTIS AG (CH)
(72) CHRISTINE HIU-TUNG CHEN; ZHUOLIANG CHEN; MICHAEL DORE; JORGE GARCIA FORTANET; RAJESH KARKI; MITSUNORI KATO; MATTHEW J. LAMARCHE; LAWRENCE BLAS PEREZ; TROY DOUGLAS SMITH; SARAH WILLIAMS; JOHN WILLIAM GIRALDES; BAKARY-BARRY TOURE; MARTIN SENDZIK
Prazo de Validade: 20 (vinte) anos contados a partir de 16/01/2015, observadas as condições legais

---

(11) BR 11 2016 016490-3 B1

Código 16.1 - Concessão de Patente ou Certificado de Adição de Invenção
(22) 14/01/2015
(30) 27/01/2014 US 61/932,118; 05/09/2014 US 62/046,685
(51) C07D 487/04 (2006.01), A61K 31/407 (2006.01), A61P 35/00 (2006.01)
(54) COMPOSTOS DE AGENTES CITOTÓXICOS BIFUNCIONAIS, COMPOSIÇÃO FARMACÊUTICA COMPREENDENDO OS REFERIDOS COMPOSTOS E USOS DOS MESMOS
(73) PFIZER INC. (US)
(72) ANDREAS MADERNA; MATTHEW DAVID DOROSKI; ZECHENG CHEN; HUD LAWRENCE RISLEY; JEFFREY MICHAEL CASAVANT; CHRISTOPHER JOHN O'DONNELL; ALEXANDER M. PORTE; CHAKRAPANI SUBRAMANYAM
Prazo de Validade: 20 (vinte) anos contados a partir de 14/01/2015, observadas as condições legais

---

(11) BR 11 2016 017221-3 B1

Código 16.1 - Concessão de Patente ou Certificado de Adição de Invenção
(22) 23/01/2015
(30) 24/01/2014 GB 1401241.3
(51) A61B 17/16 (2006.01), A61B 10/02 (2006.01), A61B 17/32 (2006.01), A61B 17/29 (2006.01)
(54) INSTRUMENTO CIRÚRGICO
(73) SHAHNAWAZ HALEEM (GB)
(72) SHAHNAWAZ HALEEM
Prazo de Validade: 20 (vinte) anos contados a partir de 23/01/2015, observadas

	as condições legais
(11) BR 11 2016 017689-8 B1	Código 16.1 - Concessão de Patente ou Certificado de Adição de Invenção (22) 18/02/2015 (30) 06/03/2014 FI 20145213 (51) F01L 9/02 (2006.01) (54) ARRANJO DE VÁLVULA DE TROCA DE GASES PARA UM MOTOR DE PISTÃO (73) WÄRTSILÄ FINLAND OY (FI) (72) MAGNUS SUNDSTEN; SAKU NIINIKANGAS Prazo de Validade: 20 (vinte) anos contados a partir de 18/02/2015, observadas as condições legais
(11) BR 11 2016 017767-3 B1	Código 16.1 - Concessão de Patente ou Certificado de Adição de Invenção (22) 27/06/2014 (30) 10/02/2014 US 61/937,669 (51) H04W 74/08 (2006.01) (54) Método e equipamento de usuário para realizar transmissões de preâmbulo e método e nó de rede para receber transmissões de preâmbulo em um canal de acesso aleatório (73) TELEFONAKTIEBOLAGET LM ERICSSON (PUBL) (SE) (72) MATTIAS FRENNE; ANDERS WALLÉN; JOHAN BERGMAN; ERIK ERIKSSON; FREDRIK GUNNARSSON Prazo de Validade: 20 (vinte) anos contados a partir de 27/06/2014, observadas as condições legais
(11) BR 11 2016 018480-7 B1	Código 16.1 - Concessão de Patente ou Certificado de Adição de Invenção (22) 09/03/2015 (30) 10/03/2014 US 14/203,154 (51) G06F 9/445 (2006.01) (54) MÉTODO IMPLANTADO POR COMPUTADOR PARA CONFIGURAR UM APLICATIVO, MÍDIA LEGÍVEL POR COMPUTADOR NÃO TRANSITÓRIA E DISPOSITIVO DE COMPUTAÇÃO (73) GOOGLE LLC (US) (72) ANDREW SWERDLOW; DAN FREDINBURG; GARTH SHOEMAKER; MICHAEL EUGENE AIELLO Prazo de Validade: 20 (vinte) anos contados a partir de 09/03/2015, observadas as condições legais
(11) BR 11 2016 018582-0 B1	Código 16.1 - Concessão de Patente ou Certificado de Adição de Invenção (22) 13/02/2015 (30) 13/02/2014 DE 10 2014 202 656.3 (51) H01M 4/04 (2006.01)

(54) PROCESSO DE PREPARAÇÃO DE GRAFITE DE SÍNTESE LITIADO
(73) ROCKWOOD LITHIUM GMBH (DE)
(72) ULRICH WIETELMANN; VERA NICKEL; STEFAN SCHERER; UTE EMMEL; THORSTEN BUHRMESTER; STEFFEN HABER; GERD KRÄMER
Prazo de Validade: 20 (vinte) anos contados a partir de 13/02/2015, observadas as condições legais

---

(11) BR 11 2016 019374-1 B1

Código 16.1 - Concessão de Patente ou Certificado de Adição de Invenção
(22) 10/02/2015
(30) 24/02/2014 US 14/187,389
(51) A61B 17/072 (2006.01), A61B 17/068 (2006.01)
(54) ATUADOR DE EXTREMIDADE PARA USO COM UM INSTRUMENTO CIRÚRGICO
(73) ETHICON ENDO-SURGERY, LLC (PR)
(72) EMILY A. SCHELLIN; MICHAEL J. VENDELY; LAUREN S. WEANER; FREDERICK E. IV SHELTON; TAYLOR W. ARONHALT
Prazo de Validade: 20 (vinte) anos contados a partir de 10/02/2015, observadas as condições legais

---

(11) BR 11 2016 019387-3 B1

Código 16.1 - Concessão de Patente ou Certificado de Adição de Invenção
(22) 21/01/2015
(30) 24/02/2014 US 14/187,384
(51) A61B 17/064 (2006.01), A61B 17/072 (2006.01)
(54) SISTEMA DE INSTRUMENTO CIRÚRGICO E CARTUCHO DE PRENDEDORES PARA USO COM UM INSTRUMENTO CIRÚRGICO DE FIXAÇÃO
(73) ETHICON ENDO-SURGERY, LLC (PR)
(72) TAYLOR W. ARONHALT; FREDERICK E. IV SHELTON; MICHAEL J. VENDELY; EMILY A. SCHELLIN; MARK S. ZEINER
Prazo de Validade: 20 (vinte) anos contados a partir de 21/01/2015, observadas as condições legais

---

(11) BR 11 2016 019397-0 B1

Código 16.1 - Concessão de Patente ou Certificado de Adição de Invenção
(22) 30/01/2015
(30) 26/02/2014 DE 102014203452.3
(51) F16D 13/70 (2006.01)
(54) DISPOSITIVO DE EMBREAGEM
(73) SCHAEFFLER TECHNOLOGIES AG & CO. KG (DE)
(72) FARUK BULUT
Prazo de Validade: 20 (vinte) anos contados a partir de 30/01/2015, observadas as condições legais

---

(11) BR 11 2016 019398-9 B1

Código 16.1 - Concessão de Patente ou Certificado de Adição de Invenção

(22) 10/02/2015
(30) 24/02/2014 US 14/187,385
(51) A61B 17/072 (2006.01)
(54) CARTUCHO DE GRAMPOS E CARTUCHO DE PRENDEDORES
(73) ETHICON ENDO-SURGERY, LLC (PR)
(72) EMILY A. SCHELLIN; MICHAEL J. VENDELY; LAUREN S. WEANER; TAYLOR W. ARONHALT
Prazo de Validade: 20 (vinte) anos contados a partir de 10/02/2015, observadas as condições legais

---

(11) BR 11 2016 019718-6 B1

Código 16.1 - Concessão de Patente ou Certificado de Adição de Invenção
(22) 02/04/2015
(30) 09/04/2014 US 61/977,615; 11/04/2014 US 61/978,610
(51) G01V 1/30 (2006.01), G01V 1/36 (2006.01)
(54) MÉTODO PARA USO EM EXPLORAÇÃO SÍSMICA, APARELHO DE COMPUTAÇÃO PROGRAMADO PARA REALIZAR O REFERIDO MÉTODO E MEIO DE ARMAZENAMENTO DE PROGRAMA NÃO TRANSITÓRIO CODIFICADO COM INSTRUÇÕES
(73) BP CORPORATION NORTH AMERICA INC. (US)
(72) JOHN THEODORE ETGEN; CHUNLEI CHU
Prazo de Validade: 20 (vinte) anos contados a partir de 02/04/2015, observadas as condições legais

---

(11) BR 11 2016 019922-7 B1

Código 16.1 - Concessão de Patente ou Certificado de Adição de Invenção
(22) 03/03/2015
(30) 05/03/2014 DE 10 2014 102 880.5
(51) F16D 48/04 (2006.01), B60K 23/02 (2006.01)
(54) AMPLIFICADOR DE POTÊNCIA DE ACOPLAMENTO COM MEIOS DINÂMICOS ESPECÍFICOS DE VEDAÇÃO DISPOSTOS NA ÁREA DA HASTE DO ÊMBOLO
(73) KNORR-BREMSE SYSTEME FÜR NUTZFAHRZEUGE GMBH (DE)
(72) LEVENTE HÖS; TIBOR TASNÁDI
Prazo de Validade: 20 (vinte) anos contados a partir de 03/03/2015, observadas as condições legais

---

(11) BR 11 2016 020566-9 B1

Código 16.1 - Concessão de Patente ou Certificado de Adição de Invenção
(22) 04/03/2015
(30) 07/03/2014 CN PCT/CN2014/073068; 25/07/2014 CN PCT/CN2014/083027; 16/01/2015 CN PCT/CN2015/070895
(51) C07D 487/04 (2006.01), A61K 31/4985 (2006.01), C07D 498/04 (2006.01), C07D 513/04 (2006.01), A61P 31/12 (2006.01)
(54) NOVAS HETEROARIL-DIIDRO-PIRIMIDINAS FUNDIDAS NA POSIÇÃO 6 PARA O TRATAMENTO E PROFILAXIA DA INFECÇÃO PELO VÍRUS DA HEPATITE B

(73) F. HOFFMANN-LA ROCHE AG (CH)
(72) LEI GUO; TAISHAN HU; BUYU KOU; XIANFENG LIN; HONG SHEN; HOUGUANG SHI; SHIXIANG YAN; WEIXING ZHANG; ZHISEN ZHANG; MINGWEI ZHOU; WEI ZHU
Prazo de Validade: 20 (vinte) anos contados a partir de 04/03/2015, observadas as condições legais

---

(11) BR 11 2016 020877-3 B1

Código 16.1 - Concessão de Patente ou Certificado de Adição de Invenção
(22) 11/03/2015
(30) 11/03/2014 US 61/951,074; 11/03/2014 US 61/951,092; 11/03/2014 US 61/951,112; 21/08/2014 US 62/040,136
(51) A61K 31/4178 (2006.01), A61K 9/20 (2006.01), A61K 9/22 (2006.01), A61K 9/24 (2006.01), A61K 9/28 (2006.01)
(54) USO DE ONDANSETRON, USO DE UM NÚCLEO COMPREENDENDO UMA MATRIZ POLÍMERA NÃO IÔNICA E COMPRIMIDO
(73) REDHILL BIOPHARMA LTD. (IL)
(72) REZA FATHI; GILEAD RADAY; GUY GOLDBERG
Prazo de Validade: 20 (vinte) anos contados a partir de 11/03/2015, observadas as condições legais

---

(11) BR 11 2016 021661-0 B1

Código 16.1 - Concessão de Patente ou Certificado de Adição de Invenção
(22) 11/03/2015
(30) 25/03/2014 CN 201410114837.9
(51) G06F 9/445 (2006.01)
(54) MÉTODO E APARELHO DE INICIAÇÃO DE NÚCLEO CONFIÁVEL
(73) WUHAN UNIVERSITY (CN) ; HUAWEI TECHNOLOGIES CO., LTD. (CN)
(72) ZHI LI; BO ZHAO; YONGKANG FEI
Prazo de Validade: 20 (vinte) anos contados a partir de 11/03/2015, observadas as condições legais

---

(11) BR 11 2016 021674-1 B1

Código 16.1 - Concessão de Patente ou Certificado de Adição de Invenção
(22) 23/03/2015
(30) 01/04/2014 SE 1450387-4
(51) G08G 1/16 (2006.01), B60W 30/08 (2006.01), B60W 30/12 (2006.01)
(54) MÉTODO E SISTEMA PARA AVALIAR O RISCO DE MUDANÇA DE PISTA DETRÁFEGO DURANTE A CONDUÇÃO DE UM VEÍCULO NA FRENTE EM UMAESTRADA COM PELO MENOS DUAS PISTAS DE TRÁFEGO VIZINHAS
(73) SCANIA CV AB (SE)
(72) JONNY ANDERSSON; LINUS BREDBERG
Prazo de Validade: 20 (vinte) anos contados a partir de 23/03/2015, observadas as condições legais

---

(11) BR 11 2016 022644-5 B1

Código 16.1 - Concessão de Patente ou Certificado de Adição de Invenção

	(22) 30/03/2015 (30) 31/03/2014 US 14/230,435 (51) C01G 23/00 (2006.01), H01M 4/131 (2006.01), H01M 4/485 (2006.01) (54) NANOPARTÍCULAS DE ESPINÉLIO DE TITANATO DE LÍTIO, SEU MÉTODO DE PREPARAÇÃO, E BATERIA (73) TRONOX LLC (US) (72) GUOYI FU Prazo de Validade: 20 (vinte) anos contados a partir de 30/03/2015, observadas as condições legais
(11) BR 11 2016 022764-6 B1	Código 16.1 - Concessão de Patente ou Certificado de Adição de Invenção (22) 30/03/2015 (30) 31/03/2014 US 61/973,028; 27/03/2015 US 14/671,757 (51) G10L 19/20 (2006.01), G10L 21/038 (2006.01) (54) APARELHO E MÉTODOS DE COMUTAÇÃO DE TECNOLOGIAS DE CODIFICAÇÃO EM UM DISPOSITIVO (73) QUALCOMM INCORPORATED (US) (72) VENKATRAMAN S. ATTI; VENKATESH KRISHNAN Prazo de Validade: 20 (vinte) anos contados a partir de 30/03/2015, observadas as condições legais
(11) BR 11 2016 023162-7 B1	Código 16.1 - Concessão de Patente ou Certificado de Adição de Invenção (22) 03/04/2015 (30) 04/04/2014 US 61/975.610 (51) A61K 31/4985 (2006.01), C07D 471/14 (2006.01) (54) COMPOSTOS ORGÂNICOS GAMA-CARBOLINAS, COMPOSIÇÕES FARMACÊUTICAS COMPREENDENDO OS DITOS COMPOSTOS E USO DOS MESMOS NO TRATAMENTO OU NA PROFILAXIA DE TRANSTORNOS DESISTEMA NERVOSO CENTRAL (73) INTRA-CELLULAR THERAPIES, INC. (US) (72) SHARON MATES; PENG LI; LAWRENCE P. WENNOGLE; ROBERT DAVIS Prazo de Validade: 20 (vinte) anos contados a partir de 03/04/2015, observadas as condições legais
(11) BR 11 2016 023181-3 B1	Código 16.1 - Concessão de Patente ou Certificado de Adição de Invenção (22) 25/03/2015 (30) 08/04/2014 US 14/247,323 (51) F16D 41/063 (2006.01) (54) CONJUNTO DE POLIA (73) DAYCO IP HOLDINGS, LLC (US) (72) ANTHONY EUGENE LANNUTTI Prazo de Validade: 20 (vinte) anos contados a partir de 25/03/2015, observadas

	as condições legais
(11) BR 11 2016 023932-6 B1	Código 16.1 - Concessão de Patente ou Certificado de Adição de Invenção (22) 04/05/2015 (30) 07/05/2014 EP 14001603.1 (51) A61M 15/00 (2006.01), A61M 11/00 (2006.01), G06M 1/02 (2006.01), B05B 11/00 (2006.01) (54) NEBULIZADOR (73) BOEHRINGER INGELHEIM INTERNATIONAL GMBH (DE) (72) JOACHIM EICHER; JOSEF GATZ; FRANK HERRMANN; HUBERT HOELZ; ANDREE JUNG; MARTIN MEISENHEIMER; MARKUS MUELLER; ALFRED VON SCHUCKMANN; HERBERT WACHTEL; ROBERT GERHARD WINKLER; GILBERT WUTTKE; JOCHEN ZIEGLER Prazo de Validade: 20 (vinte) anos contados a partir de 04/05/2015, observadas as condições legais
(11) BR 11 2016 024392-7 B1	Código 16.1 - Concessão de Patente ou Certificado de Adição de Invenção (22) 23/04/2015 (30) 23/04/2014 US 61/983,246 (51) F16D 25/08 (2006.01) (54) EMBREAGEM CENTRAL, E, MÉTODO DE ADAPTAR UM SISTEMA DE ATUAÇÃO PARA UMA EMBREAGEM CENTRAL EM UMA UNIDADE DE TOMADA DE FORÇA (73) TWIN DISC, INC. (US) (72) DARREL A. JONES Prazo de Validade: 20 (vinte) anos contados a partir de 23/04/2015, observadas as condições legais
(11) BR 11 2016 024467-2 B1	Código 16.1 - Concessão de Patente ou Certificado de Adição de Invenção (22) 26/03/2015 (30) 28/04/2014 IN 2142/CHE/2014 (51) C07D 401/14 (2006.01), C07D 403/14 (2006.01), A61K 31/506 (2006.01), A61P 33/06 (2006.01) (54) COMPOSTOS E MÉTODOS PARA A PREVENÇÃO OU O TRATAMENTO DA MALÁRIA (73) MMV MEDICINES FOR MALARIA VENTURE (CH) (72) SHAHUL HAMEED PEER MOHAMED; VIKAS PATIL; KANNAN MURUGAN; EKNATH VITHALRAO BELLALE; ANANDKUMAR RAICHURKAR; SUDHIR LANDGE; JAYASHREE PUTTUR; NILANJANA ROY CHOUDHURY; GAJANAN SHANBHAG; KRISHNA KOUSHIK; PRAVIN IYER; VASAN KIRTHIKA SAMBANDAMURTHY; SURESH SOLAPURE; SHRIDHAR NARAYANAN Prazo de Validade: 20 (vinte) anos contados a partir de 26/03/2015, observadas

	as condições legais
(11) BR 11 2016 025131-8 B1	Código 16.1 - Concessão de Patente ou Certificado de Adição de Invenção (22) 07/04/2015 (30) 30/04/2014 EP 14166590.1 (51) H05B 6/06 (2006.01), F24C 7/08 (2006.01), H05B 6/12 (2006.01) (54) COOKTOP E MÉTODO PARA OPERAR UM COOKTOP (73) ELECTROLUX APPLIANCES AKTIEBOLAG (SE) (72) ALEX VIROLI; JÉRÔME BRASSEUR Prazo de Validade: 20 (vinte) anos contados a partir de 07/04/2015, observadas as condições legais
(11) BR 11 2016 025535-6 B1	Código 16.1 - Concessão de Patente ou Certificado de Adição de Invenção (22) 08/05/2015 (30) 14/05/2014 EP 14168218.7 (51) B63H 5/14 (2006.01), B63H 5/125 (2006.01) (54) UNIDADE DE PROPULSÃO (73) ABB OY (FI) (72) TOMI VEIKONHEIMO Prazo de Validade: 20 (vinte) anos contados a partir de 08/05/2015, observadas as condições legais
(11) BR 11 2016 025936-0 B1	Código 16.1 - Concessão de Patente ou Certificado de Adição de Invenção (22) 16/05/2015 (30) 19/05/2014 US 14/281,518 (51) G06F 1/16 (2006.01), G06F 1/26 (2006.01), G06F 21/44 (2006.01) (54) MÉTODO IMPLEMENTADO POR UM DISPOSITIVO DE COMPUTAÇÃO HOSPEDEIRO, DISPOSITIVO DE COMPUTAÇÃO HOSPEDEIRO E DISPOSITIVO ACESSÓRIO (73) MICROSOFT TECHNOLOGY LICENSING, LLC (US) (72) GENE ROBERT OBIE; HENG HUANG; YI HE; DUANE MARTIN EVANS Prazo de Validade: 20 (vinte) anos contados a partir de 16/05/2015, observadas as condições legais
(11) BR 11 2016 026306-5 B1	Código 16.1 - Concessão de Patente ou Certificado de Adição de Invenção (22) 10/06/2015 (30) 17/06/2014 EP 14172659.6 (51) C07C 311/08 (2006.01), C07D 213/643 (2006.01), C07D 239/34 (2006.01), C07D 277/66 (2006.01), C07D 207/335 (2006.01), A01N 41/06 (2006.01), A01N 43/36 (2006.01), A01N 43/40 (2006.01), A01N 43/54 (2006.01), A01N 43/78 (2006.01) (54) COMPOSTOS DE SULFONILAMINOBENZAMIDA, SEU USO, E COMPOSIÇÃO

(73) ELANCO TIERGESUNDHEIT AG (CH)
(72) NOËLLE GAUVRY; FRANÇOIS PAUTRAT; CHOUAIB TAHTAOUI; JEAN-LUC PERRET
Prazo de Validade: 20 (vinte) anos contados a partir de 10/06/2015, observadas as condições legais

---

(11) BR 11 2016 026898-9 B1

Código 16.1 - Concessão de Patente ou Certificado de Adição de Invenção
(22) 25/06/2015
(30) 30/06/2014 US 14/320,636
(51) G06T 15/50 (2006.01)
(54) MÉTODO PARA MODELOS DE FATORES DE MICROFACETAS NÃO PARAMÉTRICOS PARA FUNÇÕES DE DISTRIBUIÇÃO DE REFLETÂNCIA BIDIRECIONAL ISOTRÓPICA E MEIO DE ARMAZENAMENTO
(73) MICROSOFT TECHNOLOGY LICENSING, LLC (US)
(72) MAHDI MOHAMMADBAGHER; DEREK NOWROUZEZAHRAI; JOHN MICHAEL SNYDER
Prazo de Validade: 20 (vinte) anos contados a partir de 25/06/2015, observadas as condições legais

---

(11) BR 11 2016 027111-4 B1

Código 16.1 - Concessão de Patente ou Certificado de Adição de Invenção
(22) 11/05/2015
(30) 19/05/2014 BE 2014/0375
(51) F01K 13/02 (2006.01)
(54) Métodos para expansão de um fluxo de gás de um gás ou mistura de gás
(73) ATLAS COPCO AIRPOWER, NAAMLOZE VENNOOTSCHAP (BE)
(72) KRIS VAN CAMPFORT; KRISTOF PASCAL HUBIN
Prazo de Validade: 20 (vinte) anos contados a partir de 11/05/2015, observadas as condições legais

---

(11) BR 11 2016 027988-3 B1

Código 16.1 - Concessão de Patente ou Certificado de Adição de Invenção
(22) 11/06/2015
(30) 11/06/2014 US 62/010,969; 11/06/2014 US 62/010,940; 11/06/2014 US 62/010,968; 19/02/2015 US 62/118,227
(51) C07F 5/02 (2006.01), A61K 31/69 (2006.01), A61K 31/43 (2006.01), A61P 31/00 (2006.01)
(54) COMPOSTOS INIBIDORES DE BETA-LACTAMASE, COMPOSIÇÃO FARMACÊUTICA E USO DOS COMPOSTOS
(73) VENATORX PHARMACEUTICALS, INC. (US)
(72) CHRISTOPHER J. BURNS; DENIS DAIGLE; BIN LIU; RANDY W. JACKSON; JODIE HAMRICK; DANIEL MCGARRY; DANIEL C. PEVEAR; ROBERT E. LEE TROUT
Prazo de Validade: 20 (vinte) anos contados a partir de 11/06/2015, observadas as condições legais

(11) BR 11 2016 028345-7 B1

Código 16.1 - Concessão de Patente ou Certificado de Adição de Invenção
(22) 09/06/2015
(30) 13/06/2014 CN PCT/CN2014/079834
(51) C07D 471/04 (2006.01), A61K 31/4745 (2006.01), A61K 31/506 (2006.01), A61P 25/28 (2006.01)
(54) COMPOSTO E COMPOSIÇÃO FARMACÊUTICA
(73) MERCK SHARP & DOHME CORP. (US)
(72) ABBAS M. WALJI; ERIC HOSTETLER; THOMAS GRESHOCK; JING LI; KEITH P. MOORE; IDRISS BENNACEF; JAMES MULHEARN; HAROLD SELNICK; YAODE WANG; KUN YANG; JIANMIN FU
Prazo de Validade: 20 (vinte) anos contados a partir de 09/06/2015, observadas as condições legais

(11) BR 11 2016 029208-1 B1

Código 16.1 - Concessão de Patente ou Certificado de Adição de Invenção
(22) 16/06/2015
(30) 07/07/2014 SE 1450871-7
(51) B60W 50/00 (2006.01), B60W 10/06 (2006.01), B60W 30/18 (2006.01)
(54) MÉTODO PARA O CONTROLE DE MEDIDAS PREPARATÓRIAS E SISTEMA DISPOSTO PARA O CONTROLE DE MEDIDAS PREPARATÓRIAS
(73) SCANIA CV AB (SE)
(72) FREDRIK ROOS; MIKAEL ÖGREN; OLOF LARSSON
Prazo de Validade: 20 (vinte) anos contados a partir de 16/06/2015, observadas as condições legais

(11) BR 11 2016 029437-8 B1

Código 16.1 - Concessão de Patente ou Certificado de Adição de Invenção
(22) 16/06/2015
(30) 19/06/2014 US 62/014,540; 02/06/2015 US 14/728,800
(51) A61K 31/59 (2006.01)
(54) USOS TERAPÊUTICOS DE UMA COMPOSIÇÃO COMPREENDENDO TEMPOL, COLECALCIFEROL OU UM SAL FARMACEUTICAMENTE ACEITÁVEL DOS MESMOS ASSOCIADOS À MALFORMAÇÃO CAVERNOSA CEREBRAL
(73) THE UNIVERSITY OF UTAH RESEARCH FOUNDATION (US)
(72) CHRISTOPHER C. GIBSON; DEAN Y. LI
Prazo de Validade: 20 (vinte) anos contados a partir de 16/06/2015, observadas as condições legais

(11) BR 11 2016 029845-4 B1

Código 16.1 - Concessão de Patente ou Certificado de Adição de Invenção
(22) 13/11/2015
(30) 17/11/2014 CN 201410653379.6
(51) B62D 5/04 (2006.01), B60R 16/03 (2006.01), B62D 6/00 (2006.01)
(54) SISTEMA DE DIREÇÃO ASSISTIDA PARA UM VEÍCULO ELÉTRICO, E MÉTODO PARA O CONTROLE DE UM SISTEMA DE DIREÇÃO ASSISTIDA

	PARA UM VEÍCULO ELÉTRICO (73) BYD COMPANY LIMITED (CN) (72) JINZE XU; XINGCHI WU; WENGANG LUO; CHAO ZHANG; HONGJUN WANG; ZHENPAI LUAN Prazo de Validade: 20 (vinte) anos contados a partir de 13/11/2015, observadas as condições legais
(11) BR 11 2016 030823-9 B1	Código 16.1 - Concessão de Patente ou Certificado de Adição de Invenção (22) 03/07/2014 (51) H04W 52/14 (2006.01) (54) DISPOSITIVO TERMINAL E MÉTODO DE ALOCAÇÃO DE POTÊNCIA (73) HUAWEI TECHNOLOGIES CO., LTD. (CN) (72) CHUANFENG HE; BINGYU QU; ZHIYU YAN Prazo de Validade: 20 (vinte) anos contados a partir de 03/07/2014, observadas as condições legais
(11) BR 11 2017 000230-2 B1	Código 16.1 - Concessão de Patente ou Certificado de Adição de Invenção (22) 02/07/2015 (30) 07/07/2014 IT MI2014A001227 (51) F16K 99/00 (2006.01), H01J 49/00 (2006.01), H01J 49/04 (2006.01) (54) Dispositivo de controle de fluxo gasoso, sistemas e métodos que empregam o dispositivo (73) NANOTECH ANALYSIS S.R.L.S. (IT) (72) GIANPIERO MENSA; RAFFAELE CORREALE Prazo de Validade: 20 (vinte) anos contados a partir de 02/07/2015, observadas as condições legais
(11) BR 11 2017 000327-9 B1	Código 16.1 - Concessão de Patente ou Certificado de Adição de Invenção (22) 10/07/2015 (30) 10/07/2014 FR 14/56677 (51) G06Q 20/42 (2006.01) (54) MÉTODO PARA GERENCIAR UMA TRANSAÇÃO, SERVIDOR CORRESPONDENTE, PRODUTO DE PROGRAMA DE COMPUTADOR E MEIO DE ARMAZENAMENTO (73) ROAM DATA INC (US) (72) CHRISTOPHER ROTSAERT Prazo de Validade: 20 (vinte) anos contados a partir de 10/07/2015, observadas as condições legais
(11) BR 11 2017 000470-4 B1	Código 16.1 - Concessão de Patente ou Certificado de Adição de Invenção (22) 20/10/2014 (30) 07/07/2014 US 62/021,421 (51) A61K 31/50 (2006.01), C07D 237/00 (2006.01)

(54) COMPOSTOS, COMPOSIÇÃO FARMACÊUTICA E USO DO COMPOSTO OU DA COMPOSIÇÃO
(73) JIANGSU HENGRUI MEDICINE CO., LTD. (CN)
(72) DONG LIU; MINSHENG ZHANG; QIYUE HU
Prazo de Validade: 20 (vinte) anos contados a partir de 20/10/2014, observadas as condições legais

---

(11) BR 11 2017 000819-0 B1

Código 16.1 - Concessão de Patente ou Certificado de Adição de Invenção
(22) 14/07/2015
(30) 15/07/2014 US 62/024,888
(51) C09K 8/524 (2006.01), C09K 8/74 (2006.01), C09K 8/40 (2006.01), C09K 8/52 (2006.01)
(54) COMPOSIÇÕES E MÉTODOS PARA O TRATAMENTO DE POÇOS DE ÓLEO E GÁS
(73) SASOL PERFORMANCE CHEMICALS GMBH (DE)
(72) NELSON AKAIGHE; JORGE FERNANDEZ; CHRISTIAN JONES
Prazo de Validade: 20 (vinte) anos contados a partir de 14/07/2015, observadas as condições legais

---

(11) BR 11 2017 000970-6 B1

Código 16.1 - Concessão de Patente ou Certificado de Adição de Invenção
(22) 24/07/2015
(30) 30/07/2014 US 14/447,591
(51) G06F 11/32 (2006.01), G06F 11/34 (2006.01), G06F 11/30 (2006.01), G06F 11/07 (2006.01)
(54) MÉTODO EXECUTADO EM UM DISPOSITIVO DE COMPUTAÇÃO, DISPOSITIVO DE COMPUTAÇÃO E DISPOSITIVO DE MEMÓRIA LEGÍVEL POR COMPUTADOR DE HARDWARE
(73) MICROSOFT TECHNOLOGY LICENSING, LLC (US)
(72) ART SADOVSKY; VENKAT NARAYANAN; SMITA OJHA
Prazo de Validade: 20 (vinte) anos contados a partir de 24/07/2015, observadas as condições legais

---

(11) BR 11 2017 001484-0 B1

Código 16.1 - Concessão de Patente ou Certificado de Adição de Invenção
(22) 31/07/2014
(51) H01R 12/71 (2006.01)
(54) CONECTOR DE CARTÃO TRÊS-EM-DOIS E TERMINAL MÓVEL QUE INCLUI CONECTOR DE CARTÃO TRÊS-EM-DOIS
(73) HUAWEI TECHNOLOGIES CO., LTD. (CN)
(72) HAIFENG ZHU; WEIBIN LAI; XUELONG LIU; GUOQIAO CHEN
Prazo de Validade: 20 (vinte) anos contados a partir de 31/07/2014, observadas as condições legais

---

(11) BR 11 2017 001623-0 B1

Código 16.1 - Concessão de Patente ou Certificado de Adição de Invenção

	(22) 28/07/2015 (30) 29/07/2014 US 62/030,140; 29/07/2014 US 62/030,147; 04/03/2015 US 62/128,077 (51) C07D 455/03 (2006.01), A61K 31/4375 (2006.01) (54) SAL DE ADIÇÃO ÁCIDO-BASE EM UMA FORMA SUBSTANCIALMENTE PURA, COMPOSIÇÃO FARMACÊUTICA COMPREENDENDO UMA QUANTIDADE DO REFERIDO SAL E SEUS USOS (73) SHENZHEN HIGHTIDE BIOPHARMACEUTICAL, LTD. (CN) (72) LIPING LIU Prazo de Validade: 20 (vinte) anos contados a partir de 28/07/2015, observadas as condições legais
(11) BR 11 2017 001786-5 B1	Código 16.1 - Concessão de Patente ou Certificado de Adição de Invenção (22) 29/07/2015 (30) 01/08/2014 IT RM2014A000449 (51) F01P 7/16 (2006.01), F01P 5/10 (2006.01) (54) MOTOR DE COMBUSTÃO INTERNO REFRIGERADO À ÁGUA (73) PIAGGIO & C. S.P.A (IT) (72) STEFANO DOVERI Prazo de Validade: 20 (vinte) anos contados a partir de 29/07/2015, observadas as condições legais
(11) BR 11 2017 002263-0 B1	Código 16.1 - Concessão de Patente ou Certificado de Adição de Invenção (22) 05/08/2015 (30) 06/08/2014 US 62/033,679 (51) C07D 401/14 (2006.01), C07D 413/14 (2006.01), A61K 31/506 (2006.01), A61P 31/04 (2006.01) (54) INIBIDORES DE PROTEÍNA CINASE C, SEUS USOS, E COMPOSIÇÃO FARMACÊUTICA (73) NOVARTIS AG (CH) (72) MICHAEL JOSEPH LUZZIO; JULIEN PAPILLON; MICHAEL SCOTT VISSER Prazo de Validade: 20 (vinte) anos contados a partir de 05/08/2015, observadas as condições legais
(11) BR 11 2017 002554-0 B1	Código 16.1 - Concessão de Patente ou Certificado de Adição de Invenção (22) 04/08/2015 (30) 20/08/2014 DE 102014216518.0 (51) H05K 3/28 (2006.01), B29C 45/14 (2006.01) (54) UNIDADE DE CONTROLE ELETRÔNICO E PROCESSO PARA PRODUÇÃO DE UMA UNIDADE DE CONTROLE ELETRÔNICO (73) ROBERT BOSCH GMBH (DE) (72) HEINRICH BALDAUF; FRANCISCO RUF; THOMAS FELLNER Prazo de Validade: 20 (vinte) anos contados a partir de 04/08/2015, observadas

	as condições legais
(11) BR 11 2017 002671-6 B1	Código 16.1 - Concessão de Patente ou Certificado de Adição de Invenção (22) 17/08/2015 (30) 20/08/2014 DE 10 2014 012 423.1 (51) A61M 1/16 (2006.01), A61M 1/34 (2006.01) (54) MÁQUINA DE DIÁLISE TENDO A CAPACIDADE DE DETERMINAR UMA PROPRIEDADE PRÉ-DIALÍTICA NO SANGUE DE UM PACIENTE DE DIÁLISE (73) FRESENIUS MEDICAL CARE DEUTSCHLAND GMBH (DE) (72) ANDREAS MAIERHOFER Prazo de Validade: 20 (vinte) anos contados a partir de 17/08/2015, observadas as condições legais
(11) BR 11 2017 002830-1 B1	Código 16.1 - Concessão de Patente ou Certificado de Adição de Invenção (22) 21/08/2014 (51) G08G 1/16 (2006.01), B60R 21/00 (2006.01) (54) DISPOSITIVO DE ASSISTÊNCIA À DIREÇÃO E MÉTODO DE ASSISTÊNCIA À DIREÇÃO (73) NISSAN MOTOR CO., LTD. (JP) (72) YOSHITAKA TAKAGI Prazo de Validade: 20 (vinte) anos contados a partir de 21/08/2014, observadas as condições legais
(11) BR 11 2017 003103-5 B1	Código 16.1 - Concessão de Patente ou Certificado de Adição de Invenção (22) 22/08/2015 (30) 26/08/2014 US 14/469,476 (51) G06F 21/45 (2006.01), G06Q 10/10 (2006.01), H04L 9/40 (2022.01), H04W 12/37 (2006.01) (54) MÉTODO DE ESTABELECER UMA ASSINATURA PARA UMA ENTIDADE E SISTEMA DE PROVEDOR EM NUVEM (73) MICROSOFT TECHNOLOGY LICENSING, LLC (US) (72) RANGANATHAN SRIKANTH; DAVID JAMES ARMOUR; ASHVINKUMAR J. SANGHVI; JEREMY WINTER; JOHN DAVID BALLARD; DWAYNE RICHARD NEED; SRIVATSAN PARTHASARATHY Prazo de Validade: 20 (vinte) anos contados a partir de 22/08/2015, observadas as condições legais
(11) BR 11 2017 003623-1 B1	Código 16.1 - Concessão de Patente ou Certificado de Adição de Invenção (22) 03/09/2014 (51) G06F 3/044 (2006.01), G06F 3/041 (2006.01), G06F 3/039 (2006.01), G02F 1/1343 (2006.01), G02F 1/1333 (2006.01) (54) TERMINAL (73) HONOR DEVICE CO., LTD. (CN)

	(72) JIN ZHOU; HANG LI; CHAO MENG; CHIACHING CHU; CHINGYI WANG; BING LIU Prazo de Validade: 20 (vinte) anos contados a partir de 03/09/2014, observadas as condições legais
(11) BR 11 2017 003947-8 B1	Código 16.1 - Concessão de Patente ou Certificado de Adição de Invenção (22) 04/06/2015 (30) 29/08/2014 US 14/473,074 (51) C12Q 1/68 (2006.01) (54) MÉTODO PARA A DETERMINAÇÃO DA LINHAGEM DE UMA OU MAIS SEMENTES ÚNICAS DE MILHO (73) PIONEER HI-BRED INTERNATIONAL, INC. (US) (72) JUSTIN ANDREW SCHARES; YUE YUN; CHENGFENG ZHAO Prazo de Validade: 20 (vinte) anos contados a partir de 04/06/2015, observadas as condições legais
(11) BR 11 2017 004038-7 B1	Código 16.1 - Concessão de Patente ou Certificado de Adição de Invenção (22) 10/07/2015 (30) 28/08/2014 FR 1458073 (51) B62D 25/08 (2006.01), B62D 27/02 (2006.01), B62D 29/00 (2006.01) (54) MONTAGEM DE UM PRIMEIRO INSERTO E DE UM SEGUNDO INSERTO DE REFORÇO LONGITUDINAL, FACE DIANTEIRA TÉCNICA DE VEÍCULO AUTOMOTIVO, ESTRUTURA DE SUPORTE, E, PROCESSO DE FABRICAÇÃO DE UMA MONTAGEM (73) RENAULT S.A.S. (FR) (72) JEAN-LOUIS AESCHLIMANN; MICHAEL FLANDIN Prazo de Validade: 20 (vinte) anos contados a partir de 10/07/2015, observadas as condições legais
(11) BR 11 2017 004043-3 B1	Código 16.1 - Concessão de Patente ou Certificado de Adição de Invenção (22) 10/07/2015 (30) 28/08/2014 FR 1458071 (51) B62D 25/08 (2006.01), B62D 27/02 (2006.01), B62D 29/00 (2006.01) (54) MONTAGEM DE UM PRIMEIRO INSERTO E DE UM SEGUNDO INSERTO DE REFORÇO LONGITUDINAL, FACE DIANTEIRA TÉCNICA DE VEÍCULO AUTOMOTIVO, E, PROCESSO DE FABRICAÇÃO DE UMA MONTAGEM (73) RENAULT S.A.S. (FR) (72) JEAN-LOUIS AESCHLIMANN; MICHAEL FLANDIN Prazo de Validade: 20 (vinte) anos contados a partir de 10/07/2015, observadas as condições legais
(11) BR 11 2017 004049-2 B1	Código 16.1 - Concessão de Patente ou Certificado de Adição de Invenção

	(22) 10/07/2015 (30) 28/08/2014 FR 1458075 (51) B62D 25/08 (2006.01), B62D 27/02 (2006.01), B62D 29/00 (2006.01) (54) MONTAGEM DE UM PRIMEIRO INSERTO DE REFORÇO LONGITUDINAL E DE UM SEGUNDO INSERTO DE REFORÇO LONGITUDINAL, E, FACE DIANTEIRA TÉCNICA DE VEÍCULO AUTOMOTIVO (73) RENAULT S.A.S. (FR) (72) JEAN-LOUIS AESCHLIMANN; MICHAEL FLANDIN Prazo de Validade: 20 (vinte) anos contados a partir de 10/07/2015, observadas as condições legais
(11) BR 11 2017 004166-9 B1	Código 16.1 - Concessão de Patente ou Certificado de Adição de Invenção (22) 03/09/2015 (30) 04/09/2014 JP 2014-179853 (51) C07D 501/46 (2006.01), A61K 9/19 (2006.01), A61K 31/546 (2006.01), A61K 47/02 (2006.01), A61P 31/04 (2006.01) (54) SAL DE DERIVADO DE CEFALOSPORINA E SEU HIDRATADO, SÓLIDO CRISTALINO DOS MESMOS, SEU PROCESSO DE PREPARAÇÃO, COMPOSIÇÃO FARMACÊUTICA E MÉTODO PARA PREPARAR UMA FORMULAÇÃO LIOFILIZADA (73) SHIONOGI & CO., LTD. (JP) (72) FUMIHIKO MATSUBARA; TAKANORI KURITA; DAIKI NAGAMATSU Prazo de Validade: 20 (vinte) anos contados a partir de 03/09/2015, observadas as condições legais
(11) BR 11 2017 004221-5 B1	Código 16.1 - Concessão de Patente ou Certificado de Adição de Invenção (22) 28/08/2015 (30) 29/08/2014 US 62/043,572 (51) C11D 17/00 (2006.01), C11D 3/37 (2006.01) (54) COMPOSIÇÃO AUXILIAR DE ENXÁGUE SÓLIDA QUE COMPREENDE ÁCIDO POLIACRÍLICO E MÉTODO PARA PRODUZIR A REFERIDA COMPOSIÇÃO (73) ECOLAB USA INC. (US) (72) CARTER M. SILVERNAIL; ERIK C. OLSON Prazo de Validade: 20 (vinte) anos contados a partir de 28/08/2015, observadas as condições legais
(11) BR 11 2017 004742-0 B1	Código 16.1 - Concessão de Patente ou Certificado de Adição de Invenção (22) 11/09/2015 (30) 11/09/2014 US 62/049,257 (51) C07D 401/14 (2006.01), C07D 413/14 (2006.01), C07D 401/10 (2006.01), C07D 471/08 (2006.01), A61K 31/439 (2006.01), A61P 25/00 (2006.01) (54) 2-AZABICICLOS SUBSTITUÍDOS E SEU USO COMO MODULADORES DE RECEPTOR DE OREXINA

(73) JANSSEN PHARMACEUTICA NV (BE)
(72) TERRY P. LEBOLD; CURT A. DVORAK; HEATHER R. COATE; JEANNIE M. ZIFF; CATHY PREVILLE; BROCK T. SHIREMAN; CHRISTINE GELIN; GANG CHEN
Prazo de Validade: 20 (vinte) anos contados a partir de 11/09/2015, observadas as condições legais

---

(11) BR 11 2017 004743-8 B1

Código 16.1 - Concessão de Patente ou Certificado de Adição de Invenção
(22) 18/06/2015
(30) 12/09/2014 CN 201420526844.5
(51) A61B 8/08 (2006.01)
(54) SONDA DE DETECÇÃO DE ELASTICIDADE
(73) WUXI HISKY MEDICAL TECHNOLOGIES CO., LTD. (CN)
(72) JINHUA SHAO; JIN SUN; HOULI DUAN
Prazo de Validade: 20 (vinte) anos contados a partir de 18/06/2015, observadas as condições legais

---

(11) BR 11 2017 005518-0 B1

Código 16.1 - Concessão de Patente ou Certificado de Adição de Invenção
(22) 11/12/2014
(51) C07D 495/04 (2006.01), A61K 31/5377 (2006.01), A61P 35/00 (2006.01)
(54) DERIVADOS DE 7-(MORFOLINIL)-2-(N-PIPERAZINIL) METIL-TIENO [2, 3-C] PIRIDINA COMO DROGAS ANTICANCERÍGENAS
(73) NATCO PHARMA LIMITED (IN)
(72) DURGA PRASAD KONAKANCHI; SUBBA RAO PULA; RAMA KRISHNA PILLI; LAKSHMANA VISWA VENKATA PAVAN KUMAR MADDULA; SRINIVASA KRISHNA MURTHY KONDURI; JANAKI RAMA RAO RAVI; NAGA VASANTA SRINIVASU VUPPALAPATI; SANDEEP KUMAR THOOTA; PULLA REDDY MUDDASANI; KALI SATYA BHUJANGA RAO ADIBHATLA; VENKAIAH CHOWDARY NANNAPANENI
Prazo de Validade: 20 (vinte) anos contados a partir de 11/12/2014, observadas as condições legais

---

(11) BR 11 2017 005527-9 B1

Código 16.1 - Concessão de Patente ou Certificado de Adição de Invenção
(22) 01/09/2015
(30) 18/09/2014 US 62/051,967
(51) G08C 19/00 (2006.01)
(54) DISPOSITIVO PARA ADIÇÃO DE UM BLOCO DE TECLAS A UM DISPOSITIVO CONFIGURADO COM UM RECEPTOR SEM FIO
(73) INTERDIGITAL MADISON PATENT HOLDINGS, SAS (FR)
(72) SIN HUI CHEAH; GERALD A. COLMAN
Prazo de Validade: 20 (vinte) anos contados a partir de 01/09/2015, observadas as condições legais

(11) BR 11 2017 005768-9 B1

Código 16.1 - Concessão de Patente ou Certificado de Adição de Invenção
(22) 21/09/2015
(30) 22/09/2014 US 62/053,242
(51) B64D 1/18 (2006.01)
(54) DIFUSOR PARA DISTRIBUIÇÃO DE INSETOS A PARTIR DE UMA AERONAVE E MÉTODO PARA CONFIGURAÇÃO DE UM GRADIENTE DE VELOCIDADE DE AR
(73) SENECIO LTD (IL)
(72) HANAN LEPEK; RIMON ARIELI
Prazo de Validade: 20 (vinte) anos contados a partir de 21/09/2015, observadas as condições legais

(11) BR 11 2017 006509-6 B1

Código 16.1 - Concessão de Patente ou Certificado de Adição de Invenção
(22) 24/07/2015
(30) 30/09/2014 CN 201410517312.X
(51) A61N 1/05 (2006.01), A61N 1/36 (2006.01)
(54) CONDUTOR, DISPOSITIVO E MÉTODO PARA ESTIMULAÇÃO ELÉTRICA CEREBRAL PROFUNDA
(73) SCENERAY CO., LTD (CN)
(72) DOU, MEIJUAN
Prazo de Validade: 20 (vinte) anos contados a partir de 24/07/2015, observadas as condições legais

(11) BR 11 2017 006526-6 B1

Código 16.1 - Concessão de Patente ou Certificado de Adição de Invenção
(22) 29/09/2015
(30) 01/10/2014 US 14/504,079
(51) A61K 31/155 (2006.01), A01N 25/24 (2006.01), A01N 25/02 (2006.01), A01N 25/30 (2006.01), A01P 1/00 (2006.01), A01N 47/44 (2006.01), A61M 37/00 (2006.01), A61K 31/785 (2006.01), A61P 31/00 (2006.01), A61P 31/04 (2006.01)
(54) COMPOSIÇÃO E KITS PARA INIBIÇÃO DE INFECÇÃO MICROBIANA PATOGÊNICA E MÉTODOS DE USAR OS MESMOS
(73) ROCHAL INDUSTRIES, LLC (US)
(72) JOSEPH CHARLES SALAMONE; KATELYN ELIZABETH REILLY; RONALD THOMAS NIXON; ANN BEAL SALAMONE; KELLY XIAOYU-CHEN LEUNG
Prazo de Validade: 20 (vinte) anos contados a partir de 29/09/2015, observadas as condições legais

(11) BR 11 2017 006753-6 B1

Código 16.1 - Concessão de Patente ou Certificado de Adição de Invenção
(22) 06/10/2015
(30) 07/10/2014 BE 2014/00745
(51) G21G 1/00 (2006.01)
(54) GERADOR DE RADIOISÓTOPO

	(73) INSTITUT NATIONAL DES RADIOÉLÉMENTS (BE) (72) JÉRÔME PARIS; THIERRY DIERICKX; PHILIPPE VANWOLLEGHEM; VALERY HOST; STEVE DIERICK Prazo de Validade: 20 (vinte) anos contados a partir de 06/10/2015, observadas as condições legais
(11) BR 11 2017 007122-3 B1	Código 16.1 - Concessão de Patente ou Certificado de Adição de Invenção (22) 23/10/2015 (30) 23/10/2014 EP 14190041.5 (51) G05B 19/042 (2006.01) (54) SISTEMA PARA MONITORAR E CONTROLAR UMA PLANTA INDUSTRIAL (73) COMAU S.P.A. (IT) (72) FRANCESCO MATERGIA; GUIDO RUMIANO; PIETRO ALBERTO CULTRONA Prazo de Validade: 20 (vinte) anos contados a partir de 23/10/2015, observadas as condições legais
(11) BR 11 2017 007215-7 B1	Código 16.1 - Concessão de Patente ou Certificado de Adição de Invenção (22) 28/10/2015 (30) 28/10/2014 FR 1460352 (51) A61D 19/02 (2006.01) (54) CONJUNTO DE TRABALHO QUE COMPREENDE APARELHO DE AUXÍLIO À PENETRAÇÃO VAGINAL (73) IMV TECHNOLOGIES (FR) (72) JEAN ARNAUD BISCAY; VIRGINIE ROSA; ESCLARMONDE DE RIBEROLLES Prazo de Validade: 20 (vinte) anos contados a partir de 28/10/2015, observadas as condições legais
(11) BR 11 2017 008898-3 B1	Código 16.1 - Concessão de Patente ou Certificado de Adição de Invenção (22) 04/11/2015 (30) 05/11/2014 US 62/075,505 (51) C07D 405/06 (2006.01), C07D 409/06 (2006.01), C07D 211/46 (2006.01), C07D 401/06 (2006.01), C07D 401/12 (2006.01), C07D 413/06 (2006.01), C07D 473/34 (2006.01), C07D 487/04 (2006.01), A61K 31/445 (2006.01), A61P 31/12 (2006.01) (54) COMPOSTOS DE IMINOAÇÚCARES, SUAS COMPOSIÇÕES FARMACÊUTICAS E USOS DOS MESMOS PARA TRATAR DOENÇAS VIRAIS (73) EMERGENT VIROLOGY LLC (US) (72) URBAN RAMSTEDT; KELLY LYN WARFIELD; ANTHONY TRESTON Prazo de Validade: 20 (vinte) anos contados a partir de 04/11/2015, observadas as condições legais

(11) BR 11 2017 009047-3 B1	Código 16.1 - Concessão de Patente ou Certificado de Adição de Invenção (22) 30/10/2014 (51) H04W 88/02 (2006.01) (54) MÉTODO DE PROCESSAMENTO DE MENSAGEM SMS PARA TERMINAL MÓVEL E TERMINAL MÓVEL (73) HUAWEI TECHNOLOGIES CO., LTD. (CN) (72) TAO ZHAO Prazo de Validade: 20 (vinte) anos contados a partir de 30/10/2014, observadas as condições legais
(11) BR 11 2017 009195-0 B1	Código 16.1 - Concessão de Patente ou Certificado de Adição de Invenção (22) 29/10/2015 (30) 03/11/2014 JP 2014-223857 (51) B21J 9/12 (2006.01), B30B 1/34 (2006.01), B30B 15/22 (2006.01) (54) PRENSA DE FORJAMENTO HIDRÁULICA E MÉTODO PARA CONTROLAR A MESMA (73) JAPAN AEROFORGE, LTD. (JP) (72) HIROAKI KUWANO; SHINYA ISHIGAI Prazo de Validade: 20 (vinte) anos contados a partir de 29/10/2015, observadas as condições legais
(11) BR 11 2017 009451-7 B1	Código 16.1 - Concessão de Patente ou Certificado de Adição de Invenção (22) 05/11/2015 (30) 05/11/2014 US 62/075,745; 04/11/2015 US 14/932,212 (51) A61B 5/00 (2006.01) (54) SISTEMA DE MONITORAMENTO DE SAÚDE DE ANIMAL (73) SUREFLAP LIMITED (GB) (72) NICHOLAS HILL; JOHAN DE MEULEMEESTER; BRIAN BOLTON; ROBERT STEWART Prazo de Validade: 20 (vinte) anos contados a partir de 05/11/2015, observadas as condições legais
(11) BR 11 2017 010057-6 B1	Código 16.1 - Concessão de Patente ou Certificado de Adição de Invenção (22) 18/11/2015 (30) 18/11/2014 US 62/081,219; 27/03/2015 US 62/139,196 (51) C08G 63/52 (2006.01), C08G 63/78 (2006.01), A61L 27/18 (2006.01), B29C 67/00 (2006.01), C08G 63/90 (2006.01) (54) MÉTODO PARA PRODUZIR UM POLÍMERO DE POLIPROPILENO FUMARATO PARA USO EM IMPRESSÃO 3D (73) THE OHIO STATE UNIVERSITY (US) ; THE UNIVERSITY OF AKRON (US) (72) MATTHEW BECKER; HOWARD DEAN; YUANYUAN LUO Prazo de Validade: 20 (vinte) anos contados a partir de 18/11/2015, observadas

	as condições legais
(11) BR 11 2017 010784-8 B1	Código 16.1 - Concessão de Patente ou Certificado de Adição de Invenção (22) 19/11/2015 (30) 24/11/2014 US 62/083,434 (51) B66B 1/32 (2006.01) (54) SISTEMA DE FRENAGEM PARA UM ELEVADOR, MÉTODO PARA ENGATAR UM FREIO ELETROMAGNÉTICO A UM SISTEMA DE ELEVADOR, E, SISTEMA DE ELEVADOR (73) OTIS ELEVATOR COMPANY (US) (72) STEVEN M. MILLET; ISMAIL AGIRMAN; AMIR LOTFI Prazo de Validade: 20 (vinte) anos contados a partir de 19/11/2015, observadas as condições legais
(11) BR 11 2017 011547-6 B1	Código 16.1 - Concessão de Patente ou Certificado de Adição de Invenção (22) 10/11/2015 (30) 05/12/2014 FR 1461980 (51) E04B 9/30 (2006.01), E04B 9/00 (2006.01), F21V 33/00 (2006.01) (54) TRILHO DUPLO DE ILUMINAÇÃO DE FORMA TUBULAR E ESTRUTURA TRIDIMENSIONAL COMPREENDENDO TAL UM TRILHO (73) NORMALU (FR) (72) JEAN-MARC SCHERRER Prazo de Validade: 20 (vinte) anos contados a partir de 10/11/2015, observadas as condições legais
(11) BR 11 2017 011782-7 B1	Código 16.1 - Concessão de Patente ou Certificado de Adição de Invenção (22) 04/12/2015 (30) 04/12/2014 US 62/087,714; 16/10/2015 US 62/242,658 (51) A61N 5/10 (2006.01) (54) SISTEMAS E MÉTODOS DE APLICADOR AVANÇADOS (73) NUCLETRON OPERATIONS B.V. (NL) (72) HENDRIK STELLER; WILHELMUS VAN ERP; JAN WILLEM VAN MANEN; NORBERT JOHAN LUKAS GEHENIAU Prazo de Validade: 20 (vinte) anos contados a partir de 04/12/2015, observadas as condições legais
(11) BR 11 2017 012291-0 B1	Código 16.1 - Concessão de Patente ou Certificado de Adição de Invenção (22) 14/09/2015 (30) 12/12/2014 JP 2014-252328 (51) A61K 33/42 (2006.01), A61K 9/08 (2006.01), A61K 47/38 (2006.01), A61L 27/00 (2006.01), A61M 5/28 (2006.01), A61P 17/00 (2006.01) (54) AGENTE PARA INJEÇÕES HIPODÉRMICAS E MÉTODO DE PRODUÇÃO PARA INJETORES QUE CONTÊM O AGENTE PARA INJEÇÕES

	HIPODÉRMICAS (73) MOTEJO. LTD (JP) (72) ATSUSHI KANAUCHI Prazo de Validade: 20 (vinte) anos contados a partir de 14/09/2015, observadas as condições legais
(11) BR 11 2017 012593-5 B1	Código 16.1 - Concessão de Patente ou Certificado de Adição de Invenção (22) 17/12/2015 (30) 17/12/2014 FR 1462655 (51) F01D 5/08 (2006.01) (54) CONJUNTO DE TURBINA DE TURBOMÁQUINA DE AERONAVE (73) SAFRAN AIRCRAFT ENGINES (FR) (72) DAMIEN BERNARD QUELVEN; JEAN-BAPTISTE VINCENT DESFORGES; MAURICE GUY JUDET; BA-PHUC TANG Prazo de Validade: 20 (vinte) anos contados a partir de 17/12/2015, observadas as condições legais
(11) BR 11 2017 012874-8 B1	Código 16.1 - Concessão de Patente ou Certificado de Adição de Invenção (22) 04/12/2015 (30) 18/12/2014 US 14/575,139 (51) A61B 17/072 (2006.01) (54) CONJUNTO DE EIXO INTERCAMBIÁVEL PARA UM INSTRUMENTO CIRÚRGICO COMPREENDENDO UM MEMBRO DE ACIONAMENTO MÓVEL (73) ETHICON LLC (US) (72) MARK D. OVERMYER; CHESTER O. BAXTER III; FREDERICK E. SHELTON IV; JEROME R. MORGAN Prazo de Validade: 20 (vinte) anos contados a partir de 04/12/2015, observadas as condições legais
(11) BR 11 2017 012984-1 B1	Código 16.1 - Concessão de Patente ou Certificado de Adição de Invenção (22) 14/12/2015 (30) 19/12/2014 US 14/576,431 (51) A61B 17/34 (2006.01) (54) APARELHO COM ADAPTADOR PARA CÂNULA ROBÓTICA E CONJUNTO DE VEDAÇÃO (73) ETHICON LLC (US) (72) JEFFREY L. SAVAGE; OMAR J. VAKHARIA; WILLIAM D. DANNAHER Prazo de Validade: 20 (vinte) anos contados a partir de 14/12/2015, observadas as condições legais
(11) BR 11 2017 013127-7 B1	Código 16.1 - Concessão de Patente ou Certificado de Adição de Invenção (22) 18/12/2015 (30) 22/12/2014 US 14/578,526

	(51) G06K 19/077 (2006.01) (54) DISPOSITIVO DE RFID (73) AVERY DENNISON RETAIL INFORMATION SERVICES, LLC (US) (72) IAN J. FORSTER Prazo de Validade: 20 (vinte) anos contados a partir de 18/12/2015, observadas as condições legais
(11) BR 11 2017 013581-7 B1	Código 16.1 - Concessão de Patente ou Certificado de Adição de Invenção (22) 18/12/2015 (30) 22/12/2014 JP 2014-259502 (51) H02P 6/16 (2006.01) (54) MÉTODO DE ESTIMAÇÃO DE POSIÇÃO, DISPOSITIVO DE ESTIMAÇÃO DE POSIÇÃO E DISPOSITIVO DE CONTROLE DE POSIÇÃO (73) NIDEC CORPORATION (JP) (72) TOMOHIRO FUKUMURA; ATSUSHI FUJITA; SHOTA ISHIGAMI Prazo de Validade: 20 (vinte) anos contados a partir de 18/12/2015, observadas as condições legais
(11) BR 11 2017 013629-5 B1	Código 16.1 - Concessão de Patente ou Certificado de Adição de Invenção (22) 22/12/2015 (30) 23/12/2014 GB 1423109.6; 07/08/2015 GB 1514012.2 (51) A61K 31/616 (2006.01), A61K 9/00 (2006.01), A61K 47/14 (2006.01), A61K 9/08 (2006.01), A61P 29/00 (2006.01), A61P 9/00 (2006.01) (54) COMPOSIÇÃO LÍQUIDA, MÉTODO DE PREPARAÇÃO E USO DA MESMA E ARTIGO EMBALADO (73) INNOVATE PHARMACEUTICALS LIMITED (GB) (72) SIMON JASON COHEN; CRAIG HURST Prazo de Validade: 20 (vinte) anos contados a partir de 22/12/2015, observadas as condições legais
(11) BR 11 2017 014371-2 B1	Código 16.1 - Concessão de Patente ou Certificado de Adição de Invenção (22) 30/10/2015 (30) 23/01/2015 US 62/107,043 (51) H01Q 3/16 (2006.01) (54) MATRIZ DE ANTENAS PARA COMUNICAÇÃO TERRA-AR (73) COMMUNICATION COMPONENTS ANTENNA INC. (CA) (72) HOJJAT, NASRIN; GAVRILOVIC, MINYA; BROMLEY, DES Prazo de Validade: 20 (vinte) anos contados a partir de 30/10/2015, observadas as condições legais
(11) BR 11 2017 014437-9 B1	Código 16.1 - Concessão de Patente ou Certificado de Adição de Invenção (22) 27/01/2016 (30) 28/01/2015 US 14/607,615

(51) E21B 47/00 (2006.01), G01V 1/40 (2006.01), G01V 1/50 (2006.01)
(54) DISPOSITIVOS E MÉTODOS PARA IMAGEM ACÚSTICA DE FUNDO DE POÇO
(73) BAKER HUGHES INCORPORATED (US)
(72) QUMING ZHOU; JAMES LEGGETT V., III
Prazo de Validade: 20 (vinte) anos contados a partir de 27/01/2016, observadas as condições legais

---

(11) BR 11 2017 014487-5 B1

Código 16.1 - Concessão de Patente ou Certificado de Adição de Invenção
(22) 13/01/2016
(30) 13/01/2015 IT VR2015A000005
(51) B62J 1/08 (2006.01)
(54) HASTE DE APOIO
(73) SELLE ROYAL S.P.A. (IT)
(72) FRANK HERMANSEN; CARL WINEFORDNER; BARBARA BIGOLIN; MARK RANE
Prazo de Validade: 20 (vinte) anos contados a partir de 13/01/2016, observadas as condições legais

---

(11) BR 11 2017 014713-0 B1

Código 16.1 - Concessão de Patente ou Certificado de Adição de Invenção
(22) 05/02/2016
(30) 09/02/2015 JP 2015-023296
(51) C05F 11/10 (2006.01), A01N 25/12 (2006.01), A01N 41/12 (2006.01), A01P 21/00 (2006.01), C05G 3/00 (2006.01)
(54) FERTILIZANTE DE LIBERAÇÃO CONTROLADA COMPREENDENDO GLUTATIONA OXIDADA
(73) KANEKA CORPORATION (JP)
(72) KEN UEKITA; TAKU MOURI; TOYOAKI WATANABE; YU FU; NAOAKI TAOKA
Prazo de Validade: 20 (vinte) anos contados a partir de 05/02/2016, observadas as condições legais

---

(11) BR 11 2017 014871-4 B1

Código 16.1 - Concessão de Patente ou Certificado de Adição de Invenção
(22) 08/01/2016
(30) 12/01/2015 IB PCT/IB2015/050227; 30/03/2015 CH 00453/15
(51) A61B 17/072 (2006.01), A61B 17/295 (2006.01), A61B 17/00 (2006.01)
(54) DISPOSITIVO PARA REPARO DO FOLHETO DE VÁLVULA CARDÍACA TRANSCATÉTER SOB TÉCNICA DE RESSECÇÃO TRIANGULAR
(73) EPYGON (FR)
(72) ENRICO PASQUINO; MARCIO SCORSIN
Prazo de Validade: 20 (vinte) anos contados a partir de 08/01/2016, observadas as condições legais

(11) BR 11 2017 015113-8 B1	Código 16.1 - Concessão de Patente ou Certificado de Adição de Invenção (22) 13/01/2016 (30) 19/01/2015 FR 15 50395 (51) F01D 17/16 (2006.01) (54) SISTEMA DE COMANDO DE PÁS COM PASSO VARIÁVEL PARA UMA TURBOMÁQUINA (73) SAFRAN AIRCRAFT ENGINES (FR) (72) LILIAN YANN DUMAS; KAMEL BENDERRADJI; ALAIN MARC LUCIEN BROMANN; SUZANNE MADELEINE COUSTILLAS Prazo de Validade: 20 (vinte) anos contados a partir de 13/01/2016, observadas as condições legais
(11) BR 11 2017 015347-5 B1	Código 16.1 - Concessão de Patente ou Certificado de Adição de Invenção (22) 15/02/2016 (30) 26/02/2015 DE 102015203455.0 (51) A61M 16/00 (2006.01) (54) DISPOSITIVO RESPIRATÓRIO PARA RESPIRAÇÃO ARTIFICIAL ASSISTIDA PELO MENOS PARCIALMENTE DE PACIENTES (73) HAMILTON MEDICAL AG (CH) (72) LARS KÜHN; DOMINIK NOVOTNI; THOMAS LAUBSCHER Prazo de Validade: 20 (vinte) anos contados a partir de 15/02/2016, observadas as condições legais
(11) BR 11 2017 015486-2 B1	Código 16.1 - Concessão de Patente ou Certificado de Adição de Invenção (22) 06/01/2016 (30) 22/01/2015 US 14/602,947 (51) E21B 17/042 (2006.01) (54) MÉTODO PARA FABRICAR UM MEMBRO TUBULAR, E, MEMBRO TUBULAR (73) NATIONAL OILWELL VARCO, L.P. (US) (72) ANDREI MURADOV; MICHAEL JOSEPH JELLISON Prazo de Validade: 20 (vinte) anos contados a partir de 06/01/2016, observadas as condições legais
(11) BR 11 2017 016430-2 B1	Código 16.1 - Concessão de Patente ou Certificado de Adição de Invenção (22) 02/02/2016 (30) 03/02/2015 EP 15153537.4 (51) C07H 1/00 (2006.01) (54) PROCESSO PARA PREPARAÇÃO DE DIOSMINA A PARTIR DE HESPERIDINA (73) HEALTH TECH BIO ACTIVES, S.L.U. (ES) (72) FRANCISCO JAVIER LÓPEZ CREMADES Prazo de Validade: 20 (vinte) anos contados a partir de 02/02/2016, observadas

	as condições legais
(11) BR 11 2017 016558-9 B1	Código 16.1 - Concessão de Patente ou Certificado de Adição de Invenção (22) 29/01/2016 (30) 05/02/2015 DE 102015101691.5 (51) C03C 3/097 (2006.01), C03C 4/00 (2006.01), C03C 4/02 (2006.01), C03C 4/20 (2006.01), C03C 10/00 (2006.01), C03C 21/00 (2006.01) (54) CORPOS DE FORMA COMPREENDENDO OU CONTENDO UMA CERÂMICA DE VIDRO DE SILICATO DE LÍTIO, E SEU MÉTODO DE PRODUÇÃO (73) DEGUDENT GMBH (DE) ; DENTSPLY SIRONA INC. (US) (72) LOTHAR WONDRACZEK; STEFAN FECHER; LOTHAR VOELKL Prazo de Validade: 20 (vinte) anos contados a partir de 29/01/2016, observadas as condições legais
(11) BR 11 2017 017066-3 B1	Código 16.1 - Concessão de Patente ou Certificado de Adição de Invenção (22) 12/02/2015 (51) C07D 471/04 (2006.01), A61K 31/4985 (2006.01), A61P 33/00 (2006.01) (54) PROCESSO PARA PREPARAÇÃO PARA PRAZIQUANTEL, SEUS INTERMEDIÁRIOS E SEUS PROCESSOS DE PREPARAÇÃO (73) ZHEJIANG HISUN PHARMACEUTICAL CO., LTD. (CN) ; SHANGHAI INSTITUTE OF PHARMACEUTICAL INDUSTRY (CN) (72) FULI ZHANG; ZHEZHOU YANG; RUSHENG BAO; WEIWEI XU; HUA BAI Prazo de Validade: 20 (vinte) anos contados a partir de 12/02/2015, observadas as condições legais
(11) BR 11 2017 018276-9 B1	Código 16.1 - Concessão de Patente ou Certificado de Adição de Invenção (22) 11/03/2016 (30) 18/03/2015 EP EP 15159546.9 (51) C11D 3/386 (2006.01), C11D 1/02 (2006.01), C11D 1/06 (2006.01), C11D 1/66 (2006.01) (54) COMPOSIÇÃO QUE COMPREENDE PEPTIDASE E BIOTENSOATIVO E SEU USO (73) EVONIK OPERATIONS GMBH (DE) (72) MARTIN SCHILLING; ILONA DAVIDS; MONICA DESIREE VAN LOGCHEM; HANS HENNING WENK Prazo de Validade: 20 (vinte) anos contados a partir de 11/03/2016, observadas as condições legais
(11) BR 11 2017 018635-7 B1	Código 16.1 - Concessão de Patente ou Certificado de Adição de Invenção (22) 05/01/2016 (30) 05/03/2015 JP 2015-043256 (51) B23Q 3/06 (2006.01), B23Q 17/00 (2006.01), F15B 15/02 (2006.01), F15B

	15/06 (2006.01), F15B 15/28 (2006.01), B25B 5/16 (2006.01) (54) DISPOSITIVO DE FIXAÇÃO (73) SMC CORPORATION (JP) (72) CHIAKI FUKUI; KAZUYOSHI TAKAHASHI; HIDEKI SASAKI; TAKESHI SEO; JIRO MANDOKORO; KOICHI KATSUMATA Prazo de Validade: 20 (vinte) anos contados a partir de 05/01/2016, observadas as condições legais
(11) BR 11 2017 018851-1 B1	Código 16.1 - Concessão de Patente ou Certificado de Adição de Invenção (22) 02/03/2016 (30) 02/03/2015 US 62/127,036 (51) A61B 17/12 (2006.01) (54) CATETERES COM ABERTURAS LATERAIS PARA MODIFICAR E DISTRIBUIR SUSPENSÕES A UM SUJEITO (73) ACCURATE MEDICAL THERAPEUTICS LTD. (IL) (72) MICHAEL GABRIEL TAL; ERAN MILLER Prazo de Validade: 20 (vinte) anos contados a partir de 02/03/2016, observadas as condições legais
(11) BR 11 2017 019269-1 B1	Código 16.1 - Concessão de Patente ou Certificado de Adição de Invenção (22) 09/03/2016 (30) 09/03/2015 US 62/130,318; 17/03/2015 US 62/134,226; 14/04/2015 US 62/147,435; 05/08/2015 US 62/201,456; 16/10/2015 US 62/242,929 (51) A61M 5/145 (2006.01), A61M 5/168 (2006.01), A61M 5/172 (2006.01), A61M 5/142 (2006.01), A61M 5/162 (2006.01), A61M 5/158 (2006.01) (54) MECANISMOS DE ACIONAMENTO PARA USO COM UM RECIPIENTE DE DROGAS E BOMBA DE DISTRIBUIÇÃO DE DROGAS (73) AMGEN INC. (US) (72) LAWTON LAURENCE; PAUL F. BENTE IV; MARK A. DESTEFANO; IAN P. DARDANI; IAN B. HANSON Prazo de Validade: 20 (vinte) anos contados a partir de 09/03/2016, observadas as condições legais
(11) BR 11 2017 019451-1 B1	Código 16.1 - Concessão de Patente ou Certificado de Adição de Invenção (22) 16/03/2016 (30) 18/03/2015 JP 2015-054337 (51) H02M 7/12 (2006.01), H02M 3/155 (2006.01), H02M 7/48 (2006.01) (54) DISPOSITIVO DE CONTROLE DE CONVERSOR DE ENERGIA (73) DAIKIN INDUSTRIES, LTD. (JP) (72) KENICHI SAKAKIBARA Prazo de Validade: 20 (vinte) anos contados a partir de 16/03/2016, observadas as condições legais

(11) BR 11 2017 019627-1 B1

Código 16.1 - Concessão de Patente ou Certificado de Adição de Invenção
(22) 21/04/2016
(30) 23/04/2015 US 62/151,891
(51) C12N 15/113 (2006.01), C12P 19/34 (2006.01), C12N 15/10 (2006.01)
(54) Método de preparação de polinucleotídeos e composição de sal de cátion multivalente
(73) GERON CORPORATION (US)
(72) PREMCHANDRAN H. RAMIYA
Prazo de Validade: 20 (vinte) anos contados a partir de 21/04/2016, observadas as condições legais

(11) BR 11 2017 019896-7 B1

Código 16.1 - Concessão de Patente ou Certificado de Adição de Invenção
(22) 24/02/2016
(30) 20/03/2015 ES P201500227
(51) B28D 1/22 (2006.01), B28D 7/04 (2006.01)
(54) BASE PARA CORTADORES DE CERÂMICA MANUAIS
(73) GERMANS BOADA, S.A. (ES)
(72) SOLER BALCELLS, JORDI
Prazo de Validade: 20 (vinte) anos contados a partir de 24/02/2016, observadas as condições legais

(11) BR 11 2017 020047-3 B1

Código 16.1 - Concessão de Patente ou Certificado de Adição de Invenção
(22) 18/03/2016
(30) 20/03/2015 DE 10 2015 104 256.8
(51) H02G 3/04 (2006.01), B29D 23/18 (2006.01), B29C 53/08 (2006.01), F16L 11/15 (2006.01), B60R 16/02 (2006.01)
(54) TUBO CORRUGADO
(73) DELFINGEN FR-ANTEUIL S.A. (FR)
(72) VAN NGOC CHU
Prazo de Validade: 20 (vinte) anos contados a partir de 18/03/2016, observadas as condições legais

(11) BR 11 2017 020420-7 B1

Código 16.1 - Concessão de Patente ou Certificado de Adição de Invenção
(22) 29/03/2016
(30) 30/03/2015 US 14/672,850
(51) E21B 47/12 (2006.01), E21B 47/18 (2006.01), E21B 47/20 (2006.01)
(54) MÉTODO E APARELHO DE TELEMETRIA COMPRIMIDA PARA DADOS DE FUNDO DE POÇO DE SÉRIE TEMPORAL USANDO ESCALA VARIÁVEL E PALAVRAS AGRUPADAS
(73) BAKER HUGHES, A GE COMPANY, LLC (US)
(72) BRYAN C. DUGAS
Prazo de Validade: 20 (vinte) anos contados a partir de 29/03/2016, observadas as condições legais

(11) BR 11 2017 020809-1 B1	Código 16.1 - Concessão de Patente ou Certificado de Adição de Invenção (22) 10/03/2017 (30) 17/03/2016 DE 102016105007.5 (51) A41D 1/04 (2006.01), A41D 15/00 (2006.01) (54) PEÇA DE VESTUÁRIO, ESPECIALMENTE UM COLETE PROTETOR E DISPOSIÇÃO DE ZÍPER (73) PFANNER SCHUTZBEKLEIDUNG GMBH (AT) (72) ANTON PFANNER Prazo de Validade: 20 (vinte) anos contados a partir de 10/03/2017, observadas as condições legais
(11) BR 11 2017 021268-4 B1	Código 16.1 - Concessão de Patente ou Certificado de Adição de Invenção (22) 11/04/2016 (30) 10/04/2015 GB 1506146.8 (51) F01K 25/10 (2006.01), F01K 25/06 (2006.01) (54) MÉTODOS DE OPERAÇÃO DE UM MOTOR, E SISTEMA DE MOTOR (73) DEARMAN ENGINE COMPANY LIMITED (GB) (72) PETER DEARMAN; MICHAEL DEARMAN; DON OLD; HENRY CLARKE; DIFEI ZHAO Prazo de Validade: 20 (vinte) anos contados a partir de 11/04/2016, observadas as condições legais
(11) BR 11 2017 021335-4 B1	Código 16.1 - Concessão de Patente ou Certificado de Adição de Invenção (22) 17/03/2016 (30) 09/04/2015 US 14/682,219 (51) E01B 9/38 (2006.01), E01B 9/42 (2006.01), E01B 9/02 (2006.01), E01B 9/44 (2006.01), E01B 9/62 (2006.01) (54) CONJUNTO DE MONTAGEM DE VIA (73) AMSTED RAIL COMPANY (US) (72) EDWARD CONSTANTINE; WILBUR OSLER Prazo de Validade: 20 (vinte) anos contados a partir de 17/03/2016, observadas as condições legais
(11) BR 11 2017 021464-4 B1	Código 16.1 - Concessão de Patente ou Certificado de Adição de Invenção (22) 06/04/2016 (30) 06/04/2015 AU 2015901231; 02/02/2016 AU 2016900322 (51) H01R 13/66 (2006.01) (54) CONECTOR PARA CONECTAR FISICAMENTE UMA PLURALIDADE DE DISPOSITIVOS (73) JAIN AGRICULTURE SERVICES AUSTRALIA PTY LTD (AU) (72) ANTHONY KAHL; SIMON HOLMAS A COURT Prazo de Validade: 20 (vinte) anos contados a partir de 06/04/2016, observadas

	as condições legais
(11) BR 11 2017 021789-9 B1	Código 16.1 - Concessão de Patente ou Certificado de Adição de Invenção (22) 22/04/2016 (30) 24/04/2015 GB 1507170.7 (51) C12N 9/90 (2006.01), C12P 17/04 (2006.01) (54) MÉTODO DE ISOLAMENTO E PURIFICAÇÃO DE AMBROX E MÉTODO DE MELHORAR OU ACENTUAR O ODOR DE AMBROX (73) GIVAUDAN SA (CH) (72) ERIC EICHHORN Prazo de Validade: 20 (vinte) anos contados a partir de 22/04/2016, observadas as condições legais
(11) BR 11 2017 021931-0 B1	Código 16.1 - Concessão de Patente ou Certificado de Adição de Invenção (22) 24/02/2016 (30) 13/04/2015 JP 2015-082080 (51) B23Q 7/04 (2006.01) (54) DISPOSITIVO DE AFIXAÇÃO/REMOÇÃO DE PEÇA DE TRABALHO (73) DMG MORI CO., LTD. (JP) (72) SYOJI SUZUKI; YOSHINOBU OKUYAMA; HIROSHI YASUDA Prazo de Validade: 20 (vinte) anos contados a partir de 24/02/2016, observadas as condições legais
(11) BR 11 2017 022212-4 B1	Código 16.1 - Concessão de Patente ou Certificado de Adição de Invenção (22) 27/05/2016 (30) 29/05/2015 IT 102015000019527 (51) B62J 1/08 (2006.01) (54) SELIM PARA UM VEÍCULO (73) SELLE ROYAL S.P.A. (IT) (72) CLAUDIO CHECCHIN; BARBARA BIGOLIN Prazo de Validade: 20 (vinte) anos contados a partir de 27/05/2016, observadas as condições legais
(11) BR 11 2017 022424-0 B1	Código 16.1 - Concessão de Patente ou Certificado de Adição de Invenção (22) 04/04/2016 (30) 21/04/2015 US US 62/150,519; 30/03/2016 US US 15/085,092 (51) F04B 47/06 (2006.01), F04B 53/14 (2006.01), E21B 43/12 (2006.01) (54) Conjunto de bomba submersível elétrica (73) BAKER HUGHES, A GE COMPANY, LLC (US) (72) ARON M. MEYER; DAVID TANNER; CHASE WICHET Prazo de Validade: 20 (vinte) anos contados a partir de 04/04/2016, observadas as condições legais

(11) BR 11 2017 022730-4 B1	Código 16.1 - Concessão de Patente ou Certificado de Adição de Invenção (22) 27/04/2016 (30) 27/04/2015 US 62/153,122 (51) E21B 49/08 (2006.01), E21B 47/00 (2006.01), G01V 9/00 (2006.01) (54) APARELHO E MÉTODO PARA ESTIMAR E EXIBIR PROPRIEDADES DE FORMAÇÃO E DE FLUIDO DE FORMAÇÃO (73) BAKER HUGHES, A GE COMPANY, LLC (US) (72) NICKLAS JEREMIAS RITZMANN; STEFAN SCHIMSCHAL Prazo de Validade: 20 (vinte) anos contados a partir de 27/04/2016, observadas as condições legais
(11) BR 11 2017 022787-8 B1	Código 16.1 - Concessão de Patente ou Certificado de Adição de Invenção (22) 04/05/2016 (30) 07/05/2015 FR 1554130 (51) F24S 25/33 (2006.01), F24S 25/636 (2006.01), H02S 30/00 (2006.01), F24S 25/00 (2006.01) (54) SISTEMA DE FIXAÇÃO PARA FIXAR PELO MENOS UM PAINEL A UMA ESTRUTURA DE SUPORTE, E ESTRUTURA DE SUPORTE PARA PELO MENOS UM PAINEL (73) EXOSUN (FR) (72) ALEXANDRE PRAT; FRANÇOIS PAPONNEAU Prazo de Validade: 20 (vinte) anos contados a partir de 04/05/2016, observadas as condições legais
(11) BR 11 2017 022789-4 B1	Código 16.1 - Concessão de Patente ou Certificado de Adição de Invenção (22) 25/04/2016 (30) 24/04/2015 NL 2014718 (51) F16F 9/512 (2006.01) (54) VÁLVULA AMORTECEDORA, ATENUADOR DE CHOQUE, E MÉTODO DE FABRICAÇÃO (73) KONI B.V. (NL) (72) PAUL DE KOCK Prazo de Validade: 20 (vinte) anos contados a partir de 25/04/2016, observadas as condições legais
(11) BR 11 2017 024170-6 B1	Código 16.1 - Concessão de Patente ou Certificado de Adição de Invenção (22) 13/05/2016 (30) 14/05/2015 US 14/711,964 (51) F16H 7/02 (2006.01), F03D 9/00 (2006.01), F03D 15/00 (2006.01) (54) Transmissão de elemento flexível (73) GATES CORPORATION (US) (72) JING YUAN Prazo de Validade: 20 (vinte) anos contados a partir de 13/05/2016, observadas

	as condições legais
(11) BR 11 2017 024341-5 B1	Código 16.1 - Concessão de Patente ou Certificado de Adição de Invenção (22) 11/05/2016 (30) 13/05/2015 BE 2015/5300 (51) A23J 3/14 (2006.01), A23J 1/14 (2006.01) (54) PROCESSO DE PREPARAÇÃO DE UM EXTRATO DE ERVILHA, EXTRATO DE ERVILHA, COMPOSIÇÃO E USO DO MESMO (73) COSUCRA GROUPE WARCOING S.A. (BE) (72) VÉRONIQUE MARZEC; AUDREY BOURGEOIS; JULIE LEBESGUE; FRÉDÉRIC MANSY; ERIC BOSLY; ANTHONY GRAMAIN; MARY DESCAMPS Prazo de Validade: 20 (vinte) anos contados a partir de 11/05/2016, observadas as condições legais
(11) BR 11 2017 024522-1 B1	Código 16.1 - Concessão de Patente ou Certificado de Adição de Invenção (22) 13/05/2016 (30) 14/05/2015 US 62/161,345; 18/01/2016 US 62/279,984 (51) B60W 10/10 (2006.01), B60K 6/24 (2006.01), B60K 6/38 (2006.01), B60W 10/02 (2006.01), B60W 10/06 (2006.01) (54) MÉTODO DE CONTROLE PARA OPERAR UM SISTEMA DE TRANSMISSÃO MANUAL AUTOMATIZADO (73) EATON INTELLIGENT POWER LIMITED (IE) (72) DONALD ROZSI; JOHN STEEBY; KENNETH ROCKER; MATTHEW STARKS; NATHAN H. COX Prazo de Validade: 20 (vinte) anos contados a partir de 13/05/2016, observadas as condições legais
(11) BR 11 2017 025566-9 B1	Código 16.1 - Concessão de Patente ou Certificado de Adição de Invenção (22) 27/05/2016 (30) 29/05/2015 US 14/725,403 (51) D21H 21/20 (2006.01), D21H 17/55 (2006.01) (54) Resina de fortalecimento (73) ECOLAB USA INC. (US) (72) CLAY E. RINGOLD; CORNEL HAGIOPOL; DEXTER C. JOHNSON; BRIAN L. SWIFT; DAVID R. SNEAD Prazo de Validade: 20 (vinte) anos contados a partir de 27/05/2016, observadas as condições legais
(11) BR 11 2017 025571-5 B1	Código 16.1 - Concessão de Patente ou Certificado de Adição de Invenção (22) 27/05/2016 (30) 29/05/2015 EP 15169992.3 (51) A24B 13/00 (2006.01), A24B 5/16 (2006.01), A24B 15/12 (2006.01) (54) MATERIAL DE PREENCHIMENTO DE TABACO CORTADO, ARTIGO

	PARA FUMAR E MÉTODO PARA FABRICAR MATERIAL DE PREENCHIMENTO DE TABACO CORTADO (73) PHILIP MORRIS PRODUCTS S.A. (CH) (72) OTTO VIRAG; FABIEN ZUCHUAT Prazo de Validade: 20 (vinte) anos contados a partir de 27/05/2016, observadas as condições legais
(11) BR 11 2017 025747-5 B1	Código 16.1 - Concessão de Patente ou Certificado de Adição de Invenção (22) 02/06/2016 (30) 03/06/2015 EP 15170580.3 (51) A61M 5/20 (2006.01), A61M 5/315 (2006.01), A61M 5/32 (2006.01) (54) CARREADOR DA SERINGA PARA UM AUTOINJETOR E MÉTODO DE MONTAGEM (73) SANOFI-AVENTIS DEUTSCHLAND GMBH (DE) (72) THOMAS MARK KEMP; WILLIAM TIMMIS; LOUISE HODGSON Prazo de Validade: 20 (vinte) anos contados a partir de 02/06/2016, observadas as condições legais
(11) BR 11 2017 025759-9 B1	Código 16.1 - Concessão de Patente ou Certificado de Adição de Invenção (22) 07/07/2016 (30) 08/07/2015 EP 15175818.2 (51) B66B 1/46 (2006.01), B66B 3/00 (2006.01) (54) PAINEL OPERACIONAL PARA UM ELEVADOR E ELEVADOR (73) INVENTIO AG (CH) (72) CARLOS ATSUSHI KOTSUBO Prazo de Validade: 20 (vinte) anos contados a partir de 07/07/2016, observadas as condições legais
(11) BR 11 2017 025801-3 B1	Código 16.1 - Concessão de Patente ou Certificado de Adição de Invenção (22) 08/06/2016 (30) 08/06/2015 FR 1555205 (51) B60L 5/42 (2006.01), B60L 11/18 (1968.09) (54) CONJUNTO CONSTITUÍDO POR UM VEÍCULO ELÉTRICO) E UM SISTEMA DE RECARGA, SISTEMA DE RECARGA DO TIPO DE CONDUÇÃO ESTACIONÁRIA, INSTALAÇÃO DE FONTE DE ALIMENTAÇÃO, VEÍCULO FERROVIÁRIO E MÉTODO PARA USAR UM CONJUNTO (73) ALSTOM TRANSPORT TECHNOLOGIES (FR) (72) JEAN-LUC HOURTANE; YANN CHAINTRON Prazo de Validade: 20 (vinte) anos contados a partir de 08/06/2016, observadas as condições legais
(11) BR 11 2017 025970-2 B1	Código 16.1 - Concessão de Patente ou Certificado de Adição de Invenção (22) 03/06/2016

(30) 04/06/2015 US 62/170,953
(51) C08B 1/00 (2006.01), C08B 15/08 (2006.01), C08L 1/02 (2006.01), D21C 3/00 (2006.01), D21H 11/00 (2006.01)
(54) MÉTODO DE PRODUÇÃO DE NANOFIBRILAS DE CELULOSE
(73) BRUCE CROSSLEY (US) ; MARC GERRER (US)
(72) BRUCE CROSSLEY; MARC GERRER
Prazo de Validade: 20 (vinte) anos contados a partir de 03/06/2016, observadas as condições legais

---

(11) BR 11 2017 026161-8 B1

Código 16.1 - Concessão de Patente ou Certificado de Adição de Invenção
(22) 07/07/2016
(30) 07/07/2015 AT A 50586/2015
(51) G01R 35/00 (2006.01), G01R 21/06 (2006.01), H02H 3/00 (2006.01), H02H 3/04 (2006.01)
(54) PROCESSO E DISPOSITIVO PARA TESTAR UMA FIAÇÃO DE PELO MENOS UM TRANSFORMADOR DE CORRENTE E DE PELO MENOS UM TRANSFORMADOR DE TENSÃO DE UM DISPOSITIVO E SISTEMA
(73) OMICRON ELECTRONICS GMBH (AT)
(72) ULRICH KLAPPER; STEFFEN KAISER
Prazo de Validade: 20 (vinte) anos contados a partir de 07/07/2016, observadas as condições legais

---

(11) BR 11 2017 026559-1 B1

Código 16.1 - Concessão de Patente ou Certificado de Adição de Invenção
(22) 08/06/2016
(30) 08/06/2015 US 62/172,588
(51) A61F 2/14 (2006.01), A61F 9/007 (2006.01)
(54) CERATOPRÓTESE
(73) CORNEAT VISION LTD (IL)
(72) GILAD LITVIN
Prazo de Validade: 20 (vinte) anos contados a partir de 08/06/2016, observadas as condições legais

---

(11) BR 11 2017 026796-9 B1

Código 16.1 - Concessão de Patente ou Certificado de Adição de Invenção
(22) 10/06/2016
(30) 12/06/2015 US 62/174,564
(51) C01B 11/02 (2006.01), C01B 11/10 (2006.01)
(54) COMPOSIÇÕES AQUOSAS PARA PRODUZIR DIÓXIDO DE CLORO POR CONTATO COM UM ÁCIDO, MÉTODO PARA PRODUZIR DIÓXIDO DE CLORO E SISTEMA DE LIMPEZA NO LOCAL
(73) DIVERSEY, INC. (US)
(72) HENRY VON REGE; INGO MISTELE
Prazo de Validade: 20 (vinte) anos contados a partir de 10/06/2016, observadas as condições legais

(11) BR 11 2017 027323-3 B1	Código 16.1 - Concessão de Patente ou Certificado de Adição de Invenção (22) 31/05/2016 (30) 19/06/2015 EP 15305953.0 (51) B61B 1/02 (2006.01) (54) SISTEMA DE FIXAÇÃO DE UM MÓDULO DE PORTA DE PLATAFORMA SOBRE UMA PLATAFORMA E PROCEDIMENTO DE MONTAGEM ASSOCIADO (73) FAIVELEY TRANSPORT TOURS (FR) (72) BRUNO BOURBON Prazo de Validade: 20 (vinte) anos contados a partir de 31/05/2016, observadas as condições legais
(11) BR 11 2017 028147-3 B1	Código 16.1 - Concessão de Patente ou Certificado de Adição de Invenção (22) 11/11/2016 (30) 16/11/2015 US 62/255,565 (51) C05C 9/02 (2006.01), C05G 3/08 (1968.09), C05C 9/00 (2006.01) (54) COMPOSIÇÃO CONTENDO ADUTOS DE TRIAMIDA N-(NBUTIL)TIOFOSFÓRICA, MÉTODOS DE FABRICAÇÃO DE UM CONCENTRADO DE UREIA-FORMALDEÍDO INIBIDOR DE UREASE E MÉTODO DE FORMAÇÃO DE UM FERTILIZANTE DE UREIA (73) KOCH AGRONOMIC SERVICES, LLC (US) (72) DOUGLAS BARR; GARNIER ETHEL; KWAME OWUSU-ADOM Prazo de Validade: 20 (vinte) anos contados a partir de 11/11/2016, observadas as condições legais
(11) BR 11 2017 028229-1 B1	Código 16.1 - Concessão de Patente ou Certificado de Adição de Invenção (22) 13/07/2016 (30) 14/07/2015 IT 102015000034080 (51) C14C 3/16 (2006.01) (54) MÉTODO PARA O CURTIMENTO DE UMA PELE DE ANIMAL (73) DB PATENTS LTD. (MT) (72) RAMON COLOMER DURAN Prazo de Validade: 20 (vinte) anos contados a partir de 13/07/2016, observadas as condições legais
(11) BR 11 2017 028589-4 B1	Código 16.1 - Concessão de Patente ou Certificado de Adição de Invenção (22) 23/06/2016 (30) 01/07/2015 US 62/187,468 (51) A01N 63/02 (1980.01), A61K 35/742 (2006.01), C07K 14/325 (2006.01), C12N 15/31 (2006.01), C12N 15/32 (2006.01) (54) MOLÉCULA DE ÁCIDO NUCLEICO, GENE QUIMÉRICO, PROTEÍNA CRY ISOLADA OU RECOMBINANTE, COMPOSIÇÃO INSETICIDA, VETOR RECOMBINANTE, CÉLULA BACTERIANA TRANSGÊNICA, MÉTODO DE

	PRODUÇÃO DE UMA PLANTA TRANSGÊNICA RESISTENTE A INSETOS E MÉTODO DE CONTROLE DE UMAPRAGA DE LEPIDÓPTEROS (73) SYNGENTA PARTICIPATIONS AG (CH) (72) MATTHEW RICHARD BRAMLETT; KATHERINE SEGUIN; MARK SCOTT ROSE Prazo de Validade: 20 (vinte) anos contados a partir de 23/06/2016, observadas as condições legais
(11) BR 11 2018 000226-7 B1	Código 16.1 - Concessão de Patente ou Certificado de Adição de Invenção (22) 07/07/2016 (30) 10/07/2015 FR 1556609 (51) E21B 33/127 (2006.01), E21B 33/14 (2006.01) (54) DISPOSITIVO E MÉTODO PARA CIMENTAR INVÓLUCRO EM FURO DE POÇO (73) SALTEL INDUSTRIES (FR) (72) JEAN-LOUIS SALTEL; SAMUEL ROSELIER; ROMAIN NEVEU; ANAS GABY Prazo de Validade: 20 (vinte) anos contados a partir de 07/07/2016, observadas as condições legais
(11) BR 11 2018 000346-8 B1	Código 16.1 - Concessão de Patente ou Certificado de Adição de Invenção (22) 22/07/2016 (30) 24/07/2015 CN 201510441357.8 (51) B60Q 1/04 (2006.01), B62J 23/00 (2006.01), B62J 6/022 (2006.01), F21S 41/20 (2006.01), F21S 41/29 (2006.01) (54) VEÍCULO PARA MONTAR (73) HONDA MOTOR CO., LTD. (JP) (72) JING TAN Prazo de Validade: 20 (vinte) anos contados a partir de 22/07/2016, observadas as condições legais
(11) BR 11 2018 000625-4 B1	Código 16.1 - Concessão de Patente ou Certificado de Adição de Invenção (22) 15/07/2016 (30) 16/07/2015 BE 2015/5459 (51) B60W 30/188 (2006.01) (54) MÉTODO PARA CONTROLAR VELOCIDADE ROTACIONAL DE MECANISMO MOTOR, MÁQUINA DE TRABALHO E VEÍCULO DE COLHEITA AGRÍCOLA (73) CNH INDUSTRIAL BELGIUM NV (BE) (72) WARD M.R. BYTTEBIER Prazo de Validade: 20 (vinte) anos contados a partir de 15/07/2016, observadas as condições legais

(11) BR 11 2018 000704-8 B1	Código 16.1 - Concessão de Patente ou Certificado de Adição de Invenção (22) 13/07/2015 (51) G01C 21/30 (2006.01), G08G 1/00 (2006.01) (54) DISPOSITIVO DE ESTIMATIVA DA PRÓPRIA POSIÇÃO E MÉTODO DE ESTIMATIVA DA PRÓPRIA POSIÇÃO (73) NISSAN MOTOR CO., LTD. (JP) (72) TOSHIHIRO ASAI Prazo de Validade: 20 (vinte) anos contados a partir de 13/07/2015, observadas as condições legais
(11) BR 11 2018 001136-3 B1	Código 16.1 - Concessão de Patente ou Certificado de Adição de Invenção (22) 22/07/2016 (30) 22/07/2015 US 62/195,611 (51) B64D 27/04 (2006.01), B64D 27/00 (2006.01), B64D 27/02 (2006.01), F16F 15/00 (2006.01), F16F 15/10 (2006.01), F16F 15/20 (2006.01) (54) MOTOR DE COMBUSTÃO INTERNA (73) FRANCIS A. NARDELLA (US) (72) FRANCIS A. NARDELLA Prazo de Validade: 20 (vinte) anos contados a partir de 22/07/2016, observadas as condições legais
(11) BR 11 2018 001269-6 B1	Código 16.1 - Concessão de Patente ou Certificado de Adição de Invenção (22) 21/07/2016 (30) 23/07/2015 US 14/807,552 (51) B01F 1/00 (2006.01) (54) DISPENSADOR DE PRODUTO, E, MÉTODO (73) ECOLAB USA INC. (US) (72) DANIEL SCHWARTZ; RYAN JOSEPH DRAKE; HOPE EMILY WEILAGE; TROY ANDREAS ANDERSON; SARAH BETH GILBERTSON Prazo de Validade: 20 (vinte) anos contados a partir de 21/07/2016, observadas as condições legais
(11) BR 11 2018 001596-2 B1	Código 16.1 - Concessão de Patente ou Certificado de Adição de Invenção (22) 28/07/2016 (30) 27/07/2015 US 14/810,045 (51) E21B 47/00 (2006.01), E21B 43/12 (2006.01) (54) MÉTODOS PARA EMPARELHAMENTO DE VALORES DE POSIÇÃO E CONTROLADOR DE BOMBEAMENTO DE HASTE (73) BRISTOL, INC., D/B/A REMOTE AUTOMATION SOLUTIONS (US) (72) THOMAS MATTHEW MILLS Prazo de Validade: 20 (vinte) anos contados a partir de 28/07/2016, observadas as condições legais

(11) BR 11 2018 001690-0 B1	Código 16.1 - Concessão de Patente ou Certificado de Adição de Invenção (22) 25/07/2016 (30) 27/07/2015 FR 1557153 (51) G06Q 30/02 (2006.01), G06Q 10/08 (2006.01) (54) PROCESSO DE ATUALIZAÇÃO DE DADOS DE ASSOCIAÇÃO ENTRE ARTIGOS E LOCAIS (73) SES-IMAGOTAG (FR) (72) PHILIPPE BOTTINE; FRANÇOIS ROBIN Prazo de Validade: 20 (vinte) anos contados a partir de 25/07/2016, observadas as condições legais
(11) BR 11 2018 002032-0 B1	Código 16.1 - Concessão de Patente ou Certificado de Adição de Invenção (22) 30/07/2015 (51) F02D 29/02 (2006.01), B60K 35/00 (2006.01) (54) APARELHO DE VISUALIZAÇÃO ADAPTADO PARA SER USADO EM UMA MÁQUINA DE TRANSPORTE EQUIPADA COM UM MECANISMO DE TAXA DE COMPRESSÃO VARIÁVEL (73) NISSAN MOTOR CO., LTD. (JP) (72) KAZUYA MATSUOKA Prazo de Validade: 20 (vinte) anos contados a partir de 30/07/2015, observadas as condições legais
(11) BR 11 2018 002217-9 B1	Código 16.1 - Concessão de Patente ou Certificado de Adição de Invenção (22) 12/07/2016 (30) 03/08/2015 JP 2015-153134 (51) H02K 23/44 (2006.01), F02N 11/00 (2006.01), H02K 7/10 (2006.01), H02K 23/04 (2006.01) (54) MOTOR DE ARRANCO DE VEÍCULO DO TIPO MOTOCICLETA, DISPOSITIVO DE PARTIDA DE MOTOR, E VEÍCULO DO TIPO MOTOCICLETA (73) YAMAHA HATSUDOKI KABUSHIKI KAISHA (JP) (72) HARUYOSHI HINO Prazo de Validade: 20 (vinte) anos contados a partir de 12/07/2016, observadas as condições legais
(11) BR 11 2018 002222-5 B1	Código 16.1 - Concessão de Patente ou Certificado de Adição de Invenção (22) 12/07/2016 (30) 03/08/2015 JP 2015-153133 (51) H02K 23/04 (2006.01), H02K 23/16 (2006.01) (54) MOTOR COM ESCOVA (73) YAMAHA HATSUDOKI KABUSHIKI KAISHA (JP) (72) HARUYOSHI HINO Prazo de Validade: 20 (vinte) anos contados a partir de 12/07/2016, observadas

	as condições legais
(11) BR 11 2018 002258-6 B1	Código 16.1 - Concessão de Patente ou Certificado de Adição de Invenção (22) 15/07/2016 (30) 21/08/2015 JP 2015-163764 (51) B60K 17/06 (2006.01) (54) UNIDADE DE POTÊNCIA DE VEÍCULO DO TIPO PARA MONTAR (73) HONDA MOTOR CO., LTD. (JP) (72) KEIKO KATAOKA Prazo de Validade: 20 (vinte) anos contados a partir de 15/07/2016, observadas as condições legais
(11) BR 11 2018 002317-5 B1	Código 16.1 - Concessão de Patente ou Certificado de Adição de Invenção (22) 04/08/2016 (30) 05/08/2015 US 14/818,851 (51) H01H 50/18 (2006.01), F02D 9/12 (2006.01), F02D 9/14 (2006.01), F16K 3/18 (2006.01), F16K 31/06 (2006.01), H01H 50/44 (2006.01) (54) VÁLVULA DE GAVETA ATUADA POR SOLENOIDE E MÉTODO PARA TRANSLADAR LINEARMENTE UM CONJUNTO DE FECHAMENTO (73) DAYCO IP HOLDINGS, LLC (US) (72) DAVID E. FLETCHER; BRIAN M. GRAICHEN; JAMES H. MILLER; KEITH HAMPTON Prazo de Validade: 20 (vinte) anos contados a partir de 04/08/2016, observadas as condições legais
(11) BR 11 2018 002318-3 B1	Código 16.1 - Concessão de Patente ou Certificado de Adição de Invenção (22) 21/07/2016 (30) 06/08/2015 JP 2015-156149 (51) C23C 24/04 (2006.01), F01L 3/02 (2006.01), F01L 3/04 (2006.01), F16C 33/12 (2006.01) (54) ELEMENTO DESLIZANTE E MÉTODO DE FABRICAÇÃO DO MESMO (73) NISSAN MOTOR CO., LTD. (JP) (72) YOSHINORI IZAWA Prazo de Validade: 20 (vinte) anos contados a partir de 21/07/2016, observadas as condições legais
(11) BR 11 2018 002626-3 B1	Código 16.1 - Concessão de Patente ou Certificado de Adição de Invenção (22) 02/07/2016 (30) 25/08/2015 DE 10 2015 010 880 8 (51) F16F 9/02 (2006.01) (54) DISPOSITIVO PARA ACIONAR UMA MOLA A GÁS (73) GUIDO WANDSCHNEIDER (DE) (72) GUIDO WANDSCHNEIDER

	Prazo de Validade: 20 (vinte) anos contados a partir de 02/07/2016, observadas as condições legais
(11) BR 11 2018 003058-9 B1	Código 16.1 - Concessão de Patente ou Certificado de Adição de Invenção (22) 19/08/2016 (30) 21/08/2015 CN PCT/CN2015/087789; 15/10/2015 EP 15189930.9 (51) A61B 8/06 (2006.01), A61B 8/08 (2006.01), G06F 19/00 (1995.01) (54) APARELHO PARA PRODUZIR UMA IMAGEM DE CONTRASTE, E SISTEMA DE IMAGEAMENTO POR ULTRASSOM (73) KONINKLIJKE PHILIPS N.V. (NL) (72) XIAOLIN GU; YINHUI DENG; XIAOMIN LI; VIJAY THAKUR SHAMDASANI; YING WU Prazo de Validade: 20 (vinte) anos contados a partir de 19/08/2016, observadas as condições legais
(11) BR 11 2018 003478-9 B1	Código 16.1 - Concessão de Patente ou Certificado de Adição de Invenção (22) 29/08/2016 (30) 08/09/2015 US 62/215,485; 20/07/2016 US 15/214,617 (51) C04B 26/04 (2006.01), C04B 26/06 (2006.01), C04B 26/16 (2006.01), C09J 131/04 (2006.01) (54) COMPOSIÇÃO ADESIVA FLEXÍVEL E MÉTODO PARA AFIXAR E RETER DOIS PAINÉIS JUNTOS EM UMA EMENDA DE JUNÇÃO (73) UNITED STATES GYPSUM COMPANY (US) (72) KEVIN W. MOYER JR.; PAMELA L. HARGROVE; RAFAEL BURY Prazo de Validade: 20 (vinte) anos contados a partir de 29/08/2016, observadas as condições legais
(11) BR 11 2018 003480-0 B1	Código 16.1 - Concessão de Patente ou Certificado de Adição de Invenção (22) 24/08/2016 (30) 24/08/2015 US 62/209,041; 29/10/2015 US 14/926,322 (51) A61B 17/072 (2006.01), A61B 17/00 (2006.01), A61B 50/00 (2006.01), A61B 50/30 (2006.01), A61B 90/00 (2006.01) (54) APARELHO, KIT E MÉTODO PARA PRENDER UM REFORÇO A UM ATUADOR DE EXTREMIDADE (73) ETHICON LLC (US) (72) MICHAEL J. VENDELY; JASON L. HARRIS; FREDERICK E. SHELTON IV Prazo de Validade: 20 (vinte) anos contados a partir de 24/08/2016, observadas as condições legais
(11) BR 11 2018 003490-8 B1	Código 16.1 - Concessão de Patente ou Certificado de Adição de Invenção (22) 24/08/2016 (30) 24/08/2015 US 62/209,041; 29/10/2015 US 14/926,296 (51) A61B 17/072 (2006.01), A61B 17/00 (2006.01), A61B 90/00 (2006.01)

	(54) APARELHO E MÉTODO PARA PRENDER UM REFORÇO A UM ATUADOR DE EXTREMIDADE (73) ETHICON LLC (US) (72) MICHAEL J. VENDELY; TREVOR J. BARTON; JASON L. HARRIS; CHARLES J. SCHEIB; EMILY A. SCHELLIN; PRUDENCE A. TURNER Prazo de Validade: 20 (vinte) anos contados a partir de 24/08/2016, observadas as condições legais
(11) BR 11 2018 003512-2 B1	Código 16.1 - Concessão de Patente ou Certificado de Adição de Invenção (22) 24/08/2016 (30) 24/08/2015 US 62/209,041; 29/10/2015 US 14/926,358 (51) A61B 17/072 (2006.01), A61B 17/00 (2006.01), A61B 90/00 (2006.01), A61B 50/30 (2006.01), A61B 50/00 (2006.01) (54) APARELHO E MÉTODO PARA PRENDER UM CONJUNTO DE REFORÇO A UM ATUADOR DE EXTREMIDADE DE UM INSTRUMENTO CIRÚRGICO USANDO O APARELHO (73) ETHICON LLC (US) (72) MARK S. ZEINER; TREVOR J. BARTON; MICHAEL J. VENDELY; JASON L. HARRIS; EMILY A. SCHELLIN; FREDERICK E. SHELTON IV; CHARLES J. SCHEIB; PRUDENCE A. TURNER Prazo de Validade: 20 (vinte) anos contados a partir de 24/08/2016, observadas as condições legais
(11) BR 11 2018 003524-6 B1	Código 16.1 - Concessão de Patente ou Certificado de Adição de Invenção (22) 24/08/2016 (30) 24/08/2015 US 62/209,041; 29/10/2015 US 14/926,267 (51) A61B 17/072 (2006.01), A61B 17/00 (2006.01), A61B 90/00 (2006.01) (54) APARELHO E MÉTODO PARA PRENDER UM REFORÇO A UM ATUADOR DE EXTREMIDADE (73) ETHICON LLC (US) (72) TREVOR J. BARTON; MARK S. ZEINER; EMILY A. SCHELLIN; PRUDENCE A. TURNER; CHARLES J. SCHEIB; JASON L. HARRIS; MICHAEL J. VENDELY Prazo de Validade: 20 (vinte) anos contados a partir de 24/08/2016, observadas as condições legais
(11) BR 11 2018 003701-0 B1	Código 16.1 - Concessão de Patente ou Certificado de Adição de Invenção (22) 17/08/2016 (30) 26/08/2015 US 14/836,036 (51) A61B 17/072 (2006.01), A61B 17/115 (2006.01), A61B 17/064 (2006.01) (54) CONJUNTO DE CARTUCHO DE GRAMPOS PARA USO COM UM GRAMPEADOR CIRÚRGICO (73) ETHICON LLC (US) (72) JEFFREY S. SWAYZE; FREDERICK E. SHELTON IV; MICHAEL J.

	VENDELY; CHESTER O. BAXTER III; JASON L. HARRIS; TAYLOR W. ARONHALT Prazo de Validade: 20 (vinte) anos contados a partir de 17/08/2016, observadas as condições legais
(11) BR 11 2018 004251-0 B1	Código 16.1 - Concessão de Patente ou Certificado de Adição de Invenção (22) 01/09/2016 (30) 02/09/2015 IT 102015000047951 (51) A61F 2/12 (2006.01), A61L 27/00 (2006.01) (54) DISPOSITIVO MÉDICO BIODEGRADÁVEL IMPLANTÁVEL E MÉTODO PARA PRODUZIR UM DISPOSITIVO MÉDICO BIODEGRADÁVEL IMPLANTÁVEL (73) TENSIVE SRL (IT) (72) IRINI GERGES; FEDERICO MARTELLO; MARGHERITA TAMPLENIZZA; ALESSANDRO TOCCHIO Prazo de Validade: 20 (vinte) anos contados a partir de 01/09/2016, observadas as condições legais
(11) BR 11 2018 004719-8 B1	Código 16.1 - Concessão de Patente ou Certificado de Adição de Invenção (22) 19/07/2016 (30) 10/09/2015 IN 4809/CHE/2015 (51) C07D 401/14 (2006.01), C07D 401/06 (2006.01), C07D 401/12 (2006.01), C07D 403/06 (2006.01), C07D 403/14 (2006.01), C07D 417/06 (2006.01), C07D 417/14 (2006.01), A61K 31/4155 (2006.01), A61K 31/4439 (2006.01), A61K 31/416 (2006.01), A61K 31/427 (2006.01), A61K 31/428 (2006.01), A61K 31/4545 (2006.01), A61P 25/00 (2006.01) (54) COMPOSTO FLUOROINDOLA E COMPOSIÇÃO FARMACÊUTICA (73) SUVEN LIFE SCIENCES LIMITED (IN) (72) RAMAKRISHNA NIROGI; ANIL KARBHARI SHINDE; ABDUL RASHEED MOHAMMED; RAMKUMAR SUBRAMANIAN; VIJAY SIDRAM BENADE; GOPINADH BHYRAPUNENI; VENKATESWARLU JASTI Prazo de Validade: 20 (vinte) anos contados a partir de 19/07/2016, observadas as condições legais
(11) BR 11 2018 004986-7 B1	Código 16.1 - Concessão de Patente ou Certificado de Adição de Invenção (22) 17/03/2017 (30) 17/03/2016 DE 10 2016 105 007.5 (51) A41D 1/04 (2006.01), A41D 15/00 (2006.01) (54) PEÇA DE VESTUÁRIO, ESPECIALMENTE UM COLETE PROTETOR E DISPOSIÇÃO DE FECHO DE CORRER (73) PFANNER SCHUTZBEKLEIDUNG GMBH (AT) (72) ANTON PFANNER Prazo de Validade: 20 (vinte) anos contados a partir de 17/03/2017, observadas

	as condições legais
(11) BR 11 2018 005124-1 B1	Código 16.1 - Concessão de Patente ou Certificado de Adição de Invenção (22) 19/09/2016 (30) 21/09/2015 US US14/860,689 (51) B65D 33/38 (2006.01) (54) MONTAGEM DE BOLSA QUE TEM UM TAMPÃO (73) SCHOLLE IPN CORPORATION (US) (72) PIETER JEROEN FIEREN; CHAD MUELLER; CHRISTOPHER MURRAY; DAVID BELLMORE Prazo de Validade: 20 (vinte) anos contados a partir de 19/09/2016, observadas as condições legais
(11) BR 11 2018 005619-7 B1	Código 16.1 - Concessão de Patente ou Certificado de Adição de Invenção (22) 21/09/2016 (30) 22/09/2015 AU 2015903864 (51) C07C 231/14 (2006.01), C07C 231/02 (2006.01), C07C 57/30 (2006.01), C07C 51/09 (2006.01), C07C 69/732 (2006.01), C07C 67/08 (2006.01), C07C 67/343 (2006.01), C07C 309/66 (2006.01), C07C 303/28 (2006.01) (54) MÉTODO PARA PRODUZIR UM COMPOSTO, COMPOSTO E USO DE UM COMPOSTO (73) VECTUS BIOSYSTEMS LIMITED (AU) (72) ANTHONY KAYE; NURUL QUAZI; GEORGE FEAST; MARSHNIL LAKSHMAN Prazo de Validade: 20 (vinte) anos contados a partir de 21/09/2016, observadas as condições legais
(11) BR 11 2018 005773-8 B1	Código 16.1 - Concessão de Patente ou Certificado de Adição de Invenção (22) 16/09/2016 (30) 24/09/2015 US 14/863,999 (51) A61B 17/072 (2006.01), A61B 17/115 (2006.01) (54) APARELHO QUE COMPREENDE UM CARTUCHO DE GRAMPOS E SISTEMA CIRÚRGICO (73) ETHICON LLC (US) (72) BRIAN F. DINARDO; CHARLES J. SCHEIB; FREDERICK E. SHELTON IV; CHRISTOPHER C. MILLER Prazo de Validade: 20 (vinte) anos contados a partir de 16/09/2016, observadas as condições legais
(11) BR 11 2018 006058-5 B1	Código 16.1 - Concessão de Patente ou Certificado de Adição de Invenção (22) 06/09/2016 (30) 28/09/2015 DE 102015116317.9 (51) B60T 13/68 (2006.01)

(54) DISPOSITIVO DE FREIO DE ESTACIONAMENTO ELETROPNEUMÁTICO DE UM VEÍCULO COM CIRCUITO DE CONTROLE ADICIONAL
(73) KNORR-BREMSE SYSTEME FÜR NUTZFAHRZEUGE GMBH (DE)
(72) MICHAEL HERGES
Prazo de Validade: 20 (vinte) anos contados a partir de 06/09/2016, observadas as condições legais

---

(11) BR 11 2018 006303-7 B1

Código 16.1 - Concessão de Patente ou Certificado de Adição de Invenção
(22) 27/09/2016
(30) 28/09/2015 FR 15.59125
(51) C01B 33/26 (2006.01), C01B 33/40 (2006.01)
(54) MÉTODO PARA PREPARAR PARTÍCULAS MINERAIS SINTÉTICAS
(73) UNIVERSITÉ PAUL SABATIER TOULOUSE III (FR) ; CENTRE NATIONAL DE LA RECHERCHE SCIENTIFIQUE (C.N.R.S.) (FR)
(72) FRANÇOIS MARTIN; CHRISTOPHE LE ROUX; PIERRE MICOUD; MARIE CLAVERIE; CYRIL AYMONIER
Prazo de Validade: 20 (vinte) anos contados a partir de 27/09/2016, observadas as condições legais

---

(11) BR 11 2018 006483-1 B1

Código 16.1 - Concessão de Patente ou Certificado de Adição de Invenção
(22) 06/10/2016
(30) 07/10/2015 FR 15/59520
(51) C12C 12/02 (2006.01), C12C 5/00 (2006.01)
(54) PROCESSO DE FABRICAÇÃO DE UMA CERVEJA CONTENDO UM TEOR REDUZIDO DE CARBOIDRATOS E CERVEJA ASSOCIADA
(73) OLIVIER FOREST (FR) ; CHRISTOPHE DI POMPEO (FR)
(72) CHRISTOPHE DI POMPEO; OLIVIER FOREST
Prazo de Validade: 20 (vinte) anos contados a partir de 06/10/2016, observadas as condições legais

---

(11) BR 11 2018 006610-9 B1

Código 16.1 - Concessão de Patente ou Certificado de Adição de Invenção
(22) 03/10/2016
(30) 05/10/2015 US 62/237,196
(51) A01N 27/00 (2006.01), A01N 25/28 (2006.01)
(54) ISCA E MÉTODO PARA ATRAIR INSETOS
(73) DOW AGROSCIENCES LLC (US)
(72) NEIL A. SPOMER; CHRISTIAN GUY BECKER; EVA CHIN-HEADY; JOSEPH J. DEMARK; PHILLIP J. HOWARD; JUAN LLAURO; MEREDITH PAIGE OLIVER
Prazo de Validade: 20 (vinte) anos contados a partir de 03/10/2016, observadas as condições legais

(11) BR 11 2018 006669-9 B1

Código 16.1 - Concessão de Patente ou Certificado de Adição de Invenção
(22) 03/10/2016
(30) 02/10/2015 GB 1517477.4
(51) B01D 53/32 (2006.01), B01D 53/00 (2006.01), B01D 53/60 (2006.01), F01N 3/08 (2006.01), B01D 53/02 (2006.01), B01D 53/92 (2006.01)
(54) APARELHO, SISTEMA E MÉTODO PARA DEPURAÇÃO POR IRRADIAÇÃO DE ELÉTRONS
(73) DAPHNE TECHNOLOGY SA (CH)
(72) JUAN MARIO MICHAN
Prazo de Validade: 20 (vinte) anos contados a partir de 03/10/2016, observadas as condições legais

(11) BR 11 2018 006931-0 B1

Código 16.1 - Concessão de Patente ou Certificado de Adição de Invenção
(22) 07/10/2016
(30) 08/10/2015 JP 2015-200445; 06/10/2016 JP 2016-197968
(51) H01L 33/58 (2006.01), H01L 33/10 (2006.01), H01L 33/54 (2006.01)
(54) DISPOSITIVO EMISSOR DE LUZ, E, MÓDULO EMISSOR DE LUZ
(73) NICHIA CORPORATION (JP)
(72) MOTOKAZU YAMADA; YUICHI YAMADA
Prazo de Validade: 20 (vinte) anos contados a partir de 07/10/2016, observadas as condições legais

(11) BR 11 2018 007141-2 B1

Código 16.1 - Concessão de Patente ou Certificado de Adição de Invenção
(22) 06/10/2016
(30) 08/10/2015 FR 1559582
(51) C03C 13/06 (2006.01), C03B 37/04 (2006.01), C03B 5/235 (2006.01), D04H 1/4218 (2006.01), D01D 1/04 (2006.01)
(54) FIBRAS MINERAIS, PROCESSO PARA FABRICAÇÃO DE FIBRAS MINERAIS E PRODUTO DE ISOLAMENTO TÉRMICO
(73) SAINT-GOBAIN ISOVER (FR)
(72) CHRISTOPHER ELLISON
Prazo de Validade: 20 (vinte) anos contados a partir de 06/10/2016, observadas as condições legais

(11) BR 11 2018 007457-8 B1

Código 16.1 - Concessão de Patente ou Certificado de Adição de Invenção
(22) 07/10/2016
(30) 15/10/2015 US 14/884,073
(51) A61B 17/072 (2006.01)
(54) INSTRUMENTO CIRÚRGICO PARA TRATAMENTO DE UM TECIDO DE UM PACIENTE
(73) ETHICON LLC (US)
(72) CHARLES J. SCHEIB; FREDERICK E. SHELTON IV
Prazo de Validade: 20 (vinte) anos contados a partir de 07/10/2016, observadas

	as condições legais
(11) BR 11 2018 007497-7 B1	Código 16.1 - Concessão de Patente ou Certificado de Adição de Invenção (22) 21/10/2016 (30) 26/10/2015 FR 1560210; 26/10/2015 FR 1560209; 26/10/2015 FR 1560208 (51) B62D 25/20 (2006.01), B60N 2/015 (2006.01) (54) CONJUNTO PARA A FIXAÇÃO DE UM ASSENTO EM UM PISO DE CARROCERIA DE UM VEÍCULO AUTOMOTIVO E VEÍCULO COMPREENDENDO REFERIDO CONJUNTO (73) PSA AUTOMOBILES SA (FR) (72) VINCENT SCHIRMER; DRAGAN KRSTIC; RONAN BREAL; VINCENT BLAISE Prazo de Validade: 20 (vinte) anos contados a partir de 21/10/2016, observadas as condições legais
(11) BR 11 2018 007781-0 B1	Código 16.1 - Concessão de Patente ou Certificado de Adição de Invenção (22) 21/10/2016 (30) 22/10/2015 CN 201510691460.8 (51) B61L 1/00 (2006.01) (54) MÉTODO DE CONTROLE DA OPERAÇÃO HÍBRIDA DE TRENS COM DIFERENTES COMPRIMENTOS DE FORMAÇAO E SISTEMA DE CONTROLE DE TREM BASEADO EM COMUNICAÇÃO (73) HUNAN CRRC TIMES SIGNAL & COMMUNICATION CO., LTD. (CN) (72) YING REN Prazo de Validade: 20 (vinte) anos contados a partir de 21/10/2016, observadas as condições legais
(11) BR 11 2018 008216-3 B1	Código 16.1 - Concessão de Patente ou Certificado de Adição de Invenção (22) 20/10/2016 (30) 29/10/2015 US 62/248,013 (51) C03B 3/02 (2006.01), C03B 5/235 (2006.01), C03B 5/237 (2006.01) (54) MÉTODO DE REALIZAÇÃO DE COMBUSTÃO EM UM FORNO DE DERRETIMENTO DE VIDRO (73) PRAXAIR TECHNOLOGY, INC. (US) (72) HISASHI KOBAYASHI Prazo de Validade: 20 (vinte) anos contados a partir de 20/10/2016, observadas as condições legais
(11) BR 11 2018 008531-6 B1	Código 16.1 - Concessão de Patente ou Certificado de Adição de Invenção (22) 28/10/2016 (30) 30/10/2015 US 62/248,682 (51) A61M 11/00 (2006.01), A61M 15/00 (2006.01) (54) DISPOSITIVO DE NEBULIZAÇÃO PORTÁTIL

(73) JOHNSON & JOHNSON CONSUMER INC. (US)
(72) ALEXANDRU PAUNESCU; JOHN RYTEL; JAMES C. MENKE
Prazo de Validade: 20 (vinte) anos contados a partir de 28/10/2016, observadas as condições legais

---

(11) BR 11 2018 008553-7 B1

Código 16.1 - Concessão de Patente ou Certificado de Adição de Invenção
(22) 02/11/2016
(30) 04/11/2015 EP 15192955.1
(51) F24D 10/00 (2006.01)
(54) SISTEMA DE DISTRIBUIÇÃO DE ENERGIA TÉRMICA DISTRITAL
(73) E.ON SVERIGE AB (SE)
(72) PER ROSÉN
Prazo de Validade: 20 (vinte) anos contados a partir de 02/11/2016, observadas as condições legais

---

(11) BR 11 2018 008605-3 B1

Código 16.1 - Concessão de Patente ou Certificado de Adição de Invenção
(22) 02/11/2016
(30) 04/11/2015 EP 15192960.1
(51) F24D 10/00 (2006.01), F24D 19/10 (2006.01), F24F 5/00 (2006.01)
(54) CONJUNTO DE CONSUMIDORES DE ENERGIA TÉRMICA LOCAIS E MÉTODO PARA CONTROLAR UM PERMUTADOR DE CALOR DE CONSUMIDOR DE ENERGIA TÉRMICA
(73) E.ON SVERIGE AB (SE)
(72) PER ROSÉN
Prazo de Validade: 20 (vinte) anos contados a partir de 02/11/2016, observadas as condições legais

---

(11) BR 11 2018 008633-9 B1

Código 16.1 - Concessão de Patente ou Certificado de Adição de Invenção
(22) 02/11/2016
(30) 03/11/2015 US 62/250,227
(51) A47K 7/00 (2006.01), D21H 17/25 (2006.01), D21H 17/46 (2006.01), D21H 21/22 (2006.01), D21H 27/40 (2006.01)
(54) ESPUMA COMPÓSITA ABSORVENTE, LAMINADO MULTICAMADAS, PRODUTO DE LIMPEZA EMBALADO E ARTIGO ABSORVENTE DE CUIDADO PESSOAL
(73) KIMBERLY-CLARK WORLDWIDE, INC. (US)
(72) JIAN QIN; DEBORAH J. CALEWARTS; DONALD E. WALDROUP
Prazo de Validade: 20 (vinte) anos contados a partir de 02/11/2016, observadas as condições legais

---

(11) BR 11 2018 008678-9 B1

Código 16.1 - Concessão de Patente ou Certificado de Adição de Invenção
(22) 15/10/2016
(30) 31/10/2015 US 62/249.249; 04/11/2015 US 62/251.069

(51) A61B 17/221 (2006.01)
(54) DISPOSITIVO DE REMOÇÃO DE ÊMBOLO COM RESTRIÇÃO DE FLUXO SANGUÍNEO E MÉTODOS RELACIONADOS
(73) NEUROVASC TECHNOLOGIES, INC. (US)
(72) JIANLU MA
Prazo de Validade: 20 (vinte) anos contados a partir de 15/10/2016, observadas as condições legais

---

(11) BR 11 2018 008794-7 B1

Código 16.1 - Concessão de Patente ou Certificado de Adição de Invenção
(22) 12/10/2016
(30) 02/11/2015 US 14/929,763
(51) C03B 11/12 (2006.01)
(54) SISTEMA DE PROCESSAMENTO PARA PROCESSAR FOLHA DE VIDRO QUENTE
(73) GLASSTECH, INC. (US)
(72) JAMES P. SCHNABEL JR.; EUSTICE H. MUMFORD (FALECIDO); DAVID B. NITSCHKE
Prazo de Validade: 20 (vinte) anos contados a partir de 12/10/2016, observadas as condições legais

---

(11) BR 11 2018 009236-3 B1

Código 16.1 - Concessão de Patente ou Certificado de Adição de Invenção
(22) 23/08/2016
(30) 22/12/2015 NO 20151782
(51) E21B 43/01 (2006.01), E21B 19/00 (2006.01), E21B 33/035 (2006.01), E21B 43/10 (2006.01), E21B 43/38 (2006.01)
(54) MONTAGEM DE PRODUÇÃO DE HIDRATO DE METANO OFFSHORE, MÉTODO PARA FORNECER UMA COLUNA E UMA MONTAGEM DE PRODUÇÃO DE HIDRATO DE METANO, MÉTODO DE ASSENTAMENTO DE UMA TUBAGEM EM UM POÇO SUBMARINO E SKID DE INSTALAÇÃO
(73) AKER SOLUTIONS AS (NO)
(72) ANDERS BILLINGTON; NEIL RYAN; ALEXANDER PAUL LAZELL; JAN HERLAND; EDIN PITA
Prazo de Validade: 20 (vinte) anos contados a partir de 23/08/2016, observadas as condições legais

---

(11) BR 11 2018 009415-3 B1

Código 16.1 - Concessão de Patente ou Certificado de Adição de Invenção
(22) 08/11/2016
(30) 09/11/2015 SE 1551447-4
(51) D21H 21/22 (2006.01), D21H 17/33 (2006.01), D21H 17/66 (2006.01), D21H 27/30 (2006.01)
(54) MATERIAL DE CONTROLE DE UMIDADE ATIVO PARA EMBALAGEM
(73) STORA ENSO OYJ (FI)
(72) SIMO SIITONEN; KIMMO NEVALAINEN
Prazo de Validade: 20 (vinte) anos contados a partir de 08/11/2016, observadas

	as condições legais
(11) BR 11 2018 009435-8 B1	Código 16.1 - Concessão de Patente ou Certificado de Adição de Invenção (22) 11/11/2016 (30) 16/11/2015 DE 10 2015 222 554.2 (51) G01M 3/20 (2006.01), G01M 3/32 (2006.01) (54) MÉTODO E DISPOSITIVO PARA DETECÇÃO DE VAZAMENTO COM OXIGÊNIO (73) INFICON GMBH (DE) (72) WETZIG, DANIEL Prazo de Validade: 20 (vinte) anos contados a partir de 11/11/2016, observadas as condições legais
(11) BR 11 2018 009816-7 B1	Código 16.1 - Concessão de Patente ou Certificado de Adição de Invenção (22) 18/11/2016 (30) 23/11/2015 US 62/258,919; 29/02/2016 US 15/056,792 (51) G02C 7/02 (2006.01) (54) MÉTODO PARA DESENHO DE UM FORMATO DE LENTE E LENTE DE ÓCULOS (73) CARL ZEISS VISION INTERNATIONAL GMBH (DE) (72) RAY STEVEN SPRATT; PHILIPP ELLINGER; HELMUT WIETSCHORKE; ANGELA NOLAN; SAULIUS VARNAS Prazo de Validade: 20 (vinte) anos contados a partir de 18/11/2016, observadas as condições legais
(11) BR 11 2018 011516-9 B1	Código 16.1 - Concessão de Patente ou Certificado de Adição de Invenção (22) 08/12/2016 (30) 08/12/2015 US 62/264,783 (51) B23D 57/02 (2006.01), B27B 33/14 (2006.01), B28D 1/08 (2006.01) (54) CORRENTE DE SERRA ABRASIVA (73) OREGON TOOL, INC. (US) (72) TODD GERLACH Prazo de Validade: 20 (vinte) anos contados a partir de 08/12/2016, observadas as condições legais
(11) BR 11 2018 011693-9 B1	Código 16.1 - Concessão de Patente ou Certificado de Adição de Invenção (22) 22/12/2016 (30) 28/12/2015 JP 2015-257014 (51) H02M 7/04 (2006.01), F24F 1/20 (2006.01), H02M 3/28 (2006.01), H02M 7/48 (2006.01) (54) DISPOSITIVO DE FORNECIMENTO DE ENERGIA, DISPOSITIVO DE INVERSÃO, DISPOSITIVO DE CONVERSÃO, DISPOSITIVO DE REFRIGERAÇÃO E PURIFICADOR DE AR

(73) DAIKIN INDUSTRIES, LTD. (JP)
(72) YUUKI NAKAJIMA; JUNYA MITSUI; TOSHIAKI SATOU
Prazo de Validade: 20 (vinte) anos contados a partir de 22/12/2016, observadas as condições legais

---

(11) BR 11 2018 011831-1 B1

Código 16.1 - Concessão de Patente ou Certificado de Adição de Invenção
(22) 15/12/2016
(30) 15/12/2015 EP 15200241.6; 17/12/2015 EP 15200828.0
(51) B32B 15/01 (2006.01), C21D 6/00 (2006.01), C21D 8/02 (2006.01), C23C 2/40 (2006.01), C22C 38/02 (2006.01), C22C 38/06 (2006.01), C22C 38/26 (2006.01), C22C 38/38 (2006.01), C22C 38/04 (2006.01), C22C 38/12 (2006.01), C22C 38/32 (2006.01), C22C 38/08 (2006.01), C22C 38/14 (2006.01), C22C 38/16 (2006.01), C22C 38/20 (2006.01), C22C 38/22 (2006.01), C22C 38/24 (2006.01), C22C 38/28 (2006.01), C22C 38/42 (2006.01), C22C 38/44 (2006.01), C22C 38/46 (2006.01), C22C 38/50 (2006.01), C22C 38/54 (2006.01), C22C 38/58 (2006.01), C22C 38/00 (2006.01)
(54) TIRA DE AÇO GALVANIZADA POR IMERSÃO A QUENTE DE ALTA RESISTÊNCIA E MÉTODO DE PRODUÇÃO
(73) TATA STEEL IJMUIDEN BV (NL)
(72) JOOST WILLEM HENDRIK VAN KREVEL; CORNELIA IONESCU
Prazo de Validade: 20 (vinte) anos contados a partir de 15/12/2016, observadas as condições legais

---

(11) BR 11 2018 011912-1 B1

Código 16.1 - Concessão de Patente ou Certificado de Adição de Invenção
(22) 10/08/2016
(30) 28/12/2015 JP 2015-257011; 28/12/2015 JP 2015-257012
(51) F04D 29/28 (2006.01), B06B 1/02 (2006.01), B23K 20/10 (2006.01), F04D 29/30 (2006.01), F04D 29/62 (2006.01)
(54) Método e aparelho para fabricar um impulsor de um ventilador centrifugo
(73) DAIKIN INDUSTRIES, LTD. (JP)
(72) SHIGEO KUMAOU
Prazo de Validade: 20 (vinte) anos contados a partir de 10/08/2016, observadas as condições legais

---

(11) BR 11 2018 012157-6 B1

Código 16.1 - Concessão de Patente ou Certificado de Adição de Invenção
(22) 16/12/2016
(30) 18/12/2015 EP 15382648.2
(51) C11D 1/62 (2006.01), C11D 3/00 (2006.01), C11D 3/30 (2006.01)
(54) Composições ativas amaciantes de tecido, seus métodos de obtenção e seus usos
(73) KAO CORPORATION S/A (ES)
(72) BLANCA NOGUÉS LÓPEZ; CARMEN Mª PEY GUTIÉRREZ; MIQUEL MUNDÓ BLANCH; JAUME SOBREVIAS ALABAU

	Prazo de Validade: 20 (vinte) anos contados a partir de 16/12/2016, observadas as condições legais
(11) BR 11 2018 012256-4 B1	Código 16.1 - Concessão de Patente ou Certificado de Adição de Invenção (22) 10/11/2016 (30) 15/12/2015 JP 2015-243981 (51) H01M 8/04 (2006.01), H01M 8/04225 (2006.01), H01M 8/04228 (2006.01), H01M 8/04302 (2006.01), H01M 8/04303 (2006.01), H01M 8/06 (2006.01), H01M 8/12 (2006.01) (54) SISTEMA DE CÉLULA DE COMBUSTÍVEL E MÉTODO DE CONTROLE PARA SISTEMA DE CÉLULA DE COMBUSTÍVEL (73) NISSAN MOTOR CO., LTD. (JP) (72) KEIJI OKADA; KENTAROU YAJIMA Prazo de Validade: 20 (vinte) anos contados a partir de 10/11/2016, observadas as condições legais
(11) BR 11 2018 012424-9 B1	Código 16.1 - Concessão de Patente ou Certificado de Adição de Invenção (22) 07/12/2016 (30) 16/12/2015 US 62/268.342; 29/11/2016 US 15/363.013 (51) F17C 1/06 (2006.01) (54) VASO DE PRESSÃO COM UMA CÂMARA INTERNA E MÉTODO PARA FORMAR UM VASO DE PRESSÃO (73) HEXAGON TECHNOLOGY AS (NO) (72) DAVID NEIL MORGAN Prazo de Validade: 20 (vinte) anos contados a partir de 07/12/2016, observadas as condições legais
(11) BR 11 2018 012720-5 B1	Código 16.1 - Concessão de Patente ou Certificado de Adição de Invenção (22) 22/12/2016 (30) 22/12/2015 US 62/271047 (51) A23K 10/12 (2006.01), A23K 20/147 (2006.01), A23K 20/26 (2006.01) (54) INGREDIENTE PARA NUTRIÇÃO ANIMAL (73) CARGILL, INCORPORATED (US) (72) ERIC BELL; KEITH MERTZ; EUGENE MAX PETERS, JR.; FABIO SOLLER; ANTON WOO; HADI NAYEF YEHIA Prazo de Validade: 20 (vinte) anos contados a partir de 22/12/2016, observadas as condições legais
(11) BR 11 2018 012849-0 B1	Código 16.1 - Concessão de Patente ou Certificado de Adição de Invenção (22) 22/12/2016 (30) 22/12/2015 FR 1563147 (51) C09D 183/04 (2006.01) (54) COMPOSIÇÃO DE SILICONE, UTILIZAÇÃO DA COMPOSIÇÃO,

	ELASTÔMERO DE SILICONE, MÉTODO DE PREPARAÇÃO DE FILMES DE SILICONE COM PROPRIEDADES ANTIADERENTES, MÉTODO DE PREPARAÇÃODE UM REVESTIMENTO EM UM SUBSTRATO, SUBSTRATO REVESTIDO, COMPOSTOS E UTILIZAÇÃO DOS COMPOSTOS (73) UNIVERSITE DE HAUTE ALSACE (FR) ; ELKEM SILICONES FRANCE SAS (FR) (72) GUILLAUME PIBRE; JEAN-MARC FRANCES; XAVIER ALLONAS; AHMAD IBRAHIM; CHRISTIAN MALIVERNEY; PERRINE THEIL Prazo de Validade: 20 (vinte) anos contados a partir de 22/12/2016, observadas as condições legais
(11) BR 11 2018 012967-4 B1	Código 16.1 - Concessão de Patente ou Certificado de Adição de Invenção (22) 12/01/2017 (30) 15/01/2016 US 14/997,195 (51) G01N 24/08 (2006.01), G01N 33/24 (2006.01) (54) MÉTODOPARA REALIZAR UMA MEDIÇÃO DE RESSONÂNCIA MAGNÉTICANUCLEAR E APARELHO DE RESSONÂNCIA MAGNÉTICANUCLEAR PARA REALIZAR UMA MEDIÇÃO DE RESSONÂNCIAMAGNÉTICA NUCLEAR (73) BAKER HUGHES, A GE COMPANY, LLC (US) (72) RADU COMAN Prazo de Validade: 20 (vinte) anos contados a partir de 12/01/2017, observadas as condições legais
(11) BR 11 2018 013077-0 B1	Código 16.1 - Concessão de Patente ou Certificado de Adição de Invenção (22) 26/12/2016 (30) 29/12/2015 CN 201511003714.9; 02/03/2016 CN 201610119169.8 (51) A61B 17/02 (2006.01) (54) APARELHO DE FECHAMENTO DO APÊNDICE ATRIAL ESQUERDO (73) SHENZHEN KYD BIOMEDICAL TECHNOLOGY CO.LTD (CN) (72) YILONG CHEN; WEI HUANG Prazo de Validade: 20 (vinte) anos contados a partir de 26/12/2016, observadas as condições legais
(11) BR 11 2018 013357-4 B1	Código 16.1 - Concessão de Patente ou Certificado de Adição de Invenção (22) 30/12/2015 (51) F23L 7/00 (2006.01), B01D 53/62 (2006.01), C12N 1/12 (2006.01), F23N 5/00 (2006.01) (54) PROCESSO E SISTEMA PARA REAPROVEITAMENTO DE GÁS CARBÔNICO TRANSFORMADOS POR MEIO DE FOTOSSÍNTESE EM OXIGÊNIO E HIDROCARBONETOS UTILIZADOS DE FORMA INTEGRADA PARA AUMENTODA EFICIÊNCIA TÉRMICA EM SISTEMAS DE COMBUSTÃO (73) UNIVERSIDADE FEDERAL DE SANTA MARIA (BR/RS) ; INTERCEMENT BRASIL S.A. (BR/SP)

	(72) EDUARDO JACOB LOPES; JULIANO SMANIOTO BARIN; BRUNA TISCHER; CRISTIANO RAGAGNIN DE MENEZES; ROGER WAGNER; RODRIGO STEFANELLO BIZELLO; ALEXANDRE JOSÉ CICHOSKI; LEILA QUEIROZ ZEPKA; SEIITI SUZUKI; MARIANA FIGUEIRA LACERDA DE MENEZES; TAYNARA RIBAS PEREIRA; LIGIA SILVESTRE ZOTTIN; IHANA DE AGUIAR SEVERO Prazo de Validade: 20 (vinte) anos contados a partir de 30/12/2015, observadas as condições legais
(11) BR 11 2018 013961-0 B1	Código 16.1 - Concessão de Patente ou Certificado de Adição de Invenção (22) 11/03/2016 (51) E21B 43/02 (2006.01), E21B 43/08 (2006.01), E21B 17/00 (2006.01) (54) SISTEMA E MÉTODO DE COMPLETAÇÃO MULTIZONA DE VIAGEM ÚNICA (73) HALLIBURTON ENERGY SERVICES INC. (US) (72) MAXIME PHILIPPE COFFIN; PATRICK PATCHI BOURGNEUF; ANDREW DAVID PENNO Prazo de Validade: 20 (vinte) anos contados a partir de 11/03/2016, observadas as condições legais
(11) BR 11 2018 014104-6 B1	Código 16.1 - Concessão de Patente ou Certificado de Adição de Invenção (22) 23/01/2017 (30) 21/01/2016 EP 16152207.3 (51) A23C 9/123 (2006.01), C12R 1/245 (2006.01), C12R 1/46 (2006.01), A23C 9/152 (2006.01), C12R 1/225 (2006.01), C12N 1/20 (2006.01), C12N 15/00 (2006.01) (54) MÉTODO DE PRODUZIR UM PRODUTO LÁCTEO FERMENTADO,COMPOSIÇÃO E PRODUTO ALIMENTÍCIO (73) CHR. HANSEN A/S (DK) (72) MIRJANA CURIC-BAWDEN; LUCIANA LUCIANA JIMENEZ; METTE OEHRSTROEM RUNGE; KAREN GUILLOTTE; PIA FROST JENSEN Prazo de Validade: 20 (vinte) anos contados a partir de 23/01/2017, observadas as condições legais
(11) BR 11 2018 014843-1 B1	Código 16.1 - Concessão de Patente ou Certificado de Adição de Invenção (22) 20/01/2017 (30) 22/01/2016 EP 16152467.3 (51) C22C 21/06 (2006.01) (54) Liga de alumínio curável à base de Al-Mg-Si (73) AMAG ROLLING GMBH (AT) (72) HELMUT ANTREKOWITSCH; THOMAS EBNER; WERNER FRAGNER; HELMUT KAUFMANN; STEFAN POGATSCHER; RAMONA TOSONE; PETER J. UGGOWITZER; MARION WERINOS Prazo de Validade: 20 (vinte) anos contados a partir de 20/01/2017, observadas

	as condições legais
(11) BR 11 2018 014966-7 B1	Código 16.1 - Concessão de Patente ou Certificado de Adição de Invenção (22) 20/01/2017 (30) 21/01/2016 AU 2016900186 (51) B01D 53/62 (2006.01), B01D 53/78 (2006.01), B01F 3/04 (2006.01) (54) MÉTODO E APARELHO PARA A REMOÇÃO DO DIÓXIDO DE CARBONO A PARTIR DO GÁS DE COMBUSTÃO (73) SQUARETAIL PTY LTD (AU) (72) TERRENCE REID Prazo de Validade: 20 (vinte) anos contados a partir de 20/01/2017, observadas as condições legais
(11) BR 11 2018 015043-6 B1	Código 16.1 - Concessão de Patente ou Certificado de Adição de Invenção (22) 22/03/2017 (30) 01/04/2016 US 62/316,642 (51) A62B 17/00 (2006.01), D04B 1/16 (2006.01), A41D 31/00 (2006.01) (54) ARTIGO DE ROUPA PROTETORA (73) DUPONT SAFETY & CONSTRUCTION, INC. (US) (72) NATALIA V. LEVIT Prazo de Validade: 20 (vinte) anos contados a partir de 22/03/2017, observadas as condições legais
(11) BR 11 2018 015190-4 B1	Código 16.1 - Concessão de Patente ou Certificado de Adição de Invenção (22) 26/01/2017 (30) 27/01/2016 IT 102016000008311 (51) C08F 2/44 (2006.01), B82Y 30/00 (2006.01), C08F 12/08 (2006.01), C08J 9/00 (2006.01), C08K 3/04 (2006.01) (54) COMPOSIÇÃO CONTENDO GRAFENO E NANOPLAQUETAS DE GRAFENO, PROCESSO DE PREPARAÇÃO DA COMPOSIÇÃO E COMPÓSITOS OU NANOCOMPÓSITOS POLIMÉRICOS (73) VERSALIS S.P.A. (IT) (72) RICCARDO FELISARI; VIVIANA AUTIERI Prazo de Validade: 20 (vinte) anos contados a partir de 26/01/2017, observadas as condições legais
(11) BR 11 2018 015397-4 B1	Código 16.1 - Concessão de Patente ou Certificado de Adição de Invenção (22) 31/01/2017 (30) 01/02/2016 EP 16153684.2 (51) B29C 70/38 (2006.01) (54) Método e sistema para fabricar um componente de lâmina de turbina eólica (73) LM WP PATENT HOLDING A/S (DK) (72) SRIKANTH NANDIPATI; MOHAMMAD IMDAD BASHA; ALEXIOUS

	ARULRAJ DHAS; HENRIK BARSLEV Prazo de Validade: 20 (vinte) anos contados a partir de 31/01/2017, observadas as condições legais
(11) BR 11 2018 015436-9 B1	Código 16.1 - Concessão de Patente ou Certificado de Adição de Invenção (22) 19/04/2017 (30) 28/04/2016 US PCT/US2016/029838; 28/04/2016 US PCT/US2016/029857; 28/07/2016 US PCT/US2016/044369 (51) B29C 64/165 (2006.01), B29C 64/10 (2006.01), B29C 64/112 (2006.01), B33Y 70/00 (2006.01) (54) Método de impressão tridimensional de uma peça impressa e conjunto de material de impressão tridimensional (73) HEWLETT-PACKARD DEVELOPMENT COMPANY, L.P. (US) (72) JAMES WILLIAM STASIAK Prazo de Validade: 20 (vinte) anos contados a partir de 19/04/2017, observadas as condições legais
(11) BR 11 2018 015623-0 B1	Código 16.1 - Concessão de Patente ou Certificado de Adição de Invenção (22) 02/02/2017 (30) 03/02/2016 GB 1601946.5 (51) B29C 44/04 (2006.01), B65D 1/26 (2006.01), B65D 1/44 (2006.01), B65D 81/38 (2006.01) (54) MÉTODO PARA FORMAÇÃO DE UM ARTIGO, E, ARTIGO OCO (73) BOCKATECH LTD (GB) (72) CHRIS BOCKING; PETER CLARKE Prazo de Validade: 20 (vinte) anos contados a partir de 02/02/2017, observadas as condições legais
(11) BR 11 2018 015786-4 B1	Código 16.1 - Concessão de Patente ou Certificado de Adição de Invenção (22) 01/03/2017 (30) 02/03/2016 GB 1603596.6 (51) A23K 10/12 (2006.01), A23K 20/126 (2006.01), A23K 20/158 (2006.01) (54) Composição, ingrediente, pré-mistura ou suplemento compreendendo a composição e uso da composição (73) PATHWAY INTERMEDIATES LIMITED (GB) (72) DAVID JOHN GARNETT; LLOYD COOPER Prazo de Validade: 20 (vinte) anos contados a partir de 01/03/2017, observadas as condições legais
(11) BR 11 2018 015817-8 B1	Código 16.1 - Concessão de Patente ou Certificado de Adição de Invenção (22) 03/02/2017 (30) 03/02/2016 FR 1650838 (51) F16L 29/00 (2006.01), F16L 37/36 (2006.01)

	(54) DISPOSITIVO E MÉTODO DE CONEXÃO (73) PARKER HANNIFIN MANUFACTURING FRANCE (FR) (72) FABRICE TARISSAN Prazo de Validade: 20 (vinte) anos contados a partir de 03/02/2017, observadas as condições legais
(11) BR 11 2018 016427-5 B1	Código 16.1 - Concessão de Patente ou Certificado de Adição de Invenção (22) 25/01/2017 (30) 12/02/2016 US 15/042,481 (51) B65D 75/58 (2006.01), B65D 85/816 (2006.01), A61J 9/00 (2006.01) (54) MÉTODO DE RECONSTITUIR UM PRODUTO CONCENTRADO (73) JOHNSON & JOHNSON CONSUMER INC. (US) (72) MICHELLE CARDONES; H. MICHAEL MOSCHEROSCH Prazo de Validade: 20 (vinte) anos contados a partir de 25/01/2017, observadas as condições legais
(11) BR 11 2018 016509-3 B1	Código 16.1 - Concessão de Patente ou Certificado de Adição de Invenção (22) 15/02/2017 (30) 19/02/2016 US US 15/047,921 (51) E21B 44/04 (2006.01), E21B 47/00 (2006.01), G01L 3/12 (2006.01) (54) APARELHO E MÉTODO PARA DETERMINAR TORQUE, DOBRAMENTO OU FORÇAS DE DOBRAMENTO EM UMCONJUNTO DE PERFURAÇÃO (73) BAKER HUGHES, A GE COMPANY, LLC (US) (72) SEBASTIAN JUNG Prazo de Validade: 20 (vinte) anos contados a partir de 15/02/2017, observadas as condições legais
(11) BR 11 2018 016854-8 B1	Código 16.1 - Concessão de Patente ou Certificado de Adição de Invenção (22) 28/02/2017 (30) 02/03/2016 JP PCT/JP2016/056457; 09/06/2016 JP 2016-115392; 28/09/2016 JP 2016-190075 (51) A23G 1/00 (2006.01), A23D 7/00 (2006.01), A23G 1/30 (2006.01) (54) PRODUTO ALIMENTÍCIO DO TIPO CHOCOLATE CONTENDO ÁCIDO GRAXO POLIINSATURADO E MÉTODO DE PRODUÇÃO DO MESMO (73) FUJI OIL HOLDINGS INC. (JP) (72) MASAHARU KATO; MIWAKO MORIKAWA; MASAHIRO SUGIYAMA Prazo de Validade: 20 (vinte) anos contados a partir de 28/02/2017, observadas as condições legais
(11) BR 11 2018 017143-3 B1	Código 16.1 - Concessão de Patente ou Certificado de Adição de Invenção (22) 28/03/2017 (30) 29/03/2016 IT 102016000031981 (51) B65H 45/24 (2006.01)

(54) ESTRUTURA DE ROLO DE SUCÇÃO PARA TRANSPORTE PNEUMÁTICO DE FOLHAS E UNIDADE DE INTERFOLHAMENTO
(73) UNITED CONVERTING S.R.L. (IT)
(72) GIUSEPPE LUPI; ANGELO TORRI; GIANLUCA GIOMETTI
Prazo de Validade: 20 (vinte) anos contados a partir de 28/03/2017, observadas as condições legais

---

(11) BR 11 2018 017342-8 B1

Código 16.1 - Concessão de Patente ou Certificado de Adição de Invenção
(22) 21/02/2017
(30) 26/02/2016 EP 16157687.1
(51) A23K 20/163 (2006.01), A23L 33/00 (2006.01), A23L 33/10 (2006.01), A23L 33/17 (2006.01)
(54) Composição revestida, processo para produção da referida composição revestida e uso da mesma, produtos alimentícios, produtos de ração, suplementos dietéticos e/ou produtos farmacêuticos
(73) DSM IP ASSETS B.V. (NL)
(72) ELGER FUNDA; ODILE KRAINZ; SIMONE KÖNIG-GRILLO; ZDRAVKA MISIC; MARKUS NOWOTNY; LONI SCHWEIKERT
Prazo de Validade: 20 (vinte) anos contados a partir de 21/02/2017, observadas as condições legais

---

(11) BR 11 2018 067346-3 B1

Código 16.1 - Concessão de Patente ou Certificado de Adição de Invenção
(22) 24/02/2017
(30) 29/02/2016 US 15/056,216
(51) B65D 17/34 (2006.01), B65D 39/10 (2006.01)
(54) CONJUNTO DE TAMPA DE RECIPIENTE RESSELÁVEL
(73) POWERCAN HOLDING, LLC (US)
(72) ZABALETA, DANIEL A.; HACKETT, SAM D.; BULSO, JOSEPH D.; LIVEZEY, DANIEL EDWARD; HIBBS, JR., WILLIAM ALLEN
Prazo de Validade: 20 (vinte) anos contados a partir de 24/02/2017, observadas as condições legais

---

(11) BR 11 2018 067599-7 B1

Código 16.1 - Concessão de Patente ou Certificado de Adição de Invenção
(22) 08/03/2017
(30) 09/03/2016 US US 15/064,684
(51) G01V 3/12 (2006.01), G01N 33/24 (2006.01)
(54) MÉTODO E SISTEMA PARA ESTIMATIVA DE UMA PROPRIEDADE DE UMA FORMAÇÃO DE TERRA PENETRADA POR UM FURO DE POÇO
(73) BAKER HUGHES, A GE COMPANY, LLC (US)
(72) STEVEN ALLEN MORRIS
Prazo de Validade: 20 (vinte) anos contados a partir de 08/03/2017, observadas as condições legais

(11) BR 11 2018 067719-1 B1

Código 16.1 - Concessão de Patente ou Certificado de Adição de Invenção
(22) 29/03/2017
(30) 06/04/2016 DE 10 2016 004 192.7
(51) C14C 3/16 (2006.01)
(54) COMPOSIÇÃO COMPREENDENDO UM ACETAL DE UM AGENTE TANANTE ALDEÍDICO, MÉTODO PARA O CURTIMENTO BASEADO EM UM ACETAL DE UM AGENTE TANANTE ALDEÍDICO, COURO, COURO CRUST, E SEUS USOS
(73) TFL LEDERTECHNIK GMBH (DE)
(72) CATHERINE GABAGNOU; NINA SCHULTE; GRIGORE DANIEL HERTA; JENS FENNEN
Prazo de Validade: 20 (vinte) anos contados a partir de 29/03/2017, observadas as condições legais

(11) BR 11 2018 067744-2 B1

Código 16.1 - Concessão de Patente ou Certificado de Adição de Invenção
(22) 02/03/2017
(30) 08/03/2016 US US 15/063,943
(51) G01V 3/26 (2006.01), E21B 47/00 (2006.01), G01V 3/38 (2006.01)
(54) MÉTODO E SISTEMA PARA ESTIMAR UMA PROPRIEDADE DE UMA FORMAÇÃO DE TERRA PENETRADA PORUM FURO DE POÇO
(73) BAKER HUGHES, A GE COMPANY, LLC (US)
(72) STEVEN ALLEN MORRIS
Prazo de Validade: 20 (vinte) anos contados a partir de 02/03/2017, observadas as condições legais

(11) BR 11 2018 067781-7 B1

Código 16.1 - Concessão de Patente ou Certificado de Adição de Invenção
(22) 03/03/2017
(30) 04/03/2016 US 62/304,009
(51) C11D 1/722 (2006.01), C11D 1/825 (2006.01), C11D 3/20 (2006.01)
(54) COMPOSIÇÕES DE LIMPEZA DE PISO NEUTRAS
(73) S.C. JOHNSON & SON, INC. (US)
(72) CARMINE SAVAGLIO; TERESA L. COOK; HOLLY ANN HALE
Prazo de Validade: 20 (vinte) anos contados a partir de 03/03/2017, observadas as condições legais

(11) BR 11 2018 067909-7 B1

Código 16.1 - Concessão de Patente ou Certificado de Adição de Invenção
(22) 09/03/2017
(30) 29/03/2016 EP 16305361.4
(51) G02C 7/02 (2006.01), B29D 11/00 (2006.01), B24B 13/005 (2006.01), G02C 7/06 (2006.01)
(54) MÉTODO PARA PROCESSAMENTO DE UM MEMBRO DE LENTE ÓPTICA INACABADA, MÉTODO DE FABRICAÇÃO DE UMA LENTE ÓPTICA E MEIO DE ARMAZENAMENTO LEGÍVEL POR COMPUTADOR
(73) ESSILOR INTERNATIONAL (FR)

(72) CARLOS REGO; CHRISTOPHE JEANNIN
Prazo de Validade: 20 (vinte) anos contados a partir de 09/03/2017, observadas as condições legais

---

(11) BR 11 2018 067918-6 B1

Código 16.1 - Concessão de Patente ou Certificado de Adição de Invenção
(22) 22/02/2017
(30) 26/02/2016 EP 16157517.0
(51) A01N 25/04 (2006.01), A01N 25/14 (2006.01), A01N 43/42 (2006.01), A01N 43/56 (2006.01)
(54) PROCESSOS PARA PRODUZIR FORMULAÇÕES LIVRES DE SOLVENTE DE SUBSTÂNCIAS ATIVAS COM BAIXO PONTO DE FUSÃO, CONCENTRADOS, GRÂNULOS, COMPOSIÇÕES, SEUS USOS E MÉTODO PARA CONTROLAR O CRESCIMENTO DE PLANTAS INDESEJADAS E SEMENTES REVESTIVAS
(73) BAYER CROPSCIENCE AKTIENGESELLSCHAFT (DE)
(72) JENS KRAUSE; ANDREAS RÖCHLING; JOACHIM KRÜGER; HANS-PETER KRAUSE; ARNO RATSCHINSKI
Prazo de Validade: 20 (vinte) anos contados a partir de 22/02/2017, observadas as condições legais

---

(11) BR 11 2018 068162-8 B1

Código 16.1 - Concessão de Patente ou Certificado de Adição de Invenção
(22) 08/03/2017
(30) 09/03/2016 US 62/305.603
(51) B60B 35/00 (2006.01), B60T 1/00 (2006.01), B60B 35/16 (2006.01)
(54) SISTEMA DE FREIO A DISCO DE AR PARA UM VEÍCULO PESADO E MONTAGEM DE ATUADOR DE FREIO A DISCO DE AR PARA UM VEÍCULO PESADO
(73) HENDRICKSON USA, L.L.C. (US)
(72) SCOTT R. FULTON; JEFFREY R. WITTLINGER; JOHN E. RAMSEY; DONALD R. HESTER; BENEDETTO NAPLES; MATTHEW KARICH
Prazo de Validade: 20 (vinte) anos contados a partir de 08/03/2017, observadas as condições legais

---

(11) BR 11 2018 068282-9 B1

Código 16.1 - Concessão de Patente ou Certificado de Adição de Invenção
(22) 10/03/2017
(30) 11/03/2016 US 62/307,416; 23/09/2016 US 62/399,095
(51) G02B 7/08 (2006.01), G02B 27/64 (2006.01), G03B 5/00 (2006.01)
(54) CÂMERA, ATUADOR DE CÂMERA E DISPOSITIVO MULTIFUNCIONAL MÓVEL COM ESTABILIZAÇÃO DE IMAGEM ÓPTICA POR MOTOR DE BOBINA DE VOZ PARA MOVER SENSOR DE IMAGEM
(73) APPLE INC. (US)
(72) DOUGLAS S. BRODIE; SCOTT W. MILLER; AURELIEN HUBERT; SHASHANK SHARMA; QIANG YANG
Prazo de Validade: 20 (vinte) anos contados a partir de 10/03/2017, observadas

	as condições legais
(11) BR 11 2018 068545-3 B1	Código 16.1 - Concessão de Patente ou Certificado de Adição de Invenção (22) 15/03/2017 (30) 16/03/2016 FR 1652242 (51) G01V 3/10 (2006.01) (54) DISPOSITIVO DETECTOR INDUTIVO DE FATOR 1 E PROCEDIMENTO DE CALIBRAÇÃO (73) SENSTRONIC (FR) (72) LOTZ, THOMAS Prazo de Validade: 20 (vinte) anos contados a partir de 15/03/2017, observadas as condições legais
(11) BR 11 2018 068551-8 B1	Código 16.1 - Concessão de Patente ou Certificado de Adição de Invenção (22) 26/09/2016 (30) 15/03/2016 US 15/070,833 (51) H02K 1/27 (2006.01), H02K 15/03 (2006.01) (54) MONTAGEM DE ROTOR E MÉTODO DE FABRICAÇÃO (73) GENERAL ATOMICS (US) (72) WILLIAM P. CREEDON; GEORGE T. SANTAMARIA; JOHN CHARLES HIRSCHY WICK Prazo de Validade: 20 (vinte) anos contados a partir de 26/09/2016, observadas as condições legais
(11) BR 11 2018 068583-6 B1	Código 16.1 - Concessão de Patente ou Certificado de Adição de Invenção (22) 22/03/2017 (30) 25/03/2016 US US 15/081,434 (51) G01V 1/28 (2006.01), G01V 1/30 (2006.01), G06F 17/10 (2006.01) (54) MÉTODO E APARELHO PARA AVALIAR UMA FORMAÇÃO DE TERRA TENDO UMA CONDUTIVIDADEEFETIVA DEFINIDA PELA LEI DE ARCHIE USANDO MEDIÇÕES DIELÉTRICAS COMPLEXAS (73) BAKER HUGHES, A GE COMPANY, LLC (US) (72) BABAK KOUCHMESHKY; RASHID W. KHOKHAR Prazo de Validade: 20 (vinte) anos contados a partir de 22/03/2017, observadas as condições legais
(11) BR 11 2018 068631-0 B1	Código 16.1 - Concessão de Patente ou Certificado de Adição de Invenção (22) 25/04/2016 (30) 15/03/2016 US 62/308,439 (51) G02B 5/28 (2006.01), C03C 17/36 (2006.01), C03C 17/34 (2006.01) (54) ARTIGO REVESTIDO TERMICAMENTE TRATÁVEL DE COLORAÇÃO CINZA QUE TEM UM BAIXO VALOR DE FATOR SOLAR (73) GUARDIAN GLASS, LLC (US) ; GUARDIAN EUROPE S.A.R.L. (LU)

	(72) PHILIP J. LINGLE; BERND DISTELDORF Prazo de Validade: 20 (vinte) anos contados a partir de 25/04/2016, observadas as condições legais
(11) BR 11 2018 068866-5 B1	Código 16.1 - Concessão de Patente ou Certificado de Adição de Invenção (22) 17/03/2017 (30) 17/03/2016 US 62/309,806 (51) G01N 15/14 (2006.01), G01N 21/64 (2006.01) (54) CLASSIFICAÇÃO DE CÉLULAS UTILIZANDO UM CITÔMETRO DE FLUXO DE FLUORESCÊNCIA DE ALTO RENDIMENTO (73) BD BIOSCIENCES (US) (72) ERIC DIEBOLD; KEEGAN OWSLEY; JONATHAN LIN Prazo de Validade: 20 (vinte) anos contados a partir de 17/03/2017, observadas as condições legais
(11) BR 11 2018 069046-5 B1	Código 16.1 - Concessão de Patente ou Certificado de Adição de Invenção (22) 24/03/2017 (30) 25/03/2016 US 62/313,266 (51) C25C 3/08 (2006.01), C25C 3/06 (2006.01), C25C 3/10 (2006.01), C25C 3/12 (2006.01), C25C 3/18 (2006.01), C25C 7/06 (2006.01) (54) CÉLULA ELETROLÍTICA E MÉTODO PARA A PRODUÇÃO DE METAL DE ALUMÍNIO PELA REDUÇÃO ELETROQUÍMICA DE ALUMINA (73) ALCOA USA CORP. (US) (72) XINGHUA LIU Prazo de Validade: 20 (vinte) anos contados a partir de 24/03/2017, observadas as condições legais
(11) BR 11 2018 069230-1 B1	Código 16.1 - Concessão de Patente ou Certificado de Adição de Invenção (22) 15/03/2017 (30) 23/03/2016 EP 16161814.5 (51) C22C 33/02 (2006.01), B22F 1/02 (2006.01), C22C 38/16 (2006.01) (54) PÓS À BASE DE FERRO, PROCESSO DE PRODUÇÃO DOS MESMOS, COMPOSIÇÃO EM PÓ À BASE DE FERRO, COMPONENTE SINTERIZADO E SEU PROCESSO DE PRODUÇÃO (73) HÖGANÄS AB (PUBL) (SE) (72) CAROLINE LARSSON; ULF ENGSTRÖM; CHRISTOPHE SZABO Prazo de Validade: 20 (vinte) anos contados a partir de 15/03/2017, observadas as condições legais
(11) BR 11 2018 069304-9 B1	Código 16.1 - Concessão de Patente ou Certificado de Adição de Invenção (22) 03/04/2017 (30) 05/04/2016 US 15/091,418 (51) E21B 33/02 (2006.01), E21B 33/06 (2006.01), E21B 33/064 (2006.01),

	E21B 34/00 (2006.01), E21B 17/01 (2006.01) (54) DISPOSITIVO DE ISOLAMENTO ANULAR PARA UM TUBO DE SUBIDA E MÉTODO PARA O CONTROLE DE FLUXO DE FLUIDO EM UM TUBO DE SUBIDA (73) WEATHERFORD TECHNOLOGY HOLDINGS, LLC (US) (72) JOE NOSKE; CHRISTOPHER L. MCDOWELL Prazo de Validade: 20 (vinte) anos contados a partir de 03/04/2017, observadas as condições legais
(11) BR 11 2018 069340-5 B1	Código 16.1 - Concessão de Patente ou Certificado de Adição de Invenção (22) 14/03/2017 (30) 23/03/2016 GB 1604962.9 (51) E21B 43/20 (2006.01), C09K 8/58 (2006.01) (54) MÉTODO PARA A DETECÇÃO DE PRODUÇÃO INCREMENTAL DE PETRÓLEO, MÉTODO DE CORRESPONDÊNCIA DO HISTÓRICO DE UMA SIMULAÇÃO DO RESERVATÓRIO COM BAIXA SALINIDADE, MÉTODO DE ESTIMATIVA DE UM VOLUME DE PETRÓLEO INCREMENTAL, MÉTODO DE ESTIMATIVA DEUM PERÍODO ESTENDIDO DE RECUPERAÇÃO DE PETRÓLEO SECO E MÉTODO DE ESTIMATIVA DE UM PERÍODO ESTENDIDO DE FRAÇÃO DE ÁGUA REDUZIDA (73) BP EXPLORATION OPERATING COMPANY LIMITED (GB) (72) IAN RALPH COLLINS; JOHN WILLIAM COUVES; MICHAEL GRAHAM HODGES; CHRISTIAN SCHACK PEDERSEN; PETER ANTHONY SALINO; CHRISTIANNE CLARE WICKING Prazo de Validade: 20 (vinte) anos contados a partir de 14/03/2017, observadas as condições legais
(11) BR 11 2018 069347-2 B1	Código 16.1 - Concessão de Patente ou Certificado de Adição de Invenção (22) 06/03/2017 (30) 31/03/2016 US 62/315,820 (51) C08L 23/04 (2006.01) (54) MÉTODO PARA AUMENTAR A RESISTIBILIDADE DE FUSÃO OU BAIXA VISCOSIDADE DE CISALHAMENTO DE UMA RESINA DE POLIETILENO (73) DOW GLOBAL TECHNOLOGIES LLC (US) (72) ALEXANDER WILLIAMSON; SURYA SSUBRAMANIAM; JORGE C. GOMES Prazo de Validade: 20 (vinte) anos contados a partir de 06/03/2017, observadas as condições legais
(11) BR 11 2018 069359-6 B1	Código 16.1 - Concessão de Patente ou Certificado de Adição de Invenção (22) 24/03/2017 (30) 24/03/2016 FI 20165259 (51) D21H 13/10 (2006.01), D21H 13/24 (2006.01), D21H 13/26 (2006.01), D21H 13/36 (2006.01), D21H 17/28 (2006.01), D21H 17/34 (2006.01), D21H

	23/26 (2006.01) (54) MÉTODO PARA PRODUÇÃO DE TRAMA DE FIBRAS CONTENDO FIBRAS NATURAIS E SINTÉTICAS (73) PAPTIC LTD (FI) (72) KARITA KINNUNEN-RAUDASKOSKI; ESA TORNIAINEN; TUOMAS MUSTONEN; MARJA JUVONEN Prazo de Validade: 20 (vinte) anos contados a partir de 24/03/2017, observadas as condições legais
(11) BR 11 2018 069375-8 B1	Código 16.1 - Concessão de Patente ou Certificado de Adição de Invenção (22) 24/03/2017 (30) 24/03/2016 EP 16162307.9 (51) C02F 3/02 (2006.01), B09C 1/00 (2006.01), C02F 3/30 (2006.01), C02F 7/00 (2006.01) (54) REMEDIAÇÃO E/OU RESTAURAÇÃO DE UM CORPO DE ÁGUA ANÓXICO (73) YARA INTERNATIONAL ASA (NO) (72) HARTMUT WASSMANN; ROMAN KLEMZ Prazo de Validade: 20 (vinte) anos contados a partir de 24/03/2017, observadas as condições legais
(11) BR 11 2018 070012-6 B1	Código 16.1 - Concessão de Patente ou Certificado de Adição de Invenção (22) 29/03/2016 (51) B23B 7/12 (2006.01), B32B 7/12 (2006.01), G02B 1/10 (2006.01) (54) ELEMENTO ÓPTICO LAMINADO FUNCIONALIZADO COM RESISTÊNCIA AO DESBASTE MELHORADA (73) ESSILOR INTERNATIONAL (FR) ; NITTO DENKO CORPORATION (JP) (72) VIOLAINE COUE; CATHERINE BERGER; MANUELA DESOUSA; TATSUYA SUZUKI; KATSUHIKO KAMIYA; KIYOE SHIGETOMI; SHINJI HOSHINO; JUNICHI NAKAYAMA Prazo de Validade: 20 (vinte) anos contados a partir de 29/03/2016, observadas as condições legais
(11) BR 11 2018 070180-7 B1	Código 16.1 - Concessão de Patente ou Certificado de Adição de Invenção (22) 08/03/2017 (30) 31/03/2016 JP 2016-072486 (51) B21D 39/03 (2006.01), B21D 22/20 (2006.01), C22C 38/00 (2006.01), C22C 38/60 (2006.01) (54) MÉTODO PARA FABRICAR UM COMPONENTE DE JUNÇÃO DE CRAVAÇÃO MECÂNICA (73) KABUSHIKI KAISHA KOBE SEIKO SHO (KOBE STEEL, LTD.) (JP) (72) NORIYUKI JIMBO; TAKAYUKI YAMANO; SHINICHI YAMAMOTO Prazo de Validade: 20 (vinte) anos contados a partir de 08/03/2017, observadas

	as condições legais
(11) BR 11 2018 070505-5 B1	Código 16.1 - Concessão de Patente ou Certificado de Adição de Invenção (22) 04/04/2017 (30) 06/04/2016 US 62/318.940 (51) F17C 1/06 (2006.01), F17C 1/16 (2006.01) (54) VASO DE PRESSÃO, RESSALTO PARA VASO DE PRESSÃO E MÉTODO DE FABRICAÇÃO DE UM RESSALTO PARA VASO DE PRESSÃO (73) HEXAGON TECHNOLOGY AS (NO) (72) NORMAN L. NEWHOUSE; CHAD A. CEDERBERG Prazo de Validade: 20 (vinte) anos contados a partir de 04/04/2017, observadas as condições legais
(11) BR 11 2018 070693-0 B1	Código 16.1 - Concessão de Patente ou Certificado de Adição de Invenção (22) 07/04/2016 (51) H02S 40/30 (2006.01), H02J 3/38 (2006.01), H02J 1/12 (2006.01) (54) INSTALAÇÃO PARA ALIMENTAÇÃO DE EQUIPAMENTOS AUXILIARES EM PLANTAS GERADORAS DE ENERGIA ELÉTRICA (73) SOLTEC ENERGÍAS RENOVABLES, S.L. (ES) (72) FRANCISCO JESÚS FERNÁNDEZ LUQUE; JOSÉ ANTONIO VILLAREJO MAÑAS Prazo de Validade: 20 (vinte) anos contados a partir de 07/04/2016, observadas as condições legais
(11) BR 11 2018 070808-9 B1	Código 16.1 - Concessão de Patente ou Certificado de Adição de Invenção (22) 29/04/2016 (51) A61F 13/15 (2006.01), A61F 13/511 (2006.01), A61F 13/472 (2006.01) (54) MATERIAL PARA UTILIZAÇÃO EM UM ARTIGO ABSORVENTE, E, ARTIGO ABSORVENTE. (73) KIMBERLY-CLARK WORLDWIDE, INC. (US) (72) SUNGYEON HONG; SEONGDAE ROH; YEONJUNG KIM; HYUNGWOO PARK; HYOUNGKUN PARK; JUHYUNG LEE; MOONYOUNG CHO Prazo de Validade: 20 (vinte) anos contados a partir de 29/04/2016, observadas as condições legais
(11) BR 11 2018 070815-1 B1	Código 16.1 - Concessão de Patente ou Certificado de Adição de Invenção (22) 06/04/2017 (30) 11/04/2016 ES P201630445 (51) G01F 23/26 (2006.01) (54) MÉTODO PARA DETECTAR ÁGUA EM FILTROS DE COMBUSTÍVEL DIESEL E SENSOR DE ÁGUA PARA APLICAR O REFERIDO MÉTODO (73) CEBI ELECTROMECHANICAL COMPONENTS SPAIN, S.A. (ES) (72) JOSE LUIS LANDATXE ZUGARRAMURDI; SERGIO DÍEZ GARCÍA

	Prazo de Validade: 20 (vinte) anos contados a partir de 06/04/2017, observadas as condições legais
(11) BR 11 2018 071111-0 B1	Código 16.1 - Concessão de Patente ou Certificado de Adição de Invenção (22) 09/02/2017 (30) 15/04/2016 EP 16000854.6; 19/05/2016 EP 16170301.2 (51) B05C 17/005 (2006.01), C09J 9/00 (2006.01) (54) CORPO ADESIVO TERMOFUNDÍVEL EM FORMA DE BARRA PARA PISTOLA DE COLA QUENTE (73) JOWAT SE (DE) (72) JÜRGEN SCHRÖDEL; MARKUS KRONSHAGE; ULRICH SCHMIDT Prazo de Validade: 20 (vinte) anos contados a partir de 09/02/2017, observadas as condições legais
(11) BR 11 2018 071660-0 B1	Código 16.1 - Concessão de Patente ou Certificado de Adição de Invenção (22) 02/08/2016 (30) 22/04/2016 CN 201610257070.4 (51) A61B 8/08 (2006.01) (54) SONDA ULTRASSÔNICA E DISPOSITIVO DE DETECÇÃO ULTRASSÔNICA FORNECIDO COM A MESMA (73) WUXI HISKY MEDICAL TECHNOLOGIES CO., LTD. (CN) (72) JUNWEI MAO Prazo de Validade: 20 (vinte) anos contados a partir de 02/08/2016, observadas as condições legais
(11) BR 11 2018 071725-8 B1	Código 16.1 - Concessão de Patente ou Certificado de Adição de Invenção (22) 07/03/2017 (30) 03/05/2016 DE 102016005353.4 (51) B01D 46/24 (2006.01) (54) ELEMENTO DE FILTRO OCO PARA UM FILTRO DE AR (73) MANN+HUMMEL GMBH (DE) (72) NADINE DONAUER; PEDRO MIGUEL PEREIRA MADEIRA; CHRISTOPH WITTMERS; ANDREAS FRANZ; TORSTEN FRITZSCHING; JOACHIM-PAUL KRIEGER; MARCEL HOLZWARTH; MARTIN GRUBER; MANFRED WINTER Prazo de Validade: 20 (vinte) anos contados a partir de 07/03/2017, observadas as condições legais
(11) BR 11 2018 071929-3 B1	Código 16.1 - Concessão de Patente ou Certificado de Adição de Invenção (22) 03/01/2017 (30) 04/05/2016 CN 201610289364.5 (51) B60K 15/05 (2006.01) (54) ATUADOR DE TAMPA DE ABASTECIMENTO DE COMBUSTÍVEL E VEÍCULOS AUTOMOTIVOS

	(73) CEBI ELECTROMECHANICAL COMPONENTS (SHANGHAI) CO., LTD. (CN) (72) ZHAO, HUIFENG; LONG, MINGQIAN; FANG, LEI; ANDREA, VANZINI; SHEN, JIAZHENG Prazo de Validade: 20 (vinte) anos contados a partir de 03/01/2017, observadas as condições legais
(11) BR 11 2018 072141-7 B1	Código 16.1 - Concessão de Patente ou Certificado de Adição de Invenção (22) 26/04/2017 (30) 27/04/2016 US 62/328,499 (51) A61K 36/906 (2006.01), A61P 3/00 (2006.01), A61P 7/06 (2006.01) (54) MÉTODO PARA MANTER HOMEOSTASE DE FERRO COM SHOGAÓIS (73) VLADIMIR BDMAEV (US) (72) VLADIMIR BADMAEV Prazo de Validade: 20 (vinte) anos contados a partir de 26/04/2017, observadas as condições legais
(11) BR 11 2018 072153-0 B1	Código 16.1 - Concessão de Patente ou Certificado de Adição de Invenção (22) 26/04/2017 (30) 26/04/2016 ZA 2016/02817 (51) C22B 59/00 (2006.01) (54) PROCESSAMENTO DE MINÉRIOS DE TERRAS RARAS RICO EM FERRO (73) MINTEK (ZA) (72) KABWIKA BISAKA; ITUMELENG THOBADI Prazo de Validade: 20 (vinte) anos contados a partir de 26/04/2017, observadas as condições legais
(11) BR 11 2018 072332-0 B1	Código 16.1 - Concessão de Patente ou Certificado de Adição de Invenção (22) 21/04/2017 (30) 03/05/2016 US 15/145,038 (51) F27B 21/02 (2006.01), C22B 1/20 (2006.01), F27B 21/06 (2006.01), F27D 3/12 (2006.01) (54) MEMBRO DE PAREDE LATERAL E CARRO PARA PALETE (73) METSO MINERALS INDUSTRIES, INC. (US) (72) JEFFREY MARK PANCHER; NEIL RAYMOND DOCK Prazo de Validade: 20 (vinte) anos contados a partir de 21/04/2017, observadas as condições legais
(11) BR 11 2018 072359-2 B1	Código 16.1 - Concessão de Patente ou Certificado de Adição de Invenção (22) 11/05/2017 (30) 12/05/2016 GB 1608376.8 (51) B60N 2/68 (2006.01)

(54) ENCOSTO DE BANCO DE VEÍCULO
(73) GORDON MURRAY DESIGN LIMITED (GB)
(72) STUART EDWARD CLARK; ANDREW JOHN SMITH
Prazo de Validade: 20 (vinte) anos contados a partir de 11/05/2017, observadas as condições legais

---

(11) BR 11 2018 072679-6 B1

Código 16.1 - Concessão de Patente ou Certificado de Adição de Invenção
(22) 11/05/2017
(30) 12/05/2016 GB 1608372.7; 25/01/2017 GB 1701223.8
(51) B60N 2/68 (2006.01), B60N 2/16 (2006.01), B60N 2/07 (2006.01), B60N 2/64 (2006.01)
(54) BASE DE ASSENTO DE VEÍCULO
(73) GORDON MURRAY DESIGN LIMITED (GB)
(72) STUART EDWARD CLARK; ANDREW JOHN SMITH
Prazo de Validade: 20 (vinte) anos contados a partir de 11/05/2017, observadas as condições legais

---

(11) BR 11 2018 073657-0 B1

Código 16.1 - Concessão de Patente ou Certificado de Adição de Invenção
(22) 19/05/2017
(30) 20/05/2016 SE 1630112-9
(51) A23K 30/00 (2006.01), A23B 9/26 (2006.01)
(54) Aditivo para ração para animais compreendendo ácido hexanoico eficiente como conservante de espectro amplo e uso do dito aditivo para ração para animais
(73) PERSTORP AB (SE)
(72) HUGO HJELM; JENNY BJÖRCK; LENA ROSQVIST
Prazo de Validade: 20 (vinte) anos contados a partir de 19/05/2017, observadas as condições legais

---

(11) BR 11 2018 073885-9 B1

Código 16.1 - Concessão de Patente ou Certificado de Adição de Invenção
(22) 18/05/2017
(30) 27/05/2016 US 62/342,235
(51) C08L 23/06 (2006.01), C08L 23/08 (2006.01), C08L 53/00 (2006.01), B32B 27/32 (2006.01), B29C 65/00 (2006.01), B65B 61/18 (2006.01), B65D 75/00 (2006.01), B65D 75/58 (2006.01), B65B 3/04 (2006.01)
(54) ACESSÓRIO DE MONTAGEM, PROCESSO E RECIPIENTE FLEXÍVEL
(73) DOW GLOBAL TECHNOLOGIES LLC (US)
(72) LAURA NUNEZ; LAMY J. CHOPIN, III
Prazo de Validade: 20 (vinte) anos contados a partir de 18/05/2017, observadas as condições legais

---

(11) BR 11 2018 073901-4 B1

Código 16.1 - Concessão de Patente ou Certificado de Adição de Invenção
(22) 12/05/2017

	(30) 25/05/2016 NL 2016826 (51) B29C 48/00 (2006.01), B29C 48/07 (2006.01), B29C 48/15 (2006.01), B29C 48/154 (2006.01), B29C 48/156 (2006.01), B29C 48/25 (2006.01), B29C 48/285 (2006.01), B29C 48/30 (2006.01), B29C 48/305 (2006.01), B29C 48/49 (2006.01), B29D 30/38 (2006.01), B29L 29/00 (2006.01) (54) CABEÇA EXTRUSORA E MÉTODO PARA EXTRUDAR EXTRUDADO REFORÇADO POR CABO (73) VMI HOLLAND B.V. (NL) (72) RONALD GERARDUS MARIA DE BRUIJN; EMIEL HENDRICUS DE JONG; GERARDUS JOHANNES CATHARINA VAN LAAR Prazo de Validade: 20 (vinte) anos contados a partir de 12/05/2017, observadas as condições legais
(11) BR 11 2018 073922-7 B1	Código 16.1 - Concessão de Patente ou Certificado de Adição de Invenção (22) 03/05/2017 (30) 24/05/2016 DE 10 2016 109 513.3 (51) A01M 7/00 (2006.01) (54) SISTEMA DE PELO MENOS UM DENTRE REGULAÇÃO E CONTROLE, MÁQUINA AGRÍCOLA COM UM SISTEMA DESSE TIPO E PROCESSO PARA OPERAR UMA MÁQUINA AGRÍCOLA (73) AMAZONEN-WERKE H. DREYER GMBH & CO. KG (DE) ; HYDAC SYSTEMS & SERVICES GMBH (DE) (72) TIMO KIEFER; GEORG KOMMA; PETER KOHL; PATRICK KRUPP; FRANK GROSSE PRUES; JOCHEN HEER Prazo de Validade: 20 (vinte) anos contados a partir de 03/05/2017, observadas as condições legais
(11) BR 11 2018 074009-8 B1	Código 16.1 - Concessão de Patente ou Certificado de Adição de Invenção (22) 24/05/2017 (30) 25/05/2016 EP 16171275.7 (51) A23D 7/005 (2006.01), A61K 31/202 (2006.01), C07C 51/00 (2006.01), C07C 57/03 (2006.01), C11C 1/02 (2006.01), A23L 33/17 (2006.01) (54) MÉTODO PARA PREPARAR UMA COMPOSIÇÃO COMPREENDENDO SAIS DE ÁCIDOS GRAXOS ÔMEGA-3 (73) EVONIK OPERATIONS GMBH (DE) (72) GÜNTER KNAUP; MILAN LATINOVIC; JÖRG LOTZ; MICHAEL SCHWARM Prazo de Validade: 20 (vinte) anos contados a partir de 24/05/2017, observadas as condições legais
(11) BR 11 2018 074012-8 B1	Código 16.1 - Concessão de Patente ou Certificado de Adição de Invenção (22) 23/05/2017 (30) 25/05/2016 US 62/341,378 (51) B65D 71/36 (2006.01)

(54) CAIXA DE PAPELÃO TENDO RECURSO DE DISPENSAÇÃO E PEÇA EM BRUTO PARA A MESMA
(73) WESTROCK PACKAGING SYSTEMS, LLC (US)
(72) MATTHEW E. ZACHERLE
Prazo de Validade: 20 (vinte) anos contados a partir de 23/05/2017, observadas as condições legais

---

(11) BR 11 2018 074963-0 B1

Código 16.1 - Concessão de Patente ou Certificado de Adição de Invenção
(22) 26/05/2017
(30) 01/06/2016 US 15/169,787
(51) C08L 23/08 (2006.01), C08F 210/16 (2006.01), C08F 2/00 (2006.01)
(54) COMPONENTE ARTICULADO QUE COMPREENDE UMA COMPOSIÇÃO DE POLIETILENO E PROCESSO PARA PREPARAR UM COMPONENTE ARTICULADO
(73) NOVA CHEMICALS (INTERNATIONAL) S.A. (CH)
(72) XIAOCHUAN WANG
Prazo de Validade: 20 (vinte) anos contados a partir de 26/05/2017, observadas as condições legais

---

(11) BR 11 2018 075525-7 B1

Código 16.1 - Concessão de Patente ou Certificado de Adição de Invenção
(22) 01/06/2017
(30) 09/06/2016 EP 16173811.7
(51) D06F 39/02 (2006.01), D06F 33/02 (1968.09)
(54) DISPOSITIVO PARA FORNECER UMA DOSE DO PRODUTO PARA LAVAGEM DE TECIDOS
(73) UNILEVER IP HOLDINGS B.V. (PB)
(72) DEBORAH JANE COOKE; DAVID MOORFIELD; KATHARINE JANE SHAW
Prazo de Validade: 20 (vinte) anos contados a partir de 01/06/2017, observadas as condições legais

---

(11) BR 11 2018 075845-0 B1

Código 16.1 - Concessão de Patente ou Certificado de Adição de Invenção
(22) 06/04/2017
(30) 14/06/2016 DE 10 2016 007 173.7
(51) G01N 29/032 (2006.01), G01N 29/22 (2006.01), G01N 29/24 (2006.01), G01N 29/44 (2006.01), G01N 15/02 (2006.01), G01N 15/06 (2006.01)
(54) MÉTODO E DISPOSITIVO PARA DETERMINAR QUANTITATIVAMENTE O NÚMERO E TAMANHO DE COMPONENTES PARTICULADOS CONTIDOS EM UM MEIO METÁLICO FUNDIDO EM ESCOAMENTO, E, USO DO DISPOSITIVO
(73) NEMAK S.A.B. DE C.V. (MX)
(72) THOMAS WASCHKIES; ANDREA REUTHER; RUDOLF LICHT; MIRIAM WEIKERT-MÜLLER; FRIEDERIKE FEIKUS; SEBASTIAN FISCHER; MARK BADOWSKI; THOMAS HAHN-JOSÉ

	Prazo de Validade: 20 (vinte) anos contados a partir de 06/04/2017, observadas as condições legais
(11) BR 11 2018 076738-7 B1	Código 16.1 - Concessão de Patente ou Certificado de Adição de Invenção (22) 20/06/2017 (30) 21/06/2016 US 62/352,827 (51) G01L 5/00 (2006.01), E21D 21/02 (2006.01), G01L 1/04 (2006.01) (54) DISPOSITIVO DE SENSOREAMENTO, PARAFUSO DE ANCORAGEM, E, SISTEMA (73) ALERT TECHNOLOGIES INC. (CA) (72) CHRISTER GOTMALM; JOSEF ROBERT MANKOWSKI Prazo de Validade: 20 (vinte) anos contados a partir de 20/06/2017, observadas as condições legais
(11) BR 11 2018 077270-4 B1	Código 16.1 - Concessão de Patente ou Certificado de Adição de Invenção (22) 29/03/2017 (30) 29/06/2016 CN 201610496647.7 (51) A61B 17/00 (2006.01) (54) BRAÇO ROBÓTICO PARA UM ROBÔ CIRÚRGICO E ROBÔ CIRÚRGICO (73) SHANGHAI MICROPORT MEDBOT (GROUP) CO., LTD. (CN) (72) CHAO HE; TAO LI; SHUAI YUAN; CHANGCHUN WANG; JIE YANG Prazo de Validade: 20 (vinte) anos contados a partir de 29/03/2017, observadas as condições legais
(11) BR 11 2018 077432-4 B1	Código 16.1 - Concessão de Patente ou Certificado de Adição de Invenção (22) 29/06/2017 (30) 01/07/2016 FI 20165555 (51) F23C 5/08 (2006.01), F23C 7/00 (2006.01), F23D 1/00 (2006.01), F23L 9/02 (2006.01) (54) MÉTODO E DISPOSIÇÃO DE SISTEMA DE AR SECUNDÁRIO E FORNO PARA A COMBUSTÃO DE COMBUSTÍVEIS (73) TEKNOLOGIAN TUTKIMUSKESKUS VTT OY (FI) (72) MARKO HUTTUNEN Prazo de Validade: 20 (vinte) anos contados a partir de 29/06/2017, observadas as condições legais
(11) BR 11 2018 077484-7 B1	Código 16.1 - Concessão de Patente ou Certificado de Adição de Invenção (22) 03/07/2017 (30) 06/07/2016 JP 2016-134609 (51) A61B 17/135 (2006.01) (54) DISPOSITIVO HEMOSTÁTICO PARA ESTANCAR SANGRAMENTO EM UM LOCAL DE PERFURAÇÃO (73) TERUMO KABUSHIKI KAISHA (JP)

(72) KENICHI HAZAMA
Prazo de Validade: 20 (vinte) anos contados a partir de 03/07/2017, observadas as condições legais

---

(11) BR 11 2019 000493-9 B1

Código 16.1 - Concessão de Patente ou Certificado de Adição de Invenção
(22) 11/07/2017
(30) 11/07/2016 IT 102016000071546
(51) B65B 51/10 (2006.01), B65B 51/14 (2006.01), B65B 7/16 (2006.01), B65B 7/28 (2006.01), B29C 65/22 (2006.01), B29C 65/74 (2006.01), B65B 41/04 (2006.01), B65B 41/06 (2006.01)
(54) DISPOSITIVO DE VEDAÇÃO HERMÉTICA PARA EMBALAGENS CONTENDO PRODUTOS ALIMENTÍCIOS
(73) AZIONARIA COSTRUZIONI MACCHINE AUTOMATICHE A.C.M.A. S.P.A. (IT)
(72) MASSIMO SCRIVANI
Prazo de Validade: 20 (vinte) anos contados a partir de 11/07/2017, observadas as condições legais

---

(11) BR 11 2019 000672-9 B1

Código 16.1 - Concessão de Patente ou Certificado de Adição de Invenção
(22) 06/07/2017
(30) 14/07/2016 ES 201630962
(51) B23K 20/10 (2006.01), B29C 65/08 (2006.01)
(54) DISPOSITIVO DE SOLDAGEM ULTRASSÔNICA
(73) CARLES VILA NORIA (ES)
(72) CARLES VILA NORIA
Prazo de Validade: 20 (vinte) anos contados a partir de 06/07/2017, observadas as condições legais

---

(11) BR 11 2019 001226-5 B1

Código 16.1 - Concessão de Patente ou Certificado de Adição de Invenção
(22) 19/07/2017
(30) 22/07/2016 EP 16180826.6
(51) C07D 413/12 (2006.01), C07D 271/06 (2006.01), A01P 3/00 (2006.01), A01N 43/836 (2006.01)
(54) COMPOSTOS DERIVADOS DE OXADIAZOL MICROBIOCIDA, COMPOSIÇÕES AGROQUÍMICAS COMPREENDENDO OS REFERIDOS COMPOSTOS, SEUS USOS E MÉTODO PARA CONTROLAR OU PREVENIR A INFESTAÇÃO DE PLANTAS POR MICRO-ORGANISMOS FITOPATOGÊNICOS
(73) SYNGENTA PARTICIPATIONS AG (CH)
(72) THOMAS JAMES HOFFMAN; DANIEL STIERLI; RENAUD BEAUDEGNIES; MARTIN POULIOT
Prazo de Validade: 20 (vinte) anos contados a partir de 19/07/2017, observadas as condições legais

(11) BR 11 2019 001504-3 B1	Código 16.1 - Concessão de Patente ou Certificado de Adição de Invenção (22) 25/07/2017 (30) 28/07/2016 DE 102016113979.3 (51) B29C 47/68 (1985.01), B29C 47/08 (1985.01), B29C 45/24 (2006.01) (54) DISPOSITIVO DE FILTRO PARA UMA MASSA FUNDIDA DE PLÁSTICO OU OUTRO FLUIDO ALTAMENTE VISCOSO (73) GNEUSS GMBH (DE) (72) DANIEL GNEUSS; DETLEF GNEUSS; STEPHAN GNEUSS Prazo de Validade: 20 (vinte) anos contados a partir de 25/07/2017, observadas as condições legais
(11) BR 11 2019 001545-0 B1	Código 16.1 - Concessão de Patente ou Certificado de Adição de Invenção (22) 25/07/2017 (30) 26/07/2016 IT 102016000078303 (51) B65H 19/26 (2006.01), B65H 21/00 (2006.01), B65H 35/08 (2006.01), B65H 19/18 (2006.01) (54) UNIDADE DE ALIMENTAÇÃO PARA UMA MÁQUINA DE CONVERSÃO DE TISSO PARA A CONVERSÃO DE UMA TEIA DE TISSO DE DUAS CAMADAS (73) OMET S.R.L. (IT) (72) PEREGO, ROBERTO Prazo de Validade: 20 (vinte) anos contados a partir de 25/07/2017, observadas as condições legais
(11) BR 11 2019 002019-5 B1	Código 16.1 - Concessão de Patente ou Certificado de Adição de Invenção (22) 16/10/2017 (30) 17/10/2016 EP 16194175.2 (51) C08L 23/12 (2006.01), C08L 51/06 (2006.01), C08K 7/06 (2006.01), C08K 7/14 (2006.01), C08K 7/02 (2006.01) (54) COMPÓSITO, PROCESSO PARA PREPARAÇÃO DE UM COMPÓSITO, E, ARTIGO MOLDADO (73) BOREALIS AG (AT) (72) THOMAS LUMMERSTORFER; MICHAEL JERABEK; STEFAN HOCHRADL; CLAUDIA PRETSCHUH; KAROLY RENNER; LUKAS SOBCZAK; WOLFGANG STOCKREITER; BÉLA PUKÁNSZKY; JANOS MOCZO Prazo de Validade: 20 (vinte) anos contados a partir de 16/10/2017, observadas as condições legais
(11) BR 11 2019 002172-8 B1	Código 16.1 - Concessão de Patente ou Certificado de Adição de Invenção (22) 10/08/2017 (30) 15/08/2016 JP 2016-159114; 08/09/2016 JP 2016-175272 (51) B60C 5/00 (2006.01), A01N 31/14 (2006.01), A01N 37/18 (2006.01), A01N 47/16 (2006.01), A01N 47/34 (2006.01), A01N 59/20 (2006.01), A01N 65/00

(2006.01), A01P 7/04 (2006.01), A01P 17/00 (2006.01), B60C 1/00 (2006.01), B60C 5/14 (2006.01)
(54) PNEU PNEUMÁTICO
(73) THE YOKOHAMA RUBBER CO., LTD. (JP)
(72) ATSUSHI TANNO
Prazo de Validade: 20 (vinte) anos contados a partir de 10/08/2017, observadas as condições legais

---

(11) BR 11 2019 002267-8 B1

Código 16.1 - Concessão de Patente ou Certificado de Adição de Invenção
(22) 03/10/2016
(30) 05/08/2016 IN 201621026847
(51) A61M 5/315 (2006.01), A61M 37/00 (2006.01)
(54) SISTEMA DE INJEÇÃO DE IMPLANTE/MEDICAMENTO BASEADO EM ALOJAMENTO DE SEGURANÇA
(73) BHARAT SERUMS AND VACCINES LTD. (IN)
(72) GAUTAM VINOD DAFTARY; SURESH KUMAR NATARAJAN; VASANTHAN MANI; CYRIL FERNANDEZ LOURDNATHAN JOSEPH; SANGEETA HANURMESH RIVANKAR
Prazo de Validade: 20 (vinte) anos contados a partir de 03/10/2016, observadas as condições legais

---

(11) BR 11 2019 002366-6 B1

Código 16.1 - Concessão de Patente ou Certificado de Adição de Invenção
(22) 03/08/2017
(30) 11/08/2016 US 62/373,567
(51) A61K 8/46 (2006.01), A61Q 11/00 (2006.01), A61K 8/24 (2006.01), A61K 8/43 (2006.01)
(54) COMPOSIÇÃO PARA HIGIENE BUCAL, MÉTODO PARA FABRICAR AREFERIDA E MÉTODO PARA TRATAR E/OU INIBIR MANCHA QUÍMICA,EROSÃO DENTAL, DOENÇA GENGIVAL, HALITOSE E/OU FORMAÇÃO DEBIOFILME
(73) COLGATE-PALMOLIVE COMPANY (US)
(72) CARL MYERS; REHANA BEGUM-GAFUR; KATELYN DUCHEMIN; MELISSA MUIR
Prazo de Validade: 20 (vinte) anos contados a partir de 03/08/2017, observadas as condições legais

---

(11) BR 11 2019 002499-9 B1

Código 16.1 - Concessão de Patente ou Certificado de Adição de Invenção
(22) 28/12/2016
(30) 17/08/2016 IN 201631027942
(51) B28C 5/00 (2006.01)
(54) SISTEMA E PROCESSO PARA PRODUZIR MATERIAIS DE CONSTRUÇÕES DE MISTURA A SECO COM PROPRIEDADES DE ENGENHARIA MELHORADAS
(73) SAROJ VANIJYA PRIVATE LIMITED (IN)

	(72) BINOD KUMAR BAWRI Prazo de Validade: 20 (vinte) anos contados a partir de 28/12/2016, observadas as condições legais
(11) BR 11 2019 002580-4 B1	Código 16.1 - Concessão de Patente ou Certificado de Adição de Invenção (22) 11/08/2017 (30) 19/08/2016 US 62/377,074; 02/03/2017 US 15/447,717 (51) A47C 23/04 (2006.01), A47C 27/00 (2006.01) (54) PRODUTOS DE CAMAS OU ASSENTOS E CONJUNTOS DE MOLAS EMBOLSADAS (73) L&P PROPERTY MANAGEMENT COMPANY (US) (72) JASON JEWETT; DARRELL A. RICHMOND Prazo de Validade: 20 (vinte) anos contados a partir de 11/08/2017, observadas as condições legais
(11) BR 11 2019 002651-7 B1	Código 16.1 - Concessão de Patente ou Certificado de Adição de Invenção (22) 11/08/2017 (30) 11/08/2016 LU 93170 (51) A61F 2/46 (2006.01), A61F 2/30 (2006.01) (54) PREVENÇÃO DE COMPRESSÃO DE IMPLANTE VERTEBRAL (73) ULRICH GMBH & CO.KG (DE) (72) MARTIN SCHRÖTER Prazo de Validade: 20 (vinte) anos contados a partir de 11/08/2017, observadas as condições legais
(11) BR 11 2019 002683-5 B1	Código 16.1 - Concessão de Patente ou Certificado de Adição de Invenção (22) 08/08/2017 (30) 09/08/2016 US 62/372,504 (51) C08L 95/00 (2006.01), C08L 91/00 (2006.01), C04B 26/26 (2006.01) (54) MISTURAS DE ESTEROL COMO UM ADITIVO EM AGLUTINANTE DE ASFALTO (73) A.L.M HOLDING COMPANY (US) ; ERGON ASPHALT & EMULSIONS, INC. (US) (72) GERALD H. REINKE; GAYLON L. BAUMGARDNER; ANDREW HANZ Prazo de Validade: 20 (vinte) anos contados a partir de 08/08/2017, observadas as condições legais
(11) BR 11 2019 003287-8 B1	Código 16.1 - Concessão de Patente ou Certificado de Adição de Invenção (22) 17/08/2017 (30) 19/08/2016 EP 16306069.2; 08/11/2016 EP 16306470.2 (51) C07C 45/48 (2006.01), C07C 49/04 (2006.01), C07C 49/20 (2006.01) (54) PROCESSO PARA SINTETIZAR UMA CETONA INTERNA K1, USO DA CETONA INTERNA K1, E, MÉTODO PARA PREPARAR UM COMPOSTO A

	PARTIR DE UMA CETONA INTERNA K1 (73) RHODIA OPERATIONS (FR) (72) OLIVIER BACK; RÉMY LEROY; PHILIPPE MARION Prazo de Validade: 20 (vinte) anos contados a partir de 17/08/2017, observadas as condições legais
(11) BR 11 2019 003654-7 B1	Código 16.1 - Concessão de Patente ou Certificado de Adição de Invenção (22) 04/08/2017 (30) 24/08/2016 EP 16185545.7 (51) B29C 70/06 (2006.01), B29B 15/12 (2006.01), C08J 5/24 (2006.01), B05C 1/08 (2006.01), D06B 21/02 (2006.01), D06B 3/10 (2006.01) (54) APARELHO PARA IMPREGNAR ESTRUTURAS FIBROSAS E MÉTODO PARA PRODUZIR UM COMPONENTE REFORÇADO COM FIBRA (73) BASF SE (DE) (72) ANDRE MEYER; MICHAEL HASENPATT Prazo de Validade: 20 (vinte) anos contados a partir de 04/08/2017, observadas as condições legais
(11) BR 11 2019 003764-0 B1	Código 16.1 - Concessão de Patente ou Certificado de Adição de Invenção (22) 15/08/2017 (30) 08/09/2016 US 15/260,194 (51) G01K 7/42 (2006.01), G06F 1/20 (2006.01) (54) MÉTODO E APARELHO DE CORREÇÃO DE ERRO DE DESLOCAMENTO DE POSIÇÃO DE SENSOR E MEMÓRIA LEGÍVEL POR COMPUTADOR (73) QUALCOMM INCORPORATED (US) (72) ALI AKBAR MERRIKH; MARTIN SAINT-LAURENT; MOHAMMAD GHASEMAZAR; RAJIT CHANDRA; MOHAMED ALLAM Prazo de Validade: 20 (vinte) anos contados a partir de 15/08/2017, observadas as condições legais
(11) BR 11 2019 003984-8 B1	Código 16.1 - Concessão de Patente ou Certificado de Adição de Invenção (22) 30/08/2017 (30) 30/08/2016 EP 16020318.8 (51) B65D 75/32 (2006.01), B65D 81/32 (2006.01) (54) EMBALAGEM DE BLISTER (73) AMCOR FLEXIBLES KREUZLINGEN LTD. (CH) (72) SIMONE HERMANN; PETER CLAESSENS; ANNA PEREZ Prazo de Validade: 20 (vinte) anos contados a partir de 30/08/2017, observadas as condições legais
(11) BR 11 2019 004036-6 B1	Código 16.1 - Concessão de Patente ou Certificado de Adição de Invenção (22) 16/08/2017

	(30) 31/08/2016 US 62/381,664 (51) B01J 37/02 (2006.01), B01J 37/08 (2006.01), B01J 21/06 (2006.01), B01J 23/38 (2006.01), B01J 23/44 (2006.01), B01J 35/02 (2006.01), B01D 53/72 (2006.01), B01D 53/94 (2006.01), B01J 35/00 (2006.01) (54) PROCESSO PARA PREPARAR UM CATALISADOR DE OXIDAÇÃO DE METANO E MÉTODO DE OXIDAÇÃO DE METANO (73) SHELL INTERNATIONALE RESEARCH MAATSCHAPPIJ B.V. (NL) (72) PETER TANEV TANEV; MARIO SOORHOLTZ Prazo de Validade: 20 (vinte) anos contados a partir de 16/08/2017, observadas as condições legais
(11) BR 11 2019 004044-7 B1	Código 16.1 - Concessão de Patente ou Certificado de Adição de Invenção (22) 30/08/2017 (30) 30/08/2016 US 62/381,084 (51) C07C 29/132 (2006.01), C07C 29/76 (2006.01), C07C 31/20 (2006.01) (54) PROCESSO PARA PRODUZIR ETILENO GLICOL DE UMA ALIMENTAÇÃO DE CARBOIDRATO (73) SHELL INTERNATIONALE RESEARCH MAATSCHAPPIJ B.V. (NL) (72) DURAISAMY MUTHUSAMY; VIET QUOC NGUYEN Prazo de Validade: 20 (vinte) anos contados a partir de 30/08/2017, observadas as condições legais
(11) BR 11 2019 004067-6 B1	Código 16.1 - Concessão de Patente ou Certificado de Adição de Invenção (22) 16/08/2017 (30) 31/08/2016 US 62/381,643 (51) B01J 37/02 (2006.01), B01J 37/08 (2006.01), B01J 21/06 (2006.01), B01J 23/38 (2006.01), B01J 23/44 (2006.01), B01J 35/00 (2006.01), B01D 53/56 (2006.01), B01D 53/72 (2006.01), B01D 53/94 (2006.01) (54) PROCESSO PARA PREPARAR UM CATALISADOR DE OXIDAÇÃO DE METANO E MÉTODO DE OXIDAÇÃO DE METANO (73) SHELL INTERNATIONALE RESEARCH MAATSCHAPPIJ B.V. (NL) (72) PETER TANEV TANEV; MARIO SOORHOLTZ Prazo de Validade: 20 (vinte) anos contados a partir de 16/08/2017, observadas as condições legais
(11) BR 11 2019 004516-3 B1	Código 16.1 - Concessão de Patente ou Certificado de Adição de Invenção (22) 07/09/2017 (30) 07/09/2016 NL 2017429 (51) C08G 83/00 (2006.01), C09D 5/02 (2006.01), C08L 101/00 (2006.01), C08L 101/02 (2006.01), C08G 18/80 (2006.01), C08G 18/08 (2006.01), C09D 201/00 (2006.01), C09D 201/02 (2006.01), C09D 5/14 (2006.01), C08G 18/18 (2006.01), D06M 15/564 (2006.01) (54) MÉTODO PARA FORNECER UM TENSOATIVO MICROBIANO, TENSOATIVO MICROBIANO E SEU USO, COMPOSIÇÃO ANTIMICROBIANA

	E SUPERFÍCIE PROVIDA DA REFERIDA COMPOSIÇÃO ANTIMICROBIANA (73) VAN WIJHE BEHEER B.V. (NL) (72) BRAM FIETEN; JAN WESSELS; RAINIER ANTONIUS HERMANUS BROOKHUIS; MARIE LOUISE VAN WIJHE; JACOBUS ANTONIUS LOONTJENS; PEI ZHAO; HENDRIK JAN BUSSCHER; HENDERINA CATHARINA VAN DER MEI; STEFAN WOUTER WESSEL; FRANCESCO MECOZZI; MARIANNE DRIESSE Prazo de Validade: 20 (vinte) anos contados a partir de 07/09/2017, observadas as condições legais
(11) BR 11 2019 004628-3 B1	Código 16.1 - Concessão de Patente ou Certificado de Adição de Invenção (22) 22/09/2017 (30) 06/10/2016 EP 16192535.9 (51) B29C 64/245 (2006.01), C08F 210/16 (2006.01), C08L 23/06 (2006.01), C08L 23/08 (2006.01), C08L 23/12 (2006.01), C08L 23/14 (2006.01), B33Y 30/00 (2006.01) (54) Uso de uma folha ou filme compreendendo uma composição de poliolefina (73) BASELL POLIOLEFINE ITALIA S.R.L. (IT) (72) ROBERTO DE PALO; CLAUDIO CAVALIERI; MONICA GALVAN Prazo de Validade: 20 (vinte) anos contados a partir de 22/09/2017, observadas as condições legais
(11) BR 11 2019 004653-4 B1	Código 16.1 - Concessão de Patente ou Certificado de Adição de Invenção (22) 17/08/2017 (30) 27/03/2017 TR 2017/04579 (51) D04D 7/02 (2006.01), D02G 3/34 (2006.01) (54) SUPERFÍCIES TRICOTADAS E MÉTODO PARA OBTENÇÃO (73) YUNTEKS TEKSTIL SANAYI VE TLCARET LIMITED SIRKETI (TR) (72) MEHMET ABDULLAH SENÇOPUR Prazo de Validade: 20 (vinte) anos contados a partir de 17/08/2017, observadas as condições legais
(11) BR 11 2019 004721-2 B1	Código 16.1 - Concessão de Patente ou Certificado de Adição de Invenção (22) 08/09/2017 (30) 09/09/2016 EP 16306137,7 (51) F16L 1/235 (2006.01), H02G 1/10 (2006.01), H02G 9/02 (2006.01) (54) DEFLETOR E CONJUNTO DE DIREÇÃO DE LINHA (73) TECHNIP N-POWER (FR) (72) MÁRIO AUGUSTO LOPES DE CASTRO; CARLOS-FILIPE SANTOS; CAROLINA-PAIVA NASCIMENTO; JOSÉ-ROBERTO CORREA; JUCIMAR COELHO MOZA; LEONARDO-ALEXANDRE LUCENA; LUIS PAULO FERREIRA; PAULA DUARTE; PAULO-WEBBER GIL Prazo de Validade: 20 (vinte) anos contados a partir de 08/09/2017, observadas

	as condições legais
(11) BR 11 2019 004795-6 B1	Código 16.1 - Concessão de Patente ou Certificado de Adição de Invenção (22) 13/09/2017 (30) 14/09/2016 US 62/394,433 (51) D21D 1/00 (2006.01), D21C 3/00 (2006.01), D21C 9/00 (2006.01) (54) MÉTODO PARA FABRICAR FILAMENTOS DE CELULOSE (73) FPINNOVATIONS (CA) (72) XUJUN HUA; GUY ROGER NJAMEN TCHAPDA; TOM OWSTON; PATRICK NEAULT; THOMAS HU; YUXIA BEN Prazo de Validade: 20 (vinte) anos contados a partir de 13/09/2017, observadas as condições legais
(11) BR 11 2019 005289-5 B1	Código 16.1 - Concessão de Patente ou Certificado de Adição de Invenção (22) 29/09/2017 (30) 30/09/2016 NO 20161578 (51) E21B 43/34 (2006.01), B01D 17/02 (2006.01), B01D 19/00 (2006.01), E21B 43/36 (2006.01) (54) MÉTODO E SISTEMA PARA SEPARAR SUBSTÂNCIAS DE POÇOS DE PETRÓLEO (73) SEABED SEPARATION AS (NO) (72) ROE DAG STÖMMEN; ASLE JOSTEIN HOVDA; JON SIGURD BERNTSEN Prazo de Validade: 20 (vinte) anos contados a partir de 29/09/2017, observadas as condições legais
(11) BR 11 2019 005347-6 B1	Código 16.1 - Concessão de Patente ou Certificado de Adição de Invenção (22) 14/09/2017 (30) 19/09/2016 US 15/268,734 (51) A01N 25/32 (2006.01), A01N 43/02 (2006.01), A01N 43/32 (2006.01) (54) Método de fabricar cloridreto de N,N-dimetil-1,2,3-tritian-5-ilamina (73) ARYSTA LIFESCIENCE NORTH AMERICA, LLC (US) (72) CAMERON S. GIBB; CHRISTOPHER L. LARSON; MARK T. SINGLETON; KAMAL L. KATARIA; SAMANTHA BESSE; JOSEPH A. MOORE III; THOMAS C. LOVELACE; CHANDRA S. H. KANUGALA; SRINIVAS H. VOLLALA; BALRAJU VADLA Prazo de Validade: 20 (vinte) anos contados a partir de 14/09/2017, observadas as condições legais
(11) BR 11 2019 005710-2 B1	Código 16.1 - Concessão de Patente ou Certificado de Adição de Invenção (22) 26/09/2017 (30) 26/09/2016 EP 16190590.6 (51) D07B 1/02 (2006.01), D07B 1/14 (2006.01), B66C 13/46 (2006.01), B66C

	23/52 (2006.01), G01L 1/12 (2006.01) (54) SISTEMA DE IÇAMENTO PARA APLICAÇÕES MARÍTIMAS E MÉTODO PARA OPERAR UM SISTEMA DE IÇAMENTO (73) NATIONAL OILWELL VARCO NORWAY AS (NO) (72) RICARDO NUNO CORREIA; YNGVAR BORØY; HUGO LACERDA; ODDBJØRN ØYE Prazo de Validade: 20 (vinte) anos contados a partir de 26/09/2017, observadas as condições legais
(11) BR 11 2019 006123-1 B1	Código 16.1 - Concessão de Patente ou Certificado de Adição de Invenção (22) 18/09/2017 (30) 29/09/2016 GB 1616581.3 (51) B65B 31/00 (2006.01), B65B 31/10 (2006.01), B65B 55/02 (2006.01) (54) APARELHO DE ENCHIMENTO DE PROPELENTE, E, MÉTODO PARA OPERAR UM APARELHO DE ENCHIMENTO DE PROPELENTE (73) MEXICHEM FLUOR S.A. DE C.V. (MX) (72) PAUL ALAN DOWDLE; STUART CORR; PAUL WATKINSON Prazo de Validade: 20 (vinte) anos contados a partir de 18/09/2017, observadas as condições legais
(11) BR 11 2019 006207-6 B1	Código 16.1 - Concessão de Patente ou Certificado de Adição de Invenção (22) 29/09/2017 (30) 30/09/2016 US 62/402,114 (51) C08F 297/08 (2006.01), C08F 4/64 (2006.01) (54) PROCESSO PARA PREPARAR UMA COMPOSIÇÃO, PROCESSO DE POLIMERIZAÇÃO PARA PREPARAR UMA COMPOSIÇÃO POLIMÉRICA E COMPOSIÇÃO POLIMÉRICA (73) DOW GLOBAL TECHNOLOGIES LLC (US) (72) LIXIN SUN; JACLYN MURPHY; ZHE ZHOU; EDMUND M. CARNAHAN; DAVID D. DEVORE; DAVID R. NEITHAMER Prazo de Validade: 20 (vinte) anos contados a partir de 29/09/2017, observadas as condições legais
(11) BR 11 2019 006337-4 B1	Código 16.1 - Concessão de Patente ou Certificado de Adição de Invenção (22) 29/09/2017 (30) 30/09/2016 KR 10-2016-0127050; 14/08/2017 KR 10-2017-0102983 (51) C07C 255/42 (2006.01), C07C 255/41 (2006.01), C07C 255/35 (2006.01), C07C 253/30 (2006.01), C07D 241/04 (2006.01), A61K 31/496 (2006.01) (54) DERIVADO DE ESTILBENO E SEU USO (73) OZCHELA INC. (KR) (72) MIN-KYUNG LEE; JIN-KAK LEE; WON-SEOK HAN Prazo de Validade: 20 (vinte) anos contados a partir de 29/09/2017, observadas as condições legais

(11) BR 11 2019 006372-2 B1	Código 16.1 - Concessão de Patente ou Certificado de Adição de Invenção (22) 28/09/2017 (30) 30/09/2016 GB 1616706.6 (51) B32B 27/30 (2006.01), B32B 1/08 (2006.01), B32B 5/08 (2006.01), B32B 27/08 (2006.01), B32B 27/12 (2006.01), B29C 53/56 (2006.01), F16L 11/08 (2006.01), D02G 3/16 (2006.01) (54) COMPÓSITO TERMOPLÁSTICO, MÉTODO PARA SUA PRODUÇÃO E TUBO FLEXÍVELCOMPREENDENDO O MESMO (73) BAKER HUGHES ENERGY TECHNOLOGY UK LIMITED (GB) (72) MAJEED AL-ZUBAIDY; NEVILLE DODDS; VINEET JHA; JAMES LATTO; DAVID FINCH Prazo de Validade: 20 (vinte) anos contados a partir de 28/09/2017, observadas as condições legais
(11) BR 11 2019 006378-1 B1	Código 16.1 - Concessão de Patente ou Certificado de Adição de Invenção (22) 30/09/2016 (51) H01F 3/02 (2006.01), H01F 1/147 (2006.01), H01F 1/16 (2006.01), H01F 3/14 (2006.01), H01F 27/245 (2006.01), H01F 27/26 (2006.01) (54) NÚCLEO DE TRANSFORMADOR ELÉTRICO DO TIPO CORTE E EMPILHAMENTO E TRANSFORMADOR ELÉTRICO (73) APERAM (LU) (72) THIERRY WAECKERLE; OLIVIER HUBERT Prazo de Validade: 20 (vinte) anos contados a partir de 30/09/2016, observadas as condições legais
(11) BR 11 2019 006477-0 B1	Código 16.1 - Concessão de Patente ou Certificado de Adição de Invenção (22) 31/10/2017 (51) B31D 5/00 (2006.01) (54) MÁQUINA DE CONVERSÃO DE ALMOFADA DE ESTIVA PARA CONVERSÃO DE UM MATERIAL ESTOQUE DE FOLHA EM UM PRODUTO ALMOFADA DE ESTIVA DE DENSIDADE RELATIVAMENTE MENOR, MÉTODO PARA CONVERSÃO DE UM MATERIAL ESTOQUE DE FOLHA EM UM PRODUTO ALMOFADA DE ESTIVADE DENSIDADE RELATIVAMENTE MENOR, E MÁQUINA DE CONVERSÃO DE ALMOFADA DE ESTIVA PARA CONVERSÃO DE UM MATERIAL ESTOQUE DE FOLHA EM UM PRODUTO ALMOFADA DE ESTIVA (73) RANPAK CORP. (US) (72) ROBERT C. CHEICH; JIRI SIP Prazo de Validade: 20 (vinte) anos contados a partir de 31/10/2017, observadas as condições legais
(11) BR 11 2019 008238-7 B1	Código 16.1 - Concessão de Patente ou Certificado de Adição de Invenção (22) 22/12/2017

	(30) 29/12/2016 US 62/440,178 (51) C07D 231/14 (2006.01), C07D 231/38 (2006.01) (54) PROCESSOS PARA PREPARAÇÃO DE COMPOSTOS PESTICIDAS (73) DOW AGROSCIENCES LLC (US) (72) QIANG YANG; YU ZHANG; BETH LORSBACH; XIAOYONG LI; GARY ROTH Prazo de Validade: 20 (vinte) anos contados a partir de 22/12/2017, observadas as condições legais
(11) BR 11 2019 009040-1 B1	Código 16.1 - Concessão de Patente ou Certificado de Adição de Invenção (22) 06/04/2017 (30) 04/11/2016 JP 2016-216242 (51) B08B 5/00 (2006.01), B23Q 11/00 (2006.01) (54) DISPOSITIVO DE REMOÇÃO DE POEIRA E SISTEMA DE REMOÇÃO DE POEIRA (73) SMC CORPORATION (JP) (72) YOSHIFUMI OHTSU; TORU NAKAYAMA; SHIGEYUKI EGUCHI; KOICHI KONNO; JUNICHI INABA; AKIO SAITOH; KOJI SUGANO; YOSUKE SHIRAI; MASAYOSHI YAMAMOTO Prazo de Validade: 20 (vinte) anos contados a partir de 06/04/2017, observadas as condições legais
(11) BR 11 2019 009440-7 B1	Código 16.1 - Concessão de Patente ou Certificado de Adição de Invenção (22) 08/11/2017 (30) 10/11/2016 LU 93298 (51) C21B 7/18 (2006.01), F16K 1/20 (2006.01), F27B 1/20 (2006.01), F27D 3/10 (2006.01) (54) DISPOSIÇÃO, ALOJAMENTO DE VÁLVULA DE VEDAÇÃO E MÉTODO PARA OPERAR UMA VÁVULA DE VEDAÇÃO (73) PAUL WURTH S.A. (LU) (72) CHARLES STEICHEN; PATRICK HUTMACHER; PAUL TOCKERT Prazo de Validade: 20 (vinte) anos contados a partir de 08/11/2017, observadas as condições legais
(11) BR 11 2019 009696-5 B1	Código 16.1 - Concessão de Patente ou Certificado de Adição de Invenção (22) 30/11/2016 (30) 23/11/2016 SE PCT/SE2016/051157 (51) A61F 13/496 (2006.01), A61F 13/15 (2006.01), A61F 13/49 (2006.01) (54) ARTIGO ABSORVENTE DO TIPO CALÇA DESCARTÁVEL (73) ESSITY HYGIENE AND HEALTH AKTIEBOLAG (SE) (72) LUCAS BÄCK Prazo de Validade: 20 (vinte) anos contados a partir de 30/11/2016, observadas as condições legais

(11) BR 11 2019 009758-9 B1	Código 16.1 - Concessão de Patente ou Certificado de Adição de Invenção (22) 15/11/2017 (30) 21/12/2016 US 62/437,630 (51) C08K 5/00 (2006.01), C08K 5/1575 (2006.01) (54) COMPOSIÇÃO DE ADITIVO E MÉTODOS PARA O USO DA MESMA (73) MILLIKEN & COMPANY (US) (72) THOMAS A. CANADA; DAVID K. LAKE JR.; KEITH A. KELLER; STEVEN D. HUNTLEY Prazo de Validade: 20 (vinte) anos contados a partir de 15/11/2017, observadas as condições legais
(11) BR 11 2019 010048-2 B1	Código 16.1 - Concessão de Patente ou Certificado de Adição de Invenção (22) 16/11/2017 (30) 18/11/2016 SE 1651513-2 (51) C08J 5/18 (2006.01) (54) Método para fabricação de uma película compreendendo MFC (73) STORA ENSO OYJ (FI) (72) ISTO HEISKANEN; KAJ BACKFOLK; ESA SAUKKONEN; VILLE RIBU; KATJA LYYTIKÄINEN Prazo de Validade: 20 (vinte) anos contados a partir de 16/11/2017, observadas as condições legais
(11) BR 11 2019 010134-9 B1	Código 16.1 - Concessão de Patente ou Certificado de Adição de Invenção (22) 12/12/2017 (30) 13/12/2016 EP 16203604.0 (51) B01J 29/86 (2006.01), C01B 37/00 (2006.01), C01B 39/02 (2006.01), C01B 39/12 (2006.01) (54) PROCESSO PARA PREPARAR UM MATERIAL ZEOLÍTICO, MATERIAL ZEOLÍTICO, E, USO DO MATERIAL (73) BASF SE (DE) (72) ANDREI-NICOLAE PARVULESCU; ULRICH MÜLLER; REGINA VOGELSANG; NICOLE SABINE BRUNS; JAN-OLIVER WEIDERT Prazo de Validade: 20 (vinte) anos contados a partir de 12/12/2017, observadas as condições legais
(11) BR 11 2019 010153-5 B1	Código 16.1 - Concessão de Patente ou Certificado de Adição de Invenção (22) 17/11/2017 (30) 18/11/2016 US 62/424313 (51) G01N 35/00 (2006.01) (54) SISTEMA DE MANUSEIO, E, MÉTODO PARA MANUSEAR UMA PLURALIDADE DE AMOSTRAS BIOLÓGICAS COM UM SISTEMA DE PROCESSAMENTO DE ALTA PRODUÇÃO. (73) CEPHEID (US)

	(72) BRIAN BLIVEN; RONALD CHANG; STEVEN MONTGOMERY; GREGORY MOTE Prazo de Validade: 20 (vinte) anos contados a partir de 17/11/2017, observadas as condições legais
(11) BR 11 2019 010616-2 B1	Código 16.1 - Concessão de Patente ou Certificado de Adição de Invenção (22) 29/11/2017 (30) 22/12/2016 US 62/437,924 (51) C08J 3/00 (2006.01), C08J 5/18 (2006.01), C09D 123/06 (2006.01), C08L 23/04 (2006.01), C08L 23/06 (2006.01) (54) Processo para produzir uma composição, configuração de polimerização, composição e artigo (73) DOW GLOBAL TECHNOLOGIES LLC (US) (72) CORNELIS F. J. DEN DOELDER; CARMELO DECLET PEREZ; OTTO J. BERBEE; HAYLEY A. BROWN Prazo de Validade: 20 (vinte) anos contados a partir de 29/11/2017, observadas as condições legais
(11) BR 11 2019 010654-5 B1	Código 16.1 - Concessão de Patente ou Certificado de Adição de Invenção (22) 02/10/2017 (30) 28/11/2016 EP 16200964.1 (51) B65D 8/00 (2006.01), B29C 65/00 (2006.01), B65D 25/16 (2006.01), B65D 77/20 (2006.01), B65D 5/60 (2006.01), B65D 21/02 (2006.01) (54) EMBALAGEM PARA EMBALAGEM DE ATMOSFERA MODIFICADA E MÉTODO PARA MANUFATURAR UMA EMBALAGEM (73) PACKABLE B.V. (NL) (72) RONALD ZWAGA Prazo de Validade: 20 (vinte) anos contados a partir de 02/10/2017, observadas as condições legais
(11) BR 11 2019 010941-2 B1	Código 16.1 - Concessão de Patente ou Certificado de Adição de Invenção (22) 05/12/2016 (51) A61F 13/49 (2006.01), A61F 13/496 (2006.01), B32B 37/12 (2006.01) (54) ARTIGO ABSORVENTE DO TIPO DE ROUPA ÍNTIMA DESCARTÁVEL E MÉTODO PARA A FABRICAÇÃO DE UM ARTIGO ABSORVENTE DO TIPO DE ROUPA ÍNTIMA DESCARTÁVEL (73) ESSITY HYGIENE AND HEALTH AKTIEBOLAG (SE) (72) LUCAS BÄCK Prazo de Validade: 20 (vinte) anos contados a partir de 05/12/2016, observadas as condições legais
(11) BR 11 2019 011155-7 B1	Código 16.1 - Concessão de Patente ou Certificado de Adição de Invenção (22) 28/02/2018

(30) 20/03/2017 EP 17161763.2
(51) C07C 213/08 (2006.01), C07C 215/10 (2006.01)
(54) PROCESSO CATALÍTICO PARA A PREPARAÇÃO DE N,N-DIMETILGLUCAMINA PARTINDO DE N-METILGLUCAMINA
(73) CLARIANT INTERNATIONAL LTD. (CH)
(72) ERTAN AKGÜN; MARTIN LINK; SARAH WERNER; KLAUS RAAB; PETER KLUG; KARL SCHEITZENEDER; STEFAN KREUZPOINTNER
Prazo de Validade: 20 (vinte) anos contados a partir de 28/02/2018, observadas as condições legais

---

(11) BR 11 2019 011301-0 B1

Código 16.1 - Concessão de Patente ou Certificado de Adição de Invenção
(22) 11/12/2017
(30) 21/12/2016 EP 16205968.7
(51) C07C 67/54 (2006.01), C07C 69/54 (2006.01)
(54) PROCESSO PARA ISOLAR ACRILATO DE 2-ETIL-HEXILA PURO OU ACRILATO DE 2-PROPIL-HEPTILA PURO DO ACRILATO DE ALQUILA BRUTO.
(73) BASF SE (DE)
(72) ORTMUND LANG; BERND METZEN; CLAUS HECHLER
Prazo de Validade: 20 (vinte) anos contados a partir de 11/12/2017, observadas as condições legais

---

(11) BR 11 2019 011855-1 B1

Código 16.1 - Concessão de Patente ou Certificado de Adição de Invenção
(22) 14/12/2017
(30) 19/12/2016 FI 20165984
(51) C10L 1/02 (2006.01), C10L 1/16 (2006.01), C10L 1/185 (2006.01), C10L 10/02 (2006.01)
(54) COMPOSIÇÃO DE COMBUSTÍVEL, MÉTODO PARA A PRODUÇÃO DE UMA COMPOSIÇÃO COMBUSTÍVEL E USO DE COMPONENTE OXIGENADO DE MONOÉTER E COMPONENTE DE DIESEL PARAFÍNICO RENOVÁVEL COMO COMPONENTES DE MISTURA DE COMBUSTÍVEL PARA COMBUSTÍVEL FÓSSIL
(73) NESTE OYJ (FI)
(72) ULLA KIISKI; MARKKU KURONEN; KALLE LEHTO; TUUKKA HARTIKKA
Prazo de Validade: 20 (vinte) anos contados a partir de 14/12/2017, observadas as condições legais

---

(11) BR 11 2019 011857-8 B1

Código 16.1 - Concessão de Patente ou Certificado de Adição de Invenção
(22) 07/12/2017
(30) 14/12/2016 EP 16204073.7
(51) C08G 59/18 (2006.01)
(54) ENDURECEDOR PARA ADESIVOS DE RESINA EPÓXI PARA ENDURECIMENTO A FRIO COM ENDURECIMENTO RÁPIDO
(73) SIKA TECHNOLOGY AG (CH)

(72) ULRICH GERBER
Prazo de Validade: 20 (vinte) anos contados a partir de 07/12/2017, observadas as condições legais

---

(11) BR 11 2019 011954-0 B1

Código 16.1 - Concessão de Patente ou Certificado de Adição de Invenção
(22) 19/12/2017
(30) 20/12/2016 FR 1662864
(51) A61K 8/24 (2006.01), A61K 8/55 (2006.01), A61Q 5/04 (2006.01), A61Q 5/08 (2006.01), A61Q 5/10 (2006.01), A61K 8/73 (2006.01), A61K 8/22 (2006.01)
(54) COMPOSIÇÃO OXIDANTE PARA TRATAR FIBRAS DE QUERATINA QUE COMPREENDE UMA GOMA ESCLEROGLUCANA E UM SEQUESTRANTE À BASE DE FÓSFORO
(73) L'OREAL (FR)
(72) FRÉDÉRIC SIMONET; KOUDEDJI SOW; ALDO PIZZINO
Prazo de Validade: 20 (vinte) anos contados a partir de 19/12/2017, observadas as condições legais

---

(11) BR 11 2019 012589-2 B1

Código 16.1 - Concessão de Patente ou Certificado de Adição de Invenção
(22) 22/12/2017
(30) 22/12/2016 US 62/438,092; 28/12/2016 US 62/439,614
(51) C07F 5/02 (2006.01), A61K 31/69 (2006.01), A61P 35/00 (2006.01)
(54) COMPOSTOS E COMPOSIÇÃO FARMACÊUTICA PARA USO NO TRATAMENTO DE CÂNCER POR MEIO DA INIBIÇÃO DE ATIVIDADE DE ARGINASE E PROCESSO PARA A PRODUÇÃO DE COMPOSTO
(73) CALITHERA BIOSCIENCES INC. (US)
(72) ERIC B. SJOGREN; JIM LI; LIJING CHEN; ROLAND J. BILLEDEAU; TIMOTHY F. STANTON; MICHAEL VAN ZANDT; DARREN WHITEHOUSE; GUNNAR E. JAGDMANN JR.; LENE RAUNKJÆR PETERSEN; FRANCESCO PARLATI; MATTHEW I. GROSS
Prazo de Validade: 20 (vinte) anos contados a partir de 22/12/2017, observadas as condições legais

---

(11) BR 11 2019 013172-8 B1

Código 16.1 - Concessão de Patente ou Certificado de Adição de Invenção
(22) 21/12/2017
(30) 29/12/2016 IT 102016000132442
(51) B29D 30/32 (2006.01), B29D 30/72 (2006.01)
(54) PROCESSO E APARELHO PARA CONSTRUIR PNEUS PARA RODAS DE VEÍCULO
(73) PIRELLI TYRE S.P.A. (IT)
(72) LUIGI ANTONIO BADOLATO; LUIGI BOSIO; DARIO GIAMBERSIO; ENRICO SABBATANI
Prazo de Validade: 20 (vinte) anos contados a partir de 21/12/2017, observadas

	as condições legais
(11) BR 11 2019 015100-1 B1	Código 16.1 - Concessão de Patente ou Certificado de Adição de Invenção (22) 07/02/2018 (30) 07/02/2017 US 62/455,903; 27/02/2017 US 62/464,046; 29/08/2017 US 62/551,352; 29/09/2017 US 62/565,295; 31/10/2017 US 62/579,471 (51) C10G 32/00 (2006.01), C12N 1/14 (2006.01), C12N 1/16 (2006.01) (54) MÉTODO PARA REDUZIR A VISCOSIDADE DO ÓLEO E MÉTODO PARA A RECUPERAÇÃO DE ÓLEO DE AREIAS PETROLÍFERAS (73) LOCUS OIL IP COMPANY, LLC (US) (72) SEAN FARMER; KEN ALIBEK; SHARMISTHA MAZUMDER; KENT ADAMS; TYLER DIXON; YAJIE CHEN; KARTHIK N. KARATHUR; NICHOLAS CALLOW; BLAKE OTT; ANTHONY NERRIS Prazo de Validade: 20 (vinte) anos contados a partir de 07/02/2018, observadas as condições legais
(11) BR 11 2019 015345-4 B1	Código 16.1 - Concessão de Patente ou Certificado de Adição de Invenção (22) 15/11/2017 (30) 27/01/2017 US 62/451,304 (51) C08G 18/50 (2006.01), C08G 18/66 (2006.01), C08G 18/76 (2006.01), C08G 18/10 (2006.01), C08G 18/38 (2006.01), C09J 175/04 (2006.01) (54) COMPOSIÇÃO ADESIVA SEM SOLVENTE DE DOIS COMPONENTES, ESTRUTURA DE LAMINADO E MÉTODO PARA FORMAR UMA ESTRUTURA DE LAMINADO (73) DOW GLOBAL TECHNOLOGIES LLC (US) (72) JIE WU; RUI XIE; KALYAN SEHANOBISH Prazo de Validade: 20 (vinte) anos contados a partir de 15/11/2017, observadas as condições legais
(11) BR 11 2019 016633-5 B1	Código 16.1 - Concessão de Patente ou Certificado de Adição de Invenção (22) 18/01/2018 (30) 10/02/2017 DE 10 2017 102 702.5 (51) C07C 311/21 (2006.01), B41M 5/155 (2006.01), B41M 5/333 (2006.01), C07C 311/47 (2006.01) (54) REVELADOR DE COR E MATERIAL DE GRAVAÇÃO SENSÍVEL AO CALOR (73) PAPIERFABRIK AUGUST KOEHLER SE (DE) (72) MICHAEL HORN; TIMO STALLING; KERSTIN ZIERINGER Prazo de Validade: 20 (vinte) anos contados a partir de 18/01/2018, observadas as condições legais
(11) BR 11 2019 017209-2 B1	Código 16.1 - Concessão de Patente ou Certificado de Adição de Invenção (22) 09/03/2018

	(30) 13/03/2017 US US 62/470,567 (51) C07C 1/20 (2006.01), C07C 1/24 (2006.01), C07C 4/06 (2006.01), C07C 5/333 (2006.01) (54) MÉTODO PARA PROCESSAR CORRENTES QUÍMICAS (73) DOW GLOBAL TECHNOLOGIES LLC (US) (72) MATTHEW T. PRETZ Prazo de Validade: 20 (vinte) anos contados a partir de 09/03/2018, observadas as condições legais
(11) BR 11 2019 017309-9 B1	Código 16.1 - Concessão de Patente ou Certificado de Adição de Invenção (22) 22/02/2018 (30) 01/03/2017 US 62/465,398; 31/05/2017 US 62/512,777 (51) C07B 37/06 (2006.01), C07D 209/48 (2006.01) (54) MÉTODO PARA A SÍNTESE DE UMA HALO-OLEFINA (73) BOEHRINGER INGELHEIM INTERNATIONAL GMBH (DE) (72) IVAN N. VOLCHKOV; JONATHAN TIMOTHY REEVES; MAI THI QUYNH DANG; THOMAS ARMIN HAMPEL; SANDRA KOCH; FREDRIK LARS NORDSTROM; CARSTEN REICHEL; MARVIN SHOERER; CHRISTIAN STANGE; LI ZHONG; UWE JOHANNES ZIMMERMANN Prazo de Validade: 20 (vinte) anos contados a partir de 22/02/2018, observadas as condições legais
(11) BR 11 2019 019036-8 B1	Código 16.1 - Concessão de Patente ou Certificado de Adição de Invenção (22) 07/03/2018 (30) 13/03/2017 FR 1752039 (51) A61K 8/25 (2006.01), A61K 8/37 (2006.01), A61Q 3/02 (2006.01), A61K 8/85 (2006.01), A61K 8/19 (2006.01) (54) COMPOSIÇÕES DE ESMALTE PARA UNHAS (73) FIABILA SAS (FR) (72) FRANCISCO MARTINEZ Prazo de Validade: 20 (vinte) anos contados a partir de 07/03/2018, observadas as condições legais
(11) BR 11 2019 019906-3 B1	Código 16.1 - Concessão de Patente ou Certificado de Adição de Invenção (22) 22/03/2018 (30) 30/03/2017 EP 17163752.3 (51) A61Q 5/00 (2006.01), A61Q 5/02 (2006.01), A61K 8/46 (2006.01), A61K 8/49 (2006.01), A61K 8/67 (2006.01), A61K 8/73 (2006.01), A61K 8/81 (2006.01) (54) COMPOSIÇÃO DE LIMPEZA PESSOAL ANTIMICROBIANA (73) UNILEVER IP HOLDINGS B.V. (PB) (72) GRAHAM ANDREW TURNER; CHRISTOPHER FRANCIS SMITH Prazo de Validade: 20 (vinte) anos contados a partir de 22/03/2018, observadas

	as condições legais
(11) BR 11 2019 020581-0 B1	Código 16.1 - Concessão de Patente ou Certificado de Adição de Invenção (22) 29/03/2018 (30) 31/03/2017 JP 2017-072727 (51) A61L 24/06 (2006.01), A61L 24/00 (2006.01), A61L 24/02 (2006.01), A61L 24/04 (2006.01) (54) COMPOSIÇÃO PARA REPARO DE TECIDO DURO E KIT PARA REPARO DE TECIDO DURO (73) MITSUI CHEMICALS, INC. (JP) (72) KENGO GOTO; SHINYA AOKI; TAKASHI MIURA; TETSUYA HAMADA; AYAKO BANDO Prazo de Validade: 20 (vinte) anos contados a partir de 29/03/2018, observadas as condições legais
(11) BR 11 2019 020738-4 B1	Código 16.1 - Concessão de Patente ou Certificado de Adição de Invenção (22) 30/03/2018 (30) 03/04/2017 BE 2017/5232 (51) A01F 12/28 (2006.01) (54) SISTEMA DE DEBULHA PARA USO EM UMA COLHEITADEIRA AGRÍCOLA (73) CNH INDUSTRIAL BELGIUM NV (BE) (72) JOHAN A. VAN DER HAEGEN; BART G.L. VAN HULLEBUSCH Prazo de Validade: 20 (vinte) anos contados a partir de 30/03/2018, observadas as condições legais
(11) BR 11 2019 020766-0 B1	Código 16.1 - Concessão de Patente ou Certificado de Adição de Invenção (22) 04/04/2018 (30) 04/04/2017 US 62/481,162 (51) A61K 8/64 (2006.01), A61K 8/44 (2006.01), A61K 31/195 (2006.01), A61K 31/197 (2006.01), A61K 38/16 (2006.01), A61K 38/48 (2006.01) (54) COMPOSIÇÃO PARA APERFEIÇOAR UM TRATAMENTO MÉDICO NÃO CIRÚRGICO (73) ANTI-PLASMIN TECHNOLOGIES, LLC (US) (72) FRANK MURDOCK; RODNEY JAMES ROHRICH; W. PAUL STEWART Prazo de Validade: 20 (vinte) anos contados a partir de 04/04/2018, observadas as condições legais
(11) BR 11 2019 021114-4 B1	Código 16.1 - Concessão de Patente ou Certificado de Adição de Invenção (22) 14/04/2017 (51) C09J 175/14 (2006.01), C09J 123/28 (2006.01) (54) COMPOSIÇÕES E MÉTODOS ADESIVOS PARA OBJETOS DE REVESTIMENTO

(73) POLYNT COMPOSITES USA, INC. (US) ; TRU-DESIGN, LLC (US)
(72) RICHARD EARL SPEARS; ROBERT SPRINGFIELD; MURRAY AKERMAN; ALAIN LAFRAMBOISE; MICHAEL ALLEN MATHEWS; RICHARD JOSEPH PAUER; STEVEN L. VOEKS
Prazo de Validade: 20 (vinte) anos contados a partir de 14/04/2017, observadas as condições legais

---

(11) BR 11 2019 022330-4 B1

Código 16.1 - Concessão de Patente ou Certificado de Adição de Invenção
(22) 25/04/2017
(51) C22C 14/00 (2006.01), C22F 1/18 (2006.01)
(54) MATERIAL DE CHAPA PARA CONFORMAÇÃO SUPERPLÁSTICA A BAIXA TEMPERATURA
(73) PUBLIC STOCK COMPANY VSMPO-AVISMA CORPORATION (RU) ; THE BOEING COMPANY (US)
(72) MIKHAIL OTTOVICH LEDER; IGOR YURIEVICH PUZAKOV; NATALIA YURYEVNA TARENKOVA; ALEXANDER VLADIMIROVICH BERESTOV; NATALIA GEORGIEVNA MITROPOLSKAYA; ROBERT DAVID BRIGGS
Prazo de Validade: 20 (vinte) anos contados a partir de 25/04/2017, observadas as condições legais

---

(11) BR 11 2019 022879-9 B1

Código 16.1 - Concessão de Patente ou Certificado de Adição de Invenção
(22) 23/05/2017
(51) B29C 45/17 (2006.01)
(54) SISTEMA DE SUPORTE PARA MOLDES E MÉTODO PARA REGULAR A POSIÇÃO DE UMA PARTE MÓVEL DE UM MOLDE UTILIZANDO O DITO SISTEMA DE SUPORTE
(73) CIE AUTOMOTIVE, S.A. (ES)
(72) ANTONIO BARRIOS LAGUNA
Prazo de Validade: 20 (vinte) anos contados a partir de 23/05/2017, observadas as condições legais

---

(11) BR 11 2019 024090-0 B1

Código 16.1 - Concessão de Patente ou Certificado de Adição de Invenção
(22) 17/05/2018
(30) 17/05/2017 DE 10 2017 110 748.7; 24/05/2017 DE 10 2017 111 486.6
(51) A61L 29/08 (2006.01), A61L 29/14 (2006.01), A61L 31/10 (2006.01), A61L 31/14 (2006.01), C08L 33/08 (2006.01), C08L 83/04 (2006.01)
(54) DISPOSITIVO MÉDICO
(73) PHENOX GMBH (DE)
(72) UWE SCHEDLER; CHRISTIAN HEISE; THOMAS THIELE; HANS HENKES; HERMANN MONSTADT; RALF HANNES; TIM LENZ-HABIJAN; CATRIN BANNEWITZ
Prazo de Validade: 20 (vinte) anos contados a partir de 17/05/2018, observadas as condições legais

(11) BR 11 2019 024527-8 B1	Código 16.1 - Concessão de Patente ou Certificado de Adição de Invenção (22) 23/06/2017 (51) B65H 26/04 (2006.01), B65H 23/188 (2006.01), B65H 21/00 (2006.01) (54) SISTEMA DE MANIPULAÇÃO DE MANTA, E, PROCESSO PARA DESENROLAR UM ROLO DE MATERIAL (73) KIMBERLY-CLARK WORLDWIDE, INC. (US) (72) PRAMOD R. RAUL; AARON GANDER; ERIC-JOHN R. GILGENBACH Prazo de Validade: 20 (vinte) anos contados a partir de 23/06/2017, observadas as condições legais
(11) BR 11 2019 026004-8 B1	Código 16.1 - Concessão de Patente ou Certificado de Adição de Invenção (22) 09/06/2017 (51) B32B 27/30 (2006.01) (54) FILME MULTICAMADA COEXTRUDADO E LAMINADO (73) DOW GLOBAL TECHNOLOGIES LLC (US) (72) FENGYI SU; ANDONG LIU; HONGYU CHEN; JIANPING PAN; XIAO BING YUN; THOMAS ALLGEUER; ERQIANG CHEN; TIPENG ZHAO; GUIHONG LIAO Prazo de Validade: 20 (vinte) anos contados a partir de 09/06/2017, observadas as condições legais
(11) BR 11 2019 027470-7 B1	Código 16.1 - Concessão de Patente ou Certificado de Adição de Invenção (22) 25/06/2018 (30) 26/06/2017 JP 2017-124081 (51) C08L 3/02 (2006.01), C08L 29/04 (2006.01) (54) COMPOSIÇÃO DE RESINA, MÉTODO PARA PRODUÇÃO DA MESMA, RECIPIENTE FORMADO, LAMINADO EM MULTICAMADAS, PELÍCULA E PÉLETE (73) PLANTIC TECHNOLOGIES LTD (AU) (72) MASAHIKO OTA; NICHOLAS JOHN MCCAFFREY Prazo de Validade: 20 (vinte) anos contados a partir de 25/06/2018, observadas as condições legais
(11) BR 11 2019 027541-0 B1	Código 16.1 - Concessão de Patente ou Certificado de Adição de Invenção (22) 20/06/2018 (30) 21/06/2017 US 62/522,847; 05/10/2017 US 15/725,430; 26/03/2018 US 62/648,229; 27/04/2018 US 62/663,725 (51) A61C 5/00 (2006.01), A61C 9/00 (2006.01), A61C 13/00 (2006.01), A61C 19/00 (2006.01) (54) MÉTODO DE ADMINISTRAR O CONTEÚDO DE UM KIT DE IMPRESSÃO DENTAL E KIT DE IMPRESSÃO DENTAL (73) SMILEDIRECTCLUB LLC (US) (72) JORDAN KATZMAN; ALEX FENKELL; DAVID KATZMAN; CHRISTOPHER

	YANCEY; JOSH CHAPMAN Prazo de Validade: 20 (vinte) anos contados a partir de 20/06/2018, observadas as condições legais
(11) BR 11 2020 004270-6 B1	Código 16.1 - Concessão de Patente ou Certificado de Adição de Invenção (22) 11/09/2018 (30) 05/10/2017 EP 17194863.1 (51) F28F 3/08 (2006.01) (54) PLACA DE TRANSFERÊNCIA DE CALOR, E, PACOTE DE PLACAS PARA UM TROCADOR DE CALOR (73) ALFA LAVAL CORPORATE AB (SE) (72) JOHAN NILSSON; MAGNUS HEDBERG Prazo de Validade: 20 (vinte) anos contados a partir de 11/09/2018, observadas as condições legais
(11) BR 11 2020 005855-6 B1	Código 16.1 - Concessão de Patente ou Certificado de Adição de Invenção (22) 19/09/2018 (30) 03/10/2017 IT 102017000110599 (51) A47B 95/00 (2006.01) (54) GRUPO DE SUPORTE SUSPENSO OCULTO RESISTENTE À RUPTURA COM AJUSTE PRECISO DE PROFUNDIDADE (73) LEONARDO S.R.L. (IT) (72) CARLO CATTANEO Prazo de Validade: 20 (vinte) anos contados a partir de 19/09/2018, observadas as condições legais
(11) BR 11 2020 006571-4 B1	Código 16.1 - Concessão de Patente ou Certificado de Adição de Invenção (22) 25/10/2017 (51) C07C 229/12 (2006.01), C07C 227/16 (2006.01), C07C 63/08 (2006.01), C07C 57/15 (2006.01), C07C 53/126 (2006.01), C07C 51/41 (2006.01), A23K 20/105 (2006.01), A23K 20/111 (2006.01), A23K 20/24 (2006.01) (54) SAL COMPOSTO DE N, N-DIMETILGLICINA E ÁCIDO ORGÂNICO, COMPOSIÇÃO E UTILIZAÇÃO. (73) GUANGZHOU INSIGHTER BIOTECHNOLOGY CO., LTD. (CN) (72) PENG XIANFENG Prazo de Validade: 20 (vinte) anos contados a partir de 25/10/2017, observadas as condições legais
(11) BR 11 2020 009706-3 B1	Código 16.1 - Concessão de Patente ou Certificado de Adição de Invenção (22) 28/12/2018 (30) 31/12/2017 US 62/612,628 (51) G01C 21/34 (2006.01), G01C 21/36 (2006.01) (54) MÉTODO E MEIO DE RAMZENAMENTO LEGÍVEL POR COMPUTADOR

	NÃO TRANSITÓRIO PARA APRIMORAMENTO DE DADOS DE MAPAS COM BASE EM PONTOS DE INTERESSE (73) UBER TECHNOLOGIES, INC. (US) (72) CHRISTOPHER MOORE Prazo de Validade: 20 (vinte) anos contados a partir de 28/12/2018, observadas as condições legais
(11) BR 11 2020 012607-1 B1	Código 16.1 - Concessão de Patente ou Certificado de Adição de Invenção (22) 20/12/2018 (30) 20/12/2017 DE 20 2017 107 751.9 (51) A61C 8/00 (2006.01) (54) RECIPIENTE PARA UM IMPLANTE DENTÁRIO (73) STRAUMANN HOLDING AG (CH) (72) MARCEL KUNT; ROLAND HUBER Prazo de Validade: 20 (vinte) anos contados a partir de 20/12/2018, observadas as condições legais
(11) BR 11 2020 015350-8 B1	Código 16.1 - Concessão de Patente ou Certificado de Adição de Invenção (22) 31/01/2018 (51) A61L 27/16 (2006.01), A61F 2/16 (2006.01), A61L 27/50 (2006.01) (54) MATERIAL PARA LENTE INTRA-OCULAR (73) MENICON CO., LTD. (JP) (72) YUYA SUGANUMA; HIROKO NOMURA; TATSUYA OJIO; KEISHI TSUKAMOTO Prazo de Validade: 20 (vinte) anos contados a partir de 31/01/2018, observadas as condições legais
(11) BR 11 2020 016549-2 B1	Código 16.1 - Concessão de Patente ou Certificado de Adição de Invenção (22) 15/02/2019 (30) 16/02/2018 CN PCT/CN2018/076919 (51) H04W 72/04 (2006.01) (54) MÉTODO E APARELHO IMPLEMENTADOS EM UM EQUIPAMENTO DE USUÁRIO, MÉTODO E APARELHO IMPLEMENTADOS EM UM NÓ DE REDE E MEIO LEGÍVEL POR COMPUTADOR (73) TELEFONAKTIEBOLAGET LM ERICSSON (PUBL) (SE) (72) ZHIPENG LIN; JINGYA LI; JUNG-FU CHENG Prazo de Validade: 20 (vinte) anos contados a partir de 15/02/2019, observadas as condições legais
(11) BR 11 2020 016554-9 B1	Código 16.1 - Concessão de Patente ou Certificado de Adição de Invenção (22) 14/02/2019 (30) 16/02/2018 SE 1800040-6 (51) H04W 72/12 (2006.01), H04L 5/00 (2006.01), H04W 72/04 (2006.01)

(54) EQUIPAMENTO DE USUÁRIO E MÉTODO DE OPERAÇÃO RELACIONADO E NÓ DE REDE PARA UMA REDE DE ACESSO DE RÁDIO
(73) TELEFONAKTIEBOLAGET LM ERICSSON (PUBL) (SE)
(72) AXEL GUTHMANN; ROBERT BALDEMAIR; DANIEL CHEN LARSSON; ERIK DAHLMAN; STEFAN PARKVALL; SOROUR FALAHATI
Prazo de Validade: 20 (vinte) anos contados a partir de 14/02/2019, observadas as condições legais

---

(11) BR 11 2020 023961-5 B1

Código 16.1 - Concessão de Patente ou Certificado de Adição de Invenção
(22) 27/05/2019
(30) 06/06/2018 EP 18176297.2
(51) C08G 73/02 (2006.01), C08K 3/013 (2006.01), C08K 3/04 (2006.01), C08G 65/26 (2006.01), C09D 179/02 (2006.01), C09D 171/02 (2006.01)
(54) POLIAMIDOAMINA ALCOXILADA, USO DA POLIAMIDOAMINA ALCOXILADA, DISPERSÕES DE PIGMENTO, E, USO DAS DISPERSÕES DE PIGMENTO
(73) BASF SE (DE)
(72) ANNA MARIA MUELLER-CRISTADORO; THOMAS WESLEY HOLCOMBE; FRANK PIRRUNG; SUSANNE CARINA ENGERT; ALEXANDER PANCHENKO
Prazo de Validade: 20 (vinte) anos contados a partir de 27/05/2019, observadas as condições legais

---

(11) BR 11 2020 024164-4 B1

Código 16.1 - Concessão de Patente ou Certificado de Adição de Invenção
(22) 29/05/2019
(30) 29/05/2018 US 15/991,710
(51) C07C 69/88 (2006.01), C07H 13/08 (2006.01)
(54) INIBIDORES POTENTES DE D-AMINOÁCIDO OXIDASE (DAAO) E SEU MÉTODO DE PRODUÇÃO
(73) SYNEURX INTERNATIONAL (TAIWAN) CORP. (TW)
(72) GUOCHUAN EMIL TSAI; CHING-CHENG WANG; MING-HONG CHIEN; TIEN-LAN HSIEH
Prazo de Validade: 20 (vinte) anos contados a partir de 29/05/2019, observadas as condições legais

---

(11) BR 11 2020 024224-1 B1

Código 16.1 - Concessão de Patente ou Certificado de Adição de Invenção
(22) 29/05/2019
(30) 12/06/2018 LU LU100834
(51) A47C 21/04 (2006.01), A47C 7/74 (2006.01), B68G 11/04 (2006.01)
(54) ENCHIMENTO DE ESPUMA TENDO VOLUMES OCOS E UMA BANDA FLEXÍVEL
(73) VARIOWELL DEVELOPMENT GMBH (DE)
(72) TOBIAS KIRCHHOFF
Prazo de Validade: 20 (vinte) anos contados a partir de 29/05/2019, observadas

	as condições legais
(11) BR 11 2020 024555-0 B1	Código 16.1 - Concessão de Patente ou Certificado de Adição de Invenção (22) 17/05/2019 (30) 13/07/2018 EP 18183389.8 (51) F01K 25/10 (2006.01) (54) USINA DE CENTRAL DE ENERGIA E MÉTODO DE OPERAÇÃO DA USINA DE CENTRAL DE ENERGIA (73) SIEMENS AKTIENGESELLSCHAFT (DE) (72) CARSTEN GRAEBER; UWE JURETZEK Prazo de Validade: 20 (vinte) anos contados a partir de 17/05/2019, observadas as condições legais
(11) BR 11 2021 005106-6 B1	Código 16.1 - Concessão de Patente ou Certificado de Adição de Invenção (22) 11/11/2019 (30) 12/11/2018 DE 10 2018 128 173.0 (51) C05C 7/00 (2006.01) (54) PROCESSO PARA REDUÇÃO DE EMISSÃO DE METANO E/OU DIÓXIDO DE CARBONO DE ESTERCOS DE FAZENDA DURANTE SEU ARMAZENAMENTO, E USOS DE UMA COMPOSIÇÃO (73) ALZCHEM TROSTBERG GMBH (DE) (72) STEPHAN WINKLER; MARTIN EBERL; SUSANNE ERL; JÜRGEN SANS; JÜRGEN BEZLER Prazo de Validade: 20 (vinte) anos contados a partir de 11/11/2019, observadas as condições legais
(11) BR 11 2021 007796-0 B1	Código 16.1 - Concessão de Patente ou Certificado de Adição de Invenção (22) 14/11/2019 (30) 16/11/2018 FR 1871564 (51) C08F 120/06 (2006.01), C08K 5/1545 (2006.01), C08L 33/02 (2006.01), D21H 17/06 (2006.01), D21H 17/37 (2006.01), D21H 17/00 (2006.01), C09D 7/65 (2006.01), D21H 19/20 (2006.01), A61K 8/84 (2006.01) (54) AGENTE DISPERSANTE AQUOSO, COMPOSIÇÃO AQUOSA, USOS DE UM AGENTE DISPERSANTE E MÉTODO PARA CONTROLAR A REOLOGIA DE UMA COMPOSIÇÃO AQUOSA (73) COATEX (FR) (72) FRANCIS BONY; MORGANE LE NEINDRE; BENOÎT MAGNY; YVES MATTER; JEAN-MARC SUAU Prazo de Validade: 20 (vinte) anos contados a partir de 14/11/2019, observadas as condições legais
(11) BR 11 2021 008711-7 B1	Código 16.1 - Concessão de Patente ou Certificado de Adição de Invenção (22) 16/05/2019

	(30) 16/04/2019 CN 201910306407.X (51) C22C 38/02 (2006.01), C22C 38/04 (2006.01), C22C 38/06 (2006.01), C22C 38/42 (2006.01), C22C 38/44 (2006.01), C22C 38/46 (2006.01), C22C 38/48 (2006.01), C22C 38/50 (2006.01), C21D 8/06 (2006.01), C21D 1/18 (2006.01) (54) TIPO DE AÇO PARA CADEIA DE AMARRAÇÃO MARÍTIMA DE ALTA RESISTÊNCIA E TENACIDADE DE NÍVEL R6 DESTINADO A ANCORAR E POSICIONAR CORPOS FLUTUANTES DE PROTEÇÃO CATÓDICA, BEM COMO SUA CADEIA DE AMARRAÇÃO (73) JIANGYIN XINGCHENG SPECIAL STEEL WORKS CO., LTD (CN) (72) JIANG YIN; XUEJUN BAO; ZHENWEI LIU; YUN BAI; XIAOHONG XU; MING ZHANG; HAIDONG FAN; YAO LI; HONGLI LI; DE CHEN; GUORONG ZHU; GUOREN HU; TIEHUA YAO; QIUHAO GU; YONG CUI; ERXIN HUANG; XUEWEN LIU; LIANGLIANG LI Prazo de Validade: 20 (vinte) anos contados a partir de 16/05/2019, observadas as condições legais
(11) BR 11 2021 009358-3 B1	Código 16.1 - Concessão de Patente ou Certificado de Adição de Invenção (22) 28/11/2019 (30) 03/12/2018 EP 18209854.1 (51) G02C 7/02 (2006.01) (54) MÉTODO DE PROJETO DE UMA FAMÍLIA DE LENTES OFTÁLMICAS E MÉTODO DE FABRICAÇÃO DE UMA LENTE OFTÁLMICA (73) CARL ZEISS VISION INTERNATIONAL GMBH (DE) (72) MARKUS WELSCHER Prazo de Validade: 20 (vinte) anos contados a partir de 28/11/2019, observadas as condições legais
(11) BR 11 2021 013272-4 B1	Código 16.1 - Concessão de Patente ou Certificado de Adição de Invenção (22) 31/01/2020 (30) 11/02/2019 EP 19020062.6 (51) B65H 1/26 (2006.01), B65H 1/14 (2006.01) (54) DISPOSITIVO E MÉTODO PARA MUDAR UMA PILHA DE FOLHAS EM UM ALIMENTADOR DE FOLHAS (73) BOBST MEX SA (CH) (72) MICHEL ROD; JÉRÉMY CORDELIER Prazo de Validade: 20 (vinte) anos contados a partir de 31/01/2020, observadas as condições legais
(11) BR 11 2021 015969-0 B1	Código 16.1 - Concessão de Patente ou Certificado de Adição de Invenção (22) 12/03/2020 (30) 15/03/2019 EP 19163059.9 (51) C21B 13/00 (2006.01), F27B 15/08 (2006.01), F27B 15/09 (2006.01), F27B 15/10 (2006.01)

(54) PROCESSO PARA REDUÇÃO DIRETA DE PARTÍCULAS CONTENDO FERRO OXIDADO, E DISPOSITIVO DEPROCESSAMENTO DE SINAL
(73) PRIMETALS TECHNOLOGIES AUSTRIA GMBH (AT)
(72) NORBERT REIN; JOHANN WURM; BERNHARD HIEBL; HANSPETER OFNER; ROLAND EISL
Prazo de Validade: 20 (vinte) anos contados a partir de 12/03/2020, observadas as condições legais

---

(11) BR 11 2022 000657-8 B1

Código 16.1 - Concessão de Patente ou Certificado de Adição de Invenção
(22) 16/07/2019
(51) A61N 1/375 (2006.01), A61N 1/372 (2006.01), A61N 5/06 (2006.01), A61N 1/378 (2006.01)
(54) DISPOSITIVO MÉDICO IMPLANTÁVEL ATIVO E PROCESSO PARA PRODUZIR UM DISPOSITIVO MÉDICO IMPLANTÁVEL ATIVO
(73) SYNERGIA MEDICAL (BE)
(72) CARMEN GODFRAIND; PASCAL DOGUET; AURÉLIE DE COCK DE RAMEYEN; AURORE NIEUWENHUYS
Prazo de Validade: 20 (vinte) anos contados a partir de 16/07/2019, observadas as condições legais

---

(11) BR 12 2016 000984-0 B1

Código 16.1 - Concessão de Patente ou Certificado de Adição de Invenção
(22) 10/01/2013
(30) 13/01/2012 JP 2012-005347; 25/01/2012 JP 2012-013238; 06/02/2012 JP 2012-022819
(43) 27/08/2019
(51) B41J 2/175 (2006.01)
(54) ESTRUTURA DE CONEXÃO DE TERMINAL MONTÁVEL EM UM APARELHO DE IMPRESSÃO
(62) BR 11 2013 006101-4 10/01/2013
(73) SEIKO EPSON CORPORATION (JP)
(72) YUJI AOKI; HIROSHI SATOH
Prazo de Validade: 20 (vinte) anos contados a partir de 10/01/2013, observadas as condições legais

---

(11) BR 12 2018 013980-3 B1

Código 16.1 - Concessão de Patente ou Certificado de Adição de Invenção
(22) 07/07/2015
(30) 07/07/2014 US 62/021,623; 07/07/2015 US 14/793,651
(51) B21K 1/46 (2006.01), B21K 1/56 (2006.01), C22C 38/00 (2006.01)
(54) MÉTODO PARA FAZER UM PARAFUSO OCO
(62) BR 11 2017 000363-5 07/07/2015
(73) PHYSICAL SYSTEMS, INC. (US)
(72) CHARLES HUTTER
Prazo de Validade: 20 (vinte) anos contados a partir de 07/07/2015, observadas

	as condições legais
(11) BR 12 2018 013986-2 B1	Código 16.1 - Concessão de Patente ou Certificado de Adição de Invenção (22) 07/07/2015 (30) 07/07/2014 US 62/021.623; 07/07/2015 US 14/793.651 (51) B21K 1/46 (2006.01), B21K 1/56 (2006.01), C22C 38/00 (2006.01) (54) PORCA OCA (62) BR 11 2017 000363-5 07/07/2015 (73) PHYSICAL SYSTEMS, INC. (US) (72) CHARLES HUTTER Prazo de Validade: 20 (vinte) anos contados a partir de 07/07/2015, observadas as condições legais
(11) BR 12 2019 025424-9 B1	Código 16.1 - Concessão de Patente ou Certificado de Adição de Invenção (22) 05/11/2012 (30) 07/11/2011 JP 2011-243940 (51) H04N 19/119 (2006.01), H04N 19/196 (2006.01), H04N 19/436 (2006.01), H04N 19/91 (2006.01) (54) APARELHO DE CODIFICAÇÃO DE IMAGEM, MÉTODO DE CODIFICAÇÃO DE IMAGEM, APARELHO DE DECODIFICAÇÃO DE IMAGEM, MÉTODO DE DECODIFICAÇÃO DE IMAGEM E MEIO DE ARMAZENAMENTO (62) BR 11 2014 010898-6 05/11/2012 (73) CANON KABUSHIKI KAISHA (JP) (72) KOJI OKAWA Prazo de Validade: 20 (vinte) anos contados a partir de 05/11/2012, observadas as condições legais. Patente concedida conforme ADI 5.529/DF, que determina a alteração do prazo de concessão.
(11) BR 12 2020 001306-0 B1	Código 16.1 - Concessão de Patente ou Certificado de Adição de Invenção (22) 30/05/2014 (30) 31/05/2013 US 61/829,987 (51) C12N 1/30 (2006.01) (54) MÉTODOS E COMPOSIÇÕES DE FERMENTAÇÃO BACTERIANA (62) BR 11 2015 029890-7 30/05/2014 (73) NEWLEAF SYMBIOTICS, INC. (US) (72) GREGG BOGOSIAN Prazo de Validade: 20 (vinte) anos contados a partir de 30/05/2014, observadas as condições legais
(11) BR 12 2020 001770-8 B1	Código 16.1 - Concessão de Patente ou Certificado de Adição de Invenção (22) 11/09/2014 (30) 13/09/2013 US 61/877,625 (51) A01H 5/00 (2006.01), A01H 1/00 (2006.01), C07H 21/02 (2006.01), C07H

	21/04 (2006.01), C12N 15/00 (2006.01) (54) CONSTRUTO DE DNA, MÉTODO DE OBTENÇÃO DE PLANTA TRANSGÊNICA, PROTEÍNA DE FUSÃO, MÉTODO PARA CONTROLAR UMA POPULAÇÃO DE PRAGA DE INSETO, MÉTODO PARA INIBIR O CRESCIMENTO OU MATAR UMA PRAGA DE INSETO (62) BR 11 2016 005543-8 11/09/2014 (73) PIONEER HI-BRED INTERNATIONAL, INC. (US) (72) SCOTT DIEHN; JAMES ENGLISH; LU LIU; AZALEA ONG; JARRED ORAL; BARBARA ROSEN; UTE SCHELLENBERGER; INGRID UDRANSZKY; JUN-ZHI WEI; WEIPING XIE; GENHAI ZHU Prazo de Validade: 20 (vinte) anos contados a partir de 11/09/2014, observadas as condições legais
(11) BR 12 2020 002802-5 B1	Código 16.1 - Concessão de Patente ou Certificado de Adição de Invenção (22) 14/08/2014 (30) 14/08/2013 EP 13004050.4 (51) C07D 475/04 (2006.01), A61K 31/519 (2006.01), A61P 35/00 (2006.01) (54) LIOFILIZADO DE UM SAL DE HEMISSULFATO DO ÁCIDO 5,10-METILENO-(6R)-TETRA-HIDROFÓLICO E PRODUTO RECONSTITUÍDO (62) BR 11 2016 002770-1 14/08/2014 (73) MERCK & CIE (CH) (72) RUDOLF MOSER; VIOLA GROEHN; THOMAS EGGER; THOMAS AMMANN Prazo de Validade: 20 (vinte) anos contados a partir de 14/08/2014, observadas as condições legais
(11) BR 12 2020 004273-7 B1	Código 16.1 - Concessão de Patente ou Certificado de Adição de Invenção (22) 16/07/2016 (30) 17/07/2015 US 62/194,101 (51) B01L 3/00 (2006.01), G01N 35/00 (2006.01) (54) CARTUCHO DE ANÁLISE DE AMOSTRAS (62) BR 11 2018 000851-6 16/07/2016 (73) CUE HEALTH INC. (US) (72) AYUB KHATTAK; CLINTON SEVER; PAUL NELSON; RYAN COOPER; THOMAS CONGDON; JUSTIN DEMARTINO; RAPHAEL SHAPIRO; MARK DUNCAN Prazo de Validade: 20 (vinte) anos contados a partir de 16/07/2016, observadas as condições legais
(11) BR 12 2020 007918-5 B1	Código 16.1 - Concessão de Patente ou Certificado de Adição de Invenção (22) 13/04/2011 (30) 13/04/2010 EP PCT/EP2010/054833; 13/04/2010 EP 10159799.5 (51) H04N 7/26 (1995.01), H04N 7/50 (1995.01) (54) FUSÃO DE REGIÃO DE AMOSTRA

(62) BR 11 2012 026393-5 13/04/2011
(73) GE VIDEO COMPRESSION, LLC (US)
(72) PHILIPP HELLE; SIMON OUDIN; MARTIN WINKEN; DETLEV MARPE; THOMAS WIEGAND
Prazo de Validade: 20 (vinte) anos contados a partir de 13/04/2011, observadas as condições legais. Patente concedida conforme ADI 5.529/DF, que determina a alteração do prazo de concessão.

---

(11) BR 12 2020 011529-7 B1

Código 16.1 - Concessão de Patente ou Certificado de Adição de Invenção
(22) 11/02/2015
(30) 12/02/2014 US 61/938,956; 11/09/2014 US 62/049,089; 11/09/2014 US 62/049,056; 11/09/2014 US 62/049,100; 11/09/2014 US 62/049,128; 16/01/2015 US 62/104,295; 11/02/2015 US 14/619,256
(51) A61F 9/00 (2006.01)
(54) APARELHO PARA A LIBERAÇÃO DE AGENTE TERAPÊUTICO EM UM OLHO
(62) BR 11 2016 018570-6 11/02/2015
(73) GYROSCOPE THERAPEUTICS LIMITED (GB)
(72) BRENDAN J. OBERKIRCHER; DANIEL W. PRICE; MICHAEL F. KEANE; SAEED SOKHANVAR; DANIEL J. YASEVAC; MICHEL G. BRUEHWILER; LEAH R. SOFFER; ISAAC J. KHAN; BENJAMIN L. KO; CHRISTOPHER D. RIEMANN; NATHAN D. GRUBBS
Prazo de Validade: 20 (vinte) anos contados a partir de 11/02/2015, observadas as condições legais

---

(11) BR 12 2020 011958-6 B1

Código 16.1 - Concessão de Patente ou Certificado de Adição de Invenção
(22) 02/06/2015
(30) 06/06/2014 US 62/008,756; 01/06/2015 US 14/726,977
(51) A61F 9/00 (2006.01)
(54) Dispositivo de guiamento
(62) BR 11 2016 028550-6 02/06/2015
(73) GYROSCOPE THERAPEUTICS LIMITED (GB)
(72) MICHAEL F. CLEM; DANIEL J. ABBOTT; BENJAMIN L. KO; THOMAS E. MEYER; ROBERT H. ROTH; PAUL D. GORDON
Prazo de Validade: 20 (vinte) anos contados a partir de 02/06/2015, observadas as condições legais

---

(11) BR 12 2020 014933-7 B1

Código 16.1 - Concessão de Patente ou Certificado de Adição de Invenção
(22) 08/04/2015
(30) 09/04/2014 CN PCT/CN2014/075011
(51) A61K 31/506 (2006.01)
(54) COMPOSTOS, COMPOSIÇÕES FARMACÊUTICAS, BENZENOSSULFONATOS, FORMA A DE ÁCIDO PTOLUENOSSULFÔNICO, FORMA B DE ÁCIDO P-TOLUENSSULFÔNICO, FORMA I DO ÁCIDO

	NAFTALENODISSULFÔNICO E FORMA II DO ÁCIDO NAFTALENDISSULFÔNICO (62) BR 11 2016 023391-3 08/04/2015 (73) GENENTECH, INC. (US) (72) ALEXANDRA CHESTAKOVA; WEI GU; HANS IDING; JING LI; XIN LINGHU; PATRIK MEIER; CHUNBO SHA; JEFFREY STULTS; YOUCHU WANG; HAIMING ZHANG; JIANQIAN ZHANG; TAO ZHANG; JINGUANG LIN Prazo de Validade: 20 (vinte) anos contados a partir de 08/04/2015, observadas as condições legais
(11) BR 12 2020 015262-1 B1	Código 16.1 - Concessão de Patente ou Certificado de Adição de Invenção (22) 06/11/2012 (30) 07/11/2011 FR 11/60,109 (51) H04N 19/91 (2006.01), H04N 19/105 (2006.01), H04N 19/117 (2006.01), H04N 19/119 (2006.01), H04N 19/122 (2006.01), H04N 19/124 (2006.01), H04N 19/13 (2006.01), H04N 19/14 (2006.01), H04N 19/147 (2006.01), H04N 19/159 (2006.01), H04N 19/172 (2006.01), H04N 19/176 (2006.01), H04N 19/18 (2006.01), H04N 19/184 (2006.01), H04N 19/44 (2006.01), H04N 19/46 (2006.01), H04N 19/463 (2006.01), H04N 19/467 (2006.01), H04N 19/48 (2006.01), H04N 19/593 (2006.01) (54) PROCESSO DE DECODIFICAÇÃO DE UMA PARTIÇÃO ATIVADA PARA ESCONDER DADOS DE SINAIS DE UMA IMAGEM (62) BR 11 2014 010839-0 06/11/2012 (73) DOLBY INTERNATIONAL AB (NL) (72) FELIX HENRY; GORDON CLARE Prazo de Validade: 20 (vinte) anos contados a partir de 06/11/2012, observadas as condições legais. Patente concedida conforme ADI 5.529/DF, que determina a alteração do prazo de concessão.
(11) BR 12 2020 015290-7 B1	Código 16.1 - Concessão de Patente ou Certificado de Adição de Invenção (22) 06/11/2012 (30) 07/11/2011 FR 11/60,109 (51) H04N 19/91 (2006.01), H04N 19/105 (2006.01), H04N 19/117 (2006.01), H04N 19/119 (2006.01), H04N 19/122 (2006.01), H04N 19/124 (2006.01), H04N 19/13 (2006.01), H04N 19/14 (2006.01), H04N 19/147 (2006.01), H04N 19/159 (2006.01), H04N 19/172 (2006.01), H04N 19/176 (2006.01), H04N 19/18 (2006.01), H04N 19/184 (2006.01), H04N 19/44 (2006.01), H04N 19/46 (2006.01), H04N 19/463 (2006.01), H04N 19/467 (2006.01), H04N 19/48 (2006.01), H04N 19/593 (2006.01) (54) MÉTODO DE DECODIFICAÇÃO DE UMA PARTIÇÃO (BI) DE UMA IMAGEM DIVIDIDA EM PARTIÇÕES (62) BR 11 2014 010839-0 06/11/2012 (73) DOLBY INTERNATIONAL AB (NL) (72) FELIX HENRY; GORDON CLARE

	Prazo de Validade: 20 (vinte) anos contados a partir de 06/11/2012, observadas as condições legais. Patente concedida conforme ADI 5.529/DF, que determina a alteração do prazo de concessão.
(11) BR 12 2020 016505-7 B1	Código 16.1 - Concessão de Patente ou Certificado de Adição de Invenção (22) 06/05/2015 (30) 07/05/2014 GB 1408083.2 (51) G01V 1/36 (2006.01) (54) MÉTODO PARA USO EM LEVANTAMENTO DE UMA REGIÃO DE SUBSUPERFÍCIE ABAIXO DE UM CORPO DE ÁGUA PELA DETECÇÃO DE ONDAS DE COMPRESSÃO (62) BR 11 2016 025812-6 06/05/2015 (73) EQUINOR ENERGY AS (NO) (72) HARALD WESTERDAHL; MARK THOMPSON; LASSE AMUNDSEN Prazo de Validade: 20 (vinte) anos contados a partir de 06/05/2015, observadas as condições legais
(11) BR 12 2020 017172-3 B1	Código 16.1 - Concessão de Patente ou Certificado de Adição de Invenção (22) 18/01/2013 (30) 19/01/2012 KR 10-2012-0006282; 18/01/2013 KR 10-2013-0005655 (51) H04N 19/52 (2006.01) (54) APARELHO DE DECODIFICAÇÃO DE IMAGEM (62) BR 11 2014 017895-0 18/01/2013 (73) ELECTRONICS AND TELECOMMUNICATIONS RESEARCH INSTITUTE (KR) (72) SUNG CHANG LIM; HUI YONG KIM; JIN HO LEE; JIN SOO CHO; JIN WOONG KIM Prazo de Validade: 20 (vinte) anos contados a partir de 18/01/2013, observadas as condições legais
(11) BR 12 2020 018207-5 B1	Código 16.1 - Concessão de Patente ou Certificado de Adição de Invenção (22) 30/06/2015 (30) 30/06/2014 US 62/019,225; 11/08/2014 US 62/035,588; 01/12/2014 US 62/085,772; 02/12/2014 US 62/086,208; 21/05/2015 US 62/164,710 (51) A61M 15/00 (2006.01), A61M 16/20 (2006.01), A24F 47/00 (2006.01), A61M 11/04 (2006.01) (54) DISPOSITIVO INALADOR (62) BR 11 2016 030955-3 30/06/2015 (73) SYQE MEDICAL LTD. (IL) (72) PERRY DAVIDSON; AARON SCHORR; BINYAMIN SCHWARTZ Prazo de Validade: 20 (vinte) anos contados a partir de 30/06/2015, observadas as condições legais

(11) BR 12 2020 019650-5 B1

Código 16.1 - Concessão de Patente ou Certificado de Adição de Invenção
(22) 19/11/2013
(30) 20/11/2012 US 61/728,379; 15/03/2013 US 61/791,385
(51) A61K 9/00 (2006.01)
(54) PROCESSO PARA A FABRICAÇÃO DE UM PRODUTO FARMACÊUTICO VETERINÁRIO MASTIGÁVEL MACIO PARA ADMINISTRAÇÃO ORAL, PRODUTO FARMACÊUTICO VETERINÁRIO MASTIGÁVEL MACIO PARA ADMINISTRAÇÃO ORAL E USO DO REFERIDO PRODUTO
(62) BR 11 2015 011383-4 19/11/2013
(73) INTERVET INTERNATIONAL B.V. (NL)
(72) DOMINIQUE KLUGER; ALBIN HAULER; CARSTEN SCHMIDT; DAVID SCHROECKENFUCHS; NIKI WALDRON
Prazo de Validade: 20 (vinte) anos contados a partir de 19/11/2013, observadas as condições legais

(11) BR 12 2020 023854-2 B1

Código 16.1 - Concessão de Patente ou Certificado de Adição de Invenção
(22) 07/10/2016
(30) 08/10/2015 US 62/238,831
(51) A61K 31/7088 (2006.01), A61K 31/7125 (2006.01), A61K 9/00 (2006.01), C07H 21/02 (2006.01)
(54) COMPOSTO COMPREENDENDO OLIGONUCLEOTÍDEO MODIFICADO E SEU USO, USO DO OLIGONUCLEOTÍDEO MODIFICADO, COMPOSIÇÃO E SEU USO
(62) BR 11 2018 005223-0 07/10/2016
(73) IONIS PHARMACEUTICALS, INC. (US)
(72) ADAM MULLICK; MARK J. GRAHAM; PUNIT P. SETH; SUSAN M. FREIER
Prazo de Validade: 20 (vinte) anos contados a partir de 07/10/2016, observadas as condições legais

(11) BR 12 2021 002092-2 B1

Código 16.1 - Concessão de Patente ou Certificado de Adição de Invenção
(22) 27/05/2013
(30) 28/05/2012 US 61/652,267; 01/11/2012 US 61/721,197
(51) A01H 5/00 (2006.01), C12N 15/82 (2006.01), C12N 15/55 (2006.01), C07K 14/47 (2006.01)
(54) MÉTODO PARA AUMENTAR A TAXA DE CRESCIMENTO, BIOMASSA, VIGOR, EFICIÊNCIA NO USO DE NITROGÊNIO, E/OU TOLERÂNCIA AO ESTRESSE ABIÓTICO, E/OU REDUÇÃO DO TEMPO PARA EMERGÊNCIA DA INFLORESCÊNCIA DE UMA PLANTA
(62) BR 11 2014 029908-0 27/05/2013
(73) EVOGENE LTD. (IL)
(72) LIMOR PORATY-GAVRA; ILYA PANKRATOV; HAGAI KARCHI
Prazo de Validade: 20 (vinte) anos contados a partir de 27/05/2013, observadas as condições legais

(11) BR 12 2021 004884-3 B1

Código 16.1 - Concessão de Patente ou Certificado de Adição de Invenção
(22) 29/11/2011
(30) 22/12/2010 US 12/975,966
(51) A61B 10/02 (2006.01)
(54) SISTEMA DE TRATAMENTO PARA ASPIRAR E/OU FAZER INFUSÃO DE FLUIDO EM ÁREA DE DISSECAÇÃO
(62) BR 11 2013 015915-4 29/11/2011
(73) ULTHERA, INC. (US)
(72) JAMES E. CHOMAS; ADNAN I. MERCHANT; ROBERT L. CLARK; BEN F. BRIAN III
Prazo de Validade: 20 (vinte) anos contados a partir de 29/11/2011, observadas as condições legais. Patente concedida conforme ADI 5.529/DF, que determina a alteração do prazo de concessão.

(11) BR 12 2021 005579-3 B1

Código 16.1 - Concessão de Patente ou Certificado de Adição de Invenção
(22) 11/09/2014
(30) 13/09/2013 US 61/877,625
(51) A01H 5/00 (2006.01), A01H 1/00 (2006.01), C07H 21/02 (2006.01), C07H 21/04 (2006.01), C12N 15/00 (2006.01)
(54) CONSTRUTO DE DNA, MÉTODO DE OBTENÇÃO DE PLANTA TRANSGÊNICA, PROTEÍNA DE FUSÃO, MÉTODO PARA CONTROLAR UMA POPULAÇÃO DE PRAGA DE INSETO, MÉTODO PARA INIBIR O CRESCIMENTO OU MATAR UMA PRAGA DE INSETO
(62) BR 11 2016 005543-8 11/09/2014
(73) PIONEER HI-BRED INTERNATIONAL, INC. (US)
(72) SCOTT DIEHN; JAMES ENGLISH; LU LIU; AZALEA ONG; JARRED ORAL; BARBARA ROSEN; UTE SCHELLENBERGER; INGRID UDRANSZKY; JUN-ZHI WEI; WEIPING XIE; GENHAI ZHU
Prazo de Validade: 20 (vinte) anos contados a partir de 11/09/2014, observadas as condições legais

(11) BR 12 2021 007339-2 B1

Código 16.1 - Concessão de Patente ou Certificado de Adição de Invenção
(22) 17/12/2012
(30) 20/12/2011 US 61/578,097
(51) A01K 67/027 (2006.01), C12N 9/64 (2006.01), C07K 16/46 (2006.01)
(54) MÉTODO PARA PREPARAR UM ANIMAL NÃO HUMANO COMPREENDENDO MODIFICAR GENETICAMENTE UMA CÉLULA DE ANIMAL NÃO HUMANO EX VIVO MODIFICADO PELA COLOCAÇÃO DE UM GENE ADAM6, E, USOS EX VIVO DA CÉLULA OU TECIDO DERIVADO DO ANIMAL NÃO HUMANO
(62) BR 11 2014 015238-1 17/12/2012
(73) REGENERON PHARMACEUTICALS, INC. (US)
(72) LYNN MACDONALD; CAGAN GURER; KAROLINA A. HOSIAWA; SEAN STEVENS; ANDREW J. MURPHY

	Prazo de Validade: 20 (vinte) anos contados a partir de 17/12/2012, observadas as condições legais
(11) BR 12 2021 009041-6 B1	Código 16.1 - Concessão de Patente ou Certificado de Adição de Invenção (22) 06/05/2015 (30) 06/05/2014 US 61/989,509 (51) C12N 5/07 (2006.01), C12P 21/04 (2006.01), C12P 21/08 (2006.01), A61K 39/00 (2006.01) (54) MÉTODOS PARA A PREPARAÇÃO DE UMA PROTEÍNA HETEROMULTIMÉRICA (62) BR 11 2016 024462-1 06/05/2015 (73) GENENTECH, INC. (US) (72) JUSTIN SCHEER; WHITNEY SHATZ; DOMINGOS NG Prazo de Validade: 20 (vinte) anos contados a partir de 06/05/2015, observadas as condições legais
(11) BR 12 2021 017017-7 B1	Código 16.1 - Concessão de Patente ou Certificado de Adição de Invenção (22) 23/03/2016 (30) 26/03/2015 US 62/138,765; 24/09/2015 US 62/232,205 (51) C12N 1/20 (2006.01), A01N 63/00 (2006.01), C07K 7/06 (2006.01), C07K 7/50 (2006.01), C12N 9/90 (2006.01), C12N 9/00 (2006.01), C12R 1/01 (2006.01) (54) COMPOSIÇÃO E MÉTODO PARA TRATAMENTO DE UMA PLANTA PARA CONTROLAR UMA DOENÇA (62) BR 11 2017 020604-8 23/03/2016 (73) BAYER CROPSCIENCE LP (US) (72) JEREMY BEAU; DANIEL M. JOO; PATRICK SCHWIENTEK; COLLEEN S. TAYLOR; BJORN A. TRAAG Prazo de Validade: 20 (vinte) anos contados a partir de 23/03/2016, observadas as condições legais
(11) BR 12 2022 001573-5 B1	Código 16.1 - Concessão de Patente ou Certificado de Adição de Invenção (22) 29/01/2019 (30) 29/01/2018 US 62/623,094; 20/12/2018 US 62/782,917 (51) E21B 41/00 (2006.01), E21B 43/263 (2006.01), E21B 47/00 (2006.01) (54) Método de liberação de explosivos, sistemas de liberação de explosivos e método de determinação de um perfil de densidade de explosivo em emulsão para um furo de detonação (62) BR 11 2020 015361-3 29/01/2019 (73) DYNO NOBEL INC. (US) (72) JEFF AVERETT; SCOTT GIL TNER; PATRICK O'CONNOR Prazo de Validade: 20 (vinte) anos contados a partir de 29/01/2019, observadas as condições legais

(11) BR 12 2022 010728-1 B1	Código 16.1 - Concessão de Patente ou Certificado de Adição de Invenção (22) 30/09/2016 (51) E21B 33/12 (2006.01), E21B 33/128 (2006.01), E21B 23/06 (2006.01), E21B 33/129 (2006.01) (54) PACKER PARA UM POÇO, E, MÉTODO PARA ASSENTAR UM PACKER (62) BR 11 2019 003857-4 30/09/2016 (73) HALLIBURTON ENERGY SERVICES, INC. (US) (72) SHANE R. BURCKHARD; MICHAEL D. EZELL Prazo de Validade: 20 (vinte) anos contados a partir de 30/09/2016, observadas as condições legais
(11) BR 12 2022 015634-7 B1	Código 16.1 - Concessão de Patente ou Certificado de Adição de Invenção (22) 09/06/2016 (30) 11/06/2015 US 62/174,300 (51) C09K 8/02 (2006.01), C09K 8/512 (2006.01), C04B 16/04 (2006.01), C04B 16/06 (2006.01) (54) COMPOSIÇÃO DE CIMENTO (62) BR 11 2017 026369-6 09/06/2016 (73) CHAMPIONX USA INC. (US) (72) MARIO ROBERTO ROJAS; VITTORIA BALSAMO DE HERNANDEZ Prazo de Validade: 20 (vinte) anos contados a partir de 09/06/2016, observadas as condições legais
(11) BR 13 2015 029632-0 F1	Código 16.1 - Concessão de Patente ou Certificado de Adição de Invenção (22) 26/11/2015 (43) 24/10/2017 (51) G01F 23/18 (2006.01) (54) SENSOR DE NÍVEL DE COMBUSTÍVEL ANTI-OSCILANTE DE ALTA PRECISÃO (61) PI 1001109-9 05/01/2010 (73) FUNDAÇÃO DE AMPARO A PESQUISA DO ESTADO DE MINAS GERAIS (BR/MG) ; MAGNO MACEDO QUINTANO (BR/MG) (72) MAGNO MACEDO QUINTANO Prazo de Validade: 10 (dez) anos contados a partir de 27/10/2020, observadas as condições legais
(11) BR 20 2016 002402-7 Y1	Código 16.1 - Concessão de Patente ou Certificado de Adição de Invenção (22) 03/02/2016 (43) 08/08/2017 (51) E04F 11/18 (2006.01) (54) GUARDA CORPO COM ESTRUTURA DUPLA PARA FIXAÇÃO DE PINO (73) PACRE - INDUSTRIA E COMERCIO DE FERRAGENS LTDA (BR/PR) (72) LUCIANO APARECIDO DE CARVALHO

	Prazo de Validade: 15 (quinze) anos contados a partir de 03/02/2016, observadas as condições legais
(11) BR 20 2016 010140-4 Y1	Código 16.1 - Concessão de Patente ou Certificado de Adição de Invenção (22) 05/05/2016 (43) 06/09/2016 (51) B60J 5/06 (2006.01) (54) DISPOSIÇÃO INTRODUZIDA EM MECANISMO PARA MOVIMENTAÇÃO DE PORTAS EM VEÍCULOS DE PASSAGEIROS (73) ARTALI INDÚSTRIA METALÚRGICA LTDA. (BR/RS) (72) VALDIR MOTTER; CLÁUDIO ROBERTO DOS REIS SOARES Prazo de Validade: 15 (quinze) anos contados a partir de 05/05/2016, observadas as condições legais
(11) BR 20 2016 020245-6 Y1	Código 16.1 - Concessão de Patente ou Certificado de Adição de Invenção (22) 01/09/2016 (43) 20/03/2018 (51) B67C 3/28 (2006.01) (54) DISPOSIÇÃO CONSTRUTIVA APLICADA EM VÁLVULA PARA ENVASE DE CERVEJA (73) PALENOX INDUSTRIA DE EQUIPAMENTOS ALIMENTICIOS LTDA - EPP (BR/RS) (72) FABRICIO SILVEIRA PALAGI Prazo de Validade: 15 (quinze) anos contados a partir de 01/09/2016, observadas as condições legais
(11) BR 20 2016 024752-2 Y1	Código 16.1 - Concessão de Patente ou Certificado de Adição de Invenção (22) 24/10/2016 (43) 08/05/2018 (51) F21V 23/06 (2006.01), H01L 33/00 (2006.01), F21V 29/00 (2006.01) (54) DISPOSIÇÕES APLICADAS EM LÂMPADAS DE LED (73) IRATEC INDÚSTRIA E COMÉRCIO LTDA (BR/PR) (72) ALEXANDRE PASCHOALLOTO Prazo de Validade: 15 (quinze) anos contados a partir de 24/10/2016, observadas as condições legais
(11) BR 20 2016 026015-4 Y1	Código 16.1 - Concessão de Patente ou Certificado de Adição de Invenção (22) 07/11/2016 (30) 09/11/2015 US 14/935,605 (43) 16/05/2017 (51) A47J 27/04 (2006.01) (54) VAPORIZADOR DE ALIMENTOS (73) CONAIR CORPORATION (US)

	(72) ANTHONY KIT LUN LEUNG Prazo de Validade: 15 (quinze) anos contados a partir de 07/11/2016, observadas as condições legais
(11) BR 20 2017 004561-2 Y1	Código 16.1 - Concessão de Patente ou Certificado de Adição de Invenção (22) 08/03/2017 (43) 30/10/2018 (51) F24C 15/08 (2006.01), H05B 3/02 (2006.01) (54) SUPORTE PARA CÂMARA TRIPLA CHAMA (73) BRITÂNIA ELETRODOMÉSTICOS S.A. (BR/PR) (72) CÉSAR EDUARDO ISAACSON BUFFARA Prazo de Validade: 15 (quinze) anos contados a partir de 08/03/2017, observadas as condições legais
(11) BR 20 2017 006936-8 Y1	Código 16.1 - Concessão de Patente ou Certificado de Adição de Invenção (22) 04/04/2017 (43) 30/10/2018 (51) B44D 3/12 (2006.01) (54) DISPOSIÇÃO APLICADA EM CAÇAMBA PARA PINTURA (73) ATLAS S.A. (BR/RS) (72) DANTE BETTANIN Prazo de Validade: 15 (quinze) anos contados a partir de 04/04/2017, observadas as condições legais
(11) BR 20 2017 007604-6 Y1	Código 16.1 - Concessão de Patente ou Certificado de Adição de Invenção (22) 12/04/2017 (43) 30/10/2018 (51) A01K 5/02 (2006.01) (54) DISPOSIÇÃO APLICADA EM COMEDOURO AUTOMÁTICO PARA SUÍNOS (73) JULIANO AGNOLIN (BR/SC) (72) JULIANO AGNOLIN Prazo de Validade: 15 (quinze) anos contados a partir de 12/04/2017, observadas as condições legais
(11) BR 20 2017 009245-9 Y1	Código 16.1 - Concessão de Patente ou Certificado de Adição de Invenção (22) 02/05/2017 (43) 21/11/2018 (51) B66C 23/16 (2006.01), F15B 21/00 (2006.01) (54) DISPOSIÇÃO INTRODUZIDA EM RESERVATÓRIO DE FLUIDO INTEGRADO À TORRE ESTRUTURAL PARA EQUIPAMENTO HIDRÁULICO DE ELEVAÇÃO E MOVIMENTAÇÃO DE CARGAS (73) LEANDRO LUIS DE BASTIANI (BR/PR)

	(72) LEANDRO LUIS DE BASTIANI Prazo de Validade: 15 (quinze) anos contados a partir de 02/05/2017, observadas as condições legais
(11) BR 20 2017 009587-3 Y1	Código 16.1 - Concessão de Patente ou Certificado de Adição de Invenção (22) 05/05/2017 (43) 21/11/2018 (51) A22C 17/14 (2006.01), B65B 19/34 (2006.01), B65B 9/20 (2006.01) (54) DISPOSIÇÃO CONSTRUTIVA APLICADA EM CARREGADOR DE EMBALAGENS (73) VOLMIR DA SILVA (BR/SC) (72) VOLMIR DA SILVA Prazo de Validade: 15 (quinze) anos contados a partir de 05/05/2017, observadas as condições legais
(11) BR 20 2017 012153-0 Y1	Código 16.1 - Concessão de Patente ou Certificado de Adição de Invenção (22) 08/06/2017 (43) 26/12/2018 (51) A22C 21/06 (2006.01) (54) MECANISMO DE CONDUÇÃO E LIMPEZA DE MOELAS APLICADO EM MÁQUINA COM ESTEIRA DE SELEÇÃO E REPASSE AUTOMÁTICO DE MOELAS (73) MAURO TIECHER (BR/SC) (72) MAURO TIECHER Prazo de Validade: 15 (quinze) anos contados a partir de 08/06/2017, observadas as condições legais
(11) BR 20 2017 015546-9 Y1	Código 16.1 - Concessão de Patente ou Certificado de Adição de Invenção (22) 20/07/2017 (30) 22/07/2016 CN 201620776803.0 (43) 06/02/2018 (51) H02P 29/00 (2006.01), G01R 31/00 (2006.01) (54) DISPOSITIVO DE MONITORAMENTO DE CONDIÇÕES PARA O MONITORAMENTO DE UMA MÁQUINA ELÉTRICA (73) ABB SCHWEIZ AG (CH) (72) CAJETAN PINTO; KARTHIK KRISHNAMOORTHI; MACIEJ ORMAN; PRASAD MULAY Prazo de Validade: 15 (quinze) anos contados a partir de 20/07/2017, observadas as condições legais
(11) BR 20 2017 018619-4 Y1	Código 16.1 - Concessão de Patente ou Certificado de Adição de Invenção (22) 30/08/2017 (43) 26/03/2019

	(51) B65D 88/28 (2006.01), B65G 11/16 (2006.01), B32B 15/08 (2006.01), B65D 88/26 (2006.01), B65D 90/04 (2006.01) (54) DISPOSIÇÃO CONSTRUTIVA APLICADA EM MOEGA SUPRESSORA DE PÓ (73) LUIZ CARLOS LUCKNER (BR/SC) (72) LUIZ CARLOS LUCKNER Prazo de Validade: 15 (quinze) anos contados a partir de 30/08/2017, observadas as condições legais
(11) BR 20 2017 019496-0 Y1	Código 16.1 - Concessão de Patente ou Certificado de Adição de Invenção (22) 12/09/2017 (43) 16/04/2019 (51) B65C 9/00 (2006.01), B65C 9/06 (2006.01) (54) DISPOSIÇÃO INTRODUZIDA EM DISPENSADOR DE ETIQUETAS ADESIVAS EM BOBINAS (73) JAIRO AUGUSTO BIZIN (BR/SP) ; FLÁVIO GUAGLIONI (BR/SP) ; SÉRGIO LUIS DA SILVA (BR/SP) (72) FLÁVIO GUAGLIONI; SÉRGIO LUIS DA SILVA Prazo de Validade: 15 (quinze) anos contados a partir de 12/09/2017, observadas as condições legais
(11) BR 20 2017 022833-4 Y1	Código 16.1 - Concessão de Patente ou Certificado de Adição de Invenção (22) 23/10/2017 (43) 07/05/2019 (51) E06B 9/01 (2006.01) (54) PERSIANA-GRADE (73) ADILSON LOPES DA SILVA (BR/MG) (72) ADILSON LOPES DA SILVA Prazo de Validade: 15 (quinze) anos contados a partir de 23/10/2017, observadas as condições legais
(11) BR 20 2017 024317-1 Y1	Código 16.1 - Concessão de Patente ou Certificado de Adição de Invenção (22) 13/11/2017 (43) 04/06/2019 (51) G10G 5/00 (2006.01), F16M 11/20 (2006.01) (54) DISPOSIÇÃO CONSTRUTIVA INTRODUZIDA EM SUPORTE PARA ARMAR INSTRUMENTOS MUSICAIS (73) INDÚSTRIA METALÚRGICA STAY LTDA (BR/SP) (72) FIORAVANTE CAVALHEIRI; DÉCIO CAVALHEIRI Prazo de Validade: 15 (quinze) anos contados a partir de 13/11/2017, observadas as condições legais
(11) BR 20 2017 028345-9 Y1	Código 16.1 - Concessão de Patente ou Certificado de Adição de Invenção

	(22) 27/12/2017 (43) 16/07/2019 (51) A61B 1/06 (2006.01) (54) DISPOSIÇÃO CONSTRUTIVA APLICADA EM FLEBOSCÓPIO PARA IDENTIFICAÇÃO DE VEIAS POR TRANS-ILUMINAÇÃO (73) IPADE - INSTITUTO PARA O DESENVOLVIMENTO DA EDUCAÇÃO LTDA (BR/CE) ; PEDRO COELHO NOGUEIRA DIÓGENES (BR/CE) ; MARCIO WILKER SOARES CAMPELO (BR/CE) ; CLEMILSON COSTA DOS SANTOS (BR/CE) ; EDGAR MARÇAL DE BARROS FILHO (BR/CE) (72) PEDRO COELHO NOGUEIRA DIÓGENES; MARCIO WILKER SOARES CAMPELO; CLEMILSON COSTA DOS SANTOS; EDGAR MARÇAL DE BARROS FILHO Prazo de Validade: 15 (quinze) anos contados a partir de 27/12/2017, observadas as condições legais
(11) BR 20 2018 007253-1 Y1	Código 16.1 - Concessão de Patente ou Certificado de Adição de Invenção (22) 10/04/2018 (43) 08/01/2019 (51) B66C 23/34 (2006.01) (54) DISPOSIÇÃO CONSTRUTIVA APLICADA EM GRUA ARTICULADA PARA ACESSO DE MANUTENÇÃO INTERNA E INSPEÇÃO DE SOLDAS EM ESFERAS PARA ARMAZENAMENTO DE GASES (73) ACROBÁTICO FRATELLI PRODUÇÕES ARTÍSTICAS LTDA (BR/SP) (72) MARCOS ANDRÉ MOISSOPOULOS CALDAS Prazo de Validade: 15 (quinze) anos contados a partir de 10/04/2018, observadas as condições legais
(11) BR 20 2018 077029-8 Y1	Código 16.1 - Concessão de Patente ou Certificado de Adição de Invenção (22) 24/12/2018 (43) 07/07/2020 (51) B28D 1/22 (2006.01) (54) DISPOSIÇÃO INTRODUZIDA EM SUPORTE INJETADO PARA CORTADOR DE PISOS (73) CARLOS MANOEL GUARDIA (BR/SP) (72) CARLOS MANOEL GUARDIA Prazo de Validade: 15 (quinze) anos contados a partir de 24/12/2018, observadas as condições legais
(11) BR 20 2019 004820-0 Y1	Código 16.1 - Concessão de Patente ou Certificado de Adição de Invenção (22) 12/03/2019 (43) 06/10/2020 (51) E04B 5/36 (2006.01), E04B 5/32 (2006.01), E04B 5/19 (2006.01), E04B 5/26 (2006.01), E04B 5/38 (2006.01) (54) DISPOSIÇÃO APLICADA EM LAJOTA DE PVC COM RECEPÇÃO PARA

	TRELIÇA (73) DENILSON PARREIRA SAMPAIO PLÁSTICOS (BR/SP) (72) DENILSON PARREIRA SAMPAIO Prazo de Validade: 15 (quinze) anos contados a partir de 12/03/2019, observadas as condições legais
(11) BR 20 2021 023633-2 Y1	Código 16.1 - Concessão de Patente ou Certificado de Adição de Invenção (22) 24/11/2021 (43) 01/02/2022 (51) A01C 1/06 (2006.01) (54) DISPOSIÇÃO CONSTRUTIVA APLICADA EM EQUIPAMENTO DESTINADO AO TRATAMENTO DE SEMENTES (73) MARIA CRISTINA DE MATTOS (BR/RS) (72) JAIME OHSE; GUILHERME SIGNOR Prazo de Validade: 15 (quinze) anos contados a partir de 24/11/2021, observadas as condições legais
(11) PI 1006232-7 B1	Código 16.1 - Concessão de Patente ou Certificado de Adição de Invenção (22) 27/04/2010 (30) 27/04/2009 US 61/214,752; 02/11/2009 US 61/257,319; 19/03/2010 US 61/315,611 (51) A01N 63/02 (1980.01), A01N 37/02 (2006.01), A01N 37/36 (2006.01), A01P 1/00 (2006.01), C12N 1/00 (2006.01) (54) COMPOSIÇÃO MICROBICIDA E MÉTODO PARA AFETAR A ATIVIDADE MICROBIANA (73) JENEIL BIOSURFACTANT COMPANY, LLC (US) (72) Gary A. Strobel; Niranjan Ramanlal Gandhi; Victoria Skebba Prazo de Validade: 20 (vinte) anos contados a partir de 27/04/2010, observadas as condições legais. Patente concedida conforme ADI 5.529/DF, que determina a alteração do prazo de concessão.
(11) PI 1101585-3 B1	Código 16.1 - Concessão de Patente ou Certificado de Adição de Invenção (22) 15/04/2011 (43) 18/06/2013 (51) A61B 6/14 (2006.01) (54) SIMULADOR PARA MEDIDAS DE DIMENSÕES FÍSICAS E RESOLUÇÃO ESPACIAL E SENSIBILIDADE DE CONTRASTE EM TOMOGRAFIA COMPUTADORIZADA DE FEIXE CÔNICO EM ODONTOLOGIA (73) INSTITUTO FEDERAL DE EDUCAÇÃO, CIÊNCIA E TECNOLOGIA DA BAHIA (BR/BA) ; UNIVERSIDADE FEDERAL DE SERGIPE (BR/SE) (72) ANA FIGUEIREDO MAIA; MARCUS VINICIUS TEIXEIRA NAVARRO; HUGO ANTONIO NUNES SILVA; RUY CÂMARA BRANDÃO; WILSON OTTO GOMES BATISTA Prazo de Validade: 20 (vinte) anos contados a partir de 15/04/2011, observadas

as condições legais. Patente concedida conforme ADI 5.529/DF, que determina a alteração do prazo de concessão.

Código 16.3 - Retificação

Retificação da publicação da concessão da patente por ter sido efetuada com incorreção que não impossibilita sua identificação. Tal publicação não implica na alteração da data de publicação da concessão da patente e nos prazos decorrentes da mesma.

---

(11) BR 10 2015 006160-9 B8

Código 16.3 - Retificação
(22) 19/03/2015
(30) 20/03/2014 FR 1452332
(45) 08/11/2022
(51) B61D 27/00 (2006.01)
(54) DISPOSITIVO DE AR CONDICIONADO E VEÍCULO FERROVIÁRIO
(73) ALSTOM TRANSPORT TECHNOLOGIES (FR)
(72) HUU-THI DO; ETIENNE VARIN
REFERENTE A RPI 2705 DE 08/11/2022, QUANTO AO ITEM [73] ENDEREÇO DO TITULAR E ITEM [30] PRIORIDADE UNIONISTA.

---

(11) BR 10 2016 017154-7 B8

Código 16.3 - Retificação
(22) 25/07/2016
(45) 11/05/2021
(51) A01D 46/20 (2006.01), A01D 46/26 (2006.01)
(54) COLHEDORA AUTOPROPELIDA DE FRUTOS DE PALMÁCEAS
(73) AGROPALMA S/A (BR/PA)
(72) ADRIANO CHAVES BASTOS; JOEL BUECKE; MARCELLO SILVA DO AMARAL BRITO; JOSÉ MARIA COSTA DA SILVA; SEBASTIÃO DO ESPIRITO SANTO PINHEIRO SINIMBÚ; JOSÉ STANLEY DE OLIVEIRA SILVA
Ref. RPI 2627 de 11/05/2021 quanto ao relatório descritivo, quadro reivindicatório e aos desenhos.

---

(11) BR 11 2013 025230-8 B8

Código 16.3 - Retificação
(22) 29/03/2012
(30) 30/03/2011 EP 11160502.8
(45) 29/03/2022
(51) E21B 23/00 (2006.01), B60K 17/14 (2006.01), B60K 17/04 (2006.01)
(54) UNIDADE DE ACIONAMENTO DE FUNDO DE POÇO PARA INSERÇÃO EM UM POÇO, SISTEMA DE FUNDO DE POÇO, E USO DE UMA UNIDADE DE ACIONAMENTO
(73) WELLTEC A/S (DK)
(72) JORGEN HALLUNDBAEK
Ref. RPI 2673 de 29/03/2022 quanto ao prazo de validade. Concessão de patente ou Certificado de adição de invenção (Prazo de Validade: 20 (vinte) anos contados a partir de 29/03/2012, observadas as condições legais. Patente

	concedida conforme ADI 5.529/DF, que determina a alteração do prazo de concessão.)
(11) BR 11 2014 010290-2 B8	Código 16.3 - Retificação (22) 10/12/2012 (30) 13/12/2011 US 61/569,863 (45) 01/11/2022 (51) A61K 31/437 (2006.01), A61K 31/4745 (2006.01), A61K 31/506 (2006.01), A61K 9/14 (2006.01), A61K 9/20 (2006.01), A61K 47/32 (2006.01), A61K 47/38 (2006.01), A61P 35/00 (2006.01) (54) COMPOSIÇÃO FARMACÊUTICA NA FORMA DE DISPERSÃO SÓLIDA DE ATIVOS ESPECÍFICOS EM POLÍMEROS ESPECÍFICOS E USO DA COMPOSIÇÃO FARMACÊUTICA (73) F. HOFFMANN-LA ROCHE AG (CH) (72) ANTONIO A. ALBANO; DIPEN DESAI; HARPREET K. SANDHU; JAMES DINUNZIO; NAVNIT HARGOVINDAS SHAH; RAMAN MAHADEVAN IYER; ZENAIDA GO REFERENTE A RPI 2704 DE 01/11/2022, QUANTO AO ITEM [73] ENDEREÇO DO TITULAR.
(11) BR 11 2014 029412-7 B8	Código 16.3 - Retificação (22) 10/05/2013 (30) 04/06/2012 US 61/655,061; 24/08/2012 US 13/594,751 (45) 16/11/2022 (51) H04L 12/46 (2006.01), H04L 12/721 (2013.01), H04L 12/741 (2013.01) (54) MÉTODO EM UM ELEMENTO DE REDE E ELEMENTO DE REDE DE UMA REDE DE DADOS DE PACOTE (73) TELEFONAKTIEBOLAGET LM ERICSSON (PUBL) (SE) (72) DAVID IAN ALLAN Ref. RPI 2706 de 16/11/2022 quanto ao endereço.
(11) BR 11 2015 002030-5 C8	Código 16.3 - Retificação (22) 06/08/2013 (30) 07/08/2012 IN 2268/MUM/2012 (45) 17/05/2022 (51) A61K 31/352 (2006.01), A61P 3/10 (2006.01), A61P 17/02 (2006.01) (54) Uso de uma composição que compreende procianidina do tipo A pentamérica, procianidina trimérica e procianidina tetramérica, opcionalmente, juntamente com excipiente farmaceuticamente aceitável (73) INDUS BIOTECH PRIVATE LIMITED (IN) (72) SUNIL BHASKARAN; MOHAN VISHWARAMAN Ref. RPI 2680 de 17/05/2022 quanto ao quadro reivindicatório.

(11) BR 11 2015 012248-5 B8

Código 16.3 - Retificação
(22) 27/11/2013
(30) 27/11/2012 US 61/730,196
(45) 29/03/2022
(51) C02F 1/38 (2006.01), C02F 3/30 (2006.01)
(54) Método e aparelho para selecionar e reter sólidos com características superiores de sedimentação
(73) HAMPTON ROADS SANITATION DISTRICT (US) ; D.C. WATER & SEWER AUTHORITY (US) ; MAUREEN O'SHAUGHNESSY (US) ; BERNHARD WETT (AT)
(72) GEERT NYHUIS; MAUREEN O'SHAUGHNESSY; BERNHARD WETT; CHARLES BOTT; SUDHIR MURTHY
Ref. RPI 2673 de 29/03/2022 quanto ao titular.

(11) BR 11 2015 017023-4 B8

Código 16.3 - Retificação
(22) 20/02/2014
(30) 12/03/2013 US 13/797,594
(45) 12/07/2022
(51) G06K 7/00 (2006.01)
(54) LEITOR DE CARTÃO INTELIGENTE, SISTEMA E DISPOSITIVO DE CLIENTE
(73) DISH TECHNOLOGIES L.L.C. (US)
(72) Jerome A. LAPALME; William Michael BEALS
Ref. RPI 2688 de 12/07/2022 quanto ao titular.

(11) BR 11 2016 008502-7 B8

Código 16.3 - Retificação
(22) 09/10/2014
(30) 15/10/2013 GB 1318244.9; 04/04/2014 GB 1406171.7; 22/04/2014 GB 1407099.9; 11/06/2014 GB 1410411.1; 26/09/2014 GB 1417072.4
(45) 11/10/2022
(51) C09K 5/04 (2006.01)
(54) COMPOSIÇÃO REFRIGERANTE
(73) RPL HOLDINGS LIMITED (GB)
(72) JOHN EDWARD POOLE; RICHARD POWELL
Ref. RPI 2701 de 11/10/2022 quanto ao endereço.

(11) BR 11 2016 025935-1 B8

Código 16.3 - Retificação
(22) 11/05/2015
(30) 09/05/2014 US 61/990,934; 06/05/2015 US 14/705,319
(45) 04/10/2022
(51) F04B 39/06 (2006.01), F04B 39/08 (2006.01), F04B 35/00 (2006.01)
(54) ARRANJO E MÉTODO DE ARREFECIMENTO DE CÁRTER PARA UM COMPRESSOR LIVRE DE ÓLEO PARA UM VEÍCULO FERROVIÁRIO
(73) WESTINGHOUSE AIR BRAKE TECHNOLOGIES CORPORATION (US)

(72) JEFFREY HRITZ
Ref. RPI 2700 de 04/10/2022 quanto ao título.

---

(11) BR 11 2017 010122-0 B8

Código 16.3 - Retificação
(22) 22/10/2015
(30) 04/12/2014 CN 201410735198.8
(45) 07/06/2022
(51) B61D 17/08 (2006.01), B61D 17/04 (2006.01), B61D 17/06 (2006.01)
(54) ESTRUTURA DE PAREDE LATERAL DE VAGÃO ABERTO
(73) CRRC YANGTZE CO., LTD. (CN)
(72) HUIPING WU; YAOMING HU; HUARUI ZHAO; YAN HE; LIANGCAI LIN; CHUQIANG TANG
Ref. RPI 2683 de 07/06/2022 quanto ao titular.

---

(11) BR 11 2017 022937-4 B8

Código 16.3 - Retificação
(22) 25/04/2016
(30) 29/05/2015 JP 2015-110055
(45) 15/02/2022
(51) C23C 22/00 (2006.01), C21D 9/46 (2006.01), C23C 22/07 (2006.01), H01F 1/18 (2006.01)
(54) REVESTIMENTO ISOLANTE PARA CHAPA DE AÇO ELÉTRICO
(73) NIPPON STEEL CORPORATION (JP)
(72) SHUICHI YAMAZAKI; MASARU TAKAHASHI; KAZUTOSHI TAKEDA; HIROYASU FUJII; AKIRA AKAGI; HIROKI HORI
Ref. RPI 2667 de 15/02/2022 quanto ao código postal do endereço.

---

(11) BR 11 2018 016389-9 B8

Código 16.3 - Retificação
(22) 30/09/2016
(30) 12/02/2016 DE 10 2016 202 202.4
(45) 15/03/2022
(51) C25B 1/00 (2006.01), H01M 4/587 (2006.01)
(54) APARELHO E MÉTODO PARA A EXPANSÃO DO GRAFITE PARA GRAFENO
(73) AVADAIN LLC (US)
(72) RENÉ HOFFMANN; CHRISTOPH E. NEBEL; SARAH ROSCHER
Ref. RPI 2671 de 15/03/2022 quanto ao título.

---

(11) PI 0508820-8 C8

Código 16.3 - Retificação
(22) 14/03/2005
(30) 15/03/2004 US 60/553,342
(45) 10/04/2018
(51) C07D 233/54 (2006.01), A61K 31/417 (2006.01), A61P 25/04 (2006.01)
(54) COMPOSTOS MODULADORES DE RECEPTOR DE OPIÓIDE E

	COMPOSIÇÃO QUE OS COMPREENDE (73) JANSSEN PHARMACEUTICA N.V. (BE) (72) Henry J. Breslin; Chaozhong Cai; Wei He; Robert W. Kavash Ref. RPI 2466 de 10/04/2018 quanto ao relatório descritivo.
(11) PI 0718645-2 B8	Código 16.3 - Retificação (22) 13/11/2007 (30) 13/11/2006 SE 06 02400-4 (45) 17/07/2018 (51) A47F 5/00 (2006.01), A47B 49/00 (2006.01), A47F 3/04 (2006.01) (54) MONTAGEM DE PRATELEIRA (73) ENJOY GROUP AB (SE) (72) JOHN ANDERSEN; Hakan Sjölander Ref. RPI 2480 de 17/07/2018 quanto ao inventor.
(11) PI 0921701-0 C8	Código 16.3 - Retificação (22) 27/10/2009 (30) 31/10/2008 JP 2008-280828 (45) 03/05/2022 (51) H02N 2/00 (2006.01), G02B 7/04 (2006.01), H01L 41/09 (2006.01) (54) CEFAROSPORINA TENDO UM GRUPO CATECOL, SEU USO E COMPOSIÇÃO FARMACÊUTICA QUE A COMPREENDE (73) SHIONOGI & CO., LTD. (JP) (72) KENJI YAMAWAKI; YUSUKE TAKEOKA; HIDEKI SUGIMOTO; SHINYA HISAKAWA; TOSHIAKI AOKI; YASUHIRO NISHITANI Ref. RPI 2678 de 03/05/2022 quanto a data de publicação do PCT (inid 87).

Código Nulidade Administrativa

Código 17.1 - Notificação de Interposição de Nulidade Administrativa

Notificação, ao titular da patente, de instauração de processo administrativo de nulidade. Desta data corre o prazo de 60 (sessenta) dias para eventual contestação do titular (Art. 52 da Lei nº 9.279/96). O depositante poderá obter cópia da petição de nulidade através do endereço eletrônico www.inpi.gov.br - No Acesso rápido – Faça uma busca - Patente. Para acessar, cadastre-se no Portal do INPI e use login e senha.

---

(11) BR 20 2018 010587-1 Y1

Código 17.1 - Notificação de Interposição de Nulidade Administrativa
(45) 17/05/2022
(73) HUHTAMAKI DO BRASIL LTDA. (BR/PR)
Requerente da nulidade: 1) RIO BONITO EMBALAGENS LTDA. - 870220049852 - 07/6/2022; 2) PLANNALTO EMBALAGENS LTDA - 870220106394 - 17/11/2022

---

(11) PI 0619895-3 B1

Código 17.1 - Notificação de Interposição de Nulidade Administrativa
(45) 12/04/2022
(73) SANOFI-AVENTIS U.S. LLC (US)
Requerente da nulidade: HYPERA S.A - 870220094122 - 13/10/2022

Código Notificação de Decisão Judicial

Código 19.1 - Notificação de Decisão Judicial

Comunicação de decisão judicial referente à patente.

---

(11) PI 9809387-8 B8

Código 19.1 - Notificação de Decisão Judicial
(45) 22/11/2016
(73) GENENTECH, INC. (US)
Processo INPI nº 52402.005638/2020-60 @ 13ª Vara Federal do Rio de @PROCEDIMENTO COMUM Nº 5029675-50.2020.4.02.5101/RJ @ AUTOR: LIBBS FARMACEUTICA LTDA @ AUTOR: MABXIENCE RESEARCH SL @ RÉU: GENENTECH, INC @ RÉU: INPI-INSTITUTO NACIONAL DA PROPRIEDADE INDUSTRIAL
Decisão: Isto posto, homologo a renúncia ao direito sobre o qual se funda a ação, extinguindo o processo com resolução de mérito (CPC/2015, art. 487, III, 'c'). Tendo em vista a manifesta ausência de interesse recursal das partes litigantes, o que deriva da própria preclusão lógica inerente à renúncia, certifique-se, desde logo, o trânsito em julgado.

Código Extinção de Patente e Certificado de Adição de Invenção

Código 21.6 - Extinção da patente para fins da restauração nos termos do art. 87 da LPI.

Extinção da patente por falta de pagamento da retribuição anual, por pagamento da retribuição anual fora do prazo ou por não cumprimento de exigência de complementação de pagamento da retribuição anual. Desta data corre o prazo de 3 (três) meses para o titular requerer a restauração da patente. A restauração deve ser requerida por meio do peticionamento eletrônico ou formulário FQ002, acompanhado dos comprovantes dos pagamentos correspondentes à restauração e a retribuição annual ou sua complementação no valor da retribuição adicional de que trata o art. 84º § 2º da Lei nº 9.279/96, sob pena da manutenção da extinção de acordo com o disposto no inciso IV do art. 78 da Lei nº 9.279/96.

(11) BR 10 2016 002451-0 B1	Código 21.6 - Extinção da patente para fins da restauração nos termos do art. 87 da LPI. (45) 06/09/2022 (73) UNIVERSIDADE FEDERAL DE PERNAMBUCO (BR/PE) Referente à 7ª anuidade.
(11) BR 10 2019 002279-5 B1	Código 21.6 - Extinção da patente para fins da restauração nos termos do art. 87 da LPI. (45) 12/05/2020 (73) ANTÔNIO SADI BALDO (BR/MT) Referente à 4ª anuidade.
(11) BR 11 2012 019357-0 B1	Código 21.6 - Extinção da patente para fins da restauração nos termos do art. 87 da LPI. (45) 15/12/2020 (73) RAPISCAN SYSTEMS, INC. (US) Referente à 12ª anuidade.
(11) BR 11 2012 019496-8 B1	Código 21.6 - Extinção da patente para fins da restauração nos termos do art. 87 da LPI. (45) 10/11/2020 (73) Rapiscan Laboratories, Inc. (US) Referente à 12ª anuidade.
(11) BR 11 2012 019663-4 B1	Código 21.6 - Extinção da patente para fins da restauração nos termos do art. 87 da LPI. (45) 23/01/2018 (73) Givaudan Sa (CH)

	Referente à 12ª anuidade.
(11) BR 11 2012 020085-2 B1	Código 21.6 - Extinção da patente para fins da restauração nos termos do art. 87 da LPI. (45) 01/12/2020 (73) DRESSER-RAND COMPANY (US) Referente à 12ª anuidade.
(11) BR 11 2012 020114-0 B1	Código 21.6 - Extinção da patente para fins da restauração nos termos do art. 87 da LPI. (45) 21/08/2018 (73) INTERNATIONAL TOBACCO MACHINERY POLAND SP. Z.O.O (PL) Referente à 12ª anuidade.
(11) BR 11 2012 021273-7 B1	Código 21.6 - Extinção da patente para fins da restauração nos termos do art. 87 da LPI. (45) 01/12/2020 (73) Compagnie Générale des Etablissements Michelin (FR) Referente à 12ª anuidade.
(11) BR 11 2012 022103-5 B1	Código 21.6 - Extinção da patente para fins da restauração nos termos do art. 87 da LPI. (45) 09/03/2021 (73) MEMMINGER-IRO GMBH (DE) Referente à 12ª anuidade.
(11) BR 11 2012 022472-7 B1	Código 21.6 - Extinção da patente para fins da restauração nos termos do art. 87 da LPI. (45) 12/01/2021 (73) TELEFONAKTIEBOLAGET LM ERICSSON (PUBL) (SE) Referente à 12ª anuidade.
(11) BR 11 2012 023572-9 B1	Código 21.6 - Extinção da patente para fins da restauração nos termos do art. 87 da LPI. (45) 08/12/2020 (73) HONDA MOTOR CO., LTD. (JP) Referente à 12ª anuidade.
(11) BR 11 2013 016384-4 B1	Código 21.6 - Extinção da patente para fins da restauração nos termos do art. 87 da LPI. (45) 26/11/2019 (73) TOYOTA JIDOSHA KABUSHIKI KAISHA (JP) Referente à 12ª anuidade.

(11) BR 11 2013 019720-0 B1	Código 21.6 - Extinção da patente para fins da restauração nos termos do art. 87 da LPI. (45) 14/09/2021 (73) KRISHNA MOORTHY PALANISAMY (MY) Referente à 11ª anuidade.
(11) BR 11 2013 019721-8 B1	Código 21.6 - Extinção da patente para fins da restauração nos termos do art. 87 da LPI. (45) 03/11/2020 (73) KRISHNA MOORTHY PALANISAMY (MY) Referente à 11ª anuidade.
(11) BR 11 2013 019785-4 B1	Código 21.6 - Extinção da patente para fins da restauração nos termos do art. 87 da LPI. (45) 30/03/2021 (73) STORA ENSO OYJ (FI) Referente à 11ª anuidade.
(11) BR 11 2013 019787-0 B1	Código 21.6 - Extinção da patente para fins da restauração nos termos do art. 87 da LPI. (45) 20/07/2021 (73) STORA ENSO OYJ (FI) Referente à 11ª anuidade.
(11) BR 11 2013 020196-7 B1	Código 21.6 - Extinção da patente para fins da restauração nos termos do art. 87 da LPI. (45) 04/08/2020 (73) HÖGANÄS AB (PUBL) (SE) Referente à 11ª anuidade.
(11) BR 11 2013 020519-9 B1	Código 21.6 - Extinção da patente para fins da restauração nos termos do art. 87 da LPI. (45) 15/12/2020 (73) ILLINOIS TOOL WORKS INC (US) Referente à 11ª anuidade.
(11) BR 11 2013 021207-1 B1	Código 21.6 - Extinção da patente para fins da restauração nos termos do art. 87 da LPI. (45) 24/08/2021 (73) SOFINECO (FR) Referente à 11ª anuidade.

(11) BR 11 2013 021631-0 B1	Código 21.6 - Extinção da patente para fins da restauração nos termos do art. 87 da LPI. (45) 08/12/2020 (73) 3M INNOVATIVE PROPERTIES COMPANY (US) Referente à 11ª anuidade.
(11) BR 11 2013 029791-3 B1	Código 21.6 - Extinção da patente para fins da restauração nos termos do art. 87 da LPI. (45) 18/05/2021 (73) FLÜHS DREHTECHNIK GMBH (DE) Referente à 10ª anuidade.
(11) BR 11 2014 018798-3 B1	Código 21.6 - Extinção da patente para fins da restauração nos termos do art. 87 da LPI. (45) 13/07/2021 (73) HALLIBURTON ENERGY SERVICES, INC. (US) Referente à 10ª anuidade.
(11) BR 11 2014 018997-8 B1	Código 21.6 - Extinção da patente para fins da restauração nos termos do art. 87 da LPI. (45) 06/10/2020 (73) PUMA SE (DE) Referente à 11ª anuidade.
(11) BR 11 2014 019489-0 B1	Código 21.6 - Extinção da patente para fins da restauração nos termos do art. 87 da LPI. (45) 31/03/2020 (73) DSM IP ASSETS B.V. (NL) Referente à 10ª anuidade.
(11) BR 11 2014 019500-5 B1	Código 21.6 - Extinção da patente para fins da restauração nos termos do art. 87 da LPI. (45) 01/06/2021 (73) POSTURE PERFECTOR LLC (US) Referente à 10ª anuidade.
(11) BR 11 2014 019654-0 B1	Código 21.6 - Extinção da patente para fins da restauração nos termos do art. 87 da LPI. (45) 01/12/2020 (73) PERIPRODUCTS LTD (GB) Referente à 10ª anuidade.
(11) BR 11 2014 019831-4 B1	Código 21.6 - Extinção da patente para fins da restauração nos termos do art.

	87 da LPI. (45) 15/12/2020 (73) KINETIC ELEMENTS PTY LTD (AU) Referente à 10ª anuidade.
(11) BR 11 2014 020107-2 B1	Código 21.6 - Extinção da patente para fins da restauração nos termos do art. 87 da LPI. (45) 28/09/2021 (73) GULFSTREAM AEROSPACE CORPORATION (US) Referente à 10ª anuidade.
(11) BR 11 2014 020187-0 B1	Código 21.6 - Extinção da patente para fins da restauração nos termos do art. 87 da LPI. (45) 31/08/2021 (73) SHIONO CHEMICAL CO., LTD (JP) Referente à 10ª anuidade.
(11) BR 11 2015 017026-9 B1	Código 21.6 - Extinção da patente para fins da restauração nos termos do art. 87 da LPI. (45) 24/12/2019 (73) KUHN S.A. (FR) Referente à 9ª anuidade.
(11) BR 11 2015 017062-5 B1	Código 21.6 - Extinção da patente para fins da restauração nos termos do art. 87 da LPI. (45) 14/04/2020 (73) W. L. GORE & ASSOCIATES, INC. (US) Referente à 9ª anuidade.
(11) BR 11 2015 018074-4 B1	Código 21.6 - Extinção da patente para fins da restauração nos termos do art. 87 da LPI. (45) 22/12/2020 (73) AGROFRESH INC. (US) Referente à 9ª anuidade.
(11) BR 11 2015 018306-9 B1	Código 21.6 - Extinção da patente para fins da restauração nos termos do art. 87 da LPI. (45) 01/12/2020 (73) GEA FOOD SOLUTIONS BAKEL B.V. (NL) Referente à 9ª anuidade.
(11) BR 11 2015 018396-4 B1	Código 21.6 - Extinção da patente para fins da restauração nos termos do art. 87 da LPI.

	(45) 08/12/2020 (73) EVONIK OPERATIONS GMBH (DE) Referente à 9ª anuidade.
(11) BR 11 2015 018403-0 B1	Código 21.6 - Extinção da patente para fins da restauração nos termos do art. 87 da LPI. (45) 31/08/2021 (73) WORLD BOTTLING CAP, LLC (US) Referente à 9ª anuidade.
(11) BR 11 2015 019087-1 B1	Código 21.6 - Extinção da patente para fins da restauração nos termos do art. 87 da LPI. (45) 28/09/2021 (73) INNIO JENBACHER GMBH & CO OG (AT) Referente à 9ª anuidade.
(11) BR 11 2015 019316-1 B1	Código 21.6 - Extinção da patente para fins da restauração nos termos do art. 87 da LPI. (45) 02/03/2021 (73) POCLAIN HYDRAULICS INDUSTRIE (FR) Referente à 9ª anuidade.
(11) BR 11 2015 029934-2 B8	Código 21.6 - Extinção da patente para fins da restauração nos termos do art. 87 da LPI. (45) 17/11/2020 (73) HONDA MOTOR CO., LTD. (JP) Referente à 9ª anuidade.
(11) BR 11 2016 017898-0 B1	Código 21.6 - Extinção da patente para fins da restauração nos termos do art. 87 da LPI. (45) 25/05/2021 (73) TATSUTA ELECTRIC WIRE & CABLE CO., LTD. (JP) Referente à 8ª anuidade.
(11) BR 11 2016 017985-4 B1	Código 21.6 - Extinção da patente para fins da restauração nos termos do art. 87 da LPI. (45) 31/12/2019 (73) ZIARCO PHARMA LIMITED (GB) Referente à 8ª anuidade.
(11) BR 11 2017 013621-0 B1	Código 21.6 - Extinção da patente para fins da restauração nos termos do art. 87 da LPI. (45) 09/03/2021

	(73) FOSS ANALYTICAL A/S (DK) Referente à 8ª anuidade.
(11) BR 11 2018 015888-7 B1	Código 21.6 - Extinção da patente para fins da restauração nos termos do art. 87 da LPI. (45) 09/11/2021 (73) GALDERMA RESEARCH & DEVELOPMENT (FR) Referente à 6ª anuidade.
(11) BR 20 2013 002756-7 Y1	Código 21.6 - Extinção da patente para fins da restauração nos termos do art. 87 da LPI. (45) 14/05/2019 (73) DELTA GREENTECH (BRASIL) SA (BR/PR) Referente à 10ª anuidade.
(11) BR 20 2015 002472-5 Y1	Código 21.6 - Extinção da patente para fins da restauração nos termos do art. 87 da LPI. (45) 13/10/2020 (73) FORD GLOBAL TECHNOLOGIES, LLC. (US) Referente à 8ª anuidade.
(11) BR 20 2018 002736-6 Y1	Código 21.6 - Extinção da patente para fins da restauração nos termos do art. 87 da LPI. (45) 10/09/2019 (73) LUIZ ANTONIO MACEDO RAMOS (BR/RS) Referente à 5ª anuidade.
(11) MU 8700276-0 Y1	Código 21.6 - Extinção da patente para fins da restauração nos termos do art. 87 da LPI. (45) 30/01/2018 (73) Benedito Ribeiro Sobrinho (BR/SP) ; ESEQUIEL MIGUEL DA SILVA (BR/SP) Referente à 16ª anuidade.
(11) MU 9102464-1 Y1	Código 21.6 - Extinção da patente para fins da restauração nos termos do art. 87 da LPI. (45) 23/10/2018 (73) BEAUTY'IN COMÉRCIO DE BEBIDAS E COSMÉTICOS LTDA. (BR/SP) Referente à 12ª anuidade.
(11) PI 0100359-3 B1	Código 21.6 - Extinção da patente para fins da restauração nos termos do art. 87 da LPI. (45) 18/04/2017

	(73) LUCENT TECHNOLOGIES INC. (US) Referente à 22ª anuidade.
(11) PI 0100361-5 B1	Código 21.6 - Extinção da patente para fins da restauração nos termos do art. 87 da LPI. (45) 15/12/2015 (73) Lucent Technologies INC. (US) Referente à 22ª anuidade.
(11) PI 0108525-5 B1	Código 21.6 - Extinção da patente para fins da restauração nos termos do art. 87 da LPI. (45) 03/11/2015 (73) NOKIA TECHNOLOGIES OY (FI) Referente à 22ª anuidade.
(11) PI 0200698-7 B8	Código 21.6 - Extinção da patente para fins da restauração nos termos do art. 87 da LPI. (45) 14/02/2018 (73) UNIVERSIDADE FEDERAL DE MINAS GERAIS (BR/MG) Referente à 21ª anuidade.
(11) PI 0207172-0 B8	Código 21.6 - Extinção da patente para fins da restauração nos termos do art. 87 da LPI. (45) 09/04/2019 (73) F. Hoffmann-La Roche AG (CH) Referente à 21ª anuidade.
(11) PI 0207485-0 B1	Código 21.6 - Extinção da patente para fins da restauração nos termos do art. 87 da LPI. (45) 21/03/2017 (73) TLV CO. LTD. (JP) Referente à 21ª anuidade.
(11) PI 0307434-0 B8	Código 21.6 - Extinção da patente para fins da restauração nos termos do art. 87 da LPI. (45) 24/04/2013 (73) Becton, Dickinson and Company (US) Referente à 20ª anuidade.
(11) PI 0307488-9 B1	Código 21.6 - Extinção da patente para fins da restauração nos termos do art. 87 da LPI. (45) 11/03/2014 (73) SELIG SEALING PRODUCTS, INC. (US)

	Referente à 20ª anuidade.
(11) PI 0307601-6 B1	Código 21.6 - Extinção da patente para fins da restauração nos termos do art. 87 da LPI. (45) 30/10/2012 (73) ESSITY HYGIENE AND HEALTH AKTIEBOLAG (SE) Referente à 20ª anuidade.
(11) PI 0406597-2 B1	Código 21.6 - Extinção da patente para fins da restauração nos termos do art. 87 da LPI. (45) 19/12/2017 (73) Alstom Ferroviaria S.p.A. (IT) Referente à 19ª anuidade.
(11) PI 0406686-3 B8	Código 21.6 - Extinção da patente para fins da restauração nos termos do art. 87 da LPI. (45) 18/02/2015 (73) Wright Medical Technology, Inc (US) Referente à 19ª anuidade.
(11) PI 0407319-3 B1	Código 21.6 - Extinção da patente para fins da restauração nos termos do art. 87 da LPI. (45) 21/05/2013 (73) SULZER MANAGEMENT AG (CH) Referente à 19ª anuidade.
(11) PI 0407359-2 B1	Código 21.6 - Extinção da patente para fins da restauração nos termos do art. 87 da LPI. (45) 04/06/2013 (73) Saint-Gobain Vetrotex France S.A. (FR) Referente à 19ª anuidade.
(11) PI 0407482-3 B1	Código 21.6 - Extinção da patente para fins da restauração nos termos do art. 87 da LPI. (45) 07/01/2014 (73) Ciba Specialty Chemicals Holding Inc. (CH) Referente à 19ª anuidade.
(11) PI 0407615-0 B8	Código 21.6 - Extinção da patente para fins da restauração nos termos do art. 87 da LPI. (45) 14/02/2018 (73) BAYER INTELLECTUAL PROPERTY GMBH. (DE) Referente à 19ª anuidade.

(11) PI 0418490-4 B1	Código 21.6 - Extinção da patente para fins da restauração nos termos do art. 87 da LPI. (45) 21/03/2017 (73) WORLDBEST CORPORATION (VG) Referente à 19ª anuidade.
(11) PI 0507274-3 B1	Código 21.6 - Extinção da patente para fins da restauração nos termos do art. 87 da LPI. (45) 27/10/2015 (73) Basf Aktiengesellschaft (DE) Referente à 18ª anuidade.
(11) PI 0507410-0 B1	Código 21.6 - Extinção da patente para fins da restauração nos termos do art. 87 da LPI. (45) 03/11/2020 (73) ELANCO CANADA LIMITED (CA) Referente à 18ª anuidade.
(11) PI 0507472-0 B1	Código 21.6 - Extinção da patente para fins da restauração nos termos do art. 87 da LPI. (45) 08/08/2017 (73) TATA STEEL LIMITED (IN) Referente à 18ª anuidade.
(11) PI 0508265-0 B1	Código 21.6 - Extinção da patente para fins da restauração nos termos do art. 87 da LPI. (45) 31/05/2016 (73) CASALE SA (CH) Referente à 18ª anuidade.
(11) PI 0512103-5 B8	Código 21.6 - Extinção da patente para fins da restauração nos termos do art. 87 da LPI. (45) 08/01/2019 (73) SKW Stickstoffwerke Piesteritz Gmbh (DE) Referente à 18ª anuidade.
(11) PI 0607361-1 B1	Código 21.6 - Extinção da patente para fins da restauração nos termos do art. 87 da LPI. (45) 20/12/2016 (73) GIESECKE+DEVRIENT MOBILE SECURITY GMBH (DE) Referente à 17ª anuidade.

(11) PI 0607777-3 B1	Código 21.6 - Extinção da patente para fins da restauração nos termos do art. 87 da LPI. (45) 05/02/2019 (73) 3M INNOVATIVE PROPERTIES COMPANY (US) Referente à 17ª anuidade.
(11) PI 0609426-0 B8	Código 21.6 - Extinção da patente para fins da restauração nos termos do art. 87 da LPI. (45) 24/09/2020 (73) JANSSEN PHARMACEUTICA N.V. (BE) Referente à 17ª anuidade.
(11) PI 0701172-5 B1	Código 21.6 - Extinção da patente para fins da restauração nos termos do art. 87 da LPI. (45) 26/11/2019 (73) EMPRESA BRASILEIRA DE PESQUISA AGROPECUÁRIA - EMBRAPA (BR/DF) Referente à 16ª anuidade.
(11) PI 0701230-6 B1	Código 21.6 - Extinção da patente para fins da restauração nos termos do art. 87 da LPI. (45) 26/06/2018 (73) Empresa Brasileira de Pesquisa Agropecuária - EMBRAPA (BR/DF) Referente à 16ª anuidade.
(11) PI 0706429-2 B1	Código 21.6 - Extinção da patente para fins da restauração nos termos do art. 87 da LPI. (45) 20/06/2017 (73) HOLCIM TECHNOLOGY LTD (CH) Referente à 16ª anuidade.
(11) PI 0706766-6 B1	Código 21.6 - Extinção da patente para fins da restauração nos termos do art. 87 da LPI. (45) 08/09/2020 (73) Rexam Airspray N.V. (NL) Referente à 16ª anuidade.
(11) PI 0721371-9 B1	Código 21.6 - Extinção da patente para fins da restauração nos termos do art. 87 da LPI. (45) 22/10/2019 (73) Telefonaktiebolaget LM Ericsson (publ) (SE) Referente à 16ª anuidade.

(11) PI 0806450-4 B8	Código 21.6 - Extinção da patente para fins da restauração nos termos do art. 87 da LPI. (45) 15/01/2019 (73) PPG INDUSTRIES OHIO, INC. (US) Referente à 15ª anuidade.
(11) PI 0905878-8 B1	Código 21.6 - Extinção da patente para fins da restauração nos termos do art. 87 da LPI. (45) 20/08/2019 (73) THE DALLAS GROUP OF AMERICA (US) Referente à 14ª anuidade.
(11) PI 0907769-3 B1	Código 21.6 - Extinção da patente para fins da restauração nos termos do art. 87 da LPI. (45) 09/03/2021 (73) Qualcomm Incorporated (US) Referente à 14ª anuidade.
(11) PI 0908037-6 B1	Código 21.6 - Extinção da patente para fins da restauração nos termos do art. 87 da LPI. (45) 30/04/2019 (73) SEM AKTIEBOLAG (SE) Referente à 14ª anuidade.
(11) PI 0908353-7 B8	Código 21.6 - Extinção da patente para fins da restauração nos termos do art. 87 da LPI. (45) 05/11/2019 (73) ASTRAZENECA AB (SE) ; PULMAGEN THERAPEUTICS (SYNERGY) LIMITED (GB) Referente à 14ª anuidade.
(11) PI 0908435-5 B1	Código 21.6 - Extinção da patente para fins da restauração nos termos do art. 87 da LPI. (45) 09/04/2019 (73) 3M Innovative Properties Company. (US) Referente à 14ª anuidade.
(11) PI 0908525-4 B1	Código 21.6 - Extinção da patente para fins da restauração nos termos do art. 87 da LPI. (45) 19/09/2017 (73) Outotec Oyj (FI) Referente à 14ª anuidade.

(11) PI 1000318-5 B1	Código 21.6 - Extinção da patente para fins da restauração nos termos do art. 87 da LPI. (45) 02/02/2021 (73) SONY CORPORATION (JP) ; SONY ELECTRONICS, INC. (US) Referente à 13ª anuidade.
(11) PI 1000339-8 B1	Código 21.6 - Extinção da patente para fins da restauração nos termos do art. 87 da LPI. (45) 20/10/2020 (73) EMBRAPA - EMPRESA BRASILEIRA DE PESQUISA AGROPECUÁRIA. (BR/DF) Referente à 13ª anuidade.
(11) PI 1005813-3 B8	Código 21.6 - Extinção da patente para fins da restauração nos termos do art. 87 da LPI. (45) 08/12/2020 (73) KONINKLIJKE PHILIPS N.V. (NL) Referente à 13ª anuidade.
(11) PI 1006685-3 B1	Código 21.6 - Extinção da patente para fins da restauração nos termos do art. 87 da LPI. (45) 17/09/2019 (73) AISAM HAN (KR) Referente à 13ª anuidade.
(11) PI 1008494-0 B1	Código 21.6 - Extinção da patente para fins da restauração nos termos do art. 87 da LPI. (45) 18/02/2020 (73) COGNIS IP MANAGEMENT GMBH (DE) Referente à 13ª anuidade.
(11) PI 1008759-1 B1	Código 21.6 - Extinção da patente para fins da restauração nos termos do art. 87 da LPI. (45) 28/07/2020 (73) Sagemcom Broadband SAS (FR) Referente à 13ª anuidade.
(11) PI 1008826-1 B1	Código 21.6 - Extinção da patente para fins da restauração nos termos do art. 87 da LPI. (45) 21/01/2020 (73) Outotec Oyj (FI) Referente à 13ª anuidade.

(11) PI 1011355-0 B1	Código 21.6 - Extinção da patente para fins da restauração nos termos do art. 87 da LPI. (45) 03/09/2019 (73) Baker Hughes Incorporated (US) Referente à 13ª anuidade.
(11) PI 1100200-0 B1	Código 21.6 - Extinção da patente para fins da restauração nos termos do art. 87 da LPI. (45) 14/01/2020 (73) DORMAKABA BRASIL SOLUÇÕES DE ACESSO LTDA. (BR/SP) Referente à 12ª anuidade.
(11) PI 1100319-7 B1	Código 21.6 - Extinção da patente para fins da restauração nos termos do art. 87 da LPI. (45) 24/09/2020 (73) GENERAL ELECTRIC COMPANY (US) Referente à 12ª anuidade.

Código 21.8 - Despacho Anulado

Anulação do despacho da extinção da patente por ter sido indevido. (A toda publicação que envolva anulação de ato ou despacho caberá justificativa no processo administrativo.)

---

(11) BR 20 2017 023353-2 Y1

Código 21.8 - Despacho Anulado
(45) 01/10/2019
(73) HEFESTO DESENVOLVIMENTO E CRIAÇÃO DE TECNOLOGIA NA ÁREA MÉDICA LTDA (BR/SP)
Anulada a publicação código 21.6 na RPI nº 2707 de 22/11/2022 por ter sido indevida.

---

(11) PI 0206636-0 B8

Código 21.8 - Despacho Anulado
(45) 02/05/2018
(73) VIIV HEALTHCARE UK (NO.4) LIMITED (GB)
Anulada a publicação código 21.6 na RPI nº 2703 de 25/10/2022 por ter sido indevida.

---

(11) PI 0206641-6 B8

Código 21.8 - Despacho Anulado
(45) 20/06/2017
(73) Merck Sharp & Dohme Corp (US)
Anulada a publicação código 21.6 na RPI nº 2706 de 16/11/2022 por ter sido indevida.

---

(11) PI 0206746-3 B8

Código 21.8 - Despacho Anulado
(45) 02/05/2017
(73) LUMINEX MOLECULAR DIAGNOSTICS, INC. (CA)
Anulada a publicação código 21.6 na RPI nº 2706 de 16/11/2022 por ter sido indevida.

Código Outros Referentes a Patentes/Certificados de Adição de Invenção

Código 22.15 - Patente “SUB JUDICE”

Notificação de ação judicial referente a patente.

---

(11) PI 0712392-2 B1	Código 22.15 - Patente “SUB JUDICE” (45) 12/09/2017 (73) Syngenta Participations AG (CH) INPI nº 52402.013111/2022-71 @ Origem: a 22ª VARA CÍVEL FEDERAL DE SÃO PAULO Processo Nº: 5007277-58.2021.4.03.6100@ SUBJUDICE com pedido de Antecipação de Tutela @ Autor: SYNGENTA SEEDS LTDA, SYNGENTA PARTICIPATIONS AG @ Réu(s): SEMPRE SEMENTES EIRELI, MINISTÉRIO DA AGRICULTURA, PECUÁRIA E ABASTECIMENTO ? MAPA, INSTITUTO NACIONAL DA PROPRIEDADE INDUSTRIAL

Código Anuidade de Patente

Código 24.10 - Manutenção da Extinção - Art. 78 inciso IV da LPI

(11) BR 10 2013 026664-7 B1	Código 24.10 - Manutenção da Extinção - Art. 78 inciso IV da LPI (45) 19/01/2021 (73) VOLPAK, S.A.U. (ES) Em virtude da extinção publicada na RPI 2692 de 09-08-2022 e considerando ausência de manifestação dentro dos prazos legais, informo que cabe ser mantida a extinção da patente e seus certificados, conforme o disposto no artigo 12, da resolução 113/2013.
(11) BR 10 2013 026912-3 B1	Código 24.10 - Manutenção da Extinção - Art. 78 inciso IV da LPI (45) 12/01/2021 (73) MADEPAR LAMINADOS S/A. (BR/SP) Em virtude da extinção publicada na RPI 2692 de 09-08-2022 e considerando ausência de manifestação dentro dos prazos legais, informo que cabe ser mantida a extinção da patente e seus certificados, conforme o disposto no artigo 12, da resolução 113/2013.
(11) BR 10 2015 026366-0 B1	Código 24.10 - Manutenção da Extinção - Art. 78 inciso IV da LPI (45) 14/06/2022 (73) GRAUTEC PDI SERVIÇOS DE CONSULTORIA FARMACÊUTICA LTDA (BR) Em virtude da extinção publicada na RPI 2692 de 09-08-2022 e considerando ausência de manifestação dentro dos prazos legais, informo que cabe ser mantida a extinção da patente e seus certificados, conforme o disposto no artigo 12, da resolução 113/2013.
(11) BR 11 2012 008725-8 B1	Código 24.10 - Manutenção da Extinção - Art. 78 inciso IV da LPI (45) 16/03/2021 (73) BS&B SAFETY SYSTEMS LIMITED (IE) Em virtude da extinção publicada na RPI 2692 de 09-08-2022 e considerando ausência de manifestação dentro dos prazos legais, informo que cabe ser mantida a extinção da patente e seus certificados, conforme o disposto no artigo 12, da resolução 113/2013.
(11) BR 11 2012 009209-0 B1	Código 24.10 - Manutenção da Extinção - Art. 78 inciso IV da LPI (45) 15/12/2020 (73) IWK VERPACKUNGSTECHNIK GMBH (DE)

	Em virtude da extinção publicada na RPI 2692 de 09-08-2022 e considerando ausência de manifestação dentro dos prazos legais, informo que cabe ser mantida a extinção da patente e seus certificados, conforme o disposto no artigo 12, da resolução 113/2013.
(11) BR 11 2012 010091-2 B8	Código 24.10 - Manutenção da Extinção - Art. 78 inciso IV da LPI (45) 26/05/2020 (73) ALFA LAVAL CORPORATE AB (SE) Em virtude da extinção publicada na RPI 2692 de 09-08-2022 e considerando ausência de manifestação dentro dos prazos legais, informo que cabe ser mantida a extinção da patente e seus certificados, conforme o disposto no artigo 12, da resolução 113/2013.
(11) BR 11 2012 011590-1 B1	Código 24.10 - Manutenção da Extinção - Art. 78 inciso IV da LPI (45) 20/08/2019 (73) HEXCEL COMPOSITES LTD. (GB) Em virtude da extinção publicada na RPI 2692 de 09-08-2022 e considerando ausência de manifestação dentro dos prazos legais, informo que cabe ser mantida a extinção da patente e seus certificados, conforme o disposto no artigo 12, da resolução 113/2013.
(11) BR 11 2012 011593-6 B1	Código 24.10 - Manutenção da Extinção - Art. 78 inciso IV da LPI (45) 30/07/2019 (73) Hexcel Composites LTD. (GB) Em virtude da extinção publicada na RPI 2692 de 09-08-2022 e considerando ausência de manifestação dentro dos prazos legais, informo que cabe ser mantida a extinção da patente e seus certificados, conforme o disposto no artigo 12, da resolução 113/2013.
(11) BR 11 2013 008890-7 B1	Código 24.10 - Manutenção da Extinção - Art. 78 inciso IV da LPI (45) 02/04/2019 (73) Sumitomo Chemical Company, Limited (JP) Em virtude da extinção publicada na RPI 2692 de 09-08-2022 e considerando ausência de manifestação dentro dos prazos legais, informo que cabe ser mantida a extinção da patente e seus certificados, conforme o disposto no artigo 12, da resolução 113/2013.
(11) BR 11 2013 009662-4 B1	Código 24.10 - Manutenção da Extinção - Art. 78 inciso IV da LPI (45) 23/02/2021 (73) ABT FOAM, LLC (US) Em virtude da extinção publicada na RPI 2692 de 09-08-2022 e considerando ausência de manifestação dentro dos prazos legais, informo que cabe ser mantida a extinção da patente e seus certificados, conforme o disposto no

	artigo 12, da resolução 113/2013.
(11) BR 11 2014 009826-3 B1	Código 24.10 - Manutenção da Extinção - Art. 78 inciso IV da LPI (45) 12/01/2021 (73) ROHM AND HAAS COMPANY (US) ; DOW GLOBAL TECHNOLOGIES LLC (US) Em virtude da extinção publicada na RPI 2692 de 09-08-2022 e considerando ausência de manifestação dentro dos prazos legais, informo que cabe ser mantida a extinção da patente e seus certificados, conforme o disposto no artigo 12, da resolução 113/2013.
(11) BR 11 2014 009834-4 B1	Código 24.10 - Manutenção da Extinção - Art. 78 inciso IV da LPI (45) 18/05/2021 (73) BAE SYSTEMS PLC (GB) Em virtude da extinção publicada na RPI 2692 de 09-08-2022 e considerando ausência de manifestação dentro dos prazos legais, informo que cabe ser mantida a extinção da patente e seus certificados, conforme o disposto no artigo 12, da resolução 113/2013.
(11) BR 11 2014 011726-8 B1	Código 24.10 - Manutenção da Extinção - Art. 78 inciso IV da LPI (45) 20/04/2021 (73) ZF FRIEDRICHSHAFEN AG (DE) Em virtude da extinção publicada na RPI 2692 de 09-08-2022 e considerando ausência de manifestação dentro dos prazos legais, informo que cabe ser mantida a extinção da patente e seus certificados, conforme o disposto no artigo 12, da resolução 113/2013.
(11) BR 11 2015 007328-0 B1	Código 24.10 - Manutenção da Extinção - Art. 78 inciso IV da LPI (45) 27/10/2020 (73) ARKEMA FRANCE (FR) Em virtude da extinção publicada na RPI 2692 de 09-08-2022 e considerando ausência de manifestação dentro dos prazos legais, informo que cabe ser mantida a extinção da patente e seus certificados, conforme o disposto no artigo 12, da resolução 113/2013.
(11) BR 11 2015 008567-9 B1	Código 24.10 - Manutenção da Extinção - Art. 78 inciso IV da LPI (45) 10/12/2019 (73) DELAVAL HOLDING AB (SE) Em virtude da extinção publicada na RPI 2692 de 09-08-2022 e considerando ausência de manifestação dentro dos prazos legais, informo que cabe ser mantida a extinção da patente e seus certificados, conforme o disposto no artigo 12, da resolução 113/2013.

(11) BR 11 2015 009118-0 B1

Código 24.10 - Manutenção da Extinção - Art. 78 inciso IV da LPI
(45) 24/11/2020
(73) ALPLA WERKE ALWIN LEHNER GMBH & CO. KG (AT)
Em virtude da extinção publicada na RPI 2692 de 09-08-2022 e considerando ausência de manifestação dentro dos prazos legais, informo que cabe ser mantida a extinção da patente e seus certificados, conforme o disposto no artigo 12, da resolução 113/2013.

(11) BR 11 2015 030169-0 B1

Código 24.10 - Manutenção da Extinção - Art. 78 inciso IV da LPI
(45) 27/08/2019
(73) TORU ITOI (JP)
Em virtude da extinção publicada na RPI 2692 de 09-08-2022 e considerando ausência de manifestação dentro dos prazos legais, informo que cabe ser mantida a extinção da patente e seus certificados, conforme o disposto no artigo 12, da resolução 113/2013.

(11) BR 11 2016 008587-6 B1

Código 24.10 - Manutenção da Extinção - Art. 78 inciso IV da LPI
(45) 15/12/2020
(73) UNIVERSIDADE DO MINHO (PT)
Em virtude da extinção publicada na RPI 2692 de 09-08-2022 e considerando ausência de manifestação dentro dos prazos legais, informo que cabe ser mantida a extinção da patente e seus certificados, conforme o disposto no artigo 12, da resolução 113/2013.

(11) BR 11 2017 007948-8 B1

Código 24.10 - Manutenção da Extinção - Art. 78 inciso IV da LPI
(45) 22/06/2021
(73) S.H. KELKAR AND COMPANY LTD. (IN)
Em virtude da extinção publicada na RPI 2692 de 09-08-2022 e considerando ausência de manifestação dentro dos prazos legais, informo que cabe ser mantida a extinção da patente e seus certificados, conforme o disposto no artigo 12, da resolução 113/2013.

(11) BR 11 2017 008760-0 B1

Código 24.10 - Manutenção da Extinção - Art. 78 inciso IV da LPI
(45) 02/03/2021
(73) GENERAL ELECTRIC COMPANY (US)
Em virtude da extinção publicada na RPI 2692 de 09-08-2022 e considerando ausência de manifestação dentro dos prazos legais, informo que cabe ser mantida a extinção da patente e seus certificados, conforme o disposto no artigo 12, da resolução 113/2013.

(11) BR 20 2014 025678-0 Y1

Código 24.10 - Manutenção da Extinção - Art. 78 inciso IV da LPI
(45) 19/11/2019
(73) LUIZ APARECIDO NETO (BR/PR)

	Em virtude da extinção publicada na RPI 2692 de 09-08-2022 e considerando ausência de manifestação dentro dos prazos legais, informo que cabe ser mantida a extinção da patente e seus certificados, conforme o disposto no artigo 12, da resolução 113/2013.
(11) BR 20 2014 027180-0 Y1	Código 24.10 - Manutenção da Extinção - Art. 78 inciso IV da LPI (45) 03/12/2019 (73) LUIZ ANTONIO SCARTON (BR/RS) Em virtude da extinção publicada na RPI 2692 de 09-08-2022 e considerando ausência de manifestação dentro dos prazos legais, informo que cabe ser mantida a extinção da patente e seus certificados, conforme o disposto no artigo 12, da resolução 113/2013.
(11) BR 20 2016 024202-4 Y1	Código 24.10 - Manutenção da Extinção - Art. 78 inciso IV da LPI (45) 18/02/2020 (73) BETO PARANÁ MANUTENÇÃO DE VEÍCULOS LTDA (BR/RS) Em virtude da extinção publicada na RPI 2692 de 09-08-2022 e considerando ausência de manifestação dentro dos prazos legais, informo que cabe ser mantida a extinção da patente e seus certificados, conforme o disposto no artigo 12, da resolução 113/2013.
(11) C1 0303603-0 F1	Código 24.10 - Manutenção da Extinção - Art. 78 inciso IV da LPI (45) 01/03/2016 (73) Formas Kunz Ltda. (BR/RS) Em virtude da extinção publicada na RPI 2692 de 09-08-2022 e considerando ausência de manifestação dentro dos prazos legais, informo que cabe ser mantida a extinção do certificado de adição, conforme o disposto no artigo 12, da resolução 113/2013.
(11) MU 8702588-4 Y1	Código 24.10 - Manutenção da Extinção - Art. 78 inciso IV da LPI (45) 29/12/2015 (73) Indústria e Comércio de Máquinas Perfecta Curitiba Ltda. (BR/PR) Em virtude da extinção publicada na RPI 2692 de 09-08-2022 e considerando ausência de manifestação dentro dos prazos legais, informo que cabe ser mantida a extinção da patente e seus certificados, conforme o disposto no artigo 12, da resolução 113/2013.
(11) MU 8803192-6 Y1	Código 24.10 - Manutenção da Extinção - Art. 78 inciso IV da LPI (45) 02/10/2012 (73) FRANCISCO JOSÉ MATOS PIRES TENÓRIO DE OLIVEIRA (BR/RJ) Em virtude da extinção publicada na RPI 2692 de 09-08-2022 e considerando ausência de manifestação dentro dos prazos legais, informo que cabe ser mantida a extinção da patente e seus certificados, conforme o disposto no

	artigo 12, da resolução 113/2013.
(11) MU 9102782-9 Y1	Código 24.10 - Manutenção da Extinção - Art. 78 inciso IV da LPI (45) 08/05/2018 (73) Rafael Pedroza Daher (BR/PE) Em virtude da extinção publicada na RPI 2692 de 09-08-2022 e considerando ausência de manifestação dentro dos prazos legais, informo que cabe ser mantida a extinção da patente e seus certificados, conforme o disposto no artigo 12, da resolução 113/2013.
(11) PI 0015165-3 B1	Código 24.10 - Manutenção da Extinção - Art. 78 inciso IV da LPI (45) 03/09/2013 (73) Prysmian Cavi e Sistemi Energia S.r.l. (IT) Em virtude da extinção publicada na RPI 2692 de 09-08-2022 e considerando ausência de manifestação dentro dos prazos legais, informo que cabe ser mantida a extinção da patente e seus certificados, conforme o disposto no artigo 12, da resolução 113/2013.
(11) PI 0114704-8 B8	Código 24.10 - Manutenção da Extinção - Art. 78 inciso IV da LPI (45) 18/08/2015 (73) ASKAT INC. (JP) Em virtude da extinção publicada na RPI 2692 de 09-08-2022 e considerando ausência de manifestação dentro dos prazos legais, informo que cabe ser mantida a extinção da patente e seus certificados, conforme o disposto no artigo 12, da resolução 113/2013.
(11) PI 0114757-9 B1	Código 24.10 - Manutenção da Extinção - Art. 78 inciso IV da LPI (45) 28/11/2017 (73) MYCARTIS NV (BE) Em virtude da extinção publicada na RPI 2692 de 09-08-2022 e considerando ausência de manifestação dentro dos prazos legais, informo que cabe ser mantida a extinção da patente e seus certificados, conforme o disposto no artigo 12, da resolução 113/2013.
(11) PI 0114994-6 B8	Código 24.10 - Manutenção da Extinção - Art. 78 inciso IV da LPI (45) 07/11/2017 (73) VALNEVA AUSTRIA GMBH (AT) Em virtude da extinção publicada na RPI 2692 de 09-08-2022 e considerando ausência de manifestação dentro dos prazos legais, informo que cabe ser mantida a extinção da patente e seus certificados, conforme o disposto no artigo 12, da resolução 113/2013.
(11) PI 0204257-6 B1	Código 24.10 - Manutenção da Extinção - Art. 78 inciso IV da LPI

	(45) 17/05/2016 (73) Xerox Corporation (US) Em virtude da extinção publicada na RPI 2692 de 09-08-2022 e considerando ausência de manifestação dentro dos prazos legais, informo que cabe ser mantida a extinção da patente e seus certificados, conforme o disposto no artigo 12, da resolução 113/2013.
(11) PI 0206389-1 B1	Código 24.10 - Manutenção da Extinção - Art. 78 inciso IV da LPI (45) 05/02/2013 (73) Basell Poliolefine Italia S.r.l. (IT) Em virtude da extinção publicada na RPI 2692 de 09-08-2022 e considerando ausência de manifestação dentro dos prazos legais, informo que cabe ser mantida a extinção da patente e seus certificados, conforme o disposto no artigo 12, da resolução 113/2013.
(11) PI 0214722-0 B1	Código 24.10 - Manutenção da Extinção - Art. 78 inciso IV da LPI (45) 16/11/2011 (73) Ammonia Casale S.A. (CH) Em virtude da extinção publicada na RPI 2692 de 09-08-2022 e considerando ausência de manifestação dentro dos prazos legais, informo que cabe ser mantida a extinção da patente e seus certificados, conforme o disposto no artigo 12, da resolução 113/2013.
(11) PI 0303603-0 B1	Código 24.10 - Manutenção da Extinção - Art. 78 inciso IV da LPI (45) 19/08/2014 (73) Formas Kunz Ltda. (BR/RS) Em virtude da extinção publicada na RPI 2692 de 09-08-2022 e considerando ausência de manifestação dentro dos prazos legais, informo que cabe ser mantida a extinção da patente e seus certificados, conforme o disposto no artigo 12, da resolução 113/2013.
(11) PI 0404404-5 B1	Código 24.10 - Manutenção da Extinção - Art. 78 inciso IV da LPI (45) 25/08/2015 (73) HALDEX BRAKE PRODUCTS AKTIEBOLAG (SE) Em virtude da extinção publicada na RPI 2692 de 09-08-2022 e considerando ausência de manifestação dentro dos prazos legais, informo que cabe ser mantida a extinção da patente e seus certificados, conforme o disposto no artigo 12, da resolução 113/2013.
(11) PI 0404409-6 B1	Código 24.10 - Manutenção da Extinção - Art. 78 inciso IV da LPI (45) 09/12/2014 (73) REIFENHÄUSER GMBH & CO. MASCHINENFABRIK (DE) Em virtude da extinção publicada na RPI 2692 de 09-08-2022 e considerando

	ausência de manifestação dentro dos prazos legais, informo que cabe ser mantida a extinção da patente e seus certificados, conforme o disposto no artigo 12, da resolução 113/2013.
(11) PI 0415346-4 B1	Código 24.10 - Manutenção da Extinção - Art. 78 inciso IV da LPI (45) 22/07/2014 (73) ANDRITZ MAERZ GMBH (DE) Em virtude da extinção publicada na RPI 2692 de 09-08-2022 e considerando ausência de manifestação dentro dos prazos legais, informo que cabe ser mantida a extinção da patente e seus certificados, conforme o disposto no artigo 12, da resolução 113/2013.
(11) PI 0415521-1 B1	Código 24.10 - Manutenção da Extinção - Art. 78 inciso IV da LPI (45) 27/04/2021 (73) INTERDIGITAL CE PATENT HOLDINGS (FR) Em virtude da extinção publicada na RPI 2692 de 09-08-2022 e considerando ausência de manifestação dentro dos prazos legais, informo que cabe ser mantida a extinção da patente e seus certificados, conforme o disposto no artigo 12, da resolução 113/2013.
(11) PI 0415592-0 B1	Código 24.10 - Manutenção da Extinção - Art. 78 inciso IV da LPI (45) 07/11/2017 (73) Dayco Europe S.R.L. (IT) Em virtude da extinção publicada na RPI 2692 de 09-08-2022 e considerando ausência de manifestação dentro dos prazos legais, informo que cabe ser mantida a extinção da patente e seus certificados, conforme o disposto no artigo 12, da resolução 113/2013.
(11) PI 0415599-8 B1	Código 24.10 - Manutenção da Extinção - Art. 78 inciso IV da LPI (45) 17/11/2015 (73) David Teng Pong (CN) Em virtude da extinção publicada na RPI 2692 de 09-08-2022 e considerando ausência de manifestação dentro dos prazos legais, informo que cabe ser mantida a extinção da patente e seus certificados, conforme o disposto no artigo 12, da resolução 113/2013.
(11) PI 0415974-8 B1	Código 24.10 - Manutenção da Extinção - Art. 78 inciso IV da LPI (45) 30/06/2015 (73) HENKEL AG & CO. KGAA (DE) Em virtude da extinção publicada na RPI 2692 de 09-08-2022 e considerando ausência de manifestação dentro dos prazos legais, informo que cabe ser mantida a extinção da patente e seus certificados, conforme o disposto no artigo 12, da resolução 113/2013.

(11) PI 0504428-6 B1	Código 24.10 - Manutenção da Extinção - Art. 78 inciso IV da LPI (45) 08/09/2015 (73) Honda Motor Co., Ltd (JP) Em virtude da extinção publicada na RPI 2692 de 09-08-2022 e considerando ausência de manifestação dentro dos prazos legais, informo que cabe ser mantida a extinção da patente e seus certificados, conforme o disposto no artigo 12, da resolução 113/2013.
(11) PI 0506095-8 B1	Código 24.10 - Manutenção da Extinção - Art. 78 inciso IV da LPI (45) 01/12/2020 (73) L'oreal (FR) Em virtude da extinção publicada na RPI 2692 de 09-08-2022 e considerando ausência de manifestação dentro dos prazos legais, informo que cabe ser mantida a extinção da patente e seus certificados, conforme o disposto no artigo 12, da resolução 113/2013.
(11) PI 0515978-4 B1	Código 24.10 - Manutenção da Extinção - Art. 78 inciso IV da LPI (45) 30/05/2017 (73) GEOCONTRAST AS (NO) Em virtude da extinção publicada na RPI 2692 de 09-08-2022 e considerando ausência de manifestação dentro dos prazos legais, informo que cabe ser mantida a extinção da patente e seus certificados, conforme o disposto no artigo 12, da resolução 113/2013.
(11) PI 0516520-2 B8	Código 24.10 - Manutenção da Extinção - Art. 78 inciso IV da LPI (45) 09/05/2017 (73) BFKW, LLC (US) Em virtude da extinção publicada na RPI 2692 de 09-08-2022 e considerando ausência de manifestação dentro dos prazos legais, informo que cabe ser mantida a extinção da patente e seus certificados, conforme o disposto no artigo 12, da resolução 113/2013.
(11) PI 0517321-3 B1	Código 24.10 - Manutenção da Extinção - Art. 78 inciso IV da LPI (45) 12/06/2018 (73) Karmoy Winch AS (NO) Em virtude da extinção publicada na RPI 2692 de 09-08-2022 e considerando ausência de manifestação dentro dos prazos legais, informo que cabe ser mantida a extinção da patente e seus certificados, conforme o disposto no artigo 12, da resolução 113/2013.
(11) PI 0517627-1 B1	Código 24.10 - Manutenção da Extinção - Art. 78 inciso IV da LPI (45) 24/07/2018

	(73) Telefonaktiebolaget LM Ericsson (PUBL) (SE) Em virtude da extinção publicada na RPI 2692 de 09-08-2022 e considerando ausência de manifestação dentro dos prazos legais, informo que cabe ser mantida a extinção da patente e seus certificados, conforme o disposto no artigo 12, da resolução 113/2013.
(11) PI 0518636-6 B8	Código 24.10 - Manutenção da Extinção - Art. 78 inciso IV da LPI (45) 13/12/2016 (73) GE HEALTHCARE LIMITED (GB) Em virtude da extinção publicada na RPI 2692 de 09-08-2022 e considerando ausência de manifestação dentro dos prazos legais, informo que cabe ser mantida a extinção da patente e seus certificados, conforme o disposto no artigo 12, da resolução 113/2013.
(11) PI 0520007-5 B1	Código 24.10 - Manutenção da Extinção - Art. 78 inciso IV da LPI (45) 19/02/2019 (73) INTERDIGITAL CE PATENT HOLDINGS (FR) Em virtude da extinção publicada na RPI 2692 de 09-08-2022 e considerando ausência de manifestação dentro dos prazos legais, informo que cabe ser mantida a extinção da patente e seus certificados, conforme o disposto no artigo 12, da resolução 113/2013.
(11) PI 0617491-4 B1	Código 24.10 - Manutenção da Extinção - Art. 78 inciso IV da LPI (45) 27/04/2021 (73) Ajinomoto CO., INC. (JP) Em virtude da extinção publicada na RPI 2692 de 09-08-2022 e considerando ausência de manifestação dentro dos prazos legais, informo que cabe ser mantida a extinção da patente e seus certificados, conforme o disposto no artigo 12, da resolução 113/2013.
(11) PI 0617691-7 B1	Código 24.10 - Manutenção da Extinção - Art. 78 inciso IV da LPI (45) 08/08/2017 (73) Michael R. Leibfried (US) Em virtude da extinção publicada na RPI 2692 de 09-08-2022 e considerando ausência de manifestação dentro dos prazos legais, informo que cabe ser mantida a extinção da patente e seus certificados, conforme o disposto no artigo 12, da resolução 113/2013.
(11) PI 0619278-5 B1	Código 24.10 - Manutenção da Extinção - Art. 78 inciso IV da LPI (45) 05/05/2020 (73) National Oilwell Varco, L.P. (US) Em virtude da extinção publicada na RPI 2692 de 09-08-2022 e considerando ausência de manifestação dentro dos prazos legais, informo que cabe ser

	mantida a extinção da patente e seus certificados, conforme o disposto no artigo 12, da resolução 113/2013.
(11) PI 0619279-3 B8	Código 24.10 - Manutenção da Extinção - Art. 78 inciso IV da LPI (45) 17/03/2020 (73) NATIONAL OILWELL VARCO, L.P. (US) Em virtude da extinção publicada na RPI 2692 de 09-08-2022 e considerando ausência de manifestação dentro dos prazos legais, informo que cabe ser mantida a extinção da patente e seus certificados, conforme o disposto no artigo 12, da resolução 113/2013.
(11) PI 0704494-1 B1	Código 24.10 - Manutenção da Extinção - Art. 78 inciso IV da LPI (45) 19/06/2018 (73) IFP (FR) Em virtude da extinção publicada na RPI 2692 de 09-08-2022 e considerando ausência de manifestação dentro dos prazos legais, informo que cabe ser mantida a extinção da patente e seus certificados, conforme o disposto no artigo 12, da resolução 113/2013.
(11) PI 0716000-3 B1	Código 24.10 - Manutenção da Extinção - Art. 78 inciso IV da LPI (45) 14/08/2018 (73) RICARDO CEBALLOS-GODEFROY (MX) Em virtude da extinção publicada na RPI 2692 de 09-08-2022 e considerando ausência de manifestação dentro dos prazos legais, informo que cabe ser mantida a extinção da patente e seus certificados, conforme o disposto no artigo 12, da resolução 113/2013.
(11) PI 0716365-7 C8	Código 24.10 - Manutenção da Extinção - Art. 78 inciso IV da LPI (45) 05/02/2019 (73) 3M INNOVATIVE PROPERTIES COMPANY (US) Em virtude da extinção publicada na RPI 2692 de 09-08-2022 e considerando ausência de manifestação dentro dos prazos legais, informo que cabe ser mantida a extinção da patente e seus certificados, conforme o disposto no artigo 12, da resolução 113/2013.
(11) PI 0717123-4 B8	Código 24.10 - Manutenção da Extinção - Art. 78 inciso IV da LPI (45) 12/11/2019 (73) PFIZER PRODUCTS INC. (US) Em virtude da extinção publicada na RPI 2692 de 09-08-2022 e considerando ausência de manifestação dentro dos prazos legais, informo que cabe ser mantida a extinção da patente e seus certificados, conforme o disposto no artigo 12, da resolução 113/2013.

(11) PI 0717530-2 B1	Código 24.10 - Manutenção da Extinção - Art. 78 inciso IV da LPI (45) 20/03/2018 (73) MITSUBISHI GAS CHEMICAL COMPANY, INC. (JP) Em virtude da extinção publicada na RPI 2692 de 09-08-2022 e considerando ausência de manifestação dentro dos prazos legais, informo que cabe ser mantida a extinção da patente e seus certificados, conforme o disposto no artigo 12, da resolução 113/2013.
(11) PI 0717627-9 B1	Código 24.10 - Manutenção da Extinção - Art. 78 inciso IV da LPI (45) 07/01/2020 (73) AERION INTELLECTUAL PROPERTY MANAGEMENT CORPORATION (US) Em virtude da extinção publicada na RPI 2692 de 09-08-2022 e considerando ausência de manifestação dentro dos prazos legais, informo que cabe ser mantida a extinção da patente e seus certificados, conforme o disposto no artigo 12, da resolução 113/2013.
(11) PI 0717641-4 B1	Código 24.10 - Manutenção da Extinção - Art. 78 inciso IV da LPI (45) 24/07/2018 (73) Continental Automotive GMBH (DE) Em virtude da extinção publicada na RPI 2692 de 09-08-2022 e considerando ausência de manifestação dentro dos prazos legais, informo que cabe ser mantida a extinção da patente e seus certificados, conforme o disposto no artigo 12, da resolução 113/2013.
(11) PI 0718187-6 B1	Código 24.10 - Manutenção da Extinção - Art. 78 inciso IV da LPI (45) 03/09/2019 (73) SIEMENS AKTIENGESELLSCHAFT (DE) Em virtude da extinção publicada na RPI 2692 de 09-08-2022 e considerando ausência de manifestação dentro dos prazos legais, informo que cabe ser mantida a extinção da patente e seus certificados, conforme o disposto no artigo 12, da resolução 113/2013.
(11) PI 0720324-1 B1	Código 24.10 - Manutenção da Extinção - Art. 78 inciso IV da LPI (45) 23/07/2019 (73) THYSSENKRUPP PRESTA AKTIENGESELLSCHAFT (LI) Em virtude da extinção publicada na RPI 2692 de 09-08-2022 e considerando ausência de manifestação dentro dos prazos legais, informo que cabe ser mantida a extinção da patente e seus certificados, conforme o disposto no artigo 12, da resolução 113/2013.
(11) PI 0804381-7 B1	Código 24.10 - Manutenção da Extinção - Art. 78 inciso IV da LPI (45) 09/06/2020

	(73) EMBRAER S.A. (BR/SP) Em virtude da extinção publicada na RPI 2692 de 09-08-2022 e considerando ausência de manifestação dentro dos prazos legais, informo que cabe ser mantida a extinção da patente e seus certificados, conforme o disposto no artigo 12, da resolução 113/2013.
(11) PI 0804410-4 B1	Código 24.10 - Manutenção da Extinção - Art. 78 inciso IV da LPI (45) 19/03/2019 (73) WEATHERFORD TECHNOLOGY HOLDINGS, LLC (US) Em virtude da extinção publicada na RPI 2692 de 09-08-2022 e considerando ausência de manifestação dentro dos prazos legais, informo que cabe ser mantida a extinção da patente e seus certificados, conforme o disposto no artigo 12, da resolução 113/2013.
(11) PI 0806867-4 B1	Código 24.10 - Manutenção da Extinção - Art. 78 inciso IV da LPI (45) 04/12/2018 (73) WEATHERFORD TECHNOLOGY HOLDINGS, LLC (US) Em virtude da extinção publicada na RPI 2692 de 09-08-2022 e considerando ausência de manifestação dentro dos prazos legais, informo que cabe ser mantida a extinção da patente e seus certificados, conforme o disposto no artigo 12, da resolução 113/2013.
(11) PI 0818027-0 B1	Código 24.10 - Manutenção da Extinção - Art. 78 inciso IV da LPI (45) 06/03/2019 (73) AUTOMATIK PLASTICS MACHINERY GMBH (DE) Em virtude da extinção publicada na RPI 2692 de 09-08-2022 e considerando ausência de manifestação dentro dos prazos legais, informo que cabe ser mantida a extinção da patente e seus certificados, conforme o disposto no artigo 12, da resolução 113/2013.
(11) PI 0818511-5 B1	Código 24.10 - Manutenção da Extinção - Art. 78 inciso IV da LPI (45) 21/09/2021 (73) Choongwae Pharma Corporation (KR) Em virtude da extinção publicada na RPI 2692 de 09-08-2022 e considerando ausência de manifestação dentro dos prazos legais, informo que cabe ser mantida a extinção da patente e seus certificados, conforme o disposto no artigo 12, da resolução 113/2013.
(11) PI 0818622-7 B1	Código 24.10 - Manutenção da Extinção - Art. 78 inciso IV da LPI (45) 02/01/2019 (73) AGFA NV (BE) Em virtude da extinção publicada na RPI 2692 de 09-08-2022 e considerando ausência de manifestação dentro dos prazos legais, informo que cabe ser

	mantida a extinção da patente e seus certificados, conforme o disposto no artigo 12, da resolução 113/2013.
(11) PI 0818761-4 B1	Código 24.10 - Manutenção da Extinção - Art. 78 inciso IV da LPI (45) 03/12/2019 (73) Saint-Gobain Glass France (FR) Em virtude da extinção publicada na RPI 2692 de 09-08-2022 e considerando ausência de manifestação dentro dos prazos legais, informo que cabe ser mantida a extinção da patente e seus certificados, conforme o disposto no artigo 12, da resolução 113/2013.
(11) PI 0823162-1 B1	Código 24.10 - Manutenção da Extinção - Art. 78 inciso IV da LPI (45) 03/09/2019 (73) ECOPHOS S.A. (BE) Em virtude da extinção publicada na RPI 2692 de 09-08-2022 e considerando ausência de manifestação dentro dos prazos legais, informo que cabe ser mantida a extinção da patente e seus certificados, conforme o disposto no artigo 12, da resolução 113/2013.
(11) PI 0905816-8 B8	Código 24.10 - Manutenção da Extinção - Art. 78 inciso IV da LPI (45) 19/03/2019 (73) HONDA MOTOR CO., LTD. (JP) ; VISTEON JAPAN, LTD. (JP) Em virtude da extinção publicada na RPI 2692 de 09-08-2022 e considerando ausência de manifestação dentro dos prazos legais, informo que cabe ser mantida a extinção da patente e seus certificados, conforme o disposto no artigo 12, da resolução 113/2013.
(11) PI 0919393-6 B1	Código 24.10 - Manutenção da Extinção - Art. 78 inciso IV da LPI (45) 19/04/2022 (73) THYSSENKRUPP INDUSTRIAL SOLUTIONS AG (DE) Em virtude da extinção publicada na RPI 2692 de 09-08-2022 e considerando ausência de manifestação dentro dos prazos legais, informo que cabe ser mantida a extinção da patente e seus certificados, conforme o disposto no artigo 12, da resolução 113/2013.
(11) PI 0919806-7 B1	Código 24.10 - Manutenção da Extinção - Art. 78 inciso IV da LPI (45) 21/02/2017 (73) Firmenich S.A (CH) Em virtude da extinção publicada na RPI 2692 de 09-08-2022 e considerando ausência de manifestação dentro dos prazos legais, informo que cabe ser mantida a extinção da patente e seus certificados, conforme o disposto no artigo 12, da resolução 113/2013.

(11) PI 0919902-0 B8	Código 24.10 - Manutenção da Extinção - Art. 78 inciso IV da LPI (45) 28/04/2020 (73) HERMES INNOVATIONS LLC (US) Em virtude da extinção publicada na RPI 2692 de 09-08-2022 e considerando ausência de manifestação dentro dos prazos legais, informo que cabe ser mantida a extinção da patente e seus certificados, conforme o disposto no artigo 12, da resolução 113/2013.
(11) PI 0920136-0 B1	Código 24.10 - Manutenção da Extinção - Art. 78 inciso IV da LPI (45) 02/07/2019 (73) ESSILOR INTERNATIONAL (FR) Em virtude da extinção publicada na RPI 2692 de 09-08-2022 e considerando ausência de manifestação dentro dos prazos legais, informo que cabe ser mantida a extinção da patente e seus certificados, conforme o disposto no artigo 12, da resolução 113/2013.
(11) PI 0920497-0 B1	Código 24.10 - Manutenção da Extinção - Art. 78 inciso IV da LPI (45) 11/05/2021 (73) TRD - Toulousaine de Recherche Et de Développement (FR) ; SDP (FR) ; COGNIS IP MANAGEMENT GMBH (DE) Em virtude da extinção publicada na RPI 2692 de 09-08-2022 e considerando ausência de manifestação dentro dos prazos legais, informo que cabe ser mantida a extinção da patente e seus certificados, conforme o disposto no artigo 12, da resolução 113/2013.
(11) PI 0925071-9 B1	Código 24.10 - Manutenção da Extinção - Art. 78 inciso IV da LPI (45) 04/05/2021 (73) NIPPON STEEL CORPORATION (JP) Em virtude da extinção publicada na RPI 2692 de 09-08-2022 e considerando ausência de manifestação dentro dos prazos legais, informo que cabe ser mantida a extinção da patente e seus certificados, conforme o disposto no artigo 12, da resolução 113/2013.
(11) PI 1004073-0 B1	Código 24.10 - Manutenção da Extinção - Art. 78 inciso IV da LPI (45) 29/10/2019 (73) HONDA MOTOR CO., LTD. (JP) Em virtude da extinção publicada na RPI 2692 de 09-08-2022 e considerando ausência de manifestação dentro dos prazos legais, informo que cabe ser mantida a extinção da patente e seus certificados, conforme o disposto no artigo 12, da resolução 113/2013.
(11) PI 1106213-4 B1	Código 24.10 - Manutenção da Extinção - Art. 78 inciso IV da LPI (45) 08/09/2020

	(73) CAMFIL FARR, INC. (CA) Em virtude da extinção publicada na RPI 2692 de 09-08-2022 e considerando ausência de manifestação dentro dos prazos legais, informo que cabe ser mantida a extinção da patente e seus certificados, conforme o disposto no artigo 12, da resolução 113/2013.
(11) PI 1106850-7 B8	Código 24.10 - Manutenção da Extinção - Art. 78 inciso IV da LPI (45) 25/08/2020 (73) LANG-MEKRA NORTH AMERICA, LLC (US) Em virtude da extinção publicada na RPI 2692 de 09-08-2022 e considerando ausência de manifestação dentro dos prazos legais, informo que cabe ser mantida a extinção da patente e seus certificados, conforme o disposto no artigo 12, da resolução 113/2013.
(11) PI 9813871-5 B1	Código 24.10 - Manutenção da Extinção - Art. 78 inciso IV da LPI (45) 06/10/2015 (73) Alstom Ferroviária S.p.A. (IT) Em virtude da extinção publicada na RPI 2692 de 09-08-2022 e considerando ausência de manifestação dentro dos prazos legais, informo que cabe ser mantida a extinção da patente e seus certificados, conforme o disposto no artigo 12, da resolução 113/2013.
(11) PI 9914741-6 B8	Código 24.10 - Manutenção da Extinção - Art. 78 inciso IV da LPI (45) 27/11/2012 (73) DOMPÉ FARMACEUTICI S.P.A (IT) Em virtude da extinção publicada na RPI 2692 de 09-08-2022 e considerando ausência de manifestação dentro dos prazos legais, informo que cabe ser mantida a extinção da patente e seus certificados, conforme o disposto no artigo 12, da resolução 113/2013.

Código Anotação de Alteração de nome e/ou sede, de Transferência e de Limitação ou Ônus de Pedido, Patente e Certificado de Adição de Invenção

Código 25.1 - Transferência Deferida

Notificação do deferimento da transferência requerida. Desta data corre o prazo de 60 (sessenta) dias para eventual recurso do interessado.

---

(11) BR 10 2012 002256-7 B1
Código 25.1 - Transferência Deferida
(22) 31/01/2012
(45) 12/01/2021
(71) HYDRIL USA DISTRIBUTION LLC (US)

---

(11) BR 10 2012 002405-5 B1
Código 25.1 - Transferência Deferida
(22) 02/02/2012
(45) 23/02/2021
(71) HYDRIL USA DISTRIBUTION LLC (US)

---

(11) BR 10 2012 005983-5 B1
Código 25.1 - Transferência Deferida
(22) 16/03/2012
(45) 01/12/2020
(71) HYDRIL USA DISTRIBUTION LLC (US)

---

(11) BR 10 2012 009708-7 B1
Código 25.1 - Transferência Deferida
(22) 25/04/2012
(45) 17/11/2020
(71) HYDRIL USA DISTRIBUTION LLC (US)

---

(11) BR 10 2012 009991-8 B1
Código 25.1 - Transferência Deferida
(22) 27/04/2012
(45) 05/01/2021
(71) HYDRIL USA DISTRIBUTION LLC (US)

---

(11) BR 10 2012 030403-1 B1
Código 25.1 - Transferência Deferida
(22) 29/11/2012
(45) 27/10/2020
(71) HYDRIL USA DISTRIBUTION LLC (US)

---

(11) BR 10 2012 031681-1 B8
Código 25.1 - Transferência Deferida
(22) 12/12/2012
(45) 09/02/2021
(71) HYDRIL USA DISTRIBUTION LLC (US)

(11) BR 10 2012 032484-9 B1	Código 25.1 - Transferência Deferida (22) 19/12/2012 (45) 01/09/2020 (71) HYDRIL USA DISTRIBUTION LLC (US)
(11) BR 10 2012 032488-1 B1	Código 25.1 - Transferência Deferida (22) 19/12/2012 (45) 01/09/2020 (71) HYDRIL USA DISTRIBUTION LLC (US)
(21) BR 10 2015 003210-2 A2	Código 25.1 - Transferência Deferida (22) 12/02/2015 (71) GE GLOBAL SOURCING LLC (US)
(11) BR 10 2015 026645-6 B1	Código 25.1 - Transferência Deferida (22) 21/10/2015 (45) 12/07/2022 (71) GE GLOBAL SOURCING LLC (US)
(21) BR 10 2016 011475-6 A8	Código 25.1 - Transferência Deferida (22) 20/05/2016 (71) GE GLOBAL SOURCING LLC (US)
(21) BR 10 2018 006400-2 A2	Código 25.1 - Transferência Deferida (22) 28/03/2018 (71) KUHN-MONTANA-INDÚSTRIA DE MÁQUINAS S.A. (BR/PR)
(11) BR 11 2012 001139-1 B1	Código 25.1 - Transferência Deferida (22) 22/05/2010 (45) 02/05/2018 (73) SULZER MANAGEMENT AG (CH)
(11) BR 11 2012 001673-3 B1	Código 25.1 - Transferência Deferida (22) 22/05/2010 (45) 26/12/2018 (71) SULZER MANAGEMENT AG (CH)
(11) BR 11 2012 016982-3 B8	Código 25.1 - Transferência Deferida (22) 14/01/2011 (45) 09/02/2021 (71) INSTITUT PASTEUR (FR) ; INSTITUT NATIONAL DE LA SANTE ET DE

	LA RECHERCHE MEDICALE (I.N.S.E.R.M.) (FR) ; INSTITUT NATIONAL DE RECHERCHE POUR L'AGRICULTURE, L'ALIMENTATION ET L'ENVIRONNEMENT (FR) ; UNIVERSITÉ DE PARIS (FR)
(21) BR 11 2015 022946-8 A2	Código 25.1 - Transferência Deferida (22) 14/03/2014 (71) ALLERGAN THERAPEUTICS LLC (US)
(11) BR 11 2015 030138-0 B1	Código 25.1 - Transferência Deferida (22) 05/06/2014 (45) 01/06/2021 (71) SULZER MANAGEMENT AG (CH)
(11) BR 11 2016 013030-8 B1	Código 25.1 - Transferência Deferida (22) 17/12/2013 (45) 08/06/2021 (71) BASF FRANCE SAS (FR)
(11) BR 11 2016 017107-1 B1	Código 25.1 - Transferência Deferida (22) 24/01/2015 (45) 03/11/2020 (71) SULZER MANAGEMENT AG (CH)
(21) BR 11 2016 027053-3 A8	Código 25.1 - Transferência Deferida (22) 20/05/2015 (71) BIOPHYTIS (FR) ; SORBONNE UNIVERSITE (FR)
(11) BR 11 2016 029284-7 B1	Código 25.1 - Transferência Deferida (22) 10/06/2015 (45) 21/09/2021 (71) BASF FRANCE SAS (FR)
(11) BR 11 2017 010658-2 B1	Código 25.1 - Transferência Deferida (22) 04/12/2015 (45) 02/03/2021 (71) BAKER HUGHES HOLDINGS LLC (US)
(11) BR 11 2017 010758-9 B1	Código 25.1 - Transferência Deferida (22) 02/12/2015 (45) 06/04/2021 (71) BAKER HUGHES HOLDINGS LLC (US)

(11) BR 11 2017 010862-3 B1	Código 25.1 - Transferência Deferida (22) 10/12/2015 (45) 06/04/2021 (71) BAKER HUGHES HOLDINGS LLC (US)
(11) BR 11 2017 011163-2 B1	Código 25.1 - Transferência Deferida (22) 11/12/2015 (45) 01/12/2020 (71) BAKER HUGHES HOLDINGS LLC (US)
(11) BR 11 2018 068420-1 B1	Código 25.1 - Transferência Deferida (22) 19/04/2016 (45) 06/12/2022 (71) HALLIBURTON ENERGY SERVICES, INC. (US)
(21) BR 11 2021 006195-9 A2	Código 25.1 - Transferência Deferida (22) 25/11/2020 (71) PAPÉIS AMÁLIA LTDA (BR/SP)
(11) PI 0105899-1 B1	Código 25.1 - Transferência Deferida (22) 05/12/2001 (45) 18/02/2014 (73) HFC PRESTIGE INTERNATIONAL OPERATIONS SWITZERLAND SÀRL (CH)
(11) PI 0203260-0 B1	Código 25.1 - Transferência Deferida (22) 09/08/2002 (45) 05/02/2013 (73) RHODIA BRASIL S.A. (BR/SP)
(11) PI 0717915-4 B1	Código 25.1 - Transferência Deferida (22) 10/12/2007 (45) 03/07/2018 (73) HYDRIL USA DISTRIBUTION LLC (US)
(11) PI 0905293-3 B1	Código 25.1 - Transferência Deferida (22) 09/12/2009 (45) 11/12/2018 (71) HYDRIL USA DISTRIBUTION LLC (US)
(11) PI 0905333-6 B1	Código 25.1 - Transferência Deferida (22) 15/12/2009 (45) 04/06/2019

(71) HYDRIL USA DISTRIBUTION LLC (US)

---

(11) PI 0905417-0 B1

Código 25.1 - Transferência Deferida
(22) 18/12/2009
(45) 12/11/2019
(71) HYDRIL USA DISTRIBUTION LLC (US)

---

(11) PI 0905439-1 B1

Código 25.1 - Transferência Deferida
(22) 18/12/2009
(45) 29/01/2019
(71) HYDRIL USA DISTRIBUTION LLC (US)

---

(11) PI 1104868-9 B1

Código 25.1 - Transferência Deferida
(22) 17/11/2011
(45) 11/05/2021
(71) HYDRIL USA DISTRIBUTION LLC (US)

---

(11) PI 1104978-2 B1

Código 25.1 - Transferência Deferida
(22) 16/11/2011
(45) 02/06/2020
(71) HYDRIL USA DISTRIBUTION LLC (US)

---

(11) PI 1105012-8 B1

Código 25.1 - Transferência Deferida
(22) 29/11/2011
(45) 04/02/2020
(71) HYDRIL USA DISTRIBUTION LLC (US)

---

(11) PI 1105076-4 B1

Código 25.1 - Transferência Deferida
(22) 05/12/2011
(45) 01/09/2020
(71) HYDRIL USA DISTRIBUTION LLC (US)

---

(11) PI 1105182-5 B1

Código 25.1 - Transferência Deferida
(22) 14/12/2011
(45) 07/07/2020
(71) HYDRIL USA DISTRIBUTION LLC (US)

Código 25.3 - Transferência em Exigência

Exigência referente ao pedido de transferência requerida. Desta data corre o prazo de 60 (sessenta) dias para cumprimento da exigência formulada, sob pena de indeferimento da transferência.

---

(11) BR 10 2013 019756-4 B1

Código 25.3 - Transferência em Exigência

(22) 02/08/2013

(45) 12/04/2022

(71) UNIVERSIDADE ESTADUAL DE CAMPINAS - UNICAMP (BR/SP)

A fim de atender a transferência de parte dos direitos, requerida através da petição nº 870220049419 de 06/06/2022, é necessário apresentar documento que comprove que o representante da cedente tem poderes para realizar tal ato. Além disso, é preciso apresentar a guia de cumprimento de exigência.

Código 25.4 - Alteração de Nome Deferida

Notificação do deferimento da alteração de nome requerida. Desta data corre o prazo de 60 (sessenta) dias para eventual recurso do interessado.

---

(11) BR 10 2014 005670-0 B1

Código 25.4 - Alteração de Nome Deferida
(22) 12/03/2014
(45) 03/11/2020
(71) ROMI S.A. (BR/SP)

---

(11) BR 10 2015 013454-1 B1

Código 25.4 - Alteração de Nome Deferida
(22) 09/06/2015
(45) 01/02/2022
(71) CORTEVA AGRISCIENCE LLC (US)

---

(21) BR 10 2015 025005-3 A2

Código 25.4 - Alteração de Nome Deferida
(22) 29/09/2015
(66) BR 10 2015 020003-0 19/08/2015
(71) GOL LINHAS AÉREAS S.A. (BR/RJ)

---

(11) BR 10 2015 030534-6 B1

Código 25.4 - Alteração de Nome Deferida
(22) 04/12/2015
(45) 15/02/2022
(71) TADANO DEMAG GMBH (DE)

---

(11) BR 10 2016 029000-7 B1

Código 25.4 - Alteração de Nome Deferida
(22) 09/12/2016
(45) 13/09/2022
(71) FURUKAWA ELECTRIC LATAM S.A. (BR/PR)

---

(21) BR 11 2013 020454-0 A2

Código 25.4 - Alteração de Nome Deferida
(22) 10/02/2012
(71) NKMAX CO., LTD. (KR)

---

(21) BR 11 2021 009675-2 A2

Código 25.4 - Alteração de Nome Deferida
(22) 21/11/2019
(71) WEO LLC. (US)

---

(11) PI 0311856-8 B1

Código 25.4 - Alteração de Nome Deferida
(22) 06/05/2003
(45) 07/01/2014
(73) BW OFFSHORE NORWAY AS (NO)

(11) PI 1000469-6 B1	Código 25.4 - Alteração de Nome Deferida (22) 05/02/2010 (45) 04/05/2021 (71) TRANSPORTATION IP HOLDINGS, LLC (US)
(11) PI 1002540-5 B1	Código 25.4 - Alteração de Nome Deferida (22) 13/07/2010 (45) 13/10/2020 (71) VETCO GRAY, LLC (US)

Código 25.6 - Alteração de Nome em Exigência

Exigência referente ao pedido de alteração de nome requerida. Desta data corre o prazo de 60 (sessenta) dias para cumprimento da exigência formulada, sob pena de indeferimento da alteração.

---

(21) BR 10 2017 025942-0 A2

Código 25.6 - Alteração de Nome em Exigência
(22) 01/12/2017
(71) ESB INDUSTRIA E COMERCIO DE MATERIAIS ELÉTRICOS LTDA (BR/RS)
A fim de atender a alteração de nome e de sede requeridas através das petições nº 870220025046, de 23/03/2022 e 870220094575 de 14/10/2022, é necessário apresentar uma guia de recolhimento código 248 para o segundo serviço, visto que nas referidas petições só consta uma guia de código 248. Para publicação em RPI das duas solicitações (25.4 da alteração de nome e 25.7 da alteração de sede) é preciso um recolhimento para cada serviço.

---

(11) PI 0116196-2 B1

Código 25.6 - Alteração de Nome em Exigência
(22) 14/12/2001
(45) 16/02/2016
(73) ABB SCHWEIZ AG (CH)
A fim de atender a alteração de nome requerida através da petição 870220072701 de 14/08/2022, é necessário esclarecer a divergência entre o requerente da petição de alteração e o atual depositante.

Código 25.7 - Alteração de Sede Deferida

Notificação do deferimento da alteração de Sede requerida. Desta data corre o prazo de 60 (sessenta) dias para eventual recurso do interessado.

---

(21) BR 10 2015 027661-3 A2

Código 25.7 - Alteração de Sede Deferida
(22) 03/11/2015
(71) FACS SERVIÇOS EDUCACIONAIS LTDA (BR/BA) ; LEILA MARIA AGUILERA CAMPOS (BR/BA)

---

(21) BR 11 2014 001407-8 A2

Código 25.7 - Alteração de Sede Deferida
(22) 05/07/2012
(71) ZOETIS SERVICES LLC (US)

---

(11) BR 11 2014 004261-6 B1

Código 25.7 - Alteração de Sede Deferida
(22) 10/08/2012
(45) 02/02/2021
(71) ZOETIS SERVICES LLC (US)

---

(11) BR 11 2015 013657-5 B1

Código 25.7 - Alteração de Sede Deferida
(22) 05/12/2013
(45) 18/05/2021
(71) ABB SCHWEIZ AG (CH)

---

(11) BR 11 2015 014037-8 B1

Código 25.7 - Alteração de Sede Deferida
(22) 05/12/2013
(45) 01/06/2021
(71) ABB SCHWEIZ AG (CH)

---

(11) BR 11 2015 018066-3 B1

Código 25.7 - Alteração de Sede Deferida
(22) 01/02/2013
(45) 29/06/2021
(71) ABB SCHWEIZ AG (CH)

---

(11) BR 11 2015 018364-6 B1

Código 25.7 - Alteração de Sede Deferida
(22) 24/01/2014
(45) 27/07/2021
(71) ABB SCHWEIZ AG (CH)

---

(11) BR 11 2015 018578-9 B1

Código 25.7 - Alteração de Sede Deferida
(22) 31/01/2014
(45) 01/02/2022

	(71) ABB SCHWEIZ AG (CH)
(11) BR 11 2015 025337-7 B1	Código 25.7 - Alteração de Sede Deferida (22) 07/04/2014 (45) 15/03/2022 (71) ABB SCHWEIZ AG (CH)
(11) BR 11 2015 028893-6 B1	Código 25.7 - Alteração de Sede Deferida (22) 14/06/2013 (45) 19/10/2021 (71) ABB SCHWEIZ AG (CH)
(11) BR 11 2015 029514-2 B1	Código 25.7 - Alteração de Sede Deferida (22) 14/06/2013 (45) 21/06/2022 (71) ABB SCHWEIZ AG (CH)
(11) BR 11 2015 030325-0 B1	Código 25.7 - Alteração de Sede Deferida (22) 19/06/2013 (45) 05/07/2022 (71) ABB SCHWEIZ AG (CH)
(11) BR 11 2016 006060-1 B1	Código 25.7 - Alteração de Sede Deferida (22) 22/10/2013 (45) 18/05/2021 (71) ABB SCHWEIZ AG (CH)
(21) BR 11 2017 001082-8 A2	Código 25.7 - Alteração de Sede Deferida (22) 18/11/2014 (71) ABB SCHWEIZ AG (CH)
(21) BR 11 2017 008823-1 A2	Código 25.7 - Alteração de Sede Deferida (22) 18/11/2015 (71) ABB SCHWEIZ AG (CH)
(11) BR 11 2017 009554-8 B1	Código 25.7 - Alteração de Sede Deferida (22) 03/11/2015 (45) 28/06/2022 (71) ABB SCHWEIZ AG (CH)
(11) BR 11 2017 010448-2 B1	Código 25.7 - Alteração de Sede Deferida (22) 19/11/2015

	(45) 04/10/2022 (71) ABB SCHWEIZ AG (CH)
(11) BR 11 2017 012853-5 B1	Código 25.7 - Alteração de Sede Deferida (22) 16/12/2015 (45) 23/02/2021 (71) ABB SCHWEIZ AG (CH)
(11) BR 11 2017 018363-3 B1	Código 25.7 - Alteração de Sede Deferida (22) 17/03/2016 (45) 05/04/2022 (71) ABB SCHWEIZ AG (CH)
(21) BR 11 2017 023622-2 A2	Código 25.7 - Alteração de Sede Deferida (22) 19/05/2016 (71) ABB SCHWEIZ AG (CH)
(21) BR 11 2017 027910-0 A2	Código 25.7 - Alteração de Sede Deferida (22) 22/06/2016 (71) ABB SCHWEIZ AG (CH)
(21) BR 11 2018 069972-1 A2	Código 25.7 - Alteração de Sede Deferida (22) 28/09/2016 (71) ABB SCHWEIZ AG (CH)
(21) BR 11 2018 071935-8 A2	Código 25.7 - Alteração de Sede Deferida (22) 07/03/2017 (71) ABB SCHWEIZ AG (CH)
(11) BR 11 2018 074842-0 B1	Código 25.7 - Alteração de Sede Deferida (22) 26/10/2016 (45) 23/08/2022 (71) ABB SCHWEIZ AG (CH)
(21) BR 11 2018 075111-1 A2	Código 25.7 - Alteração de Sede Deferida (22) 26/06/2017 (71) ABB SCHWEIZ AG (CH)
(21) BR 11 2018 075735-7 A2	Código 25.7 - Alteração de Sede Deferida (22) 13/06/2017 (71) ABB SCHWEIZ AG (CH)

(21) BR 11 2019 000162-0 A2	Código 25.7 - Alteração de Sede Deferida (22) 06/07/2016 (71) ABB SCHWEIZ AG (CH)
(21) BR 11 2019 002026-8 A2	Código 25.7 - Alteração de Sede Deferida (22) 30/08/2017 (71) ABB SCHWEIZ AG (CH)
(21) BR 11 2019 002211-2 A2	Código 25.7 - Alteração de Sede Deferida (22) 28/06/2017 (71) ABB SCHWEIZ AG (CH)
(21) BR 11 2019 002739-4 A2	Código 25.7 - Alteração de Sede Deferida (22) 15/08/2017 (71) ABB SCHWEIZ AG (CH)
(21) BR 11 2019 002768-8 A2	Código 25.7 - Alteração de Sede Deferida (22) 25/08/2017 (71) ABB SCHWEIZ AG (CH)
(21) BR 11 2019 003993-7 A2	Código 25.7 - Alteração de Sede Deferida (22) 13/09/2016 (71) ABB SCHWEIZ AG (CH)
(21) BR 11 2019 004679-8 A2	Código 25.7 - Alteração de Sede Deferida (22) 26/09/2017 (71) ABB SCHWEIZ AG (CH)
(21) BR 11 2019 004789-1 A2	Código 25.7 - Alteração de Sede Deferida (22) 01/08/2017 (71) ABB SCHWEIZ AG (CH)
(21) BR 11 2019 015538-4 A2	Código 25.7 - Alteração de Sede Deferida (22) 21/02/2018 (71) ABB SCHWEIZ AG (CH)
(21) BR 11 2019 015790-5 A2	Código 25.7 - Alteração de Sede Deferida (22) 19/02/2018 (71) ABB SCHWEIZ AG (CH)
(21) BR 11 2019 017850-3 A2	Código 25.7 - Alteração de Sede Deferida (22) 08/02/2018

	(71) ABB SCHWEIZ AG (CH)
(21) BR 11 2019 018677-8 A2	Código 25.7 - Alteração de Sede Deferida (22) 07/03/2018 (71) ABB SCHWEIZ AG (CH)
(21) BR 11 2019 020128-9 A2	Código 25.7 - Alteração de Sede Deferida (22) 27/03/2018 (71) ABB SCHWEIZ AG (CH)
(21) BR 11 2019 022155-7 A2	Código 25.7 - Alteração de Sede Deferida (22) 10/05/2018 (71) ABB SCHWEIZ AG (CH)
(21) BR 11 2020 017580-3 A2	Código 25.7 - Alteração de Sede Deferida (22) 11/03/2019 (71) ABB SCHWEIZ AG (CH)
(11) MU 8502528-3 Y1	Código 25.7 - Alteração de Sede Deferida (22) 31/10/2005 (45) 16/06/2015 (73) FOCA-BRAUN MOBILIDADE DO BRASIL LTDA. (BR/RS)
(11) PI 0101090-5 B1	Código 25.7 - Alteração de Sede Deferida (22) 19/03/2001 (45) 19/09/2017 (73) ZOETIS SERVICES LLC (US)
(11) PI 0417810-6 B8	Código 25.7 - Alteração de Sede Deferida (22) 15/12/2004 (45) 21/11/2018 (71) ZOETIS SERVICES LLC (US)
(11) PI 1107040-4 B1	Código 25.7 - Alteração de Sede Deferida (22) 30/11/2011 (45) 23/06/2020 (71) AGUSTAWESTLAND LIMITED (GB)
(11) PI 9811826-9 B8	Código 25.7 - Alteração de Sede Deferida (22) 23/07/1998 (45) 03/02/2015 (73) ZOETIS SERVICES LLC (US)

Código Códigos para Trâmite Prioritário

Código 28.10.1 - Notificação de requerimento de trâmite prioritário de depositante idoso

Notifica o requerimento de trâmite prioritário de depositante idoso para os processos de patente listados. A admissão condiciona-se ao atendimento da legislação específica.

(21) BR 10 2020 000699-1 A2	Código 28.10.1 - Notificação de requerimento de trâmite prioritário de depositante idoso (22) 13/01/2020 Notificação de requerimento de trâmite prioritário de depositante idoso, conforme protocolo nº 870220102370, de 04/11/2022
(21) BR 10 2020 010445-4 A2	Código 28.10.1 - Notificação de requerimento de trâmite prioritário de depositante idoso (22) 25/05/2020 Notificação de requerimento de trâmite prioritário de depositante idoso, conforme protocolo nº 870220105707, de 14/11/2022
(21) BR 10 2020 025270-4 A2	Código 28.10.1 - Notificação de requerimento de trâmite prioritário de depositante idoso (22) 10/12/2020 Notificação de requerimento de trâmite prioritário de depositante idoso, conforme protocolo nº 870220106663, de 18/11/2022
(21) BR 10 2022 013909-1 A2	Código 28.10.1 - Notificação de requerimento de trâmite prioritário de depositante idoso (22) 13/07/2022 Notificação de requerimento de trâmite prioritário de depositante idoso, conforme protocolo nº 870220102656, de 07/11/2022
(21) BR 10 2022 017062-2	Código 28.10.1 - Notificação de requerimento de trâmite prioritário de depositante idoso (22) 25/08/2022 Notificação de requerimento de trâmite prioritário de depositante idoso, conforme protocolo nº 870220106658, de 18/11/2022
(21) BR 10 2022 017385-0	Código 28.10.1 - Notificação de requerimento de trâmite prioritário de depositante idoso (22) 30/08/2022

	Notificação de requerimento de trâmite prioritário de depositante idoso, conforme protocolo nº 870220106465, de 17/11/2022
(21) BR 10 2022 022047-6	Código 28.10.1 - Notificação de requerimento de trâmite prioritário de depositante idoso (22) 28/10/2022 Notificação de requerimento de trâmite prioritário de depositante idoso, conforme protocolo nº 870220101378, de 03/11/2022
(21) BR 10 2022 022232-0	Código 28.10.1 - Notificação de requerimento de trâmite prioritário de depositante idoso (22) 01/11/2022 Notificação de requerimento de trâmite prioritário de depositante idoso, conforme protocolo nº 870220101381, de 03/11/2022
(21) BR 20 2020 025627-6 U2	Código 28.10.1 - Notificação de requerimento de trâmite prioritário de depositante idoso (22) 15/12/2020 Notificação de requerimento de trâmite prioritário de depositante idoso, conforme protocolo nº 870220106676, de 18/11/2022
(21) BR 20 2021 001275-2 U2	Código 28.10.1 - Notificação de requerimento de trâmite prioritário de depositante idoso (22) 22/01/2021 Notificação de requerimento de trâmite prioritário de depositante idoso, conforme protocolo nº 870220106061, de 16/11/2022
(21) BR 20 2021 002771-7 U2	Código 28.10.1 - Notificação de requerimento de trâmite prioritário de depositante idoso (22) 12/02/2021 Notificação de requerimento de trâmite prioritário de depositante idoso, conforme protocolo nº 870220104906, de 11/11/2022
(21) BR 20 2022 021709-8	Código 28.10.1 - Notificação de requerimento de trâmite prioritário de depositante idoso (22) 26/10/2022 Notificação de requerimento de trâmite prioritário de depositante idoso, conforme protocolo nº 870220103132, de 07/11/2022
(21) BR 20 2022 022545-7	Código 28.10.1 - Notificação de requerimento de trâmite prioritário de depositante idoso (22) 07/11/2022 Notificação de requerimento de trâmite prioritário de depositante idoso,

conforme protocolo nº 870220103571, de 08/11/2022

Código 28.10.4 - Notificação de requerimento de trâmite prioritário de depositante MEI, ME ou EPP

Notifica o requerimento de trâmite prioritário de depositante de depositante MEI, ME ou EPP para os processos de patente listados. A admissão condiciona-se ao atendimento da legislação específica.

(21) BR 20 2022 020179-5	Código 28.10.4 - Notificação de requerimento de trâmite prioritário de depositante MEI, ME ou EPP (22) 05/10/2022 Notificação de requerimento de trâmite prioritário de depositante MEI, ME ou EPP, conforme protocolo nº 870220102004, de 04/11/2022

Código 28.10.11 - Notificação de requerimento de trâmite prioritário de tecnologia verde

Notifica o requerimento de trâmite prioritário de tecnologia verde para os processos de patente listados. A admissão condiciona-se ao atendimento da legislação específica.

(21) BR 10 2022 020480-2	Código 28.10.11 - Notificação de requerimento de trâmite prioritário de tecnologia verde (22) 10/10/2022 Notificação de requerimento de trâmite prioritário de tecnologia verde, conforme protocolo nº 870220101839, de 04/11/2022

Código 28.10.12 - Notificação de requerimento de trâmite prioritário de tecnologia para tratamento de saúde

Notifica o requerimento de trâmite prioritário de tecnologia para tratamento de saúde para os processos de patente listados. A admissão condiciona-se ao atendimento da legislação específica.

(21) BR 11 2019 017753-1 A2	Código 28.10.12 - Notificação de requerimento de trâmite prioritário de tecnologia para tratamento de saúde (22) 03/04/2018

Notificação de requerimento de trâmite prioritário de tecnologia para tratamento de saúde, conforme protocolo nº 870220103264, de 07/11/2022

Código 28.10.21 - Notificação de requerimento de trâmite prioritário de depositante acusa de contrafação

Notifica o requerimento de trâmite prioritário de depositante acusa contrafação para os processos de patente listados. A admissão condiciona-se ao atendimento da legislação específica.

(21) BR 10 2022 014302-1 A2

Código 28.10.21 - Notificação de requerimento de trâmite prioritário de depositante acusa de contrafação
(22) 20/07/2022
Notificação de requerimento de trâmite prioritário de depositante acusando terceiros de contrafação, conforme protocolo nº 870220101939, de 04/11/2022

Código 28.10.26 - Notificação de requerimento de trâmite prioritário de tecnologia disponibilizada no mercado

Notifica o requerimento de trâmite prioritário de tecnologia disponibilizada no mercado para os processos de patente listados. A admissão condiciona-se ao atendimento da legislação específica.

(21) BR 20 2022 012491-0 U2

Código 28.10.26 - Notificação de requerimento de trâmite prioritário de tecnologia disponibilizada no mercado
(22) 22/06/2022

Código 28.21 - Exigência formal de trâmite prioritário

Notifica os requisitos formais para trâmite prioritário que não foram atendidos. O requerente tem o prazo de 60 (sessenta) dias para sanear as irregularidades apontadas através do código de serviço 206, descrição do objeto: “cumprimento do exame formal para trâmite prioritário”.

(21) BR 10 2020 010445-4 A2

Código 28.21 - Exigência formal de trâmite prioritário
(22) 25/05/2020
Para o requerimento de trâmite prioritário efetuado através da petição nº 870220105707, de 14/11/2022, atender as condições formais, o interessado

deve modificar a modalidade em que se enquadra a sua solicitação de prioritário para outra modalidade a de Usuário anterior da tecnologia, pois não deve ser a de depositante idoso (uma vez que o sr José Oscar Chini não é pertinente ao processo), conforme da Portaria INPI PR nº 54, de 15/12/2021, publicada na RPI nº 2662, de 11/01/22, e manifestar-se através do código de serviço 206 no prazo de 60 dias, sob pena de inadmissão. Efetuar a manifestação, protocolizando o serviço 279, onde neste junta todos os documentos apresentados na petição 263 que foi apresentada, referentes ao uso anterior da tecnologia.

Código 28.22 - Requerimento de trâmite prioritário encaminhado para confirmação tecnológica.

Notifica que as condições formais para o trâmite prioritário dos processos listados foram atendidas, mas é necessário confirmar a tecnologia. A admissão do trâmite prioritário condiciona-se a confirmação de que a tecnologia atende a legislação específica.

(21) BR 10 2021 024740-1 A2	Código 28.22 - Requerimento de trâmite prioritário encaminhado para confirmação tecnológica. (22) 07/12/2021 A petição nº 870220078689, de 31/08/2022, foi encaminhada para confirmação da tecnologia, haja vista que a exigência formulada na RPI nº 2696, de 06/09/2022, foi atendida por intermédio da petição nº 870220102225, de 04/11/2022, conforme estipulado pelo art. 9º, da Instrução Normativa DIRPA nº 2, de 26/06/20, publicada na RPI nº 2582, de 30/06/20. A admissão do trâmite prioritário está condicionada a adequação da matéria do processo às condições estipuladas na Portaria INPI PR nº 54, de 15/12/2021, publicada na RPI nº 2662, de 11/01/22.
(21) BR 10 2022 020480-2	Código 28.22 - Requerimento de trâmite prioritário encaminhado para confirmação tecnológica. (22) 10/10/2022 A petição nº 870220101839, de 04/11/2022, foi encaminhada para confirmação da tecnologia, conforme estipulado pelo art. 13º, da Instrução Normativa DIRPA nº 2, de 26/06/20, publicada na RPI nº 2582, de 30/06/20. A admissão do trâmite prioritário está condicionada a adequação da matéria do processo às condições estipuladas na Portaria INPI PR nº 54, de 15/12/2021, publicada na RPI nº 2662, de 11/01/22.
(21) BR 11 2019 017753-1 A2	Código 28.22 - Requerimento de trâmite prioritário encaminhado para confirmação tecnológica.

(22) 03/04/2018
A petição nº 870220103264, de 07/11/0022, foi encaminhada para confirmação da tecnologia, conforme estipulado pelo art. 13º, da Instrução Normativa DIRPA nº 2, de 26/06/20, publicada na RPI nº 2582, de 30/06/20. A admissão do trâmite prioritário está condicionada a adequação da matéria do processo às condições estipuladas na Portaria INPI PR nº 54, de 15/12/2021, publicada na RPI nº 2662, de 11/01/22.

Código 28.40 - Trâmite prioritário não admitido

Notifica que requerimento de trâmite prioritário dos processos listados não foi admitido pelos motivos descritos.

(21) BR 10 2019 018225-3 A2

Código 28.40 - Trâmite prioritário não admitido
(22) 02/09/2019
Não foi admitido o trâmite prioritário requerido através da petição nº 870220087745, de 26/09/2022, haja vista que a matéria do processo não enquadra-se no exigido pelo art. 11, da Portaria INPI PR nº 54, de 15/12/2021, publicada na RPI nº 2662, de 11/01/22.

(21) BR 10 2021 013053-9 A2

Código 28.40 - Trâmite prioritário não admitido
(22) 30/06/2021
Não foi admitido o trâmite prioritário requerido através da petição nº 870220081420, de 06/09/2022, haja vista que a matéria do processo não enquadra-se no exigido pelo art. 11, da Portaria INPI PR nº 54, de 15/12/2021, publicada na RPI nº 2662, de 11/01/22.

(21) BR 10 2022 010193-0 A2

Código 28.40 - Trâmite prioritário não admitido
(22) 25/05/2022
Não foi admitido o trâmite prioritário requerido através da petição nº 870220065411, de 25/07/2022, haja vista que a matéria do processo não enquadra-se no exigido pelo art. 11, da Portaria INPI PR nº 54, de 15/12/2021, publicada na RPI nº 2662, de 11/01/22.

(21) BR 10 2022 015108-3 A2

Código 28.40 - Trâmite prioritário não admitido
(22) 29/07/2022
Não foi admitido o trâmite prioritário requerido através da petição nº 870220086305, de 21/09/2022, haja vista que a matéria do processo não enquadra-se no exigido pelo art. 11, da Portaria INPI PR nº 54, de 15/12/2021, publicada na RPI nº 2662, de 11/01/22.