INSTITUTO NACIONAL DA PROPRIEDADE INDUSTRIAL

Revista da Propriedade Industrial

Nº 2701
11 de Outubro de 2022

Patentes

Seção VI

REPÚBLICA FEDERATIVA DO BRASIL

Presidente

Jair Bolsonaro

MINISTÉRIO DA ECONOMIA

Ministro da Economia

Paulo Roberto Nunes Guedes

INSTITUTO NACIONAL DA PROPRIEDADE INDUSTRIAL

Presidente

Claudio Vilar Furtado

De conformidade com a Lei nº 5.648 de 11 de dezembro de 1970, esta é a publicação oficial do Instituto Nacional da Propriedade Industrial, órgão vinculado ao Ministério da Economia, República Federativa do Brasil, que publica todos os seus atos, despachos e decisões relativos ao sistema de propriedade industrial no Brasil, compreendendo Marcas e Patentes, bem como os referentes a contratos de Transferência de Tecnologia e assuntos correlatos, além dos que dizem respeito ao registro de programas de computador como direito autoral.

As established by Law nº 5.648 of december 11, 1970, this is the official publication of the National Institute of Industrial Property, an office under the Ministry of Economy, Federative Republic of Brazil, which publishes all its official acts, orders and decisions regarding the industrial property system in Brazil, comprising Trademarks and Patents, as well as those refering to Technology Transfer agreements and related matters, besides those regarding software registering as copyright.

D´après la Loi nº 5.648 du 11 décembre 1970, celle-si est la publication officielle de l'Institut National de la Propriété Industrielle, un office lié au Ministère de l'Économie, République Fédérative du Brésil, qui publie tous ses actes, ordres et décisions concernant le système de la propriété industrielle au Brésil, y compris marques et brevets, aussi que ceux référents aux contracts de transfert de technologie et des sujets afférents, en outre que ceux se rapportant à l'enregistrement des programmes d´ordinateur comme droit d'auteur.

Según estabelece la Ley nº 5.648 de 11 diciembre 1970, esta es la publicación oficial del Instituto Nacional de la Propiedad Industrial, oficina vinculada al Ministerio de la Economía, República Federativa del Brasil, que publica todos sus actos, ordenes y decisiónes referentes al sistema de propiedad industrial en Brasil, comprendendo marcas y patentes así que los referentes a contractos de transferencia de tecnologia y asuntos corelacionados, además de los referentes al registro de programas de ordenador como derecho de autor.

Laut Gesetz Nr. 5.648 vom 11. Dezember 1970, ist dies das Amtsblatt des Nationalen Instituts für gewerbliches Eigentum, eines Organs des Bundesministeriums für Wirtschaft der Bundesrepublik Brasilien, welches Amtsblatt alle Amtshandlungen, Beschlüsse und Entscheidungen über gewerbliches Eigentum in Brasilien, einschliesslich Warenzeichen und Patente, ebenso wie auch Übertragunsverträge von Technologie und Computerprogrammen als Urheberrecht, veröffentlicht.

DIRETORIA DE PATENTES, PROGRAMAS DE COMPUTADOR e TOPOGRAFIAS DE CIRCUITOS INTEGRADOS - DIRPA

PATENTES

PEDIDOS E CONCESSÕES:
PATENTE DE INVENÇÃO
MODELO DE UTILIDADE
CERTIFICADO DE ADIÇÃO DE INVENÇÃO

Índice Geral:

Código Presidência - Recurso....6
Código 120 - Tome Conhecimento do Parecer Técnico....6
Código 121 - Exigência....7
Código 130 - Recurso Prejudicado....9
Código Presidência - Nulidade....11
Código 205 - Intimação para manifestação por parte do titular e do requerente....11
Código Pedido Internacional PCT/BR Designado ou Eleito....12
Código 1.1 - Publicação Internacional – PCT. Apresentação de petição de requerimento de entrada na fase nacional....12
Código 1.2 - Notificação – Pedido Retirado – PCT....77
Código 1.3 - Notificação - Fase Nacional - PCT....79
Código 1.3.1 - Retificação....275
Código 1.5 - Exigências Diversas....276
Código 1.5.1 - Publicação Anulada....294
Código Depósito....295
Código 2.1 - Pedido de Patente ou Certificado de Adição de Invenção depositado....295
Código 2.4 - Notificação de Depósito do Pedido Dividido - Art 26 inciso I da LPI....307
Código 2.5 - Exigência - Art. 21 da LPI....308
Código 2.10 - Requerimento de Pedido de Patente ou Certificado de Adição de Invenção....329
Código Publicação do Pedido....360
Código 3.1 - Publicação do Pedido de Patente ou de Certificado de Adição de Invenção....360
Código 3.2 - Publicação Antecipada....389
Código 3.6 - Publicação do Pedido Arquivado Definitivamente - Art. 216 §2º e Art. 17 §2º da LPI....395
Código 3.8 - Retificação....396
Código Pedido de Exame....399
Código 4.3 - Desarquivamento - Art. 33 parágrafo único da LPI....399
Código Exigências Técnicas e Formais....400
Código 6.1 - Exigência Técnica....400
Código 6.6.1 - Exigência Formal - art. 38 (I) da Lei 13.123/2015....434
Código 6.7 - Outras Exigências....435
Código 6.9 - Publicação Anulada....437
Código 6.10 - Republicação....438
Código 6.21 - Exigência preliminar - pedidos com buscas realizadas por outros Escritórios de Patentes....439
Código 6.22 - Exigência preliminar - pedidos sem buscas realizadas por outros Escritórios de Patentes....441
Código 6.23 - Exigência preliminar - pedidos com buscas realizadas por outros Escritórios de Patentes....444
Código Ciência de Parecer....476
Código 7.1 - Conhecimento de Parecer Técnico....476
Código 7.2 - Publicação Anulada....512
Código Anuidade do Pedido....513
Código 8.5 - Exigência de Complementação da Retribuição Anual....513
Código 8.6 - Arquivamento - Art. 86 da LPI....514
Código 8.7 - Restauração....520
Código 8.8 - Despacho Anulado....528
Código 8.11 - Manutenção do Arquivamento....529
Código Decisão....554
Código 9.1 - Deferimento....554
Código 9.1.2 - Publicação Anulada....689
Código 9.1.3 - Republicação....690
Código 9.1.4 - Retificação....691
Código 9.2 - Indeferimento....693
Código 9.2.2 - Publicação Anulada....719
Código 9.2.4 - Manutenção do Indeferimento....720
Código Arquivamento....725

Código 11.1 - Arquivamento - Art. 33 da LPI....725
Código 11.1.1 - Arquivamento definitivo - Art. 33 da LPI....729
Código 11.2 - Arquivamento - Art. 36 §1° da LPI....733
Código 11.4 - Arquivamento - Art. 38 § 2° da LPI....740
Código 11.11 - Arquivamento - Art. 17 § 2º da LPI....742
Código 11.20 - Manutenção do arquivamento....743
Código Recurso....744
Código 12.2 - Recurso Contra o Indeferimento....744
Código 12.3 - Recurso Contra o Arquivamento....749
Código 12.6 - Outros Recursos....750
Código Outros Referentes a Despachos....751
Código 15.7 - Petição não Conhecida....751
Código 15.9 - Perda de Prioridade....752
Código 15.10 - Mudança de Natureza....753
Código 15.11 - Alteração de Classificação....754
Código 15.14 - Notificação de Decisão Judicial....758
Código 15.21 - Numeração Anulada....759
Código 15.22 - Devolução de Prazo Concedida....761
Código 15.22.1 - Devolução de Prazo Negada....762
Código 15.35 - Atualização de informações no portal....763
Código Concessão de Patente e Certificado de Adição de Invenção....764
Código 16.1 - Concessão de Patente ou Certificado de Adição de Invenção....764
Código 16.3 - Retificação....909
Código Nulidade Administrativa....915
Código 17.1 - Notificação de Interposição de Nulidade Administrativa....915
Código Notificação de Decisão Judicial....917
Código 19.1 - Notificação de Decisão Judicial....917
Código Extinção de Patente e Certificado de Adição de Invenção....919
Código 21.6 - Extinção da patente para fins da restauração nos termos do art. 87 da LPI....919
Código Anuidade de Patente....932
Código 24.2 - Exigência de Complementação da Retribuição Anual....932
Código 24.4 - Restauração....933
Código 24.5 - Despacho Anulado....936
Código 24.10 - Manutenção da Extinção - Art. 78 inciso IV da LPI....937
Código Anotação de Alteração de nome e/ou sede, de Transferência e de Limitação ou Ônus de Pedido, Patente e Certificado de Adição de Invenção....961
Código 25.1 - Transferência Deferida....961
Código 25.3 - Transferência em Exigência....962
Código 25.4 - Alteração de Nome Deferida....965
Código 25.5 - Alteração de Nome Indeferida....979
Código 25.6 - Alteração de Nome em Exigência....981
Código 25.7 - Alteração de Sede Deferida....985
Código 25.12 - Publicação Anulada....991
Código 25.13 - Anotação de Limitação ou Ônus....992
Código Códigos para Trâmite Prioritário....993
Código 28.10.1 - Notificação de requerimento de trâmite prioritário de depositante idoso....993
Código 28.10.4 - Notificação de requerimento de trâmite prioritário de depositante MEI, ME ou EPP....994
Código 28.10.11 - Notificação de requerimento de trâmite prioritário de tecnologia verde....994
Código 28.10.22 - Notificação de requerimento de trâmite prioritário de terceiro acusado de contrafação....995
Código 28.10.26 - Notificação de requerimento de trâmite prioritário de tecnologia disponibilizada no mercado....995
Código 28.10.32 - Notificação de requerimento de trâmite prioritário de PPH....996
Código 28.21 - Exigência formal de trâmite prioritário....1000
Código 28.22 - Requerimento de trâmite prioritário encaminhado para confirmação tecnológica....1002
Código 28.30 - Trâmite prioritário admitido....1003
Código 28.40 - Trâmite prioritário não admitido....1006
Código 28.92 - Publicação de despacho de trâmite prioritário anulada....1007

Código Presidência - Recurso

Código 120 - Tome Conhecimento do Parecer Técnico

A cópia do parecer poderá ser obtida através do endereço eletrônico www.inpi.gov.br - No Acesso rápido - Faça uma busca - Patente. Para acessar, cadastre-se no Portal do INPI e use login e senha.

---

(21) PI 0614590-6 A2

Código 120 - Tome Conhecimento do Parecer Técnico
(22) 08/08/2006
(71) ONCOTHERAPY SCIENCE, INC. (JP)
Recorrente: O depositante.
Despacho: Tome conhecimento do parecer técnico e se manifeste no prazo de 60 (sessenta) dias. [120]

---

(21) PI 0617186-9 A2

Código 120 - Tome Conhecimento do Parecer Técnico
(22) 06/10/2006
(71) POTENTIA PHARMACEUTICALS, INC. (US)
Recorrente: O depositante.
Despacho: Tome conhecimento do parecer técnico e se manifeste no prazo de 60 (sessenta) dias. [120]

---

(21) PI 0622074-6 A2

Código 120 - Tome Conhecimento do Parecer Técnico
(22) 19/06/2006
(62) PI 0611984-0 19/06/2006
(71) IMCLONE LLC (US)
Recorrente: O depositante.
Despacho: Tome conhecimento do parecer técnico e se manifeste no prazo de 60 (sessenta) dias. [120]

---

(21) PI 1011110-7 A2

Código 120 - Tome Conhecimento do Parecer Técnico
(22) 17/11/2010
(71) ELISANDRO SBERSE (BR/SC)
Recorrente: O depositante.
Despacho: Tome conhecimento do parecer técnico e se manifeste no prazo de 60 (sessenta) dias. [120]

Código 121 - Exigência

A cópia do parecer poderá ser obtida através do endereço eletrônico www.inpi.gov.br - No Acesso rápido - Faça uma busca - Patente. Para acessar, cadastre-se no Portal do INPI e use login e senha.

---

(21) PI 0411953-3 A2

Código 121 - Exigência
(22) 14/07/2004
(71) General Electric Company (US)
Recorrente: O depositante.
Despacho: Cumpra as exigências do parecer no prazo de 60 (sessenta) dias.
[121]

---

(21) PI 0615126-4 A2

Código 121 - Exigência
(22) 18/07/2006
(71) AJINOMOTO CO., INC. (JP)
Recorrente: O depositante.
Despacho: Cumpra as exigências do parecer no prazo de 60 (sessenta) dias.
[121]

---

(21) PI 0712779-0 A2

Código 121 - Exigência
(22) 12/06/2007
(71) SOCIÉTÉ DES PRODUITS NESTLÉ S.A. (CH)
Recorrente: O depositante.
Despacho: Cumpra as exigências do parecer no prazo de 60 (sessenta) dias.
[121]

---

(21) PI 0804589-5 A2

Código 121 - Exigência
(22) 28/10/2008
(71) COMPASS MINERALS AMÉRICA DO SUL INDÚSTRIA E COMÉRCIO LTDA. (BR/SP)
Recorrente: O depositante.
Despacho: Cumpra as exigências do parecer no prazo de 60 (sessenta) dias.
[121]

---

(21) PI 0811338-6 A2

Código 121 - Exigência
(22) 05/06/2008
(71) BANK OF CANADA (CA)
Recorrente: O depositante.
Despacho: Cumpra as exigências do parecer no prazo de 60 (sessenta) dias.
[121]

Código 130 - Recurso Prejudicado

(21) BR 10 2012 022268-0 A2	Código 130 - Recurso Prejudicado (22) 27/08/2012 (71) Emerson Alexandre Fachiano (BR/SP) Prejudicado o recurso publicado na RPI 2484 de 14/08/2018, por perda de objeto, já que o pedido foi definitivamente arquivado por falta de pagamento de retribuição anual, sendo a notificação de tal ato efetuada na RPI 2700 de 4/10/2022. [130]
(21) BR 11 2012 003726-9 A2	Código 130 - Recurso Prejudicado (22) 20/08/2010 (71) INTER AMERICAN UNIVERSITY OF PUERTO RICO (PR) Prejudicado o recurso publicado na RPI 2592 de 8/09/2020, por perda de objeto, já que o pedido foi definitivamente arquivado por falta de pagamento de retribuição anual, sendo a notificação de tal ato efetuada na RPI 2700 de 4/10/2022. [130]
(21) BR 11 2015 004471-9 A8	Código 130 - Recurso Prejudicado (22) 30/08/2013 (71) HANMI PHARM. CO., LTD. (KR) Prejudicado o recurso publicado na RPI 2613 de 2/02/2021, por perda de objeto, já que o pedido foi definitivamente arquivado por falta de pagamento de retribuição anual, sendo a notificação de tal ato efetuada na RPI 2701 de 11/10/2022. [130]
(21) BR 11 2017 024405-5 A2	Código 130 - Recurso Prejudicado (22) 17/08/2015 (71) OBSHCHESTVO S OGRANITCHENNOY OTVETSTVENNOST'YU ¿FUNGIPAK¿ (RU) Prejudicado o recurso publicado na RPI 2667 de 15/02/2022, por perda de objeto, já que o pedido foi definitivamente arquivado por falta de pagamento de retribuição anual, sendo a notificação de tal ato efetuada na RPI 2699 de 27/9/2022. [130]
(21) BR 20 2012 021820-3 U2	Código 130 - Recurso Prejudicado (22) 30/08/2012 (71) Joanito Marques de Souza (BR/RS) Prejudicado o recurso publicado na RPI 2522 de 7/05/2019, por perda de objeto, já que o pedido foi definitivamente arquivado por falta de pagamento de retribuição anual, sendo a notificação de tal ato efetuada na RPI 2701 de

	11/10/2022. [130]
(21) PI 0917510-5 A2	Código 130 - Recurso Prejudicado (22) 20/08/2009 (71) Wherepro, Llc (US) Prejudicado o recurso publicado na RPI 2585 de 21/07/2020, por perda de objeto, já que o pedido foi definitivamente arquivado por falta de pagamento de retribuição anual, sendo a notificação de tal ato efetuada na RPI 2700 de 4/10/2022. [130]
(21) PI 1103833-0 A8	Código 130 - Recurso Prejudicado (22) 18/08/2011 (71) GENERAL ELECTRIC COMPANY (US) Prejudicado o recurso publicado na RPI 2562 de 11/02/2020, por perda de objeto, já que o pedido foi definitivamente arquivado por falta de pagamento de retribuição anual, sendo a notificação de tal ato efetuada na RPI 2700 de 4/10/2022. [130]

Código Presidência - Nulidade

Código 205 - Intimação para manifestação por parte do titular e do requerente

A cópia do parecer de intimação poderá ser obtida através do endereço eletrônico www.inpi.gov.br - No Acesso rápido - Faça uma busca - Patente. Para acessar, cadastre-se no Portal do INPI e use login e senha.

(11) BR 10 2016 016058-8 B1	Código 205 - Intimação para manifestação por parte do titular e do requerente (45) 06/07/2021 (73) CNH INDUSTRIAL AMERICA LLC (US) Requerente da Nulidade: 1) SEMEATO S/A INDÚSTRIA E COMÉRCIO; 2) STARA S/A. INDUSTRIA DE IMPLEMENTOS AGRÍCOLAS Despacho: Intimação para manifestação por parte do Titular e do Requerente no prazo comum de 60 (sessenta) dias. [205]
(11) BR 10 2016 016059-6 B1	Código 205 - Intimação para manifestação por parte do titular e do requerente (45) 06/07/2021 (73) CNH INDUSTRIAL AMERICA LLC (US) Requerente da Nulidade: 1) SEMEATO S/A INDÚSTRIA E COMÉRCIO; 2) STARA S/A. INDUSTRIA DE IMPLEMENTOS AGRÍCOLAS Despacho: Intimação para manifestação por parte do Titular e do Requerente no prazo comum de 60 (sessenta) dias. [205]
(11) BR 10 2016 025159-1 B1	Código 205 - Intimação para manifestação por parte do titular e do requerente (45) 03/08/2021 (73) CNH INDUSTRIAL AMERICA LLC (US) Requerente da Nulidade: 1) SEMEATO S/A INDÚSTRIA E COMÉRCIO; 2) JIMER RAMOS DA COSTA Despacho: Intimação para manifestação por parte do Titular e do Requerente no prazo comum de 60 (sessenta) dias. [205]

Código Pedido Internacional PCT/BR Designado ou Eleito

Código 1.1 - Publicação Internacional – PCT. Apresentação de petição de requerimento de entrada na fase nacional

Comunicação da publicação internacional do pedido internacional nos termos do Tratado de Cooperação em matéria de Patentes – PCT e da apresentação de petição de requerimento de entrada na fase nacional. Documento publicado disponível no endereço eletrônico http://www.wipo.int/pct/en do sistema PATENTSCOPE® Search Service da Organização Mundial de Propriedade Intelectual – OMPI.

---

(21) BR 11 2022 005904-3

Código 1.1 - Publicação Internacional – PCT. Apresentação de petição de requerimento de entrada na fase nacional
(30) 26/11/2021 RU 2021134724
(51) A61K 39/215 (2006.01), C12N 7/02 (2006.01), C12N 15/62 (2006.01), A61P 31/14 (2006.01)
(86) PCT RU2022/000047 de 18/02/2022
(87) WO 2022/197209 de 22/09/2022

---

(21) BR 11 2022 005920-5

Código 1.1 - Publicação Internacional – PCT. Apresentação de petição de requerimento de entrada na fase nacional
(30) 21/02/2021 RU 2021104430
(51) A61K 39/215 (2006.01), C12N 7/02 (2006.01), C12N 15/62 (2006.01), A61P 31/14 (2006.01)
(86) PCT RU2022/000045 de 18/02/2022
(87) WO 2022/177465 de 25/08/2022

---

(21) BR 11 2022 005967-1

Código 1.1 - Publicação Internacional – PCT. Apresentação de petição de requerimento de entrada na fase nacional
(30) 21/02/2021 RU 2021104437
(51) G01N 33/53 (2006.01), A61K 39/215 (2006.01), A61B 10/00 (2006.01), C07K 14/165 (2006.01), C07K 19/00 (2006.01)
(86) PCT RU2022/000046 de 18/02/2022
(87) WO 2022/177466 de 25/08/2022

---

(21) BR 11 2022 006161-7

Código 1.1 - Publicação Internacional – PCT. Apresentação de petição de requerimento de entrada na fase nacional
(30) 28/01/2021 SG 10202100950P
(51) A63F 13/30 (2006.01)
(86) PCT SG2021/050727 de 26/11/2021
(87) WO 2022/164385 de 04/08/2022

(21) BR 11 2022 010651-3	Código 1.1 - Publicação Internacional – PCT. Apresentação de petição de requerimento de entrada na fase nacional (51) C01B 39/04 (2006.01), C01B 39/48 (2006.01), B01D 53/94 (2006.01) (86) PCT US2021/017261 de 09/02/2021 (87) WO 2022/173419 de 18/08/2022
(21) BR 11 2022 014928-0	Código 1.1 - Publicação Internacional – PCT. Apresentação de petição de requerimento de entrada na fase nacional (30) 19/02/2020 US 62/978,475; 18/02/2021 US 17/178,439 (51) H01M 4/04 (2006.01), H01M 4/38 (2006.01), H01M 4/583 (2006.01), H01M 4/62 (2006.01), H01M 10/0525 (2006.01), H01M 50/105 (2006.01), H01M 4/02 (2006.01) (86) PCT US2021/018495 de 18/02/2021 (87) WO 2021/168063 de 26/08/2021
(21) BR 11 2022 019517-6	Código 1.1 - Publicação Internacional – PCT. Apresentação de petição de requerimento de entrada na fase nacional (30) 30/03/2020 CN 202010235798.3 (51) C07D 401/14 (2006.01), C07D 401/12 (2006.01), A61K 31/4412 (2006.01), A61P 35/00 (2006.01) (86) PCT CN2021/083664 de 29/03/2021 (87) WO 2021/197276 de 07/10/2021
(21) BR 11 2022 019518-4	Código 1.1 - Publicação Internacional – PCT. Apresentação de petição de requerimento de entrada na fase nacional (30) 03/04/2020 KR 10-2020-0040944 (51) A61K 38/17 (2006.01), A61K 38/26 (2006.01), A61K 47/60 (2006.01), A61K 47/68 (2006.01), A61P 1/02 (2006.01), A61P 1/04 (2006.01), C07K 14/605 (2006.01) (86) PCT KR2021/004162 de 02/04/2021 (87) WO 2021/201654 de 07/10/2021
(21) BR 11 2022 019519-2	Código 1.1 - Publicação Internacional – PCT. Apresentação de petição de requerimento de entrada na fase nacional (30) 01/04/2020 GB 2004844.3; 09/04/2020 GB 2005340.1; 09/07/2020 GB 2010573.0; 09/07/2020 GB 2010575.5; 14/10/2020 GB 2016274.9; 14/10/2020 GB 2016289.7; 22/03/2021 GB 2103957.3 (51) A61K 9/00 (2006.01), A61K 9/08 (2006.01), A61K 31/609 (2006.01), A61K 47/40 (2006.01), A61P 31/04 (2006.01), A61P 31/14 (2006.01), A61P 31/16 (2006.01), A61P 11/00 (2006.01), A61K 47/34 (2006.01), A61K 45/06 (2006.01) (86) PCT EP2021/058046 de 26/03/2021 (87) WO 2021/198115 de 07/10/2021

(21) BR 11 2022 019520-6	Código 1.1 - Publicação Internacional – PCT. Apresentação de petição de requerimento de entrada na fase nacional (30) 08/04/2020 US 63/007,282; 14/04/2020 US 63/009,940; 07/04/2021 US 17/224,709 (51) G06T 9/00 (2006.01), H04N 19/13 (2006.01), H04N 19/597 (2006.01), H04N 19/70 (2006.01), H04N 19/91 (2006.01) (86) PCT US2021/026388 de 08/04/2021 (87) WO 2021/207499 de 14/10/2021
(21) BR 11 2022 019521-4	Código 1.1 - Publicação Internacional – PCT. Apresentação de petição de requerimento de entrada na fase nacional (30) 01/04/2020 GB 2004844.3; 09/04/2020 GB 2005340.1; 09/07/2020 GB 2010573.0; 14/10/2020 GB 2016274.9; 22/03/2021 GB 2103970.6 (51) A61K 9/00 (2006.01), A61K 9/08 (2006.01), A61K 31/609 (2006.01), A61K 47/40 (2006.01), A61P 31/00 (2006.01), A61P 31/04 (2006.01), A61P 31/14 (2006.01), A61P 31/16 (2006.01), A61P 11/00 (2006.01), A61P 11/06 (2006.01), A61P 27/02 (2006.01) (86) PCT EP2021/058047 de 26/03/2021 (87) WO 2021/198116 de 07/10/2021
(21) BR 11 2022 019523-0	Código 1.1 - Publicação Internacional – PCT. Apresentação de petição de requerimento de entrada na fase nacional (30) 08/04/2020 US 63/007,299; 08/09/2020 US 63/075,816; 07/04/2021 US 17/224,979 (51) H04W 74/00 (2006.01), H04W 76/15 (2006.01), H04B 7/0413 (2006.01), H04W 84/12 (2006.01) (86) PCT US2021/026336 de 08/04/2021 (87) WO 2021/207463 de 14/10/2021
(21) BR 11 2022 019525-7	Código 1.1 - Publicação Internacional – PCT. Apresentação de petição de requerimento de entrada na fase nacional (30) 15/04/2020 CN PCT/CN2020/084992; 06/07/2020 CN PCT/CN2020/100472; 30/10/2020 CN PCT/CN2020/125580; 07/02/2021 CN PCT/CN2021/075831; 09/04/2021 CN PCT/CN2021/086189 (51) C07D 403/12 (2006.01), C07D 471/04 (2006.01), C07D 498/14 (2006.01), A61K 31/496 (2006.01), A61P 35/00 (2006.01) (86) PCT CN2021/087225 de 14/04/2021 (87) WO 2021/208963 de 21/10/2021
(21) BR 11 2022 019527-3	Código 1.1 - Publicação Internacional – PCT. Apresentação de petição de requerimento de entrada na fase nacional (30) 31/03/2020 EP 20167023.9

	(51) C07D 333/48 (2006.01) (86) PCT EP2021/057242 de 22/03/2021 (87) WO 2021/197889 de 07/10/2021
(21) BR 11 2022 019528-1	Código 1.1 - Publicação Internacional – PCT. Apresentação de petição de requerimento de entrada na fase nacional (51) A01N 37/40 (2006.01), A01N 25/02 (2006.01), A01N 25/30 (2006.01), A01P 13/00 (2006.01) (86) PCT US2020/025889 de 31/03/2020 (87) WO 2021/201838 de 07/10/2021
(21) BR 11 2022 019529-0	Código 1.1 - Publicação Internacional – PCT. Apresentação de petição de requerimento de entrada na fase nacional (30) 08/04/2020 US 63/007,282; 14/04/2020 US 63/009,940; 09/06/2020 US 63/036,799; 07/04/2021 US 17/224,551 (51) G06T 9/00 (2006.01), H04N 19/13 (2006.01), H04N 19/597 (2006.01), H04N 19/70 (2006.01), H04N 19/91 (2006.01) (86) PCT US2021/026392 de 08/04/2021 (87) WO 2021/207502 de 14/10/2021
(21) BR 11 2022 019530-3	Código 1.1 - Publicação Internacional – PCT. Apresentação de petição de requerimento de entrada na fase nacional (30) 31/03/2020 EP 20167019.7 (51) C07D 333/48 (2006.01), C07C 403/08 (2006.01), C07C 403/14 (2006.01) (86) PCT EP2021/057243 de 22/03/2021 (87) WO 2021/197890 de 07/10/2021
(21) BR 11 2022 019531-1	Código 1.1 - Publicação Internacional – PCT. Apresentação de petição de requerimento de entrada na fase nacional (30) 01/04/2020 EP 20167624.4 (51) A61K 39/395 (2006.01), C07K 16/28 (2006.01), C07K 16/40 (2006.01), A61K 38/17 (2006.01) (86) PCT EP2021/058435 de 31/03/2021 (87) WO 2021/198333 de 07/10/2021
(21) BR 11 2022 019532-0	Código 1.1 - Publicação Internacional – PCT. Apresentação de petição de requerimento de entrada na fase nacional (30) 31/03/2020 US 63/003,179; 20/08/2020 US 63/067,967 (51) A61K 47/68 (2006.01), A61P 35/00 (2006.01), C07D 401/04 (2006.01), C07D 401/14 (2006.01), A61K 39/00 (2006.01) (86) PCT IB2021/052713 de 31/03/2021 (87) WO 2021/198965 de 07/10/2021

(21) BR 11 2022 019534-6	Código 1.1 - Publicação Internacional – PCT. Apresentação de petição de requerimento de entrada na fase nacional (30) 03/04/2020 EP 20315118.8 (51) B65B 41/06 (2006.01), B65B 57/02 (2006.01), B65B 69/00 (2006.01), B65B 43/14 (2006.01) (86) PCT EP2021/058759 de 01/04/2021 (87) WO 2021/198489 de 07/10/2021
(21) BR 11 2022 019535-4	Código 1.1 - Publicação Internacional – PCT. Apresentação de petição de requerimento de entrada na fase nacional (30) 28/04/2020 US 63/016,904 (51) C07K 14/415 (2006.01), A01N 57/20 (2006.01) (86) PCT US2021/028920 de 23/04/2021 (87) WO 2021/222032 de 04/11/2021
(21) BR 11 2022 019536-2	Código 1.1 - Publicação Internacional – PCT. Apresentação de petição de requerimento de entrada na fase nacional (30) 31/03/2020 EP 20167022.1 (51) C07C 1/34 (2006.01) (86) PCT EP2021/057241 de 22/03/2021 (87) WO 2021/197888 de 07/10/2021
(21) BR 11 2022 019537-0	Código 1.1 - Publicação Internacional – PCT. Apresentação de petição de requerimento de entrada na fase nacional (30) 03/04/2020 US 63/004,822 (51) A61B 5/00 (2006.01), A61B 5/053 (2006.01), A61B 5/05 (2006.01), A61B 5/1455 (2006.01) (86) PCT US2021/023818 de 24/03/2021 (87) WO 2021/202184 de 07/10/2021
(21) BR 11 2022 019538-9	Código 1.1 - Publicação Internacional – PCT. Apresentação de petição de requerimento de entrada na fase nacional (30) 08/04/2020 US 63/007,282; 14/04/2020 US 63/009,940; 07/04/2021 US 17/224,608 (51) G06T 9/00 (2006.01), H04N 19/13 (2006.01), H04N 19/597 (2006.01), H04N 19/70 (2006.01), H04N 19/91 (2006.01) (86) PCT US2021/026384 de 08/04/2021 (87) WO 2021/207495 de 14/10/2021
(21) BR 11 2022 019539-7	Código 1.1 - Publicação Internacional – PCT. Apresentação de petição de requerimento de entrada na fase nacional (30) 30/03/2020 KR 10-2020-0038568 (51) A61K 9/24 (2006.01), A61K 9/20 (2006.01), A61K 31/4985 (2006.01), A61K

	31/7034 (2006.01), A61K 31/155 (2006.01) (86) PCT KR2021/003080 de 12/03/2021 (87) WO 2021/201461 de 07/10/2021
(21) BR 11 2022 019540-0	Código 1.1 - Publicação Internacional – PCT. Apresentação de petição de requerimento de entrada na fase nacional (30) 09/04/2020 US 63/007,864; 18/03/2021 US 17/205,838 (51) G01S 5/00 (2006.01), G01S 5/02 (2006.01), H04W 74/00 (2006.01), H04W 88/02 (2006.01) (86) PCT US2021/023204 de 19/03/2021 (87) WO 2021/206891 de 14/10/2021
(21) BR 11 2022 019541-9	Código 1.1 - Publicação Internacional – PCT. Apresentação de petição de requerimento de entrada na fase nacional (30) 30/03/2020 US 63/001,684 (51) C12Q 1/6806 (2006.01), C12Q 1/6853 (2006.01) (86) PCT US2021/024695 de 29/03/2021 (87) WO 2021/202403 de 07/10/2021
(21) BR 11 2022 019542-7	Código 1.1 - Publicação Internacional – PCT. Apresentação de petição de requerimento de entrada na fase nacional (30) 14/04/2020 US 63/009,842 (51) A41D 13/11 (2006.01), A01N 25/12 (2006.01), A01N 59/00 (2006.01), A01P 1/00 (2006.01), C01B 21/068 (2006.01) (86) PCT US2021/027258 de 14/04/2021 (87) WO 2021/211697 de 21/10/2021
(21) BR 11 2022 019544-3	Código 1.1 - Publicação Internacional – PCT. Apresentação de petição de requerimento de entrada na fase nacional (30) 31/03/2020 EP 20166994.2 (51) B66B 1/46 (2006.01) (86) PCT EP2021/055408 de 04/03/2021 (87) WO 2021/197749 de 07/10/2021
(21) BR 11 2022 019546-0	Código 1.1 - Publicação Internacional – PCT. Apresentação de petição de requerimento de entrada na fase nacional (30) 30/03/2020 EP 20166766.4 (51) A23D 7/00 (2006.01), A23D 7/005 (2006.01), A23D 7/015 (2006.01), A23C 15/02 (2006.01), A23C 15/12 (2006.01), A23C 15/16 (2006.01) (86) PCT EP2021/058075 de 29/03/2021 (87) WO 2021/198132 de 07/10/2021
(21) BR 11 2022 019547-8	Código 1.1 - Publicação Internacional – PCT. Apresentação de petição de

requerimento de entrada na fase nacional
(30) 08/04/2020 AU 2020901107
(51) A01N 25/04 (2006.01), A01N 25/14 (2006.01), A61P 33/14 (2006.01), A61K 9/00 (2006.01), A61K 35/00 (2006.01), A61K 35/742 (2006.01), A61K 47/02 (2006.01), A61K 47/44 (2006.01)
(86) PCT AU2021/050318 de 07/04/2021
(87) WO 2021/203165 de 14/10/2021

---

(21) BR 11 2022 019549-4

Código 1.1 - Publicação Internacional – PCT. Apresentação de petição de requerimento de entrada na fase nacional
(30) 01/04/2020 EP 20167554.3
(51) B01D 53/94 (2006.01), B01J 35/00 (2006.01), B01J 35/04 (2006.01), B01J 35/02 (2006.01), B01J 29/76 (2006.01), B01J 29/46 (2006.01), B01J 29/80 (2006.01), B01J 37/02 (2006.01), B01J 37/03 (2006.01)
(86) PCT EP2021/058448 de 31/03/2021
(87) WO 2021/198339 de 07/10/2021

---

(21) BR 11 2022 019551-6

Código 1.1 - Publicação Internacional – PCT. Apresentação de petição de requerimento de entrada na fase nacional
(30) 31/03/2020 GB 2004739.5
(51) A61B 34/30 (2006.01), A61B 34/37 (2006.01), B25J 19/00 (2006.01), A61B 18/12 (2006.01)
(86) PCT GB2021/050796 de 31/03/2021
(87) WO 2021/198682 de 07/10/2021

---

(21) BR 11 2022 019553-2

Código 1.1 - Publicação Internacional – PCT. Apresentação de petição de requerimento de entrada na fase nacional
(30) 30/03/2020 US 16/834,916
(51) B65D 41/34 (2006.01)
(86) PCT US2020/058438 de 31/10/2020
(87) WO 2021/201915 de 07/10/2021

---

(21) BR 11 2022 019554-0

Código 1.1 - Publicação Internacional – PCT. Apresentação de petição de requerimento de entrada na fase nacional
(30) 30/03/2020 US 63/001,723; 20/07/2020 US 63/053,908
(51) C07D 401/14 (2006.01), C07D 471/12 (2006.01), C07D 487/04 (2006.01), C07D 495/04 (2006.01)
(86) PCT US2021/022976 de 18/03/2021
(87) WO 2021/202114 de 07/10/2021

---

(21) BR 11 2022 019555-9

Código 1.1 - Publicação Internacional – PCT. Apresentação de petição de requerimento de entrada na fase nacional
(30) 30/03/2020 EP 20166621.1

	(51) B01D 53/00 (2006.01), B01J 21/06 (2006.01), B01J 23/745 (2006.01), B01J 29/68 (2006.01), B01J 29/72 (2006.01), B01J 35/00 (2006.01), B01J 37/02 (2006.01) (86) PCT EP2021/058331 de 30/03/2021 (87) WO 2021/198276 de 07/10/2021
(21) BR 11 2022 019556-7	Código 1.1 - Publicação Internacional – PCT. Apresentação de petição de requerimento de entrada na fase nacional (30) 06/04/2020 EP 20168221.8 (51) B66B 5/00 (2006.01) (86) PCT EP2021/058944 de 06/04/2021 (87) WO 2021/204804 de 14/10/2021
(21) BR 11 2022 019557-5	Código 1.1 - Publicação Internacional – PCT. Apresentação de petição de requerimento de entrada na fase nacional (30) 10/04/2020 US 63/008,183; 20/05/2020 US 63/027,495 (51) C07K 5/062 (2006.01), C07K 5/065 (2006.01), C07D 207/38 (2006.01), C07D 471/10 (2006.01), C07D 401/12 (2006.01), C07F 9/40 (2006.01), A61P 31/12 (2006.01), A61P 31/14 (2006.01), A61P 31/16 (2006.01), A61K 38/05 (2006.01), A61K 31/4015 (2006.01), A61K 31/4025 (2006.01) (86) PCT US2021/022656 de 17/03/2021 (87) WO 2021/206876 de 14/10/2021
(21) BR 11 2022 019558-3	Código 1.1 - Publicação Internacional – PCT. Apresentação de petição de requerimento de entrada na fase nacional (30) 30/03/2020 US 63/001,723; 20/07/2020 US 63/053,908 (51) C07D 401/14 (2006.01), C07D 471/12 (2006.01), C07D 487/04 (2006.01), C07D 495/04 (2006.01) (86) PCT US2021/022988 de 18/03/2021 (87) WO 2021/202115 de 07/10/2021
(21) BR 11 2022 019559-1	Código 1.1 - Publicação Internacional – PCT. Apresentação de petição de requerimento de entrada na fase nacional (30) 08/04/2020 US 63/007,274; 07/04/2021 US 17/224,674 (51) H04N 19/46 (2006.01), H04N 19/70 (2006.01), H04N 19/90 (2006.01), H04N 19/91 (2006.01), G06T 9/00 (2006.01) (86) PCT US2021/026407 de 08/04/2021 (87) WO 2021/207510 de 14/10/2021
(21) BR 11 2022 019562-1	Código 1.1 - Publicação Internacional – PCT. Apresentação de petição de requerimento de entrada na fase nacional (30) 30/03/2020 CN 202010236458.2 (51) A61N 1/36 (2006.01)

	(86) PCT CN2021/083598 de 29/03/2021 (87) WO 2021/197267 de 07/10/2021
(21) BR 11 2022 019565-6	Código 1.1 - Publicação Internacional – PCT. Apresentação de petição de requerimento de entrada na fase nacional (30) 08/05/2020 DE 20 2020 102 599.6 (51) F16L 11/08 (2006.01), E03C 1/02 (2006.01), F16L 11/115 (2006.01), F16L 11/12 (2006.01) (86) PCT EP2021/062100 de 07/05/2021 (87) WO 2021/224445 de 11/11/2021
(21) BR 11 2022 019566-4	Código 1.1 - Publicação Internacional – PCT. Apresentação de petição de requerimento de entrada na fase nacional (30) 03/04/2020 CN PCT/CN2020/083215 (51) A01N 25/00 (2006.01), A01N 25/24 (2006.01), A01N 25/30 (2006.01), A01P 13/00 (2006.01) (86) PCT CN2021/085297 de 02/04/2021 (87) WO 2021/197475 de 07/10/2021
(21) BR 11 2022 019568-0	Código 1.1 - Publicação Internacional – PCT. Apresentação de petição de requerimento de entrada na fase nacional (30) 06/04/2020 US 63/005,767; 11/03/2021 US 17/199,322 (51) H04W 76/15 (2006.01), H04B 7/06 (2006.01), H04L 5/00 (2006.01), H04L 25/02 (2006.01), H04B 7/0404 (2006.01) (86) PCT US2021/022158 de 12/03/2021 (87) WO 2021/206861 de 14/10/2021
(21) BR 11 2022 019569-9	Código 1.1 - Publicação Internacional – PCT. Apresentação de petição de requerimento de entrada na fase nacional (30) 31/03/2020 EP 20167149.2 (51) A23L 33/18 (2006.01), A23L 2/66 (2006.01), A23C 11/10 (2006.01), A23C 20/02 (2006.01), A23J 3/14 (2006.01), A23L 2/38 (2006.01), C12N 9/78 (2006.01), C12N 9/16 (2006.01) (86) PCT EP2021/058137 de 29/03/2021 (87) WO 2021/198167 de 07/10/2021
(21) BR 11 2022 019570-2	Código 1.1 - Publicação Internacional – PCT. Apresentação de petição de requerimento de entrada na fase nacional (30) 06/04/2020 US 63/005,559; 16/04/2020 US 63/010,833; 30/04/2020 US 63/017,869; 17/06/2020 US 63/040,311; 04/09/2020 US 63/074,684; 19/11/2020 US 63/115,875; 08/12/2020 US 63/122,735 (51) A01C 7/00 (2006.01), A01C 7/20 (2006.01) (86) PCT IB2021/052379 de 23/03/2021

	(87) WO 2021/205265 de 14/10/2021
(21) BR 11 2022 019571-0	Código 1.1 - Publicação Internacional – PCT. Apresentação de petição de requerimento de entrada na fase nacional (30) 31/03/2020 JP 2020-065065 (51) C12N 15/52 (2006.01), C07K 14/415 (2006.01), C12N 1/15 (2006.01), C12N 1/19 (2006.01), C12N 1/21 (2006.01), C12N 5/10 (2006.01), C12N 15/29 (2006.01) (86) PCT JP2021/014096 de 31/03/2021 (87) WO 2021/201198 de 07/10/2021
(21) BR 11 2022 019572-9	Código 1.1 - Publicação Internacional – PCT. Apresentação de petição de requerimento de entrada na fase nacional (30) 30/03/2020 FR 20 03156 (51) A23L 19/00 (2006.01), A23L 23/00 (2006.01), A23L 27/60 (2006.01), A23L 29/212 (2006.01) (86) PCT FR2021/050552 de 29/03/2021 (87) WO 2021/198607 de 07/10/2021
(21) BR 11 2022 019573-7	Código 1.1 - Publicação Internacional – PCT. Apresentação de petição de requerimento de entrada na fase nacional (30) 14/04/2020 EP 20315166.7 (51) B29D 11/00 (2006.01), B29C 51/14 (2006.01), B29C 59/02 (2006.01), B29C 59/04 (2006.01), B29C 43/46 (2006.01), B29C 48/00 (2006.01), B29C 48/08 (2006.01), B29C 51/02 (2006.01), B29C 51/22 (2006.01), B29K 23/00 (2006.01), B29K 25/00 (2006.01), B29K 33/00 (2006.01), B29K 67/00 (2006.01), B29K 69/00 (2006.01), B29K 75/00 (2006.01), B29K 77/00 (2006.01), B29K 79/00 (2006.01), B29K 81/00 (2006.01), B29L 11/00 (2006.01), B29K 33/20 (2006.01) (86) PCT EP2021/059445 de 12/04/2021 (87) WO 2021/209388 de 21/10/2021
(21) BR 11 2022 019574-5	Código 1.1 - Publicação Internacional – PCT. Apresentação de petição de requerimento de entrada na fase nacional (30) 31/03/2020 IT IT 102020000006727 (51) F02C 1/10 (2006.01), F02C 7/06 (2006.01), F01D 25/24 (2006.01) (86) PCT EP2021/025110 de 19/03/2021 (87) WO 2021/197664 de 07/10/2021
(21) BR 11 2022 019577-0	Código 1.1 - Publicação Internacional – PCT. Apresentação de petição de requerimento de entrada na fase nacional (30) 14/04/2020 EP 20315167.5 (51) G02B 5/20 (2006.01), B29D 11/00 (2006.01), G02B 27/42 (2006.01), G02C

	7/02 (2006.01), G03F 7/00 (2006.01), B33Y 80/00 (2006.01) (86) PCT EP2021/059569 de 13/04/2021 (87) WO 2021/209451 de 21/10/2021
(21) BR 11 2022 019578-8	Código 1.1 - Publicação Internacional – PCT. Apresentação de petição de requerimento de entrada na fase nacional (30) 30/03/2020 EP 20166789.6 (51) C10M 169/04 (2006.01), B60H 1/00 (2006.01), B60K 11/02 (2006.01), C09K 5/10 (2006.01), H01M 10/613 (2006.01), H01M 10/6567 (2006.01), H05K 7/20 (2006.01), B60K 1/00 (2006.01), C10N 20/00 (2006.01), C10N 20/02 (2006.01), C10N 30/10 (2006.01), C10N 30/20 (2006.01), C10N 40/16 (2006.01), C10N 40/25 (2006.01) (86) PCT EP2021/057611 de 24/03/2021 (87) WO 2021/197968 de 07/10/2021
(21) BR 11 2022 019580-0	Código 1.1 - Publicação Internacional – PCT. Apresentação de petição de requerimento de entrada na fase nacional (30) 31/03/2020 CN 202010242373.5 (51) A61B 34/10 (2006.01), A61B 34/20 (2006.01) (86) PCT CN2020/136056 de 14/12/2020 (87) WO 2021/196731 de 07/10/2021
(21) BR 11 2022 019581-8	Código 1.1 - Publicação Internacional – PCT. Apresentação de petição de requerimento de entrada na fase nacional (30) 14/04/2020 EP 20315168.3 (51) G02C 7/02 (2006.01) (86) PCT EP2021/059571 de 13/04/2021 (87) WO 2021/209453 de 21/10/2021
(21) BR 11 2022 019582-6	Código 1.1 - Publicação Internacional – PCT. Apresentação de petição de requerimento de entrada na fase nacional (30) 01/04/2020 EP 20167521.2 (51) A01N 43/653 (2006.01), A01N 43/84 (2006.01), A01N 43/40 (2006.01), A01N 37/50 (2006.01), A01N 43/54 (2006.01), A01N 37/36 (2006.01), A01P 3/00 (2006.01) (86) PCT EP2021/057236 de 22/03/2021 (87) WO 2021/197885 de 07/10/2021
(21) BR 11 2022 019583-4	Código 1.1 - Publicação Internacional – PCT. Apresentação de petição de requerimento de entrada na fase nacional (30) 31/03/2020 US 63/002,623 (51) C07D 403/12 (2006.01), A61K 31/497 (2006.01), A61K 31/498 (2006.01), C07D 405/12 (2006.01)

	(86) PCT US2021/025225 de 31/03/2021 (87) WO 2021/202775 de 07/10/2021
(21) BR 11 2022 019584-2	Código 1.1 - Publicação Internacional – PCT. Apresentação de petição de requerimento de entrada na fase nacional (30) 31/03/2020 EP 20167167.4 (51) A23L 2/66 (2006.01), A23L 33/18 (2006.01), A23C 11/10 (2006.01), A23J 3/14 (2006.01), C12N 9/78 (2006.01) (86) PCT EP2021/058142 de 29/03/2021 (87) WO 2021/198171 de 07/10/2021
(21) BR 11 2022 019586-9	Código 1.1 - Publicação Internacional – PCT. Apresentação de petição de requerimento de entrada na fase nacional (30) 14/04/2020 EP 20315169.1 (51) G02C 7/02 (2006.01) (86) PCT EP2021/059582 de 13/04/2021 (87) WO 2021/209462 de 21/10/2021
(21) BR 11 2022 019587-7	Código 1.1 - Publicação Internacional – PCT. Apresentação de petição de requerimento de entrada na fase nacional (30) 30/03/2020 IN 202041013815 (51) C10M 169/04 (2006.01), B60K 11/02 (2006.01), C09K 5/10 (2006.01), H05K 7/20 (2006.01), B60H 1/00 (2006.01), H01M 10/613 (2006.01), H01M 10/6567 (2006.01), C10N 20/00 (2006.01), C10N 20/02 (2006.01), C10N 30/10 (2006.01), C10N 30/20 (2006.01), C10N 40/16 (2006.01), C10N 40/25 (2006.01) (86) PCT EP2021/057625 de 24/03/2021 (87) WO 2021/197974 de 07/10/2021
(21) BR 11 2022 019588-5	Código 1.1 - Publicação Internacional – PCT. Apresentação de petição de requerimento de entrada na fase nacional (30) 06/04/2020 US 16/840,752 (51) H01L 23/538 (2006.01) (86) PCT US2021/025822 de 05/04/2021 (87) WO 2021/207101 de 14/10/2021
(21) BR 11 2022 019592-3	Código 1.1 - Publicação Internacional – PCT. Apresentação de petição de requerimento de entrada na fase nacional (30) 17/06/2020 JP 2020-104232 (51) H01F 41/02 (2006.01), H01F 1/147 (2006.01), C23C 22/00 (2006.01), H01F 27/24 (2006.01), H01F 27/245 (2006.01), H02K 1/04 (2006.01) (86) PCT JP2021/023028 de 17/06/2021 (87) WO 2021/256532 de 23/12/2021

(21) BR 11 2022 019593-1	Código 1.1 - Publicação Internacional – PCT. Apresentação de petição de requerimento de entrada na fase nacional (30) 14/04/2020 CH 00442/20 (51) A41H 1/02 (2006.01), G01B 11/02 (2006.01) (86) PCT EP2021/058375 de 30/03/2021 (87) WO 2021/209261 de 21/10/2021
(21) BR 11 2022 019595-8	Código 1.1 - Publicação Internacional – PCT. Apresentação de petição de requerimento de entrada na fase nacional (30) 07/04/2020 EP 20168377.8 (51) A47J 36/32 (2006.01), A47J 43/042 (2006.01) (86) PCT EP2021/058972 de 06/04/2021 (87) WO 2021/204824 de 14/10/2021
(21) BR 11 2022 019598-2	Código 1.1 - Publicação Internacional – PCT. Apresentação de petição de requerimento de entrada na fase nacional (30) 31/03/2020 US 63/003,278; 23/04/2020 US 63/014,443 (51) H01L 41/107 (2006.01), H01L 41/083 (2006.01), H01R 13/658 (2006.01), H01R 13/6581 (2006.01), H01R 13/659 (2006.01), H01R 13/6591 (2006.01) (86) PCT US2021/025284 de 31/03/2021 (87) WO 2021/242398 de 02/12/2021
(21) BR 11 2022 019599-0	Código 1.1 - Publicação Internacional – PCT. Apresentação de petição de requerimento de entrada na fase nacional (30) 09/04/2020 EP 20169106.0 (51) C11D 1/37 (2006.01), C11D 3/00 (2006.01), C11D 1/22 (2006.01), C11D 1/29 (2006.01) (86) PCT EP2021/058536 de 31/03/2021 (87) WO 2021/204636 de 14/10/2021
(21) BR 11 2022 019601-6	Código 1.1 - Publicação Internacional – PCT. Apresentação de petição de requerimento de entrada na fase nacional (30) 17/04/2020 CN 202010307512.8; 25/04/2020 CN PCT/CN2020/086892 (51) C12N 7/06 (2006.01), A61K 39/215 (2006.01), A61P 31/14 (2006.01) (86) PCT CN2021/087957 de 17/04/2021 (87) WO 2021/209060 de 21/10/2021
(21) BR 11 2022 019602-4	Código 1.1 - Publicação Internacional – PCT. Apresentação de petição de requerimento de entrada na fase nacional (30) 08/04/2020 AU 2020901118 (51) B02C 2/04 (2006.01) (86) PCT AU2021/050294 de 31/03/2021

	(87) WO 2021/203161 de 14/10/2021
(21) BR 11 2022 019604-0	Código 1.1 - Publicação Internacional – PCT. Apresentação de petição de requerimento de entrada na fase nacional (30) 02/04/2020 US 63/004,429 (51) A23L 11/00 (2006.01), A23J 3/22 (2006.01) (86) PCT US2021/025265 de 31/03/2021 (87) WO 2021/202805 de 07/10/2021
(21) BR 11 2022 019605-9	Código 1.1 - Publicação Internacional – PCT. Apresentação de petição de requerimento de entrada na fase nacional (30) 01/04/2020 EP 20167539.4 (51) A01G 33/00 (2006.01), A23L 29/256 (2006.01) (86) PCT US2021/024129 de 25/03/2021 (87) WO 2021/202233 de 07/10/2021
(21) BR 11 2022 019606-7	Código 1.1 - Publicação Internacional – PCT. Apresentação de petição de requerimento de entrada na fase nacional (30) 30/03/2020 US 63/002,030; 22/03/2021 US 63/164,467 (51) A61P 25/28 (2006.01), C12N 15/113 (2006.01), A61P 25/16 (2006.01) (86) PCT US2021/024858 de 30/03/2021 (87) WO 2021/202511 de 07/10/2021
(21) BR 11 2022 019609-1	Código 1.1 - Publicação Internacional – PCT. Apresentação de petição de requerimento de entrada na fase nacional (30) 31/03/2020 US 63/003,184 (51) A61K 35/12 (2006.01), A61K 35/17 (2006.01), A61K 35/28 (2006.01), C12N 5/10 (2006.01), C12N 5/22 (2006.01) (86) PCT IL2021/050358 de 30/03/2021 (87) WO 2021/199040 de 07/10/2021
(21) BR 11 2022 019610-5	Código 1.1 - Publicação Internacional – PCT. Apresentação de petição de requerimento de entrada na fase nacional (30) 30/03/2020 GB 2004601.7 (51) A61B 5/00 (2006.01), G01F 1/64 (2006.01), G01F 1/66 (2006.01), G01N 27/02 (2006.01), G01R 25/00 (2006.01), G06N 3/02 (2006.01) (86) PCT GB2021/050792 de 30/03/2021 (87) WO 2021/198679 de 07/10/2021
(21) BR 11 2022 019611-3	Código 1.1 - Publicação Internacional – PCT. Apresentação de petição de requerimento de entrada na fase nacional (30) 01/04/2020 US 63/003,745 (51) C07D 487/04 (2006.01), A61K 31/395 (2006.01), A61K 31/437 (2006.01),

	A61K 31/444 (2006.01), A61K 31/4545 (2006.01), A61K 31/4985 (2006.01), A61K 31/501 (2006.01), A61K 31/506 (2006.01), A61K 31/5377 (2006.01), A61K 31/5386 (2006.01), C07D 471/04 (2006.01), C07D 519/00 (2006.01) (86) PCT CA2021/050443 de 01/04/2021 (87) WO 2021/195781 de 07/10/2021
(21) BR 11 2022 019612-1	Código 1.1 - Publicação Internacional – PCT. Apresentação de petição de requerimento de entrada na fase nacional (30) 30/03/2020 US 63/002,234 (51) C11C 3/06 (2006.01), C11C 3/10 (2006.01) (86) PCT US2021/024929 de 30/03/2021 (87) WO 2021/202560 de 07/10/2021
(21) BR 11 2022 019613-0	Código 1.1 - Publicação Internacional – PCT. Apresentação de petição de requerimento de entrada na fase nacional (30) 01/04/2020 CN PCT/CN2020/082832; 19/05/2020 CN PCT/CN2020/091024 (51) H04W 76/12 (2006.01), H04W 36/12 (2006.01) (86) PCT CN2021/081352 de 17/03/2021 (87) WO 2021/197076 de 07/10/2021
(21) BR 11 2022 019614-8	Código 1.1 - Publicação Internacional – PCT. Apresentação de petição de requerimento de entrada na fase nacional (30) 31/03/2020 EP 20167029.6 (51) A61K 8/87 (2006.01), A61Q 1/10 (2006.01), A61K 8/04 (2006.01) (86) PCT EP2021/057872 de 26/03/2021 (87) WO 2021/198051 de 07/10/2021
(21) BR 11 2022 019616-4	Código 1.1 - Publicação Internacional – PCT. Apresentação de petição de requerimento de entrada na fase nacional (30) 31/03/2020 US 63/003,270 (51) C07C 29/32 (2006.01), C07C 33/38 (2006.01) (86) PCT GB2021/050812 de 31/03/2021 (87) WO 2021/198692 de 07/10/2021
(21) BR 11 2022 019617-2	Código 1.1 - Publicação Internacional – PCT. Apresentação de petição de requerimento de entrada na fase nacional (30) 13/04/2020 EP 20382291.1 (51) G01N 33/569 (2006.01) (86) PCT EP2021/059316 de 09/04/2021 (87) WO 2021/209339 de 21/10/2021
(21) BR 11 2022 019618-0	Código 1.1 - Publicação Internacional – PCT. Apresentação de petição de

	requerimento de entrada na fase nacional (30) 24/04/2020 EP 20171285.8 (51) A61K 38/00 (2006.01), A61K 47/54 (2006.01), C07K 14/605 (2006.01) (86) PCT EP2021/060532 de 22/04/2021 (87) WO 2021/214220 de 28/10/2021
(21) BR 11 2022 019619-9	Código 1.1 - Publicação Internacional – PCT. Apresentação de petição de requerimento de entrada na fase nacional (30) 31/03/2020 US 63/002,760 (51) C08F 210/02 (2006.01), C08F 4/80 (2006.01) (86) PCT US2021/025152 de 31/03/2021 (87) WO 2021/202714 de 07/10/2021
(21) BR 11 2022 019621-0	Código 1.1 - Publicação Internacional – PCT. Apresentação de petição de requerimento de entrada na fase nacional (30) 31/03/2020 US 63/003,004; 22/03/2021 US 17/208,941 (51) A61M 25/06 (2006.01), A61M 25/00 (2006.01) (86) PCT US2021/023642 de 23/03/2021 (87) WO 2021/202166 de 07/10/2021
(21) BR 11 2022 019625-3	Código 1.1 - Publicação Internacional – PCT. Apresentação de petição de requerimento de entrada na fase nacional (30) 02/04/2020 US 63/003,998; 02/04/2020 US 16/838,402 (51) C07D 279/28 (2006.01), A61P 1/08 (2006.01), A61P 1/04 (2006.01) (86) PCT US2021/025319 de 01/04/2021 (87) WO 2021/202839 de 07/10/2021
(21) BR 11 2022 019626-1	Código 1.1 - Publicação Internacional – PCT. Apresentação de petição de requerimento de entrada na fase nacional (30) 01/04/2020 DE 10 2020 109 069.2 (51) H02J 7/00 (2006.01), A61B 17/00 (2006.01), H01M 50/543 (2006.01), B25F 5/00 (2006.01) (86) PCT EP2021/058724 de 01/04/2021 (87) WO 2021/198473 de 07/10/2021
(21) BR 11 2022 019627-0	Código 1.1 - Publicação Internacional – PCT. Apresentação de petição de requerimento de entrada na fase nacional (30) 03/07/2020 CN PCT/CN2020/100054; 12/08/2020 EP 20190633.6 (51) A23L 2/62 (2006.01) (86) PCT EP2021/068213 de 01/07/2021 (87) WO 2022/003118 de 06/01/2022
(21) BR 11 2022 019628-8	Código 1.1 - Publicação Internacional – PCT. Apresentação de petição de

	requerimento de entrada na fase nacional (30) 30/04/2020 US 63/017,891 (51) A61P 1/00 (2006.01), A61P 9/12 (2006.01), A61P 11/06 (2006.01), A61P 13/08 (2006.01), A61P 13/10 (2006.01), A61P 25/04 (2006.01), A61P 25/06 (2006.01), A61P 25/22 (2006.01), A61P 25/24 (2006.01), A61P 29/00 (2006.01), C07D 471/04 (2006.01), C07D 487/04 (2006.01), A61K 31/519 (2006.01), A61K 31/55 (2006.01) (86) PCT JP2021/017277 de 30/04/2021 (87) WO 2021/221169 de 04/11/2021
(21) BR 11 2022 019631-8	Código 1.1 - Publicação Internacional – PCT. Apresentação de petição de requerimento de entrada na fase nacional (30) 31/03/2020 US 63/002,866; 19/03/2021 US 17/207,457 (51) A61M 39/22 (2006.01), A61B 5/15 (2006.01) (86) PCT US2021/023638 de 23/03/2021 (87) WO 2021/202164 de 07/10/2021
(21) BR 11 2022 019632-6	Código 1.1 - Publicação Internacional – PCT. Apresentação de petição de requerimento de entrada na fase nacional (30) 07/05/2020 EP 20173377.1 (51) C07K 14/315 (2006.01) (86) PCT EP2021/062113 de 07/05/2021 (87) WO 2021/224451 de 11/11/2021
(21) BR 11 2022 019633-4	Código 1.1 - Publicação Internacional – PCT. Apresentação de petição de requerimento de entrada na fase nacional (30) 31/03/2020 CN 202010244571.5 (51) C07K 16/46 (2006.01), C12N 15/13 (2006.01), C12N 15/63 (2006.01), C12N 5/10 (2006.01), A61K 39/395 (2006.01), A61P 35/00 (2006.01) (86) PCT CN2021/084198 de 30/03/2021 (87) WO 2021/197359 de 07/10/2021
(21) BR 11 2022 019634-2	Código 1.1 - Publicação Internacional – PCT. Apresentação de petição de requerimento de entrada na fase nacional (30) 30/03/2020 NO 20200379 (51) E21B 33/035 (2006.01), E21B 41/04 (2006.01) (86) PCT EP2021/057562 de 24/03/2021 (87) WO 2021/197962 de 07/10/2021
(21) BR 11 2022 019635-0	Código 1.1 - Publicação Internacional – PCT. Apresentação de petição de requerimento de entrada na fase nacional (30) 08/04/2020 DE 10 2020 109 777.8 (51) C09J 9/00 (2006.01), C08K 5/098 (2006.01)

	(86) PCT EP2021/059124 de 08/04/2021 (87) WO 2021/204917 de 14/10/2021
(21) BR 11 2022 019636-9	Código 1.1 - Publicação Internacional – PCT. Apresentação de petição de requerimento de entrada na fase nacional (30) 03/04/2020 US 63/004,780; 03/04/2020 US 63/004,785; 03/04/2020 US 63/004,792 (51) A01N 25/04 (2006.01), A01N 25/30 (2006.01), A01P 3/00 (2006.01) (86) PCT US2021/025572 de 02/04/2021 (87) WO 2021/202994 de 07/10/2021
(21) BR 11 2022 019637-7	Código 1.1 - Publicação Internacional – PCT. Apresentação de petição de requerimento de entrada na fase nacional (51) B65G 65/46 (2006.01), B65G 33/10 (2006.01), B65G 33/32 (2006.01), B65G 33/34 (2006.01), B65G 69/08 (2006.01) (86) PCT US2020/026299 de 02/04/2020 (87) WO 2021/201866 de 07/10/2021
(21) BR 11 2022 019639-3	Código 1.1 - Publicação Internacional – PCT. Apresentação de petição de requerimento de entrada na fase nacional (30) 30/03/2020 KR 10-2020-0038668; 30/03/2020 KR 10-2020-0038669 (51) H02K 99/00 (2006.01), H02K 1/04 (2006.01), H02K 1/02 (2006.01), H02K 15/12 (2006.01), H02K 3/28 (2006.01), H02K 3/34 (2006.01) (86) PCT KR2021/003803 de 26/03/2021 (87) WO 2021/201518 de 07/10/2021
(21) BR 11 2022 019642-3	Código 1.1 - Publicação Internacional – PCT. Apresentação de petição de requerimento de entrada na fase nacional (30) 03/04/2020 US 63/004,790 (51) A01N 25/04 (2006.01), A01N 25/30 (2006.01), A01P 3/00 (2006.01) (86) PCT US2021/025578 de 02/04/2021 (87) WO 2021/202998 de 07/10/2021
(21) BR 11 2022 019643-1	Código 1.1 - Publicação Internacional – PCT. Apresentação de petição de requerimento de entrada na fase nacional (30) 16/06/2020 EP 20180341.8; 08/09/2020 EP 20195118.3 (51) B09B 3/00 (2006.01), C01G 11/00 (2006.01), C01G 13/00 (2006.01), C01G 21/00 (2006.01), C22B 3/16 (2006.01), C22B 3/44 (2006.01), C22B 7/00 (2006.01), C01B 25/234 (2006.01), C01B 25/238 (2006.01) (86) PCT EP2021/066179 de 16/06/2021 (87) WO 2021/255065 de 23/12/2021
(21) BR 11 2022 019646-6	Código 1.1 - Publicação Internacional – PCT. Apresentação de petição de

	requerimento de entrada na fase nacional (30) 31/03/2020 US 63/003,246 (51) E21B 43/12 (2006.01), F04B 47/06 (2006.01), F04B 17/03 (2006.01), F04D 29/10 (2006.01), F04D 13/06 (2006.01) (86) PCT US2021/025150 de 31/03/2021 (87) WO 2021/202712 de 07/10/2021
(21) BR 11 2022 019647-4	Código 1.1 - Publicação Internacional – PCT. Apresentação de petição de requerimento de entrada na fase nacional (30) 31/03/2020 US 63/003,281; 11/12/2020 US 63/124,397 (51) C12N 15/86 (2006.01), A61K 39/215 (2006.01), A61K 39/385 (2006.01), A61K 9/72 (2006.01), A61P 31/12 (2006.01), A61P 31/14 (2006.01), A61P 37/04 (2006.01), C07K 14/005 (2006.01), C07K 14/165 (2006.01), C12N 15/09 (2006.01), C12N 15/11 (2006.01), C12N 15/33 (2006.01), C12N 15/50 (2006.01), C12N 15/62 (2006.01), C12N 15/63 (2006.01), C12N 5/10 (2006.01), C12N 7/01 (2006.01), C12N 7/02 (2006.01), C12N 9/22 (2006.01) (86) PCT IB2021/052710 de 31/03/2021 (87) WO 2021/198963 de 07/10/2021
(21) BR 11 2022 019648-2	Código 1.1 - Publicação Internacional – PCT. Apresentação de petição de requerimento de entrada na fase nacional (30) 31/03/2020 US 63/003,134 (51) C07K 14/00 (2006.01), C07K 14/415 (2006.01) (86) PCT US2021/024812 de 30/03/2021 (87) WO 2021/202476 de 07/10/2021
(21) BR 11 2022 019649-0	Código 1.1 - Publicação Internacional – PCT. Apresentação de petição de requerimento de entrada na fase nacional (30) 29/03/2020 IN 202021013770; 18/07/2020 IN 202021030633; 12/12/2020 IN 202021054151 (51) C07K 14/165 (2006.01), G01N 33/68 (2006.01), C07K 16/10 (2006.01) (86) PCT IN2021/050325 de 30/03/2021 (87) WO 2021/199078 de 07/10/2021
(21) BR 11 2022 019652-0	Código 1.1 - Publicação Internacional – PCT. Apresentação de petição de requerimento de entrada na fase nacional (30) 08/04/2020 CN 202010270793.4 (51) H04W 72/12 (2006.01) (86) PCT CN2021/085970 de 08/04/2021 (87) WO 2021/204203 de 14/10/2021
(21) BR 11 2022 019656-3	Código 1.1 - Publicação Internacional – PCT. Apresentação de petição de requerimento de entrada na fase nacional

	(30) 08/04/2020 US 63/007,282; 14/04/2020 US 63/009,940; 09/06/2020 US 63/036,799; 07/04/2021 US 17/224,653 (51) G06T 9/00 (2006.01), H04N 19/13 (2006.01), H04N 19/597 (2006.01), H04N 19/70 (2006.01), H04N 19/91 (2006.01) (86) PCT US2021/026391 de 08/04/2021 (87) WO 2021/207501 de 14/10/2021
(21) BR 11 2022 019657-1	Código 1.1 - Publicação Internacional – PCT. Apresentação de petição de requerimento de entrada na fase nacional (30) 31/03/2020 US 63/002,534 (51) H04N 19/70 (2006.01), H04N 19/119 (2006.01), H04N 19/159 (2006.01), H04N 19/176 (2006.01), H04N 19/96 (2006.01), H04N 19/186 (2006.01), H04N 19/82 (2006.01) (86) PCT SE2021/050051 de 27/01/2021 (87) WO 2021/201739 de 07/10/2021
(21) BR 11 2022 019658-0	Código 1.1 - Publicação Internacional – PCT. Apresentação de petição de requerimento de entrada na fase nacional (30) 02/04/2020 AR P20200100930; 06/04/2020 US PCT/US2020/026900; 22/03/2021 US 63/164,066 (51) A01N 25/02 (2006.01), A01N 25/10 (2006.01), A01N 37/40 (2006.01), A01P 13/00 (2006.01), A01N 25/06 (2006.01), A01N 25/04 (2006.01), A01N 25/22 (2006.01), A01N 25/30 (2006.01) (86) PCT EP2021/058689 de 01/04/2021 (87) WO 2021/198458 de 07/10/2021
(21) BR 11 2022 019660-1	Código 1.1 - Publicação Internacional – PCT. Apresentação de petição de requerimento de entrada na fase nacional (30) 30/03/2020 US 63/002,168 (51) A61K 38/17 (2006.01), A61K 31/70 (2006.01), A61P 35/00 (2006.01), C12N 15/86 (2006.01) (86) PCT IB2021/000206 de 30/03/2021 (87) WO 2021/198777 de 07/10/2021
(21) BR 11 2022 019661-0	Código 1.1 - Publicação Internacional – PCT. Apresentação de petição de requerimento de entrada na fase nacional (30) 31/03/2020 JP 2020-062318 (51) H04N 19/70 (2006.01) (86) PCT JP2021/012759 de 26/03/2021 (87) WO 2021/200610 de 07/10/2021
(21) BR 11 2022 019663-6	Código 1.1 - Publicação Internacional – PCT. Apresentação de petição de requerimento de entrada na fase nacional

	(30) 07/04/2020 US 63/006,569; 05/04/2021 US 17/222,380 (51) H04N 19/52 (2006.01), H04N 19/70 (2006.01) (86) PCT US2021/026002 de 06/04/2021 (87) WO 2021/207232 de 14/10/2021
(21) BR 11 2022 019664-4	Código 1.1 - Publicação Internacional – PCT. Apresentação de petição de requerimento de entrada na fase nacional (30) 07/04/2020 FR FR2003465 (51) B05B 11/00 (2006.01), F16B 33/00 (2006.01), F16B 29/00 (2006.01) (86) PCT FR2021/050594 de 06/04/2021 (87) WO 2021/205106 de 14/10/2021
(21) BR 11 2022 019665-2	Código 1.1 - Publicação Internacional – PCT. Apresentação de petição de requerimento de entrada na fase nacional (30) 03/04/2020 JP 2020-067842; 07/04/2020 JP 2020-068843 (51) C08C 19/00 (2006.01), C08C 19/22 (2006.01), C08C 19/25 (2006.01), C08F 236/10 (2006.01), C08F 236/14 (2006.01), C08L 15/00 (2006.01), C08K 3/00 (2006.01), C08K 3/013 (2006.01) (86) PCT JP2021/014381 de 02/04/2021 (87) WO 2021/201289 de 07/10/2021
(21) BR 11 2022 019666-0	Código 1.1 - Publicação Internacional – PCT. Apresentação de petição de requerimento de entrada na fase nacional (30) 12/05/2020 GB 2006960.5 (51) A61K 31/727 (2006.01), A61P 7/02 (2006.01), A61P 7/04 (2006.01), A61K 38/38 (2006.01), A61K 47/50 (2006.01), A61K 47/64 (2006.01) (86) PCT EP2021/062501 de 11/05/2021 (87) WO 2021/228866 de 18/11/2021
(21) BR 11 2022 019668-7	Código 1.1 - Publicação Internacional – PCT. Apresentação de petição de requerimento de entrada na fase nacional (30) 01/04/2020 DE 10 2020 109 076.5; 01/04/2020 DE 10 2020 109 068.4; 01/04/2020 DE 10 2020 109 083.8 (51) A23J 3/04 (2006.01), A23J 3/14 (2006.01), A23J 3/22 (2006.01), A23K 20/147 (2006.01), A23K 50/48 (2006.01), A23L 5/10 (2006.01), A23L 13/60 (2006.01) (86) PCT EP2021/058778 de 01/04/2021 (87) WO 2021/198501 de 07/10/2021
(21) BR 11 2022 019669-5	Código 1.1 - Publicação Internacional – PCT. Apresentação de petição de requerimento de entrada na fase nacional (30) 31/03/2020 US 63/002,682 (51) A61K 39/12 (2006.01), A61K 39/145 (2006.01), A61P 31/16 (2006.01)

	(86) PCT US2021/025174 de 31/03/2021 (87) WO 2021/202734 de 07/10/2021
(21) BR 11 2022 019670-9	Código 1.1 - Publicação Internacional – PCT. Apresentação de petição de requerimento de entrada na fase nacional (30) 07/04/2020 US 63/006,645; 17/02/2021 US 17/177,522 (51) H04L 5/00 (2006.01), H04W 64/00 (2006.01), H04W 72/04 (2006.01) (86) PCT US2021/018459 de 18/02/2021 (87) WO 2021/206811 de 14/10/2021
(21) BR 11 2022 019672-5	Código 1.1 - Publicação Internacional – PCT. Apresentação de petição de requerimento de entrada na fase nacional (30) 30/03/2020 US 63/002,237; 25/08/2020 US 63/070,150 (51) A61K 39/385 (2006.01), A61K 39/215 (2006.01), A61K 9/14 (2006.01), A61P 31/14 (2006.01), A61P 37/04 (2006.01), C07K 14/145 (2006.01), C07K 14/15 (2006.01), C07K 14/165 (2006.01), C12N 15/47 (2006.01), C12N 15/48 (2006.01), C12N 15/50 (2006.01), C12N 15/86 (2006.01), C12N 7/01 (2006.01) (86) PCT IB2021/000190 de 30/03/2021 (87) WO 2021/198769 de 07/10/2021
(21) BR 11 2022 019674-1	Código 1.1 - Publicação Internacional – PCT. Apresentação de petição de requerimento de entrada na fase nacional (30) 13/04/2020 US 63/009,058 (51) C08K 3/22 (2006.01), C08K 5/00 (2006.01), C08L 23/08 (2006.01) (86) PCT US2021/026775 de 12/04/2021 (87) WO 2021/211400 de 21/10/2021
(21) BR 11 2022 019675-0	Código 1.1 - Publicação Internacional – PCT. Apresentação de petição de requerimento de entrada na fase nacional (30) 01/04/2020 US 63/003,605 (51) H04L 29/08 (2006.01), H04W 4/60 (2006.01) (86) PCT IB2021/052691 de 31/03/2021 (87) WO 2021/198947 de 07/10/2021
(21) BR 11 2022 019676-8	Código 1.1 - Publicação Internacional – PCT. Apresentação de petição de requerimento de entrada na fase nacional (30) 02/04/2020 US 63/003,903; 18/01/2021 US 63/138,539 (51) D06M 11/44 (2006.01), D06M 11/71 (2006.01), D06M 11/72 (2006.01), D06M 15/05 (2006.01), D06M 15/248 (2006.01), D06M 15/263 (2006.01), A01N 25/34 (2006.01), D06M 16/00 (2006.01), A01N 59/16 (2006.01), A01N 59/26 (2006.01), D06M 15/564 (2006.01) (86) PCT IL2021/050368 de 01/04/2021 (87) WO 2021/199049 de 07/10/2021

(21) BR 11 2022 019677-6	Código 1.1 - Publicação Internacional – PCT. Apresentação de petição de requerimento de entrada na fase nacional (30) 31/03/2020 CN 202010247758.0 (51) H04M 1/725 (2006.01) (86) PCT CN2021/079079 de 04/03/2021 (87) WO 2021/196970 de 07/10/2021
(21) BR 11 2022 019678-4	Código 1.1 - Publicação Internacional – PCT. Apresentação de petição de requerimento de entrada na fase nacional (30) 23/04/2020 MX MX/a/2020/004236 (51) A23P 20/10 (2006.01), A23P 20/20 (2006.01) (86) PCT IB2021/053310 de 21/04/2021 (87) WO 2021/214697 de 28/10/2021
(21) BR 11 2022 019679-2	Código 1.1 - Publicação Internacional – PCT. Apresentação de petição de requerimento de entrada na fase nacional (30) 30/03/2020 FR FR2003131 (51) A61K 31/575 (2006.01), A61P 11/00 (2006.01), A61P 31/14 (2006.01), A61K 36/28 (2006.01) (86) PCT FR2021/050503 de 24/03/2021 (87) WO 2021/198588 de 07/10/2021
(21) BR 11 2022 019680-6	Código 1.1 - Publicação Internacional – PCT. Apresentação de petição de requerimento de entrada na fase nacional (30) 31/03/2020 CN 202010240404.3 (51) F03D 80/00 (2006.01) (86) PCT CN2020/114582 de 10/09/2020 (87) WO 2021/196526 de 07/10/2021
(21) BR 11 2022 019681-4	Código 1.1 - Publicação Internacional – PCT. Apresentação de petição de requerimento de entrada na fase nacional (30) 03/04/2020 US 63/005,158 (51) A23L 5/00 (2006.01), A23P 30/00 (2006.01) (86) PCT US2021/025565 de 02/04/2021 (87) WO 2021/202989 de 07/10/2021
(21) BR 11 2022 019683-0	Código 1.1 - Publicação Internacional – PCT. Apresentação de petição de requerimento de entrada na fase nacional (30) 02/04/2020 GB 2004900.3 (51) B65D 47/06 (2006.01), B65D 47/10 (2006.01), B65D 47/12 (2006.01) (86) PCT EP2021/057769 de 25/03/2021 (87) WO 2021/198022 de 07/10/2021

(21) BR 11 2022 019684-9	Código 1.1 - Publicação Internacional – PCT. Apresentação de petição de requerimento de entrada na fase nacional (30) 03/04/2020 EP 20167987.5 (51) G06Q 50/02 (2006.01), G06Q 10/10 (2006.01), G06F 16/29 (2006.01), G06N 20/00 (2006.01), G06K 9/00 (2006.01) (86) PCT EP2021/058537 de 31/03/2021 (87) WO 2021/198389 de 07/10/2021
(21) BR 11 2022 019685-7	Código 1.1 - Publicação Internacional – PCT. Apresentação de petição de requerimento de entrada na fase nacional (30) 01/04/2020 US 63/003,477 (51) A61K 31/7012 (2006.01), A61K 9/00 (2006.01), A61P 31/14 (2006.01) (86) PCT IB2021/000200 de 31/03/2021 (87) WO 2021/198774 de 07/10/2021
(21) BR 11 2022 019686-5	Código 1.1 - Publicação Internacional – PCT. Apresentação de petição de requerimento de entrada na fase nacional (51) B65D 5/00 (2006.01) (86) PCT US2020/026303 de 02/04/2020 (87) WO 2021/201867 de 07/10/2021
(21) BR 11 2022 019687-3	Código 1.1 - Publicação Internacional – PCT. Apresentação de petição de requerimento de entrada na fase nacional (30) 31/03/2020 US 63/002,662 (51) A61K 47/54 (2006.01), C07F 5/02 (2006.01), C07K 14/62 (2006.01), A61K 38/28 (2006.01), A61P 3/10 (2006.01) (86) PCT US2021/025261 de 31/03/2021 (87) WO 2021/202802 de 07/10/2021
(21) BR 11 2022 019688-1	Código 1.1 - Publicação Internacional – PCT. Apresentação de petição de requerimento de entrada na fase nacional (30) 08/04/2020 KR 10-2020-0042856; 12/03/2021 KR 10-2021-0032830 (51) A61K 36/53 (2006.01), A61K 31/192 (2006.01), A61K 31/216 (2006.01), A61P 3/04 (2006.01), A61P 27/02 (2006.01), A61P 17/06 (2006.01), A61P 15/02 (2006.01), A61P 35/00 (2006.01), A61P 35/04 (2006.01), A61P 9/10 (2006.01) (86) PCT KR2021/004375 de 07/04/2021 (87) WO 2021/206455 de 14/10/2021
(21) BR 11 2022 019689-0	Código 1.1 - Publicação Internacional – PCT. Apresentação de petição de requerimento de entrada na fase nacional (30) 01/04/2020 US 63/003,824; 25/11/2020 US 63/118,571 (51) A61P 35/00 (2006.01), C07K 19/00 (2006.01), A61P 37/02 (2006.01)

	(86) PCT US2021/025103 de 31/03/2021 (87) WO 2021/202675 de 07/10/2021
(21) BR 11 2022 019692-0	Código 1.1 - Publicação Internacional – PCT. Apresentação de petição de requerimento de entrada na fase nacional (30) 27/04/2020 EP 20171675.0 (51) C09B 62/44 (2006.01), C09B 62/51 (2006.01), C09B 29/30 (2006.01), C07C 317/44 (2006.01), C09D 11/328 (2006.01), D06P 1/382 (2006.01), D06P 1/384 (2006.01), D06P 3/66 (2006.01), D06P 5/30 (2006.01) (86) PCT EP2021/060849 de 26/04/2021 (87) WO 2021/219556 de 04/11/2021
(21) BR 11 2022 019695-4	Código 1.1 - Publicação Internacional – PCT. Apresentação de petição de requerimento de entrada na fase nacional (30) 02/04/2020 US 63/004,232 (51) F01L 13/06 (2006.01) (86) PCT IB2021/052784 de 02/04/2021 (87) WO 2021/199002 de 07/10/2021
(21) BR 11 2022 019696-2	Código 1.1 - Publicação Internacional – PCT. Apresentação de petição de requerimento de entrada na fase nacional (30) 29/04/2020 US 63/017,303 (51) A23L 33/10 (2006.01), A23L 33/15 (2006.01), A23L 33/16 (2006.01), A23L 33/17 (2006.01), A23L 33/175 (2006.01) (86) PCT EP2021/060974 de 27/04/2021 (87) WO 2021/219631 de 04/11/2021
(21) BR 11 2022 019698-9	Código 1.1 - Publicação Internacional – PCT. Apresentação de petição de requerimento de entrada na fase nacional (30) 09/04/2020 US 63/007,453 (51) A61L 15/42 (2006.01), C09D 133/12 (2006.01), A61Q 1/02 (2006.01), A61K 8/02 (2006.01), A61K 8/11 (2006.01), A61Q 19/00 (2006.01), A61K 8/892 (2006.01), A61K 8/895 (2006.01), A61L 15/18 (2006.01), A61L 15/30 (2006.01), A61K 8/81 (2006.01), A61K 8/31 (2006.01), C09D 113/02 (2006.01), C09D 183/06 (2006.01), C09D 183/08 (2006.01), C09D 191/08 (2006.01) (86) PCT US2021/015200 de 27/01/2021 (87) WO 2021/206784 de 14/10/2021
(21) BR 11 2022 019699-7	Código 1.1 - Publicação Internacional – PCT. Apresentação de petição de requerimento de entrada na fase nacional (30) 04/08/2020 CN PCT/CN2020/106759 (51) H04R 9/06 (2006.01) (86) PCT CN2020/140815 de 29/12/2020

	(87) WO 2022/027915 de 10/02/2022
(21) BR 11 2022 019700-4	Código 1.1 - Publicação Internacional – PCT. Apresentação de petição de requerimento de entrada na fase nacional (30) 31/03/2020 US 16/836,629 (51) G01R 22/06 (2006.01) (86) PCT US2021/024032 de 25/03/2021 (87) WO 2021/202217 de 07/10/2021
(21) BR 11 2022 019701-2	Código 1.1 - Publicação Internacional – PCT. Apresentação de petição de requerimento de entrada na fase nacional (30) 01/04/2020 US 63/003,560 (51) A61L 9/20 (2006.01), A61L 2/00 (2006.01), A61L 9/00 (2006.01), A61L 9/18 (2006.01) (86) PCT US2021/025411 de 01/04/2021 (87) WO 2021/202895 de 07/10/2021
(21) BR 11 2022 019702-0	Código 1.1 - Publicação Internacional – PCT. Apresentação de petição de requerimento de entrada na fase nacional (30) 30/03/2020 IE S2020/0053; 28/10/2020 IE S2020/0239 (51) E21B 1/26 (2006.01), E21B 1/38 (2006.01), E21B 4/14 (2006.01), E21B 10/36 (2006.01), E21B 1/30 (2006.01) (86) PCT EP2021/057827 de 25/03/2021 (87) WO 2021/198038 de 07/10/2021
(21) BR 11 2022 019704-7	Código 1.1 - Publicação Internacional – PCT. Apresentação de petição de requerimento de entrada na fase nacional (51) H04L 29/06 (2006.01), H04L 12/14 (2006.01), H04M 15/00 (2006.01) (86) PCT SE2020/050333 de 31/03/2020 (87) WO 2021/201733 de 07/10/2021
(21) BR 11 2022 019706-3	Código 1.1 - Publicação Internacional – PCT. Apresentação de petição de requerimento de entrada na fase nacional (30) 30/03/2020 GB 2004609.0 (51) B01D 53/14 (2006.01), B01D 53/62 (2006.01), F23J 15/04 (2006.01) (86) PCT NO2021/050088 de 29/03/2021 (87) WO 2021/201690 de 07/10/2021
(21) BR 11 2022 019707-1	Código 1.1 - Publicação Internacional – PCT. Apresentação de petição de requerimento de entrada na fase nacional (30) 31/03/2020 US 63/002,889; 17/02/2021 US 17/249,025 (51) G07C 5/00 (2006.01), G07C 5/08 (2006.01), G06Q 10/00 (2006.01) (86) PCT US2021/024429 de 26/03/2021

	(87) WO 2021/202296 de 07/10/2021
(21) BR 11 2022 019708-0	Código 1.1 - Publicação Internacional – PCT. Apresentação de petição de requerimento de entrada na fase nacional (30) 01/04/2020 US 63/003,842; 25/11/2020 US 63/118,579; 18/12/2020 US 63/127,893 (51) A61P 37/04 (2006.01), A61P 35/00 (2006.01), C07K 14/54 (2006.01) (86) PCT US2021/025107 de 31/03/2021 (87) WO 2021/202678 de 07/10/2021
(21) BR 11 2022 019709-8	Código 1.1 - Publicação Internacional – PCT. Apresentação de petição de requerimento de entrada na fase nacional (30) 01/05/2020 US 16/863,738 (51) E21B 34/14 (2006.01), E21B 34/06 (2006.01), E21B 33/12 (2006.01) (86) PCT US2020/031277 de 04/05/2020 (87) WO 2021/221691 de 04/11/2021
(21) BR 11 2022 019710-1	Código 1.1 - Publicação Internacional – PCT. Apresentação de petição de requerimento de entrada na fase nacional (30) 09/04/2020 EP 20169099.7; 09/04/2020 US 63/007,385 (51) C07D 401/04 (2006.01), C07D 403/04 (2006.01), A61P 33/06 (2006.01), A61K 31/4725 (2006.01), A61K 31/506 (2006.01) (86) PCT EP2021/059196 de 08/04/2021 (87) WO 2021/204952 de 14/10/2021
(21) BR 11 2022 019711-0	Código 1.1 - Publicação Internacional – PCT. Apresentação de petição de requerimento de entrada na fase nacional (30) 30/04/2020 US 63/017,812 (51) C11D 1/722 (2006.01), C11D 11/00 (2006.01) (86) PCT US2021/029318 de 27/04/2021 (87) WO 2021/222191 de 04/11/2021
(21) BR 11 2022 019712-8	Código 1.1 - Publicação Internacional – PCT. Apresentação de petição de requerimento de entrada na fase nacional (30) 30/04/2020 CN 202010368380.X (51) H04W 88/04 (2006.01), H04W 4/90 (2006.01), H04W 76/27 (2006.01) (86) PCT CN2021/091179 de 29/04/2021 (87) WO 2021/219103 de 04/11/2021
(21) BR 11 2022 019713-6	Código 1.1 - Publicação Internacional – PCT. Apresentação de petição de requerimento de entrada na fase nacional (30) 31/03/2020 US 63/002,999; 31/03/2020 US 63/003,064; 31/03/2020 US 63/003,090; 17/04/2020 US 63/012,007; 18/05/2020 US 63/026,277; 18/05/2020

	US 63/026,523; 18/05/2020 US 63/026,606; 18/05/2020 US 63/026,562; 10/08/2020 US 63/063,819; 10/08/2020 US 63/063,879; 10/08/2020 US 63/063,831; 10/08/2020 US 63/063,859; 30/09/2020 US 63/085,792; 30/09/2020 US 63/085,752; 30/09/2020 US 63/085,862; 30/09/2020 US 63/085,895; 10/02/2021 US 63/147,850; 10/02/2021 US 63/147,968 (51) C12N 9/22 (2006.01), C12N 15/11 (2006.01) (86) PCT US2021/025257 de 31/03/2021 (87) WO 2021/202800 de 07/10/2021
(21) BR 11 2022 019714-4	Código 1.1 - Publicação Internacional – PCT. Apresentação de petição de requerimento de entrada na fase nacional (30) 07/04/2020 GR 20200100177 (51) H04S 7/00 (2006.01), H04R 3/04 (2006.01), H04R 29/00 (2006.01) (86) PCT US2021/021372 de 08/03/2021 (87) WO 2021/206836 de 14/10/2021
(21) BR 11 2022 019715-2	Código 1.1 - Publicação Internacional – PCT. Apresentação de petição de requerimento de entrada na fase nacional (30) 03/04/2020 US 63/004,787 (51) A01N 25/04 (2006.01), A01N 25/30 (2006.01), A01P 3/00 (2006.01) (86) PCT US2021/025576 de 02/04/2021 (87) WO 2021/202996 de 07/10/2021
(21) BR 11 2022 019717-9	Código 1.1 - Publicação Internacional – PCT. Apresentação de petição de requerimento de entrada na fase nacional (30) 31/03/2020 US 63/002,522 (51) A61P 31/12 (2006.01), C07K 7/00 (2006.01), C07K 14/00 (2006.01) (86) PCT US2021/025280 de 31/03/2021 (87) WO 2021/202816 de 07/10/2021
(21) BR 11 2022 019719-5	Código 1.1 - Publicação Internacional – PCT. Apresentação de petição de requerimento de entrada na fase nacional (30) 31/03/2020 CL 0857-2020 (51) A61K 39/155 (2006.01), A61K 39/12 (2006.01), C12N 1/21 (2006.01), A61P 37/04 (2006.01), A61P 31/12 (2006.01), A61P 31/14 (2006.01), A61P 11/00 (2006.01) (86) PCT CL2021/050022 de 31/03/2021 (87) WO 2021/195797 de 07/10/2021
(21) BR 11 2022 019721-7	Código 1.1 - Publicação Internacional – PCT. Apresentação de petição de requerimento de entrada na fase nacional (30) 31/03/2020 US 16/836,346; 20/07/2020 US 16/933,304 (51) B01F 5/04 (2006.01), B01F 5/06 (2006.01), B01J 19/00 (2006.01)

	(86) PCT US2021/020224 de 01/03/2021 (87) WO 2021/202024 de 07/10/2021
(21) BR 11 2022 019722-5	Código 1.1 - Publicação Internacional – PCT. Apresentação de petição de requerimento de entrada na fase nacional (30) 04/06/2020 GB 2008401.8; 21/10/2020 GB 2016689.8; 11/02/2021 GB 2101935.1 (51) C07D 413/12 (2006.01), A61P 25/28 (2006.01), A61P 35/00 (2006.01), A61K 31/422 (2006.01) (86) PCT EP2021/064897 de 03/06/2021 (87) WO 2021/245186 de 09/12/2021
(21) BR 11 2022 019723-3	Código 1.1 - Publicação Internacional – PCT. Apresentação de petição de requerimento de entrada na fase nacional (30) 07/04/2020 US 63/006,554; 05/04/2021 US 17/222,672 (51) H04L 1/18 (2006.01), H04L 1/08 (2006.01) (86) PCT US2021/026038 de 06/04/2021 (87) WO 2021/207262 de 14/10/2021
(21) BR 11 2022 019724-1	Código 1.1 - Publicação Internacional – PCT. Apresentação de petição de requerimento de entrada na fase nacional (51) H02K 9/18 (2006.01), H02K 9/06 (2006.01) (86) PCT BR2020/050107 de 30/03/2020 (87) WO 2021/195724 de 07/10/2021
(21) BR 11 2022 019725-0	Código 1.1 - Publicação Internacional – PCT. Apresentação de petição de requerimento de entrada na fase nacional (30) 20/04/2020 US 16/853,562 (51) A23L 27/30 (2006.01), A23L 27/00 (2006.01), A23C 9/13 (2006.01), A23C 9/156 (2006.01), A23L 2/52 (2006.01), A23L 2/56 (2006.01), A23L 2/58 (2006.01), A23L 2/60 (2006.01), A23L 2/66 (2006.01), A23L 2/68 (2006.01) (86) PCT EP2021/060148 de 20/04/2021 (87) WO 2021/214008 de 28/10/2021
(21) BR 11 2022 019726-8	Código 1.1 - Publicação Internacional – PCT. Apresentação de petição de requerimento de entrada na fase nacional (30) 07/08/2020 KR 10-2020-0099100 (51) C12N 9/26 (2006.01), C12N 15/85 (2006.01) (86) PCT KR2021/010368 de 06/08/2021 (87) WO 2022/031093 de 10/02/2022
(21) BR 11 2022 019728-4	Código 1.1 - Publicação Internacional – PCT. Apresentação de petição de requerimento de entrada na fase nacional

	(30) 31/03/2020 EP 20167432.2; 31/12/2020 EP 20218017.0 (51) A01N 37/46 (2006.01), A61P 31/10 (2006.01), C07K 16/14 (2006.01), C12N 15/82 (2006.01) (86) PCT EP2021/058548 de 31/03/2021 (87) WO 2021/198396 de 07/10/2021
(21) BR 11 2022 019729-2	Código 1.1 - Publicação Internacional – PCT. Apresentação de petição de requerimento de entrada na fase nacional (30) 07/04/2020 US 63/006,148 (51) C12N 15/86 (2006.01), C12N 15/861 (2006.01), A61K 48/00 (2006.01) (86) PCT US2021/026262 de 07/04/2021 (87) WO 2021/207415 de 14/10/2021
(21) BR 11 2022 019731-4	Código 1.1 - Publicação Internacional – PCT. Apresentação de petição de requerimento de entrada na fase nacional (30) 14/02/2020 US 62/976,961; 18/05/2020 US 63/026,508 (51) E04H 4/12 (2006.01), A63B 69/00 (2006.01), B63H 1/00 (2006.01), E04H 4/00 (2006.01), F04D 35/00 (2006.01) (86) PCT CA2021/000010 de 15/02/2021 (87) WO 2021/159200 de 19/08/2021
(21) BR 11 2022 019734-9	Código 1.1 - Publicação Internacional – PCT. Apresentação de petição de requerimento de entrada na fase nacional (30) 01/04/2020 US 63/003.549 (51) A23L 27/30 (2006.01), A23L 29/30 (2006.01), A21D 13/80 (2006.01) (86) PCT IB2021/052753 de 01/04/2021 (87) WO 2021/198984 de 07/10/2021
(21) BR 11 2022 019736-5	Código 1.1 - Publicação Internacional – PCT. Apresentação de petição de requerimento de entrada na fase nacional (51) H04W 76/34 (2006.01) (86) PCT CN2020/083077 de 02/04/2020 (87) WO 2021/196146 de 07/10/2021
(21) BR 11 2022 019737-3	Código 1.1 - Publicação Internacional – PCT. Apresentação de petição de requerimento de entrada na fase nacional (30) 31/03/2020 US 16/835,852 (51) G01S 5/10 (2006.01), H04W 4/02 (2006.01), H04W 64/00 (2006.01) (86) PCT CN2021/078634 de 02/03/2021 (87) WO 2021/196950 de 07/10/2021
(21) BR 11 2022 019738-1	Código 1.1 - Publicação Internacional – PCT. Apresentação de petição de requerimento de entrada na fase nacional

	(30) 07/04/2020 EP 20168352.1 (51) C07D 257/06 (2006.01), C07D 271/08 (2006.01), C07D 403/12 (2006.01), C07D 413/12 (2006.01), A01N 43/713 (2006.01) (86) PCT EP2021/058612 de 01/04/2021 (87) WO 2021/204666 de 14/10/2021
(21) BR 11 2022 019740-3	Código 1.1 - Publicação Internacional – PCT. Apresentação de petição de requerimento de entrada na fase nacional (30) 30/03/2020 EP 20166881.1; 30/03/2020 US 63/001,780 (51) A61N 1/20 (2006.01), A61N 1/05 (2006.01), A61N 1/32 (2006.01) (86) PCT EP2021/058198 de 29/03/2021 (87) WO 2021/198203 de 07/10/2021
(21) BR 11 2022 019742-0	Código 1.1 - Publicação Internacional – PCT. Apresentação de petição de requerimento de entrada na fase nacional (30) 07/04/2020 DE 10 2020 204 514.3 (51) F16J 15/16 (2006.01), F16J 15/3204 (2006.01), F16J 15/3208 (2006.01), F16C 33/78 (2006.01), F16J 15/3268 (2006.01), F16J 15/3276 (2006.01), F16J 15/34 (2006.01) (86) PCT EP2021/059053 de 07/04/2021 (87) WO 2021/204871 de 14/10/2021
(21) BR 11 2022 019746-2	Código 1.1 - Publicação Internacional – PCT. Apresentação de petição de requerimento de entrada na fase nacional (30) 03/04/2020 US 63/004,539; 03/04/2020 EP 20167907.3 (51) H04S 7/00 (2006.01), G10K 15/08 (2006.01), G06T 15/10 (2006.01), A63F 13/54 (2006.01) (86) PCT EP2021/058105 de 29/03/2021 (87) WO 2021/198152 de 07/10/2021
(21) BR 11 2022 019747-0	Código 1.1 - Publicação Internacional – PCT. Apresentação de petição de requerimento de entrada na fase nacional (30) 01/04/2020 US 63/003,288; 29/05/2020 US 63/031,776; 29/05/2020 US 63/031,801 (51) C08F 210/16 (2006.01), C08J 5/18 (2006.01), C08F 4/6592 (2006.01), C08F 4/64 (2006.01), C08F 210/14 (2006.01) (86) PCT US2021/024824 de 30/03/2021 (87) WO 2021/202483 de 07/10/2021
(21) BR 11 2022 019748-9	Código 1.1 - Publicação Internacional – PCT. Apresentação de petição de requerimento de entrada na fase nacional (30) 02/04/2020 US 63/004,233 (51) A01N 43/56 (2006.01), A01P 3/00 (2006.01)

	(86) PCT US2021/025242 de 31/03/2021 (87) WO 2021/202789 de 07/10/2021
(21) BR 11 2022 019752-7	Código 1.1 - Publicação Internacional – PCT. Apresentação de petição de requerimento de entrada na fase nacional (30) 31/03/2020 US 63/003,067 (51) C07H 1/00 (2006.01), C07H 19/067 (2006.01), C07H 19/167 (2006.01), C07H 21/02 (2006.01) (86) PCT IB2021/052595 de 30/03/2021 (87) WO 2021/198883 de 07/10/2021
(21) BR 11 2022 019753-5	Código 1.1 - Publicação Internacional – PCT. Apresentação de petição de requerimento de entrada na fase nacional (30) 02/04/2020 US 63/004,015 (51) H04W 72/00 (2006.01) (86) PCT SE2021/050274 de 26/03/2021 (87) WO 2021/201754 de 07/10/2021
(21) BR 11 2022 019754-3	Código 1.1 - Publicação Internacional – PCT. Apresentação de petição de requerimento de entrada na fase nacional (30) 31/03/2020 IT 102020000006754 (51) C12Q 1/70 (2006.01), C12N 1/00 (2006.01) (86) PCT EP2021/058426 de 31/03/2021 (87) WO 2021/198326 de 07/10/2021
(21) BR 11 2022 019755-1	Código 1.1 - Publicação Internacional – PCT. Apresentação de petição de requerimento de entrada na fase nacional (30) 09/04/2020 US 63/007,837; 09/03/2021 US 17/196,529 (51) H04W 72/04 (2006.01), H04L 1/18 (2006.01) (86) PCT US2021/021649 de 10/03/2021 (87) WO 2021/206842 de 14/10/2021
(21) BR 11 2022 019756-0	Código 1.1 - Publicação Internacional – PCT. Apresentação de petição de requerimento de entrada na fase nacional (30) 06/04/2020 US 63/006,003 (51) C01B 33/158 (2006.01), B01J 13/00 (2006.01) (86) PCT US2021/025914 de 06/04/2021 (87) WO 2021/207154 de 14/10/2021
(21) BR 11 2022 019758-6	Código 1.1 - Publicação Internacional – PCT. Apresentação de petição de requerimento de entrada na fase nacional (30) 01/04/2020 US 63/003,598 (51) A61K 38/07 (2006.01), A61P 35/00 (2006.01), C07K 16/28 (2006.01), C07K

	16/30 (2006.01) (86) PCT US2021/025054 de 31/03/2021 (87) WO 2021/202642 de 07/10/2021
(21) BR 11 2022 019761-6	Código 1.1 - Publicação Internacional – PCT. Apresentação de petição de requerimento de entrada na fase nacional (30) 31/03/2020 US 63/002,629; 26/08/2020 US 63/070,630; 28/09/2020 US 63/084,367 (51) C07D 519/00 (2006.01), A61P 35/00 (2006.01), A61K 31/553 (2006.01) (86) PCT US2021/024779 de 30/03/2021 (87) WO 2021/202452 de 07/10/2021
(21) BR 11 2022 019762-4	Código 1.1 - Publicação Internacional – PCT. Apresentação de petição de requerimento de entrada na fase nacional (30) 30/04/2020 US 63/017,809 (51) C11D 1/722 (2006.01), C11D 11/00 (2006.01) (86) PCT US2021/029317 de 27/04/2021 (87) WO 2021/222190 de 04/11/2021
(21) BR 11 2022 019764-0	Código 1.1 - Publicação Internacional – PCT. Apresentação de petição de requerimento de entrada na fase nacional (30) 31/03/2020 IT 102020000006754; 01/04/2020 US 16/837,364; 23/10/2020 US 17/078,249 (51) C12Q 1/70 (2006.01), C12N 1/00 (2006.01) (86) PCT EP2021/058424 de 31/03/2021 (87) WO 2021/198325 de 07/10/2021
(21) BR 11 2022 019765-9	Código 1.1 - Publicação Internacional – PCT. Apresentação de petição de requerimento de entrada na fase nacional (30) 27/04/2020 DE 10 2020 111 345.5 (51) B08B 9/20 (2006.01), B08B 9/30 (2006.01), B65G 47/57 (2006.01), B65G 47/70 (2006.01), B65G 47/71 (2006.01), B65G 47/88 (2006.01) (86) PCT EP2021/060063 de 19/04/2021 (87) WO 2021/219413 de 04/11/2021
(21) BR 11 2022 019766-7	Código 1.1 - Publicação Internacional – PCT. Apresentação de petição de requerimento de entrada na fase nacional (30) 28/04/2020 GB 2006231.1 (51) B01J 20/28 (2006.01), B01D 15/38 (2006.01), B01J 20/32 (2006.01) (86) PCT EP2021/059887 de 16/04/2021 (87) WO 2021/219400 de 04/11/2021
(21) BR 11 2022 019768-3	Código 1.1 - Publicação Internacional – PCT. Apresentação de petição de

	requerimento de entrada na fase nacional (30) 07/04/2020 EP 20168349.7 (51) C07D 257/06 (2006.01), C07D 271/08 (2006.01), C07D 403/12 (2006.01), A01N 43/713 (2006.01), A01N 43/82 (2006.01) (86) PCT EP2021/058608 de 01/04/2021 (87) WO 2021/204665 de 14/10/2021
(21) BR 11 2022 019769-1	Código 1.1 - Publicação Internacional – PCT. Apresentação de petição de requerimento de entrada na fase nacional (30) 30/03/2020 US 63/002,287 (51) C07K 16/28 (2006.01), A61K 9/10 (2006.01) (86) PCT EP2021/058112 de 29/03/2021 (87) WO 2021/198157 de 07/10/2021
(21) BR 11 2022 019770-5	Código 1.1 - Publicação Internacional – PCT. Apresentação de petição de requerimento de entrada na fase nacional (30) 30/03/2020 US 63/002,064 (51) H04N 19/00 (2006.01) (86) PCT US2021/024675 de 29/03/2021 (87) WO 2021/202393 de 07/10/2021
(21) BR 11 2022 019772-1	Código 1.1 - Publicação Internacional – PCT. Apresentação de petição de requerimento de entrada na fase nacional (30) 03/04/2020 JP 2020-067577 (51) C10M 173/02 (2006.01), C10N 30/06 (2006.01), C10N 40/08 (2006.01) (86) PCT EP2021/058650 de 01/04/2021 (87) WO 2021/198435 de 07/10/2021
(21) BR 11 2022 019773-0	Código 1.1 - Publicação Internacional – PCT. Apresentação de petição de requerimento de entrada na fase nacional (30) 03/04/2020 JP 2020-067576 (51) C10M 173/00 (2006.01), C10N 30/02 (2006.01), C10N 30/06 (2006.01), C10N 40/08 (2006.01) (86) PCT EP2021/058615 de 01/04/2021 (87) WO 2021/198420 de 07/10/2021
(21) BR 11 2022 019774-8	Código 1.1 - Publicação Internacional – PCT. Apresentação de petição de requerimento de entrada na fase nacional (30) 03/04/2020 IN 202021014927 (51) G01F 11/26 (2006.01) (86) PCT IN2021/050334 de 03/04/2021 (87) WO 2021/199085 de 07/10/2021

(21) BR 11 2022 019775-6	Código 1.1 - Publicação Internacional – PCT. Apresentação de petição de requerimento de entrada na fase nacional (30) 03/04/2020 JP 2020-067578 (51) C10M 173/02 (2006.01), C10N 30/12 (2006.01), C10N 40/08 (2006.01) (86) PCT EP2021/058734 de 01/04/2021 (87) WO 2021/198478 de 07/10/2021
(21) BR 11 2022 019776-4	Código 1.1 - Publicação Internacional – PCT. Apresentação de petição de requerimento de entrada na fase nacional (30) 31/03/2020 US 63/002,937; 24/07/2020 US 63/056,262; 23/03/2021 US 17/210,339 (51) A61N 1/36 (2006.01), A61N 1/40 (2006.01), G06T 17/00 (2006.01), G06T 19/00 (2006.01), G16H 20/40 (2006.01), G16H 30/20 (2006.01), G16H 50/50 (2006.01), A61N 1/04 (2006.01), A61B 34/20 (2006.01), A61B 90/00 (2006.01) (86) PCT IB2021/052594 de 30/03/2021 (87) WO 2021/198882 de 07/10/2021
(21) BR 11 2022 019778-0	Código 1.1 - Publicação Internacional – PCT. Apresentação de petição de requerimento de entrada na fase nacional (30) 14/04/2020 EP 20315163.4 (51) B29D 11/00 (2006.01), B29C 33/00 (2006.01), B29C 33/40 (2006.01) (86) PCT EP2021/059649 de 14/04/2021 (87) WO 2021/209497 de 21/10/2021
(21) BR 11 2022 019781-0	Código 1.1 - Publicação Internacional – PCT. Apresentação de petição de requerimento de entrada na fase nacional (30) 22/04/2020 EP PCT/EP2020/061239; 18/06/2020 EP PCT/EP2020/066968; 26/06/2020 EP PCT/EP2020/068174; 13/07/2020 EP PCT/EP2020/069805; 31/07/2020 EP PCT/EP2020/071733; 03/08/2020 EP PCT/EP2020/071839; 24/08/2020 EP PCT/EP2020/073668; 09/11/2020 EP PCT/EP2020/081544; 12/11/2020 EP PCT/EP2020/081981; 18/11/2020 EP PCT/EP2020/082601; 20/11/2020 EP PCT/EP2020/082989; 25/11/2020 EP PCT/EP2020/083435; 02/12/2020 EP PCT/EP2020/084342; 08/12/2020 EP PCT/EP2020/085145; 10/12/2020 EP PCT/EP2020/085653; 23/12/2020 EP PCT/EP2020/087844; 04/01/2021 EP PCT/EP2021/050027; 15/01/2021 EP PCT/EP2021/050875; 15/01/2021 EP PCT/EP2021/050874; 26/01/2021 EP PCT/EP2021/051772; 03/02/2021 EP PCT/EP2021/052572; 04/02/2021 EP PCT/EP2021/052716; 24/02/2021 EP PCT/EP2021/054622 (51) A61K 39/12 (2006.01), A61K 39/00 (2006.01) (86) PCT EP2021/059947 de 16/04/2021 (87) WO 2021/213924 de 28/10/2021
(21) BR 11 2022 019782-9	Código 1.1 - Publicação Internacional – PCT. Apresentação de petição de

requerimento de entrada na fase nacional
(30) 22/04/2020 EP PCT/EP2020/061239; 18/06/2020 EP PCT/EP2020/066968; 26/06/2020 EP PCT/EP2020/068174; 13/07/2020 EP PCT/EP2020/069805; 31/07/2020 EP PCT/EP2020/071733; 03/08/2020 EP PCT/EP2020/071839; 24/08/2020 EP PCT/EP2020/073668; 09/11/2020 EP PCT/EP2020/081544; 12/11/2020 EP PCT/EP2020/081981; 18/11/2020 EP PCT/EP2020/082601; 20/11/2020 EP PCT/EP2020/082989; 25/11/2020 EP PCT/EP2020/083435; 02/12/2020 EP PCT/EP2020/084342; 08/12/2020 EP PCT/EP2020/085145; 10/12/2020 EP PCT/EP2020/085653; 23/12/2020 EP PCT/EP2020/087844; 04/01/2021 EP PCT/EP2021/050027; 15/01/2021 EP PCT/EP2021/050874; 15/01/2021 EP PCT/EP2021/050875; 26/01/2021 EP PCT/EP2021/051772; 03/02/2021 EP PCT/EP2021/052572; 04/02/2021 EP PCT/EP2021/052716; 24/02/2021 EP PCT/EP2021/054622; 16/04/2021 EP PCT/EP2021/059947
(51) C12N 15/11 (2006.01), A61K 39/215 (2006.01), A61K 45/06 (2006.01), C12N 15/00 (2006.01), C12N 15/10 (2006.01), C07H 21/00 (2006.01), C07H 21/02 (2006.01)
(86) PCT EP2021/060508 de 22/04/2021
(87) WO 2021/214204 de 28/10/2021

---

(21) BR 11 2022 019784-5

Código 1.1 - Publicação Internacional – PCT. Apresentação de petição de requerimento de entrada na fase nacional
(30) 26/05/2020 DE 10 2020 114 084.3
(51) B65G 47/91 (2006.01), B65G 54/02 (2006.01), B25J 15/00 (2006.01), B65B 35/38 (2006.01), B65B 5/10 (2006.01), B65B 5/12 (2006.01)
(86) PCT EP2021/063966 de 26/05/2021
(87) WO 2021/239768 de 02/12/2021

---

(21) BR 11 2022 019785-3

Código 1.1 - Publicação Internacional – PCT. Apresentação de petição de requerimento de entrada na fase nacional
(30) 31/03/2020 US 63/002,785
(51) C12Q 1/6848 (2006.01), C12Q 1/6886 (2006.01), C12Q 1/6874 (2006.01), C12Q 1/6806 (2006.01), C12Q 1/6827 (2006.01), C12Q 1/6851 (2006.01)
(86) PCT US2021/024962 de 30/03/2021
(87) WO 2021/202583 de 07/10/2021

---

(21) BR 11 2022 019786-1

Código 1.1 - Publicação Internacional – PCT. Apresentação de petição de requerimento de entrada na fase nacional
(30) 01/04/2020 CN 202010250103.9
(51) H01R 4/20 (2006.01), H01R 4/58 (2006.01), H01B 7/04 (2006.01)
(86) PCT CN2021/084919 de 01/04/2021
(87) WO 2021/197422 de 07/10/2021

---

(21) BR 11 2022 019787-0

Código 1.1 - Publicação Internacional – PCT. Apresentação de petição de

	requerimento de entrada na fase nacional (30) 01/04/2020 CN 202010250067.6 (51) H01R 4/62 (2006.01) (86) PCT CN2021/084920 de 01/04/2021 (87) WO 2021/197423 de 07/10/2021
(21) BR 11 2022 019788-8	Código 1.1 - Publicação Internacional – PCT. Apresentação de petição de requerimento de entrada na fase nacional (30) 30/03/2020 CN 202010239671.9; 09/06/2020 CN 202010519661.0 (51) H04L 12/707 (2013.01), H04L 12/721 (2013.01), H04L 12/741 (2013.01) (86) PCT CN2021/079932 de 10/03/2021 (87) WO 2021/197004 de 07/10/2021
(21) BR 11 2022 019789-6	Código 1.1 - Publicação Internacional – PCT. Apresentação de petição de requerimento de entrada na fase nacional (30) 01/04/2020 US 63/003,845; 13/11/2020 US 63/113,751; 25/11/2020 US 63/118,582 (51) A61P 35/00 (2006.01), C07K 14/54 (2006.01), A61K 38/00 (2006.01), A61P 37/00 (2006.01), C07K 14/715 (2006.01) (86) PCT US2021/025100 de 31/03/2021 (87) WO 2021/202673 de 07/10/2021
(21) BR 11 2022 019790-0	Código 1.1 - Publicação Internacional – PCT. Apresentação de petição de requerimento de entrada na fase nacional (30) 01/04/2020 CN 202020456581.0 (51) H01R 4/20 (2006.01), H01R 4/58 (2006.01) (86) PCT CN2021/084907 de 01/04/2021 (87) WO 2021/197417 de 07/10/2021
(21) BR 11 2022 019791-8	Código 1.1 - Publicação Internacional – PCT. Apresentação de petição de requerimento de entrada na fase nacional (30) 24/04/2020 US 63/014,758 (51) C07C 51/305 (2006.01), C07C 61/40 (2006.01), C07C 61/08 (2006.01), C07C 69/753 (2006.01), C12P 7/40 (2006.01) (86) PCT US2021/028280 de 21/04/2021 (87) WO 2021/216629 de 28/10/2021
(21) BR 11 2022 019792-6	Código 1.1 - Publicação Internacional – PCT. Apresentação de petição de requerimento de entrada na fase nacional (30) 03/04/2020 US 63/004,717 (51) C07D 209/08 (2006.01), C07D 209/18 (2006.01), C07D 209/20 (2006.01), C07D 209/30 (2006.01), C07D 401/04 (2006.01), C07D 401/06 (2006.01), C07D 403/04 (2006.01), C07D 403/06 (2006.01), C07D 405/14 (2006.01), C07D

405/04 (2006.01), C07D 409/04 (2006.01), C07D 409/14 (2006.01), C07D 413/04 (2006.01), C07D 413/06 (2006.01), C07D 417/04 (2006.01), C07D 417/06 (2006.01), C07D 471/04 (2006.01), C07D 493/08 (2006.01), A61K 31/404 (2006.01), A61K 31/35 (2006.01), A61K 31/381 (2006.01), A61P 1/00 (2006.01), A61P 1/14 (2006.01), A61P 1/16 (2006.01), A61P 11/00 (2006.01), A61P 11/08 (2006.01), A61P 11/10 (2006.01), A61P 17/00 (2006.01), A61P 31/00 (2006.01), A61P 31/02 (2006.01), A61P 35/00 (2006.01)
(86) PCT US2021/025614 de 02/04/2021
(87) WO 2021/203023 de 07/10/2021

---

(21) BR 11 2022 019793-4

Código 1.1 - Publicação Internacional – PCT. Apresentação de petição de requerimento de entrada na fase nacional
(30) 22/04/2020 EP PCT/EP2020/061239; 18/06/2020 EP PCT/EP2020/066968; 26/06/2020 EP PCT/EP2020/068174; 13/07/2020 EP PCT/EP2020/069805; 31/07/2020 EP PCT/EP2020/071733; 03/08/2020 EP PCT/EP2020/071839; 24/08/2020 EP PCT/EP2020/073668; 09/11/2020 EP PCT/EP2020/081544; 12/11/2020 EP PCT/EP2020/081981; 18/11/2020 EP PCT/EP2020/082601; 20/11/2020 EP PCT/EP2020/082989; 25/11/2020 EP PCT/EP2020/083435; 02/12/2020 EP PCT/EP2020/084342; 03/12/2020 US 63/120,977; 08/12/2020 EP PCT/EP2020/085145; 10/12/2020 EP PCT/EP2020/085653; 23/12/2020 EP PCT/EP2020/087844; 04/01/2021 EP PCT/EP2021/050027; 15/01/2021 EP PCT/EP2021/050875; 15/01/2021 EP PCT/EP2021/050874; 26/01/2021 EP PCT/EP2021/051772; 03/02/2021 EP PCT/EP2021/052572; 04/02/2021 EP PCT/EP2021/052716; 24/02/2021 EP PCT/EP2021/054622
(51) F25D 3/12 (2006.01), A61K 39/215 (2006.01), A61K 45/06 (2006.01), B65D 81/18 (2006.01), C12N 15/00 (2006.01)
(86) PCT EP2021/060004 de 16/04/2021
(87) WO 2021/213945 de 28/10/2021

---

(21) BR 11 2022 019794-2

Código 1.1 - Publicação Internacional – PCT. Apresentação de petição de requerimento de entrada na fase nacional
(30) 03/04/2020 US 63/004,636
(51) C07D 487/04 (2006.01), C07D 471/14 (2006.01), A61K 31/4162 (2006.01), A61K 31/437 (2006.01), A61K 31/407 (2006.01), A61P 1/00 (2006.01), A61P 1/14 (2006.01), A61P 1/16 (2006.01), A61P 11/00 (2006.01), A61P 11/08 (2006.01), A61P 11/10 (2006.01), A61P 17/00 (2006.01), A61P 31/00 (2006.01), A61P 31/02 (2006.01), A61P 35/00 (2006.01)
(86) PCT US2021/025597 de 02/04/2021
(87) WO 2021/203010 de 07/10/2021

---

(21) BR 11 2022 019795-0

Código 1.1 - Publicação Internacional – PCT. Apresentação de petição de requerimento de entrada na fase nacional
(30) 02/04/2020 CN 202010255615.4
(51) C07K 16/28 (2006.01), C07K 16/46 (2006.01), C12N 15/13 (2006.01),

	C12N 15/63 (2006.01), A61K 39/395 (2006.01), A61P 35/00 (2006.01), A61P 35/02 (2006.01) (86) PCT CN2021/084802 de 01/04/2021 (87) WO 2021/197401 de 07/10/2021
(21) BR 11 2022 019796-9	Código 1.1 - Publicação Internacional – PCT. Apresentação de petição de requerimento de entrada na fase nacional (30) 01/04/2020 EP 20167519.6 (51) A01N 43/56 (2006.01), A01N 43/84 (2006.01), A01N 45/02 (2006.01), A01N 43/713 (2006.01), A01N 37/50 (2006.01), A01N 43/40 (2006.01), A01N 47/24 (2006.01), A01N 43/54 (2006.01), A01N 37/36 (2006.01), A01P 3/00 (2006.01) (86) PCT EP2021/057233 de 22/03/2021 (87) WO 2021/197884 de 07/10/2021
(21) BR 11 2022 019797-7	Código 1.1 - Publicação Internacional – PCT. Apresentação de petição de requerimento de entrada na fase nacional (30) 31/03/2020 US 63/003,120 (51) C12N 15/85 (2006.01), A61K 35/17 (2006.01), C07K 16/28 (2006.01), C12N 15/87 (2006.01) (86) PCT US2021/025273 de 31/03/2021 (87) WO 2021/202810 de 07/10/2021
(21) BR 11 2022 019798-5	Código 1.1 - Publicação Internacional – PCT. Apresentação de petição de requerimento de entrada na fase nacional (30) 09/04/2020 US 16/844,699 (51) H01L 29/417 (2006.01), H01L 27/088 (2006.01), H01L 21/8234 (2006.01) (86) PCT US2021/026287 de 07/04/2021 (87) WO 2021/207434 de 14/10/2021
(21) BR 11 2022 019801-9	Código 1.1 - Publicação Internacional – PCT. Apresentação de petição de requerimento de entrada na fase nacional (30) 31/03/2020 US 63/002,614 (51) C25B 9/00 (2006.01), H01M 8/1018 (2006.01) (86) PCT US2021/015780 de 29/01/2021 (87) WO 2021/201962 de 07/10/2021
(21) BR 11 2022 019802-7	Código 1.1 - Publicação Internacional – PCT. Apresentação de petição de requerimento de entrada na fase nacional (51) F16H 15/38 (2006.01), F16H 61/664 (2006.01) (86) PCT EP2020/058952 de 30/03/2020 (87) WO 2021/197568 de 07/10/2021
(21) BR 11 2022 019804-3	Código 1.1 - Publicação Internacional – PCT. Apresentação de petição de

	requerimento de entrada na fase nacional (30) 10/04/2020 US 63/008,025 (51) F16F 3/04 (2006.01), F16F 7/06 (2006.01), F16F 15/123 (2006.01), F16F 15/124 (2006.01), F16F 15/126 (2006.01) (86) PCT US2021/026538 de 09/04/2021 (87) WO 2021/207578 de 14/10/2021
(21) BR 11 2022 019805-1	Código 1.1 - Publicação Internacional – PCT. Apresentação de petição de requerimento de entrada na fase nacional (30) 06/04/2020 FR FR2003423 (51) C12M 1/107 (2006.01), C12M 1/00 (2006.01), F25J 1/00 (2006.01) (86) PCT FR2021/050565 de 31/03/2021 (87) WO 2021/205095 de 14/10/2021
(21) BR 11 2022 019808-6	Código 1.1 - Publicação Internacional – PCT. Apresentação de petição de requerimento de entrada na fase nacional (30) 12/05/2020 JP 2020-083682 (51) A22C 21/00 (2006.01), B65G 47/86 (2006.01) (86) PCT JP2021/016784 de 27/04/2021 (87) WO 2021/230071 de 18/11/2021
(21) BR 11 2022 019809-4	Código 1.1 - Publicação Internacional – PCT. Apresentação de petição de requerimento de entrada na fase nacional (30) 03/04/2020 IT 102020000007099 (51) C03B 5/00 (2006.01), C03B 5/42 (2006.01), C03B 5/44 (2006.01) (86) PCT EP2021/055431 de 04/03/2021 (87) WO 2021/197750 de 07/10/2021
(21) BR 11 2022 019810-8	Código 1.1 - Publicação Internacional – PCT. Apresentação de petição de requerimento de entrada na fase nacional (30) 06/04/2020 US 63/005,559; 16/04/2020 US 63/010,833; 30/04/2020 US 63/017,869; 17/06/2020 US 63/040,311; 04/09/2020 US 63/074,684; 19/11/2020 US 63/115,875; 08/12/2020 US 63/122,735 (51) A01C 7/00 (2006.01), A01C 7/20 (2006.01) (86) PCT IB2021/052374 de 23/03/2021 (87) WO 2021/205264 de 14/10/2021
(21) BR 11 2022 019811-6	Código 1.1 - Publicação Internacional – PCT. Apresentação de petição de requerimento de entrada na fase nacional (30) 02/04/2020 CN PCT/CN2020/082983 (51) H04N 19/70 (2006.01), H04N 19/91 (2006.01) (86) PCT CN2021/084869 de 01/04/2021 (87) WO 2021/197406 de 07/10/2021

(21) BR 11 2022 019812-4	Código 1.1 - Publicação Internacional – PCT. Apresentação de petição de requerimento de entrada na fase nacional (30) 01/04/2020 EP 20167585.7 (51) A61K 31/05 (2006.01), A61K 31/115 (2006.01), A61K 31/17 (2006.01), A61K 31/185 (2006.01), A61P 31/14 (2006.01), A61K 31/765 (2006.01), A61K 31/775 (2006.01), A61K 31/795 (2006.01) (86) PCT EP2021/058433 de 31/03/2021 (87) WO 2021/198332 de 07/10/2021
(21) BR 11 2022 019813-2	Código 1.1 - Publicação Internacional – PCT. Apresentação de petição de requerimento de entrada na fase nacional (30) 12/05/2020 JP 2020-083685 (51) A22C 21/00 (2006.01) (86) PCT JP2021/016795 de 27/04/2021 (87) WO 2021/230072 de 18/11/2021
(21) BR 11 2022 019815-9	Código 1.1 - Publicação Internacional – PCT. Apresentação de petição de requerimento de entrada na fase nacional (30) 26/04/2020 CN 202010337111.7 (51) H01L 31/0224 (2006.01), H01L 31/0445 (2006.01), H01L 31/18 (2006.01) (86) PCT CN2021/089331 de 23/04/2021 (87) WO 2021/218817 de 04/11/2021
(21) BR 11 2022 019816-7	Código 1.1 - Publicação Internacional – PCT. Apresentação de petição de requerimento de entrada na fase nacional (30) 31/03/2020 DK PA 2020 70199 (51) G06Q 10/06 (2006.01), A01K 1/00 (2006.01), C12Q 1/689 (2006.01), G06Q 50/02 (2006.01), G16H 10/00 (2006.01) (86) PCT DK2021/050090 de 26/03/2021 (87) WO 2021/197557 de 07/10/2021
(21) BR 11 2022 019817-5	Código 1.1 - Publicação Internacional – PCT. Apresentação de petição de requerimento de entrada na fase nacional (30) 02/04/2020 US 63/004,389 (51) C12N 9/64 (2006.01) (86) PCT IB2021/000210 de 02/04/2021 (87) WO 2021/198781 de 07/10/2021
(21) BR 11 2022 019821-3	Código 1.1 - Publicação Internacional – PCT. Apresentação de petição de requerimento de entrada na fase nacional (30) 03/04/2020 JP PCT/JP2020/015384 (51) C12P 19/04 (2006.01), C12N 1/21 (2006.01)

	(86) PCT JP2021/014335 de 02/04/2021 (87) WO 2021/201281 de 07/10/2021
(21) BR 11 2022 019822-1	Código 1.1 - Publicação Internacional – PCT. Apresentação de petição de requerimento de entrada na fase nacional (30) 01/04/2020 FR 2003277 (51) G01B 17/00 (2006.01), A01K 27/00 (2006.01), A01K 15/02 (2006.01), A41D 1/00 (2006.01), A41F 9/00 (2006.01) (86) PCT IB2021/052634 de 30/03/2021 (87) WO 2021/198910 de 07/10/2021
(21) BR 11 2022 019823-0	Código 1.1 - Publicação Internacional – PCT. Apresentação de petição de requerimento de entrada na fase nacional (51) G16H 50/20 (2006.01), G16H 50/50 (2006.01) (86) PCT EP2020/059511 de 03/04/2020 (87) WO 2021/197612 de 07/10/2021
(21) BR 11 2022 019824-8	Código 1.1 - Publicação Internacional – PCT. Apresentação de petição de requerimento de entrada na fase nacional (30) 31/03/2020 NL 2025253; 08/05/2020 NL 2025541; 14/01/2021 NL 2027321 (51) A61K 31/167 (2006.01), A61P 11/00 (2006.01), A61P 11/16 (2006.01), A61K 31/00 (2006.01), A61K 9/00 (2006.01), A61K 9/70 (2006.01), A61P 1/06 (2006.01), A61P 9/10 (2006.01), A61P 13/02 (2006.01), A61P 13/10 (2006.01), A61P 13/12 (2006.01), A61P 19/02 (2006.01), A61P 25/02 (2006.01), A61P 25/08 (2006.01), A61P 25/28 (2006.01), A61P 35/00 (2006.01), A61P 37/00 (2006.01), A61P 37/08 (2006.01) (86) PCT NL2021/050208 de 31/03/2021 (87) WO 2021/201680 de 07/10/2021
(21) BR 11 2022 019825-6	Código 1.1 - Publicação Internacional – PCT. Apresentação de petição de requerimento de entrada na fase nacional (30) 03/04/2020 US 63/005,094; 10/09/2020 US 17/017,517 (51) A61L 2/20 (2006.01), C12Q 1/70 (2006.01), A61L 2/14 (2006.01), A61L 2/28 (2006.01) (86) PCT US2021/023941 de 24/03/2021 (87) WO 2021/202201 de 07/10/2021
(21) BR 11 2022 019826-4	Código 1.1 - Publicação Internacional – PCT. Apresentação de petição de requerimento de entrada na fase nacional (30) 30/03/2020 US 63/001,972; 25/05/2020 US 63/029,685; 10/06/2020 CA 3,083,002 (51) A61K 31/145 (2006.01), A61K 9/00 (2006.01), A61K 9/10 (2006.01), A61K 9/72 (2006.01), A61P 31/14 (2006.01), C07C 317/36 (2006.01)

	(86) PCT CA2021/050425 de 30/03/2021 (87) WO 2021/195765 de 07/10/2021
(21) BR 11 2022 019827-2	Código 1.1 - Publicação Internacional – PCT. Apresentação de petição de requerimento de entrada na fase nacional (30) 08/04/2020 US 63/007,264; 05/05/2020 US 63/020,420; 07/04/2021 US 17/224,827 (51) G06T 9/00 (2006.01), H04N 19/124 (2006.01), H04N 19/597 (2006.01) (86) PCT US2021/026433 de 08/04/2021 (87) WO 2021/207528 de 14/10/2021
(21) BR 11 2022 019828-0	Código 1.1 - Publicação Internacional – PCT. Apresentação de petição de requerimento de entrada na fase nacional (30) 03/04/2020 JP PCT/JP2020/015388 (51) C12P 19/32 (2006.01) (86) PCT JP2021/014337 de 02/04/2021 (87) WO 2021/201282 de 07/10/2021
(21) BR 11 2022 019829-9	Código 1.1 - Publicação Internacional – PCT. Apresentação de petição de requerimento de entrada na fase nacional (30) 16/11/2020 KR 10-2020-0153156; 05/07/2021 KR 10-2021-0088035 (51) C08F 36/04 (2006.01), C08F 236/10 (2006.01), C08F 8/42 (2006.01), C08F 8/32 (2006.01), C08L 9/06 (2006.01), C08L 15/00 (2006.01) (86) PCT KR2021/015817 de 03/11/2021 (87) WO 2022/103060 de 19/05/2022
(21) BR 11 2022 019830-2	Código 1.1 - Publicação Internacional – PCT. Apresentação de petição de requerimento de entrada na fase nacional (30) 02/04/2020 PB 2025261; 02/04/2020 PB 2025263 (51) A61K 9/06 (2006.01), A61K 31/7004 (2006.01), A61K 47/12 (2006.01), A61K 47/38 (2006.01), A61P 3/02 (2006.01), A23L 29/262 (2006.01), A23L 33/125 (2006.01), A61K 9/00 (2006.01) (86) PCT NL2021/050218 de 02/04/2021 (87) WO 2021/201685 de 07/10/2021
(21) BR 11 2022 019831-0	Código 1.1 - Publicação Internacional – PCT. Apresentação de petição de requerimento de entrada na fase nacional (51) G06Q 30/02 (2006.01) (86) PCT US2020/025809 de 30/03/2020 (87) WO 2021/201831 de 07/10/2021
(21) BR 11 2022 019832-9	Código 1.1 - Publicação Internacional – PCT. Apresentação de petição de requerimento de entrada na fase nacional

	(30) 31/03/2020 PB 2025247 (51) H05K 7/18 (2006.01), F16B 5/02 (2006.01) (86) PCT EP2021/058203 de 29/03/2021 (87) WO 2021/198206 de 07/10/2021
(21) BR 11 2022 019833-7	Código 1.1 - Publicação Internacional – PCT. Apresentação de petição de requerimento de entrada na fase nacional (30) 01/04/2020 ES P202030266 (51) B66C 19/00 (2006.01), B65G 63/00 (2006.01) (86) PCT ES2021/070217 de 30/03/2021 (87) WO 2021/198546 de 07/10/2021
(21) BR 11 2022 019834-5	Código 1.1 - Publicação Internacional – PCT. Apresentação de petição de requerimento de entrada na fase nacional (30) 03/04/2020 US 63/005,054 (51) A23D 9/00 (2006.01), C11B 1/00 (2006.01), C12N 1/00 (2006.01), C12N 1/12 (2006.01), C12P 7/64 (2006.01) (86) PCT IB2021/052801 de 04/04/2021 (87) WO 2021/199009 de 07/10/2021
(21) BR 11 2022 019837-0	Código 1.1 - Publicação Internacional – PCT. Apresentação de petição de requerimento de entrada na fase nacional (30) 12/05/2020 US 63/023,834; 19/06/2020 US 63/041,451 (51) A61K 39/12 (2006.01), C12N 15/86 (2006.01), A61K 39/295 (2006.01), C07K 14/705 (2006.01) (86) PCT US2021/031707 de 11/05/2021 (87) WO 2021/231376 de 18/11/2021
(21) BR 11 2022 019839-6	Código 1.1 - Publicação Internacional – PCT. Apresentação de petição de requerimento de entrada na fase nacional (30) 03/04/2020 US 16/839,561 (51) E06B 9/58 (2006.01) (86) PCT US2021/025223 de 31/03/2021 (87) WO 2021/202773 de 07/10/2021
(21) BR 11 2022 019840-0	Código 1.1 - Publicação Internacional – PCT. Apresentação de petição de requerimento de entrada na fase nacional (30) 01/04/2020 US 63/003,664; 02/04/2020 US 63/003,959 (51) B01D 53/14 (2006.01), B01D 53/62 (2006.01) (86) PCT US2021/025032 de 31/03/2021 (87) WO 2021/202627 de 07/10/2021
(21) BR 11 2022 019841-8	Código 1.1 - Publicação Internacional – PCT. Apresentação de petição de

	requerimento de entrada na fase nacional (30) 09/04/2020 US 63/007.776 (51) A61P 35/00 (2006.01), C07K 16/28 (2006.01) (86) PCT US2021/026661 de 09/04/2021 (87) WO 2021/207657 de 14/10/2021
(21) BR 11 2022 019845-0	Código 1.1 - Publicação Internacional – PCT. Apresentação de petição de requerimento de entrada na fase nacional (30) 03/04/2020 US 16/839,577 (51) E06B 9/17 (2006.01) (86) PCT US2021/025224 de 31/03/2021 (87) WO 2021/202774 de 07/10/2021
(21) BR 11 2022 019846-9	Código 1.1 - Publicação Internacional – PCT. Apresentação de petição de requerimento de entrada na fase nacional (30) 03/04/2020 US 63/005,095; 14/07/2020 US 63/051,767 (51) A61K 31/4985 (2006.01), A61P 37/00 (2006.01) (86) PCT US2021/025301 de 01/04/2021 (87) WO 2021/202825 de 07/10/2021
(21) BR 11 2022 019848-5	Código 1.1 - Publicação Internacional – PCT. Apresentação de petição de requerimento de entrada na fase nacional (30) 06/04/2020 US 63/006,002 (51) H04L 5/00 (2006.01) (86) PCT IB2021/052852 de 06/04/2021 (87) WO 2021/205343 de 14/10/2021
(21) BR 11 2022 019849-3	Código 1.1 - Publicação Internacional – PCT. Apresentação de petição de requerimento de entrada na fase nacional (30) 02/07/2020 UA u 2020 04004 (51) A45D 29/04 (2006.01) (86) PCT UA2020/000085 de 08/09/2020 (87) WO 2021/173106 de 02/09/2021
(21) BR 11 2022 019850-7	Código 1.1 - Publicação Internacional – PCT. Apresentação de petição de requerimento de entrada na fase nacional (30) 30/03/2020 US 63/001,674 (51) A61K 38/55 (2006.01), A61P 1/00 (2006.01), A61P 17/02 (2006.01), A61P 31/04 (2006.01), A61P 31/12 (2006.01), A61P 31/14 (2006.01) (86) PCT US2021/024889 de 30/03/2021 (87) WO 2021/202530 de 07/10/2021
(21) BR 11 2022 019851-5	Código 1.1 - Publicação Internacional – PCT. Apresentação de petição de

	requerimento de entrada na fase nacional (51) E05C 3/04 (2006.01), E05B 63/00 (2006.01), E05B 35/00 (2006.01) (86) PCT EP2020/059566 de 03/04/2020 (87) WO 2021/197616 de 07/10/2021
(21) BR 11 2022 019852-3	Código 1.1 - Publicação Internacional – PCT. Apresentação de petição de requerimento de entrada na fase nacional (30) 03/04/2020 US 16/839,585 (51) E06B 9/17 (2006.01) (86) PCT US2021/025226 de 31/03/2021 (87) WO 2021/202776 de 07/10/2021
(21) BR 11 2022 019853-1	Código 1.1 - Publicação Internacional – PCT. Apresentação de petição de requerimento de entrada na fase nacional (30) 11/05/2020 US 63/022,702 (51) A61K 39/395 (2006.01), A61K 47/64 (2006.01), A61P 35/00 (2006.01), C07K 16/30 (2006.01), G01N 33/53 (2006.01) (86) PCT CN2021/092811 de 10/05/2021 (87) WO 2021/228044 de 18/11/2021
(21) BR 11 2022 019854-0	Código 1.1 - Publicação Internacional – PCT. Apresentação de petição de requerimento de entrada na fase nacional (30) 31/03/2020 IT IT 102020000006727 (51) F02C 1/10 (2006.01), F02C 7/06 (2006.01), F01D 25/24 (2006.01) (86) PCT EP2021/025111 de 19/03/2021 (87) WO 2021/197665 de 07/10/2021
(21) BR 11 2022 019858-2	Código 1.1 - Publicação Internacional – PCT. Apresentação de petição de requerimento de entrada na fase nacional (30) 02/04/2020 US 63/004,322; 26/02/2021 US 63/154,203 (51) C07D 209/42 (2006.01) (86) PCT US2021/025505 de 02/04/2021 (87) WO 2021/202955 de 07/10/2021
(21) BR 11 2022 019860-4	Código 1.1 - Publicação Internacional – PCT. Apresentação de petição de requerimento de entrada na fase nacional (30) 23/04/2020 EP 20170989.6 (51) F28F 3/10 (2006.01) (86) PCT EP2021/057681 de 25/03/2021 (87) WO 2021/213772 de 28/10/2021
(21) BR 11 2022 019861-2	Código 1.1 - Publicação Internacional – PCT. Apresentação de petição de requerimento de entrada na fase nacional

	(30) 31/03/2020 CN 202010246686.8 (51) G06K 9/62 (2006.01), G06N 3/08 (2006.01), G06N 20/20 (2006.01) (86) PCT CN2020/142061 de 31/12/2020 (87) WO 2021/196800 de 07/10/2021
(21) BR 11 2022 019863-9	Código 1.1 - Publicação Internacional – PCT. Apresentação de petição de requerimento de entrada na fase nacional (30) 02/04/2020 CN 202010255749.6 (51) H04W 24/02 (2006.01) (86) PCT CN2021/081600 de 18/03/2021 (87) WO 2021/197088 de 07/10/2021
(21) BR 11 2022 019864-7	Código 1.1 - Publicação Internacional – PCT. Apresentação de petição de requerimento de entrada na fase nacional (30) 31/03/2020 CN 202010246586.5 (51) C07F 9/74 (2006.01), A61K 31/00 (2006.01), A61P 1/16 (2006.01), A61P 25/00 (2006.01), A61P 29/00 (2006.01), A61P 35/00 (2006.01) (86) PCT CN2021/084773 de 31/03/2021 (87) WO 2021/197396 de 07/10/2021
(21) BR 11 2022 019868-0	Código 1.1 - Publicação Internacional – PCT. Apresentação de petição de requerimento de entrada na fase nacional (30) 02/04/2020 US 16/838,965 (51) H04L 29/02 (2006.01) (86) PCT CN2021/076704 de 18/02/2021 (87) WO 2021/196906 de 07/10/2021
(21) BR 11 2022 019869-8	Código 1.1 - Publicação Internacional – PCT. Apresentação de petição de requerimento de entrada na fase nacional (30) 02/04/2020 US 63/004,005 (51) H04W 24/10 (2006.01), H04W 64/00 (2006.01), G01S 5/02 (2006.01) (86) PCT EP2021/057658 de 25/03/2021 (87) WO 2021/197986 de 07/10/2021
(21) BR 11 2022 019870-1	Código 1.1 - Publicação Internacional – PCT. Apresentação de petição de requerimento de entrada na fase nacional (30) 04/05/2020 EP 20172648.6 (51) A61Q 17/00 (2006.01), A61Q 19/10 (2006.01), A61K 8/19 (2006.01), A61K 8/23 (2006.01), A61K 8/36 (2006.01), A61K 8/365 (2006.01), A61K 8/368 (2006.01), A61K 8/46 (2006.01), A61K 8/81 (2006.01) (86) PCT EP2021/061323 de 29/04/2021 (87) WO 2021/224114 de 11/11/2021

(21) BR 11 2022 019871-0	Código 1.1 - Publicação Internacional – PCT. Apresentação de petição de requerimento de entrada na fase nacional (30) 03/04/2020 FR FR2003361 (51) G05G 5/05 (2006.01), G05G 1/04 (2006.01), G05G 9/047 (2006.01), H01H 23/30 (2006.01) (86) PCT EP2021/056469 de 15/03/2021 (87) WO 2021/197814 de 07/10/2021
(21) BR 11 2022 019872-8	Código 1.1 - Publicação Internacional – PCT. Apresentação de petição de requerimento de entrada na fase nacional (30) 02/04/2020 FR FR2003327 (51) A61F 5/00 (2006.01) (86) PCT FR2021/050569 de 31/03/2021 (87) WO 2021/198618 de 07/10/2021
(21) BR 11 2022 019873-6	Código 1.1 - Publicação Internacional – PCT. Apresentação de petição de requerimento de entrada na fase nacional (30) 31/03/2020 US 63/003,221 (51) H04N 19/70 (2006.01), H04N 19/60 (2006.01), H04N 19/137 (2006.01), H04N 19/132 (2006.01), H04N 19/176 (2006.01), H04N 19/18 (2006.01), H04N 19/91 (2006.01) (86) PCT KR2021/003892 de 30/03/2021 (87) WO 2021/201549 de 07/10/2021
(21) BR 11 2022 019875-2	Código 1.1 - Publicação Internacional – PCT. Apresentação de petição de requerimento de entrada na fase nacional (30) 03/04/2020 CN 202010263231.7; 31/07/2020 CN 202010763205.0 (51) H04W 12/06 (2006.01) (86) PCT CN2021/082828 de 24/03/2021 (87) WO 2021/197174 de 07/10/2021
(21) BR 11 2022 019876-0	Código 1.1 - Publicação Internacional – PCT. Apresentação de petição de requerimento de entrada na fase nacional (30) 30/03/2020 EP 20166899.3 (51) A61K 31/724 (2006.01), A61P 31/14 (2006.01), A61P 31/16 (2006.01) (86) PCT EP2021/058086 de 29/03/2021 (87) WO 2021/198139 de 07/10/2021
(21) BR 11 2022 019877-9	Código 1.1 - Publicação Internacional – PCT. Apresentação de petição de requerimento de entrada na fase nacional (30) 01/04/2020 FR FR20 03233 (51) H01M 4/04 (2006.01), H01M 4/134 (2006.01), H01M 4/1395 (2006.01), H01M 4/64 (2006.01), H01M 4/66 (2006.01), H01M 4/02 (2006.01)

	(86) PCT EP2021/058509 de 31/03/2021 (87) WO 2021/198373 de 07/10/2021
(21) BR 11 2022 019878-7	Código 1.1 - Publicação Internacional – PCT. Apresentação de petição de requerimento de entrada na fase nacional (30) 08/04/2020 US 63/007,264; 05/05/2020 US 63/020,420; 07/04/2021 US 17/224,877 (51) G06T 9/00 (2006.01), H04N 19/124 (2006.01), H04N 19/597 (2006.01) (86) PCT US2021/026438 de 08/04/2021 (87) WO 2021/207533 de 14/10/2021
(21) BR 11 2022 019880-9	Código 1.1 - Publicação Internacional – PCT. Apresentação de petição de requerimento de entrada na fase nacional (30) 03/04/2020 EP PCT/EP2020/059651 (51) C08H 7/00 (2006.01) (86) PCT EP2020/088062 de 30/12/2020 (87) WO 2021/197662 de 07/10/2021
(21) BR 11 2022 019881-7	Código 1.1 - Publicação Internacional – PCT. Apresentação de petição de requerimento de entrada na fase nacional (30) 02/04/2020 US 63/004,138 (51) C12N 5/0735 (2006.01), C12N 5/0797 (2006.01), C07K 14/475 (2006.01), A61P 25/16 (2006.01) (86) PCT US2021/025596 de 02/04/2021 (87) WO 2021/203009 de 07/10/2021
(21) BR 11 2022 019883-3	Código 1.1 - Publicação Internacional – PCT. Apresentação de petição de requerimento de entrada na fase nacional (30) 07/04/2020 EP 20168421.4 (51) B42D 25/324 (2006.01), B42D 25/445 (2006.01) (86) PCT EP2021/059011 de 07/04/2021 (87) WO 2021/204844 de 14/10/2021
(21) BR 11 2022 019884-1	Código 1.1 - Publicação Internacional – PCT. Apresentação de petição de requerimento de entrada na fase nacional (30) 02/04/2020 US 63/004,431 (51) G16H 10/40 (2006.01), A61B 5/00 (2006.01), G01N 35/00 (2006.01), G01N 37/00 (2006.01), G16H 40/63 (2006.01) (86) PCT US2021/025359 de 01/04/2021 (87) WO 2021/202866 de 07/10/2021
(21) BR 11 2022 019885-0	Código 1.1 - Publicação Internacional – PCT. Apresentação de petição de requerimento de entrada na fase nacional

	(30) 31/03/2020 CN 202010247619.8; 14/04/2020 CN 202010292085.0 (51) H04W 48/18 (2006.01) (86) PCT CN2021/077280 de 22/02/2021 (87) WO 2021/196913 de 07/10/2021
(21) BR 11 2022 019887-6	Código 1.1 - Publicação Internacional – PCT. Apresentação de petição de requerimento de entrada na fase nacional (51) B01J 19/24 (2006.01), C08F 283/06 (2006.01), C08F 212/08 (2006.01), C08F 220/44 (2006.01), C08G 18/63 (2006.01), C08G 18/65 (2006.01), C08G 18/32 (2006.01), C08G 101/00 (2006.01) (86) PCT CN2020/083353 de 03/04/2020 (87) WO 2021/196226 de 07/10/2021
(21) BR 11 2022 019888-4	Código 1.1 - Publicação Internacional – PCT. Apresentação de petição de requerimento de entrada na fase nacional (30) 14/04/2020 CN 202010292186.8; 22/08/2020 CN 202010852717.4; 09/02/2021 CN 202110175424.1; 24/03/2021 CN 202110312259.X (51) C07D 239/48 (2006.01), C07D 223/14 (2006.01), C07D 243/00 (2006.01), C07D 313/06 (2006.01), C07D 487/14 (2006.01), C07D 403/14 (2006.01), C07D 471/14 (2006.01), C07D 519/00 (2006.01), A61K 31/495 (2006.01), A61P 35/00 (2006.01) (86) PCT CN2021/086941 de 13/04/2021 (87) WO 2021/208918 de 21/10/2021
(21) BR 11 2022 019889-2	Código 1.1 - Publicação Internacional – PCT. Apresentação de petição de requerimento de entrada na fase nacional (30) 02/04/2020 US 63/004,045 (51) C12N 15/113 (2006.01), A61K 31/7088 (2006.01), A61K 31/7105 (2006.01), A61K 31/711 (2006.01), A61K 31/7115 (2006.01), A61K 31/712 (2006.01), A61K 31/7125 (2006.01) (86) PCT US2021/025639 de 02/04/2021 (87) WO 2021/203043 de 07/10/2021
(21) BR 11 2022 019891-4	Código 1.1 - Publicação Internacional – PCT. Apresentação de petição de requerimento de entrada na fase nacional (30) 01/04/2020 US 63/003,825 (51) D04H 1/4258 (2006.01), C08L 71/02 (2006.01), D04H 1/435 (2006.01), D04H 1/54 (2006.01), D04H 1/558 (2006.01), D04H 1/58 (2006.01), D04H 1/587 (2006.01), D04H 1/60 (2006.01), D04H 1/64 (2006.01), D04H 1/645 (2006.01), D04H 1/65 (2006.01) (86) PCT US2021/025083 de 31/03/2021 (87) WO 2021/202660 de 07/10/2021

(21) BR 11 2022 019892-2	Código 1.1 - Publicação Internacional – PCT. Apresentação de petição de requerimento de entrada na fase nacional (30) 03/04/2020 US 63/005,130; 17/09/2020 US 63/079,810 (51) C07K 16/28 (2006.01), A61K 39/00 (2006.01) (86) PCT US2021/025626 de 02/04/2021 (87) WO 2021/203030 de 07/10/2021
(21) BR 11 2022 019893-0	Código 1.1 - Publicação Internacional – PCT. Apresentação de petição de requerimento de entrada na fase nacional (30) 04/04/2020 US 63/005,260; 08/03/2021 US 63/158,325 (51) A01H 1/02 (2006.01), A01N 65/34 (2006.01), A01N 25/02 (2006.01) (86) PCT US2021/025357 de 01/04/2021 (87) WO 2021/202865 de 07/10/2021
(21) BR 11 2022 019894-9	Código 1.1 - Publicação Internacional – PCT. Apresentação de petição de requerimento de entrada na fase nacional (30) 08/04/2020 US 63/007,288; 15/04/2020 US 63/010,546; 22/04/2020 US 63/013,934; 19/06/2020 US 63/041,668; 07/04/2021 US 17/224,984 (51) H04N 19/172 (2006.01), H04N 19/174 (2006.01), H04N 19/70 (2006.01), H04N 19/90 (2006.01), G06T 9/00 (2006.01) (86) PCT US2021/026422 de 08/04/2021 (87) WO 2021/207521 de 14/10/2021
(21) BR 11 2022 019895-7	Código 1.1 - Publicação Internacional – PCT. Apresentação de petição de requerimento de entrada na fase nacional (30) 01/04/2020 CN 202020456074.7 (51) H01R 4/58 (2006.01), H01R 4/02 (2006.01) (86) PCT CN2021/084925 de 01/04/2021 (87) WO 2021/197425 de 07/10/2021
(21) BR 11 2022 019896-5	Código 1.1 - Publicação Internacional – PCT. Apresentação de petição de requerimento de entrada na fase nacional (30) 30/03/2020 US 63/002,123 (51) G01N 1/28 (2006.01), C12Q 1/00 (2006.01), C12Q 1/6806 (2006.01), G01N 1/38 (2006.01), G01N 33/48 (2006.01), A01N 1/00 (2006.01), C12N 1/04 (2006.01) (86) PCT CA2021/050428 de 30/03/2021 (87) WO 2021/195768 de 07/10/2021
(21) BR 11 2022 019897-3	Código 1.1 - Publicação Internacional – PCT. Apresentação de petição de requerimento de entrada na fase nacional (30) 30/03/2020 US 16/834,671 (51) E21B 47/12 (2006.01), E21B 47/125 (2006.01), E21B 44/02 (2006.01),

	E21B 43/12 (2006.01) (86) PCT US2021/024571 de 29/03/2021 (87) WO 2021/202328 de 07/10/2021
(21) BR 11 2022 019898-1	Código 1.1 - Publicação Internacional – PCT. Apresentação de petição de requerimento de entrada na fase nacional (30) 08/05/2020 US 63/022,027 (51) H04L 29/08 (2006.01), H04L 29/06 (2006.01), H04W 4/44 (2006.01) (86) PCT EP2021/061396 de 30/04/2021 (87) WO 2021/224125 de 11/11/2021
(21) BR 11 2022 019902-3	Código 1.1 - Publicação Internacional – PCT. Apresentação de petição de requerimento de entrada na fase nacional (30) 30/03/2020 US 63/001,646 (51) G06Q 20/00 (2006.01) (86) PCT US2021/024809 de 30/03/2021 (87) WO 2021/202474 de 07/10/2021
(21) BR 11 2022 019903-1	Código 1.1 - Publicação Internacional – PCT. Apresentação de petição de requerimento de entrada na fase nacional (30) 03/04/2020 US 63/004,848 (51) A01N 25/32 (2006.01), A01N 25/02 (2006.01), A01N 37/10 (2006.01) (86) PCT US2021/025028 de 31/03/2021 (87) WO 2021/202624 de 07/10/2021
(21) BR 11 2022 019905-8	Código 1.1 - Publicação Internacional – PCT. Apresentação de petição de requerimento de entrada na fase nacional (30) 03/04/2020 EP 20167916.4 (51) C08J 9/06 (2006.01), C08J 9/12 (2006.01), C08J 9/232 (2006.01) (86) PCT EP2020/088033 de 30/12/2020 (87) WO 2021/197660 de 07/10/2021
(21) BR 11 2022 019908-2	Código 1.1 - Publicação Internacional – PCT. Apresentação de petição de requerimento de entrada na fase nacional (30) 31/03/2020 CN 202010245598.6 (51) H04S 7/00 (2006.01) (86) PCT CN2021/080298 de 11/03/2021 (87) WO 2021/197020 de 07/10/2021
(21) BR 11 2022 019909-0	Código 1.1 - Publicação Internacional – PCT. Apresentação de petição de requerimento de entrada na fase nacional (30) 31/03/2020 IN 202041014488 (51) F02N 11/08 (2006.01), F02N 11/10 (2006.01), F02D 41/26 (2006.01)

	(86) PCT IN2021/050317 de 26/03/2021 (87) WO 2021/199074 de 07/10/2021
(21) BR 11 2022 019911-2	Código 1.1 - Publicação Internacional – PCT. Apresentação de petição de requerimento de entrada na fase nacional (30) 31/03/2020 IN 202041014444 (51) G07C 5/08 (2006.01), B60R 16/02 (2006.01) (86) PCT IN2021/050310 de 25/03/2021 (87) WO 2021/199072 de 07/10/2021
(21) BR 11 2022 019914-7	Código 1.1 - Publicação Internacional – PCT. Apresentação de petição de requerimento de entrada na fase nacional (30) 03/04/2020 US 63/005,153 (51) A61K 31/166 (2006.01), A61K 31/4375 (2006.01), A61K 9/00 (2006.01), A61P 35/00 (2006.01) (86) PCT US2021/025551 de 02/04/2021 (87) WO 2021/202981 de 07/10/2021
(21) BR 11 2022 019916-3	Código 1.1 - Publicação Internacional – PCT. Apresentação de petição de requerimento de entrada na fase nacional (30) 01/04/2020 US 16/837,034 (51) E21B 23/04 (2006.01), E21B 33/04 (2006.01), E21B 33/12 (2006.01), E21B 34/10 (2006.01) (86) PCT US2021/022183 de 12/03/2021 (87) WO 2021/202086 de 07/10/2021
(21) BR 11 2022 019918-0	Código 1.1 - Publicação Internacional – PCT. Apresentação de petição de requerimento de entrada na fase nacional (30) 03/04/2020 US 63/005,096 (51) C07D 405/04 (2006.01), A61P 3/00 (2006.01), A61K 31/403 (2006.01), A61P 19/00 (2006.01), C07D 405/14 (2006.01), A61P 35/00 (2006.01), C07D 471/04 (2006.01) (86) PCT US2021/025521 de 02/04/2021 (87) WO 2021/202964 de 07/10/2021
(21) BR 11 2022 019919-8	Código 1.1 - Publicação Internacional – PCT. Apresentação de petição de requerimento de entrada na fase nacional (30) 02/04/2020 US 63/004,108; 18/06/2020 US 63/040,755; 10/11/2020 US 63/111,820 (51) A61K 47/68 (2006.01), A61P 35/00 (2006.01) (86) PCT US2021/025556 de 02/04/2021 (87) WO 2021/202984 de 07/10/2021

(21) BR 11 2022 019921-0	Código 1.1 - Publicação Internacional – PCT. Apresentação de petição de requerimento de entrada na fase nacional (30) 29/04/2020 EP 20172216.2; 18/12/2020 GB 2020163.8 (51) A23G 1/36 (2006.01), A23G 3/40 (2006.01) (86) PCT EP2021/061145 de 28/04/2021 (87) WO 2021/219725 de 04/11/2021
(21) BR 11 2022 019923-6	Código 1.1 - Publicação Internacional – PCT. Apresentação de petição de requerimento de entrada na fase nacional (51) E21B 23/04 (2006.01) (86) PCT EP2020/059639 de 03/04/2020 (87) WO 2021/197625 de 07/10/2021
(21) BR 11 2022 019925-2	Código 1.1 - Publicação Internacional – PCT. Apresentação de petição de requerimento de entrada na fase nacional (30) 07/04/2020 US 63/006,634; 15/04/2020 US 63/010,519; 20/04/2020 US 63/012,557; 24/06/2020 US 63/043,596; 05/10/2020 US 63/087,774; 12/10/2020 US 63/090,567; 06/04/2021 US 17/223,780 (51) H04N 19/597 (2006.01), G06T 9/00 (2006.01), H04N 19/70 (2006.01) (86) PCT US2021/026207 de 07/04/2021 (87) WO 2021/207376 de 14/10/2021
(21) BR 11 2022 019926-0	Código 1.1 - Publicação Internacional – PCT. Apresentação de petição de requerimento de entrada na fase nacional (30) 09/04/2020 DE 102020204611.5 (51) A61M 5/14 (2006.01) (86) PCT EP2021/059109 de 07/04/2021 (87) WO 2021/204904 de 14/10/2021
(21) BR 11 2022 019928-7	Código 1.1 - Publicação Internacional – PCT. Apresentação de petição de requerimento de entrada na fase nacional (30) 18/05/2020 US 16/876,549 (51) G06F 21/60 (2006.01), H04W 12/37 (2006.01) (86) PCT US2021/032424 de 14/05/2021 (87) WO 2021/236436 de 25/11/2021
(21) BR 11 2022 019929-5	Código 1.1 - Publicação Internacional – PCT. Apresentação de petição de requerimento de entrada na fase nacional (30) 01/04/2020 US 16/837,009 (51) C08F 210/16 (2006.01), C08J 5/18 (2006.01) (86) PCT US2021/023859 de 24/03/2021 (87) WO 2021/202190 de 07/10/2021

(21) BR 11 2022 019930-9	Código 1.1 - Publicação Internacional – PCT. Apresentação de petição de requerimento de entrada na fase nacional (30) 01/04/2020 US 63/003,318 (51) A23L 33/00 (2006.01), A23L 35/00 (2006.01), A23L 29/00 (2006.01), A23L 29/231 (2006.01), A61K 31/405 (2006.01), A23C 21/00 (2006.01), A61P 1/00 (2006.01), A61P 1/04 (2006.01) (86) PCT IL2021/050367 de 31/03/2021 (87) WO 2021/199048 de 07/10/2021
(21) BR 11 2022 019932-5	Código 1.1 - Publicação Internacional – PCT. Apresentação de petição de requerimento de entrada na fase nacional (30) 02/04/2020 US 63/004,617 (51) A23L 33/135 (2006.01), A61K 35/741 (2006.01), A61P 3/04 (2006.01), A61P 3/08 (2006.01), A61P 3/10 (2006.01), C12N 1/20 (2006.01) (86) PCT US2021/025730 de 05/04/2021 (87) WO 2021/203083 de 07/10/2021
(21) BR 11 2022 019933-3	Código 1.1 - Publicação Internacional – PCT. Apresentação de petição de requerimento de entrada na fase nacional (30) 24/04/2020 CN 202010332039.9; 21/05/2020 US 63/027,990 (51) B01D 53/94 (2006.01), B01J 23/46 (2006.01), B01J 35/00 (2006.01), F01N 3/10 (2006.01) (86) PCT CN2021/088880 de 22/04/2021 (87) WO 2021/213458 de 28/10/2021
(21) BR 11 2022 019937-6	Código 1.1 - Publicação Internacional – PCT. Apresentação de petição de requerimento de entrada na fase nacional (30) 06/04/2020 US 63/005,649; 27/04/2020 US 63/015,915; 22/01/2021 US 63/140,502 (51) C07K 16/24 (2006.01), G01N 33/569 (2006.01), A61K 39/395 (2006.01), A61P 31/14 (2006.01), A61P 11/00 (2006.01), A61P 29/00 (2006.01) (86) PCT EP2021/058749 de 01/04/2021 (87) WO 2021/204707 de 14/10/2021
(21) BR 11 2022 019939-2	Código 1.1 - Publicação Internacional – PCT. Apresentação de petição de requerimento de entrada na fase nacional (30) 23/04/2020 US 63/014,550 (51) C07K 16/28 (2006.01), C07K 16/32 (2006.01), C07K 16/30 (2006.01), A61K 45/06 (2006.01), A61P 35/00 (2006.01), A61K 39/00 (2006.01) (86) PCT US2021/028775 de 23/04/2021 (87) WO 2021/216956 de 28/10/2021
(21) BR 11 2022 019941-4	Código 1.1 - Publicação Internacional – PCT. Apresentação de petição de

	requerimento de entrada na fase nacional (30) 06/04/2020 FR 20 03415 (51) B29C 44/32 (2006.01), C04B 28/00 (2006.01), H01B 3/48 (2006.01) (86) PCT FR2021/050588 de 02/04/2021 (87) WO 2021/205103 de 14/10/2021
(21) BR 11 2022 019942-2	Código 1.1 - Publicação Internacional – PCT. Apresentação de petição de requerimento de entrada na fase nacional (30) 03/04/2020 US 63/004,740 (51) C12P 19/02 (2006.01), C12P 7/18 (2006.01), C12N 9/22 (2006.01), C12N 15/113 (2006.01), C12N 9/02 (2006.01) (86) PCT US2021/025487 de 02/04/2021 (87) WO 2021/242408 de 02/12/2021
(21) BR 11 2022 019944-9	Código 1.1 - Publicação Internacional – PCT. Apresentação de petição de requerimento de entrada na fase nacional (30) 31/03/2020 IN 202041014413 (51) B62H 1/02 (2006.01), H01H 36/00 (2006.01) (86) PCT IN2021/050275 de 18/03/2021 (87) WO 2021/199064 de 07/10/2021
(21) BR 11 2022 019945-7	Código 1.1 - Publicação Internacional – PCT. Apresentação de petição de requerimento de entrada na fase nacional (30) 07/04/2020 CN 202010266623.9 (51) H04N 5/272 (2006.01), H04N 5/265 (2006.01), H04N 5/232 (2006.01) (86) PCT CN2021/083405 de 26/03/2021 (87) WO 2021/203996 de 14/10/2021
(21) BR 11 2022 019948-1	Código 1.1 - Publicação Internacional – PCT. Apresentação de petição de requerimento de entrada na fase nacional (30) 03/04/2020 US 63/004,710; 17/02/2021 US 63/150,256 (51) H04L 29/12 (2006.01), H04L 29/08 (2006.01) (86) PCT US2021/025525 de 02/04/2021 (87) WO 2021/202966 de 07/10/2021
(21) BR 11 2022 019949-0	Código 1.1 - Publicação Internacional – PCT. Apresentação de petição de requerimento de entrada na fase nacional (30) 31/03/2020 US 63/003,012; 18/08/2020 US 63/066,927 (51) A61K 39/215 (2006.01), A61P 31/14 (2006.01), C12N 7/00 (2006.01), C12N 15/86 (2006.01) (86) PCT AU2021/050274 de 29/03/2021 (87) WO 2021/195694 de 07/10/2021

(21) BR 11 2022 019950-3	Código 1.1 - Publicação Internacional – PCT. Apresentação de petição de requerimento de entrada na fase nacional (30) 02/04/2020 US 63/004,139; 10/08/2020 US 63/063,687; 17/02/2021 US 63/150,279 (51) G08G 5/00 (2006.01), H04B 7/00 (2006.01), H04L 5/00 (2006.01) (86) PCT US2021/025512 de 02/04/2021 (87) WO 2021/202960 de 07/10/2021
(21) BR 11 2022 019955-4	Código 1.1 - Publicação Internacional – PCT. Apresentação de petição de requerimento de entrada na fase nacional (30) 22/04/2020 LU LU101746 (51) A61K 31/551 (2006.01), A61K 45/06 (2006.01), A61P 11/00 (2006.01), G01N 33/00 (2006.01) (86) PCT EP2021/060490 de 22/04/2021 (87) WO 2021/214200 de 28/10/2021
(21) BR 11 2022 019956-2	Código 1.1 - Publicação Internacional – PCT. Apresentação de petição de requerimento de entrada na fase nacional (30) 03/04/2020 IN 202041014886; 15/05/2020 US 16/875,405 (51) G06Q 10/06 (2006.01), G06Q 10/10 (2006.01), G06Q 10/00 (2006.01) (86) PCT US2021/018761 de 19/02/2021 (87) WO 2021/202010 de 07/10/2021
(21) BR 11 2022 019957-0	Código 1.1 - Publicação Internacional – PCT. Apresentação de petição de requerimento de entrada na fase nacional (51) H04W 12/02 (2006.01), H04W 76/11 (2006.01) (86) PCT CN2020/082564 de 31/03/2020 (87) WO 2021/196011 de 07/10/2021
(21) BR 11 2022 019958-9	Código 1.1 - Publicação Internacional – PCT. Apresentação de petição de requerimento de entrada na fase nacional (30) 31/03/2020 US 63/002,747 (51) A61K 31/18 (2006.01), A61K 31/4155 (2006.01), A61K 31/498 (2006.01), A61P 1/04 (2006.01), C07D 231/14 (2006.01), C07D 237/00 (2006.01) (86) PCT US2021/025171 de 31/03/2021 (87) WO 2021/202731 de 07/10/2021
(21) BR 11 2022 019959-7	Código 1.1 - Publicação Internacional – PCT. Apresentação de petição de requerimento de entrada na fase nacional (30) 17/04/2020 US 63/011,352; 13/04/2021 US 17/229,151 (51) A61M 5/31 (2006.01) (86) PCT US2021/027217 de 14/04/2021 (87) WO 2021/211672 de 21/10/2021

(21) BR 11 2022 019960-0	Código 1.1 - Publicação Internacional – PCT. Apresentação de petição de requerimento de entrada na fase nacional (30) 30/03/2020 US 63/001,806; 31/08/2020 US 63/072,585; 08/09/2020 US 63/075,395 (51) A01H 5/00 (2006.01), C12N 5/10 (2006.01), C12N 9/22 (2006.01), C12N 15/11 (2006.01), C12N 15/113 (2006.01), C12N 15/55 (2006.01) (86) PCT US2021/024681 de 29/03/2021 (87) WO 2021/202397 de 07/10/2021
(21) BR 11 2022 019961-9	Código 1.1 - Publicação Internacional – PCT. Apresentação de petição de requerimento de entrada na fase nacional (30) 01/04/2020 US 63/003,888 (51) C07D 237/16 (2006.01), A01N 43/58 (2006.01) (86) PCT US2021/025240 de 31/03/2021 (87) WO 2021/202787 de 07/10/2021
(21) BR 11 2022 019962-7	Código 1.1 - Publicação Internacional – PCT. Apresentação de petição de requerimento de entrada na fase nacional (30) 17/04/2020 US 63/011,356; 13/04/2021 US 17/229,157 (51) A61M 39/16 (2006.01), A61M 39/20 (2006.01) (86) PCT US2021/027218 de 14/04/2021 (87) WO 2021/211673 de 21/10/2021
(21) BR 11 2022 019969-4	Código 1.1 - Publicação Internacional – PCT. Apresentação de petição de requerimento de entrada na fase nacional (30) 03/04/2020 JP 2020-067674 (51) G06Q 10/10 (2006.01) (86) PCT JP2021/014359 de 02/04/2021 (87) WO 2021/201285 de 07/10/2021
(21) BR 11 2022 019971-6	Código 1.1 - Publicação Internacional – PCT. Apresentação de petição de requerimento de entrada na fase nacional (30) 02/04/2020 US 63/004,332 (51) C22B 3/24 (2006.01), C22B 3/42 (2006.01), C22B 9/02 (2006.01), C22B 9/04 (2006.01), C22B 59/00 (2006.01), C22B 3/28 (2006.01), C22B 3/36 (2006.01), G21G 1/06 (2006.01), B01D 15/08 (2006.01), C07D 257/02 (2006.01) (86) PCT US2021/025439 de 01/04/2021 (87) WO 2021/202914 de 07/10/2021
(21) BR 11 2022 019973-2	Código 1.1 - Publicação Internacional – PCT. Apresentação de petição de requerimento de entrada na fase nacional

	(30) 03/04/2020 CN 202010261072.7 (51) A61B 17/072 (2006.01), A61B 50/30 (2006.01) (86) PCT CN2021/083993 de 30/03/2021 (87) WO 2021/197329 de 07/10/2021
(21) BR 11 2022 019974-0	Código 1.1 - Publicação Internacional – PCT. Apresentação de petição de requerimento de entrada na fase nacional (30) 01/04/2020 CN 202020456090.6 (51) H01R 4/58 (2006.01) (86) PCT CN2021/084916 de 01/04/2021 (87) WO 2021/197420 de 07/10/2021
(21) BR 11 2022 019975-9	Código 1.1 - Publicação Internacional – PCT. Apresentação de petição de requerimento de entrada na fase nacional (51) H04W 74/08 (2006.01) (86) PCT CN2020/084133 de 10/04/2020 (87) WO 2021/203402 de 14/10/2021
(21) BR 11 2022 019979-1	Código 1.1 - Publicação Internacional – PCT. Apresentação de petição de requerimento de entrada na fase nacional (51) A42B 3/22 (2006.01), A42B 3/04 (2006.01) (86) PCT BR2020/050066 de 02/03/2020 (87) WO 2021/174321 de 10/09/2021
(21) BR 11 2022 019983-0	Código 1.1 - Publicação Internacional – PCT. Apresentação de petição de requerimento de entrada na fase nacional (30) 08/04/2020 US 63/007,308; 10/04/2020 US 63/008,154; 07/04/2021 US 17/224,531 (51) H04L 1/18 (2006.01), H04L 5/00 (2006.01), H04W 72/04 (2006.01) (86) PCT US2021/026358 de 08/04/2021 (87) WO 2021/207477 de 14/10/2021
(21) BR 11 2022 019984-8	Código 1.1 - Publicação Internacional – PCT. Apresentação de petição de requerimento de entrada na fase nacional (30) 03/04/2020 EP 20382268.9 (51) A61L 29/10 (2006.01), A61L 31/08 (2006.01), A61L 31/10 (2006.01), A61L 31/16 (2006.01) (86) PCT EP2021/058766 de 01/04/2021 (87) WO 2021/198495 de 07/10/2021
(21) BR 11 2022 019985-6	Código 1.1 - Publicação Internacional – PCT. Apresentação de petição de requerimento de entrada na fase nacional (30) 01/04/2020 GB 2004824.5

	(51) C08J 3/03 (2006.01) (86) PCT GB2021/050804 de 31/03/2021 (87) WO 2021/198688 de 07/10/2021
(21) BR 11 2022 019987-2	Código 1.1 - Publicação Internacional – PCT. Apresentação de petição de requerimento de entrada na fase nacional (30) 07/04/2020 EP 20168431.3 (51) C07D 513/04 (2006.01), A01N 43/90 (2006.01) (86) PCT EP2021/058223 de 30/03/2021 (87) WO 2021/204589 de 14/10/2021
(21) BR 11 2022 019989-9	Código 1.1 - Publicação Internacional – PCT. Apresentação de petição de requerimento de entrada na fase nacional (30) 04/04/2020 ZA Número do Pedido: 20 (51) H01M 4/04 (2006.01), H01M 4/14 (2006.01), H01M 4/20 (2006.01), H01M 4/02 (2006.01) (86) PCT IB2021/052809 de 05/04/2021 (87) WO 2021/199010 de 07/10/2021
(21) BR 11 2022 019991-0	Código 1.1 - Publicação Internacional – PCT. Apresentação de petição de requerimento de entrada na fase nacional (30) 06/04/2020 US 63/005,829 (51) A61K 31/4965 (2006.01), C07D 241/26 (2006.01) (86) PCT US2021/026069 de 06/04/2021 (87) WO 2021/207291 de 14/10/2021
(21) BR 11 2022 019996-1	Código 1.1 - Publicação Internacional – PCT. Apresentação de petição de requerimento de entrada na fase nacional (30) 03/04/2020 IT 102020000007201 (51) A61F 2/30 (2006.01), A61B 17/17 (2006.01) (86) PCT IT2021/050089 de 30/03/2021 (87) WO 2021/199093 de 07/10/2021
(21) BR 11 2022 019997-0	Código 1.1 - Publicação Internacional – PCT. Apresentação de petição de requerimento de entrada na fase nacional (30) 03/04/2020 US 63/004.650 (51) A23L 13/40 (2006.01), A23B 4/14 (2006.01), A23L 3/3463 (2006.01), A23L 27/26 (2006.01), A23L 27/27 (2006.01) (86) PCT EP2021/058773 de 01/04/2021 (87) WO 2021/198499 de 07/10/2021
(21) BR 11 2022 020000-5	Código 1.1 - Publicação Internacional – PCT. Apresentação de petição de requerimento de entrada na fase nacional

	(30) 03/04/2020 EP 20167983.4; 06/05/2020 EP 20173155.1 (51) A61K 31/165 (2006.01), A61K 9/70 (2006.01), A61P 25/02 (2006.01) (86) PCT EP2021/058837 de 06/04/2021 (87) WO 2021/198524 de 07/10/2021
(21) BR 11 2022 020001-3	Código 1.1 - Publicação Internacional – PCT. Apresentação de petição de requerimento de entrada na fase nacional (30) 15/06/2020 CN 202010544387.2 (51) H04L 12/863 (2013.01), H04L 12/865 (2013.01), H04L 12/911 (2013.01) (86) PCT CN2021/098666 de 07/06/2021 (87) WO 2021/254202 de 23/12/2021
(21) BR 11 2022 020003-0	Código 1.1 - Publicação Internacional – PCT. Apresentação de petição de requerimento de entrada na fase nacional (30) 03/04/2020 US 63/004.794 (51) A61L 27/36 (2006.01), A61L 27/22 (2006.01) (86) PCT US2021/025523 de 02/04/2021 (87) WO 2021/202965 de 07/10/2021
(21) BR 11 2022 020004-8	Código 1.1 - Publicação Internacional – PCT. Apresentação de petição de requerimento de entrada na fase nacional (30) 09/04/2020 EP 20169010.4; 11/08/2020 EP 20190529.6 (51) A01N 37/02 (2006.01), A01N 43/66 (2006.01), A01N 43/68 (2006.01), A01N 43/70 (2006.01), A01P 13/00 (2006.01) (86) PCT EP2021/059042 de 07/04/2021 (87) WO 2021/204862 de 14/10/2021
(21) BR 11 2022 020005-6	Código 1.1 - Publicação Internacional – PCT. Apresentação de petição de requerimento de entrada na fase nacional (30) 02/04/2020 US 63/004,142 (51) A61M 39/02 (2006.01), A61M 39/04 (2006.01) (86) PCT JP2021/014310 de 02/04/2021 (87) WO 2021/201273 de 07/10/2021
(21) BR 11 2022 020008-0	Código 1.1 - Publicação Internacional – PCT. Apresentação de petição de requerimento de entrada na fase nacional (30) 10/04/2020 US 63/008,493 (51) E04C 2/288 (2006.01), E04C 2/04 (2006.01), E04C 2/26 (2006.01) (86) PCT US2021/026518 de 09/04/2021 (87) WO 2021/207570 de 14/10/2021
(21) BR 11 2022 020009-9	Código 1.1 - Publicação Internacional – PCT. Apresentação de petição de requerimento de entrada na fase nacional

	(30) 13/04/2020 US 63/009,236; 06/04/2021 US 17/224,004 (51) H04B 17/345 (2006.01) (86) PCT US2021/026154 de 07/04/2021 (87) WO 2021/211333 de 21/10/2021
(21) BR 11 2022 020010-2	Código 1.1 - Publicação Internacional – PCT. Apresentação de petição de requerimento de entrada na fase nacional (30) 06/04/2020 FR FR 20 03436 (51) C09K 21/02 (2006.01), H01B 7/295 (2006.01), H01B 3/00 (2006.01) (86) PCT FR2021/050589 de 02/04/2021 (87) WO 2021/205104 de 14/10/2021
(21) BR 11 2022 020011-0	Código 1.1 - Publicação Internacional – PCT. Apresentação de petição de requerimento de entrada na fase nacional (30) 06/04/2020 US 63/005,677 (51) G05D 1/02 (2006.01), G06Q 10/00 (2006.01) (86) PCT IL2021/050386 de 06/04/2021 (87) WO 2021/205442 de 14/10/2021
(21) BR 11 2022 020012-9	Código 1.1 - Publicação Internacional – PCT. Apresentação de petição de requerimento de entrada na fase nacional (51) A61K 31/202 (2006.01), A61P 7/00 (2006.01), A61P 7/02 (2006.01), A61P 7/06 (2006.01), A61P 35/00 (2006.01), A61P 35/02 (2006.01) (86) PCT EP2020/059682 de 03/04/2020 (87) WO 2021/197639 de 07/10/2021
(21) BR 11 2022 020014-5	Código 1.1 - Publicação Internacional – PCT. Apresentação de petição de requerimento de entrada na fase nacional (30) 22/07/2020 US 16/935,796 (51) B60R 11/02 (2006.01), G09F 9/33 (2006.01), G09F 9/37 (2006.01) (86) PCT US2021/070895 de 16/07/2021 (87) WO 2022/020839 de 27/01/2022
(21) BR 11 2022 020016-1	Código 1.1 - Publicação Internacional – PCT. Apresentação de petição de requerimento de entrada na fase nacional (30) 03/04/2020 IT 102020000007093 (51) F27D 9/00 (2006.01), C22B 7/04 (2006.01), F28D 11/04 (2006.01), F28F 5/02 (2006.01), C21B 3/08 (2006.01) (86) PCT IB2021/052745 de 01/04/2021 (87) WO 2021/198977 de 07/10/2021
(21) BR 11 2022 020018-8	Código 1.1 - Publicação Internacional – PCT. Apresentação de petição de requerimento de entrada na fase nacional

	(30) 14/04/2020 IT 102020000007888 (51) G05B 19/042 (2006.01) (86) PCT IB2021/053079 de 14/04/2021 (87) WO 2021/209924 de 21/10/2021
(21) BR 11 2022 020020-0	Código 1.1 - Publicação Internacional – PCT. Apresentação de petição de requerimento de entrada na fase nacional (30) 04/04/2020 US 63/005,303; 01/05/2020 US 63/018,828; 18/03/2021 US 63/162,600; 23/03/2021 US 63/164,616 (51) A61K 31/4725 (2006.01), A61K 31/519 (2006.01), A61P 31/14 (2006.01), A61P 37/02 (2006.01) (86) PCT IB2021/052749 de 01/04/2021 (87) WO 2021/198980 de 07/10/2021
(21) BR 11 2022 020023-4	Código 1.1 - Publicação Internacional – PCT. Apresentação de petição de requerimento de entrada na fase nacional (30) 08/04/2020 US 63/007,034 (51) C08J 9/00 (2006.01), C08L 23/16 (2006.01), C08L 23/08 (2006.01) (86) PCT US2021/025708 de 05/04/2021 (87) WO 2021/207046 de 14/10/2021
(21) BR 11 2022 020024-2	Código 1.1 - Publicação Internacional – PCT. Apresentação de petição de requerimento de entrada na fase nacional (30) 03/04/2020 US 63/004,875 (51) A01N 43/34 (2006.01), A01N 43/14 (2006.01) (86) PCT US2021/025498 de 02/04/2021 (87) WO 2021/202951 de 07/10/2021
(21) BR 11 2022 020026-9	Código 1.1 - Publicação Internacional – PCT. Apresentação de petição de requerimento de entrada na fase nacional (30) 13/04/2020 US 63/009,292; 06/04/2021 US 17/223,814 (51) H04N 19/91 (2006.01), H04N 19/13 (2006.01), H04N 19/176 (2006.01), H04N 19/60 (2006.01), H04N 19/186 (2006.01), H04N 19/70 (2006.01) (86) PCT US2021/026212 de 07/04/2021 (87) WO 2021/211340 de 21/10/2021
(21) BR 11 2022 020027-7	Código 1.1 - Publicação Internacional – PCT. Apresentação de petição de requerimento de entrada na fase nacional (30) 09/04/2020 EP 20169003.9 (51) A01N 43/40 (2006.01), A01N 37/02 (2006.01), A01P 13/00 (2006.01) (86) PCT EP2021/059035 de 07/04/2021 (87) WO 2021/204859 de 14/10/2021

(21) BR 11 2022 020028-5	Código 1.1 - Publicação Internacional – PCT. Apresentação de petição de requerimento de entrada na fase nacional (30) 08/04/2020 FR 20 03501 (51) H02S 20/10 (2006.01), H02S 20/20 (2006.01), H02S 20/32 (2006.01) (86) PCT FR2021/050572 de 01/04/2021 (87) WO 2021/205097 de 14/10/2021
(21) BR 11 2022 020029-3	Código 1.1 - Publicação Internacional – PCT. Apresentação de petição de requerimento de entrada na fase nacional (30) 04/04/2020 IN 202021015008 (51) G01J 3/02 (2006.01), G01J 3/18 (2006.01), G01N 21/17 (2006.01), G01N 21/63 (2006.01), G01N 33/487 (2006.01), A61B 5/145 (2006.01) (86) PCT IN2021/050336 de 05/04/2021 (87) WO 2021/199086 de 07/10/2021
(21) BR 11 2022 020032-3	Código 1.1 - Publicação Internacional – PCT. Apresentação de petição de requerimento de entrada na fase nacional (30) 02/04/2020 US 63/004,239 (51) B65D 71/36 (2006.01) (86) PCT US2020/043239 de 23/07/2020 (87) WO 2021/201904 de 07/10/2021
(21) BR 11 2022 020038-2	Código 1.1 - Publicação Internacional – PCT. Apresentação de petição de requerimento de entrada na fase nacional (30) 03/04/2020 IN 202041014956 (51) A23G 3/34 (2006.01), A23G 4/10 (2006.01), A23G 4/20 (2006.01), A23P 20/10 (2006.01) (86) PCT IN2021/050331 de 01/04/2021 (87) WO 2021/199084 de 07/10/2021
(21) BR 11 2022 020039-0	Código 1.1 - Publicação Internacional – PCT. Apresentação de petição de requerimento de entrada na fase nacional (30) 02/04/2020 US 63/004,444 (51) A61K 31/704 (2006.01), A61K 9/51 (2006.01) (86) PCT US2021/025668 de 02/04/2021 (87) WO 2021/203062 de 07/10/2021
(21) BR 11 2022 020042-0	Código 1.1 - Publicação Internacional – PCT. Apresentação de petição de requerimento de entrada na fase nacional (30) 03/04/2020 AU 2020901052; 08/04/2020 AU 2020901124; 06/07/2020 AU 2020902312; 14/07/2020 AU 2020902425; 25/08/2020 AU 2020903041; 12/10/2020 AU 2020903694; 23/11/2020 AU 2020904312 (51) A61K 35/28 (2006.01), A61P 29/00 (2006.01), A61P 31/12 (2006.01)

	(86) PCT EP2021/058683 de 01/04/2021 (87) WO 2021/198454 de 07/10/2021
(21) BR 11 2022 020043-9	Código 1.1 - Publicação Internacional – PCT. Apresentação de petição de requerimento de entrada na fase nacional (30) 02/04/2020 FR FR2003295 (51) A01K 27/00 (2006.01) (86) PCT IB2021/052755 de 01/04/2021 (87) WO 2021/198986 de 07/10/2021
(21) BR 11 2022 020044-7	Código 1.1 - Publicação Internacional – PCT. Apresentação de petição de requerimento de entrada na fase nacional (30) 08/04/2020 US 63/007,263 (51) H04W 72/04 (2006.01), H04W 72/12 (2006.01), H04W 72/14 (2006.01) (86) PCT SE2021/050321 de 08/04/2021 (87) WO 2021/206619 de 14/10/2021
(21) BR 11 2022 020045-5	Código 1.1 - Publicação Internacional – PCT. Apresentação de petição de requerimento de entrada na fase nacional (30) 27/05/2020 EP 20176798.5 (51) C08F 4/659 (2006.01), C08F 110/06 (2006.01) (86) PCT EP2021/064072 de 26/05/2021 (87) WO 2021/239822 de 02/12/2021

Código 1.2 - Notificação – Pedido Retirado – PCT

Notificação da retirada do pedido internacional de patente depositado nos termos do Tratado de Cooperação em Matéria de Patentes – PCT no Brasil por não terem sido cumpridas as determinações referentes à entrada na fase nacional disciplinadas nos artigos 22 (designação) ou 39 (eleição) do PCT. Desta data corre o prazo de 60 (sessenta) dias para eventual recurso do interessado.

---

(21) BR 11 2012 029242-0

Código 1.2 - Notificação – Pedido Retirado – PCT
(22) 09/03/2011
(71) MYCONE DENTAL SUPPLY CO., INC (US)
(86) PCT US2011/027703 de 09/03/2011
(87) WO 2011/115795 de 22/09/2011
Em atendimento a decisão recursal publicada na RPI 2700, foi mantida a decisão publicada primariamente na RPI 2482, sendo deste modo retirado o referente pedido em relação à entrada na Fase nacional brasileira.

---

(21) BR 11 2013 006642-3

Código 1.2 - Notificação – Pedido Retirado – PCT
(22) 18/10/2011
(71) Arkema France (FR)
(86) PCT FR2011/052424 de 18/10/2011
(87) WO 2012/052671 de 26/04/2012
Pedido retirado da fase nacional brasileira pelo não cumprimento da exigência publicada na RPI 2690 de 26/07/2022, conforme o disposto pelo Art. 28, §1º da Portaria 39/2021.

---

(21) BR 11 2016 008351-2

Código 1.2 - Notificação – Pedido Retirado – PCT
(22) 16/09/2014
(71) API INTELLECTUAL PROPERTY HOLDINGS, LLC (US)
(86) PCT US2014/055755 de 16/09/2014
(87) WO 2015/039065 de 19/03/2015
Em atendimento a decisão recursal publicada na RPI 2700, de 04/10/2022, foi mantida a decisão publicada primariamente na RPI 2484, de 14/08/2018, sendo deste modo retirado o referente pedido em relação à entrada na Fase nacional brasileira.

---

(21) BR 11 2022 008775-6

Código 1.2 - Notificação – Pedido Retirado – PCT
(22) 04/11/2020
(71) EDWARD A. GAZVODA (US)
(86) PCT US2020/058954 de 04/11/2020
(87) WO 2021/092069 de 14/05/2021
Pedido retirado devido a falta de atendimento à exigência publicada na RPI 2690, de 26/07/2022.

(21) BR 11 2022 009389-6

Código 1.2 - Notificação – Pedido Retirado – PCT
(22) 16/11/2020
(71) NATIONAL OILWELL VARCO DENMARK I/S (DK)
(86) PCT EP2020/082254 de 16/11/2020
(87) WO 2021/104914 de 03/06/2021
Pedido retirado por não cumprimento da exigência publicada na RPI 2692 de 09/08/2022. A documentação apresentada na petição 87022083186 de 12/09/2022 não apresentou a documentação solicitada. Foi apresentado não o documento existente nas páginas 103 à 155 da petição e sim a repetição do documento existente nas páginas 157 à 199. Conforme informado na exigência, todas as versões de Relatório Descritivo, Reivindicações, Resumo e Desenhos que façam parte do pedido devem estar no formato determinado pela IN 31/2013, não somente a que o depositante deseja que seja utilizada para análise na fase nacional.

Código 1.3 - Notificação - Fase Nacional - PCT

Notificação da entrada na fase nacional brasileira do pedido internacional de patente depositado nos termos do Tratado de Cooperação em Matéria de Patentes – PCT. O prazo para requerimento do pedido de exame, conforme art. 33 da Lei nº 9.279/96, é de 36 (trinta e seis) meses contado da data do depósito internacional.

---

(21) BR 11 2012 010836-0 A2

Código 1.3 - Notificação - Fase Nacional - PCT
(22) 25/10/2010
(30) 23/10/2009 US 61/254.263; 12/02/2010 US 61/303.764
(51) A61B 17/02 (2006.01)
(54) ESPÉCULO
(71) Beaver-Visitec International (US), Inc. (US)
(72) Frederick M. Terry; Dana Cote
(85) 24/04/2012
(86) PCT US2010/053909 de 25/10/2010
(87) WO 2011/050352 de 28/04/2011

---

(21) BR 11 2015 001418-6 A2

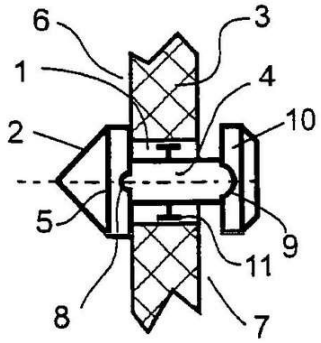

Código 1.3 - Notificação - Fase Nacional - PCT
(22) 22/07/2013
(30) 23/07/2012 HU P1200436
(51) F16K 31/385 (2006.01), F16K 15/06 (2006.01)
(54) DISPOSIÇÃO DE VÁLVULA
(71) BERY INTELLECTUAL PROPERTIES (HU)
(72) JÓZSEF BEREZNAI
(85) 22/01/2015
(86) PCT HU2013/000073 de 22/07/2013
(87) WO 2014/016628 de 30/01/2014

---

(21) BR 11 2018 012387-0 A2

Código 1.3 - Notificação - Fase Nacional - PCT
(22) 19/12/2016
(30) 18/12/2015 PT 109042; 27/05/2016 EP 16171756.6
(51) B41F 15/08 (2006.01), B41F 15/36 (2006.01)
(54) ESTAÇÃO DE IMPRESSÃO, MÁQUINA DE IMPRESSÃO E MÉTODO DE OPERAÇÃO DA ESTAÇÃO DE IMPRESSÃO PARA UMA MÁQUINA DE IMPRESSÃO
(71) KTK LDA (PT)
(72) ANTÔNIO PEREIRA DA SILVA; JOAQUIM MATOS FERREIRA
(85) 18/06/2018
(86) PCT IB2016/057788 de 19/12/2016
(87) WO 2017/103908 de 22/06/2017

(21) BR 11 2020 022548-7 A2

Código 1.3 - Notificação - Fase Nacional - PCT
(22) 06/02/2020
(51) G06F 21/30 (2006.01)
(54) VERIFICAÇÃO DE INTERAÇÕES DE USUÁRIO EM UMA PLATAFORMA DE CONTEÚDO
(71) GOOGLE LLC (US)
(72) GANG WANG; SUDHI HERLE; GILES HOGBEN; ALEX DANIEL JACOBSON; MICHAEL WRIGHT; NICHOLAS N. KRALEVICH IV; BRAM BONNÉ
(85) 05/11/2020
(86) PCT US2020/016998 de 06/02/2020
(87) WO 2021/158227 de 12/08/2021

(21) BR 11 2021 007125-3 A2

Código 1.3 - Notificação - Fase Nacional - PCT
(22) 14/10/2020
(30) 02/04/2020 CN 202010256071.3
(51) H02G 5/06 (2006.01), H01B 17/42 (2006.01)
(54) ISOLADOR DO TIPO SUPORTE E DISPOSITIVO DE TRANSMISSÃO DE POTÊNCIA EM CORRENTE CONTÍNUA
(71) SINOMA ADVANCED MATERIALS CO., LTD. (CN) ; NORTH CHINA ELECTRIC POWER UNIVERSITY (CN) ; SINOMA JIANGXI INSULATOR AND ELECTRICITY CO., LTD. (CN) ; STATE GRID CORPORATION OF CHINA (CN)
(72) LICHENG LU; FAQIANG YAN; BO QI; ZHIYI CHONG; CHENGRONG LI; ZHIJUN GUO; XIAO YANG; YANXIA DING
(85) 14/04/2021
(86) PCT CN2020/120849 de 14/10/2020
(87) WO 2021/196562 de 07/10/2021

(21) BR 11 2021 008645-5 A2

Código 1.3 - Notificação - Fase Nacional - PCT
(22) 24/07/2020
(30) 31/10/2019 US 16/670,628; 31/10/2019 US PCT/US2019/059283
(51) E03F 5/10 (2006.01)
(54) SISTEMAS, APARELHO E MÉTODOS PARA MANUTENÇÃO DE SISTEMAS DE GERENCIAMENTO DE ÁGUAS PLUVIAIS
(71) ADVANCED DRAINAGE SYSTEMS, INC. (US)
(72) GREGORY SPIRES; BRIAN RUSTIA; EVAN GENO; MICHAEL KUEHN
(85) 04/05/2021
(86) PCT US2020/043557 de 24/07/2020
(87) WO 2021/086461 de 06/05/2021

(21) BR 11 2021 010212-4 A2

Código 1.3 - Notificação - Fase Nacional - PCT
(22) 24/07/2020
(30) 31/10/2019 US 16/670,628; 31/10/2019 US PCT/US2019/059283
(51) E02B 11/00 (2006.01), C02F 1/00 (2006.01), E03F 1/00 (2006.01)

(54) SISTEMAS, APARELHOS E MÉTODOS PARA MANUTENÇÃO DE SISTEMAS DE GESTÃO DE ÁGUAS PLUVIAIS
(71) ADVANCED DRAINAGE SYSTEMS, INC. (US)
(72) GREGORY SPIRES; BRIAN RUSTIA; EVAN GENO; MICHAEL KUEHN; GEORGE IVES
(85) 26/05/2021
(86) PCT US2020/043543 de 24/07/2020
(87) WO 2021/086460 de 06/05/2021

---

(21) BR 11 2021 015092-7 A2

Código 1.3 - Notificação - Fase Nacional - PCT
(22) 03/02/2020
(30) 02/02/2019 CN PCT/CN2019/074577
(51) C12N 15/90 (2006.01), C12N 9/22 (2006.01)
(54) PROTEÍNA DE FUSÃO, SISTEMA DE RNA GUIA DUPLO, E, RNA GUIA
(71) SHANGHAITECH UNIVERSITY (CN)
(72) JIA CHEN; BEI YANG; LI YANG; XINGXU HUANG; LIJIE WANG
(85) 30/07/2021
(86) PCT CN2020/074218 de 03/02/2020
(87) WO 2020/156575 de 06/08/2020

---

(21) BR 11 2021 018992-0 A2

Código 1.3 - Notificação - Fase Nacional - PCT
(22) 18/03/2021
(30) 18/03/2020 IN 202031011795
(51) B21J 5/08 (2006.01), B21J 13/02 (2006.01), B21K 1/06 (2006.01), B21K 21/12 (2006.01)
(54) UMA MONTAGEM DE MANDRIL PARA ENGROSSAR PARTES DE BORDAS EM UMA SUPERFÍCIE INTERNA DE UM TUBO
(71) TATA STEEL LIMITED (IN)
(72) PALA LAKSHMIKANT; VISHAL KALUBHAI BHARODIYA; GUJRE VINAY SANJAY; RAHUL KUMAR VERMA
(85) 23/09/2021
(86) PCT IB2021/052276 de 18/03/2021
(87) WO 2021/186386 de 23/09/2021

---

(21) BR 11 2021 020528-4 A2

Código 1.3 - Notificação - Fase Nacional - PCT
(22) 15/01/2021
(30) 24/03/2020 CN 202010212401.9
(51) G01N 15/08 (2006.01), G01N 15/02 (2006.01), G01N 5/04 (2006.01), G01N 9/00 (2006.01), G01N 1/38 (2006.01), F27D 21/00 (2006.01), C22B 1/24 (2006.01), C22B 1/16 (2006.01)
(54) SISTEMA DE ROBÔ DE DETECÇÃO DE PERMEABILIDADE DE AR E MÉTODO E SISTEMA DE CONTROLE DE PROCESSO DE SINTERIZAÇÃO
(71) ZHONGYE CHANGTIAN INTERNATIONAL ENGINEERING CO., LTD (CN)
(72) ZONGPING LI; HENGDI YE; XIAOXIN ZENG; YING SUN; CONGBO LI;

SHUKAI LIU
(85) 13/10/2021
(86) PCT CN2021/072239 de 15/01/2021
(87) WO 2021/190107 de 30/09/2021

---

(21) BR 11 2021 022564-1 A2

Código 1.3 - Notificação - Fase Nacional - PCT
(22) 31/03/2021
(30) 06/04/2020 FR FR2003425
(51) A61K 9/06 (2006.01), A61K 9/00 (2006.01), A61K 47/38 (2006.01), A61K 47/10 (2006.01)
(54) COMPOSIÇÃO FARMACÊUTICA TÓPICA SOB A FORMA DE GEL AQUOSO COMPREENDENDO PELO MENOS AMITRIPTILINA
(71) ALGOTHERAPEUTIX (FR)
(72) PAOLA PRINCIPE NICOLAS; FRÉDÉRIC LALLEMAND; STÉPHANE THIROLOIX
(85) 10/11/2021
(86) PCT EP2021/058518 de 31/03/2021
(87) WO 2021/204634 de 14/10/2021

---

(21) BR 11 2021 024058-6 A2

Código 1.3 - Notificação - Fase Nacional - PCT
(22) 31/03/2020
(51) C07K 14/33 (2006.01), A61K 38/16 (2006.01)
(54) COMPOSIÇÃO DE TOXINA TIPO A DE CLOSTRIDIUM BOTULINUM, FORMULAÇÃO E USO DAS MESMAS
(71) OBI PHARMA, INC. (CN)
(72) TZU-WEN TSAU; YUNG-KAI WANG; KUAN-CHENG SHEN; YUEH-CHIN WU; CHENG-DER TONY YU; YU-CHUN TSENG
(85) 29/11/2021
(86) PCT CN2020/082450 de 31/03/2020
(87) WO 2021/195968 de 07/10/2021

---

(21) BR 11 2021 024399-2 A2

Código 1.3 - Notificação - Fase Nacional - PCT
(22) 11/12/2020
(30) 13/03/2020 GB 2003674.5
(51) C04B 28/16 (2006.01), C04B 7/32 (2006.01), C04B 28/06 (2006.01), C04B 28/14 (2006.01)
(54) MÉTODO PARA PRODUZIR UM AGLUTINANTE, AGLUTINANTE, USO DE UM AGLUTINANTE, E, PRODUTO QUÍMICO PARA CONSTRUÇÃO
(71) ARDEX GROUP GMBH (DE)
(72) STEPHEN ALAN BROOKS; RÜDIGER OBERSTE-PADTBERG; JÖRG SIEKSMEIER; HUBERT MOTZET; MICHAEL POMBERG
(85) 02/12/2021
(86) PCT EP2020/085745 de 11/12/2020

(87) WO 2021/180351 de 16/09/2021

---

(21) BR 11 2021 025030-1 A2

Código 1.3 - Notificação - Fase Nacional - PCT
(22) 25/02/2021
(30) 27/02/2020 US 62/982,253; 03/11/2020 US 63/109,171
(51) A61F 2/95 (2006.01), A61F 2/962 (2006.01), A61F 2/966 (2006.01), A61M 25/00 (2006.01)
(54) BAINHA EXPANSÍVEL PARA INTRODUÇÃO DE UM DISPOSITIVO DE APLICAÇÃO ENDOVASCULAR EM UM CORPO
(71) EDWARDS LIFESCIENCES CORPORATION (US)
(72) SONNY TRAN; JEONG SOO LEE; NASSER WILLIAM SALEH; ILAN TAMIR; DANIEL J. SCHERB; MAXWELL HARRISON FINE; ALPANA KIRAN GOWDAR; TRI D. TRAN; NEAL H. AVERY; SARAH GHANBARI; UY D. TRINH; SOVANPHEAP MAK; ERIK BULMAN; RAYMOND MERCADO
(85) 10/12/2021
(86) PCT US2021/019514 de 25/02/2021
(87) WO 2021/173745 de 02/09/2021

---

(21) BR 11 2021 025476-5 A2

Código 1.3 - Notificação - Fase Nacional - PCT
(22) 22/06/2020
(30) 26/06/2019 CN PCT/CN2019/093114
(51) C07K 16/28 (2006.01)
(54) PROTEÍNAS DE LIGAÇÃO À IL1RAP
(71) GLAXOSMITHKLINE INTELLECTUAL PROPERTY DEVELOPMENT LIMITED (GB)
(72) JOHN G. EMERY; QI FEI; SHIYONG GONG; SANJAY KUMAR; FANG REN; TEDDY YANG; HUA YING
(85) 16/12/2021
(86) PCT IB2020/055887 de 22/06/2020
(87) WO 2020/261097 de 30/12/2020

---

(21) BR 11 2021 025896-5 A2

Código 1.3 - Notificação - Fase Nacional - PCT
(22) 01/07/2020
(30) 02/07/2019 IB PCT/IB2019/055640
(51) A61B 17/70 (2006.01), A61B 17/88 (2006.01), A61B 90/00 (2006.01), A61B 17/00 (2006.01)
(54) MÉTODO, DISPOSITIVO E SISTEMA PARA PREVENIR O ESTRESSE LATERAL EM ESTRUTURAS ÓSSEAS RESULTANTE DE FORÇAS FORA DO EIXO GEOMÉTRICO CAUSADAS POR CHAVE DE FENDA E EXTENSOR DE PARAFUSO
(71) NEO MEDICAL SA (CH)
(72) MORTEN BEYER; VINCENT LEFAUCONNIER
(85) 21/12/2021
(86) PCT IB2020/056216 de 01/07/2020

	(87) WO 2021/001764 de 07/01/2021
(21) BR 11 2022 001616-6 A2	Código 1.3 - Notificação - Fase Nacional - PCT (22) 30/07/2020 (51) B61C 17/12 (2006.01), B61C 17/06 (2006.01) (54) SISTEMA E MÉTODO DE CONTROLE PARA UM SISTEMA DE VEÍCULO (71) TRANSPORTATION IP HOLDINGS, LLC (US) ; JAMES D. BROOKS (US) ; GAYATHRI SEENUMANI (US) ; HARRY KIRK MATHEWS JR (US) ; JASON M. NICHOLS (US) (72) JAMES D. BROOKS; GAYATHRI SEENUMANI; HARRY KIRK MATHEWS JR; JASON M. NICHOLS (85) 28/01/2022 (86) PCT US2020/044139 de 30/07/2020 (87) WO 2021/021974 de 04/02/2021
(21) BR 11 2022 002617-0 A2	Código 1.3 - Notificação - Fase Nacional - PCT (22) 17/08/2020 (30) 18/08/2019 CN PCT/CN2019/101242 (51) H04L 27/26 (2006.01) (54) PROJETO DE CODIFICAÇÃO DE REDE (71) QUALCOMM INCORPORATED (US) (72) CHANGLONG XU; RUIMING ZHENG; TAO LUO; HAO XU (85) 11/02/2022 (86) PCT CN2020/109485 de 17/08/2020 (87) WO 2021/032046 de 25/02/2021
(21) BR 11 2022 002720-6 A2	Código 1.3 - Notificação - Fase Nacional - PCT (22) 14/08/2020 (30) 15/08/2019 US 62/887,335 (51) A61K 47/68 (2006.01), A61K 9/08 (2006.01), A61K 9/19 (2006.01), A61K 47/12 (2006.01), A61K 47/18 (2006.01), A61P 35/00 (2006.01) (54) FORMULAÇÕES DE CONJUGADOS DE BENZAZEPINAS E USOS DAS MESMAS (71) SILVERBACK THERAPEUTICS, INC. (US) (72) SEAN WESLEY SMITH; SATEESH NATARAJAN (85) 14/02/2022 (86) PCT US2020/046319 de 14/08/2020 (87) WO 2021/030665 de 18/02/2021
(21) BR 11 2022 002749-4 A2	Código 1.3 - Notificação - Fase Nacional - PCT (22) 04/09/2019 (30) 15/08/2019 CN PCT/CN2019/100876 (51) H04W 76/11 (2006.01), H04W 76/15 (2006.01)

(54) MÉTODO DE REPORTE DE INFORMAÇÕES DE CAPACIDADE DE UE, DISPOSITIVO E MÍDIA
(71) HUAWEI TECHNOLOGIES CO., LTD. (CN)
(72) PENG ZHU; QIAN ZHANG; HENGSHU XU; SICONG YANG
(85) 14/02/2022
(86) PCT CN2019/104463 de 04/09/2019
(87) WO 2021/026977 de 18/02/2021

---

(21) BR 11 2022 003056-8 A2

Código 1.3 - Notificação - Fase Nacional - PCT
(22) 21/08/2020
(30) 11/09/2019 JP 2019-165226; 18/12/2019 JP 2019-228225
(51) A61F 13/15 (2006.01)
(54) APARELHO E MÉTODO PARA FABRICAÇÃO DE CORPO ABSORVENTE
(71) ZUIKO CORPORATION (JP)
(72) TOYOSHI UMEBAYASHI
(85) 17/02/2022
(86) PCT JP2020/031617 de 21/08/2020
(87) WO 2021/049275 de 18/03/2021

---

(21) BR 11 2022 003107-6 A2

Código 1.3 - Notificação - Fase Nacional - PCT
(22) 22/08/2019
(51) B63B 27/14 (2006.01), B63B 27/00 (2006.01), B63B 35/00 (2006.01)
(54) PLATAFORMA DE POPA SUBMERGÍVEL DOTADA DE ABERTURAS PARA RECREAÇÃO
(71) LUCIANA CHRISTINA MANFRINATO CAMBRIA (BR/PR)
(72) FILIPPO CAMBRIA
(85) 18/02/2022
(86) PCT BR2019/050346 de 22/08/2019
(87) WO 2021/030883 de 25/02/2021

---

(21) BR 11 2022 003326-5 A2

Código 1.3 - Notificação - Fase Nacional - PCT
(22) 10/03/2021
(30) 11/03/2020 EP 20162310.5
(51) G01R 27/26 (2006.01), G01R 15/04 (2006.01)
(54) MÉTODO E INVERSOR FOTOVOLTAICO PARA DETERMINAÇÃO DA CAPACITÂNCIA DE SISTEMA DE UM SISTEMA FOTOVOLTAICO PARA A TERRA
(71) FRONIUS INTERNATIONAL GMBH (AT)
(72) FRANZ FISCHEREDER; ANDREAS LUGER; CHRISTOPH PERNEGGER; JÜRGEN PIRCHENFELLNER
(85) 22/02/2022
(86) PCT EP2021/055970 de 10/03/2021
(87) WO 2021/180754 de 16/09/2021

(21) BR 11 2022 003712-0 A2

Código 1.3 - Notificação - Fase Nacional - PCT
(22) 07/01/2020
(30) 17/12/2019 CN 201911302355.5
(51) C07K 14/55 (2006.01), C07K 19/00 (2006.01), C12N 15/26 (2006.01), C12N 15/62 (2006.01), A61K 38/20 (2006.01), A61K 38/17 (2006.01), A61P 37/04 (2006.01)
(54) DERIVADO DE INTERLEUCINA-2
(71) LETO LABORATORIES CO., LTD (CN)
(72) YAO ZHAO; LUJIA PENG; JIANYUN GUO; XIAOTING ZHU; JIANJUN ZHANG; TINGTING WEI; HUIJIE LIU; QIAN ZHENG; JISHU WANG; WEI ZHANG
(85) 25/02/2022
(86) PCT CN2020/070748 de 07/01/2020
(87) WO 2021/120350 de 24/06/2021

(21) BR 11 2022 003732-5 A2

Código 1.3 - Notificação - Fase Nacional - PCT
(22) 02/09/2020
(30) 02/09/2019 CN PCT/CN2019/103959
(51) H04N 19/186 (2006.01)
(54) MÉTODO E APARELHO PARA PROCESSAMENTO DE DADOS DE VÍDEO, E, MEIOS DE ARMAZENAMENTO E DE GRAVAÇÃO LEGÍVEIS POR COMPUTADOR NÃO TRANSITÓRIOS
(71) BEIJING BYTEDANCE NETWORK TECHNOLOGY CO., LTD. (CN) ; BYTEDANCE INC. (US)
(72) JIZHENG XU; ZHIPIN DENG; LI ZHANG; HONGBIN LIU; KAI ZHANG
(85) 25/02/2022
(86) PCT CN2020/112974 de 02/09/2020
(87) WO 2021/043157 de 11/03/2021

(21) BR 11 2022 005091-7 A2

Código 1.3 - Notificação - Fase Nacional - PCT
(22) 28/01/2021
(30) 11/02/2020 EP PCT/EP2020/053465
(51) H04N 19/00 (2006.01)
(54) CODIFICADOR, DECODIFICADOR E MÉTODOS CORRESPONDENTES PARA SINALIZAÇÃO DE SUBIMAGEM EM CONJUNTO DE PARÂMETROS DE SEQUÊNCIA
(71) HUAWEI TECHNOLOGIES CO., LTD. (CN)
(72) BIAO WANG; SEMIH ESENLIK; ANAND MEHER KOTRA; HAN GAO; ELENA ALEXANDROVNA ALSHINA
(85) 18/03/2022
(86) PCT CN2021/074104 de 28/01/2021
(87) WO 2021/159962 de 19/08/2021

(21) BR 11 2022 005133-6 A2

Código 1.3 - Notificação - Fase Nacional - PCT
(22) 16/09/2020
(30) 21/09/2019 CN PCT/CN2019/107140
(51) H04N 19/102 (2006.01), H04N 19/124 (2006.01)
(54) MÉTODO E APARELHO DE PROCESSAMENTO DE DADOS DE VÍDEO, E, MEIOS DE ARMAZENAMENTO E DE GRAVAÇÃO LEGÍVEIS POR COMPUTADOR NÃO TRANSITÓRIOS
(71) BEIJING BYTEDANCE NETWORK TECHNOLOGY CO., LTD. (CN) ; BYTEDANCE INC. (US)
(72) JIZHENG XU; KAI ZHANG; LI ZHANG; HONGBIN LIU; ZHIPIN DENG; YUE WANG
(85) 18/03/2022
(86) PCT CN2020/115533 de 16/09/2020
(87) WO 2021/052355 de 25/03/2021

(21) BR 11 2022 005441-6 A2

Código 1.3 - Notificação - Fase Nacional - PCT
(22) 23/09/2020
(30) 23/09/2019 EP PCT/EP2019/075519
(51) H04N 19/17 (2006.01), H04N 19/70 (2006.01)
(54) CODIFICADOR, DECODIFICADOR E MÉTODOS CORRESPONDENTES DE REDUÇÃO DE COMPLEXIDADE EM INTRAPREDIÇÃO PARA O MODO PLANAR
(71) HUAWEI TECHNOLOGIES CO., LTD. (CN)
(72) BIAO WANG; SEMIH ESENLIK; ANAND MEHER KOTRA; HAN GAO; ELENA ALEXANDROVNA ALSHINA
(85) 23/03/2022
(86) PCT CN2020/116968 de 23/09/2020
(87) WO 2021/057755 de 01/04/2021

(21) BR 11 2022 005748-2 A2

Código 1.3 - Notificação - Fase Nacional - PCT
(22) 29/09/2020
(30) 30/09/2019 IB PCT/IB2019/058289
(51) B60T 7/22 (2006.01), B60W 30/09 (2006.01), B60W 50/14 (2006.01), B64F 1/32 (2006.01)
(54) VEÍCULO AEROPORTUÁRIO TENDO UM SISTEMA ANTICOLISÃO E MÉTODO PARA OPERAR UM VEÍCULO TENDO UM SISTEMA ANTICOLISÃO
(71) POWER STOW INTERNATIONAL APS (DK)
(72) MARTIN VESTERGAARD; JONAS GAARD ANDERSEN; JENS BONDE
(85) 25/03/2022
(86) PCT IB2020/059105 de 29/09/2020
(87) WO 2021/064573 de 08/04/2021

(21) BR 11 2022 005782-2 A2

Código 1.3 - Notificação - Fase Nacional - PCT

(22) 11/11/2020
(30) 11/11/2019 KR 10-2019-0143752
(51) A61K 38/17 (2006.01), A61P 19/02 (2006.01), A61P 29/00 (2006.01), A61P 19/10 (2006.01), C07K 14/47 (2006.01)
(54) PROTEÍNA GALECTINA 9 ESTABILIZADA RECOMBINANTE, VETOR RECOMBINANTE, TRANSFORMANTE, COMPOSIÇÃO FARMACÊUTICA PARA PREVENÇÃO OU TRATAMENTO DE UMA DOENÇA ÓSSEA, ALIMENTO FUNCIONAL DE SAÚDE PARA PREVENÇÃO OU MELHORA DE UMA DOENÇA ÓSSEA, E, USO DE UMA PROTEÍNA GALECTINA 9 ESTABILIZADA RECOMBINANTE
(71) GBIOLOGICS INC. (KR)
(72) DONG HO SONG
(85) 25/03/2022
(86) PCT KR2020/015782 de 11/11/2020
(87) WO 2021/096217 de 20/05/2021

---

(21) BR 11 2022 005816-0 A2

Código 1.3 - Notificação - Fase Nacional - PCT
(22) 07/10/2020
(30) 11/10/2019 EP PCT/EP2019/077601
(51) B29B 7/80 (2006.01), B29B 7/76 (2006.01), B29C 67/24 (2006.01), B29K 75/00 (2006.01)
(54) DISPOSITIVO DE MISTURA LUBRIFICADO PARA PLÁSTICOS DE REAÇÃO E MÉTODO PARA GERAR PLÁSTICOS DE REAÇÃO
(71) KRAUSSMAFFEI TECHNOLOGIES GMBH (DE)
(72) ERNST SCHEIDT; RALF MOSER; GILBERTO FISCHER
(85) 28/03/2022
(86) PCT EP2020/078093 de 07/10/2020
(87) WO 2021/069483 de 15/04/2021

---

(21) BR 11 2022 005909-4 A2

Código 1.3 - Notificação - Fase Nacional - PCT
(22) 28/09/2020
(30) 29/09/2019 CN PCT/CN2019/108904; 27/02/2020 CN PCT/CN2020/077049
(51) C07K 16/24 (2006.01), C12N 15/13 (2006.01), C12N 15/63 (2006.01), C12N 5/10 (2006.01), A61K 39/395 (2006.01), A61P 35/00 (2006.01)
(54) “ANTICORPOS ISOLADOS OU FRAGMENTO DE LIGAÇÃO AO ANTÍGENO DOS MESMOS, MÉTODO DE PREPARAÇÃO E USOS DOS MESMOS, COMPOSIÇÃO NUCLEOTÍDICA, VETOR, CÉLULA HOSPEDEIRA, COMPOSIÇÃO FARMACÊUTICA, REAGENTE PARA DETECÇÃO DE LIF EM AMOSTRAS BIOLÓGICAS, E MÉTODO EXVIVO PARA DETECTAR O LIF EM AMOSTRAS BIOLÓGICAS
(71) JACOBIO PHARMACEUTICALS CO., LTD. (CN)
(72) QINGHAO LIU; JUN TAO; WENLAI ZHOU; SHANSHAN HE; HAIYAN YANG; HONGLING WANG; GUIQUN YANG

(85) 28/03/2022
(86) PCT CN2020/118247 de 28/09/2020
(87) WO 2021/057991 de 01/04/2021

---

(21) BR 11 2022 006034-3 A2

Código 1.3 - Notificação - Fase Nacional - PCT
(22) 09/10/2020
(30) 09/10/2019 IB PCT/IB2019/058585
(51) A01N 59/00 (2006.01), A01N 59/06 (2006.01), C05D 9/00 (2006.01)
(54) COMPOSIÇÃO AGROQUÍMICA
(71) RHODIA BRASIL SA (BR/SP)
(72) LIDIANE DE OLIVEIRA; ROGERIO BARBOSA
(85) 30/03/2022
(86) PCT IB2020/059492 de 09/10/2020
(87) WO 2021/070126 de 15/04/2021

---

(21) BR 11 2022 006049-1 A2

Código 1.3 - Notificação - Fase Nacional - PCT
(22) 02/10/2020
(30) 03/10/2019 CN PCT/CN2019/109817
(51) H04L 12/00 (2006.01), H04L 29/08 (2006.01)
(54) MÉTODO PARA PROVER UM PROCEDIMENTO DE ASSOCIAÇÃO DE PFCP APRIMORADO, ENTIDADES DE REDE NÚCLEO, NÓS DE REDE E MÉTODO PARA PROVER INFORMAÇÕES DE RETENÇÃO DE SESSÕES DE PFCP
(71) TELEFONAKTIEBOLAGET LM ERICSSON (PUBL) (SE)
(72) YONG YANG; JINYIN ZHU
(85) 30/03/2022
(86) PCT EP2020/077725 de 02/10/2020
(87) WO 2021/064211 de 08/04/2021

---

(21) BR 11 2022 006274-5 A2

Código 1.3 - Notificação - Fase Nacional - PCT
(22) 21/05/2020
(30) 14/10/2019 IB PCT/IB2019/058736
(51) F02M 21/04 (2006.01), F02M 21/02 (2006.01), F02M 25/022 (2006.01), F02M 25/025 (2006.01)
(54) SISTEMA DE TRANSDUTOR ULTRASSÔNICO A GÁS E MÉTODO PARA OPERAR UM MOTOR DE TRILHO COMUM A DIESEL
(71) ABLABS, SIA (LT)
(72) BONOMI, ALBERTO
(85) 31/03/2022
(86) PCT EP2020/064219 de 21/05/2020
(87) WO 2021/073783 de 22/04/2021

---

(21) BR 11 2022 006686-4 A2

Código 1.3 - Notificação - Fase Nacional - PCT

(22) 06/10/2020
(30) 07/10/2019 US 62/911,807
(51) C07K 16/28 (2006.01)
(54) ANTAGONISTAS DE RECEPTOR MUSCARÍNICO DE ACETILCOLINA M1
(71) PIPELINE THERAPEUTICS, INC. (US)
(72) JILL MELISSA BACCEI; YALDA BRAVO; AUSTIN CHIH-YU CHEN; JEFFREY ROPPE; THOMAS SCHRADER; YIFENG XIONG
(85) 07/04/2022
(86) PCT US2020/054412 de 06/10/2020
(87) WO 2021/071843 de 15/04/2021

---

(21) BR 11 2022 006716-0 A2

Código 1.3 - Notificação - Fase Nacional - PCT
(22) 06/10/2020
(30) 11/10/2019 EP 19000465.5
(51) A23L 19/10 (2006.01), A23K 10/30 (2006.01), A23L 33/21 (2006.01), A23L 33/22 (2006.01), A23P 10/20 (2006.01)
(54) GRANULAÇÃO DE TUPINAMBO
(71) BEGAPINOL HOLDING GMBH (DE)
(72) INGO SAAR; MARCUS HEIDENREICH
(85) 07/04/2022
(86) PCT EP2020/000172 de 06/10/2020
(87) WO 2021/069090 de 15/04/2021

---

(21) BR 11 2022 007437-9 A2

Código 1.3 - Notificação - Fase Nacional - PCT
(22) 16/10/2020
(30) 18/10/2019 JP 2019-191053
(51) C07H 3/10 (2006.01), C07H 19/06 (2006.01), C07H 19/16 (2006.01)
(54) MÉTODO PARA A PRODUÇÃO DE FOSFORAMIDITA BICÍCLICA
(71) DAIICHI SANKYO COMPANY, LIMITED (JP)
(72) MAKOTO MICHIDA; KAZUTOSHI UKAI; YUZO ABE; MOE MATSUMOTO; MAKOTO YAMAOKA; KEI KURAHASHI
(85) 18/04/2022
(86) PCT JP2020/039050 de 16/10/2020
(87) WO 2021/075538 de 22/04/2021

---

(21) BR 11 2022 007445-0 A2

Código 1.3 - Notificação - Fase Nacional - PCT
(22) 22/10/2020
(30) 23/10/2019 DE 10 2019 128 679.4
(51) F04B 43/00 (2006.01), F04B 43/08 (2006.01), F04B 43/12 (2006.01), F04C 5/00 (2006.01), F04B 53/20 (2006.01), F04B 53/22 (2006.01)
(54) DISPOSITIVO TRANSPORTADOR PARA PELO MENOS TRANSPORTAR UM FLUIDO E BOMBA QUE COMPREENDE TAL DISPOSITIVO TRANSPORTADOR
(71) WATSON MARLOW GMBH (DE)

(72) ALOIS KRUTZENBICHLER; LARS FREIHERR VARNBÜLER VON UND ZU HEMMINGEN-REDSCHLAG; RAYMOND RITSCHKA; NICO HAUG
(85) 19/04/2022
(86) PCT EP2020/079817 de 22/10/2020
(87) WO 2021/078898 de 29/04/2021

---

(21) BR 11 2022 007469-7 A2

Código 1.3 - Notificação - Fase Nacional - PCT
(22) 07/01/2020
(30) 22/10/2019 CN PCT/CN2019/112543
(51) H04W 36/30 (2006.01)
(54) MÉTODO DE COMUNICAÇÃO, APARELHO DE COMUNICAÇÃO, DISPOSITIVO, E SISTEMA DE COMUNICAÇÃO
(71) HUAWEI TECHNOLOGIES CO., LTD. (CN)
(72) WEIWEI CHONG; YANG XIN; XIAOBO WU
(85) 19/04/2022
(86) PCT CN2020/070771 de 07/01/2020
(87) WO 2021/077630 de 29/04/2021

---

(21) BR 11 2022 007622-3 A2

Código 1.3 - Notificação - Fase Nacional - PCT
(22) 23/10/2020
(30) 25/10/2019 US 62/926,078
(51) C12M 1/42 (2006.01)
(54) SISTEMAS, MÉTODOS E DISPOSITIVOS PARA ELETROPORAÇÃO DE FLUIDO CONTENDO CÉLULAS
(71) LIFE TECHNOLOGIES CORPORATION (US) ; LIFE TECHNOLOGIES HOLDINGS PTE LIMITED (US)
(72) STEVEN HUEI YEO; SIU WEE HON; HAN WEI; YVONNE PECK; WAY XUANG LEE; BENYONG SHI; CHEE WAI CHAN; BENG HENG LIM; DHANARAJ SHANMUGAM; STACEY MEI LIN TEO; JUN YAN THAM; KOK SHYONG CHONG; LI YANG LIM; MICHAEL GORDON; NEKTARIA ANDRONIKOU; XAVIER DE MOLLERAT DU JEU; CHRIS ROSSMANN; ULRICH FORKE
(85) 20/04/2022
(86) PCT US2020/057138 de 23/10/2020
(87) WO 2021/081381 de 29/04/2021

---

(21) BR 11 2022 007648-7 A2

Código 1.3 - Notificação - Fase Nacional - PCT
(22) 23/10/2020
(30) 23/10/2019 US 62/925,081; 19/12/2019 US 62/950,674
(51) A61K 31/4196 (2006.01), C07D 249/08 (2006.01), C07D 249/16 (2006.01), A61P 25/08 (2006.01)
(54) TRATAMENTO DE CONDIÇÕES EPILÉPTICAS COM MODULADORES DO RECEPTOR GABAA
(71) NEUROCYCLE THERAPEUTICS, INC. (US)

(72) JED HUBBS; MATTHEW TOCZKO
(85) 20/04/2022
(86) PCT US2020/057104 de 23/10/2020
(87) WO 2021/081357 de 29/04/2021

---

(21) BR 11 2022 007672-0 A2

Código 1.3 - Notificação - Fase Nacional - PCT
(22) 23/10/2020
(30) 25/10/2019 US 62/926,315; 10/03/2020 US 62/987,742
(51) A23L 33/21 (2006.01)
(54) FIBRA DIETÉTICA SOLÚVEL E MÉTODOS DE PRODUÇÃO E USO DA MESMA
(71) TATE & LYLE SOLUTIONS USA LLC (US)
(72) BRYAN PIERCE; LESLIE KLEINER; MERVYN DE SOUZA; BART MOYSON
(85) 22/04/2022
(86) PCT US2020/057022 de 23/10/2020
(87) WO 2021/081305 de 29/04/2021

---

(21) BR 11 2022 008555-9 A2

Código 1.3 - Notificação - Fase Nacional - PCT
(22) 29/10/2020
(30) 04/11/2019 IT 102019000020334
(51) B60L 53/30 (2006.01), B60L 53/31 (2006.01), B60L 53/60 (2006.01), B60L 53/63 (2006.01)
(54) DISPOSITIVO DE CARREGAMENTO PARA MÁQUINAS ELÉTRICAS
(71) FREE2MOVE ESOLUTIONS S.P.A. (IT)
(72) CARLALBERTO GUGLIELMINOTTI
(85) 03/05/2022
(86) PCT IB2020/060157 de 29/10/2020
(87) WO 2021/090123 de 14/05/2021

---

(21) BR 11 2022 008562-1 A2

Código 1.3 - Notificação - Fase Nacional - PCT
(22) 29/10/2020
(30) 04/11/2019 IT 102019000020336
(51) B60L 53/30 (2006.01), B60L 53/31 (2006.01), B60L 53/60 (2006.01), B60L 53/63 (2006.01)
(54) DISPOSITIVO DE CARREGAMENTO PARA MÁQUINAS ELÉTRICAS
(71) FREE2MOVE ESOLUTIONS S.P.A. (IT)
(72) GUGLIELMINOTTI, CARLALBERTO
(85) 03/05/2022
(86) PCT IB2020/060159 de 29/10/2020
(87) WO 2021/090124 de 14/05/2021

---

(21) BR 11 2022 008576-1 A2

Código 1.3 - Notificação - Fase Nacional - PCT

(22) 02/12/2020
(30) 05/12/2019 EP 19213933.5
(51) A24B 15/16 (2006.01), A24D 1/22 (2006.01), A24F 42/10 (2006.01)
(54) FONTE DE CALOR COMBUSTÍVEL COMPREENDENDO CARBONO E PERÓXIDO DE CÁLCIO
(71) PHILIP MORRIS PRODUCTS S.A. (CH)
(72) EVAN JOCHNOWITZ; FARHANG MOHSENI; JUDITH WALLER
(85) 03/05/2022
(86) PCT EP2020/084326 de 02/12/2020
(87) WO 2021/110775 de 10/06/2021

---

(21) BR 11 2022 008592-3 A2

Código 1.3 - Notificação - Fase Nacional - PCT
(22) 05/11/2020
(30) 06/11/2019 CN PCT/CN2019/115925
(51) C12N 5/04 (2006.01), C12N 5/14 (2006.01)
(54) MÉTODOS DE IDENTIFICAÇÃO, SELEÇÃO E PRODUÇÃO DE CULTURAS RESISTENTES À FERRUGEM-POLISSORA DO MILHO
(71) PIONEER HI-BRED INTERNATIONAL, INC. (US) ; HENAN AGRICULTURAL UNIVERSITY (CN)
(72) APRIL L. LEONARD; JENNIFER S. JAQUETH; SHAWN THATCHER; BAILIN LI; GIRMA M. TABOR; CE DENG; MENG LV; TANGSHUN AI; JUNQIANG DING
(85) 04/05/2022
(86) PCT US2020/059110 de 05/11/2020
(87) WO 2021/092173 de 14/05/2021

---

(21) BR 11 2022 008600-8 A2

Código 1.3 - Notificação - Fase Nacional - PCT
(22) 20/11/2020
(30) 22/11/2019 US 62/939,560
(51) C12N 1/20 (2006.01), C12N 3/00 (2006.01), C12P 21/02 (2006.01), C12N 15/75 (2006.01), C07K 14/32 (2006.01), C12N 9/54 (2006.01), C12N 9/18 (2006.01), C12N 9/78 (2006.01)
(54) MÉTODOS DE FERMENTAÇÃO DE ESPOROS DE BACILLUS RECOMBINANTES
(71) BAYER CROPSCIENCE LP (US)
(72) BENDY ESTIME; J. ANTONIO ROCHA-VALADEZ
(85) 04/05/2022
(86) PCT US2020/061682 de 20/11/2020
(87) WO 2021/102380 de 27/05/2021

---

(21) BR 11 2022 008605-9 A2

Código 1.3 - Notificação - Fase Nacional - PCT
(22) 08/12/2020
(30) 11/12/2019 US 62/946545
(51) H04N 19/70 (2006.01)

(54) CODIFICADOR E DECODIFICADOR
(71) PANASONIC INTELLECTUAL PROPERTY CORPORATION OF AMERICA (US)
(72) VIRGINIE DRUGEON; TAKAHIRO NISHI; KIYOFUMI ABE; TADAMASA TOMA; YUSUKE KATO
(85) 04/05/2022
(86) PCT JP2020/045743 de 08/12/2020
(87) WO 2021/117746 de 17/06/2021

---

(21) BR 11 2022 008908-2 A2

Código 1.3 - Notificação - Fase Nacional - PCT
(22) 06/11/2020
(30) 08/11/2019 US 62/933,210; 08/11/2019 US 62/933,348; 08/11/2019 US 62/933,211; 08/11/2019 US 62/933,313; 08/11/2019 US 62/933,226; 19/03/2020 US 62/992,075; 16/07/2020 US 63/052,905
(51) A61K 31/13 (2006.01), A61K 31/495 (2006.01), A61K 31/505 (2006.01), A61K 47/34 (2006.01)
(54) SISTEMAS DE PERMANÊNCIA GÁSTRICA PARA ADMINISTRAÇÃO DE AGENTES ATIVOS
(71) LYNDRA THERAPEUTICS, INC. (US)
(72) ROSEMARY KANASTY; TYLER GRANT; DAVID ALTREUTER; ALISHA WEIGHT; SAUMYA MOORTHY; TAMMY TAI; JUAN JARAMILLO MONTEZCO; MARLENE SCHWARZ; JUNG HOON YANG; JEANNE TRAN; MICHELLE DUAN; JIE JING; DAVID C. DUFOUR; ERIK ROBERT WALDEMAR RYDE; NUPURA BHISE; SONIA HOLAR; NICHOLAS DE LA TORRE; CRAIG SIMSES; ESTELLE BEGUIN; ERICA LAI; ERICK PEEKE
(85) 06/05/2022
(86) PCT US2020/059541 de 06/11/2020
(87) WO 2021/092491 de 14/05/2021

---

(21) BR 11 2022 009006-4 A2

Código 1.3 - Notificação - Fase Nacional - PCT
(22) 30/09/2020
(30) 11/11/2019 US 62/933,714; 27/03/2020 US PCT/US2020/025430
(51) C12N 15/10 (2006.01), C12N 15/115 (2006.01), C12N 15/85 (2006.01), A61K 48/00 (2006.01)
(54) COMPOSIÇÕES E MÉTODOS PARA RECOMBINAÇÃO DE ALTA EFICIÊNCIA DE MOLÉCULAS DE RNA
(71) SALK INSTITUTE FOR BIOLOGICAL STUDIES (US)
(72) LUKAS CHRISTOPH BACHMANN; SAMUEL LAWRENCE PFAFF
(85) 09/05/2022
(86) PCT US2020/053643 de 30/09/2020
(87) WO 2021/096605 de 20/05/2021

---

(21) BR 11 2022 009018-8 A2

Código 1.3 - Notificação - Fase Nacional - PCT
(22) 11/11/2020

(30) 11/11/2019 US 62/933,820; 18/03/2020 US 62/991,469
(51) A61K 9/51 (2006.01), A61K 47/64 (2006.01), A61K 31/436 (2006.01), A61K 47/42 (2006.01), C12Q 1/6886 (2006.01), A61K 9/00 (2006.01), A61P 35/00 (2006.01)
(54) BIOMARCADORES PARA COMPOSIÇÕES DE NANOPARTÍCULA
(71) ABRAXIS BIOSCIENCE, LLC (US)
(72) NEIL P. DESAI; ANITA N. SCHMID; SHIHE HOU; ANDREW KWON
(85) 10/05/2022
(86) PCT US2020/060070 de 11/11/2020
(87) WO 2021/096997 de 20/05/2021

---

(21) BR 11 2022 009031-5 A2

Código 1.3 - Notificação - Fase Nacional - PCT
(22) 10/11/2020
(30) 11/11/2019 US 62/933,869; 08/05/2020 US 63/022,131
(51) C07D 519/00 (2006.01), C07C 62/16 (2006.01), C07C 211/50 (2006.01), A61P 35/00 (2006.01), A61P 37/00 (2006.01), A61K 31/437 (2006.01)
(54) SAIS E FORMAS CRISTALINAS DE UM INIBIDOR DE PD-1/PD-L1
(71) INCYTE CORPORATION (US)
(72) ZHONGJIANG JIA; SHILI CHEN; YI LI; TIMOTHY MARTIN; BO SHEN; NAIJING SU; JIACHENG ZHOU; QUN LI
(85) 10/05/2022
(86) PCT US2020/059817 de 10/11/2020
(87) WO 2021/096849 de 20/05/2021

---

(21) BR 11 2022 009042-0 A2

Código 1.3 - Notificação - Fase Nacional - PCT
(22) 11/11/2020
(30) 11/11/2019 CN PCT/CN2019/117155
(51) A61K 39/395 (2006.01), C12N 15/02 (2006.01), C07K 16/28 (2006.01), A61K 45/06 (2006.01)
(54) COMBINAÇÕES FARMACÊUTICAS, COMPOSIÇÕES FARMACÊUTICAS, KITS E MÉTODOS PARA TRATAR UM CÂNCER
(71) CSTONE PHARMACEUTICALS (SUZHOU) CO., LTD. (CN) ; CSTONE PHARMACEUTICALS (SHANGHAI) CO., LTD. (CN) ; CSTONE PHARMACEUTICALS (GB)
(72) JUAN ZHANG
(85) 10/05/2022
(86) PCT CN2020/128083 de 11/11/2020
(87) WO 2021/093764 de 20/05/2021

---

(21) BR 11 2022 009046-3 A2

Código 1.3 - Notificação - Fase Nacional - PCT
(22) 11/11/2020
(30) 12/11/2019 ES P201900169
(51) A47L 13/14 (2006.01), A47L 13/20 (2006.01)
(54) SISTEMA DE ESFREGÃO DE AUTOTORÇÃO

(71) INICIATIVAS VIVAL SL (ES)
(72) MIGUEL ÁNGEL RAMOS-VALCARCE MORCILLO
(85) 10/05/2022
(86) PCT ES2020/070698 de 11/11/2020
(87) WO 2021/094637 de 20/05/2021

---

(21) BR 11 2022 009057-9 A2

Código 1.3 - Notificação - Fase Nacional - PCT
(22) 13/11/2020
(30) 13/11/2019 US 62/934,607
(51) A61M 5/178 (2006.01), A61M 5/315 (2006.01)
(54) MÓDULOS SENSORES DE DISPOSITIVO DE APLICAÇÃO DE FÁRMACO
(71) JANSSEN BIOTECH, INC. (US)
(72) PETER KRULEVITCH; ANTHONY R. DIUBALDI; FRANCESCO N. ALBERTINI; SANJAY JAIN; BRADLEY SARGENT; JARED NATHANSON; KEVIN CHRISTOPHER
(85) 10/05/2022
(86) PCT IB2020/060710 de 13/11/2020
(87) WO 2021/095003 de 20/05/2021

---

(21) BR 11 2022 009063-3 A2

Código 1.3 - Notificação - Fase Nacional - PCT
(22) 29/09/2020
(30) 15/11/2019 EP 19209417.5; 07/04/2020 CN PCT/CN2020/083446
(51) F24C 15/00 (2006.01), F24C 15/10 (2006.01)
(54) COMPONENTE, EM PARTICULAR UMA PLACA DE TOPO E/OU UMA TAMPA DE QUEIMADOR DE UM FOGÃO A GÁS QUE TEM UM REVESTIMENTO ANTIADERENTE E/OU ANTIUMIDADE, FOGÃO A GÁS QUE COMPREENDE TAL COMPONENTE E MÉTODO PARA FABRICAÇÃO DE UM COMPONENTE
(71) ELECTROLUX APPLIANCES AKTIEBOLAG (SE)
(72) TOBIAS SCHÜTZ; KLAUS WÄLZLEIN; FILIPPO TISSELLI
(85) 10/05/2022
(86) PCT EP2020/077239 de 29/09/2020
(87) WO 2021/094031 de 20/05/2021

---

(21) BR 11 2022 009134-6 A2

Código 1.3 - Notificação - Fase Nacional - PCT
(22) 30/10/2020
(30) 19/11/2019 IN 201921047062
(51) A01N 25/30 (2006.01), A01N 47/14 (2006.01), A01N 43/653 (2006.01)
(54) COMPOSIÇÕES ESTÁVEIS DE COMPOSTOS FUNGICIDAS
(71) UPL LIMITED (IN)
(72) POPAT GANESH CHAVAN; DEV VARTA MUKHERJEE; RAJAN RAMAKANT SHIRSAT
(85) 11/05/2022

(86) PCT IB2020/060193 de 30/10/2020
(87) WO 2021/099866 de 27/05/2021

---

(21) BR 11 2022 009316-0 A2

Código 1.3 - Notificação - Fase Nacional - PCT
(22) 17/11/2020
(30) 18/11/2019 EP 19209763.2
(51) C08L 23/12 (2006.01)
(54) COMPOSIÇÃO DE MOLDAGEM POR INJEÇÃO, USO DE PELO MENOS UM ÓXIDO DE METAL E PROCESSO PARA PRODUÇÃO DE UM OBJETO MOLDADO ATRAVÉS DE MOLDAGEM POR INJEÇÃO
(71) SAPPI NETHERLANDS SERVICES B.V. (NL)
(72) MICHAËL ALEXANDRE; ANA LUISA MATOS VAZ; TINA CELA
(85) 13/05/2022
(86) PCT EP2020/082396 de 17/11/2020
(87) WO 2021/099312 de 27/05/2021

---

(21) BR 11 2022 009350-0 A2

Código 1.3 - Notificação - Fase Nacional - PCT
(22) 13/11/2020
(30) 14/11/2019 CN 201911113595.0
(51) G08B 21/18 (2006.01), G16Y 40/50 (2006.01), G06Q 10/06 (2006.01)
(54) MÉTODO E APARELHO PARA CONFIGURAÇÃO DE REGRA DE ALARME DE DISPOSITIVO IOT, DISPOSITIVO E MEIO DE ARMAZENAMENTO
(71) ENVISION DIGITAL INTERNATIONAL PTE. LTD. (SG) ; SHANGHAI ENVISION DIGITAL CO., LTD. (CN)
(72) JIEYUAN SHEN; LANG MING
(85) 13/05/2022
(86) PCT SG2020/050658 de 13/11/2020
(87) WO 2021/096431 de 20/05/2021

---

(21) BR 11 2022 009355-1 A2

Código 1.3 - Notificação - Fase Nacional - PCT
(22) 16/11/2020
(30) 15/11/2019 US 62/936,375
(51) C12N 15/86 (2006.01), A61K 9/51 (2006.01)
(54) VETORES VIRAIS ENCAPSULADOS EM POLÍMERO PARA TERAPIA GENÉTICA IN VIVO
(71) IXAKA FRANCE (FR)
(72) FRÉDÉRIC MOURLANE; EMELINE SARRY; RENAUD VAILLANT; CÉCILE BAUCHE; PHILIPPE BISHOP; RACHEL PACHERIE
(85) 13/05/2022
(86) PCT IB2020/000955 de 16/11/2020
(87) WO 2021/094831 de 20/05/2021

(21) BR 11 2022 009392-6 A2

Código 1.3 - Notificação - Fase Nacional - PCT
(22) 02/04/2021
(30) 03/04/2020 US 63/004,926; 21/09/2020 US 63/081,143
(51) B01D 39/16 (2006.01), B01D 39/18 (2006.01), B01D 39/08 (2006.01)
(54) MEIOS DE FILTRAÇÃO
(71) DONALDSON COMPANY, INC. (US)
(72) DEREK O. JONES; KLENTON T. WILLIS
(85) 13/05/2022
(86) PCT US2021/025673 de 02/04/2021
(87) WO 2021/203066 de 07/10/2021

(21) BR 11 2022 009395-0 A2

Código 1.3 - Notificação - Fase Nacional - PCT
(22) 02/04/2021
(30) 03/04/2020 US 63/004,926; 21/09/2020 US 63/081,159
(51) B01D 39/08 (2006.01), B01D 39/16 (2006.01), B01D 39/18 (2006.01)
(54) COMPÓSITOS DE FILTRAÇÃO
(71) DONALDSON COMPANY, INC. (US)
(72) DEREK O. JONES; KLENTON T. WILLIS
(85) 13/05/2022
(86) PCT US2021/025674 de 02/04/2021
(87) WO 2021/203067 de 07/10/2021

(21) BR 11 2022 009399-3 A2

Código 1.3 - Notificação - Fase Nacional - PCT
(22) 16/11/2020
(30) 15/11/2019 US 62/936,241
(51) A01N 25/14 (2006.01), A01N 43/36 (2006.01)
(54) ADITIVO DE GLUFOSINATO PARA MELHOR CONTROLE DE PLANTAS DANINHAS
(71) THE BOARD OF TRUSTEES OF THE UNIVERSITY OF ARKANSAS (US)
(72) JASON KEITH NORSWORTHY; GRANT LAWSON PRIESS
(85) 13/05/2022
(86) PCT US2020/060716 de 16/11/2020
(87) WO 2021/097418 de 20/05/2021

(21) BR 11 2022 009407-8 A2

Código 1.3 - Notificação - Fase Nacional - PCT
(22) 12/11/2020
(30) 14/11/2019 US 62/935.480; 14/02/2020 US 62/976.919
(51) A61F 13/511 (2006.01), A61F 13/512 (2006.01), A61F 13/537 (2006.01)
(54) MATERIAL DE DISTRIBUIÇÃO DE FLUIDO PARA ARTIGOS ABSORVENTES
(71) FITESA FILM PRODUCTS LLC (US)
(72) ANDREW D. MASCHINO; PHILLIP A. MELLOR; JESSE B. SCHALBURG
(85) 13/05/2022
(86) PCT US2020/060192 de 12/11/2020

(87) WO 2021/097067 de 20/05/2021

---

(21) BR 11 2022 009545-7 A2

Código 1.3 - Notificação - Fase Nacional - PCT
(22) 18/11/2020
(30) 18/11/2019 EP 19209839.0
(51) C12N 7/02 (2006.01), C12N 7/04 (2006.01), A61K 39/145 (2006.01)
(54) MÉTODO PARA PRODUZIR VÍRUS INFLUENZA RECOMBINANTES
(71) SEQIRUS PTY LTD. (AU)
(72) STEVEN ROCKMAN; CHI ONG; ERIN VERITY
(85) 17/05/2022
(86) PCT EP2020/082587 de 18/11/2020
(87) WO 2021/099419 de 27/05/2021

---

(21) BR 11 2022 009609-7 A2

Código 1.3 - Notificação - Fase Nacional - PCT
(22) 12/11/2020
(30) 30/03/2020 DE 10 2020 108 729.2
(51) B65D 83/04 (2006.01)
(54) CABEÇOTE DISPENSADOR E DISPENSADOR PARA DISPENSAR UNIDADES DE UMA DROGA FARMACÊUTICA OU UM SUPLEMENTO ALIMENTAR OU ALIMENTO
(71) EMPHASYS IMPORTADORA EXPORTADORA E DISTRIBUIDORA LTDA. (BR/SP)
(72) VICTOR ESTEVE
(85) 17/05/2022
(86) PCT IB2020/000872 de 12/11/2020
(87) WO 2021/198724 de 07/10/2021

---

(21) BR 11 2022 009860-0 A2

Código 1.3 - Notificação - Fase Nacional - PCT
(22) 19/05/2020
(30) 26/12/2019 CN 201911366543.4; 26/12/2019 CN 201922381615.4
(51) H02J 7/00 (2006.01)
(54) CIRCUITO DE ACIONAMENTO DE BATERIA, E, BATERIA DE LÍTIO
(71) PYLON TECHNOLOGIES, CO., LTD (CN)
(72) MING LIU; LU SHI; JINFENG XIANG; XIAOYIN CAO
(85) 20/05/2022
(86) PCT CN2020/091100 de 19/05/2020
(87) WO 2021/128711 de 01/07/2021

---

(21) BR 11 2022 009881-2 A2

Código 1.3 - Notificação - Fase Nacional - PCT
(22) 20/11/2020
(30) 22/11/2019 US 62/939,263
(51) A61K 31/015 (2006.01), A61K 31/12 (2006.01), A61K 31/121 (2006.01), C07C 13/10 (2006.01), C07C 13/11 (2006.01), C07C 49/203 (2006.01)

(54) INIBIDORES DE CASPASE 6 E USOS DOS MESMOS
(71) THE REGENTS OF THE UNIVERSITY OF CALIFORNIA (US) ; SHANGPHARMA INNOVATION INC. (US)
(72) ADAM R. RENSLO; MICHELLE R. ARKIN; JEFFREY R. NEITZ; RAYMOND NG; PETER LEE
(85) 20/05/2022
(86) PCT US2020/061659 de 20/11/2020
(87) WO 2021/102361 de 27/05/2021

---

(21) BR 11 2022 009890-1 A2

Código 1.3 - Notificação - Fase Nacional - PCT
(22) 20/10/2020
(30) 22/11/2019 US 62/939,247; 13/01/2020 US 16/741,680
(51) A61K 38/09 (2006.01), A61K 38/24 (2006.01), C07K 7/23 (2006.01), C07K 14/575 (2006.01), C07K 14/59 (2006.01), G01N 33/53 (2006.01)
(54) MICELA RECOMBINANTE E MÉTODO DE MONTAGEM IN VIVO
(71) MOZZA FOODS, INC. (US)
(72) CORY J. TOBIN
(85) 20/05/2022
(86) PCT US2020/056449 de 20/10/2020
(87) WO 2021/101647 de 27/05/2021

---

(21) BR 11 2022 009914-2 A2

Código 1.3 - Notificação - Fase Nacional - PCT
(22) 20/11/2020
(30) 20/11/2019 EP PCT/EP2019/081922
(51) H04S 7/00 (2006.01)
(54) RENDERIZADOR DE OBJETO DE ÁUDIO E MÉTODOS PARA DETERMINAR GANHOS DE ALTO-FALANTE
(71) FRAUNHOFER-GESELLSCHAFT ZUR FÖRDERUNG DER ANGEWANDTEN FORSCHUNG E.V. (DE)
(72) ALEKSANDR KARAPETYAN; OLIVER WÜBBOLT; CHRISTIAN BORSS; PHILIPP STADTER
(85) 20/05/2022
(86) PCT EP2020/082982 de 20/11/2020
(87) WO 2021/099617 de 27/05/2021

---

(21) BR 11 2022 009915-0 A2

Código 1.3 - Notificação - Fase Nacional - PCT
(22) 09/12/2020
(30) 11/12/2019 WO PCT/IB2019/060665
(51) A61B 17/70 (2006.01), A61B 17/00 (2006.01)
(54) EXTENSOR DE PARAFUSO ORTOPÉDICO TENDO UMA ESTRUTURA CURVA EM FORMA DE U COM UM DIÂMETRO REDUZIDO
(71) NEO MEDICAL SA (CH)
(72) MORTEN BEYER
(85) 20/05/2022

(86) PCT IB2020/061698 de 09/12/2020
(87) WO 2021/116937 de 17/06/2021

---

(21) BR 11 2022 009918-5 A2

Código 1.3 - Notificação - Fase Nacional - PCT
(22) 26/11/2020
(30) 26/11/2019 GB 1917214.7; 30/12/2019 LU LU101578
(51) C09D 5/33 (2006.01), C09D 5/08 (2006.01), C09D 5/16 (2006.01), C09D 7/40 (2006.01), C09D 183/02 (2006.01), C09D 7/61 (2006.01), H01B 9/00 (2006.01), H01B 13/32 (2006.01), H02G 1/04 (2006.01), C08K 3/22 (2006.01), C08K 3/34 (2006.01)
(54) COMPOSIÇÃO PARA REVESTIR UM CONDUTOR AÉREO
(71) CABLE COATINGS LIMITED (GB)
(72) NIALL COOGAN; BARRY JOHNSTON
(85) 20/05/2022
(86) PCT GB2020/053002 de 26/11/2020
(87) WO 2021/105673 de 03/06/2021

---

(21) BR 11 2022 009919-3 A2

Código 1.3 - Notificação - Fase Nacional - PCT
(22) 27/11/2020
(30) 28/11/2019 US 62/941,778; 28/11/2019 US 62/941,776
(51) A23L 2/52 (2006.01), A23L 33/21 (2006.01), C08B 37/00 (2006.01), C12C 12/02 (2006.01), C12G 3/05 (2006.01), C12P 19/00 (2006.01), C12P 19/04 (2006.01), C12C 5/02 (2006.01)
(54) FIBRAS ALIMENTARES SOLÚVEIS COM ALTO TEOR DE FIBRA E BAIXO TEOR DE AÇÚCAR. PRODUTOS QUE INCLUEM AS MESMAS E MÉTODOS PARA PRODUZIR E USAR AS MESMAS
(71) TATE & LYLE SOLUTIONS USA LLC (US)
(72) MARK BAHAR; JUHI TOMAR; MERVYN DE SOUZA; ANNETTE EVANS; JOSHUA FLETCHER; JAMES CARR
(85) 20/05/2022
(86) PCT US2020/062522 de 27/11/2020
(87) WO 2021/108782 de 03/06/2021

---

(21) BR 11 2022 010181-3 A2

Código 1.3 - Notificação - Fase Nacional - PCT
(22) 27/11/2020
(30) 27/11/2019 CN 201911180309.2; 04/06/2020 CN 202010501267.4
(51) C07D 471/14 (2006.01), A61K 31/437 (2006.01), A61P 19/02 (2006.01), A61P 29/00 (2006.01), A61P 37/00 (2006.01), A61P 35/00 (2006.01)
(54) COMPOSTO TRI-HETEROCÍCLICO COMO INIBIDOR DE JAK E USO DO MESMO
(71) CHIA TAI TIANQING PHARMACEUTICAL GROUP CO., LTD. (CN)
(72) WEIWEI MAO; WENLONG LI; CHANGQING WEI; WENYUAN QIAN; GUOPING HU; JIAN LI; SHUHUI CHEN
(85) 25/05/2022

	(86) PCT CN2020/132426 de 27/11/2020 (87) WO 2021/104488 de 03/06/2021
(21) BR 11 2022 010277-1 A2	Código 1.3 - Notificação - Fase Nacional - PCT (22) 25/11/2020 (30) 27/11/2019 US 62/941,031; 27/11/2019 US 62/941,033; 20/03/2020 US 62/992,573 (51) B60H 1/32 (2006.01), F24F 5/00 (2006.01), F25B 23/00 (2006.01) (54) TERAPIA COMBINADA QUE ENVOLVE COMPOSTOS MACROCÍCLICOS DE DIARILA (71) TURNING POINT THERAPEUTICS, INC. (US) (72) WEI DENG; DAYONG ZHAI; LAURA RODON; BRION W. MURRAY; JINGRONG J. CUI; NATHAN V. LEE (85) 26/05/2022 (86) PCT US2020/062374 de 25/11/2020 (87) WO 2021/108672 de 03/06/2021
(21) BR 11 2022 010434-0 A2	Código 1.3 - Notificação - Fase Nacional - PCT (22) 25/11/2020 (30) 29/11/2019 US 62/941,967; 14/09/2020 US 63/078,135 (51) C12N 9/34 (2006.01), C12P 7/06 (2006.01), C12P 19/14 (2006.01) (54) LEVEDURA QUE EXPRESSA GLUCOAMILASE HETERÓLOGA (71) LALLEMAND HUNGARY LIQUIDITY MANAGEMENT LLC. (HU) ; BASF SE (DE) (72) AARON ARGYROS; ALEXANDRA PANAITIU; CHARLES F RICE; KENNETH BARRETT (85) 27/05/2022 (86) PCT EP2020/025538 de 25/11/2020 (87) WO 2021/104672 de 03/06/2021
(21) BR 11 2022 010438-3 A2	Código 1.3 - Notificação - Fase Nacional - PCT (22) 25/11/2020 (30) 29/11/2019 US 62/941,967; 14/09/2020 US 63/078,135; 14/09/2020 US 63/078,139 (51) C12P 7/06 (2006.01), C12P 19/14 (2006.01) (54) PROCESSO PARA DESLOCAMENTO DE UMA ENZIMA EXÓGENA (71) LALLEMAND HUNGARY LIQUIDITY MANAGEMENT LLC. (HU) ; BASF SE (DE) (72) AARON ARGYROS; ALEXANDRA PANAITIU; CHARLES F RICE; KENNETH E. BARRETT; MATTHEW B. RICHARDS; TERA STOUGHTENGER (85) 27/05/2022 (86) PCT EP2020/025539 de 25/11/2020 (87) WO 2021/104673 de 03/06/2021

(21) BR 11 2022 010943-1 A2

Código 1.3 - Notificação - Fase Nacional - PCT
(22) 02/12/2020
(30) 03/12/2019 IN 201921049775
(51) C07D 487/04 (2006.01), A61K 31/505 (2006.01), A61P 35/00 (2006.01)
(54) ANÁLOGOS DE NUCLEOSÍDEOS SUBSTITUÍDOS COMO INIBIDORES DE PRMT5
(71) LUPIN LIMITED (IN)
(72) PRATHAP SREEDHARAN NAIR; GANESH BHAUSAHEB GUDADE; SHANKAR BHASKAR BHAGWAT; AMOL MARUTI YADAV; CHAITANYA PRABHAKAR KULKARNI; MILIND DATTATRAYA SINDKHEDKAR; VENKATA P. PALLE; RAJENDER KUMAR KAMBOJ
(85) 03/06/2022
(86) PCT IB2020/061372 de 02/12/2020
(87) WO 2021/111322 de 10/06/2021

(21) BR 11 2022 011194-0 A2

Código 1.3 - Notificação - Fase Nacional - PCT
(22) 14/12/2020
(30) 12/12/2019 US 62/947,476
(51) C08K 5/20 (2006.01), C07C 233/00 (2006.01), C07C 233/64 (2006.01), C07C 233/65 (2006.01)
(54) COMPOSTOS DE TRISAMIDA E COMPOSIÇÕES COMPREENDENDO OS MESMOS
(71) MILLIKEN & COMPANY (US)
(72) DANIEL KREMER; HANS-WERNER SCHMIDT; PAUL SMITH; JOHN DAVID ANDERSON; SUCHITRA DATTA; KEITH KELLER; NATHAN MEHL; WALTER SCRIVENS
(85) 08/06/2022
(86) PCT US2020/064958 de 14/12/2020
(87) WO 2021/119632 de 17/06/2021

(21) BR 11 2022 011228-9 A2

Código 1.3 - Notificação - Fase Nacional - PCT
(22) 07/12/2020
(30) 09/12/2019 US 62/945,730
(51) C07K 16/28 (2006.01), A61P 35/00 (2006.01), A61K 39/395 (2006.01)
(54) FORMULAÇÃO FARMACÊUTICA LÍQUIDA, ARTIGO DE FABRICAÇÃO, KIT E MÉTODO PARA TRATAR UMA DOENÇA OU DISTÚRBIO EM UM INDIVÍDUO
(71) GENENTECH, INC. (US)
(72) ADA HUI; JUDITH ZHUSHIMONI
(85) 08/06/2022
(86) PCT US2020/063620 de 07/12/2020
(87) WO 2021/118930 de 17/06/2021

(21) BR 11 2022 011674-8 A2

Código 1.3 - Notificação - Fase Nacional - PCT
(22) 15/12/2020
(30) 16/12/2019 EP 19216596.7
(51) G01N 33/543 (2006.01), C12N 15/10 (2006.01), C12Q 1/6806 (2006.01)
(54) BIBLIOTECA DE MICROPARTÍCULAS PRÉ-FABRICADAS E SUAS PRECURSORAS
(71) BLINK AG (DE)
(72) EUGEN ERMANTRAUT; IVAN LONCAREVIC; KATRIN STEINMETZER; STEPHAN HUBOLD; THOMAS ELLINGER; SUSANNE KLINGER; OLIVER LEMUTH; LEA KANITZ
(85) 13/06/2022
(86) PCT EP2020/086171 de 15/12/2020
(87) WO 2021/122563 de 24/06/2021

(21) BR 11 2022 011676-4 A2

Código 1.3 - Notificação - Fase Nacional - PCT
(22) 15/12/2020
(30) 16/12/2019 EP 19216592.6
(51) G01N 33/543 (2006.01)
(54) KIT PARA DETECTAR UM ANALITO DE INTERESSE EM UMA PLURALIDADE DE AMOSTRAS LÍQUIDAS BIOLÓGICAS, MÉTODO PARA DETECTÁ-LO E /OU QUANTIFICÁ-LO E CARTUCHO PARA REALIZAR TAL MÉTODO
(71) BLINK AG (DE)
(72) EUGEN ERMANTRAUT; KATRIN STEINMETZER; STEPHAN HUBOLD; THOMAS ELLINGER; OLIVER LEMUTH
(85) 13/06/2022
(86) PCT EP2020/086194 de 15/12/2020
(87) WO 2021/122579 de 24/06/2021

(21) BR 11 2022 011705-1 A2

Código 1.3 - Notificação - Fase Nacional - PCT
(22) 23/02/2021
(30) 03/03/2020 EP 20160653.0
(51) A23P 10/43 (2006.01), A23J 3/04 (2006.01), C08K 3/26 (2006.01), A23K 40/00 (2006.01), A61K 8/00 (2006.01), A61K 9/14 (2006.01), C09C 1/02 (2006.01), A61K 8/19 (2006.01), A23L 23/10 (2006.01), A23K 40/10 (2006.01), A23K 20/24 (2006.01), A23C 19/086 (2006.01), A23C 9/18 (2006.01)
(54) USO DE UMA COMPOSIÇÃO À BASE DE CARBONATO DE CÁLCIO, COMPOSIÇÃO PARTICULADA, E, MÉTODO PARA A PRODUÇÃO DE UMA COMPOSIÇÃO PARTICULADA
(71) OMYA INTERNATIONAL AG (CH)
(72) LALIT SHARMA; MARCEL LEX; RENATA NEGRINI; TANJA BUDDE; STEFAN LANDER
(85) 14/06/2022

(86) PCT EP2021/054420 de 23/02/2021
(87) WO 2021/175658 de 10/09/2021

---

(21) BR 11 2022 011784-1 A2

Código 1.3 - Notificação - Fase Nacional - PCT
(22) 23/12/2020
(30) 30/03/2020 US 63/002,053; 30/03/2020 US 63/002,020
(51) C10B 53/07 (2006.01), C10B 57/06 (2006.01), C10G 1/02 (2006.01)
(54) ECONOMIA CIRCULAR PARA RESÍDUOS DE PLÁSTICO PARA POLIETILENO VIA FCC DE REFINARÍA OU UNIDADES DE FCC/ALQUILAÇÃO
(71) CHEVRON U.S.A. INC. (US)
(72) HYE-KYUNG TIMKEN; CAMERON MCCORD
(85) 14/06/2022
(86) PCT US2020/066822 de 23/12/2020
(87) WO 2021/201932 de 07/10/2021

---

(21) BR 11 2022 011799-0 A2

Código 1.3 - Notificação - Fase Nacional - PCT
(22) 22/03/2021
(30) 26/03/2020 IN 202021013244
(51) G06N 5/04 (2006.01), A01G 7/00 (2006.01)
(54) MÉTODO IMPLANTADO POR PROCESSADOR PARA ESTIMATIVA DE PERDA DE COLHEITA, SISTEMA PARA ESTIMATIVA DE PERDA DE COLHEITA E PRODUTO DE PROGRAMA DE COMPUTADOR
(71) TATA CONSULTANCY SERVICES LIMITED (IN)
(72) JAYANTRAO MOHITE; SURYAKANT ASHOK SAWANT; SRINIVASU PAPPULA
(85) 14/06/2022
(86) PCT IB2021/052360 de 22/03/2021
(87) WO 2021/191772 de 30/09/2021

---

(21) BR 11 2022 012001-0 A2

Código 1.3 - Notificação - Fase Nacional - PCT
(22) 14/12/2020
(30) 19/12/2019 EP 19218192.3
(51) C02F 9/00 (2006.01), C02F 1/04 (2006.01), C02F 1/22 (2006.01), C02F 1/26 (2006.01), C02F 1/72 (2006.01), C02F 11/06 (2006.01), C02F 103/36 (2006.01)
(54) PROCESSO PARA CONTROLE DO TRATAMENTO DE FLUIDO DE REFUGO GERADO DURANTE UM PROCESSO PETROQUÍMICO USANDO UM INCINERADOR
(71) SULZER MANAGEMENT AG (CH)
(72) JEN-SHIUNG LU; KEN KONDO; JIAPING TOH; HALBE ANNE JANSEN; CLAUDIA PUDACK
(85) 17/06/2022
(86) PCT EP2020/086030 de 14/12/2020

(87) WO 2021/122478 de 24/06/2021

---

(21) BR 11 2022 012033-8 A2

Código 1.3 - Notificação - Fase Nacional - PCT
(22) 11/12/2020
(30) 18/12/2019 US 62/949,854
(51) C07D 401/10 (2006.01), C07D 401/14 (2006.01), A61K 31/444 (2006.01), A61K 31/497 (2006.01), A61K 31/501 (2006.01), A61K 31/506 (2006.01), A61P 3/04 (2006.01), A61P 5/38 (2006.01)
(54) ANTAGONISTAS DO RECEPTOR DE MELANOCORTINA SUBTIPO-2 (MC2R) DE PIPERIDINA GEM-DISSUBSTITUÍDA E SEUS USOS
(71) CRINETICS PHARMACEUTICALS, INC. (US)
(72) SANGDON HAN; SUN HEE KIM; YUNFEI ZHU
(85) 17/06/2022
(86) PCT US2020/064493 de 11/12/2020
(87) WO 2021/126693 de 24/06/2021

---

(21) BR 11 2022 012324-8 A2

Código 1.3 - Notificação - Fase Nacional - PCT
(22) 21/12/2020
(30) 23/12/2019 EP 19219276.3; 23/06/2020 US 63/042,890
(51) C12N 15/113 (2006.01), C07K 14/54 (2006.01), A61K 31/7088 (2006.01), C07K 14/65 (2006.01), C07K 14/005 (2006.01), A61K 31/713 (2006.01), C07K 14/52 (2006.01), C07K 14/565 (2006.01)
(54) COMPOSIÇÕES E MÉTODOS PARA MODULAR SIMULTANEAMENTE EXPRESSÃO DE GENES
(71) VERSAMEB AG (CH)
(72) JUSTIN ANTHONY SELVARAJ; FRIEDRICH METZGER; HERVE SCHAFFHAUSER; PETRA HILLMANN-WULLNER
(85) 21/06/2022
(86) PCT IB2020/001091 de 21/12/2020
(87) WO 2021/130537 de 01/07/2021

---

(21) BR 11 2022 012333-7 A2

Código 1.3 - Notificação - Fase Nacional - PCT
(22) 01/02/2021
(30) 03/02/2020 SE 2050112-8
(51) F41G 3/26 (2006.01), G09B 9/042 (2006.01), F41A 33/00 (2006.01), F41H 7/02 (2006.01)
(54) TREINAMENTO DE RASTREAMENTO DE ALVO INCORPORADO
(71) BAE SYSTEMS HÄGGLUNDS AKTIEBOLAG (SE)
(72) JOHAN PERSSON; KARIN FOSSUM SJÖDIN; JERKER WÅGBERG
(85) 21/06/2022
(86) PCT SE2021/050074 de 01/02/2021
(87) WO 2021/158159 de 12/08/2021

(21) BR 11 2022 012337-0 A2

Código 1.3 - Notificação - Fase Nacional - PCT
(22) 25/01/2021
(30) 06/02/2020 SE 2050130-0
(51) B62D 55/26 (2006.01)
(54) DISPOSITIVO DE ENGATE NO SOLO PARA UMA ESTEIRA SEM FIM DE UM VEÍCULO COM ESTEIRA
(71) BAE SYSTEMS HÄGGLUNDS AKTIEBOLAG (SE)
(72) BJÖRN WESTBERG; HÅKAN KÖHN; PHILIP KORTZ
(85) 21/06/2022
(86) PCT SE2021/050043 de 25/01/2021
(87) WO 2021/158157 de 12/08/2021

(21) BR 11 2022 012429-5 A2

Código 1.3 - Notificação - Fase Nacional - PCT
(22) 13/11/2020
(30) 31/03/2020 CN 202010247338.2
(51) H04R 1/10 (2006.01), H04R 1/28 (2006.01)
(54) DISPOSITIVO ACÚSTICO
(71) SHENZHEN SHOKZ CO., LTD. (CN)
(72) ZHANG, LEI; QI, XIN; FU, JUNJIANG; WANG, ZHEN; WANG, LIWEI
(85) 22/06/2022
(86) PCT CN2020/128525 de 13/11/2020
(87) WO 2021/196626 de 07/10/2021

(21) BR 11 2022 012495-3 A2

Código 1.3 - Notificação - Fase Nacional - PCT
(22) 25/03/2021
(30) 03/04/2020 US 63/004,690; 03/04/2020 US 63/004,704
(51) A01M 7/00 (2006.01)
(54) SISTEMAS E MÉTODOS AGRÍCOLAS
(71) PRECISION PLANTING LLC (US)
(72) MICHAEL STRNAD; JASON STOLLER; PAUL WILDERMOUTH
(85) 22/06/2022
(86) PCT IB2021/052480 de 25/03/2021
(87) WO 2021/198860 de 07/10/2021

(21) BR 11 2022 012731-6 A2

Código 1.3 - Notificação - Fase Nacional - PCT
(22) 28/12/2020
(30) 27/12/2019 CN 201911383060.5; 19/06/2020 US 63/041,532
(51) C07K 16/28 (2006.01), C12N 15/13 (2006.01), A61K 39/395 (2006.01), A61P 35/00 (2006.01)
(54) ANTICORPO ANTI-OX40 E USO DO MESMO
(71) HIFIBIO (HK) LIMITED (CN)
(72) HONGKAI ZHANG; YUAN WANG; YUN-YUEH LU; YUQIANG SHEN; NICOLA ARTURO ALDO BELTRAMINELLI; LIANG SCHWEIZER; FRANCISCO ADRIAN; KLAUS ANDREAS RAUE; QIAN ZHANG; JINPING GAN

(85) 24/06/2022
(86) PCT CN2020/140186 de 28/12/2020
(87) WO 2021/129872 de 01/07/2021

---

(21) BR 11 2022 013058-9 A2

Código 1.3 - Notificação - Fase Nacional - PCT
(22) 23/03/2021
(30) 25/03/2020 US 62/994,484
(51) H04N 19/70 (2006.01)
(54) CODIFICADOR, DECODIFICADOR, MÉTODO DE CODIFICAÇÃO E MÉTODO DE DECODIFICAÇÃO
(71) PANASONIC INTELLECTUAL PROPERTY CORPORATION OF AMERICA (US)
(72) VIRGINIE DRUGEON; KIYOFUMI ABE; TAKAHIRO NISHI; TADAMASA TOMA
(85) 29/06/2022
(86) PCT JP2021/012092 de 23/03/2021
(87) WO 2021/193671 de 30/09/2021

---

(21) BR 11 2022 013060-0 A2

Código 1.3 - Notificação - Fase Nacional - PCT
(22) 15/03/2021
(30) 23/03/2020 IN 202021012636; 21/08/2020 FR FR2008614
(51) A45D 40/22 (2006.01), B65D 1/22 (2006.01), B65D 43/16 (2006.01)
(54) RECIPIENTE MOLDADO EM PEÇA ÚNICA PARA EMBALAR UM PRODUTO
(71) L'OREAL (FR)
(72) ADITYA VARALE; VENKATESH SHEREGAR
(85) 29/06/2022
(86) PCT EP2021/056493 de 15/03/2021
(87) WO 2021/190972 de 30/09/2021

---

(21) BR 11 2022 013403-7 A2

Código 1.3 - Notificação - Fase Nacional - PCT
(22) 08/01/2021
(30) 10/01/2020 CN PCT/CN2020/071336
(51) C07K 16/28 (2006.01), A61K 39/00 (2006.01), C07K 14/47 (2006.01), C07K 19/00 (2006.01)
(54) ANTICORPOS ANTI-TIGIT, ANTICORPOS MULTIESPECÍFICOS QUE COMPREENDEM OS MESMOS E MÉTODOS DE USO DOS MESMOS
(71) SHANGHAI HENLIUS BIOTECH, INC. (CN)
(72) MING YANG; WENFENG XU; WEI-DONG JIANG; JIE XUE
(85) 05/07/2022
(86) PCT CN2021/070907 de 08/01/2021
(87) WO 2021/139780 de 15/07/2021

(21) BR 11 2022 013701-0 A2

Código 1.3 - Notificação - Fase Nacional - PCT
(22) 08/01/2021
(30) 09/01/2020 CN 202010022031.2
(51) H02S 50/10 (2006.01), H02S 10/00 (2006.01), H02S 40/36 (2006.01)
(54) MÉTODO E APARELHO PARA RECONHECER O ESTADO OPERACIONAL DE UM STRING FOTOVOLTAICO E MÍDIA DE ARMAZENAMENTO
(71) ENVISION DIGITAL INTERNATIONAL PTE. LTD. (SG) ; SHANGHAI ENVISION DIGITAL CO., LTD. (CN)
(72) JING CHANG; JIE SUN; JINLIN YANG; ZHOUSHENG LI; KANG JIAN; HUIRONG JIANG
(85) 08/07/2022
(86) PCT SG2021/050017 de 08/01/2021
(87) WO 2021/141544 de 15/07/2021

(21) BR 11 2022 013704-4 A2

Código 1.3 - Notificação - Fase Nacional - PCT
(22) 13/01/2021
(30) 13/01/2020 EP 20151436.1
(51) C02F 3/28 (2006.01), C02F 11/04 (2006.01), C02F 1/20 (2006.01), C02F 11/12 (2006.01)
(54) SISTEMA DE REAÇÃO EM BATELADA SEQUENCIAL ANAERÓBIA OPERADO POR FASE SIMULTÂNEA COM UNIDADE DE DESGASEIFICAÇÃO EM BATELADA E UNIDADE DE DECANTAÇÃO SEMI-CONTÍNUA
(71) VEOLIA WATER SOLUTIONS & TECHNOLOGIES SUPPORT (FR)
(72) SANTIAGO PACHECO-RUIZ; JERONIMUS GERARDUS MARIA VAN DER LUBBE
(85) 08/07/2022
(86) PCT EP2021/050517 de 13/01/2021
(87) WO 2021/144281 de 22/07/2021

(21) BR 11 2022 013709-5 A2

Código 1.3 - Notificação - Fase Nacional - PCT
(22) 05/01/2021
(30) 09/01/2020 US 62/958,808; 27/10/2020 US 17/081,185
(51) G07F 17/32 (2006.01), A63F 9/24 (2006.01), A63F 13/00 (2006.01), G06F 3/0482 (2006.01), G06F 17/18 (2006.01), G06Q 50/34 (2006.01)
(54) AJUSTADOR DE PROBABILIDADES DE APOSTAS COM INTELIGÊNCIA ARTIFICIAL.
(71) ADRENALINEIP (US)
(72) CASEY ALEXANDER HUKE; JOHN CRONIN; JOSEPH BODKIN; HARRISON GRANT
(85) 09/07/2022
(86) PCT US2021/012162 de 05/01/2021
(87) WO 2021/141885 de 15/07/2021

(21) BR 11 2022 013717-6 A2

Código 1.3 - Notificação - Fase Nacional - PCT
(22) 11/12/2020
(30) 27/01/2020 EP 20153875.8
(51) B29C 33/42 (2006.01), B29D 99/00 (2006.01), F03D 1/06 (2006.01)
(54) MÉTODO DE FABRICAÇÃO DE REVESTIMENTO DE TURBINA EÓLICA, PÁ DE TURBINA EÓLICA, TURBINA EÓLICA, E MÉTODO DE REPARO DE REVESTIMENTO DE PÁ DE TURBINA EÓLICA
(71) SIEMENS GAMESA RENEWABLE ENERGY A/S (DK)
(72) LARS OLIVER BERNHAMMER; FLORIAN GIRSCHIG; JENS GRANDJEAN JOERGENSEN; MOGENS NIELSEN; ASHISH PAWAR
(85) 11/07/2022
(86) PCT EP2020/085690 de 11/12/2020
(87) WO 2021/151569 de 05/08/2021

(21) BR 11 2022 013719-2 A2

Código 1.3 - Notificação - Fase Nacional - PCT
(22) 28/12/2020
(30) 13/01/2020 US 62/960,463
(51) A61M 5/20 (2006.01), A61M 5/32 (2006.01)
(54) REMOVEDORES DE PROTEÇÃO DE AGULHA, DISPOSITIVOS DE ADMINISTRAÇÃO DE FÁRMACOS E MÉTODOS RELACIONADOS
(71) AMGEN INC. (US)
(72) JAN JENSEN
(85) 11/07/2022
(86) PCT US2020/067118 de 28/12/2020
(87) WO 2021/146043 de 22/07/2021

(21) BR 11 2022 013720-6 A2

Código 1.3 - Notificação - Fase Nacional - PCT
(22) 14/01/2021
(30) 16/01/2020 EP 20152217.4
(51) A61K 39/108 (2006.01), C07K 14/245 (2006.01), A61K 39/00 (2006.01), C07K 16/12 (2006.01)
(54) MUTANTE FIMH, COMPOSIÇÕES COM O MESMO E SEU USO
(71) JANSSEN PHARMACEUTICALS, INC. (US)
(72) JAN GRIJPSTRA; EVELINE MARLEEN WEERDENBURG; JEROEN GEURTSEN; KELLEN CRISTHINA FAE; LOURIS JAKOB FEITSMA
(85) 11/07/2022
(86) PCT EP2021/050707 de 14/01/2021
(87) WO 2021/144369 de 22/07/2021

(21) BR 11 2022 013724-9 A2

Código 1.3 - Notificação - Fase Nacional - PCT
(22) 22/01/2021
(30) 23/01/2020 EP 20315007.3
(51) A61F 2/07 (2006.01)

(54) ENDOPRÓTESE E MÉTODO DE FABRICAÇÃO DE ENDOPRÓTESE
(71) KARDIOZIS SAS (FR)
(72) NATHALIE VANDAELE-FENOUIL; ORIANE CHAPUT; BRIAN BURG
(85) 11/07/2022
(86) PCT EP2021/051400 de 22/01/2021
(87) WO 2021/148577 de 29/07/2021

---

(21) BR 11 2022 013725-7 A2

Código 1.3 - Notificação - Fase Nacional - PCT
(22) 13/01/2021
(30) 13/01/2020 US 62/960.562; 04/12/2020 US 63/121.633
(51) A61K 39/395 (2006.01), A61P 35/02 (2006.01), C07K 16/28 (2006.01), C07K 16/46 (2006.01)
(54) FORMULAÇÕES PARA AGENTES TERAPÊUTICOS PROTEICOS
(71) APTEVO RESEARCH AND DEVELOPMENT LLC (US)
(72) JONATHAN CLAPPER; DAVID BIENVENUE; SCOTT STROMATT; CATHERINE J. MCMAHAN
(85) 11/07/2022
(86) PCT US2021/013294 de 13/01/2021
(87) WO 2021/146328 de 22/07/2021

---

(21) BR 11 2022 013727-3 A2

Código 1.3 - Notificação - Fase Nacional - PCT
(22) 07/01/2021
(30) 16/01/2020 EP 20152305.7
(51) B65B 7/28 (2006.01), B31B 50/74 (2006.01), B65D 5/00 (2006.01), B65D 5/56 (2006.01), B65D 77/20 (2006.01), B31B 50/00 (2006.01), B31B 50/64 (2006.01), B65D 5/20 (2006.01), B65B 31/02 (2006.01), B65B 43/26 (2006.01), B31B 100/00 (2006.01), B31B 110/10 (2006.01), B31B 120/10 (2006.01)
(54) MÉTODO PARA VEDAR O TOPO DE UMA BANDEJA DE PAPELÃO FORRADA COM UMA FOLHA DE PLÁSTICO E BANDEJA DE PAPELÃO PARA ISTO
(71) PACKABLE B.V. (NL)
(72) RONALD ZWAGA
(85) 11/07/2022
(86) PCT EP2021/050181 de 07/01/2021
(87) WO 2021/144187 de 22/07/2021

---

(21) BR 11 2022 013730-3 A2

Código 1.3 - Notificação - Fase Nacional - PCT
(22) 13/01/2021
(30) 13/01/2020 US 62/960.602
(51) A61K 39/395 (2006.01), A61K 9/00 (2006.01), A61K 9/08 (2006.01), C07K 16/28 (2006.01)
(54) MÉTODOS E COMPOSIÇÕES PARA PREVENIR A ADSORÇÃO DE PROTEÍNAS TERAPÊUTICAS AOS COMPONENTES DO SISTEMA DE DISTRIBUIÇÃO DE DROGAS

(71) APTEVO RESEARCH AND DEVELOPMENT LLC (US)
(72) JONATHAN CLAPPER; SIOWFONG WEE; GANG LI
(85) 11/07/2022
(86) PCT US2021/013304 de 13/01/2021
(87) WO 2021/146336 de 22/07/2021

---

(21) BR 11 2022 013731-1 A2

Código 1.3 - Notificação - Fase Nacional - PCT
(22) 11/01/2021
(30) 11/01/2020 CN 202010028613.1
(51) H04L 5/00 (2006.01)
(54) MÉTODO DE INDICAÇÃO DE INFORMAÇÕES DE PERFURAÇÃO E APARELHO DE COMUNICAÇÃO
(71) HUAWEI TECHNOLOGIES CO., LTD. (CN)
(72) MENGSHI HU; JIAN YU; MING GAN
(85) 11/07/2022
(86) PCT CN2021/071095 de 11/01/2021
(87) WO 2021/139813 de 15/07/2021

---

(21) BR 11 2022 013732-0 A2

Código 1.3 - Notificação - Fase Nacional - PCT
(22) 13/01/2021
(30) 14/01/2020 US 62/960,977
(51) A61K 9/48 (2006.01)
(54) DISPOSITIVOS DEGLUTÍVEIS PARA ENTREGA DE FÁRMACOS EM UM TRATO INTESTINAL
(71) RANI THERAPEUTICS, LLC (US)
(72) MIR A. IMRAN
(85) 11/07/2022
(86) PCT US2021/013256 de 13/01/2021
(87) WO 2021/146296 de 22/07/2021

---

(21) BR 11 2022 013734-6 A2

Código 1.3 - Notificação - Fase Nacional - PCT
(22) 11/02/2021
(30) 19/02/2020 DE 10 2020 104 306.6
(51) A61M 37/00 (2006.01), B29C 45/00 (2006.01), B81C 1/00 (2006.01), B29C 33/40 (2006.01), B29C 33/42 (2006.01), B81C 99/00 (2006.01)
(54) ELEMENTOS DE MOLDAR PARA PRODUÇÃO DE MICROESTRUTURAS
(71) LTS LOHMANN THERAPIE-SYSTEME AG (DE)
(72) ANDREAS HENNING; SEBASTIAN SCHERR; STEFAN ERLHOFER
(85) 11/07/2022
(86) PCT EP2021/053345 de 11/02/2021
(87) WO 2021/165141 de 26/08/2021

---

(21) BR 11 2022 013741-9 A2

Código 1.3 - Notificação - Fase Nacional - PCT

(22) 20/11/2020
(30) 13/01/2020 KR 10-2020-0004379; 16/10/2020 KR 10-2020-0134344
(51) A61K 38/16 (2006.01), A61K 47/68 (2006.01), A61P 11/00 (2006.01), A61K 38/17 (2006.01), A61K 38/26 (2006.01), A61K 38/22 (2006.01), A61K 47/60 (2006.01), A61P 1/16 (2006.01)
(54) COMPOSIÇÃO FARMACÊUTICA
(71) HANMI PHARM. CO., LTD. (KR)
(72) SEON MYEONG LEE; JONG SUK LEE; JUNG KUK KIM; SANG HYUN LEE; EUH LIM OH; HYO SANG JO; EUN JIN PARK; CHONG YOON LIM
(85) 11/07/2022
(86) PCT KR2020/016535 de 20/11/2020
(87) WO 2021/145552 de 22/07/2021

---

(21) BR 11 2022 013744-3 A2

Código 1.3 - Notificação - Fase Nacional - PCT
(22) 22/01/2021
(30) 23/01/2020 US 62/964,845; 21/01/2021 US 17/155,080
(51) A61L 9/12 (2006.01), A61L 9/20 (2006.01)
(54) UNIDADE DE ESTERILIZAÇÃO E PURIFICAÇÃO DE AR
(71) AERUS MEDICAL, LLC (US)
(72) ANDREW EIDE; CHRISTOPHER KYTE; JOSEPH URSO; DEBORAH JESSUP
(85) 11/07/2022
(86) PCT US2021/014678 de 22/01/2021
(87) WO 2021/150932 de 29/07/2021

---

(21) BR 11 2022 013746-0 A2

Código 1.3 - Notificação - Fase Nacional - PCT
(22) 17/02/2021
(30) 18/02/2020 EP 20157963.8; 24/04/2020 EP 20171240.3; 17/06/2020 EP 20180645.2; 18/06/2020 EP 20180832.6; 04/01/2021 EP 21150056.6; 11/01/2021 EP 21151004.5; 02/02/2021 EP 21154657.7
(51) A61K 9/08 (2006.01), A61K 9/00 (2006.01), A61K 45/06 (2006.01), A61K 47/18 (2006.01), A61K 47/02 (2006.01)
(54) FORMULAÇÃO AQUOSA DE CAGRILINTIDA, FORMULAÇÃO AQUOSA DE SEMAGLUTIDA, DISPOSITIVO MÉDICO, E, COMBINAÇÃO DE DOSE FIXA
(71) NOVO NORDISK A/S (DK)
(72) TOMMY SANDER; CHRISTIAN POULSEN; ROSA REBECCA ERRITZØE HANSEN
(85) 11/07/2022
(86) PCT EP2021/053805 de 17/02/2021
(87) WO 2021/144476 de 22/07/2021

---

(21) BR 11 2022 013748-6 A2

Código 1.3 - Notificação - Fase Nacional - PCT
(22) 29/12/2020

(30) 10/01/2020 CN 202010026742.7
(51) H04L 29/12 (2006.01)
(54) MÉTODO E APARELHO PARA ENVIAR PACOTE DE RESPOSTA, DISPOSITIVO DE COMPUTAÇÃO, E MEIO DE ARMAZENAMENTO
(71) HUAWEI TECHNOLOGIES CO., LTD. (CN)
(72) JIANPING GAO; WENHUI ZHU
(85) 11/07/2022
(86) PCT CN2020/140803 de 29/12/2020
(87) WO 2021/139568 de 15/07/2021

---

(21) BR 11 2022 013750-8 A2

Código 1.3 - Notificação - Fase Nacional - PCT
(22) 15/01/2021
(30) 15/01/2020 EP 20151907.1
(51) B01D 9/00 (2006.01), C01F 5/06 (2006.01), C07C 51/02 (2006.01), C12P 7/56 (2006.01), C07C 51/47 (2006.01), C07C 51/43 (2006.01), C07C 51/41 (2006.01), C07C 59/08 (2006.01), B01D 11/04 (2006.01)
(54) MÉTODO PARA PURIFICAÇÃO DE SOLUÇÕES DE CLORETO DE MAGNÉSIO
(71) PURAC BIOCHEM B.V. (NL)
(72) JAN VAN KRIEKEN; FESIA LESTARI LAKSMANA
(85) 11/07/2022
(86) PCT EP2021/050810 de 15/01/2021
(87) WO 2021/144423 de 22/07/2021

---

(21) BR 11 2022 013752-4 A2

Código 1.3 - Notificação - Fase Nacional - PCT
(22) 25/01/2021
(30) 24/01/2020 JP 2020-010216; 18/05/2020 JP 2020-086698
(51) C12N 15/09 (2006.01), C12Q 1/68 (2006.01)
(54) MÉTODO PARA DETECÇÃO DE DNA ESPECÍFICO NA AMOSTRA
(71) C4U CORPORATION (JP) ; OSAKA UNIVERSITY (JP)
(72) TOMOJI MASHIMO; KAZUTO YOSHIMI; SATOMI SHIBUMURA
(85) 11/07/2022
(86) PCT JP2021/002372 de 25/01/2021
(87) WO 2021/149829 de 29/07/2021

---

(21) BR 11 2022 013754-0 A2

Código 1.3 - Notificação - Fase Nacional - PCT
(22) 14/01/2020
(51) H02K 17/00 (2006.01), H02K 17/02 (2006.01), H02K 17/08 (2006.01), H02K 17/12 (2006.01), H02P 1/00 (2006.01), H02P 1/44 (2006.01)
(54) MÉTODOS PARA ESTABELECER UMA REDE DE DISPOSITIVOS ELÉTRICOS EFICIENTEMENTE ENERGIZADOS E PARA FORNECER UM MOTOR DE INDUÇÃO OPERACIONALMENTE ESTÁVEL, REDE DE DISPOSITIVOS ELÉTRICOS EFICIENTEMENTE ENERGIZADOS, MOTOR DE INDUÇÃO, E, SISTEMA DE MOTOR DE INDUÇÃO DE ENROLAMENTO

REVERSO DE PARTIDA PROGRESSIVA.
(71) ADVENTECH, LLC (US)
(72) GERALD GOCHE
(85) 11/07/2022
(86) PCT US2020/013538 de 14/01/2020
(87) WO 2021/145864 de 22/07/2021

---

(21) BR 11 2022 013755-9 A2

Código 1.3 - Notificação - Fase Nacional - PCT
(22) 19/11/2020
(30) 13/01/2020 US 62/960,255
(51) A61K 31/135 (2006.01), A61K 31/513 (2006.01), A61P 21/00 (2006.01), A61P 35/00 (2006.01)
(54) MÉTODOS PARA O TRATAMENTO DE CAQUEXIA E DE CÂNCER, E, COMPOSIÇÃO FARMACÊUTICA
(71) ASTROMEDICAL BIOTECHNOLOGY, LTD. (TW)
(72) JAMES CHYAN-JI WANG
(85) 11/07/2022
(86) PCT US2020/061187 de 19/11/2020
(87) WO 2021/145952 de 22/07/2021

---

(21) BR 11 2022 013756-7 A2

Código 1.3 - Notificação - Fase Nacional - PCT
(22) 13/01/2021
(30) 13/01/2020 US 62/960,663; 26/08/2020 US 63/070,728; 14/10/2020 US 63/091,717
(51) C07K 16/28 (2006.01), A61K 39/00 (2006.01)
(54) ANTICORPOS ANTI-TREM2 E MÉTODOS DE USO DOS MESMOS
(71) DENALI THERAPEUTICS INC. (US)
(72) MARK S. DENNIS; ZHENYU GU; MIHALIS S. KARIOLIS; CATHAL S. MAHON; KATHRYN M. MONROE; JOSHUA I. PARK; RACHEL PROROK; ADAM P. SILVERMAN; BETTINA VAN LENGERICH
(85) 11/07/2022
(86) PCT US2021/013200 de 13/01/2021
(87) WO 2021/146256 de 22/07/2021

---

(21) BR 11 2022 013759-1 A2

Código 1.3 - Notificação - Fase Nacional - PCT
(22) 13/01/2021
(30) 13/01/2020 US 62/960,421; 11/02/2020 US 62/972,921; 18/03/2020 US 62/991,446; 29/05/2020 US 63/032,410; 23/07/2020 US 63/055,744; 19/08/2020 US 63/067,782; 15/10/2020 US 63/092,371
(51) B01L 3/00 (2006.01), B01F 11/00 (2006.01), G01N 33/50 (2006.01), G01N 33/569 (2006.01), G01N 33/68 (2006.01)
(54) CONTROLE DE FLUIDOS EM DISPOSITIVOS MICROFLUÍDICOS
(71) LUMIRADX UK LTD. (GB)
(72) THOMAS J. QUINLAN; AMAN MURTAZA KHAN; BADR AMAN KHAN;

	BRIAN MCGUIGAN; DAVID WILLIAM TAYLOR; DAVID KINNIBURGH LANG; JOHN IAIN WILLIAM DEANE; LOIS BELLO FERNANDEZ DE SANNAMED; MICHAEL FLETT; PHILL LOWE; STEVEN ALEXANDER KEATCH; USMAN ALI KHAN; DAVE SCOTT; NIGEL MALCOLM LINDNER; MARCUS TWOMEY; GRAEME JOHN MCINNES (85) 11/07/2022 (86) PCT US2021/013325 de 13/01/2021 (87) WO 2021/146350 de 22/07/2021
(21) BR 11 2022 013763-0 A2	Código 1.3 - Notificação - Fase Nacional - PCT (22) 14/01/2021 (30) 27/01/2020 US 62/966,133 (51) C08G 77/14 (2006.01), C08G 77/16 (2006.01), C08G 77/18 (2006.01), C08L 83/06 (2006.01), C09D 5/16 (2006.01), C09D 5/44 (2006.01), C09D 183/04 (2006.01), C09D 183/06 (2006.01) (54) COMPOSIÇÕES DE REVESTIMENTO HIDROFÓBICAS COM BASE EM AGLUTINANTES ORGÂNICOS (71) MOMENTIVE PERFORMANCE MATERIALS INC. (US) (72) YOGESH TIWARY; DEVYANI RAUT; JAN ENGELHARDT; THORSTEN FELDER; JOHANNES HEPPERLE; ANITA WITOSSEK; JÖRG HERMANN (85) 11/07/2022 (86) PCT US2021/013389 de 14/01/2021 (87) WO 2021/154501 de 05/08/2021
(21) BR 11 2022 013767-2 A2	Código 1.3 - Notificação - Fase Nacional - PCT (22) 04/03/2020 (51) C22C 38/00 (2006.01), C21D 8/02 (2006.01), C21D 9/08 (2006.01), C21D 9/50 (2006.01), C22C 38/58 (2006.01) (54) TUBO DE AÇO E PLACA DE AÇO (71) NIPPON STEEL CORPORATION (JP) (72) TAKUYA HARA; YASUHIRO SHINOHARA; TAISHI FUJISHIRO; KIYOSHI EBIHARA; EIJI TSURU (85) 11/07/2022 (86) PCT JP2020/009114 de 04/03/2020 (87) WO 2021/176590 de 10/09/2021
(21) BR 11 2022 013768-0 A2	Código 1.3 - Notificação - Fase Nacional - PCT (22) 14/01/2021 (30) 17/01/2020 FR FR2000443 (51) B65D 43/02 (2006.01), B65D 21/02 (2006.01) (54) EMBALAGEM (71) ROQUETTE FRERES (FR) (72) BRUNO HAON; GAUTHIER LEMAIRE; MARINE FAIDEAU; JÉRÔME MUGNIER; STÉPHANE NAVORET

(85) 11/07/2022
(86) PCT FR2021/050065 de 14/01/2021
(87) WO 2021/144537 de 22/07/2021

---

(21) BR 11 2022 013769-9 A2

Código 1.3 - Notificação - Fase Nacional - PCT
(22) 12/01/2021
(30) 03/02/2020 DE 10 2020 102 630.7
(51) G01M 3/20 (2006.01), G01N 1/24 (2006.01)
(54) SONDA DE DETECÇÃO TIPO SNIFFER COM BLINDAGEM
(71) INFICON GMBH (DE)
(72) JOCHEN PUCHALLA-KÖNIG; ERIK ROLFF; SILVIO DECKER
(85) 11/07/2022
(86) PCT EP2021/050430 de 12/01/2021
(87) WO 2021/156021 de 12/08/2021

---

(21) BR 11 2022 013772-9 A2

Código 1.3 - Notificação - Fase Nacional - PCT
(22) 05/01/2021
(30) 09/01/2020 US 62/958,805
(51) A61K 38/46 (2006.01), C12N 9/22 (2006.01), C12N 15/11 (2006.01), C12N 15/113 (2006.01), C12N 15/29 (2006.01), C12N 15/90 (2006.01)
(54) TROCA DE GENES EM DUAS ETAPAS
(71) PIONEER HI-BRED INTERNATIONAL, INC. (US)
(72) HUIRONG GAO; SERGEI SVITASHEV
(85) 11/07/2022
(86) PCT US2021/012173 de 05/01/2021
(87) WO 2021/141890 de 15/07/2021

---

(21) BR 11 2022 013778-8 A2

Código 1.3 - Notificação - Fase Nacional - PCT
(22) 13/01/2021
(30) 14/01/2020 EP 20151611.9
(51) H01M 4/13 (2006.01), H01M 4/38 (2006.01), H01M 4/62 (2006.01), H01M 4/134 (2006.01), H01M 4/36 (2006.01), H01M 10/052 (2006.01)
(54) ELETRODO PARA UMA BATERIA DE LÍTIO, PROCESSO DE PRODUÇÃO E USO DO DITO ELETRODO, E BATERIA
(71) EVONIK OPERATIONS GMBH (DE)
(72) RYO TAKATA; FRANZ SCHMIDT; DANIEL ESKEN; TING-TAI LEE; CHIA-CHEN FANG; NAE-LIH WU
(85) 12/07/2022
(86) PCT EP2021/050567 de 13/01/2021
(87) WO 2021/144299 de 22/07/2021

---

(21) BR 11 2022 013779-6 A2

Código 1.3 - Notificação - Fase Nacional - PCT
(22) 14/01/2020

(51) C08L 65/00 (2006.01), C08K 3/06 (2006.01)
(54) COMPOSIÇÃO POLIMÉRICA QUE COMPREENDE GRAFENO, ARTIGO MOLDADO E SEU USO
(71) EVONIK SPECIALTY CHEMICALS (SHANGAI) CO., LTD. (CN)
(72) QUNYUE WANG; JUAN GUO; XIAOJUE CHEN; URS WELZ-BIERMANN; ZHISHENG WANG
(85) 12/07/2022
(86) PCT CN2020/072005 de 14/01/2020
(87) WO 2021/142616 de 22/07/2021

---

(21) BR 11 2022 013780-0 A2

Código 1.3 - Notificação - Fase Nacional - PCT
(22) 13/01/2021
(30) 13/01/2020 US 62/960,544
(51) C07K 16/28 (2006.01), A61P 35/00 (2006.01), A61P 37/00 (2006.01), C07K 16/46 (2006.01), A61K 39/395 (2006.01)
(54) MOLÉCULAS DE ANTICORPO PARA C5AR1 E USOS DAS MESMAS
(71) VISTERRA, INC. (US)
(72) KARTHIK VISWANATHAN; BRIAN BOOTH; BOOPATHY RAMAKRISHNAN; ANDREW WOLLACOTT; GREGORY BABCOK; ZACHARY SHRIVER
(85) 12/07/2022
(86) PCT US2021/013284 de 13/01/2021
(87) WO 2021/146320 de 22/07/2021

---

(21) BR 11 2022 013784-2 A2

Código 1.3 - Notificação - Fase Nacional - PCT
(22) 12/01/2021
(30) 13/01/2020 US 62/960,565
(51) A61K 38/18 (2006.01), A61K 38/25 (2006.01), A61K 45/06 (2006.01)
(54) SISTEMAS DE DISTRIBUIÇÃO DE FÁRMACOS DE LIBERAÇÃO PROLONGADA COM IMPUREZAS REDUZIDAS E MÉTODOS RELACIONADOS
(71) DURECT CORPORATION (US)
(72) ANDREW R. MIKSZTAL; JUDY JOICE; SUSAN AUTIO; MARK P. DAVIS
(85) 12/07/2022
(86) PCT US2021/013132 de 12/01/2021
(87) WO 2021/146215 de 22/07/2021

---

(21) BR 11 2022 013785-0 A2

Código 1.3 - Notificação - Fase Nacional - PCT
(22) 07/04/2020
(30) 20/01/2020 CN 202010067542.6
(51) A61B 34/30 (2006.01)
(54) MANÍPULO OPERACIONAL COM RETORNO DE RESISTÊNCIA DE AVANÇO DE FIO-GUIA/CATETER PARA ROBÔ DE INTERVENÇÃO VASCULAR

(71) SHANGHAI OPERATION ROBOT CO., LTD. (CN)
(72) MENG LI; KUNDONG WANG; QINGSHENG LU; DAOZHI LIU; YIKUN LIU; ZHONGWEI YU
(85) 12/07/2022
(86) PCT CN2020/083457 de 07/04/2020
(87) WO 2021/147177 de 29/07/2021

---

(21) BR 11 2022 013920-9 A2

Código 1.3 - Notificação - Fase Nacional - PCT
(22) 12/03/2021
(30) 01/04/2020 AT A50275/2020
(51) D21D 1/30 (2006.01), B02C 7/11 (2006.01)
(54) DISPOSITIVO PARA REFINO DE UMA SUSPENSÃO DE POLPA DE FIBRA
(71) ANDRITZ AG (AT)
(72) THOMAS REISINGER; PETER ORTNER; DANIEL HOGUE; CHRISTIAN HARPIN
(85) 13/07/2022
(86) PCT EP2021/056317 de 12/03/2021
(87) WO 2021/197805 de 07/10/2021

---

(21) BR 11 2022 013935-7 A2

Código 1.3 - Notificação - Fase Nacional - PCT
(22) 13/01/2021
(30) 14/01/2020 IT 102020000000577
(51) A61M 25/04 (2006.01), A61M 25/02 (2006.01), A61M 25/01 (2006.01), A61M 1/28 (2006.01), A61M 1/36 (2006.01), A61M 39/02 (2006.01)
(54) DISPOSITIVO TERMINAL EXTERNO EQUIPADO COM UM MANGUITO DE CRESCIMENTO DE TECIDO
(71) NICOLA GRANDOLFO (IT) ; EMILIO MAGALDI (IT)
(72) NICOLA GRANDOLFO; EMILIO MAGALDI
(85) 14/07/2022
(86) PCT IB2021/050231 de 13/01/2021
(87) WO 2021/144715 de 22/07/2021

---

(21) BR 11 2022 013949-7 A2

Código 1.3 - Notificação - Fase Nacional - PCT
(22) 13/01/2021
(30) 14/01/2020 IT 102020000000565; 14/01/2020 IT 102020000000568
(51) A61M 1/36 (2006.01), A61M 39/10 (2006.01), A61M 1/14 (2006.01), A61M 1/28 (2006.01), A61B 5/145 (2006.01), A61B 5/1455 (2006.01)
(54) DISPOSITIVO TERMINAL EXTERNO E MÉTODO PARA SUA CONEXÃO A LINHAS DE FLUXO
(71) NICOLA GRANDOLFO (IT) ; EMILIO MAGALDI (IT)
(72) NICOLA GRANDOLFO; EMILIO MAGALDI
(85) 14/07/2022
(86) PCT IB2021/050232 de 13/01/2021

(87) WO 2021/144716 de 22/07/2021

---

(21) BR 11 2022 013950-0 A2

Código 1.3 - Notificação - Fase Nacional - PCT
(22) 15/01/2021
(30) 16/01/2020 US 62/962,120
(51) E21B 21/08 (2006.01), E21B 33/06 (2006.01), E21B 34/02 (2006.01)
(54) DISPOSITIVO DE GERENCIAMENTO DE PRESSÃO, MÉTODOS E CONJUNTO DE CHOKE
(71) OPLA ENERGY LTD. (CA)
(72) VITALIY SHPAK; ELVIN MAMMADOV; HOSSEIN KHORSHIDIAN
(85) 14/07/2022
(86) PCT CA2021/050042 de 15/01/2021
(87) WO 2021/142547 de 22/07/2021

---

(21) BR 11 2022 013952-7 A2

Código 1.3 - Notificação - Fase Nacional - PCT
(22) 23/01/2020
(51) B04B 13/00 (2006.01), G01N 15/00 (2006.01), G01N 27/00 (2006.01), G01N 33/00 (2006.01), G01N 15/08 (2006.01), G01N 27/04 (2006.01), G01N 33/24 (2006.01)
(54) ROTOR DE CENTRÍFUGA PARA CENTRIFUGAR UMA AMOSTRA, CENTRÍFUGA E MÉTODO DE MEDIÇÃO PARA MEDIR UMA PROPRIEDADE DE UMA AMOSTRA
(71) TOTALENERGIES ONETECH (FR)
(72) PIERRE FAURISSOUX; RÉGIS BRUGIDOU; GHISLAIN PUJOL
(85) 14/07/2022
(86) PCT IB2020/000073 de 23/01/2020
(87) WO 2021/148831 de 29/07/2021

---

(21) BR 11 2022 013955-1 A2

Código 1.3 - Notificação - Fase Nacional - PCT
(22) 21/01/2021
(30) 24/01/2020 GB 2001022.9
(51) B60C 7/10 (2006.01), B60C 7/18 (2006.01), B60C 11/03 (2006.01)
(54) PNEU
(71) RISE TECHNOLOGIES LIMITED (GB)
(72) BERNARD KILLINGBECK
(85) 14/07/2022
(86) PCT EP2021/051322 de 21/01/2021
(87) WO 2021/148529 de 29/07/2021

---

(21) BR 11 2022 013956-0 A2

Código 1.3 - Notificação - Fase Nacional - PCT
(22) 23/01/2020
(51) G01N 33/24 (2006.01), G01N 15/08 (2006.01), G01N 27/04 (2006.01)
(54) MÉTODO PARA DETERMINAR UM PARÂMETRO REPRESENTATIVO DE

UMA AMOSTRA POROSA E SISTEMA PARA DETERMINAR UM PARÂMETRO REPRESENTATIVO DE UMA AMOSTRA POROSA
(71) TOTALENERGIES ONETECH (FR)
(72) BENJAMIN NICOT; PIERRE FAURISSOUX; RÉGIS BRUGIDOU; GHISLAIN PUJOL; QUENTIN DANIELCZICK
(85) 14/07/2022
(86) PCT IB2020/000079 de 23/01/2020
(87) WO 2021/148833 de 29/07/2021

---

(21) BR 11 2022 013957-8 A2

Código 1.3 - Notificação - Fase Nacional - PCT
(22) 14/01/2021
(30) 15/01/2020 US 62/961,624
(51) C07K 7/08 (2006.01), C07K 7/04 (2006.01), C07K 7/02 (2006.01)
(54) INIBIDORES PEPTÍDICOS DO RECEPTOR DE INTERLEUCINA-23 E USO DOS MESMOS PARA TRATAR DOENÇAS INFLAMATÓRIAS
(71) JANSSEN BIOTECH, INC. (US) ; PROTAGONIST THERAPEUTICS, INC. (US)
(72) CHENGZAO SUN; BRIAN TROY FREDERICK; SANDEEP SOMANI; GREGORY THOMAS BOURNE; RAYMOND PATCH; ASHOK BHANDARI; RAFFAELE INGENITO; ROBERTO COSTANTE; DANILA BRANCA; ELISABETTA BIANCHI
(85) 14/07/2022
(86) PCT US2021/013463 de 14/01/2021
(87) WO 2021/146441 de 22/07/2021

---

(21) BR 11 2022 013958-6 A2

Código 1.3 - Notificação - Fase Nacional - PCT
(22) 11/02/2021
(30) 13/02/2020 US 62/975,977
(51) A01N 33/02 (2006.01), A01N 37/36 (2006.01), A01N 25/30 (2006.01), A61L 2/025 (2006.01), A61L 2/04 (2006.01), A61L 2/10 (2006.01)
(54) COMPOSIÇÕES DE LIMPEZA DESINFETANTES E MÉTODOS DE USO DAS MESMAS
(71) RHODIA OPERATIONS (FR)
(72) AMIT SEHGAL; LAURA GAGE; KAMEL RAMDANI
(85) 14/07/2022
(86) PCT US2021/017575 de 11/02/2021
(87) WO 2021/163269 de 19/08/2021

---

(21) BR 11 2022 013960-8 A2

Código 1.3 - Notificação - Fase Nacional - PCT
(22) 15/01/2021
(30) 17/01/2020 FI 20205047
(51) A61F 13/02 (2006.01), A61L 15/62 (2006.01), A61L 15/22 (2006.01), A61L 15/28 (2006.01), A61L 15/32 (2006.01), A61L 15/58 (2006.01), A61L 15/60 (2006.01)

(54) UM CURATIVO ADESIVO PARA O CORPO E MÉTODO PARA FABRICAR UM CURATIVO ADESIVO PARA O CORPO
(71) DERMECO OY (FI)
(72) ROOSA KIVIVUORI; HEINI ISOAHO
(85) 14/07/2022
(86) PCT FI2021/050022 de 15/01/2021
(87) WO 2021/144506 de 22/07/2021

---

(21) BR 11 2022 013962-4 A2

Código 1.3 - Notificação - Fase Nacional - PCT
(22) 19/01/2020
(51) H04W 72/04 (2006.01)
(54) MÉTODO PARA CONFIGURAÇÃO DE RECURSO E DISPOSITIVO TERMINAL
(71) GUANGDONG OPPO MOBILE TELECOMMUNICATIONS CORP., LTD. (CN)
(72) QIANXI LU; HUEI-MING LIN; ZHENSHAN ZHAO
(85) 14/07/2022
(86) PCT CN2020/072994 de 19/01/2020
(87) WO 2021/142833 de 22/07/2021

---

(21) BR 11 2022 013963-2 A2

Código 1.3 - Notificação - Fase Nacional - PCT
(22) 11/01/2021
(30) 15/01/2020 US 16/743.939
(51) A61L 9/03 (2006.01)
(54) DISPENSADOR COM UM ARRANJO DE AQUECEDOR APRIMORADO
(71) S.C. JOHNSON & SON, INC. (US)
(72) JESSE RICHARD; MICHAEL HAYNES; DAVID DYCHER; HAROLD AUGIER
(85) 14/07/2022
(86) PCT US2021/012909 de 11/01/2021
(87) WO 2021/146128 de 22/07/2021

---

(21) BR 11 2022 013966-7 A2

Código 1.3 - Notificação - Fase Nacional - PCT
(22) 21/01/2021
(30) 22/01/2020 US 62/964,180; 30/09/2020 US 63/085,414
(51) A61K 47/68 (2006.01), A61P 35/00 (2006.01)
(54) COMPOSTOS E CONJUGADOS DOS MESMOS
(71) MEDIMMUNE LIMITED (GB)
(72) FEI YOU; NIALL DICKINSON; PHILIP WILSON HOWARD
(85) 14/07/2022
(86) PCT EP2021/051263 de 21/01/2021
(87) WO 2021/148501 de 29/07/2021

(21) BR 11 2022 013967-5 A2

Código 1.3 - Notificação - Fase Nacional - PCT
(22) 19/01/2021
(30) 16/01/2020 US 62/961,886
(51) A61B 6/00 (2006.01), A61B 6/03 (2006.01), A61B 6/04 (2006.01), A61B 10/00 (2006.01), A61B 10/02 (2006.01), A61B 34/20 (2006.01)
(54) SISTEMA MULTIMODAL PARA IMAGEAMENTO DE MAMA
(71) THE REGENTS OF THE UNIVERSITY OF CALIFORNIA (US)
(72) JOHN M. BOONE; GEORGE W. BURKETT
(85) 14/07/2022
(86) PCT US2021/013922 de 19/01/2021
(87) WO 2021/146696 de 22/07/2021

(21) BR 11 2022 013968-3 A2

Código 1.3 - Notificação - Fase Nacional - PCT
(22) 13/01/2021
(30) 14/01/2020 US 62/960,974; 21/08/2020 US 16/999,837; 13/01/2021 US 17/147,690
(51) H02K 1/12 (2006.01), H02K 1/27 (2006.01), H02K 9/02 (2006.01), H02K 9/12 (2006.01), H02K 11/33 (2006.01), H02K 11/30 (2006.01)
(54) DISPOSITIVO DE ENERGIA ROTATIVO DE CAMPO AXIAL COM ESTATOR PCB E CONVERSOR DE FREQUÊNCIA VARIÁVEL
(71) INFINITUM ELECTRIC INC. (US)
(72) RANDAL LEE; PAULO GUEDES-PINTO; BEN SCHULER; RICH LEE
(85) 14/07/2022
(86) PCT US2021/013187 de 13/01/2021
(87) WO 2021/146244 de 22/07/2021

(21) BR 11 2022 013969-1 A2

Código 1.3 - Notificação - Fase Nacional - PCT
(22) 15/12/2020
(30) 16/01/2020 US 62/961,743
(51) C12P 7/06 (2006.01), C12Q 3/00 (2006.01), C12N 1/20 (2006.01)
(54) CONTROLE DE PROCESSO PARA BIOCONVERSÕES
(71) JUPENG BIO (HK) LIMITED (CN)
(72) MICHAEL NEUBECK; TREVOR STILWELL; NESTOR CAMARGO
(85) 14/07/2022
(86) PCT US2020/065092 de 15/12/2020
(87) WO 2021/146013 de 22/07/2021

(21) BR 11 2022 013970-5 A2

Código 1.3 - Notificação - Fase Nacional - PCT
(22) 14/01/2021
(30) 15/01/2020 US 62/961,328; 02/03/2020 US 62/984,294; 31/07/2020 US 63/059,853
(51) F41A 9/65 (2006.01), F41A 9/70 (2006.01), F41A 9/00 (2006.01)
(54) CARREGADOR E TRANSPORTADOR DE MUNIÇÃO
(71) SUPERIOR FEED TECHNOLOGIES, LLC (US)

(72) KEVIN PHILBIN; SCOTT RICHARD GHERARDINI; MICHAEL BURKE IRWIN
(85) 14/07/2022
(86) PCT US2021/013455 de 14/01/2021
(87) WO 2021/146435 de 22/07/2021

---

(21) BR 11 2022 013972-1 A2

Código 1.3 - Notificação - Fase Nacional - PCT
(22) 26/02/2021
(30) 05/03/2020 JP 2020-038196
(51) B07C 5/342 (2006.01), G01N 21/85 (2006.01)
(54) CLASSIFICADOR ÓPTICO
(71) SATAKE CORPORATION (JP)
(72) TAKAHIRO DOI
(85) 14/07/2022
(86) PCT JP2021/007376 de 26/02/2021
(87) WO 2021/177173 de 10/09/2021

---

(21) BR 11 2022 013975-6 A2

Código 1.3 - Notificação - Fase Nacional - PCT
(22) 14/01/2021
(30) 16/01/2020 BE BE2020/5031
(51) C21D 1/18 (2006.01), B02C 17/20 (2006.01), C21D 9/36 (2006.01), C22C 38/02 (2006.01), C22C 38/04 (2006.01), C22C 38/22 (2006.01), C22C 38/36 (2006.01), C22C 38/38 (2006.01), C22C 38/44 (2006.01), C22C 38/56 (2006.01), C22C 38/58 (2006.01)
(54) ESFERA DE MOAGEM, MÉTODO PARA FABRICAR A ESFERA DE MOAGEM E MÉTODO PARA MOAGEM DE ROCHAS EM UM MOINHO SEMIAUTÓGENO
(71) MAGOTTEAUX INTERNATIONAL S.A. (BE)
(72) MARC BABINEAU; MICHEL BONNEVIE
(85) 14/07/2022
(86) PCT EP2021/050656 de 14/01/2021
(87) WO 2021/144347 de 22/07/2021

---

(21) BR 11 2022 013978-0 A2

Código 1.3 - Notificação - Fase Nacional - PCT
(22) 14/01/2021
(30) 15/01/2020 IL 272074
(51) A61K 38/00 (2006.01), A61P 25/00 (2006.01), A61P 27/02 (2006.01), C07K 7/06 (2006.01)
(54) PEPTÍDEO ISOLADO, E, COMPOSIÇÃO FARMACÊUTICA
(71) IMMUNITY PHARMA LTD. (IL)
(72) ERAN OVADIA; AVI BEN-SHIMON; ILANA COHEN
(85) 14/07/2022
(86) PCT IL2021/050044 de 14/01/2021

(87) WO 2021/144798 de 22/07/2021

(21) BR 11 2022 013979-9 A2

Código 1.3 - Notificação - Fase Nacional - PCT
(22) 11/02/2021
(30) 13/02/2020 EP 20157259.1
(51) C07D 403/14 (2006.01), A61K 31/444 (2006.01), A61P 27/00 (2006.01)
(54) DERIVADOS DE CARBOXAMIDA HETEROAROMÁTICOS COMO INIBIDORES DA CALICREÍNA PLASMÁTICA
(71) BOEHRINGER INGELHEIM INTERNATIONAL GMBH (DE)
(72) MATTHIAS ECKHARDT; MAUDE GIROUD; ELKE LANGKOPF; CAMILLA MAYER; HOLGER WAGNER; DIETER WIEDENMAYER
(85) 14/07/2022
(86) PCT EP2021/053286 de 11/02/2021
(87) WO 2021/160718 de 19/08/2021

(21) BR 11 2022 013980-2 A2

Código 1.3 - Notificação - Fase Nacional - PCT
(22) 02/03/2021
(30) 04/03/2020 GB 2003144.9
(51) E21B 17/01 (2006.01), E21B 43/01 (2006.01), F16J 1/20 (2006.01)
(54) CONJUNTO DE BRAÇADEIRA DE LINHA SUBMARINA
(71) BALMORAL COMTEC LIMITED (GB)
(72) ANEEL GILL
(85) 14/07/2022
(86) PCT GB2021/050517 de 02/03/2021
(87) WO 2021/176205 de 10/09/2021

(21) BR 11 2022 013981-0 A2

Código 1.3 - Notificação - Fase Nacional - PCT
(22) 25/02/2021
(30) 26/02/2020 EP 20159475.1
(51) A47B 47/04 (2006.01), F16B 12/24 (2006.01), F16B 12/04 (2006.01), F16B 12/10 (2006.01)
(54) CONJUNTO DE PAINÉIS COM DISPOSITIVO DE TRAVAMENTO MECÂNICO
(71) VÄLINGE INNOVATION AB (SE)
(72) PETER DERELÖV; JOHAN SVENSSON
(85) 14/07/2022
(86) PCT EP2021/054739 de 25/02/2021
(87) WO 2021/170747 de 02/09/2021

(21) BR 11 2022 013983-7 A2

Código 1.3 - Notificação - Fase Nacional - PCT
(22) 26/01/2021
(30) 27/01/2020 US 62/966,516; 25/01/2021 US 17/157,241
(51) H04W 4/02 (2006.01), H04W 64/00 (2006.01)

(54) DADOS DE MEDIÇÃO DE POSICIONAMENTO RELATADOS POR MEIO DE SINALIZAÇÃO DE L1 OU L2
(71) QUALCOMM INCORPORATED (US)
(72) SONY AKKARAKARAN; TAO LUO
(85) 14/07/2022
(86) PCT US2021/015040 de 26/01/2021
(87) WO 2021/154695 de 05/08/2021

---

(21) BR 11 2022 013984-5 A2

Código 1.3 - Notificação - Fase Nacional - PCT
(22) 16/01/2020
(51) H04L 1/18 (2006.01)
(54) MÉTODO PARA RETROALIMENTAÇÃO DE INFORMAÇÕES, TERMINAL E DISPOSITIVO DE REDE
(71) GUANGDONG OPPO MOBILE TELECOMMUNICATIONS CORP., LTD. (CN)
(72) ZHENSHAN ZHAO; HUEI-MING LIN
(85) 14/07/2022
(86) PCT CN2020/072563 de 16/01/2020
(87) WO 2021/142738 de 22/07/2021

---

(21) BR 11 2022 013988-8 A2

Código 1.3 - Notificação - Fase Nacional - PCT
(22) 08/01/2021
(30) 15/01/2020 US 62/961,331
(51) H02K 1/32 (2006.01), H05B 6/10 (2006.01)
(54) ROTOR MAGNÉTICO INTERNAMENTE RESFRIADO PARA AQUECER UM SUBSTRATO
(71) NOVELIS INC. (US)
(72) JAMES CHARLES RIGGS; RODGER EUGENE BROWN; ANTOINE JEAN WILLY PRALONG; JACOB WHELCHEL
(85) 14/07/2022
(86) PCT US2021/012713 de 08/01/2021
(87) WO 2021/146114 de 22/07/2021

---

(21) BR 11 2022 013989-6 A2

Código 1.3 - Notificação - Fase Nacional - PCT
(22) 12/01/2021
(30) 14/01/2020 CN 202010038900.0
(51) H05K 7/20 (2006.01), F28D 15/04 (2006.01), F28F 9/007 (2006.01)
(54) TERMINAL MÓVEL, CÂMARA DE VAPOR E MÉTODO DE PREPARAÇÃO DA MESMA, E DISPOSITIVO ELETRÔNICO
(71) HONOR DEVICE CO., LTD. (CN)
(72) LINFANG JIN; QIU CHEN; YONGLU LIU; CHENJI NIU; JIAJU LIU
(85) 14/07/2022
(86) PCT CN2021/071267 de 12/01/2021

(87) WO 2021/143674 de 22/07/2021

(21) BR 11 2022 013990-0 A2

Código 1.3 - Notificação - Fase Nacional - PCT
(22) 15/01/2021
(30) 16/01/2020 US 62/962,033
(51) C07K 14/32 (2006.01), C12N 1/20 (2006.01), C12N 15/62 (2006.01)
(54) SISTEMA DE PLASMÍDEO DE REPÓRTER DE FLUORESCÊNCIA, E, MÉTODO DE VISUALIZAÇÃO DO ESTADO DE CEPAS DE BACILLUS
(71) NOVOZYMES BIOAG A/S (DK)
(72) JARED HEFFRON; JOHN WILLIAM RICE
(85) 14/07/2022
(86) PCT US2021/013529 de 15/01/2021
(87) WO 2021/146492 de 22/07/2021

(21) BR 11 2022 013991-8 A2

Código 1.3 - Notificação - Fase Nacional - PCT
(22) 14/01/2021
(30) 16/01/2020 IL 272078
(51) A61K 31/05 (2006.01), A61K 31/192 (2006.01), A61K 31/352 (2006.01), A61P 31/16 (2006.01), A61P 35/00 (2006.01)
(54) FORMULAÇÃO PARA TRATAR UMA DOENÇA OU DISTÚRBIO TRATÁVEL POR UM AGONISTA DO RECEPTOR DE ADENOSINA A3 (A3AR), CANABINOIDE, MÉTODO DE TRATAMENTO DE UMA DOENÇA OU DISTÚRBIO TRATÁVEL POR UM AGONISTA DO RECEPTOR DE ADENOSINA A3 (A3AR) E MÉTODO DE TRATAMENTO DE UMA DOENÇA OU DISTÚRBIO EM UM SUJEITO
(71) CAN-FITE BIOPHARMA LTD. (IL)
(72) PNINA FISHMAN; INBAL ITZHAK
(85) 14/07/2022
(86) PCT IL2021/050046 de 14/01/2021
(87) WO 2021/144799 de 22/07/2021

(21) BR 11 2022 013992-6 A2

Código 1.3 - Notificação - Fase Nacional - PCT
(22) 26/01/2021
(30) 27/01/2020 US 62/966,522; 25/01/2021 US 17/157,040
(51) H04W 4/02 (2006.01), H04W 64/00 (2006.01)
(54) DADOS DE MEDIÇÃO DE POSICIONAMENTO
(71) QUALCOMM INCORPORATED (US)
(72) SONY AKKARAKARAN; TAO LUO
(85) 14/07/2022
(86) PCT US2021/015028 de 26/01/2021
(87) WO 2021/154688 de 05/08/2021

(21) BR 11 2022 013993-4 A2

Código 1.3 - Notificação - Fase Nacional - PCT

(22) 14/01/2021
(30) 15/01/2020 US 62/961,537
(51) C07K 14/55 (2006.01), A61K 47/64 (2006.01), A61K 47/65 (2006.01), A61K 47/66 (2006.01), A61K 47/68 (2006.01), C07K 14/715 (2006.01), A61P 37/04 (2006.01), C12N 15/62 (2006.01)
(54) PROFÁRMACOS DE CITOCINA COMPREENDENDO UM LIGANTE CLIVÁVEL
(71) TRUTINO BIOSCIENCES INC. (US)
(72) PHILLIP S. KIM; EMMA LANGLEY; HSIENG LU; XINJUN LIU
(85) 14/07/2022
(86) PCT US2021/013478 de 14/01/2021
(87) WO 2021/146455 de 22/07/2021

---

(21) BR 11 2022 013998-5 A2

Código 1.3 - Notificação - Fase Nacional - PCT
(22) 02/02/2021
(30) 03/02/2020 US 62/969,339
(51) B01F 7/00 (2006.01), B01F 15/00 (2006.01), B01F 15/06 (2006.01)
(54) SISTEMAS DE MISTURA DE FLUIDOS COM ROTORES MODULARES E MÉTODOS RELACIONADOS
(71) LIFE TECHNOLOGIES CORPORATION (US)
(72) NEPHI D. JONES; JASON D. BROWN
(85) 14/07/2022
(86) PCT US2021/016224 de 02/02/2021
(87) WO 2021/158555 de 12/08/2021

---

(21) BR 11 2022 013999-3 A2

Código 1.3 - Notificação - Fase Nacional - PCT
(22) 29/12/2020
(30) 15/01/2020 CN 202010043544.1
(51) H01H 85/048 (2006.01)
(54) DISPOSITIVO DE FUSÃO
(71) BYD COMPANY LIMITED (CN)
(72) YUNXIANG XU; YAFEI LI; LEI ZHENG; YANHONG LIN; TING ZHANG
(85) 14/07/2022
(86) PCT CN2020/140513 de 29/12/2020
(87) WO 2021/143506 de 22/07/2021

---

(21) BR 11 2022 014000-2 A2

Código 1.3 - Notificação - Fase Nacional - PCT
(22) 11/01/2021
(30) 15/01/2020 US 16/743,933
(51) A61L 9/02 (2006.01), A61L 9/03 (2006.01)
(54) DISTRIBUIDOR COM UM SISTEMA DE INDICAÇÃO VISUAL
(71) S.C. JOHNSON & SON, INC. (US)
(72) JESSE RICHARD; MICHAEL HAYNES; RICHARD WATSON; SETH FRANKEL

(85) 14/07/2022
(86) PCT US2021/012911 de 11/01/2021
(87) WO 2021/146129 de 22/07/2021

---

(21) BR 11 2022 014003-7 A2

Código 1.3 - Notificação - Fase Nacional - PCT
(22) 13/01/2021
(30) 16/01/2020 US 16/745,186
(51) H05K 1/00 (2006.01), G06K 19/077 (2006.01)
(54) MÉTODO DE MONTAGEM DE UM MÓDULO ELETRÔNICO EMBALADO PARA USO COM UM CARTÃO INTELIGENTE
(71) ELLIPSE WORLD, INC. (US)
(72) CYRIL LALO; SEBASTIEN POCHIC; JACQUES ESSEBAG
(85) 14/07/2022
(86) PCT US2021/013303 de 13/01/2021
(87) WO 2021/206780 de 14/10/2021

---

(21) BR 11 2022 014006-1 A2

Código 1.3 - Notificação - Fase Nacional - PCT
(22) 28/01/2021
(30) 29/01/2020 US 62/967,497
(51) A61K 51/08 (2006.01), A61K 51/04 (2006.01), A61P 35/00 (2006.01), A61K 103/00 (2006.01)
(54) MÉTODO DE OTIMIZAÇÃO ESTRUTURAL PARA MELHORAR O DESEMPENHO TERANÓSTICO DE TERAPIA COM RADIONUCLÍDEOS DIRECIONADOS PARA O RECEPTOR PEPTÍDICO PARA CÂNCER
(71) UNIVERSITY OF IOWA RESEARCH FOUNDATION (US)
(72) DONGYOUL LEE; MICHAEL K. SCHULTZ; MENGSHI LI; NICHOLAS BAUMHOVER; F. CHRISTOPHER PIGGE
(85) 14/07/2022
(86) PCT US2021/015389 de 28/01/2021
(87) WO 2021/154921 de 05/08/2021

---

(21) BR 11 2022 014009-6 A2

Código 1.3 - Notificação - Fase Nacional - PCT
(22) 11/01/2021
(30) 05/02/2020 GB 2001556.6
(51) B65G 11/02 (2006.01)
(54) TREMONHA PARA ALIMENTAR MATERIAL A GRANEL, MÉTODO PARA PROPORCIONAR UMA ALIMENTAÇÃO SUBSTANCIALMENTE CONSTANTE DE MATERIAL A GRANEL E SISTEMA DE TRANSPORTE
(71) SCHENCK PROCESS EUROPE GMBH (DE)
(72) MICHAL CHLEBOVEC
(85) 14/07/2022
(86) PCT EP2021/050337 de 11/01/2021
(87) WO 2021/156014 de 12/08/2021

(21) BR 11 2022 014012-6 A2

Código 1.3 - Notificação - Fase Nacional - PCT
(22) 03/02/2021
(30) 11/02/2020 GB 2001853.7
(51) B65G 53/46 (2006.01)
(54) VÁLVULA ROTATÓRIA, CALHA PARA UMA VÁLVULA ROTATÓRIA E MÉTODO PARA REDUZIR EROSÃO EM UMA VÁLVULA ROTATÓRIA
(71) SCHENCK PROCESS EUROPE GMBH (DE)
(72) MICHAL CHLEBOVEC
(85) 14/07/2022
(86) PCT EP2021/052469 de 03/02/2021
(87) WO 2021/160479 de 19/08/2021

(21) BR 11 2022 014013-4 A2

Código 1.3 - Notificação - Fase Nacional - PCT
(22) 03/02/2021
(30) 11/02/2020 GB 2001849.5
(51) B65G 53/46 (2006.01)
(54) CONJUNTO DE ROTORES PARA UMA VÁLVULA ROTATÓRIA DE SOPRO, VÁLVULA ROTATÓRIA DE SOPRO E MÉTODO DE TRANSPORTE MATERIAL EM UMA TUBULAÇÃO PNEUMÁTICA
(71) SCHENCK PROCESS EUROPE GMBH (DE)
(72) MICHAL CHLEBOVEC
(85) 14/07/2022
(86) PCT EP2021/052473 de 03/02/2021
(87) WO 2021/160480 de 19/08/2021

(21) BR 11 2022 014014-2 A2

Código 1.3 - Notificação - Fase Nacional - PCT
(22) 18/01/2021
(30) 13/02/2020 JP 2020-022287
(51) G02B 6/255 (2006.01)
(54) SPLICER DE FUSÃO DE FIBRA ÓPTICA E MÉTODO PARA REALIZAR SPLICING POR FUSÃO DE FIBRA ÓPTICA
(71) SUMITOMO ELECTRIC OPTIFRONTIER CO., LTD. (JP)
(72) TAKAHIRO SUWA; KAZUFUMI JOKO; TOMOYOSHI SASAKI; KAZUYOSHI OOKI
(85) 14/07/2022
(86) PCT JP2021/001470 de 18/01/2021
(87) WO 2021/161724 de 19/08/2021

(21) BR 11 2022 014016-9 A2

Código 1.3 - Notificação - Fase Nacional - PCT
(22) 18/01/2021
(30) 24/01/2020 US 16/751,285
(51) G06K 19/02 (2006.01), G06K 19/07 (2006.01), G06K 19/077 (2006.01)
(54) CARTÃO DE TRANSAÇÃO METÁLICO, DE CERÂMICA OU REVESTIDO

COM CERÂMICA COM JANELA OU PADRÃO DE JANELA E RETROILUMINAÇÃO OPCIONAL
(71) COMPOSECURE LLC (US)
(72) ADAM LOWE; JOHN ESAU
(85) 14/07/2022
(86) PCT US2021/013796 de 18/01/2021
(87) WO 2021/150452 de 29/07/2021

---

(21) BR 11 2022 014020-7 A2

Código 1.3 - Notificação - Fase Nacional - PCT
(22) 20/01/2021
(30) 20/01/2020 CN 202010067409.0; 15/05/2020 CN 202010413162.3
(51) C07D 401/04 (2006.01), A61K 31/497 (2006.01), A61P 35/00 (2006.01)
(54) DERIVADO DE ISOINDOLINA E COMPOSIÇÃO FARMACÊUTICA E USO DO MESMO
(71) KANGPU BIOPHARMACEUTICALS, LTD. (CN)
(72) HUI LIU; YANJUN DENG; CHUANSHENG GE; LEI ZHANG; FENG XING
(85) 14/07/2022
(86) PCT CN2021/072840 de 20/01/2021
(87) WO 2021/147889 de 29/07/2021

---

(21) BR 11 2022 014021-5 A2

Código 1.3 - Notificação - Fase Nacional - PCT
(22) 15/01/2021
(30) 16/01/2020 GB 2000670.6
(51) G01N 21/3563 (2006.01), G01N 21/3577 (2006.01), G01N 21/35 (2006.01), G01N 21/552 (2006.01), G01N 21/84 (2006.01)
(54) MÉTODOS PARA DETECTAR UM ESTADO DE CÉLULAS DENTRO DE UMA CULTURA DE CÉLULAS E IMPLEMENTADO POR COMPUTADOR, SISTEMA INTEGRADO DE CULTURA DE CÉLULAS E DE ANÁLISE POR INFRAVERMELHO, COMPUTADOR, E, MEIO LEGÍVEL POR COMPUTADOR
(71) DXCOVER LIMITED (GB)
(72) MARK HEGARTY; MATTHEW J BAKER; HOLLY BUTLER
(85) 14/07/2022
(86) PCT EP2021/050849 de 15/01/2021
(87) WO 2021/144443 de 22/07/2021

---

(21) BR 11 2022 014022-3 A2

Código 1.3 - Notificação - Fase Nacional - PCT
(22) 17/01/2020
(51) B32B 1/00 (2006.01), B32B 15/02 (2006.01), B32B 19/00 (2006.01), B65D 39/00 (2006.01), B65D 85/00 (2006.01), C08F 210/00 (2006.01), C08L 23/08 (2006.01), H01M 2/00 (2006.01), H01M 2/16 (2006.01)
(54) COMPOSIÇÕES DE COPOLÍMERO DE POLIETILENO E ARTIGOS COM PROPRIEDADES DE BARREIRA
(71) NOVA CHEMICALS (INTERNATIONAL) S.A. (CH)
(72) XIAOCHUAN WANG; STEPHEN SALOMONS

(85) 14/07/2022
(86) PCT IB2020/050377 de 17/01/2020
(87) WO 2021/144615 de 22/07/2021

---

(21) BR 11 2022 014027-4 A2

Código 1.3 - Notificação - Fase Nacional - PCT
(22) 28/12/2020
(30) 24/01/2020 US 16/751,533
(51) B62D 55/28 (2006.01), B62D 55/21 (2006.01)
(54) SAPATA DE ESTEIRA COM GARRAS RESISTENTES AO DESGASTE
(71) CATERPILLAR INC. (US)
(72) PAUL PREST
(85) 15/07/2022
(86) PCT US2020/067098 de 28/12/2020
(87) WO 2021/150352 de 29/07/2021

---

(21) BR 11 2022 014030-4 A2

Código 1.3 - Notificação - Fase Nacional - PCT
(22) 15/01/2021
(30) 16/01/2020 FR FR2000410
(51) F16L 37/088 (2006.01), F16L 37/091 (2006.01)
(54) DISPOSITIVO DE CONEXÃO
(71) PARKER HANNIFIN EMEA SARL (CH)
(72) PHILIPPE GUILLARD; JEAN-FRANÇOIS VALLET; PHILIPPE LE QUERE
(85) 15/07/2022
(86) PCT EP2021/050870 de 15/01/2021
(87) WO 2021/144459 de 22/07/2021

---

(21) BR 11 2022 014073-8 A2

Código 1.3 - Notificação - Fase Nacional - PCT
(22) 15/01/2021
(30) 20/01/2020 ES P202030039
(51) C23C 4/02 (2006.01), C23C 4/06 (2006.01), C23C 4/10 (2006.01), C23C 4/129 (2006.01), C23C 4/18 (2006.01), B21B 27/00 (2006.01)
(54) PROCESSO PARA OBTENÇÃO DE CILINDROS DE LAMINAÇÃO COM UM REVESTIMENTO DE LIGA DE CARBONETO DE TUNGSTÊNIO E CILINDRO OBTIDO
(71) MECANIZACION INDUSTRIAL ASTILLERO (ES)
(72) GREGORIO, FUENTEVILLA DIAZ
(85) 15/07/2022
(86) PCT ES2021/070016 de 15/01/2021
(87) WO 2021/148690 de 29/07/2021

---

(21) BR 11 2022 014254-4 A2

Código 1.3 - Notificação - Fase Nacional - PCT
(22) 20/01/2020
(51) H04W 72/12 (2006.01)

(54) MÉTODO DE COMUNICAÇÃO, APARELHO E MEIO DE ARMAZENAMENTO
(71) HUAWEI TECHNOLOGIES CO., LTD. (CN)
(72) HAIFENG YU; BINGZHAO LI; JINHUAN XIA
(85) 19/07/2022
(86) PCT CN2020/073326 de 20/01/2020
(87) WO 2021/146868 de 29/07/2021

---

(21) BR 11 2022 014397-4 A2

Código 1.3 - Notificação - Fase Nacional - PCT
(22) 21/01/2021
(30) 23/01/2020 US 62/964,932
(51) C07K 14/605 (2006.01), A61K 38/00 (2006.01), A61K 38/26 (2006.01), A61P 3/04 (2006.01), A61P 3/10 (2006.01), A61P 1/00 (2006.01), A61P 1/16 (2006.01), A61P 3/06 (2006.01), A61P 3/08 (2006.01), A61P 9/10 (2006.01), A61P 9/12 (2006.01), A61P 25/30 (2006.01)
(54) COMPOSTOS CO-AGONISTAS DE GIP/GLP1
(71) ELI LILLY AND COMPANY (US)
(72) JORGE ALSINA-FERNANDEZ; ROBERT ANDREW BROWN; ROBERT CHADWICK CUMMINS; MOHAMED ELSAYED HAMED ELSAYED; ANDREA RENEE GEISER; XIANYIN LAI; HONGCHANG QU; BRIAN MORGAN WATSON
(85) 21/07/2022
(86) PCT US2021/014302 de 21/01/2021
(87) WO 2021/150673 de 29/07/2021

---

(21) BR 11 2022 014445-8 A2

Código 1.3 - Notificação - Fase Nacional - PCT
(22) 21/12/2020
(30) 22/01/2020 US 62/964,358; 26/02/2020 US 62/981,637
(51) C02F 1/32 (2006.01)
(54) MÓDULO DE DESINFECÇÃO LÍQUIDA POR RADIAÇÃO UV PARA DESINFECÇÃO DE ÁGUA, DISPENSADOR DE BEBIDA, UNIDADE DE BICO PARA ÁGUA PARA DISPENSAÇÃO DE ÁGUA DESINFECTADA POR UV E KIT
(71) STRAUSS WATER LTD (IL)
(72) HAIM WILDER; LIRON ALMISHALI; HAYA SANDORI KAZAZ; MOSHE ELIYAHU
(85) 21/07/2022
(86) PCT IL2020/051316 de 21/12/2020
(87) WO 2021/149041 de 29/07/2021

---

(21) BR 11 2022 014468-7 A2

Código 1.3 - Notificação - Fase Nacional - PCT
(22) 20/11/2020
(30) 24/03/2020 FR FR2002876
(51) A23K 20/174 (2006.01), A01K 67/033 (2006.01), A23L 33/155 (2006.01)
(54) TRATAMENTO ULTRAVIOLETA EM LARVAS DE BESOURO

	TRANSFORMADAS PARA FORTIFICAÇÃO DE VITAMINA D3 (71) NUTRI'EARTH (FR) (72) JÉRÉMY DEFRIZE; CHARLES-ANTOINE DESTAILLEUR; THOMAS DORMIGNY (85) 21/07/2022 (86) PCT FR2020/052144 de 20/11/2020 (87) WO 2021/191510 de 30/09/2021
(21) BR 11 2022 014481-4 A2	Código 1.3 - Notificação - Fase Nacional - PCT (22) 20/01/2021 (30) 21/01/2020 US 62/963,705 (51) G01N 29/04 (2006.01), E21B 17/01 (2006.01), E21B 19/00 (2006.01), E21B 33/03 (2006.01), E21B 33/038 (2006.01), E21B 43/01 (2006.01) (54) MÉTODO E APARELHO PARA INSPEÇÃO DE RISERS MARINHOS (71) QUEST INTEGRITY GROUP, LLC (US) (72) FERNANDO CASTRO HERNANDEZ; STEFAN PAPENFUSS (85) 21/07/2022 (86) PCT US2021/014191 de 20/01/2021 (87) WO 2021/150615 de 29/07/2021
(21) BR 11 2022 014490-3 A2	Código 1.3 - Notificação - Fase Nacional - PCT (22) 10/12/2020 (30) 22/01/2020 US 62/964,139 (51) C07K 16/40 (2006.01), A61K 39/395 (2006.01), G01N 33/53 (2006.01), C12N 15/11 (2006.01), A61P 3/10 (2006.01), A61P 25/28 (2006.01), A61P 17/02 (2006.01) (54) ANTICORPOS ANTI-IDE E SEUS USOS (71) RAMOT AT TEL-AVIV UNIVERSITY LTD. (IL) (72) BENHAR, ITAI; NAHARY, LIMOR; FRENKEL, DAN; FURSHT, OFIR; NASH, YUVAL; LIRAN, MIRIT (85) 21/07/2022 (86) PCT IL2020/051279 de 10/12/2020 (87) WO 2021/149040 de 29/07/2021
(21) BR 11 2022 014519-5 A2	Código 1.3 - Notificação - Fase Nacional - PCT (22) 25/01/2021 (30) 24/01/2020 US 62/965,679; 19/06/2020 US 63/041,323 (51) E01B 23/06 (2006.01), E01B 23/16 (2006.01), E01B 25/06 (2006.01), E01B 25/12 (2006.01), E01B 25/15 (2006.01), E01B 25/20 (2006.01) (54) COMUTADOR DE TRILHO (71) BRIDGE AND TRACK CRANE LLC D/B/A RCRANE (US) (72) PAUL MARKELZ; WILLIAM KENNETH QUAST (85) 22/07/2022 (86) PCT US2021/014944 de 25/01/2021

(87) WO 2021/151089 de 29/07/2021

(21) BR 11 2022 014523-3 A2

Código 1.3 - Notificação - Fase Nacional - PCT
(22) 23/01/2020
(51) H04W 72/02 (2006.01)
(54) MÉTODO DE PROCESSAMENTO DE COMUNICAÇÃO E DISPOSITIVO DE COMUNICAÇÃO
(71) HUAWEI TECHNOLOGIES CO., LTD. (CN)
(72) NANNAN LIU; XIANGDONG ZHANG; JUNREN CHANG; DONGDONG WEI
(85) 22/07/2022
(86) PCT CN2020/073967 de 23/01/2020
(87) WO 2021/147068 de 29/07/2021

(21) BR 11 2022 014526-8 A2

Código 1.3 - Notificação - Fase Nacional - PCT
(22) 25/01/2021
(30) 24/01/2020 CZ PV2020-37
(51) A61K 31/728 (2006.01), A61K 6/60 (2006.01), A61L 26/00 (2006.01), A61L 15/28 (2006.01)
(54) PREPARAÇÃO DENTÁRIA BIODEGRADÁVEL E PREPARAÇÃO TERAPÊUTICA BIODEGRADÁVEL
(71) CONTIPRO A.S. (CZ)
(72) TOMAS PITUCHA; JAKUB SUCHANEK; KRISTYNA CHMELICKOVA; LUCIE HORACKOVA; JANA MATONOHOVA; TOMAS MEDEK; JOZEF ROSA; ROMANA SULAKOVA; LIDA GRUSOVA; RADOVAN BUFFA; MARTINA HERMANNOVA; JARMILA HUSBY; VLADIMIR VELEBNY
(85) 22/07/2022
(86) PCT CZ2021/050009 de 25/01/2021
(87) WO 2021/148066 de 29/07/2021

(21) BR 11 2022 014630-2 A2

Código 1.3 - Notificação - Fase Nacional - PCT
(22) 28/01/2021
(30) 28/01/2020 US 16/775,026
(51) A61B 5/11 (2006.01)
(54) SISTEMA E MÉTODOS PARA MONITORAR A COLUNA VERTEBRAL, O EQUILÍBRIO, A LOCOMOÇÃO OU A POSTURA DE UM PACIENTE
(71) CONSENSUS ORTHOPEDICS, INC. (US) ; RALPH J. MOBBS (AU) ; CURT WIEDENHOEFER (US) ; GRAEME PHILLIP MCMEEKAN (US) ; ANTHONY J. HABIB (US)
(72) RALPH J. MOBBS; CURT WIEDENHOEFER; GRAEME PHILLIP MCMEEKAN; ANTHONY J. HABIB
(85) 25/07/2022
(86) PCT US2021/015520 de 28/01/2021

(87) WO 2021/155017 de 05/08/2021

(21) BR 11 2022 014635-3 A2

Código 1.3 - Notificação - Fase Nacional - PCT
(22) 27/01/2021
(30) 28/01/2020 US 62/966,978; 13/04/2020 US 63/009,241
(51) C07D 263/57 (2006.01), C07D 413/12 (2006.01), C07D 413/14 (2006.01), C07D 417/12 (2006.01), C07D 471/08 (2006.01), C07D 487/04 (2006.01), A61K 31/423 (2006.01), A61P 25/00 (2006.01), A61P 27/02 (2006.01)
(54) COMPOSTOS, COMPOSIÇÕES E MÉTODOS PARA ESTABILIZAR TRANSTIRRETINA E INIBIR MAU DOBRAMENTO DE TRANSTIRRETINA
(71) PROTEGO BIOPHARMA, INC. (US)
(72) BRADLEY DEAN TAIT; RICHARD F. LABAUDINIERE; JOSEPH SALVINO
(85) 25/07/2022
(86) PCT US2021/015271 de 27/01/2021
(87) WO 2021/154842 de 05/08/2021

(21) BR 11 2022 014636-1 A2

Código 1.3 - Notificação - Fase Nacional - PCT
(22) 22/01/2021
(30) 24/01/2020 EP PCT/EP2020/051788
(51) H04N 19/86 (2006.01), H04N 19/176 (2006.01)
(54) CODIFICADOR, DECODIFICADOR E MÉTODOS CORRESPONDENTES PARA FILTRAGEM DE LOOP ADAPTATIVA
(71) HUAWEI TECHNOLOGIES CO., LTD. (CN)
(72) ANAND MEHER KOTRA; SEMIH ESENLIK; HAN GAO; BIAO WANG; ELENA ALEXANDROVNA ALSHINA
(85) 25/07/2022
(86) PCT CN2021/073233 de 22/01/2021
(87) WO 2021/147981 de 29/07/2021

(21) BR 11 2022 014665-5 A2

Código 1.3 - Notificação - Fase Nacional - PCT
(22) 22/01/2021
(30) 24/01/2020 EP 20153621.6
(51) A61K 9/70 (2006.01), A61K 31/381 (2006.01), A61P 25/16 (2006.01)
(54) SISTEMA TERAPÊUTICO TRANSDÉRMICO COMPREENDENDO O INGREDIENTE ROTIGOTINA E PELO MENOS UM ADESIVO DE SILICONE NÃO RESISTENTE A AMINA
(71) LUYE PHARMA SWITZERLAND AG (CH)
(72) CHRISTIAN BENDA; ULRIKE KOLLING; BJÖRN SCHURAD; GABRIEL WAUER
(85) 25/07/2022
(86) PCT EP2021/051500 de 22/01/2021
(87) WO 2021/148634 de 29/07/2021

(21) BR 11 2022 014693-0 A2

Código 1.3 - Notificação - Fase Nacional - PCT
(22) 21/01/2021
(30) 31/01/2020 IT 102020000001912
(51) A01B 63/24 (2006.01), A01B 63/32 (2006.01)
(54) SUPORTE DE FERRAMENTA AGRÍCOLA
(71) DONDI S.P.A. (IT)
(72) ROBERTO QUATTRINI
(85) 25/07/2022
(86) PCT EP2021/051341 de 21/01/2021
(87) WO 2021/151776 de 05/08/2021
Apresentar a tradução simples da folha de rosto da certidão de depósito da prioridade IT 102020000001912 ou declaração contendo, obrigatoriamente, todos os dados identificadores desta conforme o Art. 15 da Portaria 39/2021. O documento apresentado não está traduzido.

(21) BR 11 2022 014700-7 A2

Código 1.3 - Notificação - Fase Nacional - PCT
(22) 27/01/2021
(30) 28/01/2020 US 62/966,750; 07/07/2020 US 63/048,942; 16/09/2020 US 63/079,337; 17/09/2020 US 63/079,853
(51) A61K 39/215 (2006.01)
(54) SARS-COV-2 DESOTIMIZADO E MÉTODOS E USOS DO MESMO
(71) CODAGENIX INC. (US) ; SERUM INSTITUTE OF INDIA PRIVATE LIMITED (IN)
(72) STEFFEN MUELLER; JOHN ROBERT COLEMAN; YING WANG; CHEN YANG
(85) 26/07/2022
(86) PCT US2021/015246 de 27/01/2021
(87) WO 2021/154828 de 05/08/2021

(21) BR 11 2022 014702-3 A2

Código 1.3 - Notificação - Fase Nacional - PCT
(22) 27/01/2021
(30) 28/01/2020 EP 20154181.0; 23/09/2020 EP 20197829.3
(51) H05B 3/34 (2006.01), A24F 40/46 (2006.01), A24F 40/44 (2006.01), A24F 40/10 (2006.01), A24F 40/465 (2006.01)
(54) ELEMENTO DE AQUECIMENTO TENDO FILAMENTOS CONDUTORES DE CALOR E CAPILARIDADE
(71) PHILIP MORRIS PRODUCTS S.A. (CH)
(72) STEFAN BUTENKEMPER; JOHN DETLEF; IHAR NIKOLAEVICH ZINOVIK
(85) 26/07/2022
(86) PCT EP2021/051849 de 27/01/2021
(87) WO 2021/151935 de 05/08/2021

(21) BR 11 2022 014704-0 A2

Código 1.3 - Notificação - Fase Nacional - PCT
(22) 15/02/2021

(30) 18/02/2020 EP 20157917.4
(51) C07D 277/42 (2006.01), C07C 323/07 (2006.01), C07C 335/16 (2006.01), A01N 41/10 (2006.01), C07C 323/36 (2006.01)
(54) PROCESSO PARA A PREPARAÇÃO DE 2-(FENILIMINO)-3-ALQUIL-1,3-TIAZOLIDIN-4-ONAS
(71) BAYER AKTIENGESELLSCHAFT (DE)
(72) THOMAS HIMMLER; SERGII PAZENOK; JULIA JOHANNA HAHN; KLAUS-ULRICH SCHIFFER
(85) 26/07/2022
(86) PCT EP2021/053603 de 15/02/2021
(87) WO 2021/165187 de 26/08/2021

---

(21) BR 11 2022 014705-8 A2

Código 1.3 - Notificação - Fase Nacional - PCT
(22) 07/02/2020
(51) H04L 5/00 (2006.01)
(54) SINALIZAÇÃO DE ESTADO DE INDICAÇÃO PARA CONFIGURAÇÃO DE TRANSMISSÃO EM ENLACE ASCENDENTE
(71) QUALCOMM INCORPORATED (US)
(72) FANG YUAN; YAN ZHOU; TAO LUO
(85) 26/07/2022
(86) PCT CN2020/074503 de 07/02/2020
(87) WO 2021/155571 de 12/08/2021

---

(21) BR 11 2022 014706-6 A2

Código 1.3 - Notificação - Fase Nacional - PCT
(22) 10/03/2021
(30) 11/03/2020 EP 20162329.5
(51) A61P 3/00 (2006.01), A61K 31/357 (2006.01), A61K 31/41 (2006.01), A61K 31/4192 (2006.01), A61P 9/00 (2006.01), A61P 25/00 (2006.01), A61P 25/18 (2006.01), A61P 27/02 (2006.01), C07D 405/02 (2006.01), C07D 405/04 (2006.01), C07D 405/14 (2006.01), C07D 413/04 (2006.01), C07D 413/14 (2006.01)
(54) MODULADORES DA VIA DE RESPOSTA INTEGRADA AO ESTRESSE
(71) EVOTEC INTERNATIONAL GMBH (DE)
(72) HOLLY VICTORIA ATTON; CHRISTOPHER JOHN BROWN; JAMES LINDSAY CARR; SCOTT ALEXANDER SADLER; JONATHAN PAUL SHINE; DARYL SIMON WALTER
(85) 26/07/2022
(86) PCT EP2021/056023 de 10/03/2021
(87) WO 2021/180774 de 16/09/2021

---

(21) BR 11 2022 014708-2 A2

Código 1.3 - Notificação - Fase Nacional - PCT
(22) 26/01/2021
(30) 27/01/2020 EP 20305066.1
(51) A23K 20/111 (2006.01), A23K 20/137 (2006.01), A23K 50/10 (2006.01),

	A61K 31/48 (2006.01) (54) COMPOSIÇÃO VETERINÁRIA DE ANTI PROLACTINA PARA RUMINANTES USADA POR ADMINISTRAÇÃO INTRAMAMÁRIA (71) CEVA SANTE ANIMALE (FR) (72) THIERRY BERTAIM; AUDREY DEFLANDRE (85) 26/07/2022 (86) PCT EP2021/051766 de 26/01/2021 (87) WO 2021/151897 de 05/08/2021
(21) BR 11 2022 014710-4 A2	Código 1.3 - Notificação - Fase Nacional - PCT (22) 26/01/2021 (30) 27/01/2020 EP 20305067.9 (51) A23K 20/111 (2006.01), A23K 20/137 (2006.01), A23K 50/10 (2006.01), A61K 31/48 (2006.01) (54) COMPOSIÇÃO VETERINÁRIA PARA RUMINANTES LEITEIROS PARA TRATAMENTO DA FEBRE DO LEITE (71) CEVA SANTE ANIMALE (FR) (72) AUDREY DEFLANDRE; NAOMI ISAKA; THIERRY BERTAIM (85) 26/07/2022 (86) PCT EP2021/051767 de 26/01/2021 (87) WO 2021/151898 de 05/08/2021
(21) BR 11 2022 014711-2 A2	Código 1.3 - Notificação - Fase Nacional - PCT (22) 14/01/2021 (30) 27/01/2020 US 62/966,219 (51) C08L 101/00 (2006.01), C08G 77/38 (2006.01), C08G 77/46 (2006.01), C08G 77/50 (2006.01), C08L 75/00 (2006.01) (54) COMPOSIÇÕES DE REVESTIMENTO HIDROFÓBICO (71) MOMENTIVE PERFORMANCE MATERIALS INC. (US) (72) THORSTEN FELDER; JAN ENGELHARDT; ANITA WITOSSEK; JÖRG HERMANN (85) 26/07/2022 (86) PCT US2021/013413 de 14/01/2021 (87) WO 2021/154504 de 05/08/2021
(21) BR 11 2022 014712-0 A2	Código 1.3 - Notificação - Fase Nacional - PCT (22) 07/02/2020 (51) G08G 1/01 (2006.01) (54) CONTROLE DE COMUNICAÇÃO VEÍCULO PARA VEÍCULO PARA VEÍCULOS EM PELOTÃO (71) QUALCOMM INCORPORATED (US) (72) LAN YU; HONG CHENG; DAN VASSILOVSKI; GENE WESLEY MARSH (85) 26/07/2022 (86) PCT CN2020/074502 de 07/02/2020

(87) WO 2021/155570 de 12/08/2021

---

(21) BR 11 2022 014713-9 A2

Código 1.3 - Notificação - Fase Nacional - PCT
(22) 16/03/2021
(30) 20/03/2020 FR FR2002743
(51) B27N 3/00 (2006.01), C08G 8/04 (2006.01), C09J 5/00 (2006.01), C09J 161/06 (2006.01), C09J 161/12 (2006.01)
(54) COMPOSIÇÃO ADESIVA AQUOSA QUE COMPREENDE UMA RESINA TERMORRÍGIDA COM ESTABILIDADE MELHORADA
(71) COMPAGNIE GENERALE DES ETABLISSEMENTS MICHELIN (FR)
(72) DAVID DOISNEAU; ARNAUD RODRIGUES
(85) 26/07/2022
(86) PCT FR2021/050436 de 16/03/2021
(87) WO 2021/186127 de 23/09/2021

---

(21) BR 11 2022 014714-7 A2

Código 1.3 - Notificação - Fase Nacional - PCT
(22) 11/02/2021
(30) 20/02/2020 SE 2050191-2; 16/12/2020 SE 2051474-1
(51) A23G 1/38 (2006.01), A23D 9/00 (2006.01)
(54) COMPOSIÇÃO DE GORDURA ADEQUADA COMO UM EQUIVALENTE A MANTEIGA DE CACAU TENDO UMA BAIXA QUANTIDADE DE DIGLICERÍDEOS
(71) AAK AB (PUBL) (SE)
(72) BJARNE JUUL
(85) 26/07/2022
(86) PCT SE2021/050099 de 11/02/2021
(87) WO 2021/167514 de 26/08/2021

---

(21) BR 11 2022 014716-3 A2

Código 1.3 - Notificação - Fase Nacional - PCT
(22) 28/01/2021
(30) 29/01/2020 US 62/967,313; 28/05/2020 US 63/031,520
(51) A61K 39/00 (2006.01), A61K 9/00 (2006.01), A61K 38/00 (2006.01), A61K 39/395 (2006.01), A61P 11/00 (2006.01)
(54) MÉTODOS DE TRATAMENTO DE UMA DOENÇA INFLAMATÓRIA OU OBSTRUTIVA DAS VIAS AÉREAS USANDO ANTICORPO ANTI-TSLP
(71) NOVARTIS AG (CH)
(72) ANKUR AJMERA; JÜRGEN DEDERICHS; SARAH SCHMIDT GRANT; KRISTIN HENSON; MONISH JAIN; SANDRO PAGANI; YINUO PANG; MARIANNA ROWLANDS
(85) 26/07/2022
(86) PCT IB2021/050651 de 28/01/2021
(87) WO 2021/152488 de 05/08/2021

(21) BR 11 2022 014717-1 A2

Código 1.3 - Notificação - Fase Nacional - PCT
(22) 18/02/2021
(30) 21/02/2020 US 62/979,442
(51) A61K 31/7088 (2006.01), A61K 31/7105 (2006.01), A61K 31/7115 (2006.01), A61K 31/712 (2006.01), A61K 31/7125 (2006.01), A61K 31/713 (2006.01), A61P 31/14 (2006.01), A61P 31/20 (2006.01), C12N 15/11 (2006.01), C12N 15/113 (2006.01), C12N 15/115 (2006.01)
(54) MÉTODOS E COMPOSIÇÕES PARA A INIBIÇÃO DAS INFECÇÕES POR VÍRUS DA HEPATITE B E DA HEPATITE D
(71) REPLICOR, INC. (CA)
(72) ANDREW VAILLANT; RICHARD BOULON; MATTHIEU BLANCHET; PATRICK LABONTE
(85) 26/07/2022
(86) PCT CA2021/050176 de 18/02/2021
(87) WO 2021/163796 de 26/08/2021

(21) BR 11 2022 014719-8 A2

Código 1.3 - Notificação - Fase Nacional - PCT
(22) 27/01/2021
(30) 27/01/2020 US 62/966,439
(51) A22C 21/00 (2006.01)
(54) MÉTODO DE COLHEITA MECÂNICA DE FILÉS DE CARNE INTERNOS E EXTERNOS A PARTIR DE TAMPÕES DE PEITO DE CARCAÇA DE AVES DOMÉSTICAS E UM DISPOSITIVO PARA REALIZAR O MÉTODO
(71) FOODMATE B.V. (NL)
(72) MARINUS HENDRIK DEN BOER; ADRIANUS CORNELIS JOHANNES HOPPENBROUWERS; ROBERT JONATHAN STOCKS; MICHIEL MANUEL JOHANNES GERLACH; DAVID SCOTT HAZENBROEK
(85) 26/07/2022
(86) PCT EP2021/051879 de 27/01/2021
(87) WO 2021/151955 de 05/08/2021

(21) BR 11 2022 014722-8 A2

Código 1.3 - Notificação - Fase Nacional - PCT
(22) 12/02/2021
(30) 14/02/2020 US 62/976,997; 04/11/2020 US 63/109,831
(51) C12N 15/11 (2006.01)
(54) RECEPTORES DE ANTÍGENO QUIMÉRICOS COM ATIVAÇÃO DE CD2
(71) THE BOARD OF TRUSTEES OF THE LELAND STANFORD JUNIOR UNIVERSITY (US)
(72) ROBBIE G. MAJZNER; CRYSTAL L. MACKALL; AIDAN TOUSLEY; MICHELLE MONJE-DEISSEROTH; LOUAI LABANIEH; CHRISTOPHER MOUNT
(85) 26/07/2022
(86) PCT US2021/018027 de 12/02/2021
(87) WO 2021/163616 de 19/08/2021

(21) BR 11 2022 014726-0 A2

Código 1.3 - Notificação - Fase Nacional - PCT
(22) 23/02/2021
(30) 26/02/2020 EP 20159619.4
(51) A61M 15/00 (2006.01), A61M 15/06 (2006.01), A24F 40/20 (2006.01)
(54) BOCAL DE INALADOR COM CANAL DE AR DE AROMA SEPARADO
(71) PHILIP MORRIS PRODUCTS S.A. (CH)
(72) RUI NUNO BATISTA
(85) 26/07/2022
(86) PCT IB2021/051524 de 23/02/2021
(87) WO 2021/171182 de 02/09/2021

(21) BR 11 2022 014727-9 A2

Código 1.3 - Notificação - Fase Nacional - PCT
(22) 20/01/2021
(30) 31/01/2020 US 62/968,552; 06/03/2020 EP 20161392.4
(51) A01N 57/20 (2006.01), A01N 43/56 (2006.01), A01P 13/00 (2006.01)
(54) COMBINAÇÃO DE HERBICIDAS, COMPOSIÇÃO, MÉTODOS PARA PRODUZIR UMA COMBINAÇÃO DE HERBICIDAS, PARA CONTROLAR O CRESCIMENTO INDESEJADO DAS PLANTAS, PARA TRATAR OU PROTEGER CULTURAS EM LINHA E PARA TRATAR OU PROTEGER CULTURAS ESPECIAIS E USO DE UMA COMBINAÇÃO DE HERBICIDAS
(71) BASF SE (DE) ; COLORADO STATE UNIVERSITY RESEARCH FOUNDATION (US)
(72) FRANCK DAYAN; HUDSON TAKANO; PHILIP WESTRA; REX A. LIEBL; DOUGLAS FINDLEY; INGO MEINERS; STEVEN JOSEPH BOWE
(85) 26/07/2022
(86) PCT EP2021/051111 de 20/01/2021
(87) WO 2021/151739 de 05/08/2021

(21) BR 11 2022 014728-7 A2

Código 1.3 - Notificação - Fase Nacional - PCT
(22) 05/02/2021
(30) 07/02/2020 US 62/971,838
(51) C07D 213/36 (2006.01), C07C 275/28 (2006.01), A61P 3/00 (2006.01), A61P 25/16 (2006.01), A61P 29/00 (2006.01), A61P 35/00 (2006.01), C07D 205/04 (2006.01), C07D 207/16 (2006.01), C07D 213/81 (2006.01), C07D 241/12 (2006.01), C07D 295/073 (2006.01), C07D 305/08 (2006.01), C07D 309/14 (2006.01), C07D 331/04 (2006.01), C07D 333/08 (2006.01), C07D 335/02 (2006.01), C07D 491/22 (2006.01), A61K 31/17 (2006.01), A61K 31/4422 (2006.01)
(54) COMPOSTO, COMPOSIÇÃO FARMACÊUTICA, E, MÉTODO PARA TRATAR UMA DOENÇA OU CONDIÇÃO
(71) CYTOKINETICS, INC. (US)
(72) ANTONIO ROMERO; AROOP CHANDRA; CHRISTOPHER EDWARD EVANS; MINXING SHEN

(85) 26/07/2022
(86) PCT US2021/016948 de 05/02/2021
(87) WO 2021/159015 de 12/08/2021

---

(21) BR 11 2022 014729-5 A2

Código 1.3 - Notificação - Fase Nacional - PCT
(22) 26/01/2021
(30) 27/01/2020 US 62/966,167
(51) B01J 23/10 (2006.01), B01J 23/42 (2006.01), B01J 23/34 (2006.01), F01N 3/10 (2006.01), B01D 53/94 (2006.01)
(54) COMPOSIÇÃO DE CATALISADOR DE OXIDAÇÃO, ARTIGO CATALÍTICO, SISTEMA DE TRATAMENTO DE GASES DE ESCAPE E MÉTODO PARA TRATAR UMA CORRENTE DE GÁS DE ESCAPE
(71) BASF CORPORATION (US)
(72) SHIANG SUNG; MARKUS KOEGEL; SVEN JARE LOHMEIER
(85) 26/07/2022
(86) PCT US2021/015046 de 26/01/2021
(87) WO 2021/154701 de 05/08/2021

---

(21) BR 11 2022 014731-7 A2

Código 1.3 - Notificação - Fase Nacional - PCT
(22) 02/02/2021
(30) 26/03/2020 JP 2020-056117
(51) B62J 17/04 (2006.01), B62J 50/30 (2006.01)
(54) ESTRUTURA DE PARA-BRISA DE VEÍCULO PARA CONDUZIR MONTADO EM SELIM
(71) HONDA MOTOR CO., LTD. (JP)
(72) RYUICHI NAKANISHI; YUZO FUJITA; KANAE KURODA; TOMOYUKI IGUCHI; HIROYUKI SHIMMURA
(85) 26/07/2022
(86) PCT JP2021/003679 de 02/02/2021
(87) WO 2021/192621 de 30/09/2021

---

(21) BR 11 2022 014738-4 A2

Código 1.3 - Notificação - Fase Nacional - PCT
(22) 02/02/2021
(30) 03/02/2020 US 62/969,628; 13/11/2020 US 63/113,803
(51) C12N 5/10 (2006.01), C12N 15/86 (2006.01), C12N 15/863 (2006.01), C12Q 1/68 (2006.01)
(54) VETORES À BASE DE POXVÍRUS PRODUZIDOS POR DNA NATURAL OU SINTÉTICO E USOS DOS MESMOS
(71) CITY OF HOPE (US)
(72) DON J. DIAMOND; FELIX WUSSOW
(85) 26/07/2022
(86) PCT US2021/016247 de 02/02/2021
(87) WO 2021/158565 de 12/08/2021

(21) BR 11 2022 014743-0 A2	Código 1.3 - Notificação - Fase Nacional - PCT (22) 26/01/2021 (30) 27/01/2020 EP 20153929.3 (51) C08L 77/00 (2006.01) (54) COMPOSIÇÃO DE MOLDAGEM TERMOPLÁSTICA, USO DE PELO MENOS UM POLIÉSTER HIPERRAMIFICADO, USO DA COMPOSIÇÃO DE MOLDAGEM TERMOPLÁSTICA E FIBRA, FOLHA OU MOLDE (71) BASF SE (DE) (72) ANNA MARIA MUELLER-CRISTADORO; MICHAEL ROTH; MICHAELA HEUSSLER; SEBASTIAN WAGNER (85) 26/07/2022 (86) PCT EP2021/051659 de 26/01/2021 (87) WO 2021/151850 de 05/08/2021
(21) BR 11 2022 014745-7 A2	Código 1.3 - Notificação - Fase Nacional - PCT (22) 26/01/2021 (30) 28/01/2020 US 62/966,732; 04/01/2021 US 17/140,339 (51) H01R 4/48 (2006.01), H01R 4/36 (2006.01), H01R 13/629 (2006.01), H01R 13/502 (2006.01) (54) BLOCO DE TERMINAL DE ENTRADA DE ENERGIA (71) TE CONNECTIVITY SOLUTIONS GMBH (CH) (72) MATTHEW EDWARD MOSTOLLER; JUSTIN LATORRE (85) 26/07/2022 (86) PCT IB2021/050592 de 26/01/2021 (87) WO 2021/152457 de 05/08/2021
(21) BR 11 2022 014746-5 A2	Código 1.3 - Notificação - Fase Nacional - PCT (22) 31/01/2020 (51) H02K 3/51 (2006.01), H02K 3/24 (2006.01) (54) ROTOR E MÁQUINA ELÉTRICA GIRANTE (71) WEG EQUIPAMENTOS ELÉTRICOS S/A (BR/SC) (72) DANIEL ROGER STRELOW; DANIELLE RAPHAELA VOLTOLINI; GUILHERME SCHNEIDER POREPP; RICARDO MARCELO ADRATT; THIAGO VEGINI (85) 26/07/2022 (86) PCT BR2020/050020 de 31/01/2020 (87) WO 2021/151176 de 05/08/2021
(21) BR 11 2022 014749-0 A2	Código 1.3 - Notificação - Fase Nacional - PCT (22) 03/03/2021 (30) 04/03/2020 JP 2020-036931; 07/01/2021 JP 2021-001452 (51) C07D 471/04 (2006.01), A61K 31/424 (2006.01), A61K 31/437 (2006.01), A61K 31/4985 (2006.01), A61K 31/506 (2006.01), A61K 31/519 (2006.01), A61P

3/00 (2006.01), A61P 3/04 (2006.01), A61P 3/06 (2006.01), A61P 3/10 (2006.01), A61P 9/00 (2006.01), A61P 9/04 (2006.01), A61P 9/10 (2006.01), A61P 9/12 (2006.01), A61P 11/00 (2006.01), A61P 13/12 (2006.01), A61P 25/28 (2006.01), A61P 27/02 (2006.01), A61P 27/06 (2006.01), A61P 35/00 (2006.01), A61P 43/00 (2006.01), C07D 471/14 (2006.01), C07D 487/14 (2006.01), C07D 498/14 (2006.01), C07D 519/00 (2006.01), C12N 9/99 (2006.01)
(54) COMPOSTO TRICÍCLICO FUNDIDO E USO MEDICINAL DO MESMO
(71) JAPAN TOBACCO INC. (JP)
(72) KOICHI SUZAWA; YUKI FUJISHIMA; MAKI YAMAKAWA; HIROSHI UENO; TOMOYUKI MANABE
(85) 26/07/2022
(86) PCT JP2021/008055 de 03/03/2021
(87) WO 2021/177330 de 10/09/2021

---

(21) BR 11 2022 014750-3 A2

Código 1.3 - Notificação - Fase Nacional - PCT
(22) 27/01/2021
(30) 27/01/2020 US 62/966,234
(51) C11B 1/00 (2006.01), C11B 1/02 (2006.01), C11B 3/16 (2006.01)
(54) PRODUÇÃO DE LIPÍDIOS MICROBIANOS UTILIZANDO MATÉRIAS-PRIMAS DE FLUXO DE RESÍDUOS INDUSTRIAIS PÓS-FERMENTAÇÃO
(71) C16 BIOSCIENCES, INC. (US)
(72) HAROLD M. MCNAMARA; SHARA TICKU; PATRICK SANFORD; CORENTIN MOEVUS; DAVID HELLER
(85) 26/07/2022
(86) PCT US2021/015302 de 27/01/2021
(87) WO 2021/154863 de 05/08/2021

---

(21) BR 11 2022 014752-0 A2

Código 1.3 - Notificação - Fase Nacional - PCT
(22) 27/01/2021
(30) 29/01/2020 US 62/967,220
(51) C12P 7/40 (2006.01), C12P 7/52 (2006.01), C12P 7/54 (2006.01)
(54) PROCESSO PARA CONTROLAR PROPORÇÕES DE ÁCIDOS ORGÂNICOS EM PROCESSO DE BIOCONVERSÃO DE DIÓXIDO DE CARBONO
(71) JUPENG BIO (HK) LIMITED (CN)
(72) RYAN SENARATNE; BRANDON BEARD
(85) 26/07/2022
(86) PCT US2021/015244 de 27/01/2021
(87) WO 2021/154826 de 05/08/2021

---

(21) BR 11 2022 014753-8 A2

Código 1.3 - Notificação - Fase Nacional - PCT
(22) 29/01/2021
(30) 29/01/2020 DE 10 2020 201 078.1

(51) E01D 19/04 (2006.01)
(54) MANCAL DE DESLIZAMENTO ESTRUTURAL E SISTEMA DE MANCAL ESTRUTURAL
(71) MAURER ENGINEERING GMBH (DE)
(72) CHRISTIAN BRAUN
(85) 26/07/2022
(86) PCT EP2021/052079 de 29/01/2021
(87) WO 2021/152073 de 05/08/2021

---

(21) BR 11 2022 014754-6 A2

Código 1.3 - Notificação - Fase Nacional - PCT
(22) 01/02/2021
(30) 04/02/2020 US 62/969,829; 12/10/2020 US 63/090,467; 07/01/2021 US 63/134,734
(51) A01N 43/78 (2006.01), A01N 43/90 (2006.01), A01N 57/28 (2006.01), A01N 47/40 (2006.01), A01N 53/00 (2006.01), A01N 43/56 (2006.01), A01N 51/00 (2006.01), A01N 43/80 (2006.01), A01N 37/40 (2006.01), A01N 47/24 (2006.01), A01N 43/40 (2006.01), A01N 43/22 (2006.01), A01N 43/12 (2006.01), A01N 47/06 (2006.01), A01P 7/00 (2006.01)
(54) COMPOSIÇÕES QUE TÊM UTILIDADE COMO PESTICIDA E PROCESSOS RELACIONADOS ÀS MESMAS
(71) CORTEVA AGRISCIENCE LLC (US)
(72) NEGAR V. GARIZI; FRANK J. WESSELS
(85) 26/07/2022
(86) PCT US2021/015986 de 01/02/2021
(87) WO 2021/158455 de 12/08/2021

---

(21) BR 11 2022 014756-2 A2

Código 1.3 - Notificação - Fase Nacional - PCT
(22) 25/02/2021
(30) 05/03/2020 US 62/985,581; 24/02/2021 US 17/183,917
(51) A61M 39/16 (2006.01), A61M 39/20 (2006.01)
(54) TAMPA DE DESINFECÇÃO
(71) BECTON, DICKINSON AND COMPANY (US)
(72) CHANG JIANG; NARASINHA C. PARASNIS; AMIR HARANDI
(85) 26/07/2022
(86) PCT US2021/019546 de 25/02/2021
(87) WO 2021/178190 de 10/09/2021

---

(21) BR 11 2022 014758-9 A2

Código 1.3 - Notificação - Fase Nacional - PCT
(22) 20/01/2021
(30) 31/01/2020 US 62/968,459; 06/03/2020 EP 20161406.2
(51) A01N 57/20 (2006.01), A01N 43/84 (2006.01), A01P 13/00 (2006.01)
(54) COMBINAÇÃO DE HERBICIDAS, COMPOSIÇÃO, MÉTODOS PARA PRODUZIR UMA COMBINAÇÃO DE HERBICIDAS, PARA CONTROLAR O CRESCIMENTO INDESEJADO DAS PLANTAS E PARA TRATAR OU

PROTEGER CULTURAS E USO DA COMBINAÇÃO DE HERBICIDAS
(71) BASF SE (DE) ; COLORADO STATE UNIVERSITY RESEARCH FOUNDATION (US)
(72) FRANCK DAYAN; HUDSON TAKANO; PHILIP WESTRA; STEVEN JOSEPH BOWE; REX A LIEBL; DOUGLAS FINDLEY; INGO MEINERS
(85) 26/07/2022
(86) PCT EP2021/051116 de 20/01/2021
(87) WO 2021/151743 de 05/08/2021

---

(21) BR 11 2022 014760-0 A2

Código 1.3 - Notificação - Fase Nacional - PCT
(22) 29/01/2021
(30) 31/01/2020 JP 2020-015187; 20/05/2020 JP 2020-088494
(51) A01N 37/38 (2006.01), A01N 37/06 (2006.01), A01N 37/44 (2006.01), A01N 37/50 (2006.01), A01N 43/40 (2006.01), A01N 43/54 (2006.01), A01N 43/56 (2006.01), A01N 43/653 (2006.01), A01N 43/713 (2006.01), A01N 43/78 (2006.01), A01N 43/836 (2006.01), A01N 47/02 (2006.01), A01N 47/10 (2006.01), A01N 47/24 (2006.01), A01P 3/00 (2006.01), C07C 69/734 (2006.01), C07C 251/38 (2006.01), C07C 251/50 (2006.01), C07C 251/60 (2006.01), C07C 251/88 (2006.01), C07D 213/53 (2006.01), C07D 213/64 (2006.01), C07D 213/69 (2006.01), C07D 231/16 (2006.01), C07D 231/22 (2006.01), C07D 249/12 (2006.01), C07D 277/28 (2006.01), C07D 277/32 (2006.01), C07D 285/08 (2006.01), C07D 311/68 (2006.01), C07D 403/02 (2006.01)
(54) MÉTODO DE CONTROLE DE FUNGO CAUSADOR DA FERRUGEM DA SOJA RESISTENTE A FUNGICIDA QOI
(71) SUMITOMO CHEMICAL COMPANY, LIMITED (JP)
(72) YUICHI MATSUZAKI; TAKAAKI NAKANO; HIDEKATSU TOBITA; KEISUKE ARAI; NAO MAEHATA
(85) 26/07/2022
(86) PCT JP2021/003436 de 29/01/2021
(87) WO 2021/153794 de 05/08/2021

---

(21) BR 11 2022 014762-7 A2

Código 1.3 - Notificação - Fase Nacional - PCT
(22) 26/02/2021
(30) 27/02/2020 KR 10-2020-0024525
(51) C07D 307/82 (2006.01), A61K 31/343 (2006.01), C07H 1/02 (2006.01), C07H 17/04 (2006.01)
(54) COMPOSTO, MÉTODO PARA A PREPARAÇÃO DE UM COMPOSTO, E, FORMA CRISTALINA
(71) DAEWOONG PHARMACEUTICAL CO., LTD. (KR)
(72) YOUN JUNG YOON; HEE KYOON YOON
(85) 26/07/2022
(86) PCT KR2021/002507 de 26/02/2021
(87) WO 2021/172955 de 02/09/2021

(21) BR 11 2022 014763-5 A2

Código 1.3 - Notificação - Fase Nacional - PCT
(22) 09/02/2021
(30) 14/02/2020 DE 10 2020 103 941.7
(51) A01D 33/04 (2006.01), G06K 9/32 (2006.01)
(54) MÉTODO PARA OPERAR UMA MÁQUINA PARA COLHEITA E/OU PARA SEPARAR PLANTAS DE RAIZ COMESTÍVEL, MÁQUINA RELACIONADA E PRODUTO DE PROGRAMA DE COMPUTADOR RELACIONADO
(71) GRIMME LANDMASCHINENFABRIK GMBH & CO. KG (DE)
(72) WOLFRAM STROTHMANN
(85) 26/07/2022
(86) PCT EP2021/053070 de 09/02/2021
(87) WO 2021/160607 de 19/08/2021

(21) BR 11 2022 014764-3 A2

Código 1.3 - Notificação - Fase Nacional - PCT
(22) 24/02/2021
(30) 24/02/2020 US 62/980,578
(51) H04W 24/02 (2006.01)
(54) MÉTODO REALIZADO POR UM RECOMENDADOR DE DESEMPENHO, RECOMENDADOR DE DESEMPENHO, NÓ DE MONITORAMENTO DE DESEMPENHO, E, MÍDIA LEGÍVEL POR COMPUTADOR NÃO TRANSITÓRIA
(71) TELEFONAKTIEBOLAGET LM ERICSSON (PUBL) (SE)
(72) MITCHELL HO; PHILIPP FRANK; CHIN LAM ENG; JAIME RODRIGUEZ MEMBRIVE; BHAVIKA REDDY JALLI
(85) 26/07/2022
(86) PCT EP2021/054505 de 24/02/2021
(87) WO 2021/170617 de 02/09/2021

(21) BR 11 2022 014765-1 A2

Código 1.3 - Notificação - Fase Nacional - PCT
(22) 20/01/2021
(30) 28/01/2020 KR 10-2020-0010077; 31/01/2020 KR 10-2020-0012139
(51) H04L 1/00 (2006.01), H04W 84/12 (2006.01), H04L 1/04 (2006.01), H04L 5/00 (2006.01), H04L 27/26 (2006.01), H04W 72/04 (2006.01)
(54) MÉTODO E APARELHO PARA RECEBER PPDU EM QUE INTERCALAÇÃO DE BCC FOI REALIZADA EM MULTI-RU NO SISTEMA DE LAN SEM FIO
(71) LG ELECTRONICS INC. (KR)
(72) EUNSUNG PARK; JINYOUNG CHUN; JINSOO CHOI; DONGGUK LIM
(85) 26/07/2022
(86) PCT KR2021/000803 de 20/01/2021
(87) WO 2021/153940 de 05/08/2021

(21) BR 11 2022 014766-0 A2

Código 1.3 - Notificação - Fase Nacional - PCT
(22) 27/01/2021

(30) 28/01/2020 SE 2050074-0
(51) C07C 315/02 (2006.01), B01D 3/00 (2006.01), B01D 5/00 (2006.01), C07C 317/04 (2006.01), C07C 319/14 (2006.01), C07C 321/14 (2006.01), D21C 11/04 (2006.01), C07C 29/74 (2006.01), C07C 31/04 (2006.01), C07C 45/78 (2006.01), C07C 315/06 (2006.01), C07C 319/26 (2006.01)
(54) MÉTODO PARA TRATAMENTO DE UMA CORRENTE DE COMPOSTOS MISTOS, E, USO DE UMA INSTALAÇÃO DE PROCESSAMENTO
(71) SÖDRA SKOGSÄGARNA EKONOMISK FÖRENING (SE)
(72) JIM PARKÅS; JOHAN ISAKSSON; FREDRIK SOLHAGE
(85) 26/07/2022
(86) PCT SE2021/050047 de 27/01/2021
(87) WO 2021/154143 de 05/08/2021

---

(21) BR 11 2022 014771-6 A2

Código 1.3 - Notificação - Fase Nacional - PCT
(22) 08/01/2021
(30) 31/01/2020 US 62/968,252; 23/07/2020 US 63/055,405
(51) A61K 38/02 (2006.01), A61K 39/395 (2006.01), A61K 47/68 (2006.01)
(54) ANTICORPO ANTI-RECEPTOR DE TRANSFERRINA (TFR) E USOS DO MESMO
(71) DYNE THERAPEUTICS, INC. (US)
(72) ROMESH R. SUBRAMANIAN; MOHAMMED T. QATANANI; TIMOTHY WEEDEN; CODY A. DESJARDINS; BRENDAN QUINN
(85) 26/07/2022
(86) PCT US2021/012666 de 08/01/2021
(87) WO 2021/154476 de 05/08/2021

---

(21) BR 11 2022 014849-6 A2

Código 1.3 - Notificação - Fase Nacional - PCT
(22) 28/01/2021
(30) 28/01/2020 US 62/966,976
(51) A61K 38/17 (2006.01), A61K 38/20 (2006.01), A61K 39/395 (2006.01), A61P 35/00 (2006.01), C07K 14/00 (2006.01), C07K 16/00 (2006.01)
(54) MÉTODOS DE TRATAMENTO DE UM TUMOR SÓLIDO, MÉTODOS PARA INDUZIR A PROLIFERAÇÃO DE CÉLULAS T, PARA INDUZIR A PROLIFERAÇÃO DE CÉLULAS NK E PARA INDUZIR A PRODUÇÃO DE IFNy
(71) GENENTECH, INC. (US) ; XENCOR, INC. (US)
(72) ALEXANDER JOACHIM PAUL UNGEWICKELL; VITTAL SHIVVA; RAJBHARAN YADAV
(85) 27/07/2022
(86) PCT US2021/015552 de 28/01/2021
(87) WO 2021/155042 de 05/08/2021

---

(21) BR 11 2022 014852-6 A2

Código 1.3 - Notificação - Fase Nacional - PCT
(22) 29/01/2021
(30) 29/01/2020 US 62/967,416

(51) C07K 14/005 (2006.01), C12N 15/86 (2006.01), A61K 48/00 (2006.01)
(54) PROTEÍNAS MODIFICADAS DO CAPSÍDEO VIRAL ADENOASSOCIADO PARA TERAPIA GÊNICA OCULAR E MÉTODOS DE USO DAS MESMAS
(71) GENZYME CORPORATION (US)
(72) AMY FREDERICK; XIAOYING JIN; LIN LIU; CATHERINE O'RIORDAN; JENNIFER SULLIVAN
(85) 27/07/2022
(86) PCT US2021/015695 de 29/01/2021
(87) WO 2021/155137 de 05/08/2021

---

(21) BR 11 2022 014862-3 A2

Código 1.3 - Notificação - Fase Nacional - PCT
(22) 22/01/2021
(30) 30/01/2020 US 62/967,790
(51) A61K 38/26 (2006.01), A61K 38/16 (2006.01), A61K 38/00 (2006.01)
(54) USOS TERAPÊUTICOS DE DULAGLUTIDA
(71) ELI LILLY AND COMPANY (US)
(72) HERTZEL CHAIM GERSTEIN
(85) 27/07/2022
(86) PCT US2021/014525 de 22/01/2021
(87) WO 2021/154591 de 05/08/2021

---

(21) BR 11 2022 014863-1 A2

Código 1.3 - Notificação - Fase Nacional - PCT
(22) 29/01/2021
(30) 31/01/2020 US 62/968,941
(51) G01N 33/574 (2006.01), G01N 33/68 (2006.01)
(54) BIOMARCADORES PARA DIAGNOSTICAR CÂNCER DE OVÁRIO
(71) VENN BIOSCIENCES CORPORATION (US)
(72) GEGE XU; LING SHEN; HUI XU; DANIEL SERIE
(85) 27/07/2022
(86) PCT US2021/015915 de 29/01/2021
(87) WO 2021/155300 de 05/08/2021

---

(21) BR 11 2022 014884-4 A2

Código 1.3 - Notificação - Fase Nacional - PCT
(22) 12/02/2021
(30) 14/02/2020 US 62/976,913; 16/02/2020 US 62/977,402; 20/03/2020 US 62/992,710; 18/05/2020 US 63/026,580
(51) A61K 39/12 (2006.01), C07K 14/165 (2006.01), C12N 15/863 (2006.01)
(54) VETOR VIRAL DE VACCINIA ANKARA MODIFICADO RECOMBINANTE, VACCINIA ANKARA MODIFICADO RECOMBINANTE, E, MÉTODO PARA REDUZIR OU PREVENIR UMA INFECÇÃO POR CORONAVÍRUS 2 DA SÍNDROME RESPIRATÓRIA AGUDA GRAVE
(71) GEOVAX, INC. (US)
(72) MARY JO HAUSER; ARBAN DOMI; FARSHAD GUIRAKHOO
(85) 27/07/2022

(86) PCT US2021/018033 de 12/02/2021
(87) WO 2021/163622 de 19/08/2021

---

(21) BR 11 2022 014951-4 A2

Código 1.3 - Notificação - Fase Nacional - PCT
(22) 11/01/2021
(30) 29/01/2020 EP 20154286.7; 29/01/2020 EP 20154288.3; 29/01/2020 EP 20154292.5
(51) C11D 3/40 (2006.01), C11D 11/00 (2006.01), C11D 17/00 (2006.01), C11D 17/04 (2006.01), C11D 3/33 (2006.01), C11D 3/34 (2006.01)
(54) RECIPIENTE PLÁSTICO TRANSPARENTE E PROCESSO PARA A FABRICAÇÃO DE RECIPIENTE PLÁSTICO TRANSPARENTE
(71) UNILEVER IP HOLDINGS B.V. (PB)
(72) AVINASH SHANTARAM AMBRE; STEPHEN NORMAN BATCHELOR; SAMBHAMURTHY NURANI PADMANABHAN; MATTHEW RHYS THOMAS
(85) 28/07/2022
(86) PCT EP2021/050360 de 11/01/2021
(87) WO 2021/151640 de 05/08/2021

---

(21) BR 11 2022 014992-1 A2

Código 1.3 - Notificação - Fase Nacional - PCT
(22) 29/01/2021
(30) 31/01/2020 US 62/968,368
(51) C12Q 1/6872 (2006.01), C12Q 1/6806 (2006.01)
(54) MÉTODOS DE CARACTERIZAÇÃO DE UMA AMOSTRA, DE TRATAMENTO, PARA FAZER UMA COMPOSIÇÃO E DE CARACTERIZAÇÃO DE UMA AMOSTRA, E, COMPOSIÇÃO
(71) REGENERON PHARMACEUTICALS, INC. (US)
(72) MING HUANG; HAIBO QIU; XIAOBIN XU; NING LI
(85) 28/07/2022
(86) PCT US2021/015697 de 29/01/2021
(87) WO 2021/155139 de 05/08/2021

---

(21) BR 11 2022 015008-3 A2

Código 1.3 - Notificação - Fase Nacional - PCT
(22) 01/03/2021
(30) 02/03/2020 EP 20160355.2
(51) A01H 5/10 (2006.01), A01H 6/46 (2006.01), C07K 14/415 (2006.01), A01H 1/00 (2006.01), C12N 15/82 (2006.01)
(54) PLANTAS DE CEVADA COM ALTO LIMITE DE ATIVIDADE DE DEXTRINASE
(71) CARLSBERG A/S (DK)
(72) OLE OLSEN; FINN LOK; SØREN KNUDSEN; LUCIA MARRI; ALEXANDER STRIEBECK; PAI ROSAGER PEDAS; JOSE ANTONIO CUESTA-SEIJO; HANNE THOMSEN; KATARZYNA BIRCH BRAUNE
(85) 28/07/2022
(86) PCT EP2021/055053 de 01/03/2021

(87) WO 2021/175786 de 10/09/2021

---

(21) BR 11 2022 015026-1 A2

Código 1.3 - Notificação - Fase Nacional - PCT
(22) 11/02/2021
(30) 20/02/2020 SE 2050191-2
(51) A23G 1/38 (2006.01), A23D 9/00 (2006.01)
(54) COMPOSIÇÃO DE GORDURA ADEQUADA COMO UM EQUIVALENTE DE MANTEIGA DE CACAU E USOS DA MESMA
(71) AAK AB (PUBL) (SE)
(72) BJARNE JUUL
(85) 28/07/2022
(86) PCT SE2021/050101 de 11/02/2021
(87) WO 2021/167516 de 26/08/2021

---

(21) BR 11 2022 015036-9 A2

Código 1.3 - Notificação - Fase Nacional - PCT
(22) 28/01/2021
(30) 29/01/2020 US 62/967,499
(51) C12N 15/86 (2006.01), A61K 48/00 (2006.01)
(54) VÍRUS ADENOASSOCIADO RECOMBINANTE (RAAV), COMPOSIÇÃO FARMACÊUTICA, POLINUCLEOTÍDEO, PLASMÍDEO DE RAAV, CÉLULA EX VIVO, MÉTODO DE PRODUÇÃO DE UM RAAV, MÉTODO PARA TRATAR UM SUJEITO HUMANO DIAGNOSTICADO COM MUCOPOLISSACARIDOSE TIPO IVA (MPS IVA)
(71) REGENXBIO INC. (US)
(72) DEVIN MCDOUGALD; SUBHA KARUMUTHIL-MELETHIL
(85) 28/07/2022
(86) PCT US2021/015436 de 28/01/2021
(87) WO 2021/154956 de 05/08/2021

---

(21) BR 11 2022 015047-4 A2

Código 1.3 - Notificação - Fase Nacional - PCT
(22) 08/09/2020
(30) 27/03/2020 JP 2020-057557
(51) G05B 19/4093 (2006.01), G05B 19/4103 (2006.01), G16Y 10/25 (2006.01)
(54) MÉTODO PARA PROCESSAR CONVERSÃO DE PROGRAMA NC, E, COMPUTADOR E PROGRAMA DE CONVERSÃO
(71) HITACHI, LTD. (JP)
(72) YASUTAKA KEDO; IPPEI KONO; AKIHIRO YOSHIDA; KOJI UTSUMI
(85) 29/07/2022
(86) PCT JP2020/033859 de 08/09/2020
(87) WO 2021/192356 de 30/09/2021

---

(21) BR 11 2022 015054-7 A2

Código 1.3 - Notificação - Fase Nacional - PCT
(22) 31/03/2021

(30) 31/03/2020 GB 2004773.4
(51) C07C 231/24 (2006.01), C07C 237/46 (2006.01)
(54) MÉTODO PARA PURIFICAR
5-ACETAMIDO-N,N?-BIS(2,3-DI-HIDROXIPROPIL)-2,4,6-TRI-IODOISOFATALA MIDA, E,
5-ACETAMIDO-N,N?-BIS(2,3-DI-HIDROXIPROPIL)-2,4,6-TRI-IODOISOFATALA MIDA PURIFICADA
(71) GE HEALTHCARE AS (NO)
(72) TORFINN HAALAND; ARNE ASKILDSEN; HEIDI KVANDE
(85) 29/07/2022
(86) PCT EP2021/058529 de 31/03/2021
(87) WO 2021/198386 de 07/10/2021

---

(21) BR 11 2022 015091-1 A2

Código 1.3 - Notificação - Fase Nacional - PCT
(22) 18/02/2021
(30) 18/02/2020 EP 20158057.8
(51) C07K 14/47 (2006.01), A61K 48/00 (2006.01), C12N 15/86 (2006.01)
(54) ELEMENTOS E MÉTODOS REGULATÓRIOS DE ÁCIDO NUCLÉICO MÚSCULO- ESPECÍFICOS E USO DOS MESMOS
(71) VRIJE UNIVERSITEIT BRUSSEL (BE)
(72) THIERRY VANDENDRIESSCHE; LAY KHIM CHUAH
(85) 29/07/2022
(86) PCT EP2021/053945 de 18/02/2021
(87) WO 2021/165353 de 26/08/2021

---

(21) BR 11 2022 015129-2 A2

Código 1.3 - Notificação - Fase Nacional - PCT
(22) 29/01/2021
(30) 31/01/2020 US 62/968,228; 20/11/2020 US 63/116,193
(51) A61K 8/99 (2006.01), A61Q 5/00 (2006.01), A61Q 19/00 (2006.01)
(54) COMPOSIÇÃO DE CUIDADOS COM A PELE, USO, PRODUTO DE CUIDADOS COM A PELE E MÉTODOS PARA TRATAR UM DISTÚRBIO DE COURO CABELUDO E PARA TRATAR E/OU REDUZIR UMA AFECÇÃO DE CASPA DO COURO CABELUDO
(71) IFF US HOLDING, LLC (US)
(72) AMANDA CHAN; HELENE FLANNERY; JOHN THOMAS GANNON; SEUNG-PYO HONG; RAYMOND E JACKSON; JONATHAN DAVID PETERSON; RICK W YE
(85) 29/07/2022
(86) PCT US2021/015670 de 29/01/2021
(87) WO 2021/155118 de 05/08/2021

---

(21) BR 11 2022 015133-0 A2

Código 1.3 - Notificação - Fase Nacional - PCT
(22) 07/02/2020
(51) B01D 25/133 (2006.01), B01D 25/12 (2006.01)

(54) UM DIAFRAGMA DE FILTRO PARA UM FILTRO DO TIPO DE PLACA EM RECESSO, UMA PLACA DE FILTRO DE DIAFRAGMA, UMA MONTAGEM DE PLACA DE FILTRO DE DIAFRAGMA E UM FILTRO DO TIPO DE PLACA EM RECESSO
(71) METSO OUTOTEC FINLAND OY (FI)
(72) TEPPO SUUTARI
(85) 29/07/2022
(86) PCT FI2020/050076 de 07/02/2020
(87) WO 2021/156536 de 12/08/2021

---

(21) BR 11 2022 015136-5 A2

Código 1.3 - Notificação - Fase Nacional - PCT
(22) 04/01/2021
(30) 27/02/2020 CN 202010122821.8
(51) C07H 17/08 (2006.01), C07H 1/00 (2006.01), A01N 43/90 (2006.01), A01P 5/00 (2006.01)
(54) COMPOSTO, MÉTODOS DE PREPARAÇÃO DO COMPOSTO E DE USO DA COMPOSIÇÃO, USO DO COMPOSTO, COMPOSIÇÃO PESTICIDA, CONCENTRADO EMULSIONÁVEL, FORMULAÇÃO DE SOLUÇÃO, PÓ EMPOEIRÁVEL, CONCENTRADO DE SUSPENSÃO, PÓ MOLHÁVEL E GRÂNULO
(71) CHINA AGRICULTURAL UNIVERSITY (CN) ; INNER MONGOLIA JUMBO BIOTECHNOLOGY CO., LTD (CN)
(72) JIANJUN ZHANG; QINGBO XU; JINMING LI; JIANGBO ZHANG
(85) 29/07/2022
(86) PCT CN2021/070074 de 04/01/2021
(87) WO 2021/169606 de 02/09/2021

---

(21) BR 11 2022 015139-0 A2

Código 1.3 - Notificação - Fase Nacional - PCT
(22) 03/02/2021
(30) 04/02/2020 US 62/970,039
(51) C12N 5/10 (2006.01), C12N 9/88 (2006.01)
(54) POLIPEPTÍDEO DA LEUCINA DESCARBOXILASE ENGENHEIRADA, COMPOSIÇÃO, SEQUÊNCIA DE POLINUCLEOTÍDEO ENGENHEIRADO, VETOR DE EXPRESSÃO, CÉLULA HOSPEDEIRA, MÉTODOS PARA PRODUZIR UM POLIPEPTÍDEO DA LEUCINA DESCARBOXILASE ENGENHEIRADA E PARA TRATAR E/OU PREVENIR OS SINTOMAS DE DOENÇA DA URINA DE XAROPE DE BORDO, COMPOSIÇÃO, E, USO
(71) CODEXIS, INC. (US)
(72) JOYCE LIU; LEANN QUERTINMONT TEADT; NIKKI DELLAS; STEPHAN JENNE; FAYE LOAN DU; KRISTEN JEAN VALLIEU; KERRYN MCCLUSKIE
(85) 29/07/2022
(86) PCT US2021/016450 de 03/02/2021
(87) WO 2021/158686 de 12/08/2021

(21) BR 11 2022 015140-3 A2

Código 1.3 - Notificação - Fase Nacional - PCT
(22) 12/02/2021
(30) 12/02/2020 US 62/975,406
(51) A61K 31/5377 (2006.01), C07K 16/40 (2006.01), A61P 35/00 (2006.01)
(54) TRATAMENTO DE PACIENTES QUE TÊM MUTAÇÕES DE SALTO DO ÉXON 14 DE C-MET
(71) JANSSEN BIOTECH, INC. (US)
(72) ROLAND KNOBLAUCH; SHERI MOORES; SYLVIE LAQUERRE
(85) 29/07/2022
(86) PCT IB2021/051203 de 12/02/2021
(87) WO 2021/161262 de 19/08/2021

(21) BR 11 2022 015141-1 A2

Código 1.3 - Notificação - Fase Nacional - PCT
(22) 01/02/2021
(30) 31/01/2020 US 16/779,515
(51) C12Q 1/6886 (2006.01), C12Q 1/6809 (2006.01), C12Q 1/6813 (2006.01), C40B 40/08 (2006.01), C40B 30/04 (2006.01)
(54) MÉTODOS DE DIAGNÓSTICO E TRATAMENTO DE PACIENTES COM CARCINOMA DE CÉLULAS ESCAMOSAS CUTÂNEO
(71) CASTLE BIOSCIENCES, INC. (US) ; ROBERT WILLIS COOK (US) ; KYLE R. COVINGTON (US) ; DEREK MAETZOLD (US) ; SARAH J. KURLEY (US)
(72) ROBERT WILLIS COOK; KYLE R. COVINGTON; DEREK MAETZOLD; SARAH J. KURLEY
(85) 29/07/2022
(86) PCT US2021/016097 de 01/02/2021
(87) WO 2021/155377 de 05/08/2021

(21) BR 11 2022 015142-0 A2

Código 1.3 - Notificação - Fase Nacional - PCT
(22) 29/01/2021
(30) 31/01/2020 AU 2020900270
(51) C08G 2/24 (2006.01), A61K 31/765 (2006.01), A61K 9/08 (2006.01), A61P 31/04 (2006.01), A61P 31/12 (2006.01), A61P 31/16 (2006.01), A61P 35/00 (2006.01)
(54) PROCESSO PARA PREPARAÇÃO DE COPOLÍMERO BIOLOGICAMENTE ATIVO
(71) RECCE PHARMACEUTICALS LTD (AU)
(72) GRAHAM JOHN HAMILTON MELROSE; MICHELE KERYN DILIZIA; THOMAS GABRIEL WELLS JARRETT; ARTHUR KOLLARAS; JUSTIN MARK WARD
(85) 29/07/2022
(86) PCT AU2021/050063 de 29/01/2021
(87) WO 2021/151160 de 05/08/2021

(21) BR 11 2022 015145-4 A2

Código 1.3 - Notificação - Fase Nacional - PCT

(22) 18/02/2021
(30) 18/02/2020 US 62/977,929
(51) E01B 9/06 (2006.01)
(54) ESPIGÃO DE ANCORAGEM DE TRILHOS
(71) LEWIS BOLT & NUT COMPANY (US)
(72) TIMOTHY JOHN AUSTIN
(85) 29/07/2022
(86) PCT US2021/018490 de 18/02/2021
(87) WO 2021/168059 de 26/08/2021

---

(21) BR 11 2022 015148-9 A2

Código 1.3 - Notificação - Fase Nacional - PCT
(22) 03/03/2021
(30) 03/03/2020 NL 2025041
(51) B67D 1/08 (2006.01)
(54) ARRANJO DE ENCHIMENTO DE RECIPIENTE DE BEBIDA EM LOJA
(71) HEINEKEN SUPPLY CHAIN B.V. (NL)
(72) EDWIN JOHANNES CORNELIS GRIFFIOEN; SERGEI BOGDANOV; ALEKSANDR KUDRIAVTSEV
(85) 29/07/2022
(86) PCT NL2021/050139 de 03/03/2021
(87) WO 2021/177819 de 10/09/2021

---

(21) BR 11 2022 015149-7 A2

Código 1.3 - Notificação - Fase Nacional - PCT
(22) 29/12/2020
(30) 04/02/2020 EP 20155462.3
(51) H01R 13/639 (2006.01), H01R 13/641 (2006.01), H01R 43/26 (2006.01), H04W 4/80 (2006.01), H01R 13/66 (2006.01), G06K 19/077 (2006.01)
(54) CAMPO PRÓXIMO COM CAMPO DISTANTE PARA VERIFICAR SE O DISPOSITIVO ESTÁ CONECTADO OU SEGURO
(71) ASSA ABLOY AB (SE)
(72) JEAN-MIGUEL ROBADEY; CHRISTIAN MIRUS
(85) 29/07/2022
(86) PCT EP2020/087989 de 29/12/2020
(87) WO 2021/155995 de 12/08/2021

---

(21) BR 11 2022 015150-0 A2

Código 1.3 - Notificação - Fase Nacional - PCT
(22) 29/01/2021
(30) 05/02/2020 CN 202010080757.1
(51) A61K 31/506 (2006.01), C07D 239/47 (2006.01), A61P 35/00 (2006.01)
(54) COMBINAÇÃO DE BI853520 COM FÁRMACOS QUIMIOTERÁPICOS
(71) INXMED (NANJING) CO., LTD. (CN)
(72) ZAIQI WANG; JIANGWEI ZHANG
(85) 29/07/2022
(86) PCT CN2021/074371 de 29/01/2021

(87) WO 2021/155764 de 12/08/2021

---

(21) BR 11 2022 015153-5 A2

Código 1.3 - Notificação - Fase Nacional - PCT
(22) 18/02/2021
(30) 18/02/2020 IT 102020000003233
(51) C12R 1/01 (2006.01), A61K 35/74 (2006.01), C12N 1/20 (2006.01)
(54) CEPA DE CUTIBACTERIUM ACNES E SEUS USOS MÉDICOS
(71) AILEENS PHARMA S.R.L. (IT)
(72) FRANCA VERGALITO; SONIA LONGO SORMANI; IRENE MAGNIFICO; LAURA PIETRANGELO; ROBERTO MARIA ANTONIO DI MARCO; MARCO ALFIO CUTULI; NOEMI VENDITTI; GIULIO PETRONIO PETRONIO
(85) 29/07/2022
(86) PCT EP2021/054083 de 18/02/2021
(87) WO 2021/165434 de 26/08/2021

---

(21) BR 11 2022 015154-3 A2

Código 1.3 - Notificação - Fase Nacional - PCT
(22) 05/02/2020
(51) C21D 8/12 (2006.01), C22C 38/00 (2006.01), C22C 38/60 (2006.01), H01F 1/147 (2006.01)
(54) CHAPA DE AÇO ELÉTRICO DE GRÃO ORIENTADO
(71) NIPPON STEEL CORPORATION (JP)
(72) SHUICHI NAKAMURA; YUSUKE KAWAMURA
(85) 29/07/2022
(86) PCT JP2020/004266 de 05/02/2020
(87) WO 2021/156960 de 12/08/2021

---

(21) BR 11 2022 015156-0 A2

Código 1.3 - Notificação - Fase Nacional - PCT
(22) 28/01/2021
(30) 30/01/2020 US 62/968,107; 19/02/2020 US 62/978,480; 24/04/2020 US 63/015,272; 26/06/2020 US 63/044,831
(51) A61M 5/142 (2006.01)
(54) SISTEMAS DE GERENCIAMENTO DE DOENÇA, BOMBAS PERISTÁLTICAS, MÉTODOS DE PREPARAÇÃO E USO DE UMA BOMBA PERISTÁLTICA, MÉTODO DE OPERAÇÃO DE SENSORES DE GLICOSE, MÉTODO DE USO DE UM APLICADOR DE SISTEMA DE DOENÇA, APLICADOR DE SISTEMA DE DOENÇA, MÉTODO DE DISTRAIR UM PACIENTE E AGULHA PARA IMPLANTAR UM SENSOR DE GLICOSE OU CÂNULA
(71) CERCACOR LABORATORIES, INC. (US)
(72) MASSI JOE E. KIANI; VENKATRAMANAN KRISHNAMANI; HUNG THE VO; SAI KONG FRANK LEE; KEVIN HUGHES PAULEY; CRISTIANO DALVI; JEROEN POEZE; JESSE CHEN; GREGORY A. OLSEN; DEREK TRESSE
(85) 29/07/2022
(86) PCT US2021/015559 de 28/01/2021

(87) WO 2021/155048 de 05/08/2021

(21) BR 11 2022 015160-8 A2

Código 1.3 - Notificação - Fase Nacional - PCT
(22) 12/02/2021
(30) 14/02/2020 EP 20157357.3
(51) B65D 47/26 (2006.01), B65D 51/24 (2006.01), B65D 83/08 (2006.01), B65D 50/04 (2006.01)
(54) SISTEMA DE RECIPIENTE E USO DO MESMO
(71) CAPARTIS AG (CH)
(72) HERBERT WOHLGENANNT
(85) 29/07/2022
(86) PCT EP2021/053396 de 12/02/2021
(87) WO 2021/160771 de 19/08/2021

(21) BR 11 2022 015161-6 A2

Código 1.3 - Notificação - Fase Nacional - PCT
(22) 28/01/2021
(30) 31/01/2020 US 62/968,615; 18/11/2020 US 63/115,433
(51) A61K 31/519 (2006.01), A61K 31/5383 (2006.01), A61P 35/00 (2006.01), A61P 35/02 (2006.01), C07D 401/14 (2006.01), C07D 403/14 (2006.01)
(54) TERAPIA DE COMBINAÇÃO PARA TRATAMENTO DE CRESCIMENTO CELULAR ANORMAL
(71) VERASTEM, INC. (US)
(72) JONATHAN A. PACHTER; SILVIA COMA
(85) 29/07/2022
(86) PCT US2021/015401 de 28/01/2021
(87) WO 2021/154929 de 05/08/2021

(21) BR 11 2022 015162-4 A2

Código 1.3 - Notificação - Fase Nacional - PCT
(22) 23/01/2021
(30) 01/02/2020 IN 202041004516
(51) F02M 35/10 (2006.01)
(54) VEÍCULO MOTORIZADO COM UM MOTOR DE CI
(71) TVS MOTOR COMPANY LIMITED (IN)
(72) ADIGA VIJAYA BHASKAR; HARSHA KOTHURU NARAYANA; SRIKANTH BETALA; MANI BOOBALAN
(85) 29/07/2022
(86) PCT IN2021/050069 de 23/01/2021
(87) WO 2021/152616 de 05/08/2021

(21) BR 11 2022 015170-5 A2

Código 1.3 - Notificação - Fase Nacional - PCT
(22) 11/03/2021
(30) 12/03/2020 US 62/988,734; 25/09/2020 US 63/083,434
(51) A61K 9/00 (2006.01), A61K 9/19 (2006.01), A61K 31/00 (2006.01), A61K

47/26 (2006.01)
(54) FORMULAÇÕES DE DAPTOMICINA CONTENDO UMA COMBINAÇÃO DE SORBITOL E MANITOL
(71) BAXTER INTERNATIONAL INC. (US) ; BAXTER HEALTHCARE SA (CH)
(72) LINDSAY WEGIEL; REAGAN MILLER
(85) 29/07/2022
(86) PCT US2021/021887 de 11/03/2021
(87) WO 2021/183752 de 16/09/2021

---

(21) BR 11 2022 015172-1 A2

Código 1.3 - Notificação - Fase Nacional - PCT
(22) 28/01/2021
(30) 29/01/2020 ES P202030070; 28/02/2020 EP 20382145.9; 17/11/2020 ES P202031155
(51) C07C 59/40 (2006.01), C07C 59/42 (2006.01), A61K 31/201 (2006.01), A61K 31/202 (2006.01), A61P 35/00 (2006.01), A61P 9/00 (2006.01)
(54) METABÓLITOS DE ÁCIDOS GRAXOS ALFA-HIDROXILADOS, USOS MÉDICOS DOS MESMOS E USO COMO BIOMARCADORES
(71) UNIVERSITAT DE LES ILLES BALEARS (ES)
(72) PABLO VICENTE ESCRIBÁ RUIZ; MANUEL TORRES CANALEJO; XAVIER BUSQUETS XAUBET; VICTORIA LLADÓ CAÑELLAS; PAULA FERNÁNDEZ GARCÍA; CATALINA ANA ROSSELLÓ CASTILLO; SEBASTIÀ PARETS BARRIOS; ROBERTO BETETA GOBEL; EMILCE CANO URREGO; LAURA ARBONA GONZÁLEZ; RAQUEL RODRÍGUEZ LORCA; JUAN CABOT BAUZÁ; MARC MILLARES PIZÀ
(85) 29/07/2022
(86) PCT ES2021/070068 de 28/01/2021
(87) WO 2021/152201 de 05/08/2021

---

(21) BR 11 2022 015173-0 A2

Código 1.3 - Notificação - Fase Nacional - PCT
(22) 10/09/2020
(30) 04/02/2020 KR 10-2020-0013027
(51) B29C 51/28 (2006.01), B29C 51/42 (2006.01), B29C 51/26 (2006.01), B29C 70/06 (2006.01), B29K 105/08 (2006.01)
(54) APARELHO FORMADOR DE MATERIAL E MÉTODO DE FORMAÇÃO DE MATERIAL
(71) SUK YOUNG CHEY (KR)
(72) SUK YOUNG CHEY
(85) 29/07/2022
(86) PCT KR2020/012251 de 10/09/2020
(87) WO 2021/157807 de 12/08/2021

---

(21) BR 11 2022 015174-8 A2

Código 1.3 - Notificação - Fase Nacional - PCT
(22) 02/02/2021
(30) 03/02/2020 LU LU101624

(51) G06F 8/61 (2006.01)
(54) REDUZIR O TEMPO DE GERAÇÃO DE IMAGEM DE OS UTILIZANDO ENTREGA DE ARQUIVO 'JUST IN TIME
(71) MICROSOFT TECHNOLOGY LICENSING, LLC (US)
(72) RANDALL RICHARDS COOK
(85) 29/07/2022
(86) PCT US2021/016207 de 02/02/2021
(87) WO 2021/158541 de 12/08/2021

---

(21) BR 11 2022 015176-4 A2

Código 1.3 - Notificação - Fase Nacional - PCT
(22) 29/01/2021
(30) 31/01/2020 JP 2020-014653
(51) C07C 235/46 (2006.01), C07C 271/16 (2006.01), C07C 311/09 (2006.01), C07C 317/18 (2006.01), C07C 323/12 (2006.01), C07C 323/17 (2006.01), C07C 327/48 (2006.01), C07C 333/04 (2006.01), A01N 37/18 (2006.01), A01P 5/00 (2006.01), A01P 7/02 (2006.01), A01P 7/04 (2006.01), C07F 7/12 (2006.01)
(54) 3-ALCOXIBENZAMIDA, COMPOSIÇÃO AGROQUÍMICA, AGENTE DE CONTROLE DE PRAGAS, PROCESSOS PARA CONTROLAR UMA PRAGA E PARA USAR UM AGENTE DE CONTROLE DE PRAGAS, HIDROXIBENZAMIDA, E, ÁCIDO ALCOXIBENZÓICO
(71) KUMIAI CHEMICAL INDUSTRY CO., LTD. (JP)
(72) KOSUKE TANAKA; SAKAE SAKURAI; YUKIHIRO ENOMOTO; KEIJI TORIYABE; HIROKAZU ARAI; YUHSUKE NAKANE; TAKESHI MATSUDA; AKIRA TAKANEZAWA; SHUSUKE KOIKE; SHUNSUKE KITAHARA; SHIGEYUKI MUKAWA
(85) 29/07/2022
(86) PCT JP2021/003204 de 29/01/2021
(87) WO 2021/153720 de 05/08/2021

---

(21) BR 11 2022 015177-2 A2

Código 1.3 - Notificação - Fase Nacional - PCT
(22) 29/01/2021
(30) 31/01/2020 EP 20000051.1
(51) A61K 9/00 (2006.01), A61K 31/00 (2006.01)
(54) USO DE 5-AMINO-2,3-DIHIDRO-1,4-FTALAZINADIONA NO TRATAMENTO INALATÓRIO DE DOENÇAS PULMONARES INFLAMATÓRIAS
(71) METRIOPHARM AG (CH)
(72) WOLFGANG BRYSCH; ASTRID KAISER; PETRA SCHULZ; SARA SCHUMANN; JÖRG VON WEGERER
(85) 29/07/2022
(86) PCT EP2021/000009 de 29/01/2021
(87) WO 2021/151619 de 05/08/2021

---

(21) BR 11 2022 015178-0 A2

Código 1.3 - Notificação - Fase Nacional - PCT
(22) 05/03/2021

(30) 13/03/2020 FR FR2002491
(51) C04B 7/17 (2006.01), C04B 7/19 (2006.01), C04B 7/21 (2006.01), C04B 28/06 (2006.01), C04B 28/08 (2006.01), C04B 28/14 (2006.01), C04B 28/16 (2006.01), C04B 40/00 (2006.01)
(54) AGLUTINANTE HIDRÁULICO À BASE DE ESCÓRIA, COMPOSIÇÃO DE ARGAMASSA SECA COMPREENDENDO O MESMO E SISTEMA PARA ATIVAR UM AGLUTINANTE À BASE DE ESCÓRIA
(71) SIKA TECHNOLOGY AG (CH)
(72) ANNE DAUBRESSE; ETIENNE GUERET; VIRGINIE PERRET; MÉLANIE LECHEVALIER
(85) 29/07/2022
(86) PCT EP2021/055660 de 05/03/2021
(87) WO 2021/180594 de 16/09/2021

---

(21) BR 11 2022 015179-9 A2

Código 1.3 - Notificação - Fase Nacional - PCT
(22) 05/02/2021
(30) 07/02/2020 JP 2020-020084
(51) H05B 6/64 (2006.01)
(54) APARELHO DE PROCESSAMENTO DE MICRO-ONDA E MÉTODO DE PROCESSAMENTO DE MICRO-ONDA
(71) MICROWAVE CHEMICAL CO., LTD. (JP)
(72) YASUNORI TSUKAHARA
(85) 29/07/2022
(86) PCT JP2021/004307 de 05/02/2021
(87) WO 2021/157693 de 12/08/2021

---

(21) BR 11 2022 015181-0 A2

Código 1.3 - Notificação - Fase Nacional - PCT
(22) 01/03/2021
(30) 03/03/2020 BE 2020/5145
(51) B27N 3/00 (2006.01), B09B 3/00 (2006.01), D21B 1/02 (2006.01), D21C 5/00 (2006.01), D21J 1/00 (2006.01), E04C 2/10 (2006.01), D21B 1/36 (2006.01)
(54) PROCESSO PARA A PRODUÇÃO DE PAINÉIS DE AGLOMERADO OU PAINÉIS DE FIBRA DE MADEIRA
(71) UNILIN, BV (BE)
(72) LAURENS ALLAERT; GEERT COUDENYS; VERONIQUE HOFLACK; JAN GOEMINNE; KOEN NEL
(85) 29/07/2022
(86) PCT IB2021/051681 de 01/03/2021
(87) WO 2021/176326 de 10/09/2021

---

(21) BR 11 2022 015184-5 A2

Código 1.3 - Notificação - Fase Nacional - PCT
(22) 29/01/2021
(30) 31/01/2020 EP 20154820.3

(51) H04L 29/06 (2006.01), H04W 12/40 (2006.01)
(54) MÉTODO PARA PROTEGER UMA COMUNICAÇÃO ENTRE UM SERVIDOR REMOTO E UM DISPOSITIVO EQUIPADO COM UM ELEMENTO SEGURO, SISTEMA E MÉTODO DE FABRICAÇÃO DO DISPOSITIVO PARA O SISTEMA
(71) NAGRAVISION SÀRL (CH)
(72) FABIEN GREMAUD
(85) 29/07/2022
(86) PCT EP2021/052160 de 29/01/2021
(87) WO 2021/152127 de 05/08/2021

---

(21) BR 11 2022 015187-0 A2

Código 1.3 - Notificação - Fase Nacional - PCT
(22) 10/02/2021
(30) 14/02/2020 US 62/976,395
(51) C08F 2/26 (2006.01), C08F 2/30 (2006.01), C08F 230/08 (2006.01), C07F 7/08 (2006.01)
(54) DISPERSÃO AQUOSA DE PARTÍCULAS DE COPOLÍMERO DE ACRILATO-SILOXANO
(71) DOW GLOBAL TECHNOLOGIES LLC (US) ; DOW SILICONES CORPORATION (US) ; ROHM AND HAAS COMPANY (US)
(72) HILDA G. BUSS; MATTHEW CARTER; RALPH C. EVEN; JASON S. FISK; MATTHEW JELETIC; TZU-CHI KUO; TIAN LAN; NANGUO LIU; BRYAN L. MCCULLOCH; JODI M. MECCA; ARASH R. NOWBAHAR; TANVI S. RATANI; MUHUNTHAN SATHIOSATHAM; RICHARD P. WOODWORTH; FANWEN ZENG
(85) 29/07/2022
(86) PCT US2021/017312 de 10/02/2021
(87) WO 2021/163085 de 19/08/2021

---

(21) BR 11 2022 015188-8 A2

Código 1.3 - Notificação - Fase Nacional - PCT
(22) 02/02/2021
(30) 18/03/2020 JP 2020-047428
(51) B62K 21/26 (2006.01), B62J 6/16 (2006.01)
(54) ESTRUTURA DE UNIDADE OPERACIONAL DE VEÍCULO DE CONDUZIR MONTADO
(71) HONDA MOTOR CO., LTD. (JP)
(72) MASANORI NAKAMURA; KENTA BANDO; TATSUHIKO NAGASAKA
(85) 29/07/2022
(86) PCT JP2021/003676 de 02/02/2021
(87) WO 2021/186920 de 23/09/2021

---

(21) BR 11 2022 015190-0 A2

Código 1.3 - Notificação - Fase Nacional - PCT
(22) 29/01/2021
(30) 31/01/2020 US 62/968,678

(51) C08F 4/52 (2006.01), C08F 210/16 (2006.01)
(54) COMPLEXO DE METAL-LIGANTE, E, PROCESSO DE POLIMERIZAÇÃO
(71) DOW GLOBAL TECHNOLOGIES LLC (US)
(72) RHETT A. BAILLIE; PHILIP P. FONTAINE; JERZY KLOSIN; TODD D. SENECAL; JOHNATHAN E. DELORBE; RAFAEL HUACUJA; EVELYN AUYEUNG; ROBERT DAVID GRIGG; SUDIPTA PAL; BRAD C. BAILEY
(85) 29/07/2022
(86) PCT US2021/015723 de 29/01/2021
(87) WO 2021/155158 de 05/08/2021

---

(21) BR 11 2022 015191-8 A2

Código 1.3 - Notificação - Fase Nacional - PCT
(22) 02/02/2021
(30) 05/02/2020 JP 2020-017909
(51) F22B 37/38 (2006.01), G05B 19/418 (2006.01)
(54) MÉTODO DE PREVISÃO DE QUANTIDADE DE GÁS, MÉTODO DE OPERAÇÃO DE FÁBRICA E DISPOSITIVO DE PREVISÃO DE QUANTIDADE DE GÁS
(71) JFE STEEL CORPORATION (JP)
(72) KATSUYA SUZUKI; SHUJI KUYAMA; AOTO MIYAZAKI
(85) 29/07/2022
(86) PCT JP2021/003618 de 02/02/2021
(87) WO 2021/157542 de 12/08/2021

---

(21) BR 11 2022 015192-6 A2

Código 1.3 - Notificação - Fase Nacional - PCT
(22) 01/02/2021
(30) 31/01/2020 US 16/779,265
(51) G06F 9/50 (2006.01), H04L 29/06 (2006.01), H04L 29/08 (2006.01)
(54) SISTEMAS E MÉTODOS PARA AJUSTAR FUNCIONALIDADE DE APLICAÇÃO PARA RESTRIÇÕES DE RECURSO
(71) NETFLIX, INC. (US)
(72) SHYAMSUNDAR GOPALAKRISHNAN; CHETHAN SURESH; MARIA BRONKIE; BEN JOHNSON; AMRITANSHU THAKUR; MICHAEL GALASSI; CHRISTOPHER STEGER; TOM RICHARDS; SAM PAN
(85) 29/07/2022
(86) PCT US2021/016077 de 01/02/2021
(87) WO 2021/155368 de 05/08/2021

---

(21) BR 11 2022 015194-2 A2

Código 1.3 - Notificação - Fase Nacional - PCT
(22) 11/03/2021
(30) 11/03/2020 US 62/988,374
(51) G16B 30/10 (2006.01), G16B 50/30 (2006.01)
(54) ANÁLISE SECUNDÁRIA INCREMENTAL DE SEQUÊNCIAS DE ÁCIDOS NUCLEICOS
(71) ILLUMINA, INC. (US)

(72) MICHAEL J. CARNEY; JACOBUS DE BEER; HSU-LIN TSAO; PARTHA MUKHERJEE; DANIEL JOSEPH TRACY
(85) 29/07/2022
(86) PCT US2021/022012 de 11/03/2021
(87) WO 2021/183833 de 16/09/2021

---

(21) BR 11 2022 015195-0 A2

Código 1.3 - Notificação - Fase Nacional - PCT
(22) 01/03/2021
(30) 03/03/2020 DK PA 2020 00270; 18/12/2020 IN 202011055200
(51) C01B 3/48 (2006.01), B01D 3/00 (2006.01), B01D 3/38 (2006.01)
(54) PROCESSO PARA A PRODUÇÃO DE GÁS DE SÍNTESE
(71) TOPSOE A/S (DK)
(72) PER JUUL DAHL; NITIN SHARMA
(85) 29/07/2022
(86) PCT EP2021/055051 de 01/03/2021
(87) WO 2021/175785 de 10/09/2021

---

(21) BR 11 2022 015196-9 A2

Código 1.3 - Notificação - Fase Nacional - PCT
(22) 05/02/2021
(30) 06/02/2020 DE 102020201483.3
(51) A61M 39/24 (2006.01), B29C 45/00 (2006.01)
(54) VÁLVULA DE RETENÇÃO, CÂMARA DE GOTEJAMENTO, PORTA PARA MISTURA SEM AGULHA DE UM FLUIDO, DISPOSITIVO DE PREVENÇÃO DE REFLUXO, SISTEMA DE INFUSÃO OU TRANSFUSÃO E MÉTODO DE FABRICAÇÃO DE UMA VÁLVULA DE RETENÇÃO
(71) B. BRAUN MELSUNGEN AG (DE)
(72) CHRISTOF SCHLITT
(85) 29/07/2022
(86) PCT EP2021/052809 de 05/02/2021
(87) WO 2021/156440 de 12/08/2021

---

(21) BR 11 2022 015197-7 A2

Código 1.3 - Notificação - Fase Nacional - PCT
(22) 29/01/2021
(30) 30/01/2020 GB 2001310.8
(51) A24B 15/16 (2006.01), A24B 15/30 (2006.01), A24D 1/20 (2006.01)
(54) COMPOSIÇÃO GERADORA DE AEROSSOL, ARTIGO PARA USO COM UM DISPOSITIVO, SISTEMA DE FORNECIMENTO DE AEROSSOL NÃO COMBUSTÍVEL, MÉTODO DE FABRICAÇÃO DE UMA COMPOSIÇÃO GERADORA DE AEROSSOL, MÉTODO PARA GERAR UM AEROSSOL E USO
(71) NICOVENTURES TRADING LIMITED (GB)
(72) WALID ABI AOUN; BARRY DIMMICK; VALERIO SEBOLD
(85) 29/07/2022
(86) PCT EP2021/052103 de 29/01/2021

(87) WO 2021/152087 de 05/08/2021

---

(21) BR 11 2022 015199-3 A2

Código 1.3 - Notificação - Fase Nacional - PCT
(22) 02/02/2021
(30) 03/02/2020 US 62/969,333; 20/09/2020 US 63/080,744
(51) A61K 9/00 (2006.01), A61K 9/06 (2006.01), A61K 9/107 (2006.01), A61K 31/47 (2006.01), A61K 47/10 (2006.01), A61K 47/32 (2006.01), A61P 17/00 (2006.01), A61P 17/04 (2006.01), A61P 17/06 (2006.01), A61P 17/08 (2006.01), A61P 17/10 (2006.01)
(54) FORMULAÇÕES TÓPICAS DE MONTELUCASTE
(71) TARO PHARMACEUTICAL INDUSTRIES LTD (IL)
(72) VERED ROSENBERGER; HELENA SHIFRIN; IRENA OLEINIK; TZVIEL SHESKIN; RON SCHLINGER; AVI AVRAMOFF
(85) 29/07/2022
(86) PCT US2021/016237 de 02/02/2021
(87) WO 2021/158560 de 12/08/2021

---

(21) BR 11 2022 015203-5 A2

Código 1.3 - Notificação - Fase Nacional - PCT
(22) 26/02/2021
(30) 28/02/2020 US 16/804,954
(51) B06B 1/06 (2006.01), B06B 1/02 (2006.01), G01H 15/00 (2006.01), G01H 17/00 (2006.01), G01V 1/40 (2006.01)
(54) SENSOR TIPO DIAPASÃO COM ELETRODO EMBUTIDO
(71) BAKER HUGHES OILFIELD OPERATIONS LLC (US)
(72) ROCCO DIFOGGIO; YI LIU
(85) 30/07/2022
(86) PCT US2021/019755 de 26/02/2021
(87) WO 2021/173893 de 02/09/2021

---

(21) BR 11 2022 015209-4 A2

Código 1.3 - Notificação - Fase Nacional - PCT
(22) 22/01/2021
(30) 05/02/2020 DE 10 2020 201 417.5
(51) F02C 7/045 (2006.01)
(54) SISTEMA DE ROTOR PARA UMA AERONAVE
(71) KOPTER GERMANY GMBH (DE)
(72) DANIEL REDMANN; NICOLAI STADLMAIR; ANDREAS DUMMEL
(85) 01/08/2022
(86) PCT EP2021/051486 de 22/01/2021
(87) WO 2021/156077 de 12/08/2021

---

(21) BR 11 2022 015210-8 A2

Código 1.3 - Notificação - Fase Nacional - PCT
(22) 28/01/2021
(30) 31/01/2020 IN 202021004452

(51) A01N 57/20 (2006.01), A01N 31/02 (2006.01), A01N 3/00 (2006.01), A01P 13/00 (2006.01), A01P 21/00 (2006.01)
(54) COMBINAÇÃO AGROQUÍMICA SINÉRGICA
(71) UPL LIMITED (IN)
(72) AMIYA KUMAR BARTIA
(85) 01/08/2022
(86) PCT IB2021/050647 de 28/01/2021
(87) WO 2021/152485 de 05/08/2021

---

(21) BR 11 2022 015215-9 A2

Código 1.3 - Notificação - Fase Nacional - PCT
(22) 26/02/2021
(30) 27/02/2020 EP 20159848.9
(51) G01N 33/68 (2006.01)
(54) DPP3 PARA ORIENTAÇÃO, MONITORAMENTO E ESTRATIFICAÇÃO DE TERAPIA DE ANTICORPOS NT-ADM EM PACIENTES COM CHOQUE
(71) 4TEEN4 PHARMACEUTICALS GMBH (DE)
(72) ANDREAS BERGMANN
(85) 01/08/2022
(86) PCT EP2021/054911 de 26/02/2021
(87) WO 2021/170838 de 02/09/2021

---

(21) BR 11 2022 015216-7 A2

Código 1.3 - Notificação - Fase Nacional - PCT
(22) 02/02/2021
(30) 03/02/2020 US 62/969,554
(51) H04N 21/61 (2006.01), H04N 7/10 (2006.01), H03H 7/48 (2006.01)
(54) ACOPLADOR DIRECIONAL DE LINHA ACOPLADA DOCSIS-MOCA
(71) PPC BROADBAND, INC. (US)
(72) PAUL BAILEY
(85) 01/08/2022
(86) PCT US2021/016186 de 02/02/2021
(87) WO 2021/158528 de 12/08/2021

---

(21) BR 11 2022 015217-5 A2

Código 1.3 - Notificação - Fase Nacional - PCT
(22) 29/01/2021
(30) 03/02/2020 US 62/969,643
(51) G06K 9/32 (2006.01)
(54) SISTEMAS E MÉTODOS PARA ANÁLISE DE IMAGEM CONTEXTUAL
(71) COSMO ARTIFICIAL INTELLIGENCE - AI LIMITED (IE)
(72) ANDREA CHERUBINI; NHAN NGO DINH
(85) 01/08/2022
(86) PCT EP2021/052215 de 29/01/2021
(87) WO 2021/156159 de 12/08/2021

(21) BR 11 2022 015218-3 A2

Código 1.3 - Notificação - Fase Nacional - PCT
(22) 02/02/2021
(30) 03/02/2020 US 62/969,396
(51) H02H 1/00 (2006.01), H02H 3/22 (2006.01), H02H 7/00 (2006.01), H02H 7/20 (2006.01)
(54) CENTELHADORES DE PROTEÇÃO CONTRA RAIOS PARA DISPOSITIVOS DE CABO
(71) PPC BROADBAND, INC. (US)
(72) PAUL BAILEY
(85) 01/08/2022
(86) PCT US2021/016205 de 02/02/2021
(87) WO 2021/158539 de 12/08/2021

(21) BR 11 2022 015220-5 A2

Código 1.3 - Notificação - Fase Nacional - PCT
(22) 26/01/2021
(30) 10/02/2020 US 62/972,516; 25/01/2021 US 17/157,778
(51) H04L 5/00 (2006.01)
(54) TÉCNICAS PARA INDICAR INFORMAÇÕES DE CONTROLE DE ENLACE DESCENDENTE EM COMUNICAÇÕES SEM FIO DE DIFUSÃO SELETIVA/DIFUSÃO
(71) QUALCOMM INCORPORATED (US)
(72) LE LIU; ALBERTO RICO ALVARINO; PETER GAAL; XIAOXIA ZHANG; TAO LUO; PRASAD REDDY KADIRI; AYAN SENGUPTA; KAZUKI TAKEDA; UMESH PHUYAL
(85) 01/08/2022
(86) PCT US2021/015112 de 26/01/2021
(87) WO 2021/162852 de 19/08/2021

(21) BR 11 2022 015227-2 A2

Código 1.3 - Notificação - Fase Nacional - PCT
(22) 10/02/2021
(30) 11/02/2020 ES U202030220
(51) A61F 13/20 (2006.01)
(54) TAMPÃO HIGIÊNICO
(71) RAMÓN VENDRELL VILA (ES)
(72) RAMÓN VENDRELL VILA; RAMON FONT CASELLES
(85) 01/08/2022
(86) PCT ES2021/070093 de 10/02/2021
(87) WO 2021/160912 de 19/08/2021

(21) BR 11 2022 015248-5 A2

Código 1.3 - Notificação - Fase Nacional - PCT
(22) 01/02/2021
(30) 30/01/2020 GB 2001294.4
(51) A24B 3/14 (2006.01), A24D 1/20 (2006.01), A24F 40/20 (2006.01)
(54) MATERIAL GERADOR DE AEROSSOL, ARTIGO, PACOTES,

CONSUMÍVEL, SISTEMA E MÉTODOS
(71) NICOVENTURES TRADING LIMITED (GB)
(72) RICHARD HEPWORTH; WALID ABI AOUN; BENJAMIN JENKINS
(85) 01/08/2022
(86) PCT GB2021/050222 de 01/02/2021
(87) WO 2021/152334 de 05/08/2021

---

(21) BR 11 2022 015253-1 A2

Código 1.3 - Notificação - Fase Nacional - PCT
(22) 31/01/2021
(30) 02/02/2020 US 62/969,111
(51) A01N 27/00 (2006.01), A01N 65/00 (2006.01), A01N 29/04 (2006.01), A01N 31/08 (2006.01), C07C 25/08 (2006.01), C07C 39/08 (2006.01), C07C 39/30 (2006.01), C07C 39/12 (2006.01)
(54) COMPOSIÇÕES PESTICIDAS DE DERIVADOS DE 1-FENIL-TETRALINA
(71) METABOLIC INSIGHTS LTD. (IL)
(72) DAVID PANIK; IDO KORMAN
(85) 01/08/2022
(86) PCT IL2021/050110 de 31/01/2021
(87) WO 2021/152598 de 05/08/2021

---

(21) BR 11 2022 015261-2 A2

Código 1.3 - Notificação - Fase Nacional - PCT
(22) 27/12/2020
(30) 02/02/2020 IL 272406
(51) A61B 42/50 (2006.01), A61B 42/00 (2006.01), A61B 42/40 (2006.01), A61B 42/10 (2006.01), B65G 47/90 (2006.01), B65G 47/00 (2006.01)
(54) APARELHO PARA COLOCAR UMA LUVA NA PALMA DA MÃO
(71) SHLOMO MATAN SHALOM AVSHALOM (IL)
(72) SHLOMO MATAN SHALOM AVSHALOM
(85) 01/08/2022
(86) PCT IL2020/051334 de 27/12/2020
(87) WO 2021/152570 de 05/08/2021

---

(21) BR 11 2022 015290-6 A2

Código 1.3 - Notificação - Fase Nacional - PCT
(22) 03/04/2020
(51) B21D 51/26 (2006.01), B21D 51/32 (2006.01), B65G 47/84 (2006.01), B67C 7/00 (2006.01)
(54) DISPOSITIVO PARA PROCESSAMENTO DE RECIPIENTES
(71) FERRUM PACKAGING AG (CH)
(72) JÜRG DÜNKI
(85) 02/08/2022
(86) PCT EP2020/059509 de 03/04/2020
(87) WO 2021/197611 de 07/10/2021

(21) BR 11 2022 015296-5 A2

Código 1.3 - Notificação - Fase Nacional - PCT
(22) 03/02/2021
(30) 03/02/2020 US 62/969,421
(51) A61M 11/00 (2006.01)
(54) SISTEMA E MÉTODO PARA TRAVAR UM DISPOSITIVO DE TERAPIA MÉDICA CONTROLADO
(71) 10XBETA (US)
(72) MARCEL BOTHA; FREDERICK ZACHARIAS KRUGER; JOHANNES MICHIEL BREDENKAMP
(85) 02/08/2022
(86) PCT US2021/016304 de 03/02/2021
(87) WO 2021/158592 de 12/08/2021

(21) BR 11 2022 015305-8 A2

Código 1.3 - Notificação - Fase Nacional - PCT
(22) 04/02/2021
(30) 05/02/2020 NL 2024837
(51) A22B 5/00 (2006.01), A22B 5/08 (2006.01), A22C 17/16 (2006.01), A22B 5/10 (2006.01), A22C 17/14 (2006.01)
(54) DISPOSITIVO DE SEPARAÇÃO DE TECIDO PARA SEPARAR UM INTESTINO DE UM AGRUPAMENTO DE ÓRGÃOS, E, MÉTODO PARA SEPARAR UM INTESTINO DE UM AGRUPAMENTO DE ÓRGÃOS
(71) VAN HESSEN HOLDING B.V. (NL)
(72) THOMAS JOZEF S. DE WINTER; FREDERIK MARCEL D. DE WINTER; JÜRGEN JOHANNES ANTONIUS THOMAS SMITS
(85) 02/08/2022
(86) PCT EP2021/052589 de 04/02/2021
(87) WO 2021/156327 de 12/08/2021

(21) BR 11 2022 015310-4 A2

Código 1.3 - Notificação - Fase Nacional - PCT
(22) 10/02/2021
(30) 10/02/2020 US 62/972,283
(51) B29B 17/04 (2006.01), B09B 3/00 (2006.01), C10J 3/00 (2006.01), C10G 1/10 (2006.01)
(54) MONTAGEM DE BRAÇO DE ARRASTE, SUSPENSÃO DE EIXO DE RODA, BRAÇO DE ARRASTE, E, MÉTODO PARA FABRICAR UM BRAÇO DE ARRASTE
(71) EASTMAN CHEMICAL COMPANY (US)
(72) BRUCE ROGER DEBRUIN; DARYL BITTING; DAVID EUGENE SLIVENSKY; XIANCHUN WU; TRAVIS WYNN KEEVER; MICHAEL PAUL EKART; JACLYN ERIN SHUMAN; TIMOTHY GLENN SCHAEFER; JUSTIN WILLIAM MURPHY; DAVID MILTON LANGE; AARON NATHANIEL EDENS
(85) 02/08/2022
(86) PCT US2021/017342 de 10/02/2021
(87) WO 2021/163104 de 19/08/2021

(21) BR 11 2022 015326-0 A2

Código 1.3 - Notificação - Fase Nacional - PCT
(22) 04/02/2021
(30) 04/02/2020 US 62/969,998
(51) A61K 38/36 (2006.01), A61P 7/04 (2006.01)
(54) TRATAMENTO DE MENORRAGIA EM PACIENTES COM DOENÇA DE VON WILLEBRAND SEVERA POR ADMINISTRAÇÃO DE VWF RECOMBINANTE
(71) TAKEDA PHARMACEUTICAL COMPANY LIMITED (JP)
(72) BETTINA PLODER; FRANÇOISE TRUONG-BERTHOZ
(85) 02/08/2022
(86) PCT US2021/016592 de 04/02/2021
(87) WO 2021/158777 de 12/08/2021

(21) BR 11 2022 015342-2 A2

Código 1.3 - Notificação - Fase Nacional - PCT
(22) 03/02/2021
(30) 03/02/2020 US 62/969,577; 02/02/2021 US 17/165,391
(51) F16K 1/46 (2006.01), F16K 1/36 (2006.01), F16K 31/122 (2006.01)
(54) BLOQUEIO DE LINHA AUTOMÁTICO
(71) DELTAVALVE, LLC (US)
(72) FILIBERTO JIMENEZ
(85) 03/08/2022
(86) PCT US2021/016420 de 03/02/2021
(87) WO 2021/158667 de 12/08/2021

(21) BR 11 2022 015371-6 A2

Código 1.3 - Notificação - Fase Nacional - PCT
(22) 25/03/2021
(30) 26/03/2020 US 63/000,058
(51) B22D 11/049 (2006.01), B22D 11/10 (2006.01), B22D 11/112 (2006.01), B22D 11/22 (2006.01)
(54) MÉTODO DE CONTROLE DA FORMA DE UMA CABEÇA DE LINGOTE
(71) NOVELIS INC. (US)
(72) PHILLIP WILSON; JOHN ROBERT BUSTER MCCALLUM; AARON DAVID SINDEN; BRENT OPDENDRIES; JASON DELL HYMAS; TODD F. BISCHOFF
(85) 03/08/2022
(86) PCT US2021/024152 de 25/03/2021
(87) WO 2021/195379 de 30/09/2021

(21) BR 11 2022 015374-0 A2

Código 1.3 - Notificação - Fase Nacional - PCT
(22) 02/02/2021
(30) 03/02/2020 US 62/969,592; 04/02/2020 US 62/970,062; 07/02/2020 US 62/971,552; 18/02/2020 US 62/977,941; 27/04/2020 US 63/016,228; 12/05/2020 US 63/023,858
(51) C07K 16/10 (2006.01), A61P 31/14 (2006.01)

(54) ANTICORPOS CONTRA SARS-COV-2 E MÉTODOS DE USO DOS MESMOS
(71) VIR BIOTECHNOLOGY, INC. (US)
(72) DAVIDE CORTI; KATJA FINK; MARTINA BELTRAMELLO; ELISABETTA CAMERONI; DORA PINTO; SIRO BIANCHI; GYORGY SNELL
(85) 03/08/2022
(86) PCT US2021/016172 de 02/02/2021
(87) WO 2021/158521 de 12/08/2021

---

(21) BR 11 2022 015384-8 A2

Código 1.3 - Notificação - Fase Nacional - PCT
(22) 07/02/2020
(51) A23J 1/08 (2006.01), A47J 43/14 (2006.01)
(54) APARELHO PARA QUEBRAR OVO, E, MÉTODO PARA AUMENTAR O RENDIMENTO DE UM PROCESSO PARA QUEBRAR OVO
(71) SANOVO TECHNOLOGY A/S (DK)
(72) JENS KRISTIAN SØNDERBY KRISTENSEN
(85) 03/08/2022
(86) PCT DK2020/050031 de 07/02/2020
(87) WO 2021/155893 de 12/08/2021

---

(21) BR 11 2022 015387-2 A2

Código 1.3 - Notificação - Fase Nacional - PCT
(22) 03/02/2021
(30) 03/02/2020 US 62/969,635; 04/09/2020 US 63/074,742
(51) C07K 14/71 (2006.01), A61K 38/00 (2006.01), A61P 11/00 (2006.01), A61P 13/12 (2006.01), A61P 19/08 (2006.01), A61P 21/06 (2006.01), A61P 7/06 (2006.01), A61P 9/12 (2006.01)
(54) PROTEÍNAS ACTRIIB VARIANTES E USOS DAS MESMAS
(71) ACCELERON PHARMA INC. (US)
(72) RAVINDRA KUMAR; ROSELYNE CASTONGUAY; BRANTLEY HERRIN; ROSE MARIA SILVA GARCIA GRENHA
(85) 03/08/2022
(86) PCT US2021/016434 de 03/02/2021
(87) WO 2021/158675 de 12/08/2021

---

(21) BR 11 2022 015388-0 A2

Código 1.3 - Notificação - Fase Nacional - PCT
(22) 11/12/2020
(30) 03/02/2020 NZ 761370; 06/03/2020 US 62/986,563
(51) B25C 1/04 (2006.01), B25D 9/08 (2006.01), B25D 9/18 (2006.01)
(54) MELHORIAS EM, OU EM RELAÇÃO A, VÁLVULAS DE DISPARADOR PARA DISPOSITIVOS OPERADOS PORFLUIDO PRESSURIZADO
(71) GLOBALFORCE IP LIMITED (NZ)
(72) IAN CRAIG PATERSON; WILLIAM MICHAEL DUFF
(85) 03/08/2022
(86) PCT NZ2020/050173 de 11/12/2020

(87) WO 2021/158126 de 12/08/2021

---

(21) BR 11 2022 015391-0 A2

Código 1.3 - Notificação - Fase Nacional - PCT
(22) 25/01/2021
(30) 03/02/2020 US 62/969,357
(51) A61K 9/00 (2006.01), A61K 9/20 (2006.01), A61K 31/00 (2006.01), A61P 37/08 (2006.01)
(54) COMPRIMIDO MASTIGÁVEL DE CAMADA ÚNICA COMPREENDENDO CETIRIZINA
(71) JOHNSON & JOHNSON CONSUMER INC. (US)
(72) JOE H. WALDMAN
(85) 03/08/2022
(86) PCT IB2021/050550 de 25/01/2021
(87) WO 2021/156698 de 12/08/2021

---

(21) BR 11 2022 015402-0 A2

Código 1.3 - Notificação - Fase Nacional - PCT
(22) 08/02/2021
(30) 07/02/2020 EP 20305122.2
(51) C12P 17/12 (2006.01), C12N 9/10 (2006.01), C12N 9/88 (2006.01)
(54) MICRO-ORGANISMO MODIFICADO E MÉTODO PARA A PRODUÇÃO DE ECTOÍNA MELHORADA
(71) METABOLIC EXPLORER (FR)
(72) LAURENCE DUMON-SEIGNOVERT; CÉLINE RAYNAUD; THOMAS DESFOUGERES
(85) 03/08/2022
(86) PCT EP2021/052973 de 08/02/2021
(87) WO 2021/156509 de 12/08/2021

---

(21) BR 11 2022 015416-0 A2

Código 1.3 - Notificação - Fase Nacional - PCT
(22) 05/02/2021
(30) 07/02/2020 US 62/971,688
(51) C07K 16/28 (2006.01)
(54) ANTICORPOS ANTI-ROR1 E COMPOSIÇÕES
(71) VELOSBIO INC. (US)
(72) JEFFRY D. WATKINS; THANH-TRANG VO; J. MONTY WATKINS
(85) 04/08/2022
(86) PCT US2021/016965 de 05/02/2021
(87) WO 2021/159029 de 12/08/2021

---

(21) BR 11 2022 015461-5 A2

Código 1.3 - Notificação - Fase Nacional - PCT
(22) 05/02/2021
(30) 05/02/2020 EP 20155742.8; 06/02/2020 EP 20155982.0
(51) C07K 14/075 (2006.01), C12N 7/00 (2006.01), A61K 39/12 (2006.01)

(54) POLIPEPTÍDEOS, ÁCIDO NUCLEICO, VETOR, CÉLULA HOSPEDEIRA, PROTEÍNAS DE BASE DO PENTON DE ADENOVÍRUS, COMPLEXO PENTAMÉRICO, PARTÍCULA SEMELHANTE A VÍRUS (VLP), COMPOSIÇÃO FARMACÊUTICA, MÉTODOS PARA PRODUZIR A VLP E PARA A PRODUÇÃO DE UM POLIPEPTÍDEO E MÉTODO DE IDENTIFICAÇÃO DE UMA SEQUÊNCIA DE LIGAÇÃO
(71) IMOPHORON LIMITED (GB)
(72) FRÉDÉRIC GARZONI
(85) 04/08/2022
(86) PCT EP2021/052884 de 05/02/2021
(87) WO 2021/156489 de 12/08/2021

---

(21) BR 11 2022 015473-9 A2

Código 1.3 - Notificação - Fase Nacional - PCT
(22) 19/02/2021
(30) 20/02/2020 EP 20158553.6
(51) A61K 39/00 (2006.01), A61K 38/17 (2006.01), A61K 39/395 (2006.01)
(54) INIBIDOR DE IGFBP5 E/OU DE PELO MENOS UM DE SEUS RECEPTORES, POLINUCLEOTÍDEO ISOLADO, COMPOSIÇÃO FARMACÊUTICA E USO DO MESMO
(71) ENTHERA S.R.L. (IT)
(72) GIOVANNI AMABILE
(85) 04/08/2022
(86) PCT EP2021/054215 de 19/02/2021
(87) WO 2021/165499 de 26/08/2021

---

(21) BR 11 2022 015479-8 A2

Código 1.3 - Notificação - Fase Nacional - PCT
(22) 07/02/2021
(30) 07/02/2020 US 62/971,559; 11/03/2020 US 62/988,133; 25/03/2020 US 62/994,604; 07/04/2020 US 63/006,625
(51) A61K 31/7064 (2006.01), A61K 31/7068 (2006.01), A61P 31/12 (2006.01), C07H 19/04 (2006.01), C07H 19/06 (2006.01), C07H 19/067 (2006.01)
(54) COMPOSIÇÃO FARMACÊUTICA, RECIPIENTE PRESSURIZADO, E, MÉTODO DE TRATAMENTO OU PREVENÇÃO DE INFECÇÃO
(71) EMORY UNIVERSITY (US)
(72) GEORGE R. PAINTER; GREGORY R. BLUEMLING; MICHAEL G. NATCHUS; SHULI MAO; JOSE MARENGO; MICHAEL W. HAGER; DAVID PERRYMAN
(85) 04/08/2022
(86) PCT US2021/016984 de 07/02/2021
(87) WO 2021/159044 de 12/08/2021

---

(21) BR 11 2022 015508-5 A2

Código 1.3 - Notificação - Fase Nacional - PCT
(22) 17/09/2020
(30) 07/02/2020 CN 202010082312.7; 30/04/2020 CN 202010364422.2

(51) H04L 12/743 (2013.01), H04L 12/729 (2013.01)
(54) MÉTODO E APARELHO PARA DETERMINAÇÃO DE ENLACE PARA ENCAMINHAMENTO DE FLUXO DE SERVIÇO
(71) HUAWEI TECHNOLOGIES CO., LTD. (CN)
(72) JINGRONG XIE; PINGAN YANG; YANG XIA
(85) 05/08/2022
(86) PCT CN2020/116010 de 17/09/2020
(87) WO 2021/155663 de 12/08/2021

---

(21) BR 11 2022 015519-0 A2

Código 1.3 - Notificação - Fase Nacional - PCT
(22) 05/02/2021
(30) 07/02/2020 US 62/971,275
(51) C08G 18/10 (2006.01), C08K 3/36 (2006.01), C08K 5/42 (2006.01), C08L 75/08 (2006.01)
(54) SISTEMA DE KIT DE MÚLTIPLAS PARTES DE POLIURETANO
(71) LANXESS SOLUTIONS AUSTRALIA PTY. LTD. (AU)
(72) LOC TRAN; BRETT BUDD
(85) 05/08/2022
(86) PCT AU2021/050093 de 05/02/2021
(87) WO 2021/155440 de 12/08/2021

---

(21) BR 11 2022 015524-7 A2

Código 1.3 - Notificação - Fase Nacional - PCT
(22) 30/03/2021
(30) 30/03/2020 DE 20 2020 101 700.4
(51) C22C 9/04 (2006.01)
(54) LIGA DE CU-ZN ISENTA DE PB
(71) OTTO FUCHS KOMMANDITGESELLSCHAFT (DE)
(72) BJÖRN REETZ; TILEMAN MÜNCH; THOMAS PLETT
(85) 05/08/2022
(86) PCT EP2021/058264 de 30/03/2021
(87) WO 2021/198236 de 07/10/2021

---

(21) BR 11 2022 015578-6 A2

Código 1.3 - Notificação - Fase Nacional - PCT
(22) 05/02/2021
(30) 05/02/2020 GB 2001571.5
(51) G01N 33/68 (2006.01), G01N 33/92 (2006.01)
(54) MÉTODO PARA IDENTIFICAR UM OU MAIS LIPÍDIOS EM UMA AMOSTRA, DISPOSITIVO PARA IDENTIFICAR UM OU MAIS LIPÍDIOS EM UMA AMOSTRA, KIT PARA IDENTIFICAR UM OU MAIS LIPÍDIOS EM UMA AMOSTRA E MÉTODO PARA DETECTAR A PRESENÇA OU AUSÊNCIA DE UMA OU MAIS DOENÇAS OU CONDIÇÕES MÉDICAS EM UM SUJEITO
(71) THE UNIVERSITY OF MANCHESTER (GB)
(72) PERDITA BARRAN; DEPANJAN SARKAR; DRUPAD TRIVEDI; ELEANOR SINCLAIR; MONTY SILVERDALE; JOY MILNE

(85) 05/08/2022
(86) PCT GB2021/050270 de 05/02/2021
(87) WO 2021/156638 de 12/08/2021

---

(21) BR 11 2022 015579-4 A2

Código 1.3 - Notificação - Fase Nacional - PCT
(22) 03/02/2021
(30) 06/02/2020 US 62/971,002; 15/04/2020 US 63/010,212
(51) C07D 413/12 (2006.01), C07D 413/14 (2006.01), C07D 413/00 (2006.01)
(54) COMPOSIÇÕES PARA TRATAMENTO DE DOENÇAS OCULARES
(71) PERFUSE THERAPEUTICS, INC. (US)
(72) SEVGI GURKAN; ZHONGLI DING; DAVID FLOYD
(85) 05/08/2022
(86) PCT US2021/016414 de 03/02/2021
(87) WO 2021/158663 de 12/08/2021

---

(21) BR 11 2022 015583-2 A2

Código 1.3 - Notificação - Fase Nacional - PCT
(22) 08/02/2021
(30) 06/02/2020 US 62/971,195; 08/05/2020 US 63/022,253
(51) A61L 27/26 (2006.01), A61L 27/58 (2006.01)
(54) ANDAIMES DE ENGENHARIA DE TECIDOS
(71) ALLERGAN PHARMACEUTICALS INTERNATIONAL LIMITED (IE)
(72) ANTHONY STEVEN WEISS; BEHNAZ AGHAEI-GHAREH-BOLAGH
(85) 05/08/2022
(86) PCT IB2021/051014 de 08/02/2021
(87) WO 2021/156845 de 12/08/2021

---

(21) BR 11 2022 015591-3 A2

Código 1.3 - Notificação - Fase Nacional - PCT
(22) 05/02/2021
(30) 07/02/2020 AU 2020900347; 06/03/2020 AU 2020900699; 19/06/2020 AU 2020902038; 30/11/2020 AU 2020904441
(51) C22B 34/22 (2006.01), C01G 31/00 (2006.01)
(54) RECUPERAÇÃO DE VANÁDIO A PARTIR DE MATERIAIS DE ESCÓRIA ALCALINA
(71) AVANTI MATERIALS LTD (AU)
(72) DAVID ROBINSON; MARK DANIEL URBANI
(85) 05/08/2022
(86) PCT AU2021/050094 de 05/02/2021
(87) WO 2021/155441 de 12/08/2021

---

(21) BR 11 2022 015599-9 A2

Código 1.3 - Notificação - Fase Nacional - PCT
(22) 07/02/2021
(30) 06/02/2020 IL 272538; 06/02/2020 US 62/970,833; 06/09/2020 US 63/075,153

(51) G01N 21/88 (2006.01), G01N 21/00 (2006.01), G01N 21/956 (2006.01), G06K 9/46 (2006.01), G06T 7/00 (2006.01)
(54) SISTEMA E MÉTODO PARA FORMAÇÃO DE IMAGEM DE OBJETOS REFLETORES
(71) INSPEKTO A.M.V LTD (IL)
(72) YONATAN HYATT; RAN GINSBURG
(85) 05/08/2022
(86) PCT IL2021/050143 de 07/02/2021
(87) WO 2021/156873 de 12/08/2021

---

(21) BR 11 2022 015601-4 A2

Código 1.3 - Notificação - Fase Nacional - PCT
(22) 05/02/2021
(30) 07/02/2020 US 62/971,555
(51) C12N 9/50 (2006.01), C12N 9/52 (2006.01), C12N 15/62 (2006.01), C12N 15/64 (2006.01)
(54) GRANDES VETORES GENÉTICOS E DISPENSAÇÃO E USOS DOS MESMOS
(71) THE CHILDREN'S MEDICAL CENTER CORPORATION (US)
(72) JEFFREY R. HOLT; OLGA SHUBINA-OLEINIK
(85) 05/08/2022
(86) PCT US2021/016720 de 05/02/2021
(87) WO 2021/158854 de 12/08/2021

---

(21) BR 11 2022 015626-0 A2

Código 1.3 - Notificação - Fase Nacional - PCT
(22) 08/02/2021
(30) 07/02/2020 US 62/971,834; 29/07/2020 US 63/058,463; 24/12/2020 US 63/130,581
(51) A61K 48/00 (2006.01), A61K 9/127 (2006.01), A61K 9/00 (2006.01), A61K 9/14 (2006.01), A61K 39/12 (2006.01), A61K 39/00 (2006.01), A61K 38/00 (2006.01), C07H 21/04 (2006.01)
(54) COMPOSIÇÃO E MÉTODOS DE VACINAS DE MRNA CONTRA INFECÇÃO DE NOVO CORONAVÍRUS
(71) RNAIMMUNE, INC. (US)
(72) SHENGGAO TANG; DONG SHEN; CHUN LU; ZIYANG HE; JIAXI HE; PATRICK Y. LU
(85) 08/08/2022
(86) PCT US2021/017149 de 08/02/2021
(87) WO 2021/159118 de 12/08/2021

---

(21) BR 11 2022 015664-2 A2

Código 1.3 - Notificação - Fase Nacional - PCT
(22) 02/04/2021
(30) 03/04/2020 KR 10-2020-0041184
(51) C12N 15/11 (2006.01), C12N 15/81 (2006.01), C12N 9/00 (2006.01), C12P 21/02 (2006.01), C12N 1/20 (2006.01), C12R 1/865 (2006.01)

(54) PROMOTOR INOVADOR E MÉTODO DE PRODUÇÃO DE GLUTATIONA COM O USO DO MESMO
(71) CJ CHEILJEDANG CORPORATION (KR)
(72) CHEOL WOONG HA; YEONG EUN IM; EUN BIN YANG; YEONSOO KIM; HYUNG JOON KIM
(85) 08/08/2022
(86) PCT KR2021/004115 de 02/04/2021
(87) WO 2021/201643 de 07/10/2021

---

(21) BR 11 2022 015682-0 A2

Código 1.3 - Notificação - Fase Nacional - PCT
(22) 09/04/2020
(30) 06/04/2020 US 16/841,068
(51) E21B 43/20 (2006.01), E21B 43/26 (2006.01), C09K 8/04 (2006.01), C09K 8/035 (2006.01)
(54) MÉTODOS DE TRATAMENTO DE UM POÇO E DE CIMENTAÇÃO DE UM REVESTIMENTO EM UM POÇO, E, FLUIDO DE TRATAMENTO DE POÇO
(71) HALLIBURTON ENERGY SERVICES, INC. (US)
(72) SANDIP PRABHAKAR PATIL; GANESH SHRINIWAS PANGU; TAMAL KUMAR SEN; SAMUEL LEWIS
(85) 08/08/2022
(86) PCT US2020/027376 de 09/04/2020
(87) WO 2021/206715 de 14/10/2021

---

(21) BR 11 2022 015739-8 A2

Código 1.3 - Notificação - Fase Nacional - PCT
(22) 25/03/2021
(30) 26/03/2020 NL 2025209
(51) A22C 7/00 (2006.01), F16D 1/10 (2006.01)
(54) TAMBOR DE MOLDE, SISTEMA PARA MOLDAR PRODUTOS ALIMENTÍCIOS, E, MÉTODOS PARA MOLDAR PRODUTOS ALIMENTÍCIOS E PARA CONFIGURAR UM TAMBOR DE MOLDE
(71) MAREL FURTHER PROCESSING B.V. (NL)
(72) WILHELMUS JOSEPHUS GERARDUS MARIA JILESEN; MATHIAS MARCELLUS KUIJPERS; CAZ BOUDRI; JOHANNES MARTINUS MEULENDIJKS
(85) 09/08/2022
(86) PCT EP2021/057755 de 25/03/2021
(87) WO 2021/191355 de 30/09/2021

---

(21) BR 11 2022 015740-1 A2

Código 1.3 - Notificação - Fase Nacional - PCT
(22) 09/02/2021
(30) 14/02/2020 CN 202010093115.5
(51) H04W 24/02 (2006.01), H04W 52/02 (2006.01), H04W 68/00 (2006.01), H04W 72/04 (2006.01), H04W 76/27 (2006.01), H04L 5/00 (2006.01)
(54) MÉTODO DE COMUNICAÇÃO, APARELHO DE COMUNICAÇÃO, MEIO

DE ARMAZENAMENTO LEGÍVEL POR COMPUTADOR, CHIP E SISTEMA DE COMUNICAÇÃO
(71) HUAWEI TECHNOLOGIES CO., LTD. (CN)
(72) YUNHAO ZHANG; ZHE LUO; XIUQIANG XU; YAN CHEN
(85) 09/08/2022
(86) PCT CN2021/076212 de 09/02/2021
(87) WO 2021/160117 de 19/08/2021

---

(21) BR 11 2022 015749-5 A2

Código 1.3 - Notificação - Fase Nacional - PCT
(22) 12/02/2021
(30) 13/02/2020 US 62/975,815; 19/12/2020 US 63/199,328
(51) A23L 3/3499 (2006.01), A23L 3/3445 (2006.01), B01J 20/28 (2006.01), B65B 25/04 (2006.01), B65B 25/06 (2006.01), B65D 81/28 (2006.01), A23B 4/16 (2006.01), A23B 7/152 (2006.01)
(54) MÉTODOS, SISTEMAS E COMPOSIÇÕES UTILIZANDO ALDEÍDO PARA INIBIÇÃO DA MELANOSE
(71) CSP TECHNOLOGIES, INC. (US)
(72) KATHRYN PERKO; JASON PRATT; NEAL D. WATSON
(85) 09/08/2022
(86) PCT US2021/070147 de 12/02/2021
(87) WO 2021/217156 de 28/10/2021

---

(21) BR 11 2022 015751-7 A2

Código 1.3 - Notificação - Fase Nacional - PCT
(22) 02/03/2021
(30) 03/03/2020 EP 20160704.1
(51) C09D 163/00 (2006.01)
(54) REVESTIMENTO
(71) JOTUN A/S (NO)
(72) SVEIN JACOB KASPERSEN; SONDRE VOLDEN
(85) 09/08/2022
(86) PCT EP2021/055181 de 02/03/2021
(87) WO 2021/175852 de 10/09/2021

---

(21) BR 11 2022 015752-5 A2

Código 1.3 - Notificação - Fase Nacional - PCT
(22) 10/02/2021
(30) 25/02/2020 DE 10 2020 104 859.9
(51) B65G 57/03 (2006.01), B65G 57/14 (2006.01)
(54) APARELHO DE PALETIZAÇÃO PARA EMPILHAMENTO DE PACOTES EM UM CARREADOR DE CARGA E MÉTODO PARA EMPILHAMENTO DE PACOTES EM UM CARREADOR DE CARREGAMENTO DISPOSTO EM UM LOCAL DE EMPILHAMENTO FAZENDO USO DESTE
(71) KHS GMBH (DE)
(72) STEFAN DIESNER; HANS-WERNER HOLZER; STEFAN HELFRICH; ADIL KUSCU

(85) 09/08/2022
(86) PCT EP2021/053140 de 10/02/2021
(87) WO 2021/170403 de 02/09/2021

---

(21) BR 11 2022 015753-3 A2

Código 1.3 - Notificação - Fase Nacional - PCT
(22) 26/01/2021
(30) 11/02/2020 EP 20156749.2
(51) A01N 43/90 (2006.01), A01P 3/00 (2006.01), A01N 25/30 (2006.01), A01N 25/04 (2006.01), A23L 3/3463 (2006.01), A61K 8/64 (2006.01), A61K 38/12 (2006.01), A23B 9/28 (2006.01), A23C 9/13 (2006.01), A23C 9/158 (2006.01), A23C 19/11 (2006.01), A61Q 19/00 (2006.01), A23B 7/155 (2006.01)
(54) MÉTODO DE CONTROLE DE FUNGOS
(71) SYNGENTA CROP PROTECTION AG (CH)
(72) STEPHANE BIERI; DIANNE IRWIN; JOHN RICHARD GAUVIN; LEON COULIER; ADRIANA CARVALHO DE SOUZA
(85) 09/08/2022
(86) PCT EP2021/051716 de 26/01/2021
(87) WO 2021/160419 de 19/08/2021

---

(21) BR 11 2022 015757-6 A2

Código 1.3 - Notificação - Fase Nacional - PCT
(22) 14/02/2020
(51) H04W 72/04 (2006.01)
(54) MÉTODO DE COMUNICAÇÕES E APARELHO DE COMUNICAÇÕES
(71) HUAWEI TECHNOLOGIES CO., LTD. (CN)
(72) LEI DONG; LEI LU
(85) 09/08/2022
(86) PCT CN2020/075440 de 14/02/2020
(87) WO 2021/159540 de 19/08/2021

---

(21) BR 11 2022 015758-4 A2

Código 1.3 - Notificação - Fase Nacional - PCT
(22) 24/02/2021
(30) 24/02/2020 EP 20159161.7
(51) A61K 9/12 (2006.01), A61K 31/405 (2006.01), A61P 25/22 (2006.01)
(54) AEROSSOL COMPREENDENDO 5-METÓXI-N,N-DIMETILTRIPTAMINA
(71) GH RESEARCH IRELAND LIMITED (IE)
(72) THEIS TERWEY
(85) 09/08/2022
(86) PCT EP2021/054502 de 24/02/2021
(87) WO 2021/170614 de 02/09/2021

---

(21) BR 11 2022 015761-4 A2

Código 1.3 - Notificação - Fase Nacional - PCT
(22) 11/02/2021
(30) 13/02/2020 ES P202030122

(51) A61N 7/00 (2006.01)
(54) APARELHO EMISSOR DE ULTRASSOM PARA APLICAÇÃO DE TRATAMENTOS SELETIVOS EM TECIDOS ADIPOSOS EM PROCESSOS DE REJUVENESCIMENTO/REMODELAÇÃO CORPORAL
(71) JOSE MANUEL SAENZ JULIA (ES)
(72) JOSE MANUEL SAENZ JULIA; ANTONIO FORTES MADRIGAL; OLIVER MILLAN BLASCO
(85) 09/08/2022
(86) PCT ES2021/070099 de 11/02/2021
(87) WO 2021/160917 de 19/08/2021

---

(21) BR 11 2022 015763-0 A2

Código 1.3 - Notificação - Fase Nacional - PCT
(22) 11/02/2021
(30) 11/02/2020 US 62/972,996
(51) H04W 52/02 (2006.01), H04W 64/00 (2006.01)
(54) MÉTODO REALIZADO POR UM DISPOSITIVO SEM FIO PARA ADAPTAR UM PROCEDIMENTO DE MEDIÇÃO, E, DISPOSITIVO SEM FIO PARA ADAPTAR UM PROCEDIMENTO DE MEDIÇÃO
(71) TELEFONAKTIEBOLAGET LM ERICSSON (PUBL) (SE)
(72) SANTHAN THANGARASA; MUHAMMAD KAZMI
(85) 09/08/2022
(86) PCT IB2021/051139 de 11/02/2021
(87) WO 2021/161217 de 19/08/2021

---

(21) BR 11 2022 015764-9 A2

Código 1.3 - Notificação - Fase Nacional - PCT
(22) 12/02/2021
(30) 13/02/2020 EP 20305141.2; 13/02/2020 US 62/976,083; 08/07/2020 EP 20305790.6
(51) A61P 31/14 (2006.01), C07K 14/165 (2006.01), C12N 15/86 (2006.01)
(54) CONSTRUÇÕES DE ÁCIDO NUCLEICO, VETORES, VÍRUS DO SARAMPO, COMPOSIÇÕES IMUNOGÊNICAS, PROCESSOS PARA RECUPERAR O VÍRUS DO SARAMPO, MOLÉCULAS DE ÁCIDO NUCLEICO, POLIPEPTÍDEOS, PROTEÍNAS RECOMBINANTES, USOS IN VITRO DE UM ANTÍGENO, MÉTODOS PARA TRATAR OU PREVENIR UMA INFECÇÃO E PARA INDUZIR UMA RESPOSTA IMUNE PROTETORA
(71) INSTITUT PASTEUR (FR)
(72) NICOLAS ROBERT XAVIER ESCRIOU; FRÉDÉRIC TANGY; CHRISTIANE GERKE
(85) 09/08/2022
(86) PCT EP2021/053540 de 12/02/2021
(87) WO 2021/160850 de 19/08/2021

---

(21) BR 11 2022 015765-7 A2

Código 1.3 - Notificação - Fase Nacional - PCT
(22) 11/02/2021

(30) 13/02/2020 EP 20305138.8
(51) A61K 51/10 (2006.01), A61P 35/00 (2006.01)
(54) PROCESSO PARA PREPARAR UM ANTICORPO, ANTICORPO BIOCONJUGADO DE MANEIRA SÍTIO-ESPECÍFICA, COMPOSIÇÃO FARMACÊUTICA E USOS
(71) ORANO MED (FR)
(72) TANIA A. STALLONS; JULIEN TORGUE; GARRY E. KIEFER; FEDERICO ROJAS-QUIJANO
(85) 09/08/2022
(86) PCT EP2021/053297 de 11/02/2021
(87) WO 2021/160724 de 19/08/2021

---

(21) BR 11 2022 015766-5 A2

Código 1.3 - Notificação - Fase Nacional - PCT
(22) 15/02/2021
(30) 13/02/2020 US 62/975,814
(51) H04W 76/15 (2006.01), H04W 88/06 (2006.01)
(54) MÉTODO IMPLEMENTADO POR UMA UNIDADE DE TRANSMISSÃO/RECEPÇÃO SEM FIO, E, UNIDADE DE TRANSMISSÃO/RECEPÇÃO SEM FIO
(71) IDAC HOLDINGS, INC. (US)
(72) GUANZHOU WANG; SAAD AHMAD
(85) 09/08/2022
(86) PCT US2021/018117 de 15/02/2021
(87) WO 2021/163665 de 19/08/2021

---

(21) BR 11 2022 015767-3 A2

Código 1.3 - Notificação - Fase Nacional - PCT
(22) 10/02/2021
(30) 10/02/2020 IT 102020000002554
(51) A61B 34/30 (2006.01), A61B 34/37 (2006.01), A61B 90/50 (2006.01), A61B 90/57 (2006.01), A61B 90/60 (2006.01), A61B 34/20 (2006.01), A61B 34/00 (2006.01)
(54) ESTAÇÃO DE TRABALHO MESTRE PARA UM SISTEMA ROBÓTICO, SISTEMA CIRÚRGICO ROBÓTICO E CAMPO OPERATÓRIO ESTÉRIL
(71) MEDICAL MICROINSTRUMENTS, INC. (US)
(72) MASSIMILIANO SIMI; FEDERICO MONTAGNANI
(85) 09/08/2022
(86) PCT IB2021/051074 de 10/02/2021
(87) WO 2021/161185 de 19/08/2021

---

(21) BR 11 2022 015770-3 A2

Código 1.3 - Notificação - Fase Nacional - PCT
(22) 09/02/2021
(30) 10/02/2020 US 62/972,519; 23/07/2020 US 63/055,627; 22/01/2021 US 63/140,714
(51) C12N 15/113 (2006.01), A61K 31/7088 (2006.01)

(54) COMPOSIÇÕES E MÉTODOS PARA SILENCIAR A EXPRESSÃO DE VEGF-A
(71) ALNYLAM PHARMACEUTICALS, INC. (US)
(72) JAMES D. MCININCH; MARK KEATING; MARK K. SCHLEGEL; ADAM CASTORENO; VASANT R. JADHAV; CHARALAMBOS KAITTANIS; ELENA CASTELLANOS-RIZALDOS; BHAUMIK A. PANDYA
(85) 09/08/2022
(86) PCT US2021/017276 de 09/02/2021
(87) WO 2021/163066 de 19/08/2021

---

(21) BR 11 2022 015771-1 A2

Código 1.3 - Notificação - Fase Nacional - PCT
(22) 23/02/2021
(30) 24/02/2020 US 62/980,857; 08/06/2020 US 63/036,268; 21/12/2020 US 63/128,670
(51) C07D 471/22 (2006.01), A61K 31/4995 (2006.01), A61P 31/18 (2006.01)
(54) COMPOSTOS TETRACÍCLICOS PARA TRATAR A INFECÇÃO POR HIV
(71) GILEAD SCIENCES, INC. (US)
(72) LAN JIANG; DAVID W. LIN; MICHAEL L. MITCHELL; EZRA ROBERTS; GREGG M. SCHWARZWALDER
(85) 09/08/2022
(86) PCT US2021/019179 de 23/02/2021
(87) WO 2021/173522 de 02/09/2021

---

(21) BR 11 2022 015772-0 A2

Código 1.3 - Notificação - Fase Nacional - PCT
(22) 10/02/2021
(30) 10/02/2020 IT 102020000002554
(51) A61B 34/30 (2006.01), A61B 34/37 (2006.01), A61B 90/50 (2006.01), A61B 90/57 (2006.01), A61B 90/60 (2006.01), A61B 34/20 (2006.01), A61B 34/00 (2006.01)
(54) ESTAÇÃO DE TRABALHO MESTRE
(71) MEDICAL MICROINSTRUMENTS, INC. (US)
(72) MASSIMILIANO SIMI; FEDERICO MONTAGNANI
(85) 09/08/2022
(86) PCT IB2021/051061 de 10/02/2021
(87) WO 2021/161177 de 19/08/2021

---

(21) BR 11 2022 015774-6 A2

Código 1.3 - Notificação - Fase Nacional - PCT
(22) 09/02/2021
(30) 10/02/2020 IT 102020000002551
(51) A61B 90/00 (2006.01), A61B 34/37 (2006.01), A61B 17/00 (2006.01), A61B 17/34 (2006.01)
(54) CONJUNTO DE INSTRUMENTO CIRÚRGICO E PROTETOR DE PONTA E MÉTODO PARA RESTRINGIR UMA PONTA DE INSTRUMENTO ARTICULADA

(71) MEDICAL MICROINSTRUMENTS, INC. (US)
(72) MASSIMILIANO SIMI; GIORGIO LAZZARI
(85) 09/08/2022
(86) PCT IB2021/051025 de 09/02/2021
(87) WO 2021/161159 de 19/08/2021

---

(21) BR 11 2022 015775-4 A2

Código 1.3 - Notificação - Fase Nacional - PCT
(22) 09/02/2021
(30) 10/02/2020 IT 102020000002548
(51) A61B 34/37 (2006.01), A61B 34/30 (2006.01), A61B 34/00 (2006.01), A61B 90/00 (2006.01), A61B 90/50 (2006.01), G02B 21/00 (2006.01), A61B 34/20 (2006.01)
(54) CONJUNTO DE MICROCIRURGIA ROBÓTICA E ARENA OPERATÓRIA
(71) MEDICAL MICROINSTRUMENTS, INC. (US)
(72) MATTEO BAGHERI GHAVIFEKR; NICOLA PINESCHI; MASSIMILIANO SIMI; GIUSEPPE MARIA PRISCO
(85) 09/08/2022
(86) PCT IB2021/051029 de 09/02/2021
(87) WO 2021/161162 de 19/08/2021

---

(21) BR 11 2022 015779-7 A2

Código 1.3 - Notificação - Fase Nacional - PCT
(22) 10/02/2021
(30) 12/02/2020 US 62/975,430
(51) A61M 39/10 (2006.01)
(54) CONJUNTO DE SENSORES E SISTEMA, MÉTODO E PRODUTO DE PROGRAMA DE COMPUTADOR PARA IDENTIFICAÇÃO DE DISPOSITIVOS CONECTADOS A CONECTORES DE DISPOSITIVOS
(71) BECTON, DICKINSON AND COMPANY (US)
(72) JACK BALJI; MARK ANDREW NELSON
(85) 10/08/2022
(86) PCT US2021/017311 de 10/02/2021
(87) WO 2021/163084 de 19/08/2021

---

(21) BR 11 2022 015783-5 A2

Código 1.3 - Notificação - Fase Nacional - PCT
(22) 09/02/2021
(30) 11/02/2020 US 62/975,056
(51) G16H 40/00 (2006.01)
(54) SISTEMA DE DETECÇÃO DE DESVIO
(71) CAREFUSION 303, INC. (US)
(72) BRENDAN BURGESS; MUSTAFA YUSUFI; MAGNUS FELKE; PAUL PREZIOTTI; GARY LATORRACA
(85) 10/08/2022
(86) PCT US2021/017242 de 09/02/2021

(87) WO 2021/163051 de 19/08/2021

---

(21) BR 11 2022 015784-3 A2

Código 1.3 - Notificação - Fase Nacional - PCT
(22) 11/02/2021
(30) 14/02/2020 US 62/976,469
(51) C07D 207/267 (2006.01), C07D 207/277 (2006.01), C07D 207/40 (2006.01), C07D 261/02 (2006.01), C07D 263/22 (2006.01), C07D 295/185 (2006.01), C07C 229/12 (2006.01), C07C 237/06 (2006.01)
(54) COMPOSTO, COMPOSIÇÃO E MÉTODO PARA PRODUZIR O COMPOSTO
(71) ANGUS CHEMICAL COMPANY (US)
(72) G. DAVID GREEN; JORDAN QUINN
(85) 10/08/2022
(86) PCT US2021/017686 de 11/02/2021
(87) WO 2021/163348 de 19/08/2021

---

(21) BR 11 2022 015785-1 A2

Código 1.3 - Notificação - Fase Nacional - PCT
(22) 26/03/2021
(30) 27/03/2020 EP 20166233.5
(51) H02M 7/48 (2006.01), H02M 7/483 (2006.01), H02M 7/487 (2006.01), H02M 7/53 (2006.01), H02M 1/10 (2006.01)
(54) INVERSOR COM CAPACIDADE DE ALTERNAR ENTRE UMA OPERAÇÃO MONOFÁSICA E UMA OPERAÇÃO TRIFÁSICA
(71) FRONIUS INTERNATIONAL GMBH (AT)
(72) DIETMAR STRIEGL; MARTIN MÖRTENHUBER; ROLAND LECHER; STEFAN WIESER
(85) 10/08/2022
(86) PCT EP2021/057987 de 26/03/2021
(87) WO 2021/191434 de 30/09/2021

---

(21) BR 11 2022 015789-4 A2

Código 1.3 - Notificação - Fase Nacional - PCT
(22) 12/02/2021
(30) 13/02/2020 IT 102020000002914
(51) A61B 5/00 (2006.01), A61B 5/03 (2006.01), A61B 1/31 (2006.01)
(54) DISPOSITIVO PARA DETECÇÃO DE CARACTERÍSTICAS DA PRÓSTATA
(71) VI BIOTECH S.R.L. (IT)
(72) ANGELICA TROILO
(85) 10/08/2022
(86) PCT IB2021/051164 de 12/02/2021
(87) WO 2021/161233 de 19/08/2021

---

(21) BR 11 2022 015792-4 A2

Código 1.3 - Notificação - Fase Nacional - PCT
(22) 11/02/2021

(30) 12/02/2020 IN 202041006146
(51) C07D 401/14 (2006.01), A61K 31/41 (2006.01), C07D 403/14 (2006.01), C07D 413/14 (2006.01), A61P 35/00 (2006.01), A61P 19/00 (2006.01), C07D 407/14 (2006.01), C07D 409/14 (2006.01)
(54) INIBIDORES DE PAD4 HETEROCÍCLICOS
(71) BRISTOL-MYERS SQUIBB COMPANY (US)
(72) KUMARAVEL SELVAKUMAR; VENKATRAM REDDY PAIDI; SRINIVASAN THANGATHIRUPATHY; VIJAYA KUMAR CM; TIRUPATHI RAO ALAJANGI; MALLIKARJUN REDDY SURA; KRISHNA MAHADEVU; RAMESH KUMAR SISTLA; PIYUSH AGARWAL; ARUL MOZHI SUBBIAH KARUPPIAH; JALATHI S. NAIR; OOHA MORAMPUDI; MANORANJAN PANDA; JOSEPH A. TINO; ROBERT J. CHERNEY; JOHN V. DUNCIA; DANIEL S. GARDNER; T. G. MURALI DHAR; AUDREY GRAHAM ROSS; PAUL E. GORMISKY; XIAO ZHU; BORIS M. SELETSKY; ALYSSA H. ANTROPOW; DEQIANG NIU; ZHENGDONG ZHU; GUOBIN MIAO; JULIO HERNÁN CUERVO
(85) 10/08/2022
(86) PCT US2021/017554 de 11/02/2021
(87) WO 2021/163254 de 19/08/2021

---

(21) BR 11 2022 015795-9 A2

Código 1.3 - Notificação - Fase Nacional - PCT
(22) 14/02/2020
(51) B29C 49/58 (2006.01), B29C 49/00 (2006.01), B29C 49/06 (2006.01), B05B 1/02 (2006.01), B29K 701/12 (2006.01)
(54) PRÉ-FORMA DE RECIPIENTE E BOCAL DE FORMAÇÃO/ENCHIMENTO, CADA UM CONFIGURADO PARA FORNECER UMA VEDAÇÃO ENTRE OS MESMOS
(71) LIQUIFORM GROUP LLC (US)
(72) GREGORY CARPENTER; KIRK EDWARD MAKI; JONATHAN MCGURK
(85) 10/08/2022
(86) PCT US2020/018231 de 14/02/2020
(87) WO 2021/162701 de 19/08/2021

---

(21) BR 11 2022 015796-7 A2

Código 1.3 - Notificação - Fase Nacional - PCT
(22) 17/02/2021
(30) 21/02/2020 US 62/980,134; 20/08/2020 US 63/068,338; 30/01/2021 US 63/143,795
(51) C08B 37/00 (2006.01)
(54) PURIFICAÇÃO DE SACARÍDEOS
(71) PFIZER INC. (US)
(72) WEI CHEN; LING CHU; NISHITH MERCHANT; JUSTIN KEITH MORAN
(85) 10/08/2022
(86) PCT IB2021/051330 de 17/02/2021
(87) WO 2021/165847 de 26/08/2021

(21) BR 11 2022 015800-9 A2

Código 1.3 - Notificação - Fase Nacional - PCT
(22) 04/02/2021
(30) 10/02/2020 EM 20305124.8
(51) A61K 31/192 (2006.01), A61K 9/20 (2006.01), A61P 1/16 (2006.01)
(54) TRATAMENTO DE COLANGITE BILIAR PRIMÁRIA COM ELAFIBRANOR
(71) GENFIT (FR)
(72) STÉPHANIE PETIT; JULIE MOUTON; JULIE DIETRICH; OMAR OLHAYE; PASCAL BIRMAN
(85) 10/08/2022
(86) PCT EP2021/052710 de 04/02/2021
(87) WO 2021/160519 de 19/08/2021

(21) BR 11 2022 015801-7 A2

Código 1.3 - Notificação - Fase Nacional - PCT
(22) 13/01/2021
(30) 24/02/2020 US 16/798,947
(51) H01L 21/8238 (2006.01), H01L 27/092 (2006.01)
(54) CIRCUITOS CELULARES COMPLEMENTARES QUE EMPREGAM ESTRUTURAS DE ISOLAMENTO PARA REDUÇÃO DE DEFEITO E MÉTODOS RELACIONADOS DE FABRICAÇÃO
(71) QUALCOMM INCORPORATED (US)
(72) HAINING YANG; JUNJING BAO
(85) 10/08/2022
(86) PCT US2021/013168 de 13/01/2021
(87) WO 2021/173243 de 02/09/2021

(21) BR 11 2022 015802-5 A2

Código 1.3 - Notificação - Fase Nacional - PCT
(22) 10/02/2021
(30) 11/02/2020 US 62/972,795
(51) C07C 231/02 (2006.01), C07C 235/20 (2006.01), C07C 51/09 (2006.01), C07C 51/43 (2006.01), C07C 59/68 (2006.01), C07C 67/30 (2006.01), C07C 211/27 (2006.01), C07C 211/29 (2006.01), C07C 211/30 (2006.01), C07C 69/712 (2006.01)
(54) PREPARAÇÃO DE S-BEFLUBUTAMIDA POR RESOLUÇÃO DO ÁCIDO 2-(4-FLUORO-3-(TRIFLUOROMETIL)FENÓXI)BUTANOICO
(71) CHEMINOVA A/S (DK)
(72) RAVINDRA V. DATAR; JIANHUA MAO; SHAILESHKUMAR K. PATEL
(85) 10/08/2022
(86) PCT IB2021/000079 de 10/02/2021
(87) WO 2021/161101 de 19/08/2021

(21) BR 11 2022 015803-3 A2

Código 1.3 - Notificação - Fase Nacional - PCT
(22) 11/02/2021
(30) 11/02/2020 US 62/975,116
(51) A61K 31/337 (2006.01), A61K 31/7088 (2006.01), A61K 45/06 (2006.01)

(54) COMPOSTO, PARTÍCULA LIPÍDICA, COMPOSIÇÃO, COMPOSIÇÃO FARMACÊUTICA, MÉTODOS PARA A DISTRIBUIÇÃO IN VIVO DE UM AGENTE TERAPÊUTICO, PARA TRATAR UMA DOENÇA E PARA DISTRIBUIR UM AGENTE TERAPÊUTICO E USO DE UMA PARTÍCULA LIPÍDICA
(71) GENEVANT SCIENCES GMBH (CH)
(72) JAMES HEYES; KIEU MONG LAM; RICHARD J. HOLLAND; WENXUAN ZHANG
(85) 10/08/2022
(86) PCT US2021/017676 de 11/02/2021
(87) WO 2021/163339 de 19/08/2021

---

(21) BR 11 2022 015804-1 A2

Código 1.3 - Notificação - Fase Nacional - PCT
(22) 11/02/2021
(30) 14/02/2020 US 62/976,645
(51) G02B 5/28 (2006.01), B32B 17/10 (2006.01), B60J 3/00 (2006.01), G02B 27/00 (2006.01), G02B 27/01 (2006.01), C03C 17/36 (2006.01), H05B 3/84 (2006.01), G02B 1/116 (2006.01)
(54) ARTIGO REVESTIDO E MÉTODO PARA A FABRICAÇÃO DE UM ARTIGO REVESTIDO
(71) VITRO FLAT GLASS LLC (US)
(72) ZHIXUN MA; MARYANNE GRIFFIN; ASHTOSH GANJOO; SUDARSHAN NARAYANAN; ADAM D. POLCYN; PAUL A. MEDWICK
(85) 10/08/2022
(86) PCT US2021/017645 de 11/02/2021
(87) WO 2021/163314 de 19/08/2021

---

(21) BR 11 2022 015805-0 A2

Código 1.3 - Notificação - Fase Nacional - PCT
(22) 09/02/2021
(30) 10/02/2020 US 62/972,132; 01/06/2020 US 63/032,779; 03/09/2020 US 63/073,968
(51) C12N 9/18 (2006.01)
(54) VARIANTE DE ALFA-AMILASE DE UMA ALFA-AMILASE GENITORA, POLINUCLEOTÍDEO ISOLADO, CONSTRUTO DE ÁCIDO NUCLEICO OU VETOR DE EXPRESSÃO, CÉLULA HOSPEDEIRA RECOMBINANTE, COMPOSIÇÃO, FORMULAÇÃO DE CALDO INTEIRO OU COMPOSIÇÃO DE CULTURA DE CÉLULAS, USO DE UMA ALFA-AMILASE VARIANTE, PROCESSO DE PRODUÇÃO DE UM PRODUTO DE FERMENTAÇÃO A PARTIR DE MATERIAL CONTENDO AMIDO E DE UM PRODUTO DE XAROPE, E, PLANTA TRANSGÊNICA, PARTE DE PLANTA OU CÉLULA DE PLANTA
(71) NOVOZYMES A/S (DK)
(72) SARAH SCHULTHEIS ELLIOTT; CARSTEN ANDERSEN; THOMAS AGERSTEN POULSEN; DOROTA NISSEN; MARIE THRYOESE KRUSE; SHIRO FUKUYAMA

(85) 10/08/2022
(86) PCT US2021/017173 de 09/02/2021
(87) WO 2021/163011 de 19/08/2021

---

(21) BR 11 2022 015806-8 A2

Código 1.3 - Notificação - Fase Nacional - PCT
(22) 11/03/2020
(51) F02D 9/02 (2006.01)
(54) DISPOSITIVO DE ADMISSÃO DE MOTOR DE COMBUSTÃO INTERNA PARA VEÍCULO DO TIPO PARA CONDUZIR MONTADO EM SELIM
(71) HONDA MOTOR CO., LTD. (JP)
(72) MASATO TANAKA; KYOHEI HIROSE
(85) 10/08/2022
(86) PCT JP2020/010447 de 11/03/2020
(87) WO 2021/181547 de 16/09/2021

---

(21) BR 11 2022 015808-4 A2

Código 1.3 - Notificação - Fase Nacional - PCT
(22) 18/02/2020
(51) H01R 13/52 (2006.01), G01F 15/14 (2006.01), H01R 13/533 (2006.01), H01R 101/00 (2006.01), G01F 1/84 (2006.01)
(54) MEMBRO DE BARREIRA PARA USO NA FORMAÇÃO DE UM CONJUNTO, CONJUNTO, MÉTODO PARA FORMAR UM CONJUNTO, E, MEMBRO DE BARREIRA
(71) MICRO MOTION, INC. (US)
(72) ERIC PAVOL; CLAYTON T. JAMES; SHAUN E. SHANAHAN; ATUL VASANT DESHPANDE; HOWARD IRVING SOHM JR.
(85) 10/08/2022
(86) PCT US2020/018559 de 18/02/2020
(87) WO 2021/167589 de 26/08/2021

---

(21) BR 11 2022 015811-4 A2

Código 1.3 - Notificação - Fase Nacional - PCT
(22) 10/02/2021
(30) 13/02/2020 EP 20157055.3
(51) G01N 21/78 (2006.01), G01N 33/52 (2006.01), G01N 21/29 (2006.01), G01N 33/487 (2006.01)
(54) MÉTODO ANALÍTICO PARA DETERMINAR UMA CONCENTRAÇÃO DE UM ANALITO, DISPOSITIVO MÓVEL, KIT, PROGRAMA DE COMPUTADOR E MEIO DE ARMAZENAMENTO LEGÍVEL POR COMPUTADOR
(71) F. HOFFMANN-LA ROCHE AG (CH)
(72) MAX BERG; FREDRIK HAILER; BERND LIMBURG
(85) 10/08/2022
(86) PCT EP2021/053119 de 10/02/2021
(87) WO 2021/160628 de 19/08/2021

(21) BR 11 2022 015862-9 A2

Código 1.3 - Notificação - Fase Nacional - PCT
(22) 22/03/2021
(30) 06/04/2020 DE 10 2020 109 510.4; 18/03/2021 DE 10 2021 106 624.7
(51) C22C 30/02 (2006.01), B23K 35/02 (2006.01), B23K 35/30 (2006.01), C22C 19/05 (2006.01)
(54) USO DE UMA LIGA DE NÍQUEL-CROMO-FERRO
(71) VDM METALS INTERNATIONAL GMBH (DE)
(72) MARTIN WOLF; HELENA ALVES; RAINER BEHRENS
(85) 10/08/2022
(86) PCT DE2021/100280 de 22/03/2021
(87) WO 2021/204326 de 14/10/2021

---

(21) BR 11 2022 015888-2 A2

Código 1.3 - Notificação - Fase Nacional - PCT
(22) 12/02/2021
(30) 12/02/2020 US 62/975,544
(51) C07K 14/725 (2006.01), C07K 14/82 (2006.01), A61K 38/17 (2006.01)
(54) RECEPTORES DE CÉLULAS T RESTRITOS A HLA CLASSE I CONTRA RAS COM MUTAÇÃO G12D
(71) THE UNITED STATES OF AMERICA, AS REPRESENTED BY THE SECRETARY, DEPARTMENT OF HEALTH AND HUMAN SERVICES (US)
(72) STEVEN A. ROSENBERG; RAMI YOSEPH; NOAM LEVIN; BIMAN C. PARIA
(85) 11/08/2022
(86) PCT US2021/017794 de 12/02/2021
(87) WO 2021/163434 de 19/08/2021

---

(21) BR 11 2022 015954-4 A2

Código 1.3 - Notificação - Fase Nacional - PCT
(22) 02/03/2021
(30) 16/03/2020 DE 10 2020 107 159.0; 12/10/2020 DE 10 2020 126 746.0
(51) C10M 157/10 (2006.01), C23G 1/14 (2006.01), C23G 1/28 (2006.01), C10N 40/20 (2006.01), C10N 50/08 (2006.01), C10N 30/06 (2006.01)
(54) COMPOSIÇÃO PARA A LUBRIFICAÇÃO E/OU DESCALCIFICAÇÃO DURANTE O PROCESSAMENTO A QUENTE DE METAIS
(71) CHEMISCHE FABRIK BUDENHEIM KG (DE)
(72) DIRK MASURAT; MARVIN BARGON; STEFFEN BUGNER; ANDREJ WEBER
(85) 11/08/2022
(86) PCT EP2021/055199 de 02/03/2021
(87) WO 2021/185568 de 23/09/2021

---

(21) BR 11 2022 015955-2 A2

Código 1.3 - Notificação - Fase Nacional - PCT
(22) 30/12/2020
(30) 09/03/2020 US 62/987,052
(51) C02F 1/28 (2006.01), C01B 31/08 (1968.09)

(54) MÉTODOS DE TRATAMENTO DE ÁGUA COM CARBONO EM PÓ ATIVADO PARA REDUZIR O TEOR DE MATÉRIA ORGÂNICA
(71) CHEMTREAT, INC. (US)
(72) DOUGLAS A. GODWIN
(85) 11/08/2022
(86) PCT US2020/067496 de 30/12/2020
(87) WO 2021/183204 de 16/09/2021

---

(21) BR 11 2022 015957-9 A2

Código 1.3 - Notificação - Fase Nacional - PCT
(22) 21/02/2020
(51) B29C 49/00 (2006.01), B29L 31/00 (2006.01)
(54) ACABAMENTO DE UMA PRÉ-FORMA E RECIPIENTE FORMADO A PARTIR DA PRÉ-FORMA
(71) LIQUIFORM GROUP LLC (US)
(72) KIRK EDWARD MAKI; GREGORY CARPENTER; JONATHAN MCGURK; THEODORE TEKIP
(85) 11/08/2022
(86) PCT US2020/019137 de 21/02/2020
(87) WO 2021/167616 de 26/08/2021

---

(21) BR 11 2022 015960-9 A2

Código 1.3 - Notificação - Fase Nacional - PCT
(22) 11/02/2021
(30) 12/02/2020 EP 20305130.5
(51) G06Q 30/02 (2006.01), G06Q 30/06 (2006.01)
(54) PREDIÇÃO DE UM EQUIPAMENTO ÓPTICO PARA UMA DETERMINADA PESSOA
(71) ESSILOR INTERNATIONAL (FR)
(72) JULIEN ANDOCHE; ESTELLE NETTER
(85) 11/08/2022
(86) PCT EP2021/053318 de 11/02/2021
(87) WO 2021/160731 de 19/08/2021

---

(21) BR 11 2022 015963-3 A2

Código 1.3 - Notificação - Fase Nacional - PCT
(22) 23/02/2021
(30) 24/02/2020 US 62/980,695; 22/02/2021 US 17/181,876
(51) H04N 19/52 (2006.01), H04N 19/463 (2006.01), H04N 19/70 (2006.01)
(54) LISTA DE IMAGENS DE REFERÊNCIA E SINALIZAÇÃO DE IMAGEM COLOCALIZADA EM CODIFICAÇÃO DE VÍDEO
(71) QUALCOMM INCORPORATED (US)
(72) VADIM SEREGIN; MUHAMMED ZEYD COBAN
(85) 11/08/2022
(86) PCT US2021/019244 de 23/02/2021
(87) WO 2021/173556 de 02/09/2021

(21) BR 11 2022 015964-1 A2

Código 1.3 - Notificação - Fase Nacional - PCT
(22) 11/02/2021
(30) 12/02/2020 US 16/788,609
(51) C03B 5/235 (2006.01), C03B 5/24 (2006.01), C03B 9/13 (2006.01), C03C 3/087 (2006.01), C03C 4/00 (2006.01)
(54) PRODUÇÃO DE VIDRO INCOLOR USANDO FUNDIÇÃO POR COMBUSTÃO SUBMERSA
(71) OWENS-BROCKWAY GLASS CONTAINER INC. (US)
(72) SHANE RASHLEY; UDAYA VEMPATI; WILLIAM PINC
(85) 11/08/2022
(86) PCT US2021/017647 de 11/02/2021
(87) WO 2021/163316 de 19/08/2021

(21) BR 11 2022 015968-4 A2

Código 1.3 - Notificação - Fase Nacional - PCT
(22) 11/02/2021
(30) 12/02/2020 US 62/975,731
(51) A61K 35/17 (2006.01), A61P 35/00 (2006.01)
(54) COMPOSIÇÕES DE CÉLULAS T DO RECEPTOR DE ANTÍGENO QUIMÉRICO DIRECIONADO A BCMA E MÉTODOS E USOS DAS MESMAS
(71) JUNO THERAPEUTICS, INC. (US)
(72) RUTH AMANDA SALMON; ASHLEY KOEGEL; MATTHEW WESTOBY; ADRIAN WRANGHAM BRIGGS; DAVID G. KUGLER; ROBERT GUY CASPARY; CALVIN CHAN; DIVYA VARUN; LOTHAR GERMEROTH; CHRISTIAN STEMBERGER; MATEUSZ PAWEL POLTORAK; KEENAN BASHOUR; OLEKSANDR BATUREVYCH; NURGUL KILAVUZ; KRISTEN HEGE; MICHAEL BURGESS; KAIDA WU
(85) 11/08/2022
(86) PCT US2021/017737 de 11/02/2021
(87) WO 2021/163389 de 19/08/2021

(21) BR 11 2022 015972-2 A2

Código 1.3 - Notificação - Fase Nacional - PCT
(22) 26/02/2021
(30) 27/02/2020 EP 20305190.9
(51) A61K 31/40 (2006.01), A61P 35/00 (2006.01), A61K 31/4439 (2006.01), A61P 35/04 (2006.01)
(54) COMBINAÇÃO COMPREENDENDO ALPELISIBE E ÁCIDO 6-(2,4-DICLOROFENIL)-5-[4-[(3S)-1-(3-FLUOROPROPIL)PIRROLIDIN-3-IL]OXIFENIL]-8,9-DI-IDRO-7H-BENZO[7]ANULENO-2-CARBOXÍLICO
(71) SANOFI (FR)
(72) MONSIF BOUABOULA; ZHUYAN GUO; STÉPHANE POIRIER; MAYSOUN SHOMALI; FANGXIAN SUN
(85) 11/08/2022
(86) PCT EP2021/054815 de 26/02/2021

(87) WO 2021/170793 de 02/09/2021

---

(21) BR 11 2022 015976-5 A2

Código 1.3 - Notificação - Fase Nacional - PCT
(22) 12/02/2021
(30) 13/02/2020 US 62/976,243
(51) H04W 24/08 (2006.01), H04W 24/10 (2006.01), H04W 24/02 (2006.01)
(54) MÉTODOS REALIZADOS POR UM DISPOSITIVO SEM FIO E POR UM PRIMEIRO NÓ DE REDE, DISPOSITIVO SEM FIO, E, PRIMEIRO NÓ DE REDE
(71) TELEFONAKTIEBOLAGET LM ERICSSON (PUBL) (SE)
(72) JONAS SEDIN; LIAN ARAUJO; ICARO L. J. DA SILVA
(85) 11/08/2022
(86) PCT IB2021/051189 de 12/02/2021
(87) WO 2021/161249 de 19/08/2021

---

(21) BR 11 2022 015977-3 A2

Código 1.3 - Notificação - Fase Nacional - PCT
(22) 26/02/2021
(30) 28/02/2020 US 62/982,852
(51) C07K 16/32 (2006.01), C07K 16/40 (2006.01)
(54) ANTICORPOS ANTI-AXL E COMPOSIÇÕES
(71) SYMPHOGEN A/S (DK)
(72) TORBEN GJETTING; TRINE LINDSTED; ANTON WILLER; ANNE WORSAAE; EVA MARIA CARLSEN MELANDER; JANUS SCHOU JAKOBSEN; RANDI WESTH HANSEN
(85) 11/08/2022
(86) PCT IB2021/051636 de 26/02/2021
(87) WO 2021/171257 de 02/09/2021

---

(21) BR 11 2022 015978-1 A2

Código 1.3 - Notificação - Fase Nacional - PCT
(22) 11/02/2021
(30) 12/02/2020 US 16/788,631
(51) C03B 5/235 (2006.01), C03C 3/087 (2006.01), C03C 4/00 (2006.01), C03C 1/00 (2006.01)
(54) MATERIAL DE ALIMENTAÇÃO PARA PRODUZIR VIDRO INCOLOR USANDO FUNDIÇÃO POR COMBUSTÃO SUBMERSA
(71) OWENS-BROCKWAY GLASS CONTAINER INC. (US)
(72) UDAYA VEMPATI; WILLIAM PINC
(85) 11/08/2022
(86) PCT US2021/017578 de 11/02/2021
(87) WO 2021/163271 de 19/08/2021

---

(21) BR 11 2022 015979-0 A2

Código 1.3 - Notificação - Fase Nacional - PCT
(22) 11/02/2021

(30) 13/02/2020 US 62/976,160; 02/07/2020 US 63/047,633
(51) A61K 38/00 (2006.01), A61P 9/00 (2006.01), C07K 14/47 (2006.01), C12N 15/86 (2006.01), A61K 48/00 (2006.01)
(54) VETORES DE TERAPIA GENÉTICA PARA TRATAMENTO DE DOENÇAS CARDÍACAS
(71) TENAYA THERAPEUTICS, INC. (US)
(72) LAURA LOMBARDI
(85) 11/08/2022
(86) PCT US2021/017699 de 11/02/2021
(87) WO 2021/163357 de 19/08/2021

---

(21) BR 11 2022 015980-3 A2

Código 1.3 - Notificação - Fase Nacional - PCT
(22) 12/02/2021
(30) 13/02/2020 US 62/976,306
(51) H04W 12/08 (2006.01), H04W 48/10 (2006.01)
(54) MÉTODO PARA BROADCAST E GERAÇÃO DE ÍNDICE EM UE
(71) TELEFONAKTIEBOLAGET LM ERICSSON (PUBL) (SE)
(72) CHRISTOFER LINDHEIMER; OSCAR OHLSSON
(85) 11/08/2022
(86) PCT IB2021/051207 de 12/02/2021
(87) WO 2021/161265 de 19/08/2021

---

(21) BR 11 2022 015982-0 A2

Código 1.3 - Notificação - Fase Nacional - PCT
(22) 11/02/2021
(30) 12/02/2020 US 62/975,334; 13/02/2020 US 62/976,117
(51) C07K 16/28 (2006.01), C07K 16/30 (2006.01), C07K 16/18 (2006.01)
(54) MOLÉCULAS DE LIGAÇÃO BISPECÍFICAS
(71) ABBVIE INC. (US)
(72) ADAM S. CHERVIN; FENG DONG; EDWARD B. REILLY; JENNIFER D. STONE; MICHAEL K. WHITE
(85) 11/08/2022
(86) PCT US2021/017710 de 11/02/2021
(87) WO 2021/163366 de 19/08/2021

---

(21) BR 11 2022 015983-8 A2

Código 1.3 - Notificação - Fase Nacional - PCT
(22) 11/02/2021
(30) 13/02/2020 EP 20157182.5
(51) H04B 7/06 (2006.01)
(54) ESTAÇÃO BASE E EQUIPAMENTO DE USUÁRIO
(71) NOKIA TECHNOLOGIES OY (FI)
(72) TIMO KOSKELA; SAMI HAKOLA; JORMA KAIKKONEN; JUHA KARJALAINEN; MIHAI ENESCU
(85) 11/08/2022
(86) PCT IB2021/051147 de 11/02/2021

(87) WO 2021/161224 de 19/08/2021

(21) BR 11 2022 015985-4 A2

Código 1.3 - Notificação - Fase Nacional - PCT
(22) 12/02/2021
(30) 14/02/2020 US 62/976,815
(51) C12N 9/24 (2006.01), C11D 3/386 (2006.01)
(54) VARIANTE DE MANANASE, POLINUCLEOTÍDEO, CONSTRUTO DE EXPRESSÃO, CÉLULA HOSPEDEIRA, MÉTODOS PARA EXPRESSAR UMA VARIANTE DE MANANASE, PARA AUMENTAR A ESTABILIDADE NO TENSOATIVO DE UMA MANANASE E PARA PROVER UMA FORMULAÇÃO DE DETERGENTE, PREPARAÇÃO ENZIMÁTICA LÍQUIDA, FORMULAÇÃO, MÉTODO DE LAVAGEM OU LIMPEZA, E, USO DE UMA MANANASE
(71) BASF SE (DE)
(72) KATIE KLINE; AMANDA RAE LOGUE; ASFIA QURESHI; CINDY HOANG; JESPER NIELSEN; MARK MILLER; TONG LI
(85) 11/08/2022
(86) PCT EP2021/053481 de 12/02/2021
(87) WO 2021/160818 de 19/08/2021

(21) BR 11 2022 015987-0 A2

Código 1.3 - Notificação - Fase Nacional - PCT
(22) 12/02/2021
(30) 14/02/2020 EP 20157383.9
(51) C08F 8/12 (2006.01), C08F 283/06 (2006.01), C11D 3/37 (2006.01), C08F 287/00 (2006.01), C11D 3/00 (2006.01)
(54) POLÍMERO DE ENXERTO, PROCESSO PARA OBTER UM POLÍMERO DE ENXERTO, USO DE UM POLÍMERO DE ENXERTO OU OBTIDO POR UM PROCESSO, DETERGENTE PARA ROUPA, COMPOSIÇÃO DE LIMPEZA E/OU PRODUTO DE CUIDADO DOMÉSTICO E DE TECIDOS, E, USO DE UM POLÍMERO DE ENXERTO EM DETERGENTES PARA ROUPA, EM COMPOSIÇÕES DE LIMPEZA E/OU EM PRODUTOS DE CUIDADO DOMÉSTICO E DE TECIDOS
(71) BASF SE (DE)
(72) JAN OLE MUELLER; OUIDAD BENLAHMAR; JESSICA ELEANOR BEAN; DAWID MARCZEWSKI; ROLAND BOEHN
(85) 11/08/2022
(86) PCT EP2021/053446 de 12/02/2021
(87) WO 2021/160795 de 19/08/2021

(21) BR 11 2022 015994-3 A2

Código 1.3 - Notificação - Fase Nacional - PCT
(22) 12/02/2021
(30) 13/02/2020 US 16/790,277
(51) A61K 39/002 (2006.01), A61P 33/00 (2006.01)
(54) COMPOSIÇÃO IMUNOGÊNICA MULTIVALENTE, VETOR RECOMBINANTE, CÉLULA HOSPEDEIRA RECOMBINANTE, E, MÉTODOS

PARA INDUZIR UMA RESPOSTA IMUNE PROTETORA E PARA IMUNIZAR UM ANIMAL CONTRA DIROFILARIOSE
(71) THE BOARD OF TRUSTEES OF THE UNIVERSITY OF ILLINOIS (US)
(72) RAMASWAMY KALYANASUNDARAM
(85) 12/08/2022
(86) PCT US2021/017813 de 12/02/2021
(87) WO 2021/163448 de 19/08/2021

---

(21) BR 11 2022 015996-0 A2

Código 1.3 - Notificação - Fase Nacional - PCT
(22) 12/02/2021
(30) 14/02/2020 US 62/976,582
(51) C07K 16/24 (2006.01), A61K 39/395 (2006.01), A61P 29/00 (2006.01)
(54) MÉTODO SEGURO E EFICAZ PARA TRATAR COLITE ULCERATIVA COM ANTICORPO ANTI-IL12/IL23
(71) JANSSEN BIOTECH, INC. (US)
(72) JEWEL JOHANNS; KATHERINE LI; COLLEEN MARANO; RICHARD STRAUSS; HONGYAN ZHANG; CHRISTOPHER O'BRIEN; OMONIYI ADEDOKUN; KIMBERLY SHIELDS-TUTTLE
(85) 12/08/2022
(86) PCT IB2021/051215 de 12/02/2021
(87) WO 2021/161270 de 19/08/2021

---

(21) BR 11 2022 015999-4 A2

Código 1.3 - Notificação - Fase Nacional - PCT
(22) 11/02/2021
(30) 14/02/2020 EP 20157309.4
(51) C12Q 1/6883 (2006.01), G01N 33/92 (2006.01), G01N 33/68 (2006.01)
(54) CONJUNTO DE BIOMARCADORES, MÉTODOS IN VITRO, KIT E MÉTODO PARA O DIAGNÓSTICO DA SÍNDROME DE BRUGADA
(71) CARDIOMIX S.R.L. (IT)
(72) CARLO PAPPONE; LUIGI ANASTASIA; GIUSEPPE CICONTE; GABRIELE VICEDOMINI
(85) 12/08/2022
(86) PCT IB2021/051121 de 11/02/2021
(87) WO 2021/161208 de 19/08/2021

---

(21) BR 11 2022 016000-3 A2

Código 1.3 - Notificação - Fase Nacional - PCT
(22) 17/02/2021
(30) 21/02/2020 US 16/797,381
(51) H04W 4/02 (2006.01), G01S 5/00 (2006.01)
(54) MÉTODO E APARELHO PARA DETERMINAR UMA LOCALIZAÇÃO RELATIVA USANDO UMA FASE DE PORTADORA DE GNSS
(71) QUALCOMM INCORPORATED (US)
(72) BO ZHENG; YINGHUA YANG; NING LUO; GENGSHENG ZHANG
(85) 12/08/2022

(86) PCT US2021/018367 de 17/02/2021
(87) WO 2021/230939 de 18/11/2021

---

(21) BR 11 2022 016004-6 A2

Código 1.3 - Notificação - Fase Nacional - PCT
(22) 12/02/2020
(51) H04L 1/18 (2006.01)
(54) MÉTODO E APARELHO DE COMUNICAÇÃO
(71) HUAWEI TECHNOLOGIES CO., LTD. (CN)
(72) RUIXIANG MA; SHENGYU LI; LEI GUAN
(85) 12/08/2022
(86) PCT CN2020/074905 de 12/02/2020
(87) WO 2021/159320 de 19/08/2021

---

(21) BR 11 2022 016011-9 A2

Código 1.3 - Notificação - Fase Nacional - PCT
(22) 18/02/2021
(30) 21/02/2020 GR 20200100093
(51) H04L 5/00 (2006.01), H04B 7/00 (2006.01)
(54) CONFIGURAÇÃO DE SINAL DE REFERÊNCIA SONORO PARA PELO MENOS DOIS PONTOS DE RECEPÇÃO/TRANSMISSÃO
(71) QUALCOMM INCORPORATED (US)
(72) ALEXANDROS MANOLAKOS; MUHAMMAD SAYED KHAIRY ABDELGHAFFAR; KRISHNA KIRAN MUKKAVILLI
(85) 12/08/2022
(86) PCT US2021/018620 de 18/02/2021
(87) WO 2021/168144 de 26/08/2021

---

(21) BR 11 2022 016012-7 A2

Código 1.3 - Notificação - Fase Nacional - PCT
(22) 12/02/2021
(30) 13/02/2020 IT 102020000002836; 05/01/2021 IT 102021000000113
(51) D01D 5/00 (2006.01), A61K 8/02 (2006.01), A61K 8/73 (2006.01), A61Q 19/00 (2006.01), B32B 27/12 (2006.01), D01F 1/10 (2006.01)
(54) PRODUTO ADESIVO À BASE DE POLÍMEROS NATURAIS
(71) BAKEL S.R.L. (IT)
(72) RAFAELLA GREGORIS; STEFANO MANFREDINI; SILVIA VERTUANI
(85) 12/08/2022
(86) PCT IB2021/051196 de 12/02/2021
(87) WO 2021/161256 de 19/08/2021

---

(21) BR 11 2022 016015-1 A2

Código 1.3 - Notificação - Fase Nacional - PCT
(22) 26/02/2021
(30) 27/02/2020 GB 2002786.8
(51) A61K 9/10 (2006.01), A61P 11/00 (2006.01), A61K 31/40 (2006.01), A61K 31/519 (2006.01), A61K 47/14 (2006.01)

(54) COMPOSIÇÃO FARMACÊUTICA LÍQUIDA, NEBULIZADOR E MÉTODO DE TRATAMENTO OU PREVENÇÃO DE DOENÇA
(71) VERONA PHARMA PLC (GB)
(72) PETER LIONEL SPARGO; PHILLIP ANDREW HAYWOOD; EDWARD JAMES FRENCH
(85) 12/08/2022
(86) PCT GB2021/050496 de 26/02/2021
(87) WO 2021/171034 de 02/09/2021

---

(21) BR 11 2022 016016-0 A2

Código 1.3 - Notificação - Fase Nacional - PCT
(22) 22/02/2021
(30) 24/02/2020 US 62/980,856; 19/02/2021 US 17/180,124
(51) H04L 1/00 (2006.01), H03M 7/30 (2006.01)
(54) RETORNO DE MEDIÇÃO COMPRIMIDA USANDO UMA REDE NEURAL DE CODIFICADOR
(71) QUALCOMM INCORPORATED (US)
(72) TAESANG YOO; NAGA BHUSHAN; PAVAN KUMAR VITTHALADEVUNI; JUNE NAMGOONG; KRISHNA KIRAN MUKKAVILLI; TINGFANG JI; JAY KUMAR SUNDARARAJAN
(85) 12/08/2022
(86) PCT US2021/019092 de 22/02/2021
(87) WO 2021/173497 de 02/09/2021

---

(21) BR 11 2022 016019-4 A2

Código 1.3 - Notificação - Fase Nacional - PCT
(22) 07/02/2021
(30) 14/02/2020 CN 202010093924.6
(51) H04W 76/12 (2006.01), H04W 76/16 (2006.01)
(54) MÉTODO DE TRANSFERÊNCIA INTERSISTEMA, DISPOSITIVO DE REDE, APARELHO DE COMUNICAÇÃO, SISTEMA DE COMUNICAÇÃO E MEIO DE ARMAZENAMENTO LEGÍVEL POR COMPUTADOR
(71) HUAWEI TECHNOLOGIES CO., LTD. (CN)
(72) XINGXING HU; HONGPING ZHANG; WENJIE PENG
(85) 12/08/2022
(86) PCT CN2021/075718 de 07/02/2021
(87) WO 2021/160057 de 19/08/2021

---

(21) BR 11 2022 016020-8 A2

Código 1.3 - Notificação - Fase Nacional - PCT
(22) 12/02/2021
(30) 14/02/2020 US 62/976,384
(51) A61K 39/00 (2006.01), A61P 35/00 (2006.01), C07K 14/47 (2006.01)
(54) NEOANTÍGENOS EXPRESSOS EM CÂNCER DE OVÁRIO E SEUS USOS
(71) JANSSEN BIOTECH, INC. (US)
(72) VIPUL BHARGAVA; VINOD KRISHNA; DAVID J. POCALYKO; PEGAH

	SAFABAKHSH; MANUEL ALEJANDRO SEPULVEDA (85) 12/08/2022 (86) PCT IB2021/051184 de 12/02/2021 (87) WO 2021/161244 de 19/08/2021
(21) BR 11 2022 016022-4 A2	Código 1.3 - Notificação - Fase Nacional - PCT (22) 12/02/2021 (30) 14/02/2020 BE 2020/5094 (51) C12P 7/22 (2006.01), C12P 19/00 (2006.01), C12N 9/10 (2006.01), C12N 1/20 (2006.01) (54) HOSPEDEIROS DE PRODUÇÃO LIVRES DE KDO PARA SÍNTESE DE OLIGOSSACARÍDEOS (71) INBIOSE N.V. (BE) (72) JOERI BEAUPREZ; PIETER COUSSEMENT; GERT PETERS (85) 12/08/2022 (86) PCT EP2021/053498 de 12/02/2021 (87) WO 2021/160828 de 19/08/2021
(21) BR 11 2022 016023-2 A2	Código 1.3 - Notificação - Fase Nacional - PCT (22) 24/02/2021 (30) 24/02/2020 US 62/980,873; 23/02/2021 US 17/182,583 (51) H04N 19/30 (2006.01), H04N 19/70 (2006.01) (54) RESTRIÇÕES DE SINALIZAÇÃO E COMPARTILHAMENTO DE CONJUNTO DE PARÂMETROS DE SEQUÊNCIA EM CODIFICAÇÃO DE VÍDEO (71) QUALCOMM INCORPORATED (US) (72) VADIM SEREGIN; MUHAMMED ZEYD COBAN (85) 12/08/2022 (86) PCT US2021/019447 de 24/02/2021 (87) WO 2021/173695 de 02/09/2021
(21) BR 11 2022 016042-9 A2	Código 1.3 - Notificação - Fase Nacional - PCT (22) 12/02/2021 (30) 14/02/2020 BE BE2020/5093 (51) C12P 7/22 (2006.01), C12N 1/20 (2006.01), C12N 1/16 (2006.01), C12N 9/10 (2006.01), C12P 19/00 (2006.01), C12P 1/00 (2006.01), C12N 15/09 (2006.01) (54) PRODUÇÃO DE PRODUTO GLICOSILADO EM CÉLULAS HOSPEDEIRAS (71) INBIOSE N.V. (BE) (72) SOFIE AESAERT; JOERI BEAUPREZ; PIETER COUSSEMENT; THOMAS DECOENE; NAUSICAÄ LANNOO; GERT PETERS; KRISTOF VANDEWALLE (85) 12/08/2022 (86) PCT EP2021/053497 de 12/02/2021

(87) WO 2021/160827 de 19/08/2021

---

(21) BR 11 2022 016054-2 A2

Código 1.3 - Notificação - Fase Nacional - PCT
(22) 12/02/2021
(30) 14/02/2020 US 62/977,078; 20/03/2020 US 62/992,553; 06/04/2020 US 63/005,923; 28/04/2020 US 63/016,902; 12/07/2020 US 63/050,844; 25/08/2020 US 63/069,792; 07/10/2020 US 63/088,736; 21/01/2021 US 63/140,128; 27/01/2021 US 63/142,077; 11/02/2021 US 63/148,374
(51) A61K 35/76 (2006.01), A61K 35/761 (2006.01), A61P 11/00 (2006.01)
(54) COMPOSIÇÕES IMUNOGÊNICAS PARA CORONAVÍRUS E USOS DAS MESMAS
(71) ALTIMMUNE, INC. (US)
(72) BERTRAND VICTOR GILBERT GEORGES; M. SCOT ROBERTS
(85) 12/08/2022
(86) PCT US2021/017920 de 12/02/2021
(87) WO 2021/163536 de 19/08/2021

---

(21) BR 11 2022 016229-4 A2

Código 1.3 - Notificação - Fase Nacional - PCT
(22) 09/02/2021
(30) 18/02/2020 CN 202010099958.6
(51) H04B 7/0456 (2006.01), H04B 7/0426 (2006.01), H04L 5/00 (2006.01), H04W 52/14 (2006.01), H04W 52/54 (2006.01), H04W 52/42 (2006.01)
(54) MÉTODO E APARELHO PARA DETERMINAR PARÂMETRO DE ENVIO, MÉTODO E APARELHO PARA DETERMINAR A POTÊNCIA DE ENVIO, MÉTODO E APARELHO PARA DETERMINAR PHR E MEIO DE ARMAZENAMENTO
(71) ZTE CORPORATION (CN)
(72) KE YAO; CHUANGXIN JIANG; BO GAO; ZHAOHUA LU
(85) 15/08/2022
(86) PCT CN2021/076157 de 09/02/2021
(87) WO 2021/164634 de 26/08/2021

---

(21) BR 11 2022 016234-0 A2

Código 1.3 - Notificação - Fase Nacional - PCT
(22) 22/02/2021
(30) 25/02/2020 US 62/981410
(51) C07K 14/81 (2006.01), B01D 61/14 (2006.01)
(54) MÉTODO PARA OBTENÇÃO DE INIBIDOR DE PROTEINASE ALFA-1
(71) GRIFOLS WORLDWIDE OPERATIONS LIMITED (IE)
(72) JAMES REBBEOR; JEFFREY A. YUZIUK; GEORGE GRADY; DENNIS MCBRIDE
(85) 16/08/2022
(86) PCT EP2021/054302 de 22/02/2021
(87) WO 2021/170531 de 02/09/2021

(21) BR 11 2022 016236-7 A2

Código 1.3 - Notificação - Fase Nacional - PCT
(22) 26/02/2021
(30) 03/03/2020 EP 20160793.4
(51) A61B 17/80 (2006.01), A61B 90/96 (2006.01), A61B 17/82 (2006.01), A61B 17/04 (2006.01), A61B 90/00 (2006.01)
(54) KIT, PLACA, INSERTO E MÉTODO PARA TRATAMENTO DE CLAVÍCULA
(71) MEDARTIS HOLDING AG (CH)
(72) HERMANN ZEUNER; GEORGES KOHUT; CORNELIA STEIGER
(85) 16/08/2022
(86) PCT EP2021/054887 de 26/02/2021
(87) WO 2021/175724 de 10/09/2021

(21) BR 11 2022 016237-5 A2

Código 1.3 - Notificação - Fase Nacional - PCT
(22) 19/02/2021
(30) 19/02/2020 EP 20158120.4
(51) A01M 1/00 (2006.01), A01M 31/00 (2006.01)
(54) MÉTODO E APARELHO PARA DETERMINAR UM ÍNDICE DE BIODIVERSIDADE DE INSETO, UM SENSOR DE INSETO E UM SISTEMA DE SENSORES DE INSETO
(71) FAUNAPHOTONICS AGRICULTURE & ENVIRONMENTAL A/S (DK)
(72) KLAS RYDHMER; THOMAS NIKOLAJSEN; LAURENCE STILL; MIKKEL BRYDEGAARD SØRENSEN; FLEMMING BENT RASMUSSEN; ALFRED GÖSTA VICTOR STRAND
(85) 16/08/2022
(86) PCT EP2021/054181 de 19/02/2021
(87) WO 2021/165479 de 26/08/2021

(21) BR 11 2022 016238-3 A2

Código 1.3 - Notificação - Fase Nacional - PCT
(22) 26/02/2021
(30) 28/02/2020 US 62/983,545
(51) A61K 31/712 (2006.01), A61K 31/7125 (2006.01), C12N 15/113 (2006.01)
(54) COMPOSTOS E MÉTODOS PARA MODULAR SMN2
(71) IONIS PHARMACEUTICALS, INC. (US)
(72) FRANK RIGO; THAZHA P. PRAKASH; KAR YUN KAREN LING; W. BRAD WAN; WILLIAM JOHN III. DRURY
(85) 16/08/2022
(86) PCT US2021/019934 de 26/02/2021
(87) WO 2021/174019 de 02/09/2021

(21) BR 11 2022 016240-5 A2

Código 1.3 - Notificação - Fase Nacional - PCT
(22) 28/04/2021
(30) 26/03/2020 IT 102020000006448
(51) A61K 35/745 (2006.01), A61K 35/747 (2006.01), A61P 3/02 (2006.01),

A61P 43/00 (2006.01), A61P 3/04 (2006.01), A61P 3/10 (2006.01), A61P 9/00 (2006.01), A61P 9/12 (2006.01), A61P 25/00 (2006.01), A61P 25/28 (2006.01), A61P 35/00 (2006.01)
(54) CEPAS BACTERIANAS, COMPOSIÇÕES DAS MESMAS E SEU USO EM UM MÉTODO PARA O TRATAMENTO DE DEFICIÊNCIA DE VITAMINA D E TRANSTORNOS ASSOCIADOS À MESMA
(71) SOFAR S.P.A. (IT)
(72) ANDREA BIFFI; WALTER FIORE
(85) 16/08/2022
(86) PCT IB2021/052523 de 28/04/2021
(87) WO 2021/191855 de 30/09/2021

---

(21) BR 11 2022 016241-3 A2

Código 1.3 - Notificação - Fase Nacional - PCT
(22) 17/03/2021
(30) 20/03/2020 GB 2004121.6; 09/04/2020 GB 2005288.2
(51) A61K 36/258 (2006.01), A61K 31/704 (2006.01), A61P 1/00 (2006.01), A61P 3/04 (2006.01), A61P 9/00 (2006.01), A61P 25/16 (2006.01), A61P 25/20 (2006.01), A61P 25/24 (2006.01), A61P 25/28 (2006.01), A23L 33/105 (2006.01), A61P 11/00 (2006.01), A61P 31/00 (2006.01), A61P 35/00 (2006.01), A61P 37/00 (2006.01)
(54) COMPOSIÇÕES DE GINSENOSÍDEO
(71) GIVAUDAN SA (CH)
(72) ROMAIN LECOZANNET; PASCALE ELIZABETH RENÉE FANÇA-BERTHON
(85) 16/08/2022
(86) PCT EP2021/056788 de 17/03/2021
(87) WO 2021/185890 de 23/09/2021

---

(21) BR 11 2022 016242-1 A2

Código 1.3 - Notificação - Fase Nacional - PCT
(22) 15/02/2021
(30) 25/02/2020 IN 202041007986
(51) H04W 4/02 (2006.01), H04L 29/08 (2006.01)
(54) ALARMES DINÂMICOS COM BASE EM OBJETOS MÓVEIS REMOTOS
(71) QUALCOMM INCORPORATED (US)
(72) CHINNA LAKSHMAN PARA; SIVA RAMESH KUMAR ANDEY; VENKATA RAGHUNATH VEMURI; ASHRAY ACHARY
(85) 16/08/2022
(86) PCT US2021/018107 de 15/02/2021
(87) WO 2021/173374 de 02/09/2021

---

(21) BR 11 2022 016244-8 A2

Código 1.3 - Notificação - Fase Nacional - PCT
(22) 19/02/2021
(30) 20/02/2020 CH 00195/20
(51) H01R 9/05 (2006.01), H01R 43/048 (2006.01), H01R 13/6591 (2006.01),

H02G 3/06 (2006.01), H01R 13/58 (2006.01), H01R 4/50 (2006.01)
(54) DISPOSITIVO DE SUPORTE E MÉTODO PARA MONTAGEM DE UM DISPOSITIVO DE SUPORTE
(71) AGRO AG (CH)
(72) STEFAN FUHRER
(85) 16/08/2022
(86) PCT EP2021/054134 de 19/02/2021
(87) WO 2021/165461 de 26/08/2021

---

(21) BR 11 2022 016245-6 A2

Código 1.3 - Notificação - Fase Nacional - PCT
(22) 05/03/2021
(30) 06/03/2020 EP 20161399.9
(51) C22B 59/00 (2006.01), C22B 60/02 (2006.01), C22B 3/06 (2006.01), C22B 3/22 (2006.01), C22B 3/44 (2006.01)
(54) MÉTODO PARA SEPARAÇÃO SELETIVA DE TÓRIO E CÉRIO A PARTIR DE UM CONCENTRADO SÓLIDO COMPREENDENDO O MESMO E UM OU MAIS OUTROS METAIS DE TERRAS RARAS E SOLUÇÃO ÁCIDA DE TERRAS RARAS DOS MESMOS
(71) YARA INTERNATIONAL ASA (NO) ; REETEC AS (NO)
(72) TOM R. JØRGENSEN; FREDRIK RODAHL; SIGVE SPORSTØL
(85) 16/08/2022
(86) PCT EP2021/055557 de 05/03/2021
(87) WO 2021/176037 de 10/09/2021

---

(21) BR 11 2022 016249-9 A2

Código 1.3 - Notificação - Fase Nacional - PCT
(22) 16/02/2021
(30) 16/02/2020 US 62/977,316
(51) C07D 243/18 (2006.01), C07D 243/26 (2006.01)
(54) MÉTODOS DE PREPARAÇÃO DE DERIVADOS QUIRAIS DE BENZODIAZEPINONA
(71) AYALA PHARMACEUTICALS INC. (US)
(72) CHRISTOPHER M. CIMARUSTI; ANANDKUMAR MADANLAL LAHOTI; MADAN RAJA GOPAL REDDY DARAM
(85) 16/08/2022
(86) PCT US2021/018137 de 16/02/2021
(87) WO 2021/163676 de 19/08/2021

---

(21) BR 11 2022 016250-2 A2

Código 1.3 - Notificação - Fase Nacional - PCT
(22) 23/02/2021
(30) 24/02/2020 US 62/980,907; 22/02/2021 US 17/181,934
(51) H04L 1/00 (2006.01), H04B 7/0417 (2006.01), H04B 7/06 (2006.01), H04B 7/0413 (2006.01), G06N 3/02 (2006.01), G06N 20/00 (2006.01)
(54) CODIFICAÇÃO E DECODIFICAÇÃO DE INFORMAÇÕES DE ESTADO DE CANAL (CSI) USANDO REDES NEURAIS

(71) QUALCOMM INCORPORATED (US)
(72) TAESANG YOO; PAVAN KUMAR VITTHALADEVUNI; NAGA BHUSHAN; JUNE NAMGOONG; KRISHNA KIRAN MUKKAVILLI; TINGFANG JI; JAY KUMAR SUNDARARAJAN
(85) 16/08/2022
(86) PCT US2021/019278 de 23/02/2021
(87) WO 2021/173579 de 02/09/2021

---

(21) BR 11 2022 016251-0 A2

Código 1.3 - Notificação - Fase Nacional - PCT
(22) 18/02/2021
(30) 18/02/2020 EP 20157833.3
(51) B32B 7/10 (2006.01), B32B 27/08 (2006.01), B32B 27/30 (2006.01), B32B 27/32 (2006.01), B32B 27/18 (2006.01), B32B 27/10 (2006.01), B32B 29/00 (2006.01)
(54) FOLHA MULTICAMADAS, ARTIGO MULTICAMADAS E PROCESSO PARA FABRICAÇÃO DE UM ARTIGO MULTICAMADAS
(71) RÖHM GMBH (DE)
(72) GHIRMAY SEYOUM; MICHAEL ENDERS; HERBERT GROOTHUES; CLAUDE GUÉNANTEN; KIM STRUWE; HELMUT HÄRING; GIROLAMO MUSCI
(85) 16/08/2022
(86) PCT EP2021/053998 de 18/02/2021
(87) WO 2021/165381 de 26/08/2021

---

(21) BR 11 2022 016255-3 A2

Código 1.3 - Notificação - Fase Nacional - PCT
(22) 19/02/2021
(30) 20/02/2020 EP 20158535.3
(51) A24D 1/20 (2006.01), A24C 5/56 (2006.01), A24D 1/02 (2006.01)
(54) ARTIGO GERADOR DE AEROSSOL COM ELEMENTO DE PONTE COM GRAMATURA
(71) PHILIP MORRIS PRODUCTS S.A. (CH)
(72) ALEXANDRE CAMUS; YALIN CIFTCIOGLU; LEVENT LEKILI
(85) 16/08/2022
(86) PCT EP2021/054229 de 19/02/2021
(87) WO 2021/165509 de 26/08/2021

---

(21) BR 11 2022 016257-0 A2

Código 1.3 - Notificação - Fase Nacional - PCT
(22) 16/02/2021
(30) 18/02/2020 EP 20157954.7
(51) C11D 3/00 (2006.01), C11D 3/22 (2006.01), C11D 3/382 (2006.01)
(54) MÉTODO PARA AUMENTAR AS PROPRIEDADES ESPUMANTES DAS COMPOSIÇÕES DETERGENTES PELO USO DE ISOMERATO DE SACARÍDEO
(71) DSM IP ASSETS B.V. (NL)

(72) LINJING CHEN; GUILLAUME BERNARD LAURENT; PASCAL CHRISTIAN SIEBER; XIANGXIANG ZHANG
(85) 16/08/2022
(86) PCT EP2021/053722 de 16/02/2021
(87) WO 2021/165232 de 26/08/2021

---

(21) BR 11 2022 016259-6 A2

Código 1.3 - Notificação - Fase Nacional - PCT
(22) 17/02/2021
(30) 18/02/2020 US 62/978,085
(51) F16K 17/04 (2006.01), F16K 31/122 (2006.01), F16K 27/02 (2006.01)
(54) GATILHO HIDRÁULICO PARA VÁLVULAS DE ISOLAMENTO
(71) SCHLUMBERGER TECHNOLOGY B.V. (NL)
(72) BO CHEN; BRIAN WALTHER; RANNIE DONG
(85) 16/08/2022
(86) PCT US2021/018278 de 17/02/2021
(87) WO 2021/167917 de 26/08/2021

---

(21) BR 11 2022 016260-0 A2

Código 1.3 - Notificação - Fase Nacional - PCT
(22) 19/02/2021
(30) 20/02/2020 EP 20158546.0
(51) A24D 1/02 (2006.01), A24D 1/04 (2006.01)
(54) ARTIGO GERADOR DE AEROSSOL QUE TEM ELEMENTO DE PONTE COM FATOR DE REFLETÂNCIA
(71) PHILIP MORRIS PRODUCTS S.A. (CH)
(72) ALEXANDRE CAMUS; YALIN CIFTCIOGLU; LEVENT LEKILI
(85) 16/08/2022
(86) PCT EP2021/054221 de 19/02/2021
(87) WO 2021/165502 de 26/08/2021

---

(21) BR 11 2022 016268-5 A2

Código 1.3 - Notificação - Fase Nacional - PCT
(22) 17/02/2021
(30) 18/02/2020 US 62/977,886; 22/04/2020 US 63/013,924; 09/10/2020 US 63/090,069; 09/12/2020 US 63/123,293
(51) A61K 39/112 (2006.01), A61K 39/116 (2006.01), A61K 39/09 (2006.01), A61P 9/00 (2006.01), A61P 31/04 (2006.01), A61K 39/00 (2006.01)
(54) COMPOSIÇÕES IMUNOGÊNICAS DE STREP DO GRUPO A COM CONJUGADOS DE POLISACARÍDEO-PROTEÍNA
(71) VAXCYTE, INC. (US)
(72) JEFFERY C. FAIRMAN; NEERAJ KAPOOR; PETER T. DAVEY; ANGIE A. SEDRA
(85) 16/08/2022
(86) PCT US2021/018402 de 17/02/2021
(87) WO 2021/167996 de 26/08/2021

(21) BR 11 2022 016277-4 A2

Código 1.3 - Notificação - Fase Nacional - PCT
(22) 22/02/2021
(30) 21/02/2020 US 62/979,819
(51) A61P 35/00 (2006.01), A61K 38/17 (2006.01), C07K 14/47 (2006.01), G01N 33/68 (2006.01), A61K 38/00 (2006.01)
(54) COMPOSTOS ANTISSENESCÊNCIA MELHORADOS E SEUS USOS
(71) CLEARA BIOTECH B.V. (NL)
(72) PETERUS LEONARDUS JOSEPHUS DE KEIZER; MICHAEL TEIFEL; TOBIAS MADL; BENJAMIN MICHEL RENE BOURGEOIS; EMIL SPREITZER; YVONNE MARIE ANGELL; MARJOLEIN PETRONELLA BAAR
(85) 16/08/2022
(86) PCT EP2021/054338 de 22/02/2021
(87) WO 2021/165538 de 26/08/2021

(21) BR 11 2022 016324-0 A2

Código 1.3 - Notificação - Fase Nacional - PCT
(22) 12/02/2021
(30) 18/02/2020 US 62/977,875; 02/02/2021 US 63/144,516
(51) C12N 15/113 (2006.01), A61K 31/713 (2006.01)
(54) COMPOSIÇÕES DE IRNA DE APOLIPOPROTEÍNA C3 (APOC3) E MÉTODOS DE USO DAS MESMAS
(71) ALNYLAM PHARMACEUTICALS, INC. (US)
(72) FREDERIC TREMBLAY; LUCAS D. BONDURANT; JAMES D. MCININCH; ADAM CASTORENO; MARK K. SCHLEGEL; CHARALAMBOS KAITTANIS
(85) 17/08/2022
(86) PCT US2021/017826 de 12/02/2021
(87) WO 2021/167841 de 26/08/2021

(21) BR 11 2022 016326-6 A2

Código 1.3 - Notificação - Fase Nacional - PCT
(22) 19/02/2021
(30) 21/02/2020 CN 202010107662.4
(51) C07K 16/24 (2006.01), A61K 39/395 (2006.01), A61K 39/00 (2006.01)
(54) ANTICORPO ANTI-IL-2, E FRAGMENTO DE LIGAÇÃO AO ANTÍGENO DO MESMO E USO MÉDICO DO MESMO
(71) JIANGSU HENGRUI PHARMACEUTICALS CO., LTD. (CN) ; SHANGHAI SHENGDI PHARMACEUTICAL CO., LTD. (CN)
(72) YUAN LIN; FUXIANG ZHU; CHENG LIAO
(85) 17/08/2022
(86) PCT CN2021/076806 de 19/02/2021
(87) WO 2021/164722 de 26/08/2021

(21) BR 11 2022 016377-0 A2

Código 1.3 - Notificação - Fase Nacional - PCT
(22) 12/02/2021
(30) 21/02/2020 NO 20200224

(51) B67D 9/00 (2006.01), B63B 27/24 (2006.01), E21B 33/035 (2006.01)
(54) MÉTODO E SISTEMA DE TRANSFERÊNCIA DE FLUIDO
(71) WELL CLEANUP AS (NO)
(72) THOMAS AUNVIK; ROAR FØRLAND RISETH
(85) 17/08/2022
(86) PCT NO2021/050041 de 12/02/2021
(87) WO 2021/167467 de 26/08/2021

---

(21) BR 11 2022 016379-7 A2

Código 1.3 - Notificação - Fase Nacional - PCT
(22) 18/02/2021
(30) 18/02/2020 US 62/978,094
(51) C08L 23/02 (2006.01), C08L 23/10 (2006.01)
(54) COMPOSIÇÃO DE POLÍMERO, MÉTODO PARA PREPARAR UM ARTIGO MOLDADO, ARTIGO MOLDADO, E, USO DE UMA COMPOSIÇÃO DE POLÍMERO
(71) BRASKEM S.A. (BR/BA)
(72) LEONARDO SOUZA BENTO; LEANDRO DE CASTRO TOMASI; ANDRE TREVISAN BERTOLOTTI
(85) 17/08/2022
(86) PCT IB2021/020006 de 18/02/2021
(87) WO 2021/165751 de 26/08/2021

---

(21) BR 11 2022 016380-0 A2

Código 1.3 - Notificação - Fase Nacional - PCT
(22) 28/01/2021
(30) 19/02/2020 EP 20158353.1
(51) B29C 45/00 (2006.01), B29C 45/16 (2006.01), B32B 27/08 (2006.01), B32B 1/00 (2006.01), B32B 7/02 (2006.01), B32B 27/30 (2006.01), B32B 27/32 (2006.01), B29K 105/26 (2006.01), B29L 31/34 (2006.01), B29L 31/00 (2006.01), A47L 15/42 (2006.01), D06F 37/26 (2006.01), B29K 25/00 (2006.01), B29L 9/00 (2006.01)
(54) COMPONENTE PARA UM APARELHO QUE PORTA ÁGUA
(71) ELECTROLUX APPLIANCES AKTIEBOLAG (SE)
(72) LUCA CREMA; MASSIMO SANITÀ
(85) 17/08/2022
(86) PCT EP2021/051918 de 28/01/2021
(87) WO 2021/165005 de 26/08/2021

---

(21) BR 11 2022 016384-3 A2

Código 1.3 - Notificação - Fase Nacional - PCT
(22) 12/02/2021
(30) 18/02/2020 US 62/978,098
(51) A61K 8/27 (2006.01), A61K 8/81 (2006.01), A61Q 11/00 (2006.01)
(54) COMPOSIÇÃO DE CUIDADO ORAL
(71) SUNSTAR AMERICAS, INC. (US)
(72) KANA HASHIMOTO; TORU SAITO

(85) 17/08/2022
(86) PCT US2021/017924 de 12/02/2021
(87) WO 2021/167845 de 26/08/2021

---

(21) BR 11 2022 016385-1 A2

Código 1.3 - Notificação - Fase Nacional - PCT
(22) 09/02/2021
(30) 02/03/2020 PE 000302-2020/DIN
(51) B01D 11/02 (2006.01), C22B 3/08 (2006.01), C22B 7/02 (2006.01), C22B 19/30 (2006.01)
(54) PROCESSO HIDROMETALÚRGICO PARA EXTRAÇÃO SIMULTÂNEA DE METAIS E GESSO DE PÓ DE FORNO DE ARCO ELÉTRICO EM SIDERÚRGICAS
(71) JULIO DOMINGO BONELLI ARENAS (PE) ; JOSE ENRIQUE RAMIREZ OSTOLAZA (PE) ; ADOLFO FERNANDO VERA FERNANDEZ (PE) ; LUIS ALEJANDRO ARAUJO FERNANDEZ CORNEJO (PE) ; JOEL OMAR QUINTANILLA MORALES (PE)
(72) JULIO DOMINGO BONELLI ARENAS; JOSE ENRIQUE RAMIREZ OSTOLAZA; ADOLFO FERNANDO VERA FERNANDEZ; LUIS ALEJANDRO ARAUJO FERNANDEZ CORNEJO; JOEL OMAR QUINTANILLA MORALES
(85) 17/08/2022
(86) PCT PE2021/000002 de 09/02/2021
(87) WO 2021/177843 de 10/09/2021

---

(21) BR 11 2022 016386-0 A2

Código 1.3 - Notificação - Fase Nacional - PCT
(22) 16/02/2021
(30) 18/02/2020 EP 20305150.3
(51) A61J 1/20 (2006.01), A61M 39/10 (2006.01)
(54) UM ADAPTADOR PARA UM RECIPIENTE MÉDICO E UM RECIPIENTE MÉDICO COMPREENDENDO O REFERIDO ADAPTADOR
(71) BECTON DICKINSON FRANCE (FR)
(72) NICOLAS EUVRARD; CÉDRIC RIVIER
(85) 17/08/2022
(86) PCT EP2021/053760 de 16/02/2021
(87) WO 2021/165254 de 26/08/2021

---

(21) BR 11 2022 016388-6 A2

Código 1.3 - Notificação - Fase Nacional - PCT
(22) 19/02/2021
(30) 19/02/2020 US 62/978,589
(51) E21B 33/068 (2006.01), E21B 34/02 (2006.01), F01D 11/08 (2006.01)
(54) ELEMENTO DE VEDAÇÃO PARA UM DISPOSITIVO DE CONTROLE ANULAR
(71) NOBLE RIG HOLDINGS LIMITED (US)
(72) ROBERT VAN KUILENBURG
(85) 17/08/2022

(86) PCT US2021/018804 de 19/02/2021
(87) WO 2021/168269 de 26/08/2021

---

(21) BR 11 2022 016389-4 A2

Código 1.3 - Notificação - Fase Nacional - PCT
(22) 06/01/2021
(30) 06/03/2020 EP 20161418.7
(51) A61K 8/46 (2006.01), A61Q 5/00 (2006.01), A61K 8/37 (2006.01), A61K 8/49 (2006.01), A61K 8/92 (2006.01), A61K 8/42 (2006.01), A61K 8/36 (2006.01)
(54) COMPOSIÇÕES E MÉTODO NÃO TERAPÊUTICO DE TRATAMENTO DOS CABELOS OU COURO CABELUDO
(71) UNILEVER IP HOLDINGS B.V. (PB)
(72) NICHOLAS JOHN AINGER; LUISA ZOE COLLINS; JOANNA SUSAN DAWSON
(85) 17/08/2022
(86) PCT EP2021/050127 de 06/01/2021
(87) WO 2021/175499 de 10/09/2021

---

(21) BR 11 2022 016394-0 A2

Código 1.3 - Notificação - Fase Nacional - PCT
(22) 28/02/2020
(51) H04W 74/08 (2006.01)
(54) PROCEDIMENTO DE ACESSO ALEATÓRIO DE DUAS ETAPAS NA COMUNICAÇÃO SEM FIO
(71) QUALCOMM INCORPORATED (US)
(72) XIAOXIA ZHANG; CHANGLONG XU; JING SUN; OZCAN OZTURK
(85) 17/08/2022
(86) PCT CN2020/077123 de 28/02/2020
(87) WO 2021/168774 de 02/09/2021

---

(21) BR 11 2022 016395-9 A2

Código 1.3 - Notificação - Fase Nacional - PCT
(22) 17/02/2021
(30) 18/02/2020 DE 10 2020 104 261.2
(51) A61B 18/04 (2006.01), A61L 2/14 (2006.01), H05H 1/24 (2006.01)
(54) DISPOSITIVO MÉDICO E MÉTODO PARA GERAR UM LÍQUIDO ATIVADO COM PLASMA, SISTEMA PARA GERAR LÍQUIDOS ATIVADOS COM PLASMA, E, LÍQUIDO ATIVADO COM PLASMA
(71) EBERHARD KARLS UNIVERSITAET TUEBINGEN MEDIZINISCHE FAKULTAET (DE)
(72) MARTIN WEISS
(85) 17/08/2022
(86) PCT EP2021/053911 de 17/02/2021
(87) WO 2021/165334 de 26/08/2021

(21) BR 11 2022 016396-7 A2

Código 1.3 - Notificação - Fase Nacional - PCT
(22) 18/02/2021
(30) 20/02/2020 EP 20158383.8
(51) D01H 7/52 (2006.01)
(54) DISPOSITIVO DE ENROLAMENTO E TORÇÃO PARA UMA MÁQUINA PARA FIAÇÃO DE ANEL OU RETORCEDEIRA DE ANEL, E, MÁQUINA PARA FIAÇÃO DE ANEL OU RETORCEDEIRA DE ANEL
(71) SANKO TEKSTIL ISLETMELERI SANAYI VE TICARET ANONIM SIRKETI (TR)
(72) ANWAR ABDKADER; MAHMUD HOSSAIN; MARTIN WALDMANN; CHOKRI CHERIF
(85) 17/08/2022
(86) PCT EP2021/053981 de 18/02/2021
(87) WO 2021/165374 de 26/08/2021

(21) BR 11 2022 016397-5 A2

Código 1.3 - Notificação - Fase Nacional - PCT
(22) 20/01/2021
(30) 17/02/2020 EP 20382117.8
(51) G06K 9/00 (2006.01), G06K 9/62 (2006.01), G06T 7/246 (2006.01)
(54) MÉTODO, SISTEMA E PROGRAMAS DE COMPUTADOR PARA RASTREABILIDADE DE ESPÉCIMES VIVOS
(71) TOUCHLESS ANIMAL METRICS, SL (ES)
(72) IVAN AMAT ROLDAN
(85) 17/08/2022
(86) PCT EP2021/051171 de 20/01/2021
(87) WO 2021/164972 de 26/08/2021

(21) BR 11 2022 016398-3 A2

Código 1.3 - Notificação - Fase Nacional - PCT
(22) 02/03/2021
(30) 03/03/2020 US 62/984,634; 05/03/2020 US 62/985,433
(51) G10K 11/04 (2006.01), A01C 7/10 (2006.01), G01F 1/66 (2006.01), H04R 1/28 (2006.01)
(54) ACOPLADOR STANLEY
(71) INTELLIGENT AGRICULTURAL SOLUTIONS LLC (US)
(72) MARSHALL T. BREMER
(85) 17/08/2022
(86) PCT US2021/020441 de 02/03/2021
(87) WO 2021/178390 de 10/09/2021

(21) BR 11 2022 016399-1 A2

Código 1.3 - Notificação - Fase Nacional - PCT
(22) 18/02/2020
(51) H04L 9/00 (2006.01)
(54) REDE PROGRAMÁVEL DE REGISTROS DISTRIBUÍDOS, NÓ DE EXECUÇÃO, SISTEMA DIGITAL DE REGISTROS DISTRIBUÍDOS,

PROCEDIMENTOS DE EXECUÇÃO DE UM APLICATIVO DESCENTRALIZADO, EM UM NÓ DE EXECUÇÃO E EM UM SISTEMA DIGITAL DE REGISTROS DISTRIBUÍDOS PARA EXECUTAR APLICATIVOS DESCENTRALIZADOS, PROGRAMA DE COMPUTADOR, E, MEIO LEGÍVEL POR COMPUTADOR
(71) FREEVERSE, S.L. (ES)
(72) ANTONIO MATEOS SOLE; ALESSANDRO SINISCALCHI
(85) 17/08/2022
(86) PCT ES2020/070111 de 18/02/2020
(87) WO 2021/165551 de 26/08/2021

---

(21) BR 11 2022 016403-3 A2

Código 1.3 - Notificação - Fase Nacional - PCT
(22) 19/02/2021
(30) 20/02/2020 US 62/979,065
(51) E04B 1/343 (2006.01), F16B 7/00 (2006.01), F16S 3/04 (2006.01)
(54) SISTEMAS E MÉTODOS PARA CONSTRUÇÃO MODULAR
(71) VECTOR META INC. (CA)
(72) JULIAN L. W. BOWRON
(85) 17/08/2022
(86) PCT CA2021/050188 de 19/02/2021
(87) WO 2021/163804 de 26/08/2021

---

(21) BR 11 2022 016404-1 A2

Código 1.3 - Notificação - Fase Nacional - PCT
(22) 25/02/2021
(30) 27/02/2020 EP 20159738.2
(51) C11D 3/50 (2006.01), C11D 17/00 (2006.01), C11D 3/37 (2006.01), C11D 17/06 (2006.01), C11D 11/00 (2006.01)
(54) COMPOSIÇÃO, MÉTODO DE FORMAÇÃO DE PARTÍCULAS E USO DA COMPOSIÇÃO
(71) UNILEVER IP HOLDINGS B.V. (PB)
(72) STEPHEN THOMAS KENINGLEY; ANDREW PETER ROSE
(85) 17/08/2022
(86) PCT EP2021/054757 de 25/02/2021
(87) WO 2021/170759 de 02/09/2021

---

(21) BR 11 2022 016406-8 A2

Código 1.3 - Notificação - Fase Nacional - PCT
(22) 01/12/2020
(30) 27/02/2020 JP 2020-031659
(51) H04W 8/22 (2006.01), H04W 16/32 (2006.01), H04W 72/04 (2006.01), H04W 76/34 (2006.01), H04W 28/20 (2006.01)
(54) TERMINAL, ESTAÇÃO RÁDIO BASE E MÉTODO DE RADIOCOMUNICAÇÃO
(71) NTT DOCOMO, INC. (JP)
(72) HIDEAKI TAKAHASHI; TIANYANG MIN

(85) 17/08/2022
(86) PCT JP2020/044670 de 01/12/2020
(87) WO 2021/171721 de 02/09/2021

---

(21) BR 11 2022 016407-6 A2

Código 1.3 - Notificação - Fase Nacional - PCT
(22) 24/03/2021
(30) 24/03/2020 GB 2004239.6; 15/03/2021 GB 2103524.1
(51) A61K 8/26 (2006.01), A61K 8/9789 (2006.01), A61Q 1/06 (2006.01)
(54) PIGMENTO COMPREENDENDO EXTRATO DE RAPHANUS SATIVUS E MONTMORILONITA
(71) GIVAUDAN SA (CH)
(72) BÉNÉDICTE SENNELIER-PORTET; JESSY MARTINEZ; CLAIRE CROVILLE; ALEXIS LAVAUD; ANNE-SOPHIE TARDIEU
(85) 17/08/2022
(86) PCT EP2021/057509 de 24/03/2021
(87) WO 2021/191243 de 30/09/2021

---

(21) BR 11 2022 016409-2 A2

Código 1.3 - Notificação - Fase Nacional - PCT
(22) 17/02/2021
(30) 20/02/2020 US 62/979,385; 15/02/2021 US 17/176,151
(51) G16B 40/10 (2006.01), G16B 40/20 (2006.01)
(54) DESTILAÇÃO DE CONHECIMENTO E COMPRESSÃO À BASE DE GRADIENTE DE CALADOR DE BASE BASEADO EM INTELIGÊNCIA ARTIFICIAL
(71) ILLUMINA, INC. (US)
(72) ANINDITA DUTTA; GERY VESSERE; DORNA KASHEFHAGHIGHI; KISHORE JAGANATHAN; AMIRALI KIA
(85) 17/08/2022
(86) PCT US2021/018422 de 17/02/2021
(87) WO 2021/168014 de 26/08/2021

---

(21) BR 11 2022 016411-4 A2

Código 1.3 - Notificação - Fase Nacional - PCT
(22) 27/05/2021
(30) 03/06/2020 US 63/034,095; 11/06/2020 EM 20179560.6
(51) A23L 27/00 (2006.01), A61K 8/49 (2006.01), A61Q 11/00 (2006.01)
(54) COMPOSIÇÕES PARA REDUZIR GOSTOS DESAGRADÁVEIS E USOS DAS MESMAS
(71) FIRMENICH SA (CH)
(72) BHARANI ASHOKAN; MUHAMMAD KIZILBASH; QINGBO OUYANG; STUART DASH; PATRICE MERCERET
(85) 17/08/2022
(86) PCT EP2021/064266 de 27/05/2021
(87) WO 2021/244953 de 09/12/2021

(21) BR 11 2022 016412-2 A2	Código 1.3 - Notificação - Fase Nacional - PCT (22) 26/02/2021 (30) 28/02/2020 CA 3,074,199 (51) D21C 3/06 (2006.01), C01B 17/69 (2006.01), C09K 3/00 (2006.01) (54) COMPOSIÇÕES E MÉTODO DE DESLIGNIFICAÇÃO DE BIOMASSA VEGETAL OU MATERIAL DE BIOMASSA (71) SIXRING INC. (CA) (72) CLAY PURDY; MARKUS WEISSENBERGER; KYLE G. WYNNYK; KARL W. DAWSON (85) 17/08/2022 (86) PCT CA2021/000016 de 26/02/2021 (87) WO 2021/168536 de 02/09/2021
(21) BR 11 2022 016415-7 A2	Código 1.3 - Notificação - Fase Nacional - PCT (22) 19/02/2021 (30) 20/02/2020 US 62/979,414; 19/02/2021 US 17/180,542 (51) G16B 30/00 (2006.01), G16B 40/20 (2006.01) (54) MÚLTIPLAS CHAMADAS DE BASE À BASE DE INTELIGÊNCIA ARTIFICIAL (71) ILLUMINA, INC. (US) (72) ANINDITA DUTTA; GERY VESSERE; DORNA KASHEFHAGHIGHI; KISHORE JAGANATHAN; AMIRALI KIA (85) 17/08/2022 (86) PCT US2021/018910 de 19/02/2021 (87) WO 2021/168353 de 26/08/2021
(21) BR 11 2022 016416-5 A2	Código 1.3 - Notificação - Fase Nacional - PCT (22) 19/02/2021 (30) 20/02/2020 US 62/979,399; 20/02/2020 US 62/979,411; 18/02/2021 US 17/179,395; 19/02/2021 US 17/180,480; 19/02/2021 US 17/180,513 (51) G16B 40/20 (2006.01) (54) COMPRESSÃO DE DADOS PARA CHAMADA DE BASES BASEADA EM INTELIGÊNCIA ARTIFICIAL (71) ILLUMINA, INC. (US) (72) GERY VESSERE; GAVIN DEREK PARNABY; ANINDITA DUTTA; DORNA KASHEFHAGHIGHI; KISHORE JAGANATHAN; AMIRALI KIA (85) 17/08/2022 (86) PCT US2021/018913 de 19/02/2021 (87) WO 2021/168356 de 26/08/2021
(21) BR 11 2022 016445-9 A2	Código 1.3 - Notificação - Fase Nacional - PCT (22) 16/03/2021 (30) 16/03/2020 EP 20163384.9

(51) A23C 9/12 (2006.01), A23C 9/13 (2006.01), A23C 9/15 (2006.01), A23J 1/20 (2006.01), A23J 3/08 (2006.01), A23L 33/19 (2006.01)
(54) NOVO PRODUTO LÁCTEO ACIDIFICADO DE ALTA PROTEÍNA, SEU MÉTODO DE PRODUÇÃO E UM NOVO PÓ DE PROTEÍNA DE LACTOSORO PARA PRODUZIR O PRODUTO LÁCTEO ACIDIFICADO
(71) ARLA FOODS AMBA (DK)
(72) JANNIK EJNAR ELVERLØV-JAKOBSEN
(85) 18/08/2022
(86) PCT EP2021/056719 de 16/03/2021
(87) WO 2021/185858 de 23/09/2021

---

(21) BR 11 2022 016484-0 A2

Código 1.3 - Notificação - Fase Nacional - PCT
(22) 12/02/2021
(30) 21/02/2020 US 16/797,596
(51) F21V 14/08 (2006.01), F21V 11/18 (2006.01), F21S 8/08 (2006.01), F21S 9/02 (2006.01)
(54) PRIMEIRO, SEGUNDO E TERCEIRO CONJUNTOS DE LUZ PARA ILUMINAR UMA QUADRA DE VÔLEI E SISTEMA PARA ILUMINAR UMA QUADRA DE VÔLEI
(71) FRANCIS HENKEL (US)
(72) FRANCIS HENKEL
(85) 18/08/2022
(86) PCT US2021/018017 de 12/02/2021
(87) WO 2021/167852 de 26/08/2021

---

(21) BR 11 2022 016485-8 A2

Código 1.3 - Notificação - Fase Nacional - PCT
(22) 21/02/2021
(30) 20/02/2020 IL 272833; 04/06/2020 US 63/034,430; 01/12/2020 TR 2020/19378
(51) A23L 29/10 (2006.01), A23L 29/206 (2006.01), A23L 29/212 (2006.01)
(54) PRODUTOS EM GEL DE ORIGEM VEGETAL PRONTOS PARA CONSUMIR SEM ADIÇÃO DE AÇÚCAR E SEU USO NA ENTREGA DE AGENTES
(71) TOP GUM INDUSTRIES LTD (IL)
(72) AMIT HYZKIHU
(85) 18/08/2022
(86) PCT IL2021/050200 de 21/02/2021
(87) WO 2021/165971 de 26/08/2021

---

(21) BR 11 2022 016488-2 A2

Código 1.3 - Notificação - Fase Nacional - PCT
(22) 22/02/2021
(30) 28/02/2020 US 62/983,428; 19/02/2021 US 17/180,525
(51) H04W 72/04 (2006.01), H04L 5/00 (2006.01)
(54) CONTROLE DE CAMDA FÍSICA PARA COMUNIAÇÃO DE REDE LOCAL

NÃO CABEADA (WLAN)
(71) QUALCOMM INCORPORATED (US)
(72) STEPHEN JAY SHELLHAMMER; BIN TIAN
(85) 18/08/2022
(86) PCT US2021/019023 de 22/02/2021
(87) WO 2021/173484 de 02/09/2021

---

(21) BR 11 2022 016490-4 A2

Código 1.3 - Notificação - Fase Nacional - PCT
(22) 01/03/2021
(30) 27/02/2020 US 62/982,704
(51) C07K 14/54 (2006.01), A61K 35/17 (2006.01), C07K 14/55 (2006.01), C07K 14/705 (2006.01), C07K 14/725 (2006.01), C07K 14/73 (2006.01), C07K 16/28 (2006.01)
(54) MÉTODOS PARA ENRIQUECIMENTO EX VIVO E EXPANSÃO DE CÉLULAS T REATIVAS TUMORAIS E COMPOSIÇÕES RELACIONADAS DAS MESMAS
(71) MYST THERAPEUTICS, LLC (US)
(72) TIMOTHY J. LANGER; BRODIE JAMES MILES
(85) 18/08/2022
(86) PCT US2021/020320 de 01/03/2021
(87) WO 2021/174208 de 02/09/2021

---

(21) BR 11 2022 016491-2 A2

Código 1.3 - Notificação - Fase Nacional - PCT
(22) 26/02/2021
(30) 28/02/2020 CN 202010128290.3
(51) C07K 16/28 (2006.01), C12N 15/13 (2006.01), C12N 15/63 (2006.01), C12N 5/10 (2006.01), A61K 39/395 (2006.01), A61P 35/00 (2006.01)
(54) CONSTRUTO ANTI-CD137 E USOS DO MESMO
(71) SHANGHAI HENLIUS BIOTECH, INC. (CN)
(72) JIE XUE; WEI-DONG JIANG; WENFENG XU
(85) 18/08/2022
(86) PCT CN2021/078047 de 26/02/2021
(87) WO 2021/170067 de 02/09/2021

---

(21) BR 11 2022 016494-7 A2

Código 1.3 - Notificação - Fase Nacional - PCT
(22) 19/02/2021
(30) 19/02/2020 US 62/978.785
(51) A61K 31/225 (2006.01), A61K 45/06 (2006.01), A61P 3/06 (2006.01)
(54) ÉSTERES DE ÁCIDO AZELAICO NO TRATAMENTO OU PREVENÇÃO DA DISLIPIDEMIA E CONDIÇÕES ASSOCIADAS
(71) NEW FRONTIER LABS, LLC (US)
(72) ROBERT T. STREEPER; ELZBIETA IZBICKA
(85) 18/08/2022
(86) PCT IB2021/051451 de 19/02/2021

(87) WO 2021/165924 de 26/08/2021

---

(21) BR 11 2022 016495-5 A2

Código 1.3 - Notificação - Fase Nacional - PCT
(22) 19/02/2021
(30) 20/02/2020 US 62/979,399; 20/02/2020 US 62/979,411; 18/02/2021 US 17/179,395; 19/02/2021 US 17/180,480; 19/02/2021 US 17/180,513
(51) G16B 40/20 (2006.01)
(54) ARQUITETURA DIVIDIDA PARA CHAMADOR DE BASE BASEADO EM INTELIGÊNCIA ARTIFICIAL
(71) ILLUMINA, INC. (US)
(72) ANINDITA DUTTA; GERY VESSERE; DORNA KASHEFHAGHIGHI; GAVIN DEREK PARNABY; KISHORE JAGANATHAN; AMIRALI KIA
(85) 18/08/2022
(86) PCT US2021/018915 de 19/02/2021
(87) WO 2021/168358 de 26/08/2021

---

(21) BR 11 2022 016497-1 A2

Código 1.3 - Notificação - Fase Nacional - PCT
(22) 12/03/2021
(30) 13/03/2020 EP 20305266.7
(51) B29D 11/00 (2006.01), B29C 71/02 (2006.01)
(54) LENTE OFTÁLMICA E MÉTODO DE TRATAMENTO DE LENTE OFTÁLMICA
(71) ESSILOR INTERNATIONAL (FR)
(72) PEIQI JIANG
(85) 18/08/2022
(86) PCT EP2021/056311 de 12/03/2021
(87) WO 2021/180912 de 16/09/2021

---

(21) BR 11 2022 016498-0 A2

Código 1.3 - Notificação - Fase Nacional - PCT
(22) 28/02/2020
(51) H04W 72/04 (2006.01), H04W 74/08 (2006.01)
(54) MÉTODO PARA COMUNICAÇÕES SEM FIO EM UM EQUIPAMENTO DE USUÁRIO (UE), APARELHOS PARA COMUNICAÇÕES SEM FIO EM UM EQUIPAMENTO DE USUÁRIO (UE) E MEIO LEGÍVEL POR COMPUTADOR NÃO TRANSITÓRIO
(71) QUALCOMM INCORPORATED (US)
(72) CHANGLONG XU; XIAOXIA ZHANG; JING SUN; TAO LUO
(85) 18/08/2022
(86) PCT CN2020/077082 de 28/02/2020
(87) WO 2021/168770 de 02/09/2021

---

(21) BR 11 2022 016502-1 A2

Código 1.3 - Notificação - Fase Nacional - PCT
(22) 18/03/2021

(30) 19/03/2020 US 2003996.2
(51) F16J 15/10 (2006.01), F16L 17/067 (2006.01), F16L 23/22 (2006.01)
(54) JUNTA PARA VEDAR DUAS SUPERFÍCIES CONJUGADAS, E, MÉTODO PARA PRODUZIR UMA JUNTA
(71) FLEXITALLIC INVESTMENTS, INC. (US)
(72) STEPHEN PETER BOND; YI LI
(85) 18/08/2022
(86) PCT US2021/023044 de 18/03/2021
(87) WO 2021/188842 de 23/09/2021

---

(21) BR 11 2022 016505-6 A2

Código 1.3 - Notificação - Fase Nacional - PCT
(22) 16/02/2021
(30) 19/02/2020 IT 102020000003407
(51) A61M 1/34 (2006.01), A61M 1/36 (2006.01)
(54) MÁQUINA PARA A FOTOFERESE EXTRACORPÓREA DE UM FLUIDO BIOLÓGICO
(71) PELHAM CRESCENT S.R.L. (IT)
(72) MARCO PIERGENTINI
(85) 18/08/2022
(86) PCT IB2021/051292 de 16/02/2021
(87) WO 2021/165827 de 26/08/2021

---

(21) BR 11 2022 016506-4 A2

Código 1.3 - Notificação - Fase Nacional - PCT
(22) 28/09/2021
(30) 28/09/2020 US 63/084,423; 30/09/2020 US 63/085,605; 14/12/2020 US 63/125,122; 17/12/2020 US 63/126,717; 17/02/2021 US 63/150,235; 24/02/2021 US 63/153,206; 05/03/2021 US 63/157,181; 23/04/2021 KR PCT/KR2021/005208
(51) A61K 9/14 (2006.01), A61K 9/16 (2006.01), A61K 31/167 (2006.01), A61P 31/12 (2006.01)
(54) COMPÓSITO DE (HIDR)ÓXIDO DE METAL, E, COMPOSIÇÃO FARMACÊUTICA
(71) WEBIOTREE CO., LTD (KR) ; CNPHARM CO., LTD. (KR)
(72) HO JUN KIM; GEUN WOO JIN; KI YEOK KIM
(85) 18/08/2022
(86) PCT KR2021/013215 de 28/09/2021
(87) WO 2022/065975 de 31/03/2022

---

(21) BR 11 2022 016508-0 A2

Código 1.3 - Notificação - Fase Nacional - PCT
(22) 19/02/2021
(30) 21/02/2020 JP 2020-028614
(51) C07D 311/66 (2006.01), A61K 31/122 (2006.01), A61P 25/18 (2006.01), C07C 231/12 (2006.01), C07C 235/30 (2006.01)
(54) INTERMEDIÁRIO DE TROLOX OPTICAMENTE RESOLVIDO E MÉTODO

PARA PRODUÇÃO DO MESMO
(71) SUMITOMO PHARMA CO., LTD. (JP) ; PTC THERAPEUTICS, INC. (US)
(72) KIICHI KURODA; KIYOTO SAWAMURA; SHINJIRO TSUYUMINE
(85) 18/08/2022
(86) PCT JP2021/006465 de 19/02/2021
(87) WO 2021/167095 de 26/08/2021

---

(21) BR 11 2022 016509-9 A2

Código 1.3 - Notificação - Fase Nacional - PCT
(22) 20/01/2021
(30) 27/02/2020 JP 2020-031195
(51) B21D 3/00 (2006.01), C21D 8/10 (2006.01), C21D 9/08 (2006.01), C21D 9/50 (2006.01), C22C 38/00 (2006.01), C22C 38/58 (2006.01), C22C 38/60 (2006.01)
(54) TUBO DE AÇO INOXIDÁVEL E MÉTODO PARA FABRICÁ-LO
(71) JFE STEEL CORPORATION (JP)
(72) SHUNSUKE SASAKI; MASAO YUGA; TATSURO KATSUMURA; HIDEO KIJIMA
(85) 18/08/2022
(86) PCT JP2021/001884 de 20/01/2021
(87) WO 2021/171836 de 02/09/2021

---

(21) BR 11 2022 016512-9 A2

Código 1.3 - Notificação - Fase Nacional - PCT
(22) 11/02/2021
(30) 20/02/2020 EP 20158430.7
(51) C07C 227/42 (2006.01), C11D 1/00 (2006.01), C07C 229/16 (2006.01)
(54) PROCESSO PARA PRODUZIR SAL DE METAL ALCALINO, PARTÍCULAS EM FORMATO DE COLUNA, E, USO DE PARTÍCULAS EM FORMATO DE COLUNA
(71) BASF SE (DE)
(72) MATTHIAS VOGES; LOTHAR SEIDEMANN; ANIKA RITTER; ASTRID SCHMIDT; MARKUS HARTMANN; HARTMUT KOENIG; FRANK JAEKEL; ROU HUA CHUA; MICHAEL KLEMENS MUELLER
(85) 18/08/2022
(86) PCT EP2021/053369 de 11/02/2021
(87) WO 2021/165144 de 26/08/2021

---

(21) BR 11 2022 016513-7 A2

Código 1.3 - Notificação - Fase Nacional - PCT
(22) 19/02/2021
(30) 19/02/2020 EP 20158306.9
(51) A61K 38/00 (2006.01), A61P 35/00 (2006.01), C12Q 1/6886 (2006.01), C07K 14/82 (2006.01), G01N 33/574 (2006.01)
(54) MOLÉCULAS DIRECIONANDO A PROTEÍNA RAS MUTANTE
(71) AELIN THERAPEUTICS (BE) ; VIB VZW (BE) ; KATHOLIEKE UNIVERSITEIT LEUVEN (BE)

(72) FILIP MARIA HENDRIK CLAES; JOOST SCHYMKOWITZ; FREDERIC ROUSSEAU
(85) 18/08/2022
(86) PCT EP2021/054118 de 19/02/2021
(87) WO 2021/165452 de 26/08/2021

---

(21) BR 11 2022 016514-5 A2

Código 1.3 - Notificação - Fase Nacional - PCT
(22) 18/02/2021
(30) 19/02/2020 GB 2002316.4; 19/02/2020 GB 2002314.9
(51) A61F 5/445 (2006.01), A61F 5/44 (2006.01)
(54) VÁLVULA DE SAÍDA PARA UM APARELHO DE OSTOMIA
(71) CONVATEC LIMITED (GB)
(72) SIMON HOLROYD; DOMINIC BAKER; STEFAN TAAL
(85) 18/08/2022
(86) PCT GB2021/050391 de 18/02/2021
(87) WO 2021/165674 de 26/08/2021

---

(21) BR 11 2022 016516-1 A2

Código 1.3 - Notificação - Fase Nacional - PCT
(22) 05/03/2020
(51) A47K 10/16 (2006.01), B31F 1/07 (2006.01), D21H 27/40 (2006.01), D21H 27/02 (2006.01)
(54) PRODUTO DE PAPEL TISSUE
(71) KIMBERLY-CLARK WORLDWIDE, INC. (US)
(72) BENJAMIN J. KRUCHOSKI; JOSPEH W. BUYESKE; BENJAMIN P. SIERRA; MEGAN E. AVERY; SCOTT C. LOCY; BRYAN WATSON; DENNIS M. JOBS; DAVID HAMMETT
(85) 18/08/2022
(86) PCT US2020/021074 de 05/03/2020
(87) WO 2021/177957 de 10/09/2021

---

(21) BR 11 2022 016517-0 A2

Código 1.3 - Notificação - Fase Nacional - PCT
(22) 19/02/2021
(30) 19/02/2020 EP 20158306.9
(51) A61K 38/00 (2006.01), A61P 35/00 (2006.01), C12Q 1/6886 (2006.01), C07K 14/82 (2006.01), G01N 33/574 (2006.01)
(54) MOLÉCULAS TENDO COMO ALVO A PROTEÍNA RAS
(71) AELIN THERAPEUTICS (BE) ; VIB VZW (BE) ; KATHOLIEKE UNIVERSITEIT LEUVEN (BE)
(72) FILIP MARIA HENDRIK CLAES; JOOST SCHYMKOWITZ; FREDERIC ROUSSEAU
(85) 18/08/2022
(86) PCT EP2021/054125 de 19/02/2021
(87) WO 2021/165456 de 26/08/2021

(21) BR 11 2022 016518-8 A2

Código 1.3 - Notificação - Fase Nacional - PCT
(22) 19/02/2021
(30) 21/02/2020 US 62/980,090
(51) C01C 1/02 (2006.01), B01J 20/30 (2006.01), B01J 20/34 (2006.01), B01J 19/12 (2006.01), C01B 3/04 (2006.01), B01J 20/18 (2006.01), B01D 53/02 (2006.01)
(54) SISTEMAS E MÉTODOS PARA REMOÇÃO POR MICRO-ONDAS DE NH3 A PARTIR DE MATERIAL ADSORVENTE
(71) STARFIRE ENERGY (US)
(72) JOSEPH D. BEACH; ADAM W. WELCH; JONATHAN D. KITNER
(85) 18/08/2022
(86) PCT US2021/018747 de 19/02/2021
(87) WO 2021/168226 de 26/08/2021

(21) BR 11 2022 016519-6 A2

Código 1.3 - Notificação - Fase Nacional - PCT
(22) 17/02/2021
(30) 20/02/2020 FR 2001698
(51) A61K 9/00 (2006.01), A61K 9/107 (2006.01), A61K 39/00 (2006.01), A61K 39/12 (2006.01), A61P 31/16 (2006.01)
(54) ADJUVANTE DE VACINA QUE COMPREENDE UM MICROLÁTEX INVERSO
(71) SOCIETE D'EXPLOITATION DE PRODUITS POUR LES INDUSTRIES CHIMIQUES SEPPIC (FR)
(72) DOROTHEE PLISZCZAK; JULIETTE BEN AROUS; STÉPHANE MONTEILLET; DAVID PUJOL
(85) 18/08/2022
(86) PCT EP2021/053873 de 17/02/2021
(87) WO 2021/165312 de 26/08/2021

(21) BR 11 2022 016520-0 A2

Código 1.3 - Notificação - Fase Nacional - PCT
(22) 22/02/2021
(30) 20/02/2020 US 62/979,335
(51) C08L 25/02 (2006.01), C08L 67/07 (2006.01), C08F 12/22 (2006.01)
(54) PROCESSO PARA PREPARAR UM COMPOSTO DE POLÍMERO, E, COMPOSTO DE POLÍMERO CONDUTOR
(71) BIRLA CARBON U.S.A., INC. (US)
(72) JUN TIAN
(85) 18/08/2022
(86) PCT US2021/019066 de 22/02/2021
(87) WO 2021/168422 de 26/08/2021

(21) BR 11 2022 016521-8 A2

Código 1.3 - Notificação - Fase Nacional - PCT
(22) 17/02/2021

(30) 26/03/2020 NL 2025218
(51) A22C 7/00 (2006.01)
(54) SISTEMA E MÉTODO PARA MOLDAR PRODUTOS ALIMENTÍCIOS A PARTIR DE UMA MASSA DE ALIMENTO BOMBEÁVEL, E, MÉTODO PARA CONFIGURAR UM MEMBRO DE MOLDE
(71) MAREL FURTHER PROCESSING B.V. (NL)
(72) JOHANNES MARTINUS MEULENDIJKS; BERNARDUS WILHELMUS FRANCISCUS LEFERINK; MATHIAS MARCELLUS KUIJPERS; CAZ BOUDRI
(85) 18/08/2022
(86) PCT EP2021/053885 de 17/02/2021
(87) WO 2021/190825 de 30/09/2021

---

(21) BR 11 2022 016522-6 A2

Código 1.3 - Notificação - Fase Nacional - PCT
(22) 19/02/2021
(30) 19/02/2020 US 62/978,526; 25/02/2020 US 62/981,383
(51) A61K 38/13 (2006.01), A61P 1/16 (2006.01), A61P 11/00 (2006.01), A61P 43/00 (2006.01)
(54) USO DE ANÁLOGOS DE CICLOSPORINA PARA TRATAR FIBROSE
(71) HEPION PHARMACEUTICALS, INC. (US)
(72) DAREN R. URE; DANIEL J. TREPANIER; PATRICK R. MAYO; ROBERT T. FOSTER
(85) 18/08/2022
(86) PCT US2021/018639 de 19/02/2021
(87) WO 2021/168161 de 26/08/2021

---

(21) BR 11 2022 016524-2 A2

Código 1.3 - Notificação - Fase Nacional - PCT
(22) 18/02/2021
(30) 19/02/2020 US 62/978,338
(51) C08J 11/16 (2006.01), C07C 51/09 (2006.01), C07C 51/02 (2006.01), B29B 17/04 (2006.01), C12P 7/56 (2006.01), C12P 41/00 (2006.01), C12N 9/04 (2006.01), C12N 9/24 (2006.01)
(54) MÉTODOS E SISTEMAS PARA PRODUÇÃO DE ÁCIDO LÁTICO E RECICLAGEM DE ÁCIDO POLILÁTICO
(71) TRIPLEW LTD. (IL)
(72) TAL SHAPIRA; TSVIKA GREENER; ASSAF J. HARNOY
(85) 18/08/2022
(86) PCT IL2021/050189 de 18/02/2021
(87) WO 2021/165964 de 26/08/2021

---

(21) BR 11 2022 016529-3 A2

Código 1.3 - Notificação - Fase Nacional - PCT
(22) 26/01/2021
(30) 19/02/2020 US 62/978,740
(51) H04N 19/70 (2006.01), H04N 19/176 (2006.01), H04N 19/105 (2006.01), H04N 19/30 (2006.01), H04N 19/597 (2006.01)

(54) MÉTODO DE PROCESSAMENTO DE VÍDEO, APARELHO PARA PROCESSAR DADOS DE VÍDEO E MEIOS LEGÍVEIS POR COMPUTADOR
(71) BYTEDANCE INC. (US)
(72) YE-KUI WANG; LI ZHANG
(85) 18/08/2022
(86) PCT US2021/015006 de 26/01/2021
(87) WO 2021/167755 de 26/08/2021

---

(21) BR 11 2022 016540-4 A2

Código 1.3 - Notificação - Fase Nacional - PCT
(22) 09/02/2021
(30) 24/02/2020 US 62/980,837; 05/02/2021 US 17/168,784
(51) A61M 25/01 (2006.01)
(54) INSTRUMENTO TUBULAR PARA REDUZIR O TRAUMA DAS VEIAS E DISPOSITIVOS E MÉTODOS RELACIONADOS
(71) BECTON, DICKINSON AND COMPANY (US)
(72) JONATHAN KARL BURKHOLZ; CURTIS H. BLANCHARD; MEGAN SCHERICH; WESTON F. HARDING; JOSEPH SPATARO; YIPING MA; S. RAY ISAACSON
(85) 19/08/2022
(86) PCT US2021/017252 de 09/02/2021
(87) WO 2021/173341 de 02/09/2021

---

(21) BR 11 2022 016544-7 A2

Código 1.3 - Notificação - Fase Nacional - PCT
(22) 23/07/2020
(30) 20/02/2020 US 62/979,033
(51) F24T 10/15 (2006.01)
(54) SISTEMA GEOTÉRMICO APERFEIÇOADO NATURAL USANDO UM AQUÍFERO SEDIMENTAR QUENTE
(71) THE JOHNS HOPKINS UNIVERSITY (US)
(72) BRUCE D. MARSH; SAMAN KARIMI
(85) 19/08/2022
(86) PCT US2020/070305 de 23/07/2020
(87) WO 2021/167701 de 26/08/2021

---

(21) BR 11 2022 016549-8 A2

Código 1.3 - Notificação - Fase Nacional - PCT
(22) 25/02/2021
(30) 27/02/2020 GR 20200100107
(51) H04L 5/00 (2006.01), H04L 5/14 (2006.01), H04W 72/12 (2006.01)
(54) RELAÇÃO DE AGRUPAMENTO DE SINAL DE REFERÊNCIA DE CANAL COMPARTILHADO COM UMA INDICAÇÃO DE PREEMPÇÃO
(71) QUALCOMM INCORPORATED (US)
(72) ALEXANDROS MANOLAKOS; SEYEDKIANOUSH HOSSEINI; GOKUL SRIDHARAN; HUNG DINH LY
(85) 19/08/2022

(86) PCT US2021/019709 de 25/02/2021
(87) WO 2021/173859 de 02/09/2021

---

(21) BR 11 2022 016553-6 A2

Código 1.3 - Notificação - Fase Nacional - PCT
(22) 17/03/2021
(30) 18/03/2020 FI 20205273
(51) D21H 17/16 (2006.01), C08F 20/56 (2006.01), D21H 17/37 (2006.01), D21H 17/44 (2006.01), D21H 21/10 (2006.01), D21H 21/18 (2006.01), G05D 21/00 (2006.01)
(54) MÉTODO PARA GLIOXILAÇÃO NO LOCAL DE POLIACRILAMIDA
(71) KEMIRA OYJ (FI)
(72) ASKO KARPPI; MATTI HIETANIEMI
(85) 19/08/2022
(86) PCT FI2021/050190 de 17/03/2021
(87) WO 2021/186109 de 23/09/2021

---

(21) BR 11 2022 016554-4 A2

Código 1.3 - Notificação - Fase Nacional - PCT
(22) 23/02/2021
(30) 27/02/2020 US 16/802,598
(51) B65D 88/12 (2006.01), B65D 88/02 (2006.01), B65D 90/00 (2006.01), B65D 90/16 (2006.01), B65D 90/18 (2006.01), B65D 90/52 (2006.01)
(54) RECIPIENTE DE ARMAZENAMENTO DE FLUIDO A GRANEL EMPILHÁVEL
(71) SANDBOX ENTERPRISES, LLC (US)
(72) JUSTIN SHEPHERD; AKSHAY HINGWE; CHAD TRUEHEART; DEREK USSERY; CHRIS WITTING; DANIEL MIERS
(85) 19/08/2022
(86) PCT US2021/019223 de 23/02/2021
(87) WO 2021/173543 de 02/09/2021

---

(21) BR 11 2022 016556-0 A2

Código 1.3 - Notificação - Fase Nacional - PCT
(22) 19/02/2021
(30) 21/02/2020 US 62/979,660
(51) B01J 35/02 (2006.01), B01J 37/06 (2006.01), B01J 37/08 (2006.01), B01J 23/10 (2006.01), B01J 23/63 (2006.01), B01J 21/06 (2006.01), B01D 53/94 (2006.01), B01D 53/34 (2006.01)
(54) COMPOSIÇÕES QUE CONTÊM CÉRIO E ZIRCÔNIO E MÉTODOS PARA PREPARAR AS MESMAS COM USO DE ÁCIDO OXÁLICO
(71) NEO PERFORMANCE MATERIALS (SINGAPORE) PTE. LTD. (SG)
(72) BARRY HUANG; PERLYN KOH; JESLINE TANG; SZU HWEE NG
(85) 19/08/2022
(86) PCT IB2021/000105 de 19/02/2021
(87) WO 2021/165748 de 26/08/2021

(21) BR 11 2022 016558-7 A2	Código 1.3 - Notificação - Fase Nacional - PCT (22) 10/02/2021 (30) 26/02/2020 US 62/982,042; 09/02/2021 US 17/171,668 (51) H04L 5/00 (2006.01) (54) MÉTODO E APARELHO PARA POSICIONAMENTO COM COMPARTILHAMENTO DE ESPECTRO DINÂMICO DE LTE-NR (DSS) (71) QUALCOMM INCORPORATED (US) (72) AKASH KUMAR; AMIT JAIN; HARGOVIND PRASAD BANSAL (85) 19/08/2022 (86) PCT US2021/017465 de 10/02/2021 (87) WO 2021/173348 de 02/09/2021
(21) BR 11 2022 016559-5 A2	Código 1.3 - Notificação - Fase Nacional - PCT (22) 12/03/2021 (30) 19/03/2020 EP 20164149.5 (51) A45D 40/14 (2006.01), A45D 40/00 (2006.01) (54) EMBALAGEM DISPENSADORA SUSTENTÁVEL COM UM ANEL DE TRAVAMENTO (71) THE PROCTER & GAMBLE COMPANY (US) (72) NATHANIEL DAVID THULIN; MATTHEW COREY CATAUDELLA; MITCHELL EDWIN MESSENGER; NATHAN DANIEL GRUBBS (85) 19/08/2022 (86) PCT US2021/022031 de 12/03/2021 (87) WO 2021/188365 de 23/09/2021
(21) BR 11 2022 016561-7 A2	Código 1.3 - Notificação - Fase Nacional - PCT (22) 21/02/2020 (51) H04W 28/06 (2006.01) (54) DETERMINAÇÃO DE TEMPORIZADOR DE RESOLUÇÃO DE CONTENÇÃO (71) NOKIA TECHNOLOGIES OY (FI) (72) SAMULI TURTINEN; CHUNLI WU (85) 19/08/2022 (86) PCT CN2020/076188 de 21/02/2020 (87) WO 2021/163999 de 26/08/2021
(21) BR 11 2022 016562-5 A2	Código 1.3 - Notificação - Fase Nacional - PCT (22) 18/02/2021 (30) 19/02/2020 US 62/978,299; 18/05/2020 US 63/026,670; 03/08/2020 US 63/060,145 (51) C25B 1/04 (2006.01), C02F 1/46 (2006.01), F04B 17/00 (2006.01), B63B 1/00 (2006.01) (54) MÉTODO PARA FABRICAR HIDROGÊNIO, MÉTODO PARA GERAR E

TRANSPORTAR HIDROGÊNIO, MOTOR DE ONDAS E BOMBA HIDRODINÂMICA
(71) LONE GULL HOLDINGS, LTD. (US)
(72) GARTH ALEXANDER SHELDON-COULSON; BRIAN LEE MOFFAT; DANIEL WILLIAM PLACE; IVAR LEE THORSON
(85) 19/08/2022
(86) PCT US2021/018596 de 18/02/2021
(87) WO 2021/168125 de 26/08/2021

---

(21) BR 11 2022 016563-3 A2

Código 1.3 - Notificação - Fase Nacional - PCT
(22) 19/02/2021
(30) 20/02/2020 US 62/979,332
(51) G01R 33/34 (2006.01), G01R 33/38 (2006.01), G01R 33/36 (2006.01)
(54) APARELHO DE GERAÇÃO DE IMAGENS MAGNÉTICAS UNILATERAL, E, MÉTODO DE AJUSTE DE UM APARELHO DE GERAÇÃO DE IMAGENS MAGNÉTICAS UNILATERAL
(71) PROMAXO, INC. (US)
(72) ALEKSANDAR NACEV; HONGLI DONG; SABAREISH PANDIAN; DINESH KUMAR; JOHN NOLTE
(85) 19/08/2022
(86) PCT US2021/018834 de 19/02/2021
(87) WO 2021/168291 de 26/08/2021

---

(21) BR 11 2022 016564-1 A2

Código 1.3 - Notificação - Fase Nacional - PCT
(22) 22/02/2021
(30) 21/02/2020 FR FR2001772
(51) B65G 47/14 (2006.01), B65G 51/03 (2006.01)
(54) INSTALAÇÃO PARA O TRATAMENTO DE CÁPSULAS COM PORTÃO PNEUMÁTICO
(71) SERAC GROUP (FR)
(72) JULIEN BORCARD
(85) 19/08/2022
(86) PCT EP2021/054297 de 22/02/2021
(87) WO 2021/165526 de 26/08/2021

---

(21) BR 11 2022 016565-0 A2

Código 1.3 - Notificação - Fase Nacional - PCT
(22) 19/02/2021
(30) 20/02/2020 IT 102020000003485
(51) B60K 17/04 (2006.01), F16H 3/50 (2006.01)
(54) EIXO DE VEÍCULO COMPREENDENDO UM SISTEMA INTEGRADO DE ENGRENAGEM REDUZIDO
(71) IVECO S.P.A. (IT)
(72) JOSE FRANCIVALDO PEREIRA LEMOS
(85) 19/08/2022

(86) PCT IB2021/051437 de 19/02/2021
(87) WO 2021/165913 de 26/08/2021

---

(21) BR 11 2022 016567-6 A2

Código 1.3 - Notificação - Fase Nacional - PCT
(22) 20/02/2021
(30) 21/02/2020 CN 202010108627.4
(51) H04W 24/02 (2006.01)
(54) MÉTODO PARA TRANSMISSÃO, APLICADO A UM EQUIPAMENTO DE USUÁRIO, EQUIPAMENTO DE USUÁRIO, DISPOSITIVO DE COMUNICAÇÃO, MÍDIA DE ARMAZENAMENTO LEGÍVEL POR COMPUTADOR E APARELHO DE COMUNICAÇÃO
(71) CHINA MOBILE COMMUNICATION CO., LTD RESEARCH INSTITUTE (CN) ; CHINA MOBILE COMMUNICATIONS GROUP CO., LTD. (CN)
(72) XIAORAN ZHANG
(85) 19/08/2022
(86) PCT CN2021/077114 de 20/02/2021
(87) WO 2021/164773 de 26/08/2021

---

(21) BR 11 2022 016576-5 A2

Código 1.3 - Notificação - Fase Nacional - PCT
(22) 16/02/2021
(30) 21/02/2020 US 62/979,822
(51) F28D 15/04 (2006.01), G21C 15/257 (2006.01)
(54) CONJUNTO DE PAVIO, TUBO DE CALOR, E, MÉTODO DE CONSTRUÇÃO DE UM CONJUNTO DE PAVIO
(71) WESTINGHOUSE ELECTRIC COMPANY LLC (US)
(72) DAVID M. GROSS
(85) 19/08/2022
(86) PCT US2021/018142 de 16/02/2021
(87) WO 2021/167871 de 26/08/2021

---

(21) BR 11 2022 016578-1 A2

Código 1.3 - Notificação - Fase Nacional - PCT
(22) 25/02/2021
(30) 27/02/2020 US 16/803,804
(51) H01L 25/065 (2006.01), H01L 21/683 (2006.01), H01L 23/00 (2006.01)
(54) PACOTE DE SEMICONDUTORES COMPREENDENDO UM SUBSTRATO E UMA ESTRUTURA DE INTERCONEXÃO DE ALTA DENSIDADE ACOPLADA AO MESMO
(71) QUALCOMM INCORPORATED (US)
(72) ANIKET PATIL; ZHIJIE WANG; HONG BOK WE
(85) 19/08/2022
(86) PCT US2021/019654 de 25/02/2021
(87) WO 2021/173825 de 02/09/2021

(21) BR 11 2022 016581-1 A2

Código 1.3 - Notificação - Fase Nacional - PCT
(22) 20/02/2020
(51) G01H 3/08 (2006.01), G01M 99/00 (2006.01), G06T 7/00 (2006.01), G10L 25/30 (2006.01), G10L 25/51 (2006.01)
(54) APARELHO DE PROCESSAMENTO DE IMAGEM E MÉTODO DE PROCESSAMENTO DE IMAGEM
(71) NISSAN MOTOR CO., LTD. (JP) ; RENAULT S.A.S. (FR)
(72) SATORU HIROSE; TORU TAKAGI
(85) 19/08/2022
(86) PCT IB2020/000097 de 20/02/2020
(87) WO 2021/165712 de 26/08/2021

(21) BR 11 2022 016584-6 A2

Código 1.3 - Notificação - Fase Nacional - PCT
(22) 18/02/2021
(30) 21/02/2020 IT 102020000003635
(51) A01N 25/02 (2006.01), A01N 25/30 (2006.01), A01N 37/02 (2006.01)
(54) COMPOSIÇÕES HERBICIDAS BASEADAS EM ÁCIDO PELARGÔNICO
(71) NOVAMONT S.P.A. (IT)
(72) ANGELA SAGLIANO; ANNA CIANCOLINI; LUIGI CAPUZZI
(85) 19/08/2022
(86) PCT EP2021/054050 de 18/02/2021
(87) WO 2021/165411 de 26/08/2021

(21) BR 11 2022 016588-9 A2

Código 1.3 - Notificação - Fase Nacional - PCT
(22) 18/02/2021
(30) 21/02/2020 EP 20158685.6
(51) A23G 1/36 (2006.01), A23G 1/40 (2006.01), A23G 1/44 (2006.01), A23G 1/48 (2006.01)
(54) COMPOSIÇÃO DE CACAU, E, PRODUTOS ALIMENTÍCIOS
(71) CARGILL, INCORPORATED (US)
(72) VANESSA BAREY; STEFAN VERVLIET
(85) 19/08/2022
(86) PCT US2021/018482 de 18/02/2021
(87) WO 2021/168053 de 26/08/2021

(21) BR 11 2022 016589-7 A2

Código 1.3 - Notificação - Fase Nacional - PCT
(22) 07/12/2020
(30) 06/12/2019 DK PA 2019 01439; 06/12/2019 US 16/706,627
(51) A61K 31/702 (2006.01), A61P 1/00 (2006.01)
(54) COMPOSIÇÃO QUE COMPREENDE 2?-FL E DFL PARA USO EM UM MÉTODO PARA REDUZIR A DOR
(71) GLYCOM A/S (DK)
(72) BRUCE MCCONNELL; LOUISE KRISTINE VIGSNÆS; GABRIELA BERGONZELLI DEGONDA; LAURENT FAVRE; LAURENT FERRIER; CLARA

	LUCIA GARCIA-RODENAS (85) 19/08/2022 (86) PCT IB2020/061578 de 07/12/2020 (87) WO 2021/111422 de 10/06/2021
(21) BR 11 2022 016591-9 A2	Código 1.3 - Notificação - Fase Nacional - PCT (22) 15/01/2021 (30) 20/02/2020 CN 202010105068.1; 10/04/2020 CN 202010278946.X (51) H04L 1/16 (2006.01), H04L 1/18 (2006.01), H04L 5/00 (2006.01), H04W 72/04 (2006.01) (54) MÉTODO DE RECEPÇÃO DE INFORMAÇÕES, MÉTODO DE ENVIO DE INFORMAÇÕES E DISPOSITIVOS. (71) DATANG MOBILE COMMUNICATIONS EQUIPMENT CO., LTD. (CN) (72) SI, QIANQIAN; GAO, XUEJUAN (85) 19/08/2022 (86) PCT CN2021/072153 de 15/01/2021 (87) WO 2021/164482 de 26/08/2021
(21) BR 11 2022 016592-7 A2	Código 1.3 - Notificação - Fase Nacional - PCT (22) 17/02/2021 (30) 20/02/2020 US 62/978,879 (51) F41H 5/013 (2006.01), F41H 5/04 (2006.01), F41H 7/04 (2006.01) (54) INSERTO PARA REFORÇAR ESTRUTURALMENTE UMA CAVIDADE DE UM MEMBRO ESTRUTURAL (71) ZEPHYROS, INC. (US) (72) BLAKE SYNNESTVEDT; JASON WALKER (85) 19/08/2022 (86) PCT US2021/018300 de 17/02/2021 (87) WO 2021/167933 de 26/08/2021
(21) BR 11 2022 016593-5 A2	Código 1.3 - Notificação - Fase Nacional - PCT (22) 22/02/2021 (30) 21/02/2020 US 62/980,065 (51) G06F 17/40 (2006.01) (54) SINALIZAÇÃO DE DIFERENÇAS OPERACIONAIS EM IMPLEMENTOS AGRÍCOLAS (71) CLIMATE LLC (US) (72) CHRISTINA BOGDAN; DANIEL WILLIAMS; JIALING XU (85) 19/08/2022 (86) PCT US2021/019095 de 22/02/2021 (87) WO 2021/168437 de 26/08/2021
(21) BR 11 2022 016604-4 A2	Código 1.3 - Notificação - Fase Nacional - PCT

(22) 02/03/2021
(30) 02/03/2020 EP 20382152.5; 13/03/2020 EP 20382192.1; 02/04/2020 EP 20382266.3; 27/04/2020 EP 20382339.8; 16/09/2020 EP 20382816.5; 16/09/2020 EP 20382815.7; 25/01/2021 EP 21382059.0
(51) A61K 38/12 (2006.01), A61K 31/56 (2006.01), A61P 31/12 (2006.01)
(54) COMPOSTOS PARA USO EM INFECÇÕES VIRAIS
(71) PHARMA MAR, S.A. (ES)
(72) PABLO AVILÉS MARÍN; ALEJANDRO LOSADA GONZÁLEZ; JOSÉ MARÍA FERNÁNDEZ SOUSA-FARO; SALVADOR FUDIO MUÑOZ
(85) 19/08/2022
(86) PCT EP2021/055147 de 02/03/2021
(87) WO 2021/175831 de 10/09/2021

---

(21) BR 11 2022 016605-2 A2

Código 1.3 - Notificação - Fase Nacional - PCT
(22) 03/02/2021
(30) 09/03/2020 JP 2020-039876
(51) C12P 19/00 (2006.01), C08H 8/00 (2006.01)
(54) MÉTODOS PARA PRÉ-TRATAR BIOMASSA HERBÁCEA, PARA PRODUZIR SOLUÇÃO SACARIFICADA E PARA PRODUZIR UM PRODUTO DE FERMENTAÇÃO DERIVADO DE BIOMASSA HERBÁCEA
(71) NIPPON STEEL ENGINEERING CO., LTD. (JP)
(72) KEITA TSUCHIYA; TSUKASA KOGA; TAKAFUMI KIUCHI
(85) 19/08/2022
(86) PCT JP2021/003923 de 03/02/2021
(87) WO 2021/181955 de 16/09/2021

---

(21) BR 11 2022 016620-6 A2

Código 1.3 - Notificação - Fase Nacional - PCT
(22) 22/02/2021
(30) 21/02/2020 EP 20158852.2
(51) C02F 3/28 (2006.01), C12M 1/107 (2006.01), C12M 1/00 (2006.01), C02F 1/66 (2006.01), C02F 103/32 (2006.01), C02F 103/28 (2006.01), C02F 103/34 (2006.01)
(54) SISTEMA DE REATOR DE LAMA GRANULAR COMPREENDENDO UM SEPARADOR EXTERNO
(71) VEOLIA WATER SOLUTIONS & TECHNOLOGIES SUPPORT (FR)
(72) SANTIAGO PACHECO-RUIZ; HENDRIK RICHARD PAUL LA VOS; THIERRY ALPHONSE ARNAUD; JERONIMUS GERARDUS MARIA VAN DER LUBBE
(85) 19/08/2022
(86) PCT EP2021/054343 de 22/02/2021
(87) WO 2021/165541 de 26/08/2021

---

(21) BR 11 2022 016623-0 A2

Código 1.3 - Notificação - Fase Nacional - PCT
(22) 18/01/2021

(30) 26/02/2020 JP 2020-030531
(51) B21B 19/02 (2006.01), C21D 7/02 (2006.01), F16L 15/04 (2006.01)
(54) TUBO SEM EMENDAS E MÉTODO PARA FABRICAR O MESMO
(71) JFE STEEL CORPORATION (JP)
(72) SHUNSUKE SASAKI; MASAO YUGA; TATSURO KATSUMURA; HIDEO KIJIMA
(85) 19/08/2022
(86) PCT JP2021/001455 de 18/01/2021
(87) WO 2021/171826 de 02/09/2021

---

(21) BR 11 2022 016626-5 A2

Código 1.3 - Notificação - Fase Nacional - PCT
(22) 18/02/2021
(30) 21/02/2020 KR 10-2020-0021913
(51) A61K 9/20 (2006.01), A61K 9/16 (2006.01), A61K 9/50 (2006.01), A61K 31/4439 (2006.01), A61P 1/04 (2006.01)
(54) PREPARADO FARMACÊUTICO
(71) CHONG KUN DANG PHARMACEUTICAL CORP. (KP)
(72) JONG SEO CHOI; MIN SOO KIM; SHIN JUNG PARK
(85) 19/08/2022
(86) PCT KR2021/002058 de 18/02/2021
(87) WO 2021/167364 de 26/08/2021

---

(21) BR 11 2022 016628-1 A2

Código 1.3 - Notificação - Fase Nacional - PCT
(22) 19/02/2021
(30) 20/02/2020 US 62/978,987; 12/02/2021 US 17/175,116
(51) C09K 8/035 (2006.01), C09K 8/10 (2006.01), C09K 8/32 (2006.01)
(54) APLICAÇÃO DE SOLVENTES VERDES COM BASE EM ENZIMAS PARA A RECUPERAÇÃO DE FLUIDOS DE SUBSUPERFÍCIE
(71) GAS TECHNOLOGY INSTITUTE (US)
(72) SHADI SALAHSHOOR
(85) 19/08/2022
(86) PCT US2021/018866 de 19/02/2021
(87) WO 2021/168315 de 26/08/2021

---

(21) BR 11 2022 016643-5 A2

Código 1.3 - Notificação - Fase Nacional - PCT
(22) 24/02/2021
(30) 24/02/2020 GB 2002556.5; 09/02/2021 GB 2101780.1
(51) A61K 39/395 (2006.01), A61P 35/00 (2006.01), C07K 16/30 (2006.01), C07K 16/32 (2006.01), C07K 14/82 (2006.01)
(54) EPÍTOPOS E ANTICORPOS CONTRA KRAS
(71) OBLIQUE THERAPEUTICS AB (SE)
(72) CAROLINA TRKULJA; MAX DAVIDSON; OWE ORWAR
(85) 19/08/2022
(86) PCT EP2021/054614 de 24/02/2021

(87) WO 2021/170684 de 02/09/2021

---

(21) BR 11 2022 016645-1 A2

Código 1.3 - Notificação - Fase Nacional - PCT
(22) 15/12/2020
(30) 21/02/2020 AR P20200100562
(51) A23B 4/005 (2006.01), A23B 4/015 (2006.01), A23B 4/023 (2006.01)
(54) MÉTODO APRIMORADO PARA ACONDICIONAMENTO E CONSERVAÇÃO A LONGO PRAZO SEM CADEIA DE FRIO DE PRODUTOS CÁRNEOS
(71) AGUSTIN ROMAN CURUTCHET (AR) ; PABLO ROMAN CURUTCHET (AR)
(72) PABLO ROMAN CURUTCHET; SERGIO VAUDAGNA
(85) 21/08/2022
(86) PCT EP2020/086084 de 15/12/2020
(87) WO 2021/164921 de 26/08/2021

---

(21) BR 11 2022 016650-8 A2

Código 1.3 - Notificação - Fase Nacional - PCT
(22) 04/03/2021
(30) 04/03/2020 IT 102020000004621
(51) A61B 5/024 (2006.01), A61B 5/00 (2006.01), A61B 5/021 (2006.01), A61B 5/02 (2006.01)
(54) MÉTODO DE DETECÇÃO DE PARÂMETROS INDICATIVOS DE ATIVAÇÃO DO SISTEMA NERVOSO SIMPÁTICO E PARASSIMPÁTICO
(71) SALVATORE ROMANO (IT)
(72) SALVATORE ROMANO
(85) 22/08/2022
(86) PCT IB2021/051831 de 04/03/2021
(87) WO 2021/176399 de 10/09/2021

---

(21) BR 11 2022 016652-4 A2

Código 1.3 - Notificação - Fase Nacional - PCT
(22) 24/02/2021
(30) 24/02/2020 CZ PV 2020-95
(51) B29D 30/00 (2006.01), B29C 35/08 (2006.01), H05B 6/64 (2006.01), B29D 30/06 (2006.01)
(54) MÉTODO DE AQUECIMENTO POR MICRO-ONDAS DE ARTIGOS ROTACIONÁVEIS E APARELHO PARA AQUECIMENTO POR MICRO-ONDAS DE ARTIGOS ROTACIONÁVEIS
(71) ROMILL S.R.O. (CZ)
(72) ROMAN VOPÁLKA; NIKOLAJ TERNOVOJ; PAVEL POLCER
(85) 22/08/2022
(86) PCT CZ2021/050023 de 24/02/2021
(87) WO 2021/170158 de 02/09/2021

(21) BR 11 2022 016653-2 A2

Código 1.3 - Notificação - Fase Nacional - PCT
(22) 02/03/2021
(30) 02/03/2020 EP 20382152.5; 13/03/2020 EP 20382192.1; 02/04/2020 EP 20382266.3; 27/04/2020 EP 20382339.8; 16/09/2020 EP 20382815.7; 17/09/2020 EP 20382821.5
(51) A61K 38/12 (2006.01), A61K 31/12 (2006.01)
(54) PLD PARA USO EM COMBINAÇÃO NO TRATAMENTO DE CORONAVÍRUS
(71) PHARMA MAR, S.A. (ES)
(72) NURIA IZQUIERDO-USEROS; JÚLIA VERGARA-ALERT; PABLO AVILÉS MARÍN; ALEJANDRO LOSADA GONZÁLEZ; JOSÉ MARÍA FERNÁNDEZ SOUSA-FARO; SALVADOR FUDIO MUÑOZ
(85) 22/08/2022
(86) PCT EP2021/055131 de 02/03/2021
(87) WO 2021/175823 de 10/09/2021

(21) BR 11 2022 016654-0 A2

Código 1.3 - Notificação - Fase Nacional - PCT
(22) 24/02/2021
(30) 28/02/2020 EP 20160227.3
(51) A24D 1/20 (2006.01)
(54) ARTIGO GERADOR DE AEROSSOL VENTILADO COM AQUECIMENTO POR INDUÇÃO
(71) PHILIP MORRIS PRODUCTS S.A. (CH)
(72) FABIO CANTIERI; GIANPAOLO D'AMBRA; MILICA NESOVIC; JEROME UTHURRY
(85) 22/08/2022
(86) PCT EP2021/054602 de 24/02/2021
(87) WO 2021/170677 de 02/09/2021

(21) BR 11 2022 016655-9 A2

Código 1.3 - Notificação - Fase Nacional - PCT
(22) 04/02/2021
(30) 28/02/2020 JP 2020-033159
(51) B23D 61/04 (2006.01)
(54) LÂMINA DE SERRA CIRCULAR
(71) KANEFUSA KABUSHIKI KAISHA (JP)
(72) FUMINORI OKABE
(85) 22/08/2022
(86) PCT JP2021/004057 de 04/02/2021
(87) WO 2021/171945 de 02/09/2021

(21) BR 11 2022 016658-3 A2

Código 1.3 - Notificação - Fase Nacional - PCT
(22) 02/03/2021
(30) 03/03/2020 GB 2003070.6
(51) B29C 44/02 (2006.01), B29C 44/04 (2006.01), B29C 44/08 (2006.01),

B29C 45/73 (2006.01)
(54) MÉTODO PARA FORMAR UM ARTIGO
(71) BOCKATECH LTD (GB)
(72) PETER REGINALD CLARKE
(85) 22/08/2022
(86) PCT EP2021/055105 de 02/03/2021
(87) WO 2021/175808 de 10/09/2021

---

(21) BR 11 2022 016661-3 A2

Código 1.3 - Notificação - Fase Nacional - PCT
(22) 26/02/2021
(30) 26/02/2020 US 62/981,856
(51) C07K 14/725 (2006.01), A61K 38/17 (2006.01), C07K 14/82 (2006.01), C12N 15/62 (2006.01)
(54) RECEPTORES DE CÉLULAS T RESTRITOS AO HLA CLASSE II CONTRA RAS COM MUTAÇÃO G12V
(71) THE UNITED STATES OF AMERICA, AS REPRESENTED BY THE SECRETARY, DEPARTMENT OF HEALTH AND HUMAN SERVICES (US)
(72) NOAM LEVIN; RAMI YOSEPH; BIMAN C. PARIA; STEVEN A. ROSENBERG
(85) 22/08/2022
(86) PCT US2021/019775 de 26/02/2021
(87) WO 2021/173902 de 02/09/2021

---

(21) BR 11 2022 016662-1 A2

Código 1.3 - Notificação - Fase Nacional - PCT
(22) 17/03/2021
(30) 02/04/2020 US 63/004,336; 03/07/2020 US 16/920,529
(51) A61B 46/00 (2006.01)
(54) CAMPO CIRÚRGICO.
(71) TEXAS MOUNTAIN GROUP LLC (US)
(72) JAVIER AGUIRRE
(85) 22/08/2022
(86) PCT US2021/022829 de 17/03/2021
(87) WO 2021/202105 de 07/10/2021

---

(21) BR 11 2022 016663-0 A2

Código 1.3 - Notificação - Fase Nacional - PCT
(22) 23/02/2021
(30) 05/03/2020 US 62/985,664
(51) G05D 7/01 (2006.01)
(54) REGULADOR DE FLUXO, E, MÉTODO PARA REGULAR UMA VAZÃO
(71) NETAFIM LTD (IL)
(72) LORNE BELFORD
(85) 22/08/2022
(86) PCT IB2021/051498 de 23/02/2021

(87) WO 2021/176299 de 10/09/2021

---

(21) BR 11 2022 016664-8 A2

Código 1.3 - Notificação - Fase Nacional - PCT
(22) 09/02/2021
(30) 25/02/2020 EP 20159396.9
(51) C07C 273/04 (2006.01), B01J 19/00 (2006.01), B01J 3/04 (2006.01), B01J 19/24 (2006.01)
(54) PROCESSO E PLANTA PARA A SÍNTESE DE UREIA
(71) CASALE SA (CH)
(72) LEONARDO MARRONE; PAOLO BERTINI; MATTEO FUMAGALLI
(85) 22/08/2022
(86) PCT EP2021/053036 de 09/02/2021
(87) WO 2021/170391 de 02/09/2021

---

(21) BR 11 2022 016665-6 A2

Código 1.3 - Notificação - Fase Nacional - PCT
(22) 16/03/2021
(30) 02/04/2020 DE 10 2020 109 157.5
(51) A61M 37/00 (2006.01)
(54) ELEMENTO DE SUPORTE PARA MICROAGULHAS, BEM COMO DISPOSITIVO DE ARRANJO DE MICROAGULHAS
(71) LTS LOHMANN THERAPIE-SYSTEME AG (DE)
(72) ANDREAS HENNING; SEBASTIAN SCHERR
(85) 22/08/2022
(86) PCT EP2021/056687 de 16/03/2021
(87) WO 2021/197836 de 07/10/2021

---

(21) BR 11 2022 016666-4 A2

Código 1.3 - Notificação - Fase Nacional - PCT
(22) 18/03/2021
(30) 20/03/2020 FR FR2002757
(51) E01B 27/17 (2006.01)
(54) MÁQUINA DE OBRA FERROVIÁRIA QUE COMPREENDE UM CHASSI DE MÁQUINA E UM VAIVÉM DE OBRA, E COMBOIO DE OBRA FERROVIÁRIA ASSOCIADO
(71) MATISA MATERIEL INDUSTRIEL SA (CH)
(72) GABRIELE CASAS
(85) 22/08/2022
(86) PCT EP2021/057032 de 18/03/2021
(87) WO 2021/186007 de 23/09/2021

---

(21) BR 11 2022 016675-3 A2

Código 1.3 - Notificação - Fase Nacional - PCT
(22) 02/03/2021
(30) 02/03/2020 EP 20382152.5; 13/03/2020 EP 20382192.1; 02/04/2020 EP 20382266.3; 27/04/2020 EP 20382339.8; 16/09/2020 EP 20382816.5;

16/09/2020 EP 20382815.7; 25/01/2021 EP 21382059.0
(51) A61K 38/12 (2006.01), A61K 31/56 (2006.01), A61P 31/12 (2006.01), A61K 38/15 (2006.01), A61P 37/06 (2006.01), A61P 29/00 (2006.01)
(54) COMPOSTOS PARA USO EM CONDIÇÕES INFLAMATÓRIAS
(71) PHARMA MAR, S.A. (ES)
(72) PABLO AVILÉS MARÍN; ALEJANDRO LOSADA GONZÁLEZ; JOSÉ MARÍA FERNÁNDEZ SOUSA-FARO; SALVADOR FUDIO MUÑOZ
(85) 22/08/2022
(86) PCT EP2021/055187 de 02/03/2021
(87) WO 2021/175857 de 10/09/2021

---

(21) BR 11 2022 016676-1 A2

Código 1.3 - Notificação - Fase Nacional - PCT
(22) 25/02/2021
(30) 28/02/2020 US 16/805,627
(51) F16L 55/16 (2006.01), F16L 9/18 (2006.01), F16L 11/16 (2006.01), F16L 11/20 (2006.01), F16L 55/11 (2006.01), F16L 55/17 (2006.01)
(54) MÉTODO DE REPARO DE UM TUBO FLEXÍVEL, DUTOVIA, E SISTEMA DE REPARO DE DUTOVIA
(71) TRINITY BAY EQUIPMENT HOLDINGS, LLC (US)
(72) KIRK SPENCER FRANCIS; DALE BRIAN MARIETTA
(85) 22/08/2022
(86) PCT US2021/019735 de 25/02/2021
(87) WO 2021/173875 de 02/09/2021

---

(21) BR 11 2022 016677-0 A2

Código 1.3 - Notificação - Fase Nacional - PCT
(22) 24/02/2021
(30) 28/02/2020 EP 20160220.8
(51) A24D 1/18 (2006.01), A24D 1/20 (2006.01)
(54) ARTIGO GERADOR DE AEROSSOL INCLUINDO SUBSTRATO COM COMPOSIÇÃO DE GEL
(71) PHILIP MORRIS PRODUCTS S.A. (CH)
(72) GIANPAOLO D'AMBRA; MILICA NESOVIC; PAOLA ORSOLINI; JEROME UTHURRY
(85) 22/08/2022
(86) PCT EP2021/054540 de 24/02/2021
(87) WO 2021/170642 de 02/09/2021

---

(21) BR 11 2022 016678-8 A2

Código 1.3 - Notificação - Fase Nacional - PCT
(22) 04/03/2021
(30) 04/03/2020 US 62/984,898
(51) A61F 2/90 (2006.01), A61F 2/966 (2006.01), A61M 25/01 (2006.01), A61F 2/06 (2006.01)
(54) ENXERTOS VASCULARES E AÓRTICOS COM REVESTIMENTO TELESCÓPICO E MÉTODOS DE IMPLANTAÇÃO DOS MESMOS

(71) AQUEDEON MEDICAL, INC. (US)
(72) THOMAS J. PALERMO
(85) 22/08/2022
(86) PCT US2021/020800 de 04/03/2021
(87) WO 2021/178618 de 10/09/2021

---

(21) BR 11 2022 016679-6 A2

Código 1.3 - Notificação - Fase Nacional - PCT
(22) 04/03/2021
(30) 04/03/2020 US 62/984,868
(51) F24F 1/06 (2006.01), F24F 1/46 (2006.01), F24F 1/48 (2006.01), F24F 7/10 (2006.01), F24F 13/068 (2006.01)
(54) CÂMARA DE DISTRIBUIÇÃO DE AR DE DIVISÓRIA, MÉTODO E SISTEMA PARA RESFRIAR UM ESPAÇO AO AR LIVRE, MÉTODOS PARA PROVER UM ESPAÇO RESFRIADO MÓVEL E PARA ESTENDER UM ESPAÇO COM AR CONDICIONADO, VEÍCULO COM UM ESPAÇO EXTERNO RESFRIADO, E, ESTRUTURA DE ASSENTO RESFRIADA
(71) OY HALTON GROUP LTD. (FI)
(72) ANDREY V. LIVCHAK
(85) 22/08/2022
(86) PCT US2021/020881 de 04/03/2021
(87) WO 2021/178671 de 10/09/2021

---

(21) BR 11 2022 016680-0 A2

Código 1.3 - Notificação - Fase Nacional - PCT
(22) 26/02/2021
(30) 28/02/2020 US 62/983,128; 01/04/2020 US 63/003,574; 25/02/2021 US 17/249,264
(51) H04N 19/187 (2006.01), H04N 19/30 (2006.01), H04N 19/70 (2006.01)
(54) CODIFICAÇÃO DE DADOS DE CONJUNTO DE CAMADAS DE SAÍDA E DADOS DE JANELA DE CONFORMIDADE DE SINTAXE DE ALTO NÍVEL PARA CODIFICAÇÃO DE VÍDEO
(71) QUALCOMM INCORPORATED (US)
(72) YONG HE; VADIM SEREGIN; MUHAMMED ZEYD COBAN; NAN HU; MARTA KARCZEWICZ
(85) 22/08/2022
(86) PCT US2021/020050 de 26/02/2021
(87) WO 2021/174098 de 02/09/2021

---

(21) BR 11 2022 016684-2 A2

Código 1.3 - Notificação - Fase Nacional - PCT
(22) 25/02/2021
(30) 25/02/2020 EP 20159322.5
(51) C10M 113/00 (2006.01)
(54) MÉTODO PARA PRÉ-TRATAMENTO DE UM SUBSTRATO METÁLICO, SUBSTRATO METÁLICO PRÉ-TRATADO, PROCESSO DE CONFORMAÇÃO A FRIO DE UM SUBSTRATO METÁLICO, COMPOSIÇÃO LUBRIFICANTE

AQUOSA, E, MISTURA PADRÃO
(71) CHEMETALL GMBH (DE)
(72) YINFENG SHI
(85) 22/08/2022
(86) PCT EP2021/054655 de 25/02/2021
(87) WO 2021/170706 de 02/09/2021

---

(21) BR 11 2022 016685-0 A2

Código 1.3 - Notificação - Fase Nacional - PCT
(22) 09/02/2021
(30) 24/02/2020 US 62/980,832; 03/02/2021 US 17/166,886
(51) A61M 25/06 (2006.01)
(54) COBERTURA PARA REDUZIR O TOQUE EM UM CATETER E SISTEMAS RELACIONADOS DURANTE A INSERÇÃO
(71) BECTON, DICKINSON AND COMPANY (US)
(72) MEGAN SCHERICH
(85) 22/08/2022
(86) PCT US2021/017167 de 09/02/2021
(87) WO 2021/173335 de 02/09/2021

---

(21) BR 11 2022 016686-9 A2

Código 1.3 - Notificação - Fase Nacional - PCT
(22) 26/02/2021
(30) 27/03/2020 US 63/000,659
(51) C23F 11/10 (2006.01), C07D 235/30 (2006.01), C23F 11/14 (2006.01), C23F 11/173 (2006.01), C02F 5/12 (2006.01), C07D 235/12 (2006.01), C07D 235/18 (2006.01), C07D 401/04 (2006.01), C02F 103/02 (2006.01)
(54) MÉTODO PARA PREVENIR FORMAÇÃO DE FERRUGEM EM UMA SUPERFÍCIE DE METAL, E, COMPOSIÇÃO PARA INIBIR CORROSÃO
(71) ECOLAB USA INC. (US)
(72) STEVEN R. HATCH; JOTHIBASU SEETHARAMAN; ASHISH DHAWAN; CARTER M. SILVERNAIL; SANTANU BANERJEE; PRADEEP CHERUKU
(85) 22/08/2022
(86) PCT US2021/019870 de 26/02/2021
(87) WO 2021/194688 de 30/09/2021

---

(21) BR 11 2022 016688-5 A2

Código 1.3 - Notificação - Fase Nacional - PCT
(22) 26/02/2021
(30) 28/02/2020 CA 3,074,198
(51) D21C 3/06 (2006.01)
(54) COMPOSIÇÕES AQUOSAS E MÉTODOS DE DESLIGNIFICAÇÃO DE BIOMASSA OU MATERIAL VEGETAL
(71) SIXRING INC. (CA)
(72) CLAY PURDY; MARKUS WEISSENBERGER; KYLE G. WYNNYK; KARL W. DAWSON
(85) 22/08/2022

(86) PCT CA2021/000018 de 26/02/2021
(87) WO 2021/168538 de 02/09/2021

---

(21) BR 11 2022 016691-5 A2

Código 1.3 - Notificação - Fase Nacional - PCT
(22) 19/02/2021
(30) 21/02/2020 US 16/797,665
(51) B65D 51/18 (2006.01), B65D 51/24 (2006.01), B65D 51/28 (2006.01), B65D 47/04 (2006.01), B65D 47/32 (2006.01), A24F 1/14 (2006.01), B65D 39/00 (2006.01), A47J 41/00 (2006.01)
(54) FECHAMENTO DO RECIPIENTE DE ACESSO DUPLO
(71) JASON ASHTON (US)
(72) JASON ASHTON
(85) 22/08/2022
(86) PCT US2021/018860 de 19/02/2021
(87) WO 2021/168310 de 26/08/2021

---

(21) BR 11 2022 016696-6 A2

Código 1.3 - Notificação - Fase Nacional - PCT
(22) 04/03/2021
(30) 10/03/2020 GB 2003455.9
(51) B29C 48/285 (2006.01), B29C 48/29 (2006.01)
(54) APARELHO E MÉTODO PARA DOSAR UMA FORMULAÇÃO DE FLUIDO EM UM MATERIAL POLIMÉRICO
(71) COLORMATRIX HOLDINGS, INC. (US)
(72) BRIAN JONES; HARRY BAKER; DAVID WHITEHEAD; MARK DIX-BAKER
(85) 22/08/2022
(86) PCT IB2021/051802 de 04/03/2021
(87) WO 2021/181215 de 16/09/2021

---

(21) BR 11 2022 016702-4 A2

Código 1.3 - Notificação - Fase Nacional - PCT
(22) 16/03/2021
(30) 17/03/2020 JP 2020-046793
(51) C11D 1/28 (2006.01), C11D 1/83 (2006.01)
(54) COMPOSIÇÃO DE TENSOATIVO, AGENTE DE CONTROLE DE FORMAÇÃO DE ESPUMA, E MÉTODO PARA CONTROLAR O DESEMPENHO DE FORMAÇÃO DE ESPUMA DE UMA COMPOSIÇÃO DE TENSOATIVO
(71) KAO CORPORATION (JP)
(72) KEITA AONO; SATORU OKAMURA
(85) 22/08/2022
(86) PCT JP2021/010640 de 16/03/2021
(87) WO 2021/187488 de 23/09/2021

---

(21) BR 11 2022 016704-0 A2

Código 1.3 - Notificação - Fase Nacional - PCT

(22) 23/02/2021
(30) 26/02/2020 CN 202010118637.6; 26/02/2020 CN 202020210805.X; 26/02/2020 DE 10 2020 202 481.2; 26/02/2020 LU LU101654
(51) C04B 2/12 (2006.01)
(54) MÉTODO PARA A QUEIMA DE MATERIAL CONTENDO CARBONO EM UM FORNO DE CUBA DE GGR
(71) MAERZ OFENBAU AG (CH) ; THYSSENKRUPP AG (DE)
(72) HANNES PIRINGER; PATRICK BUCHER; FERNAND DIDELON
(85) 22/08/2022
(86) PCT EP2021/054475 de 23/02/2021
(87) WO 2021/170592 de 02/09/2021

---

(21) BR 11 2022 016705-9 A2

Código 1.3 - Notificação - Fase Nacional - PCT
(22) 22/02/2021
(30) 21/02/2020 US 62/979,504
(51) A61B 17/34 (2006.01), A61B 17/32 (2006.01), A61B 17/3205 (2006.01), A61F 2/10 (2006.01)
(54) SISTEMAS E MÉTODOS PARA UM SISTEMA DE TRANSPLANTE DE CABELO COM AGULHAS DE EXTRAÇÃO E IMPLANTAÇÃO
(71) THE GENERAL HOSPITAL CORPORATION (US)
(72) WALFRE FRANCO; ESMERALDA IBARRA-SILVA; WILLIAM A. FARINELLI; JOSHUA TAM; RICHARD ROX ANDERSON; LYNN DRAKE; SANDEEP KORUPOLU
(85) 22/08/2022
(86) PCT US2021/019115 de 22/02/2021
(87) WO 2021/168448 de 26/08/2021

---

(21) BR 11 2022 016706-7 A2

Código 1.3 - Notificação - Fase Nacional - PCT
(22) 22/02/2021
(30) 25/02/2020 NO 20200213
(51) E21B 21/08 (2006.01), G01F 1/82 (2006.01), G01F 1/84 (2006.01), G01F 1/30 (2006.01), E21B 47/00 (2006.01)
(54) APARELHO MEDIDOR DE FLUXO, SISTEMA E MÉTODO PARA DETERMINAR UMA VAZÃO VOLUMÉTRICA PARA UM FLUXO DE POÇO PARA FORA DE UM FURO DE POÇO E MÉTODO PARA DETERMINAR O NÚMERO DE PARTÍCULAS SÓLIDAS, MASSA E DISTRIBUIÇÃO EM UM FLUXO
(71) NORCE INNOVATION AS (NO)
(72) ERIC CAYEUX
(85) 22/08/2022
(86) PCT NO2021/050044 de 22/02/2021
(87) WO 2021/172997 de 02/09/2021

---

(21) BR 11 2022 016708-3 A2

Código 1.3 - Notificação - Fase Nacional - PCT

(22) 25/02/2021
(30) 25/02/2020 EP 20159323.3
(51) C10M 173/02 (2006.01), C10M 177/00 (2006.01), C23C 22/46 (2006.01), C23C 22/83 (2006.01), C23G 1/00 (2006.01), C23G 1/08 (2006.01), C10N 40/20 (2006.01), C10N 70/00 (2006.01), C10N 80/00 (2006.01), C10N 30/12 (2006.01), C10N 50/02 (2006.01)
(54) MÉTODOS PARA PRÉ-TRATAMENTO DE UM SUBSTRATO METÁLICO E PARA CONFORMAR A FRIO UM SUBSTRATO METÁLICO, SUBSTRATO METÁLICO PRÉ-TRATADO, COMPOSIÇÃO LUBRIFICANTE AQUOSA, E, MISTURA PADRÃO PARA PRODUZIR A COMPOSIÇÃO AQUOSA
(71) CHEMETALL GMBH (DE)
(72) YINFENG SHI; MARTIN ORBEN
(85) 22/08/2022
(86) PCT EP2021/054657 de 25/02/2021
(87) WO 2021/170707 de 02/09/2021

---

(21) BR 11 2022 016710-5 A2

Código 1.3 - Notificação - Fase Nacional - PCT
(22) 29/05/2020
(51) A61K 8/28 (2006.01), A61K 8/44 (2006.01), A61K 8/86 (2006.01), A61K 8/87 (2006.01), A61K 8/92 (2006.01), A61Q 15/00 (2006.01)
(54) COMPOSIÇÕES ANTITRANSPIRANTES, PROCESSO DE FABRICAÇÃO DE UMA COMPOSIÇÃO ANTITRANSPIRANTE E USO DA COMPOSIÇÃO ANTITRANSPIRANTE
(71) L'OREAL (FR)
(72) BRUNA RODRIGUES SALOMAO; PEDRO TUPINAMBA WERNECK BARROSO
(85) 22/08/2022
(86) PCT BR2020/050189 de 29/05/2020
(87) WO 2021/237317 de 02/12/2021

---

(21) BR 11 2022 016712-1 A2

Código 1.3 - Notificação - Fase Nacional - PCT
(22) 25/02/2021
(30) 27/02/2020 EP 20159898.4; 15/05/2020 EP 20174956.1
(51) C07C 227/42 (2006.01), C07C 229/52 (2006.01)
(54) PROCESSO PARA ISOLAR ÉSTER HEXÍLICO DE ÁCIDO 2-(4?-DIETILAMINO-2?-HIDROXIBENZOIL)BENZOICO CRISTALINO, E, ÉSTER HEXÍLICO DE ÁCIDO 2-(4?-DIETILAMINO-2?-HIDROXIBENZOIL)BENZOICO
(71) BASF SE (DE)
(72) THOMAS EHLIS; KARIN SCHEIN-ALBRECHT; MATHIEU BLANCHOT; DENNIS KAUFHOLD; SEBASTIAN WLOCH; HELMUT KRONEMAYER
(85) 22/08/2022
(86) PCT EP2021/054638 de 25/02/2021
(87) WO 2021/170695 de 02/09/2021

(21) BR 11 2022 016716-4 A2

Código 1.3 - Notificação - Fase Nacional - PCT
(22) 25/02/2021
(30) 26/02/2020 US 62/981,646; 28/08/2020 US 17/006,504
(51) G06F 16/215 (2006.01)
(54) GERAÇÃO DE REGRAS PARA VALORES DE PROCESSAMENTO DE DADOS DE CAMPOS DE DADOS A PARTIR DE RÓTULOS SEMÂNTICOS DOS CAMPOS DE DADOS
(71) AB INITIO TECHNOLOGY LLC (US)
(72) JOHN JOYCE; MARSHALL A. ISMAN; SANDRICK MELBOUCI
(85) 22/08/2022
(86) PCT US2021/019572 de 25/02/2021
(87) WO 2021/173777 de 02/09/2021

(21) BR 11 2022 016725-3 A2

Código 1.3 - Notificação - Fase Nacional - PCT
(22) 22/02/2021
(30) 24/02/2020 EP 20159164.1
(51) A01N 53/00 (2006.01), A01N 25/28 (2006.01), A01P 7/04 (2006.01)
(54) PIRETROIDES ENCAPSULADOS COM EFICÁCIA APERFEIÇOADA EM APLICAÇÕES NO SOLO E FOLHA
(71) BAYER AKTIENGESELLSCHAFT (DE)
(72) HOLGER EGGER; GORKA PERIS URQUIJO; RALF HAMBROCK; MARC ANDRE RIST; VERONICA COMPANYS GARCIA; BERNHARD HITZBERGER
(85) 22/08/2022
(86) PCT EP2021/054290 de 22/02/2021
(87) WO 2021/170527 de 02/09/2021

(21) BR 11 2022 016729-6 A2

Código 1.3 - Notificação - Fase Nacional - PCT
(22) 26/02/2021
(30) 26/02/2020 KR 10-2020-0023899; 25/02/2021 KR 10-2021-0025655
(51) C07D 417/14 (2006.01), A61K 31/5377 (2006.01)
(54) MÉTODO PARA PREPARAÇÃO DE DERIVADOS DE HETEROCICLICAMINA
(71) DAEWOONG PHARMACEUTICAL CO., LTD. (KR)
(72) WOL YOUNG KIM; QING RI LI; DEOK KI EOM; HYAE JUNG HYUN; JOON SEOK PARK
(85) 22/08/2022
(86) PCT KR2021/002440 de 26/02/2021
(87) WO 2021/172922 de 02/09/2021

(21) BR 11 2022 016733-4 A2

Código 1.3 - Notificação - Fase Nacional - PCT
(22) 24/02/2021
(30) 24/02/2020 EP 20158958.7
(51) C07D 471/04 (2006.01), A61K 31/437 (2006.01), A61P 31/14 (2006.01)

(54) COMPOSTOS ANTIVIRAIS DE PIRROLPIRIDINA E IMIDAZOPIRIDINA
(71) KATHOLIEKE UNIVERSITEIT LEUVEN (BE)
(72) ELEONORA KISS; ROBERT VRANCKEN; NESYA GORIS
(85) 23/08/2022
(86) PCT EP2021/054486 de 24/02/2021
(87) WO 2021/170600 de 02/09/2021

---

(21) BR 11 2022 016736-9 A2

Código 1.3 - Notificação - Fase Nacional - PCT
(22) 08/01/2021
(30) 03/03/2020 GR 20200100119; 19/08/2020 US 16/997,813
(51) H04L 29/08 (2006.01), H04W 4/02 (2006.01), H04W 4/20 (2006.01), H04W 24/10 (2006.01), H04W 64/00 (2006.01)
(54) CALIBRAÇÃO DE ATRASO DE GRUPO DE DISPOSITIVO DE BAIXO NÍVEL AUXILIADO POR DISPOSITIVO PREMIUM PARA POSICIONAMENTO NR
(71) QUALCOMM INCORPORATED (US)
(72) WEIMIN DUAN; ALEXANDROS MANOLAKOS; KRISHNA KIRAN MUKKAVILLI
(85) 23/08/2022
(86) PCT US2021/012750 de 08/01/2021
(87) WO 2021/178045 de 10/09/2021

---

(21) BR 11 2022 016738-5 A2

Código 1.3 - Notificação - Fase Nacional - PCT
(22) 02/02/2021
(30) 26/02/2020 IT 102020000003961
(51) B01D 53/04 (2006.01)
(54) PLANTA E MÉTODO PARA O TRATAMENTO DE UM EFLUENTE AERIFORME
(71) BROFIND S.P.A. (IT)
(72) ELIO FLOCCO
(85) 23/08/2022
(86) PCT IB2021/050829 de 02/02/2021
(87) WO 2021/171113 de 02/09/2021

---

(21) BR 11 2022 016746-6 A2

Código 1.3 - Notificação - Fase Nacional - PCT
(22) 17/03/2021
(30) 19/03/2020 EP 20164069.5
(51) C07D 413/12 (2006.01), A61P 25/24 (2006.01), A61K 31/5355 (2006.01)
(54) SAIS E FORMAS CRISTALINAS DE UM AGONISTA DE TAAR1
(71) F. HOFFMANN-LA ROCHE AG (CH)
(72) KIRSTEN ANDREA GRAESER; URS SCHWITTER; FRANK STOWASSER; FLORENCE NICOLE ANTOINETTE TIXERONT; RENÉ TRUSSARDI (FALECIDO)
(85) 23/08/2022

(86) PCT EP2021/056749 de 17/03/2021
(87) WO 2021/185878 de 23/09/2021

---

(21) BR 11 2022 016762-8 A2

Código 1.3 - Notificação - Fase Nacional - PCT
(22) 19/02/2021
(30) 26/02/2020 BE BE20205124
(51) E04H 4/10 (2006.01), A63C 19/12 (2006.01), B60J 7/06 (2006.01)
(54) DISPOSITIVO DE COBERTURA DE UMA SUPERFÍCIE, USO DE UM DISPOSITIVO E MÉTODO PARA COBRIR UMA SUPERFÍCIE COM UMA COBERTURA USANDO UM DISPOSITIVO DE COBERTURA
(71) BECOFLEX (BE)
(72) BENOÎT COENRAETS
(85) 23/08/2022
(86) PCT EP2021/054152 de 19/02/2021
(87) WO 2021/170500 de 02/09/2021

---

(21) BR 11 2022 016764-4 A2

Código 1.3 - Notificação - Fase Nacional - PCT
(22) 17/02/2021
(30) 25/02/2020 IT 102020000003865
(51) B65B 11/08 (2006.01), B65B 15/00 (2006.01), B65D 71/00 (2006.01), B65D 71/42 (2006.01), B65D 75/52 (2006.01), B65B 61/02 (2006.01), B65B 17/02 (2006.01)
(54) MÉTODO PARA EMBALAR UMA PLURALIDADE DE RECIPIENTES E EMBALAGEM DE RECIPIENTES RELACIONADAS
(71) GAMPACK S.R.L. (IT)
(72) AMEDEO SCAPIN; TIZIANO TAVANI
(85) 23/08/2022
(86) PCT IB2021/051340 de 17/02/2021
(87) WO 2021/171142 de 02/09/2021

---

(21) BR 11 2022 016765-2 A2

Código 1.3 - Notificação - Fase Nacional - PCT
(22) 26/02/2021
(30) 26/02/2020 US 62/981,779
(51) C22C 38/44 (2006.01), C22C 38/50 (2006.01), C22C 38/52 (2006.01), C22C 38/06 (2006.01), C22C 38/02 (2006.01), C22C 38/04 (2006.01), C22C 38/00 (2006.01), C21D 6/02 (2006.01), C21D 6/04 (2006.01), C21D 6/00 (2006.01), C21D 1/18 (2006.01), C21D 7/13 (2006.01), B33Y 70/00 (2006.01), C22C 33/02 (2006.01)
(54) LIGA DE AÇO INOXIDÁVEL ENDURECÍVEL MARTENSÍTICO POR PRECIPITAÇÃO, MÉTODO PARA FABRICAR UMA PEÇA OU COMPONENTE DE METAL E ARTIGO DE FABRICAÇÃO
(71) CRS HOLDINGS, LLC (US)
(72) WESLEY T. ROTH; ALBERTO O. POLAR-ROSAS; ANDREA RICCI; STEPHANE A. FORSIK

(85) 23/08/2022
(86) PCT US2021/019879 de 26/02/2021
(87) WO 2021/173976 de 02/09/2021

---

(21) BR 11 2022 016767-9 A2

Código 1.3 - Notificação - Fase Nacional - PCT
(22) 26/02/2021
(30) 28/02/2020 US 62/982,862
(51) A61K 8/64 (2006.01), A61Q 5/00 (2006.01), A61Q 5/12 (2006.01), A61Q 5/02 (2006.01)
(54) COMPOSIÇÕES QUE COMPREENDEM PROTEÍNAS HIDROLISADAS
(71) CRODA, INC. (US) ; CRODA INTERNATIONAL PLC (GB)
(72) NEIL JAMES; KIMUN PARK
(85) 23/08/2022
(86) PCT US2021/019848 de 26/02/2021
(87) WO 2021/173954 de 02/09/2021

---

(21) BR 11 2022 016771-7 A2

Código 1.3 - Notificação - Fase Nacional - PCT
(22) 24/02/2021
(30) 28/02/2020 EP 20160236.4
(51) A24F 40/465 (2006.01)
(54) ARTIGO GERADOR DE AEROSSOL COM SUSCEPTOR ALONGADO
(71) PHILIP MORRIS PRODUCTS S.A. (CH)
(72) MASSIMILIANO BERTOLDO; MILICA NESOVIC; IVAN PRESTIA; ANDREAS MICHAEL ROSSOLL; JOHANN SCHMIDT; ENRICO STURA
(85) 23/08/2022
(86) PCT EP2021/054596 de 24/02/2021
(87) WO 2021/170673 de 02/09/2021

---

(21) BR 11 2022 016772-5 A2

Código 1.3 - Notificação - Fase Nacional - PCT
(22) 24/02/2021
(30) 24/02/2020 US 62/980,594
(51) F41H 5/04 (2006.01)
(54) COMPOSIÇÃO BALÍSTICA, MONTAGEM BALÍSTICA E MÉTODO PARA FABRICAR UMA MONTAGEM BALÍSTICA
(71) ZEPHYROS, INC. (US)
(72) BLAKE SYNNESTVEDT; JASON WALKER; HAMID MORTAZAVIAN
(85) 23/08/2022
(86) PCT US2021/019464 de 24/02/2021
(87) WO 2021/173709 de 02/09/2021

---

(21) BR 11 2022 016774-1 A2

Código 1.3 - Notificação - Fase Nacional - PCT
(22) 16/02/2021
(30) 25/02/2020 EP 20159175.7

(51) C07C 67/293 (2006.01), C07C 69/16 (2006.01), C07C 69/78 (2006.01)
(54) SÍNTESE DE VITAMINA K2
(71) DSM IP ASSETS B.V. (NL)
(72) WERNER BONRATH; ROLF KUENZI
(85) 23/08/2022
(86) PCT EP2021/053706 de 16/02/2021
(87) WO 2021/170449 de 02/09/2021

---

(21) BR 11 2022 016775-0 A2

Código 1.3 - Notificação - Fase Nacional - PCT
(22) 26/02/2021
(30) 18/03/2020 EP 20020124.2
(51) B65H 31/32 (2006.01)
(54) MONTAGEM DE SUPORTE DE PILHA DE FOLHAS E MÉTODO DE OPERAÇÃO DE MONTAGEM DE SUPORTE DE PILHA DE FOLHAS
(71) BOBST MEX SA (CH)
(72) PATRICE CHATRY; MAUDE STEINER
(85) 23/08/2022
(86) PCT EP2021/054905 de 26/02/2021
(87) WO 2021/185558 de 23/09/2021

---

(21) BR 11 2022 016780-6 A2

Código 1.3 - Notificação - Fase Nacional - PCT
(22) 25/02/2021
(30) 25/02/2020 US 62/981,256
(51) G01P 13/02 (2006.01), B64D 15/00 (2006.01), B64D 43/00 (2006.01), B64D 43/02 (2006.01), B64D 45/00 (2006.01)
(54) SENSOR DE ÂNGULO DE ATAQUE
(71) ROSEMOUNT AEROSPACE INC. (US)
(72) MACKENZIE WHALEN; AARON A. CUSHER; ARMANDO VALDES CHAVEZ; DANIEL HANSON; RICHARD ALAN SCHWARTZ; WALLACE JOHNSON; WILLIAM B. KRUEGER; KALEB ANDERSON
(85) 23/08/2022
(86) PCT US2021/019630 de 25/02/2021
(87) WO 2021/236190 de 25/11/2021

---

(21) BR 11 2022 016783-0 A2

Código 1.3 - Notificação - Fase Nacional - PCT
(22) 12/03/2021
(30) 31/03/2020 EP 20167083.3
(51) G06K 9/00 (2006.01), G06K 9/62 (2006.01), A46B 15/00 (2006.01)
(54) MÉTODO DE RASTREAMENTO DA ATIVIDADE DE CUIDADOS DENTÁRIOS DE UM USUÁRIO, APARELHO DE RASTREAMENTO E PROGRAMA DE COMPUTADOR
(71) UNILEVER IP HOLDINGS B.V. (PB)
(72) TIMUR ALMAEV; ANTHONY BROWN; WILLIAM WESTWOOD PRESTON; ROBERT LINDSAY TRELOAR; MICHEL FRANÇOIS VALSTAR; RUEDIGER

ZILLMER
(85) 23/08/2022
(86) PCT EP2021/056283 de 12/03/2021
(87) WO 2021/197801 de 07/10/2021

---

(21) BR 11 2022 016786-5 A2

Código 1.3 - Notificação - Fase Nacional - PCT
(22) 23/03/2021
(30) 26/03/2020 IT 102020000006445
(51) B05C 5/02 (2006.01), B05B 15/656 (2006.01), B29C 44/46 (2006.01)
(54) APARELHO DISTRIBUIDOR AJUSTÁVEL, E, MÉTODO PARA PRODUZIR UM PAINEL DE ISOLAMENTO OU UMA PLACA DE ESPUMA
(71) DOW GLOBAL TECHNOLOGIES LLC (US)
(72) GIACOMO DAVOLI; ROBERTO ROSSI; MIRELLA CORONEO
(85) 23/08/2022
(86) PCT US2021/023570 de 23/03/2021
(87) WO 2021/195014 de 30/09/2021

---

(21) BR 11 2022 016789-0 A2

Código 1.3 - Notificação - Fase Nacional - PCT
(22) 26/02/2021
(30) 28/02/2020 US 62/982,918
(51) A23D 9/00 (2006.01), A61K 31/202 (2006.01), A61K 8/36 (2006.01)
(54) FORMULAÇÕES E USOS DAS MESMAS
(71) JOYCE H. MA (US)
(72) JOYCE H. MA
(85) 23/08/2022
(86) PCT US2021/019821 de 26/02/2021
(87) WO 2021/173933 de 02/09/2021

---

(21) BR 11 2022 016791-1 A2

Código 1.3 - Notificação - Fase Nacional - PCT
(22) 24/02/2021
(30) 24/02/2020 US 16/799,127
(51) B01D 15/22 (2006.01), B01D 15/10 (2006.01)
(54) COLUNAS DE GERADOR RESISTENTES AO CALOR PARA SISTEMAS DE ELUIÇÃO
(71) JUBILANT DRAXIMAGE INC. (CA)
(72) RIDDOCH, ROBERT
(85) 23/08/2022
(86) PCT CA2021/050213 de 24/02/2021
(87) WO 2021/168556 de 02/09/2021

---

(21) BR 11 2022 016792-0 A2

Código 1.3 - Notificação - Fase Nacional - PCT
(22) 24/02/2021
(30) 24/02/2020 US 16/799,154

(51) B01D 15/22 (2006.01), B01D 15/10 (2006.01)
(54) COLUNAS DE GERADOR PARA SISTEMAS DE ELUIÇÃO PREENCHIDAS COM MATRIZ PRÉ-CARREGADA
(71) JUBILANT DRAXIMAGE INC. (CA)
(72) RIDDOCH, ROBERT
(85) 23/08/2022
(86) PCT CA2021/050214 de 24/02/2021
(87) WO 2021/168557 de 02/09/2021

---

(21) BR 11 2022 016793-8 A2

Código 1.3 - Notificação - Fase Nacional - PCT
(22) 15/01/2021
(30) 03/03/2020 US 62/984,673; 06/11/2020 US 17/091,570
(51) H04N 19/503 (2006.01), H04N 19/436 (2006.01)
(54) COMPRESSÃO DE VÍDEO USANDO SISTEMAS DE APRENDIZADO DE MÁQUINA DE BASE RECORRENTE
(71) QUALCOMM INCORPORATED (US)
(72) ADAM WALDEMAR GOLINSKI; YANG YANG; REZA POURREZA; GUILLAUME KONRAD SAUTIERE; TIES JEHAN VAN ROZENDAAL; TACO SEBASTIAAN COHEN
(85) 23/08/2022
(86) PCT US2021/013599 de 15/01/2021
(87) WO 2021/178050 de 10/09/2021

---

(21) BR 11 2022 016794-6 A2

Código 1.3 - Notificação - Fase Nacional - PCT
(22) 05/03/2021
(30) 05/03/2020 US 62/985,712
(51) D01D 5/088 (2006.01), D01D 5/098 (2006.01), D04H 1/72 (2006.01), D04H 3/03 (2006.01), D01D 4/06 (2006.01)
(54) MÉTODO DE FABRICAÇÃO DE UMA MANTA NÃO TECIDA, E, SISTEMA
(71) KIMBERLY-CLARK WORLDWIDE, INC. (US)
(72) BRYAN D. HAYNES; ERIC E. LENNON
(85) 23/08/2022
(86) PCT US2021/021196 de 05/03/2021
(87) WO 2021/178882 de 10/09/2021

---

(21) BR 11 2022 016795-4 A2

Código 1.3 - Notificação - Fase Nacional - PCT
(22) 26/02/2021
(30) 28/02/2020 EP 20160148.1
(51) D21B 1/12 (2006.01), B27N 1/00 (2006.01), B27N 3/04 (2006.01)
(54) PROCESSO E SISTEMA DE PROCESSAMENTO PARA A REDUÇÃO DE COMPOSTOS ORGÂNICOS VOLÁTEIS DE LASCAS DE MADEIRA
(71) FIBERBOARD GMBH (DE)
(72) ANDRE HENNIG; CHRISTIAN DÜMICHEN; MARTIN SCHWENDY; BERND BUNGERT; THOMAS HEINE

(85) 23/08/2022
(86) PCT EP2021/054788 de 26/02/2021
(87) WO 2021/170779 de 02/09/2021

---

(21) BR 11 2022 016797-0 A2

Código 1.3 - Notificação - Fase Nacional - PCT
(22) 22/01/2021
(30) 24/01/2020 US 16/751,680
(51) A61B 17/02 (2006.01)
(54) AFASTADOR DE NERVO
(71) THEO TECHNOLOGIES, LLC (US)
(72) STEFAN C. THEOFILOS; CHARLES S. THEOFILOS; KRUTIK CHATEN SHAH
(85) 23/08/2022
(86) PCT US2021/014500 de 22/01/2021
(87) WO 2021/150811 de 29/07/2021

---

(21) BR 11 2022 016798-9 A2

Código 1.3 - Notificação - Fase Nacional - PCT
(22) 29/03/2021
(30) 31/03/2020 EP 20167139.3
(51) A61K 8/06 (2006.01), A61Q 17/02 (2006.01), A61K 8/92 (2006.01), A61K 8/73 (2006.01), A61K 8/365 (2006.01), A61K 8/34 (2006.01)
(54) EMULSÃO DE ÓLEO EM ÁGUA QUE COMPREENDE UM MATERIAL DE LIPÍDIO SÓLIDO
(71) FIRMENICH SA (CH)
(72) WOLFGANG FIEBER; PASCAL BEAUSSOUBRE; VINCENT HARRACA
(85) 23/08/2022
(86) PCT EP2021/058191 de 29/03/2021
(87) WO 2021/198198 de 07/10/2021

---

(21) BR 11 2022 016799-7 A2

Código 1.3 - Notificação - Fase Nacional - PCT
(22) 24/02/2021
(30) 26/02/2020 EP 20159546.9
(51) C07D 251/34 (2006.01), C07C 333/08 (2006.01), C08K 5/3435 (2006.01), C08K 5/39 (2006.01), D01F 6/04 (2006.01), C07D 493/10 (2006.01), D01F 1/10 (2006.01), C07D 251/28 (2006.01)
(54) COMPOSIÇÃO, FIBRA, PANO NÃO TECIDO, USO DE UMA COMPOSIÇÃO, E, COMPOSTO
(71) BASF SE (DE)
(72) SEBASTIEN VILLENEUVE; PETER NESVADBA; DANIEL MUELLER; RAPHAEL DABBOUS
(85) 23/08/2022
(86) PCT EP2021/054503 de 24/02/2021
(87) WO 2021/170615 de 02/09/2021

(21) BR 11 2022 016801-2 A2

Código 1.3 - Notificação - Fase Nacional - PCT
(22) 24/02/2021
(30) 28/02/2020 US 62/983,568; 15/04/2020 US 63/010,476
(51) C12N 5/0786 (2006.01), C12N 5/0784 (2006.01), C12N 15/113 (2006.01), C12N 15/87 (2006.01)
(54) EDIÇÃO EFICIENTE DO GENOMA EM CÉLULAS MIELOIDES PRIMÁRIAS
(71) GENENTECH, INC. (US)
(72) ADITYA KRISHNA MURTHY; JAEHAK OH; CHRISTOPHER JOHN BOHLEN; EMILY CRANE FREUND; BENJAMIN JOSEPH HALEY; JACLYN LOCK
(85) 23/08/2022
(86) PCT US2021/019488 de 24/02/2021
(87) WO 2021/173729 de 02/09/2021

(21) BR 11 2022 016805-5 A2

Código 1.3 - Notificação - Fase Nacional - PCT
(22) 25/02/2021
(30) 25/02/2020 US 62/981,256
(51) G01P 13/02 (2006.01), B64D 15/12 (2006.01), B64D 15/14 (2006.01), B64D 43/02 (2006.01), B64D 45/00 (2006.01), G01C 21/00 (2006.01)
(54) SENSOR DE ÂNGULO DE ATAQUE
(71) ROSEMOUNT AEROSPACE INC. (US)
(72) ARMANDO VALDES CHAVEZ; LUKE ANDERSON; KALEB ANDERSON
(85) 23/08/2022
(86) PCT US2021/019638 de 25/02/2021
(87) WO 2021/173816 de 02/09/2021

(21) BR 11 2022 016806-3 A2

Código 1.3 - Notificação - Fase Nacional - PCT
(22) 16/02/2021
(30) 25/02/2020 GB 2002643.1
(51) A61B 34/30 (2006.01), A61B 34/00 (2006.01)
(54) SISTEMA DE CONTROLE PARA UM SISTEMA ROBÓTICO CIRÚRGICO, CONTROLADOR DE BRAÇO PARA UM BRAÇO ROBÓTICO CIRÚRGICO, E, SISTEMA ROBÓTICO CIRÚRGICO
(71) CMR SURGICAL LIMITED (GB)
(72) LUKE DAVID RONALD HARES; PAUL CHRISTOPHER ROBERTS; GORDON THOMAS DEANE; GRAHAM JOHN VEITCH
(85) 23/08/2022
(86) PCT GB2021/050369 de 16/02/2021
(87) WO 2021/170973 de 02/09/2021

(21) BR 11 2022 016808-0 A2

Código 1.3 - Notificação - Fase Nacional - PCT
(22) 24/03/2021

(30) 25/03/2020 US 62/994,462; 05/02/2021 US 17/168,630
(51) A47C 23/043 (2006.01), A47C 27/00 (2006.01), A47C 27/06 (2006.01)
(54) MONTAGEM DE MOLAS ENSACADAS
(71) L&P PROPERTY MANAGEMENT COMPANY (US)
(72) JASON V. JEWETT; AUSTIN G. LONG
(85) 23/08/2022
(86) PCT US2021/023807 de 24/03/2021
(87) WO 2021/195164 de 30/09/2021

---

(21) BR 11 2022 016810-1 A2
Código 1.3 - Notificação - Fase Nacional - PCT
(22) 11/02/2021
(30) 27/02/2020 US 62/982,354
(51) B01F 5/04 (2006.01), F01N 3/00 (2006.01), B01F 3/04 (2006.01), B01F 3/00 (2006.01), B01F 3/02 (2006.01), B01F 5/06 (2006.01)
(54) MISTURADORES PARA USO EM SISTEMAS DE PÓS-TRATAMENTO
(71) CUMMINS EMISSION SOLUTIONS INC. (US)
(72) Z. GERALD LIU; APOORV KALYANKAR; ACHUTH MUNNANNUR
(85) 23/08/2022
(86) PCT US2021/017551 de 11/02/2021
(87) WO 2021/173357 de 02/09/2021

---

(21) BR 11 2022 016814-4 A2
Código 1.3 - Notificação - Fase Nacional - PCT
(22) 23/02/2021
(30) 04/03/2020 EP 20160948.4
(51) C08F 210/06 (2006.01), B29C 45/00 (2006.01), B29K 23/00 (2006.01), B29L 31/00 (2006.01)
(54) COPOLÍMERO DE PROPILENO/1-HEXENO, E, RECIPIENTE
(71) BASELL POLIOLEFINE ITALIA S.R.L. (IT)
(72) GIANPIERO FERRARO; MARCO CIARAFONI; CLAUDIO CAVALIERI; CAROLINE CATHELIN; GIANSIRO PRINI
(85) 23/08/2022
(86) PCT EP2021/054392 de 23/02/2021
(87) WO 2021/175649 de 10/09/2021

---

(21) BR 11 2022 016815-2 A2
Código 1.3 - Notificação - Fase Nacional - PCT
(22) 25/02/2021
(30) 25/02/2020 US 62/981,256
(51) G01P 13/02 (2006.01), B64D 15/00 (2006.01), B64D 15/12 (2006.01), B64D 43/00 (2006.01), B64D 43/02 (2006.01), B64D 45/00 (2006.01)
(54) SENSOR DE ÂNGULO DE ATAQUE
(71) ROSEMOUNT AEROSPACE INC. (US)
(72) RICHARD ALAN SCHWARTZ; KALEB ANDERSON
(85) 23/08/2022
(86) PCT US2021/019633 de 25/02/2021

(87) WO 2021/236191 de 25/11/2021

---

(21) BR 11 2022 016821-7 A2

Código 1.3 - Notificação - Fase Nacional - PCT
(22) 03/03/2021
(30) 04/03/2020 US 62/985,311; 02/03/2021 US 17/189,895
(51) H04W 12/043 (2006.01), H04W 12/108 (2006.01), H04W 12/71 (2006.01), H04W 12/73 (2006.01), H04W 84/12 (2006.01)
(54) SEGURANÇA DE COMUNICAÇÃO SEM FIO DE MULTILINK
(71) QUALCOMM INCORPORATED (US)
(72) SAI YIU DUNCAN HO; JOUNI KALEVI MALINEN; GEORGE CHERIAN; ALFRED ASTERJADHI; ABHISHEK PRAMOD PATIL
(85) 23/08/2022
(86) PCT US2021/020617 de 03/03/2021
(87) WO 2021/178503 de 10/09/2021

---

(21) BR 11 2022 016824-1 A2

Código 1.3 - Notificação - Fase Nacional - PCT
(22) 23/02/2021
(30) 28/02/2020 CN 202010129796.6
(51) C22C 38/02 (2006.01), C22C 38/08 (2006.01), C22C 38/18 (2006.01), C22C 38/22 (2006.01), C22C 38/24 (2006.01), C22C 38/26 (2006.01), C21D 8/06 (2006.01)
(54) AÇO PARA CADEIA DE MINERAÇÃO E MÉTODO DE FABRICAÇÃO DESTE
(71) BAOSHAN IRON & STEEL CO., LTD. (CN)
(72) JIAQIANG GAO; SIXIN ZHAO; WEI WANG; JUN ZHANG
(85) 23/08/2022
(86) PCT CN2021/077430 de 23/02/2021
(87) WO 2021/169941 de 02/09/2021

---

(21) BR 11 2022 016827-6 A2

Código 1.3 - Notificação - Fase Nacional - PCT
(22) 27/01/2021
(30) 24/02/2020 US 16/799,356
(51) B01D 29/05 (2006.01)
(54) MECANISMO DE TRAVAMENTO DE ELEMENTO FILTRANTE
(71) CATERPILLAR INC. (US)
(72) DARRELL L. MOREHOUSE III;; JON T. IMMEL; JEFFREY R. RIES; STEPHEN E. OEDEWALDT; PHILIC C. SPENGLER
(85) 23/08/2022
(86) PCT US2021/015166 de 27/01/2021
(87) WO 2021/173285 de 02/09/2021

---

(21) BR 11 2022 016830-6 A2

Código 1.3 - Notificação - Fase Nacional - PCT
(22) 28/02/2020

(51) C08F 10/02 (2006.01), C08F 4/24 (2006.01), C08F 4/02 (2006.01)
(54) CATALISADORES DE CROMO SOBRE SÍLICA E MÉTODOS PARA PRODUZIR OS MESMOS
(71) ECOVYST CATALYST TECHNOLOGIES LLC (US)
(72) YATAO RACHEL HU; PARAG RASIKLAL SHAH; DAVE GEORGE COLLOPY; ROBERT JOSEPH PARKER; MYOUNG KIE LEE
(85) 23/08/2022
(86) PCT US2020/020323 de 28/02/2020
(87) WO 2021/173148 de 02/09/2021

---

(21) BR 11 2022 016831-4 A2

Código 1.3 - Notificação - Fase Nacional - PCT
(22) 25/02/2021
(30) 25/02/2020 EP 20159427.2
(51) B65D 77/20 (2006.01), B65D 85/10 (2006.01)
(54) RECIPIENTE PARA ACOMODAR BENS DE CONSUMO, FOLHA DE EMBALAGEM FLEXÍVEL, MÉTODO PARA FABRICAR UMA MANTA DE FOLHA DE EMBALAGEM FLEXÍVEL E ROLO DE ABASTECIMENTO
(71) CCL LABEL AG (CH)
(72) THOMAS SCHEUBNER
(85) 23/08/2022
(86) PCT EP2021/054707 de 25/02/2021
(87) WO 2021/170730 de 02/09/2021

---

(21) BR 11 2022 016832-2 A2

Código 1.3 - Notificação - Fase Nacional - PCT
(22) 24/02/2021
(30) 24/02/2020 GB 2002587.0
(51) D21C 1/02 (2006.01), D21B 1/22 (2006.01), D21C 7/00 (2006.01)
(54) PROCESSAMENTO DE BIOMASSA LIGNOCELULÓSICA
(71) NOVA PANGAEA TECHNOLOGIES (UK) LIMITED (GB)
(72) HOLM, MARTIN SPANGSBERG; BARR, KRISTOPHER THOMAS; LEWIS, GENE
(85) 23/08/2022
(86) PCT GB2021/050472 de 24/02/2021
(87) WO 2021/171014 de 02/09/2021

---

(21) BR 11 2022 016838-1 A2

Código 1.3 - Notificação - Fase Nacional - PCT
(22) 24/02/2021
(30) 28/02/2020 EP 20160258.8
(51) A24B 15/14 (2006.01), A24F 47/00 (2006.01), A24D 1/20 (2006.01)
(54) ARTIGO GERADOR DE AEROSSOL INCLUINDO NOVO SUBSTRATO E ELEMENTO A MONTANTE
(71) PHILIP MORRIS PRODUCTS S.A. (CH)
(72) AURÉLIEN GUYARD; MARINE JARRIAULT; CÉLINE LESUFFLEUR
(85) 24/08/2022

(86) PCT EP2021/054549 de 24/02/2021
(87) WO 2021/170650 de 02/09/2021

---

(21) BR 11 2022 016839-0 A2

Código 1.3 - Notificação - Fase Nacional - PCT
(22) 25/02/2021
(30) 27/02/2020 US 62/982,319
(51) E02F 9/20 (2006.01), E02F 9/22 (2006.01)
(54) SISTEMA E MÉTODO PARA CONTROLAR FAIXA DE VELOCIDADE DE OPERAÇÃO DA BOMBA DE UM VEÍCULO DE TRABALHO ELÉTRICO COM BASE EM PRESSÃO DO FLUIDO HIDRÁULICO
(71) CNH INDUSTRIAL AMERICA LLC (US)
(72) CHRISTOPHER ALAN ANDREUCCETTI; JOSEPH R. SHOEMAKER; NICHOLAS CHIBUCOS
(85) 24/08/2022
(86) PCT US2021/019506 de 25/02/2021
(87) WO 2021/173742 de 02/09/2021

---

(21) BR 11 2022 016840-3 A2

Código 1.3 - Notificação - Fase Nacional - PCT
(22) 02/02/2021
(30) 11/03/2020 JP 2020-042124
(51) B62D 65/16 (2006.01), G01B 5/14 (2006.01)
(54) APARELHO DE INSTALAÇÃO DE ALVO
(71) HONDA MOTOR CO., LTD. (JP)
(72) KAZUKI MATSUMOTO; KENTA MIYAZAWA; AKIKO TSURUYA; MAKO SEKI; NAOKI KAWAHARA; MASAHARU MIYOSHI; EIJI OMORI
(85) 24/08/2022
(86) PCT JP2021/003699 de 02/02/2021
(87) WO 2021/181945 de 16/09/2021

---

(21) BR 11 2022 016841-1 A2

Código 1.3 - Notificação - Fase Nacional - PCT
(22) 03/03/2021
(30) 03/03/2020 US 62/984,776; 02/03/2021 US 17/190,216
(51) H04L 5/00 (2006.01)
(54) PLANO DE TOM PARA COMUNICAÇÃO SEM FIO
(71) QUALCOMM INCORPORATED (US)
(72) LIN YANG; BIN TIAN; YOUHAN KIM
(85) 24/08/2022
(86) PCT US2021/020635 de 03/03/2021
(87) WO 2021/178511 de 10/09/2021

---

(21) BR 11 2022 016843-8 A2

Código 1.3 - Notificação - Fase Nacional - PCT
(22) 01/03/2021
(30) 27/02/2020 EP 20159913.1; 06/11/2020 EP 20206317.8

(51) C07K 16/26 (2006.01), A61P 9/00 (2006.01), A61K 39/395 (2006.01)
(54) LIGANTE ANTIADRENOMEDULINA (ADM) PARA USO NA TERAPIA DE PACIENTES EM CHOQUE
(71) ADRENOMED AG (DE)
(72) ANDREAS BERGMANN
(85) 24/08/2022
(86) PCT EP2021/055068 de 01/03/2021
(87) WO 2021/170880 de 02/09/2021

---

(21) BR 11 2022 016845-4 A2

Código 1.3 - Notificação - Fase Nacional - PCT
(22) 16/02/2021
(30) 28/02/2020 EP 20160128.3
(51) B66B 29/04 (2006.01), B66B 25/00 (2006.01)
(54) INSTALAÇÃO DE TRANSPORTE DE PESSOAS E MÉTODO PARA OPERAÇÃO DE INSTALAÇÃO DE TRANSPORTE DE PESSOAS
(71) INVENTIO AG (CH)
(72) ANDREAS DRAHOHS-FÖDERLER; CHRISTOPH EDER; GERHARD STOIBER
(85) 24/08/2022
(86) PCT EP2021/053751 de 16/02/2021
(87) WO 2021/170452 de 02/09/2021

---

(21) BR 11 2022 016851-9 A2

Código 1.3 - Notificação - Fase Nacional - PCT
(22) 24/02/2021
(30) 17/03/2020 JP 2020-046695
(51) H04W 76/10 (2006.01), H04W 12/037 (2006.01), H04W 72/04 (2006.01), H04W 84/12 (2006.01)
(54) DISPOSITIVO DE COMUNICAÇÃO, MÉTODO DE CONTROLE E MEIO DE ARMAZENAMENTO
(71) CANON KABUSHIKI KAISHA (JP)
(72) HIDEAKI TACHIBANA
(85) 24/08/2022
(86) PCT JP2021/006723 de 24/02/2021
(87) WO 2021/187020 de 23/09/2021

---

(21) BR 11 2022 016931-0 A2

Código 1.3 - Notificação - Fase Nacional - PCT
(22) 01/03/2021
(30) 27/02/2020 EP 20159699.6
(51) A61K 9/19 (2006.01), A61K 47/26 (2006.01), A61K 47/32 (2006.01), A61K 47/34 (2006.01), A61K 47/18 (2006.01), A61K 31/517 (2006.01), A61P 31/22 (2006.01)
(54)
2-[(4S)-8-FLUORO-2-[4-(3-METOXIFENIL)PIPERAZIN-1-IL]-3-[2-METOXI-5-(TRIFLUOROMETIL)FENIL]-4H-QUINAZOLIN-4-IL]ACETATO DE SÓDIO E

COMPOSIÇÕES FARMACÊUTICAS DO MESMO
(71) AIC246 AG & CO. KG (DE)
(72) HELMUT BUSCHMANN; THOMAS GOLDNER; JESSICA REDMER; ANDREA HAWE; MATTHIAS LUCKE; DOROTHEA HOHMANN; MONICA ROSA
(85) 24/08/2022
(86) PCT EP2021/055062 de 01/03/2021
(87) WO 2021/170878 de 02/09/2021

---

(21) BR 11 2022 016968-0 A2

Código 1.3 - Notificação - Fase Nacional - PCT
(22) 08/03/2021
(30) 06/03/2020 DE 10 2020 106 115.3
(51) A61K 9/00 (2006.01), A61K 47/12 (2006.01), A61K 47/38 (2006.01), A61P 25/24 (2006.01), A61P 29/02 (2006.01)
(54) COMPOSIÇÃO IONTOFORÉTICA CONTENDO UM SAL DE CETAMINA, SEUS USOS PARA TRATAR DOR OU DEPRESSÃO, E KIT
(71) LTS LOHMANN THERAPIE-SYSTEME AG (DE)
(72) MICHAEL LINN; CHRISTOPH SCHMITZ
(85) 25/08/2022
(86) PCT EP2021/055734 de 08/03/2021
(87) WO 2021/176100 de 10/09/2021

---

(21) BR 11 2022 017002-5 A2

Código 1.3 - Notificação - Fase Nacional - PCT
(22) 12/03/2021
(30) 13/03/2020 US 62/989,507
(51) C10G 11/18 (2006.01)
(54) PRODUÇÃO DE OLEFINAS LEVES A PARTIR DE PETRÓLEO BRUTO ATRAVÉS DE PROCESSO E APARELHO DE CRAQUEAMENTO CATALÍTICO FLUIDO
(71) LUMMUS TECHNOLOGY LLC (US)
(72) RAMA RAO MARRI; JUSTIN BRECKENRIDGE; LIANG CHEN; MANOJ SOM
(85) 25/08/2022
(86) PCT US2021/022063 de 12/03/2021
(87) WO 2021/183854 de 16/09/2021

---

(21) BR 11 2022 017003-3 A2

Código 1.3 - Notificação - Fase Nacional - PCT
(22) 26/02/2021
(30) 28/02/2020 EP 20160021.0
(51) A43B 13/18 (2006.01), B29D 35/12 (2006.01), C08G 18/32 (2006.01), C08G 18/48 (2006.01), C08G 18/66 (2006.01), C08G 18/76 (2006.01), C08J 9/18 (2006.01), C08J 9/232 (2006.01), C08L 75/08 (2006.01), A43B 13/00 (2006.01), A43B 13/04 (2006.01), C08J 9/00 (2006.01), C08J 9/14 (2006.01)
(54) ARTIGO MOLDADO, PROCESSO PARA PRODUZIR UM ARTIGO

MOLDADO E USO DE UM ARTIGO MOLDADO
(71) BASF SE (DE)
(72) FRANK SCHAEFER; ELMAR POESELT; FLORIAN SCHULZ
(85) 25/08/2022
(86) PCT EP2021/054827 de 26/02/2021
(87) WO 2021/170801 de 02/09/2021

---

(21) BR 11 2022 017004-1 A2

Código 1.3 - Notificação - Fase Nacional - PCT
(22) 01/03/2021
(30) 28/02/2020 US 62/983,302
(51) G06N 20/20 (2006.01), G06F 16/35 (2006.01), G06F 16/583 (2006.01)
(54) EXTRAÇÃO DE DADOS ESTRUTURADOS POR APRENDIZADO DE MÁQUINA A PARTIR DE IMAGEM DE DOCUMENTO
(71) UBER TECHNOLOGIES, INC. (US)
(72) HIMAANSHU GUPTA; XUEWEN ZHANG; JINGCHEN LIU; ABI KOMMA; ANUPAM DIKSHIT; MRIDUL GUPTA; ZEJUN HUANG
(85) 25/08/2022
(86) PCT IB2021/051702 de 01/03/2021
(87) WO 2021/171274 de 02/09/2021

---

(21) BR 11 2022 017007-6 A2

Código 1.3 - Notificação - Fase Nacional - PCT
(22) 19/03/2021
(30) 24/03/2020 EP 20165161.9
(51) C08F 2/01 (2006.01), C08F 2/14 (2006.01), C08F 6/24 (2006.01), C08F 210/16 (2006.01)
(54) PROCESSO PARA PREPARAÇÃO DE UM POLÍMERO DE ETILENO
(71) BASELL POLYOLEFINE GMBH (DE)
(72) REINHARD KUEHL; VOLKER DOLLE; PETER ROHRBACH; ELKE DAMM
(85) 25/08/2022
(86) PCT EP2021/057088 de 19/03/2021
(87) WO 2021/191076 de 30/09/2021

---

(21) BR 11 2022 017008-4 A2

Código 1.3 - Notificação - Fase Nacional - PCT
(22) 02/03/2021
(30) 02/03/2020 EP 20382152.5; 13/03/2020 EP 20382192.1; 02/04/2020 EP 20382266.3; 27/04/2020 EP 20382339.8; 16/09/2020 EP 20382815.7; 16/09/2020 EP 20382816.5
(51) A61K 38/12 (2006.01), A61K 31/56 (2006.01), A61P 31/12 (2006.01)
(54) COMPOSTOS PARA USO NO TRATAMENTO DE INFECÇÃO POR CORONAVÍRUS
(71) PHARMA MAR, S.A. (ES)
(72) JOSÉ MARÍA FERNÁNDEZ SOUSA-FARO; PABLO AVILÉS MARÍN; ALEJANDRO LOSADA GONZÁLEZ; SALVADOR FUDIO MUÑOZ
(85) 25/08/2022

(86) PCT EP2021/055137 de 02/03/2021
(87) WO 2021/175826 de 10/09/2021

---

(21) BR 11 2022 017012-2 A2

Código 1.3 - Notificação - Fase Nacional - PCT
(22) 26/02/2021
(30) 26/02/2020 US 62/981,762
(51) A61K 9/51 (2006.01), A61K 31/7048 (2006.01), A61P 31/10 (2006.01)
(54) COMPOSIÇÕES FARMACÊUTICAS DE UM MACROLÍDEO DE POLIENO TERAPÊUTICO E MÉTODOS DE SEUS USOS
(71) BIOSERGEN AS (NO)
(72) PEDER M. ANDERSEN; YRR MØRCH; TORSTEN GOESCH; HÅVARD SLETTA; KRISTIN DEGNES; ANDREAS ÅSLUND; PETER MOLESWORTH; HEIDI JOHNSEN; RUTH SCHMID; EUGENIA SANDRU; SVEN EVEN BORGOS; SOFIE SNIPSTAD; EINAR SULHEIM
(85) 25/08/2022
(86) PCT EP2021/054914 de 26/02/2021
(87) WO 2021/170841 de 02/09/2021

---

(21) BR 11 2022 017016-5 A2

Código 1.3 - Notificação - Fase Nacional - PCT
(22) 25/02/2020
(51) F16D 65/12 (2006.01)
(54) DISCO DE FREIO E MÉTODO DE PRODUÇÃO DO MESMO
(71) C4 LASER TECHNOLOGY GMBH (DE)
(72) TILO STEINMEIER
(85) 25/08/2022
(86) PCT EP2020/054888 de 25/02/2020
(87) WO 2021/170216 de 02/09/2021

---

(21) BR 11 2022 017017-3 A2

Código 1.3 - Notificação - Fase Nacional - PCT
(22) 26/02/2021
(30) 27/02/2020 KR 10-2020-0024657; 08/04/2020 KR 10-2020-0043047
(51) A61K 9/16 (2006.01), A61K 9/50 (2006.01), A61K 9/20 (2006.01), A61K 9/24 (2006.01), A61K 47/12 (2006.01), A61K 31/4184 (2006.01), A61P 1/04 (2006.01), A61K 9/48 (2006.01)
(54) COMPOSIÇÃO FARMACÊUTICA COMPREENDENDO COMPOSTO DERIVADO DE BENZIMIDAZOL
(71) HK INNO.N CORPORATION (KR)
(72) SUCHUL LEE; EUN KYUNG JEON; YOUNG DAE CHO; SUNG AH LEE; DONG HYUN KIM; MYEONGJOONG KIM; SO HYUN JOO; BONG TAE KIM
(85) 25/08/2022
(86) PCT IB2021/051609 de 26/02/2021
(87) WO 2021/171239 de 02/09/2021

(21) BR 11 2022 017019-0 A2

Código 1.3 - Notificação - Fase Nacional - PCT
(22) 15/12/2020
(30) 25/02/2020 CN 202010117703.8
(51) H01Q 1/22 (2006.01)
(54) TERMINAL
(71) HUAWEI TECHNOLOGIES CO., LTD. (CN)
(72) BEN LAI; YUHUI WANG; NING MA; QUAN YU; KEMENG WANG; TENG LONG
(85) 25/08/2022
(86) PCT CN2020/136405 de 15/12/2020
(87) WO 2021/169500 de 02/09/2021

(21) BR 11 2022 017026-2 A2

Código 1.3 - Notificação - Fase Nacional - PCT
(22) 05/03/2021
(30) 05/03/2020 CH 00263/20
(51) A61F 13/34 (2006.01), B65H 69/04 (2006.01)
(54) DISPOSITIVO E MÉTODO PARA ATAR UMA EXTREMIDADE DE UM FIO
(71) RUGGLI PROJECTS AG (CH)
(72) SAMUEL SCHULER
(85) 25/08/2022
(86) PCT EP2021/055636 de 05/03/2021
(87) WO 2021/176077 de 10/09/2021

(21) BR 11 2022 017027-0 A2

Código 1.3 - Notificação - Fase Nacional - PCT
(22) 24/02/2021
(30) 27/02/2020 EP 20159823.2
(51) C08K 3/016 (2006.01), C08K 3/20 (2006.01), C08K 3/22 (2006.01), C08K 3/26 (2006.01), C08K 5/00 (2006.01), C08K 5/32 (2006.01), C08K 5/3492 (2006.01)
(54) COMPOSIÇÃO DE POLIOLEFINA, USO DOS COMPONENTES PARA REDUZIR ODOR EM UMA COMPOSIÇÃO DE POLIOLEFINA, E, ARTIGO RETARDADOR DE CHAMA
(71) BASF SE (DE)
(72) GERARD LIPS; DANIEL MUELLER; HEINZ HERBST
(85) 25/08/2022
(86) PCT EP2021/054485 de 24/02/2021
(87) WO 2021/170599 de 02/09/2021

(21) BR 11 2022 017028-9 A2

Código 1.3 - Notificação - Fase Nacional - PCT
(22) 02/03/2021
(30) 02/03/2020 FR 2002096
(51) B64C 25/32 (2006.01), B64C 39/02 (2006.01), B64C 25/00 (2006.01), B64C 29/00 (2006.01), B64C 15/02 (2006.01)
(54) DISPOSITIVO DE PROPULSÃO E MÉTODO ASSOCIADO PARA

CONTROLAR O POUSO DE TAL DISPOSITIVO DE PROPULSÃO
(71) ZIPAIR (FR)
(72) FRANKIE ZAPATA
(85) 25/08/2022
(86) PCT FR2021/050348 de 02/03/2021
(87) WO 2021/176172 de 10/09/2021

---

(21) BR 11 2022 017032-7 A2

Código 1.3 - Notificação - Fase Nacional - PCT
(22) 25/02/2021
(30) 25/02/2020 US 62/981,127; 16/03/2020 US 62/990,196; 03/11/2020 US 63/109,138
(51) A61K 39/12 (2006.01), C07K 14/005 (2006.01), A61K 39/108 (2006.01), A61P 37/04 (2006.01), C07K 19/00 (2006.01), C12N 15/09 (2006.01), C07K 14/245 (2006.01), C12N 15/113 (2006.01)
(54) COMPOSIÇÕES COMPREENDENDO LTB E ANTÍGENOS PATOGÊNICOS, E USO DAS MESMAS.
(71) MIGAL GALILEE RESEARCH INSTITUTE LTD. (IL)
(72) JACOB PITCOVSKI; EHUD SHAHAR; ITAI BLOCH; ITAMAR YADID; RAN BEN ADIVA; CHEN KATZ; NADY GRUZDEV
(85) 25/08/2022
(86) PCT IL2021/050216 de 25/02/2021
(87) WO 2021/171297 de 02/09/2021

---

(21) BR 11 2022 017033-5 A2

Código 1.3 - Notificação - Fase Nacional - PCT
(22) 26/02/2021
(30) 26/02/2020 IT 102020000003991
(51) A61F 5/02 (2006.01)
(54) COLETE ORTOPÉDICO AJUSTÁVEL
(71) ISICO S.R.L. (IT) ; FABRIZIO TESSADRI (IT)
(72) FABRIZIO TESSADRI; STEFANO NEGRINI
(85) 25/08/2022
(86) PCT IB2021/051628 de 26/02/2021
(87) WO 2021/171252 de 02/09/2021

---

(21) BR 11 2022 017036-0 A2

Código 1.3 - Notificação - Fase Nacional - PCT
(22) 05/03/2021
(30) 05/03/2020 US 62/985,776; 04/03/2021 US 17/192,335
(51) H04N 19/117 (2006.01), H04N 19/124 (2006.01), H04N 19/186 (2006.01), H04N 19/85 (2006.01), H04N 19/98 (2006.01)
(54) MÉTODOS PARA CONTROLE DE PARÂMETRO DE QUANTIZAÇÃO PARA CODIFICAÇÃO DE VÍDEO COM QUANTIZAÇÃO BASEADA EM PIXEL UNIDO/TRANSFORMADA
(71) QUALCOMM INCORPORATED (US)
(72) DMYTRO RUSANOVSKYY; YAN ZHANG

(85) 25/08/2022
(86) PCT US2021/021165 de 05/03/2021
(87) WO 2021/178858 de 10/09/2021

---

(21) BR 11 2022 017037-8 A2

Código 1.3 - Notificação - Fase Nacional - PCT
(22) 22/02/2021
(30) 27/02/2020 IT 102020000004060
(51) A23L 11/00 (2006.01), A23L 19/00 (2006.01), A23L 27/60 (2006.01), A23L 35/00 (2006.01)
(54) FORMULAÇÃO ALIMENTÍCIA EMULSIONADA
(71) BARILLA G. E R. FRATELLI S.P.A. (IT)
(72) FABRIZIO CASSOTTA; VINCENZO DE TATA; ALESSANDRO D'ALESSANDRO
(85) 25/08/2022
(86) PCT EP2021/054263 de 22/02/2021
(87) WO 2021/170517 de 02/09/2021

---

(21) BR 11 2022 017125-0 A2

Código 1.3 - Notificação - Fase Nacional - PCT
(22) 25/02/2021
(30) 28/02/2020 US 62/983,296
(51) A61K 9/00 (2006.01), A61K 38/26 (2006.01), A61P 3/10 (2006.01), A61K 9/16 (2006.01), A61K 47/32 (2006.01), A61M 31/00 (2006.01)
(54) FORMULAÇÃO TERAPÊUTICA, DISPOSITIVO PARA LIBERAÇÃO CONTÍNUA DE UM AGENTE TERAPÊUTICO, E, MÉTODOS PARA ESTABILIZAR UM AGENTE TERAPÊUTICO E PARA TRATAR UMA DOENÇA EM UM SUJEITO
(71) NANO PRECISION MEDICAL, INC. (US)
(72) RYAN OLF; LYLE GORDON; WOUTER ROORDA
(85) 26/08/2022
(86) PCT US2021/019559 de 25/02/2021
(87) WO 2021/173770 de 02/09/2021

---

(21) BR 11 2022 017129-3 A2

Código 1.3 - Notificação - Fase Nacional - PCT
(22) 02/03/2021
(30) 02/03/2020 EP 20382152.5; 13/03/2020 EP 20382192.1; 02/04/2020 EP 20382266.3; 27/04/2020 EP 20382339.8; 16/09/2020 EP 20382815.7; 16/09/2020 EP 20382814.0; 25/01/2021 EP 21382059.0
(51) A61K 38/12 (2006.01), A61K 31/56 (2006.01), A61P 31/12 (2006.01), A61K 38/15 (2006.01), A61P 37/06 (2006.01)
(54) COMPOSTOS PARA USO EM CONDIÇÕES AUTOIMUNES
(71) PHARMA MAR, S.A. (ES)
(72) PABLO AVILÉS MARÍN; ALEJANDRO LOSADA GONZÁLEZ; JOSÉ MARÍA FERNÁNDEZ SOUSA-FARO
(85) 26/08/2022

	(86) PCT EP2021/055142 de 02/03/2021 (87) WO 2021/175829 de 10/09/2021
(21) BR 11 2022 017133-1 A2	Código 1.3 - Notificação - Fase Nacional - PCT (22) 23/02/2021 (30) 29/02/2020 US 62/983,614 (51) A61K 9/48 (2006.01), A61K 31/4458 (2006.01), A61K 31/4545 (2006.01), C07D 401/12 (2006.01) (54) COMPOSIÇÕES COMPREENDENDO PRÓ-DROGAS DE METILFENIDATO, PROCESSOS DE FABRICAÇÃO E USO DAS MESMAS (71) KEMPHARM, INC. (US) (72) SVEN GUENTHER; GUOCHEN CHI; TRAVIS MICKLE (85) 26/08/2022 (86) PCT US2021/019206 de 23/02/2021 (87) WO 2021/173533 de 02/09/2021
(21) BR 11 2022 017134-0 A2	Código 1.3 - Notificação - Fase Nacional - PCT (22) 09/02/2021 (30) 30/03/2020 JP 2020-061412 (51) A47L 11/283 (2006.01), C10B 43/04 (2006.01), E01H 1/05 (2006.01) (54) DISPOSITIVO DE LIMPEZA E MÉTODO PARA LIMPAR TOPO DE FORNO DE COQUE (71) JFE STEEL CORPORATION (JP) (72) RYOTA FUKUCHI; MASAKI KOBAYASHI; YUKI TAKAKI; KYOHEI ISHIDA (85) 26/08/2022 (86) PCT JP2021/004820 de 09/02/2021 (87) WO 2021/199691 de 07/10/2021
(21) BR 11 2022 017136-6 A2	Código 1.3 - Notificação - Fase Nacional - PCT (22) 26/02/2021 (30) 28/02/2020 US 62/983,463; 06/11/2020 US 63/110,854 (51) C07K 19/00 (2006.01), C07K 16/28 (2006.01), C07K 16/32 (2006.01), C07H 21/04 (2006.01), C12N 15/117 (2006.01), A61K 39/395 (2006.01), A61K 47/60 (2006.01), A61K 47/65 (2006.01), A61K 47/68 (2006.01), A61P 35/00 (2006.01), A61P 35/04 (2006.01) (54) CONJUGAÇÃO MEDIADA POR TRANSGLUTAMINASE (71) TALLAC THERAPEUTICS, INC. (US) (72) JAUME PONS; HONG I. WAN; TRACY CHIA-CHIEN KUO; CURT W. BRADSHAW; SON LAM; BANG JANET SIM; EDWARD HYUNGSUK HA; SUKUMAR SAKAMURI (85) 26/08/2022 (86) PCT US2021/020039 de 26/02/2021 (87) WO 2021/174091 de 02/09/2021

(21) BR 11 2022 017138-2 A2

Código 1.3 - Notificação - Fase Nacional - PCT
(22) 25/02/2021
(30) 27/02/2020 GB 2002788.4
(51) B67C 3/00 (2006.01), B08B 7/00 (2006.01), B08B 9/027 (2006.01), B65B 7/28 (2006.01)
(54) MELHORIAS EM OU RELACIONADAS A LINHAS DE PREENCHIMENTO DE CÁPSULA
(71) KONINKLIJKE DOUWE EGBERTS B.V. (NL)
(72) NEIL ROGERS; KORNELIUS WAECHTER; SVEN JAETZLAU
(85) 26/08/2022
(86) PCT EP2021/054705 de 25/02/2021
(87) WO 2021/170728 de 02/09/2021

(21) BR 11 2022 017139-0 A2

Código 1.3 - Notificação - Fase Nacional - PCT
(22) 08/02/2021
(30) 05/03/2020 JP 2020-038139
(51) H04W 76/15 (2006.01), H04W 80/02 (2006.01), H04W 84/12 (2006.01)
(54) APARELHO DE COMUNICAÇÃO E MÉTODO DE COMUNICAÇÃO
(71) CANON KABUSHIKI KAISHA (JP)
(72) TOMOYUKI TAKADA
(85) 26/08/2022
(86) PCT JP2021/004554 de 08/02/2021
(87) WO 2021/176957 de 10/09/2021

(21) BR 11 2022 017141-2 A2

Código 1.3 - Notificação - Fase Nacional - PCT
(22) 11/01/2021
(30) 27/02/2020 CN 202010123631.8
(51) A61B 17/072 (2006.01)
(54) CONJUNTO DE ANASTOMATO DE CORTE LINEAR ENDOSCÓPICO DOBRÁVEL
(71) B. J. ZH. F. PANTHER MEDICAL EQUIPMENT CO., LTD. (CN)
(72) QING LIU; HONGLI FAN; ZHANCHUAN HUANG
(85) 26/08/2022
(86) PCT CN2021/071122 de 11/01/2021
(87) WO 2021/169634 de 02/09/2021

(21) BR 11 2022 017146-3 A2

Código 1.3 - Notificação - Fase Nacional - PCT
(22) 05/03/2020
(51) F01N 3/20 (2006.01)
(54) DISPOSITIVO DE DIAGNÓSTICO DE DETERIORAÇÃO DE CATALISADOR
(71) HONDA MOTOR CO., LTD. (JP)
(72) SHINJI FUJITA

(85) 26/08/2022
(86) PCT JP2020/009530 de 05/03/2020
(87) WO 2021/176671 de 10/09/2021

---

(21) BR 11 2022 017149-8 A2

Código 1.3 - Notificação - Fase Nacional - PCT
(22) 25/02/2021
(30) 26/02/2020 US 62/981,747
(51) A61B 1/24 (2006.01), A61B 1/00 (2006.01), A61B 1/06 (2006.01), A61B 5/00 (2006.01)
(54) SISTEMAS E MÉTODOS PARA MONITORAMENTO DENTAL REMOTO
(71) GET-GRIN INC. (US)
(72) OREN-ARTZI, PAMELA SHARON; LIPNIK, ALON LUIS; SCHULHOF, ADAM BENJAMIN
(85) 26/08/2022
(86) PCT US2021/019722 de 25/02/2021
(87) WO 2021/173867 de 02/09/2021

---

(21) BR 11 2022 017152-8 A2

Código 1.3 - Notificação - Fase Nacional - PCT
(22) 11/03/2021
(30) 12/03/2020 EP 20162575.3
(51) B04B 9/12 (2006.01), B04B 1/08 (2006.01), B04B 11/02 (2006.01), F16C 39/02 (2006.01), F16C 27/00 (2006.01), F16C 27/04 (2006.01), F16C 27/08 (2006.01)
(54) ELEMENTO DE ROLAMENTO PARA SUPORTAR UM EIXO GIRATÓRIO, E, APARELHO
(71) ALFA LAVAL CORPORATE AB (SE)
(72) THOMAS ELIASSON
(85) 26/08/2022
(86) PCT EP2021/056242 de 11/03/2021
(87) WO 2021/180875 de 16/09/2021

---

(21) BR 11 2022 017154-4 A2

Código 1.3 - Notificação - Fase Nacional - PCT
(22) 04/03/2021
(30) 04/03/2020 FI 20205228
(51) D21H 17/26 (2006.01), B32B 29/08 (2006.01), D21H 19/52 (2006.01), D21H 21/16 (2006.01), D21H 21/18 (2006.01), D21H 21/20 (2006.01), D21H 27/10 (2006.01)
(54) USO DE UM DERIVADO DE CELULOSE E MÉTODO PARA ENCOLAGEM DE SUPERFÍCIE
(71) KEMIRA OYJ (FI)
(72) VILLE NYMAN; ANNELI LEPO
(85) 26/08/2022
(86) PCT FI2021/050157 de 04/03/2021

(87) WO 2021/176144 de 10/09/2021

(21) BR 11 2022 017158-7 A2

Código 1.3 - Notificação - Fase Nacional - PCT
(22) 26/02/2021
(30) 02/03/2020 EP 20160397.4
(51) B62D 29/00 (2006.01), B62D 25/00 (2006.01)
(54) VEÍCULO COM UMA ESTRUTURA DE REFORÇO EM QUE UMA CAIXA DE CÂMBIO ESTÁ CONECTADA
(71) ZEPHYROS, INC. (US)
(72) IGNES I MULLOL, NURIA; BAERTL, ROBERT; JUNG, FRÉDÉRIC
(85) 26/08/2022
(86) PCT EP2021/054868 de 26/02/2021
(87) WO 2021/175720 de 10/09/2021

(21) BR 11 2022 017160-9 A2

Código 1.3 - Notificação - Fase Nacional - PCT
(22) 29/03/2021
(30) 31/03/2020 JP 2020-062400
(51) A01M 21/00 (2006.01), A01N 35/10 (2006.01), A01P 13/00 (2006.01)
(54) MÉTODO PARA CONTROLE DE PLANTAS DANINHAS
(71) SUMITOMO CHEMICAL COMPANY, LIMITED (JP)
(72) YOSHINAO SADA
(85) 26/08/2022
(86) PCT JP2021/013305 de 29/03/2021
(87) WO 2021/200825 de 07/10/2021

(21) BR 11 2022 017161-7 A2

Código 1.3 - Notificação - Fase Nacional - PCT
(22) 25/02/2021
(30) 27/02/2020 GB 2002753.8
(51) E21B 37/00 (2006.01), E21B 44/00 (2006.01), E21B 45/00 (2006.01)
(54) MÉTODOS PARA MODELAR UMA COLUNA DE PERFURAÇÃO EM UM FURO DE POÇO E PARA LIMPAR UM FURO DE POÇO, SISTEMA, E, PRODUTO DE PROGRAMA DE COMPUTADOR
(71) NORWEGIAN UNIVERSITY OF SCIENCE AND TECHNOLOGY (NO)
(72) SIGVE HOVDA; SIGBJORN SANGESLAND; ASBJORN DJUPDAL; MAGNUS JAHRE
(85) 26/08/2022
(86) PCT EP2021/054766 de 25/02/2021
(87) WO 2021/170765 de 02/09/2021

(21) BR 11 2022 017164-1 A2

Código 1.3 - Notificação - Fase Nacional - PCT
(22) 24/12/2020
(30) 28/02/2020 JP 2020-033060; 28/02/2020 JP 2020-033061
(51) A61F 2/16 (2006.01)

(54) INJETOR DE LENTE INTRAOCULAR
(71) HOYA CORPORATION (JP)
(72) YOSHITAKA WATANABE; TADASHI ITO
(85) 26/08/2022
(86) PCT JP2020/048495 de 24/12/2020
(87) WO 2021/171770 de 02/09/2021

---

(21) BR 11 2022 017165-0 A2

Código 1.3 - Notificação - Fase Nacional - PCT
(22) 28/04/2021
(30) 13/05/2020 IN 202041020177
(51) G01N 15/14 (2006.01), G06K 9/00 (2006.01), G06T 7/00 (2006.01), G02B 17/00 (2006.01), G02B 26/08 (2006.01), G02B 26/10 (2006.01)
(54) DISPOSITIVO DE IMAGEAMENTO COM COMPONENTES DE ILUMINAÇÃO
(71) 3M INNOVATIVE PROPERTIES COMPANY (US)
(72) THANH Q. TRAN; HUGH E. WATSON; JITESH N. JOSHI
(85) 26/08/2022
(86) PCT IB2021/053541 de 28/04/2021
(87) WO 2021/229347 de 18/11/2021

---

(21) BR 11 2022 017168-4 A2

Código 1.3 - Notificação - Fase Nacional - PCT
(22) 21/01/2021
(30) 06/03/2020 EP 20382161.6
(51) E04G 11/48 (2006.01), E04G 11/50 (2006.01)
(54) CABEÇA DE ANCORAGEM PARA ESCORAS DE COFRAGEM E ESCORA DE COFRAGEM PARA A IMPLEMENTAÇÃO DE LAJES DE PISO INCLINADAS
(71) SISTEMAS TÉCNICOS DE ENCOFRADOS, S.A. (ES)
(72) JOSÉ LUIS UBIÑANA FÉLIX
(85) 26/08/2022
(86) PCT ES2021/070035 de 21/01/2021
(87) WO 2021/176117 de 10/09/2021

---

(21) BR 11 2022 017169-2 A2

Código 1.3 - Notificação - Fase Nacional - PCT
(22) 01/03/2021
(30) 28/02/2020 NL 2025019
(51) B67D 1/04 (2006.01), B67D 1/08 (2006.01)
(54) RECIPIENTE DE PRESSÃO PARA USO EM UM CONJUNTO DE DISTRIBUIÇÃO DE BEBIDA, CONJUNTO DE RECIPIENTE DE BEBIDA COMPRESSÍVEL, KIT DE PEÇAS PARA FORMAR UM CONJUNTO DE RECIPIENTE DE BEBIDA COMPRESSÍVEL, CONJUNTO DE RECIPIENTE DE PRESSÃO PARA USO EM UM CONJUNTO DE DISTRIBUIÇÃO DE BEBIDA, CONJUNTO DE DISTRIBUIÇÃO DE BEBIDA E MÉTODO PARA OPERAR UM CONJUNTO DE DISTRIBUIÇÃO DE BEBIDA

(71) HEINEKEN SUPPLY CHAIN B.V. (NL)
(72) EDWIN JOHANNES CORNELIS GRIFFIOEN; ROBERT HUGO SLUIJTER; ARIE MAARTEN PAAUWE
(85) 26/08/2022
(86) PCT NL2021/050134 de 01/03/2021
(87) WO 2021/172995 de 02/09/2021

---

(21) BR 11 2022 017200-1 A2

Código 1.3 - Notificação - Fase Nacional - PCT
(22) 27/01/2021
(30) 28/02/2020 US 16/804,544
(51) A61B 17/82 (2006.01), A61B 17/68 (2006.01), A61B 17/80 (2006.01)
(54) GARRA DE FIXAÇÃO DE FRATURA ÓSSEA
(71) DEPUY SYNTHES PRODUCTS, INC. (US)
(72) KENNY KOAY; PETER FATONE; TIMOTHY REPPERT
(85) 26/08/2022
(86) PCT IB2021/050627 de 27/01/2021
(87) WO 2021/171109 de 02/09/2021

---

(21) BR 11 2022 017201-0 A2

Código 1.3 - Notificação - Fase Nacional - PCT
(22) 20/01/2021
(30) 04/03/2020 US 62/984,911; 28/05/2020 US 16/886,670
(51) G06N 10/00 (2006.01)
(54) PRÉ-CLASSIFICAR E SINTONIZAR HETEROJUNÇÕES PARA COMPUTADOR QUÂNTICO TOPOLÓGICO
(71) MICROSOFT TECHNOLOGY LICENSING, LLC (US)
(72) DMITRY PIKULIN; MASON L. THOMAS; CHETAN VASUDEO NAYAK; ROMAN MYKOLAYOVYCH LUTCHYN; GEORG WOLFGANG WINKLER; SEBASTIAN HEEDT; GIJSBERTUS DE LANGE; BERNARD VAN HECK; ESTEBAN ADRIAN MARTINEZ; LUCAS CASPARIS; TORSTEN KARZIG
(85) 26/08/2022
(86) PCT US2021/014194 de 20/01/2021
(87) WO 2021/178060 de 10/09/2021

---

(21) BR 11 2022 017202-8 A2

Código 1.3 - Notificação - Fase Nacional - PCT
(22) 24/02/2021
(30) 27/02/2020 DE 10 2020 105 205.7
(51) B29C 44/44 (2006.01), B29C 35/08 (2006.01), B29C 67/20 (2006.01), A23L 7/161 (2006.01), C08L 3/02 (2006.01)
(54) USO DE RADIAÇÃO ELETROMAGNÉTICA NA PRODUÇÃO DE PEÇAS MOLDADAS CONTENDO PIPOCA
(71) GEORG-AUGUST-UNIVERSITÄT GÖTTINGEN STIFTUNG ÖFFENTLICHEN RECHTS (DE)
(72) ALIREZA KHARAZIPOUR; MARKUS EURING
(85) 26/08/2022

(86) PCT EP2021/054600 de 24/02/2021
(87) WO 2021/170676 de 02/09/2021

---

(21) BR 11 2022 017204-4 A2

Código 1.3 - Notificação - Fase Nacional - PCT
(22) 26/03/2021
(30) 31/03/2020 JP 2020-064548
(51) C07C 1/24 (2006.01), B01J 23/06 (2006.01), B01J 23/34 (2006.01), B01J 23/75 (2006.01), B01J 23/755 (2006.01), C07C 11/09 (2006.01), C07C 51/235 (2006.01), C07C 51/25 (2006.01), C07C 57/05 (2006.01), C07C 67/08 (2006.01), C07C 69/54 (2006.01), C07B 61/00 (2006.01)
(54) CATALISADOR, MÉTODO PARA PRODUÇÃO DE ISOBUTILENO, MÉTODO PARA PRODUÇÃO DE ÁCIDO METACRÍLICO E MÉTODO PARA PRODUÇÃO DE METACRILATO DE METILA
(71) MITSUBISHI CHEMICAL CORPORATION (JP)
(72) TATSUYA SUZUKI; AKIO TAKEDA; YUUKI KATOU; WATARU NINOMIYA
(85) 26/08/2022
(86) PCT JP2021/012965 de 26/03/2021
(87) WO 2021/200689 de 07/10/2021

---

(21) BR 11 2022 017205-2 A2

Código 1.3 - Notificação - Fase Nacional - PCT
(22) 22/03/2021
(30) 25/03/2020 CN 202010217903.0
(51) G01V 3/18 (2006.01), G01R 27/02 (2006.01), G01B 5/24 (2006.01)
(54) DISPOSITIVO E MÉTODOS PARA DETERMINAR A DIREÇÃO ORIGINAL DE ESTRATO DE UM TESTEMUNHO
(71) PETROCHINA COMPANY LIMITED (CN)
(72) JIAHUAN HE; LURUI DANG; KEMING ZHOU; CHENG LEI; MEI HUANG; JINTAO ZHANG; BO KONG
(85) 26/08/2022
(86) PCT CN2021/081999 de 22/03/2021
(87) WO 2021/190432 de 30/09/2021

---

(21) BR 11 2022 017206-0 A2

Código 1.3 - Notificação - Fase Nacional - PCT
(22) 24/02/2021
(30) 27/02/2020 CN 202010122421.7
(51) H04N 5/262 (2006.01)
(54) MÉTODO E APARELHO DE PROCESSAMENTO DE EFEITO ESPECIAL DE IMAGEM
(71) BEIJING BYTEDANCE NETWORK TECHNOLOGY CO., LTD. (CN)
(72) JUNTAO SUN; YANG LV; GAO LIU; RUIFENG MA
(85) 26/08/2022
(86) PCT CN2021/077737 de 24/02/2021
(87) WO 2021/170013 de 02/09/2021

(21) BR 11 2022 017207-9 A2

Código 1.3 - Notificação - Fase Nacional - PCT
(22) 26/02/2021
(30) 28/02/2020 EP 20382147.5
(51) A61K 31/205 (2006.01), A61K 36/63 (2006.01), A61K 31/047 (2006.01), A61P 1/02 (2006.01), A61P 1/04 (2006.01), A61P 11/00 (2006.01), A61P 13/00 (2006.01), A61P 15/00 (2006.01), A61P 15/02 (2006.01), A61P 15/12 (2006.01), A61P 17/00 (2006.01), A61P 31/00 (2006.01), A61P 37/00 (2006.01), A61P 43/00 (2006.01)
(54) COMPOSIÇÃO PARA A PREVENÇÃO E TRATAMENTO DE DISBIOSE
(71) MUCOSA INNOVATIONS, S.L (ES)
(72) DEBORAH RODRIGUEZ VILABOA
(85) 26/08/2022
(86) PCT EP2021/054896 de 26/02/2021
(87) WO 2021/170834 de 02/09/2021

(21) BR 11 2022 017209-5 A2

Código 1.3 - Notificação - Fase Nacional - PCT
(22) 20/02/2021
(30) 27/02/2020 CN 202010125799.2
(51) A61K 31/34 (2006.01), A61P 31/14 (2006.01)
(54) USO DE COMPOSTO NUCLEOSÍDEO NO TRATAMENTO DE DOENÇAS INFECCIOSAS POR CORONAVÍRUS
(71) HENAN GENUINE BIOTECH CO., LTD. (CN)
(72) JUNBIAO CHANG; JINFA DU; JIANDONG JIANG; YUHUAN LI
(85) 26/08/2022
(86) PCT CN2021/077010 de 20/02/2021
(87) WO 2021/169861 de 02/09/2021

(21) BR 11 2022 017216-8 A2

Código 1.3 - Notificação - Fase Nacional - PCT
(22) 26/02/2021
(30) 28/02/2020 US 62/983,511
(51) C12N 5/0789 (2006.01), A61P 31/00 (2006.01), A61P 35/00 (2006.01), A61P 37/00 (2006.01), C07K 14/725 (2006.01), C12N 5/0783 (2006.01)
(54) MÉTODO PARA PRODUZIR CÉLULAS EXTERMINADORAS NATURAIS A PARTIR DE CÉLULAS-TRONCO PLURIPOTENTES
(71) TAKEDA PHARMACEUTICAL COMPANY LIMITED (JP)
(72) YU QIAN; HUI-HSIN CHANG; XI SHI; JIANXIN HU; LAN CAO
(85) 26/08/2022
(86) PCT US2021/019917 de 26/02/2021
(87) WO 2021/174004 de 02/09/2021

(21) BR 11 2022 017217-6 A2

Código 1.3 - Notificação - Fase Nacional - PCT
(22) 01/03/2021
(30) 28/02/2020 JP 2020-034089

(51) A01N 37/36 (2006.01), A01G 7/00 (2006.01), A01N 25/02 (2006.01), A01N 37/02 (2006.01), A01P 21/00 (2006.01)
(54) AGENTE DE MELHORA DE TOLERÂNCIA AO CALOR OU TOLERÂNCIA À SECAGEM, AGENTE DE MELHORA DE TOLERÂNCIA AO SAL, AGENTE DE MELHORA DE ATIVIDADE PARA PLANTAS
(71) AC-PLANTA INC. (JP)
(72) JONGMYONG KIM
(85) 26/08/2022
(86) PCT JP2021/007774 de 01/03/2021
(87) WO 2021/172594 de 02/09/2021

---

(21) BR 11 2022 017232-0 A2

Código 1.3 - Notificação - Fase Nacional - PCT
(22) 10/03/2021
(30) 11/03/2020 EP 20162497.0
(51) E21B 29/04 (2006.01)
(54) FERRAMENTA DE SEPARAÇÃO DE LINHA DE FUNDO DE POÇO
(71) WELLTEC A/S (DK)
(72) JØRGEN HALLUNDBÆK
(85) 29/08/2022
(86) PCT EP2021/055963 de 10/03/2021
(87) WO 2021/180748 de 16/09/2021

---

(21) BR 11 2022 017234-6 A2

Código 1.3 - Notificação - Fase Nacional - PCT
(22) 25/02/2021
(30) 12/03/2020 US 16/816,525
(51) H04N 17/00 (2006.01)
(54) SISTEMAS E MÉTODOS PARA CALIBRAR MÓDULOS DE CAPTURA DE IMAGEM
(71) BNSF RAILWAY COMPANY (US)
(72) DARRELL R. KRUEGER; GARRETT SMITLEY
(85) 29/08/2022
(86) PCT US2021/019503 de 25/02/2021
(87) WO 2021/183289 de 16/09/2021

---

(21) BR 11 2022 017235-4 A2

Código 1.3 - Notificação - Fase Nacional - PCT
(22) 25/02/2021
(30) 02/03/2020 US 16/806,757
(51) A61M 5/14 (2006.01), A61M 5/142 (2006.01), A61M 39/08 (2006.01)
(54) LINHA DE CONEXÃO DE INFUSÃO
(71) CAREFUSION 303, INC. (US)
(72) STEVEN ZHU
(85) 29/08/2022
(86) PCT US2021/019704 de 25/02/2021

(87) WO 2021/178220 de 10/09/2021

(21) BR 11 2022 017236-2 A2

Código 1.3 - Notificação - Fase Nacional - PCT
(22) 26/02/2021
(30) 27/02/2020 EP 20159938.8
(51) A01N 43/653 (2006.01), A01N 43/40 (2006.01), A01N 43/42 (2006.01), A01N 43/50 (2006.01), A01N 43/56 (2006.01), A01N 43/58 (2006.01), A01N 43/713 (2006.01), A01N 43/78 (2006.01), A01N 43/80 (2006.01), A01N 43/82 (2006.01), A01N 37/38 (2006.01), A01N 37/52 (2006.01), A01P 3/00 (2006.01)
(54) COMPOSIÇÕES FUNGICIDAS
(71) SYNGENTA CROP PROTECTION AG (CH)
(72) CLEMENS LAMBERTH; ULRICH JOHANNES HAAS
(85) 29/08/2022
(86) PCT EP2021/054892 de 26/02/2021
(87) WO 2021/170830 de 02/09/2021

(21) BR 11 2022 017282-6 A2

Código 1.3 - Notificação - Fase Nacional - PCT
(22) 01/04/2021
(30) 01/04/2020 EP 20167536.0
(51) A61K 31/198 (2006.01), A61K 31/405 (2006.01), A61K 31/455 (2006.01), A61K 31/706 (2006.01), A61P 25/00 (2006.01), A23L 33/175 (2006.01), A23L 33/18 (2006.01)
(54) COMPOSIÇÕES E MÉTODOS QUE CONTÊM N-ACETILCISTEÍNA E RIBOSÍDEO DE NICOTINAMIDA PARA PREVENÇÃO E TRATAMENTO DE DOENÇAS E CONDIÇÕES NEUROLÓGICAS
(71) SOCIÉTÉ DES PRODUITS NESTLÉ S.A (CH)
(72) LAURA TROVO; BERNARD CUENOUD; PASCAL STEINER; NICOLAS PREITNER
(85) 29/08/2022
(86) PCT EP2021/058554 de 01/04/2021
(87) WO 2021/198399 de 07/10/2021

(21) BR 11 2022 017283-4 A2

Código 1.3 - Notificação - Fase Nacional - PCT
(22) 12/03/2021
(30) 12/03/2020 DK PA 2020 00335
(51) C07H 1/06 (2006.01), C07H 3/06 (2006.01)
(54) CRISTALIZAÇÃO DE 2?-FL
(71) GLYCOM A/S (DK)
(72) GETACHEW S. MOLLA; PIERRE CHASSAGNE
(85) 29/08/2022
(86) PCT IB2021/052073 de 12/03/2021
(87) WO 2021/181349 de 16/09/2021

(21) BR 11 2022 017288-5 A2

Código 1.3 - Notificação - Fase Nacional - PCT
(22) 30/03/2021
(30) 31/03/2020 DE 10 2020 204 207.1
(51) A61F 5/01 (2006.01), A61F 5/058 (2006.01)
(54) ÓRTESE DE POLEGAR
(71) BAUERFEIND AG (DE)
(72) ANDRÉ BECK; HANS BRUNO BAUERFEIND
(85) 29/08/2022
(86) PCT EP2021/058313 de 30/03/2021
(87) WO 2021/198266 de 07/10/2021

(21) BR 11 2022 017293-1 A2

Código 1.3 - Notificação - Fase Nacional - PCT
(22) 06/03/2020
(51) A61K 8/42 (2006.01), A61K 8/9794 (2006.01), A61K 8/73 (2006.01), A61Q 5/00 (2006.01), A61Q 17/00 (2006.01), A61Q 17/04 (2006.01), A61Q 19/00 (2006.01), A61Q 19/10 (2006.01), A61Q 11/00 (2006.01), A61P 17/04 (2006.01), A61P 17/06 (2006.01), A61P 37/00 (2006.01), A61K 36/899 (2006.01), A61K 31/192 (2006.01), A61K 31/716 (2006.01), A23L 7/10 (2006.01)
(54) COMPOSIÇÃO OU EXTRATO DE AVEIA COMPREENDENDO AVENANTRAMIDA E SS-GLUCANO
(71) SYMRISE AG (DE)
(72) MARTINA HERRMANN; HOLGER JOPPE
(85) 29/08/2022
(86) PCT EP2020/056118 de 06/03/2020
(87) WO 2021/175450 de 10/09/2021

(21) BR 11 2022 017295-8 A2

Código 1.3 - Notificação - Fase Nacional - PCT
(22) 26/02/2021
(30) 06/03/2020 US 62/986,092
(51) A61K 8/02 (2006.01), A61K 8/19 (2006.01), B05B 12/04 (2006.01), B05B 12/14 (2006.01)
(54) DISPOSITIVO DISPENSADOR PORTÁTIL MELHORADO DE MEDICAMENTO, MÉTODO PARA MELHORAR A ADMINISTRAÇÃO DE UMA SUBSTÂNCIA TÓPICA INCLUINDO PELO MENOS UM DE UM GRUPO DE UM MEDICAMENTO E UMA FÓRMULA COSMÉTICA
(71) CRYOCONCEPTS LP (US)
(72) LINCOLN C. YOUNG; R. SAM NIEDBALA; PHILIP MICHAEL FORMICA; AMANDA DEVINE
(85) 29/08/2022
(86) PCT US2021/019881 de 26/02/2021
(87) WO 2021/178239 de 10/09/2021

(21) BR 11 2022 017305-9 A2

Código 1.3 - Notificação - Fase Nacional - PCT
(22) 30/03/2021

(30) 31/03/2020 JP 2020-062881; 16/04/2020 JP 2020-073335
(51) C07K 16/28 (2006.01), C07K 16/44 (2006.01), C07K 16/46 (2006.01)
(54) MOLÉCULAS DE LIGAÇÃO AO ANTÍGENOS MULTIESPECÍFICAS QUE TÊM COMO ALVO CLAUDINA-6 E USOS DAS MESMAS
(71) CHUGAI SEIYAKU KABUSHIKI KAISHA (JP)
(72) SHINYA ISHII; NAOKI KIMURA; TATSUSHI KODAMA
(85) 29/08/2022
(86) PCT JP2021/013526 de 30/03/2021
(87) WO 2021/200939 de 07/10/2021

---

(21) BR 11 2022 017308-3 A2

Código 1.3 - Notificação - Fase Nacional - PCT
(22) 09/03/2021
(30) 09/03/2020 IT 102020000005011
(51) A61K 38/30 (2006.01), A61K 35/744 (2006.01), A61P 31/12 (2006.01)
(54) COMPOSIÇÃO QUE COMPREENDE LACTOFERRINA E CEPAS BACTERIANAS PROBIÓTICAS PARA USO ORAL COM AÇÃO ANTIVIRAL
(71) SOFAR S.P.A. (IT)
(72) ANDREA BIFFI; WALTER FIORE
(85) 29/08/2022
(86) PCT IB2021/051959 de 09/03/2021
(87) WO 2021/181276 de 16/09/2021

---

(21) BR 11 2022 017309-1 A2

Código 1.3 - Notificação - Fase Nacional - PCT
(22) 03/03/2021
(30) 05/03/2020 EP 20305234.5
(51) A23K 50/40 (2006.01), A23L 3/3508 (2006.01)
(54) COMPOSIÇÕES ANTIMICROBIANAS PARA PRODUTOS DE ALIMENTOS PARA ANIMAIS DE ESTIMAÇÃO
(71) SPECIALITES PET FOOD (FR)
(72) FRANÇOISE MICHEL-SALAUN; GILLES KERGOURLAY
(85) 29/08/2022
(86) PCT EP2021/055350 de 03/03/2021
(87) WO 2021/175927 de 10/09/2021

---

(21) BR 11 2022 017311-3 A2

Código 1.3 - Notificação - Fase Nacional - PCT
(22) 16/03/2021
(30) 20/03/2020 EP 20164735.1; 15/05/2020 EP 20175105.4
(51) C07D 413/12 (2006.01), A01N 43/80 (2006.01)
(54) FORMAS CRISTALINAS DE (2R*,4R*)-4-[[(5S)-3-(3,5-DIFLUOROFENOL)-5-VINIL-4H-ISOXAZOL-5-CARBONIL]AMINO]TETRA-HIDROFURAN-2-CARBOXILATO DE METILA E SEUS EFEITOS SINÉRGICOS HERBICIDAS
(71) BAYER AKTIENGESELLSCHAFT (DE)
(72) BRITTA OLENIK; KLAUS BERNHARD HAAF; LOTHAR LORENTZ; BIRGIT

	KEIL; BERND RÖSLER (85) 29/08/2022 (86) PCT EP2021/056623 de 16/03/2021 (87) WO 2021/185806 de 23/09/2021
(21) BR 11 2022 017314-8 A2	Código 1.3 - Notificação - Fase Nacional - PCT (22) 10/03/2021 (30) 11/03/2020 NO 20200296 (51) C02F 1/44 (2006.01), C02F 1/26 (2006.01), B01D 61/02 (2006.01), B01D 61/08 (2006.01) (54) SISTEMA DE DESSALINIZAÇÃO SUBMARINA PARA ÁGUA RASA (71) WATERISE AS (NO) (72) DAVOUD TAYEBI; JO JERNSLETTEN; TOM GUNNAR OMBERG; MORTEN HANA (85) 29/08/2022 (86) PCT NO2021/050062 de 10/03/2021 (87) WO 2021/182971 de 16/09/2021
(21) BR 11 2022 017316-4 A2	Código 1.3 - Notificação - Fase Nacional - PCT (22) 12/03/2021 (30) 14/03/2020 EP 20163206.4 (51) A61K 39/09 (2006.01), A61P 31/04 (2006.01), C12N 9/52 (2006.01), A61K 39/00 (2006.01) (54) VACINA PARA PROTEÇÃO CONTRA STREPTOCOCCUS SUIS DE SOROTIPO 9, SEQUÊNCIA TIPO 16 (71) INTERVET INTERNATIONAL B.V. (NL) (72) ANTONIUS ARNOLDUS CHRISTIAAN JACOBS (85) 29/08/2022 (86) PCT EP2021/056285 de 12/03/2021 (87) WO 2021/185680 de 23/09/2021
(21) BR 11 2022 017319-9 A2	Código 1.3 - Notificação - Fase Nacional - PCT (22) 04/03/2021 (30) 06/03/2020 US 62/986,194 (51) B32B 27/08 (2006.01), B32B 5/12 (2006.01), B62D 33/04 (2006.01) (54) REVESTIMENTOS DE VEÍCULOS COMPOSTOS MOLDADOS E MÉTODO PARA A SUA FABRICAÇÃO EM ALTA TAXA (71) GALACTIC CO., LLC (US) (72) ROB SJOSTEDT; STEVE SLAUGHTER (85) 29/08/2022 (86) PCT US2021/020966 de 04/03/2021 (87) WO 2021/178730 de 10/09/2021

(21) BR 11 2022 017322-9 A2

Código 1.3 - Notificação - Fase Nacional - PCT
(22) 30/03/2020
(51) H04B 3/04 (2006.01), H04B 3/32 (2006.01), H04B 3/46 (2006.01)
(54) APARELHO, DISPOSITIVO E MÉTODO DE AMPLIFICAÇÃO PARA UM TAP DE UMA REDE DE COMUNICAÇÃO POR CABO
(71) INTEL CORPORATION (US)
(72) THUSHARA HEWAVITHANA; NATHAN GOICHBERG
(85) 29/08/2022
(86) PCT US2020/025633 de 30/03/2020
(87) WO 2021/201817 de 07/10/2021

(21) BR 11 2022 017324-5 A2

Código 1.3 - Notificação - Fase Nacional - PCT
(22) 04/02/2021
(30) 06/03/2020 US 62/986,528; 03/02/2021 US 17/166,501
(51) H04B 1/3827 (2006.01), H04B 17/00 (2006.01), G01S 13/88 (2006.01), H04W 52/30 (2006.01), G01S 7/02 (2006.01)
(54) MÉTODOS E APARELHOS PARA EQUIPAMENTO DE USUÁRIO PARA DIFERENCIAR APERTO HUMANO DE COBERTURAS PROTETORAS
(71) QUALCOMM INCORPORATED (US)
(72) EYOSIAS YOSEPH IMANA; UDARA FERNANDO; MICHAEL CORLEY
(85) 30/08/2022
(86) PCT US2021/016649 de 04/02/2021
(87) WO 2021/178102 de 10/09/2021

(21) BR 11 2022 017327-0 A2

Código 1.3 - Notificação - Fase Nacional - PCT
(22) 17/03/2021
(30) 17/03/2020 IT 102020000005671
(51) G01P 15/18 (2006.01), G01P 21/00 (2006.01), B60L 3/10 (2006.01), B60T 8/17 (2006.01)
(54) MÉTODOS PARA ESTIMAR UMA ACELERAÇÃO LONGITUDINAL DE PELO MENOS UM VEÍCULO FERROVIÁRIO E MÉTODOS PARA ESTIMAR UMA VELOCIDADE LONGITUDINAL DE PELO MENOS UM VEÍCULO FERROVIÁRIO
(71) FAIVELEY TRANSPORT ITALIA S.P.A. (IT)
(72) MATTEO FREA
(85) 30/08/2022
(86) PCT IB2021/052211 de 17/03/2021
(87) WO 2021/186355 de 23/09/2021

(21) BR 11 2022 017328-8 A2

Código 1.3 - Notificação - Fase Nacional - PCT
(22) 17/03/2021
(30) 18/03/2020 IT 102020000005764
(51) A61J 1/20 (2006.01), A61M 5/24 (2006.01), B01F 13/00 (2006.01), B65D 81/32 (2006.01)

(54) RECIPIENTE PRÉ-CHEIO, MÉTODO DE USO E MÉTODO DE PRODUÇÃO RELACIONADO
(71) BREVETTI ANGELA S.R.L. (IT)
(72) FRANCESCO FEDERICO CONSOLARO; EDOARDO CONSOLARO; RAJEEV KABBUR; ANGELO CONSOLARO; ROBERTO CONSOLARO
(85) 30/08/2022
(86) PCT IT2021/050071 de 17/03/2021
(87) WO 2021/186485 de 23/09/2021

---

(21) BR 11 2022 017332-6 A2

Código 1.3 - Notificação - Fase Nacional - PCT
(22) 15/02/2021
(30) 03/03/2020 JP 2020-035934
(51) G06Q 50/10 (2006.01), G06F 3/0484 (2006.01)
(54) DISPOSITIVO TERMINAL E PROGRAMA
(71) DAIKIN INDUSTRIES, LTD. (JP)
(72) TOMOMI KUKITA; DAISUKE SATOU; TATSUYA SHOUJI
(85) 30/08/2022
(86) PCT JP2021/005456 de 15/02/2021
(87) WO 2021/177009 de 10/09/2021

---

(21) BR 11 2022 017335-0 A2

Código 1.3 - Notificação - Fase Nacional - PCT
(22) 25/02/2021
(30) 04/03/2020 JP 2020-036983
(51) C08J 3/16 (2006.01), A61Q 1/12 (2006.01), A61Q 17/04 (2006.01), C08L 1/02 (2006.01), A61K 8/73 (2006.01)
(54) GRÂNULOS DE RESINA, MÉTODO PARA PRODUÇÃO DE GRÂNULOS DE RESINA E PRODUTO UTILIZANDO OS MESMOS
(71) DAINICHISEIKA COLOR & CHEMICALS MFG. CO., LTD. (JP)
(72) ABE TAKASHI
(85) 30/08/2022
(86) PCT JP2021/007183 de 25/02/2021
(87) WO 2021/177141 de 10/09/2021

Código 1.3.1 - Retificação

Retificação da notificação de entrada na fase nacional – PCT por ter sido efetuada com incorreção.

---

(21) BR 11 2018 070031-2 A8

Código 1.3.1 - Retificação

(22) 29/03/2017

(30) 30/03/2016 FI 20165267

(51) F16K 31/12 (2006.01), F15B 13/04 (2006.01), F15B 13/042 (2006.01), F16K 27/04 (2006.01), F15B 11/08 (2006.01)

(54) ARRANJO DE VÁLVULA DE FLUIDO, POSICIONADOR DE VÁLVULA DE PROCESSO E USO DE UM ARRANJO DE VÁLVULA DE FLUIDO

(71) NELES FINLAND OY (FI)

(72) JAN GUNELL; MIKA OLKKONEN; JUUSO JOKINEN; JONI KUKKONEN; JYRI HAKOLA

(85) 28/09/2018

(86) PCT FI2017/050219 de 29/03/2017

(87) WO 2017/168049 de 05/10/2017

Retificado o item (72)

Código 1.5 - Exigências Diversas

Suspensão do andamento de entrada na fase nacional brasileira do pedido internacional de patente depositado nos termos do Tratado de Cooperação em matéria de Patentes – PCT que, para sua instrução regular, aguardará, pelo prazo de 60 (sessenta) dias, o atendimento da exigência formulada. Caso a exigência não tenha sido explicitada no despacho na RPI, o interessado poderá obter o parecer através do endereço eletrônico www.inpi.gov.br - No Acesso rápido - Faça uma busca – Patente. Para acessar, cadastre-se no Portal do INPI e use login e senha.

---

(21) BR 11 2014 000810-8 A2

Código 1.5 - Exigências Diversas
(22) 12/07/2012
(71) VANDERBILT UNIVERSITY (US)
(86) PCT US2012/046549 de 12/07/2012
(87) WO 2013/010034 de 17/01/2013
Apresentar, em até 60 (sessenta) dias, documentos comprobatórios que expliquem e regularizem a divergência no nome do inventor constante na publicação internacional WO/2013/010034 de 17/01/2013 como L. JACKSON ROBERTS constante na petição inicial nº 018140000585 de 14/01/2014 como JACKSON L. ROBERTS uma vez que não houve envio de documento comprovando que o nome correto do inventor é o declarado na entrada nacional.

---

(21) BR 11 2020 015847-0

Código 1.5 - Exigências Diversas
(22) 03/02/2020
(71) RODRIGO DE VASCONCELLOS TEIXEIRA (BR/SP)
(86) PCT BR2020/050024 de 03/02/2020
(87) WO 2021/155448 de 12/08/2021
Apresentar, em até 60 (sessenta) dias, documentos comprobatórios que expliquem e regularizem a divergência nos nomes do inventor e requerente RODRIGO TEIXEIRA e dos inventores LUIZ CARLOS GOMES e JUAN CARLOS GOMES constantes desta forma na publicação internacional WO/2021/155448 de 12/02/2021 e os constantes no formulário da petição inicial nº 870220097334 de 03/08/2022 como RODRIGO DE VASCONCELLOS TEIXEIRA, LUIZ CARLOS FERNANDES GOMES e LUAN CARLOS VASCONCELOS GOMES uma vez que não houve envio de documento comprovando que o nome correto dos mesmos são conforme o declarado na entrada nacional.

---

(21) BR 11 2021 021401-1

Código 1.5 - Exigências Diversas
(22) 27/08/2020
(71) FUNDAÇÃO OSWALDO CRUZ (BR/RJ)

	(86) PCT BR2020/050341 de 27/08/2020 (87) WO 2021/035325 de 04/03/2021 Apresentar, em até 60 (sessenta) dias, procuração regular, uma vez que a procuração apresentada na petição nº 870220098444 de 25/10/2022 encontra-se vencida.
(21) BR 11 2021 022778-4	Código 1.5 - Exigências Diversas (22) 01/04/2021 (71) PFIZER INC. (US) (86) PCT IB2021/052741 de 01/04/2021 (87) WO 2021/205298 de 14/10/2021 Apresentar, em até 60 (sessenta) dias, a tradução simples da folha de rosto da certidão de depósito das prioridades US 63/005,407 de 05/04/2020, US 63/038,454 de 12/06/2020, US 63/061,628 de 05/08/2020, US 63/065,658 de 14/08/2020, US 63/073,145 de 01/09/2020, US 63/114,289 de 16/11/2020 e US 63/163,635 de 19/03/2021 ou declaração contendo, obrigatoriamente, todos os dados identificadores destas conforme o Art. 15 da Portaria 39/2021. O documento apresentado não está traduzido e a declaração apresentada não possui todos os dados identificadores necessários.A tradução apresentada não possui todos os dados identificadores necessários.
(21) BR 11 2021 024115-9	Código 1.5 - Exigências Diversas (22) 16/03/2021 (71) EDWARDS LIFESCIENCES CORPORATION (US) (86) PCT US2021/022467 de 16/03/2021 (87) WO 2021/188476 de 23/09/2021 Apresentar, em até 60 (sessenta) dias, a tradução simples da folha de rosto da certidão de depósito da prioridade US 62/990,299 de 16/03/2020 ou declaração contendo, obrigatoriamente, todos os dados identificadores desta conforme o Art. 15 da Portaria 39/2021. A declaração apresentada não possui todos os dados identificadores necessários.
(21) BR 11 2021 026588-0	Código 1.5 - Exigências Diversas (22) 31/12/2019 (71) JOINT-STOCK COMPANY "ROSENERGOATOM" (RU) ; SCIENCE AND INNOVATIONS - NUCLEAR INDUSTRY SCIENTIFIC DEVELOPMENT, PRIVATE ENTERPRISE (RU) (86) PCT RU2019/001054 de 31/12/2019 (87) WO 2021/112713 de 10/06/2021 Apresentar, em até 60 (sessenta) dias, procuração regular, uma vez que a procuração para a empresa JOINT STOCK COMPANY "ROSENERGOATOM" apresentada na petição nº 870210121143 de 28/12/2021 não possui data de assinatura da mesma.

(21) BR 11 2022 005406-8	Código 1.5 - Exigências Diversas (22) 30/09/2020 (71) HUAWEI TECHNOLOGIES CO., LTD. (CN) (86) PCT RU2020/050258 de 30/09/2020 (87) WO 2020/256600 de 24/12/2020 Apresentar, em até 60 (sessenta) dias, documento de cessão específico do co-titular TIMOFEY MIKHAILOVICH SOLOVYEV da prioridade PCT/RU2019/000691 de 30/09/2019 para o depositante do PCT HUAWEI TECHNOLOGIES CO., LTD. de modo que ele tenha o direito de reivindicá-la sozinho na fase nacional brasileira, conforme determinado pelas Regras 4.17(iii) e Regra 51bis.1(a)(iii) do Regulamento de Execução do PCT.A cessão deve conter, no mínimo, número específico da prioridade a ser cedida, data de depósito da prioridade, assinatura de todos os inventores e data.
(21) BR 11 2022 005408-4	Código 1.5 - Exigências Diversas (22) 30/09/2020 (71) HUAWEI TECHNOLOGIES CO., LTD. (CN) (86) PCT RU2020/050257 de 30/09/2020 (87) WO 2020/251416 de 17/12/2020 Apresentar, em até 60 (sessenta) dias, documento de cessão específico do co-titular TIMOFEY MIKHAILOVICH SOLOVYEV das prioridades PCT/RU2019/000690 e PCT/RU2019/000691 de 30/09/2019 para o depositante do PCT HUAWEI TECHNOLOGIES CO., LTD. de modo que ele tenha o direito de reivindicá-la sozinho na fase nacional brasileira, conforme determinado pelas Regras 4.17(iii) e Regra 51bis.1(a)(iii) do Regulamento de Execução do PCT.A cessão deve conter, no mínimo, número específico da prioridade a ser cedida, data de depósito da prioridade, assinatura de todos os inventores e data.
(21) BR 11 2022 008574-5	Código 1.5 - Exigências Diversas (22) 18/11/2020 (71) DAIO PAPER CORPORATION (JP) (86) PCT JP2020/043056 de 18/11/2020 (87) WO 2021/100777 de 27/05/2021 Esclarecer, em até 60 (sessenta) dias, a divergência no número da prioridade reivindicada no formulário informado como JP2019-209788 e o númerp na declaração referente à titularidade da prioridade informado como 2019-209788 na petição nº 870220038329 de 03/05/2022.
(21) BR 11 2022 010929-6	Código 1.5 - Exigências Diversas (22) 07/12/2020 (71) TAVANTA THERAPEUTICS HUNGARY INCORPORATED (HU) (86) PCT IB2020/061590 de 07/12/2020 (87) WO 2021/111425 de 10/06/2021

	Apresentar, em até 60 (sessenta) dias, documento de cessão da prioridade US 62/944,606 de 06/12/2019 da empresa NANGENEX NANOTECHNOLOGIAI ZRT para o depositante no Brasil ou documento que comprove o direito da depositante da fase nacional de reivindicar a mesma conforme disposto no Art. 19 da Portaria INPI 39 de 23/08/2021.
(21) BR 11 2022 011666-7	Código 1.5 - Exigências Diversas (22) 15/12/2020 (71) NANJING LEGEND BIOTECH CO., LTD. (CN) (86) PCT CN2020/136570 de 15/12/2020 (87) WO 2021/121228 de 24/06/2021 Apresentar, em até 60 (sessenta) dias, procuração regular, uma vez que a procuração apresentada na petição nº 870220064078 de 20/07/2022 não possui data de assinatura da mesma (está sem o ano de assinatura).
(21) BR 11 2022 012524-0	Código 1.5 - Exigências Diversas (22) 24/12/2020 (71) NANJING LEGEND BIOTECH CO., LTD. (CN) (86) PCT CN2020/139143 de 24/12/2020 (87) WO 2021/129765 de 01/07/2021 Apresentar, em até 60 (sessenta) dias, procuração regular, uma vez que a procuração apresentada na petição nº 870220064064 de 20/07/2022 não possui data de assinatura da mesma (está sem o ano de assinatura).
(21) BR 11 2022 013733-8	Código 1.5 - Exigências Diversas (22) 11/01/2021 (71) SCHOLAR ROCK, INC. (US) (86) PCT US2021/012930 de 11/01/2021 (87) WO 2021/142427 de 15/07/2021 Apresentar, em até 60 (sessenta) dias, tradução completa do pedido, adaptada à norma vigente, conforme consta no depósito internacional inicial PCT/US2021/012930 de 11/01/2021, pois a mesma não foi apresentada até o momento.
(21) BR 11 2022 013761-3	Código 1.5 - Exigências Diversas (22) 08/01/2021 (71) ANDRANIK ANDREW APRIKYAN (US) (86) PCT US2021/012820 de 08/01/2021 (87) WO 2021/142355 de 15/07/2021 Apresentar, em até 60 (sessenta) dias, tradução completa do pedido, adaptada à norma vigente, conforme consta no depósito internacional inicial PCT/US2021/012820 de 08/01/2021, pois a mesma não foi apresentada até o momento.

(21) BR 11 2022 013774-5	Código 1.5 - Exigências Diversas (22) 13/01/2021 (71) UPL MAURITIUS LIMITED (MU) ; UPL EUROPE LTD (GB) (86) PCT GB2021/050071 de 13/01/2021 (87) WO 2021/144566 de 22/07/2021 Apresentar, em até 60 (sessenta) dias, documento de cessão correto para a prioridade US/960,226 de 13/01/2020 uma vez que o documento de cessão apresentado na petição nº 870220081942 de 09/09/2022 é referente a outro pedido, entretanto a cessão de um pedido, mesmo que este reivindique o de interesse como prioridade, não pode ser extrapolada de um para o outro, conforme determina o Art 21 da Portaria 39 de 23/08/2021, devendo ser apresentado o documento de cessão específico para o pedido cuja prioridade está sendo reivindicada. A cessão deve conter, no mínimo, número específico da prioridade a ser cedida, data de depósito da prioridade, assinatura de todos os inventores e data.
(21) BR 11 2022 013789-3	Código 1.5 - Exigências Diversas (22) 17/02/2021 (71) INSTITUT STRAUMANN AG (CH) (86) PCT EP2021/053839 de 17/02/2021 (87) WO 2021/165293 de 26/08/2021 Em aditamento, solicita-se apresentar a resposta referente à exigência publicada em petição código 207, para a devida análise.
(21) BR 11 2022 013974-8	Código 1.5 - Exigências Diversas (22) 13/01/2021 (71) FRAUNHOFER-GESELLSCHAFT ZUR FÖRDERUNG DER ANGEWANDTEN FORSCHUNG E. V. (DE) ; FRIEDRICH-ALEXANDER-UNIVERSITAET ERLANGEN-NUERNBERG (DE) (86) PCT EP2021/050588 de 13/01/2021 (87) WO 2021/144308 de 22/07/2021 Apresentar, em até 60 (sessenta) dias, a tradução simples da folha de rosto da certidão de depósito da prioridade EP 20151852.9 de 14/01/2020 ou declaração contendo, obrigatoriamente, todos os dados identificadores desta conforme o Art. 15 da Portaria 39/2021.
(21) BR 11 2022 014011-8	Código 1.5 - Exigências Diversas (22) 14/01/2021 (71) JANSSEN BIOTECH, INC. (US) ; PROTAGONIST THERAPEUTICS, INC. (US) (86) PCT US2021/013477 de 14/01/2021 (87) WO 2021/146454 de 22/07/2021 1) Favor efetuar, em até 60 (sessenta) dias, o pagamento de GRU código de

	serviço 260 para a regularização do pedido, conforme Art 2º §1º da Resolução 189/2017 e Nota de Esclarecimento publicada na RPI 2421 de 30/05/2017, uma vez que a petição nº 870220082237 de 09/09/2022 apresenta documentos referentes a dois serviços diversos (complementação e modificações do pedido - reivindicações) tendo sido paga somente uma retribuição. Deverá ser paga mais 1 (uma) GRU código de serviço 260 e a GRU código de serviço 207 referente à resposta desta exigência 2) Com base na Portaria 48 de 20/06/2022, solicita-se que seja apresentado, em até 60 (sessenta) dias, novo conteúdo de listagem de sequência pois o conteúdo apresentado na petição n° 870220082237 de 09/09/2022 possui informações divergentes do pedido em questão no campo <150>
(21) BR 11 2022 014032-0	Código 1.5 - Exigências Diversas (22) 15/01/2021 (71) ECOGENSUS LLC (US) (86) PCT US2021/013706 de 15/01/2021 (87) WO 2021/146605 de 22/07/2021 Apresentar, em até 60 (sessenta) dias, tradução completa do pedido, adaptada à norma vigente, conforme consta no depósito internacional inicial PCT/US2021/013706 de 15/01/2021, pois a mesma não foi apresentada até o momento.
(21) BR 11 2022 014650-7	Código 1.5 - Exigências Diversas (22) 16/11/2020 (71) ONECUREGEN CO., LTD. (KR) (86) PCT KR2020/016110 de 16/11/2020 (87) WO 2021/149900 de 29/07/2021
(21) BR 11 2022 014737-6	Código 1.5 - Exigências Diversas (22) 25/01/2021 (71) VALENT U.S.A. LLC (US) (86) PCT US2021/014851 de 25/01/2021 (87) WO 2021/154628 de 05/08/2021 Apresentar, em até 60 (sessenta) dias, documento de cessão específico para a prioridade US 62/966,150 de 27/01/2020 uma vez que o documento enviado na petição n° 870220087361 de 23/09/2022 não possui a assinatura de todos os inventores, faltando a assinatura correspondente ao inventor JANE LIU
(21) BR 11 2022 014892-5	Código 1.5 - Exigências Diversas (22) 29/01/2021 (71) ADVITA LIFESCIENCE GMBH (DE) (86) PCT EP2021/052151 de 29/01/2021 (87) WO 2021/152119 de 05/08/2021

	Com base na Portaria 405 de 21/12/2020, solicita-se que seja apresentado, em até 60 (sessenta) dias, novo conteúdo de listagem de sequência pois o conteúdo apresentado na petição n° 870220066337 possui os campos <150> com dado divergente. Deverá ser incluído o campo <140>/<141> uma vez que o depositante já possui o número do pedido no Brasil. Apresente a tradução simples da folha de rosto da certidão de depósito das prioridades ou declaração de que os dados do pedido internacional estão fielmente contidos nas prioridades, contendo todos os dados identificadores (número da prioridade, data, depositante e inventores), conforme o Artigo 15 da PORTARIA INPI nº 39 de 23/08/2021 .
(21) BR 11 2022 014917-4	Código 1.5 - Exigências Diversas (22) 27/01/2021 (71) GENERAL PROBIOTICS, INC. (US) (86) PCT US2021/015313 de 27/01/2021 (87) WO 2021/154872 de 05/08/2021 Com base na Portaria 405 de 21/12/2020, solicita-se que seja apresentado, em até 60 (sessenta) dias, novo conteúdo de listagem de sequência pois o conteúdo apresentado na petição n° 870220066415 possui o campo <151> fora do formato padrão (dia/mês/ano). Deverá ser incluído o campo <140>/<141> uma vez que o depositante já possui o número do pedido no Brasil.Apresente a tradução simples da folha de rosto da certidão de depósito da prioridade ou declaração de que os dados do pedido internacional estão fielmente contidos na prioridade, contendo todos os dados identificadores (número da prioridade, data, depositante e inventores), conforme o Artigo 15 da PORTARIA INPI nº 39 de 23/08/2021 .
(21) BR 11 2022 014983-2	Código 1.5 - Exigências Diversas (22) 29/01/2021 (71) IPSEN BIOPHARM LIMITED (GB) (86) PCT GB2021/050215 de 29/01/2021 (87) WO 2021/152328 de 05/08/2021 Apresentar novo conteúdo eletrônico de listagem de sequências biológicas, uma vez que o apresentado tem omissão de campos obrigatórios, de acordo com o anexo I da Portaria INPI/PR 56/2021, item 5.5.
(21) BR 11 2022 015002-4	Código 1.5 - Exigências Diversas (22) 03/02/2021 (71) MEDIKINE, INC. (US) (86) PCT US2021/016361 de 03/02/2021 (87) WO 2021/158623 de 12/08/2021 Apresente o relatório descritivo.

(21) BR 11 2022 015038-5

Código 1.5 - Exigências Diversas
(22) 02/02/2021
(71) UNIVERSITY OF SHEFFIELD (GB)
(86) PCT EP2021/052378 de 02/02/2021
(87) WO 2021/160464 de 19/08/2021
Com base na Portaria 48 de 20/06/2022, solicita-se que seja apresentado, em até 60 (sessenta) dias, novo conteúdo de listagem de sequência pois o conteúdo apresentado na petição nº 870220066950, de 07/04/2022 possui informações divergentes nos campos <120> e <130>

(21) BR 11 2022 015057-1

Código 1.5 - Exigências Diversas
(22) 02/02/2021
(71) TRANEXAMIC TECHNOLOGIES, LLC (US)
(86) PCT US2021/016238 de 02/02/2021
(87) WO 2021/158561 de 12/08/2021
Reapresente a primeira página do relatório descritivo da petição nº 870220087417 com a numeração corrigida.

(21) BR 11 2022 015151-9

Código 1.5 - Exigências Diversas
(22) 04/02/2021
(71) GENMAB A/S (DK) ; BIONTECH AG (DE)
(86) PCT EP2021/052587 de 04/02/2021
(87) WO 2021/156326 de 12/08/2021
1) Apresentar, em até 60 (sessenta) dias, documentos comprobatórios que expliquem e regularizem a divergência no nome do depositante constante na publicação internacional WO/2021/156326 de 12/08/2021 como BIONTECH SE e o constante no formulário da petição inicial nº 870220067410 de 29/07/2022 como BIONTECH AG 2) Com base na Portaria 48 de 20/06/2022, solicita-se que seja apresentado, em até 60 (sessenta) dias, novo conteúdo de listagem de sequência contendo todos os campos obrigatórios, uma vez que a listagem apresentada na petição n° 870220067410 de 29/07/2022 está com a data em formato incorreto. Deverá ser incluído na resposta o campo <140>/<141> uma vez que o depositante já possui o número do pedido no Brasil.

(21) BR 11 2022 015183-7

Código 1.5 - Exigências Diversas
(22) 28/01/2021
(71) REGENXBIO INC. (US)
(86) PCT US2021/015446 de 28/01/2021
(87) WO 2021/154963 de 05/08/2021
Apresentar, em até 60 (sessenta) dias, documentos comprobatórios que expliquem e regularizem a divergência no nome do inventor constante na publicação internacional WO/2021/154963 de 28/01/2021 como STEPHEN JOSEPH PAKOLA constante na petição inicial nº 870220067503 de 29/07/2022 como JOSEPH STEPHEN PAKOLA uma vez que não houve envio de

	documento comprovando que o nome correto do inventor é o declarado na entrada nacional.
(21) BR 11 2022 015189-6	Código 1.5 - Exigências Diversas (22) 19/01/2021 (71) MAN TRUCK & BUS SE (DE) (86) PCT EP2021/051025 de 19/01/2021 (87) WO 2021/156047 de 12/08/2021 Apresentar, em até 60 (sessenta) dias, documentos comprobatórios que expliquem e regularizem a divergência no nome do inventor constante na publicação internacional WO/2021/156047 de 12/08/2021 como LUIZ GESIERICH constante na petição inicial nº 870220067516 de 29/07/2022 como LUIS VINZENZ GESIERICH uma vez que não houve envio de documento comprovando que o nome correto do inventor é o declarado na entrada nacional.
(21) BR 11 2022 015287-6	Código 1.5 - Exigências Diversas (22) 02/02/2021 (71) STAMM VEGH CORPORATION (US) (86) PCT US2021/016187 de 02/02/2021 (87) WO 2021/158529 de 12/08/2021 Apresentar a complementação do pedido (relatório descritivo traduzido e desenhos, se houver), conforme publicação internacional.
(21) BR 11 2022 015463-1	Código 1.5 - Exigências Diversas (22) 26/02/2021 (71) KWS SAAT SE & CO. KGAA (DE) (86) PCT EP2021/054799 de 26/02/2021 (87) WO 2021/170785 de 02/09/2021 Apresente, no prazo de 60 (sessenta) dias, nova folha de relatório descritivo contendo a numeração de páginas correta de acordo com o art. 39 da INSTRUÇÃO NORMATIVA nº 31/2013, uma vez que a página 102 encontra-se duplicada.
(21) BR 11 2022 015488-7	Código 1.5 - Exigências Diversas (22) 27/01/2021 (71) BRL BRAKE SOLUTIONS, S.L. (ES) (86) PCT ES2021/070058 de 27/01/2021 (87) WO 2021/156529 de 12/08/2021 Apresentar, em até 60 (sessenta) dias, procuração regular, uma vez que a procuração apresentada na petição 870220069527 de 05/08/2022 não possui identificação e cargo da pessoa que a assina pela Depositante.

(21) BR 11 2022 015529-8

Código 1.5 - Exigências Diversas
(22) 05/02/2021
(71) MEMORIAL SLOAN-KETTERING CANCER CENTER (US)
(86) PCT US2021/016713 de 05/02/2021
(87) WO 2021/158850 de 12/08/2021
Com base na Portaria 48 de 20/06/2022, solicita-se que seja apresentado, em até 60 (sessenta) dias, novo conteúdo de listagem de sequência contendo todos os campos obrigatórios, uma vez que a listagem apresentada na petição n° 870220089409 de 29/09/2022 não contêm os campos <140>/<141> que já eram conhecidos pelo depositante na apresentação dessa petição.

(21) BR 11 2022 015540-9

Código 1.5 - Exigências Diversas
(22) 05/02/2021
(71) AGENCY FOR SCIENCE, TECHNOLOGY AND RESEARCH (SG)
(86) PCT SG2021/050061 de 05/02/2021
(87) WO 2021/158178 de 12/08/2021
Apresentar, em até 60 (sessenta) dias, tradução completa do pedido, adaptada à norma vigente, conforme consta no depósito internacional inicial, pois a mesma não foi apresentada até o momento.

(21) BR 11 2022 015546-8

Código 1.5 - Exigências Diversas
(22) 05/02/2021
(71) CUTISS AG (CH)
(86) PCT IL2021/050140 de 05/02/2021
(87) WO 2021/156872 de 12/08/2021
Apresentar a tradução simples da folha de rosto da certidão de depósito da prioridade US 62/970,773 de 06/02/2020 ou declaração contendo, obrigatoriamente, todos os dados identificadores desta conforme o Art. 15 da Portaria 39/2021. Não foi apresentada tradução ou declaração e o documento disponível no PatentScope não está no vernáculo.

(21) BR 11 2022 015570-0

Código 1.5 - Exigências Diversas
(22) 05/02/2021
(71) LONDON PHARMACEUTICALS AND RESEARCH CORPORATION (CA)
(86) PCT CA2021/050132 de 05/02/2021
(87) WO 2021/155474 de 12/08/2021
Apresentar novas folhas referentes ao quadro reivindicatório traduzido, uma vez que o conjunto apresentado tem incorreção na numeração de suas páginas ou páginas faltantes.

(21) BR 11 2022 015595-6

Código 1.5 - Exigências Diversas
(22) 08/02/2021
(71) BRILLIANT LIGHT POWER, INC. (US)

	(86) PCT US2021/017148 de 08/02/2021 (87) WO 2021/159117 de 12/08/2021 Apresentar novas folhas referentes ao relatório descritivo traduzido, uma vez que o conjunto apresentado tem incorreção na numeração de suas páginas ou páginas faltantes.
(21) BR 11 2022 015741-0	Código 1.5 - Exigências Diversas (22) 01/02/2021 (71) JESUS FRANCISCO BARBERAN LATORRE (ES) (86) PCT ES2021/070074 de 01/02/2021 (87) WO 2021/160907 de 19/08/2021 Apresentar, em até 60 (sessenta) dias, documentos comprobatórios que expliquem e regularizem a divergência no nome do depositante constante na publicação internacional WO/2021/160907 de 19/08/2021 como JESÚS FRANCISCO BARBERAN LATORRE constante na petição inicial nº 870220071062 de 09/08/2022 como JESUS FRANCISCO BARBERAN LATORRE uma vez que não houve envio de documento comprovando que o nome correto do inventor é o declarado na entrada nacional.
(21) BR 11 2022 015748-7	Código 1.5 - Exigências Diversas (22) 17/02/2021 (71) QUALCOMM INCORPORATED (US) (86) PCT US2021/018331 de 17/02/2021 (87) WO 2021/230936 de 18/11/2021 Apresentar, em até 60 (sessenta) dias, novas folhas de relatório descritivoadaptadas ao Art. 39 da Instrução Normativa 31/2013 uma vez que o conteúdo enviado na petição n° 870220071083 de 09/08/2022 encontra-se fora da norma.
(21) BR 11 2022 015754-1	Código 1.5 - Exigências Diversas (22) 10/02/2021 (71) CHEMINOVA A/S (DK) (86) PCT IB2021/000075 de 10/02/2021 (87) WO 2021/161099 de 19/08/2021 Favor efetuar, em até 60 (sessenta) dias, o pagamento de GRU código de serviço 260 para a regularização do pedido, conforme Art 2º §1º da Resolução 189/2017 e Nota de Esclarecimento publicada na RPI 2421 de 30/05/2017, uma vez que a petição nº 870220074560 de 19/08/2022 apresenta documentos referentes a dois serviços diversos (complementação e modificação do pedido) tendo sido paga somente uma retribuição. Deverá ser paga mais 1 (uma) GRU código de serviço 260 e a GRU código de serviço 207 referente à resposta desta exigência.

(21) BR 11 2022 015760-6

Código 1.5 - Exigências Diversas
(22) 10/02/2021
(71) CHEMINOVA A/S (DK)
(86) PCT IB2021/000076 de 10/02/2021
(87) WO 2021/161100 de 19/08/2021
1) Apresentar, em até 60 (sessenta) dias, documentos comprobatórios que expliquem e regularizem a divergência no nome do inventor constante na publicação internacional WO/2021/161100 de 19/08/2021 como INDRAJEET M JAMANE constante na petição inicial nº 870220071143 de 09/08/2022 como INDRAJEET JAMANE uma vez que não houve envio de documento comprovando que o nome correto do inventor é o declarado na entrada nacional. 2) Favor efetuar, em até 60 (sessenta) dias, o pagamento de GRU código de serviço 260 para a regularização do pedido, conforme Art 2º §1º da Resolução 189/2017 e Nota de Esclarecimento publicada na RPI 2421 de 30/05/2017, uma vez que a petição nº 870220074101 de 18/08/2022 apresenta documentos referentes a dois serviços diversos (complementação e modificação do pedido) tendo sido paga somente uma retribuição. Deverá ser paga mais 1 (uma) GRU código de serviço 260 e a GRU código de serviço 207 referente à resposta desta exigência.

(21) BR 11 2022 015762-2

Código 1.5 - Exigências Diversas
(22) 10/02/2021
(71) MEDICAL MICROINSTRUMENTS, INC. (US)
(86) PCT IB2021/051073 de 10/02/2021
(87) WO 2021/161184 de 19/08/2021
Esclarecer, em até 60 (sessenta) dias, a divergência na data de depósito da prioridade reivindicada e a informada na declaração da petição nº 870220071153 de 09/08/2022.

(21) BR 11 2022 015786-0

Código 1.5 - Exigências Diversas
(22) 10/02/2020
(71) NOKIA TECHNOLOGIES OY (FI)
(86) PCT US2020/017421 de 10/02/2020
(87) WO 2021/162673 de 19/08/2021
Apresentar, em até 60 (sessenta) dias, novas folhas de reivindicações e desenhos adaptadas ao Art. 39 da Instrução Normativa 31/2013 uma vez que o conteúdo enviado na petição n° 870220071247 de 10/08/2022 encontra-se fora da norma.

(21) BR 11 2022 015787-8

Código 1.5 - Exigências Diversas
(22) 19/02/2021
(71) QUALCOMM INCORPORATED (US)
(86) PCT US2021/018675 de 19/02/2021
(87) WO 2021/173432 de 02/09/2021

	Apresentar, em até 60 (sessenta) dias, documentos comprobatórios que expliquem e regularizem a divergência no nome do inventor constante na publicação internacional WO/2021/173432 de 02/09/2021 como JUNE NAMGOONG constante na petição inicial nº 870220071248 de 10/08/2022 como JUNE NAM-GOONG uma vez que não houve envio de documento comprovando que o nome correto do inventor é o declarado na entrada nacional.
(21) BR 11 2022 015788-6	Código 1.5 - Exigências Diversas (22) 08/02/2021 (71) INVENTIO AG (CH) (86) PCT EP2021/052900 de 08/02/2021 (87) WO 2021/160542 de 19/08/2021 Apresentar, em até 60 (sessenta) dias, nova folha do resumo ou página 1 do relatório descritivo adaptada ao Art. 22 inciso I da Instrução Normativa 31/2013 uma vez que o título do resumo e do relatório descritivo apresentados na petição n° 870220071257 de 10/08/2022 são divergentes.
(21) BR 11 2022 016006-2	Código 1.5 - Exigências Diversas (22) 12/02/2021 (71) DANMARKS TEKNISKE UNIVERSITET (DK) ; ENDURO GENETICS APS (DK) (86) PCT EP2021/053544 de 12/02/2021 (87) WO 2021/160854 de 19/08/2021 Com base na Portaria 48 de 20/06/2022, solicita-se que seja apresentado, em até 60 (sessenta) dias, novo conteúdo de listagem de sequência pois o conteúdo apresentado na petição n° 870220072160 de 12/08/2022 possui informações divergentes do pedido em questão no campo <110> e está com a data em formato incorreto. Também deverá ser incluído na resposta o campo <140>/<141> uma vez que o depositante já possui o número do pedido no Brasil.
(21) BR 11 2022 016010-0	Código 1.5 - Exigências Diversas (22) 12/02/2021 (71) AMGEN INC. (US) (86) PCT US2021/017880 de 12/02/2021 (87) WO 2021/163504 de 19/08/2021 Com base na Portaria 48 de 20/06/2022, solicita-se que seja apresentado, em até 60 (sessenta) dias, novo conteúdo de listagem de sequência contendo todos os campos obrigatórios, uma vez que a listagem apresentada na petição n° 870220072183 de 12/08/2022 está com a data em formato incorreto. Deverá ser incluído na resposta o campo <140>/<141> uma vez que o depositante já possui o número do pedido no Brasil.

(21) BR 11 2022 016128-0

Código 1.5 - Exigências Diversas
(22) 26/11/2019
(71) POLYMER TECHNOLOGIES WORLDWIDE, INC. (US)
(86) PCT US2019/063176 de 26/11/2019
(87) WO 2021/107921 de 03/06/2021
Esclarecer, em até 60 (sessenta) dias, apresentando documentação comprobatória, a inclusão da prioridade WO PCT/US2019/063176 constante na petição inicial nº 870210072534 de 12/08/2022 e não inclusa na publicação internacional WO 2021/107921 de 03/06/2021.

(21) BR 11 2022 016345-2

Código 1.5 - Exigências Diversas
(22) 19/02/2021
(71) JIANGSU HENGRUI PHARMACEUTICALS CO., LTD. (CN) ; SHANGHAI HENGRUI PHARMACEUTICAL CO., LTD. (CN)
(86) PCT CN2021/076854 de 19/02/2021
(87) WO 2021/164728 de 26/08/2021
Com base na Portaria 405 de 21/12/2020, solicita-se que seja apresentado, em até 60 (sessenta) dias, novo conteúdo de listagem de sequência pois o conteúdo apresentado na petição n° 870220073752 possui o campo <110> com dado divergente. Deverá ser incluído o campo <140>/<141> uma vez que o depositante já possui o número do pedido no Brasil.

(21) BR 11 2022 016527-7

Código 1.5 - Exigências Diversas
(22) 18/02/2021
(71) OJJO, INC. (US)
(86) PCT US2021/018610 de 18/02/2021
(87) WO 2021/168137 de 26/08/2021
Explique a divergência no nome do inventor Katie PESCE que consta na publicação internacional WO 2021/168137 e o constante da petição inicial nº 870220074454 .Apresente a tradução simples da folha de rosto da certidão de depósito da prioridade ou declaração de que os dados do pedido internacional estão fielmente contidos na prioridade, contendo todos os dados identificadores (número da prioridade, data, depositante e inventores), conforme o Artigo 15 da PORTARIA INPI nº 39 de 23/08/2021 .

(21) BR 11 2022 016535-8

Código 1.5 - Exigências Diversas
(22) 17/02/2021
(71) FINGERCLIK, S.L. (ES)
(86) PCT ES2021/070112 de 17/02/2021
(87) WO 2021/165558 de 26/08/2021
Explique a divergência no nome do inventor Jose María RODRÍGUEZ TEJERO que consta na publicação internacional WO 2021/165558 e o constante da

petição inicial nº 870220074474 .

(21) BR 11 2022 016566-8

Código 1.5 - Exigências Diversas
(22) 19/02/2021
(71) BASF SE (DE)
(86) PCT EP2021/054233 de 19/02/2021
(87) WO 2021/165512 de 26/08/2021
Explique a divergência no nome do inventor Aranzazu BERECIARTUA PEREZ e Ramon NAVARRA MESTRE que consta na publicação internacional WO 2021/165512 e o constante da petição inicial nº 870220074644

(21) BR 11 2022 016597-8

Código 1.5 - Exigências Diversas
(22) 25/02/2021
(71) RICERFARMA S.R.L. (IT)
(86) PCT IB2021/051573 de 25/02/2021
(87) WO 2021/171215 de 02/09/2021
Apresente, no prazo de 60 (sessenta) dias, folha 1/14 de relatório descritivo contendo a numeração de páginas total de acordo com o art. 39 da INSTRUÇÃO NORMATIVA nº 31/2013.

(21) BR 11 2022 016617-6

Código 1.5 - Exigências Diversas
(22) 18/02/2021
(71) WUXI BIOLOGICS IRELAND LIMITED (IE)
(86) PCT CN2021/076719 de 18/02/2021
(87) WO 2021/164704 de 26/08/2021
1) Favor efetuar, em até 60 (sessenta) dias, o pagamento de GRU código de serviço 260 paraa regularização do pedido, conforme Art 2º §1º da Resolução 189/2017 e Nota deEsclarecimento publicada na RPI 2421 de 30/05/2017, uma vez que a petição nº 870220077396de 26/08/2022 apresenta documentos referentes à 2 serviços diversos (Complementação datradução e modificação de páginas já enviadas no pedido) tendo sido paga somente 1retribuição. Deverá ser paga mais 1 (uma) GRU código de serviço 260 além do pagamente daGRU 207 de resposta a essa exigência. 2) Apresente novo conteúdo eletrônico de listagem desequências biológicas, uma vez que o apresentado na petição nº 870220077396 possui dadosdivergentes no campo 110 (depositante).

(21) BR 11 2022 016632-0

Código 1.5 - Exigências Diversas
(22) 27/01/2021
(71) CATERPILLAR INC. (US)
(86) PCT US2021/015160 de 27/01/2021
(87) WO 2021/173282 de 02/09/2021
Explique a divergência, com documentos comprobatórios se necessário, no

	nome do inventor constante no pedido internacional como ?Philip C. Spengler? e o constante no formulário da petição inicial nº 870220075004 de 19/08/2022 como ?Philic C. Spengler?.
(21) BR 11 2022 016657-5	Código 1.5 - Exigências Diversas (22) 24/02/2021 (71) ALLOGENE THERAPEUTICS, INC. (US) (86) PCT US2021/019362 de 24/02/2021 (87) WO 2021/173630 de 02/09/2021 Apresente novas folhas do relatório descritivo adaptadas ao Art. 39 da Instrução Normativa 31/2013, uma vez que o conteúdo enviado na petição n° 870220075195 de 22/08/2022 encontra-se fora da norma no que se refere à numeração das páginas. A exigência deve ser respondida em até 60 (sessenta) dias de sua publicação e deve ser realizada por meio da petição GRU código 207.
(21) BR 11 2022 016673-7	Código 1.5 - Exigências Diversas (22) 01/03/2021 (71) VIVO MOBILE COMMUNICATION CO., LTD. (CN) (86) PCT CN2021/078401 de 01/03/2021 (87) WO 2021/175178 de 10/09/2021 Apresente novas folhas do relatório descritivo adaptadas ao Art. 39 da Instrução Normativa 31/2013, uma vez que o conteúdo enviado na petição n° 870220075306 de 22/08/2022 encontra-se fora da norma no que se refere à numeração das páginas. A exigência deve ser respondida em até 60 (sessenta) dias de sua publicação e deve ser realizada por meio da petição GRU código 207.
(21) BR 11 2022 016709-1	Código 1.5 - Exigências Diversas (22) 16/03/2021 (71) ASYGN (FR) (86) PCT FR2021/050437 de 16/03/2021 (87) WO 2021/186128 de 23/09/2021 Explique a divergência no nome do inventor Lionel GEYNET que consta na publicação internacional WO 2021/186128 e o constante da petição inicial nº 870220075476 .
(21) BR 11 2022 016735-0	Código 1.5 - Exigências Diversas (22) 23/02/2021 (71) PROSIDYAN, INC. (US) (86) PCT US2021/019249 de 23/02/2021 (87) WO 2021/173558 de 02/09/2021 Explique a divergência no nome do inventor Robert T. WARREN que consta na

	publicação internacional WO 2021/173558 e o constante da petição inicial nº 870220075633
(21) BR 11 2022 016747-4	Código 1.5 - Exigências Diversas (22) 01/03/2021 (71) MUSASHI ENGINEERING, INC. (JP) (86) PCT JP2021/007599 de 01/03/2021 (87) WO 2021/182146 de 16/09/2021 Explique a divergência no nome do inventor Kazumasa IKUSHIMA que consta na publicação internacional WO 2021/182146 e o constante da petição inicial nº 870220075677
(21) BR 11 2022 016750-4	Código 1.5 - Exigências Diversas (22) 24/02/2021 (71) PHILIP MORRIS PRODUCTS S.A. (CH) (86) PCT EP2021/054599 de 24/02/2021 (87) WO 2021/170675 de 02/09/2021 Explique a divergência no nome do inventor Jerome UTHURRY que consta na publicação internacional WO 2021/170675 e o constante da petição inicial nº 870220075684
(21) BR 11 2022 016787-3	Código 1.5 - Exigências Diversas (22) 24/02/2021 (71) VIASAT, INC. (US) (86) PCT US2021/019395 de 24/02/2021 (87) WO 2021/173654 de 02/09/2021 Apresentar, em até 60 (sessenta) dias, documentos comprobatórios que expliquem e regularizem a divergência no nome do inventor constante na publicação internacional David J. Hancharik constante no formulário da petição inicial David Hancharik, uma vez que não houve envio de documento comprovando que o nome correto é o declarado na entrada nacional.
(21) BR 11 2022 016948-5	Código 1.5 - Exigências Diversas (22) 25/02/2021 (71) MOMENTA PHARMACEUTICALS, INC. (US) (86) PCT US2021/019607 de 25/02/2021 (87) WO 2021/173797 de 02/09/2021 Com base na Portaria 405 de 21/12/2020, solicita-se que seja apresentado, em até 60 (sessenta) dias, novo conteúdo de listagem de sequência pois o conteúdo apresentado na petição n° 870220089935 de 30/09/2022 possui informações divergentes ao pedido em questão. Deverá ser incluído o campo <140>/<141> uma vez que o depositante já possui o número do pedido no Brasil.

(21) BR 11 2022 017013-0	Código 1.5 - Exigências Diversas (22) 03/03/2021 (71) QUALCOMM INCORPORATED (US) (86) PCT US2021/020737 de 03/03/2021 (87) WO 2021/178583 de 10/09/2021 Explique a divergência, com documentos comprobatórios se necessário, no nome do inventor constante no pedido internacional como ?Abhishek Pramod Patil? e o constante no formulário da petição inicial nº 870220076728 de 25/08/2022 como ?Ab-Hishek Pramod Patil?.
(21) BR 11 2022 017331-8	Código 1.5 - Exigências Diversas (22) 10/03/2021 (71) SCHWARZE-ROBITEC GMBH (DE) (86) PCT EP2021/056061 de 10/03/2021 (87) WO 2021/190935 de 30/09/2021 Esclareça o contéudo das páginas 21 a 119 da petição nº 870220078111, visto que elas se encontram em branco na petição. A exigência deve ser respondida em até 60 (sessenta) dias de sua publicação e deve ser realizada por meio da petição GRU código 207.
(21) BR 11 2022 017900-6	Código 1.5 - Exigências Diversas (22) 22/02/2021 (71) JAZZ PHARMACEUTICALS IRELAND LIMITED (IE) (86) PCT US2021/019024 de 22/02/2021 (87) WO 2021/168403 de 26/08/2021 Esclarecer, em até 60 (sessenta) dias, a divergência na data de depósito da prioridade US 62/993,321 reivindicada e a informada na declaração da petição nº 870220081391 de 03/09/2022.

Código 1.5.1 - Publicação Anulada

Anulação da publicação da exigência por ter sido indevida.

---

(21) BR 11 2022 015404-6 A2

Código 1.5.1 - Publicação Anulada
(22) 06/02/2021
(71) THE UNIVERSITY OF BRITISH COLUMBIA (CA)
(86) PCT CA2021/050136 de 06/02/2021
(87) WO 2021/155477 de 12/08/2021
Anulada a publicação código 1.5 na RPI nº 2699 de 27/09/2022 por ter sido indevida.

Código Depósito

Código 2.1 - Pedido de Patente ou Certificado de Adição de Invenção depositado

Pedido de Patente ou Certificado de adição de invenção protocolizado. O pedido será mantido em sigilo durante 18 (dezoito) meses a contar da data da prioridade mais antiga. Decorrido esse prazo, será publicado para conhecimento público. O depositante pode, porém, requerer a antecipação da publicação. O prazo de sigilo de 18 (dezoito) meses para o pedido de Certificado de Adição de Invenção é contado da data do depósito do pedido principal. Quando houver ocorrido a publicação do pedido principal, o pedido de Certificado de Adição de Invenção será imediatamente publicado. Os depósitos são designados de acordo com a natureza requerida: Invenção, Modelo de Utilidade e Certificado de Adição de Invenção. Os pedidos depositados através do PCT são notificados no subitem 1.1.

(21) BR 10 2017 006845-5	Código 2.1 - Pedido de Patente ou Certificado de Adição de Invenção depositado (22) 03/04/2017 (71) SNAP-ON INCORPORATED (US)
(21) BR 10 2021 012883-6	Código 2.1 - Pedido de Patente ou Certificado de Adição de Invenção depositado (22) 29/06/2021 (71) LEANDRO BOTEGA DE SOUSA (BR/RS)
(21) BR 10 2022 011763-2	Código 2.1 - Pedido de Patente ou Certificado de Adição de Invenção depositado (22) 14/06/2022 (71) APPLE INC. (US)
(21) BR 10 2022 013261-5	Código 2.1 - Pedido de Patente ou Certificado de Adição de Invenção depositado (22) 01/07/2022 (71) ROBERTO GOMES PEDROSA (BR/DF)
(21) BR 10 2022 013266-6	Código 2.1 - Pedido de Patente ou Certificado de Adição de Invenção depositado (22) 01/07/2022 (71) CRISTIANO MARTINS RAPOSO (BR/PB)
(21) BR 10 2022 013301-8	Código 2.1 - Pedido de Patente ou Certificado de Adição de Invenção

	depositado (22) 01/07/2022 (71) PADO S/A INDUSTRIAL COMERCIAL E IMPORTADORA (BR/SP)
(21) BR 10 2022 013449-9	Código 2.1 - Pedido de Patente ou Certificado de Adição de Invenção depositado (22) 06/07/2022 (71) EMERSON JOSÉ RAPACI (BR/SP)
(21) BR 10 2022 014187-8	Código 2.1 - Pedido de Patente ou Certificado de Adição de Invenção depositado (22) 19/07/2022 (71) ALEXANDRE DA CUNHA (BR/PR)
(21) BR 10 2022 014924-0	Código 2.1 - Pedido de Patente ou Certificado de Adição de Invenção depositado (22) 28/07/2022 (71) LEANDRO AMARAL HERRERA (BR/SP)
(21) BR 10 2022 014977-1	Código 2.1 - Pedido de Patente ou Certificado de Adição de Invenção depositado (22) 28/07/2022 (71) UNIVERSIDADE DO ESTADO DE MINAS GERAIS (BR/MG)
(21) BR 10 2022 015108-3	Código 2.1 - Pedido de Patente ou Certificado de Adição de Invenção depositado (22) 29/07/2022 (71) UNIVERSIDADE FEDERAL DO CEARÁ (BR/CE)
(21) BR 10 2022 015239-0	Código 2.1 - Pedido de Patente ou Certificado de Adição de Invenção depositado (22) 01/08/2022 (71) UNIVERSIDADE ESTADUAL DE LONDRINA (BR/PR)
(21) BR 10 2022 015678-6	Código 2.1 - Pedido de Patente ou Certificado de Adição de Invenção depositado (22) 08/08/2022 (71) GEO ENERGÉTICA PARTICIPAÇÕES S.A. (BR/PR)
(21) BR 10 2022 016261-1	Código 2.1 - Pedido de Patente ou Certificado de Adição de Invenção depositado (22) 16/08/2022 (71) UNIVERSIDADE FEDERAL DE MINAS GERAIS (BR/MG) ; FUNDAÇÃO

	EDUCACIONAL DE CRICIÚMA - FUCRI (BR/SC)
(21) BR 10 2022 016337-5	Código 2.1 - Pedido de Patente ou Certificado de Adição de Invenção depositado (22) 17/08/2022 (71) TOUCHLESS ANIMAL METRICS, SL (ES)
(21) BR 10 2022 017452-0	Código 2.1 - Pedido de Patente ou Certificado de Adição de Invenção depositado (22) 31/08/2022 (71) CARL GERINGHOFF GMBH & CO. KG (DE)
(21) BR 10 2022 017467-9	Código 2.1 - Pedido de Patente ou Certificado de Adição de Invenção depositado (22) 31/08/2022 (71) METALIFE INDUSTRIA E COMÉRCIO DE MÓVEIS LTDA. (BR/SC)
(21) BR 10 2022 017745-7	Código 2.1 - Pedido de Patente ou Certificado de Adição de Invenção depositado (22) 04/09/2022 (71) JOSE RIBAMAR DO REGO BARROS (BR/RJ)
(21) BR 10 2022 017850-0	Código 2.1 - Pedido de Patente ou Certificado de Adição de Invenção depositado (22) 06/09/2022 (71) UNIVERSIDADE ESTADUAL DE CAMPINAS (BR/SP)
(21) BR 10 2022 017862-3	Código 2.1 - Pedido de Patente ou Certificado de Adição de Invenção depositado (22) 06/09/2022 (71) DIEHL AEROSPACE GMBH (DE)
(21) BR 10 2022 017933-6	Código 2.1 - Pedido de Patente ou Certificado de Adição de Invenção depositado (22) 08/09/2022 (71) MICHAEL H. PANOSIAN (US) ; JOSHUA M. KEELER (US)
(21) BR 10 2022 017934-4	Código 2.1 - Pedido de Patente ou Certificado de Adição de Invenção depositado (22) 08/09/2022 (71) JULIANO RODRIGUES PAPPALARDO (BR/SP)

(21) BR 10 2022 017950-6	Código 2.1 - Pedido de Patente ou Certificado de Adição de Invenção depositado (22) 08/09/2022 (71) UNIVERSIDADE FEDERAL RURAL DE PERNAMBUCO (BR/PE)
(21) BR 10 2022 017956-5	Código 2.1 - Pedido de Patente ou Certificado de Adição de Invenção depositado (22) 08/09/2022 (71) UNIVERSIDADE FEDERAL DE SÃO JOÃO DEL REI (BR/MG) ; UNIVERSIDADE FEDERAL DE MINAS GERAIS (BR/MG)
(21) BR 10 2022 017960-3	Código 2.1 - Pedido de Patente ou Certificado de Adição de Invenção depositado (22) 08/09/2022 (66) BR 10 2022 008834-9 06/05/2022 (71) DPR TELECOMUNICACOES LTDA (BR/SP) ; FABRI INDÚSTRIA E COMÉRCIO LTDA. (BR/SP)
(21) BR 10 2022 017972-7	Código 2.1 - Pedido de Patente ou Certificado de Adição de Invenção depositado (22) 08/09/2022 (71) UNIVERSIDADE FEDERAL DE SÃO JOÃO DEL REI (BR/MG) ; UNIVERSIDADE FEDERAL DE MINAS GERAIS (BR/MG)
(21) BR 10 2022 017979-4	Código 2.1 - Pedido de Patente ou Certificado de Adição de Invenção depositado (22) 08/09/2022 (71) FUNDAÇÃO REGIONAL INTEGRADA (BR/RS)
(21) BR 10 2022 017987-5	Código 2.1 - Pedido de Patente ou Certificado de Adição de Invenção depositado (22) 08/09/2022 (71) PEDRO AUGUSTO CAMARGO DE MORAIS (BR/SP)
(21) BR 10 2022 018158-6	Código 2.1 - Pedido de Patente ou Certificado de Adição de Invenção depositado (22) 12/09/2022 (71) LUCAS AUGUSTO ADAMS (BR/RS)
(21) BR 10 2022 018196-9	Código 2.1 - Pedido de Patente ou Certificado de Adição de Invenção depositado (22) 12/09/2022 (71) FERNANDO GONÇALVES DE SOUZA (BR/SP)

(21) BR 10 2022 018204-3	Código 2.1 - Pedido de Patente ou Certificado de Adição de Invenção depositado (22) 12/09/2022 (71) UNIVERSIDADE FEDERAL DE SERGIPE (BR/SE)
(21) BR 10 2022 018213-2	Código 2.1 - Pedido de Patente ou Certificado de Adição de Invenção depositado (22) 12/09/2022 (71) UNIVERSIDADE FEDERAL DA PARAIBA (BR/PB)
(21) BR 10 2022 018240-0	Código 2.1 - Pedido de Patente ou Certificado de Adição de Invenção depositado (22) 12/09/2022 (71) VICTOR SHIGEO CHIBA DA SILVA (BR/RS)
(21) BR 10 2022 018243-4	Código 2.1 - Pedido de Patente ou Certificado de Adição de Invenção depositado (22) 12/09/2022 (71) MARCOS SAHEKI (BR/SP)
(21) BR 10 2022 018306-6	Código 2.1 - Pedido de Patente ou Certificado de Adição de Invenção depositado (22) 13/09/2022 (71) ALEANDRO SOARES MACEDO (BR/MG)
(21) BR 10 2022 018439-9	Código 2.1 - Pedido de Patente ou Certificado de Adição de Invenção depositado (22) 14/09/2022 (71) INSTITUTO FEDERAL CATARINENSE (BR/SC)
(21) BR 10 2022 018455-0	Código 2.1 - Pedido de Patente ou Certificado de Adição de Invenção depositado (22) 15/09/2022 (71) GREMAK COM DE MAQUINAS E EQUIPAMENTOS LTDA-ME (BR/SP)
(21) BR 10 2022 018461-5	Código 2.1 - Pedido de Patente ou Certificado de Adição de Invenção depositado (22) 15/09/2022 (71) INDÚSTRIAS COLOMBO S.A. (BR/SP)
(21) BR 10 2022 018466-6	Código 2.1 - Pedido de Patente ou Certificado de Adição de Invenção

	depositado (22) 15/09/2022 (71) INSTITUTO FEDERAL DE EDUCAÇÃO, CIÊNCIA E TECNOLOGIA DE SANTA CATARINA (BR/SC)
(21) BR 10 2022 018494-1	Código 2.1 - Pedido de Patente ou Certificado de Adição de Invenção depositado (22) 15/09/2022 (71) B & B METALURGICA LTDA (BR/RS)
(21) BR 10 2022 018691-0	Código 2.1 - Pedido de Patente ou Certificado de Adição de Invenção depositado (22) 19/09/2022 (71) SIEMENS MOBILITY SAS (FR)
(21) BR 10 2022 018778-9	Código 2.1 - Pedido de Patente ou Certificado de Adição de Invenção depositado (22) 19/09/2022 (71) INSTITUTO FEDERAL DE EDUCAÇÃO, CIÊNCIA E TECNOLOGIA DE MATO GROSSO (BR/MT)
(21) BR 10 2022 018783-5	Código 2.1 - Pedido de Patente ou Certificado de Adição de Invenção depositado (22) 19/09/2022 (71) CARLOS OCTAVIO CORDOVES CESPEDES (BR/RS)
(21) BR 10 2022 018785-1	Código 2.1 - Pedido de Patente ou Certificado de Adição de Invenção depositado (22) 19/09/2022 (71) MARIA OLINTA ZURITA DEHÓ (BR/SP)
(21) BR 10 2022 018789-4	Código 2.1 - Pedido de Patente ou Certificado de Adição de Invenção depositado (22) 19/09/2022 (71) AUTOGRANJA INDUSTRIA DE MAQUINAS E EQUIPAMENTOS LTDA (BR/RS)
(21) BR 10 2022 018798-3	Código 2.1 - Pedido de Patente ou Certificado de Adição de Invenção depositado (22) 19/09/2022 (71) ASSEP TEC AMBIENTAL LTDA - ME (BR/ES)
(21) BR 10 2022 018799-1	Código 2.1 - Pedido de Patente ou Certificado de Adição de Invenção

	depositado (22) 19/09/2022 (71) ROBERTO WAGNER SIMÃO IERCK (BR/SP)
(21) BR 13 2022 018408-8	Código 2.1 - Pedido de Patente ou Certificado de Adição de Invenção depositado (22) 14/09/2022 (61) BR 10 2019 013451-8 27/06/2019 (71) MARLON ARGEMIRO CORRÊA (BR/SC)
(21) BR 20 2022 009828-5	Código 2.1 - Pedido de Patente ou Certificado de Adição de Invenção depositado (22) 19/05/2022 (71) MARLON CHRISTIAN FRAGUAS PEREIRA (BR/PR)
(21) BR 20 2022 011801-4	Código 2.1 - Pedido de Patente ou Certificado de Adição de Invenção depositado (22) 14/06/2022 (71) DAVI MACEDO NERES (BR/DF)
(21) BR 20 2022 012639-4	Código 2.1 - Pedido de Patente ou Certificado de Adição de Invenção depositado (22) 24/06/2022 (71) LUIS EDUARDO BONALDO (BR/SP)
(21) BR 20 2022 012923-7	Código 2.1 - Pedido de Patente ou Certificado de Adição de Invenção depositado (22) 28/06/2022 (71) USIMOLDE MATRIZES PARA INJETADOS LTDA (BR/RS)
(21) BR 20 2022 013475-3	Código 2.1 - Pedido de Patente ou Certificado de Adição de Invenção depositado (22) 06/07/2022 (71) BR QUALITY LABORATÓRIO E CONSULTORIA LTDA (BR/MG) ; HENRIQUE DE CASTRO NEVES (BR/MG) ; KELI CRISTINA DE LIMA NEVES (BR/MG)
(21) BR 20 2022 016768-6	Código 2.1 - Pedido de Patente ou Certificado de Adição de Invenção depositado (22) 23/08/2022 (71) CLAUDIO WILLEMSENS (BR/RJ)
(21) BR 20 2022 016829-1	Código 2.1 - Pedido de Patente ou Certificado de Adição de Invenção

	depositado (22) 23/08/2022 (71) PELES LINCOLN LTDA EPP (BR/SP)
(21) BR 20 2022 016836-4	Código 2.1 - Pedido de Patente ou Certificado de Adição de Invenção depositado (22) 24/08/2022 (71) UNIVERSIDADE FEDERAL DE MINAS GERAIS (BR/MG)
(21) BR 20 2022 016945-0	Código 2.1 - Pedido de Patente ou Certificado de Adição de Invenção depositado (22) 24/08/2022 (71) SERGIO LUIZ PAZOTTO (BR/SP)
(21) BR 20 2022 016946-8	Código 2.1 - Pedido de Patente ou Certificado de Adição de Invenção depositado (22) 24/08/2022 (71) RONALDO BASTOS NASCIMENTO (BR/RJ)
(21) BR 20 2022 016963-8	Código 2.1 - Pedido de Patente ou Certificado de Adição de Invenção depositado (22) 25/08/2022 (71) JOACIR MAGNUS MATIAS (BR/SC)
(21) BR 20 2022 017010-5	Código 2.1 - Pedido de Patente ou Certificado de Adição de Invenção depositado (22) 25/08/2022 (71) CAINCO EQUIPAMENTOS PARA PANIFICAÇÃO LTDA (BR/SP)
(21) BR 20 2022 017018-0	Código 2.1 - Pedido de Patente ou Certificado de Adição de Invenção depositado (22) 25/08/2022 (71) LV DE OLIVEIRA - PEDIASUIT COSTURAS E ACABAMENTOS EPP (BR/DF)
(21) BR 20 2022 017021-0	Código 2.1 - Pedido de Patente ou Certificado de Adição de Invenção depositado (22) 25/08/2022 (71) ARTHUR RENATO FERREIRA DA SILVA (BR/RJ)
(21) BR 20 2022 017029-6	Código 2.1 - Pedido de Patente ou Certificado de Adição de Invenção depositado (22) 25/08/2022

	(71) RUSSER BRASIL LTDA (BR/SP)
(21) BR 20 2022 017055-5	Código 2.1 - Pedido de Patente ou Certificado de Adição de Invenção depositado (22) 25/08/2022 (71) ODNE ANTONIO BAMBOZZI FILHO (BR/SP)
(21) BR 20 2022 017059-8	Código 2.1 - Pedido de Patente ou Certificado de Adição de Invenção depositado (22) 25/08/2022 (71) C Y K J ELETRÔNICOS LTDA (BR/SP)
(21) BR 20 2022 017069-5	Código 2.1 - Pedido de Patente ou Certificado de Adição de Invenção depositado (22) 25/08/2022 (71) VAGNER LAERCIO GOMES (BR/SP)
(21) BR 20 2022 017078-4	Código 2.1 - Pedido de Patente ou Certificado de Adição de Invenção depositado (22) 26/08/2022 (71) MARCO ANTONIO GONÇALVES (BR/SP)
(21) BR 20 2022 017096-2	Código 2.1 - Pedido de Patente ou Certificado de Adição de Invenção depositado (22) 26/08/2022 (71) CIMISA MÁQUINAS POZZER LTDA. EPP (BR/RS)
(21) BR 20 2022 017123-3	Código 2.1 - Pedido de Patente ou Certificado de Adição de Invenção depositado (22) 26/08/2022 (71) PLAST PACK INDUSTRIA E COMERCIO DE PLASTICOS LTDA (BR/BA)
(21) BR 20 2022 017137-3	Código 2.1 - Pedido de Patente ou Certificado de Adição de Invenção depositado (22) 26/08/2022 (71) PLAST PACK INDUSTRIA E COMERCIO DE PLASTICOS LTDA (BR/BA)
(21) BR 20 2022 017166-7	Código 2.1 - Pedido de Patente ou Certificado de Adição de Invenção depositado (22) 26/08/2022 (71) RONY ADIRLEY KEGLER (BR/PR)

(21) BR 20 2022 017274-4	Código 2.1 - Pedido de Patente ou Certificado de Adição de Invenção depositado (22) 29/08/2022 (71) JOSÉ ALFREDO MARQUES DA ROCHA (BR/RS)
(21) BR 20 2022 017312-0	Código 2.1 - Pedido de Patente ou Certificado de Adição de Invenção depositado (22) 29/08/2022 (71) TEC SOLUÇÕES INDUSTRIAIS EIRELI (BR/SC)
(21) BR 20 2022 018030-5	Código 2.1 - Pedido de Patente ou Certificado de Adição de Invenção depositado (22) 09/09/2022 (71) ANTONIO PEDRO VERGETE (BR/RJ)
(21) BR 20 2022 018075-5	Código 2.1 - Pedido de Patente ou Certificado de Adição de Invenção depositado (22) 09/09/2022 (71) OSNY APARECIDO MARIA (BR/DF)
(21) BR 20 2022 018125-5	Código 2.1 - Pedido de Patente ou Certificado de Adição de Invenção depositado (22) 09/09/2022 (71) DOUGLAS SILVA DAMACENO (BR/MT)
(21) BR 20 2022 018149-2	Código 2.1 - Pedido de Patente ou Certificado de Adição de Invenção depositado (22) 11/09/2022 (71) APOLO LAB ENERGIA RENOVAVEL LTDA (BR/PR) ; GERA MARANHÃO - GERADORA DE ENERGIA DO MARANHÃO S.A (BR/MA)
(21) BR 20 2022 018262-6	Código 2.1 - Pedido de Patente ou Certificado de Adição de Invenção depositado (22) 13/09/2022 (71) LAÍS APARECIDA BALDASSO (BR/SP)
(21) BR 20 2022 018447-5	Código 2.1 - Pedido de Patente ou Certificado de Adição de Invenção depositado (22) 15/09/2022 (71) B & B METALURGICA LTDA (BR/RS)
(21) BR 20 2022 018451-3	Código 2.1 - Pedido de Patente ou Certificado de Adição de Invenção depositado

	(22) 15/09/2022 (71) CLAUDINA PAOLA RAQUEL VIVO (AR)
(21) BR 20 2022 018467-0	Código 2.1 - Pedido de Patente ou Certificado de Adição de Invenção depositado (22) 15/09/2022 (71) FIRE EAGLE - PARTS INDUSTRIA DE ARMAS LTDA EPP (BR/RS)
(21) BR 20 2022 018509-9	Código 2.1 - Pedido de Patente ou Certificado de Adição de Invenção depositado (22) 15/09/2022 (71) FRANCISCO DAS CHAGAS ALVES (BR/MA)
(21) BR 20 2022 018510-2	Código 2.1 - Pedido de Patente ou Certificado de Adição de Invenção depositado (22) 15/09/2022 (71) RINALDO ZANONI - BEE BOX ART'S (BR/PR)
(21) BR 20 2022 018516-1	Código 2.1 - Pedido de Patente ou Certificado de Adição de Invenção depositado (22) 15/09/2022 (71) OSAMU MORISHITA (BR/SP)
(21) BR 20 2022 018526-9	Código 2.1 - Pedido de Patente ou Certificado de Adição de Invenção depositado (22) 15/09/2022 (71) UNIVERSIDADE FEDERAL DO RIO GRANDE DO SUL (BR/RS)
(21) BR 20 2022 018546-3	Código 2.1 - Pedido de Patente ou Certificado de Adição de Invenção depositado (22) 16/09/2022 (71) VICZTTO LTDA (BR/SC)
(21) BR 20 2022 018655-9	Código 2.1 - Pedido de Patente ou Certificado de Adição de Invenção depositado (22) 16/09/2022 (66) BR 20 2022 004168-2 07/03/2022 (71) LBF INDÚSTRIA, COMÉRCIO E SERVIÇOS DE IMPLEMENTOS AGRÍCOLAS LTDA (BR/RS)
(21) BR 20 2022 018661-3	Código 2.1 - Pedido de Patente ou Certificado de Adição de Invenção depositado (22) 16/09/2022

	(71) TRANS ERG MECANICA INDUSTRIAL LTDA EPP (BR/SP)
(21) BR 20 2022 018801-2	Código 2.1 - Pedido de Patente ou Certificado de Adição de Invenção depositado (22) 19/09/2022 (71) MARCO PAULO GUIMARÃES (BR/GO)

Código 2.4 - Notificação de Depósito do Pedido Dividido - Art 26 inciso I da LPI

Notificação de pedido dividido de um pedido de patente depositado anteriormente. Em relação ao pedido original, o pedido dividido tem a mesma data de depósito e, se for o caso, o correspondente benefício da prioridade reivindicada. O pedido dividido é considerado como estando na mesma fase processual do pedido original.

---

(21) BR 12 2022 015697-5 A2

Código 2.4 - Notificação de Depósito do Pedido Dividido - Art 26 inciso I da LPI
(22) 30/07/2013
(62) BR 11 2016 002015-4 30/07/2013
(71) KYOTO PREFECTURAL PUBLIC UNIVERSITY CORPORATION (JP) ; THE DOSHISHA (JP) ; SENJU PHARMACEUTICAL CO., LTD. (JP)

---

(21) BR 12 2022 016219-3 A2

Código 2.4 - Notificação de Depósito do Pedido Dividido - Art 26 inciso I da LPI
(22) 29/10/2018
(62) BR 11 2020 009001-8 29/10/2018
(71) HEXAGON TECHNOLOGY AS (NO)

Código 2.5 - Exigência - Art. 21 da LPI

O pedido protocolizado não atende formalmente ao disposto no art. 19 da Lei nº 9.279/96, e/ou às demais disposições quanto à sua forma. Fica o requerente obrigado a sanar, em 30 (trinta) dias a contar desta data, as exigências estabelecidas. O interessado deverá obter o parecer através do endereço eletrônico www.inpi.gov.br>Acesso Rápido>Buscaweb. Para cumprir a exigência, protocole a petição de cumprimento: GRU (código 206 - Cumprimento de exigência formal preliminar) isenta de retribuição, acompanhada dos documentos corrigidos de acordo com o parecer. Não sendo a exigência cumprida com a apresentação da documentação correspondente no prazo acima, o depósito não será aceito e sua numeração será anulada conforme norma vigente.

---

(21) BR 10 2020 023166-9

Código 2.5 - Exigência - Art. 21 da LPI
(22) 12/11/2020
(71) RENATO RAMOS DA SILVA (BR/MG)
Teor da exigência disponível no parecer (pdf) - acesse: Buscaweb no Portal do INPI. Prazo para cumprimento - 30 (Trinta) dias corridos contados do 1º dia útil após essa publicação (não confunda o prazo de 30 dias, com 1 mês ou com 31 dias). Protocole a petição de cumprimento - Guia de Recolhimento da União (GRU) de código 206 (Cumprimento de exigência formal preliminar) + documentos corrigidos, de acordo com o parecer. O pedido com exigência não cumprida ou cumprida fora do prazo não será aceito e terá sua numeração anulada.

---

(21) BR 10 2021 021383-3

Código 2.5 - Exigência - Art. 21 da LPI
(22) 25/10/2021
(71) TEC VIDRO IND. COM. SERV. TÉCNICOS LTDA. (BR/SP)
Teor da exigência disponível no parecer (pdf) - acesse: Buscaweb no Portal do INPI. Prazo para cumprimento - 30 (Trinta) dias corridos contados do 1º dia útil após essa publicação (não confunda o prazo de 30 dias, com 1 mês ou com 31 dias). Protocole a petição de cumprimento - Guia de Recolhimento da União (GRU) de código 206 (Cumprimento de exigência formal preliminar) + documentos corrigidos, de acordo com o parecer. O pedido com exigência não cumprida ou cumprida fora do prazo não será aceito e terá sua numeração anulada.

---

(21) BR 10 2021 021548-8

Código 2.5 - Exigência - Art. 21 da LPI
(22) 27/10/2021
(71) TEC VIDRO IND. COM. SERV. TÉCNICOS LTDA. (BR/SP)
Teor da exigência disponível no parecer (pdf) - acesse: Buscaweb no Portal do INPI. Prazo para cumprimento - 30 (Trinta) dias corridos contados do 1º dia útil após essa publicação (não confunda o prazo de 30 dias, com 1 mês ou com 31

	dias). Protocole a petição de cumprimento - Guia de Recolhimento da União (GRU) de código 206 (Cumprimento de exigência formal preliminar) + documentos corrigidos, de acordo com o parecer. O pedido com exigência não cumprida ou cumprida fora do prazo não será aceito e terá sua numeração anulada.
(21) BR 10 2022 005355-3	Código 2.5 - Exigência - Art. 21 da LPI (22) 22/03/2022 (71) UNIVERSIDADE FEDERAL DA BAHIA (BR/BA) ; SERVIÇO NACIONAL DE APRENDIZAGEM INDUSTRIAL, DEPARTAMENTO REGIONAL DA BAHIA SENAI/DR/BA (BR/BA) Teor da exigência disponível no parecer (pdf) - acesse: Buscaweb no Portal do INPI. Prazo para cumprimento - 30 (Trinta) dias corridos contados do 1º dia útil após essa publicação (não confunda o prazo de 30 dias, com 1 mês ou com 31 dias). Protocole a petição de cumprimento - Guia de Recolhimento da União (GRU) de código 206 (Cumprimento de exigência formal preliminar) + documentos corrigidos, de acordo com o parecer. O pedido com exigência não cumprida ou cumprida fora do prazo não será aceito e terá sua numeração anulada.
(21) BR 10 2022 011288-6	Código 2.5 - Exigência - Art. 21 da LPI (22) 08/06/2022 (71) STEFANY GOMES DA SILVA (BR/SP) ; LUCIANA GENTILI DOS SANTOS (BR/SP) Teor da exigência disponível no parecer (pdf) - acesse: Buscaweb no Portal do INPI. Prazo para cumprimento - 30 (Trinta) dias corridos contados do 1º dia útil após essa publicação (não confunda o prazo de 30 dias, com 1 mês ou com 31 dias). Protocole a petição de cumprimento - Guia de Recolhimento da União (GRU) de código 206 (Cumprimento de exigência formal preliminar) + documentos corrigidos, de acordo com o parecer. O pedido com exigência não cumprida ou cumprida fora do prazo não será aceito e terá sua numeração anulada.
(21) BR 10 2022 011298-3	Código 2.5 - Exigência - Art. 21 da LPI (22) 09/06/2022 (71) VALDEMIR DOS SANTOS (BR/SP) Teor da exigência disponível no parecer (pdf) - acesse: Buscaweb no Portal do INPI. Prazo para cumprimento - 30 (Trinta) dias corridos contados do 1º dia útil após essa publicação (não confunda o prazo de 30 dias, com 1 mês ou com 31 dias). Protocole a petição de cumprimento - Guia de Recolhimento da União (GRU) de código 206 (Cumprimento de exigência formal preliminar) + documentos corrigidos, de acordo com o parecer. O pedido com exigência não cumprida ou cumprida fora do prazo não será aceito e terá sua numeração

anulada.

(21) BR 10 2022 011565-6

Código 2.5 - Exigência - Art. 21 da LPI
(22) 12/06/2022
(71) ERICK MEDEIROS VILELA 37766928809 (BR/SP)
Teor da exigência disponível no parecer (pdf) - acesse: Buscaweb no Portal do INPI. Prazo para cumprimento - 30 (Trinta) dias corridos contados do 1º dia útil após essa publicação (não confunda o prazo de 30 dias, com 1 mês ou com 31 dias). Protocole a petição de cumprimento - Guia de Recolhimento da União (GRU) de código 206 (Cumprimento de exigência formal preliminar) + documentos corrigidos, de acordo com o parecer. O pedido com exigência não cumprida ou cumprida fora do prazo não será aceito e terá sua numeração anulada.

(21) BR 10 2022 012651-8

Código 2.5 - Exigência - Art. 21 da LPI
(22) 24/06/2022
(71) SILVANA DE FATIMA MIRANDA (BR/MG)
Teor da exigência disponível no parecer (pdf) - acesse: Buscaweb no Portal do INPI. Prazo para cumprimento - 30 (Trinta) dias corridos contados do 1º dia útil após essa publicação (não confunda o prazo de 30 dias, com 1 mês ou com 31 dias). Protocole a petição de cumprimento - Guia de Recolhimento da União (GRU) de código 206 (Cumprimento de exigência formal preliminar) + documentos corrigidos, de acordo com o parecer. O pedido com exigência não cumprida ou cumprida fora do prazo não será aceito e terá sua numeração anulada.

(21) BR 10 2022 013305-0

Código 2.5 - Exigência - Art. 21 da LPI
(22) 01/07/2022
(71) NANOCEUTICALS (BR/GO)
Teor da exigência disponível no parecer (pdf) - acesse: Buscaweb no Portal do INPI. Prazo para cumprimento - 30 (Trinta) dias corridos contados do 1º dia útil após essa publicação (não confunda o prazo de 30 dias, com 1 mês ou com 31 dias). Protocole a petição de cumprimento - Guia de Recolhimento da União (GRU) de código 206 (Cumprimento de exigência formal preliminar) + documentos corrigidos, de acordo com o parecer. O pedido com exigência não cumprida ou cumprida fora do prazo não será aceito e terá sua numeração anulada.

(21) BR 10 2022 013392-1

Código 2.5 - Exigência - Art. 21 da LPI
(22) 05/07/2022
(71) UNIVERSIDADE FEDERAL DE PELOTAS (BR/RS)
Teor da exigência disponível no parecer (pdf) - acesse: Buscaweb no Portal do INPI. Prazo para cumprimento - 30 (Trinta) dias corridos contados do 1º dia útil

após essa publicação (não confunda o prazo de 30 dias, com 1 mês ou com 31 dias). Protocole a petição de cumprimento - Guia de Recolhimento da União (GRU) de código 206 (Cumprimento de exigência formal preliminar) + documentos corrigidos, de acordo com o parecer. O pedido com exigência não cumprida ou cumprida fora do prazo não será aceito e terá sua numeração anulada.

---

(21) BR 10 2022 015010-9

Código 2.5 - Exigência - Art. 21 da LPI
(22) 28/07/2022
(71) HEFEST MINERALS REPRESENTAÇÃO E COMERCIO LTDA (BR/MG)
Teor da exigência disponível no parecer (pdf) - acesse: Buscaweb no Portal do INPI. Prazo para cumprimento - 30 (Trinta) dias corridos contados do 1º dia útil após essa publicação (não confunda o prazo de 30 dias, com 1 mês ou com 31 dias). Protocole a petição de cumprimento - Guia de Recolhimento da União (GRU) de código 206 (Cumprimento de exigência formal preliminar) + documentos corrigidos, de acordo com o parecer. O pedido com exigência não cumprida ou cumprida fora do prazo não será aceito e terá sua numeração anulada.

---

(21) BR 10 2022 015103-2

Código 2.5 - Exigência - Art. 21 da LPI
(22) 29/07/2022
(71) UARLE DA CRUZ (BR/MG)
Teor da exigência disponível no parecer (pdf) - acesse: Buscaweb no Portal do INPI. Prazo para cumprimento - 30 (Trinta) dias corridos contados do 1º dia útil após essa publicação (não confunda o prazo de 30 dias, com 1 mês ou com 31 dias). Protocole a petição de cumprimento - Guia de Recolhimento da União (GRU) de código 206 (Cumprimento de exigência formal preliminar) + documentos corrigidos, de acordo com o parecer. O pedido com exigência não cumprida ou cumprida fora do prazo não será aceito e terá sua numeração anulada.

---

(21) BR 10 2022 015487-2

Código 2.5 - Exigência - Art. 21 da LPI
(22) 04/08/2022
(71) ISABELY KAUANI DOS SANTOS DA LUZ (BR/PR)
Teor da exigência disponível no parecer (pdf) - acesse: Buscaweb no Portal do INPI. Prazo para cumprimento - 30 (Trinta) dias corridos contados do 1º dia útil após essa publicação (não confunda o prazo de 30 dias, com 1 mês ou com 31 dias). Protocole a petição de cumprimento - Guia de Recolhimento da União (GRU) de código 206 (Cumprimento de exigência formal preliminar) + documentos corrigidos, de acordo com o parecer. O pedido com exigência não cumprida ou cumprida fora do prazo não será aceito e terá sua numeração anulada.

(21) BR 10 2022 015670-0

Código 2.5 - Exigência - Art. 21 da LPI
(22) 08/08/2022
(71) GEO ENERGÉTICA PARTICIPAÇÕES S.A. (BR/PR)
Teor da exigência disponível no parecer (pdf) - acesse: Buscaweb no Portal do INPI. Prazo para cumprimento - 30 (Trinta) dias corridos contados do 1º dia útil após essa publicação (não confunda o prazo de 30 dias, com 1 mês ou com 31 dias). Protocole a petição de cumprimento - Guia de Recolhimento da União (GRU) de código 206 (Cumprimento de exigência formal preliminar) + documentos corrigidos, de acordo com o parecer. O pedido com exigência não cumprida ou cumprida fora do prazo não será aceito e terá sua numeração anulada.

(21) BR 10 2022 015713-8

Código 2.5 - Exigência - Art. 21 da LPI
(22) 09/08/2022
(71) DENNIS RICARDO RIBEIRO (BR/SP)
Teor da exigência disponível no parecer (pdf) - acesse: Buscaweb no Portal do INPI. Prazo para cumprimento - 30 (Trinta) dias corridos contados do 1º dia útil após essa publicação (não confunda o prazo de 30 dias, com 1 mês ou com 31 dias). Protocole a petição de cumprimento - Guia de Recolhimento da União (GRU) de código 206 (Cumprimento de exigência formal preliminar) + documentos corrigidos, de acordo com o parecer. O pedido com exigência não cumprida ou cumprida fora do prazo não será aceito e terá sua numeração anulada.

(21) BR 10 2022 016105-4

Código 2.5 - Exigência - Art. 21 da LPI
(22) 12/08/2022
(71) FUNDAÇÃO EDUCACIONAL SEVERINO SOMBRA (BR/RJ)
Teor da exigência disponível no parecer (pdf) - acesse: Buscaweb no Portal do INPI. Prazo para cumprimento - 30 (Trinta) dias corridos contados do 1º dia útil após essa publicação (não confunda o prazo de 30 dias, com 1 mês ou com 31 dias). Protocole a petição de cumprimento - Guia de Recolhimento da União (GRU) de código 206 (Cumprimento de exigência formal preliminar) + documentos corrigidos, de acordo com o parecer. O pedido com exigência não cumprida ou cumprida fora do prazo não será aceito e terá sua numeração anulada.

(21) BR 10 2022 017329-0

Código 2.5 - Exigência - Art. 21 da LPI
(22) 30/08/2022
(71) UNIVERSIDADE DO ESTADO DA BAHIA (BR/BA)
Teor da exigência disponível no parecer (pdf) - acesse: Buscaweb no Portal do INPI. Prazo para cumprimento - 30 (Trinta) dias corridos contados do 1º dia útil após essa publicação (não confunda o prazo de 30 dias, com 1 mês ou com 31 dias). Protocole a petição de cumprimento - Guia de Recolhimento da União (GRU) de código 206 (Cumprimento de exigência formal preliminar) +

	documentos corrigidos, de acordo com o parecer. O pedido com exigência não cumprida ou cumprida fora do prazo não será aceito e terá sua numeração anulada.
(21) BR 10 2022 017355-9	Código 2.5 - Exigência - Art. 21 da LPI (22) 30/08/2022 (71) BIORESET BIOTECNOLOGIA LTDA. (BR/SP) Teor da exigência disponível no parecer (pdf) - acesse: Buscaweb no Portal do INPI. Prazo para cumprimento - 30 (Trinta) dias corridos contados do 1º dia útil após essa publicação (não confunda o prazo de 30 dias, com 1 mês ou com 31 dias). Protocole a petição de cumprimento - Guia de Recolhimento da União (GRU) de código 206 (Cumprimento de exigência formal preliminar) + documentos corrigidos, de acordo com o parecer. O pedido com exigência não cumprida ou cumprida fora do prazo não será aceito e terá sua numeração anulada.
(21) BR 10 2022 017476-8	Código 2.5 - Exigência - Art. 21 da LPI (22) 31/08/2022 (71) HELVIO FERREIRA DE MELO CÔRTES (BR/GO) Teor da exigência disponível no parecer (pdf) - acesse: Buscaweb no Portal do INPI. Prazo para cumprimento - 30 (Trinta) dias corridos contados do 1º dia útil após essa publicação (não confunda o prazo de 30 dias, com 1 mês ou com 31 dias). Protocole a petição de cumprimento - Guia de Recolhimento da União (GRU) de código 206 (Cumprimento de exigência formal preliminar) + documentos corrigidos, de acordo com o parecer. O pedido com exigência não cumprida ou cumprida fora do prazo não será aceito e terá sua numeração anulada.
(21) BR 10 2022 017912-3	Código 2.5 - Exigência - Art. 21 da LPI (22) 06/09/2022 (71) JOSE FRANCISCO PORTO NETO (BR/PB) Teor da exigência disponível no parecer (pdf) - acesse: Buscaweb no Portal do INPI. Prazo para cumprimento - 30 (Trinta) dias corridos contados do 1º dia útil após essa publicação (não confunda o prazo de 30 dias, com 1 mês ou com 31 dias). Protocole a petição de cumprimento - Guia de Recolhimento da União (GRU) de código 206 (Cumprimento de exigência formal preliminar) + documentos corrigidos, de acordo com o parecer. O pedido com exigência não cumprida ou cumprida fora do prazo não será aceito e terá sua numeração anulada.
(21) BR 10 2022 017913-1	Código 2.5 - Exigência - Art. 21 da LPI (22) 06/09/2022 (71) SABRINA VALÉRIA DA SILVA COSTA (BR/AL)

	Teor da exigência disponível no parecer (pdf) - acesse: Buscaweb no Portal do INPI. Prazo para cumprimento - 30 (Trinta) dias corridos contados do 1º dia útil após essa publicação (não confunda o prazo de 30 dias, com 1 mês ou com 31 dias). Protocole a petição de cumprimento - Guia de Recolhimento da União (GRU) de código 206 (Cumprimento de exigência formal preliminar) + documentos corrigidos, de acordo com o parecer. O pedido com exigência não cumprida ou cumprida fora do prazo não será aceito e terá sua numeração anulada.
(21) BR 10 2022 017915-8	Código 2.5 - Exigência - Art. 21 da LPI (22) 07/09/2022 (71) CLEBER GUARNIERI (BR/RS) Teor da exigência disponível no parecer (pdf) - acesse: Buscaweb no Portal do INPI. Prazo para cumprimento - 30 (Trinta) dias corridos contados do 1º dia útil após essa publicação (não confunda o prazo de 30 dias, com 1 mês ou com 31 dias). Protocole a petição de cumprimento - Guia de Recolhimento da União (GRU) de código 206 (Cumprimento de exigência formal preliminar) + documentos corrigidos, de acordo com o parecer. O pedido com exigência não cumprida ou cumprida fora do prazo não será aceito e terá sua numeração anulada.
(21) BR 10 2022 017916-6	Código 2.5 - Exigência - Art. 21 da LPI (22) 07/09/2022 (71) INAÊ BRAGA REIS (BR/SP) Teor da exigência disponível no parecer (pdf) - acesse: Buscaweb no Portal do INPI. Prazo para cumprimento - 30 (Trinta) dias corridos contados do 1º dia útil após essa publicação (não confunda o prazo de 30 dias, com 1 mês ou com 31 dias). Protocole a petição de cumprimento - Guia de Recolhimento da União (GRU) de código 206 (Cumprimento de exigência formal preliminar) + documentos corrigidos, de acordo com o parecer. O pedido com exigência não cumprida ou cumprida fora do prazo não será aceito e terá sua numeração anulada.
(21) BR 10 2022 017918-2	Código 2.5 - Exigência - Art. 21 da LPI (22) 07/09/2022 (71) FUNDAÇÃO INSTITUTO NACIONAL DE TELECOMUNICAÇÕES (BR/MG) Teor da exigência disponível no parecer (pdf) - acesse: Buscaweb no Portal do INPI. Prazo para cumprimento - 30 (Trinta) dias corridos contados do 1º dia útil após essa publicação (não confunda o prazo de 30 dias, com 1 mês ou com 31 dias). Protocole a petição de cumprimento - Guia de Recolhimento da União (GRU) de código 206 (Cumprimento de exigência formal preliminar) + documentos corrigidos, de acordo com o parecer. O pedido com exigência não cumprida ou cumprida fora do prazo não será aceito e terá sua numeração

	anulada.
(21) BR 10 2022 017919-0	Código 2.5 - Exigência - Art. 21 da LPI (22) 07/09/2022 (71) LUCAS VICENTE MARQUES NOGUEIRA (BR/SP) Teor da exigência disponível no parecer (pdf) - acesse: Buscaweb no Portal do INPI. Prazo para cumprimento - 30 (Trinta) dias corridos contados do 1º dia útil após essa publicação (não confunda o prazo de 30 dias, com 1 mês ou com 31 dias). Protocole a petição de cumprimento - Guia de Recolhimento da União (GRU) de código 206 (Cumprimento de exigência formal preliminar) + documentos corrigidos, de acordo com o parecer. O pedido com exigência não cumprida ou cumprida fora do prazo não será aceito e terá sua numeração anulada.
(21) BR 10 2022 017932-8	Código 2.5 - Exigência - Art. 21 da LPI (22) 08/09/2022 (71) MAURICIO STELMANN GARASSINO (BR/RJ) Teor da exigência disponível no parecer (pdf) - acesse: Buscaweb no Portal do INPI. Prazo para cumprimento - 30 (Trinta) dias corridos contados do 1º dia útil após essa publicação (não confunda o prazo de 30 dias, com 1 mês ou com 31 dias). Protocole a petição de cumprimento - Guia de Recolhimento da União (GRU) de código 206 (Cumprimento de exigência formal preliminar) + documentos corrigidos, de acordo com o parecer. O pedido com exigência não cumprida ou cumprida fora do prazo não será aceito e terá sua numeração anulada.
(21) BR 10 2022 017948-4	Código 2.5 - Exigência - Art. 21 da LPI (22) 08/09/2022 (71) RADAZ INDUSTRIA E COMERCIO DE PRODUTOS ELETRONICOS LTDA (BR/SP) ; ANÁHATA SOLUÇÕES INOVADORAS EM AGRONOMIA LTDA (BR/SP) Teor da exigência disponível no parecer (pdf) - acesse: Buscaweb no Portal do INPI. Prazo para cumprimento - 30 (Trinta) dias corridos contados do 1º dia útil após essa publicação (não confunda o prazo de 30 dias, com 1 mês ou com 31 dias). Protocole a petição de cumprimento - Guia de Recolhimento da União (GRU) de código 206 (Cumprimento de exigência formal preliminar) + documentos corrigidos, de acordo com o parecer. O pedido com exigência não cumprida ou cumprida fora do prazo não será aceito e terá sua numeração anulada.
(21) BR 10 2022 017981-6	Código 2.5 - Exigência - Art. 21 da LPI (22) 08/09/2022 (71) ELCIO ANTONIO PAIOLA (BR/SP) ; GUSTAVO MELGES ELIAS SOTIL

	OLIVEIRA (BR/SP) Teor da exigência disponível no parecer (pdf) - acesse: Buscaweb no Portal do INPI. Prazo para cumprimento - 30 (Trinta) dias corridos contados do 1º dia útil após essa publicação (não confunda o prazo de 30 dias, com 1 mês ou com 31 dias). Protocole a petição de cumprimento - Guia de Recolhimento da União (GRU) de código 206 (Cumprimento de exigência formal preliminar) + documentos corrigidos, de acordo com o parecer. O pedido com exigência não cumprida ou cumprida fora do prazo não será aceito e terá sua numeração anulada.
(21) BR 10 2022 017983-2	Código 2.5 - Exigência - Art. 21 da LPI (22) 08/09/2022 (71) ADEZAN IND E COM DE EMBALAGEM E SERVICOS LTDA (BR/SP) Teor da exigência disponível no parecer (pdf) - acesse: Buscaweb no Portal do INPI. Prazo para cumprimento - 30 (Trinta) dias corridos contados do 1º dia útil após essa publicação (não confunda o prazo de 30 dias, com 1 mês ou com 31 dias). Protocole a petição de cumprimento - Guia de Recolhimento da União (GRU) de código 206 (Cumprimento de exigência formal preliminar) + documentos corrigidos, de acordo com o parecer. O pedido com exigência não cumprida ou cumprida fora do prazo não será aceito e terá sua numeração anulada.
(21) BR 10 2022 018154-3	Código 2.5 - Exigência - Art. 21 da LPI (22) 12/09/2022 (71) VIVER DE LIMPEZA CURSOS LTDA (BR/SC) Teor da exigência disponível no parecer (pdf) - acesse: Buscaweb no Portal do INPI. Prazo para cumprimento - 30 (Trinta) dias corridos contados do 1º dia útil após essa publicação (não confunda o prazo de 30 dias, com 1 mês ou com 31 dias). Protocole a petição de cumprimento - Guia de Recolhimento da União (GRU) de código 206 (Cumprimento de exigência formal preliminar) + documentos corrigidos, de acordo com o parecer. O pedido com exigência não cumprida ou cumprida fora do prazo não será aceito e terá sua numeração anulada.
(21) BR 10 2022 018162-4	Código 2.5 - Exigência - Art. 21 da LPI (22) 12/09/2022 (71) L S KNOPF LAJES E ARTEFATOS DE CIMENTO EIRELI (BR/PR) Teor da exigência disponível no parecer (pdf) - acesse: Buscaweb no Portal do INPI. Prazo para cumprimento - 30 (Trinta) dias corridos contados do 1º dia útil após essa publicação (não confunda o prazo de 30 dias, com 1 mês ou com 31 dias). Protocole a petição de cumprimento - Guia de Recolhimento da União (GRU) de código 206 (Cumprimento de exigência formal preliminar) + documentos corrigidos, de acordo com o parecer. O pedido com exigência não cumprida ou cumprida fora do prazo não será aceito e terá sua numeração

	anulada.
(21) BR 10 2022 018177-2	Código 2.5 - Exigência - Art. 21 da LPI (22) 12/09/2022 (71) MAURO CESAR NEVES RODRIGUES (BR/PR) Teor da exigência disponível no parecer (pdf) - acesse: Buscaweb no Portal do INPI. Prazo para cumprimento - 30 (Trinta) dias corridos contados do 1º dia útil após essa publicação (não confunda o prazo de 30 dias, com 1 mês ou com 31 dias). Protocole a petição de cumprimento - Guia de Recolhimento da União (GRU) de código 206 (Cumprimento de exigência formal preliminar) + documentos corrigidos, de acordo com o parecer. O pedido com exigência não cumprida ou cumprida fora do prazo não será aceito e terá sua numeração anulada.
(21) BR 10 2022 018197-7	Código 2.5 - Exigência - Art. 21 da LPI (22) 12/09/2022 (71) AMAZON INDUSTRIA E COMERCIO EXPORTAÇÃO E IMPORTÃÇÃO LTDA (BR/PA) ; MARIA LUIZA COSTA DE BRITO AZEVEDO (BR/PA) Teor da exigência disponível no parecer (pdf) - acesse: Buscaweb no Portal do INPI. Prazo para cumprimento - 30 (Trinta) dias corridos contados do 1º dia útil após essa publicação (não confunda o prazo de 30 dias, com 1 mês ou com 31 dias). Protocole a petição de cumprimento - Guia de Recolhimento da União (GRU) de código 206 (Cumprimento de exigência formal preliminar) + documentos corrigidos, de acordo com o parecer. O pedido com exigência não cumprida ou cumprida fora do prazo não será aceito e terá sua numeração anulada.
(21) BR 10 2022 018212-4	Código 2.5 - Exigência - Art. 21 da LPI (22) 12/09/2022 (71) LUIZ CARLOS NOGUEIRA RESENDE. (BR/SP) Teor da exigência disponível no parecer (pdf) - acesse: Buscaweb no Portal do INPI. Prazo para cumprimento - 30 (Trinta) dias corridos contados do 1º dia útil após essa publicação (não confunda o prazo de 30 dias, com 1 mês ou com 31 dias). Protocole a petição de cumprimento - Guia de Recolhimento da União (GRU) de código 206 (Cumprimento de exigência formal preliminar) + documentos corrigidos, de acordo com o parecer. O pedido com exigência não cumprida ou cumprida fora do prazo não será aceito e terá sua numeração anulada.
(21) BR 10 2022 018263-9	Código 2.5 - Exigência - Art. 21 da LPI (22) 13/09/2022 (71) UNIVERSIDADE ESTADUAL DE GOIÁS (UEG) (BR/GO) ; CAOA MONTADORA DE VEÍCULOS LTDA (BR/GO)

	Teor da exigência disponível no parecer (pdf) - acesse: Buscaweb no Portal do INPI. Prazo para cumprimento - 30 (Trinta) dias corridos contados do 1º dia útil após essa publicação (não confunda o prazo de 30 dias, com 1 mês ou com 31 dias). Protocole a petição de cumprimento - Guia de Recolhimento da União (GRU) de código 206 (Cumprimento de exigência formal preliminar) + documentos corrigidos, de acordo com o parecer. O pedido com exigência não cumprida ou cumprida fora do prazo não será aceito e terá sua numeração anulada.
(21) BR 10 2022 018299-0	Código 2.5 - Exigência - Art. 21 da LPI (22) 13/09/2022 (71) PAULO CESAR DE OLIVEIRA (BR/MG) Teor da exigência disponível no parecer (pdf) - acesse: Buscaweb no Portal do INPI. Prazo para cumprimento - 30 (Trinta) dias corridos contados do 1º dia útil após essa publicação (não confunda o prazo de 30 dias, com 1 mês ou com 31 dias). Protocole a petição de cumprimento - Guia de Recolhimento da União (GRU) de código 206 (Cumprimento de exigência formal preliminar) + documentos corrigidos, de acordo com o parecer. O pedido com exigência não cumprida ou cumprida fora do prazo não será aceito e terá sua numeração anulada.
(21) BR 10 2022 018441-0	Código 2.5 - Exigência - Art. 21 da LPI (22) 14/09/2022 (71) INSTITUTO FEDERAL CATARINENSE (BR/SC) Teor da exigência disponível no parecer (pdf) - acesse: Buscaweb no Portal do INPI. Prazo para cumprimento - 30 (Trinta) dias corridos contados do 1º dia útil após essa publicação (não confunda o prazo de 30 dias, com 1 mês ou com 31 dias). Protocole a petição de cumprimento - Guia de Recolhimento da União (GRU) de código 206 (Cumprimento de exigência formal preliminar) + documentos corrigidos, de acordo com o parecer. O pedido com exigência não cumprida ou cumprida fora do prazo não será aceito e terá sua numeração anulada.
(21) BR 10 2022 018453-4	Código 2.5 - Exigência - Art. 21 da LPI (22) 15/09/2022 (71) IRINEU DE OLIVEIRA SANTOS (BR/SC) Teor da exigência disponível no parecer (pdf) - acesse: Buscaweb no Portal do INPI. Prazo para cumprimento - 30 (Trinta) dias corridos contados do 1º dia útil após essa publicação (não confunda o prazo de 30 dias, com 1 mês ou com 31 dias). Protocole a petição de cumprimento - Guia de Recolhimento da União (GRU) de código 206 (Cumprimento de exigência formal preliminar) + documentos corrigidos, de acordo com o parecer. O pedido com exigência não cumprida ou cumprida fora do prazo não será aceito e terá sua numeração

	anulada.
(21) BR 10 2022 018454-2	Código 2.5 - Exigência - Art. 21 da LPI (22) 15/09/2022 (71) CENTRO AVANÇADO DE ORTODONTIA PAULO PICANÇO S/S LTDA (BR/CE) Teor da exigência disponível no parecer (pdf) - acesse: Buscaweb no Portal do INPI. Prazo para cumprimento - 30 (Trinta) dias corridos contados do 1º dia útil após essa publicação (não confunda o prazo de 30 dias, com 1 mês ou com 31 dias). Protocole a petição de cumprimento - Guia de Recolhimento da União (GRU) de código 206 (Cumprimento de exigência formal preliminar) + documentos corrigidos, de acordo com o parecer. O pedido com exigência não cumprida ou cumprida fora do prazo não será aceito e terá sua numeração anulada.
(21) BR 10 2022 018464-0	Código 2.5 - Exigência - Art. 21 da LPI (22) 15/09/2022 (71) INSTITUTO FEDERAL DE EDUCAÇÃO, CIÊNCIA E TECNOLOGIA DE SANTA CATARINA (BR/SC) Teor da exigência disponível no parecer (pdf) - acesse: Buscaweb no Portal do INPI. Prazo para cumprimento - 30 (Trinta) dias corridos contados do 1º dia útil após essa publicação (não confunda o prazo de 30 dias, com 1 mês ou com 31 dias). Protocole a petição de cumprimento - Guia de Recolhimento da União (GRU) de código 206 (Cumprimento de exigência formal preliminar) + documentos corrigidos, de acordo com o parecer. O pedido com exigência não cumprida ou cumprida fora do prazo não será aceito e terá sua numeração anulada.
(21) BR 10 2022 018479-8	Código 2.5 - Exigência - Art. 21 da LPI (22) 15/09/2022 (71) BENTO TECK SERVICOS INDUSTRIAIS LTDA (BR/RS) Teor da exigência disponível no parecer (pdf) - acesse: Buscaweb no Portal do INPI. Prazo para cumprimento - 30 (Trinta) dias corridos contados do 1º dia útil após essa publicação (não confunda o prazo de 30 dias, com 1 mês ou com 31 dias). Protocole a petição de cumprimento - Guia de Recolhimento da União (GRU) de código 206 (Cumprimento de exigência formal preliminar) + documentos corrigidos, de acordo com o parecer. O pedido com exigência não cumprida ou cumprida fora do prazo não será aceito e terá sua numeração anulada.
(21) BR 12 2022 015729-7 A2	Código 2.5 - Exigência - Art. 21 da LPI (22) 17/07/2014 (71) FRAUNHOFER-GESELLSCHAFT ZUR FÖRDERUNG DER

	ANGEWANDTEN FORSCHUNG E.V. (DE) Teor da exigência disponível no parecer (pdf) - acesse: Buscaweb no Portal do INPI. Prazo para cumprimento - 30 (Trinta) dias corridos contados do 1º dia útil após essa publicação (não confunda o prazo de 30 dias, com 1 mês ou com 31 dias). Protocole a petição de cumprimento - Guia de Recolhimento da União (GRU) de código 206 (Cumprimento de exigência formal preliminar) + documentos corrigidos, de acordo com o parecer. O pedido com exigência não cumprida ou cumprida fora do prazo não será aceito e terá sua numeração anulada.
(21) BR 20 2022 009624-0	Código 2.5 - Exigência - Art. 21 da LPI (22) 17/05/2022 (71) CLEBER VENERANDO (BR/RJ) Teor da exigência disponível no parecer (pdf) - acesse: Buscaweb no Portal do INPI. Prazo para cumprimento - 30 (Trinta) dias corridos contados do 1º dia útil após essa publicação (não confunda o prazo de 30 dias, com 1 mês ou com 31 dias). Protocole a petição de cumprimento - Guia de Recolhimento da União (GRU) de código 206 (Cumprimento de exigência formal preliminar) + documentos corrigidos, de acordo com o parecer. O pedido com exigência não cumprida ou cumprida fora do prazo não será aceito e terá sua numeração anulada.
(21) BR 20 2022 011090-0	Código 2.5 - Exigência - Art. 21 da LPI (22) 06/06/2022 (71) LUCIO JACOBELLI NOGUEIRA PLENTZ (BR/SP) Teor da exigência disponível no parecer (pdf) - acesse: Buscaweb no Portal do INPI. Prazo para cumprimento - 30 (Trinta) dias corridos contados do 1º dia útil após essa publicação (não confunda o prazo de 30 dias, com 1 mês ou com 31 dias). Protocole a petição de cumprimento - Guia de Recolhimento da União (GRU) de código 206 (Cumprimento de exigência formal preliminar) + documentos corrigidos, de acordo com o parecer. O pedido com exigência não cumprida ou cumprida fora do prazo não será aceito e terá sua numeração anulada.
(21) BR 20 2022 013041-3	Código 2.5 - Exigência - Art. 21 da LPI (22) 29/06/2022 (71) JOSÉ ADOLFO PACHECO SORGATO (BR/SC) Teor da exigência disponível no parecer (pdf) - acesse: Buscaweb no Portal do INPI. Prazo para cumprimento - 30 (Trinta) dias corridos contados do 1º dia útil após essa publicação (não confunda o prazo de 30 dias, com 1 mês ou com 31 dias). Protocole a petição de cumprimento - Guia de Recolhimento da União (GRU) de código 206 (Cumprimento de exigência formal preliminar) + documentos corrigidos, de acordo com o parecer. O pedido com exigência não cumprida ou cumprida fora do prazo não será aceito e terá sua numeração

anulada.

(21) BR 20 2022 015301-4

Código 2.5 - Exigência - Art. 21 da LPI
(22) 02/08/2022
(71) SILVIS - CONSULTORIA AMBIENTAL E COMERCIO DE TRITURADORES, MAQUINAS E VEICULOS LTDA (BR/PR)
Teor da exigência disponível no parecer (pdf) - acesse: Buscaweb no Portal do INPI. Prazo para cumprimento - 30 (Trinta) dias corridos contados do 1º dia útil após essa publicação (não confunda o prazo de 30 dias, com 1 mês ou com 31 dias). Protocole a petição de cumprimento - Guia de Recolhimento da União (GRU) de código 206 (Cumprimento de exigência formal preliminar) + documentos corrigidos, de acordo com o parecer. O pedido com exigência não cumprida ou cumprida fora do prazo não será aceito e terá sua numeração anulada.

(21) BR 20 2022 015433-9

Código 2.5 - Exigência - Art. 21 da LPI
(22) 04/08/2022
(71) ROCHA E ZUBIOLI LTDA (BR/PR)
Teor da exigência disponível no parecer (pdf) - acesse: Buscaweb no Portal do INPI. Prazo para cumprimento - 30 (Trinta) dias corridos contados do 1º dia útil após essa publicação (não confunda o prazo de 30 dias, com 1 mês ou com 31 dias). Protocole a petição de cumprimento - Guia de Recolhimento da União (GRU) de código 206 (Cumprimento de exigência formal preliminar) + documentos corrigidos, de acordo com o parecer. O pedido com exigência não cumprida ou cumprida fora do prazo não será aceito e terá sua numeração anulada.

(21) BR 20 2022 016833-0

Código 2.5 - Exigência - Art. 21 da LPI
(22) 23/08/2022
(71) ANTONIO SPINETTI ALVES (BR/GO)
Teor da exigência disponível no parecer (pdf) - acesse: Buscaweb no Portal do INPI. Prazo para cumprimento - 30 (Trinta) dias corridos contados do 1º dia útil após essa publicação (não confunda o prazo de 30 dias, com 1 mês ou com 31 dias). Protocole a petição de cumprimento - Guia de Recolhimento da União (GRU) de código 206 (Cumprimento de exigência formal preliminar) + documentos corrigidos, de acordo com o parecer. O pedido com exigência não cumprida ou cumprida fora do prazo não será aceito e terá sua numeração anulada.

(21) BR 20 2022 016834-8

Código 2.5 - Exigência - Art. 21 da LPI
(22) 23/08/2022
(71) POLIMOLD INDUSTRIAL S/A (BR/SP)
Teor da exigência disponível no parecer (pdf) - acesse: Buscaweb no Portal do

	INPI. Prazo para cumprimento - 30 (Trinta) dias corridos contados do 1º dia útil após essa publicação (não confunda o prazo de 30 dias, com 1 mês ou com 31 dias). Protocole a petição de cumprimento - Guia de Recolhimento da União (GRU) de código 206 (Cumprimento de exigência formal preliminar) + documentos corrigidos, de acordo com o parecer. O pedido com exigência não cumprida ou cumprida fora do prazo não será aceito e terá sua numeração anulada.
(21) BR 20 2022 016837-2	Código 2.5 - Exigência - Art. 21 da LPI (22) 24/08/2022 (71) ALEXANDRE DA FONSECA (BR/PR) Teor da exigência disponível no parecer (pdf) - acesse: Buscaweb no Portal do INPI. Prazo para cumprimento - 30 (Trinta) dias corridos contados do 1º dia útil após essa publicação (não confunda o prazo de 30 dias, com 1 mês ou com 31 dias). Protocole a petição de cumprimento - Guia de Recolhimento da União (GRU) de código 206 (Cumprimento de exigência formal preliminar) + documentos corrigidos, de acordo com o parecer. O pedido com exigência não cumprida ou cumprida fora do prazo não será aceito e terá sua numeração anulada.
(21) BR 20 2022 017140-3	Código 2.5 - Exigência - Art. 21 da LPI (22) 26/08/2022 (71) ALVADY AVELINO GEHLLEN MATTEI (BR/RS) Teor da exigência disponível no parecer (pdf) - acesse: Buscaweb no Portal do INPI. Prazo para cumprimento - 30 (Trinta) dias corridos contados do 1º dia útil após essa publicação (não confunda o prazo de 30 dias, com 1 mês ou com 31 dias). Protocole a petição de cumprimento - Guia de Recolhimento da União (GRU) de código 206 (Cumprimento de exigência formal preliminar) + documentos corrigidos, de acordo com o parecer. O pedido com exigência não cumprida ou cumprida fora do prazo não será aceito e terá sua numeração anulada.
(21) BR 20 2022 017208-6	Código 2.5 - Exigência - Art. 21 da LPI (22) 26/08/2022 (71) URUBATAN NICODEMOS SIMÕES DE BARROS (BR/DF) Teor da exigência disponível no parecer (pdf) - acesse: Buscaweb no Portal do INPI. Prazo para cumprimento - 30 (Trinta) dias corridos contados do 1º dia útil após essa publicação (não confunda o prazo de 30 dias, com 1 mês ou com 31 dias). Protocole a petição de cumprimento - Guia de Recolhimento da União (GRU) de código 206 (Cumprimento de exigência formal preliminar) + documentos corrigidos, de acordo com o parecer. O pedido com exigência não cumprida ou cumprida fora do prazo não será aceito e terá sua numeração anulada.

(21) BR 20 2022 017211-6	Código 2.5 - Exigência - Art. 21 da LPI (22) 26/08/2022 (71) PETRONIO COSTA GAMA (BR/PE) Teor da exigência disponível no parecer (pdf) - acesse: Buscaweb no Portal do INPI. Prazo para cumprimento - 30 (Trinta) dias corridos contados do 1º dia útil após essa publicação (não confunda o prazo de 30 dias, com 1 mês ou com 31 dias). Protocole a petição de cumprimento - Guia de Recolhimento da União (GRU) de código 206 (Cumprimento de exigência formal preliminar) + documentos corrigidos, de acordo com o parecer. O pedido com exigência não cumprida ou cumprida fora do prazo não será aceito e terá sua numeração anulada.
(21) BR 20 2022 017222-1	Código 2.5 - Exigência - Art. 21 da LPI (22) 28/08/2022 (71) RUY DE ARAUJO PINTO JUNIOR (BR/RS) Teor da exigência disponível no parecer (pdf) - acesse: Buscaweb no Portal do INPI. Prazo para cumprimento - 30 (Trinta) dias corridos contados do 1º dia útil após essa publicação (não confunda o prazo de 30 dias, com 1 mês ou com 31 dias). Protocole a petição de cumprimento - Guia de Recolhimento da União (GRU) de código 206 (Cumprimento de exigência formal preliminar) + documentos corrigidos, de acordo com o parecer. O pedido com exigência não cumprida ou cumprida fora do prazo não será aceito e terá sua numeração anulada.
(21) BR 20 2022 017250-7	Código 2.5 - Exigência - Art. 21 da LPI (22) 29/08/2022 (71) TALITA VARGAS GARCIA SIMÕES (BR/SP) Teor da exigência disponível no parecer (pdf) - acesse: Buscaweb no Portal do INPI. Prazo para cumprimento - 30 (Trinta) dias corridos contados do 1º dia útil após essa publicação (não confunda o prazo de 30 dias, com 1 mês ou com 31 dias). Protocole a petição de cumprimento - Guia de Recolhimento da União (GRU) de código 206 (Cumprimento de exigência formal preliminar) + documentos corrigidos, de acordo com o parecer. O pedido com exigência não cumprida ou cumprida fora do prazo não será aceito e terá sua numeração anulada.
(21) BR 20 2022 017262-0	Código 2.5 - Exigência - Art. 21 da LPI (22) 29/08/2022 (71) DIONE SALETE CARARO 27657147890 (BR/PA) Teor da exigência disponível no parecer (pdf) - acesse: Buscaweb no Portal do INPI. Prazo para cumprimento - 30 (Trinta) dias corridos contados do 1º dia útil após essa publicação (não confunda o prazo de 30 dias, com 1 mês ou com 31 dias). Protocole a petição de cumprimento - Guia de Recolhimento da União

	(GRU) de código 206 (Cumprimento de exigência formal preliminar) + documentos corrigidos, de acordo com o parecer. O pedido com exigência não cumprida ou cumprida fora do prazo não será aceito e terá sua numeração anulada.
(21) BR 20 2022 017276-0	Código 2.5 - Exigência - Art. 21 da LPI (22) 29/08/2022 (71) MADEZARTE AGRIBUSINESS LTDA (BR/RS) ; AGRO COXILHA LTDA (BR/RS) Teor da exigência disponível no parecer (pdf) - acesse: Buscaweb no Portal do INPI. Prazo para cumprimento - 30 (Trinta) dias corridos contados do 1º dia útil após essa publicação (não confunda o prazo de 30 dias, com 1 mês ou com 31 dias). Protocole a petição de cumprimento - Guia de Recolhimento da União (GRU) de código 206 (Cumprimento de exigência formal preliminar) + documentos corrigidos, de acordo com o parecer. O pedido com exigência não cumprida ou cumprida fora do prazo não será aceito e terá sua numeração anulada.
(21) BR 20 2022 017279-5	Código 2.5 - Exigência - Art. 21 da LPI (22) 29/08/2022 (71) L.G.F. TRATAMENTO DE MADEIRA LTDA (BR/SC) Teor da exigência disponível no parecer (pdf) - acesse: Buscaweb no Portal do INPI. Prazo para cumprimento - 30 (Trinta) dias corridos contados do 1º dia útil após essa publicação (não confunda o prazo de 30 dias, com 1 mês ou com 31 dias). Protocole a petição de cumprimento - Guia de Recolhimento da União (GRU) de código 206 (Cumprimento de exigência formal preliminar) + documentos corrigidos, de acordo com o parecer. O pedido com exigência não cumprida ou cumprida fora do prazo não será aceito e terá sua numeração anulada.
(21) BR 20 2022 017304-0	Código 2.5 - Exigência - Art. 21 da LPI (22) 29/08/2022 (71) FRANCISCO JOSÉ GRANDINETTI (BR/SP) Teor da exigência disponível no parecer (pdf) - acesse: Buscaweb no Portal do INPI. Prazo para cumprimento - 30 (Trinta) dias corridos contados do 1º dia útil após essa publicação (não confunda o prazo de 30 dias, com 1 mês ou com 31 dias). Protocole a petição de cumprimento - Guia de Recolhimento da União (GRU) de código 206 (Cumprimento de exigência formal preliminar) + documentos corrigidos, de acordo com o parecer. O pedido com exigência não cumprida ou cumprida fora do prazo não será aceito e terá sua numeração anulada.
(21) BR 20 2022 017307-4	Código 2.5 - Exigência - Art. 21 da LPI

(22) 29/08/2022
(71) CORE BRAZIL COMERCIO E INDUSTRIA, IMPORTACAO E EXPORTACAO DE PLASTICOS LTDA (BR/SP)
Teor da exigência disponível no parecer (pdf) - acesse: Buscaweb no Portal do INPI. Prazo para cumprimento - 30 (Trinta) dias corridos contados do 1º dia útil após essa publicação (não confunda o prazo de 30 dias, com 1 mês ou com 31 dias). Protocole a petição de cumprimento - Guia de Recolhimento da União (GRU) de código 206 (Cumprimento de exigência formal preliminar) + documentos corrigidos, de acordo com o parecer. O pedido com exigência não cumprida ou cumprida fora do prazo não será aceito e terá sua numeração anulada.

---

(21) BR 20 2022 018035-6

Código 2.5 - Exigência - Art. 21 da LPI
(22) 09/09/2022
(71) MAURO DE FREITAS LINO (BR/SP)
Teor da exigência disponível no parecer (pdf) - acesse: Buscaweb no Portal do INPI. Prazo para cumprimento - 30 (Trinta) dias corridos contados do 1º dia útil após essa publicação (não confunda o prazo de 30 dias, com 1 mês ou com 31 dias). Protocole a petição de cumprimento - Guia de Recolhimento da União (GRU) de código 206 (Cumprimento de exigência formal preliminar) + documentos corrigidos, de acordo com o parecer. O pedido com exigência não cumprida ou cumprida fora do prazo não será aceito e terá sua numeração anulada.

---

(21) BR 20 2022 018045-3

Código 2.5 - Exigência - Art. 21 da LPI
(22) 09/09/2022
(71) GILSON (BR/RS)
Teor da exigência disponível no parecer (pdf) - acesse: Buscaweb no Portal do INPI. Prazo para cumprimento - 30 (Trinta) dias corridos contados do 1º dia útil após essa publicação (não confunda o prazo de 30 dias, com 1 mês ou com 31 dias). Protocole a petição de cumprimento - Guia de Recolhimento da União (GRU) de código 206 (Cumprimento de exigência formal preliminar) + documentos corrigidos, de acordo com o parecer. O pedido com exigência não cumprida ou cumprida fora do prazo não será aceito e terá sua numeração anulada.

---

(21) BR 20 2022 018076-3

Código 2.5 - Exigência - Art. 21 da LPI
(22) 09/09/2022
(71) GUILHERME PELOSINI GAIARSA (BR/SP)
Teor da exigência disponível no parecer (pdf) - acesse: Buscaweb no Portal do INPI. Prazo para cumprimento - 30 (Trinta) dias corridos contados do 1º dia útil após essa publicação (não confunda o prazo de 30 dias, com 1 mês ou com 31 dias). Protocole a petição de cumprimento - Guia de Recolhimento da União (GRU) de código 206 (Cumprimento de exigência formal preliminar) +

	documentos corrigidos, de acordo com o parecer. O pedido com exigência não cumprida ou cumprida fora do prazo não será aceito e terá sua numeração anulada.
(21) BR 20 2022 018128-0	Código 2.5 - Exigência - Art. 21 da LPI (22) 09/09/2022 (71) CROMUS EMBALAGENS INDÚSTRIA E COMÉRCIO LTDA. (BR/SP) Teor da exigência disponível no parecer (pdf) - acesse: Buscaweb no Portal do INPI. Prazo para cumprimento - 30 (Trinta) dias corridos contados do 1º dia útil após essa publicação (não confunda o prazo de 30 dias, com 1 mês ou com 31 dias). Protocole a petição de cumprimento - Guia de Recolhimento da União (GRU) de código 206 (Cumprimento de exigência formal preliminar) + documentos corrigidos, de acordo com o parecer. O pedido com exigência não cumprida ou cumprida fora do prazo não será aceito e terá sua numeração anulada.
(21) BR 20 2022 018148-4	Código 2.5 - Exigência - Art. 21 da LPI (22) 10/09/2022 (71) FLÁVIA APARECIDA DO AMARAL BALDASSO (BR/SP) Teor da exigência disponível no parecer (pdf) - acesse: Buscaweb no Portal do INPI. Prazo para cumprimento - 30 (Trinta) dias corridos contados do 1º dia útil após essa publicação (não confunda o prazo de 30 dias, com 1 mês ou com 31 dias). Protocole a petição de cumprimento - Guia de Recolhimento da União (GRU) de código 206 (Cumprimento de exigência formal preliminar) + documentos corrigidos, de acordo com o parecer. O pedido com exigência não cumprida ou cumprida fora do prazo não será aceito e terá sua numeração anulada.
(21) BR 20 2022 018167-0	Código 2.5 - Exigência - Art. 21 da LPI (22) 12/09/2022 (71) NILTON JOSÉ LOPES (BR/MG) Teor da exigência disponível no parecer (pdf) - acesse: Buscaweb no Portal do INPI. Prazo para cumprimento - 30 (Trinta) dias corridos contados do 1º dia útil após essa publicação (não confunda o prazo de 30 dias, com 1 mês ou com 31 dias). Protocole a petição de cumprimento - Guia de Recolhimento da União (GRU) de código 206 (Cumprimento de exigência formal preliminar) + documentos corrigidos, de acordo com o parecer. O pedido com exigência não cumprida ou cumprida fora do prazo não será aceito e terá sua numeração anulada.
(21) BR 20 2022 018446-7	Código 2.5 - Exigência - Art. 21 da LPI (22) 15/09/2022 (71) G 2 LOCAÇÃO E TRANSPORTES DE MAQUINAS LTDA (BR/PR) ;

	THULIO DA SILVA ARGENTINO (BR/PR) Teor da exigência disponível no parecer (pdf) - acesse: Buscaweb no Portal do INPI. Prazo para cumprimento - 30 (Trinta) dias corridos contados do 1º dia útil após essa publicação (não confunda o prazo de 30 dias, com 1 mês ou com 31 dias). Protocole a petição de cumprimento - Guia de Recolhimento da União (GRU) de código 206 (Cumprimento de exigência formal preliminar) + documentos corrigidos, de acordo com o parecer. O pedido com exigência não cumprida ou cumprida fora do prazo não será aceito e terá sua numeração anulada.
(21) BR 20 2022 018465-3	Código 2.5 - Exigência - Art. 21 da LPI (22) 15/09/2022 (71) GEOVANI ALVES DE SOUZA (BR/MG) Teor da exigência disponível no parecer (pdf) - acesse: Buscaweb no Portal do INPI. Prazo para cumprimento - 30 (Trinta) dias corridos contados do 1º dia útil após essa publicação (não confunda o prazo de 30 dias, com 1 mês ou com 31 dias). Protocole a petição de cumprimento - Guia de Recolhimento da União (GRU) de código 206 (Cumprimento de exigência formal preliminar) + documentos corrigidos, de acordo com o parecer. O pedido com exigência não cumprida ou cumprida fora do prazo não será aceito e terá sua numeração anulada.
(21) BR 20 2022 018483-1	Código 2.5 - Exigência - Art. 21 da LPI (22) 15/09/2022 (71) ASSOCIAÇÃO DR. BARTHOLOMEU TACCHINI (BR/RS) Teor da exigência disponível no parecer (pdf) - acesse: Buscaweb no Portal do INPI. Prazo para cumprimento - 30 (Trinta) dias corridos contados do 1º dia útil após essa publicação (não confunda o prazo de 30 dias, com 1 mês ou com 31 dias). Protocole a petição de cumprimento - Guia de Recolhimento da União (GRU) de código 206 (Cumprimento de exigência formal preliminar) + documentos corrigidos, de acordo com o parecer. O pedido com exigência não cumprida ou cumprida fora do prazo não será aceito e terá sua numeração anulada.
(21) BR 20 2022 018539-0	Código 2.5 - Exigência - Art. 21 da LPI (22) 15/09/2022 (71) LEANDRO LAMUSSI CAMPOS (BR/SP) Teor da exigência disponível no parecer (pdf) - acesse: Buscaweb no Portal do INPI. Prazo para cumprimento - 30 (Trinta) dias corridos contados do 1º dia útil após essa publicação (não confunda o prazo de 30 dias, com 1 mês ou com 31 dias). Protocole a petição de cumprimento - Guia de Recolhimento da União (GRU) de código 206 (Cumprimento de exigência formal preliminar) + documentos corrigidos, de acordo com o parecer. O pedido com exigência não cumprida ou cumprida fora do prazo não será aceito e terá sua numeração

	anulada.
(21) BR 20 2022 018541-2	Código 2.5 - Exigência - Art. 21 da LPI (22) 15/09/2022 (71) FERNANDA SILVA DE OLIVEIRA BARBOSA (BR/RJ) ; RONNIE VILSOM BARBOSA DA SILVA (BR/RJ) Teor da exigência disponível no parecer (pdf) - acesse: Buscaweb no Portal do INPI. Prazo para cumprimento - 30 (Trinta) dias corridos contados do 1º dia útil após essa publicação (não confunda o prazo de 30 dias, com 1 mês ou com 31 dias). Protocole a petição de cumprimento - Guia de Recolhimento da União (GRU) de código 206 (Cumprimento de exigência formal preliminar) + documentos corrigidos, de acordo com o parecer. O pedido com exigência não cumprida ou cumprida fora do prazo não será aceito e terá sua numeração anulada.
(21) BR 20 2022 018699-0	Código 2.5 - Exigência - Art. 21 da LPI (22) 19/09/2022 (71) W.M. DA SILVA CONFECÇÕES (BR/SP) Teor da exigência disponível no parecer (pdf) - acesse: Buscaweb no Portal do INPI. Prazo para cumprimento - 30 (Trinta) dias corridos contados do 1º dia útil após essa publicação (não confunda o prazo de 30 dias, com 1 mês ou com 31 dias). Protocole a petição de cumprimento - Guia de Recolhimento da União (GRU) de código 206 (Cumprimento de exigência formal preliminar) + documentos corrigidos, de acordo com o parecer. O pedido com exigência não cumprida ou cumprida fora do prazo não será aceito e terá sua numeração anulada.

Código 2.10 - Requerimento de Pedido de Patente ou Certificado de Adição de Invenção

Notificação de requerimento de pedido de patente ou certificado de adição de invenção. Será realizado o exame formal a fim de verificação do Art. 19 da Lei nº 9.279/96 e IN 031/2013.

---

(21) BR 10 2022 019011-9

Código 2.10 - Requerimento de Pedido de Patente ou Certificado de Adição de Invenção
(22) 22/09/2022
(71) DANIEL CARLOS AMARAL LAU (BR/MG)
Número de Protocolo '870220086637' em 22/09/2022 12:51 (WB)

---

(21) BR 10 2022 019401-7

Código 2.10 - Requerimento de Pedido de Patente ou Certificado de Adição de Invenção
(22) 27/09/2022
(71) UNIVERSIDADE FEDERAL DO RIO GRANDE - FURG (BR/RS)
Número de Protocolo '870220088163' em 27/09/2022 09:36 (WB)

---

(21) BR 10 2022 019404-1

Código 2.10 - Requerimento de Pedido de Patente ou Certificado de Adição de Invenção
(22) 27/09/2022
(71) FUNDAÇÃO UNIVERSIDADE FEDERAL DE SÃO CARLOS (BR/SP)
Número de Protocolo '870220088172' em 27/09/2022 09:49 (WB)

---

(21) BR 10 2022 019409-2

Código 2.10 - Requerimento de Pedido de Patente ou Certificado de Adição de Invenção
(22) 27/09/2022
(71) PIERENKEMPER GMBH (DE)
Número de Protocolo '870220088188' em 27/09/2022 10:10 (WB)

---

(21) BR 10 2022 019414-9

Código 2.10 - Requerimento de Pedido de Patente ou Certificado de Adição de Invenção
(22) 27/09/2022
(71) JOSIVAL ANTONIO INOJASA DE OLIVEIRA (BR/BA)
Número de Protocolo '870220088217' em 27/09/2022 11:06 (WB)

---

(21) BR 10 2022 019419-0

Código 2.10 - Requerimento de Pedido de Patente ou Certificado de Adição de Invenção
(22) 27/09/2022
(71) BATFER INVESTMENT SA. (UY)
Número de Protocolo '870220088256' em 27/09/2022 11:54 (WB)

(21) BR 10 2022 019420-3	Código 2.10 - Requerimento de Pedido de Patente ou Certificado de Adição de Invenção (22) 27/09/2022 (71) MANOEL JOSE DE LUNA (BR/SP) Número de Protocolo '870220088263' em 27/09/2022 11:57 (WB)
(21) BR 10 2022 019425-4	Código 2.10 - Requerimento de Pedido de Patente ou Certificado de Adição de Invenção (22) 27/09/2022 (71) THE GOODYEAR TIRE & RUBBER COMPANY (US) Número de Protocolo '870220088283' em 27/09/2022 12:31 (WB)
(21) BR 10 2022 019426-2	Código 2.10 - Requerimento de Pedido de Patente ou Certificado de Adição de Invenção (22) 27/09/2022 (71) ELIZABETH ANTONIA TORRES BRAGA 47487097668 (BR/MG) Número de Protocolo '870220088288' em 27/09/2022 12:36 (WB)
(21) BR 10 2022 019435-1	Código 2.10 - Requerimento de Pedido de Patente ou Certificado de Adição de Invenção (22) 27/09/2022 (71) HOSPITAL ALEMÃO OSWALDO CRUZ (BR/SP) Número de Protocolo '870220088326' em 27/09/2022 13:57 (WB)
(21) BR 10 2022 019438-6	Código 2.10 - Requerimento de Pedido de Patente ou Certificado de Adição de Invenção (22) 27/09/2022 (71) ANA LIVIA DE OLIVEIRA VIEIRA (BR/GO) Número de Protocolo '870220088344' em 27/09/2022 14:19 (WB)
(21) BR 10 2022 019451-3	Código 2.10 - Requerimento de Pedido de Patente ou Certificado de Adição de Invenção (22) 27/09/2022 (71) UNIVERSIDADE FEDERAL DO RECONCAVO DA BAHIA - UFRB (BR/BA) Número de Protocolo '870220088389' em 27/09/2022 14:54 (WB)
(21) BR 10 2022 019474-2	Código 2.10 - Requerimento de Pedido de Patente ou Certificado de Adição de Invenção (22) 27/09/2022 (71) UTECO CONVERTING S.P.A. (IT) Número de Protocolo '870220088484' em 27/09/2022 16:16 (WB)

(21) BR 10 2022 019476-9	Código 2.10 - Requerimento de Pedido de Patente ou Certificado de Adição de Invenção (22) 27/09/2022 (71) PINUS BRASIL AGRO FLORESTAL LTDA (BR/SP) Número de Protocolo '870220088487' em 27/09/2022 16:17 (WB)
(21) BR 10 2022 019479-3	Código 2.10 - Requerimento de Pedido de Patente ou Certificado de Adição de Invenção (22) 27/09/2022 (71) MASCHINENFABRIK RIETER AG (CH) Número de Protocolo '870220088497' em 27/09/2022 16:25 (WB)
(21) BR 10 2022 019484-0	Código 2.10 - Requerimento de Pedido de Patente ou Certificado de Adição de Invenção (22) 27/09/2022 (71) PETRÓLEO BRASILEIRO S.A. - PETROBRAS (BR/RJ) Número de Protocolo '870220088513' em 27/09/2022 16:45 (WB)
(21) BR 10 2022 019487-4	Código 2.10 - Requerimento de Pedido de Patente ou Certificado de Adição de Invenção (22) 27/09/2022 (71) MASCHINENFABRIK RIETER AG (CH) Número de Protocolo '870220088523' em 27/09/2022 16:55 (WB)
(21) BR 10 2022 019488-2	Código 2.10 - Requerimento de Pedido de Patente ou Certificado de Adição de Invenção (22) 27/09/2022 (71) ROSEMOUNT AEROSPACE INC. (US) Número de Protocolo '870220088527' em 27/09/2022 17:02 (WB)
(21) BR 10 2022 019524-2	Código 2.10 - Requerimento de Pedido de Patente ou Certificado de Adição de Invenção (22) 28/09/2022 (71) INNOVAR PESQUISA E DESENVOLVIMENTO EXPERIMENTAL LTDA (BR/BA) Número de Protocolo '870220088680' em 28/09/2022 10:55 (WB)
(21) BR 10 2022 019526-9	Código 2.10 - Requerimento de Pedido de Patente ou Certificado de Adição de Invenção (22) 28/09/2022 (71) INTERNATIONAL TECHNOLOGY 3D PRINTERS (ES) Número de Protocolo '870220088690' em 28/09/2022 11:11 (WB)

(21) BR 10 2022 019533-1	Código 2.10 - Requerimento de Pedido de Patente ou Certificado de Adição de Invenção (22) 28/09/2022 (71) UNIVERSIDADE FEDERAL DA BAHIA (BR/BA) ; SERVIÇO NACIONAL DE APRENDIZAGEM INDUSTRIAL, DEPARTAMENTO REGIONAL DA BAHIA ? SENAI/DR/BA (BR/BA) ; UNIVERSIDADE FEDERAL DE SANTA CATARINA (BR/BA) ; UNIVERSITY OF GEORGIA RESEARCH FOUNDATION,INC (US) Número de Protocolo '870220088725' em 28/09/2022 11:56 (WB)
(21) BR 10 2022 019543-9	Código 2.10 - Requerimento de Pedido de Patente ou Certificado de Adição de Invenção (22) 28/09/2022 (71) BUREL PRODUCTION (FR) Número de Protocolo '870220088767' em 28/09/2022 13:21 (WB)
(21) BR 10 2022 019548-0	Código 2.10 - Requerimento de Pedido de Patente ou Certificado de Adição de Invenção (22) 28/09/2022 (71) EDUARDO ELIAS E SILVA (BR/SP) Número de Protocolo '870220088797' em 28/09/2022 14:06 (WB)
(21) BR 10 2022 019550-1	Código 2.10 - Requerimento de Pedido de Patente ou Certificado de Adição de Invenção (22) 28/09/2022 (71) CENTRO AVANÇADO DE ORTODONTIA PAULO PICANÇO S/S LTDA (BR/CE) Número de Protocolo '870220088807' em 28/09/2022 14:17 (WB)
(21) BR 10 2022 019552-8	Código 2.10 - Requerimento de Pedido de Patente ou Certificado de Adição de Invenção (22) 28/09/2022 (71) MARCHESAN IMPLEMENTOS E MÁQUINAS AGRÍCOLAS TATU S.A. (BR/SP) Número de Protocolo '870220088811' em 28/09/2022 14:18 (WB)
(21) BR 10 2022 019560-9	Código 2.10 - Requerimento de Pedido de Patente ou Certificado de Adição de Invenção (22) 28/09/2022 (71) HONDA MOTOR CO., LTD. (JP) Número de Protocolo '870220088844' em 28/09/2022 14:48 (WB)
(21) BR 10 2022 019561-7	Código 2.10 - Requerimento de Pedido de Patente ou Certificado de Adição de Invenção

	(22) 28/09/2022 (71) DIANA EXENBERGER FINKLER (BR/RS) Número de Protocolo '870220088845' em 28/09/2022 14:48 (WB)
(21) BR 10 2022 019563-3	Código 2.10 - Requerimento de Pedido de Patente ou Certificado de Adição de Invenção (22) 28/09/2022 (71) DEERE & COMPANY (US) Número de Protocolo '870220088861' em 28/09/2022 15:03 (WB)
(21) BR 10 2022 019567-6	Código 2.10 - Requerimento de Pedido de Patente ou Certificado de Adição de Invenção (22) 28/09/2022 (71) GOODRICH ACTUATION SYSTEMS LIMITED (GB) Número de Protocolo '870220088872' em 28/09/2022 15:13 (WB)
(21) BR 10 2022 019575-7	Código 2.10 - Requerimento de Pedido de Patente ou Certificado de Adição de Invenção (22) 28/09/2022 (71) 3RLAB LABORATÓRIO DE ANÁLISES AGROPECUÁRIAS LTDA (BR/MG) Número de Protocolo '870220088895' em 28/09/2022 15:33 (WB)
(21) BR 10 2022 019589-7	Código 2.10 - Requerimento de Pedido de Patente ou Certificado de Adição de Invenção (22) 28/09/2022 (71) INDUSTRIE BORLA S.P.A. (IT) Número de Protocolo '870220088941' em 28/09/2022 16:10 (WB)
(21) BR 10 2022 019594-3	Código 2.10 - Requerimento de Pedido de Patente ou Certificado de Adição de Invenção (22) 28/09/2022 (71) TE CONNECTIVITY SENSORS FRANCE (FR) Número de Protocolo '870220088962' em 28/09/2022 16:30 (WB)
(21) BR 10 2022 019596-0	Código 2.10 - Requerimento de Pedido de Patente ou Certificado de Adição de Invenção (22) 28/09/2022 (71) JCB RESEARCH (GB) Número de Protocolo '870220088965' em 28/09/2022 16:35 (WB)
(21) BR 10 2022 019597-8	Código 2.10 - Requerimento de Pedido de Patente ou Certificado de Adição de Invenção (22) 28/09/2022

	(71) RICARDO REUTER RUAS (BR/MG) Número de Protocolo '870220088969' em 28/09/2022 16:44 (WB)
(21) BR 10 2022 019600-1	Código 2.10 - Requerimento de Pedido de Patente ou Certificado de Adição de Invenção (22) 28/09/2022 (71) JCB RESEARCH (GB) Número de Protocolo '870220088989' em 28/09/2022 17:18 (WB)
(21) BR 10 2022 019607-9	Código 2.10 - Requerimento de Pedido de Patente ou Certificado de Adição de Invenção (22) 28/09/2022 (71) JCB RESEARCH (GB) Número de Protocolo '870220089013' em 28/09/2022 17:47 (WB)
(21) BR 10 2022 019608-7	Código 2.10 - Requerimento de Pedido de Patente ou Certificado de Adição de Invenção (22) 28/09/2022 (71) UNIVERSIDADE FEDERAL DE MINAS GERAIS (BR/MG) ; PETRÓLEO BRASILEIRO S/A ? PETROBRAS, (BR/RJ) ; UNIVERSIDADE ESTADUAL PAULISTA JULIO DE MESQUITA FILHO - UNESP (BR/SP) Número de Protocolo '870220089018' em 28/09/2022 17:51 (WB)
(21) BR 10 2022 019615-0	Código 2.10 - Requerimento de Pedido de Patente ou Certificado de Adição de Invenção (22) 28/09/2022 (71) CATERPILLAR INC. (US) Número de Protocolo '870220089032' em 28/09/2022 18:10 (WB)
(21) BR 10 2022 019620-6	Código 2.10 - Requerimento de Pedido de Patente ou Certificado de Adição de Invenção (22) 28/09/2022 (71) GILSON FERREIRA GUINDANI (BR/DF) Número de Protocolo '870220089047' em 28/09/2022 18:49 (WB)
(21) BR 10 2022 019622-2	Código 2.10 - Requerimento de Pedido de Patente ou Certificado de Adição de Invenção (22) 28/09/2022 (71) VEJAX DO BRASIL LTDA (BR/PR) Número de Protocolo '870220089050' em 28/09/2022 18:58 (WB)
(21) BR 10 2022 019624-9	Código 2.10 - Requerimento de Pedido de Patente ou Certificado de Adição de Invenção

	(22) 28/09/2022 (71) LENIR TEREZINHA DELLABETA (BR/PR) Número de Protocolo '870220089053' em 28/09/2022 19:03 (WB)
(21) BR 10 2022 019629-0	Código 2.10 - Requerimento de Pedido de Patente ou Certificado de Adição de Invenção (22) 28/09/2022 (71) JANAINA FUENTES PANIZZA (BR/SP) Número de Protocolo '870220089063' em 28/09/2022 20:39 (WB)
(21) BR 10 2022 019630-3	Código 2.10 - Requerimento de Pedido de Patente ou Certificado de Adição de Invenção (22) 28/09/2022 (71) THE GOODYEAR TIRE & RUBBER COMPANY (US) Número de Protocolo '870220089065' em 28/09/2022 20:58 (WB)
(21) BR 10 2022 019640-0	Código 2.10 - Requerimento de Pedido de Patente ou Certificado de Adição de Invenção (22) 29/09/2022 (71) SIDI (BR/SP) Número de Protocolo '870220089126' em 29/09/2022 09:52 (WB)
(21) BR 10 2022 019641-9	Código 2.10 - Requerimento de Pedido de Patente ou Certificado de Adição de Invenção (22) 29/09/2022 (71) FOREST PINE INDUSTRIA & COMERCIO DE MADEIRAS IMPORTACAO E EXPORTACAO LTDA - ME (BR/MG) Número de Protocolo '870220089129' em 29/09/2022 09:54 (WB)
(21) BR 10 2022 019644-3	Código 2.10 - Requerimento de Pedido de Patente ou Certificado de Adição de Invenção (22) 29/09/2022 (71) RENÊ DE PAULA E SILVA ROSSI (BR/SP) Número de Protocolo '870220089139' em 29/09/2022 10:09 (WB)
(21) BR 10 2022 019645-1	Código 2.10 - Requerimento de Pedido de Patente ou Certificado de Adição de Invenção (22) 29/09/2022 (71) UNIVERSIDADE FEDERAL DO MARANHÃO (BR/MA) ; UNIVERSIDADE ESTADUAL DE MARINGÁ (BR/PR) Número de Protocolo '870220089142' em 29/09/2022 10:10 (WB)
(21) BR 10 2022 019650-8	Código 2.10 - Requerimento de Pedido de Patente ou Certificado de Adição de

	Invenção (22) 29/09/2022 (71) UNIVERSIDADE FEDERAL DO PARANA (BR/PR) ; IMUNOVA BIOLOGICAS LTDA (BR/PR) Número de Protocolo '870220089174' em 29/09/2022 10:53 (WB)
(21) BR 10 2022 019653-2	Código 2.10 - Requerimento de Pedido de Patente ou Certificado de Adição de Invenção (22) 29/09/2022 (71) CLAUDINEIA WEINGARTNER TISCHER (BR/PR) ; JOÃO BATISTA PEREZ NUNES (BR/PR) Número de Protocolo '870220089184' em 29/09/2022 11:06 (WB)
(21) BR 10 2022 019654-0	Código 2.10 - Requerimento de Pedido de Patente ou Certificado de Adição de Invenção (22) 29/09/2022 (71) MARCOS ANTONIO DOS REIS (BR/GO) Número de Protocolo '870220089199' em 29/09/2022 11:25 (WB)
(21) BR 10 2022 019655-9	Código 2.10 - Requerimento de Pedido de Patente ou Certificado de Adição de Invenção (22) 29/09/2022 (71) WALTER DE CAMARGO FALSON (BR/SP) ; ORIVALDO BALLONI (BR/SP) Número de Protocolo '870220089201' em 29/09/2022 11:29 (WB)
(21) BR 10 2022 019671-0	Código 2.10 - Requerimento de Pedido de Patente ou Certificado de Adição de Invenção (22) 29/09/2022 (71) CARGILL, INCORPORATED (US) Número de Protocolo '870220089262' em 29/09/2022 13:19 (WB)
(21) BR 10 2022 019682-6	Código 2.10 - Requerimento de Pedido de Patente ou Certificado de Adição de Invenção (22) 29/09/2022 (71) DEERE & COMPANY (US) Número de Protocolo '870220089297' em 29/09/2022 14:08 (WB)
(21) BR 10 2022 019690-7	Código 2.10 - Requerimento de Pedido de Patente ou Certificado de Adição de Invenção (22) 29/09/2022 (71) UNIVERSIDADE FEDERAL DO ESPÍRITO SANTO - UFES (BR/ES) Número de Protocolo '870220089337' em 29/09/2022 14:40 (WB)

(21) BR 10 2022 019694-0	Código 2.10 - Requerimento de Pedido de Patente ou Certificado de Adição de Invenção (22) 29/09/2022 (71) LUIS CARMINATTI (BR/SC) Número de Protocolo '870220089344' em 29/09/2022 14:47 (WB)
(21) BR 10 2022 019697-4	Código 2.10 - Requerimento de Pedido de Patente ou Certificado de Adição de Invenção (22) 29/09/2022 (71) DEERE & COMPANY (US) Número de Protocolo '870220089350' em 29/09/2022 14:55 (WB)
(21) BR 10 2022 019703-2	Código 2.10 - Requerimento de Pedido de Patente ou Certificado de Adição de Invenção (22) 29/09/2022 (71) MARDAN CONSTRUTORA E INCORPORADORA LTDA (BR/AL) Número de Protocolo '870220089368' em 29/09/2022 15:13 (WB)
(21) BR 10 2022 019705-9	Código 2.10 - Requerimento de Pedido de Patente ou Certificado de Adição de Invenção (22) 29/09/2022 (71) INSTITUTO AVANÇADO DE TECNOLOGIA E INOVAÇÃO (BR/PE) ; ENERGÉTICA SUAPE II S.A (BR/PE) Número de Protocolo '870220089371' em 29/09/2022 15:20 (WB)
(21) BR 10 2022 019716-4	Código 2.10 - Requerimento de Pedido de Patente ou Certificado de Adição de Invenção (22) 29/09/2022 (71) MOTOROLA MOBILITY LLC (US) Número de Protocolo '870220089394' em 29/09/2022 15:51 (WB)
(21) BR 10 2022 019718-0	Código 2.10 - Requerimento de Pedido de Patente ou Certificado de Adição de Invenção (22) 29/09/2022 (71) ORTOMOBIL INDÚSTRIA E COMÉRCIO LTDA. (BR/RS) Número de Protocolo '870220089408' em 29/09/2022 16:00 (WB)
(21) BR 10 2022 019727-0	Código 2.10 - Requerimento de Pedido de Patente ou Certificado de Adição de Invenção (22) 29/09/2022 (71) ELECTRIC INK INDUSTRIA COMERCIO IMPORTAÇÃO EXPORTAÇÃO LTDA (BR/MG)

	Número de Protocolo '870220089432' em 29/09/2022 16:28 (WB)
(21) BR 10 2022 019730-0	Código 2.10 - Requerimento de Pedido de Patente ou Certificado de Adição de Invenção (22) 29/09/2022 (71) DEERE & COMPANY (US) Número de Protocolo '870220089443' em 29/09/2022 16:34 (WB)
(21) BR 10 2022 019732-6	Código 2.10 - Requerimento de Pedido de Patente ou Certificado de Adição de Invenção (22) 29/09/2022 (71) BIOS BRASIL PARTICIPACOES S.A. (BR/MG) Número de Protocolo '870220089449' em 29/09/2022 16:40 (WB)
(21) BR 10 2022 019733-4	Código 2.10 - Requerimento de Pedido de Patente ou Certificado de Adição de Invenção (22) 29/09/2022 (71) PROGRESS RAIL SERVICES CORPORATION (US) Número de Protocolo '870220089451' em 29/09/2022 16:41 (WB)
(21) BR 10 2022 019739-3	Código 2.10 - Requerimento de Pedido de Patente ou Certificado de Adição de Invenção (22) 29/09/2022 (71) MARCOPOLO S.A. (BR/RS) Número de Protocolo '870220089470' em 29/09/2022 17:04 (WB)
(21) BR 10 2022 019741-5	Código 2.10 - Requerimento de Pedido de Patente ou Certificado de Adição de Invenção (22) 29/09/2022 (71) TRANSPORTATION IP HOLDINGS, LLC (US) Número de Protocolo '870220089475' em 29/09/2022 17:16 (WB)
(21) BR 10 2022 019743-1	Código 2.10 - Requerimento de Pedido de Patente ou Certificado de Adição de Invenção (22) 29/09/2022 (71) CLAUDIO DOS REIS ROSSI (BR/SP) Número de Protocolo '870220089479' em 29/09/2022 17:21 (WB)
(21) BR 10 2022 019744-0	Código 2.10 - Requerimento de Pedido de Patente ou Certificado de Adição de Invenção (22) 29/09/2022 (71) CATERPILLAR INC. (US) Número de Protocolo '870220089480' em 29/09/2022 17:23 (WB)

(21) BR 10 2022 019745-8	Código 2.10 - Requerimento de Pedido de Patente ou Certificado de Adição de Invenção (22) 29/09/2022 (71) AVAYA MANAGEMENT L.P. (US) Número de Protocolo '870220089485' em 29/09/2022 17:31 (WB)
(21) BR 10 2022 019749-0	Código 2.10 - Requerimento de Pedido de Patente ou Certificado de Adição de Invenção (22) 29/09/2022 (71) SAMSUNG ELETRÔNICA DA AMAZÔNIA LTDA. (BR/SP) Número de Protocolo '870220089492' em 29/09/2022 17:34 (WB)
(21) BR 10 2022 019751-2	Código 2.10 - Requerimento de Pedido de Patente ou Certificado de Adição de Invenção (22) 29/09/2022 (71) JOSEPH VÖGELE AG (DE) Número de Protocolo '870220089494' em 29/09/2022 17:35 (WB)
(21) BR 10 2022 019757-1	Código 2.10 - Requerimento de Pedido de Patente ou Certificado de Adição de Invenção (22) 29/09/2022 (71) CATERPILLAR INC. (US) Número de Protocolo '870220089511' em 29/09/2022 18:03 (WB)
(21) BR 10 2022 019759-8	Código 2.10 - Requerimento de Pedido de Patente ou Certificado de Adição de Invenção (22) 29/09/2022 (71) DEERE & COMPANY (US) Número de Protocolo '870220089515' em 29/09/2022 18:18 (WB)
(21) BR 10 2022 019760-1	Código 2.10 - Requerimento de Pedido de Patente ou Certificado de Adição de Invenção (22) 29/09/2022 (71) VITALMEX INTERNACIONAL S.A. DE C.V. (MX) Número de Protocolo '870220089517' em 29/09/2022 18:20 (WB)
(21) BR 10 2022 019771-7	Código 2.10 - Requerimento de Pedido de Patente ou Certificado de Adição de Invenção (22) 29/09/2022 (71) FELIPE DE PAIVA NETO (BR/SP) Número de Protocolo '870220089536' em 29/09/2022 19:36 (WB)

(21) BR 10 2022 019777-6	Código 2.10 - Requerimento de Pedido de Patente ou Certificado de Adição de Invenção (22) 29/09/2022 (71) LINEU VALENTE SOARES (BR/SP) ; SHIZUO SHIMADA (BR/SP) Número de Protocolo '870220089544' em 29/09/2022 22:18 (WB)
(21) BR 10 2022 019780-6	Código 2.10 - Requerimento de Pedido de Patente ou Certificado de Adição de Invenção (22) 30/09/2022 (71) GILBERTO COSTA PEREIRA (GUAL TECHNOLOGY) (BR/SP) Número de Protocolo '870220089555' em 30/09/2022 01:41 (WB)
(21) BR 10 2022 019799-7	Código 2.10 - Requerimento de Pedido de Patente ou Certificado de Adição de Invenção (22) 30/09/2022 (71) RUBEM IOEL DOTTE ECHART (BR/RS) Número de Protocolo '870220089635' em 30/09/2022 10:32 (WB)
(21) BR 10 2022 019803-9	Código 2.10 - Requerimento de Pedido de Patente ou Certificado de Adição de Invenção (22) 30/09/2022 (71) LAUDIR MIGUEL PICCOLI (BR/RS) ; FERNANDO CHIMINAZZO (BR/RS) Número de Protocolo '870220089643' em 30/09/2022 10:39 (WB)
(21) BR 10 2022 019806-3	Código 2.10 - Requerimento de Pedido de Patente ou Certificado de Adição de Invenção (22) 30/09/2022 (71) PETRÓLEO BRASILEIRO S.A. - PETROBRAS (BR/RJ) ; UNIVERSIDADE FEDERAL DE GOIÁS (BR/GO) Número de Protocolo '870220089665' em 30/09/2022 11:03 (WB)
(21) BR 10 2022 019814-4	Código 2.10 - Requerimento de Pedido de Patente ou Certificado de Adição de Invenção (22) 30/09/2022 (71) PETRÓLEO BRASILEIRO S.A. - PETROBRAS (BR/RJ) ; UNIVERSIDADE FEDERAL DE GOIÁS (BR/GO) Número de Protocolo '870220089694' em 30/09/2022 11:41 (WB)
(21) BR 10 2022 019818-7	Código 2.10 - Requerimento de Pedido de Patente ou Certificado de Adição de Invenção (22) 30/09/2022 (71) THEODORO MEGALOMATIDIS (BR/SP) Número de Protocolo '870220089704' em 30/09/2022 11:57 (WB)

(21) BR 10 2022 019819-5	Código 2.10 - Requerimento de Pedido de Patente ou Certificado de Adição de Invenção (22) 30/09/2022 (71) UNIVERSIDADE ESTADUAL DO OESTE DO PARANÁ (BR/PR) Número de Protocolo '870220089709' em 30/09/2022 11:59 (WB)
(21) BR 10 2022 019820-9	Código 2.10 - Requerimento de Pedido de Patente ou Certificado de Adição de Invenção (22) 30/09/2022 (71) TECSOIL AUTOMAÇÃO E SISTEMAS S.A. (BR/SP) Número de Protocolo '870220089712' em 30/09/2022 12:02 (WB)
(21) BR 10 2022 019843-8	Código 2.10 - Requerimento de Pedido de Patente ou Certificado de Adição de Invenção (22) 30/09/2022 (71) DEERE & COMPANY (US) Número de Protocolo '870220089782' em 30/09/2022 13:36 (WB)
(21) BR 10 2022 019844-6	Código 2.10 - Requerimento de Pedido de Patente ou Certificado de Adição de Invenção (22) 30/09/2022 (71) FABIANA CORREA DA SILVA (BR/MG) Número de Protocolo '870220089784' em 30/09/2022 13:40 (WB)
(21) BR 10 2022 019855-1	Código 2.10 - Requerimento de Pedido de Patente ou Certificado de Adição de Invenção (22) 30/09/2022 (71) GUNTHER ARNOLD RETZ (BR/SP) Número de Protocolo '870220089810' em 30/09/2022 14:06 (WB)
(21) BR 10 2022 019856-0	Código 2.10 - Requerimento de Pedido de Patente ou Certificado de Adição de Invenção (22) 30/09/2022 (71) UNIVERSIDADE FEDERAL DE PERNAMBUCO (BR/PE) ; UNIVERSIDADE FEDERAL RURAL DE PERNAMBUCO (UFRPE) (BR/PE) ; FUNDAÇÃO OSWALDO CRUZ (BR/RJ) Número de Protocolo '870220089814' em 30/09/2022 14:07 (WB)
(21) BR 10 2022 019857-8	Código 2.10 - Requerimento de Pedido de Patente ou Certificado de Adição de Invenção (22) 30/09/2022 (71) ASSOCIAÇÃO PRÓ-ENSINO EM SANTA CRUZ DO SUL (BR/RS)

	Número de Protocolo '870220089815' em 30/09/2022 14:08 (WB)
(21) BR 10 2022 019859-4	Código 2.10 - Requerimento de Pedido de Patente ou Certificado de Adição de Invenção (22) 30/09/2022 (71) FELIPE RIPOLE (BR/PR) Número de Protocolo '870220089847' em 30/09/2022 14:30 (WB)
(21) BR 10 2022 019862-4	Código 2.10 - Requerimento de Pedido de Patente ou Certificado de Adição de Invenção (22) 30/09/2022 (71) WEULER FERREIRA DO NASCIMENTO (BR/MG) Número de Protocolo '870220089854' em 30/09/2022 14:33 (WB)
(21) BR 10 2022 019867-5	Código 2.10 - Requerimento de Pedido de Patente ou Certificado de Adição de Invenção (22) 30/09/2022 (71) BRASIL BIO FUELS S.A (BR/RR) Número de Protocolo '870220089869' em 30/09/2022 14:42 (WB)
(21) BR 10 2022 019874-8	Código 2.10 - Requerimento de Pedido de Patente ou Certificado de Adição de Invenção (22) 30/09/2022 (71) BRASIL BIO FUELS S.A (BR/RR) Número de Protocolo '870220089892' em 30/09/2022 14:54 (WB)
(21) BR 10 2022 019882-9	Código 2.10 - Requerimento de Pedido de Patente ou Certificado de Adição de Invenção (22) 30/09/2022 (71) DIMAS TADEU TEIXEIRA DE CARVALHO (BR/DF) ; EDUARDO DINAPOLI BERMUDEZ (BR/RS) Número de Protocolo '870220089924' em 30/09/2022 15:21 (WB)
(21) BR 10 2022 019886-1	Código 2.10 - Requerimento de Pedido de Patente ou Certificado de Adição de Invenção (22) 30/09/2022 (71) DEERE & COMPANY (US) Número de Protocolo '870220089936' em 30/09/2022 15:29 (WB)
(21) BR 10 2022 019890-0	Código 2.10 - Requerimento de Pedido de Patente ou Certificado de Adição de Invenção (22) 30/09/2022 (71) DEERE & COMPANY (US)

	Número de Protocolo '870220089956' em 30/09/2022 15:44 (WB)
(21) BR 10 2022 019899-3	Código 2.10 - Requerimento de Pedido de Patente ou Certificado de Adição de Invenção (22) 30/09/2022 (71) PROGRESS RAIL LOCOMOTIVE INC. (US) Número de Protocolo '870220089985' em 30/09/2022 16:02 (WB)
(21) BR 10 2022 019900-0	Código 2.10 - Requerimento de Pedido de Patente ou Certificado de Adição de Invenção (22) 30/09/2022 (71) RALF KRUGER D ALMEIDA (BR/SP) Número de Protocolo '870220089987' em 30/09/2022 16:04 (WB)
(21) BR 10 2022 019912-4	Código 2.10 - Requerimento de Pedido de Patente ou Certificado de Adição de Invenção (22) 30/09/2022 (71) GENERAL ELECTRIC COMPANY (US) Número de Protocolo '870220090022' em 30/09/2022 16:37 (WB)
(21) BR 10 2022 019913-2	Código 2.10 - Requerimento de Pedido de Patente ou Certificado de Adição de Invenção (22) 30/09/2022 (71) DEERE & COMPANY (US) Número de Protocolo '870220090031' em 30/09/2022 16:39 (WB)
(21) BR 10 2022 019917-5	Código 2.10 - Requerimento de Pedido de Patente ou Certificado de Adição de Invenção (22) 30/09/2022 (71) CHARADA - PEÇAS E ACESSÓRIOS PARA AUTOS EIRELI (BR/SP) Número de Protocolo '870220090041' em 30/09/2022 16:50 (WB)
(21) BR 10 2022 019920-5	Código 2.10 - Requerimento de Pedido de Patente ou Certificado de Adição de Invenção (22) 30/09/2022 (71) ROSEMOUNT AEROSPACE INC. (US) Número de Protocolo '870220090049' em 30/09/2022 16:53 (WB)
(21) BR 10 2022 019927-2	Código 2.10 - Requerimento de Pedido de Patente ou Certificado de Adição de Invenção (22) 30/09/2022 (71) COGNITIVOS INTELIGÊNCIA DE MERCADO LTDA. (BR/SP) Número de Protocolo '870220090062' em 30/09/2022 17:02 (WB)

(21) BR 10 2022 019931-0	Código 2.10 - Requerimento de Pedido de Patente ou Certificado de Adição de Invenção (22) 30/09/2022 (71) ROSEMOUNT AEROSPACE INC. (US) Número de Protocolo '870220090076' em 30/09/2022 17:10 (WB)
(21) BR 10 2022 019934-5	Código 2.10 - Requerimento de Pedido de Patente ou Certificado de Adição de Invenção (22) 30/09/2022 (71) UNIVERSIDADE FEDERAL DE MATO GROSSO DO SUL (BR/MS) Número de Protocolo '870220090085' em 30/09/2022 17:23 (WB)
(21) BR 10 2022 019938-8	Código 2.10 - Requerimento de Pedido de Patente ou Certificado de Adição de Invenção (22) 30/09/2022 (71) DEERE & COMPANY (US) Número de Protocolo '870220090095' em 30/09/2022 17:33 (WB)
(21) BR 10 2022 019940-0	Código 2.10 - Requerimento de Pedido de Patente ou Certificado de Adição de Invenção (22) 30/09/2022 (71) 2I PRODUTOS ODONTOLOGICOS E MEDICO HOSPITALARES S.A. (BR/PR) Número de Protocolo '870220090101' em 30/09/2022 17:39 (WB)
(21) BR 10 2022 019947-7	Código 2.10 - Requerimento de Pedido de Patente ou Certificado de Adição de Invenção (22) 30/09/2022 (71) ANDRÉ SCHUCH DE OLIVEIRA (BR/RS) Número de Protocolo '870220090125' em 30/09/2022 18:01 (WB)
(21) BR 10 2022 019952-3	Código 2.10 - Requerimento de Pedido de Patente ou Certificado de Adição de Invenção (22) 30/09/2022 (71) VAGNER MARCO FERREIRA (BR/RJ) Número de Protocolo '870220090135' em 30/09/2022 18:09 (WB)
(21) BR 10 2022 019953-1	Código 2.10 - Requerimento de Pedido de Patente ou Certificado de Adição de Invenção (22) 30/09/2022 (71) STARA S/A. INDUSTRIA DE IMPLEMENTOS AGRÍCOLAS (BR/RS) Número de Protocolo '870220090138' em 30/09/2022 18:14 (WB)

(21) BR 10 2022 019963-9	Código 2.10 - Requerimento de Pedido de Patente ou Certificado de Adição de Invenção (22) 30/09/2022 (71) PEDRO AUGUSTO VOLPATO (BR/PR) Número de Protocolo '870220090177' em 30/09/2022 20:59 (WB)
(21) BR 10 2022 019965-5	Código 2.10 - Requerimento de Pedido de Patente ou Certificado de Adição de Invenção (22) 01/10/2022 (71) DAVID DE OLIVEIRA MAIA (BR/SP) Número de Protocolo '870220090189' em 01/10/2022 23:04 (WB)
(21) BR 10 2022 019966-3	Código 2.10 - Requerimento de Pedido de Patente ou Certificado de Adição de Invenção (22) 02/10/2022 (71) MARLI DE OLIVEIRA DAMAS (BR/MG) Número de Protocolo '870220090194' em 02/10/2022 14:30 (WB)
(21) BR 10 2022 019968-0	Código 2.10 - Requerimento de Pedido de Patente ou Certificado de Adição de Invenção (22) 03/10/2022 (71) IPADE - INSTITUTO PARA O DESENVOLVIMENTO DA EDUCAÇÃO LTDA (BR/CE) Número de Protocolo '870220090205' em 03/10/2022 08:28 (WB)
(21) BR 10 2022 019970-1	Código 2.10 - Requerimento de Pedido de Patente ou Certificado de Adição de Invenção (22) 03/10/2022 (71) CHEMYUNION LTDA (BR/SP) Número de Protocolo '870220090232' em 03/10/2022 09:21 (WB)
(21) BR 10 2022 019978-7	Código 2.10 - Requerimento de Pedido de Patente ou Certificado de Adição de Invenção (22) 03/10/2022 (71) IBRAP INDUSTRIA BRASILEIRA DE ALUMINIO E PLASTICOS SA (BR/SC) Número de Protocolo '870220090311' em 03/10/2022 11:53 (WB)
(21) BR 10 2022 019981-7	Código 2.10 - Requerimento de Pedido de Patente ou Certificado de Adição de Invenção (22) 03/10/2022 (71) PABLO DE OLIVEIRA BAUTISTA (BR/DF)

	Número de Protocolo '870220090329' em 03/10/2022 12:31 (WB)
(21) BR 10 2022 019982-5	Código 2.10 - Requerimento de Pedido de Patente ou Certificado de Adição de Invenção (22) 03/10/2022 (71) CHP N.V. (BE) Número de Protocolo '870220090336' em 03/10/2022 12:58 (WB)
(21) BR 10 2022 019986-8	Código 2.10 - Requerimento de Pedido de Patente ou Certificado de Adição de Invenção (22) 03/10/2022 (71) EDER DE SOUZA ANDRADE (BR/MG) Número de Protocolo '870220090367' em 03/10/2022 13:33 (WB)
(21) BR 10 2022 019993-0	Código 2.10 - Requerimento de Pedido de Patente ou Certificado de Adição de Invenção (22) 03/10/2022 (71) UNIVERSIDADE FEDERAL DE SANTA MARIA (BR/RS) Número de Protocolo '870220090388' em 03/10/2022 14:03 (WB)
(21) BR 10 2022 019995-7	Código 2.10 - Requerimento de Pedido de Patente ou Certificado de Adição de Invenção (22) 03/10/2022 (71) IMPACTO INDÚSTRIA DE MÁQUINAS E EQUIPAMENTOS LTDA (BR/SC) Número de Protocolo '870220090394' em 03/10/2022 14:16 (WB)
(21) BR 10 2022 019998-1	Código 2.10 - Requerimento de Pedido de Patente ou Certificado de Adição de Invenção (22) 03/10/2022 (71) MECUS METAL CALDERARIA E USINAGEM LTDA (BR/RJ) Número de Protocolo '870220090413' em 03/10/2022 14:32 (WB)
(21) BR 10 2022 020006-8	Código 2.10 - Requerimento de Pedido de Patente ou Certificado de Adição de Invenção (22) 03/10/2022 (71) MM OPTICS LTDA (BR/SP) Número de Protocolo '870220090465' em 03/10/2022 15:20 (WB)
(21) BR 10 2022 020017-3	Código 2.10 - Requerimento de Pedido de Patente ou Certificado de Adição de Invenção (22) 03/10/2022 (71) UNIVERSIDADE FEDERAL DO MARANHÃO (BR/MA) Número de Protocolo '870220090529' em 03/10/2022 16:08 (WB)

(21) BR 10 2022 020022-0	Código 2.10 - Requerimento de Pedido de Patente ou Certificado de Adição de Invenção (22) 03/10/2022 (71) UNIVERSIDADE FEDERAL DO VALE DO SAO FRANCISCO (BR/PE) Número de Protocolo '870220090542' em 03/10/2022 16:23 (WB)
(21) BR 10 2022 020034-3	Código 2.10 - Requerimento de Pedido de Patente ou Certificado de Adição de Invenção (22) 03/10/2022 (71) JOAO LUIZ FAVERO JUNIOR (BR/RS) Número de Protocolo '870220090609' em 03/10/2022 17:29 (WB)
(21) BR 10 2022 020036-0	Código 2.10 - Requerimento de Pedido de Patente ou Certificado de Adição de Invenção (22) 03/10/2022 (71) JOÃO PEREIRA DA SILVA (BR/RS) Número de Protocolo '870220090613' em 03/10/2022 17:32 (WB)
(21) BR 10 2022 020037-8	Código 2.10 - Requerimento de Pedido de Patente ou Certificado de Adição de Invenção (22) 03/10/2022 (71) VAGNER BENTO DE SOUZA (BR/SP) Número de Protocolo '870220090620' em 03/10/2022 17:40 (WB)
(21) BR 12 2022 019402-8 A2	Código 2.10 - Requerimento de Pedido de Patente ou Certificado de Adição de Invenção (22) 24/05/2018 (62) BR 11 2019 024750-5 24/05/2018 (71) THOERIS GMBH (AT) Número de Protocolo '870220088165' em 27/09/2022 09:40 (WB)
(21) BR 12 2022 019441-9 A2	Código 2.10 - Requerimento de Pedido de Patente ou Certificado de Adição de Invenção (22) 14/05/2013 (62) BR 11 2014 028222-6 14/05/2013 (71) SEAGEN INC. (US) Número de Protocolo '870220088353' em 27/09/2022 14:26 (WB)
(21) BR 12 2022 019463-0 A2	Código 2.10 - Requerimento de Pedido de Patente ou Certificado de Adição de Invenção (22) 19/01/2018 (62) BR 11 2019 011913-2 19/01/2018

	(71) TOYOTA BOSHOKU KABUSHIKI KAISHA (JP) Número de Protocolo '870220088433' em 27/09/2022 15:23 (WB)
(21) BR 12 2022 019603-9	Código 2.10 - Requerimento de Pedido de Patente ou Certificado de Adição de Invenção (22) 25/02/2021 (62) BR 11 2022 016950-7 25/02/2021 (71) AMPLIFICA, INC. (US) Número de Protocolo '870220089000' em 28/09/2022 17:28 (WB)
(21) BR 12 2022 019659-4 A2	Código 2.10 - Requerimento de Pedido de Patente ou Certificado de Adição de Invenção (22) 15/07/2016 (62) BR 11 2018 001625-0 15/07/2016 (71) HIP INNOVATION TECHNOLOGY, LLC (US) Número de Protocolo '870220089210' em 29/09/2022 11:39 (WB)
(21) BR 12 2022 019662-4 A2	Código 2.10 - Requerimento de Pedido de Patente ou Certificado de Adição de Invenção (22) 15/07/2016 (62) BR 11 2018 001625-0 15/07/2016 (71) HIP INNOVATION TECHNOLOGY, LLC (US) Número de Protocolo '870220089240' em 29/09/2022 12:29 (WB)
(21) BR 12 2022 019735-3 A2	Código 2.10 - Requerimento de Pedido de Patente ou Certificado de Adição de Invenção (22) 18/05/2017 (62) BR 11 2018 073551-5 18/05/2017 (71) ARMSTRONG WORLD INDUSTRIES, INC. (US) Número de Protocolo '870220089462' em 29/09/2022 16:52 (WB)
(21) BR 12 2022 019763-9 A2	Código 2.10 - Requerimento de Pedido de Patente ou Certificado de Adição de Invenção (22) 03/10/2019 (62) BR 11 2021 006368-4 03/10/2019 (71) CMR SURGICAL LIMITED (GB) Número de Protocolo '870220089521' em 29/09/2022 18:32 (WB)
(21) BR 12 2022 019842-2 A2	Código 2.10 - Requerimento de Pedido de Patente ou Certificado de Adição de Invenção (22) 03/10/2019 (62) BR 11 2021 006363-3 03/10/2019 (71) CMR SURGICAL LIMITED (GB)

	Número de Protocolo '870220089780' em 30/09/2022 13:33 (WB)
(21) BR 12 2022 019847-3 A2	Código 2.10 - Requerimento de Pedido de Patente ou Certificado de Adição de Invenção (22) 03/10/2019 (62) BR 11 2021 006363-3 03/10/2019 (71) CMR SURGICAL LIMITED (GB) Número de Protocolo '870220089788' em 30/09/2022 13:44 (WB)
(21) BR 12 2022 019879-1 A2	Código 2.10 - Requerimento de Pedido de Patente ou Certificado de Adição de Invenção (22) 17/12/2015 (62) BR 11 2017 013029-7 17/12/2015 (71) VERRICA PHARMACEUTICALS, INC. (US) Número de Protocolo '870220089909' em 30/09/2022 15:07 (WB)
(21) BR 12 2022 019901-1 A2	Código 2.10 - Requerimento de Pedido de Patente ou Certificado de Adição de Invenção (22) 09/06/2016 (62) BR 11 2017 027103-6 09/06/2016 (71) SONY CORPORATION (JP) Número de Protocolo '870220089988' em 30/09/2022 16:04 (WB)
(21) BR 12 2022 019904-6 A2	Código 2.10 - Requerimento de Pedido de Patente ou Certificado de Adição de Invenção (22) 26/06/2018 (62) BR 11 2019 027708-0 26/06/2018 (71) TATE & LYLE INGREDIENTS AMERICAS LLC (US) Número de Protocolo '870220089996' em 30/09/2022 16:12 (WB)
(21) BR 12 2022 019910-0 A2	Código 2.10 - Requerimento de Pedido de Patente ou Certificado de Adição de Invenção (22) 09/06/2016 (62) BR 11 2017 027103-6 09/06/2016 (71) SONY CORPORATION (JP) Número de Protocolo '870220090016' em 30/09/2022 16:34 (WB)
(21) BR 12 2022 019924-0 A2	Código 2.10 - Requerimento de Pedido de Patente ou Certificado de Adição de Invenção (22) 03/10/2019 (62) BR 11 2021 005707-2 03/10/2019 (71) CMR SURGICAL LIMITED (GB) Número de Protocolo '870220090054' em 30/09/2022 16:57 (WB)

(21) BR 12 2022 019935-6 A2	Código 2.10 - Requerimento de Pedido de Patente ou Certificado de Adição de Invenção (22) 03/10/2019 (62) BR 11 2021 005707-2 03/10/2019 (71) CMR SURGICAL LIMITED (GB) Número de Protocolo '870220090086' em 30/09/2022 17:24 (WB)
(21) BR 12 2022 019936-4 A2	Código 2.10 - Requerimento de Pedido de Patente ou Certificado de Adição de Invenção (22) 02/06/2017 (62) BR 11 2018 075102-2 02/06/2017 (71) THE J. DAVID GLADSTONE INSTITUTES (US) ; THE REGENTS OF THE UNIVERSITY OF CALIFORNIA (US) ; ITHACA COLLEGE (US) Número de Protocolo '870220090087' em 30/09/2022 17:25 (WB)
(21) BR 12 2022 019943-7 A2	Código 2.10 - Requerimento de Pedido de Patente ou Certificado de Adição de Invenção (22) 21/04/2016 (62) BR 11 2017 023623-0 21/04/2016 (71) C.R. BARD, INC. (US) Número de Protocolo '870220090110' em 30/09/2022 17:49 (WB)
(21) BR 12 2022 019951-8 A2	Código 2.10 - Requerimento de Pedido de Patente ou Certificado de Adição de Invenção (22) 25/06/2018 (62) BR 11 2019 026774-3 25/06/2018 (71) HOME BIOGAS LTD (IL) Número de Protocolo '870220090133' em 30/09/2022 18:07 (WB)
(21) BR 12 2022 019972-0 A2	Código 2.10 - Requerimento de Pedido de Patente ou Certificado de Adição de Invenção (22) 31/05/2017 (62) BR 11 2018 073762-3 31/05/2017 (71) OCEAN SUN AS (NO) Número de Protocolo '870220090281' em 03/10/2022 11:09 (WB)
(21) BR 12 2022 019976-3 A2	Código 2.10 - Requerimento de Pedido de Patente ou Certificado de Adição de Invenção (22) 18/09/2015 (62) BR 11 2017 005238-5 18/09/2015 (71) FORMA THERAPEUTICS, INC. (US) Número de Protocolo '870220090303' em 03/10/2022 11:36 (WB)

(21) BR 12 2022 019977-1 A2	Código 2.10 - Requerimento de Pedido de Patente ou Certificado de Adição de Invenção (22) 14/03/2014 (62) BR 11 2015 023453-4 14/03/2014 (71) MODULAR GENETICS, INC. (US) Número de Protocolo '870220090308' em 03/10/2022 11:48 (WB)
(21) BR 12 2022 019990-9 A2	Código 2.10 - Requerimento de Pedido de Patente ou Certificado de Adição de Invenção (22) 07/12/2015 (62) BR 11 2017 012859-4 07/12/2015 (71) EMORY UNIVERSITY (US) Número de Protocolo '870220090385' em 03/10/2022 13:57 (WB)
(21) BR 12 2022 019992-5 A2	Código 2.10 - Requerimento de Pedido de Patente ou Certificado de Adição de Invenção (22) 07/12/2015 (62) BR 11 2017 012859-4 07/12/2015 (71) EMORY UNIVERSITY (US) Número de Protocolo '870220090387' em 03/10/2022 14:03 (WB)
(21) BR 12 2022 020015-0 A2	Código 2.10 - Requerimento de Pedido de Patente ou Certificado de Adição de Invenção (22) 11/03/2014 (62) BR 11 2015 022211-0 11/03/2014 (71) THE REGENTS OF THE UNIVERSITY OF CALIFORNIA (US) Número de Protocolo '870220090523' em 03/10/2022 15:58 (WB)
(21) BR 12 2022 020025-7 A2	Código 2.10 - Requerimento de Pedido de Patente ou Certificado de Adição de Invenção (22) 02/11/2018 (62) BR 11 2020 007744-5 02/11/2018 (71) ALCON INC. (CH) Número de Protocolo '870220090560' em 03/10/2022 16:36 (WB)
(21) BR 12 2022 020031-1 A2	Código 2.10 - Requerimento de Pedido de Patente ou Certificado de Adição de Invenção (22) 19/01/2018 (62) BR 11 2019 012903-0 19/01/2018 (71) TOYOTA BOSHOKU KABUSHIKI KAISHA (JP) Número de Protocolo '870220090599' em 03/10/2022 17:15 (WB)

(21) BR 12 2022 020040-0 A2	Código 2.10 - Requerimento de Pedido de Patente ou Certificado de Adição de Invenção (22) 21/03/2014 (62) BR 11 2015 024119-0 21/03/2014 (71) NOVOZYMES A/S (DK) Número de Protocolo '870220090634' em 03/10/2022 18:00 (WB)
(21) BR 13 2022 019667-1	Código 2.10 - Requerimento de Pedido de Patente ou Certificado de Adição de Invenção (22) 29/09/2022 (61) BR 10 2021 011804-0 17/06/2021 (71) TEKHNE TECNOLOGIA E TRATAMENTO DE EFLUENTES LTDA (BR/SP) Número de Protocolo '870220089248' em 29/09/2022 12:56 (WB)
(21) BR 13 2022 019779-1	Código 2.10 - Requerimento de Pedido de Patente ou Certificado de Adição de Invenção (22) 30/09/2022 (61) BR 10 2022 008390-8 29/04/2022 (71) ANTONIO CARLOS BARRETO FERREIRA JUNIOR (BR/RJ) ; SANDRO FERREIRA DE OLIVEIRA (BR/RJ) ; FRANSCISCO MULLER FILHO (BR/SP) Número de Protocolo '870220089554' em 30/09/2022 00:46 (WB)
(21) BR 13 2022 019907-7	Código 2.10 - Requerimento de Pedido de Patente ou Certificado de Adição de Invenção (22) 30/09/2022 (61) BR 10 2018 076729-1 20/12/2018 (71) UNIVERSIDADE FEDERAL DO RIO DE JANEIRO (BR/RJ) Número de Protocolo '870220090005' em 30/09/2022 16:23 (WB)
(21) BR 13 2022 019967-0	Código 2.10 - Requerimento de Pedido de Patente ou Certificado de Adição de Invenção (22) 02/10/2022 (61) BR 10 2021 019838-9 03/10/2021 (71) EVOLUÇÕES CIENTIFICAS E TECNOLOGICAS LTDA (BR/MA) Número de Protocolo '870220090196' em 02/10/2022 20:19 (WB)
(21) BR 13 2022 020019-9	Código 2.10 - Requerimento de Pedido de Patente ou Certificado de Adição de Invenção (22) 03/10/2022 (61) BR 10 2022 003082-0 18/02/2022 (71) JUAREZ DE OLIVEIRA E SILVA FILHO (BR/SP) Número de Protocolo '870220090534' em 03/10/2022 16:18 (WB)

(21) BR 20 2022 019397-0	Código 2.10 - Requerimento de Pedido de Patente ou Certificado de Adição de Invenção (22) 27/09/2022 (71) ACEMAR INDUSTRIA QUIMICA E COMERCIO LTDA. (BR/SP) Número de Protocolo '870220088149' em 27/09/2022 08:53 (WB)
(21) BR 20 2022 019415-2	Código 2.10 - Requerimento de Pedido de Patente ou Certificado de Adição de Invenção (22) 27/09/2022 (71) GUILHERME AUGUSTO KAWANAKA (BR/SP) Número de Protocolo '870220088227' em 27/09/2022 11:23 (WB)
(21) BR 20 2022 019433-0	Código 2.10 - Requerimento de Pedido de Patente ou Certificado de Adição de Invenção (22) 27/09/2022 (71) TK COMÉRCIO DE ARTIGOS ESPORTIVOS LTDA (BR/SP) Número de Protocolo '870220088319' em 27/09/2022 13:50 (WB)
(21) BR 20 2022 019437-3	Código 2.10 - Requerimento de Pedido de Patente ou Certificado de Adição de Invenção (22) 27/09/2022 (71) TIGRE S.A. PARTICIPAÇÕES (BR/SC) Número de Protocolo '870220088331' em 27/09/2022 14:02 (WB)
(21) BR 20 2022 019456-0	Código 2.10 - Requerimento de Pedido de Patente ou Certificado de Adição de Invenção (22) 27/09/2022 (71) AMAURI SLOMPO DOS SANTOS (BR/PR) Número de Protocolo '870220088402' em 27/09/2022 15:00 (WB)
(21) BR 20 2022 019465-9	Código 2.10 - Requerimento de Pedido de Patente ou Certificado de Adição de Invenção (22) 27/09/2022 (71) MARCIO S. MAIA (BR/RS) Número de Protocolo '870220088442' em 27/09/2022 15:32 (WB)
(21) BR 20 2022 019471-3	Código 2.10 - Requerimento de Pedido de Patente ou Certificado de Adição de Invenção (22) 27/09/2022 (71) IPADE - INSTITUTO PARA O DESENVOLVIMENTO DA EDUCAÇÃO LTDA (BR/CE) Número de Protocolo '870220088473' em 27/09/2022 16:03 (WB)

(21) BR 20 2022 019490-0	Código 2.10 - Requerimento de Pedido de Patente ou Certificado de Adição de Invenção (22) 27/09/2022 (71) JOÃO PEDRO FIGUEROA RODRIGUES DA SILVA (BR/SP) Número de Protocolo '870220088530' em 27/09/2022 17:05 (WB)
(21) BR 20 2022 019522-1	Código 2.10 - Requerimento de Pedido de Patente ou Certificado de Adição de Invenção (22) 28/09/2022 (71) RODNEY MOREIRA DE FIGUEIRÊDO (BR/MG) Número de Protocolo '870220088664' em 28/09/2022 10:34 (WB)
(21) BR 20 2022 019545-0	Código 2.10 - Requerimento de Pedido de Patente ou Certificado de Adição de Invenção (22) 28/09/2022 (71) SAMUEL KAIBER BRASIL (BR/RS) Número de Protocolo '870220088786' em 28/09/2022 13:52 (WB)
(21) BR 20 2022 019564-7	Código 2.10 - Requerimento de Pedido de Patente ou Certificado de Adição de Invenção (22) 28/09/2022 (71) HELIO SOUTO DA FONSECA (BR/MG) Número de Protocolo '870220088864' em 28/09/2022 15:07 (WB)
(21) BR 20 2022 019576-0	Código 2.10 - Requerimento de Pedido de Patente ou Certificado de Adição de Invenção (22) 28/09/2022 (71) ROBERTA BALDEZ VERDAN (BR/RJ) Número de Protocolo '870220088898' em 28/09/2022 15:36 (WB)
(21) BR 20 2022 019579-5	Código 2.10 - Requerimento de Pedido de Patente ou Certificado de Adição de Invenção (22) 28/09/2022 (71) ROBERTA BALDEZ VERDAN (BR/RJ) Número de Protocolo '870220088910' em 28/09/2022 15:45 (WB)
(21) BR 20 2022 019585-0	Código 2.10 - Requerimento de Pedido de Patente ou Certificado de Adição de Invenção (22) 28/09/2022 (71) ROBERTA BALDEZ VERDAN (BR/RJ) Número de Protocolo '870220088923' em 28/09/2022 15:54 (WB)
(21) BR 20 2022 019590-6	Código 2.10 - Requerimento de Pedido de Patente ou Certificado de Adição de

	Invenção (22) 28/09/2022 (71) VANDENIR ABEL LAMB (BR/RS) Número de Protocolo '870220088946' em 28/09/2022 16:13 (WB)
(21) BR 20 2022 019591-4	Código 2.10 - Requerimento de Pedido de Patente ou Certificado de Adição de Invenção (22) 28/09/2022 (71) RECRUSUL S.A. (BR/RS) Número de Protocolo '870220088949' em 28/09/2022 16:15 (WB)
(21) BR 20 2022 019623-6	Código 2.10 - Requerimento de Pedido de Patente ou Certificado de Adição de Invenção (22) 28/09/2022 (71) SOFTWISE POLITECNICA COM E SERV. LTDA (BR/SP) Número de Protocolo '870220089051' em 28/09/2022 18:59 (WB)
(21) BR 20 2022 019638-4	Código 2.10 - Requerimento de Pedido de Patente ou Certificado de Adição de Invenção (22) 29/09/2022 (71) GABRIELA RODRIGUES DA SILVA (BR/MG) Número de Protocolo '870220089124' em 29/09/2022 09:51 (WB)
(21) BR 20 2022 019651-1	Código 2.10 - Requerimento de Pedido de Patente ou Certificado de Adição de Invenção (22) 29/09/2022 (71) WILSON ROBERTO TIAGO RODRIGUES (BR/SP) Número de Protocolo '870220089179' em 29/09/2022 10:58 (WB)
(21) BR 20 2022 019673-2	Código 2.10 - Requerimento de Pedido de Patente ou Certificado de Adição de Invenção (22) 29/09/2022 (71) PULSFOG PULVERIZADORES LTDA (BR/SP) Número de Protocolo '870220089266' em 29/09/2022 13:24 (WB)
(21) BR 20 2022 019691-0	Código 2.10 - Requerimento de Pedido de Patente ou Certificado de Adição de Invenção (22) 29/09/2022 (71) RENATO ANTONIO SOARES (BR/SP) Número de Protocolo '870220089339' em 29/09/2022 14:43 (WB)
(21) BR 20 2022 019693-7	Código 2.10 - Requerimento de Pedido de Patente ou Certificado de Adição de Invenção

	(22) 29/09/2022 (71) MAURICIO CAMPELO DO MONTE (BR/PE) Número de Protocolo '870220089342' em 29/09/2022 14:45 (WB)
(21) BR 20 2022 019720-8	Código 2.10 - Requerimento de Pedido de Patente ou Certificado de Adição de Invenção (22) 29/09/2022 (71) METAL ALFA LTDA (BR/SP) Número de Protocolo '870220089412' em 29/09/2022 16:05 (WB)
(21) BR 20 2022 019750-0	Código 2.10 - Requerimento de Pedido de Patente ou Certificado de Adição de Invenção (22) 29/09/2022 (71) MELO & FELIX SERVIÇOS DE CONSULTORIA E ASSISTÊNCIA TÉCNICA RURAL LTDA (BR/PB) Número de Protocolo '870220089493' em 29/09/2022 17:35 (WB)
(21) BR 20 2022 019767-4	Código 2.10 - Requerimento de Pedido de Patente ou Certificado de Adição de Invenção (22) 29/09/2022 (71) ÍTALO COELHO PEREIRA JUNIOR (BR/ES) Número de Protocolo '870220089527' em 29/09/2022 18:59 (WB)
(21) BR 20 2022 019783-6	Código 2.10 - Requerimento de Pedido de Patente ou Certificado de Adição de Invenção (22) 30/09/2022 (71) REAGRO MANUTENCAO DE COLHEDORAS INDUSTRIA E COMERCIO EIRELI ME (BR/SP) ; NOGUEIRA SOLUÇÕES AGRÍCOLA E INDUSTRIAL LTDA EPP (BR/SP) ; MARLI MIOLA PANOBIANCO (BR/SP) ; WAGNER MIOLA PANOBIANCO (BR/SP) Número de Protocolo '870220089568' em 30/09/2022 08:44 (WB)
(21) BR 20 2022 019800-0	Código 2.10 - Requerimento de Pedido de Patente ou Certificado de Adição de Invenção (22) 30/09/2022 (71) FABIANA TAMANAGA CABRAL (BR/SP) ; FLEMMING VITUS (BR/SP) Número de Protocolo '870220089636' em 30/09/2022 10:32 (WB)
(21) BR 20 2022 019807-7	Código 2.10 - Requerimento de Pedido de Patente ou Certificado de Adição de Invenção (22) 30/09/2022 (71) CASSANDRA APARECIDA VENTURELI PIERUCHI (BR/SP) Número de Protocolo '870220089669' em 30/09/2022 11:07 (WB)

(21) BR 20 2022 019835-2	Código 2.10 - Requerimento de Pedido de Patente ou Certificado de Adição de Invenção (22) 30/09/2022 (71) BRENO GABRIEL BEZINELLI (BR/SP) Número de Protocolo '870220089765' em 30/09/2022 13:21 (WB)
(21) BR 20 2022 019836-0	Código 2.10 - Requerimento de Pedido de Patente ou Certificado de Adição de Invenção (22) 30/09/2022 (71) GUSTAVO BRAZ CARNEIRO (BR/SC) Número de Protocolo '870220089766' em 30/09/2022 13:21 (WB)
(21) BR 20 2022 019865-4	Código 2.10 - Requerimento de Pedido de Patente ou Certificado de Adição de Invenção (22) 30/09/2022 (71) VINICIUS NICKEL (BR/RJ) Número de Protocolo '870220089861' em 30/09/2022 14:37 (WB)
(21) BR 20 2022 019866-2	Código 2.10 - Requerimento de Pedido de Patente ou Certificado de Adição de Invenção (22) 30/09/2022 (71) ANTONIO CARLOS DELLER (BR/PR) Número de Protocolo '870220089862' em 30/09/2022 14:37 (WB)
(21) BR 20 2022 019906-5	Código 2.10 - Requerimento de Pedido de Patente ou Certificado de Adição de Invenção (22) 30/09/2022 (71) STYROLED INDÚSTRIA E COMÉRCIO LTDA (BR/SP) Número de Protocolo '870220090004' em 30/09/2022 16:19 (WB)
(21) BR 20 2022 019915-4	Código 2.10 - Requerimento de Pedido de Patente ou Certificado de Adição de Invenção (22) 30/09/2022 (71) SANDRO ROGÉRIO MARCHIORI (BR/SP) Número de Protocolo '870220090034' em 30/09/2022 16:41 (WB)
(21) BR 20 2022 019922-7	Código 2.10 - Requerimento de Pedido de Patente ou Certificado de Adição de Invenção (22) 30/09/2022 (71) MONTA LÁ SERVIÇOS DE INTERMEDIAÇÃO LTDA. (BR/SP) Número de Protocolo '870220090052' em 30/09/2022 16:56 (WB)

(21) BR 20 2022 019946-4	Código 2.10 - Requerimento de Pedido de Patente ou Certificado de Adição de Invenção (22) 30/09/2022 (71) FERRAMENTARIA GARDINI INDUSTRIA E COMERCIO LTDA-ME (BR/SP) Número de Protocolo '870220090123' em 30/09/2022 17:59 (WB)
(21) BR 20 2022 019964-2	Código 2.10 - Requerimento de Pedido de Patente ou Certificado de Adição de Invenção (22) 01/10/2022 (71) JULIANO MENIN (BR/SC) Número de Protocolo '870220090183' em 01/10/2022 12:10 (WB)
(21) BR 20 2022 019980-4	Código 2.10 - Requerimento de Pedido de Patente ou Certificado de Adição de Invenção (22) 03/10/2022 (71) SERGIO VALTUIR CLAUS (BR/RS) Número de Protocolo '870220090316' em 03/10/2022 11:57 (WB)
(21) BR 20 2022 019988-0	Código 2.10 - Requerimento de Pedido de Patente ou Certificado de Adição de Invenção (22) 03/10/2022 (71) DIAMOND TECHONOLOGY MOVEMENTS SOLUTIONS LTDA (BR/SP) Número de Protocolo '870220090381' em 03/10/2022 13:54 (WB)
(21) BR 20 2022 019994-4	Código 2.10 - Requerimento de Pedido de Patente ou Certificado de Adição de Invenção (22) 03/10/2022 (71) PAULO SÉRGIO SIMÕES DE SOUZA JUNIOR (BR/SP) Número de Protocolo '870220090390' em 03/10/2022 14:11 (WB)
(21) BR 20 2022 020013-6	Código 2.10 - Requerimento de Pedido de Patente ou Certificado de Adição de Invenção (22) 03/10/2022 (71) MULTICERTO INDÚSTRIA E COMÉRCIO DE FERRAMENTAS, ARTEFATOS DE PLÁSTICO E METAIS LTDA (BR/SC) Número de Protocolo '870220090519' em 03/10/2022 15:56 (WB)
(21) BR 20 2022 020021-7	Código 2.10 - Requerimento de Pedido de Patente ou Certificado de Adição de Invenção (22) 03/10/2022 (71) JUAREZ DE OLIVEIRA E SILVA FILHO (BR/SP) Número de Protocolo '870220090541' em 03/10/2022 16:22 (WB)

(21) BR 20 2022 020030-6	Código 2.10 - Requerimento de Pedido de Patente ou Certificado de Adição de Invenção (22) 03/10/2022 (71) JULIANO LOPES DE SOUZA (BR/PR) ; DALCI CRESPIM DA SILVA JUNIOR (BR/PR) Número de Protocolo '870220090597' em 03/10/2022 17:11 (WB)
(21) BR 20 2022 020033-0	Código 2.10 - Requerimento de Pedido de Patente ou Certificado de Adição de Invenção (22) 03/10/2022 (71) UNIVERSIDADE ESTADUAL DE MARINGÁ (BR/PR) Número de Protocolo '870220090604' em 03/10/2022 17:21 (WB)

Código Publicação do Pedido

Código 3.1 - Publicação do Pedido de Patente ou de Certificado de Adição de Invenção

Publicação do pedido depositado (Art. 30 da Lei nº 9.279/96), podendo ser adquirido o folheto com o relatório descritivo, reivindicações, desenhos e resumo do pedido, por quem se interessar, através do endereço eletrônico www.inpi.gov.br - No Acesso rápido - Faça uma busca – Patente. Para acessar, cadastre-se no Portal do INPI e use login e senha. Não sendo o exame requerido, pelo depositante ou qualquer interessado, no prazo de 36 (trinta e seis) meses do depósito, o pedido será arquivado. Publicado o arquivamento do pedido, poderá ser requerido, no prazo de 60 (sessenta) dias, o seu desarquivamento. Não sendo requerido o desarquivamento no prazo anteriormente citado, o pedido será considerado definitivamente arquivado.

---

(21) BR 10 2017 006947-8 A2

Código 3.1 - Publicação do Pedido de Patente ou de Certificado de Adição de Invenção
(22) 04/04/2017
(30) 04/04/2016 US 15/090,093
(51) A23L 2/72 (2006.01), A23L 2/02 (2006.01), A23L 2/78 (2006.01)
(52) A23L 2/72, A23L 2/02, A23L 2/78
(54) PROCESSAMENTO DE SUCO DE FRUTA
(71) INNOVATIVE STRATEGIC DESIGN LLC (US)
(72) DANIEL J. BLASE; CHERIYAN B. THOMAS

---

(21) BR 10 2018 001958-9 A2

Código 3.1 - Publicação do Pedido de Patente ou de Certificado de Adição de Invenção
(22) 30/01/2018
(51) A61L 15/40 (2006.01), A61L 15/22 (2006.01), A61L 15/18 (2006.01), A61L 15/44 (2006.01)
(52) A61L 15/40, A61L 15/22, A61L 15/18, A61L 15/44
(54) HIDROGEL DE CINNAMOMUM ZEYLANICUM COM PROPRIEDADES ANTIMICROBIANAS
(71) UNIFEI - UNIVERSIDADE FEDERAL DE ITAJUBÁ (BR/MG)
(72) MARIA ELENA LEYVA GONZÁLEZ; ALVARO ANTONIO ALENCAR DE QUEIROZ; GISELA MARIA ROSAS HELOU; PAULO SERGIO MARQUES

---

(21) BR 10 2021 001294-3 A2

Código 3.1 - Publicação do Pedido de Patente ou de Certificado de Adição de Invenção
(22) 24/01/2021
(51) B65F 1/14 (2006.01)
(52) B65F 1/14, B65F 2250/128

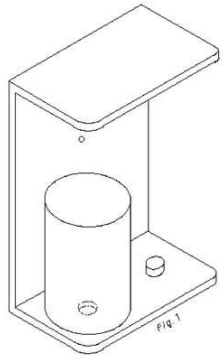

(54) COLETOR DE PALITOS DE DENTES USADOS E SIMILARES
(71) AGNALDO DOS REIS FRANÇA (BR/MG)
(72) AGNALDO DOS REIS FRANCA

(21) BR 10 2021 006442-0 A2

Código 3.1 - Publicação do Pedido de Patente ou de Certificado de Adição de Invenção
(22) 05/04/2021
(51) A01N 59/02 (2006.01), A01P 7/04 (2006.01)
(52) A01N 59/02
(54) USO DE SE-N-BUTIL FENILSELENOBENZOATO COMO LARVICIDA PARA CONTROLE DE AEDES AEGYPTI
(71) FUNDAÇÃO UNIVERSIDADE FEDERAL DE MATO GROSSO (BR/MT)
(72) MARCOS ANTÔNIO SOARES; SUZANA JUNGES VENDRUSCOLO; ANDRÉ LUIZ AGNES STEIN; SANDYNARA AGUIAR GAMA SOARES DE OLIVEIRA

(21) BR 10 2021 006444-7 A2

Código 3.1 - Publicação do Pedido de Patente ou de Certificado de Adição de Invenção
(22) 05/04/2021
(51) A61L 9/20 (2006.01), F24F 8/10 (2006.01), A61C 19/06 (2006.01)
(52) A61L 9/20, F24F 8/10, A61C 19/06
(54) EXTRATOR DE AEROSSÓIS ODONTOLÓGICO
(71) DENTAL SOLUTION COMERCIO LTDA (BR/SC)
(72) DIEGO RIVERO TAMES

(21) BR 10 2021 006445-5 A2

Código 3.1 - Publicação do Pedido de Patente ou de Certificado de Adição de Invenção
(22) 05/04/2021
(51) A01N 55/00 (2006.01), A01P 5/00 (2006.01)
(52) A01N 55/00
(54) USO DE DERIVADOS DE SELENOL ÉSTERES COMO NEMATICIDAS PARA CONTROLE DE MELOIDOGYNE INCOGNITA
(71) FUNDAÇÃO UNIVERSIDADE FEDERAL DE MATO GROSSO (BR/MT)
(72) MARCOS ANTÔNIO SOARES; SUZANA JUNGES VENDRUSCOLO; ANDRÉ LUIZ AGNES STEIN; ANGÉLICA JUSTINO DE OLIVEIRA

(21) BR 10 2021 006450-1 A2

Código 3.1 - Publicação do Pedido de Patente ou de Certificado de Adição de

Invenção
(22) 05/04/2021
(51) B23K 26/08 (2006.01), B23K 26/18 (2006.01), B23K 26/00 (2006.01)
(52) B23K 26/08, B23K 26/18, B23K 26/00
(54) SISTEMA ROTATIVO PARA PROCESSAMENTO POR LASER EM OBJETOS CILÍNDRICOS
(71) FILIPE ESTEVÃO DE FREITAS (BR/SP)
(72) FILIPE ESTEVÃO DE FREITAS; DANIELI APARECIDA PEREIRA REIS; ADRIANO GONÇALVES DOS REIS; ALINE CAPELLA DE OLIVEIRA

---

(21) BR 10 2021 006452-8 A2

Código 3.1 - Publicação do Pedido de Patente ou de Certificado de Adição de Invenção
(22) 05/04/2021
(51) E04F 13/10 (2006.01), E04F 13/08 (2006.01)
(52) E04F 13/10, E04F 13/0864
(54) PAINEL RIPADO COM FILETES INDEPENDENTES DE ENCAIXES NO TERÇO INFERIOR DA ALTURA.
(71) PORTAS PRONTAS BARRETO LTDA (BR/GO)
(72) PAULO DE CASTRO BARRETO FILHO

---

(21) BR 10 2021 006453-6 A2

Código 3.1 - Publicação do Pedido de Patente ou de Certificado de Adição de Invenção
(22) 05/04/2021
(51) G06Q 20/32 (2006.01)
(52) G06Q 20/3276
(54) SISTEMA GERADOR DE QR CODE DINÂMICO PARA PAGAMENTO INSTANTÂNEO IMPRESSO EM COMPROVANTE
(71) VITOR FREITAS BARBOSA (BR/ES)
(72) VITOR FREITAS BARBOSA

---

(21) BR 10 2021 006455-2 A2

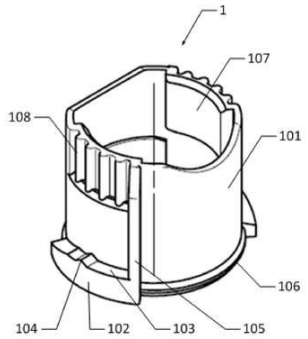

Código 3.1 - Publicação do Pedido de Patente ou de Certificado de Adição de Invenção
(22) 05/04/2021
(51) A61C 1/14 (2006.01), A61C 9/00 (2006.01)
(52) A61C 1/144, A61C 9/0026, B01F 15/00733, B01F 2215/0034
(54) MANDRIL DE CONEXÃO DO CILINDRO DE MATERIAL PARA MISTURADOR E MISTURADOR
(71) HUANGHUA PROMISSE DENTAL CO., LTD. (CN)
(72) QINGXUAN HE

---

(21) BR 10 2021 006464-1 A2

Código 3.1 - Publicação do Pedido de Patente ou de Certificado de Adição de Invenção

(22) 05/04/2021
(51) E03D 9/03 (2006.01)
(52) E03D 9/032, E03D 9/033
(54) DISPOSIÇÃO INTRODUZIDA EM DISPOSITIVO HIGIENIZADOR PARA CAIXA ACOPLADA DE VASO SANITÁRIO, SUA INSTALAÇÃO E SEU FUNCIONAMENTO
(71) LUCAS RONIERI HELFER BERNARDES (BR/RS)
(72) LUCAS RONIERI HELFER BERNARDES

---

(21) BR 10 2021 006468-4 A2

Código 3.1 - Publicação do Pedido de Patente ou de Certificado de Adição de Invenção
(22) 05/04/2021
(51) G02B 6/02 (2006.01)
(52) G02B 6/02328
(54) DISPOSITIVO SENSOR DIRECIONAL DE CURVATURA BASEADO EM FIBRAS ÓPTICAS ANTIRRESSONANTES
(71) INSTITUTO DE ESTUDOS AVANÇADOS - IEAV (BR/SP) ; UNIVERSIDADE ESTADUAL DE CAMPINAS (BR/SP)
(72) MARCOS ANTONIO RUGGIERI FRANCO; CRISTIANO MONTEIRO DE BARROS CORDEIRO

---

(21) BR 10 2021 006470-6 A2

Código 3.1 - Publicação do Pedido de Patente ou de Certificado de Adição de Invenção
(22) 05/04/2021
(51) A01F 29/01 (2006.01)
(54) ENSILADEIRA AGRÍCOLA E SISTEMA DE CONTROLE DE INVERSÃO E DE VELOCIDADE PARA ENSILADEIRA AGRÍCOLA
(71) EDSON JOAO THEWES (BR/RS)
(72) EDSON JOÃO THEWES

---

(21) BR 10 2021 006478-1 A2

Código 3.1 - Publicação do Pedido de Patente ou de Certificado de Adição de Invenção
(22) 05/04/2021
(51) H01R 13/40 (2006.01), H01R 13/62 (2006.01)
(52) H01R 13/40, H01R 13/62
(54) ELETRODUTO FLEXÍVEL E SEUS COMPONENTES PERTINENTES APLICADOS EM CAIXAS ELÉTRICAS OU LÓGICAS DE PASSAGEM
(71) VICAP INDÚSTRIA E COMÉRCIO DE PLÁSTICOS LTDA. (BR/SC)
(72) VIVALDE LUIS CHRISTOFF

---

(21) BR 10 2021 006486-2 A2

Código 3.1 - Publicação do Pedido de Patente ou de Certificado de Adição de Invenção

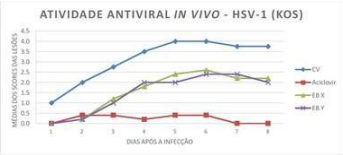

Figura 2

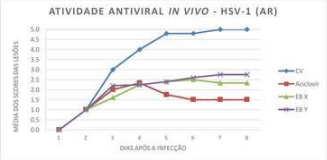

(22) 05/04/2021
(51) A61K 36/18 (2006.01), A61K 129/00 (2006.01), A61P 31/12 (2006.01)
(54) CREME DE TRICHILIA CATIGUA CONTRA VÍRUS HERPES SIMPLEX TIPO 1, CEPAS SENSÍVEL E RESISTENTE AO ACICLOVIR.
(71) UNIVERSIDADE ESTADUAL DE LONDRINA (BR/PR)
(72) LIGIA CARLA FACCIN GALHARDI; AUDREY ALESANDRA STINGHEN GARCIA LONNI; SERGIO PAULO DEJATO DA ROCHA; GABRIELA GOMES CELESTINO; JESSICA WOUK; VITOR YUJI ITO; ELISA VICENTE RIBELATO

---

(21) BR 10 2021 006487-0 A2

Código 3.1 - Publicação do Pedido de Patente ou de Certificado de Adição de Invenção
(22) 05/04/2021
(51) F24H 1/14 (2006.01), F24H 1/16 (2006.01), F24H 1/12 (2006.01), F24H 1/10 (2006.01)
(52) F24H 1/142, F24H 1/162, F24H 1/121, F24H 1/101
(54) AQUECEDOR DE ÁGUA ELÉTRICO DE CONSUMO REDUZIDO
(71) MARCELO REZENDE MADUREIRA (BR/MG)
(72) MARCELO REZENDE MADUREIRA

---

(21) BR 10 2021 006496-0 A2

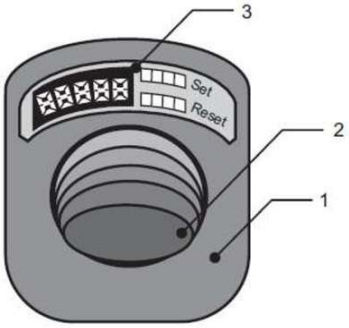

Código 3.1 - Publicação do Pedido de Patente ou de Certificado de Adição de Invenção
(22) 05/04/2021
(51) G01F 3/00 (2006.01)
(54) SISTEMA ANTIFRAUDE DE ABASTECIMENTO
(71) ALISON ULIR HIRT (BR/SC)
(72) ALISON ULIR HIRT

---

(21) BR 10 2021 006505-2 A2

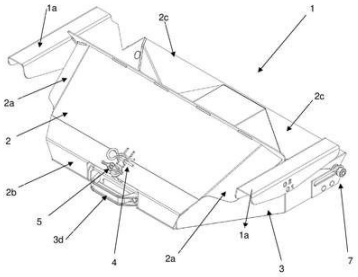

Código 3.1 - Publicação do Pedido de Patente ou de Certificado de Adição de Invenção
(22) 05/04/2021
(51) A01C 15/00 (2006.01)
(52) A01C 15/005
(54) DISPOSITIVO DE DISTRIBUIÇÃO E CALIBRAÇÃO DE PRODUTO PARA MÁQUINAS E IMPLEMENTOS AGRÍCOLAS E MÉTODO DE DISTRIBUIÇÃO E CALIBRAÇÃO UTILIZANDO O MESMO
(71) STARA S/A INDÚSTRIA DE IMPLEMENTOS AGRÍCOLAS (BR/RS)
(72) ÁTILA STAPELBROEK TRENNEPOHL

---

(21) BR 10 2021 006506-0 A2

Código 3.1 - Publicação do Pedido de Patente ou de Certificado de Adição de

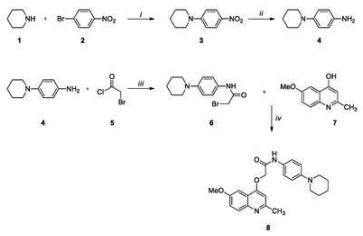

Invenção
(22) 05/04/2021
(51) A61K 31/472 (2006.01), C07D 217/20 (2006.01), A61P 31/04 (2006.01), A61P 31/12 (2006.01)
(54) COMPOSTOS, PROCESSO DE OBTENÇÃO, COMPOSIÇÃO FARMACÊUTICA E USO DOS COMPOSTOS NO PREPARO DE UMA COMPOSIÇÃO FARMACÊUTICA PARA O TRATAMENTO DE DOENÇAS MICROBIANAS
(71) UNIÃO BRASILEIRA DE EDUCAÇÃO E ASSISTÊNCIA - MANTENEDORA DA PUCRS (BR/RS)
(72) PABLO MACHADO; LUIZ AUGUSTO BASSO; CRISTIANO VALIM BIZARRO

---

(21) BR 10 2021 006507-9 A2

Código 3.1 - Publicação do Pedido de Patente ou de Certificado de Adição de Invenção
(22) 05/04/2021
(51) C23C 14/24 (2006.01), C23C 14/08 (2006.01)
(52) C23C 14/24, C23C 14/08
(54) SISTEMA E APARATO DE OBTENÇÃO DE NANOPARTÍCULAS DE ÓXIDOS POR EVAPORAÇÃO À BAIXO VÁCUO E BAIXA TEMPERATURA
(71) UNIVERSIDADE FEDERAL DO RIO GRANDE DO SUL (BR/RS)
(72) ANNELISE KOPP ALVES; FELIPE AMORIM BERUTTI

---

(21) BR 10 2021 006511-7 A2

Código 3.1 - Publicação do Pedido de Patente ou de Certificado de Adição de Invenção
(22) 05/04/2021
(51) E05B 19/00 (2006.01), G05B 19/04 (2006.01)
(52) E05B 19/00, G05B 19/04
(54) SISTEMA DE AUTOATENDIMENTO PARA CONTROLE DE LIBERAÇÃO DE ACESSO A CHAVES COM RECURSO DE DESTRAVAMENTO REMOTO
(71) MARCIO HENRIQUE NIGRO (BR/SP) ; CARONETAS CARONAS INTELIGENTES LTDA ME (BR/SP)
(72) MARCIO HENRIQUE NIGRO

---

(21) BR 10 2021 006530-3 A2

Código 3.1 - Publicação do Pedido de Patente ou de Certificado de Adição de Invenção
(22) 06/04/2021
(51) A21D 13/043 (2006.01), A21D 13/047 (2006.01), A21D 13/40 (2006.01)
(52) A21D 13/043, A21D 13/047, A21D 13/40
(54) MASSA PRONTA PARA TAPIOCA E BEIJU DE MACAXEIRA, MILHO, BATATA DOCE E COM AVEIA
(71) M L NOGUEIRA (BR/RN) ; MARIANA LOPES NOGUEIRA (BR/RN)

(72) MARIANA LOPES NOGUEIRA

---

(21) BR 10 2021 006543-5 A2

Código 3.1 - Publicação do Pedido de Patente ou de Certificado de Adição de Invenção
(22) 06/04/2021
(51) C08L 25/06 (2006.01), C08L 27/06 (2006.01), C08K 3/08 (2006.01), C08K 3/015 (2006.01)
(52) C08L 25/06, C08L 27/06, C08K 2003/085, C08K 3/015, A61L 2300/408
(54) NANOTECNOLOGIA EM POLÍMEROS, PVC, POLIESTIRENO E OUTROS
(71) FLAVIUS COTAIT RUGGIERO (BR/SP)
(72) FLAVIUS COTAIT RUGGIERO

---

(21) BR 10 2021 006559-1 A2

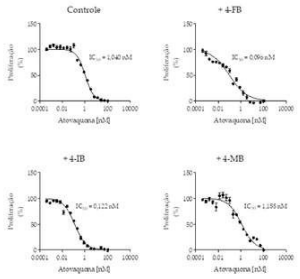

	4-FB	4-IB	4-MB
FIC	0,092	0,117	1,142

Código 3.1 - Publicação do Pedido de Patente ou de Certificado de Adição de Invenção
(22) 06/04/2021
(51) A61K 31/216 (2006.01), A61K 31/435 (2006.01), A61P 33/00 (2006.01)
(54) COMPOSTOS DERIVADOS DE 4-HIDROXIBENZOATO, COMBINAÇÕES COMPREENDENDO OS REFERIDOS COMPOSTOS COMBINADOS COM ATOVAQUONA E/OU PROGUANIL, USO DESTAS COMBINAÇÕES NA PREPARAÇÃO DE UMA FORMULAÇÃO FARMACÊUTICA PARA O TRATAMENTO E/OU PROFILAXIA DE INFECÇÕES PARASÍTICAS
(71) UNIVERSIDADE DE SÃO PAULO - USP (BR/SP)
(72) ALEJANDRO MIGUEL KATZIN; IGNASI BOFILL VERDAGUER; MARCELL CRISPIM; MAURO FERREIRA DE AZEVEDO

---

(21) BR 10 2021 006573-7 A2

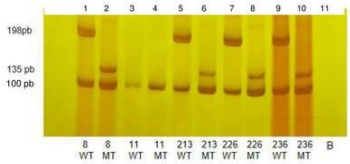

Código 3.1 - Publicação do Pedido de Patente ou de Certificado de Adição de Invenção
(22) 06/04/2021
(51) C12Q 1/6876 (2006.01), C12Q 1/6827 (2006.01), C12Q 1/686 (2006.01), C12Q 1/6886 (2006.01)
(54) INICIADORES PARA DIAGNÓSTICO OU PROGNÓSTICO MOLECULAR DE MUTAÇÃO NO GENE IDH1 EM GLIOMA, KIT, MÉTODO E USO
(71) SANTA CASA DE MISERICÓRDIA DE BELO HORIZONTE (BR/MG)
(72) CRISTINA MORAES JUNTA; CLÁUDIA BARBOSA ASSUNÇÃO; MATHEUS DE OLIVEIRA SILVA PINTO; RENATA TOSCANO SIMÕES

---

(21) BR 10 2021 006577-0 A2

Código 3.1 - Publicação do Pedido de Patente ou de Certificado de Adição de Invenção
(22) 06/04/2021
(51) G06K 7/04 (2006.01), G06K 19/077 (2006.01)
(52) G06K 7/042, G06K 7/0078, G06K 7/0091, G06K 19/07739

(54) SISTEMA PARA PROTEÇÃO DE CONECTOR PARA CARTÕES INTELIGENTES EM EQUIPAMENTOS QUE EXIGEM SEGURANÇA DE DADOS
(71) GERTEC BRASIL LTDA. (BR/BA)
(72) JORGE RIBEIRO PEREIRA

---

(21) BR 10 2021 006593-1 A2

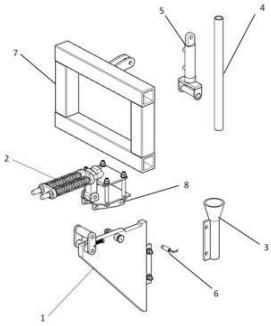

Código 3.1 - Publicação do Pedido de Patente ou de Certificado de Adição de Invenção
(22) 06/04/2021
(51) A01C 15/00 (2006.01)
(52) A01C 15/002
(54) HASTE APLICADORA COM SISTEMA DE DESARME E REARME AUTOMÁTICO, MÉTODO DE REARME DE UMA HASTE APLICADORA E VEÍCULOS COMPREENDENDO DITA HASTE APLICADORA
(71) TMA MAQUINAS E EQUIPAMENTOS AGRICOLAS LTDA (BR/SP)
(72) ARTUR EDUARDO MONASSI

---

(21) BR 10 2021 006596-6 A2

Código 3.1 - Publicação do Pedido de Patente ou de Certificado de Adição de Invenção
(22) 06/04/2021
(51) F03B 13/08 (2006.01), H02K 7/00 (2006.01), E03C 1/16 (2006.01)
(52) F03B 13/08, H02K 7/00, E03C 1/16
(54) SISTEMA DE GERAÇÃO DE ENERGIA PREDIAL
(71) IGOR RAMOS FERREIRA (BR/SP)
(72) IGOR RAMOS FERREIRA

---

(21) BR 10 2021 006599-0 A2

Código 3.1 - Publicação do Pedido de Patente ou de Certificado de Adição de Invenção
(22) 06/04/2021
(51) C23C 8/36 (2006.01), C22F 1/10 (2006.01), C22F 1/11 (2006.01)
(52) C23C 8/36, C22F 1/10, C22F 1/11
(54) PROCESSO DE ENDURECIMENTO SUPERFICIAL DE LIGAS METÁLICAS
(71) CARLOS EDUARDO PINEDO (BR/SP)
(72) Carlos Eduardo Pinedo; ANDRÉ PAULO TSCHIPTSCHIN

---

(21) BR 10 2021 006603-2 A2

Código 3.1 - Publicação do Pedido de Patente ou de Certificado de Adição de Invenção
(22) 06/04/2021
(51) A61K 8/9783 (2006.01), A61K 8/92 (2006.01), A61K 8/25 (2006.01), A61Q 5/00 (2006.01), A61Q 7/00 (2006.01)
(52) A61K 8/9783, A61K 8/922, A61K 8/25, A61Q 5/00, A61Q 7/00

	(54) COMPOSTO PARA TERAPIA CAPILAR (71) JOYCE CRISTINA VENCESLENCIO PEREIRA (BR/GO) (72) JOYCE CRISTINA VENCESLENCIO PEREIRA
(21) BR 10 2021 006604-0 A2	Código 3.1 - Publicação do Pedido de Patente ou de Certificado de Adição de Invenção (22) 06/04/2021 (51) A61K 31/426 (2006.01), A61K 31/44 (2006.01), A61K 31/444 (2006.01), A61P 3/10 (2006.01), A61P 1/18 (2006.01), C07D 277/04 (2006.01), C07D 211/30 (2006.01) (52) A61K 31/426, A61K 31/44, A61K 31/444, A61P 3/10, A61P 1/18, C07D 277/04, C07D 211/30 (54) PROCESSO PARA SÍNTESE DE PIOGLITAZONA (71) UNIVERSIDADE DE SÃO PAULO - USP (BR/SP) (72) MAURI SERGIO ALVES PALMA; RENAN RODRIGUES DE OLIVEIRA SILVA
(21) BR 10 2021 006606-7 A2	Código 3.1 - Publicação do Pedido de Patente ou de Certificado de Adição de Invenção (22) 06/04/2021 (51) G09B 23/24 (2006.01), B01L 9/02 (2006.01) (52) G09B 23/24, B01L 9/02 (54) APARATO INTERATIVO PARA OBSERVAÇÃO DE FENÔMENOS QUÍMICOS (71) UNIVERSIDADE DE SÃO PAULO - USP (BR/SP) (72) ANA CLÁUDIA KASSEBOEHMER; ANA CAROLINA DA SILVA STEOLA; ISRAEL NATALINO; MARCOS ROBERTO DE VASCONCELOS LANZA
(21) BR 10 2021 006608-3 A2	Código 3.1 - Publicação do Pedido de Patente ou de Certificado de Adição de Invenção (22) 06/04/2021 (51) A23G 3/36 (2006.01) (52) A23G 3/36 (54) BALAS DE GOMA: PRODUTO ELABORADO COM GELATINA EXTRAÍDA DE PELES DE PEIXE (71) UNIVERSIDADE FEDERAL DO PARÁ (BR/PA) ; INSTITUTO FEDERAL DE EDUCAÇÃO,CIÊNCIA E TECNOLOGIA DO PARÁ (BR/PA) (72) CLEIDIANE DA SILVA ARAÚJO; JAIRA THAYSE SOUZA BATISTA; LUCIA DE FÁTIMA HENRIQUES LOURENÇO; JOSÉ DE ARIMATEIA RODRIGUES; MARIA REGINA SARKIS PEIXOTO JOELE
(21) BR 10 2021 006611-3 A2	Código 3.1 - Publicação do Pedido de Patente ou de Certificado de Adição de Invenção

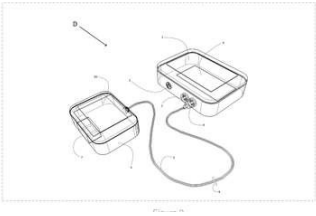

(22) 07/04/2021
(51) A01D 41/127 (2006.01), G01B 11/22 (2006.01)
(54) DISPOSITIVO PARA MEDIR A PROFUNDIDADE DE TRABALHO DE IMPLEMENTOS AGRÍCOLAS
(71) FABRICIO MOREIRA DA SILVA (BR/SP)
(72) FABRICIO MOREIRA DA SILVA

---

(21) BR 10 2021 006639-3 A2

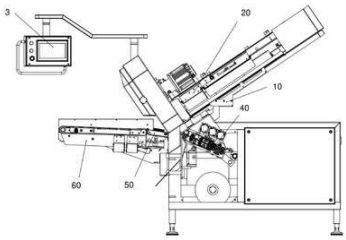

Código 3.1 - Publicação do Pedido de Patente ou de Certificado de Adição de Invenção
(22) 07/04/2021
(51) B26D 1/143 (2006.01), B26D 7/30 (2006.01), B26D 7/32 (2006.01), A22C 17/00 (2006.01)
(52) B26D 1/143, B26D 7/30, B26D 7/32, A22C 17/0033
(54) EQUIPAMENTO PARA CORTE DE ALIMENTOS AUTOMATIZADO, COM DUPLA PESAGEM E INTERFOLHAMENTO
(71) SEBASTIÃO GOMES DA CRUZ (BR/SC)
(72) SEBASTIÃO GOMES DA CRUZ

---

(21) BR 10 2021 006641-5 A2

Código 3.1 - Publicação do Pedido de Patente ou de Certificado de Adição de Invenção
(22) 07/04/2021
(51) G01N 33/569 (2006.01), C07K 16/10 (2006.01), C07K 14/14 (2006.01)
(54) TESTE RÁPIDO DE AGLUTINAÇÃO EM LÁTEX PARA DIAGNÓSTICO DE ROTAVÍRUS
(71) FUNDAÇÃO UNIVERSIDADE ESTADUAL DO CEARÁ - FUNECE (BR/CE)
(72) SABRINA TAINAH DA CRUZ SILVA BEZERRA; MARIA IZABEL FLORINDO GUEDES; MARIA FÁTIMA DA SILVA TEIXEIRA; HELEN PAULA SILVA DA COSTA

---

(21) BR 10 2021 006650-4 A2

Código 3.1 - Publicação do Pedido de Patente ou de Certificado de Adição de Invenção
(22) 07/04/2021
(51) H04M 1/72424 (2006.01)
(52) H04M 1/72424
(54) SISTEMA DE SEGURANÇA ANTIRROUBO PARA TELEFONE CELULAR
(71) ADRIANO GERALDO DE AMORIM CORTES (BR/AM)
(72) ADRIANO GERALDO DE AMORIM CORTES

---

(21) BR 10 2021 006654-7 A2

Código 3.1 - Publicação do Pedido de Patente ou de Certificado de Adição de Invenção
(22) 07/04/2021

(51) D06M 11/00 (2006.01), A61Q 17/00 (2006.01)
(52) D06M 11/00, A61Q 17/00
(54) ACABAMENTO QUÂNTICO MULTIFUNCIONAL COM PROPRIEDADES FOTOCATALÍTICA E BLOQUEADOR UV PARA APLICAÇÃO EM MATERIAIS TÊXTEIS E PLÁSTICOS
(71) UNIVERSIDADE FEDERAL DO RIO GRANDE DO NORTE (BR/RN)
(72) JOSÉ HERIBERTO OLIVEIRA DO NASCIMENTO; RIVALDO LEONN BEZERRA CABRAL

---

(21) BR 10 2021 006663-6 A2

Código 3.1 - Publicação do Pedido de Patente ou de Certificado de Adição de Invenção
(22) 07/04/2021
(51) A23L 21/10 (2006.01)
(52) A23L 21/10
(54) PROCESSO DE OBTENÇÃO DE EXTRATOS AQUOSOS GELIFICADOS E PRODUTOS RESULTANTES
(71) INDUSTRIA E COMERCIO DE PRODUTOS ALIMENTICIOS RAIMAR LTDA EPP (BR/CE)
(72) MÁRJORY LIMA HOLANDA ARAÚJO; TICIANA DE BRITO LIMA HOLANDA; INGRID QUEIROZ DE MIRANDA

---

(21) BR 10 2021 006666-0 A2

Código 3.1 - Publicação do Pedido de Patente ou de Certificado de Adição de Invenção
(22) 07/04/2021
(51) E21B 47/005 (2006.01)
(52) E21B 47/005
(54) MÉTODO PARA RASTREAMENTO EM TEMPO REAL DE FLUIDOS NA COLUNA E NO ESPAÇO ANULAR DE POÇOS
(71) FACULDADES CATOLICAS (BR/RJ)
(72) SÉRGIO SANTIAGO RIBEIRO; BRUNA COSTA LEOPÉRCIO; FREDERICO CARVALHO GOMES; MÁRCIO DA SILVEIRA CARVALHO

---

(21) BR 10 2021 006671-7 A2

Código 3.1 - Publicação do Pedido de Patente ou de Certificado de Adição de Invenção
(22) 07/04/2021
(51) A23L 21/12 (2006.01)
(52) A23L 21/12
(54) GELEIA DE POLPA E CASCAS DE MELÃO PELE DE SAPO (CUCUMIS MELO 'SANTA CLAUS')
(71) UNIVERSIDADE FEDERAL DE CAMPINA GRANDE - PB (BR/PB)
(72) LUMARA TATIELY SANTOS AMADEU; ROSSANA MARIA FEITOSA DE FIGUEIRÊDO; ALEXANDRE JOSÉ DE MELO QUEIROZ; CAROLAINE GOMES DOS REIS; PATRÍCIA DA SILVA COSTA; YAROSLÁVIA FERREIRA PAIVA; THALIS LEANDRO BEZERRA DE LIMA; JOÃO PAULO DE LIMA

	FERREIRA; KAROLINE THAYS ANDRADE ARAÚJO
(21) BR 10 2021 006678-4 A2	Código 3.1 - Publicação do Pedido de Patente ou de Certificado de Adição de Invenção (22) 07/04/2021 (51) E04H 12/00 (2006.01), F16H 55/36 (2006.01), H02K 7/10 (2006.01) (52) E04H 12/00, F16H 55/36, H02K 7/1004 (54) SISTEMA PARA ELEVAÇÃO SEGURA E POSICIONAMENTO DE EQUIPAMENTOS EM ALTURAS ELEVADAS (71) T.R. FARIA - TECNOLOGIAS EM SISTEMAS EMBARCADOS LTDA (BR/RJ) (72) THIAGO RODRIGUES FARIA; WILLIAM DA SILVA VIANNA
(21) BR 10 2021 006685-7 A2	Código 3.1 - Publicação do Pedido de Patente ou de Certificado de Adição de Invenção (22) 07/04/2021 (51) G06Q 50/12 (2006.01), G16Y 10/45 (2006.01), G06N 3/02 (2006.01) (52) G06Q 50/12, G16Y 10/45, G06N 3/02 (54) SISTEMA E PROCESSO DE AUTOMAÇÃO PARA RESTAURANTES, DISPOSITIVO DE MONITORAÇÃO E PESAGEM PARA RESTAURANTES, TERMINAL DE AUTOATENDIMENTO E PROCESSO DE AUTOMAÇÃO PARA CHECKOUT DE RESTAURANTES. (71) ZHTECH TECHNOLOGY SOLUTIONS LTDA (BR/SC) (72) TARCIO ALVARES
(21) BR 10 2021 006689-0 A2	Código 3.1 - Publicação do Pedido de Patente ou de Certificado de Adição de Invenção (22) 07/04/2021 (51) A61K 8/98 (2006.01), A61Q 19/00 (2006.01) (52) A61K 8/987, A61Q 19/00, A61K 2800/413, A61K 2800/522 (54) CREME DERMATOLÓGICO COM ATIVO NATURAL ANTIOXIDANTE (71) NATURAL FACE COSMETICOS LTDA (BR/PR) (72) RICARDO SONSIM DE OLIVEIRA; CORNELIO PRIMIERI
(21) BR 10 2021 006691-1 A2	Código 3.1 - Publicação do Pedido de Patente ou de Certificado de Adição de Invenção (22) 07/04/2021 (51) H01R 4/66 (2006.01) (52) H01R 4/66 (54) PINÇA AUXILIAR PARA INTRODUÇÃO DE HASTE DE ATERRAMENTO (71) JORGE GERALDO DE SOUZA (BR/RJ) (72) JORGE GERALDO DE SOUZA

(21) BR 10 2021 006694-6 A2

Código 3.1 - Publicação do Pedido de Patente ou de Certificado de Adição de Invenção

(22) 07/04/2021

(51) A23L 3/42 (2006.01)

(52) A23L 3/42

(54) POLPA MISTA DE FIGO-DA-ÍNDIA E ACEROLA EM PÓ

(71) UNIVERSIDADE FEDERAL DE CAMPINA GRANDE - PB (BR/PB)

(72) WELLITA AZEVEDO SILVA; ROSSANA MARIA FEITOSA DE FIGUEIRÊDO; ALEXANDRE JOSÉ DE MELO QUEIROZ; YAROSLÁVIA FERREIRA PAIVA; FRANCISLAINE SUELIA DOS SANTOS; ROBERTA DE OLIVEIRA SOUSA WANDERLEY; MARIA JOSÉ SILVEIRA DA SILVA

(21) BR 10 2021 006702-0 A2

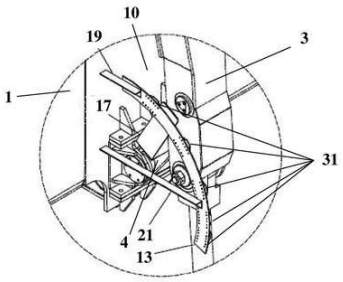

Código 3.1 - Publicação do Pedido de Patente ou de Certificado de Adição de Invenção

(22) 08/04/2021

(51) G05B 1/01 (2006.01), G01P 1/00 (2006.01), G05B 15/02 (2006.01), F16P 3/00 (2006.01), H02J 13/00 (2006.01)

(52) G05B 1/01, G01P 1/00, G05B 15/02, F16P 3/00, H02J 13/00002

(54) DISPOSITIVO PARA MONITORAMENTO DE UM COMPONENTE DE UMA MÁQUINA PARA DESCARREGAMENTO DE MATERIAL, E, MÁQUINA PARA DESCARREGAMENTO DE MATERIAL

(71) VALE S.A. (BR/RJ)

(72) RAFAEL ALMEIDA NICHOLS SANTOS; ALDERSON SILVA MONTEIRO; MARCOS VINICIUS OLIVEIRA DE CARVALHO; JOÃO GUILHERME ANDRADE BARROS; JARDEL BEZERRA GONÇALVES,; RODOLFO RODRIGUES DE MELO; JOELSON PEREIRA MOURA

(21) BR 10 2021 006709-8 A2

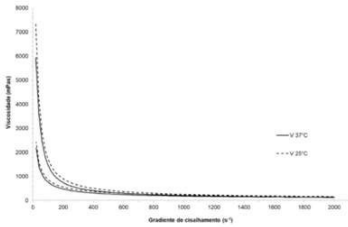

Código 3.1 - Publicação do Pedido de Patente ou de Certificado de Adição de Invenção

(22) 08/04/2021

(51) A61K 9/10 (2006.01), A61P 17/00 (2006.01)

(54) EMULSÃO BASE CONTENDO INGREDIENTES NATURAIS PARA APLICAÇÃO TÓPICA EM PREPARAÇÕES COSMÉTICAS E/OU FARMACÊUTICAS MAGISTRAIS

(71) UNIVERSIDADE ESTADUAL DE LONDRINA (BR/PR)

(72) GUILHERME CARNEIRO LEAL; MARCELLY CHUE GONÇALVES; AUDREY ALESANDRA STINGHEN GARCIA LONNI; NATALIA RODRIGUES DE OLIVEIRA

(21) BR 10 2021 006717-9 A2

Código 3.1 - Publicação do Pedido de Patente ou de Certificado de Adição de Invenção

(22) 08/04/2021
(51) G06Q 10/10 (2006.01), G06Q 50/30 (2006.01)
(52) G06Q 10/10, G06Q 50/30
(54) LISTA ONLINE DE CONTATOS DE APLICATIVO DE CONVERSAÇÃO
(71) LUANA MENDES RUPOLO (BR/MT)
(72) LUANA MENDES RUPOLO

---

(21) BR 10 2021 006749-7 A2

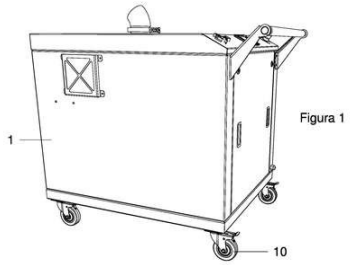

Código 3.1 - Publicação do Pedido de Patente ou de Certificado de Adição de Invenção
(22) 08/04/2021
(51) A61L 2/24 (2006.01), A61L 2/20 (2006.01)
(54) GERADOR ULTRASSÔNICO PARA SANITIZAÇÃO
(71) DIRCEU JOSE KUCMANSKI (BR/PR)
(72) DIRCEU JOSE KUCMANSKI

---

(21) BR 10 2021 006750-0 A2

Código 3.1 - Publicação do Pedido de Patente ou de Certificado de Adição de Invenção
(22) 08/04/2021
(51) A61B 5/01 (2006.01)
(52) A61B 5/01
(54) EQUIPAMENTO E MÉTODO PARA INDICAR UMA INFORMAÇÃO A UM USUÁRIO A PARTIR DE UM PARÂMETRO DE IMAGEM
(71) PREDIKTA SOLUÇÕES EM PESQUISA LTDA (BR/SP)
(72) GUILHERME GOMES; ANA CAROLINA MAKINO ANTUNES; ALEXANDRE ALDRED; NERCIO JOSÉ MONTEIRO FERNANDES

---

(21) BR 10 2021 006751-9 A2

Código 3.1 - Publicação do Pedido de Patente ou de Certificado de Adição de Invenção
(22) 08/04/2021
(51) B25J 13/00 (2006.01), B65G 47/90 (2006.01), B65G 67/04 (2006.01)
(52) B25J 13/00, B65G 47/90, B65G 67/04
(54) MANIPULADOR ARTICULADO HIDRÁULICO COM DUPLO GIRO DE DESLOCAMENTO
(71) DIRCEU JOSE KUCMANSKI (BR/PR)
(72) DIRCEU JOSE KUCMANSKI

---

(21) BR 10 2021 006759-4 A2

Código 3.1 - Publicação do Pedido de Patente ou de Certificado de Adição de Invenção
(22) 08/04/2021
(51) C07K 19/00 (2006.01), C07K 7/08 (2006.01), C07K 14/165 (2006.01), G01N 33/569 (2006.01), G01N 33/68 (2006.01)
(54) PROTEÍNA QUIMÉRICA, KIT E MÉTODO PARA DIAGNÓSTICO DA

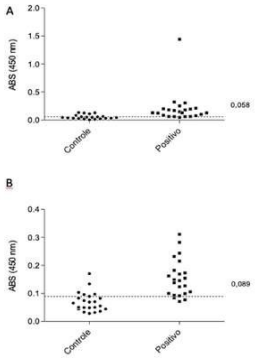

COVID-19, E USOS
(71) UNIVERSIDADE FEDERAL DE MINAS GERAIS (BR/MG) ; UNIVERSIDADE FEDERAL DA INTEGRAÇÃO LATINO-AMERICANA - UNILA (BR/PR) ; UNIVERSIDADE FEDERAL DE SÃO JOÃO DEL REI (BR/MG) ; UNIVERSIDADE FEDERAL DE LAVRAS (BR/MG) ; FUNDAÇÃO DE ENSINO E TECNOLOGIA DE ALFENAS (BR/MG)
(72) RODOLFO CORDEIRO GIUNCHETTI; REYSLA MARIA DA SILVEIRA MARIANO; THAIZA ALINE PEREIRA SANTOS; DANIEL FERREIRA LAIR; AUGUSTO VENTURA DA SILVA; INGRID DOS SANTOS SOARES CONRADO; DANIELLE CARVALHO DE OLIVEIRA COUTINHO MARTINS; HELEN SILVA RIBEIRO; ANA ALICE MAIA GONÇALVES; MARIANA AMALIA FIGUEIREDO COSTA; WALDEREZ ORNELAS DUTRA; DÉBORA MARIA ABRANTES COSTA; RONALDO ALVES PINTO NAGEM; ALEXSANDRO SOBREIRA GALDINO; DENISE DA SILVEIRA LEMOS; KELVINSON FERNANDES VIANA; JOZIANA MUNIZ DE PAIVA BARÇANTE; MARIANA CAMPOS DA PAZ LOPES GALDINO; LAÍS MOREIRA NOGUEIRA; THALES AUGUSTO BARÇANTE

---

(21) BR 10 2021 006766-7 A2

Código 3.1 - Publicação do Pedido de Patente ou de Certificado de Adição de Invenção
(22) 08/04/2021
(51) G01T 1/36 (2006.01), G01T 1/40 (2006.01), G01T 7/00 (2006.01)
(52) G01T 1/36, G01T 1/40, G01T 7/00
(54) ESPECTRÔMETRO COMPTON PARA MEDIÇÃO DE FEIXE DE FÓTONS DE ALTA ENERGIA COM BLINDAGEM POSTERIOR E MECANISMOS DE ALINHAMENTO
(71) UNIVERSIDADE DE SÃO PAULO - USP (BR/SP)
(72) JOHN PETER OYARDO MANRIQUE

---

(21) BR 10 2021 006771-3 A2

Código 3.1 - Publicação do Pedido de Patente ou de Certificado de Adição de Invenção
(22) 08/04/2021
(51) A01F 12/34 (2006.01)
(52) A01F 12/34
(54) SISTEMA DE AJUSTE MANUAL/AUTOMÁTICO PARA CONTROLE DE VENTILAÇÃO DA PENEIRA SUPERIOR EM COLHEDORAS DE GRÃOS COM SISTEMA DE DEBULHAS DO TIPO RADIAL
(71) ADEMIRO ALVES DA ROCHA (BR/PR)
(72) EMERSON LUAN GHIOTTO; ANTONIO GHIOTTO

---

(21) BR 10 2021 006775-6 A2

Código 3.1 - Publicação do Pedido de Patente ou de Certificado de Adição de Invenção
(22) 08/04/2021
(51) B63B 59/04 (2006.01)

	(52) B63B 59/045 (54) SISTEMA E MÉTODO DE ENVELOPAMENTO DE ESTRUTURAS FLUTUANTES EM ÁGUAS DESABRIGADAS E PROFUNDAS (71) PETRÓLEO BRASILEIRO S.A. - PETROBRAS (BR/RJ) ; INSTITUTO NACIONAL DE TECNOLOGIA - INT (BR/RJ) (72) MAURICIO CARVALHO DOS SANTOS; MÁRCIA GOMES DE OLIVEIRA; MÔNICA COUTO DE OLIVEIRA; VANESSA DE SOUZA FRANCISCO; NEY ROBINSON SALVI DOS REIS; MAURO RICARDO RODRIGUES MELO
(21) BR 10 2021 006791-8 A2	Código 3.1 - Publicação do Pedido de Patente ou de Certificado de Adição de Invenção (22) 08/04/2021 (51) F16B 45/02 (2006.01) (52) F16B 45/02 (54) DISPOSITIVO DE PROTEÇÃO INDIVIDUAL E SEU USO (71) UNIVERSIDADE DE SÃO PAULO - USP (BR/SP) (72) MARCELO BECKER; DANIEL FIGUEIREDO PARREIRA ROCHA; IAGO JOSÉ VASQUES
(21) BR 10 2021 006801-9 A2	Código 3.1 - Publicação do Pedido de Patente ou de Certificado de Adição de Invenção (22) 09/04/2021 (51) A61K 8/06 (2006.01), A61K 8/37 (2006.01), A61K 8/92 (2006.01), A61K 8/20 (2006.01), A61Q 5/00 (2006.01), A61Q 19/00 (2006.01), A61K 8/365 (2006.01) (52) A61K 8/06, A61K 8/37, A61K 8/92, A61K 8/20, A61Q 5/00, A61Q 19/00, A61K 8/365 (54) INGREDIENTE VEGETAL DERIVADO, ALTERNATIVO À POLIÓIS EM FORMULAÇÕES COSMÉTICAS POLIFÁSICAS (71) AQIA QUIMICA INOVATIVA LTDA. (BR/SP) ; GLYOM TECNOLOGIA EM SÍNTESES LTDA ? ME (BR/SP) (72) ALAOR PEREIRA LINO; ALEXANDRE FERNANDO LEAL DA SILVA
(21) BR 10 2021 006816-7 A2	Código 3.1 - Publicação do Pedido de Patente ou de Certificado de Adição de Invenção (22) 09/04/2021 (51) E04H 17/24 (2006.01) (52) E04H 17/24 (54) ISOLANTE PARA POSTE DE MADEIRA DE CERCA ELÉTRICA (71) BELGO BEKAERT ARAMES LTDA (BR/MG) (72) GUILHERME ROCHA VIANNA; BERNARDO AYRES GALUPO
(21) BR 10 2021 006826-4 A2	Código 3.1 - Publicação do Pedido de Patente ou de Certificado de Adição de

	Invenção (22) 09/04/2021 (51) A62C 35/20 (2006.01), A47B 81/00 (2006.01) (52) A62C 35/20, A47B 81/00 (54) SISTEMA DE MONTAGEM DE TAMPA DE FUNDO E PORTA PARA ABRIGO (CAIXA DE INCÊNDIO) DE HIDRANTE (71) BRAVUS INDUSTRIA E COMERCIO DE EQUIPAMENTOS CONTRA INCENDIO EIRELI - ME (BR/SP) (72) WAGNER APARECIDO DA SILVA ARRUDA
(21) BR 10 2021 006832-9 A2	Código 3.1 - Publicação do Pedido de Patente ou de Certificado de Adição de Invenção (22) 09/04/2021 (51) B67D 1/04 (2006.01), B67D 3/04 (2006.01) (52) B67D 1/04, B67D 3/04 (54) APERFEIÇOAMENTOS INTRODUZIDOS EM CHOPEIRA (71) ROSEMARY DE CASSIA CORREA (BR/SP) (72) ROSEMARY DE CASSIA CORREA
(21) BR 10 2021 006835-3 A2	Código 3.1 - Publicação do Pedido de Patente ou de Certificado de Adição de Invenção (22) 09/04/2021 (51) E21B 33/13 (2006.01), E21B 33/134 (2006.01), E21B 33/12 (2006.01) (52) E21B 33/13, E21B 33/134, E21B 33/1212 (54) FORMULAÇÕES DE TERMITA BOMBEÁVEL COM FASE FLUÍDA ENERGÉTICA E MÉTODO PARA FECHAMENTO E ABANDONO DE POÇOS DE PETRÓLEO (71) AVIBRAS INDÚSTRIA AEROESPACIAL S.A. (BR/SP) (72) FELIPE LEOPOLDO SALLA BÖHLER; DANIEL CLIMACO PEREIRA JUNIOR
(21) BR 10 2021 006836-1 A2	Código 3.1 - Publicação do Pedido de Patente ou de Certificado de Adição de Invenção (22) 09/04/2021 (51) G09B 19/00 (2006.01) (52) G09B 19/00 (54) MÉTODO PARA PROMOVER MUDANÇAS COMPORTAMENTAIS EM PROFISSIONAIS E PREPARÁ-LOS PARA LIDERAR MUDANÇAS NAS ORGANIZAÇÕES (71) VIRGINIA EICKHOFF HAAG (BR/SP) (72) VIRGINIA EICKHOFF HAAG
(21) BR 10 2021 006902-3 A2	Código 3.1 - Publicação do Pedido de Patente ou de Certificado de Adição de

Invenção
(22) 09/04/2021
(51) A23L 33/135 (2006.01)
(52) A23L 33/135
(54) PROCESSO DE OBTENÇÃO DE POLPAS PROBIÓTICAS, EM PÓ, DE FRUTAS SPONDIAS POR SECAGEM EM LEITO DE JORRO
(71) UNIVERSIDADE FEDERAL DE CAMPINA GRANDE - PB (BR/PB)
(72) THAIS JACIANE ARAÚJO RODRIGUES; ALINE PACHECO ALBUQUERQUE; MATHEUS AUGUSTO DE BITTENCOURT PASQUALI; ANA PAULA TRINDADE ROCHA; GILMAR TRINDADE DE ARAÚJO

---

(21) BR 10 2021 014927-2 A2

Código 3.1 - Publicação do Pedido de Patente ou de Certificado de Adição de Invenção
(22) 29/07/2021
(51) A61K 47/32 (2006.01), A61K 31/085 (2006.01), A61P 5/06 (2006.01)
(54) IMPLANTE SUBCUTÂNEO REABSORVÍVEL DE LONGA DURAÇÃO COM LIBERAÇÃO PROLONGADA DE SUBSTÂNCIA FARMACOLOGICAMENTE ATIVA PRÉ-CONCENTRADA EM POLÍMERO PARA TRATAMENTO DO HIPOTIREOIDISMO E PROCESSO
(66) BR 10 2021 006083-2 29/03/2021
(71) EDSON LUIZ PERACCHI (BR/PR)
(72) EDSON LUIZ PERACCHI

---

(21) BR 10 2022 001221-0 A2

Código 3.1 - Publicação do Pedido de Patente ou de Certificado de Adição de Invenção
(22) 24/01/2022
(30) 01/03/2021 JP 2021-031617
(51) B62K 25/20 (2006.01)
(52) B62K 25/20
(54) BRAÇO OSCILANTE
(71) HONDA MOTOR CO., LTD. (JP)
(72) GENYA UKAWA

---

(21) BR 10 2022 001515-5 A2

Código 3.1 - Publicação do Pedido de Patente ou de Certificado de Adição de Invenção
(22) 27/01/2022
(30) 09/03/2021 US 17/195,786
(51) E21B 33/072 (2006.01)
(52) E21B 33/072
(54) APARELHO PARA INSTALAÇÃO DE UM PLUGUE DE VR E/OU EXTRAÇÃO DE UM PLUGUE DE VR DE UMA CABEÇA DE POÇO
(71) BATFER INVESTMENT SA. (UY)

(72) FEDERICO DALINGER; HERNAN COSTABEL

---

(21) BR 10 2022 002551-7 A2

Código 3.1 - Publicação do Pedido de Patente ou de Certificado de Adição de Invenção
(22) 10/02/2022
(30) 07/04/2021 IT 102021000008579
(51) B60K 7/00 (2006.01)
(52) B60K 7/00
(54) UNIDADE DE RODA COM TRAÇÃO DESENGATÁVEL PARA UM VEÍCULO ELÉTRICO, UNIDADE DE CUBO PARA ESTA UNIDADE DE RODA, E MÉTODO DE MONTAGEM
(71) FCA ITALY S.P.A. (IT)
(72) RENATO BADINO

---

(21) BR 10 2022 004236-5 A2

Código 3.1 - Publicação do Pedido de Patente ou de Certificado de Adição de Invenção
(22) 08/03/2022
(30) 09/03/2021 EP 21161432.6
(51) E01C 19/48 (2006.01), E01C 19/42 (2006.01), E01C 19/17 (2006.01)
(52) E01C 19/48, E01C 19/42, E01C 19/17
(54) MÁQUINA DE ACABAMENTO DE ESTRADAS COM DISPOSITIVO DE SUCÇÃO
(71) JOSEPH VÖGELE AG (DE)
(72) MARTIN BUSCHMANN; RALF WEISER; ROMAN MUNZ

---

(21) BR 10 2022 004280-2 A2

Código 3.1 - Publicação do Pedido de Patente ou de Certificado de Adição de Invenção
(22) 08/03/2022
(30) 08/03/2021 GB 2103208.1
(51) E02F 9/22 (2006.01), F15B 11/044 (2006.01), B66F 11/04 (2006.01), E02F 9/20 (2006.01)
(52) E02F 9/22, F15B 11/044, B66F 11/04, E02F 9/20
(54) SISTEMA HIDRÁULICO
(71) J.C. BAMFORD EXCAVATORS LIMITED (GB)
(72) JAMES HEWITT; PAUL BRENNER; RAVI SHANKAR

---

(21) BR 10 2022 004522-4 A2

Código 3.1 - Publicação do Pedido de Patente ou de Certificado de Adição de Invenção
(22) 11/03/2022
(30) 16/03/2021 US 17/203,283; 22/12/2021 US 17/560,249
(51) E04F 13/08 (2006.01), E04B 1/76 (2006.01), E04B 2/58 (2006.01)
(52) E04F 13/0803, E04F 13/0817, E04B 1/7616, E04B 2/58
(54) CANAL Z-Z UNIVERSAL PARA MONTAGEM DE PAINÉIS DE PAREDE NA

	PAREDE EXISTENTE (71) HENRY H. BILGE (US) (72) HENRY H. BILGE
(21) BR 10 2022 004619-0 A2	Código 3.1 - Publicação do Pedido de Patente ou de Certificado de Adição de Invenção (22) 14/03/2022 (30) 19/03/2021 IT 102021000006734 (51) B66F 9/065 (2006.01), B66F 9/075 (2006.01) (52) B66F 9/0655, B66F 9/07545, B66F 9/0759 (54) MANIPULADOR TELESCÓPICO FORNECIDO COM CABINE (71) MANITOU ITALIA S.R.L. (IT) (72) MARCO IOTTI
(21) BR 10 2022 004740-5 A2	Código 3.1 - Publicação do Pedido de Patente ou de Certificado de Adição de Invenção (22) 15/03/2022 (30) 15/03/2021 US 63/161164; 15/03/2021 US 63/161218; 16/11/2021 US 17/527235 (51) B60K 17/04 (2006.01), B60K 17/16 (2006.01), F16H 48/38 (2006.01), F16H 57/037 (2006.01) (52) B60K 17/04, B60K 17/16, F16H 48/38, F16H 57/037 (54) MÓDULO DE TRAÇÃO ELÉTRICA COM TRANSMISSÃO TENDO PARES DE ENGRENAGENS DUPLAS PARALELAS COMPARTILHANDO CARGA PARA UMA ENGRENAGEM FINAL DE TRAÇÃO (71) AMERICAN AXLE & MANUFACTURING, INC. (US) (72) DOWNS, JAMES P.; VALENTE, PAUL J.
(21) BR 10 2022 005082-1 A2	Código 3.1 - Publicação do Pedido de Patente ou de Certificado de Adição de Invenção (22) 18/03/2022 (30) 18/03/2021 IT 102021000006557 (51) B65D 41/34 (2006.01), B29C 33/44 (2006.01), B65D 55/16 (2006.01), B29C 43/36 (2006.01), B29C 43/50 (2006.01), B29C 45/00 (2006.01), B29C 45/33 (2006.01), B29C 45/44 (2006.01), B29C 43/02 (2006.01) (52) B65D 41/3428, B29C 33/44, B65D 41/3423, B65D 55/16, B29C 43/361, B29C 43/50, B29C 45/0081, B29C 45/33, B29C 45/44, B29C 2043/022 (54) TAMPA PARA UM RECIPIENTE (71) SACMI COOPERATIVA MECCANICI IMOLA SOCIETÀ COOPERATIVA (IT) (72) ZENO ZUFFA
(21) BR 10 2022 005304-9 A2	Código 3.1 - Publicação do Pedido de Patente ou de Certificado de Adição de Invenção

(22) 22/03/2022
(30) 06/04/2021 DE 10 2021 108 507.1
(51) B60R 1/06 (2006.01), F16C 11/06 (2006.01)
(52) B60R 1/06, F16C 11/06
(54) SISTEMA RETROVISOR INDIRETO COM ÁREAS DE CONTATO DE UM ELEMENTO DE ROLAMENTO EM AMBOS OS LADOS DE UMA SUPERFÍCIE DE SEPARAÇÃO, ESFERA DE AJUSTE OTIMIZADA POR CARGA E MÉTODO DE MONTAGEM PARA UM SISTEMA RETROVISOR INDIRETO
(71) MEKRA LANG GMBH & CO. KG (DE)
(72) DR. WERNER LANG; ELMAR FINKENBERGER

(21) BR 10 2022 005363-4 A2

Código 3.1 - Publicação do Pedido de Patente ou de Certificado de Adição de Invenção
(22) 22/03/2022
(30) 06/04/2021 DE 10 2021 108 506.3
(51) B60R 1/06 (2006.01), F16C 11/06 (2006.01)
(52) B60R 1/06, F16C 11/06
(54) SISTEMA DE VISUALIZAÇÃO TRASEIRA INDIRETA COM GEOMETRIA DE ÍNDICE QUE COMPREENDE UMA ESFERA DE AJUSTE COM INDEXAÇÃO DE TORÇÃO SUPERIOR
(71) MEKRA LANG GMBH & CO. KG (DE)
(72) DR. WERNER LANG; ELMAR FINKENBERGER; ALBRECHT POPP

(21) BR 10 2022 006089-4 A2

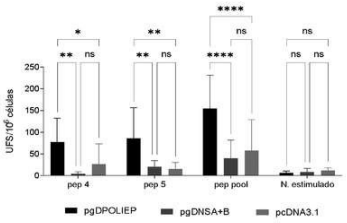

Código 3.1 - Publicação do Pedido de Patente ou de Certificado de Adição de Invenção
(22) 30/03/2022
(51) C12N 15/50 (2006.01), C12N 15/62 (2006.01), A61P 31/14 (2006.01)
(54) SEQUÊNCIA NUCLEOTÍDICA QUIMÉRICA, VETOR DE EXPRESSÃO EM MAMÍFEROS, VACINA DE RNA, PROTEÍNA QUIMÉRICA DE FUSÃO, USO NA PRODUÇÃO DE VACINA CONTRA CORONAVÍRUS
(66) BR 10 2021 006401-3 01/04/2021
(71) IMUNOTERA SOLUÇÕES TERAPÊUTICAS LTDA (BR/SP)
(72) RÚBENS PRINCE DOS SANTOS ALVES; LUANA RAPOSO DE MELO MORAES APS; BRUNA FELICIO MILAZZOTTO MALDONADO PORCHIA RIBEIRO; LUÍS CARLOS DE SOUZA FERREIRA; LENNON RAMOS PEREIRA

(21) BR 10 2022 006256-0 A2

Código 3.1 - Publicação do Pedido de Patente ou de Certificado de Adição de Invenção
(22) 31/03/2022
(51) C10B 53/07 (2006.01), C10L 9/08 (2006.01), C10B 53/04 (2006.01), B29B 17/02 (2006.01)
(52) C10B 53/07, C10L 9/083, C10B 53/04, B29B 17/02
(54) SISTEMA PARA TRANSFORMAÇÃO ENERGETICAMENTE EFICIENTE

	DE RESÍDUOS PLÁSTICOS VARIADOS EM HIDROCARBONETOS, PROCESSO PARA TRANSFORMAÇÃO ENERGETICAMENTE EFICIENTE DE RESÍDUOS PLÁSTICOS VARIADOS EM HIDROCARBONETOS, HIDROCARBONETOS, E SEUS USOS (66) BR 10 2021 006380-7 01/04/2021 (71) VALOREN RECUPERADORA DE RESÍDUOS LTDA. (BR/SP) (72) CARLOS MATHIAS ALOYSIUS BECKER NETO; FERDINANDO DEMARCHI NETO
(21) BR 10 2022 006278-1 A2	Código 3.1 - Publicação do Pedido de Patente ou de Certificado de Adição de Invenção (22) 31/03/2022 (30) 05/04/2021 US 17/222,253 (51) G06T 3/20 (2006.01), B60R 1/00 (2006.01) (52) G06T 3/20, B60R 1/00, B60R 2300/105 (54) SISTEMA DE ESPELHOS COM CÂMERA PANORÂMICA AUTOMÁTICA INCLUINDO A DETECÇÃO DE UM ÂNGULO DE REBOQUE COM BASE EM IMAGEM (71) STONERIDGE, INC. (US) (72) MOHAMMAD GUDARZI; LIANG MA; TROY OTIS COOPRIDER
(21) BR 10 2022 006510-1 A2	Código 3.1 - Publicação do Pedido de Patente ou de Certificado de Adição de Invenção (22) 04/04/2022 (30) 08/04/2021 US 63/172,315; 13/10/2021 US 63/255,280; 25/03/2022 US 17/704,692 (51) H04N 19/42 (2006.01), G06N 20/00 (2006.01) (52) H04N 19/42, G06N 20/00 (54) COMPRESSÃO DE VÍDEO COM BASE EM MODELO DE APRENDIZAGEM DE MÁQUINA (71) DISNEY ENTERPRISES, INC. (US) ; ETH ZÜRICH (EIDGENÖSSISCHE TECHNISCHE HOCHSCHULE ZÜRICH) (CH) (72) ABDELAZIZ DJELOUAH; LEONHARD MARKUS HELMINGER; ROBERTO GERSON DE ALBUQUERQUE AZEVEDO; SCOTT LABROZZI; CHRISTOPHER RICHARD SCHROERS; YUANYI XUE
(21) BR 10 2022 006585-3 A2	Código 3.1 - Publicação do Pedido de Patente ou de Certificado de Adição de Invenção (22) 05/04/2022 (30) 08/04/2021 US 17/225,392 (51) H04L 9/40 (2022.01) (52) H04L 63/1433, H04L 63/1425, H04L 63/20 (54) MÉTODO PARA DERIVAÇÃO AUTOMÁTICA DE PERCURSOS DE ATAQUE EM UMA REDE

	(71) NOZOMI NETWORKS SAGL (CH) (72) ROBERTO BRUTTOMESSO; ALESSANDRO CAVALLARO CORTI; MORENO CARULLO; ANDREA CARCANO
(21) BR 10 2022 013387-5 A2	Código 3.1 - Publicação do Pedido de Patente ou de Certificado de Adição de Invenção (22) 05/07/2022 (30) 03/02/2020 IN 202011004579 (51) B31B 70/855 (2006.01), B31B 70/00 (2006.01), B31B 70/26 (2006.01), B31B 70/68 (2006.01), B65D 30/24 (2006.01), B31B 150/00 (2006.01), B31B 150/20 (2006.01), B31B 160/10 (2006.01) (52) B31B 70/855, B31B 70/005, B31B 70/261, B31B 70/68, B65D 31/142, B31B 2150/003, B31B 2150/20, B31B 2160/106 (54) APARELHO E MÉTODO DE FABRICAÇÃO DE VÁLVULA EM SACOS COM FORMATO DE ALMOFADA, E SACO COM FORMATO DE ALMOFADA COM VÁLVULA (71) LOHIA CORP LIMITED (IN) (72) GAURAV LOHIA
(21) BR 20 2021 006471-0 U2	Código 3.1 - Publicação do Pedido de Patente ou de Certificado de Adição de Invenção (22) 05/04/2021 (51) G09B 1/32 (2006.01) (52) G09B 1/32 (54) DISPOSITIVO FECHO DE CONTATO PARA UTILIZAÇÃO PEDAGÓGICA ATRAVÉS DE PAINEL DIDÁTICO (71) JAIME RODRIGUES PINTO COELHO (BR/SP) (72) JAIME RODRIGUES PINTO COELHO
(21) BR 20 2021 006515-5 U2	Código 3.1 - Publicação do Pedido de Patente ou de Certificado de Adição de Invenção (22) 05/04/2021 (51) A61L 9/03 (2006.01) (52) A61L 9/03 (54) DISPOSIÇÃO CONSTRUTIVA APLICADA EM SELO DE TRAVA DE SEGURANÇA PARA DESODORIZADOR DE AMBIENTES (71) MARCIO ROBERTO MODESTO (BR/SP) (72) MARCIO ROBERTO MODESTO
(21) BR 20 2021 006523-6 U2	Código 3.1 - Publicação do Pedido de Patente ou de Certificado de Adição de Invenção (22) 05/04/2021 (51) B60R 25/01 (2006.01)

	(52) B60R 25/01 (54) DISPOSIÇÃO CONSTRUTIVA APLICADA EM TRAVA ANTIFURTO PARA ESTEPE DE CAMINHÃO E RODAS DE PIVÔ DE IRRIGAÇÃO (71) JOSÉ NOELCI PUCCI DELFES JUNIOR (BR/MG) (72) JOSÉ NOELCI PUCCI DELFES JUNIOR
(21) BR 20 2021 006529-5 U2	Código 3.1 - Publicação do Pedido de Patente ou de Certificado de Adição de Invenção (22) 05/04/2021 (51) B67D 1/08 (2006.01) (52) B67D 1/0832 (54) VÁLVULA DE SEGURANÇA PARA DE BARRIS DE CERVEJA (71) RONILSO JOSÉ ANTUNES (BR/PR) (72) RONILSO JOSÉ ANTUNES
(21) BR 20 2021 006531-7 U2	Código 3.1 - Publicação do Pedido de Patente ou de Certificado de Adição de Invenção (22) 06/04/2021 (51) B65G 17/30 (2006.01) (52) B65G 17/30 (54) ENCAIXE DE LÂMINA RASPADORA EM ALUMÍNIO PARA RASPADOR DE CORREIA (71) FEWTEC LTDA. (BR/MG) (72) FELIPE AMARAL DA SILVEIRA
(21) BR 20 2021 006534-1 U2	Código 3.1 - Publicação do Pedido de Patente ou de Certificado de Adição de Invenção (22) 06/04/2021 (51) A47G 1/14 (2006.01) (52) A47G 1/141 (54) PORTA RETRATO ARTICULADO COM IMAGENS INSERIDAS (71) DIOGO DE AVILA MENEZES (BR/MG) (72) DIOGO DE AVILA MENEZES
(21) BR 20 2021 006541-4 U2	Código 3.1 - Publicação do Pedido de Patente ou de Certificado de Adição de Invenção (22) 06/04/2021 (51) E01H 1/00 (2006.01) (52) E01H 1/006 (54) APERFEIÇOAMENTOS INTRODUZIDOS EM COLETOR HIGIÊNICO DESCARTÁVEL DE FEZES DE ANIMAIS (71) JONAS APARECIDO DOS SANTOS (BR/SP) (72) JONAS APARECIDO DOS SANTOS

(21) BR 20 2021 006544-9 U2	Código 3.1 - Publicação do Pedido de Patente ou de Certificado de Adição de Invenção (22) 06/04/2021 (51) A01D 34/00 (2006.01) (52) A01D 34/001 (54) DISPOSIÇÃO INTRODUZIDA EM UM MEIO DE DESLOCAMENTO DE UMA UNIDADE ROÇADEIRA AGRÍCOLA (71) HM AGRONEGOCIOS LTDA (BR/SP) (72) HUDSON APARECIDO MARTINS
(21) BR 20 2021 006557-0 U2	Código 3.1 - Publicação do Pedido de Patente ou de Certificado de Adição de Invenção (22) 06/04/2021 (51) A61F 13/10 (2006.01), A61F 13/06 (2006.01), A61F 13/00 (2006.01) (52) A61F 13/10, A61F 13/06, A61F 13/00004 (54) CONFIGURAÇÃO EM PRODUTO CONFECCIONADO COM BORRACHA DE SILICONE LÍQUIDO (LSR) DESTINADO AO CONFORTO, PROTEÇÃO, REABILITAÇÃO E CUIDADO CORPORAL (71) ANA MARIA TEIXEIRA RANGEL (BR/SP) (72) ANA MARIA TEIXEIRA RANGEL
(21) BR 20 2021 006570-8 U2	Código 3.1 - Publicação do Pedido de Patente ou de Certificado de Adição de Invenção (22) 06/04/2021 (51) B65D 81/38 (2006.01), A47G 23/04 (2006.01) (52) B65D 81/38, A47G 23/04 (54) DISPOSIÇÃO INTRODUZIDA EM KIT AJUSTÁVEL PARA GELAR BEBIDAS (71) MAURO PONTES MUNIZ (BR/SP) (72) MAURO PONTES MUNIZ
(21) BR 20 2021 006594-5 U2	Código 3.1 - Publicação do Pedido de Patente ou de Certificado de Adição de Invenção (22) 06/04/2021 (51) E03F 3/02 (2006.01) (52) E03F 3/02 (54) DISPOSIÇÃO APLICADA EM SISTEMA DE TUBULAÇÃO MODULAR PARA ESCOAMENTO DE LÍQUIDOS (71) EZEQUIEL FILIPPIN (BR/RS) (72) EZEQUIEL FILIPPIN
(21) BR 20 2021 006615-1 U2	Código 3.1 - Publicação do Pedido de Patente ou de Certificado de Adição de

	Invenção (22) 07/04/2021 (51) B60P 7/08 (2006.01) (52) B60P 7/08 (54) APERFEIÇOAMENTO INTRODUZIDO EM DISPOSITIVO PARA AMARRAÇÃO DE CARGA EM CARROCERIA DE TRANSPORTE (71) LIBRELATO S.A. IMPLEMENTOS RODOVIARIOS (BR/SC) (72) FABIANO GASTALDON; PAULO WITOR BASCHIROTTO; RAMIRES BELTRAME LUCIANO
(21) BR 20 2021 006623-2 U2	Código 3.1 - Publicação do Pedido de Patente ou de Certificado de Adição de Invenção (22) 07/04/2021 (51) B67D 1/00 (2006.01) (52) B67D 1/0042 (54) DISPOSITIVO ACOPLADOR PARA BARRIL DE CHOPE PEQUENO PARA MANTER FLUXO DE SAÍDA DE CHOPE CONTÍNUO PARA USO EM CHOPEIRAS PEQUENAS (71) CARLOS EDUARDO GOMES (BR/SP) (72) CARLOS EDUARDO GOMES
(21) BR 20 2021 006631-3 U2	Código 3.1 - Publicação do Pedido de Patente ou de Certificado de Adição de Invenção (22) 07/04/2021 (51) B62J 1/22 (2006.01) (52) B62J 1/22 (54) SUPORTE TRIDIMENSIONAL AERADO PARA SUPERFÍCIE DE BANCOS DE VEÍCULOS AUTOMOTORES (71) GICÉLIO CUSTÓDIO DE TOLEDO JUNIOR (BR/SP) (72) GICELIO CUSTODIO DE TOLEDO JUNIOR
(21) BR 20 2021 006635-6 U2	Código 3.1 - Publicação do Pedido de Patente ou de Certificado de Adição de Invenção (22) 07/04/2021 (51) E04F 15/02 (2006.01) (52) E04F 15/02038 (54) DISPOSIÇÃO CONSTRUTIVA APLICADA EM PISO MODULAR VAZADO COM ENCAIXE (71) ODEMIR AZEVEDO PESSOA (BR/GO) (72) ODEMIR AZEVEDO PESSOA
(21) BR 20 2021 006651-8 U2	Código 3.1 - Publicação do Pedido de Patente ou de Certificado de Adição de Invenção

	(22) 07/04/2021 (51) E03F 5/20 (2006.01) (52) E03F 5/20 (54) DISPOSIÇÃO CONSTRUTIVA APLICADA EM SIFÃO PARA PIA, LAVATÓRIOS, RALOS E NOVOS MODELOS DE CAIXA DE INSPEÇÃO (71) MIGUEL LUCIO SILVA DOS SANTOS (BR/AM) (72) MIGUEL LUCIO SILVA DOS SANTOS
(21) BR 20 2021 006673-9 U2	Código 3.1 - Publicação do Pedido de Patente ou de Certificado de Adição de Invenção (22) 07/04/2021 (51) F28F 27/00 (2006.01) (52) F28F 27/00 (54) DISPOSIÇÃO INTRODUZIDA EM EQUIPAMENTO PARA CONTROLE DE TEMPERATURA INCORPORADO EM RECIPIENTES TÉRMICOS PARA TRANSPORTE (71) KENTI TECH LTDA (BR/SP) (72) EDSON MARTINS PEREIRA
(21) BR 20 2021 006697-6 U2	Código 3.1 - Publicação do Pedido de Patente ou de Certificado de Adição de Invenção (22) 08/04/2021 (51) B01D 35/26 (2006.01) (52) B01D 35/26 (54) DISPOSIÇÃO CONSTRUTIVA EM UNIDADE PORTÁTIL DE FILTRAGEM (71) ESPERANCA - INDUSTRIA HIDRAULICA LTDA - EPP (BR/RS) (72) JOÃO RAIMUNDO GHILARDI VIEIRA
(21) BR 20 2021 006698-4 U2	Código 3.1 - Publicação do Pedido de Patente ou de Certificado de Adição de Invenção (22) 08/04/2021 (51) A21C 11/00 (2006.01), A21C 11/10 (2006.01), A21C 11/04 (2006.01), A21C 11/06 (2006.01), A21C 9/06 (2006.01) (52) A21C 11/006, A21C 11/106, A21C 11/04, A21C 11/06, A21C 9/063, A21C 9/066 (54) DISPOSIÇÃO CONSTRUTIVA APLICADA EM MÁQUINA PARA CONFECÇÃO DE MASSAS ALIMENTÍCIAS RECHEADAS (71) GILMAR MARCELO PEREIRA SOARES (BR/RS) (72) GILMAR MARCELO PEREIRA SOARES
(21) BR 20 2021 006703-4 U2	Código 3.1 - Publicação do Pedido de Patente ou de Certificado de Adição de Invenção (22) 08/04/2021

	(51) E05F 5/00 (2006.01), E05F 1/16 (2006.01), E05F 5/02 (2006.01) (52) E05F 5/003, E05F 1/16, E05F 5/027, E05Y 2201/21 (54) DISPOSIÇÃO CONSTRUTIVA APLICADA EM SUPORTE PARA AMORTECEDOR DE PORTAS DE CORRER (71) GUSTAVO ROBERTO BORIN (BR/RS) (72) GUSTAVO ROBERTO BORIN
(21) BR 20 2021 006723-9 U2	Código 3.1 - Publicação do Pedido de Patente ou de Certificado de Adição de Invenção (22) 08/04/2021 (51) A41D 13/11 (2006.01) (52) A41D 13/11 (54) DISPOSIÇÃO CONSTRUTIVA APLICADA EM MÁSCARA PARA PROTEÇÃO FACIAL (71) ZORZI PUBLICIDADE LTDA-ME (BR/RS) (72) HENRIQUE ZORZI
(21) BR 20 2021 006727-1 U2	Código 3.1 - Publicação do Pedido de Patente ou de Certificado de Adição de Invenção (22) 08/04/2021 (51) A61M 35/00 (2006.01), C14C 3/00 (2006.01) (52) A61M 35/003, C14C 3/00 (54) FOLHA PARA REGULAGEM DE PISTOLA PARA APLICAÇÃO DE SOLUÇÕES BRONZEADORAS NO PROCESSO DE BRONZEAMENTO A JATO E SIMILARES (71) DAVINO VALDOMIR JACOBY (BR/RS) (72) DAVINO VALDOMIR JACOBY
(21) BR 20 2021 006772-7 U2	Código 3.1 - Publicação do Pedido de Patente ou de Certificado de Adição de Invenção (22) 08/04/2021 (51) F16F 9/54 (2006.01), F41H 7/04 (2006.01), E05F 5/10 (2006.01) (52) F16F 9/54, F41H 7/04, E05F 5/10 (54) APERFEIÇOAMENTO INTRODUZIDO EM PRODUTO AUXILIAR DE FORÇA PARA ABERTURA DE PORTA MALA DE VEICULOS BLINDADOS (71) DEKLER SANTOS PERMINO (BR/SP) (72) DEKLER SANTOS PERMINO
(21) BR 20 2021 006778-6 U2	Código 3.1 - Publicação do Pedido de Patente ou de Certificado de Adição de Invenção (22) 08/04/2021 (51) A47J 47/14 (2006.01) (52) A47J 47/145

	(54) CAIXA TÉRMICA COM REGULAGEM DE TEMPERATURA DESENVOLVIDA PARA ENTREGA DE ALIMENTOS COM A NECESSIDADE DE RESFRIAÇÃO E/OU AQUECIMENTO (71) MARTIN KUCHENBECKER (BR/PR) (72) MARTIN KUCHENBECKER
(21) BR 20 2021 006817-0 U2	Código 3.1 - Publicação do Pedido de Patente ou de Certificado de Adição de Invenção (22) 09/04/2021 (51) A45C 5/03 (2006.01), A45C 9/00 (2006.01) (52) A45C 5/03, A45C 9/00 (54) DISPOSIÇÃO INTRODUZIDA EM KIT MALETA E BOX PARA PROCEDIMENTOS MÉDICOS MÓVEL (71) PRISCILA COSTA DA SILVA (BR/SP) (72) FABIANO MORAIS NOGUEIRA
(21) BR 20 2021 006850-2 U2	Código 3.1 - Publicação do Pedido de Patente ou de Certificado de Adição de Invenção (22) 09/04/2021 (51) E06B 3/04 (2006.01) (52) E06B 3/04 (54) SISTEMA DE TRILHOS DESLIZANTES PARA VIDROS DE SEGURANÇA. (71) CORTINA DE VIDRO FECHAMENTO DE VARANDAS RIO DE JANEIRO LTDA-ME (BR/RJ) (72) ANDRÉ LUIS HAJI ANTONIOU

Código 3.2 - Publicação Antecipada

Publicação do pedido depositado, a requerimento do depositante. Aplicam-se as disposições do subitem 3.1.

---

(21) BR 10 2021 016455-7 A2

Código 3.2 - Publicação Antecipada

(22) 19/08/2021

(51) C02F 9/00 (2006.01), C02F 11/12 (2006.01), C02F 11/16 (2006.01)

(52) C02F 9/00, C02F 11/12, C02F 11/16

(54) PROCESSO DE DRAGAGEM E LIMPEZA DE LAGOAS OU BIODIGESTORES UTILIIZANDO MECANISMOS DE SEPARAÇÃO DE SÓLIDOS E LÍQUIDOS EM SISTEMA DE EFLUENTES

(71) DILMO ALMEIDA (BR/MS)

(72) DILMO ALMEIDA

---

(21) BR 10 2022 007080-6 A2

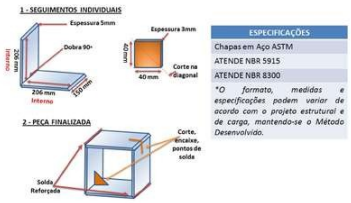

Código 3.2 - Publicação Antecipada

(22) 12/04/2022

(51) E02D 5/60 (2006.01)

(54) MÉTODO DE FUNDAÇÃO PROFUNDA DE ESTACA DE REAÇÃO SISTEMA CONECTA

(71) JOSÉ RICARDO BUENO (BR/SP)

(72) Sigilo de Autor, conforme solicitado e com base no artigo 6º, § 4º da LPI

---

(21) BR 10 2022 009061-0 A2

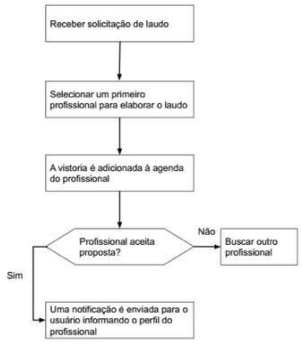

Código 3.2 - Publicação Antecipada

(22) 10/05/2022

(51) G06Q 50/06 (2006.01), G06Q 50/08 (2006.01)

(52) G06Q 50/06, G06Q 50/08

(54) MÉTODO DE SOLICITAÇÃO E GERENCIAMENTO DE LAUDOS TÉCNICOS DE ENGENHARIA

(71) BUILD X CORPORATION DO BRASIL EIRELI (BR/RS)

(72) JOÃO DEHON MACHADO BEZERRA JÚNIOR; JÚLIA JANKE EHLERT; FERNANDO MENDES DA SILVA JÚNIOR; YOHANN CÂNDIDO; MAYARA NATIELLE TRINDADE VICENTE DA SILVA

---

(21) BR 10 2022 013874-5 A2

Código 3.2 - Publicação Antecipada

(22) 13/07/2022

(51) F24F 7/007 (2006.01), F24F 11/46 (2006.01), F24F 11/88 (2006.01)

(52) F24F 7/007, F24F 11/46, F24F 11/88

(54) VENTILADOR HIBRIDO DE GRANDE PORTE MOVIDO A ENERGIA SOLAR FOTOVOLTAICA E ENERGIA ELÉTRICA DA CONCESSIONÁRIA

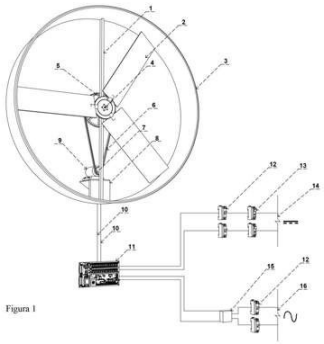

(71) DIEGO FONSECA PEREIRA (BR/GO)
(72) DIEGO FONSECA PEREIRA

(21) BR 10 2022 013909-1 A2

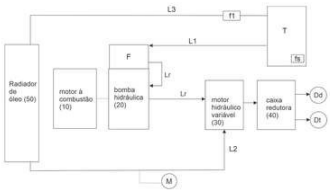

Código 3.2 - Publicação Antecipada
(22) 13/07/2022
(51) A01B 63/10 (2006.01)
(52) A01B 63/10
(54) SISTEMA DE TRANSMISSÃO HIDRÁULICO APLICADO EM TRATOR COM RODAS DE AÇO
(71) VANDERLEI BERNARDINO JANUARIO (BR/SC)
(72) VANDERLEI BERNARDINO JANUÁRIO

(21) BR 10 2022 015075-3 A2

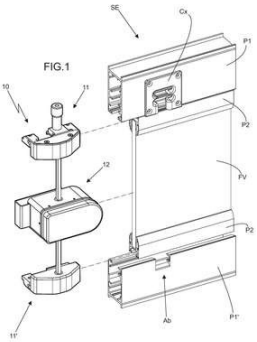

Código 3.2 - Publicação Antecipada
(22) 29/07/2022
(51) E05C 9/12 (2006.01), E05C 9/14 (2006.01)
(52) E05C 9/12, E05C 9/14
(54) DISPOSITIVO DE TRAVAMENTO SINCRONIZADO PARA SISTEMA DE ENVIDRAÇAMENTO DE SACADA
(71) ANA ALICE DOMINICCI ACEDO (BR/SP)
(72) ANA ALICE DOMINICCI ACEDO

(21) BR 10 2022 015359-0 A2

Código 3.2 - Publicação Antecipada
(22) 03/08/2022
(51) C12P 1/00 (2006.01), C12R 1/07 (2006.01), C12R 1/685 (2006.01)
(54) COMPOSIÇÃO PARA DEGRADAÇÃO DE PET E MÉTODO DE DEGRADAÇÃO DE PET UTILIZANDO A DITA COMPOSIÇÃO
(71) LEONARDO BASTOS MORAES (BR/RS) ; ALEXANDRE RIEGER (BR/RS)
(72) LEONARDO BASTOS MORAES; ALEXANDRE RIEGER

(21) BR 10 2022 015875-4 A2

Código 3.2 - Publicação Antecipada
(22) 10/08/2022
(51) A01D 45/10 (2006.01), A01D 34/00 (2006.01)
(52) A01D 45/10, A01D 34/003
(54) CONJUNTO DE LIMPEZA PARA COLHEITADEIRA DE

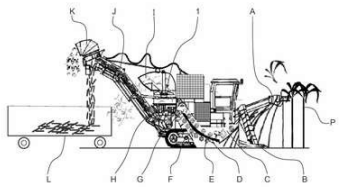

CANA-DE-AÇÚCAR
(71) ROBERTO SAVIO MARCHINI (BR/SP)
(72) ROBERTO SÁVIO MARCHINI

---

(21) BR 10 2022 016955-1 A2

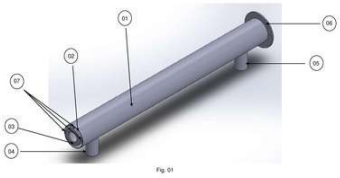

Código 3.2 - Publicação Antecipada
(22) 24/08/2022
(51) C05F 17/60 (2006.01), C05F 17/936 (2006.01)
(52) C05F 17/60, C05F 17/936
(54) SISTEMA PARA AQUECIMENTO DE SUBSTRATO DE BIODIGESTOR
(71) IRRIGATER SISTEMAS DE IRRIGAÇÃO LTDA -ME (BR/SC)
(72) AUDREY SAYLOR BASSO PICCINI

---

(21) BR 10 2022 017286-2 A2

Código 3.2 - Publicação Antecipada
(22) 29/08/2022
(51) C09D 5/33 (2006.01), C03C 17/32 (2006.01), C03C 17/06 (2006.01), C09D 1/04 (2006.01)
(52) C09D 5/004, C03C 17/328, C03C 17/06, C09D 1/04
(54) COMPOSIÇÃO DE TINTA REFLETIVA
(71) CLAIR JOSE DE CARVALHO (BR/SP)
(72) CLAIR JOSÉ DE CARVALHO

---

(21) BR 20 2021 026225-2 U2

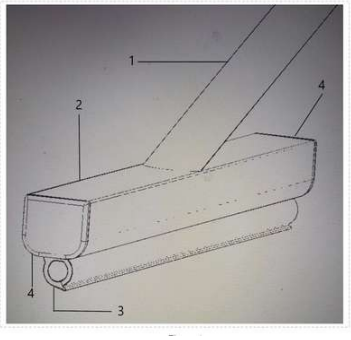

Código 3.2 - Publicação Antecipada
(22) 23/12/2021
(51) A47L 13/11 (2006.01)
(52) A47L 13/11
(54) RODO COM BASE DE ALUMÍNIO EXTRUDADO COM SOLDA TIG.
(71) MARCO AURELIO CASSUCCI BATISTA (BR/SP)
(72) RONALDO DOS REIS RIBEIRO; MARCO AURÉLIO CASSUCCI BATISTA

---

(21) BR 20 2022 001745-5 U2

Código 3.2 - Publicação Antecipada
(22) 31/01/2022
(51) A01K 5/02 (2006.01)
(52) A01K 5/0291, A01K 5/0275
(54) DISPOSIÇÃO CONSTRUTIVA APLICADA EM DISPENSADOR DE COMIDA AUTOMIZADO PARA ANIMAIS
(71) SERGIO ANTONIO LOPES (BR/SP)
(72) SERGIO ANTÔNIO LOPES

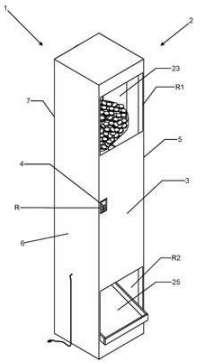

(21) BR 20 2022 007629-0 U2

Código 3.2 - Publicação Antecipada
(22) 20/04/2022
(51) B65D 85/78 (2006.01)
(52) B65D 85/78
(54) DISPOSIÇÃO CONSTRUTIVA INTRODUZIDA EM SUPORTE PARA EMBALAGEM DO TIPO CONE PARA SORVETE
(71) PORTO FORMAS LTDA (BR/SP)
(72) ALEXSSANDRO PAULO DEL GIUDICE

(21) BR 20 2022 012293-3 U2

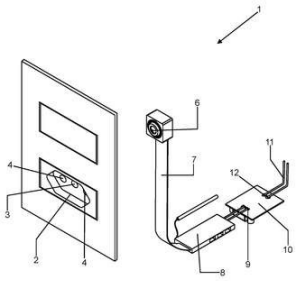

Código 3.2 - Publicação Antecipada
(22) 21/06/2022
(51) H02G 3/08 (2006.01)
(52) H02G 3/08
(54) DISPOSIÇÃO CONSTRUTIVA APLICADA EM TOMADA INCORPORADA POR CÂMERA
(71) FERNANDO INFANTE SIMAO (BR/SP)
(72) FERNANDO INFANTE SIMAO

(21) BR 20 2022 012826-5 U2

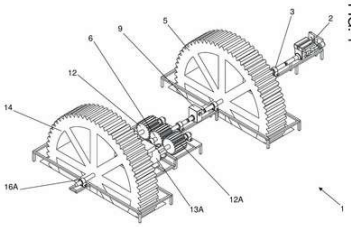

Código 3.2 - Publicação Antecipada
(22) 27/06/2022
(51) H02K 11/00 (2006.01)
(52) H02K 11/00
(54) DISPOSIÇÃO INTRODUZIDA EM UNIDADE GERADORA DE ENERGIA ELÉTRICA
(71) GUSTAVO ROBERTO SOBREIRO DE SOUZA (BR/BA)
(72) IVO JOSE RIBEIRO; GUSTAVO ROBERTO SOBREIRO DE SOUZA

(21) BR 20 2022 013976-3 U2

Código 3.2 - Publicação Antecipada
(22) 14/07/2022
(51) B24C 3/32 (2006.01), B08B 9/032 (2006.01)

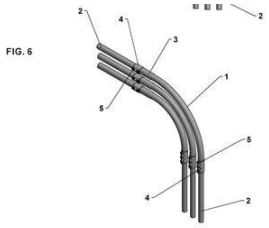

(52) B24C 3/32, B08B 9/032
(54) DISPOSIÇÃO APLICADA EM TUBOS TRANSPORTADORES DE MATERIAIS ABRASIVOS PARA JATEAMENTO
(71) MARCELO ROSALES DA SILVA (BR/SP)
(72) MARCELO ROSALES DA SILVA

---

(21) BR 20 2022 014048-6 U2

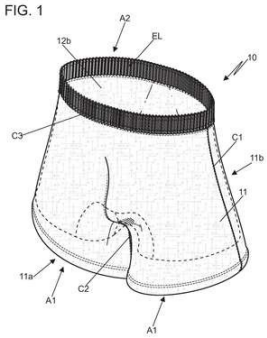

Código 3.2 - Publicação Antecipada
(22) 15/07/2022
(51) A41B 9/02 (2006.01)
(52) A41B 9/02
(54) DISPOSIÇÃO INTRODUZIDA EM VESTIMENTA ÍNTIMA MASCULINA COM PEÇA SECUNDÁRIA INTERNA
(71) L. J. CAMPLEZI CONFECÇÕES LTDA (BR/SP)
(72) LEANDRO JOSÉ CAMPLEZI; KELY CRISTINA PEREIRA CAMPLEZI

---

(21) BR 20 2022 014132-6 U2

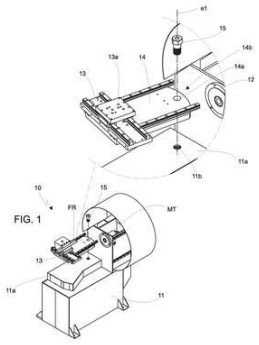

Código 3.2 - Publicação Antecipada
(22) 18/07/2022
(51) B23Q 3/00 (2006.01)
(54) DISPOSIÇÃO INTRODUZIDA EM MÁQUINA CNC COM MESA GIRATÓRIA PARA RECUPERAÇÃO DE RODAS
(71) EDUARDO TADEU DE CAMPOS MAIA (BR/SP)
(72) EDUARDO TADEU DE CAMPOS MAIA

---

(21) BR 20 2022 016475-0 U2

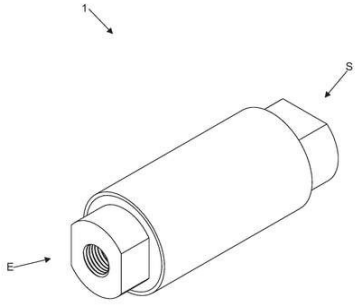

Código 3.2 - Publicação Antecipada
(22) 18/08/2022
(51) F16K 21/04 (2006.01)
(52) F16K 21/04
(54) DISPOSITIVO GERENCIADOR DE GNV
(66) BR 20 2021 017945-2 10/09/2021
(71) ALEXSANDRO RIBEIRO GUIMARÃES (BR/RJ) ; DANIEL DA SILVA GUIMARÃES FILHO (BR/RJ)
(72) ALEXSANDRO RIBEIRO GUIMARÃES; DANIEL DA SILVA GUIMARÃES FILHO

---

(21) BR 20 2022 016871-2 U2

Código 3.2 - Publicação Antecipada
(22) 24/08/2022
(51) A61H 15/00 (2006.01)

(52) A61H 15/0092

(54) APERFEIÇOAMENTO INTRODUZIDO EM BOLA DE LIBERAÇÃO MIOFASCIAL

(71) PETITO FISIOTERAPIA ESPECIALIZADA SOCIEDADE SIMPLES LIMITADA (BR/SP)

(72) BRUNA FRANÇOSO PETITO

Código 3.6 - Publicação do Pedido Arquivado Definitivamente - Art. 216 §2º e Art. 17 §2º da LPI

Publicação de pedido definitivamente arquivado devido à não apresentação de procuração ou devido à apresentação de um pedido posterior, encerrada a instância administrativa. Pode ser adquirido o folheto com o relatório descritivo, reivindicações, desenhos e resumo do pedido, por quem se interessar, através do endereço eletrônico www.inpi.gov.br - No Acesso rápido - Faça uma busca – Patente. Para acessar, cadastre-se no Portal do INPI e use login e senha.

---

(21) BR 10 2021 006083-2 A2

Código 3.6 - Publicação do Pedido Arquivado Definitivamente - Art. 216 §2º e Art. 17 §2º da LPI
(22) 29/03/2021
(51) A61K 47/06 (2006.01), A61P 5/14 (2006.01)
(54) IMPLANTE SUBCUTÂNEO REABSORVÍVEL DE LONGA DURAÇÃO COM LIBERAÇÃO PROLONGADA DE SUBSTÂNCIA FARMACOLOGICAMENTE ATIVA PRÉ-CONCENTRADA EM POLÍMERO PARA TRATAMENTO DO HIPOTIREOIDISMO E PROCESSO
(71) EDSON LUIZ PERACCHI (BR/PR)
(72) EDSON LUIZ PERACCHI

---

(21) BR 10 2021 006380-7 A2

Código 3.6 - Publicação do Pedido Arquivado Definitivamente - Art. 216 §2º e Art. 17 §2º da LPI
(22) 01/04/2021
(51) B01J 8/02 (2006.01), C07C 4/22 (2006.01), C08J 11/10 (2006.01), B29C 48/67 (2006.01), B29B 17/04 (2006.01)
(52) B01J 8/02, C07C 4/22, C08J 11/10, B29C 48/67, B29B 2017/0424
(54) SISTEMA PARA TRANSFORMAÇÃO ENERGETICAMENTE EFICIENTE DE RESÍDUOS PLÁSTICOS VARIADOS EM HIDROCARBONETOS, PROCESSO PARA TRANSFORMAÇÃO ENERGETICAMENTE EFICIENTE DE RESÍDUOS PLÁSTICOS VARIADOS EM HIDROCARBONETOS, HIDROCARBONETOS, E SEUS USOS
(71) VALOREN RECUPERADORA DE RESÍDUOS LTDA. (BR/SP)
(72) FERDINANDO DEMARCHI NETO; CARLOS MATHIAS ALOYSIUS BECKER NETO

Código 3.8 - Retificação

Retificação da publicação do pedido por ter sido efetuada com incorreção que não impossibilita sua identificação. Tal publicação não implica na alteração da data de publicação do pedido de patente e nos prazos decorrentes da mesma.

---

(21) BR 10 2014 002926-5 A8

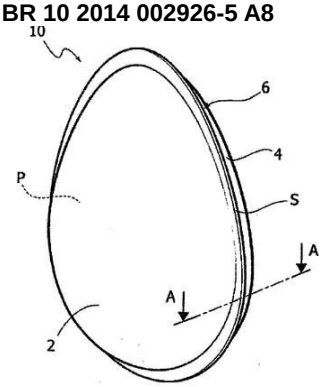

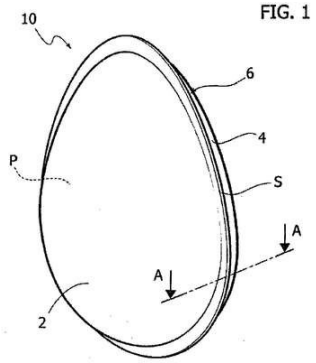

Código 3.8 - Retificação

(22) 06/02/2014

(51) B65B 11/50 (2006.01), B65B 25/00 (2006.01), B65B 47/06 (2006.01), B65B 7/28 (2006.01)

(54) PROCESSO PARA FABRICAR EMBALAGENS PARA PRODUTOS ALIMENTARES, EMBALAGEM E DISPOSITIVO

(71) SOREMARTEC S.A. (BE)

(72) ENRICO SAPPA; GIOVANNI SOBRERO

Referente ao código 3.1 publicado na RPI2344 de 08/12/2015 relativo ao campo INID (30) Prioridade Unionista. Considerem-se os dados atuais.

---

(21) BR 10 2018 000326-7 A8

Código 3.8 - Retificação

(22) 05/01/2018

(30) 06/01/2017 US 15/400,862

(51) G06F 3/12 (2006.01)

(52) G06F 3/1293, H04L 29/06, G06F 3/12

(54) SISTEMA PARA MODIFICAR UM CONJUNTO DE SERVIÇOS DE APLICATIVOS EM DISPOSITIVOS DE IMPRESSÃO MULTIFUCIONAIS

(71) RICOH COMPANY, LTD. (JP)

(72) JAYASIMHA NUGGEHALLI; BHUSHAN NADKARNI; SRIKRISHNA NARASIMHAN; ZHENYU LU

Referente ao item (30)

---

(21) BR 10 2018 014746-3 A8

Código 3.8 - Retificação

(22) 19/07/2018

(51) C08G 63/00 (2006.01)

(52) C08G 63/00

(54) PROCESSO DE OBTENÇÃO DE POLÍMERO TERMOPLÁSTICO A

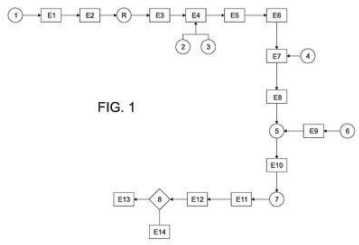

FIG. 1

PARTIR DE GLICEROL E ANIDRIDO FTÁLICO, E PRODUTO OBTIDO
(71) UNIVERSIDADE TECNOLOGICA FEDERAL DO PARANA (BR/PR) ; UNIVERSIDADE ESTADUAL DO CENTRO-OESTE (BR/PR)
(72) LUCIANO ZART OLANYK; NERI VOLPATO; MARCOS ROBERTO DA ROSA
Referente ao código 3.1 publicado na RPI2561 de 04/02/2020 relativo ao campo INID (72) Inventor. Considerem-se os dados atuais.

---

(21) BR 10 2019 008806-0 A8

Código 3.8 - Retificação
(22) 30/04/2019
(51) B01J 20/20 (2006.01), B01J 20/24 (2006.01), B01J 20/30 (2006.01), C02F 1/28 (2006.01)
(52) B01J 20/20, B01J 20/24, B01J 20/30, C02F 1/28
(54) PRODUÇÃO DE BIOSSORVENTES A BASE DE PLANTAS DANINHAS PARA REMOÇÃO DE CORANTES CATIÔNICOS DE EFLUENTES INDÚSTRIAIS
(71) UNIVERSIDADE FEDERAL DO PARÁ (BR/PA)
(72) ROBERTO TETSUO FUJIYAMA; FRANCISCO XAVIER LIMA DA SILVA; WALDOMIRO GOMES PASCHOAL JUNIOR
Referente ao código 3.1 publicado na RPI2601 de 10/11/2020 relativo ao campo INID (72) Inventor. Considerem-se os dados atuais.

---

(21) BR 10 2020 004312-9 A8

Código 3.8 - Retificação
(22) 03/03/2020
(51) C12N 15/82 (2006.01), C12N 15/12 (2006.01), C12N 15/113 (2006.01), A01H 1/00 (2006.01), A01H 6/00 (2006.01), A01N 65/08 (2006.01), A01P 7/04 (2006.01)
(54) MÉTODO PARA PRODUZIR PLANTA RESISTENTE A INSETO PRAGA, PLANTA RESISTENTE A INSETO PRAGA E MOLÉCULAS DE ÁCIDO NUCLÉICO UTILIZADAS PARA OBTENÇÃO DE TAL PLANTA ATRAVÉS DE DS-RNAS RELACIONADOS À ECDISE
(71) EMBRAPA-EMPRESA BRASILEIRA DE PESQUISA AGROPECUARIA (BR/DF) ; FUNDAÇÃO UNIVERSIDADE DE BRASÍLIA (BR/DF)
(72) MARIA FÁTIMA GROSSI DE SÁ; LEONARDO LIMA PEPINO DE MACEDO; MARIA CRISTINA MATTAR DA SILVA; ANA GABRIELA BORGES LEITE; JOSÉ DIJAIR ANTONINO DE SOUZA JÚNIOR; ROBERTA RAMOS COELHO; CLIDIA EDUARDA MOREIRA PINTO; ISABELA TRISTAN LOURENÇO-TESSUTTI; CAROLINA VIANNA MORGANTE
Referente ao código 3.1 publicado na RPI2645 de 14/09/2021 relativo ao campo INID (71) Depositante. Considerem-se os dados atuais.

---

(21) BR 10 2021 017360-2 A8

Código 3.8 - Retificação
(22) 01/09/2021

(51) E21B 47/12 (2006.01)
(52) E21B 47/12
(54) SISTEMA ELETRÔNICO PARA RECUPERAÇÃO DO SINAL DE COMUNICAÇÃO DO SENSOR DE FUNDO E TESTADOR DO MÓDULO DE COMUNICAÇÃO/IHM COM O SENSOR DE FUNDO EM POÇOS DE PETRÓLEO QUE OPERAM COM BCS
(71) PETRÓLEO BRASILEIRO S.A. - PETROBRAS (BR/RJ) ; UNIVERSIDADE FEDERAL DA BAHIA - UFBA (BR/BA)
(72) CARLOS STENIO PEREIRA MORAIS; MARCOS PELLEGRINI RIBEIRO; ANTONIO CEZAR DE CASTRO LIMA; LEIZER SCHNITMAN; MÁRCIO FONTANA; RAIMUNDO JORGE ABREU DE JESUS; RICARDO ANDRÉ OLIVEIRA DOS REIS; TIAGO DE OLIVEIRA SILVA
Referente ao código 3.2 publicado na RPI2694 de 23/08/2022 relativo ao campo INID (72) Inventor. Considerem-se os dados atuais.

Código Pedido de Exame

Código 4.3 - Desarquivamento - Art. 33 parágrafo único da LPI.

Desarquivado o pedido arquivado por falta de pedido de exame (subitem 11.1), para prosseguir seu andamento.

(21) BR 10 2019 001970-0 A2	Código 4.3 - Desarquivamento - Art. 33 parágrafo único da LPI. (22) 31/01/2019 (71) RAPHAEL LUIZ NOGUEIRA DA GAMA SILVEIRA (BR/DF)
(21) BR 10 2019 008117-1 A2	Código 4.3 - Desarquivamento - Art. 33 parágrafo único da LPI. (22) 22/04/2019 (71) INSTITUTO DE TECNOLOGIA E PESQUISA (BR/SE) ; UNIVERSIDADE TIRADENTES (BR/SE)
(21) BR 10 2019 008179-1 A2	Código 4.3 - Desarquivamento - Art. 33 parágrafo único da LPI. (22) 22/04/2019 (71) BELMIRO MÜLLER (BR/RS)
(21) BR 10 2019 008614-9 A2	Código 4.3 - Desarquivamento - Art. 33 parágrafo único da LPI. (22) 29/04/2019 (71) FUNDAÇÃO EDUCACIONAL DE CRICIÚMA - FUCRI (BR/SC)
(21) BR 10 2019 012204-8 A2	Código 4.3 - Desarquivamento - Art. 33 parágrafo único da LPI. (22) 13/06/2019 (71) GRAZZIANI RESENDE RODRIGUES DA COSTA MARQUES (BR/SP)
(21) BR 20 2019 008273-4 U2	Código 4.3 - Desarquivamento - Art. 33 parágrafo único da LPI. (22) 24/04/2019 (71) PABLO ADLER CORTES DOS SANTOS (BR/BA)
(21) BR 20 2019 008412-5 U2	Código 4.3 - Desarquivamento - Art. 33 parágrafo único da LPI. (22) 17/04/2019 (71) ANDERSON PEDRO DA SILVA (BR/PR)

Código Exigências Técnicas e Formais

Código 6.1 - Exigência Técnica

Suspensão do andamento do pedido de patente que, para instrução regular, aguardará o atendimento ou contestação das exigências formuladas. O depositante poderá obter o parecer através do endereço eletrônico www.inpi.gov.br - No Acesso rápido – Faça uma busca - Patente. Para acessar, cadastre-se no Portal do INPI e use login e senha. A não manifestação do depositante no prazo de 90 (noventa) dias desta data acarretará o arquivamento definitivo do pedido.

---

(21) BR 10 2013 020075-1 A2
Código 6.1 - Exigência Técnica
(22) 07/08/2013
(71) UNIVERSIDADE ESTADUAL DO CENTRO-OESTE (BR/PR)

---

(21) BR 10 2013 026583-7 A2
Código 6.1 - Exigência Técnica
(22) 15/10/2013
(71) FUNDAÇÃO UNIVERSIDADE FEDERAL DE SÃO CARLOS (BR/SP)

---

(21) BR 10 2013 031748-9 A2
Código 6.1 - Exigência Técnica
(22) 10/12/2013
(71) Gurulogic Microsystems OY (FI)

---

(21) BR 10 2014 010113-6 A2
Código 6.1 - Exigência Técnica
(22) 28/04/2014
(71) UNIVERSIDADE FEDERAL DA BAHIA (BR/BA) ; UNIVERSIDADE TECNOLÓGICA FEDERAL DO PARANÁ (BR/PR)

---

(21) BR 10 2014 012476-4 A2
Código 6.1 - Exigência Técnica
(22) 23/05/2014
(71) THOMAZ HENRIQUE DIRICKSON (BR/SP)

---

(21) BR 10 2014 024588-0 A2
Código 6.1 - Exigência Técnica
(22) 30/09/2014
(71) UNIVERSIDADE ESTADUAL DE CAMPINAS - UNICAMP (BR/SP)

---

(21) BR 10 2015 008335-1 A2
Código 6.1 - Exigência Técnica
(22) 14/04/2015
(71) UNIVERSIDADE FEDERAL DE MINAS GERAIS (BR/MG)

---

(21) BR 10 2015 008336-0 A2
Código 6.1 - Exigência Técnica
(22) 14/04/2015

	(71) UNIVERSIDADE FEDERAL DE MINAS GERAIS (BR/MG) ; UNIVERSIDADE FEDERAL DE VIÇOSA (BR/MG)
(21) BR 10 2015 009815-4 A2	Código 6.1 - Exigência Técnica (22) 30/04/2015 (71) UNIVERSIDADE DO ESTADO DO RIO GRANDE DO NORTE (BR/RN) ; INSTITUTO FEDERAL DE EDUCAÇÃO, CIENCIA E TECNOLOGIA DA PARAÍBA - IFPB (BR/PB)
(21) BR 10 2015 010366-2 A2	Código 6.1 - Exigência Técnica (22) 23/04/2015 (71) UNIVERSIDADE FEDERAL DA BAHIA (BR/BA)
(21) BR 10 2015 019385-8 A2	Código 6.1 - Exigência Técnica (22) 12/08/2015 (71) LEONARDO WALTER BREITBART (BR/SP)
(21) BR 10 2015 021177-5 A2	Código 6.1 - Exigência Técnica (22) 01/09/2015 (71) CARLOS HOMERO FERNANDES RIBEIRO (BR)
(21) BR 10 2015 021798-6 A2	Código 6.1 - Exigência Técnica (22) 04/09/2015 (71) NOVA FRIBURGO COMERCIO E INDUSTRIA LTDA. (NFP AUTOMOTIVE) (BR/RJ)
(21) BR 10 2015 025777-5 A2	Código 6.1 - Exigência Técnica (22) 09/10/2015 (71) TOYOTA JIDOSHA KABUSHIKI KAISHA (JP)
(21) BR 10 2016 002660-1 A2	Código 6.1 - Exigência Técnica (22) 05/02/2016 (71) ROGÉRIO GONÇALVES MARQUES (BR)
(21) BR 10 2016 007569-6 A8	Código 6.1 - Exigência Técnica (22) 06/04/2016 (71) AI ALPINE US BIDCO INC. (US)
(21) BR 10 2016 009585-9 A2	Código 6.1 - Exigência Técnica (22) 28/04/2016 (71) FISE - FECHOPLAST INDÚSTRIA DE SISTEMAS PARA ESQUADRIAS LTDA. (BR/SP)

(21) BR 10 2016 010201-4 A8	Código 6.1 - Exigência Técnica (22) 05/05/2016 (71) SIMMONDS PRECISION PRODUCTS, INC. (US)
(21) BR 10 2016 014782-4 A2	Código 6.1 - Exigência Técnica (22) 22/06/2016 (71) GOODRICH CORPORATION (US)
(21) BR 10 2016 018132-1 A2	Código 6.1 - Exigência Técnica (22) 04/08/2016 (71) MAGNETI MARELLI S.P.A. (IT)
(21) BR 10 2016 024353-0 A2	Código 6.1 - Exigência Técnica (22) 19/10/2016 (71) AYRES ANTÔNIO PAES DE OLIVEIRA (BR/SP) ; CELSO GARCIA LELLIS JUNIOR (BR/SP)
(21) BR 10 2016 026965-2 A2	Código 6.1 - Exigência Técnica (22) 17/11/2016 (71) NATURA COSMÉTICOS S.A. (BR/SP)
(21) BR 10 2016 028020-6 A2	Código 6.1 - Exigência Técnica (22) 29/11/2016 (71) DEERE & COMPANY (US)
(21) BR 10 2016 028101-6 A2	Código 6.1 - Exigência Técnica (22) 30/11/2016 (71) LINDE AKTIENGESELLSCHAFT (DE)
(21) BR 10 2016 028620-4 A2	Código 6.1 - Exigência Técnica (22) 06/12/2016 (71) SIMMONDS PRECISION PRODUCTS, INC. (US)
(21) BR 10 2016 030049-5 A2	Código 6.1 - Exigência Técnica (22) 20/12/2016 (71) MARCUS AUGUSTO RIGO (BR/RS)
(21) BR 10 2017 001020-1 A2	Código 6.1 - Exigência Técnica (22) 17/01/2017 (71) INSTITUTO FEDERAL DE EDUCAÇÃO, CIÊNCIA E TECNOLOGIA DO CEARÁ (BR/CE)

(21) BR 10 2017 001761-3 A2	Código 6.1 - Exigência Técnica (22) 27/01/2017 (71) INDÚSTRIA DE FELTROS SANTA FÉ S.A. (BR/SP)
(21) BR 10 2017 002638-8 A2	Código 6.1 - Exigência Técnica (22) 09/02/2017 (71) DOMINGOS SAVIO BORGES DE QUEIROZ (BR/MG)
(21) BR 10 2017 002745-7 A2	Código 6.1 - Exigência Técnica (22) 10/02/2017 (71) JOY GLOBAL SURFACE MINING INC (US)
(21) BR 10 2017 003029-6 A2	Código 6.1 - Exigência Técnica (22) 15/02/2017 (71) B&M PESQUISA E DESENVOLVIMENTO LTDA. ME (BR/SP)
(21) BR 10 2017 006334-8 A2	Código 6.1 - Exigência Técnica (22) 28/03/2017 (71) CANON KABUSHIKI KAISHA (JP)
(21) BR 10 2017 012983-7 A2	Código 6.1 - Exigência Técnica (22) 16/06/2017 (71) SANKO TEKSTIL ISLETMELERI SAN. VE TIC. A.S. (TR)
(21) BR 10 2017 014664-2 A2	Código 6.1 - Exigência Técnica (22) 06/07/2017 (71) FUNDAÇÃO UNIVERSIDADE DO AMAZONAS (BR/AM)
(21) BR 10 2017 015433-5 A2	Código 6.1 - Exigência Técnica (22) 18/07/2017 (71) TUPY S.A. (BR/SC)
(21) BR 10 2017 016070-0 A2	Código 6.1 - Exigência Técnica (22) 27/07/2017 (71) MEYN FOOD PROCESSING TECHNOLOGY B.V. (NL)
(21) BR 10 2017 016876-0 A2	Código 6.1 - Exigência Técnica (22) 07/08/2017 (71) SCHERER & SPERONI LTDA - ME (BR/RS)
(21) BR 10 2017 017521-9 A2	Código 6.1 - Exigência Técnica

	(22) 15/08/2017 (71) SOUZA CRUZ LTDA. (BR/RJ)
(21) BR 10 2017 018392-0 A2	Código 6.1 - Exigência Técnica (22) 28/08/2017 (71) GOODRICH CORPORATION (US)
(21) BR 10 2017 020487-1 A2	Código 6.1 - Exigência Técnica (22) 25/09/2017 (71) TANJA THOMAS (DE)
(21) BR 10 2017 021832-5 A2	Código 6.1 - Exigência Técnica (22) 10/10/2017 (71) PIDILITE INDUSTRIES LIMITED (IN)
(21) BR 10 2017 022213-6 A2	Código 6.1 - Exigência Técnica (22) 16/10/2017 (71) NATIONAL COUPLING COMPANY, INC. (US)
(21) BR 10 2017 022970-0 A2	Código 6.1 - Exigência Técnica (22) 25/10/2017 (71) BRAINFARMA INDUSTRIA QUIMICA E FARMACEUTICA S.A. (BR/GO)
(21) BR 10 2017 023459-2 A2	Código 6.1 - Exigência Técnica (22) 31/10/2017 (66) BR 10 2016 025630-5 01/11/2016 (71) INTERCEMENT BRASIL S/A. (BR/SP) ; COSTA EMPREENDIMENTOS INDUSTRIAIS LTDA. (BR/MG)
(21) BR 10 2017 023876-8 A2	Código 6.1 - Exigência Técnica (22) 06/11/2017 (71) FIOLUX INDÚSTRIA E COMÉRCIO LTDA - EPP (BR/SP)
(21) BR 10 2017 027816-6 A2	Código 6.1 - Exigência Técnica (22) 21/12/2017 (71) ROBERTO JASPER (BR/PR) ; MONICA JASPER (BR/PR)
(21) BR 10 2017 027926-0 A2	Código 6.1 - Exigência Técnica (22) 22/12/2017 (71) FRANCESCO GRILLO (IT)
(21) BR 10 2018 000132-9 A2	Código 6.1 - Exigência Técnica

	(22) 03/01/2018 (71) DOW AGROSCIENCES LLC (US)
(21) BR 10 2018 004126-6 A2	Código 6.1 - Exigência Técnica (22) 01/03/2018 (71) UNIVERSIDADE FEDERAL DO CEARÁ (BR/CE)
(21) BR 10 2018 004898-8 A2	Código 6.1 - Exigência Técnica (22) 12/03/2018 (71) JONAS MARINHO DE ARAUJO FILHO (BR/CE)
(21) BR 10 2018 006838-5 A2	Código 6.1 - Exigência Técnica (22) 04/04/2018 (71) GUARDIAN GLASS, LLC (US)
(21) BR 10 2022 004824-0 A2	Código 6.1 - Exigência Técnica (22) 16/03/2022 (71) NANOPLASTIC TECNOLOGIA EM POLIMEROS LTDA (BR/SP)
(21) BR 11 2013 012213-7 A2	Código 6.1 - Exigência Técnica (22) 17/11/2011 (71) CHUGAI SEIYAKU KABUSHIKI KAISHA (JP)
(21) BR 11 2014 004778-2 A2	Código 6.1 - Exigência Técnica (22) 31/08/2012 (71) FRAUNHOFER-GESELLSCHAFT ZUR FOERDERUNG DER ANGEWANDTEN FORSCHUNG EV (DE)
(21) BR 11 2014 007434-8 A2	Código 6.1 - Exigência Técnica (22) 27/09/2012 (71) ELECTRONICS AND TELECOMMUNICATIONS RESEARCH INSTITUTE (KR)
(21) BR 11 2014 008838-1 A2	Código 6.1 - Exigência Técnica (22) 03/10/2012 (71) IFP ENERGIES NOUVELLES (FR) ; STICHTING DIENST LANDBOUWKUNDIG ONDERZOEK (NL)
(21) BR 11 2014 012893-6 A8	Código 6.1 - Exigência Técnica (22) 18/01/2013 (71) CANON KABUSHIKI KAISHA (JP)

(21) BR 11 2014 013170-8 A8	Código 6.1 - Exigência Técnica (22) 30/11/2012 (71) SEATTLE BIOMEDICAL RESEARCH INSTITUTE (US) ; RHODE ISLAND HOSPITAL (US)
(21) BR 11 2014 016493-2 A2	Código 6.1 - Exigência Técnica (22) 04/01/2013 (71) BOSTON MEDICAL CENTER CORPORATION (US)
(21) BR 11 2014 017165-3 A2	Código 6.1 - Exigência Técnica (22) 12/01/2013 (71) BIOVERATIV THERAPEUTICS INC. (US)
(21) BR 11 2014 020198-6 A2	Código 6.1 - Exigência Técnica (22) 05/02/2013 (71) OPKO BIOLOGICS LTD. (IL)
(21) BR 11 2014 022788-8 A2	Código 6.1 - Exigência Técnica (22) 07/03/2013 (71) INVECTYS (FR) ; CENTRE HOSPITALIER REGIONAL UNIVERSITAIRE DE BESANCON (FR) ; UNIVERSITE DE FRANCHE-COMTE (FR)
(21) BR 11 2014 023047-1 A8	Código 6.1 - Exigência Técnica (22) 19/12/2012 (71) SUNPOWER CORPORATION (US)
(21) BR 11 2014 028427-0 A2	Código 6.1 - Exigência Técnica (22) 10/05/2013 (71) SYNCHRONICITY PHARMA, INC. (US)
(21) BR 11 2015 002604-4 A2	Código 6.1 - Exigência Técnica (22) 12/08/2013 (71) VIOPTIX, INC. (US)
(21) BR 11 2015 004980-0 A2	Código 6.1 - Exigência Técnica (22) 05/09/2013 (71) DOW AGROSCIENCES LLC (US) ; SANGAMO BIOSCIENCES, INC. (US)
(21) BR 11 2015 005466-8 A2	Código 6.1 - Exigência Técnica (22) 12/09/2013 (71) BRISTOL-MYERS SQUIBB COMPANY (US)

(21) BR 11 2015 005978-3 A8	Código 6.1 - Exigência Técnica (22) 07/08/2013 (71) BOMBORA WAVE POWER PTY LTD (AU)
(21) BR 11 2015 006824-3 A2	Código 6.1 - Exigência Técnica (22) 27/09/2013 (71) MERUS N.V. (NL)
(21) BR 11 2015 007778-1 A2	Código 6.1 - Exigência Técnica (22) 08/10/2013 (71) ASCENDIS PHARMA OPHTHALMOLOGY DIVISION A/S (DK)
(21) BR 11 2015 009804-5 A2	Código 6.1 - Exigência Técnica (22) 01/11/2013 (71) FACTOR BIOSCIENCE INC. (US)
(21) BR 11 2015 011363-0 A2	Código 6.1 - Exigência Técnica (22) 03/12/2013 (71) NOVARTIS AG (CH)
(21) BR 11 2015 015832-3 A2	Código 6.1 - Exigência Técnica (22) 23/12/2013 (71) DECOY BIOSYSTEMS, INC. (US)
(21) BR 11 2015 015932-0 A2	Código 6.1 - Exigência Técnica (22) 29/04/2015 (71) XIAOMI INC. (CN)
(21) BR 11 2015 017005-6 A2	Código 6.1 - Exigência Técnica (22) 16/01/2014 (71) GENOMATICA, INC. (US)
(21) BR 11 2015 018405-7 A2	Código 6.1 - Exigência Técnica (22) 03/02/2014 (71) DSM IP ASSETS B.V. (NL)
(21) BR 11 2015 021164-0 A8	Código 6.1 - Exigência Técnica (22) 14/03/2014 (71) HYDRA BIOSCIENCES, LLC (US)
(21) BR 11 2015 022171-8 A2	Código 6.1 - Exigência Técnica (22) 12/03/2014

	(71) FRESENIUS KABI DEUTSCHLAND GMBH (DE)
(21) BR 11 2015 022212-9 A2	Código 6.1 - Exigência Técnica (22) 09/05/2013 (71) DIAGEN D.O.O. (SI)
(21) BR 11 2015 022583-7 A2	Código 6.1 - Exigência Técnica (22) 14/03/2014 (71) R.P. SCHERER TECHNOLOGIES, LLC (US)
(21) BR 11 2015 022778-3 A2	Código 6.1 - Exigência Técnica (22) 13/03/2014 (71) CELLECTIS (FR)
(21) BR 11 2015 023142-0 A8	Código 6.1 - Exigência Técnica (22) 14/03/2014 (71) JANSSEN PHARMACEUTICA NV (BE)
(21) BR 11 2015 023239-6 A8	Código 6.1 - Exigência Técnica (22) 23/12/2013 (71) ABBOTT LABORATORIES (US)
(21) BR 11 2015 023365-1 A2	Código 6.1 - Exigência Técnica (22) 14/03/2014 (71) IBIQUITY DIGITAL CORPORATION (US)
(21) BR 11 2015 024907-8 A2	Código 6.1 - Exigência Técnica (22) 28/03/2014 (71) OGEDA S.A. (BE)
(21) BR 11 2015 025489-6 A2	Código 6.1 - Exigência Técnica (22) 10/04/2014 (71) THE GOODYEAR TIRE & RUBBER COMPANY (US) ; DANISCO US INC. (US)
(21) BR 11 2015 026511-1 A2	Código 6.1 - Exigência Técnica (22) 14/04/2014 (71) WHAT3WORDS LIMITED (GB)
(21) BR 11 2015 028296-2 A2	Código 6.1 - Exigência Técnica (22) 09/05/2014 (71) ACADEMISCH ZIEKENHUIS LEIDEN H.O.D.N. LUMC (NL)

(21) BR 11 2015 028308-0 A2	Código 6.1 - Exigência Técnica (22) 27/01/2015 (71) HEWLETT-PACKARD DEVELOPMENT COMPANY, L.P. (US)
(21) BR 11 2015 030229-7 A2	Código 6.1 - Exigência Técnica (22) 02/06/2014 (71) VLP THERAPEUTICS, LLC (US)
(21) BR 11 2015 030431-1 A2	Código 6.1 - Exigência Técnica (22) 11/06/2014 (71) NOVARTIS AG (CH)
(21) BR 11 2015 030922-4 A2	Código 6.1 - Exigência Técnica (22) 06/06/2014 (71) DAYCO IP HOLDINGS, LLC (US)
(21) BR 11 2016 000622-4 A2	Código 6.1 - Exigência Técnica (22) 06/10/2014 (71) F. HOFFMANN-LA ROCHE AG (CH)
(21) BR 11 2016 000629-1 A2	Código 6.1 - Exigência Técnica (22) 11/07/2014 (71) BEIJING SHOWBY PHARMACEUTICAL CO., LTD. (CN)
(21) BR 11 2016 002001-4 A2	Código 6.1 - Exigência Técnica (22) 30/07/2014 (71) SBI BIOTECH CO., LTD. (JP)
(21) BR 11 2016 002078-2 A2	Código 6.1 - Exigência Técnica (22) 05/02/2014 (71) JOHNSON MATTHEY PUBLIC LIMITED COMPANY (GB)
(21) BR 11 2016 007057-7 A2	Código 6.1 - Exigência Técnica (22) 29/09/2014 (71) ORION CORPORATION (FI)
(21) BR 11 2016 008086-6 A2	Código 6.1 - Exigência Técnica (22) 22/10/2014 (71) GENZYME CORPORATION (US)
(21) BR 11 2016 010172-3 A2	Código 6.1 - Exigência Técnica

	(22) 16/01/2014 (71) BRISTOL-MYERS SQUIBB COMPANY (US)
(21) BR 11 2016 010788-8 A8	Código 6.1 - Exigência Técnica (22) 20/02/2014 (71) SUVEN LIFE SCIENCES LIMITED (IN)
(21) BR 11 2016 011080-3 A2	Código 6.1 - Exigência Técnica (22) 14/11/2014 (71) UNIVERSITY OF MARYLAND BALTIMORE COUNTY (US)
(21) BR 11 2016 012099-0 A2	Código 6.1 - Exigência Técnica (22) 06/11/2014 (71) GE OIL & GAS PRESSURE CONTROL LP (US)
(21) BR 11 2016 012319-0 A2	Código 6.1 - Exigência Técnica (22) 26/11/2014 (71) VANADIS DIAGNOSTICS (SE)
(21) BR 11 2016 012606-8 A2	Código 6.1 - Exigência Técnica (22) 04/12/2014 (71) SPD SWISS PRECISION DIAGNOSTICS GMBH (CH)
(21) BR 11 2016 013201-7 A2	Código 6.1 - Exigência Técnica (22) 12/12/2014 (71) THE BROAD INSTITUTE, INC. (US) ; MASSACHUSETTS INSTITUTE OF TECHNOLOGY (US)
(21) BR 11 2016 013655-1 A2	Código 6.1 - Exigência Técnica (22) 11/12/2014 (71) SOUTHERN INNOVATION INTERNATIONAL PTY LTD (AU)
(21) BR 11 2016 014227-6 A2	Código 6.1 - Exigência Técnica (22) 19/12/2014 (71) QUALCOMM INCORPORATED (US)
(21) BR 11 2016 014881-9 A8	Código 6.1 - Exigência Técnica (22) 24/12/2014 (71) KLING BIOTHERAPEUTICS B.V. (NL)
(21) BR 11 2016 016342-7 A2	Código 6.1 - Exigência Técnica (22) 13/01/2015

	(71) DSM IP ASSETS B.V. (NL)
(21) BR 11 2016 017092-0 A2	Código 6.1 - Exigência Técnica (22) 29/01/2015 (71) LANZATECH NZ, INC. (US)
(21) BR 11 2016 017592-1 A2	Código 6.1 - Exigência Técnica (22) 17/03/2015 (71) CJ CHEILJEDANG CORPORATION (KR)
(21) BR 11 2016 017806-8 A2	Código 6.1 - Exigência Técnica (22) 13/02/2015 (71) CELLECTIS (FR)
(21) BR 11 2016 017859-9 A2	Código 6.1 - Exigência Técnica (22) 30/01/2015 (71) NOVOMATIC AG (AT)
(21) BR 11 2016 017881-5 A2	Código 6.1 - Exigência Técnica (22) 16/02/2015 (71) LESAFFRE ET COMPAGNIE (FR)
(21) BR 11 2016 018162-0 A2	Código 6.1 - Exigência Técnica (22) 06/02/2015 (71) BASF SE (DE)
(21) BR 11 2016 018193-0 A2	Código 6.1 - Exigência Técnica (22) 02/02/2015 (71) BASF SE (DE)
(21) BR 11 2016 018539-0 A2	Código 6.1 - Exigência Técnica (22) 12/02/2015 (71) VISION EASE, LP (US)
(21) BR 11 2016 020595-2 A2	Código 6.1 - Exigência Técnica (22) 05/03/2015 (71) WHITE DRIVE MOTORS AND STEERING GMBH (DE)
(21) BR 11 2016 020659-2 A8	Código 6.1 - Exigência Técnica (22) 06/03/2015 (71) DNA GENOTEK INC. (CA)

(21) BR 11 2016 021537-0 A2	Código 6.1 - Exigência Técnica (22) 20/03/2015 (71) AMVALOR (FR) ; ADVANCED ENGINEERING & INNOVATION (ES)
(21) BR 11 2016 021848-5 A2	Código 6.1 - Exigência Técnica (22) 01/04/2015 (71) BIOGEN MA, INC. (US)
(21) BR 11 2016 023342-5 A2	Código 6.1 - Exigência Técnica (22) 22/01/2015 (71) CJ CHEILJEDANG CORPORATION (KR)
(21) BR 11 2016 023554-1 A2	Código 6.1 - Exigência Técnica (22) 08/04/2015 (71) BAYER PHARMA AKTIENGESELLSCHAFT (DE)
(21) BR 11 2016 023716-1 A2	Código 6.1 - Exigência Técnica (22) 13/04/2015 (71) SAMSUNG ELECTRONICS CO., LTD. (KR)
(21) BR 11 2016 024534-2 A2	Código 6.1 - Exigência Técnica (22) 29/04/2015 (71) NOVARTIS AG (CH)
(21) BR 11 2016 025791-0 A2	Código 6.1 - Exigência Técnica (22) 07/05/2015 (71) BASF SE (DE)
(21) BR 11 2016 026789-3 A2	Código 6.1 - Exigência Técnica (22) 19/05/2015 (71) DSM IP ASSETS B.V. (NL)
(21) BR 11 2016 026812-1 A2	Código 6.1 - Exigência Técnica (22) 15/05/2015 (71) QUALCOMM INCORPORATED (US)
(21) BR 11 2016 028521-2 A2	Código 6.1 - Exigência Técnica (22) 03/06/2015 (71) QUEST DIAGNOSTICS INVESTMENTS INCORPORATED (US) ; CLINICAL GENOMICS PTY LTD (AU)
(21) BR 11 2016 028537-9 A2	Código 6.1 - Exigência Técnica

	(22) 03/06/2015 (71) FRED HUTCHINSON CANCER RESEARCH CENTER (US)
(21) BR 11 2016 028924-2 A2	Código 6.1 - Exigência Técnica (22) 16/06/2014 (71) FARMACÊUTICOS RAYERE, S.A. (MX)
(21) BR 11 2016 029704-0 A2	Código 6.1 - Exigência Técnica (22) 17/06/2015 (71) ROQUETTE FRERES (FR)
(21) BR 11 2016 030313-0 A2	Código 6.1 - Exigência Técnica (22) 26/06/2015 (71) ICAHN SCHOOL OF MEDICINE AT MOUNT SINAI (US)
(21) BR 11 2016 030501-9 A2	Código 6.1 - Exigência Técnica (22) 24/06/2015 (71) UNIVERSIDAD PUBLICA DE NAVARRA (ES) ; CONSEJO SUPERIOR DE INVESTIGACIONES CIENTÍFICAS (CSIC) (ES) ; INSTITUTO DE ECOLOGÍA, A.C. (MX)
(21) BR 11 2017 000447-0 A2	Código 6.1 - Exigência Técnica (22) 09/03/2015 (71) RAIL-VEYOR TECHNOLOGIES GLOBAL INC. (CA)
(21) BR 11 2017 000948-0 A2	Código 6.1 - Exigência Técnica (22) 15/07/2015 (71) DAYCO IP HOLDINGS, LLC (US)
(21) BR 11 2017 003228-7 A2	Código 6.1 - Exigência Técnica (22) 31/08/2015 (71) MARRONE BIO INNOVATIONS, INC. (US)
(21) BR 11 2017 004343-2 A2	Código 6.1 - Exigência Técnica (22) 31/08/2015 (71) ETHICON, LLC (PR)
(21) BR 11 2017 004361-0 A2	Código 6.1 - Exigência Técnica (22) 02/09/2015 (71) ETHICON LLC (US)
(21) BR 11 2017 004771-3 A8	Código 6.1 - Exigência Técnica

	(22) 04/09/2015 (71) CARILLION UTILITY SERVICES LIMITED (GB)
(21) BR 11 2017 005315-2 A2	Código 6.1 - Exigência Técnica (22) 17/09/2015 (71) CARL ZEISS MEDITEC CATARACT TECHNOLOGY INC. (US)
(21) BR 11 2017 007085-5 A2	Código 6.1 - Exigência Técnica (22) 07/10/2015 (71) DOW AGROSCIENCES LLC (US)
(21) BR 11 2017 007627-6 A2	Código 6.1 - Exigência Técnica (22) 13/10/2015 (71) AVERY DENNISON RETAIL INFORMATION SERVICES, LLC (US)
(21) BR 11 2017 007704-3 A2	Código 6.1 - Exigência Técnica (22) 22/10/2015 (71) JANSSEN PHARMACEUTICA N.V. (BE)
(21) BR 11 2017 007713-2 A2	Código 6.1 - Exigência Técnica (22) 10/02/2016 (71) AGCO CORPORATION (US)
(21) BR 11 2017 009913-6 A2	Código 6.1 - Exigência Técnica (22) 29/10/2015 (71) DETNET SOUTH AFRICA (PTY) LTD (ZA)
(21) BR 11 2017 012669-9 A2	Código 6.1 - Exigência Técnica (22) 14/12/2015 (71) TRISOL MEDICAL LTD. (IL)
(21) BR 11 2017 013423-3 A2	Código 6.1 - Exigência Técnica (22) 21/12/2015 (71) GENZYME CORPORATION (US)
(21) BR 11 2017 013475-6 A2	Código 6.1 - Exigência Técnica (22) 23/12/2015 (71) SWIMC LLC (US)
(21) BR 11 2017 013821-2 A2	Código 6.1 - Exigência Técnica (22) 21/10/2015 (71) XUZHOU HEAVY MACHINERY CO., LTD. (CN)

(21) BR 11 2017 014330-5 A2	Código 6.1 - Exigência Técnica (22) 14/12/2015 (71) 3M INNOVATIVE PROPERTIES COMPANY (US)
(21) BR 11 2017 014966-4 A2	Código 6.1 - Exigência Técnica (22) 01/04/2015 (71) HP INDIGO B.V. (NL)
(21) BR 11 2017 015411-0 A2	Código 6.1 - Exigência Técnica (22) 09/03/2016 (71) VISION EASE, LP (US)
(21) BR 11 2017 016010-2 A2	Código 6.1 - Exigência Técnica (22) 29/01/2016 (71) MEDRX CO., LTD. (JP)
(21) BR 11 2017 016122-2 A2	Código 6.1 - Exigência Técnica (22) 29/01/2016 (71) SUTRO BIOPHARMA, INC. (US)
(21) BR 11 2017 016392-6 A2	Código 6.1 - Exigência Técnica (22) 23/03/2016 (71) NATIONAL CANCER CENTER (JP) ; EISAI R&D MANAGEMENT CO., LTD. (JP)
(21) BR 11 2017 016526-0 A2	Código 6.1 - Exigência Técnica (22) 27/01/2016 (71) KJELLBERG-STIFTUNG (DE)
(21) BR 11 2017 017211-9 A2	Código 6.1 - Exigência Técnica (22) 12/02/2016 (71) GLAXOSMITHKLINE INTELLECTUAL PROPERTY (NO. 2) LIMITED (GB) ; ANACOR PHARMACEUTICALS, INC. (US)
(21) BR 11 2017 017354-9 A2	Código 6.1 - Exigência Técnica (22) 11/02/2016 (71) SUNOVION PHARMACEUTICALS INC. (US) ; PGI DRUG DISCOVERY LLC (US)
(21) BR 11 2017 018155-0 A2	Código 6.1 - Exigência Técnica (22) 25/02/2016

	(71) SURMODICS, INC. (US)
(21) BR 11 2017 019824-0 A2	Código 6.1 - Exigência Técnica (22) 18/03/2016 (71) VECTUS BIOSYSTEMS LIMITED (AU)
(21) BR 11 2017 020188-7 A2	Código 6.1 - Exigência Técnica (22) 22/03/2016 (71) DINNTECO INTERNATIONAL, S.L. (ES)
(21) BR 11 2017 020262-0 A2	Código 6.1 - Exigência Técnica (22) 24/03/2016 (71) FRAUNHOFER - GESELLSCHAFT ZUR FÖRDERUNG DER ANGEWANDTEN FORSCHUNG E.V. (DE)
(21) BR 11 2017 020428-2 A2	Código 6.1 - Exigência Técnica (22) 18/03/2016 (71) ETHICON LLC (US)
(21) BR 11 2017 020430-4 A2	Código 6.1 - Exigência Técnica (22) 17/03/2016 (71) ETHICON LLC (US)
(21) BR 11 2017 021128-9 A2	Código 6.1 - Exigência Técnica (22) 01/05/2016 (71) SAINT-GOBAIN GLASS FRANCE (FR)
(21) BR 11 2017 021246-3 A2	Código 6.1 - Exigência Técnica (22) 30/03/2016 (71) CNH INDUSTRIAL ITALIA S.P.A. (IT)
(21) BR 11 2017 021989-1 A2	Código 6.1 - Exigência Técnica (22) 08/04/2016 (71) WOBBEN PROPERTIES GMBH (DE)
(21) BR 11 2017 022703-7 A2	Código 6.1 - Exigência Técnica (22) 14/04/2016 (71) ORMAZABAL CORPORATE TECHNOLOGY, A.I.E. (ES)
(21) BR 11 2017 023347-9 A2	Código 6.1 - Exigência Técnica (22) 29/04/2016 (71) N&W GLOBAL VENDING S.P.A. (IT)

(21) BR 11 2017 023371-1 A2	Código 6.1 - Exigência Técnica (22) 21/04/2016 (71) OCULOCARE MEDICAL AG (CH)
(21) BR 11 2017 023540-4 A2	Código 6.1 - Exigência Técnica (22) 05/05/2016 (71) PLEXXIKON, INC. (US) ; DAIICHI SANKYO COMPANY, LIMITED (JP)
(21) BR 11 2017 024352-0 A2	Código 6.1 - Exigência Técnica (22) 12/05/2016 (71) HUNT PEROVSKITE TECHNOLOGIES, L.L.C. (US)
(21) BR 11 2017 024622-8 A2	Código 6.1 - Exigência Técnica (22) 19/05/2016 (71) CARGILL, INCORPORATED (US)
(21) BR 11 2017 024788-7 A2	Código 6.1 - Exigência Técnica (22) 13/05/2016 (71) AESCULAP AG (DE)
(21) BR 11 2017 024931-6 A2	Código 6.1 - Exigência Técnica (22) 21/05/2015 (71) NISSAN MOTOR CO., LTD. (JP)
(21) BR 11 2017 026503-6 A2	Código 6.1 - Exigência Técnica (22) 30/03/2017 (71) MAGSEIS FF LLC (US)
(21) BR 11 2017 027022-6 A2	Código 6.1 - Exigência Técnica (22) 29/09/2016 (71) IMERYS MINERALS LIMITED (GB)
(21) BR 11 2017 027684-4 A2	Código 6.1 - Exigência Técnica (22) 23/06/2016 (71) TECHNOLOGICAL RESOURCES PTY. LIMITED (AU)
(21) BR 11 2017 028358-1 A2	Código 6.1 - Exigência Técnica (22) 28/06/2016 (71) SAGEMCOM BROADBAND SAS (FR)
(21) BR 11 2017 028482-0 A2	Código 6.1 - Exigência Técnica

	(22) 28/03/2016 (71) AMPHENOL CORPORATION (US)
(21) BR 11 2018 000173-2 A2	Código 6.1 - Exigência Técnica (22) 19/05/2016 (71) SIEMENS AKTIENGESELLSCHAFT (DE)
(21) BR 11 2018 000498-7 A2	Código 6.1 - Exigência Técnica (22) 20/07/2016 (71) WISTA LABORATORIES LTD. (SG)
(21) BR 11 2018 000819-2 A2	Código 6.1 - Exigência Técnica (22) 05/08/2016 (71) INTERCONTINENTAL GREAT BRANDS LLC (US)
(21) BR 11 2018 001188-6 A2	Código 6.1 - Exigência Técnica (22) 21/07/2016 (71) GI SCIENTIFIC, LLC (US)
(21) BR 11 2018 001910-0 A2	Código 6.1 - Exigência Técnica (22) 19/07/2016 (71) BASELL POLIOLEFINE ITALIA S.R.L. (IT)
(21) BR 11 2018 002393-0 A2	Código 6.1 - Exigência Técnica (22) 19/07/2016 (71) BASELL POLIOLEFINE ITALIA S.R.L. (IT)
(21) BR 11 2018 002614-0 A2	Código 6.1 - Exigência Técnica (22) 10/08/2016 (71) CHEMO RESEARCH, S.L. (ES)
(21) BR 11 2018 002649-2 A2	Código 6.1 - Exigência Técnica (22) 26/08/2016 (71) ETHICON LLC (US)
(21) BR 11 2018 003433-9 A2	Código 6.1 - Exigência Técnica (22) 08/11/2016 (71) NV BEKAERT SA (BE)
(21) BR 11 2018 003898-9 A2	Código 6.1 - Exigência Técnica (22) 25/08/2016 (71) ETHICON LLC (US)

(21) BR 11 2018 004988-3 A2	Código 6.1 - Exigência Técnica (22) 16/09/2015 (71) NISSAN MOTOR CO., LTD. (JP)
(21) BR 11 2018 005564-6 A2	Código 6.1 - Exigência Técnica (22) 20/09/2016 (71) ETHICON LLC (US)
(21) BR 11 2018 005598-0 A2	Código 6.1 - Exigência Técnica (22) 20/09/2016 (71) ETHICON LLC (US)
(21) BR 11 2018 005605-7 A2	Código 6.1 - Exigência Técnica (22) 20/09/2016 (71) ETHICON LLC (US)
(21) BR 11 2018 005606-5 A2	Código 6.1 - Exigência Técnica (22) 20/09/2016 (71) ETHICON LLC (US)
(21) BR 11 2018 005612-0 A2	Código 6.1 - Exigência Técnica (22) 20/09/2016 (71) ETHICON LLC (US)
(21) BR 11 2018 005706-1 A2	Código 6.1 - Exigência Técnica (22) 22/08/2016 (71) MILLER FELPAX CORPORATION (US)
(21) BR 11 2018 005716-9 A2	Código 6.1 - Exigência Técnica (22) 16/09/2016 (71) ETHICON LLC (US)
(21) BR 11 2018 006259-6 A2	Código 6.1 - Exigência Técnica (22) 21/09/2016 (71) ETHICON LLC (US)
(21) BR 11 2018 006289-8 A2	Código 6.1 - Exigência Técnica (22) 30/06/2016 (71) WESTINGHOUSE AIR BRAKE TECHNOLOGIES CORPORATION (US)
(21) BR 11 2018 006505-6 A2	Código 6.1 - Exigência Técnica

	(22) 21/06/2016 (71) UNICHARM CORPORATION (JP)
(21) BR 11 2018 007035-1 A2	Código 6.1 - Exigência Técnica (22) 07/10/2016 (71) CHANNEL MEDSYSTEMS, INC. (US)
(21) BR 11 2018 007078-5 A2	Código 6.1 - Exigência Técnica (22) 07/10/2016 (71) KOLLMORGEN CORPORATION (US)
(21) BR 11 2018 007575-2 A2	Código 6.1 - Exigência Técnica (22) 19/10/2016 (71) HILTI AKTIENGESELLSCHAFT (LI)
(21) BR 11 2018 007582-5 A2	Código 6.1 - Exigência Técnica (22) 19/10/2016 (71) HILTI AKTIENGESELLSCHAFT (LI)
(21) BR 11 2018 008653-3 A2	Código 6.1 - Exigência Técnica (22) 28/10/2016 (71) CASALE SA (CH)
(21) BR 11 2018 008955-9 A8	Código 6.1 - Exigência Técnica (22) 25/10/2016 (71) ETHICON LLC (US)
(21) BR 11 2018 009335-1 A8	Código 6.1 - Exigência Técnica (22) 08/11/2016 (71) RITE-HITE HOLDING CORPORATION (US)
(21) BR 11 2018 010930-4 A2	Código 6.1 - Exigência Técnica (22) 29/11/2016 (71) JVD, INC. (US)
(21) BR 11 2018 010966-5 A2	Código 6.1 - Exigência Técnica (22) 29/11/2016 (71) KERNEOS (FR)
(21) BR 11 2018 011751-0 A2	Código 6.1 - Exigência Técnica (22) 13/12/2016 (71) HONDA MOTOR CO., LTD. (JP)

(21) BR 11 2018 012957-7 A2	Código 6.1 - Exigência Técnica (22) 15/12/2016 (71) ETHICON LLC (US)
(21) BR 11 2018 013216-0 A2	Código 6.1 - Exigência Técnica (22) 15/12/2016 (71) ETHICON LLC (US)
(21) BR 11 2018 013355-8 A2	Código 6.1 - Exigência Técnica (22) 19/12/2016 (71) ETHICON LLC (US)
(21) BR 11 2018 013524-0 A2	Código 6.1 - Exigência Técnica (22) 22/12/2016 (71) HUAWEI TECHNOLOGIES CO., LTD. (CN)
(21) BR 11 2018 014491-6 A2	Código 6.1 - Exigência Técnica (22) 20/02/2017 (71) AMCOR FLEXIBLES SELESTAT SAS (FR)
(21) BR 11 2018 014561-0 A2	Código 6.1 - Exigência Técnica (22) 16/01/2017 (71) GLAXOSMITHKLINE CONSUMER HEALTHCARE GMBH & CO. KG (DE)
(21) BR 11 2018 014726-5 A2	Código 6.1 - Exigência Técnica (22) 02/02/2017 (71) HALDOR TOPSØE A/S (DK)
(21) BR 11 2018 015138-6 A2	Código 6.1 - Exigência Técnica (22) 27/01/2017 (71) OMNITRACS, LLC (US)
(21) BR 11 2018 015919-0 A2	Código 6.1 - Exigência Técnica (22) 03/02/2016 (71) YUZEN (HK) SUSTAINABLE ENERGY CO.,LTD. (HK) ; YUZEN SUSTAINABLE ENERGY PTE LTD. (SG) ; YUZEN SUSTAINABLE ENERGY CO.,LTD. (TW)
(21) BR 11 2018 016643-0 A2	Código 6.1 - Exigência Técnica (22) 16/02/2017 (71) GX TECHNOLOGY CANADA LTD. (CA)

(21) BR 11 2018 067594-6 A2	Código 6.1 - Exigência Técnica (22) 24/02/2017 (71) SOLENIS TECHNOLOGIES, L.P. (CH)
(21) BR 11 2018 068552-6 A2	Código 6.1 - Exigência Técnica (22) 14/03/2016 (71) KOLIBREE (FR)
(21) BR 11 2018 070638-8 A2	Código 6.1 - Exigência Técnica (22) 06/04/2017 (71) NOVEL TECHNOLOGIES HOLDINGS LIMITED (GB)
(21) BR 11 2018 070732-5 A2	Código 6.1 - Exigência Técnica (22) 08/04/2016 (71) FLEXSTEEL PIPELINE TECHNOLOGIES, INC. (US)
(21) BR 11 2018 071012-1 A2	Código 6.1 - Exigência Técnica (22) 29/04/2016 (71) KIMBERLY-CLARK WORLDWIDE, INC. (US)
(21) BR 11 2018 071026-1 A2	Código 6.1 - Exigência Técnica (22) 14/04/2017 (71) BECKMAN COULTER, INC. (US)
(21) BR 11 2018 072344-4 A2	Código 6.1 - Exigência Técnica (22) 02/05/2017 (71) THE SHEPHERD COLOR COMPANY (US)
(21) BR 11 2018 073258-3 A2	Código 6.1 - Exigência Técnica (22) 11/05/2017 (71) WAYNE FUELING SYSTEMS LLC (US)
(21) BR 11 2018 073540-0 A2	Código 6.1 - Exigência Técnica (22) 19/05/2017 (71) ECOLAB USA INC. (US)
(21) BR 11 2018 073601-5 A2	Código 6.1 - Exigência Técnica (22) 07/10/2016 (71) DANISCO US INC (US)
(21) BR 11 2018 074010-1 A2	Código 6.1 - Exigência Técnica

	(22) 02/06/2017 (71) VENATOR GERMANY GMBH (DE)
(21) BR 11 2018 076976-2 A2	Código 6.1 - Exigência Técnica (22) 29/08/2016 (71) LAZZARO GROPPO (IT) ; MATTEO GROPPO (IT)
(21) BR 11 2018 076992-4 A2	Código 6.1 - Exigência Técnica (22) 24/11/2017 (71) JIANGSU HUIFENG BIO TECHNOLOGY CO., LTD. (CN)
(21) BR 11 2018 077226-7 A2	Código 6.1 - Exigência Técnica (22) 03/07/2017 (71) UNILEVER IP HOLDINGS B.V. (PB)
(21) BR 11 2019 000105-0 A2	Código 6.1 - Exigência Técnica (22) 03/07/2017 (71) STORA ENSO OYJ (FI)
(21) BR 11 2019 000510-2 A2	Código 6.1 - Exigência Técnica (22) 26/09/2017 (71) KEMIRA OYJ (FI)
(21) BR 11 2019 001592-2 A2	Código 6.1 - Exigência Técnica (22) 25/01/2017 (71) BIOCOEN CO., LTD. (KR) ; YOUGUN WON (KR)
(21) BR 11 2019 001755-0 A2	Código 6.1 - Exigência Técnica (22) 27/07/2017 (71) HONEYWELL INTERNATIONAL INC. (US)
(21) BR 11 2019 002528-6 A2	Código 6.1 - Exigência Técnica (22) 04/08/2017 (71) RHODIA POLIAMIDA E ESPECIALIDADES S.A. (BR/SP)
(21) BR 11 2019 002961-3 A2	Código 6.1 - Exigência Técnica (22) 17/08/2017 (71) MAREL FURTHER PROCESSING B.V. (NL)
(21) BR 11 2019 003230-4 A2	Código 6.1 - Exigência Técnica (22) 21/08/2017 (71) ARDAGH MP GROUP NETHERLANDS B.V. (NL)

(21) BR 11 2019 003264-9 A2	Código 6.1 - Exigência Técnica (22) 05/10/2017 (71) GENERAL MILLS, INC. (US)
(21) BR 11 2019 004056-0 A2	Código 6.1 - Exigência Técnica (22) 14/09/2017 (71) HAAS FOOD EQUIPMENT GMBH (AT)
(21) BR 11 2019 004474-4 A2	Código 6.1 - Exigência Técnica (22) 07/09/2017 (71) BEIJING RESEARCH INSTITUTE OF CHEMICAL INDUSTRY, CHINA PETROLEUM & CHEMICAL CORPORATION (CN) ; CHINA PETROLEUM & CHEMICAL CORPORATION (CN)
(21) BR 11 2019 004694-1 A2	Código 6.1 - Exigência Técnica (22) 14/09/2017 (71) SAINT-GOBAIN GLASS FRANCE (FR)
(21) BR 11 2019 004983-5 A2	Código 6.1 - Exigência Técnica (22) 14/09/2017 (71) MECATHERM (FR)
(21) BR 11 2019 005552-5 A2	Código 6.1 - Exigência Técnica (22) 28/09/2017 (71) DUKANE IAS, LLC (US)
(21) BR 11 2019 005731-5 A2	Código 6.1 - Exigência Técnica (22) 18/09/2017 (71) DOW GLOBAL TECHNOLOGIES LLC (US)
(21) BR 11 2019 005893-1 A2	Código 6.1 - Exigência Técnica (22) 27/09/2016 (71) SANOCULIS LTD. (IL) ; TEL HASHOMER MEDICAL RESEARCH INFRASTRUCTURE AND SERVICES LTD. (IL)
(21) BR 11 2019 006728-0 A2	Código 6.1 - Exigência Técnica (22) 28/09/2017 (71) SYNGENTA PARTICIPATIONS AG (CH) ; DEVGEN NV (BE)
(21) BR 11 2019 007092-3 A2	Código 6.1 - Exigência Técnica (22) 06/10/2017

	(71) DOW GLOBAL TECHNOLOGIES LLC (US)
(21) BR 11 2019 007670-0 A2	Código 6.1 - Exigência Técnica (22) 18/10/2017 (71) COMMISSARIAT A L'ENERGIE ATOMIQUE ET AUX ENERGIES ALTERNATIVES (FR) ; SAFRAN (FR)
(21) BR 11 2019 008181-0 A2	Código 6.1 - Exigência Técnica (22) 24/10/2017 (71) GENERAL ELECTRIC COMPANY (US)
(21) BR 11 2019 008312-0 A2	Código 6.1 - Exigência Técnica (22) 31/10/2017 (71) DOW GLOBAL TECHNOLOGIES LLC (US)
(21) BR 11 2019 008453-3 A2	Código 6.1 - Exigência Técnica (22) 27/10/2017 (71) DANIMER BIOPLASTICS, INC. (US)
(21) BR 11 2019 008663-3 A2	Código 6.1 - Exigência Técnica (22) 08/12/2017 (71) BOREALIS AG (AT)
(21) BR 11 2019 008666-8 A2	Código 6.1 - Exigência Técnica (22) 16/11/2017 (71) BASF AGRO TRADEMARKS GMBH (DE)
(21) BR 11 2019 008955-1 A2	Código 6.1 - Exigência Técnica (22) 31/10/2017 (71) GRAPHIC PACKAGING INTERNATIONAL, LLC (US)
(21) BR 11 2019 008972-1 A2	Código 6.1 - Exigência Técnica (22) 03/11/2017 (71) MAREL, INC. (US)
(21) BR 11 2019 009215-3 A2	Código 6.1 - Exigência Técnica (22) 08/11/2017 (71) SIG TECHNOLOGY AG (CH)
(21) BR 11 2019 009705-8 A2	Código 6.1 - Exigência Técnica (22) 09/11/2017 (71) FINA TECHNOLOGY, INC. (US)

(21) BR 11 2019 010569-7 A2	Código 6.1 - Exigência Técnica (22) 04/12/2017 (71) GLAXOSMITHKLINE CONSUMER HEALTHCARE (UK) IP LIMITED (GB)
(21) BR 11 2019 011143-3 A2	Código 6.1 - Exigência Técnica (22) 09/11/2017 (71) ARLANXEO DEUTSCHLAND GMBH (DE)
(21) BR 11 2019 011756-3 A2	Código 6.1 - Exigência Técnica (22) 11/12/2017 (71) L'AIR LIQUIDE SOCIÉTÉ ANONYME POUR L'ETUDE ET L'EXPLOITATION DES PROCÉDÉS GEORGES CLAUDE (FR)
(21) BR 11 2019 012243-5 A2	Código 6.1 - Exigência Técnica (22) 18/12/2017 (71) PIRELLI TYRE S.P.A. (IT)
(21) BR 11 2019 012764-0 A2	Código 6.1 - Exigência Técnica (22) 22/12/2017 (71) GEDORE-WERKZEUGFABRIK GMBH & CO. KG. (DE)
(21) BR 11 2019 013082-9 A2	Código 6.1 - Exigência Técnica (22) 24/01/2018 (71) GERMAINS SEED TECHNOLOGY, INC. (US)
(21) BR 11 2019 013087-0 A2	Código 6.1 - Exigência Técnica (22) 20/12/2017 (71) JFE STEEL CORPORATION (JP)
(21) BR 11 2019 014569-9 A2	Código 6.1 - Exigência Técnica (22) 20/12/2017 (71) SOLENIS TECHNOLOGIES, L.P. (CH)
(21) BR 11 2019 015714-0 A2	Código 6.1 - Exigência Técnica (22) 08/02/2018 (71) FEMASYS, INC. (US)
(21) BR 11 2019 017706-0 A2	Código 6.1 - Exigência Técnica (22) 28/02/2018 (71) AGCO INTERNATIONAL GMBH (CH)

(21) BR 11 2019 018556-9 A2	Código 6.1 - Exigência Técnica (22) 09/03/2018 (71) CNH INDUSTRIAL BELGIUM NV (BE)
(21) BR 11 2019 020029-0 A2	Código 6.1 - Exigência Técnica (22) 29/03/2018 (71) ARTOSS GMBH (DE)
(21) BR 11 2020 000733-1 A2	Código 6.1 - Exigência Técnica (22) 12/07/2017 (71) JAVIER GONZALEZ DE LA TORRE (MX)
(21) BR 11 2020 002958-0 A2	Código 6.1 - Exigência Técnica (22) 18/09/2017 (71) BAGATTINI S.R.L. (IT)
(21) BR 11 2020 007631-7 A2	Código 6.1 - Exigência Técnica (22) 17/10/2018 (71) EMBRASATEC INDÚSTRIA E COMÉRCIO DE EMBALAGENS LTDA. (BR/SP)
(21) BR 11 2020 021423-0 A2	Código 6.1 - Exigência Técnica (22) 19/04/2019 (71) AVERY DENNISON RETAIL INFORMATION SERVICES, LLC (US)
(21) BR 11 2020 022706-4 A2	Código 6.1 - Exigência Técnica (22) 15/02/2019 (71) JASON DREW (US) ; CHRISTOPHER SVENSRUD (US) ; MIN ZHUANG (US)
(21) BR 11 2020 023355-2 A2	Código 6.1 - Exigência Técnica (22) 09/04/2019 (71) CHINA MOBILE COMMUNICATION CO., LTD RESEARCH INSTITUTE (CN) ; CHINA MOBILE COMMUNICATIONS GROUP CO., LTD. (CN)
(21) BR 11 2020 026170-0 A2	Código 6.1 - Exigência Técnica (22) 21/06/2019 (71) KWS SAAT SE & CO. KGAA (DE) ; UNIVERSITÀ DEGLI STUDI DI PADOVA (IT)
(21) BR 11 2021 000351-7 A2	Código 6.1 - Exigência Técnica (22) 15/07/2019

	(71) CAMBRIDGE MOBILE TELEMATICS INC. (US)
(21) BR 11 2021 024312-7 A2	Código 6.1 - Exigência Técnica (22) 02/06/2020 (71) BOBST MEX SA (CH)
(21) BR 12 2017 000806-4 A2	Código 6.1 - Exigência Técnica (22) 16/01/2014 (62) BR 11 2015 017005-6 16/01/2014 (71) GENOMATICA, INC. (US)
(21) BR 12 2018 073455-8 A2	Código 6.1 - Exigência Técnica (22) 30/11/2015 (62) BR 11 2017 011288-4 30/11/2015 (71) DOLBY LABORATORIES LICENSING CORPORATION (US)
(21) BR 12 2018 073457-4 A2	Código 6.1 - Exigência Técnica (22) 30/11/2015 (62) BR 11 2017 011288-4 30/11/2015 (71) DOLBY LABORATORIES LICENSING CORPORATION (US)
(21) BR 12 2019 023941-0 A2	Código 6.1 - Exigência Técnica (22) 03/12/2013 (62) BR 11 2015 011363-0 03/12/2013 (71) NOVARTIS AG (CH)
(21) BR 12 2019 025678-0 A2	Código 6.1 - Exigência Técnica (22) 01/11/2013 (62) BR 11 2015 009804-5 01/11/2013 (71) FACTOR BIOSCIENCE INC. (US)
(21) BR 12 2019 025681-0 A2	Código 6.1 - Exigência Técnica (22) 01/11/2013 (62) BR 11 2015 009804-5 01/11/2013 (71) FACTOR BIOSCIENCE INC. (US)
(21) BR 12 2019 025683-7 A2	Código 6.1 - Exigência Técnica (22) 01/11/2013 (62) BR 11 2015 009804-5 01/11/2013 (71) FACTOR BIOSCIENCE INC. (US)
(21) BR 12 2019 026439-2 A2	Código 6.1 - Exigência Técnica

	(22) 18/01/2013 (62) BR 11 2014 012891-0 18/01/2013 (71) CANON KABUSHIKI KAISHA (JP)
(21) BR 12 2019 026440-6 A2	Código 6.1 - Exigência Técnica (22) 18/01/2013 (62) BR 11 2014 012891-0 18/01/2013 (71) CANON KABUSHIKI KAISHA (JP)
(21) BR 12 2019 026442-2 A2	Código 6.1 - Exigência Técnica (22) 18/01/2013 (62) BR 11 2014 012891-0 18/01/2013 (71) CANON KABUSHIKI KAISHA (JP)
(21) BR 12 2020 002110-1 A2	Código 6.1 - Exigência Técnica (22) 18/01/2013 (62) BR 11 2014 012893-6 18/01/2013 (71) CANON KABUSHIKI KAISHA (JP)
(21) BR 12 2020 002116-0 A2	Código 6.1 - Exigência Técnica (22) 18/01/2013 (62) BR 11 2014 012893-6 18/01/2013 (71) CANON KABUSHIKI KAISHA (JP)
(21) BR 12 2020 002117-9 A2	Código 6.1 - Exigência Técnica (22) 18/01/2013 (62) BR 11 2014 012893-6 18/01/2013 (71) CANON KABUSHIKI KAISHA (JP)
(21) BR 12 2020 002118-7 A2	Código 6.1 - Exigência Técnica (22) 18/01/2013 (62) BR 11 2014 012893-6 18/01/2013 (71) CANON KABUSHIKI KAISHA (JP)
(21) BR 12 2020 003000-3 A2	Código 6.1 - Exigência Técnica (22) 16/01/2014 (62) BR 11 2015 017005-6 16/01/2014 (71) GENOMATICA, INC. (US)
(21) BR 12 2020 003002-0 A2	Código 6.1 - Exigência Técnica (22) 16/01/2014 (62) BR 11 2015 017005-6 16/01/2014

(71) GENOMATICA, INC. (US)

---

(21) BR 12 2020 018190-7 A2
Código 6.1 - Exigência Técnica
(22) 11/10/2013
(62) BR 11 2015 004377-1 11/10/2013
(71) NEC PLATFORMS, LTD. (JP)

---

(21) BR 12 2020 025572-2 A2
Código 6.1 - Exigência Técnica
(22) 01/04/2015
(62) BR 11 2016 021848-5 01/04/2015
(71) BIOGEN MA, INC. (US)

---

(21) BR 12 2021 000120-0 A2
Código 6.1 - Exigência Técnica
(22) 29/04/2015
(62) BR 11 2016 024534-2 29/04/2015
(71) NOVARTIS AG (CH)

---

(21) BR 12 2021 002223-2 A2
Código 6.1 - Exigência Técnica
(22) 07/06/2013
(62) BR 11 2014 030009-7 07/06/2013
(71) DUPONT NUTRITION BIOSCIENCES APS (DK)

---

(21) BR 12 2021 002235-6 A2
Código 6.1 - Exigência Técnica
(22) 07/06/2013
(62) BR 11 2014 030009-7 07/06/2013
(71) DUPONT NUTRITION BIOSCIENCES APS (DK)

---

(21) BR 12 2021 022068-9 A2
Código 6.1 - Exigência Técnica
(22) 17/11/2011
(62) BR 11 2013 012213-7 17/11/2011
(71) CHUGAI SEIYAKU KABUSHIKI KAISHA (JP)

---

(21) BR 12 2022 001811-4 A2
Código 6.1 - Exigência Técnica
(22) 29/06/2017
(62) BR 11 2018 077079-5 29/06/2017
(71) MCLAUGHLIN GORMLEY KING COMPANY (US)

---

(21) BR 12 2022 005718-7 A2
Código 6.1 - Exigência Técnica
(22) 04/09/2013
(62) BR 11 2015 004696-7 04/09/2013
(71) THE SCRIPPS RESEARCH INSTITUTE (US)

(21) BR 12 2022 013454-8 A2	Código 6.1 - Exigência Técnica (22) 19/10/2010 (62) BR 11 2012 009445-9 19/10/2010 (71) FRAUNHOFER-GESELLSCHAFT ZUR FÖRDERUNG DER ANGEWANDTEN FORSCHUNG E.V. (DE)
(21) BR 12 2022 013496-3 A2	Código 6.1 - Exigência Técnica (22) 19/10/2010 (62) BR 11 2012 009445-9 19/10/2010 (71) FRAUNHOFER-GESELLSCHAFT ZUR FÖRDERUNG DER ANGEWANDTEN FORSCHUNG E.V. (DE)
(21) BR 12 2022 015143-4 A2	Código 6.1 - Exigência Técnica (22) 30/07/2013 (62) BR 11 2015 002072-0 30/07/2013 (71) ALESCO S.R.L. (IT)
(21) BR 20 2015 025640-5 U2	Código 6.1 - Exigência Técnica (22) 07/10/2015 (71) METHA SOLUÇÕES LTDA - ME (BR/PR)
(21) BR 20 2016 019169-1 U2	Código 6.1 - Exigência Técnica (22) 18/08/2016 (71) MARCIO LUIZ NEUVALD SILVA (BR/RS)
(21) BR 20 2017 007081-1 U2	Código 6.1 - Exigência Técnica (22) 05/04/2017 (71) JULIO VIEIRA NUNES (BR/MG)
(21) BR 20 2017 013346-5 U2	Código 6.1 - Exigência Técnica (22) 20/06/2017 (71) TRAVI PLÁSTICOS INDUSTRIAIS LTDA (BR/RS)
(21) BR 20 2017 013378-3 U2	Código 6.1 - Exigência Técnica (22) 21/06/2017 (71) UNIFEI - UNIVERSIDADE FEDERAL DE ITAJUBÁ (BR/MG)
(21) BR 20 2017 015250-8 U8	Código 6.1 - Exigência Técnica (22) 15/07/2017 (71) NPA NÚCLEO DE PLÁSTICA AVANÇADA (BR/SP)
(21) BR 20 2017 015685-6 U2	Código 6.1 - Exigência Técnica

	(22) 21/07/2017 (71) JOÃO EVANGELISTA DA SILVA (BR/SP)
(21) BR 20 2017 016739-4 U2	Código 6.1 - Exigência Técnica (22) 03/08/2017 (71) INSTITUTO FEDERAL DE EDUCAÇÃO, CIÊNCIA E TECNOLOGIA DO SUDESTE DE MINAS (BR/MG)
(21) BR 20 2017 016767-0 U2	Código 6.1 - Exigência Técnica (22) 04/08/2017 (71) MARCO ANTONIO BOMFIM COSTA (BR/MG)
(21) BR 20 2017 017168-5 U2	Código 6.1 - Exigência Técnica (22) 10/08/2017 (71) LUIS CARLOS PARISE (BR/RS)
(21) BR 20 2017 022443-6 U2	Código 6.1 - Exigência Técnica (22) 18/10/2017 (71) LUIZ CARLOS LUCKNER (BR/SC)
(21) BR 20 2017 022976-4 U2	Código 6.1 - Exigência Técnica (22) 25/10/2017 (71) UNIVERSIDADE ESTADUAL DO CENTRO-OESTE (BR/PR)
(21) BR 20 2017 023890-9 U2	Código 6.1 - Exigência Técnica (22) 07/11/2017 (71) UNIVERSIDADE FEDERAL RURAL DE PERNAMBUCO (BR/PE)
(21) BR 20 2017 024553-0 U2	Código 6.1 - Exigência Técnica (22) 16/11/2017 (71) UNIVERSIDADE FEDERAL DO MARANHÃO (BR/MA)
(21) BR 20 2017 025893-4 U2	Código 6.1 - Exigência Técnica (22) 30/11/2017 (71) MAURÍCIO SANTOS DA SILVA (BR/MG)
(21) BR 20 2017 025919-1 U2	Código 6.1 - Exigência Técnica (22) 01/12/2017 (71) MARCUS ALBERTO BAGGIO (BR/RS)
(21) BR 20 2017 026385-7 U2	Código 6.1 - Exigência Técnica (22) 07/12/2017

	(71) CIRO AMARAL FARIA (BR/MG)
(21) BR 20 2017 027495-6 U2	Código 6.1 - Exigência Técnica (22) 19/12/2017 (71) HUAWEI TECHNOLOGIES CO., LTD. (CN)
(21) BR 20 2017 027731-9 U2	Código 6.1 - Exigência Técnica (22) 21/12/2017 (71) ELIZABETH REGINA MACCARIELLO E OUTROS (BR/RJ) ; EDUARDO ROCHA (BR/RJ) ; ALESSANDRA CANANÉA DE SÁ TEIXEIRA (BR/RJ) ; GUILHERME HENRIQUE DO AMARAL SILVA (BR/SP) ; INDALECIO VILLAR JUNIOR (BR/SP) ; LEANDRO SIQUEIRA ARMANI (BR/SP)
(21) BR 20 2017 028599-0 U2	Código 6.1 - Exigência Técnica (22) 29/12/2017 (71) AYGAZ ANONIM SIRKETI (TR)
(21) BR 20 2021 003891-3 U2	Código 6.1 - Exigência Técnica (22) 01/03/2021 (71) SHERLEM MARA ROCHA (BR/ES)
(21) BR 21 2018 075783-2 U2	Código 6.1 - Exigência Técnica (22) 12/06/2017 (71) ANTHONY INTERNATIONAL COMPANY LIMITED (CN)
(21) PI 1013648-7 A2	Código 6.1 - Exigência Técnica (22) 01/04/2010 (71) NOBELPHARMA CO., LTD. (JP)

Código 6.6.1 - Exigência Formal - art. 38 (I) da Lei 13.123/2015

Informe se houve acesso ao patrimônio genético nacional, conforme o art. 38 (I) da Lei 13.123/2015. Para Declaração Positiva de Acesso, gerar uma Guia de Recolhimento da União (GRU) de código 264. Caso a exigência não seja cumprida em até 60 (sessenta) dias, será considerado pelo INPI que não houve acesso ao patrimônio genético nacional.

(21) BR 11 2012 003561-4 A2	Código 6.6.1 - Exigência Formal - art. 38 (I) da Lei 13.123/2015 (22) 29/07/2011 (71) PAULO ROBERTO CAVALCANTE (BR/SP) ; MÁRIO COSTA CAVALCANTE NETO (BR/SP) ; ANDRÉ CAVALCANTE (BR/SP)
(21) BR 11 2012 024166-4 A2	Código 6.6.1 - Exigência Formal - art. 38 (I) da Lei 13.123/2015 (22) 23/03/2011 (71) INTREXON CORPORATION (US)
(21) BR 20 2019 020547-0 U2	Código 6.6.1 - Exigência Formal - art. 38 (I) da Lei 13.123/2015 (22) 30/09/2019 (71) SUANI CONCEIÇÃO PEREIRA MONÇORES (BR)

Código 6.7 - Outras Exigências

Suspensão do andamento do pedido de patente para que seja feita a instrução regular do pedido de patente. O depositante poderá obter o parecer através do endereço eletrônico www.inpi.gov.br - No Acesso rápido – Faça uma busca - Patente. Para acessar, cadastre-se no Portal do INPI e use login e senha. A não manifestação do depositante no prazo de 90 (noventa) dias desta data acarretará o arquivamento definitivo do pedido.

---

(21) BR 10 2018 013113-3 A2

Código 6.7 - Outras Exigências
(22) 26/06/2018
(71) PROFIL INDUSTRIA E COMERCIO DE FIOS LTDA. (BR/SP)

---

(21) BR 10 2021 022009-0 A2

Código 6.7 - Outras Exigências
(22) 03/11/2021
(71) MARCO AURÉLIO PIMENTEL E SOUZA (BR/MG)

---

(21) BR 11 2017 027596-1 A2

Código 6.7 - Outras Exigências
(22) 22/06/2016
(71) VALIS - ENGENHARIA E INOVAÇÃO S.A. (PT)
Vide parecer

---

(21) BR 11 2018 014522-0 A2

Código 6.7 - Outras Exigências
(22) 17/01/2017
(71) CASE WESTERN RESERVE UNIVERSITY (US)
Foi solicitada na petição nº 870180130365 a alteração de nome do inventor ?Michael Mohseni? para ?Pedram Mohseni? sem a apresentação de documentação que a suporte. Apresente solicitação assinada pelo inventor junto com uma cópia de sua documentação pessoal para que a alteração seja realizada.

---

(21) BR 20 2017 015495-0 U2

Código 6.7 - Outras Exigências
(22) 19/07/2017
(71) UNIVERSIDADE TECNOLOGICA FEDERAL DO PARANA (BR/PR)

---

(21) BR 20 2021 006813-8 U2

Código 6.7 - Outras Exigências
(22) 09/04/2021
(71) LFS INDÚSTRIA E COMÉRCIO DE COSMÉTICOS LTDA (BR/ES)

---

(21) BR 20 2021 021576-9

Código 6.7 - Outras Exigências
(22) 27/10/2021
(71) PETITO FISIOTERAPIA ESPECIALIZADA SOCIEDADE SIMPLES

LIMITADA (BR/SP)

Ref. a petição 870220035980 de 27/04/2022 tendo em vista que o cumprimento da exigência 6.7 (RPI2669 de 03/03/2022) deveria ter sido apresentado por meio da guia de recolhimento código 207 (Cumprimento de Exigência) no valor correspondente da tabela de retribuição, no entanto foi utilizado indevidamente o código 206 (cumprimento de exigência formal) que é isento de pagamento. Cumpra essa exigência utilizando o serviço adequado (código 207 da tabela de retribuição) devidamente protocolado e apresente em anexo o comprovante da taxa devida para a petição 870220035980.

Código 6.9 - Publicação Anulada

Anulação da publicação da exigência por ter sido indevida.

(21) BR 11 2019 002529-4 A2	Código 6.9 - Publicação Anulada (22) 09/08/2017 (71) KYMAB LIMITED (GB) Anulada a publicação código 6.23 na RPI nº 2696 de 06/09/2022 por ter sido indevida.
(21) BR 11 2021 011855-1 A2	Código 6.9 - Publicação Anulada (22) 21/12/2018 (71) MARCIO LUIZ NEUVALD SILVA (BR/RS) ; MIGUEL HUMBERTO NOER (BR/RS) Anulada a publicação código 6.23 na RPI nº 2693 de 16/08/2022 por ter sido indevida.
(21) BR 12 2020 015574-4 A2	Código 6.9 - Publicação Anulada (22) 12/06/2013 (62) BR 11 2014 030812-8 12/06/2013 (71) INCYTE HOLDINGS CORPORATION (US) Anulada a publicação código 6.1 na RPI nº 2694 de 23/08/2022 por ter sido indevida.

Código 6.10 - Republicação

Republicação da publicação de qualquer um dos subitens anteriores por ter sido efetuada com incorreção.

---

(21) BR 10 2018 069616-5 A2

Código 6.10 - Republicação

(22) 25/09/2018

(71) LARGAN PRECISION CO.,LTD. (TW)

Republique-se, por erro material no relatório de buscas

Código 6.21 - Exigência preliminar - pedidos com buscas realizadas por outros Escritórios de Patentes

Suspensão do andamento do pedido de patente que, para instrução regular, aguardará o atendimento ou contestação das exigências formuladas. O depositante poderá obter o parecer através do endereço eletrônico www.inpi.gov.br - Acesso rápido - Faça uma busca - Patente. Para acessar, cadastre-se no Portal do INPI e use login e senha. A não manifestação do depositante no prazo de 90 (noventa) dias desta data acarretará o arquivamento definitivo do pedido.

---

(21) BR 11 2012 003561-4 A2

Código 6.21 - Exigência preliminar - pedidos com buscas realizadas por outros Escritórios de Patentes
(22) 29/07/2011
(51) A21D 15/08 (2006.01), B05B 3/00 (2006.01)
(71) PAULO ROBERTO CAVALCANTE (BR/SP) ; MÁRIO COSTA CAVALCANTE NETO (BR/SP) ; ANDRÉ CAVALCANTE (BR/SP)

---

(21) BR 11 2018 001005-7 A2

Código 6.21 - Exigência preliminar - pedidos com buscas realizadas por outros Escritórios de Patentes
(22) 19/07/2016
(51) A61K 31/05 (2006.01), A61P 41/00 (2006.01)
(71) OPTERION HEALTH AG (CH)

---

(21) BR 11 2018 014348-0 A2

Código 6.21 - Exigência preliminar - pedidos com buscas realizadas por outros Escritórios de Patentes
(22) 13/01/2017
(51) A61B 18/12 (2006.01), A61B 18/14 (2006.01), A61B 17/29 (2006.01), A61B 17/32 (2006.01), A61B 18/00 (2006.01), A61B 17/00 (2006.01)
(71) ETHICON LLC (US)

---

(21) BR 11 2018 014358-8 A2

Código 6.21 - Exigência preliminar - pedidos com buscas realizadas por outros Escritórios de Patentes
(22) 13/01/2017
(51) A61B 18/12 (2006.01), A61B 18/14 (2006.01), A61B 17/29 (2006.01), A61B 17/32 (2006.01), A61B 18/00 (2006.01), A61B 17/00 (2006.01)
(71) ETHICON LLC (US)

---

(21) BR 11 2018 014369-3 A2

Código 6.21 - Exigência preliminar - pedidos com buscas realizadas por outros Escritórios de Patentes
(22) 13/01/2017
(51) A61B 18/12 (2006.01), A61B 18/14 (2006.01), A61B 17/29 (2006.01), A61B 17/32 (2006.01)
(71) ETHICON LLC (US)

(21) BR 11 2018 014388-0 A2	Código 6.21 - Exigência preliminar - pedidos com buscas realizadas por outros Escritórios de Patentes (22) 13/01/2017 (51) A61B 18/12 (2006.01), A61B 18/14 (2006.01), A61B 17/29 (2006.01), A61B 17/32 (2006.01), A61B 18/00 (2006.01), A61B 17/00 (2006.01) (71) ETHICON LLC (US)
(21) BR 11 2018 014410-0 A2	Código 6.21 - Exigência preliminar - pedidos com buscas realizadas por outros Escritórios de Patentes (22) 13/01/2017 (51) A61B 18/14 (2006.01), A61B 18/00 (2006.01), A61B 17/32 (2006.01), A61B 17/00 (2006.01), A61B 18/12 (2006.01), A61B 17/29 (2006.01), A61B 90/00 (2006.01) (71) ETHICON LLC (US)
(21) BR 12 2020 010462-7 A2	Código 6.21 - Exigência preliminar - pedidos com buscas realizadas por outros Escritórios de Patentes (22) 30/01/2016 (51) H02S 20/30 (2006.01) (71) SUNFOLDING, INC. (US)

Código 6.22 - Exigência preliminar - pedidos sem buscas realizadas por outros Escritórios de Patentes

Suspensão do andamento do pedido de patente que, para instrução regular, aguardará o atendimento ou contestação das exigências formuladas. O depositante poderá obter o parecer através do endereço eletrônico www.inpi.gov.br - Acesso rápido - Faça uma busca - Patente. Para acessar, cadastre-se no Portal do INPI e use login e senha. A não manifestação do depositante no prazo de 90 (noventa) dias desta data acarretará o arquivamento definitivo do pedido.

---

(21) BR 10 2014 015467-1 A2

Código 6.22 - Exigência preliminar - pedidos sem buscas realizadas por outros Escritórios de Patentes
(22) 24/06/2014
(51) G07C 5/00 (2006.01), G01P 1/12 (2006.01)
(71) JULIANO TADEU FLORES GONÇALVES (BR/RS)

---

(21) BR 10 2014 031536-5 A2

Código 6.22 - Exigência preliminar - pedidos sem buscas realizadas por outros Escritórios de Patentes
(22) 16/12/2014
(51) A61N 5/01 (2006.01), A61N 5/06 (2006.01)
(71) DJALMA LUIZ RODRIGUES (BR/SP)

---

(21) BR 10 2016 009927-7 A2

Código 6.22 - Exigência preliminar - pedidos sem buscas realizadas por outros Escritórios de Patentes
(22) 03/05/2016
(51) E04B 1/19 (2006.01)
(71) PERONNE DOS REIS JORGE (BR/RS)

---

(21) BR 10 2016 013933-3 A2

Código 6.22 - Exigência preliminar - pedidos sem buscas realizadas por outros Escritórios de Patentes
(22) 15/06/2016
(51) E02D 33/00 (2006.01), E02D 7/08 (2006.01), G01N 3/307 (2006.01)
(71) MARCOS SILVA CARCELES (BR/SP) ; BRUNO GONÇALVES CARCELES (BR/SP)

---

(21) BR 10 2016 015202-0 A2

Código 6.22 - Exigência preliminar - pedidos sem buscas realizadas por outros Escritórios de Patentes
(22) 28/06/2016
(51) G08B 21/02 (2006.01)
(71) CENTRO FEDERAL DE EDUCAÇÃO TECNOLÓGICA DE MINAS GERAIS (BR/MG) ; CARLOS EDUARDO BARREIROS SENNA (BR/MG) ; FUNDAÇÃO DE AMPARO À PESQUISA DO ESTADO DE MINAS GERAIS - FAPEMIG (BR/MG)

(21) BR 10 2016 015910-5 A2	Código 6.22 - Exigência preliminar - pedidos sem buscas realizadas por outros Escritórios de Patentes (22) 07/07/2016 (51) G10D 13/02 (2006.01) (71) CHAKER ELIAS AKIKI (BR/SP)
(21) BR 10 2016 016462-1 A2	Código 6.22 - Exigência preliminar - pedidos sem buscas realizadas por outros Escritórios de Patentes (22) 15/07/2016 (51) E04H 1/00 (2006.01), E04H 1/12 (2006.01), E04B 1/348 (2006.01), E04B 1/343 (2006.01) (71) MARCUS VINICIUS DE OLIVEIRA ALVES (BR/PR) ; BRUNO VALENTIM FERREIRO (BR/PR)
(21) BR 10 2016 016557-1 A2	Código 6.22 - Exigência preliminar - pedidos sem buscas realizadas por outros Escritórios de Patentes (22) 18/07/2016 (51) G04B 19/08 (2006.01) (71) REYNALDO JOSÉ CLEFFI (BR/SP)
(21) BR 10 2016 017145-8 A2	Código 6.22 - Exigência preliminar - pedidos sem buscas realizadas por outros Escritórios de Patentes (22) 25/07/2016 (51) A42B 1/00 (2006.01), A63B 71/10 (2006.01) (71) FUNDAÇÃO UNIVERSIDADE REGIONAL DE BLUMENAU (BR/SC)
(21) BR 10 2016 024778-0 A2	Código 6.22 - Exigência preliminar - pedidos sem buscas realizadas por outros Escritórios de Patentes (22) 24/10/2016 (51) H02S 10/40 (2006.01), H02S 20/30 (2006.01), H02S 30/00 (2006.01), H02S 40/30 (2006.01), H02J 7/00 (2006.01) (71) ECOSOLAR ENERGIA INTELIGENTE LTDA (BR/SP)
(21) BR 10 2016 029531-9 A2	Código 6.22 - Exigência preliminar - pedidos sem buscas realizadas por outros Escritórios de Patentes (22) 15/12/2016 (51) H02J 7/35 (2006.01), A45B 25/02 (2006.01) (71) IOLANDA OLIVEIRA DE SOUSA PINHEIRO (BR/SP)
(21) BR 10 2016 029923-3 A2	Código 6.22 - Exigência preliminar - pedidos sem buscas realizadas por outros Escritórios de Patentes (22) 20/12/2016

	(51) A63B 22/08 (2006.01), A63B 23/04 (2006.01), A63B 23/18 (2006.01) (71) BRUDDEN EQUIPAMENTOS LTDA (BR/SP)
(21) BR 12 2020 008237-2 A2	Código 6.22 - Exigência preliminar - pedidos sem buscas realizadas por outros Escritórios de Patentes (22) 27/05/2015 (51) A01H 5/10 (2006.01), C07K 14/415 (2006.01), C12N 15/29 (2006.01), C12N 15/82 (2006.01) (71) EVOGENE LTD. (IL)
(21) PI 1016284-4 A2	Código 6.22 - Exigência preliminar - pedidos sem buscas realizadas por outros Escritórios de Patentes (22) 29/09/2010 (51) G01P 1/12 (2006.01), G01P 3/00 (2006.01), G07C 5/00 (2006.01) (71) JULIANO TADEU FLORES GONÇALVES (BR/RS)

Código 6.23 - Exigência preliminar - pedidos com buscas realizadas por outros Escritórios de Patentes

Suspensão do andamento do pedido de patente que, para instrução regular, aguardará o atendimento ou contestação das exigências formuladas. O depositante poderá obter o parecer através do endereço eletrônico www.inpi.gov.br - Acesso rápido - Faça uma busca - Patente. Para acessar, cadastre-se no Portal do INPI e use login e senha. A não manifestação do depositante no prazo de 90 (noventa) dias desta data acarretará o arquivamento definitivo do pedido.

---

(21) BR 10 2017 009824-9 A2

Código 6.23 - Exigência preliminar - pedidos com buscas realizadas por outros Escritórios de Patentes
(22) 10/05/2017
(51) H02K 1/00 (2006.01), H02K 1/20 (2006.01), E21B 43/00 (2006.01)
(71) FMC TECHNOLOGIES DO BRASIL LTDA (BR/RJ)

---

(21) BR 10 2018 003566-5 A2

Código 6.23 - Exigência preliminar - pedidos com buscas realizadas por outros Escritórios de Patentes
(22) 23/02/2018
(51) F27D 3/16 (2006.01)
(71) SAINT-GOBAIN DO BRASIL PRODUTOS INDUSTRIAIS E PARA CONSTRUÇÃO LTDA. (BR/SP)

---

(21) BR 10 2018 016754-5 A2

Código 6.23 - Exigência preliminar - pedidos com buscas realizadas por outros Escritórios de Patentes
(22) 16/08/2018
(51) E05B 81/06 (2006.01), E05B 81/12 (2006.01)
(71) GECOM CORPORATION (US)

---

(21) BR 10 2019 001954-9 A2

Código 6.23 - Exigência preliminar - pedidos com buscas realizadas por outros Escritórios de Patentes
(22) 30/01/2019
(51) B33Y 30/00 (2006.01), B33Y 10/00 (2006.01)
(71) NATIONAL INTELLIGENT FOUNDRY INDUSTRY INNOVATION CENTER (CN)

---

(21) BR 10 2019 002964-1 A2

Código 6.23 - Exigência preliminar - pedidos com buscas realizadas por outros Escritórios de Patentes
(22) 13/02/2019
(51) C08L 77/00 (2006.01), C08L 77/02 (2006.01), C08L 77/04 (2006.01), B29C 48/00 (2006.01), B29C 48/18 (2006.01), B29C 48/16 (2006.01), B29C 49/00 (2006.01)
(71) EMS-PATENT AG (CH)

(21) BR 10 2019 007750-6 A2	Código 6.23 - Exigência preliminar - pedidos com buscas realizadas por outros Escritórios de Patentes (22) 16/04/2019 (51) B29C 48/345 (2006.01), B29C 49/04 (2006.01), B29C 48/30 (2006.01), B29C 49/00 (2006.01) (71) W. MÜLLER GMBH (DE)
(21) BR 10 2019 008786-2 A2	Código 6.23 - Exigência preliminar - pedidos com buscas realizadas por outros Escritórios de Patentes (22) 30/04/2019 (51) C08F 283/01 (2006.01), C08F 299/04 (2006.01), C08L 67/06 (2006.01), C23C 16/44 (2006.01), C08L 67/00 (2006.01) (71) XEROX CORPORATION (US)
(21) BR 10 2019 024997-8 A2	Código 6.23 - Exigência preliminar - pedidos com buscas realizadas por outros Escritórios de Patentes (22) 27/11/2019 (51) C08L 23/08 (2006.01), C08L 23/32 (2006.01), C08G 18/00 (2006.01), C09K 21/12 (2006.01) (71) LANXESS DEUTSCHLAND GMBH (DE)
(21) BR 11 2018 013677-8 A2	Código 6.23 - Exigência preliminar - pedidos com buscas realizadas por outros Escritórios de Patentes (22) 11/01/2017 (51) C07K 16/28 (2006.01), C07K 14/705 (2006.01), A61K 39/395 (2006.01) (71) INHIBRX, INC. (US)
(21) BR 11 2018 014810-5 A2	Código 6.23 - Exigência preliminar - pedidos com buscas realizadas por outros Escritórios de Patentes (22) 19/01/2017 (51) C07K 16/36 (2006.01), A61P 7/02 (2006.01) (71) MERCK SHARP & DOHME CORP. (US) ; ADIMAB, LLC (US)
(21) BR 11 2018 015545-4 A2	Código 6.23 - Exigência preliminar - pedidos com buscas realizadas por outros Escritórios de Patentes (22) 02/03/2017 (51) A61K 38/17 (2006.01), A61K 39/00 (2006.01), C07K 7/06 (2006.01), C12N 5/0783 (2006.01) (71) IMMATICS BIOTECHNOLOGIES GMBH (DE)
(21) BR 11 2018 067353-6 A2	Código 6.23 - Exigência preliminar - pedidos com buscas realizadas por outros Escritórios de Patentes

	(22) 27/02/2017 (51) A61K 39/42 (2006.01), A61K 39/395 (2006.01) (71) KAMADA LTD (IL)
(21) BR 11 2018 069371-5 A2	Código 6.23 - Exigência preliminar - pedidos com buscas realizadas por outros Escritórios de Patentes (22) 21/03/2017 (51) A61K 39/205 (2006.01), A61K 39/225 (2006.01), A61K 39/275 (2006.01), C12N 15/86 (2006.01) (71) SOUTH DAKOTA BOARD OF REGENTS (US) ; UNIVERSIDADE FEDERAL DE SANTA MARIA (BR/RS)
(21) BR 11 2018 069795-8 A2	Código 6.23 - Exigência preliminar - pedidos com buscas realizadas por outros Escritórios de Patentes (22) 30/03/2017 (51) A61K 48/00 (2006.01), C12N 9/22 (2006.01), C12N 15/11 (2006.01), C12N 5/071 (2006.01) (71) INTELLIA THERAPEUTICS, INC. (US)
(21) BR 11 2018 070183-1 A2	Código 6.23 - Exigência preliminar - pedidos com buscas realizadas por outros Escritórios de Patentes (22) 31/03/2017 (51) A61K 38/17 (2006.01), A61K 39/00 (2006.01), C07K 14/47 (2006.01), C07K 16/30 (2006.01), C07K 4/12 (2006.01) (71) BIONTECH US INC. (US)
(21) BR 11 2018 070934-4 A2	Código 6.23 - Exigência preliminar - pedidos com buscas realizadas por outros Escritórios de Patentes (22) 14/04/2017 (51) C07K 14/705 (2006.01) (71) ALPINE IMMUNE SCIENCES, INC. (US)
(21) BR 11 2018 071321-0 A2	Código 6.23 - Exigência preliminar - pedidos com buscas realizadas por outros Escritórios de Patentes (22) 18/04/2017 (51) A61K 38/46 (2006.01), C12N 9/22 (2006.01), C12N 15/10 (2006.01), C12N 15/113 (2006.01) (71) CRISPR THERAPEUTICS AG (CH)
(21) BR 11 2018 071395-3 A2	Código 6.23 - Exigência preliminar - pedidos com buscas realizadas por outros Escritórios de Patentes (22) 18/04/2017 (51) G01N 33/68 (2006.01)

	(71) F. HOFFMANN-LA ROCHE AG (CH) ; CENTRE D'INVESTIGATION CLINIQUE PLURITHÉMATIQUE PIERRE DROUIN-INSERM CHU DE NANCY INSTITUT LORRAIN DU COEUR ET DES VAISSEAUX LOUIS MATHIEU (FR)
(21) BR 11 2018 072372-0 A2	Código 6.23 - Exigência preliminar - pedidos com buscas realizadas por outros Escritórios de Patentes (22) 01/05/2017 (51) A61K 39/12 (2006.01), C07K 14/025 (2006.01) (71) JANSSEN VACCINES & PREVENTION B.V. (NL) ; BAVARIAN NORDIC A/S (DK)
(21) BR 11 2018 072587-0 A2	Código 6.23 - Exigência preliminar - pedidos com buscas realizadas por outros Escritórios de Patentes (22) 05/05/2017 (51) A61K 38/00 (2006.01), C07K 14/33 (2006.01) (71) IPSEN BIOPHARM LIMITED (GB)
(21) BR 11 2018 073681-3 A2	Código 6.23 - Exigência preliminar - pedidos com buscas realizadas por outros Escritórios de Patentes (22) 22/05/2017 (51) C07K 14/005 (2006.01) (71) EXCIVION LIMITED (GB)
(21) BR 11 2018 074771-8 A2	Código 6.23 - Exigência preliminar - pedidos com buscas realizadas por outros Escritórios de Patentes (22) 02/06/2017 (51) C07K 14/78 (2006.01), A61K 39/00 (2006.01), C07K 16/18 (2006.01) (71) F. HOFFMANN-LA ROCHE AG (CH)
(21) BR 11 2018 074856-0 A2	Código 6.23 - Exigência preliminar - pedidos com buscas realizadas por outros Escritórios de Patentes (22) 29/05/2017 (51) G01N 33/564 (2006.01), G01N 33/68 (2006.01) (71) MAX-PLANCK-GESELLSCHAFT ZUR FÖRDERUNG DER WISSENSCHAFTEN E.V. (DE)
(21) BR 11 2018 074950-8 A2	Código 6.23 - Exigência preliminar - pedidos com buscas realizadas por outros Escritórios de Patentes (22) 14/06/2017 (51) C12N 15/09 (2006.01), C07K 19/00 (2006.01), C12N 1/15 (2006.01), C12N 1/19 (2006.01), C12N 1/21 (2006.01), C12N 9/42 (2006.01), C13K 1/02 (2006.01) (71) AJINOMOTO CO., INC. (JP)

(21) BR 11 2018 074955-9 A2	Código 6.23 - Exigência preliminar - pedidos com buscas realizadas por outros Escritórios de Patentes (22) 17/05/2017 (51) C12F 3/04 (2006.01), C12P 7/16 (2006.01) (71) IFP ENERGIES NOUVELLES (FR)
(21) BR 11 2018 074969-9 A2	Código 6.23 - Exigência preliminar - pedidos com buscas realizadas por outros Escritórios de Patentes (22) 21/06/2017 (51) A61K 35/745 (2006.01), A61K 35/747 (2006.01), A61K 47/44 (2006.01) (71) DSM IP ASSETS B.V. (NL)
(21) BR 11 2018 074999-0 A2	Código 6.23 - Exigência preliminar - pedidos com buscas realizadas por outros Escritórios de Patentes (22) 11/08/2017 (51) C12N 15/81 (2006.01), A23L 2/60 (2006.01), C12N 9/10 (2006.01), C12N 9/90 (2006.01) (71) AMYRIS, INC. (US)
(21) BR 11 2018 075099-9 A2	Código 6.23 - Exigência preliminar - pedidos com buscas realizadas por outros Escritórios de Patentes (22) 09/06/2017 (51) A01H 1/00 (2006.01), A01H 1/02 (2006.01), A01H 1/04 (2006.01), C12N 15/29 (2006.01), C12Q 1/68 (2006.01) (71) SYNGENTA PARTICIPATIONS AG (CH)
(21) BR 11 2018 075210-0 A2	Código 6.23 - Exigência preliminar - pedidos com buscas realizadas por outros Escritórios de Patentes (22) 05/06/2017 (51) C12P 19/56 (2006.01), A23L 2/60 (2006.01), A23L 27/30 (2006.01) (71) TATE & LYLE INGREDIENTS AMERICAS, INC (US)
(21) BR 11 2018 075276-2 A2	Código 6.23 - Exigência preliminar - pedidos com buscas realizadas por outros Escritórios de Patentes (22) 06/06/2017 (51) C12N 9/00 (2006.01), C12N 1/14 (2006.01), C12N 15/52 (2006.01), C12P 7/04 (2006.01), C12P 7/24 (2006.01), C12P 7/64 (2006.01) (71) PROVIVI, INC. (US)
(21) BR 11 2018 075288-6 A2	Código 6.23 - Exigência preliminar - pedidos com buscas realizadas por outros Escritórios de Patentes (22) 05/06/2017

	(51) C12Q 1/68 (2006.01), G01N 33/53 (2006.01), G01N 33/569 (2006.01) (71) THE BOARD OF TRUSTEES OF THE LELAND STANFORD JUNIOR UNIVERSITY (US)
(21) BR 11 2018 075291-6 A2	Código 6.23 - Exigência preliminar - pedidos com buscas realizadas por outros Escritórios de Patentes (22) 07/06/2017 (51) C12N 5/0784 (2006.01), C07K 14/35 (2006.01), A61K 38/16 (2006.01) (71) QURATIS INC.. (KR)
(21) BR 11 2018 075295-9 A2	Código 6.23 - Exigência preliminar - pedidos com buscas realizadas por outros Escritórios de Patentes (22) 07/06/2017 (51) A61K 35/19 (2006.01), A61M 1/00 (2006.01) (71) LYSATPHARMA GMBH (DE)
(21) BR 11 2018 075548-6 A2	Código 6.23 - Exigência preliminar - pedidos com buscas realizadas por outros Escritórios de Patentes (22) 12/06/2017 (51) C12P 21/00 (2006.01) (71) LONZA LTD (CH)
(21) BR 11 2018 075587-7 A2	Código 6.23 - Exigência preliminar - pedidos com buscas realizadas por outros Escritórios de Patentes (22) 17/05/2017 (51) C12N 5/04 (2006.01), C12N 5/14 (2006.01), A01H 5/00 (2006.01), C12N 15/63 (2006.01), C12N 15/65 (2006.01) (71) COMMONWEALTH SCIENTIFIC AND INDUSTRIAL RESEARCH ORGANISATION (AU)
(21) BR 11 2018 075688-1 A2	Código 6.23 - Exigência preliminar - pedidos com buscas realizadas por outros Escritórios de Patentes (22) 16/06/2017 (51) C12N 15/09 (2006.01), A61K 39/395 (2006.01), A61P 7/00 (2006.01), C07K 16/18 (2006.01) (71) CHUGAI SEIYAKU KABUSHIKI KAISHA (JP)
(21) BR 11 2018 075692-0 A2	Código 6.23 - Exigência preliminar - pedidos com buscas realizadas por outros Escritórios de Patentes (22) 13/06/2017 (51) C12N 15/11 (2006.01), C12N 15/55 (2006.01), C12N 15/63 (2006.01), C12N 15/85 (2006.01), A61K 48/00 (2006.01), A61K 31/713 (2006.01), C12N 15/86 (2006.01), C12N 15/33 (2006.01)

(71) THE UNIVERSITY OF NORTH CAROLINA AT CHAPEL HILL (US)

---

(21) BR 11 2018 075700-4 A2

Código 6.23 - Exigência preliminar - pedidos com buscas realizadas por outros Escritórios de Patentes
(22) 21/04/2017
(51) C12N 1/12 (2006.01), C12P 7/06 (2006.01), C12R 1/89 (2006.01)
(71) HONDA MOTOR CO., LTD. (JP)

---

(21) BR 11 2018 075801-9 A2

Código 6.23 - Exigência preliminar - pedidos com buscas realizadas por outros Escritórios de Patentes
(22) 30/06/2017
(51) C12Q 1/68 (2006.01), B01L 7/00 (2006.01)
(71) LUMIRADX UK LTD (GB)

---

(21) BR 11 2018 075820-5 A2

Código 6.23 - Exigência preliminar - pedidos com buscas realizadas por outros Escritórios de Patentes
(22) 07/06/2017
(51) G01N 33/574 (2006.01), G06F 19/20 (2011.01), G06F 19/10 (2011.01)
(71) KONINKLIJKE PHILIPS N.V. (NL)

---

(21) BR 11 2018 075833-7 A2

Código 6.23 - Exigência preliminar - pedidos com buscas realizadas por outros Escritórios de Patentes
(22) 13/07/2017
(51) A61K 35/74 (2006.01), A61K 9/19 (2006.01)
(71) 4D PHARMA PLC (GB)

---

(21) BR 11 2018 075855-8 A2

Código 6.23 - Exigência preliminar - pedidos com buscas realizadas por outros Escritórios de Patentes
(22) 14/06/2017
(51) C12N 15/86 (2006.01)
(71) OXFORD UNIVERSITY INNOVATION LIMITED (GB)

---

(21) BR 11 2018 075869-8 A2

Código 6.23 - Exigência preliminar - pedidos com buscas realizadas por outros Escritórios de Patentes
(22) 30/06/2017
(51) C12N 15/115 (2006.01), C12N 15/11 (2006.01), A61K 31/7115 (2006.01)
(71) SOMALOGIC OPERATING CO., INC. (US)

---

(21) BR 11 2018 075964-3 A2

Código 6.23 - Exigência preliminar - pedidos com buscas realizadas por outros Escritórios de Patentes
(22) 19/06/2017
(51) C12N 9/64 (2006.01), C07K 1/22 (2006.01)
(71) PORTOLA PHARMACEUTICALS, INC. (US)

(21) BR 11 2018 075969-4 A2	Código 6.23 - Exigência preliminar - pedidos com buscas realizadas por outros Escritórios de Patentes (22) 19/06/2017 (51) C12N 15/85 (2006.01) (71) JANSSEN VACCINES & PREVENTION B.V. (NL)
(21) BR 11 2018 076027-7 A2	Código 6.23 - Exigência preliminar - pedidos com buscas realizadas por outros Escritórios de Patentes (22) 31/05/2017 (51) C12N 9/22 (2006.01), C12N 15/10 (2006.01), C12N 15/82 (2006.01) (71) PIONEER HI-BRED INTERNATIONAL, INC. (US)
(21) BR 11 2018 076127-3 A2	Código 6.23 - Exigência preliminar - pedidos com buscas realizadas por outros Escritórios de Patentes (22) 16/06/2017 (51) C12N 15/11 (2006.01), C12N 15/63 (2006.01), C12N 15/861 (2006.01), C12N 5/16 (2006.01), C07K 14/47 (2006.01), C12N 7/00 (2006.01), A61K 48/00 (2006.01), A61K 35/761 (2006.01) (71) THE UNIVERSITY OF NORTH CAROLINA AT CHAPEL HILL (US) ; TEXAS TECH UNIVERSITY SYSTEM (US)
(21) BR 11 2018 076233-4 A2	Código 6.23 - Exigência preliminar - pedidos com buscas realizadas por outros Escritórios de Patentes (22) 12/06/2017 (51) C12P 7/06 (2006.01), C12N 1/16 (2006.01), C12M 1/00 (2006.01) (71) POET RESEARCH, INC. (US)
(21) BR 11 2018 076306-3 A2	Código 6.23 - Exigência preliminar - pedidos com buscas realizadas por outros Escritórios de Patentes (22) 19/06/2017 (51) C07K 4/04 (2006.01), C07K 16/28 (2006.01), C12N 5/00 (2006.01) (71) MAGENTA THERAPEUTICS, INC. (US)
(21) BR 11 2018 077467-7 A2	Código 6.23 - Exigência preliminar - pedidos com buscas realizadas por outros Escritórios de Patentes (22) 29/06/2017 (51) A61K 38/08 (2006.01), A61K 38/10 (2006.01), C07K 7/06 (2006.01), C07K 7/08 (2006.01) (71) THE REGENTS OF THE UNIVERSITY OF CALIFORNIA (US)
(21) BR 11 2019 000327-4 A2	Código 6.23 - Exigência preliminar - pedidos com buscas realizadas por outros Escritórios de Patentes

	(22) 10/07/2017 (51) C07K 16/30 (2006.01), C07K 19/00 (2006.01), C12N 15/13 (2006.01), C12N 15/85 (2006.01), C12N 5/10 (2006.01), A61K 39/395 (2006.01), A61P 35/00 (2006.01) (71) CRAGE MEDICAL CO., LIMITED (CN)
(21) BR 11 2019 000693-1 A2	Código 6.23 - Exigência preliminar - pedidos com buscas realizadas por outros Escritórios de Patentes (22) 17/07/2017 (51) C07K 16/30 (2006.01), C12N 15/85 (2006.01), C12N 15/90 (2006.01) (71) POSEIDA THERAPEUTICS, INC. (US)
(21) BR 11 2019 001461-6 A2	Código 6.23 - Exigência preliminar - pedidos com buscas realizadas por outros Escritórios de Patentes (22) 26/07/2017 (51) A61K 39/12 (2006.01), C07K 14/18 (2006.01), C07K 16/10 (2006.01) (71) HAWAII BIOTECH INC. (US)
(21) BR 11 2019 001693-7 A2	Código 6.23 - Exigência preliminar - pedidos com buscas realizadas por outros Escritórios de Patentes (22) 28/07/2017 (51) C07K 16/28 (2006.01) (71) INSERM (INSTITUT NATIONAL DE LA SANTÉ ET DE LA RECHERCHE MÉDICALE) (FR) ; UNIVERSITÉ PAUL SABATIER TOULOUSE III (FR) ; CENTRE NATIONAL DE LA RECHERCHE SCIENTIFIQUE (CNRS) (FR) ; CENTRE HOSPITALIER UNIVERSITAIRE DE TOULOUSE (FR) ; INSTITUT CLAUDIUS REGAUD (FR)
(21) BR 11 2019 001989-8 A2	Código 6.23 - Exigência preliminar - pedidos com buscas realizadas por outros Escritórios de Patentes (22) 02/08/2017 (51) C07K 16/00 (2006.01), C07K 16/10 (2006.01), A61K 39/00 (2006.01) (71) VISTERRA, INC. (US)
(21) BR 11 2019 002355-0 A2	Código 6.23 - Exigência preliminar - pedidos com buscas realizadas por outros Escritórios de Patentes (22) 03/08/2017 (51) A61K 38/46 (2006.01), C12N 9/14 (2006.01), C12N 9/16 (2006.01), C12N 15/11 (2006.01), C12N 15/09 (2006.01) (71) YALE UNIVERSITY (US)
(21) BR 11 2019 003100-6 A2	Código 6.23 - Exigência preliminar - pedidos com buscas realizadas por outros Escritórios de Patentes

	(22) 24/08/2017 (51) C07K 14/47 (2006.01), C12N 9/16 (2006.01), C12N 15/85 (2006.01), A61K 35/12 (2006.01), A61K 38/46 (2006.01) (71) SANGAMO THERAPEUTICS, INC. (US)
(21) BR 11 2019 005144-9 A2	Código 6.23 - Exigência preliminar - pedidos com buscas realizadas por outros Escritórios de Patentes (22) 18/09/2017 (51) A61K 48/00 (2006.01), C12N 15/11 (2006.01), C12N 15/00 (2006.01), A61K 38/00 (2006.01) (71) ICAHN SCHOOL OF MEDICINE AT MOUNT SINAI (US)
(21) BR 11 2019 006388-9 A2	Código 6.23 - Exigência preliminar - pedidos com buscas realizadas por outros Escritórios de Patentes (22) 28/09/2017 (51) A61K 38/46 (2006.01), A61K 48/00 (2006.01), C12N 9/22 (2006.01), C12N 15/11 (2006.01), C12N 15/55 (2006.01) (71) THE REGENTS OF THE UNIVERSITY OF CALIFORNIA (US)
(21) BR 11 2019 006558-0 A2	Código 6.23 - Exigência preliminar - pedidos com buscas realizadas por outros Escritórios de Patentes (22) 02/10/2017 (51) C07K 7/06 (2006.01), A61K 8/64 (2006.01), A61Q 19/10 (2006.01) (71) DSM IP ASSETS B.V. (NL)
(21) BR 11 2019 006735-3 A2	Código 6.23 - Exigência preliminar - pedidos com buscas realizadas por outros Escritórios de Patentes (22) 04/10/2017 (51) A61K 38/00 (2006.01), A61K 38/10 (2006.01), A61K 38/39 (2006.01) (71) ASCLEPIX THERAPEUTICS, LLC. (US) ; THE JOHNS HOPKINS UNIVERSITY (US)
(21) BR 11 2019 007365-5 A2	Código 6.23 - Exigência preliminar - pedidos com buscas realizadas por outros Escritórios de Patentes (22) 12/10/2017 (51) A61K 38/17 (2006.01), A61K 39/395 (2006.01), A61K 48/00 (2006.01), C07K 14/47 (2006.01) (71) BOARD OF REGENTS, THE UNIVERSITY OF TEXAS SYSTEM (US)
(21) BR 11 2019 008305-7 A2	Código 6.23 - Exigência preliminar - pedidos com buscas realizadas por outros Escritórios de Patentes (22) 26/10/2017 (51) C12N 5/0783 (2006.01), A61K 35/17 (2006.01)

	(71) IOVANCE BIOTHERAPEUTICS, INC. (US)
(21) BR 11 2019 008320-0 A2	Código 6.23 - Exigência preliminar - pedidos com buscas realizadas por outros Escritórios de Patentes (22) 18/10/2017 (51) C07K 14/195 (2006.01), C12P 19/44 (2006.01), C12N 9/02 (2006.01), C12N 9/10 (2006.01) (71) EVONIK OPERATIONS GMBH (DE)
(21) BR 11 2019 008385-5 A2	Código 6.23 - Exigência preliminar - pedidos com buscas realizadas por outros Escritórios de Patentes (22) 13/11/2017 (51) C12N 15/90 (2006.01), C12N 13/00 (2006.01) (71) IMMATICS BIOTECHNOLOGIES GMBH (DE)
(21) BR 11 2019 008502-5 A2	Código 6.23 - Exigência preliminar - pedidos com buscas realizadas por outros Escritórios de Patentes (22) 27/10/2017 (51) A01H 1/06 (2006.01), A01H 3/00 (2006.01), C12R 1/07 (2006.01), A01N 63/00 (2006.01) (71) BAYER CROPSCIENCE LP. (US)
(21) BR 11 2019 008530-0 A2	Código 6.23 - Exigência preliminar - pedidos com buscas realizadas por outros Escritórios de Patentes (22) 27/10/2017 (51) G06F 19/28 (2011.01), G06F 19/22 (2011.01), G06F 21/76 (2006.01) (71) ILLUMINA, INC. (US)
(21) BR 11 2019 008554-8 A2	Código 6.23 - Exigência preliminar - pedidos com buscas realizadas por outros Escritórios de Patentes (22) 26/10/2017 (51) C12N 5/00 (2006.01), C12P 21/00 (2006.01) (71) SAMSUNG BIOEPIS CO., LTD. (KR)
(21) BR 11 2019 008560-2 A2	Código 6.23 - Exigência preliminar - pedidos com buscas realizadas por outros Escritórios de Patentes (22) 31/10/2017 (51) C12N 5/0784 (2006.01), C12N 5/078 (2006.01), C12N 5/0783 (2006.01), A61K 39/00 (2006.01) (71) IOVANCE BIOTHERAPEUTICS, INC. (US)
(21) BR 11 2019 008584-0 A2	Código 6.23 - Exigência preliminar - pedidos com buscas realizadas por outros Escritórios de Patentes

	(22) 25/10/2017 (51) C07K 14/005 (2006.01), A61K 39/135 (2006.01) (71) THE UNITED STATES OF AMERICA, AS REPRESENTED BY THE SECRETARY OF AGRICULTURE (US) ; LOS ALAMOS NATIONAL SECURITY, LLC (US)
(21) BR 11 2019 008585-8 A2	Código 6.23 - Exigência preliminar - pedidos com buscas realizadas por outros Escritórios de Patentes (22) 24/10/2017 (51) C12P 19/18 (2006.01), C12N 1/21 (2006.01), C12N 9/10 (2006.01), C12N 9/12 (2006.01) (71) JENNEWEIN BIOTECHNOLOGIE GMBH (DE)
(21) BR 11 2019 008624-2 A2	Código 6.23 - Exigência preliminar - pedidos com buscas realizadas por outros Escritórios de Patentes (22) 30/10/2017 (51) A61K 39/00 (2006.01), A61K 38/00 (2006.01), A61K 38/38 (2006.01), A61K 39/02 (2006.01), A61K 39/12 (2006.01), A61K 39/165 (2006.01) (71) CENTRO DE INGENIERÍA GENÉTICA Y BIOTECNOLOGÍA (CU)
(21) BR 11 2019 008727-3 A2	Código 6.23 - Exigência preliminar - pedidos com buscas realizadas por outros Escritórios de Patentes (22) 28/11/2017 (51) C12N 15/09 (2006.01), A61K 38/16 (2006.01), A61K 39/395 (2006.01), A61K 47/64 (2006.01), A61K 47/65 (2006.01), C07K 19/00 (2006.01), C40B 30/04 (2006.01), C40B 40/10 (2006.01), G01N 33/15 (2006.01), G01N 33/50 (2006.01), G01N 33/53 (2006.01), A61P 29/00 (2006.01), A61P 35/00 (2006.01), A61P 37/06 (2006.01) (71) CHUGAI SEIYAKU KABUSHIKI KAISHA (JP)
(21) BR 11 2019 008733-8 A2	Código 6.23 - Exigência preliminar - pedidos com buscas realizadas por outros Escritórios de Patentes (22) 30/10/2017 (51) C12N 15/82 (2006.01) (71) BENSON HILL BIOSYSTEMS, INC. (US)
(21) BR 11 2019 008781-8 A2	Código 6.23 - Exigência preliminar - pedidos com buscas realizadas por outros Escritórios de Patentes (22) 02/11/2017 (51) C12N 7/01 (2006.01), A61K 39/275 (2006.01) (71) DAVID EVANS (CA) ; RYAN NOYCE (CA) ; SETH LEDERMAN (US)
(21) BR 11 2019 008848-2 A2	Código 6.23 - Exigência preliminar - pedidos com buscas realizadas por outros

	Escritórios de Patentes (22) 02/11/2017 (51) C12Q 1/68 (2006.01), C12Q 1/6883 (2006.01), C12Q 1/6809 (2006.01) (71) THE MEDICAL COLLEGE OF WISCONSIN, INC. (US)
(21) BR 11 2019 008911-0 A2	Código 6.23 - Exigência preliminar - pedidos com buscas realizadas por outros Escritórios de Patentes (22) 03/11/2017 (51) C12Q 1/68 (2006.01) (71) ALMA MATER STUDIORUM-UNIVERSITA' DI BOLOGNA (IT)
(21) BR 11 2019 008965-9 A2	Código 6.23 - Exigência preliminar - pedidos com buscas realizadas por outros Escritórios de Patentes (22) 01/11/2017 (51) C12N 15/113 (2006.01), C07K 16/28 (2006.01), C07K 5/08 (2006.01), A61K 31/713 (2006.01) (71) ARROWHEAD PHARMACEUTICALS, INC. (US)
(21) BR 11 2019 008975-6 A2	Código 6.23 - Exigência preliminar - pedidos com buscas realizadas por outros Escritórios de Patentes (22) 30/10/2017 (51) C12N 15/10 (2006.01), C12N 15/90 (2006.01), C12Q 1/68 (2006.01), A61K 35/12 (2006.01), C07K 14/705 (2006.01) (71) UNIVERSITÄT BASEL (CH)
(21) BR 11 2019 009033-9 A2	Código 6.23 - Exigência preliminar - pedidos com buscas realizadas por outros Escritórios de Patentes (22) 03/11/2017 (51) C12N 7/00 (2006.01) (71) TAKEDA PHARMACEUTICAL COMPANY LIMITED (JP)
(21) BR 11 2019 009111-4 A2	Código 6.23 - Exigência preliminar - pedidos com buscas realizadas por outros Escritórios de Patentes (22) 06/11/2017 (51) C12P 19/02 (2006.01), C12P 7/10 (2006.01), C13K 1/02 (2006.01) (71) INBICON A/S (DK)
(21) BR 11 2019 009113-0 A2	Código 6.23 - Exigência preliminar - pedidos com buscas realizadas por outros Escritórios de Patentes (22) 03/11/2017 (51) A61K 35/76 (2006.01), A61K 31/195 (2006.01), A61P 7/00 (2006.01) (71) TAKEDA PHARMACEUTICAL COMPANY LIMITED (JP)

(21) BR 11 2019 009131-9 A2	Código 6.23 - Exigência preliminar - pedidos com buscas realizadas por outros Escritórios de Patentes (22) 02/11/2017 (51) A61K 39/00 (2006.01) (71) BOEHRINGER INGELHEIM VETMEDICA GMBH (DE)
(21) BR 11 2019 009161-0 A2	Código 6.23 - Exigência preliminar - pedidos com buscas realizadas por outros Escritórios de Patentes (22) 09/11/2017 (51) C12N 5/00 (2006.01), C12M 3/00 (2006.01) (71) UNIVERCELLS S.A. (BE)
(21) BR 11 2019 009434-2 A2	Código 6.23 - Exigência preliminar - pedidos com buscas realizadas por outros Escritórios de Patentes (22) 13/11/2017 (51) C12Q 1/68 (2006.01), C12N 15/11 (2006.01), G01N 33/50 (2006.01) (71) UNIVERSITY OF TENNESSEE RESEARCH FOUNDATION (US)
(21) BR 11 2019 009446-6 A2	Código 6.23 - Exigência preliminar - pedidos com buscas realizadas por outros Escritórios de Patentes (22) 08/11/2017 (51) C12N 15/86 (2006.01), A61K 48/00 (2006.01), C07K 14/47 (2006.01) (71) INTREXON CORPORATION (US)
(21) BR 11 2019 009488-1 A2	Código 6.23 - Exigência preliminar - pedidos com buscas realizadas por outros Escritórios de Patentes (22) 10/11/2017 (51) C12Q 1/68 (2006.01) (71) GENOMICA S.A.U. (ES)
(21) BR 11 2019 009535-7 A2	Código 6.23 - Exigência preliminar - pedidos com buscas realizadas por outros Escritórios de Patentes (22) 19/10/2017 (51) A61K 35/745 (2006.01), A23L 33/00 (2006.01), A23L 33/135 (2006.01), A23L 33/21 (2006.01) (71) MJN U.S. HOLDINGS LLC (US)
(21) BR 11 2019 009565-9 A2	Código 6.23 - Exigência preliminar - pedidos com buscas realizadas por outros Escritórios de Patentes (22) 13/11/2017 (51) C12Q 1/37 (2006.01), C12Q 1/02 (2006.01), G01N 33/15 (2006.01), G01N 33/50 (2006.01) (71) TOKYO UNIVERSITY OF SCIENCE FOUNDATION (JP)

(21) BR 11 2019 009746-5 A2	Código 6.23 - Exigência preliminar - pedidos com buscas realizadas por outros Escritórios de Patentes (22) 15/11/2017 (51) C12N 5/00 (2006.01), C12N 5/0735 (2006.01), C12Q 1/00 (2006.01), G01N 33/48 (2006.01) (71) CYNATA THERAPEUTICS LIMITED (AU)
(21) BR 11 2019 009768-6 A2	Código 6.23 - Exigência preliminar - pedidos com buscas realizadas por outros Escritórios de Patentes (22) 09/05/2017 (51) C12P 7/06 (2006.01), C12P 5/02 (2006.01), C02F 1/24 (2006.01), C02F 1/40 (2006.01), C02F 11/04 (2006.01), C02F 3/28 (2006.01), C02F 9/00 (2006.01), C05F 11/00 (2006.01), C05F 17/00 (2006.01), C05F 5/00 (2006.01) (71) CHRISTINE APELT (DE)
(21) BR 11 2019 009790-2 A2	Código 6.23 - Exigência preliminar - pedidos com buscas realizadas por outros Escritórios de Patentes (22) 13/11/2017 (51) C12Q 1/68 (2006.01) (71) QUEST DIAGNOSTICS INVESTMENTS LLC (US)
(21) BR 11 2019 009794-5 A2	Código 6.23 - Exigência preliminar - pedidos com buscas realizadas por outros Escritórios de Patentes (22) 13/11/2017 (51) C07H 21/00 (2006.01), C07H 21/04 (2006.01), C12N 5/07 (2006.01), C12N 5/10 (2006.01), C12N 9/16 (2006.01) (71) QUEST DIAGNOSTICS INVESTMENTS LLC (US)
(21) BR 11 2019 009796-1 A2	Código 6.23 - Exigência preliminar - pedidos com buscas realizadas por outros Escritórios de Patentes (22) 23/11/2017 (51) C12P 19/02 (2006.01), C12P 19/14 (2006.01), C12N 9/18 (2006.01), C12N 9/42 (2006.01), C12N 9/24 (2006.01), C12P 7/10 (2006.01) (71) DSM IP ASSETS B.V. (NL)
(21) BR 11 2019 009825-9 A2	Código 6.23 - Exigência preliminar - pedidos com buscas realizadas por outros Escritórios de Patentes (22) 15/11/2017 (51) C12Q 1/02 (2006.01), A61L 2/28 (2006.01), C12M 1/34 (2006.01), C12Q 1/22 (2006.01), G01N 35/00 (2006.01) (71) JEAN-FRANÇOIS BIRON (FR)

(21) BR 11 2019 009953-0 A2	Código 6.23 - Exigência preliminar - pedidos com buscas realizadas por outros Escritórios de Patentes (22) 15/11/2017 (51) C07K 7/06 (2006.01), A61K 38/06 (2006.01), G01N 33/68 (2006.01), A61K 49/00 (2006.01), C07K 19/00 (2006.01), C07K 1/04 (2006.01), C07K 1/13 (2006.01) (71) ACADEMISCH ZIEKENHUIS LEIDEN (NL)
(21) BR 11 2019 010349-0 A2	Código 6.23 - Exigência preliminar - pedidos com buscas realizadas por outros Escritórios de Patentes (22) 22/11/2017 (51) C07K 16/36 (2006.01) (71) BIOVERATIV THERAPEUTICS INC. (US)
(21) BR 11 2019 010636-7 A2	Código 6.23 - Exigência preliminar - pedidos com buscas realizadas por outros Escritórios de Patentes (22) 24/11/2017 (51) G01N 33/574 (2006.01) (71) ONCIMMUNE LIMITED (GB)
(21) BR 11 2019 010687-1 A2	Código 6.23 - Exigência preliminar - pedidos com buscas realizadas por outros Escritórios de Patentes (22) 16/08/2017 (51) C07K 16/30 (2006.01), G01N 33/574 (2006.01), A61K 39/00 (2006.01) (71) DONG-A UNIVERSITY RESEARCH FOUNDATION FOR INDUSTRY-ACADEMY COOPERATION (KR) ; PRESTIGE BIOPHARMA PTE. LTD. (SG)
(21) BR 11 2019 011131-0 A2	Código 6.23 - Exigência preliminar - pedidos com buscas realizadas por outros Escritórios de Patentes (22) 22/12/2017 (51) C07K 16/44 (2006.01), C07D 495/04 (2006.01), G01N 33/82 (2006.01), A61K 47/51 (2006.01), A61K 31/4188 (2006.01), C07K 16/00 (2006.01), C07K 16/40 (2006.01), G01N 33/53 (2006.01) (71) F. HOFFMANN-LA ROCHE AG (CH)
(21) BR 11 2019 011844-6 A2	Código 6.23 - Exigência preliminar - pedidos com buscas realizadas por outros Escritórios de Patentes (22) 13/12/2017 (51) A61K 38/17 (2006.01), A61P 31/04 (2006.01), A61P 29/00 (2006.01), A61P 11/06 (2006.01) (71) DEFENSIN THERAPEUTICS APS (DK)

(21) BR 11 2019 012154-4 A2	Código 6.23 - Exigência preliminar - pedidos com buscas realizadas por outros Escritórios de Patentes (22) 13/12/2017 (51) A61K 51/08 (2006.01), A61K 49/00 (2006.01), G01N 33/53 (2006.01) (71) JANSSEN BIOTECH, INC. (US)
(21) BR 11 2019 012504-3 A2	Código 6.23 - Exigência preliminar - pedidos com buscas realizadas por outros Escritórios de Patentes (22) 22/12/2017 (51) A61K 39/04 (2006.01), A61K 39/12 (2006.01), A61K 39/02 (2006.01) (71) INTERVET INTERNATIONAL B.V. (NL)
(21) BR 11 2019 012757-7 A2	Código 6.23 - Exigência preliminar - pedidos com buscas realizadas por outros Escritórios de Patentes (22) 21/12/2017 (51) A61K 49/10 (2006.01), C07F 13/00 (2006.01) (71) GE HEALTHCARE AS (NO)
(21) BR 11 2019 015266-0 A2	Código 6.23 - Exigência preliminar - pedidos com buscas realizadas por outros Escritórios de Patentes (22) 07/02/2018 (51) E21B 43/16 (2006.01), E21B 43/40 (2006.01) (71) EQUINOR ENERGY AS (NO)
(21) BR 11 2019 015767-0 A2	Código 6.23 - Exigência preliminar - pedidos com buscas realizadas por outros Escritórios de Patentes (22) 30/01/2018 (51) E21B 17/20 (2006.01), F16L 57/06 (2006.01), F16L 11/00 (2006.01), F16L 11/22 (2006.01) (71) SANDVIK MATERIALS TECHNOLOGY LLC. (US)
(21) BR 11 2019 016077-9 A2	Código 6.23 - Exigência preliminar - pedidos com buscas realizadas por outros Escritórios de Patentes (22) 02/02/2018 (51) A61K 47/60 (2006.01), A61K 47/68 (2006.01), A61K 38/28 (2006.01) (71) HANMI PHARM. CO., LTD. (KR)
(21) BR 11 2019 016497-9 A2	Código 6.23 - Exigência preliminar - pedidos com buscas realizadas por outros Escritórios de Patentes (22) 02/02/2018 (51) C07D 401/14 (2006.01), C07D 405/14 (2006.01), C07D 401/04 (2006.01), C07D 403/04 (2006.01), C07D 237/04 (2006.01), C07D 237/24 (2006.01), C07D 409/04 (2006.01), C07D 413/04 (2006.01), C07D 417/04 (2006.01), C07D

	417/14 (2006.01), A61K 31/501 (2006.01), A61P 35/00 (2006.01) (71) BAYER AKTIENGESELLSCHAFT (DE) ; BAYER PHARMA AKTIENGESELLSCHAFT (DE)
(21) BR 11 2019 016827-3 A2	Código 6.23 - Exigência preliminar - pedidos com buscas realizadas por outros Escritórios de Patentes (22) 15/02/2018 (51) A61K 31/501 (2006.01), C07D 401/04 (2006.01), C07D 401/14 (2006.01) (71) TREVENA, INC. (US)
(21) BR 11 2019 016832-0 A2	Código 6.23 - Exigência preliminar - pedidos com buscas realizadas por outros Escritórios de Patentes (22) 22/02/2018 (51) E01C 13/08 (2006.01), C08G 18/48 (2006.01), C08G 18/76 (2006.01), C09D 175/08 (2006.01) (71) DOW GLOBAL TECHNOLOGIES LLC (US)
(21) BR 11 2019 017306-4 A2	Código 6.23 - Exigência preliminar - pedidos com buscas realizadas por outros Escritórios de Patentes (22) 05/02/2018 (51) E21B 17/00 (2006.01), E21B 17/01 (2006.01), E21B 33/038 (2006.01) (71) MITCHELL Z. DZIEKONSKI (US)
(21) BR 11 2019 017367-6 A2	Código 6.23 - Exigência preliminar - pedidos com buscas realizadas por outros Escritórios de Patentes (22) 20/02/2018 (51) A61K 45/00 (2006.01), C07K 16/28 (2006.01), A61K 39/00 (2006.01) (71) VACCINEX, INC. (US)
(21) BR 11 2019 017708-6 A2	Código 6.23 - Exigência preliminar - pedidos com buscas realizadas por outros Escritórios de Patentes (22) 27/02/2018 (51) E04C 2/04 (2006.01), E04B 1/14 (2006.01), E04B 5/04 (2006.01), E04B 5/48 (2006.01), E04C 2/06 (2006.01), E04C 5/06 (2006.01) (71) CBS INTERNATIONAL GMBH (DE)
(21) BR 11 2019 018090-7 A2	Código 6.23 - Exigência preliminar - pedidos com buscas realizadas por outros Escritórios de Patentes (22) 03/03/2017 (51) G01N 33/50 (2006.01), C12Q 1/68 (2006.01) (71) THE PROCTER & GAMBLE COMPANY (US)
(21) BR 11 2019 020942-5 A2	Código 6.23 - Exigência preliminar - pedidos com buscas realizadas por outros

	Escritórios de Patentes (22) 06/04/2018 (51) E21B 33/08 (2006.01), E21B 17/01 (2006.01) (71) AMERIFORGE GROUP INC. (US)
(21) BR 11 2019 022015-1 A2	Código 6.23 - Exigência preliminar - pedidos com buscas realizadas por outros Escritórios de Patentes (22) 18/04/2018 (51) C07D 211/06 (2006.01), C07D 241/04 (2006.01), A61K 31/445 (2006.01), A61K 31/496 (2006.01), A61P 35/00 (2006.01) (71) NATIONAL UNIVERSITY OF SINGAPORE (SG) ; UNIVERSITY OF MYSORE (IN) ; BANGALORE UNIVERSITY (IN)
(21) BR 11 2019 022215-4 A2	Código 6.23 - Exigência preliminar - pedidos com buscas realizadas por outros Escritórios de Patentes (22) 24/04/2018 (51) A61K 33/14 (2006.01), A61K 33/42 (2006.01), A61K 33/02 (2006.01), A61K 31/14 (2006.01), A61K 31/198 (2006.01), A61K 31/205 (2006.01), A61K 31/6615 (2006.01), A61K 45/06 (2006.01), A23K 20/24 (2006.01), A23K 20/26 (2006.01), A61K 9/00 (2006.01), A61P 15/06 (2006.01), A61P 43/00 (2006.01), A61K 33/06 (2006.01) (71) NUTRECO IP ASSETS B.V. (NL)
(21) BR 11 2019 022282-0 A2	Código 6.23 - Exigência preliminar - pedidos com buscas realizadas por outros Escritórios de Patentes (22) 27/04/2018 (51) C07D 515/22 (2006.01), A61P 35/00 (2006.01), A61K 31/4995 (2006.01) (71) PHARMA MAR, S.A. (ES)
(21) BR 11 2019 022301-0 A2	Código 6.23 - Exigência preliminar - pedidos com buscas realizadas por outros Escritórios de Patentes (22) 19/03/2018 (51) E01C 19/17 (2006.01), E01C 19/16 (2006.01), B05B 12/14 (2006.01), B05B 13/00 (2006.01), B05B 13/02 (2006.01) (71) ROADTEC, INC. (US)
(21) BR 11 2019 022307-0 A2	Código 6.23 - Exigência preliminar - pedidos com buscas realizadas por outros Escritórios de Patentes (22) 24/04/2018 (51) C07D 519/00 (2006.01), A61P 31/16 (2006.01), A61K 31/519 (2006.01) (71) COCRYSTAL PHARMA, INC. (US)
(21) BR 11 2019 022379-7 A2	Código 6.23 - Exigência preliminar - pedidos com buscas realizadas por outros

	Escritórios de Patentes (22) 27/04/2018 (51) A61K 31/575 (2006.01), A61K 36/28 (2006.01), A61P 21/00 (2006.01) (71) BIOPHYTIS (FR) ; SORBONNE UNIVERSITÉ (FR)
(21) BR 11 2019 022665-6 A2	Código 6.23 - Exigência preliminar - pedidos com buscas realizadas por outros Escritórios de Patentes (22) 30/04/2018 (51) A61K 31/4545 (2006.01), A61K 9/00 (2006.01), A61P 27/02 (2006.01), A61P 11/00 (2006.01) (71) THERAVANCE BIOPHARMA R&D IP, LLC (US)
(21) BR 11 2019 022676-1 A2	Código 6.23 - Exigência preliminar - pedidos com buscas realizadas por outros Escritórios de Patentes (22) 22/06/2018 (51) A61K 31/7076 (2006.01), A61P 7/02 (2006.01), A61P 9/04 (2006.01) (71) CHIESI FARMACEUTICI S.P.A. (IT)
(21) BR 11 2019 023303-2 A2	Código 6.23 - Exigência preliminar - pedidos com buscas realizadas por outros Escritórios de Patentes (22) 11/05/2018 (51) A61K 31/436 (2006.01), A61K 38/13 (2006.01), A61K 38/46 (2006.01) (71) THE TRUSTEES OF THE UNIVERSITY OF PENNSYLVANIA (US)
(21) BR 11 2019 023863-8 A2	Código 6.23 - Exigência preliminar - pedidos com buscas realizadas por outros Escritórios de Patentes (22) 23/04/2018 (51) E21B 43/08 (2006.01), E21B 43/12 (2006.01), E21B 33/13 (2006.01), E21B 34/06 (2006.01), E21B 34/08 (2006.01) (71) WEATHERFORD TECHNOLOGY HOLDINGS, LLC (US)
(21) BR 11 2019 025126-0 A2	Código 6.23 - Exigência preliminar - pedidos com buscas realizadas por outros Escritórios de Patentes (22) 12/06/2018 (51) E21B 29/10 (2006.01), E21B 43/10 (2006.01), E21B 33/124 (2006.01) (71) WELLTEC OILFIELD SOLUTIONS AG (CH)
(21) BR 11 2019 026030-7 A2	Código 6.23 - Exigência preliminar - pedidos com buscas realizadas por outros Escritórios de Patentes (22) 13/05/2019 (51) B29C 45/28 (2006.01), B29C 45/77 (2006.01), B29C 45/76 (2006.01) (71) INGLASS S.P.A. (IT)

(21) BR 11 2019 026211-3 A2	Código 6.23 - Exigência preliminar - pedidos com buscas realizadas por outros Escritórios de Patentes (22) 07/06/2018 (51) E02D 13/04 (2006.01) (71) IHC HOLLAND IE B.V. (NL)
(21) BR 11 2019 027153-8 A2	Código 6.23 - Exigência preliminar - pedidos com buscas realizadas por outros Escritórios de Patentes (22) 20/06/2018 (51) E21B 33/13 (2006.01), C04B 28/02 (2006.01), C04B 22/12 (2006.01), C04B 103/10 (2006.01), C04B 111/00 (2006.01) (71) BAKER HUGHES, A GE COMPANY, LLC (US)
(21) BR 11 2019 027387-5 A2	Código 6.23 - Exigência preliminar - pedidos com buscas realizadas por outros Escritórios de Patentes (22) 22/06/2018 (51) A61K 47/64 (2006.01), A61K 39/104 (2006.01), A61K 39/108 (2006.01), C07K 14/195 (2006.01), C07K 14/21 (2006.01), C07K 14/26 (2006.01) (71) UNIVERSITY OF MARYLAND, BALTIMORE (US) ; AFFINIVAX, INC. (US) ; ASTELLAS US LLC (US)
(21) BR 11 2019 027576-2 A2	Código 6.23 - Exigência preliminar - pedidos com buscas realizadas por outros Escritórios de Patentes (22) 19/12/2018 (51) A43D 8/46 (2006.01), A43D 25/18 (2006.01), C09J 4/06 (2006.01), C09J 4/02 (2006.01), C09J 11/04 (2006.01), C09J 11/06 (2006.01), C08L 9/06 (2006.01), C08L 23/16 (2006.01), C08L 9/00 (2006.01), C08L 97/02 (2006.01), C08K 13/02 (2006.01), C08K 3/26 (2006.01) (71) WENZHOU ZHONGXI IMPORT AND EXPORT CO. LTD (CN)
(21) BR 11 2020 000404-9 A2	Código 6.23 - Exigência preliminar - pedidos com buscas realizadas por outros Escritórios de Patentes (22) 06/06/2018 (51) B62K 19/08 (2006.01), B62K 11/04 (2006.01), B62K 19/20 (2006.01) (71) HONDA MOTOR CO., LTD. (JP)
(21) BR 11 2020 000747-1 A2	Código 6.23 - Exigência preliminar - pedidos com buscas realizadas por outros Escritórios de Patentes (22) 20/07/2018 (51) B62K 11/04 (2006.01) (71) HONDA MOTOR CO., LTD. (JP)
(21) BR 11 2020 001305-6 A2	Código 6.23 - Exigência preliminar - pedidos com buscas realizadas por outros

	Escritórios de Patentes (22) 23/08/2018 (51) E21B 47/00 (2006.01), G01N 27/90 (2006.01) (71) HALLIBURTON ENERGY SERVICES INC. (US)
(21) BR 11 2020 001421-4 A2	Código 6.23 - Exigência preliminar - pedidos com buscas realizadas por outros Escritórios de Patentes (22) 13/07/2018 (51) E05D 15/06 (2006.01) (71) BORTOLUZZI SISTEMI S.P.A. (IT)
(21) BR 11 2020 001577-6 A2	Código 6.23 - Exigência preliminar - pedidos com buscas realizadas por outros Escritórios de Patentes (22) 31/08/2018 (51) A23K 10/14 (2006.01) (71) NOVOZYMES A/S (DK)
(21) BR 11 2020 002747-2 A2	Código 6.23 - Exigência preliminar - pedidos com buscas realizadas por outros Escritórios de Patentes (22) 30/08/2018 (51) C12M 1/32 (2006.01), C12M 3/06 (2006.01), C12M 1/00 (2006.01), C12M 1/42 (2006.01), C12M 1/34 (2006.01), C12M 1/36 (2006.01), C12M 1/12 (2006.01) (71) PHILIP MORRIS PRODUCTS S.A. (CH)
(21) BR 11 2020 002857-6 A2	Código 6.23 - Exigência preliminar - pedidos com buscas realizadas por outros Escritórios de Patentes (22) 17/08/2018 (51) A23L 3/375 (2006.01), F25D 3/10 (2006.01), F25D 3/11 (2006.01), F25D 13/06 (2006.01), F25D 23/00 (2006.01), F25D 23/02 (2006.01), F25D 25/00 (2006.01) (71) LINDE AKTIENGESELLSCHAFT (DE)
(21) BR 11 2020 002872-0 A2	Código 6.23 - Exigência preliminar - pedidos com buscas realizadas por outros Escritórios de Patentes (22) 04/09/2018 (51) A23L 33/00 (2006.01), A23L 33/20 (2006.01), A23K 50/40 (2006.01), A61P 3/10 (2006.01), A61P 9/10 (2006.01) (71) SOCIÉTÉ DES PRODUITS NESTLÉ S.A. (CH)
(21) BR 11 2020 002972-6 A2	Código 6.23 - Exigência preliminar - pedidos com buscas realizadas por outros Escritórios de Patentes (22) 25/09/2018

	(51) E01C 19/28 (2006.01) (71) HAMM AG (DE)
(21) BR 11 2020 003288-3 A2	Código 6.23 - Exigência preliminar - pedidos com buscas realizadas por outros Escritórios de Patentes (22) 04/09/2018 (51) A23L 33/00 (2006.01), A23L 33/20 (2006.01), A23K 50/40 (2006.01), A61P 3/10 (2006.01), A61P 9/10 (2006.01) (71) SOCIÉTÉ DES PRODUITS NESTLÉ S.A. (CH)
(21) BR 11 2020 003376-6 A2	Código 6.23 - Exigência preliminar - pedidos com buscas realizadas por outros Escritórios de Patentes (22) 30/08/2018 (51) A23C 9/127 (2006.01), A23C 13/16 (2006.01), A23C 17/02 (2006.01), A23C 19/032 (2006.01) (71) CHR. HANSEN A/S (DK)
(21) BR 11 2020 003409-6 A8	Código 6.23 - Exigência preliminar - pedidos com buscas realizadas por outros Escritórios de Patentes (22) 22/08/2018 (51) C12C 5/02 (2006.01), A61K 31/197 (2006.01), A61K 9/00 (2006.01), A61K 31/137 (2006.01) (71) EUPHORIA RESEARCH AND DEVELOPMENT LTD (IL)
(21) BR 11 2020 003411-8 A2	Código 6.23 - Exigência preliminar - pedidos com buscas realizadas por outros Escritórios de Patentes (22) 20/08/2018 (51) A22C 21/00 (2006.01) (71) LINCO FOOD SYSTEMS A/S (DK)
(21) BR 11 2020 003487-8 A2	Código 6.23 - Exigência preliminar - pedidos com buscas realizadas por outros Escritórios de Patentes (22) 24/08/2018 (51) C12C 5/00 (2006.01), C12C 5/02 (2006.01), C12C 7/20 (2006.01), C12C 3/00 (2006.01) (71) ANHEUSER-BUSCH INBEV S.A. (BE)
(21) BR 11 2020 003605-6 A2	Código 6.23 - Exigência preliminar - pedidos com buscas realizadas por outros Escritórios de Patentes (22) 05/09/2018 (51) A23C 9/152 (2006.01), A23L 33/18 (2006.01), A23L 33/19 (2006.01) (71) MJN U.S. HOLDINGS LLC (US)

(21) BR 11 2020 003693-5 A2	Código 6.23 - Exigência preliminar - pedidos com buscas realizadas por outros Escritórios de Patentes (22) 30/08/2018 (51) A23C 9/127 (2006.01), A23C 13/16 (2006.01), A23C 17/02 (2006.01), A23C 19/032 (2006.01) (71) CHR. HANSEN A/S (DK)
(21) BR 11 2020 003718-4 A2	Código 6.23 - Exigência preliminar - pedidos com buscas realizadas por outros Escritórios de Patentes (22) 16/08/2018 (51) A23K 10/22 (2006.01), A23L 3/349 (2006.01), A23L 3/3544 (2006.01), A23K 20/174 (2006.01), A23K 20/158 (2006.01), A23L 17/10 (2006.01) (71) DSM IP ASSETS B.V. (NL)
(21) BR 11 2020 003732-0 A2	Código 6.23 - Exigência preliminar - pedidos com buscas realizadas por outros Escritórios de Patentes (22) 23/08/2018 (51) A23G 1/00 (2006.01), A23L 5/40 (2006.01), A23L 5/48 (2006.01) (71) CARGILL, INCORPORATED (US)
(21) BR 11 2020 003738-9 A2	Código 6.23 - Exigência preliminar - pedidos com buscas realizadas por outros Escritórios de Patentes (22) 07/09/2018 (51) A23L 29/00 (2006.01), A61K 38/46 (2006.01), A61M 5/142 (2006.01), A61K 9/00 (2006.01), C12N 9/20 (2006.01), C12N 9/26 (2006.01), C12N 9/50 (2006.01), A23L 33/00 (2006.01) (71) ALCRESTA THERAPEUTICS, INC. (US)
(21) BR 11 2020 003739-7 A2	Código 6.23 - Exigência preliminar - pedidos com buscas realizadas por outros Escritórios de Patentes (22) 24/08/2018 (51) E21B 33/072 (2006.01), E21B 33/076 (2006.01) (71) EXPRO NORTH SEA LIMITED (GB)
(21) BR 11 2020 004145-9 A2	Código 6.23 - Exigência preliminar - pedidos com buscas realizadas por outros Escritórios de Patentes (22) 06/08/2018 (51) B60Q 1/28 (2006.01), B60Q 1/52 (2006.01), B60Q 1/54 (2006.01), B62J 6/00 (2006.01), F21S 43/14 (2006.01), F21W 103/60 (2006.01), F21W 107/17 (2006.01), F21Y 115/10 (2006.01), F21Y 115/15 (2006.01), F21Y 115/30 (2006.01) (71) KOITO MANUFACTURING CO., LTD. (JP)

(21) BR 11 2020 004187-4 A2	Código 6.23 - Exigência preliminar - pedidos com buscas realizadas por outros Escritórios de Patentes (22) 23/08/2018 (51) E21B 41/00 (2006.01), B08B 17/00 (2006.01), C02F 1/32 (2006.01) (71) VETCO GRAY SCANDINAVIA AS (NO)
(21) BR 11 2020 004380-0 A2	Código 6.23 - Exigência preliminar - pedidos com buscas realizadas por outros Escritórios de Patentes (22) 17/10/2018 (51) E21B 37/08 (2006.01), E21B 21/00 (2006.01), E21B 33/13 (2006.01), E21B 37/00 (2006.01), E21B 43/114 (2006.01) (71) HYDRA SYSTEMS AS (NO)
(21) BR 11 2020 005709-6 A2	Código 6.23 - Exigência preliminar - pedidos com buscas realizadas por outros Escritórios de Patentes (22) 28/09/2018 (51) E01F 7/04 (2006.01) (71) GEOBRUGG AG (CH)
(21) BR 11 2020 006160-3 A2	Código 6.23 - Exigência preliminar - pedidos com buscas realizadas por outros Escritórios de Patentes (22) 20/09/2018 (51) E21B 17/02 (2006.01), F16B 7/14 (2006.01) (71) SCHLUMBERGER TECHNOLOGY B.V. (NL)
(21) BR 11 2020 006257-0 A2	Código 6.23 - Exigência preliminar - pedidos com buscas realizadas por outros Escritórios de Patentes (22) 01/10/2018 (51) A23J 3/04 (2006.01), A23J 1/00 (2006.01), A23L 3/16 (2006.01), A23L 13/30 (2006.01), A23L 13/60 (2006.01) (71) PROTEUS INDUSTRIES, INC. (US)
(21) BR 11 2020 006761-0 A2	Código 6.23 - Exigência preliminar - pedidos com buscas realizadas por outros Escritórios de Patentes (22) 04/10/2018 (51) A61K 31/428 (2006.01), C07D 403/14 (2006.01), C07D 487/22 (2006.01), A61P 35/00 (2006.01), C07D 403/12 (2006.01), C07D 401/14 (2006.01) (71) GLAXOSMITHKLINE INTELLECTUAL PROPERTY DEVELOPMENT LIMITED (GB)
(21) BR 11 2020 007388-1 A2	Código 6.23 - Exigência preliminar - pedidos com buscas realizadas por outros Escritórios de Patentes (22) 04/02/2019

	(51) B32B 17/10 (2006.01), G02B 27/01 (2006.01) (71) SAINT-GOBAIN GLASS FRANCE (FR)
(21) BR 11 2020 007661-9 A2	Código 6.23 - Exigência preliminar - pedidos com buscas realizadas por outros Escritórios de Patentes (22) 19/10/2018 (51) E21B 17/01 (2006.01), E21B 41/00 (2006.01) (71) BALMORAL COMTEC LIMITED (GB)
(21) BR 11 2020 007984-7 A2	Código 6.23 - Exigência preliminar - pedidos com buscas realizadas por outros Escritórios de Patentes (22) 23/10/2018 (51) E21B 33/035 (2006.01) (71) FMC TECHNOLOGIES, INC. (US)
(21) BR 11 2020 008118-3 A2	Código 6.23 - Exigência preliminar - pedidos com buscas realizadas por outros Escritórios de Patentes (22) 25/10/2018 (51) E21B 41/00 (2006.01), E21B 21/00 (2006.01), E21B 7/00 (2006.01) (71) CARON TECHNOLOGIES INTERNATIONAL INC. (CA)
(21) BR 11 2020 008461-1 A2	Código 6.23 - Exigência preliminar - pedidos com buscas realizadas por outros Escritórios de Patentes (22) 05/12/2018 (51) E21B 23/01 (2006.01), E21B 33/04 (2006.01), E21B 43/10 (2006.01) (71) DRIL-QUIP, INC. (US)
(21) BR 11 2020 008715-7 A2	Código 6.23 - Exigência preliminar - pedidos com buscas realizadas por outros Escritórios de Patentes (22) 28/11/2018 (51) B60Q 1/26 (2006.01), F21V 13/04 (2006.01), F21S 43/14 (2006.01), F21S 43/15 (2006.01), F21S 43/40 (2006.01), B32B 17/10 (2006.01), B32B 17/06 (2006.01) (71) SAINT-GOBAIN GLASS FRANCE (FR)
(21) BR 11 2020 008825-0 A2	Código 6.23 - Exigência preliminar - pedidos com buscas realizadas por outros Escritórios de Patentes (22) 02/11/2018 (51) C07D 231/12 (2006.01), C07D 233/64 (2006.01), C07D 413/04 (2006.01), C07D 413/12 (2006.01), C07D 271/06 (2006.01), A61K 31/4245 (2006.01), A61P 35/00 (2006.01) (71) CALICO LIFE SCIENCES LLC (US) ; ABBVIE INC. (US)

(21) BR 11 2020 008853-6 A2	Código 6.23 - Exigência preliminar - pedidos com buscas realizadas por outros Escritórios de Patentes (22) 06/11/2018 (51) C07D 261/04 (2006.01), A61K 9/00 (2006.01), A61K 9/14 (2006.01), A61P 33/14 (2006.01), A61K 31/42 (2006.01), A01N 43/80 (2006.01) (71) INTERVET INTERNATIONAL B.V. (NL)
(21) BR 11 2020 009193-6 A2	Código 6.23 - Exigência preliminar - pedidos com buscas realizadas por outros Escritórios de Patentes (22) 17/12/2018 (51) B60R 11/00 (2006.01), A24F 19/00 (2006.01), B60N 3/08 (2006.01) (71) PHILIP MORRIS PRODUCTS S.A. (CH)
(21) BR 11 2020 010004-8 A2	Código 6.23 - Exigência preliminar - pedidos com buscas realizadas por outros Escritórios de Patentes (22) 23/11/2018 (51) C07D 471/04 (2006.01), C07D 519/00 (2006.01), A61K 31/437 (2006.01), A61P 35/00 (2006.01) (71) JANSSEN PHARMACEUTICA NV (BE)
(21) BR 11 2020 010139-7 A2	Código 6.23 - Exigência preliminar - pedidos com buscas realizadas por outros Escritórios de Patentes (22) 23/11/2018 (51) A61K 31/5375 (2006.01), A61K 31/5377 (2006.01), A61K 31/496 (2006.01), A61K 31/397 (2006.01) (71) CHONG KUN DANG PHARMACEUTICAL CORP. (KR)
(21) BR 11 2020 010611-9 A2	Código 6.23 - Exigência preliminar - pedidos com buscas realizadas por outros Escritórios de Patentes (22) 04/09/2018 (51) F17C 9/04 (2006.01) (71) SIEMENS ENERGY GLOBAL GMBH & CO. KG (DE)
(21) BR 11 2020 010656-9 A2	Código 6.23 - Exigência preliminar - pedidos com buscas realizadas por outros Escritórios de Patentes (22) 27/11/2017 (51) A61K 39/00 (2006.01), C07K 16/00 (2006.01), A61P 35/00 (2006.01) (71) OSE IMMUNOTHERAPEUTICS (FR)
(21) BR 11 2020 010661-5 A2	Código 6.23 - Exigência preliminar - pedidos com buscas realizadas por outros Escritórios de Patentes (22) 02/03/2018 (51) E21B 7/06 (2006.01), E21B 23/12 (2006.01)

	(71) HALLIBURTON ENERGY SERVICES, INC. (US)
(21) BR 11 2020 011186-4 A2	Código 6.23 - Exigência preliminar - pedidos com buscas realizadas por outros Escritórios de Patentes (22) 06/12/2018 (51) A61K 45/06 (2006.01), A61K 35/28 (2006.01), A61P 31/00 (2006.01), A61P 37/06 (2006.01), A61P 37/04 (2006.01), A61P 3/00 (2006.01), A61P 7/06 (2006.01), A61P 35/00 (2006.01), A61P 35/02 (2006.01) (71) MAGENTA THERAPEUTICS, INC. (US)
(21) BR 11 2020 011247-0 A2	Código 6.23 - Exigência preliminar - pedidos com buscas realizadas por outros Escritórios de Patentes (22) 11/12/2018 (51) E21B 44/00 (2006.01), E21B 33/00 (2006.01), E21B 33/06 (2006.01), E21B 33/08 (2006.01), E21B 33/10 (2006.01), E21B 33/12 (2006.01) (71) AMERIFORGE GROUP INC. (US)
(21) BR 11 2020 011445-6 A2	Código 6.23 - Exigência preliminar - pedidos com buscas realizadas por outros Escritórios de Patentes (22) 11/12/2018 (51) A61K 31/5386 (2006.01), C07D 405/12 (2006.01), C07D 498/18 (2006.01), C07K 16/28 (2006.01) (71) TRIPHASE RESEARCH AND DEVELOPMENT III CORP. (US)
(21) BR 11 2020 011507-0 A2	Código 6.23 - Exigência preliminar - pedidos com buscas realizadas por outros Escritórios de Patentes (22) 13/12/2018 (51) B62J 37/00 (2006.01), B62K 11/04 (2006.01) (71) HONDA MOTOR CO., LTD. (JP)
(21) BR 11 2020 011713-7 A2	Código 6.23 - Exigência preliminar - pedidos com buscas realizadas por outros Escritórios de Patentes (22) 11/12/2018 (51) B62J 13/00 (2006.01) (71) GATES CORPORATION (US)
(21) BR 11 2020 011985-7 A2	Código 6.23 - Exigência preliminar - pedidos com buscas realizadas por outros Escritórios de Patentes (22) 27/11/2018 (51) E21B 12/02 (2006.01), E21B 47/01 (2006.01) (71) BAKER HUGHES HOLDINGS LLC (US)
(21) BR 11 2020 012000-6 A2	Código 6.23 - Exigência preliminar - pedidos com buscas realizadas por outros

	Escritórios de Patentes (22) 17/12/2018 (51) E21B 44/00 (2006.01), E21B 47/12 (2006.01), G01V 1/48 (2006.01), G01V 1/52 (2006.01) (71) BAKER HUGHES HOLDINGS LLC (US)
(21) BR 11 2020 012511-3 A2	Código 6.23 - Exigência preliminar - pedidos com buscas realizadas por outros Escritórios de Patentes (22) 20/12/2018 (51) E04F 15/02 (2006.01), E04F 21/20 (2006.01), E04G 21/00 (2006.01) (71) 2600302 ONTARIO INC. (CA)
(21) BR 11 2020 012721-3 A2	Código 6.23 - Exigência preliminar - pedidos com buscas realizadas por outros Escritórios de Patentes (22) 17/01/2018 (51) B62J 99/00 (2006.01) (71) HONDA MOTOR CO., LTD. (JP)
(21) BR 11 2020 012766-3 A2	Código 6.23 - Exigência preliminar - pedidos com buscas realizadas por outros Escritórios de Patentes (22) 01/08/2018 (51) A61K 31/423 (2006.01), A61P 1/00 (2006.01), A61P 1/16 (2006.01), A61P 1/18 (2006.01), A61P 15/00 (2006.01), A61P 35/00 (2006.01) (71) J-PHARMA CO., LTD. (JP)
(21) BR 11 2020 013615-8 A2	Código 6.23 - Exigência preliminar - pedidos com buscas realizadas por outros Escritórios de Patentes (22) 08/02/2018 (51) E21B 47/18 (2006.01), E21B 41/00 (2006.01) (71) HALLIBURTON ENERGY SERVICES, INC. (US)
(21) BR 11 2020 014076-7 A2	Código 6.23 - Exigência preliminar - pedidos com buscas realizadas por outros Escritórios de Patentes (22) 29/01/2019 (51) B32B 17/10 (2006.01), B60K 35/00 (2006.01), B60Q 3/78 (2006.01) (71) SAINT-GOBAIN GLASS FRANCE (FR)
(21) BR 11 2020 014587-4 A2	Código 6.23 - Exigência preliminar - pedidos com buscas realizadas por outros Escritórios de Patentes (22) 27/02/2018 (51) E21B 34/06 (2006.01), F16K 15/06 (2006.01), F16K 27/02 (2006.01) (71) HALLIBURTON ENERGY SERVICES, INC. (US)

(21) BR 11 2020 015233-1 A2	Código 6.23 - Exigência preliminar - pedidos com buscas realizadas por outros Escritórios de Patentes (22) 12/03/2018 (51) E21B 43/12 (2006.01), E21B 41/00 (2006.01), E21B 21/08 (2006.01) (71) HALLIBURTON ENERGY SERVICES INC. (US)
(21) BR 11 2020 015251-0 A2	Código 6.23 - Exigência preliminar - pedidos com buscas realizadas por outros Escritórios de Patentes (22) 31/01/2018 (51) E21C 27/12 (2006.01), E21C 27/22 (2006.01), E21C 27/24 (2006.01), E21C 31/02 (2006.01) (71) SANDVIK MINING AND CONSTRUCTION G.M.B.H. (AT)
(21) BR 11 2020 016587-5 A2	Código 6.23 - Exigência preliminar - pedidos com buscas realizadas por outros Escritórios de Patentes (22) 04/02/2019 (51) C08G 18/62 (2006.01), C08G 18/66 (2006.01), C08G 18/72 (2006.01), C08G 18/76 (2006.01), C08G 18/32 (2006.01), C08G 18/40 (2006.01), C08G 18/48 (2006.01) (71) 3M INNOVATIVE PROPERTIES COMPANY (US)
(21) BR 11 2020 017164-6 A2	Código 6.23 - Exigência preliminar - pedidos com buscas realizadas por outros Escritórios de Patentes (22) 05/03/2019 (51) B29C 70/40 (2006.01), C08J 5/24 (2006.01), C08F 265/06 (2006.01), D06M 13/203 (2006.01), D06M 15/263 (2006.01), C08F 4/34 (2006.01), C08F 2/48 (2006.01) (71) ARKEMA FRANCE (FR)
(21) BR 11 2020 019422-0 A2	Código 6.23 - Exigência preliminar - pedidos com buscas realizadas por outros Escritórios de Patentes (22) 29/03/2018 (51) E21B 47/12 (2006.01), E21B 47/00 (2006.01) (71) METROL TECHNOLOGY LTD (GB)
(21) BR 11 2020 022519-3 A2	Código 6.23 - Exigência preliminar - pedidos com buscas realizadas por outros Escritórios de Patentes (22) 18/12/2018 (51) A61K 31/7125 (2006.01), A61K 31/7088 (2006.01), C12N 15/113 (2006.01), A61P 21/00 (2006.01), A61K 31/7115 (2006.01), A61K 31/712 (2006.01) (71) ANTISENSE THERAPEUTICS LTD (AU)
(21) BR 11 2020 024960-2 A2	Código 6.23 - Exigência preliminar - pedidos com buscas realizadas por outros

	Escritórios de Patentes (22) 07/06/2018 (51) E06B 9/54 (2006.01), E05D 15/06 (2006.01), E05B 63/00 (2006.01), E05B 63/06 (2006.01), E05B 65/08 (2006.01), E05C 19/00 (2006.01), E05B 47/00 (2006.01), E05F 15/643 (2006.01), E05C 7/00 (2006.01) (71) BBG, S.A. (PT)
(21) BR 11 2020 026827-5 A2	Código 6.23 - Exigência preliminar - pedidos com buscas realizadas por outros Escritórios de Patentes (22) 28/06/2018 (51) E02F 3/43 (2006.01), A01G 23/08 (2006.01), B66C 13/12 (2006.01), B66C 13/20 (2006.01), E02F 9/22 (2006.01) (71) TIGERCAT INDUSTRIES INC. (CA)
(21) BR 11 2020 026870-4 A2	Código 6.23 - Exigência preliminar - pedidos com buscas realizadas por outros Escritórios de Patentes (22) 02/07/2018 (51) B62B 3/00 (2006.01), B62B 5/06 (2006.01) (71) PIETRO LAUDANI (PL)
(21) BR 11 2021 001127-7 A2	Código 6.23 - Exigência preliminar - pedidos com buscas realizadas por outros Escritórios de Patentes (22) 15/08/2018 (51) E21B 21/01 (2006.01), E21B 19/16 (2006.01), E21B 21/10 (2006.01), E21B 33/02 (2006.01) (71) SMARTHOSE AS (NO)
(21) BR 11 2021 006588-1 A2	Código 6.23 - Exigência preliminar - pedidos com buscas realizadas por outros Escritórios de Patentes (22) 26/11/2018 (51) E21B 17/00 (2006.01), E21B 17/04 (2006.01), F16D 3/2233 (2006.01) (71) HALLIBURTON ENERGY SERVICES, INC. (US)
(21) BR 11 2021 007451-1 A2	Código 6.23 - Exigência preliminar - pedidos com buscas realizadas por outros Escritórios de Patentes (22) 06/12/2018 (51) E21B 34/06 (2006.01), F16K 1/20 (2006.01), E21B 34/00 (2006.01) (71) HALLIBURTON ENERGY SERVICES INC. (US)
(21) BR 11 2021 008002-3 A2	Código 6.23 - Exigência preliminar - pedidos com buscas realizadas por outros Escritórios de Patentes (22) 21/12/2018 (51) E21B 17/06 (2006.01), E21B 19/24 (2006.01)

	(71) HALLIBURTON ENERGY SERVICES INC. (US)
(21) BR 12 2020 011700-1 A2	Código 6.23 - Exigência preliminar - pedidos com buscas realizadas por outros Escritórios de Patentes (22) 15/06/2017 (51) A61F 5/445 (2006.01), A61F 5/44 (2006.01) (71) OSTOMYCURE AS (NO)
(21) BR 12 2020 026900-6 A2	Código 6.23 - Exigência preliminar - pedidos com buscas realizadas por outros Escritórios de Patentes (22) 12/06/2018 (51) B23K 11/36 (2006.01), B23K 11/11 (2006.01), B23K 11/30 (2006.01) (71) DOBEN LIMITED (CA)
(21) BR 12 2022 007507-0 A2	Código 6.23 - Exigência preliminar - pedidos com buscas realizadas por outros Escritórios de Patentes (22) 23/03/2017 (51) A61M 25/02 (2006.01) (71) BECTON, DICKINSON AND COMPANY (US)

Código Ciência de Parecer

Código 7.1 - Conhecimento de Parecer Técnico

Suspenso o andamento do pedido para que o depositante se manifeste, no prazo de 90 (noventa) dias desta data, quanto ao contido no parecer técnico. O parecer pode ser obtido através do endereço eletrônico www.inpi.gov.br - No Acesso rápido – Faça uma busca - Patente. Para acessar, cadastre-se no Portal do INPI e use login e senha. A não manifestação ou a manifestação considerada improcedente acarretará a manutenção do posicionamento técnico anterior.

---

(21) BR 10 2013 011781-1 A2

Código 7.1 - Conhecimento de Parecer Técnico
(22) 13/05/2013
(71) UNIVERSIDADE FEDERAL DE MINAS GERAIS (BR/MG) ; COMISSÃO NACIONAL DE ENERGIA NUCLEAR - CNEN (BR/RJ) ; FUNDAÇÃO DE AMPARO À PESQUISA DO ESTADO DE MINAS GERAIS - FAPEMIG (BR/MG)

---

(21) BR 10 2013 024013-3 A2

Código 7.1 - Conhecimento de Parecer Técnico
(22) 19/09/2013
(71) FREDERICO TEIXEIRA CORRÊA (BR/MG)

---

(21) BR 10 2013 025073-2 A2

Código 7.1 - Conhecimento de Parecer Técnico
(22) 30/09/2013
(71) GUSTAVO FIDELIS DOS SANTOS (BR/SP)

---

(21) BR 10 2013 033251-8 A2

Código 7.1 - Conhecimento de Parecer Técnico
(22) 23/12/2013
(71) COMPANHIA DO METROPOLITANO DE SÃO PAULO - METRÔ (BR/SP)

---

(21) BR 10 2014 008184-4 A2

Código 7.1 - Conhecimento de Parecer Técnico
(22) 04/04/2014
(71) COMISSÃO NACIONAL DE ENERGIA NUCLEAR (BR/RJ) ; FUNDAÇÃO DE AMPARO À PESQUISA DO ESTADO DE SÃO PAULO (BR/SP)

---

(21) BR 10 2014 019252-2 A2

Código 7.1 - Conhecimento de Parecer Técnico
(22) 04/08/2014
(71) MAN TRUCK & BUS SE (DE)

---

(21) BR 10 2014 019693-5 A2

Código 7.1 - Conhecimento de Parecer Técnico
(22) 08/08/2014
(71) COMPANHIA DE SANEAMENTO BÁSICO DO ESTADO DE SÃO PAULO-SABESP (BR/SP) ; UNIVERSIDADE DE SÃO PAULO - USP (BR/SP)

(21) BR 10 2014 025349-1 A2	Código 7.1 - Conhecimento de Parecer Técnico (22) 10/10/2014 (71) ROCKWELL AUTOMATION TECHNOLOGIES, INC. (US)
(21) BR 10 2014 026839-1 A2	Código 7.1 - Conhecimento de Parecer Técnico (22) 27/10/2014 (71) UNIVERSIDADE ESTADUAL DE CAMPINAS - UNICAMP (BR/SP)
(21) BR 10 2014 027568-1 A2	Código 7.1 - Conhecimento de Parecer Técnico (22) 04/11/2014 (71) SOCIEDADE BENEFICENTE ISRAELITA BRASILEIRA HOSPITAL ALBERT EINSTEIN (BR/SP) ; I-HEALTHSYS PRODUTOS MÉDICOS LTDA-ME (BR/SP)
(21) BR 10 2014 028045-6 A2	Código 7.1 - Conhecimento de Parecer Técnico (22) 10/11/2014 (71) UNIVERSIDADE TECNOLÓGICA FEDERAL DO PARANÁ (BR/PR)
(21) BR 10 2014 031042-8 A2	Código 7.1 - Conhecimento de Parecer Técnico (22) 11/12/2014 (71) AMBEV S/A. (BR/SP)
(21) BR 10 2015 003370-2 A2	Código 7.1 - Conhecimento de Parecer Técnico (22) 13/02/2015 (71) UNIVERSIDADE FEDERAL DE SANTA MARIA (BR/RS) ; UNIVERSIDADE DE CRUZ ALTA (BR/RS)
(21) BR 10 2015 010383-2 A2	Código 7.1 - Conhecimento de Parecer Técnico (22) 23/04/2015 (71) UNIVERSIDADE FEDERAL DA BAHIA (BR/BA)
(21) BR 10 2015 011381-1 A8	Código 7.1 - Conhecimento de Parecer Técnico (22) 11/05/2015 (71) FUNDAÇÃO UNIVERSIDADE FEDERAL DE MATO GROSSO DO SUL - UFMS (BR/MS)
(21) BR 10 2015 012225-0 A2	Código 7.1 - Conhecimento de Parecer Técnico (22) 27/05/2015 (71) FUNDACAO CPQD - CENTRO DE PESQUISA E DESENVOLVIMENTO EM TELECOMUNICACOES (BR/SP)

(21) BR 10 2015 012696-4 A2	Código 7.1 - Conhecimento de Parecer Técnico (22) 29/05/2015 (71) PLACIDO ANTONIO PINO VALLADARES (BR/SC) ; BRIGITE IMROTH (BR/SC)
(21) BR 10 2015 012995-5 A2	Código 7.1 - Conhecimento de Parecer Técnico (22) 03/06/2015 (71) UNIVERSIDADE FEDERAL DO CEARA (BR)
(21) BR 10 2015 016742-3 A2	Código 7.1 - Conhecimento de Parecer Técnico (22) 13/07/2015 (71) ROMA JENSEN COMERCIO E INDUSTRIA LTDA (BR/SP)
(21) BR 10 2015 017757-7 A2	Código 7.1 - Conhecimento de Parecer Técnico (22) 24/07/2015 (71) PREVENT SENIOR PRIVATE OPERADORA DE SAUDE LTDA (BR/SP)
(21) BR 10 2015 019108-1 A2	Código 7.1 - Conhecimento de Parecer Técnico (22) 10/08/2015 (71) UNIVERSIDADE ESTADUAL DE CAMPINAS - UNICAMP (BR/SP)
(21) BR 10 2015 021612-2 A2	Código 7.1 - Conhecimento de Parecer Técnico (22) 19/08/2015 (71) UNIVERSIDADE FEDERAL DO RIO GRANDE DO NORTE (BR/RN) ; UNIVERSIDADE REGIONAL INTEGRADA DO ALTO URUGUAI E DAS MISSÕES - URI (BR/RS)
(21) BR 10 2015 024018-0 A2	Código 7.1 - Conhecimento de Parecer Técnico (22) 17/09/2015 (71) INSTITUTO FEDERAL DE EDUCAÇÃO, CIÊNCIA E TECNOLOGIA DO CEARÁ (BR)
(21) BR 10 2015 024433-9 A2	Código 7.1 - Conhecimento de Parecer Técnico (22) 23/09/2015 (71) DEERE & COMPANY (US)
(21) BR 10 2015 030902-3 A2	Código 7.1 - Conhecimento de Parecer Técnico (22) 10/12/2015 (71) NUCTECH COMPANY LIMITED (CN)
(21) BR 10 2015 031739-5 A2	Código 7.1 - Conhecimento de Parecer Técnico (22) 17/12/2015

	(71) UNIVERSIDADE FEDERAL DE PELOTAS (BR/RS)
(21) BR 10 2015 031890-1 A2	Código 7.1 - Conhecimento de Parecer Técnico (22) 18/12/2015 (71) UNIVERSIDADE FEDERAL DE GOIÁS (BR/GO)
(21) BR 10 2015 032238-0 A2	Código 7.1 - Conhecimento de Parecer Técnico (22) 22/12/2015 (71) UNIVERSIDADE FEDERAL DE GOIÁS (BR/GO)
(21) BR 10 2016 003654-2 A2	Código 7.1 - Conhecimento de Parecer Técnico (22) 22/02/2016 (71) GENERAL ELECTRIC COMPANY (US)
(21) BR 10 2016 005714-0 A8	Código 7.1 - Conhecimento de Parecer Técnico (22) 16/03/2016 (71) BARBI DO BRASIL LTDA (BR/SP)
(21) BR 10 2016 010030-5 A2	Código 7.1 - Conhecimento de Parecer Técnico (22) 04/05/2016 (71) INSTITUTO FEDERAL DE EDUCAÇÃO CIÊNCIA E TECNOLOGIA DO ESPIRITO SANTO (BR/ES)
(21) BR 10 2016 023562-6 A2	Código 7.1 - Conhecimento de Parecer Técnico (22) 10/10/2016 (71) HERAEUS ELECTRO-NITE INTERNATIONAL N.V. (BE)
(21) BR 10 2016 025064-1 A2	Código 7.1 - Conhecimento de Parecer Técnico (22) 26/10/2016 (71) MARCUS VINICIUS VALLE MOURÃO (BR/MG)
(21) BR 10 2016 026122-8 A2	Código 7.1 - Conhecimento de Parecer Técnico (22) 08/11/2016 (71) ORTOBRAS INDUSTRIA E COMERCIO DE ORTOPEDIA LTDA (BR/RS)
(21) BR 10 2016 030460-1 A2	Código 7.1 - Conhecimento de Parecer Técnico (22) 23/12/2016 (71) THE BOEING COMPANY (US)
(21) BR 10 2017 000346-9 A2	Código 7.1 - Conhecimento de Parecer Técnico (22) 06/01/2017 (71) TRANSMISSORA ALIANÇA DE ENERGIA ELÉTRICA S.A. (BR/RJ)

(21) BR 10 2017 000491-0 A2	Código 7.1 - Conhecimento de Parecer Técnico (22) 10/01/2017 (71) UNIVERSIDADE FEDERAL DA BAHIA (BR/BA)
(21) BR 10 2017 002429-6 A2	Código 7.1 - Conhecimento de Parecer Técnico (22) 06/02/2017 (71) FUNDAÇÃO EDUCACIONAL DE CRICIÚMA (BR/SC)
(21) BR 10 2017 003624-3 A2	Código 7.1 - Conhecimento de Parecer Técnico (22) 22/02/2017 (71) FOFISSIMO BOLOS CASEIROS INDUSTRIA E COMERCIO LTDA-ME (BR)
(21) BR 10 2017 004036-4 A2	Código 7.1 - Conhecimento de Parecer Técnico (22) 24/02/2017 (71) ASSOCIACAO PARANAENSE DE CULTURA - APC (BR/PR)
(21) BR 10 2017 005457-8 A2	Código 7.1 - Conhecimento de Parecer Técnico (22) 17/03/2017 (71) WILTON JOSE FLEMING (BR/SP) ; HELCIO ARANHA (BR/SP)
(21) BR 10 2017 007523-0 A2	Código 7.1 - Conhecimento de Parecer Técnico (22) 11/04/2017 (71) UNIVERSIDADE FEDERAL DE SANTA MARIA (BR/RS)
(21) BR 10 2017 007914-7 A2	Código 7.1 - Conhecimento de Parecer Técnico (22) 17/04/2017 (71) FERTSAN SOLUÇÕES INTELIGENTES EM AGRONEGOCIO LTDA (BR/CE)
(21) BR 10 2017 008144-3 A2	Código 7.1 - Conhecimento de Parecer Técnico (22) 19/04/2017 (71) MEDOS INTERNATIONAL SARL (CH)
(21) BR 10 2017 008281-4 A2	Código 7.1 - Conhecimento de Parecer Técnico (22) 20/04/2017 (71) UNIVERSIDADE FEDERAL DE MINAS GERAIS (BR/MG)
(21) BR 10 2017 009178-3 A2	Código 7.1 - Conhecimento de Parecer Técnico (22) 02/05/2017 (71) UNIVERSIDADE FEDERAL DO CEARA (BR/CE)

(21) BR 10 2017 009222-4 A2	Código 7.1 - Conhecimento de Parecer Técnico (22) 02/05/2017 (71) BRAILE BIOMÉDICA INDÚSTRIA, COMÉRCIO E REPRESENTAÇÕES SA (BR/SP)
(21) BR 10 2017 010569-5 A2	Código 7.1 - Conhecimento de Parecer Técnico (22) 19/05/2017 (71) UNIVERSIDADE FEDERAL DO PARÁ (BR/PA)
(21) BR 10 2017 011095-8 A2	Código 7.1 - Conhecimento de Parecer Técnico (22) 25/05/2017 (71) CASALE EQUIPAMENTOS LTDA (BR/SP)
(21) BR 10 2017 012328-6 A2	Código 7.1 - Conhecimento de Parecer Técnico (22) 09/06/2017 (71) ROBSON DOS SANTOS (BR/AC)
(21) BR 10 2017 012512-2 A2	Código 7.1 - Conhecimento de Parecer Técnico (22) 12/06/2017 (71) UNIVERSIDADE DO ESTADO DO RIO GRANDE DO NORTE - UERN (BR/RN)
(21) BR 10 2017 014541-7 A2	Código 7.1 - Conhecimento de Parecer Técnico (22) 05/07/2017 (71) UNIVERSIDADE FEDERAL DO CEARÁ (BR/CE)
(21) BR 10 2017 014573-5 A2	Código 7.1 - Conhecimento de Parecer Técnico (22) 05/07/2017 (71) UNIVERSIDADE TECNOLOGICA FEDERAL DO PARANA (BR/PR)
(21) BR 10 2017 014665-0 A2	Código 7.1 - Conhecimento de Parecer Técnico (22) 06/07/2017 (71) FUNDAÇÃO UNIVERSIDADE DO AMAZONAS (BR/AM)
(21) BR 10 2017 014711-8 A8	Código 7.1 - Conhecimento de Parecer Técnico (22) 07/07/2017 (71) INSTITUTO FEDERAL DE EDUCACAO, CIENCIA E TECNOLOGIA FARROUPILHA (BR/RS)
(21) BR 10 2017 014738-0 A2	Código 7.1 - Conhecimento de Parecer Técnico (22) 07/07/2017

	(71) UNIVERSIDADE FEDERAL DA PARAIBA (BR/PB)
(21) BR 10 2017 015017-8 A2	Código 7.1 - Conhecimento de Parecer Técnico (22) 13/07/2017 (71) UNIVERSIDADE FEDERAL DO MARANHÃO (BR/MA)
(21) BR 10 2017 015140-9 A2	Código 7.1 - Conhecimento de Parecer Técnico (22) 14/07/2017 (71) UNIVERSIDADE FEDERAL DE SERGIPE (BR/SE)
(21) BR 10 2017 015875-6 A2	Código 7.1 - Conhecimento de Parecer Técnico (22) 25/07/2017 (71) MEYN FOOD PROCESSING TECHNOLOGY B.V. (NL)
(21) BR 10 2017 016186-2 A2	Código 7.1 - Conhecimento de Parecer Técnico (22) 28/07/2017 (71) UNIVERSIDADE FEDERAL DE SANTA MARIA (BR/RS)
(21) BR 10 2017 016400-4 A2	Código 7.1 - Conhecimento de Parecer Técnico (22) 31/07/2017 (71) UNIVERSIDADE FEDERAL DE SANTA MARIA (BR/RS)
(21) BR 10 2017 016712-7 A2	Código 7.1 - Conhecimento de Parecer Técnico (22) 03/08/2017 (71) UNIVERSIDADE FEDERAL DO RIO GRANDE DO NORTE (BR/RN)
(21) BR 10 2017 016757-7 A2	Código 7.1 - Conhecimento de Parecer Técnico (22) 03/08/2017 (71) UNIVERSIDADE FEDERAL DO RIO GRANDE DO NORTE (BR/RN)
(21) BR 10 2017 016807-7 A2	Código 7.1 - Conhecimento de Parecer Técnico (22) 04/08/2017 (71) UNIVERSIDADE FEDERAL DO PARÁ (BR/PA)
(21) BR 10 2017 017465-4 A2	Código 7.1 - Conhecimento de Parecer Técnico (22) 11/08/2017 (71) UNIVERSIDADE DO ESTADO DA BAHIA (BR/BA)
(21) BR 10 2017 018127-8 A2	Código 7.1 - Conhecimento de Parecer Técnico (22) 24/08/2017 (71) ODAIR SALVELINO TEIXEIRA (BR/SP) ; MARIO NERENBERG (BR/GO)

(21) BR 10 2017 018879-5 A2	Código 7.1 - Conhecimento de Parecer Técnico (22) 01/09/2017 (71) FUNDAÇÃO UNIVERSIDADE DE CAXIAS DO SUL (BR/RS)
(21) BR 10 2017 019533-3 A2	Código 7.1 - Conhecimento de Parecer Técnico (22) 13/09/2017 (71) THE BOEING COMPANY (US)
(21) BR 10 2017 021019-7 A2	Código 7.1 - Conhecimento de Parecer Técnico (22) 29/09/2017 (71) CENTRO DE TECNOLOGIA MINERAL (BR/RJ) ; INSTITUTO NACIONAL DE TECNOLOGIA - INT (BR/RJ)
(21) BR 10 2017 021216-5 A2	Código 7.1 - Conhecimento de Parecer Técnico (22) 03/10/2017 (71) FUNDAÇÃO UNIVERSIDADE FEDERAL DO TOCANTINS (BR/TO)
(21) BR 10 2017 021270-0 A2	Código 7.1 - Conhecimento de Parecer Técnico (22) 03/10/2017 (71) FUNDAÇÃO UNIVERSIDADE DE CAXIAS DO SUL (BR/RS)
(21) BR 10 2017 021371-4 A2	Código 7.1 - Conhecimento de Parecer Técnico (22) 05/10/2017 (71) CHEILA GONÇALVES MOTHÉ (BR/RJ)
(21) BR 10 2017 022929-7 A2	Código 7.1 - Conhecimento de Parecer Técnico (22) 24/10/2017 (71) UNIVERSIDADE ESTADUAL DE CAMPINAS - UNICAMP (BR/SP)
(21) BR 10 2017 023654-4 A2	Código 7.1 - Conhecimento de Parecer Técnico (22) 01/11/2017 (71) UNIVERSIDADE FEDERAL DE MINAS GERAIS (BR/MG) ; CENTRO FEDERAL DE EDUCAÇÃO TECNOLÓGICA DE MINAS GERAIS - CEFET/MG (BR/MG) ; CENTRO TECNOLÓGICO DO EXÉRCITO - CTEX (BR/RJ) ; FUNDAÇÃO DE AMPARO À PESQUISA DO ESTADO DE MINAS GERAIS - FAPEMIG (BR/MG)
(21) BR 10 2017 023813-0 A2	Código 7.1 - Conhecimento de Parecer Técnico (22) 06/11/2017 (71) UNIVERSIDADE FEDERAL DO ESPÍRITO SANTO - UFES (BR/ES)
(21) BR 10 2017 027476-4 A2	Código 7.1 - Conhecimento de Parecer Técnico

	(22) 19/12/2017 (71) FUNDAÇÃO UNIVERSITÁRIA DE DESENVOLVIMENTO DO OESTE (BR/SC)
(21) BR 10 2018 003389-1 A2	Código 7.1 - Conhecimento de Parecer Técnico (22) 21/02/2018 (71) UNIVERSIDADE FEDERAL DO CEARÁ (BR/CE)
(21) BR 10 2018 003542-8 A2	Código 7.1 - Conhecimento de Parecer Técnico (22) 23/02/2018 (71) UNIVERSIDADE FEDERAL DO MARANHÃO (BR/MA)
(21) BR 10 2018 004009-0 A2	Código 7.1 - Conhecimento de Parecer Técnico (22) 28/02/2018 (71) DEERE & COMPANY (US)
(21) BR 10 2018 004026-0 A2	Código 7.1 - Conhecimento de Parecer Técnico (22) 28/02/2018 (71) DEERE & COMPANY (US)
(21) BR 10 2018 004486-9 A2	Código 7.1 - Conhecimento de Parecer Técnico (22) 06/03/2018 (71) UNIVERSIDADE ESTADUAL PAULISTA JULIO DE MESQUITA FILHO (BR/SP)
(21) BR 10 2018 004639-0 A2	Código 7.1 - Conhecimento de Parecer Técnico (22) 08/03/2018 (71) ANTÔNIO CARLOS TORRES (BR/ES)
(21) BR 10 2018 005004-4 A2	Código 7.1 - Conhecimento de Parecer Técnico (22) 13/03/2018 (71) UNIVERSIDADE FEDERAL DE PELOTAS (BR/RS)
(21) BR 10 2018 005007-9 A2	Código 7.1 - Conhecimento de Parecer Técnico (22) 13/03/2018 (71) UNIVERSIDADE FEDERAL DE PELOTAS (BR/RS)
(21) BR 10 2018 005009-5 A2	Código 7.1 - Conhecimento de Parecer Técnico (22) 13/03/2018 (71) MICHELLE RUSSO BENDELAK UCHÔA (BR/MA)
(21) BR 10 2018 005634-4 A2	Código 7.1 - Conhecimento de Parecer Técnico

	(22) 21/03/2018 (71) UNIVERSIDADE DE SÃO PAULO - USP (BR/SP)
(21) BR 10 2018 006247-6 A2	Código 7.1 - Conhecimento de Parecer Técnico (22) 28/03/2018 (71) BELINQ TECNOLOGIA LTDA (BR/PR)
(21) BR 10 2018 006377-4 A2	Código 7.1 - Conhecimento de Parecer Técnico (22) 28/03/2018 (71) UNIVERSIDADE ESTADUAL DE CAMPINAS - UNICAMP (BR/SP) ; UNIVERSIDADE ESTADUAL DO OESTE DO PARANÁ - UNIOESTE (BR/PR)
(21) BR 10 2018 007913-1 A2	Código 7.1 - Conhecimento de Parecer Técnico (22) 19/04/2018 (71) DEERE & COMPANY (US)
(21) BR 10 2021 004067-0 A2	Código 7.1 - Conhecimento de Parecer Técnico (22) 03/03/2021 (71) WALTER DE CAMARGO FALSON (BR/SP) ; ORIVALDO BALLONI (BR/SP)
(21) BR 10 2021 008983-0 A2	Código 7.1 - Conhecimento de Parecer Técnico (22) 07/05/2021 (71) DPR TELECOMUNICAÇÕES LTDA (BR/SP) ; FABRI INDÚSTRIA COM. LTDA. (BR/SP)
(21) BR 10 2021 013199-3 A2	Código 7.1 - Conhecimento de Parecer Técnico (22) 02/07/2021 (71) HANTECH BRASIL COMERCIAL IMPORTADORA E EXPORTADORA LTDA (BR/SP)
(21) BR 10 2021 013646-4 A2	Código 7.1 - Conhecimento de Parecer Técnico (22) 09/07/2021 (71) M GEREI E R L DA SILVA LTDA (BR/PR)
(21) BR 10 2021 020102-9 A2	Código 7.1 - Conhecimento de Parecer Técnico (22) 06/10/2021 (66) BR 10 2021 007826-0 26/04/2021 (71) ULDEMAR JOSE SABADIN (BR/PR)
(21) BR 10 2021 021054-0 A2	Código 7.1 - Conhecimento de Parecer Técnico (22) 20/10/2021

	(71) ROMILDO CAMINI (BR/SC)
(21) BR 10 2021 021056-7 A2	Código 7.1 - Conhecimento de Parecer Técnico (22) 20/10/2021 (71) ROMILDO CAMINI (BR/SC)
(21) BR 10 2021 022844-0 A2	Código 7.1 - Conhecimento de Parecer Técnico (22) 12/11/2021 (66) BR 20 2020 023514-7 18/11/2020 (71) INSTITUTO FEDERAL DE EDUCAÇÃO, CIÊNCIA E TECNOLOGIA DO SUDESTE DE MINAS (BR/MG)
(21) BR 10 2022 005961-6 A2	Código 7.1 - Conhecimento de Parecer Técnico (22) 29/03/2022 (71) S. G. 2 INDÚSTRIA E COMÉRCIO DE TORRES E SITES LTDA (BR/SP)
(21) BR 11 2012 000588-0 A2	Código 7.1 - Conhecimento de Parecer Técnico (22) 25/01/2010 (71) BHARAT BIOTECH INTERNATIONAL LIMITED (IN)
(21) BR 11 2012 011921-4 A2	Código 7.1 - Conhecimento de Parecer Técnico (22) 31/12/2009 (71) SUVEN LIFE SCIENCES LIMITED (IN)
(21) BR 11 2013 022914-4 A2	Código 7.1 - Conhecimento de Parecer Técnico (22) 07/03/2012 (71) QUALCOMM INCORPORATED (US)
(21) BR 11 2014 013881-8 A8	Código 7.1 - Conhecimento de Parecer Técnico (22) 06/12/2012 (71) ESSILOR INTERNATIONAL (FR) ; SORBONNE UNIVERSITE (FR)
(21) BR 11 2014 017111-4 A2	Código 7.1 - Conhecimento de Parecer Técnico (22) 12/01/2013 (71) PUGET SOUND BLOOD CENTER (US) ; BIOVERATIV THERAPEUTICS INC. (US)
(21) BR 11 2014 020420-9 A2	Código 7.1 - Conhecimento de Parecer Técnico (22) 15/03/2013 (71) DISH TECHNOLOGIES L.L.C (US)
(21) BR 11 2014 028457-1 A2	Código 7.1 - Conhecimento de Parecer Técnico

	(22) 13/05/2013 (71) UCB BIOPHARMA SRL (BE)
(21) BR 11 2014 029605-7 A2	Código 7.1 - Conhecimento de Parecer Técnico (22) 05/03/2013 (71) ULTRADENT PRODUCTS INC. (US)
(21) BR 11 2014 030278-2 A2	Código 7.1 - Conhecimento de Parecer Técnico (22) 07/06/2013 (71) SUTRO BIOPHARMA, INC. (US)
(21) BR 11 2014 030677-0 A2	Código 7.1 - Conhecimento de Parecer Técnico (22) 07/06/2013 (71) SHIRE HUMAN GENETIC THERAPIES, INC (US) ; ETHRIS GMBH (DE)
(21) BR 11 2014 031866-2 A2	Código 7.1 - Conhecimento de Parecer Técnico (22) 25/06/2013 (71) BAYER ANIMAL HEALTH GMBH (DE)
(21) BR 11 2015 000660-4 A8	Código 7.1 - Conhecimento de Parecer Técnico (22) 12/07/2013 (71) THE TRUSTEES OF THE UNIVERSITY OF PENNSYLVANIA (US) ; THE CHILDREN'S HOSPITAL OF PHILADELPHIA (US)
(21) BR 11 2015 000869-0 A2	Código 7.1 - Conhecimento de Parecer Técnico (22) 22/06/2013 (71) INTEL CORPORATION (US)
(21) BR 11 2015 003916-2 A2	Código 7.1 - Conhecimento de Parecer Técnico (22) 29/08/2013 (71) ASSISTANCE PUBLIQUE - HOPITAUX DE PARIS (FR) ; SORBONNE UNIVERSITÉ (FR)
(21) BR 11 2015 007649-1 A2	Código 7.1 - Conhecimento de Parecer Técnico (22) 02/10/2013 (71) FRAUNHOFER - GESELLSCHAFT ZUR FOERDERUNG DER ANGEWANDTEN FORSCHUNG E.V (DE)
(21) BR 11 2015 007780-3 A2	Código 7.1 - Conhecimento de Parecer Técnico (22) 08/10/2013 (71) BIOGEN MA INC. (US)

(21) BR 11 2015 012515-8 A2	Código 7.1 - Conhecimento de Parecer Técnico (22) 29/11/2013 (71) SANOFI PASTEUR (FR)
(21) BR 11 2015 016433-1 A2	Código 7.1 - Conhecimento de Parecer Técnico (22) 10/01/2014 (71) INFLECTIS BIOSCIENCE (FR) ; UNITED KINGDOM RESEARCH AND INNOVATION (GB)
(21) BR 11 2015 019180-0 A8	Código 7.1 - Conhecimento de Parecer Técnico (22) 12/02/2014 (71) CORBUS PHARMACEUTICALS INC. (US)
(21) BR 11 2015 020061-3 A8	Código 7.1 - Conhecimento de Parecer Técnico (22) 21/02/2014 (71) WILEX AG (DE)
(21) BR 11 2015 020143-1 A2	Código 7.1 - Conhecimento de Parecer Técnico (22) 27/02/2014 (71) FUNDACIÓ HOSPITAL UNIVERSITARI VALL D´HEBRON - INSTITUT DE RECERCA (ES)
(21) BR 11 2015 023591-3 A2	Código 7.1 - Conhecimento de Parecer Técnico (22) 17/03/2014 (71) REXAHN PHARMACEUTICALS, INC. (US)
(21) BR 11 2015 024577-3 A2	Código 7.1 - Conhecimento de Parecer Técnico (22) 25/03/2014 (71) ROQUETTE FRÈRES (FR)
(21) BR 11 2015 025271-0 A2	Código 7.1 - Conhecimento de Parecer Técnico (22) 31/01/2014 (71) SONY CORPORATION (JP)
(21) BR 11 2015 026325-9 A2	Código 7.1 - Conhecimento de Parecer Técnico (22) 02/05/2014 (71) NOVO NORDISK A/S (DK)
(21) BR 11 2015 026515-4 A8	Código 7.1 - Conhecimento de Parecer Técnico (22) 21/04/2014 (71) DIEBOLD NIXDORF, INCORPORATED (US)

(21) BR 11 2015 028511-2 A2	Código 7.1 - Conhecimento de Parecer Técnico (22) 13/05/2014 (71) VERIDIUM IP LIMITED (GB)
(21) BR 11 2015 029989-0 A2	Código 7.1 - Conhecimento de Parecer Técnico (22) 02/06/2014 (71) DEL MAR PHARMACEUTICALS (CA)
(21) BR 11 2015 031463-5 A2	Código 7.1 - Conhecimento de Parecer Técnico (22) 09/08/2013 (71) HUAWEI TECHNOLOGIES CO., LTD. (CN)
(21) BR 11 2016 002079-0 A2	Código 7.1 - Conhecimento de Parecer Técnico (22) 05/02/2014 (71) JOHNSON MATTHEY PUBLIC LIMITED COMPANY (GB)
(21) BR 11 2016 003082-6 A8	Código 7.1 - Conhecimento de Parecer Técnico (22) 13/08/2014 (71) ALLERGAN PHARMACEUTICALS INTERNATIONAL LIMITED (IE)
(21) BR 11 2016 003655-7 A2	Código 7.1 - Conhecimento de Parecer Técnico (22) 22/08/2014 (71) University of Pittsburgh - of The Commonwealth System of Higher Education (US)
(21) BR 11 2016 009465-4 A8	Código 7.1 - Conhecimento de Parecer Técnico (22) 28/10/2014 (71) UNIVERSITY OF PITTSBURGH - OF THE COMMONWEALTH SYSTEM OF HIGHER EDUCATION (US)
(21) BR 11 2016 009796-3 A2	Código 7.1 - Conhecimento de Parecer Técnico (22) 03/11/2014 (71) HUAWEI TECHNOLOGIES CO., LTD. (CN)
(21) BR 11 2016 014508-9 A2	Código 7.1 - Conhecimento de Parecer Técnico (22) 18/12/2014 (71) COMMONWEALTH SCIENTIFIC AND INDUSTRIAL RESEARCH ORGANISATION (AU) ; GRAINS RESEARCH AND DEVELOPMENT CORPORATION (AU) ; NUSEED NUTRITIONAL AUSTRALIA PTY LTD (AU)
(21) BR 11 2016 014617-4 A2	Código 7.1 - Conhecimento de Parecer Técnico (22) 15/01/2015

	(71) PFIZER INC. (US)
(21) BR 11 2016 015218-2 A2	Código 7.1 - Conhecimento de Parecer Técnico (22) 04/09/2015 (71) CJ CHEILJEDANG CORPORATION (KR)
(21) BR 11 2016 017041-5 A2	Código 7.1 - Conhecimento de Parecer Técnico (22) 26/01/2015 (71) AM-PHARMA B.V. (NL)
(21) BR 11 2016 017383-0 A2	Código 7.1 - Conhecimento de Parecer Técnico (22) 29/01/2015 (71) PALFINGER AG (AT)
(21) BR 11 2016 017468-2 A2	Código 7.1 - Conhecimento de Parecer Técnico (22) 29/01/2015 (71) DSM IP ASSETS B.V. (NL)
(21) BR 11 2016 017766-5 A2	Código 7.1 - Conhecimento de Parecer Técnico (22) 29/01/2015 (71) LG CHEM, LTD (KR)
(21) BR 11 2016 018866-7 A2	Código 7.1 - Conhecimento de Parecer Técnico (22) 04/07/2014 (71) SMART ELECTRONIC INDUSTRIAL (DONG GUAN) CO., LTD. (CN)
(21) BR 11 2016 021117-0 A2	Código 7.1 - Conhecimento de Parecer Técnico (22) 12/03/2015 (71) OIL STATES INDUSTRIES, INC. (US)
(21) BR 11 2016 021542-7 A2	Código 7.1 - Conhecimento de Parecer Técnico (22) 17/03/2015 (71) XELLIA PHARMACEUTICALS APS (DK)
(21) BR 11 2016 023939-3 A2	Código 7.1 - Conhecimento de Parecer Técnico (22) 09/04/2015 (71) TOTAL SA (FR)
(21) BR 11 2016 025364-7 A2	Código 7.1 - Conhecimento de Parecer Técnico (22) 11/05/2015 (71) HOERBIGER ANTRIEBSTECHNIK HOLDING GMBH (DE)

(21) BR 11 2016 026248-4 A2	Código 7.1 - Conhecimento de Parecer Técnico (22) 12/05/2015 (71) TELEFONAKTIEBOLAGET LM ERICSSON (PUBL) (SE)
(21) BR 11 2016 026484-3 A2	Código 7.1 - Conhecimento de Parecer Técnico (22) 24/04/2015 (71) CJ CHEILJEDANG CORPORATION (KR)
(21) BR 11 2016 026890-3 A8	Código 7.1 - Conhecimento de Parecer Técnico (22) 29/05/2015 (71) MICROSOFT TECHNOLOGY LICENSING, LLC (US)
(21) BR 11 2016 028663-4 A2	Código 7.1 - Conhecimento de Parecer Técnico (22) 01/06/2015 (71) NUNHEMS B.V. (NL)
(21) BR 11 2016 030020-3 A2	Código 7.1 - Conhecimento de Parecer Técnico (22) 20/08/2015 (71) SCHAEFFLER TECHNOLOGIES AG & CO. KG (DE)
(21) BR 11 2016 030120-0 A8	Código 7.1 - Conhecimento de Parecer Técnico (22) 02/07/2015 (71) MICROSOFT TECHNOLOGY LICENSING, LLC (US)
(21) BR 11 2016 031009-8 A2	Código 7.1 - Conhecimento de Parecer Técnico (22) 30/06/2015 (71) VENKAT THANDRA (US) ; AHMED FAROUK SHAABAN (US)
(21) BR 11 2016 031010-1 A2	Código 7.1 - Conhecimento de Parecer Técnico (22) 30/06/2015 (71) VENKAT THANDRA (US) ; AHMED FAROUK SHAABAN (US)
(21) BR 11 2016 031011-0 A2	Código 7.1 - Conhecimento de Parecer Técnico (22) 30/06/2015 (71) VENKAT THANDRA (US) ; AHMED FAROUK SHAABAN (US)
(21) BR 11 2017 000661-8 A2	Código 7.1 - Conhecimento de Parecer Técnico (22) 15/07/2014 (71) MICROSOFT TECHNOLOGY LICENSING, LLC (US)
(21) BR 11 2017 000777-0 A2	Código 7.1 - Conhecimento de Parecer Técnico (22) 19/06/2015

	(71) DEUTZ AKTIENGESELLSCHAFT (DE)
(21) BR 11 2017 002328-8 A2	Código 7.1 - Conhecimento de Parecer Técnico (22) 06/08/2015 (71) VALAGRO S.P.A. (IT)
(21) BR 11 2017 003678-9 A2	Código 7.1 - Conhecimento de Parecer Técnico (22) 20/08/2015 (71) THE CLIMATE CORPORATION (US)
(21) BR 11 2017 003935-4 A2	Código 7.1 - Conhecimento de Parecer Técnico (22) 04/06/2015 (71) PIONEER HI-BRED INTERNATIONAL, INC. (US)
(21) BR 11 2017 004330-0 A2	Código 7.1 - Conhecimento de Parecer Técnico (22) 04/09/2015 (71) CLIMATE LLC (US)
(21) BR 11 2017 004353-0 A2	Código 7.1 - Conhecimento de Parecer Técnico (22) 04/09/2015 (71) HYPERFINE, INC. (US)
(21) BR 11 2017 005791-3 A2	Código 7.1 - Conhecimento de Parecer Técnico (22) 26/08/2015 (71) QUALCOMM INCORPORATED (US)
(21) BR 11 2017 005823-5 A2	Código 7.1 - Conhecimento de Parecer Técnico (22) 29/09/2015 (71) ARCHER-DANIELS-MIDLAND COMPANY (US)
(21) BR 11 2017 007640-3 A2	Código 7.1 - Conhecimento de Parecer Técnico (22) 19/10/2015 (71) DSM IP ASSETS B.V. (NL)
(21) BR 11 2017 008894-0 A2	Código 7.1 - Conhecimento de Parecer Técnico (22) 20/10/2015 (71) FILIP KRISTANI (US)
(21) BR 11 2017 008960-2 A2	Código 7.1 - Conhecimento de Parecer Técnico (22) 30/10/2015 (71) TENNECO INC. (US)

(21) BR 11 2017 011270-1 A2	Código 7.1 - Conhecimento de Parecer Técnico (22) 09/12/2014 (71) CANON KABUSHIKI KAISHA (JP)
(21) BR 11 2017 011838-6 A2	Código 7.1 - Conhecimento de Parecer Técnico (22) 10/12/2015 (71) TRICIDA, INC. (US)
(21) BR 11 2017 011934-0 A2	Código 7.1 - Conhecimento de Parecer Técnico (22) 16/11/2015 (71) JOINT-STOCK COMPANY SCIENTIFIC RESEARCH AND DESIGN INSTITUTE FOR ENERGY TECHNOLOGIES ATOMPROEKT (RU)
(21) BR 11 2017 012483-1 A2	Código 7.1 - Conhecimento de Parecer Técnico (22) 11/12/2015 (71) KOWA COMPANY, LTD. (JP)
(21) BR 11 2017 012519-6 A2	Código 7.1 - Conhecimento de Parecer Técnico (22) 30/11/2015 (71) SCANIA CV AB (SE)
(21) BR 11 2017 012624-9 A2	Código 7.1 - Conhecimento de Parecer Técnico (22) 17/12/2015 (71) DSM IP ASSETS B.V. (NL)
(21) BR 11 2017 012855-1 A2	Código 7.1 - Conhecimento de Parecer Técnico (22) 17/12/2014 (71) TELEFONAKTIEBOLAGET LM ERICSSON (PUBL) (SE)
(21) BR 11 2017 013066-1 A2	Código 7.1 - Conhecimento de Parecer Técnico (22) 17/12/2015 (71) WATSON-MARLOW BREDEL B.V. (NL)
(21) BR 11 2017 013617-1 A2	Código 7.1 - Conhecimento de Parecer Técnico (22) 23/12/2015 (71) DANZIGER "DAN" FLOWER FARM (IL)
(21) BR 11 2017 013773-9 A2	Código 7.1 - Conhecimento de Parecer Técnico (22) 24/12/2015 (71) LS MTRON LTD. (KR)
(21) BR 11 2017 015614-8 A2	Código 7.1 - Conhecimento de Parecer Técnico

	(22) 13/01/2016 (71) KALEIDO BIOSCIENCES, INC. (US)
(21) BR 11 2017 016065-0 A2	Código 7.1 - Conhecimento de Parecer Técnico (22) 28/01/2016 (71) SHANTON PHARMA PTE. LTD. (SG)
(21) BR 11 2017 016078-1 A2	Código 7.1 - Conhecimento de Parecer Técnico (22) 27/01/2016 (71) ARATANA THERAPEUTICS, INC. (US)
(21) BR 11 2017 018634-9 A2	Código 7.1 - Conhecimento de Parecer Técnico (22) 30/03/2016 (71) SHINYFIELD (US)
(21) BR 11 2017 019679-4 A2	Código 7.1 - Conhecimento de Parecer Técnico (22) 17/03/2016 (71) ARMSTRONG WORLD INDUSTRIES, INC. (US)
(21) BR 11 2017 021515-2 A2	Código 7.1 - Conhecimento de Parecer Técnico (22) 07/04/2016 (71) GREINER BIO-ONE GMBH (AT)
(21) BR 11 2017 023157-3 A2	Código 7.1 - Conhecimento de Parecer Técnico (22) 22/04/2016 (71) THERABIONIC LLC (US)
(21) BR 11 2017 023180-8 A2	Código 7.1 - Conhecimento de Parecer Técnico (22) 14/12/2016 (71) EVEHX ENGENHARIA LTDA. (BR/PR)
(21) BR 11 2017 024259-1 A2	Código 7.1 - Conhecimento de Parecer Técnico (22) 12/05/2016 (71) ENERGIZER BRANDS, LLC. (US)
(21) BR 11 2017 024360-1 A2	Código 7.1 - Conhecimento de Parecer Técnico (22) 24/06/2016 (71) MICROSOFT TECHNOLOGY LICENSING, LLC (US)
(21) BR 11 2017 024536-1 A2	Código 7.1 - Conhecimento de Parecer Técnico (22) 30/05/2016 (71) VEZIO ARTIOLI (CA)

(21) BR 11 2017 024776-3 A2	Código 7.1 - Conhecimento de Parecer Técnico (22) 17/05/2016 (71) INTERSURGICAL AG (LI)
(21) BR 11 2017 025551-0 A2	Código 7.1 - Conhecimento de Parecer Técnico (22) 27/05/2016 (71) BD KIESTRA B.V. (NL)
(21) BR 11 2017 027218-0 A2	Código 7.1 - Conhecimento de Parecer Técnico (22) 25/06/2015 (71) NISSAN MOTOR CO., LTD. (JP)
(21) BR 11 2017 027698-4 A2	Código 7.1 - Conhecimento de Parecer Técnico (22) 22/06/2016 (71) JOHNSON & JOHNSON CONSUMER INC. (US)
(21) BR 11 2018 001735-3 A2	Código 7.1 - Conhecimento de Parecer Técnico (22) 19/07/2016 (71) BASELL POLIOLEFINE ITALIA S.R.L. (IT)
(21) BR 11 2018 002764-2 A2	Código 7.1 - Conhecimento de Parecer Técnico (22) 09/08/2016 (71) BIOMEDICAL ENTERPRISES, INC. (US)
(21) BR 11 2018 003071-6 A2	Código 7.1 - Conhecimento de Parecer Técnico (22) 16/08/2016 (71) VENNER MEDICAL TECHNOLOGIES SA (GB) ; MARYANNE ZONIA AJANTHINI MARIYASELVAM (GB) ; PETER JEFFREY YOUNG (GB)
(21) BR 11 2018 003589-0 A2	Código 7.1 - Conhecimento de Parecer Técnico (22) 25/08/2016 (71) INNOVEIN, INC. (US)
(21) BR 11 2018 004871-2 A2	Código 7.1 - Conhecimento de Parecer Técnico (22) 30/08/2016 (71) 3M INNOVATIVE PROPERTIES COMPANY (US)
(21) BR 11 2018 005095-4 A2	Código 7.1 - Conhecimento de Parecer Técnico (22) 30/08/2016 (71) MAX BÖGL WIND AG (DE)

(21) BR 11 2018 005758-4 A2	Código 7.1 - Conhecimento de Parecer Técnico (22) 16/09/2016 (71) ETHICON LLC (US)
(21) BR 11 2018 006249-9 A2	Código 7.1 - Conhecimento de Parecer Técnico (22) 21/09/2016 (71) ETHICON LLC (US)
(21) BR 11 2018 006690-7 A2	Código 7.1 - Conhecimento de Parecer Técnico (22) 27/09/2016 (71) HALLIBURTON ENERGY SERVICES INC. (US)
(21) BR 11 2018 006892-6 A2	Código 7.1 - Conhecimento de Parecer Técnico (22) 07/10/2016 (71) INTERCEPT PHARMACEUTICALS, INC. (US)
(21) BR 11 2018 007047-5 A2	Código 7.1 - Conhecimento de Parecer Técnico (22) 06/10/2016 (71) PRECORDIOR OY (FI)
(21) BR 11 2018 007454-3 A2	Código 7.1 - Conhecimento de Parecer Técnico (22) 07/10/2016 (71) ETHICON LLC (US)
(21) BR 11 2018 007524-8 A2	Código 7.1 - Conhecimento de Parecer Técnico (22) 07/10/2016 (71) ETHICON LLC (US)
(21) BR 11 2018 007750-0 A2	Código 7.1 - Conhecimento de Parecer Técnico (22) 18/10/2016 (71) HALKEY-ROBERTS CORPORATION (US)
(21) BR 11 2018 008656-8 A2	Código 7.1 - Conhecimento de Parecer Técnico (22) 24/10/2016 (71) ETHICON LLC (US)
(21) BR 11 2018 008665-7 A2	Código 7.1 - Conhecimento de Parecer Técnico (22) 28/10/2016 (71) PARKER-HANNIFIN CORPORATION (US)
(21) BR 11 2018 010562-7 A2	Código 7.1 - Conhecimento de Parecer Técnico (22) 23/11/2016

	(71) SUBCHONDRAL SOLUTIONS, INC. (US)
(21) BR 11 2018 010620-8 A2	Código 7.1 - Conhecimento de Parecer Técnico (22) 24/11/2016 (71) ALPLA WERKE ALWIN LEHNER GMBH & CO. KG (AT)
(21) BR 11 2018 010622-4 A2	Código 7.1 - Conhecimento de Parecer Técnico (22) 25/11/2016 (71) TALON MEDICAL, LLC (US)
(21) BR 11 2018 011222-4 A2	Código 7.1 - Conhecimento de Parecer Técnico (22) 29/11/2016 (71) ETHICON LLC (US)
(21) BR 11 2018 011416-2 A2	Código 7.1 - Conhecimento de Parecer Técnico (22) 12/10/2016 (71) KNAUF GIPS KG (DE)
(21) BR 11 2018 012501-6 A2	Código 7.1 - Conhecimento de Parecer Técnico (22) 24/12/2015 (71) O.L.C.I. ENGINEERING S.R.L. (IT)
(21) BR 11 2018 012904-6 A2	Código 7.1 - Conhecimento de Parecer Técnico (22) 24/12/2015 (71) HUAWEI TECHNOLOGIES CO., LTD. (CN)
(21) BR 11 2018 013528-3 A2	Código 7.1 - Conhecimento de Parecer Técnico (22) 29/12/2016 (71) SAINT-GOBAIN PLACO SAS (FR)
(21) BR 11 2018 013927-0 A2	Código 7.1 - Conhecimento de Parecer Técnico (22) 06/01/2017 (71) CHAMPIONX USA INC. (US)
(21) BR 11 2018 014208-5 A2	Código 7.1 - Conhecimento de Parecer Técnico (22) 12/01/2017 (71) ARR-MAZ PRODUCTS, L.P. (US)
(21) BR 11 2018 014854-7 A2	Código 7.1 - Conhecimento de Parecer Técnico (22) 04/01/2017 (71) HUNTSMAN INTERNATIONAL LLC (US)

(21) BR 11 2018 016870-0 A2	Código 7.1 - Conhecimento de Parecer Técnico (22) 17/02/2017 (71) RÖCHLING ENGINEERING PLASTICS LTD. (CA)
(21) BR 11 2018 016998-6 A2	Código 7.1 - Conhecimento de Parecer Técnico (22) 28/02/2017 (71) FUJI OIL HOLDINGS INC. (JP)
(21) BR 11 2018 017238-3 A2	Código 7.1 - Conhecimento de Parecer Técnico (22) 02/12/2016 (71) BEIJING DABEINONG TECHNOLOGY GROUP CO., LTD. (CN) ; BEIJING DABEINONG BIOTECHNOLOGY CO., LTD. (CN)
(21) BR 11 2018 067510-5 A2	Código 7.1 - Conhecimento de Parecer Técnico (22) 09/02/2017 (71) VISKASE COMPANIES, INC. (US)
(21) BR 11 2018 067665-9 A2	Código 7.1 - Conhecimento de Parecer Técnico (22) 02/03/2017 (71) DOW GLOBAL TECHNOLOGIES LLC (US) ; GEORGIA TECH RESEARCH CORPORATION (US)
(21) BR 11 2018 067809-0 A2	Código 7.1 - Conhecimento de Parecer Técnico (22) 05/03/2017 (71) WINDPLUSSONNE GMBH (DE)
(21) BR 11 2018 070015-0 A2	Código 7.1 - Conhecimento de Parecer Técnico (22) 27/09/2017 (71) QUALIPAC (FR)
(21) BR 11 2018 070085-1 A2	Código 7.1 - Conhecimento de Parecer Técnico (22) 30/03/2017 (71) ETHICON LLC (US)
(21) BR 11 2018 070607-8 A2	Código 7.1 - Conhecimento de Parecer Técnico (22) 04/04/2017 (71) FLUIDIC ANALYTICS LIMITED (GB)
(21) BR 11 2018 071664-2 A2	Código 7.1 - Conhecimento de Parecer Técnico (22) 29/03/2017 (71) SIL'INNOV SCRL (BE)

(21) BR 11 2018 072843-8 A2	Código 7.1 - Conhecimento de Parecer Técnico (22) 25/04/2017 (71) DOW GLOBAL TECHNOLOGIES LLC (US) ; ROHM AND HAAS COMPANY (US)
(21) BR 11 2018 073416-0 A2	Código 7.1 - Conhecimento de Parecer Técnico (22) 29/04/2017 (71) BAKER HUGHES, A GE COMPANY, LLC (US)
(21) BR 11 2018 077252-6 A2	Código 7.1 - Conhecimento de Parecer Técnico (22) 30/06/2017 (71) BECKMAN COULTER, INC. (US)
(21) BR 11 2018 077500-2 A2	Código 7.1 - Conhecimento de Parecer Técnico (22) 30/06/2017 (71) DEVENISH NUTRITION LIMITED (GB)
(21) BR 11 2019 001483-7 A2	Código 7.1 - Conhecimento de Parecer Técnico (22) 26/07/2017 (71) BASF AGRO B.V. (NL)
(21) BR 11 2019 001613-9 A2	Código 7.1 - Conhecimento de Parecer Técnico (22) 27/07/2017 (71) NUTRITION SCIENCE DESIGN PTE. LTD. (SG)
(21) BR 11 2019 002782-3 A2	Código 7.1 - Conhecimento de Parecer Técnico (22) 15/08/2017 (71) BYOTROL PLC (GB)
(21) BR 11 2019 003054-9 A2	Código 7.1 - Conhecimento de Parecer Técnico (22) 23/08/2017 (71) IOWA STATE UNIVERSITY RESEARCH FOUNDATION, INC. (US)
(21) BR 11 2019 003221-5 A2	Código 7.1 - Conhecimento de Parecer Técnico (22) 31/07/2017 (71) CARLOS FERNÁNDEZ VERDÚ (ES)
(21) BR 11 2019 003635-0 A2	Código 7.1 - Conhecimento de Parecer Técnico (22) 01/08/2017 (71) UNITED CONVERTING S.R.L. (IT)
(21) BR 11 2019 003640-7 A2	Código 7.1 - Conhecimento de Parecer Técnico

	(22) 17/08/2017 (71) KOLIBREE SAS (FR)
(21) BR 11 2019 003861-2 A2	Código 7.1 - Conhecimento de Parecer Técnico (22) 23/08/2017 (71) KITTRICH CORPORATION (US) ; IOWA STATE UNIVERSITY RESEARCH FOUNDATION, INC. (US)
(21) BR 11 2019 003865-5 A2	Código 7.1 - Conhecimento de Parecer Técnico (22) 23/08/2017 (71) KITTRICH CORPORATION (US) ; IOWA STATE UNIVERSITY RESEARCH FOUNDATION, INC. (US)
(21) BR 11 2019 004156-7 A2	Código 7.1 - Conhecimento de Parecer Técnico (22) 01/09/2017 (71) MPSC, INC. (US)
(21) BR 11 2019 004592-9 A2	Código 7.1 - Conhecimento de Parecer Técnico (22) 03/10/2017 (71) ROHM AND HAAS COMPANY (US) ; DOW GLOBAL TECHNOLOGIES LLC (US)
(21) BR 11 2019 005396-4 A2	Código 7.1 - Conhecimento de Parecer Técnico (22) 19/09/2017 (71) THE COCA-COLA COMPANY (US)
(21) BR 11 2019 005645-9 A2	Código 7.1 - Conhecimento de Parecer Técnico (22) 18/09/2017 (71) UNILEVER IP HOLDINGS B.V. (PB)
(21) BR 11 2019 005838-9 A2	Código 7.1 - Conhecimento de Parecer Técnico (22) 17/10/2017 (71) WAYNE FUELING SYSTEMS LLC (US)
(21) BR 11 2019 006097-9 A2	Código 7.1 - Conhecimento de Parecer Técnico (22) 16/10/2017 (71) DOW GLOBAL TECHNOLOGIES LLC (US)
(21) BR 11 2019 006114-2 A2	Código 7.1 - Conhecimento de Parecer Técnico (22) 05/10/2017 (71) MAYR-MELNHOF KARTON AG (AT)

(21) BR 11 2019 006151-7 A2	Código 7.1 - Conhecimento de Parecer Técnico (22) 20/09/2017 (71) DOW AGROSCIENCES LLC (US)
(21) BR 11 2019 006668-3 A2	Código 7.1 - Conhecimento de Parecer Técnico (22) 16/10/2017 (71) DOW GLOBAL TECHNOLOGIES LLC (US)
(21) BR 11 2019 006765-5 A2	Código 7.1 - Conhecimento de Parecer Técnico (22) 04/10/2017 (71) MEMBRANE PROTECTIVE TECHNOLOGIES, INC. (US)
(21) BR 11 2019 007024-9 A2	Código 7.1 - Conhecimento de Parecer Técnico (22) 19/09/2017 (71) CJ CHEILJEDANG CORPORATION (KR)
(21) BR 11 2019 007114-8 A2	Código 7.1 - Conhecimento de Parecer Técnico (22) 03/10/2017 (71) SYNGENTA PARTICIPATIONS AG (CH)
(21) BR 11 2019 008871-7 A2	Código 7.1 - Conhecimento de Parecer Técnico (22) 10/11/2017 (71) MAREL STORK POULTRY PROCESSING B.V. (NL)
(21) BR 11 2019 009965-4 A2	Código 7.1 - Conhecimento de Parecer Técnico (22) 22/11/2017 (71) HENKEL AG & CO. KGAA (DE)
(21) BR 11 2019 010101-2 A2	Código 7.1 - Conhecimento de Parecer Técnico (22) 23/10/2017 (71) UNILEVER IP HOLDINGS B.V. (PB)
(21) BR 11 2019 010534-4 A2	Código 7.1 - Conhecimento de Parecer Técnico (22) 26/10/2017 (71) AGCO CORPORATION (US)
(21) BR 11 2019 010968-4 A2	Código 7.1 - Conhecimento de Parecer Técnico (22) 17/01/2018 (71) AGCO INTERNATIONAL GMBH (CH)
(21) BR 11 2019 011495-5 A2	Código 7.1 - Conhecimento de Parecer Técnico (22) 05/12/2017

	(71) LOUISIANA-PACIFIC CORPORATION (US)
(21) BR 11 2019 011957-4 A2	Código 7.1 - Conhecimento de Parecer Técnico (22) 19/01/2018 (71) SASOL GERMANY GMBH (DE)
(21) BR 11 2019 012115-3 A2	Código 7.1 - Conhecimento de Parecer Técnico (22) 15/12/2017 (71) MONSANTO TECHNOLOGY LLC (US)
(21) BR 11 2019 012765-8 A2	Código 7.1 - Conhecimento de Parecer Técnico (22) 20/12/2017 (71) THE NISSHIN OILLIO GROUP, LTD. (JP)
(21) BR 11 2019 012792-5 A2	Código 7.1 - Conhecimento de Parecer Técnico (22) 15/12/2017 (71) ZOETIS SERVICES LLC (US)
(21) BR 11 2019 012919-7 A2	Código 7.1 - Conhecimento de Parecer Técnico (22) 18/12/2017 (71) BAYER CROPSCIENCE AKTIENGESELLSCHAFT (DE) ; BAYER AKTIENGESELLSCHAFT (DE)
(21) BR 11 2019 012975-8 A2	Código 7.1 - Conhecimento de Parecer Técnico (22) 19/12/2017 (71) SOLVAY SA (BE)
(21) BR 11 2019 013170-1 A8	Código 7.1 - Conhecimento de Parecer Técnico (22) 05/01/2018 (71) MONSANTO TECHNOLOGY LLC (US)
(21) BR 11 2019 016454-5 A2	Código 7.1 - Conhecimento de Parecer Técnico (22) 02/10/2017 (71) CUETARA, S.L. (ES)
(21) BR 11 2019 016605-0 A2	Código 7.1 - Conhecimento de Parecer Técnico (22) 13/02/2018 (71) BASF SE (DE)
(21) BR 11 2019 017224-6 A2	Código 7.1 - Conhecimento de Parecer Técnico (22) 08/03/2018 (71) GIVAUDAN SA (CH)

(21) BR 11 2019 019663-3 A2	Código 7.1 - Conhecimento de Parecer Técnico (22) 16/03/2018 (71) CNH INDUSTRIAL BELGIUM NV (BE)
(21) BR 11 2019 020254-4 A2	Código 7.1 - Conhecimento de Parecer Técnico (22) 04/04/2018 (71) BASF SE (DE)
(21) BR 11 2019 023209-5 A2	Código 7.1 - Conhecimento de Parecer Técnico (22) 10/05/2017 (71) L'OREAL (FR)
(21) BR 11 2020 001458-3 A2	Código 7.1 - Conhecimento de Parecer Técnico (22) 27/07/2017 (71) DOW GLOBAL TECHNOLOGIES LLC (US) ; ROHM AND HAAS COMPANY (US)
(21) BR 11 2020 011550-9 A2	Código 7.1 - Conhecimento de Parecer Técnico (22) 11/12/2017 (71) MACDON INDUSTRIES LTD. (CA)
(21) BR 11 2020 012211-4 A2	Código 7.1 - Conhecimento de Parecer Técnico (22) 20/12/2017 (71) SUMITOMO CHEMICAL COMPANY, LIMITED (JP)
(21) BR 11 2020 014730-3 A2	Código 7.1 - Conhecimento de Parecer Técnico (22) 07/02/2018 (71) SYMRISE AG (DE)
(21) BR 11 2020 015649-3 A2	Código 7.1 - Conhecimento de Parecer Técnico (22) 31/01/2018 (71) LIMITED LIABILITY COMPANY "ELASTIC TITANIUM IMPLANTS" (RU)
(21) BR 11 2020 024713-8 A2	Código 7.1 - Conhecimento de Parecer Técnico (22) 07/06/2018 (71) SIEMENS AKTIENGESELLSCHAFT (DE) ; HAINAN JINPAN SMART TECHNOLOGY CO. LTD (CN)
(21) BR 11 2021 004080-3 A2	Código 7.1 - Conhecimento de Parecer Técnico (22) 20/01/2021 (71) QIYI XIE (US)

(21) BR 11 2021 007733-2 A2	Código 7.1 - Conhecimento de Parecer Técnico (22) 23/10/2019 (71) ZANOPRIMA LIFESCIENCES LIMITED (GB)
(21) BR 11 2021 026817-0 A2	Código 7.1 - Conhecimento de Parecer Técnico (22) 01/07/2020 (71) NATURAL FIBER WELDING, INC. (US)
(21) BR 11 2022 015046-6 A2	Código 7.1 - Conhecimento de Parecer Técnico (22) 09/02/2021 (71) DALIAN FUSHENG NATURAL MEDICINE DEVELOPMENT CO., LTD. (CN)
(21) BR 12 2016 009112-0 A2	Código 7.1 - Conhecimento de Parecer Técnico (22) 26/06/2013 (62) BR 11 2015 029842-7 26/06/2013 (71) INTEL CORPORATION (US)
(21) BR 12 2018 070386-5 A2	Código 7.1 - Conhecimento de Parecer Técnico (22) 02/05/2014 (62) BR 11 2015 026325-9 02/05/2014 (71) NOVO NORDISK A/S (DK)
(21) BR 12 2018 074829-0 A2	Código 7.1 - Conhecimento de Parecer Técnico (22) 30/11/2015 (62) BR 11 2017 010397-4 30/11/2015 (71) CANON KABUSHIKI KAISHA (JP)
(21) BR 12 2018 074830-3 A2	Código 7.1 - Conhecimento de Parecer Técnico (22) 30/11/2015 (62) BR 11 2017 010397-4 30/11/2015 (71) CANON KABUSHIKI KAISHA (JP)
(21) BR 12 2018 074833-8 A2	Código 7.1 - Conhecimento de Parecer Técnico (22) 30/11/2015 (62) BR 11 2017 010397-4 30/11/2015 (71) CANON KABUSHIKI KAISHA (JP)
(21) BR 12 2018 074834-6 A2	Código 7.1 - Conhecimento de Parecer Técnico (22) 30/11/2015 (62) BR 11 2017 010397-4 30/11/2015

(71) CANON KABUSHIKI KAISHA (JP)

---

(21) BR 12 2019 025426-5 A2

Código 7.1 - Conhecimento de Parecer Técnico
(22) 05/11/2012
(62) BR 11 2014 010898-6 05/11/2012
(71) CANON KABUSHIKI KAISHA (JP)

---

(21) BR 12 2019 026023-0 A2

Código 7.1 - Conhecimento de Parecer Técnico
(22) 29/01/2014
(62) BR 11 2015 018289-5 29/01/2014
(71) VERTEX PHARMACEUTICALS INCORPORATED (US)

---

(21) BR 12 2019 027475-4 A2

Código 7.1 - Conhecimento de Parecer Técnico
(22) 02/05/2014
(62) BR 11 2015 026325-9 02/05/2014
(71) NOVO NORDISK A/S (DK)

---

(21) BR 12 2019 027685-4 A2

Código 7.1 - Conhecimento de Parecer Técnico
(22) 20/03/2014
(62) BR 11 2015 023905-6 20/03/2014
(71) GENZYME CORPORATION (US) ; BAYLOR COLLEGE OF MEDICINE (US)

---

(21) BR 12 2020 001765-1 A2

Código 7.1 - Conhecimento de Parecer Técnico
(22) 13/08/2014
(62) BR 11 2016 003082-6 13/08/2014
(71) ALLERGAN PHARMACEUTICALS INTERNATIONAL LIMITED (IE)

---

(21) BR 12 2020 002774-6 A2

Código 7.1 - Conhecimento de Parecer Técnico
(22) 14/03/2014
(62) BR 11 2015 022583-7 14/03/2014
(71) R.P. SCHERER TECHNOLOGIES, LLC (US)

---

(21) BR 12 2020 002781-9 A2

Código 7.1 - Conhecimento de Parecer Técnico
(22) 14/03/2014
(62) BR 11 2015 022583-7 14/03/2014
(71) R.P. SCHERER TECHNOLOGIES, LLC (US)

---

(21) BR 12 2020 012026-6 A2

Código 7.1 - Conhecimento de Parecer Técnico
(22) 25/06/2013
(62) BR 11 2014 032328-3 25/06/2013
(71) CUMMINS INTELLECTUAL PROPERTY, INC. (US)

(21) BR 12 2020 021404-0 A2
Código 7.1 - Conhecimento de Parecer Técnico
(22) 26/10/2012
(62) BR 11 2014 010175-2 26/10/2012
(71) DONALDSON COMPANY, INC. (US)

(21) BR 12 2021 001914-2 A2
Código 7.1 - Conhecimento de Parecer Técnico
(22) 10/12/2015
(62) BR 11 2017 011838-6 10/12/2015
(71) TRICIDA, INC. (US)

(21) BR 12 2021 004478-3 A2
Código 7.1 - Conhecimento de Parecer Técnico
(22) 14/10/2014
(62) BR 11 2016 008415-2 14/10/2014
(71) FRAUNHOFER-GESELLSCHAFT ZUR FÖRDERUNG DER ANGEWANDTEN FORSCHUNG E. V. (DE)

(21) BR 12 2021 009601-5 A2
Código 7.1 - Conhecimento de Parecer Técnico
(22) 03/09/2014
(62) BR 11 2016 004593-9 03/09/2014
(71) DAIICHI SANKYO COMPANY, LIMITED (JP)

(21) BR 12 2021 012364-0 A2
Código 7.1 - Conhecimento de Parecer Técnico
(22) 08/09/2017
(62) BR 11 2019 003437-4 08/09/2017
(71) MERCK PATENT GMBH (DE)

(21) BR 12 2021 020093-9 A2
Código 7.1 - Conhecimento de Parecer Técnico
(22) 02/01/2020
(62) BR 11 2021 013071-3 02/01/2020
(71) LG ELECTRONICS INC. (KR)

(21) BR 12 2021 021381-0 A2
Código 7.1 - Conhecimento de Parecer Técnico
(22) 03/02/2010
(62) PI 1008061-9 03/02/2010
(71) AMUNIX PHARMACEUTICALS, INC. (US)

(21) BR 12 2022 000083-5 A2
Código 7.1 - Conhecimento de Parecer Técnico
(22) 13/03/2014
(62) BR 11 2015 022174-2 13/03/2014
(71) SAGE THERAPEUTICS, INC. (US)

(21) BR 12 2022 002585-4 A2
Código 7.1 - Conhecimento de Parecer Técnico
(22) 25/11/2013
(62) BR 11 2015 011549-7 25/11/2013
(71) CUMMINS INC. (US)

(21) BR 12 2022 005750-0 A2
Código 7.1 - Conhecimento de Parecer Técnico
(22) 08/03/2013
(62) BR 11 2014 022195-2 08/03/2013
(71) VESTARON CORPORATION (US)

(21) BR 12 2022 006872-3 A2
Código 7.1 - Conhecimento de Parecer Técnico
(22) 04/12/2015
(62) BR 11 2017 011755-0 04/12/2015
(71) EXTRUDE TO FILL, LLC (US)

(21) BR 12 2022 007044-2 A2
Código 7.1 - Conhecimento de Parecer Técnico
(22) 22/06/2012
(62) BR 11 2013 033028-7 22/06/2012
(71) ARCTOS MEDICAL AG (CH)

(21) BR 12 2022 009003-6 A2
Código 7.1 - Conhecimento de Parecer Técnico
(22) 26/08/2016
(62) BR 11 2018 004110-6 26/08/2016
(71) NICOVENTURES TRADING LIMITED (GB)

(21) BR 12 2022 009524-0 A2
Código 7.1 - Conhecimento de Parecer Técnico
(22) 26/08/2016
(62) BR 11 2018 004103-3 26/08/2016
(71) NICOVENTURES TRADING LIMITED (GB)

(21) BR 12 2022 011638-8 A2
Código 7.1 - Conhecimento de Parecer Técnico
(22) 31/10/2019
(62) BR 10 2019 022947-0 31/10/2019
(66) BR 10 2018 072624-2 01/11/2018
(71) BIOTECAM ASSESSORIA E DESENVOLVIMENTO DE TECNOLOGIA AMBIENTAL LTDA. (BR/RJ)

(21) BR 12 2022 011644-2 A2
Código 7.1 - Conhecimento de Parecer Técnico
(22) 31/10/2019
(62) BR 10 2019 022947-0 31/10/2019
(66) BR 10 2018 072624-2 01/11/2018
(71) BIOTECAM ASSESSORIA E DESENVOLVIMENTO DE TECNOLOGIA AMBIENTAL LTDA. (BR/RJ)

(21) BR 12 2022 011660-4 A2	Código 7.1 - Conhecimento de Parecer Técnico (22) 31/10/2019 (62) BR 10 2019 022947-0 31/10/2019 (71) BIOTECAM ASSESSORIA E DESENVOLVIMENTO DE TECNOLOGIA AMBIENTAL LTDA. (BR/RJ)
(21) BR 12 2022 012187-0 A2	Código 7.1 - Conhecimento de Parecer Técnico (22) 21/12/2012 (62) BR 11 2015 013899-3 21/12/2012 (71) TELECOM ITALIA S.P.A. (IT)
(21) BR 12 2022 013623-0 A2	Código 7.1 - Conhecimento de Parecer Técnico (22) 28/07/2015 (62) BR 11 2017 001684-2 28/07/2015 (71) BURCON NUTRASCIENCE (MB) CORP. (CA)
(21) BR 12 2022 014112-9 A2	Código 7.1 - Conhecimento de Parecer Técnico (22) 17/09/2012 (62) BR 11 2015 003162-5 17/09/2012 (71) APPLE INC. (US)
(21) BR 12 2022 015657-6 A2	Código 7.1 - Conhecimento de Parecer Técnico (22) 12/05/2015 (62) BR 11 2016 025599-2 12/05/2015 (71) LEGO A/S (DK)
(21) BR 20 2015 007710-1 U2	Código 7.1 - Conhecimento de Parecer Técnico (22) 07/04/2015 (71) HELIANE CAMPANATTI OSTIZ (BR/SP)
(21) BR 20 2015 016061-0 U8	Código 7.1 - Conhecimento de Parecer Técnico (22) 02/07/2015 (71) Tecnologia Quantum Indústria Eletrônica Ltda (BR/SP)
(21) BR 20 2016 009841-1 U2	Código 7.1 - Conhecimento de Parecer Técnico (22) 26/04/2016 (71) MARCELA MONTEIRO MARTINS (BR/AM)
(21) BR 20 2016 025728-5 U2	Código 7.1 - Conhecimento de Parecer Técnico (22) 03/11/2016 (71) CNH INDUSTRIAL BRASIL LTDA. (BR/MG)

(21) BR 20 2017 000617-0 U2	Código 7.1 - Conhecimento de Parecer Técnico (22) 11/01/2017 (71) SEMEATO S/A INDÚSTRIA E COMÉRCIO (BR/RS)
(21) BR 20 2017 005686-0 U2	Código 7.1 - Conhecimento de Parecer Técnico (22) 21/03/2017 (71) ROGÉRIO JOEL SCHNEIDER (BR/PR)
(21) BR 20 2017 006230-4 U2	Código 7.1 - Conhecimento de Parecer Técnico (22) 27/03/2017 (71) ANTONIO CARLOS SUHNEL ARRIAL (BR/SC)
(21) BR 20 2017 006234-7 U2	Código 7.1 - Conhecimento de Parecer Técnico (22) 27/03/2017 (71) ANTONIO CARLOS SUHNEL ARRIAL (BR/SC)
(21) BR 20 2017 013884-0 U2	Código 7.1 - Conhecimento de Parecer Técnico (22) 27/06/2017 (71) ANDRÉ LUIZ RIBAS NASCIMENTO (BR/MG)
(21) BR 20 2017 017421-8 U2	Código 7.1 - Conhecimento de Parecer Técnico (22) 14/08/2017 (71) UNIVERSIDADE FEDERAL DO PARÁ (BR/PA)
(21) BR 20 2017 018261-0 U2	Código 7.1 - Conhecimento de Parecer Técnico (22) 25/08/2017 (71) MÓVEIS K1 LTDA (BR/RS)
(21) BR 20 2017 019346-8 U2	Código 7.1 - Conhecimento de Parecer Técnico (22) 11/09/2017 (71) EDILSON FERREIRA DE SOUZA (BR/MG) ; LEONARDO LOPES DE SOUZA (BR/MG)
(21) BR 20 2017 021140-7 U2	Código 7.1 - Conhecimento de Parecer Técnico (22) 02/10/2017 (71) ADNILSON MARCONDES (BR/SP) ; RODRIGO CÉSAR DOMINGOS ALVES (BR/SP)
(21) BR 20 2017 021141-5 U2	Código 7.1 - Conhecimento de Parecer Técnico (22) 02/10/2017 (71) TEMPO ADMINISTRADORA DE BENS - EIRELI (BR/SP)

(21) BR 20 2017 021181-4 U2	Código 7.1 - Conhecimento de Parecer Técnico (22) 02/10/2017 (71) PREVENTION COMERCIO DE PRODUTOS ÓPTICOS EIRELI (BR/PR)
(21) BR 20 2017 021545-3 U2	Código 7.1 - Conhecimento de Parecer Técnico (22) 06/10/2017 (71) PETROTEC EQUIPAMENTOS PARA CONSTRUÇÃO CIVIL LTDA EPP (BR/SP)
(21) BR 20 2017 021705-7 U2	Código 7.1 - Conhecimento de Parecer Técnico (22) 09/10/2017 (71) CARLOS NORBERTO HOH (BR/SC) ; VITUS ALEXANDRE HOH (BR/SC) ; CASSIO OMAR VETTER (BR/SC)
(21) BR 20 2017 022328-6 U2	Código 7.1 - Conhecimento de Parecer Técnico (22) 17/10/2017 (71) MITSUO MAURO INABA (BR/SP)
(21) BR 20 2017 022982-9 U2	Código 7.1 - Conhecimento de Parecer Técnico (22) 25/10/2017 (71) GANDOLFI INDUSTRIA E COMÉRCIO LTDA - EPP (BR/MT)
(21) BR 20 2017 023385-0 U2	Código 7.1 - Conhecimento de Parecer Técnico (22) 30/10/2017 (71) HENGST INDÚSTRIA DE FILTROS LTDA. (BR/SC)
(21) BR 20 2017 026239-7 U2	Código 7.1 - Conhecimento de Parecer Técnico (22) 05/12/2017 (71) DATAMARS BRASIL TECNOLOGIA AGROPECUARIA LTDA (BR/RS)
(21) BR 20 2017 026428-4 U2	Código 7.1 - Conhecimento de Parecer Técnico (22) 07/12/2017 (71) UNIVERSIDADE ESTADUAL DE SANTA CRUZ (BR/BA)
(21) BR 20 2017 027123-0 U2	Código 7.1 - Conhecimento de Parecer Técnico (22) 15/12/2017 (71) PISANI PLÁSTICOS S.A. (BR/RS)
(21) BR 20 2018 004331-0 U2	Código 7.1 - Conhecimento de Parecer Técnico (22) 05/03/2018 (71) RUDOLFO KELLER (BR/PR) ; MAXIMILIAN KARL (BR/PR)

(21) BR 20 2019 007439-1 U2	Código 7.1 - Conhecimento de Parecer Técnico (22) 12/04/2019 (71) FLÁVIO APARECIDO PERES (BR/SP)
(21) BR 21 2018 070780-0 U2	Código 7.1 - Conhecimento de Parecer Técnico (22) 11/04/2017 (71) ATLAS COPCO AIRPOWER, NAAMLOZE VENNOOTSCHAP (BE)
(21) PI 1004231-8 A2	Código 7.1 - Conhecimento de Parecer Técnico (22) 09/11/2010 (71) Universidade Federal de São Paulo- UNIFESP (BR/SP)

Código 7.2 - Publicação Anulada

Anulada a publicação por ter sido indevida.

---

(21) BR 10 2016 029897-0 A2

Código 7.2 - Publicação Anulada
(22) 19/12/2016
(71) SOCIEDADE BENEFICENTE ISRAELITA BRASILEIRA HOSPITAL ALBERT EINSTEIN (BR/SP)

---

(21) BR 10 2019 009444-3 A2

Código 7.2 - Publicação Anulada
(22) 08/05/2019
(71) CNH INDUSTRIAL AMERICA LLC (US)

Código Anuidade do Pedido

Código 8.5 - Exigência de Complementação da Retribuição Anual

O depositante deverá complementar, de acordo com a tabela vigente na data da complementação, o pagamento da retribuição especificada, por meio do peticionamento eletrônico ou do formulário FQ002 acompanhado dos comprovantes dos pagamentos correspondentes ao cumprimento de exigência e a complementação da retribuição anual, no valor da retribuição adicional de que trata o art. 84º § 2º da Lei nº 9.279/96. O não cumprimento no prazo de 60 (sessenta) dias acarretará o arquivamento do pedido.

---

(21) BR 11 2020 003051-1 A2

Código 8.5 - Exigência de Complementação da Retribuição Anual

(22) 13/08/2018

(71) AMERICAN ROBOTICS, INC. (US)

Complementar a retribuição da(s) 3ª anuidade(s), de acordo com tabela vigente, referente à(s) guia(s) de recolhimento 29409161934824290.

Código 8.6 - Arquivamento - Art. 86 da LPI

Arquivado o pedido por falta de pagamento da retribuição anual dentro do prazo ou por não cumprimento de exigência de complementação de pagamento da retribuição. Desta data corre o prazo de 3 (três) meses para o depositante requerer a restauração do andamento do pedido por meio do peticionamento eletrônico ou do formulário modelo FQ002 acompanhado dos comprovantes referentes ao pagamento da restauração e conforme o caso: da cópia do pagamento correspondente a retribuição anual paga fora do prazo; do pagamento correspondente a retribuição anual em débito; ou do pagamento correspondente a complementação no valor da retribuição adicional de que trata o art. 84º § 2º da Lei nº 9.279/96.

---

(21) BR 10 2014 031535-7 A8

Código 8.6 - Arquivamento - Art. 86 da LPI
(22) 16/12/2014
(71) FARMABASE SAUDE ANIMAL LTDA (BR/SP)
Referente à 8ª anuidade.

---

(21) BR 10 2016 021506-4 A2

Código 8.6 - Arquivamento - Art. 86 da LPI
(22) 19/09/2016
(71) UNIVERSIDADE FEDERAL FLUMINENSE (BR/RJ)
Referente à 6ª anuidade.

---

(21) BR 10 2016 029563-7 A2

Código 8.6 - Arquivamento - Art. 86 da LPI
(22) 15/12/2016
(71) JIAN YANG (CN)
Referente à 6ª anuidade.

---

(21) BR 10 2017 019944-4 A2

Código 8.6 - Arquivamento - Art. 86 da LPI
(22) 18/09/2017
(71) UNIVERSIDADE FEDERAL FLUMINENSE (BR/RJ)
Referente à 5ª anuidade.

---

(21) BR 10 2017 019988-6 A2

Código 8.6 - Arquivamento - Art. 86 da LPI
(22) 19/09/2017
(71) DE VALÉRIOS INDÚSTRIA E COMÉRCIO DE ERVA MATE LTDA - ME (BR/RS)
Referente à 5ª anuidade.

---

(21) BR 10 2017 026492-0 A2

Código 8.6 - Arquivamento - Art. 86 da LPI
(22) 08/12/2017
(71) INSTITUTO FEDERAL DO PARANÁ (BR/PR)
Uma vez que a exigência (8.5) foi respondida fora dos 60 dias (16/09/2022) e

	com o valor da complementação da 3ª anuidade menor, e referente ao não recolhimento da 5ª retribuição anual.
(21) BR 10 2017 026974-4 A2	Código 8.6 - Arquivamento - Art. 86 da LPI (22) 14/12/2017 (71) GABRIEL GELLI CHECCHINATO (BR/SP) Referente à 5ª anuidade.
(21) BR 10 2017 027001-7 A2	Código 8.6 - Arquivamento - Art. 86 da LPI (22) 14/12/2017 (71) PIERBRASIL ENGENHARIA E SOLUÇÕES TECNOLOGICAS LTDA (BR/SP) Referente à 5ª anuidade.
(21) BR 10 2017 027059-9 A2	Código 8.6 - Arquivamento - Art. 86 da LPI (22) 14/12/2017 (71) JOSÉ SENDESKI NETO (BR/PR) Referente à 5ª anuidade.
(21) BR 10 2017 027076-9 A2	Código 8.6 - Arquivamento - Art. 86 da LPI (22) 14/12/2017 (71) FLÁVIO ALBERTINI DIAFERIA (BR/SP) Referente à 5ª anuidade.
(21) BR 10 2017 027232-0 A2	Código 8.6 - Arquivamento - Art. 86 da LPI (22) 16/12/2017 (71) EVERTON BATISTA DE ARAUJO (BR/RJ) Referente à 5ª anuidade.
(21) BR 10 2018 071845-2 A2	Código 8.6 - Arquivamento - Art. 86 da LPI (22) 24/10/2018 (71) ECOENERGIA INDÚSTRIA E COMÉRCIO EIRELI-ME (BR/SP) Referente à 4ª anuidade.
(21) BR 10 2018 076045-9 A2	Código 8.6 - Arquivamento - Art. 86 da LPI (22) 14/12/2018 (71) UNIVERSIDADE FEDERAL DE CAMPINA GRANDE - PB (BR/PB) ; UNIVERSIDADE FEDERAL DA PARAÍBA (BR/PB) Referente à 4ª anuidade.
(21) BR 10 2018 076049-1 A2	Código 8.6 - Arquivamento - Art. 86 da LPI (22) 14/12/2018 (71) MIGUEL ANGEL MARCHETTI (AR)

	Referente à 4ª anuidade.
(21) BR 11 2016 003833-9 A2	Código 8.6 - Arquivamento - Art. 86 da LPI (22) 19/09/2014 (71) PROTEUS DIGITAL HEALTH, INC. (US) Referente à 8ª anuidade.
(21) BR 11 2016 005881-0 A2	Código 8.6 - Arquivamento - Art. 86 da LPI (22) 18/09/2014 (71) BEIJING HANMI PHARMACEUTICAL CO., LTD. (CN) Referente à 8ª anuidade.
(21) BR 11 2016 014008-7 A2	Código 8.6 - Arquivamento - Art. 86 da LPI (22) 16/12/2014 (71) BAYER PHARMA AKTIENGESELLSCHAFT (DE) Referente à 8ª anuidade.
(21) BR 11 2016 014063-0 A2	Código 8.6 - Arquivamento - Art. 86 da LPI (22) 15/12/2014 (71) QUALCOMM INCORPORATED (US) Referente à 8ª anuidade.
(21) BR 11 2016 014236-5 A2	Código 8.6 - Arquivamento - Art. 86 da LPI (22) 15/12/2014 (71) FUJIMOTO CO., LTD. (JP) Referente à 8ª anuidade.
(21) BR 11 2017 010993-0 A2	Código 8.6 - Arquivamento - Art. 86 da LPI (22) 15/12/2015 (71) INVENTIO AG (CH) Referente à 7ª anuidade.
(21) BR 11 2017 011422-4 A2	Código 8.6 - Arquivamento - Art. 86 da LPI (22) 15/12/2015 (71) NOVARTIS AG (CH) Referente à 7ª anuidade.
(21) BR 11 2017 012558-7 A2	Código 8.6 - Arquivamento - Art. 86 da LPI (22) 14/12/2015 (71) MERCK SHARP & DOHME CORP. (US) Referente à 7ª anuidade.

(21) BR 11 2018 006629-0 A2	Código 8.6 - Arquivamento - Art. 86 da LPI (22) 15/12/2016 (71) SONY CORPORATION (JP) Referente à 6ª anuidade.
(21) BR 11 2018 011103-1 A2	Código 8.6 - Arquivamento - Art. 86 da LPI (22) 14/12/2016 (71) SHIONOGI & CO., LTD. (JP) Referente à 6ª anuidade.
(21) BR 11 2018 011872-9 A2	Código 8.6 - Arquivamento - Art. 86 da LPI (22) 15/12/2016 (71) KNORR-BREMSE SYSTEME FUER NUTZFAHRZEUGE GMBH (DE) Referente à 6ª anuidade.
(21) BR 11 2018 012216-5 A2	Código 8.6 - Arquivamento - Art. 86 da LPI (22) 16/12/2016 (71) SUEZ GROUPE (FR) Referente à 6ª anuidade.
(21) BR 11 2018 012237-8 A2	Código 8.6 - Arquivamento - Art. 86 da LPI (22) 14/12/2016 (71) SAREPTA THERAPEUTICS, INC. (US) Referente à 6ª anuidade.
(21) BR 11 2018 012596-2 A2	Código 8.6 - Arquivamento - Art. 86 da LPI (22) 14/12/2016 (71) QUALCOMM INCORPORATED (US) Referente à 6ª anuidade.
(21) BR 11 2018 014218-2 A2	Código 8.6 - Arquivamento - Art. 86 da LPI (22) 15/12/2016 (71) SIEMENS AKTIENGESELLSCHAFT (DE) Referente à 6ª anuidade.
(21) BR 11 2018 014220-4 A2	Código 8.6 - Arquivamento - Art. 86 da LPI (22) 15/12/2016 (71) SIEMENS AKTIENGESELLSCHAFT (DE) Referente à 6ª anuidade.
(21) BR 11 2018 014225-5 A2	Código 8.6 - Arquivamento - Art. 86 da LPI (22) 15/12/2016 (71) SIEMENS AKTIENGESELLSCHAFT (DE)

	Referente à 6ª anuidade.
(21) BR 11 2019 012619-8 A2	Código 8.6 - Arquivamento - Art. 86 da LPI (22) 15/12/2017 (71) EVONIK OIL ADDITIVES GMBH (DE) Referente à 5ª anuidade.
(21) BR 11 2019 012886-7 A2	Código 8.6 - Arquivamento - Art. 86 da LPI (22) 15/12/2017 (71) SONY CORPORATION (JP) Referente à 5ª anuidade.
(21) BR 11 2019 013467-0 A2	Código 8.6 - Arquivamento - Art. 86 da LPI (22) 14/12/2017 (71) HYDRIL USA DISTRIBUTION LLC (US) Referente à 5ª anuidade.
(21) BR 11 2020 018029-7 A2	Código 8.6 - Arquivamento - Art. 86 da LPI (22) 05/04/2018 (71) BEIERSDORF AG (DE) Referente à 3ª anuidade.
(21) BR 11 2020 018030-0 A2	Código 8.6 - Arquivamento - Art. 86 da LPI (22) 05/04/2018 (71) BEIERSDORF AG (DE) Referente à 3ª anuidade.
(21) BR 11 2020 026615-9 A2	Código 8.6 - Arquivamento - Art. 86 da LPI (22) 26/06/2019 (71) FCA US LLC (US) Referente à 3ª anuidade
(21) BR 20 2015 031547-9 U2	Código 8.6 - Arquivamento - Art. 86 da LPI (22) 16/12/2015 (71) DANIEL PAES DE GODOY BENEDICTO (BR/SP) Referente à 7ª anuidade.
(21) BR 20 2017 026939-1 U2	Código 8.6 - Arquivamento - Art. 86 da LPI (22) 14/12/2017 (71) ANDRE LUIZ FORMOLO (BR/SC) Referente à 5ª anuidade.

(21) BR 20 2017 027020-9 U2	Código 8.6 - Arquivamento - Art. 86 da LPI (22) 14/12/2017 (71) JOACIRTON ROSSO (BR/SC) Referente à 5ª anuidade.
(21) BR 20 2017 027071-3 U2	Código 8.6 - Arquivamento - Art. 86 da LPI (22) 14/12/2017 (71) ANTONIO PULQUERIO RIBEIRO (BR/SP) Referente à 5ª anuidade.
(21) BR 20 2018 076051-9 U2	Código 8.6 - Arquivamento - Art. 86 da LPI (22) 14/12/2018 (71) CAROLINA BRAGA FIGUEIREDO (BR/MG) ; OSVALDO GONÇALVES VIEIRA JUNIOR (BR/MG) ; PAULO ROBERTO COELHO LOPES (BR/MG) Referente à 4ª anuidade.
(21) PI 0821591-0 A2	Código 8.6 - Arquivamento - Art. 86 da LPI (22) 16/12/2008 (71) APTEVO BIOTHERAPEUTICS LLC (US) Referente à 14ª anuidade.

Código 8.7 - Restauração

Notificação quanto à restauração do andamento do pedido.

(21) BR 10 2012 021032-0 A2	Código 8.7 - Restauração (22) 22/08/2012 (71) JOELSON DOS REIS ME (BR/ES)
(21) BR 10 2013 022509-6 A2	Código 8.7 - Restauração (22) 03/09/2013 (71) UNIVERSIDADE FEDERAL DE PERNAMBUCO (BR/PE)
(21) BR 10 2014 024874-9 A2	Código 8.7 - Restauração (22) 06/10/2014 (71) UNIVERSIDADE FEDERAL DO ESPÍRITO SANTO - UFES (BR/ES)
(21) BR 10 2016 019619-1 A2	Código 8.7 - Restauração (22) 25/08/2016 (71) UNIVERSIDADE FEDERAL DE PERNAMBUCO (BR/PE)
(21) BR 10 2016 019857-7 A2	Código 8.7 - Restauração (22) 26/08/2016 (71) ASSOCIACAO PARANAENSE DE CULTURA - APC (BR/PR)
(21) BR 10 2016 019870-4 A2	Código 8.7 - Restauração (22) 26/08/2016 (71) ASSOCIACAO PARANAENSE DE CULTURA - APC (BR/PR)
(21) BR 10 2016 019875-5 A2	Código 8.7 - Restauração (22) 26/08/2016 (71) ASSOCIACAO PARANAENSE DE CULTURA - APC (BR/PR)
(21) BR 10 2016 019880-1 A2	Código 8.7 - Restauração (22) 26/08/2016 (71) ASSOCIACAO PARANAENSE DE CULTURA - APC (BR/PR)
(21) BR 10 2017 017952-4 A2	Código 8.7 - Restauração (22) 22/08/2017 (71) SHEILA SIQUEIRA ANDRADE (BR/SP)
(21) BR 10 2017 018244-4 A2	Código 8.7 - Restauração (22) 25/08/2017

	(71) UNIVERSIDADE FEDERAL DE PERNAMBUCO (BR/PE) ; UNIVERSIDADE FEDERAL DE SANTA MARIA - UFSM (BR/RS)
(21) BR 10 2017 018249-5 A2	Código 8.7 - Restauração (22) 25/08/2017 (71) UNIVERSIDADE FEDERAL DE PERNAMBUCO (BR/PE)
(21) BR 10 2017 018558-3 A2	Código 8.7 - Restauração (22) 29/08/2017 (71) UNIVERSIDADE FEDERAL DE PERNAMBUCO (BR/PE)
(21) BR 10 2017 019483-3 A2	Código 8.7 - Restauração (22) 12/09/2017 (71) UNIVERSIDADE FEDERAL FLUMINENSE (BR/RJ)
(21) BR 10 2017 021293-9 A2	Código 8.7 - Restauração (22) 04/10/2017 (71) UNIVERSIDADE FEDERAL FLUMINENSE (BR/RJ)
(21) BR 10 2017 023191-7 A2	Código 8.7 - Restauração (22) 26/10/2017 (71) INSTITUTO FEDERAL DE EDUCAÇÃO,CIENCIA E TECNOLOGIA DO ACRE (BR/AC)
(21) BR 10 2017 024807-0 A2	Código 8.7 - Restauração (22) 20/11/2017 (71) ERIC ANTONIO ANATRIELLO (BR/SP)
(21) BR 10 2018 004125-8 A2	Código 8.7 - Restauração (22) 01/03/2018 (71) IVAN FERREIRA DA COSTA (BR/RJ) ; MARIO LUIZ NOVAES AVILA (BR/RJ) ; ANDREA LUCIANA MARTINS (BR/RJ)
(21) BR 10 2018 008184-5 A2	Código 8.7 - Restauração (22) 23/04/2018 (71) ICMATECH INOVAÇÕES TECNOLÓGICAS LTDA ME (BR/RJ)
(21) BR 10 2018 016975-0 A2	Código 8.7 - Restauração (22) 20/08/2018 (71) UNIVERSIDADE FEDERAL DO ESPÍRITO SANTO - UFES (BR/ES) ; UNIVERSIDADE FEDERAL DE MINAS GERAIS (BR/MG)

(21) BR 10 2018 017102-0 A2	Código 8.7 - Restauração (22) 21/08/2018 (71) UNIVERSIDADE FEDERAL DE PERNAMBUCO (BR/PE)
(21) BR 10 2018 017187-9 A2	Código 8.7 - Restauração (22) 22/08/2018 (71) UNIVERSIDADE FEDERAL DE PERNAMBUCO (BR/PE)
(21) BR 10 2018 067289-4 A2	Código 8.7 - Restauração (22) 31/08/2018 (71) PAULO ROBERTO ABREU DOS SANTOS (BR/SP) ; BRUNO DA CUNHA SANTOS (BR/SP)
(21) BR 10 2018 067992-9 A2	Código 8.7 - Restauração (22) 06/09/2018 (71) UNIVERSIDADE FEDERAL DE PERNAMBUCO (BR/PE)
(21) BR 10 2018 068058-7 A2	Código 8.7 - Restauração (22) 06/09/2018 (71) INDÚSTRIA E COMÉRCIO DE CHOPEIRAS RIBEIRÃO PRETO LTDA (BR/SP)
(21) BR 10 2018 068925-8 A2	Código 8.7 - Restauração (22) 18/09/2018 (71) TATA CONSULTANCY SERVICES LIMITED (IN)
(21) BR 10 2018 070279-3 A2	Código 8.7 - Restauração (22) 02/10/2018 (71) PAULO ROBERTO ALDEIA DE CARVALHO (BR/RJ)
(21) BR 10 2018 070431-1 A2	Código 8.7 - Restauração (22) 04/10/2018 (71) FREDERICO GONDIM CARNEIRO DE ALBUQUERQUE (BR/AL)
(21) BR 10 2018 071169-5 A2	Código 8.7 - Restauração (22) 15/10/2018 (71) CROMPTON TECHNOLOGY GROUP LIMITED (GB)
(21) BR 10 2018 071727-8 A2	Código 8.7 - Restauração (22) 23/10/2018 (71) UNIVERSIDADE ESTADUAL DO OESTE DO PARANÁ (BR/PR)

(21) BR 10 2018 072713-3 A2	Código 8.7 - Restauração (22) 05/11/2018 (71) UNIVERSIDADE FEDERAL DO ESPÍRITO SANTO - UFES (BR/ES)
(21) BR 10 2018 072966-7 A2	Código 8.7 - Restauração (22) 08/11/2018 (71) LEUDENIO DAMACENO DE SOUSA (BR/SP)
(21) BR 10 2018 073729-5 A2	Código 8.7 - Restauração (22) 19/11/2018 (71) UNIVERSIDADE FEDERAL DE CAMPINA GRANDE - PB (BR/PB)
(21) BR 10 2018 074121-7 A2	Código 8.7 - Restauração (22) 23/11/2018 (71) TMSA - TECNOLOGIA EM MOVIMENTAÇÃO S.A. (BR/RS)
(21) BR 10 2018 074996-0 A2	Código 8.7 - Restauração (22) 02/12/2018 (71) FRANCISCO JOSÉ SOUSA DA FONSECA (BR/CE)
(21) BR 10 2018 075536-6 A2	Código 8.7 - Restauração (22) 10/12/2018 (71) PAULO JOSE PASQUALI (BR/RS)
(21) BR 10 2018 075909-4 A2	Código 8.7 - Restauração (22) 13/12/2018 (71) IPK ENGENHARIA LTDA - EPP (BR/SP)
(21) BR 10 2018 077354-2 A2	Código 8.7 - Restauração (22) 28/12/2018 (71) UNIVERSIDADE FEDERAL FLUMINENSE (BR/RJ)
(21) BR 10 2019 011499-1 A2	Código 8.7 - Restauração (22) 04/06/2019 (71) FULVIO DELL ARNO (BR/SP) ; LEONARDO DELL ARNO (BR/SP)
(21) BR 10 2019 013746-0 A2	Código 8.7 - Restauração (22) 02/07/2019 (71) WALTENCIR MAURICIO TEIXEIRA (BR/SP) ; RICARDO MAIETTINI PREVIATO (BR/SP)
(21) BR 10 2019 014202-2 A2	Código 8.7 - Restauração

	(22) 09/07/2019 (71) AGROTECHNICA INDUSTRIA E COMERCIO DE FERTILIZANTES LTDA - EPP (BR/SP)
(21) BR 10 2019 014207-3 A2	Código 8.7 - Restauração (22) 09/07/2019 (71) AGROTECHNICA INDUSTRIA E COMERCIO DE FERTILIZANTES LTDA - EPP (BR/SP)
(21) BR 10 2019 014447-5 A2	Código 8.7 - Restauração (22) 12/07/2019 (71) UNIVERSIDADE FEDERAL FLUMINENSE (BR/RJ)
(21) BR 10 2019 015534-5 A2	Código 8.7 - Restauração (22) 29/07/2019 (71) HILDO COSTA DE SENA (BR)
(21) BR 10 2019 016066-7 A2	Código 8.7 - Restauração (22) 02/08/2019 (71) UNIVERSIDADE FEDERAL DO CEARÁ (BR/CE)
(21) BR 10 2019 018257-1 A2	Código 8.7 - Restauração (22) 02/09/2019 (71) MELISSA SEGULA WOLLMANN (BR)
(21) BR 10 2019 018467-1 A2	Código 8.7 - Restauração (22) 05/09/2019 (71) MANOEL NETO (BR/MS)
(21) BR 10 2019 018614-3 A2	Código 8.7 - Restauração (22) 06/09/2019 (71) FLAVIO AUGUSTO LEITE DA CUNHA (BR/SP)
(21) BR 10 2019 019534-7 A2	Código 8.7 - Restauração (22) 19/09/2019 (71) IVALDO LEAO FERREIRA (BR/PA)
(21) BR 11 2012 026312-9 A2	Código 8.7 - Restauração (22) 13/04/2011 (71) MANAGED PRESSURE OPERATIONS PTE. LIMITED. (SG)
(21) BR 11 2014 006908-5 A2	Código 8.7 - Restauração

	(22) 23/09/2011 (71) BONIFACIO J. EYALES (PH)
(21) BR 11 2019 004823-5 A2	Código 8.7 - Restauração (22) 12/09/2017 (71) TREKACE TECHNOLOGIES LTD. (IL) ; RONEN GABBAY (IL)
(21) BR 11 2019 027750-1 A2	Código 8.7 - Restauração (22) 04/06/2019 (71) ILLUMINA, INC. (US) ; UNIVERSITY OF WASHINGTON (US) ; JAY SHENDURE (US) ; JUNYUE CAO (US)
(21) BR 11 2019 027898-2 A2	Código 8.7 - Restauração (22) 26/06/2018 (71) SYZYGY PLASMONICS INC. (US)
(21) BR 11 2021 004395-0 A2	Código 8.7 - Restauração (22) 26/08/2019 (71) BECTON, DICKINSON AND COMPANY (US)
(21) BR 11 2021 008056-2 A2	Código 8.7 - Restauração (22) 02/11/2018 (71) ZTE CORPORATION (CN)
(21) BR 11 2021 011429-7 A2	Código 8.7 - Restauração (22) 13/12/2018 (71) STONERIDGE ELECTRONICS AB (SE)
(21) BR 12 2020 008809-5 A2	Código 8.7 - Restauração (22) 16/04/2015 (62) BR 11 2016 024072-3 16/04/2015 (71) JUNO THERAPEUTICS GMBH (DE)
(21) BR 12 2021 002757-9 A2	Código 8.7 - Restauração (22) 15/09/2016 (62) BR 11 2018 004981-6 15/09/2016 (71) SCHOLAR ROCK, INC. (US)
(21) BR 13 2018 006655-1 E2	Código 8.7 - Restauração (22) 02/04/2018 (61) BR 10 2018 004125-8 01/03/2018 (71) ANDREA LUCIANA MARTINS (BR/RJ) ; IVAN FERREIRA DA COSTA

	(BR/RJ) ; MARIO LUIZ NOVAES AVILA (BR/RJ)
(21) BR 20 2017 018531-7 U2	Código 8.7 - Restauração (22) 29/08/2017 (71) UNIVERSIDADE FEDERAL DE PERNAMBUCO (BR/PE)
(21) BR 20 2018 001652-6 U2	Código 8.7 - Restauração (22) 25/01/2018 (71) HIDROGERON DO BRASIL COMÉRCIO DE EQUIPAMENTOS PARA SANEAMENTO AMBIENTAL LTDA (BR/PR)
(21) BR 20 2018 072361-3 U2	Código 8.7 - Restauração (22) 30/10/2018 (71) HEBERTH VINICIUS ROCHA SHOLTZ (BR/PR) ; JOÃO ELTON DA SILVA (BR/PR)
(21) BR 20 2018 073087-3 U2	Código 8.7 - Restauração (22) 09/11/2018 (71) KALMARNA LIMITED (VG)
(21) BR 20 2018 073392-9 U2	Código 8.7 - Restauração (22) 13/11/2018 (71) NIEL ANTÔNIO DA SILVA (BR/SP) ; GUILHERME AUGUSTO GASPAR (BR/SP)
(21) BR 20 2018 075527-2 U2	Código 8.7 - Restauração (22) 10/12/2018 (71) PAULO JOSE PASQUALI (BR/RS)
(21) BR 20 2019 006234-2 U2	Código 8.7 - Restauração (22) 28/03/2019 (71) PRO -M PRODUTOS METALURGICOS LTDA EPP (BR/SC)
(21) BR 20 2019 011061-4 U2	Código 8.7 - Restauração (22) 29/05/2019 (71) CENTER SOL COMERCIO E INDUSTRIA DE AQUECEDOR SOLAR LTDA (BR/GO)
(21) BR 20 2019 011734-1 U2	Código 8.7 - Restauração (22) 11/06/2019 (71) UNIVERSIDADE FEDERAL DE PERNAMBUCO (BR/PE)

(21) BR 20 2019 012450-0 U2	Código 8.7 - Restauração (22) 17/06/2019 (71) AURIANETE CAMBOIM DE MACENA (BR/SC)
(21) BR 20 2019 016415-3 U2	Código 8.7 - Restauração (22) 08/08/2019 (71) MATRAN INDUSTRIA E COMERCIO LTDA (BR/MG)
(21) BR 20 2019 017424-8 U2	Código 8.7 - Restauração (22) 21/08/2019 (71) HAMILTON DA PENHA LAGE SILVA (BR/MG)
(21) BR 20 2019 017998-3 U2	Código 8.7 - Restauração (22) 29/08/2019 (71) INSTITUTO FEDERAL DE EDUCAÇÃO CIENCIA E TECNOLOGIA DE MINAS GERAIS (BR/MG)
(21) BR 20 2019 018577-0 U2	Código 8.7 - Restauração (22) 06/09/2019 (71) AUDAZ IND. E COMERCIO EIRELE (BR/SP)

Código 8.8 - Despacho Anulado

Anulação do despacho por ter sido indevido. (A toda publicação que envolva anulação de ato ou despacho caberá justificativa no processo administrativo.)

---

(21) BR 10 2017 025665-0 A2

Código 8.8 - Despacho Anulado
(22) 29/11/2017
(71) UNIVERSIDADE FEDERAL DO RIO GRANDE DO SUL (BR/RS)
Anulada a publicação código 8.6 na RPI nº 2698 de 20/09/2022 por ter sido indevida, uma vez que o recolhimento da 5ª anuidade foi efetuado em 17/02/2022, através da GRU 29409161946516065.

---

(21) BR 10 2017 027761-5 A2

Código 8.8 - Despacho Anulado
(22) 21/12/2017
(71) SEMATTER DO BRASIL LTDA ME. (BR/SC)
Anulada a publicação código 8.5 na RPI nº 2688 de 12/07/2022 por ter sido indevida, uma vez que o recolhimento da 3ª anuidade foi efetuado em 06/05/2020, através da GRU 29409161918417899.

---

(21) BR 11 2017 012435-1 A2

Código 8.8 - Despacho Anulado
(22) 11/12/2015
(71) XUZHOU HEAVY MACHINERY CO., LTD. (CN)
Anulada a publicação código 8.11 na RPI nº 2664 de 25/01/2022 por ter sido indevida.

---

(21) BR 11 2021 011414-9 A2

Código 8.8 - Despacho Anulado
(22) 13/12/2018
(71) HAROLDO SOUZA SILVA (BR/PA)
Anulada a publicação código 8.6 na RPI nº 2700 de 04/10/2022 por ter sido indevida, uma vez que o recolhimento da 4ª anuidade foi efetuado em 08/03/2022, através da GRU 29409161947322450.

---

(21) BR 20 2019 007334-4 U2

Código 8.8 - Despacho Anulado
(22) 11/04/2019
(71) RALF KRUGER D ALMEIDA (BR/SP)
Anulada a publicação código 8.6 na RPI nº 2700 de 04/10/2022 por ter sido indevida, uma vez que a restauração foi recolhida em 26/07/2022, através da GRU 29409161953079414.

Código 8.11 - Manutenção do Arquivamento

Mantido o arquivamento do pedido uma vez que não foi requerida a restauração nos termos do disposto no art. 87 da Lei nº 9.279/96, encerrando a instância administrativa.

---

(21) BR 10 2015 020646-1 A2

Código 8.11 - Manutenção do Arquivamento
(22) 26/08/2015
(71) FORD GLOBAL TECHNOLOGIES, LLC (US)
Em virtude do arquivamento publicado na RPI 2685 de 21-06-2022 e considerando ausência de manifestação dentro dos prazos legais, informo que cabe ser mantido o arquivamento do pedido de patente, conforme o disposto no artigo 12, da resolução 113/2013.

---

(21) BR 10 2015 020649-6 A2

Código 8.11 - Manutenção do Arquivamento
(22) 26/08/2015
(71) FORD GLOBAL TECHNOLOGIES, LLC (US)
Em virtude do arquivamento publicado na RPI 2685 de 21-06-2022 e considerando ausência de manifestação dentro dos prazos legais, informo que cabe ser mantido o arquivamento do pedido de patente, conforme o disposto no artigo 12, da resolução 113/2013.

---

(21) BR 10 2016 019724-4 A2

Código 8.11 - Manutenção do Arquivamento
(22) 25/08/2016
(71) LINDSAY TRANSPORTATION SOLUTIONS, INC. (US)
Em virtude do arquivamento publicado na RPI 2685 de 21-06-2022 e considerando ausência de manifestação dentro dos prazos legais, informo que cabe ser mantido o arquivamento do pedido de patente, conforme o disposto no artigo 12, da resolução 113/2013.

---

(21) BR 10 2016 019858-5 A2

Código 8.11 - Manutenção do Arquivamento
(22) 26/08/2016
(71) ALEX SANDRO MAIA GONÇALVES (BR/MG)
Em virtude do arquivamento publicado na RPI 2685 de 21-06-2022 e considerando ausência de manifestação dentro dos prazos legais, informo que cabe ser mantido o arquivamento do pedido de patente, conforme o disposto no artigo 12, da resolução 113/2013.

---

(21) BR 10 2016 020001-6 A2

Código 8.11 - Manutenção do Arquivamento
(22) 30/08/2016
(71) INSTITUTO FEDERAL DE EDUCACAO, CIENCIA E TECNOLOGIA FARROUPILHA (BR/RS)
Em virtude do arquivamento publicado na RPI 2685 de 21-06-2022 e

	considerando ausência de manifestação dentro dos prazos legais, informo que cabe ser mantido o arquivamento do pedido de patente, conforme o disposto no artigo 12, da resolução 113/2013.
(21) BR 10 2017 018617-2 A2	Código 8.11 - Manutenção do Arquivamento (22) 30/08/2017 (71) VALEO SISTEMAS AUTOMOTIVOS LTDA. (BR/SP) Em virtude do arquivamento publicado na RPI 2685 de 21-06-2022 e considerando ausência de manifestação dentro dos prazos legais, informo que cabe ser mantido o arquivamento do pedido de patente, conforme o disposto no artigo 12, da resolução 113/2013.
(21) BR 10 2017 018766-7 A2	Código 8.11 - Manutenção do Arquivamento (22) 31/08/2017 (71) DAL PONT OTIMIZAÇÃO INDUSTRIAL LTDA EPP (BR/SC) Em virtude do arquivamento publicado na RPI 2685 de 21-06-2022 e considerando ausência de manifestação dentro dos prazos legais, informo que cabe ser mantido o arquivamento do pedido de patente, conforme o disposto no artigo 12, da resolução 113/2013.
(21) BR 10 2019 001872-0 A2	Código 8.11 - Manutenção do Arquivamento (22) 30/01/2019 (71) OSVALDO TRAVASSOS DE MEDEIROS (BR/PB) Em virtude do arquivamento publicado na RPI 2685 de 21-06-2022 e considerando ausência de manifestação dentro dos prazos legais, informo que cabe ser mantido o arquivamento do pedido de patente, conforme o disposto no artigo 12, da resolução 113/2013.
(21) BR 11 2014 008164-6 A2	Código 8.11 - Manutenção do Arquivamento (22) 29/08/2012 (71) KONGSBERG MARITIME CM AS (NO) Em virtude do arquivamento publicado na RPI 2685 de 21-06-2022 e considerando ausência de manifestação dentro dos prazos legais, informo que cabe ser mantido o arquivamento do pedido de patente, conforme o disposto no artigo 12, da resolução 113/2013.
(21) BR 11 2015 004357-7 A8	Código 8.11 - Manutenção do Arquivamento (22) 27/08/2013 (71) INJECTIMED, INC. (US) Em virtude do arquivamento publicado na RPI 2685 de 21-06-2022 e considerando ausência de manifestação dentro dos prazos legais, informo que cabe ser mantido o arquivamento do pedido de patente, conforme o disposto no artigo 12, da resolução 113/2013.

(21) BR 11 2015 004471-9 A8	Código 8.11 - Manutenção do Arquivamento (22) 30/08/2013 (71) HANMI PHARM. CO., LTD. (KR) Em virtude do arquivamento publicado na RPI 2685 de 21-06-2022 e considerando ausência de manifestação dentro dos prazos legais, informo que cabe ser mantido o arquivamento do pedido de patente, conforme o disposto no artigo 12, da resolução 113/2013.
(21) BR 11 2015 005063-8 A2	Código 8.11 - Manutenção do Arquivamento (22) 27/08/2013 (71) SCHNEIDER ELECTRIC INDUSTRIES SAS (FR) Em virtude do arquivamento publicado na RPI 2685 de 21-06-2022 e considerando ausência de manifestação dentro dos prazos legais, informo que cabe ser mantido o arquivamento do pedido de patente, conforme o disposto no artigo 12, da resolução 113/2013.
(21) BR 11 2015 025214-1 A2	Código 8.11 - Manutenção do Arquivamento (22) 26/08/2015 (71) ERICSSON TELECOMUNICAÇÕES S.A. (BR/SP) Em virtude do arquivamento publicado na RPI 2685 de 21-06-2022 e considerando ausência de manifestação dentro dos prazos legais, informo que cabe ser mantido o arquivamento do pedido de patente, conforme o disposto no artigo 12, da resolução 113/2013.
(21) BR 11 2016 003596-8 A2	Código 8.11 - Manutenção do Arquivamento (22) 21/08/2014 (71) TELEFONAKTIEBOLAGET LM ERICSSON (PUBL) (SE) Em virtude do arquivamento publicado na RPI 2685 de 21-06-2022 e considerando ausência de manifestação dentro dos prazos legais, informo que cabe ser mantido o arquivamento do pedido de patente, conforme o disposto no artigo 12, da resolução 113/2013.
(21) BR 11 2016 003991-2 A2	Código 8.11 - Manutenção do Arquivamento (22) 27/08/2014 (71) KOWA COMPANY LTD. (JP) Em virtude do arquivamento publicado na RPI 2685 de 21-06-2022 e considerando ausência de manifestação dentro dos prazos legais, informo que cabe ser mantido o arquivamento do pedido de patente, conforme o disposto no artigo 12, da resolução 113/2013.
(21) BR 11 2016 004153-4 A2	Código 8.11 - Manutenção do Arquivamento (22) 28/08/2014

	(71) CARIS SCIENCE, INC. (US) Em virtude do arquivamento publicado na RPI 2685 de 21-06-2022 e considerando ausência de manifestação dentro dos prazos legais, informo que cabe ser mantido o arquivamento do pedido de patente, conforme o disposto no artigo 12, da resolução 113/2013.
(21) BR 11 2016 004183-6 A8	Código 8.11 - Manutenção do Arquivamento (22) 27/08/2014 (71) HUAWEI TECHNOLOGIES CO., LTD. (CN) Em virtude do arquivamento publicado na RPI 2685 de 21-06-2022 e considerando ausência de manifestação dentro dos prazos legais, informo que cabe ser mantido o arquivamento do pedido de patente, conforme o disposto no artigo 12, da resolução 113/2013.
(21) BR 11 2016 004326-0 A2	Código 8.11 - Manutenção do Arquivamento (22) 29/08/2014 (71) TRUSTEES OF BOSTON UNIVERSITY (US) ; THE GENERAL HOSPITAL CORPORATION (US) Em virtude do arquivamento publicado na RPI 2685 de 21-06-2022 e considerando ausência de manifestação dentro dos prazos legais, informo que cabe ser mantido o arquivamento do pedido de patente, conforme o disposto no artigo 12, da resolução 113/2013.
(21) BR 11 2016 004509-2 A2	Código 8.11 - Manutenção do Arquivamento (22) 21/08/2014 (71) LOON LLC (US) Em virtude do arquivamento publicado na RPI 2685 de 21-06-2022 e considerando ausência de manifestação dentro dos prazos legais, informo que cabe ser mantido o arquivamento do pedido de patente, conforme o disposto no artigo 12, da resolução 113/2013.
(21) BR 11 2016 005537-3 A2	Código 8.11 - Manutenção do Arquivamento (22) 25/08/2014 (71) RICOH COMPANY, LTD. (JP) Em virtude do arquivamento publicado na RPI 2685 de 21-06-2022 e considerando ausência de manifestação dentro dos prazos legais, informo que cabe ser mantido o arquivamento do pedido de patente, conforme o disposto no artigo 12, da resolução 113/2013.
(21) BR 11 2016 006196-9 A2	Código 8.11 - Manutenção do Arquivamento (22) 28/08/2014 (71) THYSSENKRUPP STEEL EUROPE AG (DE) Em virtude do arquivamento publicado na RPI 2685 de 21-06-2022 e

	considerando ausência de manifestação dentro dos prazos legais, informo que cabe ser mantido o arquivamento do pedido de patente, conforme o disposto no artigo 12, da resolução 113/2013.
(21) BR 11 2016 030670-8 A2	Código 8.11 - Manutenção do Arquivamento (22) 25/08/2015 (71) F. HOFFMANN-LA ROCHE AG (CH) Em virtude do arquivamento publicado na RPI 2685 de 21-06-2022 e considerando ausência de manifestação dentro dos prazos legais, informo que cabe ser mantido o arquivamento do pedido de patente, conforme o disposto no artigo 12, da resolução 113/2013.
(21) BR 11 2017 001917-5 A2	Código 8.11 - Manutenção do Arquivamento (22) 21/08/2014 (71) TELEFONAKTIEBOLAGET LM ERICSSON (PUBL) (SE) Em virtude do arquivamento publicado na RPI 2685 de 21-06-2022 e considerando ausência de manifestação dentro dos prazos legais, informo que cabe ser mantido o arquivamento do pedido de patente, conforme o disposto no artigo 12, da resolução 113/2013.
(21) BR 11 2017 003804-8 A2	Código 8.11 - Manutenção do Arquivamento (22) 21/08/2015 (71) MASCHINENFABRIK REINHAUSEN GMBH (DE) Em virtude do arquivamento publicado na RPI 2685 de 21-06-2022 e considerando ausência de manifestação dentro dos prazos legais, informo que cabe ser mantido o arquivamento do pedido de patente, conforme o disposto no artigo 12, da resolução 113/2013.
(21) BR 11 2017 003872-2 A2	Código 8.11 - Manutenção do Arquivamento (22) 28/08/2015 (71) SHELL INTERNATIONALE RESEARCH MAATSCHAPPIJ B.V. (NL) Em virtude do arquivamento publicado na RPI 2685 de 21-06-2022 e considerando ausência de manifestação dentro dos prazos legais, informo que cabe ser mantido o arquivamento do pedido de patente, conforme o disposto no artigo 12, da resolução 113/2013.
(21) BR 11 2017 003901-0 A2	Código 8.11 - Manutenção do Arquivamento (22) 25/08/2015 (71) ASTELLAS PHARMA INC. (JP) Em virtude do arquivamento publicado na RPI 2685 de 21-06-2022 e considerando ausência de manifestação dentro dos prazos legais, informo que cabe ser mantido o arquivamento do pedido de patente, conforme o disposto no artigo 12, da resolução 113/2013.

(21) BR 11 2017 004011-5 A2	Código 8.11 - Manutenção do Arquivamento (22) 27/08/2015 (71) DUPONT NUTRITION BIOSCIENCES APS (DK) Em virtude do arquivamento publicado na RPI 2685 de 21-06-2022 e considerando ausência de manifestação dentro dos prazos legais, informo que cabe ser mantido o arquivamento do pedido de patente, conforme o disposto no artigo 12, da resolução 113/2013.
(21) BR 11 2017 004017-4 A2	Código 8.11 - Manutenção do Arquivamento (22) 28/08/2015 (71) LEE TECH, LLC (US) Em virtude do arquivamento publicado na RPI 2685 de 21-06-2022 e considerando ausência de manifestação dentro dos prazos legais, informo que cabe ser mantido o arquivamento do pedido de patente, conforme o disposto no artigo 12, da resolução 113/2013.
(21) BR 11 2017 026658-0 A2	Código 8.11 - Manutenção do Arquivamento (22) 26/08/2016 (71) OIL STATES INDUSTRIES (UK) LTD. (GB) Em virtude do arquivamento publicado na RPI 2685 de 21-06-2022 e considerando ausência de manifestação dentro dos prazos legais, informo que cabe ser mantido o arquivamento do pedido de patente, conforme o disposto no artigo 12, da resolução 113/2013.
(21) BR 11 2018 002885-1 A2	Código 8.11 - Manutenção do Arquivamento (22) 26/08/2016 (71) GENERAL ELECTRIC COMPANY (US) Em virtude do arquivamento publicado na RPI 2685 de 21-06-2022 e considerando ausência de manifestação dentro dos prazos legais, informo que cabe ser mantido o arquivamento do pedido de patente, conforme o disposto no artigo 12, da resolução 113/2013.
(21) BR 11 2018 002982-3 A2	Código 8.11 - Manutenção do Arquivamento (22) 28/08/2015 (71) HUAWEI TECHNOLOGIES CO., LTD. (CN) Em virtude do arquivamento publicado na RPI 2685 de 21-06-2022 e considerando ausência de manifestação dentro dos prazos legais, informo que cabe ser mantido o arquivamento do pedido de patente, conforme o disposto no artigo 12, da resolução 113/2013.
(21) BR 11 2018 003018-0 A2	Código 8.11 - Manutenção do Arquivamento (22) 30/08/2016

	(71) CHR. HANSEN A/S (DK) Em virtude do arquivamento publicado na RPI 2685 de 21-06-2022 e considerando ausência de manifestação dentro dos prazos legais, informo que cabe ser mantido o arquivamento do pedido de patente, conforme o disposto no artigo 12, da resolução 113/2013.
(21) BR 11 2018 003292-1 A2	Código 8.11 - Manutenção do Arquivamento (22) 30/08/2016 (71) CHR. HANSEN A/S (DK) Em virtude do arquivamento publicado na RPI 2685 de 21-06-2022 e considerando ausência de manifestação dentro dos prazos legais, informo que cabe ser mantido o arquivamento do pedido de patente, conforme o disposto no artigo 12, da resolução 113/2013.
(21) BR 11 2018 003474-6 A2	Código 8.11 - Manutenção do Arquivamento (22) 30/08/2016 (71) CHR. HANSEN A/S (DK) Em virtude do arquivamento publicado na RPI 2685 de 21-06-2022 e considerando ausência de manifestação dentro dos prazos legais, informo que cabe ser mantido o arquivamento do pedido de patente, conforme o disposto no artigo 12, da resolução 113/2013.
(21) BR 11 2018 003588-2 A2	Código 8.11 - Manutenção do Arquivamento (22) 25/08/2016 (71) BLUEPRINT MEDICINES CORPORATION (US) Em virtude do arquivamento publicado na RPI 2685 de 21-06-2022 e considerando ausência de manifestação dentro dos prazos legais, informo que cabe ser mantido o arquivamento do pedido de patente, conforme o disposto no artigo 12, da resolução 113/2013.
(21) BR 11 2018 003913-6 A2	Código 8.11 - Manutenção do Arquivamento (22) 31/08/2016 (71) 8 RIVERS CAPITAL, LLC (US) Em virtude do arquivamento publicado na RPI 2685 de 21-06-2022 e considerando ausência de manifestação dentro dos prazos legais, informo que cabe ser mantido o arquivamento do pedido de patente, conforme o disposto no artigo 12, da resolução 113/2013.
(21) BR 11 2018 003952-7 A2	Código 8.11 - Manutenção do Arquivamento (22) 29/08/2015 (71) HUAWEI TECHNOLOGIES CO., LTD. (CN) Em virtude do arquivamento publicado na RPI 2685 de 21-06-2022 e considerando ausência de manifestação dentro dos prazos legais, informo que

	cabe ser mantido o arquivamento do pedido de patente, conforme o disposto no artigo 12, da resolução 113/2013.
(21) BR 11 2018 004746-5 A2	Código 8.11 - Manutenção do Arquivamento (22) 29/08/2016 (71) AUTO ADVANCE AIZAWA CO., LTD. (JP) Em virtude do arquivamento publicado na RPI 2685 de 21-06-2022 e considerando ausência de manifestação dentro dos prazos legais, informo que cabe ser mantido o arquivamento do pedido de patente, conforme o disposto no artigo 12, da resolução 113/2013.
(21) BR 11 2018 004819-4 A2	Código 8.11 - Manutenção do Arquivamento (22) 25/08/2016 (71) MERCK PATENT GMBH (DE) Em virtude do arquivamento publicado na RPI 2685 de 21-06-2022 e considerando ausência de manifestação dentro dos prazos legais, informo que cabe ser mantido o arquivamento do pedido de patente, conforme o disposto no artigo 12, da resolução 113/2013.
(21) BR 11 2018 004947-6 A2	Código 8.11 - Manutenção do Arquivamento (22) 25/08/2016 (71) MERCK PATENT GMBH (DE) Em virtude do arquivamento publicado na RPI 2685 de 21-06-2022 e considerando ausência de manifestação dentro dos prazos legais, informo que cabe ser mantido o arquivamento do pedido de patente, conforme o disposto no artigo 12, da resolução 113/2013.
(21) BR 11 2018 004997-2 A2	Código 8.11 - Manutenção do Arquivamento (22) 29/08/2016 (71) BOULOS & COOPER PHARMACEUTICALS PTY LTD (AU) Em virtude do arquivamento publicado na RPI 2685 de 21-06-2022 e considerando ausência de manifestação dentro dos prazos legais, informo que cabe ser mantido o arquivamento do pedido de patente, conforme o disposto no artigo 12, da resolução 113/2013.
(21) BR 11 2018 005138-1 A2	Código 8.11 - Manutenção do Arquivamento (22) 08/09/2016 (71) THYSSENKRUPP STEEL EUROPE AG (DE) ; THYSSENKRUPP AG (DE) Em virtude do arquivamento publicado na RPI 2685 de 21-06-2022 e considerando ausência de manifestação dentro dos prazos legais, informo que cabe ser mantido o arquivamento do pedido de patente, conforme o disposto no artigo 12, da resolução 113/2013.

(21) BR 11 2018 006092-5 A2

Código 8.11 - Manutenção do Arquivamento
(22) 26/08/2016
(71) QUALCOMM INCORPORATED (US)
Em virtude do arquivamento publicado na RPI 2685 de 21-06-2022 e considerando ausência de manifestação dentro dos prazos legais, informo que cabe ser mantido o arquivamento do pedido de patente, conforme o disposto no artigo 12, da resolução 113/2013.

(21) BR 11 2018 009270-3 A2

Código 8.11 - Manutenção do Arquivamento
(22) 26/08/2016
(71) PIONEER HI-BRED INTERNATIONAL, INC. (US)
Em virtude do arquivamento publicado na RPI 2685 de 21-06-2022 e considerando ausência de manifestação dentro dos prazos legais, informo que cabe ser mantido o arquivamento do pedido de patente, conforme o disposto no artigo 12, da resolução 113/2013.

(21) BR 11 2018 076010-2 A2

Código 8.11 - Manutenção do Arquivamento
(22) 26/08/2016
(71) ONTEX BVBA (BE)
Em virtude do arquivamento publicado na RPI 2685 de 21-06-2022 e considerando ausência de manifestação dentro dos prazos legais, informo que cabe ser mantido o arquivamento do pedido de patente, conforme o disposto no artigo 12, da resolução 113/2013.

(21) BR 11 2019 001381-4 A2

Código 8.11 - Manutenção do Arquivamento
(22) 30/08/2017
(71) COMMAND ALKON INCORPORATED (US)
Em virtude do arquivamento publicado na RPI 2685 de 21-06-2022 e considerando ausência de manifestação dentro dos prazos legais, informo que cabe ser mantido o arquivamento do pedido de patente, conforme o disposto no artigo 12, da resolução 113/2013.

(21) BR 11 2019 002945-1 A2

Código 8.11 - Manutenção do Arquivamento
(22) 22/08/2017
(71) GENENTECH, INC. (US)
Em virtude do arquivamento publicado na RPI 2685 de 21-06-2022 e considerando ausência de manifestação dentro dos prazos legais, informo que cabe ser mantido o arquivamento do pedido de patente, conforme o disposto no artigo 12, da resolução 113/2013.

(21) BR 11 2019 002959-1 A2

Código 8.11 - Manutenção do Arquivamento
(22) 21/08/2017
(71) QUALCOMM INCORPORATED (US)

	Em virtude do arquivamento publicado na RPI 2685 de 21-06-2022 e considerando ausência de manifestação dentro dos prazos legais, informo que cabe ser mantido o arquivamento do pedido de patente, conforme o disposto no artigo 12, da resolução 113/2013.
(21) BR 11 2019 003371-8 A2	Código 8.11 - Manutenção do Arquivamento (22) 21/08/2017 (71) SHELL INTERNATIONALE RESEARCH MAATSCHAPPIJ B.V. (NL) Em virtude do arquivamento publicado na RPI 2685 de 21-06-2022 e considerando ausência de manifestação dentro dos prazos legais, informo que cabe ser mantido o arquivamento do pedido de patente, conforme o disposto no artigo 12, da resolução 113/2013.
(21) BR 11 2019 003512-5 A2	Código 8.11 - Manutenção do Arquivamento (22) 31/08/2016 (71) HUAWEI TECHNOLOGIES CO., LTD. (CN) Em virtude do arquivamento publicado na RPI 2685 de 21-06-2022 e considerando ausência de manifestação dentro dos prazos legais, informo que cabe ser mantido o arquivamento do pedido de patente, conforme o disposto no artigo 12, da resolução 113/2013.
(21) BR 11 2019 003618-0 A2	Código 8.11 - Manutenção do Arquivamento (22) 23/08/2016 (71) HUAWEI TECHNOLOGIES CO., LTD. (CN) Em virtude do arquivamento publicado na RPI 2685 de 21-06-2022 e considerando ausência de manifestação dentro dos prazos legais, informo que cabe ser mantido o arquivamento do pedido de patente, conforme o disposto no artigo 12, da resolução 113/2013.
(21) BR 11 2019 003761-6 A2	Código 8.11 - Manutenção do Arquivamento (22) 23/08/2017 (71) HUAWEI TECHNOLOGIES CO., LTD. (CN) Em virtude do arquivamento publicado na RPI 2685 de 21-06-2022 e considerando ausência de manifestação dentro dos prazos legais, informo que cabe ser mantido o arquivamento do pedido de patente, conforme o disposto no artigo 12, da resolução 113/2013.
(21) BR 11 2019 003898-1 A2	Código 8.11 - Manutenção do Arquivamento (22) 30/08/2017 (71) PARTICLE SCIENCES, INC. (US) Em virtude do arquivamento publicado na RPI 2685 de 21-06-2022 e considerando ausência de manifestação dentro dos prazos legais, informo que cabe ser mantido o arquivamento do pedido de patente, conforme o disposto no

	artigo 12, da resolução 113/2013.
(21) BR 11 2019 004012-9 A2	Código 8.11 - Manutenção do Arquivamento (22) 31/08/2017 (71) GENERAL ELECTRIC COMPANY (US) Em virtude do arquivamento publicado na RPI 2685 de 21-06-2022 e considerando ausência de manifestação dentro dos prazos legais, informo que cabe ser mantido o arquivamento do pedido de patente, conforme o disposto no artigo 12, da resolução 113/2013.
(21) BR 11 2019 004038-2 A2	Código 8.11 - Manutenção do Arquivamento (22) 29/08/2017 (71) GLAXOSMITHKLINE INTELLECTUAL PROPERTY DEVELOPMENT LIMITED (GB) Em virtude do arquivamento publicado na RPI 2685 de 21-06-2022 e considerando ausência de manifestação dentro dos prazos legais, informo que cabe ser mantido o arquivamento do pedido de patente, conforme o disposto no artigo 12, da resolução 113/2013.
(21) BR 11 2019 004224-5 A2	Código 8.11 - Manutenção do Arquivamento (22) 28/08/2017 (71) EVONIK OIL ADDITIVES GMBH (DE) Em virtude do arquivamento publicado na RPI 2685 de 21-06-2022 e considerando ausência de manifestação dentro dos prazos legais, informo que cabe ser mantido o arquivamento do pedido de patente, conforme o disposto no artigo 12, da resolução 113/2013.
(21) BR 11 2019 004930-4 A2	Código 8.11 - Manutenção do Arquivamento (22) 22/08/2017 (71) QUALCOMM INCORPORATED (US) Em virtude do arquivamento publicado na RPI 2685 de 21-06-2022 e considerando ausência de manifestação dentro dos prazos legais, informo que cabe ser mantido o arquivamento do pedido de patente, conforme o disposto no artigo 12, da resolução 113/2013.
(21) BR 11 2019 006423-0 A2	Código 8.11 - Manutenção do Arquivamento (22) 30/08/2017 (71) HFI INNOVATION INC. (TW) Em virtude do arquivamento publicado na RPI 2685 de 21-06-2022 e considerando ausência de manifestação dentro dos prazos legais, informo que cabe ser mantido o arquivamento do pedido de patente, conforme o disposto no artigo 12, da resolução 113/2013.

(21) BR 11 2019 021333-3 A2	Código 8.11 - Manutenção do Arquivamento (22) 24/05/2019 (71) A^3 BY AIRBUS, LLC (US) Em virtude do arquivamento publicado na RPI 2685 de 21-06-2022 e considerando ausência de manifestação dentro dos prazos legais, informo que cabe ser mantido o arquivamento do pedido de patente, conforme o disposto no artigo 12, da resolução 113/2013.
(21) BR 11 2019 025347-5 A2	Código 8.11 - Manutenção do Arquivamento (22) 28/08/2017 (71) GUANGDONG OPPO MOBILE TELECOMMUNICATIONS CORP., LTD. (CN) Em virtude do arquivamento publicado na RPI 2685 de 21-06-2022 e considerando ausência de manifestação dentro dos prazos legais, informo que cabe ser mantido o arquivamento do pedido de patente, conforme o disposto no artigo 12, da resolução 113/2013.
(21) BR 11 2019 026359-4 A2	Código 8.11 - Manutenção do Arquivamento (22) 25/08/2017 (71) GUANGDONG OPPO MOBILE TELECOMMUNICATIONS CORP., LTD. (CN) Em virtude do arquivamento publicado na RPI 2685 de 21-06-2022 e considerando ausência de manifestação dentro dos prazos legais, informo que cabe ser mantido o arquivamento do pedido de patente, conforme o disposto no artigo 12, da resolução 113/2013.
(21) BR 11 2019 026507-4 A2	Código 8.11 - Manutenção do Arquivamento (22) 29/08/2017 (71) GUANGDONG OPPO MOBILE TELECOMMUNICATIONS CORP., LTD. (CN) Em virtude do arquivamento publicado na RPI 2685 de 21-06-2022 e considerando ausência de manifestação dentro dos prazos legais, informo que cabe ser mantido o arquivamento do pedido de patente, conforme o disposto no artigo 12, da resolução 113/2013.
(21) BR 11 2020 002600-0 A2	Código 8.11 - Manutenção do Arquivamento (22) 24/08/2018 (71) ULTRADENT PRODUCTS INC. (US) Em virtude do arquivamento publicado na RPI 2685 de 21-06-2022 e considerando ausência de manifestação dentro dos prazos legais, informo que cabe ser mantido o arquivamento do pedido de patente, conforme o disposto no artigo 12, da resolução 113/2013.

(21) BR 11 2020 003407-0 A2

Código 8.11 - Manutenção do Arquivamento
(22) 20/06/2019
(71) ADEPTUS USA, INC. (US)
Em virtude do arquivamento publicado na RPI 2685 de 21-06-2022 e considerando ausência de manifestação dentro dos prazos legais, informo que cabe ser mantido o arquivamento do pedido de patente, conforme o disposto no artigo 12, da resolução 113/2013.

(21) BR 11 2020 003473-8 A2

Código 8.11 - Manutenção do Arquivamento
(22) 22/08/2018
(71) HEAT & CONTROL, INC. (US)
Em virtude do arquivamento publicado na RPI 2685 de 21-06-2022 e considerando ausência de manifestação dentro dos prazos legais, informo que cabe ser mantido o arquivamento do pedido de patente, conforme o disposto no artigo 12, da resolução 113/2013.

(21) BR 11 2020 003650-1 A2

Código 8.11 - Manutenção do Arquivamento
(22) 30/08/2018
(71) BOREALIS AG (AT)
Em virtude do arquivamento publicado na RPI 2685 de 21-06-2022 e considerando ausência de manifestação dentro dos prazos legais, informo que cabe ser mantido o arquivamento do pedido de patente, conforme o disposto no artigo 12, da resolução 113/2013.

(21) BR 11 2020 003886-5 A2

Código 8.11 - Manutenção do Arquivamento
(22) 27/08/2018
(71) 8 RIVERS CAPITAL, LLC (US)
Em virtude do arquivamento publicado na RPI 2685 de 21-06-2022 e considerando ausência de manifestação dentro dos prazos legais, informo que cabe ser mantido o arquivamento do pedido de patente, conforme o disposto no artigo 12, da resolução 113/2013.

(21) BR 11 2020 009051-4 A2

Código 8.11 - Manutenção do Arquivamento
(22) 20/06/2019
(71) MITSUBISHI HEAVY INDUSTRIES, LTD. (JP)
Em virtude do arquivamento publicado na RPI 2685 de 21-06-2022 e considerando ausência de manifestação dentro dos prazos legais, informo que cabe ser mantido o arquivamento do pedido de patente, conforme o disposto no artigo 12, da resolução 113/2013.

(21) BR 11 2020 014397-9 A2

Código 8.11 - Manutenção do Arquivamento
(22) 11/06/2019
(71) GUARDIAN GLASS, LLC (US)

	Em virtude do arquivamento publicado na RPI 2685 de 21-06-2022 e considerando ausência de manifestação dentro dos prazos legais, informo que cabe ser mantido o arquivamento do pedido de patente, conforme o disposto no artigo 12, da resolução 113/2013.
(21) BR 11 2020 017154-9 A2	Código 8.11 - Manutenção do Arquivamento (22) 22/03/2019 (71) MONSANTO TECHNOLOGY LLC (US) Em virtude do arquivamento publicado na RPI 2685 de 21-06-2022 e considerando ausência de manifestação dentro dos prazos legais, informo que cabe ser mantido o arquivamento do pedido de patente, conforme o disposto no artigo 12, da resolução 113/2013.
(21) BR 11 2020 017659-1 A2	Código 8.11 - Manutenção do Arquivamento (22) 13/06/2019 (71) NOVELIS INC. (US) Em virtude do arquivamento publicado na RPI 2685 de 21-06-2022 e considerando ausência de manifestação dentro dos prazos legais, informo que cabe ser mantido o arquivamento do pedido de patente, conforme o disposto no artigo 12, da resolução 113/2013.
(21) BR 11 2020 017662-1 A2	Código 8.11 - Manutenção do Arquivamento (22) 19/03/2019 (71) SCANIA CV AB (SE) Em virtude do arquivamento publicado na RPI 2685 de 21-06-2022 e considerando ausência de manifestação dentro dos prazos legais, informo que cabe ser mantido o arquivamento do pedido de patente, conforme o disposto no artigo 12, da resolução 113/2013.
(21) BR 11 2020 017676-1 A2	Código 8.11 - Manutenção do Arquivamento (22) 13/05/2019 (71) BOEHRINGER INGELHEIM INTERNATIONAL GMBH (DE) Em virtude do arquivamento publicado na RPI 2685 de 21-06-2022 e considerando ausência de manifestação dentro dos prazos legais, informo que cabe ser mantido o arquivamento do pedido de patente, conforme o disposto no artigo 12, da resolução 113/2013.
(21) BR 11 2020 017783-0 A2	Código 8.11 - Manutenção do Arquivamento (22) 02/04/2019 (71) BERICAP HOLDING GMBH (DE) Em virtude do arquivamento publicado na RPI 2685 de 21-06-2022 e considerando ausência de manifestação dentro dos prazos legais, informo que cabe ser mantido o arquivamento do pedido de patente, conforme o disposto no

artigo 12, da resolução 113/2013.

(21) BR 11 2020 017807-1 A2

Código 8.11 - Manutenção do Arquivamento
(22) 04/04/2019
(71) JOHNSON MATTHEY PUBLIC LIMITED COMPANY (GB)
Em virtude do arquivamento publicado na RPI 2685 de 21-06-2022 e considerando ausência de manifestação dentro dos prazos legais, informo que cabe ser mantido o arquivamento do pedido de patente, conforme o disposto no artigo 12, da resolução 113/2013.

(21) BR 11 2020 018788-7 A2

Código 8.11 - Manutenção do Arquivamento
(22) 18/03/2019
(71) DOW GLOBAL TECHNOLOGIES LLC (US) ; DOW SILICONES CORPORATION (US)
Em virtude do arquivamento publicado na RPI 2685 de 21-06-2022 e considerando ausência de manifestação dentro dos prazos legais, informo que cabe ser mantido o arquivamento do pedido de patente, conforme o disposto no artigo 12, da resolução 113/2013.

(21) BR 11 2020 018893-0 A2

Código 8.11 - Manutenção do Arquivamento
(22) 21/03/2019
(71) ROHM AND HAAS COMPANY (US) ; DOW BRASIL SUDESTE INDUSTRIAL LTDA. (BR/SP)
Em virtude do arquivamento publicado na RPI 2685 de 21-06-2022 e considerando ausência de manifestação dentro dos prazos legais, informo que cabe ser mantido o arquivamento do pedido de patente, conforme o disposto no artigo 12, da resolução 113/2013.

(21) BR 11 2020 018934-0 A2

Código 8.11 - Manutenção do Arquivamento
(22) 15/03/2019
(71) INNOVATIVE WATER CARE, LLC (US)
Em virtude do arquivamento publicado na RPI 2685 de 21-06-2022 e considerando ausência de manifestação dentro dos prazos legais, informo que cabe ser mantido o arquivamento do pedido de patente, conforme o disposto no artigo 12, da resolução 113/2013.

(21) BR 11 2020 019140-0 A2

Código 8.11 - Manutenção do Arquivamento
(22) 21/03/2019
(71) DOMTAR PAPER COMPANY, LLC (US)
Em virtude do arquivamento publicado na RPI 2685 de 21-06-2022 e considerando ausência de manifestação dentro dos prazos legais, informo que cabe ser mantido o arquivamento do pedido de patente, conforme o disposto no artigo 12, da resolução 113/2013.

(21) BR 11 2020 019165-5 A2	Código 8.11 - Manutenção do Arquivamento (22) 18/03/2019 (71) DOW GLOBAL TECHNOLOGIES LLC (US) Em virtude do arquivamento publicado na RPI 2685 de 21-06-2022 e considerando ausência de manifestação dentro dos prazos legais, informo que cabe ser mantido o arquivamento do pedido de patente, conforme o disposto no artigo 12, da resolução 113/2013.
(21) BR 11 2020 019174-4 A2	Código 8.11 - Manutenção do Arquivamento (22) 18/03/2019 (71) DOW GLOBAL TECHNOLOGIES LLC (US) ; ROHM AND HAAS ELECTRONIC MATERIALS LLC (US) ; DOW SILICONES CORPORATION (US) Em virtude do arquivamento publicado na RPI 2685 de 21-06-2022 e considerando ausência de manifestação dentro dos prazos legais, informo que cabe ser mantido o arquivamento do pedido de patente, conforme o disposto no artigo 12, da resolução 113/2013.
(21) BR 11 2020 019180-9 A2	Código 8.11 - Manutenção do Arquivamento (22) 18/03/2019 (71) DOW GLOBAL TECHNOLOGIES LLC (US) Em virtude do arquivamento publicado na RPI 2685 de 21-06-2022 e considerando ausência de manifestação dentro dos prazos legais, informo que cabe ser mantido o arquivamento do pedido de patente, conforme o disposto no artigo 12, da resolução 113/2013.
(21) BR 11 2020 019193-0 A2	Código 8.11 - Manutenção do Arquivamento (22) 18/03/2019 (71) DOW GLOBAL TECHNOLOGIES LLC (US) Em virtude do arquivamento publicado na RPI 2685 de 21-06-2022 e considerando ausência de manifestação dentro dos prazos legais, informo que cabe ser mantido o arquivamento do pedido de patente, conforme o disposto no artigo 12, da resolução 113/2013.
(21) BR 11 2020 019439-5 A2	Código 8.11 - Manutenção do Arquivamento (22) 29/05/2019 (71) INTEL CORPORATION (US) Em virtude do arquivamento publicado na RPI 2685 de 21-06-2022 e considerando ausência de manifestação dentro dos prazos legais, informo que cabe ser mantido o arquivamento do pedido de patente, conforme o disposto no artigo 12, da resolução 113/2013.

(21) BR 11 2020 020218-5 A2	Código 8.11 - Manutenção do Arquivamento (22) 04/04/2019 (71) DOW AGROSCIENCES LLC (US) Em virtude do arquivamento publicado na RPI 2685 de 21-06-2022 e considerando ausência de manifestação dentro dos prazos legais, informo que cabe ser mantido o arquivamento do pedido de patente, conforme o disposto no artigo 12, da resolução 113/2013.
(21) BR 11 2020 020267-3 A2	Código 8.11 - Manutenção do Arquivamento (22) 04/04/2019 (71) DOW AGROSCIENCES LLC (US) Em virtude do arquivamento publicado na RPI 2685 de 21-06-2022 e considerando ausência de manifestação dentro dos prazos legais, informo que cabe ser mantido o arquivamento do pedido de patente, conforme o disposto no artigo 12, da resolução 113/2013.
(21) BR 11 2020 020346-7 A2	Código 8.11 - Manutenção do Arquivamento (22) 03/04/2019 (71) BONTI, INC. (US) Em virtude do arquivamento publicado na RPI 2685 de 21-06-2022 e considerando ausência de manifestação dentro dos prazos legais, informo que cabe ser mantido o arquivamento do pedido de patente, conforme o disposto no artigo 12, da resolução 113/2013.
(21) BR 11 2020 020503-6 A2	Código 8.11 - Manutenção do Arquivamento (22) 04/04/2019 (71) SHELL INTERNATIONALE RESEARCH MAATSCHAPPIJ B.V. (NL) Em virtude do arquivamento publicado na RPI 2685 de 21-06-2022 e considerando ausência de manifestação dentro dos prazos legais, informo que cabe ser mantido o arquivamento do pedido de patente, conforme o disposto no artigo 12, da resolução 113/2013.
(21) BR 11 2020 020865-5 A2	Código 8.11 - Manutenção do Arquivamento (22) 12/04/2019 (71) JAZZ PHARMACEUTICALS, INC. (US) Em virtude do arquivamento publicado na RPI 2685 de 21-06-2022 e considerando ausência de manifestação dentro dos prazos legais, informo que cabe ser mantido o arquivamento do pedido de patente, conforme o disposto no artigo 12, da resolução 113/2013.
(21) BR 11 2020 021149-4 A2	Código 8.11 - Manutenção do Arquivamento (22) 07/05/2019 (71) RUSSULA CORPORATION (US)

	Em virtude do arquivamento publicado na RPI 2685 de 21-06-2022 e considerando ausência de manifestação dentro dos prazos legais, informo que cabe ser mantido o arquivamento do pedido de patente, conforme o disposto no artigo 12, da resolução 113/2013.
(21) BR 11 2020 021458-2 A2	Código 8.11 - Manutenção do Arquivamento (22) 20/04/2019 (71) POLYCAPS HOLDINGS LTD. (IL) Em virtude do arquivamento publicado na RPI 2685 de 21-06-2022 e considerando ausência de manifestação dentro dos prazos legais, informo que cabe ser mantido o arquivamento do pedido de patente, conforme o disposto no artigo 12, da resolução 113/2013.
(21) BR 11 2020 021565-1 A2	Código 8.11 - Manutenção do Arquivamento (22) 25/04/2019 (71) LIFEARC (GB) Em virtude do arquivamento publicado na RPI 2685 de 21-06-2022 e considerando ausência de manifestação dentro dos prazos legais, informo que cabe ser mantido o arquivamento do pedido de patente, conforme o disposto no artigo 12, da resolução 113/2013.
(21) BR 11 2020 021863-4 A2	Código 8.11 - Manutenção do Arquivamento (22) 27/04/2019 (71) EDWARD Z. CAI (US) Em virtude do arquivamento publicado na RPI 2685 de 21-06-2022 e considerando ausência de manifestação dentro dos prazos legais, informo que cabe ser mantido o arquivamento do pedido de patente, conforme o disposto no artigo 12, da resolução 113/2013.
(21) BR 11 2020 021966-5 A2	Código 8.11 - Manutenção do Arquivamento (22) 27/04/2019 (71) REMY BIOSCIENCES, INC. (US) Em virtude do arquivamento publicado na RPI 2685 de 21-06-2022 e considerando ausência de manifestação dentro dos prazos legais, informo que cabe ser mantido o arquivamento do pedido de patente, conforme o disposto no artigo 12, da resolução 113/2013.
(21) BR 11 2020 021977-0 A2	Código 8.11 - Manutenção do Arquivamento (22) 29/04/2019 (71) SOJOURNIX, INC. (US) Em virtude do arquivamento publicado na RPI 2685 de 21-06-2022 e considerando ausência de manifestação dentro dos prazos legais, informo que cabe ser mantido o arquivamento do pedido de patente, conforme o disposto no

artigo 12, da resolução 113/2013.

(21) BR 11 2020 021994-0 A2

Código 8.11 - Manutenção do Arquivamento
(22) 25/04/2019
(71) EVESTRA, INC. (US)
Em virtude do arquivamento publicado na RPI 2685 de 21-06-2022 e considerando ausência de manifestação dentro dos prazos legais, informo que cabe ser mantido o arquivamento do pedido de patente, conforme o disposto no artigo 12, da resolução 113/2013.

(21) BR 11 2020 021995-9 A2

Código 8.11 - Manutenção do Arquivamento
(22) 26/04/2019
(71) EVESTRA, INC. (US)
Em virtude do arquivamento publicado na RPI 2685 de 21-06-2022 e considerando ausência de manifestação dentro dos prazos legais, informo que cabe ser mantido o arquivamento do pedido de patente, conforme o disposto no artigo 12, da resolução 113/2013.

(21) BR 11 2020 022002-7 A2

Código 8.11 - Manutenção do Arquivamento
(22) 10/05/2019
(71) TAKASAGO INTERNATIONAL CORPORATION (JP)
Em virtude do arquivamento publicado na RPI 2685 de 21-06-2022 e considerando ausência de manifestação dentro dos prazos legais, informo que cabe ser mantido o arquivamento do pedido de patente, conforme o disposto no artigo 12, da resolução 113/2013.

(21) BR 11 2020 022128-7 A2

Código 8.11 - Manutenção do Arquivamento
(22) 30/04/2019
(71) ASIT BIOTECH SA (BE)
Em virtude do arquivamento publicado na RPI 2685 de 21-06-2022 e considerando ausência de manifestação dentro dos prazos legais, informo que cabe ser mantido o arquivamento do pedido de patente, conforme o disposto no artigo 12, da resolução 113/2013.

(21) BR 11 2020 022223-2 A2

Código 8.11 - Manutenção do Arquivamento
(22) 30/04/2019
(71) KNORR-BREMSE SYSTEME FÜR NUTZFAHRZEUGE GMBH (DE)
Em virtude do arquivamento publicado na RPI 2685 de 21-06-2022 e considerando ausência de manifestação dentro dos prazos legais, informo que cabe ser mantido o arquivamento do pedido de patente, conforme o disposto no artigo 12, da resolução 113/2013.

(21) BR 11 2020 022254-2 A2

Código 8.11 - Manutenção do Arquivamento

(22) 22/05/2019
(71) WELLTEC OILFIELD SOLUTIONS AG (CH)
Em virtude do arquivamento publicado na RPI 2685 de 21-06-2022 e considerando ausência de manifestação dentro dos prazos legais, informo que cabe ser mantido o arquivamento do pedido de patente, conforme o disposto no artigo 12, da resolução 113/2013.

---

(21) BR 11 2020 022412-0 A2

Código 8.11 - Manutenção do Arquivamento
(22) 06/05/2019
(71) HENDRICKSON USA, L.L.C. (US)
Em virtude do arquivamento publicado na RPI 2685 de 21-06-2022 e considerando ausência de manifestação dentro dos prazos legais, informo que cabe ser mantido o arquivamento do pedido de patente, conforme o disposto no artigo 12, da resolução 113/2013.

---

(21) BR 11 2020 022463-4 A2

Código 8.11 - Manutenção do Arquivamento
(22) 06/05/2019
(71) VALTER RODRIGUES DOS SANTOS FILHO (BR/RJ)
Em virtude do arquivamento publicado na RPI 2685 de 21-06-2022 e considerando ausência de manifestação dentro dos prazos legais, informo que cabe ser mantido o arquivamento do pedido de patente, conforme o disposto no artigo 12, da resolução 113/2013.

---

(21) BR 11 2020 022485-5 A2

Código 8.11 - Manutenção do Arquivamento
(22) 25/05/2019
(71) MICROSOFT TECHNOLOGY LICENSING, LLC (US)
Em virtude do arquivamento publicado na RPI 2685 de 21-06-2022 e considerando ausência de manifestação dentro dos prazos legais, informo que cabe ser mantido o arquivamento do pedido de patente, conforme o disposto no artigo 12, da resolução 113/2013.

---

(21) BR 11 2020 022622-0 A2

Código 8.11 - Manutenção do Arquivamento
(22) 01/05/2019
(71) AP&G CO., INC. (US)
Em virtude do arquivamento publicado na RPI 2685 de 21-06-2022 e considerando ausência de manifestação dentro dos prazos legais, informo que cabe ser mantido o arquivamento do pedido de patente, conforme o disposto no artigo 12, da resolução 113/2013.

---

(21) BR 11 2020 022981-4 A2

Código 8.11 - Manutenção do Arquivamento
(22) 14/05/2019
(71) THE PROCTER & GAMBLE COMPANY (US)
Em virtude do arquivamento publicado na RPI 2685 de 21-06-2022 e

	considerando ausência de manifestação dentro dos prazos legais, informo que cabe ser mantido o arquivamento do pedido de patente, conforme o disposto no artigo 12, da resolução 113/2013.
(21) BR 11 2020 023256-4 A2	Código 8.11 - Manutenção do Arquivamento (22) 19/04/2019 (71) SMC CORPORATION (JP) Em virtude do arquivamento publicado na RPI 2685 de 21-06-2022 e considerando ausência de manifestação dentro dos prazos legais, informo que cabe ser mantido o arquivamento do pedido de patente, conforme o disposto no artigo 12, da resolução 113/2013.
(21) BR 11 2020 023387-0 A2	Código 8.11 - Manutenção do Arquivamento (22) 14/05/2019 (71) SAINT-GOBAIN ABRASIVES, INC. (US) ; SAINT-GOBAIN ABRASIFS (FR) Em virtude do arquivamento publicado na RPI 2685 de 21-06-2022 e considerando ausência de manifestação dentro dos prazos legais, informo que cabe ser mantido o arquivamento do pedido de patente, conforme o disposto no artigo 12, da resolução 113/2013.
(21) BR 11 2020 023454-0 A2	Código 8.11 - Manutenção do Arquivamento (22) 18/06/2019 (71) KNORR-BREMSE SYSTEME FÜR NUTZFAHRZEUGE GMBH (DE) Em virtude do arquivamento publicado na RPI 2685 de 21-06-2022 e considerando ausência de manifestação dentro dos prazos legais, informo que cabe ser mantido o arquivamento do pedido de patente, conforme o disposto no artigo 12, da resolução 113/2013.
(21) BR 11 2020 023668-3 A2	Código 8.11 - Manutenção do Arquivamento (22) 28/05/2019 (71) BASF SE (DE) Em virtude do arquivamento publicado na RPI 2685 de 21-06-2022 e considerando ausência de manifestação dentro dos prazos legais, informo que cabe ser mantido o arquivamento do pedido de patente, conforme o disposto no artigo 12, da resolução 113/2013.
(21) BR 11 2020 023881-3 A2	Código 8.11 - Manutenção do Arquivamento (22) 14/05/2019 (71) FROSTIME, LLC (US) ; NDSU RESEARCH FOUNDATION (US) Em virtude do arquivamento publicado na RPI 2685 de 21-06-2022 e considerando ausência de manifestação dentro dos prazos legais, informo que cabe ser mantido o arquivamento do pedido de patente, conforme o disposto no artigo 12, da resolução 113/2013.

(21) BR 11 2020 023919-4 A2

Código 8.11 - Manutenção do Arquivamento
(22) 18/06/2019
(71) KNORR-BREMSE SYSTEME FÜR NUTZFAHRZEUGE GMBH (DE)
Em virtude do arquivamento publicado na RPI 2685 de 21-06-2022 e considerando ausência de manifestação dentro dos prazos legais, informo que cabe ser mantido o arquivamento do pedido de patente, conforme o disposto no artigo 12, da resolução 113/2013.

(21) BR 11 2020 024013-3 A2

Código 8.11 - Manutenção do Arquivamento
(22) 17/05/2019
(71) GUALA PACK S.P.A. (IT)
Em virtude do arquivamento publicado na RPI 2685 de 21-06-2022 e considerando ausência de manifestação dentro dos prazos legais, informo que cabe ser mantido o arquivamento do pedido de patente, conforme o disposto no artigo 12, da resolução 113/2013.

(21) BR 11 2020 024092-3 A2

Código 8.11 - Manutenção do Arquivamento
(22) 28/05/2019
(71) GEA FOOD SOLUTIONS BAKEL B.V. (NL)
Em virtude do arquivamento publicado na RPI 2685 de 21-06-2022 e considerando ausência de manifestação dentro dos prazos legais, informo que cabe ser mantido o arquivamento do pedido de patente, conforme o disposto no artigo 12, da resolução 113/2013.

(21) BR 11 2020 024113-0 A2

Código 8.11 - Manutenção do Arquivamento
(22) 05/06/2019
(71) CELLMAX TECHNOLOGIES AB (SE)
Em virtude do arquivamento publicado na RPI 2685 de 21-06-2022 e considerando ausência de manifestação dentro dos prazos legais, informo que cabe ser mantido o arquivamento do pedido de patente, conforme o disposto no artigo 12, da resolução 113/2013.

(21) BR 11 2020 024445-7 A2

Código 8.11 - Manutenção do Arquivamento
(22) 10/05/2019
(71) GUALA PACK S.P.A. (IT)
Em virtude do arquivamento publicado na RPI 2685 de 21-06-2022 e considerando ausência de manifestação dentro dos prazos legais, informo que cabe ser mantido o arquivamento do pedido de patente, conforme o disposto no artigo 12, da resolução 113/2013.

(21) BR 11 2020 024615-8 A2

Código 8.11 - Manutenção do Arquivamento
(22) 29/05/2019

	(71) BAYER AKTIENGESELLSCHAFT (DE) Em virtude do arquivamento publicado na RPI 2685 de 21-06-2022 e considerando ausência de manifestação dentro dos prazos legais, informo que cabe ser mantido o arquivamento do pedido de patente, conforme o disposto no artigo 12, da resolução 113/2013.
(21) BR 11 2020 024625-5 A2	Código 8.11 - Manutenção do Arquivamento (22) 14/06/2019 (71) BAYER AKTIENGESELLSCHAFT (DE) Em virtude do arquivamento publicado na RPI 2685 de 21-06-2022 e considerando ausência de manifestação dentro dos prazos legais, informo que cabe ser mantido o arquivamento do pedido de patente, conforme o disposto no artigo 12, da resolução 113/2013.
(21) BR 11 2020 024913-0 A2	Código 8.11 - Manutenção do Arquivamento (22) 18/06/2019 (71) WELLTEC OILFIELD SOLUTIONS AG (CH) Em virtude do arquivamento publicado na RPI 2685 de 21-06-2022 e considerando ausência de manifestação dentro dos prazos legais, informo que cabe ser mantido o arquivamento do pedido de patente, conforme o disposto no artigo 12, da resolução 113/2013.
(21) BR 11 2020 025214-0 A2	Código 8.11 - Manutenção do Arquivamento (22) 14/06/2019 (71) BAYER AKTIENGESELLSCHAFT (DE) Em virtude do arquivamento publicado na RPI 2685 de 21-06-2022 e considerando ausência de manifestação dentro dos prazos legais, informo que cabe ser mantido o arquivamento do pedido de patente, conforme o disposto no artigo 12, da resolução 113/2013.
(21) BR 20 2012 021820-3 U2	Código 8.11 - Manutenção do Arquivamento (22) 30/08/2012 (71) Joanito Marques de Souza (BR/RS) Em virtude do arquivamento publicado na RPI 2685 de 21-06-2022 e considerando ausência de manifestação dentro dos prazos legais, informo que cabe ser mantido o arquivamento do pedido de patente, conforme o disposto no artigo 12, da resolução 113/2013.
(21) BR 20 2016 019368-6 U2	Código 8.11 - Manutenção do Arquivamento (22) 23/08/2016 (71) DK8 AUTOMAÇÃO INDUSTRIAL LTDA-EPP (BR/SP) Em virtude do arquivamento publicado na RPI 2685 de 21-06-2022 e considerando ausência de manifestação dentro dos prazos legais, informo que

	cabe ser mantido o arquivamento do pedido de patente, conforme o disposto no artigo 12, da resolução 113/2013.
(21) BR 20 2017 018708-5 U2	Código 8.11 - Manutenção do Arquivamento (22) 31/08/2017 (71) DENVER KAPPAZ (BR/SP) ; VANICE KAPPAZ (BR/SP) Em virtude do arquivamento publicado na RPI 2685 de 21-06-2022 e considerando ausência de manifestação dentro dos prazos legais, informo que cabe ser mantido o arquivamento do pedido de patente, conforme o disposto no artigo 12, da resolução 113/2013.
(21) BR 20 2018 004185-7 U2	Código 8.11 - Manutenção do Arquivamento (22) 01/03/2018 (71) JOSÉ MAURICIO ZITO (BR/MS) Em virtude do arquivamento publicado na RPI 2685 de 21-06-2022 e considerando ausência de manifestação dentro dos prazos legais, informo que cabe ser mantido o arquivamento do pedido de patente, conforme o disposto no artigo 12, da resolução 113/2013.
(21) BR 20 2018 017302-8 U2	Código 8.11 - Manutenção do Arquivamento (22) 23/08/2018 (71) FERNANDO LOPEZ JUNIOR - EPP (BR/SP) Em virtude do arquivamento publicado na RPI 2685 de 21-06-2022 e considerando ausência de manifestação dentro dos prazos legais, informo que cabe ser mantido o arquivamento do pedido de patente, conforme o disposto no artigo 12, da resolução 113/2013.
(21) PI 0815694-8 A2	Código 8.11 - Manutenção do Arquivamento (22) 26/08/2008 (71) DART NEUROSCIENCE (CAYMAN) LTD. (KY) Em virtude do arquivamento publicado na RPI 2685 de 21-06-2022 e considerando ausência de manifestação dentro dos prazos legais, informo que cabe ser mantido o arquivamento do pedido de patente, conforme o disposto no artigo 12, da resolução 113/2013.
(21) PI 0912914-6 A2	Código 8.11 - Manutenção do Arquivamento (22) 27/08/2009 (71) O&M HALYARD INTERNATIONAL UNLIMITED COMPANY (IE) Em virtude do arquivamento publicado na RPI 2685 de 21-06-2022 e considerando ausência de manifestação dentro dos prazos legais, informo que cabe ser mantido o arquivamento do pedido de patente, conforme o disposto no artigo 12, da resolução 113/2013.

Código Decisão

Código 9.1 - Deferimento

Deferido o pedido de patente. Desta data corre o prazo de 60 (sessenta) dias para o pagamento da retribuição para expedição da carta-patente conforme a Resolução 72/2013. O pagamento desta retribuição poderá ainda ser efetuado dentro de 30 (trinta) dias subsequentes, independente de notificação na RPI, mediante pagamento de retribuição específica. O não pagamento da retribuição nos prazos acima determinados acarretará o arquivamento definitivo do pedido.

---

(21) BR 10 2012 018917-8 A2

Código 9.1 - Deferimento
(22) 30/07/2012
(54) KIT INTELIGENTE PARA REFRIGERAÇÃO, AR CONDICIONADO E AQUECIMENTO
(71) Universidade Federal do Paraná (BR/PR)

---

(21) BR 10 2013 020299-1 A2

Código 9.1 - Deferimento
(22) 09/08/2013
(54) PROCESSO DE OBTENÇÃO DE NANOESTRUTURAS UNIDIMENSIONAIS POR PULVERIZAÇÃO CATÓDICA A PARTIR DE UM ALVO DE ÓXIDO METÁLICO SEM DEPOSIÇÃO DE CAMADA CATALISADORA
(71) CENTRO DE TECNOLOGIA DA INFORMAÇÃO RENATO ARCHER - CTI (BR/SP)

---

(21) BR 10 2013 026543-8 A2

Código 9.1 - Deferimento
(22) 15/10/2013
(54) SISTEMA ELÉTRICO ELETRÔNICO DE VAZÃO DE ÁGUA PROGRAMADA ANTIENCHENTE
(71) JOSÉ ANTÔNIO DO VALLE (BR/SP)

---

(21) BR 10 2013 032724-7 A2

Código 9.1 - Deferimento
(22) 19/12/2013
(54) FORMULAÇÃO E USO DE AMIDAS COM ATIVIDADE INSETICIDA
(71) UNIVERSIDADE FEDERAL DE VIÇOSA (BR/MG) ; FUNDAÇÃO DE AMPARO À PESQUISA DO ESTADO DE MINAS GERAIS - FAPEMIG (BR/MG)

---

(21) BR 10 2013 033880-0 A2

Código 9.1 - Deferimento
(22) 30/12/2013
(54) COMPOSTOS HETEROCÍCLICOS TIAZÓLICOS, COMPOSIÇÕES FARMACÊUTICAS E USO

(71) UNIVERSIDADE FEDERAL DE MINAS GERAIS (BR/MG)

---

(21) BR 10 2013 034041-3 A2

Código 9.1 - Deferimento
(22) 23/12/2013
(54) ANTÍGENO QUIMÉRICO E IMUNODIAGNÓSTICO DE TUBERCULOSE CAUSADA POR Mycobacterium bovis
(71) EMBRAPA - EMPRESA BRASILEIRA DE PESQUISA AGROPECUÁRIA (BR/DF)

---

(21) BR 10 2014 001619-8 A2

Código 9.1 - Deferimento
(22) 23/01/2014
(54) MECANISMO AUTOMATIZADO PARA MOVIMENTAÇÃO E CONTROLE DE VÁLVULAS DE FILTRO
(71) ROBSON SOARES RODRIGUES (BR/SP)

---

(21) BR 10 2014 005591-6 A2

Código 9.1 - Deferimento
(22) 11/03/2014
(54) MECANISMO HÍBRIDO DE TRANSMISSÃO DE TORQUE
(71) JOHNSON ELECTRIC INTERNATIONAL AG (CH)

---

(21) BR 10 2014 009184-0 A2

Código 9.1 - Deferimento
(22) 15/04/2014
(54) DISPOSITIVO DE PROTEÇÃO DE DISCO DE FREIO PARA UM FREIO A DISCO, SISTEMA DE FREIO PARA UM VEÍCULO E VEÍCULO
(71) MAN TRUCK & BUS AG (DE)

---

(21) BR 10 2014 010258-2 A2

Código 9.1 - Deferimento
(22) 29/04/2014
(54) SISTEMA E MÉTODO PARA DETERMINAR TEMPERATURA E DEFORMAÇÃO DE FORMA DISTRIBUÍDA EM UMA ÚNICA FIBRA ÓPTICA
(71) FUNDACAO CPQD - CENTRO DE PESQUISA E DESENVOLVIMENTO EM TELECOMUNICACOES (BR/SP)

---

(21) BR 10 2014 014944-9 A2

Código 9.1 - Deferimento
(22) 18/06/2014
(54) Veículo do tipo montaria em selim equipado com pinça de freio
(71) HONDA MOTOR CO., LTD. (JP)

---

(21) BR 10 2014 018178-4 A2

Código 9.1 - Deferimento
(22) 23/07/2014
(54) SISTEMA E MÉTODO PARA CONTROLAR INTERFACES TÁTEIS DE MÚLTIPLOS LOCAIS CONTEXTUALIZADAS
(71) SAMSUNG ELETRÔNICA DA AMAZÔNIA LTDA. (BR/SP)

(21) BR 10 2014 018893-2 A2	Código 9.1 - Deferimento (22) 29/07/2014 (54) SISTEMA DEPOT PARA LIBERAÇÃO DE FÁRMACOS E SEU USO (71) UNIVERSIDADE ESTADUAL DE CAMPINAS - UNICAMP (BR/SP)
(21) BR 10 2014 020939-5 A2	Código 9.1 - Deferimento (22) 25/08/2014 (54) MÉTODO E BEACON DE RÁDIO PARA LOCALIZAR UMA UNIDADE DE BORDO (71) KAPSCH TRAFFICCOM AG (AT)
(21) BR 10 2014 021142-0 A2	Código 9.1 - Deferimento (22) 27/08/2014 (54) MÉTODO PARA FILTRAGEM DE DADOS DE OPERAÇÃO, MÉTODO PARA DETERMINAR O ACÚMULO DE DANO POR FLUÊNCIA DE UM COMPONENTE, MÉTODO PARA DETERMINAR O ACÚMULO DO DANO POR FADIGA DE UM COMPONENTE, E MÉTODO PARA ESTIMATIVA DE VIDA RESIDUAL DE UM COMPONENTE (71) CENTRO DE PESQUISAS DE ENERGIA ELÉTRICA - CEPEL (BR/RJ)
(21) BR 10 2014 022282-0 A2	Código 9.1 - Deferimento (22) 09/09/2014 (54) INSTRUMENTO CIRÚRGICO (71) ERBE ELEKTROMEDIZIN GMBH (DE)
(21) BR 10 2014 023355-5 A2	Código 9.1 - Deferimento (22) 19/09/2014 (54) PROCESSO DE AUXÍLIO À IMPLANTAÇÃO DE UMA PLURALIDADE DE PONTOS DE ACESSO DE UMA INFRAESTRUTURA DE RADIOCOMUNICAÇÃO AO LONGO DE UMA VIA FÉRREA E SISTEMA PARA A IMPLEMENTAÇÃO DE UM PROCESSO (71) ALSTOM TRANSPORT TECHNOLOGIES (FR)
(21) BR 10 2014 023647-3 A2	Código 9.1 - Deferimento (22) 24/09/2014 (54) MÉTODO E SISTEMA PARA DETECÇÃO DE FRAUDES EM APLICAÇÕES BASEADAS EM PROCESSAMENTO DE VOZ (71) FUNDACAO CPQD - CENTRO DE PESQUISA E DESENVOLVIMENTO EM TELECOMUNICACOES (BR/SP)
(21) BR 10 2014 029014-1 A2	Código 9.1 - Deferimento (22) 21/11/2014

	(54) MÁQUINA DE TROCA DO LÍQUIDO DE ARREFECIMENTO AUTOMOTIVO (71) INSTITUTO MINEIRO DE EDUCACAO E CULTURA - IMEC (BR/MG)
(21) BR 10 2014 031043-6 A2	Código 9.1 - Deferimento (22) 11/12/2014 (54) PROCESSO DE FABRICAÇÃO DE MÓVEIS UTILIZANDO ESTRUTURA EM POLICLORETO DE VINIL (PVC) EXPANDIDO OU PERFIL DE ALUMÍNIO COM REVESTIMENTO COM ALUMÍNIO COMPOSTO (ACM) (71) EDSON ALVES SANTANA 85740713749 (BR/ES)
(21) BR 10 2014 031670-1 A2	Código 9.1 - Deferimento (22) 17/12/2014 (54) BLOCO DE MICROCONCRETO CONDUTIVO DOPADO COM NANOPARTÍCULAS HIDROFÍLICAS PARA REDUÇÃO DE RESISTÊNCIA DE ATERRAMENTO ELÉTRICO (71) INSTITUTO DE PESQUISAS TECNOLÓGICAS DO ESTADO DE SÃO PAULO S/A (BR/SP)
(21) BR 10 2014 032168-3 A2	Código 9.1 - Deferimento (22) 18/12/2014 (54) MÉTODO PARA RECUPERAÇÃO DE SEGREDOS ENCRIPTADOS COM CRIPTOGRAFIA VISUAL POR ALINHAMENTO AUTOMÁTICO EM DISPOSITIVOS MÓVEIS (71) UNIVERSIDADE ESTADUAL DE CAMPINAS - UNICAMP (BR/SP)
(21) BR 10 2015 002853-9 A2	Código 9.1 - Deferimento (22) 09/02/2015 (54) CONJUNTO DE TRANSFERÊNCIA DE ENERGIA, E, VEÍCULO DE TRABALHO (71) DEERE & COMPANY (US)
(21) BR 10 2015 005705-9 A2	Código 9.1 - Deferimento (22) 13/03/2015 (54) SISTEMA INTEGRADO DE CAPTAÇÃO E ARMAZENAMENTO DE LÍQUIDOS (71) MODCLIMA PESQUISA E DESENVOLVIMENTO LTDA EPP (BR/SP)
(21) BR 10 2015 007020-9 A2	Código 9.1 - Deferimento (22) 30/03/2015 (54) ACESSÓRIO DE MOTOR (71) SUMITOMO RIKO COMPANY LIMITED (JP) ; TOYOTA JIDOSHA KABUSHIKI KAISHA (JP)

(21) BR 10 2015 007255-4 A2	Código 9.1 - Deferimento (22) 31/03/2015 (54) ESTRUTURA TRASEIRA DE VEÍCULO (71) TOYOTA JIDOSHA KABUSHIKI KAISHA (JP)
(21) BR 10 2015 008966-0 A2	Código 9.1 - Deferimento (22) 20/04/2015 (54) CONJUNTO DE SENSOR (71) AMERICAN AXLE & MANUFACTURING, INC. (US)
(21) BR 10 2015 008978-3 A2	Código 9.1 - Deferimento (22) 22/04/2015 (54) CONJUNTO DE EIXO TENDO CONJUNTO DIFERENCIAL COM ROLAMENTOS DIFERENCIAIS INVERTIDOS (71) American Axle & Manufacturing, Inc. (US)
(21) BR 10 2015 009950-9 A2	Código 9.1 - Deferimento (22) 30/04/2015 (54) SISTEMA DE EIXO MOTRIZ E MÉTODO DE CONTROLAR UM SISTEMA DE EIXO MOTRIZ (71) ARVINMERITOR TECHNOLOGY, LLC. (US)
(21) BR 10 2015 010715-3 A8	Código 9.1 - Deferimento (22) 11/05/2015 (54) BRAÇO DE DIREÇÃO PARA UM MECANISMO DE DIREÇÃO PARA UM VEÍCULO AUTOMOTOR E MECANISMO DE DIREÇÃO PARA UM VEÍCULO AUTOMOTOR, PREFERENCIALMENTE UM VEÍCULO COMERCIAL (71) MAN TRUCK & BUS AG (DE)
(21) BR 10 2015 010876-1 A2	Código 9.1 - Deferimento (22) 13/05/2015 (54) CHASSI PARA VEÍCULOS UTILITÁRIOS (71) ENGINEERING CENTER STEYR GMBH & CO KG (AT)
(21) BR 10 2015 011105-3 A8	Código 9.1 - Deferimento (22) 14/05/2015 (54) SUPORTE DE INSTALAÇÃO PARA UM VEÍCULO AUTOMOTOR, PREFERENCIALMENTE CAMINHÃO OU ÔNIBUS, E VEÍCULO AUTOMOTOR, PREFERENCIALMENTE CAMINHÃO OU ÔNIBUS (71) MAN TRUCK & BUS AG (DE)
(21) BR 10 2015 011393-5 A2	Código 9.1 - Deferimento

	(22) 18/05/2015 (54) AMPLIFICADOR ÓPTICO, SISTEMA DE COMUNICAÇÃO ÓPTICA WDM E MÉTODO PARA AMPLIFICAR OPTICAMENTE UM SINAL ÓPTICO WDM (71) SUBCOM BRASIL COMÉRCIO LTDA (BR/SP)
(21) BR 10 2015 011553-9 A2	Código 9.1 - Deferimento (22) 05/05/2015 (54) SISTEMA DE CALIBRAÇÃODA FERRAMENTA PARA PERFILAGEM DE GAMA-GAMA PARA USO EM EXPLORAÇÃO MINERAL; E MÉTODO PARA CALIBRAÇÃO DE UMA FERRAMENTA DE PERFILAGEM GAMA-GAMA EM UM LOCAL (71) VALE S.A. (BR/RJ)
(21) BR 10 2015 014136-0 A2	Código 9.1 - Deferimento (22) 16/06/2015 (54) UNIDADE PROPULSORA HÍBRIDA PARA VEÍCULOS A MOTOR COM DISPOSITIVO DE TRANSMISSÃO POR CORREIA ENTRE A MÁQUINA ELÉTRICA E O DIFERENCIAL (71) C.R.F. SOCIETÀ CONSORTILE PER AZIONI (IT)
(21) BR 10 2015 014138-6 A2	Código 9.1 - Deferimento (22) 16/06/2015 (54) UNIDADE PROPULSORA HÍBRIDA PARA VEÍCULOS A MOTOR COM DISPOSITIVOS DE ENGATE EM LADOS OPOSTOS DA MÁQUINA ELÉTRICA (71) C.R.F. SOCIETÀ CONSORTILE PER AZIONI (IT)
(21) BR 10 2015 015450-0 A8	Código 9.1 - Deferimento (22) 25/06/2015 (54) AUTOMÓVEL, DE PREFERÊNCIA UM CAMINHÃO, EM PARTICULAR UM TRATOR DE SEMIRREBOQUE E TANQUE DE AGENTE REDUTOR (71) MAN TRUCK & BUS AG (DE)
(21) BR 10 2015 015489-5 A2	Código 9.1 - Deferimento (22) 26/06/2015 (54) QUEIMADOR ATMOSFÉRICO PARA BIOGÁS E METANO (71) UNIVERSIDADE FEDERAL DE ITAJUBÁ - UNIFEI (BR/MG)
(21) BR 10 2015 017852-2 A8	Código 9.1 - Deferimento (22) 27/07/2015 (54) DISPOSITIVO DE RETENÇÃO PARA UMA CAMA DE VEÍCULO PREFERENCIALMENTE PARA MONTAGEM EM UMA PAREDE DE VEÍCULO E VEÍCULO OU CABINE DE VEÍCULO (71) MAN TRUCK & BUS AG (DE)

(21) BR 10 2015 018409-3 A2	Código 9.1 - Deferimento (22) 31/07/2015 (54) MÉTODO DE GESTÃO E CONTROLE DAS FASES DE TROCA DE MARCHA EM UM VEÍCULO MUNIDO DE TRANSMISSÃO NÃO MANUAL E DISPOSITIVO DE TRANSMISSÃO PARA VEÍCULOS (71) MAGNETI MARELLI S.P.A. (IT)
(21) BR 10 2015 019052-2 A2	Código 9.1 - Deferimento (22) 07/08/2015 (54) VEÍCULO (71) YAMAHA HATSUDOKI KABUSHIKI KAISHA (JP)
(21) BR 10 2015 019179-0 A2	Código 9.1 - Deferimento (22) 11/08/2015 (54) SISTEMA DE ADMISSÃO DE VEÍCULO (71) HONDA MOTOR CO., LTD. (JP)
(21) BR 10 2015 020343-8 A2	Código 9.1 - Deferimento (22) 24/08/2015 (54) PERFIL PARA PORTAS E JANELAS DE CORRER E CONJUNTO DE PERFIS PARA JANELAS E PORTAS DE CORRER (71) HYDRO EXTRUSION BRASIL S.A. (BR/SP)
(21) BR 10 2015 020445-0 A2	Código 9.1 - Deferimento (22) 25/08/2015 (54) DISPOSITIVO DE TRANSMISSÃO HIDRÁULICA PARA UM VEÍCULO, VEÍCULO E MÉTODO PARA USAR UM VEÍCULO (71) POCLAIN HYDRAULICS INDUSTRIE (FR)
(21) BR 10 2015 020921-5 A2	Código 9.1 - Deferimento (22) 28/08/2015 (54) PROCESSO DE OBTENÇÃO DE CALCOGENOAMINOÁLCOOIS E BETA-AMINOCALCOGENETOS QUIRAIS, COMPOSTO, COMPOSIÇÃO E USO DE COMPOSTO (71) UNIVERSIDADE FEDERAL DE SANTA MARIA (BR/RS) ; CENTRO UNIVERSITÁRIO FRANCISCANO (BR/RS)
(21) BR 10 2015 021201-1 A2	Código 9.1 - Deferimento (22) 01/09/2015 (54) VÁLVULA CILÍNDRICA COM ELEMENTOS DE VEDAÇÃO EXPANSIVOS (71) GESTWAY - GESTÃO DE INFRA ESTRUTURAS LTDA (BR/SP)

(21) BR 10 2015 021231-3 A2	Código 9.1 - Deferimento (22) 01/09/2015 (54) Módulo para um trem de força de um automóvel, e trem de força para um automóvel (71) MAN TRUCK & BUS AG (DE)
(21) BR 10 2015 026269-8 A2	Código 9.1 - Deferimento (22) 16/10/2015 (54) MÉTODO PARA GERAR UMA IMAGEM DE UMA FORMAÇÃO SUBTERRÂNEA USANDO TÉCNICAS SÍSMICAS MARINHAS, SISTEMA DE COMPUTADOR QUE ATENUA O RUÍDO EM DADOS SÍSMICOS E MEIO LEGÍVEL POR COMPUTADOR NÃO TRANSITÓRIO (71) PGS GEOPHYSICAL AS (NO)
(21) BR 10 2015 026712-6 A2	Código 9.1 - Deferimento (22) 21/10/2015 (54) EQUIPAMENTO PARA ANÁLISE E DIAGNÓSTICO DE BANCO DE CAPACITORES (71) COPEL GERAÇÃO E TRANSMISSÃO S.A. - COPEL GET (BR/PR)
(21) BR 10 2015 027448-3 A2	Código 9.1 - Deferimento (22) 29/10/2015 (54) APARATO PARA EVACUAÇÃO DE VEÍCULO E SISTEMA PARA EVACUAÇÃO DE VEÍCULO (66) BR 10 2014 027032-9 29/10/2014 (71) MARCOPOLO S.A. (BR/RS)
(21) BR 10 2015 027573-0 A2	Código 9.1 - Deferimento (22) 30/10/2015 (54) MÉTODO PARA O PREAQUECIMENTO DE PARTIDA A FRIO DE UM MOTOR DE COMBUSTÃO INTERNA SOBREALIMENTADO E/OU DE UM DISPOSITIVO DE PÓS-TRATAMENTO DE GÁS DE ESCAPE DE UM VEÍCULO E VEÍCULO AUTOMOTOR, PREFERENCIALMENTE UM VEÍCULO COMERCIAL (71) MAN TRUCK & BUS AG (DE)
(21) BR 10 2015 027960-4 A2	Código 9.1 - Deferimento (22) 05/11/2015 (54) VEÍCULO DE CONDUZIR MONTADO E MÉTODO PARA CONTROLAR UM VEÍCULO DE CONDUZIR MONTADO (71) YAMAHA HATSUDOKI KABUSHIKI KAISHA (JP)
(21) BR 10 2015 029850-1 A2	Código 9.1 - Deferimento

	(22) 27/11/2015 (54) DISPOSITIVO DE TRANSFERÊNCIA, DISPOSITIVO DE LIMPEZA, DISPOSITIVO DE REVELAÇÃO, CARTUCHO DE PROCESSO E APARELHO DE FORMAÇÃO DE IMAGEM (71) CANON KABUSHIKI KAISHA (JP)
(21) BR 10 2015 030185-5 A2	Código 9.1 - Deferimento (22) 01/12/2015 (54) MÉTODO PARA OPERAÇÃO DE UMA BOMBA DE ENGRENAGENS E BOMBA DE ENGRENAGENS (71) MAN TRUCK & BUS AG (DE)
(21) BR 10 2015 032199-6 A2	Código 9.1 - Deferimento (22) 22/12/2015 (54) ESTRUTURA DE CORPO DE VEÍCULO (71) TOYOTA JIDOSHA KABUSHIKI KAISHA (JP)
(21) BR 10 2015 032657-2 A2	Código 9.1 - Deferimento (22) 28/12/2015 (54) SISTEMA DE EXAUSTÃO DE MOTOR DE VEÍCULO (71) TOYOTA JIDOSHA KABUSHIKI KAISHA (JP)
(21) BR 10 2016 002551-6 A2	Código 9.1 - Deferimento (22) 04/02/2016 (54) CARCAÇA DE DISPOSITIVO ELETRÔNICO PORTÁTIL, DISPOSITIVO ELETRÔNICO PORTÁTIL E SISTEMA DE ANTENA PARA UM DISPOSITIVO ELETRÔNICO PORTÁTIL (71) MOTOROLA MOBILITY LLC (US)
(21) BR 10 2016 003683-6 A2	Código 9.1 - Deferimento (22) 22/02/2016 (54) SISTEMA E MÉTODO PARA MEDIR UMA CORRENTE ELÉTRICA (71) ROSEMOUNT AEROSPACE INC. (US)
(21) BR 10 2016 003700-0 A2	Código 9.1 - Deferimento (22) 22/02/2016 (54) DISPENSER ROTATIVO REFRIGERADO E SISTEMA DE REFRIGERAÇÃO UTILIZANDO O MESMO (71) FERNANDO MILAN SARTORI (BR/SP)
(21) BR 10 2016 004233-0 A2	Código 9.1 - Deferimento (22) 26/02/2016 (54) ESCOVA APLICADORA DE COSMÉTICOS COMPREENDENDO UMA

	PLURALIDADE DE DISCOS MONTADOS (71) AA R&D LLC (US)
(21) BR 10 2016 005074-0 A2	Código 9.1 - Deferimento (22) 08/03/2016 (54) EMULSÕES DUPLAS FERTILIZADAS HIDROFÓBICAS E USO DESTAS (71) UNIVERSIDADE FEDERAL DE VIÇOSA (BR/MG)
(21) BR 10 2016 005442-7 A2	Código 9.1 - Deferimento (22) 11/03/2016 (54) DISPOSITIVO DE CONTROLE DE APARELHO ELÉTRICO E SISTEMA DE GERENCIAMENTO DE ENERGIA (71) TOYOTA JIDOSHA KABUSHIKI KAISHA (JP)
(21) BR 10 2016 006005-2 A2	Código 9.1 - Deferimento (22) 18/03/2016 (54) NANOPARTÍCULA HIERARQUICAMENTE NANOESTRUTURADA PARA EMISSÃO DE LUZ BRANCA E USO (71) UNIVERSIDADE ESTADUAL DE CAMPINAS - UNICAMP (BR/SP)
(21) BR 10 2016 007265-4 A2	Código 9.1 - Deferimento (22) 01/04/2016 (54) MÉTODO MULTIMODAL E EM TEMPO REAL PARA FILTRAGEM DE CONTEÚDO SENSÍVEL (71) SAMSUNG ELETRÔNICA DA AMAZÔNIA LTDA. (BR/SP) ; UNIVERSIDADE ESTADUAL DE CAMPINAS (BR/SP)
(21) BR 10 2016 007378-2 A2	Código 9.1 - Deferimento (22) 01/04/2016 (54) APARELHO DE CONTROLE DE VEÍCULO (71) TOYOTA JIDOSHA KABUSHIKI KAISHA (JP)
(21) BR 10 2016 008077-0 A2	Código 9.1 - Deferimento (22) 12/04/2016 (54) SISTEMA DE TRANSMISSÃO DE ENERGIA (71) TOYOTA JIDOSHA KABUSHIKI KAISHA (JP)
(21) BR 10 2016 008271-4 A2	Código 9.1 - Deferimento (22) 14/04/2016 (54) CHASSI PARA CARRETA GRANELEIRA (71) GTS DO BRASIL LTDA. (BR/SC)
(21) BR 10 2016 008642-6 A2	Código 9.1 - Deferimento

	(22) 18/04/2016 (54) SISTEMA DE DADOS DO AR (71) ROSEMOUNT AEROSPACE INC. (US)
(21) BR 10 2016 010304-5 A2	Código 9.1 - Deferimento (22) 06/05/2016 (54) APARELHO E PROCESSO PARA RECUPERAÇÃO DE ENERGIA TÉRMICA EM DUTOS COM CAMADA DE AR RESISTIVA E SUPERFÍCIE DE CAPTAÇÃO COM GRADIENTE NULO (71) INSTITUTO FEDERAL DE EDUCAÇÃO, CIÊNCIA E TECNOLOGIA DE GOIÁS (BR)
(21) BR 10 2016 010925-6 A2	Código 9.1 - Deferimento (22) 13/05/2016 (54) DISPOSIÇÃO CONSTRUTIVA APLICADA EM PÁ TRANSPORTADORA DE SECADOR E REATIVADOR DE ADESIVO (71) MÁQUINAS TECNOMAQ LTDA. (BR/RS)
(21) BR 10 2016 011019-0 A2	Código 9.1 - Deferimento (22) 13/05/2016 (54) EQUIPAMENTO DE AVALIAÇÃO E PRESCRIÇÃO DE CADEIRAS DE ARREMESSO (71) UNIVERSIDADE FEDERAL DE UBERLÂNDIA (BR/MG)
(21) BR 10 2016 011510-8 A2	Código 9.1 - Deferimento (22) 20/05/2016 (54) CONJUNTO DE PERFIL, CONECTOR E GARRA, PARA A MONTAGEM DE MOLDURA E INSTALAÇÃO EM BATENTES DE JANELAS E SIMILARES (71) BIANCA YUMI TAKAHASHI FUJIWARA (BR/SP)
(21) BR 10 2016 011576-0 A8	Código 9.1 - Deferimento (22) 20/05/2016 (54) DISPOSITIVO DE DETECÇÃO DE VAZÃO PARA UM TANQUE DE COMBUSTÍVEL (71) COAVIS (KR)
(21) BR 10 2016 012075-6 A2	Código 9.1 - Deferimento (22) 27/05/2016 (54) DISPOSITIVO DE ILUMINAÇÃO PARA AERONAVE (71) SAFRAN ELECTRONICS & DEFENSE COCKPIT SOLUTIONS (FR)
(21) BR 10 2016 012110-8 A2	Código 9.1 - Deferimento (22) 27/05/2016

	(54) MOTOR ELÉTRICO (71) ALSTOM TRANSPORT TECHNOLOGIES (FR)
(21) BR 10 2016 012346-1 A2	Código 9.1 - Deferimento (22) 31/05/2016 (54) CHAVE ANTIRROTAÇÃO PARA MONTAGEM DE CONEXÃO, SISTEMA E MÉTODO (71) DRIL-QUIP, INC. (US)
(21) BR 10 2016 012466-2 A2	Código 9.1 - Deferimento (22) 01/06/2016 (54) SISTEMA DE DISPOSITIVO ANTIRROTAÇÃO PARA MONTAGEM DE CONECTOR (71) DRIL-QUIP, INC. (US)
(21) BR 10 2016 013015-8 A2	Código 9.1 - Deferimento (22) 07/06/2016 (54) SISTEMA CORREDIÇO DE EMERGÊNCIA (71) GOODRICH CORPORATION (US)
(21) BR 10 2016 013363-7 A2	Código 9.1 - Deferimento (22) 09/06/2016 (54) MÉTODO DE EXECUÇÃO DE OPERAÇÕES AUTOMATIZADAS, E, DISPOSITIVO AUTÔNOMO (71) THE BOEING COMPANY (US)
(21) BR 10 2016 013551-6 A2	Código 9.1 - Deferimento (22) 11/06/2016 (54) EQUIPAMENTO AUXILIAR À DIAGNOSE DE RUÍDOS EM VEÍCULOS (71) JACSON WILLYS HEINE (BR/SC)
(21) BR 10 2016 014101-0 A2	Código 9.1 - Deferimento (22) 16/06/2016 (54) UNIDADE DE LUZ, AERONAVE, MÉTODO PARA OPERAR UMA UNIDADE DE LUZ (71) GOODRICH LIGHTING SYSTEMS GMBH (DE)
(21) BR 10 2016 014136-2 A2	Código 9.1 - Deferimento (22) 16/06/2016 (54) MÓDULO DE CASSETE (71) DIEBOLD NIXDORF, INCORPORATED (US)
(21) BR 10 2016 014187-7 A2	Código 9.1 - Deferimento

	(22) 17/06/2016 (54) SISTEMA DE RESFRIAMENTO PARA FORNO (71) WHIRLPOOL S.A. (BR/SP)
(21) BR 10 2016 014958-4 A8	Código 9.1 - Deferimento (22) 24/06/2016 (54) TANQUE DE AGENTE REDUTOR, E VEÍCULO A MOTOR COMPREENDENDO O MESMO (71) MAN TRUCK & BUS AG (DE)
(21) BR 10 2016 015462-6 A2	Código 9.1 - Deferimento (22) 30/06/2016 (54) REVESTIMENTO NANOMÉTRICO PARA MITIGAÇÃO DE REAÇÃO ÁLCALI-AGREGADO EM CONCRETO DE CIMENTO PORTLAND E RESPECTIVO PROCESSO DE APLICAÇÃO (71) ELEJOR - CENTRAIS ELÉTRICAS DO RIO JORDÃO S/A. (BR/PR) ; INSTITUTO DE TECNOLOGIA PARA O DESENVOLVIMENTO - INSTITUTOS LACTEC (BR/PR)
(21) BR 10 2016 015707-2 A2	Código 9.1 - Deferimento (22) 05/07/2016 (54) MÉTODO E SISTEMA PARA DETERMINAR UM TORQUE DE MOTOR DISPONÍVEL DURANTE UMA OPERAÇÃO DE MUDANÇA DE MARCHA E VEÍCULO (71) SCANIA CV AB (SE)
(21) BR 10 2016 016703-5 A2	Código 9.1 - Deferimento (22) 19/07/2016 (54) Meio legível por computador não transitório e tangível e sistema hidráulico (71) CNH INDUSTRIAL AMERICA LLC (US)
(21) BR 10 2016 019202-1 A2	Código 9.1 - Deferimento (22) 19/08/2016 (54) Escorregador inflável (71) GOODRICH CORPORATION (US)
(21) BR 10 2016 019372-9 A2	Código 9.1 - Deferimento (22) 23/08/2016 (54) FORNO MICRO-ONDAS (71) ELECTROLUX DO BRASIL S/A (BR/PR)
(21) BR 10 2016 019406-7 A2	Código 9.1 - Deferimento (22) 23/08/2016

	(54) CONJUNTO DE CARRINHOS E ROLDANAS PARA MONTAGEM EM VIDROS DE PORTAS E JANELAS DE CORRER, COM SISTEMA AMORTECEDOR DE IMPACTOS (71) ANA TEREZA BORGHI DE MELLO (BR/SP) ; WANDERLEY MARQUES (BR/MG)
(21) BR 10 2016 021102-6 A2	Código 9.1 - Deferimento (22) 13/09/2016 (54) SISTEMA SENSOR DE OCUPANTE, E, MÉTODO PARA DETERMINAR UMA DISTRIBUIÇÃO DE CARGA DOS OCUPANTES (71) THE BOEING COMPANY (US)
(21) BR 10 2016 021324-0 A2	Código 9.1 - Deferimento (22) 15/09/2016 (54) MÉTODO PARA AVALIAÇÃO DO AQUECIMENTO GERADO POR TRANSDUTORES DE ULTRASSOM (71) INSTITUTO NACIONAL DE METROLOGIA, QUALIDADE E TECNOLOGIA - INMETRO. (BR/RJ)
(21) BR 10 2016 021336-3 A2	Código 9.1 - Deferimento (22) 15/09/2016 (54) Aparelho para relatar informação de estado para uma aeronave (71) THE BOEING COMPANY (US)
(21) BR 10 2016 023390-9 A2	Código 9.1 - Deferimento (22) 07/10/2016 (54) DISPOSITIVO DE CONTROLE DE INJEÇÃO DE COMBUSTÍVEL PARA MOTOR (71) TOYOTA JIDOSHA KABUSHIKI KAISHA (JP)
(21) BR 10 2016 025259-8 A2	Código 9.1 - Deferimento (22) 27/10/2016 (54) ROLOS DE MOINHOS INDUSTRIAIS PARA A EXTRAÇÃO E FILTRAGEM SIMULTÂNEAS DE SUMOS DE GRAMÍNEAS (71) FUNDICIONES UNIVERSO S.A. FUNDIVERSO (CO)
(21) BR 10 2016 025588-0 A2	Código 9.1 - Deferimento (22) 01/11/2016 (54) EQUIPAMENTO PARA SUPRIMENTO DE AR REFRIGERADO PARA ROUPA DE TRABALHO EM AMBIENTES COM ALTAS TEMPERATURAS (71) SERGIO PAULO PEREIRA (BR/RS)
(21) BR 10 2016 025606-2 A2	Código 9.1 - Deferimento

	(22) 01/11/2016 (54) COMPÓSITO ELETROLUMINESCENTE, MÉTODO DE OBTENÇÃO DO COMPÓSITO ELETROLUMINESCENTE E DISPOSITIVO ELETROLUMINESCENTE UTILIZANDO O DITO COMPÓSITO (71) UNIVERSIDADE ESTADUAL PAULISTA JULIO DE MESQUITA FILHO (BR/SP)
(21) BR 10 2016 026070-1 A2	Código 9.1 - Deferimento (22) 08/11/2016 (54) APARELHO DE CONTROLE DE SINCRONISMO DE IGNIÇÃO PARA MOTOR DE COMBUSTÃO INTERNA (71) TOYOTA JIDOSHA KABUSHIKI KAISHA (JP)
(21) BR 10 2016 027100-2 A2	Código 9.1 - Deferimento (22) 18/11/2016 (54) MÉTODO PARA A FABRICAÇÃO DE UM ANEL SINCRONIZADOR DE CONE DUPLO (71) DIEHL METALL STIFTUNG & CO. KG (DE)
(21) BR 10 2016 027208-4 A2	Código 9.1 - Deferimento (22) 21/11/2016 (54) ESTRUTURA DE CORPO DE VEÍCULO AUTOMOTIVO (71) FCA ITALY S.P.A. (IT)
(21) BR 10 2016 027344-7 A2	Código 9.1 - Deferimento (22) 22/11/2016 (54) ATUADOR PARA ACIONAR UM CORPO DE BOMBA, E, BOMBA (71) JOHNSON ELECTRIC INTERNATIONAL AG (CH)
(21) BR 10 2016 028007-9 A2	Código 9.1 - Deferimento (22) 29/11/2016 (54) MÉTODO PARA USINAGEM DE UMA PEÇA PARA UM CONJUNTO, E, APARELHO (71) THE BOEING COMPANY (US)
(21) BR 10 2016 028189-0 A2	Código 9.1 - Deferimento (22) 30/11/2016 (54) ARRANJO DE BATERIAS (71) DR. ING. H.C. F. PORSCHE AKTIENGESELLSCHAFT (DE)
(21) BR 10 2016 028610-7 A2	Código 9.1 - Deferimento (22) 06/12/2016 (54) DISPOSITIVO E MÉTODO DE FORMAÇÃO DE IMAGEM

	(71) THE BOEING COMPANY (US)
(21) BR 10 2016 028917-3 A2	Código 9.1 - Deferimento (22) 09/12/2016 (54) SENSOR PARA MEDIR CORRENTE DO TIPO TORO DE ROGOWSKI, DISPOSITIVO DE PROTEÇÃO E MEDIÇÃO E DISJUNTOR ELÉTRICO INCLUINDO TAL SENSOR (71) SCHNEIDER ELECTRIC INDUSTRIES SAS (FR)
(21) BR 10 2016 028991-2 A2	Código 9.1 - Deferimento (22) 09/12/2016 (54) DISPOSITIVO E PROCESSO DE MONITORAMENTO E AVALIAÇÃO DE POSICIONAMENTO E DE MOVIMENTO CORPORAL (71) FUNDAÇÃO UNIVERSIDADE DE BRASILIA/CENTRO DE APOIO AO DESENVOLVIMENTO TECNOLÓGICO (BR/DF)
(21) BR 10 2016 029554-8 A2	Código 9.1 - Deferimento (22) 15/12/2016 (54) SISTEMA INTEGRADO VESTÍVEL PARA ANÁLISE DE EXERCÍCIOS COM AS PERNAS EM CADEIRA EXTENSORA (71) INSTITUTO FEDERAL DE EDUCAÇÃO, CIÊNCIA E TECNOLOGIA DE SÃO PAULO (BR/SP)
(21) BR 10 2016 030077-0 A2	Código 9.1 - Deferimento (22) 21/12/2016 (54) ELEMENTO MÓVEL HÍBRIDO, DISPOSITIVO E PROCESSO PARA INTERFACEAR UMA PLURALIDADE DE ELEMENTOS MÓVEIS HÍBRIDOS COM UM SISTEMA INFORMÁTICO, DISPOSITIVO QUE COMPREENDE UMA PLURALIDADE DE DISPOSITIVOS E CONJUNTO PARA SISTEMA DE REALIDADE VIRTUAL OU AUMENTADA (71) STARBREEZE PARIS (FR)
(21) BR 10 2016 030154-8 A2	Código 9.1 - Deferimento (22) 21/12/2016 (54) DISPOSITIVO DE TRANSMISSÃO DE ENERGIA ELÉTRICA SEM CONTATO E SISTEMA DE TRANSFERÊNCIA DE ENERGIA ELÉTRICA (71) TOYOTA JIDOSHA KABUSHIKI KAISHA (JP)
(21) BR 10 2016 030258-7 A2	Código 9.1 - Deferimento (22) 22/12/2016 (54) DISPOSITIVO À BASE DE LEDS E LASERS PARA ILUMINAÇÃO NASAL E USO DO MESMO (71) UNIVERSIDADE DE SÃO PAULO - USP (BR/SP)

(21) BR 10 2016 030608-6 A2	Código 9.1 - Deferimento (22) 27/12/2016 (54) CARTUCHO DE BATERIA (71) TOYOTA JIDOSHA KABUSHIKI KAISHA (JP)
(21) BR 10 2017 000831-2 A2	Código 9.1 - Deferimento (22) 13/01/2017 (54) MANGUEIRA FLEXÍVEL COM TERMINAL INTEGRADO E MÉTODO DE FABRICAÇÃO DE MANGUEIRA COM TERMINAL INTEGRADO (71) PAULO MULLER (BR/SC)
(21) BR 10 2017 001302-2 A2	Código 9.1 - Deferimento (22) 20/01/2017 (54) FORMULAÇÃO DE VITAMINA MASTIGÁVEL SEM ADIÇÃO DE AÇÚCAR PROMOTORA DE SACIEDADE (71) BELT NUTRITION COMERCIO DE SUPLEMENTOS LTDA (BR/PR)
(21) BR 10 2017 003361-9 A2	Código 9.1 - Deferimento (22) 20/02/2017 (54) SISTEMA DE DISPENSA (71) PHOENIX CLOSURES, INC. (US)
(21) BR 10 2017 003924-2 A2	Código 9.1 - Deferimento (22) 24/02/2017 (54) ESTRUTURA DE FILTRO DE AR DE VEÍCULO DO TIPO PARA MONTAR (71) HONDA MOTOR CO., LTD. (JP)
(21) BR 10 2017 004313-4 A2	Código 9.1 - Deferimento (22) 03/03/2017 (54) PAVIMENTADORA COM UNIDADE OPERACIONAL LATERAL (71) JOSEPH VÖGELE AG (DE)
(21) BR 10 2017 004464-5 A2	Código 9.1 - Deferimento (22) 06/03/2017 (54) REVESTIMENTO ANTI BOLOR (71) PROMAFLEX INDUSTRIAL LTDA (BR/SP)
(21) BR 10 2017 005147-1 A2	Código 9.1 - Deferimento (22) 14/03/2017 (54) PAVIMENTADORA COM DISPOSITIVO DE FIXAÇÃO RARA TRANSPORTE E POSICIONAMENTO DE UMA UNIDADE DE SENSOR (71) JOSEPH VÖGELE AG (DE)

(21) BR 10 2017 006089-6 A2	Código 9.1 - Deferimento (22) 24/03/2017 (54) MÓDULO MULTIFUNCIONAL PARA UM MOTOR DE COMBUSTÃO INTERNA DE UM VEÍCULO MOTOR (71) FCA ITALY S.P.A. (IT)
(21) BR 10 2017 006159-0 A2	Código 9.1 - Deferimento (22) 24/03/2017 (54) SISTEMA DE CHASSI MÓVEL INDEPENDENTE PARA MOVIMENTAÇÃO DAS LINHAS INCORPORADORAS, APLICADO EM MÁQUINAS E IMPLEMENTOS AGRÍCOLAS (71) IMPLEMENTOS AGRICOLAS JAN S/A (BR/RS)
(21) BR 10 2017 008492-2 A2	Código 9.1 - Deferimento (22) 25/04/2017 (54) VEÍCULO DE TRABALHO (71) DEERE & COMPANY (US)
(21) BR 10 2017 008944-4 A2	Código 9.1 - Deferimento (22) 27/04/2017 (54) DISPOSITIVO E MÉTODO PARA FIXAÇÃO DE ELEMENTOS TUBULARES (71) ÂNCORA GROUP LTDA (BR/SP)
(21) BR 10 2017 010235-1 A2	Código 9.1 - Deferimento (22) 16/05/2017 (54) BOLEIRA COM GERADOR DE VÁCUO (71) TRAMONTINA S/A CUTELARIA (BR/RS)
(21) BR 10 2017 011101-6 A2	Código 9.1 - Deferimento (22) 25/05/2017 (54) DISPOSITIVO DE EMISSÃO DE LUZ (71) NICHIA CORPORATION (JP)
(21) BR 10 2017 013096-7 A2	Código 9.1 - Deferimento (22) 19/06/2017 (54) CONJUNTO DE COBERTURA, MÉTODO PARA MANTER A INTEGRIDADE DE UMA ARTICULAÇÃO DE DUTO, E, VEÍCULO (71) THE BOEING COMPANY (US)
(21) BR 10 2017 014478-0 A2	Código 9.1 - Deferimento (22) 04/07/2017

	(54) PLATAFORMA DE CORTE PARA COLHEITADEIRA AGRÍCOLA (71) JORGE ANTONIO DA COSTA BATISTA & CIA LTDA - EPP (BR/MT)
(21) BR 10 2017 014505-0 A2	Código 9.1 - Deferimento (22) 04/07/2017 (54) EQUIPAMENTO DE EXTRAÇÃO DE CARNE DE SIRI E SEPARAÇÃO EM PRODUTO SÓLIDO E PRODUTO PASTOSO (71) INSTITUTO FEDERAL DE SANTA CATARINA (BR/SC)
(21) BR 10 2017 016862-0 A2	Código 9.1 - Deferimento (22) 04/08/2017 (54) UM PROCESSO PARA PREPARAÇÃO DE UMA NOVA FORMULAÇÃO DE SULFENTRAZONA E USO DA MESMA (71) ROTAM AGROCHEM INTERNATIONAL COMPANY LIMITED (CN)
(21) BR 10 2017 017416-6 A2	Código 9.1 - Deferimento (22) 14/08/2017 (54) NOVA ROTA DE SÍNTESE DO NIOBATO DE FERRO VIA MOAGEM DE ALTA ENERGIA (71) UNIVERSIDADE FEDERAL DO RIO GRANDE DO NORTE (BR/RN)
(21) BR 10 2017 018581-8 A2	Código 9.1 - Deferimento (22) 30/08/2017 (54) PROCESSO DE OBTENÇÃO DE ESPÉCIES DO GÊNERO MENTHA EM PÓ (71) UNIVERSIDADE FEDERAL DA PARAIBA (BR/PB)
(21) BR 10 2017 019094-3 A2	Código 9.1 - Deferimento (22) 06/09/2017 (54) PAVIMENTADORA DE RODOVIAS COM DISPOSITIVO DE PULVERIZAÇÃO (71) JOSEPH VÖGELE AG (DE)
(21) BR 10 2017 019596-1 A2	Código 9.1 - Deferimento (22) 14/09/2017 (54) DISPOSITIVO DOSADOR PARA MÁQUINA DE SEMEADURA PENDULAR (71) GERMIPASTO IND. COMÉRCIO, IMP. E EXP. DE SEMENTES LTDA (BR/MS)
(21) BR 10 2017 019888-0 A2	Código 9.1 - Deferimento (22) 17/09/2017 (54) ACOPLADOR UNIVERSAL E MÁQUINA DE TRABALHO (71) CNH INDUSTRIAL AMERICA LLC (US)

(21) BR 10 2017 020202-0 A2	Código 9.1 - Deferimento (22) 21/09/2017 (54) ASSENTO DE VEÍCULO (71) TOYOTA JIDOSHA KABUSHIKI KAISHA (JP) ; TOYOTA BOSHOKU KABUSHIKI KAISHA (JP)
(21) BR 10 2017 020318-2 A2	Código 9.1 - Deferimento (22) 22/09/2017 (54) ARTIGO, E, MÉTODO PARA REVESTIR UM ARTIGO. (71) THE BOEING COMPANY (US)
(21) BR 10 2017 021284-0 A2	Código 9.1 - Deferimento (22) 04/10/2017 (54) EMBALAGEM DE DISPENSAÇÃO E MÉTODO PARA USO DE UMA EMBALAGEM DE DISPENSAÇÃO (71) JOHNSON & JOHNSON CONSUMER INC. (US)
(21) BR 10 2017 021821-0 A2	Código 9.1 - Deferimento (22) 10/10/2017 (54) TROCADOR DE CALOR INDIRETO (71) BALTIMORE AIRCOIL COMPANY, INC. (US)
(21) BR 10 2017 023898-9 A2	Código 9.1 - Deferimento (22) 07/11/2017 (54) APARELHO, SISTEMA E MÉTODO PARA O PROCESSAMENTO DE FIAÇÃO PARA CABOS DE FIAÇÃO USADOS EM AERONAVES (71) THE BOEING COMPANY (US)
(21) BR 10 2017 024110-6 A2	Código 9.1 - Deferimento (22) 09/11/2017 (54) MÉTODO DE PRODUÇÃO DE UM AQUECEDOR DE NANOTUBO DE CARBONO, E, SISTEMA DE AQUECEDOR. (71) GOODRICH CORPORATION (US)
(21) BR 10 2017 024122-0 A2	Código 9.1 - Deferimento (22) 09/11/2017 (54) MOTOCICLETA DO TIPO LAMBRETA (71) YAMAHA HATSUDOKI KABUSHIKI KAISHA (JP)
(21) BR 10 2017 024593-4 A2	Código 9.1 - Deferimento (22) 16/11/2017 (54) Disco acelerador para um separador centrífugo e separador centrifugo

	(71) ANDRITZ FRAUTECH S.R.L (IT)
(21) BR 10 2017 025007-5 A8	Código 9.1 - Deferimento (22) 22/11/2017 (54) BANDEJAS PARA MESA DE REFEIÇÕES (71) THE BOEING COMPANY (US)
(21) BR 10 2017 025610-3 A2	Código 9.1 - Deferimento (22) 29/11/2017 (54) COMPOSIÇÃO (71) ROHM AND HAAS COMPANY (US)
(21) BR 10 2017 025771-1 A2	Código 9.1 - Deferimento (22) 30/11/2017 (54) ALIMENTADOR FLUTUANTE AUTOMATIZADO SOLAR PARA PEIXES E CAMARÕES (71) BERNAUER AQUACULTURA LTDA (BR/SC)
(21) BR 10 2017 025978-1 A2	Código 9.1 - Deferimento (22) 01/12/2017 (54) MÓDULO DE SEPARAÇÃO DE FIO COM UM DISPOSITIVO SENSOR CAPACITIVO (71) STÄUBLI SARGANS AG (CH)
(21) BR 10 2017 025999-4 A2	Código 9.1 - Deferimento (22) 01/12/2017 (54) MATERIAL ABLATIVO, E, MÉTODO (71) THE BOEING COMPANY (US)
(21) BR 10 2017 027559-0 A2	Código 9.1 - Deferimento (22) 20/12/2017 (54) COMPOSIÇÃO CONTENDO EXTRATO BRUTO DE TRICHILIA CATIGUA (CATUABA) E NANOPARTÍCULAS DE PRATA COM ATIVIDADE ANTIMICROBIANA (71) UNIVERSIDADE ESTADUAL DE CAMPINAS - UNICAMP (BR/SP) ; UNIVERSIDADE ESTADUAL DE LONDRINA - UEL (BR/PR)
(21) BR 10 2018 000316-0 A2	Código 9.1 - Deferimento (22) 05/01/2018 (54) SISTEMA INVERTIDO DE LIMITAÇÃO DE PROFUNDIDADE E COMPACTAÇÃO DE SEMEADURA (71) IMPLEMENTOS AGRICOLAS JAN S/A (BR/RS)

(21) BR 10 2018 001456-0 A2	Código 9.1 - Deferimento (22) 24/01/2018 (54) IMPLEMENTO AGRÍCOLA PARA RECOLHER, LIMPAR E ENSACAR FRUTOS E GRÃOS DIVERSOS (71) INDÚSTRIAS REUNIDAS COLOMBO LTDA (BR/SP)
(21) BR 10 2018 001565-6 A2	Código 9.1 - Deferimento (22) 25/01/2018 (54) ?SISTEMA E MÉTODO PARA MONITORAR AUTOMATICAMENTE A RUGOSIDADE DE SUPERFÍCIE DE SOLO? (71) CNH INDUSTRIAL AMERICA LLC (US) ; AUTONOMOUS SOLUTIONS, INC. (US)
(21) BR 10 2018 001658-0 A2	Código 9.1 - Deferimento (22) 25/01/2018 (54) ELEMENTO E SISTEMA DE FIXAÇÃO PARA INTRODUÇÃO NO CANAL DO DENTE E USO DO ELEMENTO DE FIXAÇÃO PARA INTRODUÇÃO NO CANAL DO DENTE (71) ANGELUS INDUSTRIA DE PRODUTOS ODONTOLOGICOS S/A (BR/PR)
(21) BR 10 2018 004521-0 A2	Código 9.1 - Deferimento (22) 07/03/2018 (54) CABEÇA DE COLHEITA AGRÍCOLA. (71) DEERE & COMPANY (US)
(21) BR 10 2018 004543-1 A2	Código 9.1 - Deferimento (22) 07/03/2018 (54) Cabeça de colheita agrícola para uma colheitadeira agrícola (71) DEERE & COMPANY (US)
(21) BR 10 2018 004547-4 A2	Código 9.1 - Deferimento (22) 07/03/2018 (54) CABEÇA DE COLHEITA AGRÍCOLA PARA UMA COLHEITADEIRA AGRÍCOLA, E, COLHEITADEIRA AGRÍCOLA. (71) DEERE & COMPANY (US)
(21) BR 10 2018 004721-3 A2	Código 9.1 - Deferimento (22) 09/03/2018 (54) COMPOSIÇÃO COM BAIXO TEOR DE RESÍDUOS (71) JOHNSON & JOHNSON CONSUMER INC. (US)
(21) BR 10 2018 004790-6 A2	Código 9.1 - Deferimento (22) 09/03/2018

	(54) FACA DE CORTE PARA UM DISCO DE CORTE, DISCO DE CORTE E COLHEITADEIRA AGRÍCOLA (71) CNH INDUSTRIAL BRASIL LTDA. (BR/MG)
(21) BR 10 2018 005738-3 A2	Código 9.1 - Deferimento (22) 22/03/2018 (54) SISTEMA DE SUSPENSÃO DE BRAÇO DE ARRASTO PARA CONECTAR UMA RODA DE ENGATE AO SOLO AO CHASSI DE UM VEÍCULO, APLICADOR DE PRODUTO AGRÍCOLA AUTOPROPULSADO E MÉTODO PARA CONTROLAR A ALTURA DE UM CHASSI DE UM APLICADOR DE PRODUTO AGRÍCOLA AUTOPROPULSADO ACIMA DA SUPERFÍCIE DO SOLO (71) CNH INDUSTRIAL AMERICA LLC (US)
(21) BR 10 2018 006227-1 A2	Código 9.1 - Deferimento (22) 27/03/2018 (54) Sistema de controle de velocidade e de altura de circulação de tarefa específica para um aplicador de produto agrícola autopropelido, aplicador de produto agrícola autopropelido e método para fornecer controle de velocidade e de altura de circulação de uma tarefa específica para um aplicador de produto agrícola autopropelido (71) CNH INDUSTRIAL AMERICA LLC (US)
(21) BR 10 2018 007646-9 A2	Código 9.1 - Deferimento (22) 16/04/2018 (54) COMBINADA AGRÍCOLA (71) DEERE & COMPANY (US)
(21) BR 10 2018 007932-8 A2	Código 9.1 - Deferimento (22) 19/04/2018 (54) CORREIA TRANSPORTADORA PARA UMA CABEÇA DE COLHEITA AGRÍCOLA (71) DEERE & COMPANY (US)
(21) BR 10 2018 008029-6 A2	Código 9.1 - Deferimento (22) 20/04/2018 (54) SISTEMA TRANSPORTADOR PARA DESCARREGAR MATERIAL DE CULTURA DE UMA COLHEITADEIRA AGRÍCOLA (71) CNH INDUSTRIAL AMERICA LLC (US)
(21) BR 10 2018 008309-0 A2	Código 9.1 - Deferimento (22) 25/04/2018 (54) Método para medir e calcular o rendimento de colheita, e, sistemas de

	colheita (71) DEERE & COMPANY (US)
(21) BR 10 2018 009283-9 A2	Código 9.1 - Deferimento (22) 08/05/2018 (54) GABINETE PARA BLINDAGEM DE TECLADO DE TERMINAL AUTOMÁTICO BANCÁRIO, COM SISTEMA ANTI-VIOLAÇÃO ELETRÔNICA E FÍSICA (71) VALTER MAGELA PONTES (BR/SP)
(21) BR 10 2018 011602-9 A2	Código 9.1 - Deferimento (22) 08/06/2018 (54) COLHEITADEIRA AGRÍCOLA, CABEÇA DE COLHEITA AGRÍCOLA, E, ESTEIRA DE ALIMENTAÇÃO. (71) DEERE & COMPANY (US)
(21) BR 10 2018 013685-2 A2	Código 9.1 - Deferimento (22) 04/07/2018 (54) RODA MACIÇA CONFORMADA (71) KEPLER WEBER INDUSTRIAL S/A (BR/RS)
(21) BR 10 2018 015638-1 A2	Código 9.1 - Deferimento (22) 31/07/2018 (54) SUPORTE PARA VOLANTE DE UM VEÍCULO E VEÍCULO DE USO RURAL OU NA CONSTRUÇÃO CIVIL (71) CNH INDUSTRIAL BRASIL LTDA. (BR/MG)
(21) BR 10 2018 017236-0 A2	Código 9.1 - Deferimento (22) 22/08/2018 (54) SISTEMAS DE MONTAGEM RÁPIDA ACOPLADO A DE FIXAÇÃO APLICADOS A CORPO DE ARMÁRIO (71) VICTOR PENNA COSTA (BR/MG)
(21) BR 10 2018 067779-9 A2	Código 9.1 - Deferimento (22) 04/09/2018 (54) CONDUÇÃO AUTOMÁTICA COM ENGATE SELETIVO DE CONDUÇÃO DE QUATRO RODAS (71) CNH INDUSTRIAL AMERICA LLC (US)
(21) BR 10 2018 068667-4 A2	Código 9.1 - Deferimento (22) 14/09/2018 (54) PROCESSO DE DESIDRATAÇÃO DE ÁLCOOIS EM OLEFINAS COMPREENDENDO A RECICLAGEM DE ÁLCOOIS

	(71) TOTAL RESEARCH & TECHNOLOGY FELUY (BE) ; IFP ENERGIES NOUVELLES (FR)
(21) BR 10 2018 070115-0 A2	Código 9.1 - Deferimento (22) 28/09/2018 (54) ATUADOR LINEAR (71) HAMILTON SUNDSTRAND CORPORATION (US)
(21) BR 10 2018 072836-9 A2	Código 9.1 - Deferimento (22) 06/11/2018 (54) CENTRO DE CONTROLE DE APOIO DE BRAÇO COM CONTROLE DE LANÇA DE PULVERIZAÇÃO (71) CNH INDUSTRIAL AMERICA LLC (US)
(21) BR 10 2019 004535-3 A2	Código 9.1 - Deferimento (22) 07/03/2019 (54) MÉTODO PARA PRODUZIR FLUXO DE AÇÚCAR USANDO FILTRAÇÃO POR MEMBRANA (71) FLUID QUIP TECHNOLOGIES, LLC (US)
(21) BR 10 2020 025856-7 A8	Código 9.1 - Deferimento (22) 17/12/2020 (54) CAMISA DE CILINDRO FUNDIDA, MÉTODO DE PRODUÇÃO DE UMA CAMISA DE CILINDRO FUNDIDA E MOTOR DE COMBUSTÃO INTERNA (71) MAHLE METAL LEVE S.A. (BR/SP) ; MAHLE INTERNATIONAL GMBH (DE)
(21) BR 10 2021 016758-0 A2	Código 9.1 - Deferimento (22) 24/08/2021 (54) SISTEMA DE MONITORAMENTO DE INDISPONIBILIDADE NÃO-HIDROLÓGICA PARA PEQUENA CENTRAL HIDRELÉTRICA (71) SERVIÇO NACIONAL DE APRENDIZAGEM INDUSTRIAL - SENAI (BR/RJ)
(21) BR 10 2021 025570-6 A2	Código 9.1 - Deferimento (22) 17/12/2021 (54) PROCESSO DE OBTENÇÃO DE PELLETS A PARTIR DA RECICLAGEM RESÍDUOS TÊXTEIS SINTÉTICOS E RESÍDUOS TÊXTEIS NATURAIS PARA MOLDAGEM POR INJEÇÃO (71) SERVIÇO NACIONAL DE APRENDIZAGEM INDUSTRIAL - SENAI. (BR/RS) ; INDÚSTRIA E COMÉRCIO DE CONFECÇÕES BELLA MODA LTDA. EPP (BR/RS)

(21) BR 10 2021 025716-4 A2	Código 9.1 - Deferimento (22) 20/12/2021 (54) PROCESSO PARA RECICLAGEM DE ELASTÔMEROS, ELASTÔMEROS RECICLADOS, E, USO DOS ELASTÔMEROS RECICLADOS (71) BERNARDO BARRETO ALVAREZ (BR/SP) ; LUIZ FELIPE RODOMONTE DE SOUZA (BR/SP) ; LEONARDO CAMPOS RODOMONTE DE SOUZA (BR/SP)
(21) BR 11 2012 016258-6 A2	Código 9.1 - Deferimento (22) 30/12/2010 (54) MÉTODO, E DISPERSÃO SÍSMICA MARÍTIMA DE MATRIZ REBOCADA. (71) GECO TECHNOLOGY B.V (NL)
(21) BR 11 2013 005065-9 A2	Código 9.1 - Deferimento (22) 02/09/2011 (54) MÉTODO PARA PROCESSAMENTO AUTOMÁTICO DE SINAIS DE PRESSÃO SANGUÍNEA, APARELHO AUTOMÁTICO PARA PROCESSAR SINAL DE PRESSÃO SANGUÍNEA, SUPORTE DE MEMÓRIA LEGÍVEL POR MEIOS DE COMPUTADOR TENDO INSTRUÇÕES NELE ARMAZENADO (71) Salvatore Romano (IT)
(21) BR 11 2013 009795-7 A2	Código 9.1 - Deferimento (22) 24/10/2011 (54) INSTRUMENTO DE HEMOSTASE E DISPOSITIVO CIRÚRGICO PARA A HEMOSTASE DE HEMORRAGIAS (71) ERBE ELEKTROMEDIZIN GMBH (DE)
(21) BR 11 2013 019657-2 A2	Código 9.1 - Deferimento (22) 31/01/2012 (54) PROCESSADOR DE SINAL DE RECEPTOR DE BANDA ULTRALARGA PARA PROCESSAR UM SINAL MODULADO DE ULTRALARGURA DE BANDA E MÉTODO DE PROCESSAMENTO DE UM FLUXO DE SINAIS DE BANDA ULTRALARGA (71) ABG TAG & TRAQ, LLC (US)
(21) BR 11 2013 021941-6 A2	Código 9.1 - Deferimento (22) 16/04/2012 (54) AGENTE TERAPÊUTICO PARA TUMOR (71) EISAI R & D MANAGEMENT CO., LTD. (JP)
(21) BR 11 2013 021995-5 A2	Código 9.1 - Deferimento (22) 02/03/2012 (54) PREVENÇÃO DE ATAQUE DO TIPO ESCUTA CLANDESTINA EM

	SISTEMA HÍBRIDO DE COMUNICAÇÃO (71) ALCATEL LUCENT (FR)
(21) BR 11 2013 022137-2 A2	Código 9.1 - Deferimento (22) 24/02/2012 (54) MÉTODO, APARELHO E MEIO LEGÍVEL POR COMPUTADOR (71) ALCATEL LUCENT (FR)
(21) BR 11 2013 025793-8 A2	Código 9.1 - Deferimento (22) 05/04/2012 (54) MÉTODO E APARELHO PARA CRIAR E MODIFICAR PROGRAMAS GRÁFICOS (71) SAVANT SYSTEMS, INC. (US)
(21) BR 11 2013 028429-3 A2	Código 9.1 - Deferimento (22) 04/05/2012 (54) ANTICORPO MONOCLONAL HUMANO, MOLÉCULA DE ÁCIDO NUCLEICO, CASSETE DE EXPRESSÃO, CÉLULA, MÉTODO PARA GERAR UM ANTICORPO ISOLADO, COMPOSIÇÃO, USO DE UM ANTICORPO, E, ARTIGO DE FABRICAÇÃO (71) OMEROS CORPORATION (US)
(21) BR 11 2013 029706-9 A2	Código 9.1 - Deferimento (22) 18/05/2012 (54) POLIMORFO DE RIFAXIMINA E PROCESSO PARA SUA PREPARAÇÃO (71) CLAROCHEM IRELAND LIMITED (IE)
(21) BR 11 2013 029816-2 A2	Código 9.1 - Deferimento (22) 14/05/2012 (54) SISTEMA E MÉTODO PARA CONTROLAR A FUNCIONALIDADE DE ELEMENTOS DE CONTROLE DE DISPOSITIVO DE CONTROLE (71) DISH TECHNOLOGIES L.L.C (US)
(21) BR 11 2013 030768-4 A2	Código 9.1 - Deferimento (22) 31/05/2012 (54) SISTEMA DE ANTENA DISTRIBUÍDA (71) COMMSCOPE TECHNOLOGIES LLC (US)
(21) BR 11 2013 031031-6 A2	Código 9.1 - Deferimento (22) 15/06/2012 (54) MÉTODOS PARA PROCESSAR TEXTO TEMPORIZADO ASSOCIADO A PROGRAMAÇÃO DE TELEVISÃO E PARA PROVER PROGRAMAÇÃO DE TELEVISÃO E DISPOSITIVO RECEPTOR DE TELEVISÃO

(71) DISH TECHNOLOGIES L.L.C (US)

---

(21) BR 11 2014 000219-3 A2

Código 9.1 - Deferimento
(22) 22/06/2012
(54) DISPOSITIVO DE ENSAIO PARA DETECÇÃO DE ENZIMA ATIVA, MÉTODOS DE DETERMINAÇÃO DA PRESENÇA DE ENZIMA ATIVA E KIT
(71) DUPONT NUTRITION BIOSCIENCES APS (DK)

---

(21) BR 11 2014 002109-0 A2

Código 9.1 - Deferimento
(22) 26/06/2012
(54) APARELHO DE DETECÇÃO DE FIBRA ÓTICA E MÉTODO PARA SUA FABRICAÇÃO
(71) BAKER HUGHES INCORPORATED (US)

---

(21) BR 11 2014 003029-4 A2

Código 9.1 - Deferimento
(22) 11/06/2013
(54) APARELHO DE TERMINAL E MÉTODO DE DIVISÃO DE ARMAZENAMENTO TEMPORÁRIO
(71) SUN PATENT TRUST (US)

---

(21) BR 11 2014 005509-2 A2

Código 9.1 - Deferimento
(22) 07/09/2012
(54) DIACIL-HIDRAZINA CRISTALINA E O USO DELA
(71) INTREXON CORPORATION (US)

---

(21) BR 11 2014 007687-1 A2

Código 9.1 - Deferimento
(22) 28/09/2012
(54) COMPOSIÇÂO FARMACÊUTICA DE ANTICORPOS PARA ELIMINAÇÃO DE ANTÍGENOS NO PLASMA
(71) CHUGAI SEIYAKU KABUSHIKI KAISHA (JP)

---

(21) BR 11 2014 010848-0 A8

Código 9.1 - Deferimento
(22) 30/10/2012
(54) SISTEMA E MÉTODO PARA ANOTAÇÃO INTERATIVA DE UMA IMAGEM, ESTAÇÃO DE TRABALHO, APARELHO GERADOR DE IMAGENS
(71) KONINKLIJKE PHILIPS N.V. (NL)

---

(21) BR 11 2014 011979-1 A2

Código 9.1 - Deferimento
(22) 06/11/2012
(54) MÉTODO IMPLANTADO EM UMA ESTAÇÃO BASE, MÉTODO IMPLANTADO EM UM EQUIPAMENTO DE USUÁRIO, MÉTODO IMPLANTADO EM UM SISTEMA DE COMUNICAÇÕES SEM FIO, ESTAÇÃO BASE E EQUIPAMENTO DE USUÁRIO

(71) NEC CORPORATION (JP)

---

(21) BR 11 2014 012891-0 A8

Código 9.1 - Deferimento
(22) 18/01/2013
(54) MÉTODO E APARELHO PARA CODIFICAR E DECODIFICAR O MAPA DE SIGNIFICÂNCIA PARA COEFICIENTES RESIDUAIS DE UMA UNIDADE DE TRANSFORMADA
(71) CANON KABUSHIKI KAISHA (JP)

---

(21) BR 11 2014 012892-8 A8

Código 9.1 - Deferimento
(22) 29/11/2012
(54) Compostos de reversão anticoagulante e composição farmacêutica compreendendo os referidos compostos
(71) PEROSPHERE INC. (US)

---

(21) BR 11 2014 014868-6 A2

Código 9.1 - Deferimento
(22) 04/12/2012
(54) COMPOSIÇÕES DE HORMÔNIO ESTIMULANTE DA TIROIDE, MÉTODOS DE PRODUÇÃO DO MESMO E USO DE TAIS COMPOSIÇÕES
(71) GENZYME CORPORATION (US)

---

(21) BR 11 2014 015991-2 A8

Código 9.1 - Deferimento
(22) 28/12/2012
(54) COMPOSTO, COMPOSIÇÃO FARMACÊUTICA E PROCESSO DE PREPARAÇÃO DE UM COMPOSTO
(71) MARC-HENRY PITTY (FR)

---

(21) BR 11 2014 017159-9 A8

Código 9.1 - Deferimento
(22) 11/01/2013
(54) CONJUNTOS DE PARÂMETROS DE CODIFICAÇÃO E CABEÇALHOS DE UNIDADE NAL PARA CODIFICAÇÃO DE VÍDEO
(71) QUALCOMM INCORPORATED (US)

---

(21) BR 11 2014 017706-6 A8

Código 9.1 - Deferimento
(22) 18/01/2013
(54) SINALIZAÇÃO DE PARÂMETROS DE FILTRO DE DESBLOQUEIO EM CODIFICAÇÃO DE VÍDEO
(71) QUALCOMM INCORPORATED (US)

---

(21) BR 11 2014 018749-5 A8

Código 9.1 - Deferimento
(22) 30/01/2013
(54) MÉTODOS EM DISPOSITIVOS DE COMUNICAÇÃO, APARELHOS E MEIO NÃO TRANSITÓRIO LEGÍVEL POR COMPUTADOR

(71) NOKIA SOLUTIONS AND NETWORKS OY (FI)

---

(21) BR 11 2014 020007-6 A8

Código 9.1 - Deferimento
(22) 15/03/2013
(54) SISTEMA E MÉTODO PARA CRIPTOGRAFAR MÚLTIPLOS CANAIS DE TELEVISÃO E RESPECTIVO MEIO NÃO TRANSITÓRIO LEGÍVEL POR PROCESSADOR
(71) DISH TECHNOLOGIES L.L.C (US)

---

(21) BR 11 2014 020459-4 A8

Código 9.1 - Deferimento
(22) 21/02/2013
(54) MÉTODO E MÍDIA DE ARMAZENAMENTO PARA CONTEÚDO DE RECOMENDAÇÃO AUTOMÁTICA
(71) OOYALA, INC. (US)

---

(21) BR 11 2014 020465-9 A8

Código 9.1 - Deferimento
(22) 23/01/2013
(54) MÉTODO DE OPERAÇÃO DE UM TERMINAL PORTÁTIL TENDO UM CARTÃO DE MÓDULO DE IDENTIDADE DE ASSINANTE DUPLO, DISPOSITIVO ELETRÔNICO E MEIO LEGÍVEL POR COMPUTADOR
(71) SAMSUNG ELECTRONICS CO., LTD (KR)

---

(21) BR 11 2014 020602-3 A2

Código 9.1 - Deferimento
(22) 25/02/2013
(54) MÉTODO PARA A FABRICAÇÃO DE UMA COMPOSIÇÃO DE IMUNOGLOBULINA IgG ENRIQUECIDA
(71) TAKEDA PHARMACEUTICAL COMPANY LIMITED (JP)

---

(21) BR 11 2014 021959-1 A8

Código 9.1 - Deferimento
(22) 19/02/2013
(54) COMPOSIÇÃO DE VACINA DE SALMONELLA PARA AVES
(71) MEIJI ANIMAL HEALTH CO., LTD. (JP)

---

(21) BR 11 2014 024038-8 A8

Código 9.1 - Deferimento
(22) 22/03/2013
(54) UNIDADE DE MEMBRANA DEFORMÁVEL, E, ARTIGO PARA OS OLHOS
(71) ADLENS LIMITED (GB)

---

(21) BR 11 2014 024866-4 A8

Código 9.1 - Deferimento
(22) 08/03/2013
(54) MÉTODOS PARA OBTER MINIMIZAÇÃO DE TERMINAL DE DADOS DE TESTES DE UNIDADE, ELEMENTO DE REDE E OPERAÇÃO, ADMINISTRAÇÃO E MANUTENÇÃO

(71) HUAWEI TECHNOLOGIES CO., LTD. (CN)

---

(21) BR 11 2014 025076-6 A8

Código 9.1 - Deferimento
(22) 01/04/2013
(54) MÉTODO E SISTEMA PARA DETECÇÃO DE INVASÃO DE REDE E MEIO LEGÍVEL POR COMPUTADOR NÃO TRANSITÓRIO
(71) LANDIS+GYR INNOVATIONS, INC. (US)

---

(21) BR 11 2014 025406-0 A8

Código 9.1 - Deferimento
(22) 05/04/2013
(54) MÉTODO DE CODIFICAÇÃO E DE DECODIFICAÇÃO DE DADOS DE VÍDEO, MÍDIA DE ARMAZENAMENTO LEGÍVEL POR COMPUTADOR E APARELHO PARA CODIFICAR E DECODIFICAR DADOS DE VÍDEO
(71) QUALCOMM INCORPORATED (US)

---

(21) BR 11 2014 026446-5 A2

Código 9.1 - Deferimento
(22) 15/08/2014
(54) MÉTODO IMPLEMENTADO POR COMPUTADOR PARA AVISAR UM USUÁRIO DE UM TERMINAL, DISPOSITIVO PARA AVISAR UM USUÁRIO E TERMINAL PARA USO COM O DISPOSITIVO
(71) XIAOMI INC. (CN)

---

(21) BR 11 2014 027348-0 A2

Código 9.1 - Deferimento
(22) 03/05/2013
(54) COMPOSTOS AGONISTAS DUPLOS GIP-GLP-1 E MÉTODOS
(71) ZEALAND PHARMA A/S (DK)

---

(21) BR 11 2014 028061-4 A2

Código 9.1 - Deferimento
(22) 10/05/2013
(54) MÉTODOS E APARELHOS PARA OTIMIZAÇÃO DE RENDIMENTO DE DADOS EM SITUAÇÕES DSDS
(71) QUALCOMM INCORPORATED (US)

---

(21) BR 11 2014 029707-0 A2

Código 9.1 - Deferimento
(22) 05/06/2013
(54) MÉTODO E APARELHO PARA REMOVER DOCUMENTOS DE VALOR DE UM RECIPIENTE
(71) GIESECKE+DEVRIENT CURRENCY TECHNOLOGY GMBH (DE)

---

(21) BR 11 2014 029885-8 A2

Código 9.1 - Deferimento
(22) 30/05/2013
(54) COMPOSIÇÕES TÓPICAS, QUE CONTÊM UM RETINOIDE, DE TIPO EMULSÃO ÓLEO EM ÁGUA

(71) GALDERMA RESEARCH & DEVELOPMENT (FR)

---

(21) BR 11 2014 030009-7 A2

Código 9.1 - Deferimento
(22) 07/06/2013
(54) MÉTODO PARA A PRODUÇÃO DE UM PRODUTO ALIMENTAR COMPREENDENDO GALACTO-OLIGOSSACARIDEOS
(71) DUPONT NUTRITION BIOSCIENCES APS (DK)

---

(21) BR 11 2014 031731-3 A2

Código 9.1 - Deferimento
(22) 18/06/2013
(54) COMPOSTO OU SAL FARMACEUTICAMENTE ACEITÁVELDO MESMO, COMPOSIÇÃO FARMACÊUTICA E RESPECTIVOS USOS
(71) DART NEUROSCIENCE (CAYMAN) LTD (KY)

---

(21) BR 11 2014 032108-6 A2

Código 9.1 - Deferimento
(22) 21/06/2013
(54) DISPOSITIVOS TRANSMISSOR, RECEPTOR, DE CODIFICAÇÃO E DE DECODIFICAÇÃO, E, MÉTODOS DE TRANSMISSÃO E DE RECEPÇÃO
(71) SONY CORPORATION (JP)

---

(21) BR 11 2015 000027-4 A2

Código 9.1 - Deferimento
(22) 03/07/2013
(54) MÉTODO PARA DECODIFICAR VÍDEO TENDO ESCALABILIDADE TEMPORAL
(71) SAMSUNG ELECTRONICS CO., LTD. (KR)

---

(21) BR 11 2015 000474-1 A2

Código 9.1 - Deferimento
(22) 08/07/2013
(54) COMPOSIÇÃO DE ANTICORPO PARA A PREVENÇÃO OU TRATAMENTO DE INFECÇÃO POR VÍRUS MUTANTE DA HEPATITE B
(71) GREEN CROSS CORPORATION (KR)

---

(21) BR 11 2015 002237-5 A2

Código 9.1 - Deferimento
(22) 23/07/2013
(54) MÉTODO PARA COMUNICAR INFORMAÇÃO TROCADA EM UMA CONFERÊNCIA DE VÍDEO E SISTEMA DE CONFERÊNCIA DE VÍDEO
(71) MOTOROLA MOBILITY LLC (US)

---

(21) BR 11 2015 002598-6 A2

Código 9.1 - Deferimento
(22) 29/06/2013
(54) DISPOSITIVO, MÉTODO E SISTEMA PARA BUSCAR ACESSO
(71) INTEL CORPORATION (US)

(21) BR 11 2015 002944-2 A2	Código 9.1 - Deferimento (22) 16/08/2013 (54) MÚLTIPLOS GRUPOS DE AVANÇO DE TEMPORIZAÇÃO (TAGS) PARA AGREGAÇÃO DE PORTADORA (CA) DE UL (71) QUALCOMM INCORPORATED (US)
(21) BR 11 2015 003075-0 A2	Código 9.1 - Deferimento (22) 08/08/2013 (54) MÉTODO DE ALOCAÇÃO DE RECURSOS, E, ESTAÇÃO DE BASE (71) COMBA NETWORK SYSTEMS COMPANY LIMITED (CN)
(21) BR 11 2015 004880-3 A2	Código 9.1 - Deferimento (22) 29/06/2013 (54) MÉTODO E APARELHO PARA TRANSMISSÃO SELETIVA DE FREQUÊNCIA (71) INTEL CORPORATION (US)
(21) BR 11 2015 006535-0 A2	Código 9.1 - Deferimento (22) 26/09/2013 (54) MÉTODO EXECUTADO POR UM DECODIFICADOR, DECODIFICADOR, MÉTODO EXECUTADO POR UM CODIFICADOR, CODIFICADOR, TERMINAL MÓVEL, E, NÓ DE REDE CAMPO DA INVENÇÃO (71) TELEFONAKTIEBOLAGET LM ERICSSON (PUBL) (SE)
(21) BR 11 2015 006767-0 A2	Código 9.1 - Deferimento (22) 27/09/2013 (54) MÉTODO, APARELHO E SISTEMA PARA CODIFICAR E DECODIFICAR AS UNIDADES DE TRANSFORMADA DE UMA UNIDADE DE CODIFICAÇÃO (71) CANON KABUSHIKI KAISHA (JP)
(21) BR 11 2015 009057-5 A2	Código 9.1 - Deferimento (22) 24/10/2013 (54) MÉTODO PARA DETERMINAÇÃO DE INFORMAÇÃO DE ESTADO DE CANAL (CSI), E TERMINAL PARA A DETERMINAÇÃO DE INFORMAÇÃO DE ESTADO DE CANAL (CSI) (71) ZTE CORPORATION (CN)
(21) BR 11 2015 009220-9 A8	Código 9.1 - Deferimento (22) 10/09/2013 (54) DISPOSITIVO ELETRÔNICO, MÉTODO DE CONTROLE DE COMUNICAÇÃO, DISPOSITIVO DE TERMINAL, MÉTODO DE COMUNICAÇÃO POR RÁDIO EXECUTADO POR UM DISPOSITIVO DE TERMINAL, E, MEIOS DE ARMAZENAMENTO LEGÍVEIS POR

	COMPUTADOR (71) SONY CORPORATION (JP)
(21) BR 11 2015 009585-2 A2	Código 9.1 - Deferimento (22) 31/10/2013 (54) DISPOSITIVO E MÉTODO PARA MEDIR VALORES DE DISTÂNCIA E IMAGENS À DISTÂNCIA (71) ODOS IMAGING LTD. (GB)
(21) BR 11 2015 009892-4 A2	Código 9.1 - Deferimento (22) 05/11/2013 (54) ANTICORPO CONTRA IL-1 BETA, SEU MÉTODO DE PRODUÇÃO E SEU USO, SEQUÊNCIA ISOLADA DE ÁCIDO NUCLEICO, VETOR, COMPOSIÇÃO COSMÉTICA, DE DIAGNÓSTICO OU FARMACÊUTICA, E KIT (71) DELENEX THERAPEUTICS AG (CH)
(21) BR 11 2015 009898-3 A8	Código 9.1 - Deferimento (22) 02/11/2012 (54) MÉTODO DE TRANSMISSÃO DE INFORMAÇÕES, EQUIPAMENTO DE USUÁRIO E ESTAÇÃO BASE (71) HUAWEI TECHNOLOGIES CO., LTD. (CN)
(21) BR 11 2015 009948-3 A2	Código 9.1 - Deferimento (22) 01/11/2013 (54) USO DE UM INIBIDOR DE ACTRII (71) CELGENE CORPORATION (US) ; WASHINGTON UNIVERSITY (US)
(21) BR 11 2015 010126-7 A2	Código 9.1 - Deferimento (22) 05/11/2013 (54) Uso de um anticorpo anti-alfa toxina (ANTI-AT) de S. Aureus isolado (71) MEDIMMUNE, LLC (US)
(21) BR 11 2015 010663-3 A8	Código 9.1 - Deferimento (22) 14/11/2013 (54) FORMAS DE DOSAGEM ORAL DE LIBERAÇÃO SUSTENTADA, E USO DE RUXOLITINIB OU DE SAL FARMACEUTICAMENTE ACEITÁVEL DO MESMO (71) INCYTE HOLDINGS CORPORATION (US)
(21) BR 11 2015 011118-1 A2	Código 9.1 - Deferimento (22) 14/11/2013 (54) Conjugado; composição farmacêutica; e uso de um conjugado (71) ENDOCYTE, INC. (US)

(21) BR 11 2015 011359-1 A8	Código 9.1 - Deferimento (22) 20/11/2013 (54) MÉTODO BASEADO EM UMA COMBINAÇÃO REDUNDANTEMENTE DESIGNADA DE DADOS PARA INDICAR UMA PRESENÇA OU NÃO PRESENÇA DE CÂNCER DE PRÓSTATA AGRESSIVO (PCA) EM UM INDIVÍDUO, DISPOSITIVO DE ENSAIO E KIT DE TESTE (71) PHADIA AB (SE)
(21) BR 11 2015 011803-8 A2	Código 9.1 - Deferimento (22) 31/10/2013 (54) APARELHO E MÉTODO EM UMA REDE DE COMUNICAÇÃO SEM FIO (71) SONY CORPORATION (JP)
(21) BR 11 2015 012944-7 A2	Código 9.1 - Deferimento (22) 05/12/2013 (54) SISTEMAS, DISPOSITIVOS E MÉTODOS PARA COLETA E TRANSPORTE DE AMOSTRA DE FLUIDO CORPORAL (71) LABRADOR DIAGNOSTICS LLC (US)
(21) BR 11 2015 013007-0 A8	Código 9.1 - Deferimento (22) 06/12/2013 (54) Dispositivo de controle para uma tampa traseira de veículo e tampa traseira de veículo (71) MULTIMATIC INC. (CA)
(21) BR 11 2015 013444-0 A2	Código 9.1 - Deferimento (22) 23/07/2013 (54) USO DE UM IMUNOCONJUGADO (71) IMMUNOMEDICS, INC. (US)
(21) BR 11 2015 014367-9 A2	Código 9.1 - Deferimento (22) 18/12/2013 (54) Composição inibidora de lfa-1, método para estabilizar a dita composição e uso da mesma para tratar uma doença ocular (71) NOVARTIS AG (CH)
(21) BR 11 2015 014590-6 A2	Código 9.1 - Deferimento (22) 20/12/2013 (54) Composto, composição farmacêutica e estojo ou farmacêutico empacotado (71) EPIZYME, INC. (US)
(21) BR 11 2015 014733-0 A2	Código 9.1 - Deferimento

	(22) 27/12/2013 (54) MÉTODO DE COMUNICAÇÃO DE INFORMAÇÕES, DISPOSITIVO DE COMUNICAÇÃO DE INFORMAÇÕES E MEIO DE GRAVAÇÃO NÃO TRANSITÓRIO (71) PANASONIC INTELLECTUAL PROPERTY CORPORATION OF AMERICA (US)
(21) BR 11 2015 015058-6 A2	Código 9.1 - Deferimento (22) 17/12/2013 (54) MÉTODO PARA TRANSMITIR SINAIS DE SINCRONIZAÇÃO PARA UMA LIGAÇÃO DISPOSITIVO A DISPOSITIVO, E EQUIPAMENTO DE USUÁRIO EM UM SISTEMA DE COMUNICAÇÃO SEM FIO (71) LG ELECTRONICS INC. (KR)
(21) BR 11 2015 016161-8 A2	Código 9.1 - Deferimento (22) 06/01/2014 (54) DISPOSITIVO DE DIÁLISE (71) FRESENIUS MEDICAL CARE DEUTSCHLAND GMBH (DE)
(21) BR 11 2015 016420-0 A2	Código 9.1 - Deferimento (22) 08/01/2014 (54) Composto de oligonucleotídeo imunorregulatório, composição farmacêutica e uso do composto iro ou da composição farmacêutica (71) IDERA PHARMACEUTICALS, INC. (US)
(21) BR 11 2015 016873-6 A8	Código 9.1 - Deferimento (22) 17/01/2014 (54) SISTEMA DE EIXO/SUSPENSÃO PARA UM VEÍCULO DE SERVIÇO PESADO (71) HENDRICKSON USA, L.L.C. (US)
(21) BR 11 2015 017338-1 A8	Código 9.1 - Deferimento (22) 07/02/2014 (54) ANTICORPO HUMANO TERAPÊUTICO ISOLADO OU SUA PORÇÃO DE LIGAÇÃO AO ANTÍGENO DO MESMO, SEU USO E SEU PROCESSO DE PRODUÇÃO, COMPOSIÇÃO FARMACÊUTICA, MOLÉCULA DE ÁCIDO NUCLEICO ISOLADA, VETOR DE CLONAGEM OU DE EXPRESSÃO E MICROORGANISMO TRANSGÊNICO (71) NOVARTIS AG (CH)
(21) BR 11 2015 017776-0 A2	Código 9.1 - Deferimento (22) 24/01/2014 (54) Método e aparelho para fabricar estruturas de partículas

(71) NDM TECHNOLOGIES LIMITED (GB)

---

(21) BR 11 2015 018118-0 A2

Código 9.1 - Deferimento
(22) 12/02/2014
(54) PAR DE LENTES OFTÁLMICAS PROGRESSIVAS
(71) ESSILOR INTERNATIONAL (FR)

---

(21) BR 11 2015 018213-5 A8

Código 9.1 - Deferimento
(22) 22/01/2014
(54) MÉTODOS PARA DETERMINAR A SÍNDROME DA ANGÚSTIA RESPIRATÓRIA AGUDA (ARDS) E PARA MONITORAR O DESENVOLVIMENTO DESTA E KIT PARA DIAGNÓSTICO
(71) FARON PHARMACEUTICALS OY (FI)

---

(21) BR 11 2015 018500-2 A2

Código 9.1 - Deferimento
(22) 11/02/2014
(54) TRANSMISSÃO DE VEÍCULO E DISPOSITIVO SENSOR PARA DETECTAR UMA POSIÇÃO DE COMUTAÇÃO DE UMA TRANSMISSÃO DE VEÍCULO
(71) KNORR-BREMSE SYSTEME FÜR NUTZFAHRZEUGE GMBH (DE)

---

(21) BR 11 2015 018581-9 A2

Código 9.1 - Deferimento
(22) 03/02/2014
(54) MÉTODO DE OPERAÇÃO DE UM NÓ DE REDE DE UMA REDE DE COMUNICAÇÕES CELULAR, E, NÓ DE REDE
(71) TELEFONAKTIEBOLAGET L M ERICSSON (publ) (SE)

---

(21) BR 11 2015 019720-5 A2

Código 9.1 - Deferimento
(22) 12/03/2014
(54) Inibidores de (benzil-ciano-metil)-amidas de ácido 2-aza-biciclo[2.2.1]heptano-3-carboxílico substituído da catepsina c e composição farmacêutica
(71) BOEHRINGER INGELHEIM INTERNATIONAL GMBH (DE)

---

(21) BR 11 2015 019777-9 A2

Código 9.1 - Deferimento
(22) 27/02/2014
(54) MÉTODO PARA PRODUZIR ETANOL COM O USO DE LEVEDURA RECOMBINANTE
(71) TOYOTA JIDOSHA KABUSHIKI KAISHA (JP)

---

(21) BR 11 2015 019997-6 A2

Código 9.1 - Deferimento
(22) 21/02/2014
(54) MÉTODOS DE SACARIFICAR E FERMENTAR UM MATERIAL

	CELULÓSICO (71) NOVOZYMES A/S (DK)
(21) BR 11 2015 020274-8 A2	Código 9.1 - Deferimento (22) 05/03/2014 (54) CEPA POSSUINDO PRODUTIVIDADE MELHORADA DE L-VALINA E MÉTODO DE PRODUÇÃO DE L-VALINA UTILIZANDO A MESMA (71) CJ CHEILJEDANG CORPORATION (KR)
(21) BR 11 2015 020684-0 A2	Código 9.1 - Deferimento (22) 04/03/2014 (54) MÉTODO PARA COMUNICAÇÕES SEM FIO, EXECUTADO POR UM EQUIPAMENTO DE USUÁRIO, APARELHO PARA COMUNICAÇÕES SEM FIO, E MEMÓRIA LEGÍVEL POR COMPUTADOR (71) QUALCOMM INCORPORATED (US)
(21) BR 11 2015 022023-1 A2	Código 9.1 - Deferimento (22) 11/03/2014 (54) COMPOSIÇÃO DE LIBERAÇÃO CONTROLADA INJETÁVEL COMPREENDENDO TRANSPORTADOR LÍQUIDO DE ALTA VISCOSIDADE (71) Durect Corporation (US)
(21) BR 11 2015 022202-1 A2	Código 9.1 - Deferimento (22) 05/03/2014 (54) COMPOSTOS SUBSTITUÍDOS DE NAFTIRIDINA E QUINOLINA COMO INIBIDORES DA MAO (71) DART NEUROSCIENCE (CAYMAN) LTD. (KY)
(21) BR 11 2015 022217-0 A2	Código 9.1 - Deferimento (22) 13/03/2014 (54) SUSPENSÃO DE CABINE DE VEÍCULO (71) HENDRICKSON USA, L.L.C. (US)
(21) BR 11 2015 022474-1 A8	Código 9.1 - Deferimento (22) 06/03/2014 (54) COMPOSTOS DE PIRIDINA E PIRAZINA SUBSTITUÍDOS COMO INIBIDORES DE PDE4. (71) DART NEUROSCIENCE (CAYMAN) LTD. (KY)
(21) BR 11 2015 023146-2 A2	Código 9.1 - Deferimento (22) 09/06/2014 (54) LEVEDURA RECOMBINANTE E MÉTODO PARA PRODUZIR ETANOL COM USO DA MESMA

(71) TOYOTA JIDOSHA KABUSHIKI KAISHA (JP)

---

(21) BR 11 2015 023223-0 A2

Código 9.1 - Deferimento
(22) 12/03/2014
(54) SISTEMAS E MÉTODOS PARA CALIBRAÇÃO DE RADIOFREQUÊNCIA EXPLORANDO A RECIPROCIDADE DE CANAL EM COMUNICAÇÕES SEM FIO DISTRIBUÍDAS DE ENTRADA E DISTRIBUÍDAS DE SAÍDA
(71) REARDEN, LLC (US)

---

(21) BR 11 2015 023338-4 A8

Código 9.1 - Deferimento
(22) 17/03/2014
(54) DISPOSITIVO E MÉTODOS PARA A COLETA DE UMA AMOSTRA DE FLUIDO CORPORAL
(71) LABRADOR DIAGNOSTICS LLC (US)

---

(21) BR 11 2015 023445-3 A2

Código 9.1 - Deferimento
(22) 11/03/2014
(54) COMPOSIÇÕES DE POLIAMIDA ANTIMICROBIANA E TRATAMENTO DE MASTITE
(71) GENZYME CORPORATION (US) ; BOEHRINGER INGELHEIM ANIMAL HEALTH USA INC. (US)

---

(21) BR 11 2015 023464-0 A8

Código 9.1 - Deferimento
(22) 14/03/2014
(54) MONTAGEM DE FILTRO E MÉTODO DE SUBSTITUIR UM CARTUCHO DE FILTRO EM UMA MONTAGEM DE FILTRO
(71) BALDWIN FILTERS, INC. (US)

---

(21) BR 11 2015 024587-0 A2

Código 9.1 - Deferimento
(22) 02/04/2014
(54) VARIANTE DE REGIÃO FC DE IgG1 HUMANA, POLIPEPTÍDEO COMPREENDENDO A MESMA, SEU MÉTODO DE PRODUÇÃO E COMPOSIÇÃO FARMACÊUTICA
(71) CHUGAI SEIYAKU KABUSHIKI KAISHA (JP)

---

(21) BR 11 2015 024616-8 A2

Código 9.1 - Deferimento
(22) 27/03/2014
(54) MÉTODO PARA PRODUZIR GÁS NATURAL LIQUEFEITO E PLANTA DE PRODUÇÃO DO MESMO
(71) WOODSIDE ENERGY TECHNOLOGIES PTY LTD (AU)

---

(21) BR 11 2015 024922-1 A2

Código 9.1 - Deferimento
(22) 27/03/2014

(54) Embreagem bidirecional
(71) WARNER ELECTRIC TECHNOLOGY LLC (US)

---

(21) BR 11 2015 025058-0 A2
Código 9.1 - Deferimento
(22) 24/03/2014
(54) Composição farmacêutica do tipo matriz contendo lacosamida
(71) BIO PHARMARTIS CO., LTD. (KR)

---

(21) BR 11 2015 026210-4 A2
Código 9.1 - Deferimento
(22) 16/04/2014
(54) MICRORGANISMO RECOMBINANTE QUE TEM PRODUTIVIDADE DE L-TRIPTOFANO APRIMORADA E MÉTODO PARA PRODUZIR L-TRIPTOFANO
(71) CJ CHEILJEDANG CORPORATION (KR)

---

(21) BR 11 2015 026736-0 A2
Código 9.1 - Deferimento
(22) 24/04/2014
(54) MÉTODO, APARELHO, MÍDIA DE ARMAZENAMENTO NÃO TRANSITÓRIO, PROGRAMA DE COMPUTADOR, E, SINAL
(71) KONINKLIJKE PHILIPS N.V. (PB)

---

(21) BR 11 2015 027694-6 A2
Código 9.1 - Deferimento
(22) 30/04/2014
(54) CIRCUITO DE CORREÇÃO DO FATOR DE POTÊNCIA, MÉTODO DE TABULAÇÃO PARA CONTROLAR UM CIRCUITO DE CORREÇÃO DO FATOR DE POTÊNCIA E MÉTODO INSTANTÂNEO PARA CONTROLAR UM CIRCUITO DE CORREÇÃO DO FATOR DE POTÊNCIA
(71) COOPER TECHNOLOGIES COMPANY (US)

---

(21) BR 11 2015 027983-0 A2
Código 9.1 - Deferimento
(22) 28/06/2013
(54) ARRANJO DE MUDANÇA DE IDENTIDADE DO ASSINANTE, MÉTODO PARA MUDAR SISTEMA DE COMUNICAÇÃO MÓVEL, TERMINAL MÓVEL E MÉTODO DE MUDANÇA DE COMUNICAÇÃO DE UM PRIMEIRO SISTEMA DE COMUNICAÇÃO MÓVEL PARA UM SEGUNDO SISTEMA DE COMUNICAÇÃO MÓVEL
(71) TELEFONAKTIEBOLAGET LM ERICSSON (PUBL) (SE)

---

(21) BR 11 2015 028084-6 A2
Código 9.1 - Deferimento
(22) 06/05/2014
(54) MÉTODO PARA APRIMORAR TRATAMENTO DE MEDIÇÃO POR EQUIPAMENTO DE USUÁRIO EM AMBIENTE DE RÁDIO DE MULTI-RAT E/OU MÚLTIPLAS FREQUÊNCIAS E/OU ÚNICA FREQUÊNCIA DE UMA

	REDE MÓVEL TERRESTRE PÚBLICA E REDE MÓVEL TERRESTRE PÚBLICA (71) DEUTSCHE TELEKOM AG (DE)
(21) BR 11 2015 028290-3 A2	Código 9.1 - Deferimento (22) 09/05/2014 (54) Composição, seu uso e processo para preparação de uma pomada estéril (71) TOPOKINE THERAPEUTICS, INC. (US)
(21) BR 11 2015 029038-8 A2	Código 9.1 - Deferimento (22) 27/05/2014 (54) COMPRIMIDO ENGOLÍVEL, E, PROCESSO PARA PREPARAÇÃO DE UM COMPRIMIDO ENGOLÍVEL (71) ZAMBON S.P.A. (IT)
(21) BR 11 2015 029164-3 A2	Código 9.1 - Deferimento (22) 20/05/2014 (54) ESQUEMA DE PREVENÇÃO DE COLISÃO PARA COMUNICAÇÕES SEM FIO ATRAVÉS DE ESPECTRO NÃO LICENCIADO (71) QUALCOMM INCORPORATED (US)
(21) BR 11 2015 029168-6 A2	Código 9.1 - Deferimento (22) 20/05/2014 (54) CONJUNTO DE PROCEDIMENTOS PARA SELECIONAR TIPO DE SUBQUADRO OU PARA INTERCALAR SINAIS PARA COMUNICAÇÃO SEM FIO ATRAVÉS DE ESPECTRO NÃO LICENCIADO (71) QUALCOMM INCORPORATED (US)
(21) BR 11 2015 029169-4 A2	Código 9.1 - Deferimento (22) 20/05/2014 (54) ESQUEMA DE RESERVA ESCUTAR-ANTES-DE FALAR PARA COMUNICAÇÕES SEM FIO ATRAVÉS DE ESPECTRO NÃO LICENCIADO (71) QUALCOMM INCORPORATED (US)
(21) BR 11 2015 029297-6 A2	Código 9.1 - Deferimento (22) 23/05/2014 (54) ARQUITETURA DE REDE DE FIBRA ÓPTICA (71) ADC TELECOMMUNICATIONS, INC. (US)
(21) BR 11 2015 030084-7 A2	Código 9.1 - Deferimento (22) 28/05/2014 (54) MÉTODO PARA MUDAR UMA TRANSMISSÃO DE UM VEÍCULO (71) FCA US LLC (US)

(21) BR 11 2015 030834-1 A2	Código 9.1 - Deferimento (22) 12/06/2014 (54) SISTEMA E MÉTODO PARA A MANUTENÇÃO REMOTA DE UNIDADES DE USUÁRIO (71) OPENTV, INC. (US)
(21) BR 11 2015 031805-3 A2	Código 9.1 - Deferimento (22) 11/06/2014 (54) ADAPTAÇÃO DE ESPAÇAMENTO ENTRE QUADROS PARA SUJEIÇÃO À OPERAÇÃO DSRC (71) QUALCOMM INCORPORATED (US)
(21) BR 11 2015 032332-4 A2	Código 9.1 - Deferimento (22) 24/04/2014 (54) MICRO-ORGANISMO PRODUTOR DE L-TREONINA E MÉTODO DE PRODUÇÃO PARA L-TREONINA COM O USO DO MESMO (71) CJ CHEILJEDANG CORPORATION (KR)
(21) BR 11 2015 032700-1 A2	Código 9.1 - Deferimento (22) 28/06/2014 (54) MÉTODOS DE IDENTIFICAÇÃO, ISOLAMENTO E USO DE RECEPTORES DE AROMA E ODORIZANTE (71) FIRMENICH SA (CH)
(21) BR 11 2015 032973-0 A2	Código 9.1 - Deferimento (22) 03/07/2014 (54) POLIA (71) INO-ROPE (FR)
(21) BR 11 2016 000555-4 A2	Código 9.1 - Deferimento (22) 18/07/2014 (54) Método para controlar uma infestação da espécie de Leptinotarsa em uma planta, composição inseticida e construção de DNA recombinante (71) MONSANTO TECHNOLOGY LLC (US)
(21) BR 11 2016 000740-9 A2	Código 9.1 - Deferimento (22) 15/07/2014 (54) CODIFICADOR DE ÁUDIO, DECODIFICADOR DE ÁUDIO E MÉTODOS RELACIONADOS UTILIZANDO PROCESSAMENTO DE DOIS CANAIS DENTRO DE UMA ESTRUTURA DE PREENCHIMENTO DE LACUNA INTELIGENTE (71) Fraunhofer-Gesellschaft Zur Foerderung Der Angewandten Forschung E.V.

	(DE)
(21) BR 11 2016 001551-7 A2	Código 9.1 - Deferimento (22) 23/07/2014 (54) PÁ DE TURBINA EÓLICA TENDO UMA LINHA DE LIGAÇÃO ADJACENTE A UM PAINEL SANDUÍCHE DA PÁ (71) LM WP PATENT HOLDING A/S (DK)
(21) BR 11 2016 001699-8 A2	Código 9.1 - Deferimento (22) 28/07/2014 (54) SISTEMAS DE EXIBIÇÃO DE PROJETOR TENDO DIRECIONAMENTO DE FEIXE DE ESPELHO NÃO MECÂNICO (71) DOLBY LABORATORIES LICENSING CORPORATION (US)
(21) BR 11 2016 001976-8 A2	Código 9.1 - Deferimento (22) 01/12/2014 (54) MÉTODO DE BUSCA DE CÉLULA PARA UM DISPOSITIVO DE COMUNICAÇÃO CELULAR, DISPOSITIVO DE COMUNICAÇÃO CELULAR, E, MÍDIA LEGÍVEL POR COMPUTADOR (71) TELEFONAKTIEBOLAGET LM ERICSSON (PUBL) (SE)
(21) BR 11 2016 002691-8 A2	Código 9.1 - Deferimento (22) 29/07/2014 (54) FOLHA DE FABRICAÇÃO DE ARTIGOS, ARMAÇÃO DE ÓCULOS E SIMILARES E MÉTODO DE PRODUÇÃO DE FOLHA DE FABRICAÇÃO DE ARTIGOS (71) LUXOTTICA S.R.L. (IT)
(21) BR 11 2016 002715-9 A2	Código 9.1 - Deferimento (22) 07/08/2013 (54) MÉTODO DE RELATÓRIO DE INFORMAÇÃO DE TERMINAL, PRIMEIRO TERMINAL E ESTAÇÃO BASE (71) HUAWEI TECHNOLOGIES CO., LTD. (CN)
(21) BR 11 2016 003034-6 A2	Código 9.1 - Deferimento (22) 21/08/2013 (54) MÉTODO DE ESCALONAMENTO DE SERVIÇO E ESTAÇÃO BASE (71) HUAWEI TECHNOLOGIES CO., LTD. (CN)
(21) BR 11 2016 004195-0 A2	Código 9.1 - Deferimento (22) 27/08/2014 (54) MÉTODO DE COMUNICAÇÃO SEM FIO, APARELHO CONFIGURADO PARA COMUNICAR DE FORMA SEM FIO, APARELHO PARA COMUNICAÇÃO

	SEM FIO E MEMÓRIA LEGÍVEL POR COMPUTADOR (71) QUALCOMM INCORPORATED (US)
(21) BR 11 2016 004493-2 A8	Código 9.1 - Deferimento (22) 12/09/2014 (54) MÉTODO, DISPOSITIVO DE COMPUTAÇÃO E MEIO DE ARMAZENAMENTO LEGÍVEL POR COMPUTADOR PARA IMPOSIÇÃO DE INTEGRIDADE DE CÓDIGO SELETIVA FACILITADA POR GERENCIADOR DE MÁQUINA VIRTUAL (71) MICROSOFT TECHNOLOGY LICENSING, LLC (US)
(21) BR 11 2016 004593-9 A2	Código 9.1 - Deferimento (22) 03/09/2014 (54) Métodos para reagir um composto, para hidrolisar um composto ou um sal do mesmo, para produzir um composto e para preparar um composto (71) DAIICHI SANKYO COMPANY, LIMITED (JP)
(21) BR 11 2016 004681-1 A2	Código 9.1 - Deferimento (22) 01/11/2013 (54) MÉTODO DE MEDIÇÃO REALIZADO POR UMA PRIMEIRA ESTAÇÃO BASE, MÉTODO DE MEDIÇÃO REALIZADO POR UM EQUIPAMENTO DE USUÁRIO, APARELHO DE MEDIÇÃO FORNECIDO EM UMA PRIMEIRA ESTAÇÃO BASE E APARELHO DE MEDIÇÃO FORNECIDO EM UM EQUIPAMENTO DE USUÁRIO (71) HUAWEI TECHNOLOGIES CO., LTD. (CN)
(21) BR 11 2016 004694-3 A2	Código 9.1 - Deferimento (22) 04/09/2014 (54) MÉTODO E SISTEMA DE POSICIONAMENTO BASEADO EM BALÃO (71) SOFTBANK CORP. (JP)
(21) BR 11 2016 004797-4 A2	Código 9.1 - Deferimento (22) 03/09/2014 (54) CONFIGURAÇÃO DE ILUMINAÇÃO (71) GEMEX CONSULTANCY B.V. (NL)
(21) BR 11 2016 005420-2 A2	Código 9.1 - Deferimento (22) 09/09/2014 (54) ACOPLAMENTO DE CCA DE UPLINK E DOWNLINK EM LTE-U (71) QUALCOMM INCORPORATED (US)
(21) BR 11 2016 005470-9 A2	Código 9.1 - Deferimento (22) 15/09/2014

(54) Composição líquida, uso da composição líquida, processo para produzir uma dispersão de sólido, processo para revestir uma forma de dosagem e processo para fabricar cápsulas
(71) NUTRITION & BIOSCIENCES USA 1, LLC (US)

---

(21) BR 11 2016 006305-8 A8

Código 9.1 - Deferimento
(22) 10/09/2014
(54) MÉTODO, APARELHO DE EQUIPAMENTO DE USUÁRIO, APARELHO DE NÓ DE REDE E MEMÓRIA LEGÍVEL POR COMPUTADOR NÃO TRANSITÓRIA
(71) NOKIA TECHNOLOGIES OY (FI)

---

(21) BR 11 2016 006377-5 A2

Código 9.1 - Deferimento
(22) 22/08/2014
(54) MECANISMOS DE PROGRAMAÇÃO DE UPLINK EFICIENTES PARA CONECTIVIDADE DUPLA
(71) SUN PATENT TRUST (US)

---

(21) BR 11 2016 006940-4 A2

Código 9.1 - Deferimento
(22) 30/09/2014
(54) REDUÇÃO DE POTÊNCIA MÁXIMA COMPLEMENTAR PARA FUNCIONAMENTO EM CONFIGURAÇÕES RESTRITAS
(71) QUALCOMM INCORPORATED (US)

---

(21) BR 11 2016 007156-5 A2

Código 9.1 - Deferimento
(22) 01/10/2014
(54) SISTEMA DE PRESSÃO REDUZIDA
(71) 3M INNOVATIVE PROPERTIES COMPANY (US)

---

(21) BR 11 2016 007373-8 A2

Código 9.1 - Deferimento
(22) 25/09/2014
(54) TÉCNICAS PARA AVALIAR CANAL LIVRE EM UMA BANDA DE ESPECTRO DE RADIOFREQUÊNCIA NÃO LICENCIADA
(71) QUALCOMM INCORPORATED (US)

---

(21) BR 11 2016 007789-0 A2

Código 9.1 - Deferimento
(22) 29/09/2014
(54) DISPOSITIVO TÉRMICO, USO DE UM DISPOSITIVO TÉRMICO, E, MÉTODO PARA AQUECER UM MEIO DE TRANSFERÊNCIA DE CALOR
(71) VALMET TECHNOLOGIES OY (FI)

---

(21) BR 11 2016 008129-3 A2

Código 9.1 - Deferimento
(22) 12/08/2015

(54) VEÍCULO TODO-O-TERRENO E SUSPENSÃO DO MESMO
(71) ENSENOR ENTERPRISES LIMITED (CY)

---

(21) BR 11 2016 008161-7 A2
Código 9.1 - Deferimento
(22) 17/10/2014
(54) PROCESSOS PARA PREPARAR UM COMPOSTO, COMPOSTOS INTERMEDIÁRIOS, FORMA CRISTALINA DE UM COMPOSTO, USO DE UMA FORMA CRISTALINA DE UM COMPOSTO E SOLVATO DE UM COMPOSTO
(71) CHIESI FARMACEUTICI S.P.A. (IT)

---

(21) BR 11 2016 008700-3 A2
Código 9.1 - Deferimento
(22) 15/08/2014
(54) MÓDULO DE AQUISIÇÃO DE DADOS, MÉTODO DE IDENTIFICAÇÃO DE UM SENSOR E MONITOR DE PACIENTE
(71) GENERAL ELECTRIC COMPANY (US)

---

(21) BR 11 2016 008995-2 A2
Código 9.1 - Deferimento
(22) 23/09/2014
(54) GERAÇÃO DE POTÊNCIA ELÉTRICA
(71) BAKER HUGHES ENERGY TECHNOLOGY UK LIMITED (GB)

---

(21) BR 11 2016 009555-3 A2
Código 9.1 - Deferimento
(22) 28/10/2014
(54) ELEMENTO DE TENSÃO PARA O TENSIONAMENTO DE UMA ESTEIRA DE SALTOS NUMA ESTRUTURA DE UM TRAMPOLIM
(71) JOACHIM HEYMANS (DE)

---

(21) BR 11 2016 009602-9 A2
Código 9.1 - Deferimento
(22) 28/10/2014
(54) INDICAÇÃO DE PORTADOR CRUZADO DE CONFIGURAÇÕES DE SUBQUADRO DE UPLINK/DOWNLINK
(71) QUALCOMM INCORPORATED (US)

---

(21) BR 11 2016 009900-1 A2
Código 9.1 - Deferimento
(22) 09/10/2014
(54) MÉTODO E DISPOSITIVO PARA DISTRIBUIR LICENÇAS DE MULTIMÍDIA EM UM SISTEMA DE DISTRIBUIÇÃO DE UM SERVIÇO DE MULTIMÍDIA SEGURO
(71) NAGRAVISION SA (CH) (CH)

---

(21) BR 11 2016 010244-4 A2
Código 9.1 - Deferimento
(22) 06/11/2014
(54) MÉTODO DE COMPENSAÇÃO PARA UM APARELHO DE EXIBIÇÃO, E,

	APARELHO DE EXIBIÇÃO (71) BAE SYSTEMS PLC (GB)
(21) BR 11 2016 010361-0 A2	Código 9.1 - Deferimento (22) 04/09/2014 (54) MÉTODO E EQUIPAMENTO PARA POSSIBILITAR A SUPRESSÃO DA INTERFERÊNCIA DA CÉLULA DE SERVIÇO USANDO A SINALIZAÇÃO (71) QUALCOMM INCORPORATED (US)
(21) BR 11 2016 010542-7 A2	Código 9.1 - Deferimento (22) 04/11/2014 (54) MÉTODO DE OPERAÇÃO DE UM DISPOSITIVO MÓVEL, E, DISPOSITIVO MÓVEL (71) TELEFONAKTIEBOLAGET LM ERICSSON (PUBL) (SE)
(21) BR 11 2016 011737-9 A2	Código 9.1 - Deferimento (22) 25/11/2014 (54) APARELHO PARA PROCESSAMENTO DE INFORMAÇÃO, MÉTODO PARA PROCESSAMENTO DE INFORMAÇÃO E PROGRAMA (71) RICOH COMPANY, LTD. (JP)
(21) BR 11 2016 011996-7 A2	Código 9.1 - Deferimento (22) 19/11/2014 (54) Um inalador de pó seco de Budesonida/Formoterol e uma composição farmacêutica para inalação (71) PHARMACHEMIE B.V. (NL)
(21) BR 11 2016 012568-1 A2	Código 9.1 - Deferimento (22) 02/01/2014 (54) ESTIMATIVA DA COBERTURA MELHORADA DE REDES CELULARES SEM FIO POR MEDIÇÕES EM MODO INATIVO DO EQUIPAMENTO DE USUÁRIO (71) INTEL CORPORATION (US)
(21) BR 11 2016 012833-8 A2	Código 9.1 - Deferimento (22) 17/12/2014 (54) AGENTE TERAPÊUTICO E/OU PREVENTIVO COMPREENDENDO DERIVADO DE 1-INDANSULFAMIDA PARA DOR (71) EISAI R&D MANAGEMENT CO. LTD (JP)
(21) BR 11 2016 012874-5 A2	Código 9.1 - Deferimento (22) 05/12/2014 (54) NÓ B EVOLUÍDO E MÍDIA DE ARMAZENAMENTO LEGÍVEL POR

	COMPUTADOR PARA COLETAR E PARA REPORTAR DADOS DE BIN GEOGRÁFICO (71) APPLE INC. (US)
(21) BR 11 2016 013325-0 A2	Código 9.1 - Deferimento (22) 08/12/2014 (54) Sistema de administração de droga (71) MERCK SHARP & DOHME B.V. (NL)
(21) BR 11 2016 013334-0 A2	Código 9.1 - Deferimento (22) 13/12/2013 (54) PROGRAMADOR VIRTUAL CENTRALIZADO, PROGRAMADOR REAL, SISTEMA DE PROGRAMAÇÃO E MÉTODO DE PROGRAMAÇÃO (71) HUAWEI TECHNOLOGIES CO., LTD. (CN)
(21) BR 11 2016 014310-8 A8	Código 9.1 - Deferimento (22) 19/12/2014 (54) MÉTODOS, SISTEMAS E MEIOS DE ARMAZENAMENTO LEGÍVEL POR MÁQUINA PARA GRAVAÇÃO DE MÚLTIPLAS VISTAS (71) OPENTV, INC. (US)
(21) BR 11 2016 014330-2 A2	Código 9.1 - Deferimento (22) 17/11/2014 (54) MÉTODO IMPLEMENTADO POR COMPUTADOR, SISTEMA E MEIO LEGÍVEL POR COMPUTADOR NÃO TRANSITÓRIO (71) SOFTBANK CORP. (JP)
(21) BR 11 2016 014460-0 A2	Código 9.1 - Deferimento (22) 26/09/2014 (54) MÉTODO E SISTEMA PARA RECEBER UM SINAL COMPOSTO RECEBIDO (71) DEERE & COMPANY (US)
(21) BR 11 2016 014692-1 A2	Código 9.1 - Deferimento (22) 23/12/2014 (54) SISTEMA PARA UM RECONHECIMENTO DE ÍRIS EFICIENTE EM TERMOS DE POTÊNCIA (71) EYELOCK LLC (US)
(21) BR 11 2016 015793-1 A2	Código 9.1 - Deferimento (22) 08/01/2015 (54) COMPRESSOR INJETADO COM ÓLEO (71) ATLAS COPCO AIRPOWER, NAAMLOZE VENNOOTSCHAP (BE)

(21) BR 11 2016 016051-7 A2
Código 9.1 - Deferimento
(22) 08/01/2015
(54) SISTEMA DE CONTROLE DE MOTOR DE COMBUSTÃO INTERNA
(71) TOYOTA JIDOSHA KABUSHIKI KAISHA (JP)

(21) BR 11 2016 016558-6 A2
Código 9.1 - Deferimento
(22) 19/01/2015
(54) COLHEITADEIRA COMBINADA E SEU MÉTODO DE OPERAÇÃO
(71) CNH INDUSTRIAL BELGIUM NV (BE)

(21) BR 11 2016 016910-7 A2
Código 9.1 - Deferimento
(22) 21/01/2015
(54) SISTEMA DE REFRIGERAÇÃO PARA RESFRIAR PORÇÕES DE UMA MÁQUINA AGRÍCOLA, SISTEMA DE FORNECIMENTO DE AR PARA UMA MÁQUINA AGRÍCOLA E MÉTODO PARA RESFRIAR PORÇÕES DE UMA MÁQUINA AGRÍCOLA
(71) EATON INTELLIGENT POWER LIMITED (IE)

(21) BR 11 2016 018079-8 A2
Código 9.1 - Deferimento
(22) 30/01/2015
(54) ANALISADOR DE IMAGENS 3D PARA DETERMINAR A DIREÇÃO DO OLHAR
(71) FRAUNHOFER-GESELLSCHAFT ZUR FÖRDERUNG DER ANGEWANDTEN FORSCHUNG E.V. (DE)

(21) BR 11 2016 018581-1 A8
Código 9.1 - Deferimento
(22) 13/02/2015
(54) Processo para a fabricação de derivados de sulfamida pirimidina
(71) IDORSIA PHARMACEUTICALS LTD (CH)

(21) BR 11 2016 018582-0 A2
Código 9.1 - Deferimento
(22) 13/02/2015
(54) Processo de preparação de grafite de síntese litiado
(71) ROCKWOOD LITHIUM GMBH (DE)

(21) BR 11 2016 019718-6 A2
Código 9.1 - Deferimento
(22) 02/04/2015
(54) FOCALIZAÇÃO ADAPTATIVA SÍSMICA
(71) BP CORPORATION NORTH AMERICA INC. (US)

(21) BR 11 2016 019734-8 A2
Código 9.1 - Deferimento
(22) 23/02/2015

	(54) AMPLIFICADOR DE BAIXO RUÍDO, DISPOSITIVO DE COMUNICAÇÃO SEM FIO, E, RECEPTOR (71) TELEFONAKTIEBOLAGET LM ERICSSON (PUBL) (SE)
(21) BR 11 2016 019850-6 A2	Código 9.1 - Deferimento (22) 26/02/2015 (54) MÉTODO, CONTROLADOR, E, DISPOSITIVO DE ARMAZENAMENTO LEGÍVEL POR COMPUTADOR (71) BAE SYSTEMS CONTROLS INC. (US)
(21) BR 11 2016 019924-3 A2	Código 9.1 - Deferimento (22) 03/03/2015 (54) APARELHO PARA MONITORAR UM PACIENTE (71) VARIAN MEDICAL SYSTEMS, INC. (US)
(21) BR 11 2016 020402-6 A2	Código 9.1 - Deferimento (22) 28/02/2015 (54) MÉTODO PARA DEFINIR CENÁRIO DE UTILIZAÇÃO INTERNO DE VEÍCULO, DISPOSITIVO MONTADO EM VEÍCULO, E DISPOSITIVO DE REDE (71) HUAWEI TECHNOLOGIES CO., LTD. (CN)
(21) BR 11 2016 020404-2 A2	Código 9.1 - Deferimento (22) 05/03/2014 (54) UNIDADE DE REDE ÓTICA, E SISTEMA E MÉTODO DE COMUTAÇÃO DE ENLACE (71) HUAWEI TECHNOLOGIES CO., LTD. (CN)
(21) BR 11 2016 021334-3 A2	Código 9.1 - Deferimento (22) 25/02/2015 (54) RESERVATÓRIO DE INFLUXO OU VÁLVULA DE CANISTER (71) CHANNEL MEDSYSTEMS, INC. (US)
(21) BR 11 2016 021865-5 A2	Código 9.1 - Deferimento (22) 31/03/2015 (54) PROCESSO PARA A ESTIMATIVA DE DURAÇÃO DE TRATAMENTO DE TRATAMENTO DE DIÁLISE PERITONEAL E APARELHO DE DIÁLISE (71) FRESENIUS MEDICAL CARE DEUTSCHLAND GMBH (DE)
(21) BR 11 2016 022037-4 A2	Código 9.1 - Deferimento (22) 24/03/2015 (54) JUNTA DE DIREÇÃO FABRICADA E MONTAGEM DE DIREÇÃO DE VEÍCULO

(71) HENDRICKSON USA, L.L.C. (US)

---

(21) BR 11 2016 022222-9 A2

Código 9.1 - Deferimento
(22) 23/03/2015
(54) APARELHO, SISTEMA E MÉTODO PARA DESMONTE
(71) ORICA INTERNATIONAL PTE LTD (SG)

---

(21) BR 11 2016 022223-7 A2

Código 9.1 - Deferimento
(22) 23/03/2015
(54) APARELHO, SISTEMA E MÉTODO PARA A GRANALHAGEM COM SINAL DE COMUNICAÇÃO MAGNÉTICA
(71) ORICA INTERNATIONAL PTE LTD (SG)

---

(21) BR 11 2016 022644-5 A2

Código 9.1 - Deferimento
(22) 30/03/2015
(54) DIÓXIDO DE TITÂNIO INTERCALADO COM LÍTIO, PARTÍCULAS DE TITANATO DE LÍTIO PRODUZIDAS DESTE, E MÉTODOS RELACIONADOS
(71) TRONOX LLC (US)

---

(21) BR 11 2016 023181-3 A2

Código 9.1 - Deferimento
(22) 25/03/2015
(54) CONJUNTO DE POLIA
(71) DAYCO IP HOLDINGS, LLC (US)

---

(21) BR 11 2016 023323-9 A2

Código 9.1 - Deferimento
(22) 08/04/2015
(54) DISPOSITIVO ANTIVIBRATÓRIO PARA A USINAGEM DE EIXO
(71) SAFRAN AIRCRAFT ENGINES (FR)

---

(21) BR 11 2016 023828-1 A2

Código 9.1 - Deferimento
(22) 19/05/2015
(54) COLUNA DE DIREÇÃO E VEÍCULO
(71) SCANIA CV AB (SE)

---

(21) BR 11 2016 024103-7 A2

Código 9.1 - Deferimento
(22) 18/05/2015
(54) PROMOTOR DO CMV HUMANO, ÁCIDO NUCLEICO, MÉTODO DE PRODUÇÃO DE POLIPEPTÍDEOS, USO DE UM PROMOTOR E CÉLULA
(71) F. HOFFMANN-LA ROCHE AG (CH)

---

(21) BR 11 2016 024392-7 A2

Código 9.1 - Deferimento
(22) 23/04/2015
(54) EMBREAGEM CENTRAL, E, MÉTODO DE ADAPTAR UM SISTEMA DE

	ATUAÇÃO PARA UMA EMBREAGEM CENTRAL EM UMA UNIDADE DE TOMADA DE FORÇA (71) TWIN DISC, INC. (US)
(21) BR 11 2016 024462-1 A2	Código 9.1 - Deferimento (22) 06/05/2015 (54) Métodos para a preparação de um anticorpo (71) GENENTECH, INC. (US)
(21) BR 11 2016 024467-2 A2	Código 9.1 - Deferimento (22) 26/03/2015 (54) COMPOSTOS E MÉTODOS PARA A PREVENÇÃO OU O TRATAMENTO DA MALÁRIA (71) MMV MEDICINES FOR MALARIA VENTURE (CH)
(21) BR 11 2016 024641-1 A2	Código 9.1 - Deferimento (22) 14/04/2015 (54) Obturador para um dispositivo de acesso vascular (71) BECTON, DICKINSON AND COMPANY (US)
(21) BR 11 2016 024959-3 A2	Código 9.1 - Deferimento (22) 01/05/2015 (54) Ferramenta de inserção para inserção de um cateter no corpo de um paciente (71) C.R. BARD, INC (US)
(21) BR 11 2016 025248-9 A2	Código 9.1 - Deferimento (22) 30/04/2015 (54) Compostos inibidores de demetilase lisina-específica-1, composição farmacêutica e seus usos (71) CELGENE QUANTICEL RESEARCH, INC (US)
(21) BR 11 2016 026017-1 A2	Código 9.1 - Deferimento (22) 27/05/2014 (54) MÉTODO REALIZADO POR UM NÓ DE RÁDIO, NÓ DE RÁDIO, E, PORTADOR (71) TELEFONAKTIEBOLAGET LM ERICSSON (PUBL) (SE)
(21) BR 11 2016 026074-0 A8	Código 9.1 - Deferimento (22) 14/05/2015 (54) MÉTODOS PARA FORMAR COMPOSTOS (71) ALLECRA THERAPEUTICS SAS (FR)

(21) BR 11 2016 026306-5 A2
Código 9.1 - Deferimento
(22) 10/06/2015
(54) COMPOSTOS DE SULFONILAMINOBENZAMIDA
(71) ELANCO TIERGESUNDHEIT AG (CH)

(21) BR 11 2016 026349-9 A2
Código 9.1 - Deferimento
(22) 11/05/2015
(54) SISTEMA DE DETECÇÃO DE UM INTERRUPTOR A VÁCUO, MÉTODO PARA DETECTAR UMA PERDA DE VÁCUO EM UM INTERRUPTOR A VÁCUO, INTERRUPTOR A VÁCUO E SISTEMA
(71) COOPER TECHNOLOGIES COMPANY (US)

(21) BR 11 2016 026393-6 A2
Código 9.1 - Deferimento
(22) 12/05/2015
(54) DISPOSITIVO DE OCLUSÃO DE FERIMENTO INSERÍVEL EM UM FERIMENTO EXTERNO W
(71) PLASS RESCUE TECHNOLOGIES AG (CH)

(21) BR 11 2016 026711-7 A2
Código 9.1 - Deferimento
(22) 08/05/2015
(54) MANGA METÁLICA PARA USO COMO UM SUPORTE PARA A CAMADA ABRASIVA DE UMA ESFERA DE SERRA EM UM CABO DE SERRA, ESFERA DE SERRA, CABO DE SERRA E MÉTODO PARA PRODUZIR UMA MANGA METÁLICA
(71) NV BEKAERT SA (BE)

(21) BR 11 2016 026822-9 A2
Código 9.1 - Deferimento
(22) 15/05/2015
(54) DISPOSITIVO E MÉTODO PARA DECODIFICAR DADOS DE ÁUDIO E MEMÓRIA LEGÍVEL POR COMPUTADOR
(71) QUALCOMM INCORPORATED (US)

(21) BR 11 2016 027025-8 A8
Código 9.1 - Deferimento
(22) 29/06/2015
(54) MÉTODO E SISTEMA PARA SINTETIZAR ELEMENTOS DE INTERFACE DO USUÁRIO DE INFORMAÇÕES E APLICATIVOS EM UMA FORMA DE FLUXO CONTÍNUO PARA CINEMATIZAÇÃO DE SAÍDA
(71) MICROSOFT TECHNOLOGY LICENSING, LLC (US)

(21) BR 11 2016 027048-7 A8
Código 9.1 - Deferimento
(22) 26/03/2015
(54) USO DE UM COMPOSTO DE FÓRMULA I NO TRATAMENTO DE CÂNCER CEREBRAL E GLIOBLASTOMA MULTIFORME MGMT POSITIVO

(71) EURO-CELTIQUE S.A. (LU)

---

(21) BR 11 2016 027988-3 A2

Código 9.1 - Deferimento
(22) 11/06/2015
(54) INIBIDORES DE BETA-LACTAMASE
(71) VENATORX PHARMACEUTICALS, INC. (US)

---

(21) BR 11 2016 028024-5 A2

Código 9.1 - Deferimento
(22) 17/06/2015
(54) MÉTODO E SISTEMA PARA PROTEGER COMUNICAÇÕES COM PLATAFORMAS DE MÍDIAS AVANÇADAS
(71) MICROSOFT TECHNOLOGY LICENSING, LLC (US)

---

(21) BR 11 2016 028277-9 A2

Código 9.1 - Deferimento
(22) 09/06/2015
(54) Processo para purificação de uma composição de tetrafluoropropeno
(71) MEXICHEM FLUOR S.A. DE C.V. (MX)

---

(21) BR 11 2016 028586-7 A8

Código 9.1 - Deferimento
(22) 10/06/2015
(54) MEIO DE ARMAZENAMENTO DE COMPUTADOR E MÉTODO IMPLEMENTADO POR COMPUTADOR PARA ANÁLISE DE IMPORTÂNCIA DE VÍDEO BASEADO EM REGRAS
(71) MICROSOFT TECHNOLOGY LICENSING, LLC (US)

---

(21) BR 11 2016 028656-1 A2

Código 9.1 - Deferimento
(22) 05/06/2015
(54) Sistema e método para processar materiais sólidos utilizando ondas de choque produzidas em um vortex gasoso supersônico
(71) LLT INTERNATIONAL (IRELAND) LTD. (US)

---

(21) BR 11 2016 029080-1 A2

Código 9.1 - Deferimento
(22) 15/05/2015
(54) Conjunto de instrumento de grampeamento
(71) ETHICON ENDO-SURGERY, LLC (PR)

---

(21) BR 11 2016 029437-8 A2

Código 9.1 - Deferimento
(22) 16/06/2015
(54) MÉTODOS PARA TRATAMENTO E PREVENÇÃO DE DOENÇAS DE INSTABILIDADE VASCULAR
(71) THE UNIVERSITY OF UTAH RESEARCH FOUNDATION (US)

---

(21) BR 11 2016 029627-3 A2

Código 9.1 - Deferimento

	(22) 18/06/2015 (54) MÉTODO PARA ACABAMENTO DE ENGRENAGENS DE METAL TEMPERADO (71) SAMP S.P.A. CON UNICO SOCIO (IT)
(21) BR 11 2016 029845-4 A2	Código 9.1 - Deferimento (22) 13/11/2015 (54) SISTEMA DE DIREÇÃO ASSISTIDA PARA UM VEÍCULO ELÉTRICO, E MÉTODO PARA O CONTROLE DE UM SISTEMA DE DIREÇÃO ASSISTIDA PARA UM VEÍCULO ELÉTRICO (71) BYD COMPANY LIMITED (CN)
(21) BR 11 2016 030345-8 A2	Código 9.1 - Deferimento (22) 26/06/2015 (54) MÉTODO DE RENDERIZAÇÃO DE UM SINAL DE ÁUDIO, APARELHO PARA RENDERIZAÇÃO DE UM SINAL DE ÁUDIO, MEIO DE GRAVAÇÃO LEGÍVEL POR COMPUTADOR, E PROGRAMA DE COMPUTADOR (71) SAMSUNG ELECTRONICS CO., LTD. (KR)
(21) BR 11 2016 030489-6 A2	Código 9.1 - Deferimento (22) 17/06/2015 (54) TURBOMÁQUINA QUE COMPREENDE UM MEIO DE DESACOPLAMENTO DE UMA VENTOINHA (71) SAFRAN AIRCRAFT ENGINES (FR)
(21) BR 11 2016 030563-9 A2	Código 9.1 - Deferimento (22) 19/12/2014 (54) COMPOSTO DE PENTAPEPTÍDEO SINTÉTICO E SEU MÉTODO DE PRODUÇÃO (71) MARUISHI PHARMACEUTICAL CO., LTD. (JP)
(21) BR 11 2016 030910-3 A8	Código 9.1 - Deferimento (22) 01/07/2015 (54) APARELHO DE PENTEAR PARA FORMAR CACHOS DE TAMANHOS DIFERENTES (71) SEB S.A. (FR)
(21) BR 11 2017 000327-9 A2	Código 9.1 - Deferimento (22) 10/07/2015 (54) MÉTODO PARA GERENCIAR UMA TRANSAÇÃO, SERVIDOR CORRESPONDENTE, PRODUTO DE PROGRAMA DE COMPUTADOR E MEIO DE ARMAZENAMENTO (71) ROAM DATA INC (US)

(21) BR 11 2017 000363-5 A2	Código 9.1 - Deferimento (22) 07/07/2015 (54) PARAFUSO OCO (71) PHYSICAL SYSTEMS, INC. (US)
(21) BR 11 2017 000727-4 A2	Código 9.1 - Deferimento (22) 15/07/2014 (54) MÉTODO E SISTEMA PARA INTERMEDIAÇÃO DE UMA SOLICITAÇÃO DE ACESSO A DADOS (71) MICROSOFT TECHNOLOGY LICENSING, LLC (US)
(21) BR 11 2017 000910-2 A2	Código 9.1 - Deferimento (22) 15/07/2015 (54) EQUIPAMENTO PARA ESTIRAMENTO A FRIO DE FIO METÁLICO E APARELHO PARA ESTIRAMENTO A FRIO DE FIO METÁLICO (71) VASSENA FILIERE S.R.L. (IT)
(21) BR 11 2017 001138-7 A2	Código 9.1 - Deferimento (22) 21/04/2015 (54) PINO DE COXIM (71) HONDA MOTOR CO., LTD. (JP)
(21) BR 11 2017 001298-7 A2	Código 9.1 - Deferimento (22) 16/07/2015 (54) DISPOSITIVO PARA IDENTIFICAR VISUALMENTE O SEXO DE UM SUÍNO DE ABATE (71) CSB-SYSTEM AG (DE)
(21) BR 11 2017 001479-3 A2	Código 9.1 - Deferimento (22) 23/07/2015 (54) SISTEMA PARA FORNECER A PENETRAÇÃO DE ENERGIA ELÉTRICA PARA DENTRO DE UM TECIDO CORPORAL (71) SYNAPSTIM LTD (IL)
(21) BR 11 2017 001614-1 A2	Código 9.1 - Deferimento (22) 06/08/2015 (54) SERVIÇO DE DESCOBERTA DE BEACON (71) MICROSOFT TECHNOLOGY LICENSING, LLC (US)
(21) BR 11 2017 001676-1 A2	Código 9.1 - Deferimento (22) 30/07/2015 (54) PROCESSO PARA DAR PARTIDA A UM MOTOR DE COMBUSTÃO

	INTERNA (71) PIAGGIO & C.S.P.A (IT)
(21) BR 11 2017 001684-2 A2	Código 9.1 - Deferimento (22) 28/07/2015 (54) Processo para produção de um produto de proteína de pulse ("YP810") (71) BURCON NUTRASCIENCE (MB) CORP. (CA)
(21) BR 11 2017 001753-9 A2	Código 9.1 - Deferimento (22) 30/07/2014 (54) MÉTODO PARA DETERMINAR COMPRIMENTO DE LACUNA DE MEDIÇÃO E DISPOSITIVO DE REDE (71) HUAWEI TECHNOLOGIES CO., LTD. (CN)
(21) BR 11 2017 001786-5 A2	Código 9.1 - Deferimento (22) 29/07/2015 (54) MOTOR DE COMBUSTÃO INTERNO REFRIGERADO À ÁGUA (71) PIAGGIO & C. S.P.A (IT)
(21) BR 11 2017 001955-8 A2	Código 9.1 - Deferimento (22) 28/07/2015 (54) DISPOSITIVO DE ACIONAMENTO HIDRÁULICO OU PNEUMÁTICO (71) FTE AUTOMOTIVE GMBH (DE)
(21) BR 11 2017 002554-0 A2	Código 9.1 - Deferimento (22) 04/08/2015 (54) UNIDADE DE CONTROLE ELETRÔNICO, BEM COMO FERRAMENTA DE MOLDAR E PROCESSO PARA PRODUÇÃO DE UMA UNIDADE DE CONTROLE ELETRÔNICO (71) ROBERT BOSCH GMBH (DE)
(21) BR 11 2017 002758-5 A2	Código 9.1 - Deferimento (22) 13/06/2016 (54) DISPOSITIVO E MÉTODO DE TRANSMISSÃO, E, DISPOSITIVO E MÉTODO DE RECEPÇÃO. (71) SONY CORPORATION (JP)
(21) BR 11 2017 003282-1 A2	Código 9.1 - Deferimento (22) 12/08/2015 (54) ELEMENTO DE CONTATO E CONECTOR DE PLUGUE (71) ERNI PRODUCTION GMBH & CO. KG (DE)
(21) BR 11 2017 003349-6 A2	Código 9.1 - Deferimento

(22) 21/08/2015
(54) Composto, composição de desenvolvimento de cor, precursor de placa de impressão litográfica e método para produção de placa para placa de impressão litográfica
(71) FUJIFILM CORPORATION (JP)

---

(21) BR 11 2017 003406-9 A2
Código 9.1 - Deferimento
(22) 20/08/2015
(54) Método para modular a infestação por pragas em uma planta, composição de cobertura de semente compreendendo um polipeptídeo e método de produzir uma planta resistente aos insetos usando quitinase de Chromobacterium subtsugae
(71) MARRONE BIO INNOVATIONS, INC. (US)

---

(21) BR 11 2017 003660-6 A2
Código 9.1 - Deferimento
(22) 11/09/2015
(54) MÉTODO E SISTEMA DE CONTROLAR RECURSOS DE ARMAZENAMENTO DE UM CONJUNTO DE ARMAZENAMENTO DE DADOS
(71) MICROSOFT TECHNOLOGY LICENSING, LLC (US)

---

(21) BR 11 2017 003751-3 A2
Código 9.1 - Deferimento
(22) 12/09/2014
(54) SISTEMA, PROCESSO E MÍDIA DE ARMAZENAMENTO DE COMPUTADOR PARA MEDIR CONDIÇÕES DE RUÍDO EM REGIÕES DE UM AMBIENTE URBANO
(71) MICROSOFT TECHNOLOGY LICENSING, LLC (US)

---

(21) BR 11 2017 003947-8 A2
Código 9.1 - Deferimento
(22) 04/06/2015
(54) MÉTODO PARA A DETERMINAÇÃO DA LINHAGEM
(71) PIONEER HI-BRED INTERNATIONAL, INC. (US)

---

(21) BR 11 2017 003967-2 A2
Código 9.1 - Deferimento
(22) 30/08/2014
(54) APARELHO DE PROCESSAMENTO DE DADOS E O MÉTODO DE PROCESSAMENTO DE DADOS
(71) HUAWEI TECHNOLOGIES CO., LTD. (CN)

---

(21) BR 11 2017 004038-7 A2
Código 9.1 - Deferimento
(22) 10/07/2015
(54) MONTAGEM DE UM PRIMEIRO INSERTO E DE UM SEGUNDO INSERTO DE REFORÇO LONGITUDINAL, FACE DIANTEIRA TÉCNICA DE VEÍCULO AUTOMOTIVO, ESTRUTURA DE SUPORTE, E, PROCESSO DE

	FABRICAÇÃO DE UMA MONTAGEM (71) RENAULT S.A.S. (FR)
(21) BR 11 2017 004043-3 A2	Código 9.1 - Deferimento (22) 10/07/2015 (54) MONTAGEM DE UM PRIMEIRO INSERTO E DE UM SEGUNDO INSERTO DE REFORÇO LONGITUDINAL, FACE DIANTEIRA TÉCNICA DE VEÍCULO AUTOMOTIVO, E, PROCESSO DE FABRICAÇÃO DE UMA MONTAGEM (71) RENAULT S.A.S. (FR)
(21) BR 11 2017 004049-2 A2	Código 9.1 - Deferimento (22) 10/07/2015 (54) MONTAGEM DE UM PRIMEIRO INSERTO DE REFORÇO LONGITUDINAL E DE UM SEGUNDO INSERTO DE REFORÇO LONGITUDINAL, E, FACE DIANTEIRA TÉCNICA DE VEÍCULO AUTOMOTIVO (71) RENAULT S.A.S. (FR)
(21) BR 11 2017 004302-5 A2	Código 9.1 - Deferimento (22) 02/09/2015 (54) SISTEMA DE GRAMPEAMENTO CIRÚRGICO (71) ETHICON LLC (US)
(21) BR 11 2017 004362-9 A2	Código 9.1 - Deferimento (22) 04/09/2015 (54) SISTEMA COMPREENDENDO DE UM CONJUNTO DE BOMBEAMENTO CONECTADO OPERACIONALMENTE A UMA FONTE DE MOVIMENTAÇÃO DE ATUAÇÃO DE VÁLVULA OU A UM COMPONENTE DE ENCADEAMENTO VALVULAR (71) JACOBS VEHICLE SYSTEMS, INC. (US)
(21) BR 11 2017 004472-2 A2	Código 9.1 - Deferimento (22) 03/09/2015 (54) ALETA PARA UMA TURBOMÁQUINA, CONJUNTO PARA UMA TURBOMÁQUINA, ROTOR DE VENTILADOR PARA UMA TURBOMÁQUINA E TURBOMÁQUINA (71) SAFRAN AIRCRAFT ENGINES (FR)
(21) BR 11 2017 004743-8 A2	Código 9.1 - Deferimento (22) 18/06/2015 (54) SONDA DE DETECÇÃO DE ELASTICIDADE (71) WUXI HISKY MEDICAL TECHNOLOGIES CO., LTD. (CN)

(21) BR 11 2017 004881-7 A2
Código 9.1 - Deferimento
(22) 10/09/2015
(54) SISTEMA DE AMOSTRAGEM DE SANGUE PARA MELHORAR O SUCESSO DA RETIRADA E REDUZIR HEMÓLISE
(71) BECTON, DICKINSON AND COMPANY (US)

(21) BR 11 2017 005089-7 A2
Código 9.1 - Deferimento
(22) 15/09/2015
(54) Uso de uma associação de um agente antimicrobiano e de um composto, e associação de um agente antimicrobiano e de cineol
(71) SEPTEOS (FR)

(21) BR 11 2017 005254-7 A2
Código 9.1 - Deferimento
(22) 18/09/2015
(54) APARELHO PARA ACIONAR PELO MENOS UMA DAS DUAS OU MAIS VÁLVULAS DE MOTOR EM UM MOTOR DE COMBUSTÃO INTERNA E SISTEMA PARA ACIONAR AS DUAS OU MAIS VÁLVULAS DE MOTOR
(71) JACOBS VEHICLE SYSTEMS, INC. (US)

(21) BR 11 2017 005450-7 A2
Código 9.1 - Deferimento
(22) 22/09/2015
(54) MÉTODO E SISTEMA PARA COORDENAR UM OU MAIS ESTÁGIOS DE UM CICLO DE COMUTAÇÃO DE REGISTRO
(71) MICROSOFT TECHNOLOGY LICENSING, LLC (US)

(21) BR 11 2017 005453-1 A8
Código 9.1 - Deferimento
(22) 30/09/2015
(54) AMINOPIRIDILOXIPIRAZOL, SEUS USOS, E COMPOSIÇÃO FARMACÊUTICA.
(71) ELI LILLY AND COMPANY (US)

(21) BR 11 2017 005796-4 A2
Código 9.1 - Deferimento
(22) 27/10/2015
(54) SISTEMA DE COMPUTADOR, MÉTODO E DISPOSITIVO LEGÍVEL POR COMPUTADOR PARA EXECUÇÃO DE RESTRIÇÃO DE OPERAÇÃO SOBRE REDE
(71) MICROSOFT TECHNOLOGY LICENSING, LLC (US)

(21) BR 11 2017 005965-7 A2
Código 9.1 - Deferimento
(22) 26/08/2015
(54) MÉTODO PARA FORMAR UMA SUPERFÍCIE SOBRE UMA PEÇA DE TRABALHO DE METAL E USO DE UMA PASTILHA DE TORNEAMENTO QUE USA TAL MÉTODO

(71) ROBERT BOSCH AUTOMOTIVE STEERING GMBH (DE)

---

(21) BR 11 2017 006037-0 A2

Código 9.1 - Deferimento
(22) 16/10/2015
(54) MÉTODO DE DETECTAR INCISURA DICRÓTICA
(71) VIEWCARE TECHNOLOGIES 1 APS (DK)

---

(21) BR 11 2017 006108-2 A2

Código 9.1 - Deferimento
(22) 24/09/2015
(54) COMPRESSOR DE PARAFUSO SEM ÓLEO
(71) KOBELCO COMPRESSORS CORPORATION (JP)

---

(21) BR 11 2017 006205-4 A2

Código 9.1 - Deferimento
(22) 21/03/2016
(54) MECANISMO DE ACIONAMENTO DE EMBREAGEM DE UM CILINDRO ELETRÔNICO PARA FECHADURAS, E MÉTODO PARA OPERAR UM MECANISMO DE ACIONAMENTO DE EMBREAGEM
(71) SALTO SYSTEMS S.L. (ES)

---

(21) BR 11 2017 006348-4 A2

Código 9.1 - Deferimento
(22) 24/09/2015
(54) COMPRESSOR DE PARAFUSO SEM ÓLEO E MÉTODO DE DESENVOLVIMENTO DO MESMO
(71) KOBELCO COMPRESSORS CORPORATION (JP)

---

(21) BR 11 2017 006393-0 A2

Código 9.1 - Deferimento
(22) 02/10/2015
(54) CAPACETE, DISPOSITIVO CIRÚRGICO, MONTAGEM DE DETECÇÃOE/OU DE ENTREGA E PORTA DE ACESSO
(71) WOODWELDING AG (CH)

---

(21) BR 11 2017 006509-6 A2

Código 9.1 - Deferimento
(22) 24/07/2015
(54) CONDUTOR, DISPOSITIVO E MÉTODO PARA ESTIMULAÇÃO ELÉTRICA CEREBRAL PROFUNDA
(71) SCENERAY CO., LTD (CN)

---

(21) BR 11 2017 006663-7 A2

Código 9.1 - Deferimento
(22) 17/03/2015
(54) ESTETOSCÓPIO INFRASSÔNICO PARA MONITORAR PROCESSOS FISIOLÓGICOS
(71) U.S.A., AS REPRESENTED BY THE ADMINISTRATOR OF THE NATIONAL AERONAUTICS AND SPACE ADMINISTRATION (US)

(21) BR 11 2017 007122-3 A2	Código 9.1 - Deferimento (22) 23/10/2015 (54) SISTEMA PARA MONITORAR E CONTROLAR UMA PLANTA INDUSTRIAL (71) COMAU S.P.A. (IT)
(21) BR 11 2017 007549-0 A2	Código 9.1 - Deferimento (22) 29/09/2015 (54) TRAVESSA CONFIGURADA PARA PARTICIPAR NA INSONORIZAÇÃO DE UM VEÍCULO AUTOMOTIVO, DISPOSIÇÃO PARA VEÍCULO AUTOMOTIVO, E, PROCESSO DE MONTAGEM PARA VEÍCULO AUTOMOTIVO (71) RENAULT S.A.S. (FR)
(21) BR 11 2017 007818-0 A2	Código 9.1 - Deferimento (22) 09/10/2015 (54) Molécula de ácido nucleico isolada, construto de dna, célula hospedeira, planta transgênica, semente transformada, polipeptídeo isolado, composição, método para controlar uma população de pragas de lepidóptero ou coleóptero, método para exterminar uma praga de lepidóptero, método para produzir um polipeptídeo com atividade pesticida, planta, método para proteger uma planta contra uma praga (71) PIONEER HI-BRED INTERNATIONAL, INC. (US)
(21) BR 11 2017 007819-8 A2	Código 9.1 - Deferimento (22) 09/10/2015 (54) MOLÉCULA DE ÁCIDO NUCLEICO ISOLADA, CONSTRUTO DE DNA, CÉLULA HOSPEDEIRA, MÉTODO PARA A OBTENÇÃO DE UMA CÉLULA VEGETAL, MÉTODO PARA A OBTENÇÃO DE UMA PLANTA, POLIPEPTÍDEO ISOLADO, COMPOSIÇÃO, MÉTODO PARA CONTROLAR UMA POPULAÇÃO DE PRAGAS DE LEPIDÓPTERO OU COLEÓPTERO, MÉTODO PARA EXTERMINAR UMA PRAGA DE LEPIDÓPTERO, MÉTODO PARA PRODUZIR UM POLIPEPTÍDEO COM ATIVIDADE PESTICIDA, MÉTODO PARA PROTEGER UMA PLANTA CONTRA UMA PRAGA (71) MITSUBISHI JIDOSHA KOGYO KABUSHIKI KAISHA (JP)
(21) BR 11 2017 008201-2 A2	Código 9.1 - Deferimento (22) 21/10/2015 (54) UNIDADE DE TESTE DE GÁS, E, MÉTODOS PARA AVALIAR A ADEQUABILIDADE E PARA DETERMINAR A POSSIBILIDADE DE UM SUBSTRATO (71) LANZATECH NZ, INC. (US)

(21) BR 11 2017 008224-1 A2	Código 9.1 - Deferimento (22) 23/10/2015 (54) FREIO DE TAMBOR COM CAME (71) BENDIX COMMERCIAL VEHICLE SYSTEMS LLC (US)
(21) BR 11 2017 008299-3 A2	Código 9.1 - Deferimento (22) 23/10/2015 (54) SAPATA DE FREIO PARA UM FREIO DE TAMBOR E KIT DE SAPATAS DE FREIO (71) BENDIX COMMERCIAL VEHICLE SYSTEMS LLC (US)
(21) BR 11 2017 008335-3 A2	Código 9.1 - Deferimento (22) 09/10/2015 (54) Freio a disco para um veículo utilitário (71) KNORR-BREMSE SYSTEME FÜR NUTZFAHRZEUGE GMBH (DE)
(21) BR 11 2017 008455-4 A2	Código 9.1 - Deferimento (22) 31/10/2014 (54) MÉTODOS E SISTEMA PARA CONTROLAR A OPERAÇÃO DE UMA TURBINA EÓLICA (71) GENERAL ELECTRIC COMPANY (US)
(21) BR 11 2017 008622-0 A2	Código 9.1 - Deferimento (22) 29/10/2015 (54) Conector para conexão a um elemento tubular, conexão de tubulação e um método para conectar ao menos um conector a ao menos um elemento tubular (71) CONEX IPR LIMITED (GB)
(21) BR 11 2017 008768-5 A2	Código 9.1 - Deferimento (22) 30/10/2015 (54) MÉTODO E SISTEMA PARA GERAR E MANTER UM CAMPO MAGNÉTICO COM UMA CONFIGURAÇÃO DE CAMPO REVERSO (71) TAE TECHNOLOGIES, INC. (US)
(21) BR 11 2017 008917-3 A2	Código 9.1 - Deferimento (22) 02/11/2015 (54) MÁQUINA DE VÁRIOS FIOS PARA CORTAR BLOCOS DE PEDRA (71) PEDRINI SPA AD UNICO SOCIO (IT)
(21) BR 11 2017 009047-3 A2	Código 9.1 - Deferimento (22) 30/10/2014 (54) MÉTODO DE PROCESSAMENTO DE MENSAGEM SMS PARA

	TERMINAL MÓVEL E TERMINAL MÓVEL (71) HUAWEI TECHNOLOGIES CO., LTD. (CN)
(21) BR 11 2017 009051-1 A2	Código 9.1 - Deferimento (22) 02/11/2015 (54) MÉTODO PARA VERIFICAR AUTOMATICAMENTE O ACONDICIONAMENTO DE MEDICAÇÕES FARMACÊUTICAS SÓLIDAS ORAIS. (71) MTS MEDICATION TECHNOLOGIES, INC. (US)
(21) BR 11 2017 009752-4 A2	Código 9.1 - Deferimento (22) 10/11/2015 (54) SULFATO DE DEXTRANO (71) TX MEDIC AB (SE)
(21) BR 11 2017 010297-8 A2	Código 9.1 - Deferimento (22) 19/11/2015 (54) SISTEMA DE PURIFICAÇÃO DE ÁGUA E VASO CILÍNDRICO (71) CLOUDBURST SOLUTIONS, LLC (US)
(21) BR 11 2017 010501-2 A2	Código 9.1 - Deferimento (22) 16/11/2015 (54) UNIDADE EXTERNA (71) TOSHIBA CARRIER CORPORATION (JP)
(21) BR 11 2017 010784-8 A2	Código 9.1 - Deferimento (22) 19/11/2015 (54) SISTEMA DE FRENAGEM PARA UM ELEVADOR, MÉTODO PARA ENGATAR UM FREIO ELETROMAGNÉTICO A UM SISTEMA DE ELEVADOR, E, SISTEMA DE ELEVADOR (71) OTIS ELEVATOR COMPANY (US)
(21) BR 11 2017 010873-9 A2	Código 9.1 - Deferimento (22) 24/09/2015 (54) DISPOSITIVO PARA REFORÇAR UM MONOPOLO (71) TOWER ENGINEERING SOLUTIONS, LLC (US)
(21) BR 11 2017 011499-2 A2	Código 9.1 - Deferimento (22) 15/09/2015 (54) DISPOSITIVO E MÉTODO PARA REGULAR UMA TAXA DE FLUXO DE MASSA DE VAPOR EM UMA TURBINA A VAPOR (71) SIEMENS AKTIENGESELLSCHAFT (DE)

(21) BR 11 2017 011547-6 A2
Código 9.1 - Deferimento
(22) 10/11/2015
(54) TRILHO DUPLO DE ILUMINAÇÃO DE FORMA TUBULAR E ESTRUTURA TRIDIMENSIONAL COMPREENDENDO TAL TRILHO
(71) NORMALU (FR)

(21) BR 11 2017 012314-2 A2
Código 9.1 - Deferimento
(22) 11/12/2015
(54) DISPOSITIVO DE REFRIGERAÇÃO
(71) ANGELANTONI TEST TECHNOLOGIES S.R.L., IN SHORT ATT S.R.L. (IT)

(21) BR 11 2017 012551-0 A2
Código 9.1 - Deferimento
(22) 14/12/2015
(54) SISTEMA DE FIXAÇÃO DESTINADO A SER INSTALADO EM UMA PAREDE DE TURBOMÁQUINA, MOTOR DE AERONAVE DE TIPO TURBORREATOR E PROCESSO DE REPARO DE UMA LIGAÇÃO INSTALADA EM UMA PAREDE DE TURBOMÁQUINA
(71) SAFRAN AIRCRAFT ENGINES (FR)

(21) BR 11 2017 012593-5 A2
Código 9.1 - Deferimento
(22) 17/12/2015
(54) CONJUNTO DE TURBINA DE TURBOMÁQUINA DE AERONAVE
(71) SAFRAN AIRCRAFT ENGINES (FR)

(21) BR 11 2017 012687-7 A2
Código 9.1 - Deferimento
(22) 03/12/2015
(54) DISPOSITIVO PARA MONTAGEM DE UM CORPO DE AUTOMÓVEL
(71) HONDA MOTOR CO., LTD. (JP)

(21) BR 11 2017 012829-2 A2
Código 9.1 - Deferimento
(22) 24/12/2015
(54) DISPOSITIVO OPTOELETRÔNICO E PROCESSO DE MANUFATURA DE UM DISPOSITIVO OPTOELETRÔNICO
(71) ALEDIA (FR)

(21) BR 11 2017 012960-4 A2
Código 9.1 - Deferimento
(22) 16/12/2015
(54) PROCESSO DE REPARAÇÃO DE UM CÁRTER DE VENTOINHA
(71) SAFRAN AIRCRAFT ENGINES (FR)

(21) BR 11 2017 013046-7 A2
Código 9.1 - Deferimento
(22) 16/11/2015
(54) SISTEMA DE CONFINAMENTO E RESFRIAMENTO DE MATERIAL

	FUNDIDO DE NÚCLEO DE REATOR NUCLEAR MODERADO POR ÁGUA E RESFRIADO A ÁGUA (71) JOINT STOCK COMPANY ATOMENERGOPROEKT (RU)
(21) BR 11 2017 013047-5 A2	Código 9.1 - Deferimento (22) 16/11/2015 (54) SISTEMA DE CONFINAMENTO E RESFRIAMENTO DE MATERIAL FUNDIDO NUCLEAR DE REATOR NUCLEAR MODERADO POR ÁGUA E RESFRIADO A ÁGUA (71) JOINT STOCK COMPANY ATOMENERGOPROEKT (RU)
(21) BR 11 2017 013256-7 A2	Código 9.1 - Deferimento (22) 23/12/2015 (54) MÉTODO DE ANÁLISE, PORTADOR DE AMOSTRA EM FORMA DE DISCO E APLICAÇÃO DE UM PORTADOR DE AMOSTRA (71) TESTO SE & CO. KGAA (DE)
(21) BR 11 2017 013330-0 A2	Código 9.1 - Deferimento (22) 18/12/2015 (54) MÉTODO PARA DETECTAR DEFEITOS EM PNEUS EM UM PROCESSO DE PRODUÇÃO DE PNEU, APARELHO PARA DETECTAR DEFEITOS EM PNEUS EM UMA LINHA DE PRODUÇÃO DE PNEU, MEIO LEGÍVEL POR COMPUTADOR, PROCESSO PARA PRODUÇÃO DE PNEUS, E, LINHA DE PRODUÇÃO DE PNEUS (71) PIRELLI TYRE S.P.A. (IT)
(21) BR 11 2017 013581-7 A2	Código 9.1 - Deferimento (22) 18/12/2015 (54) MÉTODO DE ESTIMAÇÃO DE POSIÇÃO, DISPOSITIVO DE ESTIMAÇÃO DE POSIÇÃO E DISPOSITIVO DE CONTROLE DE POSIÇÃO (71) NIDEC CORPORATION (JP)
(21) BR 11 2017 014238-4 A2	Código 9.1 - Deferimento (22) 14/01/2016 (54) APARELHO E MÉTODO PARA GERAR UMA CAVIDADE DE VÓRTICE EM UM FLUIDO ROTATIVO (71) GENERAL FUSION INC. (CA)
(21) BR 11 2017 014288-0 A2	Código 9.1 - Deferimento (22) 16/02/2015 (54) APARELHO DE PROCESSAMENTO DE SINAL DE ÁUDIO, MÉTODO E PRODUTO DE PROGRAMA DE COMPUTADOR PARA FILTRAGEM DE UM SINAL DE ÁUDIO

(71) HUAWEI TECHNOLOGIES CO., LTD. (CN)

---

(21) BR 11 2017 014673-8 A2

Código 9.1 - Deferimento
(22) 15/12/2015
(54) COMPOSIÇÃO DE TRATAMENTO PARA LAVAGEM DE ROUPAS E MÉTODO DOMÉSTICO DE TRATAMENTO DE UM TECIDO
(71) UNILEVER IP HOLDINGS B.V. (PB)

---

(21) BR 11 2017 014892-7 A2

Código 9.1 - Deferimento
(22) 25/06/2015
(54) DISPOSITIVO DE CONTROLE DE VIAGEM
(71) NISSAN MOTOR CO., LTD. (JP)

---

(21) BR 11 2017 014954-0 A2

Código 9.1 - Deferimento
(22) 26/01/2015
(54) MÉTODO DE SECAGEM DE PINTURA
(71) NISSAN MOTOR CO., LTD. (JP)

---

(21) BR 11 2017 015113-8 A2

Código 9.1 - Deferimento
(22) 13/01/2016
(54) SISTEMA DE COMANDO DE PÁS COM PASSO VARIÁVEL PARA UMA TURBOMÁQUINA
(71) SAFRAN AIRCRAFT ENGINES (FR)

---

(21) BR 11 2017 015182-0 A2

Código 9.1 - Deferimento
(22) 05/02/2016
(54) MÉTODO DE LIGAÇÃO DE CABOS DE UMA SEÇÃO UNITÁRIA DE TUBULAÇÃO DESTINADA A SER MONTADA VERTICALMENTE NUMA TUBULAÇÃO SUBMARINA DE TRANSPORTE DE FLUIDOS, CONECTOR MACHO PARA IMPLEMENTAÇÃO DO MÉTODO E CONECTOR FÊMEA PARA IMPLEMENTAÇÃO DO MÉTODO
(71) SAIPEM S.A. (FR)

---

(21) BR 11 2017 015371-8 A2

Código 9.1 - Deferimento
(22) 19/01/2016
(54) DISPOSITIVO DE CONTROLE DE UM ALTO-FALANTE
(71) DEVIALET (FR)

---

(21) BR 11 2017 015378-5 A2

Código 9.1 - Deferimento
(22) 19/01/2016
(54) MÉTODO DE ADAPTAÇÃO DO GANHO DE VOLUME E AMPLIFICADOR
(71) DEVIALET (FR)

(21) BR 11 2017 015486-2 A2
Código 9.1 - Deferimento
(22) 06/01/2016
(54) CONECTOR DE PINO ROSQUEADO, MÉTODO PARA FABRICAR UM MEMBRO TUBULAR, E, MEMBRO TUBULAR TENDO
(71) NATIONAL OILWELL VARCO, L.P. (US)

(21) BR 11 2017 015565-6 A2
Código 9.1 - Deferimento
(22) 20/01/2016
(54) CONECTOR DE CORRENTE PARA UMA PERNA DE AMARRAÇÃO, ESTRUTURA FLUTUANTE QUE COMPREENDE O CONECTOR DE CORRENTE E MÉTODO PARA FABRICAR TAL CONECTOR DE CORRENTE
(71) SINGLE BUOY MOORINGS INC. (CH)

(21) BR 11 2017 015741-1 A2
Código 9.1 - Deferimento
(22) 22/01/2016
(54) DISTRIBUIDOR DE GÁS PARA COLUNA DE TROCA DE CALOR E/OU TRANSFERÊNCIA DE MASSA
(71) TECHNIP PROCESS TECHNOLOGY, INC. (US)

(21) BR 11 2017 015776-4 A2
Código 9.1 - Deferimento
(22) 26/01/2015
(54) DISPOSITIVO DE CONTROLE PARA VEÍCULO DE MOTOR ELÉTRICO E MÉTODO DE CONTROLE PARA VEÍCULO DE MOTOR ELÉTRICO
(71) NISSAN MOTOR CO., LTD. (JP)

(21) BR 11 2017 016034-0 A2
Código 9.1 - Deferimento
(22) 29/01/2016
(54) DISPOSITIVO PARA AVALIAÇÃO DE UMA PROPRIEDADE MECÂNICA DE UM MATERIAL, E MÉTODO DE AVALIAÇÃO DE UMA PROPRIEDADE MECÂNICA DE UM MATERIAL
(71) THE UNIVERSITY OF WESTERN AUSTRALIA (AU)

(21) BR 11 2017 016274-1 A2
Código 9.1 - Deferimento
(22) 17/03/2015
(54) MÉTODO E SISTEMA PARA PROJETAR UM ELEMENTO ÓPTICO MULTIVARIADO, ELEMENTO ÓPTICO MULTIVARIADO, E, MEIO DE ARMAZENAMENTO LEGÍVEL POR COMPUTADOR
(71) HALLIBURTON ENERGY SERVICES, INC. (US)

(21) BR 11 2017 017033-7 A2
Código 9.1 - Deferimento
(22) 10/02/2016
(54) DISPOSITIVO DE APERTO E PROCESSO PARA MONTAGEM DE UM MÓDULO SOLAR

(71) NICE SOLAR ENERGY GMBH (DE)

---

(21) BR 11 2017 017066-3 A2

Código 9.1 - Deferimento
(22) 12/02/2015
(54) MÉTODO DE PREPARAÇÃO PARA PRAZIQUANTEL E COMPOSTOS INTERMEDIÁRIOS DO MESMO
(71) ZHEJIANG HISUN PHARMACEUTICAL CO., LTD. (CN) ; SHANGHAI INSTITUTE OF PHARMACEUTICAL INDUSTRY (CN)

---

(21) BR 11 2017 017352-2 A2

Código 9.1 - Deferimento
(22) 26/01/2016
(54) PACOTE SEMICONDUTOR LADO A LADO
(71) QUALCOMM INCORPORATED (US)

---

(21) BR 11 2017 017581-9 A2

Código 9.1 - Deferimento
(22) 18/11/2015
(54) DISPOSITIVO DE APERTO
(71) SMC CORPORATION (JP)

---

(21) BR 11 2017 017604-1 A2

Código 9.1 - Deferimento
(22) 17/02/2016
(54) PACOTE E MÉTODO PARA FABRICAR UM SUBSTRATO DE ACONDICIONAMENTO
(71) QUALCOMM INCORPORATED (US)

---

(21) BR 11 2017 018045-6 A2

Código 9.1 - Deferimento
(22) 24/02/2016
(54) BALÃO, E, MÉTODO DE FABRICAÇÃO DE UMA SUPERFÍCIE DE EXIBIÇÃO IMPRESSA PARA UM BALÃO.
(71) SEATRIEVER INTERNATIONAL HOLDINGS LIMITED (GB)

---

(21) BR 11 2017 018157-6 A2

Código 9.1 - Deferimento
(22) 24/02/2016
(54) ADAPTADOR DE POTÊNCIA PARA UM INSTRUMENTO CIRÚRGICO
(71) ETHICON LLC (US)

---

(21) BR 11 2017 018175-4 A2

Código 9.1 - Deferimento
(22) 23/02/2016
(54) SISTEMA DE CONTROLE CLIMÁTICO E MÉTODO DE INSTALAR UM SISTEMA DE CONTROLE CLIMÁTICO
(71) THE GSI GROUP, LLC (US)

---

(21) BR 11 2017 018294-7 A2

Código 9.1 - Deferimento

	(22) 27/02/2015 (54) COMPOSIÇÃO DE ADITIVO PARA MODIFICAR UMA COMPOSIÇÃO CIMENTÍCIA HIDRATÁVEL, COMPOSIÇÃO CIMENTÍCIA E MÉTODO PARA MODIFICAR UM MATERIAL CIMENTÍCIO (71) GCP APPLIED TECHNOLOGIES INC. (US)
(21) BR 11 2017 018441-9 A2	Código 9.1 - Deferimento (22) 07/03/2016 (54) CODIFICADOR DE ÁUDIO PARA CODIFICAÇÃO DE UM SINAL MULTICANAL E DECODIFICADOR DE ÁUDIO PARA DECODIFICAÇÃO DE UM SINAL DE ÁUDIO CODIFICADO (71) FRAUNHOFER-GESELLSCHAFT ZUR FOERDERUNG DER ANGEWANDTEN FORSCHUNG E. V. (DE)
(21) BR 11 2017 019147-4 A2	Código 9.1 - Deferimento (22) 07/03/2016 (54) Método para melhorar o rendimento da cultura incluindo um açúcar e um fertilizante opcional e agente para melhorar o rendimento da cultura incluindo uma combinação de açúcar e um fertilizante (71) MINN-DAK FARMERS COOPERATIVE (US)
(21) BR 11 2017 019213-6 A2	Código 9.1 - Deferimento (22) 09/03/2016 (54) DISPOSITIVO DE DETECÇÃO DE VELOCIDADE DE RODA, E ANEL-ALVO DE DETECÇÃO (71) HONDA MOTOR CO., LTD. (JP)
(21) BR 11 2017 019255-1 A2	Código 9.1 - Deferimento (22) 09/03/2016 (54) DISPOSITIVO DE CINTAGEM DE CARGA, E, MÉTODO PARA USO DE UM DISPOSITIVO DE CINTAGEM DE CARGA (71) ERGOLASH PAT. APS (DK)
(21) BR 11 2017 019263-2 A2	Código 9.1 - Deferimento (22) 09/03/2016 (54) MÉTODO PARA A PRODUÇÃO DE CRISTAIS DE TRI-HIDRATO DE ALUMINA A PARTIR DA CORRENTE DE UM PROCESSO DE RECUPERAÇÃO DE TRI-HIDRATO DE ALUMINA (71) CYTEC INDUSTRIES INC. (US)
(21) BR 11 2017 019442-2 A2	Código 9.1 - Deferimento (22) 02/03/2016 (54) MÉTODO PARA PRODUZIR UM PRODUTO FERTILIZANTE

	GRANULADO (71) ADVANSIX RESINS & CHEMICALS LLC (US)
(21) BR 11 2017 019812-6 A2	Código 9.1 - Deferimento (22) 11/03/2016 (54) VEDAÇÃO (71) ROXTEC AB (SE)
(21) BR 11 2017 019896-7 A2	Código 9.1 - Deferimento (22) 24/02/2016 (54) BASE PARA CORTADORES DE CERÂMICA MANUAIS (71) GERMANS BOADA, S.A. (ES)
(21) BR 11 2017 019931-9 A2	Código 9.1 - Deferimento (22) 17/03/2016 (54) EQUIPAMENTO DE PROTEÇÃO PARA A CABEÇA PARA ATLETAS, ESPECIALMENTE PARA JOGADORES DE BEISEBOL (71) MAJOR LEAGUE BASEBALL PROPERTIES, INC. (US)
(21) BR 11 2017 020047-3 A2	Código 9.1 - Deferimento (22) 18/03/2016 (54) TUBO CORRUGADO (71) DELFINGEN FR-ANTEUIL S.A. (FR)
(21) BR 11 2017 020229-8 A2	Código 9.1 - Deferimento (22) 24/03/2016 (54) PAINEL PARA INSTALAÇÃO DE UM MÓDULO DE BATERIA SOLAR (71) I-SOLAR ENERGY CO., LTD. (KR) ; YESEUL YOON (KR)
(21) BR 11 2017 020362-6 A2	Código 9.1 - Deferimento (22) 22/03/2016 (54) SISTEMA E MÉTODO PARA EXPLOSÃO SUBTERRÂNEA (71) DETNET SOUTH AFRICA (PTY) LIMITED (ZA)
(21) BR 11 2017 020679-0 A2	Código 9.1 - Deferimento (22) 30/03/2016 (54) SISTEMA PARA BOMBEAMENTO DE RAMAN DE ORDEM MAIS ELEVADA (71) IPG PHOTONICS CORPORATION (US)
(21) BR 11 2017 021086-0 A2	Código 9.1 - Deferimento (22) 30/03/2016 (54) Planta e quadro de suporte para secagem e/ou condicionamento de couros

(71) ERRETRE S.P.A. (IT)

(21) BR 11 2017 021088-6 A2
Código 9.1 - Deferimento
(22) 26/04/2016
(54) BOMBA
(71) MURATA MANUFACTURING CO., LTD (JP)

(21) BR 11 2017 021123-8 A2
Código 9.1 - Deferimento
(22) 04/04/2016
(54) SISTEMA DE CONTROLE DE FREIO PARA UM REBOQUE
(71) KNORR-BREMSE SYSTEME FÜR NUTZFAHRZEUGE GMBH (DE)

(21) BR 11 2017 021166-1 A2
Código 9.1 - Deferimento
(22) 08/06/2016
(54) COMPONENTE E DISPOSITIVO ELETRÔNICO
(71) HONOR DEVICE CO., LTD. (CN)

(21) BR 11 2017 021268-4 A2
Código 9.1 - Deferimento
(22) 11/04/2016
(54) MÉTODOS DE OPERAÇÃO DE UM MOTOR, E SISTEMA DE MOTOR
(71) DEARMAN ENGINE COMPANY LIMITED (GB)

(21) BR 11 2017 021458-0 A2
Código 9.1 - Deferimento
(22) 07/04/2016
(54) SISTEMA E MÉTODO PARA INDICAÇÃO DE ÂNGULO DE ATAQUE SEM SENSORES DEDICADOS E INFORMAÇÕES DE AERONAVE
(71) ASPEN AVIONICS, INC. (US) ; CENTRO ITALIANO RICERCHE AEROSPAZIALI S.C.P.A. (IT)

(21) BR 11 2017 021644-2 A2
Código 9.1 - Deferimento
(22) 08/04/2015
(54) DISPOSITIVO DE DETECÇÃO DE SEMÁFORO E MÉTODO DE DETECÇÃO DE SEMÁFORO
(71) NISSAN MOTOR CO., LTD. (JP)

(21) BR 11 2017 021931-0 A2
Código 9.1 - Deferimento
(22) 24/02/2016
(54) DISPOSITIVO DE AFIXAÇÃO/REMOÇÃO DE PEÇA DE TRABALHO
(71) DMG MORI CO., LTD. (JP)

(21) BR 11 2017 022030-0 A2
Código 9.1 - Deferimento
(22) 19/04/2016
(54) USO DE UMA COMPOSIÇÃO AROMATIZANTE PARA ALIMENTAÇÃO

	ANIMAL E MÉTODO DE AROMATIZAÇÃO DE COMPOSIÇÕES DE ALIMENTAÇÃO TIPO CREEP FEED (71) HEALTH TECH BIO ACTIVES, S.L.U. (ES)
(21) BR 11 2017 022085-7 A2	Código 9.1 - Deferimento (22) 13/04/2015 (54) DISPOSITIVO E MÉTODO DE VERIFICAÇÃO DE INFORMAÇÃO DE PERIFERIA DE VEÍCULO PARA UM VEÍCULO HOSPEDEIRO (71) NISSAN MOTOR CO., LTD. (JP)
(21) BR 11 2017 022108-0 A2	Código 9.1 - Deferimento (22) 13/04/2016 (54) DISPOSITIVO DE ELETROPORAÇÃO PARA INJETAR UM PRODUTO EM UM MÚSCULO CILIAR DE UM OLHO (71) EYEVENSYS (FR)
(21) BR 11 2017 022247-7 A2	Código 9.1 - Deferimento (22) 13/05/2016 (54) MÉTODO DE INSPEÇÃO DE FORMATO E APARELHO DE INSPEÇÃO DE FORMATO (71) NIPPON STEEL CORPORATION (JP)
(21) BR 11 2017 022299-0 A2	Código 9.1 - Deferimento (22) 20/04/2016 (54) CURATIVO DE LESÃO E MEMBRO AUTOADESIVO QUE COMPREENDE CURATIVO DE LESÃO (71) MÖLNLYCKE HEALTH CARE AB (SE)
(21) BR 11 2017 022416-0 A2	Código 9.1 - Deferimento (22) 24/05/2016 (54) LOOP DE CORDÃO DE SERRA E UM MÉTODO PARA FAZER TAL LOOP DE CORDÃO DE SERRA (71) NV BEKAERT SA (BE)
(21) BR 11 2017 022662-6 A2	Código 9.1 - Deferimento (22) 13/04/2016 (54) COMUTADOR DE DERIVAÇÃO DE CARGA, MÉTODO PARA ACIONAMENTO DE UM COMUTADOR DE DERIVAÇÃO DE CARGA E INSTALAÇÃO ELÉTRICA COM COMUTADOR DE DERIVAÇÃO DE CARGA (71) MASCHINENFABRIK REINHAUSEN GMBH (DE)
(21) BR 11 2017 022780-0 A2	Código 9.1 - Deferimento (22) 25/04/2016

	(54) MÉTODO PARA CONTROLAR UM SISTEMA DE TRANSMISSÃO MANUAL AUTOMATIZADO (71) EATON INTELLIGENT POWER LIMITED (IE)
(21) BR 11 2017 022787-8 A2	Código 9.1 - Deferimento (22) 04/05/2016 (54) SISTEMA DE FIXAÇÃO PARA FIXAR PELO MENOS UM PAINEL A UMA ESTRUTURA DE SUPORTE, E ESTRUTURA DE SUPORTE PARA PELO MENOS UM PAINEL (71) EXOSUN (FR)
(21) BR 11 2017 023500-5 A2	Código 9.1 - Deferimento (22) 05/05/2016 (54) MÉTODO PARA BRANQUEAR COSMETICAMENTE OS DENTES (71) UNILEVER IP HOLDINGS B.V. (PB)
(21) BR 11 2017 023515-3 A2	Código 9.1 - Deferimento (22) 29/04/2016 (54) Método e composições para controle de populações de formigas-cortadeiras Atta sexdens rubropilosa e Acromyrmex sp. (71) ISCA TECHNOLOGIES, INC. (US)
(21) BR 11 2017 023803-9 A2	Código 9.1 - Deferimento (22) 13/06/2016 (54) MÉTODO DE BACKUP DE DADOS E SISTEMA DE PROCESSAMENTO DE DADOS (71) HUAWEI CLOUD COMPUTING TECHNOLOGIES CO., LTD. (CN)
(21) BR 11 2017 023850-0 A2	Código 9.1 - Deferimento (22) 06/05/2016 (54) Método de pressurização de um sistema de compressor e aparelho para pressurização de sistema de compressor (71) NUOVO PIGNONE TECNOLOGIE SRL (IT)
(21) BR 11 2017 023954-0 A2	Código 9.1 - Deferimento (22) 13/01/2016 (54) Método de uso de ar de alta densidade (71) TAKAITSU KOBAYASHI (JP)
(21) BR 11 2017 024164-1 A2	Código 9.1 - Deferimento (22) 10/05/2016 (54) MÉTODO DE DETERMINAÇÃO DE UM OU MAIS PARÂMETROS ÓTICOS DE UMA LENTE DE ÓCULOS, PRODUTO, APARELHO E

	DISPOSITIVO MÓVEL (71) 6 OVER 6 VISION LTD. (IL)
(21) BR 11 2017 024165-0 A2	Código 9.1 - Deferimento (22) 10/05/2016 (54) MÉTODO DE DETERMINAÇÃO DE UM OU MAIS PARÂMETROS ÓTICOS DEUMA LENTE DE ÓCULOS, PRODUTO, APARELHO E DISPOSITIVO MÓVEL (71) 6 OVER 6 VISION LTD. (IL)
(21) BR 11 2017 024167-6 A2	Código 9.1 - Deferimento (22) 13/07/2016 (54) MÉTODO E DISPOSITIVO PARA DETERMINAR UM ESTADO OPERACIONAL DE UMA INSTALAÇÃO DE ELEVADOR (71) INVENTIO AG (CH)
(21) BR 11 2017 024216-8 A2	Código 9.1 - Deferimento (22) 08/06/2015 (54) SISTEMA PARA RESFRIAMENTO E MÉTODO PARA CONTROLAR UM SISTEMA PARA RESFRIAMENTO (71) ELECTROLUX APPLIANCES AKTIEBOLAG (SE)
(21) BR 11 2017 024237-0 A2	Código 9.1 - Deferimento (22) 11/05/2016 (54) Sistema de reforço adequado para uso submarino (71) FSUBSEA AS (NO)
(21) BR 11 2017 024277-0 A2	Código 9.1 - Deferimento (22) 10/05/2016 (54) DISPOSITIVO DE PACOTE SOBRE PACOTE (POP) COMPREENDENDO RESFRIADOR TERMOELÉTRICO BIDIRECIONAL (71) QUALCOMM INCORPORATED (US)
(21) BR 11 2017 024341-5 A2	Código 9.1 - Deferimento (22) 11/05/2016 (54) Processo de preparação de um extrato de ervilha, extrato de ervilha, composição e uso do mesmo (71) COSUCRA GROUPE WARCOING S.A. (BE)
(21) BR 11 2017 024374-1 A2	Código 9.1 - Deferimento (22) 16/05/2016 (54) ARTIGO MOLDADO, MÉTODO PARA TRATAMENTO DE ÁGUA E MÉTODO PARA FABRICAÇÃODO ARTIGO MOLDADO

(71) ARCH CHEMICALS, INC. (US)

(21) BR 11 2017 024526-4 A2

Código 9.1 - Deferimento
(22) 15/05/2015
(54) SISTEMA E EQUIPAMENTOS PARA MONITORAR E COMANDAR BANCOS DE CAPACITORES E REGULADORES DE TENSÃO DE FORMA INTEGRADA COM A REDE ELÉTRICA
(71) ADILSON NOGUEIRA DE ARAÚJO (BR/MG) ; ALOISIO PEREIRA DE CARVALHO (BR/MG)

(21) BR 11 2017 024660-0 A2

Código 9.1 - Deferimento
(22) 18/05/2016
(54) DISPOSITIVO PORTÁTIL USADO ESPECIALMENTE PARA ELETROFULGURAÇÃO E ELETRODISSECAÇÃO
(71) COMPEX SPOL. S.R.O (CZ)

(21) BR 11 2017 024865-4 A2

Código 9.1 - Deferimento
(22) 23/05/2016
(54) SONDA DE ULTRASSOM COM COMPARTIMENTO E PONTA SUBSTITUÍVEL
(71) ECHOSENS (FR)

(21) BR 11 2017 025083-7 A2

Código 9.1 - Deferimento
(22) 23/05/2016
(54) SISTEMA DE TRAILER DE VEÍCULO
(71) FREDERICK W. ANTON ENGELBRECHT (US) ; RICHARD ALAN STAHL (US) ; MARSHALL ROY CROSBY (US)

(21) BR 11 2017 025196-5 A2

Código 9.1 - Deferimento
(22) 20/05/2016
(54) APARELHO E MÉTODO PARA SER USADO EM UM CIRCUITO INTEGRADO PARA CONTROLE DE CIRCUITO FECHADO
(71) INTEL CORPORATION (US)

(21) BR 11 2017 025372-0 A2

Código 9.1 - Deferimento
(22) 27/04/2016
(54) MATERIAL DE LAÇO PRENDEDOR POR TOQUE
(71) VELCRO IP HOLDINGS LLC (US)

(21) BR 11 2017 025662-2 A2

Código 9.1 - Deferimento
(22) 29/05/2016
(54) CONJUNTO DE LAGARTA DE BORRACHA
(71) CNH INDUSTRIAL BELGIUM NV (BE)

(21) BR 11 2017 025747-5 A2	Código 9.1 - Deferimento (22) 02/06/2016 (54) CARREADOR DA SERINGA PARA UM AUTOINJETOR E MÉTODO DE MONTAGEM (71) SANOFI-AVENTIS DEUTSCHLAND GMBH (DE)
(21) BR 11 2017 025759-9 A2	Código 9.1 - Deferimento (22) 07/07/2016 (54) PAINEL OPERACIONAL PARA UM ELEVADOR E ELEVADOR (71) INVENTIO AG (CH)
(21) BR 11 2017 025761-0 A2	Código 9.1 - Deferimento (22) 13/07/2016 (54) PROCESSO DE ATUAÇÃO DE FREIO DE ESTACIONAMENTO PARA UM SISTEMA DE FRENAGEM DE ESTACIONAMENTO DE VEÍCULO MOTORIZADO (71) CONTINENTAL TEVES AG & CO. OHG (DE)
(21) BR 11 2017 025853-6 A2	Código 9.1 - Deferimento (22) 29/06/2016 (54) DISPOSITIVO DE MONITORAMENTO PARA UM SISTEMA DE ELEVADOR, PROCESSO PARA MONITORAMENTO DE UM PARÂMETRO DE FUNCIONAMENTO DE UM SISTEMA DE ELEVADOR E SISTEMA DE ELEVADOR (71) INVENTIO AG (CH)
(21) BR 11 2017 026136-7 A2	Código 9.1 - Deferimento (22) 03/06/2016 (54) MÉTODOS E SISTEMAS APERFEIÇOADOS PARA RECUPERAÇÃO DE PROTEÍNA EM PÓ E ÓLEO ÔMEGA-3 NATURAL DE TECIDO ANIMAL (71) ADVANCE INTERNATIONAL,INC. (US)
(21) BR 11 2017 026161-8 A2	Código 9.1 - Deferimento (22) 07/07/2016 (54) PROCESSO E DISPOSITIVO PARA TESTAR FIAÇÃO DE TRANSFORMADORES (71) OMICRON ELECTRONICS GMBH (AT)
(21) BR 11 2017 026482-0 A2	Código 9.1 - Deferimento (22) 29/07/2016 (54) REBOQUE DE COMBOIO REBOCADOR (71) LR INTRALOGISTIK GMBH (DE)

(21) BR 11 2017 026592-3 A2	Código 9.1 - Deferimento (22) 09/06/2016 (54) COMPARTILHAMENTO DE CARGA EM BOMBAS DE FLUIDO EM PARALELO (71) FMC KONGSBERG SUBSEA AS (NO)
(21) BR 11 2017 026637-7 A2	Código 9.1 - Deferimento (22) 10/06/2016 (54) SISTEMA PARA INSPEÇÃO SÍSMICA MARINHA, E, MÉTODO PARA CRIAÇÃO DE UMA INSPEÇÃO SÍSMICA MARINHA (71) SHELL INTERNATIONALE RESEARCH MAATSCHAPPIJ B.V. (NL)
(21) BR 11 2017 026730-6 A2	Código 9.1 - Deferimento (22) 14/06/2016 (54) MÓDULO DE NÚCLEO PARA UMA MÁQUINA DE CAIXA AUTOMÁTICO E MÁQUINA DE CAIXA AUTOMÁTICO (71) DIEBOLD NIXDORF, INCORPORATED (US)
(21) BR 11 2017 027323-3 A2	Código 9.1 - Deferimento (22) 31/05/2016 (54) SISTEMA DE FIXAÇÃO DE UM MÓDULO DE PORTA DE PLATAFORMA, E PROCEDIMENTO DE MONTAGEM (71) FAIVELEY TRANSPORT TOURS (FR)
(21) BR 11 2017 027478-7 A2	Código 9.1 - Deferimento (22) 15/07/2016 (54) COMPRESSOR ROTATIVO E DISPOSITIVO DE CICLO DE REFRIGERAÇÃO (71) TOSHIBA CARRIER CORPORATION (JP)
(21) BR 11 2017 027509-0 A2	Código 9.1 - Deferimento (22) 23/06/2016 (54) RODA DE COMPRESSOR E USO DE UMA RODA DE COMPRESSOR (71) BASF SE (DE)
(21) BR 11 2017 027855-3 A2	Código 9.1 - Deferimento (22) 22/06/2016 (54) COMPOSIÇÃO FARMACÊUTICA, SEU USO, ÁGUA POTÁVEL MEDICAMENTOSAE MÉTODO PARA SUA PREPARAÇÃO (71) INTERVET INTERNATIONAL B.V. (NL)
(21) BR 11 2017 027881-2 A2	Código 9.1 - Deferimento

	(22) 26/06/2015 (54) COLUNA DE DIRECIONAMENTO PARA UM VEÍCULO (71) KONGSBERG POWER PRODUCTS SYSTEMS AB (SE)
(21) BR 11 2017 028147-3 A2	Código 9.1 - Deferimento (22) 11/11/2016 (54) Composição contendo adutos de triamida n-(n- butil)tiofosfórica, métodos de fabricação de um concentrado de ureia-formaldeído inibidor de urease e método de formação de um fertilizante de ureia (71) KOCH AGRONOMIC SERVICES, LLC (US)
(21) BR 11 2017 028196-1 A2	Código 9.1 - Deferimento (22) 28/06/2016 (54) DISPOSITIVO E MÉTODO PARA CONTINUAMENTE TRATAR UM SUBSTRATO DE TEIA EM UM PROCESSO INTENSIFICADO POR PLASMA. (71) TETRA LAVAL HOLDINGS & FINANCE S.A. (CH)
(21) BR 11 2017 028296-8 A2	Código 9.1 - Deferimento (22) 30/05/2016 (54) UNIDADE COMPRESSORA (71) KABUSHIKI KAISHA KOBE SEIKO SHO (KOBE STEEL, LTD.) (JP)
(21) BR 11 2017 028304-2 A2	Código 9.1 - Deferimento (22) 01/07/2016 (54) Sistema de bomba de engrenagens, congelador para sorvetes, e, método para fechar de modo adaptável uma bomba de engrenagens para um congelador para sorvetes (71) TETRA LAVAL HOLDINGS & FINANCE S.A. (CH)
(21) BR 11 2017 028305-0 A2	Código 9.1 - Deferimento (22) 10/07/2015 (54) MONTAGEM DE JUNTA DE CORRENTE (71) ITALTRACTOR ITM S.P.A. (IT)
(21) BR 11 2017 028403-0 A2	Código 9.1 - Deferimento (22) 24/06/2016 (54) INSTRUMENTO CIRÚRGICO PARA COAGULAR E DISSECAR TECIDO E GERADOR PARA APLICAÇÃO DE ENERGIA A UM INSTRUMENTO CIRÚRGICO PARA COAGULAR E DISSECAR TECIDO (71) ETHICON LLC (US)
(21) BR 11 2017 028462-6 A2	Código 9.1 - Deferimento (22) 24/06/2016

	(54) INSTRUMENTO CIRÚRGICO PARA COAGULAR E DISSECAR TECIDO, E GERADOR PARA FORNECER ENERGIA A UM INSTRUMENTO CIRÚRGICO PARA COAGULAR E DISSECAR TECIDO (71) ETHICON LLC (US)
(21) BR 11 2017 028483-9 A2	Código 9.1 - Deferimento (22) 24/06/2016 (54) INSTRUMENTO CIRÚRGICO E GERADOR PARA FORNECER ENERGIA A UM INSTRUMENTO CIRÚRGICO PARA COAGULAR E DISSECAR TECIDO (71) ETHICON LLC (US)
(21) BR 11 2017 028508-8 A2	Código 9.1 - Deferimento (22) 24/06/2016 (54) INSTRUMENTO CIRÚRGICO PARA COAGULAR E DISSECAR TECIDO E GERADOR PARA FORNECER ENERGIA A UM INSTRUMENTO CIRÚRGICO PARA COAGULAR E DISSECAR TECIDO (71) ETHICON LLC (US)
(21) BR 11 2017 028589-4 A2	Código 9.1 - Deferimento (22) 23/06/2016 (54) Molécula de ácido nucleico, gene quimérico, proteína cry isolada ou recombinante, composição inseticida, vetor recombinante, célula bacteriana transgênica, método de produção de uma planta transgênica resistente a insetos e método de controle de uma praga de lepidópteros (71) SYNGENTA PARTICIPATIONS AG (CH)
(21) BR 11 2018 000119-8 A2	Código 9.1 - Deferimento (22) 01/07/2016 (54) PROCESSO PARA TRATAR LEITE (71) NATURO PTY LTD (AU)
(21) BR 11 2018 000256-9 A2	Código 9.1 - Deferimento (22) 16/06/2016 (54) DISPOSITIVO DE COMUTAÇÃO E APARELHAGEM (71) ABB SCHWEIZ AG (CH)
(21) BR 11 2018 000345-0 A2	Código 9.1 - Deferimento (22) 08/07/2016 (54) APARELHO DE MANUSEIO PARA REMOVER E REPOSICIONAR UMA PEÇA E USO DO APARELHO (71) NUOVO PIGNONE TECNOLOGIE SRL (IT)
(21) BR 11 2018 000954-7 A2	Código 9.1 - Deferimento

	(22) 13/07/2016 (54) SISTEMA LÍQUIDO CONTINUADO PARA RECEBER DISPOSITIVOS DE ENTREGA DE AEROSOL (71) RAI STRATEGIC HOLDINGS, INC. (US)
(21) BR 11 2018 001030-8 A2	Código 9.1 - Deferimento (22) 19/07/2016 (54) GERADOR DE ONDAS ELETROCIRÚRGICO PARA REALIZAR PROCEDIMENTOS MÉDICOS ACIONADOS ELETRICAMENTE (71) MEGADYNE MEDICAL PRODUCTS, INC. (US)
(21) BR 11 2018 001136-3 A2	Código 9.1 - Deferimento (22) 22/07/2016 (54) MOTOR DE COMBUSTÃO INTERNA (71) FRANCIS A. NARDELLA (US)
(21) BR 11 2018 001167-3 A2	Código 9.1 - Deferimento (22) 14/07/2016 (54) SISTEMA DE MONITORAMENTO E MÉTODO PARA AMARRAÇÃO DE EMBARCAÇÃO (71) TECHNIP FRANCE (FR)
(21) BR 11 2018 001315-3 A2	Código 9.1 - Deferimento (22) 20/07/2016 (54) SISTEMA DE INTERFEROMETRIA E MÉTODO (71) MEDLUMICS S.L. (ES)
(21) BR 11 2018 001991-7 A2	Código 9.1 - Deferimento (22) 29/07/2016 (54) CÉLULA SOLAR (71) SEKISUI CHEMICAL CO., LTD (JP)
(21) BR 11 2018 002317-5 A2	Código 9.1 - Deferimento (22) 04/08/2016 (54) VÁLVULA DE BLOQUEIO ATUADA MAGNETICAMENTE (71) DAYCO IP HOLDINGS, LLC (US)
(21) BR 11 2018 002318-3 A2	Código 9.1 - Deferimento (22) 21/07/2016 (54) ELEMENTO DESLIZANTE E MÉTODO DE FABRICAÇÃO DO MESMO (71) NISSAN MOTOR CO., LTD. (JP)
(21) BR 11 2018 002440-6 A2	Código 9.1 - Deferimento

	(22) 25/02/2016 (54) ESTRUTURA DE CONSTRUÇÃO DE CASA CONTAINER MODULAR (71) TSAI, CHAO-LUNG (CN)
(21) BR 11 2018 002508-9 A2	Código 9.1 - Deferimento (22) 05/08/2016 (54) COMPOSIÇÃO DE REVESTIMENTO EM DISPERSÃO AQUOSA FORMADORA DE PELÍCULA COM APLICAÇÃO COMO REVESTIMENTO POR SELAGEM TÉRMICA PARA APLICAÇÕES EM EMBALAGENS DO TIPO BLISTER (71) ACTEGA NORTH AMERICA, INC. (US)
(21) BR 11 2018 002563-1 A2	Código 9.1 - Deferimento (22) 04/08/2016 (54) USO DO COMPOSTO 2-(2,4-DICLOROFENIL)METIL-4,4-DIMETIL-3-ISOXAZOLIDONA COMO HERBICIDA FOLIAR E MÉTODO PARA CONTROLAR PLANTAS INDESEJADAS EM CULTURAS AGRÍCOLAS (71) BAYER CROPSCIENCE AKTIENGESELLSCHAFT (DE)
(21) BR 11 2018 002617-4 A2	Código 9.1 - Deferimento (22) 11/07/2016 (54) PROCESSO DE METALIZAÇÃO PARA UM DISPOSITIVO DE MEMÓRIA (71) QUALCOMM INCORPORATED (US)
(21) BR 11 2018 002781-2 A2	Código 9.1 - Deferimento (22) 22/08/2016 (54) SISTEMA DE MONITORAMENTO PARA UM BANCO DE CAPACITORES (71) EATON INTELLIGENT POWER LIMITED (IE)
(21) BR 11 2018 003132-1 A2	Código 9.1 - Deferimento (22) 19/08/2016 (54) INVÓLUCRO PARA DISPOSITIVO ÓPTICO (71) DIEBOLD NIXDORF, INCORPORATED (US)
(21) BR 11 2018 003366-9 A2	Código 9.1 - Deferimento (22) 24/08/2016 (54) MATERIAL COMPÓSITO POLIMÉRICO REFORÇADO COM FIBRA, COMPOSIÇÃO DE RESINA CURÁVEL, E, MÉTODO PARA FABRICAR UMA ESTRUTURA DE COMPÓSITO (71) CYTEC INDUSTRIES INC. (US)
(21) BR 11 2018 003478-9 A2	Código 9.1 - Deferimento (22) 29/08/2016

	(54) COMPOSIÇÃO ADESIVA FLEXÍVEL E MÉTODO PARA AFIXAR E RETER DOIS PAINÉIS JUNTOS EM UMA EMENDA DE JUNÇÃO (71) UNITED STATES GYPSUM COMPANY (US)
(21) BR 11 2018 003584-0 A2	Código 9.1 - Deferimento (22) 29/08/2016 (54) TURBINA EÓLICA, E, MÉTODO PARA INSTALAÇÃO DE UMA TURBINA EÓLICA (71) WOBBEN PROPERTIES GMBH (DE)
(21) BR 11 2018 003620-0 A2	Código 9.1 - Deferimento (22) 29/09/2016 (54) BOMBA E DISPOSITIVO DE BLOQUEIO (71) WATSON MARLOW GMBH (DE)
(21) BR 11 2018 003682-0 A2	Código 9.1 - Deferimento (22) 22/06/2016 (54) CHASSI DE VEÍCULO PARA UM VEÍCULO ANFÍBIO COM LAGARTAS (71) BAE SYSTEMS HÄGGLUNDS AKTIEBOLAG (SE)
(21) BR 11 2018 003695-1 A2	Código 9.1 - Deferimento (22) 25/08/2016 (54) PROTEÍNAS INIBIDORAS DE INSETO (71) MONSANTO TECHNOLOGY LLC (US)
(21) BR 11 2018 003893-8 A2	Código 9.1 - Deferimento (22) 29/08/2016 (54) GARRAFA COLAPSÁVEL PARA NUTRIÇÃO ENTERAL LÍQUIDA, MOLDE E MÉTODO DE FABRICAÇÃO DE GARRAFA COLAPSÁVEL (71) N.V. NUTRICIA (NL)
(21) BR 11 2018 004002-9 A2	Código 9.1 - Deferimento (22) 30/08/2016 (54) VEÍCULO UNIVERSAL, E, MÉTODO PARA OPERAR UM VEÍCULO UNIVERSAL (71) UNIVERSITY OF MARYLAND, COLLEGE PARK (US)
(21) BR 11 2018 004114-9 A2	Código 9.1 - Deferimento (22) 21/06/2016 (54) VEÍCULO ANFÍBIO (71) BAE SYSTEMS HÄGGLUNDS AKTIEBOLAG (SE)
(21) BR 11 2018 004251-0 A2	Código 9.1 - Deferimento

	(22) 01/09/2016 (54) DISPOSITIVO MÉDICO BIODEGRADÁVEL IMPLANTÁVEL E MÉTODO PARA PRODUZIR UM DISPOSITIVO MÉDICO BIODEGRADÁVEL IMPLANTÁVEL (71) TENSIVE SRL (IT)
(21) BR 11 2018 004675-2 A2	Código 9.1 - Deferimento (22) 12/09/2016 (54) PROCESSO PARA PRODUZIR PRODUTOS PRÉ-MOLDADOS E PRODUTO DE CONCRETO PRÉ-MOLDADO (71) CARBOCLAVE CORP. (CA)
(21) BR 11 2018 004773-2 A2	Código 9.1 - Deferimento (22) 08/09/2016 (54) MAÇANETA ELETRÔNICA PARA A PORTA DE UM VEÍCULO E VEÍCULO (71) U-SHIN ITALIA S.P.A. (IT)
(21) BR 11 2018 005321-0 A2	Código 9.1 - Deferimento (22) 13/09/2016 (54) APARELHO E MÉTODO PARA PRODUZIR UM PACOTE FLEXÍVEL (71) PRIMAPAK, LLC (US)
(21) BR 11 2018 005467-4 A2	Código 9.1 - Deferimento (22) 15/09/2016 (54) MÉTODO PARA CONTROLAR SISTEMA DE FREIOS HIDRÁULICO DE REBOQUE, VEÍCULO, SISTEMA HIDRÁULICO DE CONTROLE, MÓDULO DE VÁLVULAS E SISTEMA DE FREIOS (71) AGCO INTERNATIONAL GMBH (CH)
(21) BR 11 2018 005571-9 A2	Código 9.1 - Deferimento (22) 22/09/2016 (54) PROCESSO PARA A PREPARAÇÃO DE UM DISPERSANTE PARA PARTÍCULAS SÓLIDAS, COPOLÍMERO E USO DO MESMO (71) SIKA TECHNOLOGY AG (CH)
(21) BR 11 2018 005619-7 A2	Código 9.1 - Deferimento (22) 21/09/2016 (54) MÉTODO PARA PRODUZIR UM COMPOSTO, COMPOSTO E USO DE UM COMPOSTO (71) VECTUS BIOSYSTEMS LIMITED (AU)
(21) BR 11 2018 005624-3 A2	Código 9.1 - Deferimento (22) 22/09/2016

	(54) COPOLÍMERO, PROCESSO PARA A PREPARAÇÃO DE UM COPOLÍMERO, USO DE UM COPOLÍMERO, COMPOSIÇÃO DE LIGANTE MINERAL E CORPO MOLDADO (71) SIKA TECHNOLOGY AG (CH)
(21) BR 11 2018 005691-0 A2	Código 9.1 - Deferimento (22) 25/09/2015 (54) Secador de ar para um sistema de alimentação de ar de locomotiva, sistema de alimentação de ar de locomotiva e método de controle de um secador de ar (71) NEW YORK AIR BRAKE, LLC (US)
(21) BR 11 2018 005698-7 A2	Código 9.1 - Deferimento (22) 07/09/2016 (54) ASSISTENTE DE GRAVAÇÃO DE LINHA DE BIT NEGATIVA ADAPTÁVEL (71) QUALCOMM INCORPORATED (US)
(21) BR 11 2018 005703-7 A2	Código 9.1 - Deferimento (22) 29/04/2016 (54) CIRCUITO DE CONVERSÃO RESSONANTE BIDIRECIONAL E CONVERSOR (71) HUAWEI TECHNOLOGIES CO., LTD. (CN)
(21) BR 11 2018 006050-0 A2	Código 9.1 - Deferimento (22) 30/09/2016 (54) SISTEMA DE ACOMPANHAMENTO DO CICLO ESTRAL EM GADO (71) LOGSENT SAS (CO)
(21) BR 11 2018 006058-5 A2	Código 9.1 - Deferimento (22) 06/09/2016 (54) DISPOSITIVO DE FREIO DE ESTACIONAMENTO ELETROPNEUMÁTICO DE UM VEÍCULO COM CIRCUITO DE CONTROLE ADICIONAL (71) KNORR-BREMSE SYSTEME FÜR NUTZFAHRZEUGE GMBH (DE)
(21) BR 11 2018 006254-5 A2	Código 9.1 - Deferimento (22) 21/09/2016 (54) CONJUNTO DE CARTUCHO DE GRAMPOS E MÉTODO PARA FABRICAR UMA CAMADA IMPLANTÁVEL (71) ETHICON LLC (US)
(21) BR 11 2018 006458-0 A2	Código 9.1 - Deferimento (22) 26/09/2016

	(54) RECIPIENTE BIOMÉDICO PARA COLETAR E EXAMINAR SANGUE OU UM COMPONENTE SANGUÍNEO, RECEPTÁCULO DE TESTE BIOMÉDICO CONTENDO UM KIT DE TESTE E MÉTODO DE FABRICAÇÃO DE RECIPIENTE BIOMÉDICO (71) ROCCO IANNINI (IT) ; CINZIA PACE (IT)
(21) BR 11 2018 006610-9 A2	Código 9.1 - Deferimento (22) 03/10/2016 (54) ISCA E MÉTODO PARA ATRAIR INSETOS (71) DOW AGROSCIENCES LLC (US)
(21) BR 11 2018 006713-0 A2	Código 9.1 - Deferimento (22) 06/11/2015 (54) DISJUNTOR COM MÓDULO DE DISPARO PLUGÁVEL (71) WEG DRIVES AND CONTROLS AUTOMAÇÃO LTDA (BR/SC)
(21) BR 11 2018 006791-1 A2	Código 9.1 - Deferimento (22) 03/10/2016 (54) COMPRESSOR (71) DAIKIN INDUSTRIES, LTD. (JP)
(21) BR 11 2018 006930-2 A2	Código 9.1 - Deferimento (22) 07/09/2016 (54) MÉTODO PARA FORMAR UMA SUPERFÍCIE SOBRE UMA PEÇA DE TRABALHO DE METAL E USO DE UMA PASTILHA DE TORNEAMENTO QUE USA TAL MÉTODO (71) SANDVIK INTELLECTUAL PROPERTY AB (SE)
(21) BR 11 2018 006992-2 A2	Código 9.1 - Deferimento (22) 07/10/2016 (54) FERRAMENTAL E MÉTODO PARA FAZER FENDAS, CONJUNTO, E, MÁQUINA PARA USINAGEM ELETROQUÍMICA (71) SAFRAN AIRCRAFT ENGINES (FR) ; PEMTEC (FR)
(21) BR 11 2018 007301-6 A2	Código 9.1 - Deferimento (22) 14/10/2016 (54) POLO DE BATERIA E UNIDADE DE CONTATOS ELÉTRICA PARA ESTABELECIMENTO DE UMA LIGAÇÃO ELÉTRICA ENTRE UM POLO DE BATERIA E UMA REDE DE BORDO DE UM VEÍCULO (71) DAIMLER AG (DE)
(21) BR 11 2018 007311-3 A2	Código 9.1 - Deferimento (22) 13/10/2016

(54) Aparelho de bombeamento de vareta linear de motor em tandem, método para operar um aparelho de bombeamento de vareta linear de motor em tandem e sistema de bombeamento de óleo
(71) UNICO, LLC (US)

---

(21) BR 11 2018 007366-0 A2
Código 9.1 - Deferimento
(22) 14/10/2016
(54) Método para controlar uma doença de uma planta coffea, e, uso de lisina
(71) AJINOMOTO CO., INC. (JP)

---

(21) BR 11 2018 007677-5 A2
Código 9.1 - Deferimento
(22) 17/10/2016
(54) FORMAS EM ESTADO SÓLIDO, HIDRATO CRISTALINO, ANIDRO CRISTALINO, COMPOSIÇÃO FARMACÊUTICA COMPREENDENDO AS DITAS FORMAS EM ESTADO SÓLIDO, USO TERAPÊUTICO DAS FORMAS EM ESTADOSÓLIDO E MÉTODOS DE PREPARAÇÃO DAS MESMAS
(71) ABBVIE INC. (US)

---

(21) BR 11 2018 007774-7 A2
Código 9.1 - Deferimento
(22) 16/12/2016
(54) MÉTODO PARA MOLDAGEM DE UMA COMPOSIÇÃO DE POLÍMERO
(71) MILLIKEN & COMPANY (US)

---

(21) BR 11 2018 007959-6 A2
Código 9.1 - Deferimento
(22) 27/10/2016
(54) DISPOSITIVO DE ELETROESTIMULAÇÃO PARA TRATAMENTO DE OLHO SECO
(71) RESONO OPHTHALMIC S.R.L. (IT)

---

(21) BR 11 2018 008641-0 A2
Código 9.1 - Deferimento
(22) 03/03/2017
(54) Liga de alumínio, método para produção de uma liga de alumínio, e, artigo
(71) NOVELIS INC. (US)

---

(21) BR 11 2018 008662-2 A2
Código 9.1 - Deferimento
(22) 28/10/2016
(54) DISPOSITIVO DE NEBULIZAÇÃO PORTÁTIL PARA NEBULIZAÇÃO DE AEROSSOL ASSÉPTICO
(71) JOHNSON & JOHNSON CONSUMER INC. (US)

---

(21) BR 11 2018 008668-1 A2
Código 9.1 - Deferimento
(22) 31/10/2016
(54) Analisador de amostra para a análise de uma solução de amostra e

	método de análise de uma solução de amostra (71) LAR PROCESS ANALYSERS AG (DE)
(21) BR 11 2018 008795-5 A2	Código 9.1 - Deferimento (22) 21/12/2016 (54) MÉTODO E DISPOSITIVO DE FABRICAÇÃO DE UMA SUSPENSÃO DE MICROPARTÍCULAS DISTRIBUÍDAS DE MODO HOMOGÊNEO EM UM VEÍCULO LÍQUIDO AQUOSO (71) BRACCO SUISSE S.A. (CH)
(21) BR 11 2018 008972-9 A8	Código 9.1 - Deferimento (22) 25/10/2016 (54) DISPOSITIVO DE CARREGAMENTO DO ATUADOR DE EXTREMIDADE CIRÚRGICO E INTEGRAÇÃO DE TROCARTE (71) ETHICON LLC (US)
(21) BR 11 2018 008976-1 A2	Código 9.1 - Deferimento (22) 20/11/2015 (54) MOTOR DE COMBUSTÃO DE CARGA EXTRATIFICADA, PROCESSO PARA PRODUÇÃO DE ENERGIA MECÂNICA, PRECURSOR DE CATALISADOR E SUPORTE CATALÍTICO (71) MCEARTH HOLDINGS LTD (IE)
(21) BR 11 2018 009193-6 A8	Código 9.1 - Deferimento (22) 06/11/2015 (54) RETENTOR DE PORTA DE VEÍCULO (71) MULTIMATIC INC. (CA)
(21) BR 11 2018 009610-5 A8	Código 9.1 - Deferimento (22) 23/11/2016 (54) FORMULAÇÕES ADESIVAS PARA ADESÃO DE PRODUTO TÊXTIL/POE (71) DOW GLOBAL TECHNOLOGIES LLC (US)
(21) BR 11 2018 009872-8 A8	Código 9.1 - Deferimento (22) 11/11/2016 (54) Processo de fabricação de um fertilizante revestido (71) SABIC GLOBAL TECHNOLOGIES B.V. (NL)
(21) BR 11 2018 009900-7 A8	Código 9.1 - Deferimento (22) 16/11/2016 (54) VENTILADOR AXIAL INDUSTRIAL DE RUÍDO SUPERBAIXO, POSSUINDO GRANDE DIÂMETRO E ÂNGULO DE INCLINAÇÃO AJUSTÁVEL (71) R.E.M. HOLDING S.R.L. (IT)

(21) BR 11 2018 009916-3 A8	Código 9.1 - Deferimento (22) 04/05/2016 (54) MÓDULO DE IGNIÇÃO DE UTENSÍLIO A GÁS (71) CHANNEL PRODUCTS, INC. (US)
(21) BR 11 2018 009988-0 A8	Código 9.1 - Deferimento (22) 18/11/2016 (54) SISTEMA PARA TRANSFORMAÇÃO DE FASE SÓLIDA EM LÍQUIDA NO LOCAL OUFLUIDIFICAÇÃO DE UM PRODUTO QUÍMICO LÍQUIDO DE ALTA VISCOSIDADE EDISTRIBUIÇÃO EM LINHA DE UM PRODUTO QUÍMICO, E, MÉTODO PARA DISTRIBUIÇÃOEM LINHA DE UM PRODUTO QUÍMICO (71) CHAMPIONX USA INC. (US)
(21) BR 11 2018 010490-6 A8	Código 9.1 - Deferimento (22) 15/11/2016 (54) APARELHO COM RECURSO DE USO RESTRITO PARA INSTRUMENTO CIRÚRGICO (71) ETHICON LLC (US)
(21) BR 11 2018 010547-3 A2	Código 9.1 - Deferimento (22) 08/11/2016 (54) FILMES DE POLIETILENO DE MÚLTIPLAS CAMADAS E ARTIGOS FEITOS DOS MESMOS (71) DOW GLOBAL TECHNOLOGIES LLC (US) ; DOW QUIMICA MEXICANA S.A. DE C.V. (MX)
(21) BR 11 2018 010604-6 A2	Código 9.1 - Deferimento (22) 01/12/2016 (54) Bomba a vácuo e cartucho para uma bomba a vácuo (71) ATELIERS BUSCH S.A. (CH)
(21) BR 11 2018 010667-4 A8	Código 9.1 - Deferimento (22) 25/11/2016 (54) ?MÉTODO PARA FABRICAÇÃO DE UM MATERIAL DE ACONDICIONAMENTO LAMINADO, MATERIAL DE ACONDICIONAMENTO LAMINADO, E, RECIPIENTE DE ACONDICIONAMENTO? (71) TETRA LAVAL HOLDINGS & FINANCE S.A. (CH)
(21) BR 11 2018 010840-5 A2	Código 9.1 - Deferimento (22) 10/10/2016 (54) UNIDADE DE CAPACITOR DE POTÊNCIA PARA APLICAÇÕES A ALTA PRESSÃO

(71) ABB SCHWEIZ AG (CH)

---

(21) BR 11 2018 010858-8 A2

Código 9.1 - Deferimento
(22) 16/12/2016
(54) Sistema de transporte de fluido, método para controlar um sistema de transporte de fluido e sistema submersível de recuperação de recursos
(71) GENERAL ELECTRIC COMPANY (US)

---

(21) BR 11 2018 010961-4 A2

Código 9.1 - Deferimento
(22) 30/11/2016
(54) COMPOSIÇÃO DE ADOÇANTE, BEBIDA OU COMPOSIÇÃO DE XAROPE DE DESCARGA, MÉTODO PARA MODIFICAR A CARACTERÍSTICA SENSORIAL DE UMA COMPOSIÇÃO E ALIMENTO OU BEBIDA
(71) CARGILL, INCORPORATED (US)

---

(21) BR 11 2018 011099-0 A2

Código 9.1 - Deferimento
(22) 16/12/2016
(54) DISPOSITIVO PARA TRATAMENTO DE CABELO
(71) L'OREAL (FR) ; SEB S.A. (FR)

---

(21) BR 11 2018 011160-0 A2

Código 9.1 - Deferimento
(22) 09/09/2016
(54) ADITIVO PARA PRODUZIR ARTIGOS DE GESSO MOLDADO, ARTIGO DE GESSO MOLDADO E MÉTODO PARA PRODUZIR ARTIGOS DE GESSO MOLDADO
(71) KNAUF GIPS KG (DE)

---

(21) BR 11 2018 011207-0 A2

Código 9.1 - Deferimento
(22) 02/12/2015
(54) Torneira em espiral
(71) OSG CORPORATION (JP)

---

(21) BR 11 2018 011739-0 A2

Código 9.1 - Deferimento
(22) 12/09/2016
(54) MÉTODO PARA CONTROLAR A INJEÇÃO DE LÍQUIDO DE UM DISPOSITIVO COMPRESSOR OU DISPOSITIVO EXPANSOR, UM DISPOSITIVO COMPRESSOR OU DISPOSITIVO EXPANSOR INJETADO COM LÍQUIDO E UM ELEMENTO COMPRESSOR OU ELEMENTO EXPANSOR INJETADO COM LÍQUIDO
(71) ATLAS COPCO AIRPOWER, NAAMLOZE VENNOOTSCHAP (BE)

---

(21) BR 11 2018 011749-8 A2

Código 9.1 - Deferimento
(22) 09/12/2016

(54) Artigo de fumo e método de formação do mesmo
(71) R. J. REYNOLDS TOBACCO COMPANY (US)

(21) BR 11 2018 011758-7 A2
Código 9.1 - Deferimento
(22) 23/08/2016
(54) Método para controlar injeção de líquido de dispositivo compressor e dispositivo compressor injetado com líquido
(71) ATLAS COPCO AIRPOWER, NAAMLOZE VENNOOTSCHAP (BE)

(21) BR 11 2018 011909-1 A2
Código 9.1 - Deferimento
(22) 14/12/2016
(54) CONJUNTO DE VENTILADORES DE TETO
(71) HUNTER FAN COMPANY (US)

(21) BR 11 2018 011912-1 A2
Código 9.1 - Deferimento
(22) 10/08/2016
(54) Método e aparelho para fabricar um impulsor de um ventilador centrifugo
(71) DAIKIN INDUSTRIES, LTD. (JP)

(21) BR 11 2018 011976-8 A2
Código 9.1 - Deferimento
(22) 14/12/2016
(54) CONJUNTO DE VENTILADORES DE TETO
(71) HUNTER FAN COMPANY (US)

(21) BR 11 2018 012019-7 A2
Código 9.1 - Deferimento
(22) 16/12/2016
(54) PAINEL DE PISO PARA FORMAR UM REVESTIMENTO DE PISO
(71) FLOORING INDUSTRIES LIMITED, SARL (LU)

(21) BR 11 2018 012205-0 A2
Código 9.1 - Deferimento
(22) 16/12/2016
(54) MÉTODO PARA REMOVER CLORETO DA ÁGUA RESIDUAL DE UMA FÁBRICA DE FERTILIZANTE
(71) YARA INTERNATIONAL ASA (NO)

(21) BR 11 2018 012256-4 A2
Código 9.1 - Deferimento
(22) 10/11/2016
(54) SISTEMA DE CÉLULA DE COMBUSTÍVEL E MÉTODO DE CONTROLE PARA SISTEMA DE CÉLULA DE COMBUSTÍVEL
(71) NISSAN MOTOR CO., LTD. (JP)

(21) BR 11 2018 012271-8 A2
Código 9.1 - Deferimento
(22) 14/12/2016

	(54) MÉTODO E SISTEMA PARA O ACIONAMENTO INDIVIDUAL DENTRO DE UMA SUBMATRIZ DE FONTE E MÉTODO PARA GERAR UM PRODUTO DE DADOS GEOFÍSICOS (71) PGS GEOPHYSICAL AS (NO)
(21) BR 11 2018 012378-1 A2	Código 9.1 - Deferimento (22) 16/12/2016 (54) COMPOSTO DA FÓRMULA (I) E SEU USO, COMPOSIÇÃO AGROQUÍMICA E MÉTODO DE CONTROLE OU PREVENÇÃO DE INFESTAÇÃO DE PLANTAS ÚTEIS POR MICRORGANISMOS FITOPATOGÊNICOS (71) SYNGENTA PARTICIPATIONS AG (CH)
(21) BR 11 2018 012410-9 A2	Código 9.1 - Deferimento (22) 16/12/2016 (54) Composição para o aumento da síntese de proteína e/ou força funcional musculares em mamíferos (71) LONZA CONSUMER HEALTH INC. (US)
(21) BR 11 2018 012539-3 A2	Código 9.1 - Deferimento (22) 18/01/2017 (54) Esfregão com tiras de limpeza com larguras diferenciadas (71) CARL FREUDENBERG KG (DE)
(21) BR 11 2018 012627-6 A2	Código 9.1 - Deferimento (22) 27/12/2016 (54) SISTEMA DE BOMBEAMENTO SUBMERSÍVEL E MÉTODO PARA CONTROLAR A TEMPERATURA DE UM MOTOR ELÉTRICO (71) GE OIL & GAS ESP, INC. (US)
(21) BR 11 2018 012740-0 A2	Código 9.1 - Deferimento (22) 21/12/2016 (54) BLINDAGEM DE BORDO DE ATAQUE, PÁ, TURBOMÁQUINA, VENTOINHA, E, TURBOFAN (71) SAFRAN AIRCRAFT ENGINES (FR)
(21) BR 11 2018 012741-8 A2	Código 9.1 - Deferimento (22) 28/12/2016 (54) SISTEMA DE FORNECIMENTO DE INGREDIENTE PARA DISPENSAÇÃO DE UM INGREDIENTE EM UM RECIPIENTE (71) WATERIO LTD (IL)
(21) BR 11 2018 012772-8 A2	Código 9.1 - Deferimento

	(22) 16/12/2016 (54) IMPLANTE, E, MÉTODO PARA PRODUÇÃO DE UM IMPLANTE (71) KARL LEIBINGER MEDIZINTECHNIK GMBH & CO. KG (DE)
(21) BR 11 2018 012974-7 A2	Código 9.1 - Deferimento (22) 20/12/2016 (54) Queimador para um forno e forno rotativo (71) FLSMIDTH A/S (DK)
(21) BR 11 2018 013013-3 A2	Código 9.1 - Deferimento (22) 18/11/2016 (54) COMPRESSOR EMBALADO (71) KOBELCO COMPRESSORS CORPORATION (JP)
(21) BR 11 2018 013053-2 A2	Código 9.1 - Deferimento (22) 28/12/2016 (54) PROCESSO E DISPOSITIVO PARA COMANDAR UMA VÁLVULA MAGNÉTICA (71) ROBERT BOSCH GMBH (DE)
(21) BR 11 2018 013077-0 A2	Código 9.1 - Deferimento (22) 26/12/2016 (54) APARELHO DE FECHAMENTO DO APÊNDICE ATRIAL ESQUERDO (71) SHENZHEN KYD BIOMEDICAL TECHNOLOGY CO.LTD (CN)
(21) BR 11 2018 013117-2 A2	Código 9.1 - Deferimento (22) 28/12/2016 (54) COMPOSIÇÃO DE REVESTIMENTO DE BARREIRA À BASE DE ÁGUA, SEU USO, OBJETO E SEU MÉTODO PARA REVESTIMENTO DE BARREIRA (71) KEMIRA OYJ (FI)
(21) BR 11 2018 013165-2 A2	Código 9.1 - Deferimento (22) 29/12/2015 (54) SISTEMA E DISPOSITIVO DE TRANSMISSÃO DE INFORMAÇÃO (71) HUAWEI TECHNOLOGIES CO., LTD. (CN)
(21) BR 11 2018 013322-1 A2	Código 9.1 - Deferimento (22) 08/05/2017 (54) COMPOSIÇÃO DE SEPARAÇÃO NÃO AQUOSA, SEU USO E PROCESSO DE SEPARAÇÃO DE UM REVESTIMENTO ORGÂNICO DE UMSUBSTRATO (71) ATOTECH DEUTSCHLAND GMBH (DE)

(21) BR 11 2018 013332-9 A2	Código 9.1 - Deferimento (22) 13/12/2016 (54) GRAMPEADOR CIRÚRGICO COM PINO TRANSLADÁVEL DE TRAVAMENTO (71) ETHICON LLC (US)
(21) BR 11 2018 013357-4 A2	Código 9.1 - Deferimento (22) 30/12/2015 (54) PROCESSO E SISTEMA PARA REAPROVEITAMENTO DE GÁS CARBÔNICO TRANSFORMADOS POR MEIO DE FOTOSSÍNTESE EM OXIGÊNIO E HIDROCARBONETOS UTILIZADOS DE FORMA INTEGRADA PARA AUMENTO DA EFICIÊNCIA TÉRMICA EM SISTEMAS DE COMBUSTÃO (71) INTERCEMENT BRASIL S/A. (BR/SP) ; UNIVERSIDADE FEDERAL DE SANTA MARIA (BR/RS)
(21) BR 11 2018 013371-0 A2	Código 9.1 - Deferimento (22) 19/12/2016 (54) GRAMPEADOR CIRÚRGICO COM EXTREMIDADE DE INDICADOR DE CURSO (71) ETHICON LLC (US)
(21) BR 11 2018 013388-4 A2	Código 9.1 - Deferimento (22) 05/01/2017 (54) ANEL DE SUPORTE, COMBINAÇÃO DE UMA SEÇÃO DE TUBO E O ANEL DE SUPORTE E MÉTODO DE SOLDAGEM TOPO A TOPO DE SEÇÕES DE TUBO (71) ACERGY FRANCE SAS (FR)
(21) BR 11 2018 013437-6 A2	Código 9.1 - Deferimento (22) 15/12/2016 (54) GRAMPEADOR CIRÚRGICO COM PINO DE SUPORTE DE GARRA FIXA (71) ETHICON LLC (US)
(21) BR 11 2018 013445-7 A2	Código 9.1 - Deferimento (22) 30/12/2016 (54) Motor e sistema de bombeamento submersível (71) GE OIL & GAS ESP, INC. (US)
(21) BR 11 2018 013501-1 A2	Código 9.1 - Deferimento (22) 29/12/2016 (54) USO DE UM INGREDIENTE FERMENTADO E OLIGOSSACARÍDEO NÃO DIGERÍVEL (71) N.V. NUTRICIA (NL)

(21) BR 11 2018 013970-0 A2	Código 9.1 - Deferimento (22) 10/01/2017 (54) MÉTODO E SISTEMA DE LEVANTAMENTO GEOFÍSICO MARÍTIMO E MÉTODO PARA FABRICAR UM PRODUTO DE DADOS GEOFÍSICOS (71) PGS GEOPHYSICAL AS (NO)
(21) BR 11 2018 014026-0 A2	Código 9.1 - Deferimento (22) 11/01/2017 (54) Composição líquida compreendendo um polímero múltiplas fases, processo para fabricar a mesma e uso da mesma (71) ARKEMA FRANCE (FR)
(21) BR 11 2018 014039-2 A2	Código 9.1 - Deferimento (22) 11/01/2017 (54) MÉTODO DE CONTROLE DE ARTRÓPODES HEMATÓFAGOS (71) MITSUI CHEMICALS AGRO, INC. (JP)
(21) BR 11 2018 014263-8 A2	Código 9.1 - Deferimento (22) 11/01/2017 (54) Processo para o tratamento de superfície de um material que compreende carbonato de cálcio (71) OMYA INTERNATIONAL AG (CH)
(21) BR 11 2018 014361-8 A2	Código 9.1 - Deferimento (22) 23/12/2016 (54) ESTRUTURA DE CONSTRUÇÃO MODULAR (71) EMMEALLAENNE S.R.L. (IT)
(21) BR 11 2018 014363-4 A2	Código 9.1 - Deferimento (22) 13/01/2017 (54) ARTIGO COMPÓSITO, MÉTODOS PARA FORMAR UM ARTIGO COMPÓSITO E PARA FORMAR UMA ESTRUTURA SUBMARINA, E, ESTRUTURA SUBMARINA (71) BASF SE (DE)
(21) BR 11 2018 014479-7 A2	Código 9.1 - Deferimento (22) 17/01/2017 (54) Método para unir um feixe de folhas, feixe de folhas e livro ou pasta com um suporte de união e um feixe de folhas unido ao mesmo (71) UNIBIND LIMITED (CY)
(21) BR 11 2018 014883-0 A2	Código 9.1 - Deferimento

	(22) 22/01/2016 (54) Dispositivo modular integrado com bomba de motores/compressor de máximo estágio (71) FMC TECHNOLOGIES, INC. (US)
(21) BR 11 2018 014913-6 A2	Código 9.1 - Deferimento (22) 20/01/2017 (54) VÁLVULA DE GAVETA DO TIPO GUILHOTINA (71) OXO FAB INC. (CA)
(21) BR 11 2018 014940-3 A2	Código 9.1 - Deferimento (22) 14/02/2017 (54) COMBINAÇÃO DE HERBICIDA (71) UPL EUROPE LTD. (GB)
(21) BR 11 2018 014975-6 A2	Código 9.1 - Deferimento (22) 24/01/2017 (54) COMPOSIÇÃO FERTILIZANTE QUE INCLUI ÍONS COMPLEXADOS DE SUBSTÂNCIAS HÚMICAS PARA MELHORAR A FIXAÇÃO BIOLÓGICA DO NITROGÊNIO POR MICRORGANISMOS PRESENTES NO SOLO (71) FERTINAGRO BIOTECH, S.L. (ES)
(21) BR 11 2018 015146-7 A2	Código 9.1 - Deferimento (22) 26/01/2017 (54) ELASTÔMEROS TERMOPLÁSTICOS CONTRA-CÔNICOS (71) DYNASOL ELASTÓMEROS, S.A. DE C.V. (MX)
(21) BR 11 2018 015376-1 A2	Código 9.1 - Deferimento (22) 08/12/2016 (54) Coifa de ventilador para um ventilador de fluxo axial e conjunto de ventilador axial (71) ROBERT BOSCH GMBH (DE)
(21) BR 11 2018 015397-4 A2	Código 9.1 - Deferimento (22) 31/01/2017 (54) Método e sistema para fabricar um componente de lâmina de turbina eólica (71) LM WP PATENT HOLDING A/S (DK)
(21) BR 11 2018 015417-2 A2	Código 9.1 - Deferimento (22) 27/01/2017 (54) FORMULAÇÃO NUTRICIONAL QUE CONTÉM UM ISOLADO DE PROTEÍNA DE ERVILHA, PROCESSO PARA PREPARAR UMA FORMULAÇÃO NUTRICIONAL EM FORMA DE PÓ E USO DA FORMULAÇÃO

	NUTRICIONAL (71) ROQUETTE FRERES (FR)
(21) BR 11 2018 015507-1 A2	Código 9.1 - Deferimento (22) 03/02/2017 (54) UM CONJUNTO DE FECHAMENTO E RECIPIENTE DOTADO DO DITO CONJUNTO DE FECHAMENTO (71) SCHOLLE IPN IP BV (PB)
(21) BR 11 2018 015524-1 A2	Código 9.1 - Deferimento (22) 08/09/2017 (54) DISPOSITIVO PARA AJUSTE DE INCLINAÇÃO DE ENCOSTO DO ASSENTO DE UM VEÍCULO (71) MARTUR SUNGER VE KOLTUK TESISLERI TICARET VE SANAYI A.S. (TR)
(21) BR 11 2018 015675-2 A2	Código 9.1 - Deferimento (22) 08/02/2017 (54) CONJUNTO DE ABSORÇÃO DE ENERGIA (71) N.V. BEKAERT S.A. (BE)
(21) BR 11 2018 015786-4 A2	Código 9.1 - Deferimento (22) 01/03/2017 (54) Composição, ingrediente, pré-mistura ou suplemento compreendendo a composição e uso da composição (71) PATHWAY INTERMEDIATES LIMITED (GB)
(21) BR 11 2018 015817-8 A2	Código 9.1 - Deferimento (22) 03/02/2017 (54) DISPOSITIVO E MÉTODO DE CONEXÃO (71) PARKER HANNIFIN MANUFACTURING FRANCE (FR)
(21) BR 11 2018 016134-9 A2	Código 9.1 - Deferimento (22) 08/02/2017 (54) FERRAMENTA DE PERFURAÇÃO (71) SMART DRILLING GMBH (DE)
(21) BR 11 2018 016187-0 A2	Código 9.1 - Deferimento (22) 10/02/2017 (54) DISPOSITIVO DE FERRAMENTA DE POÇO E UTILIZAÇÃO DE UMA LIGA DE METAL EM UM DISPOSITIVO DE FERRAMENTA DE POÇO (71) VOSSTECH AS (NO)

(21) BR 11 2018 016259-0 A2	Código 9.1 - Deferimento (22) 02/02/2017 (54) APARELHO E MÉTODO PARA TECER UM PRODUTO DE MÚLTIPLAS CAMADAS (71) ALBANY ENGINEERED COMPOSITES, INC. (US)
(21) BR 11 2018 016378-3 A2	Código 9.1 - Deferimento (22) 30/01/2017 (54) COMPOSTOS DE ELASTÔMEROS (71) CABOT CORPORATION (US)
(21) BR 11 2018 016493-3 A2	Código 9.1 - Deferimento (22) 24/02/2017 (54) SISTEMA E MÉTODO (71) REJUVETECH LTD (GB)
(21) BR 11 2018 016505-0 A2	Código 9.1 - Deferimento (22) 28/03/2017 (54) MÉTODO PARA A OPERAÇÃO DE UMA INSTALAÇÃO DE PRODUÇÃO E INSTALAÇÃO DE PRODUÇÃO (71) SEW-EURODRIVE GMBH & CO. KG (DE)
(21) BR 11 2018 016538-7 A2	Código 9.1 - Deferimento (22) 20/02/2017 (54) ARRANJO DE BOMBA SUBMARINO (71) AKER SOLUTIONS INC. (US)
(21) BR 11 2018 016644-8 A2	Código 9.1 - Deferimento (22) 15/02/2017 (54) MÉTODO E SISTEMA PARA MONITORAR O FLUXO DE FLUIDO EM UMA CAVIDADE DE POÇO (71) WELLSTARTER AS (NO)
(21) BR 11 2018 016655-3 A2	Código 9.1 - Deferimento (22) 20/02/2017 (54) MÉTODO PARA CALCULAR PRODUÇÃO DE CALOR RADIOGÊNICA (71) EQUINOR ENERGY AS (NO)
(21) BR 11 2018 017245-6 A2	Código 9.1 - Deferimento (22) 23/02/2017 (54) Artigo de fumo (71) R. J. REYNOLDS TOBACCO COMPANY (US)

(21) BR 11 2018 017314-2 A2
Código 9.1 - Deferimento
(22) 20/02/2017
(54) FERRAMENTA DE FRESAR
(71) MAPAL FABRIK FÜR PRÄZISIONSWERKZEUGE DR. KRESS KG (DE)

(21) BR 11 2018 067340-4 A2
Código 9.1 - Deferimento
(22) 24/02/2017
(54) ELEMENTO DE ESCAVAÇÃO IDENTIFICÁVEL
(71) THE SOUTH AFRICAN NUCLEAR ENERGY CORPORATION LIMITED (ZA)

(21) BR 11 2018 067682-9 A2
Código 9.1 - Deferimento
(22) 09/03/2017
(54) CONJUNTO PARA ESPUMAR UM FLUIDO, REFRIGERADOR, E, MÉTODO PARA PRODUZIR UM FLUIDO ESPUMADO
(71) KONINKLIJKE DOUWE EGBERTS B.V. (NL)

(21) BR 11 2018 067760-4 A2
Código 9.1 - Deferimento
(22) 22/02/2017
(54) Dispositivo de pré-evisceração para preparar a evisceração de aves domésticas abatidas e decapitadas, ferramenta de liberação de pré-evisceração para preparar a evisceração de aves domésticas abatidas e decapitadas, e método para preparar a evisceração de aves domésticas abatidas decapitadas
(71) MAREL STORK POULTRY PROCESSING B.V. (NL)

(21) BR 11 2018 067842-2 A2
Código 9.1 - Deferimento
(22) 03/03/2017
(54) APARELHO E MÉTODO DE LAVAGEM DE ESCOVA GIRATÓRIA
(71) JOHN BEAN TECHNOLOGIES CORPORATION (US)

(21) BR 11 2018 067886-4 A2
Código 9.1 - Deferimento
(22) 07/03/2017
(54) PROCESSO DE ADSORÇÃO COM MODULAÇÃO DE TEMPERATURA
(71) CASALE SA (CH)

(21) BR 11 2018 067941-0 A2
Código 9.1 - Deferimento
(22) 18/04/2017
(54) COMPOSIÇÃO AGROQUÍMICA HERBICIDA E MÉTODO HERBICIDA USANDO A MESMA
(71) KUMIAI CHEMICAL INDUSTRY CO., LTD. (JP)

(21) BR 11 2018 068139-3 A2
Código 9.1 - Deferimento
(22) 08/03/2017

	(54) SISTEMA DE DETECÇÃO DE PRODUTO E AMPLIFICAÇÃO DE REAÇÃO EM CADEIA DA POLIMERASE (PCR) E MÉTODO DE DETECÇÃO DE PRODUTO E AMPLIFICAÇÃO DE PCR MEDIADA POR LUZ (71) PIONEER HI-BRED INTERNATIONAL, INC. (US)
(21) BR 11 2018 068162-8 A2	Código 9.1 - Deferimento (22) 08/03/2017 (54) APARELHO PARA MONTAGEM DE UM ATUADOR DE FREIO A DISCO DE AR (71) HENDRICKSON USA, L.L.C. (US)
(21) BR 11 2018 068202-0 A2	Código 9.1 - Deferimento (22) 21/02/2017 (54) Métodos de intensificação de culturas e usos relacionados (71) SYNGENTA PARTICIPATIONS AG (CH)
(21) BR 11 2018 068318-3 A2	Código 9.1 - Deferimento (22) 17/03/2016 (54) PROCESSO PARA MEDIÇÃO E CÁLCULO DE PARÂMETROS GEOMÉTRICOS DAS RODAS DE UM CONJUNTO DE RODAS PARA VEÍCULOS SOBRE TRILHOS (71) HEGENSCHEIDT MFD GMBH (DE)
(21) BR 11 2018 068467-8 A2	Código 9.1 - Deferimento (22) 20/12/2016 (54) OCLUSOR DE APÊNDICE ATRIAL CAPAZ DE ENTRAR NO ESTADO DE SEMILIBERAÇÃO AO EMPURRAR UM CABO DISTAL (71) BEIJING MED ZENITH MEDICAL SCIENTIFIC CO., LTD (CN)
(21) BR 11 2018 068528-3 A2	Código 9.1 - Deferimento (22) 26/04/2017 (54) ELEMENTO DE FILTRAÇÃO DE AR PLANO E FILTRO DE AR (71) MANN+HUMMEL GMBH (DE)
(21) BR 11 2018 068551-8 A2	Código 9.1 - Deferimento (22) 26/09/2016 (54) MONTAGEM DE ROTOR E MÉTODO DE FABRICAÇÃO (71) GENERAL ATOMICS (US)
(21) BR 11 2018 068871-1 A2	Código 9.1 - Deferimento (22) 15/03/2017 (54) COMPOSIÇÃO DE BEBIDA CONGELADA E MÉTODO DE FABRICAÇÃO DE UMA BEBIDA CONGELADA

	(71) THE COCA-COLA COMPANY (US)
(21) BR 11 2018 069126-7 A2	Código 9.1 - Deferimento (22) 08/11/2016 (54) CONECTOR DUPLO PARA CONEXÃO DE TOPO DE DUAS PARTES CONSTRUTIVAS (71) HÄFELE GMBH & CO KG (DE)
(21) BR 11 2018 069180-1 A2	Código 9.1 - Deferimento (22) 17/11/2017 (54) MEMBRO CILÍNDRICO DE FERRO FUNDIDO E ESTRUTURA COMPOSTA (71) TPR CO., LTD. (JP) ; TPR INDUSTRY CO., LTD. (JP)
(21) BR 11 2018 069358-8 A2	Código 9.1 - Deferimento (22) 16/02/2017 (54) APARELHO PARA SEPARAÇÃO DE HIDROCARBONETOS A PARTIR DE ÁGUA (71) STAUPER OFFSHORE AS (NO)
(21) BR 11 2018 069392-8 A2	Código 9.1 - Deferimento (22) 17/03/2017 (54) SUSPENSÃO COLOIDAL DE NANOCÁPSULAS, NANOCÁPSULAS, MICROPARTÍCULAS E USOS DE NANOCÁPSULAS (71) ADISSEO FRANCE S.A.S. (FR)
(21) BR 11 2018 069593-9 A2	Código 9.1 - Deferimento (22) 30/03/2016 (54) DISPOSITIVO DE RESFRIAMENTO PARA MOTOR DE COMBUSTÃO INTERNA PARA VEÍCULO DO TIPO PARA MONTAR (71) HONDA MOTOR CO., LTD. (JP)
(21) BR 11 2018 070049-5 A2	Código 9.1 - Deferimento (22) 24/03/2017 (54) COMPOSIÇÃO AQUOSA, E, MÉTODO PARA PRODUZIR UMA MARCAÇÃO DE TRÂNSITO OU OUTRO SUBSTRATO REVESTIDO (71) ROHM AND HAAS COMPANY (US)
(21) BR 11 2018 070384-2 A2	Código 9.1 - Deferimento (22) 05/04/2017 (54) MÉTODO DE PERFURAÇÃO DE UM FURO DE POÇO EM UMA FORMAÇÃO DE TERRA E SISTEMA DE PERFURAÇÃO DE UM FURO DE POÇO EM UMA FORMAÇÃO DE TERRA

(71) BAKER HUGHES, A GE COMPANY, LLC (US)

---

(21) BR 11 2018 071246-9 A2

Código 9.1 - Deferimento
(22) 18/04/2017
(54) FORMULAÇÃO, USO DE FORMULAÇÕES, E, PROCESSO PARA PRODUÇÃO DE FORMULAÇÕES
(71) BASF SE (DE)

---

(21) BR 11 2018 071660-0 A2

Código 9.1 - Deferimento
(22) 02/08/2016
(54) SONDA ULTRASSÔNICA E DISPOSITIVO DE DETECÇÃO ULTRASSÔNICA FORNECIDO COM A MESMA
(71) WUXI HISKY MEDICAL TECHNOLOGIES CO., LTD. (CN)

---

(21) BR 11 2018 071725-8 A2

Código 9.1 - Deferimento
(22) 07/03/2017
(54) ELEMENTO DE FILTRO OCO PARA UM FILTRO DE AR
(71) MANN+HUMMEL GMBH (DE)

---

(21) BR 11 2018 071760-6 A2

Código 9.1 - Deferimento
(22) 25/04/2017
(54) JUNTA ESFÉRICA
(71) APL NORWAY AS (NO)

---

(21) BR 11 2018 071881-5 A2

Código 9.1 - Deferimento
(22) 25/04/2016
(54) SISTEMA DE DESINFECÇÃO POR UV
(71) SAFE FOODS CORPORATION (US)

---

(21) BR 11 2018 071929-3 A2

Código 9.1 - Deferimento
(22) 03/01/2017
(54) ATUADOR DE TAMPA DE ABASTECIMENTO DE COMBUSTÍVEL E VEÍCULOS AUTOMOTIVOS
(71) CEBI ELECTROMECHANICAL COMPONENTS (SHANGHAI) CO., LTD. (CN)

---

(21) BR 11 2018 072175-1 A2

Código 9.1 - Deferimento
(22) 19/09/2016
(54) MÉTODO PARA PREPARAR A ESTRUTURA TEXTURIZADA DA CÉLULA SOLAR DE SILÍCIO CRISTALINO
(71) CSI CELLS CO., LTD (CN)

---

(21) BR 11 2018 072566-8 A2

Código 9.1 - Deferimento

	(22) 05/05/2017 (54) MEMBRO DE DESGASTE E CONJUNTO DE DESGASTE PARA EQUIPAMENTO DE TERRAPLENAGEM (71) ESCO GROUP LLC (US)
(21) BR 11 2018 073012-2 A2	Código 9.1 - Deferimento (22) 14/11/2017 (54) MATERIAL DE EMBALAGEM, E, MÉTODO PARA FABRICAR UM MATERIAL DE EMBALAGEM (71) PAPÉIS AMÁLIA LTDA (BR/SP)
(21) BR 11 2018 073024-6 A2	Código 9.1 - Deferimento (22) 08/06/2017 (54) APARELHO E MÉTODO PARA PRODUZIR UM MODELO DE PAPEL PONTEIRA SEMIACABADO PARA FABRICAÇÃO DE PAPEL PONTEIRA PARA ARTIGOS EM FORMA DE COLUNA, TAIS COMO ARTIGOS PARA FUMAR (71) PHILIP MORRIS PRODUCTS S.A. (CH)
(21) BR 11 2018 073338-5 A2	Código 9.1 - Deferimento (22) 25/05/2017 (54) ARRANJO PARA MEDIR O FLUXO DE FLUIDO EM UMA LINHA DE FLUXO OU LIGAÇÃO DIRETA (71) VETCO GRAY SCANDINAVIA AS (NO)
(21) BR 11 2018 073585-0 A2	Código 9.1 - Deferimento (22) 17/05/2017 (54) DISPOSITIVO DE MARCAÇÃO ADESIVO PARA AERONAVE E SEU MÉTODO DE FABRICAÇÃO (71) ADHETEC (FR)
(21) BR 11 2018 073657-0 A2	Código 9.1 - Deferimento (22) 19/05/2017 (54) Aditivo para ração para animais compreendendo ácido hexanoico eficiente como conservante de espectro amplo e uso do dito aditivo para ração para animais (71) PERSTORP AB (SE)
(21) BR 11 2018 073724-0 A2	Código 9.1 - Deferimento (22) 16/05/2017 (54) COMPOSIÇÃO COMPREENDENDO PARAFINAS E MÉTODO PARA PRODUZIR A MESMA (71) NESTE CORPORATION (FI)

(21) BR 11 2018 073869-7 A2
Código 9.1 - Deferimento
(22) 22/05/2017
(54) RECIPIENTE DE ENCHIMENTO A QUENTE.
(71) ALPLA WERKE ALWIN LEHNER GMBH & CO. KG (AT)

(21) BR 11 2018 074001-2 A2
Código 9.1 - Deferimento
(22) 12/06/2017
(54) COMPOSIÇÃO E MÉTODO DE TRATAMENTO DE SUBSTRATOS
(71) NUTRITION & BIOSCIENCES USA 4, INC. (US)

(21) BR 11 2018 074576-6 A2
Código 9.1 - Deferimento
(22) 11/05/2017
(54) COMPOSIÇÃO TENSOATIVA AQUOSA, E, USO DA MESMA
(71) BASF SE (DE)

(21) BR 11 2018 074806-4 A2
Código 9.1 - Deferimento
(22) 02/06/2017
(54) COMPOSIÇÃO E MÉTODO PARA MELHORAR O DESENVOLVIMENTO DAS PLANTAS
(71) DANSTAR FERMENT AG (CH)

(21) BR 11 2018 074875-7 A2
Código 9.1 - Deferimento
(22) 11/05/2017
(54) COMPOSIÇÃO TENSOATIVA AQUOSA, E, USO DA COMPOSIÇÃO
(71) BASF SE (DE)

(21) BR 11 2018 074922-2 A2
Código 9.1 - Deferimento
(22) 01/06/2017
(54) AGONISTA DE RECEPTORES DE GLUCOCORTICOIDES E SEUS IMUNOCONJUGADOS
(71) ABBVIE INC. (US)

(21) BR 11 2018 074963-0 A2
Código 9.1 - Deferimento
(22) 26/05/2017
(54) COMPONENTE ARTICULADO QUE COMPREENDE UMA COMPOSIÇÃO DE POLIETILENO E PROCESSO PAR A PREPARAR UM COMPONENTE ARTICULADO
(71) NOVA CHEMICALS (INTERNATIONAL) S.A. (CH)

(21) BR 11 2018 075666-0 A2
Código 9.1 - Deferimento
(22) 14/06/2017
(54) Processo de preparação de dispersão de poliamida em poliol, dispersões de poliamida em poliol, usos de poliéter amina e de dispersão de poliamida em

	poliol, processo de preparação de poliuretano e poliuretano (71) BASF SE (DE)
(21) BR 11 2018 075825-6 A2	Código 9.1 - Deferimento (22) 20/06/2017 (54) MÉTODO PARA ESTIMAR PELO MENOS UM DENTRE FORMATO, POSIÇÃO E ORIENTAÇÃO DE UMA RESTAURAÇÃO DENTÁRIA (71) NOBEL BIOCARE SERVICES AG (CH)
(21) BR 11 2018 075827-2 A2	Código 9.1 - Deferimento (22) 19/06/2017 (54) COMPOSIÇÃO DE BORRACHA, USO DE COMPOSIÇÕES DE BORRACHA, E, PROCESSO PARA FABRICAÇÃO DE ESTRIA DE PNEU. (71) BASF SE (DE)
(21) BR 11 2018 076294-6 A2	Código 9.1 - Deferimento (22) 16/06/2017 (54) BEBIDA OU COMPOSIÇÃO, MÉTODO PARA MODIFICAR AS CARACTERÍSTICAS SENSORIAIS DE UMA COMPOSIÇÃO, E, PRODUTO ALIMENTÍCIO. (71) CARGILL, INCORPORATED (US)
(21) BR 11 2018 076409-4 A2	Código 9.1 - Deferimento (22) 07/06/2017 (54) ÍMÃ DE FERRITA SINTERIZADO (71) UNION MATERIALS CORPORATION (KR)
(21) BR 11 2018 076542-2 A2	Código 9.1 - Deferimento (22) 23/06/2017 (54) MATERIAL CONTENDO CELULOSE, SEUS USOS E SEU PROCESSO DE PREPARAÇÃO, E COMPOSIÇÃO DE PINTURA OU GESSO, COMPOSIÇÃO ALIMENTÍCIA E/OU DE BEBIDA, PRODUTO DE CUIDADOS PESSOAIS, COMPOSIÇÃO DE LAMA DE PERFURAÇÃO (71) CELLUCOMP LIMITED (GB)
(21) BR 11 2018 076659-3 A2	Código 9.1 - Deferimento (22) 21/06/2017 (54) Formulação de mascaramento de sabor para compostos naturais amargos, processo para preparação de formulações de mascaramento e complexo de suplementos nutracêuticos ou dietéticos com sabor mascarado (71) LAILA NUTRACEUTICALS (IN)
(21) BR 11 2018 077152-0 A2	Código 9.1 - Deferimento

	(22) 20/12/2017 (54) MATERIAL FILTRANTE DE COMPÓSITO ANTIMICROBIANO E MÉTODO PARA FABRICAÇÃO DO MESMO (71) KX TECHNOLOGIES LLC (US)
(21) BR 11 2018 077161-9 A2	Código 9.1 - Deferimento (22) 30/06/2017 (54) COMPLEXO DE PIGMENTO-POLÍMERO (71) SWIMC LLC (US)
(21) BR 11 2018 077411-1 A2	Código 9.1 - Deferimento (22) 29/06/2017 (54) POLÍMERO À BASE DE ISOCIANATO EM FORMA DE ESPUMA (71) PROPRIETECT L.P. (CA)
(21) BR 11 2018 077423-5 A2	Código 9.1 - Deferimento (22) 30/06/2017 (54) UM MÉTODO PARA ENRIQUECER CARNE DE ANIMAL COM ÁCIDOS GRAXOS POLI-INSATURADOS ÔMEGA-3 (71) DEVENISH NUTRITION LIMITED (GB)
(21) BR 11 2018 077432-4 A2	Código 9.1 - Deferimento (22) 29/06/2017 (54) MÉTODO E DISPOSIÇÃO DE SISTEMA DE AR SECUNDÁRIO E FORNO PARA A COMBUSTÃO DE COMBUSTÍVEIS (71) TEKNOLOGIAN TUTKIMUSKESKUS VTT OY (FI)
(21) BR 11 2019 000025-9 A2	Código 9.1 - Deferimento (22) 12/07/2017 (54) MISTURAS RETARDANTES DE CHAMA, SEUS MÉTODOS DE PRODUÇÃO, USOS E COMPOSTOS DE MOLDAGEM DE POLÍMERO PROTEGIDOS CONTRA CHAMA COMPREENDENDO-AS (71) CLARIANT INTERNATIONAL LTD (CH)
(21) BR 11 2019 000183-2 A2	Código 9.1 - Deferimento (22) 04/07/2017 (54) APARELHO PARA OS CABELOS (71) SEB S.A. (FR)
(21) BR 11 2019 000193-0 A2	Código 9.1 - Deferimento (22) 04/07/2017 (54) APARELHO PARA OS CABELOS (71) SEB S.A. (FR)

(21) BR 11 2019 000361-4 A2	Código 9.1 - Deferimento (22) 15/07/2016 (54) MÉTODO PARA PROCESSAR UMA PEÇA DE TRABALHO COM UM FEIXE DE LASER E APARELHO DE PROCESSAMENTO A LASER (71) CORELASE OY (FI)
(21) BR 11 2019 001214-1 A2	Código 9.1 - Deferimento (22) 17/07/2017 (54) REVESTIMENTO PARA VIDRO E MÉTODO DE FORMAÇÃO DO MESMO, E JANELA AUTOMOTIVA (71) SAINT-GOBAIN GLASS FRANCE (FR)
(21) BR 11 2019 001670-8 A2	Código 9.1 - Deferimento (22) 11/04/2017 (54) ELIMINAÇÃO DO ÓLEO DE SILICONE DE SOLUÇÕES DE FIAÇÃO DE POLÍMERO SPANDEX (71) A&AT UK LIMITED (GB)
(21) BR 11 2019 001678-3 A2	Código 9.1 - Deferimento (22) 23/06/2017 (54) PAINEL COMPÓSITO PARA UM VEÍCULO A MOTOR (71) SAINT-GOBAIN GLASS FRANCE (FR)
(21) BR 11 2019 001766-6 A2	Código 9.1 - Deferimento (22) 27/07/2017 (54) Semente revestida tratada para melhorar seu crescimento, seu método de tratamento, e método para melhorar crescimento de planta (71) BAYER CROPSCIENCE AKTIENGESELLSCHAFT (DE)
(21) BR 11 2019 001787-9 A2	Código 9.1 - Deferimento (22) 29/07/2016 (54) MÉTODO E SISTEMA PARA MEDIR A ACUIDADE VISUAL DE UMA PESSOA E MEMÓRIA LEGÍVEL POR COMPUTADOR (71) MEDICONTUR MEDICAL ENGINEERING LTD. (HU)
(21) BR 11 2019 001809-3 A2	Código 9.1 - Deferimento (22) 20/09/2017 (54) IMPRESSORA 3D (71) SERGEY SINGOV (US)
(21) BR 11 2019 001889-1 A2	Código 9.1 - Deferimento (22) 23/08/2016

(54) ELEMENTO COMPRESSOR OU EXPANSOR COM LÍQUIDO INJETADO E MÉTODO PARA CONTROLAR A INJEÇÃO DE LÍQUIDO DE UM DISPOSITIVO COMPRESSOR OU EXPANSOR
(71) ATLAS COPCO AIRPOWER, NAAMLOZE VENNOOTSCHAP (BE)

---

(21) BR 11 2019 002015-2 A2
Código 9.1 - Deferimento
(22) 18/08/2017
(54) PRIMEIRA E SEGUNDA PEÇA CONECTORA, DISPOSITIVO CONECTOR, UNIDADE DE BOMBA DE INFUSÃO AMBULATORIAL, INTERFACE DE LOCAL DE INFUSÃO, TUBULAÇÃO DE INFUSÃO, SISTEMA DE BOMBADE INFUSÃO AMBULATORIAL E ADAPTADOR
(71) F. HOFFMANN-LA ROCHE AG (CH)

---

(21) BR 11 2019 002019-5 A2
Código 9.1 - Deferimento
(22) 16/10/2017
(54) COMPÓSITO, PROCESSO PARA PREPARAÇÃO DE UM COMPÓSITO, E, ARTIGO MOLDADO
(71) BOREALIS AG (AT)

---

(21) BR 11 2019 002143-4 A2
Código 9.1 - Deferimento
(22) 31/07/2017
(54) MÓVEL DE REFRIGERAÇÃO
(71) AHT COOLING SYSTEMS GMBH (AT)

---

(21) BR 11 2019 002265-1 A2
Código 9.1 - Deferimento
(22) 05/08/2016
(54) CAPACITOR SEMICONDUTOR
(71) NISSAN MOTOR CO., LTD. (JP)

---

(21) BR 11 2019 002590-1 A2
Código 9.1 - Deferimento
(22) 14/12/2017
(54) CONECTOR EM Y PARA LINHAS MÉDICAS
(71) INDUSTRIE BORLA S.P.A. (IT)

---

(21) BR 11 2019 002665-7 A2
Código 9.1 - Deferimento
(22) 22/09/2017
(54) Método para a formação de uma bolsa colapsável no espaço interno de um recipiente, instalação executada para a realização desse método
(71) BOEHRINGER INGELHEIM INTERNATIONAL GMBH (DE)

---

(21) BR 11 2019 002826-9 A2
Código 9.1 - Deferimento
(22) 22/09/2017
(54) MÉTODO DE PRODUÇÃO DE UM AÇO DE ALTA RESISTÊNCIA

	LAMINADO A QUENTE COM EXCELENTE MALEABILIDADE DE EXTENSÃO DE FLANGE E DESEMPENHO DE FADIGA DE BORDA (71) TATA STEEL IJMUIDEN B.V. (NL)
(21) BR 11 2019 002951-6 A2	Código 9.1 - Deferimento (22) 15/11/2017 (54) COMPOSIÇÃO DE POLÍMERO, ARTIGO, USO DA COMPOSIÇÃO DE POLIETILENO, E, PROCESSO PARA A PRODUÇÃO DE UMA COMPOSIÇÃO DE POLÍMERO. (71) BOREALIS AG (AT)
(21) BR 11 2019 003696-2 A2	Código 9.1 - Deferimento (22) 25/08/2017 (54) APARELHO E MÉTODO DE REMOÇÃO DE LUVAS, BEM COMO UMA LINHA DE PRODUÇÃO E PROCESSO DE PRODUÇÃO USANDO O APARELHO E MÉTODO DE REMOÇÃO DE LUVAS (71) SAFEDON LIMITED (GB)
(21) BR 11 2019 003755-1 A2	Código 9.1 - Deferimento (22) 29/08/2017 (54) PROCESSOS PARA PREPARAR UM MACRÔMERO E PARA PREPARAR UMA DISPERSÃO DE POLIOL POLIMÉRICO, MACRÔMERO E USO DE UMA DISPERSÃO DE POLIOL POLIMÉRICO (71) BASF SE (DE)
(21) BR 11 2019 003906-6 A2	Código 9.1 - Deferimento (22) 21/09/2017 (54) Processo e dispositivo para o ajuste de uma conicidade do lado estreito de uma coquilha de lingotamento contínuo (71) PRIMETALS TECHNOLOGIES AUSTRIA GMBH (AT)
(21) BR 11 2019 003966-0 A2	Código 9.1 - Deferimento (22) 29/08/2017 (54) MÉTODO PARA PRODUZIR MASSA DE MACARRÃO NÃO FRITA (71) NISSIN FOODS HOLDINGS CO., LTD. (JP)
(21) BR 11 2019 003984-8 A2	Código 9.1 - Deferimento (22) 30/08/2017 (54) EMBALAGEM DE BLISTER (71) AMCOR FLEXIBLES KREUZLINGEN LTD. (CH)
(21) BR 11 2019 004293-8 A2	Código 9.1 - Deferimento (22) 29/08/2017

(54) FERRAMENTA DE RELEVO
(71) BERHALTER AG (CH)

---

(21) BR 11 2019 004455-8 A2
Código 9.1 - Deferimento
(22) 13/09/2017
(54) Composição alimentícia aerada, e seu método de fabricação
(71) SOCIÉTÉ DES PRODUITS NESTLÉ S.A. (CH)

---

(21) BR 11 2019 004768-9 A2
Código 9.1 - Deferimento
(22) 13/09/2017
(54) Composição alimentícia aerada, e seu método de fabricação
(71) SOCIÉTÉ DES PRODUITS NESTLÉ S.A. (CH)

---

(21) BR 11 2019 004801-4 A2
Código 9.1 - Deferimento
(22) 30/10/2017
(54) REBOBINADEIRA PARA A PRODUÇÃO DE BOBINAS DE PAPEL
(71) FUTURA S.P.A. (IT)

---

(21) BR 11 2019 004856-1 A2
Código 9.1 - Deferimento
(22) 15/08/2017
(54) MÉTODO DE LAMINAÇÃO DE FILMES POLIMÉRICOS SEMICRISTALINOS ABSORVÍVEIS
(71) ETHICON, INC. (US)

---

(21) BR 11 2019 004891-0 A2
Código 9.1 - Deferimento
(22) 05/10/2017
(54) MÉTODO PARA A FABRICAÇÃO DE UM QUEIJO CREMOSO
(71) INTERCONTINENTAL GREAT BRANDS LLC (US)

---

(21) BR 11 2019 004919-3 A2
Código 9.1 - Deferimento
(22) 08/09/2017
(54) FILME COEXTRUDADO DE MÚLTIPLAS CAMADAS
(71) DOW GLOBAL TECHNOLOGIES LLC (US)

---

(21) BR 11 2019 004972-0 A2
Código 9.1 - Deferimento
(22) 02/08/2017
(54) DISPOSITIVO PARA SISTEMAS FECHADOS PARA COMPENSAR PICOS DE PRESSÃO
(71) THORWESTEN VENT GMBH (DE)

---

(21) BR 11 2019 005038-8 A8
Código 9.1 - Deferimento
(22) 13/09/2017
(54) UM MÉTODO PARA PRODUZIR LIGA DE TITÂNIO-ALUMÍNIO-VANÁDIO

	(71) UNIVERSAL ACHEMETAL TITANIUM, LLC (US)
(21) BR 11 2019 005190-2 A2	Código 9.1 - Deferimento (22) 19/09/2016 (54) COMPOSIÇÕES ADESIVAS SEM SOLVENTE DE DOIS COMPONENTES E MÉTODOS PARA PRODUZIR AS MESMAS (71) DOW GLOBAL TECHNOLOGIES LLC (US) ; ROHM AND HAAS COMPANY (US)
(21) BR 11 2019 005191-0 A2	Código 9.1 - Deferimento (22) 26/09/2017 (54) Catalisador de polimerização e método de produção de polietileno tendo encadeamento de etileno aprimorado (71) UNIVATION TECHNOLOGIES, LLC (US)
(21) BR 11 2019 005340-9 A2	Código 9.1 - Deferimento (22) 14/09/2017 (54) EQUIPAMENTO DESPENSADOR (71) DISPENSING DYNAMICS INTERNATIONAL, LLC (US)
(21) BR 11 2019 005498-7 A2	Código 9.1 - Deferimento (22) 19/09/2017 (54) CONJUNTO MISTURADOR E DISPOSITIVO PARA DISPENSAÇÃO DE UM MATERIAL DENTÁRIO (71) 3M INNOVATIVE PROPERTIES COMPANY (US)
(21) BR 11 2019 005663-7 A2	Código 9.1 - Deferimento (22) 11/10/2017 (54) FOTODETECTOR PARA MEDIÇÃO DE COMPOSIÇÃO PRECURSORA DE AEROSSOL EM UM DISPOSITIVO DE ENTREGA DE AEROSSOL, CARTUCHO E CORPO DE CONTROLE (71) RAI STRATEGIC HOLDINGS, INC. (US)
(21) BR 11 2019 005680-7 A2	Código 9.1 - Deferimento (22) 24/08/2017 (54) APERFEIÇOAMENTO DE TRUNCAGEM DE OPORTUNIDADE DE TRANSMISSÃO (71) QUALCOMM INCORPORATED (US)
(21) BR 11 2019 005741-2 A2	Código 9.1 - Deferimento (22) 22/09/2017 (54) TUBAGEM PARA UM DISPOSITIVO MÉDICO FORMADA POR UMA MISTURA, DISPOSITIVO MÉDICO E MÉTODO DE FABRICAR UM

	DISPOSITIVO MÉDICO (71) BECTON, DICKINSON AND COMPANY (US)
(21) BR 11 2019 005879-6 A2	Código 9.1 - Deferimento (22) 25/09/2017 (54) ASSENTO PARA VEÍCULOS TENDO BORDA DE ENGATE (71) PROMA S.P.A. (IT)
(21) BR 11 2019 005923-7 A2	Código 9.1 - Deferimento (22) 22/09/2017 (54) TUBULAÇÃO PARA UM DISPOSITIVO MÉDICO FORMADO POR UMA MISTURA, DISPOSITIVO MÉDICO E MÉTODO PARA FABRICAR O REFERIDO DISPOSITIVO (71) BECTON DICKINSON AND COMPANY (US)
(21) BR 11 2019 005928-8 A2	Código 9.1 - Deferimento (22) 28/09/2017 (54) Composto de fosfaguananidina, complexo de metal-ligante, composto de bifenil-fosfagananidina, catalisador de polimerização, composto de naftaleno de fosfaguananidina e catalisador de polimerização (71) DOW GLOBAL TECHNOLOGIES LLC (US)
(21) BR 11 2019 006064-2 A2	Código 9.1 - Deferimento (22) 17/10/2017 (54) PELÍCULA MULTICAMADAS TERMOSSELÁVEL, EMBALAGEM TERMOSSELADA, MÉTODO PARA PRODUZIR A EMBALAGEM TERMOSSELADA E USO DA EMBALAGEM TERMOSSELADA (71) AMCOR FLEXIBLES TRANSPAC BVBA (BE)
(21) BR 11 2019 006122-3 A2	Código 9.1 - Deferimento (22) 27/09/2017 (54) SACO DE VÁLVULA, MÉTODO E SISTEMA PARA A PRODUÇÃO DE UM SACO DE VÁLVULA (71) WINDMÖLLER & HÖLSCHER KG (DE)
(21) BR 11 2019 006333-1 A2	Código 9.1 - Deferimento (22) 13/10/2017 (54) PROCESSO DE PURIFICAÇÃO DE UMA SOLUÇÃO AQUOSA QUE COMPREENDE DIETILACETAL (71) IFP ENERGIES NOUVELLES (FR) ; COMPAGNIE GENERALE DES ETABLISSEMENTS MICHELIN (FR)
(21) BR 11 2019 006392-7 A2	Código 9.1 - Deferimento

	(22) 29/09/2017 (54) TRANSPORTADOR DE ROSCA PARA TRANSPORTE DE MATERIAL EM PÓ, EM PARTICULAR CIMENTO OU SEMELHANTE (71) WAMGROUP S.P.A. (IT)
(21) BR 11 2019 006701-9 A2	Código 9.1 - Deferimento (22) 02/10/2017 (54) CARTUCHO DE FILTRO, MONTAGEM DE ELEMENTO DE FILTRO E MONTAGEM DE CABEÇOTE (71) PARKER-HANNIFIN CORPORATION (US)
(21) BR 11 2019 006896-1 A2	Código 9.1 - Deferimento (22) 27/10/2017 (54) Processo para fabricação de uma película de bopp (71) FINA TECHNOLOGY, INC. (US)
(21) BR 11 2019 006952-6 A2	Código 9.1 - Deferimento (22) 18/10/2017 (54) PROCESSO, PRODUTO OBTIDO PELO PROCESSO E DISPOSITIVO PARA FABRICAR VELOS À BASE DE CELULOSE (71) LENZING AKTIENGESELLSCHAFT (AT)
(21) BR 11 2019 007170-9 A2	Código 9.1 - Deferimento (22) 11/10/2016 (54) SISTEMA DE FREIO DE SEGURANÇA DE LIGAÇÃO DUPLA (71) GINDA NEW-TECH CO., LTD. (CN)
(21) BR 11 2019 007213-6 A2	Código 9.1 - Deferimento (22) 21/12/2016 (54) DISPOSITIVO DE EXERCÍCIO ELÍPTICO PARA O TREINAMENTO SIMULTÂNEO DA CINTURA ESCAPULAR, DA CINTURA PÉLVICA E DOS MÚSCULOS DO TRONCO EM UM SER HUMANO (71) SERGII ANATOLIYOVYCH SOLODOVNIK (UA) ; OLEG ANATOLIYOVYCH VIETROV (UA)
(21) BR 11 2019 007274-8 A2	Código 9.1 - Deferimento (22) 29/09/2017 (54) Copolímero, composição química de construção, e, uso do copolímero (71) CONSTRUCTION RESEARCH & TECHNOLOGY GMBH (DE)
(21) BR 11 2019 007381-7 A2	Código 9.1 - Deferimento (22) 11/10/2017 (54) Processo para formar um “polímero à base de etileno funcionalizado

(71) DOW GLOBAL TECHNOLOGIES LLC (US)

---

(21) BR 11 2019 007463-5 A2

Código 9.1 - Deferimento
(22) 18/10/2017
(54) VEDAÇÃO DE ACOPLAMENTO DE ENCAIXE E VEÍCULO A MOTOR
(71) HENN GMBH & CO KG. (AT)

---

(21) BR 11 2019 007532-1 A2

Código 9.1 - Deferimento
(22) 25/10/2017
(54) USO DE 1-[(4R)-4-METILCICLOHEXEN-1-IL]ETANONA, MISTURA, COMPOSIÇÃO, E, MÉTODO PARA PREPARAR UMA COMPOSIÇÃO DE PERFUME, COMPOSIÇÃO DE CUIDADO DO CORPO, ARTIGO DE HIGIENE, COMPOSIÇÃO DE LIMPEZA DO LAR, COMPOSIÇÃO DETERGENTE DE TÊXTIL, ALIMENTO, SUPLEMENTO ALIMENTAR, COMPOSIÇÃO FARMACÊUTICA OU COMPOSIÇÃO DE PROTEÇÃO DE CULTIVO
(71) BASF SE (DE)

---

(21) BR 11 2019 007571-2 A2

Código 9.1 - Deferimento
(22) 25/08/2017
(54) MÉTODO REALIZADO POR UM PRIMEIRO DISPOSITIVO CONFIGURADOR DE UMA REDE, PRIMEIRO DISPOSITIVO CONFIGURADOR E MEMÓRIA LEGÍVEL POR COMPUTADOR
(71) QUALCOMM INCORPORATED (US)

---

(21) BR 11 2019 007775-8 A2

Código 9.1 - Deferimento
(22) 16/10/2017
(54) COMPÓSITO EM FORMA DE FOLHA, PRECURSOR DO RECIPIENTE E RECIPIENTE FECHADO
(71) SIG TECHNOLOGY AG (CH)

---

(21) BR 11 2019 007900-9 A2

Código 9.1 - Deferimento
(22) 18/10/2017
(54) AGENTES DE NUCLEAÇÃO CRISTALINA PARA POLI-HIDROXIALCANOATOS
(71) MEREDIAN BIOPLASTICS, INC. (US)

---

(21) BR 11 2019 008077-5 A2

Código 9.1 - Deferimento
(22) 06/09/2017
(54) MÁQUINA PARA FAZER SORVETE
(71) TEKNOICE S.R.L. (IT)

---

(21) BR 11 2019 008131-3 A2

Código 9.1 - Deferimento
(22) 25/10/2017

	(54) POLIETILENO BIMODAL (71) UNIVATION TECHNOLOGIES, LLC (US)
(21) BR 11 2019 008438-0 A2	Código 9.1 - Deferimento (22) 14/12/2017 (54) COMPOSIÇÃO DE POLIPROPILENO, ARTIGO MOLDADO, E, USO DACOMPOSIÇÃO DE POLIPROPILENO (71) BOREALIS AG (AT)
(21) BR 11 2019 008465-7 A2	Código 9.1 - Deferimento (22) 24/10/2017 (54) POLÍMERO DE ÁCIDO ACRÍLICO, PROCESSO PARA PREPARAR SOLUÇÕES AQUOSAS DE POLÍMEROS DE ÁCIDO ACRÍLICO, E, USO DOS POLÍMEROS DE ÁCIDO ACRÍLICO. (71) BASF SE (DE)
(21) BR 11 2019 008559-9 A2	Código 9.1 - Deferimento (22) 25/10/2017 (54) MÉTODO PARA PRODUZIR UMA COMPOSIÇÃO DE POLIETILENO DE DENSIDADE MÉDIA LINEAR BIMODAL (71) UNIVATION TECHNOLOGIES, LLC (US)
(21) BR 11 2019 008782-6 A2	Código 9.1 - Deferimento (22) 01/11/2017 (54) SISTEMAS E MÉTODOS PARA FIXAR UMA ÂNCORA DE EXTREMO ALCANCE EM UM FURO DE POÇO (71) ROBERTSON INTELLECTUAL PROPERTIES, LLC (US)
(21) BR 11 2019 008874-1 A2	Código 9.1 - Deferimento (22) 09/11/2017 (54) MÉTODO DE FABRICAÇÃO DE UM POLIOL POLI(ÉTER-CARBONATO) (71) DOW GLOBAL TECHNOLOGIES LLC (US)
(21) BR 11 2019 008953-5 A2	Código 9.1 - Deferimento (22) 26/10/2017 (54) COMPOSIÇÕES DE PRÉ-MISTURA ADJUVANTES, FORMULAÇÃO QUÍMICA DE TRATAMENTO DE PLANTA COMPREENDENDO AS REFERIDAS COMPOSIÇÕES E MÉTODO PARA TRATAR PLANTAS OU SEMENTES DE PLANTAS (71) PARAMOUNT PRODUCTS 1 LLC (US)
(21) BR 11 2019 009078-9 A2	Código 9.1 - Deferimento (22) 27/10/2017

	(54) PROCESSO PARA A PURIFICAÇÃO DE 1-(1,2-DIMETILPROPIL)-NETIL-5-METIL-N-PIRIDAZIN-4-IL-PIRAZOL-4-CARBOXAMIDA, SAL E COMPOSIÇÃO AGRÍCOLA (71) BASF SE (DE)
(21) BR 11 2019 009899-2 A2	Código 9.1 - Deferimento (22) 03/05/2018 (54) MÉTODO PARA TRANSMITIR UM CANAL DE ACESSO ALEATÓRIO, EQUIPAMENTO DE USUÁRIO E MÍDIA LEGÍVEL POR COMPUTADOR (71) LG ELECTRONICS INC. (KR)
(21) BR 11 2019 010528-0 A2	Código 9.1 - Deferimento (22) 17/11/2017 (54) COMPOSIÇÃO DE REVESTIMENTO DE SEMENTE (71) INCOTEC HOLDING B.V. (NL)
(21) BR 11 2019 011057-7 A2	Código 9.1 - Deferimento (22) 27/11/2017 (54) Composição antimicrobiana, método não terapêutico de limpeza ou desinfecção de uma superfície e usos não terapêuticos de uma composição (71) UNILEVER IP HOLDINGS B.V. (PB)
(21) BR 11 2019 011069-0 A2	Código 9.1 - Deferimento (22) 30/11/2016 (54) MÉTODO DE ORIENTAÇÃO DE ROTA E DISPOSITIVO DE ORIENTAÇÃO DE ROTA (71) NISSAN MOTOR CO., LTD. (JP)
(21) BR 11 2019 011335-5 A2	Código 9.1 - Deferimento (22) 02/12/2016 (54) MÉTODO PARA CAPTURAR E MAPEAR DADOS DE DESEMPENHO DE EQUIPAMENTOS E SISTEMA DE PARAMETRIZAÇÃO PARA CAPTURAR E MAPEAR DADOS DE DESEMPENHO DE EQUIPAMENTOS (71) S.A. ARMSTRONG LIMITED (CA)
(21) BR 11 2019 011404-1 A2	Código 9.1 - Deferimento (22) 01/09/2017 (54) Método aeróbio para o tratamento de material orgânico e dispositivo para execução do método (71) KOMPOFERM GMBH (DE)
(21) BR 11 2019 011562-5 A2	Código 9.1 - Deferimento (22) 06/12/2017

	(54) FÁBRICA PARA A PRODUÇÃO E DISTRIBUIÇÃO DE CONGLOMERADOS DE BETUMINOSOS (71) MARINI S.P.A. (IT)
(21) BR 11 2019 011606-0 A2	Código 9.1 - Deferimento (22) 04/12/2017 (54) MÉTODO PARA PREPARAÇÃO DE COMPOSTOS TRICÍCLICOS (71) BAYER CROPSCIENCE AKTIENGESELLSCHAFT (DE)
(21) BR 11 2019 011707-5 A2	Código 9.1 - Deferimento (22) 07/12/2017 (54) DISPOSITIVO DE MEMBRANA PERMEÁVEL A HIDROGÊNIO (71) TECHNISCHE UNIVERSITEIT EINDHOVEN (NL) ; TECNALIA RESEARCH & INNOVATION (ES)
(21) BR 11 2019 011926-4 A2	Código 9.1 - Deferimento (22) 22/12/2016 (54) MÉTODOS PARA FAZER UMA COMPOSIÇÃO DE POLÍMERO AQUOSA E PARA REDUZIR AMARELECIMENTO DE UMA COMPOSIÇÃO DE POLÍMERO AQUOSA, COMPOSIÇÃO DE POLÍMERO AQUOSA, E, COMPOSIÇÃO DE REVESTIMENTO (71) DOW GLOBAL TECHNOLOGIES LLC (US) ; ROHM AND HAAS COMPANY (US)
(21) BR 11 2019 011935-3 A2	Código 9.1 - Deferimento (22) 21/11/2017 (54) MÉTODO PARA A ADIÇÃO DE UMA COMPOSIÇÃO BIOCIDA A UM PROCESSO DE LAVAGEM DE ROUPAS (71) UNILEVER IP HOLDINGS B.V. (PB)
(21) BR 11 2019 012413-6 A2	Código 9.1 - Deferimento (22) 11/12/2017 (54) PELÍCULA DE MULTICAMADAS TERMOVEDÁVEL, EMBALAGEM TERMOVEDADA E MÉTODO PARA PRODUZIR A EMBALAGEM TERMOVEDADA (71) AMCOR FLEXIBLES WINTERBOURNE LIMITED (GB)
(21) BR 11 2019 012465-9 A2	Código 9.1 - Deferimento (22) 25/10/2017 (54) COMPOSIÇÃO ANTIMICROBIANA SINÉRGICA, PRODUTO DE BASE AQUOSA, E, MÉTODO (71) NUTRITION & BIOSCIENCES USA 1, LLC (US)

(21) BR 11 2019 012715-1 A2
Código 9.1 - Deferimento
(22) 05/02/2018
(54) MÉTODO DE TRANSMISSÃO, DISPOSITIVO TRANSMISSOR, MÉTODO DE RECEPÇÃO E DISPOSITIVO DE RECEPÇÃO
(71) LG ELECTRONICS INC. (KR)

(21) BR 11 2019 012727-5 A2
Código 9.1 - Deferimento
(22) 20/12/2016
(54) INALADOR DE PÓ SECO
(71) EMPHASYS IMPORTADORA EXPORTADORA E DISTRIBUIDORA LTDA. (BR/SP)

(21) BR 11 2019 012775-5 A2
Código 9.1 - Deferimento
(22) 19/10/2017
(54) MÉTODO PARA FABRICAÇÃO DE UM OU MAIS ALINHADORESUTILIZADOS NO TRATAMENTO DE MÁ OCLUSÃO EM UM INDIVÍDUO
(71) ULAB SYSTEMS, INC. (US)

(21) BR 11 2019 013043-8 A2
Código 9.1 - Deferimento
(22) 23/12/2016
(54) BASE RESILIENTE PARA MÁQUINAS ELÉTRICAS GIRANTES E MÁQUINA ELÉTRICA CORRESPONDENTE
(71) WEG EQUIPAMENTOS ELÉTRICOS S/A (BR/SC)

(21) BR 11 2019 013065-9 A2
Código 9.1 - Deferimento
(22) 27/12/2017
(54) SISTEMA E MÉTODO PARA DETERMINAR UM ESTADO DE PLANTAS
(71) YARA INTERNATIONAL ASA (NO)

(21) BR 11 2019 013083-7 A2
Código 9.1 - Deferimento
(22) 21/12/2017
(54) RESINA FENÓLICA PARA USO NO COMPONENTE DE RESINA FENÓLICA DE UM SISTEMA LIGANTE BI-COMPONENTE, COMPONENTE DE RESINA FENÓLICA PARA USO COMO UM COMPONENTE DE UM SISTEMA LIGANTE BI-COMPONENTE, SISTEMA LIGANTE BI-COMPONENTE, MISTURA PARA CURAR, USO DE UMA RESINA FENÓLICA, ARTIGO E PROCESSO PARA PREPARAR UMA RESINA FENÓLICA
(71) HÜTTENES-ALBERTUS CHEMISCHE WERKE GESELLSCHAFT MIT BESCHRÄNKTER HAFTUNG (DE)

(21) BR 11 2019 013188-4 A2
Código 9.1 - Deferimento

	(22) 27/12/2016 (54) COMPOSIÇÃO DE ALIMENTO PARA ANIMAIS DOMÉSTICOS E USO DA MESMA (71) HILL'S PET NUTRITION, INC. (US)
(21) BR 11 2019 013260-0 A2	Código 9.1 - Deferimento (22) 27/12/2017 (54) ARTIGO DE ESPUMA DE POLIURETANO, ARTIGO COMPÓSITO, PRANCHA DE SURFE, MÉTODO PARA A FABRICAÇÃO DE UM ARTIGO DE ESPUMA DE POLIURETANO, SISTEMA DE POLIURETANO PARA USO NA FORMAÇÃO DE UM ARTIGO DE ESPUMA DE POLIURETANO PARA UMA PRANCHA DE SURFE (71) BASF SE (DE)
(21) BR 11 2019 014008-5 A2	Código 9.1 - Deferimento (22) 19/12/2017 (54) COMPOSIÇÃO DE POLIOL E ESPUMA VISCOELÁSTICA (71) DOW GLOBAL TECHNOLOGIES LLC (US)
(21) BR 11 2019 014319-0 A2	Código 9.1 - Deferimento (22) 07/02/2017 (54) COMPOSIÇÃO ESPUMÁVEL, ESPUMA, PROCESSO PARA PREPARAR UMA COMPOSIÇÃO DE ESPUMA, E, CABO (71) DOW GLOBAL TECHNOLOGIES LLC (US)
(21) BR 11 2019 015845-6 A2	Código 9.1 - Deferimento (22) 30/10/2017 (54) MONTAGEM DE BARREIRA DE PROTEÇÃO PARA ABSORÇÃO DE COLISÃO (71) LINDSAY TRANSPORTATION SOLUTIONS, INC. (US)
(21) BR 11 2019 015847-2 A2	Código 9.1 - Deferimento (22) 30/10/2017 (54) MONTAGEM DE BARREIRA DE PROTEÇÃO PARA ABSORÇÃO DE COLISÃO (71) LINDSAY TRANSPORTATION SOLUTIONS, INC. (US)
(21) BR 11 2019 016918-0 A2	Código 9.1 - Deferimento (22) 15/02/2017 (54) MÉTODO PARA PRODUZIR MACARRÕES INSTANTÂNEOS FRITOS (71) NISSIN FOODS HOLDINGS CO., LTD. (JP)
(21) BR 11 2019 016934-2 A2	Código 9.1 - Deferimento

	(22) 16/02/2018 (54) SISTEMA PARA APLICAR UM MATERIAL DE MASCARAMENTO A UM SUBSTRATO (71) JETRONICA LIMITED (GB)
(21) BR 11 2019 017520-2 A2	Código 9.1 - Deferimento (22) 12/03/2018 (54) COMPOSIÇÃO PARA CUIDADOS COM OS CABELOS E MÉTODO NÃO-TERAPÊUTICO PARA MELHORAR A ESTABILIDADE DE UM AGENTE ANTI-CASPA À BASE DE ZINCO NO COURO CABELUDO (71) UNILEVER IP HOLDINGS B.V. (PB)
(21) BR 11 2019 017610-1 A2	Código 9.1 - Deferimento (22) 26/02/2018 (54) Molinete de colheita para uma colheitadeira agrícola (71) CNH INDUSTRIAL AMERICA LLC (US)
(21) BR 11 2019 017910-0 A2	Código 9.1 - Deferimento (22) 01/03/2017 (54) CARACTERIZAÇÃO DE ESTABILIDADE DE EMULSÃO (71) EQUINOR ENERGY AS (NO)
(21) BR 11 2019 018032-0 A2	Código 9.1 - Deferimento (22) 05/03/2018 (54) COMPOSIÇÃO FOTOCURÁVEL E MATERIAL DE PREENCHIMENTO PARA RESTAURAÇÃO DENTÁRIA (71) TOKUYAMA DENTAL CORPORATION (JP)
(21) BR 11 2019 018351-5 A2	Código 9.1 - Deferimento (22) 19/02/2018 (54) APARELHO PARA CORTAR E DESCARREGAR RESÍDUO DE COLHEITA DE UMA CEIFADEIRA DEBULHADORA (71) AGCO DO BRASIL SOLUÇÕES AGRÍCOLAS LTDA. (BR/SP)
(21) BR 11 2019 018553-4 A2	Código 9.1 - Deferimento (22) 08/03/2018 (54) Sistema espalhador de um veículo agrícola com um defletor oscilante e veículo agrícola (71) CNH INDUSTRIAL BELGIUM NV (BE)
(21) BR 11 2019 018756-1 A2	Código 9.1 - Deferimento (22) 19/03/2018 (54) AUXILIAR DE MODELAGEM DE DUAS PARTES

(71) STRAUMANN HOLDING AG (CH)

---

(21) BR 11 2019 018944-0 A2

Código 9.1 - Deferimento
(22) 13/03/2018
(54) COMPOSIÇÕES DE PRODUTO DESTINADO AO CONSUMIDOR COMPREENDENDO MICROCÁPSULAS
(71) THE PROCTER & GAMBLE COMPANY (US)

---

(21) BR 11 2019 018978-5 A2

Código 9.1 - Deferimento
(22) 13/03/2017
(54) COMPOSIÇÕES ADESIVAS SENSÍVEIS À PRESSÃO À BASE DE ÁGUA E MÉTODOS PARA PRODUZIR AS MESMAS
(71) DOW GLOBAL TECHNOLOGIES LLC (US) ; ROHM AND HAAS COMPANY (US)

---

(21) BR 11 2019 019197-6 A2

Código 9.1 - Deferimento
(22) 19/03/2018
(54) UNIDADE DE CUIDADO DENTÁRIO.
(71) PLANMECA OY (FI)

---

(21) BR 11 2019 019394-4 A2

Código 9.1 - Deferimento
(22) 29/03/2018
(54) COMPOSIÇÃO DE NANOEMULSÃO E PROCESSO PARA PREPARAR UMA EMULSÃO
(71) UNILEVER IP HOLDINGS B.V. (PB)

---

(21) BR 11 2019 019625-0 A2

Código 9.1 - Deferimento
(22) 22/03/2018
(54) Veículo agrícola e transportador de material
(71) CNH INDUSTRIAL AMERICA LLC (US)

---

(21) BR 11 2019 019906-3 A2

Código 9.1 - Deferimento
(22) 22/03/2018
(54) COMPOSIÇÃO DE LIMPEZA PESSOAL ANTIMICROBIANA
(71) UNILEVER IP HOLDINGS B.V. (PB)

---

(21) BR 11 2019 020161-0 A2

Código 9.1 - Deferimento
(22) 30/03/2018
(54) RÓTULO DE MOLDAGEM EM MOLDE, E, ARTIGO ROTULADO MOLDADO EM RESINA
(71) YUPO CORPORATION (JP)

---

(21) BR 11 2019 020581-0 A2

Código 9.1 - Deferimento

(22) 29/03/2018
(54) COMPOSIÇÃO PARA REPARO DE TECIDO DURO E KIT PARA REPARO DE TECIDO DURO
(71) MITSUI CHEMICALS, INC. (JP)

---

(21) BR 11 2019 021402-0 A2
Código 9.1 - Deferimento
(22) 19/04/2018
(54) SUSPENSÃO DE VEÍCULO, E, SISTEMA PARA ADAPTAR UMA SUSPENSÃO DE VEÍCULO A CAPACIDADES DE SUSPENSÃO DIFERENTES
(71) WATSON & CHALIN MANUFACTURING, INC. (US)

---

(21) BR 11 2019 021442-9 A2
Código 9.1 - Deferimento
(22) 06/03/2018
(54) GRAMPO DE FIXAÇÃO DE PRATELEIRA DO TIPO PARA ABRIR E FECHAR
(71) MSINTECH CO., LTD. (KR)

---

(21) BR 11 2019 021502-6 A2
Código 9.1 - Deferimento
(22) 13/04/2018
(54) MÉTODO DE FOTOBIOMODULAÇÃO PARA REDUZIR OS EFEITOS DA FIBROMIALGIA
(71) MULTI RADIANCE MEDICAL (US)

---

(21) BR 11 2019 021702-9 A2
Código 9.1 - Deferimento
(22) 06/04/2018
(54) MÉTODO E APARELHO PARA QUEBRA DE FEIXES DE TORAS
(71) VALMET TECHNOLOGIES, INC. (FI)

---

(21) BR 11 2019 021738-0 A2
Código 9.1 - Deferimento
(22) 29/03/2018
(54) COMPOSIÇÃO DE CUIDADOS ORAIS, MÉTODO DE REDUÇÃO DA SENSIBILIDADE E/OU REMINERALIZAÇÃO E/OU CLAREAMENTO E USO DE UMA COMPOSIÇÃO DE CUIDADOS ORAIS
(71) UNILEVER IP HOLDINGS B.V. (PB)

---

(21) BR 11 2019 022625-7 A2
Código 9.1 - Deferimento
(22) 23/02/2018
(54) COMPOSIÇÃO PARA TRATAMENTO BUCAL E USOS DA COMPOSIÇÃO
(71) UNILEVER IP HOLDINGS B.V. (PB)

---

(21) BR 11 2019 023551-5 A2
Código 9.1 - Deferimento
(22) 10/05/2018
(54) CONEXÃO ROSCADA PARA CANOS OU TUBOS E MÉTODO DE

	PRODUÇÃO DA CONEXÃO ROSCADA PARA CANOS OU TUBOS (71) NIPPON STEEL CORPORATION (JP) ; VALLOUREC OIL AND GAS FRANCE (FR)
(21) BR 11 2019 025018-2 A2	Código 9.1 - Deferimento (22) 20/06/2017 (54) MÉTODOS, NÓ DE ACESSO E DISPOSITIVO DE COMUNICAÇÃO PARA COMUNICAÇÃO EM UMA REDE DE COMUNICAÇÃO SEM FIO, E, MEIOS DE ARMAZENAMENTO NÃO-TRANSITÓRIO LEGÍVEL POR COMPUTADOR (71) TELEFONAKTIEBOLAGET LM ERICSSON (PUBL) (SE)
(21) BR 11 2019 025145-6 A2	Código 9.1 - Deferimento (22) 23/06/2017 (54) MATERIAL, ARTIGO ABSORVENTE, PROCESSO PARA PRODUZIR UM MATERIAL, E, SISTEMA (71) KIMBERLY-CLARK WORLDWIDE, INC. (US)
(21) BR 11 2019 025150-2 A2	Código 9.1 - Deferimento (22) 31/05/2018 (54) ANTICORPO MONOCLONAL ISOLADO OU FRAGMENTO DE LIGAÇÃO A ANTÍGENO DO MESMO, COMPOSIÇÃO FARMACÊUTICA, MOLÉCULA DE ÁCIDO NUCLEICO, VETOR DE EXPRESSÃO, CÉLULA HOSPEDEIRA, MÉTODOS PARA PREVENIR OU REDUZIR A DEGRANULAÇÃO DE MASTÓCITOS OU BLOQUEAR A ATIVAÇÃO DE BASÓFILOS, PARA TRATAR UM PACIENTE QUE DEMONSTRA SENSIBILIDADE OU REAÇÃO ALÉRGICA E PARA AUMENTAR A EFICÁCIA E/OU SEGURANÇA DE UM REGIME DE IMUNOTERAPIA ESPECÍFICA A ALÉRGENOS, E, USO DA COMPOSIÇÃO FARMACÊUTICA (71) REGENERON PHARMACEUTICALS, INC. (US)
(21) BR 11 2019 025341-6 A2	Código 9.1 - Deferimento (22) 12/03/2018 (54) Elevador de cultura e colheitadeira combinada (71) CNH INDUSTRIAL BELGIUM NV (BE)
(21) BR 11 2019 025991-0 A2	Código 9.1 - Deferimento (22) 04/06/2018 (54) MÉTODO PARA PRODUZIR UMA COMPOSIÇÃO DE COMBUSTÍVEL MULTIUSO (71) NESTE OYJ (FI)
(21) BR 11 2019 027357-3 A2	Código 9.1 - Deferimento (22) 21/06/2017

	(54) TÉCNICAS APRIMORADAS NA INDÚSTRIA A MONTANTE DE ÓLEOS E GÁS (71) MIRADE CONSULTANTS LTD. (GB)
(21) BR 11 2019 027460-0 A2	Código 9.1 - Deferimento (22) 26/06/2017 (54) COMPÓSITO COM LIGAÇÃO DIRETA ENTRE BORRACHA E ESPUMA (71) DOW GLOBAL TECHNOLOGIES LLC (US)
(21) BR 11 2020 004270-6 A2	Código 9.1 - Deferimento (22) 11/09/2018 (54) PLACA DE TRANSFERÊNCIA DE CALOR, E, PACOTE DE PLACAS PARA UM TROCADOR DE CALOR (71) ALFA LAVAL CORPORATE AB (SE)
(21) BR 11 2020 006549-8 A2	Código 9.1 - Deferimento (22) 15/11/2018 (54) MÉTODO DE TRATAMENTO DE UMA PEÇA DE CORTE E EQUIPAMENTO PARA TRATAR UMA PEÇA DE CORTE (71) ARCELORMITTAL (LU)
(21) BR 11 2020 011683-1 A2	Código 9.1 - Deferimento (22) 11/12/2018 (54) CARTÃO ILUMINADO MELHORADO (71) CPI CARD GROUP - COLORADO, INC. (US)
(21) BR 11 2020 015350-8 A2	Código 9.1 - Deferimento (22) 31/01/2018 (54) MATERIAL PARA LENTE INTRA-OCULAR (71) MENICON CO., LTD. (JP)
(21) BR 11 2020 015583-7 A2	Código 9.1 - Deferimento (22) 29/01/2019 (54) Composto, composição farmacêutica e seu uso para tratar câncer (71) MIRATI THERAPEUTICS, INC. (US)
(21) BR 11 2020 016549-2 A2	Código 9.1 - Deferimento (22) 15/02/2019 (54) MÉTODO E APARELHO IMPLEMENTADOS EM UM EQUIPAMENTO DE USUÁRIO, MÉTODO E APARELHO IMPLEMENTADOS EM UM NÓ DE REDE E MEIO LEGÍVEL POR COMPUTADOR (71) TELEFONAKTIEBOLAGET LM ERICSSON (PUBL) (SE)

(21) BR 11 2020 016554-9 A2
Código 9.1 - Deferimento
(22) 14/02/2019
(54) SINALIZAÇÃO DE CONTROLE EFICIENTE USANDO ESPAÇO DE BUSCA COMUM
(71) TELEFONAKTIEBOLAGET LM ERICSSON (PUBL) (SE)

(21) BR 11 2020 018839-5 A2
Código 9.1 - Deferimento
(22) 12/03/2019
(54) MOLDE EM BRANCO DE FORMA DE VIDRO E MÉTODO PARA FABRICAÇÃO DE UM RECIPIENTE DE VIDRO
(71) OWENS-BROCKWAY GLASS CONTAINER INC. (US)

(21) BR 11 2020 024164-4 A2
Código 9.1 - Deferimento
(22) 29/05/2019
(54) INIBIDORES POTENTES DE D-AMINOÁCIDO OXIDASE (DAAO) E SEU MÉTODO DE PRODUÇÃO
(71) SYNEURX INTERNATIONAL (TAIWAN) CORP. (TW)

(21) BR 11 2020 024716-2 A2
Código 9.1 - Deferimento
(22) 06/06/2018
(54) DOCUMENTO DE AUTODESTRUIÇÃO
(71) INVALUABLE INVENTIONS (US)

(21) BR 11 2021 004648-8 A2
Código 9.1 - Deferimento
(22) 12/09/2018
(54) DISPOSITIVO DE CONTROLE DE DESCARGA DE FLUIDO COMPRIMIDO
(71) SMC CORPORATION (JP)

(21) BR 11 2021 009358-3 A2
Código 9.1 - Deferimento
(22) 28/11/2019
(54) MÉTODO DE PROJETO DE UMA FAMÍLIA DE LENTES OFTÁLMICAS E MÉTODO DE FABRICAÇÃO DE UMA LENTE OFTÁLMICA
(71) CARL ZEISS VISION INTERNATIONAL GMBH (DE)

(21) BR 11 2021 013272-4 A2
Código 9.1 - Deferimento
(22) 31/01/2020
(54) DISPOSITIVO E MÉTODO PARA MUDAR UMA PILHA DE FOLHAS EM UM ALIMENTADOR DE FOLHAS
(71) BOBST MEX SA (CH)

(21) BR 11 2021 016462-6 A2
Código 9.1 - Deferimento
(22) 14/02/2020

(54) MÓDULO DE ARTICULAÇÃO INCLUINDO ESTRUTURA DE RETENÇÃO E DISPOSITIVO ELETRÔNICO DOBRÁVEL INCLUINDO O MÓDULO DE ARTICULAÇÃO
(71) SAMSUNG ELECTRONICS CO., LTD. (KR)

---

(21) BR 11 2021 023885-9 A2
Código 9.1 - Deferimento
(22) 17/06/2020
(54) BOLA ESPORTIVA
(71) DDSPORTS, INC. (US)

---

(21) BR 11 2022 000657-8 A2
Código 9.1 - Deferimento
(22) 16/07/2019
(54) DISPOSITIVO MÉDICO IMPLANTÁVEL ATIVO (AIMD) PARA IMPLANTAÇÃO EM UM CORPO DE UM PACIENTE E PROCESSO PARA PRODUZIR UM DISPOSITIVO MÉDICO IMPLANTÁVEL ATIVO
(71) SYNERGIA MEDICAL (BE)

---

(21) BR 11 2022 002626-9 A2
Código 9.1 - Deferimento
(22) 14/08/2019
(54) FIBRA ÓPTICA DE POLÍMERO PARA TRANSMISSÃO DE LUZ, CABO ÓPTICO PARA TRANSMISSÃO DE LUZ E DISPOSITIVO MÉDICO IMPLANTÁVEL ATIVO
(71) SYNERGIA MEDICAL (BE)

---

(21) BR 11 2022 006939-1 A2
Código 9.1 - Deferimento
(22) 09/10/2020
(54) DETECÇÃO DE SEQUÊNCIAS UNICAMENTE ASSOCIADAS A UMA REGIÃO ALVO DE DNA
(71) PIONEER HI-BRED INTERNATIONAL, INC. (US)

---

(21) BR 12 2017 005939-4 A2
Código 9.1 - Deferimento
(22) 13/02/2015
(54) PROCESSO PARA A FABRICAÇÃO DE DERIVADOS DE SULFAMIDA PIRIMIDINA
(62) BR 11 2016 018581-1 13/02/2015
(71) ACTELION PHARMACEUTICALS LTD (CH)

---

(21) BR 12 2019 014984-4 A2
Código 9.1 - Deferimento
(22) 22/07/2016
(54) SISTEMA TRANSPORTADOR EM ESPIRAL
(62) BR 11 2018 001513-0 22/07/2016
(71) ASHWORTH BROS., INC (US)

(21) BR 12 2019 014987-9 A2

Código 9.1 - Deferimento
(22) 22/07/2016
(54) SISTEMA TRANSPORTADOR EM ESPIRAL
(62) BR 11 2018 001513-0 22/07/2016
(71) ASHWORTH BROS., INC (US)

(21) BR 12 2019 026441-4 A2

Código 9.1 - Deferimento
(22) 18/01/2013
(54) MÉTODO DE DECODIFICAR COEFICIENTES RESIDUAIS DE UMA UNIDADE DE TRANSFORMADA A PARTIR DE UM FLUXO DE BITS DE DADOS DE VÍDEO
(62) BR 11 2014 012891-0 18/01/2013
(71) CANON KABUSHIKI KAISHA (JP)

(21) BR 12 2020 004472-1 A2

Código 9.1 - Deferimento
(22) 11/11/2016
(54) CONJUNTO DA RODA DE FECHAMENTO PARA UMA UNIDADE DE FILEIRA QUE TEM UM SUBQUADRO DE UNIDADE DE FILEIRA
(62) BR 11 2018 010195-8 11/11/2016
(71) PRECISION PLANTING LLC (US)

(21) BR 12 2020 007745-0 A2

Código 9.1 - Deferimento
(22) 25/07/2013
(54) MÉTODOS PARA CONTROLAR UMA TAXA DE CORROSÃO DE UM PROCESSO DE REFINARIA DE ÓLEO CRU E MÉTODO PARA FORNECER MEDIÇÕES CORRIGIDAS CORRIGINDO UM ERRO NAS MEDIÇÕES BRUTAS DE UMA VARIÁVEL DE PROCESSO
(62) BR 11 2015 001689-8 25/07/2013
(71) NALCO COMPANY (US)

(21) BR 12 2020 009989-5 A2

Código 9.1 - Deferimento
(22) 14/04/2014
(54) MÉTODO, PROJETOR E VISOR PARA IMAGEAMENTO DE MÚLTIPLOS MEIOS-TONS E PROJEÇÃO DE MODULAÇÃO DUAL/ PROJEÇÃO LASER DE MODULAÇÃO DUAL
(62) BR 11 2015 027485-4 14/04/2014
(71) DOLBY LABORATORIES LICENSING CORPORATION (US)

(21) BR 12 2020 023854-2 A2

Código 9.1 - Deferimento
(22) 07/10/2016
(54) COMPOSTO COMPREENDENDO OLIGONUCLEOTÍDEO MODIFICADO E SEU USO, USO DO OLIGONUCLEOTÍDEO MODIFICADO, COMPOSIÇÃO E SEU USO

(62) BR 11 2018 005223-0 07/10/2016
(71) IONIS PHARMACEUTICALS, INC. (US)

---

(21) BR 12 2021 004014-1 A2
Código 9.1 - Deferimento
(22) 05/02/2013
(54) MÉTODOS PARA MELHORAR A ÁREA SOB A CURVA (AUC), REDUZIR A FREQUÊNCIA DA DOSAGEM E REDUZIR A TAXA DE LIBERAÇÃO DE UM FATOR DE COAGULAÇÃO
(62) BR 11 2014 020198-6 05/02/2013
(71) OPKO BIOLOGICS LTD. (IL)

---

(21) BR 12 2021 009041-6 A2
Código 9.1 - Deferimento
(22) 06/05/2015
(54) MÉTODOS PARA A PREPARAÇÃO DE UMA PROTEÍNA HETEROMULTIMÉRICA
(62) BR 11 2016 024462-1 06/05/2015
(71) GENENTECH, INC. (US)

---

(21) BR 12 2021 018508-5 A2
Código 9.1 - Deferimento
(22) 06/12/2012
(54) MÉTODO REALIZADO EM UM DISPOSITIVO DE IMAGEM E DISPOSITIVO DE IMAGEM
(62) BR 11 2014 012927-4 06/12/2012
(71) DOLBY LABORATORIES LICENSING CORPORATION (US)

---

(21) BR 12 2021 023890-1 A2
Código 9.1 - Deferimento
(22) 06/10/2010
(54) CODIFICADOR DE SINAL DE ÁUDIO MULTIMODAL E MÉTODOS USANDO UMA CONFIGURAÇÃO DE RUÍDO COM BASE EM CODIFICAÇÃO DE PREVISÃO LINEAR
(62) BR 11 2012 007803-8 06/10/2010
(71) FRAUNHOFER-GESELLSCHAFT ZUR FÖRDERUNG DER ANGEWANDTEN FORSCHUNG E. V. (DE)

---

(21) BR 12 2022 001846-7 A2
Código 9.1 - Deferimento
(22) 26/09/2008
(54) USO DE POLIPEPTÍDEO DE DUAS CADEIAS PARA PREPARO DE MEDICAMENTO PARA REDUZIR SANGRAMENTO
(62) PI 0816837-7 26/09/2008
(71) PORTOLA PHARMACEUTICALS, INC. (US)

---

(21) BR 12 2022 004404-2 A2
Código 9.1 - Deferimento
(22) 13/07/2017

(54) Amidos de tapioca inibidos de gelificação retardada, produto alimentício que inclui os referidos amidos e seu método de fabricação, mistura seca que compreeende os referidos amidos e método para produção de um produto lácteo
(62) BR 11 2019 000497-1 13/07/2017
(71) TATE & LYLE INGREDIENTS AMERICAS LLC (US)

---

(21) BR 12 2022 004502-2 A2
Código 9.1 - Deferimento
(22) 21/04/2016
(54) MÉTODO PARA PREPARAR UM COPOLÍMERO DE POLIETILENO
(62) BR 11 2017 022520-4 21/04/2016
(71) UNIVATION TECHNOLOGIES, LLC (US)

---

(21) BR 12 2022 005233-9 A2
Código 9.1 - Deferimento
(22) 12/03/2019
(54) RECIPIENTE DE VIDRO
(62) BR 11 2020 018839-5 12/03/2019
(71) OWENS-BROCKWAY GLASS CONTAINER INC. (US)

---

(21) BR 12 2022 006547-3 A2
Código 9.1 - Deferimento
(22) 31/05/2017
(54) MÉTODOS DE FABRICAÇÃO DE UMA PELÍCULA À BASE DE PLASMA FLEXÍVEL, E PELÍCULAS À BASE DE PLASMA FLEXÍVEL
(62) BR 11 2018 074591-0 31/05/2017
(71) OCTAPHARMA AG (CH)

---

(21) BR 12 2022 014177-3 A2
Código 9.1 - Deferimento
(22) 10/01/2017
(54) MÁQUINA DE PAVIMENTAÇÃO COM PROJETOR COMO AUXILIAR DE NAVEGAÇÃO
(62) BR 11 2018 014126-7 10/01/2017
(71) JOSEPH VÖGELE AG (DE)

---

(21) BR 12 2022 015634-7 A2
Código 9.1 - Deferimento
(22) 09/06/2016
(54) COMPOSIÇÃO DE CIMENTO
(62) BR 11 2017 026369-6 09/06/2016
(71) CHAMPIONX USA INC. (US)

---

(21) BR 13 2015 030930-8 E2
Código 9.1 - Deferimento
(22) 10/12/2015
(54) MÁQUINA PARA DOBRAR CAIXA DE PAPELÃO
(61) BR 10 2015 018914-1 06/08/2015

(71) MÁQUINAS SAZI LTDA. (BR/RS)

---

(21) BR 20 2014 020884-0 U2

Código 9.1 - Deferimento
(22) 25/08/2014
(54) PEÇA DE REVESTIMENTO COM MECANISMO DE PRÉ-AFASTAMENTO DE DESLOCAMENTO E POSICIONAMENTO PARA ADESÃO
(71) MOSARTE INDÚSTRIA E COMÉRCIO DE MOSAICOS LTDA (BR/SC)

---

(21) BR 20 2014 026293-3 U2

Código 9.1 - Deferimento
(22) 21/10/2014
(54) DISPOSIÇÃO CONSTRUTIVA APLICADA A EQUIPAMENTO PARA FORNECIMENTO DE ÁGUAPOTÁVEL CAPTURADA DA ATMOSFERA
(71) NORMAN PEDRO QUEIROGA (BR/MG)

---

(21) BR 20 2016 011124-8 U2

Código 9.1 - Deferimento
(22) 17/05/2016
(54) CONTROLADOR DE NÍVEL ELÉTRICO E HIDRÁULICO
(71) ANTÔNIO ANGELO DE LIMA (BR)

---

(21) BR 20 2016 018234-0 U2

Código 9.1 - Deferimento
(22) 08/08/2016
(54) CAPA PARA SELINS DOTADA DE ESTRUTURA AMORTECEDORA
(71) TÉRCIO CAPARRÓS DE PAIVA (BR/SP)

---

(21) BR 20 2016 020614-1 U2

Código 9.1 - Deferimento
(22) 06/09/2016
(54) PLACAS DE DESGASTE HÍBRIDAS COM REVESTIMENTO DE BASALTO FUNDIDO
(71) AB3 ADMINISTRAÇÃO E PROJETOS LTDA. (BR/ES)

---

(21) BR 20 2016 024752-2 U2

Código 9.1 - Deferimento
(22) 24/10/2016
(54) DISPOSIÇÕES APLICADAS EM LÂMPADAS DE LED
(71) IRATEC INDÚSTRIA E COMÉRCIO LTDA (BR/PR)

---

(21) BR 20 2017 002937-4 U2

Código 9.1 - Deferimento
(22) 14/02/2017
(54) DISPOSIÇÃO CONSTRUTIVA INTRODUZIDA EM REDE IDENTIFICADA DE PROTEÇÃO PARA JANELAS, SACADAS DE EDIFÍCIOS E SIMILARES
(71) EQUIPESCA INDÚSTRIA E COMÉRCIO LTDA. (BR/SP)

---

(21) BR 20 2017 003101-8 U2

Código 9.1 - Deferimento
(22) 16/02/2017

	(54) DISPOSIÇÃO CONSTRUTIVA, APLICADA À PLATAFORMA BASCULANTE PARA DESCARGA DE VEÍCULOS GRANELEIROS (71) RUDINEI ANTONIO BROGLIATO (BR/PR)
(21) BR 20 2017 004561-2 U2	Código 9.1 - Deferimento (22) 08/03/2017 (54) SUPORTE PARA CÂMARA TRIPLA CHAMA (71) BRITÂNIA ELETRODOMÉSTICOS S.A. (BR/PR)
(21) BR 20 2017 004852-2 U2	Código 9.1 - Deferimento (22) 10/03/2017 (54) DISPOSIÇÃO INTRODUZIDA EM DISPOSITIVO MECÂNICO ADAPTADOR PARA SENSOR DE DESLOCAMENTO (71) FUNDACAO CPQD - CENTRO DE PESQUISA E DESENVOLVIMENTO EM TELECOMUNICACOES (BR/SP) ; BAESA-ENERGETICA BARRA GRANDE S/A (BR/RS) ; CAMPOS NOVOS ENERGIA S.A. (BR/SC) ; FOZ DO CHAPECO ENERGIA S.A. (BR/SC)
(21) BR 20 2017 006999-6 U8	Código 9.1 - Deferimento (22) 05/04/2017 (54) ISOLADORES ELÉTRICOS TIPO PINOS MODULARES EM POLÍMERO TERMOFIXO REFORÇADO PARA USO EM DIFERENTES TENSÕES DAS REDES PRIMÁRIAS AÉREAS DE DISTRIBUIÇÃO DE ENERGIA ELÉTRICA (71) B&M PESQUISA E DESENVOLVIMENTO LTDA. ME (BR/SP)
(21) BR 20 2017 008146-5 U2	Código 9.1 - Deferimento (22) 19/04/2017 (54) DISPOSIÇÃO CONSTRUTIVA INTRODUZIDA EM PROLONGADOR DE CESTO DE FLORES (71) COOPERFLORA-COOPERATIVA DOS FLORICULTORES (BR/SP)
(21) BR 20 2017 009610-1 U2	Código 9.1 - Deferimento (22) 08/05/2017 (54) VÁLVULA DE ALÍVIO DE PRESSÃO PARA TRANSFORMADORES COM PROTEÇÕES DOS CONTATOS ELÉTRICOS (71) ANILAG INDÚSTRIA E COMÉRCIO LTDA (BR/MG)
(21) BR 20 2017 011129-1 U2	Código 9.1 - Deferimento (22) 26/05/2017 (54) MODELO DE ARREIO AJUSTÁVEL PARA PACOTE DE LANÇAMENTO AÉREO DE CARGAS (71) LUZINETE SANTOS MENDES (BR/RJ)

(21) BR 20 2017 012529-2 U2	Código 9.1 - Deferimento (22) 12/06/2017 (54) DISPOSITIVO MANUAL PARA PRÉ-LIMPEZA DE INSTRUMENTOS CANULADOS DE USO CIRÚRGICO (71) CISABRASILE LTDA. (BR/SC)
(21) BR 20 2017 013351-1 U2	Código 9.1 - Deferimento (22) 20/06/2017 (54) CONJUNTO ADAPTADOR PARA RODA DIANTEIRA LIVRE APLICADO EM CADEIRA DE RODAS (71) PERNAS, PRA QUE TE QUERO ATIVIDADES ESPORTIVAS E SOCIAL LTDA - ME (BR/PR)
(21) BR 20 2017 014294-4 U2	Código 9.1 - Deferimento (22) 30/06/2017 (54) DISPOSIÇÃO CONSTRUTIVA DE CONJUNTO AMORTECEDOR FIM DE CURSO PARA SISTEMAS DE PORTA DE CORRER (71) BIGFER INDÚSTRIA E COMÉRCIO DE FERRAGENS LTDA (BR/RS)
(21) BR 20 2017 014321-5 U2	Código 9.1 - Deferimento (22) 30/06/2017 (54) DISPOSIÇÃO INTRODUZIDA EM EQUIPAMENTO HIDRÁULICO PARA SECIONAR TORETES DE MADEIRA (71) LEANDRO BUSSOLOTTO (BR/RS)
(21) BR 20 2017 014619-2 U2	Código 9.1 - Deferimento (22) 06/07/2017 (54) SISTEMA DE QUILHAS REMOVÍVEIS PARA UTILIZAÇÃO EM EMBARCAÇÕES NÁUTICAS (71) YONATHAN REBOH (BR/RJ)
(21) BR 20 2017 015279-6 U2	Código 9.1 - Deferimento (22) 17/07/2017 (54) DISPOSIÇÃO CONSTRUTIVA INTRODUZIDA EM LUVA DE UNIÃO ENTRE ELETRODUTO FLEXÍVEL PLANO/ELETRODUTO FLEXÍVEL CORRUGADO, ELETRODUTO FLEXÍVEL PLANO/ELETRODUTO FLEXÍVEL PLANO OU ELETRODUTO FLEXÍVEL CORRUGADO/ELETRODUTO FLEXÍVEL CORRUGADO (71) NANOPLASTIC TECNOLOGIA EM POLIMEROS LTDA (BR/SP)
(21) BR 20 2017 015546-9 U2	Código 9.1 - Deferimento (22) 20/07/2017 (54) DISPOSITIVO DE MONITORAMENTO DE CONDIÇÕES PARA O

	MONITORAMENTO DE UMA MÁQUINA ELÉTRICA (71) ABB SCHWEIZ AG (CH)
(21) BR 20 2017 017161-8 U2	Código 9.1 - Deferimento (22) 10/08/2017 (54) DISPOSIÇÃO CONSTRUTIVA APLICADA EM BANDEJA PARA PINTURA (71) DENILSON PARREIRA SAMPAIO PLÁSTICOS - ME (BR/SP)
(21) BR 20 2017 019434-0 U2	Código 9.1 - Deferimento (22) 12/09/2017 (54) CÉLULA COMBUSTÍVEL À BASE DE MATERIAIS MICROPOROSOS E MATRIZES POLIMÉRICAS PARA A BIOPRODUÇÃO DE ELETRICIDADE (71) UNIVERSIDADE FEDERAL DO VALE DO SAO FRANCISCO (BR/PE) ; UNIVERSIDADE FEDERAL DA BAHIA (BR/BA)
(21) BR 20 2017 019538-0 U2	Código 9.1 - Deferimento (22) 13/09/2017 (54) SUPORTE PARA TESTES DE FLEXÃO E RUPTURA COM LÂMINAS REMOVÍVEIS (71) GABBRIELLI TECHNOLOGY S.R.L. (IT)
(21) BR 20 2017 021432-5 U2	Código 9.1 - Deferimento (22) 05/10/2017 (54) DISPOSIÇÃO CONSTRUTIVA EM SUPORTE DE FIXAÇÃO PARA ABERTURA DE TAMPA DE CARRETA (71) DANIEL ANTÔNIO LAZARETTI (BR/RS) ; ELTON GIRARDI DOS SANTOS (BR/RS)
(21) BR 20 2017 024317-1 U2	Código 9.1 - Deferimento (22) 13/11/2017 (54) DISPOSIÇÃO CONSTRUTIVA INTRODUZIDA EM SUPORTE PARA ARMAR INSTRUMENTOS MUSICAIS (71) INDÚSTRIA METALÚRGICA STAY LTDA (BR/SP)
(21) BR 20 2017 024571-9 U2	Código 9.1 - Deferimento (22) 16/11/2017 (54) DISPOSIÇÃO CONSTRUTIVA APLICADA NO SISTEMA DE VEDAÇÃO DE CAPOTA MARÍTIMA (71) KEKO ACESSÓRIOS S/A (BR/RS)
(21) BR 20 2017 025048-8 U2	Código 9.1 - Deferimento (22) 22/11/2017 (54) CAÇAMBA HERMETICA DESLIZANTE MULTIFUNCIONAL

(71) UNIVERSIDADE FEDERAL DO CEARÁ (BR/CE)

---

(21) BR 20 2017 026381-4 U2

Código 9.1 - Deferimento
(22) 07/12/2017
(54) DISPOSIÇÃO CONSTRUTIVA APLICADA A CONSUMÍVEL PARA TOCHA DE PLASMA
(71) SAMUEL KAIBER BRASIL (BR/RS)

---

(21) BR 20 2017 026597-3 U2

Código 9.1 - Deferimento
(22) 08/12/2017
(54) APRIMORAMENTO INTRODUZIDO EM SISTEMA DE CAPTAÇÃO ACÚSTICA SUSPENSA DE MICROFONES PARA ACORDEON
(71) ZICO SCAPINELLO (BR/PR)

---

(21) BR 20 2017 026866-2 U2

Código 9.1 - Deferimento
(22) 13/12/2017
(54) DISPOSIÇÃO CONSTRUTIVA APLICADA EM VÁLVULA
(71) COMET DO BRASIL INVESTIMENTOS LTDA (BR/SP)

---

(21) BR 20 2017 027835-8 U2

Código 9.1 - Deferimento
(22) 22/12/2017
(54) DISPOSIÇÃO INTRODUZIDA EM CORTADOR ELÉTRICO PARA REVESTIMENTOS CERÂMICOS E SIMILARES
(71) CARLOS MANOEL GUARDIA (BR/SP)

---

(21) BR 20 2017 028061-1 U2

Código 9.1 - Deferimento
(22) 22/12/2017
(54) DESCARREGADOR PARA PROCEDER A DESCARGA DE CRISTAIS EM CENTRÍFUGA AUTOMÁTICA
(71) SOFTMEC EQUIPAMENTOS INDUSTRIAIS LTDA (BR/SP)

---

(21) BR 20 2017 028188-0 U2

Código 9.1 - Deferimento
(22) 26/12/2017
(54) PORCA DUPLA BIPARTIDA AUTOTRAVANTE E CHAVE DE CUBO PARA PONTA DE EIXO DE VEÍCULOS
(71) ANTONIO DOS SANTOS CARNEIRO (BR/RO)

---

(21) BR 20 2017 028360-2 U2

Código 9.1 - Deferimento
(22) 28/12/2017
(54) CHUPETA PARA REIDRATAÇÃO
(71) FABIO FERNANDES LABANCA (BR/MG)

---

(21) BR 21 2018 074053-0 U2

Código 9.1 - Deferimento

	(22) 18/05/2017 (54) PRÓTESE NEOVAGINAL (71) UNIVERSIDAD MIGUEL HERNANDEZ (ES) ; FUNDACION PARA EL FOMENTO DE LA INVESTIGACIÓN SANITARIA Y BIOMEDICA DE LA COMUNITAT VALENCIANA (FISABIO) (ES)
(21) PI 0505343-9 A2	Código 9.1 - Deferimento (22) 28/11/2005 (54) PROCESSO DE OBTENÇÃO DE ZERUMBONA ISOLADA DOS ÓLEOS ESSENCIAIS DAS RAÍZES ZINGIBER ZERUMBET L. SMITH (ZINGIBERACEAE) (71) Instituto Nacional de Pesquisas da Amazônia - INPA (BR/AM)
(21) PI 0920891-7 A2	Código 9.1 - Deferimento (22) 11/09/2009 (54) Mistura de alfa-amilase e método para produção de um açúcar fermentável (71) DANISCO US INC. (US)
(21) PI 1015495-7 A2	Código 9.1 - Deferimento (22) 23/12/2010 (54) COMPOSIÇÕES FARMACÊUTICAS ANTIMALÁRICAS CONTENDO DERIVADOS DE DITERPENOS CAURÂNICOS (71) UNIVERSIDADE FEDERAL DE MINAS GERAIS (BR/MG)
(21) PI 1101585-3 A2	Código 9.1 - Deferimento (22) 15/04/2011 (54) SIMULADOR PARA MEDIDAS DE DIMENSÕES FÍSICAS E RESOLUÇÃO ESPACIAL E SENSIBILIDADE DE CONTRASTE EM TOMOGRAFIA COMPUTADORIZADA DE FEIXE CÔNICO EM ODONTOLOGIA (71) INSTITUTO FEDERAL DE EDUCAÇÃO, CIÊNCIA E TECNOLOGIA DA BAHIA (BR/BA) ; UNIVERSIDADE FEDERAL DE SERGIPE (BR/SE)

Código 9.1.2 - Publicação Anulada

Anulada a publicação de deferimento por ter sido indevida.

---

(21) BR 10 2017 010080-4 A2

Código 9.1.2 - Publicação Anulada
(22) 12/05/2017
(54) CONJUNTO DE MEMBRO DE DESBASTE, MEMBRO DE DESBASTE E ESTRUTURA SUPORTE
(71) HENSLEY INDUSTRIES, INC. (US)
Anulada a publicação código 9.1 na RPI nº 2696 de 06/09/2022 por ter sido indevida.

Código 9.1.3 - Republicação

Republicação da publicação de deferimento por ter sido efetuada com incorreção.

---

(21) BR 11 2014 009760-7 A8

Código 9.1.3 - Republicação
(22) 24/10/2012
(54) Análogos de ácido siálico, seu uso e composição farmacêutica
(71) ULTRAGENYX PHARMACEUTICAL INC. (US)
(72) EMIL KAKKIS; STEVEN JUNGLES; HE ZHAO

---

(21) BR 11 2016 028764-9 A2

Código 9.1.3 - Republicação
(22) 10/06/2015
(54) DISPOSITIVO DE ADMINISTRAÇÃO DE MEDICAÇÃO
(71) GUIDANCE AIRWAY SOLUTIONS, LLC (US)
(72) JOSHUA HERSKOVIC

---

(21) BR 11 2018 006760-1 A2

Código 9.1.3 - Republicação
(22) 25/10/2016
(54) PROCESSO PARA FABRICAÇÃO DE JANELAS/PORTAS
(71) GRAF SYNERGY S.R.L. (IT)
(72) VACCARI, ANDREA; VERRINI, GILBERTO

---

(21) BR 11 2018 075531-1 A2

Código 9.1.3 - Republicação
(22) 26/06/2017
(54) DERIVADOS DE POLISSACARÍDEOS INSATURADOS, MÉTODO DE PREPARAÇÃO DOS DERIVADOS DE POLISSACARÍDEOS E USO DOS MESMOS
(71) CONTIPRO A.S. (CZ)
(72) RADOVAN BUFFA; TOMAS BOBULA; PETRA SEDOVA; IVANA BASARABOVA; PAVLINA PROCHAZKOVA; HANA VAGNEROVA; IVA DOLECKOVA; SONA MORAVCIKOVA; VLADIMIR VELEBNY

Código 9.1.4 - Retificação

Retificação da publicação de deferimento por ter sido efetuada com incorreção. Tal publicação não implica na alteração da data do deferimento e nos prazos decorrentes da mesma.

---

(21) BR 11 2016 012729-3 A2

Código 9.1.4 - Retificação
(22) 20/05/2014
(54) SISTEMA DE DIREÇÃO
(71) XUZHOU HEAVY MACHINERY CO., LTD. (CN)
Retificação do parecer de defrimento publicado na RPI2696.

---

(21) BR 11 2016 019638-4 B1

Código 9.1.4 - Retificação
(22) 03/03/2015
(54) MÉTODO DE INSPEÇÃO DE SUPERFÍCIE DE TUBO DE AÇO, DISPOSITIVO DE INSPEÇÃO DE SUPERFÍCIE DE TUBO DE AÇO, SISTEMA DE FABRICAÇÃO DE TUBO DE AÇO, MÉTODO DE IDENTIFICAÇÃO DE UMA ÁREA FORMADA DE DEFEITO EM UM TUBO DE AÇO E MÉTODO DE FABRICAÇÃO DE TUBO DE AÇO
(71) JFE STEEL CORPORATION (JP)
Retifique-se por solicitação da requerente para correção de erros materiais cometidos pela mesma.

---

(21) BR 11 2019 006453-2 A2

Código 9.1.4 - Retificação
(22) 29/09/2017
(54) MÉTODO DE IDENTIFICAÇÃO DE INSETOS BENÉFICOS E/ OU ORGANISMOS PREJUDICIAIS EM UM CAMPO PARA PLANTAS CULTIVADAS, MEMÓRIA NÃO TRANSITÓRIA LEGÍVEL POR COMPUTADOR E SISTEMA DE IDENTIFICAÇÃO DE INSETOS BENÉFICOS E/ OU ORGANISMOS PREJUDICIAIS EM UM CAMPO PARA PLANTAS CULTIVADAS
(71) BASF AGRO TRADEMARKS GMBH (DE)
Retifica-se o deferimento da RPI 2696 de 06/09/2022, por ter sido efetuado com incorreções.

---

(21) BR 12 2019 026461-9 A2

Código 9.1.4 - Retificação
(22) 07/11/2012
(54) MÉTODO PARA DECODIFICAR PELO MENOS UMA PARTE DE UMA IMAGEM COMPREENDENDO UMA PLURALIDADE DE AMOSTRAS
(62) BR 11 2014 010885-4 07/11/2012
(71) CANON KABUSHIKI KAISHA (JP)
Devido a incorreções nas indicações dos documentos que devem compor a Carta-Patente, mais especificamente com relação às páginas dos desenhos.

(21) BR 20 2017 004077-7 U2	Código 9.1.4 - Retificação (22) 24/02/2017 (54) MECANISMO DE REGULAGEM APLICADO EM ASSENTO DE CADEIRAS (71) CAVALETTI S/A - CADEIRAS PROFISSIONAIS (BR/RS) Retificação de deferimento notificado na RPI 2696 de 06/09/2022.
(21) BR 20 2017 020254-8 U2	Código 9.1.4 - Retificação (22) 21/09/2017 (54) DISPOSIÇÃO APLICADA EM SUTIÃ (71) CARLOS ALEXANDRE TERLIZZI DE VASCONCELLOS (BR/SP) Retificação de deferimento notificado na RPI 2696 de 06/09/2022.
(21) MU 9103197-4 Y1	Código 9.1.4 - Retificação (22) 23/08/2011 (54) DIFUSOR P DE OTIMIZAÇÃO DE AR (71) NELYMEIRE DE PAULA MARCHIORATO (BR/PR) Retificação no parecer de deferimento publicado na RPI2677.

Código 9.2 - Indeferimento

Indeferido o pedido por não atender aos requisitos legais, conforme parecer técnico que pode ser obtido através do endereço eletrônico www.inpi.gov.br - No Acesso rápido - Faça uma busca – Patente. Para acessar, cadastre-se no Portal do INPI e use login e senha. Desta data corre o prazo de 60 (sessenta) dias para eventual recurso do depositante. No caso de pedido de certificado de adição indeferido por não ter o mesmo conceito inventivo, o depositante poderá, no prazo de recurso, requerer a sua transformação em pedido de patente de invenção ou modelo de utilidade, nos termos do Art. 76 § 4º da Lei nº 9.279/96.

---

(21) BR 10 2012 006723-4 A2

Código 9.2 - Indeferimento
(22) 26/03/2012
(54) SISTEMA DE RECAPAGEM DE PNEUS CONSTITUÍDO POR BRAÇO ROBOTIZADO COM MOVIMENTOS DE INTERPOLAÇÃO ANGULAR
(71) Lucas Möller (BR/RS)

---

(21) BR 10 2012 008885-1 A2

Código 9.2 - Indeferimento
(22) 16/04/2012
(54) APARELHO PARA GERAÇÃO DE ENERGIA ESCALAR
(71) Marcelo Arthur Mendes Waechter (BR/PR)

---

(21) BR 10 2012 009184-4 A2

Código 9.2 - Indeferimento
(22) 19/04/2012
(54) BONECA COM DISPOSITIVO REPRODUTOR DE MUSICA DE NINAR
(71) ROMA JENSEN COMÉRCIO E INDUSTRIA LTDA (BR/SP)

---

(21) BR 10 2012 009754-0 A2

Código 9.2 - Indeferimento
(22) 26/04/2012
(54) BONECA COM DISPOSITIVO PARA REPRODUÇÃO DE SONS
(71) ROMA JENSEN COMÉRCIO E INDÚSTRIA LTDA (BR/SP)

---

(21) BR 10 2012 021356-7 A2

Código 9.2 - Indeferimento
(22) 24/08/2012
(54) ACOPLAMENTO FLEXÍVEL
(71) Antares Acoplamentos Ltda (BR/RS)

---

(21) BR 10 2013 031775-6 A2

Código 9.2 - Indeferimento
(22) 10/12/2013
(54) BASE DE INSTRUMENTO DE PINTURA
(71) TIGRE S.A. PARTICIPAÇÕES (BR/SC)

(21) BR 10 2014 021467-4 A2
Código 9.2 - Indeferimento
(22) 29/08/2014
(54) ESTRUTURA PARA ENCHIMENTO DE GRAMADO SINTÉTICO
(71) SERGIO LUIZ CACIATORE FILHO (BR/SP)

(21) BR 10 2014 026215-6 A2
Código 9.2 - Indeferimento
(22) 14/10/2014
(54) SISTEMA DE ILUMINAÇÃO AUTOSSUFICIENTE UTILIZANDO PAINEL FOTOVOLTAICO, ULTRACAPACITOR E LED EM CONFIGURAÇÕES OTIMIZADAS TRABALHANDO NO PONTO DE POTÊNCIA MÁXIMA
(71) MARCIO ABUD MARCELINO (BR/SP)

(21) BR 10 2015 007338-0 A2
Código 9.2 - Indeferimento
(22) 27/03/2015
(54) DOBRADOR DA HASTE DO FIO INOXIDÁVEL DO APARELHO DE PROTRAÇÃO MANDIBULAR
(71) BENEDITO VIANA FREITAS (BR/MA)

(21) BR 10 2015 017325-3 A2
Código 9.2 - Indeferimento
(22) 15/07/2015
(54) GEL ANTIBACTERIANO CONTENDO CINAMALDEIDO ENCAPSULADO EM BETA-CICLODEXTRINA
(71) UNIVERSIDADE FEDERAL DA PARAÍBA (BR/PB)

(21) BR 10 2015 024226-3 A2
Código 9.2 - Indeferimento
(22) 21/09/2015
(54) REVESTIMENTO HÍBRIDO A BASE DE PRECURSORES SILANOS APLICADO SOBRE UMA LIGA MAGNETOELÁSTICA UTILIZADA COMO PLATAFORMA PARA BIOSSENSORES DE CARREGAMENTO DE MASSA
(71) UNIVERSIDADE FEDERAL DO RIO GRANDE DO SUL (BR/RS) ; FUNDAÇÃO UNIVERSIDADE DE CAXIAS DO SUL (BR/RS)

(21) BR 10 2015 031934-7 A2
Código 9.2 - Indeferimento
(22) 18/12/2015
(54) PROCESSO DE OBTENÇÃO DE PARTÍCULAS SEMI-AMORFAS DE SÍLICA, PARTÍCULAS ASSIM OBTIDAS E SEUS USOS
(71) UNIVERSIDADE ESTADUAL DE CAMPINAS - UNICAMP (BR/SP) ; BENEFICIAMENTO DE MINÉRIOS RIO CLARO LTDA (BR/SP)

(21) BR 10 2016 009607-3 A8
Código 9.2 - Indeferimento
(22) 28/04/2016
(54) IMPLANTE BIOCOMPATÍVEL
(71) ALMIR MOOJEN NÁCUL (BR/RS)

(21) BR 10 2016 009944-7 A2	Código 9.2 - Indeferimento (22) 03/05/2016 (54) COMPOSIÇÃO DE SUBSTRATO PARA PRODUÇÃO DE MUDAS DE MAMÃO (71) INSTITUTO FEDERAL DE EDUCAÇÃO CIÊNCIA E TECNOLOGIA DO ESPIRITO SANTO (BR/ES) ; CAPIXABA COUROS LTDA (BR/ES)
(21) BR 10 2016 016171-1 A2	Código 9.2 - Indeferimento (22) 12/07/2016 (54) MÉTODO DE PROTEÇÃO DE TRANSFORMADOR PARA FALTAS INTERNAS (71) UNIVERSIDADE ESTADUAL DE CAMPINAS- UNICAMP (BR)
(21) BR 10 2016 016452-4 A2	Código 9.2 - Indeferimento (22) 15/07/2016 (54) MÉTODO DE CONTROLE DE CARRAPATOS COM INIBIDORES DE TRANSPORTADORES ABC (71) UNIVERSIDADE FEDERAL DO RIO GRANDE DO SUL (BR/RS)
(21) BR 10 2016 023277-5 A2	Código 9.2 - Indeferimento (22) 06/10/2016 (54) PROCESSO DE VALORAÇÃO DE EFLUENTES DO SETOR SUCROENERGÉTICO (71) FUNDAÇÃO UNIVERSIDADE FEDERAL DE SÃO CARLOS (BR/SP)
(21) BR 10 2016 025652-6 A2	Código 9.2 - Indeferimento (22) 02/11/2016 (54) SUPORTE TIPO "T" PARA INSTALAÇÃO DO AMORTECEDOR MOLA A GÁS NO CAPÔ VEICULAR (71) MARCIO SEIXAS BATALHA (BR/SP)
(21) BR 10 2016 026848-6 A2	Código 9.2 - Indeferimento (22) 17/11/2016 (54) SISTEMA E MÉTODO PARA NEUTRALIZAÇÃO DE AGROTÓXICOS OU AGENTE SIMILARES CONTIDOS EM ALIMENTOS E CONFIGURAÇÃO CONSTRUTIVA PARA SUA IMPLEMENTAÇÃO (71) CHARLES ADRIANO DUVOISIN (BR/SC)
(21) BR 10 2016 027569-5 A2	Código 9.2 - Indeferimento (22) 24/11/2016 (54) USO DE ÓLEO DE CITRONELA EMULSIONADO COMO REPELENTE DE INSETOS E ADJUVANTE ESPALHANTE DE PRODUTOS PARA

	PULVERIZAÇÃO FOLIAR DESTINADOS A CULTIVOS ORGÂNICOS E CONVENCIONAIS (71) CSI AGRO COMERCIO DE FERTILIZANTES EIRELI (BR/PR)
(21) BR 10 2016 027634-9 A2	Código 9.2 - Indeferimento (22) 24/11/2016 (54) MÉTODO E APARELHO PARA RECONHECIMENTO AUTOMÁTICO DE SIMILARIDADES ENTRE PERTURBAÇÕES EM UMA REDE (71) SIEMENS AKTIENGESELLSCHAFT (DE)
(21) BR 10 2016 027945-3 A2	Código 9.2 - Indeferimento (22) 29/11/2016 (54) COMPOSIÇÃO, PROCESSO E SISTEMA PARA DESCONTAMINAÇÃO OU DESINTOXICAÇÃO DE MICOTOXINAS PRESENTES EM GRÃOS, CEREAIS, RAÇÃO ANIMAL, ALIMENTOS OU BEBIDAS (71) CTAA CENTRO DE TECNOLOGIAS EM AGRONEGOCIOS LTDA ME (BR/PR)
(21) BR 10 2016 030414-8 A2	Código 9.2 - Indeferimento (22) 21/12/2016 (54) PROCESSO DE OBTENÇÃO DE AMIDO RESISTENTE MISTO DO TIPO 3 E 5, AMIDO RESISTENTE OBTIDO E USO (71) UNIVERSIDADE ESTADUAL DE CAMPINAS - UNICAMP (BR/SP)
(21) BR 10 2016 030528-4 A2	Código 9.2 - Indeferimento (22) 26/12/2016 (54) COMPOSIÇÃO NUTRICIONAL HIPOALERGÊNICA À BASE DE ARROZ HIDROLISADO OU EXTENSAMENTE HIDROLISADO, SEU USO E PRODUTO ALIMENTÍCIO (66) BR 10 2015 033015-4 30/12/2015 (71) DEVITTA COMÉRCIO E INDÚSTRIA LTDA (BR/RJ)
(21) BR 10 2017 000131-8 A2	Código 9.2 - Indeferimento (22) 04/01/2017 (54) CONCENTRADO PARA ALIMENTAÇÃO DE BOVINOS, CAPRINOS E OVINOS ATRAVÉS DE MISTURA DE MELAÇO DE SOJA, MILHO OU GIRASSOL COM TORTA GORDA DE ALGODÃO OU DE OUTRAS OLEAGINOSAS (71) JOÃO BATISTA ALVES (BR/GO)
(21) BR 10 2017 001262-0 A2	Código 9.2 - Indeferimento (22) 20/01/2017 (54) ELABORAÇÃO DE CASQUINHA DE CARANGUEJO LIOFILIZADA

(71) UNIVERSIDADE FEDERAL DO CEARÁ (BR/CE)

---

(21) BR 10 2017 006395-0 A2

Código 9.2 - Indeferimento
(22) 28/03/2017
(54) PRODUTO DE USO AGROPECUÁRIO COM PROPRIEDADES DE FERTILIZANTE DE PLANTAS, INSETICIDA E PRINCIPALMENTE NEMATICIDA, UTILIZANDO MISTURAS DE EXTRATOS VEGETAIS E RESÍDUOS DE INDÚSTRIA ORIUNDOS DA PRENSAGEM DE RAÍZES
(71) VILMAR BORGES DA SILVA (BR/ES)

---

(21) BR 10 2017 006894-3 A2

Código 9.2 - Indeferimento
(22) 04/04/2017
(54) DISPOSIÇÃO CONSTRUTIVA DE ROLO RECOLHEDOR DE MILHO COM ALETAS SUBSTITUÍVEIS
(71) IND. DE IMPLEMENT. AGRÍCOLAS VENCE TUDO IMP. E EXP. LTDA. (BR/RS)

---

(21) BR 10 2017 007493-5 A2

Código 9.2 - Indeferimento
(22) 11/04/2017
(54) MÉTODO E EQUIPAMENTO AGRÍCOLA PARA LEITURA E AVALIAÇÃO DO PERFIL QUÍMICO, PARA DESCOMPACTAÇÃO E PARA DISTRIBUIÇÃO DE NUTRIENTES CORRETIVOS E SEUS DERIVADOS DO/NO SOLO, EM TEMPO REAL
(71) STARA S/A. INDUSTRIA DE IMPLEMENTOS AGRÍCOLAS (BR/RS)

---

(21) BR 10 2017 009683-1 A2

Código 9.2 - Indeferimento
(22) 09/05/2017
(54) FITOTERÁPICO ANTIMICROBIANO OBTIDO A PARTIR DO EXTRATO DAS FOLHAS DE BYRSONIMA CRASSIFÓLIA (L) RICH. (MURICI)
(71) UNIVERSIDADE FEDERAL DO MARANHÃO (BR/MA)

---

(21) BR 10 2017 012391-0 A2

Código 9.2 - Indeferimento
(22) 09/06/2017
(54) COMPOSIÇÕES HERBICIDAS PROTETORAS CONTENDO HALAUXIFEN E MÉTODOS DE USO DAS MESMAS EM ESPÉCIES DE BRASSICA
(71) DOW AGROSCIENCES LLC (US)

---

(21) BR 10 2017 020677-7 A2

Código 9.2 - Indeferimento
(22) 27/09/2017
(54) AMIDO DE SORGO (SORGHUM BICOLOR (L.) MOENCH) COMO DEPRESSOR NA FLOTAÇÃO DE MINÉRIOS
(71) UNIVERSIDADE FEDERAL DE GOIÁS (BR/GO)

(21) BR 10 2017 021753-1 A2	Código 9.2 - Indeferimento (22) 09/10/2017 (54) BIOMEMBRANA DE LÁTEX NATURAL INCORPORADA COM EXTRATO DE STRYPHNODENDRON BARBATIMAN MART. PARA O TRATAMENTO DE ÚLCERAS CUTÂNEAS (71) UNIVERSIDADE ESTADUAL PAULISTA JULIO DE MESQUITA FILHO (BR/SP)
(21) BR 10 2017 023586-6 A2	Código 9.2 - Indeferimento (22) 01/11/2017 (54) MÉTODO E FORMULAÇÃO FARMACEUTICA COM ATIVIDADE GASTROPROTETORA A PARTIR DE EXTRATO NEBULIZADO DE SPONDIAS MOMBIN (71) UNIVERSIDADE ESTADUAL DA PARAIBA (BR/PB)
(21) BR 10 2017 024350-8 A2	Código 9.2 - Indeferimento (22) 13/11/2017 (54) PROCESSO DE OBTENÇÃO DE PRODUTO ALIMENTÍCIO EXTRUSADO A PARTIR DE SUBPRODUTOS DO BENECIAMENTO DO ARROZ (ORYZA SATIVA L.) E FEIJÃO (PHASEOLLUS VULGARIS L.) (71) SERVIÇO NACIONAL DE APRENDIZAGEM INDUSTRIAL SENAI (BR/GO) ; ML DISTRIBUIDORA DE ALIMENTOS EIRELI - ME (BR/GO)
(21) BR 10 2018 002606-2 A2	Código 9.2 - Indeferimento (22) 07/02/2018 (54) FLUXO AGLOMERADO DE SOLDAGEM, PROCESSO PARA A SOLDAGEM POR ARCO SUBMERSO, E JUNTA SOLDADA RESULTANTE DE UM PROCESSO DE SOLDAGEM (71) OERLIKON SCHWEISSTECHNIK GMBH (DE)
(21) BR 10 2018 003421-9 A2	Código 9.2 - Indeferimento (22) 22/02/2018 (54) SISTEMA DE TRANSMISSÃO DIFERENCIAL DE VELOCIDADES E MÉTODO DE ACIONAMENTO (71) INSTITUTO FEDERAL DE SANTA CATARINA (BR/SC)
(21) BR 10 2018 006453-3 A2	Código 9.2 - Indeferimento (22) 29/03/2018 (54) MÉTODO PARA A PRODUÇÃO DE UMA LIGA SINTERIZADA A BASE DE FERRO RESISTENTE AO DESGASTE (71) TOYOTA JIDOSHA KABUSHIKI KAISHA (JP) ; FINE SINTER CO., LTD. (JP)

(21) BR 10 2021 011234-4 A2	Código 9.2 - Indeferimento (22) 10/06/2021 (54) SISTEMA FRAGMENTAÇÃO E SEPARAÇÃO DE FASES CRISTALINAS E MINERALÓGICAS PARTICULARES E ESPECÍFICAS ATRAVÉS DO USO DE SISTEMA DE MOINHO PENDULAR ACOPLADO COM DISPOSITIVO SEGREGADOR E SEPARADOR DINÂMICO CUSTOMIZADO (71) PRRONTO DIAGNÓSTICOS PROJETOS E SERVIÇOS LTDA - EPP (BR/MG) ; APROMIC - ASSESSORIA EM PROCESSOS DE MINERAÇÃO E COMÉRCIO EIRELI (BR/DF)
(21) BR 10 2021 020427-3 A2	Código 9.2 - Indeferimento (22) 11/10/2021 (54) SISTEMA DE TROCA RÁPIDA PARA MÓDULOS ELÉTRICOS DE TOMADAS, INTERRUPTORES, ALIMENTADORES USB E CONGÊNERES (71) JOÃO BATISTA ALVES BIANCHI (BR/SP)
(21) BR 11 2013 023703-1 A2	Código 9.2 - Indeferimento (22) 15/03/2012 (54) COMPOSIÇÕES TÓPICAS QUE COMPREENDEM DIAMINO OXIDASE PARA O TRATAMENTO OU PREVENÇÃO DE DOENÇAS ASSOCIADAS A ALTOS NÍVEIS DE HISTAMINA QUE ENVOLVEM UM AUMENTO DA DOR (71) DR HEALTH CARE ESPAÑA S.L. (ES)
(21) BR 11 2013 033028-7 A2	Código 9.2 - Indeferimento (22) 22/06/2012 (54) COMPOSIÇÕES FARMACÊUTICAS E PROTEÍNA DE GPCR QUIMÉRICA, MOLÉCULA DE ÁCIDO NUCLEICO, E VETOR (71) ARCTOS MEDICAL AG (CH)
(21) BR 11 2014 000021-2 A2	Código 9.2 - Indeferimento (22) 05/07/2012 (54) TERAPIA DIRECIONADA PARA EGFR (71) SYKEHUSET SØRLANDET HF (NO)
(21) BR 11 2014 001430-2 A2	Código 9.2 - Indeferimento (22) 23/07/2012 (54) LETALIDADE SINTÉTICA E O TRATAMENTO DO CÂNCER (71) PACYLEX PHARMACEUTICALS INC. (CA)
(21) BR 11 2014 012275-0 A2	Código 9.2 - Indeferimento (22) 23/05/2012 (54) PURIFICAÇÃO DE PROTEÍNA COM A UTILIZAÇÃO DE TAMPÃO

	BIS-TRIS (71) SANOFI (FR)
(21) BR 11 2014 012594-5 A8	Código 9.2 - Indeferimento (22) 02/11/2012 (54) MÉTODO DE DECODIFICAÇÃO DE VÍDEO (71) KT CORPORATION (KR)
(21) BR 11 2014 014403-6 A8	Código 9.2 - Indeferimento (22) 02/11/2012 (54) "FORMULAÇÃO DE APOLIPOPROTEÍNA, SEUS MÉTODO DE PRODUÇÃO E USO NO TRATAMENTO PROFILÁTICO OU TERAPÊUTICO DE DOENÇAS CARDIOVASCULARES, HIPERCOLESTEROLEMIA OU HIPOCOLESTEROLEMIA, BEM COMO KIT (71) CSL LIMITED (AU)
(21) BR 11 2014 015693-0 A8	Código 9.2 - Indeferimento (22) 04/12/2012 (54) COMPOSIÇÃO, USO DE UM COMPOSTO CONTRA O RECEPTOR DE EGF E UM COMPOSTO CONTRA O GANGLIOSÍDEO NEUGCGM3 E DE COMPOSIÇÕES FARMACÊUTICAS, E, KIT DE REAGENTES (71) CENTRO DE INMUNOLOGIA MOLECULAR (CU)
(21) BR 11 2014 018306-6 A8	Código 9.2 - Indeferimento (22) 25/01/2013 (54) MIMÉTICOS DE APELINA SINTÉTICOS PARA O TRATAMENTO DE INSUFICIÊNCIA CARDÍACA (71) NOVARTIS AG (CH)
(21) BR 11 2014 020694-5 A2	Código 9.2 - Indeferimento (22) 11/07/2012 (54) PROTEÍNA DE FUSÃO DO FATOR VIII COMPREENDENDO POLIPEPTÍDEO DO FATOR VIII FUSIONADO A POLIPEPTÍ-DEO RECOMBINANTE ESTENDIDO (XTEN) E SEU MÉTODO DE FABRICAÇÃO, ÁCIDO NUCLEICO, VETORES, CÉLULA HOSPEDEIRA, BEM COMO COMPOSIÇÃO FARMACÊUTICA E SEU USO NO TRATAMENTO DE COAGULOPATIA, EPISÓDIO DE HEMORRAGIA E HEMOFILIA A (71) AMUNIX OPERATING INC. (US) ; BIOVERATIV THERAPEUTICS INC. (US)
(21) BR 11 2014 023398-5 A2	Código 9.2 - Indeferimento (22) 15/03/2013 (54) VÍRUS DA DOENÇA DE MAREK MODIDICADO E VACINAS FEITAS DO

	MESMO (71) BOEHRINGER INGELHEIM ANIMAL HEALTH USA INC. (US)
(21) BR 11 2014 027216-6 A2	Código 9.2 - Indeferimento (22) 10/05/2013 (54) CIRCUITO DE EQUIPAMENTO DE USUÁRIO E EQUIPAMENTO DE USUÁRIO PARA ALOCAÇÃO DE RECURSO DE PUCCH COM PDCCH AUMENTADO (71) APPLE INC. (US)
(21) BR 11 2014 027842-3 A2	Código 9.2 - Indeferimento (22) 09/05/2013 (54) BACTERIÓFAGO LISINA E COMBINAÇÕES DE ANTIBIÓTICOS CONTRA BACTÉRIAS GRAM-POSITIVAS (71) CONTRAFECT CORPORATION (US)
(21) BR 11 2014 028222-6 A2	Código 9.2 - Indeferimento (22) 14/05/2013 (54) CONJUGADOS VINCULADORES AUTO-ESTABILIZANTES. (71) SEAGEN INC. (US)
(21) BR 11 2014 029425-9 A2	Código 9.2 - Indeferimento (22) 24/05/2013 (54) PRÉ-FORMULAÇÃO, DISPOSITIVO DE ADMINISTRAÇÃO PRÉ- CHEIO, KIT, PROCESSO PARA A FORMAÇÃO DE UMA PRÉ- FORMULAÇÃO, E, USOS DE MISTURA E DE UM SOLVENTE POLAR (71) CAMURUS AB (SE)
(21) BR 11 2014 029585-9 A2	Código 9.2 - Indeferimento (22) 13/03/2013 (54) NEUROTOXINA BOTULÍNICA ENGENDRADA (71) PRESIDENT AND FELLOWS OF HARVARD COLLEGE (US)
(21) BR 11 2014 031806-9 A8	Código 9.2 - Indeferimento (22) 31/07/2012 (54) MÉTODO PARA TRATAMENTO DE CÂNCER POSITIVO PARA GD2 (71) APEIRON BIOLOGICS AG (AT)
(21) BR 11 2015 000051-7 A2	Código 9.2 - Indeferimento (22) 04/07/2013 (54) TRATAMENTO DE DISTÚRBIOS INFLAMATÓRIOS DA PELE (71) ZZ BIOTECH LLC (US)

(21) BR 11 2015 000174-2 A2

Código 9.2 - Indeferimento
(22) 05/07/2013
(54) MÉTODO PARA O TRATAMENTO DA ARTRITE
(71) TAIWAN LIPOSOME COMPANY, LTD. (CN) ; TLC BIOPHARMACEUTICALS, INC. (US)

(21) BR 11 2015 005153-7 A2

Código 9.2 - Indeferimento
(22) 08/09/2013
(54) APARELHO DE TRANSFORMAÇÃO DE IMAGEM, SERVIDOR DE FORNECIMENTO DE DADOS DE ALGORITMO DE MAPEAMENTO PREDEFINIDO, MÉTODO DE OBTENÇÃO DE UMA PRIMEIRA IMAGEM (HDR_PRED) DE LUMAS PARA UM PRIMEIRO ALCANCE DINÂMICO DE LUMINÂNCIA A PARTIR DA SEGUNDA IMAGEM (LDR_CONT) DE LUMAS PARA UM SEGUNDO ALCANCE DINÂMICO DE LUMINÂNCIA E MÉTODO DE FORNECIMENTO DE DADOS DE ALGORITMO DE MAPEAMENTO PREDEFINIDO (gam, gam_enc) PARA TRANSFORMAR UMA SEGUNDA IMAGEM (LDR_CONT) GRADUADA PARA RENDERIZAÇÃO EM UM DISPLAY DE UM SEGUNDO ALCANCE DINÂMICO DE LUMINÂNCIA
(71) KONINKLIJKE PHILIPS N.V. (PB)

(21) BR 11 2015 005583-4 A2

Código 9.2 - Indeferimento
(22) 04/09/2013
(54) MÉTODO PARA O DIAGNÓSTICO DE UM FENÓTIPO MOLECULAR DE UM PACIENTE QUE SOFRE DE UMA DOENÇA ASSOCIADA À INFLAMAÇÃO CRÔNICA
(71) STERNA BIOLOGICALS GMBH & CO. KG (DE)

(21) BR 11 2015 009037-0 A2

Código 9.2 - Indeferimento
(22) 24/10/2013
(54) COMPOSIÇÃO FARMACÊUTICA PARA USO NO TRATAMENTO DE INFARTO DO MIOCÁRDIO E USO DE UM PEPTÍDEO DE FRAGMENTO DE HMGB1
(71) OSAKA UNIVERSITY (JP) ; STEMRIM INC. (JP)

(21) BR 11 2015 009086-9 A2

Código 9.2 - Indeferimento
(22) 21/10/2013
(54) USO DE LEVODOPA NA FABRICAÇÃO DE MEDICAMENTOS PARA O TRATAMENTO DE DOENÇA DE PARKINSON
(71) CIVITAS THERAPEUTICS, INC. (US)

(21) BR 11 2015 009088-5 A2

Código 9.2 - Indeferimento
(22) 21/10/2013
(54) USO DE LEVODOPA NA FABRICAÇÃO DE MEDICAMENTO PARA

	ALÍVIO RÁPIDO DA DOENÇA DE PARKINSON (71) CIVITAS THERAPEUTICS, INC. (US)
(21) BR 11 2015 010125-9 A2	Código 9.2 - Indeferimento (22) 06/11/2013 (54) ANTICORPO ISOLADO OU SEU FRAGMENTO DE LIGAÇÃO, COMPOSIÇÃO, ÁCIDO NUCLEICO ISOLADO, MÉTODOS DE DETERMINAÇÃO DA PRESENÇA DE S. AUREUS EM UMA AMOSTRA DE TESTE, DE TRATAMENTO DE UMA INFECÇÃO POR S. AUREUS EM UM PACIENTE, DE PREVENÇÃO OU REDUÇÃO DA GRAVIDADE DE SEPSIA ASSOCIADA A S. AUREUS EM UM PACIENTE, DE ATRASO DO INÍCIO DE SEPSIA ASSOCIADA A INFECÇÃO POR S. AUREUS EM UM PACIENTE, DE PREVENÇÃO DO INÍCIO DE SEPSIA ASSOCIADA A INFECÇÃO POR S. AUREUS EM UM PACIENTE, DE REDUÇÃO DE CARGA BACTERIANA DE S. AUREUS NA CORRENTE SANGUÍNEA OU CORAÇÃO EM UM PACIENTE, E DE REDUÇÃO DA AGLUTINAÇÃO BACTERIANA DE S. AUREUS E/OU FORMAÇÃO DE LESÕES TROMBOEMBÓLICAS EM UM PACIENTE (71) MEDIMMUNE, LLC (US)
(21) BR 11 2015 012453-4 A8	Código 9.2 - Indeferimento (22) 27/11/2013 (54) MÉTODOS E USOS PARA SINCRONIZAR O TEMPO DE OVULAÇÃO E DE INSEMINAÇÃO EM UMA LEITOA (71) UNITED-AH II, LLC (US)
(21) BR 11 2015 016027-1 A2	Código 9.2 - Indeferimento (22) 23/12/2013 (54) MÉTODO PARA PREVER O TEMPO DE PARTO (TTD), MÉTODO PARA DETERMINAR O RISCO DE PARTO PREMATURO, MÉTODO PARA DETERMINAR O RISCO DE UMA MULHER GRÁVIDA ROMPER ESPONTANEAMENTE A MEMBRANA CORIOAMINIÓTICA E KIT (71) QIAGEN SCIENCES, LLC (US)
(21) BR 11 2015 020252-7 A2	Código 9.2 - Indeferimento (22) 18/12/2013 (54) PASTA FLUIDA, MÉTODO PARA A FABRICAÇÃO DE UMA PASTA FLUIDA PARA TRATAMENTO DA CONTAMINAÇÃO NA ÁGUA POR OXIÂNION, E, MÉTODO DE TRATAMENTO DE ÁGUAS (71) PHOSLOCK PTY LTD. (AU)
(21) BR 11 2015 024609-5 A2	Código 9.2 - Indeferimento (22) 28/03/2014 (54) PROTEÍNA TENDO ATIVIDADE DE XILOSE ISOMERASE E UTILIZAÇÃO

	DA MESMA (71) TOYOTA JIDOSHA KABUSHIKI KAISHA (JP)
(21) BR 11 2016 008488-8 A2	Código 9.2 - Indeferimento (22) 27/12/2013 (54) MÉTODO IMPLEMENTADO POR COMPUTADOR, SISTEMA E MÍDIA LEGÍVEL POR COMPUTADOR NÃO TRANSITÓRIA (71) HALLIBURTON ENERGY SERVICES, INC (US)
(21) BR 11 2016 010660-1 A2	Código 9.2 - Indeferimento (22) 12/11/2014 (54) COMPOSIÇÃO, MÉTODO E KIT PARA AVALIAÇÃO DA FUNÇÃO INTESTINAL EM UM SUJEITO A NECESSITAR DA MESMA; MÉTODO DE AVALIAÇÃO DA LOCALIZAÇÃO DE UMA DOENÇA OU UMA LESÃO EM UM INTESTINO DE UM SUJEITO; E MÉTODO DE AVALIAÇÃO DO TAMANHO DAS ABERTURAS DENTRO DE UM INTESTINO DE UM SUJEITO (71) RICHARD B. DORSHOW (US) ; STEVEN J. HANLEY (US) ; PHILLIP I. TARR (US)
(21) BR 11 2016 018323-1 A2	Código 9.2 - Indeferimento (22) 10/02/2015 (54) TRATAMENTO COM HALOGÊNIO PARA ATAQUE CARDÍACO E LESÃO ISQUÊMICA (71) FRED HUTCHINSON CANCER RESEARCH CENTER (US)
(21) BR 11 2016 023422-7 A8	Código 9.2 - Indeferimento (22) 14/04/2015 (54) DISPERSÃO SECA POR SPRAY, COMPOSIÇÃO FARMACÊUTICA E SEUS USOS, KIT E COMPRIMIDO (71) VERTEX PHARMACEUTICALS INCORPORATED (US)
(21) BR 11 2016 024421-4 A2	Código 9.2 - Indeferimento (22) 16/06/2015 (54) COMPOSIÇÃO FARMACÊUTICA, CÁPSULA E USO DA COMPOSIÇÃO FARMACÊUTICA (71) F. HOFFMANN-LA ROCHE AG (CH) ; CHUGAI SEIYAKU KABUSHIKI KAISHA (JP)
(21) BR 11 2017 000049-0 A2	Código 9.2 - Indeferimento (22) 23/06/2015 (54) CAPSULA PARA QUANTIFICAÇÃO MOLECULAR RÁPIDA DE UMA AMOSTRA DE FLUIDO TAL COMO SANGUE TOTAL (71) ABIONIC SA (CH)

(21) BR 11 2017 001466-1 A2	Código 9.2 - Indeferimento (22) 24/06/2015 (54) MÉTODO E SISTEMA PARA CONTROLAR E/OU REGULAR UM SISTEMA DE ENERGIA ELÉTRICA, E, PRODUTO DE PROGRAMA DE COMPUTADOR. (71) SIEMENS AKTIENGESELLSCHAFT (DE)
(21) BR 11 2017 002324-5 A2	Código 9.2 - Indeferimento (22) 06/08/2015 (54) COMPOSIÇÕES DE ESPORO BACTERIANO PARA USOS INDUSTRIAIS (71) ENVERA LIC, LLC (US)
(21) BR 11 2017 004282-7 A2	Código 9.2 - Indeferimento (22) 31/08/2015 (54) ADJUNTO COM SENSORES INTEGRADOS PARA QUANTIFICAR A COMPRESSÃO DE TECIDO (71) ETHICON, LLC (PR)
(21) BR 11 2017 008045-1 A2	Código 9.2 - Indeferimento (22) 22/10/2015 (54) COMPOSTOS COMO INIBIDORES DE NIK (71) JANSSEN PHARMACEUTICA N.V. (BE)
(21) BR 11 2017 009063-5 A2	Código 9.2 - Indeferimento (22) 26/10/2015 (54) SEPARADORES DE COMPOSTOS PARA TUBOS DE COLETA DE SANGUE (71) THE REGENTS OF THE UNIVERSITY OF CALIFORNIA (US)
(21) BR 11 2017 010687-6 A2	Código 9.2 - Indeferimento (22) 04/12/2015 (54) TRANSMISSÕES QUE INCORPORAM FRENAGEM DE CORRENTE PARASITA (71) EDDY CURRENT LIMITED PARTNERSHIP (NZ)
(21) BR 11 2017 011288-4 A2	Código 9.2 - Indeferimento (22) 30/11/2015 (54) DESIGN DE SALA DE EXIBIÇÃO DE GRANDE FORMATO COM LIGAÇÃO A MÍDIAS SOCIAIS (71) DOLBY LABORATORIES LICENSING CORPORATION (US)
(21) BR 11 2017 011331-7 A2	Código 9.2 - Indeferimento

	(22) 10/12/2015 (54) VIDRAÇA TRANSPARENTE COM UMA CAMADA DE AQUECIMENTO ELÉTRICO E MÉTODO DE PRODUÇÃO DA MESMA (71) SAINT-GOBAIN GLASS FRANCE (FR)
(21) BR 11 2017 019736-7 A2	Código 9.2 - Indeferimento (22) 15/03/2016 (54) AGENTE DIRECIONADOR DE ESTRUTURA PARA SÍNTESE MELHORADA DE ZEÓLITOS (71) SACHEM, INC. (US)
(21) BR 11 2017 024772-0 A2	Código 9.2 - Indeferimento (22) 20/05/2016 (54) COMPOSIÇÃO DE ADOÇANTE E BEBIDA (71) CARGILL, INCORPORATED (US)
(21) BR 11 2017 025946-0 A2	Código 9.2 - Indeferimento (22) 31/05/2016 (54) MÉTODO PARA PURIFICAR BIOGÁS E SISTEMA DE PURIFICAÇÃO DE BIOGÁS (71) CALGON CARBON CORPORATION (US)
(21) BR 11 2018 001513-0 A2	Código 9.2 - Indeferimento (22) 22/07/2016 (54) SISTEMA TRANSPORTADOR EM ESPIRAL (71) ASHWORTH BROS., INC (US)
(21) BR 11 2018 004804-6 A2	Código 9.2 - Indeferimento (22) 09/09/2016 (54) SISTEMAS PARA DESIDRATAR PARTÍCULAS SÓLIDAS EM UMA MISTURA LÍQUIDA CONTAMINADA (71) 1934612 ONTARIO INC. (CA)
(21) BR 11 2018 008476-0 A2	Código 9.2 - Indeferimento (22) 15/11/2016 (54) PLACA DE COZIMENTO POR INDUÇÃO (71) ELECTROLUX APPLIANCES AKTIEBOLAG (SE)
(21) BR 11 2018 011466-9 A2	Código 9.2 - Indeferimento (22) 03/11/2016 (54) MÉTODO PARA REPARAR SUBSTRATOS TENDO UM REVESTIMENTO ELETRICAMENTE CONDUTOR E UM PADRÃO DE CORTE A LASER (71) SAINT-GOBAIN GLASS FRANCE (FR)

(21) BR 11 2018 013895-9 A2	Código 9.2 - Indeferimento (22) 22/11/2016 (54) BOLO PARA ALIMENTAÇÃO DE ANIMAIS E MÉTODO PARAALIMENTAR UM ANIMAL (71) CAN TECHNOLOGIES, INC. (US)
(21) BR 11 2018 016757-6 A2	Código 9.2 - Indeferimento (22) 16/02/2017 (54) ANÁLOGOS DE FENILALANINA NÃO-PROTEÍCOS PARA INIBIR CRESCIMENTO DE CIANOBACTERIA E DE PLANTAS (71) YEDA RESEARCH AND DEVELOPMENT CO. LTD. (IL) ; YISSUM RESEARCH DEVELOPMENT COMPANY OF THE HEBREW UNIVERSITY OF JERUSALEM LTD. (IL)
(21) BR 11 2018 067430-3 A2	Código 9.2 - Indeferimento (22) 01/03/2017 (54) PROCESSOS PARA A REDUÇÃO DO SABOR COZIDO, ODOR DE ENXOFRE E/OU COR MARROM DE UM PRODUTO DE LEITE E PRODUTO DE LEITE (71) FAIRLIFE, LLC (US)
(21) BR 11 2018 067762-0 A2	Código 9.2 - Indeferimento (22) 03/03/2017 (54) COMPOSIÇÃO DE ACABAMENTO DE PISOS MULTIUSO (71) S.C. JOHNSON & SON, INC. (US)
(21) BR 11 2018 068735-9 A2	Código 9.2 - Indeferimento (22) 13/03/2017 (54) EMBALAGEM DE PRODUTO DE CONFEITARIA MULTIARTIGO COM FECHAMENTO HERMÉTICO E MÉTODOS COM IMPRESSÃO DE MARCA GRÁFICA EM MULTICAMADAS (71) WM. WRIGLEY JR. COMPANY (US)
(21) BR 11 2018 071453-4 A2	Código 9.2 - Indeferimento (22) 18/04/2017 (54) COMPOSIÇÕES DE NATAMICINA E SEUS USOS (71) AREC CROP PROTECTION B.V. (NL)
(21) BR 11 2019 000476-9 A2	Código 9.2 - Indeferimento (22) 04/07/2017 (54) DISPOSITIVO DE ASPERSÃO COM CARTUCHO SUBSTITUÍVEL (71) BAYER CROPSCIENCE AKTIENGESELLSCHAFT (DE)

(21) BR 11 2019 003912-0 A2	Código 9.2 - Indeferimento (22) 29/11/2017 (54) COMPOSIÇÃO, MÉTODO PARA CRIAÇÃO DE UM HIDROGEL,MATRIZ, HIDROGEL, MATRIZ, E, USO DOS MESMOS (71) RAMOT AT TEL-AVIV UNIVERSITY LTD (IL) ; THE MEDICAL RESEARCH, INFRASTRUCTURE AND HEALTH SERVICES FUND OF THE TEL AVIV MEDICAL CENTER (IL)
(21) BR 11 2019 011011-9 A2	Código 9.2 - Indeferimento (22) 01/12/2017 (54) MÉTODO NÃO TERAPÊUTICO, USOS DE SUBSTÂNCIA QUE ESTIMULA OU ORIGINA O AUMENTO DE VOLUME (71) DANIEL DAL'ASTA COIMBRA (BR/RJ)
(21) BR 11 2019 014066-2 A2	Código 9.2 - Indeferimento (22) 22/02/2017 (54) MÉTODO E SISTEMA (71) HALLIBURTON ENERGY SERVICES, INC. (US)
(21) BR 11 2019 027949-0 A2	Código 9.2 - Indeferimento (22) 29/06/2018 (54) POLIPEPTÍDEO QUE COMPREENDE ATIVIDADE DE O-SUCCINIL, POLINUCLEOTÍDEO QUE CODIFICA O POLIPEPTÍDEO, MICRO-ORGANISMO DE PRODUÇÃO DE O-SUCCINIL, MÉTODO PARA PRODUZIR O-SUCCINIL E L-METIONINA (71) CJ CHEILJEDANG CORPORATION (KR)
(21) BR 11 2020 019008-0 A2	Código 9.2 - Indeferimento (22) 19/03/2019 (54) COMPOSIÇÕES (71) 4D PHARMA RESEARCH LIMITED (GB)
(21) BR 11 2020 020043-3 A2	Código 9.2 - Indeferimento (22) 26/04/2019 (54) MÉTODOS PARA FORMULAR UMA COMPOSIÇÃO, PARA DETERMINAR UM VALOR ECOTOXICOLÓGICO DE UMA COMPOSIÇÃO, PARA USAR UMA COMPOSIÇÃO, PARA USAR UMA PONTUAÇÃO DE RISCO AMBIENTAL GERAL E PARA DETERMINAR UM VALOR ECOTOXICOLÓGICO DE UMA COMPOSIÇÃO, E, COMPOSIÇÃO. (71) BASF SE (DE)
(21) BR 11 2021 009239-0 A2	Código 9.2 - Indeferimento

	(22) 30/10/2019 (54) PRENSA DE ABA E MÉTODO PARA MARCAR INDÍCIOS EM MATÉRIA-PRIMA DE ABA (71) CROWN PACKAGING TECHNOLOGY, INC. (US)
(21) BR 11 2021 026868-5 A2	Código 9.2 - Indeferimento (22) 03/07/2020 (54) FERTILIZANTE SÓLIDO NA FORMA DE PARTÍCULAS DISCRETAS, MÉTODO PARA PREPARAR O MESMO E MÉTODO PARA FERTILIZAR UM CAMPO EM UMA ÚNICA PASSAGEM (71) INCITEC FERTILIZERS PTY LIMITED (AU)
(21) BR 12 2016 008192-3 A2	Código 9.2 - Indeferimento (22) 10/05/2013 (54) ALOCAÇÃO DE RECURSO DE PUCCH COM PDCCH AUMENTADO (62) BR 11 2014 027216-6 10/05/2013 (71) APPLE INC. (US)
(21) BR 12 2016 008203-2 A2	Código 9.2 - Indeferimento (22) 10/05/2013 (54) ALOCAÇÃO DE RECURSO DE PUCCH COM PDCCH AUMENTADO (62) BR 11 2014 027216-6 10/05/2013 (71) APPLE INC. (US)
(21) BR 12 2018 070119-6 A2	Código 9.2 - Indeferimento (22) 23/08/2013 (54) CONJUGADOS DA ANTICORPO-DROGA (ADC) QUE SE LIGAM A PROTEÍNAS 158P1D7 (62) BR 11 2015 003751-8 23/08/2013 (71) AGENSYS, INC. (US) ; SEAGEN INC. (US)
(21) BR 12 2019 025508-3 A2	Código 9.2 - Indeferimento (22) 05/06/2014 (54) COMPOSIÇÕES FARMACÊUTICAS DE POLÍMEROS DE AMINA RETICULADOS E USOS DAS MESMAS (62) BR 11 2015 030142-8 05/06/2014 (71) TRICIDA, INC. (US)
(21) BR 12 2019 026059-1 A2	Código 9.2 - Indeferimento (22) 04/02/2013 (54) VACINA CONTRA NEMATÓIDES DE OVELHA (62) BR 11 2014 019293-6 04/02/2013 (71) MOREDUN RESEARCH INSTITUTE (GB)

(21) BR 12 2020 000939-0 A2

Código 9.2 - Indeferimento
(22) 12/12/2014
(54) ADMINISTRAÇÃO, USO E APLICAÇÕES TERAPÊUTICAS DOS SISTEMAS CRISPR-CAS E COMPOSIÇÕES PARA EDIÇÃO DE GENOMA
(62) BR 11 2016 013201-7 12/12/2014
(71) THE BROAD INSTITUTE, INC. (US) ; MASSACHUSETTS INSTITUTE OF TECHNOLOGY (US)

(21) BR 12 2020 004838-7 A2

Código 9.2 - Indeferimento
(22) 13/12/2016
(54) COMPOSIÇÃO NUTRICIONAL E FÓRMULA PARA BEBÊS PARA PROMOVER MIELINIZAÇÃO DO CÉREBRO
(62) BR 11 2018 010335-7 13/12/2016
(71) SOCIÉTÉ DES PRODUITS NESTLÉ S.A. (CH)

(21) BR 12 2020 008364-6 A2

Código 9.2 - Indeferimento
(22) 11/03/2016
(54) PROCESSO DE PURIFICAÇÃO DE UMA PROTEÍNA DE INTERESSE A PARTIR DE UMA MISTURA QUE COMPREENDE A PROTEÍNA DE INTERESSE E UM OU MAIS CONTAMINANTES
(62) BR 11 2017 018365-0 11/03/2016
(71) BRISTOL-MYERS SQUIBB COMPANY (US)

(21) BR 12 2020 015897-2 A2

Código 9.2 - Indeferimento
(22) 31/05/2016
(54) SISTEMA DE PURIFICAÇÃO DE BIOGÁS
(62) BR 11 2017 025946-0 31/05/2016
(71) CALGON CARBON CORPORATION (US)

(21) BR 12 2020 018488-4 A2

Código 9.2 - Indeferimento
(22) 08/10/2013
(54) MOLÉCULA DE ANTICORPO ANTI-LINGO-1, SEU USO PARA TRATAMENTO DE DISTÚRBIOS DESMIELINANTES, KIT E COMPOSIÇÃO EMBALADA
(62) BR 11 2015 007780-3 08/10/2013
(71) BIOGEN MA INC. (US)

(21) BR 12 2020 025435-1 A2

Código 9.2 - Indeferimento
(22) 04/10/2013
(54) SISTEMA PARA USO NA ENTREGA DE FLUIDO PRESSURIZADO A UM FURO DE POÇO E MÉTODO PARA ENTREGA DE FLUIDO DE FRATURA A UM FURO DE POÇO

(62) BR 11 2015 007587-8 04/10/2013
(71) EVOLUTION WELL SERVICES, LLC (US)

---

(21) BR 12 2020 025438-6 A2

Código 9.2 - Indeferimento
(22) 04/10/2013
(54) SISTEMAS PARA USO NA ENTREGA DE FLUIDO PRESSURIZADO E MÉTODOS DE ENTREGA DE UM FLUIDO DE FRATURAMENTO PARA UM FURO DE POÇO
(62) BR 11 2015 007587-8 04/10/2013
(71) EVOLUTION WELL SERVICES, LLC (US)

---

(21) BR 12 2020 025441-6 A2

Código 9.2 - Indeferimento
(22) 04/10/2013
(54) SISTEMA PARA USO NA ENTREGA DE FLUIDO PRESSURIZADO A UM FURO DE POÇO E MÉTODO DE ENTREGA DE FLUIDO DE FRATURAMENTO A UM FURO DE POÇO
(62) BR 11 2015 007587-8 04/10/2013
(71) EVOLUTION WELL SERVICES, LLC (US)

---

(21) BR 12 2020 026130-7 A2

Código 9.2 - Indeferimento
(22) 03/09/2012
(54) USO DE UMA COMPOSIÇÃO FARMACÊUTICA NO TRATAMENTO DE UMA DOENÇA NEURODEGENERATIVA
(62) BR 11 2014 005025-2 03/09/2012
(71) SANOFI-AVENTIS DEUTSCHLAND GMBH (DE) ; UNIVERSITY OF ULSTER (GB)

---

(21) BR 12 2021 001909-6 A2

Código 9.2 - Indeferimento
(22) 12/01/2013
(54) PROTEÍNA QUIMÉRICA, MÉTODO DE PRODUÇÃO DA MESMA, POLINUCLEOTÍDEO OU CONJUNTO DOS MESMOS, CÉLULA HOSPEDEIRA, COMPOSIÇÃO FARMACÊUTICA E SEUS USOS
(62) BR 11 2014 017165-3 12/01/2013
(71) BIOVERATIV THERAPEUTICS INC. (US)

---

(21) BR 12 2021 002965-2 A2

Código 9.2 - Indeferimento
(22) 12/09/2013
(54) POLIPEPTÍDEO, COMPOSIÇÃO FARMACÊUTICA, MOLÉCULA DE ÁCIDO NUCLEICO ISOLADA, CÉLULA HOSPEDEIRA, USOS DOS MESMOS, BEM COMO MÉTODO DE DETECÇÃO OU MEDIÇÃO DA MIOSTATINA EM UMA AMOSTRA
(62) BR 11 2015 005466-8 12/09/2013
(71) BRISTOL-MYERS SQUIBB COMPANY (US)

(21) BR 12 2021 014059-6 A2	Código 9.2 - Indeferimento (22) 26/05/2016 (54) MÉTODO DE EMBALAGEM E ESTERILIZAÇÃO DE UM DISPOSITIVO MÉDICO QUIMICAMENTE SENSÍVEL (62) BR 11 2017 025449-2 26/05/2016 (71) BECTON DICKINSON AND COMPANY (US)
(21) BR 12 2021 016452-5 A2	Código 9.2 - Indeferimento (22) 29/04/2015 (54) COMPOSIÇÃO, INGREDIENTE FARMACÊUTICO ATIVO, COMPOSIÇÃO FARMACÊUTICA E COMPOSTO DE TIOFOSFORAMIDATO DE DINUCLEOTÍDEO (62) BR 11 2016 025196-2 29/04/2015 (71) GERON CORPORATION (US)
(21) BR 12 2021 017155-6 A2	Código 9.2 - Indeferimento (22) 05/12/2013 (54) MÉTODO PARA PURIFICAR PROTEÍNAS SELECIONADAS DO GRUPO CONSISTINDO EM PLASMINOGÊNIO, ATIVADOR DO PLASMINOGÊNIO TECIDUAL E OUTRA(S) PROTEASE(S), SOLUÇÃO COMPREENDENDO FIBRINOGÊNIO E/OU FATOR VIII E/OU VWF, SEU USO E FORMULAÇÃO FARMACÊUTICA (62) BR 11 2015 012854-8 05/12/2013 (71) CSL BEHRING GMBH (DE)
(21) BR 12 2021 021412-3 A2	Código 9.2 - Indeferimento (22) 03/02/2010 (54) POLIPEPTÍDEOS RECOMBINANTES ESTENDIDOS E COMPOSIÇÕES COMPREENDENDO OS MESMOS (62) PI 1008061-9 03/02/2010 (71) AMUNIX PHARMACEUTICALS, INC. (US)
(21) BR 12 2021 022014-0 A2	Código 9.2 - Indeferimento (22) 05/08/2015 (54) INIBIDORES DE PROTEÍNA CINASE C, SEUS USOS, E COMPOSIÇÃO FARMACÊUTICA (62) BR 11 2017 002263-0 05/08/2015 (71) NOVARTIS AG (CH)
(21) BR 12 2021 023799-9 A2	Código 9.2 - Indeferimento (22) 27/08/2012 (54) MÉTODOS PARA REDUZIR CONTEÚDO DE FATOR XI E/OU FATOR XIA

E A ATIVIDADE ANTICOMPLEMENTO (ACA) EM UMA COMPOSIÇÃO DE IMUNOGLOBULINA
(62) BR 11 2014 004445-7 27/08/2012
(71) TAKEDA PHARMACEUTICAL COMPANY LIMITED (JP)

---

(21) BR 12 2021 024714-5 A2

Código 9.2 - Indeferimento
(22) 03/02/2012
(54) COMPOSTOS QUE MODULAM S1P, COMPOSIÇÃO FARMACÊUTICA, USO DOS MESMOS E KIT
(62) BR 11 2013 019683-1 03/02/2012
(71) BIOGEN INC. (GB)

---

(21) BR 12 2021 026563-1 A2

Código 9.2 - Indeferimento
(22) 03/12/2010
(54) COMPOSTO E SEU USO, COMPOSIÇÃO FARMACÊUTICA
(62) BR 11 2012 013431-0 03/12/2010
(71) SUNOVION PHARMACEUTICALS, INC. (US) ; PGI DRUG DISCOVERY LLC (US)

---

(21) BR 12 2022 002160-3 A2

Código 9.2 - Indeferimento
(22) 12/07/2013
(54) USO DE UMA TERAPIA DE PRIMEIRA LINHA E UMA TERAPIA DE SEGUNDA LINHA PARA TRATAMENTO DE UM PACIENTE POSSUINDO UMA DOENÇA, DESORDEM OU CONDIÇÃO ASSOCIADA COM UMA EXPRESSÃO ELEVADA DE UM ANTÍGENO DE TUMOR, E DE UMA COMPOSIÇÃO PARA REDUZIR OU EVITAR UM EFEITO ADVERSO ASSOCIADO COM A ADMINISTRAÇÃO DE UMA CÉLULA GENETICAMENTE MODIFICADA PARA EXPRESSAR UM CAR
(62) BR 11 2015 000660-4 12/07/2013
(71) THE TRUSTEES OF THE UNIVERSITY OF PENNSYLVANIA (US) ; THE CHILDREN'S HOSPITAL OF PHILADELPHIA (US)

---

(21) BR 12 2022 002281-2 A2

Código 9.2 - Indeferimento
(22) 21/10/2014
(54) SEPARADOR PARA SEPARAR UM LODO BIOLÓGICO (BIOLODO) E MÉTODO PARA SEPARAR UM BIOLODO INCLUINDO UM MEIO DE CRESCIMENTO BIOLÓGICO E CRESCIMENTO MICROBIANO
(62) BR 11 2016 009051-9 21/10/2014
(71) RENEWABLE FIBERS LLC DBA RF WASTEWATER, LLC (US)

---

(21) BR 12 2022 004508-1 A2

Código 9.2 - Indeferimento
(22) 30/08/2013
(54) USO DE COMPOSTO NA PREPARAÇÃO DE UM SEDATIVO E

	COMPOSIÇÃO FARMACÊUTICA (62) BR 11 2015 004477-8 30/08/2013 (71) PAION UK LIMITED (GB)
(21) BR 12 2022 009309-4 A2	Código 9.2 - Indeferimento (22) 01/07/2013 (54) MÉTODO PARA OPERAR UM EQUIPAMENTO DE USUÁRIO EM UMA REDE SEM FIO, MEIO DE MEMÓRIA LEGÍVEL POR COMPUTADOR NÃO TRANSITÓRIO, APARELHO E EQUIPAMENTO DE USUÁRIO (62) BR 11 2014 030149-2 01/07/2013 (71) APPLE INC. (US)
(21) BR 12 2022 009462-7 A2	Código 9.2 - Indeferimento (22) 19/06/2013 (54) APARELHO, MEIO LEGÍVEL POR COMPUTADOR NÃO TRANSITÓRIO, E MÉTODO (62) BR 11 2014 030156-5 19/06/2013 (71) APPLE INC. (US)
(21) BR 12 2022 012229-9 A2	Código 9.2 - Indeferimento (22) 13/09/2013 (54) MÉTODOS DE CONTROLE DE ERVAS DANINHAS EM CAMPO, DE CULTIVO E COLHEITA DE PLANTAS OU SEMENTES, E PARA CONFERIR TOLERÂNCIA A UM HERBICIDA INIBIDOR DE HPPD EM UMA PLANTA (62) BR 11 2015 005674-1 13/09/2013 (71) BASF AGRICULTURAL SOLUTIONS SEED US LLC (US)
(21) BR 12 2022 012256-6 A2	Código 9.2 - Indeferimento (22) 17/09/2013 (54) APARELHO A SER EMPREGADO POR UM NÓ B EVOLUÍDO, MÉTODO A SER EMPREGADO POR UM EQUIPAMENTO DE USUÁRIO E MEIO DE ARMAZENAMENTO LEGÍVEL POR COMPUTADOR NÃO-TRANSITÓRIO (62) BR 11 2015 004586-3 17/09/2013 (71) APPLE INC. (US)
(21) BR 12 2022 012262-0 A2	Código 9.2 - Indeferimento (22) 17/09/2013 (54) APARELHO A SER EMPREGADO POR UM NÓ B EVOLUÍDO, MÉTODO A SER USADO POR UM EQUIPAMENTO DE USUÁRIO E MEIO DE ARMAZENAMENTO LEGÍVEL POR COMPUTADOR NÃO-TRANSITÓRIO (62) BR 11 2015 004586-3 17/09/2013 (71) APPLE INC. (US)

(21) BR 12 2022 012607-3 A2
Código 9.2 - Indeferimento
(22) 30/04/2015
(54) MÉTODO PARA FABRICAÇÃO DE UM AGLUTINANTE, AGLUTINANTE, MÉTODO PARA FABRICAÇÃO DE UM PRODUTO COMPÓSITO DE MADEIRA, PRODUTO COMPÓSITO DE MADEIRA, E, MATERIAL COMPÓSITO DE MADEIRA
(62) BR 11 2017 013548-5 30/04/2015
(71) ECOSYNTHETIX INC. (CA)

(21) BR 12 2022 014739-9 A2
Código 9.2 - Indeferimento
(22) 11/12/2014
(54) MÉTODO DE REGULAÇÃO DO TEOR DE GLICOFORMA DE ALTA MANOSE DE UMA PROTEÍNA RECOMBINANTE EM UMA CULTURA DE CÉLULAS DE MAMÍFERO, COMPOSIÇÃO E PROTEÍNA RECOMBINANTE
(62) BR 11 2016 017606-5 11/12/2014
(71) AMGEN INC. (US)

(21) BR 12 2022 015147-7 A2
Código 9.2 - Indeferimento
(22) 27/11/2013
(54) DERIVADOS ÉTER-BENZIL-3-(4'-SUBSTITUÍDOS) DE PREGNENOLONA
(62) BR 11 2015 012194-2 27/11/2013
(71) INSERM (INSTITUT NATIONAL DE LA SANTÉ ET DE LA RECHERCHE MÉDICALE) (FR) ; ALIENOR FARMA (FR) ; UNIVERSITE DE BORDEAUX (FR)

(21) BR 20 2014 026303-4 U2
Código 9.2 - Indeferimento
(22) 16/10/2014
(54) DISPOSIÇÃO CONSTRUTIVA EM HASTE DE GUARDA-SOL
(71) JOSÉ ALFREDO TEODORO (BR/SP)

(21) BR 20 2015 029711-0 U2
Código 9.2 - Indeferimento
(22) 26/11/2015
(54) UNIDADE HIDRÁULICA MULTIFUNCIONAL PARA PLANTADEIRAS
(71) MENIN COMERCIAL AGRÍCOLA LTDA (BR/RS)

(21) BR 20 2016 002712-3 U2
Código 9.2 - Indeferimento
(22) 05/02/2016
(54) TERMINAL AUTOMATIZADO PARA MERCADORIAS
(71) SISTEMAS KERN, S.A.U. (ES)

(21) BR 20 2016 010377-6 U2
Código 9.2 - Indeferimento
(22) 07/05/2016
(54) PAINEL DE SINALIZAÇÃO AUXILIAR PARA SEMÁFOROS
(71) JOSÉ LUCIO LIRA (BR/MA)

(21) BR 20 2016 010913-8 U2	Código 9.2 - Indeferimento (22) 13/05/2016 (54) DISPOSIÇÃO CONSTRUTIVA APLICADA EM PORTA DE MÓVEIS MONTADA EM PERFIL DE ALUMÍNIO OU OUTRO MATERIAL EXTRUSADO (71) TABONE INDÚSTRIA E COMÉRCIO DE PLÁSTICOS LTDA. (BR/RS)
(21) BR 20 2016 012845-0 U2	Código 9.2 - Indeferimento (22) 06/06/2016 (54) DISPOSIÇÃO CONSTRUTIVA APLICADA EM TÚNEL REATIVADOR DE CALÇADOS (71) MÁQUINAS TECNOMAQ LTDA. (BR/RS)
(21) BR 20 2016 027157-1 U2	Código 9.2 - Indeferimento (22) 21/11/2016 (54) CAIXA DE PASSAGEM 4X2 COM REBAIXO EM DEGRAU (71) GILBERTO DE LIMA E SILVA NETO (BR/RJ)
(21) BR 20 2016 027610-7 U2	Código 9.2 - Indeferimento (22) 24/11/2016 (54) RELÉ DE PROTEÇÃO PARA RACK COM ACESSO REMOTO DO CONJUNTO DE CONTROLE (71) PEXTRON CONTROLES ELETRÔNICOS LTDA. (BR/SP)
(21) BR 20 2016 027928-9 U2	Código 9.2 - Indeferimento (22) 28/11/2016 (54) CARREGADOR DE TIJOLOS (71) MARCIO LUIZ BROCKVELD (BR/SC)
(21) BR 20 2016 028338-3 U2	Código 9.2 - Indeferimento (22) 02/12/2016 (54) CIRCUITO ISOLAMENTO MOTOR DE TRAÇÃO POR FUGA DE CORRENTE DA LOCOMOTIVA (71) MARCOS ANTONIO CARDOSO (BR/ES)
(21) BR 20 2016 029221-8 U2	Código 9.2 - Indeferimento (22) 13/12/2016 (54) APARELHO DE TESTE PARA RELÓGIOS QUARTZ (71) DENO CASSIO SANTOS RIBEIRO (BR/SP)
(21) BR 20 2017 000748-6 U2	Código 9.2 - Indeferimento (22) 13/01/2017 (54) DISPOSITIVO ELETRÔNICO DE ALERTA PARA

	TRANSMISSÃO/RECEBIMENTO DE MENSAGENS APLICADO AO TRÂNSITO E A OUTROS CONTEXTOS (71) PAULO DANIEL GONÇALVES GANNAM (BR/MG)
(21) BR 20 2017 011205-0 U2	Código 9.2 - Indeferimento (22) 26/05/2017 (54) APERFEIÇOAMENTOS INTRODUZIDOS NA FERRAGEM DO SISTEMA MINI MÃO DE AMIGO (71) RITA DE CÁSSIA ESTEVÃO (BR/PR)
(21) BR 20 2017 022272-7 U2	Código 9.2 - Indeferimento (22) 16/10/2017 (54) TANTAN RETRÁTIL (71) DURVAL TAURINO DOS SANTOS NETO (BR/RJ)
(21) BR 20 2017 024843-2 U2	Código 9.2 - Indeferimento (22) 21/11/2017 (54) DISPOSITIVO COMPACTO DE ELETROENCEFALOGRAFIA WIRELESS COM ELETRODOS INTERCAMBIÁVEIS (71) Universidade Federal do Espírito Santo - UFES (BR/ES)
(21) BR 20 2018 010192-2 U2	Código 9.2 - Indeferimento (22) 18/05/2018 (54) DISPOSIÇÃO CONSTRUTIVA APLICADA EM SEMEADEIRA (71) GEFFERSON GERALDO FRANCA MACHADO (BR/MG)
(21) BR 20 2018 072655-8 U2	Código 9.2 - Indeferimento (22) 05/11/2018 (54) SISTEMA DE RECUPERAÇÃO DE CALOR RESIDUAL DE CONDICIONADORES DE AR ATRAVÉS DA AUTOMATIZAÇÃO DO AQUECIMENTO DE ÁGUA (71) INSTITUTO FEDERAL DE EDUCAÇÃO, CIÊNCIA E TECNOLOGIA DA BAHIA - IFBA (BR/BA)
(21) BR 20 2019 023953-6 U2	Código 9.2 - Indeferimento (22) 13/11/2019 (54) SISTEMA DE PESAGEM PARA CLASSIFICADORA DE FRUTAS (71) RODOLFO ANTÔNIO ZOLET (BR/RS)
(21) PI 0716611-7 A8	Código 9.2 - Indeferimento (22) 07/09/2007 (54) ANTICORPO MONOCLONAL QUIMÉRICO, ÁCIDO NUCLÉICO ISOLADO, CÉLULA ISOLADA, COMPOSIÇÃO FARMACÊUTICA, E, MÉTODO PARA

	TRATAR UMA DOENÇA OU DISTÚRBIO (71) VIELA BIO, INC. (US)
(21) PI 0907077-0 A2	Código 9.2 - Indeferimento (22) 26/02/2009 (54) MÉTODOS E COMPOSIÇÕES PARA ADMINISTRAÇÃO ORAL DE PROTEÍNAS (71) ORAMED LTD. (IL)

Código 9.2.2 - Publicação Anulada

Anulada a publicação de indeferimento por ter sido indevida.

---

(21) BR 12 2022 006405-1 A2

Código 9.2.2 - Publicação Anulada
(22) 29/12/2016
(54) MÉTODO PARA PROVER UMA PELÍCULA, PELÍCULA RESISTENTE A PRODUTOS QUÍMICOS AGRESSIVOS, LAMINADO PARA EMBALAR UMA SUBSTÂNCIA QUÍMICA AGRESSIVA, SUBSTÂNCIA QUÍMICA AGRESSIVA, E, USO DE UM POLÍMERO
(62) BR 11 2018 010948-7 29/12/2016
(71) DANAPAK FLEXIBLES A/S (DK)
Anulada a publicação código 9.2 na RPI nº 2698 de 20/09/2022 por ter sido indevida.

---

(21) BR 12 2022 006406-0 A2

Código 9.2.2 - Publicação Anulada
(22) 29/12/2016
(54) MÉTODO PARA PROVER UMA PELÍCULA, PELÍCULA RESISTENTE A PRODUTOS QUÍMICOS AGRESSIVOS, LAMINADO PARA EMBALAR UMA SUBSTÂNCIA QUÍMICA AGRESSIVA, SUBSTÂNCIA QUÍMICA AGRESSIVA, E, USO DE UM POLÍMERO
(62) BR 11 2018 010948-7 29/12/2016
(71) DANAPAK FLEXIBLES A/S (DK)
Anulada a publicação código 9.2 na RPI nº 2698 de 20/09/2022 por ter sido indevida.

Código 9.2.4 - Manutenção do Indeferimento

Mantido o indeferimento uma vez que não foi apresentado recurso dentro do prazo legal.

---

(21) BR 10 2014 025579-6 A2

Código 9.2.4 - Manutenção do Indeferimento
(22) 14/10/2014
(54) EQUIPAMENTO PARA CONFECÇÃO DE SANDUICHES
(71) CRISTIANO BATISTA DE JESUS (BR/PR)
MANTIDO O INDEFERIMENTO UMA VEZ QUE NÃO FOI APRESENTADO RECURSO DENTRO DO PRAZO LEGAL.MANTIDO O INDEFERIMENTO UMA VEZ QUE NÃO FOI APRESENTADO RECURSO DENTRO DO PRAZO LEGAL.

---

(21) BR 10 2015 011831-7 A2

Código 9.2.4 - Manutenção do Indeferimento
(22) 22/05/2015
(54) PROCESSO DE PRODUÇÃO DE QUEIJOS DE BÚFALA COM PROBIÓTICOS UTILIZANDO ÓLEOS ESSENCIAIS CONDIMENTARES COMO FLAVORIZANTES
(71) BIOTECNOLOGIA PROBIÓTICA INDÚSTRIA E COMÉRCIO LTDA. (BR/PE)
MANTIDO O INDEFERIMENTO UMA VEZ QUE NÃO FOI APRESENTADO RECURSO DENTRO DO PRAZO LEGAL.MANTIDO O INDEFERIMENTO UMA VEZ QUE NÃO FOI APRESENTADO RECURSO DENTRO DO PRAZO LEGAL.

---

(21) BR 10 2015 031791-3 A2

Código 9.2.4 - Manutenção do Indeferimento
(22) 17/12/2015
(54) KIT PARA VERIFICAR FRAUDES DE ESPÉCIES CÁRNEAS DIFERENTES EM PRODUTOS CÁRNEOS PROCESSADOS
(71) FUNDAÇÃO EZEQUIEL DIAS (BR/MG)
MANTIDO O INDEFERIMENTO UMA VEZ QUE NÃO FOI APRESENTADO RECURSO DENTRO DO PRAZO LEGAL.MANTIDO O INDEFERIMENTO UMA VEZ QUE NÃO FOI APRESENTADO RECURSO DENTRO DO PRAZO LEGAL.

---

(21) BR 10 2017 009434-0 A2

Código 9.2.4 - Manutenção do Indeferimento
(22) 04/05/2017
(54) SISTEMA DE SENSOREAÇÃO DE ATRIBUTO DE COLHEITA, COLETOR DE MÁQUINA DE COLHEITA, E, MÁQUINA DE COLHEITA
(71) DEERE & COMPANY (US)
MANTIDO O INDEFERIMENTO UMA VEZ QUE NÃO FOI APRESENTADO RECURSO DENTRO DO PRAZO LEGAL.MANTIDO O INDEFERIMENTO UMA VEZ QUE NÃO FOI APRESENTADO RECURSO DENTRO DO PRAZO LEGAL.

---

(21) BR 10 2017 015389-4 A2

Código 9.2.4 - Manutenção do Indeferimento

	(22) 18/07/2017 (54) ADIÇÃO DE GASES COMBUSTÍVEIS ÀS ATMOSFERAS DE PROTEÇÃO CONVENCIONAIS NO PROCESSO MIG-MAG (71) UENF UNIVERSIDADE ESTADUAL DO NORTE FLUMINENSE DARCY RIBEIRO (BR/RJ) MANTIDO O INDEFERIMENTO UMA VEZ QUE NÃO FOI APRESENTADO RECURSO DENTRO DO PRAZO LEGAL
(21) BR 10 2017 019593-7 A2	Código 9.2.4 - Manutenção do Indeferimento (22) 14/09/2017 (54) PROCESSO DE FUNDIÇÃO DE UMA LIGA DE FERRO UTILIZADA PARA CHAPAS DE DESGASTE E OUTROS (71) JOSÉ LOUREIRO DOS SANTOS JÚNIOR (BR/MG) MANTIDO O INDEFERIMENTO UMA VEZ QUE NÃO FOI APRESENTADO RECURSO DENTRO DO PRAZO LEGAL
(21) BR 10 2019 001825-9 A2	Código 9.2.4 - Manutenção do Indeferimento (22) 29/01/2019 (54) MONTAGEM DE ROLO DE HASTE PARA UM SISTEMA AGRÍCOLA (71) CNH INDUSTRIAL AMERICA LLC (US) MANTIDO O INDEFERIMENTO UMA VEZ QUE NÃO FOI APRESENTADO RECURSO DENTRO DO PRAZO LEGAL.MANTIDO O INDEFERIMENTO UMA VEZ QUE NÃO FOI APRESENTADO RECURSO DENTRO DO PRAZO LEGAL.
(21) BR 10 2020 018743-0 A2	Código 9.2.4 - Manutenção do Indeferimento (22) 14/09/2020 (54) PROCESSO DE RESTAURAÇÃO DE CATALIZADOR METÁLICO DE VEÍCULOS DE CARGAS E TRANSPORTE DE PASSAGEIROS, E KIT METALICO E CERÂMICO DE REPARO EM CATALIZADOR (71) TRM ECOTECH AUTOPEÇAS LTDA (BR/SC) MANTIDO O INDEFERIMENTO UMA VEZ QUE NÃO FOI APRESENTADO RECURSO DENTRO DO PRAZO LEGAL
(21) BR 11 2015 009082-6 A2	Código 9.2.4 - Manutenção do Indeferimento (22) 17/10/2013 (54) DISCO DE EMBREAGEM (71) SCHAEFFLER TECHNOLOGIES AG & CO. KG (DE) MANTIDO O INDEFERIMENTO UMA VEZ QUE NÃO FOI APRESENTADO RECURSO DENTRO DO PRAZO LEGAL
(21) BR 11 2016 028851-3 A8	Código 9.2.4 - Manutenção do Indeferimento (22) 15/07/2015 (54) AGENTE DE INIBIÇÃO DE TURVAÇÃO PARA BEBIDA DE CHÁ

	(71) KOHJIN LIFE SCIENCES CO., LTD. (JP) MANTIDO O INDEFERIMENTO UMA VEZ QUE NÃO FOI APRESENTADO RECURSO DENTRO DO PRAZO LEGAL.MANTIDO O INDEFERIMENTO UMA VEZ QUE NÃO FOI APRESENTADO RECURSO DENTRO DO PRAZO LEGAL.
(21) BR 11 2017 001525-0 A2	Código 9.2.4 - Manutenção do Indeferimento (22) 24/07/2015 (54) ?ALIMENTO DE ANIMAL DE ESTIMAÇÃO DE LONGA DURAÇÃO? (71) MARS INCORPORATED (US) MANTIDO O INDEFERIMENTO UMA VEZ QUE NÃO FOI APRESENTADO RECURSO DENTRO DO PRAZO LEGAL.MANTIDO O INDEFERIMENTO UMA VEZ QUE NÃO FOI APRESENTADO RECURSO DENTRO DO PRAZO LEGAL.
(21) BR 11 2017 015946-5 A2	Código 9.2.4 - Manutenção do Indeferimento (22) 13/01/2016 (54) COMPOSIÇÕES DE OLIGOSSACARÍDEO PARA USO COMO INGREDIENTES ALIMENTARES E MÉTODOS PARA PRODUZIR AS MESMAS (71) CADENA BIO, INC. (US) MANTIDO O INDEFERIMENTO UMA VEZ QUE NÃO FOI APRESENTADO RECURSO DENTRO DO PRAZO LEGAL.MANTIDO O INDEFERIMENTO UMA VEZ QUE NÃO FOI APRESENTADO RECURSO DENTRO DO PRAZO LEGAL.
(21) BR 11 2017 021090-8 A2	Código 9.2.4 - Manutenção do Indeferimento (22) 30/03/2016 (54) Método para a preparação de um extrato solúvel em água, método de conservação de uma bebida alcoólica, método para a preparação de bebidas com baixo teor alcoólico e uso de um extrato de ervas diluído à base de melissa officinalis (71) TERRA VITIS INNOVATIONS B.V. (NL) MANTIDO O INDEFERIMENTO UMA VEZ QUE NÃO FOI APRESENTADO RECURSO DENTRO DO PRAZO LEGAL.MANTIDO O INDEFERIMENTO UMA VEZ QUE NÃO FOI APRESENTADO RECURSO DENTRO DO PRAZO LEGAL.
(21) BR 11 2017 026337-8 A2	Código 9.2.4 - Manutenção do Indeferimento (22) 02/12/2016 (54) PROCESSO PARA A PRODUÇÃO DE LEITE SEM LACTOSE COM ALTO TEOR DE PROTEÍNA E CÁLCIO E LEITE NÃO ADOÇADO (71) COMERCIALIZADORA DE LÁCTEOS Y DERIVADOS, S.A. DE C.V. (MX) MANTIDO O INDEFERIMENTO UMA VEZ QUE NÃO FOI APRESENTADO RECURSO DENTRO DO PRAZO LEGAL.MANTIDO O INDEFERIMENTO UMA VEZ QUE NÃO FOI APRESENTADO RECURSO DENTRO DO PRAZO LEGAL.
(21) BR 11 2018 003493-2 A2	Código 9.2.4 - Manutenção do Indeferimento

	(22) 31/08/2016 (54) VARIANTE DE POLIPEPTÍDEO QUIMOSINA ISOLADA, SEUMÉTODO DE FABRICAÇÃO E SEU USO, PRODUTO ALIMENTÍCIOOU DE RAÇÃO E SEU MÉTODO DE FABRICAÇÃO (71) CHR. HANSEN A/S (DK) MANTIDO O INDEFERIMENTO UMA VEZ QUE NÃO FOI APRESENTADO RECURSO DENTRO DO PRAZO LEGAL.MANTIDO O INDEFERIMENTO UMA VEZ QUE NÃO FOI APRESENTADO RECURSO DENTRO DO PRAZO LEGAL.
(21) BR 11 2018 012212-2 A2	Código 9.2.4 - Manutenção do Indeferimento (22) 02/12/2016 (54) MÉTODO PARA CONTROLAR UMA INSTALAÇÃO E SISTEMA DE CONTROLE (71) PIOVAN S.P.A. (IT) MANTIDO O INDEFERIMENTO UMA VEZ QUE NÃO FOI APRESENTADO RECURSO DENTRO DO PRAZO LEGAL
(21) BR 11 2018 014159-3 A2	Código 9.2.4 - Manutenção do Indeferimento (22) 16/05/2017 (54) MÉTODO DE PROCESSAMENTO DE TRATAMENTO DE SUPERFÍCIE E DISPOSITIVO DE PROCESSAMENTO DE TRATAMENTO DE SUPERFÍCIE (71) SINTOKOGIO, LTD. (JP) MANTIDO O INDEFERIMENTO UMA VEZ QUE NÃO FOI APRESENTADO RECURSO DENTRO DO PRAZO LEGAL
(21) BR 11 2018 014580-7 A2	Código 9.2.4 - Manutenção do Indeferimento (22) 20/01/2017 (54) DISPOSITIVO QUE POSSUI SUPERFÍCIES A SEREM SUBMETIDAS A UMA AÇÃO ANTIBIOINCRUSTAÇÃO E MÉTODO PARA PROJETAR TAL DISPOSITIVO (71) KONINKLIJKE PHILIPS N.V. (NL) MANTIDO O INDEFERIMENTO UMA VEZ QUE NÃO FOI APRESENTADO RECURSO DENTRO DO PRAZO LEGAL
(21) BR 11 2018 016955-2 A2	Código 9.2.4 - Manutenção do Indeferimento (22) 16/02/2017 (54) SISTEMA PARA A DESINFECÇÃO DO SOLO AGRÍCOLA (71) POLITECNICO DI TORINO (IT) MANTIDO O INDEFERIMENTO UMA VEZ QUE NÃO FOI APRESENTADO RECURSO DENTRO DO PRAZO LEGAL.MANTIDO O INDEFERIMENTO UMA VEZ QUE NÃO FOI APRESENTADO RECURSO DENTRO DO PRAZO LEGAL.
(21) BR 11 2018 076733-6 A2	Código 9.2.4 - Manutenção do Indeferimento

	(22) 20/06/2017 (54) SISTEMA DE COLHEITA DE ALGAS MARINHAS PARA A COLETA DE ALGAS MARINHAS, EMBARCAÇÃO, E SISTEMA DE CULTIVO DE ALGAS MARINHAS COMPREENDENDO UM SISTEMA DE COLHEITA (71) IHC HOLLAND IE B.V. (NL) MANTIDO O INDEFERIMENTO UMA VEZ QUE NÃO FOI APRESENTADO RECURSO DENTRO DO PRAZO LEGAL.MANTIDO O INDEFERIMENTO UMA VEZ QUE NÃO FOI APRESENTADO RECURSO DENTRO DO PRAZO LEGAL.
(21) BR 20 2015 016069-6 U2	Código 9.2.4 - Manutenção do Indeferimento (22) 02/07/2015 (54) VESTIMENTA PARA PACIENTES QUE REALIZAM EXAMES MÉDICOS GINECOLÓGICOS/OBSTETRÍCIOS (71) FABIANA TAMANAGA CABRAL (BR/SP) ; MARIA INÊS DA SILVA CAPELLATO (BR/SP) MANTIDO O INDEFERIMENTO UMA VEZ QUE NÃO FOI APRESENTADO RECURSO DENTRO DO PRAZO LEGAL
(21) BR 20 2017 009881-3 U2	Código 9.2.4 - Manutenção do Indeferimento (22) 11/05/2017 (54) UTILIZAÇÃO DE SUBPRODUTO DE INDÚSTRIAS DE FERTILIZANTES FOSFATADOS EM LIXIVAÇÃO DE METAIS EM PLACAS DE CIRCUITO IMPRESSO (71) UNIVERSIDADE FEDERAL DO TRIÂNGULO MINEIRO (BR/MG) MANTIDO O INDEFERIMENTO UMA VEZ QUE NÃO FOI APRESENTADO RECURSO DENTRO DO PRAZO LEGAL
(21) BR 20 2017 018973-8 U2	Código 9.2.4 - Manutenção do Indeferimento (22) 05/09/2017 (54) DISPOSIÇÃO CONSTRUTIVA APLICADA EM CHURRASQUEIRA AUTOMÁTICA (71) DJALMA DE FARIAS (BR/RS) MANTIDO O INDEFERIMENTO UMA VEZ QUE NÃO FOI APRESENTADO RECURSO DENTRO DO PRAZO LEGAL

Código Arquivamento

Código 11.1 - Arquivamento - Art. 33 da LPI

Arquivado o pedido por falta de pagamento do requerimento do pedido de exame no prazo previsto no Art. 33 da Lei nº 9.279/96. Desta data corre o prazo de 60 (sessenta) dias para o depositante requerer o desarquivamento, através do pagamento da retribuição específica de desarquivamento (GRU com código de serviço 209) e do pagamento do pedido de exame (GRU com código de serviço 203, 204, 205, 284 ou 285, de acordo com a natureza específica do pedido), sob pena de arquivamento definitivo de acordo com o Parágrafo único do Art. 33 da Lei nº 9.279/96

---

(21) BR 10 2019 009677-2 A2

Código 11.1 - Arquivamento - Art. 33 da LPI
(22) 13/05/2019
(71) UNIVERSIDADE FEDERAL DE PERNAMBUCO (BR/PE) ; UNIVERSIDADE FEDERAL DO VALE DO SÃO FRANCISCO - UNIVASF (BR/PE)

---

(21) BR 10 2019 013551-4 A2

Código 11.1 - Arquivamento - Art. 33 da LPI
(22) 28/06/2019
(71) CANON KABUSHIKI KAISHA (JP)

---

(21) BR 10 2019 013578-6 A2

Código 11.1 - Arquivamento - Art. 33 da LPI
(22) 28/06/2019
(71) EQT EQUIPAMENTOS E TECNOLOGIA LTDA. (BR/SP)

---

(21) BR 10 2019 013587-5 A2

Código 11.1 - Arquivamento - Art. 33 da LPI
(22) 28/06/2019
(71) ROBERT BOSCH LIMITADA (BR/SP)

---

(21) BR 10 2019 013701-0 A2

Código 11.1 - Arquivamento - Art. 33 da LPI
(22) 02/07/2019
(71) INSTITUTO FEDERAL DE EDUCAÇÃO CIÊNCIA E TECNOLOGIA DO MARANHÃO (BR/MA)

---

(21) BR 10 2019 013704-5 A2

Código 11.1 - Arquivamento - Art. 33 da LPI
(22) 02/07/2019
(71) UNIVERSIDADE FEDERAL DA PARAIBA (BR/PB)

---

(21) BR 10 2019 013709-6 A2

Código 11.1 - Arquivamento - Art. 33 da LPI
(22) 02/07/2019

	(71) DUBSYSTEM COMERCIAL E IMPORTADORA LTDA. (BR/RS)
(21) BR 10 2019 013802-5 A2	Código 11.1 - Arquivamento - Art. 33 da LPI (22) 03/07/2019 (71) FCA ITALY S.P.A. (IT)
(21) BR 10 2019 013838-6 A2	Código 11.1 - Arquivamento - Art. 33 da LPI (22) 03/07/2019 (71) DERIM S.R.L. (IT)
(21) BR 11 2019 021341-4 A2	Código 11.1 - Arquivamento - Art. 33 da LPI (22) 29/06/2019 (71) A^3 BY AIRBUS, LLC (US)
(21) BR 11 2020 024738-3 A2	Código 11.1 - Arquivamento - Art. 33 da LPI (22) 28/06/2019 (71) JOHNSON & JOHNSON CONSUMER INC. (US)
(21) BR 11 2020 025762-1 A2	Código 11.1 - Arquivamento - Art. 33 da LPI (22) 01/07/2019 (71) TORAY INDUSTRIES, INC (JP)
(21) BR 11 2020 026213-7 A2	Código 11.1 - Arquivamento - Art. 33 da LPI (22) 03/07/2019 (71) CHEMETALL GMBH (DE) ; RHODIA OPERATIONS (FR)
(21) BR 11 2020 026261-7 A2	Código 11.1 - Arquivamento - Art. 33 da LPI (22) 03/07/2019 (71) CHEMETALL GMBH (DE) ; RHODIA OPERATIONS (FR)
(21) BR 11 2020 026352-4 A2	Código 11.1 - Arquivamento - Art. 33 da LPI (22) 02/07/2019 (71) COLOPLAST A/S (DK)
(21) BR 11 2020 026359-1 A2	Código 11.1 - Arquivamento - Art. 33 da LPI (22) 28/06/2019 (71) FORMA THERAPEUTICS, INC. (US)
(21) BR 11 2020 026557-8 A2	Código 11.1 - Arquivamento - Art. 33 da LPI (22) 28/06/2019 (71) RESEARCH INSTITUTE AT NATIONWIDE CHILDREN'S HOSPITAL (US)

(21) BR 11 2020 026563-2 A2	Código 11.1 - Arquivamento - Art. 33 da LPI (22) 28/06/2019 (71) ALZECURE PHARMA AB (SE)
(21) BR 11 2020 026571-3 A2	Código 11.1 - Arquivamento - Art. 33 da LPI (22) 02/07/2019 (71) COLOPLAST A/S (DK)
(21) BR 11 2020 026634-5 A2	Código 11.1 - Arquivamento - Art. 33 da LPI (22) 28/06/2019 (71) RIBOMIC INC. (JP)
(21) BR 11 2020 026708-2 A2	Código 11.1 - Arquivamento - Art. 33 da LPI (22) 28/06/2019 (71) CHEMISTRYRX (US) ; AMANY MANSOUR-AWAD (US) ; LARS BRICHTA (US)
(21) BR 11 2020 026794-5 A2	Código 11.1 - Arquivamento - Art. 33 da LPI (22) 28/06/2019 (71) EUROTECNICA MELAMINE AG (CH)
(21) BR 11 2020 026902-6 A2	Código 11.1 - Arquivamento - Art. 33 da LPI (22) 01/07/2019 (71) MERCK PATENT GMBH (DE)
(21) BR 11 2020 026910-7 A2	Código 11.1 - Arquivamento - Art. 33 da LPI (22) 03/07/2019 (71) MOTERUM TECHNOLOGIES, INC. (US)
(21) BR 11 2020 026985-9 A2	Código 11.1 - Arquivamento - Art. 33 da LPI (22) 03/07/2019 (71) CARRARO S.P.A. (IT)
(21) BR 11 2020 027077-6 A2	Código 11.1 - Arquivamento - Art. 33 da LPI (22) 02/07/2019 (71) FLSMIDTH A/S (DK)
(21) BR 11 2021 000018-6 A2	Código 11.1 - Arquivamento - Art. 33 da LPI (22) 03/07/2019 (71) VENTURIS THERAPEUTICS, INC. (US)

Código 11.1.1 - Arquivamento definitivo - Art. 33 da LPI

Arquivado definitivamente o pedido uma vez que não foi requerido o desarquivamento.

(21) BR 10 2019 007533-3 A2	Código 11.1.1 - Arquivamento definitivo - Art. 33 da LPI (22) 12/04/2019 (71) GABRIELA DE SOUZA VIEIRA (BR/SP)
(21) BR 10 2019 007667-4 A2	Código 11.1.1 - Arquivamento definitivo - Art. 33 da LPI (22) 16/04/2019 (71) C.R.F. SOCIETÀ CONSORTILE PER AZIONI (IT)
(21) BR 10 2019 007668-2 A2	Código 11.1.1 - Arquivamento definitivo - Art. 33 da LPI (22) 16/04/2019 (71) C.R.F. SOCIETÀ CONSORTILE PER AZIONI (IT)
(21) BR 10 2019 007720-4 A2	Código 11.1.1 - Arquivamento definitivo - Art. 33 da LPI (22) 16/04/2019 (71) CANON KABUSHIKI KAISHA (JP)
(21) BR 10 2019 007808-1 A2	Código 11.1.1 - Arquivamento definitivo - Art. 33 da LPI (22) 17/04/2019 (71) MAHLE INTERNATIONAL GMBH (DE) ; MAHLE ENGINE SYSTEMS UK LTD (GB)
(21) BR 10 2019 007818-9 A2	Código 11.1.1 - Arquivamento definitivo - Art. 33 da LPI (22) 17/04/2019 (71) JUAN RAMÓN GOMIS RABASSA (DO)
(21) BR 10 2019 007925-8 A2	Código 11.1.1 - Arquivamento definitivo - Art. 33 da LPI (22) 17/04/2019 (71) WILLER HUDSON POS (BR/MG)
(21) BR 10 2019 007935-5 A2	Código 11.1.1 - Arquivamento definitivo - Art. 33 da LPI (22) 18/04/2019 (71) ILLINOIS TOOL WORKS INC. (US)
(21) BR 10 2019 008079-5 A2	Código 11.1.1 - Arquivamento definitivo - Art. 33 da LPI (22) 18/04/2019 (71) THE UNIVERSITY OF AKRON (US) ; SWIMC LLC. (US)

(21) BR 11 2020 017622-2 A2	Código 11.1.1 - Arquivamento definitivo - Art. 33 da LPI (22) 12/04/2019 (71) KLÖCKNER PENTAPLAST GMBH (DE)
(21) BR 11 2020 019292-9 A2	Código 11.1.1 - Arquivamento definitivo - Art. 33 da LPI (22) 17/04/2019 (71) SCANIA CV AB (SE)
(21) BR 11 2020 019488-3 A2	Código 11.1.1 - Arquivamento definitivo - Art. 33 da LPI (22) 16/04/2019 (71) OMYA INTERNATIONAL AG (CH)
(21) BR 11 2020 019819-6 A2	Código 11.1.1 - Arquivamento definitivo - Art. 33 da LPI (22) 12/04/2019 (71) BAYER AKTIENGESELLSCHAFT (DE)
(21) BR 11 2020 019944-3 A2	Código 11.1.1 - Arquivamento definitivo - Art. 33 da LPI (22) 12/04/2019 (71) MASSACHUSETTS INSTITUTE OF TECHNOLOGY (US)
(21) BR 11 2020 020826-4 A2	Código 11.1.1 - Arquivamento definitivo - Art. 33 da LPI (22) 12/04/2019 (71) BRISTOL-MYERS SQUIBB COMPANY (US)
(21) BR 11 2020 020876-0 A2	Código 11.1.1 - Arquivamento definitivo - Art. 33 da LPI (22) 12/04/2019 (71) JIANGSU HENGRUI MEDICINE CO., LTD. (CN) ; SHANGHAI SHENGDI PHARMACEUTICAL CO., LTD (CN)
(21) BR 11 2020 020947-3 A2	Código 11.1.1 - Arquivamento definitivo - Art. 33 da LPI (22) 12/04/2019 (71) ALEXIUM, INC. (US)
(21) BR 11 2020 021085-4 A2	Código 11.1.1 - Arquivamento definitivo - Art. 33 da LPI (22) 16/04/2019 (71) EKRA AUTOMATISIERUNGSSYSTEME GMBH (DE)
(21) BR 11 2020 021111-7 A2	Código 11.1.1 - Arquivamento definitivo - Art. 33 da LPI (22) 17/04/2019 (71) F. HOFFMANN-LA ROCHE AG (CH)
(21) BR 11 2020 021214-8 A2	Código 11.1.1 - Arquivamento definitivo - Art. 33 da LPI

	(22) 16/04/2019 (71) PREFORMED LINE PRODUCTS CO. (US)
(21) BR 11 2020 021274-1 A2	Código 11.1.1 - Arquivamento definitivo - Art. 33 da LPI (22) 17/04/2019 (71) FORTE SUBSIDIARY, INC. (US)
(21) BR 11 2020 021296-2 A2	Código 11.1.1 - Arquivamento definitivo - Art. 33 da LPI (22) 18/04/2019 (71) SK BIOSCIENCE CO., LTD. (KR)
(21) BR 11 2020 021353-5 A2	Código 11.1.1 - Arquivamento definitivo - Art. 33 da LPI (22) 18/04/2019 (71) VALO EARLY DISCOVERY, INC. (US)
(21) BR 11 2020 021760-3 A2	Código 11.1.1 - Arquivamento definitivo - Art. 33 da LPI (22) 18/04/2019 (71) EVONIK OPERATIONS GMBH (DE)
(21) BR 11 2020 021871-5 A2	Código 11.1.1 - Arquivamento definitivo - Art. 33 da LPI (22) 18/04/2019 (71) QUALCOMM INCORPORATED (US)
(21) BR 11 2020 022118-0 A2	Código 11.1.1 - Arquivamento definitivo - Art. 33 da LPI (22) 17/04/2019 (71) CASALE SA (CH)
(21) BR 20 2019 007516-9 U2	Código 11.1.1 - Arquivamento definitivo - Art. 33 da LPI (22) 12/04/2019 (71) SALVIANO LEITE DOS SANTOS (BR/MS)
(21) BR 20 2019 007679-3 U2	Código 11.1.1 - Arquivamento definitivo - Art. 33 da LPI (22) 16/04/2019 (71) DENILSON ATILIO GODRY FARIAS (BR/PR)
(21) BR 20 2019 007681-5 U2	Código 11.1.1 - Arquivamento definitivo - Art. 33 da LPI (22) 16/04/2019 (71) DENILSON ATILIO GODRY FARIAS (BR/PR)
(21) BR 20 2019 007683-1 U2	Código 11.1.1 - Arquivamento definitivo - Art. 33 da LPI (22) 16/04/2019 (71) DENILSON ATILIO GODRY FARIAS (BR/PR)

Código 11.2 - Arquivamento - Art. 36 §1° da LPI

Arquivado definitivamente o pedido de patente, uma vez que não foi respondida a exigência formulada.

(21) BR 10 2014 022019-4 A2	Código 11.2 - Arquivamento - Art. 36 §1° da LPI (22) 05/09/2014 (71) SERVIÇO NACIONAL DE APRENDIZAGEM INDUSTRIAL - SENAI/SP (BR/SP)
(21) BR 10 2015 015757-6 A8	Código 11.2 - Arquivamento - Art. 36 §1° da LPI (22) 29/06/2015 (71) MELISSA NEVES KUWAMOTO (BR/SP)
(21) BR 10 2015 017933-2 A2	Código 11.2 - Arquivamento - Art. 36 §1° da LPI (22) 28/07/2015 (71) RODRIGO PIRES DE LIRA (BR/MG)
(21) BR 10 2015 024861-0 A2	Código 11.2 - Arquivamento - Art. 36 §1° da LPI (22) 28/09/2015 (71) ANDREAS VOLKER ASCHE (DE)
(21) BR 10 2016 002284-3 A8	Código 11.2 - Arquivamento - Art. 36 §1° da LPI (22) 02/02/2016 (71) LUCIANA FERREIRA DE SOUZA (BR/RJ) ; LELIA FERREIRA DE SOUZA (BR/RJ)
(21) BR 10 2017 001352-9 A2	Código 11.2 - Arquivamento - Art. 36 §1° da LPI (22) 23/01/2017 (71) CAEMMUN INDUSTRIA E COMERCIO DE MOVEIS LTDA (BR/PR) ; SERVIÇO NACIONAL DE APRENDIZAGEM INDUSTRIAL - DEPARTAMENTO REGIONAL DO PARANÁ (BR/PR)
(21) BR 10 2017 017091-8 A2	Código 11.2 - Arquivamento - Art. 36 §1° da LPI (22) 09/08/2017 (71) UNIFEI - UNIVERSIDADE FEDERAL DE ITAJUBÁ (BR/MG)
(21) BR 10 2017 018395-5 A2	Código 11.2 - Arquivamento - Art. 36 §1° da LPI (22) 28/08/2017 (71) CATEC EQUIPAMENTOS LTDA EPP (BR/SP)
(21) BR 10 2017 024693-0 A2	Código 11.2 - Arquivamento - Art. 36 §1° da LPI

	(22) 17/11/2017 (71) UNIVERSIDADE FEDERAL DA BAHIA (BR/BA)
(21) BR 10 2018 011804-8 A2	Código 11.2 - Arquivamento - Art. 36 §1° da LPI (22) 11/06/2018 (71) WARSAW ORTHOPEDIC, INC. (US)
(21) BR 11 2014 024750-1 A2	Código 11.2 - Arquivamento - Art. 36 §1° da LPI (22) 22/03/2013 (71) SAMSUNG HEAVY IND. CO., LTD. (KR)
(21) BR 11 2016 016970-0 A2	Código 11.2 - Arquivamento - Art. 36 §1° da LPI (22) 23/01/2015 (71) BASF SE (DE)
(21) BR 11 2016 026470-3 A8	Código 11.2 - Arquivamento - Art. 36 §1° da LPI (22) 13/05/2015 (71) MEMORIAL SLOAN KETTERING CANCER CENTER (US)
(21) BR 11 2016 030613-9 A2	Código 11.2 - Arquivamento - Art. 36 §1° da LPI (22) 07/11/2014 (71) WRIGHT MEDICAL TECHNOLOGY, INC. (US)
(21) BR 11 2017 005469-8 A2	Código 11.2 - Arquivamento - Art. 36 §1° da LPI (22) 14/09/2015 (71) FCA US LLC (US)
(21) BR 11 2018 003309-0 A2	Código 11.2 - Arquivamento - Art. 36 §1° da LPI (22) 01/09/2016 (71) METRONOM HEALTH, INC. (US)
(21) BR 11 2018 013138-5 A2	Código 11.2 - Arquivamento - Art. 36 §1° da LPI (22) 12/04/2017 (71) SAINT-GOBAIN GLASS FRANCE (FR)
(21) BR 11 2018 074134-5 A2	Código 11.2 - Arquivamento - Art. 36 §1° da LPI (22) 22/05/2017 (71) BASF SE (DE)
(21) BR 11 2019 001369-5 A2	Código 11.2 - Arquivamento - Art. 36 §1° da LPI (22) 01/12/2017 (71) TRACEY ANNE SEIPEL (AU)

(21) BR 11 2019 005852-4 A2	Código 11.2 - Arquivamento - Art. 36 §1° da LPI (22) 29/09/2017 (71) INNOSPEC LIMITED (GB)
(21) BR 11 2019 016663-7 A2	Código 11.2 - Arquivamento - Art. 36 §1° da LPI (22) 21/02/2018 (71) COLGATE-PALMOLIVE COMPANY (US)
(21) BR 11 2019 017884-8 A2	Código 11.2 - Arquivamento - Art. 36 §1° da LPI (22) 07/03/2018 (71) BAXTER INTERNATIONAL INC. (US) ; BAXTER HEALTHCARE S.A. (CH)
(21) BR 11 2019 018010-9 A2	Código 11.2 - Arquivamento - Art. 36 §1° da LPI (22) 08/03/2018 (71) BAXTER INTERNATIONAL INC. (US) ; BAXTER HEALTHCARE S.A. (CH)
(21) BR 11 2019 020566-7 A2	Código 11.2 - Arquivamento - Art. 36 §1° da LPI (22) 30/03/2018 (71) L'OREAL (FR)
(21) BR 11 2019 021763-0 A2	Código 11.2 - Arquivamento - Art. 36 §1° da LPI (22) 18/04/2018 (71) KAO CORPORATION (JP)
(21) BR 11 2019 023556-6 A2	Código 11.2 - Arquivamento - Art. 36 §1° da LPI (22) 09/05/2018 (71) L'OREAL (FR)
(21) BR 11 2019 024137-0 A2	Código 11.2 - Arquivamento - Art. 36 §1° da LPI (22) 13/04/2018 (71) BASF SE (DE)
(21) BR 11 2019 024505-7 A2	Código 11.2 - Arquivamento - Art. 36 §1° da LPI (22) 23/05/2018 (71) TCI CO., LTD. (TW)
(21) BR 11 2019 025402-1 A2	Código 11.2 - Arquivamento - Art. 36 §1° da LPI (22) 30/05/2018 (71) ALLERGAN, INC. (US)
(21) BR 11 2019 025631-8 A2	Código 11.2 - Arquivamento - Art. 36 §1° da LPI

	(22) 23/05/2018 (71) UNILEVER IP HOLDINGS B.V. (PB)
(21) BR 11 2019 025729-2 A2	Código 11.2 - Arquivamento - Art. 36 §1° da LPI (22) 05/06/2018 (71) MOMENTIVE PERFORMANCE MATERIALS INC. (US)
(21) BR 11 2019 025733-0 A2	Código 11.2 - Arquivamento - Art. 36 §1° da LPI (22) 04/06/2018 (71) BEIERSDORF AG (DE)
(21) BR 11 2019 025937-6 A2	Código 11.2 - Arquivamento - Art. 36 §1° da LPI (22) 05/06/2018 (71) JFE STEEL CORPORATION (JP)
(21) BR 11 2019 026443-4 A2	Código 11.2 - Arquivamento - Art. 36 §1° da LPI (22) 18/06/2018 (71) L'OREAL (FR)
(21) BR 11 2019 026526-0 A2	Código 11.2 - Arquivamento - Art. 36 §1° da LPI (22) 28/05/2018 (71) UNILEVER IP HOLDINGS B.V. (PB)
(21) BR 11 2019 026703-4 A2	Código 11.2 - Arquivamento - Art. 36 §1° da LPI (22) 14/06/2018 (71) EVONIK OPERATIONS GMBH (DE)
(21) BR 11 2020 000178-3 A2	Código 11.2 - Arquivamento - Art. 36 §1° da LPI (22) 19/04/2018 (71) LINDE AKTIENGESELLSCHAFT (DE)
(21) BR 11 2020 000678-5 A2	Código 11.2 - Arquivamento - Art. 36 §1° da LPI (22) 05/07/2018 (71) MAX-PLANCK-GESELLSCHAFT ZUR FÖRDERUNG DER WISSENSCHAFTEN E. V. (DE)
(21) BR 11 2020 001043-0 A2	Código 11.2 - Arquivamento - Art. 36 §1° da LPI (22) 18/07/2018 (71) WENCESLAO GÓMEZ-LÓPEZ (MX)
(21) BR 11 2020 001058-8 A2	Código 11.2 - Arquivamento - Art. 36 §1° da LPI (22) 12/07/2018

	(71) BAYER AKTIENGESELLSCHAFT (DE)
(21) BR 11 2020 001251-3 A2	Código 11.2 - Arquivamento - Art. 36 §1° da LPI (22) 20/07/2018 (71) WATER VISION, INC. (US)
(21) BR 11 2020 001299-8 A2	Código 11.2 - Arquivamento - Art. 36 §1° da LPI (22) 26/07/2018 (71) JIANGSU HENGRUI MEDICINE CO., LTD. (CN) ; SHANGHAI HENGRUI PHARMACEUTICAL CO., LTD. (CN)
(21) BR 11 2020 001753-1 A2	Código 11.2 - Arquivamento - Art. 36 §1° da LPI (22) 25/07/2018 (71) OWA HAIRCARE, INC. (US)
(21) BR 11 2020 001907-0 A2	Código 11.2 - Arquivamento - Art. 36 §1° da LPI (22) 23/08/2018 (71) JIANGSU HENGRUI MEDICINE CO., LTD. (CN)
(21) BR 11 2020 002244-6 A2	Código 11.2 - Arquivamento - Art. 36 §1° da LPI (22) 14/08/2018 (71) AXCELLA HEALTH INC. (US)
(21) BR 11 2020 002265-9 A2	Código 11.2 - Arquivamento - Art. 36 §1° da LPI (22) 31/07/2018 (71) THERAVANCE BIOPHARMA R&D IP, LLC (US)
(21) BR 11 2020 002511-9 A2	Código 11.2 - Arquivamento - Art. 36 §1° da LPI (22) 14/08/2018 (71) ROBERT BOSCH GMBH (DE)
(21) BR 11 2020 002759-6 A2	Código 11.2 - Arquivamento - Art. 36 §1° da LPI (22) 09/08/2018 (71) SYNGENTA PARTICIPATIONS AG (CH)
(21) BR 11 2020 003217-4 A2	Código 11.2 - Arquivamento - Art. 36 §1° da LPI (22) 14/08/2018 (71) BOEHRINGER INGELHEIM ANIMAL HEALTH USA INC. (US)
(21) BR 11 2020 003629-3 A2	Código 11.2 - Arquivamento - Art. 36 §1° da LPI (22) 21/08/2018 (71) RECKITT BENCKISER (BRANDS) LIMITED (GB)

(21) BR 11 2020 004944-1 A2	Código 11.2 - Arquivamento - Art. 36 §1° da LPI (22) 07/09/2018 (71) INTRAMONT TECHNOLOGIES, INC. (US)
(21) BR 11 2020 005329-5 A2	Código 11.2 - Arquivamento - Art. 36 §1° da LPI (22) 16/08/2018 (71) GC CORPORATION (JP)
(21) BR 11 2020 005506-9 A2	Código 11.2 - Arquivamento - Art. 36 §1° da LPI (22) 20/09/2018 (71) KAO CORPORATION (JP)
(21) BR 11 2020 005529-8 A2	Código 11.2 - Arquivamento - Art. 36 §1° da LPI (22) 20/09/2018 (71) KAO CORPORATION (JP)
(21) BR 11 2020 005539-5 A2	Código 11.2 - Arquivamento - Art. 36 §1° da LPI (22) 20/09/2018 (71) KAO CORPORATION (JP)
(21) BR 11 2020 005548-4 A2	Código 11.2 - Arquivamento - Art. 36 §1° da LPI (22) 20/09/2018 (71) KAO CORPORATION (JP)
(21) BR 11 2020 005556-5 A2	Código 11.2 - Arquivamento - Art. 36 §1° da LPI (22) 20/09/2018 (71) KAO CORPORATION (JP)
(21) BR 11 2020 006650-8 A2	Código 11.2 - Arquivamento - Art. 36 §1° da LPI (22) 05/10/2018 (71) JEAN-LUC RHENTER (CH)
(21) BR 11 2020 007004-1 A2	Código 11.2 - Arquivamento - Art. 36 §1° da LPI (22) 11/10/2018 (71) WALDEMAR LINK GMBH & CO. KG (DE)
(21) BR 11 2020 007164-1 A2	Código 11.2 - Arquivamento - Art. 36 §1° da LPI (22) 12/10/2018 (71) COVESTRO DEUTSCHLAND AG (DE)
(21) BR 11 2020 009802-7 A2	Código 11.2 - Arquivamento - Art. 36 §1° da LPI

	(22) 19/11/2018 (71) KAO CORPORATION (JP)
(21) BR 11 2020 009871-0 A2	Código 11.2 - Arquivamento - Art. 36 §1° da LPI (22) 19/11/2018 (71) KAO CORPORATION (JP)
(21) BR 11 2020 009874-4 A2	Código 11.2 - Arquivamento - Art. 36 §1° da LPI (22) 19/11/2018 (71) KAO CORPORATION (JP)
(21) BR 11 2020 009895-7 A2	Código 11.2 - Arquivamento - Art. 36 §1° da LPI (22) 19/11/2018 (71) KAO CORPORATION (JP)
(21) BR 11 2020 018420-9 A2	Código 11.2 - Arquivamento - Art. 36 §1° da LPI (22) 05/04/2018 (71) BEIERSDORF AG (DE)
(21) BR 11 2020 019549-9 A2	Código 11.2 - Arquivamento - Art. 36 §1° da LPI (22) 03/07/2018 (71) SPECTRA SYSTEMS CORPORATION (US) ; NABIL LAWANDY (US)
(21) BR 12 2018 073071-4 A2	Código 11.2 - Arquivamento - Art. 36 §1° da LPI (22) 10/11/2015 (62) BR 11 2017 009652-8 10/11/2015 (71) LUMUS LTD. (IL)

Código 11.4 - Arquivamento - Art. 38 § 2° da LPI

Arquivado definitivamente o pedido de patente, uma vez que não foi comprovado o pagamento da retribuição de expedição da carta-patente.

(21) BR 10 2014 003652-0 A2	Código 11.4 - Arquivamento - Art. 38 § 2° da LPI (22) 17/02/2014 (71) MASCHINENFABRIK RIETER AG (CH)
(21) BR 10 2014 005126-0 A2	Código 11.4 - Arquivamento - Art. 38 § 2° da LPI (22) 06/03/2014 (71) MAHLE INTERNATIONAL GMBH (DE)
(21) BR 10 2014 021371-6 A2	Código 11.4 - Arquivamento - Art. 38 § 2° da LPI (22) 28/08/2014 (71) THALES (FR)
(21) BR 11 2015 031631-0 A2	Código 11.4 - Arquivamento - Art. 38 § 2° da LPI (22) 17/06/2014 (71) MAHLE INTERNATIONAL GMBH (DE)
(21) BR 11 2016 004284-0 A2	Código 11.4 - Arquivamento - Art. 38 § 2° da LPI (22) 18/09/2013 (71) TELEFONAKTIEBOLAGET LM ERICSSON (PUBL) (SE)
(21) BR 11 2016 008866-2 A2	Código 11.4 - Arquivamento - Art. 38 § 2° da LPI (22) 05/11/2015 (71) XIAOMI INC. (CN)
(21) BR 11 2016 018389-4 A2	Código 11.4 - Arquivamento - Art. 38 § 2° da LPI (22) 10/02/2015 (71) GEENEE GMBH (DE)
(21) BR 11 2016 023646-7 A2	Código 11.4 - Arquivamento - Art. 38 § 2° da LPI (22) 10/04/2015 (71) 3M INNOVATIVE PROPERTIES COMPANY (US)
(21) BR 11 2017 004503-6 A2	Código 11.4 - Arquivamento - Art. 38 § 2° da LPI (22) 09/09/2015 (71) INDUSTRILÅS I NÄSSJÖ AKTIEBOLAG (SE)
(21) BR 11 2017 016726-3 A2	Código 11.4 - Arquivamento - Art. 38 § 2° da LPI

	(22) 03/02/2016 (71) WEATHERFORD TECHNOLOGY HOLDINGS, LLC (US)
(21) BR 11 2017 024040-8 A2	Código 11.4 - Arquivamento - Art. 38 § 2° da LPI (22) 14/03/2016 (71) SMC CORPORATION (JP)
(21) BR 11 2017 025222-8 A2	Código 11.4 - Arquivamento - Art. 38 § 2° da LPI (22) 03/06/2016 (71) HYDRIL USA DISTRIBUTION LLC (US)
(21) BR 11 2017 026553-2 A2	Código 11.4 - Arquivamento - Art. 38 § 2° da LPI (22) 01/06/2016 (71) SMC CORPORATION (JP)
(21) BR 11 2017 026555-9 A2	Código 11.4 - Arquivamento - Art. 38 § 2° da LPI (22) 01/06/2016 (71) SMC CORPORATION (JP)
(21) BR 11 2017 026556-7 A2	Código 11.4 - Arquivamento - Art. 38 § 2° da LPI (22) 01/06/2016 (71) SMC CORPORATION (JP)
(21) BR 11 2017 026557-5 A2	Código 11.4 - Arquivamento - Art. 38 § 2° da LPI (22) 01/06/2016 (71) SMC CORPORATION (JP)
(21) BR 11 2017 026674-1 A2	Código 11.4 - Arquivamento - Art. 38 § 2° da LPI (22) 01/06/2016 (71) SMC CORPORATION (JP)
(21) BR 11 2017 026675-0 A2	Código 11.4 - Arquivamento - Art. 38 § 2° da LPI (22) 01/06/2016 (71) SMC CORPORATION (JP)
(21) PI 0418067-4 A2	Código 11.4 - Arquivamento - Art. 38 § 2° da LPI (22) 22/12/2004 (71) VOITH PAPER PATENT GMBH (DE)

Código 11.11 - Arquivamento - Art. 17 § 2º da LPI

Arquivado definitivamente o pedido de patente, uma vez que foi efetuado depósito posterior nos termos do Art. 17 § 2º da Lei nº 9.279/96.

---

(21) BR 10 2015 031377-2 A2

Código 11.11 - Arquivamento - Art. 17 § 2º da LPI
(22) 15/12/2015
(71) EVEHX ENGENHARIA LTDA. (BR/PR)

---

(21) BR 10 2017 021552-0 A2

Código 11.11 - Arquivamento - Art. 17 § 2º da LPI
(22) 06/10/2017
(71) ZAMMI INSTRUMENTAL EIRELI (BR/RJ)
O pedido BR102017021552-0 é prioridade do PCTBR2018050336 que entrou em fase nacional com o pedido BR112020006923. Conforme consulta PARECER 00057/2021/CGPI/PFE-INPI/PGF/AGU, o pedido BR102017021552-0 deve ser arquivado definitivamente pelo art. 17 § 2.

---

(21) BR 10 2021 014254-5

Código 11.11 - Arquivamento - Art. 17 § 2º da LPI
(22) 20/07/2021
(71) MARCOPOLO S.A (BR/RS)
Prioridade interna no BR102022014384-6

---

(21) BR 20 2022 004168-2

Código 11.11 - Arquivamento - Art. 17 § 2º da LPI
(22) 07/03/2022
(71) LBF INDÚSTRIA, COMÉRCIO E SERVIÇOS DE IMPLEMENTOS AGRÍCOLAS LTDA (BR/RS)
Prioridade interna do BR 202022018655-9

Código 11.20 - Manutenção do arquivamento

Mantido o arquivamento do pedido, uma vez que não foi requerido o recurso no prazo estabelecido.

---

(21) BR 13 2012 008566-5 E2

Código 11.20 - Manutenção do arquivamento

(22) 12/04/2012

(71) PARIPASSU APLICATIVOS ESPECIALIZADOS LTDA (BR/SC)

Código Recurso

Código 12.2 - Recurso Contra o Indeferimento

Notificação de interposição de recurso ao Presidente do INPI contra o indeferimento do pedido de patente ou do certificado de adição de invenção, objetivando o reexame da matéria. Desta data corre o prazo de 60 (sessenta) dias para apresentação de contrarrazões por qualquer interessado. O depositante poderá obter cópia do recurso através do endereço eletrônico www.inpi.gov.br - No Acesso rápido – Faça uma busca - Patente. Para acessar, cadastre-se no Portal do INPI e use login e senha.

---

(21) BR 10 2014 012053-0 A2
Código 12.2 - Recurso Contra o Indeferimento
(22) 19/05/2014
(71) Compagnie Industrielle et Financiere D´Ingenierie "Ingenico (FR)

---

(21) BR 10 2017 012258-1 A2
Código 12.2 - Recurso Contra o Indeferimento
(22) 08/06/2017
(71) CNH INDUSTRIAL AMERICA LLC (US)

---

(21) BR 10 2017 015419-0 A2
Código 12.2 - Recurso Contra o Indeferimento
(22) 18/07/2017
(71) PARRY AMERICA INC. (US)

---

(21) BR 10 2019 007328-4 A2
Código 12.2 - Recurso Contra o Indeferimento
(22) 10/04/2019
(71) PEDRO OZEIS MAIFREDE (BR/RO)

---

(21) BR 10 2020 003036-1 A2
Código 12.2 - Recurso Contra o Indeferimento
(22) 13/02/2020
(71) CASSIO LUIS ABEID MOURA (BR/SP) ; JOÃO DUARTE GUIMARÃES FILHO (BR/SP)

---

(21) BR 11 2012 002574-0 A2
Código 12.2 - Recurso Contra o Indeferimento
(22) 06/08/2010
(71) Genentech, INC. (US)

---

(21) BR 11 2014 020186-2 A8
Código 12.2 - Recurso Contra o Indeferimento
(22) 18/02/2013
(71) DUCHESNAY INC. (CA)

---

(21) BR 11 2014 031362-8 A2
Código 12.2 - Recurso Contra o Indeferimento

	(22) 14/06/2013 (71) COMMONWEALTH SCIENTIFIC AND INDUSTRIAL RESEARCH ORGANISATION (AU) ; GRAINS RESEARCH AND DEVELOPMENT CORPORATION (AU) ; NUSEED NUTRITIONAL AUSTRALIA PTY LTD (AU)
(21) BR 11 2015 002767-9 A2	Código 12.2 - Recurso Contra o Indeferimento (22) 09/08/2013 (71) LANTHEUS MEDICAL IMAGING, INC. (US)
(21) BR 11 2015 015016-0 A2	Código 12.2 - Recurso Contra o Indeferimento (22) 19/12/2013 (71) PHILIP MORRIS PRODUCTS S.A. (CH)
(21) BR 11 2015 020975-0 A2	Código 12.2 - Recurso Contra o Indeferimento (22) 28/02/2014 (71) ULTHERA, INC. (US)
(21) BR 11 2015 023089-0 A2	Código 12.2 - Recurso Contra o Indeferimento (22) 14/03/2014 (71) AMYRIS, INC. (FR) ; TOTAL MARKETING SERVICES (FR)
(21) BR 11 2016 007110-7 A2	Código 12.2 - Recurso Contra o Indeferimento (22) 11/09/2014 (71) STAEDTLER MARS GMBH & CO. KG (DE)
(21) BR 11 2016 020272-4 A2	Código 12.2 - Recurso Contra o Indeferimento (22) 02/03/2015 (71) CLEANSORB LIMITED (GB)
(21) BR 11 2016 027733-3 A2	Código 12.2 - Recurso Contra o Indeferimento (22) 11/06/2015 (71) ECOLAB USA INC. (US)
(21) BR 11 2017 000259-0 A2	Código 12.2 - Recurso Contra o Indeferimento (22) 20/11/2015 (71) BOE TECHNOLOGY GROUP CO., LTD. (CN)
(21) BR 11 2017 010945-0 A2	Código 12.2 - Recurso Contra o Indeferimento (22) 15/12/2015 (71) CORN PRODUCTS DEVELOPMENT, INC. (US)
(21) BR 11 2017 014692-4 A2	Código 12.2 - Recurso Contra o Indeferimento

	(22) 07/01/2016 (71) SICPA HOLDING SA (CH)
(21) BR 11 2018 005479-8 A2	Código 12.2 - Recurso Contra o Indeferimento (22) 08/09/2016 (71) PURAC BIOCHEM BV (NL)
(21) BR 11 2018 009927-9 A2	Código 12.2 - Recurso Contra o Indeferimento (22) 16/11/2016 (71) GE OIL & GAS ESP, INC. (US)
(21) BR 11 2018 012766-3 A2	Código 12.2 - Recurso Contra o Indeferimento (22) 20/12/2016 (71) DUPONT NUTRITION BIOSCIENCES APS (DK)
(21) BR 11 2018 071827-0 A2	Código 12.2 - Recurso Contra o Indeferimento (22) 25/04/2017 (71) CNH INDUSTRIAL AMERICA LLC (US)
(21) BR 11 2018 072621-4 A2	Código 12.2 - Recurso Contra o Indeferimento (22) 25/04/2017 (71) CNH INDUSTRIAL AMERICA LLC (US)
(21) BR 11 2019 011804-7 A2	Código 12.2 - Recurso Contra o Indeferimento (22) 16/05/2017 (71) ATOM MEDICAL CORPORATION (JP)
(21) BR 12 2020 019799-4 A2	Código 12.2 - Recurso Contra o Indeferimento (22) 24/08/2018 (62) BR 11 2020 003591-2 24/08/2018 (71) STOKE THERAPEUTICS, INC. (US)
(21) BR 12 2020 026249-4 A2	Código 12.2 - Recurso Contra o Indeferimento (22) 01/02/2008 (62) PI 0807506-9 01/02/2008 (71) ACCELERON PHARMA, INC. (US)
(21) BR 12 2021 002328-0 A2	Código 12.2 - Recurso Contra o Indeferimento (22) 27/04/2011 (62) BR 11 2012 027504-6 27/04/2011 (71) EVOGENE LTD. (IL)

(21) BR 12 2021 002372-7 A2
Código 12.2 - Recurso Contra o Indeferimento
(22) 27/04/2011
(62) BR 11 2012 027504-6 27/04/2011
(71) EVOGENE LTD. (IL)

(21) BR 12 2021 005053-8 A2
Código 12.2 - Recurso Contra o Indeferimento
(22) 28/07/2016
(62) BR 11 2018 000542-8 28/07/2016
(71) ALNYLAM PHARMACEUTICALS, INC. (US)

(21) BR 12 2021 017598-5 A2
Código 12.2 - Recurso Contra o Indeferimento
(22) 13/12/2013
(62) BR 10 2013 032204-0 13/12/2013
(71) DOW AGROSCIENCES LLC (US)

(21) BR 12 2021 020457-8 A2
Código 12.2 - Recurso Contra o Indeferimento
(22) 01/12/2017
(62) BR 11 2019 011200-6 01/12/2017
(71) ARVINAS OPERATIONS, INC. (US)

(21) BR 12 2021 026782-0 A2
Código 12.2 - Recurso Contra o Indeferimento
(22) 29/06/2018
(62) BR 11 2020 000229-1 29/06/2018
(71) INVENTPRISE, LLC (US)

(21) BR 12 2022 003873-5 A2
Código 12.2 - Recurso Contra o Indeferimento
(22) 08/02/2016
(62) BR 11 2017 016760-3 08/02/2016
(71) NATUREX SA (FR)

(21) BR 20 2015 028989-3 U2
Código 12.2 - Recurso Contra o Indeferimento
(22) 18/11/2015
(71) SILVIO FERREIRA GAGLIOTI (BR/ES)

(21) BR 20 2016 017632-3 U2
Código 12.2 - Recurso Contra o Indeferimento
(22) 28/07/2016
(71) HIMEV INDUSTRIA E COMERCIO DE MAQUINAS E VEICULOS (BR/SC)

(21) BR 20 2016 024297-0 U2
Código 12.2 - Recurso Contra o Indeferimento
(22) 18/10/2016
(71) JHONY MAIKO MASSARELLI (BR/PR) ; VILSON MEURER (BR/PR)

(21) BR 20 2017 011521-1 U2	Código 12.2 - Recurso Contra o Indeferimento (22) 31/05/2017 (71) SERGIO LORENZATO (BR/SP) ; LUIZ CARLOS SEDENHO (BR/SP)
(21) PI 0922344-4 A2	Código 12.2 - Recurso Contra o Indeferimento (22) 21/12/2009 (71) TAKEDA PHARMACEUTICAL COMPANY LIMITED (JP)
(21) PI 1105974-5 A8	Código 12.2 - Recurso Contra o Indeferimento (22) 29/12/2011 (71) Universidade Federal de Minas Gerais (BR/MG)

Código 12.3 - Recurso Contra o Arquivamento

Notificação de interposição de recurso ao Presidente do INPI contra o arquivamento do pedido de patente, objetivando o reexame da matéria. Desta data corre o prazo de 60 (sessenta) dias para apresentação de contrarrazões por qualquer interessado. O depositante poderá obter cópia do recurso através do endereço eletrônico www.inpi.gov.br - No Acesso rápido – Faça uma busca - Patente. Para acessar, cadastre-se no Portal do INPI e use login e senha.

---

(21) BR 11 2015 022524-1 A2 Código 12.3 - Recurso Contra o Arquivamento

(22) 14/03/2014

(71) OAKWOOD LABORATORIES (US)

Código 12.6 - Outros Recursos

Notificação de interposição de recurso ao Presidente do INPI contra a decisão proferida pela DIRPA, objetivando o reexame da matéria. Desta data corre o prazo de 60 (sessenta) dias para apresentação de contrarrazões por qualquer interessado. O depositante poderá obter cópia do recurso através do endereço eletrônico www.inpi.gov.br - No Acesso rápido – Faça uma busca - Patente. Para acessar, cadastre-se no Portal do INPI e use login e senha.

---

(21) BR 11 2016 028017-2 A2

Código 12.6 - Outros Recursos

(22) 29/05/2015

(71) SHANGHAI EMERALD WELLCARES PHARMACEUTICAL CO., LTD (CN)

Recurso: 870220089846 - 30/09/2022

Código Outros Referentes a Despachos

Código 15.7 - Petição não Conhecida

(21) BR 10 2021 018675-5	Código 15.7 - Petição não Conhecida (22) 20/09/2021 (71) SERVIÇO NACIONAL DE APRENDIZAGEM INDUSTRIAL (BR/BA) ; RIO PARANÁ ENERGIA S.A. (BR/MG) Ref. a petição 800220022358 de 20/01/2022 relativa ao requerimento do serviço de publicação antecipada em face do não cumprimento da exigência que solicita a complementação da taxa devida para atendimento do serviço dentro do prazo previsto.
(21) BR 20 2022 007959-0	Código 15.7 - Petição não Conhecida (22) 26/04/2022 (71) MATHEUS CZARNOBAI TONON (BR/SC) Não conhecida a petição n° 870220078019/ RJ de 29/08/2022 em virtude do disposto no Art. 218, inciso I da LPI
(21) BR 20 2022 013951-8	Código 15.7 - Petição não Conhecida (22) 14/07/2022 (71) ALFAPEX PLASTICOS LTDA EPP (BR/GO) Não conhecida a petição n° 870220085731 de 20/09/2022 em virtude do disposto no Art. 218, inciso I da LPI.

Código 15.9 - Perda de Prioridade

(21) BR 11 2014 006061-4 A2	Código 15.9 - Perda de Prioridade (22) 14/09/2012 (71) PRAD RESEARCH AND DEVELOPMENT LIMITED (US) Perda da prioridade US 61/534,446 reivindicada no PCT/US2012/055497, conforme as disposições previstas na Lei 9.279 de 14/05/1996 (LPI) art. 16 § 7°, item 28 do Ato Normativo 128/97 e no art. 29 da Resolução INPI-PR 77/2013. Esta perda se deu pelo fato de o depositante constante da petição de requerimento do pedido PCT ser distinto daqueles que depositaram a prioridade reivindicada e não apresentou documento de cessão regularizado dentro do prazo de 60 dias a contar da data da publicação da exigência, conforme as disposições previstas na Lei 9.279 de 14/05/1996 (LPI) art. 16 § 6°, item 27 do Ato Normativo 128/97 e no art. 28 da Resolução INPI-PR 77/2013.

Código 15.10 - Mudança de Natureza

Mudada a natureza e alterado o número do pedido.

(21) BR 13 2015 012268-2	Código 15.10 - Mudança de Natureza (22) 27/05/2015 (54) SISTEMA CILÍNDRICO DE FILTRAGEM DE PARTICULADO (61) BR 10 2013 001223-8 17/01/2013 (71) KEPLER WEBER INDUSTRIAL S/A (BR/RS) Pedido renumerado devido a mudança de natureza de BR132015012268-2 para BR202015012268-9.
(21) BR 10 2015 031442-6	Código 15.10 - Mudança de Natureza (22) 15/12/2015 (54) DISPOSIÇÃO APLICADA EM ESTOJO PARA BLINDAGEM DE MEDICAMENTOS VIBRACIONAIS (71) JOSÉ CASSIO DE MORAES (BR/SP) Pedido renumerado devido a mudança de natureza de BR102015031442-6 para BR202015031442-1.
(21) BR 10 2017 009870-2	Código 15.10 - Mudança de Natureza (22) 11/05/2017 (54) SUPORTE PARA FOTOPOLIMERIZADOR (71) ODEME EQUIPAMENTOS MEDICOS E ODONTOLOGICOS LTDA ME (BR/SC) Pedido renumerado devido a mudança de natureza de BR102017009870-2 para BR202017009870-8.

Código 15.11 - Alteração de Classificação

Alterada a classificação do pedido para melhor adequação.

(21) BR 10 2015 021177-5 A2	Código 15.11 - Alteração de Classificação (22) 01/09/2015 (51) F16K 5/12 (2006.01), F16K 13/00 (2006.01) As Classificações Anteriores eram: F16K 5/00 , F16K 13/00
(21) BR 10 2015 021201-1 A2	Código 15.11 - Alteração de Classificação (22) 01/09/2015 (51) F16K 5/18 (2006.01), F16K 5/04 (2006.01) A Classificação Anterior era: F16K 1/226
(21) BR 10 2015 031990-8 A2	Código 15.11 - Alteração de Classificação (22) 18/12/2015 (51) A61F 13/02 (2006.01) As Classificações Anteriores eram: A61N 2/00 , G01V 9/00
(21) BR 10 2016 014187-7 A2	Código 15.11 - Alteração de Classificação (22) 17/06/2016 (51) F24C 15/32 (2006.01), F24C 15/00 (2006.01), A21B 3/04 (2006.01) A Classificação Anterior era: F24F 7/00
(21) BR 10 2016 020540-9 A2	Código 15.11 - Alteração de Classificação (22) 06/09/2016 (51) A61B 5/103 (2006.01), A61B 5/11 (2006.01), A61B 5/00 (2006.01) A Classificação Anterior era: G06Q 50/22
(21) BR 10 2017 001259-0 A2	Código 15.11 - Alteração de Classificação (22) 20/01/2017 (51) E04G 9/05 (2006.01), E04G 11/40 (2006.01), E04C 2/52 (2006.01), E04B 1/16 (2006.01) A Classificação Anterior era: E04G 9/05
(21) BR 10 2017 014406-2 A2	Código 15.11 - Alteração de Classificação (22) 03/07/2017 (51) E04B 1/18 (2006.01), E04B 1/21 (2006.01), E04B 1/24 (2006.01) A Classificação Anterior era: E04G 17/16
(21) BR 11 2016 008005-0 A8	Código 15.11 - Alteração de Classificação (22) 14/10/2014

	(51) G06Q 20/36 (2006.01), G06Q 20/20 (2006.01), G06Q 20/12 (2006.01), G06Q 20/38 (2006.01), G06Q 20/40 (2006.01) As Classificações Anteriores eram: H04L 9/30 , H04L 9/32 , G06Q 20/40
(21) BR 11 2017 018247-5 A2	Código 15.11 - Alteração de Classificação (22) 23/02/2016 (51) F24F 13/06 (2006.01), F24F 13/00 (2006.01), F24F 110/30 (2006.01) As Classificações Anteriores eram: F24F 11/02 , F24F 13/06 , F24F 11/00
(21) BR 11 2017 021780-5 A2	Código 15.11 - Alteração de Classificação (22) 15/04/2016 (51) F24F 1/0003 (2006.01), F24F 1/022 (2006.01), F24F 1/02 (2006.01), F24F 1/00 (2006.01), F24F 5/00 (2006.01) As Classificações Anteriores eram: F24F 1/02 , F24F 5/00 , F24F 11/00 , F24F 11/02 , F24F 1/00
(21) BR 11 2017 022787-8 A2	Código 15.11 - Alteração de Classificação (22) 04/05/2016 (51) F24S 25/33 (2006.01), F24S 25/636 (2006.01), H02S 30/00 (2006.01), F24S 25/00 (2006.01) A Classificação Anterior era: F24J 2/52
(21) BR 11 2018 014183-6 A2	Código 15.11 - Alteração de Classificação (22) 11/01/2017 (51) A24F 40/30 (2006.01), A24F 40/42 (2006.01), A24F 40/485 (2006.01), A61M 11/04 (2006.01), A61M 15/00 (2006.01) As Classificações Anteriores eram: A61M 15/00 , A61M 11/04 , A24F 47/00
(21) BR 11 2018 014961-6 A2	Código 15.11 - Alteração de Classificação (22) 07/12/2016 (51) B21B 37/68 (2006.01), B21B 38/10 (2006.01), G01B 11/04 (2006.01) A Classificação Anterior era: B21B 37/68
(21) BR 11 2018 015307-9 A2	Código 15.11 - Alteração de Classificação (22) 26/01/2017 (51) A24F 40/485 (2006.01), A61M 15/06 (2006.01), A24F 15/015 (2006.01), A61M 11/04 (2006.01), A24F 40/10 (2006.01) As Classificações Anteriores eram: A61M 15/06 , A24F 47/00
(21) BR 11 2018 016412-7 A2	Código 15.11 - Alteração de Classificação (22) 10/02/2017 (51) A24F 40/42 (2006.01), A24F 40/44 (2006.01), A61M 15/06 (2006.01), B65B 25/04 (2006.01), B65B 3/00 (2006.01)

	As Classificações Anteriores eram: A61M 15/06 , A24F 47/00 , B65B 3/04 , B65B 7/16 , H03M 1/12
(21) BR 11 2018 072001-1 A2	Código 15.11 - Alteração de Classificação (22) 10/05/2017 (51) B31B 50/14 (2006.01), B44B 5/00 (2006.01), B26F 1/38 (2006.01), B41F 19/06 (2006.01) As Classificações Anteriores eram: B44B 5/00 , B26F 1/38 , B41F 19/06 , B31B 50/14 , B31B 100/00
(21) BR 11 2018 072696-6 A2	Código 15.11 - Alteração de Classificação (22) 05/05/2016 (51) B21J 5/08 (2006.01), B21J 13/03 (2006.01), B21J 9/06 (2006.01) As Classificações Anteriores eram: B21J 13/00 , B21J 5/08 , B21K 1/08 , B21J 9/06
(21) BR 11 2018 074428-0 A2	Código 15.11 - Alteração de Classificação (22) 09/08/2016 (51) B21B 37/76 (2006.01), B21B 45/02 (2006.01) As Classificações Anteriores eram: B21B 37/74 , B21B 45/02
(21) BR 11 2019 005191-0 A2	Código 15.11 - Alteração de Classificação (22) 26/09/2017 (51) C08F 10/02 (2006.01), C07F 17/00 (2006.01), C08F 210/14 (2006.01), C08F 210/16 (2006.01), C08F 4/6592 (2006.01) As Classificações Anteriores eram: C08F 210/16 , C08F 4/6592
(21) BR 11 2019 005680-7 A2	Código 15.11 - Alteração de Classificação (22) 24/08/2017 (51) H04W 74/08 (2006.01), H04W 16/14 (2006.01), H04W 56/00 (2006.01) A Classificação Anterior era: H04W 74/08
(21) BR 11 2019 007775-8 A2	Código 15.11 - Alteração de Classificação (22) 16/10/2017 (51) B32B 3/02 (2006.01), B31B 50/26 (2006.01), B32B 1/00 (2006.01), B32B 15/04 (2006.01), B32B 15/085 (2006.01), B32B 15/12 (2006.01), B32B 15/20 (2006.01), B32B 27/10 (2006.01), B32B 27/32 (2006.01), B32B 29/00 (2006.01), B32B 3/00 (2006.01), B32B 3/26 (2006.01), B32B 33/00 (2006.01), B32B 5/14 (2006.01), B65D 5/00 (2006.01), B65D 5/42 (2006.01), B65H 45/22 (2006.01), B32B 1/02 (2006.01), B32B 15/08 (2006.01), B32B 27/08 (2006.01), B32B 27/30 (2006.01), B32B 27/34 (2006.01), B32B 27/36 (2006.01), B32B 7/12 (2006.01) As Classificações Anteriores eram: B32B 5/14 , B32B 27/10

(21) BR 11 2019 014738-1 A2	Código 15.11 - Alteração de Classificação (22) 31/01/2018 (51) C07F 9/6521 (2006.01), C07F 9/6558 (2006.01), A61K 31/7076 (2006.01), A61K 31/708 (2006.01), A61K 45/06 (2006.01), A61K 9/20 (2006.01), A61P 31/14 (2006.01), C07H 19/20 (2006.01) As Classificações Anteriores eram: C07F 9/6521 , C07F 9/6558
(21) BR 20 2017 027279-1 U2	Código 15.11 - Alteração de Classificação (22) 18/12/2017 (51) B62B 3/12 (2006.01), B62B 3/10 (2006.01), B62B 3/14 (2006.01), B60P 3/00 (2006.01), B60P 3/025 (2006.01), B62B 11/00 (2006.01) A Classificação Anterior era: B62B 3/12

Código 15.14 - Notificação de Decisão Judicial

Notificação de decisão judicial referente ao pedido.

(21) PI 0102134-6 A2	Código 15.14 - Notificação de Decisão Judicial (22) 25/05/2001 (71) AJINOMOTO CO., INC. (JP) INPI nº 52402.012191/2020-85 @ Origem: JUÍZO FEDERAL DA 31ª VF DO RIO DE JANEIRO (TRF2) Processo Nº: 5076111-67.2020.4.02.5101@ NULIDADE DE ATO ADMINISTRATIVO @ Autor: AJINOMOTO CO, INC @ Réu(s): INSTITUTO NACIONAL DA PROPRIEDADE INDUSTRIAL - INPI. @ "Diante do esposto, JULGO EXTINTO O PRESENTE PROCESSO, COM RESOLUÇÃO DO MÉRITO, HOMOLOGANDO O PEDIDO DE RENÚNCIA, nos moldes do art.487, III, c, do Código de Processo Civil. Trânsito em julgado.
(21) PI 0116452-0 A2	Código 15.14 - Notificação de Decisão Judicial (22) 19/12/2001 (71) GLAXOSMITHKLINE LLC (US) Processo INPI nº 52400.041601/2017-10 @ 13ª Vara Federal do Rio de Janeiro @ PROCEDIMENTO COMUM Nº 0022865-52.2017.4.02.5101/RJ @ AUTOR: NOVARTIS AG @ RÉU: INPI-INSTITUTO NACIONAL DA PROPRIEDADE INDUSTRIAL RÉU: AGÊNCIA NACIONAL DE VIGILÂNCIA SANITÁRIA - ANVISA Decisão: Ante o exposto, julgo IMPROCEDENTE o pedido de nulidade do ato de indeferimento do pedido de patente de invenção PI0116452-0 para ? composto, composição farmacêutica e uso de um composto? de derivados de pirimidina, na forma do art. 487, inciso I, do Código de Processo Civil. Trânsito em julgado.

Código 15.21 - Numeração Anulada

Anulada a numeração do pedido de patente ou certificado de adição de invenção. A documentação ficará a disposição do depositante ou seu procurador pelo prazo de 180 dias desta publicação. A documentação não retirada será descartada.

---

(21) BR 10 2022 012411-6

Código 15.21 - Numeração Anulada
(22) 22/06/2022
(71) ALL4LABELS GRÁFICA DO BRASIL LTDA. (BR/SC)
Pedido com Numeração Anulada tendo em vista falta de cumprimento de exigência formal

---

(21) BR 10 2022 014010-3

Código 15.21 - Numeração Anulada
(22) 14/07/2022
(71) CONCRETTA PAVIMENTAÇÃO ECOLÓGICA IMP E EXP LTDA (BR/PE)
Pedido com Numeração Anulada tendo em vista falta de cumprimento de exigência formal

---

(21) BR 10 2022 014094-4

Código 15.21 - Numeração Anulada
(22) 15/07/2022
(71) INSTITUTO INCLUIR TRANSFORMAR DEMOCRATIZAR & HUMANIZAR (BR/RJ)
Pedido com Numeração Anulada tendo em vista falta de cumprimento de exigência formal

---

(21) BR 10 2022 014208-4

Código 15.21 - Numeração Anulada
(22) 19/07/2022
(71) HENRIQUE VILLANO EMBALAGENS - ME (BR/SP)
Pedido com Numeração Anulada tendo em vista falta de cumprimento de exigência formal

---

(21) BR 10 2022 014261-0

Código 15.21 - Numeração Anulada
(22) 19/07/2022
(71) ONIVALDO ALVES DOS ANJOS (BR/SP)
Pedido com Numeração Anulada tendo em vista falta de cumprimento de exigência formal

---

(21) BR 10 2022 014589-0

Código 15.21 - Numeração Anulada
(22) 22/07/2022
(71) INSTITUTO FEDERAL CATARINENSE (BR/SC)
Pedido com Numeração Anulada tendo em vista falta de cumprimento de exigência formal

(21) BR 10 2022 018382-1	Código 15.21 - Numeração Anulada (22) 14/09/2022 (71) TRAJANO LUIZ KELMER DE ANDRADE (BR/SP) Pedido com Numeração Anulada tendo em vista falta de pagamento ou pagamento posterior à data de protocolo da Guia de Recolhimento da União relativa ao serviço solicitado
(21) BR 20 2022 010645-8	Código 15.21 - Numeração Anulada (22) 31/05/2022 (71) JAQUELINE DIAS DORNELAS CARDOSO (BR/MG) Pedido com Numeração Anulada tendo em vista falta de cumprimento de exigência formal
(21) BR 20 2022 013464-8	Código 15.21 - Numeração Anulada (22) 06/07/2022 (71) REALE ENERGYA COMÉRCIO VAREJISTA DE PRODUTOS PARA BEM ESTAR LTDA (BR/SP) Pedido com Numeração Anulada tendo em vista falta de cumprimento de exigência formal
(21) BR 20 2022 013469-9	Código 15.21 - Numeração Anulada (22) 06/07/2022 (71) FRANCISCO JOSÉ GRANDINETTI (BR/SP) Pedido com Numeração Anulada tendo em vista falta de cumprimento de exigência formal
(21) BR 20 2022 014506-2	Código 15.21 - Numeração Anulada (22) 22/07/2022 (71) ANA FLÁVIA FERRO BERNARDO (BR/PE) Pedido com Numeração Anulada tendo em vista falta de cumprimento de exigência formal

Código 15.22 - Devolução de Prazo Concedida

Notificação de devolução de prazo uma vez que não foi possível ciência ao interessado diretamente no processo. Desta data corre o prazo adicional concedido no despacho. O prazo será de, no mínimo 15 (quinze) dias e, no máximo, o prazo legal dos atos correspondentes (Art. 221 da Lei nº 9.279/96 e IN 030 e IN 031/2013).

---

(21) BR 20 2019 002775-0 U2

Código 15.22 - Devolução de Prazo Concedida
(22) 11/02/2019
(71) RICARDO MASCARENHAS XAVIER (BR/MG)
Referente à petição nº 870220089534 de 29.09.2022 - Reconhecida a justa causa, de acordo com o Artigo 221 da LPI 9279/96 e o Artigo 2º da Portaria/INPI/PR nº 049 de 03.12.2021, será concedido ao requerente o prazo adicional de 15 (quinze) dias, contados a partir da data desta publicação para a regularização do seu pedido.

---

(21) BR 20 2019 002798-9 U2

Código 15.22 - Devolução de Prazo Concedida
(22) 11/02/2019
(71) RICARDO MASCARENHAS XAVIER (BR/MG)
Referente à petição nº 870220089530 de 29.09.2022 - Reconhecida a justa causa, de acordo com o Artigo 221 da LPI 9279/96 e o Artigo 2º da Portaria/INPI/PR nº 049 de 03.12.2021, será concedido ao requerente o prazo adicional de 15 (quinze) dias, contados a partir da data desta publicação para a regularização do seu pedido.

---

(21) BR 20 2022 005087-8

Código 15.22 - Devolução de Prazo Concedida
(22) 18/03/2022
(71) RICARDO MASCARENHAS XAVIER (BR/MG)
Referente à petição nº 870220089532 de 29.09.2022 - Reconhecida a justa causa, de acordo com o Artigo 221 da LPI 9279/96 e o Artigo 2º da Portaria/INPI/PR nº 049 de 03.12.2021, será concedido ao requerente o prazo adicional de 15 (quinze) dias, contados a partir da data desta publicação para a regularização do seu pedido.

Código 15.22.1 - Devolução de Prazo Negada

Negada a solicitação de devolução de prazo uma vez que não ficou comprovada a justa causa conforme definida no Art. 221 da Lei nº 9.279/96. A cópia do parecer poderá ser obtida através do endereço eletrônico www.inpi.gov.br - No Acesso rápido – Faça uma busca - Patente. Para acessar, cadastre-se no Portal do INPI e use login e senha. Desta data corre o prazo de 60 (sessenta) dias para eventual recurso do interessado.

---

(21) BR 10 2013 004796-1 A2

Código 15.22.1 - Devolução de Prazo Negada
(22) 28/02/2013
(71) UNIVERSIDADE FEDERAL DE PELOTAS (BR/RS)
Negada a solicitação de devolução de prazo requerida através da petição nº 870220089198 de 29.09.2022, por ter sido apresentada fora do prazo legal definido no Artigo 2º, § 1º da Portaria/INPI/PR nº 049 de 03.12.2021. A cópia do parecer poderá ser obtida através do endereço eletrônico www.inpi.gov.br - No Acesso rápido - Faça uma busca - Patente. Para acessar, cadastre-se no Portal do INPI e use login e senha. Desta data corre o prazo de 60 (sessenta) dias para eventual recurso do interessado.

---

(21) BR 20 2022 009623-1

Código 15.22.1 - Devolução de Prazo Negada
(22) 17/05/2022
(71) CAMPONAUTICA PRODUTOS E SERVIÇOS NAUTICOS LTDA. (BR/MS)
Negada a solicitação de devolução de prazo requerida através da petição nº 870220064500 de 22.07.2022, por ter sido apresentada fora do prazo legal definido no Artigo 2º, § 1º da Portaria/INPI/PR nº 049 de 03.12.2021. A cópia do parecer poderá ser obtida através do endereço eletrônico www.inpi.gov.br - No Acesso rápido - Faça uma busca - Patente. Para acessar, cadastre-se no Portal do INPI e use login e senha. Desta data corre o prazo de 60 (sessenta) dias para eventual recurso do interessado.

Código 15.35 - Atualização de informações no portal

Atualizadas informações no BuscaWeb para pedido de patente, nos casos onde a DIRPA entende que não há a necessidade de publicar despacho de retificação. Não é necessária manifestação do requerente e tal publicação não implica em alteração de prazos legais.

---

(21) BR 11 2019 006555-5 A2 Código 15.35 - Atualização de informações no portal

(22) 19/10/2016

Código Concessão de Patente e Certificado de Adição de Invenção

Código 16.1 - Concessão de Patente ou Certificado de Adição de Invenção

Expedição da carta-patente ou do certificado de adição de invenção. O título acha-se à disposição do interessado no setor competente do INPI. Desta data corre o prazo de 6 (seis) meses para interposição de nulidade administrativa por qualquer interessado (Art. 51 da Lei nº 9.279/96). O certificado de adição é acessório da patente, tem a data final de vigência desta e a acompanha para todos os efeitos legais. As Cartas Patentes ou Certificados de Adição de Invenção concedidos de acordo com o Artigo 38 da Lei 9.279/96, por ocasião da expedição da Carta Patente, podem ser acessadas através do endereço eletrônico www.inpi.gov.br - No Acesso rápido – Faça uma busca - Patente. Para acessar, cadastre-se no Portal do INPI e use login e senha.

---

(11) BR 10 2013 005504-2 B1

Código 16.1 - Concessão de Patente ou Certificado de Adição de Invenção
(22) 07/03/2013
(43) 07/07/2015
(51) G01R 22/06 (2006.01), G06Q 50/06 (2006.01)
(54) SISTEMA E MÉTODO PARA MEDIÇÃO, DE FORMA SIMULTÂNEA, DE DADOS DE BALANÇO ENERGÉTICO E QUALIDADE DE ENERGIA EM LINHAS DE DISTRIBUIÇÃO ELÉTRICA DE MÉDIA TENSÃO
(73) LIGHT - SERVIÇOS DE ELETRICIDADE S/A (BR/RJ)
(72) CARLOS JOSÉ RIBAS D'AVILA; JULIANO FREITAS CALDEIRA; LUCIANO PIMENTA DE MORAES
Prazo de Validade: 20 (vinte) anos contados a partir de 07/03/2013, observadas as condições legais

---

(11) BR 10 2013 011261-5 B1

Código 16.1 - Concessão de Patente ou Certificado de Adição de Invenção
(22) 07/05/2013
(30) 08/05/2012 US 13/466,912
(43) 12/07/2016
(51) B64D 15/16 (2006.01)
(54) MÉTODO DE PROTEÇÃO UMA SUPERFÍCIE EXTERNA DO GELO E SISTEMA DE PROTEÇÃO CONTRA GELO PARA UMA SUPERFÍCIE EXTERNA
(73) THE BOEING COMPANY (US)
(72) ROBERT HOFFENBERG
Prazo de Validade: 20 (vinte) anos contados a partir de 07/05/2013, observadas as condições legais

---

(11) BR 10 2013 018240-0 B1

Código 16.1 - Concessão de Patente ou Certificado de Adição de Invenção
(22) 17/07/2013

(30) 27/07/2012 JP 2012-167427
(43) 23/12/2014
(51) F01P 5/10 (2006.01), F02F 1/10 (2006.01)
(54) MOTOR ARREFECIDO POR ÁGUA
(73) HONDA MOTOR CO., LTD. (JP)
(72) HAYATO YAMASHIRO; MASAZUMI NAITO; HIDETOSHI WAKASA; TAKUYA MIYAMURA; HIROYUKI SUGIURA
Prazo de Validade: 20 (vinte) anos contados a partir de 17/07/2013, observadas as condições legais

---

(11) BR 10 2013 024031-1 B1

Código 16.1 - Concessão de Patente ou Certificado de Adição de Invenção
(22) 19/09/2013
(43) 20/10/2015
(51) A61B 34/30 (2006.01), G06F 3/01 (2006.01), G09B 23/28 (2006.01)
(54) DISPOSITIVO ELETROMECÂNICO PORTÁTIL, COM SISTEMA DE POSICIONAMENTO E ACIONAMENTO PARA DETECÇÃO DE MOVIMENTOS TRIDIMENSIONAIS, CONTROLE E INTERAÇÃO EM AMBIENTES VIRTUAIS
(73) GUSTAVO MANTOVANI RUGGIERO (BR/SP)
(72) GUSTAVO MANTOVANI RUGGIERO
Prazo de Validade: 20 (vinte) anos contados a partir de 19/09/2013, observadas as condições legais

---

(11) BR 10 2014 006151-7 B1

Código 16.1 - Concessão de Patente ou Certificado de Adição de Invenção
(22) 14/03/2014
(30) 15/03/2013 US 13/834080
(43) 22/11/2016
(51) B61F 5/14 (2006.01), B61F 3/02 (2006.01), B61H 1/00 (2006.01), B61F 5/04 (2006.01), B61F 15/00 (2006.01)
(54) Vagão de fretamento ferroviário
(73) AMSTED RAIL COMPANY, INC. (US)
(72) PAUL STEVEN WIKE; ALEYNIKOV IGOR ARKADYEVICH
Prazo de Validade: 20 (vinte) anos contados a partir de 14/03/2014, observadas as condições legais

---

(11) BR 10 2014 006547-4 B1

Código 16.1 - Concessão de Patente ou Certificado de Adição de Invenção
(22) 19/03/2014
(43) 01/12/2015
(51) F04C 29/02 (2006.01)
(54) COMPRESSOR ALTERNATIVO DE REFRIGERAÇÃO E MÉTODO DE MONTAGEM DE UM COMPRESSOR ALTERNATIVO DE REFRIGERAÇÃO
(73) EMBRACO INDÚSTRIA DE COMPRESSORES E SOLUÇÕES EM REFRIGERAÇÃO LTDA. (BR/SC)
(72) MARCIO ROBERTO THIESSEN; DIOGO LÔNDERO DA SILVA; FLÁVIO JORGE HADDAD KALLUF

	Prazo de Validade: 20 (vinte) anos contados a partir de 19/03/2014, observadas as condições legais
(11) BR 10 2014 011291-0 B1	Código 16.1 - Concessão de Patente ou Certificado de Adição de Invenção (22) 09/05/2014 (30) 09/05/2013 US 13/890,643 (43) 10/11/2015 (51) H04L 1/00 (2006.01), H03M 13/25 (2006.01), H03M 13/27 (2006.01), H03M 13/29 (2006.01), H03M 13/13 (2006.01) (54) APARELHO E MÉTODO PARA ESQUEMAS MELHORADOS DE MODULAÇÃO E DE CODIFICAÇÃO PARA SISTEMAS DE COMUNICAÇÕES POR SATÉLITE DE BANDA LARGA (73) HUGHES NETWORK SYSTEMS, LLC (US) (72) MUSTAFA EROZ; LIN-NAN LEE Prazo de Validade: 20 (vinte) anos contados a partir de 09/05/2014, observadas as condições legais
(11) BR 10 2014 013790-4 B1	Código 16.1 - Concessão de Patente ou Certificado de Adição de Invenção (22) 06/06/2014 (30) 06/06/2013 IT TO2013A000468 (43) 29/12/2015 (51) B21D 43/08 (2006.01) (54) UNIDADE DE ALIMENTAÇÃO PARA UMA MÁQUINA DE CORTE AUTOMÁTICA PARA CORTAR TUBOS EM MODO DE CORTE DE DUPLO TUBO (73) ADIGE S.P.A. (IT) (72) MARCO CASAGRANDA; EDOARDO TRENTIN Prazo de Validade: 20 (vinte) anos contados a partir de 06/06/2014, observadas as condições legais
(11) BR 10 2014 014300-9 B1	Código 16.1 - Concessão de Patente ou Certificado de Adição de Invenção (22) 11/06/2014 (30) 11/06/2013 JP 2013-123225 (43) 29/12/2015 (51) G06F 3/0489 (2006.01), G06F 3/0484 (2006.01), H04N 1/00 (2006.01), G06K 15/00 (2006.01) (54) SISTEMA E MÉTODO DE PROCESSAMENTO DE INFORMAÇÃO (73) RICOH COMPANY, LTD. (JP) (72) MAKOTO SASAKI; TADASHI SATO; FUMIYOSHI KITTAKA Prazo de Validade: 20 (vinte) anos contados a partir de 11/06/2014, observadas as condições legais
(11) BR 10 2014 019811-3 B1	Código 16.1 - Concessão de Patente ou Certificado de Adição de Invenção

(22) 11/08/2014
(30) 09/08/2013 FR 13 57920
(43) 17/11/2015
(51) H04W 52/18 (2006.01)
(54) PROCESSO DE COMANDO DE UM EQUIPAMENTO ELETRÔNICO, EQUIPAMENTO ELETRÔNICO E SISTEMA DE COMUNICAÇÃO
(73) ALSTOM TRANSPORT TECHNOLOGIES (FR)
(72) ETIENNE FAYT; RENAUD COMTE
Prazo de Validade: 20 (vinte) anos contados a partir de 11/08/2014, observadas as condições legais

---

(11) BR 10 2014 020518-7 B1

Código 16.1 - Concessão de Patente ou Certificado de Adição de Invenção
(22) 21/08/2014
(43) 06/01/2015
(51) B65D 5/4805 (2006.01)
(54) EMBALAGEM COM DUPLA CÂMARA AUTO MONTÁVEL
(73) DYNA INDÚSTRIA E COMÉRCIO LTDA. (BR/SP)
(72) MARC NACAMULI
Prazo de Validade: 20 (vinte) anos contados a partir de 21/08/2014, observadas as condições legais

---

(11) BR 10 2014 023170-6 B1

Código 16.1 - Concessão de Patente ou Certificado de Adição de Invenção
(22) 18/09/2014
(30) 19/09/2013 FR 1359029
(43) 26/04/2016
(51) H04W 4/20 (2006.01), H04W 84/12 (2006.01), B61L 15/00 (2006.01), B61L 3/12 (2006.01), H04B 1/04 (2006.01), H04K 3/00 (2006.01)
(54) DISPOSITIVO DE COMUNICAÇÃO PARA UM VEÍCULO FERROVIÁRIO E VEÍCULO FERROVIÁRIO
(73) ALSTOM TRANSPORT TECHNOLOGIES (FR)
(72) ETIENNE ANDRÉ MAURICE FAYT
Prazo de Validade: 20 (vinte) anos contados a partir de 18/09/2014, observadas as condições legais

---

(11) BR 10 2014 023552-3 B1

Código 16.1 - Concessão de Patente ou Certificado de Adição de Invenção
(22) 23/09/2014
(43) 26/04/2016
(51) E02F 5/22 (2006.01), E02F 5/02 (2006.01), A01B 35/16 (2006.01), A01B 7/00 (2006.01), A01B 13/00 (2006.01)
(54) SISTEMA E MÉTODO PARA REPARO DE CURVAS DE NÍVEL
(73) UNIVERSIDADE FEDERAL DE SANTA MARIA (BR/RS)
(72) JOSÉ FERNANDO SCHLOSSER; ULISSES GIACOMINI FRANTZ
Prazo de Validade: 20 (vinte) anos contados a partir de 23/09/2014, observadas

	as condições legais
(11) BR 10 2014 025278-9 B1	Código 16.1 - Concessão de Patente ou Certificado de Adição de Invenção (22) 09/10/2014 (30) 15/11/2013 US 14/081,719 (43) 29/09/2015 (51) B60K 15/067 (2006.01) (54) MÉTODO PARA MONTAGEM DE TANQUE DE ARMAZENAMENTO PARA VEÍCULO OFF-ROAD (73) CNH INDUSTRIAL AMERICA LLC (US) (72) DANIEL ZURN; DAVID BLOMBERG; JASON WEYER Prazo de Validade: 20 (vinte) anos contados a partir de 09/10/2014, observadas as condições legais
(11) BR 10 2014 025957-0 B1	Código 16.1 - Concessão de Patente ou Certificado de Adição de Invenção (22) 17/10/2014 (43) 19/04/2016 (51) G21G 4/06 (2006.01), G21K 5/00 (2006.01) (54) CENTRALIZADOR DE FONTES EMITENTES DE RADIAÇÃO (73) COMISSÃO NACIONAL DE ENERGIA NUCLEAR (BR/RJ) (72) MONICA BEATRIZ MATHOR; CARLOS ALBERTO ZEITUNI; RODRIGO CRESPO MOSCA Prazo de Validade: 20 (vinte) anos contados a partir de 17/10/2014, observadas as condições legais
(11) BR 10 2014 030751-6 B1	Código 16.1 - Concessão de Patente ou Certificado de Adição de Invenção (22) 08/12/2014 (43) 05/07/2016 (51) B65B 31/02 (2006.01), B65B 11/06 (2006.01) (54) SISTEMA DE ALIMENTAÇÃO AUTOMÁTICA DE EMBALAGENS INDIVIDUAIS PARA EMBALADORA À VÁCUO, POR PASSO (73) VS MÁQUINAS INDUSTRIAIS E COMÉRCIO DE MÁQUINAS LTDA (BR/SC) (72) Valdemar Fracaro Prazo de Validade: 20 (vinte) anos contados a partir de 08/12/2014, observadas as condições legais
(11) BR 10 2014 032376-7 B1	Código 16.1 - Concessão de Patente ou Certificado de Adição de Invenção (22) 23/12/2014 (30) 27/12/2013 BR 102013033678.5 (43) 28/06/2016 (51) B60N 2/24 (2006.01), A61G 3/06 (2006.01), A61G 7/10 (2006.01) (54) SISTEMA PARA MOVIMENTAÇÃO DE PASSAGEIROS COM

DIFICULDADE DE LOCOMOÇÃO E PROCESSO DE EMBARQUE E DESEMBARQUE DE PASSAGEIROS COM DIFICULDADE DE LOCOMOÇÃO EM VEÍCULO DETRANSPORTE COLETIVO
(73) MARCOPOLO S.A. (BR/RS)
(72) EDSON DALLE MOLLE MANIERI
Prazo de Validade: 20 (vinte) anos contados a partir de 23/12/2014, observadas as condições legais

---

(11) BR 10 2015 000664-0 B1

Código 16.1 - Concessão de Patente ou Certificado de Adição de Invenção
(22) 12/01/2015
(30) 11/03/2014 CN 201410088283.X
(43) 21/06/2016
(51) G06F 16/248 (2006.01), G06F 16/9038 (2006.01), G06F 3/0483 (2006.01), G06F 3/0482 (2006.01)
(54) MÉTODO PARA FORNECER UM RESULTADO DE BUSCA E APARELHO PARA FORNECER UM RESULTADO DE BUSCA
(73) BAIDU ONLINE NETWORK TECHNOLOGY (BEIJING) CO., LTD. (CN)
(72) MENGCHEN SHI
Prazo de Validade: 20 (vinte) anos contados a partir de 12/01/2015, observadas as condições legais

---

(11) BR 10 2015 000880-5 B1

Código 16.1 - Concessão de Patente ou Certificado de Adição de Invenção
(22) 14/01/2015
(30) 19/03/2014 DE 102014003986.2
(43) 21/06/2016
(51) F16D 65/12 (2006.01), F16D 66/02 (2006.01)
(54) DISCO DE FREIO PARA UM VEÍCULO E VEÍCULO, ESPECIALMENTE VEÍCULO COMERCIAL
(73) MAN TRUCK & BUS AG (DE)
(72) MATTHIAS BUTZ; FLORIAN ORGLER
Prazo de Validade: 20 (vinte) anos contados a partir de 14/01/2015, observadas as condições legais

---

(11) BR 10 2015 004676-6 B1

Código 16.1 - Concessão de Patente ou Certificado de Adição de Invenção
(22) 03/03/2015
(43) 06/09/2016
(51) D21C 5/00 (2006.01), D21B 1/08 (2006.01)
(54) PROCESSO PARA PRODU/AO DE MATERIAL CELULOSICO A PARTIR DE MATERIA PRIMA DE DEJETO BOVINO OU DE OUTROS ANIMAIS RUMINANTES E PRODUTO ASSIM OBTIDO
(73) BBA CONTRUTORA LTDA - ME (BR/PR) ; SERVIÇO NACIONAL DE APRENDIZAGEM INDUSTRIAL - DEPARTAMENTO REGIONAL DO PARANÁ (SENAI/PR) (BR/PR)
(72) ALEXANDRE GUEDES; ROSA SAIURI KIYOHARA; GERALDO DE

	AGUIAR COELHO; GILSON DA SILVA CARDOSO; ANDREA CHIZZOTTI CUSATIS; NATÁLIA CALZETTA; PALLOMA AMARESSA COSTA; GILSON ALEXANDRE Prazo de Validade: 20 (vinte) anos contados a partir de 03/03/2015, observadas as condições legais
(11) BR 10 2015 006612-0 B1	Código 16.1 - Concessão de Patente ou Certificado de Adição de Invenção (22) 25/03/2015 (30) 25/03/2014 FR 14 52516 (43) 15/12/2015 (51) B61L 23/16 (2006.01), B61L 27/00 (2006.01), B61L 1/18 (2006.01) (54) EQUIPAMENTO DE DETECÇÃO E SISTEMA DE SINALIZAÇÃO PARA UMA VIA FÉRREA (73) ALSTOM TRANSPORT TECHNOLOGIES (FR) (72) MATHIEU BRESSON; JEAN-LOUIS VENENCIE; JOCELYN PERROT Prazo de Validade: 20 (vinte) anos contados a partir de 25/03/2015, observadas as condições legais
(11) BR 10 2015 006951-0 B1	Código 16.1 - Concessão de Patente ou Certificado de Adição de Invenção (22) 27/03/2015 (43) 25/10/2016 (51) G06F 3/033 (2006.01), G06F 17/40 (2006.01), G01V 3/08 (2006.01), B60K 35/00 (2006.01) (54) VEÍCULO AUTÔNOMO E MÉTODO PARA DETECÇÃO E INSPEÇÃO DE DUTOS ENTERRADOS (73) SOCIEDADE DE ENSINO SUPERIOR ESTÁCIO DE SÁ LTDA. (BR/RJ) (72) ROBSON DA CUNHA SANTOS; LUAN CARLOS DE FRANÇA RODRIGUES; SANDRO RANIERI LAGE DA SILVA; IORRAN MARCOLINO DE CASTRO; JÚLIO CESAR PAIVA RIBEIRO Prazo de Validade: 20 (vinte) anos contados a partir de 27/03/2015, observadas as condições legais
(11) BR 10 2015 008710-1 B1	Código 16.1 - Concessão de Patente ou Certificado de Adição de Invenção (22) 17/04/2015 (30) 23/04/2014 US 61/983,376 (43) 15/12/2015 (51) H04W 4/02 (2006.01), G06K 7/08 (2006.01) (54) SISTEMA PARA RASTREAR UMA UNIDADE DE PRODUTO AGRÍCOLA COLHIDA E MÉTODO DE UTILIZAÇÃO DE UM DISPOSITIVO DE IDENTIFICAÇÃO POR RADIOFREQUÊNCIA (RFID) (73) CNH INDUSTRIAL AMERICA LLC (US) (72) CHRISTOPHER A. FOSTER; DOUGLAS S. FITZKEE; JOHN H. POSSELIUS; EDWARD H. PRIEPKE; JUSTIN R. RINGWALD Prazo de Validade: 20 (vinte) anos contados a partir de 17/04/2015, observadas

	as condições legais
(11) BR 10 2015 009052-8 B1	Código 16.1 - Concessão de Patente ou Certificado de Adição de Invenção (22) 22/04/2015 (30) 24/04/2014 FR 1453666 (43) 15/12/2015 (51) F16D 23/14 (2006.01) (54) Mancal de rolamento e dispositivo de batente de debreagem (73) AKTIEBOLAGET SKF (SE) (72) BENOÎT ARNAULT; PHILIPPE WALTER; ERIC BAUDEZ; MICKAËL CHOLLET Prazo de Validade: 20 (vinte) anos contados a partir de 22/04/2015, observadas as condições legais
(11) BR 10 2015 010506-1 B1	Código 16.1 - Concessão de Patente ou Certificado de Adição de Invenção (22) 08/05/2015 (43) 20/06/2017 (51) A47L 11/40 (2006.01), A47L 9/06 (2006.01) (54) BOCAL ASPIRADOR PARA SUPERFÍCIES MOLHADAS (73) PAULO VICENTE DE TUREK E ASSIS (BR/PR) (72) PAULO VICENTE DE TUREK E ASSIS Prazo de Validade: 20 (vinte) anos contados a partir de 08/05/2015, observadas as condições legais
(11) BR 10 2015 015297-3 B1	Código 16.1 - Concessão de Patente ou Certificado de Adição de Invenção (22) 24/06/2015 (30) 25/06/2014 JP 2014-130390 (43) 16/01/2018 (51) B62D 25/04 (2006.01), B62D 25/08 (2006.01) (54) ESTRUTURA DE PORÇÃO TRASEIRA DE CARROCERIA DE VEÍCULO (73) MITSUBISHI JIDOSHA KOGYO KABUSHIKI KAISHA (JP) ; MITSUBISHI JIDOSHA ENGINEERING KABUSHIKI KAISHA (JP) (72) HAJIME ANDO; ISAHIRO IMAMURA; SATOSHI MATSUNAGA Prazo de Validade: 20 (vinte) anos contados a partir de 24/06/2015, observadas as condições legais
(11) BR 10 2015 015617-0 B1	Código 16.1 - Concessão de Patente ou Certificado de Adição de Invenção (22) 26/06/2015 (43) 03/01/2017 (51) C09K 8/02 (2006.01), C09K 8/36 (2006.01) (54) COMPOSIÇÃO PARA FLUIDOS DE PERFURAÇÃO COM FASE OLEOSA BASEADA EM DIÉSTERES (73) OXITENO S.A. INDÚSTRIA E COMÉRCIO (BR/SP)

(72) CAMILO ENRIQUE LA ROTTA HERNÁNDEZ; PAULO DE JESUS CUNHA CUNHA; OLÍVIA CUEVA CANDIDO POLTRONIERI; GUILHERME BAZZEGGIO DA FONSECA
Prazo de Validade: 20 (vinte) anos contados a partir de 26/06/2015, observadas as condições legais

---

(11) BR 10 2015 015973-0 B1

Código 16.1 - Concessão de Patente ou Certificado de Adição de Invenção
(22) 01/07/2015
(30) 09/08/2014 DE 10 2014 011 861.4
(43) 27/06/2017
(51) B60G 9/02 (2006.01), B60G 21/05 (2006.01)
(54) BARRA TENSORA DE QUATRO PONTOS PARA CONEXÃO DE UM EIXO RÍGIDO DE VEÍCULO A UM CHASSI DE UM VEÍCULO, SUSPENSÃO DE EIXO E VEÍCULO, ESPECIALMENTE VEÍCULO COMERCIAL
(73) MAN TRUCK & BUS AG (DE)
(72) JÜRGEN ZIEHLKE; HARDY MENDLER; JOSEF GRÖTZINGER; ARNAUD MARCHAL; HARALD MEYER TUVE
Prazo de Validade: 20 (vinte) anos contados a partir de 01/07/2015, observadas as condições legais

---

(11) BR 10 2015 016952-3 B1

Código 16.1 - Concessão de Patente ou Certificado de Adição de Invenção
(22) 15/07/2015
(30) 17/07/2014 JP P-2014-146735
(43) 20/03/2018
(51) B62D 25/08 (2006.01)
(54) ESTRUTURA INTERNA DE ALOJAMENTO DE RODA
(73) MITSUBISHI JIDOSHA KOGYO KABUSHIKI KAISHA (JP) ; MITSUBISHI JIDOSHA ENGINEERING KABUSHIKI KAISHA (JP)
(72) HAJIME ANDO; ISAHIRO IMAMURA; SATOSHI MATSUNAGA
Prazo de Validade: 20 (vinte) anos contados a partir de 15/07/2015, observadas as condições legais

---

(11) BR 10 2015 018626-6 B1

Código 16.1 - Concessão de Patente ou Certificado de Adição de Invenção
(22) 01/08/2015
(43) 05/12/2017
(51) A61F 2/12 (2006.01)
(54) PRÓTESE MAMÁRIA DE SILICONE HIBRIDA OU MISTA COM SUPERFÍCIE DE REVESTIMENTO DUPLO EM POLIURETANO E MICROTEXTURIZADA
(73) ESTEFANO LUIZ FAVARETTO (BR/SP)
(72) ESTEFANO LUIZ FAVARETTO
Prazo de Validade: 20 (vinte) anos contados a partir de 01/08/2015, observadas as condições legais

(11) BR 10 2015 019177-4 B1	Código 16.1 - Concessão de Patente ou Certificado de Adição de Invenção (22) 11/08/2015 (30) 14/08/2014 US 62/037,531 (43) 28/06/2016 (51) F01N 13/18 (2006.01) (54) CONJUNTO DE MONTAGEM PARA UM SILENCIADOR DE UM VEÍCULO FORA DE ESTRADA E SEU MÉTODO DE MONTAGEM (73) CNH INDUSTRIAL AMERICA LLC (US) (72) JONATHAN WEIGEL; CHAD BAUTZ; PARKER DAN SNOW; JACOB EUGENE FINK; CHRISTOPHER HINTZ; JAMES PATRICK BOESHANS; NATHAN CARLSON; NATHANIEL JAMES KELLER; JASON KEITH NOVACEK; JOHN THOMAS RASSET; JASON WEYER; DAVID LARRY TVEITO Prazo de Validade: 20 (vinte) anos contados a partir de 11/08/2015, observadas as condições legais
(11) BR 10 2015 019233-9 B1	Código 16.1 - Concessão de Patente ou Certificado de Adição de Invenção (22) 11/08/2015 (30) 12/08/2014 US 14/457,954 (43) 16/02/2016 (51) G01R 31/28 (2006.01) (54) CIRCUITO DE INTERFACE DE SENSOR, E, MÉTODO PARA DETECTAR VAZAMENTO DE CORRENTE DENTRO DE UM CIRCUITO DE INTERFACE DE SENSOR (73) SIMMONDS PRECISION PRODUCTS, INC. (US) ; HAMILTON SUNDSTRAND CORPORATION (US) (72) SCOTT R. DURKEE; MICHAEL ABBOTT; RICHARD A. POISSON; GARY L. HESS Prazo de Validade: 20 (vinte) anos contados a partir de 11/08/2015, observadas as condições legais
(11) BR 10 2015 021506-1 B1	Código 16.1 - Concessão de Patente ou Certificado de Adição de Invenção (22) 03/09/2015 (30) 04/11/2014 DE 102014016235.4 (43) 20/03/2018 (51) F16D 65/00 (2006.01), B60T 5/00 (2006.01), F16D 65/847 (2006.01) (54) DISPOSITIVO DE ESCUDO DE DISCO DE FREIO E AUTOMÓVEL, EM PARTICULAR VEÍCULO UTILITÁRIO (73) MAN TRUCK & BUS AG (DE) (72) THOMAS WITTMANN; FLORIAN ORGLER; MATTHIAS BUTZ Prazo de Validade: 20 (vinte) anos contados a partir de 03/09/2015, observadas as condições legais
(11) BR 10 2015 024409-6 B1	Código 16.1 - Concessão de Patente ou Certificado de Adição de Invenção

(22) 23/09/2015
(43) 13/03/2018
(51) B60G 7/00 (2006.01), B62D 21/00 (2006.01)
(54) TRAVESSA DE SUSPENSÃO DE VEÍCULO
(73) FCA FIAT CHRYSLER AUTOMÓVEIS BRASIL LTDA (BR/MG)
(72) CLAUDIO DEMARIA; PAULO HENRIQUE COELHO PAPATELA; VINICIUS LEAL; ALESSANDRO BARIORI; EVANDRO QUEIROZ NUNES VERA; GUILHERME SILAME MARANHÃO LIMA; CIRO DE FARIA MAIA
Prazo de Validade: 20 (vinte) anos contados a partir de 23/09/2015, observadas as condições legais

---

(11) BR 10 2015 027217-0 B1

Código 16.1 - Concessão de Patente ou Certificado de Adição de Invenção
(22) 27/10/2015
(43) 21/03/2017
(51) E04F 11/18 (2006.01)
(54) SISTEMA DE SUPORTE E PROCESSO DE AJUSTE DE INCLINAÇÃO VERTICAL PARA PLACAS DE GUARDA-CORPOS
(73) Q-RAILING BRASIL COMÉRCIO DE ALUMÍNIO LTDA (BR/SP)
(72) GEMMA ELINE MARIA MAGDA ANNABEL MERK
Prazo de Validade: 20 (vinte) anos contados a partir de 27/10/2015, observadas as condições legais

---

(11) BR 10 2015 028849-2 B1

Código 16.1 - Concessão de Patente ou Certificado de Adição de Invenção
(22) 17/11/2015
(30) 17/11/2014 US 14/542,850
(43) 09/08/2016
(51) F03D 1/06 (2006.01)
(54) PÁ DE ROTOR, TURBINA EÓLICA E MÉTODO PARA FABRICAR UMA COBERTURA DE LONGARINA
(73) GENERAL ELECTRIC COMPANY (US)
(72) CHRISTOPHER DANIEL CARUSO; AARON A. YARBROUGH; RICHARD ALLEN HARDISON
Prazo de Validade: 20 (vinte) anos contados a partir de 17/11/2015, observadas as condições legais

---

(11) BR 10 2015 030379-3 B1

Código 16.1 - Concessão de Patente ou Certificado de Adição de Invenção
(22) 03/12/2015
(30) 05/12/2014 US 14/562,100
(43) 04/10/2016
(51) B64D 47/04 (2006.01), B64C 25/06 (2006.01)
(54) CONJUNTO DE TREM DE POUSO PARA UMA AERONAVE E AERONAVE
(73) GULFSTREAM AEROSPACE CORPORATION (US)
(72) BRIAN COOK; JOHN LOUIS; MICHAEL KNIGHT; ROBERT M. VIEITO; THOMAS VAN DE VEN

	Prazo de Validade: 20 (vinte) anos contados a partir de 03/12/2015, observadas as condições legais
(11) BR 10 2016 000302-4 B1	Código 16.1 - Concessão de Patente ou Certificado de Adição de Invenção (22) 07/01/2016 (30) 09/01/2015 CN 201510011843.6 (43) 06/09/2016 (51) E05B 81/02 (2006.01), E05B 81/24 (2006.01), E05B 81/36 (2006.01) (54) MECANISMO DE ACIONAMENTO DE UM ATUADOR E ATUADOR PARA UM SISTEMA DE TRAVA DUPLA PARA UMA PORTA DE VEÍCULO (73) JOHNSON ELECTRIC INTERNATIONAL AG (CH) (72) JING NING TA; ZHONG PING WU; BIN YU; QIU MEI LI Prazo de Validade: 20 (vinte) anos contados a partir de 07/01/2016, observadas as condições legais
(11) BR 10 2016 003405-1 B1	Código 16.1 - Concessão de Patente ou Certificado de Adição de Invenção (22) 18/02/2016 (43) 30/08/2016 (51) B65B 1/06 (2006.01) (54) DISPOSIÇÕES CONSTRUTIVAS INTRODUZIDAS EM MÁQUINA ENSACADORA GRAVITACIONAL COM FLUXOFORÇADO (73) WAIG INDUSTRIAL LTDA. (BR/SP) (72) JOSÉ ANTONIO BASSO Prazo de Validade: 20 (vinte) anos contados a partir de 18/02/2016, observadas as condições legais
(11) BR 10 2016 004017-5 B1	Código 16.1 - Concessão de Patente ou Certificado de Adição de Invenção (22) 24/02/2016 (30) 27/02/2015 US 62/126,041; 17/04/2015 US 14/689,326 (43) 30/08/2016 (51) G01R 31/26 (2006.01) (54) MÉTODO PARA ESTIMAR TEMPERATURA DE JUNÇÃO OU TEMPERATURA DE PASTILHA DE UM TRANSISTOR (73) DEERE & COMPANY (US) (72) BRIJ N. SINGH Prazo de Validade: 20 (vinte) anos contados a partir de 24/02/2016, observadas as condições legais
(11) BR 10 2016 004971-7 B1	Código 16.1 - Concessão de Patente ou Certificado de Adição de Invenção (22) 07/03/2016 (30) 11/03/2015 JP 2015-048072 (43) 11/10/2016 (51) B60Q 1/00 (2006.01), B60Q 1/26 (2006.01), B60Q 1/28 (2006.01), B60Q

	1/38 (2006.01), B62J 6/00 (2006.01), B62J 6/02 (2006.01), F21S 43/13 (2006.01), F21S 43/14 (2006.01), F21S 43/19 (2006.01), F21S 43/27 (2006.01), F21S 43/30 (2006.01) (54) DISPOSITIVO DE ILUMINAÇÃO DE VEÍCULO (73) HONDA MOTOR CO., LTD. (JP) (72) NOBUYUKI TAKENAKA; MASASHI NAMAI Prazo de Validade: 20 (vinte) anos contados a partir de 07/03/2016, observadas as condições legais
(11) BR 10 2016 005162-2 B1	Código 16.1 - Concessão de Patente ou Certificado de Adição de Invenção (22) 09/03/2016 (30) 13/03/2015 JP 2015-050563 (43) 11/10/2016 (51) B62J 37/00 (2006.01), B62J 23/00 (2006.01) (54) ESTRUTURA DE COBERTURA DE CORPO PARA VEÍCULO DO TIPO PARA MONTAR (73) HONDA MOTOR CO., LTD. (JP) (72) OSAMI INOMATA; KOJI MIWA Prazo de Validade: 20 (vinte) anos contados a partir de 09/03/2016, observadas as condições legais
(11) BR 10 2016 006594-1 B1	Código 16.1 - Concessão de Patente ou Certificado de Adição de Invenção (22) 24/03/2016 (30) 27/03/2015 CN 201510142159.1 (43) 25/10/2016 (51) E21B 19/15 (2006.01) (54) DISPOSITIVO PARA MANIPULAÇÃO DE DUTOS DE ÓLEO E MÉTODO PARA RECONDICIONAMENTO (73) CHINA PETROLEUM & CHEMICAL CORPORATION (CN) ; RESEARCH INSTITUTE OF PETROLEUM ENGINEERING,SHENGLI OIL FIELD, SINOPEC (CN) (72) ZENGLIN WANG; GUANGQI GAO; LEI ZHANG; ZENG FU; HUIHUI SONG; QINGSHENG JIA; BIN WEI; QINGONG ZHI; QIANWEN TANG; QIUHAN SU; FANGYUAN ZHANG; LIWEI HAO Prazo de Validade: 20 (vinte) anos contados a partir de 24/03/2016, observadas as condições legais
(11) BR 10 2016 006835-5 B1	Código 16.1 - Concessão de Patente ou Certificado de Adição de Invenção (22) 29/03/2016 (30) 31/03/2015 JP 2015-072662 (43) 04/10/2016 (51) B62J 99/00 (2006.01), B62K 11/00 (2006.01) (54) ESTRUTURA FRONTAL PARA VEÍCULO DO TIPO PARA MONTAR (73) HONDA MOTOR CO., LTD. (JP)

	(72) KUMI HASHIMOTO; TETSU HORIUCHI; NORIMASA HATTORI; TAKAMASA IGUCHI Prazo de Validade: 20 (vinte) anos contados a partir de 29/03/2016, observadas as condições legais
(11) BR 10 2016 007869-5 B1	Código 16.1 - Concessão de Patente ou Certificado de Adição de Invenção (22) 08/04/2016 (30) 27/04/2015 EP 15165152.8 (43) 01/11/2016 (51) H02K 15/02 (2006.01), H02K 15/04 (2006.01), H02K 15/08 (2006.01), H02K 3/28 (2006.01), H02K 3/32 (2006.01), H01F 27/28 (2006.01) (54) PROCESSO DE FABRICAÇÃO DE BOBINA DENTADA (73) VON ROLL SCHWEIZ AG (CH) (72) PETER WEYL Prazo de Validade: 20 (vinte) anos contados a partir de 08/04/2016, observadas as condições legais
(11) BR 10 2016 008367-2 B1	Código 16.1 - Concessão de Patente ou Certificado de Adição de Invenção (22) 21/03/2016 (30) 19/03/2015 US 62/135.558; 11/03/2016 US 15/068.190 (43) 26/09/2017 (51) F15B 1/027 (2006.01), F15B 1/26 (2006.01), F15B 21/00 (2006.01) (54) RESERVATÓRIO HIDRÁULICO, SISTEMA HIDRÁULICO E MÉTODO DE FORNECIMENTO DE FLUIDO (73) HELGESEN INDUSTRIES, INC. (US) (72) SHAOPING XIONG; ROBERT QUANDT Prazo de Validade: 20 (vinte) anos contados a partir de 21/03/2016, observadas as condições legais
(11) BR 10 2016 008666-3 B1	Código 16.1 - Concessão de Patente ou Certificado de Adição de Invenção (22) 18/04/2016 (30) 12/05/2015 US 62/160,366 (43) 16/11/2016 (51) B60K 31/00 (2006.01) (54) SISTEMA DE CONTROLE PARA UMA ESTAÇÃO-BASE, MÉTODO PARA CONTROLAR UM VEÍCULO AGRÍCOLA E SISTEMA AGRÍCOLA AUTÔNOMO (73) CNH INDUSTRIAL AMERICA LLC (US) ; AUTONOMOUS SOLUTIONS, INC. (US) (72) DANIEL J. MORWOOD; BENOIT DEBILDE; CHRISTOPHER A. FOSTER; MICHAEL G. HORNBERGER; BRET T. TURPIN Prazo de Validade: 20 (vinte) anos contados a partir de 18/04/2016, observadas as condições legais

(11) BR 10 2016 008802-0 B1

Código 16.1 - Concessão de Patente ou Certificado de Adição de Invenção
(22) 20/04/2016
(43) 24/10/2017
(51) H04B 1/38 (2006.01), H04W 88/00 (2006.01), G06Q 50/02 (2006.01), H04L 9/00 (2006.01), G01D 9/28 (2006.01)
(54) APERFEIÇOAMENTOS INTRODUZIDOS EM MEDIDOR DE UMIDADE PORTÁTIL PARA USO REMOTO
(73) MANOEL HENRIQUE DA SILVA (BR/PR)
(72) MANOEL HENRIQUE DA SILVA
Prazo de Validade: 20 (vinte) anos contados a partir de 20/04/2016, observadas as condições legais

---

(11) BR 10 2016 008812-7 B1

Código 16.1 - Concessão de Patente ou Certificado de Adição de Invenção
(22) 20/04/2016
(43) 24/10/2017
(51) C04B 35/457 (2006.01), H01C 7/108 (2006.01), C01G 19/02 (2006.01)
(54) COMPOSIÇÕES DE ELEMENTOS RESISTIVOS NÃO LINEARES DE BAIXA E MÉDIA TENSÃO, PROCESSO DE OBTENÇÃO DAS MESMAS E SEU USO
(73) UNIVERSIDADE ESTADUAL PAULISTA JULIO DE MESQUITA FILHO (BR/SP)
(72) Marcelo Ornaghi Orlandi; José Arana Varela; Mateus Gallucci Masteghin
Prazo de Validade: 20 (vinte) anos contados a partir de 20/04/2016, observadas as condições legais

---

(11) BR 10 2016 009422-4 B1

Código 16.1 - Concessão de Patente ou Certificado de Adição de Invenção
(22) 27/04/2016
(30) 07/05/2015 US 14/706,027
(43) 07/02/2017
(51) B01J 13/14 (2006.01), G03G 9/097 (2006.01), G03G 9/087 (2006.01), G03G 9/093 (2006.01), C08F 265/04 (2006.01), C08F 212/08 (2006.01), C08F 220/18 (2006.01), C08F 220/06 (2006.01)
(54) NANOPARTÍCULA DE COMPÓSITO COMPREENDENDO UMA RESINA DE NÚCLEO DE POLÍMERO DEESTIRENO/ACRILATO, LÁTEX E ARTIGO DE FABRICAÇÃO
(73) XEROX CORPORATION (US)
(72) VALERIE M. FARRUGIA; WENDY CHI; SANDRA J. GARDNER
Prazo de Validade: 20 (vinte) anos contados a partir de 27/04/2016, observadas as condições legais

---

(11) BR 10 2016 014901-0 B1

Código 16.1 - Concessão de Patente ou Certificado de Adição de Invenção
(22) 23/06/2016
(30) 10/07/2015 JP 2015-138426
(43) 24/01/2017

(51) B62K 25/26 (2006.01)
(54) BRAÇO TRASEIRO, VEÍCULO PARA MONTAR E MÉTODO PARA FABRICAÇÃO
(73) YAMAHA HATSUDOKI KABUSHIKI KAISHA (JP)
(72) MASAFUMI SHIMIZU; YUYA OKUDA
Prazo de Validade: 20 (vinte) anos contados a partir de 23/06/2016, observadas as condições legais

---

(11) BR 10 2016 016424-9 B1

Código 16.1 - Concessão de Patente ou Certificado de Adição de Invenção
(22) 15/07/2016
(30) 17/07/2015 IN 3662/CHE/2015
(43) 24/01/2017
(51) H02P 21/14 (2006.01), H02P 101/15 (2006.01), H02K 7/18 (2006.01)
(54) SISTEMA E MÉTODO DE GERAÇÃO DE POTÊNCIA EÓLICA
(73) GENERAL ELECTRIC COMPANY (US)
(72) KRISHNA KUMAR SWAMINATHAN; DEEPAK RAJ SAGI; PRITESH JAIN; SRIDHAR DASARATHA; NITIKA BHASKAR; RAHUL KUMAR SRIVASTAVA; MILESH SHRICHANDRA GOGAD
Prazo de Validade: 20 (vinte) anos contados a partir de 15/07/2016, observadas as condições legais

---

(11) BR 10 2016 021914-0 B1

Código 16.1 - Concessão de Patente ou Certificado de Adição de Invenção
(22) 23/09/2016
(30) 25/09/2015 EP 15186911.2
(43) 04/04/2017
(51) B61L 5/06 (2006.01), B61L 5/10 (2006.01), E01B 7/20 (2006.01)
(54) APARELHO PARA OPERAR UM COMUTADOR DE UMA VIA FÉRREA E COMUTADOR DE UMA VIA FÉRREA
(73) ALSTOM FERROVIARIA S.P.A (IT)
(72) LEONARDO BOZZOLI; FRANCESCA SOPRANZETTI
Prazo de Validade: 20 (vinte) anos contados a partir de 23/09/2016, observadas as condições legais

---

(11) BR 10 2016 023709-2 B1

Código 16.1 - Concessão de Patente ou Certificado de Adição de Invenção
(22) 10/10/2016
(43) 14/08/2018
(51) B23K 9/08 (2006.01), B23K 9/073 (2006.01)
(54) TÉCNICA DE SOLDAGEM SINCRONIZADA COM OSCILAÇÃO MAGNÉTICA DO ARCO
(73) UNIVERSIDADE FEDERAL DE UBERLÂNDIA (BR/MG) ; FUNDAÇÃO DE AMPARO À PESQUISA DO ESTADO DE MINAS GERAIS - FAPEMIG (BR/MG)
(72) RUHAM PABLO REIS; THIAGO RESENDE LARQUER
Prazo de Validade: 20 (vinte) anos contados a partir de 10/10/2016, observadas

	as condições legais
(11) BR 10 2016 025489-2 B1	Código 16.1 - Concessão de Patente ou Certificado de Adição de Invenção (22) 31/10/2016 (30) 05/02/2016 US 15/016393 (43) 15/08/2017 (51) H01B 7/18 (2006.01) (54) MÉTODO PARA PREVENÇÃO DE FRICÇÃO ENTRE UM CABO DETECTOR LINEAR DE CALOR E UMA BAINHA METÁLICA EXTERNA PROTETORA (73) KIDDE TECHNOLOGIES, INC. (US) (72) CHAD ROUSE Prazo de Validade: 20 (vinte) anos contados a partir de 31/10/2016, observadas as condições legais
(11) BR 10 2017 000299-3 B1	Código 16.1 - Concessão de Patente ou Certificado de Adição de Invenção (22) 06/01/2017 (30) 12/01/2016 JP 2016-003344 (43) 25/07/2017 (51) A61G 11/00 (2006.01) (54) INCUBADORA (73) ATOM MEDICAL CORPORATION (JP) (72) KEISUKE WAKABAYASHI; KENJI KOBAYASHI; MASAAKI OOHASHI; ICHIRO MATSUBARA; TERUMI MATSUBARA Prazo de Validade: 20 (vinte) anos contados a partir de 06/01/2017, observadas as condições legais
(11) BR 10 2017 001149-6 B1	Código 16.1 - Concessão de Patente ou Certificado de Adição de Invenção (22) 19/01/2017 (30) 20/01/2016 EP 16382020.2 (43) 25/07/2017 (51) B65B 1/00 (2006.01), B65B 1/32 (2006.01), B65B 1/04 (2006.01), B65G 65/32 (2006.01) (54) UNIDADE DE MISTURA E EMPACOTAMENTO MODULAR E MÓVEL PARA PRODUTOS GRANULARES OU EM PÓ, E MÉTODO DE MISTURA E EMPACOTAMENTO PARA PRODUTOS GRANULARES OU EM PÓ EM UMA UNIDADE (73) INVERSIONES HIKI6, S.L. (ES) (72) HENRIK STAMM KRISTENSEN Prazo de Validade: 20 (vinte) anos contados a partir de 19/01/2017, observadas as condições legais
(11) BR 10 2017 003048-2 B1	Código 16.1 - Concessão de Patente ou Certificado de Adição de Invenção

(22) 15/02/2017
(30) 05/03/2016 DE 102016002762.2
(43) 12/09/2017
(51) B65H 54/28 (2006.01), B65H 54/02 (2006.01)
(54) DISPOSITIVO DE VAIVÉM DE FIO PARA UM DISPOSITIVO DE BOBINAGEM DE UMA MÁQUINA TÊXTIL PRODUZINDO BOBINAS CRUZADAS
(73) SAURER GERMANY GMBH & CO. KG (DE)
(72) ELISABETH KLACZYNSKI
Prazo de Validade: 20 (vinte) anos contados a partir de 15/02/2017, observadas as condições legais

---

(11) BR 10 2017 004305-3 B1

Código 16.1 - Concessão de Patente ou Certificado de Adição de Invenção
(22) 03/03/2017
(30) 04/04/2016 US 15/089,822
(43) 10/10/2017
(51) A62C 35/11 (2006.01), A62C 35/64 (2006.01), A62C 3/07 (2006.01)
(54) SISTEMA E MÉTODO DE SUPRESSÃO DE INCÊNDIO
(73) KIDDE GRAVINER LIMITED (GB)
(72) ADAM CHATTAWAY; TERRY SIMPSON; TADD F. HERRON
Prazo de Validade: 20 (vinte) anos contados a partir de 03/03/2017, observadas as condições legais

---

(11) BR 10 2017 004453-0 B1

Código 16.1 - Concessão de Patente ou Certificado de Adição de Invenção
(22) 06/03/2017
(43) 30/10/2018
(51) B29B 7/92 (2006.01), B29C 45/00 (2006.01), C08J 5/04 (2006.01), C08L 23/06 (2006.01), B29C 44/42 (2006.01), B29K 105/06 (2006.01), B29K 105/26 (2006.01), B29K 711/14 (2006.01), B29K 311/00 (2006.01), B29K 23/00 (2006.01)
(54) COMPÓSITO POLIMÉRICO COM MADEIRA DE MANDACARU (CEREUS JAMACARU DC.) E PROCESSO DE OBTENÇÃO
(73) SERVICO NACIONAL DE APRENDIZAGEM INDUSTRIAL (BR/BA)
(72) JOYCE BATISTA AZEVEDO; JACQUELINE DE AZEVEDO LOPES
Prazo de Validade: 20 (vinte) anos contados a partir de 06/03/2017, observadas as condições legais

---

(11) BR 10 2017 005259-1 B1

Código 16.1 - Concessão de Patente ou Certificado de Adição de Invenção
(22) 15/03/2017
(30) 15/03/2016 US 15/071.023
(43) 19/09/2017
(51) B65G 15/60 (2006.01), B65G 21/00 (2006.01), B65G 23/00 (2006.01)
(54) SISTEMA DE ESTEIRA TRANSPORTADORA
(73) ASHWORTH BROS., INC (US)

	(72) PAUL STEINHOFF; ROBERT W. BURGESS; DARROLL JOSEPH NEELY Prazo de Validade: 20 (vinte) anos contados a partir de 15/03/2017, observadas as condições legais
(11) BR 10 2017 005486-1 B1	Código 16.1 - Concessão de Patente ou Certificado de Adição de Invenção (22) 17/03/2017 (30) 28/03/2016 US 62/314,021 (43) 03/10/2017 (51) C09D 133/02 (2006.01), C09D 133/08 (2006.01) (54) COMPOSIÇÕES AQUOSAS COM SAIS DE POLICALOXILATO PARA TEMPO DE ABERTURA MELHORADO (73) DOW GLOBAL TECHNOLOGIES LLC (US) (72) SUDHAKAR BALIJEPALLI; ARKADY L. KRASOVSKIY Prazo de Validade: 20 (vinte) anos contados a partir de 17/03/2017, observadas as condições legais
(11) BR 10 2017 009667-0 B1	Código 16.1 - Concessão de Patente ou Certificado de Adição de Invenção (22) 08/05/2017 (30) 09/05/2016 EP 16168737.1 (43) 21/11/2017 (51) F16L 37/08 (2006.01), F16L 37/28 (2006.01) (54) CARTUCHO FÊMEA E SISTEMA QUE COMPREENDE UM BLOCO DE SUPORTE E PELO MENOS UM CARTUCHO FÊMEA (73) FASTER S.R.L. (IT) (72) ALESSANDRO DANELLI; ROBERTO SORBI Prazo de Validade: 20 (vinte) anos contados a partir de 08/05/2017, observadas as condições legais
(11) BR 10 2017 011790-1 B1	Código 16.1 - Concessão de Patente ou Certificado de Adição de Invenção (22) 02/06/2017 (30) 03/06/2016 DE 102016006824.8 (43) 19/12/2017 (51) C22C 9/01 (2006.01), C22F 1/08 (2006.01) (54) LIGA DE COBRE E APLICAÇÕES DA MESMA (73) WIELAND-WERKE AG (DE) (72) IGOR ALTENBERGER; HANS-ACHIM KUHN Prazo de Validade: 20 (vinte) anos contados a partir de 02/06/2017, observadas as condições legais
(11) BR 10 2017 012174-7 B1	Código 16.1 - Concessão de Patente ou Certificado de Adição de Invenção (22) 08/06/2017 (43) 26/12/2018 (51) A61K 6/00 (2006.01)

(54) MATERIAL ODONTOLÓGICO CONTENDO INIBIDORES DE METALOPROTEINASES ANCORADOS EM NANOPARTÍCULAS MAGNÉTICAS PARA REDUÇÃO DA DEGRADAÇÃO DA MATRIZ ORGÂNICA DENTINÁRIA
(73) UNIVERSIDADE FEDERAL DO CEARÁ (BR/CE)
(72) VICTOR PINHEIRO FEITOSA; WALTER ZENOBI; MADIANA MAGALHÃES MOREIRA; PIERRE BASÍLIO ALMEIDA FECHINE; DAVINO MACHADO ANDRADE NETO
Prazo de Validade: 20 (vinte) anos contados a partir de 08/06/2017, observadas as condições legais

---

(11) BR 10 2017 014561-1 B1

Código 16.1 - Concessão de Patente ou Certificado de Adição de Invenção
(22) 05/07/2017
(30) 28/09/2016 JP 2016-189544
(43) 02/05/2018
(51) B62K 21/22 (2006.01)
(54) VEÍCULO COM SELIM
(73) YAMAHA HATSUDOKI KABUSHIKI KAISHA (JP)
(72) SHUNSUKE AOBA
Prazo de Validade: 20 (vinte) anos contados a partir de 05/07/2017, observadas as condições legais

---

(11) BR 10 2017 015314-2 B1

Código 16.1 - Concessão de Patente ou Certificado de Adição de Invenção
(22) 17/07/2017
(30) 15/07/2016 US 62/363,138; 25/06/2017 US 15/632,371
(43) 30/10/2018
(51) F16L 11/127 (2006.01), F16L 11/12 (2006.01), F16L 11/08 (2006.01), F16L 53/38 (2006.01)
(54) MANGUEIRAS DE TRANSFERÂNCIA DE ADESIVO DE FUSÃO A QUENTE DE MÚLTIPLAS CAMADAS, APARELHOS PARA FUNDIR E DISTRIBUIR ADESIVO DE FUSÃO A QUENTE, SISTEMA DE FUSÃO A QUENTE EMÉTODO DE DISTRIBUIÇÃO DE ADESIVO DE FUSÃO A QUENTE
(73) NORDSON CORPORATION (US)
(72) JIM KEOUGH; LESLIE J. VARGA; LAURENCE B. SAIDMAN; WES FORT; JAY LANIER
Prazo de Validade: 20 (vinte) anos contados a partir de 17/07/2017, observadas as condições legais

---

(11) BR 10 2017 016113-7 B1

Código 16.1 - Concessão de Patente ou Certificado de Adição de Invenção
(22) 27/07/2017
(30) 29/07/2016 US 15/223132
(43) 27/02/2018
(51) A47J 36/02 (2006.01), B21D 51/18 (2006.01), B65D 1/34 (2006.01), B65D 43/02 (2006.01), H05B 6/64 (2006.01), B29C 45/14 (2006.01)

(54) RECIPIENTE PARA MICRO-ONDAS, E, PROCESSO PARA FABRICAR UM RECIPIENTE PARA MICRO-ONDAS
(73) DART INDUSTRIES INC. (US)
(72) HECTOR J. BAREA; MARK T. TERRILL JR.; JIANJUN LUO
Prazo de Validade: 20 (vinte) anos contados a partir de 27/07/2017, observadas as condições legais

---

(11) BR 10 2017 022279-9 B1

Código 16.1 - Concessão de Patente ou Certificado de Adição de Invenção
(22) 17/10/2017
(30) 22/11/2016 US 15/359,484
(43) 06/11/2018
(51) G01N 35/00 (2006.01), G02B 21/00 (2006.01), G02B 21/34 (2006.01), G02B 21/36 (2006.01)
(54) APARELHO, MÉTODO E MEIO LEGÍVEL POR MÁQUINA
(73) SAKURA FINETEK USA, INC (US)
(72) ERICO VON BUEREN; RALF VAN DEN BERG
Prazo de Validade: 20 (vinte) anos contados a partir de 17/10/2017, observadas as condições legais

---

(11) BR 10 2017 022673-5 B1

Código 16.1 - Concessão de Patente ou Certificado de Adição de Invenção
(22) 20/10/2017
(43) 08/05/2018
(51) A61K 8/46 (2006.01), A61Q 19/06 (2006.01), A61Q 19/08 (2006.01), A61Q 19/00 (2006.01)
(54) USO COSMÉTICO DO METILSULFONILMETANO NO TRATAMENTO CONTRA A CELULITE, ADIPOSIDADES, FLACIDEZ TECIDUAL E ESTRIAS E FORMULAÇÕES A BASE DE METILSULFONILMETANO
(73) WEALTH INDUSTRIA E COMERCIO DE COSMECEUTICOS E NUTRACEUTICOS EIRELI (BR/SP)
(72) MARIANA ADÉLIA GIROTTO BUSSADE
Prazo de Validade: 20 (vinte) anos contados a partir de 20/10/2017, observadas as condições legais

---

(11) BR 10 2017 025146-2 B1

Código 16.1 - Concessão de Patente ou Certificado de Adição de Invenção
(22) 23/11/2017
(30) 10/01/2017 US 15/402,915
(43) 31/07/2018
(51) C08L 3/02 (2006.01), C08L 3/04 (2006.01), A23L 29/212 (2006.01)
(54) MÉTODO DE AUMENTAR A VISCOSIDADE DE AMIDO INIBIDO TERMICAMENTE, AMIDO AGLOMERADO E PRODUTO ALIMENTAR
(73) CORN PRODUCTS DEVELOPMENT, INC. (US)
(72) CHRISTOPHER LANE; WAJIRA S. RATNAYAKE; TARAK SHAH; JUDITH M. VAZ
Prazo de Validade: 20 (vinte) anos contados a partir de 23/11/2017, observadas

	as condições legais
(11) BR 10 2017 025294-9 B1	Código 16.1 - Concessão de Patente ou Certificado de Adição de Invenção (22) 24/11/2017 (43) 11/06/2019 (51) A61K 36/185 (2006.01), A61K 133/00 (2006.01), A61K 47/24 (2006.01), A61K 47/36 (2006.01), A61P 29/00 (2006.01), A61P 31/04 (2006.01), A61P 31/10 (2006.01), A61P 39/06 (2006.01), A61P 33/00 (2006.01) (54) COMPOSIÇÃO NANOESTRUTURADA COMPREENDENDO ÓLEO VEGETAL DERIVADO DE ESPÉCIES DO GÊNERO CARYOCAR E SUAS APLICAÇÕES (73) FUNDAÇÃO UNIVERSIDADE DE BRASILIA/CENTRO DE APOIO AO DESENVOLVIMENTO TECNOLÓGICO (BR/DF) (72) GRAZIELLA ANSELMO JOANITTI; RICARDO BENTES DE AZEVEDO; VICTOR HUGO SOUSA ARAUJO Prazo de Validade: 20 (vinte) anos contados a partir de 24/11/2017, observadas as condições legais
(11) BR 10 2017 025991-9 B1	Código 16.1 - Concessão de Patente ou Certificado de Adição de Invenção (22) 01/12/2017 (43) 25/06/2019 (51) B05B 15/00 (2006.01) (54) SISTEMA DE LIMPEZA DE CABINE DE PINTURA A PÓ (73) ERZINGER INDUSTRIA MECÂNICA LTDA (BR/SC) (72) SANDRO IVAN ERZINGER Prazo de Validade: 20 (vinte) anos contados a partir de 01/12/2017, observadas as condições legais
(11) BR 10 2017 026898-5 B1	Código 16.1 - Concessão de Patente ou Certificado de Adição de Invenção (22) 13/12/2017 (30) 20/12/2016 US 15/384.374 (43) 18/12/2018 (51) B29C 48/07 (2006.01), B29C 48/12 (2006.01), B29C 48/154 (2006.01), B29C 48/156 (2006.01), B29C 48/16 (2006.01), B29C 48/25 (2006.01), B29C 48/29 (2006.01), B29C 48/285 (2006.01), B29C 48/30 (2006.01), B29C 48/34 (2006.01), B29D 30/38 (2006.01), B29D 30/46 (2006.01) (54) MONTAGEM DE MATRIZ DE CABEÇA CRUZADA PARA O USO COM UMA MÁQUINA DE EXTRUSÃO (73) THE GOODYEAR TIRE & RUBBER COMPANY (US) (72) CHRISTOPHER DAVID DYRLUND; HONGBING CHEN Prazo de Validade: 20 (vinte) anos contados a partir de 13/12/2017, observadas as condições legais

(11) BR 10 2017 027616-3 B1

Código 16.1 - Concessão de Patente ou Certificado de Adição de Invenção
(22) 20/12/2017
(30) 21/12/2016 IT 102016000129413
(43) 30/10/2018
(51) C14B 5/00 (2006.01), B26D 7/27 (2006.01)
(54) MÁQUINA DE CORTE CNC DE DUAS FACES PARA O CORTE DE COURO NATURAL E SIMILARES
(73) ATOM S.P.A. (IT)
(72) DEAMBROSIS, RICCARDO
Prazo de Validade: 20 (vinte) anos contados a partir de 20/12/2017, observadas as condições legais

(11) BR 10 2017 027737-2 B1

Código 16.1 - Concessão de Patente ou Certificado de Adição de Invenção
(22) 21/12/2017
(30) 23/12/2016 IT 102016000130715
(43) 02/01/2019
(51) G09B 19/00 (2006.01), B25J 9/08 (2006.01)
(54) DISPOSITIVO FUNCIONAL, EM PARTICULAR UM ROBÔ, PARA USO EDUCACIONAL COM MÓDULOS QUE PODEM SER COMBINADOS JUNTOS
(73) COMAU S.P.A. (IT)
(72) FRANCESCO CINIELLO; MAURIZIO CREMONINI
Prazo de Validade: 20 (vinte) anos contados a partir de 21/12/2017, observadas as condições legais

(11) BR 10 2018 000058-6 B1

Código 16.1 - Concessão de Patente ou Certificado de Adição de Invenção
(22) 02/01/2018
(43) 16/07/2019
(51) A47B 13/02 (2006.01), A47B 13/08 (2006.01), A47B 13/10 (2006.01), A47B 21/03 (2006.01), A47B 21/06 (2006.01)
(54) MESA HEPTAGONAL SEPARÁVEL COM ESTAÇÃO CENTRAL MULTITAREFA
(73) UNIVERSIDADE TECNOLOGICA FEDERAL DO PARANA (BR/PR)
(72) NADIA SANZOVO; CARLOS ALBERTO PINHO DA SILVA
Prazo de Validade: 20 (vinte) anos contados a partir de 02/01/2018, observadas as condições legais

(11) BR 10 2018 013205-9 B1

Código 16.1 - Concessão de Patente ou Certificado de Adição de Invenção
(22) 27/06/2018
(43) 07/01/2020
(51) B66F 9/075 (2006.01), B66F 9/12 (2006.01), A01D 90/00 (2006.01)
(54) DISPOSITIVO PARA FACILITAÇÃO DE MANIPULAÇÃO DE CAIXA-CONTAINER
(73) ARTUR EDUARDO MONASSI (BR/SP)
(72) ARTUR EDUARDO MONASSI; MAURILIO DE OLIVEIRA MELLO

	Prazo de Validade: 20 (vinte) anos contados a partir de 27/06/2018, observadas as condições legais
(11) BR 10 2018 073011-8 B1	Código 16.1 - Concessão de Patente ou Certificado de Adição de Invenção (22) 08/11/2018 (43) 26/05/2020 (51) B43K 19/00 (2006.01), B26B 1/04 (2006.01), B26B 29/00 (2006.01) (54) CONJUNTO DE MECANISMOS PARA ESTILETE E SUA MONTAGEM, COM SISTEMA DE ARMAÇÃO DA LÂMINA E MOVIMENTO AUTORETRÁTIL (73) SERGIO CONVENTO JUNIOR (BR/SP) (72) SÉRGIO CONVENTO JUNIOR Prazo de Validade: 20 (vinte) anos contados a partir de 08/11/2018, observadas as condições legais
(11) BR 10 2018 073818-6 B1	Código 16.1 - Concessão de Patente ou Certificado de Adição de Invenção (22) 20/11/2018 (43) 02/06/2020 (51) B66F 7/10 (2006.01) (54) SISTEMA DE RECOLHIMENTO E ELEVAÇÃO PARA CAIXAS ELETRÔNICOS (73) WALTER LACERDA MELO JUNIOR (BR/MG) (72) WALTER LACERDA MELO JUNIOR Prazo de Validade: 20 (vinte) anos contados a partir de 20/11/2018, observadas as condições legais
(11) BR 10 2018 073819-4 B1	Código 16.1 - Concessão de Patente ou Certificado de Adição de Invenção (22) 20/11/2018 (43) 02/06/2020 (51) A47B 96/14 (2006.01) (54) CONJUNTO DE ACABAMENTO APLICADO EM MÓVEIS (73) AVT STUDIO DESIGN LTDA (BR/RS) (72) ALBERTO AVETTI Prazo de Validade: 20 (vinte) anos contados a partir de 20/11/2018, observadas as condições legais
(11) BR 10 2018 074018-0 B1	Código 16.1 - Concessão de Patente ou Certificado de Adição de Invenção (22) 22/11/2018 (43) 02/06/2020 (51) A47C 7/50 (2006.01) (54) SUPORTE DE APOIO DOS PÉS PARA CADEIRA GIRATÓRIA (73) PLAXMETAL S/A - INDÚSTRIA DE CADEIRAS CORPORATIVAS (BR/RS) (72) EZÍDIO FRANCISCO ZORZI Prazo de Validade: 20 (vinte) anos contados a partir de 22/11/2018, observadas

	as condições legais
(11) BR 10 2019 005925-7 B1	Código 16.1 - Concessão de Patente ou Certificado de Adição de Invenção (22) 26/03/2019 (43) 13/10/2020 (51) A01D 45/10 (2006.01) (54) DISPOSITIVO PARA DIRECIONAR A CANA-DE-AÇÚCAR COLHIDA A UM VEÍCULO DE TRANSBORDO (73) ALDIR MODOLO (BR/SP) ; ALDIR MODOLO JUNIOR (BR/SP) (72) ALDIR MODOLO JUNIOR; ALDIR MODOLO Prazo de Validade: 20 (vinte) anos contados a partir de 26/03/2019, observadas as condições legais
(11) BR 10 2019 016750-5 B1	Código 16.1 - Concessão de Patente ou Certificado de Adição de Invenção (22) 13/08/2019 (43) 23/02/2021 (51) B60P 7/08 (2006.01) (54) DISPOSIÇÃO INTRODUZIDA EM CATRACA PARA TRAVAMENTO DE CARGAS (73) ANTÔNIO ALBERTO PERES (BR/SP) (72) MARIO HENRIQUE PERES Prazo de Validade: 20 (vinte) anos contados a partir de 13/08/2019, observadas as condições legais
(11) BR 10 2020 010151-0 B1	Código 16.1 - Concessão de Patente ou Certificado de Adição de Invenção (22) 21/05/2020 (43) 20/10/2020 (51) B60J 7/10 (2006.01) (54) SISTEMA DE ABERTURA E TRAVAMENTO DE CAPOTA MARÍTIMA (73) KEKO ACESSÓRIOS S/A (BR/RS) (72) JULIANO SCHEER MANTOVANI Prazo de Validade: 20 (vinte) anos contados a partir de 21/05/2020, observadas as condições legais
(11) BR 10 2020 015702-7 B1	Código 16.1 - Concessão de Patente ou Certificado de Adição de Invenção (22) 31/07/2020 (43) 15/02/2022 (51) B65D 25/48 (2006.01), B65D 35/38 (2006.01) (54) BICO DOSADOR COM COMPARTIMENTO PARA DEFINIÇÃO DE VOLUME DO MATERIAL EXPELIDO DA BISNAGA VOLTADO PARA MATERIAIS PASTOSOS E SEMI-LÍQUIDOS COMO DENTIFRÍCIOS E POMADAS (73) GUILHERME DA SILVA DE OLIVEIRA (BR/BA)

(72) GUILHERME DA SILVA DE OLIVEIRA
Prazo de Validade: 20 (vinte) anos contados a partir de 31/07/2020, observadas as condições legais

---

(11) BR 10 2021 018717-4 B1

Código 16.1 - Concessão de Patente ou Certificado de Adição de Invenção
(22) 20/09/2021
(43) 03/03/2022
(51) A61K 8/9783 (2006.01), A61K 8/34 (2006.01), A61K 8/67 (2006.01), A61Q 1/06 (2006.01)
(54) COMPOSIÇÃO DE BATOM DE PITAYA COM INSERÇÃO DO ATIVO Gymnema sylvestre E EFEITO ANTI-DOCE E SEU USO
(73) SABRINA SARTORI (BR/SP)
(72) SABRINA SARTORI
Prazo de Validade: 20 (vinte) anos contados a partir de 20/09/2021, observadas as condições legais

---

(11) BR 11 2012 000599-5 B1

Código 16.1 - Concessão de Patente ou Certificado de Adição de Invenção
(22) 06/07/2010
(30) 10/07/2009 EP 09165229.7
(51) C12P 7/10 (2006.01)
(54) PROCESSO PARA A PRODUÇÃO FERMENTATIVA DE ETANOL A PARTIR DE UMA COMPOSIÇÃO DE AÇÚCAR COM O EMPREGO DE UMA CEPA DE LEVEDURA RECOMBINANTE
(73) DSM IP Assets B.V. (NL)
(72) Paul Klaassen; Gijsberdina Pieternella Van Suylekom; Bianca Elisabeth Maria Gielesen; Nicolette Jasmijn Broers; Beate Wiedemann; Wilhelmus Theodorus Antonius Maria de Laat
Prazo de Validade: 20 (vinte) anos contados a partir de 06/07/2010, observadas as condições legais. Patente concedida conforme ADI 5.529/DF, que determina a alteração do prazo de concessão.

---

(11) BR 11 2012 003654-8 B1

Código 16.1 - Concessão de Patente ou Certificado de Adição de Invenção
(22) 26/05/2009
(51) G01F 1/84 (2006.01)
(54) MEDIDOR DE FLUXO, E, MÉTODO DE FORMAR O MESMO
(73) Micro Motion INC (US)
(72) CHRISTOPHER A. WERBACH; GREGORY TREAT LANHAM; ANDREW TIMOTHY PATTEN
Prazo de Validade: 20 (vinte) anos contados a partir de 26/05/2009, observadas as condições legais. Patente concedida conforme ADI 5.529/DF, que determina a alteração do prazo de concessão.

---

(11) BR 11 2012 008800-9 B1

Código 16.1 - Concessão de Patente ou Certificado de Adição de Invenção

(22) 15/10/2010
(30) 16/10/2009 FR 0957259
(51) C08J 7/04 (2006.01), C09D 5/18 (2006.01)
(54) ARTIGO IGNIFUGADO E PROCESSO DE FABRICAÇÃO DE UM ARTIGO
(73) BASF SE (DE)
(72) HÉLÈNE GALLOU; CHARAFEDDINE JAMA; MAUDE JIMENEZ; RENÉ DELOBEL; SERGE BOURBIGOT; SOPHIE DUQUESNE; XAVIER COUILLENS
Prazo de Validade: 20 (vinte) anos contados a partir de 15/10/2010, observadas as condições legais. Patente concedida conforme ADI 5.529/DF, que determina a alteração do prazo de concessão.

---

(11) BR 11 2012 022029-2 B1

Código 16.1 - Concessão de Patente ou Certificado de Adição de Invenção
(22) 02/03/2011
(30) 02/03/2010 US 61/309,487; 17/11/2010 IL PCT/IL2010/000956; 20/01/2011 US 61/434,499; 20/01/2011 US 61/434,503
(51) C12N 9/40 (2006.01)
(54) Estrutura de proteina multimérica, seu uso e processo para preparação da estrutura de proteína multimérica
(73) PROTALIX LTD. (IL)
(72) AVIDOR SHULMAN; YOSEPH SHAALTIEL; TALI KIZHNER; ILYA RUDEFER; TEHILA BEN-MOSHE; TALIA SHEKHTER; YANIV AZULAY
Prazo de Validade: 20 (vinte) anos contados a partir de 02/03/2011, observadas as condições legais. Patente concedida conforme ADI 5.529/DF, que determina a alteração do prazo de concessão.

---

(11) BR 11 2012 027033-8 B1

Código 16.1 - Concessão de Patente ou Certificado de Adição de Invenção
(22) 08/04/2011
(30) 22/04/2010 US 61/326,731; 07/12/2010 US 12/962,411
(51) H04N 19/52 (2006.01)
(54) MÉTODO DE PREDIÇÃO DE MOVIMENTO
(73) HFI INNOVATION INC. (CN)
(72) YU-PAO TSAI; JIAN-LIANG LIN; YU-WEN HUANG; SHAW-MIN LEI; CHIH-MING FU
Prazo de Validade: 20 (vinte) anos contados a partir de 08/04/2011, observadas as condições legais. Patente concedida conforme ADI 5.529/DF, que determina a alteração do prazo de concessão.

---

(11) BR 11 2012 027793-6 B1

Código 16.1 - Concessão de Patente ou Certificado de Adição de Invenção
(22) 29/04/2011
(30) 29/04/2010 US 61/329,487
(51) C07K 14/47 (2006.01), C07K 1/18 (2006.01), C12N 9/64 (2006.01)
(54) MÉTODO PARA A PURIFICAÇÃO DE UMA PROTEÍNA DE LIGAÇÃO DE CÁTION DIVALENTE
(73) TAKEDA PHARMACEUTICAL COMPANY LIMITED (JP)

(72) ARTUR MITTERER; MEINHARD HASSLACHER; CHRISTIAN FIEDLER
Prazo de Validade: 20 (vinte) anos contados a partir de 29/04/2011, observadas as condições legais. Patente concedida conforme ADI 5.529/DF, que determina a alteração do prazo de concessão.

---

(11) BR 11 2012 033216-3 B1

Código 16.1 - Concessão de Patente ou Certificado de Adição de Invenção
(22) 25/06/2011
(30) 25/06/2010 US 61/358,857; 01/07/2010 US 61/360,786; 29/09/2010 US 61/387,862; 24/01/2011 US 61/435,710; 11/02/2011 US 61/442,115; 15/04/2011 US 61/476,210; 09/06/2011 US 61/495,268
(51) A61K 38/54 (2006.01), A61K 38/46 (2006.01)
(54) Uso de uma formulação estável compreendendo uma proteína Arilsulfatase A (ASA) e formulação estável para administração intratecal
(73) SHIRE HUMAN GENETIC THERAPIES, INC. (US)
(72) NAZILA SALAMAT-MILLER; KATHERINE TAYLOR; PAUL CAMPOLIETO; ZAHRA SHAHROKH; LAWRENCE CHARNAS; TERESA LEAH WRIGHT; JING PAN; PERICLES CALIAS
Prazo de Validade: 20 (vinte) anos contados a partir de 25/06/2011, observadas as condições legais. Patente concedida conforme ADI 5.529/DF, que determina a alteração do prazo de concessão.

---

(11) BR 11 2013 000623-4 B1

Código 16.1 - Concessão de Patente ou Certificado de Adição de Invenção
(22) 26/07/2011
(30) 27/07/2010 GB 1012603.5
(51) C07K 1/18 (2006.01), C07K 1/36 (2006.01)
(54) PROCESSO PARA A PURIFICAÇÃO DE UM FRAGMENTO DE ANTICORPO A PARTIR DE EXTRATO DE CÉLULA PERIPLÁSMICA DE BACTÉRIAS GRAM-NEGATIVAS
(73) UCB PHARMA, S.A (BE)
(72) Mariangela Spitali; JONATHAN SYMMONS; RICHARD WHITCOMBE; MARK ROBERT PEARCE-HIGGINS
Prazo de Validade: 20 (vinte) anos contados a partir de 26/07/2011, observadas as condições legais. Patente concedida conforme ADI 5.529/DF, que determina a alteração do prazo de concessão.

---

(11) BR 11 2013 008333-6 B1

Código 16.1 - Concessão de Patente ou Certificado de Adição de Invenção
(22) 07/10/2011
(30) 07/10/2010 EP 10186810.7; 15/07/2011 EP 11174248.2
(51) C07K 16/18 (2006.01), G01N 33/68 (2006.01), A61K 39/00 (2006.01)
(54) ANTICORPO, COMPOSIÇÃO FARMACÊUTICA, HIBRIDOMA, POLINUCLEOTÍDEO, MÉTODO DE DIAGNÓSTICO IN VITRO E USOS DO ANTICORPO
(73) AC Immune S.A. (CH) ; Katholieke Universiteit Leuven (BE)
(72) ANDREA PFEIFER; ANDREAS MUHS; FRED VAN LEUVEN; MARIA

PIHLGREN; OSKAR ADOLFSSON
Prazo de Validade: 20 (vinte) anos contados a partir de 07/10/2011, observadas as condições legais. Patente concedida conforme ADI 5.529/DF, que determina a alteração do prazo de concessão.

---

(11) BR 11 2013 016980-0 B1

Código 16.1 - Concessão de Patente ou Certificado de Adição de Invenção
(22) 05/01/2012
(30) 05/01/2011 PL PL393578
(51) C12N 15/62 (2006.01), C07K 14/705 (2006.01), C07K 14/435 (2006.01), C07K 14/78 (2006.01)
(54) PROTEÍNA DE FUSÃO ANTICANCERÍGENA
(73) ADAMED PHARMA S.A. (PL)
(72) JERZY SZCZEPAN PIECZYKOLAN; SEBASTIAN DOMINIK PAWLAK; BARTLOMIEJ MACIEJ ZEREK; PIOTR KAMIL RÓZGA
Prazo de Validade: 20 (vinte) anos contados a partir de 05/01/2012, observadas as condições legais. Patente concedida conforme ADI 5.529/DF, que determina a alteração do prazo de concessão.

---

(11) BR 11 2013 017956-2 B1

Código 16.1 - Concessão de Patente ou Certificado de Adição de Invenção
(22) 13/01/2012
(30) 14/01/2011 US 61/433,083; 14/01/2011 US 61/433,092; 22/04/2011 US 61/478,439; 26/04/2011 US 61/479,194; 14/06/2011 US 61/498,426; 26/08/2011 US 61/528,062; 12/01/2012 US 13/348,871
(51) F41A 5/18 (2006.01), F41A 5/26 (2006.01), F41A 5/28 (2006.01), F41A 3/26 (2006.01), F41A 3/70 (2006.01), F41A 5/24 (2006.01), F16J 9/16 (2006.01), F41A 13/12 (2006.01), F41A 3/14 (2006.01), F41A 21/24 (2006.01)
(54) Arma de fogo, método, e, método para montagem de uma arma de fogo
(73) ARMWEST, LLC (US)
(72) LEROY JAMES SULLIVAN; JAMES MCGARRY; ROBERT LLOYD WATERFIELD; PAUL N. LATULIPPE, JR
Prazo de Validade: 20 (vinte) anos contados a partir de 13/01/2012, observadas as condições legais. Patente concedida conforme ADI 5.529/DF, que determina a alteração do prazo de concessão.

---

(11) BR 11 2013 018305-5 B1

Código 16.1 - Concessão de Patente ou Certificado de Adição de Invenção
(22) 12/01/2012
(30) 24/01/2011 JP 2011-011861; 11/07/2011 JP 2011-153183
(51) H04N 19/124 (2006.01), H04N 19/463 (2006.01), H04N 19/70 (2006.01), H04N 19/149 (2006.01), H04N 19/152 (2006.01)
(54) MÉTODO DE DECODIFICAÇÃO DE IMAGEM, APARELHO DE PROCESSAMENTO DE INFORMAÇÃO, E, MEIO NÃO-TRANSITÓRIO LEGÍVEL POR MÁQUINA
(73) SONY CORPORATION (JP)
(72) KENJI KONDO

Prazo de Validade: 20 (vinte) anos contados a partir de 12/01/2012, observadas as condições legais. Patente concedida conforme ADI 5.529/DF, que determina a alteração do prazo de concessão.

---

(11) BR 11 2013 024706-1 B1

Código 16.1 - Concessão de Patente ou Certificado de Adição de Invenção
(22) 05/03/2012
(30) 30/03/2011 CN 201110078314.X
(51) A61K 47/60 (2006.01), C07K 14/575 (2006.01), A61K 38/00 (2006.01), A61P 3/10 (2006.01)
(54) MÉTODO PARA PREPARAR ANÁLOGOS DE EXENDINA PEGUILADA E ANÁLOGO DE EXENDINA PEGUILADA
(73) SHANGHAI BENEMAE PHARMACEUTICAL CORPORATION (CN)
(72) PENG YUE
Prazo de Validade: 20 (vinte) anos contados a partir de 05/03/2012, observadas as condições legais. Patente concedida conforme ADI 5.529/DF, que determina a alteração do prazo de concessão.

---

(11) BR 11 2013 025304-5 B1

Código 16.1 - Concessão de Patente ou Certificado de Adição de Invenção
(22) 30/03/2012
(30) 01/04/2011 EP 11160921.0
(51) C07K 16/22 (2006.01), C07K 16/26 (2006.01)
(54) MOLÉCULA DE LIGAÇÃO BIESPECÍFICA, SEU MÉTODO DE FABRICAÇÃO E COMPOSIÇÃO FARMACÊUTICA
(73) BOEHRINGER INGELHEIM INTERNATIONAL GMBH (DE)
(72) ANDREAS GSCHWIND; RENE GEORG OTT; JOACHIM BOUCNEAU; MARIE -ANGE BUYSE; ERIK DEPLA
Prazo de Validade: 20 (vinte) anos contados a partir de 30/03/2012, observadas as condições legais. Patente concedida conforme ADI 5.529/DF, que determina a alteração do prazo de concessão.

---

(11) BR 11 2013 033187-9 B1

Código 16.1 - Concessão de Patente ou Certificado de Adição de Invenção
(22) 21/06/2012
(30) 28/06/2011 JP 2011-143248
(51) H04N 19/96 (2006.01), H04N 19/176 (2006.01), H04N 19/182 (2006.01), H04N 19/169 (2006.01), H04N 19/82 (2006.01), H04N 19/86 (2006.01)
(54) APARELHOS DE DECODIFICAÇÃO E DE CODIFICAÇÃO DE IMAGEM
(73) SONY CORPORATION (JP)
(72) KAZUSHI SATO
Prazo de Validade: 20 (vinte) anos contados a partir de 21/06/2012, observadas as condições legais. Patente concedida conforme ADI 5.529/DF, que determina a alteração do prazo de concessão.

---

(11) BR 11 2014 009431-4 B1

Código 16.1 - Concessão de Patente ou Certificado de Adição de Invenção

(22) 24/10/2012
(30) 25/10/2011 US 61/551,325; 02/11/2011 US 61/554,887; 22/12/2011 US 61/579,488; 20/01/2012 US 61/589,143; 25/06/2012 US 13/532,610
(51) H04N 19/82 (2006.01), H04N 19/117 (2006.01), H04N 19/136 (2006.01), H04N 19/18 (2006.01), H04N 19/186 (2006.01)
(54) MÉTODO PARA CODIFICAR DADOS DE VÍDEO, APARELHO PARA CODIFICAR VÍDEO E MEMÓRIA LEGÍVEL POR COMPUTADOR
(73) QUALCOMM INCORPORATED (US)
(72) GEERT VAN DER AUWERA; MARTA KARCZEWICZ; XIANGLIN WANG
Prazo de Validade: 20 (vinte) anos contados a partir de 24/10/2012, observadas as condições legais

---

(11) BR 11 2014 013374-3 B1

Código 16.1 - Concessão de Patente ou Certificado de Adição de Invenção
(22) 02/12/2012
(30) 02/12/2011 US 61/566,550; 18/05/2012 US 61/649,137
(51) A61K 31/185 (2006.01), A61K 45/06 (2006.01), A61K 9/00 (2006.01), A61K 9/20 (2006.01), A61P 25/14 (2006.01), A61P 25/18 (2006.01)
(54) COMPRIMIDOS DE ACAMPROSATO E USOS DE ACAMPROSATO REFERÊNCIA CRUZADA AOS PEDIDOS RELACIONADOS
(73) SYNCHRONEURON INC. (US)
(72) WILLIAM D. KERNS; BARRY S. FOGEL; KEI-LAI FONG; SAN-LAUNG CHOW; DAVID WONG; EDWARD LIN
Prazo de Validade: 20 (vinte) anos contados a partir de 02/12/2012, observadas as condições legais

---

(11) BR 11 2014 017640-0 B1

Código 16.1 - Concessão de Patente ou Certificado de Adição de Invenção
(22) 19/03/2013
(30) 08/02/2012 US 61/596,376; 05/02/2013 US 13/759,139
(51) C10M 171/00 (2006.01), C10N 30/06 (2006.01), C10N 40/30 (2006.01), C10N 30/02 (2006.01)
(54) FLUIDO DE TRABALHO PARA UM DISPOSITIVO DE TRANSFERÊNCIA DE CALOR
(73) CHEMTURA CORPORATION (US)
(72) DALE D. CARR; JEFFREY A. HUTTER; RICHARD KELLEY; ROBERTO URREGO; EDWARD T. HESSELL
Prazo de Validade: 20 (vinte) anos contados a partir de 19/03/2013, observadas as condições legais

---

(11) BR 11 2014 018212-4 B1

Código 16.1 - Concessão de Patente ou Certificado de Adição de Invenção
(22) 09/11/2012
(30) 25/01/2012 RU 2012102525
(51) C07F 7/30 (2006.01), A61K 31/28 (2006.01)
(54) Complexos de germânio com aminoácidos e ácidos carboxílicos e método de preparo dos mesmos

(73) OBSCHESTVO S OGRANICHENNOI OTVETSTVENNOSTYU "WDS FARMA" (RU)
(72) ISAEV, ALEXANDR DMITRIEVICH; MANASHEROV, TAMAZ OMAROVICH; AMBROSOV, IGOR VALERIEVICH; MATELO, SVETLANA KONSTANTINOVNA
Prazo de Validade: 20 (vinte) anos contados a partir de 09/11/2012, observadas as condições legais

---

(11) BR 11 2014 018443-7 B1

Código 16.1 - Concessão de Patente ou Certificado de Adição de Invenção
(22) 31/01/2013
(30) 31/01/2012 US 61/593,214; 28/03/2012 US 61/616,697; 10/09/2012 US 61/698,904; 26/10/2012 US 61/719,229; 04/12/2012 US 61/733,048; 20/12/2012 US 13/721,277
(51) H04W 72/08 (2006.01), H04W 84/18 (2006.01)
(54) SISTEMAS E MÉTODOS PARA SELEÇÃO DE CANAL DE BANDA ESTREITA
(73) QUALCOMM INCORPORATED (US)
(72) ZHI QUAN; SIMONE MERLIN; SANTOSH PAUL ABRAHAM; SAMEER VERMANI; HEMANTH SAMPATH
Prazo de Validade: 20 (vinte) anos contados a partir de 31/01/2013, observadas as condições legais

---

(11) BR 11 2014 018841-6 B1

Código 16.1 - Concessão de Patente ou Certificado de Adição de Invenção
(22) 31/01/2013
(30) 31/01/2012 US 61/592,747
(51) H04W 40/02 (2006.01), H04B 10/2575 (2006.01), H04J 14/02 (2006.01)
(54) SISTEMA PARA ROTEAR SINAIS EM UM SISTEMA DE ANTENAS DISTRIBUÍDAS
(73) DALI SYSTEMS CO., LTD. (KY)
(72) SHAWN PATRICK STAPLETON; SASA TRAJKOVIC
Prazo de Validade: 20 (vinte) anos contados a partir de 31/01/2013, observadas as condições legais

---

(11) BR 11 2014 019578-1 B1

Código 16.1 - Concessão de Patente ou Certificado de Adição de Invenção
(22) 07/02/2013
(30) 07/02/2012 EP 12000783.6
(51) C12N 9/90 (2006.01), C12P 7/06 (2006.01), C12P 19/24 (2006.01)
(54) CÉLULAS DE SACCHAROMYCES CEREVISIAE, USOS DAS DITAS CÉLULAS E MOLÉCULA DE DNA E PROCESSOS PARA A PRODUÇÃO DE ETANOL E DE PRODUTO DE FERMENTAÇÃO
(73) CLARIANT PRODUKTE (DEUTSCHLAND) GMBH (DE)
(72) ZDRAVKO DRAGOVIC; CHRISTIAN GAMAUF; CHRISTOPH REISINGER; ULRICH KETTLING
Prazo de Validade: 20 (vinte) anos contados a partir de 07/02/2013, observadas

	as condições legais
(11) BR 11 2014 020551-5 B1	Código 16.1 - Concessão de Patente ou Certificado de Adição de Invenção (22) 21/02/2013 (30) 21/02/2012 JP 2012-035660 (51) H01G 9/12 (2006.01), H01G 9/02 (2006.01) (54) CAPACITOR ELETROLÍTICO (73) NIPPON CHEMI-CON CORPORATION (JP) (72) HIROTSUGU ASHINO Prazo de Validade: 20 (vinte) anos contados a partir de 21/02/2013, observadas as condições legais
(11) BR 11 2014 021401-8 B1	Código 16.1 - Concessão de Patente ou Certificado de Adição de Invenção (22) 09/08/2012 (30) 09/03/2012 US 61/609,040 (51) H04N 21/242 (2006.01), H04N 21/4788 (2006.01), H04L 29/06 (2006.01) (54) MÉTODO PARA PROCESSAR UM COMANDO DE TRANSPORTE EM UM CONTROLADOR DE CONTEÚDO LOCAL E MÉTODO PARA PROCESSAR UM PRIMEIRO COMANDO DE TRANSPORTE EM UM CONTROLADOR DECONTEÚDO LOCAL PARA CONTROLAR CONTEÚDO COMPARTILHADO (73) INTERDIGITAL MADISON PATENT HOLDINGS (FR) (72) WILLIAM GIBBENS REDMANN Prazo de Validade: 20 (vinte) anos contados a partir de 09/08/2012, observadas as condições legais. Patente concedida conforme ADI 5.529/DF, que determina a alteração do prazo de concessão.
(11) BR 11 2014 022714-4 B1	Código 16.1 - Concessão de Patente ou Certificado de Adição de Invenção (22) 22/02/2013 (30) 16/03/2012 US 61/612,127; 21/02/2013 US 13/773,020 (51) H04L 5/00 (2006.01), H04W 84/12 (2006.01) (54) SISTEMA E MÉTODO PARA AGREGAÇÃO DE PORTADORA HETEROGÊNEA (73) QUALCOMM INCORPORATED (US) (72) ARNAUD MEYLAN; MIGUEL GRIOT; GERARDO GIARETTA Prazo de Validade: 20 (vinte) anos contados a partir de 22/02/2013, observadas as condições legais
(11) BR 11 2014 023109-5 B1	Código 16.1 - Concessão de Patente ou Certificado de Adição de Invenção (22) 19/03/2013 (30) 19/03/2012 US 13/423,522 (51) H04W 52/02 (2006.01) (54) MÉTODO E APARELHO PARA RECEPÇÃO DESCONTÍNUA EM EQUIPAMENTO DE USUÁRIO PARA ECONOMIA DE POTÊNCIA

(73) QUALCOMM INCORPORATED (US)
(72) PETER JOHN BLACK; YIN HUANG; MINGXI FAN
Prazo de Validade: 20 (vinte) anos contados a partir de 19/03/2013, observadas as condições legais

---

(11) BR 11 2014 023588-0 B1

Código 16.1 - Concessão de Patente ou Certificado de Adição de Invenção
(22) 26/03/2013
(30) 27/03/2012 DE TO2012A000273
(51) H04L 29/06 (2006.01), H04N 21/6405 (2006.01), H04N 21/438 (2006.01), H04N 21/845 (2006.01), H04N 21/2343 (2006.01), H04N 21/24 (2006.01)
(54) MÉTODO PARA TRANSMITIR E RECEBER UM SINAL DE INFORMAÇÃO VIA UMA REDE, TRANSMISSOR E RECEPTOR PARA APLICAÇÃO DO MÉTODO E UNIDADE DE DIVISOR PARA APLICAÇÃO DENTRO DA REDE
(73) INSTITUT FÜR RUNDFUNKTECHNIK GMBH (DE)
(72) Matthias HAMMER; Matthias LAABS
Prazo de Validade: 20 (vinte) anos contados a partir de 26/03/2013, observadas as condições legais

---

(11) BR 11 2014 023665-8 B1

Código 16.1 - Concessão de Patente ou Certificado de Adição de Invenção
(22) 20/03/2013
(30) 29/03/2012 US 61/617,108
(51) H05B 33/08 (2020.01)
(54) CIRCUITO DE ADAPTAÇÃO PARA ACOPLAR UM CIRCUITO DE LUZ A UM CIRCUITO DO BALASTRO, DISPOSITIVO, MÉTODO PARA ACOPLAR UM CIRCUITO DE LUZ A UM CIRCUITO DO BALASTRO, E MÉTODO PARA SUBSTITUIR UMA LÂMPADA DE DESCARGA UTILIZANDO UMA PRIMEIRA QUANTIDADE DE POTÊNCIA POR UM CIRCUITO DE LUZ
(73) SIGNIFY HOLDING B.V. (NL)
(72) HARALD JOSEF GÜNTHER RADERMACHER
Prazo de Validade: 20 (vinte) anos contados a partir de 20/03/2013, observadas as condições legais

---

(11) BR 11 2014 025702-7 B1

Código 16.1 - Concessão de Patente ou Certificado de Adição de Invenção
(22) 15/04/2013
(30) 15/04/2012 US 61/624.391
(51) C07F 19/00 (2006.01), A61P 35/00 (2006.01)
(54) COMPOSTOS DE TIOFENO FOTODINÂMICOS A BASE DE METAL E SEUS USOS
(73) SHERRI ANN MCFARLAND (US)
(72) SHERRI MCFARLAND
Prazo de Validade: 20 (vinte) anos contados a partir de 15/04/2013, observadas as condições legais

(11) BR 11 2014 026307-8 B1

Código 16.1 - Concessão de Patente ou Certificado de Adição de Invenção
(22) 23/04/2013
(30) 23/04/2012 US 61/636,938; 15/03/2013 US 61/792,089
(51) A61K 9/06 (2006.01), A61K 47/10 (2006.01), A61K 47/32 (2006.01), A61K 47/38 (2006.01), A61K 31/496 (2006.01), A61P 25/18 (2006.01), A61P 25/24 (2006.01)
(54) PREPARAÇÕES INJETÁVEIS COMPREENDENDO UMA COMPOSIÇÃO CONTENDO UM FÁRMACO POUCO SOLÚVEL,COMPOSIÇÃO EM GEL, SEU MÉTODO DE PRODUÇÃO E SEU USO,MÉTODO PARA PRODUÇÃO DE UMA SERINGA PREVIAMENTE CHEIA COM UMA COMPOSIÇÃO EM GEL, SERINGA PREVIAMENTE CHEIA, E KIT
(73) OTSUKA PHARMACEUTICAL CO., LTD. (JP)
(72) DAIKI KANEKO; TAKAKUNI MATSUDA; YUSUKE HOSHIKA
Prazo de Validade: 20 (vinte) anos contados a partir de 23/04/2013, observadas as condições legais

(11) BR 11 2014 031244-3 B1

Código 16.1 - Concessão de Patente ou Certificado de Adição de Invenção
(22) 13/06/2013
(30) 14/06/2012 US 61/659.603
(51) A61B 10/02 (2006.01), A61B 17/3207 (2006.01), A61B 17/16 (2006.01), A61F 9/007 (2006.01)
(54) DISPOSITIVO E CONJUNTO MÉDICO
(73) SANOCULIS LTD. (IL) ; TEL HASHOMER MEDICAL RESEARCH INFRASTRUCTURE AND SERVICES LTD. (IL)
(72) VADIM SHMUKLER; YOSEPH GLOVINSKY
Prazo de Validade: 20 (vinte) anos contados a partir de 13/06/2013, observadas as condições legais

(11) BR 11 2014 032826-9 B1

Código 16.1 - Concessão de Patente ou Certificado de Adição de Invenção
(22) 05/06/2013
(30) 03/08/2012 US 13/566,111
(51) H04W 72/04 (2006.01), H04B 7/02 (2006.01), H04L 5/00 (2006.01), H04W 16/02 (2006.01), H04W 28/26 (2006.01)
(54) MÉTODO, APARELHO EM UM EQUIPAMENTO DE USUÁRIO E APARELHO EM UM PONTO DE ACESSO
(73) NOKIA TECHNOLOGIES OY (FI)
(72) HONGLEI MIAO; PEKKA JÄNIS
Prazo de Validade: 20 (vinte) anos contados a partir de 05/06/2013, observadas as condições legais

(11) BR 11 2015 001425-9 B1

Código 16.1 - Concessão de Patente ou Certificado de Adição de Invenção
(22) 19/07/2013
(30) 24/07/2012 US 13/556,496
(51) F02C 3/00 (2006.01), F02C 7/00 (2006.01)

(54) MOTOR DE TURBINA A GÁS
(73) UNITED TECHNOLOGIES CORPORATION (US)
(72) John W. Magowan
Prazo de Validade: 20 (vinte) anos contados a partir de 19/07/2013, observadas as condições legais

---

(11) BR 11 2015 001520-4 B1

Código 16.1 - Concessão de Patente ou Certificado de Adição de Invenção
(22) 22/07/2013
(30) 27/07/2012 US 13/560,725
(51) H04W 8/00 (2006.01), H04W 76/14 (2006.01)
(54) DESCOBERTA DE SERVIÇO DE PROXIMIDADE USANDO UM ESPECTRO DE FREQUÊNCIAS LICENCIADO
(73) SHARP KABUSHIKI KAISHA (JP)
(72) SHOHEI YAMADA; AHMAD KHOSHNEVIS; ZHANPING YIN; JOHN MICHAEL KOWALSKI; KENNETH JAMES PARK
Prazo de Validade: 20 (vinte) anos contados a partir de 22/07/2013, observadas as condições legais

---

(11) BR 11 2015 004116-7 B1

Código 16.1 - Concessão de Patente ou Certificado de Adição de Invenção
(22) 27/09/2013
(30) 28/09/2012 AU 2012232992
(51) H04N 19/119 (2006.01), H04N 19/122 (2006.01), H04N 19/136 (2006.01), H04N 19/176 (2006.01), H04N 19/186 (2006.01), H04N 19/44 (2006.01), H04N 19/61 (2006.01), H04N 19/70 (2006.01), H04N 19/96 (2006.01), H04N 21/21 (2006.01), H04N 7/14 (2006.01)
(54) MÉTODO, APARELHO E SISTEMA PARA CODIFICAR E DECODIFICAR AS UNIDADES DE TRANSFORMAÇÃO DE UMA UNIDADE DE CODIFICAÇÃO
(73) CANON KABUSHIKI KAISHA (JP)
(72) CHRISTOPHER JAMES ROSEWARNE; VOLODYMYR KOLESNIKOV
Prazo de Validade: 20 (vinte) anos contados a partir de 27/09/2013, observadas as condições legais

---

(11) BR 11 2015 004429-8 B1

Código 16.1 - Concessão de Patente ou Certificado de Adição de Invenção
(22) 06/09/2013
(30) 07/09/2012 US 13/607,447
(51) H04L 12/28 (2006.01), G06F 21/62 (2006.01)
(54) MÉTODO PARA COMPARTILHAR DADOS EM UM SISTEMA DE SEGURANÇA, SISTEMA DE SEGURANÇA FÍSICO E MEIO LEGÍVEL EM COMPUTADOR NÃO TRANSITÓRIO
(73) AVIGILON CORPORATION (CA)
(72) RYAN LEE; SHAUN MARLATT; MATTHEW ADAM; ROSS WIGHTMAN; GREG MAGOLAN; ANDREW MARTZ
Prazo de Validade: 20 (vinte) anos contados a partir de 06/09/2013, observadas

	as condições legais
(11) BR 11 2015 006716-6 B1	Código 16.1 - Concessão de Patente ou Certificado de Adição de Invenção (22) 27/09/2013 (30) 28/09/2012 US 13/631,357 (51) H04L 12/403 (2006.01), H04W 72/04 (2006.01), H04W 72/12 (2006.01), H04W 84/18 (2006.01) (54) MÉTODO E APARELHO PARA IMPLEMENTAR UMA REDE DE UNIDADE DE TERMINAL REMOTO E MEIO DE ARMAZENAMENTO LEGÍVEL EM COMPUTADOR TANGÍVEL (73) BRISTOL, INC., D/B/A REMOTE AUTOMATED SOLUTIONS (US) (72) RICHARD J VANDERAH; DAVID LEE SMID; RICKIE LEE CONDIT Prazo de Validade: 20 (vinte) anos contados a partir de 27/09/2013, observadas as condições legais
(11) BR 11 2015 006932-0 B1	Código 16.1 - Concessão de Patente ou Certificado de Adição de Invenção (22) 15/07/2013 (30) 27/09/2012 US 13/628,990 (51) G01S 1/04 (2006.01), G01S 1/20 (2006.01), G01S 5/14 (2006.01), G01S 5/16 (2006.01) (54) SISTEMA E MÉTODO DE POSICIONAMENTO COM BASE EM BALÃO (73) SOFTBANK CORP. (JP) (72) RICHARD WAYNE DEVAUL; WALEED KADOUS; ERIC TELLER; CLIFF BIFFLE; EDWARD ALLEN KEYES Prazo de Validade: 20 (vinte) anos contados a partir de 15/07/2013, observadas as condições legais
(11) BR 11 2015 007015-9 B1	Código 16.1 - Concessão de Patente ou Certificado de Adição de Invenção (22) 25/09/2013 (30) 28/09/2012 US 61/707,323 (51) G02B 6/40 (2006.01), G02B 6/36 (2006.01) (54) FITA CASSETE DE FIBRA ÓPTICA, MÉTODO PARA MONTAR UMA FITA CASSETE DE FIBRA ÓPTICA E CIRCUITO ÓPTICO FLEXÍVEL (73) TYCO ELECTRONIC UK LTD. (GB) ; TYCO ELECTRONICS NEDERLAND BV (NL) ; TE CONNECTIVITY AMP ESPANA, S.L.U. (ES) ; ADC TELECOMMUNICATIONS, INC. (US) (72) DAVID PATRICK MURRAY; TON BOLHAAR; PAUL SCHNEIDER; RAFAEL MATEO; LUIS COBACHO; MICHAEL WENTWORTH; STEVEN J. BRANDT; MARCELLUS PJ BUIJS; ALEXANDER DORRESTEIN; JAN WILLEM RIETVELD Prazo de Validade: 20 (vinte) anos contados a partir de 25/09/2013, observadas as condições legais

(11) BR 11 2015 007351-4 B1

Código 16.1 - Concessão de Patente ou Certificado de Adição de Invenção
(22) 08/10/2013
(30) 09/10/2012 US 61/711,269
(51) D21C 5/00 (2006.01), D21C 9/00 (2006.01), D21H 11/18 (2006.01), D21H 17/00 (2006.01), D21H 17/33 (2006.01), D21H 21/06 (2006.01), D21H 21/08 (2006.01), D21H 21/18 (2006.01)
(54) COMPOSIÇÃO PARA TRATAR FIBRAS CELULÓSICAS USADAS PARA PRODUZIR PAPEL OU PAPELÃO E MÉTODO PARA PRODUZIR PAPEL OU PAPELÃO
(73) SOLENIS TECHNOLOGIES CAYMAN, L.P. (CH)
(72) QU-MING GU; FRANK J. SUTMAN
Prazo de Validade: 20 (vinte) anos contados a partir de 08/10/2013, observadas as condições legais

(11) BR 11 2015 007466-9 B1

Código 16.1 - Concessão de Patente ou Certificado de Adição de Invenção
(22) 03/10/2013
(30) 03/10/2012 US 61/744,863; 14/03/2013 US 61/783,424
(51) C12N 15/00 (2006.01), C12P 21/06 (2006.01), C12N 9/64 (2006.01)
(54) PROTEASE INTEÍNA-MODIFICADA, CASSETE DE EXPRESSÃO, HOSPEDEIRO, MÉTODO DE PRODUÇÃO DE UMA PROTEASE E DETERGENTE
(73) AGRIVIDA, INC. (US)
(72) R. MICHAEL RAAB; BINZHANG SHEN; GABOR LAZAR; HUMBERTO DE LA VEGA
Prazo de Validade: 20 (vinte) anos contados a partir de 03/10/2013, observadas as condições legais

(11) BR 11 2015 008972-0 B1

Código 16.1 - Concessão de Patente ou Certificado de Adição de Invenção
(22) 18/10/2013
(30) 22/10/2012 JP 2012-233224
(51) C12N 15/09 (2006.01), A61K 39/00 (2006.01), A61K 39/385 (2006.01), A61K 39/395 (2006.01), A61K 47/42 (2006.01), A61K 48/00 (2006.01), A61P 31/04 (2006.01), C07K 14/195 (2006.01), C07K 14/395 (2006.01), C07K 14/47 (2006.01), C07K 16/12 (2006.01), C07K 16/14 (2006.01), C07K 16/18 (2006.01), C07K 19/00 (2006.01), C12N 1/15 (2006.01), C12N 1/19 (2006.01), C12N 1/21 (2006.01), C12N 5/10 (2006.01), G01N 33/53 (2006.01)
(54) PROTEÍNA DE FUSÃO, FRAGMENTO DE ÁCIDO NUCLEICO, VETOR DE EXPRESSÃO RECOMBINANTE, CÉLULA HOSPEDEIRA MICROBIANA TRANSGÊNICA, VACINAS, USOS DOS MESMOS, MÉTODO PARA PRODUZIRUM MULTÍMERO DE PROTEÍNA DE FUSÃO E KIT
(73) JECTAS INNOVATORS COMPANY LIMITED (JP) ; KM BIOLOGICS CO., LTD. (JP)
(72) KENJI YOKOGAWA; TAKASHI WAKI; YOKO HONDA; HIROTAKA UEFUJI; TOMOMITSU SEWAKI; TAKESHI ARAKAWA; TETSUYA HARAKUNI; TAKESHI

	MIYATA Prazo de Validade: 20 (vinte) anos contados a partir de 18/10/2013, observadas as condições legais
(11) BR 11 2015 009346-9 B1	Código 16.1 - Concessão de Patente ou Certificado de Adição de Invenção (22) 29/08/2013 (30) 26/10/2012 JP 2012-237249; 27/12/2012 JP 2012-284747 (51) H04W 16/14 (2006.01), H04W 72/04 (2006.01), H04W 72/12 (2006.01), H04W 88/06 (2006.01) (54) MÉTODO DE COMUNICAÇÃO DE MULTICANAIS PARA COMUNICAÇÃO DE RÁDIO ENTRE UMA ESTAÇÃO BASE E UMA PLURALIDADE DE ESTAÇÕES TERMINAIS (73) HITACHI KOKUSAI ELECTRIC INC. (JP) (72) KEIGO HASEGAWA; KEAT BENG TOH; MASAYUKI TAKEKAWA; KEI YANAGISAWA; MADOKA TANAKA Prazo de Validade: 20 (vinte) anos contados a partir de 29/08/2013, observadas as condições legais
(11) BR 11 2015 010603-0 B1	Código 16.1 - Concessão de Patente ou Certificado de Adição de Invenção (22) 08/11/2013 (30) 09/11/2012 US 61/724,781; 16/11/2012 US 13/679,245; 18/07/2013 US 13/945,160; 30/09/2013 US 61/884,436; 30/09/2013 US 61/884,319; 30/09/2013 US 61/884,315 (51) A61K 9/12 (2006.01), A61K 31/137 (2006.01) (54) CÁPSULAS DE LEVODOPA DE DOSE ALTA PARA O USO PULMONAR (73) CIVITAS THERAPEUTICS, INC. (US) (72) KEVIN D. KEE; ERNEST D. PENACHIO; ABHIJIT KAMERKAR; MICHAEL M. LIPP; RICHARD P. BATYCKY Prazo de Validade: 20 (vinte) anos contados a partir de 08/11/2013, observadas as condições legais
(11) BR 11 2015 011379-6 B1	Código 16.1 - Concessão de Patente ou Certificado de Adição de Invenção (22) 11/03/2014 (30) 15/03/2013 US 61/794,490 (51) A61K 31/045 (2006.01), A61K 9/50 (2006.01), A61K 9/40 (2006.01), A61K 9/14 (2006.01) (54) COMPOSIÇÃO DE GEL AQUOSO, USO DA MESMA, E FORMULAÇÃO FARMACÊUTICA (73) NANORX, INC. (US) (72) PALAYAKOTAI R. RAGHAVAN Prazo de Validade: 20 (vinte) anos contados a partir de 11/03/2014, observadas as condições legais

(11) BR 11 2015 011492-0 B1

Código 16.1 - Concessão de Patente ou Certificado de Adição de Invenção
(22) 11/03/2013
(30) 20/11/2012 KR 10-2012-0131850
(51) C12N 1/21 (2006.01), C12N 15/52 (2006.01), C12P 7/16 (2006.01)
(54) MICRORGANISMO RECOMBINANTE COM CAPACIDADE DE PRODUÇÃO DE BUTANOL APERFEIÇOADA E MÉTODO PARA A PRODUÇÃO DE BUTANOL ATRAVÉS DA UTILIZAÇÃO DO MESMO
(73) GS CALTEX CORPORATION (KR)
(72) SANG-HYUN LEE; MOON-HO EOM
Prazo de Validade: 20 (vinte) anos contados a partir de 11/03/2013, observadas as condições legais

(11) BR 11 2015 011990-5 B1

Código 16.1 - Concessão de Patente ou Certificado de Adição de Invenção
(22) 20/11/2014
(30) 22/11/2013 US 61/907,617
(51) A01H 5/00 (2006.01), C12N 15/82 (2006.01)
(54) POLINUCLEOTÍDEO RECOMBINANTE QUE CODIFICA UM POLIPEPTÍDEO HOMEOBOX4 (WOX4) RELACIONADO COM WUSCHEL DE C. OLITORIUS E C.CAPSULARIS, CONSTRUTO DE GENE RECOMBINANTE E TRANSFORMANTE PROCARIÓTICO GENETICAMENTE MODIFICADO COMPREENDENDO O POLINUCLEOTÍDEO RECOMBINANTE
(73) BANGLADESH JUTE RESEARCH INSTITUTE (BD)
(72) MAQSUDUL ALAM; MOHAMMED SHAHIDUL ISLAM; BORHAN AHMED; MOHAMMED SAMIUL HAQUE; MOHAMMED MONJURUL ALAM
Prazo de Validade: 20 (vinte) anos contados a partir de 20/11/2014, observadas as condições legais

(11) BR 11 2015 012017-2 B1

Código 16.1 - Concessão de Patente ou Certificado de Adição de Invenção
(22) 21/11/2014
(30) 25/11/2013 US 61/908,444
(51) A01H 5/00 (2006.01), C12N 15/82 (2006.01)
(54) POLINUCLEOTÍDEO RECOMBINANTE, CONSTRUCTO DE GENE RECOMBINANTE E TRANSFORMANTE PROCARIÓTICO GENETICAMENTE MODIFICADO
(73) BANGLADESH JUTE RESEARCH INSTITUTE (BD)
(72) MAQSUDUL ALAM; MOHAMMED SHAHIDUL ISLAM; BORHAN AHMED; MOHAMMED SAMIUL HAQUE; MOHAMMED MONJURUL ALAM
Prazo de Validade: 20 (vinte) anos contados a partir de 21/11/2014, observadas as condições legais

(11) BR 11 2015 012074-1 B1

Código 16.1 - Concessão de Patente ou Certificado de Adição de Invenção
(22) 26/11/2013
(30) 29/11/2012 EP 12194763.4
(51) H04B 5/00 (2006.01), H02J 5/00 (2006.01), H02J 7/02 (2006.01)

(54) TRANSMISSOR DE POTÊNCIA, RECEPTOR DE POTÊNCIA, SISTEMA DE TRANSFERÊNCIA DE POTÊNCIA, MÉTODO DE OPERAÇÃO PARA UM TRANSMISSOR DE POTÊNCIA E MÉTODO DE OPERAÇÃO PARA UM RECEPTOR DE POTÊNCIA
(73) KONINKLIJKE PHILIPS N.V. (NL)
(72) ANTONIUS ADRIAAN MARIA STARING; ANDRIES VAN WAGENINGEN
Prazo de Validade: 20 (vinte) anos contados a partir de 26/11/2013, observadas as condições legais

---

(11) BR 11 2015 012960-9 B1

Código 16.1 - Concessão de Patente ou Certificado de Adição de Invenção
(22) 07/03/2013
(30) 06/12/2012 IN 3760/DEL/2012
(51) A61K 9/00 (2006.01), A61Q 11/00 (2006.01), A61K 47/34 (2006.01), A61K 36/61 (2006.01), A61K 31/125 (2006.01)
(54) GEL ORAL PARA O ALÍVIO DA DOR DE DENTE, SEU MÉTODO DE PREPARAÇÃO E SEU USO
(73) COLGATE-PALMOLIVE COMPANY (US)
(72) SHASHANK POTNIS; RAVI SUBRAMANYAM; RAJITHA NAIR
Prazo de Validade: 20 (vinte) anos contados a partir de 07/03/2013, observadas as condições legais

---

(11) BR 11 2015 013070-4 B1

Código 16.1 - Concessão de Patente ou Certificado de Adição de Invenção
(22) 20/11/2013
(30) 05/12/2012 SE 1251374-3
(51) B62D 67/00 (2006.01), B60R 16/02 (2006.01)
(54) DISPOSITIVO E MÉTODO PARA TORNAR INUTILIZÁVEL UM DISPOSITIVO DE MEMÓRIA EM UMA UNIDADE DE CONTROLE DE UM VEÍCULO MOTOR, E UNIDADE DE CONTROLE
(73) SCANIA CV AB (SE)
(72) ORTWIN SCHLÜTER; RASMUS BACKMAN
Prazo de Validade: 20 (vinte) anos contados a partir de 20/11/2013, observadas as condições legais

---

(11) BR 11 2015 014308-3 B1

Código 16.1 - Concessão de Patente ou Certificado de Adição de Invenção
(22) 13/12/2013
(30) 21/12/2012 US 61/740,595
(51) A61B 8/08 (2006.01), A61B 8/00 (2006.01), G01S 7/52 (2006.01), G06T 7/00 (2006.01), A61B 8/06 (2006.01)
(54) APARELHO E MÉTODO PARA GUIAR UM USUÁRIO QUE MANUSEIA UMA SONDA DE IMAGEAMENTO
(73) KONINKLIJKE PHILIPS N.V. (NL)
(72) EMIL GEORGE RADULESCU; IVAN SALGO; SHENG-WEN HUANG; RAMON QUIDO ERKAMP; SHOUGANG WANG; IRINA WAECHTER-STEHLE; CHRISTIAN BUERGER; SABINE MOLLUS; JUERGEN WEESE

	Prazo de Validade: 20 (vinte) anos contados a partir de 13/12/2013, observadas as condições legais
(11) BR 11 2015 014342-3 B1	Código 16.1 - Concessão de Patente ou Certificado de Adição de Invenção (22) 17/12/2013 (30) 18/12/2012 US 61/738,438 (51) C07D 487/06 (2006.01), A61K 31/5517 (2006.01) (54) MÉTODOS DE PREPARAR UM COMPOSTO (73) INTERVET INTERNATIONAL B.V. (PB) (72) JAMES C. TOWSON; SHING-CHUN WONG Prazo de Validade: 20 (vinte) anos contados a partir de 17/12/2013, observadas as condições legais
(11) BR 11 2015 014380-6 B1	Código 16.1 - Concessão de Patente ou Certificado de Adição de Invenção (22) 25/11/2013 (30) 21/12/2012 US 61/740.866; 24/05/2013 EP 13169163.6 (51) H04R 3/00 (2006.01), G10K 11/34 (2006.01) (54) FILTRO E MÉTODO PARA FILTRAGEM ESPACIAL INFORMADA UTILIZANDO MÚLTIPLAS ESTIMATIVAS DA DIREÇÃO DE CHEGADA INSTANTÂNEA (73) FRAUNHOFER-GESELLSCHAFT ZUR FOERDERUNG DER ANGEWANDTEN FORSCHUNG E.V (DE) (72) HABETS, EMANUEL; THIERGART, OLIVER; BRAUN, SEBASTIAN; TASESKA, MAJA Prazo de Validade: 20 (vinte) anos contados a partir de 25/11/2013, observadas as condições legais
(11) BR 11 2015 015425-5 B1	Código 16.1 - Concessão de Patente ou Certificado de Adição de Invenção (22) 06/09/2013 (30) 27/12/2012 CN 201210580220.7 (51) H04L 1/16 (2006.01), H03M 13/29 (2006.01), H03M 13/37 (2006.01) (54) MÉTODO E SISTEMA PARA REALIMENTAR UM RESULTADO DE DECODIFICAÇÃO DA DECODIFICAÇÃO DA PARADA PRECOCE (73) ZTE CORPORATION (CN) (72) MEIYING WANG; JIEWEI DING; TAO LIU Prazo de Validade: 20 (vinte) anos contados a partir de 06/09/2013, observadas as condições legais
(11) BR 11 2015 016411-0 B1	Código 16.1 - Concessão de Patente ou Certificado de Adição de Invenção (22) 30/12/2013 (30) 11/01/2013 EP 13151004.2; 18/10/2013 US 61/892,560 (51) H04B 5/00 (2006.01), H02J 7/02 (2006.01) (54) TRANSMISSOR DE POTÊNCIA, RECEPTOR DE POTÊNCIA, E MÉTODO

PARA OPERAR UM TRANSMISSOR DE POTÊNCIA
(73) KONINKLIJKE PHILIPS N.V. (NL)
(72) WILHELMUS GERARDUS MARIA ETTES; KLAAS JACOB LULOFS; ADRIANUS PETRUS JOHANNA MARIA ROMMERS; NEIL FRANCIS JOYE; ANDRIES VAN WAGENINGEN
Prazo de Validade: 20 (vinte) anos contados a partir de 30/12/2013, observadas as condições legais

---

(11) BR 11 2015 017291-1 B1

Código 16.1 - Concessão de Patente ou Certificado de Adição de Invenção
(22) 30/10/2013
(30) 18/01/2013 CN 201310019608.4
(51) H04L 1/00 (2006.01), H04L 27/34 (2006.01)
(54) MÉTODO E DISPOSITIVO DE PROCESSAMENTO DE MODULAÇÃO
(73) ZTE CORPORATION (CN)
(72) JUN XU; BO DAI; ZEWEI CHEN; YU NGOK LI; JUNFENG ZHANG
Prazo de Validade: 20 (vinte) anos contados a partir de 30/10/2013, observadas as condições legais

---

(11) BR 11 2015 018021-3 B1

Código 16.1 - Concessão de Patente ou Certificado de Adição de Invenção
(22) 28/01/2014
(30) 29/01/2013 US 61/758,100
(51) G10L 19/18 (2006.01), G10L 19/08 (2006.01), G10L 19/035 (2006.01)
(54) APARELHO E MÉTODO PARA SELECIONAR UM DENTRE UM PRIMEIRO ALGORITMO DE CODIFICAÇÃO E UM SEGUNDO ALGORITMO DE CODIFICAÇÃO
(73) FRAUNHOFER-GESELLSCHAFT ZUR FORDERUNG DER ANGEWANDTEN FORSCHUNG E.V (DE)
(72) DOHLA, STEFAN; FUCHS, GUILLAUME; FOTOPOULOU, ELENI; HELMRICH, CHRISTIAN; RAVELLI, EMMANUEL
Prazo de Validade: 20 (vinte) anos contados a partir de 28/01/2014, observadas as condições legais

---

(11) BR 11 2015 018747-1 B1

Código 16.1 - Concessão de Patente ou Certificado de Adição de Invenção
(22) 05/02/2014
(30) 06/02/2013 US 13/760.669
(51) G02B 6/44 (2006.01)
(54) FIBRA ÓPTICA DE MULTI - PORTAS
(73) CORNING OPTICAL COMMUNICATIONS LLC (US)
(72) ROBERT ELVIN BARNETTE, JR.; HIEU VINH TRAN
Prazo de Validade: 20 (vinte) anos contados a partir de 05/02/2014, observadas as condições legais

---

(11) BR 11 2015 019392-7 B1

Código 16.1 - Concessão de Patente ou Certificado de Adição de Invenção

(22) 26/02/2014
(30) 13/03/2013 MY PI 2013000863
(51) G06F 13/14 (2006.01), G06F 12/00 (2006.01), G06F 11/10 (2006.01)
(54) Aparelho de memória remota, controlador de memória e dispositivo eletrônico para gerenciamento de latência de memória.
(73) INTEL CORPORATION (US)
(72) ROBERT J. ROYER JR.; BLAISE FANNING; ENG HUN OOI
Prazo de Validade: 20 (vinte) anos contados a partir de 26/02/2014, observadas as condições legais

---

(11) BR 11 2015 019746-9 B1

Código 16.1 - Concessão de Patente ou Certificado de Adição de Invenção
(22) 25/02/2014
(30) 12/03/2013 US 13/795,302
(51) B61L 23/04 (2006.01)
(54) SISTEMA DE DETECÇÃO DE DEFEITOS NA VIA FÉRREA, SISTEMA PARA DETECÇÃO E RELATÓRIO DOS DEFEITOS NA VIA FÉRREA ENQUANTO UM TREM SE DESLOCA SOBRE AS VIAS DA FERROVIA E MÉTODO DE DETECÇÃO DE DEFEITOS NA VIA DA FERROVIA ENQUANTO UM VEÍCULO FERROVIÁRIO ESTÁ EM MOVIMENTO
(73) WABTEC HOLDING CORP. (US)
(72) JEFFREY D. KERNWEIN; ALBERT J. NEUPAVER
Prazo de Validade: 20 (vinte) anos contados a partir de 25/02/2014, observadas as condições legais

---

(11) BR 11 2015 020361-2 B1

Código 16.1 - Concessão de Patente ou Certificado de Adição de Invenção
(22) 28/02/2013
(51) G01V 1/38 (2006.01)
(54) SISTEMA E MÉTODO PARA A PREVENÇÃO DA CAVITAÇÃO EM ARRANJOS DE FONTES SÍSMICAS MARINHAS DE FREQUÊNCIA CONTROLADA
(73) BP CORPORATION NORTH AMERICA INC. (US)
(72) HARPER, MARK; DELLINGER, JOSEPH ANTHONY
Prazo de Validade: 20 (vinte) anos contados a partir de 28/02/2013, observadas as condições legais

---

(11) BR 11 2015 020599-2 B1

Código 16.1 - Concessão de Patente ou Certificado de Adição de Invenção
(22) 06/03/2013
(30) 28/02/2013 CN 201310065005.8
(51) H04B 3/54 (2006.01), H04L 1/00 (2006.01), H04L 5/00 (2006.01)
(54) MÉTODO E DISPOSITIVO PARA COMUNICAÇÃO ATRAVÉS DE LINHA DE ENERGIA
(73) SIEMENS AKTIENGESELLSCHAFT (DE)
(72) HUA YE
Prazo de Validade: 20 (vinte) anos contados a partir de 06/03/2013, observadas

	as condições legais
(11) BR 11 2015 021803-2 B1	Código 16.1 - Concessão de Patente ou Certificado de Adição de Invenção (22) 07/03/2014 (30) 08/03/2013 US 13/790,673 (51) H04L 1/00 (2006.01), H04L 5/00 (2006.01), H04L 27/26 (2006.01), H04W 72/02 (2006.01), H04W 74/08 (2006.01) (54) MÉTODO PARA TRANSMISSÃO LIVRE DE APROVAÇÃO, EQUIPAMENTO DE USUÁRIO E DISPOSITIVO LEGÍVEL POR COMPUTADOR NÃO TRANSITÓRIO (73) HUAWEI TECHNOLOGIES CO., LTD. (CN) (72) KELVIN KAR KIN AU; HOSEIN NIKOPOUR; PETAR DJUKIC; ZHIHANG YI; ALIREZA BAYESTEH; JIANGLEI MA; MOHAMMADHADI BALIGH; LIQING ZHANG Prazo de Validade: 20 (vinte) anos contados a partir de 07/03/2014, observadas as condições legais
(11) BR 11 2015 022848-8 B1	Código 16.1 - Concessão de Patente ou Certificado de Adição de Invenção (22) 14/03/2014 (30) 15/03/2013 US 61/801,320 (51) A01H 1/06 (2006.01), C12N 5/00 (2006.01), C12N 15/00 (2006.01), C12N 15/82 (2006.01) (54) Método para introdução de uma mutação mediada por gron em uma sequência de dna alvo em um protoplasto vegetal e uso de uma ou mais endonucleases sítio específica que introduzem cortes de fita única (73) CIBUS US LLC (US) ; CIBUS EUROPE B.V. (PB) (72) PETER R. BEETHAM; GREGORY F.W. GOCAL; CHRISTIAN SCHOPKE; NOEL JOY SAUER; JAMES PEARCE; ROSA E. SEGAMI; JERRY MOZORUK Prazo de Validade: 20 (vinte) anos contados a partir de 14/03/2014, observadas as condições legais
(11) BR 11 2015 023041-5 B1	Código 16.1 - Concessão de Patente ou Certificado de Adição de Invenção (22) 11/03/2014 (30) 12/03/2013 US 61/777,968; 15/03/2013 US 61/791,008; 07/03/2014 US 14/201,029 (51) B64C 19/00 (2006.01), B64C 29/00 (2006.01), G08G 5/00 (2006.01) (54) SISTEMA DE COMPUTADOR E MÉTODO DE ADMINISTRAR RETIRADA DE ITEM EM LOCAIS DE ENTREGA/RETIRADA ATENDIDOS E MEIO LEGÍVEL POR COMPUTADOR NÃO TRANSITÓRIO (73) UNITED PARCEL SERVICE OF AMERICA, INC. (US) (72) DANIEL LIEVENS; VINCENT DETHIER; LUC PIRENNE Prazo de Validade: 20 (vinte) anos contados a partir de 11/03/2014, observadas as condições legais

(11) BR 11 2015 024383-5 B1

Código 16.1 - Concessão de Patente ou Certificado de Adição de Invenção
(22) 31/03/2014
(30) 05/04/2013 EP 13162594.9
(51) H04L 1/00 (2006.01)
(54) EQUIPAMENTO PARA A RECEPÇÃO E TRANSMISSÃO DE DADOS DE UM NÓ DE REDE EM UM SISTEMA DE COMUNICAÇÕES, MÉTODO PARA A RECEPÇÃO E TRANSMISSÃO DE DADOS DE UM NÓ DE REDE EM UMSISTEMA DE COMUNICAÇÕES E CIRCUITO INTEGRADO
(73) SUN PATENT TRUST (US)
(72) MICHAEL EINHAUS; ALEXANDER GOLITSCHEK EDLER VON ELBWART; JOACHIM LOEHR; MASAYUKI HOSHINO
Prazo de Validade: 20 (vinte) anos contados a partir de 31/03/2014, observadas as condições legais

(11) BR 11 2015 027006-9 B1

Código 16.1 - Concessão de Patente ou Certificado de Adição de Invenção
(22) 25/04/2014
(30) 25/04/2013 GB 1307442.2
(51) C02F 1/44 (2006.01), C02F 1/461 (2006.01), C02F 1/00 (2006.01), C02F 1/46 (2006.01)
(54) APARELHO PARA PROCESSAMENTO, E, MÉTODO DE PROCESSAMENTO DE UM LÍQUIDO
(73) PERMASCAND AB (SE)
(72) JASON JONATHAN DALE
Prazo de Validade: 20 (vinte) anos contados a partir de 25/04/2014, observadas as condições legais

(11) BR 11 2015 027777-2 B1

Código 16.1 - Concessão de Patente ou Certificado de Adição de Invenção
(22) 08/08/2014
(30) 22/08/2013 CN CN201310368967.0
(51) G06K 7/10 (2006.01)
(54) MÉTODO E DISPOSITIVO PARA LEITURA DE ETIQUETAS DE RFID/UHF COM BASE EM INTERFACE DE ÁUDIO
(73) XIAMEN INNOV ELECTRONICS TECH CO.#CLTD (CN)
(72) Zhiming ZHONG; Youbin ZUO
Prazo de Validade: 20 (vinte) anos contados a partir de 08/08/2014, observadas as condições legais

(11) BR 11 2015 028378-0 B1

Código 16.1 - Concessão de Patente ou Certificado de Adição de Invenção
(22) 16/05/2014
(30) 17/05/2013 GB 1308927.1
(51) B65D 85/804 (2006.01)
(54) SISTEMA DE PRODUÇÃO DE BEBIDA, CÁPSULA E MÉTODO PARA PREPARAÇÃO DE UMA BEBIDA

(73) KONINKLIJKE DOUWE EGBERTS B.V. (NL)
(72) ANDREW HALLIDAY; ESAK SHABUDIN; SIMON JELLEY; STUART BANISTER
Prazo de Validade: 20 (vinte) anos contados a partir de 16/05/2014, observadas as condições legais

---

(11) BR 11 2015 030255-6 B1

Código 16.1 - Concessão de Patente ou Certificado de Adição de Invenção
(22) 03/06/2014
(30) 04/06/2013 US 13/909,854
(51) B41J 2/21 (2006.01)
(54) APARELHO E MÉTODOS IMPLEMENTADOS POR COMPUTADOR PARA A IMPRESSÃO EM MULTICAMADAS EM FUNDOS NÃO-BRANCOS
(73) ELECTRONICS FOR IMAGING, INC. (US)
(72) HEATH, PETER; CRAM, DWIGHT; KO, BRYAN; LAHUT, JOSEPH
Prazo de Validade: 20 (vinte) anos contados a partir de 03/06/2014, observadas as condições legais

---

(11) BR 11 2015 030772-8 B1

Código 16.1 - Concessão de Patente ou Certificado de Adição de Invenção
(22) 05/06/2014
(30) 12/06/2013 JP 2013-123673; 12/06/2013 JP 2013-123674; 13/12/2013 JP 2013-257684
(51) B60R 16/02 (2006.01), G06F 3/0488 (2006.01)
(54) TERMINAL DE INFORMAÇÕES E MÉTODO PARA CONTROLAR APLICATIVOS
(73) HONDA MOTOR CO., LTD. (JP)
(72) KEIICHI TAKIKAWA; AKIRA IIHOSHI
Prazo de Validade: 20 (vinte) anos contados a partir de 05/06/2014, observadas as condições legais

---

(11) BR 11 2015 031263-2 B1

Código 16.1 - Concessão de Patente ou Certificado de Adição de Invenção
(22) 12/06/2014
(30) 12/06/2013 US 61/834.398
(51) C12N 1/12 (2006.01)
(54) MÉTODOS PARA PRODUZIR UMA BIOMASSA DE ALGAS OU CULTURA DE CÉLULAS DE ALGAS E PELO MENOS UM COMPOSTO LIPÍDICO
(73) SOLARVEST BIOENERGY INC. (CA)
(72) ANGELA LYNNE RIVEROLL; RAYMOND SURZYCKI; MICHAEL DANIEL MCDOUGALL; NANCY MARY MARTIN; KYLIE MUIO; HAYLEY MICHELLE MCKENNA
Prazo de Validade: 20 (vinte) anos contados a partir de 12/06/2014, observadas as condições legais

---

(11) BR 11 2015 031591-7 B1

Código 16.1 - Concessão de Patente ou Certificado de Adição de Invenção

(22) 09/06/2014
(30) 30/06/2013 GB 1311711.4
(51) G01S 17/58 (2006.01), G01S 17/95 (2006.01), G01P 5/26 (2006.01), F03D 7/04 (2006.01)
(54) MEDIÇÃO DE CAMPO DE VELOCIDADE DE FLUIDO DE TURBINA
(73) WIND FARM ANALYTICS LTD (GB)
(72) THEODORE HOLTOM
Prazo de Validade: 20 (vinte) anos contados a partir de 09/06/2014, observadas as condições legais

---

(11) BR 11 2015 032485-1 B1

Código 16.1 - Concessão de Patente ou Certificado de Adição de Invenção
(22) 13/02/2014
(30) 16/07/2013 EP 13176746.9
(51) A24D 1/02 (2006.01), A24D 3/04 (2006.01)
(54) ARTIGO PARA FUMAR
(73) PHILIP MORRIS PRODUCTS S.A. (CH)
(72) MARTHA MARTHA; NICOLAS CUSNIR; ALEN KADIRIC; CHARLES KUERSTEINER
Prazo de Validade: 20 (vinte) anos contados a partir de 13/02/2014, observadas as condições legais

---

(11) BR 11 2016 000478-7 B1

Código 16.1 - Concessão de Patente ou Certificado de Adição de Invenção
(22) 24/06/2014
(30) 12/07/2013 US 61/845,872; 25/11/2013 US 14/089,738
(51) H04W 64/00 (2006.01), G01S 5/02 (2006.01), G01S 5/10 (2006.01)
(54) FORNECIMENTO DE DADOS DE ASSISTÊNCIA DE PRS DE OTDOA
(73) QUALCOMM INCORPORATED (US)
(72) SVEN FISCHER
Prazo de Validade: 20 (vinte) anos contados a partir de 24/06/2014, observadas as condições legais

---

(11) BR 11 2016 001238-0 B1

Código 16.1 - Concessão de Patente ou Certificado de Adição de Invenção
(22) 21/07/2014
(30) 22/07/2013 IB PCT/IB2013/056001
(51) C07D 417/14 (2006.01), A61K 31/427 (2006.01), A61P 29/00 (2006.01)
(54) DERIVADOS DE 1-(PIPERAZIN-1-IL)-2-([1,2,4]TRIAZOL-1-IL)-ETANONA, SEUS USOS E COMPOSIÇÃO FARMACÊUTICA OS COMPREENDENDO
(73) IDORSIA PHARMACEUTICALS LTD (CH)
(72) EVA CAROFF; EMMANUEL MEYER
Prazo de Validade: 20 (vinte) anos contados a partir de 21/07/2014, observadas as condições legais

---

(11) BR 11 2016 002981-0 B1

Código 16.1 - Concessão de Patente ou Certificado de Adição de Invenção

(22) 15/08/2014
(30) 15/08/2013 CN PCT/CN2013/081556
(51) H04W 24/10 (2006.01)
(54) MÉTODO E NÓ DE RÁDIO PARA MANIPULAR RELATÓRIO CSI
(73) TELEFONAKTIEBOLAGET LM ERICSSON (PUBL) (SE)
(72) XINGHUA SONG; SHAOHUA LI; ZHIHENG GUO; RUI FAN; JINHUA LIU
Prazo de Validade: 20 (vinte) anos contados a partir de 15/08/2014, observadas as condições legais

---

(11) BR 11 2016 003256-0 B1

Código 16.1 - Concessão de Patente ou Certificado de Adição de Invenção
(22) 27/08/2014
(30) 27/08/2013 US 61/870,469
(51) C12P 1/00 (2006.01), C12N 1/20 (2006.01)
(54) MICROORGANISMO GENETICAMENTE MODIFICADO QUE METABOLIZA FONTES NÃO CONVENCIONAIS DE FÓSFORO OU ENXOFRE E MÉTODO PARA CONVERTER UM SUBTRATO EM UM PRODUTO
(73) GINKGO BIOWORKS, INC. (US)
(72) ARTHUR J. SHAW IV; COLIN R. SOUTH; JOHANNES PIETER VAN DIJKEN
Prazo de Validade: 20 (vinte) anos contados a partir de 27/08/2014, observadas as condições legais

---

(11) BR 11 2016 004990-0 B1

Código 16.1 - Concessão de Patente ou Certificado de Adição de Invenção
(22) 15/09/2014
(30) 25/09/2013 US 61/882,041
(51) A61K 9/08 (2006.01), A61K 47/02 (2006.01), A61K 47/38 (2006.01), A61K 9/00 (2006.01)
(54) Composição para aplicação em uma mucosa e recipiente
(73) NUTRITION & BIOSCIENCES USA 1, LLC (US)
(72) JAIME L. CURTIS-FISK; SUSAN L. JORDAN; TRUE L. ROGERS; MATTHIAS KNARR; MEINOLF BRACKHAGEN; ROLAND ADDEN
Prazo de Validade: 20 (vinte) anos contados a partir de 15/09/2014, observadas as condições legais

---

(11) BR 11 2016 005004-5 B1

Código 16.1 - Concessão de Patente ou Certificado de Adição de Invenção
(22) 09/09/2014
(30) 09/09/2013 NO 20131216; 01/10/2013 NO PCT/NO2013/000046; 15/05/2014 NO 20140621
(51) C30B 29/06 (2006.01), C01B 33/037 (2006.01), H01L 31/18 (2006.01)
(54) Método para aumentar o rendimento de lingotes de silício
(73) REC SOLAR NORWAY AS (NO)
(72) GUNNAR HALVORSEN; ANNE-KARIN SØILAND
Prazo de Validade: 20 (vinte) anos contados a partir de 09/09/2014, observadas

	as condições legais
(11) BR 11 2016 005456-3 B1	Código 16.1 - Concessão de Patente ou Certificado de Adição de Invenção (22) 17/09/2014 (30) 17/09/2013 JP 2013-192420 (51) C12P 13/04 (2006.01), C12N 15/09 (2006.01), C12P 13/14 (2006.01), C12N 1/20 (2006.01), C12N 1/21 (2006.01), C12N 9/88 (2006.01) (54) MÉTODO PARA PRODUZIR UM L-AMINOÁCIDO POR UM MÉTODO DE FERMENTAÇÃO (73) AJINOMOTO CO., INC. (JP) (72) HIDETAKA DOI Prazo de Validade: 20 (vinte) anos contados a partir de 17/09/2014, observadas as condições legais
(11) BR 11 2016 006212-4 B1	Código 16.1 - Concessão de Patente ou Certificado de Adição de Invenção (22) 24/09/2014 (30) 24/09/2013 EP 13185723.7 (51) B63H 25/42 (2006.01), B63H 5/125 (2006.01) (54) Propulsor azimutal para propulsão de embarcação, embarcação com o propulsor azimutal e método para configurar ou reconfigurar as características hidrodinâmicas de um propulsor azimutal (73) ROLLS-ROYCE MARINE AS (NO) (72) STEINAR AASEBØ; RUNE GAREN Prazo de Validade: 20 (vinte) anos contados a partir de 24/09/2014, observadas as condições legais
(11) BR 11 2016 006734-7 B1	Código 16.1 - Concessão de Patente ou Certificado de Adição de Invenção (22) 01/09/2015 (30) 11/03/2015 CN 201510105356.6 (51) G06F 21/30 (2006.01), G06F 21/44 (2006.01) (54) MÉTODO E SERVIDOR PARA DEFINIR UMA CONTA DE GERENCIAMENTO DE DISPOSITIVO INTELIGENTE (73) XIAOMI INC. (CN) (72) BO JIANG; LIFENG JIANG; SHAOXIONG LI Prazo de Validade: 20 (vinte) anos contados a partir de 01/09/2015, observadas as condições legais
(11) BR 11 2016 007466-1 B1	Código 16.1 - Concessão de Patente ou Certificado de Adição de Invenção (22) 26/09/2014 (30) 10/10/2013 JP 2013-213083 (51) B62D 25/08 (2006.01), B60R 13/04 (2006.01) (54) COBERTURA SUPERIOR DA CARENAGEM (73) NIHON PLAST CO., LTD. (JP) ; NISSAN MOTOR CO., LTD. (JP)

(72) Ryo ISHIHARA; Chikara SANO; Nao IWATA; Hidenori KAMEOKA
Prazo de Validade: 20 (vinte) anos contados a partir de 26/09/2014, observadas as condições legais

---

(11) BR 11 2016 007583-8 B1

Código 16.1 - Concessão de Patente ou Certificado de Adição de Invenção
(22) 08/10/2014
(30) 08/10/2013 US 61/888,302
(51) F02M 37/22 (2006.01), B01D 29/21 (2006.01)
(54) ELEMENTO DE FILTRO E CONJUNTO DE FILTRO
(73) PARKER-HANNIFIN CORPORATION (US)
(72) RUSSELL D. JENSEN
Prazo de Validade: 20 (vinte) anos contados a partir de 08/10/2014, observadas as condições legais

---

(11) BR 11 2016 008502-7 B1

Código 16.1 - Concessão de Patente ou Certificado de Adição de Invenção
(22) 09/10/2014
(30) 15/10/2013 GB 1318244.9; 04/04/2014 GB 1406171.7; 22/04/2014 GB 1407099.9; 11/06/2014 GB 1410411.1; 26/09/2014 GB 1417072.4
(51) C09K 5/04 (2006.01)
(54) COMPOSIÇÃO REFRIGERANTE
(73) RPL HOLDINGS LIMITED (GB)
(72) JOHN EDWARD POOLE; RICHARD POWELL
Prazo de Validade: 20 (vinte) anos contados a partir de 09/10/2014, observadas as condições legais

---

(11) BR 11 2016 009186-8 B1

Código 16.1 - Concessão de Patente ou Certificado de Adição de Invenção
(22) 31/10/2014
(30) 31/10/2013 CN 201310534126.2
(51) A61F 2/07 (2006.01)
(54) ENXERTO DE STENT
(73) MICROPORT ENDOVASCULAR (SHANGHAI) CO., LTD. (CN)
(72) ZHONGHUA LI; QING ZHU; LIWEN WANG; ZHIKAI XING; YONGFENG ZHU; DONGMEI YAN
Prazo de Validade: 20 (vinte) anos contados a partir de 31/10/2014, observadas as condições legais

---

(11) BR 11 2016 009874-9 B1

Código 16.1 - Concessão de Patente ou Certificado de Adição de Invenção
(22) 05/11/2014
(30) 05/11/2013 US 61/899,979; 10/01/2014 US 61/926,022; 02/05/2014 US 61/987,899; 27/08/2014 US 62/042,553
(51) A61M 37/00 (2006.01), A61C 7/08 (2006.01), A61K 9/22 (2006.01)
(54) DISPOSITIVOS DE LIBERAÇÃO DE FÁRMACO, E COMPOSIÇÕES FARMACÊUTICAS E USOS

(73) SYNAGILE CORPORATION (US)
(72) EPHRAIM HELLER; ADAM HELLER; BRUCE REHLAENDER; JOHN SPIRIDIGLIOZZI
Prazo de Validade: 20 (vinte) anos contados a partir de 05/11/2014, observadas as condições legais

---

(11) BR 11 2016 011288-1 B1

Código 16.1 - Concessão de Patente ou Certificado de Adição de Invenção
(22) 21/11/2014
(30) 21/11/2013 EP 13193901.9
(51) C09D 4/00 (2006.01)
(54) COMPOSIÇÕES DE REVESTIMENTO EM PÓ TERMOFIXAS COMPREENDENDO PERÓXIDO DE BENZOÍLA SUBSTITUÍDO COM METILA, PROCESSO PARA A FABRICAÇÃO DAS COMPOSIÇÕES DE REVESTIMENTO, ARTIGO REVESTIDO COM A COMPOSIÇÃO DE REVESTIMENTO, PROCESSO PARAA FABRICAÇÃO DO ARTIGO, E USO DAS COMPOSIÇÕES DE REVESTIMENTO E DO ARTIGO
(73) COVESTRO (NETHERLANDS) B.V. (NL)
(72) JOHAN FRANZ GRADUS ANTONIUS JANSEN; JOZEF JOHANNES CATHERINA JACOBUS BOONEN; JACOB LEENDERT DE HAAS; PETRUS HENRICUS MARINUS WELLENBERG; GERRIT JOHANNES DE LANGE; KURT VAN DURME; HUGO GERRIT BAREND RENKEMA
Prazo de Validade: 20 (vinte) anos contados a partir de 21/11/2014, observadas as condições legais

---

(11) BR 11 2016 011917-7 B1

Código 16.1 - Concessão de Patente ou Certificado de Adição de Invenção
(22) 27/11/2014
(30) 27/11/2013 EP 13194730.1
(51) A61K 31/401 (2006.01), A61P 29/00 (2006.01)
(54) COMPOSTOS, COMPOSIÇÃO E MÉTODOS FARMACÊUTICOS PARA O USO NO TRATAMENTO DE DOENÇAS INFLAMATÓRIAS
(73) EPICS THERAPEUTICS (BE)
(72) HAMID HOVEYDA; DIDIER SCHILS; LUDIVINE ZOUTE; JULIEN PARCQ; JÉRÔME BERNARD; GRAEME FRASER
Prazo de Validade: 20 (vinte) anos contados a partir de 27/11/2014, observadas as condições legais

---

(11) BR 11 2016 012308-5 B1

Código 16.1 - Concessão de Patente ou Certificado de Adição de Invenção
(22) 29/11/2013
(51) H04L 29/08 (2006.01), H04W 12/08 (2006.01)
(54) MÉTODO DE AUTORIZAÇÃO DE PACOTES DE INSTALAÇÃO E TERMINAL USADO COMO UM SEGUNDO TERMINAL
(73) HUAWEI DEVICE (SHENZHEN) CO., LTD. (CN)
(72) CHAN WANG; HUANGWEI WU
Prazo de Validade: 20 (vinte) anos contados a partir de 29/11/2013, observadas

	as condições legais
(11) BR 11 2016 012643-2 B1	Código 16.1 - Concessão de Patente ou Certificado de Adição de Invenção (22) 08/12/2014 (30) 09/12/2013 US 61/913,911; 09/12/2013 US 61/913,905 (51) C12N 15/82 (2006.01), C07K 14/325 (2006.01) (54) CONSTRUCTO, VETOR, CÉLULA HOSPEDEIRA BACTERIANA, POLIPEPTÍDEO, COMPOSIÇÃO, MÉTODO DE CONTROLE E EXTERMINAÇÃO DE PRAGA LEPIDÓPTERA, MÉTODO DE PROTEÇÃO DE PLANTA E MÉTODODE PRODUÇÃO DE POLIPEPTÍDEO COM ATIVIDADE PESTICIDA (73) BASF AGRICULTURAL SOLUTIONS SEED US LLC (US) (72) DUANE ALAN LEHTINEN; KIMBERLY S. SAMPSON; KIRA ROBERTS; ETHAN DUNN; NANA CHOUGULE Prazo de Validade: 20 (vinte) anos contados a partir de 08/12/2014, observadas as condições legais
(11) BR 11 2016 012871-0 B1	Código 16.1 - Concessão de Patente ou Certificado de Adição de Invenção (22) 05/12/2014 (30) 06/12/2013 US 61/913.024 (51) A61K 9/72 (2006.01), A61K 31/167 (2006.01), A61K 31/58 (2006.01) (54) MÉTODO PARA PREPARAÇÃO DE COMPOSIÇÕES DE INALAÇÃO DE PÓ SECO (73) ORION CORPORATION (FI) (72) TERHI MATTILA; ANITA HAPPONEN; JUSSI HAIKARAINEN Prazo de Validade: 20 (vinte) anos contados a partir de 05/12/2014, observadas as condições legais
(11) BR 11 2016 014041-9 B1	Código 16.1 - Concessão de Patente ou Certificado de Adição de Invenção (22) 25/03/2014 (30) 19/12/2013 KR 10-2013-0159411 (51) G10K 11/168 (2006.01), G10K 11/162 (2006.01), B60R 13/08 (2006.01), F02B 77/13 (2006.01) (54) MATERIAL ABSORVENTE E ISOLANTE DE SOM; MÉTODO PARA FABRICAÇÃO DO MATERIAL ABSORVENTE E ISOLANTE DE SOM; E MÉTODO PARA REDUZIR RUÍDO DE UM DISPOSITIVO GERADOR DE RUÍDO (73) HYUNDAI MOTOR COMPANY (KR) (72) KEUN YOUNG KIM; KIE YOUN JEONG; BONG HYUN PARK Prazo de Validade: 20 (vinte) anos contados a partir de 25/03/2014, observadas as condições legais
(11) BR 11 2016 014181-4 B1	Código 16.1 - Concessão de Patente ou Certificado de Adição de Invenção

	(22) 15/12/2014 (30) 17/12/2013 US 61/917,019; 18/12/2013 WO PCT/EP2013/077263 (51) G06K 19/06 (2006.01), G06K 19/08 (2006.01) (54) MARCAÇÃO E PROCESSO PARA A MARCAÇÃO DE OBJETOS POR IMPRESSÃO A JATO DE TINTA, SISTEMA E MÉTODO PARA A APLICAÇÃO DE UMA MARCAÇÃO SOBRE UMA SUPERFÍCIE (73) SICPA HOLDING SA (CH) (72) ERIC DECOUX; PATRICK BOVEY Prazo de Validade: 20 (vinte) anos contados a partir de 15/12/2014, observadas as condições legais
(11) BR 11 2016 014367-1 B1	Código 16.1 - Concessão de Patente ou Certificado de Adição de Invenção (22) 17/12/2014 (30) 17/12/2013 CN 201310695461.0 (51) G06F 9/50 (2006.01) (54) Método de processamento de recurso, sistema operacional, e dispositivo. (73) HUAWEI TECHNOLOGIES CO., LTD. (CN) (72) GANG LU; JIANFENG ZHAN; YUNWEI GAO; CHONGKANG TAN; DONGLIANG XUE Prazo de Validade: 20 (vinte) anos contados a partir de 17/12/2014, observadas as condições legais
(11) BR 11 2016 014924-6 B1	Código 16.1 - Concessão de Patente ou Certificado de Adição de Invenção (22) 22/12/2014 (30) 30/12/2013 FR 1363719 (51) B23Q 9/00 (2006.01), F16L 19/00 (2006.01), F16L 33/01 (2006.01) (54) MÉTODO DE MONTAGEM DE UMA PONTEIRA DE FIXAÇÃO DE UM CONDUTO TUBULAR FLEXÍVEL E INSTALAÇÃO (73) TECHNIP N-POWER (FR) (72) ROMUALD DEHAIS; GRÉGORY PECKEU Prazo de Validade: 20 (vinte) anos contados a partir de 22/12/2014, observadas as condições legais
(11) BR 11 2016 015472-0 B1	Código 16.1 - Concessão de Patente ou Certificado de Adição de Invenção (22) 13/01/2015 (30) 16/01/2014 US 61/928,195 (51) F25D 3/11 (2006.01) (54) APARELHO E MÉTODO PARA RESFRIAR OU CONGELAR UM PRODUTO (73) PRAXAIR TECHNOLOGY, INC. (US) (72) GARY D. LANG; JOHN M. GIRARD Prazo de Validade: 20 (vinte) anos contados a partir de 13/01/2015, observadas as condições legais

(11) BR 11 2016 015797-4 B1	Código 16.1 - Concessão de Patente ou Certificado de Adição de Invenção (22) 09/12/2014 (30) 13/01/2014 US 61/926,481 (51) C12P 21/00 (2006.01), C07K 16/00 (2006.01), C12N 1/38 (2006.01) (54) MÉTODO PARA DIMINUIR O TEOR DE GLICOFORMA DE ALTA MANOSE DE UMA PROTEÍNA RECOMBINANTE E MÉTODO DE PRODUÇÃO DE UMA PROTEÍNA RECOMBINANTE (73) AMGEN INC. (US) (72) SOHYE KANG; CHUNG-JR HUANG; HEDIEH BARKHORDARIAN; PAVEL BONDARENKO; ZHONGQI ZHANG Prazo de Validade: 20 (vinte) anos contados a partir de 09/12/2014, observadas as condições legais
(11) BR 11 2016 015938-1 B1	Código 16.1 - Concessão de Patente ou Certificado de Adição de Invenção (22) 08/01/2015 (30) 09/01/2014 FR 1450145 (51) F01D 25/24 (2006.01), F02C 7/25 (2006.01) (54) MÉTODO DE PROTEÇÃO CONTRA INCÊNDIO DE INVÓLUCRO DE VENTILADOR E INVÓLUCRO DE VENTILADOR PRODUZIDO A PARTIR DE MATERIAL COMPÓSITO (73) SNECMA (FR) (72) SYLVAIN CORRADINI; TIMOTHÉE ELISSEEFF; SOPHIE ESSAYAN Prazo de Validade: 20 (vinte) anos contados a partir de 08/01/2015, observadas as condições legais
(11) BR 11 2016 016082-7 B1	Código 16.1 - Concessão de Patente ou Certificado de Adição de Invenção (22) 08/01/2015 (30) 13/01/2014 AT A 19/2014 (51) G07F 17/32 (2006.01) (54) CONFIGURAÇÃO DE PORTA DE CAIXA, DISPOSITIVO COM ÉCRAN DE VISUALIZAÇÃO E CAIXA DE UM DISPOSITIVO COM ÉCRAN DE VISUALIZAÇÃO (73) NOVOMATIC AG (AT) (72) BRUNO BAILER Prazo de Validade: 20 (vinte) anos contados a partir de 08/01/2015, observadas as condições legais
(11) BR 11 2016 016225-0 B1	Código 16.1 - Concessão de Patente ou Certificado de Adição de Invenção (22) 02/02/2015 (30) 03/02/2014 IT FI2014A000024 (51) F04D 19/02 (2006.01), F04D 25/06 (2006.01), F04D 29/056 (2006.01) (54) TURBOMÁQUINA DE MÚLTIPLOS ESTÁGIOS E MÉTODO PARA REFORÇAR A PRESSÃO DE UM FLUIDO DE COMPRESSIBILIDADE

	VARIÁVEL (73) NUOVO PIGNONE TECNOLOGIE S.R.L. (IT) (72) LORENZO BERGAMINI; MARCO CIPRIANI Prazo de Validade: 20 (vinte) anos contados a partir de 02/02/2015, observadas as condições legais
(11) BR 11 2016 017093-8 B1	Código 16.1 - Concessão de Patente ou Certificado de Adição de Invenção (22) 30/01/2015 (30) 03/02/2014 EP 14153663.1; 18/07/2014 EP 14177741.7 (51) C01B 17/05 (2006.01), C12P 3/00 (2006.01) (54) PROCESSO PARA CONVERSÃO BIOLÓGICA DE BISSULFETO EM ENXOFRE ELEMENTAR (73) PAQELL B.V. (NL) (72) JAN KLOK; ALBERT JOSEPH HENDRIK JANSSEN; GIJS VAN HEERINGEN; JAN HENK VAN DIJK Prazo de Validade: 20 (vinte) anos contados a partir de 30/01/2015, observadas as condições legais
(11) BR 11 2016 017137-3 B1	Código 16.1 - Concessão de Patente ou Certificado de Adição de Invenção (22) 04/02/2015 (30) 07/02/2014 US 61/937,211; 04/06/2014 US 62/007,562; 29/10/2014 US 62/069,932 (51) C07D 471/04 (2006.01), C07D 487/04 (2006.01), A61K 31/519 (2006.01), A61P 35/00 (2006.01) (54) COMPOSTO E/OU SAL FARMACEUTICAMENTE ACEITÁVEL DO MESMO E COMPOSIÇÕES FARMACÊUTICAS (73) PRINCIPIA BIOPHARMA, INC. (US) (72) ERIK VERNER; KENNETH ALBERT BRAMELD Prazo de Validade: 20 (vinte) anos contados a partir de 04/02/2015, observadas as condições legais
(11) BR 11 2016 017216-7 B1	Código 16.1 - Concessão de Patente ou Certificado de Adição de Invenção (22) 22/01/2015 (30) 29/01/2014 US 61/933,143; 26/09/2014 US 62/055,758 (51) C09D 7/00 (2006.01), C09D 201/00 (2006.01) (54) Composição de revestimento aquosa (73) 3M INNOVATIVE PROPERTIES COMPANY (US) (72) FENG BAI; WENDY L. THOMPSON; HAEEN SYKORA; TERRY R. HOBBS Prazo de Validade: 20 (vinte) anos contados a partir de 22/01/2015, observadas as condições legais
(11) BR 11 2016 017520-4 B1	Código 16.1 - Concessão de Patente ou Certificado de Adição de Invenção (22) 18/02/2015

(30) 21/02/2014 EP 14156164.7; 15/08/2014 EP 14181174.5
(51) A46B 9/04 (2006.01), A46B 9/02 (2006.01)
(54) CABEÇA PARA IMPLEMENTO DE TRATAMENTO BUCAL
(73) THE PROCTER & GAMBLE COMPANY (US)
(72) ANDREAS BIRK; MICHAEL MACHLITT; ARMIN TSCHOL
Prazo de Validade: 20 (vinte) anos contados a partir de 18/02/2015, observadas as condições legais

---

(11) BR 11 2016 017551-4 B1

Código 16.1 - Concessão de Patente ou Certificado de Adição de Invenção
(22) 26/01/2015
(30) 31/01/2014 US 14/170,255
(51) F03D 1/00 (2006.01)
(54) APARELHO PARA OBTER ENERGIA E MÉTODO DE OBTENÇÃO DE ENERGIA
(73) AIRLOOM ENERGY, INC. (US)
(72) ROBERT LUMLEY
Prazo de Validade: 20 (vinte) anos contados a partir de 26/01/2015, observadas as condições legais

---

(11) BR 11 2016 018099-2 B1

Código 16.1 - Concessão de Patente ou Certificado de Adição de Invenção
(22) 05/02/2015
(30) 07/02/2014 US 61/937,368; 01/05/2014 US 61/987,323
(51) C07D 311/58 (2006.01), C07D 311/16 (2006.01), C07D 407/04 (2006.01), A61K 31/353 (2006.01), A61P 35/00 (2006.01)
(54) COMPOSTOS FUNCIONALIZADOS DE BENZOPIRANOS E USO DOS MESMOS
(73) NOVOGEN LIMITED (AU)
(72) ANDREW HEATON; DAVID BROWN; GRAHAM KELLY
Prazo de Validade: 20 (vinte) anos contados a partir de 05/02/2015, observadas as condições legais

---

(11) BR 11 2016 018405-0 B1

Código 16.1 - Concessão de Patente ou Certificado de Adição de Invenção
(22) 09/02/2015
(30) 12/02/2014 GB 1402440.0
(51) G01V 1/30 (2006.01)
(54) MÉTODO E APARELHO PARA CARACTERIZAÇÃO DE EVOLUÇÃO DE UM RESERVATÓRIO DETERMINANDO-SE UMA ONDALETA SÍSMICA QUE VINCULA DADOS SÍSMICOS OBSERVADOS A UMA SEQUÊNCIA DE REFLETIVIDADES
(73) TOTAL S.A (FR)
(72) THOMAS DAVID BLANCHARD; PIERRE DANIEL THORE; CHRISTIAN HUBANS
Prazo de Validade: 20 (vinte) anos contados a partir de 09/02/2015, observadas

	as condições legais
(11) BR 11 2016 018552-8 B1	Código 16.1 - Concessão de Patente ou Certificado de Adição de Invenção (22) 12/02/2015 (30) 12/02/2014 US 61/939,198 (51) E02D 31/00 (2006.01), E01C 3/00 (2006.01), E01C 3/04 (2006.01), E01B 2/00 (2006.01) (54) GEOCÉLULA FORMADA DE UMA PLURALIDADE DE TIRAS POLIMÉRICAS PERFURADAS (73) GEOTECH TECHNOLOGIES LTD. (IL) (72) IZHAR HALAHMI; ODED EREZ Prazo de Validade: 20 (vinte) anos contados a partir de 12/02/2015, observadas as condições legais
(11) BR 11 2016 019149-8 B1	Código 16.1 - Concessão de Patente ou Certificado de Adição de Invenção (22) 04/03/2015 (30) 04/03/2014 JP 2014-042061 (51) H02K 1/27 (2006.01) (54) ROTOR (73) UNIVERSITY PUBLIC CORPORATION OSAKA (JP) ; DAIKIN INDUSTRIES, LTD. (JP) (72) TOSHINARI KONDOU; MASAYUKI SANADA; SHIGEO MORIMOTO; YUKINORI INOUE Prazo de Validade: 20 (vinte) anos contados a partir de 04/03/2015, observadas as condições legais
(11) BR 11 2016 019848-4 B1	Código 16.1 - Concessão de Patente ou Certificado de Adição de Invenção (22) 26/02/2015 (30) 26/02/2014 IN 683/MUM/2014 (51) B32B 3/14 (2006.01) (54) MÉTODO DE TRANSFERÊNCIA DE IMPRESSÃO DE UM SUBSTRATO PARA UMA SUPERFÍCIE (73) M/S. CAN IMAGE MEDIA TECH (IN) (72) SUKHDEV MAHAJAN DAYARAM Prazo de Validade: 20 (vinte) anos contados a partir de 26/02/2015, observadas as condições legais
(11) BR 11 2016 020280-5 B1	Código 16.1 - Concessão de Patente ou Certificado de Adição de Invenção (22) 26/02/2015 (30) 07/03/2014 US 61/949,524 (51) A61B 17/17 (2006.01), A61B 17/80 (2006.01) (54) INSTRUMENTO DE GUIA SEPARÁVEL E CONJUNTO DE FIXAÇÃO ÓSSEA

(73) DEPUY SYNTHES PRODUCTS, INC. (US)
(72) ALFRED NIEDERBERGER; JOHANN FIERLBECK
Prazo de Validade: 20 (vinte) anos contados a partir de 26/02/2015, observadas as condições legais

---

(11) BR 11 2016 020454-9 B1

Código 16.1 - Concessão de Patente ou Certificado de Adição de Invenção
(22) 06/03/2015
(30) 07/03/2014 US 61/949,932
(51) C07K 16/18 (2006.01), C07K 16/40 (2006.01), A61P 29/00 (2006.01), A61P 37/06 (2006.01)
(54) Anticorpos isolados anti-C5 ou fragmentos de ligação ao antígeno dos mesmos, composição farmacêutica, kit terapêutico e artigo de fabricação compreendendo ditos anticorpos ou fragmentos, bem como uso dos ditos anticorpos ou fragmentos para tratar aHUS ou PNH
(73) ALEXION PHARMACEUTICALS, INC. (US)
(72) BRUCE A. ANDRIEN JR.; DOUGLAS L. SHERIDAN; PAUL P. TAMBURINI
Prazo de Validade: 20 (vinte) anos contados a partir de 06/03/2015, observadas as condições legais

---

(11) BR 11 2016 021471-4 B1

Código 16.1 - Concessão de Patente ou Certificado de Adição de Invenção
(22) 16/03/2015
(30) 17/03/2014 IB PCT/IB2014/059883
(51) C07D 471/04 (2006.01), A61K 31/437 (2006.01), A61P 37/00 (2006.01)
(54) COMPOSTOS DERIVADOS DE ÁCIDO ACÉTICO AZAINDOL, COMPOSIÇÃO FARMACÊUTICA, E, USO DE UM COMPOSTO
(73) IDORSIA PHARMACEUTICALS LTD (CH)
(72) HAMED AISSAOUI; CHRISTOPH BOSS; PATRICK BOUIS; JULIEN HAZEMANN; ROMAIN SIEGRIST
Prazo de Validade: 20 (vinte) anos contados a partir de 16/03/2015, observadas as condições legais

---

(11) BR 11 2016 021602-4 B1

Código 16.1 - Concessão de Patente ou Certificado de Adição de Invenção
(22) 09/03/2015
(30) 18/03/2014 US 14/217,840; 26/11/2014 US 14/554,806
(51) G06F 9/44 (2006.01), G06F 9/30 (2006.01)
(54) CONFIGURAÇÃO DE MODO DE ARQUITETURA EM UM SISTEMA DE COMPUTADOR
(73) INTERNATIONAL BUSINESS MACHINES CORPORATION. (US)
(72) MICHAEL KARL GSCHWIND
Prazo de Validade: 20 (vinte) anos contados a partir de 09/03/2015, observadas as condições legais

---

(11) BR 11 2016 021832-9 B1

Código 16.1 - Concessão de Patente ou Certificado de Adição de Invenção

	(22) 11/03/2015 (30) 26/03/2014 US 14/226,099 (51) A61B 17/068 (2006.01) (54) CIRCUITO DE CONTROLE DE INSTRUMENTO CIRÚRGICO (73) ETHICON ENDO-SURGERY, LLC (PR) (72) RICHARD L. LEIMBACH; SHANE R. ADAMS; MARK D. OVERMYER; BRETT E. SWENSGARD; THOMAS W. LYTLE IV; FREDERICK E. SHELTON IV; KEVIN L. HOUSER Prazo de Validade: 20 (vinte) anos contados a partir de 11/03/2015, observadas as condições legais
(11) BR 11 2016 021968-6 B1	Código 16.1 - Concessão de Patente ou Certificado de Adição de Invenção (22) 11/03/2015 (30) 26/03/2014 US 14/226,075 (51) A61B 17/072 (2006.01) (54) INSTRUMENTO CIRÚRGICO E INSTRUMENTO CIRÚRGICO PARA CORTE E FIXAÇÃO (73) ETHICON ENDO-SURGERY, LLC (PR) (72) RICHARD L. LEIMBACK; MARK D. OVERMYER; SHANE R. ADAMS Prazo de Validade: 20 (vinte) anos contados a partir de 11/03/2015, observadas as condições legais
(11) BR 11 2016 022004-8 B1	Código 16.1 - Concessão de Patente ou Certificado de Adição de Invenção (22) 12/03/2015 (30) 10/04/2014 US 14/249844 (51) B23B 29/04 (2006.01), B23B 27/00 (2006.01), B23B 27/04 (2006.01), B23B 27/14 (2006.01) (54) INSERTO DE CORTE INDEXÁVEL, E, FERRAMENTA DE CORTE (73) ISCAR LTD. (IL) (72) GIL HECHT Prazo de Validade: 20 (vinte) anos contados a partir de 12/03/2015, observadas as condições legais
(11) BR 11 2016 022014-5 B1	Código 16.1 - Concessão de Patente ou Certificado de Adição de Invenção (22) 09/04/2015 (30) 11/04/2014 EP 14164368.4; 07/01/2015 EP 15150297.8 (51) A46B 9/02 (2006.01), A46B 9/04 (2006.01), A46B 9/06 (2006.01) (54) CABEÇA DE UM IMPLEMENTO PARA TRATAMENTO BUCAL (73) THE PROCTER & GAMBLE COMPANY (US) (72) UWE JUNGNICKEL; MARLIS HUEBNER; KATHI BALLMAIER; SOEREN WASOW; FIONA HARRINGTON Prazo de Validade: 20 (vinte) anos contados a partir de 09/04/2015, observadas as condições legais

(11) BR 11 2016 022786-7 B1

Código 16.1 - Concessão de Patente ou Certificado de Adição de Invenção
(22) 02/04/2015
(30) 03/04/2014 EP 14163330.5
(51) C12N 1/10 (2006.01), A61K 39/012 (2006.01), C12M 1/12 (2006.01), C12M 1/26 (2006.01)
(54) MÉTODO PARA ESPORULAR OOCISTOS DE COCCÍDEOS PURIFICADOS A PARTIR DE FEZES DE ANIMAIS
(73) INTERVET INTERNATIONAL B.V. (NL)
(72) THEODORUS PETRUS MARIA SCHETTERS; KOEN GEVERS
Prazo de Validade: 20 (vinte) anos contados a partir de 02/04/2015, observadas as condições legais

(11) BR 11 2016 022871-5 B1

Código 16.1 - Concessão de Patente ou Certificado de Adição de Invenção
(22) 18/03/2015
(30) 31/03/2014 US 14/231,429
(51) G02B 6/27 (2006.01), G02B 5/30 (2006.01)
(54) POLARIZADOR DE GUIA DE ONDA QUE COMPREENDE UMA SÉRIE DE CURVAS, DISPOSITIVO POLARIZADOR DE GUIA DE ONDA, E MÉTODO PARA FABRICAR UM POLARIZADOR DE GUIA DE ONDA
(73) HUAWEI TECHNOLOGIES CO., LTD. (CN)
(72) DOMINIC JOHN GOODWILL; JIA JIANG
Prazo de Validade: 20 (vinte) anos contados a partir de 18/03/2015, observadas as condições legais

(11) BR 11 2016 023451-0 B1

Código 16.1 - Concessão de Patente ou Certificado de Adição de Invenção
(22) 07/04/2015
(30) 07/04/2014 SI P-201400132
(51) F26B 11/16 (2006.01), A61J 3/02 (2006.01), B08B 9/08 (2006.01), F26B 25/00 (2006.01)
(54) SECADOR DE PÁ HORIZONTAL
(73) BRINOX, D.O.O. (SI)
(72) SLAVISLAV SAVIC
Prazo de Validade: 20 (vinte) anos contados a partir de 07/04/2015, observadas as condições legais

(11) BR 11 2016 023638-6 B1

Código 16.1 - Concessão de Patente ou Certificado de Adição de Invenção
(22) 03/12/2014
(30) 22/04/2014 CN 201410178172.8; 16/06/2014 CN 201410266970.6; 26/11/2014 CN 201410695578.3
(51) B65H 54/28 (2006.01)
(54) DISPOSITIVO DE ENROLAMENTO DE FIBRA SINTÉTICA, POSIÇÃO DE FIAÇÃO E USO DESTES
(73) ZHENGZHOU ZHONGYUAN SPANDEX ENGINEERING TECHNOLOGY

	CO., LTD (CN) (72) YUNQI ZHANG; ZUTAO YUAN Prazo de Validade: 20 (vinte) anos contados a partir de 03/12/2014, observadas as condições legais
(11) BR 11 2016 023741-2 B1	Código 16.1 - Concessão de Patente ou Certificado de Adição de Invenção (22) 09/04/2015 (30) 15/05/2014 US 14/278,813 (51) H02J 7/00 (2006.01), H02J 7/02 (2006.01) (54) APARELHO ELETRÔNICO E MÉTODO DE UM APARELHO ELETRÔNICO (73) INTEL CORPORATION (US) (72) LILLY HUANG; YANG-LIN CHEN; VAIBHAV VAIDYA Prazo de Validade: 20 (vinte) anos contados a partir de 09/04/2015, observadas as condições legais
(11) BR 11 2016 024523-7 B1	Código 16.1 - Concessão de Patente ou Certificado de Adição de Invenção (22) 24/04/2015 (30) 28/04/2014 US 61/985.381; 08/09/2014 US 62/047.569 (51) C07D 417/10 (2006.01), A61K 31/433 (2006.01), A61P 25/00 (2006.01) (54) PROCESSO PARA PREPARAR COMPOSTOS INIBIDORES DE PDE10 OPTICAMENTE ATIVOS (73) OMEROS CORPORATION (US) (72) NEIL S. CUTSHALL; KENNETH M. FERGUSON; CHARLES PRINCE ZUTA Prazo de Validade: 20 (vinte) anos contados a partir de 24/04/2015, observadas as condições legais
(11) BR 11 2016 024852-0 B1	Código 16.1 - Concessão de Patente ou Certificado de Adição de Invenção (22) 28/04/2015 (30) 29/04/2014 FR 1453889; 29/04/2014 FR 1453890; 03/10/2014 FR 1459530 (51) F01D 25/16 (2006.01), F02C 7/32 (2006.01), F02C 7/36 (2006.01), F02K 3/06 (2006.01), F02C 7/06 (2006.01) (54) CONJUNTO MODULAR PARA UMA TURBOMÁQUINA (73) SAFRAN AIRCRAFT ENGINES (FR) (72) AUGUSTIN CURLIER; KEVIN MORGANE LEMARCHAND; NATHALIE NOWAKOWSKI; THOMAS ALAIN CHRISTIAN VINCENT Prazo de Validade: 20 (vinte) anos contados a partir de 28/04/2015, observadas as condições legais
(11) BR 11 2016 025110-5 B1	Código 16.1 - Concessão de Patente ou Certificado de Adição de Invenção (22) 30/04/2015 (30) 30/04/2014 US 61/986,701; 29/04/2015 US 14/700,009

(51) G10L 21/003 (2006.01), G10L 13/033 (2006.01)
(54) GERENCIAMENTO DE PERFIL DE VOZ E GERAÇÃO DE SINAL DE FALA
(73) QUALCOMM INCORPORATED (US)
(72) SHARATH MANJUNATH; DANIEL J. SINDER
Prazo de Validade: 20 (vinte) anos contados a partir de 30/04/2015, observadas as condições legais

---

(11) BR 11 2016 025226-8 B1

Código 16.1 - Concessão de Patente ou Certificado de Adição de Invenção
(22) 12/06/2015
(30) 13/06/2014 US 62/012,111; 10/12/2014 US 62/090,187
(51) F16D 65/04 (2006.01), F16D 65/092 (2006.01)
(54) PASTILHAS DE FREIO E ATRITO
(73) FEDERAL-MOGUL MOTORPARTS LLC (US)
(72) CARL RICHARD BUXTON; RODNEY G. SILVEY; WEIMING LIU
Prazo de Validade: 20 (vinte) anos contados a partir de 12/06/2015, observadas as condições legais

---

(11) BR 11 2016 025287-0 B1

Código 16.1 - Concessão de Patente ou Certificado de Adição de Invenção
(22) 24/04/2015
(30) 28/04/2014 US 61/985,400
(51) C07D 417/10 (2006.01), A61K 31/4245 (2006.01)
(54) PROCESSOS E COMPOSTOS INTERMEDIÁRIOS PARA A PREPARAÇÃO DE UM INIBIDOR DE PDE10
(73) OMEROS CORPORATION (US)
(72) NEIL S. CUTSHALL; JENNIFER LYNN GAGE; THOMAS L. LITTLE; WAYNE DOUGLAS LUKE; ELISABETH C.A. BROT; MARCO JONAS; MICHAEL JAMES MCDERMOTT; KARL E. REINEKE
Prazo de Validade: 20 (vinte) anos contados a partir de 24/04/2015, observadas as condições legais

---

(11) BR 11 2016 026507-6 B1

Código 16.1 - Concessão de Patente ou Certificado de Adição de Invenção
(22) 15/05/2015
(30) 15/05/2014 CN PCT/CN2014/077573
(51) D06M 16/00 (2006.01), C08L 71/02 (2006.01), C08K 5/42 (2006.01)
(54) Composição, método para desengordurar material celulósico e método para tratar têxteis
(73) NOVOZYMES A/S (DK)
(72) SHUANG XIE; LIJUAN CAO; YUCHENG ZHOU
Prazo de Validade: 20 (vinte) anos contados a partir de 15/05/2015, observadas as condições legais

---

(11) BR 11 2016 026724-9 B1

Código 16.1 - Concessão de Patente ou Certificado de Adição de Invenção

(22) 15/05/2015
(30) 16/05/2014 US 61/994,794; 28/05/2014 US 62/004,128; 01/07/2014 US 62/019,663; 22/07/2014 US 62/027,702; 23/07/2014 US 62/028,282; 01/08/2014 US 62/032,440; 14/05/2015 US 14/712,836
(51) G10L 19/008 (2006.01)
(54) VETORES DE CODIFICAÇÃO DECOMPOSTOS A PARTIR DE SINAIS DE ÁUDIO AMBISSÔNICOS DE ORDEM MAIS ALTA
(73) QUALCOMM INCORPORATED (US)
(72) MOO YOUNG KIM; NILS GÜNTHER PETERS; DIPANJAN SEN
Prazo de Validade: 20 (vinte) anos contados a partir de 15/05/2015, observadas as condições legais

---

(11) BR 11 2016 027081-9 B1

Código 16.1 - Concessão de Patente ou Certificado de Adição de Invenção
(22) 18/05/2015
(30) 22/05/2014 EP 14169497.6
(51) C11D 3/37 (2006.01), C11D 3/386 (2006.01)
(54) FORMULAÇÃO LÍQUIDA AQUOSA PARA LAVAGEM DE ROUPAS
(73) UNILEVER IP HOLDINGS B.V. (PB)
(72) MORTEN FOVERSKOV; DAVID STEPHEN GRAINGER; HENRIK LUND; JOHN FRANCIS WELLS
Prazo de Validade: 20 (vinte) anos contados a partir de 18/05/2015, observadas as condições legais

---

(11) BR 11 2016 027598-5 B1

Código 16.1 - Concessão de Patente ou Certificado de Adição de Invenção
(22) 09/02/2015
(30) 27/05/2014 CN 201410228099.0
(51) H01H 47/00 (2006.01)
(54) CIRCUITO DE ACIONAMENTO DE CONTATOR
(73) HUAWEI DIGITAL POWER TECHNOLOGIES CO., LTD. (CN)
(72) BONING HUANG; JING YANG; PENG ZHANG
Prazo de Validade: 20 (vinte) anos contados a partir de 09/02/2015, observadas as condições legais

---

(11) BR 11 2016 028166-7 B1

Código 16.1 - Concessão de Patente ou Certificado de Adição de Invenção
(22) 01/06/2015
(30) 04/06/2014 JP 2014-116023
(51) B23Q 1/26 (2006.01), B23Q 1/01 (2006.01), B23Q 1/44 (2006.01), B23Q 1/64 (2006.01)
(54) DISPOSITIVO DE ELEVAÇÃO E ABAIXAMENTO DE PEÇA DE TRABALHO
(73) DMG MORI SEIKI CO., LTD. (JP)
(72) HIROSHI YASUDA; YUTAKA NISHIMURA; MASAMI HARADA
Prazo de Validade: 20 (vinte) anos contados a partir de 01/06/2015, observadas

	as condições legais
(11) BR 11 2016 028281-7 B1	Código 16.1 - Concessão de Patente ou Certificado de Adição de Invenção (22) 03/06/2015 (30) 04/06/2014 JP 2014-116284 (51) G02C 7/06 (2006.01) (54) LENTE DE ADIÇÃO PROGRESSIVA (73) HOYA LENS THAILAND LTD. (TH) (72) TADASHI KAGA; TOSHIHIDE SHINOHARA; AYUMU ITO; HIROSHI ASAMI Prazo de Validade: 20 (vinte) anos contados a partir de 03/06/2015, observadas as condições legais
(11) BR 11 2016 029014-3 B1	Código 16.1 - Concessão de Patente ou Certificado de Adição de Invenção (22) 10/06/2015 (30) 10/06/2014 KR 10-2014-0070319 (51) D06F 33/02 (1968.09) (54) MÉTODO DE CONTROLE DE UMA MÁQUINA DE LAVAR INCLUINDO UMA CUBA EXTERNA E UMA CUBA INTERNA PARA A CONTENÇÃO DE ROUPAS DISPOSTAS ROTATIVAMENTE NA CUBA EXTERNA (73) LG ELECTRONICS INC. (KR) (72) SUNKU KWON; SANGHYUN LEE; BONKWON KOO; SUNHO LEE Prazo de Validade: 20 (vinte) anos contados a partir de 10/06/2015, observadas as condições legais
(11) BR 11 2016 029519-6 B1	Código 16.1 - Concessão de Patente ou Certificado de Adição de Invenção (22) 17/06/2015 (30) 17/06/2014 US 62/013,099 (51) H01M 4/36 (2006.01), H01M 4/62 (2006.01), H01M 10/10 (2006.01) (54) TAPETE DE FIBRA NÃO TECIDA REDUTOR DE PERDA DE ÁGUA, BATERIA DE CHUMBO ÁCIDO QUE COMPREENDE O DITO TAPETE E MÉTODO PARA FORMAR O DITO TAPETE DE FIBRA NÃO TECIDA PARA O USO EM UMA BATERIA DE CHUMBO ÁCIDO (73) OCV INTELLECTUAL CAPITAL, LLC (US) (72) ROBERT HUUSKEN Prazo de Validade: 20 (vinte) anos contados a partir de 17/06/2015, observadas as condições legais
(11) BR 11 2016 029600-1 B1	Código 16.1 - Concessão de Patente ou Certificado de Adição de Invenção (22) 09/06/2015 (30) 20/06/2014 US 14/310,265 (51) A61B 17/80 (2006.01) (54) PLACA ÓSSEA DE COLUNA MEDIAL (73) DEPUY SYNTHES PRODUCTS, INC. (US)

(72) KENNETH I. KOBAYASHI; MARK SIRAVO; RENE HAAG; SHERRI WYKOSKY
Prazo de Validade: 20 (vinte) anos contados a partir de 09/06/2015, observadas as condições legais

---

(11) BR 11 2016 029605-2 B1

Código 16.1 - Concessão de Patente ou Certificado de Adição de Invenção
(22) 19/06/2015
(30) 20/06/2014 US 62/015,245
(51) C07D 498/14 (2006.01), A61K 31/535 (2006.01), A61P 31/18 (2006.01)
(54) FORMA CRISTALINA DE (2R, 5S, 13AR)
-7,9-DIOXO-10-((2,4,6-TRIFLUOROBENZIL) CARBAMOIL) -2, 3, 4, 5, 7, 9, 13, 13A-OCTAHIDRO-2, 5-METANOPIRIDO [1',2': 4,5] PIRAZINO [2,1-B] [1,3] OXAZEPIN-8-OLATO DE SÓDIO, E COMPOSIÇÃO FARMACÊUTICA
(73) GILEAD SCIENCES, INC. (US)
(72) ERNEST A. CARRA; IRENE CHEN; VAHID ZIA
Prazo de Validade: 20 (vinte) anos contados a partir de 19/06/2015, observadas as condições legais

---

(11) BR 11 2016 029721-0 B1

Código 16.1 - Concessão de Patente ou Certificado de Adição de Invenção
(22) 25/06/2015
(30) 27/06/2014 EP 14174803.8
(51) C11D 3/50 (2006.01), C11D 3/37 (2006.01), C11D 11/00 (2006.01), C11D 17/00 (2006.01)
(54) COMPOSIÇÃO MACROMONOMÉRICA DE POLIALCOXISSILANO, PROCESSOPARA A PREPARAÇÃO DE MICROCÁPSULAS ORGÂNICAS-INORGÂNICAS DOTIPO NÚCLEO-CASCA, MICROCÁPSULAS ORGÂNICAS-INORGÂNICAS DOTIPO NÚCLEO-CASCA OBTIDAS POR TAL PROCESSO, COMPOSIÇÃOLÍQUIDA AQUOSA E PRODUTO PERFUMADO DESTINADO AO CONSUMIDOR
(73) FIRMENICH S.A. (CH)
(72) LAHOUSSINE OUALI; MARLÈNE JACQUEMOND; PHILIPP ERNI
Prazo de Validade: 20 (vinte) anos contados a partir de 25/06/2015, observadas as condições legais

---

(11) BR 11 2016 030932-4 B1

Código 16.1 - Concessão de Patente ou Certificado de Adição de Invenção
(22) 09/09/2015
(30) 09/09/2014 EP 14184115.5
(51) C07C 29/132 (2006.01), C07C 31/20 (2006.01)
(54) PROCESSO PARA A CONVERSÃO CATALÍTICA DE UMA MATÉRIA-PRIMA CONTENDO SACARÍDEOS EM UM REATOR
(73) SHELL INTERNATIONALE RESEARCH MAATSCHAPPIJ B.V. (NL)
(72) EVERT VAN DER HEIDE; PIETER HUIZENGA
Prazo de Validade: 20 (vinte) anos contados a partir de 09/09/2015, observadas

	as condições legais
(11) BR 11 2016 030949-9 B1	Código 16.1 - Concessão de Patente ou Certificado de Adição de Invenção (22) 01/07/2015 (30) 01/07/2014 US 14/321,543 (51) F04B 47/02 (2006.01), F04B 47/14 (2006.01) (54) MÉTODOS E APARELHOS PARA DETERMINAR PARÂMETROS DE UMA UNIDADE DE BOMBEAMENTO PARA UTILIZAÇÃO EM POÇOS (73) BRISTOL, INC., D/B/A REMOTE AUTOMATION SOLUTIONS (US) (72) THOMAS MATTHEW MILLS Prazo de Validade: 20 (vinte) anos contados a partir de 01/07/2015, observadas as condições legais
(11) BR 11 2017 000015-6 B1	Código 16.1 - Concessão de Patente ou Certificado de Adição de Invenção (22) 01/07/2015 (30) 01/07/2014 US 14/321,528 (51) F04B 47/02 (2006.01), E21B 43/12 (2006.01), F04B 49/06 (2006.01) (54) MÉTODOS E APARELHOS PARA DETERMINAR OS PARÂMETROS DE OPERAÇÃO DE UMA UNIDADE DE BOMBEAMENTO PARA UTILIZAÇÃO EM POÇOS (73) BRISTOL, INC., D/B/A REMOTE AUTOMATION SOLUTIONS (US) (72) THOMAS MATTHEW MILLS Prazo de Validade: 20 (vinte) anos contados a partir de 01/07/2015, observadas as condições legais
(11) BR 11 2017 000987-0 B1	Código 16.1 - Concessão de Patente ou Certificado de Adição de Invenção (22) 16/07/2015 (30) 18/07/2014 FR 1456953 (51) F01D 21/14 (2006.01), F02C 7/232 (2006.01), F02C 9/46 (2006.01) (54) MÉTODO PARA CONTROLAR UMA VÁLVULA DE INTERRUPÇÃO BIESTÁVEL PARA UM MOTOR DE AERONAVE CONECTADO A DOIS CANAIS DE CONTROLE, DISPOSITIVO PARA CONTROLAR UMA VÁLVULA DE INTERRUPÇÃO BIESTÁVEL PARA UM MOTOR DE AERONAVE, SISTEMA DE INTERRUPÇÃO PARA UM MOTOR DE AERONAVE E MOTOR DE AERONAVE (73) SAFRAN AIRCRAFT ENGINES (FR) (72) IRENE BUJON Prazo de Validade: 20 (vinte) anos contados a partir de 16/07/2015, observadas as condições legais
(11) BR 11 2017 001137-9 B1	Código 16.1 - Concessão de Patente ou Certificado de Adição de Invenção (22) 11/05/2016 (30) 12/05/2015 CN 201520302803.2; 24/11/2015 CN 201520945077.6

(51) E04H 4/12 (2006.01), E04H 4/14 (2006.01), A61H 33/02 (2006.01)
(54) BOCAL DE AERAÇÃO PARA ASPERSÃO DE ÁGUA INFUNDIDA COM AR EM UMA CAVIDADE DE ÁGUA ACIMA DO SOLO
(73) INTEX MARKETING LTD. (VG)
(72) HUA HSIANG LIN; YAW YUAN HSU
Prazo de Validade: 20 (vinte) anos contados a partir de 11/05/2016, observadas as condições legais

---

(11) BR 11 2017 001989-2 B1

Código 16.1 - Concessão de Patente ou Certificado de Adição de Invenção
(22) 03/08/2015
(30) 05/08/2014 FR 1457610
(51) F01D 5/20 (2006.01)
(54) PÁ DE TURBINA, DISCO DE TURBINA E TURBINA DE ALTA PRESSÃO DE TURBOJATO
(73) SAFRAN AIRCRAFT ENGINES (FR)
(72) PIERRE GUILLAUME AUZILLON; RÉMI PHILIPPE OSWALD OLIVE; MARJOLAINE MARIE-ANNE PIERRE
Prazo de Validade: 20 (vinte) anos contados a partir de 03/08/2015, observadas as condições legais

---

(11) BR 11 2017 002404-7 B1

Código 16.1 - Concessão de Patente ou Certificado de Adição de Invenção
(22) 30/07/2015
(30) 05/08/2014 US 14/451.825
(51) B01F 3/12 (2006.01), B01F 1/00 (2006.01), B01F 5/00 (2006.01), A47K 5/12 (2006.01), A61L 2/18 (2006.01)
(54) Sistema dispensador e método para criar uma solução pela dissolução de um produto sólido em um líquido
(73) ECOLAB USA INC. (US)
(72) JARED R. FREUDENBERG; RYAN JACOB URBAN; JOHN DAVID MOREY
Prazo de Validade: 20 (vinte) anos contados a partir de 30/07/2015, observadas as condições legais

---

(11) BR 11 2017 002498-5 B1

Código 16.1 - Concessão de Patente ou Certificado de Adição de Invenção
(22) 10/08/2015
(30) 11/08/2014 EP 14180554.9
(51) C07D 471/04 (2006.01), A61K 31/437 (2006.01), A61P 35/00 (2006.01)
(54) DERIVADOS DE 6-ALQUIL-PIRIDINA, PREPARAÇÃO FARMACÊUTICA E USO
(73) BOEHRINGER INGELHEIM INTERNATIONAL GMBH (DE)
(72) ULRICH REISER
Prazo de Validade: 20 (vinte) anos contados a partir de 10/08/2015, observadas as condições legais

(11) BR 11 2017 003231-7 B1	Código 16.1 - Concessão de Patente ou Certificado de Adição de Invenção (22) 28/08/2015 (30) 28/08/2014 JP 2014-174528 (51) C07D 401/14 (2006.01), C07D 215/227 (2006.01), C07D 401/06 (2006.01), A61K 31/4709 (2006.01), A61P 31/06 (2006.01) (54) Compostos heterobicíclicos, seu uso, composição farmacêutica e agente (73) OTSUKA PHARMACEUTICAL CO., LTD. (JP) (72) HIROSHI SHIMIZU; YOSHIKAZU KAWANO; SHUNPEI ISHIKAWA; YUKITAKA UEMATSU; TOSHIO SHINOHARA; MOTOHIRO ITOTANI; YOSHIKAZU HARAGUCHI; ISAO TAKEMURA; ATSUNORI KANESHIGE; YUYA NAKAI; NORIMITSU HARIGUCHI; YOHEI HAYASHI; MAKOTO MATSUMOTO Prazo de Validade: 20 (vinte) anos contados a partir de 28/08/2015, observadas as condições legais
(11) BR 11 2017 003248-1 B1	Código 16.1 - Concessão de Patente ou Certificado de Adição de Invenção (22) 24/08/2015 (30) 25/08/2014 US 62/041,286 (51) A61F 13/02 (2006.01), A61K 47/32 (2006.01), C08F 22/06 (2006.01), A61P 39/06 (2006.01) (54) Composição compreendendo copolímero acrílico (73) HENKEL IP & HOLDING GMBH (DE) (72) ERIC N. SILVERBERG; YOUNG TAEK CHOI Prazo de Validade: 20 (vinte) anos contados a partir de 24/08/2015, observadas as condições legais
(11) BR 11 2017 003675-4 B1	Código 16.1 - Concessão de Patente ou Certificado de Adição de Invenção (22) 04/09/2015 (30) 24/02/2015 US 62/120,133; 23/06/2015 US 62/183,368 (51) F01N 13/14 (2006.01), F01N 3/021 (2006.01), F01N 3/035 (2006.01) (54) MÉTODO PARA FORMAR UMA ESTEIRA DE ISOLAMENTO E ESTEIRA DE ISOLAMENTO (73) UNIFRAX I LLC (US) (72) DIGVIJAY SINGH CHAUHAN; AMIT KUMAR; THOMAS S. LACKI Prazo de Validade: 20 (vinte) anos contados a partir de 04/09/2015, observadas as condições legais
(11) BR 11 2017 003742-4 B1	Código 16.1 - Concessão de Patente ou Certificado de Adição de Invenção (22) 10/09/2015 (30) 10/09/2014 DE 102014218111.9; 22/09/2014 DE 102014219042.8 (51) B60H 1/00 (2006.01) (54) SISTEMA DE REGULAÇÃO DE TEMPERATURA PARA VEÍCULO E VEÍCULO (73) EBERSPÄCHER SÜTRAK GMBH & CO. KG (DE)

(72) ANDREAS JOHANN MALLEK
Prazo de Validade: 20 (vinte) anos contados a partir de 10/09/2015, observadas as condições legais

---

(11) BR 11 2017 003857-9 B1

Código 16.1 - Concessão de Patente ou Certificado de Adição de Invenção
(22) 15/05/2015
(51) B41J 2/175 (2006.01), H04N 1/60 (2006.01)
(54) CARTUCHOS DE IMPRESSORA CONTENDO TABELAS DE CORES MULTIDIMENSIONAIS COMPRIMIDAS
(73) HEWLETT-PACKARD DEVELOPMENT COMPANY, L.P. (US)
(72) JAY S. GONDEK; STEPHEN J. NICHOLS; JEFFERSON P. WARD
Prazo de Validade: 20 (vinte) anos contados a partir de 15/05/2015, observadas as condições legais

---

(11) BR 11 2017 004567-2 B1

Código 16.1 - Concessão de Patente ou Certificado de Adição de Invenção
(22) 11/09/2015
(30) 12/09/2014 US 62/049,457
(51) C01F 7/56 (2006.01)
(54) PRODUTO DE CLORO-HIDRATO DE ALUMÍNIO E SEU MÉTODO DE PRODUÇÃO
(73) USALCO, LLC (US)
(72) BRUCE WONDER
Prazo de Validade: 20 (vinte) anos contados a partir de 11/09/2015, observadas as condições legais

---

(11) BR 11 2017 004585-0 B1

Código 16.1 - Concessão de Patente ou Certificado de Adição de Invenção
(22) 10/09/2015
(30) 10/09/2014 US 62/048786; 25/11/2014 US 62/084534; 21/01/2015 US 62/105751; 20/08/2015 US 62/207897
(51) F16D 43/20 (2006.01), F02B 67/06 (2006.01), F16D 7/02 (2006.01), F16H 55/36 (2006.01), F16H 7/20 (2006.01)
(54) DESACOPLADOR, ARRANJO ACIONADOR DE ACESSÓRIO, E, DISPOSITIVO DE TRANSFERÊNCIA DE POTÊNCIA.
(73) LITENS AUTOMOTIVE PARTNERSHIP (CA)
(72) JOHN R. ANTCHAK; EVAN J. HURRY; WARREN J. WILLIAMS; JUN XU
Prazo de Validade: 20 (vinte) anos contados a partir de 10/09/2015, observadas as condições legais

---

(11) BR 11 2017 005170-2 B1

Código 16.1 - Concessão de Patente ou Certificado de Adição de Invenção
(22) 17/09/2015
(30) 17/09/2014 US 62/051,873
(51) A61B 17/135 (2006.01)
(54) SISTEMA MÉDICO

(73) ARTIO MEDICAL, INC. (US)
(72) F. NICHOLAS FRANANO; STEPHEN BRUNELL; KATHERINE STEPHENSON; HOWARD M. LOREE II
Prazo de Validade: 20 (vinte) anos contados a partir de 17/09/2015, observadas as condições legais

---

(11) BR 11 2017 005269-5 B1

Código 16.1 - Concessão de Patente ou Certificado de Adição de Invenção
(22) 30/09/2015
(30) 01/10/2014 FR 1459370
(51) B60R 25/021 (2006.01)
(54) TRAVA PARA UMA COLUNA DE DIREÇÃO ANTIROUBO E COLUNA DE DIREÇÃO ANTIROUBO PARA UM VEÍCULO AUTOMOTOR
(73) U-SHIN FRANCE (FR)
(72) CHRISTOPHE PERRIN; PATRICE POGGI; PHILIPPE DEMPTOS; PATRICK TAPIN
Prazo de Validade: 20 (vinte) anos contados a partir de 30/09/2015, observadas as condições legais

---

(11) BR 11 2017 005304-7 B1

Código 16.1 - Concessão de Patente ou Certificado de Adição de Invenção
(22) 15/09/2015
(30) 16/09/2014 NO 20141113
(51) F04D 7/04 (2006.01), F04D 13/08 (2006.01), F04D 15/00 (2006.01), F04D 15/02 (2006.01)
(54) SISTEMA PARA BOMBEAMENTO DE FLUIDO E MÉTODO PARA SUA OPERAÇÃO.
(73) FMC KONGSBERG SUBSEA AS (NO)
(72) HELGE GRØTTERUD; TERJE HOLLINGSÆTER
Prazo de Validade: 20 (vinte) anos contados a partir de 15/09/2015, observadas as condições legais

---

(11) BR 11 2017 006137-6 B1

Código 16.1 - Concessão de Patente ou Certificado de Adição de Invenção
(22) 02/09/2015
(30) 30/09/2014 EP 14186999.0
(51) C11D 1/825 (2006.01), C11D 1/83 (2006.01), C11D 1/94 (2006.01), C11D 1/92 (2006.01), C11D 3/00 (2006.01), C11D 1/90 (2006.01), C11D 1/75 (2006.01), C11D 1/29 (2006.01), C11D 1/66 (2006.01), C11D 1/88 (2006.01)
(54) FORMULAÇÃO QUE CONTÉM BIOTENSOATIVO
(73) EVONIK OPERATIONS GMBH (DE)
(72) JOERG PEGGAU; ULRIKE KOTTKE; HANS HENNING WENK; DIRK KUPPERT; JOCHEN KLEINEN
Prazo de Validade: 20 (vinte) anos contados a partir de 02/09/2015, observadas as condições legais

(11) BR 11 2017 006232-1 B1

Código 16.1 - Concessão de Patente ou Certificado de Adição de Invenção
(22) 28/09/2015
(30) 29/09/2014 US 62/057,107
(51) A61K 31/445 (2006.01)
(54) PROCESSOS E INTERMEDIÁRIOS NA PREPARAÇÃO DE ANTAGONISTAS DE C5AR
(73) CHEMOCENTRYX, INC. (US)
(72) PINGCHEN FAN; JAROSLAW KALISIAK; ANTONI KRASINSKI; REBECCA LUI; JAY POWERS; SREENIVAS PUNNA; HIROKO TANAKA; PENGLIE ZHANG
Prazo de Validade: 20 (vinte) anos contados a partir de 28/09/2015, observadas as condições legais

(11) BR 11 2017 006480-4 B1

Código 16.1 - Concessão de Patente ou Certificado de Adição de Invenção
(22) 02/10/2015
(30) 03/10/2014 US 62/059,555; 20/02/2015 US 62/118,864; 25/09/2015 US 62/232,945
(51) C01B 33/158 (2006.01), C01B 33/159 (2006.01)
(54) COMPÓSITO EM AEROGEL REFORÇADO E MÉTODO PARAPREPARAR UM COMPÓSITO EM AEROGEL REFORÇADO
(73) ASPEN AEROGELS, INC. (US)
(72) OWEN EVANS; KATHRYN DEKRAFT; NICHOLAS ZAFIROPOULOS; WENTING DONG; DAVID MIHALCIK; GEORGE GOULD; IRENE MELNIKOVA
Prazo de Validade: 20 (vinte) anos contados a partir de 02/10/2015, observadas as condições legais

(11) BR 11 2017 006502-9 B1

Código 16.1 - Concessão de Patente ou Certificado de Adição de Invenção
(22) 21/09/2015
(30) 30/09/2014 US 62/057,305
(51) C09K 19/02 (2006.01), C09K 19/04 (2006.01), C09K 19/20 (2006.01), C09K 19/34 (2006.01), C09K 19/22 (2006.01)
(54) COMPOSTO E ELEMENTO ÓPTICO
(73) TRANSITIONS OPTICAL, INC. (US)
(72) RAMAIAHGARI REDDY; CORY S. BROWN; ALAN GRUBB; MENG HE; ANIL KUMAR; RUISONG XU
Prazo de Validade: 20 (vinte) anos contados a partir de 21/09/2015, observadas as condições legais

(11) BR 11 2017 006814-1 B1

Código 16.1 - Concessão de Patente ou Certificado de Adição de Invenção
(22) 02/10/2015
(30) 04/10/2014 IN 3149/MUM/2014
(51) G05B 19/418 (2006.01)
(54) SISTEMA E MÉTODO PARA CONSTRUÇÃO DE UMA HIERARQUIA DE DISPOSITIVO PARA USINA DE PROCESSO

	(73) BRISTOL, INC., D/B/A REMOTE AUTOMATION SOLUTIONS (US) (72) NEERAJ D. TIWARI; RICHARD J. VANDERAH Prazo de Validade: 20 (vinte) anos contados a partir de 02/10/2015, observadas as condições legais
(11) BR 11 2017 006984-9 B1	Código 16.1 - Concessão de Patente ou Certificado de Adição de Invenção (22) 08/10/2015 (30) 10/10/2014 US 62/062,279 (51) B65C 3/08 (2006.01), B65C 9/42 (2006.01) (54) DISPOSITIVO DE CONTROLE DE TENSÃO E SISTEMA DE ROTULAÇÃO (73) BECTON, DICKINSON AND COMPANY (US) (72) SCOTT WILLIAM GISLER; PHILIP C. MCNEILL; KAUSHAL VERMA Prazo de Validade: 20 (vinte) anos contados a partir de 08/10/2015, observadas as condições legais
(11) BR 11 2017 008395-7 B1	Código 16.1 - Concessão de Patente ou Certificado de Adição de Invenção (22) 22/10/2015 (30) 24/10/2014 DE 102014015795.4 (51) A61M 1/16 (2006.01), G05B 23/00 (2006.01) (54) SISTEMA COMPREENDENDO UMA PLURALIDADE DE DISPOSITIVOS MÉDICOS QUE ESTÃO CONECTADOS A UM SISTEMA DE SUPRIMENTO COMUM (73) FRESENIUS MEDICAL CARE DEUTSCHLAND GMBH (DE) (72) ANDREAS MAIERHOFER Prazo de Validade: 20 (vinte) anos contados a partir de 22/10/2015, observadas as condições legais
(11) BR 11 2017 008878-9 B1	Código 16.1 - Concessão de Patente ou Certificado de Adição de Invenção (22) 28/10/2015 (30) 28/10/2014 US 62/069,779 (51) A61M 5/142 (2006.01), A61M 37/00 (2006.01), B05C 17/005 (2006.01) (54) CAMISA DE PRESSÃO (73) BAYER HEALTHCARE LLC (US) (72) BARRY L. TUCKER; KEVIN P. COWAN; ARTHUR E. UBER III; EDWARD J. RHINEHART; MICHAEL A. SPOHN Prazo de Validade: 20 (vinte) anos contados a partir de 28/10/2015, observadas as condições legais
(11) BR 11 2017 009310-3 B1	Código 16.1 - Concessão de Patente ou Certificado de Adição de Invenção (22) 29/10/2015 (30) 04/11/2014 US 62/075,021 (51) A61B 17/86 (2006.01), F16B 25/00 (2006.01), F16B 25/10 (2006.01)

(54) PARAFUSO ÓSSEO COM PONTA ROMBA
(73) DEPUY SYNTHES PRODUCTS, INC. (US)
(72) JOEL PATRICK BALES
Prazo de Validade: 20 (vinte) anos contados a partir de 29/10/2015, observadas as condições legais

---

(11) BR 11 2017 010657-4 B1

Código 16.1 - Concessão de Patente ou Certificado de Adição de Invenção
(22) 05/02/2016
(30) 06/02/2015 EP 15382042.8
(51) A61K 47/14 (2006.01), A61K 9/48 (2006.01)
(54) Cápsulas moles de calcifediol
(73) FAES FARMA, S.A. (ES)
(72) JOSEP MARÍA SUÑÉ NEGRE; IGNACIO ORTEGA AZPITARTE; PEPA DEL ARENAL BARRIOS; GONZALO HERNÁNDEZ HERRERO
Prazo de Validade: 20 (vinte) anos contados a partir de 05/02/2016, observadas as condições legais

---

(11) BR 11 2017 010866-6 B1

Código 16.1 - Concessão de Patente ou Certificado de Adição de Invenção
(22) 26/11/2015
(30) 26/11/2014 GB 1421016.5
(51) E21B 33/037 (2006.01)
(54) DISPOSITIVO DE PROTEÇÃO DE EQUIPAMENTO SUBMARINO, INSTALAÇÃO SUBMARINA, SISTEMA SUBMARINO E MÉTODO DE INSTALAÇÃO DO DISPOSITIVO
(73) EQUINOR ENERGY AS (NO)
(72) KJELL EINAR ELLINGSEN
Prazo de Validade: 20 (vinte) anos contados a partir de 26/11/2015, observadas as condições legais

---

(11) BR 11 2017 011157-8 B1

Código 16.1 - Concessão de Patente ou Certificado de Adição de Invenção
(22) 30/11/2015
(30) 01/12/2014 EP 14195598.9
(51) C11D 3/37 (2006.01), C08K 3/00 (2006.01), C08K 3/30 (2006.01), C08K 3/22 (2006.01)
(54) Partículas de poliamida termoplástica, método para produzir partículas de poliamida termoplástica e uso de partículas de poliamida termoplástica
(73) BASF SE (DE)
(72) SIMON KNIESEL; PHILIPP KLOKE; MARTINA SCHOEMER; FRANK EHRET; MATTHIAS DIETRICH
Prazo de Validade: 20 (vinte) anos contados a partir de 30/11/2015, observadas as condições legais

---

(11) BR 11 2017 011315-5 B1

Código 16.1 - Concessão de Patente ou Certificado de Adição de Invenção

(22) 27/05/2015
(30) 28/11/2014 KR 10-2014-0169052; 19/05/2015 KR 10-2015-0069925
(51) C03C 10/06 (2006.01)
(54) Cerâmica de vidro cristalizado, material de enxerto ósseo e espaçador intervertebral ou dispositivo médico para substituição de tecido ósseo
(73) CG BIO CO., LTD. (KR)
(72) MI YOUNG RYU; SUNG NAM PARK; JUN HYUK SEO; HYUN SEUNG RYU
Prazo de Validade: 20 (vinte) anos contados a partir de 27/05/2015, observadas as condições legais

---

(11) BR 11 2017 012536-6 B1

Código 16.1 - Concessão de Patente ou Certificado de Adição de Invenção
(22) 08/12/2015
(30) 15/12/2014 DE 102014225831.6
(51) B60T 7/12 (2006.01)
(54) MÉTODO PARA DETECÇÃO DE UM MOVIMENTO DE UM VEÍCULO, MÉTODO PARA RETENSIONAR UM FREIO DE ESTACIONAMENTO E DISPOSITIVO DE CONTROLE
(73) CONTINENTAL TEVES AG & CO. OHG (DE)
(72) CHRISTOF MARON; STEFAN SCHUBERT
Prazo de Validade: 20 (vinte) anos contados a partir de 08/12/2015, observadas as condições legais

---

(11) BR 11 2017 012904-3 B1

Código 16.1 - Concessão de Patente ou Certificado de Adição de Invenção
(22) 30/09/2015
(30) 19/12/2014 CN 201410799913.4
(51) B62D 33/067 (2006.01)
(54) MECANISMO BASCULANTE DE CABINE E VEÍCULO
(73) BEIQI FOTON MOTOR CO., LTD. (CN)
(72) JINYUAN XUE; WEIWEI MA
Prazo de Validade: 20 (vinte) anos contados a partir de 30/09/2015, observadas as condições legais

---

(11) BR 11 2017 013149-8 B1

Código 16.1 - Concessão de Patente ou Certificado de Adição de Invenção
(22) 17/12/2015
(30) 18/12/2014 US 62/093,564; 12/02/2015 US 62/115,223; 16/06/2015 US 62/180,222
(51) C07D 471/04 (2006.01), A61K 31/437 (2006.01), A61P 35/00 (2006.01)
(54) COMPOSTO, COMPOSIÇÃO FARMACÊUTICA E USO DOS MESMOS
(73) TAKEDA PHARMACEUTICAL COMPANY LIMITED (JP)
(72) RONGLIANG CHEN; TOMONORI ICHIBAKASE; CHUNRONG MA; CHRISTOPHER MATTHEWS; HAJIME MOTOYOSHI; COLIN O'BRYAN; KENTARO YAJI; NAOKI YOSHIKAWA
Prazo de Validade: 20 (vinte) anos contados a partir de 17/12/2015, observadas

	as condições legais
(11) BR 11 2017 013422-5 B1	Código 16.1 - Concessão de Patente ou Certificado de Adição de Invenção (22) 10/12/2015 (30) 22/12/2014 JP 2014-258916 (51) F02D 45/00 (2006.01), F02D 29/02 (2006.01), F02D 17/00 (2006.01), F02P 5/152 (2006.01), F02D 41/14 (2006.01), F02D 9/10 (2006.01), F02D 43/00 (2006.01), F01N 3/20 (2006.01) (54) UNIDADE DE MOTOR RESFRIADO A AR (73) YAMAHA HATSUDOKI KABUSHIKI KAISHA (JP) (72) MAKOTO WAKIMURA Prazo de Validade: 20 (vinte) anos contados a partir de 10/12/2015, observadas as condições legais
(11) BR 11 2017 014481-6 B1	Código 16.1 - Concessão de Patente ou Certificado de Adição de Invenção (22) 17/12/2015 (30) 14/01/2015 US 14/596,361 (51) A61M 1/16 (2006.01), A61B 5/00 (2006.01), A61B 5/022 (2006.01), A61M 1/28 (2006.01), A61M 1/34 (2006.01), G16H 10/60 (2006.01), G16H 20/30 (2006.01) (54) MÁQUINAS DE TRATAMENTO COM FLUIDO MÉDICO, MÉTODOS E SISTEMAS RELACIONADOS (73) FRESENIUS MEDICAL CARE DEUTSCHLAND GMBH (DE) (72) MARIA TERESA PARISOTTO; FRANCESCO PELLICCIA; CRISTINA MIRIUNIS; STEFANO STUARD Prazo de Validade: 20 (vinte) anos contados a partir de 17/12/2015, observadas as condições legais
(11) BR 11 2017 014587-1 B1	Código 16.1 - Concessão de Patente ou Certificado de Adição de Invenção (22) 08/01/2016 (30) 09/01/2015 US 62/101,815 (51) B32B 27/34 (2006.01) (54) FILME TERMOPLÁSTICO (73) CLOPAY PLASTIC PRODUCTS COMPANY, INC. (US) (72) IYAD MUSLET; KEVIN PRESTON Prazo de Validade: 20 (vinte) anos contados a partir de 08/01/2016, observadas as condições legais
(11) BR 11 2017 014650-9 B1	Código 16.1 - Concessão de Patente ou Certificado de Adição de Invenção (22) 29/12/2015 (30) 08/01/2015 US 62/101,102 (51) C11D 1/14 (2006.01), C11D 1/22 (2006.01), C11D 1/29 (2006.01), C11D 1/34 (2006.01), C11D 1/62 (2006.01), C11D 1/72 (2006.01), C11D 1/75

(2006.01), C11D 1/825 (2006.01), C11D 1/90 (2006.01), C11D 1/92 (2006.01), C11D 1/83 (2006.01), C11D 3/386 (2006.01)
(54) DETERGENTE DE VESTUÁRIO ÚTIL PARA LIMPEZA COM ÁGUA FRIA COMPREENDENDO UM SURFACTANTE COM PONTE ALQUILENO E UMA LIPASE E MÉTODO PARA LAVAR UM ARTIGO TÊXTIL SUJO EM ÁGUA
(73) STEPAN COMPANY (US)
(72) BRIAN HOLLAND; RANDAL BERNHARDT; BRANKO SAJIC
Prazo de Validade: 20 (vinte) anos contados a partir de 29/12/2015, observadas as condições legais

---

(11) BR 11 2017 014766-1 B1

Código 16.1 - Concessão de Patente ou Certificado de Adição de Invenção
(22) 06/01/2016
(30) 07/01/2015 US 62/100,517
(51) C11D 17/00 (2006.01), C11D 3/37 (2006.01), C11D 1/722 (2006.01)
(54) COMPOSIÇÃO AUXILIAR DE ENXÁGUE, MÉTODO PARA LIMPAR UMA SUPERFÍCIE E MÉTODO PARA FAZER UMA COMPOSIÇÃO AUXILIAR DE ENXÁGUE
(73) ECOLAB USA INC. (US)
(72) ERIK C. OLSON; CARTER M. SILVERNAIL
Prazo de Validade: 20 (vinte) anos contados a partir de 06/01/2016, observadas as condições legais

---

(11) BR 11 2017 014897-8 B1

Código 16.1 - Concessão de Patente ou Certificado de Adição de Invenção
(22) 07/01/2016
(30) 15/01/2015 US 62/103,772; 12/03/2015 BE 2015/5137
(51) F04C 28/26 (2006.01), F04C 18/14 (2006.01), F04C 28/06 (2006.01)
(54) ELEMENTO DE BOMBA DE VÁCUO INJETADO COM ÓLEO
(73) ATLAS COPCO AIRPOWER, NAAMLOZE VENNOOTSCHAP (BE)
(72) JENS BOECKX; JOZEF MARIA SEGERS
Prazo de Validade: 20 (vinte) anos contados a partir de 07/01/2016, observadas as condições legais

---

(11) BR 11 2017 015291-6 B1

Código 16.1 - Concessão de Patente ou Certificado de Adição de Invenção
(22) 18/01/2016
(30) 16/01/2015 EP 15151464.3; 29/01/2015 NL 1041160
(51) C07C 269/04 (2006.01), C07C 273/18 (2006.01), C07C 271/28 (2006.01), C07C 271/58 (2006.01)
(54) MÉTODO PARA PREPARAR UM ESTABILIZADOR DE NITROCELULOSE DERIVADO DE UREIA AROMÁTICA
(73) NEDERLANDSE ORGANISATIE VOOR TOEGEPAST-NATUURWETENSCHAPPELIJK ONDERZOEK TNO (NL)
(72) ANTONIUS EDUARD DOMINICUS MARIA VAN DER HEIJDEN; ERIK VAN GEEST; JOS JOHAN MATTHIJS HUGO VAN DEN ELSHOUT
Prazo de Validade: 20 (vinte) anos contados a partir de 18/01/2016, observadas

	as condições legais
(11) BR 11 2017 015340-8 B1	Código 16.1 - Concessão de Patente ou Certificado de Adição de Invenção (22) 17/01/2015 (51) A61K 31/185 (2006.01), A61P 31/12 (2006.01), A61P 1/12 (2006.01) (54) USO DE TAURINA NA PREVENÇÃO E/OU TRATAMENTO DE DOENÇAS INDUZIDAS POR VÍRUS DO GÊNERO CORONAVÍRUS E/OU GÊNERO ROTAVÍRUS (73) GUANG ZHOU YUAN TU BIOLOGICAL AND CHEMICAL TECHNOLOGY CO., LTD (CN) ; GENIFARM LABORATORIES INC (CN) (72) YONGDONG WANG; JIYUAN CAO; SHIFA ZHU; WEN CHENG; ZHIPENG HUANG Prazo de Validade: 20 (vinte) anos contados a partir de 17/01/2015, observadas as condições legais
(11) BR 11 2017 016534-1 B1	Código 16.1 - Concessão de Patente ou Certificado de Adição de Invenção (22) 02/02/2016 (30) 03/02/2015 KR 10-2015-0016793; 13/08/2015 KR 10-2015-0114641 (51) A61N 1/05 (2006.01), A61N 1/36 (2006.01) (54) APARELHO PARA TRATAMENTO DE VASO NA PELE (73) JONGJU NA (KR) (72) JONGJU NA Prazo de Validade: 20 (vinte) anos contados a partir de 02/02/2016, observadas as condições legais
(11) BR 11 2017 016678-0 B1	Código 16.1 - Concessão de Patente ou Certificado de Adição de Invenção (22) 01/02/2016 (30) 05/02/2015 US 14/614,958 (51) B23B 31/02 (2006.01) (54) MANDRIL ROTATIVO COM DISPOSIÇÃO DE SULCO REFRIGERANTE (73) ISCAR LTD. (IL) (72) HANOCH GUY Prazo de Validade: 20 (vinte) anos contados a partir de 01/02/2016, observadas as condições legais
(11) BR 11 2017 016749-2 B1	Código 16.1 - Concessão de Patente ou Certificado de Adição de Invenção (22) 06/02/2015 (51) A61F 13/15 (2006.01), A61F 13/49 (2006.01), A61F 13/56 (2006.01), A61F 13/62 (2006.01), A61F 5/44 (2006.01), A61F 5/48 (2006.01), A61F 13/45 (2006.01) (54) ARTIGO ABSORVENTE (73) ESSITY HYGIENE AND HEALTH AKTIEBOLAG (SE) (72) MIGUEL RIVAS; KENT HERMANSSON

	Prazo de Validade: 20 (vinte) anos contados a partir de 06/02/2015, observadas as condições legais
(11) BR 11 2017 016833-2 B1	Código 16.1 - Concessão de Patente ou Certificado de Adição de Invenção (22) 04/02/2016 (30) 04/02/2015 US 62/111,980 (51) C02F 1/461 (2006.01), C25B 1/00 (2006.01), C25B 3/00 (2006.01) (54) MÓDULO ELETROLÍTICO DISCRETO DE CARTUCHO, SISTEMA E MÉTODO DE USAR O MESMO (73) SPRAYING SYSTEMS CO. (US) (72) JAMES B. SWARTZ; JAMES I. MOYER; JOHN HAZELWOOD; JAMES D. ROSSOM Prazo de Validade: 20 (vinte) anos contados a partir de 04/02/2016, observadas as condições legais
(11) BR 11 2017 017487-1 B1	Código 16.1 - Concessão de Patente ou Certificado de Adição de Invenção (22) 24/02/2016 (30) 25/02/2015 JP 2015-035752 (51) A61C 17/34 (2006.01) (54) ESCOVA DE DENTES ELÉTRICA (73) COLGATE - PALMOLIVE COMPANY (US) ; OMRON HEALTHCARE CO., LTD. (JP) (72) YASUNORI HATA; TADASHI TONE; HIDEAKI YOSHIDA Prazo de Validade: 20 (vinte) anos contados a partir de 24/02/2016, observadas as condições legais
(11) BR 11 2017 017520-7 B1	Código 16.1 - Concessão de Patente ou Certificado de Adição de Invenção (22) 12/02/2016 (30) 16/02/2015 NO 20150226 (51) E21B 23/10 (2006.01), E21B 33/134 (2006.01) (54) DISPOSITIVO EXPANSÍVEL PARA FORMAÇÃO DE UM TAMPÃO DE CIMENTO (73) PERIGON AS (NO) (72) KRISTIAN HARESTAD Prazo de Validade: 20 (vinte) anos contados a partir de 12/02/2016, observadas as condições legais
(11) BR 11 2017 017712-9 B1	Código 16.1 - Concessão de Patente ou Certificado de Adição de Invenção (22) 15/02/2016 (30) 18/02/2015 IT MI2015A000227 (51) H05K 5/02 (2006.01) (54) ELEMENTO PARA A VENTILAÇÃO DE UM ALOJAMENTO CONTENDO UM DISPOSITIVO ELÉTRICO, ELETRÔNICO, MECÂNICO,

	ELETROMECÂNICO OU SIMILAR (73) GVS S.P.A. (IT) (72) MARCO SCAGLIARINI Prazo de Validade: 20 (vinte) anos contados a partir de 15/02/2016, observadas as condições legais
(11) BR 11 2017 017865-6 B1	Código 16.1 - Concessão de Patente ou Certificado de Adição de Invenção (22) 16/02/2016 (30) 27/02/2015 JP 2015-039345 (51) F04C 18/02 (2006.01) (54) COMPRESSOR ESPIRAL (73) DAIKIN INDUSTRIES, LTD. (JP) (72) YASUHIRO MURAKAMI; YASUO MIZUSHIMA; RYOUTA NAKAI; KATSUMI KATOU Prazo de Validade: 20 (vinte) anos contados a partir de 16/02/2016, observadas as condições legais
(11) BR 11 2017 018153-3 B1	Código 16.1 - Concessão de Patente ou Certificado de Adição de Invenção (22) 26/02/2015 (51) E05D 3/02 (2006.01), E05F 1/14 (2006.01), E05D 11/00 (2006.01) (54) MONTAGEM DE MECANISMO DE PORTA E SUSPENSÃO E MONTAGEM DE UM ALOJAMENTO ALONGADO E MONTAGEM DE MECANISMO DE PORTA E SUSPENSÃO (73) HUAWEI TECHNOLOGIES CO., LTD. (CN) (72) STEPHEN HAWORTH Prazo de Validade: 20 (vinte) anos contados a partir de 26/02/2015, observadas as condições legais
(11) BR 11 2017 018828-7 B1	Código 16.1 - Concessão de Patente ou Certificado de Adição de Invenção (22) 27/04/2017 (51) A61K 8/64 (2006.01), A61Q 19/02 (2006.01) (54) PEPTÍDEO POSSUINDO ATIVIDADE DE CLAREAMENTO DA PELE, SEUS USOS E COMPOSIÇÃO DE CLAREAMENTO DE PELE (73) CAREGEN CO., LTD. (KR) (72) YONG JI CHUNG; EUN MI KIM; EUNG-JI LEE; JAN DI KIM Prazo de Validade: 20 (vinte) anos contados a partir de 27/04/2017, observadas as condições legais
(11) BR 11 2017 019231-4 B1	Código 16.1 - Concessão de Patente ou Certificado de Adição de Invenção (22) 09/03/2016 (30) 09/03/2015 CH 00321/15 (51) E05B 27/00 (2006.01) (54) CILINDRO DE BLOQUEIO E DISPOSITIVO

(73) DORMAKABA SCHWEIZ AG (CH)
(72) RENATO SERAFINI; PETER HERTLEIN; STEFAN BOËS; CECIL STEPHAN FOR; MORITZ MUSSGNUG; DANIEL ALEXANDER TÜRK; MIRKO MEBOLDT; BENJAMIN GUGERLI; URS SPÄNI
Prazo de Validade: 20 (vinte) anos contados a partir de 09/03/2016, observadas as condições legais

---

(11) BR 11 2017 019299-3 B1

Código 16.1 - Concessão de Patente ou Certificado de Adição de Invenção
(22) 07/03/2016
(30) 09/03/2015 FR 1551936; 09/03/2015 FR 1551940
(51) C04B 35/01 (2006.01), C03B 5/42 (2006.01), C04B 35/101 (2006.01), C04B 35/12 (2006.01), C04B 35/14 (2006.01), C04B 35/482 (2006.01), F27D 1/16 (2006.01), C04B 35/632 (2006.01), C04B 35/634 (2006.01), C04B 35/66 (2006.01), C04B 35/76 (2006.01)
(54) PRODUTO NÃO-CONFORMADO, PROCESSO PARA O REPARO DE UMA REGIÃO DE UM FORNO DE FUSÃO DE VIDRO E FORNO DE FUSÃO DE VIDRO
(73) SAINT-GOBAIN CENTRE DE RECHERCHES ET D'ETUDES EUROPEEN (FR)
(72) ISABELLE CABODI; THIERRY CONSALES; MICHEL GAUBIL
Prazo de Validade: 20 (vinte) anos contados a partir de 07/03/2016, observadas as condições legais

---

(11) BR 11 2017 019419-8 B1

Código 16.1 - Concessão de Patente ou Certificado de Adição de Invenção
(22) 03/03/2016
(30) 11/03/2015 US 62/131,564; 26/01/2016 US 62/287,272
(51) A01N 65/00 (2006.01), C07K 14/415 (2006.01), C12N 15/82 (2006.01)
(54) CONSTRUTO DE DNA, MÉTODO DE OBTENÇÃO DE UMA PLANTA TRANSGÊNICA E MÉTODO PARA CONTROLAR UMA POPULAÇÃO DE PRAGA DE VERME DA RAIZ DO MILHO
(73) E. I. DU PONT DE NEMOURS AND COMPANY (US) ; PIONEER HI-BRED INTERNATIONAL, INC. (US)
(72) SCOTT HENRY DIEHN; XU HU; ALBERT L. LU; JAMES KEVIN PRESNAIL; GARY A SANDAHL; UTE SCHELLENBERGER; GUSUI WU; LU LIU
Prazo de Validade: 20 (vinte) anos contados a partir de 03/03/2016, observadas as condições legais

---

(11) BR 11 2017 020037-6 B1

Código 16.1 - Concessão de Patente ou Certificado de Adição de Invenção
(22) 23/03/2016
(30) 27/03/2015 GB 1505320.0
(51) C09C 1/42 (2006.01), C09C 1/28 (2006.01), C01B 33/40 (2006.01)
(54) PASTA MINERAL E SEU MÉTODO DE PRODUÇÃO, MÉTODO PARA APRIMORAR A ESTABILIDADE DE UMA PASTA MINERAL, USO DE CAULIM

	E/OU MATERIAL NÃO-MINERAL E NÃO-POLIACRILATO E COMPOSIÇÃO DE REVESTIMENTO (73) IMERYS MINERALS LIMITED (GB) (72) LIEVEN VERSTUYFT; HELEN DOLLANI Prazo de Validade: 20 (vinte) anos contados a partir de 23/03/2016, observadas as condições legais
(11) BR 11 2017 020437-1 B1	Código 16.1 - Concessão de Patente ou Certificado de Adição de Invenção (22) 17/03/2016 (30) 25/03/2015 US 14/667,919 (51) A61B 17/072 (2006.01), A61L 24/04 (2006.01) (54) ATUADOR DE EXTREMIDADE DE GRAMPEADOR CIRÚRGICO (73) ETHICON LLC (US) (72) FREDERICK E. SHELTON IV; CHARLES J. SCHEIB; PRUDENCE A. TURNER; JASON L. HARRIS Prazo de Validade: 20 (vinte) anos contados a partir de 17/03/2016, observadas as condições legais
(11) BR 11 2017 020756-7 B1	Código 16.1 - Concessão de Patente ou Certificado de Adição de Invenção (22) 02/06/2016 (30) 17/06/2015 SE 1550834-4 (51) E05B 77/28 (2006.01), E05B 77/24 (2006.01), E05B 77/44 (2006.01), E05B 83/42 (2006.01), E05C 1/10 (2006.01) (54) DISPOSITIVO DE TRAVAMENTO DE PORTA E VEÍCULO (73) SCANIA CV AB (SE) (72) RICKARD MAGNUSSON; CHRISTER LANG Prazo de Validade: 20 (vinte) anos contados a partir de 02/06/2016, observadas as condições legais
(11) BR 11 2017 020987-0 B1	Código 16.1 - Concessão de Patente ou Certificado de Adição de Invenção (22) 28/09/2016 (30) 29/09/2015 JP 2015-191510 (51) F02F 1/24 (2006.01), F02F 1/42 (2006.01), F02F 7/00 (2006.01) (54) MOTOR PARA VEÍCULO DE MONTAR (73) YAMAHA HATSUDOKI KABUSHIKI KAISHA (JP) (72) TETSUJI ISECHI; SADAO NOGI; HIROSHI FUNAKOSHI; YUKI ONO Prazo de Validade: 20 (vinte) anos contados a partir de 28/09/2016, observadas as condições legais
(11) BR 11 2017 021307-9 B1	Código 16.1 - Concessão de Patente ou Certificado de Adição de Invenção (22) 07/04/2016 (30) 07/04/2015 DE 102015206145.0 (51) C23C 22/83 (2006.01), C23C 22/18 (2006.01), C23C 22/34 (2006.01),

	C23C 22/36 (2006.01), C25D 13/20 (2006.01) (54) MÉTODO PARA AJUSTAR ESPECIFICAMENTE A CONDUTIVIDADE ELÉTRICA DE UM REVESTIMENTO DE CONVERSÃO, E, SUPERFÍCIE METÁLICA REVESTIDA POR CONVERSÃO (73) CHEMETALL GMBH (DE) (72) OLAF DAHLENBURG; FRANK HOLLMANN; MICHAEL DRÖGE; THOMAS KOLBERG; LISA SCHMEIER Prazo de Validade: 20 (vinte) anos contados a partir de 07/04/2016, observadas as condições legais
(11) BR 11 2017 021610-8 B1	Código 16.1 - Concessão de Patente ou Certificado de Adição de Invenção (22) 12/04/2016 (30) 13/04/2015 GB 1506208.6 (51) H02K 5/132 (2006.01), H02K 7/116 (2006.01), H02K 11/35 (2006.01), E21B 41/04 (2006.01), F16L 1/26 (2006.01), G01N 23/04 (2006.01), H02K 7/18 (2006.01) (54) APARELHO SUBMARINO, E, MÉTODO PARA GERAR ENERGIA EM UMA PARTE ROTATIVA DE UM APARELHO SUBMARINO (73) JOHNSON MATTHEY PUBLIC LIMITED COMPANY (GB) (72) PAUL DAVID FEATONBY Prazo de Validade: 20 (vinte) anos contados a partir de 12/04/2016, observadas as condições legais
(11) BR 11 2017 022063-6 B1	Código 16.1 - Concessão de Patente ou Certificado de Adição de Invenção (22) 13/04/2016 (30) 16/04/2015 EP 15163880.6 (51) C08K 5/29 (2006.01), C08L 77/00 (2006.01) (54) USOS DE COMPOSIÇÕES DE MOLDAGEM TERMOPLÁSTICA E DE MOLDAGENS TRANSPARENTES (73) BASF SE (DE) (72) FLORIAN RICHTER; RAINER XALTER; HYE JIN PARK; RAPHAEL DABBOUS Prazo de Validade: 20 (vinte) anos contados a partir de 13/04/2016, observadas as condições legais
(11) BR 11 2017 022079-2 B1	Código 16.1 - Concessão de Patente ou Certificado de Adição de Invenção (22) 14/05/2015 (51) C09K 8/60 (2006.01), E21B 43/22 (2006.01) (54) Fluido composto, e, método para criar de um fluido composto (73) HALLIBURTON ENERGY SERVICES, INC. (US) (72) PAUL F. RODNEY Prazo de Validade: 20 (vinte) anos contados a partir de 14/05/2015, observadas as condições legais

(11) BR 11 2017 022313-9 B1	Código 16.1 - Concessão de Patente ou Certificado de Adição de Invenção (22) 02/02/2016 (30) 20/04/2015 DE 102015207150.2 (51) A61F 9/007 (2006.01) (54) AGULHA OCA PARA UM INSTRUMENTO CIRÚRGICO OFTÁLMICO (73) GEUDER AG (DE) (72) MARC WOLSCHENDORF; STEFAN ENGEL; DIETER FRAUENFELD; RENÉ DRAHEIM; VOLKER GEUDER Prazo de Validade: 20 (vinte) anos contados a partir de 02/02/2016, observadas as condições legais
(11) BR 11 2017 023424-6 B1	Código 16.1 - Concessão de Patente ou Certificado de Adição de Invenção (22) 10/06/2015 (51) A61F 13/537 (2006.01), A61F 13/472 (2006.01), A61F 13/475 (2006.01), B32B 3/10 (2006.01), B32B 5/04 (2006.01), B32B 5/24 (2006.01), B32B 37/14 (2006.01) (54) PRODUTO ABSORVENTE E PROTETOR CONTRA INCONTINÊNCIA (73) ESSITY HYGIENE AND HEALTH AKTIEBOLAG (SE) (72) ÅSA JÖNEGREN; PIA KALENTUN; SUSANNA EDRUD; MORGAN HANSSON; SUSANNE ANDERSSON Prazo de Validade: 20 (vinte) anos contados a partir de 10/06/2015, observadas as condições legais
(11) BR 11 2017 024266-4 B1	Código 16.1 - Concessão de Patente ou Certificado de Adição de Invenção (22) 13/05/2016 (30) 13/05/2015 US 62/160,769 (51) B41M 5/28 (2006.01), B65D 17/00 (2006.01) (54) MÉTODO PARA MARCAR CÓDIGOS EM UMA ESTRUTURA CONTÍNUA DE ANEL DE LATA DE BEBIDA (73) CROWN PACKAGING TECHNOLOGY, INC. (US) (72) CHRISTOPHER PAUL RAMSEY Prazo de Validade: 20 (vinte) anos contados a partir de 13/05/2016, observadas as condições legais
(11) BR 11 2017 024750-0 B1	Código 16.1 - Concessão de Patente ou Certificado de Adição de Invenção (22) 19/05/2016 (30) 19/05/2015 DE 10 2015 209 157.0 (51) B28B 7/00 (2006.01), B28B 7/08 (2006.01), B28B 7/24 (2006.01) (54) DISPOSITIVO DE COFRAGEM E DISPOSIÇÃO QUE CONSISTE EM UMA COFRAGEM DE BATERIA (73) DOKA NEWCON GMBH (AT) (72) BERND SCHREYER Prazo de Validade: 20 (vinte) anos contados a partir de 19/05/2016, observadas

	as condições legais
(11) BR 11 2017 024930-8 B1	Código 16.1 - Concessão de Patente ou Certificado de Adição de Invenção (22) 20/05/2015 (51) H02M 3/00 (2006.01) (54) APARELHO DE CONTROLE DE FONTE DE ALIMENTAÇÃO E MÉTODO DO MESMO (73) NISSAN MOTOR CO., LTD. (JP) (72) TAKU SHIMOMURA; TETSUYA HAYASHI; DAI TSUGAWA; TAKAYUKI IKARI Prazo de Validade: 20 (vinte) anos contados a partir de 20/05/2015, observadas as condições legais
(11) BR 11 2017 025473-5 B1	Código 16.1 - Concessão de Patente ou Certificado de Adição de Invenção (22) 01/06/2016 (30) 02/06/2015 FR 1554993 (51) A61M 5/24 (2006.01) (54) CARCAÇA PARA MONTAR UM RECIPIENTE ALONGADO EM UMA CANETA DE INJEÇÃO, CONJUNTO QUE FORMA UM RESERVATÓRIO DE PRODUTO INJETÁVEL PARA UMA CANETA DE INJEÇÃO E CANETA DEINJEÇÃO (73) BIOCORP PRODUCTION (FR) (72) ANTOINE ANEAS Prazo de Validade: 20 (vinte) anos contados a partir de 01/06/2016, observadas as condições legais
(11) BR 11 2017 025666-5 B1	Código 16.1 - Concessão de Patente ou Certificado de Adição de Invenção (22) 16/09/2016 (51) E04H 12/10 (2006.01), E04H 12/08 (2006.01) (54) TORRE DE UMA OU MAIS COLUNAS METÁLICAS DE PAREDE FINA (73) SECCIONAL BRASIL S/A (BR/PR) (72) PAULO EMMANUEL DE ABREU; PAULO EMMANUEL DE ABREU JUNIOR Prazo de Validade: 20 (vinte) anos contados a partir de 16/09/2016, observadas as condições legais
(11) BR 11 2017 025730-0 B1	Código 16.1 - Concessão de Patente ou Certificado de Adição de Invenção (22) 29/06/2016 (30) 18/09/2015 FI 20155672 (51) B01D 53/22 (2006.01), B01D 3/00 (2006.01), C01B 3/50 (2006.01), F25J 3/02 (2006.01) (54) Método para o tratamento de uma corrente de gás compreendendo hidrogênio e propano e método para tratamento de uma corrente de gás de

	saída de reator de hidrotratamento (73) NESTE OYJ (FI) (72) PEKKA SAVOLAINEN; ROGIER VAN DE VELDE; JUHA VISURI; MARTIJN VAN DEN BERG Prazo de Validade: 20 (vinte) anos contados a partir de 29/06/2016, observadas as condições legais
(11) BR 11 2017 026040-9 B1	Código 16.1 - Concessão de Patente ou Certificado de Adição de Invenção (22) 04/06/2015 (51) B60W 10/10 (2006.01), B60K 6/36 (2006.01), B60W 20/00 (2006.01) (54) DISPOSITIVO DE CONTROLE DE PARTIDA PARA VEÍCULO HÍBRIDO (73) NISSAN MOTOR CO., LTD. (JP) (72) HIDEKAZU YAGI; MASATO KOGA; ATSUSHI TSUKIZAKI Prazo de Validade: 20 (vinte) anos contados a partir de 04/06/2015, observadas as condições legais
(11) BR 11 2017 026089-1 B1	Código 16.1 - Concessão de Patente ou Certificado de Adição de Invenção (22) 03/06/2015 (51) B60W 50/029 (2006.01), B60T 17/18 (2006.01), B60W 30/10 (2006.01), B62D 6/00 (2006.01) (54) DISPOSITIVO DE CONTROLE DE VEÍCULO E MÉTODO DE CONTROLE DE VEÍCULO (73) NISSAN MOTOR CO., LTD. (JP) (72) MASAHIRO MIURA; YOSHITAKA DEGUCHI Prazo de Validade: 20 (vinte) anos contados a partir de 03/06/2015, observadas as condições legais
(11) BR 11 2017 026296-7 B1	Código 16.1 - Concessão de Patente ou Certificado de Adição de Invenção (22) 14/06/2016 (30) 18/06/2015 US US 62/181,359; 03/09/2015 US US 62/213,650; 01/04/2016 US US 62/316,677; 01/04/2016 US US 62/316,680 (51) C09J 175/04 (2006.01), C08G 18/79 (2006.01), C08G 18/78 (2006.01), C08G 18/48 (2006.01), C08G 18/24 (2006.01), C08G 18/20 (2006.01), C08G 18/16 (2006.01), C08G 18/08 (2006.01), C08K 3/26 (2006.01) (54) COMPOSIÇÃO ADESIVA DE POLIURETANO DE DOIS COMPONENTES, ADESIVO CURADO E MÉTODO DE LIGAÇÃO DE DOIS SUBSTRATOS (73) DOW GLOBAL TECHNOLOGIES LLC (US) (72) STEFAN SCHMATLOCH; JOEL KUNZ Prazo de Validade: 20 (vinte) anos contados a partir de 14/06/2016, observadas as condições legais
(11) BR 11 2017 026952-0 B1	Código 16.1 - Concessão de Patente ou Certificado de Adição de Invenção (22) 16/06/2016

	(30) 18/06/2015 US 62/181268; 18/06/2015 US 62/181598 (51) B01D 53/94 (2006.01), F01N 3/10 (2006.01), F01N 3/20 (2006.01) (54) ARTIGO CATALISADOR, SISTEMA DE ESCAPE, E, MÉTODO PARA PROVER CONTROLE DE NOX DE BAIXA TEMPERATURA (73) JOHNSON MATTHEY PUBLIC LIMITED COMPANY (GB) (72) LEE ALEXANDER GILBERT; MIKAEL LARSSON; ANDREW DAVID NEWMAN; COLIN RUSSELL NEWMAN Prazo de Validade: 20 (vinte) anos contados a partir de 16/06/2016, observadas as condições legais
(11) BR 11 2017 027310-1 B1	Código 16.1 - Concessão de Patente ou Certificado de Adição de Invenção (22) 17/06/2016 (30) 19/06/2015 US 62/182,282 (51) E21B 34/06 (2006.01), E21B 21/08 (2006.01), E21B 17/00 (2006.01) (54) VÁLVULA DE CIRCULAÇÃO, E, MÉTODO PARA CONTROLE DE FLUXO DE FLUIDO (73) DRLG TOOLS, LLC (US) (72) LUC DEBOER Prazo de Validade: 20 (vinte) anos contados a partir de 17/06/2016, observadas as condições legais
(11) BR 11 2017 027610-0 B1	Código 16.1 - Concessão de Patente ou Certificado de Adição de Invenção (22) 24/06/2016 (30) 29/06/2015 GB 1511376.4 (51) C02F 1/56 (2006.01), B01D 21/01 (2006.01), C02F 1/68 (2006.01), C08G 73/02 (2006.01), C08L 79/02 (2006.01), C02F 101/32 (2006.01), C02F 103/10 (2006.01) (54) PROCESSO PARA TRATAMENTO DE ÁGUA (73) CHAMPIONX USA INC. (US) (72) WILLIAM THOMAS DUTTLINGER JR.; BRIAN SCOTT CAIRD Prazo de Validade: 20 (vinte) anos contados a partir de 24/06/2016, observadas as condições legais
(11) BR 11 2017 027999-1 B1	Código 16.1 - Concessão de Patente ou Certificado de Adição de Invenção (22) 14/02/2017 (30) 26/01/2017 CN 201710057315.3 (51) C03C 3/095 (2006.01) (54) COMPOSIÇÃO DE FIBRA DE VIDRO DE ALTO DESEMPENHO, FIBRA DE VIDRO E MATERIAL COMPÓSITO DA MESMA (73) JUSHI GROUP CO., LTD. (CN) (72) LIN ZHANG; GUORONG CAO; WENZHONG XING; GUIJIANG GU Prazo de Validade: 20 (vinte) anos contados a partir de 14/02/2017, observadas as condições legais

(11) BR 11 2017 028039-6 B1	Código 16.1 - Concessão de Patente ou Certificado de Adição de Invenção (22) 21/07/2016 (30) 30/07/2015 DE 10 2015 214 550.6 (51) B60W 10/02 (2006.01), B60W 10/06 (2006.01), B60W 30/18 (2006.01) (54) MÉTODO PARA O CONTROLE DE UMA OPERAÇÃO SEM MOTOR DE UM VEÍCULO COMPREENDENDO UMA CAIXA DE CÂMBIO, E DISPOSITIVO PARA O CONTROLE DE UMA OPERAÇÃO SEM MOTOR DE UM VEÍCULO COMPREENDENDO UMA CAIXA DE CÂMBIO (73) SCHAEFFLER TECHNOLOGIES AG & CO. KG (DE) (72) MARKUS KNEISSLER; MATTHIAS BAUMANN Prazo de Validade: 20 (vinte) anos contados a partir de 21/07/2016, observadas as condições legais
(11) BR 11 2017 028100-7 B1	Código 16.1 - Concessão de Patente ou Certificado de Adição de Invenção (22) 23/06/2016 (30) 26/06/2015 US 14/751,406 (51) A61B 17/115 (2006.01) (54) Instrumento cirúrgico (73) ETHICON LLC (US) (72) JOHN P. MEASAMER; CHARLES J. SCHEIB; EMILY A. SCHELLIN; BRIAN W. BEAR; BRIAN F. DINARDO; CHRISTOPHER C. MILLER; FREDERICK E. SHELTON IV Prazo de Validade: 20 (vinte) anos contados a partir de 23/06/2016, observadas as condições legais
(11) BR 11 2017 028105-8 B1	Código 16.1 - Concessão de Patente ou Certificado de Adição de Invenção (22) 29/06/2016 (30) 03/07/2015 EP 15175275.5 (51) B01D 3/32 (2006.01) (54) APARELHO DE DESTILAÇÃO E PROCESSO PARA REALIZAR UMA DESTILAÇÃO OU DESTILAÇÃO EXTRATIVA (73) BASF SE (DE) (72) NORBERT ASPRION; BERND HEIDA; JAN-OLIVER WEIDERT; ORTMUND LANG Prazo de Validade: 20 (vinte) anos contados a partir de 29/06/2016, observadas as condições legais
(11) BR 11 2017 028312-3 B1	Código 16.1 - Concessão de Patente ou Certificado de Adição de Invenção (22) 10/08/2016 (30) 10/08/2015 EP 15180376.4 (51) C03B 33/02 (2006.01), B23K 26/00 (2006.01), C03B 33/09 (2006.01) (54) MÉTODO PARA CORTAR UMA CAMADA DE VIDRO E USO DE CAMADA DE VIDRO

	(73) SAINT-GOBAIN GLASS FRANCE (FR) (72) JÜRGEN BÖKER; LI-YA YEH Prazo de Validade: 20 (vinte) anos contados a partir de 10/08/2016, observadas as condições legais
(11) BR 11 2017 028595-9 B1	Código 16.1 - Concessão de Patente ou Certificado de Adição de Invenção (22) 30/06/2016 (30) 01/07/2015 US 14/789,744 (51) A61B 17/32 (2006.01) (54) Lâmina cirúrgica ultrassônica (73) ETHICON LLC (US) (72) SEAN P. CONLON; JACOB S. GEE; FOSTER B. STULEN; WILLIAM D. DANNAHER; WILLIAM A. OLSON Prazo de Validade: 20 (vinte) anos contados a partir de 30/06/2016, observadas as condições legais
(11) BR 11 2018 000400-6 B1	Código 16.1 - Concessão de Patente ou Certificado de Adição de Invenção (22) 24/06/2016 (30) 07/07/2015 US 62/189,474 (51) G02B 5/12 (2006.01), G02B 5/124 (2006.01) (54) ARTIGO DE DIRECIONAMENTO DE LUZ (73) 3M INNOVATIVE PROPERTIES COMPANY (US) (72) BIMAL V. THAKKAR; JAY M. JENNEN; ROBERT D. HAMANN; RYAN M. BRAUN; ROBERT F. WATKINS; JOSEPH D. RULE; TODD D. JONES; CHARLIE C. HO Prazo de Validade: 20 (vinte) anos contados a partir de 24/06/2016, observadas as condições legais
(11) BR 11 2018 000503-7 B1	Código 16.1 - Concessão de Patente ou Certificado de Adição de Invenção (22) 29/06/2016 (30) 21/07/2015 US 14/804,889 (51) B23B 31/08 (2006.01) (54) PORTADOR DE MANDRIL FLUTUANTE DO TIPO OLDHAM COMPACTO (73) ISCAR LTD. (IL) (72) EVGENY SAMOILOV; MICHAEL ALTMAN Prazo de Validade: 20 (vinte) anos contados a partir de 29/06/2016, observadas as condições legais
(11) BR 11 2018 000609-2 B1	Código 16.1 - Concessão de Patente ou Certificado de Adição de Invenção (22) 22/07/2016 (30) 24/07/2015 CN 201510441360.X (51) B62J 17/00 (2006.01), B62J 1/28 (2006.01), B62J 6/20 (2006.01), B62K 11/04 (2006.01)

(54) VEÍCULO DO TIPO PARA MONTAR
(73) HONDA MOTOR CO., LTD. (JP)
(72) LU XU; WEI HAN; GUOFENG QIU; LIWEN FANG
Prazo de Validade: 20 (vinte) anos contados a partir de 22/07/2016, observadas as condições legais

---

(11) BR 11 2018 000814-1 B1

Código 16.1 - Concessão de Patente ou Certificado de Adição de Invenção
(22) 15/06/2016
(30) 15/07/2015 US 14/800,197
(51) B01D 19/04 (2006.01), C08G 65/336 (2006.01)
(54) COMPOSIÇÃO DE TENSOATIVO COM BAIXO TEOR DE ESPUMA, MÉTODOS DE FABRICAR A COMPOSIÇÃO DE TENSOATIVO COM BAIXO TEOR DE ESPUMA, SAFRA OU PLANTA E COMPOSIÇÃO DE REVESTIMENTO, COMPOSIÇÃO DE CUIDADO PESSOAL, COMPOSIÇÃO DE CUIDADO DOMÉSTICO, COMPOSIÇÃO PARA APLICAÇÃO DE ÓLEO OU GÁS
(73) MOMENTIVE PERFORMANCE MATERIALS INC. (US)
(72) GEORGE A. POLICELLO; LINH THE TRUONG; BENJAMIN FALK; KALMAN KOCZO
Prazo de Validade: 20 (vinte) anos contados a partir de 15/06/2016, observadas as condições legais

---

(11) BR 11 2018 001298-0 B1

Código 16.1 - Concessão de Patente ou Certificado de Adição de Invenção
(22) 19/07/2016
(30) 24/07/2015 FR 1557046
(51) A61F 5/455 (2006.01)
(54) COPO MENSTRUAL
(73) TEOLAB (FR)
(72) BERTRAND MEDAS
Prazo de Validade: 20 (vinte) anos contados a partir de 19/07/2016, observadas as condições legais

---

(11) BR 11 2018 001327-7 B1

Código 16.1 - Concessão de Patente ou Certificado de Adição de Invenção
(22) 12/07/2016
(30) 23/07/2015 CH 01075/15
(51) A41D 13/02 (2006.01), A41D 13/002 (2006.01), A41D 13/005 (2006.01), A41D 27/28 (2006.01), A62B 17/00 (2006.01), A41D 13/012 (2006.01)
(54) VESTIMENTA DE RESFRIAMENTO E SEU USO
(73) PATRICK G. BEYELER (CH)
(72) PATRICK G. BEYELLER
Prazo de Validade: 20 (vinte) anos contados a partir de 12/07/2016, observadas as condições legais

(11) BR 11 2018 001587-3 B1

Código 16.1 - Concessão de Patente ou Certificado de Adição de Invenção
(22) 21/07/2016
(30) 27/07/2015 US 62/197,268
(51) B32B 27/32 (2006.01), C08L 53/00 (2006.01)
(54) MISTURA DE POLÍMERO, MÉTODO DE FABRICAÇÃO DE UM FILME E ARTIGO
(73) DOW GLOBAL TECHNOLOGIES LLC (US)
(72) JACQUELINE A. DEGROOT; THOR E. GARDARSSON; LISA S. MADENJIAN
Prazo de Validade: 20 (vinte) anos contados a partir de 21/07/2016, observadas as condições legais

(11) BR 11 2018 001603-9 B1

Código 16.1 - Concessão de Patente ou Certificado de Adição de Invenção
(22) 20/07/2016
(30) 27/07/2015 EP 15178502.9
(51) C08K 9/02 (2006.01), C08K 5/3492 (2006.01), C08J 5/18 (2006.01)
(54) MISTURA DE ADITIVO, COMPOSIÇÃO, PELÍCULA MULTICAMADA, USO DE UMA MISTURA DE ADITIVO, E, MÉTODO PARA ESTABILIZAR UMA PELÍCULA DE POLÍMERO
(73) BASF SE (DE)
(72) TANIA WEYLAND; DANIEL MUELLER; MONTSERRAT GUILLAMON; ESTELLE CHERET-BITTERLIN
Prazo de Validade: 20 (vinte) anos contados a partir de 20/07/2016, observadas as condições legais

(11) BR 11 2018 001874-0 B1

Código 16.1 - Concessão de Patente ou Certificado de Adição de Invenção
(22) 28/07/2016
(30) 28/07/2015 US 62/197,746
(51) A61N 5/06 (2006.01), A61B 18/00 (2006.01), A61B 18/18 (2006.01), A61K 41/00 (2006.01), A61N 5/00 (2006.01), C01B 21/24 (2006.01)
(54) MÉTODOS DE MODULAÇÃO DE ÓXIDO NÍTRICO EM TECIDO VIVO DE MAMÍFERO
(73) KNOW BIO, LLC (US)
(72) NATHAN STASKO; NICHOLAS WILLIAM MEDENDORP JR; GERALD H. NEGLEY; KATELYN P. REIGHARD
Prazo de Validade: 20 (vinte) anos contados a partir de 28/07/2016, observadas as condições legais

(11) BR 11 2018 001959-3 B1

Código 16.1 - Concessão de Patente ou Certificado de Adição de Invenção
(22) 18/07/2016
(30) 30/07/2015 US 14/813,259
(51) A61B 17/072 (2006.01)
(54) GRAMPEADOR CIRÚRGICO PARA O TRATAMENTO DO TECIDO DE UM PACIENTE

(73) ETHICON LLC (US)
(72) ANIL K. NALAGATLA; SUDHIR B. PATEL; FREDERICK E. SHELTON IV
Prazo de Validade: 20 (vinte) anos contados a partir de 18/07/2016, observadas as condições legais

---

(11) BR 11 2018 002582-8 B1

Código 16.1 - Concessão de Patente ou Certificado de Adição de Invenção
(22) 07/08/2015
(51) A23K 10/18 (2006.01), A23K 50/10 (2006.01)
(54) COMPOSIÇÃO MICROBIANA
(73) CORPORACIÓN COLOMBIANA DE INVESTIGACIÓN AGROPECUARIA - AGROSAVIA (CO)
(72) FERNANDO RODRÍGUEZ VILLAMIZAR; MARTHA ISABEL GÓMEZ ÁLVAREZ; ERIKA PAOLA GRIJALBA BERNAL
Prazo de Validade: 20 (vinte) anos contados a partir de 07/08/2015, observadas as condições legais

---

(11) BR 11 2018 003323-5 B1

Código 16.1 - Concessão de Patente ou Certificado de Adição de Invenção
(22) 08/09/2016
(30) 10/09/2015 US 62/216,504
(51) C08L 23/06 (2006.01)
(54) COMPOSIÇÃO, MISTURA RECICLADA PÓS-CONSUMO E RESINA PLÁSTICA PÓS-CONSUMO
(73) DOW GLOBAL TECHNOLOGIES LLC (US)
(72) YUSHAN HU; KIM L. WALTON; GARY R. MARCHAND; KYLE ANDERSON; COLIN LI PI SHAN
Prazo de Validade: 20 (vinte) anos contados a partir de 08/09/2016, observadas as condições legais

---

(11) BR 11 2018 003715-0 B1

Código 16.1 - Concessão de Patente ou Certificado de Adição de Invenção
(22) 17/08/2016
(30) 26/08/2015 US 14/836,207
(51) A61B 17/32 (2006.01), A61B 17/00 (2006.01)
(54) INSTRUMENTO CIRÚRGICO ULTRASSÔNICO
(73) ETHICON LLC (US)
(72) BENJAMIN D. DICKERSON; BRENDAN J. OBERKIRCHER
Prazo de Validade: 20 (vinte) anos contados a partir de 17/08/2016, observadas as condições legais

---

(11) BR 11 2018 004704-0 B1

Código 16.1 - Concessão de Patente ou Certificado de Adição de Invenção
(22) 12/09/2016
(30) 16/09/2015 JP 2015-182787; 22/07/2016 JP 2016-143908
(51) B22D 11/115 (2006.01), B22D 11/10 (2006.01), B22D 11/11 (2006.01)
(54) MÉTODOS DE LINGOTAMENTO CONTÍNUO DE CHAPA USANDO UMA

	MÁQUINA DE LINGOTAMENTO CONTÍNUO DE CHAPA (73) JFE STEEL CORPORATION (JP) (72) AKITOSHI MATSUI; YOICHI ITOH; YUJI MIKI; TOMOHIRO TANAKA; MASAYUKI MITSUZONO; RYOSUKE CHIYOHARA; MASANORI NISHIKORI Prazo de Validade: 20 (vinte) anos contados a partir de 12/09/2016, observadas as condições legais
(11) BR 11 2018 005073-3 B1	Código 16.1 - Concessão de Patente ou Certificado de Adição de Invenção (22) 30/09/2015 (51) C09D 133/02 (2006.01), C09D 133/14 (2006.01), C09D 5/02 (2006.01) (54) COMPOSIÇÃO, E, PROCESSO PARA PREPARAÇÃO DE UMA COMPOSIÇÃO AQUOSA (73) ROHM AND HAAS COMPANY (US) ; DOW GLOBAL TECHNOLOGIES LLC (US) (72) FU ZHAN; BAOQING ZHENG; ZHIGANG HUA; YAOBANG LI; YURUN YANG Prazo de Validade: 20 (vinte) anos contados a partir de 30/09/2015, observadas as condições legais
(11) BR 11 2018 005481-0 B1	Código 16.1 - Concessão de Patente ou Certificado de Adição de Invenção (22) 08/09/2016 (30) 01/10/2015 EP 15187977.2 (51) C09J 167/00 (2006.01), C09J 167/04 (2006.01), C08L 67/00 (2006.01), C08L 67/04 (2006.01) (54) ADESIVO TERMOFUSÍVEL NÃO REATIVO, MÉTODO PARA FABRICAR UM ADESIVO TERMOFUSÍVEL NÃO REATIVO E MÉTODO PARA DISPOR SUBSTRATOS EM UMA POSIÇÃO FIXA UM EM RELAÇÃO AO OUTRO (73) PURAC BIOCHEM BV (NL) (72) CHRIS FRANCOIS HUBERT SCHAEKENS; GERRIT GOBIUS DU SART; KEVIN BERNARDUS BRAAM Prazo de Validade: 20 (vinte) anos contados a partir de 08/09/2016, observadas as condições legais
(11) BR 11 2018 005750-9 B1	Código 16.1 - Concessão de Patente ou Certificado de Adição de Invenção (22) 22/06/2017 (30) 24/06/2016 US 62/354,242 (51) A61K 8/27 (2006.01), A61K 8/36 (2006.01), A61Q 11/00 (2006.01), A61K 8/21 (2006.01) (54) COMPOSIÇÃO PARA HIGIENE BUCAL COM TEOR ELEVADO DE ÁGUA E USO RELACIONADO A REFERIDA COMPOSIÇÃO (73) COLGATE-PALMOLIVE COMPANY (US) (72) AARTI REGE; MICHAEL PRENCIPE; MADHULEENA BHADRA Prazo de Validade: 20 (vinte) anos contados a partir de 22/06/2017, observadas

	as condições legais
(11) BR 11 2018 005784-3 B1	Código 16.1 - Concessão de Patente ou Certificado de Adição de Invenção (22) 26/09/2016 (30) 24/09/2015 US 62/232,088 (51) H02S 50/10 (2006.01), G09G 3/00 (2006.01), H05B 33/10 (2006.01) (54) SISTEMA E MÉTODO PARA TESTAR DEGRADAÇÃO DE DISPOSITIVO FOTOSSENSÍVEL (73) HUNT PEROVSKITE TECHNOLOGIES, L.L.C. (US) (72) MICHAEL D. IRWIN; JEROME LOVELACE; KAMIL MIELCZAREK Prazo de Validade: 20 (vinte) anos contados a partir de 26/09/2016, observadas as condições legais
(11) BR 11 2018 006970-1 B1	Código 16.1 - Concessão de Patente ou Certificado de Adição de Invenção (22) 25/10/2016 (30) 30/10/2015 US US 62/248,613 (51) A61J 1/10 (2006.01), A61J 1/14 (2006.01) (54) ABERTURA E RECIPIENTE FLEXÍVEL (73) DOW GLOBAL TECHNOLOGIES LLC (US) (72) MARCOS PINI FRANCA; BRUNO RUFATO PEREIRA; RAIMUND GERSTNER Prazo de Validade: 20 (vinte) anos contados a partir de 25/10/2016, observadas as condições legais
(11) BR 11 2018 006997-3 B1	Código 16.1 - Concessão de Patente ou Certificado de Adição de Invenção (22) 10/10/2016 (30) 09/10/2015 GB 1517926.0 (51) G01B 11/06 (2006.01), B60C 11/24 (2006.01), G01B 11/22 (2006.01), G01B 11/24 (2006.01), G01M 17/02 (2006.01) (54) MÉTODO PARA AVALIAR A CONDIÇÃO DE UM PNEU EM UMA RODA E SISTEMA PARA AVALIAR A CONDIÇÃO DE UM PNEU EM UMA RODA (73) WHEELRIGHT LIMITED (GB) (72) PETER NORMAN ROSE; ALEXANDER PAUL CODD; SYED WAJAHAT ALI SHAH KAZMI Prazo de Validade: 20 (vinte) anos contados a partir de 10/10/2016, observadas as condições legais
(11) BR 11 2018 007034-3 B1	Código 16.1 - Concessão de Patente ou Certificado de Adição de Invenção (22) 07/10/2016 (30) 08/10/2015 US 62/238,744 (51) C07D 513/04 (2006.01), A01N 43/90 (2006.01) (54) Composto, composição, método para controlar uma praga de invertebrados e semente revestida

(73) FMC CORPORATION (US)
(72) WENMING ZHANG
Prazo de Validade: 20 (vinte) anos contados a partir de 07/10/2016, observadas as condições legais

---

(11) BR 11 2018 007455-1 B1

Código 16.1 - Concessão de Patente ou Certificado de Adição de Invenção
(22) 11/10/2016
(30) 15/10/2015 EP 15306647.7; 27/11/2015 EP 15306891.1
(51) G02C 7/02 (2006.01), G02C 7/06 (2006.01)
(54) LENTE OFTÁLMICA DE ADIÇÃO PROGRESSIVA PARA UM USUÁRIO COM HIPERMETROPIA E PRESBIOPIA E MÉTODO PARA FORNECER TAL LENTE
(73) ESSILOR INTERNATIONAL (FR)
(72) MÉLANIE HESLOUIS; BENJAMIN ROUSSEAU; SÉBASTIEN FRICKER
Prazo de Validade: 20 (vinte) anos contados a partir de 11/10/2016, observadas as condições legais

---

(11) BR 11 2018 007459-4 B1

Código 16.1 - Concessão de Patente ou Certificado de Adição de Invenção
(22) 07/10/2016
(30) 15/10/2015 US 14/884,198
(51) A61B 17/072 (2006.01)
(54) INSTRUMENTO CIRÚRGICO PARA TRATAR UM TECIDO DE UM PACIENTE COM ATUADOR DE EXTREMIDADE PARA GRAMPEADOR CIRÚRGICO COM CURVA E AFUNILAMENTO VARIÁVEIS
(73) ETHICON LLC (US)
(72) CHARLES J. SCHEIB; FREDERICK E. SHELTON IV
Prazo de Validade: 20 (vinte) anos contados a partir de 07/10/2016, observadas as condições legais

---

(11) BR 11 2018 007609-0 B1

Código 16.1 - Concessão de Patente ou Certificado de Adição de Invenção
(22) 01/09/2016
(30) 16/10/2015 KR 10-2015-0144516
(51) H01F 1/34 (2006.01), H01F 1/22 (2006.01), C04B 35/26 (2006.01)
(54) MATERIAL MAGNÉTICO DE FERRITA, ÍMÃ DE FERRITA SINTERIZADO, ÍMÃ PERMANENTE DO TIPO SEGMENTO DERIVADO DO DITO MATERIAL E ARTIGO COMPREENDENDO O DITO ÍMÃ PERMANENTE
(73) UNION MATERIALS CORPORATION (KR)
(72) MIN-HO KIM; DONG-YOUNG LEE; JUNG-HWAN LEE
Prazo de Validade: 20 (vinte) anos contados a partir de 01/09/2016, observadas as condições legais

---

(11) BR 11 2018 007660-0 B1

Código 16.1 - Concessão de Patente ou Certificado de Adição de Invenção
(22) 14/10/2016

(30) 16/10/2015 IT 102015000062599
(51) F03B 3/06 (2006.01), F03B 15/00 (2006.01)
(54) Método para determinar, método e sistema
(73) ENEL PRODUZIONE S.P.A. (IT)
(72) ROBERTO SUFFREDINI; MATTEO MASOTTI; ALESSANDRO QUADRELLI; STEFANO SELLO
Prazo de Validade: 20 (vinte) anos contados a partir de 14/10/2016, observadas as condições legais

---

(11) BR 11 2018 008559-6 B1

Código 16.1 - Concessão de Patente ou Certificado de Adição de Invenção
(22) 24/10/2016
(30) 29/10/2015 US 14/926,160
(51) A61B 17/072 (2006.01)
(54) CONJUNTO DE ATUADOR DE EXTREMIDADE DE GRAMPEADOR CIRÚRGICO E MÉTODO PARA FABRICAÇÃO DE UM CONJUNTO DEREFORÇO PARA USO COM UM ATUADOR DE EXTREMIDADE DEGRAMPEADOR CIRÚRGICO
(73) ETHICON LLC (US)
(72) FREDERICK E. SHELTON IV; JASON L. HARRIS; MICHAEL J. VENDELY
Prazo de Validade: 20 (vinte) anos contados a partir de 24/10/2016, observadas as condições legais

---

(11) BR 11 2018 008600-2 B1

Código 16.1 - Concessão de Patente ou Certificado de Adição de Invenção
(22) 24/10/2016
(30) 29/10/2015 US 14/926,029
(51) A61B 17/072 (2006.01)
(54) APARELHO
(73) ETHICON LLC (US)
(72) PRUDENCE A. TURNER; EMILY A. SCHELLIN; MICHAEL J. VENDELY; TREVOR J. BARTON; JASON L. HARRIS; CHARLES J. SCHEIB; FREDERICK E. SHELTON IV
Prazo de Validade: 20 (vinte) anos contados a partir de 24/10/2016, observadas as condições legais

---

(11) BR 11 2018 009797-7 B1

Código 16.1 - Concessão de Patente ou Certificado de Adição de Invenção
(22) 01/11/2016
(30) 30/11/2015 US US 62/260,662
(51) C08K 5/00 (2006.01), C08K 5/13 (2006.01), C08K 5/1545 (2006.01), H01B 3/30 (2006.01), H01B 3/44 (2006.01), H01B 7/18 (2006.01)
(54) COMPOSIÇÃO POLIMÉRICA RETICULÁVEL COM SILANO E CONDUTOR REVESTIDO
(73) DOW GLOBAL TECHNOLOGIES LLC (US)
(72) DACHAO LI; JESSICA D. DRAZBA; MANISH TALREJA; JEFFREY M. COGEN; TIMOTHY J. PERSON; PAUL J. CARONIA

	Prazo de Validade: 20 (vinte) anos contados a partir de 01/11/2016, observadas as condições legais
(11) BR 11 2018 009870-1 B1	Código 16.1 - Concessão de Patente ou Certificado de Adição de Invenção (22) 17/11/2016 (30) 17/11/2015 US 62/256,497; 05/07/2016 EP 16177902.0 (51) A23L 3/005 (2006.01), A23C 3/033 (2006.01), A23L 2/48 (2006.01), A23B 5/01 (2006.01), C02F 1/48 (2006.01) (54) PROCESSO PARA AQUECIMENTO RÁPIDO E HOMOGÊNEO DE UM PRODUTO LÍQUIDO (73) STICHTING WAGENINGEN RESEARCH (NL) (72) RIAN ADRIANA HENDRIKA TIMMERMANS; RICARDO ERMIRIO DE MORAES; HENDRIKUS CORNELIS MASTWIJK Prazo de Validade: 20 (vinte) anos contados a partir de 17/11/2016, observadas as condições legais
(11) BR 11 2018 010055-2 B1	Código 16.1 - Concessão de Patente ou Certificado de Adição de Invenção (22) 17/11/2016 (30) 20/11/2015 GB 1520463.9 (51) C09D 7/12 (1968.09), B01J 21/06 (2006.01), B01J 35/08 (2006.01), B01J 35/10 (2006.01), A61L 9/18 (2006.01), A61L 9/20 (2006.01), C09D 5/00 (2006.01) (54) COMPOSIÇÃO DE REVESTIMENTO, REVESTIMENTO, PROCESSO PARA PROVER UM REVESTIMENTO EM UMA SUPERFÍCIE, ARTIGO, MÉTODO PARA REMOVER GASES POLUENTES DO MEIO AMBIENTE, E, USO DE UM REVESTIMENTO (73) VENATOR MATERIALS UK LIMITED (GB) (72) JOHN ROBB; ANN SARAH WAN; KARL LOWRY; DARREN J. WATERS; JOHN L. EDWARDS Prazo de Validade: 20 (vinte) anos contados a partir de 17/11/2016, observadas as condições legais
(11) BR 11 2018 010110-9 B1	Código 16.1 - Concessão de Patente ou Certificado de Adição de Invenção (22) 15/12/2016 (30) 15/12/2015 FI 20155952 (51) D21H 11/18 (2006.01), D21H 17/21 (2006.01), D21H 17/33 (2006.01), D21H 21/18 (2006.01) (54) MÉTODO PARA PRODUÇÃO DE PAPEL, PAPELÃO OU SIMILARES E PRODUTO DE PAPEL OU PAPELÃO (73) KEMIRA OYJ (FI) (72) KAISA KARISALMI; TOM LUNDIN; MIKKO VIRTANEN; ANTTI LAUKKANEN; JASON MCKEE Prazo de Validade: 20 (vinte) anos contados a partir de 15/12/2016, observadas

	as condições legais
(11) BR 11 2018 010126-5 B1	Código 16.1 - Concessão de Patente ou Certificado de Adição de Invenção (22) 07/12/2016 (30) 08/12/2015 EP 15198341.8; 07/07/2016 EP 16178500.1 (51) E21B 29/00 (2006.01) (54) COLUNA DE FERRAMENTA DE USINAGEM WIRELINE PARA FUNDO DE POÇO (73) WELLTEC A/S (DK) (72) CHRISTIAN KRÜGER; SVEN KARSTEN JENSEN Prazo de Validade: 20 (vinte) anos contados a partir de 07/12/2016, observadas as condições legais
(11) BR 11 2018 010252-0 B1	Código 16.1 - Concessão de Patente ou Certificado de Adição de Invenção (22) 22/11/2016 (30) 23/11/2015 IT UB2015A005809 (51) B60C 23/04 (2006.01), B60C 23/00 (2006.01) (54) SISTEMA DE INFLAÇÃO DE PNEU E RODA DE VEÍCULO E MÉTODO PARA CONTROLAR UM VEÍCULO (73) CNH INDUSTRIAL ITALIA S.P.A. (IT) (72) ALESSANDRO BENEVELLI; RICCARDO MORSELLI Prazo de Validade: 20 (vinte) anos contados a partir de 22/11/2016, observadas as condições legais
(11) BR 11 2018 010379-9 B1	Código 16.1 - Concessão de Patente ou Certificado de Adição de Invenção (22) 15/12/2016 (30) 16/12/2015 EP 15200334.9 (51) B32B 17/10 (2006.01) (54) VIDRO LAMINADO VEICULAR PARA SEPARAR UM INTERIOR DO VEÍCULO DE UM AMBIENTE EXTERNO E MÉTODO PARA PRODUZIR O MESMO (73) SAINT-GOBAIN GLASS FRANCE (FR) (72) GÜNTHER SCHALL; VALENTIN SCHULZ Prazo de Validade: 20 (vinte) anos contados a partir de 15/12/2016, observadas as condições legais
(11) BR 11 2018 010555-4 B1	Código 16.1 - Concessão de Patente ou Certificado de Adição de Invenção (22) 24/11/2016 (30) 24/11/2015 CN PCT/CN2015/095367; 23/11/2016 CN PCT/CN2016/106882 (51) A23L 27/30 (2006.01), A23L 7/20 (2006.01), C12C 5/00 (2006.01), C12C 5/02 (2006.01) (54) GLICOSÍDEOS DE TERPENO GLICOSILADO (73) FIRMENICH S.A. (CH)

	(72) WEN-JUAN XIANG; DAN-TING YIN; OLIVIER PASCAL HAEFLIGER Prazo de Validade: 20 (vinte) anos contados a partir de 24/11/2016, observadas as condições legais
(11) BR 11 2018 010791-3 B1	Código 16.1 - Concessão de Patente ou Certificado de Adição de Invenção (22) 03/11/2016 (30) 30/11/2015 US 14/953,584 (51) B23B 29/04 (2006.01), B23B 27/04 (2006.01) (54) CONJUNTO DE FERRAMENTA PARA PROCESSOS DE CORTE COM UMA PASTILHA DE CORTE E UM SUPORTE RÍGIDO (73) ISCAR LTD. (IL) (72) GIL HECHT; SERGEY CHISTYAKOV; DIMA MAKHLIN Prazo de Validade: 20 (vinte) anos contados a partir de 03/11/2016, observadas as condições legais
(11) BR 11 2018 011226-7 B1	Código 16.1 - Concessão de Patente ou Certificado de Adição de Invenção (22) 29/11/2016 (30) 01/12/2015 SE 1551560-4 (51) B60W 20/30 (2006.01), B60K 6/48 (2006.01), B60W 10/06 (2006.01), B60W 10/08 (2006.01), B60W 10/10 (2006.01), B60W 10/26 (2006.01), B60W 30/19 (2006.01) (54) MÉTODO E SISTEMA PARA MUDANÇA DE ENGRENAGEM EM UM TREM DE FORÇA HÍBRIDO, E, VEÍCULO (73) SCANIA CV AB (SE) (72) AFRAM KOURIE Prazo de Validade: 20 (vinte) anos contados a partir de 29/11/2016, observadas as condições legais
(11) BR 11 2018 011232-1 B1	Código 16.1 - Concessão de Patente ou Certificado de Adição de Invenção (22) 04/12/2016 (30) 04/12/2015 US 62/263,408; 04/12/2015 US 62/263,531; 16/02/2016 US 62/296,058 (51) C01B 3/40 (2006.01), B01J 23/80 (2006.01), B01J 8/00 (2006.01) (54) Método para a produção de hidrogênio a partir de gases de síntese de um processo de oxidação parcial suprido com oxigênio (73) GRANNUS, LLC (US) (72) JAMES KELLY MERRITT, JR. Prazo de Validade: 20 (vinte) anos contados a partir de 04/12/2016, observadas as condições legais
(11) BR 11 2018 011467-7 B1	Código 16.1 - Concessão de Patente ou Certificado de Adição de Invenção (22) 20/12/2016 (30) 21/12/2015 EP 15201483.3

(51) A47F 3/04 (2006.01), E06B 3/673 (2006.01)
(54) ELEMENTO DE VIDRO ISOLANTE PARA UM GABINETE DE REFRIGERAÇÃO
(73) SAINT-GOBAIN GLASS FRANCE (FR)
(72) WALTER SCHREIBER; HANS-WERNER KUSTER; EDOUARD JONVILLE
Prazo de Validade: 20 (vinte) anos contados a partir de 20/12/2016, observadas as condições legais

---

(11) BR 11 2018 011534-7 B1

Código 16.1 - Concessão de Patente ou Certificado de Adição de Invenção
(22) 07/12/2016
(30) 09/12/2015 UY 36425
(51) B60P 3/04 (2006.01), A01K 1/00 (2006.01)
(54) Conjunto de painéis e canais para proteger o gado durante o transporte e veículo para transportar gado
(73) JOSÉ MANUEL LESTIDO SARASOLA (UY)
(72) JOSÉ MANUEL LESTIDO SARASOLA
Prazo de Validade: 20 (vinte) anos contados a partir de 07/12/2016, observadas as condições legais

---

(11) BR 11 2018 011850-8 B1

Código 16.1 - Concessão de Patente ou Certificado de Adição de Invenção
(22) 16/12/2016
(30) 16/12/2015 IT UB2015A009501
(51) G01M 17/02 (2006.01)
(54) MÉTODO E APARELHO PARA VERIFICAR UM PNEU
(73) PIRELLI TYRE S.P.A. (IT)
(72) ALESSANDRO HELD; VINCENZO BOFFA; DANIELE PECORARO; VALERIANO BALLARDINI; JOSEF ENGELSBERGER; BERND LEITNER
Prazo de Validade: 20 (vinte) anos contados a partir de 16/12/2016, observadas as condições legais

---

(11) BR 11 2018 011942-3 B1

Código 16.1 - Concessão de Patente ou Certificado de Adição de Invenção
(22) 12/12/2016
(30) 15/12/2015 US 62/267,726; 13/05/2016 US 15/154,774
(51) G02F 1/1345 (2006.01), H01L 27/32 (2006.01), H05K 1/14 (2006.01), G04G 17/04 (2006.01), G04G 17/06 (2006.01)
(54) PAINEL DE EXIBIÇÃO COM BORDAS MÍNIMAS
(73) QUALCOMM INCORPORATED (US)
(72) JOHN HONG; JAN BOS; YI-NAN CHU; CHEONHONG KIM
Prazo de Validade: 20 (vinte) anos contados a partir de 12/12/2016, observadas as condições legais

---

(11) BR 11 2018 012404-4 B1

Código 16.1 - Concessão de Patente ou Certificado de Adição de Invenção
(22) 05/12/2016

(30) 18/12/2015 US 62/269,459; 08/04/2016 US 62/319,860
(51) G01V 1/36 (2006.01)
(54) MÉTODO PARA USO EM EXPLORAÇÃO SÍSMICA DE UMA REGIÃO DA SUBSUPERFÍCIE DA TERRA
(73) BP CORPORATION NORTH AMERICA INC. (US)
(72) JOHN THEODORE ETGEN
Prazo de Validade: 20 (vinte) anos contados a partir de 05/12/2016, observadas as condições legais

---

(11) BR 11 2018 012730-2 B1

Código 16.1 - Concessão de Patente ou Certificado de Adição de Invenção
(22) 27/10/2016
(30) 23/12/2015 IT 102015000087244
(51) B65D 51/28 (2006.01)
(54) CÁPSULA DE FECHAMENTO, SISTEMA, MÉTODO PARA ABRIR UM RECIPIENTE E MÉTODO PARA MONTAR UMA CÁPSULA DE FECHAMENTO
(73) BORMIOLI PHARMA S.P.A. (IT)
(72) VALERIO PAGANUZZI
Prazo de Validade: 20 (vinte) anos contados a partir de 27/10/2016, observadas as condições legais

---

(11) BR 11 2018 012969-0 B1

Código 16.1 - Concessão de Patente ou Certificado de Adição de Invenção
(22) 21/12/2016
(30) 30/12/2015 EP 15203123.3
(51) A61M 5/00 (2006.01), A61M 5/44 (2006.01), A61M 5/14 (2006.01), A61M 5/172 (2006.01)
(54) SISTEMA DE INJEÇÃO E DISPOSITIVO DE CONDICIONAMENTO PARA USO NO SISTEMA DE INJEÇÃO
(73) BRACCO INJENEERING SA (CH)
(72) PIERRE YVES CHASSOT; NICOLAS PAWELCZYK
Prazo de Validade: 20 (vinte) anos contados a partir de 21/12/2016, observadas as condições legais

---

(11) BR 11 2018 013011-7 B1

Código 16.1 - Concessão de Patente ou Certificado de Adição de Invenção
(22) 27/12/2016
(30) 30/12/2015 US PCT/US2015/068193
(51) A23K 10/30 (2006.01), A23K 20/111 (2006.01), A23K 20/163 (2006.01), A23K 50/40 (2006.01), A23K 50/42 (2006.01), A23K 40/25 (2006.01), A23K 40/30 (2006.01)
(54) COMPOSIÇÃO DE ALIMENTOS PARA ANIMAIS DE ESTIMAÇÃO, MÉTODO DE FABRICAÇÃO DA MESMA E USO DA REFERIDA COMPOSIÇÃO
(73) HILL'S PET NUTRITION, INC. (US)
(72) MATTHEW JACKSON; DENNIS EDWARD JEWELL
Prazo de Validade: 20 (vinte) anos contados a partir de 27/12/2016, observadas

	as condições legais
(11) BR 11 2018 013049-4 B1	Código 16.1 - Concessão de Patente ou Certificado de Adição de Invenção (22) 22/12/2016 (30) 28/01/2016 JP 2016-014787 (51) B62K 19/30 (2006.01) (54) ESTRUTURA DE RETENÇÃO DE ACOPLADOR PARA VEÍCULO DO TIPO PARA MONTAR (73) HONDA MOTOR CO., LTD. (JP) (72) SHINJI KAWASUMI; JUN YONEDA Prazo de Validade: 20 (vinte) anos contados a partir de 22/12/2016, observadas as condições legais
(11) BR 11 2018 013285-3 B1	Código 16.1 - Concessão de Patente ou Certificado de Adição de Invenção (22) 23/12/2016 (30) 29/12/2015 NO 20151802 (51) B65D 1/30 (2006.01), B65D 1/36 (2006.01), B65D 21/02 (2006.01), B65D 69/00 (2006.01) (54) SISTEMA DE ACONDICIONAMENTO (73) SMART PACKAGING INDUSTRIES HOLDING AS (NO) (72) STIAN VALENTIN KNUTSEN Prazo de Validade: 20 (vinte) anos contados a partir de 23/12/2016, observadas as condições legais
(11) BR 11 2018 013476-7 B1	Código 16.1 - Concessão de Patente ou Certificado de Adição de Invenção (22) 29/12/2016 (30) 31/12/2015 US 62/273584; 13/01/2016 US 62/278256 (51) C08F 4/64 (2006.01), B01J 31/38 (2006.01), C08F 4/649 (2006.01), C08F 4/654 (2006.01) (54) SISTEMA CATALISADOR ISENTO DE FTALATO, E, PROCESSO PARA PREPARAÇÃO DE UMA POLIOLEFINA (73) BRASKEM AMERICA, INC. (US) (72) BRANDI MITCHELL; CRAIG MEVERDEN Prazo de Validade: 20 (vinte) anos contados a partir de 29/12/2016, observadas as condições legais
(11) BR 11 2018 013506-2 B1	Código 16.1 - Concessão de Patente ou Certificado de Adição de Invenção (22) 29/12/2016 (30) 31/12/2015 US 62/273584; 13/01/2016 US 62/278256 (51) C08F 4/64 (2006.01), B01J 31/38 (2006.01), C08F 2/00 (2006.01), C08F 4/00 (2006.01), C08F 4/654 (2006.01) (54) SISTEMA CATALISADOR ISENTO DE FTALATO (73) BRASKEM AMERICA, INC. (US)

(72) BRANDI MITCHELL; CRAIG MEVERDEN
Prazo de Validade: 20 (vinte) anos contados a partir de 29/12/2016, observadas as condições legais

---

(11) BR 11 2018 013851-7 B1

Código 16.1 - Concessão de Patente ou Certificado de Adição de Invenção
(22) 08/02/2016
(51) E21B 41/00 (2006.01), E21B 7/14 (2006.01), E21B 7/15 (2006.01)
(54) SISTEMA PARA CONDUÇÃO ELÉTRICA, COLETOR DE POTÊNCIA ELÉTRICA, E, MÉTODO PARA TRANSMITIR POTÊNCIA ELÉTRICA PARA UMA FERRAMENTA DE FUNDO DE POÇO
(73) CHEVRON U.S.A. INC. (US) ; HALLIBURTON ENERGY SERVICES, INC. (US)
(72) MARK A. SITKA; MUKUL M. AGNIHOTRI
Prazo de Validade: 20 (vinte) anos contados a partir de 08/02/2016, observadas as condições legais

---

(11) BR 11 2018 013907-6 B1

Código 16.1 - Concessão de Patente ou Certificado de Adição de Invenção
(22) 06/01/2017
(30) 08/01/2016 US 62/276,472
(51) C08K 3/10 (2006.01), C08L 95/00 (2006.01)
(54) COMPOSIÇÃO DE AGENTE REMOVEDOR PARA REDUZIR EMISSÕES DE SULFETO DE HIDROGÊNIO DE ASFALTO, BETUME OU ASFALTO COMPREENDENDO A REFERIDA COMPOSIÇÃO E MÉTODO PARA REDUZIREMISSÕES DE SULFETO DE HIDROGÊNIO DE ASFALTO OU BETUME
(73) INNOPHOS, INC. (US)
(72) GIOVANNI ONNEMBO; JEAN-VALERY MARTIN; WILLIAM CARTON; EVELYN OLANIPEKUN; KEVIN M. KEMPTON; ARBNOR IBRAIMI
Prazo de Validade: 20 (vinte) anos contados a partir de 06/01/2017, observadas as condições legais

---

(11) BR 11 2018 014156-9 B1

Código 16.1 - Concessão de Patente ou Certificado de Adição de Invenção
(22) 13/12/2016
(30) 15/01/2016 US 14/997,147
(51) B65D 21/02 (2006.01), B65D 77/20 (2006.01), B65D 1/10 (2006.01)
(54) RECIPIENTE COM BORDA RESISTENTE À ABRASÃO, EMBALAGEMCOMPREENDENDO O RECIPIENTE E SISTEMA COMPREENDENDO UMAPLURALIDADE DE EMBALAGENS
(73) OWENS-BROCKWAY GLASS CONTAINER INC. (US)
(72) EDWARD A. GRANT
Prazo de Validade: 20 (vinte) anos contados a partir de 13/12/2016, observadas as condições legais

(11) BR 11 2018 014270-0 B1

Código 16.1 - Concessão de Patente ou Certificado de Adição de Invenção
(22) 10/02/2017
(30) 12/02/2016 EP 16155549.5; 12/02/2016 EP 16155545.3
(51) C07D 295/13 (2006.01), C07D 233/36 (2006.01)
(54) PROCESSO DE PREPARAÇÃO DE ETILENOAMINAS
(73) AKZO NOBEL CHEMICALS INTERNATIONAL B.V. (NL)
(72) ROLF KRISTER EDVINSSON; EIKE NICOLAS KANTZER; PER FREDRIK OLMO LARSSON; KARL FREDRIK LAKE; ANTOON JACOB BEREND TEN KATE; INA EHLERS
Prazo de Validade: 20 (vinte) anos contados a partir de 10/02/2017, observadas as condições legais

(11) BR 11 2018 014536-0 B1

Código 16.1 - Concessão de Patente ou Certificado de Adição de Invenção
(22) 19/12/2016
(30) 19/01/2016 FR 16/50411
(51) C07F 9/6561 (2006.01), A61P 35/00 (2006.01), A61K 31/661 (2006.01), A61K 31/519 (2006.01), C07D 495/04 (2006.01)
(54) DERIVADOS DE AMÔNIO, PROCESSO PARA SUA PREPARAÇÃO, COMPOSIÇÃO FARMACÊUTICA CONTENDO OS MESMOS, COMBINAÇÃO E SEU USO
(73) LES LABORATOIRES SERVIER (FR) ; VERNALIS (R&D) LIMITED (GB)
(72) ATTILA PACZAL; ZOLTAN SZLAVIK; ANDRÁS KOTSCHY; MAÏA CHANRION; ANA LETICIA MARAGNO; OLIVIER GENESTE; DIDIER DEMARLES; BALÁZS BÁLINT; SZABOLCS SIPOS
Prazo de Validade: 20 (vinte) anos contados a partir de 19/12/2016, observadas as condições legais

(11) BR 11 2018 015151-3 B1

Código 16.1 - Concessão de Patente ou Certificado de Adição de Invenção
(22) 24/02/2016
(30) 05/02/2016 US 15/016686
(51) A01N 25/30 (2006.01), A01N 35/02 (2006.01)
(54) COMPOSIÇÃO MICROBICIDA SINÉRGICA, E, MÉTODO PARA CONTROLAR A PROLIFERAÇÃO DE MICRO-ORGANISMOS EM UM MEIO AQUOSO
(73) NUTRITION & BIOSCIENCES USA 1, LLC (US)
(72) BEI YIN
Prazo de Validade: 20 (vinte) anos contados a partir de 24/02/2016, observadas as condições legais

(11) BR 11 2018 015437-7 B1

Código 16.1 - Concessão de Patente ou Certificado de Adição de Invenção
(22) 17/01/2017
(30) 29/01/2016 EP 16382033.5
(51) B32B 27/32 (2006.01), C08J 5/18 (2006.01), C08L 23/06 (2006.01)
(54) FILME, FILME DE MULTICAMADAS, COMPOSIÇÃO E MÉTODO PARA

	FAZER UM FILME (73) DOW GLOBAL TECHNOLOGIES LLC (US) (72) JESUS NIETO; COSME LLOP; ANTONIO MANRIQUE Prazo de Validade: 20 (vinte) anos contados a partir de 17/01/2017, observadas as condições legais
(11) BR 11 2018 015740-6 B1	Código 16.1 - Concessão de Patente ou Certificado de Adição de Invenção (22) 19/01/2017 (30) 02/02/2016 IT 102016000010399 (51) B65H 45/24 (2006.01), B65H 45/28 (2006.01) (54) UNIDADE DE INTERCALAÇÃO E MÉTODO PARA INTERCALAÇÃO DE UMA SUCESSÃO DE FOLHAS (73) UNITED CONVERTING S.R.L. (IT) (72) GIUSEPPE LUPI; GIANLUCA GIOMETTI; ANGELO TORRI Prazo de Validade: 20 (vinte) anos contados a partir de 19/01/2017, observadas as condições legais
(11) BR 11 2018 015842-9 B1	Código 16.1 - Concessão de Patente ou Certificado de Adição de Invenção (22) 01/02/2017 (30) 03/02/2016 US 62/290,634 (51) B01J 29/72 (2006.01), B01J 29/85 (2006.01), B01J 35/10 (2006.01), B01J 35/02 (2006.01), B01J 37/00 (2006.01), B01J 35/04 (2006.01), F01N 3/08 (2006.01), B01D 53/94 (2006.01) (54) COMPOSIÇÃO CATALISADORA, MÉTODOS PARA PRODUZIR UM CATALISADOR E PARA REDUZIR O NÍVEL DE NOX EM UM GÁS DE ESCAPE, ARTIGO CATALISADOR E SISTEMA DE TRATAMENTO DE EMISSÃO (73) BASF CORPORATION (US) (72) IVAN PETROVIC Prazo de Validade: 20 (vinte) anos contados a partir de 01/02/2017, observadas as condições legais
(11) BR 11 2018 015846-1 B1	Código 16.1 - Concessão de Patente ou Certificado de Adição de Invenção (22) 22/12/2016 (30) 03/02/2016 FI 20165074 (51) D21H 11/18 (2006.01), D21B 1/04 (2006.01) (54) PROCESSO PARA PRODUZIR CELULOSE MICROFIBRILADA E PRODUTO DA MESMA (73) KEMIRA OYJ (FI) (72) KARI VANHATALO; TOM LUNDIN; MARCUS LILLANDT Prazo de Validade: 20 (vinte) anos contados a partir de 22/12/2016, observadas as condições legais

(11) BR 11 2018 016093-8 B1

Código 16.1 - Concessão de Patente ou Certificado de Adição de Invenção
(22) 09/02/2017
(30) 19/02/2016 NZ 717208
(51) G01N 3/58 (2006.01)
(54) SISTEMA E MÉTODO DE CONTROLE PARA TESTAR A AFIAÇÃO DE LÂMINA
(73) ANAGO LIMITED (NZ)
(72) PETER DOWD
Prazo de Validade: 20 (vinte) anos contados a partir de 09/02/2017, observadas as condições legais

(11) BR 11 2018 016218-3 B1

Código 16.1 - Concessão de Patente ou Certificado de Adição de Invenção
(22) 23/05/2017
(30) 31/05/2016 EP 16172165.9
(51) C08F 220/18 (2006.01), C09J 7/38 (2006.01)
(54) ADESIVO ACRÍLICO SENSÍVEL À PRESSÃO CURÁVEL POR UV, SEU USO, ARTIGO CONTENDO O MESMO E MÉTODO PARA SUA FABRICAÇÃO
(73) HENKEL AG & CO. KGAA (DE)
(72) JURGEN VAN HOLEN; THOMAS ROSCHKOWSKI
Prazo de Validade: 20 (vinte) anos contados a partir de 23/05/2017, observadas as condições legais

(11) BR 11 2018 016422-4 B1

Código 16.1 - Concessão de Patente ou Certificado de Adição de Invenção
(22) 10/02/2017
(30) 12/02/2016 EP 16155563.6
(51) A47J 31/52 (2006.01)
(54) SISTEMA DE PREPARAÇÃO DE BEBIDAS
(73) QBO COFFEE GMBH (CH)
(72) DOREEN HARTMANN; NILS ECKELT; WOLFGANG GÖDDE
Prazo de Validade: 20 (vinte) anos contados a partir de 10/02/2017, observadas as condições legais

(11) BR 11 2018 016604-9 B1

Código 16.1 - Concessão de Patente ou Certificado de Adição de Invenção
(22) 24/02/2017
(30) 26/02/2016 BR 102016004354-9
(51) A61K 8/06 (2006.01), A61Q 17/00 (2006.01), A61Q 17/02 (2006.01), A01N 25/00 (2006.01)
(54) COMPOSIÇÃO REPELENTE DE USO TÓPICO COMPREENDENDO UM ATIVO REPELENTE CONTIDO EM UM SISTEMA DE MICELAS POLIMÉRICAS NANOMÉTRICAS DE LIBERAÇÃO PROLONGADA
(73) INGLEZA INDÚSTRIA DE PRODUTOS DE LIMPEZA E COSMÉTICOS LTDA. (BR/MG)
(72) CRISTIANE ARAÚJO DE PAULA; ANDREIA MORAIS RESENDE DIAS; ROSILENE APARECIDA HEFFLIGER

	Prazo de Validade: 20 (vinte) anos contados a partir de 24/02/2017, observadas as condições legais
(11) BR 11 2018 017283-9 B1	Código 16.1 - Concessão de Patente ou Certificado de Adição de Invenção (22) 07/09/2016 (30) 24/02/2016 EP 16157064.3 (51) C01B 21/26 (2006.01), B01J 12/00 (2006.01), C01B 21/28 (2006.01), C01B 21/38 (2006.01) (54) REATOR DE OXIDAÇÃO DE AMÔNIA PARA PRODUÇÃO DE ÁCIDO NÍTRICO (73) CASALE SA (CH) (72) JEAN FRANÇOIS GRANGER Prazo de Validade: 20 (vinte) anos contados a partir de 07/09/2016, observadas as condições legais
(11) BR 11 2018 067277-7 B1	Código 16.1 - Concessão de Patente ou Certificado de Adição de Invenção (22) 28/03/2016 (51) E21B 47/06 (2006.01), E21B 41/00 (2006.01), E21B 43/16 (2006.01), E21B 43/25 (2006.01) (54) SISTEMA DE TESTE DE PRESSÃO PARA UM FURO DE POÇO, SISTEMA DE FURO DE POÇO PARA INTRODUÇÃO DE PRODUTOS QUÍMICOS NO MESMO E MÉTODO PARA INJETAR PRODUTOS QUÍMICOS EM UM FURO DE POÇO (73) HALLIBURTON ENERGY SERVICES, INC. (US) (72) LOUIS F. LAFLEUR; RALPH J. ROBERT; CLINT A. BROWN; PAUL A. HAINES Prazo de Validade: 20 (vinte) anos contados a partir de 28/03/2016, observadas as condições legais
(11) BR 11 2018 067668-3 B1	Código 16.1 - Concessão de Patente ou Certificado de Adição de Invenção (22) 09/03/2016 (51) C10G 35/095 (2006.01), B01J 29/42 (2006.01), B01J 37/10 (2006.01) (54) MÉTODO DE CONVERSÃO DE FRAÇÕES DE HIDROCARBONETO E OXIGENADOS EM UM PRODUTO, E CATALISADOR PARA A REALIZAÇÃO DO MÉTODO DE CO-CONVERSÃO DE FRAÇÕES DE HIDROCARBONETO E MISTURA DE OXIGENADOS E ÁGUA EM COMPONENTES DE ALTA OCTANAGEM DE COMBUSTÍVEIS OU HIDROCARBONETOS AROMÁTICOS (73) LIMITED LIABILITY COMPANY NEW GAS TECHNOLOGIES-SYNTHESIS (LLC NGT-SYNTHESIS) (RU) (72) VLADIMIR VLADISLAVOVICH IMSHENETSKIY; JOSEPH IZRAILEVICH LISCHINER; OLGA VASILYEVNA MALOVA; DENIS VASILYEVICH PCHELINTSEV; ANDREY LEONIDOVICH TARASOV Prazo de Validade: 20 (vinte) anos contados a partir de 09/03/2016, observadas

	as condições legais
(11) BR 11 2018 068043-5 B1	Código 16.1 - Concessão de Patente ou Certificado de Adição de Invenção (22) 23/02/2017 (30) 23/02/2016 EP 16156939.7 (51) G01N 33/28 (2006.01), F01M 11/10 (2006.01), F16N 29/00 (2006.01) (54) MÉTODO E DISPOSITIVO PARA AVALIAÇÃO DA CONDIÇÃO DE UM LÍQUIDO EM UM SISTEMA DE LUBRIFICAÇÃO COM LÍQUIDO PARA UM SISTEMA DE TRABALHO OPERÁVEL EM PELO MENOS DOIS MODOS DE OPERAÇÃO DIFERENTES (73) C.C. JENSEN A/S (DK) (72) HENNEBERG, MORTEN Prazo de Validade: 20 (vinte) anos contados a partir de 23/02/2017, observadas as condições legais
(11) BR 11 2018 068407-4 B1	Código 16.1 - Concessão de Patente ou Certificado de Adição de Invenção (22) 17/02/2017 (30) 15/03/2016 EP 16160363.4 (51) B65H 18/02 (2006.01), B65H 18/26 (2006.01) (54) ENROLADOR PARA ENROLAR UM ROLO DE MANTA DE UMA MANTA FIBROSA, E MÉTODO DE ENROLAR UMA MANTA FIBROSA (73) VALMET S.P.A. (IT) (72) FABRIZIO BARTOLINI Prazo de Validade: 20 (vinte) anos contados a partir de 17/02/2017, observadas as condições legais
(11) BR 11 2018 068468-6 B1	Código 16.1 - Concessão de Patente ou Certificado de Adição de Invenção (22) 01/03/2017 (30) 30/03/2016 US 62/315,274; 13/07/2016 US 62/361,665 (51) A61C 8/00 (2006.01) (54) IMPLANTE DENTÁRIO ANGULADO (73) SOUTHERN IMPLANTS (PTY) LTD (ZA) (72) GRAHAN ALAN BLACKBERAD; LEITH CARRUTHERS CUMMING Prazo de Validade: 20 (vinte) anos contados a partir de 01/03/2017, observadas as condições legais
(11) BR 11 2018 068516-0 B1	Código 16.1 - Concessão de Patente ou Certificado de Adição de Invenção (22) 14/02/2017 (30) 16/03/2016 US 62/309,441; 13/02/2017 US 15/431,741 (51) H04W 68/00 (2006.01), H04W 4/00 (2006.01) (54) ALERTA PARA DISPOSITIVOS DE COMUNICAÇÃO DO TIPO MÁQUINA (73) QUALCOMM INCORPORATED (US) (72) ALBERTO RICO ALVARINO; PETER GAAL; HAO XU

	Prazo de Validade: 20 (vinte) anos contados a partir de 14/02/2017, observadas as condições legais
(11) BR 11 2018 068597-6 B1	Código 16.1 - Concessão de Patente ou Certificado de Adição de Invenção (22) 22/03/2017 (30) 23/03/2016 US 62/312,090 (51) C08L 21/00 (2006.01), C08J 3/09 (2006.01), C08L 9/00 (2006.01), C08K 3/00 (2006.01) (54) PROCESSO PARA PREPARAR UMA BORRACHA ESTENDIDA COM RESINA (73) BRIDGESTONE AMERICAS TIRE OPERATIONS, LLC (US) (72) BENJAMIN C. GALIZIO Prazo de Validade: 20 (vinte) anos contados a partir de 22/03/2017, observadas as condições legais
(11) BR 11 2018 068845-2 B1	Código 16.1 - Concessão de Patente ou Certificado de Adição de Invenção (22) 13/03/2017 (30) 29/03/2016 US 62/314,480 (51) C07F 7/00 (2006.01), C07F 7/28 (2006.01), C08F 4/76 (2006.01) (54) COMPLEXO DE METAL DE FÓRMULA II, COMPLEXO DE METAL SUPORTADO E MÉTODO DE FORMAÇÃO DE UM POLÍMERO (73) UNIVATION TECHNOLOGIES, LLC (US) (72) MAHSA HEYDARI; ROGER L. KUHLMAN; C. JEFF HARLAN Prazo de Validade: 20 (vinte) anos contados a partir de 13/03/2017, observadas as condições legais
(11) BR 11 2018 069091-0 B1	Código 16.1 - Concessão de Patente ou Certificado de Adição de Invenção (22) 22/03/2017 (30) 22/03/2016 EP 16161625.5 (51) A01C 1/00 (2006.01), A01C 1/08 (2006.01), G01N 1/04 (2006.01) (54) MÉTODO E APARELHO PARA PREPARAR AUTOMATICAMENTE SEMENTESCOM UM ADITIVO (73) AIT AUSTRIAN INSTITUTE OF TECHNOLOGY GMBH (AT) (72) GÜNTHER REICHENBERGER; NIKOLAUS PFAFFENBICHLER; BIRGIT MITTER; JOHANN RIESING; GÜNTER BRADER Prazo de Validade: 20 (vinte) anos contados a partir de 22/03/2017, observadas as condições legais
(11) BR 11 2018 069870-9 B1	Código 16.1 - Concessão de Patente ou Certificado de Adição de Invenção (22) 21/04/2017 (30) 22/04/2016 US 62/326,511 (51) C08F 2/00 (2006.01), C08F 2/01 (2006.01), C08F 2/34 (2006.01), C08F 10/02 (2006.01)

(54) PROCESSO PARA PRODUZIR UM POLÍMERO À BASE DE ETILENO
(73) DOW GLOBAL TECHNOLOGIES LLC (US)
(72) CORNELIS FJ DEN DOELDER; STEFAN HINRICHS; EVA-MARIA KUPSCH; OTTO J. BERBEE; RAJESH P. PARADKAR; BERNARD A. FEHR; CARMELO DECLET PEREZ
Prazo de Validade: 20 (vinte) anos contados a partir de 21/04/2017, observadas as condições legais

---

(11) BR 11 2018 070061-4 B1

Código 16.1 - Concessão de Patente ou Certificado de Adição de Invenção
(22) 28/03/2017
(30) 29/03/2016 CN 201610187747.1
(51) B01J 38/04 (2006.01), B01J 29/90 (2006.01), F01N 3/20 (2006.01), B01J 29/06 (2006.01), B01J 29/70 (2006.01), B01J 29/72 (2006.01), B01J 29/072 (2006.01), B01D 53/94 (2006.01)
(54) MÉTODO PARA A DESSULFATAÇÃO DE UM CATALISADOR DE REDUÇÃO CATALÍTICA SELETIVA E SISTEMA DE TRATAMENTO DE EMISSÕES
(73) BASF CORPORATION (US)
(72) XIAOFAN YANG; WEIYONG TANG; ZE ZHANG
Prazo de Validade: 20 (vinte) anos contados a partir de 28/03/2017, observadas as condições legais

---

(11) BR 11 2018 070651-5 B1

Código 16.1 - Concessão de Patente ou Certificado de Adição de Invenção
(22) 06/04/2017
(30) 07/04/2016 US 62/319,576; 20/04/2016 GB 1606903.1
(51) A47J 42/46 (2006.01)
(54) DISPOSITIVO DISPENSADOR DE ALIMENTO MODULAR
(73) FIRMENICH S.A. (CH)
(72) EDWARD J. BROWN
Prazo de Validade: 20 (vinte) anos contados a partir de 06/04/2017, observadas as condições legais

---

(11) BR 11 2018 070697-3 B1

Código 16.1 - Concessão de Patente ou Certificado de Adição de Invenção
(22) 07/04/2017
(30) 07/04/2016 US 62/319,481
(51) D03D 1/00 (2006.01), D03D 13/00 (2006.01), D03D 15/00 (2006.01)
(54) TECIDO GEOSSINTÉTICO TECIDO TENDO UMA DIREÇÃO DE TRAMA E UMA DIREÇÃO DE URDIDURA
(73) NICOLON CORPORATION D/B/A/ TENCATE GEOSYNTHETICS NORTH AMERICA (US)
(72) DAVID MICHAEL JONES; KEVIN NELSON KING; LARRY RAY BENFIELD
Prazo de Validade: 20 (vinte) anos contados a partir de 07/04/2017, observadas as condições legais

(11) BR 11 2018 070760-0 B1	Código 16.1 - Concessão de Patente ou Certificado de Adição de Invenção (22) 18/04/2017 (30) 18/04/2016 US 62/324,095; 22/07/2016 US 62/365,824; 05/01/2017 US 62/422,895 (51) A01B 49/06 (2006.01), A01C 5/00 (2006.01), A01C 5/06 (2006.01), A01C 7/00 (2006.01), A01C 7/06 (2006.01), A01C 15/06 (2006.01), A01C 15/12 (2006.01), A01C 15/16 (2006.01), A01C 21/00 (2006.01), A01G 29/00 (2006.01) (54) APLICADOR DE FLUIDO PARA APLICAR FLUIDO ÀS PLANTAS EM FILEIRAS EM UM CAMPO E UNIDADE DE APLICAÇÃO (73) PRECISION PLANTING LLC (US) (72) PAUL WILDERMUTH; JASON STOLLER; IAN RADTKE Prazo de Validade: 20 (vinte) anos contados a partir de 18/04/2017, observadas as condições legais
(11) BR 11 2018 070764-3 B1	Código 16.1 - Concessão de Patente ou Certificado de Adição de Invenção (22) 18/04/2017 (30) 18/04/2016 US 62/324,095; 22/07/2016 US 62/365,824; 05/01/2017 US 62/442,895 (51) A01C 23/02 (2006.01), A01C 5/08 (2006.01), A01C 7/06 (2006.01) (54) APLICADOR DE FLUIDO E UNIDADE DE APLICAÇÃO PARA APLICAÇÃO DE FLUIDO A PLANTAS EM FILEIRAS EM UM CAMPO (73) PRECISION PLANTING LLC (US) (72) JASON STOLLER; IAN RADTKE Prazo de Validade: 20 (vinte) anos contados a partir de 18/04/2017, observadas as condições legais
(11) BR 11 2018 071060-1 B1	Código 16.1 - Concessão de Patente ou Certificado de Adição de Invenção (22) 12/04/2017 (30) 13/04/2016 EP 16165180.7 (51) C07C 41/01 (2006.01), C07C 43/23 (2006.01), C07H 9/04 (2006.01), C07G 1/00 (2006.01), C08H 7/00 (2006.01), D21C 11/00 (2006.01) (54) PRODUÇÃO DE MONÔMEROS DE LIGNINA DURANTE A DESPOLIMERIZAÇÃO DE UMA COMPOSIÇÃO CONTENDO LIGNOCELULOSE (73) ECOLE POLYTECHNIQUE FEDERALE DE LAUSANNE (CH) (72) JEREMY SCOTT LUTERBACHER; LI SHUAI Prazo de Validade: 20 (vinte) anos contados a partir de 12/04/2017, observadas as condições legais
(11) BR 11 2018 071462-3 B1	Código 16.1 - Concessão de Patente ou Certificado de Adição de Invenção (22) 18/04/2017 (30) 18/04/2016 EP 16165838.0 (51) A23C 19/028 (2006.01), A23C 19/05 (2006.01)

(54) QUEIJO FRESCO ESTÁVEL AO CALOR
(73) COÖPERATIE AVEBE U.A. (NL)
(72) HARM JAAP HELMENS; JERÔME VLAANDEREN
Prazo de Validade: 20 (vinte) anos contados a partir de 18/04/2017, observadas as condições legais

---

(11) BR 11 2018 071545-0 B1

Código 16.1 - Concessão de Patente ou Certificado de Adição de Invenção
(22) 20/04/2016
(51) B29B 17/00 (2006.01), B29B 11/08 (2006.01)
(54) DISPOSITIVO DE FABRICAÇÃO DE PRÉ-FORMA
(73) SUNTORY HOLDINGS LIMITED (JP) ; S.I.P.A. SOCIETA'INDUSTRIALIZZAZIONE PROGETTAZIONE E AUTOMAZIONE S.P.A. (IT) ; EREMA ENGINEERING RECYCLING MASCHINEN UND ANLAGEN GESELLSCHAFT M.B.H (AT) ; KYOEI INDUSTRY CO., LTD. (JP)
(72) ENRICO GRIBAUDO; KLAUS FEICHTINGER; MANFRED HACKL; CHRISTOPH WOESS; EIICHI FURUSAWA; MUNEHIKO TAKADA; SHIGENOBU KISHI; YOSHIHIRO SAITO; NAOYA OGASAWARA
Prazo de Validade: 20 (vinte) anos contados a partir de 20/04/2016, observadas as condições legais

---

(11) BR 11 2018 071879-3 B1

Código 16.1 - Concessão de Patente ou Certificado de Adição de Invenção
(22) 26/04/2017
(30) 26/04/2016 IB PCT/IB2016/052358
(51) C23C 2/00 (2006.01), C23C 2/06 (2006.01), C23C 2/12 (2006.01), C23C 2/20 (2006.01), C23C 2/40 (2006.01)
(54) APARELHO E PROCESSO PARA REVESTIMENTO CONTÍNUO POR IMERSÃO A QUENTE DE UMA TIRA DE METAL
(73) ARCELORMITTAL (LU)
(72) HUBERT SAINT-RAYMOND; JOSÉ VEG; DIDIER DAUCHELLE
Prazo de Validade: 20 (vinte) anos contados a partir de 26/04/2017, observadas as condições legais

---

(11) BR 11 2018 072687-7 B1

Código 16.1 - Concessão de Patente ou Certificado de Adição de Invenção
(22) 27/04/2017
(30) 04/05/2016 US 15/146,711
(51) G01M 13/00 (2006.01)
(54) SISTEMA DE SAÚDE ESTRUTURAL SEGUNDO A IDENTIFICAÇÃO DOS DANOS ATRAVÉS DE UM DISPOSITIVO BASEADO EM TECNOLOGIA DE REALIDADE AUMENTADA
(73) EMBRAER S.A. (BR/SP)
(72) PAULO ANCHIETA DA SILVA; MARCELO ROSA SUZUKI; RICARDO ROGULSKI; ANDRE KOJI FUJIMOTO TAMBA; LUÍS GUSTAVO DOS SANTOS
Prazo de Validade: 20 (vinte) anos contados a partir de 27/04/2017, observadas

	as condições legais
(11) BR 11 2018 073152-8 B1	Código 16.1 - Concessão de Patente ou Certificado de Adição de Invenção (22) 09/05/2017 (30) 09/05/2016 US 62/333,709; 09/05/2016 US 62/333,724 (51) A01G 7/00 (2006.01), A01G 9/00 (2006.01), A01H 13/00 (2006.01), C12M 1/00 (2006.01), C12M 1/02 (2006.01), C12M 3/00 (2006.01), C12N 1/12 (2006.01), B01F 3/04 (2006.01), B01F 7/00 (2006.01) (54) SISTEMA PARA CULTIVO DE ALGAS (73) GLOBAL ALGAE INNOVATIONS, INC. (US) (72) DAVID A. HAZLEBECK; RODNEY CORPUZ Prazo de Validade: 20 (vinte) anos contados a partir de 09/05/2017, observadas as condições legais
(11) BR 11 2018 073537-0 B1	Código 16.1 - Concessão de Patente ou Certificado de Adição de Invenção (22) 24/05/2017 (30) 24/05/2016 FR 1654638 (51) B67D 9/02 (2006.01) (54) DISPOSITIVO PARA CONTROLAR O MOVIMENTO DE UMA DAS EXTREMIDADES DE UM BRAÇO DE CARREGAMENTO DE FLUIDO ARTICULADO, DISPOSITIVO DE AQUISIÇÃO E CÁLCULO DE DADOS,MÉTODO DE CÁLCULO PARA O DISPOSITIVO DE CÁLCULO E AQUISIÇÃO DE DADOS E BRAÇO DE CARREGAMENTO ARTICULADO (73) FMC TECHNOLOGIES (FR) (72) ADRIEN VANNESSON; PIERRE BESSET; FRÉDÉRIC PELLETIER Prazo de Validade: 20 (vinte) anos contados a partir de 24/05/2017, observadas as condições legais
(11) BR 11 2018 073567-1 B1	Código 16.1 - Concessão de Patente ou Certificado de Adição de Invenção (22) 27/05/2016 (51) F03D 13/20 (2006.01), F03D 1/00 (2006.01), E04H 12/10 (2006.01), E04H 12/34 (2006.01) (54) SEÇÃO DE TORRE PARA ELEVAÇÃO AUTOMÁTICA DE TURBINAS EÓLICAS NOVAS OU EXISTENTES E MÉTODO DE ELEVAÇÃO AUTOMÁTICA DA SEÇÃO DE TORRE COM TURBINA EÓLICA COMPLETA SOBRE A SUA PARTE SUPERIOR (73) NABRAWIND TECHNOLOGIES SL (ES) (72) ANA CRISTINA GARCIA PEREZ; ION AROCENA DE LA RÚA; ENEKO SANZ PASCUAL; HELY RICARDO SAVII COSTA Prazo de Validade: 20 (vinte) anos contados a partir de 27/05/2016, observadas as condições legais
(11) BR 11 2018 073916-2 B1	Código 16.1 - Concessão de Patente ou Certificado de Adição de Invenção

(22) 06/06/2017
(30) 09/06/2016 US 62/347,999
(51) G01F 1/74 (2006.01), G01F 1/84 (2006.01), B63G 8/12 (2006.01), F02M 25/025 (2006.01)
(54) SISTEMA DE CONTROLE DE COMBUSTÍVEL, E, MÉTODO DE CALCULAR UM CONSUMO DE COMBUSTÍVEL DE UMA MISTURA DE COMBUSTÍVEL E ÁGUA
(73) MICRO MOTION, INC. (US)
(72) HILL, CHRISTOPHER DOUGLAS; ZIMMER, PATRICK JOHN; SCOTT, TAYLOR ROBERT
Prazo de Validade: 20 (vinte) anos contados a partir de 06/06/2017, observadas as condições legais

---

(11) BR 11 2018 074171-0 B1

Código 16.1 - Concessão de Patente ou Certificado de Adição de Invenção
(22) 08/05/2017
(30) 07/06/2016 DE 102016110500.7
(51) A61L 27/16 (2006.01), A61L 27/56 (2006.01), A61F 2/30 (2006.01)
(54) MÉTODO PARA PRODUZIR UM IMPLANTE
(73) KARL LEIBINGER MEDIZINTECHNIK GMBH & CO. KG (DE)
(72) ADEM AKSU; FRANK REINAUER; TOBIAS WOLFRAM
Prazo de Validade: 20 (vinte) anos contados a partir de 08/05/2017, observadas as condições legais

---

(11) BR 11 2018 074191-4 B1

Código 16.1 - Concessão de Patente ou Certificado de Adição de Invenção
(22) 25/05/2017
(30) 25/05/2016 US 62/341,570; 25/05/2017 US 15/605,872
(51) A61G 3/08 (2006.01), B60P 3/079 (2006.01), A61G 3/06 (2006.01)
(54) APARELHO DE GUINCHO ADAPTADO PARA PUXAR E DIRIGIR UM DISPOSITIVO DE MOBILIDADE PARA CIMA E PARA BAIXO NA INCLINAÇÃO E MÉTODO PARA UTILIZAR O APARELHO DE GUINCHO
(73) EDGARDO CARDONA (US) ; PATRICK GIRARDIN (US) ; VALEDA COMPANY (D/B/A "Q'STRAINT, INC.") (US)
(72) EDGARDO CARDONA; PATRICK GIRARDIN
Prazo de Validade: 20 (vinte) anos contados a partir de 25/05/2017, observadas as condições legais

---

(11) BR 11 2018 074425-5 B1

Código 16.1 - Concessão de Patente ou Certificado de Adição de Invenção
(22) 23/06/2017
(30) 24/06/2016 FR 1655933
(51) A61Q 5/12 (2006.01), A61K 8/895 (2006.01), A61K 8/898 (2006.01), A61K 8/899 (2006.01)
(54) COMPOSIÇÃO COMPREENDENDO PELO MENOS UM POLÍMERO DE SILICONE FUNCIONALIZADO COM ACRILATO E PELO MENOS UM SILICONE ESCOLHIDO DE ENTRE SILICONES FUNCIONALIZADOS COM

	UM OU MAIS GRUPOS MERCAPTO, AMINOSSILICONES, E SUAS MISTURAS, PROCESSO PARA O TRATAMENTO DE FIBRAS DE QUERATINA, USO DA COMPOSIÇÃO E DISPOSITIVO DE MÚLTIPLOS COMPARTIMENTOS (73) L'OREAL (FR) (72) GWENAËLLE JEGOU Prazo de Validade: 20 (vinte) anos contados a partir de 23/06/2017, observadas as condições legais
(11) BR 11 2018 074959-1 B1	Código 16.1 - Concessão de Patente ou Certificado de Adição de Invenção (22) 21/07/2016 (51) E21B 33/13 (2006.01), E21B 33/12 (2006.01), E21B 23/06 (2006.01) (54) MÉTODO PARA OBSTRUIR UM FURO DE POÇO EM UMA ÚNICA MANOBRA, E, MÉTODO PARA OBSTRUIR UM POÇO EM UMA ÚNICA MANOBRA (73) LANDMARK GRAPHICS CORPORATION (US) (72) JOSEPH ELI HESS; BRUCE WALLACE TECHENTIEN; ANDY JOHN CUTHBERT; KEITH DAVID ROMAINE Prazo de Validade: 20 (vinte) anos contados a partir de 21/07/2016, observadas as condições legais
(11) BR 11 2018 075522-2 B1	Código 16.1 - Concessão de Patente ou Certificado de Adição de Invenção (22) 21/06/2017 (30) 23/06/2016 EP 16175861.0 (51) B65D 5/74 (2006.01), B65D 5/06 (2006.01) (54) MATERIAL PARA ACONDICIONAMENTO EM FOLHA, E, EMBALAGEM VEDADA (73) TETRA LAVAL HOLDINGS & FINANCE SA (CH) (72) GABOR BENKÖ; NICLAS BJÖRUP Prazo de Validade: 20 (vinte) anos contados a partir de 21/06/2017, observadas as condições legais
(11) BR 11 2018 076025-0 B1	Código 16.1 - Concessão de Patente ou Certificado de Adição de Invenção (22) 28/03/2017 (30) 13/06/2016 CH 00750/16 (51) B29C 45/26 (2006.01), B29C 45/36 (2006.01), B29C 45/40 (2006.01), B29C 33/30 (2006.01), B29C 45/80 (2006.01) (54) FERRAMENTA DE MOLDAGEM POR INJEÇÃO COM DISPOSITIVO DE CENTRALIZAÇÃO DE NÚCLEO AJUSTÁVEL (73) FOSTAG FORMENBAU AG (CH) (72) ROLF MUHLEMANN Prazo de Validade: 20 (vinte) anos contados a partir de 28/03/2017, observadas as condições legais

(11) BR 11 2018 076182-6 B1	Código 16.1 - Concessão de Patente ou Certificado de Adição de Invenção (22) 26/06/2017 (30) 27/06/2016 FR 1655976 (51) F27B 9/10 (2006.01), F01K 23/10 (2006.01), F01K 25/08 (2006.01), F27B 9/30 (2006.01), F27D 17/00 (2006.01) (54) PROCESSO E INSTALAÇÃO DE RECUPERAÇÃO DE ENERGIA TÉRMICA EM UM FORNO COM LONGARINAS TUBULARES E DE CONVERSÃO DESSA ÚLTIMA EM ELETRICIDADE POR MEIO DE UMA TURBINA QUE PRODUZ ELETRICIDADEPELA EXECUÇÃO DE UM CICLO DE RANKINE (73) FIVES STEIN (FR) (72) PATRICK GIRAUD; AURÉLIE GONZALEZ Prazo de Validade: 20 (vinte) anos contados a partir de 26/06/2017, observadas as condições legais
(11) BR 11 2018 076230-0 B1	Código 16.1 - Concessão de Patente ou Certificado de Adição de Invenção (22) 16/05/2017 (30) 20/06/2016 DE 102016210992.8 (51) B65D 47/12 (2006.01), B65D 51/16 (2006.01) (54) DISPENSADOR DE LÍQUIDO (73) APTAR RADOLFZELL GMBH (DE) (72) GERALD KRAMPEN; TIMO JUNG; JÜRGEN GREINER-PERTH; ANDI HERZ Prazo de Validade: 20 (vinte) anos contados a partir de 16/05/2017, observadas as condições legais
(11) BR 11 2018 076303-9 B1	Código 16.1 - Concessão de Patente ou Certificado de Adição de Invenção (22) 30/11/2016 (30) 17/06/2016 US 62/351,758; 22/06/2016 US 62/353,369; 26/08/2016 US 62/379,816 (51) A23L 27/00 (2006.01), A23L 2/60 (2006.01), C13K 1/00 (2006.01), C13K 13/00 (2006.01) (54) COMPOSIÇÃO ADOÇANTE, BEBIDA E MÉTODO DE MODIFICAÇÃO DE UMA CARACTERÍSTICA SENSORIAL DE UMA COMPOSIÇÃO (73) CARGILL, INCORPORATED (US) (72) TING LIU CARLSON; NICOLE LYNN FALK; DAN S. GASPARD; BRIAN D. GUTHRIE; KRISTOPHER T. MORTENSON; MICHAEL ALAN MORTENSON; WADE NOLAN SCHMELZER; NESE YURITAS Prazo de Validade: 20 (vinte) anos contados a partir de 30/11/2016, observadas as condições legais
(11) BR 11 2018 076464-7 B1	Código 16.1 - Concessão de Patente ou Certificado de Adição de Invenção (22) 21/07/2016

	(51) E21B 25/00 (2006.01), E21B 25/16 (2006.01), E21B 10/02 (2006.01) (54) APARELHO DE TESTEMUNHAGEM DE FUNDO DO POÇO, MÉTODO DE OBTENÇÃO DE TESTEMUNHOS DE FUNDO DO POÇO SATURADOS DE FLUIDO E SISTEMA (73) HALLIBURTON ENERGY SERVICES, INC. (US) (72) ANTHONY H. VAN ZUILEKOM; CHRISTOPHER MICHAEL JONES; DARREN GASCOOKE; MICHAEL T. PELLETIER Prazo de Validade: 20 (vinte) anos contados a partir de 21/07/2016, observadas as condições legais
(11) BR 11 2018 077018-3 B1	Código 16.1 - Concessão de Patente ou Certificado de Adição de Invenção (22) 12/06/2017 (30) 30/06/2016 US 62/356,827; 26/09/2016 US 62/399,695 (51) C08G 65/26 (2006.01), C08G 65/334 (2006.01) (54) Método para fazer um poliéter diol (73) DOW GLOBAL TECHNOLOGIES LLC (US) (72) JEAN-PAUL MASY; OGUZ TÜRÜNÇ Prazo de Validade: 20 (vinte) anos contados a partir de 12/06/2017, observadas as condições legais
(11) BR 11 2018 077268-2 B1	Código 16.1 - Concessão de Patente ou Certificado de Adição de Invenção (22) 30/06/2017 (30) 30/06/2016 US 62/357,356 (51) C11B 9/00 (2006.01), A23P 10/00 (2006.01), A23P 10/43 (2006.01), A23L 27/00 (2006.01) (54) AGENTE DE FLUXO (73) FIRMENICH S.A. (CH) (72) JEFFREY W. DONNELLY; ANANDARAMAN SUBRAMANIAM (FALECIDO); RUTGER VAN SLEEUWEN; JIAN ZHANG Prazo de Validade: 20 (vinte) anos contados a partir de 30/06/2017, observadas as condições legais
(11) BR 11 2018 077522-3 B1	Código 16.1 - Concessão de Patente ou Certificado de Adição de Invenção (22) 30/06/2017 (30) 01/07/2016 FR 1656335 (51) C07C 67/03 (2006.01), C07C 69/52 (2006.01), C10L 1/02 (2006.01), C11C 3/04 (2006.01) (54) MÉTODO PARA PRODUZIR ÉSTERES DE ÁCIDO GRAXO E GLICEROL EM BAIXA TEMPERATURA (73) EASYL (FR) (72) FRANÇOIS LACOSTE; JULIEN THIEL; VALENTIN LAIR; SAMY HALLOUMI Prazo de Validade: 20 (vinte) anos contados a partir de 30/06/2017, observadas

	as condições legais
(11) BR 11 2019 000048-8 B1	Código 16.1 - Concessão de Patente ou Certificado de Adição de Invenção (22) 04/07/2017 (30) 04/07/2016 EP 16020259.4 (51) B32B 7/12 (2006.01), B32B 15/08 (2006.01), B32B 15/20 (2006.01), B32B 27/32 (2006.01), B32B 27/34 (2006.01), B32B 27/36 (2006.01), B65D 75/36 (2006.01) (54) PELÍCULA DE EMBALAGEM PASSÍVEL DE ESTAMPAGEM PROFUNDA E MÉTODO DE FABRICAÇÃO DA MESMA (73) AMCOR FLEXIBLES RORSCHACH AG (CH) (72) PATRIK BENZ; TONY MALFAIT Prazo de Validade: 20 (vinte) anos contados a partir de 04/07/2017, observadas as condições legais
(11) BR 11 2019 000212-0 B1	Código 16.1 - Concessão de Patente ou Certificado de Adição de Invenção (22) 28/06/2017 (30) 05/07/2016 AT A 317/2016 (51) G09B 23/28 (2006.01), A63H 3/36 (2006.01), A63H 13/00 (2006.01) (54) SIMULADOR DE PACIENTE (73) SIMCHARACTERS GMBH (AT) (72) JENS CHRISTIAN SCHWINDT; EWALD UNGER; MICHAEL HALLER; NEPOMUCKY TANJA; MARTIN SCHMOLL Prazo de Validade: 20 (vinte) anos contados a partir de 28/06/2017, observadas as condições legais
(11) BR 11 2019 000382-7 B1	Código 16.1 - Concessão de Patente ou Certificado de Adição de Invenção (22) 22/05/2017 (30) 11/07/2016 US 62/360,675 (51) C08G 18/76 (2006.01), C08G 18/32 (2006.01), C08G 18/42 (2006.01), C09J 175/06 (2006.01), C09J 175/08 (2006.01) (54) Composição adesiva de dois componentes, método para produzir uma estrutura de laminado e laminado (73) DOW GLOBAL TECHNOLOGIES LLC (US) (72) RUI XIE; MIKHAIL Y. GELFER; JONATHAN BARRUS Prazo de Validade: 20 (vinte) anos contados a partir de 22/05/2017, observadas as condições legais
(11) BR 11 2019 000620-6 B1	Código 16.1 - Concessão de Patente ou Certificado de Adição de Invenção (22) 13/07/2017 (30) 15/07/2016 US 62/362,725 (51) C07D 213/79 (2006.01), C07D 215/18 (2006.01), C07C 45/61 (2006.01), C07C 45/63 (2006.01), C07C 49/784 (2006.01)

(54) MÉTODO DE FLUORAÇÃO AROMÁTICA
(73) REGENTS OF THE UNIVERSITY OF MICHIGAN (US) ; DOW GLOBAL TECHNOLOGIES LLC (US)
(72) MELANIE S. SANFORD; MEGAN A. CISMESIA; PATRICK S. HANLY; DOUGLAS BLAND
Prazo de Validade: 20 (vinte) anos contados a partir de 13/07/2017, observadas as condições legais

---

(11) BR 11 2019 001287-7 B1

Código 16.1 - Concessão de Patente ou Certificado de Adição de Invenção
(22) 14/06/2017
(30) 27/07/2016 JP 2016-146899
(51) C22C 38/00 (2006.01), C21D 8/10 (2006.01), C21D 9/08 (2006.01), C22C 38/46 (2006.01), C22C 38/60 (2006.01)
(54) TUBO DE AÇO INOXIDÁVEL SEM COSTURA DE ALTA RESISTÊNCIA PARA BENS TUBULARES PARA INDÚSTRIA DE PETRÓLEO E MÉTODO PARA PRODUZIR O MESMO
(73) JFE STEEL CORPORATION (JP)
(72) KENICHIRO EGUCHI; YASUHIDE ISHIGURO
Prazo de Validade: 20 (vinte) anos contados a partir de 14/06/2017, observadas as condições legais

---

(11) BR 11 2019 001774-7 B1

Código 16.1 - Concessão de Patente ou Certificado de Adição de Invenção
(22) 26/07/2017
(30) 29/07/2016 US 62/368,696
(51) B65D 75/26 (2006.01), B65D 75/58 (2006.01)
(54) RECIPIENTE FLEXÍVEL
(73) DOW GLOBAL TECHNOLOGIES LLC (US) ; ROHM AND HAAS COMPANY (US) ; PBBPOLISUR S.R.L. (AR)
(72) NICOLAS CARDOSO MAZZOLA; JORGE CAMINERO GOMES; JAVIER HECTOR FIGUEYRA; SILVINA VANESA D'AGOSTO
Prazo de Validade: 20 (vinte) anos contados a partir de 26/07/2017, observadas as condições legais

---

(11) BR 11 2019 001832-8 B1

Código 16.1 - Concessão de Patente ou Certificado de Adição de Invenção
(22) 09/08/2017
(30) 22/08/2016 SE 1651122-2
(51) F16B 39/10 (2006.01), B60B 3/16 (2006.01), E01B 11/38 (2006.01)
(54) UNIDADE DE PLACA DE TRAVAMENTO E UM VEÍCULO COMPREENDENDO UMA TAL UNIDADE DE PLACA DE TRAVAMENTO
(73) SCANIA CV AB (SE)
(72) MATTHIAS TIDLUND
Prazo de Validade: 20 (vinte) anos contados a partir de 09/08/2017, observadas as condições legais

(11) BR 11 2019 002177-9 B1	Código 16.1 - Concessão de Patente ou Certificado de Adição de Invenção (22) 18/07/2017 (30) 04/08/2016 US 62/370,763 (51) C08G 18/48 (2006.01), C08G 18/63 (2006.01), C08G 18/66 (2006.01), C08G 18/76 (2006.01), C08G 18/32 (2006.01), C08G 18/40 (2006.01) (54) ESPUMA DE POLIURETANO E PROCESSO PARA FORMAR UMA ESPUMA DE POLIURETANO (73) DOW GLOBAL TECHNOLOGIES LLC (US) (72) KELLY F. KISZKA Prazo de Validade: 20 (vinte) anos contados a partir de 18/07/2017, observadas as condições legais
(11) BR 11 2019 002210-4 B1	Código 16.1 - Concessão de Patente ou Certificado de Adição de Invenção (22) 24/07/2017 (30) 04/08/2016 US 15/228,969 (51) A01N 27/00 (2006.01), A01N 31/08 (2006.01), A61K 36/534 (2006.01), A61K 36/537 (2006.01), A61K 36/61 (2006.01), A23K 20/111 (2006.01), A23K 20/10 (2006.01), A23K 20/195 (2006.01), A23K 50/75 (2006.01), A01N 65/00 (2006.01), A01N 65/22 (2006.01), A01N 65/28 (2006.01) (54) COMBINAÇÃO DE UM DESINFETANTE E UM COCCIDIOSTÁTICO NO CONTROLE DE DOENÇAS EM FRANGO E CONFERIR AINDA UM AUMENTO DE SEU CRESCIMENTO (73) ELIE BARBOUR (US) ; WERNER KRULL (CH) (72) WERNER KRULL; ELIE BARBOUR Prazo de Validade: 20 (vinte) anos contados a partir de 24/07/2017, observadas as condições legais
(11) BR 11 2019 002319-4 B1	Código 16.1 - Concessão de Patente ou Certificado de Adição de Invenção (22) 03/08/2017 (30) 05/08/2016 IT 102016000082716 (51) C10J 3/26 (2006.01), C10J 3/72 (2006.01), C10J 3/74 (2006.01), C10J 3/82 (2006.01), C10K 3/00 (2006.01), C10J 3/52 (2006.01) (54) UNIDADE E PROCESSO DE PIROGASEIFICAÇÃO (73) LEANDRO MINI (IT) ; ROBERTO RUGGERI (IT) (72) LEANDRO MINI; ROBERTO RUGGERI Prazo de Validade: 20 (vinte) anos contados a partir de 03/08/2017, observadas as condições legais
(11) BR 11 2019 002493-0 B1	Código 16.1 - Concessão de Patente ou Certificado de Adição de Invenção (22) 07/09/2017 (30) 12/09/2016 EP 16188319.4 (51) C08F 2/00 (2006.01), B01J 19/00 (2006.01), C08F 2/01 (2006.01), C08F 2/12 (2006.01), C08F 2/18 (2006.01), C08L 23/04 (2006.01), C08L 23/06

(2006.01)
(54) Composição de polietileno multimodal e uso de tubo compreendendo a mesma
(73) SCG CHEMICALS CO., LTD (TH) ; THAI POLYETHYLENE CO., LTD. (TH)
(72) NATTHAPORN SUCHAO-IN; WARACHAD KLOMKAMOL
Prazo de Validade: 20 (vinte) anos contados a partir de 07/09/2017, observadas as condições legais

---

(11) BR 11 2019 002621-5 B1

Código 16.1 - Concessão de Patente ou Certificado de Adição de Invenção
(22) 07/07/2017
(30) 08/08/2016 DE 102016114622.6
(51) D01G 15/88 (2006.01)
(54) FIO DE DENTE DE SERRA PARA CILINDROS DE MÁQUINAS DE PREPARAÇÃO DA FIAÇÃO
(73) TRÜTZSCHLER GROUP SE (DE)
(72) PETER GÄBLER; FRIEDRICH HAARER
Prazo de Validade: 20 (vinte) anos contados a partir de 07/07/2017, observadas as condições legais

---

(11) BR 11 2019 003015-8 B1

Código 16.1 - Concessão de Patente ou Certificado de Adição de Invenção
(22) 10/08/2017
(30) 15/08/2016 CN 201610666290.2; 07/09/2016 US 15/258,549
(51) A61L 24/08 (2006.01), A61L 24/10 (2006.01)
(54) COMPOSIÇÕES HEMOSTÁTICAS E MÉTODOS DE PREPARO DAS MESMAS
(73) GUANGZHOU BIOSEAL BIOTECH CO., LTD. (CN) ; ETHICON, INC. (US)
(72) SHUANG CHEN; YUFU LI; DENGMIN FENG; XIANG WAN
Prazo de Validade: 20 (vinte) anos contados a partir de 10/08/2017, observadas as condições legais

---

(11) BR 11 2019 003915-5 B1

Código 16.1 - Concessão de Patente ou Certificado de Adição de Invenção
(22) 22/09/2017
(30) 05/10/2016 EP 16192472.5
(51) A61K 8/44 (2006.01), A61K 8/46 (2006.01), A61Q 5/00 (2006.01)
(54) COMPOSIÇÃO PARA TRATAMENTO DOS CABELOS, MÉTODO DE TRATAMENTO DE CABELO DANIFICADO QUIMICAMENTE E USOS DE UMA COMPOSIÇÃO
(73) UNILEVER IP HOLDINGS B.V. (PB)
(72) BENJAMIN JESUKUMAR RAJAPANDIAN; STEPHEN ROBERT RICKETTS; GLYN ROBERTS
Prazo de Validade: 20 (vinte) anos contados a partir de 22/09/2017, observadas as condições legais

(11) BR 11 2019 003977-5 B1

Código 16.1 - Concessão de Patente ou Certificado de Adição de Invenção
(22) 29/08/2017
(30) 31/08/2016 JP 2016-170389
(51) A23L 7/113 (2006.01), A23L 7/109 (2006.01)
(54) MÉTODO PARA PRODUÇÃO DE MACARRÕES FRITOS
(73) NISSIN FOODS HOLDINGS CO., LTD. (JP)
(72) HIDEAKI ABE; TOSHIO YOSHINUMA
Prazo de Validade: 20 (vinte) anos contados a partir de 29/08/2017, observadas as condições legais

(11) BR 11 2019 004165-6 B1

Código 16.1 - Concessão de Patente ou Certificado de Adição de Invenção
(22) 09/10/2016
(51) H01Q 17/00 (2006.01)
(54) SUPERFÍCIE SELETIVA DE FREQUÊNCIA E ANTENA
(73) HUAWEI TECHNOLOGIES CO., LTD. (CN)
(72) XIN LUO; YI CHEN; KUN LI
Prazo de Validade: 20 (vinte) anos contados a partir de 09/10/2016, observadas as condições legais

(11) BR 11 2019 004836-7 B1

Código 16.1 - Concessão de Patente ou Certificado de Adição de Invenção
(22) 13/09/2017
(30) 17/10/2016 JP 2016-203347
(51) C22C 38/00 (2006.01), C21D 8/10 (2006.01), C21D 9/08 (2006.01), C22C 38/32 (2006.01), C22C 38/54 (2006.01)
(54) TUBO DE AÇO CONTÍNUO DE ALTA RESISTIBILIDADE PARA POÇO DE PETRÓLEO, E MÉTODO PARA PRODUÇÃO DO MESMO
(73) JFE STEEL CORPORATION (JP)
(72) MASAO YUGA; MITSUHIRO OKATSU
Prazo de Validade: 20 (vinte) anos contados a partir de 13/09/2017, observadas as condições legais

(11) BR 11 2019 004912-6 B1

Código 16.1 - Concessão de Patente ou Certificado de Adição de Invenção
(22) 05/09/2017
(30) 14/09/2016 EP 16188742.7
(51) B29C 48/00 (2006.01), B29C 48/10 (2006.01), B29C 48/88 (2006.01), B29C 55/28 (2006.01), B32B 27/08 (2006.01), B32B 27/18 (2006.01), B32B 27/28 (2006.01), B32B 27/30 (2006.01), B32B 27/32 (2006.01), B32B 27/34 (2006.01), B32B 27/36 (2006.01), B32B 7/12 (2006.01), B65B 25/00 (2006.01), B65B 53/02 (2006.01), C08G 69/34 (2006.01), C08G 69/36 (2006.01), C08J 5/18 (2006.01)
(54) PROCESSO PARA PRODUZIR UM FILME POLIMÉRICO, FILME POLIMÉRICO E PROCESSO PARA EMBALAR ALIMENTOS
(73) BASF SE (DE)
(72) WALTER GOETZ; ROLF MINKWITZ; ROLF-EGBERT GRUETZNER;

	FLORIAN RICHTER Prazo de Validade: 20 (vinte) anos contados a partir de 05/09/2017, observadas as condições legais
(11) BR 11 2019 005222-4 B1	Código 16.1 - Concessão de Patente ou Certificado de Adição de Invenção (22) 15/09/2017 (30) 16/09/2016 EP 16189247.6 (51) B07B 1/46 (2006.01), F16B 5/02 (2006.01), F16B 37/12 (2006.01) (54) PENEIRA E MÉTODO PARA FIXAR MÓDULOS DE PENEIRAMENTO A UM SUPORTE DO PAINEL DE PENEIRA (73) METSO SWEDEN AB (SE) (72) MATHIAS PERSSON; PETER LUNDBERG Prazo de Validade: 20 (vinte) anos contados a partir de 15/09/2017, observadas as condições legais
(11) BR 11 2019 005223-2 B1	Código 16.1 - Concessão de Patente ou Certificado de Adição de Invenção (22) 15/09/2017 (30) 16/09/2016 EP 16189247.6; 20/05/2017 EP 17172104.6 (51) B07B 1/46 (2006.01), F16B 5/02 (2006.01), F16B 37/12 (2006.01) (54) ARRANJO DE REVESTIMENTO PARA PROTEÇÃO CONTRA O DESGASTE E MÉTODO PARA FIXAR ELEMENTOS DE REVESTIMENTO A UMA ESTRUTURA DE SUPORTE (73) METSO SWEDEN AB (SE) (72) MATHIAS PERSSON; PETER LUNDBERG Prazo de Validade: 20 (vinte) anos contados a partir de 15/09/2017, observadas as condições legais
(11) BR 11 2019 005310-7 B1	Código 16.1 - Concessão de Patente ou Certificado de Adição de Invenção (22) 26/09/2016 (51) C01F 7/44 (2006.01), B01J 6/00 (2006.01), B01J 8/24 (2006.01) (54) PROCESSO E PLANTA PARA PRODUÇÃO DE ÓXIDO DE ALUMINIO UTILIZANDO UM RECEPTOR DE ALTA TEMPERATURA (73) OUTOTEC (FINLAND) OY (FI) (72) MICHAEL MISSALLA; GÜNTER SCHNEIDER; LUDWIG HERMANN Prazo de Validade: 20 (vinte) anos contados a partir de 26/09/2016, observadas as condições legais
(11) BR 11 2019 005382-4 B1	Código 16.1 - Concessão de Patente ou Certificado de Adição de Invenção (22) 20/09/2017 (30) 21/09/2016 FR 1658855 (51) C08J 3/07 (2006.01), C04B 24/24 (2006.01), C08F 26/04 (2006.01), C08G 59/50 (2006.01), C23F 11/173 (2006.01) (54) MÉTODO PARA A PREPARAÇÃO DE UMA SOLUÇÃO AQUOSA DE

	POLÍMEROS CATIÔNICOS P1 SOLÚVEIS EM ÁGUA E USOS DE UM POLÍMERO CATIÔNICO P1 SOLÚVEL EM ÁGUA (73) S.P.C.M. SA (FR) (72) JOHANN KIEFFER; CÉDRICK FAVERO; CHRISTOPHE ROUX Prazo de Validade: 20 (vinte) anos contados a partir de 20/09/2017, observadas as condições legais
(11) BR 11 2019 005395-6 B1	Código 16.1 - Concessão de Patente ou Certificado de Adição de Invenção (22) 06/10/2017 (30) 06/10/2016 JP 2016-197809 (51) C22C 38/00 (2006.01), C22C 38/54 (2006.01), C21D 8/10 (2006.01), C21D 9/08 (2006.01) (54) MATERIAL DE AÇO, TUBO DE AÇO DE POÇO DE PETRÓLEO E MÉTODO PARA PRODUZIR MATERIAL DE AÇO (73) NIPPON STEEL CORPORATION (JP) (72) YUJI ARAI; SHINJI YOSHIDA; ATSUSHI SOMA; HIROKI KAMITANI Prazo de Validade: 20 (vinte) anos contados a partir de 06/10/2017, observadas as condições legais
(11) BR 11 2019 005774-9 B1	Código 16.1 - Concessão de Patente ou Certificado de Adição de Invenção (22) 27/09/2017 (30) 27/09/2016 US 62/400,460 (51) A01F 15/00 (2006.01), A01F 15/07 (2006.01), B65B 11/00 (2006.01), B65B 11/06 (2006.01), B65D 65/02 (2006.01), B65D 65/14 (2006.01) (54) FOLHAS DE MATERIAL DE EMBALAGEM DE FARDOS COLHIDOS (73) L.P. BROWN COMPANY, INC. (US) (72) KENNETH L. PORTER; JAMES L. HAYES Prazo de Validade: 20 (vinte) anos contados a partir de 27/09/2017, observadas as condições legais
(11) BR 11 2019 005911-3 B1	Código 16.1 - Concessão de Patente ou Certificado de Adição de Invenção (22) 13/09/2017 (30) 30/09/2016 US US 62/402,200 (51) C08F 210/16 (2006.01), C08F 4/64 (2006.01) (54) COMPOSIÇÃO E MÉTODO DE POLIMERIZAÇÃO (73) DOW GLOBAL TECHNOLOGIES LLC (US) (72) ARKADY L. KRASOVSKIY; ENDRE SZUROMI Prazo de Validade: 20 (vinte) anos contados a partir de 13/09/2017, observadas as condições legais
(11) BR 11 2019 005993-8 B1	Código 16.1 - Concessão de Patente ou Certificado de Adição de Invenção (22) 29/09/2017 (30) 30/09/2016 US US 62/402,554

(51) C08F 210/16 (2006.01), C08F 4/64 (2006.01)
(54) SISTEMA DE CATALISADOR DE POLIMERIZAÇÃO
(73) DOW GLOBAL TECHNOLOGIES LLC (US)
(72) ANDREW M. CAMELIO; MATTHEW D. CHRISTIANSON; ROBERT D.J. FROESE; ARKADY L. KRASOVSKIY
Prazo de Validade: 20 (vinte) anos contados a partir de 29/09/2017, observadas as condições legais

---

(11) BR 11 2019 006262-9 B1

Código 16.1 - Concessão de Patente ou Certificado de Adição de Invenção
(22) 29/09/2017
(30) 30/09/2016 US 62/401,954; 04/11/2016 US 62/417,367
(51) H04L 5/00 (2006.01), H04L 1/00 (2006.01), H04L 27/22 (2006.01)
(54) MÉTODO E EQUIPAMENTO DE USUÁRIO PARA RECEBER INFORMAÇÃO DE CONTROLE PARA SINAL DE REFERÊNCIA RELACIONADO À ESTIMATIVA DE RUÍDO DE FASE
(73) LG ELECTRONICS INC. (KR)
(72) KILBOM LEE; HYUNSOO KO; KYUSEOK KIM; KIJUN KIM
Prazo de Validade: 20 (vinte) anos contados a partir de 29/09/2017, observadas as condições legais

---

(11) BR 11 2019 006873-2 B1

Código 16.1 - Concessão de Patente ou Certificado de Adição de Invenção
(22) 06/10/2016
(30) 05/10/2016 US 15/286.261
(51) A61M 25/00 (2006.01), A61M 25/06 (2006.01)
(54) CATETER PERIFÉRICO
(73) BECTON, DICKINSON AND COMPANY (US)
(72) JONATHAN KARL BURKHOLZ; ANDREW CHARLES FARINELLA; DANIEL KIRK HYER
Prazo de Validade: 20 (vinte) anos contados a partir de 06/10/2016, observadas as condições legais

---

(11) BR 11 2019 007392-2 B1

Código 16.1 - Concessão de Patente ou Certificado de Adição de Invenção
(22) 13/10/2017
(30) 14/10/2016 JP 2016-203101
(51) C08G 18/02 (2006.01)
(54) COMPOSIÇÃO DE ISOCIANATO, E, MÉTODOS PARA PRODUZIR UMA COMPOSIÇÃO DE ISOCIANATO E PARA PRODUZIR UM POLÍMERO DE ISOCIANATO.
(73) ASAHI KASEI KABUSHIKI KAISHA (JP)
(72) NOBUHISA MIYAKE; MASAAKI SHINOHATA; ATSUSHI OHKUBO; KOICHI NAKAOKA; YUJI KOSUGI
Prazo de Validade: 20 (vinte) anos contados a partir de 13/10/2017, observadas as condições legais

(11) BR 11 2019 007932-7 B1	Código 16.1 - Concessão de Patente ou Certificado de Adição de Invenção (22) 24/10/2017 (30) 25/10/2016 EP 16195586.9 (51) C08L 23/12 (2006.01), C08F 2/00 (2006.01) (54) COPOLÍMEROS DE POLIPROPILENO HETEROFÁSICO DE ALTO FLUXO COM PROPRIEDADES MECÂNICAS E ÓPTICAS APRIMORADAS (73) BOREALIS AG (AT) (72) MARKUS GAHLEITNER; JINGBO WANG; ELISABETH POTTER Prazo de Validade: 20 (vinte) anos contados a partir de 24/10/2017, observadas as condições legais
(11) BR 11 2019 008132-1 B1	Código 16.1 - Concessão de Patente ou Certificado de Adição de Invenção (22) 28/12/2016 (51) B62J 1/12 (2006.01), B62J 1/28 (2006.01) (54) ESTRUTURA DE PRESILHA DE ASSENTO PARA VEÍCULO DO TIPO PARA MONTAR (73) HONDA MOTOR CO., LTD. (JP) (72) YASUYUKI MAEDA; TAKAFUMI NAKANISHI; KENICHI OISHI Prazo de Validade: 20 (vinte) anos contados a partir de 28/12/2016, observadas as condições legais
(11) BR 11 2019 008205-0 B1	Código 16.1 - Concessão de Patente ou Certificado de Adição de Invenção (22) 28/07/2017 (30) 26/10/2016 EP 16002281.0 (51) G01N 33/28 (2006.01), B01L 3/00 (2006.01), G01N 21/01 (2006.01) (54) ELEMENTO DE RECEPÇÃO DE AMOSTRA, CONJUNTO DE DISPOSITIVOS DE ANÁLISE, E MÉTODO PARA A ANÁLISE SIMULTÂNEA DE PELO MENOS TRÊS PARÂMETROS FÍSICO-QUÍMICOS DIFERENTES DE UM LÍQUIDO (73) FUCHS PETROLUB SE (DE) (72) CHRISTINE FUCHS; HEINZ GERHARD THEIS Prazo de Validade: 20 (vinte) anos contados a partir de 28/07/2017, observadas as condições legais
(11) BR 11 2019 008281-6 B1	Código 16.1 - Concessão de Patente ou Certificado de Adição de Invenção (22) 24/10/2017 (30) 04/11/2016 EP 16197236.9 (51) C08F 220/58 (2006.01), C09D 133/24 (2006.01), C09D 5/02 (2006.01), C09D 7/00 (2006.01) (54) COMPOSTO, MÉTODO PARA PREPARAR UM COMPOSTO, POLÍMERO, MÉTODO PARA PREPARAR O POLÍMERO, COMPOSIÇÃO LÍQUIDA, E, USO DE PELO MENOS UM POLÍMERO (73) BASF SE (DE)

	(72) HUIGUANG KOU; CLEMENS AUSCHRA; FRANK PIRRUNG; DARIO PERERA-DIEZ Prazo de Validade: 20 (vinte) anos contados a partir de 24/10/2017, observadas as condições legais
(11) BR 11 2019 008399-5 B1	Código 16.1 - Concessão de Patente ou Certificado de Adição de Invenção (22) 12/10/2017 (30) 27/10/2016 GB 1618183.6 (51) F16L 9/18 (2006.01), F16L 1/20 (2006.01), F16L 11/20 (2006.01) (54) TUBULAÇÃO BOBINÁVEL E MÉTODO DE IMPLANTAÇÃO DE UMA TUBULAÇÃO MARÍTIMA (73) EQUINOR ENERGY AS (NO) (72) GEIR ENDAL; STEIN R. GISKE; ANDREIA CORDEIRO; LUIS DANIEL TAVARES NOGUEIRA Prazo de Validade: 20 (vinte) anos contados a partir de 12/10/2017, observadas as condições legais
(11) BR 11 2019 008651-0 B1	Código 16.1 - Concessão de Patente ou Certificado de Adição de Invenção (22) 24/10/2017 (30) 04/11/2016 FR 1660718 (51) B29C 65/36 (2006.01), F16L 47/02 (2006.01), F16L 59/20 (2006.01), B29L 23/00 (2006.01), B29L 9/00 (2006.01), B29K 101/12 (2006.01), B29K 705/12 (2006.01) (54) MÉTODO DE MONTAR EM CONJUNTO DOIS DUTOS DE MATERIAIS TERMOPLÁSTICOS E PROCESSO PARA CONECTAR DOIS ELEMENTOS UNITÁRIOS DE UM TUBO DE TRANSPORTE DE FLUIDO (73) SAIPEM S.A. (FR) (72) FRANÇOIS-RÉGIS PIONETTI; TAOUFIK MAJDOUB; AXEL SUNDERMANN; JALIL AGOUMI Prazo de Validade: 20 (vinte) anos contados a partir de 24/10/2017, observadas as condições legais
(11) BR 11 2019 008866-0 B1	Código 16.1 - Concessão de Patente ou Certificado de Adição de Invenção (22) 31/10/2017 (30) 01/11/2016 JP 2016-214099; 24/03/2017 JP 2017-060207 (51) C07D 401/04 (2006.01), A01N 43/52 (2006.01), A01N 43/76 (2006.01), A01N 43/90 (2006.01), A01P 7/04 (2006.01), A61K 31/4709 (2006.01), A61K 31/5025 (2006.01), A61P 33/14 (2006.01), C07D 413/04 (2006.01), C07D 471/04 (2006.01), C07D 487/04 (2006.01) (54) COMPOSTO DE QUINOLINA CONTENDO UM GRUPO OXIMA OU SAL DESTE, COMPOSIÇÃO INSETICIDA AGRÍCOLA E HORTÍCOLA, MÉTODO PARA UTILIZAR UM INSETICIDA AGRÍCOLA E HORTÍCOLA E COMPOSIÇÃO PARA CONTROLE DE ECTOPARASITAS (73) NIHON NOHYAKU CO., LTD. (JP)

	(72) NAOTO SHIMIZU; IKKI YONEMURA; YUSUKE SANO; AKIYUKI SUWA; SHUNPEI FUJIE Prazo de Validade: 20 (vinte) anos contados a partir de 31/10/2017, observadas as condições legais
(11) BR 11 2019 009342-7 B1	Código 16.1 - Concessão de Patente ou Certificado de Adição de Invenção (22) 25/10/2017 (30) 11/11/2016 EP EP 16198446.3 (51) B22F 3/105 (2006.01), B29C 67/00 (2006.01), B29C 64/153 (2006.01), B29C 64/20 (2006.01) (54) APARELHO E MÉTODO PARA PRODUZIR UMA PEÇA DE TRABALHO TRIDIMENSIONAL (73) SLM SOLUTIONS GROUP AG (DE) (72) ISABELL HUEBINGER; JAN WILKES; NAVEED IQBAL; ANDREAS WIESNER; EDUARD GIESER Prazo de Validade: 20 (vinte) anos contados a partir de 25/10/2017, observadas as condições legais
(11) BR 11 2019 010794-0 B1	Código 16.1 - Concessão de Patente ou Certificado de Adição de Invenção (22) 20/12/2017 (30) 29/12/2016 US 62/440,188 (51) C08F 110/02 (2006.01), C08F 4/18 (2006.01), C08F 4/24 (2006.01) (54) MÉTODO DE PREPARAR UM SUPORTE DE CATALISADOR E MÉTODOSDE PREPARAR UM CATALISADOR (73) CHEVRON PHILLIPS CHEMICAL COMPANY LP (US) (72) MAX MCDANIEL; ERIC SCHWERDTFEGER; JEREMY PRAETORIUS Prazo de Validade: 20 (vinte) anos contados a partir de 20/12/2017, observadas as condições legais
(11) BR 11 2019 011323-1 B1	Código 16.1 - Concessão de Patente ou Certificado de Adição de Invenção (22) 01/12/2016 (51) H01Q 1/24 (2006.01), H01Q 3/00 (2006.01), H01Q 3/32 (2006.01), F03G 7/06 (2006.01) (54) ANTENA COMPREENDENDO UM ACIONAMENTO DE INCLINAÇÃO ELÉTRICO REMOTO PARA ACIONAR UMA LIGAÇÃO DE DESLOCADOR DE FASE MÓVEL (73) HUAWEI TECHNOLOGIES CO., LTD. (CN) (72) SVEN JAIME; BERNHARD RIST; CHRISTIAN HELBIG; JOHANN BAPTIST OBERMAIER Prazo de Validade: 20 (vinte) anos contados a partir de 01/12/2016, observadas as condições legais
(11) BR 11 2019 012588-4 B1	Código 16.1 - Concessão de Patente ou Certificado de Adição de Invenção

(22) 20/12/2016
(51) A47L 15/23 (2006.01)
(54) DISPOSITIVO DE DISTRIBUIÇÃO DE LÍQUIDO DE LAVAGEM PARA UMA LAVADORA DE LOUÇA, E, MÁQUINA DE LAVAR LOUÇA
(73) ELECTROLUX APPLIANCES AKTIEBOLAG (SE)
(72) ANNA DELIN; KRISTIAN REUNANEN
Prazo de Validade: 20 (vinte) anos contados a partir de 20/12/2016, observadas as condições legais

---

(11) BR 11 2019 013266-0 B1

Código 16.1 - Concessão de Patente ou Certificado de Adição de Invenção
(22) 26/12/2017
(30) 27/12/2016 JP 2016-253629
(51) C07D 471/04 (2006.01), A01N 43/90 (2006.01), A01P 5/00 (2006.01), A01P 7/02 (2006.01), A01P 7/04 (2006.01), C07D 519/00 (2006.01)
(54) COMPOSTO DE 4H-PIRROLOPIRIDINA OU O SAL DESTE, USO DO MESMO, MÉTODOS PARA USO DE UM INSETICIDA AGRÍCOLA E HORTÍCOLA E PARA CONTROLE DE PRAGAS AGRÍCOLAS E HORTÍCOLAS, COMPOSIÇÃO COMPREENDENDO O DITO COMPOSTO E SEU USO
(73) NIHON NOHYAKU CO., LTD. (JP)
(72) IKKI YONEMURA; YUSUKE SANO; NAOTO SHIMIZU; AKIHIRO MIYASAKA; AKIYUKI SUWA; SHUNPEI FUJIE; RYOSUKE TANAKA
Prazo de Validade: 20 (vinte) anos contados a partir de 26/12/2017, observadas as condições legais

---

(11) BR 11 2019 018112-1 B1

Código 16.1 - Concessão de Patente ou Certificado de Adição de Invenção
(22) 01/03/2018
(30) 01/03/2017 US 62/465,535
(51) C10G 29/20 (2006.01)
(54) PROCESSO DE ALQUILAÇÃO COM NÚMERO DE OCTANAS APRIMORADO
(73) ALBEMARLE EUROPE SRL (BE) ; LUMMUS TECHNOLOGY LLC (US)
(72) EMANUEL HERMANUS VAN BROEKHOVEN; RUBEN THEODOOR PRONK; JACKELINE MEDINA
Prazo de Validade: 20 (vinte) anos contados a partir de 01/03/2018, observadas as condições legais

---

(11) BR 11 2019 019533-5 B1

Código 16.1 - Concessão de Patente ou Certificado de Adição de Invenção
(22) 19/03/2018
(30) 20/03/2017 FR 1752289
(51) C07C 303/02 (2006.01), C07C 309/15 (2006.01)
(54) PROCESSO DE PRODUÇÃO PARA ÁCIDO 2-ACRILAMIDO-2-METILPROPANO SULFÔNICO
(73) S.P.C.M. S.A. (FR)
(72) CÉDRICK FAVERO; JOHANN KIEFFER

	Prazo de Validade: 20 (vinte) anos contados a partir de 19/03/2018, observadas as condições legais
(11) BR 11 2019 023452-7 B1	Código 16.1 - Concessão de Patente ou Certificado de Adição de Invenção (22) 02/06/2017 (51) C09D 163/00 (2006.01) (54) COMPOSIÇÃO DE REVESTIMENTO AQUATRANSPORTADA DE DOIS COMPONENTES, E, MÉTODO PARA PREPARAR UMA COMPOSIÇÃO DE REVESTIMENTO AQUATRANSPORTADA DE DOIS COMPONENTES. (73) DOW GLOBAL TECHNOLOGIES LLC (US) ; ROHM AND HAAS COMPANY (US) (72) WEIJUN YANG; HU LI; LONGLAN CUI; SIYUAN JIANG; TAO WANG; YU CAI; JIA TANG; ANTONY KEITH VAN DYK Prazo de Validade: 20 (vinte) anos contados a partir de 02/06/2017, observadas as condições legais
(11) BR 11 2020 002383-3 B1	Código 16.1 - Concessão de Patente ou Certificado de Adição de Invenção (22) 08/08/2018 (30) 08/08/2017 US 62/542,358; 08/08/2017 US 62/542,391 (51) B65D 81/26 (2006.01), B65D 53/02 (2006.01) (54) RECIPIENTES ESTANQUES À UMIDADE E MÉTODOS PARA PRODUZIR E USAR OS MESMOS (73) CSP TECHNOLOGIES, INC. (US) (72) JONATHAN R. FREEDMAN; DONALD LEE HUBER; BRIAN TIFFT; FRANKLIN LEE LUCAS, JR. Prazo de Validade: 20 (vinte) anos contados a partir de 08/08/2018, observadas as condições legais
(11) BR 11 2020 003930-6 B1	Código 16.1 - Concessão de Patente ou Certificado de Adição de Invenção (22) 01/09/2017 (51) A47K 10/36 (2006.01), B65H 20/02 (2006.01) (54) UNIDADE DE SEPARAÇÃO E DISPENSADOR (73) ESSITY HYGIENE AND HEALTH AKTIEBOLAG (SE) (72) BJÖRN LARSSON Prazo de Validade: 20 (vinte) anos contados a partir de 01/09/2017, observadas as condições legais
(11) BR 11 2020 006576-5 B1	Código 16.1 - Concessão de Patente ou Certificado de Adição de Invenção (22) 02/11/2017 (30) 25/10/2017 CN 201711010206.2 (51) C07C 229/12 (2006.01), C07C 227/16 (2006.01), C07C 227/18 (2006.01), C07C 57/15 (2006.01), C07C 63/08 (2006.01), C07C 53/126 (2006.01), C07C 51/41 (2006.01), A23K 20/105 (2006.01), A23K 20/111 (2006.01), A23K 20/24

	(2006.01), A23K 20/20 (2006.01) (54) SAL ÁCIDO CONJUGADO DE N, N-DIMETILGLICINA COM ÁCIDO ORGÂNICO, COMPOSIÇÃO E UTILIZAÇÃO. (73) GUANGZHOU INSIGHTER BIOTECHNOLOGY CO., LTD. (CN) (72) PENG XIANFENG Prazo de Validade: 20 (vinte) anos contados a partir de 02/11/2017, observadas as condições legais
(11) BR 11 2020 019746-7 B1	Código 16.1 - Concessão de Patente ou Certificado de Adição de Invenção (22) 20/03/2019 (30) 27/03/2018 JP 2018-059969 (51) B32B 27/32 (2006.01), B65D 65/40 (2006.01) (54) FILME LAMINADO, MATERIAL DE EMPACOTAMENTO E PACOTE (73) DOW-MITSUI POLYCHEMICALS CO., LTD. (JP) (72) HIDENORI HASHIMOTO; TAKUYA OGATA Prazo de Validade: 20 (vinte) anos contados a partir de 20/03/2019, observadas as condições legais
(11) BR 11 2020 024088-5 B1	Código 16.1 - Concessão de Patente ou Certificado de Adição de Invenção (22) 31/05/2019 (30) 01/06/2018 EP 18175640.4 (51) A61K 31/465 (2006.01), A24B 15/16 (2006.01) (54) FORMULAÇÃO FARMACÊUTICA LÍQUIDA DE NICOTINA, CARTUCHO PARA USO COM CIGARRO ELETRÔNICO COMPREENDENDO A MESMA, MÉTODO PARA DISTRIBUIR NICOTINA E CIGARRO ELETRÔNICO (73) YATZZ LIMITED (IE) (72) CHRISTOPHER NOLAN; JOSEPH KAVANAGH; KIERAN RALEIGH; BRIAN O'ROURKE Prazo de Validade: 20 (vinte) anos contados a partir de 31/05/2019, observadas as condições legais
(11) BR 11 2020 026391-5 B1	Código 16.1 - Concessão de Patente ou Certificado de Adição de Invenção (22) 25/06/2019 (30) 02/07/2018 EP 18181258.7 (51) B60R 9/05 (2006.01), B60R 9/052 (2006.01) (54) BARRA DE TRANSPORTE DE CARGA (73) THULE SWEDEN AB (SE) (72) FREDRIK LARSSON; ANDERS NILVIUS; VICTOR MILLBERG Prazo de Validade: 20 (vinte) anos contados a partir de 25/06/2019, observadas as condições legais
(11) BR 11 2021 007124-5 B1	Código 16.1 - Concessão de Patente ou Certificado de Adição de Invenção (22) 21/01/2021

(30) 21/01/2020 KR 10-2020-0008025
(51) C12P 13/04 (2006.01), C12N 1/21 (2006.01), C12N 15/77 (2006.01)
(54) MÉTODO PARA PRODUZIR AMINOÁCIDOS L COM O USO DO MICRO-ORGANISMO CONTENDOGLICERALDEÍDO-3-FOSFATO DESIDROGENASE DEPENDENTE DE NADP
(73) CJ CHEILJEDANG CORPORATION (KR)
(72) JEE YEON BAE; BYOUNG HOON YOON; SU YON KWON; KYUNGRIM KIM; JU EUN KIM; HYO JEONG BYUN; SEUNG HYUN CHO; NARA KWON; HYUNG JOON KIM
Prazo de Validade: 20 (vinte) anos contados a partir de 21/01/2021, observadas as condições legais

---

(11) BR 11 2021 014123-5 B1

Código 16.1 - Concessão de Patente ou Certificado de Adição de Invenção
(22) 26/03/2020
(51) G06F 9/445 (2006.01)
(54) MÉTODO PARA GERAR RECOMENDAÇÕES DE MICROAPLICATIVO, SISTEMA E MÍDIA LEGÍVEL POR COMPUTADOR NÃO TRANSITÓRIA
(73) CITRIX SYSTEMS, INC. (US)
(72) XIAOLU CHU; DAN HU
Prazo de Validade: 20 (vinte) anos contados a partir de 26/03/2020, observadas as condições legais

---

(11) BR 11 2021 020990-5 B1

Código 16.1 - Concessão de Patente ou Certificado de Adição de Invenção
(22) 20/04/2020
(30) 19/04/2019 JP JP 2019-080497
(51) A01N 47/18 (2006.01), A01P 3/00 (2006.01), A01N 43/54 (2006.01), A01N 43/56 (2006.01), A01N 43/653 (2006.01)
(54) FUNGICIDA AGRÍCOLA OU HORTÍCOLA, MÉTODO PARA CONTROLE DE DOENÇAS DE PLANTAS, E PRODUTO PARA CONTROLE DE DOENÇAS DE PLANTAS
(73) KUREHA CORPORATION (JP)
(72) HIDEAKI TATEISHI; ERINA KIMURA; TATSUYUKI KOSHIYAMA; MAYUMI ISHIKAWA
Prazo de Validade: 20 (vinte) anos contados a partir de 20/04/2020, observadas as condições legais

---

(11) BR 12 2018 075884-8 B1

Código 16.1 - Concessão de Patente ou Certificado de Adição de Invenção
(22) 27/05/2014
(30) 04/06/2013 DE 102013105723.3
(51) F02C 7/052 (2006.01), B01D 46/12 (2006.01)
(54) SISTEMA DE FILTRAÇÃO, EM PARTICULAR PARA A LIMPEZA DO AR DE ENTRADA DE UMA TURBINA A GÁS, E CONJUNTO DE FILTRO
(62) BR 11 2015 030463-0 27/05/2014
(73) TORSTEN HERRMANN (DE)

(72) TORSTEN HERRMANN
Prazo de Validade: 20 (vinte) anos contados a partir de 27/05/2014, observadas as condições legais

---

(11) BR 12 2019 025404-4 B1

Código 16.1 - Concessão de Patente ou Certificado de Adição de Invenção
(22) 12/01/2012
(30) 13/01/2011 JP 2011-004648
(43) 18/02/2020
(51) H04N 19/119 (2006.01), H04N 19/136 (2006.01), H04N 19/176 (2006.01), H04N 19/463 (2006.01), H04N 19/96 (2006.01)
(54) APARELHO DE CODIFICAÇÃO DE IMAGEM, MÉTODO DE CODIFICAÇÃO DE IMAGEM, APARELHO DE DECODIFICAÇÃO DE IMAGEM, MÉTODO DE DECODIFICAÇÃO DE IMAGEM E MEIO DE ARMAZENAMENTO
(62) BR 11 2013 017952-0 12/01/2012
(73) CANON KABUSHIKI KAISHA (JP)
(72) MASAAKI KOBAYASHI
Prazo de Validade: 20 (vinte) anos contados a partir de 12/01/2012, observadas as condições legais. Patente concedida conforme ADI 5.529/DF, que determina a alteração do prazo de concessão.

---

(11) BR 12 2019 025405-2 B1

Código 16.1 - Concessão de Patente ou Certificado de Adição de Invenção
(22) 12/01/2012
(30) 13/01/2011 JP 2011-004648
(43) 18/02/2020
(51) H04N 19/119 (2006.01)
(54) APARELHO DE CODIFICAÇÃO DE IMAGEM, MÉTODO DE CODIFICAÇÃO DE IMAGEM, APARELHO DE DECODIFICAÇÃO DE IMAGEM, MÉTODO DE DECODIFICAÇÃO DE IMAGEM E MEIO DE ARMAZENAMENTO
(62) BR 11 2013 017952-0 12/01/2012
(73) CANON KABUSHIKI KAISHA (JP)
(72) MASAAKI KOBAYASHI
Prazo de Validade: 20 (vinte) anos contados a partir de 12/01/2012, observadas as condições legais. Patente concedida conforme ADI 5.529/DF, que determina a alteração do prazo de concessão.

---

(11) BR 12 2019 025407-9 B1

Código 16.1 - Concessão de Patente ou Certificado de Adição de Invenção
(22) 12/01/2012
(30) 13/01/2011 JP 2011-004648
(43) 18/02/2020
(51) H04N 19/119 (2006.01)
(54) APARELHO DE CODIFICAÇÃO DE IMAGEM, MÉTODO DE CODIFICAÇÃO DE IMAGEM, APARELHO DE DECODIFICAÇÃO DE IMAGEM, MÉTODO DE DECODIFICAÇÃO DE IMAGEM E MEIO DE ARMAZENAMENTO
(62) BR 11 2013 017952-0 12/01/2012

(73) CANON KABUSHIKI KAISHA (JP)
(72) MASAAKI KOBAYASHI
Prazo de Validade: 20 (vinte) anos contados a partir de 12/01/2012, observadas as condições legais. Patente concedida conforme ADI 5.529/DF, que determina a alteração do prazo de concessão.

---

(11) BR 12 2020 000950-0 B1

Código 16.1 - Concessão de Patente ou Certificado de Adição de Invenção
(22) 14/05/2013
(30) 14/05/2012 GB 1208349.9
(51) A24F 47/00 (2006.01)
(54) DISPOSITIVO ELETRÔNICO DE FUMO
(62) BR 11 2014 028220-0 14/05/2013
(73) NICOVENTURES TRADING LIMITED (GB)
(72) CHRISTOPHER LORD
Prazo de Validade: 20 (vinte) anos contados a partir de 14/05/2013, observadas as condições legais

---

(11) BR 12 2020 005772-6 B1

Código 16.1 - Concessão de Patente ou Certificado de Adição de Invenção
(22) 22/09/2014
(30) 23/09/2013 GB 1316874.5; 27/08/2014 GB 1415175.7
(51) C01G 23/047 (2006.01), C01G 23/053 (2006.01), C01G 23/08 (2006.01)
(54) PROCESSO PARA PREPARAÇÃO DE UM PRODUTO CATALISADOR E PRODUTO CATALISADOR
(62) BR 11 2016 006256-6 22/09/2014
(73) HUNTSMAN P&A UK LTD (GB)
(72) KARL LOWRY; JOHN LALANDE EDWARDS; DARREN J WATERS; JOHN ROBB
Prazo de Validade: 20 (vinte) anos contados a partir de 22/09/2014, observadas as condições legais

---

(11) BR 12 2020 014386-0 B1

Código 16.1 - Concessão de Patente ou Certificado de Adição de Invenção
(22) 04/08/2017
(30) 12/08/2016 DE 10 2016 215 127.4
(51) G01N 33/08 (2006.01), A01K 45/00 (2006.01)
(54) DISPOSITIVO DE INSPEÇÃO DE OVOS
(62) BR 11 2019 002618-5 04/08/2017
(73) SELEGGT GMBH (DE)
(72) ALMUTH EINSPANIER
Prazo de Validade: 20 (vinte) anos contados a partir de 04/08/2017, observadas as condições legais

---

(11) BR 12 2020 014764-4 B1

Código 16.1 - Concessão de Patente ou Certificado de Adição de Invenção
(22) 24/03/2015

(30) 24/03/2014 EP 14305423.7; 15/04/2014 EP 14305559.8
(51) H04S 3/00 (2006.01), G10L 19/008 (2006.01)
(54) MÉTODO E DISPOSITIVO PARA APLICAR FATORES DE GANHO DE COMPRESSÃO DE FAIXA DINÂMICA A UM SINAL AMBISONICS DE ORDEM SUPERIOR E MEIO DE ARMAZENAMENTO LEGÍVEL POR COMPUTADOR
(62) BR 11 2016 022008-0 24/03/2015
(73) DOLBY INTERNATIONAL AB (NL)
(72) JOHANNES BOEHM; FLORIAN KEILER
Prazo de Validade: 20 (vinte) anos contados a partir de 24/03/2015, observadas as condições legais

---

(11) BR 12 2020 020730-2 B1

Código 16.1 - Concessão de Patente ou Certificado de Adição de Invenção
(22) 24/03/2015
(30) 24/03/2014 EP 14305423.7; 15/04/2014 EP 14305559.8
(51) H04S 3/00 (2006.01), G10L 19/008 (2006.01)
(54) MÉTODO E DISPOSITIVO PARA APLICAÇÃO DE COMPRESSÃO DA GAMA DINÂMICA A UM SINAL AMBISONICS DE ORDEM SUPERIOR
(62) BR 11 2016 022008-0 24/03/2015
(73) DOLBY INTERNATIONAL AB (NL)
(72) JOHANNES BOEHM; FLORIAN KEILER
Prazo de Validade: 20 (vinte) anos contados a partir de 24/03/2015, observadas as condições legais

---

(11) BR 12 2020 022736-2 B1

Código 16.1 - Concessão de Patente ou Certificado de Adição de Invenção
(22) 29/09/2016
(30) 29/09/2015 US 62/234,473
(51) E02F 9/28 (2006.01)
(54) MEMBRO DE DESGASTE PARA EQUIPAMENTO DE TRABALHO NA TERRA
(62) BR 11 2018 005981-1 29/09/2016
(73) ESCO GROUP LLC (US)
(72) MICHAEL C. DARE; RODNEY K. CLARKE; JUNBO QIAN; MATTHEW J. DUNFORD; SEAN G. MOORE; GEOFFREY R. HODGES; JARED R. AMES; JOEL S. HANKLAND
Prazo de Validade: 20 (vinte) anos contados a partir de 29/09/2016, observadas as condições legais

---

(11) BR 12 2020 025290-1 B1

Código 16.1 - Concessão de Patente ou Certificado de Adição de Invenção
(22) 12/05/2015
(30) 12/05/2014 US 61/992,029; 22/10/2014 US 14/521,437
(51) B01D 29/66 (2006.01)
(54) CONJUNTO DE FILTRO DE RECUPERAÇÃO DE LÍQUIDO E MÉTODO DE PROCESSO DE PURGA DE LÍQUIDOS
(62) BR 11 2016 026576-9 12/05/2015

(73) SAINT-GOBAIN PERFORMANCE PLASTICS CORPORATION (US)
(72) ZHENWU LIN; HANNAH C. HERTRICK; JACOB ANDREWS
Prazo de Validade: 20 (vinte) anos contados a partir de 12/05/2015, observadas as condições legais

---

(11) BR 12 2021 009062-9 B1

Código 16.1 - Concessão de Patente ou Certificado de Adição de Invenção
(22) 16/06/2015
(30) 20/06/2014 US 62/015,081
(51) C07D 498/22 (2006.01), C07C 213/02 (2006.01), C07C 213/10 (2006.01), C07C 235/80 (2006.01), C07C 237/16 (2006.01), C07C 269/06 (2006.01), C07D 213/82 (2006.01), C07D 309/40 (2006.01), C07D 319/06 (2006.01), A61P 31/18 (2006.01), A61P 31/12 (2006.01)
(54) PROCESSO PARA PREPARAR UM COMPOSTO DE FÓRMULA I
(62) BR 11 2016 029333-9 16/06/2015
(73) GILEAD SCIENCES, INC. (US)
(72) ANNA CHIU; JOHN ENQUIST; NOLAN GRIGGS; CHRISTOPHER HALE; NORIHIRO IKEMOTO; KATIE ANN KEATON; MATT KRAFT; SCOTT E. LAZERWITH; MICHEL LEEMAN; ZHIHUI PENG; KATE SCHRIER; JONATHAN TRINIDAD; JOCHEM VAN HERPT; ANDREW W. WALTMAN
Prazo de Validade: 20 (vinte) anos contados a partir de 16/06/2015, observadas as condições legais

---

(11) BR 12 2021 020434-9 B1

Código 16.1 - Concessão de Patente ou Certificado de Adição de Invenção
(22) 09/05/2017
(30) 09/05/2016 US 62/333,709; 09/05/2016 US 62/333,724
(51) A01G 7/00 (2006.01), A01G 9/00 (2006.01), A01H 13/00 (2006.01), C12M 1/00 (2006.01), C12M 1/02 (2006.01), C12M 3/00 (2006.01), C12N 1/12 (2006.01), B01F 3/04 (2006.01), B01F 7/00 (2006.01)
(54) MÉTODO PARA CULTIVO DE ALGAS
(62) BR 11 2018 073152-8 09/05/2017
(73) GLOBAL ALGAE INNOVATIONS, INC. (US)
(72) DAVID A. HAZLEBECK; RODNEY CORPUZ
Prazo de Validade: 20 (vinte) anos contados a partir de 09/05/2017, observadas as condições legais

---

(11) BR 12 2021 021551-0 B1

Código 16.1 - Concessão de Patente ou Certificado de Adição de Invenção
(22) 25/09/2013
(30) 25/09/2012 EP 12382373.4
(51) C12N 1/20 (2006.01), A61K 35/66 (2006.01), C12R 1/225 (2006.01), A61K 35/74 (2006.01)
(54) USO DE UMA COMPOSIÇÃO E COMPOSIÇÃO
(62) BR 11 2015 006568-6 25/09/2013
(73) AQUILON CYL S.L. (ES) ; UNIVERSIDAD DE LEÓN (ES)
(72) PEDRO MIGUEL RUBIO NISTAL; ANA MARÍA CARVAJAL URUEÑA;

	MARTA GARCÍA DÍEZ Prazo de Validade: 20 (vinte) anos contados a partir de 25/09/2013, observadas as condições legais
(11) BR 12 2021 024287-9 B1	Código 16.1 - Concessão de Patente ou Certificado de Adição de Invenção (22) 08/12/2014 (30) 09/12/2013 US 61/913,905; 09/12/2013 US 61/913,911 (51) C12N 15/82 (2006.01), C07K 14/325 (2006.01) (54) CONSTRUCTO, VETOR, CÉLULA HOSPEDEIRA BACTERIANA, POLIPEPTÍDEO, COMPOSIÇÃO, MÉTODO DE CONTROLE E EXTERMINAÇÃO DE PRAGA LEPIDÓPTERA, MÉTODO DE PROTEÇÃO DE PLANTA E MÉTODODE PRODUÇÃO DE POLIPEPTÍDEO COM ATIVIDADE PESTICIDA (62) BR 11 2016 012643-2 08/12/2014 (73) ATHENIX CORP. (US) (72) DUANE ALAN LEHTINEN; KIMBERLY S. SAMPSON; KIRA ROBERTS; ETHAN DUNN; NANA CHOUGULE Prazo de Validade: 20 (vinte) anos contados a partir de 08/12/2014, observadas as condições legais
(11) BR 12 2021 024293-3 B1	Código 16.1 - Concessão de Patente ou Certificado de Adição de Invenção (22) 08/12/2014 (30) 09/12/2013 US 61/913,905; 09/12/2013 US 61/913,911 (51) C12N 15/82 (2006.01), C07K 14/325 (2006.01) (54) CONSTRUCTO, VETOR, CÉLULA HOSPEDEIRA BACTERIANA, POLIPEPTÍDEO, COMPOSIÇÃO, MÉTODO DE CONTROLE E EXTERMINAÇÃO DE PRAGA LEPIDÓPTERA, MÉTODO DE PROTEÇÃO DE PLANTA E MÉTODODE PRODUÇÃO DE POLIPEPTÍDEO COM ATIVIDADE PESTICIDA (62) BR 11 2016 012643-2 08/12/2014 (73) ATHENIX CORP. (US) (72) DUANE ALAN LEHTINEN; KIMBERLY S. SAMPSON; KIRA ROBERTS; ETHAN DUNN; NANA CHOUGULE Prazo de Validade: 20 (vinte) anos contados a partir de 08/12/2014, observadas as condições legais
(11) BR 12 2022 001366-0 B1	Código 16.1 - Concessão de Patente ou Certificado de Adição de Invenção (22) 24/07/2017 (30) 29/07/2016 JP 2016-149454; 07/09/2016 JP 2016-174382 (51) A01N 43/54 (2006.01), A01N 25/00 (2006.01), A01P 3/00 (2006.01), A01P 7/00 (2006.01), A01P 13/00 (2006.01) (54) MÉTODO DE CONTROLE DE PRAGAS DE CULTURAS AGRÍCOLAS E COMPOSIÇÃO HERBICIDA (62) BR 11 2019 001364-4 24/07/2017

(73) SUMITOMO CHEMICAL COMPANY, LIMITED (JP)
(72) YOSHINAO SADA
Prazo de Validade: 20 (vinte) anos contados a partir de 24/07/2017, observadas as condições legais

---

(11) BR 12 2022 002492-0 B1

Código 16.1 - Concessão de Patente ou Certificado de Adição de Invenção
(22) 05/03/2014
(30) 09/03/2013 US 61/775,535
(51) D01F 1/10 (2006.01), B01D 39/16 (2006.01), D01D 5/00 (2006.01)
(54) FIBRAS FINAS FEITAS A PARTIR DE ADITIVOS DE REAÇÃO
(62) BR 11 2015 021794-0 05/03/2014
(73) DONALDSON COMPANY, INC. (US)
(72) SURESH LAXMAN SHENOY; DUSTIN ALLEN ZASTERA; THOMAS MOORE WEIK
Prazo de Validade: 20 (vinte) anos contados a partir de 05/03/2014, observadas as condições legais

---

(11) BR 12 2022 004547-2 B1

Código 16.1 - Concessão de Patente ou Certificado de Adição de Invenção
(22) 25/09/2015
(30) 25/09/2014 US 62/055,261; 25/09/2015 US 14/865,443
(51) D21F 11/00 (2006.01), D21H 27/00 (2006.01)
(54) FOLHA ABSORVENTE DE FIBRAS CELULÓSICAS QUE TEM UM LADO SUPERIOR E UM LADO INFERIOR
(62) BR 11 2017 005250-4 25/09/2015
(73) GPCP IP HOLDINGS LLC (US)
(72) DANIEL H. SZE; HUNG LIANG CHOU; XIAOLIN FAN
Prazo de Validade: 20 (vinte) anos contados a partir de 25/09/2015, observadas as condições legais

---

(11) BR 12 2022 007264-0 B1

Código 16.1 - Concessão de Patente ou Certificado de Adição de Invenção
(22) 16/09/2019
(30) 24/10/2018 KR 10-2018-0127139
(51) C30B 7/04 (2006.01), A44C 27/00 (2006.01)
(54) MÉTODO PARA FABRICAR UMA PEDRA PRECIOSA SINTÉTICA A PARTIR DE CINZAS DE CREMAÇÃO DE UM CADÁVER DE UMA PESSOA OU ANIMAL
(62) BR 11 2021 007521-6 16/09/2019
(73) VIEA LOGIS CO., LTD. (KR)
(72) CHUL-HONG CHOI; DONG-WOOK SHIN; IN-SANG YOON; JUNG-MIN KIM
Prazo de Validade: 20 (vinte) anos contados a partir de 16/09/2019, observadas as condições legais

(11) BR 20 2015 026552-8 Y1	Código 16.1 - Concessão de Patente ou Certificado de Adição de Invenção (22) 20/10/2015 (43) 28/11/2017 (51) A01F 29/00 (2006.01) (54) DISPOSIÇÃO APLICADA EM TRITURADOR AGRÍCOLA (73) KTRÊS INDÚSTRIA E COMÉRCIO DE EQUIPAMENTOS AGRÍCOLAS LTDA. (BR/SP) (72) SERGIO FIOREZE Prazo de Validade: 15 (quinze) anos contados a partir de 20/10/2015, observadas as condições legais
(11) BR 20 2016 015780-9 Y1	Código 16.1 - Concessão de Patente ou Certificado de Adição de Invenção (22) 06/07/2016 (30) 07/07/2015 CL 1928-2015 (43) 20/03/2018 (51) E02F 9/24 (2006.01), E02F 9/28 (2006.01) (54) SISTEMA DE QUATRO FREIOS PARA PORTA DE BALDE DE ESCAVADORA (73) MINETEC S.A. (CL) (72) CLAUDIO ZAMORANO JONES; BERNARDO VERA TORRES; RUBÉN FELIPE CHOCOBAR CHÁVEZ Prazo de Validade: 15 (quinze) anos contados a partir de 06/07/2016, observadas as condições legais
(11) BR 20 2016 023608-3 Y1	Código 16.1 - Concessão de Patente ou Certificado de Adição de Invenção (22) 10/10/2016 (43) 02/05/2018 (51) A47D 15/00 (2006.01) (54) DISPOSITIVO DE SEGURANÇA PARA PACIENTE ADULTO, DEPENDENTE EM POLTRONA (73) HOSPITAL DE CLÍNICAS DE PORTO ALEGRE (BR/RS) (72) LIGIA MARIA GRACIA PEGORARO Prazo de Validade: 15 (quinze) anos contados a partir de 10/10/2016, observadas as condições legais
(11) BR 20 2017 005484-0 Y1	Código 16.1 - Concessão de Patente ou Certificado de Adição de Invenção (22) 17/03/2017 (30) 17/03/2016 IT 202016000028171 (43) 19/09/2017 (51) G02B 7/00 (2006.01) (54) CANETA ÓPTICA PARA OPERAÇÕES DE TRAÇADO DE FORMAS (73) ATOM S.P.A. (IT) (72) DEAMBROSIS, RICCARDO Prazo de Validade: 15 (quinze) anos contados a partir de 17/03/2017,

observadas as condições legais

(11) BR 20 2017 010301-9 Y1

Código 16.1 - Concessão de Patente ou Certificado de Adição de Invenção
(22) 17/05/2017
(43) 12/03/2019
(51) A01G 25/02 (2006.01)
(54) DISPERSOR DE ÁGUA CHUVISCADA
(73) GETULIO MARTINS DE ARAUJO FILHO (BR/SP)
(72) GETULIO MARTINS DE ARAUJO FILHO
Prazo de Validade: 15 (quinze) anos contados a partir de 17/05/2017, observadas as condições legais

(11) BR 20 2017 013757-6 Y1

Código 16.1 - Concessão de Patente ou Certificado de Adição de Invenção
(22) 23/06/2017
(43) 15/01/2019
(51) A63B 23/02 (2006.01), A63B 21/02 (2006.01), A63B 21/018 (2006.01), A63B 1/00 (2006.01)
(54) DISPOSIÇÃO CONSTRUTIVA APLICADA EM CONJUNTO DE HASTE E BARRA TRANSVERSAL PARA EQUIPAMENTOS UTILIZADOS NA PRÁTICA DE EXERCÍCIOS FÍSICOS
(73) METALIFE INDUSTRIA E COMÉRCIO DE MÓVEIS LTDA. (BR/SC)
(72) KLEBER HUMBERTO SIMÕES
Prazo de Validade: 15 (quinze) anos contados a partir de 23/06/2017, observadas as condições legais

(11) BR 20 2017 013812-2 Y1

Código 16.1 - Concessão de Patente ou Certificado de Adição de Invenção
(22) 26/06/2017
(43) 15/01/2019
(51) B65G 69/18 (2006.01)
(54) DISPOSIÇÃO CONSTRUTIVA EM ESTRUTURA DE CAPTAÇÃO DE PÓ APLICADA EM MOEGA PARA RECEBIMENTO DE GRÃOS
(73) JORGE ZIMMERMANN (BR/RS)
(72) JORGE ZIMMERMANN
Prazo de Validade: 15 (quinze) anos contados a partir de 26/06/2017, observadas as condições legais

(11) BR 20 2017 015322-9 Y1

Código 16.1 - Concessão de Patente ou Certificado de Adição de Invenção
(22) 17/07/2017
(43) 29/01/2019
(51) B65D 6/18 (2006.01)
(54) DISPOSIÇÃO APLICADA EM CAIXA COLAPSÍVEL COM GATILHO
(73) JOÃO CARLOS REGO (BR/SP)
(72) JOÃO CARLOS REGO

	Prazo de Validade: 15 (quinze) anos contados a partir de 17/07/2017, observadas as condições legais
(11) BR 20 2017 015395-4 Y1	Código 16.1 - Concessão de Patente ou Certificado de Adição de Invenção (22) 18/07/2017 (43) 19/03/2019 (51) C05F 9/02 (2006.01) (54) BIORREATOR CONTROLADO POR ARDUINO PARA A COMPOSTAGEM DE RESÍDUOS SÓLIDOS ORGÂNICOS (73) UNIVERSIDADE TECNOLOGICA FEDERAL DO PARANA (BR/PR) (72) WELLTON COSTA DE OLIVEIRA; ADONAI BRUNELI DE CAMARGOS; PRISCILA SORAIA DA CONCEIÇÃO RIBEIRO Prazo de Validade: 15 (quinze) anos contados a partir de 18/07/2017, observadas as condições legais
(11) BR 20 2017 016643-6 Y1	Código 16.1 - Concessão de Patente ou Certificado de Adição de Invenção (22) 02/08/2017 (43) 26/03/2019 (51) F25C 1/22 (2006.01) (54) DISPOSIÇÃO CONSTRUTIVA APLICADA EM FORMA DE GELO (73) NELY CRISTINA BRAIDOTTI CAVALARI (BR/SP) (72) NELY CRISTINA BRAIDOTTI CAVALARI Prazo de Validade: 15 (quinze) anos contados a partir de 02/08/2017, observadas as condições legais
(11) BR 20 2017 018644-5 Y1	Código 16.1 - Concessão de Patente ou Certificado de Adição de Invenção (22) 30/08/2017 (43) 19/03/2019 (51) B25D 1/04 (2006.01), E04F 21/00 (2006.01) (54) EXTRATOR DE PREGOS (73) FUNDAÇÃO UNIVERSIDADE REGIONAL DE BLUMENAU (BR/SC) (72) KATHLEN KOSER; LUIZ EDUARDO FUCHS Prazo de Validade: 15 (quinze) anos contados a partir de 30/08/2017, observadas as condições legais
(11) BR 20 2017 020059-6 Y1	Código 16.1 - Concessão de Patente ou Certificado de Adição de Invenção (22) 19/09/2017 (43) 16/04/2019 (51) A47K 3/40 (2006.01), A47K 3/28 (2006.01), E03B 1/04 (2006.01) (54) TAPETE/RESERVATÓRIO PARA SISTEMA DE COLETA DE ÁGUA DE BANHO E DE ÁGUAS PLUVIAIS PARA REUSO (73) ALFREDO CELSO PIFFER (BR/SP) ; MARIANA KAYANO SARGAÇO (BR/SP)

	(72) ALFREDO CELSO PIFFER; MARIANA KAYANO SARGAÇO Prazo de Validade: 15 (quinze) anos contados a partir de 19/09/2017, observadas as condições legais
(11) BR 20 2017 020713-2 Y1	Código 16.1 - Concessão de Patente ou Certificado de Adição de Invenção (22) 27/09/2017 (43) 16/04/2019 (51) A01D 34/835 (2006.01) (54) DISPOSIÇÃO APLICADA EM PLATAFORMAS DE COLHEITADEIRAS (73) INDUTAR TECNO METAL LTDA (BR/RS) (72) BRUNO FREITAS DALMAGRO Prazo de Validade: 15 (quinze) anos contados a partir de 27/09/2017, observadas as condições legais
(11) BR 20 2017 023671-0 Y1	Código 16.1 - Concessão de Patente ou Certificado de Adição de Invenção (22) 01/11/2017 (43) 04/06/2019 (51) B60G 11/26 (2006.01) (54) DISPOSIÇÃO CONSTRUTIVA INTRODUZIDA EM BUCHA PARA BRAÇO DE SUSPENSÃO PNEUMÁTICA (73) CASTERTECH FUNDIÇÃO E TECNOLOGIA LTDA (BR/RS) (72) ANTONIO MARCOS MACIEL DA SILVA; FABIO ROSSI Prazo de Validade: 15 (quinze) anos contados a partir de 01/11/2017, observadas as condições legais
(11) BR 20 2017 026049-1 Y1	Código 16.1 - Concessão de Patente ou Certificado de Adição de Invenção (22) 04/12/2017 (43) 07/08/2018 (51) E06B 3/16 (2006.01) (54) DISPOSIÇÃO INTRODUZIDA EM CONJUNTO DE PERFIS PARA ESQUADRIA DE JANELA (73) BIANCA YUMI TAKAHASHI FUJIWARA (BR/SP) (72) BIANCA YUMI TAKAHASHI FUJIWARA Prazo de Validade: 15 (quinze) anos contados a partir de 04/12/2017, observadas as condições legais
(11) BR 20 2017 026911-1 Y1	Código 16.1 - Concessão de Patente ou Certificado de Adição de Invenção (22) 13/12/2017 (43) 25/06/2019 (51) A47B 96/02 (2006.01), A47B 96/16 (2006.01) (54) DISPOSIÇÃO CONSTRUTIVA INTRODUZIDA EM SUPORTE PORTA LATAS E ÓLEO (73) ADRIANA PUERTAS GARCIA LOURENÇO (BR/SP)

	(72) ADRIANA PUERTAS GARCIA LOURENÇO Prazo de Validade: 15 (quinze) anos contados a partir de 13/12/2017, observadas as condições legais
(11) BR 20 2017 028288-6 Y1	Código 16.1 - Concessão de Patente ou Certificado de Adição de Invenção (22) 27/12/2017 (43) 16/07/2019 (51) A61G 5/02 (2006.01) (54) CADEIRA DE RODAS PARA BANHO COM AUTOPROPULSÃO DE COMANDO MANUAL (73) CLÁUDIA ALVES ALMEIDA PEREIRA (BR/MG) (72) CLÁUDIA ALVES ALMEIDA PEREIRA Prazo de Validade: 15 (quinze) anos contados a partir de 27/12/2017, observadas as condições legais
(11) BR 20 2019 008571-7 Y1	Código 16.1 - Concessão de Patente ou Certificado de Adição de Invenção (22) 26/04/2019 (43) 03/11/2020 (51) H01H 23/00 (2006.01) (54) DISPOSIÇÃO CONSTRUTIVA APLICADA EM CONJUNTO INTERRUPTOR ELÉTRICO (73) ANTONIO JOSÉ GASPAR (BR/SP) (72) ANTONIO JOSÉ GASPAR Prazo de Validade: 15 (quinze) anos contados a partir de 26/04/2019, observadas as condições legais
(11) BR 20 2021 020172-5 Y1	Código 16.1 - Concessão de Patente ou Certificado de Adição de Invenção (22) 07/10/2021 (43) 01/02/2022 (51) B60R 9/06 (2006.01) (54) DISPOSIÇÃO CONSTRUTIVA APLICADA EM BAGAGEIRO ARTICULADO PARA ENGATE REBOQUE (73) MILTON TAKAYOSHI ANAMI (BR/PR) (72) MILTON TAKAYOSHI ANAMI Prazo de Validade: 15 (quinze) anos contados a partir de 07/10/2021, observadas as condições legais
(11) PI 0801883-9 B1	Código 16.1 - Concessão de Patente ou Certificado de Adição de Invenção (22) 16/04/2008 (43) 29/12/2009 (51) H03M 1/12 (2006.01) (54) PROCESSO DE MEDIÇÃO DE INTERVALO DE TEMPO CORRELACIONADO AO PROCESSO DE DIGITALIZAÇÃO DO MÓDULO DE

AQUISIÇÃO E PROCESSAMENTO DE SINAIS ANALÓGICOS
(73) CBPF - CENTRO BRASILEIRO DE PESQUISAS FÍSICAS (BR/RJ)
(72) ADEMARLAUDO FRANÇA BARBOSA; HERMAN PESSOA LIMA JÚNIOR; LUCIANO MANHÃES DE ANDRADE FILHO
Prazo de Validade: 20 (vinte) anos contados a partir de 16/04/2008, observadas as condições legais. Patente concedida conforme ADI 5.529/DF, que determina a alteração do prazo de concessão.

---

(11) PI 0818295-7 B1

Código 16.1 - Concessão de Patente ou Certificado de Adição de Invenção
(22) 03/10/2008
(30) 05/10/2007 US 60/977,944
(51) C12Q 1/68 (2006.01), C12N 5/04 (2006.01), A01H 1/00 (2006.01)
(54) MÉTODO PARA PRODUÇÃO DE PLANTA RESISTENTE À HERBICIDA
(73) CIBUS EUROPE B.V. (NL)
(72) Christian Schopke; Greg F.W. Gocal; Keith Walker; Peter R. Beetham
Prazo de Validade: 20 (vinte) anos contados a partir de 03/10/2008, observadas as condições legais. Patente concedida conforme ADI 5.529/DF, que determina a alteração do prazo de concessão.

---

(11) PI 1013767-0 B1

Código 16.1 - Concessão de Patente ou Certificado de Adição de Invenção
(22) 09/04/2010
(30) 27/05/2009 JP 2009-127234
(51) B23Q 11/10 (2006.01)
(54) DISPOSITIVO DE ALIMENTAÇÃO DE LÍQUIDO DE CORTE EM UMA MÁQUINA-FERRAMENTA
(73) HORKOS CORP. (JP)
(72) MAKIYAMA, TADASHI; MAEDA, ATSUCHI; TAKEDA, SHINYA; KAWAMOTO, TAKUYA; IKEDA, KUNIHIRO; KITTAKA, SADAHARU
Prazo de Validade: 20 (vinte) anos contados a partir de 09/04/2010, observadas as condições legais. Patente concedida conforme ADI 5.529/DF, que determina a alteração do prazo de concessão.

---

(11) PI 1104853-0 B1

Código 16.1 - Concessão de Patente ou Certificado de Adição de Invenção
(22) 28/10/2011
(43) 29/10/2013
(51) B64B 1/58 (2006.01)
(54) SISTEMA E MÉTODO DE CONTROLE DE FLUTUABILIDADE DE DIRIGÍVEIS
(73) AIRSHIP DO BRASIL LOGÍSTICA LTDA. (BR/SP)
(72) PEDRO GARCIA
Prazo de Validade: 20 (vinte) anos contados a partir de 28/10/2011, observadas as condições legais. Patente concedida conforme ADI 5.529/DF, que determina a alteração do prazo de concessão.

Código 16.3 - Retificação

Retificação da publicação da concessão da patente por ter sido efetuada com incorreção que não impossibilita sua identificação. Tal publicação não implica na alteração da data de publicação da concessão da patente e nos prazos decorrentes da mesma.

---

(11) BR 10 2013 033630-0 B8

Código 16.3 - Retificação
(22) 27/12/2013
(30) 31/12/2012 US 61/747,511
(45) 16/11/2021
(51) H03F 3/20 (2006.01)
(54) AMPLIFICADOR DE POTÊNCIA SINTONIZADO
(73) CONTINENTAL AUTOMOTIVE SYSTEMS, INC. (US)
(72) PERRY ROBERT CZIMMEK
Ref. RPI 2654 de 16/11/2021 quanto ao relatório descritivo.

---

(11) BR 10 2015 019631-8 B8

Código 16.3 - Retificação
(22) 14/08/2015
(30) 15/08/2014 CN 201410404472.3
(45) 23/08/2022
(51) F01P 5/10 (2006.01), F01P 5/12 (2006.01)
(54) BOMBA DE REFRIGERAÇÃO ELÉTRICA
(73) JOHNSON ELECTRIC INTERNATIONAL AG (CH)
(72) HONG LIANG ZHANG; GUAN YIN LIANG; AN BANG CHEN; YAN PING REN; RUI FENG QIN
REFERENTE A RPI 2694 DE 23/08/2022, QUANTO AO ITEM [73] CIDADANIA.

---

(11) BR 10 2017 004937-0 B8

Código 16.3 - Retificação
(22) 13/03/2017
(30) 29/03/2016 US 15/083,532
(45) 19/07/2022
(51) B64D 11/06 (2006.01)
(54) ASSENTO, E, MÉTODO PARA OPERAÇÃO DO ASSENTO
(73) AMI INDUSTRIES, INC. (US)
(72) KEITH M. FERGUSON
REFERENTE A RPI 2689 DE 19/07/2022, QUANTO AO ITEM [30] PRIORIDADE UNIONISTA.

---

(11) BR 10 2017 019759-0 B8

Código 16.3 - Retificação
(22) 15/09/2017
(45) 27/09/2022
(51) G09B 1/02 (2006.01), A45C 9/00 (2006.01), A45C 15/00 (2006.01), G09B

1/00 (2006.01), A61H 3/00 (2006.01), G09B 1/04 (2006.01), G09B 1/06 (2006.01), G09B 1/32 (2006.01), G09B 19/00 (2006.01)
(54) MALETA TERAPÊUTICA PARA REABILITAÇÃO DE PESSOAS COM SEQUELAS NEUROLÓGICAS
(73) ASSOCIACAO PARANAENSE DE CULTURA - APC (BR/PR)
(72) PERCY NOHAMA; JORDANA LILIAM STEFANELLO
REFERENTE A RPI 2699 DE 27/09/2022, QUANTO AO ITEM [72] NOME DO INVENTOR.

---

(11) BR 11 2012 000193-0 B8

Código 16.3 - Retificação
(22) 21/05/2010
(30) 16/06/2009 US 12/485,285
(45) 17/08/2021
(51) H02J 9/06 (2006.01), H02M 1/42 (2006.01)
(54) FONTE DE ALIMENTAÇÃO INITERRUPTA E MÉTODO DE OPERAÇÃO DE UMA FONTA DE ALIMENTAÇÃO INITERRUPTA
(73) SCHNEIDER ELECTRIC IT CORPORATION (US)
(72) Michael J.Ingemi; DAMIR KLIKIC
Ref. RPI 2641 de 17/08/2021 quanto ao titular.

---

(11) BR 11 2012 030178-0 B8

Código 16.3 - Retificação
(22) 01/06/2011
(30) 04/06/2010 DK PA 2010 70246; 04/06/2010 DK PA 2010 70245; 08/11/2010 DK PA 2010 70476; 08/11/2010 DK PA 2010 70475; 08/11/2010 DK PA 2010 70473; 19/11/2010 DK PA 2010 70498
(45) 28/07/2020
(51) A61F 5/441 (2006.01)
(54) ACESSÓRIO DE OSTOMIA, E, MÉTODOS DE REDUÇÃO DO NÚMERO DE DISTENSÕES E DE AUMENTO DO TEMPO ANTES DE A DISTENSÃO OCORRER
(73) COLOPLAST A/S (DK)
(72) Lars Olav Schertiger; Jan Torstensen; Preben Luther
Ref. RPI 2586 de 28/07/2020 quanto a prioridade unionista.

---

(11) BR 11 2013 015463-2 B8

Código 16.3 - Retificação
(22) 06/12/2011
(30) 20/12/2010 AT A 2094/2010
(45) 26/10/2021
(51) C02F 1/20 (2006.01)
(54) Aparelho e método para desgaseificar água de processo carregada com compostos gasosos dissolvidos
(73) PRIMETALS TECHNOLOGIES AUSTRIA GMBH (AT) ; POSCO (KR)
(72) HADO HECKMANN; ULRIKE SCHMIDT; ROBERT MILLNER; JOHANN WURM; ALOIS GSTOETTENMAYR; KURT LUKSCHANDER; HELMUT SIEGL;

	CHONG WON CHOI; SEOK MIN YOON Ref. RPI 2651 de 26/10/2021 quanto ao titular.
(11) BR 11 2013 018949-5 B8	Código 16.3 - Retificação (22) 01/11/2012 (30) 02/11/2011 US 61/554,598 (45) 13/09/2022 (51) H04N 7/00 (2006.01) (54) MÉTODO E APARELHO DE CODIFICAÇÃO PARA CODIFICAR UMA IMAGEM EM UM FLUXO DE BITS (73) TAGIVAN II LLC (US) (72) TOSHIYASU SUGIO; TAKAHIRO NISHI; YOUJI SHIBAHARA; KYOKO TANIKAWA; HISAO SASAI; TORU MATSUNOBU; KENGO TERADA REFERENTE A RPI 2697 DE 13/09/2022, QUANTO AO ITEM [73] ENDEREÇO DO TITULAR.
(11) BR 11 2015 020048-6 B8	Código 16.3 - Retificação (22) 10/04/2014 (30) 12/04/2013 IT FI2013A000081 (45) 16/11/2021 (51) D04B 9/40 (2006.01), D04B 15/02 (2006.01) (54) MÉTODO PARA PRODUZIR UM ARTIGO TRICOTADO TUBULAR COM UMA MÁQUINA DE TRICOTAGEM CIRCULAR E SISTEMA (73) STÄUBLI ITALIA S.P.A. (IT) (72) GIANNI CONTI; MASSIMO VENNI Ref. RPI 2654 de 16/11/2021 quanto aos desenhos.
(11) BR 11 2016 028832-7 B8	Código 16.3 - Retificação (22) 20/06/2014 (45) 27/09/2022 (51) G06F 3/048 (2006.01) (54) MÉTODO E APARELHO PARA EXIBIR INTERFACE DE APLICATIVO E DISPOSITIVO ELETRÔNICO (73) HUAWEI TECHNOLOGIES CO., LTD. (CN) (72) GANG WU Ref. RPI 2699 de 27/09/2022 quanto ao relatório descritivo e ao título.
(11) BR 11 2017 008621-2 B8	Código 16.3 - Retificação (22) 19/11/2015 (30) 25/11/2014 US 62/084,233; 02/12/2014 US 62/086,402 (45) 30/08/2022 (51) A23L 33/00 (2006.01), A23K 50/40 (2006.01), A23K 10/00 (2006.01) (54) COMPOSIÇÃO ALIMENTÍCIA PARA PROMOVER MASSA CORPORAL

MAGRA, MINIMIZAR O GANHO DE GORDURA CORPORAL E MANTER O PESO SEM LIMITAR A INGESTÃO CALÓRICA EM UM ANIMAL
(73) SOCIÉTÉ DES PRODUITS NESTLÉ S.A. (CH)
(72) YUANLONG PAN; HUI XU; SANDEEP BHATNAGAR
REFERENTE A RPI 2695 DE 30/08/2022, QUANTO AO ITEM [72] NOME DO INVENTOR.

---

(11) BR 11 2018 071443-7 B8

Código 16.3 - Retificação
(22) 21/04/2017
(30) 22/04/2016 AT A50361/2016
(45) 30/08/2022
(51) D03D 37/00 (2006.01)
(54) TEAR CIRCULAR
(73) REINHOLD HEHENBERGER (AT)
(72) REINHOLD HEHENBERGER; PHILIPP HEHENBERGER
Ref. RPI 2695 de 30/08/2022 quanto ao inventor por erro material do titular.

---

(11) BR 11 2019 008673-0 B8

Código 16.3 - Retificação
(22) 03/10/2017
(30) 09/11/2016 CN PCT/CN2016/000620; 22/12/2016 EP 16206108.9
(45) 27/09/2022
(51) A61K 8/29 (2006.01), A61K 8/36 (2006.01), A61Q 15/00 (2006.01), A61K 8/19 (2006.01)
(54) COMPOSIÇÃO ANTITRANSPIRANTE E MÉTODO PARA A REDUÇÃO DA TRANSPIRAÇÃO
(73) UNILEVER IP HOLDINGS B.V. (PB)
(72) RENJIANG LIU; JINFANG WANG; PHILIP CHRISTOPHER WATERFIELD; HUANJUN ZHOU
Ref. RPI 2699 de 27/09/2022 referente ao título.

---

(11) BR 12 2018 073034-0 B8

Código 16.3 - Retificação
(22) 17/05/2005
(30) 28/05/2004 US 10/857,484; 28/05/2004 US PCT/US2004/017231; 05/10/2004 US 60/616,381; 12/10/2004 US 60/617,881; 21/10/2004 US 60/621,310; 02/12/2004 US 60/633,077; 14/04/2005 US 60/672,000
(45) 13/10/2021
(51) C12Q 1/00 (2006.01), G01N 33/53 (2006.01), A01N 61/00 (2006.01)
(54) ANTICORPO MONOCLONAL QUE SE LIGA À PROTEÍNA PSCA, SEU USO, HIBRIDOMA, VETOR, COMPOSIÇÃO FARMACÊUTICA, E ENSAIO PARA DETECÇÃO DA PRESENÇA DA PROTEÍNA PSCA EM UMA AMOSTRA BIOLÓGICA
(62) PI 0511624-4 17/05/2005
(73) AGENSYS, INC. (US)
(72) JEAN GUDAS; AYA JAKOBOVITS; XIAO-CHI JIA; ROBERT KENDALL

MORRISON; KAREN JANE MEYRICK MORRISON; HUI SHAO; PIA M. CHALLITA-EID; ARTHUR B. RAITANO
REFERENTE A RPI 2649 DE 13/10/2021, QUANTO AO ITEM [54] TÍTULO.

---

(11) PI 0807603-0 B8

Código 16.3 - Retificação
(22) 19/02/2008
(30) 19/02/2007 GB 0703174.3
(45) 27/09/2022
(51) A61K 8/34 (2006.01), A61K 8/60 (2006.01), A61Q 9/04 (2006.01)
(54) COMPOSIÇÃO DEPILATÓRIA
(73) RECKITT & COLMAN (OVERSEAS) HEALTH LIMITED (GB)
(72) Tracey Caldwell; Paul Ellis
Ref. RPI 2699 de 27/09/2022 quanto ao título.

---

(11) PI 1005812-5 B8

Código 16.3 - Retificação
(22) 03/03/2010
(30) 03/03/2009 US 61/157,046; 12/02/2010 US 61/304,053
(45) 27/09/2022
(51) C07D 231/12 (2006.01), C07D 231/20 (2006.01), C07D 231/38 (2006.01), C07D 401/04 (2006.01), C07D 401/12 (2006.01), C07D 401/14 (2006.01), C07D 403/12 (2006.01), C07D 407/12 (2006.01), C07D 409/04 (2006.01), C07D 417/12 (2006.01), A61K 31/4155 (2006.01)
(54) COMPOSTO, COMPOSIÇÕES FUNGICIDAS E MÉTODO PARA CONTROLAR DOENÇAS EM PLANTAS
(73) FMC CORPORATION (US)
(72) JEFFREY KEITH LONG; ANDREW EDMUND TAGGI; WONPYO HONG
REFERENTE A RPI 2699 DE 27/09/2022, QUANTO AO ITEM [73] ENDEREÇO DO TITULAR E AO ITEM [54] TÍTULO.

---

(11) PI 1014889-2 B8

Código 16.3 - Retificação
(22) 12/03/2010
(30) 07/04/2009 US 61/167,454; 29/07/2009 US 61/229,448; 01/03/2010 US 12/714,820
(45) 16/03/2021
(51) G01V 1/38 (2006.01), G01V 1/137 (2006.01), G01V 1/133 (2006.01)
(54) MÉTODO PARA ATENUAR ENERGIA FORA DE BANDA EMITIDA POR UMA FONTE SÍSMICA UTILIZADA EM UMA PESQUISA SÍSMICA MARINHA, E FONTE SÍSMICA PARA AQUISIÇÃO SÍSMICA MARINHA
(73) GECO TECHNOLOGY B.V. (NL)
(72) ROBERT LAWS; JON-FREDRIK HOPPERSTAD; JULIAN EDWARD KRAGH
REFERENTE A RPI 2619 DE 16/03/2021, QUANTO AO ITEM [72] NOME DO INVENTOR.

Código Nulidade Administrativa

Código 17.1 - Notificação de Interposição de Nulidade Administrativa

Notificação, ao titular da patente, de instauração de processo administrativo de nulidade. Desta data corre o prazo de 60 (sessenta) dias para eventual contestação do titular (Art. 52 da Lei nº 9.279/96). O depositante poderá obter cópia da petição de nulidade através do endereço eletrônico www.inpi.gov.br - No Acesso rápido – Faça uma busca - Patente. Para acessar, cadastre-se no Portal do INPI e use login e senha.

---

(11) BR 10 2019 015841-7 B1

Código 17.1 - Notificação de Interposição de Nulidade Administrativa
(45) 05/04/2022
(73) GTS DO BRASIL LTDA. (BR/SC)
Requerente da nulidade: 1) MARCHESAN IMPLEMENTOS E MÁQUINAS AGRÍCOLAS TATU S.A. - 870220087252 - 23/9/2022; 2) STARA S/A. INDUSTRIA DE IMPLEMENTOS AGRÍCOLAS - 870220088558 - 27/9/2022

---

(11) BR 11 2016 014051-6 B1

Código 17.1 - Notificação de Interposição de Nulidade Administrativa
(45) 29/03/2022
(73) ESSILOR INTERNATIONAL (FR)
Requerente da nulidade: ALFREDO PORTELLA MARQUES - 870220084839 - 16/9/2022

---

(11) BR 20 2016 026800-7 Y1

Código 17.1 - Notificação de Interposição de Nulidade Administrativa
(45) 05/04/2022
(73) JHONY MAIKO MASSARELLI (BR/PR)
Requerente da nulidade: ROQUE OSCAR MAZIERO - 870220090039 - 30/9/2022

---

(11) BR 20 2017 013259-0 Y1

Código 17.1 - Notificação de Interposição de Nulidade Administrativa
(45) 29/03/2022
(73) ROBERVAL COZZOLINO (BR/SP)
Requerente da nulidade: PEC LUB COMERCIO DE LUBRIFICANTES LTDA - 870220088531 - 27/9/2022

---

(11) BR 20 2017 022911-0 Y1

Código 17.1 - Notificação de Interposição de Nulidade Administrativa
(45) 29/03/2022
(73) ANSELMO LAGE NICOLI (BR/MG)
Requerente da nulidade: WINNERS INDUSTRIA E COMERCIO EIRELI - 870220085873 - 20/9/2022

(11) BR 20 2017 026883-2 Y1	Código 17.1 - Notificação de Interposição de Nulidade Administrativa (45) 05/04/2022 (73) TECNOLOGIA SUL BRASILEIRA INDUSTRIA DE MÁQUINAS LTDA (BR/RS) Requerente da nulidade: TRAVICAR TECNOLOGIA AGRÍCOLA LTDA - 870220088417 - 27/9/2022

Código Notificação de Decisão Judicial

Código 19.1 - Notificação de Decisão Judicial

Comunicação de decisão judicial referente à patente.

---

(11) MU 8900712-3 Y1

Código 19.1 - Notificação de Decisão Judicial
(45) 09/05/2017
(73) LKD ALIMENTOS SAUDÁVEIS EIRELI (BR/SP)
Processo INPI nº 52402.001592/2021-91 @ 13ª Vara Federal do Rio de Janeiro @ PROCEDIMENTO COMUM Nº 5007472-60.2021.4.02.5101/RJ @ AUTOR: OTTA SUSHI COMERCIO DE ALIMENTOS LTDA @ RÉU: INPI-INSTITUTO NACIONAL DA PROPRIEDADE INDUSTRIAL @ RÉU: LKD ALIMENTOS SAUDÁVEIS LTDA. @ Sentença: Ante o exposto, Julgo improcedente o pedido de nulidade da patente de modelo de utilidade MU 8900712-3 para ?disposição construtiva introduzida em embalagem para acondicionamento de alimentos?, resolvendo o mérito (CPC/2015, art. 487, inciso I). Trânsito em julgado.

---

(11) PI 0108142-0 B1

Código 19.1 - Notificação de Decisão Judicial
(45) 07/04/2009
(73) IMPLANTICA PATENT LTD. (MT)
Processo INPI nº 52402.005814/2019-20 @ 9ª Vara Federal do Rio de Janeiro @ NUP: 00408.036343/2019-48 (REF. 5025815-75.2019.4.02.5101) @EXEQUENTE: IMPLANTICA PATENT LTD (SOCIEDADE) @ EXECUTADO: INPI-INSTITUTO NACIONAL DA PROPRIEDADE INDUSTRIAL
Decisão: Isto posto, julgo procedente o pedido, para decretar a nulidade dos atos administrativos do INPI que extinguiram as patentes de invenção PI0108142-0 e PI0108309-0 com base no art. 13 da Resolução INPI n. 113/2013 e determinar a consequente restauração das mesmas, nos moldes da fundamentação acima.

---

(11) PI 0108309-0 B1

Código 19.1 - Notificação de Decisão Judicial
(45) 28/07/2009
(73) IMPLANTICA PATENT LTD. (MT)
Processo INPI nº 52402.005814/2019-20 @ 9ª Vara Federal do Rio de Janeiro @ NUP: 00408.036343/2019-48 (REF. 5025815-75.2019.4.02.5101) @EXEQUENTE: IMPLANTICA PATENT LTD (SOCIEDADE) @ EXECUTADO: INPI-INSTITUTO NACIONAL DA PROPRIEDADE INDUSTRIAL
Decisão: Isto posto, julgo procedente o pedido, para decretar a nulidade dos atos administrativos do INPI que extinguiram as patentes de invenção PI0108142-0 e PI0108309-0 com base no art. 13 da Resolução INPI n. 113/2013 e determinar a consequente restauração das mesmas, nos moldes da fundamentação acima.

Código Extinção de Patente e Certificado de Adição de Invenção

Código 21.6 - Extinção da patente para fins da restauração nos termos do art. 87 da LPI.

Extinção da patente por falta de pagamento da retribuição anual, por pagamento da retribuição anual fora do prazo ou por não cumprimento de exigência de complementação de pagamento da retribuição anual. Desta data corre o prazo de 3 (três) meses para o titular requerer a restauração da patente. A restauração deve ser requerida por meio do peticionamento eletrônico ou formulário FQ002, acompanhado dos comprovantes dos pagamentos correspondentes à restauração e a retribuição annual ou sua complementação no valor da retribuição adicional de que trata o art. 84º § 2º da Lei nº 9.279/96, sob pena da manutenção da extinção de acordo com o disposto no inciso IV do art. 78 da Lei nº 9.279/96.

---

(11) BR 10 2012 031975-6 B1

Código 21.6 - Extinção da patente para fins da restauração nos termos do art. 87 da LPI.
(45) 05/01/2021
(73) EMBRAER S.A. (BR/SP)
Referente à 10ª anuidade.

---

(11) BR 10 2012 032041-0 B1

Código 21.6 - Extinção da patente para fins da restauração nos termos do art. 87 da LPI.
(45) 19/03/2019
(73) CNH INDUSTRIAL AMERICA LLC (US)
Referente à 10ª anuidade.

---

(11) BR 10 2015 031317-9 B1

Código 21.6 - Extinção da patente para fins da restauração nos termos do art. 87 da LPI.
(45) 05/04/2022
(73) DANPOWER CALDEIRAS E EQUIPAMENTOS LTDA (BR/SP)
Referente à 7ª anuidade.

---

(11) BR 10 2015 031482-5 B1

Código 21.6 - Extinção da patente para fins da restauração nos termos do art. 87 da LPI.
(45) 01/12/2020
(73) EVONIK OPERATIONS GMBH (DE)
Referente à 7ª anuidade.

---

(11) BR 10 2016 029461-4 B1

Código 21.6 - Extinção da patente para fins da restauração nos termos do art. 87 da LPI.
(45) 04/01/2022
(73) ORIGINAL INDÚSTRIA ELETROELETRÔNICA LTDA. (BR/PR)

	Referente à 6ª anuidade.
(11) BR 11 2012 014165-1 B1	Código 21.6 - Extinção da patente para fins da restauração nos termos do art. 87 da LPI. (45) 29/09/2020 (73) FRESENIUS MEDICAL CARE DEUTSCHLAND GMBH (DE) Referente à 12ª anuidade.
(11) BR 11 2012 014660-2 B1	Código 21.6 - Extinção da patente para fins da restauração nos termos do art. 87 da LPI. (45) 06/02/2018 (73) Stokely-Van Camp, Inc. (US) Referente à 12ª anuidade.
(11) BR 11 2012 014898-2 B1	Código 21.6 - Extinção da patente para fins da restauração nos termos do art. 87 da LPI. (45) 08/12/2020 (73) DAIKEN IKI KABUSHIKI KAISHA (JP) Referente à 12ª anuidade.
(11) BR 11 2012 014971-7 B1	Código 21.6 - Extinção da patente para fins da restauração nos termos do art. 87 da LPI. (45) 29/09/2020 (73) Shell Internationale Research Maatschappij B.V (NL) Referente à 12ª anuidade.
(11) BR 11 2012 015413-3 B1	Código 21.6 - Extinção da patente para fins da restauração nos termos do art. 87 da LPI. (45) 13/10/2020 (73) COLGATE-PALMOLIVE COMPANY (US) Referente à 12ª anuidade.
(11) BR 11 2013 013419-4 B1	Código 21.6 - Extinção da patente para fins da restauração nos termos do art. 87 da LPI. (45) 05/01/2021 (73) COLOPLAST A/S (DK) Referente à 11ª anuidade.
(11) BR 11 2013 013519-0 B1	Código 21.6 - Extinção da patente para fins da restauração nos termos do art. 87 da LPI. (45) 20/10/2020 (73) COLOPLAST A/S (DK) Referente à 11ª anuidade.

(11) BR 11 2013 013521-2 B1	Código 21.6 - Extinção da patente para fins da restauração nos termos do art. 87 da LPI. (45) 20/10/2020 (73) COLOPLAST A/S (DK) Referente à 11ª anuidade.
(11) BR 11 2013 013933-1 B1	Código 21.6 - Extinção da patente para fins da restauração nos termos do art. 87 da LPI. (45) 13/10/2020 (73) NORTHROP GRUMMAN LITEF GMBH (DE) Referente à 11ª anuidade.
(11) BR 11 2013 014385-1 B1	Código 21.6 - Extinção da patente para fins da restauração nos termos do art. 87 da LPI. (45) 20/08/2019 (73) PPG EUROPE BV (NL) Referente à 12ª anuidade.
(11) BR 11 2013 014687-7 B1	Código 21.6 - Extinção da patente para fins da restauração nos termos do art. 87 da LPI. (45) 05/02/2019 (73) ENERGIA TECHNOLOGIES, INC. (US) Referente à 11ª anuidade.
(11) BR 11 2013 015248-6 B1	Código 21.6 - Extinção da patente para fins da restauração nos termos do art. 87 da LPI. (45) 28/07/2020 (73) BEMIS MANUFACTURING COMPANY (US) Referente à 11ª anuidade.
(11) BR 11 2013 015408-0 B1	Código 21.6 - Extinção da patente para fins da restauração nos termos do art. 87 da LPI. (45) 19/11/2019 (73) THE LUBRIZOL CORPORATION (US) Referente à 11ª anuidade.
(11) BR 11 2013 016204-0 B1	Código 21.6 - Extinção da patente para fins da restauração nos termos do art. 87 da LPI. (45) 04/02/2020 (73) DSM IP ASSETS B.V. (NL) Referente à 11ª anuidade.

(11) BR 11 2013 016578-2 B1	Código 21.6 - Extinção da patente para fins da restauração nos termos do art. 87 da LPI. (45) 09/04/2019 (73) EVONIK OPERATIONS GMBH (DE) Referente à 11ª anuidade.
(11) BR 11 2013 016583-9 B1	Código 21.6 - Extinção da patente para fins da restauração nos termos do art. 87 da LPI. (45) 04/05/2021 (73) AGC GLASS EUROPE (BE) Referente à 11ª anuidade.
(11) BR 11 2013 017564-8 B1	Código 21.6 - Extinção da patente para fins da restauração nos termos do art. 87 da LPI. (45) 02/10/2018 (73) AGCO A/S (DK) Referente à 11ª anuidade.
(11) BR 11 2014 014376-5 B1	Código 21.6 - Extinção da patente para fins da restauração nos termos do art. 87 da LPI. (45) 28/05/2019 (73) JENNISSEN HERBERT (DE) Referente à 10ª anuidade.
(11) BR 11 2014 014425-7 B1	Código 21.6 - Extinção da patente para fins da restauração nos termos do art. 87 da LPI. (45) 27/04/2021 (73) ROBERT BOSCH GMBH (DE) Referente à 10ª anuidade.
(11) BR 11 2014 014563-6 B1	Código 21.6 - Extinção da patente para fins da restauração nos termos do art. 87 da LPI. (45) 15/12/2020 (73) TOTAL RESEARCH & TECHNOLOGY FELUY (BE) Referente à 10ª anuidade.
(11) BR 11 2014 015174-1 B1	Código 21.6 - Extinção da patente para fins da restauração nos termos do art. 87 da LPI. (45) 24/09/2020 (73) HALDEX BRAKE PRODUCTS AKTIEBOLAG (SE) Referente à 10ª anuidade.
(11) BR 11 2014 015958-0 B1	Código 21.6 - Extinção da patente para fins da restauração nos termos do art.

	87 da LPI. (45) 19/01/2021 (73) BIOTECHNOLOGY INSTITUTE, I MAS D.S.L (ES) Referente à 10ª anuidade.
(11) BR 11 2015 013108-5 B8	Código 21.6 - Extinção da patente para fins da restauração nos termos do art. 87 da LPI. (45) 26/05/2020 (73) HALLIBURTON ENERGY SERVICES, INC. (US) Referente à 10ª anuidade.
(11) BR 11 2015 014650-3 B1	Código 21.6 - Extinção da patente para fins da restauração nos termos do art. 87 da LPI. (45) 22/06/2021 (73) KASAI KOGYO CO., LTD. (JP) Referente à 9ª anuidade.
(11) BR 11 2016 013585-7 B1	Código 21.6 - Extinção da patente para fins da restauração nos termos do art. 87 da LPI. (45) 05/01/2021 (73) LABLABO (FR) Referente à 8ª anuidade.
(11) BR 11 2017 012865-9 B1	Código 21.6 - Extinção da patente para fins da restauração nos termos do art. 87 da LPI. (45) 19/01/2021 (73) SHELL INTERNATIONALE RESEARCH MAATSCHAPPIJ B.V. (NL) Referente à 7ª anuidade.
(11) BR 11 2017 012938-8 B1	Código 21.6 - Extinção da patente para fins da restauração nos termos do art. 87 da LPI. (45) 19/01/2021 (73) NUTRICOS TECHNOLOGIES (FR) Referente à 7ª anuidade.
(11) BR 11 2018 011898-2 B1	Código 21.6 - Extinção da patente para fins da restauração nos termos do art. 87 da LPI. (45) 24/08/2021 (73) L'OREAL (FR) Referente à 6ª anuidade.
(11) BR 11 2018 011911-3 B1	Código 21.6 - Extinção da patente para fins da restauração nos termos do art. 87 da LPI.

	(45) 10/05/2022 (73) NEW GLUTEN WORLD S. R. L. (IT) Referente à 6ª anuidade.
(11) BR 11 2018 012211-4 B1	Código 21.6 - Extinção da patente para fins da restauração nos termos do art. 87 da LPI. (45) 12/01/2021 (73) BASF CORPORATION (US) Referente à 6ª anuidade.
(11) BR 11 2018 012469-9 B1	Código 21.6 - Extinção da patente para fins da restauração nos termos do art. 87 da LPI. (45) 24/11/2020 (73) ASTEX THERAPEUTICS LIMITED (GB) ; GLAXOSMITHKLINE INTELLECTUAL PROPERTY DEVELOPMENT LIMITED (GB) Referente à 6ª anuidade.
(11) BR 11 2018 013298-5 B1	Código 21.6 - Extinção da patente para fins da restauração nos termos do art. 87 da LPI. (45) 22/06/2021 (73) TOTAL RAFFINAGE CHIMIE (FR) ; UNIVERSIDAD DE OVIEDO (ES) ; UNIVERSITE DE PAU ET DES PAYS DE L'ADOUR (FR) ; CENTRE NATIONAL DE LA RECHERCHE SCIENTIFIQUE (CNRS) (FR) Referente à 6ª anuidade.
(11) BR 12 2012 003329-4 B1	Código 21.6 - Extinção da patente para fins da restauração nos termos do art. 87 da LPI. (45) 05/07/2022 (62) PI 0912466-7 11/08/2009 (73) FRAUNHOFER-GESELLSCHAFT ZUR FÖRDERUNG DER ANGEWANDTEN FORSCHUNG E.V. (DE) Referente à 6ª anuidade.
(11) BR 13 2013 013018-3 F1	Código 21.6 - Extinção da patente para fins da restauração nos termos do art. 87 da LPI. (45) 16/03/2021 (61) PI 0206023-0 16/12/2002 (73) CESAR AUGUSTO DA SILVA RAMOS (BR/RS) Referente à 20ª anuidade.
(11) BR 20 2012 031963-8 Y1	Código 21.6 - Extinção da patente para fins da restauração nos termos do art. 87 da LPI. (45) 02/04/2019

	(73) DILLY NORDESTE INDÚSTRIA DE CALÇADOS LTDA (BR/CE) Referente à 10ª anuidade.
(11) BR 20 2012 031984-0 Y1	Código 21.6 - Extinção da patente para fins da restauração nos termos do art. 87 da LPI. (45) 21/08/2018 (73) VICTOR VINCENZO SCOPACASA (BR/SP) ; ERICA SAYURI IDE (BR/SP) Referente à 10ª anuidade.
(11) BR 20 2016 029543-8 Y1	Código 21.6 - Extinção da patente para fins da restauração nos termos do art. 87 da LPI. (45) 03/11/2021 (73) TERMOFIXO SC INDÚSTRIA E COMÉRCIO DE RESINAS LTDA (BR/SC) Referente à 6ª anuidade.
(11) BR 20 2018 070704-9 Y1	Código 21.6 - Extinção da patente para fins da restauração nos termos do art. 87 da LPI. (45) 16/06/2020 (73) CLAUDEMIR MESSIAS RODRIGUES AUTO ELETRICA ME. (BR/SC) Referente à 4ª anuidade.
(11) BR 21 2017 009917-4 Y1	Código 21.6 - Extinção da patente para fins da restauração nos termos do art. 87 da LPI. (45) 30/06/2020 (73) ANHUI JIANGHUAI AUTOMOBILE GROUP CORP., LTD. (CN) Referente à 8ª anuidade.
(11) BR 21 2017 009927-1 Y1	Código 21.6 - Extinção da patente para fins da restauração nos termos do art. 87 da LPI. (45) 21/07/2020 (73) ANHUI JIANGHUAI AUTOMOBILE GROUP CORP., LTD. (CN) Referente à 8ª anuidade.
(11) MU 8703091-8 Y1	Código 21.6 - Extinção da patente para fins da restauração nos termos do art. 87 da LPI. (45) 11/08/2020 (73) SONIA MARIA ANAGA (BR/SP) Referente à 15ª anuidade.
(11) MU 8902904-6 Y1	Código 21.6 - Extinção da patente para fins da restauração nos termos do art. 87 da LPI. (45) 27/06/2017 (73) Roberto Carlos Espindola Krug (BR/RS)

	Referente à 13ª anuidade.
(11) MU 9002380-3 Y1	Código 21.6 - Extinção da patente para fins da restauração nos termos do art. 87 da LPI. (45) 29/05/2018 (73) EDIMAR DE JESUS (BR/PR) Referente à 12ª anuidade.
(11) MU 9002444-3 Y1	Código 21.6 - Extinção da patente para fins da restauração nos termos do art. 87 da LPI. (45) 12/06/2018 (73) HARTMANN INDÚSTRIA E COMÉRCIO DE PRODUTOS MÉDICO-HOSPITALARES LTDA. (BR/RJ) Referente à 12ª anuidade.
(11) MU 9102676-8 Y1	Código 21.6 - Extinção da patente para fins da restauração nos termos do art. 87 da LPI. (45) 04/12/2018 (73) DEOMIR RESTELLI (BR/PR) Referente à 11ª anuidade.
(11) MU 9102736-5 Y8	Código 21.6 - Extinção da patente para fins da restauração nos termos do art. 87 da LPI. (45) 20/03/2018 (73) MÁRIO AUGUSTO BATISTA ROCHA (BR/AM) Referente à 11ª anuidade.
(11) PI 0017189-1 B1	Código 21.6 - Extinção da patente para fins da restauração nos termos do art. 87 da LPI. (45) 14/06/2016 (73) Pilot INC. (US) Referente à 22ª anuidade.
(11) PI 0205302-0 B1	Código 21.6 - Extinção da patente para fins da restauração nos termos do art. 87 da LPI. (45) 01/08/2017 (73) ATEC AP CO., LTD. (KR) Referente à 20ª anuidade.
(11) PI 0206023-0 B1	Código 21.6 - Extinção da patente para fins da restauração nos termos do art. 87 da LPI. (45) 22/01/2013 (73) Cesar Augusto da Silva Ramos (BR/RS)

	Referente à 20ª anuidade.
(11) PI 0314141-1 B1	Código 21.6 - Extinção da patente para fins da restauração nos termos do art. 87 da LPI. (45) 06/09/2016 (73) Geox S.p.A. (IT) Referente à 19ª anuidade.
(11) PI 0417280-9 B1	Código 21.6 - Extinção da patente para fins da restauração nos termos do art. 87 da LPI. (45) 18/02/2014 (73) Laboratoire de Chimie Et de Biologie - L.C.B. Indústria Química e Biológica (FR) Referente à 18ª anuidade.
(11) PI 0417523-9 B1	Código 21.6 - Extinção da patente para fins da restauração nos termos do art. 87 da LPI. (45) 15/01/2019 (73) Telefonaktiebolaget LM Ericsson (publ) (SE) Referente à 18ª anuidade.
(11) PI 0417605-7 B8	Código 21.6 - Extinção da patente para fins da restauração nos termos do art. 87 da LPI. (45) 12/05/2020 (73) INCYTE CORPORATION (US) Referente à 18ª anuidade.
(11) PI 0505716-7 B1	Código 21.6 - Extinção da patente para fins da restauração nos termos do art. 87 da LPI. (45) 20/12/2016 (73) NPA - Núcleo de Pesquisas Aplicadas Ltda (BR/SP) Referente à 17ª anuidade.
(11) PI 0506279-9 B1	Código 21.6 - Extinção da patente para fins da restauração nos termos do art. 87 da LPI. (45) 09/01/2018 (73) NPA - Núcleo de Pesquisas Aplicadas Ltda (BR/SP) Referente à 17ª anuidade.
(11) PI 0517884-3 B1	Código 21.6 - Extinção da patente para fins da restauração nos termos do art. 87 da LPI. (45) 09/01/2018 (73) NIKE INNOVATE C.V. (US)

	Referente à 17ª anuidade.
(11) PI 0617732-8 B1	Código 21.6 - Extinção da patente para fins da restauração nos termos do art. 87 da LPI. (45) 24/04/2018 (73) KNORR-BREMSE SYSTEME FÜR NUTZFAHRZEUGE GMBH (DE) Referente à 16ª anuidade.
(11) PI 0621465-7 B1	Código 21.6 - Extinção da patente para fins da restauração nos termos do art. 87 da LPI. (45) 25/05/2021 (73) Bernd Hansen (DE) Referente à 16ª anuidade.
(11) PI 0622193-9 B1	Código 21.6 - Extinção da patente para fins da restauração nos termos do art. 87 da LPI. (45) 25/07/2017 (73) Prysmian S.P.A. (IT) Referente à 16ª anuidade.
(11) PI 0703720-1 B1	Código 21.6 - Extinção da patente para fins da restauração nos termos do art. 87 da LPI. (45) 14/03/2017 (73) Laurent Denis (CA) Referente à 15ª anuidade.
(11) PI 0720268-7 B8	Código 21.6 - Extinção da patente para fins da restauração nos termos do art. 87 da LPI. (45) 03/07/2018 (73) Coloplast A/S (DK) Referente à 15ª anuidade.
(11) PI 0722206-8 B1	Código 21.6 - Extinção da patente para fins da restauração nos termos do art. 87 da LPI. (45) 05/09/2017 (73) HEWLETT-PACKARD DEVELOPMENT COMPANY, L.P. (US) Referente à 15ª anuidade.
(11) PI 0819493-9 B1	Código 21.6 - Extinção da patente para fins da restauração nos termos do art. 87 da LPI. (45) 29/08/2017 (73) BASF SE (DE) Referente à 14ª anuidade.

(11) PI 0821242-2 B1	Código 21.6 - Extinção da patente para fins da restauração nos termos do art. 87 da LPI. (45) 10/09/2019 (73) OUTOTEC OYJ (FI) Referente à 14ª anuidade.
(11) PI 0821933-8 B1	Código 21.6 - Extinção da patente para fins da restauração nos termos do art. 87 da LPI. (45) 12/02/2019 (73) STATOIL PETROLEUM AS (NO) Referente à 14ª anuidade.
(11) PI 0822939-2 B8	Código 21.6 - Extinção da patente para fins da restauração nos termos do art. 87 da LPI. (45) 02/04/2019 (73) Coloplast A/s (DK) Referente à 14ª anuidade.
(11) PI 0905061-2 B1	Código 21.6 - Extinção da patente para fins da restauração nos termos do art. 87 da LPI. (45) 06/10/2020 (73) THE GOODYEAR TIRE & RUBBER COMPANY (US) Referente à 13ª anuidade.
(11) PI 0905333-6 B1	Código 21.6 - Extinção da patente para fins da restauração nos termos do art. 87 da LPI. (45) 04/06/2019 (73) HYDRIL USA MANUFACTURING LLC (US) Referente à 13ª anuidade.
(11) PI 0914392-0 B1	Código 21.6 - Extinção da patente para fins da restauração nos termos do art. 87 da LPI. (45) 04/02/2020 (73) TREDEGAR FILM PRODUCTS CORPORATION (US) Referente à 13ª anuidade.
(11) PI 0918630-1 B1	Código 21.6 - Extinção da patente para fins da restauração nos termos do art. 87 da LPI. (45) 19/03/2019 (73) Martin Engineering Company (US) Referente à 13ª anuidade.

(11) PI 0922607-9 B1	Código 21.6 - Extinção da patente para fins da restauração nos termos do art. 87 da LPI. (45) 05/11/2019 (73) Novartis AG (CH) Referente à 13ª anuidade.
(11) PI 0922609-5 B1	Código 21.6 - Extinção da patente para fins da restauração nos termos do art. 87 da LPI. (45) 10/03/2020 (73) PATENTES TALGO, S.L. (ES) Referente à 13ª anuidade.
(11) PI 0922923-0 B1	Código 21.6 - Extinção da patente para fins da restauração nos termos do art. 87 da LPI. (45) 20/10/2020 (73) Cardlab APS (DK) Referente à 13ª anuidade.
(11) PI 0923030-0 B1	Código 21.6 - Extinção da patente para fins da restauração nos termos do art. 87 da LPI. (45) 21/01/2020 (73) VERSALIS S.P.A. (IT) Referente à 13ª anuidade.
(11) PI 0923064-5 B1	Código 21.6 - Extinção da patente para fins da restauração nos termos do art. 87 da LPI. (45) 26/11/2019 (73) ADVANCED TECHNOLOGIES AND REGENERATIVE MEDICINE, LLC (US) Referente à 13ª anuidade.
(11) PI 0923455-1 B1	Código 21.6 - Extinção da patente para fins da restauração nos termos do art. 87 da LPI. (45) 01/10/2019 (73) Coloplast A/s (DK) Referente à 13ª anuidade.
(11) PI 1105132-9 B1	Código 21.6 - Extinção da patente para fins da restauração nos termos do art. 87 da LPI. (45) 11/01/2022 (73) INSTITUTO DE PESQUISAS TECNOLÓGICAS DO EST.S.PAULO S/A IPT (BR/SP) Referente à 11ª anuidade.

(11) PI 1105182-5 B1	Código 21.6 - Extinção da patente para fins da restauração nos termos do art. 87 da LPI. (45) 07/07/2020 (73) HYDRIL USA MANUFACTURING LLC (US) Referente à 11ª anuidade.
(11) PI 9916202-4 B1	Código 21.6 - Extinção da patente para fins da restauração nos termos do art. 87 da LPI. (45) 11/12/2012 (73) Qualcomm Incorporated (US) Referente à 23ª anuidade.
(11) PI 9916364-0 B1	Código 21.6 - Extinção da patente para fins da restauração nos termos do art. 87 da LPI. (45) 01/07/2014 (73) Prysmian Cavi e Sistemi Energia S.r.l. (IT) Referente à 23ª anuidade.

Código Anuidade de Patente

Código 24.2 - Exigência de Complementação da Retribuição Anual

O titular deverá complementar, de acordo com a tabela vigente na data da complementação, o recolhimento da retribuição anual especificada, por meio do peticionamento eletrônico ou formulário modelo FQ002 acompanhado dos comprovantes dos pagamentos correspondentes ao cumprimento da exigência e a complementação da retribuição anual no valor da retribuição adicional de que trata o art. 84º § 2º da Lei nº 9.279/96. O não cumprimento no prazo de 60 (sessenta) dias acarretará a extinção da patente nos termos do art. 87 da Lei nº 9.279/96.

(11) BR 11 2019 017948-8 B1	Código 24.2 - Exigência de Complementação da Retribuição Anual (45) 28/06/2022 (73) 'R PRODUCTS AB (SE) Complementar a retribuição da(s) 4ª anuidade(s), de acordo com tabela vigente, referente à(s) guia(s) de recolhimento 29409161935988114.
(11) MU 8602562-7 Y1	Código 24.2 - Exigência de Complementação da Retribuição Anual (45) 15/05/2018 (73) Universidade Estadual do Oeste do Paraná (BR/PR) ; Camilo Freddy Mendoza Morejon (BR/PR) ; Weimar Freire da Rocha Jr. (BR/PR) ; Jandir Ferrera de Lima (BR/PR) Complementar a retribuição da(s) 16ª anuidade(s), de acordo com tabela vigente, referente à(s) guia(s) de recolhimento 29409161942866150.

Código 24.4 - Restauração

Notificação quanto à restauração da patente.

(11) BR 10 2012 027566-0 B1	Código 24.4 - Restauração (45) 19/04/2022 (73) JERSON ANGELO RETORI (BR/RJ)
(11) BR 10 2012 030501-1 B1	Código 24.4 - Restauração (45) 18/09/2018 (73) MATEUS MARRAFON NICOLOSI (BR/SP)
(11) BR 10 2012 033826-2 B1	Código 24.4 - Restauração (45) 30/11/2021 (73) SAMSUNG ELETRÔNICA DA AMAZÔNIA LTDA. (BR/SP)
(11) BR 10 2013 026835-6 B1	Código 24.4 - Restauração (45) 10/05/2022 (73) MJV TECNOLOGIA LTDA (BR/RJ)
(11) BR 10 2016 019915-8 B1	Código 24.4 - Restauração (45) 15/06/2021 (73) UNIVERSIDADE FEDERAL DE PERNAMBUCO (BR/PE)
(11) BR 11 2012 005502-0 B8	Código 24.4 - Restauração (45) 24/11/2020 (73) JOSEF CONSTANTIN SZELES (AT)
(11) BR 11 2012 014933-4 B1	Código 24.4 - Restauração (45) 27/10/2020 (73) BOEHRINGER INGELHEIM ANIMAL HEALTH USA INC. (US)
(11) BR 11 2014 010651-7 B1	Código 24.4 - Restauração (45) 09/02/2021 (73) 8 RIVERS CAPITAL, LLC (US)
(11) BR 11 2015 029562-2 B1	Código 24.4 - Restauração (45) 21/06/2022 (73) PRAJ INDUSTRIES LIMITED (IN)
(11) BR 12 2021 011053-0 B1	Código 24.4 - Restauração (45) 12/07/2022

	(62) BR 11 2017 026206-1 05/06/2015 (73) SEALY TECHNOLOGY LLC (US)
(11) BR 20 2013 016274-0 Y1	Código 24.4 - Restauração (45) 22/02/2022 (73) PAULO CÉSAR DOS SANTOS (BR/SP)
(11) BR 20 2014 020951-0 Y1	Código 24.4 - Restauração (45) 20/08/2019 (73) INSTITUTO DE PESQUISAS TECNOLÓGICAS DO ESTADO DE SÃO PAULO S/A (BR/SP)
(11) BR 20 2015 020496-0 Y1	Código 24.4 - Restauração (45) 19/05/2020 (73) UNIVERSIDADE FEDERAL DE PERNAMBUCO - UFPE (BR/PE)
(11) BR 20 2015 029880-9 Y1	Código 24.4 - Restauração (45) 23/03/2021 (73) CELSO LUÍS CASALE (BR/SP)
(11) BR 20 2015 030294-6 Y1	Código 24.4 - Restauração (45) 30/11/2021 (73) CLAUDIO GONÇALVES DE OLIVEIRA (BR/MG) ; MÁRCIO ARAÚJO PESSOA (BR/MG)
(11) BR 20 2016 019438-0 Y1	Código 24.4 - Restauração (45) 15/03/2022 (73) JONES MIGUEL RUPPENTHAL (BR/RS)
(11) BR 20 2016 026690-0 Y1	Código 24.4 - Restauração (45) 01/12/2020 (73) BELLA ARTEFATOS DE PAPÉIS EIRELI - ME (BR/RJ)
(11) BR 20 2019 009786-3 Y1	Código 24.4 - Restauração (45) 24/08/2021 (73) ANTÔNIO HENRIQUE MALAMAN MORENO (BR/SP)
(11) MU 8602262-8 Y1	Código 24.4 - Restauração (45) 13/10/2015 (73) Demétrio Mitre Schead (BR/SC)
(11) PI 0314509-3 B1	Código 24.4 - Restauração

	(45) 31/12/2013 (73) Martin J. Rotter (US)
(11) PI 0316718-6 B1	Código 24.4 - Restauração (45) 23/11/2021 (73) France Telecom (FR)
(11) PI 0504999-7 B1	Código 24.4 - Restauração (45) 30/05/2017 (73) 3=RHO INTERRUPTORES AUTOMOTIVOS LTDA (BR/SC)
(11) PI 0804086-9 B8	Código 24.4 - Restauração (45) 15/09/2020 (73) QUALITAS ENGENHARIA LTDA (BR/SP)
(11) PI 0823182-6 B1	Código 24.4 - Restauração (45) 12/06/2018 (73) STEELROOT PORTUGAL, LDA. (PT)
(11) PI 1102718-5 B1	Código 24.4 - Restauração (45) 02/06/2020 (73) UNIVERSIDADE FEDERAL DE PERNAMBUCO – UFPE (BR/PE)

Código 24.5 - Despacho Anulado

Anulação do despacho referente a qualquer um dos subitens por ter sido indevido. (A toda publicação que envolva anulação de ato ou despacho caberá justificativa no processo administrativo.)

---

(11) PI 0715813-0 B1

Código 24.5 - Despacho Anulado

(45) 19/10/2021

(73) Bunge Fertilizantes S.A. (BR/SP) ; UNIVERSIDADE ESTADUAL DE CAMPINAS (BR/SP)

Anulada a publicação código 24.2 na RPI nº 2694 de 23/08/2022 por ter sido indevida, uma vez que a GRU correta para complementar é a 29409161909002770 e não a 294091619808940902.

Código 24.10 - Manutenção da Extinção - Art. 78 inciso IV da LPI

(11) BR 10 2012 022022-9 B1	Código 24.10 - Manutenção da Extinção - Art. 78 inciso IV da LPI (45) 19/11/2019 (73) DANITEC ENGENHARIA E CONSULTORIA LTDA (BR/BA) Em virtude da extinção publicada na RPI 2685 de 21-06-2022 e considerando ausência de manifestação dentro dos prazos legais, informo que cabe ser mantida a extinção da patente e seus certificados, conforme o disposto no artigo 12, da resolução 113/2013.
(11) BR 10 2013 021584-8 B1	Código 24.10 - Manutenção da Extinção - Art. 78 inciso IV da LPI (45) 15/09/2020 (73) TRANSFER - TECH - GESTÃO DE INOVAÇÕES LTDA (BR/RS) ; FUNDAÇÃO REGIONAL INTEGRADA (BR/RS) Em virtude da extinção publicada na RPI 2685 de 21-06-2022 e considerando ausência de manifestação dentro dos prazos legais, informo que cabe ser mantida a extinção da patente e seus certificados, conforme o disposto no artigo 12, da resolução 113/2013.
(11) BR 10 2013 021906-1 B1	Código 24.10 - Manutenção da Extinção - Art. 78 inciso IV da LPI (45) 01/10/2019 (73) DEERE & COMPANY (US) Em virtude da extinção publicada na RPI 2685 de 21-06-2022 e considerando ausência de manifestação dentro dos prazos legais, informo que cabe ser mantida a extinção da patente e seus certificados, conforme o disposto no artigo 12, da resolução 113/2013.
(11) BR 10 2014 021209-4 B1	Código 24.10 - Manutenção da Extinção - Art. 78 inciso IV da LPI (45) 22/12/2020 (73) FORD GLOBAL TECHNOLOGIES, LLC. (US) Em virtude da extinção publicada na RPI 2685 de 21-06-2022 e considerando ausência de manifestação dentro dos prazos legais, informo que cabe ser mantida a extinção da patente e seus certificados, conforme o disposto no artigo 12, da resolução 113/2013.
(11) BR 10 2015 020543-0 B1	Código 24.10 - Manutenção da Extinção - Art. 78 inciso IV da LPI (45) 10/12/2019 (73) ITALMATCH SC, LLC (US) Em virtude da extinção publicada na RPI 2685 de 21-06-2022 e considerando ausência de manifestação dentro dos prazos legais, informo que cabe ser mantida a extinção da patente e seus certificados, conforme o disposto no

	artigo 12, da resolução 113/2013.
(11) BR 10 2015 021106-6 B1	Código 24.10 - Manutenção da Extinção - Art. 78 inciso IV da LPI (45) 15/12/2020 (73) A. GRINGS S.A. (BR/RS) Em virtude da extinção publicada na RPI 2685 de 21-06-2022 e considerando ausência de manifestação dentro dos prazos legais, informo que cabe ser mantida a extinção da patente e seus certificados, conforme o disposto no artigo 12, da resolução 113/2013.
(11) BR 11 2012 004131-2 B1	Código 24.10 - Manutenção da Extinção - Art. 78 inciso IV da LPI (45) 26/09/2017 (73) PRIMETALS TECHNOLOGIES JAPAN, LTD. (JP) Em virtude da extinção publicada na RPI 2685 de 21-06-2022 e considerando ausência de manifestação dentro dos prazos legais, informo que cabe ser mantida a extinção da patente e seus certificados, conforme o disposto no artigo 12, da resolução 113/2013.
(11) BR 11 2012 004303-0 B1	Código 24.10 - Manutenção da Extinção - Art. 78 inciso IV da LPI (45) 05/05/2020 (73) NIPPON STEEL CORPORATION (JP) Em virtude da extinção publicada na RPI 2685 de 21-06-2022 e considerando ausência de manifestação dentro dos prazos legais, informo que cabe ser mantida a extinção da patente e seus certificados, conforme o disposto no artigo 12, da resolução 113/2013.
(11) BR 11 2012 004395-1 B8	Código 24.10 - Manutenção da Extinção - Art. 78 inciso IV da LPI (45) 12/01/2021 (73) THE CLEVELAND CLINIC FOUNDATION (US) Em virtude da extinção publicada na RPI 2685 de 21-06-2022 e considerando ausência de manifestação dentro dos prazos legais, informo que cabe ser mantida a extinção da patente e seus certificados, conforme o disposto no artigo 12, da resolução 113/2013.
(11) BR 11 2012 004418-4 B1	Código 24.10 - Manutenção da Extinção - Art. 78 inciso IV da LPI (45) 15/09/2020 (73) OCV INTELLECTUAL CAPITAL, LLC (US) Em virtude da extinção publicada na RPI 2685 de 21-06-2022 e considerando ausência de manifestação dentro dos prazos legais, informo que cabe ser mantida a extinção da patente e seus certificados, conforme o disposto no artigo 12, da resolução 113/2013.
(11) BR 11 2012 006015-5 B1	Código 24.10 - Manutenção da Extinção - Art. 78 inciso IV da LPI

	(45) 09/07/2019 (73) ARLANXEO DEUTSCHLAND GMBH (DE) Em virtude da extinção publicada na RPI 2685 de 21-06-2022 e considerando ausência de manifestação dentro dos prazos legais, informo que cabe ser mantida a extinção da patente e seus certificados, conforme o disposto no artigo 12, da resolução 113/2013.
(11) BR 11 2012 008068-7 B1	Código 24.10 - Manutenção da Extinção - Art. 78 inciso IV da LPI (45) 24/09/2019 (73) The Furukawa Battery Co., Ltd. (JP) ; COMMONWEALTH SCIENTIFIC AND INDUSTRIAL RESEARCH ORGANISATION (AU) Em virtude da extinção publicada na RPI 2685 de 21-06-2022 e considerando ausência de manifestação dentro dos prazos legais, informo que cabe ser mantida a extinção da patente e seus certificados, conforme o disposto no artigo 12, da resolução 113/2013.
(11) BR 11 2012 008071-7 B1	Código 24.10 - Manutenção da Extinção - Art. 78 inciso IV da LPI (45) 26/11/2019 (73) THE FURUKAWA BATTERY CO., LTD. (JP) ; COMMONWEALTH SCIENTIFIC AND INDUSTRIAL RESEARCH ORGANISATION (AU) Em virtude da extinção publicada na RPI 2685 de 21-06-2022 e considerando ausência de manifestação dentro dos prazos legais, informo que cabe ser mantida a extinção da patente e seus certificados, conforme o disposto no artigo 12, da resolução 113/2013.
(11) BR 11 2012 015368-4 B1	Código 24.10 - Manutenção da Extinção - Art. 78 inciso IV da LPI (45) 25/05/2021 (73) HONG KONG MEI LI SHENG FLOORING CO., LIMITED (CN) Em virtude da extinção publicada na RPI 2685 de 21-06-2022 e considerando ausência de manifestação dentro dos prazos legais, informo que cabe ser mantida a extinção da patente e seus certificados, conforme o disposto no artigo 12, da resolução 113/2013.
(11) BR 11 2013 003932-9 B8	Código 24.10 - Manutenção da Extinção - Art. 78 inciso IV da LPI (45) 12/05/2020 (73) THE SKYLIFE COMPANY, INC (US) Em virtude da extinção publicada na RPI 2685 de 21-06-2022 e considerando ausência de manifestação dentro dos prazos legais, informo que cabe ser mantida a extinção da patente e seus certificados, conforme o disposto no artigo 12, da resolução 113/2013.
(11) BR 11 2013 003960-4 B1	Código 24.10 - Manutenção da Extinção - Art. 78 inciso IV da LPI (45) 03/11/2020

	(73) Saint-Gobain Glass France (FR) Em virtude da extinção publicada na RPI 2685 de 21-06-2022 e considerando ausência de manifestação dentro dos prazos legais, informo que cabe ser mantida a extinção da patente e seus certificados, conforme o disposto no artigo 12, da resolução 113/2013.
(11) BR 11 2013 004195-1 B1	Código 24.10 - Manutenção da Extinção - Art. 78 inciso IV da LPI (45) 12/06/2018 (73) NIPPON STEEL CORPORATION (JP) Em virtude da extinção publicada na RPI 2685 de 21-06-2022 e considerando ausência de manifestação dentro dos prazos legais, informo que cabe ser mantida a extinção da patente e seus certificados, conforme o disposto no artigo 12, da resolução 113/2013.
(11) BR 11 2013 004508-6 B1	Código 24.10 - Manutenção da Extinção - Art. 78 inciso IV da LPI (45) 12/05/2020 (73) COMMISSARIAT A L'ENERGIE ATOMIQUE ET AUX ENERGIES ALTERNATIVES (FR) Em virtude da extinção publicada na RPI 2685 de 21-06-2022 e considerando ausência de manifestação dentro dos prazos legais, informo que cabe ser mantida a extinção da patente e seus certificados, conforme o disposto no artigo 12, da resolução 113/2013.
(11) BR 11 2013 004600-7 B1	Código 24.10 - Manutenção da Extinção - Art. 78 inciso IV da LPI (45) 28/01/2020 (73) WOBBEN PROPERTIES GMBH (DE) Em virtude da extinção publicada na RPI 2685 de 21-06-2022 e considerando ausência de manifestação dentro dos prazos legais, informo que cabe ser mantida a extinção da patente e seus certificados, conforme o disposto no artigo 12, da resolução 113/2013.
(11) BR 11 2013 004960-0 B1	Código 24.10 - Manutenção da Extinção - Art. 78 inciso IV da LPI (45) 01/12/2020 (73) PALMER LABS, LLC (US) ; 8 RIVERS CAPITAL, LLC (US) Em virtude da extinção publicada na RPI 2685 de 21-06-2022 e considerando ausência de manifestação dentro dos prazos legais, informo que cabe ser mantida a extinção da patente e seus certificados, conforme o disposto no artigo 12, da resolução 113/2013.
(11) BR 11 2013 005144-2 B1	Código 24.10 - Manutenção da Extinção - Art. 78 inciso IV da LPI (45) 07/04/2020 (73) EUGSTER / FRISMAG AG (CH) Em virtude da extinção publicada na RPI 2685 de 21-06-2022 e considerando

	ausência de manifestação dentro dos prazos legais, informo que cabe ser mantida a extinção da patente e seus certificados, conforme o disposto no artigo 12, da resolução 113/2013.
(11) BR 11 2013 005161-2 B1	Código 24.10 - Manutenção da Extinção - Art. 78 inciso IV da LPI (45) 15/12/2020 (73) MILLAGHI MEDICAL, INC. (US) Em virtude da extinção publicada na RPI 2685 de 21-06-2022 e considerando ausência de manifestação dentro dos prazos legais, informo que cabe ser mantida a extinção da patente e seus certificados, conforme o disposto no artigo 12, da resolução 113/2013.
(11) BR 11 2013 021878-9 B1	Código 24.10 - Manutenção da Extinção - Art. 78 inciso IV da LPI (45) 01/12/2020 (73) TEIJIN LIMITED (JP) Em virtude da extinção publicada na RPI 2685 de 21-06-2022 e considerando ausência de manifestação dentro dos prazos legais, informo que cabe ser mantida a extinção da patente e seus certificados, conforme o disposto no artigo 12, da resolução 113/2013.
(11) BR 11 2014 003790-6 B1	Código 24.10 - Manutenção da Extinção - Art. 78 inciso IV da LPI (45) 16/04/2019 (73) FIRMENICH SA (CH) Em virtude da extinção publicada na RPI 2685 de 21-06-2022 e considerando ausência de manifestação dentro dos prazos legais, informo que cabe ser mantida a extinção da patente e seus certificados, conforme o disposto no artigo 12, da resolução 113/2013.
(11) BR 11 2014 003942-9 B1	Código 24.10 - Manutenção da Extinção - Art. 78 inciso IV da LPI (45) 03/11/2020 (73) NIPPON STEEL CORPORATION (JP) Em virtude da extinção publicada na RPI 2685 de 21-06-2022 e considerando ausência de manifestação dentro dos prazos legais, informo que cabe ser mantida a extinção da patente e seus certificados, conforme o disposto no artigo 12, da resolução 113/2013.
(11) BR 11 2014 004155-5 B1	Código 24.10 - Manutenção da Extinção - Art. 78 inciso IV da LPI (45) 14/07/2020 (73) DIGITAL METAL AB (SE) Em virtude da extinção publicada na RPI 2685 de 21-06-2022 e considerando ausência de manifestação dentro dos prazos legais, informo que cabe ser mantida a extinção da patente e seus certificados, conforme o disposto no artigo 12, da resolução 113/2013.

(11) BR 11 2014 004325-6 B1	Código 24.10 - Manutenção da Extinção - Art. 78 inciso IV da LPI (45) 08/09/2020 (73) BAYER INTELLECTUAL PROPERTY GMBH (DE) Em virtude da extinção publicada na RPI 2685 de 21-06-2022 e considerando ausência de manifestação dentro dos prazos legais, informo que cabe ser mantida a extinção da patente e seus certificados, conforme o disposto no artigo 12, da resolução 113/2013.
(11) BR 11 2014 004925-4 B1	Código 24.10 - Manutenção da Extinção - Art. 78 inciso IV da LPI (45) 15/12/2020 (73) TECHNISCHE UNIVERSITEIT DELFT (NL) Em virtude da extinção publicada na RPI 2685 de 21-06-2022 e considerando ausência de manifestação dentro dos prazos legais, informo que cabe ser mantida a extinção da patente e seus certificados, conforme o disposto no artigo 12, da resolução 113/2013.
(11) BR 11 2014 005007-4 B8	Código 24.10 - Manutenção da Extinção - Art. 78 inciso IV da LPI (45) 15/12/2020 (73) VENTANA MEDICAL SYSTEMS, INC. (US) Em virtude da extinção publicada na RPI 2685 de 21-06-2022 e considerando ausência de manifestação dentro dos prazos legais, informo que cabe ser mantida a extinção da patente e seus certificados, conforme o disposto no artigo 12, da resolução 113/2013.
(11) BR 11 2014 005008-2 B1	Código 24.10 - Manutenção da Extinção - Art. 78 inciso IV da LPI (45) 20/10/2020 (73) VENTANA MEDICAL SYSTEMS, INC. (US) Em virtude da extinção publicada na RPI 2685 de 21-06-2022 e considerando ausência de manifestação dentro dos prazos legais, informo que cabe ser mantida a extinção da patente e seus certificados, conforme o disposto no artigo 12, da resolução 113/2013.
(11) BR 11 2014 005197-6 B1	Código 24.10 - Manutenção da Extinção - Art. 78 inciso IV da LPI (45) 15/12/2020 (73) HEXCEL CORPORATION (US) Em virtude da extinção publicada na RPI 2685 de 21-06-2022 e considerando ausência de manifestação dentro dos prazos legais, informo que cabe ser mantida a extinção da patente e seus certificados, conforme o disposto no artigo 12, da resolução 113/2013.
(11) BR 11 2014 005201-8 B1	Código 24.10 - Manutenção da Extinção - Art. 78 inciso IV da LPI (45) 08/12/2020

	(73) CNH INDUSTRIAL AMERICA LLC (US) Em virtude da extinção publicada na RPI 2685 de 21-06-2022 e considerando ausência de manifestação dentro dos prazos legais, informo que cabe ser mantida a extinção da patente e seus certificados, conforme o disposto no artigo 12, da resolução 113/2013.
(11) BR 11 2014 005452-5 B1	Código 24.10 - Manutenção da Extinção - Art. 78 inciso IV da LPI (45) 16/03/2021 (73) NIPPON KAYAKU KABUSHIKI KAISHA (JP) Em virtude da extinção publicada na RPI 2685 de 21-06-2022 e considerando ausência de manifestação dentro dos prazos legais, informo que cabe ser mantida a extinção da patente e seus certificados, conforme o disposto no artigo 12, da resolução 113/2013.
(11) BR 11 2015 002778-4 B1	Código 24.10 - Manutenção da Extinção - Art. 78 inciso IV da LPI (45) 22/04/2020 (73) NIPPON STEEL CORPORATION (JP) Em virtude da extinção publicada na RPI 2685 de 21-06-2022 e considerando ausência de manifestação dentro dos prazos legais, informo que cabe ser mantida a extinção da patente e seus certificados, conforme o disposto no artigo 12, da resolução 113/2013.
(11) BR 11 2015 004078-0 B1	Código 24.10 - Manutenção da Extinção - Art. 78 inciso IV da LPI (45) 05/05/2020 (73) LTS LOHMANN THERAPIE-SYSTEME AG (DE) Em virtude da extinção publicada na RPI 2685 de 21-06-2022 e considerando ausência de manifestação dentro dos prazos legais, informo que cabe ser mantida a extinção da patente e seus certificados, conforme o disposto no artigo 12, da resolução 113/2013.
(11) BR 11 2015 004191-4 B1	Código 24.10 - Manutenção da Extinção - Art. 78 inciso IV da LPI (45) 24/03/2020 (73) NIPPON STEEL CORPORATION (JP) Em virtude da extinção publicada na RPI 2685 de 21-06-2022 e considerando ausência de manifestação dentro dos prazos legais, informo que cabe ser mantida a extinção da patente e seus certificados, conforme o disposto no artigo 12, da resolução 113/2013.
(11) BR 11 2015 004700-9 B1	Código 24.10 - Manutenção da Extinção - Art. 78 inciso IV da LPI (45) 22/02/2022 (73) HISPANO-SUIZA (FR) Em virtude da extinção publicada na RPI 2685 de 21-06-2022 e considerando ausência de manifestação dentro dos prazos legais, informo que cabe ser

	mantida a extinção da patente e seus certificados, conforme o disposto no artigo 12, da resolução 113/2013.
(11) BR 11 2016 004832-6 B1	Código 24.10 - Manutenção da Extinção - Art. 78 inciso IV da LPI (45) 09/02/2021 (73) DETNET SOUTH AFRICA (PTY) LTD (ZA) Em virtude da extinção publicada na RPI 2685 de 21-06-2022 e considerando ausência de manifestação dentro dos prazos legais, informo que cabe ser mantida a extinção da patente e seus certificados, conforme o disposto no artigo 12, da resolução 113/2013.
(11) BR 20 2013 021539-8 Y1	Código 24.10 - Manutenção da Extinção - Art. 78 inciso IV da LPI (45) 13/08/2019 (73) EDIMAR DE JESUS (BR/PR) Em virtude da extinção publicada na RPI 2685 de 21-06-2022 e considerando ausência de manifestação dentro dos prazos legais, informo que cabe ser mantida a extinção da patente e seus certificados, conforme o disposto no artigo 12, da resolução 113/2013.
(11) BR 20 2013 021939-3 Y1	Código 24.10 - Manutenção da Extinção - Art. 78 inciso IV da LPI (45) 30/07/2019 (73) THIAGO BARROS DA SILVA (BR/SP) Em virtude da extinção publicada na RPI 2685 de 21-06-2022 e considerando ausência de manifestação dentro dos prazos legais, informo que cabe ser mantida a extinção da patente e seus certificados, conforme o disposto no artigo 12, da resolução 113/2013.
(11) BR 20 2014 021064-0 Y1	Código 24.10 - Manutenção da Extinção - Art. 78 inciso IV da LPI (45) 05/11/2019 (73) LUIZ HENRIQUE GODINHO DE SOUZA (BR/SP) Em virtude da extinção publicada na RPI 2685 de 21-06-2022 e considerando ausência de manifestação dentro dos prazos legais, informo que cabe ser mantida a extinção da patente e seus certificados, conforme o disposto no artigo 12, da resolução 113/2013.
(11) BR 20 2014 021096-8 Y1	Código 24.10 - Manutenção da Extinção - Art. 78 inciso IV da LPI (45) 10/12/2019 (73) MANOEL RODRIGUES RENTROIA (BR/SP) ; ANTONIO GILDO PETRONGARI (BR/SP) Em virtude da extinção publicada na RPI 2685 de 21-06-2022 e considerando ausência de manifestação dentro dos prazos legais, informo que cabe ser mantida a extinção da patente e seus certificados, conforme o disposto no artigo 12, da resolução 113/2013.

(11) BR 20 2014 021118-2 Y1	Código 24.10 - Manutenção da Extinção - Art. 78 inciso IV da LPI (45) 31/12/2019 (73) BUNGE ALIMENTOS S/A (BR/SC) Em virtude da extinção publicada na RPI 2685 de 21-06-2022 e considerando ausência de manifestação dentro dos prazos legais, informo que cabe ser mantida a extinção da patente e seus certificados, conforme o disposto no artigo 12, da resolução 113/2013.
(11) BR 20 2015 020630-0 Y1	Código 24.10 - Manutenção da Extinção - Art. 78 inciso IV da LPI (45) 23/06/2020 (73) KINGS CROSS PUBLICAÇÕES LTDA. (BR/SP) Em virtude da extinção publicada na RPI 2685 de 21-06-2022 e considerando ausência de manifestação dentro dos prazos legais, informo que cabe ser mantida a extinção da patente e seus certificados, conforme o disposto no artigo 12, da resolução 113/2013.
(11) MU 8603201-1 Y8	Código 24.10 - Manutenção da Extinção - Art. 78 inciso IV da LPI (45) 24/07/2018 (73) João Henrique Krahenbuhl Padula (BR/DF) Em virtude da extinção publicada na RPI 2685 de 21-06-2022 e considerando ausência de manifestação dentro dos prazos legais, informo que cabe ser mantida a extinção da patente e seus certificados, conforme o disposto no artigo 12, da resolução 113/2013.
(11) MU 8702081-5 Y1	Código 24.10 - Manutenção da Extinção - Art. 78 inciso IV da LPI (45) 05/07/2016 (73) Wander Fábio Correa (BR/GO) ; Glebston de Sousa Rocha (BR/GO) ; Mário Luiz Junior Teles (BR/GO) Em virtude da extinção publicada na RPI 2685 de 21-06-2022 e considerando ausência de manifestação dentro dos prazos legais, informo que cabe ser mantida a extinção da patente e seus certificados, conforme o disposto no artigo 12, da resolução 113/2013.
(11) MU 8800599-2 Y1	Código 24.10 - Manutenção da Extinção - Art. 78 inciso IV da LPI (45) 09/08/2016 (73) CEQUIPEL INDÚSTRIA DE MÓVEIS E COMÉRCIO DE EQUIPAMENTOS GERAIS LTDA. (BR/PR) Em virtude da extinção publicada na RPI 2685 de 21-06-2022 e considerando ausência de manifestação dentro dos prazos legais, informo que cabe ser mantida a extinção da patente e seus certificados, conforme o disposto no artigo 12, da resolução 113/2013.

(11) MU 8903430-9 Y1	Código 24.10 - Manutenção da Extinção - Art. 78 inciso IV da LPI (45) 09/01/2018 (73) NB MÁQUINAS LTDA (BR/SP) Em virtude da extinção publicada na RPI 2685 de 21-06-2022 e considerando ausência de manifestação dentro dos prazos legais, informo que cabe ser mantida a extinção da patente e seus certificados, conforme o disposto no artigo 12, da resolução 113/2013.
(11) PI 0013490-2 B1	Código 24.10 - Manutenção da Extinção - Art. 78 inciso IV da LPI (45) 27/05/2014 (73) Siemens Aktiengesellschaft (DE) Em virtude da extinção publicada na RPI 2685 de 21-06-2022 e considerando ausência de manifestação dentro dos prazos legais, informo que cabe ser mantida a extinção da patente e seus certificados, conforme o disposto no artigo 12, da resolução 113/2013.
(11) PI 0013532-1 B1	Código 24.10 - Manutenção da Extinção - Art. 78 inciso IV da LPI (45) 02/09/2014 (73) IBIQUITY DIGITAL CORPORATION (US) Em virtude da extinção publicada na RPI 2685 de 21-06-2022 e considerando ausência de manifestação dentro dos prazos legais, informo que cabe ser mantida a extinção da patente e seus certificados, conforme o disposto no artigo 12, da resolução 113/2013.
(11) PI 0110064-5 B1	Código 24.10 - Manutenção da Extinção - Art. 78 inciso IV da LPI (45) 03/12/2013 (73) Bunge Alimentos S.A. (BR/SC) Em virtude da extinção publicada na RPI 2685 de 21-06-2022 e considerando ausência de manifestação dentro dos prazos legais, informo que cabe ser mantida a extinção da patente e seus certificados, conforme o disposto no artigo 12, da resolução 113/2013.
(11) PI 0113670-4 B8	Código 24.10 - Manutenção da Extinção - Art. 78 inciso IV da LPI (45) 14/02/2018 (73) Unimed Pharmaceuticals, LLC (US) ; BESINS HEALTHCARE LUXEMBOURG SARL (LU) Em virtude da extinção publicada na RPI 2685 de 21-06-2022 e considerando ausência de manifestação dentro dos prazos legais, informo que cabe ser mantida a extinção da patente e seus certificados, conforme o disposto no artigo 12, da resolução 113/2013.
(11) PI 0113728-0 B1	Código 24.10 - Manutenção da Extinção - Art. 78 inciso IV da LPI (45) 01/04/2014

	(73) Baker Hughes Incorporated (US) Em virtude da extinção publicada na RPI 2685 de 21-06-2022 e considerando ausência de manifestação dentro dos prazos legais, informo que cabe ser mantida a extinção da patente e seus certificados, conforme o disposto no artigo 12, da resolução 113/2013.
(11) PI 0203436-0 B1	Código 24.10 - Manutenção da Extinção - Art. 78 inciso IV da LPI (45) 29/06/2010 (73) Bobst S.A. (CH) Em virtude da extinção publicada na RPI 2685 de 21-06-2022 e considerando ausência de manifestação dentro dos prazos legais, informo que cabe ser mantida a extinção da patente e seus certificados, conforme o disposto no artigo 12, da resolução 113/2013.
(11) PI 0212010-0 B1	Código 24.10 - Manutenção da Extinção - Art. 78 inciso IV da LPI (45) 20/09/2011 (73) Aloys Wobben (DE) Em virtude da extinção publicada na RPI 2685 de 21-06-2022 e considerando ausência de manifestação dentro dos prazos legais, informo que cabe ser mantida a extinção da patente e seus certificados, conforme o disposto no artigo 12, da resolução 113/2013.
(11) PI 0212062-3 B1	Código 24.10 - Manutenção da Extinção - Art. 78 inciso IV da LPI (45) 02/06/2015 (73) BS & B Safety Systems, INC. (US) Em virtude da extinção publicada na RPI 2685 de 21-06-2022 e considerando ausência de manifestação dentro dos prazos legais, informo que cabe ser mantida a extinção da patente e seus certificados, conforme o disposto no artigo 12, da resolução 113/2013.
(11) PI 0212305-3 B1	Código 24.10 - Manutenção da Extinção - Art. 78 inciso IV da LPI (45) 28/05/2013 (73) SOLENIS TECHNOLOGIES CAYMAN, L.P. (CH) Em virtude da extinção publicada na RPI 2685 de 21-06-2022 e considerando ausência de manifestação dentro dos prazos legais, informo que cabe ser mantida a extinção da patente e seus certificados, conforme o disposto no artigo 12, da resolução 113/2013.
(11) PI 0212589-7 B1	Código 24.10 - Manutenção da Extinção - Art. 78 inciso IV da LPI (45) 09/03/2011 (73) Iscar Ltd. (IL) Em virtude da extinção publicada na RPI 2685 de 21-06-2022 e considerando ausência de manifestação dentro dos prazos legais, informo que cabe ser

	mantida a extinção da patente e seus certificados, conforme o disposto no artigo 12, da resolução 113/2013.
(11) PI 0215669-5 B8	Código 24.10 - Manutenção da Extinção - Art. 78 inciso IV da LPI (45) 04/02/2014 (73) Samyang Biopharmaceuticals Corporation (KR) Em virtude da extinção publicada na RPI 2685 de 21-06-2022 e considerando ausência de manifestação dentro dos prazos legais, informo que cabe ser mantida a extinção da patente e seus certificados, conforme o disposto no artigo 12, da resolução 113/2013.
(11) PI 0303439-9 B1	Código 24.10 - Manutenção da Extinção - Art. 78 inciso IV da LPI (45) 28/07/2009 (73) Seiko Epson Corporation (JP) Em virtude da extinção publicada na RPI 2685 de 21-06-2022 e considerando ausência de manifestação dentro dos prazos legais, informo que cabe ser mantida a extinção da patente e seus certificados, conforme o disposto no artigo 12, da resolução 113/2013.
(11) PI 0304112-3 B1	Código 24.10 - Manutenção da Extinção - Art. 78 inciso IV da LPI (45) 09/09/2014 (73) JULIUS BLUM GESELLSCHAFT M.B.H. (AT) Em virtude da extinção publicada na RPI 2685 de 21-06-2022 e considerando ausência de manifestação dentro dos prazos legais, informo que cabe ser mantida a extinção da patente e seus certificados, conforme o disposto no artigo 12, da resolução 113/2013.
(11) PI 0306203-1 B1	Código 24.10 - Manutenção da Extinção - Art. 78 inciso IV da LPI (45) 14/03/2017 (73) INTERDIGITAL CE PATENT HOLDINGS (FR) Em virtude da extinção publicada na RPI 2685 de 21-06-2022 e considerando ausência de manifestação dentro dos prazos legais, informo que cabe ser mantida a extinção da patente e seus certificados, conforme o disposto no artigo 12, da resolução 113/2013.
(11) PI 0313717-1 B1	Código 24.10 - Manutenção da Extinção - Art. 78 inciso IV da LPI (45) 10/06/2014 (73) KONINKLIJKE DOUWE EGBERTS B.V. (NL) Em virtude da extinção publicada na RPI 2685 de 21-06-2022 e considerando ausência de manifestação dentro dos prazos legais, informo que cabe ser mantida a extinção da patente e seus certificados, conforme o disposto no artigo 12, da resolução 113/2013.

(11) PI 0315554-4 B1

Código 24.10 - Manutenção da Extinção - Art. 78 inciso IV da LPI
(45) 08/10/2019
(73) EVONIK OIL ADDITIVES GMBH (DE)
Em virtude da extinção publicada na RPI 2685 de 21-06-2022 e considerando ausência de manifestação dentro dos prazos legais, informo que cabe ser mantida a extinção da patente e seus certificados, conforme o disposto no artigo 12, da resolução 113/2013.

(11) PI 0318472-2 B1

Código 24.10 - Manutenção da Extinção - Art. 78 inciso IV da LPI
(45) 03/10/2017
(73) INTERDIGITAL CE PATENT HOLDINGS (FR)
Em virtude da extinção publicada na RPI 2685 de 21-06-2022 e considerando ausência de manifestação dentro dos prazos legais, informo que cabe ser mantida a extinção da patente e seus certificados, conforme o disposto no artigo 12, da resolução 113/2013.

(11) PI 0413929-1 B1

Código 24.10 - Manutenção da Extinção - Art. 78 inciso IV da LPI
(45) 16/09/2014
(73) HYPRO CORPORATION (US)
Em virtude da extinção publicada na RPI 2685 de 21-06-2022 e considerando ausência de manifestação dentro dos prazos legais, informo que cabe ser mantida a extinção da patente e seus certificados, conforme o disposto no artigo 12, da resolução 113/2013.

(11) PI 0503568-6 B8

Código 24.10 - Manutenção da Extinção - Art. 78 inciso IV da LPI
(45) 07/08/2018
(73) Edson Luiz Rodrigues Vieira (BR/SP)
Em virtude da extinção publicada na RPI 2685 de 21-06-2022 e considerando ausência de manifestação dentro dos prazos legais, informo que cabe ser mantida a extinção da patente e seus certificados, conforme o disposto no artigo 12, da resolução 113/2013.

(11) PI 0503606-2 B1

Código 24.10 - Manutenção da Extinção - Art. 78 inciso IV da LPI
(45) 06/01/2015
(73) CRISTOFOLI EQUIPAMENTOS DE BIOSSEGURANÇA LTDA (BR/PR)
Em virtude da extinção publicada na RPI 2685 de 21-06-2022 e considerando ausência de manifestação dentro dos prazos legais, informo que cabe ser mantida a extinção da patente e seus certificados, conforme o disposto no artigo 12, da resolução 113/2013.

(11) PI 0503809-0 B1

Código 24.10 - Manutenção da Extinção - Art. 78 inciso IV da LPI
(45) 04/10/2016
(73) Rohm And Haas Company (US)

	Em virtude da extinção publicada na RPI 2685 de 21-06-2022 e considerando ausência de manifestação dentro dos prazos legais, informo que cabe ser mantida a extinção da patente e seus certificados, conforme o disposto no artigo 12, da resolução 113/2013.
(11) PI 0514589-9 B1	Código 24.10 - Manutenção da Extinção - Art. 78 inciso IV da LPI (45) 31/01/2017 (73) POLYMETRIX AG (CH) Em virtude da extinção publicada na RPI 2685 de 21-06-2022 e considerando ausência de manifestação dentro dos prazos legais, informo que cabe ser mantida a extinção da patente e seus certificados, conforme o disposto no artigo 12, da resolução 113/2013.
(11) PI 0514698-4 B1	Código 24.10 - Manutenção da Extinção - Art. 78 inciso IV da LPI (45) 11/10/2016 (73) Saint-Gobain Glass France (FR) Em virtude da extinção publicada na RPI 2685 de 21-06-2022 e considerando ausência de manifestação dentro dos prazos legais, informo que cabe ser mantida a extinção da patente e seus certificados, conforme o disposto no artigo 12, da resolução 113/2013.
(11) PI 0514996-7 B1	Código 24.10 - Manutenção da Extinção - Art. 78 inciso IV da LPI (45) 19/12/2017 (73) Hatch LTD. (CA) Em virtude da extinção publicada na RPI 2685 de 21-06-2022 e considerando ausência de manifestação dentro dos prazos legais, informo que cabe ser mantida a extinção da patente e seus certificados, conforme o disposto no artigo 12, da resolução 113/2013.
(11) PI 0515097-3 B1	Código 24.10 - Manutenção da Extinção - Art. 78 inciso IV da LPI (45) 08/05/2018 (73) Siemens Aktiengesellschaft (DE) Em virtude da extinção publicada na RPI 2685 de 21-06-2022 e considerando ausência de manifestação dentro dos prazos legais, informo que cabe ser mantida a extinção da patente e seus certificados, conforme o disposto no artigo 12, da resolução 113/2013.
(11) PI 0515716-1 B1	Código 24.10 - Manutenção da Extinção - Art. 78 inciso IV da LPI (45) 23/06/2015 (73) Hewlett-Packard Development Company, L.P. (US) Em virtude da extinção publicada na RPI 2685 de 21-06-2022 e considerando ausência de manifestação dentro dos prazos legais, informo que cabe ser mantida a extinção da patente e seus certificados, conforme o disposto no

	artigo 12, da resolução 113/2013.
(11) PI 0603710-0 B1	Código 24.10 - Manutenção da Extinção - Art. 78 inciso IV da LPI (45) 08/03/2016 (73) Tarso Luis Cavazzana (BR/SP) Em virtude da extinção publicada na RPI 2685 de 21-06-2022 e considerando ausência de manifestação dentro dos prazos legais, informo que cabe ser mantida a extinção da patente e seus certificados, conforme o disposto no artigo 12, da resolução 113/2013.
(11) PI 0614886-7 B1	Código 24.10 - Manutenção da Extinção - Art. 78 inciso IV da LPI (45) 13/09/2016 (73) STATOIL FUEL & RETAIL LUBRICANTS SWEDEN AB (SE) Em virtude da extinção publicada na RPI 2685 de 21-06-2022 e considerando ausência de manifestação dentro dos prazos legais, informo que cabe ser mantida a extinção da patente e seus certificados, conforme o disposto no artigo 12, da resolução 113/2013.
(11) PI 0615215-5 B1	Código 24.10 - Manutenção da Extinção - Art. 78 inciso IV da LPI (45) 07/10/2014 (73) NIPPON STEEL CORPORATION (JP) Em virtude da extinção publicada na RPI 2685 de 21-06-2022 e considerando ausência de manifestação dentro dos prazos legais, informo que cabe ser mantida a extinção da patente e seus certificados, conforme o disposto no artigo 12, da resolução 113/2013.
(11) PI 0615216-3 B1	Código 24.10 - Manutenção da Extinção - Art. 78 inciso IV da LPI (45) 03/04/2018 (73) NIPPON STEEL CORPORATION (JP) Em virtude da extinção publicada na RPI 2685 de 21-06-2022 e considerando ausência de manifestação dentro dos prazos legais, informo que cabe ser mantida a extinção da patente e seus certificados, conforme o disposto no artigo 12, da resolução 113/2013.
(11) PI 0615362-3 B8	Código 24.10 - Manutenção da Extinção - Art. 78 inciso IV da LPI (45) 08/04/2014 (73) NIPPON STEEL CORPORATION (JP) Em virtude da extinção publicada na RPI 2685 de 21-06-2022 e considerando ausência de manifestação dentro dos prazos legais, informo que cabe ser mantida a extinção da patente e seus certificados, conforme o disposto no artigo 12, da resolução 113/2013.
(11) PI 0615422-0 B1	Código 24.10 - Manutenção da Extinção - Art. 78 inciso IV da LPI

(45) 31/12/2019
(73) BS & B SAFETY SYSTEMS LIMITED (IE)
Em virtude da extinção publicada na RPI 2685 de 21-06-2022 e considerando ausência de manifestação dentro dos prazos legais, informo que cabe ser mantida a extinção da patente e seus certificados, conforme o disposto no artigo 12, da resolução 113/2013.

---

(11) PI 0616127-8 B8

Código 24.10 - Manutenção da Extinção - Art. 78 inciso IV da LPI
(45) 12/05/2020
(73) BAXTER INTERNATIONAL INC (US) ; BAXTER HEALTHCARE S.A. (CH)
Em virtude da extinção publicada na RPI 2685 de 21-06-2022 e considerando ausência de manifestação dentro dos prazos legais, informo que cabe ser mantida a extinção da patente e seus certificados, conforme o disposto no artigo 12, da resolução 113/2013.

---

(11) PI 0616601-6 B1

Código 24.10 - Manutenção da Extinção - Art. 78 inciso IV da LPI
(45) 08/08/2017
(73) HUNTER DOUGLAS, INC. (US)
Em virtude da extinção publicada na RPI 2685 de 21-06-2022 e considerando ausência de manifestação dentro dos prazos legais, informo que cabe ser mantida a extinção da patente e seus certificados, conforme o disposto no artigo 12, da resolução 113/2013.

---

(11) PI 0621660-9 B1

Código 24.10 - Manutenção da Extinção - Art. 78 inciso IV da LPI
(45) 15/10/2019
(73) OWENS-BROCKWAY GLASS CONTAINER INC. (US)
Em virtude da extinção publicada na RPI 2685 de 21-06-2022 e considerando ausência de manifestação dentro dos prazos legais, informo que cabe ser mantida a extinção da patente e seus certificados, conforme o disposto no artigo 12, da resolução 113/2013.

---

(11) PI 0704076-8 B1

Código 24.10 - Manutenção da Extinção - Art. 78 inciso IV da LPI
(45) 16/01/2018
(73) Honda Motor Co., LTD (JP)
Em virtude da extinção publicada na RPI 2685 de 21-06-2022 e considerando ausência de manifestação dentro dos prazos legais, informo que cabe ser mantida a extinção da patente e seus certificados, conforme o disposto no artigo 12, da resolução 113/2013.

---

(11) PI 0714852-6 B1

Código 24.10 - Manutenção da Extinção - Art. 78 inciso IV da LPI
(45) 17/12/2019
(73) STMICROELECTRONICS INTERNATIONAL N.V (NL)
Em virtude da extinção publicada na RPI 2685 de 21-06-2022 e considerando

	ausência de manifestação dentro dos prazos legais, informo que cabe ser mantida a extinção da patente e seus certificados, conforme o disposto no artigo 12, da resolução 113/2013.
(11) PI 0715094-6 B1	Código 24.10 - Manutenção da Extinção - Art. 78 inciso IV da LPI (45) 11/09/2018 (73) NIPPON STEEL CORPORATION (JP) Em virtude da extinção publicada na RPI 2685 de 21-06-2022 e considerando ausência de manifestação dentro dos prazos legais, informo que cabe ser mantida a extinção da patente e seus certificados, conforme o disposto no artigo 12, da resolução 113/2013.
(11) PI 0715680-4 B1	Código 24.10 - Manutenção da Extinção - Art. 78 inciso IV da LPI (45) 11/09/2018 (73) M-I L.L.C. (US) Em virtude da extinção publicada na RPI 2685 de 21-06-2022 e considerando ausência de manifestação dentro dos prazos legais, informo que cabe ser mantida a extinção da patente e seus certificados, conforme o disposto no artigo 12, da resolução 113/2013.
(11) PI 0715742-8 B1	Código 24.10 - Manutenção da Extinção - Art. 78 inciso IV da LPI (45) 17/07/2018 (73) Sika Technology AG (CH) Em virtude da extinção publicada na RPI 2685 de 21-06-2022 e considerando ausência de manifestação dentro dos prazos legais, informo que cabe ser mantida a extinção da patente e seus certificados, conforme o disposto no artigo 12, da resolução 113/2013.
(11) PI 0715832-7 B1	Código 24.10 - Manutenção da Extinção - Art. 78 inciso IV da LPI (45) 22/05/2018 (73) Mtem Ltd. (GB) Em virtude da extinção publicada na RPI 2685 de 21-06-2022 e considerando ausência de manifestação dentro dos prazos legais, informo que cabe ser mantida a extinção da patente e seus certificados, conforme o disposto no artigo 12, da resolução 113/2013.
(11) PI 0715941-2 B1	Código 24.10 - Manutenção da Extinção - Art. 78 inciso IV da LPI (45) 26/12/2017 (73) Nippon Steel Engineering Co., Ltd. (JP) Em virtude da extinção publicada na RPI 2685 de 21-06-2022 e considerando ausência de manifestação dentro dos prazos legais, informo que cabe ser mantida a extinção da patente e seus certificados, conforme o disposto no artigo 12, da resolução 113/2013.

(11) PI 0715953-6 B1	Código 24.10 - Manutenção da Extinção - Art. 78 inciso IV da LPI (45) 05/11/2019 (73) SCANIA CV AB (SE) Em virtude da extinção publicada na RPI 2685 de 21-06-2022 e considerando ausência de manifestação dentro dos prazos legais, informo que cabe ser mantida a extinção da patente e seus certificados, conforme o disposto no artigo 12, da resolução 113/2013.
(11) PI 0715968-4 B1	Código 24.10 - Manutenção da Extinção - Art. 78 inciso IV da LPI (45) 15/09/2020 (73) Fisher Controls International LLC (US) Em virtude da extinção publicada na RPI 2685 de 21-06-2022 e considerando ausência de manifestação dentro dos prazos legais, informo que cabe ser mantida a extinção da patente e seus certificados, conforme o disposto no artigo 12, da resolução 113/2013.
(11) PI 0716202-2 B1	Código 24.10 - Manutenção da Extinção - Art. 78 inciso IV da LPI (45) 10/07/2018 (73) Clariant Finance (BVI) Limited (VG) Em virtude da extinção publicada na RPI 2685 de 21-06-2022 e considerando ausência de manifestação dentro dos prazos legais, informo que cabe ser mantida a extinção da patente e seus certificados, conforme o disposto no artigo 12, da resolução 113/2013.
(11) PI 0716207-3 B1	Código 24.10 - Manutenção da Extinção - Art. 78 inciso IV da LPI (45) 18/09/2018 (73) Monsanto Technology LLC (US) Em virtude da extinção publicada na RPI 2685 de 21-06-2022 e considerando ausência de manifestação dentro dos prazos legais, informo que cabe ser mantida a extinção da patente e seus certificados, conforme o disposto no artigo 12, da resolução 113/2013.
(11) PI 0814030-8 B1	Código 24.10 - Manutenção da Extinção - Art. 78 inciso IV da LPI (45) 24/04/2019 (73) TE CONNECTIVITY CORPORATION (US) Em virtude da extinção publicada na RPI 2685 de 21-06-2022 e considerando ausência de manifestação dentro dos prazos legais, informo que cabe ser mantida a extinção da patente e seus certificados, conforme o disposto no artigo 12, da resolução 113/2013.
(11) PI 0815277-2 B1	Código 24.10 - Manutenção da Extinção - Art. 78 inciso IV da LPI (45) 22/01/2019

	(73) 3M INNOVATIVE PROPERTIES COMPANY (US) Em virtude da extinção publicada na RPI 2685 de 21-06-2022 e considerando ausência de manifestação dentro dos prazos legais, informo que cabe ser mantida a extinção da patente e seus certificados, conforme o disposto no artigo 12, da resolução 113/2013.
(11) PI 0815675-1 B1	Código 24.10 - Manutenção da Extinção - Art. 78 inciso IV da LPI (45) 10/12/2019 (73) MOMENTIVE PERFORMANCE MATERIALS INC. (US) Em virtude da extinção publicada na RPI 2685 de 21-06-2022 e considerando ausência de manifestação dentro dos prazos legais, informo que cabe ser mantida a extinção da patente e seus certificados, conforme o disposto no artigo 12, da resolução 113/2013.
(11) PI 0815737-5 B1	Código 24.10 - Manutenção da Extinção - Art. 78 inciso IV da LPI (45) 06/02/2018 (73) Shell Internationale Research Maaschappij B.V (NL) Em virtude da extinção publicada na RPI 2685 de 21-06-2022 e considerando ausência de manifestação dentro dos prazos legais, informo que cabe ser mantida a extinção da patente e seus certificados, conforme o disposto no artigo 12, da resolução 113/2013.
(11) PI 0815796-0 B1	Código 24.10 - Manutenção da Extinção - Art. 78 inciso IV da LPI (45) 25/09/2018 (73) Cabot Corporation (US) Em virtude da extinção publicada na RPI 2685 de 21-06-2022 e considerando ausência de manifestação dentro dos prazos legais, informo que cabe ser mantida a extinção da patente e seus certificados, conforme o disposto no artigo 12, da resolução 113/2013.
(11) PI 0815830-4 B1	Código 24.10 - Manutenção da Extinção - Art. 78 inciso IV da LPI (45) 29/08/2017 (73) Outotec Oyj (FI) Em virtude da extinção publicada na RPI 2685 de 21-06-2022 e considerando ausência de manifestação dentro dos prazos legais, informo que cabe ser mantida a extinção da patente e seus certificados, conforme o disposto no artigo 12, da resolução 113/2013.
(11) PI 0815845-2 B1	Código 24.10 - Manutenção da Extinção - Art. 78 inciso IV da LPI (45) 12/06/2018 (73) VEOLIA WATER TECHNOLOGIES, INC. (US) Em virtude da extinção publicada na RPI 2685 de 21-06-2022 e considerando ausência de manifestação dentro dos prazos legais, informo que cabe ser

	mantida a extinção da patente e seus certificados, conforme o disposto no artigo 12, da resolução 113/2013.
(11) PI 0816027-9 B1	Código 24.10 - Manutenção da Extinção - Art. 78 inciso IV da LPI (45) 28/05/2019 (73) DOW GLOBAL TECHNOLOGIES INC. (US) Em virtude da extinção publicada na RPI 2685 de 21-06-2022 e considerando ausência de manifestação dentro dos prazos legais, informo que cabe ser mantida a extinção da patente e seus certificados, conforme o disposto no artigo 12, da resolução 113/2013.
(11) PI 0816093-7 B1	Código 24.10 - Manutenção da Extinção - Art. 78 inciso IV da LPI (45) 09/06/2020 (73) TE CONNECTIVITY GERMANY GMBH (DE) Em virtude da extinção publicada na RPI 2685 de 21-06-2022 e considerando ausência de manifestação dentro dos prazos legais, informo que cabe ser mantida a extinção da patente e seus certificados, conforme o disposto no artigo 12, da resolução 113/2013.
(11) PI 0816137-2 B1	Código 24.10 - Manutenção da Extinção - Art. 78 inciso IV da LPI (45) 02/05/2017 (73) Sasol Technology (Proprietary) Limited (ZA) Em virtude da extinção publicada na RPI 2685 de 21-06-2022 e considerando ausência de manifestação dentro dos prazos legais, informo que cabe ser mantida a extinção da patente e seus certificados, conforme o disposto no artigo 12, da resolução 113/2013.
(11) PI 0816163-1 B1	Código 24.10 - Manutenção da Extinção - Art. 78 inciso IV da LPI (45) 25/07/2017 (73) Toyota Jidosha Kabushiki Kaisha (JP) Em virtude da extinção publicada na RPI 2685 de 21-06-2022 e considerando ausência de manifestação dentro dos prazos legais, informo que cabe ser mantida a extinção da patente e seus certificados, conforme o disposto no artigo 12, da resolução 113/2013.
(11) PI 0816177-1 B1	Código 24.10 - Manutenção da Extinção - Art. 78 inciso IV da LPI (45) 17/07/2018 (73) Iogen Energy Corporation (CA) Em virtude da extinção publicada na RPI 2685 de 21-06-2022 e considerando ausência de manifestação dentro dos prazos legais, informo que cabe ser mantida a extinção da patente e seus certificados, conforme o disposto no artigo 12, da resolução 113/2013.

(11) PI 0816248-4 B1

Código 24.10 - Manutenção da Extinção - Art. 78 inciso IV da LPI
(45) 17/03/2020
(73) Fisher Controls International LLC (US)
Em virtude da extinção publicada na RPI 2685 de 21-06-2022 e considerando ausência de manifestação dentro dos prazos legais, informo que cabe ser mantida a extinção da patente e seus certificados, conforme o disposto no artigo 12, da resolução 113/2013.

(11) PI 0816335-9 B1

Código 24.10 - Manutenção da Extinção - Art. 78 inciso IV da LPI
(45) 05/09/2017
(73) Textilma AG (CH)
Em virtude da extinção publicada na RPI 2685 de 21-06-2022 e considerando ausência de manifestação dentro dos prazos legais, informo que cabe ser mantida a extinção da patente e seus certificados, conforme o disposto no artigo 12, da resolução 113/2013.

(11) PI 0816470-3 B1

Código 24.10 - Manutenção da Extinção - Art. 78 inciso IV da LPI
(45) 12/03/2019
(73) Saint-Gobain Performance Plastics Corporation (US)
Em virtude da extinção publicada na RPI 2685 de 21-06-2022 e considerando ausência de manifestação dentro dos prazos legais, informo que cabe ser mantida a extinção da patente e seus certificados, conforme o disposto no artigo 12, da resolução 113/2013.

(11) PI 0816478-9 B1

Código 24.10 - Manutenção da Extinção - Art. 78 inciso IV da LPI
(45) 14/02/2018
(73) IOGEN ENERGY CORPORATION (CA)
Em virtude da extinção publicada na RPI 2685 de 21-06-2022 e considerando ausência de manifestação dentro dos prazos legais, informo que cabe ser mantida a extinção da patente e seus certificados, conforme o disposto no artigo 12, da resolução 113/2013.

(11) PI 0913140-0 B1

Código 24.10 - Manutenção da Extinção - Art. 78 inciso IV da LPI
(45) 17/05/2022
(73) NATIONAL OILWELL VARCO, L.P. (US)
Em virtude da extinção publicada na RPI 2685 de 21-06-2022 e considerando ausência de manifestação dentro dos prazos legais, informo que cabe ser mantida a extinção da patente e seus certificados, conforme o disposto no artigo 12, da resolução 113/2013.

(11) PI 0913517-0 B1

Código 24.10 - Manutenção da Extinção - Art. 78 inciso IV da LPI
(45) 20/08/2019
(73) KONINKLIJKE PHILIPS N.V. (NL)

	Em virtude da extinção publicada na RPI 2685 de 21-06-2022 e considerando ausência de manifestação dentro dos prazos legais, informo que cabe ser mantida a extinção da patente e seus certificados, conforme o disposto no artigo 12, da resolução 113/2013.
(11) PI 0917177-0 B1	Código 24.10 - Manutenção da Extinção - Art. 78 inciso IV da LPI (45) 12/09/2017 (73) NIPPON STEEL CORPORATION (JP) Em virtude da extinção publicada na RPI 2685 de 21-06-2022 e considerando ausência de manifestação dentro dos prazos legais, informo que cabe ser mantida a extinção da patente e seus certificados, conforme o disposto no artigo 12, da resolução 113/2013.
(11) PI 0917563-6 B1	Código 24.10 - Manutenção da Extinção - Art. 78 inciso IV da LPI (45) 24/04/2019 (73) HONDA MOTOR CO., LTD. (JP) Em virtude da extinção publicada na RPI 2685 de 21-06-2022 e considerando ausência de manifestação dentro dos prazos legais, informo que cabe ser mantida a extinção da patente e seus certificados, conforme o disposto no artigo 12, da resolução 113/2013.
(11) PI 0917910-0 B1	Código 24.10 - Manutenção da Extinção - Art. 78 inciso IV da LPI (45) 20/08/2019 (73) Kabushiki Kaisha Bridgestone (JP) Em virtude da extinção publicada na RPI 2685 de 21-06-2022 e considerando ausência de manifestação dentro dos prazos legais, informo que cabe ser mantida a extinção da patente e seus certificados, conforme o disposto no artigo 12, da resolução 113/2013.
(11) PI 0918069-9 B8	Código 24.10 - Manutenção da Extinção - Art. 78 inciso IV da LPI (45) 24/12/2019 (73) PAUL HARTMANN AKTIENGESELLSCHAFT (DE) Em virtude da extinção publicada na RPI 2685 de 21-06-2022 e considerando ausência de manifestação dentro dos prazos legais, informo que cabe ser mantida a extinção da patente e seus certificados, conforme o disposto no artigo 12, da resolução 113/2013.
(11) PI 0918779-0 B1	Código 24.10 - Manutenção da Extinção - Art. 78 inciso IV da LPI (45) 17/11/2020 (73) INTERDIGITAL CE PATENT HOLDINGS (FR) Em virtude da extinção publicada na RPI 2685 de 21-06-2022 e considerando ausência de manifestação dentro dos prazos legais, informo que cabe ser mantida a extinção da patente e seus certificados, conforme o disposto no

	artigo 12, da resolução 113/2013.
(11) PI 0919003-1 B1	Código 24.10 - Manutenção da Extinção - Art. 78 inciso IV da LPI (45) 13/04/2021 (73) SOCIETE LORRAINE DE CONSTRUCTION AERONAUTIQUE (FR) Em virtude da extinção publicada na RPI 2685 de 21-06-2022 e considerando ausência de manifestação dentro dos prazos legais, informo que cabe ser mantida a extinção da patente e seus certificados, conforme o disposto no artigo 12, da resolução 113/2013.
(11) PI 0920561-6 B1	Código 24.10 - Manutenção da Extinção - Art. 78 inciso IV da LPI (45) 14/04/2020 (73) EMERSON PROCESS MANAGEMENT REGULATOR TECHNOLOGIES, INC. (US) Em virtude da extinção publicada na RPI 2685 de 21-06-2022 e considerando ausência de manifestação dentro dos prazos legais, informo que cabe ser mantida a extinção da patente e seus certificados, conforme o disposto no artigo 12, da resolução 113/2013.
(11) PI 0920564-0 B1	Código 24.10 - Manutenção da Extinção - Art. 78 inciso IV da LPI (45) 14/04/2020 (73) EMERSON PROCESS MANAGEMENT REGULATOR TECHNOLOGIES, INC. (US) Em virtude da extinção publicada na RPI 2685 de 21-06-2022 e considerando ausência de manifestação dentro dos prazos legais, informo que cabe ser mantida a extinção da patente e seus certificados, conforme o disposto no artigo 12, da resolução 113/2013.
(11) PI 1003071-9 B1	Código 24.10 - Manutenção da Extinção - Art. 78 inciso IV da LPI (45) 21/01/2020 (73) CARL FREUDENBERG KG (DE) Em virtude da extinção publicada na RPI 2685 de 21-06-2022 e considerando ausência de manifestação dentro dos prazos legais, informo que cabe ser mantida a extinção da patente e seus certificados, conforme o disposto no artigo 12, da resolução 113/2013.
(11) PI 1010121-7 B1	Código 24.10 - Manutenção da Extinção - Art. 78 inciso IV da LPI (45) 03/12/2019 (73) KANSAI COKE AND CHEMICALS CO., LTD. (JP) ; KOBELCO ECO-SOLUTIONS CO., LTD. (JP) Em virtude da extinção publicada na RPI 2685 de 21-06-2022 e considerando ausência de manifestação dentro dos prazos legais, informo que cabe ser mantida a extinção da patente e seus certificados, conforme o disposto no

	artigo 12, da resolução 113/2013.
(11) PI 1011567-6 B1	Código 24.10 - Manutenção da Extinção - Art. 78 inciso IV da LPI (45) 14/05/2019 (73) Organext Research B.V. (NL) Em virtude da extinção publicada na RPI 2685 de 21-06-2022 e considerando ausência de manifestação dentro dos prazos legais, informo que cabe ser mantida a extinção da patente e seus certificados, conforme o disposto no artigo 12, da resolução 113/2013.
(11) PI 1103742-3 B1	Código 24.10 - Manutenção da Extinção - Art. 78 inciso IV da LPI (45) 15/09/2020 (73) GENERAL ELECTRIC COMPANY (US) Em virtude da extinção publicada na RPI 2685 de 21-06-2022 e considerando ausência de manifestação dentro dos prazos legais, informo que cabe ser mantida a extinção da patente e seus certificados, conforme o disposto no artigo 12, da resolução 113/2013.
(11) PI 1104183-8 B1	Código 24.10 - Manutenção da Extinção - Art. 78 inciso IV da LPI (45) 18/02/2020 (73) VETCO GRAY, INC. (US) Em virtude da extinção publicada na RPI 2685 de 21-06-2022 e considerando ausência de manifestação dentro dos prazos legais, informo que cabe ser mantida a extinção da patente e seus certificados, conforme o disposto no artigo 12, da resolução 113/2013.
(11) PI 9806445-2 B1	Código 24.10 - Manutenção da Extinção - Art. 78 inciso IV da LPI (45) 10/07/2012 (73) MOTOROLA MOBILITY, LLC (US) Em virtude da extinção publicada na RPI 2685 de 21-06-2022 e considerando ausência de manifestação dentro dos prazos legais, informo que cabe ser mantida a extinção da patente e seus certificados, conforme o disposto no artigo 12, da resolução 113/2013.

Código Anotação de Alteração de nome e/ou sede, de Transferência e de Limitação ou Ônus de Pedido, Patente e Certificado de Adição de Invenção

Código 25.1 - Transferência Deferida

Notificação do deferimento da transferência requerida. Desta data corre o prazo de 60 (sessenta) dias para eventual recurso do interessado.

---

(21) BR 11 2014 022562-1 A2

Código 25.1 - Transferência Deferida
(22) 25/03/2013
(71) TRON – TRANSLATIONALE ONKOLOGIE AN DER UNIVERSITÄTSMEDIZIN DER JOHANNES GUTENBERG-UNIVERSITÄT MAINZ GEMEINNÜTZIGE GMBH (DE) ; BIONTECH SE (DE)

---

(21) BR 11 2017 020150-0 A2

Código 25.1 - Transferência Deferida
(22) 18/03/2016
(71) SOLIDIA TECHNOLOGIES, INC. (US)

---

(11) BR 11 2018 003988-8 B1

Código 25.1 - Transferência Deferida
(22) 21/09/2016
(45) 20/09/2022
(71) SIEMENS ENERGY GLOBAL GMBH & CO. KG (DE)

---

(21) BR 11 2019 000999-0 A2

Código 25.1 - Transferência Deferida
(22) 17/08/2017
(71) BASF SE (DE)

---

(21) BR 20 2019 003578-7 U2

Código 25.1 - Transferência Deferida
(22) 21/02/2019
(71) GERSON LUIZ LORSCHEITTER (BR/RS)

---

(11) PI 1104515-9 B1

Código 25.1 - Transferência Deferida
(22) 15/09/2011
(45) 25/01/2022
(71) CHADI ANDRÉ SOEID (BR/SP) ; PAULA CAROLINA DIAS MACHADO (BR/SP) ; CARLA FERNANDA PASQUALI (BR/SP) ; RENATA BAYMA CIAMPOLINI (BR/SP) ; ANDRÉ OSBORN CIAMPOLINI (BR/SP)

Código 25.3 - Transferência em Exigência

Exigência referente ao pedido de transferência requerida. Desta data corre o prazo de 60 (sessenta) dias para cumprimento da exigência formulada, sob pena de indeferimento da transferência.

---

(21) BR 10 2017 022371-0 A2

Código 25.3 - Transferência em Exigência
(22) 17/10/2017
(71) UNIVERSIDADE ESTADUAL DE CAMPINAS - UNICAMP (BR/SP)
A fim de atender a transferência de parte dos direitos, requerida através da petição nº 870220029626 de 06/04/2022, é necessário apresentar documento que comprove que o representante da cedente tem poderes para realizar tal ato. Além disso, é preciso apresentar a guia de cumprimento de exigência.

---

(21) BR 10 2019 023835-6 A2

Código 25.3 - Transferência em Exigência
(22) 12/11/2019
(71) BHIO SUPPLY INDÚSTRIA E COMÉRCIO DE EQUIPAMENTOS MÉDICOS LTDA (BR/RS) ; PIPAC BRASIL DESENVOLVIMENTO E EXPLORACAO DE INSTRUMENTO MEDICINAL LTDA (BR/RS) ; SONIX INOVAÇÕES TECNOLÓGICAS LTDA (BR/SP)
A fim de atender a transferência, requerida através da petição nº 870220036322 de 28/04/2022, é necessário apresentar guia de recolhimento, código 248, relativa a alteração de nome de ?BHIO SUPPLY INDÚSTRIA E COMÉRCIO DE EQUIPAMENTOS MÉDICOS LTDA? para ?BHIO SUPPLY INDÚSTRIA E COMÉRCIO DE EQUIPAMENTOS MÉDICOS S.A.? ocorrida antes da transferência. Além disso, é preciso apresentar a guia de cumprimento de exigência.

---

(21) BR 10 2020 000956-7 A2

Código 25.3 - Transferência em Exigência
(22) 15/01/2020
(71) JORGE TERUO HISAMATSU (BR/PR)
A fim de atender a transferência, requerida através da petição nº 870220029321 de 05/04/2022, é necessário apresentar uma guia de recolhimento, código 249, relativa a transferência a ser feita do depositante para a inventariante. Além disso, é preciso apresentar a guia de cumprimento de exigência.

---

(21) BR 10 2021 013714-2

Código 25.3 - Transferência em Exigência
(22) 12/07/2021
(71) UNIVERSIDADE FEDERAL DO PARANA (BR/PR)
A fim de atender a transferência de parte dos direitos, requerida através da petição nº 870220056777 de 29/06/2022, é necessário complementar o valor das guias pagas nas petições 870220028792 de 04/04/2022 e 870220056777 de 29/06/2022, visto que o segundo interessado não tem direito a tarifa

	reduzida. Além disso, é preciso apresentar a guia de cumprimento de exigência.
(21) BR 10 2022 004208-0	Código 25.3 - Transferência em Exigência (22) 07/03/2022 (71) SL SOLUCOES LOGISTICA S/A (BR/ES) A fim de atender a transferência, requerida através da petição nº 870220023864 de 21/03/2022, é necessário apresentar documento de cessão da cedente para a cessionária com o número do pedido e assinado pelo representante da cedente e da cessionária, procuração em nome da empresa cessionária e documento que comprove que o representante da cedente tem poderes para realizar a cessão. Além disso, é preciso apresentar a guia de cumprimento de exigência.
(11) BR 11 2013 019497-9 B1	Código 25.3 - Transferência em Exigência (22) 24/01/2012 (45) 01/02/2022 (71) MICHAEL GAMLEN (GB) A fim de atender a transferência, requerida através da petição nº 870220023215 de 17/03/2022, é necessário esclarecer a divergência entre o nome do titular da patente ?MICHAEL GAMLEN? e o nome do cedente ?MICHAEL JOHN DESMOND GAMLEN?. Além disso, é preciso apresentar a guia de cumprimento de exigência.
(11) BR 20 2013 013769-9 Y1	Código 25.3 - Transferência em Exigência (22) 04/06/2013 (45) 16/07/2019 (71) JORGE TERUO HISAMATSU (BR/PR) A fim de atender a transferência, requerida através da petição nº 870220029222 de 05/04/2022, é necessário apresentar uma guia de recolhimento, código 249, relativa a transferência a ser feita do depositante para a inventariante. Além disso, é preciso apresentar a guia de cumprimento de exigência.
(21) PI 0803478-8 A2	Código 25.3 - Transferência em Exigência (22) 19/09/2008 (71) UNIVERSIDADE ESTADUAL DE CAMPINAS - UNICAMP (BR/SP) A fim de atender a transferência de parte dos direitos, requerida através da petição nº 870220029597 de 06/04/2022, é necessário apresentar documento que comprove que o representante da cedente tem poderes para realizar tal ato. Além disso, é preciso apresentar a guia de cumprimento de exigência.
(11) PI 1001787-9 B8	Código 25.3 - Transferência em Exigência (22) 22/06/2010 (45) 04/05/2021

(71) UNIVERSIDADE ESTADUAL DE CAMPINAS - UNICAMP (BR/SP)
A fim de atender a transferência de parte dos direitos, requerida através da petição nº 870220029687 de 06/04/2022, é necessário apresentar documento que comprove que o representante da cedente tem poderes para realizar tal ato. Além disso, é preciso apresentar a guia de cumprimento de exigência.

---

(11) PI 1007384-1 B8

Código 25.3 - Transferência em Exigência
(22) 13/01/2010
(45) 23/02/2021
(71) TEVA MEDICAL LTD. (IL)
A fim de atender a transferência, requerida através da petição nº 870220036510 de 28/04/2022, é necessário apresentar documento notarizado com apostilamento ou legalização consular e tradução juramentada. Além disso, é preciso apresentar a guia de cumprimento de exigência.

Código 25.4 - Alteração de Nome Deferida

Notificação do deferimento da alteração de nome requerida. Desta data corre o prazo de 60 (sessenta) dias para eventual recurso do interessado.

---

(11) BR 10 2012 001641-9 B1
Código 25.4 - Alteração de Nome Deferida
(22) 24/01/2012
(45) 02/04/2019
(71) CORTEVA AGRISCIENCE LLC (US)

---

(11) BR 10 2012 001905-1 B1
Código 25.4 - Alteração de Nome Deferida
(22) 27/01/2012
(45) 21/08/2018
(71) CORTEVA AGRISCIENCE LLC (US)

---

(11) BR 10 2012 005818-9 B1
Código 25.4 - Alteração de Nome Deferida
(22) 15/03/2012
(45) 17/04/2018
(73) CORTEVA AGRISCIENCE LLC (US)

---

(11) BR 10 2012 008089-3 B1
Código 25.4 - Alteração de Nome Deferida
(22) 06/02/2012
(45) 15/05/2018
(73) CORTEVA AGRISCIENCE LLC (US)

---

(11) BR 10 2012 010651-5 B1
Código 25.4 - Alteração de Nome Deferida
(22) 04/05/2012
(45) 31/07/2018
(73) CORTEVA AGRISCIENCE LLC (US)

---

(11) BR 10 2012 017225-9 B1
Código 25.4 - Alteração de Nome Deferida
(22) 21/06/2012
(45) 18/06/2019
(71) CORTEVA AGRISCIENCE LLC (US)

---

(11) BR 10 2012 017793-5 B1
Código 25.4 - Alteração de Nome Deferida
(22) 21/06/2012
(45) 18/06/2019
(71) CORTEVA AGRISCIENCE LLC (US)

---

(11) BR 10 2012 019436-8 B1
Código 25.4 - Alteração de Nome Deferida
(22) 25/07/2012

	(45) 02/02/2021 (71) CORTEVA AGRISCIENCE LLC (US)
(11) BR 10 2013 003576-9 B1	Código 25.4 - Alteração de Nome Deferida (22) 15/02/2013 (45) 17/09/2019 (71) CORTEVA AGRISCIENCE LLC (US)
(11) BR 10 2013 018459-4 B1	Código 25.4 - Alteração de Nome Deferida (22) 19/07/2013 (45) 03/09/2019 (71) CORTEVA AGRISCIENCE LLC (US)
(11) BR 10 2013 018510-8 B1	Código 25.4 - Alteração de Nome Deferida (22) 19/07/2013 (45) 26/05/2020 (71) CORTEVA AGRISCIENCE LLC (US)
(11) BR 10 2013 018646-5 B1	Código 25.4 - Alteração de Nome Deferida (22) 22/07/2013 (45) 18/06/2019 (71) CORTEVA AGRISCIENCE LLC (US)
(11) BR 10 2013 022476-6 B1	Código 25.4 - Alteração de Nome Deferida (22) 03/09/2013 (45) 11/06/2019 (71) CORTEVA AGRISCIENCE LLC (US)
(11) BR 10 2013 023418-4 B1	Código 25.4 - Alteração de Nome Deferida (22) 12/09/2013 (45) 25/06/2019 (71) CORTEVA AGRISCIENCE LLC (US)
(11) BR 10 2013 023435-4 B1	Código 25.4 - Alteração de Nome Deferida (22) 12/09/2013 (45) 09/07/2019 (71) CORTEVA AGRISCIENCE LLC (US)
(11) BR 10 2013 023464-8 B1	Código 25.4 - Alteração de Nome Deferida (22) 12/09/2013 (45) 02/04/2019 (71) CORTEVA AGRISCIENCE LLC (US)

(11) BR 10 2013 032903-7 B1
Código 25.4 - Alteração de Nome Deferida
(22) 19/12/2013
(45) 11/06/2019
(71) CORTEVA AGRISCIENCE LLC (US)

(11) BR 10 2013 032924-0 B1
Código 25.4 - Alteração de Nome Deferida
(22) 19/12/2013
(45) 24/04/2019
(71) CORTEVA AGRISCIENCE LLC (US)

(11) BR 10 2013 032927-4 B8
Código 25.4 - Alteração de Nome Deferida
(22) 19/12/2013
(45) 21/05/2019
(71) CORTEVA AGRISCIENCE LLC (US)

(11) BR 10 2013 032958-4 B1
Código 25.4 - Alteração de Nome Deferida
(22) 20/12/2013
(45) 17/08/2021
(71) CORTEVA AGRISCIENCE LLC (US)

(11) BR 10 2014 001858-1 B1
Código 25.4 - Alteração de Nome Deferida
(22) 24/01/2014
(45) 18/02/2020
(71) CORTEVA AGRISCIENCE LLC (US)

(11) BR 10 2014 005852-4 B1
Código 25.4 - Alteração de Nome Deferida
(22) 13/03/2014
(45) 04/02/2020
(71) CORTEVA AGRISCIENCE LLC (US)

(11) BR 10 2014 006322-6 B1
Código 25.4 - Alteração de Nome Deferida
(22) 17/03/2014
(45) 26/05/2020
(71) CORTEVA AGRISCIENCE LLC (US)

(11) BR 10 2014 031735-0 B1
Código 25.4 - Alteração de Nome Deferida
(22) 18/12/2014
(45) 22/04/2020
(71) CORTEVA AGRISCIENCE LLC (US)

(11) BR 10 2015 009587-2 B1
Código 25.4 - Alteração de Nome Deferida

	(22) 28/04/2015 (45) 22/12/2020 (71) CORTEVA AGRISCIENCE LLC (US)
(11) BR 10 2016 019512-8 B1	Código 25.4 - Alteração de Nome Deferida (22) 24/08/2016 (45) 13/04/2021 (71) CORTEVA AGRISCIENCE LLC (US)
(21) BR 10 2020 004468-0 A2	Código 25.4 - Alteração de Nome Deferida (22) 05/03/2020 (71) IMPLACIL DE BORTOLI MATERIAL ODONTOLÓGICO S.A. (BR/SP)
(21) BR 10 2020 025091-4 A2	Código 25.4 - Alteração de Nome Deferida (22) 09/12/2020 (71) B2B CONSULTORIA EMPRESARIAL LTDA. (BR/AM)
(11) BR 11 2012 002805-7 B1	Código 25.4 - Alteração de Nome Deferida (22) 05/08/2010 (45) 30/01/2018 (73) CORTEVA AGRISCIENCE LLC (US)
(11) BR 11 2012 009908-6 B1	Código 25.4 - Alteração de Nome Deferida (22) 27/10/2010 (45) 13/06/2017 (73) CORTEVA AGRISCIENCE LLC (US)
(11) BR 11 2012 018235-8 B1	Código 25.4 - Alteração de Nome Deferida (22) 21/01/2011 (45) 03/11/2020 (71) CORTEVA AGRISCIENCE LLC (US)
(11) BR 11 2012 018693-0 B1	Código 25.4 - Alteração de Nome Deferida (22) 27/01/2011 (45) 16/01/2018 (73) CORTEVA AGRISCIENCE LLC (US)
(11) BR 11 2012 018912-3 B1	Código 25.4 - Alteração de Nome Deferida (22) 27/01/2011 (45) 11/06/2019 (71) CORTEVA AGRISCIENCE LLC (US)

(11) BR 11 2012 019311-2 B1
Código 25.4 - Alteração de Nome Deferida
(22) 01/02/2011
(45) 21/08/2018
(71) CORTEVA AGRISCIENCE LLC (US)

(11) BR 11 2012 026942-9 B1
Código 25.4 - Alteração de Nome Deferida
(22) 19/04/2011
(45) 21/11/2018
(71) CORTEVA AGRISCIENCE LLC (US)

(11) BR 11 2012 027301-9 B1
Código 25.4 - Alteração de Nome Deferida
(22) 26/04/2011
(45) 03/07/2018
(73) CORTEVA AGRISCIENCE LLC (US)

(11) BR 11 2012 029919-0 B1
Código 25.4 - Alteração de Nome Deferida
(22) 24/05/2011
(45) 14/02/2018
(73) CORTEVA AGRISCIENCE LLC (US)

(11) BR 11 2012 030788-6 B1
Código 25.4 - Alteração de Nome Deferida
(22) 02/06/2011
(45) 12/05/2020
(71) CORTEVA AGRISCIENCE LLC (US)

(11) BR 11 2012 031138-7 B1
Código 25.4 - Alteração de Nome Deferida
(22) 07/06/2011
(45) 16/04/2019
(71) CORTEVA AGRISCIENCE LLC (US)

(11) BR 11 2012 031886-1 B1
Código 25.4 - Alteração de Nome Deferida
(22) 16/06/2011
(45) 09/04/2019
(71) CORTEVA AGRISCIENCE LLC (US)

(21) BR 11 2012 032922-7 A2
Código 25.4 - Alteração de Nome Deferida
(22) 24/06/2011
(71) NYKODE THERAPEUTICS AS (NO)

(11) BR 11 2013 000798-2 B1
Código 25.4 - Alteração de Nome Deferida
(22) 13/07/2011
(45) 14/08/2018

(71) CORTEVA AGRISCIENCE LLC (US)

---

(11) BR 11 2013 001556-0 B1

Código 25.4 - Alteração de Nome Deferida
(22) 19/07/2011
(45) 31/03/2020
(71) CORTEVA AGRISCIENCE LLC (US)

---

(11) BR 11 2013 004178-1 B1

Código 25.4 - Alteração de Nome Deferida
(22) 23/08/2011
(45) 15/05/2018
(73) CORTEVA AGRISCIENCE LLC (US)

---

(11) BR 11 2013 004948-0 B1

Código 25.4 - Alteração de Nome Deferida
(22) 29/08/2011
(45) 24/12/2019
(71) CORTEVA AGRISCIENCE LLC (US)

---

(11) BR 11 2013 006146-4 B1

Código 25.4 - Alteração de Nome Deferida
(22) 26/08/2011
(45) 14/04/2020
(71) CORTEVA AGRISCIENCE LLC (US)

---

(11) BR 11 2013 008357-3 B1

Código 25.4 - Alteração de Nome Deferida
(22) 06/10/2011
(45) 29/09/2020
(71) CORTEVA AGRISCIENCE LLC (US)

---

(11) BR 11 2013 008387-5 B1

Código 25.4 - Alteração de Nome Deferida
(22) 26/09/2011
(45) 20/04/2021
(71) CORTEVA AGRISCIENCE LLC (US)

---

(11) BR 11 2013 010320-5 B1

Código 25.4 - Alteração de Nome Deferida
(22) 31/10/2011
(45) 20/08/2019
(71) CORTEVA AGRISCIENCE LLC (US)

---

(11) BR 11 2013 010388-4 B1

Código 25.4 - Alteração de Nome Deferida
(22) 27/10/2010
(45) 30/01/2018
(73) CORTEVA AGRISCIENCE LLC (US)

(11) BR 11 2013 013290-6 B1
Código 25.4 - Alteração de Nome Deferida
(22) 23/11/2011
(45) 14/02/2018
(73) CORTEVA AGRISCIENCE LLC (US)

(11) BR 11 2013 013303-1 B1
Código 25.4 - Alteração de Nome Deferida
(22) 23/11/2011
(45) 06/11/2018
(71) CORTEVA AGRISCIENCE LLC (US)

(11) BR 11 2013 018292-0 B1
Código 25.4 - Alteração de Nome Deferida
(22) 17/01/2012
(45) 04/09/2018
(71) CORTEVA AGRISCIENCE LLC (US)

(11) BR 11 2014 000688-1 B1
Código 25.4 - Alteração de Nome Deferida
(22) 11/07/2012
(45) 18/08/2020
(71) CORTEVA AGRISCIENCE LLC (US)

(11) BR 11 2014 013004-3 B1
Código 25.4 - Alteração de Nome Deferida
(22) 29/11/2012
(45) 25/06/2019
(71) CORTEVA AGRISCIENCE LLC (US)

(11) BR 11 2014 015962-9 B1
Código 25.4 - Alteração de Nome Deferida
(22) 28/12/2012
(45) 17/12/2019
(71) CORTEVA AGRISCIENCE LLC (US)

(11) BR 11 2014 016048-1 B1
Código 25.4 - Alteração de Nome Deferida
(22) 20/12/2012
(45) 03/12/2019
(71) CORTEVA AGRISCIENCE LLC (US)

(11) BR 11 2014 016049-0 B1
Código 25.4 - Alteração de Nome Deferida
(22) 28/12/2012
(45) 17/12/2019
(71) CORTEVA AGRISCIENCE LLC (US)

(11) BR 11 2014 016147-0 B1
Código 25.4 - Alteração de Nome Deferida
(22) 28/12/2012
(45) 26/05/2020

	(71) CORTEVA AGRISCIENCE LLC (US)
(11) BR 11 2014 023471-0 B1	Código 25.4 - Alteração de Nome Deferida (22) 14/03/2013 (45) 05/05/2020 (71) CORTEVA AGRISCIENCE LLC (US)
(11) BR 11 2014 024064-7 B1	Código 25.4 - Alteração de Nome Deferida (22) 15/03/2013 (45) 14/01/2020 (71) CORTEVA AGRISCIENCE LLC (US)
(11) BR 11 2014 025669-1 B1	Código 25.4 - Alteração de Nome Deferida (22) 12/04/2013 (45) 19/11/2019 (71) CORTEVA AGRISCIENCE LLC (US)
(11) BR 11 2014 030091-7 B1	Código 25.4 - Alteração de Nome Deferida (22) 30/05/2013 (45) 15/01/2019 (71) CORTEVA AGRISCIENCE LLC (US)
(11) BR 11 2014 030126-3 B1	Código 25.4 - Alteração de Nome Deferida (22) 30/05/2013 (45) 15/01/2019 (71) CORTEVA AGRISCIENCE LLC (US)
(11) BR 11 2014 030531-5 B1	Código 25.4 - Alteração de Nome Deferida (22) 31/05/2013 (45) 14/04/2020 (71) CORTEVA AGRISCIENCE LLC (US)
(11) BR 11 2014 033006-9 B1	Código 25.4 - Alteração de Nome Deferida (22) 13/06/2013 (45) 03/03/2020 (71) CORTEVA AGRISCIENCE LLC (US)
(21) BR 11 2016 016705-8 A2	Código 25.4 - Alteração de Nome Deferida (22) 23/12/2014 (71) CHR. HANSEN HMO GMBH (DE)
(21) BR 11 2021 011029-1 A2	Código 25.4 - Alteração de Nome Deferida

	(22) 24/12/2019 (71) CHENANGO ONE LLC (US) ; JOHNSON & JOHNSON CONSUMER INC. (US)
(21) BR 11 2021 011145-0 A2	Código 25.4 - Alteração de Nome Deferida (22) 17/12/2019 (71) CHENANGO ONE LLC (US) ; JOHNSON & JOHNSON CONSUMER INC. (US)
(21) BR 11 2021 011755-5 A2	Código 25.4 - Alteração de Nome Deferida (22) 20/11/2019 (71) CHENANGO ONE LLC (US) ; JOHNSON & JOHNSON CONSUMER INC. (US)
(21) BR 11 2021 012234-6 A2	Código 25.4 - Alteração de Nome Deferida (22) 20/11/2019 (71) CHENANGO ONE LLC (US) ; JOHNSON & JOHNSON CONSUMER INC. (US)
(21) BR 11 2021 012264-8 A2	Código 25.4 - Alteração de Nome Deferida (22) 24/12/2019 (71) CHENANGO ONE LLC (US) ; JOHNSON & JOHNSON CONSUMER INC. (US)
(21) BR 11 2021 014710-1 A2	Código 25.4 - Alteração de Nome Deferida (22) 17/01/2020 (71) CHENANGO ONE LLC (US) ; JOHNSON & JOHNSON CONSUMER INC. (US)
(21) BR 11 2021 016099-0 A2	Código 25.4 - Alteração de Nome Deferida (22) 11/02/2020 (71) CHENANGO ONE LLC (US) ; JOHNSON & JOHNSON CONSUMER INC. (US)
(21) BR 11 2021 022532-3 A2	Código 25.4 - Alteração de Nome Deferida (22) 15/05/2020 (71) SOMALOGIC OPERATING CO., INC. (US)
(21) BR 11 2021 022896-9 A2	Código 25.4 - Alteração de Nome Deferida (22) 12/05/2020 (71) CHENANGO ONE LLC (US) ; JOHNSON & JOHNSON CONSUMER INC. (US)

(21) BR 11 2021 023931-6 A2	Código 25.4 - Alteração de Nome Deferida (22) 28/05/2020 (71) CHENANGO ONE LLC (US) ; JOHNSON & JOHNSON CONSUMER INC. (US)
(21) BR 11 2021 026035-8 A2	Código 25.4 - Alteração de Nome Deferida (22) 16/12/2019 (71) CHENANGO ONE LLC (US) ; JOHNSON & JOHNSON CONSUMER INC. (US)
(21) BR 11 2022 000644-6 A2	Código 25.4 - Alteração de Nome Deferida (22) 13/08/2020 (71) CHENANGO ONE LLC (US) ; JOHNSON & JOHNSON CONSUMER INC. (US)
(21) BR 11 2022 003605-1 A2	Código 25.4 - Alteração de Nome Deferida (22) 26/08/2020 (71) CHENANGO ONE LLC (US) ; JOHNSON & JOHNSON CONSUMER INC. (US)
(11) BR 12 2014 017503-5 B1	Código 25.4 - Alteração de Nome Deferida (22) 31/10/2011 (45) 20/08/2019 (62) BR 11 2013 010320-5 31/10/2011 (71) CORTEVA AGRISCIENCE LLC (US)
(11) BR 12 2016 016465-9 B1	Código 25.4 - Alteração de Nome Deferida (22) 28/10/2009 (45) 24/01/2017 (62) PI 0920007-0 28/10/2009 (73) CORTEVA AGRISCIENCE LLC (US)
(11) BR 12 2016 022110-5 B1	Código 25.4 - Alteração de Nome Deferida (22) 27/10/2010 (45) 23/10/2018 (62) BR 11 2012 009795-4 27/10/2010 (71) CORTEVA AGRISCIENCE LLC (US)
(11) BR 12 2017 002709-3 B1	Código 25.4 - Alteração de Nome Deferida (22) 27/10/2010 (45) 05/06/2018 (62) BR 11 2012 009908-6 27/10/2010

	(73) CORTEVA AGRISCIENCE LLC (US)
(11) BR 12 2017 002712-3 B1	Código 25.4 - Alteração de Nome Deferida (22) 27/10/2010 (45) 14/02/2018 (62) BR 11 2012 009908-6 27/10/2010 (73) CORTEVA AGRISCIENCE LLC (US)
(11) BR 12 2017 022221-0 B1	Código 25.4 - Alteração de Nome Deferida (22) 24/05/2011 (45) 27/02/2018 (62) BR 11 2012 029919-0 24/05/2011 (73) CORTEVA AGRISCIENCE LLC (US)
(11) BR 12 2019 001711-5 B1	Código 25.4 - Alteração de Nome Deferida (22) 16/12/2010 (45) 31/03/2020 (62) BR 11 2012 014575-4 16/12/2010 (71) CORTEVA AGRISCIENCE LLC (US)
(11) BR 12 2020 012639-6 B1	Código 25.4 - Alteração de Nome Deferida (22) 26/09/2011 (45) 27/04/2021 (62) BR 11 2013 008387-5 26/09/2011 (71) CORTEVA AGRISCIENCE LLC (US)
(21) BR 12 2021 005860-1 A2	Código 25.4 - Alteração de Nome Deferida (22) 11/11/2015 (62) BR 11 2017 009601-3 11/11/2015 (71) CHENANGO ONE LLC (US) ; JOHNSON & JOHNSON CONSUMER INC. (US)
(21) BR 12 2021 013712-9 A2	Código 25.4 - Alteração de Nome Deferida (22) 21/12/2017 (62) BR 11 2019 012706-2 21/12/2017 (71) CHENANGO ONE LLC (US) ; JOHNSON & JOHNSON CONSUMER INC. (US)
(21) BR 20 2015 005166-8 U2	Código 25.4 - Alteração de Nome Deferida (22) 09/03/2015 (71) CAF MÁQUINAS INDÚSTRIA LTDA (BR/SP)
(11) MU 8702278-8 Y1	Código 25.4 - Alteração de Nome Deferida

	(22) 03/09/2007 (45) 27/09/2016 (73) CORTEVA AGRISCIENCE LLC (US)
(11) PI 0615106-0 B1	Código 25.4 - Alteração de Nome Deferida (22) 01/09/2006 (45) 01/08/2017 (73) AKER SOLUTIONS LIMITED (GB)
(21) PI 0621847-4 A2	Código 25.4 - Alteração de Nome Deferida (22) 30/06/2006 (71) JOHNSON & JOHNSON CONSUMER INC. (US)
(11) PI 0910110-1 B1	Código 25.4 - Alteração de Nome Deferida (22) 09/03/2009 (45) 17/01/2017 (73) CORTEVA AGRISCIENCE LLC (US)
(11) PI 0911207-3 B1	Código 25.4 - Alteração de Nome Deferida (22) 15/04/2009 (45) 04/04/2017 (73) CORTEVA AGRISCIENCE LLC (US)
(11) PI 0917511-3 B1	Código 25.4 - Alteração de Nome Deferida (22) 07/08/2009 (45) 30/03/2021 (71) CORTEVA AGRISCIENCE LLC (US)
(11) PI 0919048-1 B1	Código 25.4 - Alteração de Nome Deferida (22) 25/08/2009 (45) 20/12/2016 (73) CORTEVA AGRISCIENCE LLC (US)
(11) PI 0920002-9 B1	Código 25.4 - Alteração de Nome Deferida (22) 30/10/2009 (45) 29/12/2020 (71) CORTEVA AGRISCIENCE LLC (US)
(11) PI 0923702-0 B1	Código 25.4 - Alteração de Nome Deferida (22) 22/12/2009 (45) 06/02/2018 (73) CORTEVA AGRISCIENCE LLC (US)

(11) PI 0923724-0 B1	Código 25.4 - Alteração de Nome Deferida (22) 22/12/2009 (45) 17/11/2020 (71) CORTEVA AGRISCIENCE LLC (US)
(11) PI 1008770-2 B8	Código 25.4 - Alteração de Nome Deferida (22) 25/02/2010 (45) 21/02/2017 (73) CORTEVA AGRISCIENCE LLC (US)
(11) PI 1009917-4 B1	Código 25.4 - Alteração de Nome Deferida (22) 26/04/2010 (45) 09/02/2021 (71) CORTEVA AGRISCIENCE LLC (US)
(11) PI 1012682-1 B1	Código 25.4 - Alteração de Nome Deferida (22) 24/06/2010 (45) 17/04/2018 (73) CORTEVA AGRISCIENCE LLC (US)
(11) PI 1014543-5 B1	Código 25.4 - Alteração de Nome Deferida (22) 04/05/2010 (45) 09/07/2019 (71) CORTEVA AGRISCIENCE LLC (US)
(11) PI 1014629-6 B1	Código 25.4 - Alteração de Nome Deferida (22) 27/04/2010 (45) 10/07/2018 (73) CORTEVA AGRISCIENCE LLC (US)
(11) PI 1104631-7 B1	Código 25.4 - Alteração de Nome Deferida (22) 15/09/2011 (45) 09/10/2018 (71) CORTEVA AGRISCIENCE LLC (US)
(11) PI 1106715-2 B1	Código 25.4 - Alteração de Nome Deferida (22) 04/11/2011 (45) 11/12/2018 (71) CORTEVA AGRISCIENCE LLC (US)

Código 25.5 - Alteração de Nome Indeferida

Notificação do indeferimento da alteração de nome requerida. Desta data corre o prazo de 60 (sessenta) dias para eventual recurso do interessado.

---

(11) PI 0107921-2 B8

Código 25.5 - Alteração de Nome Indeferida
(22) 01/02/2001
(45) 10/11/2020
(71) WARNER CHILCOTT COMPANY, LLC (PR)
Indeferido o pedido de alteração de nome contido na petição 870220023196 de 17/03/2022, em virtude da extinção (21.1) Art. 78 Inciso I da LPI publicada na RPI 2630 de 01/06/2021.

---

(11) PI 0107952-2 B8

Código 25.5 - Alteração de Nome Indeferida
(22) 01/02/2001
(45) 01/09/2015
(73) Warner Chilcott Company, LLC (PR)
Indeferido o pedido de alteração de nome contido na petição 870220023197 de 17/03/2022, em virtude da extinção (21.1) Art. 78 Inciso I da LPI publicada na RPI 2630 de 01/06/2021.

---

(11) PI 0117180-1 B8

Código 25.5 - Alteração de Nome Indeferida
(22) 23/11/2001
(45) 04/12/2018
(71) Warner Chilcott Company, LLC (PR)
Indeferido o pedido de alteração de nome contido na petição 870220023198 de 17/03/2022, em virtude da extinção (21.1) Art. 78 Inciso I da LPI publicada na RPI 2696 de 06/09/2022.

---

(21) PI 0413067-7 A2

Código 25.5 - Alteração de Nome Indeferida
(22) 15/07/2004
(71) Warner Chilcott Company, LLC (PR)
Indeferido o pedido de alteração de nome contido na petição 870220023201 de 17/03/2022, em virtude da manutenção do indeferimento do pedido, conforme publicado na RPI2620 de 23/03/2021.

---

(21) PI 0520082-2 A2

Código 25.5 - Alteração de Nome Indeferida
(22) 23/11/2005
(71) WARNER CHILCOTT COMPANY, LLC (PR)
Indeferido o pedido de alteração de nome contido na petição 870220023203 de 17/03/2022, em virtude da manutenção do indeferimento do pedido, conforme publicado na RPI2688 de 12/07/2022.

Código 25.6 - Alteração de Nome em Exigência

Exigência referente ao pedido de alteração de nome requerida. Desta data corre o prazo de 60 (sessenta) dias para cumprimento da exigência formulada, sob pena de indeferimento da alteração.

---

(21) BR 10 2017 025942-0 A2

Código 25.6 - Alteração de Nome em Exigência
(22) 01/12/2017
(71) ESB INDUSTRIA E COMERCIO DE MATERIAIS ELÉTRICOS LTDA (BR/RS)
A fim de atender a alteração de nome e de sede requeridas através da petição nº 870220025046, de 23/03/2022, é necessário apresentar documento que evidencie a alteração de nome solicitada e guia de recolhimento, código 248, relativa a alteração de endereço. Além disso, é preciso apresentar a guia de cumprimento de exigência.

---

(21) BR 10 2018 067834-5 A2

Código 25.6 - Alteração de Nome em Exigência
(22) 04/09/2018
(71) SHENZHEN VOXTECH CO., LTD (CN)
A fim de atender a alteração de nome e de sede requeridas através da petição nº 870220022827, de 17/03/2022 e 870220030577 de 08/04/2022, é necessário apresentar documento notarizado com apostilamento ou legalização consular e tradução juramentada. Além disso, é preciso apresentar guia de cumprimento de exigência.

---

(21) BR 10 2018 067839-6 A2

Código 25.6 - Alteração de Nome em Exigência
(22) 04/09/2018
(71) SHENZHEN VOXTECH CO., LTD (CN)
A fim de atender a alteração de nome e de sede requeridas através da petição nº 870220022832, de 17/03/2022, é necessário apresentar documento notarizado com apostilamento ou legalização consular e tradução juramentada. Além disso, é preciso apresentar guia de recolhimento, código 248, relativa ao segundo serviço solicitado, além da guia de cumprimento de exigência.

---

(21) BR 10 2018 067840-0 A2

Código 25.6 - Alteração de Nome em Exigência
(22) 04/09/2018
(71) SHENZHEN VOXTECH CO., LTD (CN)
A fim de atender a alteração de nome e de sede requeridas através da petição nº 870220022846, de 17/03/2022, é necessário apresentar documento notarizado com apostilamento ou legalização consular e tradução juramentada. Além disso, é preciso apresentar guia de recolhimento, código 248, relativa ao segundo serviço solicitado, além da guia de cumprimento de exigência.

(21) BR 10 2020 009163-8 A2

Código 25.6 - Alteração de Nome em Exigência
(22) 08/05/2020
(71) GREENB SOLUCOES BIODEGRADAVEIS LTDA (BR/SC)
A fim de atender a alteração de nome e de sede requeridas através da petição nº 870220025553, de 24/03/2022, é necessário apresentar guia de recolhimento, código 248, relativa ao segundo serviço solicitado. Além disso, é preciso apresentar a guia de cumprimento de exigência.

(21) BR 10 2022 004200-4

Código 25.6 - Alteração de Nome em Exigência
(22) 07/03/2022
(71) VITOR DOS SANTOS SCARAMUZZI (BR/SP)
A fim de atender a alteração de nome requerida através da petição nº 870220024610, de 22/03/2022, é necessário apresentar procuração com o nome atual do interessado. Além disso, é preciso apresentar a guia de cumprimento de exigência.

(11) BR 11 2016 015742-7 B1

Código 25.6 - Alteração de Nome em Exigência
(22) 17/12/2014
(45) 18/01/2022
(71) SHENZHEN VOXTECH CO., LTD (CN)
A fim de atender a alteração de nome e de sede requeridas através da petição nº 870220022862, de 17/03/2022, é necessário apresentar documento notarizado com apostilamento ou legalização consular e tradução juramentada. Além disso, é preciso apresentar guia de recolhimento, código 248, relativa ao segundo serviço solicitado, além da guia de cumprimento de exigência.

(21) BR 11 2018 002854-1 A2

Código 25.6 - Alteração de Nome em Exigência
(22) 13/08/2015
(71) SHENZHEN VOXTECH CO., LTD (CN)
A fim de atender a alteração de nome e de sede requeridas através da petição nº 870220022825, de 17/03/2022, é necessário apresentar documento notarizado com apostilamento ou legalização consular e tradução juramentada. Além disso, é preciso apresentar guia de recolhimento, código 248, relativa ao segundo serviço solicitado, além da guia de cumprimento de exigência.

(11) BR 11 2018 009380-7 B1

Código 25.6 - Alteração de Nome em Exigência
(22) 10/11/2016
(45) 19/04/2022
(71) ERFGOED MATERIEEL B.V. (NL)
A fim de atender a alteração de nome requerida através da petição nº 870220029189, de 05/04/2022, é necessário apresentar documento notarizado com apostilamento ou legalização consular e tradução juramentada. Além disso, é preciso apresentar a guia de cumprimento de exigência.

(21) BR 11 2020 021895-2 A2	Código 25.6 - Alteração de Nome em Exigência (22) 26/04/2018 (71) SHENZHEN VOXTECH CO., LTD (CN) A fim de atender a alteração de nome e de sede requeridas através da petição nº 870220022881, de 17/03/2022, é necessário apresentar documento notarizado com apostilamento ou legalização consular e tradução juramentada. Além disso, é preciso apresentar guia de recolhimento, código 248, relativa ao segundo serviço solicitado, além da guia de cumprimento de exigência.
(21) BR 11 2020 025564-5 A2	Código 25.6 - Alteração de Nome em Exigência (22) 05/01/2019 (71) SHENZHEN VOXTECH CO., LTD. (CN) A fim de atender a alteração de nome e de sede requeridas através da petição nº 870220022909, de 17/03/2022, é necessário apresentar documento notarizado com apostilamento ou legalização consular e tradução juramentada. Além disso, é preciso apresentar guia de recolhimento, código 248, relativa ao segundo serviço solicitado, além da guia de cumprimento de exigência.
(21) BR 11 2020 025568-8 A2	Código 25.6 - Alteração de Nome em Exigência (22) 05/01/2019 (71) SHENZHEN VOXTECH CO., LTD. (CN) A fim de atender a alteração de nome e de sede requeridas através da petição nº 870220022900, de 17/03/2022, é necessário apresentar documento notarizado com apostilamento ou legalização consular e tradução juramentada. Além disso, é preciso apresentar guia de recolhimento, código 248, relativa ao segundo serviço solicitado, além da guia de cumprimento de exigência.
(21) BR 11 2021 003527-3 A2	Código 25.6 - Alteração de Nome em Exigência (22) 24/08/2019 (71) SHENZHEN VOXTECH CO., LTD. (CN) A fim de atender a alteração de nome e de sede requeridas através da petição nº 870220022912, de 17/03/2022, é necessário apresentar documento notarizado com apostilamento ou legalização consular e tradução juramentada. Além disso, é preciso apresentar guia de recolhimento, código 248, relativa ao segundo serviço solicitado, além da guia de cumprimento de exigência.
(21) BR 11 2021 004719-0 A2	Código 25.6 - Alteração de Nome em Exigência (22) 12/09/2018 (71) SHENZHEN VOXTECH CO., LTD. (CN) A fim de atender a alteração de nome e de sede requeridas através da petição nº 870220022917, de 17/03/2022, é necessário apresentar documento notarizado com apostilamento ou legalização consular e tradução juramentada.

	Além disso, é preciso apresentar guia de recolhimento, código 248, relativa ao segundo serviço solicitado, além da guia de cumprimento de exigência.
(21) BR 11 2021 021739-8 A2	Código 25.6 - Alteração de Nome em Exigência (22) 10/04/2020 (71) SHENZHEN VOXTECH CO., LTD. (CN) A fim de atender a alteração de nome e de sede requeridas através da petição nº 870220022935, de 17/03/2022, é necessário apresentar documento notarizado com apostilamento ou legalização consular e tradução juramentada. Além disso, é preciso apresentar guia de recolhimento, código 248, relativa ao segundo serviço solicitado, além da guia de cumprimento de exigência.
(21) BR 11 2021 021750-9 A2	Código 25.6 - Alteração de Nome em Exigência (22) 06/01/2020 (71) SHENZHEN VOXTECH CO., LTD. (CN) A fim de atender a alteração de nome e de sede requeridas através da petição nº 870220022929, de 17/03/2022, é necessário apresentar documento notarizado com apostilamento ou legalização consular e tradução juramentada. Além disso, é preciso apresentar guia de recolhimento, código 248, relativa ao segundo serviço solicitado, além da guia de cumprimento de exigência.
(21) BR 20 2022 006551-4	Código 25.6 - Alteração de Nome em Exigência (22) 05/04/2022 (71) GROCEST TORRES FRANCO (BR/SP) A fim de atender a alteração de nome requerida através da petição nº 870220035725, de 27/04/2022, é necessário apresentar procuração com o nome correto do interessado. Além disso, é preciso apresentar a guia de cumprimento de exigência.

Código 25.7 - Alteração de Sede Deferida

Notificação do deferimento da alteração de Sede requerida. Desta data corre o prazo de 60 (sessenta) dias para eventual recurso do interessado.

---

(11) BR 10 2014 031961-1 B1
Código 25.7 - Alteração de Sede Deferida
(22) 19/12/2014
(45) 25/08/2020
(71) CRYOVAC, LLC (US)

---

(11) BR 11 2012 001894-9 B1
Código 25.7 - Alteração de Sede Deferida
(22) 28/07/2010
(45) 22/04/2020
(71) CRYOVAC, LLC (US)

---

(11) BR 11 2012 023300-9 B1
Código 25.7 - Alteração de Sede Deferida
(22) 11/03/2011
(45) 15/09/2020
(71) CRYOVAC, LLC (US)

---

(11) BR 11 2013 004292-3 B1
Código 25.7 - Alteração de Sede Deferida
(22) 22/07/2011
(45) 16/06/2020
(71) CRYOVAC, LLC (US)

---

(21) BR 11 2013 025895-0 A2
Código 25.7 - Alteração de Sede Deferida
(22) 02/04/2012
(71) VIRDIA, LLC (US)

---

(11) BR 11 2014 019294-4 B1
Código 25.7 - Alteração de Sede Deferida
(22) 06/02/2013
(45) 19/01/2021
(71) CRYOVAC, LLC (US)

---

(11) BR 11 2015 008923-2 B1
Código 25.7 - Alteração de Sede Deferida
(22) 17/10/2013
(45) 31/08/2021
(71) CRYOVAC, LLC (US)

---

(21) BR 11 2015 022738-4 A8
Código 25.7 - Alteração de Sede Deferida
(22) 15/03/2014
(71) LABRADOR DIAGNOSTICS LLC (US)

(11) BR 11 2015 025753-4 B1	Código 25.7 - Alteração de Sede Deferida (22) 08/04/2014 (45) 13/04/2021 (71) CRYOVAC, LLC (US)
(21) BR 11 2015 027436-6 A8	Código 25.7 - Alteração de Sede Deferida (22) 02/05/2014 (71) LIPIDOR AB (SE)
(11) BR 11 2015 028070-6 B1	Código 25.7 - Alteração de Sede Deferida (22) 06/05/2014 (45) 10/08/2021 (71) CRYOVAC, LLC (US)
(11) BR 11 2015 028497-3 B1	Código 25.7 - Alteração de Sede Deferida (22) 14/05/2014 (45) 16/11/2021 (71) CRYOVAC, LLC (US)
(21) BR 11 2015 032789-3 A2	Código 25.7 - Alteração de Sede Deferida (22) 31/07/2014 (71) FIVE PRIME THERAPEUTICS, INC. (US)
(11) BR 11 2016 001075-2 B1	Código 25.7 - Alteração de Sede Deferida (22) 23/07/2014 (45) 11/05/2021 (71) CRYOVAC, LLC (US)
(11) BR 11 2016 009511-1 B1	Código 25.7 - Alteração de Sede Deferida (22) 01/11/2014 (45) 11/05/2021 (71) CRYOVAC, LLC (US)
(11) BR 11 2016 013393-5 B1	Código 25.7 - Alteração de Sede Deferida (22) 15/12/2014 (45) 31/08/2021 (71) CRYOVAC, LLC (US)
(11) BR 11 2016 015680-3 B1	Código 25.7 - Alteração de Sede Deferida (22) 15/01/2015 (45) 13/07/2021

	(71) CRYOVAC, LLC (US)
(11) BR 11 2016 018223-5 B1	Código 25.7 - Alteração de Sede Deferida (22) 10/02/2015 (45) 17/02/2021 (71) CRYOVAC, LLC (US)
(21) BR 11 2016 026625-0 A2	Código 25.7 - Alteração de Sede Deferida (22) 12/05/2015 (71) VIRDIA, LLC (US)
(11) BR 11 2016 027305-2 B1	Código 25.7 - Alteração de Sede Deferida (22) 28/05/2015 (45) 03/08/2021 (71) CRYOVAC, LLC (US)
(11) BR 11 2017 007009-0 B1	Código 25.7 - Alteração de Sede Deferida (22) 08/10/2015 (45) 16/11/2021 (71) CRYOVAC, LLC (US)
(11) BR 11 2017 007124-0 B1	Código 25.7 - Alteração de Sede Deferida (22) 08/10/2015 (45) 24/08/2021 (71) CRYOVAC, LLC (US)
(21) BR 11 2017 010224-2 A2	Código 25.7 - Alteração de Sede Deferida (22) 26/11/2015 (71) CRYOVAC, LLC (US)
(21) BR 11 2018 007052-1 A2	Código 25.7 - Alteração de Sede Deferida (22) 07/10/2016 (71) OSSIFORM APS (DK)
(11) BR 11 2019 025345-9 B1	Código 25.7 - Alteração de Sede Deferida (22) 04/06/2018 (45) 27/09/2022 (71) COVESTRO (NETHERLANDS) B.V. (NL)
(21) BR 11 2020 016877-7 A2	Código 25.7 - Alteração de Sede Deferida (22) 02/03/2018 (71) VICINAY MOORING CONNECTORS, S.A. (ES)

(21) BR 11 2022 001699-9 A2	Código 25.7 - Alteração de Sede Deferida (22) 30/07/2020 (71) PROVENTION BIO, INC. (US)
(21) BR 11 2022 003624-8 A2	Código 25.7 - Alteração de Sede Deferida (22) 18/08/2020 (71) ANYPOINT MEDIA CO., LTD. (KR)
(21) BR 20 2018 013953-9 U2	Código 25.7 - Alteração de Sede Deferida (22) 09/07/2018 (71) FLAVIO MARÇAL BOABAID (BR/SC)
(11) PI 0613144-1 B1	Código 25.7 - Alteração de Sede Deferida (22) 07/06/2006 (45) 09/05/2017 (73) CRYOVAC, LLC (US)
(11) PI 0614258-3 B1	Código 25.7 - Alteração de Sede Deferida (22) 17/07/2006 (45) 06/02/2018 (73) CRYOVAC, LLC (US)
(11) PI 0707964-8 B1	Código 25.7 - Alteração de Sede Deferida (22) 29/01/2007 (45) 23/01/2018 (73) CRYOVAC, LLC (US)
(21) PI 0808927-2 A2	Código 25.7 - Alteração de Sede Deferida (22) 19/02/2008 (71) Syngenta Participations AG (CH) ; SYNGENTA LIMITED (GB)
(21) PI 0810631-2 A2	Código 25.7 - Alteração de Sede Deferida (22) 12/05/2008 (71) ACORDA THERAPEUTICS, INC. (US)
(11) PI 0811779-9 B1	Código 25.7 - Alteração de Sede Deferida (22) 20/05/2008 (45) 07/04/2020 (71) CRYOVAC, LLC (US)
(11) PI 0813826-5 B1	Código 25.7 - Alteração de Sede Deferida

	(22) 03/07/2008 (45) 30/04/2019 (71) CRYOVAC, LLC (US)
(11) PI 0816076-7 B1	Código 25.7 - Alteração de Sede Deferida (22) 23/07/2008 (45) 24/04/2019 (71) CRYOVAC, LLC (US)
(11) PI 0912880-8 B1	Código 25.7 - Alteração de Sede Deferida (22) 30/04/2009 (45) 27/11/2018 (71) CRYOVAC, LLC (US)
(11) PI 0913904-4 B1	Código 25.7 - Alteração de Sede Deferida (22) 08/06/2009 (45) 05/11/2019 (71) CRYOVAC, LLC (US)
(11) PI 0914562-1 B1	Código 25.7 - Alteração de Sede Deferida (22) 24/06/2009 (45) 09/04/2019 (71) CRYOVAC, LLC (US)
(11) PI 0918976-9 B1	Código 25.7 - Alteração de Sede Deferida (22) 15/09/2009 (45) 09/07/2019 (71) CRYOVAC, LLC (US)
(11) PI 0921064-4 B1	Código 25.7 - Alteração de Sede Deferida (22) 20/11/2009 (45) 01/10/2019 (71) CRYOVAC, LLC (US)
(11) PI 1000973-6 B1	Código 25.7 - Alteração de Sede Deferida (22) 22/02/2010 (45) 04/08/2020 (71) AGUSTAWESTLAND LIMITED (GB)
(11) PI 1016229-1 B1	Código 25.7 - Alteração de Sede Deferida (22) 02/03/2010 (45) 18/08/2020

(71) CRYOVAC, LLC (US)

Código 25.12 - Publicação Anulada

Anulada a publicação de qualquer um dos subitens anteriores por ter sido efetuada com incorreção.

---

(21) BR 10 2020 009212-0 A2

Código 25.12 - Publicação Anulada

(22) 08/05/2020

(71) EMBRAER S.A. (BR/SP)

Anulada a publicação código 25.1 na RPI nº 2686 de 28/06/2022 por ter sido indevida.

Código 25.13 - Anotação de Limitação ou Ônus

Notificação referente à anotação de limitação ou ônus conforme indicado no complemento.

---

(11) BR 10 2013 005922-6 B1

Código 25.13 - Anotação de Limitação ou Ônus
(22) 13/03/2013
(45) 18/05/2021
(71) DNA BIOTECNOLOGIA PRODUTOS QUÍMICOS ORGÂNICOS LTDA (BR/BA)
(72) EDINAIDE MENEZES DE FREITAS ALVES NETO
ANOTAÇÃO DE LIMITAÇÃO OU ÔNUSRef.: Processo SEI/INPI 52402.010251/2022-97Processo: 8003127-58.2022.8.05.0150De acordo com o art. 59, II, da LPI, e, conforme determinação da Juíza de Direito MMª LUIZA ELIZABETH DE SENA SALES SANTOS, do Tribunal de Justiça do Estado da Bahia, da 1ª Vara dos Feitos Relativos às Relações de Consumo, Cíveis, Comerciais e Registro Público de Lauro de Freitas, fica anotada a suspensão de mudanças de titularidade da referida Patente, ?salvo no que concerne às atividades já exploradas antes da inclusão do autor na sociedade, nos termos do parágrafo primeiro da cláusula sexta do contrato social? como consta nos autos do supracitado processo que tem como requerente ?LAZARO DE QUEIROZ SOUZA? e requeridos ?DNA BIOTECNOLOGIA PRODUTOS QUÍMICOS ORGÂNICOS LTDA? e outros.

Código Códigos para Trâmite Prioritário

Código 28.10.1 - Notificação de requerimento de trâmite prioritário de depositante idoso

Notifica o requerimento de trâmite prioritário de depositante idoso para os processos de patente listados. A admissão condiciona-se ao atendimento da legislação específica.

(21) BR 10 2019 019816-8 A2	Código 28.10.1 - Notificação de requerimento de trâmite prioritário de depositante idoso (22) 23/09/2019 Notificação de requerimento de trâmite prioritário de depositante idoso, conforme protocolo nº 870220090340, de 03/10/2022
(21) BR 10 2021 016701-7	Código 28.10.1 - Notificação de requerimento de trâmite prioritário de depositante idoso (22) 23/08/2021 Notificação de requerimento de trâmite prioritário de depositante idoso, conforme protocolo nº 870220090226, de 03/10/2022
(21) BR 10 2022 012838-3 A2	Código 28.10.1 - Notificação de requerimento de trâmite prioritário de depositante idoso (22) 27/06/2022 Notificação de requerimento de trâmite prioritário de depositante idoso, conforme protocolo nº 870220090064, de 30/09/2022
(21) BR 10 2022 015875-4 A2	Código 28.10.1 - Notificação de requerimento de trâmite prioritário de depositante idoso (22) 10/08/2022 Notificação de requerimento de trâmite prioritário de depositante idoso, conforme protocolo nº 870220089008, de 28/09/2022
(21) BR 20 2020 000308-4 U2	Código 28.10.1 - Notificação de requerimento de trâmite prioritário de depositante idoso (22) 07/01/2020 Notificação de requerimento de trâmite prioritário de depositante idoso, conforme protocolo nº 870220081741, de 08/09/2022
(21) BR 20 2022 010033-6	Código 28.10.1 - Notificação de requerimento de trâmite prioritário de depositante idoso (22) 24/05/2022

	Notificação de requerimento de trâmite prioritário de depositante idoso, conforme protocolo nº 870220083309, de 13/09/2022
(21) BR 20 2022 014680-8 U2	Código 28.10.1 - Notificação de requerimento de trâmite prioritário de depositante idoso (22) 25/07/2022 Notificação de requerimento de trâmite prioritário de depositante idoso, conforme protocolo nº 870220081936, de 09/09/2022

Código 28.10.4 - Notificação de requerimento de trâmite prioritário de depositante MEI, ME ou EPP

Notifica o requerimento de trâmite prioritário de depositante de depositante MEI, ME ou EPP para os processos de patente listados. A admissão condiciona-se ao atendimento da legislação específica.

(21) BR 10 2022 013602-5 A2	Código 28.10.4 - Notificação de requerimento de trâmite prioritário de depositante MEI, ME ou EPP (22) 07/07/2022 Notificação de requerimento de trâmite prioritário de depositante MEI, ME ou EPP, conforme protocolo nº 870220081332, de 06/09/2022
(21) BR 10 2022 017348-6	Código 28.10.4 - Notificação de requerimento de trâmite prioritário de depositante MEI, ME ou EPP (22) 30/08/2022 Notificação de requerimento de trâmite prioritário de depositante MEI, ME ou EPP, conforme protocolo nº 870220079790, de 02/09/2022
(21) BR 20 2022 016928-0	Código 28.10.4 - Notificação de requerimento de trâmite prioritário de depositante MEI, ME ou EPP (22) 24/08/2022 Notificação de requerimento de trâmite prioritário de depositante MEI, ME ou EPP, conforme protocolo nº 870220076525, de 25/08/2022

Código 28.10.11 - Notificação de requerimento de trâmite prioritário de tecnologia verde

Notifica o requerimento de trâmite prioritário de tecnologia verde para os processos de patente listados. A admissão condiciona-se ao atendimento da legislação específica.

(21) BR 10 2021 013053-9 A2	Código 28.10.11 - Notificação de requerimento de trâmite prioritário de tecnologia verde (22) 30/06/2021 Notificação de requerimento de trâmite prioritário de tecnologia verde, conforme protocolo nº 870220081420, de 06/09/2022
(21) BR 11 2021 005106-6 A2	Código 28.10.11 - Notificação de requerimento de trâmite prioritário de tecnologia verde (22) 11/11/2019 Notificação de requerimento de trâmite prioritário de tecnologia verde, conforme protocolo nº 870220083398, de 13/09/2022
(21) BR 20 2022 008981-2	Código 28.10.11 - Notificação de requerimento de trâmite prioritário de tecnologia verde (22) 09/05/2022 Notificação de requerimento de trâmite prioritário de tecnologia verde, conforme protocolo nº 870220081822, de 08/09/2022

Código 28.10.22 - Notificação de requerimento de trâmite prioritário de terceiro acusado de contrafação

Notifica o requerimento de trâmite prioritário de terceiro acusado de contrafação para os processos de patente listados. A admissão condiciona-se ao atendimento da legislação específica.

(21) BR 20 2021 000204-8 U2	Código 28.10.22 - Notificação de requerimento de trâmite prioritário de terceiro acusado de contrafação (22) 07/01/2021 Notificação de requerimento de trâmite prioritário de terceiro acusado de contrafação, conforme protocolo nº 870220080191, de 02/09/2022

Código 28.10.26 - Notificação de requerimento de trâmite prioritário de tecnologia disponibilizada no mercado

Notifica o requerimento de trâmite prioritário de tecnologia disponibilizada no mercado para os processos de patente listados. A admissão condiciona-se ao atendimento da legislação específica.

(21) BR 20 2022 008848-4 U2	Código 28.10.26 - Notificação de requerimento de trâmite prioritário de tecnologia disponibilizada no mercado (22) 06/05/2022

Código 28.10.32 - Notificação de requerimento de trâmite prioritário de PPH

Notifica o requerimento de trâmite prioritário para os processos de patente listados. A admissão condiciona-se ao atendimento da legislação específica.

(21) BR 10 2016 007917-9 A2	Código 28.10.32 - Notificação de requerimento de trâmite prioritário de PPH (22) 08/04/2016 Notificação de requerimento de trâmite prioritário de PPH, conforme protocolo nº 870220086606, de 22/09/2022
(21) BR 10 2019 021077-0 A2	Código 28.10.32 - Notificação de requerimento de trâmite prioritário de PPH (22) 07/10/2019 Notificação de requerimento de trâmite prioritário de PPH, conforme protocolo nº 870220088085, de 26/09/2022
(21) BR 10 2020 000409-3 A2	Código 28.10.32 - Notificação de requerimento de trâmite prioritário de PPH (22) 08/01/2020 Notificação de requerimento de trâmite prioritário de PPH, conforme protocolo nº 870220085819, de 20/09/2022
(21) BR 10 2022 018437-2	Código 28.10.32 - Notificação de requerimento de trâmite prioritário de PPH (22) 14/09/2022 Notificação de requerimento de trâmite prioritário de PPH, conforme protocolo nº 870220085011, de 16/09/2022
(21) BR 11 2019 019921-7 A2	Código 28.10.32 - Notificação de requerimento de trâmite prioritário de PPH (22) 05/04/2018 Notificação de requerimento de trâmite prioritário de PPH, conforme protocolo nº 870220086025, de 20/09/2022
(21) BR 11 2020 000525-8 A2	Código 28.10.32 - Notificação de requerimento de trâmite prioritário de PPH (22) 12/07/2018 Notificação de requerimento de trâmite prioritário de PPH, conforme protocolo 870220084243, de 15/09/2022
(21) BR 11 2020 003916-0 A2	Código 28.10.32 - Notificação de requerimento de trâmite prioritário de PPH (22) 30/08/2018

	Notificação de requerimento de trâmite prioritário de PPH, conforme protocolo nº 870220087316, de 23/09/2022
(21) BR 11 2021 000745-8 A2	Código 28.10.32 - Notificação de requerimento de trâmite prioritário de PPH (22) 26/07/2019 Notificação de requerimento de trâmite prioritário de PPH, conforme protocolo nº 870220086266, de 21/09/2022
(21) BR 11 2021 000789-0 A8	Código 28.10.32 - Notificação de requerimento de trâmite prioritário de PPH (22) 16/07/2019 Notificação de requerimento de trâmite prioritário de PPH, conforme protocolo nº 870220086814, de 22/09/2022
(21) BR 11 2021 003607-5 A2	Código 28.10.32 - Notificação de requerimento de trâmite prioritário de PPH (22) 11/09/2019 Notificação de requerimento de trâmite prioritário de PPH, conforme protocolo nº 870220084602, de 16/09/2022
(21) BR 11 2021 003746-2 A2	Código 28.10.32 - Notificação de requerimento de trâmite prioritário de PPH (22) 25/09/2019 Notificação de requerimento de trâmite prioritário de PPH, conforme protocolo nº 870220088964, de 28/09/2022
(21) BR 11 2021 004693-3 A2	Código 28.10.32 - Notificação de requerimento de trâmite prioritário de PPH (22) 12/09/2019 Notificação de requerimento de trâmite prioritário de PPH, conforme protocolo nº 870220086853, de 22/09/2022
(21) BR 11 2021 005598-3 A2	Código 28.10.32 - Notificação de requerimento de trâmite prioritário de PPH (22) 25/09/2019 Notificação de requerimento de trâmite prioritário de PPH, conforme protocolo nº 870220088823, de 28/09/2022
(21) BR 11 2021 005698-0 A2	Código 28.10.32 - Notificação de requerimento de trâmite prioritário de PPH (22) 27/09/2019 Notificação de requerimento de trâmite prioritário de PPH, conforme protocolo nº 870220088272, de 27/09/2022
(21) BR 11 2021 006329-3 A2	Código 28.10.32 - Notificação de requerimento de trâmite prioritário de PPH (22) 02/10/2019 Notificação de requerimento de trâmite prioritário de PPH, conforme protocolo nº 870220086008, de 20/09/2022

(21) BR 11 2021 006657-8 A2	Código 28.10.32 - Notificação de requerimento de trâmite prioritário de PPH (22) 08/10/2019 Notificação de requerimento de trâmite prioritário de PPH, conforme protocolo nº 870220086267, de 21/09/2022
(21) BR 11 2021 006721-3 A2	Código 28.10.32 - Notificação de requerimento de trâmite prioritário de PPH (22) 17/10/2019 Notificação de requerimento de trâmite prioritário de PPH, conforme protocolo nº 870220086081, de 20/09/2022
(21) BR 11 2021 007147-4 A2	Código 28.10.32 - Notificação de requerimento de trâmite prioritário de PPH (22) 03/10/2019 Notificação de requerimento de trâmite prioritário de PPH, conforme protocolo nº 870220086897, de 22/09/2022
(21) BR 11 2021 008384-7 A2	Código 28.10.32 - Notificação de requerimento de trâmite prioritário de PPH (22) 05/11/2019 Notificação de requerimento de trâmite prioritário de PPH, conforme protocolo nº 870220084973, de 16/09/2022
(21) BR 11 2021 008397-9 A2	Código 28.10.32 - Notificação de requerimento de trâmite prioritário de PPH (22) 04/11/2019 Notificação de requerimento de trâmite prioritário de PPH, conforme protocolo nº 870220085379, de 19/09/2022
(21) BR 11 2021 008808-3 A2	Código 28.10.32 - Notificação de requerimento de trâmite prioritário de PPH (22) 07/11/2019 Notificação de requerimento de trâmite prioritário de PPH, conforme protocolo nº 870220085319, de 19/09/2022
(21) BR 11 2021 010020-2 A2	Código 28.10.32 - Notificação de requerimento de trâmite prioritário de PPH (22) 18/11/2019 Notificação de requerimento de trâmite prioritário de PPH, conforme protocolo nº 870220085222, de 19/09/2022
(21) BR 11 2021 012743-7 A2	Código 28.10.32 - Notificação de requerimento de trâmite prioritário de PPH (22) 17/12/2019 Notificação de requerimento de trâmite prioritário de PPH, conforme protocolo nº 870220085937, de 20/09/2022
(21) BR 11 2021 018149-0 A2	Código 28.10.32 - Notificação de requerimento de trâmite prioritário de PPH

	(22) 11/03/2020 Notificação de requerimento de trâmite prioritário de PPH, conforme protocolo nº 870220087474, de 23/09/2022
(21) BR 11 2021 024454-9 A2	Código 28.10.32 - Notificação de requerimento de trâmite prioritário de PPH (22) 07/06/2019 Notificação de requerimento de trâmite prioritário de PPH, conforme protocolo nº 870220084885, de 16/09/2022
(21) BR 11 2022 006462-4 A2	Código 28.10.32 - Notificação de requerimento de trâmite prioritário de PPH (22) 02/10/2020 Notificação de requerimento de trâmite prioritário de PPH, conforme protocolo nº 870220086604, de 22/09/2022
(21) BR 11 2022 009709-3 A2	Código 28.10.32 - Notificação de requerimento de trâmite prioritário de PPH (22) 19/11/2020 Notificação de requerimento de trâmite prioritário de PPH, conforme protocolo nº 870220086369, de 21/09/2022
(21) BR 11 2022 011699-3 A2	Código 28.10.32 - Notificação de requerimento de trâmite prioritário de PPH (22) 11/12/2020 Notificação de requerimento de trâmite prioritário de PPH, conforme protocolo nº 870220088999, de 28/09/2022
(21) BR 11 2022 013896-2 A2	Código 28.10.32 - Notificação de requerimento de trâmite prioritário de PPH (22) 04/02/2021 Notificação de requerimento de trâmite prioritário de PPH, conforme protocolo nº 870220087127, de 23/09/2022
(21) BR 11 2022 014582-9 A2	Código 28.10.32 - Notificação de requerimento de trâmite prioritário de PPH (22) 20/01/2021 Notificação de requerimento de trâmite prioritário de PPH, conforme protocolo nº 870220086368, de 21/09/2022
(21) BR 11 2022 017335-0 A2	Código 28.10.32 - Notificação de requerimento de trâmite prioritário de PPH (22) 25/02/2021 Notificação de requerimento de trâmite prioritário de PPH, conforme protocolo nº 870220086669, de 22/09/2022
(21) BR 11 2022 017415-2	Código 28.10.32 - Notificação de requerimento de trâmite prioritário de PPH (22) 04/03/2021 Notificação de requerimento de trâmite prioritário de PPH, conforme protocolo

	nº 870220084936, de 16/09/2022
(21) BR 11 2022 017450-0 A2	Código 28.10.32 - Notificação de requerimento de trâmite prioritário de PPH (22) 29/01/2021 Notificação de requerimento de trâmite prioritário de PPH, conforme protocolo nº 870220087447, de 23/09/2022
(21) BR 11 2022 017584-1	Código 28.10.32 - Notificação de requerimento de trâmite prioritário de PPH (22) 22/02/2021 Notificação de requerimento de trâmite prioritário de PPH, conforme protocolo nº 870220085028, de 16/09/2022
(21) BR 11 2022 018965-6	Código 28.10.32 - Notificação de requerimento de trâmite prioritário de PPH (22) 19/03/2021 Notificação de requerimento de trâmite prioritário de PPH, conforme protocolo nº 870220087988, de 26/09/2022
(21) BR 12 2022 007777-3 A2	Código 28.10.32 - Notificação de requerimento de trâmite prioritário de PPH (22) 08/05/2020 Notificação de requerimento de trâmite prioritário de PPH, conforme protocolo nº 870220085901, de 20/09/2022
(21) BR 12 2022 011176-9 A2	Código 28.10.32 - Notificação de requerimento de trâmite prioritário de PPH (22) 07/06/2019 Notificação de requerimento de trâmite prioritário de PPH, conforme protocolo nº 870220084376, de 15/09/2022

Código 28.21 - Exigência formal de trâmite prioritário

Notifica os requisitos formais para trâmite prioritário que não foram atendidos. O requerente tem o prazo de 60 (sessenta) dias para sanear as irregularidades apontadas através do código de serviço 206, descrição do objeto: “cumprimento do exame formal para trâmite prioritário”.

(21) BR 10 2019 019816-8 A2	Código 28.21 - Exigência formal de trâmite prioritário (22) 23/09/2019 Para o requerimento de trâmite prioritário efetuado através da petição nº 870220090340, de 03/10/2022, atender as condições formais, o interessado deve cumprir ao disposto no art. 3º, inciso II, da Portaria INPI PR nº 54, de 15/12/2021, publicada na RPI nº 2662, de 11/01/22, e manifestar-se através do código de serviço 206 no prazo de 60 dias, sob pena de inadmissão.

	Especificamente, pagar a taxa de pedido de exame técnico, de GRU 203, que não foi paga desde a exigência anterior.
(21) BR 10 2020 006352-9 A2	Código 28.21 - Exigência formal de trâmite prioritário (22) 30/03/2020 Para o requerimento de trâmite prioritário efetuado através da petição nº XXXXXXXXXXX, de XXXXXXX, atender as condições formais, o interessado deve cumprir ao disposto no art. 4º, inciso IV, cc. art. 12, parágrafo 3º, da Portaria INPI PR nº 54, de 15/12/2021, publicada na RPI nº 2662, de 11/01/22, e manifestar-se através do código de serviço 206 no prazo de 60 dias, sob pena de inadmissão. Especificamente, anexar esclarecimentos mais detalhados sobre a tecnologia, para a solicitação do prioritário. Poderia ter sido realizada a solicitação de depositante idoso, como foi feito anteriormente, que seria sem custos. Afinal, mesmo depois do prazo, não haveria mais a necessidade do cumprimento da exigência proferida na época, uma vez que a taxa de pedido de exame técnico cobrada foi paga.
(21) BR 10 2020 025928-8 A2	Código 28.21 - Exigência formal de trâmite prioritário (22) 17/12/2020 Para o requerimento de trâmite prioritário efetuado através da petição nº 870220047536, de 31/05/2022, atender as condições formais, o interessado deve cumprir ao disposto no art. 3º, inciso II, da Portaria INPI PR nº 54, de 15/12/2021, publicada na RPI nº 2662, de 11/01/22, e manifestar-se através do código de serviço 206 no prazo de 60 dias, sob pena de inadmissão. Especificamente, pagar a taxa de pedido de exame técnico, com GRU 203.
(21) BR 11 2019 019921-7 A2	Código 28.21 - Exigência formal de trâmite prioritário (22) 05/04/2018 Para o requerimento de trâmite prioritário efetuado através da petição nº 870220086025, de 20/09/2022, atender as condições formais, o interessado deve cumprir ao disposto no inciso VIII do art. 3º cc. alínea b, do inciso IV, do art. 4º, Portaria INPI PR nº 55, de 15/12/21, publicada na RPI 2662, de 11/01/22, e manifestar-se através do código de serviço 206 no prazo de 60 dias, sob pena de negação. Especificamente, foi apresentada uma "intention to grant", ao invés de uma "decision to grant". Por favor apresentar carta patente expedida ou parecer de deferimento do processo.
(21) BR 12 2022 007777-3 A2	Código 28.21 - Exigência formal de trâmite prioritário (22) 08/05/2020 Para o requerimento de trâmite prioritário efetuado através da petição nº 870220085901, de 20/09/2022, atender as condições formais, o interessado deve cumprir ao disposto no inciso VIII do art. 3º cc. alínea b, do inciso IV, do art. 4º, Portaria INPI PR nº 55, de 15/12/21, publicada na RPI 2662, de

11/01/22, e manifestar-se através do código de serviço 206 no prazo de 60 dias, sob pena de negação. Especificamente, o requerente apresentou um "notice of Allowability", ou seja o equivalente a uma exigência de parecer de exame. Seria válido apresentar o parecer de deferimento (notice of allowance) ou a carta patente expedida.

Código 28.22 - Requerimento de trâmite prioritário encaminhado para confirmação tecnológica.

Notifica que as condições formais para o trâmite prioritário dos processos listados foram atendidas, mas é necessário confirmar a tecnologia. A admissão do trâmite prioritário condiciona-se a confirmação de que a tecnologia atende a legislação específica.

(21) BR 10 2021 013053-9 A2	Código 28.22 - Requerimento de trâmite prioritário encaminhado para confirmação tecnológica. (22) 30/06/2021 A petição nº 870220081420, de 06/09/2022, foi encaminhada para confirmação da tecnologia, conforme estipulado pelo art. 13º, da Instrução Normativa DIRPA nº 2, de 26/06/20, publicada na RPI nº 2582, de 30/06/20. A admissão do trâmite prioritário está condicionada a adequação da matéria do processo às condições estipuladas na Portaria INPI PR nº 54, de 15/12/2021, publicada na RPI nº 2662, de 11/01/22.
(21) BR 11 2021 005106-6 A2	Código 28.22 - Requerimento de trâmite prioritário encaminhado para confirmação tecnológica. (22) 11/11/2019 A petição nº 870220083398, de 13/09/2022, foi encaminhada para confirmação da tecnologia, conforme estipulado pelo art. 13º, da Instrução Normativa DIRPA nº 2, de 26/06/20, publicada na RPI nº 2582, de 30/06/20. A admissão do trâmite prioritário está condicionada a adequação da matéria do processo às condições estipuladas na Portaria INPI PR nº 54, de 15/12/2021, publicada na RPI nº 2662, de 11/01/22.
(21) BR 20 2022 008981-2	Código 28.22 - Requerimento de trâmite prioritário encaminhado para confirmação tecnológica. (22) 09/05/2022 A petição nº 870220081822, de 08/09/2022, foi encaminhada para confirmação da tecnologia, conforme estipulado pelo art. 13º, da Instrução Normativa DIRPA nº 2, de 26/06/20, publicada na RPI nº 2582, de 30/06/20. A admissão do trâmite prioritário está condicionada a adequação da matéria do processo às condições estipuladas na Portaria INPI PR nº 54, de 15/12/2021, publicada na

RPI nº 2662, de 11/01/22.

Código 28.30 - Trâmite prioritário admitido

Notifica a admissão do trâmite prioritário ao processo de patente em toda a esfera administrativa do INPI.

(21) BR 10 2017 014762-2 A2	Código 28.30 - Trâmite prioritário admitido (22) 07/07/2017 Admitido o trâmite prioritário requerido através da petição nº 870220084217, de 15/09/2022, haja vista que atende ao disposto no art. 5º, da Portaria INPI PR nº 54, de 15/12/2021, publicada na RPI nº 2662, de 11/01/22.
(21) BR 10 2021 009257-2 A2	Código 28.30 - Trâmite prioritário admitido (22) 12/05/2021 Admitido o trâmite prioritário requerido através da petição nº 870220086809, de 22/09/2022, haja vista que atende ao disposto no art. 5º, da Portaria INPI PR nº 54, de 15/12/2021, publicada na RPI nº 2662, de 11/01/22.
(21) BR 10 2021 022660-9 A2	Código 28.30 - Trâmite prioritário admitido (22) 11/11/2021 Admitido o trâmite prioritário requerido através da petição nº 870220086134, de 21/09/2022, haja vista que atende ao disposto no art. 5º, da Portaria INPI PR nº 54, de 15/12/2021, publicada na RPI nº 2662, de 11/01/22.
(21) BR 11 2018 012801-5 A2	Código 28.30 - Trâmite prioritário admitido (22) 21/12/2016 Admitido o trâmite prioritário requerido através da petição nº 870220059249, de 05/07/2022, haja vista que atende ao disposto no art. 12, da Portaria INPI PR nº 54, de 15/12/2021, publicada na RPI nº 2662, de 11/01/22.
(21) BR 11 2018 073291-5 A2	Código 28.30 - Trâmite prioritário admitido (22) 12/05/2017 Admitido o trâmite prioritário requerido através da petição nº 870220059255, de 05/07/2022, haja vista que atende ao disposto no art. 12, da Portaria INPI PR nº 54, de 15/12/2021, publicada na RPI nº 2662, de 11/01/22.
(21) BR 11 2021 000823-3 A2	Código 28.30 - Trâmite prioritário admitido (22) 31/07/2019 Admitido o trâmite prioritário requerido através da petição nº 870220067106, de 29/07/2022, haja vista que atende ao disposto no art. 12, da Portaria INPI PR nº

	54, de 15/12/2021, publicada na RPI nº 2662, de 11/01/22.
(21) BR 11 2021 001297-4 A2	Código 28.30 - Trâmite prioritário admitido (22) 21/06/2018 Admitido o trâmite prioritário requerido através da petição nº 870220086820, de 22/09/2022, haja vista que atende ao disposto no art. 5º, da Portaria INPI PR nº 54, de 15/12/2021, publicada na RPI nº 2662, de 11/01/22.
(21) BR 11 2021 001299-0 A2	Código 28.30 - Trâmite prioritário admitido (22) 21/06/2018 Admitido o trâmite prioritário requerido através da petição nº 870220086807, de 22/09/2022, haja vista que atende ao disposto no art. 5º, da Portaria INPI PR nº 54, de 15/12/2021, publicada na RPI nº 2662, de 11/01/22.
(21) BR 11 2021 011855-1 A2	Código 28.30 - Trâmite prioritário admitido (22) 21/12/2018 Admitido o trâmite prioritário requerido através da petição nº 870220086811, de 22/09/2022, haja vista que atende ao disposto no art. 5º, da Portaria INPI PR nº 54, de 15/12/2021, publicada na RPI nº 2662, de 11/01/22.
(21) BR 11 2021 018560-7	Código 28.30 - Trâmite prioritário admitido (22) 12/01/2021 Admitido o trâmite prioritário requerido através da petição nº 870220086813, de 22/09/2022, haja vista que atende ao disposto no art. 5º, da Portaria INPI PR nº 54, de 15/12/2021, publicada na RPI nº 2662, de 11/01/22.
(21) BR 11 2021 022419-0 A2	Código 28.30 - Trâmite prioritário admitido (22) 06/08/2021 Concedido o trâmite prioritário requerido através da petição nº 870220078336, de 30/08/2022, haja vista que a exigência formulada na RPI 2698, de 20/09/2022, foi cumprida através da petição nº 870220086184, de 21/09/2022, atendendo ao disposto nos artigos 3º, 4º e 5º da Portaria INPI PR nº 55, de 15/12/21, publicada na RPI 2662, de 11/01/22.
(21) BR 11 2021 024925-7 A2	Código 28.30 - Trâmite prioritário admitido (22) 10/06/2020 Admitido o trâmite prioritário requerido através da petição nº 870220069925, de 05/08/2022, haja vista que atende ao disposto no art. 12, da Portaria INPI PR nº 54, de 15/12/2021, publicada na RPI nº 2662, de 11/01/22.
(21) BR 12 2022 016112-0 A2	Código 28.30 - Trâmite prioritário admitido (22) 13/06/2017 Admitido o trâmite prioritário requerido através da petição nº 870220075221, de

	22/08/2022, haja vista que atende ao disposto no art. 12, da Portaria INPI PR nº 54, de 15/12/2021, publicada na RPI nº 2662, de 11/01/22.
(21) BR 20 2019 024060-7 U2	Código 28.30 - Trâmite prioritário admitido (22) 14/11/2019 Admitido o trâmite prioritário requerido através da petição nº 870220085591, de 19/09/2022, haja vista que atende ao disposto no art. 5º, da Portaria INPI PR nº 54, de 15/12/2021, publicada na RPI nº 2662, de 11/01/22.
(21) BR 20 2019 025270-2 U2	Código 28.30 - Trâmite prioritário admitido (22) 29/11/2019 Admitido o trâmite prioritário requerido através da petição nº 870220086991, de 23/09/2022, haja vista que atende ao disposto no art. 5º, da Portaria INPI PR nº 54, de 15/12/2021, publicada na RPI nº 2662, de 11/01/22.
(21) BR 20 2020 010367-4 U2	Código 28.30 - Trâmite prioritário admitido (22) 25/05/2020 Admitido o trâmite prioritário requerido através da petição nº 870220085148, de 19/09/2022, haja vista que atende ao disposto no art. 5º, da Portaria INPI PR nº 54, de 15/12/2021, publicada na RPI nº 2662, de 11/01/22.
(21) BR 20 2021 011058-4 U2	Código 28.30 - Trâmite prioritário admitido (22) 08/06/2021 Admitido o trâmite prioritário requerido através da petição nº 870220084598, de 16/09/2022, haja vista que atende ao disposto no art. 5º, da Portaria INPI PR nº 54, de 15/12/2021, publicada na RPI nº 2662, de 11/01/22.
(21) BR 20 2021 023396-1 U2	Código 28.30 - Trâmite prioritário admitido (22) 22/11/2021 Admitido o trâmite prioritário requerido através da petição nº 870220086816, de 22/09/2022, haja vista que atende ao disposto no art. 5º, da Portaria INPI PR nº 54, de 15/12/2021, publicada na RPI nº 2662, de 11/01/22.
(21) BR 20 2021 024838-1 U2	Código 28.30 - Trâmite prioritário admitido (22) 08/12/2021 Admitido o trâmite prioritário requerido através da petição nº 870220086818, de 22/09/2022, haja vista que atende ao disposto no art. 5º, da Portaria INPI PR nº 54, de 15/12/2021, publicada na RPI nº 2662, de 11/01/22.
(21) BR 20 2022 013692-6	Código 28.30 - Trâmite prioritário admitido (22) 08/07/2022 Admitido o trâmite prioritário requerido através da petição nº 870220087949, de 26/09/2022, haja vista que atende ao disposto no art. 5º, da Portaria INPI PR nº

54, de 15/12/2021, publicada na RPI nº 2662, de 11/01/22.

(21) BR 20 2022 017622-7

Código 28.30 - Trâmite prioritário admitido
(22) 02/09/2022
Admitido o trâmite prioritário requerido através da petição nº 870220080830, de 05/09/2022, haja vista que atende ao disposto no art. 5º, da Portaria INPI PR nº 54, de 15/12/2021, publicada na RPI nº 2662, de 11/01/22.

Código 28.40 - Trâmite prioritário não admitido

Notifica que requerimento de trâmite prioritário dos processos listados não foi admitido pelos motivos descritos.

(21) BR 10 2022 014196-7

Código 28.40 - Trâmite prioritário não admitido
(22) 19/07/2022
Não foi admitido o trâmite prioritário requerido através da petição nº 870220063793, de 20/07/2022, haja vista que não atendeu à exigência formulada na RPI nº 2691, de 02/08/2022, no prazo estipulado no art. 22, da Portaria INPI PR nº 54, de 15/12/2021, publicada na RPI nº 2662, de 11/01/22.

(21) BR 11 2021 003746-2 A2

Código 28.40 - Trâmite prioritário não admitido
(22) 25/09/2019
A petição nº 870220088964, de 28/09/2022não atende ao inciso III do art. 5º da Portaria INPI PR nº 55, de 15/12/21, publicada na RPI 2662, de 11/01/22. Especificamente, o projeto-piloto atingiu os 800 requerimentos estabelecidos no início do projeto. A solicitação poderá ter a taxa de retribuição estornada, via peticionamento de GRU isenta 801 ou pode ser solicitada no próximo projeto piloto em 2023. Ainda pode ser solicitada outra modalidade de prioritário, se assim for pertinente.

(21) BR 11 2022 011699-3 A2

Código 28.40 - Trâmite prioritário não admitido
(22) 11/12/2020
A petição nº 870220088999, de 28/09/2022 não atende ao inciso III do art. 5º da Portaria INPI PR nº 55, de 15/12/21, publicada na RPI 2662, de 11/01/22. Especificamente, o projeto-piloto atingiu os 800 requerimentos estabelecidos no início do projeto. A solicitação poderá ter a taxa de retribuição estornada, via peticionamento de GRU isenta 801 ou pode ser solicitada no próximo projeto piloto em 2023. Ainda pode ser solicitada outra modalidade de prioritário, se assim for pertinente.

(21) BR 20 2022 003325-6

Código 28.40 - Trâmite prioritário não admitido

(22) 22/02/2022
Não foi admitido o trâmite prioritário requerido através da petição nº 870220063794, de 20/07/2022, haja vista que não atendeu à exigência formulada na RPI nº 2691, de 02/08/2022, no prazo estipulado no art. 22, da Portaria INPI PR nº 54, de 15/12/2021, publicada na RPI nº 2662, de 11/01/22.

Código 28.92 - Publicação de despacho de trâmite prioritário anulada

Notifica a anulação da publicação de qualquer um dos subitens anteriores por ter sido indevida.

(21) BR 10 2020 025928-8 A2

Código 28.92 - Publicação de despacho de trâmite prioritário anulada
(22) 17/12/2020
Anulado despacho de concessão de trâmite prioritário para cumprimento de exigência posterior.

(21) BR 20 2022 000459-0 U2

Código 28.92 - Publicação de despacho de trâmite prioritário anulada
(22) 10/01/2022
O despacho 28.40 proferido na RPI 2674, de 05/04/2022 foi publicado equivocadamente, junto a outro de concessão do prioritário, onde este deveria ter sido concedido. Retificamos a não admissão, por ter sido indevida.