INSTITUTO NACIONAL DA PROPRIEDADE INDUSTRIAL

Revista da Propriedade Industrial

Nº 2697
13 de Setembro de 2022

Patentes

Seção VI

REPÚBLICA FEDERATIVA DO BRASIL

Presidente

Jair Bolsonaro

MINISTÉRIO DA ECONOMIA

Ministro da Economia

Paulo Roberto Nunes Guedes

INSTITUTO NACIONAL DA PROPRIEDADE INDUSTRIAL

Presidente

Claudio Vilar Furtado

De conformidade com a Lei nº 5.648 de 11 de dezembro de 1970, esta é a publicação oficial do Instituto Nacional da Propriedade Industrial, órgão vinculado ao Ministério da Economia, República Federativa do Brasil, que publica todos os seus atos, despachos e decisões relativos ao sistema de propriedade industrial no Brasil, compreendendo Marcas e Patentes, bem como os referentes a contratos de Transferência de Tecnologia e assuntos correlatos, além dos que dizem respeito ao registro de programas de computador como direito autoral.

As established by Law nº 5.648 of december 11, 1970, this is the official publication of the National Institute of Industrial Property, an office under the Ministry of Economy, Federative Republic of Brazil, which publishes all its official acts, orders and decisions regarding the industrial property system in Brazil, comprising Trademarks and Patents, as well as those refering to Technology Transfer agreements and related matters, besides those regarding software registering as copyright.

D´après la Loi nº 5.648 du 11 décembre 1970, celle-si est la publication officielle de l'Institut National de la Propriété Industrielle, un office lié au Ministère de l'Économie, République Fédérative du Brésil, qui publie tous ses actes, ordres et décisions concernant le système de la propriété industrielle au Brésil, y compris marques et brevets, aussi que ceux référents aux contracts de transfert de technologie et des sujets afférents, en outre que ceux se rapportant à l'enregistrement des programmes d´ordinateur comme droit d'auteur.

Según estabelece la Ley nº 5.648 de 11 diciembre 1970, esta es la publicación oficial del Instituto Nacional de la Propiedad Industrial, oficina vinculada al Ministerio de la Economía, República Federativa del Brasil, que publica todos sus actos, ordenes y decisiónes referentes al sistema de propiedad industrial en Brasil, comprendendo marcas y patentes así que los referentes a contractos de transferencia de tecnologia y asuntos corelacionados, además de los referentes al registro de programas de ordenador como derecho de autor.

Laut Gesetz Nr. 5.648 vom 11. Dezember 1970, ist dies das Amtsblatt des Nationalen Instituts für gewerbliches Eigentum, eines Organs des Bundesministeriums für Wirtschaft der Bundesrepublik Brasilien, welches Amtsblatt alle Amtshandlungen, Beschlüsse und Entscheidungen über gewerbliches Eigentum in Brasilien, einschliesslich Warenzeichen und Patente, ebenso wie auch Übertragunsverträge von Technologie und Computerprogrammen als Urheberrecht, veröffentlicht.

DIRETORIA DE PATENTES, PROGRAMAS DE COMPUTADOR e TOPOGRAFIAS DE CIRCUITOS INTEGRADOS - DIRPA

PATENTES

PEDIDOS E CONCESSÕES:
PATENTE DE INVENÇÃO
MODELO DE UTILIDADE
CERTIFICADO DE ADIÇÃO DE INVENÇÃO

Índice Geral:

Código Presidência - Recurso....7
Código 100 - Recurso conhecido e provido. Reformada a Decisão recorrida e deferido o pedido....7
Código 104 - Recurso conhecido e provido. Reformada a Decisão recorrida....20
Código 111 - Recurso conhecido e negado provimento. Mantido o indeferimento do pedido....23
Código 115 - Recurso conhecido e negado provimento. Mantida a Decisão recorrida....35
Código 120 - Tome Conhecimento do Parecer Técnico....36
Código 121 - Exigência....37
Código 130 - Recurso Prejudicado....38
Código 131 - Recurso Não Conhecido....39
Código 136 - Petição não Conhecida....40
Código Presidência - Nulidade....41
Código 200 - Processo administrativo de Nulidade conhecido e provido. Declarada a Nulidade da Patente....41
Código 201 - Processo administrativo de Nulidade conhecido, negado provimento. Mantida a concessão da Patente.. .42
Código 204 - Processo administrativo de Nulidade conhecido, provido parcialmente. Mantida a concessão da Patente. 44
Código 205 - Intimação para manifestação por parte do titular e do requerente....45
Código Pedido Internacional PCT/BR Designado ou Eleito....46
Código 1.1 - Publicação Internacional – PCT. Apresentação de petição de requerimento de entrada na fase nacional. . .46
Código 1.2 - Notificação – Pedido Retirado – PCT....100
Código 1.2.3 - Decisão Anulada....101
Código 1.3 - Notificação - Fase Nacional - PCT....102
Código 1.3.1 - Retificação....251
Código 1.3.4 - Decisão Anulada....252
Código 1.5 - Exigências Diversas....253
Código 1.5.3 - Exigência Anulada....258
Código Depósito....259
Código 2.1 - Pedido de Patente ou Certificado de Adição de Invenção depositado....259
Código 2.4 - Notificação de Depósito do Pedido Dividido - Art 26 inciso I da LPI....276
Código 2.5 - Exigência - Art. 21 da LPI....281
Código 2.6 - Publicação Anulada....305
Código 2.10 - Requerimento de Pedido de Patente ou Certificado de Adição de Invenção....306
Código Publicação do Pedido....337
Código 3.1 - Publicação do Pedido de Patente ou de Certificado de Adição de Invenção....337
Código 3.2 - Publicação Antecipada....374
Código 3.6 - Publicação do Pedido Arquivado Definitivamente - Art. 216 §2º e Art. 17 §2º da LPI....376
Código 3.8 - Retificação....378
Código Pedido de Exame....383
Código 4.3 - Desarquivamento - Art. 33 parágrafo único da LPI....383
Código Exigências Técnicas e Formais....384
Código 6.1 - Exigência Técnica....384
Código 6.6.1 - Exigência Formal - art. 38 (I) da Lei 13.123/2015....391
Código 6.7 - Outras Exigências....392
Código 6.10 - Republicação....395
Código 6.21 - Exigência preliminar - pedidos com buscas realizadas por outros Escritórios de Patentes....396
Código 6.22 - Exigência preliminar - pedidos sem buscas realizadas por outros Escritórios de Patentes....400
Código 6.23 - Exigência preliminar - pedidos com buscas realizadas por outros Escritórios de Patentes....402
Código Ciência de Parecer....688
Código 7.1 - Conhecimento de Parecer Técnico....688
Código 7.2 - Publicação Anulada....697
Código Anuidade do Pedido....698
Código 8.5 - Exigência de Complementação da Retribuição Anual....698
Código 8.6 - Arquivamento - Art. 86 da LPI....700
Código 8.7 - Restauração....714

Código 8.8 - Despacho Anulado....723
Código 8.11 - Manutenção do Arquivamento....724
Código Decisão....741
Código 9.1 - Deferimento....741
Código 9.1.2 - Publicação Anulada....777
Código 9.1.3 - Republicação....778
Código 9.1.4 - Retificação....779
Código 9.2 - Indeferimento....780
Código 9.2.4 - Manutenção do Indeferimento....791
Código Desistência....795
Código 10.1 - Desistência Homologada....795
Código 10.9 - Retirada Homologada Art. 29 § 1º da LPI....797
Código Arquivamento....798
Código 11.1 - Arquivamento - Art. 33 da LPI....798
Código 11.1.1 - Arquivamento definitivo - Art. 33 da LPI....801
Código 11.2 - Arquivamento - Art. 36 §1° da LPI....807
Código 11.4 - Arquivamento - Art. 38 § 2° da LPI....813
Código 11.11 - Arquivamento - Art. 17 § 2º da LPI....816
Código 11.14 - Publicação Anulada....817
Código 11.17 - Arquivamento do pedido de Certificado de Adição de Invenção – Art. 77 da LPI....819
Código 11.20 - Manutenção do arquivamento....820
Código Recurso....821
Código 12.2 - Recurso Contra o Indeferimento....821
Código 12.3 - Recurso Contra o Arquivamento....831
Código Outros Referentes a Despachos....832
Código 15.7 - Petição não Conhecida....832
Código 15.9 - Perda de Prioridade....835
Código 15.11 - Alteração de Classificação....836
Código 15.14 - Notificação de Decisão Judicial....841
Código 15.21 - Numeração Anulada....842
Código 15.22 - Devolução de Prazo Concedida....847
Código 15.22.2 - Devolução de Prazo por falha de Sistema....848
Código 15.23 - Pedido “SUB JUDICE”....849
Código 15.31 - Despacho Anulado....850
Código 15.35 - Atualização de informações no portal....851
Código Concessão de Patente e Certificado de Adição de Invenção....852
Código 16.1 - Concessão de Patente ou Certificado de Adição de Invenção....852
Código 16.2 - Publicação Anulada....959
Código 16.3 - Retificação....964
Código Nulidade Administrativa....972
Código 17.1 - Notificação de Interposição de Nulidade Administrativa....972
Código Extinção de Patente e Certificado de Adição de Invenção....973
Código 21.6 - Extinção da patente para fins da restauração nos termos do art. 87 da LPI....973
Código 21.8 - Despacho Anulado....989
Código 21.9 - Publicação Anulada....990
Código Outros Referentes a Patentes/Certificados de Adição de Invenção....991
Código 22.2 - Petição Não Conhecida....991
Código 22.5 - Exigências Diversas....992
Código 22.12 - Oferta de Licença de Patente....993
Código 22.14 - Arquivamento da Petição – Art. 216 §2º da LPI....1006
Código 22.15 - Patente “SUB JUDICE”....1007
Código Anuidade de Patente....1008
Código 24.4 - Restauração....1008
Código 24.10 - Manutenção da Extinção - Art. 78 inciso IV da LPI....1012
Código Anotação de Alteração de nome e/ou sede, de Transferência e de Limitação ou Ônus de Pedido, Patente e Certificado de Adição de Invenção....1038
Código 25.1 - Transferência Deferida....1038

Código 25.3 - Transferência em Exigência....1042
Código 25.4 - Alteração de Nome Deferida....1043
Código 25.5 - Alteração de Nome Indeferida....1044
Código 25.7 - Alteração de Sede Deferida....1045
Código 25.12 - Publicação Anulada....1047
Código Códigos para Trâmite Prioritário....1048
Código 28.10.1 - Notificação de requerimento de trâmite prioritário de depositante idoso....1048
Código 28.10.4 - Notificação de requerimento de trâmite prioritário de depositante MEI, ME ou EPP....1048
Código 28.10.12 - Notificação de requerimento de trâmite prioritário de tecnologia para tratamento de saúde....1049
Código 28.10.21 - Notificação de requerimento de trâmite prioritário de depositante acusa de contrafação....1049
Código 28.10.26 - Notificação de requerimento de trâmite prioritário de tecnologia disponibilizada no mercado....1050
Código 28.10.32 - Notificação de requerimento de trâmite prioritário de PPH....1050
Código 28.21 - Exigência formal de trâmite prioritário....1050
Código 28.22 - Requerimento de trâmite prioritário encaminhado para confirmação tecnológica....1051
Código 28.30 - Trâmite prioritário admitido....1051
Código 28.40 - Trâmite prioritário não admitido....1056
Código 28.91 - Republicação de despacho de trâmite prioritário....1056

Código Presidência - Recurso

Código 100 - Recurso conhecido e provido. Reformada a Decisão recorrida e deferido o pedido

(21) BR 10 2012 010984-0 A2	Código 100 - Recurso conhecido e provido. Reformada a Decisão recorrida e deferido o pedido (22) 09/05/2012 (71) Daido Steel Co., Ltd. (JP) Recorrente: O depositante. Despacho: Recurso conhecido e provido. Reformada a decisão recorrida e deferido o pedido. Desta data corre o prazo de 60 (sessenta) dias para o pagamento da retribuição para expedição da Carta-Patente. [100]
(21) BR 10 2012 027342-0 A2	Código 100 - Recurso conhecido e provido. Reformada a Decisão recorrida e deferido o pedido (22) 25/10/2012 (71) Petróleo Brasileiro S/A - Petrobras (BR/RJ) Recorrente: O depositante. Despacho: Recurso conhecido e provido. Reformada a decisão recorrida e deferido o pedido. Desta data corre o prazo de 60 (sessenta) dias para o pagamento da retribuição para expedição da Carta-Patente. [100]
(21) BR 10 2013 000284-4 A2	Código 100 - Recurso conhecido e provido. Reformada a Decisão recorrida e deferido o pedido (22) 04/01/2013 (71) Suncoke Technology And Development LLC (US) Recorrente: O depositante. Despacho: Recurso conhecido e provido. Reformada a decisão recorrida e deferido o pedido. Desta data corre o prazo de 60 (sessenta) dias para o pagamento da retribuição para expedição da Carta-Patente. [100]
(21) BR 10 2016 015521-5 A2	Código 100 - Recurso conhecido e provido. Reformada a Decisão recorrida e deferido o pedido (22) 01/07/2016 (71) PETRÓLEO BRASILEIRO S.A. - PETROBRAS (BR/RJ) Recorrente: O depositante. Despacho: Recurso conhecido e provido. Reformada a decisão recorrida e deferido o pedido. Desta data corre o prazo de 60 (sessenta) dias para o pagamento da retribuição para expedição da Carta-Patente. [100]

(21) BR 10 2020 017782-6 A2	Código 100 - Recurso conhecido e provido. Reformada a Decisão recorrida e deferido o pedido (22) 31/08/2020 (71) CINN CONSULTORIA E COMÉRCIO DE EQUIPAMENTOS HOSPITALARES LTDA. (BR/SP) ; JOSÉ MARIA RODRIGUEZ PEREZ (BR/SP) Recorrente: O depositante. Despacho: Recurso conhecido e provido. Reformada a decisão recorrida e deferido o pedido. Desta data corre o prazo de 60 (sessenta) dias para o pagamento da retribuição para expedição da Carta-Patente. [100]
(21) BR 11 2012 005005-2 A2	Código 100 - Recurso conhecido e provido. Reformada a Decisão recorrida e deferido o pedido (22) 01/09/2010 (71) NIPPON STEEL CORPORATION (JP) Recorrente: O depositante. Despacho: Recurso conhecido e provido. Reformada a decisão recorrida e deferido o pedido. Desta data corre o prazo de 60 (sessenta) dias para o pagamento da retribuição para expedição da Carta-Patente. [100]
(21) BR 11 2013 019050-7 A2	Código 100 - Recurso conhecido e provido. Reformada a Decisão recorrida e deferido o pedido (22) 25/01/2012 (71) TETRA LAVAL HOLDINGS & FINANCE SA (CH) Recorrente: O depositante. Despacho: Recurso conhecido e provido. Reformada a decisão recorrida e deferido o pedido. Desta data corre o prazo de 60 (sessenta) dias para o pagamento da retribuição para expedição da Carta-Patente. [100]
(21) BR 11 2013 019596-7 A2	Código 100 - Recurso conhecido e provido. Reformada a Decisão recorrida e deferido o pedido (22) 02/02/2012 (71) LOAD AND MOVE PTY LTD. (AU) Recorrente: O depositante. Despacho: Recurso conhecido e provido. Reformada a decisão recorrida e deferido o pedido. Desta data corre o prazo de 60 (sessenta) dias para o pagamento da retribuição para expedição da Carta-Patente. [100]
(21) BR 11 2014 009280-0 A2	Código 100 - Recurso conhecido e provido. Reformada a Decisão recorrida e deferido o pedido (22) 24/10/2012 (71) RUD KETTEN RIEGER & DIETEZ GMBH U. CO. KG (DE) Recorrente: O depositante.

	Despacho: Recurso conhecido e provido. Reformada a decisão recorrida e deferido o pedido. Desta data corre o prazo de 60 (sessenta) dias para o pagamento da retribuição para expedição da Carta-Patente. [100]
(21) BR 11 2014 022485-4 A8	Código 100 - Recurso conhecido e provido. Reformada a Decisão recorrida e deferido o pedido (22) 14/03/2013 (71) GRAPHIC PACKAGING INTERNATIONAL, LLC (US) Recorrente: O depositante. Despacho: Recurso conhecido e provido. Reformada a decisão recorrida e deferido o pedido. Desta data corre o prazo de 60 (sessenta) dias para o pagamento da retribuição para expedição da Carta-Patente. [100]
(21) BR 11 2014 028084-3 A2	Código 100 - Recurso conhecido e provido. Reformada a Decisão recorrida e deferido o pedido (22) 10/05/2013 (71) NIPPON STEEL & SUMIKIN ENGINEERING CO., LTD. (JP) ; NS PLANT DESIGNING CORPORATION (JP) Recorrente: O depositante. Despacho: Recurso conhecido e provido. Reformada a decisão recorrida e deferido o pedido. Desta data corre o prazo de 60 (sessenta) dias para o pagamento da retribuição para expedição da Carta-Patente. [100]
(21) BR 12 2015 028465-1 A2	Código 100 - Recurso conhecido e provido. Reformada a Decisão recorrida e deferido o pedido (22) 26/10/2002 (62) PI 0214168-0 26/10/2002 (71) CENTOCOR, INC. (US) Recorrente: O depositante. Despacho: Recurso conhecido e provido. Reformada a decisão recorrida e deferido o pedido. Desta data corre o prazo de 60 (sessenta) dias para o pagamento da retribuição para expedição da Carta-Patente. [100]
(21) BR 12 2017 023736-5 A2	Código 100 - Recurso conhecido e provido. Reformada a Decisão recorrida e deferido o pedido (22) 02/02/2007 (62) PI 0706773-9 02/02/2007 (71) CHEVRON PHILLIPS CHEMICAL COMPANY LP (US) Recorrente: O depositante. Despacho: Recurso conhecido e provido. Reformada a decisão recorrida e deferido o pedido. Desta data corre o prazo de 60 (sessenta) dias para o pagamento da retribuição para expedição da Carta-Patente. [100]

(21) BR 20 2019 008485-0 U2	Código 100 - Recurso conhecido e provido. Reformada a Decisão recorrida e deferido o pedido (22) 26/04/2019 (71) JOSÉ CARLOS SIEGLE (BR/RS) Recorrente: O depositante. Despacho: Recurso conhecido e provido. Reformada a decisão recorrida e deferido o pedido. Desta data corre o prazo de 60 (sessenta) dias para o pagamento da retribuição para expedição da Carta-Patente. [100]
(21) BR 21 2014 030652-0 U2	Código 100 - Recurso conhecido e provido. Reformada a Decisão recorrida e deferido o pedido (22) 13/05/2013 (71) PRIMETALS TECHNOLOGIES AUSTRIA GMBH (AT) Recorrente: O depositante. Despacho: Recurso conhecido e provido. Reformada a decisão recorrida e deferido o pedido. Desta data corre o prazo de 60 (sessenta) dias para o pagamento da retribuição para expedição da Carta-Patente. [100]
(21) MU 8203609-8 U2	Código 100 - Recurso conhecido e provido. Reformada a Decisão recorrida e deferido o pedido (22) 18/03/2002 (71) INCESA-INDUSTRIA DE COMPONENTES ELETRICOS LTDA. (BR/SP) Recorrente: O depositante. Despacho: Recurso conhecido e provido. Reformada a decisão recorrida e deferido o pedido. Desta data corre o prazo de 60 (sessenta) dias para o pagamento da retribuição para expedição da Carta-Patente. [100]
(21) MU 8701318-5 U2	Código 100 - Recurso conhecido e provido. Reformada a Decisão recorrida e deferido o pedido (22) 26/04/2007 (71) MARCHESAN IMPLEMENTOS E MÁQUINAS AGRÍCOLAS TATÚ S/A (BR/SP) Recorrente: O depositante. Despacho: Recurso conhecido e provido. Reformada a decisão recorrida e deferido o pedido. Desta data corre o prazo de 60 (sessenta) dias para o pagamento da retribuição para expedição da Carta-Patente. [100]
(21) PI 0502563-0 A2	Código 100 - Recurso conhecido e provido. Reformada a Decisão recorrida e deferido o pedido (22) 29/06/2005 (71) Liebherr-Aerospace Lindenberg GmbH (DE) Recorrente: O depositante. Despacho: Recurso conhecido e provido. Reformada a decisão recorrida e

	deferido o pedido. Desta data corre o prazo de 60 (sessenta) dias para o pagamento da retribuição para expedição da Carta-Patente. [100]
(21) PI 0503707-7 A2	Código 100 - Recurso conhecido e provido. Reformada a Decisão recorrida e deferido o pedido (22) 30/08/2005 (71) Schneider Electric Industries SAS (FR) Recorrente: O depositante. Despacho: Recurso conhecido e provido. Reformada a decisão recorrida e deferido o pedido. Desta data corre o prazo de 60 (sessenta) dias para o pagamento da retribuição para expedição da Carta-Patente. [100]
(21) PI 0504175-9 A2	Código 100 - Recurso conhecido e provido. Reformada a Decisão recorrida e deferido o pedido (22) 11/10/2005 (71) Companhia Paulista de Força e Luz - CPFL (BR/SP) ; Instituto de Tecnologia Para o Desenvolvimento - LACTEC (BR/PR) Recorrente: O depositante. Despacho: Recurso conhecido e provido. Reformada a decisão recorrida e deferido o pedido. Desta data corre o prazo de 60 (sessenta) dias para o pagamento da retribuição para expedição da Carta-Patente. [100]
(21) PI 0508670-1 A2	Código 100 - Recurso conhecido e provido. Reformada a Decisão recorrida e deferido o pedido (22) 18/03/2005 (71) MERCK PATENT GMBH (DE) Recorrente: O depositante. Despacho: Recurso conhecido e provido. Reformada a decisão recorrida e deferido o pedido. Desta data corre o prazo de 60 (sessenta) dias para o pagamento da retribuição para expedição da Carta-Patente. [100]
(21) PI 0518904-7 A2	Código 100 - Recurso conhecido e provido. Reformada a Decisão recorrida e deferido o pedido (22) 02/12/2005 (71) ALCON, INC. (CH) Recorrente: O depositante. Despacho: Recurso conhecido e provido. Reformada a decisão recorrida e deferido o pedido. Desta data corre o prazo de 60 (sessenta) dias para o pagamento da retribuição para expedição da Carta-Patente. [100]
(21) PI 0600894-1 A2	Código 100 - Recurso conhecido e provido. Reformada a Decisão recorrida e deferido o pedido (22) 14/03/2006

	(71) General Electric Company (US) Recorrente: O depositante. Despacho: Recurso conhecido e provido. Reformada a decisão recorrida e deferido o pedido. Desta data corre o prazo de 60 (sessenta) dias para o pagamento da retribuição para expedição da Carta-Patente. [100]
(21) PI 0603658-9 A2	Código 100 - Recurso conhecido e provido. Reformada a Decisão recorrida e deferido o pedido (22) 31/08/2006 (71) Johnson & Johnson (US) Recorrente: O depositante. Despacho: Recurso conhecido e provido. Reformada a decisão recorrida e deferido o pedido. Desta data corre o prazo de 60 (sessenta) dias para o pagamento da retribuição para expedição da Carta-Patente. [100]
(21) PI 0607027-2 A2	Código 100 - Recurso conhecido e provido. Reformada a Decisão recorrida e deferido o pedido (22) 03/04/2006 (71) Cilag GMBH International (CH) Recorrente: O depositante. Despacho: Recurso conhecido e provido. Reformada a decisão recorrida e deferido o pedido. Desta data corre o prazo de 60 (sessenta) dias para o pagamento da retribuição para expedição da Carta-Patente. [100]
(21) PI 0609409-0 A2	Código 100 - Recurso conhecido e provido. Reformada a Decisão recorrida e deferido o pedido (22) 12/04/2006 (71) SYNTHES GMBH (CH) Recorrente: O depositante. Despacho: Recurso conhecido e provido. Reformada a decisão recorrida e deferido o pedido. Desta data corre o prazo de 60 (sessenta) dias para o pagamento da retribuição para expedição da Carta-Patente. [100]
(21) PI 0609573-9 A2	Código 100 - Recurso conhecido e provido. Reformada a Decisão recorrida e deferido o pedido (22) 23/03/2006 (71) BIOSAFE S.A. (CH) Recorrente: O depositante. Despacho: Recurso conhecido e provido. Reformada a decisão recorrida e deferido o pedido. Desta data corre o prazo de 60 (sessenta) dias para o pagamento da retribuição para expedição da Carta-Patente. [100]
(21) PI 0616435-8 A2	Código 100 - Recurso conhecido e provido. Reformada a Decisão recorrida e

	deferido o pedido (22) 30/08/2006 (71) ALCON INC. (CH) Recorrente: O depositante. Despacho: Recurso conhecido e provido. Reformada a decisão recorrida e deferido o pedido. Desta data corre o prazo de 60 (sessenta) dias para o pagamento da retribuição para expedição da Carta-Patente. [100]
(21) PI 0621152-6 A2	Código 100 - Recurso conhecido e provido. Reformada a Decisão recorrida e deferido o pedido (22) 21/12/2006 (71) YOUNG-KUK OH (KR) Recorrente: O depositante. Despacho: Recurso conhecido e provido. Reformada a decisão recorrida e deferido o pedido. Desta data corre o prazo de 60 (sessenta) dias para o pagamento da retribuição para expedição da Carta-Patente. [100]
(21) PI 0701717-0 A2	Código 100 - Recurso conhecido e provido. Reformada a Decisão recorrida e deferido o pedido (22) 18/05/2007 (71) Wadi Nicola Mansour (BR/SP) Recorrente: O depositante. Despacho: Recurso conhecido e provido. Reformada a decisão recorrida e deferido o pedido. Desta data corre o prazo de 60 (sessenta) dias para o pagamento da retribuição para expedição da Carta-Patente. [100]
(21) PI 0706032-7 A2	Código 100 - Recurso conhecido e provido. Reformada a Decisão recorrida e deferido o pedido (22) 31/01/2007 (71) JANSSEN PHARMACEUTICA N.V. (BE) Recorrente: O depositante. Despacho: Recurso conhecido e provido. Reformada a decisão recorrida e deferido o pedido. Desta data corre o prazo de 60 (sessenta) dias para o pagamento da retribuição para expedição da Carta-Patente. [100]
(21) PI 0706353-9 A2	Código 100 - Recurso conhecido e provido. Reformada a Decisão recorrida e deferido o pedido (22) 04/01/2007 (71) INTERDIGITAL PATENT HOLDINGS, INC. (US) Recorrente: O depositante. Despacho: Recurso conhecido e provido. Reformada a decisão recorrida e deferido o pedido. Desta data corre o prazo de 60 (sessenta) dias para o pagamento da retribuição para expedição da Carta-Patente. [100]

(21) PI 0706727-5 A8	Código 100 - Recurso conhecido e provido. Reformada a Decisão recorrida e deferido o pedido (22) 24/01/2007 (71) SOCIÉTÉ DES PRODUITS NESTLÉ S.A. (CH) Recorrente: O depositante. Despacho: Recurso conhecido e provido. Reformada a decisão recorrida e deferido o pedido. Desta data corre o prazo de 60 (sessenta) dias para o pagamento da retribuição para expedição da Carta-Patente. [100]
(21) PI 0707579-0 A2	Código 100 - Recurso conhecido e provido. Reformada a Decisão recorrida e deferido o pedido (22) 12/02/2007 (71) Oxitec Limited (GB) Recorrente: O depositante. Despacho: Recurso conhecido e provido. Reformada a decisão recorrida e deferido o pedido. Desta data corre o prazo de 60 (sessenta) dias para o pagamento da retribuição para expedição da Carta-Patente. [100]
(21) PI 0707897-8 A2	Código 100 - Recurso conhecido e provido. Reformada a Decisão recorrida e deferido o pedido (22) 31/01/2007 (71) UNILEVER IP HOLDINGS B.V. (PB) Recorrente: O depositante. Despacho: Recurso conhecido e provido. Reformada a decisão recorrida e deferido o pedido. Desta data corre o prazo de 60 (sessenta) dias para o pagamento da retribuição para expedição da Carta-Patente. [100]
(21) PI 0709656-9 A2	Código 100 - Recurso conhecido e provido. Reformada a Decisão recorrida e deferido o pedido (22) 30/03/2007 (71) GOOGLE LLC (US) Recorrente: O depositante. Despacho: Recurso conhecido e provido. Reformada a decisão recorrida e deferido o pedido. Desta data corre o prazo de 60 (sessenta) dias para o pagamento da retribuição para expedição da Carta-Patente. [100]
(21) PI 0717927-8 A2	Código 100 - Recurso conhecido e provido. Reformada a Decisão recorrida e deferido o pedido (22) 02/11/2007 (71) DYSTAR COLOURS DISTRIBUTION GMBH (DE) Recorrente: O depositante. Despacho: Recurso conhecido e provido. Reformada a decisão recorrida e

	deferido o pedido. Desta data corre o prazo de 60 (sessenta) dias para o pagamento da retribuição para expedição da Carta-Patente. [100]
(21) PI 0721232-1 A2	Código 100 - Recurso conhecido e provido. Reformada a Decisão recorrida e deferido o pedido (22) 25/01/2007 (71) Knauf Insulation Limited (GB) Recorrente: O depositante. Despacho: Recurso conhecido e provido. Reformada a decisão recorrida e deferido o pedido. Desta data corre o prazo de 60 (sessenta) dias para o pagamento da retribuição para expedição da Carta-Patente. [100]
(21) PI 0805672-2 A2	Código 100 - Recurso conhecido e provido. Reformada a Decisão recorrida e deferido o pedido (22) 18/07/2008 (71) Universidade Estadual do Centro Oeste - Unicentro (BR/PR) Recorrente: O depositante. Despacho: Recurso conhecido e provido. Reformada a decisão recorrida e deferido o pedido. Desta data corre o prazo de 60 (sessenta) dias para o pagamento da retribuição para expedição da Carta-Patente. [100]
(21) PI 0806503-9 A2	Código 100 - Recurso conhecido e provido. Reformada a Decisão recorrida e deferido o pedido (22) 11/01/2008 (71) DANISCO US INC., GENENCOR DIVISION (US) Recorrente: O depositante. Despacho: Recurso conhecido e provido. Reformada a decisão recorrida e deferido o pedido. Desta data corre o prazo de 60 (sessenta) dias para o pagamento da retribuição para expedição da Carta-Patente. [100]
(21) PI 0806573-0 A2	Código 100 - Recurso conhecido e provido. Reformada a Decisão recorrida e deferido o pedido (22) 21/04/2008 (71) Prad Research And Development Limited (US) Recorrente: O depositante. Despacho: Recurso conhecido e provido. Reformada a decisão recorrida e deferido o pedido. Desta data corre o prazo de 60 (sessenta) dias para o pagamento da retribuição para expedição da Carta-Patente. [100]
(21) PI 0806697-3 A2	Código 100 - Recurso conhecido e provido. Reformada a Decisão recorrida e deferido o pedido (22) 11/01/2008 (71) The Board Of Trustees Of The University Of Illinois (US)

	Recorrente: O depositante. Despacho: Recurso conhecido e provido. Reformada a decisão recorrida e deferido o pedido. Desta data corre o prazo de 60 (sessenta) dias para o pagamento da retribuição para expedição da Carta-Patente. [100]
(21) PI 0808166-2 A2	Código 100 - Recurso conhecido e provido. Reformada a Decisão recorrida e deferido o pedido (22) 07/02/2008 (71) ALLISON TRANSMISSION, INC. (US) Recorrente: O depositante. Despacho: Recurso conhecido e provido. Reformada a decisão recorrida e deferido o pedido. Desta data corre o prazo de 60 (sessenta) dias para o pagamento da retribuição para expedição da Carta-Patente. [100]
(21) PI 0809600-7 A2	Código 100 - Recurso conhecido e provido. Reformada a Decisão recorrida e deferido o pedido (22) 31/03/2008 (71) Research Foundation Of State University Of New York (US) Recorrente: O depositante. Despacho: Recurso conhecido e provido. Reformada a decisão recorrida e deferido o pedido. Desta data corre o prazo de 60 (sessenta) dias para o pagamento da retribuição para expedição da Carta-Patente. [100]
(21) PI 0812233-4 A2	Código 100 - Recurso conhecido e provido. Reformada a Decisão recorrida e deferido o pedido (22) 03/06/2008 (71) BAYER CROPSCIENCE N.V. (BE) ; BAYER CROPSCIENCE AG (DE) Recorrente: O depositante. Despacho: Recurso conhecido e provido. Reformada a decisão recorrida e deferido o pedido. Desta data corre o prazo de 60 (sessenta) dias para o pagamento da retribuição para expedição da Carta-Patente. [100]
(21) PI 0812304-7 A2	Código 100 - Recurso conhecido e provido. Reformada a Decisão recorrida e deferido o pedido (22) 28/11/2008 (71) MONSANTO TECHNOLOGY LLC (US) Recorrente: O depositante. Despacho: Recurso conhecido e provido. Reformada a decisão recorrida e deferido o pedido. Desta data corre o prazo de 60 (sessenta) dias para o pagamento da retribuição para expedição da Carta-Patente. [100]
(21) PI 0814459-1 A2	Código 100 - Recurso conhecido e provido. Reformada a Decisão recorrida e deferido o pedido

	(22) 25/07/2008 (71) UNIQURE IP B.V (NL) Recorrente: O depositante. Despacho: Recurso conhecido e provido. Reformada a decisão recorrida e deferido o pedido. Desta data corre o prazo de 60 (sessenta) dias para o pagamento da retribuição para expedição da Carta-Patente. [100]
(21) PI 0815409-0 A2	Código 100 - Recurso conhecido e provido. Reformada a Decisão recorrida e deferido o pedido (22) 14/08/2008 (71) Basf SE (DE) Recorrente: O depositante. Despacho: Recurso conhecido e provido. Reformada a decisão recorrida e deferido o pedido. Desta data corre o prazo de 60 (sessenta) dias para o pagamento da retribuição para expedição da Carta-Patente. [100]
(21) PI 0816329-4 A2	Código 100 - Recurso conhecido e provido. Reformada a Decisão recorrida e deferido o pedido (22) 12/09/2008 (71) Basf SE (DE) Recorrente: O depositante. Despacho: Recurso conhecido e provido. Reformada a decisão recorrida e deferido o pedido. Desta data corre o prazo de 60 (sessenta) dias para o pagamento da retribuição para expedição da Carta-Patente. [100]
(21) PI 0817463-6 A2	Código 100 - Recurso conhecido e provido. Reformada a Decisão recorrida e deferido o pedido (22) 25/09/2008 (71) Innospec Limited (GB) Recorrente: O depositante. Despacho: Recurso conhecido e provido. Reformada a decisão recorrida e deferido o pedido. Desta data corre o prazo de 60 (sessenta) dias para o pagamento da retribuição para expedição da Carta-Patente. [100]
(21) PI 0819780-6 A2	Código 100 - Recurso conhecido e provido. Reformada a Decisão recorrida e deferido o pedido (22) 25/11/2008 (71) GRIFOLS THERAPEUTICS INC. (US) Recorrente: O depositante. Despacho: Recurso conhecido e provido. Reformada a decisão recorrida e deferido o pedido. Desta data corre o prazo de 60 (sessenta) dias para o pagamento da retribuição para expedição da Carta-Patente. [100]

(21) PI 0820114-5 A2	Código 100 - Recurso conhecido e provido. Reformada a Decisão recorrida e deferido o pedido (22) 21/11/2008 (71) Syngenta Participations AG (CH) Recorrente: O depositante. Despacho: Recurso conhecido e provido. Reformada a decisão recorrida e deferido o pedido. Desta data corre o prazo de 60 (sessenta) dias para o pagamento da retribuição para expedição da Carta-Patente. [100]
(21) PI 0820647-3 A2	Código 100 - Recurso conhecido e provido. Reformada a Decisão recorrida e deferido o pedido (22) 20/11/2008 (71) Novozymes A/S (DK) Recorrente: O depositante. Despacho: Recurso conhecido e provido. Reformada a decisão recorrida e deferido o pedido. Desta data corre o prazo de 60 (sessenta) dias para o pagamento da retribuição para expedição da Carta-Patente. [100]
(21) PI 0918047-8 A2	Código 100 - Recurso conhecido e provido. Reformada a Decisão recorrida e deferido o pedido (22) 20/07/2009 (71) ERUM BIOTECHNOLOGIES INC. (KR) Recorrente: O depositante. Despacho: Recurso conhecido e provido. Reformada a decisão recorrida e deferido o pedido. Desta data corre o prazo de 60 (sessenta) dias para o pagamento da retribuição para expedição da Carta-Patente. [100]
(21) PI 1002303-8 A2	Código 100 - Recurso conhecido e provido. Reformada a Decisão recorrida e deferido o pedido (22) 08/06/2010 (71) Deere & Company (US) Recorrente: O depositante. Despacho: Recurso conhecido e provido. Reformada a decisão recorrida e deferido o pedido. Desta data corre o prazo de 60 (sessenta) dias para o pagamento da retribuição para expedição da Carta-Patente. [100]
(21) PI 1010250-7 A2	Código 100 - Recurso conhecido e provido. Reformada a Decisão recorrida e deferido o pedido (22) 05/03/2010 (71) INTERCONTINENTAL GREAT BRANDS LLC (US) Recorrente: O depositante. Despacho: Recurso conhecido e provido. Reformada a decisão recorrida e deferido o pedido. Desta data corre o prazo de 60 (sessenta) dias para o

	pagamento da retribuição para expedição da Carta-Patente. [100]
(21) PI 1012516-7 A2	Código 100 - Recurso conhecido e provido. Reformada a Decisão recorrida e deferido o pedido (22) 17/03/2010 (71) Curtiss-Wright Flow Control Corporation (US) Recorrente: O depositante. Despacho: Recurso conhecido e provido. Reformada a decisão recorrida e deferido o pedido. Desta data corre o prazo de 60 (sessenta) dias para o pagamento da retribuição para expedição da Carta-Patente. [100]

Código 104 - Recurso conhecido e provido. Reformada a Decisão recorrida.

(21) BR 11 2012 014110-4 A2	Código 104 - Recurso conhecido e provido. Reformada a Decisão recorrida. (22) 03/12/2010 (71) Barrick Gold Corporation (CA) Recorrente: O depositante. Despacho: Recurso conhecido e provido. Reformada a decisão recorrida. [104]
(21) BR 11 2014 014731-0 A2	Código 104 - Recurso conhecido e provido. Reformada a Decisão recorrida. (22) 13/12/2012 (71) AMANA FUTURE, LLC (US) Recorrente: O depositante. Despacho: Recurso conhecido e provido. Reformada a decisão recorrida. [104]
(21) BR 11 2014 020193-5 A8	Código 104 - Recurso conhecido e provido. Reformada a Decisão recorrida. (22) 13/02/2013 (71) C&D ZODIAC, INC. (US) Recorrente: O depositante. Despacho: Recurso conhecido e provido. Reformada a decisão recorrida. [104]
(21) BR 11 2014 021287-2 A8	Código 104 - Recurso conhecido e provido. Reformada a Decisão recorrida. (22) 01/03/2013 (71) WRIGHT MEDICAL TECHNOLOGY, INC. (US) Recorrente: O depositante. Despacho: Recurso conhecido e provido. Reformada a decisão recorrida. [104]
(21) BR 11 2014 022817-5 A8	Código 104 - Recurso conhecido e provido. Reformada a Decisão recorrida. (22) 11/03/2013 (71) MEMBRANE PROTECTIVE TECHNOLOGIES, INC. (US) Recorrente: O depositante. Despacho: Recurso conhecido e provido. Reformada a decisão recorrida. [104]
(21) BR 11 2014 023047-1 A8	Código 104 - Recurso conhecido e provido. Reformada a Decisão recorrida. (22) 19/12/2012 (71) SUNPOWER CORPORATION (US) Recorrente: O depositante. Despacho: Recurso conhecido e provido. Reformada a decisão recorrida. [104]
(21) BR 11 2014 023753-0 A8	Código 104 - Recurso conhecido e provido. Reformada a Decisão recorrida. (22) 25/03/2013

	(71) DILAFOR AB (SE) Recorrente: O depositante. Despacho: Recurso conhecido e provido. Reformada a decisão recorrida. [104]
(21) BR 11 2014 027712-5 A2	Código 104 - Recurso conhecido e provido. Reformada a Decisão recorrida. (22) 07/05/2013 (71) DILAFOR AB (SE) Recorrente: O depositante. Despacho: Recurso conhecido e provido. Reformada a decisão recorrida. [104]
(21) BR 11 2014 027853-9 A2	Código 104 - Recurso conhecido e provido. Reformada a Decisão recorrida. (22) 09/05/2013 (71) NCAM TECHNOLOGIES LIMITED (GB) Recorrente: O depositante. Despacho: Recurso conhecido e provido. Reformada a decisão recorrida. [104]
(21) BR 11 2014 031979-0 A8	Código 104 - Recurso conhecido e provido. Reformada a Decisão recorrida. (22) 17/06/2013 (71) KONINKLIJKE PHILIPS N.V. (NL) Recorrente: O depositante. Despacho: Recurso conhecido e provido. Reformada a decisão recorrida. [104]
(21) BR 11 2015 016161-8 A2	Código 104 - Recurso conhecido e provido. Reformada a Decisão recorrida. (22) 06/01/2014 (71) FRESENIUS MEDICAL CARE DEUTSCHLAND GMBH (DE) Recorrente: O depositante. Despacho: Recurso conhecido e provido. Reformada a decisão recorrida. [104]
(21) BR 11 2016 021043-3 A2	Código 104 - Recurso conhecido e provido. Reformada a Decisão recorrida. (22) 11/03/2015 (71) FURANIX TECHNOLOGIES B.V. (NL) Recorrente: O depositante. Despacho: Recurso conhecido e provido. Reformada a decisão recorrida. [104]
(21) BR 11 2016 021046-8 A2	Código 104 - Recurso conhecido e provido. Reformada a Decisão recorrida. (22) 11/03/2015 (71) FURANIX TECHNOLOGIES B.V. (NL) Recorrente: O depositante. Despacho: Recurso conhecido e provido. Reformada a decisão recorrida. [104]
(21) BR 11 2016 021047-6 A2	Código 104 - Recurso conhecido e provido. Reformada a Decisão recorrida. (22) 11/03/2015 (71) FURANIX TECHNOLOGIES B.V. (NL)

	Recorrente: O depositante. Despacho: Recurso conhecido e provido. Reformada a decisão recorrida. [104]
(21) BR 11 2016 029140-9 A2	Código 104 - Recurso conhecido e provido. Reformada a Decisão recorrida. (22) 11/06/2015 (71) ASATOR GLOBAL TECHNOLOGIES LLC (US) Recorrente: O depositante. Despacho: Recurso conhecido e provido. Reformada a decisão recorrida. [104]
(21) BR 11 2019 015554-6 A2	Código 104 - Recurso conhecido e provido. Reformada a Decisão recorrida. (22) 22/01/2018 (71) PSA AUTOMOBILES SA (FR) Recorrente: O depositante. Despacho: Recurso conhecido e provido. Reformada a decisão recorrida. [104]
(21) BR 20 2016 016679-4 U2	Código 104 - Recurso conhecido e provido. Reformada a Decisão recorrida. (22) 19/07/2016 (71) LUIZ DIVINO MARQUES (BR) ; EDSON ALVES DE CASTRO (BR) Recorrente: O depositante. Despacho: Recurso conhecido e provido. Reformada a decisão recorrida. [104]
(21) PI 0720806-5 A8	Código 104 - Recurso conhecido e provido. Reformada a Decisão recorrida. (22) 18/04/2007 (71) FRAUNHOFER-GESELLSCHAFT ZUR FÖRDERUNG DER ANGEWANDTEN FORSCHUNG E.V. (DE) Recorrente: O depositante. Despacho: Recurso conhecido e provido. Reformada a decisão recorrida. [104]

Código 111 - Recurso conhecido e negado provimento. Mantido o indeferimento do pedido

(21) BR 10 2017 022583-6 A8	Código 111 - Recurso conhecido e negado provimento. Mantido o indeferimento do pedido (22) 20/10/2017 (71) PETRÓLEO BRASILEIRO S.A. - PETROBRAS (BR/RJ) ; UNIVERSIDADE FEDERAL DO RIO DE JANEIRO - UFRJ (BR/RJ) Recorrente: O depositante. Despacho: Recurso conhecido e negado provimento. Mantido o indeferimento do pedido. [111]
(21) BR 11 2012 021337-7 A8	Código 111 - Recurso conhecido e negado provimento. Mantido o indeferimento do pedido (22) 24/02/2011 (71) BRISTOL-MYERS SQUIBB HOLDINGS IRELAND UNLIMITED COMPANY (CH) ; PFIZER INC. (US) Recorrente: O depositante. Despacho: Recurso conhecido e negado provimento. Mantido o indeferimento do pedido. [111]
(21) BR 11 2013 032197-0 A2	Código 111 - Recurso conhecido e negado provimento. Mantido o indeferimento do pedido (22) 18/06/2012 (71) S & B INDUSTRIAL MINERALS NORTH AMERICA, INC (US) Recorrente: O depositante. Despacho: Recurso conhecido e negado provimento. Mantido o indeferimento do pedido. [111]
(21) BR 11 2014 029001-6 A2	Código 111 - Recurso conhecido e negado provimento. Mantido o indeferimento do pedido (22) 29/08/2012 (71) UNIVERSIDADE DE SÃO PAULO - USP (BR/SP) ; PETRÓLEO BRASILEIRO S.A. - PETROBRAS (BR/RJ) Recorrente: O depositante. Despacho: Recurso conhecido e negado provimento. Mantido o indeferimento do pedido. [111]
(21) BR 12 2013 004816-2 A2	Código 111 - Recurso conhecido e negado provimento. Mantido o indeferimento do pedido (22) 26/12/2002

	(62) PI 0208330-2 26/12/2002 (71) Daikin Industries, Ltd. (JP) Recorrente: O depositante. Despacho: Recurso conhecido e negado provimento. Mantido o indeferimento do pedido. [111]
(21) BR 12 2013 004820-0 A2	Código 111 - Recurso conhecido e negado provimento. Mantido o indeferimento do pedido (22) 26/12/2002 (62) PI 0208330-2 26/12/2002 (71) Daikin Industries, Ltd. (JP) Recorrente: O depositante. Despacho: Recurso conhecido e negado provimento. Mantido o indeferimento do pedido. [111]
(21) BR 12 2019 000506-0 A2	Código 111 - Recurso conhecido e negado provimento. Mantido o indeferimento do pedido (22) 30/11/2006 (62) PI 0619357-9 30/11/2006 (71) ABBVIE DEUTSCHLAND GMBH & CO. KG (DE) ; ABBVIE INC. (US) Recorrente: O depositante. Despacho: Recurso conhecido e negado provimento. Mantido o indeferimento do pedido. [111]
(21) BR 12 2019 012939-8 A2	Código 111 - Recurso conhecido e negado provimento. Mantido o indeferimento do pedido (22) 28/03/2013 (62) BR 11 2015 014841-7 28/03/2013 (71) GEICO S.P.A. (IT) Recorrente: O depositante. Despacho: Recurso conhecido e negado provimento. Mantido o indeferimento do pedido. [111]
(21) BR 12 2019 015146-6 A2	Código 111 - Recurso conhecido e negado provimento. Mantido o indeferimento do pedido (22) 18/07/2006 (62) PI 0614040-8 18/07/2006 (71) AMGEN INC. (US) ; E.R. SQUIBB & SONS, LLC (US) Recorrente: O depositante. Despacho: Recurso conhecido e negado provimento. Mantido o indeferimento do pedido. [111]
(21) BR 12 2019 018091-1 A2	Código 111 - Recurso conhecido e negado provimento. Mantido o indeferimento

	do pedido (22) 08/04/2014 (62) BR 11 2015 023929-3 08/04/2014 (71) NIPPON STEEL CORPORATION (JP) Recorrente: O depositante. Despacho: Recurso conhecido e negado provimento. Mantido o indeferimento do pedido. [111]
(21) BR 12 2019 022635-0 A2	Código 111 - Recurso conhecido e negado provimento. Mantido o indeferimento do pedido (22) 18/09/2014 (62) BR 11 2017 004306-8 18/09/2014 (71) OERLIKON METCO (US) INC. (US) Recorrente: O depositante. Despacho: Recurso conhecido e negado provimento. Mantido o indeferimento do pedido. [111]
(21) BR 12 2019 023761-1 A2	Código 111 - Recurso conhecido e negado provimento. Mantido o indeferimento do pedido (22) 05/01/2007 (62) PI 0706529-9 05/01/2007 (71) MESOBLAST INTERNATIONAL SÀRL (CH) Recorrente: O depositante. Despacho: Recurso conhecido e negado provimento. Mantido o indeferimento do pedido. [111]
(21) BR 12 2019 025265-3 A2	Código 111 - Recurso conhecido e negado provimento. Mantido o indeferimento do pedido (22) 10/03/2014 (62) BR 11 2015 022478-4 10/03/2014 (71) ACERGY FRANCE SAS (FR) Recorrente: O depositante. Despacho: Recurso conhecido e negado provimento. Mantido o indeferimento do pedido. [111]
(21) BR 12 2020 004322-9 A2	Código 111 - Recurso conhecido e negado provimento. Mantido o indeferimento do pedido (22) 12/07/2007 (62) PI 0714123-8 12/07/2007 (71) IMPRENDITORE PTY LIMITED (AU) Recorrente: O depositante. Despacho: Recurso conhecido e negado provimento. Mantido o indeferimento do pedido. [111]

(21) BR 12 2020 005502-2 A2	Código 111 - Recurso conhecido e negado provimento. Mantido o indeferimento do pedido (22) 27/07/2007 (62) PI 0714370-2 27/07/2007 (71) QUALCOMM INCORPORATED (US) Recorrente: O depositante. Despacho: Recurso conhecido e negado provimento. Mantido o indeferimento do pedido. [111]
(21) BR 12 2020 006099-9 A2	Código 111 - Recurso conhecido e negado provimento. Mantido o indeferimento do pedido (22) 23/11/2012 (62) BR 11 2014 012549-0 23/11/2012 (71) SAMSUNG ELECTRONICS CO., LTD. (KR) Recorrente: O depositante. Despacho: Recurso conhecido e negado provimento. Mantido o indeferimento do pedido. [111]
(21) BR 12 2020 009915-1 A2	Código 111 - Recurso conhecido e negado provimento. Mantido o indeferimento do pedido (22) 02/05/2006 (62) PI 0611379-6 02/05/2006 (71) GENZYME CORPORATION (US) Recorrente: O depositante. Despacho: Recurso conhecido e negado provimento. Mantido o indeferimento do pedido. [111]
(21) BR 12 2020 011822-9 A2	Código 111 - Recurso conhecido e negado provimento. Mantido o indeferimento do pedido (22) 31/01/2007 (62) PI 0707684-3 31/01/2007 (71) NOVARTIS AG (CH) Recorrente: O depositante. Despacho: Recurso conhecido e negado provimento. Mantido o indeferimento do pedido. [111]
(21) BR 12 2020 013551-4 A2	Código 111 - Recurso conhecido e negado provimento. Mantido o indeferimento do pedido (22) 20/01/2011 (62) BR 11 2012 018023-1 20/01/2011 (71) CHUGAI SEIYAKU KABUSHIKI KAISHA (JP) Recorrente: O depositante.

	Despacho: Recurso conhecido e negado provimento. Mantido o indeferimento do pedido. [111]
(21) BR 12 2021 001248-2 A2	Código 111 - Recurso conhecido e negado provimento. Mantido o indeferimento do pedido (22) 07/11/2005 (62) PI 0516665-9 07/11/2005 (71) INBICON A/S (DK) Recorrente: O depositante. Despacho: Recurso conhecido e negado provimento. Mantido o indeferimento do pedido. [111]
(21) MU 8303707-1 U2	Código 111 - Recurso conhecido e negado provimento. Mantido o indeferimento do pedido (22) 28/04/2003 (71) INCESA IND. DE COMPONENTES ELÉTRICOS LTDA (BR/SP) Recorrente: O depositante. Despacho: Recurso conhecido e negado provimento. Mantido o indeferimento do pedido. [111]
(21) MU 8700605-7 U2	Código 111 - Recurso conhecido e negado provimento. Mantido o indeferimento do pedido (22) 06/06/2007 (71) Trevisan Equipamentos Agro-Industriais Ltda ME (BR/PR) Recorrente: O depositante. Despacho: Recurso conhecido e negado provimento. Mantido o indeferimento do pedido. [111]
(21) MU 8700825-4 U2	Código 111 - Recurso conhecido e negado provimento. Mantido o indeferimento do pedido (22) 02/07/2007 (71) ISA INDUSTRIA DE EMBALAGENS LTDA (BR/SP) Recorrente: O depositante. Despacho: Recurso conhecido e negado provimento. Mantido o indeferimento do pedido. [111]
(21) MU 8701038-0 U2	Código 111 - Recurso conhecido e negado provimento. Mantido o indeferimento do pedido (22) 02/05/2007 (71) BEMIS DO BRASIL INDÚSTRIA E COMÉRCIO DE EMBALAGENS LTDA. (BR/SP) Recorrente: O depositante. Despacho: Recurso conhecido e negado provimento. Mantido o indeferimento

	do pedido. [111]
(21) MU 8701091-7 U2	Código 111 - Recurso conhecido e negado provimento. Mantido o indeferimento do pedido (22) 25/06/2007 (71) DYNA INDÚSTRIA E COMÉRCIO LTDA. (BR/SP) Recorrente: O depositante. Despacho: Recurso conhecido e negado provimento. Mantido o indeferimento do pedido. [111]
(21) PI 0401154-6 A2	Código 111 - Recurso conhecido e negado provimento. Mantido o indeferimento do pedido (22) 22/03/2004 (71) TRW Automotive Ltda (BR/SP) Recorrente: O depositante. Despacho: Recurso conhecido e negado provimento. Mantido o indeferimento do pedido. [111]
(21) PI 0411149-4 A2	Código 111 - Recurso conhecido e negado provimento. Mantido o indeferimento do pedido (22) 20/05/2004 (71) CLADTEK HOLDINGS PTE LTD (SG) Recorrente: O depositante. Despacho: Recurso conhecido e negado provimento. Mantido o indeferimento do pedido. [111]
(21) PI 0419341-5 A2	Código 111 - Recurso conhecido e negado provimento. Mantido o indeferimento do pedido (22) 06/04/2004 (62) PI 0409250-3 06/04/2004 (71) Novartis AG (CH) ; MITSUBISHI TANABE PHARMA CORPORATION (JP) Recorrente: O depositante. Despacho: Recurso conhecido e negado provimento. Mantido o indeferimento do pedido. [111]
(21) PI 0513551-6 A2	Código 111 - Recurso conhecido e negado provimento. Mantido o indeferimento do pedido (22) 18/07/2005 (71) N.V. Nutricia (NL) Recorrente: O depositante. Despacho: Recurso conhecido e negado provimento. Mantido o indeferimento do pedido. [111]

(21) PI 0604997-4 A2	Código 111 - Recurso conhecido e negado provimento. Mantido o indeferimento do pedido (22) 30/11/2006 (71) Luiza Guilherme Guglielmi (BR/SP) ; Jorge Elias Kalil Filho (BR/SP) Recorrente: O depositante. Despacho: Recurso conhecido e negado provimento. Mantido o indeferimento do pedido. [111]
(21) PI 0605123-5 A2	Código 111 - Recurso conhecido e negado provimento. Mantido o indeferimento do pedido (22) 21/11/2006 (71) Instituto Federal de Educação, Ciência e Tecnologia da Bahia (BR/BA) Recorrente: O depositante. Despacho: Recurso conhecido e negado provimento. Mantido o indeferimento do pedido. [111]
(21) PI 0605477-3 A2	Código 111 - Recurso conhecido e negado provimento. Mantido o indeferimento do pedido (22) 22/09/2006 (71) Instituto Federal de Educação, Ciência e Tecnologia da Bahia (BR/BA) Recorrente: O depositante. Despacho: Recurso conhecido e negado provimento. Mantido o indeferimento do pedido. [111]
(21) PI 0612995-1 A2	Código 111 - Recurso conhecido e negado provimento. Mantido o indeferimento do pedido (22) 12/07/2006 (71) PANASONIC CORPORATION (JP) ; SONY CORPORATION (JP) Recorrente: O depositante. Despacho: Recurso conhecido e negado provimento. Mantido o indeferimento do pedido. [111]
(21) PI 0613111-5 A2	Código 111 - Recurso conhecido e negado provimento. Mantido o indeferimento do pedido (22) 04/07/2006 (71) UNIVERSIDAD NACIONAL AUTONOMA DE MÉXICO (MX) Recorrente: O depositante. Despacho: Recurso conhecido e negado provimento. Mantido o indeferimento do pedido. [111]
(21) PI 0613409-2 A2	Código 111 - Recurso conhecido e negado provimento. Mantido o indeferimento do pedido (22) 07/07/2006

	(71) KONINKLIJKE DOUWE EGBERTS B.V. (NL) Recorrente: O depositante. Despacho: Recurso conhecido e negado provimento. Mantido o indeferimento do pedido. [111]
(21) PI 0613774-1 A2	Código 111 - Recurso conhecido e negado provimento. Mantido o indeferimento do pedido (22) 12/07/2006 (71) ECOLAB INC. (US) Recorrente: O depositante. Despacho: Recurso conhecido e negado provimento. Mantido o indeferimento do pedido. [111]
(21) PI 0613934-5 A2	Código 111 - Recurso conhecido e negado provimento. Mantido o indeferimento do pedido (22) 12/07/2006 (71) Hormel Foods, LLC (US) ; Ecolab INC (US) Recorrente: O depositante. Despacho: Recurso conhecido e negado provimento. Mantido o indeferimento do pedido. [111]
(21) PI 0617342-0 A2	Código 111 - Recurso conhecido e negado provimento. Mantido o indeferimento do pedido (22) 12/10/2006 (71) Danisco US Inc. (US) Recorrente: O depositante. Despacho: Recurso conhecido e negado provimento. Mantido o indeferimento do pedido. [111]
(21) PI 0619778-7 A2	Código 111 - Recurso conhecido e negado provimento. Mantido o indeferimento do pedido (22) 05/04/2006 (71) KMW INC. (KR) Recorrente: O depositante. Despacho: Recurso conhecido e negado provimento. Mantido o indeferimento do pedido. [111]
(21) PI 0621588-2 A2	Código 111 - Recurso conhecido e negado provimento. Mantido o indeferimento do pedido (22) 04/04/2006 (71) Dong-A Pharmaceutical Co., Ltd. (KR) Recorrente: O depositante. Despacho: Recurso conhecido e negado provimento. Mantido o indeferimento

	do pedido. [111]
(21) PI 0701791-0 A2	Código 111 - Recurso conhecido e negado provimento. Mantido o indeferimento do pedido (22) 02/04/2007 (71) LENOVO (SINGAPORE) PTE. LTD. (SG) Recorrente: O depositante. Despacho: Recurso conhecido e negado provimento. Mantido o indeferimento do pedido. [111]
(21) PI 0702822-9 A2	Código 111 - Recurso conhecido e negado provimento. Mantido o indeferimento do pedido (22) 28/06/2007 (71) Globo Comunicação e Participações S.A. (BR/RJ) Recorrente: O depositante. Despacho: Recurso conhecido e negado provimento. Mantido o indeferimento do pedido. [111]
(21) PI 0706529-9 A2	Código 111 - Recurso conhecido e negado provimento. Mantido o indeferimento do pedido (22) 05/01/2007 (71) MESOBLAST INTERNATIONAL SÀRL (CH) Recorrente: O depositante. Despacho: Recurso conhecido e negado provimento. Mantido o indeferimento do pedido. [111]
(21) PI 0706535-3 A2	Código 111 - Recurso conhecido e negado provimento. Mantido o indeferimento do pedido (22) 30/05/2007 (71) KT CORPORATION (KR) ; TECHBI CO., LTD. (KR) Recorrente: O depositante. Despacho: Recurso conhecido e negado provimento. Mantido o indeferimento do pedido. [111]
(21) PI 0706620-1 A2	Código 111 - Recurso conhecido e negado provimento. Mantido o indeferimento do pedido (22) 18/01/2007 (71) Albion International, Inc (US) Recorrente: O depositante. Despacho: Recurso conhecido e negado provimento. Mantido o indeferimento do pedido. [111]
(21) PI 0706985-5 A2	Código 111 - Recurso conhecido e negado provimento. Mantido o indeferimento

	do pedido (22) 01/02/2007 (71) PARTECH, INC. (US) Recorrente: O depositante. Despacho: Recurso conhecido e negado provimento. Mantido o indeferimento do pedido. [111]
(21) PI 0708325-4 A2	Código 111 - Recurso conhecido e negado provimento. Mantido o indeferimento do pedido (22) 23/02/2007 (71) North-West University (ZA) Recorrente: O depositante. Despacho: Recurso conhecido e negado provimento. Mantido o indeferimento do pedido. [111]
(21) PI 0708545-1 A2	Código 111 - Recurso conhecido e negado provimento. Mantido o indeferimento do pedido (22) 22/02/2007 (71) AMS Research Corporation (US) Recorrente: O depositante. Despacho: Recurso conhecido e negado provimento. Mantido o indeferimento do pedido. [111]
(21) PI 0708627-0 A8	Código 111 - Recurso conhecido e negado provimento. Mantido o indeferimento do pedido (22) 27/02/2007 (71) TRIVIDIA HEALTH, INC. (US) Recorrente: O depositante. Despacho: Recurso conhecido e negado provimento. Mantido o indeferimento do pedido. [111]
(21) PI 0709403-5 A2	Código 111 - Recurso conhecido e negado provimento. Mantido o indeferimento do pedido (22) 09/03/2007 (71) MATTEO AMORUSO (IT) ; FABRIZIO BORRACCI (IT) Recorrente: O depositante. Despacho: Recurso conhecido e negado provimento. Mantido o indeferimento do pedido. [111]
(21) PI 0713196-8 A2	Código 111 - Recurso conhecido e negado provimento. Mantido o indeferimento do pedido (22) 19/07/2007 (71) HEWLETT-PACKARD DEVELOPMENT COMPANY, L.P. (US)

	Recorrente: O depositante. Despacho: Recurso conhecido e negado provimento. Mantido o indeferimento do pedido. [111]
(21) PI 0713643-9 A2	Código 111 - Recurso conhecido e negado provimento. Mantido o indeferimento do pedido (22) 14/06/2007 (71) International Business Machines Corporation (US) Recorrente: O depositante. Despacho: Recurso conhecido e negado provimento. Mantido o indeferimento do pedido. [111]
(21) PI 0904280-6 A2	Código 111 - Recurso conhecido e negado provimento. Mantido o indeferimento do pedido (22) 20/05/2009 (71) Paulo Roberto Gomes Fernandes (BR/RJ) Recorrente: O depositante. Despacho: Recurso conhecido e negado provimento. Mantido o indeferimento do pedido. [111]
(21) PI 0923470-5 A2	Código 111 - Recurso conhecido e negado provimento. Mantido o indeferimento do pedido (22) 14/12/2009 (71) RES USA, LLC. (US) Recorrente: O depositante. Despacho: Recurso conhecido e negado provimento. Mantido o indeferimento do pedido. [111]
(21) PI 1001187-0 A2	Código 111 - Recurso conhecido e negado provimento. Mantido o indeferimento do pedido (22) 16/04/2010 (71) Laccheng Engenharia Ltda. (BR/ES) Recorrente: O depositante. Despacho: Recurso conhecido e negado provimento. Mantido o indeferimento do pedido. [111]
(21) PI 1002288-0 A2	Código 111 - Recurso conhecido e negado provimento. Mantido o indeferimento do pedido (22) 17/06/2010 (71) ROTAM AGROCHEM INTERNATIONAL COMPANY LTD (HK) Recorrente: O depositante. Despacho: Recurso conhecido e negado provimento. Mantido o indeferimento do pedido. [111]

(21) PI 1003773-0 A2	Código 111 - Recurso conhecido e negado provimento. Mantido o indeferimento do pedido (22) 14/09/2010 (71) TECNOLOGIA BANCÁRIA S.A. (BR/SP) Recorrente: O depositante. Despacho: Recurso conhecido e negado provimento. Mantido o indeferimento do pedido. [111]
(21) PI 1100629-3 A2	Código 111 - Recurso conhecido e negado provimento. Mantido o indeferimento do pedido (22) 26/01/2011 (71) MARCO ANTÔNIO DE SOUZA FERNANDES (BR/SP) Recorrente: O depositante. Despacho: Recurso conhecido e negado provimento. Mantido o indeferimento do pedido. [111]
(21) PI 1102106-3 A2	Código 111 - Recurso conhecido e negado provimento. Mantido o indeferimento do pedido (22) 31/05/2011 (71) MARCELO VAZ DE LIMA (BR/TO) Recorrente: O depositante. Despacho: Recurso conhecido e negado provimento. Mantido o indeferimento do pedido. [111]

Código 115 - Recurso conhecido e negado provimento. Mantida a Decisão recorrida.

(21) BR 11 2014 003273-4 A8	Código 115 - Recurso conhecido e negado provimento. Mantida a Decisão recorrida. (22) 26/07/2012 (73) BASF SE (DE) Recorrente: O depositante. Despacho: Recurso conhecido e negado o provimento. Mantida a decisão recorrida. [115]
(11) PI 0407397-5 B1	Código 115 - Recurso conhecido e negado provimento. Mantida a Decisão recorrida. (22) 02/02/2004 (45) 14/04/2020 (73) Monsanto Technology LLC (US) Recorrente: O depositante. Despacho: Recurso conhecido e negado o provimento. Mantida a decisão recorrida. [115]
(21) PI 0605857-4 A2	Código 115 - Recurso conhecido e negado provimento. Mantida a Decisão recorrida. (22) 10/04/2006 (73) FRAUNHOFER-GESELLSCHAFT ZUR FÖRDERUNG DER ANGEWANDTEN FORSCHUNG E.V (DE) ; KONINKLIJKE PHILIPS ELECTRONICS N.V. (NL) ; DOLBY INTERNATIONAL AB (NL) Recorrente: O depositante. Despacho: Recurso conhecido e negado o provimento. Mantida a decisão recorrida. [115]

Código 120 - Tome Conhecimento do Parecer Técnico

A cópia do parecer poderá ser obtida através do endereço eletrônico www.inpi.gov.br - No Acesso rápido - Faça uma busca - Patente. Para acessar, cadastre-se no Portal do INPI e use login e senha.

---

(21) MU 8800702-2 U2

Código 120 - Tome Conhecimento do Parecer Técnico
(22) 13/02/2008
(71) GERTEC BRASIL LTDA. (BR/SP)
Recorrente: O depositante.
Despacho: Tome conhecimento do parecer técnico e se manifeste no prazo de 60 (sessenta) dias. [120]

---

(21) PI 0702039-2 A2

Código 120 - Tome Conhecimento do Parecer Técnico
(22) 04/06/2007
(71) Procomp Indústria Eletrônica Ltda (BR/SP)
Recorrente: O depositante.
Despacho: Tome conhecimento do parecer técnico e se manifeste no prazo de 60 (sessenta) dias. [120]

Código 121 - Exigência

A cópia do parecer poderá ser obtida através do endereço eletrônico www.inpi.gov.br - No Acesso rápido - Faça uma busca - Patente. Para acessar, cadastre-se no Portal do INPI e use login e senha.

---

(21) PI 0613569-2 A2

Código 121 - Exigência

(22) 12/06/2006

(71) Accenture Global Services Limited (IE)

Recorrente: O depositante.

Despacho: Cumpra as exigências do parecer no prazo de 60 (sessenta) dias.

[121]

---

(21) PI 0714014-2 A2

Código 121 - Exigência

(22) 09/07/2007

(71) SWIMC LLC (US)

Recorrente: O depositante.

Despacho: Cumpra as exigências do parecer no prazo de 60 (sessenta) dias.

[121]

Código 130 - Recurso Prejudicado

(21) BR 11 2013 001707-4 A2	Código 130 - Recurso Prejudicado (22) 22/07/2011 (71) Arla Foods Amba (DK) Prejudicado o recurso publicado na RPI 2478 de 3/07/2018, por perda de objeto, já que o pedido foi definitivamente arquivado por falta de pagamento de retribuição anual, sendo a notificação de tal ato efetuada na RPI 2696 de 6/09/2022. [130]
(21) MU 9001356-5 U2	Código 130 - Recurso Prejudicado (22) 23/07/2010 (71) LÉVIO OSCAR SCATTOLINI (BR/SP) ; ANDRÉ CARLOS WILNER (BR/SP) Prejudicado o recurso publicado na RPI 2459 de 20/02/2018, por perda de objeto, já que o pedido foi definitivamente arquivado por falta de pagamento de retribuição anual, sendo a notificação de tal ato efetuada na RPI 2696 de 6/09/2022. [130]
(21) PI 0915894-4 A2	Código 130 - Recurso Prejudicado (22) 22/07/2009 (71) MEDIMMUNE LIMITED (GB) Prejudicado o recurso publicado na RPI 2579 de 3/07/2018, por perda de objeto, já que o pedido foi definitivamente arquivado por falta de pagamento de retribuição anual, sendo a notificação de tal ato efetuada na RPI 2696 de 6/09/2022. [130]

Código 131 - Recurso Não Conhecido

(21) BR 20 2017 009495-8 U2	Código 131 - Recurso Não Conhecido (22) 05/05/2017 (71) CABELOLISO. COM LTDA ME (BR/SP) De acordo com o artigo 219 inciso II da lei 9.279/1996 o recurso de nº 870220075605 de 22/8/2021é não conhecido por não possuir fundamentação legal. [131]

Código 136 - Petição não Conhecida

(21) MU 8403481-5 U2	Código 136 - Petição não Conhecida (22) 18/08/2004 (71) Vicente Avelino dos Santos (BR/BA) De acordo com o artigo 219 inciso II e III da lei 9.279/1996 a petição de nº 870220073635 de 16/08/2022é não conhecida por não possuir fundamentação legal e por não apresentar o comprovante de pagamento. [136]

Código Presidência - Nulidade

Código 200 - Processo administrativo de Nulidade conhecido e provido. Declarada a Nulidade da Patente.

(11) BR 10 2015 012967-0 B1	Código 200 - Processo administrativo de Nulidade conhecido e provido. Declarada a Nulidade da Patente. (45) 20/10/2020 (73) LUIZ ANTONIO GASPARRO (BR/SP) Requerente da Nulidade: AMCOR PLC (UK) Decisão: Nulidade conhecida e provida. Anulado o privilégio. [200]
(11) BR 20 2015 005900-6 Y1	Código 200 - Processo administrativo de Nulidade conhecido e provido. Declarada a Nulidade da Patente. (45) 18/05/2021 (73) CLEBER LUIS DA RÉ (BR/RS) Requerente da Nulidade: ALTERNATIVA COMPONENTES LTDA Decisão: Nulidade conhecida e provida. Anulado o privilégio. [200]
(11) BR 20 2020 010645-2 Y1	Código 200 - Processo administrativo de Nulidade conhecido e provido. Declarada a Nulidade da Patente. (45) 02/02/2021 (73) TERESINHA DE JESUS ORTIZ FERNANDES (BR/SP) Requerente da Nulidade: 1) HOUSE PARTS COMÉRCIO DE PEÇAS E ACESSÓRIOS AUTOMOTIVOS EIRELI. - M.E.; 2) TIAGO AGUIAR BINDA - COMÉRCIO E SERVIÇOS DE USINAGEM EM GERAL - E.P.P. Decisão: Nulidade conhecida e provida. Anulado o privilégio. [200]

Código 201 - Processo administrativo de Nulidade conhecido, negado provimento. Mantida a concessão da Patente.

(11) BR 20 2019 001817-3 Y1	Código 201 - Processo administrativo de Nulidade conhecido, negado provimento. Mantida a concessão da Patente. (45) 24/12/2019 (73) SURFACES BRASIL TECNOLOGIA EM ABRASIVOS LTDA (BR/SC) Requerente da Nulidade: EURO TECH IMP. EXP. DE MÁQUINAS E EQUIPAMENTOS INDUSTRIAIS LTDA. Decisão: Nulidade conhecida e negado o provimento. Mantida a concessão do privilégio. [201]
(11) MU 8900777-8 Y1	Código 201 - Processo administrativo de Nulidade conhecido, negado provimento. Mantida a concessão da Patente. (45) 09/05/2017 (73) Menegotti Indústrias Metalúrgicas Ltda (BR/SC) Requerente da Nulidade: COMPONENTES SISTEMAS E MÁQUINAS PARA CONSTRUÇÃO LTDA Decisão: Nulidade conhecida e negado o provimento. Mantida a concessão do privilégio. [201]
(11) PI 0200936-6 B1	Código 201 - Processo administrativo de Nulidade conhecido, negado provimento. Mantida a concessão da Patente. (45) 21/09/2010 (73) Jorge Hiroshi Murakami (BR/SP) Requerente da Nulidade: MARCHESAN IMPLEMENTOS E MÁQUINAS AGRÍCOLAS TATÚ S/A Decisão: Nulidade conhecida e negado o provimento. Mantida a concessão do privilégio. [201]
(11) PI 0602093-3 B8	Código 201 - Processo administrativo de Nulidade conhecido, negado provimento. Mantida a concessão da Patente. (45) 21/01/2020 (73) RODOLFO CÂNDIA ALBA JUNIOR (BR/SP) ; Carlos Nelson Elias (BR/SP) Requerente da Nulidade: DANIEL P S CAMPOS Decisão: Nulidade conhecida e negado o provimento. Mantida a concessão do privilégio. [201]
(11) PI 0611409-1 B8	Código 201 - Processo administrativo de Nulidade conhecido, negado provimento. Mantida a concessão da Patente. (45) 29/12/2020 (73) SUMITOMO DAINIPPON PHARMA CO., LTD. (JP) Requerente da Nulidade: THALITA DUQUE MARTINS PAES Decisão: Nulidade conhecida e negado o provimento. Mantida a concessão do privilégio. [201]

(11) PI 1100440-1 B1	Código 201 - Processo administrativo de Nulidade conhecido, negado provimento. Mantida a concessão da Patente. (45) 10/08/2021 (73) Fernando Antônio Aparecido Ferreira (BR/GO) Requerente da Nulidade: 1) ZZ2 - INDÚSTRIA E COMÉRCIO DE PECAS E ACESSÓRIOS AUTOMOTIVO EIRELI 2) TECTRONICS SISTEMAS ELETRONICOS LTDA 3) SOFT SISTEMAS ELETRÔNICOS LTDA Decisão: Nulidade conhecida e negado o provimento. Mantida a concessão do privilégio. [201]

Código 204 - Processo administrativo de Nulidade conhecido, provido parcialmente. Mantida a concessão da Patente.

(11) BR 10 2016 008945-0 B1	Código 204 - Processo administrativo de Nulidade conhecido, provido parcialmente. Mantida a concessão da Patente. (45) 13/07/2021 (73) JOSE ROBERTO DO AMARAL ASSY (BR/GO) Requerente da Nulidade: JIMER RAMOS DA COSTA Decisão: Nulidade conhecida e provida parcialmente. Mantida a concessão do privilégio com o apostilamento assinalado no parecer técnico. [204]
(11) BR 12 2020 011899-7 B1	Código 204 - Processo administrativo de Nulidade conhecido, provido parcialmente. Mantida a concessão da Patente. (45) 11/05/2021 (62) PI 0713425-8 15/06/2007 (73) H. LUNDBECK A/S (DK) Requerente da Nulidade: HYPERA S.A. Decisão: Nulidade conhecida e provida parcialmente. Mantida a concessão do privilégio com o apostilamento assinalado no parecer técnico. [204]
(11) BR 20 2014 021332-0 Y1	Código 204 - Processo administrativo de Nulidade conhecido, provido parcialmente. Mantida a concessão da Patente. (45) 15/09/2020 (73) JOSÉ ROBERTO ALVES (BR/PR) Requerente da Nulidade: HÄGELE GMBH Decisão: Nulidade conhecida e provida parcialmente. Mantida a concessão do privilégio com o apostilamento assinalado no parecer técnico. [204]

Código 205 - Intimação para manifestação por parte do titular e do requerente

A cópia do parecer de intimação poderá ser obtida através do endereço eletrônico www.inpi.gov.br - No Acesso rápido - Faça uma busca - Patente. Para acessar, cadastre-se no Portal do INPI e use login e senha.

(11) BR 11 2013 011961-6 B1	Código 205 - Intimação para manifestação por parte do titular e do requerente (45) 09/02/2021 (73) BOEHRINGER INGELHEIM INTERNATIONAL GMBH (DE) Requerente da Nulidade: LIBBS FARMACÊUTICA LTDA. Despacho: Intimação para manifestação por parte do Titular e do Requerente no prazo comum de 60 (sessenta) dias. [205]
(11) BR 20 2021 004870-6 Y1	Código 205 - Intimação para manifestação por parte do titular e do requerente (45) 07/12/2021 (73) LATIMIA PET INDUSTRIA E COMERCIO LTDA - ME (BR/SP) Requerente da Nulidade: LUCIANA GOMES BRAGION Despacho: Intimação para manifestação por parte do Titular e do Requerente no prazo comum de 60 (sessenta) dias. [205]

Código Pedido Internacional PCT/BR Designado ou Eleito

Código 1.1 - Publicação Internacional – PCT. Apresentação de petição de requerimento de entrada na fase nacional

Comunicação da publicação internacional do pedido internacional nos termos do Tratado de Cooperação em matéria de Patentes – PCT e da apresentação de petição de requerimento de entrada na fase nacional. Documento publicado disponível no endereço eletrônico http://www.wipo.int/pct/en do sistema PATENTSCOPE® Search Service da Organização Mundial de Propriedade Intelectual – OMPI.

---

(21) BR 11 2021 026632-1

Código 1.1 - Publicação Internacional – PCT. Apresentação de petição de requerimento de entrada na fase nacional
(30) 24/02/2021 CN 202110206474.1
(51) E04H 12/24 (2006.01), E04H 12/00 (2006.01), H01B 17/04 (2006.01), H01B 17/10 (2006.01)
(86) PCT CN2021/121374 de 28/09/2021
(87) WO 2022/179103 de 01/09/2022

---

(21) BR 11 2022 017410-1

Código 1.1 - Publicação Internacional – PCT. Apresentação de petição de requerimento de entrada na fase nacional
(30) 04/03/2020 JP 2020-036766
(51) A23G 1/32 (2006.01), A23G 9/32 (2006.01)
(86) PCT JP2021/007636 de 01/03/2021
(87) WO 2021/177210 de 10/09/2021

---

(21) BR 11 2022 017411-0

Código 1.1 - Publicação Internacional – PCT. Apresentação de petição de requerimento de entrada na fase nacional
(30) 17/03/2020 DE 10 2020 001 752.5
(51) B65G 47/08 (2006.01), B65B 35/44 (2006.01), B65B 63/02 (2006.01), B65G 47/52 (2006.01)
(86) PCT EP2021/055950 de 09/03/2021
(87) WO 2021/185633 de 23/09/2021

---

(21) BR 11 2022 017412-8

Código 1.1 - Publicação Internacional – PCT. Apresentação de petição de requerimento de entrada na fase nacional
(30) 06/03/2020 EP PCT/EP2020/056120
(51) A61K 8/44 (2006.01), A61K 31/196 (2006.01), A61P 29/00 (2006.01), A61K 8/34 (2006.01), A61Q 5/00 (2006.01), A61Q 13/00 (2006.01), A61Q 15/00 (2006.01), A61Q 17/04 (2006.01), A61Q 19/00 (2006.01), A61Q 19/10 (2006.01)
(86) PCT EP2021/055627 de 05/03/2021
(87) WO 2021/176074 de 10/09/2021

(21) BR 11 2022 017413-6	Código 1.1 - Publicação Internacional – PCT. Apresentação de petição de requerimento de entrada na fase nacional (30) 11/03/2020 US 16/816,150 (51) G06T 15/50 (2006.01), G06T 15/00 (2006.01) (86) PCT US2021/017198 de 09/02/2021 (87) WO 2021/183246 de 16/09/2021
(21) BR 11 2022 017415-2	Código 1.1 - Publicação Internacional – PCT. Apresentação de petição de requerimento de entrada na fase nacional (30) 04/03/2020 JP 2020-036577 (51) A61K 31/4164 (2006.01), A23L 33/10 (2006.01), A61K 8/49 (2006.01), A61P 17/18 (2006.01), A61P 39/06 (2006.01), A61Q 1/02 (2006.01), A61Q 1/12 (2006.01), A61Q 5/02 (2006.01), A61Q 5/06 (2006.01), A61Q 5/12 (2006.01), A61Q 11/00 (2006.01), A61Q 17/04 (2006.01), A61Q 19/00 (2006.01), A61Q 19/10 (2006.01) (86) PCT JP2021/008388 de 04/03/2021 (87) WO 2021/177397 de 10/09/2021
(21) BR 11 2022 017416-0	Código 1.1 - Publicação Internacional – PCT. Apresentação de petição de requerimento de entrada na fase nacional (30) 03/03/2020 NO 20200252 (51) E21B 7/02 (2006.01), E21B 15/00 (2006.01), E21B 17/00 (2006.01), E21B 17/20 (2006.01), E21B 19/00 (2006.01) (86) PCT NO2021/050055 de 03/03/2021 (87) WO 2021/177836 de 10/09/2021
(21) BR 11 2022 017417-9	Código 1.1 - Publicação Internacional – PCT. Apresentação de petição de requerimento de entrada na fase nacional (30) 26/03/2020 GB 2004411.1; 26/03/2020 GB 2004412.9; 18/06/2020 GB 2009296.1; 18/06/2020 GB 2009297.9 (51) A61N 2/00 (2006.01), A61N 1/02 (2006.01), A61N 1/32 (2006.01), C12M 1/42 (2006.01), C12N 15/87 (2006.01) (86) PCT GB2021/050737 de 25/03/2021 (87) WO 2021/191624 de 30/09/2021
(21) BR 11 2022 017418-7	Código 1.1 - Publicação Internacional – PCT. Apresentação de petição de requerimento de entrada na fase nacional (30) 16/03/2020 US 62/990,252; 01/04/2020 US 63/003,425; 01/12/2020 US 17/108,918 (51) H04N 19/597 (2006.01), H04N 19/184 (2006.01), H04N 19/46 (2006.01), G06T 9/00 (2006.01), H04N 21/2343 (2006.01) (86) PCT KR2021/003177 de 15/03/2021

	(87) WO 2021/187840 de 23/09/2021
(21) BR 11 2022 017419-5	Código 1.1 - Publicação Internacional – PCT. Apresentação de petição de requerimento de entrada na fase nacional (30) 03/03/2020 US 62/984,445 (51) C12N 5/0783 (2006.01), C07K 16/42 (2006.01) (86) PCT IB2021/051779 de 03/03/2021 (87) WO 2021/176373 de 10/09/2021
(21) BR 11 2022 017420-9	Código 1.1 - Publicação Internacional – PCT. Apresentação de petição de requerimento de entrada na fase nacional (30) 28/05/2020 US 16/886,475 (51) G01V 5/12 (2006.01), G01V 5/08 (2006.01), G01N 23/20066 (2006.01), E21B 47/00 (2006.01) (86) PCT US2020/036430 de 05/06/2020 (87) WO 2021/242276 de 02/12/2021
(21) BR 11 2022 017422-5	Código 1.1 - Publicação Internacional – PCT. Apresentação de petição de requerimento de entrada na fase nacional (51) H04W 72/12 (2006.01) (86) PCT CN2020/078940 de 12/03/2020 (87) WO 2021/179238 de 16/09/2021
(21) BR 11 2022 017424-1	Código 1.1 - Publicação Internacional – PCT. Apresentação de petição de requerimento de entrada na fase nacional (30) 28/04/2020 EP 20171924.2 (51) A61K 8/02 (2006.01), A61K 8/19 (2006.01), A61K 8/73 (2006.01), A61K 8/81 (2006.01), A61K 47/02 (2006.01), A61K 47/32 (2006.01), A61K 47/38 (2006.01), A61Q 19/00 (2006.01), A61K 9/16 (2006.01), A61K 9/20 (2006.01) (86) PCT EP2021/060361 de 21/04/2021 (87) WO 2021/219458 de 04/11/2021
(21) BR 11 2022 017425-0	Código 1.1 - Publicação Internacional – PCT. Apresentação de petição de requerimento de entrada na fase nacional (30) 02/03/2020 US 62/984,159 (51) A61P 35/00 (2006.01), C07D 498/16 (2006.01), C07K 16/28 (2006.01) (86) PCT US2021/020255 de 01/03/2021 (87) WO 2021/178296 de 10/09/2021
(21) BR 11 2022 017426-8	Código 1.1 - Publicação Internacional – PCT. Apresentação de petição de requerimento de entrada na fase nacional (30) 03/03/2020 FR FR2002157 (51) B05B 11/00 (2006.01), A61F 9/00 (2006.01), G16H 20/13 (2006.01)

	(86) PCT EP2021/055162 de 02/03/2021 (87) WO 2021/175838 de 10/09/2021
(21) BR 11 2022 017427-6	Código 1.1 - Publicação Internacional – PCT. Apresentação de petição de requerimento de entrada na fase nacional (30) 11/03/2020 NO 20200297 (51) G01V 1/38 (2006.01), B63B 21/66 (2006.01) (86) PCT NO2021/050053 de 03/03/2021 (87) WO 2021/182966 de 16/09/2021
(21) BR 11 2022 017428-4	Código 1.1 - Publicação Internacional – PCT. Apresentação de petição de requerimento de entrada na fase nacional (30) 03/03/2020 FR FR2002157 (51) B05B 11/00 (2006.01), A61F 9/00 (2006.01), G16H 20/13 (2006.01) (86) PCT EP2021/055167 de 02/03/2021 (87) WO 2021/175841 de 10/09/2021
(21) BR 11 2022 017429-2	Código 1.1 - Publicação Internacional – PCT. Apresentação de petição de requerimento de entrada na fase nacional (30) 03/03/2020 US 62/984,520 (51) C07K 14/18 (2006.01) (86) PCT US2021/020217 de 01/03/2021 (87) WO 2021/178281 de 10/09/2021
(21) BR 11 2022 017430-6	Código 1.1 - Publicação Internacional – PCT. Apresentação de petição de requerimento de entrada na fase nacional (30) 04/03/2020 JP 2020-036788 (51) A23C 9/127 (2006.01), A23C 19/04 (2006.01), A23L 5/00 (2006.01), C12N 1/19 (2006.01), C12N 1/21 (2006.01), C12N 15/54 (2006.01), C12N 9/10 (2006.01) (86) PCT JP2021/008341 de 04/03/2021 (87) WO 2021/177392 de 10/09/2021
(21) BR 11 2022 017431-4	Código 1.1 - Publicação Internacional – PCT. Apresentação de petição de requerimento de entrada na fase nacional (30) 11/03/2020 US 62/988,247; 10/03/2021 US 17/197,747 (51) H04L 29/06 (2006.01) (86) PCT US2021/021811 de 11/03/2021 (87) WO 2021/183711 de 16/09/2021
(21) BR 11 2022 017432-2	Código 1.1 - Publicação Internacional – PCT. Apresentação de petição de requerimento de entrada na fase nacional (30) 27/03/2020 US 63/001,142; 03/04/2020 US 63/005,109; 21/05/2020 US

	63/028,515; 22/10/2020 US 63/104,271 (51) A62B 7/10 (2006.01), A62B 9/00 (2006.01), A61L 9/20 (2006.01), F24F 3/16 (2006.01), F24F 8/22 (2006.01), B60H 3/00 (2006.01) (86) PCT US2021/024381 de 26/03/2021 (87) WO 2021/195511 de 30/09/2021
(21) BR 11 2022 017433-0	Código 1.1 - Publicação Internacional – PCT. Apresentação de petição de requerimento de entrada na fase nacional (30) 11/03/2020 US 62/988,161 (51) A61K 9/00 (2006.01), A61K 9/06 (2006.01), A61K 31/407 (2006.01) (86) PCT US2021/019902 de 26/02/2021 (87) WO 2021/183303 de 16/09/2021
(21) BR 11 2022 017435-7	Código 1.1 - Publicação Internacional – PCT. Apresentação de petição de requerimento de entrada na fase nacional (30) 20/05/2020 KR 10-2020-0060578 (51) C12N 9/10 (2006.01), C12N 15/52 (2006.01), C12N 15/77 (2006.01), C12P 13/06 (2006.01) (86) PCT KR2021/006033 de 13/05/2021 (87) WO 2021/235775 de 25/11/2021
(21) BR 11 2022 017436-5	Código 1.1 - Publicação Internacional – PCT. Apresentação de petição de requerimento de entrada na fase nacional (30) 03/03/2020 EP 20160817.1 (51) A61K 31/19 (2006.01), A61K 31/194 (2006.01), A61K 31/185 (2006.01), A61K 31/191 (2006.01), A61P 31/12 (2006.01), A61K 33/04 (2006.01), A61P 35/00 (2006.01), A61K 9/00 (2006.01), A61K 9/06 (2006.01), A61K 9/02 (2006.01), A61K 9/10 (2006.01), A61K 9/107 (2006.01), A61K 9/12 (2006.01), A61K 9/14 (2006.01), A61K 47/02 (2006.01), A61K 47/38 (2006.01), A61K 47/12 (2006.01) (86) PCT EP2021/055230 de 03/03/2021 (87) WO 2021/175877 de 10/09/2021
(21) BR 11 2022 017437-3	Código 1.1 - Publicação Internacional – PCT. Apresentação de petição de requerimento de entrada na fase nacional (30) 30/03/2020 CN 202010236147.6 (51) C07D 215/28 (2006.01), A61P 35/00 (2006.01), A61K 31/47 (2006.01) (86) PCT CN2021/084057 de 30/03/2021 (87) WO 2021/197338 de 07/10/2021
(21) BR 11 2022 017438-1	Código 1.1 - Publicação Internacional – PCT. Apresentação de petição de requerimento de entrada na fase nacional (30) 12/03/2020 EP 20162856.7

	(51) A61K 39/12 (2006.01), A61P 31/14 (2006.01), A61K 39/00 (2006.01) (86) PCT EP2021/056370 de 12/03/2021 (87) WO 2021/180943 de 16/09/2021
(21) BR 11 2022 017439-0	Código 1.1 - Publicação Internacional – PCT. Apresentação de petição de requerimento de entrada na fase nacional (30) 02/04/2020 IT 102020000007003 (51) B60T 8/17 (2006.01), B60T 13/66 (2006.01), B60T 17/22 (2006.01), B60T 13/68 (2006.01), B60T 13/74 (2006.01) (86) PCT IB2021/052764 de 02/04/2021 (87) WO 2021/198994 de 07/10/2021
(21) BR 11 2022 017440-3	Código 1.1 - Publicação Internacional – PCT. Apresentação de petição de requerimento de entrada na fase nacional (30) 11/03/2020 US 62/988,317 (51) C07D 403/12 (2006.01), A61K 31/501 (2006.01), A61P 29/00 (2006.01) (86) PCT CN2021/079752 de 09/03/2021 (87) WO 2021/180072 de 16/09/2021
(21) BR 11 2022 017441-1	Código 1.1 - Publicação Internacional – PCT. Apresentação de petição de requerimento de entrada na fase nacional (30) 24/03/2020 US 62/993,819 (51) H04L 29/08 (2006.01), H04L 29/06 (2006.01), G16H 40/40 (2006.01), G16H 40/60 (2006.01) (86) PCT US2021/023878 de 24/03/2021 (87) WO 2021/195207 de 30/09/2021
(21) BR 11 2022 017443-8	Código 1.1 - Publicação Internacional – PCT. Apresentação de petição de requerimento de entrada na fase nacional (30) 07/04/2020 US 63/006,491; 09/02/2021 US 17/171,688 (51) B25J 15/00 (2006.01), B23Q 3/06 (2006.01), B25J 17/02 (2006.01) (86) PCT US2021/025983 de 06/04/2021 (87) WO 2021/207215 de 14/10/2021
(21) BR 11 2022 017444-6	Código 1.1 - Publicação Internacional – PCT. Apresentação de petição de requerimento de entrada na fase nacional (30) 03/03/2020 US 62/984,674; 01/03/2021 US 17/189,015 (51) H04W 88/06 (2006.01), H04W 4/50 (2006.01), H04W 24/02 (2006.01), H04W 24/08 (2006.01), H04W 28/02 (2006.01) (86) PCT US2021/020443 de 02/03/2021 (87) WO 2021/178392 de 10/09/2021
(21) BR 11 2022 017446-2	Código 1.1 - Publicação Internacional – PCT. Apresentação de petição de

	requerimento de entrada na fase nacional (30) 03/04/2020 EP 20168019.6; 22/09/2020 EP 20197572.9 (51) C12Q 1/6844 (2006.01) (86) PCT EP2021/058946 de 06/04/2021 (87) WO 2021/198533 de 07/10/2021
(21) BR 11 2022 017447-0	Código 1.1 - Publicação Internacional – PCT. Apresentação de petição de requerimento de entrada na fase nacional (30) 16/03/2020 US 62/990,309; 10/08/2020 US 63/063,683; 10/08/2020 US 63/063,696 (51) A01H 1/00 (2006.01), A01H 6/54 (2006.01), C12N 15/11 (2006.01) (86) PCT IL2021/050283 de 15/03/2021 (87) WO 2021/186433 de 23/09/2021
(21) BR 11 2022 017449-7	Código 1.1 - Publicação Internacional – PCT. Apresentação de petição de requerimento de entrada na fase nacional (30) 02/03/2020 SE 2050231-6 (51) A61M 16/04 (2006.01), A61M 16/16 (2006.01), A61M 16/10 (2006.01) (86) PCT SE2021/050176 de 02/03/2021 (87) WO 2021/177881 de 10/09/2021
(21) BR 11 2022 017450-0	Código 1.1 - Publicação Internacional – PCT. Apresentação de petição de requerimento de entrada na fase nacional (30) 03/03/2020 JP 2020-035937 (51) G06Q 50/10 (2006.01) (86) PCT JP2021/003212 de 29/01/2021 (87) WO 2021/176907 de 10/09/2021
(21) BR 11 2022 017455-1	Código 1.1 - Publicação Internacional – PCT. Apresentação de petição de requerimento de entrada na fase nacional (30) 02/03/2020 GB 2003003.7 (51) C08G 65/26 (2006.01), C08G 18/42 (2006.01), C08G 18/44 (2006.01), C08G 18/48 (2006.01), C08G 64/18 (2006.01), C08G 64/34 (2006.01), C08G 64/42 (2006.01) (86) PCT GB2021/050525 de 02/03/2021 (87) WO 2021/176211 de 10/09/2021
(21) BR 11 2022 017457-8	Código 1.1 - Publicação Internacional – PCT. Apresentação de petição de requerimento de entrada na fase nacional (30) 13/03/2020 GB 2003696.8 (51) A61B 18/14 (2006.01), B25B 27/28 (2006.01) (86) PCT GB2021/050489 de 25/02/2021 (87) WO 2021/181065 de 16/09/2021

(21) BR 11 2022 017465-9	Código 1.1 - Publicação Internacional – PCT. Apresentação de petição de requerimento de entrada na fase nacional (30) 03/03/2020 US 16/807,638 (51) B22C 1/02 (2006.01), B22C 1/22 (2006.01), C04B 26/16 (2006.01), C01G 49/02 (2006.01) (86) PCT US2021/020189 de 01/03/2021 (87) WO 2021/178268 de 10/09/2021
(21) BR 11 2022 017466-7	Código 1.1 - Publicação Internacional – PCT. Apresentação de petição de requerimento de entrada na fase nacional (30) 23/03/2020 US 62/993,166; 14/05/2020 US 63/024,743 (51) A61K 31/5395 (2006.01), A61K 31/635 (2006.01), A61K 31/404 (2006.01), A61P 35/00 (2006.01) (86) PCT US2021/023442 de 22/03/2021 (87) WO 2021/194950 de 30/09/2021
(21) BR 11 2022 017470-5	Código 1.1 - Publicação Internacional – PCT. Apresentação de petição de requerimento de entrada na fase nacional (30) 30/03/2020 US 16/834,950 (51) A47B 67/02 (2006.01), E05B 47/00 (2006.01), G06Q 10/08 (2006.01) (86) PCT US2021/022955 de 18/03/2021 (87) WO 2021/202112 de 07/10/2021
(21) BR 11 2022 017471-3	Código 1.1 - Publicação Internacional – PCT. Apresentação de petição de requerimento de entrada na fase nacional (30) 24/03/2020 JP PCT/JP2020/012910 (51) B01D 71/02 (2006.01) (86) PCT JP2020/046947 de 16/12/2020 (87) WO 2021/192454 de 30/09/2021
(21) BR 11 2022 017473-0	Código 1.1 - Publicação Internacional – PCT. Apresentação de petição de requerimento de entrada na fase nacional (30) 11/03/2020 US 62/988,203 (51) C07C 229/08 (2006.01), A01N 25/30 (2006.01) (86) PCT US2021/021569 de 09/03/2021 (87) WO 2021/183560 de 16/09/2021
(21) BR 11 2022 017474-8	Código 1.1 - Publicação Internacional – PCT. Apresentação de petição de requerimento de entrada na fase nacional (30) 31/03/2020 EP 20167377.9; 26/10/2020 EP 20306280.7 (51) C09D 11/16 (2006.01), C09D 11/17 (2006.01) (86) PCT EP2021/058050 de 26/03/2021

	(87) WO 2021/198118 de 07/10/2021
(21) BR 11 2022 017475-6	Código 1.1 - Publicação Internacional – PCT. Apresentação de petição de requerimento de entrada na fase nacional (30) 11/03/2020 US 62/988,201 (51) A61K 8/44 (2006.01), A61Q 1/10 (2006.01), A61Q 5/02 (2006.01), A61Q 5/12 (2006.01), A61Q 11/00 (2006.01), A61Q 19/10 (2006.01) (86) PCT US2021/021571 de 09/03/2021 (87) WO 2021/183562 de 16/09/2021
(21) BR 11 2022 017477-2	Código 1.1 - Publicação Internacional – PCT. Apresentação de petição de requerimento de entrada na fase nacional (51) H02M 7/48 (2006.01), B62D 25/08 (2006.01), B60K 1/00 (2006.01), B60K 1/02 (2006.01) (86) PCT JP2020/009191 de 04/03/2020 (87) WO 2021/176602 de 10/09/2021
(21) BR 11 2022 017480-2	Código 1.1 - Publicação Internacional – PCT. Apresentação de petição de requerimento de entrada na fase nacional (30) 02/03/2020 IT 102020000004351 (51) B29C 45/28 (2006.01), B29C 45/23 (2006.01), B29C 45/27 (2006.01) (86) PCT IB2021/051726 de 02/03/2021 (87) WO 2021/176346 de 10/09/2021
(21) BR 11 2022 017481-0	Código 1.1 - Publicação Internacional – PCT. Apresentação de petição de requerimento de entrada na fase nacional (30) 11/03/2020 US 62/988,194 (51) C09K 8/035 (2006.01), C09K 8/584 (2006.01), C09K 8/594 (2006.01), C09K 8/60 (2006.01), C09K 8/68 (2006.01), C09K 8/70 (2006.01), E21B 43/16 (2006.01), E21B 43/26 (2006.01) (86) PCT US2021/021574 de 09/03/2021 (87) WO 2021/183565 de 16/09/2021
(21) BR 11 2022 017482-9	Código 1.1 - Publicação Internacional – PCT. Apresentação de petição de requerimento de entrada na fase nacional (30) 10/03/2020 EP 20161956.6 (51) A23C 9/12 (2006.01), C12N 9/24 (2006.01), C12N 9/38 (2006.01) (86) PCT EP2021/055888 de 09/03/2021 (87) WO 2021/180702 de 16/09/2021
(21) BR 11 2022 017484-5	Código 1.1 - Publicação Internacional – PCT. Apresentação de petição de requerimento de entrada na fase nacional (30) 06/03/2020 US 62/986,447

	(51) C12N 9/04 (2006.01) (86) PCT US2021/021261 de 06/03/2021 (87) WO 2021/178935 de 10/09/2021
(21) BR 11 2022 017487-0	Código 1.1 - Publicação Internacional – PCT. Apresentação de petição de requerimento de entrada na fase nacional (30) 18/03/2020 US 62/991,318; 27/05/2020 FI 20205543 (51) C08L 33/26 (2006.01), D21H 17/55 (2006.01), D21H 21/20 (2006.01) (86) PCT US2021/022809 de 17/03/2021 (87) WO 2021/188705 de 23/09/2021
(21) BR 11 2022 017489-6	Código 1.1 - Publicação Internacional – PCT. Apresentação de petição de requerimento de entrada na fase nacional (30) 06/04/2020 EP 20168321.6; 07/04/2020 EP 20168591.4; 12/06/2020 EP 20179787.5; 14/08/2020 EP 20191084.1 (51) G01N 33/569 (2006.01) (86) PCT EP2021/058885 de 06/04/2021 (87) WO 2021/204770 de 14/10/2021
(21) BR 11 2022 017491-8	Código 1.1 - Publicação Internacional – PCT. Apresentação de petição de requerimento de entrada na fase nacional (30) 23/03/2020 US 62/993,135; 14/05/2020 US 63/024,761; 22/02/2021 US 63/151,905 (51) A61K 31/5395 (2006.01), A61P 35/00 (2006.01) (86) PCT US2021/023452 de 22/03/2021 (87) WO 2021/194953 de 30/09/2021
(21) BR 11 2022 017492-6	Código 1.1 - Publicação Internacional – PCT. Apresentação de petição de requerimento de entrada na fase nacional (30) 12/06/2020 CN 202010533876.8 (51) G16C 10/00 (2006.01) (86) PCT CN2021/098571 de 07/06/2021 (87) WO 2021/249330 de 16/12/2021
(21) BR 11 2022 017493-4	Código 1.1 - Publicação Internacional – PCT. Apresentação de petição de requerimento de entrada na fase nacional (30) 09/05/2020 CN 202010387700.6 (51) G06N 3/08 (2006.01) (86) PCT CN2020/110175 de 20/08/2020 (87) WO 2021/227293 de 18/11/2021
(21) BR 11 2022 017494-2	Código 1.1 - Publicação Internacional – PCT. Apresentação de petição de requerimento de entrada na fase nacional

	(30) 13/05/2020 BE 2020/5333 (51) B01D 53/047 (2006.01), B01D 53/26 (2006.01) (86) PCT IB2021/052575 de 29/03/2021 (87) WO 2021/229314 de 18/11/2021
(21) BR 11 2022 017496-9	Código 1.1 - Publicação Internacional – PCT. Apresentação de petição de requerimento de entrada na fase nacional (30) 03/03/2020 EP 20160637.3 (51) B65D 21/06 (2006.01) (86) PCT EP2021/053955 de 18/02/2021 (87) WO 2021/175603 de 10/09/2021
(21) BR 11 2022 017497-7	Código 1.1 - Publicação Internacional – PCT. Apresentação de petição de requerimento de entrada na fase nacional (30) 02/03/2020 GB 2003002.9 (51) C08G 65/26 (2006.01), C08G 64/18 (2006.01), C08G 64/34 (2006.01), C08G 64/42 (2006.01), C08G 18/42 (2006.01), C08G 18/44 (2006.01), C08G 18/48 (2006.01) (86) PCT GB2021/050526 de 02/03/2021 (87) WO 2021/176212 de 10/09/2021
(21) BR 11 2022 017499-3	Código 1.1 - Publicação Internacional – PCT. Apresentação de petição de requerimento de entrada na fase nacional (30) 13/03/2020 US 62/989,304 (51) G01F 23/34 (2006.01) (86) PCT US2021/021893 de 11/03/2021 (87) WO 2021/183757 de 16/09/2021
(21) BR 11 2022 017500-0	Código 1.1 - Publicação Internacional – PCT. Apresentação de petição de requerimento de entrada na fase nacional (30) 02/03/2020 US 62/983,919 (51) A23L 27/00 (2006.01), A23L 33/11 (2006.01), A23P 10/30 (2006.01), A23P 10/35 (2006.01), A61K 35/612 (2006.01), A61K 9/107 (2006.01), A61K 9/50 (2006.01), B01J 13/06 (2006.01) (86) PCT IL2021/050228 de 01/03/2021 (87) WO 2021/176445 de 10/09/2021
(21) BR 11 2022 017501-9	Código 1.1 - Publicação Internacional – PCT. Apresentação de petição de requerimento de entrada na fase nacional (30) 05/03/2020 US 62/985,802 (51) A61K 31/00 (2006.01), A61K 31/522 (2006.01), A61K 35/00 (2006.01) (86) PCT US2021/020979 de 05/03/2021 (87) WO 2021/178734 de 10/09/2021

(21) BR 11 2022 017502-7	Código 1.1 - Publicação Internacional – PCT. Apresentação de petição de requerimento de entrada na fase nacional (30) 15/06/2020 DE 10 2020 003 562.0 (51) B22C 1/22 (2006.01), B22C 9/02 (2006.01), B22C 9/10 (2006.01), B29C 64/165 (2006.01), B33Y 10/00 (2006.01), B33Y 70/00 (2006.01), B33Y 80/00 (2006.01) (86) PCT EP2021/065939 de 14/06/2021 (87) WO 2021/254953 de 23/12/2021
(21) BR 11 2022 017503-5	Código 1.1 - Publicação Internacional – PCT. Apresentação de petição de requerimento de entrada na fase nacional (30) 09/03/2020 US 62/987,135 (51) F01D 15/10 (2006.01), F03G 6/06 (2006.01), F24S 20/20 (2006.01) (86) PCT US2021/021332 de 08/03/2021 (87) WO 2021/183424 de 16/09/2021
(21) BR 11 2022 017505-1	Código 1.1 - Publicação Internacional – PCT. Apresentação de petição de requerimento de entrada na fase nacional (30) 18/05/2020 EP 20175216.9 (51) A24C 5/54 (2006.01), A24F 42/20 (2006.01), A24F 42/80 (2006.01) (86) PCT EP2021/063064 de 18/05/2021 (87) WO 2021/233867 de 25/11/2021
(21) BR 11 2022 017506-0	Código 1.1 - Publicação Internacional – PCT. Apresentação de petição de requerimento de entrada na fase nacional (51) C09D 5/02 (2006.01), C08G 65/28 (2006.01) (86) PCT CN2020/082326 de 31/03/2020 (87) WO 2021/195930 de 07/10/2021
(21) BR 11 2022 017507-8	Código 1.1 - Publicação Internacional – PCT. Apresentação de petição de requerimento de entrada na fase nacional (30) 11/03/2020 NO 20200298 (51) G01V 1/38 (2006.01), B63B 21/66 (2006.01) (86) PCT NO2021/050052 de 02/03/2021 (87) WO 2021/182965 de 16/09/2021
(21) BR 11 2022 017508-6	Código 1.1 - Publicação Internacional – PCT. Apresentação de petição de requerimento de entrada na fase nacional (30) 05/03/2020 US 62/985,549 (51) A61K 31/4184 (2006.01), A61P 29/00 (2006.01), A61P 35/00 (2006.01) (86) PCT US2021/020987 de 05/03/2021 (87) WO 2021/178740 de 10/09/2021

(21) BR 11 2022 017509-4	Código 1.1 - Publicação Internacional – PCT. Apresentação de petição de requerimento de entrada na fase nacional (30) 26/06/2020 US 63/044,973 (51) A61K 9/00 (2006.01), A61K 47/20 (2006.01), A61K 38/26 (2006.01) (86) PCT US2021/039236 de 25/06/2021 (87) WO 2021/263197 de 30/12/2021
(21) BR 11 2022 017510-8	Código 1.1 - Publicação Internacional – PCT. Apresentação de petição de requerimento de entrada na fase nacional (30) 05/03/2020 EP 20161164.7; 18/09/2020 EP 20196914.4 (51) C09D 11/037 (2006.01) (86) PCT EP2021/055299 de 03/03/2021 (87) WO 2021/175907 de 10/09/2021
(21) BR 11 2022 017511-6	Código 1.1 - Publicação Internacional – PCT. Apresentação de petição de requerimento de entrada na fase nacional (30) 17/03/2020 JP 2020-046931 (51) A23L 5/00 (2006.01), C12N 9/02 (2006.01), C12N 9/78 (2006.01), C12P 21/00 (2006.01) (86) PCT JP2021/010764 de 17/03/2021 (87) WO 2021/187510 de 23/09/2021
(21) BR 11 2022 017512-4	Código 1.1 - Publicação Internacional – PCT. Apresentação de petição de requerimento de entrada na fase nacional (51) C07K 14/705 (2006.01), A61K 38/17 (2006.01) (86) PCT US2020/024985 de 26/03/2020 (87) WO 2021/194495 de 30/09/2021
(21) BR 11 2022 017513-2	Código 1.1 - Publicação Internacional – PCT. Apresentação de petição de requerimento de entrada na fase nacional (30) 18/03/2020 CN 202010192947.2 (51) A61F 5/34 (2006.01), A61F 13/00 (2006.01), A61B 17/135 (2006.01), A61H 9/00 (2006.01) (86) PCT CN2020/139176 de 24/12/2020 (87) WO 2021/184872 de 23/09/2021
(21) BR 11 2022 017516-7	Código 1.1 - Publicação Internacional – PCT. Apresentação de petição de requerimento de entrada na fase nacional (51) H04W 76/40 (2006.01), H04W 76/10 (2006.01) (86) PCT CN2020/077374 de 01/03/2020 (87) WO 2021/174376 de 10/09/2021

(21) BR 11 2022 017517-5	Código 1.1 - Publicação Internacional – PCT. Apresentação de petição de requerimento de entrada na fase nacional (30) 05/03/2020 US 62/985,637; 17/09/2020 US 63/079,913; 03/02/2021 US 63/145,412 (51) H02G 1/16 (2006.01), H01B 7/285 (2006.01), H01B 7/28 (2006.01) (86) PCT US2021/020902 de 04/03/2021 (87) WO 2021/178686 de 10/09/2021
(21) BR 11 2022 017519-1	Código 1.1 - Publicação Internacional – PCT. Apresentação de petição de requerimento de entrada na fase nacional (30) 18/03/2020 US 62/991,568 (51) A61K 39/395 (2006.01), C07K 16/28 (2006.01) (86) PCT US2021/022706 de 17/03/2021 (87) WO 2021/188631 de 23/09/2021
(21) BR 11 2022 017520-5	Código 1.1 - Publicação Internacional – PCT. Apresentação de petição de requerimento de entrada na fase nacional (30) 03/04/2020 EP 20168068.3 (51) A61K 47/60 (2006.01), A61K 9/00 (2006.01), A61K 9/19 (2006.01), A61K 38/22 (2006.01), A61P 11/08 (2006.01), A61P 9/08 (2006.01), C07K 14/575 (2006.01), C07K 19/00 (2006.01) (86) PCT EP2021/058427 de 31/03/2021 (87) WO 2021/198327 de 07/10/2021
(21) BR 11 2022 017522-1	Código 1.1 - Publicação Internacional – PCT. Apresentação de petição de requerimento de entrada na fase nacional (30) 31/03/2020 US 63/002,636 (51) C08F 2/38 (2006.01), C08F 110/02 (2006.01), C08F 118/08 (2006.01), C08F 4/34 (2006.01) (86) PCT US2021/024602 de 29/03/2021 (87) WO 2021/202349 de 07/10/2021
(21) BR 11 2022 017523-0	Código 1.1 - Publicação Internacional – PCT. Apresentação de petição de requerimento de entrada na fase nacional (30) 30/09/2020 CN 202011063435.2 (51) H04N 5/232 (2006.01), H04N 5/262 (2006.01) (86) PCT CN2021/120367 de 24/09/2021 (87) WO 2022/068698 de 07/04/2022
(21) BR 11 2022 017526-4	Código 1.1 - Publicação Internacional – PCT. Apresentação de petição de requerimento de entrada na fase nacional (30) 31/03/2020 JP 2020-062601 (51) C07K 16/46 (2006.01), C07K 1/113 (2006.01), C07K 16/28 (2006.01),

	C12N 15/13 (2006.01) (86) PCT JP2021/013795 de 31/03/2021 (87) WO 2021/201087 de 07/10/2021
(21) BR 11 2022 017527-2	Código 1.1 - Publicação Internacional – PCT. Apresentação de petição de requerimento de entrada na fase nacional (30) 25/08/2020 CN 202010868841.X (51) G06F 9/451 (2006.01), G06F 9/448 (2006.01), G06F 3/0482 (2006.01), G06Q 50/00 (2006.01) (86) PCT CN2021/112811 de 16/08/2021 (87) WO 2022/042357 de 03/03/2022
(21) BR 11 2022 017528-0	Código 1.1 - Publicação Internacional – PCT. Apresentação de petição de requerimento de entrada na fase nacional (30) 02/03/2020 US 16/806,268 (51) E02D 37/00 (2006.01), E04H 12/22 (2006.01) (86) PCT US2021/019133 de 22/02/2021 (87) WO 2021/178158 de 10/09/2021
(21) BR 11 2022 017529-9	Código 1.1 - Publicação Internacional – PCT. Apresentação de petição de requerimento de entrada na fase nacional (30) 30/04/2020 US 16/863,499 (51) B25J 13/08 (2006.01), B65G 47/74 (2006.01), B21J 15/32 (2006.01), B25J 15/00 (2006.01), B23P 19/00 (2006.01), B65G 47/24 (2006.01) (86) PCT US2021/028578 de 22/04/2021 (87) WO 2021/221986 de 04/11/2021
(21) BR 11 2022 017530-2	Código 1.1 - Publicação Internacional – PCT. Apresentação de petição de requerimento de entrada na fase nacional (30) 17/03/2020 JP 2020-046138 (51) C07D 271/06 (2006.01), A61K 31/4245 (2006.01), A61K 45/00 (2006.01), A61P 21/02 (2006.01), A61P 25/00 (2006.01), A61P 25/04 (2006.01), A61P 25/08 (2006.01), A61P 25/16 (2006.01), A61P 25/18 (2006.01), A61P 25/22 (2006.01), A61P 25/24 (2006.01), A61P 25/28 (2006.01), A61P 43/00 (2006.01), C07D 413/04 (2006.01) (86) PCT JP2021/010628 de 16/03/2021 (87) WO 2021/187486 de 23/09/2021
(21) BR 11 2022 017532-9	Código 1.1 - Publicação Internacional – PCT. Apresentação de petição de requerimento de entrada na fase nacional (30) 20/03/2020 GB 2004055.6 (51) A61L 15/42 (2006.01), A61L 15/48 (2006.01), A61L 15/60 (2006.01) (86) PCT GB2021/050683 de 19/03/2021

	(87) WO 2021/186188 de 23/09/2021
(21) BR 11 2022 017533-7	Código 1.1 - Publicação Internacional – PCT. Apresentação de petição de requerimento de entrada na fase nacional (30) 11/03/2020 SG 10202002245Y (51) H04W 76/15 (2006.01), H04W 72/02 (2006.01), H04W 84/12 (2006.01) (86) PCT SG2021/050044 de 29/01/2021 (87) WO 2021/183045 de 16/09/2021
(21) BR 11 2022 017535-3	Código 1.1 - Publicação Internacional – PCT. Apresentação de petição de requerimento de entrada na fase nacional (30) 13/03/2020 JP 2020-044072 (51) H04W 72/04 (2006.01), H04W 72/12 (2006.01), H04W 84/12 (2006.01) (86) PCT JP2021/001575 de 19/01/2021 (87) WO 2021/181889 de 16/09/2021
(21) BR 11 2022 017541-8	Código 1.1 - Publicação Internacional – PCT. Apresentação de petição de requerimento de entrada na fase nacional (30) 01/03/2020 US 16/805,822 (51) E06B 3/42 (2006.01), E05D 15/06 (2006.01) (86) PCT US2021/020329 de 01/03/2021 (87) WO 2021/178327 de 10/09/2021
(21) BR 11 2022 017542-6	Código 1.1 - Publicação Internacional – PCT. Apresentação de petição de requerimento de entrada na fase nacional (30) 05/03/2020 EP 20305233.7 (51) C07K 19/00 (2006.01), C07K 16/46 (2006.01), C12N 15/62 (2006.01), A61K 38/02 (2006.01), A61K 39/395 (2006.01) (86) PCT EP2021/055673 de 05/03/2021 (87) WO 2021/176090 de 10/09/2021
(21) BR 11 2022 017550-7	Código 1.1 - Publicação Internacional – PCT. Apresentação de petição de requerimento de entrada na fase nacional (30) 11/03/2020 US 62/988,243; 16/11/2020 US 17/098,890 (51) H04L 27/26 (2006.01), H04N 21/242 (2006.01), H04H 20/18 (2006.01), H04W 56/00 (2006.01), H04W 64/00 (2006.01), H04L 5/00 (2006.01) (86) PCT US2021/021533 de 09/03/2021 (87) WO 2021/183534 de 16/09/2021
(21) BR 11 2022 017551-5	Código 1.1 - Publicação Internacional – PCT. Apresentação de petição de requerimento de entrada na fase nacional (30) 02/03/2020 US 62/984,183 (51) A61K 35/76 (2006.01), C12N 15/86 (2006.01)

	(86) PCT US2021/020032 de 26/02/2021 (87) WO 2021/178246 de 10/09/2021
(21) BR 11 2022 017554-0	Código 1.1 - Publicação Internacional – PCT. Apresentação de petição de requerimento de entrada na fase nacional (30) 12/03/2020 US 62/988,795; 12/03/2021 US 17/200,592 (51) G06K 9/00 (2006.01), G06K 9/46 (2006.01), G06K 9/62 (2006.01) (86) PCT US2021/022245 de 12/03/2021 (87) WO 2021/183974 de 16/09/2021
(21) BR 11 2022 017557-4	Código 1.1 - Publicação Internacional – PCT. Apresentação de petição de requerimento de entrada na fase nacional (30) 05/03/2020 AU 2020900685 (51) A61K 35/28 (2006.01), A61P 11/00 (2006.01), A61P 29/00 (2006.01), A61P 31/14 (2006.01), A61P 31/16 (2006.01) (86) PCT EP2021/055483 de 04/03/2021 (87) WO 2021/176001 de 10/09/2021
(21) BR 11 2022 017558-2	Código 1.1 - Publicação Internacional – PCT. Apresentação de petição de requerimento de entrada na fase nacional (30) 02/03/2020 CN 202010135651.7 (51) H04B 7/06 (2006.01), H04W 24/00 (2006.01), H04B 7/0417 (2006.01) (86) PCT CN2021/077231 de 22/02/2021 (87) WO 2021/175124 de 10/09/2021
(21) BR 11 2022 017559-0	Código 1.1 - Publicação Internacional – PCT. Apresentação de petição de requerimento de entrada na fase nacional (51) H04W 72/02 (2006.01) (86) PCT CN2020/078953 de 12/03/2020 (87) WO 2021/179242 de 16/09/2021
(21) BR 11 2022 017560-4	Código 1.1 - Publicação Internacional – PCT. Apresentação de petição de requerimento de entrada na fase nacional (30) 11/03/2020 AU 2020900742 (51) A61K 35/28 (2006.01), A61K 9/00 (2006.01), A61P 1/04 (2006.01), A61P 37/00 (2006.01) (86) PCT EP2021/056191 de 11/03/2021 (87) WO 2021/180850 de 16/09/2021
(21) BR 11 2022 017561-2	Código 1.1 - Publicação Internacional – PCT. Apresentação de petição de requerimento de entrada na fase nacional (30) 06/03/2020 IN 202011009672 (51) F41B 9/00 (2006.01), B05B 7/26 (2006.01)

	(86) PCT IN2021/050212 de 04/03/2021 (87) WO 2021/176477 de 10/09/2021
(21) BR 11 2022 017562-0	Código 1.1 - Publicação Internacional – PCT. Apresentação de petição de requerimento de entrada na fase nacional (30) 01/03/2020 US 62/983,677 (51) G01N 21/00 (2006.01), G01N 21/25 (2006.01), G01N 21/31 (2006.01) (86) PCT IL2021/050236 de 01/03/2021 (87) WO 2021/176452 de 10/09/2021
(21) BR 11 2022 017563-9	Código 1.1 - Publicação Internacional – PCT. Apresentação de petição de requerimento de entrada na fase nacional (30) 04/03/2020 EP 20160863.5; 18/03/2020 EP 20163948.1 (51) A01N 43/82 (2006.01), A01P 3/00 (2006.01) (86) PCT EP2021/054491 de 24/02/2021 (87) WO 2021/175669 de 10/09/2021
(21) BR 11 2022 017564-7	Código 1.1 - Publicação Internacional – PCT. Apresentação de petição de requerimento de entrada na fase nacional (51) H04W 12/06 (2006.01) (86) PCT CN2020/136203 de 14/12/2020 (87) WO 2022/126327 de 23/06/2022
(21) BR 11 2022 017565-5	Código 1.1 - Publicação Internacional – PCT. Apresentação de petição de requerimento de entrada na fase nacional (51) H04W 36/00 (2006.01), H04W 36/08 (2006.01), H04W 36/30 (2006.01) (86) PCT CN2020/078007 de 05/03/2020 (87) WO 2021/174490 de 10/09/2021
(21) BR 11 2022 017566-3	Código 1.1 - Publicação Internacional – PCT. Apresentação de petição de requerimento de entrada na fase nacional (30) 11/03/2020 US 62/988,033 (51) A61Q 19/10 (2006.01), C11D 17/00 (2006.01), C11D 1/00 (2006.01), C11D 3/20 (2006.01), C11D 3/382 (2006.01), A61K 8/02 (2006.01), A61K 8/34 (2006.01), A61K 8/46 (2006.01), A61K 8/73 (2006.01), A61K 8/92 (2006.01) (86) PCT GB2021/050600 de 10/03/2021 (87) WO 2021/181098 de 16/09/2021
(21) BR 11 2022 017567-1	Código 1.1 - Publicação Internacional – PCT. Apresentação de petição de requerimento de entrada na fase nacional (30) 09/03/2020 US 62/987,023; 09/03/2020 US 62/987,049 (51) A61Q 5/00 (2006.01), A61Q 5/02 (2006.01), A61Q 15/00 (2006.01), A61Q 19/00 (2006.01), A61Q 19/10 (2006.01), A61K 8/36 (2006.01), A61K 8/365

	(2006.01) (86) PCT US2021/021428 de 09/03/2021 (87) WO 2021/183464 de 16/09/2021
(21) BR 11 2022 017570-1	Código 1.1 - Publicação Internacional – PCT. Apresentação de petição de requerimento de entrada na fase nacional (30) 25/03/2020 CN 202010220312.9 (51) H01R 13/639 (2006.01), H01R 13/502 (2006.01), H01R 24/00 (2006.01) (86) PCT CN2020/139173 de 24/12/2020 (87) WO 2021/190014 de 30/09/2021
(21) BR 11 2022 017572-8	Código 1.1 - Publicação Internacional – PCT. Apresentação de petição de requerimento de entrada na fase nacional (51) H04W 72/12 (2006.01) (86) PCT CN2020/078976 de 12/03/2020 (87) WO 2021/179245 de 16/09/2021
(21) BR 11 2022 017573-6	Código 1.1 - Publicação Internacional – PCT. Apresentação de petição de requerimento de entrada na fase nacional (51) A61K 8/35 (2006.01), A61K 8/365 (2006.01), A61K 8/44 (2006.01), A61K 8/67 (2006.01), A61K 8/9794 (2006.01), A61K 31/196 (2006.01), A61K 36/899 (2006.01), A61P 17/18 (2006.01), A61Q 17/04 (2006.01) (86) PCT EP2020/056122 de 06/03/2020 (87) WO 2021/175453 de 10/09/2021
(21) BR 11 2022 017574-4	Código 1.1 - Publicação Internacional – PCT. Apresentação de petição de requerimento de entrada na fase nacional (30) 03/03/2020 US 62/984,677 (51) C07D 403/04 (2006.01), C07D 403/14 (2006.01), A61K 31/4375 (2006.01), A61K 31/4709 (2006.01), A61P 35/00 (2006.01) (86) PCT US2021/020494 de 02/03/2021 (87) WO 2021/178420 de 10/09/2021
(21) BR 11 2022 017578-7	Código 1.1 - Publicação Internacional – PCT. Apresentação de petição de requerimento de entrada na fase nacional (30) 27/03/2020 US 63/000,787; 16/12/2020 US 63/126,113; 11/01/2021 US 63/135,870 (51) A61K 31/4545 (2006.01), A61P 3/04 (2006.01), A61P 3/10 (2006.01), A61K 9/20 (2006.01) (86) PCT IB2021/052430 de 24/03/2021 (87) WO 2021/191812 de 30/09/2021
(21) BR 11 2022 017581-7	Código 1.1 - Publicação Internacional – PCT. Apresentação de petição de

requerimento de entrada na fase nacional
(51) H04W 72/04 (2006.01), H04B 7/0408 (2006.01)
(86) PCT CN2020/078362 de 09/03/2020
(87) WO 2021/179108 de 16/09/2021

(21) BR 11 2022 017582-5
Código 1.1 - Publicação Internacional – PCT. Apresentação de petição de requerimento de entrada na fase nacional
(30) 05/03/2020 CN 202010146400.9; 05/03/2020 CN 202010146399.X
(51) C12N 15/57 (2006.01), C12N 9/50 (2006.01), C12N 5/10 (2006.01), A01H 5/00 (2006.01), A23L 5/20 (2006.01), A23L 2/84 (2006.01)
(86) PCT CN2020/135821 de 11/12/2020
(87) WO 2021/174949 de 10/09/2021

(21) BR 11 2022 017583-3
Código 1.1 - Publicação Internacional – PCT. Apresentação de petição de requerimento de entrada na fase nacional
(30) 17/03/2020 FR FR2002619
(51) A61L 27/16 (2006.01), A61L 27/18 (2006.01), A61L 27/52 (2006.01)
(86) PCT EP2021/056753 de 17/03/2021
(87) WO 2021/185881 de 23/09/2021

(21) BR 11 2022 017584-1
Código 1.1 - Publicação Internacional – PCT. Apresentação de petição de requerimento de entrada na fase nacional
(30) 03/03/2020 JP 2020-035932; 03/03/2020 JP 2020-035935
(51) G06Q 50/08 (2006.01)
(86) PCT JP2021/006566 de 22/02/2021
(87) WO 2021/177066 de 10/09/2021

(21) BR 11 2022 017585-0
Código 1.1 - Publicação Internacional – PCT. Apresentação de petição de requerimento de entrada na fase nacional
(30) 24/03/2020 DE 10 2020 108 071.9
(51) D21H 15/00 (2006.01), A24D 1/02 (2006.01), D21H 17/67 (2006.01), D21H 17/00 (2006.01), D21H 27/00 (2006.01)
(86) PCT EP2021/057574 de 24/03/2021
(87) WO 2021/191277 de 30/09/2021

(21) BR 11 2022 017588-4
Código 1.1 - Publicação Internacional – PCT. Apresentação de petição de requerimento de entrada na fase nacional
(30) 03/04/2020 EP 20168075.8
(51) A61K 47/60 (2006.01), A61K 9/00 (2006.01), A61K 9/19 (2006.01), A61K 38/22 (2006.01), A61P 11/08 (2006.01), A61P 9/08 (2006.01)
(86) PCT EP2021/058428 de 31/03/2021
(87) WO 2021/198328 de 07/10/2021

(21) BR 11 2022 017589-2	Código 1.1 - Publicação Internacional – PCT. Apresentação de petição de requerimento de entrada na fase nacional (30) 03/03/2020 US 62/984,444 (51) H02P 5/753 (2006.01), B64C 11/44 (2006.01), B64C 11/34 (2006.01), B64C 11/30 (2006.01) (86) PCT BR2021/050090 de 02/03/2021 (87) WO 2021/174324 de 10/09/2021
(21) BR 11 2022 017590-6	Código 1.1 - Publicação Internacional – PCT. Apresentação de petição de requerimento de entrada na fase nacional (30) 09/03/2020 AT A50188/2020 (51) A61M 5/158 (2006.01), A61M 25/06 (2006.01) (86) PCT AT2021/060072 de 04/03/2021 (87) WO 2021/179026 de 16/09/2021
(21) BR 11 2022 017591-4	Código 1.1 - Publicação Internacional – PCT. Apresentação de petição de requerimento de entrada na fase nacional (30) 04/03/2020 US 62/985,101 (51) F16F 9/34 (2006.01), F16F 9/512 (2006.01) (86) PCT US2021/020646 de 03/03/2021 (87) WO 2021/178519 de 10/09/2021
(21) BR 11 2022 017595-7	Código 1.1 - Publicação Internacional – PCT. Apresentação de petição de requerimento de entrada na fase nacional (30) 03/03/2020 US 62/984,731 (51) A61K 31/136 (2006.01), A61K 31/165 (2006.01), A61K 31/245 (2006.01) (86) PCT US2021/020145 de 27/02/2021 (87) WO 2021/178253 de 10/09/2021
(21) BR 11 2022 017596-5	Código 1.1 - Publicação Internacional – PCT. Apresentação de petição de requerimento de entrada na fase nacional (30) 04/03/2020 US 62/984,881; 04/03/2020 US 62/984,885; 27/10/2020 US 17/081,263; 27/10/2020 US 17/081,361 (51) G06Q 10/06 (2006.01), A01M 1/02 (2006.01), G06Q 50/02 (2006.01), A01M 1/00 (2006.01) (86) PCT US2021/020809 de 04/03/2021 (87) WO 2021/178626 de 10/09/2021
(21) BR 11 2022 017597-3	Código 1.1 - Publicação Internacional – PCT. Apresentação de petição de requerimento de entrada na fase nacional (30) 02/03/2020 US 62/984,260 (51) C10L 1/04 (2006.01) (86) PCT US2021/070214 de 02/03/2021

	(87) WO 2021/178997 de 10/09/2021
(21) BR 11 2022 017598-1	Código 1.1 - Publicação Internacional – PCT. Apresentação de petição de requerimento de entrada na fase nacional (51) A23L 1/00 (1968.09), A61K 31/49 (2006.01), A61K 36/00 (2006.01) (86) PCT US2020/021417 de 06/03/2020 (87) WO 2021/177972 de 10/09/2021
(21) BR 11 2022 017601-5	Código 1.1 - Publicação Internacional – PCT. Apresentação de petição de requerimento de entrada na fase nacional (30) 09/03/2020 FI 20205248 (51) B60T 7/12 (2006.01), B60L 15/20 (2006.01), B60W 10/18 (2006.01), B60W 30/184 (2006.01), A01G 23/00 (2006.01) (86) PCT FI2021/050168 de 08/03/2021 (87) WO 2021/181006 de 16/09/2021
(21) BR 11 2022 017603-1	Código 1.1 - Publicação Internacional – PCT. Apresentação de petição de requerimento de entrada na fase nacional (30) 04/03/2020 US 62/984,881; 04/03/2020 US 62/984,885; 27/10/2020 US 17/081,263; 27/10/2020 US 17/081,361 (51) G06Q 10/06 (2006.01), G06Q 10/04 (2006.01), G06Q 50/02 (2006.01), H04L 29/08 (2006.01) (86) PCT US2021/020805 de 04/03/2021 (87) WO 2021/178622 de 10/09/2021
(21) BR 11 2022 017606-6	Código 1.1 - Publicação Internacional – PCT. Apresentação de petição de requerimento de entrada na fase nacional (30) 02/03/2020 US 16/806,419 (51) F16N 9/00 (2006.01), F16N 11/08 (2006.01), F16N 31/00 (2006.01), F16N 1/00 (2006.01) (86) PCT US2021/019328 de 24/02/2021 (87) WO 2021/178167 de 10/09/2021
(21) BR 11 2022 017607-4	Código 1.1 - Publicação Internacional – PCT. Apresentação de petição de requerimento de entrada na fase nacional (51) A61K 8/9794 (2006.01), A61K 8/35 (2006.01), A61Q 5/00 (2006.01), A61Q 11/00 (2006.01), A61Q 17/00 (2006.01), A61Q 17/04 (2006.01), A61Q 19/00 (2006.01), A61Q 19/10 (2006.01), A61P 17/04 (2006.01), A61P 17/06 (2006.01), A61P 37/00 (2006.01), A61K 31/192 (2006.01), A61K 31/12 (2006.01), A61K 8/42 (2006.01) (86) PCT EP2020/056123 de 06/03/2020 (87) WO 2021/175454 de 10/09/2021

(21) BR 11 2022 017608-2	Código 1.1 - Publicação Internacional – PCT. Apresentação de petição de requerimento de entrada na fase nacional (30) 02/03/2020 US 62/984,168 (51) A61K 8/02 (2006.01), A61K 8/72 (2006.01), A61Q 19/00 (2006.01) (86) PCT US2021/020176 de 01/03/2021 (87) WO 2021/178260 de 10/09/2021
(21) BR 11 2022 017609-0	Código 1.1 - Publicação Internacional – PCT. Apresentação de petição de requerimento de entrada na fase nacional (30) 02/03/2020 US 62/984,179 (51) A61K 8/02 (2006.01), A61K 8/73 (2006.01), A61Q 19/00 (2006.01) (86) PCT US2021/020177 de 01/03/2021 (87) WO 2021/178261 de 10/09/2021
(21) BR 11 2022 017610-4	Código 1.1 - Publicação Internacional – PCT. Apresentação de petição de requerimento de entrada na fase nacional (30) 01/03/2020 US 62/983,737; 06/04/2020 EP 20168324.0; 15/10/2020 EP 20202124.2; 04/12/2020 EP 20211936.8; 01/02/2021 EP 21154645.2; 01/03/2021 WO PCT/US2021/020313; 05/03/2021 EP 21160933.4 (51) A61K 39/12 (2006.01), A61P 31/14 (2006.01), A61K 39/00 (2006.01) (86) PCT IB2021/052858 de 06/04/2021 (87) WO 2021/176434 de 10/09/2021
(21) BR 11 2022 017611-2	Código 1.1 - Publicação Internacional – PCT. Apresentação de petição de requerimento de entrada na fase nacional (30) 02/03/2020 IN 202041008781 (51) F02F 3/02 (2006.01), F02F 3/24 (2006.01), F16F 15/20 (2006.01) (86) PCT IN2021/050194 de 02/03/2021 (87) WO 2021/176466 de 10/09/2021
(21) BR 11 2022 017613-9	Código 1.1 - Publicação Internacional – PCT. Apresentação de petição de requerimento de entrada na fase nacional (30) 16/03/2020 US 62/990,260; 15/02/2021 US 17/175,785 (51) G06Q 10/00 (2006.01), G06Q 10/06 (2006.01), G06Q 50/04 (2006.01) (86) PCT US2021/022341 de 15/03/2021 (87) WO 2021/188426 de 23/09/2021
(21) BR 11 2022 017615-5	Código 1.1 - Publicação Internacional – PCT. Apresentação de petição de requerimento de entrada na fase nacional (30) 06/03/2020 JP 2020-039313 (51) E01C 7/18 (2006.01), C08L 67/02 (2006.01), C08L 95/00 (2006.01), C08G 63/78 (2006.01) (86) PCT JP2021/008697 de 05/03/2021

	(87) WO 2021/177444 de 10/09/2021
(21) BR 11 2022 017616-3	Código 1.1 - Publicação Internacional – PCT. Apresentação de petição de requerimento de entrada na fase nacional (30) 05/03/2020 GB EP2020 055850 (51) F02C 7/08 (2006.01) (86) PCT EP2020/055850 de 05/03/2020 (87) WO 2021/175425 de 10/09/2021
(21) BR 11 2022 017618-0	Código 1.1 - Publicação Internacional – PCT. Apresentação de petição de requerimento de entrada na fase nacional (30) 03/03/2020 US 62/984,639; 09/03/2020 US 62/987,200; 10/03/2020 US 62/987,764 (51) G01V 1/38 (2006.01), G01V 1/00 (2006.01), G01V 1/28 (2006.01), G01V 1/02 (2006.01), G01V 99/00 (2006.01), G01P 15/08 (2006.01), G08C 17/02 (2006.01) (86) PCT US2021/020236 de 01/03/2021 (87) WO 2021/178286 de 10/09/2021
(21) BR 11 2022 017620-1	Código 1.1 - Publicação Internacional – PCT. Apresentação de petição de requerimento de entrada na fase nacional (30) 02/03/2020 US 62/984.253 (51) A23L 13/30 (2006.01), A23L 13/40 (2006.01), A23L 13/70 (2006.01), C12N 1/00 (2006.01), C12N 1/20 (2006.01), C12N 15/52 (2006.01) (86) PCT US2021/020147 de 28/02/2021 (87) WO 2021/178254 de 10/09/2021
(21) BR 11 2022 017624-4	Código 1.1 - Publicação Internacional – PCT. Apresentação de petição de requerimento de entrada na fase nacional (30) 03/03/2020 EP 20160733.0 (51) C22F 1/04 (2006.01) (86) PCT EP2021/054999 de 01/03/2021 (87) WO 2021/175761 de 10/09/2021
(21) BR 11 2022 017627-9	Código 1.1 - Publicação Internacional – PCT. Apresentação de petição de requerimento de entrada na fase nacional (51) F24S 10/70 (2006.01), F24D 3/00 (2006.01), F24D 11/00 (2006.01), F24S 50/40 (2006.01), F24S 90/00 (2006.01) (86) PCT EP2020/055808 de 05/03/2020 (87) WO 2021/175424 de 10/09/2021
(21) BR 11 2022 017629-5	Código 1.1 - Publicação Internacional – PCT. Apresentação de petição de requerimento de entrada na fase nacional

	(30) 04/03/2020 US 62/985,287 (51) C25C 1/02 (2006.01), C25C 3/02 (2006.01), C25C 7/00 (2006.01), C01B 17/06 (2006.01), C10G 19/00 (2006.01), C10G 32/02 (2006.01) (86) PCT US2021/020945 de 04/03/2021 (87) WO 2021/178718 de 10/09/2021
(21) BR 11 2022 017631-7	Código 1.1 - Publicação Internacional – PCT. Apresentação de petição de requerimento de entrada na fase nacional (30) 04/03/2020 CN 202010143226.2 (51) C12Q 1/6806 (2006.01), C12Q 1/70 (2006.01), C12Q 1/6851 (2006.01), C12R 1/93 (2006.01) (86) PCT CN2020/090052 de 13/05/2020 (87) WO 2021/174673 de 10/09/2021
(21) BR 11 2022 017632-5	Código 1.1 - Publicação Internacional – PCT. Apresentação de petição de requerimento de entrada na fase nacional (30) 05/03/2020 US 62/985,467; 19/05/2020 US 63/026,805 (51) B01D 15/36 (2006.01), C12P 21/08 (2006.01), A61K 38/14 (2006.01), C07K 16/00 (2006.01) (86) PCT US2021/020898 de 04/03/2021 (87) WO 2021/178682 de 10/09/2021
(21) BR 11 2022 017634-1	Código 1.1 - Publicação Internacional – PCT. Apresentação de petição de requerimento de entrada na fase nacional (51) A22C 21/00 (2006.01), B26D 1/60 (2006.01) (86) PCT EP2020/068516 de 01/07/2020 (87) WO 2022/002386 de 06/01/2022
(21) BR 11 2022 017635-0	Código 1.1 - Publicação Internacional – PCT. Apresentação de petição de requerimento de entrada na fase nacional (30) 03/03/2020 CN 202020247103.9 (51) A63F 7/02 (2006.01), A63F 7/30 (2006.01), A63F 7/36 (2006.01), G09B 19/02 (2006.01) (86) PCT CN2021/078288 de 27/02/2021 (87) WO 2021/175167 de 10/09/2021
(21) BR 11 2022 017636-8	Código 1.1 - Publicação Internacional – PCT. Apresentação de petição de requerimento de entrada na fase nacional (30) 04/03/2020 IT 102020000004564 (51) C08B 37/00 (2006.01) (86) PCT IB2021/051714 de 02/03/2021 (87) WO 2021/176341 de 10/09/2021

(21) BR 11 2022 017637-6	Código 1.1 - Publicação Internacional – PCT. Apresentação de petição de requerimento de entrada na fase nacional (30) 06/03/2020 US 62/986,541 (51) A61K 31/513 (2006.01), A61K 39/395 (2006.01), A61P 35/00 (2006.01) (86) PCT US2021/021101 de 05/03/2021 (87) WO 2021/178807 de 10/09/2021
(21) BR 11 2022 017638-4	Código 1.1 - Publicação Internacional – PCT. Apresentação de petição de requerimento de entrada na fase nacional (30) 23/03/2020 DE 10 2020 203 672.1 (51) B63B 11/00 (2006.01), B63H 5/08 (2006.01), B63B 11/02 (2006.01), B63B 11/06 (2006.01), B63B 43/00 (2006.01) (86) PCT EP2021/055994 de 10/03/2021 (87) WO 2021/190920 de 30/09/2021
(21) BR 11 2022 017639-2	Código 1.1 - Publicação Internacional – PCT. Apresentação de petição de requerimento de entrada na fase nacional (51) G06F 3/16 (2006.01) (86) PCT EP2020/056349 de 10/03/2020 (87) WO 2021/180310 de 16/09/2021
(21) BR 11 2022 017640-6	Código 1.1 - Publicação Internacional – PCT. Apresentação de petição de requerimento de entrada na fase nacional (30) 02/03/2020 US 62/983,960 (51) A61K 8/25 (2006.01), A61K 8/73 (2006.01), A61Q 3/02 (2006.01) (86) PCT US2021/019698 de 25/02/2021 (87) WO 2021/178218 de 10/09/2021
(21) BR 11 2022 017642-2	Código 1.1 - Publicação Internacional – PCT. Apresentação de petição de requerimento de entrada na fase nacional (30) 04/03/2020 US 62/985,250 (51) H01M 10/24 (2006.01), H01M 10/39 (2006.01), H01M 10/615 (2006.01), H01M 50/70 (2006.01) (86) PCT US2021/020942 de 04/03/2021 (87) WO 2021/178716 de 10/09/2021
(21) BR 11 2022 017644-9	Código 1.1 - Publicação Internacional – PCT. Apresentação de petição de requerimento de entrada na fase nacional (30) 06/03/2020 JP JP 2020-039353 (51) C07D 233/56 (2006.01), A01N 43/50 (2006.01), A01N 43/653 (2006.01), A01N 47/02 (2006.01), A01P 1/00 (2006.01), A01P 3/00 (2006.01), C07D 249/08 (2006.01), C07D 401/12 (2006.01), C07D 403/12 (2006.01) (86) PCT JP2021/008690 de 05/03/2021

	(87) WO 2021/177442 de 10/09/2021
(21) BR 11 2022 017645-7	Código 1.1 - Publicação Internacional – PCT. Apresentação de petição de requerimento de entrada na fase nacional (30) 03/03/2020 US 62/984,440 (51) D06M 15/564 (2006.01), D06M 17/10 (2006.01), D06N 3/12 (2006.01), D06N 3/14 (2006.01), A41C 3/00 (2006.01), A41D 13/00 (2006.01), B32B 5/24 (2006.01), D04B 1/24 (2006.01), D06M 15/643 (2006.01), D06M 23/16 (2006.01) (86) PCT US2021/020412 de 02/03/2021 (87) WO 2021/178372 de 10/09/2021
(21) BR 11 2022 017647-3	Código 1.1 - Publicação Internacional – PCT. Apresentação de petição de requerimento de entrada na fase nacional (30) 03/03/2020 US 62/984,506 (51) A23B 4/005 (2006.01), A23J 1/00 (2006.01), A23L 33/17 (2006.01), A23L 33/28 (2006.01), A61K 35/32 (2006.01), A61K 38/39 (2006.01), A61P 17/00 (2006.01), A61P 19/02 (2006.01) (86) PCT US2021/020245 de 01/03/2021 (87) WO 2021/178291 de 10/09/2021
(21) BR 11 2022 017648-1	Código 1.1 - Publicação Internacional – PCT. Apresentação de petição de requerimento de entrada na fase nacional (30) 06/03/2020 EP 20161516.8 (51) C07D 239/54 (2006.01), A01N 43/54 (2006.01) (86) PCT EP2021/054656 de 25/02/2021 (87) WO 2021/175689 de 10/09/2021
(21) BR 11 2022 017650-3	Código 1.1 - Publicação Internacional – PCT. Apresentação de petição de requerimento de entrada na fase nacional (30) 31/03/2020 US 63/002,434 (51) C07C 407/00 (2006.01), C07C 409/26 (2006.01) (86) PCT US2021/025030 de 31/03/2021 (87) WO 2021/202625 de 07/10/2021
(21) BR 11 2022 017651-1	Código 1.1 - Publicação Internacional – PCT. Apresentação de petição de requerimento de entrada na fase nacional (30) 06/03/2020 JP 2020-039311 (51) E01C 7/18 (2006.01), C08L 67/02 (2006.01), C08L 95/00 (2006.01), C08G 63/672 (2006.01) (86) PCT JP2021/008694 de 05/03/2021 (87) WO 2021/177443 de 10/09/2021

(21) BR 11 2022 017653-8	Código 1.1 - Publicação Internacional – PCT. Apresentação de petição de requerimento de entrada na fase nacional (30) 04/03/2020 US 62/985,274 (51) A61K 31/675 (2006.01), A61K 31/4425 (2006.01), A61K 31/4427 (2006.01), A61K 31/444 (2006.01), A61P 31/00 (2006.01), A61P 17/00 (2006.01), A61K 31/42 (2006.01), A61K 31/422 (2006.01) (86) PCT US2021/020471 de 02/03/2021 (87) WO 2021/178406 de 10/09/2021
(21) BR 11 2022 017654-6	Código 1.1 - Publicação Internacional – PCT. Apresentação de petição de requerimento de entrada na fase nacional (30) 03/03/2020 EP 20160749.6 (51) A61K 8/19 (2006.01), A61K 8/27 (2006.01), A61Q 11/00 (2006.01), A61K 8/25 (2006.01) (86) PCT EP2021/053744 de 16/02/2021 (87) WO 2021/175577 de 10/09/2021
(21) BR 11 2022 017655-4	Código 1.1 - Publicação Internacional – PCT. Apresentação de petição de requerimento de entrada na fase nacional (30) 03/03/2020 US 62/984,621; 04/03/2020 US 62/985,207 (51) C03C 3/23 (2006.01), A61K 6/20 (2006.01), A61K 8/21 (2006.01), A61Q 11/00 (2006.01) (86) PCT CA2021/050271 de 02/03/2021 (87) WO 2021/174353 de 10/09/2021
(21) BR 11 2022 017656-2	Código 1.1 - Publicação Internacional – PCT. Apresentação de petição de requerimento de entrada na fase nacional (30) 05/03/2020 US 62/985,694 (51) A61K 38/20 (2006.01), A61K 47/60 (2006.01), A61K 47/62 (2006.01) (86) PCT US2021/021137 de 05/03/2021 (87) WO 2021/178833 de 10/09/2021
(21) BR 11 2022 017657-0	Código 1.1 - Publicação Internacional – PCT. Apresentação de petição de requerimento de entrada na fase nacional (51) B66B 1/34 (2006.01) (86) PCT EP2020/055746 de 04/03/2020 (87) WO 2021/175421 de 10/09/2021
(21) BR 11 2022 017658-9	Código 1.1 - Publicação Internacional – PCT. Apresentação de petição de requerimento de entrada na fase nacional (30) 16/11/2020 KR 10-2020-0153156 (51) C08F 36/04 (2006.01), C08F 236/10 (2006.01), C08F 8/42 (2006.01), C08F 8/32 (2006.01), C08L 9/06 (2006.01), C08L 15/00 (2006.01)

	(86) PCT KR2021/015613 de 01/11/2021 (87) WO 2022/103042 de 19/05/2022
(21) BR 11 2022 017659-7	Código 1.1 - Publicação Internacional – PCT. Apresentação de petição de requerimento de entrada na fase nacional (30) 04/03/2020 JP 2020-036883 (51) H02J 15/00 (2006.01), C25B 1/04 (2006.01), H01M 8/04 (2006.01), H01M 8/0656 (2006.01), G06Q 50/06 (2006.01), H02J 3/38 (2006.01), C25B 9/00 (2006.01) (86) PCT JP2021/005803 de 17/02/2021 (87) WO 2021/177028 de 10/09/2021
(21) BR 11 2022 017661-9	Código 1.1 - Publicação Internacional – PCT. Apresentação de petição de requerimento de entrada na fase nacional (30) 05/03/2020 US 62/985,883 (51) F41H 13/00 (2006.01), F42B 12/36 (2006.01) (86) PCT US2021/021255 de 05/03/2021 (87) WO 2021/178929 de 10/09/2021
(21) BR 11 2022 017662-7	Código 1.1 - Publicação Internacional – PCT. Apresentação de petição de requerimento de entrada na fase nacional (30) 04/03/2020 FI 20205231 (51) H04L 29/12 (2006.01), H04W 4/80 (2006.01), H04W 8/26 (2006.01), H04W 88/04 (2006.01), H04M 1/72505 (2006.01) (86) PCT FI2021/050148 de 02/03/2021 (87) WO 2021/176140 de 10/09/2021
(21) BR 11 2022 017663-5	Código 1.1 - Publicação Internacional – PCT. Apresentação de petição de requerimento de entrada na fase nacional (30) 04/03/2020 IT IT 102020000004573 (51) G05B 23/02 (2006.01) (86) PCT EP2021/025089 de 03/03/2021 (87) WO 2021/175493 de 10/09/2021
(21) BR 11 2022 017664-3	Código 1.1 - Publicação Internacional – PCT. Apresentação de petição de requerimento de entrada na fase nacional (30) 05/03/2020 US 62/985,742 (51) H02J 50/10 (2006.01), H02J 17/00 (1980.01), H02J 50/12 (2006.01), H02J 50/27 (2006.01) (86) PCT US2021/021121 de 05/03/2021 (87) WO 2021/178821 de 10/09/2021
(21) BR 11 2022 017665-1	Código 1.1 - Publicação Internacional – PCT. Apresentação de petição de

	requerimento de entrada na fase nacional (30) 04/03/2020 US 62/984,887 (51) F23G 7/04 (2006.01), D21C 11/12 (2006.01), F23C 7/02 (2006.01), F23L 1/00 (2006.01), F23L 9/02 (2006.01) (86) PCT US2021/020904 de 04/03/2021 (87) WO 2021/178687 de 10/09/2021
(21) BR 11 2022 017666-0	Código 1.1 - Publicação Internacional – PCT. Apresentação de petição de requerimento de entrada na fase nacional (30) 04/03/2020 JP 2020-037177 (51) A61K 9/16 (2006.01), A61K 9/20 (2006.01), A61K 9/28 (2006.01), A61K 31/00 (2006.01) (86) PCT IB2021/000115 de 03/03/2021 (87) WO 2021/176273 de 10/09/2021
(21) BR 11 2022 017669-4	Código 1.1 - Publicação Internacional – PCT. Apresentação de petição de requerimento de entrada na fase nacional (30) 04/03/2020 US 62/985,142 (51) A47J 43/00 (2006.01), A47J 43/12 (2006.01), A01J 11/04 (2006.01) (86) PCT US2021/020693 de 03/03/2021 (87) WO 2021/178554 de 10/09/2021
(21) BR 11 2022 017672-4	Código 1.1 - Publicação Internacional – PCT. Apresentação de petição de requerimento de entrada na fase nacional (30) 11/03/2020 US 62/988,191 (51) C09D 11/03 (2006.01), C09D 7/60 (2006.01), C09D 11/38 (2006.01) (86) PCT US2021/021597 de 09/03/2021 (87) WO 2021/183583 de 16/09/2021
(21) BR 11 2022 017673-2	Código 1.1 - Publicação Internacional – PCT. Apresentação de petição de requerimento de entrada na fase nacional (30) 06/03/2020 EP 20161493.0 (51) A61P 25/00 (2006.01), A61K 38/00 (2006.01), A61K 47/54 (2006.01) (86) PCT EP2021/055678 de 05/03/2021 (87) WO 2021/176094 de 10/09/2021
(21) BR 11 2022 017675-9	Código 1.1 - Publicação Internacional – PCT. Apresentação de petição de requerimento de entrada na fase nacional (30) 04/03/2020 US 62/985,036; 02/03/2021 US 17/190,280 (51) A61F 2/30 (2006.01) (86) PCT US2021/020592 de 03/03/2021 (87) WO 2021/178484 de 10/09/2021

(21) BR 11 2022 017676-7	Código 1.1 - Publicação Internacional – PCT. Apresentação de petição de requerimento de entrada na fase nacional (30) 04/03/2020 CN 202010144167.0 (51) C12Q 1/68 (2006.01), C12N 15/09 (2006.01), C12N 15/11 (2006.01) (86) PCT CN2021/079082 de 04/03/2021 (87) WO 2021/175287 de 10/09/2021
(21) BR 11 2022 017677-5	Código 1.1 - Publicação Internacional – PCT. Apresentação de petição de requerimento de entrada na fase nacional (30) 04/03/2020 US 62/984,822 (51) G06Q 20/36 (2006.01), G06F 21/57 (2006.01), G06F 21/62 (2006.01), H04L 9/08 (2006.01), G06Q 20/38 (2006.01), G06Q 20/40 (2006.01), H04L 9/30 (2006.01), H04L 9/32 (2006.01), G06F 3/023 (2006.01) (86) PCT IL2021/050237 de 03/03/2021 (87) WO 2021/176453 de 10/09/2021
(21) BR 11 2022 017678-3	Código 1.1 - Publicação Internacional – PCT. Apresentação de petição de requerimento de entrada na fase nacional (30) 03/03/2020 US 62/984,716 (51) A61K 38/17 (2006.01), C07K 14/705 (2006.01), C07K 16/10 (2006.01), C12N 15/86 (2006.01) (86) PCT US2021/020721 de 03/03/2021 (87) WO 2021/178571 de 10/09/2021
(21) BR 11 2022 017680-5	Código 1.1 - Publicação Internacional – PCT. Apresentação de petição de requerimento de entrada na fase nacional (30) 06/03/2020 DK PA 2020 70148 (51) B63B 21/08 (2006.01), F16G 11/14 (2006.01), B63B 21/54 (2006.01), G10K 11/20 (2006.01) (86) PCT EP2021/054247 de 20/02/2021 (87) WO 2021/175627 de 10/09/2021
(21) BR 11 2022 017681-3	Código 1.1 - Publicação Internacional – PCT. Apresentação de petição de requerimento de entrada na fase nacional (30) 05/03/2020 US 62/985,560; 11/05/2020 US 63/022,684 (51) A61K 31/513 (2006.01), A61K 31/505 (2006.01), A61P 15/00 (2006.01) (86) PCT US2020/048181 de 27/08/2020 (87) WO 2021/177999 de 10/09/2021
(21) BR 11 2022 017683-0	Código 1.1 - Publicação Internacional – PCT. Apresentação de petição de requerimento de entrada na fase nacional (30) 04/03/2020 US 62/984,996 (51) A22B 5/16 (2006.01), A22B 5/00 (2006.01)

	(86) PCT US2021/020612 de 03/03/2021 (87) WO 2021/178499 de 10/09/2021
(21) BR 11 2022 017684-8	Código 1.1 - Publicação Internacional – PCT. Apresentação de petição de requerimento de entrada na fase nacional (30) 12/03/2020 US 62/988,471 (51) A61K 8/19 (2006.01), A61K 8/365 (2006.01), A61K 8/46 (2006.01), A61Q 5/02 (2006.01), A61Q 19/00 (2006.01), A61Q 19/10 (2006.01) (86) PCT GB2021/050601 de 11/03/2021 (87) WO 2021/181099 de 16/09/2021
(21) BR 11 2022 017685-6	Código 1.1 - Publicação Internacional – PCT. Apresentação de petição de requerimento de entrada na fase nacional (30) 11/03/2020 CH 00276/20 (51) A61H 9/00 (2006.01), A61H 33/12 (2006.01), A61H 35/00 (2006.01), A61M 21/00 (2006.01), A61M 11/00 (2006.01), A61M 16/06 (2006.01), A61M 16/14 (2006.01), A61H 33/06 (2006.01), A61N 5/06 (2006.01) (86) PCT IB2021/051983 de 10/03/2021 (87) WO 2021/181296 de 16/09/2021
(21) BR 11 2022 017688-0	Código 1.1 - Publicação Internacional – PCT. Apresentação de petição de requerimento de entrada na fase nacional (30) 04/03/2020 US 62/984,866; 16/09/2020 US 63/078,982 (51) A61K 9/10 (2006.01), A61K 9/127 (2006.01), B82Y 5/00 (2006.01) (86) PCT US2021/020955 de 04/03/2021 (87) WO 2021/178725 de 10/09/2021
(21) BR 11 2022 017689-9	Código 1.1 - Publicação Internacional – PCT. Apresentação de petição de requerimento de entrada na fase nacional (30) 05/03/2020 US 16/810,476 (51) A61M 5/00 (2006.01), A61J 1/00 (2006.01), A61B 50/30 (2006.01), A61M 5/32 (2006.01) (86) PCT US2021/019381 de 24/02/2021 (87) WO 2021/178173 de 10/09/2021
(21) BR 11 2022 017690-2	Código 1.1 - Publicação Internacional – PCT. Apresentação de petição de requerimento de entrada na fase nacional (30) 11/03/2020 US 62/988,178 (51) A61K 9/00 (2006.01), A61K 9/08 (2006.01), A61K 9/107 (2006.01), A61K 9/20 (2006.01), A61K 31/55 (2006.01), A61K 47/14 (2006.01), A61K 47/18 (2006.01) (86) PCT US2021/021596 de 09/03/2021 (87) WO 2021/183582 de 16/09/2021

(21) BR 11 2022 017691-0	Código 1.1 - Publicação Internacional – PCT. Apresentação de petição de requerimento de entrada na fase nacional (30) 05/03/2020 US 62/985,778 (51) C12N 15/113 (2006.01), C12N 15/11 (2006.01), C12N 5/04 (2006.01) (86) PCT US2021/021194 de 05/03/2021 (87) WO 2021/178880 de 10/09/2021
(21) BR 11 2022 017693-7	Código 1.1 - Publicação Internacional – PCT. Apresentação de petição de requerimento de entrada na fase nacional (30) 12/03/2020 EP 20162845.0 (51) A24D 1/20 (2006.01), A24F 40/485 (2006.01) (86) PCT EP2021/056414 de 12/03/2021 (87) WO 2021/180965 de 16/09/2021
(21) BR 11 2022 017694-5	Código 1.1 - Publicação Internacional – PCT. Apresentação de petição de requerimento de entrada na fase nacional (30) 04/03/2020 IT IT 102020000004585 (51) F01D 11/00 (2006.01), F01D 11/04 (2006.01) (86) PCT EP2021/025073 de 22/02/2021 (87) WO 2021/175488 de 10/09/2021
(21) BR 11 2022 017695-3	Código 1.1 - Publicação Internacional – PCT. Apresentação de petição de requerimento de entrada na fase nacional (30) 05/03/2020 CN 202010148328.3 (51) H04W 4/06 (2006.01), H04W 72/00 (2006.01) (86) PCT CN2021/071472 de 13/01/2021 (87) WO 2021/175016 de 10/09/2021
(21) BR 11 2022 017696-1	Código 1.1 - Publicação Internacional – PCT. Apresentação de petição de requerimento de entrada na fase nacional (30) 10/03/2020 EP 20162123.2 (51) F16C 33/66 (2006.01), F16C 19/52 (2006.01), G01N 29/032 (2006.01), G01N 29/14 (2006.01), G01N 29/36 (2006.01), F16C 19/26 (2006.01), F16C 33/58 (2006.01), F16N 7/38 (2006.01), F16N 29/02 (2006.01), G01N 29/44 (2006.01) (86) PCT EP2021/054738 de 25/02/2021 (87) WO 2021/180485 de 16/09/2021
(21) BR 11 2022 017698-8	Código 1.1 - Publicação Internacional – PCT. Apresentação de petição de requerimento de entrada na fase nacional (30) 10/03/2020 GR 20200100132 (51) H04W 64/00 (2006.01), H04W 24/10 (2006.01)

	(86) PCT US2020/064425 de 11/12/2020 (87) WO 2021/183197 de 16/09/2021
(21) BR 11 2022 017700-3	Código 1.1 - Publicação Internacional – PCT. Apresentação de petição de requerimento de entrada na fase nacional (30) 02/03/2020 EM 20160420.4; 02/03/2020 EM 20160419.6 (51) A61K 31/137 (2006.01), A61K 9/20 (2006.01), A61K 9/50 (2006.01), A61P 25/00 (2006.01), A61P 25/04 (2006.01) (86) PCT EP2021/055025 de 01/03/2021 (87) WO 2021/175773 de 10/09/2021
(21) BR 11 2022 017701-1	Código 1.1 - Publicação Internacional – PCT. Apresentação de petição de requerimento de entrada na fase nacional (30) 11/03/2020 US 62/988,175 (51) C09K 13/08 (2006.01), C07C 229/10 (2006.01) (86) PCT US2021/021595 de 09/03/2021 (87) WO 2021/183581 de 16/09/2021
(21) BR 11 2022 017702-0	Código 1.1 - Publicação Internacional – PCT. Apresentação de petição de requerimento de entrada na fase nacional (30) 09/03/2020 JP 2020-039474 (51) B23K 7/00 (2006.01) (86) PCT JP2021/000922 de 13/01/2021 (87) WO 2021/181860 de 16/09/2021
(21) BR 11 2022 017704-6	Código 1.1 - Publicação Internacional – PCT. Apresentação de petição de requerimento de entrada na fase nacional (30) 04/03/2020 CN 202010143643.7 (51) C12N 15/82 (2006.01), C12N 15/113 (2006.01), C12N 9/22 (2006.01), A01H 6/46 (2006.01) (86) PCT CN2021/079087 de 04/03/2021 (87) WO 2021/175289 de 10/09/2021
(21) BR 11 2022 017705-4	Código 1.1 - Publicação Internacional – PCT. Apresentação de petição de requerimento de entrada na fase nacional (30) 06/03/2020 US 62/986,374; 18/09/2020 US 17/025,751 (51) G06F 16/25 (2006.01), G06F 8/34 (2006.01) (86) PCT US2021/020871 de 04/03/2021 (87) WO 2021/178665 de 10/09/2021
(21) BR 11 2022 017706-2	Código 1.1 - Publicação Internacional – PCT. Apresentação de petição de requerimento de entrada na fase nacional (30) 05/03/2020 KR 10-2020-0027655; 27/03/2020 KR 10-2020-0063684

	(51) A61K 35/744 (2006.01), A61P 35/00 (2006.01), A23L 33/135 (2006.01), A23K 10/16 (2006.01) (86) PCT KR2021/001060 de 27/01/2021 (87) WO 2021/177600 de 10/09/2021
(21) BR 11 2022 017707-0	Código 1.1 - Publicação Internacional – PCT. Apresentação de petição de requerimento de entrada na fase nacional (30) 04/03/2020 IT IT 102020000004585 (51) F01D 11/00 (2006.01), F01D 11/04 (2006.01) (86) PCT EP2021/025092 de 04/03/2021 (87) WO 2021/175495 de 10/09/2021
(21) BR 11 2022 017708-9	Código 1.1 - Publicação Internacional – PCT. Apresentação de petição de requerimento de entrada na fase nacional (30) 04/03/2020 US 62/985,210 (51) G02C 5/00 (2006.01), G02C 5/12 (2006.01), A61F 9/02 (2006.01) (86) PCT US2021/020896 de 04/03/2021 (87) WO 2021/178680 de 10/09/2021
(21) BR 11 2022 017711-9	Código 1.1 - Publicação Internacional – PCT. Apresentação de petição de requerimento de entrada na fase nacional (30) 04/03/2020 US 62/985,121; 27/03/2020 US 63/001,071 (51) F04D 33/00 (2006.01), H01L 41/09 (2006.01), H02K 33/02 (2006.01), H02K 7/14 (2006.01), H02K 1/34 (2006.01) (86) PCT US2021/020936 de 04/03/2021 (87) WO 2021/178711 de 10/09/2021
(21) BR 11 2022 017713-5	Código 1.1 - Publicação Internacional – PCT. Apresentação de petição de requerimento de entrada na fase nacional (30) 04/03/2020 US 62/985,291; 05/06/2020 US 63/035,638 (51) C12N 15/11 (2006.01) (86) PCT US2021/020933 de 04/03/2021 (87) WO 2021/178709 de 10/09/2021
(21) BR 11 2022 017714-3	Código 1.1 - Publicação Internacional – PCT. Apresentação de petição de requerimento de entrada na fase nacional (30) 04/03/2020 US 62/985,020; 25/11/2020 US 17/104,681 (51) F02B 75/32 (2006.01), F01B 9/02 (2006.01) (86) PCT US2020/063642 de 07/12/2020 (87) WO 2021/178016 de 10/09/2021
(21) BR 11 2022 017715-1	Código 1.1 - Publicação Internacional – PCT. Apresentação de petição de requerimento de entrada na fase nacional

	(30) 04/03/2020 US 62/985,285; 05/06/2020 US 63/035,627; 19/08/2020 US 63/067,828 (51) C12N 15/10 (2006.01), C12N 15/113 (2006.01), C12N 15/11 (2006.01), C12N 15/90 (2006.01) (86) PCT US2021/020948 de 04/03/2021 (87) WO 2021/178720 de 10/09/2021
(21) BR 11 2022 017718-6	Código 1.1 - Publicação Internacional – PCT. Apresentação de petição de requerimento de entrada na fase nacional (30) 05/03/2020 US 62/985,499; 08/05/2020 US 63/021,938; 02/11/2020 US 63/108,773 (51) A61K 38/00 (2006.01), C07K 14/81 (2006.01), A61K 47/64 (2006.01) (86) PCT US2021/021148 de 05/03/2021 (87) WO 2021/178843 de 10/09/2021
(21) BR 11 2022 017719-4	Código 1.1 - Publicação Internacional – PCT. Apresentação de petição de requerimento de entrada na fase nacional (51) G06F 16/532 (2006.01), G06F 16/55 (2006.01), G06F 16/583 (2006.01) (86) PCT IB2020/051926 de 05/03/2020 (87) WO 2021/176254 de 10/09/2021
(21) BR 11 2022 017720-8	Código 1.1 - Publicação Internacional – PCT. Apresentação de petição de requerimento de entrada na fase nacional (51) A01B 51/02 (2006.01), A01B 69/04 (2006.01), B62D 5/04 (2006.01), B62D 7/02 (2006.01) (86) PCT IB2020/051925 de 05/03/2020 (87) WO 2021/176253 de 10/09/2021
(21) BR 11 2022 017721-6	Código 1.1 - Publicação Internacional – PCT. Apresentação de petição de requerimento de entrada na fase nacional (30) 06/03/2020 US 62/985,994; 07/01/2021 US 63/134,859 (51) H04W 72/04 (2006.01), H04L 5/00 (2006.01) (86) PCT US2021/021068 de 05/03/2021 (87) WO 2021/178788 de 10/09/2021
(21) BR 11 2022 017722-4	Código 1.1 - Publicação Internacional – PCT. Apresentação de petição de requerimento de entrada na fase nacional (30) 03/03/2020 US 62/984,591 (51) G21C 15/257 (2006.01), G21C 5/12 (2006.01), G21C 1/16 (2006.01), G21D 5/02 (2006.01) (86) PCT US2021/019456 de 24/02/2021 (87) WO 2021/178182 de 10/09/2021

(21) BR 11 2022 017724-0	Código 1.1 - Publicação Internacional – PCT. Apresentação de petição de requerimento de entrada na fase nacional (30) 05/03/2020 US 62/985,561 (51) A61K 31/4184 (2006.01), A61P 29/00 (2006.01), A61P 35/00 (2006.01) (86) PCT US2021/020990 de 05/03/2021 (87) WO 2021/178741 de 10/09/2021
(21) BR 11 2022 017725-9	Código 1.1 - Publicação Internacional – PCT. Apresentação de petição de requerimento de entrada na fase nacional (30) 03/03/2020 US 62/984,765; 12/02/2021 US 63/148,683 (51) A61K 31/426 (2006.01), A61P 35/00 (2006.01) (86) PCT US2021/020661 de 03/03/2021 (87) WO 2021/178531 de 10/09/2021
(21) BR 11 2022 017727-5	Código 1.1 - Publicação Internacional – PCT. Apresentação de petição de requerimento de entrada na fase nacional (30) 03/03/2020 US 62/984,543 (51) A61P 35/00 (2006.01), C07D 277/42 (2006.01), C07D 277/46 (2006.01), C07D 277/54 (2006.01), C07D 417/04 (2006.01), C07D 417/06 (2006.01), C07D 417/10 (2006.01), C07D 417/12 (2006.01), C07D 417/14 (2006.01), A61K 31/426 (2006.01), A61K 31/427 (2006.01), A61K 31/4439 (2006.01), A61K 31/454 (2006.01), A61K 31/4545 (2006.01), A61K 31/496 (2006.01) (86) PCT US2021/020597 de 03/03/2021 (87) WO 2021/178488 de 10/09/2021
(21) BR 11 2022 017732-1	Código 1.1 - Publicação Internacional – PCT. Apresentação de petição de requerimento de entrada na fase nacional (30) 04/03/2020 CN 202010145047.2 (51) C12N 15/00 (2006.01), C12N 9/22 (2006.01), C07K 14/00 (2006.01) (86) PCT CN2021/079086 de 04/03/2021 (87) WO 2021/175288 de 10/09/2021
(21) BR 11 2022 017733-0	Código 1.1 - Publicação Internacional – PCT. Apresentação de petição de requerimento de entrada na fase nacional (30) 03/03/2020 EP 20020092.1; 20/05/2020 EP 20020240.6 (51) A61K 39/12 (2006.01), C07K 14/005 (2006.01) (86) PCT EP2021/055401 de 03/03/2021 (87) WO 2021/175960 de 10/09/2021
(21) BR 11 2022 017735-6	Código 1.1 - Publicação Internacional – PCT. Apresentação de petição de requerimento de entrada na fase nacional (30) 05/03/2020 US 62/985,750; 05/06/2020 US 63/035,653; 09/02/2021 US 63/147,529

	(51) C12N 5/10 (2006.01), C12N 15/09 (2006.01), C12N 15/63 (2006.01), C12N 15/85 (2006.01), C12N 15/90 (2006.01) (86) PCT US2021/021213 de 05/03/2021 (87) WO 2021/178898 de 10/09/2021
(21) BR 11 2022 017736-4	Código 1.1 - Publicação Internacional – PCT. Apresentação de petição de requerimento de entrada na fase nacional (30) 04/03/2020 US 62/985,264; 05/06/2020 US 63/035,674 (51) C12N 15/09 (2006.01), C12N 15/87 (2006.01) (86) PCT US2021/020943 de 04/03/2021 (87) WO 2021/178717 de 10/09/2021
(21) BR 11 2022 017737-2	Código 1.1 - Publicação Internacional – PCT. Apresentação de petição de requerimento de entrada na fase nacional (30) 06/03/2020 DK PA202070147 (51) B63B 21/08 (2006.01), B63B 21/54 (2006.01), B63B 21/00 (2006.01), B63B 35/00 (2006.01) (86) PCT EP2021/054244 de 20/02/2021 (87) WO 2021/175624 de 10/09/2021
(21) BR 11 2022 017739-9	Código 1.1 - Publicação Internacional – PCT. Apresentação de petição de requerimento de entrada na fase nacional (30) 05/03/2020 US 62/985,783 (51) A01N 25/02 (2006.01), A01N 31/02 (2006.01), A61L 2/18 (2006.01) (86) PCT US2021/021045 de 05/03/2021 (87) WO 2021/178774 de 10/09/2021
(21) BR 11 2022 017742-9	Código 1.1 - Publicação Internacional – PCT. Apresentação de petição de requerimento de entrada na fase nacional (30) 06/03/2020 US 62/986,294 (51) B65D 81/28 (2006.01), A23L 3/3436 (2006.01), B65D 81/26 (2006.01), B01J 20/28 (2006.01), A23L 3/3463 (2006.01) (86) PCT US2021/070240 de 05/03/2021 (87) WO 2021/217160 de 28/10/2021
(21) BR 11 2022 017743-7	Código 1.1 - Publicação Internacional – PCT. Apresentação de petição de requerimento de entrada na fase nacional (30) 06/03/2020 US 62/986,191 (51) B65D 81/26 (2006.01), A23L 3/3436 (2006.01), A23L 3/3463 (2006.01), B01J 20/28 (2006.01), B65D 81/28 (2006.01) (86) PCT US2021/070237 de 05/03/2021 (87) WO 2021/217159 de 28/10/2021

(21) BR 11 2022 017750-0	Código 1.1 - Publicação Internacional – PCT. Apresentação de petição de requerimento de entrada na fase nacional (30) 06/03/2020 IT 102020000004780 (51) B62K 5/027 (2006.01), B62K 5/05 (2006.01), B62K 5/08 (2006.01), B62K 5/10 (2006.01), B62H 1/10 (2006.01), B62K 5/00 (2006.01) (86) PCT IB2021/051766 de 03/03/2021 (87) WO 2021/176368 de 10/09/2021
(21) BR 11 2022 017754-2	Código 1.1 - Publicação Internacional – PCT. Apresentação de petição de requerimento de entrada na fase nacional (30) 06/03/2020 US 62/986171 (51) A61K 31/426 (2006.01), A61K 45/06 (2006.01), A61P 25/28 (2006.01) (86) PCT EP2021/055622 de 05/03/2021 (87) WO 2021/176070 de 10/09/2021
(21) BR 11 2022 017755-0	Código 1.1 - Publicação Internacional – PCT. Apresentação de petição de requerimento de entrada na fase nacional (30) 09/03/2020 FR FR2002312 (51) A01G 33/00 (2006.01), C12M 1/00 (2006.01), C12M 1/26 (2006.01), C12M 1/09 (2006.01) (86) PCT EP2021/055902 de 09/03/2021 (87) WO 2021/180713 de 16/09/2021
(21) BR 11 2022 017757-7	Código 1.1 - Publicação Internacional – PCT. Apresentação de petição de requerimento de entrada na fase nacional (51) F16P 3/14 (2006.01) (86) PCT EP2020/056044 de 06/03/2020 (87) WO 2021/175442 de 10/09/2021
(21) BR 11 2022 017758-5	Código 1.1 - Publicação Internacional – PCT. Apresentação de petição de requerimento de entrada na fase nacional (30) 05/03/2020 FI 20205233 (51) A61K 9/10 (2006.01), A61K 9/20 (2006.01), A61K 9/48 (2006.01), A61K 31/00 (2006.01), A61K 47/32 (2006.01) (86) PCT FI2021/050162 de 05/03/2021 (87) WO 2021/176146 de 10/09/2021
(21) BR 11 2022 017759-3	Código 1.1 - Publicação Internacional – PCT. Apresentação de petição de requerimento de entrada na fase nacional (51) A01N 43/16 (2006.01), A01N 25/00 (2006.01), C08B 37/06 (2006.01), A01P 3/00 (2006.01) (86) PCT BR2020/050068 de 04/03/2020 (87) WO 2021/174322 de 10/09/2021

(21) BR 11 2022 017762-3	Código 1.1 - Publicação Internacional – PCT. Apresentação de petição de requerimento de entrada na fase nacional (51) G06F 3/01 (2006.01), G06T 19/00 (2006.01) (86) PCT EP2020/056034 de 06/03/2020 (87) WO 2021/175439 de 10/09/2021
(21) BR 11 2022 017763-1	Código 1.1 - Publicação Internacional – PCT. Apresentação de petição de requerimento de entrada na fase nacional (51) H04W 72/00 (2006.01) (86) PCT CN2020/078239 de 06/03/2020 (87) WO 2021/174535 de 10/09/2021
(21) BR 11 2022 017766-6	Código 1.1 - Publicação Internacional – PCT. Apresentação de petição de requerimento de entrada na fase nacional (30) 12/03/2020 EP 20162762.7 (51) B66B 19/00 (2006.01), B66B 7/02 (2006.01) (86) PCT EP2021/055106 de 02/03/2021 (87) WO 2021/180510 de 16/09/2021
(21) BR 11 2022 017768-2	Código 1.1 - Publicação Internacional – PCT. Apresentação de petição de requerimento de entrada na fase nacional (30) 06/03/2020 EP 20161554.9 (51) A23L 3/00 (2006.01), A23L 31/00 (2006.01), A23J 3/20 (2006.01) (86) PCT EP2021/055547 de 05/03/2021 (87) WO 2021/176032 de 10/09/2021
(21) BR 11 2022 017770-4	Código 1.1 - Publicação Internacional – PCT. Apresentação de petição de requerimento de entrada na fase nacional (30) 06/03/2020 US 62/986,603 (51) A61P 25/00 (2006.01), A61P 25/28 (2006.01), C12Q 1/6883 (2006.01) (86) PCT US2021/019265 de 23/02/2021 (87) WO 2021/178166 de 10/09/2021
(21) BR 11 2022 017772-0	Código 1.1 - Publicação Internacional – PCT. Apresentação de petição de requerimento de entrada na fase nacional (30) 09/03/2020 DE 10 2020 106 296.6 (51) F16D 65/097 (2006.01) (86) PCT EP2021/055860 de 09/03/2021 (87) WO 2021/180686 de 16/09/2021
(21) BR 11 2022 017774-7	Código 1.1 - Publicação Internacional – PCT. Apresentação de petição de requerimento de entrada na fase nacional

	(30) 05/03/2020 ZA 2020/01402 (51) B01F 3/12 (2006.01), B01F 5/00 (2006.01), B01F 5/10 (2006.01), B01F 13/10 (2006.01) (86) PCT IB2021/051857 de 05/03/2021 (87) WO 2021/176412 de 10/09/2021
(21) BR 11 2022 017777-1	Código 1.1 - Publicação Internacional – PCT. Apresentação de petição de requerimento de entrada na fase nacional (30) 10/03/2020 US US 16/813,900 (51) B62D 55/21 (2006.01) (86) PCT US2021/019349 de 24/02/2021 (87) WO 2021/183282 de 16/09/2021
(21) BR 11 2022 017779-8	Código 1.1 - Publicação Internacional – PCT. Apresentação de petição de requerimento de entrada na fase nacional (30) 12/03/2020 US 62/988,492 (51) C07H 17/08 (2006.01), A61K 31/7048 (2006.01), A61P 11/00 (2006.01), A61P 29/00 (2006.01), A61P 37/00 (2006.01) (86) PCT US2021/021906 de 11/03/2021 (87) WO 2021/183762 de 16/09/2021
(21) BR 11 2022 017780-1	Código 1.1 - Publicação Internacional – PCT. Apresentação de petição de requerimento de entrada na fase nacional (30) 06/03/2020 US 62/986,318 (51) G06Q 10/04 (2006.01), G06Q 10/08 (2006.01), G06Q 50/28 (2006.01), G08G 1/00 (2006.01) (86) PCT BR2021/050097 de 06/03/2021 (87) WO 2021/174328 de 10/09/2021
(21) BR 11 2022 017781-0	Código 1.1 - Publicação Internacional – PCT. Apresentação de petição de requerimento de entrada na fase nacional (30) 13/03/2020 US 62/989,588; 13/04/2020 US 63/009,450; 09/03/2021 US 17/196,247 (51) H04L 5/00 (2006.01), H04W 84/12 (2006.01) (86) PCT US2021/021645 de 10/03/2021 (87) WO 2021/183608 de 16/09/2021
(21) BR 11 2022 017782-8	Código 1.1 - Publicação Internacional – PCT. Apresentação de petição de requerimento de entrada na fase nacional (30) 06/03/2020 US 62/986,229; 11/06/2020 EP 20179508.5 (51) C07C 5/333 (2006.01), C07C 11/06 (2006.01) (86) PCT US2021/016190 de 02/02/2021 (87) WO 2021/178088 de 10/09/2021

(21) BR 11 2022 017785-2	Código 1.1 - Publicação Internacional – PCT. Apresentação de petição de requerimento de entrada na fase nacional (51) B04C 5/04 (2006.01), B04C 5/081 (2006.01), B04C 5/103 (2006.01), B04C 9/00 (2006.01), B01D 53/24 (2006.01), B01J 8/00 (2006.01), B01J 8/24 (2006.01), F23J 15/02 (2006.01) (86) PCT FI2020/050145 de 06/03/2020 (87) WO 2021/176130 de 10/09/2021
(21) BR 11 2022 017786-0	Código 1.1 - Publicação Internacional – PCT. Apresentação de petição de requerimento de entrada na fase nacional (30) 04/03/2020 US 62/984,872 (51) D21H 19/52 (2006.01), B32B 27/10 (2006.01), B65D 3/06 (2006.01), D21H 19/58 (2006.01), D21H 19/60 (2006.01), D21H 19/82 (2006.01), D21H 19/84 (2006.01), D21H 27/10 (2006.01) (86) PCT US2021/014844 de 25/01/2021 (87) WO 2021/178070 de 10/09/2021
(21) BR 11 2022 017787-9	Código 1.1 - Publicação Internacional – PCT. Apresentação de petição de requerimento de entrada na fase nacional (30) 04/03/2020 US 62/985,013 (51) B65G 47/08 (2006.01), B65G 47/244 (2006.01), B65G 47/26 (2006.01), B65G 47/28 (2006.01), B65G 47/84 (2006.01) (86) PCT US2021/020913 de 04/03/2021 (87) WO 2021/178694 de 10/09/2021
(21) BR 11 2022 017788-7	Código 1.1 - Publicação Internacional – PCT. Apresentação de petição de requerimento de entrada na fase nacional (30) 06/03/2020 US 62/986,140 (51) C08G 18/10 (2006.01), C08G 18/32 (2006.01), C08G 18/44 (2006.01), C08G 18/76 (2006.01), C09D 175/04 (2006.01) (86) PCT US2021/021086 de 05/03/2021 (87) WO 2021/178800 de 10/09/2021
(21) BR 11 2022 017791-7	Código 1.1 - Publicação Internacional – PCT. Apresentação de petição de requerimento de entrada na fase nacional (30) 31/03/2020 US 63/002,503 (51) C08F 110/14 (2006.01), C08F 4/64 (2006.01), C08F 4/659 (2006.01) (86) PCT US2021/024380 de 26/03/2021 (87) WO 2021/202283 de 07/10/2021
(21) BR 11 2022 017792-5	Código 1.1 - Publicação Internacional – PCT. Apresentação de petição de requerimento de entrada na fase nacional

	(30) 06/03/2020 US 62/986,595 (51) A61K 35/76 (2006.01), A61P 31/04 (2006.01), C12N 7/00 (2006.01), C12N 7/02 (2006.01), C12Q 1/70 (2006.01) (86) PCT US2021/021410 de 08/03/2021 (87) WO 2021/178974 de 10/09/2021
(21) BR 11 2022 017793-3	Código 1.1 - Publicação Internacional – PCT. Apresentação de petição de requerimento de entrada na fase nacional (30) 05/03/2020 US 62/985,436 (51) A23L 15/00 (2006.01), A23L 11/00 (2006.01), A23L 19/00 (2006.01), A23L 33/105 (2006.01), A21D 13/064 (2006.01) (86) PCT IL2021/050238 de 03/03/2021 (87) WO 2021/176454 de 10/09/2021
(21) BR 11 2022 017794-1	Código 1.1 - Publicação Internacional – PCT. Apresentação de petição de requerimento de entrada na fase nacional (30) 05/03/2020 US 62/985,364 (51) C07D 413/12 (2006.01), C07D 261/04 (2006.01) (86) PCT IL2021/050240 de 04/03/2021 (87) WO 2021/176456 de 10/09/2021
(21) BR 11 2022 017796-8	Código 1.1 - Publicação Internacional – PCT. Apresentação de petição de requerimento de entrada na fase nacional (30) 06/03/2020 IT 102020000004816 (51) A01N 25/04 (2006.01), A01N 25/30 (2006.01), A01N 25/02 (2006.01), A01N 37/02 (2006.01) (86) PCT EP2021/055381 de 03/03/2021 (87) WO 2021/175947 de 10/09/2021
(21) BR 11 2022 017797-6	Código 1.1 - Publicação Internacional – PCT. Apresentação de petição de requerimento de entrada na fase nacional (30) 06/03/2020 US 62/986,590 (51) A61K 35/76 (2006.01), A61P 31/04 (2006.01), C12N 7/00 (2006.01), C12N 7/02 (2006.01), C12Q 1/70 (2006.01) (86) PCT US2021/021395 de 08/03/2021 (87) WO 2021/178968 de 10/09/2021
(21) BR 11 2022 017798-4	Código 1.1 - Publicação Internacional – PCT. Apresentação de petição de requerimento de entrada na fase nacional (30) 06/03/2020 US 62/986,625 (51) H04L 5/00 (2006.01), H04W 72/04 (2006.01) (86) PCT US2021/021271 de 06/03/2021 (87) WO 2021/178941 de 10/09/2021

(21) BR 11 2022 017799-2	Código 1.1 - Publicação Internacional – PCT. Apresentação de petição de requerimento de entrada na fase nacional (30) 10/04/2020 US 63/008,552 (51) G06F 40/284 (2006.01), G06F 40/30 (2006.01), G06N 3/04 (2006.01), G06N 3/08 (2006.01), G06F 40/242 (2006.01) (86) PCT IB2020/059737 de 16/10/2020 (87) WO 2021/205221 de 14/10/2021
(21) BR 11 2022 017800-0	Código 1.1 - Publicação Internacional – PCT. Apresentação de petição de requerimento de entrada na fase nacional (30) 06/03/2020 US 62/986,592 (51) A61K 35/76 (2006.01), A61P 31/04 (2006.01), C12N 7/00 (2006.01), C12N 7/02 (2006.01), C12Q 1/70 (2006.01) (86) PCT US2021/021399 de 08/03/2021 (87) WO 2021/178969 de 10/09/2021
(21) BR 11 2022 017801-8	Código 1.1 - Publicação Internacional – PCT. Apresentação de petição de requerimento de entrada na fase nacional (30) 11/03/2020 US 16/815,426 (51) C07C 237/04 (2006.01), C07D 207/08 (2006.01), C07D 207/16 (2006.01) (86) PCT US2021/021697 de 10/03/2021 (87) WO 2021/183639 de 16/09/2021
(21) BR 11 2022 017802-6	Código 1.1 - Publicação Internacional – PCT. Apresentação de petição de requerimento de entrada na fase nacional (51) B60L 15/20 (2006.01), B60L 9/18 (2006.01) (86) PCT JP2020/009866 de 06/03/2020 (87) WO 2021/176730 de 10/09/2021
(21) BR 11 2022 017803-4	Código 1.1 - Publicação Internacional – PCT. Apresentação de petição de requerimento de entrada na fase nacional (30) 16/03/2020 EP 20163406.0; 16/03/2020 US 62/990,171; 24/04/2020 US 63/015,102; 12/06/2020 EP 20179738.8; 27/01/2021 EP 21153847.5; 27/01/2021 US 63/142,370 (51) G01N 33/68 (2006.01), A61K 38/22 (2006.01), G01N 33/74 (2006.01) (86) PCT EP2021/056572 de 15/03/2021 (87) WO 2021/185784 de 23/09/2021
(21) BR 11 2022 017804-2	Código 1.1 - Publicação Internacional – PCT. Apresentação de petição de requerimento de entrada na fase nacional (30) 03/04/2020 US 63/004,741 (51) H04N 19/65 (2006.01), H04N 19/597 (2006.01), H04N 19/184 (2006.01),

	G06T 9/00 (2006.01) (86) PCT US2020/064438 de 11/12/2020 (87) WO 2021/201928 de 07/10/2021
(21) BR 11 2022 017806-9	Código 1.1 - Publicação Internacional – PCT. Apresentação de petição de requerimento de entrada na fase nacional (30) 06/03/2020 LU LU101663 (51) E04F 15/02 (2006.01) (86) PCT EP2021/055641 de 05/03/2021 (87) WO 2021/176078 de 10/09/2021
(21) BR 11 2022 017811-5	Código 1.1 - Publicação Internacional – PCT. Apresentação de petição de requerimento de entrada na fase nacional (30) 04/03/2020 US 62/985,138 (51) H01R 13/658 (2006.01), B32B 15/04 (2006.01), B32B 15/18 (2006.01), H05K 9/00 (2006.01), B32B 7/025 (2006.01) (86) PCT US2021/020957 de 04/03/2021 (87) WO 2021/178726 de 10/09/2021
(21) BR 11 2022 017813-1	Código 1.1 - Publicação Internacional – PCT. Apresentação de petição de requerimento de entrada na fase nacional (30) 09/03/2020 US 62/987,186 (51) A01N 37/16 (2006.01), A01N 37/36 (2006.01), A23L 3/3463 (2006.01) (86) PCT US2021/021511 de 09/03/2021 (87) WO 2021/183516 de 16/09/2021
(21) BR 11 2022 017814-0	Código 1.1 - Publicação Internacional – PCT. Apresentação de petição de requerimento de entrada na fase nacional (30) 12/03/2020 EP 20162840.1 (51) A24D 1/20 (2006.01), A24F 40/485 (2006.01) (86) PCT EP2021/056420 de 12/03/2021 (87) WO 2021/180968 de 16/09/2021
(21) BR 11 2022 017815-8	Código 1.1 - Publicação Internacional – PCT. Apresentação de petição de requerimento de entrada na fase nacional (30) 06/03/2020 US 62/986,349 (51) A61K 49/00 (2006.01), C07K 14/725 (2006.01), A61K 39/395 (2006.01) (86) PCT US2021/021201 de 05/03/2021 (87) WO 2021/178887 de 10/09/2021
(21) BR 11 2022 017818-2	Código 1.1 - Publicação Internacional – PCT. Apresentação de petição de requerimento de entrada na fase nacional (30) 06/03/2020 DK PA202070151

	(51) B66D 1/38 (2006.01), B66D 1/44 (2006.01), B66D 1/46 (2006.01), B66D 1/26 (2006.01) (86) PCT EP2021/054245 de 20/02/2021 (87) WO 2021/175625 de 10/09/2021
(21) BR 11 2022 017819-0	Código 1.1 - Publicação Internacional – PCT. Apresentação de petição de requerimento de entrada na fase nacional (30) 04/03/2020 GB 2003093.8; 20/07/2020 GB 2011177.9 (51) A24D 1/00 (2006.01), A24D 1/20 (2006.01), A24D 1/22 (2006.01), A24D 3/02 (2006.01), A24D 3/06 (2006.01), A24F 40/42 (2006.01) (86) PCT GB2021/050530 de 03/03/2021 (87) WO 2021/176215 de 10/09/2021
(21) BR 11 2022 017821-2	Código 1.1 - Publicação Internacional – PCT. Apresentação de petição de requerimento de entrada na fase nacional (30) 06/03/2020 US 62/986,006 (51) A61K 38/46 (2006.01), A61K 38/17 (2006.01), C07K 14/435 (2006.01), C12N 9/14 (2006.01), A61P 7/02 (2006.01), A61P 7/04 (2006.01) (86) PCT EP2021/055558 de 05/03/2021 (87) WO 2021/176038 de 10/09/2021
(21) BR 11 2022 017822-0	Código 1.1 - Publicação Internacional – PCT. Apresentação de petição de requerimento de entrada na fase nacional (30) 06/03/2020 US 62/985,948 (51) C12N 15/113 (2006.01), A61K 31/713 (2006.01), A61K 47/61 (2006.01) (86) PCT US2021/020983 de 05/03/2021 (87) WO 2021/178736 de 10/09/2021
(21) BR 11 2022 017826-3	Código 1.1 - Publicação Internacional – PCT. Apresentação de petição de requerimento de entrada na fase nacional (30) 10/03/2020 BE 2020/5165 (51) A23K 20/158 (2006.01), A23K 50/30 (2006.01) (86) PCT EP2021/056046 de 10/03/2021 (87) WO 2021/180786 de 16/09/2021
(21) BR 11 2022 017829-8	Código 1.1 - Publicação Internacional – PCT. Apresentação de petição de requerimento de entrada na fase nacional (30) 13/03/2020 IT 102020000005503 (51) A24B 3/14 (2006.01) (86) PCT IB2021/052037 de 11/03/2021 (87) WO 2021/181327 de 16/09/2021
(21) BR 11 2022 017830-1	Código 1.1 - Publicação Internacional – PCT. Apresentação de petição de

	requerimento de entrada na fase nacional (30) 07/05/2020 US 63/021,366 (51) B22D 41/18 (2006.01) (86) PCT US2021/031025 de 06/05/2021 (87) WO 2021/226307 de 11/11/2021
(21) BR 11 2022 017832-8	Código 1.1 - Publicação Internacional – PCT. Apresentação de petição de requerimento de entrada na fase nacional (30) 06/03/2020 US 62/985,937; 17/06/2020 US 63/040,051 (51) C07D 471/04 (2006.01), A61P 31/18 (2006.01), A61K 31/519 (2006.01) (86) PCT IB2021/051764 de 03/03/2021 (87) WO 2021/176366 de 10/09/2021
(21) BR 11 2022 017833-6	Código 1.1 - Publicação Internacional – PCT. Apresentação de petição de requerimento de entrada na fase nacional (30) 04/03/2020 US 62/985,129 (51) G06F 21/72 (2006.01), G06F 15/16 (2006.01) (86) PCT US2021/020947 de 04/03/2021 (87) WO 2021/178719 de 10/09/2021
(21) BR 11 2022 017834-4	Código 1.1 - Publicação Internacional – PCT. Apresentação de petição de requerimento de entrada na fase nacional (30) 06/03/2020 IN 202021009736 (51) H01M 50/403 (2006.01), H01M 50/414 (2006.01), H01M 50/417 (2006.01), H01M 50/449 (2006.01), H01M 50/457 (2006.01), H01M 50/489 (2006.01), H01M 50/491 (2006.01), H01M 50/494 (2006.01), H01M 10/052 (2006.01) (86) PCT US2021/021025 de 05/03/2021 (87) WO 2021/178758 de 10/09/2021
(21) BR 11 2022 017835-2	Código 1.1 - Publicação Internacional – PCT. Apresentação de petição de requerimento de entrada na fase nacional (30) 30/03/2020 EP 20166674.0 (51) B26B 21/52 (2006.01) (86) PCT EP2021/054455 de 23/02/2021 (87) WO 2021/197714 de 07/10/2021
(21) BR 11 2022 017837-9	Código 1.1 - Publicação Internacional – PCT. Apresentação de petição de requerimento de entrada na fase nacional (30) 06/03/2020 US 62/985,964 (51) G08B 21/00 (2006.01), G01R 31/02 (1968.09), G01R 31/00 (2006.01), G01R 31/08 (2006.01), H02H 1/00 (2006.01) (86) PCT US2021/021061 de 05/03/2021 (87) WO 2021/178784 de 10/09/2021

(21) BR 11 2022 017845-0	Código 1.1 - Publicação Internacional – PCT. Apresentação de petição de requerimento de entrada na fase nacional (30) 12/03/2020 IT 102020000005386 (51) E21B 27/02 (2006.01), E21B 33/14 (2006.01), E21B 33/16 (2006.01), E21B 34/06 (2006.01) (86) PCT IB2021/052021 de 11/03/2021 (87) WO 2021/181320 de 16/09/2021
(21) BR 11 2022 017847-6	Código 1.1 - Publicação Internacional – PCT. Apresentação de petição de requerimento de entrada na fase nacional (30) 09/03/2020 US 62/987,292 (51) A61B 5/055 (2006.01), G01R 33/38 (2006.01), G01R 33/46 (2006.01), G01R 33/385 (2006.01) (86) PCT US2021/021464 de 09/03/2021 (87) WO 2021/183484 de 16/09/2021
(21) BR 11 2022 017849-2	Código 1.1 - Publicação Internacional – PCT. Apresentação de petição de requerimento de entrada na fase nacional (51) H03M 13/37 (2006.01), H04L 1/00 (2006.01) (86) PCT CN2020/079207 de 13/03/2020 (87) WO 2021/179287 de 16/09/2021
(21) BR 11 2022 017852-2	Código 1.1 - Publicação Internacional – PCT. Apresentação de petição de requerimento de entrada na fase nacional (30) 09/03/2020 US 62/987,243 (51) A61K 39/25 (2006.01), C12N 15/113 (2006.01), C12N 15/117 (2006.01) (86) PCT US2021/021544 de 09/03/2021 (87) WO 2021/183540 de 16/09/2021
(21) BR 11 2022 017853-0	Código 1.1 - Publicação Internacional – PCT. Apresentação de petição de requerimento de entrada na fase nacional (30) 21/05/2020 KR 10-2020-0061174 (51) C12N 15/77 (2006.01), C12P 13/06 (2006.01), C07K 14/34 (2006.01) (86) PCT KR2021/005641 de 06/05/2021 (87) WO 2021/235742 de 25/11/2021
(21) BR 11 2022 017855-7	Código 1.1 - Publicação Internacional – PCT. Apresentação de petição de requerimento de entrada na fase nacional (30) 06/03/2020 AU 2020900706 (51) E21B 33/04 (2006.01), E21B 17/10 (2006.01) (86) PCT AU2021/050195 de 05/03/2021 (87) WO 2021/174313 de 10/09/2021

(21) BR 11 2022 017856-5	Código 1.1 - Publicação Internacional – PCT. Apresentação de petição de requerimento de entrada na fase nacional (30) 17/03/2020 CN 202010185224.X; 18/05/2020 CN 202010418453.1; 04/03/2021 CN 202110241159.2 (51) C07D 239/70 (2006.01), C07D 487/08 (2006.01), C07D 401/14 (2006.01), A61K 31/517 (2006.01), A61P 35/00 (2006.01) (86) PCT CN2021/081033 de 16/03/2021 (87) WO 2021/185238 de 23/09/2021
(21) BR 11 2022 017859-0	Código 1.1 - Publicação Internacional – PCT. Apresentação de petição de requerimento de entrada na fase nacional (30) 26/03/2020 GB 2004411.1; 26/03/2020 GB 2004412.9; 18/06/2020 GB 2009296.1; 18/06/2020 GB 2009297.9 (51) A61N 2/00 (2006.01), A61N 1/02 (2006.01), A61N 1/32 (2006.01), C12M 1/42 (2006.01), C12N 15/87 (2006.01) (86) PCT GB2021/050736 de 25/03/2021 (87) WO 2021/191623 de 30/09/2021
(21) BR 11 2022 017863-8	Código 1.1 - Publicação Internacional – PCT. Apresentação de petição de requerimento de entrada na fase nacional (30) 06/03/2020 UA u202001611; 06/03/2020 UA u202001613; 05/03/2021 UA a202101117 (51) G01N 33/50 (2006.01), A61K 31/192 (2006.01), A61P 1/16 (2006.01) (86) PCT IB2021/051918 de 08/03/2021 (87) WO 2021/176430 de 10/09/2021
(21) BR 11 2022 017864-6	Código 1.1 - Publicação Internacional – PCT. Apresentação de petição de requerimento de entrada na fase nacional (30) 06/03/2020 EP 20161667.9 (51) B01J 3/02 (2006.01), B01J 3/04 (2006.01), C02F 1/02 (2006.01), C02F 1/74 (2006.01), C02F 11/08 (2006.01), B01J 3/00 (2006.01) (86) PCT EP2021/054918 de 26/02/2021 (87) WO 2021/175732 de 10/09/2021
(21) BR 11 2022 017867-0	Código 1.1 - Publicação Internacional – PCT. Apresentação de petição de requerimento de entrada na fase nacional (30) 13/03/2020 EP 20163023.3 (51) C11D 17/00 (2006.01), C11D 1/62 (2006.01), C11D 3/20 (2006.01), C11D 11/00 (2006.01), C11D 3/00 (2006.01) (86) PCT EP2021/056359 de 12/03/2021 (87) WO 2021/180936 de 16/09/2021

(21) BR 11 2022 017868-9	Código 1.1 - Publicação Internacional – PCT. Apresentação de petição de requerimento de entrada na fase nacional (30) 06/03/2020 EP 20161666.1 (51) C01D 7/00 (2006.01), C01B 32/50 (2006.01), C01F 7/47 (2006.01) (86) PCT EP2021/054915 de 26/02/2021 (87) WO 2021/175731 de 10/09/2021
(21) BR 11 2022 017872-7	Código 1.1 - Publicação Internacional – PCT. Apresentação de petição de requerimento de entrada na fase nacional (30) 06/03/2020 US 62/985,962 (51) A61K 31/167 (2006.01), A61K 31/485 (2006.01), A61K 9/00 (2006.01), C07D 489/00 (2006.01), A61P 25/00 (2006.01) (86) PCT US2021/020674 de 03/03/2021 (87) WO 2021/178541 de 10/09/2021
(21) BR 11 2022 017874-3	Código 1.1 - Publicação Internacional – PCT. Apresentação de petição de requerimento de entrada na fase nacional (30) 06/03/2020 US 62/986,419 (51) A01N 63/02 (1980.01), C12N 15/82 (2006.01) (86) PCT US2021/021324 de 08/03/2021 (87) WO 2021/178948 de 10/09/2021
(21) BR 11 2022 017876-0	Código 1.1 - Publicação Internacional – PCT. Apresentação de petição de requerimento de entrada na fase nacional (30) 09/04/2020 US 16/844,927 (51) G06F 16/215 (2006.01), G06F 16/25 (2006.01) (86) PCT IB2021/052964 de 09/04/2021 (87) WO 2021/205396 de 14/10/2021
(21) BR 11 2022 017877-8	Código 1.1 - Publicação Internacional – PCT. Apresentação de petição de requerimento de entrada na fase nacional (30) 27/03/2020 CN 202010231581.5 (51) G06N 99/00 (2006.01) (86) PCT CN2020/142237 de 31/12/2020 (87) WO 2021/190068 de 30/09/2021
(21) BR 11 2022 017881-6	Código 1.1 - Publicação Internacional – PCT. Apresentação de petição de requerimento de entrada na fase nacional (30) 06/03/2020 US 62/986,297 (51) A61K 31/445 (2006.01), A61P 3/00 (2006.01) (86) PCT US2021/020984 de 05/03/2021 (87) WO 2021/178737 de 10/09/2021

(21) BR 11 2022 017882-4	Código 1.1 - Publicação Internacional – PCT. Apresentação de petição de requerimento de entrada na fase nacional (30) 17/01/2020 US 62/962,614 (51) G06T 7/00 (2006.01) (86) PCT US2021/013571 de 15/01/2021 (87) WO 2021/146516 de 22/07/2021
(21) BR 11 2022 017884-0	Código 1.1 - Publicação Internacional – PCT. Apresentação de petição de requerimento de entrada na fase nacional (30) 09/03/2020 US 62/987,286 (51) G01R 33/38 (2006.01), G01R 33/46 (2006.01), A61B 5/055 (2006.01) (86) PCT US2021/021461 de 09/03/2021 (87) WO 2021/183482 de 16/09/2021
(21) BR 11 2022 017886-7	Código 1.1 - Publicação Internacional – PCT. Apresentação de petição de requerimento de entrada na fase nacional (30) 16/03/2020 US 16/820,585 (51) G01N 15/14 (2006.01), C12Q 1/02 (2006.01), G01N 33/48 (2006.01), G01N 21/63 (2006.01) (86) PCT US2021/022381 de 15/03/2021 (87) WO 2021/188441 de 23/09/2021
(21) BR 11 2022 017890-5	Código 1.1 - Publicação Internacional – PCT. Apresentação de petição de requerimento de entrada na fase nacional (30) 16/03/2020 EP 20163406.0; 16/03/2020 US 62/990,171; 24/04/2020 US 63/015,102; 12/06/2020 EP 20179738.8; 27/01/2021 EP 21153847.5; 27/01/2021 US 63/142,370 (51) G01N 33/68 (2006.01), A61K 38/22 (2006.01), G01N 33/74 (2006.01) (86) PCT EP2021/056575 de 15/03/2021 (87) WO 2021/185785 de 23/09/2021
(21) BR 11 2022 017891-3	Código 1.1 - Publicação Internacional – PCT. Apresentação de petição de requerimento de entrada na fase nacional (30) 08/03/2020 US 62/986,751; 19/05/2020 US 63/027,128; 31/08/2020 US 63/072,716; 07/10/2020 US 63/088,971 (51) C07K 16/24 (2006.01) (86) PCT US2021/021402 de 08/03/2021 (87) WO 2021/183456 de 16/09/2021
(21) BR 11 2022 017893-0	Código 1.1 - Publicação Internacional – PCT. Apresentação de petição de requerimento de entrada na fase nacional (30) 06/03/2020 CN 202010151289.2 (51) H04W 52/02 (2006.01), H04W 52/28 (2006.01)

	(86) PCT CN2021/079226 de 05/03/2021 (87) WO 2021/175308 de 10/09/2021
(21) BR 11 2022 017895-6	Código 1.1 - Publicação Internacional – PCT. Apresentação de petição de requerimento de entrada na fase nacional (30) 20/03/2020 US 62/992,504 (51) A23L 7/122 (2006.01), A23L 25/00 (2006.01), A23P 20/10 (2006.01), A23L 29/30 (2006.01) (86) PCT US2021/022886 de 18/03/2021 (87) WO 2021/188756 de 23/09/2021
(21) BR 11 2022 017897-2	Código 1.1 - Publicação Internacional – PCT. Apresentação de petição de requerimento de entrada na fase nacional (30) 31/03/2020 CN 202010247338.2 (51) H04R 1/10 (2006.01) (86) PCT CN2020/128160 de 11/11/2020 (87) WO 2021/196624 de 07/10/2021
(21) BR 11 2022 017898-0	Código 1.1 - Publicação Internacional – PCT. Apresentação de petição de requerimento de entrada na fase nacional (30) 12/03/2020 US US 62/988,550 (51) G05F 1/14 (2006.01) (86) PCT EP2021/025087 de 02/03/2021 (87) WO 2021/180363 de 16/09/2021
(21) BR 11 2022 017899-9	Código 1.1 - Publicação Internacional – PCT. Apresentação de petição de requerimento de entrada na fase nacional (30) 24/03/2020 JP 2020-053100 (51) B62J 23/00 (2006.01), B62J 50/22 (2006.01) (86) PCT JP2021/009206 de 09/03/2021 (87) WO 2021/193004 de 30/09/2021
(21) BR 11 2022 017900-6	Código 1.1 - Publicação Internacional – PCT. Apresentação de petição de requerimento de entrada na fase nacional (30) 21/02/2020 US 62/979,667; 23/03/2020 US 62/993,381; 25/08/2020 US 63/069,811; 07/10/2020 US 63/088,902; 28/01/2021 US 63/142,738 (51) A61K 31/19 (2006.01), A61P 25/00 (2006.01) (86) PCT US2021/019024 de 22/02/2021 (87) WO 2021/168403 de 26/08/2021
(21) BR 11 2022 017901-4	Código 1.1 - Publicação Internacional – PCT. Apresentação de petição de requerimento de entrada na fase nacional (30) 12/03/2020 US US 16/816,319

	(51) E04B 9/10 (2006.01), E04B 9/06 (2006.01) (86) PCT US2021/020821 de 04/03/2021 (87) WO 2021/183358 de 16/09/2021
(21) BR 11 2022 017902-2	Código 1.1 - Publicação Internacional – PCT. Apresentação de petição de requerimento de entrada na fase nacional (30) 06/03/2020 US 62/986,525; 31/03/2020 US 16/836,749 (51) G06N 20/00 (2006.01), G06N 3/08 (2006.01) (86) PCT US2021/021389 de 08/03/2021 (87) WO 2021/178967 de 10/09/2021
(21) BR 11 2022 017903-0	Código 1.1 - Publicação Internacional – PCT. Apresentação de petição de requerimento de entrada na fase nacional (30) 09/03/2020 CN 202010157407.0 (51) H04W 24/04 (2006.01) (86) PCT CN2020/127506 de 09/11/2020 (87) WO 2021/179649 de 16/09/2021
(21) BR 11 2022 017905-7	Código 1.1 - Publicação Internacional – PCT. Apresentação de petição de requerimento de entrada na fase nacional (30) 18/03/2020 JP 2020-047804 (51) B65G 69/20 (2006.01) (86) PCT JP2021/010899 de 17/03/2021 (87) WO 2021/187539 de 23/09/2021
(21) BR 11 2022 017907-3	Código 1.1 - Publicação Internacional – PCT. Apresentação de petição de requerimento de entrada na fase nacional (30) 13/03/2020 EP 20163151.2 (51) H04S 7/00 (2006.01) (86) PCT EP2021/056362 de 12/03/2021 (87) WO 2021/180937 de 16/09/2021
(21) BR 11 2022 017908-1	Código 1.1 - Publicação Internacional – PCT. Apresentação de petição de requerimento de entrada na fase nacional (30) 06/03/2020 GB 2003348.6; 09/02/2021 GB 2101785.0 (51) B60K 1/04 (2006.01), H01M 50/10 (2006.01), H01M 50/102 (2006.01), H01M 50/103 (2006.01) (86) PCT EP2021/053252 de 10/02/2021 (87) WO 2021/175549 de 10/09/2021
(21) BR 11 2022 017909-0	Código 1.1 - Publicação Internacional – PCT. Apresentação de petição de requerimento de entrada na fase nacional (30) 16/03/2020 IT 102020000005572

	(51) A24B 3/14 (2006.01), D21H 11/12 (2006.01), D21H 25/00 (2006.01), D21H 15/02 (2006.01) (86) PCT IB2021/052041 de 11/03/2021 (87) WO 2021/186304 de 23/09/2021
(21) BR 11 2022 017911-1	Código 1.1 - Publicação Internacional – PCT. Apresentação de petição de requerimento de entrada na fase nacional (30) 09/03/2020 US 16/813,469 (51) A61B 8/00 (2006.01) (86) PCT US2020/063587 de 07/12/2020 (87) WO 2021/183194 de 16/09/2021

Código 1.2 - Notificação – Pedido Retirado – PCT

Notificação da retirada do pedido internacional de patente depositado nos termos do Tratado de Cooperação em Matéria de Patentes – PCT no Brasil por não terem sido cumpridas as determinações referentes à entrada na fase nacional disciplinadas nos artigos 22 (designação) ou 39 (eleição) do PCT. Desta data corre o prazo de 60 (sessenta) dias para eventual recurso do interessado.

---

(21) BR 11 2014 010284-8 A2

Código 1.2 - Notificação – Pedido Retirado – PCT
(22) 09/10/2012
(71) YEWON COMMUNICATION CO., LTD. (KR)
(86) PCT KR2012/008142 de 09/10/2012
(87) WO 2013/055069 de 18/04/2013
Foi dado prosseguimento ao exame de admissibilidade do pedido em tela tendo como base a decisão da Presidência do INPI, fundamentada em parecer exarado pela Coordenação Geral de Recursos, e publicada na RPI 2682, de 31/05/2022 que reverteu a decisão em relação ao item 1 deste parecer. Pedido retirado tendo em vista a não resposta da exigência publicada na RPI 2684 de 14/06/2022 para que algumas irregularidades no pedido fossem sanadas.

---

(21) BR 11 2022 005855-1

Código 1.2 - Notificação – Pedido Retirado – PCT
(22) 27/09/2020
(71) JIANGSU NUO-BETA PHARMACEUTICAL TECHNOLOGY CO., LTD. (CN)
(86) PCT CN2020/118044 de 27/09/2020
(87) WO 2021/057955 de 01/04/2021
Pedido retirado por não cumprimento de exigência publicada na RPI2685, de 21/06/2022, conforme Art. 28 da Portaria INPI 39/2021 (intempestividade na resposta).

---

(21) BR 11 2022 006395-4

Código 1.2 - Notificação – Pedido Retirado – PCT
(22) 01/10/2020
(71) RAULAND-BORG CORPORATION (US)
(86) PCT US2020/053706 de 01/10/2020
(87) WO 2021/067544 de 08/04/2021
Pedido retirado com base no Art. 216, inciso 2º da LPI, pois o documento de procuração não foi protocolado em sessenta dias contados da prática do primeiro ato da parte no processo e não houve interposição de recurso do requerente frente à publicação do arquivamento da petição na RPI 2686 de 28/06/2022.

Código 1.2.3 - Decisão Anulada

Anulação da decisão de retirada do pedido internacional por ter sido indevida. (A toda publicação que envolva anulação de ato ou despacho caberá justificativa no processo administrativo.)

---

(21) BR 11 2022 003281-1

Código 1.2.3 - Decisão Anulada

(22) 21/08/2020

(71) CATCHPOINT LIMITED (GB)

(86) PCT GB2020/052025 de 21/08/2020

(87) WO 2021/038210 de 04/03/2021

Anulada a publicação código 1.2 na RPI nº 2696 de 06/09/2022 por ter sido indevida.

Código 1.3 - Notificação - Fase Nacional - PCT

Notificação da entrada na fase nacional brasileira do pedido internacional de patente depositado nos termos do Tratado de Cooperação em Matéria de Patentes – PCT. O prazo para requerimento do pedido de exame, conforme art. 33 da Lei nº 9.279/96, é de 36 (trinta e seis) meses contado da data do depósito internacional.

---

(21) BR 11 2016 029140-9 A2

Código 1.3 - Notificação - Fase Nacional - PCT
(22) 11/06/2015
(30) 11/06/2014 US 62/010,746
(51) H02H 5/00 (2006.01), H02H 7/26 (2006.01), H02H 9/00 (2006.01), H02J 3/18 (2006.01)
(54) SISTEMA DE SUPRESSÃO DE SOBRETENSÃO PARA MÉDIA E ALTA TENSÃO
(71) ASATOR GLOBAL TECHNOLOGIES LLC (US)
(72) DARYL MOORE; JON YARUSSO
(85) 12/12/2016
(86) PCT US2015/035305 de 11/06/2015
(87) WO 2015/191840 de 17/12/2015
Foi dado prosseguimento ao exame de admissibilidade do pedido em questão tendo como base a decisão da Presidência do INPI, fundamentada na análise realizada pela Coordenação Geral de Recursos - CGREC publicada na RPI 2640 de 10/08/2021 que reformou a decisão em relação ao item 5 deste parecer

---

(21) BR 11 2020 000406-5 A2

Código 1.3 - Notificação - Fase Nacional - PCT
(22) 10/07/2017
(51) C12N 15/67 (2006.01), C12N 15/62 (2006.01), C12N 15/85 (2006.01), C12N 5/10 (2006.01)
(54) PLATAFORMA GENÉTICA PARA SUPEREXPRESSÃO HETERÓLOGA ASSOCIADA À SELEÇÃO DE CÉLULAS ALTAMENTE PRODUTORAS DE PROTEÍNAS
(71) INSTITUTO DE BIOLOGIA MOLECULAR DO PARANÁ - IBMP. (BR/PR) ; S.P.L. EVOLUTION LTD (US)
(72) MARCO AURÉLIO KRIEGER; RAFAEL LUIS KESSLER; LUIS ROBERTO BENGHI SOARES; HENRIQUE PRETI; LEON SU
(85) 08/01/2020
(86) PCT BR2017/050184 de 10/07/2017
(87) WO 2019/010551 de 17/01/2019
Foi dado prosseguimento ao exame de admissibilidade do pedido em tela tendo como base a decisão da Presidência do INPI, fundamentada em parecer exarado pela Coordenação Geral de Recursos, e publicada na RPI 2682, de 31/05/2022 que reverteu a decisão em relação ao item 6 deste parecer.

(21) BR 11 2020 015268-4 A2

Código 1.3 - Notificação - Fase Nacional - PCT
(22) 25/03/2020
(30) 23/12/2019 US 62/952,839; 03/01/2020 US 62/956,882
(51) B65D 71/44 (2006.01)
(54) SUPORTE PARA CONTER UMA PLURALIDADE DE RECIPIENTES, PRIMEIRA PEÇA EM BRUTO E SEGUNDA PEÇA EM BRUTO PARA FORMAR UM SUPORTE PARA ARMAZENAR UMA PLURALIDADE DE RECIPIENTES, E MÉTODO PARA FORMAR UM SUPORTE PARA CONTER UMA PLURALIDADE DE RECIPIENTES
(71) GRAPHIC PACKAGING INTERNATIONAL, LLC (US)
(72) STEVE M. GOULD; HARMEN BOERSMA; JUSTIN MCCREE
(85) 27/07/2020
(86) PCT US2020/024614 de 25/03/2020
(87) WO 2021/133424 de 01/07/2021

(21) BR 11 2020 024360-4 A2

Código 1.3 - Notificação - Fase Nacional - PCT
(22) 20/12/2019
(51) F03G 3/00 (2006.01)
(54) APARELHO DE GERAÇÃO DE ENERGIA E SISTEMA DE GERAÇÃO DE ENERGIA
(71) MITSUNARI OHNO (JP)
(72) MITSUNARI OHNO
(85) 29/11/2020
(86) PCT JP2019/050226 de 20/12/2019
(87) WO 2021/124588 de 24/06/2021

(21) BR 11 2021 008220-4 A2

Código 1.3 - Notificação - Fase Nacional - PCT
(22) 15/01/2020
(30) 30/11/2019 IN 201921049316
(51) C12N 1/00 (2006.01), A01N 63/00 (2006.01)
(54) PROCESSO, CONSÓRCIO MICROBIANO E FORMULAÇÕES PARA PREVENIR E ALIVIAR O ESVERDEAMENTO CÍTRICO
(71) OMPRAKASH BAMBAWALE (IN)
(72) OMPRAKASH BAMBAWALE
(85) 29/04/2021
(86) PCT IB2020/050285 de 15/01/2020
(87) WO 2021/105775 de 03/06/2021

(21) BR 11 2021 010575-1 A2

Código 1.3 - Notificação - Fase Nacional - PCT
(22) 05/06/2020
(30) 15/11/2019 CN 201911124319.4
(51) F16L 33/22 (2006.01)
(54) ESTRUTURA DE VEDAÇÃO

(71) RIFENG ENTERPRISE (FOSHAN) CO., LTD. (CN) ; RIFENG ENTERPRISE GROUP CO., LTD. (CN)
(72) ZHENBIN DIAO; XIMIN LI; XIYONG LIN; JIAJIA CHENG; WENFENG CHEN; HUIJIAN CAO; ALI CHEN
(85) 31/05/2021
(86) PCT CN2020/094770 de 05/06/2020
(87) WO 2021/093316 de 20/05/2021

---

(21) BR 11 2021 011320-7 A2

Código 1.3 - Notificação - Fase Nacional - PCT
(22) 08/12/2020
(30) 27/12/2019 EP 19219819.0
(51) G06F 9/455 (2006.01), G06F 8/38 (2006.01), B41F 33/00 (2006.01)
(54) SERVIDOR, SISTEMA E MÉTODO PARA CONTROLAR QUALIDADE DE COR, E, MEIO DE ARMAZENAMENTO LEGÍVEL POR COMPUTADOR
(71) BASF COATINGS GMBH (DE)
(72) SEBASTIAN KLAHM; CHRISTOPH SCHULTE
(85) 11/06/2021
(86) PCT EP2020/085073 de 08/12/2020
(87) WO 2021/130012 de 01/07/2021

---

(21) BR 11 2021 012748-8 A2

Código 1.3 - Notificação - Fase Nacional - PCT
(22) 20/08/2020
(30) 04/12/2019 CN 201911227935.2
(51) G21C 13/024 (2006.01), G21C 13/028 (2006.01), G21C 15/18 (2006.01)
(54) UM SISTEMA DE REATOR PASSIVO INTEGRADO
(71) SHANGHAI NUCLEAR ENGINEERING RESEARCH & DESIGN INSTITUTE CO., LTD. (CN)
(72) MINGGUANG ZHENG; JINQUAN YAN; YU CHEN; BO YANG; KEMEI CAO; ZHAN LIU; HAITAO WANG
(85) 28/06/2021
(86) PCT CN2020/110326 de 20/08/2020
(87) WO 2021/109622 de 10/06/2021

---

(21) BR 11 2021 021050-4 A2

Código 1.3 - Notificação - Fase Nacional - PCT
(22) 27/11/2020
(30) 29/11/2019 EP 19212620.9
(51) C11D 3/37 (2006.01), C11D 17/00 (2006.01), C11D 3/386 (2006.01), C11D 11/00 (2006.01), C08G 73/02 (2006.01), C08G 65/26 (2006.01)
(54) COMPOSIÇÃO, USO DE UMA COMPOSIÇÃO, POLÍMERO, PROCESSO PARA PREPARAR POLÍMEROS, E, MÉTODO PARA MELHORAR O DESEMPENHO DE LIMPEZA DE UMA COMPOSIÇÃO LÍQUIDA DE DETERGENTE
(71) BASF SE (DE)
(72) ALEJANDRA GARCIA MARCOS,; SUSANNE CARINA ENGERT; ANNA

MARIA MUELLER CRISTADORO; MATTHIAS KELLERMEIER; GRIT BAIER; OLIVER SPANGENBERG; FLORIAN LUDWIG GEYER; STEPHAN HUEFFER; SANDRA GLORIA KOENIG
(85) 20/10/2021
(86) PCT EP2020/083591 de 27/11/2020
(87) WO 2021/105330 de 03/06/2021

---

(21) BR 11 2022 001701-4 A2

Código 1.3 - Notificação - Fase Nacional - PCT
(22) 20/08/2020
(30) 20/09/2019 CN PCT/CN2019/106891
(51) A01N 25/30 (2006.01), A01N 57/20 (2006.01), A01N 25/02 (2006.01), A01P 13/00 (2006.01)
(54) COMPOSIÇÕES HERBICIDAS ESTÁVEIS COMPREENDENDO ÓXIDO DE AMINA E AMINA TERCIÁRIA
(71) RHODIA OPERATIONS (FR)
(72) ZIXIAN CHEN; RENATO MONTEROSSO; YUMING ZHOU; PAIGE LANA O'BRIEN
(85) 28/01/2022
(86) PCT CN2020/110174 de 20/08/2020
(87) WO 2021/052094 de 25/03/2021

---

(21) BR 11 2022 003617-5 A2

Código 1.3 - Notificação - Fase Nacional - PCT
(22) 31/08/2020
(30) 01/09/2019 US 62/894,849; 01/09/2019 US 62/894,852; 01/09/2019 US 62/894,853; 02/09/2019 US 62/894,926; 02/09/2019 US PCT/US2019/049259; 03/12/2019 US 62/943,207; 05/03/2020 US 62/985,741
(51) C12N 5/00 (2006.01), C12N 15/86 (2006.01)
(54) MÉTODOS E COMPOSIÇÕES PARA A MODIFICAÇÃO E DISTRIBUIÇÃO DE LINFÓCITOS
(71) EXUMA BIOTECH CORP. (US)
(72) GREGORY IAN FROST; JAMES JOSEPH ONUFFER; FARZAD HAERIZADEH; FREDERIC VIGANT; ANIRBAN KUNDU
(85) 24/02/2022
(86) PCT US2020/048843 de 31/08/2020
(87) WO 2021/042072 de 04/03/2021

---

(21) BR 11 2022 005053-4 A2

Código 1.3 - Notificação - Fase Nacional - PCT
(22) 09/10/2020
(30) 24/09/2019 US 62/905,008
(51) G01V 1/30 (2006.01), G01V 11/00 (2006.01), G01V 99/00 (2006.01), G06N 3/02 (2006.01)
(54) MÉTODO E SISTEMA DE MODELAGEM DE TERRA E MEIO NÃO TRANSITÓRIO PARA LEITURA POR COMPUTADOR
(71) QUANTICO ENERGY SOLUTIONS LLC (US)

(72) BARRY F. ZHANG; YASSER MOSAAD AHMED MOHAMED; ORLANDO DE JESUS; MICHAEL COSTELLO
(85) 18/03/2022
(86) PCT US2020/055135 de 09/10/2020
(87) WO 2021/062422 de 01/04/2021

---

(21) BR 11 2022 006847-6 A2

Código 1.3 - Notificação - Fase Nacional - PCT
(22) 09/10/2020
(30) 10/10/2019 US 62/913,668; 10/10/2019 US 62/913,665; 10/10/2019 US 62/913,683
(51) A61K 35/407 (2006.01), A61K 39/395 (2006.01), C07D 475/04 (2006.01), C07K 14/705 (2006.01), C07K 14/725 (2006.01), C07K 16/28 (2006.01)
(54) DEGRADANTES BIFUNCIONAIS ALVEJADOS
(71) YALE UNIVERSITY (US)
(72) DAVID SPIEGEL; DAVID CAIANIELLO; JAKE SWARTZEL
(85) 08/04/2022
(86) PCT US2020/055078 de 09/10/2020
(87) WO 2021/072269 de 15/04/2021

---

(21) BR 11 2022 007250-3 A2

Código 1.3 - Notificação - Fase Nacional - PCT
(22) 07/10/2020
(30) 16/10/2019 US 62/915,825; 07/10/2020 US 17/064,678
(51) G01V 1/28 (2006.01)
(54) AGRUPAMENTOS DE DESLOCAMENTO DE MIGRAÇÃO DE EQUAÇÃO DE ONDA
(71) BP CORPORATION NORTH AMERICA INC. (US)
(72) JOHN T. ETGEN; IMTIAZ AHMED
(85) 14/04/2022
(86) PCT US2020/054489 de 07/10/2020
(87) WO 2021/076365 de 22/04/2021

---

(21) BR 11 2022 007739-4 A2

Código 1.3 - Notificação - Fase Nacional - PCT
(22) 20/10/2020
(30) 21/10/2019 US 16/602,509
(51) A61B 3/16 (2006.01), A61B 3/10 (2006.01), A61B 5/022 (2006.01), A61B 5/021 (2006.01)
(54) SONDA DE PRESSÃO PNEUMÁTICA
(71) OCUFLOW, INC. (US)
(72) ROBERT OGDEN CRANE DUBOIS
(85) 22/04/2022
(86) PCT US2020/056529 de 20/10/2020
(87) WO 2021/081001 de 29/04/2021

(21) BR 11 2022 007807-2 A2

Código 1.3 - Notificação - Fase Nacional - PCT
(22) 23/10/2020
(30) 25/10/2019 US 62/926,133
(51) B01F 7/00 (2006.01), B01F 7/04 (2006.01), B01F 15/02 (2006.01), B01F 15/06 (2006.01)
(54) ROTORES AGITADORES E SISTEMAS AGITADORES PARA SÓLIDOS
(71) ECOGENSUS LLC (US)
(72) BJORNULF OSTVIK; MICHAEL COSTEN
(85) 25/04/2022
(86) PCT US2020/057118 de 23/10/2020
(87) WO 2021/081364 de 29/04/2021

(21) BR 11 2022 008261-4 A2

Código 1.3 - Notificação - Fase Nacional - PCT
(22) 27/10/2020
(30) 29/10/2019 US 62/927,154; 17/01/2020 US 16/745,670
(51) E21B 17/01 (2006.01), E21B 33/035 (2006.01), E21B 33/064 (2006.01)
(54) SISTEMAS E MÉTODOS PARA INICIAR UMA SEQUÊNCIA DE DESCONEXÃO DE EMERGÊNCIA
(71) KONGSBERG MARITIME INC. (US)
(72) BAHAA NOUH; LASSE EILERTSEN; MASSIMILIANO RUSSO
(85) 29/04/2022
(86) PCT US2020/057517 de 27/10/2020
(87) WO 2021/086846 de 06/05/2021

(21) BR 11 2022 008641-5 A2

Código 1.3 - Notificação - Fase Nacional - PCT
(22) 10/11/2020
(30) 10/11/2019 US 62/933,517; 11/11/2019 US 62/933,970; 15/11/2019 US 62/935,922; 29/03/2020 US 63/001,473; 30/03/2020 US 63/002,302; 07/04/2020 US 63/006,701; 10/05/2020 US 63/022,573; 30/07/2020 US 63/059,143; 12/08/2020 US 63/064,450
(51) A61K 31/55 (2006.01)
(54) MÉTODOS DE TRATAMENTO COM MODULADOR DE MIOSINA
(71) MYOKARDIA, INC. (US)
(72) TIMOTHY CARLSON; CARLOS L. DEL RIO; JAY M. EDELBERG; SARAH FERNANDES; MARCUS PATRICK HENZE; GRACE YANFEI MA; ROBERT MCDOWELL; MATTHEW EDWARDS MEALIFFE; AMY SEHNERT; MARC J. SEMIGRAN; KATHY L. LAMPL; DAVID ZHANG; MILIND Y. DESAI; STEVE NISSEN; LIANG FANG; WANYING LI; JOSEPH LAMBING; BRIAN EDMUND KANE; DANIELLE L. AUBELE; LOUIS CHARLES SEHL
(85) 04/05/2022
(86) PCT US2020/059893 de 10/11/2020
(87) WO 2021/092598 de 14/05/2021

(21) BR 11 2022 009260-1 A2

Código 1.3 - Notificação - Fase Nacional - PCT

(22) 12/11/2020
(30) 12/11/2019 IT 102019000020964; 07/10/2020 IT 102020000023653
(51) H01L 51/44 (2006.01)
(54) CÉLULA FOTOVOLTAICA POLIMÉRICA COM ESTRUTURA INVERTIDA COMPREENDENDO UM POLÍMERO CONJUGADO COMPREENDENDO UM DERIVADO ANTRADITIOFENO
(71) ENI S.P.A. (IT)
(72) GABRIELE BIANCHI
(85) 12/05/2022
(86) PCT IB2020/060658 de 12/11/2020
(87) WO 2021/094973 de 20/05/2021

---

(21) BR 11 2022 009670-4 A2

Código 1.3 - Notificação - Fase Nacional - PCT
(22) 22/12/2020
(30) 23/12/2019 US 62/952,909
(51) C07K 14/195 (2006.01), C12N 9/22 (2006.01), A61K 38/46 (2006.01), C12Q 1/34 (2006.01)
(54) POLIPEPTÍDEOS EFETORES DE CRISPR-CAS E MÉTODOS DE USO DOS MESMOS
(71) THE REGENTS OF THE UNIVERSITY OF CALIFORNIA (US)
(72) JENNIFER A. DOUDNA; BASEM AL-SHAYEB; JILLIAN F. BANFIELD
(85) 18/05/2022
(86) PCT US2020/066672 de 22/12/2020
(87) WO 2021/133829 de 01/07/2021

---

(21) BR 11 2022 009938-0 A2

Código 1.3 - Notificação - Fase Nacional - PCT
(22) 25/11/2020
(30) 25/11/2019 US 62/939,825; 28/05/2020 US 63/030,979
(51) C07D 498/04 (2006.01), C07D 498/14 (2006.01), A61K 31/407 (2006.01), A61K 31/4353 (2006.01), A61P 43/00 (2006.01)
(54) COMPOSTOS MACROCÍCLICOS SUBSTITUÍDOS E MÉTODOS DE TRATAMENTO RELACIONADOS
(71) ALKERMES, INC. (US)
(72) LEWIS D. PENNINGTON; YOUNGGI CHOI; HOAN HUYNH; BRIAN M. AQUILA; INGO MUGGE; YUAN HU; JAMES R. WOODS; ROMAN A. VALIULIN; BRIAN KENNETH RAYMER; JORG MARTIN BENTZIEN; MICHAEL R. HALE; JONATHAN WARD LEHMANN; DALJIT MATHARU; SRINIVASA KARRA
(85) 20/05/2022
(86) PCT US2020/062320 de 25/11/2020
(87) WO 2021/108628 de 03/06/2021

---

(21) BR 11 2022 010227-5 A2

Código 1.3 - Notificação - Fase Nacional - PCT
(22) 25/11/2020
(30) 26/11/2019 KR 10-2019-0153680

(51) C07K 14/475 (2006.01), A61P 3/00 (2006.01), A61P 3/04 (2006.01), A61P 3/06 (2006.01), A61P 3/10 (2006.01), A61K 38/00 (2006.01)
(54) PROTEÍNA DE FUSÃO GDF15 DE AÇÃO PROLONGADA E COMPOSIÇÃO FARMACÊUTICA COMPREENDENDO A MESMA
(71) YUHAN CORPORATION (KR)
(72) SEYOUNG LIM; YOUNG BONG PARK; SUKYUNG KIM; BO RA SIM; WONEE CHONG; HYUN HO CHOI; JI EUN YANG; MI KYEONG JU; WON TAE KIM; YOUN WOO LEE; JUNHWAN KIM
(85) 25/05/2022
(86) PCT KR2020/016842 de 25/11/2020
(87) WO 2021/107603 de 03/06/2021

---

(21) BR 11 2022 010381-6 A2

Código 1.3 - Notificação - Fase Nacional - PCT
(22) 06/11/2020
(30) 30/11/2019 GB 1917529.8
(51) A61L 31/10 (2006.01), A61L 31/14 (2006.01), A61L 31/16 (2006.01), A61L 33/06 (2006.01)
(54) REVESTIMENTO PARA DISPOSITIVOS MÉDICOS
(71) SMART REACTORS SERVICE LIMITED (IE)
(72) MARK BRASSIL
(85) 27/05/2022
(86) PCT EP2020/081383 de 06/11/2020
(87) WO 2021/104835 de 03/06/2021

---

(21) BR 11 2022 010837-0 A2

Código 1.3 - Notificação - Fase Nacional - PCT
(22) 02/12/2020
(30) 02/12/2019 US 62/942,452
(51) G06Q 10/00 (2006.01)
(54) SISTEMAS, MÉTODOS E PROGRAMAS PARA GERAR IMPRESSÃO DE DANO EM UM VEÍCULO
(71) CLICK-INS, LTD. (IL)
(72) DMITRY GEYZERSKY; EVGENY MEDVEDEV; EVGENE GREENBERG
(85) 02/06/2022
(86) PCT US2020/062775 de 02/12/2020
(87) WO 2021/113279 de 10/06/2021

---

(21) BR 11 2022 010839-7 A2

Código 1.3 - Notificação - Fase Nacional - PCT
(22) 11/12/2020
(30) 11/12/2019 EP 19460066.4
(51) C07D 401/14 (2006.01), C07D 405/14 (2006.01), C07D 413/14 (2006.01), A61K 31/4709 (2006.01), A61P 29/00 (2006.01), A61P 35/00 (2006.01)
(54) COMPOSTOS HETEROCÍCLICOS FUNCIONALIZADOS COMO MODULADORES DE ESTIMULADOR DE GENES DE INTERFERON (STING)
(71) RYVU THERAPEUTICS S.A. (PL)

(72) MAGDALENA IZABELA ZAWADZKA; LUIGI PIERO STASI; MACIEJ KRZYSZTOF ROGACKI; GRZEGORZ WOJCIECH CWIERTNIA; LUKASZ PIOTR DUDEK; AGNIESZKA JUSTYNA GIBAS; ANNA RAJDA; CHARLES-HENRY FABRITIUS; ADAM RADZIMIERSKI; TUSHAR RAVINDRA MAHAJAN; MARCIN WOJCIECH LES; KAROL ZUCHOWICZ; MAREK WRONOWSKI; DAVID JÖRG SYNAK; SUNDARA RAGHURAM TANGIRALA
(85) 02/06/2022
(86) PCT EP2020/085833 de 11/12/2020
(87) WO 2021/116446 de 17/06/2021

---

(21) BR 11 2022 011037-5 A2

Código 1.3 - Notificação - Fase Nacional - PCT
(22) 17/12/2020
(30) 17/12/2019 US 62/949,300
(51) A61K 39/395 (2006.01), C07K 16/28 (2006.01)
(54) ANTICORPOS DDR1 NOVOS E USOS DOS MESMOS
(71) THE BOARD OF REGENTS OF THE UNIVERSITY OF TEXAS SYSTEM (US) ; THE GEORGE WASHINGTON UNIVERSITY (US)
(72) NINGYAN ZHANG; ZHIQIANG AN; HUI DENG; XIUJIE SUN; RONG LI
(85) 06/06/2022
(86) PCT US2020/065618 de 17/12/2020
(87) WO 2021/127185 de 24/06/2021

---

(21) BR 11 2022 011121-5 A2

Código 1.3 - Notificação - Fase Nacional - PCT
(22) 11/12/2020
(30) 13/12/2019 EP 19216155.2
(51) C12P 7/06 (2006.01), C12P 19/12 (2006.01), C12P 19/16 (2006.01), C12N 9/24 (2006.01)
(54) PROCESSO PARA PREPARAÇÃO DE UMA COMPOSIÇÃO DE AÇÚCAR FERMENTÁVEL
(71) WEISSBIOTECH GMBH (DE) ; BRAIN BIOTECH AG (DE)
(72) JOHANNES DE BIE; MAREIKE DIRKS-HOFMEISTER; ALEXANDER PELZER; LUDWIG KLERMUND
(85) 07/06/2022
(86) PCT EP2020/085744 de 11/12/2020
(87) WO 2021/116400 de 17/06/2021

---

(21) BR 11 2022 011368-4 A2

Código 1.3 - Notificação - Fase Nacional - PCT
(22) 24/02/2021
(30) 04/03/2020 JP 2020-037083
(51) C21C 5/48 (2006.01)
(54) UNIDADE DE TUBEIRA PARA UM CONVERSOR
(71) KROSAKIHARIMA CORPORATION (JP)
(72) KAZUHIKO TAKEUCHI; TAIJI EDAMOTO
(85) 09/06/2022

(86) PCT JP2021/006825 de 24/02/2021
(87) WO 2021/177101 de 10/09/2021

---

(21) BR 11 2022 011440-0 A2

Código 1.3 - Notificação - Fase Nacional - PCT
(22) 11/12/2020
(30) 11/12/2019 US 62/946,837
(51) C08J 11/16 (2006.01), C07C 51/27 (2006.01), C08L 23/10 (2006.01)
(54) COMPOSIÇÕES E MÉTODOS PARA A DEGRADAÇÃO DE POLIPROPILENO RESIDUAL
(71) NOVOLOOP, INC. (US)
(72) TAPASWY MUPPANENI; RUSSELL PRATT; JENNIFER LE ROY
(85) 10/06/2022
(86) PCT US2020/064439 de 11/12/2020
(87) WO 2021/119389 de 17/06/2021

---

(21) BR 11 2022 011627-6 A2

Código 1.3 - Notificação - Fase Nacional - PCT
(22) 18/12/2020
(30) 20/12/2019 GB 1919061.0
(51) C07K 16/24 (2006.01), C07K 16/18 (2006.01), A61P 37/08 (2006.01), A61K 39/395 (2006.01)
(54) ANTICORPO MULTIESPECÍFICO COM ESPECIFICIDADE DE LIGAÇÃO PARA A IL-13 E IL-17 HUMANA
(71) UCB BIOPHARMA SRL (BE)
(72) ADNAN RAHMAN KHAN; SAM PHILIP HEYWOOD; DAVID PAUL HUMPHREYS; DANIEL JOHN LIGHTWOOD; EMMA DAVE; EMILY MARY CAIRISTINE BARRY; SARAH JAYNE STANYON
(85) 13/06/2022
(86) PCT EP2020/087046 de 18/12/2020
(87) WO 2021/123186 de 24/06/2021

---

(21) BR 11 2022 011629-2 A2

Código 1.3 - Notificação - Fase Nacional - PCT
(22) 18/12/2020
(30) 20/12/2019 US 62/951778; 20/12/2019 US 62/951793; 24/04/2020 US 63/015209; 24/04/2020 US 63/015220; 15/10/2020 US 63/092296; 15/10/2020 US 63/092294
(51) C07K 16/24 (2006.01), C07K 16/28 (2006.01)
(54) ANTICORPOS BIESPECÍFICOS CANINIZADOS PARA TRATAR DERMATITE ATÓPICA
(71) INTERVET INTERNATIONAL B.V. (NL)
(72) MOHAMAD MORSEY; YUANZHENG ZHANG; ANASUYA SAHA
(85) 13/06/2022
(86) PCT EP2020/086922 de 18/12/2020
(87) WO 2021/123092 de 24/06/2021

(21) BR 11 2022 011686-1 A2

Código 1.3 - Notificação - Fase Nacional - PCT
(22) 11/12/2020
(30) 17/12/2019 EP 19217111.4
(51) B66B 5/18 (2006.01), B66B 5/22 (2006.01)
(54) FREIO DE SEGURANÇA PARA ELEVADOR
(71) INVENTIO AG (CH)
(72) MICHAEL GEISSHÜSLER; FARUK OSMANBASIC; ADRIAN STEINER; JULIAN STÄHLI; VOLKER ZAPF
(85) 14/06/2022
(86) PCT EP2020/085811 de 11/12/2020
(87) WO 2021/122385 de 24/06/2021

(21) BR 11 2022 011747-7 A2

Código 1.3 - Notificação - Fase Nacional - PCT
(22) 10/12/2020
(30) 19/12/2019 EP 19218176.6; 19/12/2019 EP 19218162.6
(51) C08L 23/04 (2006.01), C08L 23/06 (2006.01), C08L 23/08 (2006.01)
(54) MESCLA QUE COMPREENDE RECICLADO À BASE DE POLIETILENO
(71) BOREALIS AG (AT)
(72) LIU, YI; KAHLEN, SUSANNE; BRAUN, HERMANN; RIBARITS, ELISABETH; GOETZLOFF, CHRISTIAN; HUBNER, GERHARD; DAMMERT, RUTH; RONKAINEN, SANNA; RÖSSLER-CZERMAK, ANDREAS; ÄÄRILÄ, JARI
(85) 14/06/2022
(86) PCT EP2020/085509 de 10/12/2020
(87) WO 2021/122299 de 24/06/2021

(21) BR 11 2022 012164-4 A2

Código 1.3 - Notificação - Fase Nacional - PCT
(22) 18/12/2020
(30) 20/12/2019 IT 102019000025126
(51) A61K 31/198 (2006.01), A61K 9/00 (2006.01), A61K 31/505 (2006.01), A61K 31/728 (2006.01), A61K 38/00 (2006.01), A61K 47/00 (2006.01), A61P 19/00 (2006.01), A61P 19/04 (2006.01)
(54) COMPOSTO DE ÁCIDO HIALURÔNICO E PELO MENOS UM HETEROCICLO DERIVADO DE PURINA E/OU PIRIMIDINA, COMPOSTO PARA USO, ESTRUTURA DE SUPORTE IMPLANTÁVEL E FORMULAÇÃO FARMACÊUTICA
(71) TRB CHEMEDICA INTERNATIONAL SA (CH)
(72) DEMETRIO MANENTI; GIULIANA ABBIATI
(85) 20/06/2022
(86) PCT IB2020/062186 de 18/12/2020
(87) WO 2021/124249 de 24/06/2021

(21) BR 11 2022 012167-9 A2

Código 1.3 - Notificação - Fase Nacional - PCT

(22) 21/12/2020
(30) 19/12/2019 US 62/950,443
(51) A01N 31/08 (2006.01), A61K 31/05 (2006.01), A01P 7/04 (2006.01)
(54) COMPOSIÇÃO, MÉTODO E MÉTODO PARA USO DE UMA COMPOSIÇÃO
(71) ALLIANCE FOR SUSTAINABLE ENERGY, LLC (US)
(72) ANDREW NOLAN WILSON; MARK R. NIMLOS; JOHN R. DORGAN
(85) 20/06/2022
(86) PCT US2020/066306 de 21/12/2020
(87) WO 2021/127612 de 24/06/2021

---

(21) BR 11 2022 012169-5 A2

Código 1.3 - Notificação - Fase Nacional - PCT
(22) 07/10/2020
(30) 23/12/2019 US 16/724,435
(51) A61B 90/00 (2006.01), A61B 18/00 (2006.01)
(54) CATETER TRANSESOFÁGICO PARA PROTEÇÃO TÉRMICA DO ESÔFAGO
(71) ETHICON, INC. (US)
(72) WILLIAM COHN; NICOLO GARBIN; MATTHEW KUHN; SHARMA TUSHAR
(85) 20/06/2022
(86) PCT IB2020/059432 de 07/10/2020
(87) WO 2021/130562 de 01/07/2021

---

(21) BR 11 2022 012186-5 A2

Código 1.3 - Notificação - Fase Nacional - PCT
(22) 22/12/2020
(30) 23/12/2019 US 62/952,614
(51) B21C 23/00 (2006.01), B22D 21/00 (2006.01), C22C 21/02 (2006.01)
(54) LIGAS DE EXTRUSÃO 6XXX DE ALTA RESISTÊNCIA
(71) ALCOA USA CORP. (US)
(72) XINYAN YAN; FRANCIS CARON
(85) 20/06/2022
(86) PCT US2020/066590 de 22/12/2020
(87) WO 2021/133792 de 01/07/2021

---

(21) BR 11 2022 012199-7 A2

Código 1.3 - Notificação - Fase Nacional - PCT
(22) 15/01/2021
(30) 17/01/2020 US 62/962,574
(51) A61K 9/00 (2006.01), A61K 9/50 (2006.01), A61K 31/00 (2006.01), A61K 47/38 (2006.01)
(54) FORMA DE DOSAGEM COM PÉLETES DE MELATONINA DE LIBERAÇÃO SUSTENTADA
(71) SOCIÉTÉ DES PRODUITS NESTLÉ S.A. (CH)
(72) SYED M. SHAH; DANIEL HASSAN

(85) 20/06/2022
(86) PCT EP2021/050770 de 15/01/2021
(87) WO 2021/144403 de 22/07/2021

---

(21) BR 11 2022 012200-4 A2

Código 1.3 - Notificação - Fase Nacional - PCT
(22) 18/12/2020
(30) 20/12/2019 GB 1919065.1
(51) A23F 5/26 (2006.01), A23F 5/28 (2006.01)
(54) PROCESSO PARA PREPARAR UM CONCENTRADO LÍQUIDO DE CAFÉ COM TEOR REDUZIDO DE ACRILAMIDA POR TRATAMENTO DE RESINA
(71) KONINKLIJKE DOUWE EGBERTS B.V. (NL)
(72) GERTJAN HEIJMAN; REBECCA VAN DER WESTEN SKOGVOLD; IAN BROWN; ELLEN ROOS
(85) 20/06/2022
(86) PCT EP2020/087015 de 18/12/2020
(87) WO 2021/123161 de 24/06/2021

---

(21) BR 11 2022 012203-9 A2

Código 1.3 - Notificação - Fase Nacional - PCT
(22) 18/12/2020
(30) 20/12/2019 US 62/951,778; 20/12/2019 US 62/951,793; 24/04/2020 US 63/015,220; 24/04/2020 US 63/015,209
(51) A61P 17/00 (2006.01), C07K 16/28 (2006.01)
(54) ANTICORPOS PARA RECEPTOR ALFA DA INTERLEUCINA-4 CANINO
(71) INTERVET INTERNATIONAL B.V. (NL)
(72) MOHAMAD MORSEY; YUANZHENG ZHANG
(85) 20/06/2022
(86) PCT EP2020/086919 de 18/12/2020
(87) WO 2021/123089 de 24/06/2021

---

(21) BR 11 2022 012204-7 A2

Código 1.3 - Notificação - Fase Nacional - PCT
(22) 22/12/2020
(30) 23/12/2019 IN 201911053558
(51) C07D 471/04 (2006.01), A61K 31/519 (2006.01), A61K 31/496 (2006.01), A61P 35/00 (2006.01)
(54) COMPOSTOS DE HETEROARILA SUBSTITUÍDA ÚTEIS COMO ATIVADORES DE CÉLULA T
(71) BRISTOL-MYERS SQUIBB COMPANY (US)
(72) UPENDER VELAPARTHI; CHETAN PADMAKAR DARNE; RICHARD E. OLSON; PRASADA RAO JALAGAM; JAYAKUMAR SANKARA WARRIER
(85) 20/06/2022
(86) PCT US2020/066510 de 22/12/2020
(87) WO 2021/133752 de 01/07/2021

(21) BR 11 2022 012205-5 A2

Código 1.3 - Notificação - Fase Nacional - PCT
(22) 18/12/2020
(30) 20/12/2019 US 62/951,221; 12/08/2020 US 63/064,502
(51) A61P 35/00 (2006.01), C07D 401/14 (2006.01), A61P 29/00 (2006.01), A61P 37/00 (2006.01), A61K 31/506 (2006.01), C07D 401/12 (2006.01)
(54) COMPOSTOS ATIVOS PARA RECEPTORES NUCLEARES
(71) NUEVOLUTION A/S (DK)
(72) SANNE SCHRØDER GLAD; IAN SARVARY; ALEX HAAHR GOULIAEV; THOMAS FRANCH; SØREN JENSBY NIELSEN; LUIGI PIERO STASI; MONTSERRAT ERRA SOLÀ; LORENA TABOADA MARTÍNEZ; JOAN TALTAVULL MOLL; JUAN FRANCISCO CATURLA JAVALOYES; LLUÍS MIQUEL PAGÈS SANTACANA
(85) 20/06/2022
(86) PCT IB2020/062227 de 18/12/2020
(87) WO 2021/124279 de 24/06/2021

(21) BR 11 2022 012206-3 A2

Código 1.3 - Notificação - Fase Nacional - PCT
(22) 22/12/2020
(30) 24/12/2019 GB 1919313.5
(51) A47J 31/44 (2006.01)
(54) SISTEMA PARA O PREPARO DE BEBIDAS, MÁQUINA PARA O PREPARO DE BEBIDAS, ESPUMADOR POR VAPORIZAÇÃO, E, MÉTODO PARA USAR O SISTEMA PARA O PREPARO DE BEBIDAS
(71) KONINKLIJKE DOUWE EGBERTS B.V. (NL)
(72) NICHOLAS HANSEN
(85) 20/06/2022
(86) PCT EP2020/087569 de 22/12/2020
(87) WO 2021/130197 de 01/07/2021

(21) BR 11 2022 012207-1 A2

Código 1.3 - Notificação - Fase Nacional - PCT
(22) 30/10/2020
(30) 19/12/2019 US 62/950,624; 29/10/2020 US 17/083,915
(51) C12N 5/071 (2006.01), G01N 33/50 (2006.01)
(54) MÉTODO PARA AVALIAÇÃO DA EFICÁCIA DE UMA COMPOSIÇÃO NA REDUÇÃO DO EFEITOS DA TERAPÊUTICA PARA CÂNCER SOBRE A PELE
(71) JOHNSON & JOHNSON CONSUMER INC. (US)
(72) NICOLAS JOLY-TONETTI; THOMAS ONDET; MARIO MONSHOUWER; GEORGIOS N. STAMATAS
(85) 20/06/2022
(86) PCT IB2020/060220 de 30/10/2020
(87) WO 2021/123947 de 24/06/2021

(21) BR 11 2022 012210-1 A2

Código 1.3 - Notificação - Fase Nacional - PCT
(22) 18/12/2020

(30) 20/12/2019 US 62/952.200
(51) B24D 3/34 (2006.01), B24D 3/02 (2006.01), C09K 3/14 (2006.01)
(54) ABRASIVO LIGADO E MÉTODOS DE FORMAÇÃO DO MESMO
(71) SAINT-GOBAIN ABRASIVES, INC. (US) ; SAINT-GOBAIN ABRASIFS (FR)
(72) MARCIN P. BLICHARSKI; DOMINIK JAMIOLA; TYLER CICHOWLAS
(85) 20/06/2022
(86) PCT US2020/065998 de 18/12/2020
(87) WO 2021/127425 de 24/06/2021

---

(21) BR 11 2022 012211-0 A2

Código 1.3 - Notificação - Fase Nacional - PCT
(22) 09/12/2020
(30) 20/12/2019 EP 19218654.2; 20/12/2019 EP 19218659.1
(51) A22C 17/00 (2006.01), A22B 5/00 (2006.01)
(54) MÉTODO E APARELHO DE PROCESSAMENTO DE CARNE
(71) DEVRONE UNLIMITED COMPANY (IE)
(72) DECLAN ARTHUR MCDONNELL; SVEN GERHARD DUDECK; EIK ARNOLD; MATTHIAS GOLDAMMER
(85) 20/06/2022
(86) PCT EP2020/085389 de 09/12/2020
(87) WO 2021/122247 de 24/06/2021

---

(21) BR 11 2022 012212-8 A2

Código 1.3 - Notificação - Fase Nacional - PCT
(22) 18/12/2020
(30) 20/12/2019 GB 1919001.6
(51) A23F 5/24 (2006.01), A23F 5/28 (2006.01), A23F 5/36 (2006.01), A23F 5/50 (2006.01), A23F 3/16 (2006.01), A23F 3/22 (2006.01), A23F 3/26 (2006.01), A23F 5/32 (2006.01)
(54) MÉTODO PARA TRATAMENTO DE UM EXTRATO DE INGREDIENTE DE BEBIDA, EXTRATO DE INGREDIENTE DE BEBIDA, E, USO DE UM EXTRATO DE INGREDIENTE DE BEBIDA
(71) KONINKLIJKE DOUWE EGBERTS B.V. (NL)
(72) GERTJAN HEIJMAN; REBECCA VAN DER WESTEN SKOGVOLD; THOMAS FRANK HOFMANN; OLIVER FRANK; MICHAEL JOSEF GIGL
(85) 20/06/2022
(86) PCT EP2020/087010 de 18/12/2020
(87) WO 2021/123157 de 24/06/2021

---

(21) BR 11 2022 012216-0 A2

Código 1.3 - Notificação - Fase Nacional - PCT
(22) 11/12/2020
(30) 20/12/2019 US 62/951,943
(51) A61K 9/00 (2006.01), A61K 9/107 (2006.01), A61K 9/14 (2006.01), A61K 9/16 (2006.01), A61K 9/20 (2006.01), A61K 9/24 (2006.01), A61K 31/55 (2006.01), A61K 47/24 (2006.01)
(54) FORMULAÇÃO DE CUIDADO DE SAÚDE SÓLIDA, FORMULAÇÃO

LÍQUIDA PARA CUIDADO DE SAÚDE, E EMULSÃO PARA CUIDADOS DE SAÚDE
(71) ADVANSIX RESINS & CHEMICALS LLC (US)
(72) EDWARD ASIRVATHAM
(85) 20/06/2022
(86) PCT US2020/064692 de 11/12/2020
(87) WO 2021/126716 de 24/06/2021

---

(21) BR 11 2022 012217-9 A2

Código 1.3 - Notificação - Fase Nacional - PCT
(22) 18/12/2020
(30) 20/12/2019 US 62/951,104
(51) B29C 48/08 (2006.01), B29C 48/11 (2006.01), B29C 48/30 (2006.01), B29L 31/60 (2006.01), B29K 105/00 (2006.01), B29K 105/04 (2006.01), B29L 31/00 (2006.01), B29L 7/00 (2006.01), B29L 9/00 (2006.01), B29L 22/00 (2006.01), B29L 24/00 (2006.01), B29K 21/00 (2006.01)
(54) ARTIGOS, MATRIZES E MÉTODOS DE PRODUÇÃO DOS MESMOS
(71) 3M INNOVATIVE PROPERTIES COMPANY (US)
(72) RONALD W. AUSEN; WILLIAM J. KOPECKY
(85) 20/06/2022
(86) PCT IB2020/062213 de 18/12/2020
(87) WO 2021/124268 de 24/06/2021

---

(21) BR 11 2022 012218-7 A2

Código 1.3 - Notificação - Fase Nacional - PCT
(22) 28/12/2020
(30) 31/12/2019 US 62/955,875; 23/12/2020 US 17/133,376
(51) A61K 8/34 (2006.01), A61K 8/362 (2006.01), A61K 8/41 (2006.01), A61K 8/44 (2006.01), A61K 8/46 (2006.01), A61Q 5/06 (2006.01)
(54) COMPOSIÇÃO TONALIZANTE DA COR CAPILAR, E, MÉTODO PARA ALTERAR O TOM OU A COR DO CABELO
(71) L'OREAL (FR)
(72) MINLI SHI; MOHAMAD AMER ALKAHWAJI; LESLIE A. WARNER; KIMBERLY CHRISTINE BOGART DREHER
(85) 20/06/2022
(86) PCT US2020/067153 de 28/12/2020
(87) WO 2021/138257 de 08/07/2021

---

(21) BR 11 2022 012219-5 A2

Código 1.3 - Notificação - Fase Nacional - PCT
(22) 20/12/2020
(30) 20/12/2019 US 62/951,109
(51) C10G 1/06 (2006.01), C02F 1/72 (2006.01), C02F 11/08 (2006.01), C10L 9/08 (2006.01)
(54) SISTEMA DE LIQUEFAÇÃO HIDROTÉRMICA (HTL) E MÉTODO DE LIQUEFAÇÃO HIDROTÉRMICA (HTL)
(71) CIRCLIA NORDIC APS (DK)

(72) IB JOHANNSEN
(85) 20/06/2022
(86) PCT DK2020/050397 de 20/12/2020
(87) WO 2021/121526 de 24/06/2021

---

(21) BR 11 2022 012220-9 A2

Código 1.3 - Notificação - Fase Nacional - PCT
(22) 22/12/2020
(30) 23/12/2019 IN 201911053557
(51) C07D 401/04 (2006.01), A61K 31/4709 (2006.01), A61P 35/00 (2006.01)
(54) COMPOSTOS DE PIPERAZINA QUINOLINONIL SUBSTITUÍDA ÚTEIS COMO ATIVADORES DE CÉLULA T
(71) BRISTOL-MYERS SQUIBB COMPANY (US)
(72) LOUIS S. CHUPAK; RICHARD E. OLSON; UPENDER VELAPARTHI; XIAOFAN ZHENG; ROBERT G. GENTLES; MIN DING; JAYAKUMAR SANKARA WARRIER
(85) 20/06/2022
(86) PCT US2020/066503 de 22/12/2020
(87) WO 2021/133748 de 01/07/2021

---

(21) BR 11 2022 012221-7 A2

Código 1.3 - Notificação - Fase Nacional - PCT
(22) 17/12/2020
(30) 20/12/2019 US 62/951,078
(51) C12N 7/02 (2006.01), A61K 39/12 (2006.01)
(54) COMPOSIÇÕES DE ENTEROVÍRUS PURIFICADAS E MÉTODOS DE PURIFICAÇÃO COM CROMATOGRAFIA DE AFINIDADE POR GLUTATIONA
(71) MERCK SHARP & DOHME LLC (US)
(72) ERIK M. CURTIS; SPYRIDON KONSTANTINIDIS; MURPHY POPLYK; ANDREW RYAN SWARTZ; MARC D. WENGER
(85) 20/06/2022
(86) PCT US2020/065572 de 17/12/2020
(87) WO 2021/127155 de 24/06/2021

---

(21) BR 11 2022 012222-5 A2

Código 1.3 - Notificação - Fase Nacional - PCT
(22) 22/12/2020
(30) 23/12/2019 IN 201911053559
(51) C07D 471/04 (2006.01), C07D 487/04 (2006.01), A61K 31/519 (2006.01), A61K 31/4375 (2006.01), A61P 35/00 (2006.01)
(54) DERIVADOS DE PIPERAZINA SUBSTITUÍDOS ÚTEIS COMO ATIVADORES DE CÉLULAS T
(71) BRISTOL-MYERS SQUIBB COMPANY (US)
(72) UPENDER VELAPARTHI; CHETAN PADMAKAR DARNE; RICHARD E. OLSON; JAYAKUMAR SANKARA WARRIER
(85) 20/06/2022
(86) PCT US2020/066504 de 22/12/2020

(87) WO 2021/133749 de 01/07/2021

(21) BR 11 2022 012223-3 A2

Código 1.3 - Notificação - Fase Nacional - PCT
(22) 13/01/2021
(30) 14/01/2020 EP 20151774.5
(51) C21B 5/00 (2006.01), C21B 13/00 (2006.01), C21B 13/14 (2006.01), C21C 5/56 (2006.01)
(54) ALIMENTAÇÃO LÍQUIDA PARA UM FORNO BÁSICO DE OXIGÊNIO
(71) TATA STEEL IJMUIDEN B.V. (NL)
(72) PETRUS GERARDUS JACOBUS BROERSEN; JOHANNES LEENDERT TEUNIS HAGE
(85) 20/06/2022
(86) PCT EP2021/050523 de 13/01/2021
(87) WO 2021/144284 de 22/07/2021

(21) BR 11 2022 012224-1 A2

Código 1.3 - Notificação - Fase Nacional - PCT
(22) 18/12/2020
(30) 20/12/2019 US 62/951,218; 24/12/2019 EP 19219647.5
(51) C07D 401/14 (2006.01), C07D 403/12 (2006.01), C07D 413/14 (2006.01), A61K 31/4439 (2006.01), A61K 31/4196 (2006.01), A61P 33/06 (2006.01), C07D 207/34 (2006.01)
(54) FORMULAÇÃO FARMACÊUTICA, MÉTODOS PARA PREPARAR UM COMPOSTO DA FÓRMULA (IA), PARA PREPARAR UM COMPOSTO DA FÓRMULA (IB) E PARA PREVENIR E/OU TRATAR MALÁRIA EM UM PACIENTE, E, INTERMEDIÁRIO
(71) THE BOARD OF REGENTS OF THE UNIVERSITY OF TEXAS SYSTEM (US) ; MMV MEDICINES FOR MALARIA VENTURE (CH)
(72) MARGARET PHILLIPS; MICHAEL PALMER; SUSAN A. CHARMAN; KARL SHAWN WATTS; ALEKSEY I. GERASYUTO; GORAN KRILOV
(85) 20/06/2022
(86) PCT EP2020/087166 de 18/12/2020
(87) WO 2021/123266 de 24/06/2021

(21) BR 11 2022 012225-0 A2

Código 1.3 - Notificação - Fase Nacional - PCT
(22) 07/12/2020
(30) 04/02/2020 US 62/969,734; 04/12/2020 US 17/112,665
(51) E21B 43/27 (2006.01), E21B 43/12 (2006.01), E21B 4/00 (2006.01)
(54) FERRAMENTA DE FUNDO DE POÇO, E, MÉTODO
(71) HALLIBURTON ENERGY SERVICES INC. (US)
(72) ANTHONY HERMAN VAN ZUILEKOM; CHRISTOPHER MICHAEL JONES; DARREN GEORGE GASCOOKE
(85) 20/06/2022
(86) PCT US2020/063632 de 07/12/2020

(87) WO 2021/158280 de 12/08/2021

---

(21) BR 11 2022 012226-8 A2

Código 1.3 - Notificação - Fase Nacional - PCT
(22) 17/12/2020
(30) 20/12/2019 US 62/951,836
(51) C08G 65/20 (2006.01), C07D 307/04 (2006.01), C07D 307/06 (2006.01), C07D 207/04 (2006.01), C07D 207/02 (2006.01)
(54) MÉTODOS, MÉTODO PARA PREPARAR UMA FORMA CRISTALINA, FORMA CRISTALINA, COMPOSTOS E SAL
(71) ARBUTUS BIOPHARMA CORPORATION (CA)
(72) MAHESH PALLERLA; GANAPATI REDDY PAMULAPATI; JAN SPINK
(85) 20/06/2022
(86) PCT US2020/065666 de 17/12/2020
(87) WO 2021/127214 de 24/06/2021

---

(21) BR 11 2022 012317-5 A2

Código 1.3 - Notificação - Fase Nacional - PCT
(22) 05/02/2021
(30) 05/02/2020 JP 2020-017755
(51) C07K 16/00 (2006.01), C12N 15/13 (2006.01)
(54) MÉTODOS PARA A PRODUÇÃO E/OU ENRIQUECIMENTO DE MOLÉCULAS DE LIGAÇÃO A ANTÍGENO RECOMBINANTES
(71) CHUGAI SEIYAKU KABUSHIKI KAISHA (JP)
(72) TATSUYA KAWA
(85) 21/06/2022
(86) PCT JP2021/004206 de 05/02/2021
(87) WO 2021/157679 de 12/08/2021

---

(21) BR 11 2022 012346-9 A2

Código 1.3 - Notificação - Fase Nacional - PCT
(22) 21/12/2020
(30) 23/12/2019 EP 19219460.3
(51) B42D 25/351 (2006.01), B42D 25/373 (2006.01), B42D 25/387 (2006.01), C09D 11/037 (2006.01), C09D 11/101 (2006.01), C09D 11/102 (2006.01), C09D 11/107 (2006.01), C09D 11/50 (2006.01), B41M 1/12 (2006.01), B41M 3/14 (2006.01)
(54) TINTA CURÁVEL POR UV E SELÁVEL POR CALOR
(71) HID GLOBAL RASTEDE GMBH (DE)
(72) CARSTEN SENGE; SAMANTHA NELWAN
(85) 21/06/2022
(86) PCT EP2020/087415 de 21/12/2020
(87) WO 2021/130156 de 01/07/2021

---

(21) BR 11 2022 012348-5 A2

Código 1.3 - Notificação - Fase Nacional - PCT
(22) 21/12/2020

(30) 22/12/2019 US 62/952,383
(51) C08H 7/00 (2006.01), C12S 3/00 (1990.01)
(54) MÉTODOS DE FAZER LIGNINA ESPECIALIZADA E PRODUTOS DE LIGNINA DA BIOMASSA
(71) SWEETWATER ENERGY, INC. (US)
(72) SCOTT TUDMAN
(85) 21/06/2022
(86) PCT US2020/066435 de 21/12/2020
(87) WO 2021/133733 de 01/07/2021

---

(21) BR 11 2022 012941-6 A2

Código 1.3 - Notificação - Fase Nacional - PCT
(22) 31/12/2020
(30) 31/12/2019 US 62/955,500
(51) G01R 31/12 (2006.01), G01R 31/08 (2006.01), G01R 15/16 (2006.01), G01R 19/25 (2006.01)
(54) MONITORAMENTO DE DESCARGA PARCIAL LOCAL
(71) 3M INNOVATIVE PROPERTIES COMPANY (US) ; CONNECTED INTELLIGENCE SYSTEMS, LTD. (IL)
(72) DOUGLAS B. GUNDEL; URI BAR-ZIV; EYAL DORON
(85) 28/06/2022
(86) PCT US2020/067687 de 31/12/2020
(87) WO 2021/138573 de 08/07/2021

---

(21) BR 11 2022 012942-4 A2

Código 1.3 - Notificação - Fase Nacional - PCT
(22) 31/12/2020
(30) 31/12/2019 US 62/955,500
(51) G01R 19/25 (2006.01), G01R 15/16 (2006.01), G01R 31/08 (2006.01), G01R 31/12 (2006.01)
(54) SISTEMA DE MONITORAMENTO PARA AVALIAÇÃO DE UMA CONDIÇÃO DE UMA REDE ELÉTRICA
(71) 3M INNOVATIVE PROPERTIES COMPANY (US) ; CONNECTED INTELLIGENCE SYSTEMS LTD. (IL)
(72) DOUGLAS B. GUNDEL; URI BAR-ZIV; EYAL DORON
(85) 28/06/2022
(86) PCT US2020/067683 de 31/12/2020
(87) WO 2021/138569 de 08/07/2021

---

(21) BR 11 2022 012943-2 A2

Código 1.3 - Notificação - Fase Nacional - PCT
(22) 18/03/2020
(30) 17/01/2020 CN 202010051694.7
(51) H04R 1/28 (2006.01)
(54) MICROFONE E DISPOSITIVO ELETRÔNICO CONTENDO O MESMO
(71) SHENZHEN SHOKZ CO., LTD. (CN)
(72) ZHOU, WENBING; QI, XIN; LIAO, FENGYUN; YUAN, YONGSHUAI

(85) 29/06/2022
(86) PCT CN2020/079809 de 18/03/2020
(87) WO 2021/142913 de 22/07/2021

---

(21) BR 11 2022 012945-9 A2

Código 1.3 - Notificação - Fase Nacional - PCT
(22) 14/12/2020
(30) 17/01/2020 US US 16/745,750
(51) B62D 55/12 (2006.01), B62D 55/14 (2006.01), B62D 55/20 (2006.01), B22D 19/02 (2006.01)
(54) INSERTOS DE DESGASTE FUNDIDOS EM UMA SUPERFÍCIE DE DESGASTE DE UM COMPONENTE DE ACIONAMENTO
(71) CATERPILLAR INC. (US)
(72) PAUL PREST; BENJAMIN JONES
(85) 29/06/2022
(86) PCT US2020/064788 de 14/12/2020
(87) WO 2021/145994 de 22/07/2021

---

(21) BR 11 2022 012949-1 A2

Código 1.3 - Notificação - Fase Nacional - PCT
(22) 29/10/2020
(30) 30/12/2019 US 16/729,790
(51) A61B 18/12 (2006.01), A61B 90/00 (2006.01), A61B 18/00 (2006.01), A61B 1/00 (2006.01), A61B 1/06 (2006.01), A61B 34/20 (2006.01), A61B 34/30 (2006.01)
(54) CONTROLE DE SISTEMA CIRÚRGICO BASEADO EM MÚLTIPLOS PARÂMETROS DETECTADOS
(71) CILAG GMBH INTERNATIONAL (CH)
(72) FREDERICK E. SHELTON, IV; ANDREW C. DECK
(85) 29/06/2022
(86) PCT IB2020/060120 de 29/10/2020
(87) WO 2021/137004 de 08/07/2021

---

(21) BR 11 2022 012951-3 A2

Código 1.3 - Notificação - Fase Nacional - PCT
(22) 01/02/2021
(30) 07/02/2020 EP 20156037.2
(51) B25J 11/00 (2006.01), B25D 17/08 (2006.01), B25J 15/04 (2006.01), B23B 31/20 (2006.01), B23B 31/24 (2006.01), B23Q 3/155 (2006.01), B23B 39/14 (2006.01), B66B 7/00 (2006.01), B23Q 3/157 (2006.01), B28D 1/14 (2006.01), B66B 19/00 (2006.01)
(54) DISPOSITIVO DE MONTAGEM PARA REALIZAR ETAPAS DE MONTAGEM EM UMA PAREDE E MÉTODO PARA TROCA DE UMA FERRAMENTA DE UM APARELHO DE MONTAGEM
(71) INVENTIO AKTIENGESELLSCHAFT (CH)
(72) ANDREA CAMBRUZZI; LUCIANO PASSONI; OLIVER SIMMONDS; PHILIPP ZIMMERLI

(85) 29/06/2022
(86) PCT EP2021/052239 de 01/02/2021
(87) WO 2021/156167 de 12/08/2021

---

(21) BR 11 2022 012952-1 A2

Código 1.3 - Notificação - Fase Nacional - PCT
(22) 29/10/2020
(30) 30/12/2019 US 16/729,796
(51) A61B 18/12 (2006.01), A61B 90/00 (2006.01), A61B 18/00 (2006.01), A61B 34/20 (2006.01), A61B 34/30 (2006.01), A61B 1/00 (2006.01), A61B 1/06 (2006.01), G01N 15/14 (2006.01)
(54) CONTROLE DE SISTEMA CIRÚRGICO ADAPTATIVO DE ACORDO COM CARACTERÍSTICAS DO PARTICULADO DE FUMAÇA CIRÚRGICA
(71) CILAG GMBH INTERNATIONAL (CH)
(72) FREDERICK E. SHELTON, IV; ANDREW C. DECK
(85) 29/06/2022
(86) PCT IB2020/060119 de 29/10/2020
(87) WO 2021/137003 de 08/07/2021

---

(21) BR 11 2022 012955-6 A2

Código 1.3 - Notificação - Fase Nacional - PCT
(22) 28/10/2020
(30) 30/12/2019 US 16/729,729
(51) A61B 34/10 (2006.01), G16H 20/40 (2006.01), A61B 17/00 (2006.01), A61B 5/08 (2006.01), A61B 5/091 (2006.01)
(54) SISTEMAS CIRÚRGICOS PARA PROPOR E CONFIRMAR REMOÇÕES DE PORÇÃO DE ÓRGÃO
(71) CILAG GMBH INTERNATIONAL (CH)
(72) CHAD E. ECKERT; FREDERICK E. SHELTON IV; JASON L. HARRIS
(85) 29/06/2022
(86) PCT IB2020/060113 de 28/10/2020
(87) WO 2021/136998 de 08/07/2021

---

(21) BR 11 2022 012971-8 A2

Código 1.3 - Notificação - Fase Nacional - PCT
(22) 31/12/2020
(30) 31/12/2019 IN 201931054794
(51) A01N 43/56 (2006.01), A01N 57/28 (2006.01), A01N 47/34 (2006.01), A01N 47/02 (2006.01), A01N 43/36 (2006.01), A01P 7/04 (2006.01)
(54) MISTURAS INSETICIDAS
(71) ADAMA MAKHTESHIM LTD. (IL)
(72) GERSON DALLA CORTE; ERNESTO BENETTI; DAVE FEIST; RAJAVELU N K; NAIDU CAS; PRADEEP KULKARNI; HUA CHENG
(85) 29/06/2022
(86) PCT IL2020/051363 de 31/12/2020
(87) WO 2021/137235 de 08/07/2021

(21) BR 11 2022 012974-2 A2

Código 1.3 - Notificação - Fase Nacional - PCT
(22) 07/01/2021
(30) 08/01/2020 US 62/958,616; 01/04/2020 US 63/003,536
(51) A61K 9/00 (2006.01), A61K 9/06 (2006.01), A61K 47/14 (2006.01)
(54) COMPOSIÇÕES FARMACÊUTICAS TÓPICAS QUE COMPREENDEM 2-[3-[4-AMINO-3-(2-FLUORO-4-FENÓXI-FENIL)-1H-PIRAZOLO[3,4-D]PIRIMIDIN-1-IL]PIPERIDINA-1-CARBONIL]-4,4-DIMETILPENT-2-ENO-NITRILA
(71) PRINCIPIA BIOPHARMA INC. (US)
(72) KATHERINE CHU; JYOTI WADHWA; JASON CARBOL; PASIT PHIASIVONGSA; CLAIRE LANGRISH; DOLCA THOMAS
(85) 29/06/2022
(86) PCT US2021/012507 de 07/01/2021
(87) WO 2021/142124 de 15/07/2021

(21) BR 11 2022 012975-0 A2

Código 1.3 - Notificação - Fase Nacional - PCT
(22) 31/12/2020
(30) 31/12/2019 US 16/732,142
(51) G11B 27/031 (2006.01), G11B 27/28 (2006.01), G10L 21/02 (2006.01), G10L 15/16 (2006.01), G10L 25/30 (2006.01), G06N 3/02 (2006.01), G10L 21/003 (2006.01)
(54) SISTEMA E MÉTODOS PARA MIXAGEM AUTOMÁTICA DE ÁUDIO PARA CENAS ACÚSTICAS
(71) NETFLIX, INC. (US)
(72) YADONG WANG; SHILPA JOIS RAO; MURTHY PARTHASARATHI; KYLE TACKE
(85) 29/06/2022
(86) PCT US2020/067661 de 31/12/2020
(87) WO 2021/138557 de 08/07/2021

(21) BR 11 2022 012976-9 A2

Código 1.3 - Notificação - Fase Nacional - PCT
(22) 29/12/2020
(30) 30/12/2019 US 62/955,356
(51) H04N 19/70 (2006.01), H04N 19/136 (2006.01), H04N 19/44 (2006.01), H04N 19/184 (2006.01), H04N 19/423 (2006.01)
(54) MÉTODO DE DECODIFICAÇÃO DE IMAGEM PARA CODIFICAR PARÂMETROS DE DPB, E DISPOSITIVO PARA O MESMO
(71) LG ELECTRONICS INC. (KR)
(72) HENDRY HENDRY
(85) 29/06/2022
(86) PCT KR2020/019333 de 29/12/2020
(87) WO 2021/137596 de 08/07/2021

(21) BR 11 2022 012977-7 A2

Código 1.3 - Notificação - Fase Nacional - PCT

(22) 30/12/2020
(30) 31/12/2019 US 16/732,007
(51) H04L 7/00 (2006.01), H03H 17/02 (2006.01), H04L 27/26 (2006.01), H03M 1/12 (2006.01)
(54) SINCRONIZAÇÃO DE TEMPORIZAÇÃO SUPERIOR USANDO CIRCUITOS DE RASTREIO DE ORDEM SUPERIOR
(71) HUGHES NETWORK SYSTEMS, LLC (US)
(72) BASSEL F. BEIDAS
(85) 29/06/2022
(86) PCT US2020/067422 de 30/12/2020
(87) WO 2021/138395 de 08/07/2021

---

(21) BR 11 2022 012978-5 A2

Código 1.3 - Notificação - Fase Nacional - PCT
(22) 28/10/2020
(30) 30/12/2019 US 16/729,751
(51) A61B 34/00 (2006.01), A61B 90/00 (2006.01), A61B 34/10 (2006.01)
(54) SISTEMAS CIRÚRGICOS PARA GERAR CONSTRUTOS TRIDIMENSIONAIS DE ÓRGÃOS ANATÔMICOS E ACOPLAR ESTRUTURAS ANATÔMICAS IDENTIFICADAS AOS MESMOS
(71) CILAG GMBH INTERNATIONAL (CH)
(72) FREDERICK E. SHELTON, IV; JASON L. HARRIS; KEVIN M. FIEBIG; DANIEL J. MUMAW
(85) 29/06/2022
(86) PCT IB2020/060116 de 28/10/2020
(87) WO 2021/137000 de 08/07/2021

---

(21) BR 11 2022 012979-3 A2

Código 1.3 - Notificação - Fase Nacional - PCT
(22) 26/01/2021
(30) 07/02/2020 IT 102020000002404
(51) B05B 11/00 (2006.01)
(54) DISPENSADOR PARA DISPENSAR UM FLUIDO
(71) APTAR ITALIA S.P.A. (IT)
(72) LAMBERTO CARTA
(85) 29/06/2022
(86) PCT IB2021/050572 de 26/01/2021
(87) WO 2021/156702 de 12/08/2021

---

(21) BR 11 2022 012980-7 A2

Código 1.3 - Notificação - Fase Nacional - PCT
(22) 11/01/2021
(30) 05/01/2021 US 17/142,199
(51) G01S 7/41 (2006.01), G01S 13/86 (2006.01), G01S 13/89 (2006.01), G06K 9/00 (2006.01), G06K 9/32 (2006.01), G06T 7/62 (2006.01)
(54) ESTIMATIVA DE TAMANHO DE OBJETO USANDO MAPA DE CÂMERA E/OU INFORMAÇÕES DE RADAR

(71) QUALCOMM INCORPORATED (US)
(72) JAYAKRISHNAN UNNIKRISHNAN; AVDHUT JOSHI; SHIVAM AGARWAL; YOGA Y NADARAAJAN; AMIR SALIMI; URS NIESEN; SREE SESHA ARAVIND VADREVU; GAUTAM SACHDEVA
(85) 29/06/2022
(86) PCT US2021/012984 de 11/01/2021
(87) WO 2021/142451 de 15/07/2021

---

(21) BR 11 2022 012982-3 A2

Código 1.3 - Notificação - Fase Nacional - PCT
(22) 31/12/2019
(51) C09K 8/565 (2006.01), C09K 8/584 (2006.01)
(54) NANOFLUIDO PARA REDUÇÃO DA MIGRAÇÃO DE FINOS E RECUPERAÇÃO DE PETRÓLEO APRIMORADO, MÉTODO DE PREPARAÇÃO E USOS
(71) TOTALENERGIES ONETECH (FR)
(72) JIMMY CASTILLO; JOHN RICHARD ORDONEZ VARELA
(85) 29/06/2022
(86) PCT IB2019/001440 de 31/12/2019
(87) WO 2021/136954 de 08/07/2021

---

(21) BR 11 2022 012983-1 A2

Código 1.3 - Notificação - Fase Nacional - PCT
(22) 28/12/2020
(30) 31/12/2019 RU 2020100187; 09/12/2020 RU 2020140524
(51) A61B 10/00 (2006.01), A61M 25/10 (2006.01)
(54) CATETER E MÉTODO PARA ISOLAR UMA REGIÃO EM UM ÓRGÃO OCO DE UM MAMÍFERO, E SISTEMA BASEADO NO CATETER, E USO DO CATETER
(71) PANDX LTD (GB)
(72) ALEKSEI ARIEVICH KASHINTSEV; VITALI YURIEVICH PROUTSKI; SERGEY VLADIMIROVICH ANISIMOV; OLEG KONSTANTINOVICH GRANSTREM
(85) 29/06/2022
(86) PCT RU2020/050399 de 28/12/2020
(87) WO 2021/137739 de 08/07/2021

---

(21) BR 11 2022 012984-0 A2

Código 1.3 - Notificação - Fase Nacional - PCT
(22) 04/12/2020
(30) 14/01/2020 DE 10 2020 200 363.7
(51) F04D 29/42 (2006.01), F04D 29/44 (2006.01), F04D 29/62 (2006.01), F04D 29/66 (2006.01), F04D 25/08 (2006.01), F04D 25/06 (2006.01), F04D 29/02 (2006.01)
(54) MÓDULO DE SUPORTE PARA UM VENTILADOR E VENTILADOR COM UM MÓDULO DE SUPORTE CORRESPONDENTE
(71) ZIEHL -ABEGG SE (DE)

(72) FRIEDER LOERCHER; SANDRA HUB; MATTHIAS GOELLER
(85) 29/06/2022
(86) PCT DE2020/200107 de 04/12/2020
(87) WO 2021/143971 de 22/07/2021

---

(21) BR 11 2022 012985-8 A2

Código 1.3 - Notificação - Fase Nacional - PCT
(22) 29/12/2020
(30) 30/12/2019 US 16/729,870
(51) H04B 7/185 (2006.01), H01Q 1/28 (2006.01)
(54) MÍDIA DE ARMAZENAMENTO LEGÍVEL POR COMPUTADOR NÃO TRANSITÓRIA, MÉTODO E SISTEMA DE FORMAÇÃO DE FEIXE PARA PROGRAMAR UMA DISTÂNCIA DE NÃO INTERFERÊNCIA VARIÁVEL NO SALTO DE FEIXE
(71) HUGHES NETWORK SYSTEMS, LLC (US)
(72) STANLEY E. KAY; UDAYA BHASKAR; NEAL DAVID BECKER
(85) 29/06/2022
(86) PCT US2020/067293 de 29/12/2020
(87) WO 2021/138311 de 08/07/2021

---

(21) BR 11 2022 012986-6 A2

Código 1.3 - Notificação - Fase Nacional - PCT
(22) 16/04/2020
(30) 30/12/2019 EP 19386059.0
(51) A61K 9/00 (2006.01), A61K 9/08 (2006.01), A61K 31/4015 (2006.01)
(54) SOLUÇÕES ORAIS COMPREENDENDO SAIS DE LISDEXAMFETAMINA
(71) LABOMED PHARMACEUTICAL COMPANY S.A. (GR)
(72) GEORGIOS LIOLIOS; IOANNIS PSARRAKIS
(85) 29/06/2022
(86) PCT EP2020/060777 de 16/04/2020
(87) WO 2021/136602 de 08/07/2021

---

(21) BR 11 2022 012988-2 A2

Código 1.3 - Notificação - Fase Nacional - PCT
(22) 30/12/2020
(30) 30/12/2019 US 16/730,692
(51) H04L 1/00 (2006.01)
(54) RUÍDO NÃO LINEAR DE LINK DIRETO VIA SATÉLITE E CANCELAMENTO DE ERRO EM DESEQUILÍBRIO I/Q APSK USANDO INTELIGÊNCIA ARTIFICIAL
(71) HUGHES NETWORK SYSTEMS, LLC (US)
(72) FRANK LI; YING WANG; EMANUEL HARRINGTON
(85) 29/06/2022
(86) PCT US2020/067570 de 30/12/2020
(87) WO 2021/138494 de 08/07/2021

(21) BR 11 2022 012992-0 A2

Código 1.3 - Notificação - Fase Nacional - PCT
(22) 30/12/2020
(30) 31/12/2019 IN 201941054592
(51) B01D 21/26 (2006.01), B04C 5/14 (2006.01)
(54) FILTRO TIPO CICLONE
(71) RAVANDS CONTROLS LLP (IN)
(72) D. DAMODARA NAIDU
(85) 29/06/2022
(86) PCT IB2020/062530 de 30/12/2020
(87) WO 2021/137163 de 08/07/2021

(21) BR 11 2022 012993-9 A2

Código 1.3 - Notificação - Fase Nacional - PCT
(22) 22/12/2020
(30) 31/12/2019 US 16/732,252
(51) H04B 7/185 (2006.01)
(54) MÉTODO, UMA OU MAIS INSTRUÇÕES DE ARMAZENAMENTO DE MÍDIA LEGÍVEL POR MÁQUINA NÃO TRANSITÓRIA, E SISTEMA
(71) HUGHES NETWORK SYSTEMS, LLC (US)
(72) BIN HU; YEQING TANG; RAJARSHI ROY
(85) 29/06/2022
(86) PCT US2020/066522 de 22/12/2020
(87) WO 2021/138133 de 08/07/2021

(21) BR 11 2022 012994-7 A2

Código 1.3 - Notificação - Fase Nacional - PCT
(22) 11/09/2020
(30) 31/01/2020 US 62/969,005; 10/09/2020 US 17/017,325
(51) E21B 47/07 (2006.01), E21B 47/12 (2006.01), E21B 33/16 (2006.01), E21B 41/00 (2006.01)
(54) DETECÇÃO DE TEMPERATURA DISTRIBUÍDA POR FIBRA ÓPTICA DA CURA DE CIMENTO ANULAR USANDO UM SISTEMA DE IMPLANTAÇÃO DE TAMPÃO DE CIMENTO
(71) HALLIBURTON ENERGY SERVICES, INC. (US)
(72) CHRISTOPHER LEE STOKELY; JOHN LAURETO MAIDA JR.
(85) 29/06/2022
(86) PCT US2020/050496 de 11/09/2020
(87) WO 2021/154337 de 05/08/2021

(21) BR 11 2022 012996-3 A2

Código 1.3 - Notificação - Fase Nacional - PCT
(22) 16/11/2020
(30) 30/12/2019 US 62/955,299; 28/05/2020 US 16/885,823
(51) A61B 17/29 (2006.01), A61B 18/14 (2006.01)
(54) INSTRUMENTO CIRÚRGICO COM RECURSOS DE ALINHAMENTO DE GARRAS
(71) CILAG GMBH INTERNATIONAL (CH)

(72) FREDERICK E. SHELTON IV; KEVIN M. FIEBIG; TAYLOR W. ARONHALT; JEFFREY D. MESSERLY; MARK S. ZEINER; SARAH A. WORTHINGTON; JOSHUA P. MORGAN; NICHOLAS M. MORGAN; DANIEL J. MUMAW; CHAD E. ECKERT
(85) 29/06/2022
(86) PCT IB2020/060757 de 16/11/2020
(87) WO 2021/137016 de 08/07/2021

---

(21) BR 11 2022 013163-1 A2

Código 1.3 - Notificação - Fase Nacional - PCT
(22) 14/01/2021
(30) 15/01/2020 SE 2050026-0
(51) A61K 9/68 (2006.01), A61P 25/34 (2006.01), A61K 31/155 (2006.01)
(54) PRODUTO E PROCESSO DE FABRICAÇÃO DE UMA GOMA
(71) MCNEIL AB (SE)
(72) KATARINA LINDELL; KRISTINA THYRESSON; JILL NILGARD; MARTIN EDMAN
(85) 30/06/2022
(86) PCT EP2021/050698 de 14/01/2021
(87) WO 2021/144365 de 22/07/2021

---

(21) BR 11 2022 013166-6 A2

Código 1.3 - Notificação - Fase Nacional - PCT
(22) 11/01/2021
(30) 09/01/2020 PB NL 2024628
(51) B32B 3/06 (2006.01), B32B 5/18 (2006.01), B32B 15/04 (2006.01), B32B 21/04 (2006.01), B27N 3/00 (2006.01), E04C 2/24 (2006.01), E04F 15/04 (2006.01), B32B 3/30 (2006.01)
(54) PAINEL ISOLANTE, REVESTIMENTO ISOLANTE E MÉTODO DE FABRICAÇÃO DE UM PAINEL ISOLANTE
(71) I4F LICENSING NV (BE)
(72) EDDY ALBERIC BOUCKÉ; SANDER GORDON ZWEED
(85) 30/06/2022
(86) PCT EP2021/050356 de 11/01/2021
(87) WO 2021/140242 de 15/07/2021

---

(21) BR 11 2022 013167-4 A2

Código 1.3 - Notificação - Fase Nacional - PCT
(22) 14/01/2021
(30) 15/01/2020 SE 2050030-2
(51) A61K 9/00 (2006.01), A61K 31/155 (2006.01), A61K 9/24 (2006.01), A61P 25/34 (2006.01)
(54) PASTILHA
(71) MCNEIL AB (SE)
(72) KRISTINA THYRESSON; KATARINA LINDELL
(85) 30/06/2022
(86) PCT EP2021/050705 de 14/01/2021

(87) WO 2021/144367 de 22/07/2021

---

(21) BR 11 2022 013168-2 A2

Código 1.3 - Notificação - Fase Nacional - PCT
(22) 17/11/2020
(30) 03/01/2020 US 16/733,740
(51) A61B 17/062 (2006.01)
(54) DISPOSITIVO DE MANIPULAÇÃO DE SUTURA
(71) MARUHO MEDICAL, INC. (US)
(72) ANDREW J. HUNTINGTON; BRETT A. SNYDER; MATTHEW BYRNES NEWELL; LUKE W. CLAUSON; GARY S. FANTON; JOHN F. KRUMME; SCOTT H. HENEVELD; BRYCE PETERSON; YASUYUKI HITOMI
(85) 30/06/2022
(86) PCT US2020/060888 de 17/11/2020
(87) WO 2021/137963 de 08/07/2021

---

(21) BR 11 2022 013169-0 A2

Código 1.3 - Notificação - Fase Nacional - PCT
(22) 30/12/2020
(30) 30/12/2019 US 62/955,073; 30/12/2019 US 62/955,062; 31/01/2020 US 62/968,695; 31/01/2020 US 62/968,724
(51) A61K 9/16 (2006.01), A61K 9/20 (2006.01), A61K 31/00 (2006.01), A61P 35/00 (2006.01), C07C 15/00 (2006.01), A61K 45/06 (2006.01)
(54) COMPOSIÇÕES DE 1-(4-BROMO-5-(1-ETIL-7-(METILAMINO)-2-OXO-1,2-DIIDRO-1,6-NAFTIRIDIN-3-IL)-2-FLUOROFEIL)-3-FENILUREA
(71) DECIPHERA PHARMACEUTICALS, LLC (US)
(72) MICHAEL D. KAUFMAN; SCOTT BONE; COREY BLOOM; FRED JORDAN
(85) 30/06/2022
(86) PCT US2020/067560 de 30/12/2020
(87) WO 2021/138485 de 08/07/2021

---

(21) BR 11 2022 013171-2 A2

Código 1.3 - Notificação - Fase Nacional - PCT
(22) 06/11/2020
(30) 31/01/2020 US 62/968,980; 31/01/2020 US 62/969,015; 15/10/2020 US 17/071,839
(51) E21B 47/125 (2006.01), E21B 33/14 (2006.01), E21B 33/12 (2006.01), E21B 34/14 (2006.01), E21B 17/02 (2006.01)
(54) MÉTODO E SISTEMA PARA REALIZAR MEDIÇÃO DURANTE CIMENTAÇÃO
(71) HALLIBURTON ENERGY SERVICES, INC. (US)
(72) CHRISTOPHER LEE STOKELY; JOHN LAURETO MAIDA JR.; KRISHNA M. RAVI
(85) 30/06/2022
(86) PCT US2020/059414 de 06/11/2020

(87) WO 2021/154366 de 05/08/2021

---

(21) BR 11 2022 013172-0 A2

Código 1.3 - Notificação - Fase Nacional - PCT
(22) 07/01/2021
(30) 08/01/2020 US 62/958,580
(51) A61K 47/60 (2006.01), A61K 38/18 (2006.01), A61K 47/18 (2006.01), A61P 3/00 (2006.01)
(54) FORMULAÇÕES DE CONJUGADOS DE FGF-21
(71) BRISTOL-MYERS SQUIBB COMPANY (US)
(72) THOMAS PALM; MEHRNAZ KHOSSRAVI; SANKET PATKE
(85) 30/06/2022
(86) PCT US2021/012530 de 07/01/2021
(87) WO 2021/142143 de 15/07/2021

---

(21) BR 11 2022 013173-9 A2

Código 1.3 - Notificação - Fase Nacional - PCT
(22) 11/01/2021
(30) 11/01/2020 US 62/959.932
(51) C12N 9/22 (2006.01)
(54) COMPOSIÇÕES E MÉTODOS PARA TRATAR, MELHORAR E/OU PREVENIR DOENÇAS OU TRANSTORNOS CAUSADOS POR OU ASSOCIADOS COM A DEFICIÊNCIA DE DNASE1 E/OU DNASE1L3
(71) YALE UNIVERSITY (US)
(72) PAUL STABACH; DEMETRIOS BRADDOCK
(85) 30/06/2022
(86) PCT US2021/012990 de 11/01/2021
(87) WO 2021/142456 de 15/07/2021

---

(21) BR 11 2022 013175-5 A2

Código 1.3 - Notificação - Fase Nacional - PCT
(22) 28/01/2021
(30) 06/02/2020 FR FR2001169
(51) B60C 9/00 (2006.01), B60C 9/08 (2006.01), B60C 9/04 (2006.01)
(54) PNEU PARA VEÍCULO AGRÍCOLA COMPREENDENDO UM ELEMENTO DE REFORÇO DE CARCAÇA HÍBRIDA
(71) COMPAGNIE GENERALE DES ETABLISSEMENTS MICHELIN (FR)
(72) SABRINA RIH; RICHARD CORNILLE
(85) 30/06/2022
(86) PCT FR2021/050152 de 28/01/2021
(87) WO 2021/156558 de 12/08/2021

---

(21) BR 11 2022 013177-1 A2

Código 1.3 - Notificação - Fase Nacional - PCT
(22) 01/12/2020
(30) 12/02/2020 US 62/975,534; 19/11/2020 US 16/953,186
(51) E21B 33/14 (2006.01), E21B 34/14 (2006.01), E21B 34/10 (2006.01), E21B

47/125 (2006.01), E21B 47/07 (2006.01)
(54) UM SISTEMA E MÉTODO DE VÁLVULA DE CIMENTAÇÃO REVERSA E MÉTODO EMPREGANDO UMA VÁLVULA DE ABA DUPLA COM LUVA DESLIZANTE E NARIZ PERFURÁVEL
(71) HALLIBURTON ENERGY SERVICES, INC. (US)
(72) JINHUA CAO; MICHAEL LINLEY FRIPP; TOR SIGVE SAETRE; LONNIE CARL HELMS
(85) 30/06/2022
(86) PCT US2020/062708 de 01/12/2020
(87) WO 2021/162767 de 19/08/2021

---

(21) BR 11 2022 013181-0 A2

Código 1.3 - Notificação - Fase Nacional - PCT
(22) 13/11/2020
(30) 22/01/2020 JP 2020-008672
(51) B62J 23/00 (2006.01), B62J 9/14 (2006.01), B62J 9/30 (2006.01)
(54) VEÍCULO DO TIPO DE MONTAR EM SELIM
(71) HONDA MOTOR CO., LTD. (JP)
(72) KENTA BANDO; JUNJI AIHARA; YOSHINORI KONDO
(85) 30/06/2022
(86) PCT JP2020/042512 de 13/11/2020
(87) WO 2021/149342 de 29/07/2021

---

(21) BR 11 2022 013183-6 A2

Código 1.3 - Notificação - Fase Nacional - PCT
(22) 28/01/2021
(30) 31/01/2020 US 62/968,788; 05/03/2020 FR FR2002221; 18/01/2021 US 17/151,558
(51) A61K 8/55 (2006.01), A61K 8/60 (2006.01), A61Q 5/00 (2006.01), A61K 8/24 (2006.01)
(54) COMPOSIÇÃO DE PROTEÇÃO CAPILAR, MÉTODO PARA PROTEGER O CABELO OU REDUZIR O DANO INDUZIDO POR CALOR AO CABELO, E, KIT
(71) L'OREAL (FR)
(72) RACHEL FEREBEE; GUOJIN ZHANG; RONAK RUGHANI
(85) 30/06/2022
(86) PCT US2021/015501 de 28/01/2021
(87) WO 2021/155002 de 05/08/2021

---

(21) BR 11 2022 013189-5 A2

Código 1.3 - Notificação - Fase Nacional - PCT
(22) 31/12/2019
(51) G01R 33/00 (2006.01), G01R 33/02 (2006.01), G01R 33/022 (2006.01), G01R 33/12 (2006.01), G01R 33/18 (2006.01), G01R 33/20 (2006.01), G01R 33/06 (2006.01), G01R 33/038 (2006.01), G01R 33/28 (2006.01), G01R 33/30 (2006.01), G01V 3/00 (2006.01), G01N 27/72 (2006.01), A61B 5/055 (2006.01), G01N 24/08 (2006.01)

(54) MAGNETÔMETRO DE CAMPO EXTERNO FIXO, PORTÁTIL, PARA DETECÇÃO DE SINAIS MAGNÉTICOS A PARTIR DE AMOSTRAS E AVALIAÇÃO DA QUANTIDADE DE MATERIAL MAGNÉTICO NA AMOSTRA
(71) UNIVERSIDAD DE SANTIAGO DE CHILE (CL) ; UNIVERSIDAD CENTRAL DEL CHILE (CL) ; UNIVERSIDAD AUTONOMA DE CHILE (CL)
(72) JULIANO CASAGRANDE DENARDIN; DORA ROSA ALTBIR DRULLNISKY; RAFAEL MELO FREIRE; JOAQUIN ALDUNATE VARELA; JUAN LUIS PALMA SOLORZA; SEBASTIAN ALFONSO MICHEA MORA
(85) 30/06/2022
(86) PCT CL2019/050165 de 31/12/2019
(87) WO 2021/134136 de 08/07/2021

---

(21) BR 11 2022 013190-9 A2

Código 1.3 - Notificação - Fase Nacional - PCT
(22) 07/01/2021
(30) 15/01/2020 EP 20151961.8
(51) B65D 75/58 (2006.01)
(54) BOLSA DE ABERTURA POR RASGAMENTO QUE PERMANECE EM PEDAÇO ÚNICO APÓS A ABERTURA
(71) SOCIÉTÉ DES PRODUITS NESTLÉ S.A. (CH)
(72) YVES ROGER WYSER; FANNY CLAIRE EMMANUELLE CHEVET-DOUELLE
(85) 30/06/2022
(86) PCT EP2021/050159 de 07/01/2021
(87) WO 2021/144182 de 22/07/2021

---

(21) BR 11 2022 013192-5 A2

Código 1.3 - Notificação - Fase Nacional - PCT
(22) 25/02/2021
(30) 28/02/2020 FR FR2002035
(51) C03C 17/36 (2006.01)
(54) VIDRAÇA DE CONTROLE SOLAR QUE COMPREENDE UMA CAMADA DE NITRETO DE TITÂNIO
(71) SAINT-GOBAIN GLASS FRANCE (FR)
(72) CORENTIN MONMEYRAN; LORENZO MANCINI; ALEXANDRE DEHAUPAS; LAURA JANE SINGH
(85) 30/06/2022
(86) PCT FR2021/050326 de 25/02/2021
(87) WO 2021/170959 de 02/09/2021

---

(21) BR 11 2022 013193-3 A2

Código 1.3 - Notificação - Fase Nacional - PCT
(22) 22/04/2020
(30) 30/12/2019 DE 20 2019 107 269.5
(51) C23C 10/50 (2006.01), F16D 65/12 (2006.01)
(54) DISCO DE FREIO COM PROTEÇÃO CONTRA DESGASTE E CORROSÃO E MÉTODO DE PRODUÇÃO DO MESMO

(71) C4 LASER TECHNOLOGY GMBH (DE)
(72) TILO STEINMEIER
(85) 30/06/2022
(86) PCT EP2020/061221 de 22/04/2020
(87) WO 2021/008744 de 21/01/2021

---

(21) BR 11 2022 013198-4 A2

Código 1.3 - Notificação - Fase Nacional - PCT
(22) 31/12/2019
(51) H04B 7/06 (2006.01)
(54) MÉTODO E DISPOSITIVO DE MEDIÇÃO DIRECIONAL
(71) HUAWEI TECHNOLOGIES CO., LTD. (CN)
(72) LIANG QIAO; JIAYIN ZHANG; WEIWEI FAN
(85) 30/06/2022
(86) PCT CN2019/130919 de 31/12/2019
(87) WO 2021/134682 de 08/07/2021

---

(21) BR 11 2022 013199-2 A2

Código 1.3 - Notificação - Fase Nacional - PCT
(22) 05/01/2021
(30) 10/01/2020 NL 2024646
(51) B60G 7/02 (2006.01), B60G 9/00 (2006.01), B60G 11/27 (2006.01), B60G 11/46 (2006.01), B62D 21/10 (2006.01), B62D 21/11 (2006.01)
(54) UNIDADE DE MONTAGEM DE CHASSI, CHASSI DE VEÍCULO, VEÍCULO, MÉTODOS PARA FABRICAR UMA UNIDADE DE MONTAGEM DE CHASSI E PARA FABRICAR UM CHASSI DE VEÍCULO, CONJUNTO DE SUPORTE DE MANCAL AJUSTÁVEL, E, SUSPENSÃO DE EIXO DE RODA COM MOLA PNEUMÁTICA
(71) VDL WEWELER B.V. (NL)
(72) TOM SCHRIER; DERK GEERT AALDERINK; ADRIAAN HENDRIK GERARD TEN HOOR
(85) 30/06/2022
(86) PCT EP2021/050086 de 05/01/2021
(87) WO 2021/140100 de 15/07/2021

---

(21) BR 11 2022 013200-0 A2

Código 1.3 - Notificação - Fase Nacional - PCT
(22) 30/12/2019
(51) B60C 1/00 (2006.01), C08L 23/22 (2006.01)
(54) REVESTIMENTO INTERNO COM PROPRIEDADES DE PERMEABILIDADE APRIMORADAS
(71) COMPAGNIE GENERALE DES ETABLISSEMENTS MICHELIN (FR)
(72) TINGDONG LIN; CONSTANTINE KHRIPIN; STEPHEN VANCE
(85) 30/06/2022
(86) PCT US2019/068919 de 30/12/2019
(87) WO 2021/137847 de 08/07/2021

(21) BR 11 2022 013201-8 A2

Código 1.3 - Notificação - Fase Nacional - PCT
(22) 21/12/2020
(30) 30/12/2019 US 62/955,176
(51) B01L 3/00 (2006.01)
(54) CONJUNTOS DE CÉLULA DE FLUXO E VÁLVULAS SELETORAS DE REAGENTE RELACIONADAS
(71) ILLUMINA, INC. (US)
(72) BRADLEY DREWS; RETO SCHOCH; TARUN KHURANA; RAJAGOPAL PANCHAPAKESAN
(85) 30/06/2022
(86) PCT US2020/066346 de 21/12/2020
(87) WO 2021/138106 de 08/07/2021

(21) BR 11 2022 013202-6 A2

Código 1.3 - Notificação - Fase Nacional - PCT
(22) 01/01/2021
(30) 03/01/2020 US 62/956,731
(51) A61F 9/008 (2006.01), A61B 18/20 (2006.01), A61F 9/00 (2006.01), A61F 9/007 (2006.01), A61F 9/009 (2006.01)
(54) SISTEMAS DE LASER-FACO INTEGRADOS COMPACTOS RECONFIGURÁVEIS E MÉTODOS DE USO
(71) LENSAR, INC. (US)
(72) JOHN MCWHIRTER; GARY P. GRAY; ARTHUR NEWTON; VALASKI E. TEUMA; ALAN CONNAUGHTON; DUSTIN MORLEY; GEORGE CURATU; SCOTT ANDERSON; DALE MCPHERSON
(85) 30/06/2022
(86) PCT US2021/012010 de 01/01/2021
(87) WO 2021/138642 de 08/07/2021

(21) BR 11 2022 013203-4 A2

Código 1.3 - Notificação - Fase Nacional - PCT
(22) 14/12/2020
(30) 31/12/2019 US 62/955,851
(51) G01V 1/38 (2006.01), B63B 21/66 (2006.01), B63G 8/42 (2006.01)
(54) SISTEMA DE FOLHA BIDIRECIONAL PARA ARRAY DE CABOS MARÍTIMOS REBOCADOS
(71) ION GEOPHYSICAL CORPORATION (US)
(72) ERIN MARTIN; DANIEL MARTIN
(85) 30/06/2022
(86) PCT US2020/064758 de 14/12/2020
(87) WO 2021/138027 de 08/07/2021

(21) BR 11 2022 013204-2 A2

Código 1.3 - Notificação - Fase Nacional - PCT
(22) 21/12/2020
(30) 13/01/2020 IT 102020000000454

(51) A61K 31/194 (2006.01), A61K 31/198 (2006.01), A61K 31/704 (2006.01), A61P 35/00 (2006.01)
(54) USOS DE UMA COMPOSIÇÃO E DE UMA PREPARAÇÃO COMBINADA
(71) PROFESSIONAL DIETETICS S.P.A. (IT)
(72) PAOLO LUCA MARIA GIORGETTI
(85) 30/06/2022
(86) PCT IB2020/062301 de 21/12/2020
(87) WO 2021/144640 de 22/07/2021

---

(21) BR 11 2022 013205-0 A2

Código 1.3 - Notificação - Fase Nacional - PCT
(22) 12/02/2021
(30) 14/02/2020 US 62/977,108
(51) H04L 5/00 (2006.01), H04W 72/04 (2006.01)
(54) MÉTODOS DE OPERAÇÃO DE UM DISPOSITIVO DE COMUNICAÇÃO E DE UM NÓ DE REDE, DISPOSITIVO DE COMUNICAÇÃO, PROGRAMA DE COMPUTADOR, PRODUTO DE PROGRAMA DE COMPUTADOR, E, NÓ DE REDE
(71) TELEFONAKTIEBOLAGET LM ERICSSON (PUBL) (SE)
(72) RAVIKIRAN NORY; AJIT NIMBALKER
(85) 30/06/2022
(86) PCT SE2021/050116 de 12/02/2021
(87) WO 2021/162620 de 19/08/2021

---

(21) BR 11 2022 013206-9 A2

Código 1.3 - Notificação - Fase Nacional - PCT
(22) 31/12/2019
(51) G01N 33/543 (2006.01), G01N 33/553 (2006.01), G01N 27/72 (2006.01)
(54) SISTEMA E MÉTODO PARA DETECÇÃO DE ANALITO BIOLÓGICO, QUE INCLUI UM MICRO-ORGANISMO, POR MUDANÇA EM PROPRIEDADE MAGNÉTICA DE UM SUBSTRATO, QUE UTILIZA NANOPARTÍCULAS SUPERPARAMAGNÉTICAS
(71) UNIVERSIDAD DE SANTIAGO DE CHILE (CL) ; UNIVERSIDAD CENTRAL DEL CHILE (CL) ; UNIVERSIDAD AUTONOMA DE CHILE (CL)
(72) JULIANO CASAGRANDE DENARDIN; DORA ROSA ALTBIR DRULLNISKY; JOSE ANTONIO BRIONES BARRALES; RAFAEL MELO FREIRE; JUAN LUIS PALMA SOLORZA; SEBASTIAN ALFONSO MICHEA MORA
(85) 30/06/2022
(86) PCT CL2019/050164 de 31/12/2019
(87) WO 2021/134135 de 08/07/2021

---

(21) BR 11 2022 013207-7 A2

Código 1.3 - Notificação - Fase Nacional - PCT
(22) 01/01/2021
(30) 03/01/2020 US 62/956,731
(51) A61F 9/007 (2006.01)

(54) MÉTODOS E SISTEMAS PARA APLICAÇÕES COMBINADAS SÔNICAS E LASER PARA O OLHO
(71) LENSAR, INC. (US)
(72) ARTHUR NEWTON; JOHN MCWHIRTER; GARY P. GRAY; VALASKI E. TEUMA; ALAN CONNAUGHTON; DUSTIN MORLEY; GEORGE CURATU; SCOTT ANDERSON; DALE MCPHERSON
(85) 30/06/2022
(86) PCT US2021/012008 de 01/01/2021
(87) WO 2021/138640 de 08/07/2021

---

(21) BR 11 2022 013209-3 A2

Código 1.3 - Notificação - Fase Nacional - PCT
(22) 29/10/2020
(30) 28/02/2020 DE 10 2020 105 263.4
(51) A61F 13/15 (2006.01), A61F 13/49 (2006.01), B32B 5/02 (2006.01), B32B 7/04 (2006.01), B32B 37/15 (2006.01)
(54) ELEMENTO DE FRALDA ESTICÁVEL
(71) RKW SE (DE)
(72) CHRISTOPH WILLING
(85) 30/06/2022
(86) PCT EP2020/080352 de 29/10/2020
(87) WO 2021/170261 de 02/09/2021

---

(21) BR 11 2022 013210-7 A2

Código 1.3 - Notificação - Fase Nacional - PCT
(22) 01/01/2021
(30) 03/01/2020 US 62/956,731
(51) A61F 9/008 (2006.01), A61B 18/20 (2006.01)
(54) SISTEMAS INTEGRADOS PARA TERAPIAS PREDETERMINADAS COMBINADAS A LASER-FACOEMULSIFICAÇÃO
(71) LENSAR, INC. (US)
(72) GARY P. GRAY; JOHN MCWHIRTER; ARTHUR NEWTON; VALASKI E. TEUMA; ALAN CONNAUGHTON; DUSTIN MORLEY; GEORGE CURATU; SCOTT ANDERSON; DALE MCPHERSON
(85) 30/06/2022
(86) PCT US2021/012009 de 01/01/2021
(87) WO 2021/138641 de 08/07/2021

---

(21) BR 11 2022 013211-5 A2

Código 1.3 - Notificação - Fase Nacional - PCT
(22) 25/11/2020
(30) 15/01/2020 US 16/743,172
(51) B23C 5/20 (2006.01)
(54) INSERÇÃO E MONTAGEM DE FERRAMENTA DE CORTE COMPREENDENDO A MESMA
(71) TAEGUTEC LTD. (KR)
(72) CHANG GYU PARK; JAE SEONG KIM

(85) 30/06/2022
(86) PCT KR2020/016755 de 25/11/2020
(87) WO 2021/145554 de 22/07/2021

---

(21) BR 11 2022 013215-8 A2

Código 1.3 - Notificação - Fase Nacional - PCT
(22) 29/12/2020
(30) 07/01/2020 US 16/736,572
(51) A01G 22/20 (2006.01)
(54) CARACTERIZAÇÃO DAS VARIEDADES DE PLANTAS
(71) LAND O'LAKES, INC. (US)
(72) JOHN KINNARD; STEVE ANTHOFER
(85) 30/06/2022
(86) PCT US2020/067329 de 29/12/2020
(87) WO 2021/141803 de 15/07/2021

---

(21) BR 11 2022 013216-6 A2

Código 1.3 - Notificação - Fase Nacional - PCT
(22) 30/12/2020
(30) 30/12/2019 PT 116038; 31/12/2019 EP 19220274.5
(51) B01D 53/14 (2006.01), B01D 53/18 (2006.01), B01D 53/62 (2006.01), B01D 53/78 (2006.01), B01J 3/04 (2006.01), B01J 10/00 (2006.01), B01J 19/00 (2006.01), B01J 19/24 (2006.01), C02F 1/00 (2006.01), C02F 1/22 (2006.01), C02F 1/26 (2006.01)
(54) PRODUÇÃO CONTÍNUA DE HIDRATOS DE CLATRATO A PARTIR DE CORRENTES AQUOSAS E FORMADORAS DE HIDRATOS, MÉTODOS E USOS DOS MESMOS.
(71) PETROGAL, S.A. (PT)
(72) JOSÉ CARLOS BRITO LOPES; MADALENA MARIA GOMES DE QUEIROZ DIAS; MARCELO FILIPE DOS SANTOS COSTA; CARLOS ANDRÉ DE MOURA TEIXEIRA; RICARDO JORGE NOGUEIRA DOS SANTOS
(85) 30/06/2022
(86) PCT IB2020/062552 de 30/12/2020
(87) WO 2021/137176 de 08/07/2021

---

(21) BR 11 2022 013217-4 A2

Código 1.3 - Notificação - Fase Nacional - PCT
(22) 19/02/2021
(30) 20/02/2020 US 62/979,253
(51) C07K 16/18 (2006.01), C07K 16/36 (2006.01), G01N 33/86 (2006.01)
(54) ANTICORPOS RECOMBINANTES ANTI D-DÍMERO, MÉTODOS E USOS DOS MESMOS
(71) F. HOFFMANN-LA ROCHE AG (CH)
(72) ELIZABETH A. BOOTH; CHARLES HOLZ; TRISTAN WASLEY; VIRGINIA MONTANINI; JODY BERRY
(85) 30/06/2022
(86) PCT IB2021/051438 de 19/02/2021

(87) WO 2021/165914 de 26/08/2021

---

(21) BR 11 2022 013220-4 A2

Código 1.3 - Notificação - Fase Nacional - PCT
(22) 09/12/2020
(30) 02/01/2020 EP 20382001.4
(51) H04L 12/24 (2006.01)
(54) MÉTODOS EM UM NÓ DE REDE EM UMA REDE E REALIZADO POR UM NÓ DE REDE EM UMA REDE, SUBPORTADORA, MÍDIA LEGÍVEL POR COMPUTADOR NÃO TRANSITÓRIA, E, APARELHO EM UM NÓ DE REDE EM UMA REDE
(71) TELEFONAKTIEBOLAGET LM ERICSSON (PUBL) (SE)
(72) ULF MATTSSON; ALDO BOLLE; MIGUEL ANGEL GARCIA MARTIN; STEFAN HÅKANSSON
(85) 30/06/2022
(86) PCT EP2020/085224 de 09/12/2020
(87) WO 2021/136634 de 08/07/2021

---

(21) BR 11 2022 013222-0 A2

Código 1.3 - Notificação - Fase Nacional - PCT
(22) 15/12/2020
(30) 31/12/2019 US 62/956,066
(51) H04W 28/02 (2006.01)
(54) MICROFATIAMENTO COM GRUPOS DE DISPOSITIVO E OBJETIVOS DE NÍVEL DE SERVIÇO
(71) CELONA, INC. (US)
(72) MEHMET YAVUZ; RAJEEV SHAH; VINAY ANNEBOINA; ANDREW VON NAGY; SAI NANDURI
(85) 30/06/2022
(86) PCT US2020/065043 de 15/12/2020
(87) WO 2021/138043 de 08/07/2021

---

(21) BR 11 2022 013335-9 A2

Código 1.3 - Notificação - Fase Nacional - PCT
(22) 03/01/2020
(51) H04W 72/04 (2006.01)
(54) AUMENTO DAS TRANSMISSÕES DE SINAIS DE REFERÊNCIA DE SOM EM SISTEMAS DE COMUNICAÇÃO SEM FIO
(71) ZTE CORPORATION (CN)
(72) CHUANGXIN JIANG; ZHAOHUA LU; HAO WU; SHUJUAN ZHANG
(85) 04/07/2022
(86) PCT CN2020/070239 de 03/01/2020
(87) WO 2021/093143 de 20/05/2021

---

(21) BR 11 2022 013339-1 A2

Código 1.3 - Notificação - Fase Nacional - PCT
(22) 06/02/2020

(51) C07D 403/04 (2006.01), C07D 405/12 (2006.01), C07D 405/14 (2006.01), A61P 25/00 (2006.01), A61P 27/00 (2006.01), A61K 31/497 (2006.01)
(54) MODULADORES DE KV3
(71) AUTIFONY THERAPEUTICS LIMITED (GB)
(72) AGOSTINO MARASCO; GIUSEPPE ALVARO
(85) 04/07/2022
(86) PCT GB2020/050268 de 06/02/2020
(87) WO 2021/156584 de 12/08/2021

---

(21) BR 11 2022 013342-1 A2

Código 1.3 - Notificação - Fase Nacional - PCT
(22) 06/01/2021
(30) 06/01/2020 US 62/957,687
(51) B01J 20/20 (2006.01), B01J 20/28 (2006.01), B01J 20/30 (2006.01)
(54) CARVÃO ATIVADO GASTO E MÉTODO E SISTEMA DE TRATAMENTO DE SUBPRODUTO INDUSTRIAL
(71) MERCUTEK, LLC (US)
(72) CHRISTOPHER L. POLING; NICO W. SCHEERES
(85) 04/07/2022
(86) PCT US2021/012340 de 06/01/2021
(87) WO 2021/142011 de 15/07/2021

---

(21) BR 11 2022 013345-6 A2

Código 1.3 - Notificação - Fase Nacional - PCT
(22) 12/01/2021
(30) 15/01/2020 AT A50024/2020
(51) G01R 31/14 (2006.01), H02H 5/12 (2006.01)
(54) PROCESSO E DISPOSITIVO PARA UMA PROTEÇÃO PESSOAL DURANTE UM TESTE DE ALTA TENSÃO
(71) OMICRON ELECTRONICS GMBH (AT)
(72) MARTIN ANGLHUBER
(85) 04/07/2022
(86) PCT EP2021/050485 de 12/01/2021
(87) WO 2021/144266 de 22/07/2021

---

(21) BR 11 2022 013348-0 A2

Código 1.3 - Notificação - Fase Nacional - PCT
(22) 04/01/2021
(30) 06/01/2020 CN 202010010709.5
(51) H04W 76/15 (2006.01)
(54) MÉTODO PARA TRANSMITIR INFORMAÇÕES DE FALHA E DISPOSITIVO DE COMUNICAÇÃO.
(71) VIVO MOBILE COMMUNICATION CO., LTD. (CN)
(72) WU, YUMIN
(85) 04/07/2022
(86) PCT CN2021/070066 de 04/01/2021

(87) WO 2021/139611 de 15/07/2021

---

(21) BR 11 2022 013349-9 A2

Código 1.3 - Notificação - Fase Nacional - PCT
(22) 30/09/2020
(30) 22/01/2020 CN 202010075317.7
(51) H04L 12/741 (2013.01)
(54) MÉTODO DE DETECÇÃO DE PACOTE DE MULTIDIFUSÃO, DISPOSITIVO DE REDE, E SISTEMA
(71) HUAWEI TECHNOLOGIES CO., LTD. (CN)
(72) SHUYING LIU
(85) 04/07/2022
(86) PCT CN2020/119667 de 30/09/2020
(87) WO 2021/147377 de 29/07/2021

---

(21) BR 11 2022 013350-2 A2

Código 1.3 - Notificação - Fase Nacional - PCT
(22) 08/01/2021
(30) 15/01/2020 JP 2020-004179
(51) C22C 38/00 (2006.01), C21C 7/04 (2006.01), C21C 7/06 (2006.01), C22C 38/28 (2006.01), C22C 38/60 (2006.01)
(54) AÇO INOXIDÁVEL FERRÍTICO
(71) NIPPON STEEL STAINLESS STEEL CORPORATION (JP)
(72) SHIGEO FUKUMOTO; YUTO SAKAIZAWA; SHIGERU KANEKO; KATSUHIRO FUCHIGAMI
(85) 04/07/2022
(86) PCT JP2021/000485 de 08/01/2021
(87) WO 2021/145279 de 22/07/2021

---

(21) BR 11 2022 013354-5 A2

Código 1.3 - Notificação - Fase Nacional - PCT
(22) 06/01/2021
(30) 06/01/2020 US 62/957,415; 11/08/2020 US 63/064,053; 05/10/2020 US 63/087,526
(51) H02J 7/00 (2006.01), E05B 47/00 (2006.01), H02J 9/06 (2006.01)
(54) GERENCIAMENTO DE ENERGIA PARA SISTEMA DE PORTAS COM ALIMENTAÇÃO ELÉTRICA DE ALTA E BAIXA TENSÃO PARA DISPOSITIVOS ELÉTRICOS INTEGRADOS E MÉTODOS DE OPERAÇÃO
(71) MASONITE CORPORATION (US)
(72) CORY J. SORICE; STEVEN B. SWARTZMILLER; ALEX BODURKA
(85) 04/07/2022
(86) PCT US2021/012326 de 06/01/2021
(87) WO 2021/142000 de 15/07/2021

---

(21) BR 11 2022 013361-8 A2

Código 1.3 - Notificação - Fase Nacional - PCT
(22) 28/02/2020

(30) 10/01/2020 IN 202021001212
(51) A61F 2/06 (2006.01), A61F 2/82 (2006.01), A61M 25/00 (2006.01), A61M 25/10 (2006.01), A61F 2/958 (2006.01)
(54) SISTEMA DE STENT PARA TRATAMENTO DE LESÕES DIFUSAS EM ARTÉRIAS BIFURCADAS
(71) MERIL LIFE SCIENCES PVT LTD (IN)
(72) DR. PRAMOD KUMAR MINOCHA; DEVESHKUMAR MAHENDRALAL KOTHWALA; HARSHAD AMRUTLAL PARMAR
(85) 04/07/2022
(86) PCT IN2020/050183 de 28/02/2020
(87) WO 2021/140518 de 15/07/2021

---

(21) BR 11 2022 013365-0 A2

Código 1.3 - Notificação - Fase Nacional - PCT
(22) 21/12/2020
(30) 14/01/2020 JP 2020-003769
(51) G05B 23/02 (2006.01), G01M 99/00 (2006.01)
(54) SISTEMA PARA DIAGNÓSTICO DE ANORMALIDADE E MÉTODO PARA DIAGNÓSTICO DE ANORMALIDADE
(71) JFE STEEL CORPORATION (JP)
(72) TETSUSHI NAGANO; TAKEHIDE HIRATA
(85) 04/07/2022
(86) PCT JP2020/047726 de 21/12/2020
(87) WO 2021/145156 de 22/07/2021

---

(21) BR 11 2022 013371-5 A2

Código 1.3 - Notificação - Fase Nacional - PCT
(22) 12/01/2021
(30) 13/01/2020 US 62/960,168
(51) G01F 19/00 (2006.01)
(54) COPOS DOSADORES E SISTEMAS DE LIBERAÇÃO DE FLUIDO MEDICINAL
(71) THE PROCTER & GAMBLE COMPANY (US)
(72) TIMOTHY DAVID REICHLING; ELLIOTT MICHAEL VAN SKAIK; GERMARA VILLALONGO ANDINO; JOHN REGO; LEONARD DICKESS; SCOTT PHILHOWER
(85) 05/07/2022
(86) PCT US2021/070021 de 12/01/2021
(87) WO 2021/146746 de 22/07/2021

---

(21) BR 11 2022 013372-3 A2

Código 1.3 - Notificação - Fase Nacional - PCT
(22) 13/01/2021
(30) 13/01/2020 NL 2024655
(51) A61C 17/22 (2006.01), A61C 17/32 (2006.01), A46B 9/04 (2006.01)
(54) MÉTODO DE FABRICAÇÃO DE ALMOFADA DE CERDAS E BOCAL PARA ESCOVAR VÁRIAS POSIÇÕES DENTÁRIAS, BOCAL E ALMOFADA DE

CERDAS
(71) DENTAL ROBOTICS GROUP B.V. (NL)
(72) JOPPE GIDEON VAN DIJK; TIM ANTON SNIJDER; THOMAS VAN DE WATER
(85) 05/07/2022
(86) PCT EP2021/050572 de 13/01/2021
(87) WO 2021/144301 de 22/07/2021

---

(21) BR 11 2022 013373-1 A2

Código 1.3 - Notificação - Fase Nacional - PCT
(22) 12/01/2021
(30) 13/01/2020 US 62/960,170
(51) B65D 1/02 (2006.01)
(54) GARRAFAS TRANSPARENTES INCLUINDO PAREDES LATERAIS FACETADAS
(71) THE PROCTER & GAMBLE COMPANY (US)
(72) ELLIOTT MICHAEL VAN SKAIK; DENNIS LEE MACLAM; LUIS PERAZA
(85) 05/07/2022
(86) PCT US2021/070020 de 12/01/2021
(87) WO 2021/146745 de 22/07/2021

---

(21) BR 11 2022 013377-4 A2

Código 1.3 - Notificação - Fase Nacional - PCT
(22) 05/01/2021
(30) 06/01/2020 EP 20150321.6
(51) A01D 43/10 (2006.01), A01D 82/02 (2006.01), B02C 4/08 (2006.01), B02C 4/30 (2006.01)
(54) PROCESSADOR DE COLHEITAS PARA QUEBRAR GRÃOS EM UMA COLHEITADEIRA DE FORRAGEM, COLHEITADEIRA DE FORRAGEM E MÉTODO DE FABRICAÇÃO DE UM PROCESSADOR DE COLHEITA PARA QUEBRAR GRÃOS EM UMA COLHEITADEIRA DE FORRAGEM
(71) CNH INDUSTRIAL BELGIUM NV (BE)
(72) DIRK J. DESNIJDER; STIJN VAN BELLEGHEM; JAN-PIETER VANDEN BROUCKE
(85) 05/07/2022
(86) PCT EP2021/050098 de 05/01/2021
(87) WO 2021/140105 de 15/07/2021

---

(21) BR 11 2022 013378-2 A2

Código 1.3 - Notificação - Fase Nacional - PCT
(22) 21/12/2020
(30) 09/01/2020 US 62/959,068; 18/12/2020 US 17/127,660
(51) A61B 5/154 (2006.01), A61M 25/01 (2006.01)
(54) CONJUNTO DE EXTENSÃO PARA MELHORAR PERMEABILIDADE DE UM DISPOSITIVO DE ACESSO VASCULAR
(71) BECTON, DICKINSON AND COMPANY (US)
(72) JONATHAN KARL BURKHOLZ; YIPING MA

(85) 05/07/2022
(86) PCT US2020/066352 de 21/12/2020
(87) WO 2021/141765 de 15/07/2021

---

(21) BR 11 2022 013382-0 A2

Código 1.3 - Notificação - Fase Nacional - PCT
(22) 15/01/2021
(30) 17/01/2020 EP 20152434.5
(51) C08K 3/30 (2006.01), C08K 3/38 (2006.01), C08K 5/00 (2006.01), C08K 5/098 (2006.01), C08K 5/42 (2006.01), C09D 167/08 (2006.01), C09D 5/02 (2006.01), C09D 7/61 (2006.01), C09D 7/63 (2006.01), C09F 9/00 (2006.01), C09D 7/40 (2006.01)
(54) COMPOSIÇÃO DE REVESTIMENTO DE ÁGUA EM ÓLEO E SUBSTRATO
(71) AKZO NOBEL COATINGS INTERNATIONAL B.V. (NL)
(72) JITTE FLAPPER; ROBERT PAUL KLAASEN
(85) 05/07/2022
(86) PCT EP2021/050787 de 15/01/2021
(87) WO 2021/144410 de 22/07/2021

---

(21) BR 11 2022 013384-7 A2

Código 1.3 - Notificação - Fase Nacional - PCT
(22) 05/01/2021
(30) 06/01/2020 US 62/957,771
(51) E21B 28/00 (2006.01), E21B 4/02 (2006.01), E21B 7/24 (2006.01)
(54) SISTEMA DE PULSO DE PRESSÃO
(71) NATIONAL OILWELL VARCO, L.P. (US)
(72) PAUL VICTOR OBERLIN; JOHN MATTHEW KING
(85) 05/07/2022
(86) PCT US2021/012186 de 05/01/2021
(87) WO 2021/141899 de 15/07/2021

---

(21) BR 11 2022 013385-5 A2

Código 1.3 - Notificação - Fase Nacional - PCT
(22) 17/02/2021
(30) 20/02/2020 US 62/979,019; 19/03/2020 EM 20164293.1
(51) A23J 1/14 (2006.01), A23J 3/14 (2006.01), A23L 27/00 (2006.01), A23L 33/185 (2006.01)
(54) COMPOSIÇÃO EM PÓ
(71) FIRMENICH SA (CH)
(72) JIAN ZHANG; AMANDA SCHOBER; HOWARD MUNT; CORNELIUS ELIE
(85) 05/07/2022
(86) PCT EP2021/053832 de 17/02/2021
(87) WO 2021/165289 de 26/08/2021

---

(21) BR 11 2022 013389-8 A2

Código 1.3 - Notificação - Fase Nacional - PCT
(22) 06/01/2021

(30) 06/01/2020 US 62/957,674
(51) G06T 15/04 (2006.01)
(54) SINALIZAÇÃO DE PARÂMETROS DE CÂMERA EM CODIFICAÇÃO DE NUVEM DE PONTOS
(71) HUAWEI TECHNOLOGIES CO., LTD. (CN)
(72) JEFFREY MOGUILLANSKY; VLADYSLAV ZAKHARCHENKO; JIANLE CHEN
(85) 05/07/2022
(86) PCT US2021/012319 de 06/01/2021
(87) WO 2021/062447 de 01/04/2021

---

(21) BR 11 2022 013390-1 A2

Código 1.3 - Notificação - Fase Nacional - PCT
(22) 06/01/2020
(51) H04W 88/04 (2006.01)
(54) MÉTODO E APARELHO DE COMUNICAÇÃO
(71) HUAWEI TECHNOLOGIES CO., LTD. (CN)
(72) SHENGFENG XU; JIANGWEI YING; MENG LI
(85) 05/07/2022
(86) PCT CN2020/070446 de 06/01/2020
(87) WO 2021/138764 de 15/07/2021

---

(21) BR 11 2022 013391-0 A2

Código 1.3 - Notificação - Fase Nacional - PCT
(22) 09/01/2020
(51) D21F 5/00 (2006.01)
(54) APARELHO DE SECAGEM POR PASSAGEM DE AR TENDO DIREÇÕES RADIAL, AXIAL E TANGENCIAL, E, MÉTODO DE LAVAGEM DE UM APARELHO DE SECAGEM POR PASSAGEM DE AR
(71) KIMBERLY-CLARK WORLDWIDE, INC. (US)
(72) MARK K. DAWSON; RICHARD M. HANSEN; DANIEL D. JACOBSON; JONATHAN P. GODDEN; LORI M. WILLIS; MOLLY S. MOOREN; RAYMOND G. HECKNER; STEPHEN J. REILLY
(85) 05/07/2022
(86) PCT US2020/012851 de 09/01/2020
(87) WO 2021/141586 de 15/07/2021

---

(21) BR 11 2022 013393-6 A2

Código 1.3 - Notificação - Fase Nacional - PCT
(22) 06/01/2021
(30) 06/01/2020 AU 2020900018
(51) B65G 45/16 (2006.01)
(54) APARELHO DE LIMPEZA DE CORREIA TRANSPORTADORA
(71) AUSTRALIAN CONVEYOR COMPONENTS PTY LTD (AU)
(72) LAWRENCE HARVEY ROBINSON
(85) 05/07/2022
(86) PCT AU2021/050003 de 06/01/2021

(87) WO 2021/138712 de 15/07/2021

(21) BR 11 2022 013394-4 A2

Código 1.3 - Notificação - Fase Nacional - PCT
(22) 05/02/2021
(30) 07/02/2020 US 62/971,347
(51) C09K 5/04 (2006.01), C07C 17/25 (2006.01), C07C 21/18 (2006.01)
(54) COMPOSIÇÕES, MÉTODO PARA PRODUZIR A COMPOSIÇÃO E PARA TRANSFERIR CALOR E RECIPIENTE
(71) THE CHEMOURS COMPANY FC, LLC (US)
(72) XUEHUI SUN; KARL ROBERT KRAUSE
(85) 05/07/2022
(86) PCT US2021/016693 de 05/02/2021
(87) WO 2021/158837 de 12/08/2021

(21) BR 11 2022 013395-2 A2

Código 1.3 - Notificação - Fase Nacional - PCT
(22) 10/12/2020
(30) 14/01/2020 US 16/742,229
(51) B60Q 1/08 (2006.01), B60Q 1/14 (2006.01)
(54) DIRECIONAMENTO COLABORATIVO DE FAROL DE VEÍCULO
(71) QUALCOMM INCORPORATED (US)
(72) PAUL DANIEL MARTIN; ALEKSANDR KUSHLEYEV; JONATHAN PAUL DAVIS; MOUSSA BEN COULIBALY; KRISTEN WAGNER CERASE
(85) 05/07/2022
(86) PCT US2020/064247 de 10/12/2020
(87) WO 2021/145981 de 22/07/2021

(21) BR 11 2022 013396-0 A2

Código 1.3 - Notificação - Fase Nacional - PCT
(22) 07/01/2021
(30) 07/01/2020 US 62/958,299
(51) A61B 5/026 (2006.01), A61B 5/01 (2006.01), A61B 5/00 (2006.01), A61M 1/00 (2006.01), A61B 5/24 (2006.01)
(54) SISTEMAS E MÉTODOS DE DIAGNÓSTICO INCLUINDO DISPOSITIVOS VASCULARES DE DETECÇÃO DE TEMPERATURA
(71) BARD ACCESS SYSTEMS, INC. (US)
(72) SAMUEL AKINS; GIDON OFEK
(85) 05/07/2022
(86) PCT US2021/012529 de 07/01/2021
(87) WO 2021/142142 de 15/07/2021

(21) BR 11 2022 013397-9 A2

Código 1.3 - Notificação - Fase Nacional - PCT
(22) 06/01/2021
(30) 07/01/2020 GB 2000190.5
(51) A61F 5/44 (2006.01)

(54) MÉTODO PARA FABRICAR UM UTENSÍLIO DE OSTOMIA, E, UTENSÍLIO DE OSTOMIA
(71) SALTS HEALTHCARE LIMITED (GB)
(72) MARCUS ALLEN
(85) 05/07/2022
(86) PCT GB2021/050027 de 06/01/2021
(87) WO 2021/140323 de 15/07/2021

---

(21) BR 11 2022 013398-7 A2

Código 1.3 - Notificação - Fase Nacional - PCT
(22) 06/01/2021
(30) 07/01/2020 US 62/958,194
(51) A45D 40/26 (2006.01), A45D 34/04 (2006.01), A61K 8/02 (2006.01), A61Q 19/00 (2006.01)
(54) MÉTODO E SISTEMA PARA PADS COSMÉTICOS DE MULTICAMADAS E USO DOS MESMOS
(71) ELC MANAGEMENT LLC (US)
(72) FATEMEH MOHAMMADI; TSUNG-WEI ROBERT MOU; AGOSTINHO MARTINS; LISA QU
(85) 05/07/2022
(86) PCT US2021/012227 de 06/01/2021
(87) WO 2021/141926 de 15/07/2021

---

(21) BR 11 2022 013402-9 A2

Código 1.3 - Notificação - Fase Nacional - PCT
(22) 10/12/2020
(30) 14/01/2020 US 16/742,261
(51) G08G 1/00 (2006.01), B60Q 1/06 (2006.01), B60Q 1/08 (2006.01), B60Q 1/14 (2006.01), B60Q 1/16 (2006.01), B60Q 1/24 (2006.01), G08G 1/0967 (2006.01)
(54) DIRECIONAMENTO DE FAROL DE VEÍCULO COLABORATIVO
(71) QUALCOMM INCORPORATED (US)
(72) PAUL DANIEL MARTIN; ALEKSANDR KUSHLEYEV; JONATHAN PAUL DAVIS; MOUSSA BEN COULIBALY; KRISTEN WAGNER CERASE
(85) 05/07/2022
(86) PCT US2020/064253 de 10/12/2020
(87) WO 2021/145982 de 22/07/2021

---

(21) BR 11 2022 013407-0 A2

Código 1.3 - Notificação - Fase Nacional - PCT
(22) 04/01/2021
(30) 07/01/2020 US 62/957,853
(51) A01N 43/40 (2006.01), A01N 37/02 (2006.01), C05C 11/00 (2006.01), C05C 9/00 (2006.01)
(54) COMPOSIÇÕES DE NITRAPIRINA PARA MELHORAR A EFICIÊNCIA DE USO DE NUTRIENTES DE NITROGÊNIO E APRIMORAR O CRESCIMENTO DAS PLANTAS

(71) VERDESIAN LIFE SCIENCES U.S., LLC (US)
(72) ASHISH ARUN PANDYA; KUIDE QIN; GARY ORR
(85) 05/07/2022
(86) PCT US2021/012084 de 04/01/2021
(87) WO 2021/141855 de 15/07/2021

---

(21) BR 11 2022 013408-8 A2

Código 1.3 - Notificação - Fase Nacional - PCT
(22) 03/09/2020
(30) 06/01/2020 JP 2020-000569
(51) A23C 9/18 (2006.01), A23L 5/00 (2006.01)
(54) ALIMENTO SÓLIDO, CORPO MOLDADO POR COMPRESSÃO DE PÓ ALIMENTÍCIO, LEITE SÓLIDO E CORPO MOLDADO POR COMPREENSÃO DE LEITE EM PÓ
(71) MEIJI CO., LTD. (JP)
(72) KEIGO HANYU; TETSU KAMIYA; KOJI YAMAMURA; JIN OGIWARA
(85) 05/07/2022
(86) PCT JP2020/033500 de 03/09/2020
(87) WO 2021/140700 de 15/07/2021

---

(21) BR 11 2022 013414-2 A2

Código 1.3 - Notificação - Fase Nacional - PCT
(22) 31/12/2020
(30) 07/01/2020 US 62/958,291
(51) H04N 19/513 (2006.01), H04N 19/55 (2006.01), H04N 19/52 (2006.01)
(54) DERIVAÇÃO DE FAIXA DE VETOR DE MOVIMENTO PARA FILTRO DE INTERPOLAÇÃO APRIMORADO
(71) HUAWEI TECHNOLOGIES CO., LTD. (CN)
(72) TIMOFEY MIKHAILOVICH SOLOVYEV; MAXIM BORISOVITCH SYCHEV; ROMAN IGOREVICH CHERNYAK; ALEXANDER ALEXANDROVICH KARABUTOV; SERGEY YURIEVICH IKONIN; ELENA ALEXANDROVNA ALSHINA
(85) 05/07/2022
(86) PCT RU2020/050407 de 31/12/2020
(87) WO 2021/045657 de 11/03/2021

---

(21) BR 11 2022 013428-2 A2

Código 1.3 - Notificação - Fase Nacional - PCT
(22) 06/01/2021
(30) 06/01/2020 US 62/957,573
(51) A61K 33/06 (2006.01), A61K 33/22 (2006.01), A61K 33/42 (2006.01)
(54) COMPOSIÇÕES E MÉTODOS PARA AUMENTAR A VITALIDADE E A LONGEVIDADE CELULAR E DIMINUIR O ENVELHECIMENTO MOLECULAR
(71) JUVN3 HOLDINGS, LLC (US)
(72) TIM N. ZIEGENFUSS; HECTOR L. LOPEZ; MATTHEW TITLOW
(85) 05/07/2022
(86) PCT US2021/012265 de 06/01/2021

(87) WO 2021/141955 de 15/07/2021

(21) BR 11 2022 013429-0 A2

Código 1.3 - Notificação - Fase Nacional - PCT
(22) 05/01/2021
(30) 06/01/2020 IE S2020/0003; 15/06/2020 IE S2020/0126
(51) B65D 43/02 (2006.01), B65D 47/04 (2006.01), A47G 19/22 (2006.01)
(54) TAMPA
(71) HANPAK LIMITED (IE)
(72) WEI LU
(85) 05/07/2022
(86) PCT EP2021/050097 de 05/01/2021
(87) WO 2021/140104 de 15/07/2021

(21) BR 11 2022 013432-0 A2

Código 1.3 - Notificação - Fase Nacional - PCT
(22) 07/01/2021
(30) 07/01/2020 EP 20150632.6; 12/08/2020 EP 20190782.1
(51) C22C 21/06 (2006.01), C22C 21/10 (2006.01), C22F 1/047 (2006.01), C22F 1/053 (2006.01), B21B 3/00 (2006.01), C21D 1/26 (2006.01), C22C 21/08 (2006.01)
(54) CHAPA OU TIRA A PARTIR DE UMA LIGA DE ALUMÍNIO ENDURECÍVEL, UMA PEÇA DE VEÍCULO FABRICADA A PARTIR DESSA, USO E PROCESSO PARA A PRODUÇÃO DA CHAPA OU TIRA
(71) AMAG ROLLING GMBH (AT)
(72) RAMONA TOSONE; STEFAN POGATSCHER; LUKAS STEMPER; PETER J. UGGOWITZER
(85) 06/07/2022
(86) PCT EP2021/050203 de 07/01/2021
(87) WO 2021/140163 de 15/07/2021

(21) BR 11 2022 013434-7 A2

Código 1.3 - Notificação - Fase Nacional - PCT
(22) 08/01/2021
(30) 08/01/2020 US 62/958,404
(51) C07D 401/04 (2006.01)
(54) MÉTODOS PARA A PREPARAÇÃO DE 3-BROMO-1-(3-CLOROPIRIDIN-2-IL)-1H-PIRAZOL-5-CARBOXILATO DE ETILA
(71) FMC CORPORATION (US) ; FMC AGRO SINGAPORE PTE. LTD. (SG)
(72) CHUNYAN HUO; JINGYI MA; SHUOEN WANG
(85) 06/07/2022
(86) PCT US2021/012807 de 08/01/2021
(87) WO 2021/142344 de 15/07/2021

(21) BR 11 2022 013436-3 A2

Código 1.3 - Notificação - Fase Nacional - PCT

(22) 06/01/2021
(30) 06/01/2020 IN 202011000541
(51) C07D 471/04 (2006.01), A01N 43/90 (2006.01)
(54) DERIVADOS HETEROCÍCLICOS ATIVOS EM TERMOS PESTICIDAS COM SUBSTITUINTES CONTENDO ENXOFRE
(71) SYNGENTA CROP PROTECTION AG (CH)
(72) VIKAS SIKERVAR; INDIRA SEN; MICHEL MUEHLEBACH; SEBASTIAN RENDLER; ANDRÉ STOLLER; DANIEL EMERY; BENEDIKT KURTZ; ANKE BUCHHOLZ
(85) 06/07/2022
(86) PCT EP2021/050132 de 06/01/2021
(87) WO 2021/140122 de 15/07/2021

---

(21) BR 11 2022 013445-2 A2

Código 1.3 - Notificação - Fase Nacional - PCT
(22) 07/01/2021
(30) 08/01/2020 US 62/958,563
(51) A61K 48/00 (2006.01), C12N 5/071 (2006.01), A61K 39/395 (2006.01), A61K 39/00 (2006.01), A61K 45/00 (2006.01), C12N 15/00 (2006.01), C12N 5/16 (2006.01), C07H 21/04 (2006.01)
(54) MÉTODO DE MODIFICAÇÃO DE CÉLULAS EXTERMINADORAS NATURAIS PARA DIRECIONAR TUMORES CD70-POSITIVOS
(71) BOARD OF REGENTS, THE UNIVERSITY OF TEXAS SYSTEM (US)
(72) KATY REZVANI
(85) 06/07/2022
(86) PCT US2021/012510 de 07/01/2021
(87) WO 2021/142127 de 15/07/2021

---

(21) BR 11 2022 013446-0 A2

Código 1.3 - Notificação - Fase Nacional - PCT
(22) 14/01/2021
(30) 15/01/2020 IT 102020000000634
(51) A61K 36/87 (2006.01), A61P 43/00 (2006.01)
(54) EXTRATOS DE SEMENTE DE UVA PARA USO NA PREVENÇÃO OU REDUÇÃO DE ESTRESSE
(71) INDENA S.P.A (IT)
(72) ANTONELLA RIVA; MASSIMO RONCHI; GIOVANNA PETRANGOLINI; PAOLO MORAZZONI
(85) 06/07/2022
(86) PCT IB2021/050238 de 14/01/2021
(87) WO 2021/144721 de 22/07/2021

---

(21) BR 11 2022 013452-5 A2

Código 1.3 - Notificação - Fase Nacional - PCT
(22) 07/01/2021
(30) 09/01/2020 US 62/959,077
(51) A61P 31/18 (2006.01), A61K 9/10 (2006.01), A61K 9/14 (2006.01), A61K

45/06 (2006.01), A61K 47/24 (2006.01)
(54) COMBINAÇÕES DE AGENTES TERAPÊUTICOS DE AÇÃO PROLONGADA E MÉTODOS DAS MESMAS
(71) UNIVERSITY OF WASHINGTON (US)
(72) RODNEY J.Y. HO
(85) 06/07/2022
(86) PCT US2021/012538 de 07/01/2021
(87) WO 2021/142150 de 15/07/2021

---

(21) BR 11 2022 013456-8 A2

Código 1.3 - Notificação - Fase Nacional - PCT
(22) 13/01/2021
(30) 13/01/2020 US 62/960,536; 29/04/2020 US 63/017,519
(51) A61K 35/39 (2006.01), A61K 9/00 (2006.01), A61P 3/10 (2006.01), A61P 17/02 (2006.01), A61P 35/00 (2006.01), A61L 27/00 (2006.01), A61P 5/00 (2006.01), A61P 25/00 (2006.01), C12N 5/071 (2006.01)
(54) ARTIGO DE ENTREGA DE CÉLULAS; MÉTODO DE ENTREGA DE CÉLULAS A UM SÍTIO DE TECIDO; E MÉTODO DE ADMINISTRAÇÃO DE CÉLULAS A UM INDIVÍDUO
(71) INCUBE LABS, LLC (US)
(72) MIR A. IMRAN
(85) 06/07/2022
(86) PCT US2021/013210 de 13/01/2021
(87) WO 2021/146265 de 22/07/2021

---

(21) BR 11 2022 013458-4 A2

Código 1.3 - Notificação - Fase Nacional - PCT
(22) 06/01/2021
(30) 07/01/2020 US 16/736,400
(51) A61B 17/72 (2006.01), A61B 17/86 (2006.01)
(54) SISTEMA E MÉTODO PARA INSERÇÃO DE UM PINO INTRAMEDULAR
(71) DEPUY SYNTHES PRODUCTS, INC. (US)
(72) GREGOR SPREITER; HENRI DEFOSSEZ
(85) 06/07/2022
(86) PCT IB2021/050068 de 06/01/2021
(87) WO 2021/140445 de 15/07/2021

---

(21) BR 11 2022 013459-2 A2

Código 1.3 - Notificação - Fase Nacional - PCT
(22) 07/01/2021
(30) 09/01/2020 RU PCT/RU2020/000001
(51) B03D 1/004 (2006.01), B03D 1/008 (2006.01), B03D 1/02 (2006.01)
(54) MÉTODO PARA FABRICAR UM CONCENTRADO, USO DE UM SISTEMA TENSOATIVO, E, MISTURA DE ÁLCOOIS ETOXILADOS E NÃO ETOXILADOS
(71) BASF SE (DE)
(72) ROSTISLAV KAMKIN; ALEXEJ DR. MICHAILOVSKI; BETTINA SOBOTKA;

	SUSAN CARVALHO (85) 06/07/2022 (86) PCT EP2021/050207 de 07/01/2021 (87) WO 2021/140166 de 15/07/2021
(21) BR 11 2022 013460-6 A2	Código 1.3 - Notificação - Fase Nacional - PCT (22) 14/12/2020 (30) 08/01/2020 EP 20150717.5 (51) B29C 65/18 (2006.01), B65B 51/14 (2006.01) (54) ELEMENTO DE VEDAÇÃO, E, DISPOSITIVO PARA VEDAR UMA EMBALAGEM (71) ECOLEAN AB (SE) (72) ULF WENNBERG; PER ABRAHAMSSON; ULF NORDLÖF; PONTUS SUNDSTRÖM (85) 06/07/2022 (86) PCT EP2020/085884 de 14/12/2020 (87) WO 2021/139962 de 15/07/2021
(21) BR 11 2022 013461-4 A2	Código 1.3 - Notificação - Fase Nacional - PCT (22) 11/12/2020 (30) 15/01/2020 EP 20151906.3 (51) B22D 41/24 (2006.01), C21C 5/46 (2006.01), F27D 3/15 (2006.01) (54) FECHAMENTO DESLIZANTE PARA UM RECIPIENTE METALÚRGICO (71) REFRACTORY INTELLECTUAL PROPERTY GMBH & CO. KG (AT) (72) GORAN VUKOVIC; RENÉ CHRISTEN; KURT ACKERMANN (85) 06/07/2022 (86) PCT EP2020/085749 de 11/12/2020 (87) WO 2021/144088 de 22/07/2021
(21) BR 11 2022 013463-0 A2	Código 1.3 - Notificação - Fase Nacional - PCT (22) 05/01/2021 (30) 08/01/2020 US 62/958,449; 08/05/2020 EP 20173631.1 (51) C08K 5/16 (2006.01), C09D 5/00 (2006.01) (54) POLPA DE ARAMIDA, MÉTODO DE REVESTIMENTO DE POLPA DE ARAMIDA E PARA PREPARAR UMA COMPOSIÇÃO DE BORRACHA, COMPOSIÇÃO DE BORRACHA, E, CORREIA TRANSPORTADORA, CORREIA DE TRANSMISSÃO DE POTÊNCIA, VEDAÇÕES, GAXETAS, PNEUS OU COMPONENTES DE BOMBA DE ESTATOR (71) BASF SE (DE) (72) CHARLES O. KEROBO; JOHN ANDREW RANDOLPH; DENNIS FREDERICK BERRY; PADMA P. VARANASI (85) 06/07/2022 (86) PCT EP2021/050065 de 05/01/2021

(87) WO 2021/140093 de 15/07/2021

(21) BR 11 2022 013468-1 A2

Código 1.3 - Notificação - Fase Nacional - PCT
(22) 08/01/2021
(30) 10/01/2020 EP 20305016.6
(51) C07K 14/47 (2006.01), A61K 38/17 (2006.01)
(54) PROTEÍNAS RSPO1 E SEU USO
(71) INSERM (INSTITUT NATIONAL DE LA SANTÉ ET DE LA RECHERCHE MÉDICALE) (FR) ; CENTRE NATIONAL DE LA RECHERCHE SCIENTIFIQUE - CNRS - (FR) ; UNIVERSITE COTE D'AZUR (FR)
(72) PATRICK COLLOMBAT; SERENA SILVANO
(85) 06/07/2022
(86) PCT EP2021/050289 de 08/01/2021
(87) WO 2021/140209 de 15/07/2021

(21) BR 11 2022 013472-0 A2

Código 1.3 - Notificação - Fase Nacional - PCT
(22) 07/01/2021
(30) 07/01/2020 US 62/958,149
(51) C12P 7/10 (2006.01), C12N 9/48 (2006.01)
(54) MÉTODOS PARA PRODUZIR ETANOL E COMPOSIÇÃO DE PROTEASE
(71) DANISCO US, INC. (US)
(72) ANDREI MIASNIKOV; VIVEK SHARMA
(85) 06/07/2022
(86) PCT US2021/012409 de 07/01/2021
(87) WO 2021/142057 de 15/07/2021

(21) BR 11 2022 013473-8 A2

Código 1.3 - Notificação - Fase Nacional - PCT
(22) 22/02/2021
(30) 21/02/2020 US 62/979,867; 24/07/2020 US 63/056,508; 22/02/2021 US 17/181,653
(51) G02B 6/38 (2006.01), H01R 13/426 (2006.01)
(54) CONECTOR ÓPTICO DE FIBRA
(71) SENKO ADVANCED COMPONENTS, INC. (US)
(72) GUANPENG HU; KAZUYOSHI TAKANO; JIMMY JUN-FU CHANG; JEFFREY GNIADEK
(85) 06/07/2022
(86) PCT US2021/019074 de 22/02/2021
(87) WO 2021/168426 de 26/08/2021

(21) BR 11 2022 013474-6 A2

Código 1.3 - Notificação - Fase Nacional - PCT
(22) 11/01/2021
(30) 10/01/2020 US 62/959,419
(51) H02J 3/32 (2006.01), H02J 3/14 (2006.01), H02S 40/32 (2006.01), H02J

7/35 (2006.01), H02J 9/06 (2006.01), H02J 13/00 (2006.01)
(54) SISTEMA DE GERENCIAMENTO DE ENERGIA E SISTEMA DE ARMAZENAMENTO CONFIGURADO PARA USO COM ESTE
(71) ENPHASE ENERGY, INC. (US)
(72) MOHAMMAD CHEHREGHANI BOZCHALUI
(85) 06/07/2022
(86) PCT US2021/012894 de 11/01/2021
(87) WO 2021/142409 de 15/07/2021

---

(21) BR 11 2022 013477-0 A2

Código 1.3 - Notificação - Fase Nacional - PCT
(22) 16/12/2020
(30) 08/01/2020 EP 20150650.8
(51) G01M 3/18 (2006.01)
(54) DETECTOR E MÉTODO PARA DETECÇÃO DE UM VAZAMENTO DE GÁS
(71) KOSAN CRISPLANT A/S (DK)
(72) BENT LINDRUP NIELSEN; OLIVIER BECQ; STÉPHANE HERVOUET
(85) 06/07/2022
(86) PCT EP2020/086339 de 16/12/2020
(87) WO 2021/139976 de 15/07/2021

---

(21) BR 11 2022 013478-9 A2

Código 1.3 - Notificação - Fase Nacional - PCT
(22) 07/01/2021
(30) 07/01/2020 US 62/958,102; 26/05/2020 US 63/030,020
(51) A61K 31/56 (2006.01), A61K 47/51 (2006.01), C07D 513/00 (2006.01), C07D 513/22 (2006.01), C07J 7/00 (2006.01)
(54) COMPOSTOS DE ESTEROIDES ALVEJADOS
(71) PURDUE RESEARCH FOUNDATION (US)
(72) SPENCER S. GARDEEN; PHILIP STEWART LOW
(85) 06/07/2022
(86) PCT US2021/012532 de 07/01/2021
(87) WO 2021/142145 de 15/07/2021

---

(21) BR 11 2022 013479-7 A2

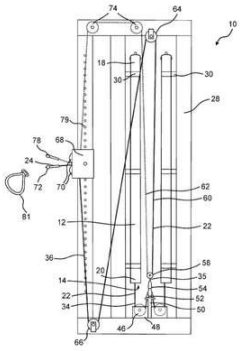

Código 1.3 - Notificação - Fase Nacional - PCT
(22) 11/01/2021
(51) A63B 21/008 (2006.01)
(54) APARELHO DE EXERCÍCIO
(71) JOHN HOOGLAND (AU) ; MINH LOI THACH (AU)
(72) JOHN HOOGLAND; MINH LOI THACH
(85) 06/07/2022
(86) PCT AU2021/000001 de 11/01/2021
(87) WO 2021/142509 de 22/07/2021

(21) BR 11 2022 013481-9 A2

Código 1.3 - Notificação - Fase Nacional - PCT
(22) 07/01/2021
(30) 08/01/2020 US 62/958,366; 20/07/2020 US 63/053,836
(51) G01N 33/68 (2006.01), G01N 30/02 (2006.01)
(54) USO DE AMINOÁCIDOS PARA AUMENTAR O SINAL EM ANÁLISES ESPECTRO DE MASSA
(71) REGENERON PHARMACEUTICALS, INC. (US)
(72) YUAN MAO; ANDREW KLEINBERG; YUNLONG ZHAO; LILI GUO
(85) 06/07/2022
(86) PCT US2021/012523 de 07/01/2021
(87) WO 2021/142137 de 15/07/2021

(21) BR 11 2022 013483-5 A2

Código 1.3 - Notificação - Fase Nacional - PCT
(22) 08/01/2021
(30) 08/01/2020 US 62/958,668
(51) A63B 21/08 (2006.01), A61F 5/56 (2006.01), A63B 21/00 (2006.01)
(54) DISPOSITIVO E SISTEMA DE EXERCÍCIO OROFARÍNGEO
(71) REMASTERED SLEEP LLC (US)
(72) ANDERS LEIF OLMANSON; BJORN OLMANSON; GUNNAR HODNEFIELD; ZACH EITEL; JOSEPH EVAN MOLITOR
(85) 06/07/2022
(86) PCT US2021/012768 de 08/01/2021
(87) WO 2021/142316 de 15/07/2021

(21) BR 11 2022 013487-8 A2

Código 1.3 - Notificação - Fase Nacional - PCT
(22) 07/01/2021
(30) 07/01/2020 US 62/958,021
(51) C08G 63/00 (2006.01), C08G 63/02 (2006.01), C08G 63/78 (2006.01), C08H 7/00 (2006.01), C08L 67/00 (2006.01), C08L 67/02 (2006.01)
(54) POLÍMEROS BIODEGRADÁVEIS À BASE DE LIGNINA E MÉTODOS PARA PRODUZIR OS MESMOS
(71) THE FLORIDA STATE UNIVERSITY RESEARCH FOUNDATION, INC. (US)
(72) HOYONG CHUNG
(85) 06/07/2022
(86) PCT US2021/012442 de 07/01/2021
(87) WO 2021/142079 de 15/07/2021

(21) BR 11 2022 013488-6 A2

Código 1.3 - Notificação - Fase Nacional - PCT
(22) 12/01/2021
(30) 13/01/2020 US 62/960,412; 03/09/2020 US 63/074,388
(51) A61P 3/00 (2006.01), A61P 21/00 (2006.01), A61P 25/00 (2006.01), A61P 35/00 (2006.01), C07D 471/04 (2006.01), A61K 31/4162 (2006.01), C07D

487/04 (2006.01)
(54) PIRAZOLO-PIRIMIDINAS SUBSTITUÍDAS E SEU USO
(71) VERGE ANALYTICS, INC. (US)
(72) MARK D. ROSEN; ROBERT A. GALEMMO JR.; WEILING LIANG; IRENE Y. CHOI; BRIAN KOPEK; JANE RHODES
(85) 06/07/2022
(86) PCT US2021/013077 de 12/01/2021
(87) WO 2021/146192 de 22/07/2021

---

(21) BR 11 2022 013492-4 A2

Código 1.3 - Notificação - Fase Nacional - PCT
(22) 08/01/2021
(30) 09/01/2020 US 62/958,792
(51) A61K 31/502 (2006.01), A61K 31/5025 (2006.01), A61P 35/00 (2006.01)
(54) TERAPIA DE COMBINAÇÃO PARA TRATAR CÂNCER
(71) ASTRAZENECA AB (SE)
(72) MAUREEN HATTERSLEY; GAYLE PAGEAU POULIOT; HUAWEI RAYMOND CHEN; SERENA DE VITA
(85) 06/07/2022
(86) PCT IB2021/050122 de 08/01/2021
(87) WO 2021/140478 de 15/07/2021

---

(21) BR 11 2022 013494-0 A2

Código 1.3 - Notificação - Fase Nacional - PCT
(22) 06/01/2021
(30) 07/01/2020 US 62/957,910
(51) C07K 16/28 (2006.01), A61P 35/00 (2006.01), A61K 39/395 (2006.01)
(54) ANTICORPO ANTI-GALECTINA-9 E USOS DO MESMO
(71) HIFIBIO (HK) LIMITED (CN)
(72) GERMAIN MARGALL DUCOS; RACHEL PACHERIE; NICOLA ARTURO ALDO BELTRAMINELLI; FRANCISCO ADRIAN; LIANG SCHWEIZER; MURIEL DAVID; YUN-YUEH LU
(85) 06/07/2022
(86) PCT CN2021/070473 de 06/01/2021
(87) WO 2021/139682 de 15/07/2021

---

(21) BR 11 2022 013497-5 A2

Código 1.3 - Notificação - Fase Nacional - PCT
(22) 26/01/2021
(30) 11/02/2020 EP 20156511.6
(51) A23L 23/10 (2006.01), A23P 10/20 (2006.01), A23P 10/28 (2006.01)
(54) TABLETE DE CALDO
(71) SOCIÉTÉ DES PRODUITS NESTLÉ S.A. (CH)
(72) JIMMY PERDANA; REINHOLD WILLY BETZ; KEVIN KURZ; GREGORY TRAPPO
(85) 06/07/2022
(86) PCT EP2021/051730 de 26/01/2021

(87) WO 2021/160422 de 19/08/2021

(21) BR 11 2022 013498-3 A2

Código 1.3 - Notificação - Fase Nacional - PCT
(22) 28/12/2020
(30) 08/01/2020 CN 202010019316.0
(51) H04L 1/00 (2006.01)
(54) MÉTODO E APARELHO DE PROCESSAMENTO DE DADOS
(71) HUAWEI TECHNOLOGIES CO., LTD. (CN)
(72) JIAN YU; MING GAN
(85) 06/07/2022
(86) PCT CN2020/140439 de 28/12/2020
(87) WO 2021/139558 de 15/07/2021

(21) BR 11 2022 013500-9 A2

Código 1.3 - Notificação - Fase Nacional - PCT
(22) 17/12/2020
(30) 07/01/2020 CN 202010014157.5
(51) C07D 413/10 (2006.01), C07D 413/14 (2006.01), A01N 43/80 (2006.01), A01P 13/00 (2006.01)
(54) COMPOSTO DE FORMIATO DE ISOXAZOLINA OXIMA, MÉTODO DE PREPARAÇÃO DO MESMO, COMPOSIÇÃO HERBICIDA E USO DOS MESMOS
(71) QINGDAO KINGAGROOT CHEMICAL COMPOUND CO., LTD. (CN)
(72) LEI LIAN; RONGBAO HUA; XUEGANG PENG; DE ZHAO; QI CUI
(85) 06/07/2022
(86) PCT CN2020/137010 de 17/12/2020
(87) WO 2021/139498 de 15/07/2021

(21) BR 11 2022 013501-7 A2

Código 1.3 - Notificação - Fase Nacional - PCT
(22) 07/01/2021
(30) 07/01/2020 US 62/958,292; 06/03/2020 NZ 762428
(51) B25C 1/04 (2006.01)
(54) MELHORIAS EM OU RELACIONADAS A UM SISTEMA DE ACIONAMENTO
(71) GLOBALFORCE IP LIMITED (NZ)
(72) IAN CRAIG PATERSON
(85) 06/07/2022
(86) PCT NZ2021/050002 de 07/01/2021
(87) WO 2021/141503 de 15/07/2021

(21) BR 11 2022 013502-5 A2

Código 1.3 - Notificação - Fase Nacional - PCT
(22) 08/01/2021
(30) 10/01/2020 FR FR2000212
(51) B01D 53/14 (2006.01), B01D 53/48 (2006.01), B01D 53/78 (2006.01),

B01D 53/81 (2006.01)
(54) USO DE UMA COMPOSIÇÃO, PROCESSO E DISPOSITIVO DE DESCONTAMINAÇÃO DE UMA ATMOSFERA CONTAMINADA POR UM GÁS CORROSIVO
(71) PREVOR INTERNATIONAL (FR)
(72) AURÉLIEN DUVAL; JOEL BLOMET; MARIE CLAUDE MEYER
(85) 06/07/2022
(86) PCT FR2021/050029 de 08/01/2021
(87) WO 2021/140304 de 15/07/2021

---

(21) BR 11 2022 013503-3 A2

Código 1.3 - Notificação - Fase Nacional - PCT
(22) 09/01/2021
(30) 10/01/2020 US 62/959,849
(51) C12N 15/52 (2006.01), C12N 15/70 (2006.01), C12N 9/00 (2006.01)
(54) PLATAFORMA BIOSSINTÉTICA PARA A PRODUÇÃO DE ÁCIDO OLIVETÓLICO E ANÁLOGOS DE ÁCIDO OLIVETÓLICO
(71) THE REGENTS OF THE UNIVERSITY OF CALIFORNIA (US)
(72) YI TANG; MENGBIN CHEN; IKECHUKWU OKORAFOR
(85) 06/07/2022
(86) PCT US2021/012866 de 09/01/2021
(87) WO 2021/142393 de 15/07/2021

---

(21) BR 11 2022 013504-1 A2

Código 1.3 - Notificação - Fase Nacional - PCT
(22) 07/01/2021
(30) 07/01/2020 US 62/958,135; 24/07/2020 US 63/056,527; 30/11/2020 US 17/106,763; 30/11/2020 US 17/106,940
(51) B32B 5/02 (2006.01), B32B 5/18 (2006.01), B32B 15/04 (2006.01), B32B 15/08 (2006.01), B32B 27/06 (2006.01), H01M 10/6555 (2006.01), F16L 59/02 (2006.01), H01M 10/613 (2006.01), H01M 10/658 (2006.01), B32B 27/18 (2006.01), B32B 27/28 (2006.01), B32B 27/32 (2006.01), B32B 27/30 (2006.01), B32B 27/40 (2006.01), B32B 27/42 (2006.01)
(54) COMPOSIÇÕES E SISTEMAS PARA GERENCIAMENTO TÉRMICO DE BATERIA
(71) ASPEN AEROGELS, INC. (US)
(72) EVANS, OWEN; GOULD, GEORGE; DEKRAFFT, KATHRYN; MIHALCIK, DAVID; BAUR, DAVID
(85) 06/07/2022
(86) PCT US2021/012559 de 07/01/2021
(87) WO 2021/142169 de 15/07/2021

---

(21) BR 11 2022 013505-0 A2

Código 1.3 - Notificação - Fase Nacional - PCT
(22) 29/01/2021
(30) 31/01/2020 EP 20305090.1
(51) C07D 215/38 (2006.01), A61K 31/47 (2006.01), A61P 29/00 (2006.01),

A61P 31/18 (2006.01), A61P 35/00 (2006.01)
(54) COCRISTAIS DE 8-CLORO-N-(4-(TRIFLUOROMETOXI)FENIL)QUINOLIN-2-AMINA, MÉTODO PARA PREPARÁ-LOS, SAL FARMACEUTICAMENTE ACEITÁVEL DESTE, MÉTODO PARA PREPAR UM SAL FARMACEUTICAMENTE ACEITÁVEL DE ABX464 E COMPOSIÇÃO FARMACÊUTICA
(71) ABIVAX (FR) ; CENTRE NATIONAL DE LA RECHERCHE SCIENTIFIQUE (FR) ; UNIVERSITE DE MONTPELLIER (FR) ; INSTITUT CURIE (FR)
(72) JÉRÔME MENEGOTTO; JÉRÔME DENIS
(85) 06/07/2022
(86) PCT EP2021/052165 de 29/01/2021
(87) WO 2021/152131 de 05/08/2021

---

(21) BR 11 2022 013509-2 A2

Código 1.3 - Notificação - Fase Nacional - PCT
(22) 07/01/2021
(30) 08/01/2020 US 62/958,459; 08/01/2020 US 62/958,497; 26/02/2020 US 62/981,855; 06/03/2020 US 62/986,413; 11/03/2020 US 62/988,071; 16/04/2020 US 63/010,996; 10/12/2020 US 17/118,431
(51) H04N 19/597 (2006.01), H04N 19/184 (2006.01), H04N 19/44 (2006.01), G06T 9/00 (2006.01)
(54) MÉTODO PARA DECODIFICAÇÃO DE NUVEM DE PONTOS, E DISPOSITIVO DE DECODIFICAÇÃO PARA DECODIFICAR NUVEM DE PONTOS
(71) SAMSUNG ELECTRONICS CO., LTD. (KR)
(72) HOSSEIN NAJAF-ZADEH; RAJAN LAXMAN JOSHI; MADHUKAR BUDAGAVI
(85) 07/07/2022
(86) PCT KR2021/000175 de 07/01/2021
(87) WO 2021/141400 de 15/07/2021

---

(21) BR 11 2022 013510-6 A2

Código 1.3 - Notificação - Fase Nacional - PCT
(22) 06/01/2021
(30) 14/01/2020 US 16/742,197; 26/08/2020 US 17/003,064
(51) B60Q 1/08 (2006.01), B60Q 1/14 (2006.01)
(54) DIREÇÃO COLABORATIVA DE FAROL DE VEÍCULO
(71) QUALCOMM INCORPORATED (US)
(72) PAUL DANIEL MARTIN; ALEKSANDR KUSHLEYEV; JONATHAN PAUL DAVIS; MOUSSA BEN COULIBALY; KRISTEN WAGNER CERASE; CHAD WILLKIE
(85) 07/07/2022
(86) PCT US2021/012334 de 06/01/2021
(87) WO 2021/146086 de 22/07/2021

---

(21) BR 11 2022 013513-0 A2

Código 1.3 - Notificação - Fase Nacional - PCT

(22) 09/12/2020
(30) 14/01/2020 US 16/742,197
(51) B60Q 1/08 (2006.01), B60Q 1/14 (2006.01)
(54) DIREÇÃO COLABORATIVA POR FAROL DE VEÍCULO
(71) QUALCOMM INCORPORATED (US)
(72) PAUL DANIEL MARTIN; ALEKSANDR KUSHLEYEV; JONATHAN PAUL DAVIS; MOUSSA BEN COULIBALY; KRISTEN WAGNER CERASE
(85) 07/07/2022
(86) PCT US2020/063961 de 09/12/2020
(87) WO 2021/145975 de 22/07/2021

---

(21) BR 11 2022 013517-3 A2

Código 1.3 - Notificação - Fase Nacional - PCT
(22) 14/01/2021
(30) 17/01/2020 US 62/962,666; 13/01/2021 US 17/248,181
(51) H04L 5/00 (2006.01), H04W 72/04 (2006.01), H04W 72/12 (2006.01)
(54) TIPO DE MAPEAMENTO DE CANAL COMPARTILHADO EM ENLACE DESCENDENTE FÍSICO PARA REPETIÇÃO DE CANAL COMPARTILHADO EM ENLACE DESCENDENTE FÍSICO EM UMA PARTIÇÃO
(71) QUALCOMM INCORPORATED (US)
(72) MOSTAFA KHOSHNEVISAN; PETER GAAL; XIAOXIA ZHANG
(85) 07/07/2022
(86) PCT US2021/070041 de 14/01/2021
(87) WO 2021/146754 de 22/07/2021

---

(21) BR 11 2022 013518-1 A2

Código 1.3 - Notificação - Fase Nacional - PCT
(22) 04/02/2021
(30) 04/02/2020 NL 2024829; 04/02/2020 NL 2024827; 04/02/2020 NL 2024830; 04/02/2020 NL 2024833; 04/02/2020 NL 2024831; 04/02/2020 NL 2024832
(51) F02G 1/057 (2006.01), F02G 1/055 (2006.01)
(54) APARELHO DE TRANSFERÊNCIA DE ENERGIA E MÉTODOS ASSOCIADOS
(71) JOHANNES JACOBUS MARIA SCHILDER (NL)
(72) JOHANNES JACOBUS MARIA SCHILDER
(85) 07/07/2022
(86) PCT NL2021/050072 de 04/02/2021
(87) WO 2021/158108 de 12/08/2021

---

(21) BR 11 2022 013519-0 A2

Código 1.3 - Notificação - Fase Nacional - PCT
(22) 10/01/2020
(51) A61K 9/107 (2006.01), A61K 9/14 (2006.01), A61K 9/19 (2006.01), A61K 47/34 (2006.01)
(54) EXCIPIENTES POLIMÉRICOS PARA APLICAÇÕES DE LIBERAÇÃO DE FÁRMACOS
(71) TYNDALL FORMULATION SERVICES, LLC (US)

(72) KEVIN N. SILL; BROADFORD T. SULLIVAN
(85) 07/07/2022
(86) PCT US2020/013166 de 10/01/2020
(87) WO 2021/141603 de 15/07/2021

---

(21) BR 11 2022 013521-1 A2

Código 1.3 - Notificação - Fase Nacional - PCT
(22) 05/01/2021
(30) 09/01/2020 US 62/959,083
(51) A61K 35/768 (2006.01), A61K 38/20 (2006.01), C12N 15/863 (2006.01)
(54) VÍRUS VACCINIA RECOMBINANTE
(71) PFIZER INC. (US)
(72) JOSEPH JOHN BINDER; MICHAEL DALE EISENBRAUN; DOUGLAS HANAHAN; DAVID H. KIRN; CLARE LEES; PRAJIT LIMSIRICHAI; LILIANA MARURI AVIDAL
(85) 07/07/2022
(86) PCT IB2021/050040 de 05/01/2021
(87) WO 2021/140435 de 15/07/2021

---

(21) BR 11 2022 013523-8 A2

Código 1.3 - Notificação - Fase Nacional - PCT
(22) 22/01/2021
(30) 23/01/2020 US 62/964.994
(51) C12P 7/02 (2006.01), C12N 9/02 (2006.01), C12P 5/00 (2006.01), C12N 15/82 (2006.01)
(54) POLIPEPTÍDEO DA AMORFA-4,11-DIENO 12-MONO-OXIGENASE VARIANTE, ÁCIDO NUCLEICO, CÉLULA HOSPEDEIRA E MÉTODO PARA GERAR UMA VARIANTE
(71) AMYRIS, INC. (US)
(72) CHRISTOPHER J. PADDON; HANXIAO JIANG; STEPHANIE H. KUNG
(85) 07/07/2022
(86) PCT US2021/014715 de 22/01/2021
(87) WO 2021/150960 de 29/07/2021

---

(21) BR 11 2022 013524-6 A2

Código 1.3 - Notificação - Fase Nacional - PCT
(22) 19/01/2021
(30) 29/01/2020 FR FR2000851
(51) B60C 9/00 (2006.01), B60C 9/20 (2006.01)
(54) ARQUITETURA OTIMIZADA DE PNEUMÁTICO DE TIPO VEÍCULO PESADO, AGRÍCOLA OU DE ENGENHARIA CIVIL
(71) COMPAGNIE GENERALE DES ETABLISSEMENTS MICHELIN (FR)
(72) JEAN-LUC GUERBERT-JUBERT; FRANÇOIS BARBARIN; GAËL PATAUT; OLIVIER REIX; LUCAS LAUBY
(85) 07/07/2022
(86) PCT FR2021/050091 de 19/01/2021

(87) WO 2021/152231 de 05/08/2021

---

(21) BR 11 2022 013535-1 A2

Código 1.3 - Notificação - Fase Nacional - PCT
(22) 05/01/2021
(30) 07/01/2020 IT 102020000000100
(51) B29B 17/02 (2006.01), B29B 17/04 (2006.01)
(54) MÉTODO PARA SELEÇÃO E SEPARAÇÃO DE POLÍMEROS ORIGINADOS A PARTIR DE RESÍDUOS PLÁSTICOS URBANOS E / OU INDUSTRIAIS
(71) MYREPLAST S.R.L. (IT)
(72) PAOLA SCLAFANI; FRANCESCO MICHELETTI; MARCO RIZZO; LUIGI MOLINARI
(85) 07/07/2022
(86) PCT EP2021/050054 de 05/01/2021
(87) WO 2021/140087 de 15/07/2021

---

(21) BR 11 2022 013557-2 A2

Código 1.3 - Notificação - Fase Nacional - PCT
(22) 08/01/2020
(51) H04L 12/18 (2006.01)
(54) SISTEMA E MÉTODO PARA DADOS DE SERVIÇO DE MULTIDIFUSÃO/DIFUSÃO
(71) ZTE CORPORATION (CN)
(72) HAO ZHU; TAO QI; FENG XIE; KUN CAO; ZIJIANG MA
(85) 07/07/2022
(86) PCT CN2020/070986 de 08/01/2020
(87) WO 2021/093154 de 20/05/2021

---

(21) BR 11 2022 013566-1 A2

Código 1.3 - Notificação - Fase Nacional - PCT
(22) 11/01/2021
(30) 10/01/2020 IN 202041001163; 06/04/2020 US 63/005,730
(51) C07D 471/04 (2006.01)
(54) COMPOSTOS PARA DISTÚRBIOS CRÔNICOS
(71) PILLAI UNIVERSAL LLC (US)
(72) BASKARAN PILLAI; MURUGAN GIRIJA DINESH
(85) 07/07/2022
(86) PCT US2021/012959 de 11/01/2021
(87) WO 2021/142443 de 15/07/2021

---

(21) BR 11 2022 013568-8 A2

Código 1.3 - Notificação - Fase Nacional - PCT
(22) 07/01/2021
(30) 07/01/2020 US 62/957,987; 22/01/2020 US 62/964,404
(51) B65D 71/18 (2006.01)
(54) TRANSPORTADOR DE ARTIGO E PEÇA BRUTA PARA O MESMO

(71) WESTROCK PACKAGING SYSTEMS, LLC (US)
(72) BARTLOMIEJ STEPKOWSKI; JULIEN D. MERZEAU; CHRISTIAN LABERGERE
(85) 07/07/2022
(86) PCT US2021/012410 de 07/01/2021
(87) WO 2021/142058 de 15/07/2021

---

(21) BR 11 2022 013569-6 A2

Código 1.3 - Notificação - Fase Nacional - PCT
(22) 18/12/2020
(30) 08/01/2020 US 62/958,407; 10/12/2020 US 63/199,164
(51) C12N 5/00 (2006.01), A61K 38/17 (2006.01)
(54) CONSTRUÇÕES DE CÉLULA VIVA PARA PRODUÇÃO DE PRODUTO LÁCTEO CULTIVADO E MÉTODOS USANDO AS MESMAS
(71) BIOMILQ, INC. (US)
(72) LEILA STRICKLAND
(85) 07/07/2022
(86) PCT US2020/066209 de 18/12/2020
(87) WO 2021/141762 de 15/07/2021

---

(21) BR 11 2022 013572-6 A2

Código 1.3 - Notificação - Fase Nacional - PCT
(22) 08/01/2021
(30) 10/01/2020 US 62/959,796; 24/01/2020 US 62/965,748; 31/01/2020 US 62/968,443; 24/02/2020 US 62/980,874; 23/07/2020 US 63/055,537; 23/08/2020 US 63/069,066; 31/12/2020 US 63/132,929
(51) C07K 16/28 (2006.01), A61K 39/395 (2006.01), C12N 15/113 (2006.01), A61P 21/00 (2006.01)
(54) COMPLEXOS DE DIRECIONAMENTO A MÚSCULO E USOS DOS MESMOS PARA TRATAR DISTROFINOPATIAS
(71) DYNE THERAPEUTICS, INC. (US)
(72) ROMESH R. SUBRAMANIAN; MOHAMMED T. QATANANI; TIMOTHY WEEDEN; CODY A. DESJARDINS; BRENDAN QUINN; JASON P. RHODES
(85) 07/07/2022
(86) PCT US2021/012756 de 08/01/2021
(87) WO 2021/142307 de 15/07/2021

---

(21) BR 11 2022 013573-4 A2

Código 1.3 - Notificação - Fase Nacional - PCT
(22) 18/12/2020
(30) 08/01/2020 US 16/737,546
(51) A61K 39/12 (2006.01), A61K 39/145 (2006.01), C12N 5/0783 (2006.01), C07K 7/06 (2006.01), C12N 15/86 (2006.01), A61P 31/16 (2006.01)
(54) VACINAS UNIVERSAIS CONTRA IMUNÓGENOS DE ORGANISMOS PATOGÊNICOS QUE CONFEREM PROTEÇÃO ESPECÍFICA PARA ORGANISMO E ENTRE GRUPOS
(71) CN.USA BIOTECH HOLDINGS, INC. (US) ; JIAN QING XU (CN) ; XIAO

	YAN ZHANG (CN) ; JING WANG (CN) ; LING YAN ZHU (CN) ; BEVERLY W. LUBIT (US) (72) JIAN QING XU; XIAO YAN ZHANG; JING WANG; LING YAN ZHU; BEVERLY W. LUBIT (85) 07/07/2022 (86) PCT US2020/066059 de 18/12/2020 (87) WO 2021/141758 de 15/07/2021
(21) BR 11 2022 013575-0 A2	Código 1.3 - Notificação - Fase Nacional - PCT (22) 25/02/2021 (30) 27/02/2020 US 62/982,476 (51) A61K 47/00 (2006.01), A61K 47/06 (2006.01), A61K 47/14 (2006.01) (54) ANTICORPOS CONJUGADOS COM MOLÉCULAS DE ÁCIDO GRAXO E USOS DOS MESMOS (71) PHANES THERAPEUTICS, INC. (US) (72) JACK CHONGYANG LI; HAIQUN JIA; HUI ZOU; MINGHAN WANG (85) 07/07/2022 (86) PCT US2021/019583 de 25/02/2021 (87) WO 2021/173783 de 02/09/2021
(21) BR 11 2022 013577-7 A2	Código 1.3 - Notificação - Fase Nacional - PCT (22) 11/01/2021 (30) 10/01/2020 US 62/959,851 (51) C07K 16/20 (2006.01) (54) ANTICORPOS PFGARP PARA MATAR PARASITAS DA MALÁRIA PLASMODIUM FALCIPARUM E PROTEGER CONTRA INFECÇÕES E DOENÇAS SEVERAS (71) RHODE ISLAND HOSPITAL (US) (72) JONATHAN KURTIS; DIPAK K. RAJ; ALOK DAS MOHAPATRA; JENNA ZUROMSKI (85) 07/07/2022 (86) PCT US2021/012961 de 11/01/2021 (87) WO 2021/142445 de 15/07/2021
(21) BR 11 2022 013581-5 A2	Código 1.3 - Notificação - Fase Nacional - PCT (22) 03/02/2021 (30) 04/02/2020 GB 2001486.6; 17/06/2020 GB 2009241.7; 14/07/2020 GB 2010835.3; 23/07/2020 GB 2011437.7 (51) C12N 15/86 (2006.01), C12N 15/87 (2006.01) (54) PROCESSO PARA PREPARAR VETORES VIRAIS ADENOASSOCIADOS (71) OXFORD GENETICS LIMITED (GB) ; OXFORD UNIVERSITY INNOVATION LIMITED (GB) (72) RYAN CAWOOD; WEIHENG SU (85) 07/07/2022

(86) PCT GB2021/050235 de 03/02/2021
(87) WO 2021/156609 de 12/08/2021

---

(21) BR 11 2022 013582-3 A2

Código 1.3 - Notificação - Fase Nacional - PCT
(22) 15/12/2020
(30) 06/02/2020 JP 2020-018400
(51) D06F 39/02 (2006.01)
(54) UNIDADE DE AGENTE AUXILIAR E MÁQUINA DE LAVAR
(71) PANASONIC INTELLECTUAL PROPERTY MANAGEMENT CO., LTD. (JP)
(72) TORU IWASA; ATSUSHI NAKASE; SHO SAKUMA; KEISUKE INOUE; KENJI ITO; SATOSHI HIROHATA; TOSHIHIDE SUGIMOTO; YOSHINORI KATAOKA
(85) 07/07/2022
(86) PCT JP2020/046648 de 15/12/2020
(87) WO 2021/157203 de 12/08/2021

---

(21) BR 11 2022 013585-8 A2

Código 1.3 - Notificação - Fase Nacional - PCT
(22) 12/01/2021
(30) 12/01/2020 US 62/959,977
(51) C07J 13/00 (2006.01), C07J 31/00 (2006.01), C07J 41/00 (2006.01)
(54) ESTEROIDES NEUROATIVOS E COMPOSIÇÃO FARMACÊUTICA QUE CONTÉM OS MESMOS
(71) BRII BIOSCIENCES, INC. (US)
(72) LIANHONG XU; GUILING ZHAO
(85) 07/07/2022
(86) PCT US2021/013112 de 12/01/2021
(87) WO 2021/142477 de 15/07/2021

---

(21) BR 11 2022 013589-0 A2

Código 1.3 - Notificação - Fase Nacional - PCT
(22) 08/01/2021
(30) 08/01/2020 US 62/958,448; 10/09/2020 US 63/076,691; 22/09/2020 US 63/081,428
(51) A61P 19/00 (2006.01), A61K 38/00 (2006.01), C07K 16/22 (2006.01), A61K 39/395 (2006.01)
(54) TRATAMENTO DA FIBRODISPLASIA OSSIFICANTE PROGRESSIVA
(71) REGENERON PHARMACEUTICALS, INC. (US)
(72) ARISTIDES ECONOMIDES; EDUARDO FORLEO NETO; DINKO GONZALEZ TROTTER; GARY HERMAN; ANDREW RANKIN; SCOTT MELLIS
(85) 07/07/2022
(86) PCT US2021/012598 de 08/01/2021
(87) WO 2021/142191 de 15/07/2021

---

(21) BR 11 2022 013591-2 A2

Código 1.3 - Notificação - Fase Nacional - PCT

(22) 08/01/2021
(30) 09/01/2020 US 62/959,010
(51) F04D 13/06 (2006.01), F01P 5/12 (2006.01), F04C 15/00 (2006.01), F04D 13/02 (2006.01), F04D 15/00 (2006.01), F04D 29/10 (2006.01)
(54) ROTOR MAGNÉTICO PERMANENTE PARA UM MOTOR DE FLUXO AXIAL
(71) GATES CORPORATION (US)
(72) VIGEL RUSSALIAN
(85) 07/07/2022
(86) PCT US2021/012567 de 08/01/2021
(87) WO 2021/142177 de 15/07/2021

---

(21) BR 11 2022 013592-0 A2

Código 1.3 - Notificação - Fase Nacional - PCT
(22) 08/01/2021
(30) 08/01/2020 US 16/737,664
(51) B66F 9/14 (2006.01), B66F 9/12 (2006.01), B66F 9/18 (2006.01)
(54) FIXAÇÕES PARA EQUIPAMENTOS DE MANUSEIO DE MATERIAL INDUSTRIAL
(71) CASCADE CORPORATION (US)
(72) CHRISTOPHER M. WALTHERS; BRENT G. RUNNING; PAT S. MCKERNAN; GLENN STEVEN PRENTICE; TAMARA S. DIB
(85) 07/07/2022
(86) PCT US2021/012761 de 08/01/2021
(87) WO 2021/142310 de 15/07/2021

---

(21) BR 11 2022 013593-9 A2

Código 1.3 - Notificação - Fase Nacional - PCT
(22) 07/01/2021
(30) 10/01/2020 US 62/959,732
(51) C07D 401/10 (2006.01)
(54) INIBIDORES DE MEK E USOS TERAPÊUTICOS DOS MESMOS
(71) IMMUNEERING CORPORATION (US)
(72) BRETT MATTHEW HALL; BART LIEVEN DECORTE; PETER JOHN KING; RUBEN LEENDERS; ANITA WEGERT; KEVIN FOWLER; SARAH KOLITZ; ROBIN DOODEMAN; JARNO POELAKKER; RUTGER HENK ADRIAAN FOLMER
(85) 07/07/2022
(86) PCT US2021/012531 de 07/01/2021
(87) WO 2021/142144 de 15/07/2021

---

(21) BR 11 2022 013594-7 A2

Código 1.3 - Notificação - Fase Nacional - PCT
(22) 08/01/2021
(30) 09/01/2020 US 62/959,108
(51) H04L 12/56 (1990.01), H04L 29/06 (2006.01), H04N 19/132 (2006.01), H04N 19/162 (2006.01), H04N 19/167 (2006.01)

(54) MÉTODO E APARELHO DE PROCESSAMENTO DE VÍDEO, MÉTODO PARA ARMAZENAR UM FLUXO DE BITS, E, MÍDIA LEGÍVEL POR COMPUTADOR
(71) BYTEDANCE INC. (US)
(72) YE-KUI WANG; LI ZHANG; KAI ZHANG
(85) 07/07/2022
(86) PCT US2021/012830 de 08/01/2021
(87) WO 2021/142363 de 15/07/2021

---

(21) BR 11 2022 013595-5 A2

Código 1.3 - Notificação - Fase Nacional - PCT
(22) 11/12/2020
(30) 09/01/2020 US 62/959,130
(51) H04N 13/161 (2006.01), H04N 13/194 (2006.01), H04N 13/178 (2006.01), H04N 21/81 (2006.01), H04N 21/236 (2006.01), H04N 21/434 (2006.01)
(54) DISPOSITIVO DE TRANSMISSÃO DE DADOS DE NUVEM DE PONTOS, MÉTODO DE TRANSMISSÃO DE DADOS DE NUVEM DE PONTOS, DISPOSITIVO DE RECEPÇÃO DE DADOS DE NUVEM DE PONTOS E MÉTODO DE RECEPÇÃO DE DADOS DE NUVEM DE PONTOS
(71) LG ELECTRONICS INC. (KR)
(72) SEJIN OH
(85) 07/07/2022
(86) PCT KR2020/018156 de 11/12/2020
(87) WO 2021/141258 de 15/07/2021

---

(21) BR 11 2022 013597-1 A2

Código 1.3 - Notificação - Fase Nacional - PCT
(22) 11/12/2020
(30) 10/01/2020 NL 2024645
(51) A47J 31/40 (2006.01), A47J 31/32 (2006.01), A47J 31/36 (2006.01)
(54) DISPOSITIVO PARA EXTRAIR BEBIDA
(71) BRAVILOR BONAMAT B.V. (NL)
(72) LUUK BLEIJENDAAL; MERLIJN WELKAMP
(85) 07/07/2022
(86) PCT NL2020/050775 de 11/12/2020
(87) WO 2021/141487 de 15/07/2021

---

(21) BR 11 2022 013599-8 A2

Código 1.3 - Notificação - Fase Nacional - PCT
(22) 06/01/2021
(30) 09/01/2020 US 62/958,876
(51) C07C 219/04 (2006.01), C07C 219/22 (2006.01), C07C 271/20 (2006.01), C07C 229/12 (2006.01), C07D 295/13 (2006.01), C07D 295/088 (2006.01), C07D 295/096 (2006.01), C07D 295/108 (2006.01), C07D 211/22 (2006.01), C07D 211/32 (2006.01), C07D 211/58 (2006.01), C07D 207/14 (2006.01), C07D 207/16 (2006.01), C07D 207/08 (2006.01), C07D 207/12 (2006.01), C07D 207/09 (2006.01), C07D 205/04 (2006.01), C07D 241/04 (2006.01), C07D

	451/06 (2006.01), C07D 401/04 (2006.01), C07D 455/02 (2006.01), C07D 243/08 (2006.01), C07D 213/38 (2006.01), C07D 319/06 (2006.01), C07D 405/12 (2006.01), A61K 9/127 (2006.01), A61K 47/14 (2006.01), A61K 47/22 (2006.01), A61K 47/28 (2006.01) (54) NANOMATERIAIS (71) GUIDE THERAPEUTICS, LLC (US) (72) GREGORY LAWRENCE HAMILTON; NEERAJ NARENDRA PATWARDHAN; CORY DANE SAGO; MINA FAWZY GABALLA SHEHATA; MILLONI BALWANTKUMAR CHHABRA (85) 07/07/2022 (86) PCT US2021/012282 de 06/01/2021 (87) WO 2021/141969 de 15/07/2021
(21) BR 11 2022 013600-5 A2	Código 1.3 - Notificação - Fase Nacional - PCT (22) 06/01/2021 (30) 08/01/2020 DE DE 10 2020 000 076.2 (51) B60L 5/38 (2006.01) (54) SEÇÃO DE LINHA PARA A OPERAÇÃO DE VEÍCULOS FERROVIÁRIOS ELETRICAMENTE ACIONADOS (71) SURIM EBERLEIN (DE) (72) SURIM EBERLEIN (85) 07/07/2022 (86) PCT DE2021/000001 de 06/01/2021 (87) WO 2021/139852 de 15/07/2021
(21) BR 11 2022 013601-3 A2	Código 1.3 - Notificação - Fase Nacional - PCT (22) 08/01/2021 (30) 10/01/2020 EP 20151325.6 (51) C07K 16/28 (2006.01), A61P 35/00 (2006.01) (54) ANTICORPOS ESPECÍFICOS DE CADERINA EPITELIAL (71) KLING BIOTHERAPEUTICS B.V. (NL) (72) TIM BEAUMONT; SABRINA JULIA LOUISA MERAT; MARK JEROEN KWAKKENBOS; MARTIJN KEDDE; HERGEN SPITS (85) 07/07/2022 (86) PCT NL2021/050009 de 08/01/2021 (87) WO 2021/141492 de 15/07/2021
(21) BR 11 2022 013603-0 A2	Código 1.3 - Notificação - Fase Nacional - PCT (22) 08/01/2021 (30) 10/01/2020 US 62/959,788; 24/01/2020 US 62/965,740; 31/01/2020 US 62/968,761; 23/07/2020 US 63/055,513; 06/08/2020 US 63/061,833; 31/12/2020 US 63/132,929 (51) C12N 15/00 (2006.01), C12N 15/09 (2006.01), C12N 15/63 (2006.01), A61K 47/00 (2006.01), A61K 47/50 (2006.01)

(54) COMPLEXOS DE DIRECIONAMENTO A MÚSCULO E USOS DOS MESMOS PARA TRATAR DISTROFIA MUSCULAR FACIOESCAPULOUMERAL
(71) DYNE THERAPEUTICS, INC. (US)
(72) ROMESH R. SUBRAMANIAN; MOHAMMED T. QATANANI; TIMOTHY WEEDEN; CODY A. DESJARDINS; BRENDAN QUINN; JASON P. RHODES
(85) 07/07/2022
(86) PCT US2021/012719 de 08/01/2021
(87) WO 2021/142275 de 15/07/2021

---

(21) BR 11 2022 013607-2 A2

Código 1.3 - Notificação - Fase Nacional - PCT
(22) 22/12/2020
(30) 09/01/2020 US 62/959,050; 18/12/2020 US 17/127,588
(51) A61M 25/09 (2006.01)
(54) INSTRUMENTO DE LIMPEZA COM PROTEÇÃO À EXPOSIÇÃO A SANGUE E MÉTODOS RELACIONADOS
(71) BECTON, DICKINSON AND COMPANY (US)
(72) MEGAN SCHERICH; CURTIS H. BLANCHARD; YIPING MA; WESTON F. HARDING; JONATHAN KARL BURKHOLZ
(85) 08/07/2022
(86) PCT US2020/066637 de 22/12/2020
(87) WO 2021/141774 de 15/07/2021

---

(21) BR 11 2022 013610-2 A2

Código 1.3 - Notificação - Fase Nacional - PCT
(22) 12/01/2021
(30) 10/01/2020 JP 2020-012012
(51) B65D 3/00 (2006.01), B65D 43/10 (2006.01), B31B 50/74 (2006.01), B31B 110/20 (2006.01), B31B 120/40 (2006.01)
(54) TAMPA
(71) KY7 INC. (JP)
(72) AKIRA TAKANO
(85) 08/07/2022
(86) PCT JP2021/000737 de 12/01/2021
(87) WO 2021/141139 de 15/07/2021

---

(21) BR 11 2022 013611-0 A2

Código 1.3 - Notificação - Fase Nacional - PCT
(22) 19/01/2021
(30) 21/01/2020 US 62/963,620
(51) A01K 29/00 (2006.01), A01K 11/00 (2006.01), A01K 21/00 (2006.01), A01K 67/00 (2006.01), A61D 1/08 (2006.01), A61D 17/00 (2006.01)
(54) SISTEMA DE DETECÇÃO DE ESTRO REUTILIZÁVEL
(71) ST REPRODUCTIVE TECHNOLOGIES, LLC (US)
(72) NICHOLAS RETTEDAL; STEPHEN M. WEILNAU
(85) 08/07/2022

(86) PCT US2021/013895 de 19/01/2021
(87) WO 2021/150485 de 29/07/2021

---

(21) BR 11 2022 013613-7 A2

Código 1.3 - Notificação - Fase Nacional - PCT
(22) 29/01/2021
(30) 31/01/2020 EP 20154976.3
(51) A23C 11/10 (2006.01)
(54) COMPOSIÇÃO ALIMENTÍCIA
(71) SOCIÉTÉ DES PRODUITS NESTLÉ S.A. (CH)
(72) JOSE ARMANDO SANCHEZ LICEA; NICOLE REBEKKA ROHRER
(85) 08/07/2022
(86) PCT EP2021/052154 de 29/01/2021
(87) WO 2021/152122 de 05/08/2021

---

(21) BR 11 2022 013614-5 A2

Código 1.3 - Notificação - Fase Nacional - PCT
(22) 08/01/2021
(30) 09/01/2020 US 62/958,909
(51) A61J 1/20 (2006.01)
(54) DISPOSITIVO DE TRANSFERÊNCIA DE FÁRMACOS
(71) BECTON, DICKINSON AND COMPANY (US)
(72) CHRIS HERRMANN
(85) 08/07/2022
(86) PCT US2021/012572 de 08/01/2021
(87) WO 2021/142181 de 15/07/2021

---

(21) BR 11 2022 013615-3 A2

Código 1.3 - Notificação - Fase Nacional - PCT
(22) 14/01/2021
(30) 16/01/2020 CN PCT/CN2020/072381
(51) H04W 72/12 (2006.01)
(54) ATRIBUIÇÃO DE PARTE DE LARGURA DE BANDA EM SISTEMAS DE COMUNICAÇÃO SEM FIO
(71) QUALCOMM INCORPORATED (US)
(72) LIANGPING MA; XIAO FENG WANG; HUILIN XU; DAN ZHANG; IYAB ISSAM SAKHNINI; YIQING CAO; JUN MA; QIANG WU
(85) 08/07/2022
(86) PCT CN2021/071762 de 14/01/2021
(87) WO 2021/143771 de 22/07/2021

---

(21) BR 11 2022 013618-8 A2

Código 1.3 - Notificação - Fase Nacional - PCT
(22) 16/12/2020
(30) 17/01/2020 US 62/962,556; 15/12/2020 US 17/247,523
(51) H04W 76/19 (2006.01), H04W 36/00 (2006.01)
(54) TÉCNICAS PARA MONITORAMENTO DE ENLACE DE RÁDIO E

RECUPERAÇÃO DE FALHA DE FEIXE EM CÉLULA NÃO SERVIDORA
(71) QUALCOMM INCORPORATED (US)
(72) QIAN ZHANG; YAN ZHOU; TAO LUO
(85) 08/07/2022
(86) PCT US2020/070915 de 16/12/2020
(87) WO 2021/146059 de 22/07/2021

---

(21) BR 11 2022 013620-0 A2

Código 1.3 - Notificação - Fase Nacional - PCT
(22) 08/01/2021
(30) 09/01/2020 US 62/958,809; 09/01/2020 US 62/958,827; 29/01/2020 US 62/967,104; 29/01/2020 US 62/967,242; 12/08/2020 US 63/064,506; 12/08/2020 US 63/064,571; 11/11/2020 US 63/112,202; 11/11/2020 US 63/112,219
(51) A61K 39/235 (2006.01), C07K 14/02 (2006.01), C07K 14/035 (2006.01), C12N 15/861 (2006.01)
(54) VETORES ADENOVIRAIS QUE CODIFICAM ANTÍGENOS VIRAIS DA HEPATITE B FUNDIDOS À GLICOPROTEÍNA D DO VÍRUS DO HERPES E MÉTODOS DE USO DOS MESMOS
(71) VIRION THERAPEUTICS, LLC (US) ; THE WISTAR INSTITUTE (US)
(72) HILDEGUND CJ ERTL; COLIN STEPHEN MAGOWAN
(85) 08/07/2022
(86) PCT US2021/012630 de 08/01/2021
(87) WO 2021/142212 de 15/07/2021

---

(21) BR 11 2022 013624-2 A2

Código 1.3 - Notificação - Fase Nacional - PCT
(22) 15/01/2021
(30) 17/01/2020 US 62/962,506
(51) C07K 1/36 (2006.01), C07K 16/24 (2006.01)
(54) CROMATOGRAFIA DE INTERAÇÃO HIDROFÓBICA PARA DEPURAÇÃO VIRAL
(71) REGENERON PHARMACEUTICALS, INC. (US)
(72) JOHN RUPPINO; JOHN MATTILA; ROBERT STAIRS
(85) 08/07/2022
(86) PCT US2021/013739 de 15/01/2021
(87) WO 2021/146630 de 22/07/2021

---

(21) BR 11 2022 013625-0 A2

Código 1.3 - Notificação - Fase Nacional - PCT
(22) 08/01/2021
(30) 10/01/2020 GB 2000363.8
(51) G06F 21/62 (2006.01), H04L 29/08 (2006.01), G06F 9/54 (2006.01)
(54) MÉTODO DE ACESSO REMOTO
(71) BLUE PRISM LIMITED (GB)
(72) KRISHNA SANDEEP REDDY DUBBA; JACQUES CALI
(85) 08/07/2022
(86) PCT GB2021/050047 de 08/01/2021

(87) WO 2021/140338 de 15/07/2021

---

(21) BR 11 2022 013626-9 A2

Código 1.3 - Notificação - Fase Nacional - PCT
(22) 24/02/2021
(30) 26/02/2020 EP 20159455.3
(51) A23D 7/01 (2006.01), A23D 7/005 (2006.01), A23F 3/40 (2006.01), A23L 2/02 (2006.01), A23L 27/12 (2006.01), A23L 27/00 (2006.01)
(54) PROCESSO PARA PREPARAR UMA COMPOSIÇÃO SABORIZADA
(71) FIRMENICH SA (CH)
(72) PIERRE-ETIENNE BOUQUERAND
(85) 08/07/2022
(86) PCT EP2021/054509 de 24/02/2021
(87) WO 2021/170619 de 02/09/2021

---

(21) BR 11 2022 013633-1 A2

Código 1.3 - Notificação - Fase Nacional - PCT
(22) 08/01/2021
(30) 09/01/2020 EP 20305011.7; 09/01/2020 EP 20305012.5
(51) C07K 16/28 (2006.01), A61K 39/395 (2006.01), A61P 35/00 (2006.01), C07K 16/22 (2006.01), C07K 16/32 (2006.01)
(54) ANTICORPOS MULTIESPECÍFICOS QUE LIGAM TANTO CÉLULAS MAIT QUANTO TUMORAIS
(71) BIOMUNEX PHARMACEUTICALS (FR) ; INSTITUT CURIE (FR) ; INSERM (INSTITUT NATIONAL DE LA SANTÉ ET DE LA RECHERCHE MÉDICALE) (FR)
(72) OLIVIER LANTZ; SEBASTIAN AMIGORENA; MICHAEL SAITAKIS; MAUDE GUILLOT-DELOST; EUGENE ZHUKOVSKY; PIERRE-EMMANUEL GERARD; MUSTAPHA FAROUDI
(85) 08/07/2022
(86) PCT EP2021/050253 de 08/01/2021
(87) WO 2021/140190 de 15/07/2021

---

(21) BR 11 2022 013644-7 A2

Código 1.3 - Notificação - Fase Nacional - PCT
(22) 11/12/2020
(30) 11/01/2020 CN 202010028477.6; 24/01/2020 CN 202010077193.6; 25/02/2020 CN 202010117877.4; 10/04/2020 CN 202010281666.4
(51) C07D 239/22 (2006.01), C07D 239/54 (2006.01), C07D 409/10 (2006.01), A01N 43/54 (2006.01)
(54) COMPOSTO IMINOARIL SUBSTITUÍDO POR DERIVADO DE ÁCIDO CARBOXÍLICO, MÉTODO DE PREPARAÇÃO, COMPOSIÇÃO HERBICIDA E USO DOS MESMOS
(71) QINGDAO KINGAGROOT CHEMICAL COMPOUND CO., LTD. (CN)
(72) LEI LIAN; RONGBAO HUA; XUEGANG PENG; DE ZHAO; QI CUI
(85) 08/07/2022
(86) PCT CN2020/135784 de 11/12/2020

(87) WO 2021/139482 de 15/07/2021

---

(21) BR 11 2022 013645-5 A2

Código 1.3 - Notificação - Fase Nacional - PCT
(22) 06/01/2021
(30) 10/01/2020 EM 20151275.3
(51) D01F 8/14 (2006.01), D01F 6/62 (2006.01), D01F 6/92 (2006.01), D04H 1/42 (2006.01), D04H 1/435 (2006.01), D21H 13/24 (2006.01)
(54) FIBRA DE POLÍMERO BIODEGRADÁVEL DE MATÉRIAS-PRIMAS RENOVÁVEIS
(71) TREVIRA GMBH (DE)
(72) JÖRG DAHRINGER; MICHAEL KLANERT; PETER ENGELHARDT
(85) 08/07/2022
(86) PCT EP2021/050119 de 06/01/2021
(87) WO 2021/140115 de 15/07/2021

---

(21) BR 11 2022 013651-0 A2

Código 1.3 - Notificação - Fase Nacional - PCT
(22) 14/01/2021
(30) 17/01/2020 US 62/962,704
(51) G06Q 99/00 (2006.01)
(54) PALHETAS DE INSEMINAÇÃO ARTIFICIAL SERIALIZADAS E SISTEMAS E MÉTODOS DE AUTENTICAÇÃO
(71) INGURAN, LLC (US)
(72) THOMAS BOYD GILLIGAN
(85) 08/07/2022
(86) PCT US2021/013432 de 14/01/2021
(87) WO 2021/146419 de 22/07/2021

---

(21) BR 11 2022 013653-6 A2

Código 1.3 - Notificação - Fase Nacional - PCT
(22) 11/01/2021
(30) 10/01/2020 US 62/959,603; 08/01/2021 US 17/145,199
(51) H04L 27/32 (2006.01)
(54) SISTEMA E MÉTODO PARA MODULAÇÃO E CODIFICAÇÃO PARA UNIDADES DE RECURSOS MÚLTIPLOS EM REDE SEM FIO
(71) HUAWEI TECHNOLOGIES CO., LTD. (CN)
(72) YAN XIN; OSAMA ABOUL-MAGD; JUNG HOON SUH
(85) 08/07/2022
(86) PCT CN2021/071061 de 11/01/2021
(87) WO 2021/139807 de 15/07/2021

---

(21) BR 11 2022 013657-9 A2

Código 1.3 - Notificação - Fase Nacional - PCT
(22) 05/01/2021
(30) 09/01/2020 DE 10 2020 200 186.3; 09/01/2020 BE 2020/5011
(51) F27B 7/20 (2006.01), C04B 7/12 (2006.01), C04B 7/44 (2006.01), C04B

	20/04 (2006.01), F27D 17/00 (2006.01) (54) DISPOSITIVO E PROCESSO PARA O TRATAMENTO TÉRMICO DE SÓLIDOS MINERAIS (71) THYSSENKRUPP INDUSTRIAL SOLUTIONS AG (DE) ; THYSSENKRUPP AG (DE) (72) GUIDO GRUND; EUGEN WAGNER; CHRISTIAN BRINKMANN (85) 08/07/2022 (86) PCT EP2021/050073 de 05/01/2021 (87) WO 2021/140095 de 15/07/2021
(21) BR 11 2022 013658-7 A2	Código 1.3 - Notificação - Fase Nacional - PCT (22) 07/01/2021 (30) 10/01/2020 US 62/959,412; 17/01/2020 US 62/962,351; 10/12/2020 US 17/118,024 (51) G06Q 30/06 (2006.01), H04N 21/254 (2006.01), H04N 21/8358 (2006.01) (54) SISTEMAS PARA IDENTIFICAR PRODUTOS EM UM CONTEÚDO AUDIOVISUAL (71) HOUSE OF SKYE LTD (US) (72) DRYNAN, SKYE (85) 08/07/2022 (86) PCT US2021/012489 de 07/01/2021 (87) WO 2021/142113 de 15/07/2021
(21) BR 11 2022 013660-9 A2	Código 1.3 - Notificação - Fase Nacional - PCT (22) 04/01/2021 (30) 09/01/2020 US 62/958,802; 26/10/2020 US 17/079,849 (51) G07F 17/32 (2006.01) (54) MÉTODO APRIMORADO DE INTELIGÊNCIA ARTIFICIAL E APRENDIZAGEM DE MÁQUINA DE PROBABILIDADES DE APOSTAS, SISTEMA E APARELHO. (71) ADRENALINEIP (US) (72) CASEY ALEXANDER HUKE; JOHN CRONIN; JOSEPH BODKIN; HARRISON GRANT (85) 08/07/2022 (86) PCT US2021/012038 de 04/01/2021 (87) WO 2021/141843 de 15/07/2021
(21) BR 11 2022 013662-5 A2	Código 1.3 - Notificação - Fase Nacional - PCT (22) 08/01/2021 (30) 10/01/2020 US 62/959,452 (51) H04N 19/124 (2006.01), H04N 19/70 (2006.01), H04N 19/18 (2006.01), H04N 19/186 (2006.01) (54) MÉTODO DE DECODIFICAÇÃO DE VÍDEO, APARELHO DE DECODIFICAÇÃO DE VÍDEO, E MÉTODO DE CODIFICAÇÃO DE VÍDEO

(71) SAMSUNG ELECTRONICS CO., LTD. (KR)
(72) MINWOO PARK; MINSOO PARK; KIHO CHOI; YINJI PIAO; CHANYUL KIM; YUMI SOHN
(85) 08/07/2022
(86) PCT KR2021/000275 de 08/01/2021
(87) WO 2021/141451 de 15/07/2021

---

(21) BR 11 2022 013663-3 A2

Código 1.3 - Notificação - Fase Nacional - PCT
(22) 08/01/2021
(30) 10/01/2020 EP 20151308.2
(51) G08B 13/196 (2006.01), G08B 29/04 (2006.01)
(54) UM PERIFÉRICO DE ALARME
(71) VERISURE SÀRL (CH)
(72) MIKAEL BERGÖÖ; MIKAEL HANSSON
(85) 08/07/2022
(86) PCT EP2021/050225 de 08/01/2021
(87) WO 2021/140172 de 15/07/2021

---

(21) BR 11 2022 013664-1 A2

Código 1.3 - Notificação - Fase Nacional - PCT
(22) 22/01/2021
(30) 23/01/2020 EP 20315006.5
(51) A61F 2/06 (2006.01), A61F 2/00 (2006.01), A61F 2/07 (2006.01)
(54) ENDOPRÓTESE E MÉTODO DE ACOPLAMENTO DE UMA FIBRA A UMA SUPERFÍCIE
(71) KARDIOZIS SAS (FR)
(72) NATHALIE VANDAELE-FENOUIL; ORIANE CHAPUT; BRIAN BURG
(85) 08/07/2022
(86) PCT EP2021/051399 de 22/01/2021
(87) WO 2021/148576 de 29/07/2021

---

(21) BR 11 2022 013665-0 A2

Código 1.3 - Notificação - Fase Nacional - PCT
(22) 04/01/2021
(30) 09/01/2020 US 62/958,804; 23/11/2020 US 17/101,560
(51) A63F 9/24 (2006.01), G06F 17/30 (1995.01), G06K 15/00 (2006.01), G06Q 10/00 (2006.01), G06Q 30/00 (2006.01)
(54) SISTEMA DE NOTIFICAÇÃO DE AÇÃO DE INTERESSE EM TEMPO REAL.
(71) ADRENALINEIP (US)
(72) CASEY ALEXANDER HUKE; JOHN CRONIN; MICHAEL D'ANDREA
(85) 08/07/2022
(86) PCT US2021/012037 de 04/01/2021
(87) WO 2021/141842 de 15/07/2021

(21) BR 11 2022 013666-8 A2

Código 1.3 - Notificação - Fase Nacional - PCT
(22) 17/01/2020
(51) G08G 1/00 (2006.01)
(54) NAVEGAÇÃO LOCAL ASSISTIDA POR VEÍCULO PARA TUDO (V2X)
(71) QUALCOMM INCORPORATED (US)
(72) LAN YU; SHAILESH PATIL; HONG CHENG; DAN VASSILOVSKI; GENE WESLEY MARSH
(85) 08/07/2022
(86) PCT CN2020/072778 de 17/01/2020
(87) WO 2021/142781 de 22/07/2021

(21) BR 11 2022 013667-6 A2

Código 1.3 - Notificação - Fase Nacional - PCT
(22) 08/01/2021
(30) 10/01/2020 EP 20290004.9
(51) G01R 33/06 (2006.01), G01R 33/00 (2006.01)
(54) DISPOSITIVO PARA MEDIR UM CAMPO MAGNÉTICO, SISTEMA PARA MEDIR UM CAMPO MAGNÉTICO E MÉTODO PARA MEDIR UM CAMPO MAGNÉTICO
(71) CENTRE NATIONAL DE LA RECHERCHE SCIENTIFIQUE (FR) ; ECOLE NATIONALE SUPERIEURE D INGENIEURS DE CAEN (FR) ; UNIVERSITE DE CAEN NORMANDIE (FR)
(72) CHRISTOPHE DOLABDJIAN; BASILE DUFAY; ALEXANDRE ESPER; ELODIE PORTALIER; SÉBASTIEN SAEZ; JULIEN GASNIER; SYLVAIN LEBARGY
(85) 08/07/2022
(86) PCT EP2021/050264 de 08/01/2021
(87) WO 2021/140196 de 15/07/2021

(21) BR 11 2022 013669-2 A2

Código 1.3 - Notificação - Fase Nacional - PCT
(22) 10/01/2020
(51) H04W 72/12 (2006.01)
(54) MÉTODO E APARELHO PARA TRANSMISSÃO DE QUADRO DE DADOS
(71) BEIJING XIAOMI MOBILE SOFTWARE CO., LTD. (CN)
(72) WEI HONG
(85) 08/07/2022
(86) PCT CN2020/071492 de 10/01/2020
(87) WO 2021/138909 de 15/07/2021

(21) BR 11 2022 013670-6 A2

Código 1.3 - Notificação - Fase Nacional - PCT
(22) 07/01/2021
(30) 09/01/2020 US 62/958,841
(51) G01V 1/38 (2006.01), G01V 1/46 (2006.01), G01V 1/48 (2006.01)
(54) SISTEMAS E MÉTODOS PARA REALIZAÇÃO DE LEVANTAMENTO SÍSMICO EM ÁREAS DE ÁGUAS RASAS

(71) SCHLUMBERGER TECHNOLOGY B.V. (NL)
(72) NICOLAE MOLDOVEANU; MAURICE NESSIM
(85) 08/07/2022
(86) PCT US2021/012422 de 07/01/2021
(87) WO 2021/142064 de 15/07/2021

---

(21) BR 11 2022 013671-4 A2

Código 1.3 - Notificação - Fase Nacional - PCT
(22) 19/02/2021
(30) 21/02/2020 NL 2024972
(51) F16L 47/02 (2006.01), B29C 65/16 (2006.01), F16L 33/34 (2006.01), F16L 13/02 (2006.01)
(54) MÉTODO PARA UNIR UM CONDUTO DE FLUIDO E UM CUBO DE CONEXÃO
(71) HEINEKEN SUPPLY CHAIN B.V. (NL)
(72) CORNELIS PETERS; MICHIEL ADRIANUS HENRICUS VAN DER AA
(85) 08/07/2022
(86) PCT NL2021/050112 de 19/02/2021
(87) WO 2021/167459 de 26/08/2021

---

(21) BR 11 2022 013673-0 A2

Código 1.3 - Notificação - Fase Nacional - PCT
(22) 08/01/2021
(30) 10/01/2020 US 62/959,246; 21/12/2020 US 63/128,465
(51) A61K 31/53 (2006.01), A61P 35/00 (2006.01), C12Q 1/6886 (2006.01), G01N 33/574 (2006.01)
(54) INIBIDORES DE AHR E SEUS USOS
(71) IKENA ONCOLOGY, INC. (US)
(72) MARTA SANCHEZ-MARTIN; LEI WANG; XIAOYAN MICHELLE ZHANG
(85) 08/07/2022
(86) PCT US2021/012571 de 08/01/2021
(87) WO 2021/142180 de 15/07/2021

---

(21) BR 11 2022 013674-9 A2

Código 1.3 - Notificação - Fase Nacional - PCT
(22) 08/01/2021
(30) 09/01/2020 CN 202010022017.2
(51) G06F 21/62 (2006.01), G06F 8/20 (2006.01), G06F 9/445 (2006.01), G06F 9/45 (1990.01)
(54) MÉTODO, APARELHO E DISPOSITIVO DE COMPUTADOR PARA CONTROLE DE AUTORIDADE E MEIO LEGÍVEL
(71) ENVISION DIGITAL INTERNATIONAL PTE. LTD. (SG) ; SHANGHAI ENVISION DIGITAL CO., LTD. (CN)
(72) YUN XIE
(85) 08/07/2022
(86) PCT SG2021/050016 de 08/01/2021

(87) WO 2021/141543 de 15/07/2021

(21) BR 11 2022 013675-7 A2

Código 1.3 - Notificação - Fase Nacional - PCT
(22) 08/01/2021
(30) 10/01/2020 MY PI 2020000188
(51) F28D 21/00 (2006.01)
(54) TROCADOR DE CALOR
(71) CITECH ENERGY RECOVERY SYSTEM MALAYSIA SDN BHD (MY)
(72) IAN O'NEILL
(85) 08/07/2022
(86) PCT MY2021/000001 de 08/01/2021
(87) WO 2021/141484 de 15/07/2021

(21) BR 11 2022 013676-5 A2

Código 1.3 - Notificação - Fase Nacional - PCT
(22) 07/01/2021
(30) 31/01/2020 JP 2020-014597
(51) B01J 37/04 (2006.01), B01J 23/28 (2006.01), C07B 61/00 (2006.01), C07C 253/24 (2006.01), C07C 255/08 (2006.01)
(54) COMPOSIÇÃO PARA PRODUÇÃO DE CATALISADOR, MÉTODO PARA PRODUZIR COMPOSIÇÃO PARA PRODUÇÃO DE CATALISADOR, E MÉTODO DE PRODUÇÃO PARA PRODUZIR CATALISADOR DE ÓXIDO
(71) ASAHI KASEI KABUSHIKI KAISHA (JP)
(72) NATSUME KOIKE; GOSUKE OYAMA
(85) 08/07/2022
(86) PCT JP2021/000287 de 07/01/2021
(87) WO 2021/153174 de 05/08/2021

(21) BR 11 2022 013679-0 A2

Código 1.3 - Notificação - Fase Nacional - PCT
(22) 11/12/2020
(30) 15/01/2020 JP 2020-004599
(51) G06Q 10/08 (2006.01)
(54) MÉTODO DE GERAÇÃO DE PLANO DE ENTREGA, MÉTODO DE OPERAÇÃO E DISPOSITIVO DE GERAÇÃO DE PLANO DE ENTREGA
(71) JFE STEEL CORPORATION (JP)
(72) KAZUHIRO NAKATSUJI; OSAMU YAMAGUCHI
(85) 08/07/2022
(86) PCT JP2020/046427 de 11/12/2020
(87) WO 2021/145115 de 22/07/2021

(21) BR 11 2022 013680-3 A2

Código 1.3 - Notificação - Fase Nacional - PCT
(22) 03/12/2020
(30) 17/01/2020 US 62/962,463; 19/08/2020 US 16/997,810
(51) H04W 72/08 (2006.01), H04W 4/02 (2006.01), H04W 4/46 (2006.01),

H04W 84/00 (2006.01), H04W 52/04 (2006.01), H04W 52/28 (2006.01), H04W 64/00 (2006.01), H04W 72/04 (2006.01), H04W 72/02 (2006.01)
(54) DETECÇÃO DE INTERFERÊNCIA MELHORADA POR REDES SEM FIO EM VEÍCULOS POR MEIO DE SENSORES EXTERNOS
(71) QUALCOMM INCORPORATED (US)
(72) DAN VASSILOVSKI; HONG CHENG; SHAILESH PATIL; SUDHIR KUMAR BAGHEL; KAPIL GULATI
(85) 08/07/2022
(86) PCT US2020/063136 de 03/12/2020
(87) WO 2021/145969 de 22/07/2021

---

(21) BR 11 2022 013683-8 A2

Código 1.3 - Notificação - Fase Nacional - PCT
(22) 11/01/2021
(30) 12/01/2020 CN PCT/CN2020/071620
(51) H04N 19/159 (2006.01), H04N 19/176 (2006.01), H04N 19/00 (2006.01), H04N 19/597 (2006.01)
(54) MÉTODO E APARELHO DE PROCESSAMENTO DE VÍDEO, MÉTODO PARA ARMAZENAR O FLUXO CONTÍNUO DE BITS DE UM VÍDEO, MÍDIA LEGÍVEL POR COMPUTADOR, E, FLUXO CONTÍNUO DE BITS
(71) BEIJING BYTEDANCE NETWORK TECHNOLOGY CO., LTD. (CN) ; BYTEDANCE INC. (US)
(72) KAI ZHANG; ZHIPIN DENG; HONGBIN LIU; LI ZHANG; JIZHENG XU; YE-KUI WANG
(85) 08/07/2022
(86) PCT CN2021/071008 de 11/01/2021
(87) WO 2021/139806 de 15/07/2021

---

(21) BR 11 2022 013787-7 A2

Código 1.3 - Notificação - Fase Nacional - PCT
(22) 25/01/2021
(30) 24/01/2020 EP EP20153526.7
(51) A61C 8/00 (2006.01), A61C 5/77 (2006.01)
(54) SISTEMA DE RESTAURAÇÃO DENTÁRIA E MÉTODO PARA CONSTRUIR UMA RESTAURAÇÃO
(71) INSTITUT STRAUMANN AG (CH) (CH)
(72) FISCHLER, FELIX
(85) 12/07/2022
(86) PCT EP2021/051617 de 25/01/2021
(87) WO 2021/148674 de 29/07/2021

---

(21) BR 11 2022 013788-5 A2

Código 1.3 - Notificação - Fase Nacional - PCT
(22) 29/01/2021
(30) 31/01/2020 JP 2020-015192
(51) A01C 1/06 (2006.01), A01N 37/36 (2006.01), A01N 37/44 (2006.01), A01N 45/02 (2006.01), A01P 3/00 (2006.01), A01N 43/40 (2006.01), A01N 43/56

	(2006.01) (54) COMPOSIÇÃO PARA O CONTROLE DE DOENÇAS DE PLANTAS E MÉTODO DE CONTROLE DE DOENÇAS DE PLANTAS (71) SUMITOMO CHEMICAL COMPANY, LIMITED (JP) (72) HIDEKATSU TOBITA; HIROTO TAMASHIMA; TAKAAKI NAKANO (85) 12/07/2022 (86) PCT JP2021/003322 de 29/01/2021 (87) WO 2021/153759 de 05/08/2021
(21) BR 11 2022 013791-5 A2	Código 1.3 - Notificação - Fase Nacional - PCT (22) 06/01/2021 (30) 14/01/2020 EP 20151668.9 (51) C12R 1/125 (2006.01), C02F 3/34 (2006.01) (54) CEPAS DE BACILLUS COM A CAPACIDADE DE DEGRADAR COMPOSTOS DE NITROGÊNIO INORGÂNICO (71) EVONIK OPERATIONS GMBH (DE) (72) CHRISTOS GIATSIS; MICHELLE DARGATZ; LORENA STANNEK-GÖBEL; STEFAN PELZER (85) 12/07/2022 (86) PCT EP2021/050111 de 06/01/2021 (87) WO 2021/144172 de 22/07/2021
(21) BR 11 2022 013793-1 A2	Código 1.3 - Notificação - Fase Nacional - PCT (22) 27/11/2020 (30) 18/02/2020 AT A50116/2020 (51) B32B 7/12 (2006.01), B32B 15/085 (2006.01), B32B 15/20 (2006.01), B32B 27/32 (2006.01), B32B 27/08 (2006.01), B32B 27/10 (2006.01), B32B 29/00 (2006.01), B32B 27/34 (2006.01), B32B 27/30 (2006.01) (54) EMBALAGEM DE PAPEL RECICLÁVEL COM ELEVADA BARREIRA CONTRA VAPOR DE ÁGUA E OXIGÊNIO (71) CONSTANTIA PIRK GMBH & CO. KG (DE) (72) ACHIM GREFENSTEIN; DUDLEY JONES; STEFAN BÜTTNER (85) 12/07/2022 (86) PCT EP2020/083727 de 27/11/2020 (87) WO 2021/164913 de 26/08/2021
(21) BR 11 2022 013794-0 A2	Código 1.3 - Notificação - Fase Nacional - PCT (22) 13/01/2020 (51) H04L 1/18 (2006.01), H04L 5/00 (2006.01), H04W 4/40 (2006.01), H04W 4/46 (2006.01), H04W 72/04 (2006.01) (54) MÉTODO PARA TRANSMISSÃO DE DADOS, E DISPOSITIVO DE TERMINAL (71) GUANGDONG OPPO MOBILE TELECOMMUNICATIONS CORP., LTD. (CN)

(72) QIANXI LU; HUEI-MING LIN; ZHENSHAN ZHAO
(85) 12/07/2022
(86) PCT CN2020/071820 de 13/01/2020
(87) WO 2021/142583 de 22/07/2021

---

(21) BR 11 2022 013795-8 A2

Código 1.3 - Notificação - Fase Nacional - PCT
(22) 17/02/2021
(30) 18/02/2020 EP 20157963.8; 24/04/2020 EP 20171240.3; 17/06/2020 EP 20180645.2; 18/06/2020 EP 20180832.6; 04/01/2021 EP 21150056.6; 11/01/2021 EP 21151004.5; 02/02/2021 EP 21154657.7
(51) A61K 9/00 (2006.01), A61K 47/02 (2006.01), A61K 47/18 (2006.01)
(54) COMPOSIÇÃO FARMACÊUTICA LÍQUIDA, E, KIT
(71) NOVO NORDISK A/S (DK)
(72) DORTHE KOT ENGELUND; SØREN SNITKER; ANDREW MARK LOUW
(85) 12/07/2022
(86) PCT EP2021/053809 de 17/02/2021
(87) WO 2021/144477 de 22/07/2021

---

(21) BR 11 2022 013797-4 A2

Código 1.3 - Notificação - Fase Nacional - PCT
(22) 17/01/2020
(51) A61M 1/00 (2006.01)
(54) PEÇA DE MÃO ACIONADA POR MOTOR, KIT DE PARTES PARA LIPOASPIRAÇÃO DE TECIDO ADIPOSO, E DISPOSITIVO MÉDICO PARA REMOVER TECIDOS DE UM CORPO
(71) PLASCERE (FR)
(72) DAVID LELEU
(85) 12/07/2022
(86) PCT IB2020/000088 de 17/01/2020
(87) WO 2021/144602 de 22/07/2021

---

(21) BR 11 2022 013801-6 A2

Código 1.3 - Notificação - Fase Nacional - PCT
(22) 22/01/2021
(30) 23/01/2020 US 62/965,125; 21/01/2021 US 17/154,258
(51) H04W 72/08 (2006.01), H04B 7/26 (2006.01)
(54) AUTOMEDIÇÕES ASSISTIDAS POR REDE PARA PERMITIR OPERAÇÃO FULL DUPLEX
(71) QUALCOMM INCORPORATED (US)
(72) NAVID ABEDINI; KAPIL GULATI; ANDRZEJ PARTYKA; JUNYI LI; OZGE KOYMEN
(85) 12/07/2022
(86) PCT US2021/014727 de 22/01/2021
(87) WO 2021/150968 de 29/07/2021

(21) BR 11 2022 013803-2 A2

Código 1.3 - Notificação - Fase Nacional - PCT
(22) 12/01/2021
(30) 12/01/2020 US 62/960,134
(51) H04N 19/44 (2006.01)
(54) MÉTODO E APARELHO DE HARMONIZAÇÃO DE PREDIÇÃO PONDERADA COM MODOS DE MESCLAGEM NÃO RETANGULARES
(71) HUAWEI TECHNOLOGIES CO., LTD. (CN)
(72) ALEXEY KONSTANTINOVICH FILIPPOV; HUANBANG CHEN; VASILY ALEXEEVICH RUFITSKIY; HAITAO YANG; ELENA ALEXANDROVNA ALSHINA
(85) 12/07/2022
(86) PCT RU2021/050003 de 12/01/2021
(87) WO 2021/045658 de 11/03/2021

(21) BR 11 2022 013805-9 A2

Código 1.3 - Notificação - Fase Nacional - PCT
(22) 04/02/2021
(30) 02/03/2020 US 62/983,872; 25/01/2021 US 17/156,771
(51) C11D 3/40 (2006.01), C11D 3/34 (2006.01), C11D 11/00 (2006.01)
(54) COMPOSIÇÃO COMPREENDENDO AGENTE DE MATIZ
(71) MILLIKEN & COMPANY (US)
(72) WESLEY A. FREUND; RICHARD LAWSON; SANJEEV K. DEY; NOLAN PEEVY
(85) 12/07/2022
(86) PCT US2021/016541 de 04/02/2021
(87) WO 2021/178098 de 10/09/2021

(21) BR 11 2022 013806-7 A2

Código 1.3 - Notificação - Fase Nacional - PCT
(22) 13/01/2021
(30) 15/01/2020 EP 20151866.9
(51) B65B 19/00 (2006.01), B65B 35/24 (2006.01), B65B 35/40 (2006.01), B65B 35/44 (2006.01), B65G 47/08 (2006.01), B65G 47/64 (2006.01)
(54) MÉTODO PARA FORMAÇÃO DE PARES DE MAÇOS
(71) PHILIP MORRIS PRODUCTS S.A. (CH)
(72) FIORENZO DRAGHETTI; STEFANO MINOCCARI
(85) 12/07/2022
(86) PCT EP2021/050508 de 13/01/2021
(87) WO 2021/144278 de 22/07/2021

(21) BR 11 2022 013807-5 A2

Código 1.3 - Notificação - Fase Nacional - PCT
(22) 21/01/2021
(30) 24/01/2020 US 16/752,567
(51) H04W 4/021 (2006.01), H04W 4/02 (2006.01), H04W 4/40 (2006.01)
(54) MENSAGEM DE SEGURANÇA DE CAMADA DE APLICATIVO COM INFORMAÇÃO DE DELIMITAÇÃO GEOGRÁFICA

(71) QUALCOMM INCORPORATED (US)
(72) RICHARD REID HOVEY; HONG CHENG; DAN VASSILOVSKI
(85) 12/07/2022
(86) PCT US2021/014357 de 21/01/2021
(87) WO 2021/150711 de 29/07/2021

---

(21) BR 11 2022 013808-3 A2

Código 1.3 - Notificação - Fase Nacional - PCT
(22) 25/01/2021
(30) 24/01/2020 GB 2001042.7
(51) A61F 5/448 (2006.01)
(54) APARELHO DE OSTOMIA
(71) SALTS HEALTHCARE LIMITED (GB)
(72) LEE HOWARD
(85) 12/07/2022
(86) PCT GB2021/050160 de 25/01/2021
(87) WO 2021/148815 de 29/07/2021

---

(21) BR 11 2022 013811-3 A2

Código 1.3 - Notificação - Fase Nacional - PCT
(22) 13/01/2021
(30) 15/01/2020 EP 20151867.7
(51) B65B 19/02 (2006.01), B65B 19/22 (2006.01), B65B 61/00 (2006.01), B65D 85/10 (2006.01), B65G 47/08 (2006.01), B65G 47/64 (2006.01)
(54) MÉTODO PARA TRANSPORTAR PARES DE MAÇOS
(71) PHILIP MORRIS PRODUCTS S.A. (CH)
(72) FIORENZO DRAGHETTI; STEFANO MINOCCARI
(85) 12/07/2022
(86) PCT EP2021/050509 de 13/01/2021
(87) WO 2021/144279 de 22/07/2021

---

(21) BR 11 2022 013812-1 A2

Código 1.3 - Notificação - Fase Nacional - PCT
(22) 15/01/2021
(30) 15/01/2020 EM 20151946.9
(51) C08F 210/06 (2006.01), C08L 23/12 (2006.01), C08F 4/659 (2006.01)
(54) COMPOSIÇÕES DE POLIPROPILENO HETEROFÁSICO QUE COMPREENDEM UM MATERIAL RECICLADO COMO MODIFICADOR COM EQUILÍBRIO APRIMORADO DE PROPRIEDADES MECÂNICAS
(71) BOREALIS AG (AT)
(72) JINGBO WANG; MARKUS GAHLEITNER; KLAUS BERNREITNER; HERMANN BRAUN
(85) 12/07/2022
(86) PCT EP2021/050767 de 15/01/2021
(87) WO 2021/144401 de 22/07/2021

(21) BR 11 2022 013813-0 A2

Código 1.3 - Notificação - Fase Nacional - PCT
(22) 14/01/2021
(30) 16/01/2020 JP 2020-005259
(51) C10M 169/06 (2006.01), C10N 50/10 (2006.01), C10N 20/02 (2006.01), C10N 30/06 (2006.01), C10N 40/02 (2006.01)
(54) COMPOSIÇÃO DE GRAXA
(71) SHELL INTERNATIONALE RESEARCH MAATSCHAPPIJ B.V. (NL)
(72) HIROKI YANO; KEIJI TANAKA
(85) 12/07/2022
(86) PCT EP2021/050733 de 14/01/2021
(87) WO 2021/144384 de 22/07/2021

(21) BR 11 2022 013816-4 A2

Código 1.3 - Notificação - Fase Nacional - PCT
(22) 14/01/2021
(30) 29/01/2020 US 62/967,484; 07/01/2021 US 17/143,979
(51) A61B 5/15 (2006.01), A61B 5/153 (2006.01), A61B 5/154 (2006.01), A61M 25/06 (2006.01)
(54) CATETER INTRAVENOSO INTEGRADO COM UMA PORTA LATERAL PARA FACILITAR A COLETA DE SANGUE
(71) BECTON, DICKINSON AND COMPANY (US)
(72) JITHENDRA KUMAR SATHYANARAYANA NAIDU
(85) 12/07/2022
(86) PCT US2021/013483 de 14/01/2021
(87) WO 2021/154506 de 05/08/2021

(21) BR 11 2022 013817-2 A2

Código 1.3 - Notificação - Fase Nacional - PCT
(22) 20/01/2021
(30) 22/01/2020 US 62/964,556; 19/01/2021 US 17/152,477
(51) H04L 5/00 (2006.01), H04L 1/00 (2006.01), H04W 72/04 (2006.01)
(54) TÉCNICAS PARA LIMITES DE CANAL DE CONTROLE DE DOWNLINK FÍSICO (PDCCH) PARA MÚLTIPLAS CÉLULAS QUE PROGRAMAM UMA CÉLULA EM UM SISTEMA DE COMUNICAÇÃO SEM FIO
(71) QUALCOMM INCORPORATED (US)
(72) HUILIN XU; SEYEDKIANOUSH HOSSEINI; HUNG DINH LY; JING LEI; WANSHI CHEN; PETER PUI LOK ANG; KRISHNA KIRAN MUKKAVILLI
(85) 12/07/2022
(86) PCT US2021/014247 de 20/01/2021
(87) WO 2021/150644 de 29/07/2021

(21) BR 11 2022 013821-0 A2

Código 1.3 - Notificação - Fase Nacional - PCT
(22) 15/01/2021
(30) 15/01/2020 US 62/961,360; 12/02/2020 US 62/975,352; 19/03/2020 US 62/991,738
(51) C07H 19/10 (2006.01), C07H 19/20 (2006.01), C07H 21/02 (2006.01),

C07H 21/04 (2006.01), A61P 43/00 (2006.01)
(54) ÁCIDOS NUCLEICOS DE 4?-O-METILENO FOSFONATO E SEUS ANÁLOGOS
(71) DICERNA PHARMACEUTICALS, INC. (US)
(72) WEIMIN WANG; HONGCHUAN YU
(85) 12/07/2022
(86) PCT US2021/013525 de 15/01/2021
(87) WO 2021/146488 de 22/07/2021

---

(21) BR 11 2022 013822-9 A2

Código 1.3 - Notificação - Fase Nacional - PCT
(22) 06/01/2021
(30) 22/01/2020 US 62/964,499; 05/01/2021 US 17/141,995
(51) H04W 72/04 (2006.01), H04L 5/00 (2006.01)
(54) TÉCNICAS PARA LIMITES DE CANAL FÍSICO DE CONTROLE DE DOWNLINK (PDCCH) PARA MÚLTIPLAS CÉLULAS AGENDANDO UMA CÉLULA EM UM SISTEMA DE COMUNICAÇÃO SEM FIO
(71) QUALCOMM INCORPORATED (US)
(72) HUILIN XU; SEYEDKIANOUSH HOSSEINI; HUNG DINH LY; JING LEI; WANSHI CHEN; PETER PUI LOK ANG; KRISHNA KIRAN MUKKAVILLI
(85) 12/07/2022
(86) PCT US2021/012349 de 06/01/2021
(87) WO 2021/150371 de 29/07/2021

---

(21) BR 11 2022 013824-5 A2

Código 1.3 - Notificação - Fase Nacional - PCT
(22) 13/01/2021
(30) 13/01/2020 AU 2020900091; 13/03/2020 AU 2020900768
(51) B01J 6/00 (2006.01), C21B 13/00 (2006.01), C22B 1/02 (2006.01), C22B 5/12 (2006.01)
(54) APARELHO DE TRATAMENTO DE MATERIAIS E PROCESSO UTILIZANDO HIDROGÊNIO
(71) RIO TINTO ALCAN INTERNATIONAL LIMITED (CA)
(72) TOMAS MACH
(85) 12/07/2022
(86) PCT IB2021/050199 de 13/01/2021
(87) WO 2021/144695 de 22/07/2021

---

(21) BR 11 2022 013825-3 A2

Código 1.3 - Notificação - Fase Nacional - PCT
(22) 13/01/2021
(30) 13/01/2020 AU 2020900091
(51) C22B 1/02 (2006.01), C01F 7/02 (2006.01), C01F 7/30 (2006.01), C01F 7/44 (2006.01), C22B 21/00 (2006.01), F27D 17/00 (2006.01), F27D 7/06 (2006.01)
(54) APARELHO DE CALCINAÇÃO E PROCESSO QUE USANDO HIDROGÊNIO

(71) RIO TINTO ALCAN INTERNATIONAL LIMITED (CA)
(72) TOMAS MACH
(85) 12/07/2022
(86) PCT IB2021/050198 de 13/01/2021
(87) WO 2021/144694 de 22/07/2021

---

(21) BR 11 2022 013826-1 A2

Código 1.3 - Notificação - Fase Nacional - PCT
(22) 11/12/2020
(30) 13/12/2019 NZ NZ 760154
(51) B63B 32/60 (2006.01), B63B 32/66 (2006.01)
(54) MEIOS PARA INSTALAR DE FORMA REMOVÍVEL LEMES EM UMA PRANCHA PARA USO EM ESPORTES AQUÁTICOS
(71) RUSSELL JOHN MILLAR (NZ)
(72) RUSSELL JOHN MILLAR
(85) 12/07/2022
(86) PCT NZ2020/050172 de 11/12/2020
(87) WO 2021/118370 de 17/06/2021

---

(21) BR 11 2022 013828-8 A2

Código 1.3 - Notificação - Fase Nacional - PCT
(22) 12/10/2020
(30) 14/01/2020 CN 202010038447.3
(51) F16L 29/02 (2006.01), H05K 7/20 (2006.01)
(54) CONECTOR DE LÍQUIDO, CONJUNTO DE CONECTOR DE LÍQUIDO E SISTEMA DE INTERCONEXÃO DE DISPOSITIVO
(71) HUAWEI TECHNOLOGIES CO., LTD. (CN)
(72) HUAN PENG; XINHU GONG; RUJIANG LUO
(85) 12/07/2022
(86) PCT CN2020/120379 de 12/10/2020
(87) WO 2021/143220 de 22/07/2021

---

(21) BR 11 2022 013829-6 A2

Código 1.3 - Notificação - Fase Nacional - PCT
(22) 14/01/2021
(30) 14/01/2020 EP 20151718.2
(51) B02C 15/00 (2006.01)
(54) MOINHO DE ROLO TENDO ROLOS DE MOAGEM AJUSTADOS EM ÂNGULO
(71) GEBR. PFEIFFER SE (DE)
(72) JOHANNES ALVE; SASKIA HANAUER; DIRK HOFFMANN
(85) 12/07/2022
(86) PCT EP2021/050682 de 14/01/2021
(87) WO 2021/144358 de 22/07/2021

---

(21) BR 11 2022 013830-0 A2

Código 1.3 - Notificação - Fase Nacional - PCT

(22) 15/01/2020
(51) B60L 3/00 (2006.01), B60L 3/10 (2006.01), B60L 3/12 (2006.01), B60L 15/20 (2006.01)
(54) DISPOSIÇÃO DE ACIONAMENTO ELÉTRICO DIFERENCIAL PARA VEÍCULOS DE SERVIÇOS PESADOS
(71) VOLVO TRUCK CORPORATION (SE)
(72) LEO LAINE; MATTIAS ÅSBOGÅRD; LEON HENDERSON
(85) 12/07/2022
(86) PCT EP2020/050849 de 15/01/2020
(87) WO 2021/144009 de 22/07/2021

---

(21) BR 11 2022 013832-6 A2

Código 1.3 - Notificação - Fase Nacional - PCT
(22) 07/01/2021
(30) 14/01/2020 EP 20151600.2
(51) C01B 33/18 (2006.01), C09C 1/30 (2006.01)
(54) SÍLICA PIROGENADA COM ATIVIDADE DE SUPERFÍCIE MODIFICADA
(71) EVONIK OPERATIONS GMBH (DE)
(72) FRANK MENZEL; BJÖRN LAZAR; BETTINA GERHARZ-KALTE; ALEXANDER LYGIN; MAREIKE GIESSELER; RAINER GOLCHERT; NINA MÜHLIG; WOLFGANG AUL; TOBIAS RENGER
(85) 12/07/2022
(86) PCT EP2021/050150 de 07/01/2021
(87) WO 2021/144181 de 22/07/2021

---

(21) BR 11 2022 013834-2 A2

Código 1.3 - Notificação - Fase Nacional - PCT
(22) 26/02/2021
(30) 28/02/2020 EP 20315026.3
(51) C09D 11/18 (2006.01), C09D 11/16 (2006.01)
(54) TINTA GEL DE ESCRITA PARA CANETAS SEM SEGUIDOR
(71) SOCIETE BIC (FR)
(72) GUILLAUME CAFFIER; LIU WING YAM
(85) 12/07/2022
(86) PCT EP2021/054852 de 26/02/2021
(87) WO 2021/170810 de 02/09/2021

---

(21) BR 11 2022 013835-0 A2

Código 1.3 - Notificação - Fase Nacional - PCT
(22) 06/01/2021
(30) 13/01/2020 US 16/741,098
(51) B64D 45/04 (2006.01), G08G 5/00 (2006.01), G08G 5/04 (2006.01), G01C 5/00 (2006.01)
(54) MARCAÇÃO DE BANCO DE DADOS DE TERRENO AO REDOR DE PISTAS DE POUSO E DECOLAGEM
(71) GULFSTREAM AEROSPACE CORPORATION (US)
(72) SERGIO FERREIRA; BRENDAN MORAN

(85) 12/07/2022
(86) PCT US2021/070003 de 06/01/2021
(87) WO 2021/146743 de 22/07/2021

---

(21) BR 11 2022 013837-7 A2

Código 1.3 - Notificação - Fase Nacional - PCT
(22) 21/01/2021
(30) 21/01/2020 EP 20152938.5; 21/01/2020 EP 20152995.5; 11/06/2020 EP 20179434.4
(51) A61K 9/00 (2006.01), A61K 9/127 (2006.01), A61K 9/51 (2006.01), A61K 47/14 (2006.01), A61K 47/24 (2006.01), A61K 38/00 (2006.01), A61K 39/00 (2006.01)
(54) NANOPARTÍCULAS LIPÍDICAS
(71) ETHERNA IMMUNOTHERAPIES NV (BE) ; VRIJE UNIVERSITEIT BRUSSEL (BE)
(72) STEFAAN DE KOKER; SANNE BEVERS; RAYMOND MICHEL SCHIFFELERS; SANDER ALEXANDER ANTONIUS KOOIJMANS
(85) 12/07/2022
(86) PCT EP2021/051290 de 21/01/2021
(87) WO 2021/148511 de 29/07/2021

---

(21) BR 11 2022 013843-1 A2

Código 1.3 - Notificação - Fase Nacional - PCT
(22) 13/01/2021
(30) 13/01/2020 US 62/960,669
(51) C12N 5/0793 (2006.01), A61P 25/16 (2006.01), C12N 5/00 (2006.01)
(54) MÉTODO DE DIFERENCIAÇÃO DE CÉLULAS NEURAIS E COMPOSIÇÕES RELACIONADAS E MÉTODOS DE USO
(71) ASPEN NEUROSCIENCE, INC. (US)
(72) ANDRES BRATT-LEAL; JEANNE LORING; HA TRAN; ROY WILLIAMS; JIM MOSSMAN
(85) 12/07/2022
(86) PCT US2021/013324 de 13/01/2021
(87) WO 2021/146349 de 22/07/2021

---

(21) BR 11 2022 013844-0 A2

Código 1.3 - Notificação - Fase Nacional - PCT
(22) 13/01/2021
(30) 13/01/2020 US 62/960,682
(51) H04N 19/70 (2006.01), H04N 19/184 (2006.01), H04N 19/132 (2006.01), H04N 19/105 (2006.01), H04N 19/176 (2006.01)
(54) MÉTODO E DISPOSITIVO PARA CODIFICAÇÃO DE IMAGEM/VÍDEO BASEADOS EM TABELA PONDERADA DE PREDIÇÃO
(71) LG ELECTRONICS INC. (KR)
(72) SEETHAL PALURI; HENDRY HENDRY; JIE ZHAO; SEUNGHWAN KIM
(85) 12/07/2022
(86) PCT KR2021/000466 de 13/01/2021

(87) WO 2021/145668 de 22/07/2021

---

(21) BR 11 2022 013849-0 A2

Código 1.3 - Notificação - Fase Nacional - PCT
(22) 12/01/2021
(30) 13/01/2020 KR 10-2020-0004471
(51) C07D 401/04 (2006.01), A61K 31/4439 (2006.01), A61K 31/437 (2006.01), C07D 471/04 (2006.01)
(54) NOVO DERIVADO DE PIRAZOL
(71) APTABIO THERAPEUTICS INC. (KR)
(72) SOO JIN LEE; SUNG HWAN MOON; SOO HO BAN; EUN SIL LEE; EUN JUNG SHIN; YOO-KYUNG GOH; SUNG CHAN LEE; HYUN KYUNG YU
(85) 12/07/2022
(86) PCT KR2021/000425 de 12/01/2021
(87) WO 2021/145655 de 22/07/2021

---

(21) BR 11 2022 013852-0 A2

Código 1.3 - Notificação - Fase Nacional - PCT
(22) 13/01/2021
(30) 13/01/2020 US 62/960,651
(51) H04N 19/503 (2006.01), H04N 19/70 (2006.01), H04N 19/132 (2006.01), H04N 19/105 (2006.01), H04N 19/176 (2006.01), H04N 19/184 (2006.01)
(54) MÉTODO E APARELHO DE INTERPREDIÇÃO EM SISTEMA DE CODIFICAÇÃO DE IMAGEM/VÍDEO
(71) LG ELECTRONICS INC. (KR)
(72) SEETHAL PALURI; HENDRY HENDRY; JIE ZHAO; SEUNGHWAN KIM
(85) 12/07/2022
(86) PCT KR2021/000467 de 13/01/2021
(87) WO 2021/145669 de 22/07/2021

---

(21) BR 11 2022 013855-5 A2

Código 1.3 - Notificação - Fase Nacional - PCT
(22) 21/01/2021
(30) 22/01/2020 US 62/964,309
(51) G01F 1/66 (2006.01)
(54) APARELHO E MÉTODO PARA UNIR UM ACOPLADOR E UM TUBO DE FLUXO EM UM MEDIDOR DE FLUXO ULTRASSÔNICO
(71) BECTON, DICKINSON AND COMPANY (US)
(72) KAUSHAL VERMA
(85) 13/07/2022
(86) PCT US2021/014273 de 21/01/2021
(87) WO 2021/150652 de 29/07/2021

---

(21) BR 11 2022 013858-0 A2

Código 1.3 - Notificação - Fase Nacional - PCT
(22) 15/01/2021
(30) 16/01/2020 FR FR2000411

(51) F16L 37/088 (2006.01), F16L 37/091 (2006.01)
(54) DISPOSITIVO DE CONEXÃO
(71) PARKER HANNIFIN EMEA SARL (CH)
(72) PHILIPPE LE QUERE
(85) 13/07/2022
(86) PCT EP2021/050869 de 15/01/2021
(87) WO 2021/144458 de 22/07/2021

---

(21) BR 11 2022 013859-8 A2

Código 1.3 - Notificação - Fase Nacional - PCT
(22) 20/01/2021
(30) 22/01/2020 EP 20153084.7; 08/04/2020 EP 20168692.0; 08/04/2020 EP 20168691.2; 08/04/2020 EP 20168731.6; 06/11/2020 EP 20206113.1; 06/11/2020 EP 20206119.8; 06/11/2020 EP 20206120.6; 06/11/2020 EP 20206112.3; 06/11/2020 EP 20206114.9; 06/11/2020 EP 20206116.4; 06/11/2020 EP 20206110.7; 18/12/2020 EP 20215387.0
(51) A46B 15/00 (2006.01), A61C 17/22 (2006.01), A61C 17/34 (2006.01)
(54) SOM, USO DE UM SOM, IMPLEMENTO DE CUIDADOS PESSOAIS QUE EXIBE UM SOM E USO DE UM CONECTOR PARA FORNECER UM SOM
(71) THE GILLETTE COMPANY LLC (US)
(72) UWE JUNGNICKEL; FRANCIS PINTO
(85) 13/07/2022
(86) PCT US2021/014066 de 20/01/2021
(87) WO 2021/150532 de 29/07/2021

---

(21) BR 11 2022 013865-2 A2

Código 1.3 - Notificação - Fase Nacional - PCT
(22) 17/01/2021
(30) 17/01/2020 IN 202021002110
(51) C07D 311/22 (2006.01), C07D 311/24 (2006.01), C07D 311/58 (2006.01), C07D 493/10 (2006.01)
(54) MÉTODOS E COMPOSTO
(71) LUPIN LIMITED (IN)
(72) RAJENDER KUMAR KAMBOJ; KAMLESH JYOTINDRA PADIYA; KAMALAKANNAN PRABAKARAN; KUMAR RAM NAIK; BHAVANI SHANKAR RAJESH; GANPATI POWAR RAJENDRA; SUBHASH INGAWALE SACHIN; DATTATRAY KARCHE AMIT; SHANKAR DANGE SANTOSHKUMAR; BARVE SITARAM RAMBHAU
(85) 13/07/2022
(86) PCT IN2021/050045 de 17/01/2021
(87) WO 2021/144814 de 22/07/2021

---

(21) BR 11 2022 013866-0 A2

Código 1.3 - Notificação - Fase Nacional - PCT
(22) 13/01/2021
(30) 15/01/2020 EP 20151870.1
(51) B65B 19/02 (2006.01), B65D 85/10 (2006.01), B65G 47/08 (2006.01)

(54) MÉTODO PARA PREENCHER UMA EMBALAGEM COM MAÇOS
(71) PHILIP MORRIS PRODUCTS S.A. (CH)
(72) FIORENZO DRAGHETTI; STEFANO MINOCCARI
(85) 13/07/2022
(86) PCT EP2021/050510 de 13/01/2021
(87) WO 2021/144280 de 22/07/2021

---

(21) BR 11 2022 013867-9 A2

Código 1.3 - Notificação - Fase Nacional - PCT
(22) 14/01/2021
(30) 14/01/2020 US 62/960,950; 23/03/2020 US 62/993,301; 22/05/2020 US 63/028,902; 14/08/2020 US 63/065,752; 09/10/2020 US 63/089,758; 14/10/2020 US 63/091,620; 09/11/2020 US 63/111,376
(51) A61K 35/74 (2006.01), A61P 3/00 (2006.01), C12N 1/00 (2006.01), C12N 15/52 (2006.01), C12N 15/70 (2006.01)
(54) BACTÉRIAS MANIPULADAS PARA TRATAR DISTÚRBIOS NOS QUAIS O OXALATO É PREJUDICIAL
(71) SYNLOGIC OPERATING COMPANY, INC. (US)
(72) VINCENT M. ISABELLA; DAVID LUBKOWICZ; MICHAEL JAMES
(85) 13/07/2022
(86) PCT US2021/013401 de 14/01/2021
(87) WO 2021/146397 de 22/07/2021

---

(21) BR 11 2022 013868-7 A2

Código 1.3 - Notificação - Fase Nacional - PCT
(22) 12/01/2021
(30) 15/01/2020 US 62/961,291
(51) C23C 14/06 (2006.01), A61L 27/30 (2006.01), C04B 35/58 (2006.01), C23C 14/14 (2006.01), A61L 29/16 (2006.01)
(54) REVESTIMENTOS DUROS DE ALTA RESISTÊNCIA COESIVA QUE CONTÊM METAL MACIO
(71) OERLIKON SURFACE SOLUTIONS AG, PFÄFFIKON (CH)
(72) MARTIN DRABIK; NOORA MANNINEN; DOROKIN CANET ACIKGOZ
(85) 13/07/2022
(86) PCT EP2021/000002 de 12/01/2021
(87) WO 2021/144142 de 22/07/2021

---

(21) BR 11 2022 013869-5 A2

Código 1.3 - Notificação - Fase Nacional - PCT
(22) 17/01/2020
(51) H04W 72/04 (2006.01)
(54) MÉTODO PARA PROCESSAMENTO DE COMUNICAÇÃO, DISPOSITIVO DE REDE, E, EQUIPAMENTO DE USUÁRIO
(71) BEIJING XIAOMI MOBILE SOFTWARE CO., LTD. (CN)
(72) MINGJU LI
(85) 13/07/2022
(86) PCT CN2020/072844 de 17/01/2020

(87) WO 2021/142796 de 22/07/2021

(21) BR 11 2022 013870-9 A2

Código 1.3 - Notificação - Fase Nacional - PCT
(22) 28/01/2021
(30) 29/01/2020 US 62/967,470; 30/09/2020 US 63/085,818
(51) C07K 16/28 (2006.01), A61P 35/00 (2006.01), A61K 39/395 (2006.01)
(54) ANTICORPOS ANTI-MDR1 E USOS DOS MESMOS
(71) KENJOCKETY BIOTECHNOLOGY, INC. (US)
(72) WILLIAM ROBERT ARATHOON; RAFFAELLA BRIANTE; SUCHISMITA MOHANTY; PAUL DAVID PONATH; QIANTING ZHAI; PINGPING ZHANG
(85) 13/07/2022
(86) PCT US2021/015534 de 28/01/2021
(87) WO 2021/155028 de 05/08/2021

(21) BR 11 2022 013871-7 A2

Código 1.3 - Notificação - Fase Nacional - PCT
(22) 18/01/2021
(30) 17/01/2020 JP 2020-006180
(51) G01N 1/10 (2006.01), A61B 5/154 (2006.01)
(54) TUBO DUPLO
(71) NIPRO CORPORATION (JP)
(72) TATSUO EBIHARA; ISSEI KAMEI; YUTA FUJIWARA
(85) 13/07/2022
(86) PCT JP2021/001503 de 18/01/2021
(87) WO 2021/145459 de 22/07/2021

(21) BR 11 2022 013875-0 A2

Código 1.3 - Notificação - Fase Nacional - PCT
(22) 31/01/2020
(51) G01F 1/84 (2006.01), G01F 15/02 (2006.01), G01F 25/00 (2006.01)
(54) MÉTODO E ELETRÔNICA PARA CORRIGIR UMA VARIÁVEL DE FLUXO COM BASE EM UMA PRESSÃO INTERNA DENTRO DE UM MEDIDOR DE FLUXO CORIOLIS, E, SISTEMA DE CORREÇÃO DE MEDIDOR DE FLUXO
(71) MICRO MOTION, INC. (US)
(72) MARC ALLAN BUTTLER
(85) 13/07/2022
(86) PCT US2020/016181 de 31/01/2020
(87) WO 2021/154289 de 05/08/2021

(21) BR 11 2022 013877-6 A2

Código 1.3 - Notificação - Fase Nacional - PCT
(22) 26/02/2021
(30) 28/02/2020 EP 20315027.1; 24/07/2020 EP 20315360.6
(51) C09D 11/18 (2006.01), C09D 11/16 (2006.01)
(54) TINTA EM GEL DE ESCRITA
(71) SOCIETE BIC (FR)

(72) GUILLAUME CAFFIER; WING YAM LIU
(85) 13/07/2022
(86) PCT EP2021/054877 de 26/02/2021
(87) WO 2021/170822 de 02/09/2021

---

(21) BR 11 2022 013878-4 A2

Código 1.3 - Notificação - Fase Nacional - PCT
(22) 15/01/2021
(30) 15/01/2020 US 62/961,625; 30/04/2020 US 63/017,868
(51) C07K 16/28 (2006.01), A61K 39/395 (2006.01), A61P 35/00 (2006.01)
(54) ANTICORPOS QUE LIGAM INTEGRINA AVB8 E UTILIZAÇÕES DOS MESMOS
(71) THE REGENTS OF THE UNIVERSITY OF CALIFORNIA (US)
(72) STEPHEN L. NISHIMURA; ANTHONY CORMIER; SABURO ITO; JIANLONG LOU; JAMES D. MARKS; YIFAN CHENG; MELODY G. CAMPBELL; JODY L. BARON
(85) 13/07/2022
(86) PCT US2021/013720 de 15/01/2021
(87) WO 2021/146614 de 22/07/2021

---

(21) BR 11 2022 013879-2 A2

Código 1.3 - Notificação - Fase Nacional - PCT
(22) 15/01/2021
(30) 15/01/2020 US 62/961,268
(51) C07D 213/69 (2006.01), C07D 401/12 (2006.01), C07D 405/12 (2006.01), C07C 15/04 (2006.01), A01N 43/40 (2006.01)
(54) AMIDAS FUNGICIDAS
(71) FMC CORPORATION (US)
(72) RAVISEKHARA P. REDDY; TRAVIS CHANDLER MCMAHON; SRINIVAS CHITTABOINA
(85) 13/07/2022
(86) PCT US2021/013578 de 15/01/2021
(87) WO 2021/146522 de 22/07/2021

---

(21) BR 11 2022 013880-6 A2

Código 1.3 - Notificação - Fase Nacional - PCT
(22) 21/01/2021
(30) 29/01/2020 US 62/967,080
(51) C11D 3/37 (2006.01), C11D 1/83 (2006.01), C11D 1/22 (2006.01), C11D 1/29 (2006.01)
(54) UMA COMPOSIÇÃO DE LIMPEZA
(71) THE PROCTER & GAMBLE COMPANY (US)
(72) MARK ROBERT SIVIK; KRISTINE LYNN FLITER; ROBERT EDWARD SHUMATE; STEPHEN ANTHONY DEROSE; GANG SI; MICHAEL MCDONNELL; SOPHIA ROSA EBERT; BJOERN LUDOLPH
(85) 13/07/2022
(86) PCT US2021/014264 de 21/01/2021

(87) WO 2021/154569 de 05/08/2021

---

(21) BR 11 2022 013881-4 A2

Código 1.3 - Notificação - Fase Nacional - PCT
(22) 02/02/2021
(30) 06/02/2020 FR FR2001176
(51) B60C 9/00 (2006.01), B60C 11/03 (2006.01), B60C 9/02 (2006.01), B60C 9/04 (2006.01)
(54) PNEUMÁTICO PARA VEÍCULO AGRÍCOLA QUE COMPREENDE UMA ARMADURA DE CARCAÇA MONOCAMADA
(71) COMPAGNIE GENERALE DES ETABLISSEMENTS MICHELIN (FR)
(72) FRÉDÉRIC PERRIN; FLORIAN LACHAL; RICHARD CORNILLE; SABRINA RIH
(85) 13/07/2022
(86) PCT FR2021/050188 de 02/02/2021
(87) WO 2021/156565 de 12/08/2021

---

(21) BR 11 2022 013883-0 A2

Código 1.3 - Notificação - Fase Nacional - PCT
(22) 12/01/2021
(30) 15/01/2020 US 62/961,452; 25/02/2020 US 62/981,165; 28/05/2020 US 16/885,721
(51) F16K 3/02 (2006.01), F16K 3/312 (2006.01), F16J 15/16 (2006.01)
(54) VÁLVULA DE GAVETA
(71) WORLDWIDE OILFIELD MACHINE, INC. (US)
(72) ANAND KALIMUTHU
(85) 13/07/2022
(86) PCT US2021/013059 de 12/01/2021
(87) WO 2021/146178 de 22/07/2021

---

(21) BR 11 2022 013884-9 A2

Código 1.3 - Notificação - Fase Nacional - PCT
(22) 13/01/2021
(30) 15/01/2020 US 62/961,233
(51) C07D 413/12 (2006.01), A01N 43/80 (2006.01)
(54) FORMA EM ESTADO SÓLIDO DE PIROXASSULFONA
(71) ADAMA AGAN LTD. (IL)
(72) JUDITH ARONHIME; ROTEM SELLA-EREZ
(85) 13/07/2022
(86) PCT IL2021/050042 de 13/01/2021
(87) WO 2021/144796 de 22/07/2021

---

(21) BR 11 2022 013887-3 A2

Código 1.3 - Notificação - Fase Nacional - PCT
(22) 28/12/2020
(30) 23/01/2020 US US 16/750,092
(51) E02F 9/28 (2006.01)

(54) MONTAGEM DE RETENÇÃO DE CAVILHA COM DESLOCAMENTO ESTENDIDO PARA UMA FERRAMENTA DE TRABALHO
(71) CATERPILLAR INC. (US)
(72) NATHAN R. BJERKE
(85) 13/07/2022
(86) PCT US2020/067097 de 28/12/2020
(87) WO 2021/150351 de 29/07/2021

---

(21) BR 11 2022 013888-1 A2

Código 1.3 - Notificação - Fase Nacional - PCT
(22) 15/01/2021
(30) 15/01/2020 EP 20151994.9
(51) C07K 1/00 (2006.01), C07K 16/06 (2006.01)
(54) MÉTODOS PARA REDUZIR A QUANTIDADE DE IMPUREZAS NÃO AGREGADAS RELACIONADAS AO PRODUTO (NAPRIS), PRODUZIR UMA SOLUÇÃO TAMPONADA DE ANTICORPOS MONOCLONAIS (MABS) E PRODUZIR UM MAB, USO DE UM FILTRO DE PROFUNDIDADE SINTÉTICO E SOLUÇÃO TAMPONADA DE ANTICORPOS MONOCLONAIS
(71) F. HOFFMANN-LA ROCHE AG (CH)
(72) MARC POMPIATI; CHRISTOPH FEISTL
(85) 13/07/2022
(86) PCT EP2021/050809 de 15/01/2021
(87) WO 2021/144422 de 22/07/2021

---

(21) BR 11 2022 013890-3 A2

Código 1.3 - Notificação - Fase Nacional - PCT
(22) 08/01/2021
(30) 16/01/2020 EP 20152119.2
(51) A01N 43/56 (2006.01), A01N 47/44 (2006.01), A01N 43/40 (2006.01), A01P 15/00 (2006.01)
(54) MISTURA
(71) BASF SE (DE)
(72) GREGOR PASDA; MARKUS SCHMID; MANFRED STERN; DANIELLA LOHE; UWE THIEL; KARL-HEINRICH SCHNEIDER; MANUEL KNAUER; MAARTEN STAAL
(85) 13/07/2022
(86) PCT EP2021/050214 de 08/01/2021
(87) WO 2021/144195 de 22/07/2021

---

(21) BR 11 2022 013891-1 A2

Código 1.3 - Notificação - Fase Nacional - PCT
(22) 09/11/2020
(30) 15/01/2020 EP 20151959.2
(51) C11B 1/02 (2006.01), C11B 1/10 (2006.01), A23L 2/52 (2006.01)
(54) PROCESSO PARA AUMENTAR O RENDIMENTO DE UMA COMPOSIÇÃO DE OLEOSSOMAS ISOLADOS, COMPOSIÇÃO DE OLEOSSOMAS ISOLADOS, PRODUTOS ALIMENTÍCIOS E DE RAÇÃO,

PRODUTOS FARMACÊUTICOS, PRODUTOS PARA CUIDADOS PESSOAIS, COMPOSIÇÕES NUTRICIONAIS E PRODUTOS INDUSTRIAIS, E, USO DE UMA FRAÇÃO DE FIBRA PROCESSADA DE UMA FONTE DE OLEOSSOMAS
(71) CARGILL, INCORPORATED (US)
(72) JULIAN CARBONELL
(85) 13/07/2022
(86) PCT US2020/059619 de 09/11/2020
(87) WO 2021/145941 de 22/07/2021

---

(21) BR 11 2022 013893-8 A2

Código 1.3 - Notificação - Fase Nacional - PCT
(22) 11/02/2021
(30) 11/02/2020 EP 20000065.1
(51) A61K 9/127 (2006.01), A61K 47/12 (2006.01), A61K 31/7105 (2006.01), A61K 47/69 (2006.01), C12N 15/88 (2006.01)
(54) COMPOSIÇÃO LIPÍDICA E USO DA MESMA PARA ENTREGA DE UM AGENTE TERAPEUTICAMENTE ATIVO AO ENDOTÉLIO
(71) PANTHERNA THERAPEUTICS GMBH (DE)
(72) VOLKER FEHRING; JÖRG KAUFMANN; OLIVER KEIL; DANIEL TONDERA
(85) 13/07/2022
(86) PCT EP2021/053387 de 11/02/2021
(87) WO 2021/160766 de 19/08/2021

---

(21) BR 11 2022 013896-2 A2

Código 1.3 - Notificação - Fase Nacional - PCT
(22) 04/02/2021
(30) 12/02/2020 JP 2020-021577
(51) C09J 11/04 (2006.01), C09J 11/06 (2006.01), C09J 11/08 (2006.01), C09J 133/02 (2006.01), A61K 9/70 (2006.01), A61K 47/02 (2006.01), A61K 47/16 (2006.01), A61K 47/32 (2006.01), C09J 7/38 (2006.01)
(54) MÉTODO DE PRODUÇÃO DE COMPOSIÇÃO DE CAMADA ADESIVA PARA PRODUZIR FOLHA DE REFRIGERAÇÃO, MÉTODO DE PRO-DUÇÃO DE FOLHA DE REFRIGERAÇÃO, E FOLHA DE REFRIGERAÇÃO
(71) HISAMITSU PHARMACEUTICAL CO., INC. (JP)
(72) KENTARO NAKASHIMA; KENTO ICHINOHE; KEIICHIRO TSURUSHIMA; TAKAAKI YOSHINAGA
(85) 13/07/2022
(86) PCT JP2021/004144 de 04/02/2021
(87) WO 2021/161895 de 19/08/2021

---

(21) BR 11 2022 013900-4 A2

Código 1.3 - Notificação - Fase Nacional - PCT
(22) 26/01/2021
(30) 27/01/2020 US 16/773,352
(51) B05B 12/12 (2006.01), A01M 7/00 (2006.01), B05B 1/30 (2006.01), B05C 11/10 (2006.01)

(54) KIT CONFIGURADO PARA SER ADICIONADO A UM VEÍCULO QUE TEM UMA FONTE DE POTÊNCIA ELÉTRICA E UM SISTEMA DE PULVERIZAÇÃO AGRÍCOLA AUXILIADO POR AR; MÉTODO DE INSTALAÇÃO DO KIT E VEÍCULO COM UMA FONTE DE POTÊNCIA ELÉTRICA E UM SISTEMA DE PULVERIZAÇÃO AGRÍCOLA AUXILIADO POR AR
(71) STEVEN R. BOOHER (US) ; GARY A. VANDENBARK (US) ; MIKE HILLIGOSS (US)
(72) STEVEN R. BOOHER; GARY A. VANDENBARK; MIKE HILLIGOSS
(85) 13/07/2022
(86) PCT US2021/015000 de 26/01/2021
(87) WO 2021/154678 de 05/08/2021

---

(21) BR 11 2022 013903-9 A2

Código 1.3 - Notificação - Fase Nacional - PCT
(22) 20/01/2021
(30) 27/01/2020 US 62/966,429
(51) B26D 5/00 (2006.01), B26D 7/14 (2006.01)
(54) APARA DE PRODUTOS DE TRABALHO PARA OTIMIZAR PRENSAGEM
(71) JOHN BEAN TECHNOLOGIES CORPORATION (US)
(72) GEORGE R. BLAINE
(85) 13/07/2022
(86) PCT US2021/014198 de 20/01/2021
(87) WO 2021/154566 de 05/08/2021

---

(21) BR 11 2022 013904-7 A2

Código 1.3 - Notificação - Fase Nacional - PCT
(22) 13/01/2021
(30) 13/01/2020 GB 2000458.6
(51) G01N 21/78 (2006.01)
(54) SISTEMA PARA QUANTIFICAR UMA ALTERAÇÃO DE COR
(71) INTELLEGO TECHNOLOGIES AB (SWEDEN) (SE)
(72) CLAES LINDAHL
(85) 13/07/2022
(86) PCT EP2021/050530 de 13/01/2021
(87) WO 2021/144288 de 22/07/2021

---

(21) BR 11 2022 013905-5 A2

Código 1.3 - Notificação - Fase Nacional - PCT
(22) 29/01/2021
(30) 31/01/2020 JP 2020-015191
(51) A01C 1/06 (2006.01), A01N 37/36 (2006.01), A01N 37/44 (2006.01), A01P 3/00 (2006.01), A01N 43/653 (2006.01)
(54) COMPOSIÇÃO PARA O CONTROLE DE DOENÇAS DE PLANTAS E MÉTODO DE CONTROLE DE DOENÇAS DE PLANTAS
(71) SUMITOMO CHEMICAL COMPANY, LIMITED (JP)
(72) HIDEKATSU TOBITA; HIROTO TAMASHIMA; TAKAAKI NAKANO
(85) 13/07/2022

(86) PCT JP2021/003320 de 29/01/2021
(87) WO 2021/153758 de 05/08/2021

---

(21) BR 11 2022 013907-1 A2

Código 1.3 - Notificação - Fase Nacional - PCT
(22) 29/01/2021
(30) 10/02/2020 JP 2020-020847
(51) B65G 11/00 (2006.01), B65G 47/44 (2006.01), B65G 47/53 (2006.01)
(54) PLACA RECEPTORA, CALHA DE SEÇÃO DE TRANSFERÊNCIA, APARELHO DE TRANSPORTE E MÉTODO DE TRANSPORTE
(71) JFE STEEL CORPORATION (JP)
(72) NINGYUAN CAO; YOSHIAKI NISHINA; HIROKI SADAMORI
(85) 13/07/2022
(86) PCT JP2021/003417 de 29/01/2021
(87) WO 2021/161820 de 19/08/2021

---

(21) BR 11 2022 013908-0 A2

Código 1.3 - Notificação - Fase Nacional - PCT
(22) 18/02/2021
(30) 20/02/2020 US 62/978,943; 15/07/2020 US 63/052,005; 14/10/2020 US 63/091,585
(51) B25B 1/24 (2006.01), B25J 15/08 (2006.01), B25J 15/10 (2006.01), B25J 15/04 (2006.01)
(54) DISPOSITIVO, MÉTODO PARA OPERAR UM DISPOSITIVO PARA SEGURAR UMA PEÇA DE TRABALHO, E, DEDO DE UM DISPOSITIVO PARA SEGURAR UMA PEÇA DE TRABALHO
(71) NORGREN AUTOMATION SOLUTIONS LLC (US)
(72) SCOTT ALEXANDER STILSON; TOM T. NGUYEN; NICOLAS ALEXANDER HALL; STEPHAN MERKELBACH; KURT WYATT REINSCHMIDT; OSCAR ARTURO ARELLANO SEVILLA; COREY R. SHIDLER
(85) 13/07/2022
(86) PCT EP2021/054051 de 18/02/2021
(87) WO 2021/165412 de 26/08/2021

---

(21) BR 11 2022 013914-4 A2

Código 1.3 - Notificação - Fase Nacional - PCT
(22) 01/02/2021
(30) 02/02/2020 US 62/969,142; 08/04/2020 US 63/007,297; 07/08/2020 US 63/063,119
(51) A61K 48/00 (2006.01), C12N 9/38 (2006.01), C12N 15/86 (2006.01), A61P 25/28 (2006.01)
(54) COMPOSIÇÕES ÚTEIS PARA TRATAR GANGLIOSIDOSE GM1
(71) THE TRUSTEES OF THE UNIVERSITY OF PENNSYLVANIA (US)
(72) JAMES M. WILSON; CHRISTIAN HINDERER; NATHAN KATZ
(85) 13/07/2022
(86) PCT US2021/015988 de 01/02/2021

(87) WO 2021/155337 de 05/08/2021

(21) BR 11 2022 014036-3 A2

Código 1.3 - Notificação - Fase Nacional - PCT
(22) 26/01/2021
(30) 11/02/2020 EP 20156510.8
(51) A23L 23/10 (2006.01), A23P 10/20 (2006.01), A23P 10/28 (2006.01)
(54) PROCESSO PARA PRODUZIR UM TABLETE DE CALDO
(71) SOCIÉTÉ DES PRODUITS NESTLÉ S.A. (CH)
(72) REINHOLD WILLY BETZ; JIMMY PERDANA; KEVIN KURZ; GREGORY TRAPPO
(85) 15/07/2022
(86) PCT EP2021/051726 de 26/01/2021
(87) WO 2021/160421 de 19/08/2021

(21) BR 11 2022 014037-1 A2

Código 1.3 - Notificação - Fase Nacional - PCT
(22) 15/01/2021
(30) 23/01/2020 JP 2020-009291
(51) C01B 39/48 (2006.01), C01B 39/14 (2006.01), C01B 39/26 (2006.01), C01B 39/38 (2006.01)
(54) MÉTODO DE PRODUÇÃO DE UM MATERIAL POROSO, MATERIAL POROSO, E, COMPOSIÇÃO DE FONTE DE SI
(71) SONY GROUP CORPORATION (JP)
(72) SEIICHIRO TABATA; TOSHIYUKI YOKOI
(85) 15/07/2022
(86) PCT JP2021/001192 de 15/01/2021
(87) WO 2021/149600 de 29/07/2021

(21) BR 11 2022 014040-1 A2

Código 1.3 - Notificação - Fase Nacional - PCT
(22) 15/01/2021
(30) 15/01/2020 GB 2000619.3
(51) A61P 1/16 (2006.01), A61K 36/28 (2006.01), A61K 36/752 (2006.01), A61P 3/06 (2006.01), A61P 3/10 (2006.01), A61P 9/00 (2006.01)
(54) COMPOSIÇÃO DE EXTRATO VEGETAL PARA O TRATAMENTO DE DOENÇAS CARIOVASCULARES E METABÓLICAS
(71) MEDA PHARMA S.P.A. (IT)
(72) ELENA GELFI; ANDREA ZANARDI; FRANCO GASPARRI
(85) 15/07/2022
(86) PCT EP2021/050853 de 15/01/2021
(87) WO 2021/144447 de 22/07/2021

(21) BR 11 2022 014046-0 A2

Código 1.3 - Notificação - Fase Nacional - PCT
(22) 22/01/2021
(30) 24/01/2020 US 62/965,451

(51) A01N 59/00 (2006.01), A61K 6/802 (2006.01), A61K 6/887 (2006.01), C01B 21/068 (2006.01)
(54) COMPÓSITOS ANTIFÚNGICOS E MÉTODOS DOS MESMOS
(71) SINTX TECHNOLOGIES,INC. (US)
(72) BHAJANJIT SINGH BAL; BRYAN J. MCENTIRE; RYAN M. BOCK
(85) 15/07/2022
(86) PCT US2021/014725 de 22/01/2021
(87) WO 2021/150966 de 29/07/2021

---

(21) BR 11 2022 014051-7 A2

Código 1.3 - Notificação - Fase Nacional - PCT
(22) 22/01/2021
(30) 23/01/2020 EP 20315008.1
(51) A61F 2/07 (2006.01)
(54) ENDOPRÓTESE E MÉTODO DE FABRICAÇÃO DE UMA ENDOPRÓTESE
(71) KARDIOZIS SAS (FR)
(72) NATHALIE VANDAELE-FENOUIL; ORIANE CHAPUT; BRIAN BURG
(85) 15/07/2022
(86) PCT EP2021/051401 de 22/01/2021
(87) WO 2021/148578 de 29/07/2021

---

(21) BR 11 2022 014054-1 A2

Código 1.3 - Notificação - Fase Nacional - PCT
(22) 12/01/2021
(30) 16/01/2020 DE 10 2020 100 949.6
(51) A23N 12/10 (2006.01)
(54) TORRADOR DE TAMBOR PARA A TORREFAÇÃO DE GRÃOS
(71) PROBAT-WERKE VON GIMBORN MASCHINENFABRIK GMBH (DE)
(72) THOMAS KOZIOROWSKI; KAI DENECKE
(85) 15/07/2022
(86) PCT EP2021/050431 de 12/01/2021
(87) WO 2021/144239 de 22/07/2021

---

(21) BR 11 2022 014056-8 A2

Código 1.3 - Notificação - Fase Nacional - PCT
(22) 15/01/2021
(30) 16/01/2020 GB 2000685.4
(51) C09D 103/04 (2006.01), C09D 191/06 (2006.01), C09D 193/04 (2006.01), A01C 1/06 (2006.01), A01N 25/00 (2006.01), A01N 25/10 (2006.01)
(54) FILME E COMPOSIÇÃO DE REVESTIMENTO DE SEMENTE
(71) CRODA INTERNATIONAL PLC. (GB)
(72) DIRK KLOMP; JEROME SYLVAIN GARNIER; PIETER WILHELMUS JOHANNES SAMUELS
(85) 15/07/2022
(86) PCT EP2021/050822 de 15/01/2021

(87) WO 2021/144430 de 22/07/2021

(21) BR 11 2022 014057-6 A2

Código 1.3 - Notificação - Fase Nacional - PCT
(22) 02/02/2021
(30) 03/02/2020 NL 2024818; 21/12/2020 NL 2027187
(51) B60G 7/00 (2006.01), B60G 7/02 (2006.01), B60G 9/00 (2006.01), B60G 11/27 (2006.01), B60G 11/46 (2006.01), F16F 1/30 (2006.01)
(54) MONTAGEM DE BRAÇO DE ARRASTE, SUSPENSÃO DE EIXO DE RODA, BRAÇO DE ARRASTE, E, MÉTODO PARA FABRICAR UM BRAÇO DE ARRASTE
(71) VDL WEWELER B.V. (NL)
(72) TOM SCHRIER; GEERT EVERTS
(85) 15/07/2022
(86) PCT EP2021/052352 de 02/02/2021
(87) WO 2021/156219 de 12/08/2021

(21) BR 11 2022 014058-4 A2

Código 1.3 - Notificação - Fase Nacional - PCT
(22) 19/01/2021
(30) 20/01/2020 US 62/963,238; 05/02/2020 US 62/970,502; 22/04/2020 US 63/013,895
(51) A61K 31/437 (2006.01), A61P 25/00 (2006.01), A61P 25/28 (2006.01)
(54) INIBIDORES TERAPÊUTICOS DE TIROSINA CINASE PARA ESCLEROSE MÚLTIPLA RECIDIVANTE (RMS)
(71) GENZYME CORPORATION (US)
(72) MEEHYUNG CHO; TIMOTHY J. TURNER; ERIK WALLSTROEM
(85) 15/07/2022
(86) PCT US2021/013883 de 19/01/2021
(87) WO 2021/150476 de 29/07/2021

(21) BR 11 2022 014059-2 A2

Código 1.3 - Notificação - Fase Nacional - PCT
(22) 26/01/2021
(30) 30/01/2020 US 16/776,833
(51) G01R 15/18 (2006.01), G01R 19/25 (2006.01), G01R 22/06 (2006.01), G01R 31/08 (2006.01), G01R 31/12 (2006.01), H02H 1/00 (2006.01)
(54) ANTENA DE DETECÇÃO DE ARCO EM SISTEMAS DE MEDIDOR ELÉTRICO
(71) LANDIS+GYR INNOVATIONS, INC. (US)
(72) DOUG BUSEKRUS; MATTHEW KRAUS
(85) 15/07/2022
(86) PCT US2021/015092 de 26/01/2021
(87) WO 2021/154728 de 05/08/2021

(21) BR 11 2022 014060-6 A2

Código 1.3 - Notificação - Fase Nacional - PCT

(22) 12/01/2021
(30) 24/01/2020 US 62/965,674; 11/01/2021 US 17/146,388
(51) A61B 5/15 (2006.01), A61B 5/154 (2006.01), A61B 5/153 (2006.01)
(54) ADAPTADOR DE COLETA DE SANGUE E DISPOSITIVOS RELACIONADOS PARA REDUZIR A HEMÓLISE
(71) BECTON, DICKINSON AND COMPANY (US)
(72) JONATHAN KARL BURKHOLZ; YIPING MA
(85) 15/07/2022
(86) PCT US2021/013108 de 12/01/2021
(87) WO 2021/150399 de 29/07/2021

---

(21) BR 11 2022 014061-4 A2

Código 1.3 - Notificação - Fase Nacional - PCT
(22) 26/01/2021
(30) 27/01/2020 US 62/966,511; 25/01/2021 US 17/156,789
(51) H04B 7/06 (2006.01), H04B 7/08 (2006.01), H04B 7/0404 (2006.01)
(54) ASSISTÊNCIA À RECUPERAÇÃO DE FALHA DE FEIXE EM COMUNICAÇÕES SEM FIO DE ONDA MILIMÉTRICA DE BANDA SUPERIOR
(71) QUALCOMM INCORPORATED (US)
(72) VASANTHAN RAGHAVAN; TAO LUO; JUNYI LI
(85) 15/07/2022
(86) PCT US2021/015032 de 26/01/2021
(87) WO 2021/154691 de 05/08/2021

---

(21) BR 11 2022 014065-7 A2

Código 1.3 - Notificação - Fase Nacional - PCT
(22) 19/01/2021
(30) 20/01/2020 EP 20152677.9
(51) A61L 9/04 (2006.01), A01N 25/18 (2006.01), A45D 34/02 (2006.01), B01D 53/22 (2006.01), B01D 63/00 (2006.01), C09D 7/00 (2006.01)
(54) USOS DE UMA FOLHA E DE UM DISPOSITIVO, E, DISPOSITIVO PARA LIBERAÇÃO CONTROLADA DE UMA COMPOSIÇÃO ODORÍFERA
(71) BASF SE (DE)
(72) INGMAR BAUS
(85) 15/07/2022
(86) PCT EP2021/051057 de 19/01/2021
(87) WO 2021/148398 de 29/07/2021

---

(21) BR 11 2022 014066-5 A2

Código 1.3 - Notificação - Fase Nacional - PCT
(22) 16/01/2020
(51) G06Q 20/40 (2006.01), G06Q 30/00 (2006.01), H04L 9/30 (2006.01)
(54) SISTEMA E MÉTODO PARA TRANSMISSÃO SEGURA PONTO A PONTO DE CONTEÚDO EM REDES DE REGISTROS DISTRIBUÍDOS
(71) FREEVERSE, S.L. (ES)
(72) ANTONIO MATEOS SOLE; ALESSANDRO SINISCALCHI
(85) 15/07/2022

(86) PCT ES2020/070023 de 16/01/2020
(87) WO 2021/144479 de 22/07/2021

---

(21) BR 11 2022 014067-3 A2

Código 1.3 - Notificação - Fase Nacional - PCT
(22) 14/09/2020
(30) 16/01/2020 CN 202010046620.4
(51) H02J 3/38 (2006.01), H02J 3/48 (2006.01), H02J 3/50 (2006.01), H02J 3/24 (2006.01)
(54) MÉTODOS E SISTEMA PARA CONTROLAR A PASSAGEM DE ALTA TENSÃO DE UM PARQUE EÓLICO, CONVERSOR MODULAR MULTINÍVEL (MMC), CONVERSOR DO LADO DA MÁQUINA DE UMA TURBINA EÓLICA, PARQUE EÓLICO E MEIO DE ARMAZENAMENTO LEGÍVEL POR COMPUTADOR
(71) XINJIANG GOLDWIND SCIENCE & TECHNOLOGY CO., LTD. (CN)
(72) QITA FENG; MINGJIE TANG; ANG LI
(85) 15/07/2022
(86) PCT CN2020/115150 de 14/09/2020
(87) WO 2021/143169 de 22/07/2021

---

(21) BR 11 2022 014068-1 A2

Código 1.3 - Notificação - Fase Nacional - PCT
(22) 11/01/2021
(30) 16/01/2020 DE 10 2020 200 471.4
(51) B63B 79/10 (2006.01), B63B 79/15 (2006.01), B63B 79/20 (2006.01), B63B 79/30 (2006.01), B63B 79/40 (2006.01), B63G 1/00 (2006.01), B63G 13/00 (2006.01)
(54) EMBARCAÇÃO MILITAR COM SENSORES
(71) THYSSENKRUPP MARINE SYSTEMS GMBH (DE) ; THYSSENKRUPP AG (DE)
(72) BASTIAN EBELING; AXEL RASCH
(85) 15/07/2022
(86) PCT EP2021/050330 de 11/01/2021
(87) WO 2021/144206 de 22/07/2021

---

(21) BR 11 2022 014070-3 A2

Código 1.3 - Notificação - Fase Nacional - PCT
(22) 31/12/2020
(30) 15/01/2020 KR 10-2020-0005642; 02/04/2020 KR 10-2020-0040586
(51) A61K 9/51 (2006.01), A61K 47/22 (2006.01), A61K 47/14 (2006.01), A61K 47/24 (2006.01), A61K 47/28 (2006.01), A61K 47/10 (2006.01), A61K 31/7088 (2006.01), A61K 31/713 (2006.01), A61K 48/00 (2006.01)
(54) NANOPARTÍCULAS DE LIPÍDIO PARA DISPENSAR MEDICAMENTOS IN VIVO E USOS DAS MESMAS
(71) ENHANCEDBIO INC. (KR)
(72) HYUKJIN LEE; MINJEONG KIM; HANSAEM JEONG; HYOKYOUNG KWON; YUNMI SEO; MICHAELA JEONG

(85) 15/07/2022
(86) PCT KR2020/019502 de 31/12/2020
(87) WO 2021/145595 de 22/07/2021

---

(21) BR 11 2022 014074-6 A2

Código 1.3 - Notificação - Fase Nacional - PCT
(22) 10/02/2021
(30) 10/02/2020 EP 20382089.9
(51) A61K 31/201 (2006.01), A61K 31/202 (2006.01), A61K 38/17 (2006.01), A61K 45/06 (2006.01), A61P 35/00 (2006.01)
(54) COMBINAÇÃO FARMACÊUTICA PARA O TRATAMENTO DE UM CÂNCER
(71) ABILITY PHARMACEUTICALS S.L. (ES)
(72) HÉCTOR PÉREZ MONTOYO; MARC YESTE-VELASCO; PAU MUÑOZ GUARDIOLA; JOSÉ ALBERTO ALFÓN CORIAT; CARLES DOMÈNECH GARCIA; GUILLERMO YOLDI SALINAS; JOSE MIGUEL LIZCANO DE LA VEGA; MIGUEL FRANCISCO SEGURA GUINARD; LAIA PARIS-CODERCH; CLAUDIO FESTUCCIA
(85) 15/07/2022
(86) PCT EP2021/053162 de 10/02/2021
(87) WO 2021/160650 de 19/08/2021

---

(21) BR 11 2022 014077-0 A2

Código 1.3 - Notificação - Fase Nacional - PCT
(22) 10/02/2021
(30) 28/02/2020 US 62/983,237
(51) G01N 1/40 (2006.01), G01N 1/38 (2006.01), G01N 9/00 (2006.01), G01N 33/24 (2006.01)
(54) UNIDADE DE FILTRO PARA A REMOÇÃO DE PARTÍCULAS DE UMA PASTA FLUIDA
(71) PRECISION PLANTING LLC (US)
(72) REID HARMAN; KENT LEVY; DALE KOCH
(85) 15/07/2022
(86) PCT IB2021/051076 de 10/02/2021
(87) WO 2021/171120 de 02/09/2021

---

(21) BR 11 2022 014078-9 A2

Código 1.3 - Notificação - Fase Nacional - PCT
(22) 17/01/2021
(30) 16/01/2020 US 62/962,063; 18/05/2020 US 63/026,554; 15/01/2021 US 17/150,999
(51) A61K 48/00 (2006.01), A61P 27/02 (2006.01), C12N 15/79 (2006.01), A61Q 1/02 (2006.01)
(54) ALTERAÇÃO DA COR DOS OLHOS POR TRANSDUÇÃO GÊNICA
(71) JAMES W. HILL (US)
(72) JAMES W. HILL
(85) 15/07/2022

(86) PCT US2021/013790 de 17/01/2021
(87) WO 2021/146668 de 22/07/2021

---

(21) BR 11 2022 014079-7 A2

Código 1.3 - Notificação - Fase Nacional - PCT
(22) 19/01/2021
(30) 20/01/2020 US 62/963,330
(51) A61B 17/88 (2006.01), A61B 17/58 (2006.01), A61B 17/68 (2006.01), A61B 17/80 (2006.01)
(54) MÉTODO E APARELHO PARA MANTER UMA POSIÇÃO DE UMA PRIMEIRA PARTE DE OSSO EM RELAÇÃO A UMA SEGUNDA PARTE DE OSSO
(71) TRIMED, INCORPORATED (US)
(72) ROBERT MEDOFF
(85) 15/07/2022
(86) PCT US2021/013938 de 19/01/2021
(87) WO 2021/150500 de 29/07/2021

---

(21) BR 11 2022 014080-0 A2

Código 1.3 - Notificação - Fase Nacional - PCT
(22) 20/01/2021
(30) 24/01/2020 EP 20153509.3
(51) A61F 6/14 (2006.01), A61F 6/18 (2006.01)
(54) SISTEMA E MÉTODO PARA PREDIZER O RISCO FUTURO DE CÂNCER DE PULMÃO
(71) BAYER OY (FI)
(72) TAINA TJÄDER; MIKAEL STOLT; HEIKKI SALO; MIRA KAUTTO; MARINA ALLEN; KIMMO LAAKSONEN; JARI RISKI; PETRI PERÄLÄ
(85) 15/07/2022
(86) PCT EP2021/051151 de 20/01/2021
(87) WO 2021/148443 de 29/07/2021

---

(21) BR 11 2022 014084-3 A2

Código 1.3 - Notificação - Fase Nacional - PCT
(22) 19/01/2021
(30) 20/01/2020 DE 10 2020 101 171.7
(51) F16C 19/06 (2006.01), F16C 33/58 (2006.01), F16C 33/62 (2006.01), F16C 33/64 (2006.01), F16C 35/067 (2006.01), F16C 41/00 (2006.01), F16C 19/54 (2006.01), A61B 17/16 (2006.01)
(54) ROLAMENTO DE ROLOS E LUVA PARA USO EM UM INSTRUMENTO CIRÚRGICO, MÉTODO DE FABRICAÇÃO DESTES E INSTRUMENTO CIRÚRGICO
(71) AESCULAP AG (DE)
(72) ROLAND-ALOIS HÖGERLE; FREDERICK LENZENHUBER; ANDRÉ BÜRK
(85) 15/07/2022
(86) PCT EP2021/051061 de 19/01/2021

(87) WO 2021/148400 de 29/07/2021

---

(21) BR 11 2022 014086-0 A2

Código 1.3 - Notificação - Fase Nacional - PCT
(22) 30/12/2020
(30) 16/01/2020 CN 202010049572.4
(51) H04L 5/00 (2006.01), H04L 1/00 (2006.01), H04W 74/08 (2006.01)
(54) MÉTODO E APARELHO DE PROCESSAMENTO DE SINAL, PRIMEIRO NÓ DE COMUNICAÇÃO, SEGUNDO NÓ DE COMUNICAÇÃO E MEIO DE ARMAZENAMENTO
(71) ZTE CORPORATION (CN)
(72) LI, WEIMIN; YUAN, ZHIFENG; LI, ZHIGANG; MA, YIHUA
(85) 15/07/2022
(86) PCT CN2020/141212 de 30/12/2020
(87) WO 2021/143529 de 22/07/2021

---

(21) BR 11 2022 014088-6 A2

Código 1.3 - Notificação - Fase Nacional - PCT
(22) 08/12/2020
(30) 16/01/2020 FR FR2000416
(51) B65D 51/00 (2006.01)
(54) COBERTURA DE TRAVAMENTO PARA RECIPIENTE COM GARGALO COM UMA CÁPSULA COM ABAS DE FIXAÇÃO ROMPÍVEIS
(71) A. RAYMOND ET CIE (FR)
(72) GAËTAN REY
(85) 15/07/2022
(86) PCT FR2020/052327 de 08/12/2020
(87) WO 2021/144511 de 22/07/2021

---

(21) BR 11 2022 014090-8 A2

Código 1.3 - Notificação - Fase Nacional - PCT
(22) 19/01/2021
(30) 19/01/2020 CN 202010057898.1
(51) H04W 36/08 (2006.01)
(54) MÉTODO DE RESSELEÇÃO DE CÉLULA E DISPOSITIVO
(71) CHINA MOBILE COMMUNICATION CO., LTD RESEARCH INSTITUTE (CN) ; CHINA MOBILE COMMUNICATIONS GROUP CO., LTD. (CN)
(72) XIAORAN ZHANG; NAN HU; XIAODONG XU; LIANG LIU
(85) 15/07/2022
(86) PCT CN2021/072628 de 19/01/2021
(87) WO 2021/143918 de 22/07/2021

---

(21) BR 11 2022 014091-6 A2

Código 1.3 - Notificação - Fase Nacional - PCT
(22) 15/01/2021
(30) 16/01/2020 US 16/744,479
(51) A24F 40/465 (2006.01), A24D 1/20 (2006.01), A24F 40/42 (2006.01)

(54) ARRANJO DE SUSCEPTOR PARA UM DISPOSITIVO DE DISTRIBUIÇÃO DE AEROSOL INDUTIVAMENTE AQUECIDO
(71) NICOVENTURES TRADING LIMITED (GB)
(72) BRIDGET B. CRUMP; KAREN H. CLECKLEY; ANDRIES D. SEBASTIAN; STEPHEN B. SEARS; KENNETH A. BEARD
(85) 15/07/2022
(86) PCT IB2021/050307 de 15/01/2021
(87) WO 2021/144760 de 22/07/2021

---

(21) BR 11 2022 014093-2 A2

Código 1.3 - Notificação - Fase Nacional - PCT
(22) 25/01/2021
(30) 28/01/2020 DE 10 2020 102 038.4
(51) G01N 33/531 (2006.01), G01N 33/543 (2006.01), G01N 33/545 (2006.01)
(54) REAGENTE DE DIAGNÓSTICO PARA DETERMINAÇÃO QUANTITATIVA DE PROCALCITONINA EM UMA AMOSTRA
(71) DIASYS DIAGNOSTIC SYSTEMS GMBH (DE)
(72) MATTHIAS GRIMMLER; THOMAS MASETTO
(85) 15/07/2022
(86) PCT EP2021/051577 de 25/01/2021
(87) WO 2021/151820 de 05/08/2021

---

(21) BR 11 2022 014101-7 A2

Código 1.3 - Notificação - Fase Nacional - PCT
(22) 29/01/2021
(30) 31/01/2020 US 62/968,490
(51) H01J 49/04 (2006.01), G01N 27/623 (2006.01), G01N 27/624 (2006.01), H01J 49/26 (2006.01), H01J 49/34 (2006.01)
(54) MÉTODOS E SISTEMAS PARA DETECTAR E QUANTIFICAR UM ANALITO ALVO EM UMA AMOSTRA POR ESPECTROMETRIA DE MASSA EM MODO DE ÍONS NEGATIVOS
(71) PHYTRONIX TECHNOLOGIES INC. (CA)
(72) PIERRE PICARD; SERGE AUGER
(85) 15/07/2022
(86) PCT CA2021/050104 de 29/01/2021
(87) WO 2021/151209 de 05/08/2021

---

(21) BR 11 2022 014102-5 A2

Código 1.3 - Notificação - Fase Nacional - PCT
(22) 10/02/2021
(30) 28/02/2020 US 62/983,237
(51) G01N 1/38 (2006.01), G01N 1/40 (2006.01), G01N 9/00 (2006.01), G01N 33/24 (2006.01)
(54) SISTEMA DE AMOSTRAGEM AGRÍCOLA E MÉTODOS RELACIONADOS
(71) PRECISION PLANTING LLC (US)
(72) TODD SWANSON; REID HARMAN; KENT LEVY; DALE KOCH; ADAM VACCARI; JOSH SEELYE

(85) 15/07/2022
(86) PCT IB2021/051077 de 10/02/2021
(87) WO 2021/171121 de 02/09/2021

---

(21) BR 11 2022 014106-8 A2

Código 1.3 - Notificação - Fase Nacional - PCT
(22) 18/02/2021
(30) 19/02/2020 US 62/978,767; 03/03/2020 US 62/984,555; 23/03/2020 US 62/993,365
(51) C22C 21/04 (2006.01), C22C 21/06 (2006.01), C22C 21/08 (2006.01), C22F 1/043 (2006.01), C22F 1/047 (2006.01), C22F 1/05 (2006.01), C22C 21/02 (2006.01)
(54) CONTROLE DE MICROESTRUTURA DE LIGA DE ALUMÍNIO PARA RESISTÊNCIA À CORROSÃO E DESEMPENHO DE LIGAÇÃO MELHORADOS
(71) NOVELIS INC. (US)
(72) THERESA EIZABETH MACFARLANE; LASITHA CUMARANATUNGE; SAZOL KUMAR DAS; YUDIE YUAN; THOMAS J. BECK; RAJEEV G. KAMAT; PETER LLOYD REDMOND; JOHN ANTHONY HUNTER; LIANGLIANG LI; SAMUEL ROBERT WAGSTAFF; KUMAR SUNDARAM; ROBERT BRUCE WAGSTAFF
(85) 15/07/2022
(86) PCT US2021/018496 de 18/02/2021
(87) WO 2021/168064 de 26/08/2021

---

(21) BR 11 2022 014107-6 A2

Código 1.3 - Notificação - Fase Nacional - PCT
(22) 02/02/2021
(30) 13/02/2020 EP 20020066.5
(51) G05B 19/418 (2006.01), G05B 19/4065 (2006.01)
(54) INSERTO DE FERRAMENTA PARA UMA MÁQUINA, MÁQUINA E MÉTODO PARA OPERAÇÃO DE UMA MÁQUINA
(71) BOBST MEX SA (CH)
(72) ALEXANDRE DE KALBERMATTEN; ALEXANDRE VOLERY
(85) 15/07/2022
(86) PCT EP2021/052412 de 02/02/2021
(87) WO 2021/160472 de 19/08/2021

---

(21) BR 11 2022 014114-9 A2

Código 1.3 - Notificação - Fase Nacional - PCT
(22) 16/01/2021
(30) 17/01/2020 US 62/962,343; 17/12/2020 US 63/126,920
(51) A61K 35/36 (2006.01), C12N 5/071 (2006.01)
(54) COMPOSIÇÕES PARA GERENCIAR DOENÇA PULMONAR OBSTRUTIVA CRÔNICA
(71) SAMI-SABINSA GROUP LIMITED (IN)
(72) MUHAMMED MAJEED; KALYANAM NAGABHUSHANAM; SARANG BANI;

ANJALI PANDEY
(85) 15/07/2022
(86) PCT US2021/013763 de 16/01/2021
(87) WO 2021/146648 de 22/07/2021

---

(21) BR 11 2022 014116-5 A2

Código 1.3 - Notificação - Fase Nacional - PCT
(22) 17/01/2021
(30) 16/01/2020 NL 2024686
(51) B67D 1/08 (2006.01), B08B 9/032 (2006.01)
(54) MÉTODO PARA REALIZAR CONEXÃO ASSÉPTICA ENTRE UNIDADE DE VÁLVULA E CONTENTOR-CISTERNA
(71) MEGA-INLINER INTERNATIONAL GROUP BV (NL)
(72) SIDONIUS JOSEPH VICTOR MARIE VAN LAARHOVEN; ROBIN WILLIAM ANTON BRUIL; BARRY FRANSISCUS WILHELMUS VAN BARSCHOT; WILHELMUS THEODORUS MARIA VAN BARSCHOT
(85) 15/07/2022
(86) PCT NL2021/050019 de 17/01/2021
(87) WO 2021/145765 de 22/07/2021

---

(21) BR 11 2022 014117-3 A2

Código 1.3 - Notificação - Fase Nacional - PCT
(22) 18/01/2021
(30) 16/01/2020 US 62/961,953; 05/03/2020 US 62/985,613
(51) F15B 1/00 (2006.01), F15B 1/20 (2006.01), F02B 33/44 (2006.01), F02M 55/04 (2006.01), F04B 11/00 (2006.01), F16L 41/02 (2006.01)
(54) SISTEMA DE FLUIDO REATIVO QUE COMPENSA EXPANSÃO TÉRMICA EM SUBSTITUIÇÃO DE NITROGÊNIO DENTRO DE EQUIPAMENTO DE CONTROLE DE PULSAÇÃO CARREGADO
(71) PERFORMANCE PULSATION CONTROL, INC. (US)
(72) JOHN THOMAS ROGERS; CERSTEN JANTZON; JAMES BARLOW
(85) 15/07/2022
(86) PCT US2021/013829 de 18/01/2021
(87) WO 2021/146686 de 22/07/2021

---

(21) BR 11 2022 014122-0 A2

Código 1.3 - Notificação - Fase Nacional - PCT
(22) 15/01/2021
(30) 17/01/2020 US 16/746,694
(51) G06Q 10/04 (2006.01), G06Q 10/06 (2006.01), G06Q 50/30 (2006.01)
(54) PREVISÃO DE SOLICITAÇÕES COM BASE EM DADOS DE CONTEXTO PARA UM SERVIÇO BASEADO EM REDE
(71) UBER TECHNOLOGIES, INC. (US)
(72) EMRE DEMIRALP; JOHN MARK NICKELS; EOIN O'MAHONY; DANHUA GUO; LIOR SEEMAN; CHAOXU TONG; MELISSA DALIS; HYUNG JIN KIM; EN YU; XIANGYU SUN
(85) 15/07/2022

(86) PCT US2021/013677 de 15/01/2021
(87) WO 2021/146584 de 22/07/2021

---

(21) BR 11 2022 014156-4 A2

Código 1.3 - Notificação - Fase Nacional - PCT
(22) 18/02/2021
(30) 21/02/2020 US 62/979,584; 18/06/2020 US 62/705,251
(51) A61M 39/10 (2006.01)
(54) CONECTORES DE PERCURSO DE FLUIDO PARA DISTRIBUIÇÃO DE FLUIDO MÉDICO
(71) BAYER HEALTHCARE LLC (US)
(72) MICHAEL SPOHN; KEVIN COWAN; MICHAEL SWANTNER; IAN MENEGO; JAMES DEDIG; ARTHUR UBER III; JOHN HAURY; BARRY TUCKER; JOSEPH KENT
(85) 18/07/2022
(86) PCT US2021/018523 de 18/02/2021
(87) WO 2021/168076 de 26/08/2021

---

(21) BR 11 2022 014157-2 A2

Código 1.3 - Notificação - Fase Nacional - PCT
(22) 28/01/2021
(30) 07/02/2020 DE 10 2020 103 150.5
(51) B62D 5/04 (2006.01), B62D 7/14 (2006.01)
(54) SISTEMA DE DIREÇÃO ELETROMECÂNICA DUPLA PARA UM VEÍCULO UTILITÁRIO
(71) KNORR-BREMSE SYSTEME FÜR NUTZFAHRZEUGE GMBH (DE)
(72) JENS-HAUKE MÜLLER; ALEXANDER KOGAN
(85) 18/07/2022
(86) PCT EP2021/051954 de 28/01/2021
(87) WO 2021/156132 de 12/08/2021

---

(21) BR 11 2022 014160-2 A2

Código 1.3 - Notificação - Fase Nacional - PCT
(22) 22/01/2021
(30) 22/01/2020 US 62/964,501
(51) C07K 14/47 (2006.01), A61P 25/28 (2006.01)
(54) FATORES DE TRANSCRIÇÃO DE PROTEÍNA DEDO DE ZINCO PARA REPRIMIR A EXPRESSÃO DE TAU
(71) SANGAMO THERAPEUTICS, INC. (US)
(72) BRYAN ZEITLER; ASA HATAMI; LEI ZHANG
(85) 18/07/2022
(86) PCT US2021/014780 de 22/01/2021
(87) WO 2021/151012 de 29/07/2021

---

(21) BR 11 2022 014161-0 A2

Código 1.3 - Notificação - Fase Nacional - PCT
(22) 22/01/2021

(30) 19/02/2020 DE DE 10 2020 104 320.1
(51) A61M 37/00 (2006.01)
(54) MATRIZ DE MICROAGULHAS, CORPO MOLDADO PARA PRODUÇÃO DE UMA MATRIZ DO MICROAGULHAS, BEM COMO PROCESSO PARA PRODUÇÃO DE UMA MATRIZ DE MICROAGULHAS
(71) LTS LOHMANN THERAPIE-SYSTEME AG (DE)
(72) MIRIAM BRITTEN; NATASHA GANNON; JÖRG BENDER
(85) 18/07/2022
(86) PCT EP2021/051430 de 22/01/2021
(87) WO 2021/164979 de 26/08/2021

---

(21) BR 11 2022 014165-3 A2

Código 1.3 - Notificação - Fase Nacional - PCT
(22) 04/02/2021
(30) 02/03/2020 US 62/983,873; 25/01/2021 US 17/156,805
(51) C11D 3/40 (2006.01), C11D 11/00 (2006.01), C11D 3/34 (2006.01)
(54) COMPOSIÇÃO COMPREENDENDO AGENTE DE MATIZAÇÃO
(71) MILLIKEN & COMPANY (US)
(72) WESLEY A FREUND; RICHARD LAWSON; SANJEEV K. DEY; NOLAN PEEVY
(85) 18/07/2022
(86) PCT US2021/016543 de 04/02/2021
(87) WO 2021/178099 de 10/09/2021

---

(21) BR 11 2022 014166-1 A2

Código 1.3 - Notificação - Fase Nacional - PCT
(22) 19/01/2021
(30) 20/01/2020 IN 202021002355; 02/03/2020 EP 20160453.5
(51) C07D 309/10 (2006.01), C07D 309/18 (2006.01), C07D 309/22 (2006.01), C11B 9/00 (2006.01), C11D 3/50 (2006.01)
(54) ODORANTES E COMPOSIÇÕES COMPREENDENDO ODORANTES
(71) S H KELKAR AND COMPANY LIMITED (IN)
(72) AVDHOOT D VELANKAR; KEDAR RAMESH VAZE; POPAT D SHINDE; VIJAY J KUTE; RAVINDRA D GAIKWAD; SHRIKANT B SHIRKE; GORAKSHA M KHOSE; TANAJI J MENGAWADE; RASIKA S BHIDE
(85) 18/07/2022
(86) PCT IB2021/050381 de 19/01/2021
(87) WO 2021/148940 de 29/07/2021

---

(21) BR 11 2022 014221-8 A2

Código 1.3 - Notificação - Fase Nacional - PCT
(22) 21/01/2020
(51) H04W 72/04 (2006.01), H04W 72/12 (2006.01)
(54) MÉTODO PARA INDICAÇÃO DE PORTA PARA CANAIS DE DADOS DE UPLINK
(71) ZTE CORPORATION (CN)
(72) BO GAO; ZHAOHUA LU; KE YAO; SHUJUAN ZHANG; ZHEN HE

(85) 19/07/2022
(86) PCT CN2020/073454 de 21/01/2020
(87) WO 2021/093178 de 20/05/2021

---

(21) BR 11 2022 014223-4 A2

Código 1.3 - Notificação - Fase Nacional - PCT
(22) 04/02/2021
(30) 02/03/2020 US 62/983,880; 25/01/2021 US 17/156,814
(51) C11D 3/395 (2006.01), C11D 3/34 (2006.01), C11D 11/00 (2006.01), C11D 3/40 (2006.01)
(54) COMPOSIÇÃO COMPREENDENDO AGENTE DE MATIZAÇÃO
(71) MILLIKEN & COMPANY (US)
(72) WESLEY A. FREUND; RICHARD LAWSON; SANJEEV K. DEY; NOLAN PEEVY
(85) 19/07/2022
(86) PCT US2021/016544 de 04/02/2021
(87) WO 2021/178100 de 10/09/2021

---

(21) BR 11 2022 014224-2 A2

Código 1.3 - Notificação - Fase Nacional - PCT
(22) 05/02/2021
(30) 14/02/2020 FR FR2001493
(51) C08K 5/52 (2006.01)
(54) UTILIZAÇÃO DE UM ADITIVO PARA RETARDAR O ENVELHECIMENTO DO BETUME
(71) ARKEMA FRANCE (FR)
(72) RABI INOUBLI; GILLES BARRETO
(85) 19/07/2022
(86) PCT FR2021/050214 de 05/02/2021
(87) WO 2021/160956 de 19/08/2021

---

(21) BR 11 2022 014226-9 A2

Código 1.3 - Notificação - Fase Nacional - PCT
(22) 05/02/2021
(30) 14/02/2020 FR FR2001495
(51) C08L 95/00 (2006.01)
(54) COMPOSIÇÃO BETUMINOSA QUE CONTÉM UM ÓLEO EPOXIDADO
(71) ARKEMA FRANCE (FR)
(72) RABI INOUBLI; GILLES BARRETO; JUSTINE CANTOT
(85) 19/07/2022
(86) PCT FR2021/050219 de 05/02/2021
(87) WO 2021/160957 de 19/08/2021

---

(21) BR 11 2022 014227-7 A2

Código 1.3 - Notificação - Fase Nacional - PCT
(22) 10/01/2021
(30) 19/01/2020 CN 202010057148.4

(51) G10L 19/008 (2006.01), G06F 3/16 (2006.01), H04S 7/00 (2006.01)
(54) SISTEMA, MÉTODO E APARELHO DE TRANSMISSÃO DE INFORMAÇÕES DE ÁUDIO, E VEÍCULO DE DUAS RODAS E CAPACETE CORRESPONDENTES.
(71) SHARKGULF TECHNOLOGY (QINGDAO) CO., LTD (CN)
(72) LIU, KE; HU, HUI
(85) 19/07/2022
(86) PCT CN2021/071003 de 10/01/2021
(87) WO 2021/143631 de 22/07/2021

---

(21) BR 11 2022 014228-5 A2

Código 1.3 - Notificação - Fase Nacional - PCT
(22) 18/02/2021
(30) 20/02/2020 EP 20158552.8; 15/12/2020 EP 20214098.4
(51) A61K 9/00 (2006.01), A61K 9/08 (2006.01), A61K 31/58 (2006.01), A61K 45/06 (2006.01), A61M 15/00 (2006.01), A61K 31/573 (2006.01)
(54) INALADORES PRESSURIZADOS DE DOSE CALIBRADA COMPREENDENDO UMA FORMULAÇÃO FARMACÊUTICA TAMPONADA
(71) CHIESI FARMACEUTICI S.P.A. (IT)
(72) ENRICO ZAMBELLI
(85) 19/07/2022
(86) PCT EP2021/053936 de 18/02/2021
(87) WO 2021/165348 de 26/08/2021

---

(21) BR 11 2022 014317-6 A2

Código 1.3 - Notificação - Fase Nacional - PCT
(22) 12/01/2021
(30) 24/01/2020 US 62/965,641; 11/01/2021 US 17/146,400
(51) A61M 25/09 (2006.01)
(54) DISPOSITIVO DE DISTRIBUIÇÃO BASEADO EM ÊMBOLO PARA INTRODUZIR O FIO-GUIA NO CATETER
(71) BECTON, DICKINSON AND COMPANY (US)
(72) MEGAN SCHERICH; JONATHAN KARL BURKHOLZ; CURTIS H. BLANCHARD; WESTON F. HARDING; YIPING MA
(85) 20/07/2022
(86) PCT US2021/013103 de 12/01/2021
(87) WO 2021/150398 de 29/07/2021

---

(21) BR 11 2022 014319-2 A2

Código 1.3 - Notificação - Fase Nacional - PCT
(22) 20/01/2021
(30) 20/01/2020 ZA 2020/00358
(51) F25B 15/00 (2006.01), E03B 3/28 (2006.01)
(54) GERADOR DE ÁGUA ATMOSFÉRICA
(71) CIRRUS REHOS RENEWABLE POWER AND WATER (PTY) LTD (ZA)
(72) MIKE MURRAY; JOHAN ADAM ENSLIN
(85) 20/07/2022

(86) PCT IB2021/050431 de 20/01/2021
(87) WO 2021/148965 de 29/07/2021

---

(21) BR 11 2022 014320-6 A2

Código 1.3 - Notificação - Fase Nacional - PCT
(22) 13/01/2021
(30) 21/01/2020 GB 2000879.3; 21/01/2020 US 16/748,580
(51) A23D 9/00 (2006.01), A23K 10/22 (2006.01), A23K 20/158 (2006.01), A23L 17/20 (2006.01), A23L 17/30 (2006.01), A23L 17/50 (2006.01)
(54) COMPOSIÇÃO, PRODUTO ALIMENTAR, NUTRACÊUTICO OU SUPLEMENTO E MÉTODO PARA TRATAR UM INDIVÍDUO
(71) LINTBELLS LIMITED (GB)
(72) JOHN HOWIE; GLENN VILE
(85) 20/07/2022
(86) PCT GB2021/050074 de 13/01/2021
(87) WO 2021/148777 de 29/07/2021

---

(21) BR 11 2022 014321-4 A2

Código 1.3 - Notificação - Fase Nacional - PCT
(22) 22/01/2021
(30) 22/01/2020 CN 202010073626.0; 28/02/2020 CN 202010128371.3; 14/09/2020 CN 202010961434.3; 10/10/2020 CN 202011079522.7
(51) C07D 501/46 (2006.01), A61K 31/546 (2006.01), A61P 31/04 (2006.01)
(54) COMPOSTO ANTIBACTERIANO DE CEFALOSPORINA E APLICAÇÃO FARMACÊUTICA DO MESMO
(71) SHANGHAI SENHUI MEDICINE CO., LTD. (CN) ; SHANGHAI SHENGDI PHARMACEUTICAL CO., LTD. (CN) ; JIANGSU HENGRUI MEDICINE CO., LTD. (CN)
(72) JIAN HUANG; LINGJIAN ZHU; YANG ZOU; CILI ZHANG
(85) 20/07/2022
(86) PCT CN2021/073242 de 22/01/2021
(87) WO 2021/147986 de 29/07/2021

---

(21) BR 11 2022 014327-3 A2

Código 1.3 - Notificação - Fase Nacional - PCT
(22) 22/01/2021
(30) 24/01/2020 JP 2020-010390
(51) C12N 5/0789 (2006.01)
(54) MÉTODO DE CULTIVO DE CÉLULAS HUMANAS, COMPOSIÇÃO DE MEIO DE CULTURA PARA CULTIVAR CÉLULAS HUMANAS E CÉLULAS HUMANAS
(71) THE UNIVERSITY OF TOKYO (JP)
(72) SATOSHI YAMAZAKI; MOTOO WATANABE
(85) 20/07/2022
(86) PCT JP2021/002252 de 22/01/2021
(87) WO 2021/149799 de 29/07/2021

(21) BR 11 2022 014331-1 A2

Código 1.3 - Notificação - Fase Nacional - PCT
(22) 20/01/2021
(30) 21/01/2020 US 62/963,582; 13/02/2020 EP 20157071.0
(51) C08G 18/64 (2006.01), C08G 18/75 (2006.01), C08G 18/76 (2006.01), C08G 18/79 (2006.01), C08L 75/04 (2006.01), C08L 95/00 (2006.01), C09D 175/04 (2006.01), C09D 195/00 (2006.01), C09J 175/04 (2006.01)
(54) COMPOSIÇÃO DE ASFALTO, PROCESSO PARA PREPARAR UMA COMPOSIÇÃO DE ASFALTO E USO DA COMPOSIÇÃO
(71) BASF SE (DE)
(72) BRIAN ORR; DAHLIA ISHAMA CAMPBELL; BERNIE LEWIS MALONSON
(85) 20/07/2022
(86) PCT EP2021/051092 de 20/01/2021
(87) WO 2021/148418 de 29/07/2021

(21) BR 11 2022 014333-8 A2

Código 1.3 - Notificação - Fase Nacional - PCT
(22) 21/01/2021
(30) 22/01/2020 IL 272194
(51) C07K 16/28 (2006.01)
(54) ANTICORPOS MULTIESPECÍFICOS PARA USO NO TRATAMENTO DE DOENÇAS
(71) YEDA RESEARCH AND DEVELOPMENT CO. LTD. (IL)
(72) DAHAN, RONY; SALOMON, RAN
(85) 20/07/2022
(86) PCT IL2021/050064 de 21/01/2021
(87) WO 2021/149053 de 29/07/2021

(21) BR 11 2022 014334-6 A2

Código 1.3 - Notificação - Fase Nacional - PCT
(22) 10/01/2021
(30) 28/02/2020 CN 202010127193.2
(51) B62J 50/22 (2006.01), G08B 21/02 (2006.01), A42B 3/30 (2006.01), H04L 29/08 (2006.01)
(54) SISTEMA DE AVISO ANTECIPADO, MÉTODO E APARELHO PARA DIREÇÃO DE VEÍCULOS DE DUAS RODAS E VEÍCULOS DE DUAS RODAS CORRESPONDENTES.
(71) SHARKGULF TECHNOLOGY (QINGDAO) CO., LTD (CN)
(72) LIU, KE; HU, HUI; LIU, SHIYAO; LI, PENG
(85) 20/07/2022
(86) PCT CN2021/071002 de 10/01/2021
(87) WO 2021/169629 de 02/09/2021

(21) BR 11 2022 014337-0 A2

Código 1.3 - Notificação - Fase Nacional - PCT
(22) 19/01/2021
(30) 21/01/2020 IT 102020000001054

(51) B21D 19/00 (2006.01), B21D 41/00 (2006.01), B21D 43/14 (2006.01)
(54) MÁQUINA DE TRANSFERÊNCIA
(71) GRAZIOLI CESARE S.R.L. (IT)
(72) GIUSEPPE VINCO; MATTIA FEZZARDI; CLAUDIO GRAZIOLI
(85) 20/07/2022
(86) PCT IB2021/050374 de 19/01/2021
(87) WO 2021/148936 de 29/07/2021

---

(21) BR 11 2022 014340-0 A2

Código 1.3 - Notificação - Fase Nacional - PCT
(22) 21/01/2020
(51) H04W 52/14 (2006.01), H04W 52/24 (2006.01), H04W 74/08 (2006.01)
(54) MÉTODO E APARELHO DE TRANSMISSÃO DE PREÂMBULO DE ACESSO ALEATÓRIO
(71) HUAWEI TECHNOLOGIES CO., LTD. (CN)
(72) KUANDONG GAO; MAO YAN; HUANG HUANG
(85) 20/07/2022
(86) PCT CN2020/073641 de 21/01/2020
(87) WO 2021/146963 de 29/07/2021

---

(21) BR 11 2022 014342-7 A2

Código 1.3 - Notificação - Fase Nacional - PCT
(22) 25/03/2021
(30) 31/03/2020 US 63/002,577
(51) B01J 23/42 (2006.01), B01D 53/94 (2006.01), B01J 29/76 (2006.01), B01J 29/78 (2006.01), B01J 35/00 (2006.01)
(54) ARTIGO CATALÍTICO, E, SISTEMA DE EXAUSTÃO
(71) JOHNSON MATTHEY PUBLIC LIMITED COMPANY (GB)
(72) JOSEPH FEDEYKO; YANNICK BIDAL; HAI-YING CHEN; MATTHEW HARRIS; JING LU; NEIL GREENHAM
(85) 20/07/2022
(86) PCT US2021/070314 de 25/03/2021
(87) WO 2021/203121 de 07/10/2021

---

(21) BR 11 2022 014343-5 A2

Código 1.3 - Notificação - Fase Nacional - PCT
(22) 22/01/2021
(30) 22/01/2020 US 62/964,535
(51) G01N 33/38 (2006.01), G01N 17/04 (2006.01), G06Q 50/08 (2006.01)
(54) SISTEMA PARA MONITORAR PELO MENOS UMA PROPRIEDADE DE CONCRETO EM TEMPO REAL
(71) DMITRY G. GORDI (US)
(72) DMITRY G. GORDI
(85) 20/07/2022
(86) PCT US2021/014711 de 22/01/2021
(87) WO 2021/150957 de 29/07/2021

(21) BR 11 2022 014351-6 A2

Código 1.3 - Notificação - Fase Nacional - PCT
(22) 12/01/2021
(30) 29/01/2020 US 62/967,469; 11/01/2021 US 17/146,227
(51) H04L 5/00 (2006.01), H04W 72/12 (2006.01)
(54) ESQUEMA DE REDE DE FREQUÊNCIA ÚNICA NÃO TRANSPARENTE
(71) QUALCOMM INCORPORATED (US)
(72) MOSTAFA KHOSHNEVISAN; XIAOXIA ZHANG; TAO LUO; JING SUN; SUNGWOO PARK; WOOSEOK NAM
(85) 20/07/2022
(86) PCT US2021/013039 de 12/01/2021
(87) WO 2021/154486 de 05/08/2021

(21) BR 11 2022 014355-9 A2

Código 1.3 - Notificação - Fase Nacional - PCT
(22) 20/01/2021
(30) 21/01/2020 US 62/964,073; 02/04/2020 EP 20167791.1
(51) B05B 11/00 (2006.01), B05B 15/14 (2006.01), B05B 15/30 (2006.01), B65D 5/52 (2006.01), B65D 5/42 (2006.01)
(54) GARRAFA E CARTUCHO
(71) UNILEVER IP HOLDINGS B.V. (PB)
(72) MEEGAN DAIGLER; ALBERT J. KWAK; CHARLES SIMON PARADISE
(85) 20/07/2022
(86) PCT EP2021/051155 de 20/01/2021
(87) WO 2021/148444 de 29/07/2021

(21) BR 11 2022 014358-3 A2

Código 1.3 - Notificação - Fase Nacional - PCT
(22) 21/01/2021
(30) 21/01/2020 US 62/963,771
(51) A61P 31/12 (2006.01), A61P 35/00 (2006.01), A61P 37/06 (2006.01), C07K 16/28 (2006.01)
(54) ANTICORPOS ANTI-PD-L1
(71) BOLT BIOTHERAPEUTICS, INC. (US)
(72) MICHAEL N. ALONSO; DAVID DORNAN; KARLA HENNING; JUSTIN KENKEL; MARCIN KOWANETZ; HEIDI LEBLANC; WILLIAM MALLET
(85) 20/07/2022
(86) PCT US2021/014346 de 21/01/2021
(87) WO 2021/150701 de 29/07/2021

(21) BR 11 2022 014362-1 A2

Código 1.3 - Notificação - Fase Nacional - PCT
(22) 22/01/2021
(30) 23/01/2020 EP 20153429.4
(51) A61K 9/00 (2006.01), A61K 9/14 (2006.01), A61K 9/16 (2006.01), A61K 31/352 (2006.01), A61K 9/08 (2006.01), A61K 47/32 (2006.01)
(54) COMPLEXO DE 7-DESACETIL-FORSCOLINA (7-DAFSK) E

POLIVINILPIRROLIDONA (PVP), PROCESSO PARA A PREPARAÇÃO DE TAL COMPLEXO, E UMA COMPOSIÇÃO FARMACÊUTICA ÚTIL COMO UM MEDICAMENTO CONTENDO O DITO COMPLEXO
(71) SCIPHARM SÀRL (LU)
(72) KUBIN, ANDREAS
(85) 20/07/2022
(86) PCT EP2021/051499 de 22/01/2021
(87) WO 2021/148633 de 29/07/2021

---

(21) BR 11 2022 014364-8 A2

Código 1.3 - Notificação - Fase Nacional - PCT
(22) 25/01/2021
(30) 31/01/2020 US 62/968,886; 22/01/2021 US 17/155,693
(51) H04L 5/00 (2006.01)
(54) RESTRIÇÕES DE PIGGYBACK DE INFORMAÇÕES DE CONTROLE DE UPLINK PARA COMUNICAÇÕES ULTRACONFIÁVEIS/DE BAIXA LATÊNCIA
(71) QUALCOMM INCORPORATED (US)
(72) WEI YANG; SEYEDKIANOUSH HOSSEINI; YI HUANG
(85) 20/07/2022
(86) PCT US2021/014864 de 25/01/2021
(87) WO 2021/154634 de 05/08/2021

---

(21) BR 11 2022 014367-2 A2

Código 1.3 - Notificação - Fase Nacional - PCT
(22) 22/01/2021
(30) 23/01/2020 DK PA202000086
(51) C07K 14/195 (2006.01), C12P 19/04 (2006.01)
(54) PRODUÇÃO DE HMO
(71) GLYCOM A/S (DK)
(72) MARGIT PEDERSEN; KATRINE BYCH KAMPMANN
(85) 20/07/2022
(86) PCT EP2021/051472 de 22/01/2021
(87) WO 2021/148614 de 29/07/2021

---

(21) BR 11 2022 014371-0 A2

Código 1.3 - Notificação - Fase Nacional - PCT
(22) 22/01/2021
(30) 24/01/2020 US 62/965,320
(51) C05F 3/00 (2006.01)
(54) PROCESSO EFICIENTE PARA FABRICAR COMPOSIÇÕES BIONUTRICIONAIS PARA PLANTAS E SOLOS
(71) ENVIROKURE, INCORPORATED (US)
(72) SUSHIL K. BHALLA; DEVON K. HOOPER
(85) 20/07/2022
(86) PCT US2021/014758 de 22/01/2021
(87) WO 2021/150993 de 29/07/2021

(21) BR 11 2022 014373-7 A2

Código 1.3 - Notificação - Fase Nacional - PCT
(22) 21/01/2021
(30) 22/01/2020 AU 2020900162
(51) C08G 77/54 (2006.01), B29C 64/00 (2006.01), C08G 77/388 (2006.01), C08G 77/392 (2006.01), C08G 77/452 (2006.01), C08K 5/405 (2006.01), C08F 283/12 (2006.01), C08F 2/60 (2006.01)
(54) POLISSILOXANO RETICULÁVEL
(71) COMMONWEALTH SCIENTIFIC AND INDUSTRIAL RESEARCH ORGANISATION (AU)
(72) KE DU; JOHAN BASUKI; TIMOTHY HUGHES
(85) 20/07/2022
(86) PCT AU2021/050034 de 21/01/2021
(87) WO 2021/146773 de 29/07/2021

(21) BR 11 2022 014381-8 A2

Código 1.3 - Notificação - Fase Nacional - PCT
(22) 20/01/2021
(30) 22/01/2020 EP 20382031.1
(51) C07C 251/20 (2006.01), A61K 8/41 (2006.01), A61P 17/16 (2006.01)
(54) ANÁLOGOS DE AMINOÁCIDO DO TIPO MICOSPORINA E USO DOS MESMOS COMO PROTETOR SOLAR
(71) BASF SE (DE)
(72) DIEGO SAMPEDRO; RAUL LOSANTOS; IGNACIO FUNES-ARDOIZ; THOMAS EHLIS; JOCHEN GIESINGER; JULIE GRUMELARD
(85) 20/07/2022
(86) PCT EP2021/051112 de 20/01/2021
(87) WO 2021/148426 de 29/07/2021

(21) BR 11 2022 014382-6 A2

Código 1.3 - Notificação - Fase Nacional - PCT
(22) 22/01/2021
(30) 22/01/2020 US 62/964,598; 17/09/2020 US 63/079,791
(51) A61K 31/135 (2006.01), A61P 25/24 (2006.01)
(54) REDUÇÃO DOS EFEITOS COLATERAIS DE ANTAGONISTAS NMDA
(71) SEELOS THERAPEUTICS, INC. (US)
(72) RAJ MEHRA; TIMOTHY WHITAKER
(85) 20/07/2022
(86) PCT US2021/014748 de 22/01/2021
(87) WO 2021/150985 de 29/07/2021

(21) BR 11 2022 014383-4 A2

Código 1.3 - Notificação - Fase Nacional - PCT
(22) 23/11/2020
(30) 29/01/2020 GR 20200100040
(51) H04W 64/00 (2006.01), H04L 5/00 (2006.01), H04W 72/04 (2006.01)
(54) SINAIS DE REFERÊNCIA DE POSICIONAMENTO (PRS) ACIONADOS

COM BASE EM INFORMAÇÃO DE CONTROLE DE DOWNLINK (DCI)
(71) QUALCOMM INCORPORATED (US)
(72) ALEXANDROS MANOLAKOS; WEIMIN DUAN; WANSHI CHEN
(85) 20/07/2022
(86) PCT US2020/061833 de 23/11/2020
(87) WO 2021/154373 de 05/08/2021

---

(21) BR 11 2022 014391-5 A2

Código 1.3 - Notificação - Fase Nacional - PCT
(22) 21/01/2021
(30) 22/01/2020 US 62/964,181
(51) A61K 47/68 (2006.01), A61P 35/00 (2006.01)
(54) COMPOSTOS E CONJUGADOS DOS MESMOS
(71) MEDIMMUNE LIMITED (GB)
(72) PHILIP WILSON HOWARD; THAIS CAILLEAU
(85) 20/07/2022
(86) PCT EP2021/051259 de 21/01/2021
(87) WO 2021/148500 de 29/07/2021

---

(21) BR 11 2022 014394-0 A2

Código 1.3 - Notificação - Fase Nacional - PCT
(22) 19/01/2021
(30) 23/01/2020 US 62/964,678
(51) A61Q 17/04 (2006.01), A61K 8/73 (2006.01)
(54) FORMULAÇÃO AQUOSA DE PROTEÇÃO SOLAR
(71) DOW GLOBAL TECHNOLOGIES LLC (US) ; ROHM AND HAAS COMPANY (US) ; DOW SILICONES CORPORATION (US)
(72) WENJUN XU; ISABELLE VAN REETH; YUANQIAO RAO
(85) 20/07/2022
(86) PCT US2021/013884 de 19/01/2021
(87) WO 2021/150477 de 29/07/2021

---

(21) BR 11 2022 014398-2 A2

Código 1.3 - Notificação - Fase Nacional - PCT
(22) 22/01/2021
(30) 22/01/2020 CN 202010073671.6; 25/02/2020 CN 202010114980.3; 26/10/2020 CN 202011153368.3
(51) A61K 47/68 (2006.01), C07D 307/20 (2006.01), C07K 16/28 (2006.01), A61P 35/00 (2006.01)
(54) CONJUGADO DE FÁRMACO DE DERIVADO DE ERIBULINA, MÉTODO DE PREPARAÇÃO PARA O MESMO E APLICAÇÃO DO MESMO EM MEDICINA
(71) SHANGHAI SENHUI MEDICINE CO., LTD. (CN) ; SHANGHAI SHENGDI PHARMACEUTICAL CO., LTD. (CN) ; SHANGHAI HENGRUI PHARMACEUTICAL CO., LTD. (CN) ; JIANGSU HENGRUI MEDICINE CO., LTD. (CN)
(72) JIAN HUANG; LINGJIAN ZHU; XIUZHAO YU; BO ZHU; WENMING REN;

	MI TANG; XING SUN; YANG YANG; JINDONG LIANG; QIYUE HU (85) 21/07/2022 (86) PCT CN2021/073314 de 22/01/2021 (87) WO 2021/148003 de 29/07/2021
(21) BR 11 2022 014399-0 A2	Código 1.3 - Notificação - Fase Nacional - PCT (22) 18/01/2021 (30) 23/01/2020 CN 202010076449.1 (51) H04W 72/04 (2006.01) (54) MÉTODO DE PROCESSAMENTO DE RECURSO DE DOMÍNIO DE FREQUÊNCIA, MÉTODO DE CONFIGURAÇÃO DE RECURSO DE DOMÍNIO DE FREQUÊNCIA E DISPOSITIVO RELACIONADO (71) VIVO MOBILE COMMUNICATION CO., LTD. (CN) (72) LIU, JINHUA (85) 21/07/2022 (86) PCT CN2021/072402 de 18/01/2021 (87) WO 2021/147794 de 29/07/2021
(21) BR 11 2022 014403-2 A2	Código 1.3 - Notificação - Fase Nacional - PCT (22) 25/01/2021 (30) 23/01/2020 US 62/965,048 (51) F41A 9/61 (2006.01), F41A 9/64 (2006.01), F41A 9/65 (2006.01), F41A 9/69 (2006.01), F41A 9/70 (2006.01) (54) CARREGADOR DE MUNIÇÃO E IMPULSOR DE FERROLHO ABERTO (71) PERFETTO PERFORMANCE INC. (US) (72) KEVIN PHILBIN; SCOTT RICHARD GHERARDINI, JR. (85) 21/07/2022 (86) PCT US2021/014953 de 25/01/2021 (87) WO 2021/194621 de 30/09/2021
(21) BR 11 2022 014404-0 A2	Código 1.3 - Notificação - Fase Nacional - PCT (22) 15/03/2021 (30) 13/03/2020 EP 20163185.0; 19/03/2020 EP 20164228.7; 04/04/2020 EP 20168114.5 (51) C25D 5/48 (2006.01), C25D 5/50 (2006.01), C25D 7/06 (2006.01), C25D 11/34 (2006.01), C25D 11/00 (2006.01) (54) MÉTODO PARA PASSIVAÇÃO DE UMA FOLHA DE FLANDRES E APARELHO PARA PRODUZIR A REFERIDA TIRA DE FOLHA DE FLANDRES PASSIVADA (71) TATA STEEL IJMUIDEN B.V. (NL) (72) MICHIEL STEEGH; JAN PAUL PENNING; MARK WILLEM LITZ (85) 21/07/2022 (86) PCT EP2021/056440 de 15/03/2021

(87) WO 2021/180980 de 16/09/2021

(21) BR 11 2022 014406-7 A2

Código 1.3 - Notificação - Fase Nacional - PCT
(22) 13/01/2021
(30) 22/01/2020 CN 202010075885.7
(51) H05K 1/11 (2006.01), H05K 1/18 (2006.01), H05K 3/30 (2006.01), H05K 3/34 (2006.01)
(54) APARELHO DE CIRCUITO E MÉTODO DE FABRICAÇÃO DE APARELHO DE CIRCUITO
(71) HUAWEI TECHNOLOGIES CO., LTD. (CN)
(72) KUI ZENG; QING WU; CHANGJIANG SHUI
(85) 21/07/2022
(86) PCT CN2021/071504 de 13/01/2021
(87) WO 2021/147730 de 29/07/2021

(21) BR 11 2022 014410-5 A2

Código 1.3 - Notificação - Fase Nacional - PCT
(22) 10/02/2021
(30) 11/02/2020 US 62/975,097
(51) G01F 25/00 (2006.01), G01N 29/02 (2006.01), A61L 2/10 (2006.01), G01F 1/00 (2006.01), G01F 23/26 (2006.01), G05D 7/00 (2006.01), C10N 40/20 (2006.01)
(54) MEDIÇÃO E CONTROLE DE AR E ESPUMA APRISIONADOS EM FLUIDOS METALÚRGICOS
(71) QUAKER CHEMICAL CORPORATION (US)
(72) JOHN BURKE; ALAN CROSS
(85) 21/07/2022
(86) PCT US2021/017424 de 10/02/2021
(87) WO 2021/163168 de 19/08/2021

(21) BR 11 2022 014411-3 A2

Código 1.3 - Notificação - Fase Nacional - PCT
(22) 20/01/2021
(30) 24/01/2020 EP 20153502.8
(51) A61F 6/14 (2006.01), A61F 6/18 (2006.01)
(54) SISTEMA INTRAUTERINO COM UMA PEÇA DE TRAVAMENTO
(71) BAYER OY (FI)
(72) MIKAEL STOLT; TAINA TJÄDER; CHRISTINE TALLING; RISTO HAKALA; HEIKKI SALO; MIRA KAUTTO; MARINA ALLEN; JARI RISKI; PETRI PERÄLÄ
(85) 21/07/2022
(86) PCT EP2021/051144 de 20/01/2021
(87) WO 2021/148442 de 29/07/2021

(21) BR 11 2022 014413-0 A2

Código 1.3 - Notificação - Fase Nacional - PCT
(22) 27/01/2021

(30) 31/01/2020 US 62/968,668; 26/01/2021 US 17/158,656
(51) H04L 5/00 (2006.01), H04B 7/00 (2006.01), H04W 72/08 (2006.01)
(54) DETECÇÃO DE FALHA DE FEIXE EM UMA SEGUNDA BANDA COM BASE EM MEDIÇÕES EM UMA PRIMEIRA BANDA
(71) QUALCOMM INCORPORATED (US)
(72) HAMED PEZESHKI; ARUMUGAM CHENDAMARAI KANNAN; TAO LUO
(85) 21/07/2022
(86) PCT US2021/015283 de 27/01/2021
(87) WO 2021/154847 de 05/08/2021

---

(21) BR 11 2022 014414-8 A2

Código 1.3 - Notificação - Fase Nacional - PCT
(22) 22/01/2021
(30) 23/01/2020 DK PA202000085; 13/07/2020 DK PA202000833
(51) C07K 14/24 (2006.01), C12P 19/04 (2006.01)
(54) PRODUÇÃO DE HMO
(71) GLYCOM A/S (DK)
(72) MARGIT PEDERSEN; MANOS PAPADAKIS; KATRINE BYCH KAMPMANN
(85) 21/07/2022
(86) PCT EP2021/051473 de 22/01/2021
(87) WO 2021/148615 de 29/07/2021

---

(21) BR 11 2022 014417-2 A2

Código 1.3 - Notificação - Fase Nacional - PCT
(22) 21/01/2021
(30) 24/01/2020 US 62/965,688; 22/10/2020 US 63/104,213; 04/12/2020 US 63/121,467
(51) A61P 7/00 (2006.01), C07K 16/28 (2006.01), A61K 39/00 (2006.01)
(54) ANTICORPOS ANTI-E-SELECTINA, COMPOSIÇÕES E MÉTODOS DE USO
(71) PFIZER INC. (US)
(72) JAMES REASONER APGAR; SHERYL RUBIO BOWLEY; JOANNE ELIZABETH-AYRISS ELWELL; LAURA LIN; JATIN NARULA; CHUENLEI PARNG; DEBRA DENENE PITTMAN; SWAPNIL RAKHE; CHIHYI VINCENT YU
(85) 21/07/2022
(86) PCT IB2021/050464 de 21/01/2021
(87) WO 2021/148983 de 29/07/2021

---

(21) BR 11 2022 014418-0 A2

Código 1.3 - Notificação - Fase Nacional - PCT
(22) 22/01/2021
(30) 27/01/2020 US 62/966,086
(51) A61M 39/22 (2006.01), A61M 39/26 (2006.01)
(54) VÁLVULA INTELIGENTE DE TORNEIRA ACIONADA POR SERINGA
(71) BECTON, DICKINSON AND COMPANY (US)
(72) JOHN PICOT; HONG ZHU

(85) 21/07/2022
(86) PCT US2021/014527 de 22/01/2021
(87) WO 2021/154592 de 05/08/2021

---

(21) BR 11 2022 014419-9 A2

Código 1.3 - Notificação - Fase Nacional - PCT
(22) 21/02/2020
(51) H04W 40/12 (2006.01), H04W 88/04 (2006.01)
(54) MÉTODO PARA CONTROLE DE QUALIDADE DE SERVIÇO, DISPOSITIVO TERMINAL, E DISPOSITIVO DE REDE
(71) GUANGDONG OPPO MOBILE TELECOMMUNICATIONS CORP., LTD. (CN)
(72) JIANHUA LIU
(85) 21/07/2022
(86) PCT CN2020/076246 de 21/02/2020
(87) WO 2021/164017 de 26/08/2021

---

(21) BR 11 2022 014422-9 A2

Código 1.3 - Notificação - Fase Nacional - PCT
(22) 23/01/2021
(30) 23/01/2020 US 62/965,138
(51) G16B 35/10 (2006.01), G16B 35/20 (2006.01), G16B 50/00 (2006.01)
(54) MÉTODOS DE TRIAGEM FUNCIONAL DE FRAGMENTOS DE SEQUÊNCIA BIOLÓGICA
(71) MASSACHUSETTS INSTITUTE OF TECHNOLOGY (US)
(72) KEVIN MICHAEL ESVELT; DANA GRETTON
(85) 21/07/2022
(86) PCT US2021/014814 de 23/01/2021
(87) WO 2021/151041 de 29/07/2021

---

(21) BR 11 2022 014424-5 A2

Código 1.3 - Notificação - Fase Nacional - PCT
(22) 21/01/2021
(30) 23/01/2020 FR FR2000657
(51) A01M 7/00 (2006.01)
(54) PULVERIZADOR PARA APLICAÇÃO DE PRODUTO(S)
(71) KUHN SAS (FR)
(72) GATEL, YOANN; LE BRIQUER, STÉPHANE
(85) 21/07/2022
(86) PCT EP2021/051330 de 21/01/2021
(87) WO 2021/148533 de 29/07/2021

---

(21) BR 11 2022 014428-8 A2

Código 1.3 - Notificação - Fase Nacional - PCT
(22) 21/01/2021
(30) 23/01/2020 US 62/964,961
(51) A61B 18/04 (2006.01)

(54) DISPOSITIVOS DE ENRIJECIMENTO DE PELE OCOS MINIMAMENTE INVASIVOS PARA ESTIMULAÇÃO DE COLÁGENO COM FORNECIMENTO DE ENERGIA E MEDICAÇÃO
(71) YAE, LLC (US)
(72) FERNANDO BENJAMIN FISCHMANN
(85) 21/07/2022
(86) PCT US2021/014416 de 21/01/2021
(87) WO 2021/150754 de 29/07/2021

---

(21) BR 11 2022 014429-6 A2

Código 1.3 - Notificação - Fase Nacional - PCT
(22) 27/01/2021
(30) 28/01/2020 US 62/966,745
(51) A23L 13/00 (2006.01), A23B 4/16 (2006.01), B65B 25/06 (2006.01), B65D 81/20 (2006.01)
(54) MÉTODO PARA FORNECER CARNE FATIADA PRONTA PARA O CONSUMO, PRODUTO, E, PRODUTO DE CARNE FATIADO PRONTO PARA O CONSUMO EMBALADO
(71) CARGILL, INCORPORATED (US)
(72) GARRET DIETZ; JOHN MIDDLETON; JONATHAN P. PAUL
(85) 21/07/2022
(86) PCT US2021/015174 de 27/01/2021
(87) WO 2021/154776 de 05/08/2021

---

(21) BR 11 2022 014430-0 A2

Código 1.3 - Notificação - Fase Nacional - PCT
(22) 22/01/2021
(30) 23/01/2020 KR 10-2020-0009289; 22/01/2021 KR 10-2021-0009234
(51) A61K 9/24 (2006.01), A61K 9/20 (2006.01), A61K 31/4439 (2006.01), A61K 33/08 (2006.01), A61P 1/04 (2006.01)
(54) FORMULAÇÃO FARMACÊUTICA COMPOSTA
(71) HANMI PHARM. CO., LTD. (KR)
(72) BO SIK KIM; HYUK JUN CHO; HO TAEK IM; YONG IL KIM
(85) 21/07/2022
(86) PCT KR2021/000890 de 22/01/2021
(87) WO 2021/150050 de 29/07/2021

---

(21) BR 11 2022 014435-0 A2

Código 1.3 - Notificação - Fase Nacional - PCT
(22) 14/01/2021
(30) 23/01/2020 US 62/964,861; 23/01/2020 US 62/964,868; 23/01/2020 US 62/964,874; 05/05/2020 EP 20172833.4; 05/05/2020 EP 20172837.5; 05/05/2020 EP 20172834.2; 06/10/2020 EP 20200249.9
(51) A01N 57/20 (2006.01), A01N 25/30 (2006.01), A01N 33/12 (2006.01), A01N 33/02 (2006.01), A01P 13/00 (2006.01)
(54) COMPOSIÇÃO HERBICIDA LÍQUIDA E MÉTODOS PARA AUMENTAR A ATIVIDADE HERBICIDA DE COMPOSIÇÕES HERBICIDAS LÍQUIDAS E PARA

TRATAR O MATERIAL DE PROPAGAÇÃO DE PLANTAS
(71) BASF SE (DE)
(72) MURAT MERTOGLU; STEFFEN KUHN; WOLFGANG MEIER; INGO MEINERS; RONALD WILHELM; MARTIN HARTMUELLER; GINA NASH
(85) 21/07/2022
(86) PCT EP2021/050691 de 14/01/2021
(87) WO 2021/148303 de 29/07/2021

---

(21) BR 11 2022 014436-9 A2

Código 1.3 - Notificação - Fase Nacional - PCT
(22) 01/02/2021
(30) 31/01/2020 EP 20154806.2
(51) A23L 33/115 (2006.01), A23L 33/00 (2006.01)
(54) MÉTODO NÃO TERAPÊUTICO DE MODULAÇÃO DO TEMPO E RESULTADO DA MATURAÇÃO INTESTINAL EM BEBÊS
(71) N.V. NUTRICIA (NL)
(72) MONA MISCHKE; INGRID BRUNHILDE RENES; ISABELLE VAN SEUNINGEN; AUDREY VINCENT
(85) 21/07/2022
(86) PCT EP2021/052322 de 01/02/2021
(87) WO 2021/152176 de 05/08/2021

---

(21) BR 11 2022 014437-7 A2

Código 1.3 - Notificação - Fase Nacional - PCT
(22) 22/01/2021
(30) 24/01/2020 SE 2050068-2; 08/10/2020 SE 2051178-8
(51) C08J 7/04 (2006.01), C03C 17/34 (2006.01)
(54) REVESTIMENTO QUE INCLUI PRIMER
(71) MERCENE COATINGS AB (SE)
(72) TOMMY HARALDSSON; CARL FREDRIK CARLBORG; HENRIK MIKAELSSON; JONAS HANSSON
(85) 21/07/2022
(86) PCT EP2021/051426 de 22/01/2021
(87) WO 2021/148588 de 29/07/2021

---

(21) BR 11 2022 014440-7 A2

Código 1.3 - Notificação - Fase Nacional - PCT
(22) 28/01/2021
(30) 18/02/2020 DE 10 2020 104 194.2
(51) G01K 13/08 (2006.01), G01P 3/44 (2006.01), G01P 3/481 (2006.01), B60T 17/22 (2006.01), G01D 5/12 (2006.01)
(54) DISPOSITIVO PARA DETERMINAR UMA TEMPERATURA
(71) KNORR-BREMSE SYSTEME FÜR NUTZFAHRZEUGE GMBH (DE)
(72) ANDRE KLUFTINGER; ANDREAS WINDISCH; FELIX THIERFELDER
(85) 21/07/2022
(86) PCT EP2021/051975 de 28/01/2021

(87) WO 2021/165009 de 26/08/2021

(21) BR 11 2022 014441-5 A2

Código 1.3 - Notificação - Fase Nacional - PCT
(22) 25/01/2021
(30) 23/01/2020 US 62/964,968
(51) C09K 8/532 (2006.01)
(54) MÉTODO DE INIBIÇÃO DE SULFETOGÊNESE, USO DE UMA QUANTIDADE EFICAZ DE UM COMPOSTO INIBIDOR DE SULFETOGÊNESE DE FÓRMULA 1, E, COMPOSIÇÃO PARA INIBIR A SULFETOGÊNESE DE UM PROCARIONTE
(71) CHAMPIONX USA INC. (US)
(72) TIMOTHY TIDWELL; ALICIA DINGES; ASHISH DHAWAN
(85) 21/07/2022
(86) PCT US2021/014929 de 25/01/2021
(87) WO 2021/151083 de 29/07/2021

(21) BR 11 2022 014442-3 A2

Código 1.3 - Notificação - Fase Nacional - PCT
(22) 21/01/2021
(30) 22/01/2020 US 62/964,467
(51) B65D 71/42 (2006.01)
(54) DISPOSITIVO PARA ENGATE DE TOPO DE ARTIGO, TRANSPORTADOR DE ARTIGOS E PEÇA EM BRUTO PARA O MESMO
(71) WESTROCK PACKAGING SYSTEMS, LLC (US)
(72) JULIEN D. MERZEAU
(85) 21/07/2022
(86) PCT US2021/014277 de 21/01/2021
(87) WO 2021/150655 de 29/07/2021

(21) BR 11 2022 014444-0 A2

Código 1.3 - Notificação - Fase Nacional - PCT
(22) 13/01/2021
(30) 23/01/2020 US 62/965,107
(51) G16H 40/63 (2006.01), G16H 40/67 (2006.01), G16H 40/40 (2006.01)
(54) CONVERSÃO AUTOMATIZADA DE BIBLIOTECAS DE FÁRMACOS
(71) CAREFUSION 303, INC. (US)
(72) EVAN CHEN; CLAIRE KNIGHT; BRIAN SULLIVAN
(85) 21/07/2022
(86) PCT US2021/013305 de 13/01/2021
(87) WO 2021/150408 de 29/07/2021

(21) BR 11 2022 014446-6 A2

Código 1.3 - Notificação - Fase Nacional - PCT
(22) 15/01/2021
(30) 23/01/2020 EP 20153372.6
(51) C08L 95/00 (2006.01), C08G 18/10 (2006.01), C08G 18/64 (2006.01),

C08G 18/76 (2006.01), C08L 61/28 (2006.01), C08L 63/00 (2006.01), E01C 7/18 (2006.01), E01C 7/22 (2006.01), E01C 7/26 (2006.01)
(54) PROCESSOS DE PREPARAÇÃO DE COMPOSIÇÃO DE MISTURA ASFÁLTICA E DE ASFALTAMENTO SOB TEMPERATURAS DE DEPOSIÇÃO REDUZIDAS, COMPOSIÇÃO DE MISTURA ASFÁLTICA E USO DE COMPOSIÇÃO DE MISTURA ASFÁLTICA
(71) BASF SE (DE)
(72) MICHAEL ZEILINGER; WALDEMAR SCHATZ; STEFAN BOKERN; DAG WIEBELHAUS; IRAN OTERO MARTINEZ
(85) 21/07/2022
(86) PCT EP2021/050773 de 15/01/2021
(87) WO 2021/148313 de 29/07/2021

---

(21) BR 11 2022 014447-4 A2

Código 1.3 - Notificação - Fase Nacional - PCT
(22) 13/01/2021
(30) 22/01/2020 US 62/964,198
(51) D21H 19/38 (2006.01), D21H 19/68 (2006.01), D21H 19/82 (2006.01), D21H 27/10 (2006.01), B65D 3/06 (2006.01)
(54) ESTRUTURAS DE PAPEL CARTÃO TERMOADESIVAS E MÉTODOS
(71) WESTROCK MWV, LLC (US)
(72) JIEBIN PANG
(85) 21/07/2022
(86) PCT US2021/013165 de 13/01/2021
(87) WO 2021/150404 de 29/07/2021

---

(21) BR 11 2022 014448-2 A2

Código 1.3 - Notificação - Fase Nacional - PCT
(22) 29/01/2021
(30) 31/01/2020 IT 102020000001984
(51) B65B 11/00 (2006.01), B65B 57/04 (2006.01), B65B 11/02 (2006.01), B65B 11/04 (2006.01), B65B 51/16 (2006.01)
(54) MÉTODO PARA ENVOLVER UMA CARGA COM UM FILME, E, APARELHO DE DESENROLAMENTO
(71) AETNA GROUP S.P.A. (IT)
(72) MAURO CERE'; GABRIELE CANINI
(85) 21/07/2022
(86) PCT IB2021/050704 de 29/01/2021
(87) WO 2021/152522 de 05/08/2021

---

(21) BR 11 2022 014449-0 A2

Código 1.3 - Notificação - Fase Nacional - PCT
(22) 27/01/2021
(30) 28/01/2020 EP 20154181.0
(51) A24F 40/44 (2006.01), A24F 40/46 (2006.01), H05B 3/04 (2006.01), H05B 3/42 (2006.01), A24F 40/10 (2006.01)
(54) CARTUCHO PARA USO EM UM SISTEMA GERADOR DE AEROSSOL E

SISTEMA GERADOR DE AEROSOL COMPREENDENDO O REFERIDO CARTUCHO
(71) PHILIP MORRIS PRODUCTS S.A. (CH)
(72) IRENE TAURINO; IHAR NIKOLAEVICH ZINOVIK
(85) 21/07/2022
(86) PCT EP2021/051833 de 27/01/2021
(87) WO 2021/151927 de 05/08/2021

---

(21) BR 11 2022 014450-4 A2

Código 1.3 - Notificação - Fase Nacional - PCT
(22) 16/02/2021
(30) 04/03/2020 EP 20160826.2
(51) B32B 13/00 (2006.01), B32B 13/04 (2006.01), B32B 13/14 (2006.01), B32B 15/02 (2006.01), B32B 15/06 (2006.01), B32B 15/10 (2006.01), B32B 15/12 (2006.01), B32B 15/18 (2006.01), B28B 1/00 (2006.01), B33Y 70/00 (2006.01), C04B 28/06 (2006.01), E04C 3/20 (2006.01), E04G 21/04 (2006.01), E04G 21/12 (2006.01), E04C 2/06 (2006.01), B32B 5/02 (2006.01), B32B 5/06 (2006.01), B32B 5/10 (2006.01), B32B 5/26 (2006.01), B32B 7/04 (2006.01), B32B 7/08 (2006.01), C04B 28/00 (2006.01), E04C 2/04 (2006.01), B33Y 70/10 (2006.01)
(54) IMPRESSÃO DE CONCRETO 3D COM ESTRUTURA DE REFORÇO FLEXÍVEL
(71) NV BEKAERT SA (BE)
(72) MATTHIAS GOUWY; ANNE HOEKSTRA
(85) 21/07/2022
(86) PCT EP2021/053753 de 16/02/2021
(87) WO 2021/175579 de 10/09/2021

---

(21) BR 11 2022 014452-0 A2

Código 1.3 - Notificação - Fase Nacional - PCT
(22) 23/01/2020
(51) A61K 31/185 (2006.01), A61K 31/10 (2006.01), A61P 17/02 (2006.01), A61P 31/00 (2006.01), A61P 31/04 (2006.01), A61K 9/00 (2006.01), A61K 9/06 (2006.01)
(54) COMPOSIÇÕES PARA REMOVER TECIDOS NECRÓTICOS OU INFECTADOS DAS LESÕES DE SUPERFÍCIE CORPORAL
(71) DEBX MEDICAL HOLDING B.V. (NL)
(72) CARLO ALBERTO BIGNOZZI; ALBERTO COGO; BERTUS JOZEF QUINT
(85) 21/07/2022
(86) PCT EP2020/051652 de 23/01/2020
(87) WO 2021/148124 de 29/07/2021

---

(21) BR 11 2022 014453-9 A2

Código 1.3 - Notificação - Fase Nacional - PCT
(22) 13/01/2021
(30) 04/02/2020 US 62/969,993
(51) C12N 15/113 (2006.01), C12N 15/82 (2006.01)

(54) ELEMENTOS REGULADORES DE PLANTAS E USOS DOS MESMOS
(71) MONSANTO TECHNOLOGY LLC (US)
(72) CHARLES L. ARMSTRONG; ANDREI Y. KOURANOV; BRENT A. O'BRIEN
(85) 21/07/2022
(86) PCT US2021/013244 de 13/01/2021
(87) WO 2021/158343 de 12/08/2021

---

(21) BR 11 2022 014455-5 A2

Código 1.3 - Notificação - Fase Nacional - PCT
(22) 21/01/2021
(30) 24/01/2020 US 16/752,412
(51) H03K 5/134 (2006.01), H03K 19/003 (2006.01), H03K 19/0185 (2006.01)
(54) GERADOR DE SINAL NÃO SOBREPOSTO EFICIENTE EM ÁREA
(71) QUALCOMM INCORPORATED (US)
(72) QUBO ZHOU; YAN WANG
(85) 21/07/2022
(86) PCT US2021/014429 de 21/01/2021
(87) WO 2021/150762 de 29/07/2021

---

(21) BR 11 2022 014456-3 A2

Código 1.3 - Notificação - Fase Nacional - PCT
(22) 16/02/2021
(30) 17/02/2020 SE 2000033-7
(51) A61K 31/616 (2006.01), A61K 31/727 (2006.01), A61K 45/06 (2006.01), A61P 7/04 (2006.01), A61P 15/04 (2006.01)
(54) TAFOXIPARINA PARA O TRATAMENTO DA PRÉ-ECLÂMPSIA
(71) DILAFOR AB (SE)
(72) LENA DEGLING-WIKINGSSON; GUNVOR EKMAN-ORDEBERG; STEFAN HANSSON
(85) 21/07/2022
(86) PCT EP2021/053733 de 16/02/2021
(87) WO 2021/165240 de 26/08/2021

---

(21) BR 11 2022 014459-8 A2

Código 1.3 - Notificação - Fase Nacional - PCT
(22) 29/01/2021
(30) 31/01/2020 KR 10-2020-0012027
(51) G01N 30/04 (2006.01), G01N 30/88 (2006.01)
(54) COMPOSIÇÃO PARA AVALIAR UM PRODUTO FARMACÊUTICO, MÉTODOS PARA AVALIAR A QUALIDADE UM PRODUTO FARMACÊUTICO, PARA ANALISAR UMA AMOSTRA E PARA MEDIR UM TEMPO DE RETENÇÃO DE COLUNA DE CROMATOGRAFIA, E, COMPOSTO
(71) HYUNDAI PHARM CO., LTD. (KR)
(72) JEONG UN HWANG; KYU HWAN LEE; EUN YOUNG KIM; SU KYOUNG CHOI
(85) 21/07/2022
(86) PCT KR2021/001191 de 29/01/2021

(87) WO 2021/154019 de 05/08/2021

---

(21) BR 11 2022 014461-0 A2

Código 1.3 - Notificação - Fase Nacional - PCT
(22) 22/01/2021
(30) 24/01/2020 US 62/965,231
(51) C07K 14/47 (2006.01), A61K 35/17 (2006.01), C07K 14/725 (2006.01)
(54) ANTÍGENO PREFERENCIALMENTE EXPRESSO EM RECEPTORES DE CÉLULAS T DE MELANOMA (PRAME) E MÉTODOS DE USO DOS MESMOS
(71) REGENERON PHARMACEUTICALS, INC. (US)
(72) NATALIE BOWERMAN; JOHANNA HANSEN
(85) 21/07/2022
(86) PCT US2021/014490 de 22/01/2021
(87) WO 2021/150804 de 29/07/2021

---

(21) BR 11 2022 014462-8 A2

Código 1.3 - Notificação - Fase Nacional - PCT
(22) 26/01/2021
(30) 04/02/2020 FR FR2001107
(51) A61K 8/9789 (2006.01), A61Q 17/04 (2006.01), A61Q 19/02 (2006.01), A61Q 19/08 (2006.01), A61K 36/00 (2006.01), A61K 36/53 (2006.01)
(54) MÉTODO DE OBTENÇÃO DE EXTRATO AQUOSO DE PARTES AÉREAS DE LAVANDA, EXTRATO AQUOSO, COMPOSIÇÃO E USOS COSMÉTICOS DA COMPOSIÇÃO
(71) ISP INVESTMENTS LLC (US)
(72) ELODIE OGER; CATHERINE GONDRAN; FLORIAN LABARRADE
(85) 21/07/2022
(86) PCT EP2021/051734 de 26/01/2021
(87) WO 2021/156104 de 12/08/2021

---

(21) BR 11 2022 014464-4 A2

Código 1.3 - Notificação - Fase Nacional - PCT
(22) 05/02/2021
(30) 07/02/2020 US 62/971,653
(51) A22C 29/02 (2006.01), A22C 29/00 (2006.01)
(54) APARELHO E MÉTODOS DE PROCESSAMENTO DE CAMARÃO
(71) NOVA-TECH ENGINEERING, LLC (US)
(72) ELLIOT D. EID; MATHEW R. BIEL; NATHAN A. BLUM; JEFF DEMING; ROGER HARKESS; JEREMY IMDIEKE; ROBERT JOHNSON; DANA MATHEW MOLENAAR; JACOB ROONEY; SHAUN REMMEL; MARC ZINDA
(85) 21/07/2022
(86) PCT US2021/016779 de 05/02/2021
(87) WO 2021/158892 de 12/08/2021

---

(21) BR 11 2022 014467-9 A2

Código 1.3 - Notificação - Fase Nacional - PCT
(22) 29/01/2021

(30) 30/01/2020 US 62/967,712; 14/10/2020 US 63/091,572
(51) A61B 90/14 (2006.01), A61B 90/00 (2006.01)
(54) ELEMENTO DE TENSIONAMENTO DE DISPOSITIVO DE ESTABILIZAÇÃO DE CABEÇA E MÉTODO DE USO
(71) PRO MED INSTRUMENTS GMBH (DE)
(72) PETER FORST; MATTHIAS ESSER; ANDREAS BLUM; DAVID DEVRAN CULHA; MATTHIAS EDGAR SCHUELE
(85) 21/07/2022
(86) PCT IB2021/000048 de 29/01/2021
(87) WO 2021/152399 de 05/08/2021

---

(21) BR 11 2022 014470-9 A2

Código 1.3 - Notificação - Fase Nacional - PCT
(22) 30/11/2020
(30) 23/01/2020 EP 20153334.6
(51) C07C 29/70 (2006.01), C07C 31/30 (2006.01)
(54) PROCESSO PARA A PRODUÇÃO SIMULTÂNEA DE ALCOOLATOS DE SÓDIO E POTÁSSIO
(71) EVONIK FUNCTIONAL SOLUTIONS GMBH (DE)
(72) DIRK ROETTGER; SEBASTIAN REIMANN; MANFRED NEUMANN; MORITZ SCHRÖDER; PHILIP ZITZEWITZ; NIKLAS PAUL; ARMIN MATTHIAS RIX
(85) 21/07/2022
(86) PCT EP2020/083877 de 30/11/2020
(87) WO 2021/148174 de 29/07/2021

---

(21) BR 11 2022 014475-0 A2

Código 1.3 - Notificação - Fase Nacional - PCT
(22) 04/02/2021
(30) 07/02/2020 IT 102020000002476
(51) B23K 26/38 (2006.01), B23K 26/70 (2006.01)
(54) CABEÇOTE DE CORTE A LASER, E, MÉTODO PARA CONTROLAR O CORTE A LASER DE UMA PEÇA DE TRABALHO
(71) SALVAGNINI ITALIA S.P.A. (IT)
(72) BRUNO SAMBI; GABRIELE ANZOLIN
(85) 21/07/2022
(86) PCT IB2021/050909 de 04/02/2021
(87) WO 2021/156788 de 12/08/2021

---

(21) BR 11 2022 014476-8 A2

Código 1.3 - Notificação - Fase Nacional - PCT
(22) 22/01/2021
(30) 22/01/2020 EP 20153031.8
(51) G01N 21/31 (2006.01), G01N 21/65 (2006.01), A23K 10/00 (2006.01), G01J 3/02 (2006.01), G01N 21/01 (2006.01), G01N 21/359 (2006.01), G01J 3/28 (2006.01)
(54) MÉTODO PARA AVALIAR ESPECTROS DE SUBSTÂNCIAS BIOLÓGICAS

DE ORIGEM ANIMAL, ORIGEM VEGETAL OU UMA MISTURA DESTAS
(71) EVONIK OPERATIONS GMBH (DE)
(72) INGOLF REIMANN; ANSGAR JÄGER; JOACHIM REISING; ANDREA STIER; ANNE LOTZ
(85) 21/07/2022
(86) PCT EP2021/051459 de 22/01/2021
(87) WO 2021/148606 de 29/07/2021

---

(21) BR 11 2022 014477-6 A2

Código 1.3 - Notificação - Fase Nacional - PCT
(22) 22/01/2021
(30) 22/01/2020 US 16/749,325
(51) H04L 12/14 (2006.01), H04L 12/66 (2006.01), H04L 29/08 (2006.01)
(54) MÉTODO E SISTEMA
(71) HUGHES NETWORK SYSTEMS, LLC (US)
(72) CHI-JIUN SU; NEAL BECKER; LIN-NAN LEE; STAN KAY
(85) 21/07/2022
(86) PCT US2021/014735 de 22/01/2021
(87) WO 2021/150974 de 29/07/2021

---

(21) BR 11 2022 014480-6 A2

Código 1.3 - Notificação - Fase Nacional - PCT
(22) 20/01/2021
(30) 22/01/2020 US 62/964,421; 22/09/2020 CN PCT/CN2020/116643; 17/11/2020 CN PCT/CN2020/129225
(51) A61P 29/00 (2006.01), A61P 35/00 (2006.01), C07D 498/04 (2006.01), C07D 498/10 (2006.01), A61K 31/424 (2006.01), A61K 31/4439 (2006.01), A61K 31/506 (2006.01), A61K 31/5365 (2006.01)
(54) COMPOSTOS, COMPOSIÇÕES FARMACÊUTICA, MÉTODO PARA TRATAR UM DISTÚRBIO EM UM PACIENTE, USOS DE UM COMPOSTO E DE UMA COMPOSIÇÃO FARMACÊUTICA E KIT
(71) F. HOFFMANN-LA ROCHE AG (CH)
(72) PAUL GIBBONS; KWONG WAH LAI; CHRISTIAN NILEWSKI; RICHARD M. PASTOR; STEVEN THOMAS STABEN; CRAIG STIVALA; BING-YAN ZHU; HUIFEN CHEN
(85) 21/07/2022
(86) PCT US2021/014133 de 20/01/2021
(87) WO 2021/150574 de 29/07/2021

---

(21) BR 11 2022 014484-9 A2

Código 1.3 - Notificação - Fase Nacional - PCT
(22) 22/01/2021
(30) 23/01/2020 RU PCT/RU2020/000027; 27/01/2020 RU PCT/RU2020/000035
(51) H04N 19/105 (2006.01), H04N 19/159 (2006.01), H04N 19/50 (2006.01), H04N 19/573 (2006.01)
(54) MÉTODO DE DECODIFICAÇÃO DE UMA SEQUÊNCIA DE VÍDEO

CODIFICADA E DECODIFICADOR, MÉTODO DE CODIFICAÇÃO DE UMA SEQUÊNCIA DE VÍDEO E CODIFICADOR, E MÍDIA LEGÍVEL POR COMPUTADOR NÃO TRANSITÓRIA
(71) HUAWEI TECHNOLOGIES CO., LTD. (CN)
(72) ROMAN IGOREVICH CHERNYAK; TIMOFEY MIKHAILOVICH SOLOVYEV; SERGEY YURIEVICH IKONIN; ALEXANDER ALEXANDROVICH KARABUTOV; ELENA ALEXANDROVNA ALSHINA
(85) 21/07/2022
(86) PCT RU2021/050017 de 22/01/2021
(87) WO 2021/054869 de 25/03/2021

---

(21) BR 11 2022 014485-7 A2

Código 1.3 - Notificação - Fase Nacional - PCT
(22) 09/02/2021
(30) 12/02/2020 JP 2020-021280
(51) A61K 31/196 (2006.01), A61K 9/70 (2006.01), A61K 47/06 (2006.01), A61K 47/12 (2006.01), A61K 47/14 (2006.01), A61K 47/20 (2006.01), A61K 47/32 (2006.01), A61K 47/34 (2006.01), A61P 29/00 (2006.01)
(54) EMPLASTRO ADESIVO CONTENDO DICLOFENACO DE SÓDIO
(71) HISAMITSU PHARMACEUTICAL CO. INC. (JP)
(72) HIROYUKI SATO; HIROSHI INAKURA
(85) 21/07/2022
(86) PCT JP2021/004819 de 09/02/2021
(87) WO 2021/162004 de 19/08/2021

---

(21) BR 11 2022 014561-6 A2

Código 1.3 - Notificação - Fase Nacional - PCT
(22) 10/02/2021
(30) 12/02/2020 JP 2020-021275; 21/08/2020 JP 2020-140489
(51) A61K 39/395 (2006.01), A61K 45/00 (2006.01), A61P 35/00 (2006.01), A61P 43/00 (2006.01), C07K 16/28 (2006.01), C07K 16/30 (2006.01), C07K 16/46 (2006.01), C12N 15/13 (2006.01)
(54) MOLÉCULA DE LIGAÇÃO DE ANTÍGENO ANTI-CD137 PARA USO NO TRATAMENTO DE CÂNCER
(71) CHUGAI SEIYAKU KABUSHIKI KAISHA (JP)
(72) MIKA SAKURAI; YOSHINORI NARITA; KENJI TANIGUCHI; HIROFUMI MIKAMI; SAYURI HORIKAWA; RYO UCHIKAWA; NATSUKI ONO; KOKI HAMADA
(85) 22/07/2022
(86) PCT JP2021/004871 de 10/02/2021
(87) WO 2021/162020 de 19/08/2021

---

(21) BR 11 2022 014562-4 A2

Código 1.3 - Notificação - Fase Nacional - PCT
(22) 28/01/2021
(30) 28/01/2020 US 62/966,654
(51) A61K 47/68 (2006.01), A61K 39/00 (2006.01), A61P 35/00 (2006.01), C07K

16/28 (2006.01)
(54) TRATAMENTOS DE COMBINAÇÃO, USOS E MÉTODOS DOS MESMOS
(71) GLAXOSMITHKLINE INTELLECTUAL PROPERTY DEVELOPMENT LIMITED (GB)
(72) IRA GUPTA; AXEL HOOS
(85) 22/07/2022
(86) PCT IB2021/050664 de 28/01/2021
(87) WO 2021/152495 de 05/08/2021

---

(21) BR 11 2022 014563-2 A2

Código 1.3 - Notificação - Fase Nacional - PCT
(22) 20/01/2021
(30) 22/01/2020 US 62/964,351; 01/10/2020 US 63/086,145
(51) A61K 38/47 (2006.01), A61K 31/365 (2006.01), A61K 31/436 (2006.01), A61K 31/573 (2006.01), A61K 48/00 (2006.01)
(54) MÉTODO PARA TRATAMENTO DE UM SUJEITO HUMANO DIAGNOSTICADO COM MUCOPOLISSACARIDOSE I (MPS I)
(71) REGENXBIO INC. (US)
(72) JOSEPH STEPHEN PAKOLA; PAULO FALABELLA; MARIE-LAURE NEVORET
(85) 22/07/2022
(86) PCT US2021/014129 de 20/01/2021
(87) WO 2021/150570 de 29/07/2021

---

(21) BR 11 2022 014564-0 A2

Código 1.3 - Notificação - Fase Nacional - PCT
(22) 22/01/2021
(30) 23/01/2020 US 62/965,070
(51) A61B 34/30 (2006.01), A61B 10/02 (2006.01), A61N 5/10 (2006.01), A61F 2/82 (2006.01), A61B 90/00 (2006.01)
(54) SISTEMA ROBÓTICO GUIADO, E, MÉTODO DE USO DE UM SISTEMA ROBÓTICO GUIADO
(71) PROMAXO, INC. (US)
(72) DINESH KUMAR; ALEKSANDAR NACEV; RAM NARAYANAN; AMIT VOHRA
(85) 22/07/2022
(86) PCT US2021/014628 de 22/01/2021
(87) WO 2021/150902 de 29/07/2021

---

(21) BR 11 2022 014565-9 A2

Código 1.3 - Notificação - Fase Nacional - PCT
(22) 22/01/2021
(30) 24/01/2020 JP 2020-010374; 24/01/2020 JP 2020-010380
(51) B07C 5/342 (2006.01), G01N 21/3563 (2006.01), G01N 21/359 (2006.01), G01N 21/85 (2006.01)
(54) APARELHO DE DISCRIMINAÇÃO ÓPTICA DE GRÃOS
(71) SATAKE CORPORATION (JP)

(72) TOMOYUKI MIYAMOTO; TAKUYA NISHIDA; HIDEAKI ISHIZU; MASAAKI SADAMARU
(85) 22/07/2022
(86) PCT JP2021/002322 de 22/01/2021
(87) WO 2021/149820 de 29/07/2021

---

(21) BR 11 2022 014569-1 A2

Código 1.3 - Notificação - Fase Nacional - PCT
(22) 22/01/2021
(30) 24/01/2020 EP 20153634.9
(51) C07D 451/08 (2006.01), A61K 51/04 (2006.01)
(54) MÉTODO PARA PREPARAÇÃO DE N-MONOFLUOROALQUIL TROPANOS E SEU USO
(71) ROTOP RADIOPHARMACY GMBH (DE)
(72) KRITEE PANT; FELIX ROSCHKE
(85) 22/07/2022
(86) PCT EP2021/051439 de 22/01/2021
(87) WO 2021/148598 de 29/07/2021

---

(21) BR 11 2022 014570-5 A2

Código 1.3 - Notificação - Fase Nacional - PCT
(22) 28/01/2021
(30) 28/01/2020 US 62/966,761
(51) A61B 17/64 (2006.01), A61B 17/70 (2006.01)
(54) CONECTORES ESPINHAIS DE HASTE A HASTE
(71) ORTHOPEDIATRICS CORP. (US)
(72) REBECCA BOERIGTER; COLLIN GIBBS; SCOTT LUBENSKY; DAVID WAYNE DANIELS
(85) 22/07/2022
(86) PCT US2021/015576 de 28/01/2021
(87) WO 2021/155061 de 05/08/2021

---

(21) BR 11 2022 014575-6 A2

Código 1.3 - Notificação - Fase Nacional - PCT
(22) 31/01/2020
(51) A47K 10/36 (2006.01)
(54) DISPENSADOR, E, MÉTODO
(71) KIMBERLY-CLARK WORLDWIDE, INC. (US)
(72) RICHARD P. LEWIS
(85) 22/07/2022
(86) PCT US2020/016148 de 31/01/2020
(87) WO 2021/154286 de 05/08/2021

---

(21) BR 11 2022 014578-0 A2

Código 1.3 - Notificação - Fase Nacional - PCT
(22) 25/01/2021
(30) 23/01/2020 US 62/965,063

(51) A61P 31/12 (2006.01), A61P 31/14 (2006.01), C12N 15/11 (2006.01)
(54) COMPOSIÇÃO E MÉTODOS DE PROFILÁTICOS E TERAPÊUTICOS DE RNAI PARA O TRATAMENTO DE INFECÇÃO RESPIRATÓRIA AGUDA GRAVE CAUSADA PELO NOVO CORONAVÍRUS 2019 (2019-NCOV)
(71) SIRNAOMICS, INC. (US)
(72) DANNY TANG; XUEPING CHEN; PATRICK Y. LU; VERA SIMONENKO; DAVID M. EVANS; JOHN XU; DELING WANG; ALAN LU
(85) 22/07/2022
(86) PCT US2021/014962 de 25/01/2021
(87) WO 2021/151096 de 29/07/2021

---

(21) BR 11 2022 014581-0 A2

Código 1.3 - Notificação - Fase Nacional - PCT
(22) 26/01/2021
(30) 27/01/2020 US 62/966,495
(51) A61M 5/14 (2006.01), B31D 1/02 (2006.01)
(54) APARELHO PARA E MÉTODO EM INFUSÃO DIRETA DE FÁRMACOS USANDO UMA ETIQUETA COMO UM SUPORTE
(71) GENENTECH, INC. (US) ; F. HOFFMANN-LA ROCHE AG (CH)
(72) KAI ZHENG; EDWARD POROCK; MAHESH KHURANA; GEOFFREY COLIN WISE; LORENZO MYLES PAREDES PESINO; MICHELLE HATCH; STEFAN YOHE; RAFFAELLA CLAUDIA BONDI
(85) 22/07/2022
(86) PCT US2021/015130 de 26/01/2021
(87) WO 2021/154755 de 05/08/2021

---

(21) BR 11 2022 014585-3 A2

Código 1.3 - Notificação - Fase Nacional - PCT
(22) 22/01/2021
(30) 24/01/2020 US 62/965,386; 08/01/2021 US 17/145,102
(51) F16L 55/162 (2006.01), F16L 55/105 (2006.01), F16L 55/124 (2006.01), F16L 55/128 (2006.01), F16L 55/18 (2006.01)
(54) SISTEMA E MÉTODO DE VEDAÇÃO
(71) TRINITY BAY EQUIPMENT HOLDINGS, LLC (US)
(72) KIRK SPENCER FRANCIS
(85) 22/07/2022
(86) PCT US2021/014797 de 22/01/2021
(87) WO 2021/151027 de 29/07/2021

---

(21) BR 11 2022 014586-1 A2

Código 1.3 - Notificação - Fase Nacional - PCT
(22) 22/01/2021
(30) 24/01/2020 US 62/965,700; 23/11/2020 US 63/117,243
(51) C07K 14/78 (2006.01)
(54) COLÁGENO DIETÁRIO NÃO DERIVADO DE ANIMAIS
(71) GELTOR, INC. (US)
(72) NIKOLAY OUZOUNOV; JEFFREY R. MELLIN; JULIA CO

(85) 22/07/2022
(86) PCT US2021/014714 de 22/01/2021
(87) WO 2021/150959 de 29/07/2021

---

(21) BR 11 2022 014587-0 A2

Código 1.3 - Notificação - Fase Nacional - PCT
(22) 12/01/2021
(30) 24/01/2020 US 62/965,697; 07/01/2021 US 17/143,911
(51) A61B 5/15 (2006.01), A61B 5/154 (2006.01)
(54) CATETER TENDO PORTA DE COLETA DE SANGUE DEDICADA E MÉTODOS RELACIONADOS
(71) BECTON, DICKINSON AND COMPANY (US)
(72) YIPING MA; JONATHAN KARL BURKHOLZ
(85) 22/07/2022
(86) PCT US2021/013116 de 12/01/2021
(87) WO 2021/150400 de 29/07/2021

---

(21) BR 11 2022 014590-0 A2

Código 1.3 - Notificação - Fase Nacional - PCT
(22) 22/01/2021
(30) 24/01/2020 US 62/965,452; 18/01/2021 US 63/138,717
(51) C12N 15/113 (2006.01), A61K 31/712 (2006.01), A61K 31/7125 (2006.01), A61K 48/00 (2006.01)
(54) COMPOSIÇÕES DE AGENTE DE RNAI DA QUINASE 2 DE REPETIÇÃO RICA EM LEUCINA (LRRK2) E MÉTODOS DE USO DA MESMA
(71) ALNYLAM PHARMACEUTICALS, INC. (US)
(72) JAMES D. MCININCH; JASON GILBERT; ADAM CASTORENO; LAN THI HOANG DANG; SARAH LEBLANC; HAIYAN PENG; CHARALAMBOS KAITTANIS; MANGALA MEENAKSHI SOUNDARAPANDIAN
(85) 22/07/2022
(86) PCT US2021/014729 de 22/01/2021
(87) WO 2021/150969 de 29/07/2021

---

(21) BR 11 2022 014595-0 A2

Código 1.3 - Notificação - Fase Nacional - PCT
(22) 25/01/2021
(30) 24/01/2020 ES P202030054
(51) B65D 41/34 (2006.01), B65D 55/16 (2006.01)
(54) DISPOSITIVO DE CAPEAMENTO DESTINADO A SER FIXADO AO GARGALO DE UM RECIPIENTE E MONTAGEM
(71) BETAPACK, S.A.U. (ES)
(72) FRANCISCO JAVIER BERROA GARCÍA
(85) 23/07/2022
(86) PCT ES2021/070049 de 25/01/2021
(87) WO 2021/148705 de 29/07/2021

(21) BR 11 2022 014596-9 A2

Código 1.3 - Notificação - Fase Nacional - PCT
(22) 25/01/2021
(30) 24/01/2020 ES P202030056; 24/01/2020 ES P202030057
(51) B65D 55/16 (2006.01), B65D 41/34 (2006.01), B65D 51/16 (2006.01)
(54) DISPOSITIVO DE CAPEAMENTO DESTINADO A SER FIXADO NO GARGALO DE UM RECIPIENTE E MONTAGEM
(71) BETAPACK, S.A.U. (ES)
(72) FRANCISCO JAVIER BERROA GARCÍA
(85) 23/07/2022
(86) PCT ES2021/070051 de 25/01/2021
(87) WO 2021/148707 de 29/07/2021

(21) BR 11 2022 014598-5 A2

Código 1.3 - Notificação - Fase Nacional - PCT
(22) 02/02/2021
(30) 03/02/2020 US 62/969,407; 01/02/2021 US 17/163,771
(51) H04L 1/00 (2006.01), H04L 27/34 (2006.01)
(54) FORMATAÇÃO DE AMPLITUDE PROBABILÍSTICA DE COMPRIMENTO FIXO
(71) QUALCOMM INCORPORATED (US)
(72) DUNG NGOC DOAN; LIN YANG; BIN TIAN
(85) 25/07/2022
(86) PCT US2021/016167 de 02/02/2021
(87) WO 2021/158518 de 12/08/2021

(21) BR 11 2022 014601-9 A2

Código 1.3 - Notificação - Fase Nacional - PCT
(22) 03/02/2021
(30) 04/02/2020 US 62/970,069; 02/02/2021 US 17/165,732
(51) H04L 1/16 (2006.01), H04L 1/18 (2006.01)
(54) RECONHECIMENTO DE SOLICITAÇÃO DE REPETIÇÃO AUTOMÁTICA HÍBRIDA TIPO 3
(71) QUALCOMM INCORPORATED (US)
(72) MOSTAFA KHOSHNEVISAN; JING SUN; XIAOXIA ZHANG
(85) 25/07/2022
(86) PCT US2021/016416 de 03/02/2021
(87) WO 2021/158664 de 12/08/2021

(21) BR 11 2022 014602-7 A2

Código 1.3 - Notificação - Fase Nacional - PCT
(22) 03/02/2021
(30) 04/02/2020 US 62/970,119
(51) E02F 9/28 (2006.01), E02F 3/36 (2006.01)
(54) ELEMENTO DE DESGASTE
(71) ESCO GROUP LLC (US)
(72) TIMOTHY, E. GRIFFIN; MICHAEL B. ROSKA; KELLY A. FOX; SEAN SINGH

(85) 25/07/2022
(86) PCT US2021/016476 de 03/02/2021
(87) WO 2021/158705 de 12/08/2021

---

(21) BR 11 2022 014607-8 A2

Código 1.3 - Notificação - Fase Nacional - PCT
(22) 05/02/2020
(51) C12N 15/82 (2006.01), C07K 14/415 (2006.01), A01G 22/20 (2006.01)
(54) EVENTO TRANSGÊNICO DE TRIGO IND-ØØ412-7
(71) BIOCERES LLC (US)
(72) PATRICIA MIRANDA; MARTIN VAZQUEZ; CARLOS DEZAR; FRANCISCO AYALA; GERONIMO WATSON
(85) 25/07/2022
(86) PCT US2020/016832 de 05/02/2020
(87) WO 2021/158217 de 12/08/2021

---

(21) BR 11 2022 014608-6 A2

Código 1.3 - Notificação - Fase Nacional - PCT
(22) 27/01/2021
(30) 27/01/2020 US 62/966,291
(51) A61B 5/117 (2006.01), A61M 5/168 (2006.01), G16H 10/60 (2006.01)
(54) SISTEMA DE SENSOR DE FLUXO
(71) BECTON, DICKINSON AND COMPANY (US)
(72) JOEL DANIEL KRAYER; CHRISTOPHER BIAGIOLI; GARY ELLERBUSCH; KAUSHAL VERMA
(85) 25/07/2022
(86) PCT US2021/015187 de 27/01/2021
(87) WO 2021/154787 de 05/08/2021

---

(21) BR 11 2022 014611-6 A2

Código 1.3 - Notificação - Fase Nacional - PCT
(22) 02/02/2021
(30) 04/02/2020 US 62/970,093; 01/02/2021 US 17/164,316
(51) H04L 5/00 (2006.01), H04W 80/02 (2006.01)
(54) USO DE ELEMENTOS DE CONTROLE DE CONTROLE DE ACESSO AO MEIO PARA PROGRAMAR SINAIS DE REFERÊNCIA DE SONDAGEM SEMI-PERSISTENTE PARA POSICIONAMENTO
(71) QUALCOMM INCORPORATED (US)
(72) ALEXANDROS MANOLAKOS; SONY AKKARAKARAN; SVEN FISCHER
(85) 25/07/2022
(86) PCT US2021/016241 de 02/02/2021
(87) WO 2021/158563 de 12/08/2021

---

(21) BR 11 2022 014613-2 A2

Código 1.3 - Notificação - Fase Nacional - PCT
(22) 27/01/2021
(30) 27/01/2020 US 62/966,270

(51) A61M 5/14 (2006.01), A61M 1/36 (2006.01), A61M 5/168 (2006.01), G01F 1/11 (2006.01), G01F 1/66 (2006.01)
(54) SISTEMA DE SENSOR DE FLUXO
(71) BECTON, DICKINSON AND COMPANY (US)
(72) JOHN PICOT; HONG ZHU; MATTHEW LEE KOLB; KAUSHAL VERMA; GARY ELLERBUSCH; ADINOR PUPLAMPU
(85) 25/07/2022
(86) PCT US2021/015181 de 27/01/2021
(87) WO 2021/154782 de 05/08/2021

---

(21) BR 11 2022 014614-0 A2

Código 1.3 - Notificação - Fase Nacional - PCT
(22) 26/01/2021
(30) 29/01/2020 EP 20154385.7
(51) H02B 1/20 (2006.01), H02B 1/24 (2006.01), H02B 1/32 (2006.01), H02B 1/42 (2006.01)
(54) AUTOMAÇÃO DA FABRICAÇÃO DE PAINÉIS ELÉTRICOS ATRAVÉS DE UM PROCESSO IDENTIFICADO
(71) VITTORIO AGOSTINI (BE) ; RENAUD BOGAERT (BE) ; PIERRE BOGAERT (BE) ; ANDREA OCCHILUPO (BE)
(72) VITTORIO AGOSTINI; RENAUD BOGAERT
(85) 25/07/2022
(86) PCT EP2021/051749 de 26/01/2021
(87) WO 2021/151887 de 05/08/2021

---

(21) BR 11 2022 014615-9 A2

Código 1.3 - Notificação - Fase Nacional - PCT
(22) 07/01/2021
(30) 04/02/2020 US 16/781,976
(51) H03L 1/02 (2006.01), G01K 3/14 (2006.01), G01K 7/22 (2006.01), G01S 19/23 (2006.01), G06F 1/20 (2006.01)
(54) MEDIÇÃO INSTANTÂNEA DE MUDANÇA DE TAXA DE TEMPERATURA DE RELÓGIO
(71) QUALCOMM INCORPORATED (US)
(72) ROBERT DALE THRASHER; JORDAN COOKMAN; DUONG HOANG
(85) 25/07/2022
(86) PCT US2021/012457 de 07/01/2021
(87) WO 2021/158326 de 12/08/2021

---

(21) BR 11 2022 014617-5 A2

Código 1.3 - Notificação - Fase Nacional - PCT
(22) 25/01/2021
(30) 28/01/2020 IT 102020000001624
(51) A01K 39/02 (2006.01)
(54) BEBEDOURO AUTOMÁTICO
(71) CORTI ZOOTECNICI S.R.L. (IT)
(72) ESTERINO CORTI

	(85) 25/07/2022 (86) PCT IB2021/050534 de 25/01/2021 (87) WO 2021/152440 de 05/08/2021
(21) BR 11 2022 014618-3 A2	Código 1.3 - Notificação - Fase Nacional - PCT (22) 27/01/2021 (30) 27/01/2020 US 62/966,281 (51) A61M 5/168 (2006.01), A61M 1/36 (2006.01), G01F 1/11 (2006.01), G01F 1/66 (2006.01) (54) SISTEMA DE SENSOR DE FLUXO (71) BECTON, DICKINSON AND COMPANY (US) (72) GARY ELLERBUSCH; HONG ZHU (85) 25/07/2022 (86) PCT US2021/015183 de 27/01/2021 (87) WO 2021/154784 de 05/08/2021
(21) BR 11 2022 014621-3 A2	Código 1.3 - Notificação - Fase Nacional - PCT (22) 26/01/2021 (30) 27/01/2020 US 62/966,340 (51) B41J 3/407 (2006.01), B41J 11/00 (2006.01) (54) DECORAÇÃO DIGITAL EM SUPERFÍCIES NÃO ABSORVENTES COM CURA TERMICAMENTE ASSISTIDA (71) BALL CORPORATION (US) (72) ADAM STOWITTS; MICHAEL MILLER (85) 25/07/2022 (86) PCT US2021/015125 de 26/01/2021 (87) WO 2021/154751 de 05/08/2021
(21) BR 11 2022 014622-1 A2	Código 1.3 - Notificação - Fase Nacional - PCT (22) 01/02/2021 (30) 04/02/2020 DE 10 2020 102 792.3 (51) B23K 9/32 (2006.01), H01R 33/92 (2006.01), B23K 9/10 (2006.01) (54) CIRCUITO ADICIONAL PARA LINHAS DE ALIMENTAÇÃO DE PROCESSO DE MAÇARICO DE SOLDA OU DE CORTE E PCAOTE DE MANGUEIRA COM UM CIRCUITO ADICIONAL (71) ALEXANDER BINZEL SCHWEISSTECHNIK GMBH & CO. KG (DE) (72) SASCHA ROSE; JONATHAN MOORE (85) 25/07/2022 (86) PCT EP2021/052297 de 01/02/2021 (87) WO 2021/156201 de 12/08/2021
(21) BR 11 2022 014623-0 A2	Código 1.3 - Notificação - Fase Nacional - PCT (22) 09/02/2021

(30) 14/02/2020 US 62/976,869; 23/12/2020 US 63/130,157
(51) A61P 35/00 (2006.01), C07K 16/28 (2006.01), A61K 39/00 (2006.01)
(54) ANTICORPOS E PROTEÍNAS DE FUSÃO QUE SE LIGAM A CCR8 E USOS DOS MESMOS
(71) JOUNCE THERAPEUTICS, INC. (US)
(72) LARA LEWIS MCGRATH; FABIEN DÉPIS; CHANGYUN HU; LEONARD G. PRESTA; JOSHUA ADAM BUGGÉ
(85) 25/07/2022
(86) PCT US2021/017268 de 09/02/2021
(87) WO 2021/163064 de 19/08/2021

---

(21) BR 11 2022 014624-8 A2

Código 1.3 - Notificação - Fase Nacional - PCT
(22) 10/02/2021
(30) 25/02/2020 EP 20159305.0
(51) A61K 8/34 (2006.01), A61K 8/60 (2006.01), A61K 8/73 (2006.01), A61Q 17/00 (2006.01), A61Q 19/00 (2006.01)
(54) USOS DE UMA COMBINAÇÃO DE UM SACARÍDEO E GLICEROL E MÉTODO DE PROTEÇÃO DA PELE CONTRA BACTÉRIAS NÃO COMENSAIS
(71) UNILEVER IP HOLDINGS B.V. (PB)
(72) ERNEST CHRISTY; ANINDYA DASGUPTA; SRIKALA KUMARAN; NEHA SALGAONKAR
(85) 25/07/2022
(86) PCT EP2021/053191 de 10/02/2021
(87) WO 2021/170409 de 02/09/2021

---

(21) BR 11 2022 014626-4 A2

Código 1.3 - Notificação - Fase Nacional - PCT
(22) 13/01/2021
(30) 14/02/2020 GB 2002033.5
(51) F16L 57/06 (2006.01), F16L 43/00 (2006.01), A01M 7/00 (2006.01), A01C 23/00 (2006.01)
(54) COTOVELOS COMPÓSITOS, IMPLEMENTOS AGRÍCOLAS TENDO COTOVELOS COMPÓSITOS, E MÉTODOS DE FORMAÇÃO DE TAIS COTOVELOS
(71) AGCO DO BRASIL SOLUÇÕES AGRÍCOLAS LTDA. (BR/SP)
(72) CASSIANO ZANATTA; VENICIUS DAMO CUNHA; ILSEMAR PREDIGER
(85) 25/07/2022
(86) PCT IB2021/050216 de 13/01/2021
(87) WO 2021/161111 de 19/08/2021

---

(21) BR 11 2022 014631-0 A2

Código 1.3 - Notificação - Fase Nacional - PCT
(22) 17/09/2021
(30) 17/09/2020 EP 20196642.1
(51) E04F 15/02 (2006.01), E04F 15/04 (2006.01), E04F 15/10 (2006.01)
(54) PAINEL

(71) SURFACE TECHNOLOGIES GMBH & CO. KG (DE)
(72) HANS-JÜRGEN HANNIG; CARSTEN BUHLMANN; ANDREAS SIEDER; EBERHARD HERRMANN
(85) 25/07/2022
(86) PCT EP2021/075602 de 17/09/2021
(87) WO 2022/058489 de 24/03/2022

---

(21) BR 11 2022 014632-9 A2

Código 1.3 - Notificação - Fase Nacional - PCT
(22) 07/04/2021
(30) 30/04/2020 US 63/017,789; 30/04/2020 US 63/017,840; 30/04/2020 US 63/018,153; 30/04/2020 US 63/018,120
(51) G01N 1/04 (2006.01), G01N 1/08 (2006.01), A01B 79/00 (2006.01), G01N 33/24 (2006.01), A01B 49/02 (2006.01), A01C 21/00 (2006.01), F04B 43/02 (2006.01), F04B 43/04 (2006.01), F04B 43/06 (2006.01), F04B 43/00 (2006.01), F04B 53/22 (2006.01), G01N 1/40 (2006.01), B01D 29/66 (2006.01), B01D 29/33 (2006.01)
(54) SISTEMA E MÉTODO DE PROCESSAMENTO MICROFLUÍDICO DE PASTA FLUIDA AGRÍCOLA
(71) PRECISION PLANTING LLC (US)
(72) TODD SWANSON; TIMOTHY SCHAEFER; DALE KOCH; NICHOLAS MINARICH; RILEY LITWILLER
(85) 25/07/2022
(86) PCT IB2021/052872 de 07/04/2021
(87) WO 2021/220082 de 04/11/2021

---

(21) BR 11 2022 014633-7 A2

Código 1.3 - Notificação - Fase Nacional - PCT
(22) 26/01/2021
(30) 27/01/2020 US 62/966,258
(51) A61P 13/12 (2006.01), C07K 16/28 (2006.01), A61K 39/00 (2006.01)
(54) ANTICORPOS ANTI-INTEGRINA ALFAVBETA8 PARA USO NO TRATAMENTO DE DOENÇA RENAL
(71) MEDIMMUNE LIMITED (GB)
(72) DAVID JAMES BAKER; STEPHANIE CLAIRE HEASMAN; MARIA MARCELA HERRERA; ELENA LIARTE MARIN; CAROL PATRICIA MORENO-QUINN; LYNNE ANNE MURRAY; PING TSUI; YANLI WU
(85) 25/07/2022
(86) PCT EP2021/051753 de 26/01/2021
(87) WO 2021/151889 de 05/08/2021

---

(21) BR 11 2022 014634-5 A2

Código 1.3 - Notificação - Fase Nacional - PCT
(22) 25/01/2021
(30) 27/01/2020 US 62/966,335
(51) C11D 3/386 (2006.01), B01J 31/00 (2006.01), B01J 31/02 (2006.01), B01J 31/16 (2006.01), B01J 31/18 (2006.01), B01J 31/22 (2006.01), C12N 11/14

(2006.01)
(54) COMPOSIÇÃO, E, PROCESSO PARA PRODUZIR A COMPOSIÇÃO
(71) BASF SE (DE) ; THE REGENTS OF THE UNIVERSITY OF CALIFORNIA (US)
(72) OMAR M. YAGHI; SONJA KUEBELBECK; GRIT BAIER; JOSHUA C. SPEROS; ZHE JI; BING ZHANG; BENJAMIN BREITEN
(85) 25/07/2022
(86) PCT US2021/014854 de 25/01/2021
(87) WO 2021/154629 de 05/08/2021

---

(21) BR 11 2022 014638-8 A2

Código 1.3 - Notificação - Fase Nacional - PCT
(22) 08/02/2021
(30) 02/03/2020 WO PCT/IB2020/051750
(51) C21D 8/02 (2006.01), C21D 9/46 (2006.01), C22C 38/02 (2006.01), C22C 38/22 (2006.01), C22C 38/26 (2006.01), C22C 38/28 (2006.01), C22C 38/32 (2006.01), C22C 38/38 (2006.01)
(54) CHAPA DE AÇO LAMINADA A FRIO E GALVANIZADA E PROCESSO PARA FABRICAÇÃO DE UMA CHAPA DE AÇO LAMINADA A FRIO E GALVANIZADA
(71) ARCELORMITTAL (LU)
(72) GREGORY INACIO DA ROSA; LIJIA ZHAO; DONGWEI FAN; JOSÉE DRILLET
(85) 25/07/2022
(86) PCT IB2021/050994 de 08/02/2021
(87) WO 2021/176285 de 10/09/2021

---

(21) BR 11 2022 014639-6 A2

Código 1.3 - Notificação - Fase Nacional - PCT
(22) 08/01/2021
(30) 29/01/2020 EP 20154271.9
(51) A23L 25/00 (2006.01), A23G 1/36 (2006.01), A23D 7/00 (2006.01), A23G 1/40 (2006.01), A23G 1/46 (2006.01), A23G 1/48 (2006.01), A23P 20/25 (2006.01), A23D 9/00 (2006.01), A23G 1/54 (2006.01), A23G 3/00 (2006.01), A23G 3/34 (2006.01), A23G 3/40 (2006.01), A23G 3/46 (2006.01), A23G 3/54 (2006.01), A23G 3/36 (2006.01)
(54) COMPOSIÇÃO DE RECHEIO À BASE DE GORDURA
(71) SOCIÉTÉ DES PRODUITS NESTLÉ S.A. (CH)
(72) RICARDO ANDRÉS RODRIGUEZ ROSENDE; STEPHANIE MARTY-TERRADE; LAURENT SAGALOWICZ; ISABEL FERNANDEZ FARRES; ZEYNEL DENIZ GUNES
(85) 25/07/2022
(86) PCT EP2021/050243 de 08/01/2021
(87) WO 2021/151630 de 05/08/2021

---

(21) BR 11 2022 014640-0 A2

Código 1.3 - Notificação - Fase Nacional - PCT

(22) 17/12/2020
(30) 18/02/2020 DE 10 2020 104 279.5
(51) A61P 1/02 (2006.01), A61K 38/01 (2006.01), A61K 38/39 (2006.01)
(54) COLÁGENO HIDROLISADO COMO SUBSTÂNCIA ATIVA CONTRA PERIODONTITE OU GENGIVITE
(71) GELITA AG (DE)
(72) STEPHAN HAUSMANNS; HANS-ULRICH FRECH; STEFFEN OESSER; TONJA LIPP
(85) 25/07/2022
(86) PCT EP2020/086865 de 17/12/2020
(87) WO 2021/164925 de 26/08/2021

---

(21) BR 11 2022 014643-4 A2

Código 1.3 - Notificação - Fase Nacional - PCT
(22) 05/02/2021
(30) 07/02/2020 US 62/971,586; 04/02/2021 US 17/167,497
(51) G04F 10/00 (2006.01), G04G 21/04 (2006.01), G07C 1/28 (2006.01), A63B 71/06 (2006.01)
(54) SISTEMA E MÉTODO DE EXIBIÇÃO DIGITAL
(71) ZUFFA, LLC (US)
(72) ALON COHEN; ABRAHAM GENAUER; ANTONIO RUANO CUESTA; PEDRO FERREIRA
(85) 25/07/2022
(86) PCT US2021/016818 de 05/02/2021
(87) WO 2021/158914 de 12/08/2021

---

(21) BR 11 2022 014645-0 A2

Código 1.3 - Notificação - Fase Nacional - PCT
(22) 09/12/2020
(30) 04/02/2020 US 62/969,706; 06/07/2020 US 16/921,152
(51) H01L 23/367 (2006.01)
(54) PACOTES DE CIRCUITO INTEGRADO (IC) UTILIZANDO UM SUBSTRATO DE PACOTE CONDUTOR TÉRMICO COM DIVISÃO DE REGIÃO DE MATRIZ, E MÉTODOS DE FABRICAÇÃO RELACIONADOS
(71) QUALCOMM INCORPORATED (US)
(72) KUIWON KANG; ANIKET PATIL; BOHAN YAN; DONGMING HE
(85) 25/07/2022
(86) PCT US2020/063935 de 09/12/2020
(87) WO 2021/158282 de 12/08/2021

---

(21) BR 11 2022 014646-9 A2

Código 1.3 - Notificação - Fase Nacional - PCT
(22) 11/02/2021
(30) 12/02/2020 US 62/975,663
(51) A61K 39/00 (2006.01), A61K 39/395 (2006.01), A61P 37/02 (2006.01), C07K 16/46 (2006.01)
(54) TERAPIA ANTI-BCMA EM TRANSTORNOS AUTOIMUNES

(71) BRISTOL-MYERS SQUIBB COMPANY (US)
(72) KOFI MENSAH; ROBERT PLENGE; SOPHIE ROY; DENNIS ZALLER; JENNIFER DOVEY; STEVEN SAENZ; JILL HENAULT; CAMILLE DOYKAN; JENNA CALVINO; XI JIN; JOSEPH PAQUETTE
(85) 25/07/2022
(86) PCT US2021/017665 de 11/02/2021
(87) WO 2021/163329 de 19/08/2021

---

(21) BR 11 2022 014647-7 A2

Código 1.3 - Notificação - Fase Nacional - PCT
(22) 03/02/2021
(30) 03/02/2020 EP 20155109.0
(51) B29C 64/393 (2006.01), B29C 64/386 (2006.01), B33Y 50/00 (2006.01), B33Y 50/02 (2006.01), A61L 27/00 (2006.01)
(54) ARRANJOS PARA FORMAR ESTRUTURAS TRIDIMENSIONAIS E MÉTODOS RELACIONADOS AOS MESMOS
(71) BELLASENO GMBH (DE)
(72) MOHIT PRASHANT CHHAYA; NAVID KHANI; JONAS ALEXANDER THIELE
(85) 25/07/2022
(86) PCT EP2021/052513 de 03/02/2021
(87) WO 2021/156292 de 12/08/2021

---

(21) BR 11 2022 014648-5 A2

Código 1.3 - Notificação - Fase Nacional - PCT
(22) 29/01/2021
(30) 31/01/2020 US 62/968,684
(51) H01M 10/0525 (2006.01), H01M 10/0567 (2006.01), H01M 10/0569 (2006.01)
(54) SOLUÇÕES ELETROLÍTICAS
(71) ASCEND PERFORMANCE MATERIALS OPERATIONS LLC (US)
(72) JEFFERSON THOMAS EBERT; BENJAMIN HASELTINE
(85) 25/07/2022
(86) PCT US2021/015857 de 29/01/2021
(87) WO 2021/155250 de 05/08/2021

---

(21) BR 11 2022 014653-1 A2

Código 1.3 - Notificação - Fase Nacional - PCT
(22) 24/02/2021
(30) 28/02/2020 EP 20160178.8
(51) A24B 15/14 (2006.01), A24B 15/167 (2006.01), A24D 1/18 (2006.01), A24D 1/20 (2006.01), A24F 47/00 (2006.01)
(54) SUBSTRATO GERADOR DE AEROSSOL COMPREENDENDO ESPÉCIES DE ROSMARINUS
(71) PHILIP MORRIS PRODUCTS S.A. (CH)
(72) DANIEL ARNDT; MARINE JARRIAULT; JEAN-PIERRE SCHALLER
(85) 25/07/2022

(86) PCT EP2021/054556 de 24/02/2021
(87) WO 2021/170655 de 02/09/2021

---

(21) BR 11 2022 014654-0 A2

Código 1.3 - Notificação - Fase Nacional - PCT
(22) 27/01/2021
(30) 28/01/2020 GB 2001181.3
(51) C07D 519/00 (2006.01), C07D 498/04 (2006.01), A01N 43/00 (2006.01)
(54) DERIVADOS DE PIRIDO[2,3-E]OXAZINA COMO PRODUTOS QUÍMICOS AGRÍCOLAS
(71) GLOBACHEM NV (BE)
(72) VICTORIA ELIZABETH JACKSON; LINDA JORDAN; RYAN NEIL BURGIN
(85) 25/07/2022
(86) PCT EP2021/051814 de 27/01/2021
(87) WO 2021/151919 de 05/08/2021

---

(21) BR 11 2022 014655-8 A2

Código 1.3 - Notificação - Fase Nacional - PCT
(22) 02/02/2021
(30) 04/02/2020 US 62/970,165; 01/02/2021 US 17/164,567
(51) H04L 1/16 (2006.01)
(54) INFORMAÇÃO DE REALIMENTAÇÃO SIMULTÂNEA E TRANSMISSÕES DE CANAL COMPARTILHADO DE UPLINK
(71) QUALCOMM INCORPORATED (US)
(72) KAZUKI TAKEDA; PETER GAAL; WANSHI CHEN; YI HUANG
(85) 25/07/2022
(86) PCT US2021/016195 de 02/02/2021
(87) WO 2021/158535 de 12/08/2021

---

(21) BR 11 2022 014657-4 A2

Código 1.3 - Notificação - Fase Nacional - PCT
(22) 07/09/2020
(51) H01M 50/531 (2006.01), H01M 10/0525 (2006.01)
(54) CÉLULA DE BATERIA, BATERIA E APARELHO ELÉTRICO
(71) CONTEMPORARY AMPEREX TECHNOLOGY CO., LIMITED (CN)
(72) HAIZU JIN; XINZHAN WU; ZHENHUA LI; KAIJIE YOU; WENWEI CHEN
(85) 25/07/2022
(86) PCT CN2020/113796 de 07/09/2020
(87) WO 2022/047791 de 10/03/2022

---

(21) BR 11 2022 014660-4 A2

Código 1.3 - Notificação - Fase Nacional - PCT
(22) 22/01/2021
(30) 24/01/2020 US 62/965,738
(51) A61K 9/10 (2006.01), A61K 47/10 (2006.01)
(54) COMPOSTOS TERAPÊUTICOS, FORMULAÇÕES E USOS DOS MESMOS

(71) TVARDI THERAPEUTICS, INC. (US)
(72) IMRAN ALIBHAI; SOFIA DE ACHAVAL; BEVERLY C. LANGEVIN; TIAN ZHOU
(85) 25/07/2022
(86) PCT US2021/014642 de 22/01/2021
(87) WO 2021/150912 de 29/07/2021

---

(21) BR 11 2022 014681-7 A2

Código 1.3 - Notificação - Fase Nacional - PCT
(22) 22/01/2021
(30) 24/01/2020 EP 20153500.2
(51) C12Q 1/6876 (2006.01), C12Q 1/6881 (2006.01)
(54) RELÓGIO EPIGENÉTICO PARA GALLIFORMES
(71) EVONIK OPERATIONS GMBH (DE)
(72) GÜNTER RADDATZ; FRANK LYKO; FLORIAN BÖHL; ANDREAS KAPPEL; EMEKA IGNATIUS IGWE; FRANK THIEMANN; STEFAN PELZER
(85) 25/07/2022
(86) PCT EP2021/051444 de 22/01/2021
(87) WO 2021/148601 de 29/07/2021

---

(21) BR 11 2022 014682-5 A2

Código 1.3 - Notificação - Fase Nacional - PCT
(22) 11/02/2021
(30) 11/02/2020 EP 20000064.4; 12/02/2020 EP 20156987.8; 10/02/2021 EP 21156423.2
(51) C12N 15/67 (2006.01)
(54) CONSTRUTO DE ÁCIDO NUCLEICO RECOMBINANTE E USO DO MESMO
(71) PANTHERNA THERAPEUTICS GMBH (DE)
(72) JÖRG KAUFMANN; OLIVER KEIL; DANIEL TONDERA
(85) 25/07/2022
(86) PCT EP2021/053370 de 11/02/2021
(87) WO 2021/160758 de 19/08/2021

---

(21) BR 11 2022 014684-1 A2

Código 1.3 - Notificação - Fase Nacional - PCT
(22) 22/01/2021
(30) 24/01/2020 US 62/965,191
(51) B21D 51/26 (2006.01), B21D 22/00 (2006.01), B21D 22/28 (2006.01), B21D 22/30 (2006.01), B21D 24/00 (2006.01)
(54) MONTAGEM DE REESTIRAMENTO DE FORMADOR DE CORPO
(71) STOLLE MACHINERY COMPANY, LLC (US)
(72) KARL S. FLEISCHER; DANIEL A. JANSEN; RUSSELL BAUER; PETER FRANS CORSSMIT
(85) 25/07/2022
(86) PCT US2021/014498 de 22/01/2021

(87) WO 2021/150809 de 29/07/2021

Código 1.3.1 - Retificação

Retificação da notificação de entrada na fase nacional – PCT por ter sido efetuada com incorreção.

---

(21) BR 11 2021 006730-2 A8

Código 1.3.1 - Retificação

(22) 10/10/2019

(30) 10/10/2018 US 62/743,567

(51) A01J 5/007 (2006.01), A01J 5/00 (2006.01), A01J 5/01 (2006.01)

(54) MÉTODO E DISPOSITIVO DE SECAGEM DE ANIMAIS DE PECUÁRIA

(71) S.C.R. (ENGINEERS) LIMITED (IL)

(72) ROTEM RABINOVITZ

(85) 08/04/2021

(86) PCT IL2019/051111 de 10/10/2019

(87) WO 2020/075174 de 16/04/2020

Foi retificada a publicação 1.3 da RPI 2638 de 27/07/2021 em relação aos itens 71 e 72 da mesma, tendo em vista as solicitações contidas nas petições nº 870220017659 e 870220055362 devidamente comprovadas.

Código 1.3.4 - Decisão Anulada

Anulação da decisão da notificação de entrada na fase nacional por ter sido indevida. (A toda publicação que envolva anulação de ato ou despacho caberá justificativa no processo administrativo.)

---

(21) BR 11 2020 013968-8 A2

Código 1.3.4 - Decisão Anulada
(22) 11/09/2018
(30) 08/01/2018 CN PCT/CN2018/071751
(51) H04R 9/02 (2006.01)
(54) ALTO-FALANTE DE CONDUÇÃO ÓSSEA
(71) SHENZHEN VOXTECH CO., LTD (CN) ; .SHENZHEN VOXTECH CO., LTD. (CN)
(72) ZHANG,LEI; LIAO,FENGYUN; QI,XIN
(85) 08/07/2020
(86) PCT CN2018/104934 de 11/09/2018
(87) WO 2019/134387 de 11/07/2019
Anulada a publicação código 1.3 na RPI nº 2604 de 01/12/2020 por ter sido indevida.

---

(21) BR 11 2022 012471-6 A2

Código 1.3.4 - Decisão Anulada
(22) 23/12/2020
(30) 24/12/2019 US 62/953,381
(51) A61K 31/18 (2006.01), C07C 311/37 (2006.01), A61P 29/00 (2006.01), A61P 35/00 (2006.01)
(54) INIBIDORES DE FATOR DE TRANSCRIÇÃO DE DOMÍNIO TRANSCRICIONAL ASSOCIADO APRIMORADO (TEAD) E USOS DOS MESMOS
(71) DANA-FARBER CANCER INSTITUTE, INC. (US)
(72) NATHANAEL S. GRAY; TINGHU ZHANG; JIANWEI CHE; NICHOLAS PAUL KWIATKOWSKI; MENGYANG FAN; WENCHAO LU
(85) 22/06/2022
(86) PCT US2020/066811 de 23/12/2020
(87) WO 2021/133896 de 01/07/2021
Anulada a publicação código 1.3 na RPI nº 2696 de 06/09/2022 por ter sido indevida.

Código 1.5 - Exigências Diversas

Suspensão do andamento de entrada na fase nacional brasileira do pedido internacional de patente depositado nos termos do Tratado de Cooperação em matéria de Patentes – PCT que, para sua instrução regular, aguardará, pelo prazo de 60 (sessenta) dias, o atendimento da exigência formulada. Caso a exigência não tenha sido explicitada no despacho na RPI, o interessado poderá obter o parecer através do endereço eletrônico www.inpi.gov.br - No Acesso rápido - Faça uma busca – Patente. Para acessar, cadastre-se no Portal do INPI e use login e senha.

---

(21) BR 11 2016 021043-3 A2

Código 1.5 - Exigências Diversas
(22) 11/03/2015
(71) FURANIX TECHNOLOGIES B.V. (NL)
(86) PCT NL2015/050152 de 11/03/2015
(87) WO 2015/137805 de 17/09/2015
Apresente a tradução simples da folha de rosto da certidão de depósito das prioridades reivindicadas; ou declaração de que os dados do pedido internacional estão fielmente contidos na prioridade reivindicada, contendo todos os dados identificadores (número da prioridade, data, depositante e inventores).

---

(21) BR 11 2016 021046-8 A2

Código 1.5 - Exigências Diversas
(22) 11/03/2015
(71) FURANIX TECHNOLOGIES B.V. (NL)
(86) PCT NL2015/050154 de 11/03/2015
(87) WO 2015/137807 de 17/09/2015
Apresente a tradução simples da folha de rosto da certidão de depósito das prioridades reivindicadas; ou declaração de que os dados do pedido internacional estão fielmente contidos na prioridade reivindicada, contendo todos os dados identificadores (número da prioridade, data, depositante e inventores).

---

(21) BR 11 2016 021047-6 A2

Código 1.5 - Exigências Diversas
(22) 11/03/2015
(71) FURANIX TECHNOLOGIES B.V. (NL)
(86) PCT NL2015/050153 de 11/03/2015
(87) WO 2015/137806 de 17/09/2015
Apresente a tradução simples da folha de rosto da certidão de depósito das prioridades reivindicadas; ou declaração de que os dados do pedido internacional estão fielmente contidos na prioridade reivindicada, contendo todos os dados identificadores (número da prioridade, data, depositante e inventores).

(21) BR 11 2020 019327-5	Código 1.5 - Exigências Diversas (22) 28/12/2019 (71) INTEL CORPORATION (US) (86) PCT US2019/068847 de 28/12/2019 (87) WO 2021/133415 de 01/07/2021 Explique a divergência, com documentos comprobatórios se necessário, no nome do inventor constante no pedido internacional como ?Ofir Degani? e o constante no formulário da petição inicial nº 870200119709 de 24/09/2020 como ?Ofir Dagani?.
(21) BR 11 2021 021491-7	Código 1.5 - Exigências Diversas (22) 21/12/2020 (71) BASECLICK GMBH (DE) (86) PCT EP2020/087393 de 21/12/2020 (87) WO 2021/130151 de 01/07/2021 1) Explique a divergência, com documentos comprobatórios se necessário, no nome do inventor constante no pedido internacional como ?Jessica Fertl? e o constante no formulário da petição inicial nº 870210098880 de 26/10/2021 como ?Jessica Sobotta?. 2) Apresente a tradução simples da folha de rosto da certidão de depósito das prioridades EP 19219326.6 e EP20158810.0 ou declarações contendo, obrigatoriamente, todos os dados identificadores destas conforme o parágrafo único do Art. 15 da Portaria INPI 39/2021.
(21) BR 11 2022 010184-8	Código 1.5 - Exigências Diversas (22) 25/02/2021 (71) DAMON MOTORS INC. (CA) (86) PCT CA2021/050224 de 25/02/2021 (87) WO 2021/174338 de 10/09/2021 - Regularizar o documento de procuração apresentado, uma vez que não tem a devida data de assinatura; - Apresentar documento de cessão de direitos das prioridades reivindicadas com todos os seus dados identificadores, uma vez que o documento de cessão apresentado refere-se somente ao número PCT.
(21) BR 11 2022 010196-1	Código 1.5 - Exigências Diversas (22) 25/02/2021 (71) DAMON MOTORS INC. (CA) (86) PCT CA2021/050225 de 25/02/2021 (87) WO 2021/174339 de 10/09/2021 - Regularizar o documento de procuração apresentado, uma vez que não tem a devida data de assinatura; - Apresentar documento de cessão de direitos das prioridades reivindicadas com todos os seus dados identificadores, uma vez que o documento de cessão apresentado refere-se somente ao número PCT.

(21) BR 11 2022 010201-1	Código 1.5 - Exigências Diversas (22) 03/03/2021 (71) DAMON MOTORS INC. (CA) (86) PCT CA2021/050276 de 03/03/2021 (87) WO 2021/174356 de 10/09/2021 - Regularizar o documento de procuração apresentado, uma vez que não tem a devida data de assinatura; - Apresentar documento de cessão de direitos das prioridades reivindicadas com todos os seus dados identificadores, uma vez que o documento de cessão apresentado refere-se somente ao número PCT.
(21) BR 11 2022 012349-3	Código 1.5 - Exigências Diversas (22) 07/01/2021 (71) LAITRAM, L.L.C. (US) (86) PCT US2021/012413 de 07/01/2021 (87) WO 2021/154471 de 05/08/2021 Explique a divergência, com documentos comprobatórios se necessário, no nome do inventor constante no pedido internacional como ?Stephen M. Melancon? e o constante no formulário da petição inicial nº 870220054137 de 21/06/2022 como ?Stephen Melancon?.
(21) BR 11 2022 012990-4	Código 1.5 - Exigências Diversas (22) 17/12/2020 (71) NOKIA TECHNOLOGIES OY (FI) (86) PCT FI2020/050847 de 17/12/2020 (87) WO 2021/136880 de 08/07/2021 Apresentar, em até 60 (sessenta) dias, documentos comprobatórios que expliquem e regularizem a divergência no nome dos inventores constantes na publicação internacional Miska Hannuksela e Emre Aksu e o constante no formulário da petição inicial Miska Matias Hannuksela e Emre Baris Aksu uma vez que não houve envio de documento comprovando que o nome correto é o declarado na entrada nacional.
(21) BR 11 2022 013413-4	Código 1.5 - Exigências Diversas (22) 06/01/2021 (71) MUSC FOUNDATION FOR RESEARCH DEVELOPMENT (US) (86) PCT US2021/012303 de 06/01/2021 (87) WO 2021/141984 de 15/07/2021 Apresente, no prazo de 60 (sessenta) dias, relatório descritivo e desenhos com o texto traduzido para o português.
(21) BR 11 2022 013431-2	Código 1.5 - Exigências Diversas (22) 14/01/2021

	(71) SANKO TEKSTIL ISLETMELERI SAN. VE TIC. A.S. (TR) (86) PCT EP2021/050680 de 14/01/2021 (87) WO 2021/144356 de 22/07/2021 Explique a divergência no nome de um dos inventores (Halil Ibrahim AKBAS) que consta na publicação internacional WO 2021/144356 e o constante da petição inicial nº 870220059320 .
(21) BR 11 2022 013628-5	Código 1.5 - Exigências Diversas (22) 08/01/2021 (71) PROTAGONIST THERAPEUTICS, INC. (US) (86) PCT US2021/012842 de 08/01/2021 (87) WO 2021/142373 de 15/07/2021 Com base na Portaria 405 de 21/12/2020, solicita-se que seja apresentado, em até 60 (sessenta) dias, novo conteúdo de listagem de sequência pois o conteúdo apresentado na petição n° 870220067707 está com os campos <110> e <120> divergentes, devendo incluir também os campos <140>/<141> na resposta da exigência.
(21) BR 11 2022 013886-5	Código 1.5 - Exigências Diversas (22) 15/01/2021 (71) PIETER OLOFF DE WET (ZA) (86) PCT IB2021/050287 de 15/01/2021 (87) WO 2021/144748 de 22/07/2021 Apresentar a tradução simples da folha de rosto da certidão de depósito da prioridade ZA 2020/00253 de 15/01/2020 ou declaração contendo, obrigatoriamente, todos os dados identificadores desta conforme o Art. 15 da Portaria 39/2021.
(21) BR 11 2022 014329-0	Código 1.5 - Exigências Diversas (22) 21/01/2021 (71) GREENJAMS BUILDTECH PRIVATE LIMITED (IN) (86) PCT IN2021/050055 de 21/01/2021 (87) WO 2021/149076 de 29/07/2021 Esclarecer, em até 60 (sessenta) dias, a divergência na data do PCT que consta na publicação internacional como 21/01/2021 e o constante do formulário 1.03 na petição inicial como 21/02/2021.
(21) BR 11 2022 014397-4	Código 1.5 - Exigências Diversas (22) 21/01/2021 (71) ELI LILLY AND COMPANY (US) (86) PCT US2021/014302 de 21/01/2021 (87) WO 2021/150673 de 29/07/2021 Favor efetuar, em até 60 (sessenta) dias, o pagamento de GRU código de

serviço 260 para a regularização do pedido, conforme Art 2º §1º da Resolução 189/2017 e Nota de Esclarecimento publicada na RPI 2421 de 30/05/2017, uma vez que a petição nº 870220073793 de 17/08/2022 apresenta documentos referentes à 02 serviços diversos (Tradução dos documentos apresentados no depósito e Modificações no quadro reivindicatório e Título) tendo sido paga somente 1 retribuição. Deverá ser paga mais 1 (uma) GRU código de serviço 260 e a GRU código de serviço 207 referente à resposta desta exigência.

Código 1.5.3 - Exigência Anulada

Anulação da exigência por ter sido indevida. (A toda publicação que envolva anulação de ato ou despacho caberá justificativa no processo administrativo.)

---

(21) BR 11 2022 011423-0 A2

Código 1.5.3 - Exigência Anulada
(22) 01/10/2020
(71) STATE ATOMIC ENERGY CORPORATION "ROSATOM" ON BEHALF OF THE RUSSIAN FEDERATION (RU)
(86) PCT RU2020/000510 de 01/10/2020
(87) WO 2021/118402 de 17/06/2021
Anulada a publicação código 1.5 na RPI nº 2695 de 30/08/2022 por ter sido indevida.

---

(21) BR 11 2022 011527-0 A2

Código 1.5.3 - Exigência Anulada
(22) 11/12/2020
(71) Z FACTOR LIMITED (GB)
(86) PCT GB2020/053187 de 11/12/2020
(87) WO 2021/116703 de 17/06/2021
Anulada a publicação código 1.5 na RPI nº 2694 de 23/08/2022 por ter sido indevida.

Código Depósito

Código 2.1 - Pedido de Patente ou Certificado de Adição de Invenção depositado

Pedido de Patente ou Certificado de adição de invenção protocolizado. O pedido será mantido em sigilo durante 18 (dezoito) meses a contar da data da prioridade mais antiga. Decorrido esse prazo, será publicado para conhecimento público. O depositante pode, porém, requerer a antecipação da publicação. O prazo de sigilo de 18 (dezoito) meses para o pedido de Certificado de Adição de Invenção é contado da data do depósito do pedido principal. Quando houver ocorrido a publicação do pedido principal, o pedido de Certificado de Adição de Invenção será imediatamente publicado. Os depósitos são designados de acordo com a natureza requerida: Invenção, Modelo de Utilidade e Certificado de Adição de Invenção. Os pedidos depositados através do PCT são notificados no subitem 1.1.

(21) BR 10 2021 013510-7	Código 2.1 - Pedido de Patente ou Certificado de Adição de Invenção depositado (22) 08/07/2021 (71) ANDRE LEAO BARCELLOS (BR/RS)
(21) BR 10 2021 019418-9	Código 2.1 - Pedido de Patente ou Certificado de Adição de Invenção depositado (22) 28/09/2021 (71) O CONSELHO DE SUPERVISORES DA UNIVERSIDADE DO ESTADO DE LOUISIANA E DA FACULDADE DE AGRICULTURA E MECÂNICA (US)
(21) BR 10 2021 022096-1	Código 2.1 - Pedido de Patente ou Certificado de Adição de Invenção depositado (22) 04/11/2021 (71) MIGUEL ALEXANDRE LOCONDO DE LAET (BR/SP)
(21) BR 10 2021 025352-5	Código 2.1 - Pedido de Patente ou Certificado de Adição de Invenção depositado (22) 15/12/2021 (71) VANDERLEI SILVA DA COSTA (BR/RJ)
(21) BR 10 2022 000069-7	Código 2.1 - Pedido de Patente ou Certificado de Adição de Invenção depositado (22) 03/01/2022 (71) JONAB FREITAS DA CUNHA (BR/CE)

(21) BR 10 2022 001117-6	Código 2.1 - Pedido de Patente ou Certificado de Adição de Invenção depositado (22) 20/01/2022 (71) WALACE JUNIOR DO NASCIMENTO (BR/MG)
(21) BR 10 2022 004385-0	Código 2.1 - Pedido de Patente ou Certificado de Adição de Invenção depositado (22) 10/03/2022 (71) UPL LIMITED (IN)
(21) BR 10 2022 006570-5	Código 2.1 - Pedido de Patente ou Certificado de Adição de Invenção depositado (22) 05/04/2022 (71) PAULO SERGIO GONÇALVES (BR/SP)
(21) BR 10 2022 006582-9	Código 2.1 - Pedido de Patente ou Certificado de Adição de Invenção depositado (22) 05/04/2022 (71) PAULO SERGIO GONÇALVES (BR/SP)
(21) BR 10 2022 011832-9	Código 2.1 - Pedido de Patente ou Certificado de Adição de Invenção depositado (22) 15/06/2022 (71) COMISSÃO NACIONAL DE ENERGIA NUCLEAR (BR/RJ)
(21) BR 10 2022 012233-4	Código 2.1 - Pedido de Patente ou Certificado de Adição de Invenção depositado (22) 20/06/2022 (71) LIDIANE ISABEL FILIPPIN (BR/RS) ; FERNANDA MIRAGLIA (BR/RS)
(21) BR 10 2022 012248-2	Código 2.1 - Pedido de Patente ou Certificado de Adição de Invenção depositado (22) 20/06/2022 (71) LIDIANE ISABEL FILIPPIN (BR/RS) ; FERNANDA MIRAGLIA (BR/RS)
(21) BR 10 2022 012377-2	Código 2.1 - Pedido de Patente ou Certificado de Adição de Invenção depositado (22) 21/06/2022 (71) UNIVERSIDADE CATÓLICA DE PERNAMBUCO (BR/PE)
(21) BR 10 2022 012844-8	Código 2.1 - Pedido de Patente ou Certificado de Adição de Invenção depositado (22) 28/06/2022

	(71) AGRAL INDUSTRIA E COMERCIO DE EQUIPAMENTOS ELETRONICOS LTDA (BR/RS)
(21) BR 10 2022 013567-3	Código 2.1 - Pedido de Patente ou Certificado de Adição de Invenção depositado (22) 07/07/2022 (71) UNIVERSIDADE FEDERAL RURAL DO SEMI-ARIDO - UFERSA (BR/RN)
(21) BR 10 2022 013637-8	Código 2.1 - Pedido de Patente ou Certificado de Adição de Invenção depositado (22) 08/07/2022 (71) SACMI COOPERATIVA MECCANICI IMOLA SOCIETA' COOPERATIVA (IT)
(21) BR 10 2022 013649-1	Código 2.1 - Pedido de Patente ou Certificado de Adição de Invenção depositado (22) 08/07/2022 (71) DEERE & COMPANY (US)
(21) BR 10 2022 013711-0	Código 2.1 - Pedido de Patente ou Certificado de Adição de Invenção depositado (22) 09/07/2022 (71) LINDSON PINHEIRO MACHADO (BR/RJ)
(21) BR 10 2022 013739-0	Código 2.1 - Pedido de Patente ou Certificado de Adição de Invenção depositado (22) 11/07/2022 (71) RATIER-FIGEAC SAS (FR)
(21) BR 10 2022 013818-4	Código 2.1 - Pedido de Patente ou Certificado de Adição de Invenção depositado (22) 12/07/2022 (71) UNIVERSIDADE ESTADUAL DE LONDRINA (BR/PR)
(21) BR 10 2022 013854-0	Código 2.1 - Pedido de Patente ou Certificado de Adição de Invenção depositado (22) 13/07/2022 (71) JMR AQUISIÇÃO E COLETA DE DADOS ESG LTDA INOVA SIMPLES (BR/SP)
(21) BR 10 2022 014089-8	Código 2.1 - Pedido de Patente ou Certificado de Adição de Invenção depositado (22) 15/07/2022

	(71) DIEHL BRASS SOLUTIONS STIFTUNG & CO. KG (DE)
(21) BR 10 2022 014359-5	Código 2.1 - Pedido de Patente ou Certificado de Adição de Invenção depositado (22) 20/07/2022 (71) AROMA SYSTEM SRL (IT)
(21) BR 10 2022 014369-2	Código 2.1 - Pedido de Patente ou Certificado de Adição de Invenção depositado (22) 20/07/2022 (71) MÁQUINAS AGRÍCOLAS JACTO S/A. (BR/SP)
(21) BR 10 2022 014545-8	Código 2.1 - Pedido de Patente ou Certificado de Adição de Invenção depositado (22) 22/07/2022 (71) FUNDAÇÃO UNIVERSIDADE DO ESTADO DE SC UDESC (BR/SC)
(21) BR 10 2022 014550-4	Código 2.1 - Pedido de Patente ou Certificado de Adição de Invenção depositado (22) 22/07/2022 (71) UNIVERSIDADE FEDERAL DE SANTA CATARINA (BR/SC)
(21) BR 10 2022 014610-1	Código 2.1 - Pedido de Patente ou Certificado de Adição de Invenção depositado (22) 25/07/2022 (66) BR 10 2021 016706-8 23/08/2021 (71) VERDE INFINITO EMPREENDIMENTOS E PARTICIPAÇÕES LTDA (BR/MG) ; INDALABOR INDAIA LABORATORIO FARMACEUTICO LTDA (BR/MG)
(21) BR 10 2022 014637-3	Código 2.1 - Pedido de Patente ou Certificado de Adição de Invenção depositado (22) 25/07/2022 (71) INSTITUTO NACIONAL DE METROLOGIA, QUALIDADE E TECNOLOGIA - INMETRO. (BR/RJ) ; UNIVERSIDADE FEDERAL DO RIO DE JANEIRO (BR/RJ) ; GCELL PESQUISA E DESENVOLVIMENTO EM CULTIVO TRIDIMENSIONAL LTDA (BR/RJ)
(21) BR 10 2022 014732-9	Código 2.1 - Pedido de Patente ou Certificado de Adição de Invenção depositado (22) 26/07/2022 (71) WELLINGTON LIMA DOS SANTOS (BR/MG)

(21) BR 10 2022 014783-3	Código 2.1 - Pedido de Patente ou Certificado de Adição de Invenção depositado (22) 27/07/2022 (71) FLAVIO GOMES FIGUEIRA CAMACHO (BR/RJ)
(21) BR 10 2022 014999-2	Código 2.1 - Pedido de Patente ou Certificado de Adição de Invenção depositado (22) 28/07/2022 (71) PAULO ESTEVÃO SILVEIRA DE AZEVEDO (BR/MG) ; ANTONIO CARLOS ROSSI (BR/SP) ; B2BOND GMBH (DE)
(21) BR 10 2022 015030-3	Código 2.1 - Pedido de Patente ou Certificado de Adição de Invenção depositado (22) 28/07/2022 (71) UNIVERSIDADE FEDERAL DE JUIZ DE FORA - UFJF (BR/MG)
(21) BR 10 2022 015031-1	Código 2.1 - Pedido de Patente ou Certificado de Adição de Invenção depositado (22) 28/07/2022 (71) AUTOGRANJA INDUSTRIA DE MAQUINAS E EQUIPAMENTOS LTDA (BR/RS)
(21) BR 10 2022 015049-4	Código 2.1 - Pedido de Patente ou Certificado de Adição de Invenção depositado (22) 29/07/2022 (71) HELIO PENAFIEL (BR/SP)
(21) BR 10 2022 015201-2	Código 2.1 - Pedido de Patente ou Certificado de Adição de Invenção depositado (22) 30/07/2022 (71) CHC COMERCIO E SERVIÇOS TECNOLOGICOS LTDA (BR/DF)
(21) BR 10 2022 015266-7	Código 2.1 - Pedido de Patente ou Certificado de Adição de Invenção depositado (22) 01/08/2022 (71) LEANDRO DIVINO BORGES (BR/MG)
(21) BR 10 2022 015357-4	Código 2.1 - Pedido de Patente ou Certificado de Adição de Invenção depositado (22) 03/08/2022 (71) MANUEL EXPOSITO CARBALLADA (BR/SC)
(21) BR 10 2022 015493-7	Código 2.1 - Pedido de Patente ou Certificado de Adição de Invenção

	depositado (22) 05/08/2022 (71) DANIELI CRISTINA SORGATTO TAKAHARA (BR/PR)
(21) BR 10 2022 015778-2	Código 2.1 - Pedido de Patente ou Certificado de Adição de Invenção depositado (22) 09/08/2022 (71) M. DA S. HICKMANN (BR/RS)
(21) BR 10 2022 016098-8	Código 2.1 - Pedido de Patente ou Certificado de Adição de Invenção depositado (22) 12/08/2022 (71) UNIVERSIDADE ESTADUAL DE CAMPINAS (BR/SP) ; UNIVERSIDADE FEDERAL FLUMINENSE - UFF (BR/RJ)
(21) BR 10 2022 016246-8	Código 2.1 - Pedido de Patente ou Certificado de Adição de Invenção depositado (22) 16/08/2022 (71) BATFER INVESTMENT SA. (UY)
(21) BR 10 2022 016253-0	Código 2.1 - Pedido de Patente ou Certificado de Adição de Invenção depositado (22) 16/08/2022 (71) TRANSPORTATION IP HOLDINGS, LLC (US)
(21) BR 10 2022 016256-5	Código 2.1 - Pedido de Patente ou Certificado de Adição de Invenção depositado (22) 16/08/2022 (71) UNIVERSIDADE FEDERAL DA PARAIBA (BR/PB)
(21) BR 10 2022 016263-8	Código 2.1 - Pedido de Patente ou Certificado de Adição de Invenção depositado (22) 16/08/2022 (71) GOODRICH ACTUATION SYSTEMS LIMITED (GB)
(21) BR 10 2022 016274-3	Código 2.1 - Pedido de Patente ou Certificado de Adição de Invenção depositado (22) 16/08/2022 (71) PRATT & WHITNEY CANADA CORP. (CA)
(21) BR 10 2022 016287-5	Código 2.1 - Pedido de Patente ou Certificado de Adição de Invenção depositado (22) 16/08/2022

	(71) UNIVERSIDADE FEDERAL DE JUIZ DE FORA - UFJF (BR/MG)
(21) BR 10 2022 016292-1	Código 2.1 - Pedido de Patente ou Certificado de Adição de Invenção depositado (22) 16/08/2022 (71) MICROTECNICA S.R.L. (IT)
(21) BR 10 2022 016308-1	Código 2.1 - Pedido de Patente ou Certificado de Adição de Invenção depositado (22) 16/08/2022 (71) HONDA MOTOR CO., LTD. (JP)
(21) BR 10 2022 016309-0	Código 2.1 - Pedido de Patente ou Certificado de Adição de Invenção depositado (22) 16/08/2022 (71) CNH INDUSTRIAL AMERICA LLC (US)
(21) BR 10 2022 016393-6	Código 2.1 - Pedido de Patente ou Certificado de Adição de Invenção depositado (22) 17/08/2022 (71) FAMECCANICA.DATA S.P.A. (IT)
(21) BR 10 2022 016414-2	Código 2.1 - Pedido de Patente ou Certificado de Adição de Invenção depositado (22) 17/08/2022 (71) THE BOEING COMPANY (US)
(21) BR 10 2022 016419-3	Código 2.1 - Pedido de Patente ou Certificado de Adição de Invenção depositado (22) 17/08/2022 (71) LACTOSUL INDUSTRIA DE LATICINIOS LTDA (BR/GO)
(21) BR 10 2022 016422-3	Código 2.1 - Pedido de Patente ou Certificado de Adição de Invenção depositado (22) 18/08/2022 (71) UNIVERSIDADE FEDERAL DO RIO GRANDE DO NORTE (BR/RN) ; UNIVERSIDADE FEDERAL RURAL DO SEMI-ÁRIDO (BR/RN)
(21) BR 10 2022 016424-0	Código 2.1 - Pedido de Patente ou Certificado de Adição de Invenção depositado (22) 18/08/2022 (71) BRASIL BIO FUELS S.A (BR/RR)

(21) BR 10 2022 016504-1	Código 2.1 - Pedido de Patente ou Certificado de Adição de Invenção depositado (22) 18/08/2022 (71) PROLOGIUM TECHNOLOGY CO., LTD. (CN) ; PROLOGIUM HOLDING INC. (KY)
(21) BR 10 2022 016510-6	Código 2.1 - Pedido de Patente ou Certificado de Adição de Invenção depositado (22) 18/08/2022 (71) STARA S/A. INDUSTRIA DE IMPLEMENTOS AGRÍCOLAS (BR/RS)
(21) BR 10 2022 016515-7	Código 2.1 - Pedido de Patente ou Certificado de Adição de Invenção depositado (22) 18/08/2022 (71) STARA S/A. INDUSTRIA DE IMPLEMENTOS AGRÍCOLAS (BR/RS)
(21) BR 10 2022 016547-5	Código 2.1 - Pedido de Patente ou Certificado de Adição de Invenção depositado (22) 19/08/2022 (71) UNIVERSIDADE ESTADUAL DO MARANHÃO - UEMA (BR/MA) ; INSTITUTO FEDERAL DE EDUCAÇÃO CIÊNCIA E TECNOLOGIA DA PARAÍBA (BR/PB)
(21) BR 10 2022 016656-0	Código 2.1 - Pedido de Patente ou Certificado de Adição de Invenção depositado (22) 22/08/2022 (71) IBRAP INDUSTRIA BRASILEIRA DE ALUMINIO E PLASTICOS SA (BR/SC)
(21) BR 10 2022 016687-0	Código 2.1 - Pedido de Patente ou Certificado de Adição de Invenção depositado (22) 22/08/2022 (71) GAPLAST GMBH (DE)
(21) BR 10 2022 016703-6	Código 2.1 - Pedido de Patente ou Certificado de Adição de Invenção depositado (22) 22/08/2022 (71) LIGHT - SERVIÇOS DE ELETRICIDADE S/A (BR/RJ) ; UNIVERSIDADE FEDERAL FLUMINENSE (BR/RJ)
(21) BR 10 2022 016721-4	Código 2.1 - Pedido de Patente ou Certificado de Adição de Invenção depositado

	(22) 22/08/2022 (71) MARCOPOLO S.A (BR/RS)
(21) BR 10 2022 016722-2	Código 2.1 - Pedido de Patente ou Certificado de Adição de Invenção depositado (22) 22/08/2022 (71) UNIVERSIDADE FEDERAL DE SANTA CATARINA (BR/SC) ; UNIVERSIDADE FEDERAL DE PERNAMBUCO (BR/PE) ; INSTITUTO FEDERAL DE EDUCAÇÃO, CIÊNCIA E TECNOLOGIA DE PERNAMBUCO (BR/PE)
(21) BR 10 2022 016724-9	Código 2.1 - Pedido de Patente ou Certificado de Adição de Invenção depositado (22) 22/08/2022 (71) MOTAN HOLDING GMBH (DE)
(21) BR 10 2022 016726-5	Código 2.1 - Pedido de Patente ou Certificado de Adição de Invenção depositado (22) 22/08/2022 (71) CNH INDUSTRIAL BRASIL LTDA. (BR/MG)
(21) BR 10 2022 016770-2	Código 2.1 - Pedido de Patente ou Certificado de Adição de Invenção depositado (22) 23/08/2022 (71) RANGEL DE SOUZA MARIA (BR/SC) ; VITOR FLORENTINO BENTO (BR/SC) ; LUIZ CARLOS POZZA (BR/SC) ; RICARDO CARDOSO PESSOA (BR/SC) ; BRAULIO DA SILVA MACHADO (BR/SC)
(21) BR 10 2022 016782-6	Código 2.1 - Pedido de Patente ou Certificado de Adição de Invenção depositado (22) 23/08/2022 (71) CONNECTRAIL COMERCIO E SERVICOS DE TECNOLOGIA FERROVIARIA LTDA (BR/PR)
(21) BR 10 2022 016788-5	Código 2.1 - Pedido de Patente ou Certificado de Adição de Invenção depositado (22) 23/08/2022 (71) BR2W SOLUCOES LTDA (BR/RJ)
(21) BR 10 2022 016800-8	Código 2.1 - Pedido de Patente ou Certificado de Adição de Invenção depositado (22) 23/08/2022 (71) RYAN MOTA DE CARVALHO (BR/RJ)

(21) BR 10 2022 017000-2	Código 2.1 - Pedido de Patente ou Certificado de Adição de Invenção depositado (22) 25/08/2022 (71) CNH INDUSTRIAL AMERICA LLC (US)
(21) BR 10 2022 017024-0	Código 2.1 - Pedido de Patente ou Certificado de Adição de Invenção depositado (22) 25/08/2022 (71) AMV - INDÚSTRIA DE MÁQUINAS E EQUIPAMENTOS LTDA (BR/SC)
(21) BR 10 2022 017065-7	Código 2.1 - Pedido de Patente ou Certificado de Adição de Invenção depositado (22) 25/08/2022 (71) SÉRGIO ALVES CORDEIRO (BR/ES)
(21) BR 10 2022 017068-1	Código 2.1 - Pedido de Patente ou Certificado de Adição de Invenção depositado (22) 25/08/2022 (71) TRANSPORTATION IP HOLDINGS, LLC (US)
(21) BR 10 2022 017075-4	Código 2.1 - Pedido de Patente ou Certificado de Adição de Invenção depositado (22) 26/08/2022 (71) UNIVERSIDADE ESTADUAL DE CAMPINAS (BR/SP)
(21) BR 10 2022 017081-9	Código 2.1 - Pedido de Patente ou Certificado de Adição de Invenção depositado (22) 26/08/2022 (71) UNIVERSIDADE FEDERAL DO RIO GRANDE DO NORTE (BR/RN) ; FUNDASOLOS LTDA (BR/RN)
(21) BR 10 2022 017084-3	Código 2.1 - Pedido de Patente ou Certificado de Adição de Invenção depositado (22) 26/08/2022 (71) CNH INDUSTRIAL AMERICA LLC (US)
(21) BR 10 2022 017090-8	Código 2.1 - Pedido de Patente ou Certificado de Adição de Invenção depositado (22) 26/08/2022 (71) UNIVERSIDADE FEDERAL DO MARANHÃO (BR/MA)

(21) BR 10 2022 017092-4	Código 2.1 - Pedido de Patente ou Certificado de Adição de Invenção depositado (22) 26/08/2022 (71) DEERE & COMPANY (US)
(21) BR 10 2022 017101-7	Código 2.1 - Pedido de Patente ou Certificado de Adição de Invenção depositado (22) 26/08/2022 (71) VALDAIR PAVAN (BR/SC)
(21) BR 10 2022 017103-3	Código 2.1 - Pedido de Patente ou Certificado de Adição de Invenção depositado (22) 26/08/2022 (71) VALDAIR PAVAN (BR/SC)
(21) BR 10 2022 017127-0	Código 2.1 - Pedido de Patente ou Certificado de Adição de Invenção depositado (22) 26/08/2022 (71) TARCÍSIO DE PAULA PINTO (BR/SP) ; LUÍS ANIBAL SEPULVEDA VILLADA (CO)
(21) BR 10 2022 017144-0	Código 2.1 - Pedido de Patente ou Certificado de Adição de Invenção depositado (22) 26/08/2022 (71) MARCIA REGINA CASTRO LEITE MERLI - ME (BR/SP)
(21) BR 10 2022 017203-0	Código 2.1 - Pedido de Patente ou Certificado de Adição de Invenção depositado (22) 26/08/2022 (71) EMBRASATEC INDÚSTRIA E COMÉRCIO DE EMBALAGENS LTDA. (BR/SP)
(21) BR 10 2022 017220-0	Código 2.1 - Pedido de Patente ou Certificado de Adição de Invenção depositado (22) 27/08/2022 (71) ALEXANDRE SAMPAIO GENTIL (BR/PR) ; RICARDO MI IKE (BR/PR)
(21) BR 10 2022 017253-6	Código 2.1 - Pedido de Patente ou Certificado de Adição de Invenção depositado (22) 29/08/2022 (71) E. P. TECNOLOGIA E SERVIÇOS LTDA (BR/SP)
(21) BR 10 2022 017264-1	Código 2.1 - Pedido de Patente ou Certificado de Adição de Invenção

	depositado (22) 29/08/2022 (71) SOCIEDADE BENEFICENTE ISRAELITA BRASILEIRA HOSPITAL ALBERT EINSTEIN (BR/SP) ; INSTITUTO BUTANTAN (BR/SP)
(21) BR 10 2022 017269-2	Código 2.1 - Pedido de Patente ou Certificado de Adição de Invenção depositado (22) 29/08/2022 (71) UNIVERSIDADE FEDERAL DA PARAIBA (BR/PB) ; UNIVERSIDADE FEDERAL DE CAMPINA GRANDE (BR/PB)
(21) BR 10 2022 017286-2	Código 2.1 - Pedido de Patente ou Certificado de Adição de Invenção depositado (22) 29/08/2022 (71) CLAIR JOSE DE CARVALHO (BR/SP)
(21) BR 10 2022 017290-0	Código 2.1 - Pedido de Patente ou Certificado de Adição de Invenção depositado (22) 29/08/2022 (71) INSTITUTO FEDERAL DE EDUCAÇÃO, CIÊNCIA E TECNOLOGIA DE SERGIPE (BR/SE)
(21) BR 10 2022 017294-3	Código 2.1 - Pedido de Patente ou Certificado de Adição de Invenção depositado (22) 29/08/2022 (71) JANAÍNA DE OLIVEIRA RIBEIRO AVANCINI PINHEIRO (BR/RS) ; FLÁVIA ALVES AMORIM SOUZA SALES (BR/GO)
(21) BR 13 2022 007785-0	Código 2.1 - Pedido de Patente ou Certificado de Adição de Invenção depositado (22) 25/04/2022 (61) BR 10 2018 011185-0 31/05/2018 (71) JACKELINE DE SOUZA ALECRIM (BR/MG)
(21) BR 13 2022 013324-6	Código 2.1 - Pedido de Patente ou Certificado de Adição de Invenção depositado (22) 04/07/2022 (61) BR 11 2021 002264-3 09/08/2019 (71) UNIVERSIDADE ESTADUAL DE CAMPINAS (BR/SP) ; VIB VZW (BE) ; UNIVERSITEIT GENT (BE)
(21) BR 13 2022 013499-4	Código 2.1 - Pedido de Patente ou Certificado de Adição de Invenção depositado

	(22) 06/07/2022 (61) BR 10 2019 015323-7 25/07/2019 (71) EDUARDO TOMAZZONI (BR/RS)
(21) BR 13 2022 016270-0	Código 2.1 - Pedido de Patente ou Certificado de Adição de Invenção depositado (22) 16/08/2022 (61) BR 10 2019 008397-2 25/04/2019 (71) BRUNO CEBALLOS PULIA SYLVESTRE (BR/SP)
(21) BR 20 2021 019992-5	Código 2.1 - Pedido de Patente ou Certificado de Adição de Invenção depositado (22) 05/10/2021 (71) MÉRE LANDER MOURA LINS (BR/AL)
(21) BR 20 2021 026196-5	Código 2.1 - Pedido de Patente ou Certificado de Adição de Invenção depositado (22) 22/12/2021 (71) SANDRO GERMANO (BR/PR)
(21) BR 20 2022 011396-9	Código 2.1 - Pedido de Patente ou Certificado de Adição de Invenção depositado (22) 09/06/2022 (71) KUKA PRODUTOS INFANTIS LTDA. (BR/SP)
(21) BR 20 2022 012859-1	Código 2.1 - Pedido de Patente ou Certificado de Adição de Invenção depositado (22) 28/06/2022 (71) JAU COMERCIAL INDUSTRIAL E SERVIÇOS EIRELI - ME (BR/SP)
(21) BR 20 2022 012924-5	Código 2.1 - Pedido de Patente ou Certificado de Adição de Invenção depositado (22) 28/06/2022 (71) IPT INSTITUTO DE PESQUISAS TECNOLÓGICAS DO EST.S.PAULO S/A (BR/SP)
(21) BR 20 2022 013112-6	Código 2.1 - Pedido de Patente ou Certificado de Adição de Invenção depositado (22) 30/06/2022 (71) JOÃO NUNES FERREIRA (BR/SP)
(21) BR 20 2022 013823-6	Código 2.1 - Pedido de Patente ou Certificado de Adição de Invenção depositado

	(22) 12/07/2022 (71) RAQUEL LUCAS D RAMOS-FESTAS (BR/MG)
(21) BR 20 2022 013836-8	Código 2.1 - Pedido de Patente ou Certificado de Adição de Invenção depositado (22) 12/07/2022 (71) NELY CRISTINA BRAIDOTTI (BR/SP)
(21) BR 20 2022 014295-0	Código 2.1 - Pedido de Patente ou Certificado de Adição de Invenção depositado (22) 20/07/2022 (71) LEOLINO LOPES CANÇADO FILHO (BR/DF)
(21) BR 20 2022 014392-2	Código 2.1 - Pedido de Patente ou Certificado de Adição de Invenção depositado (22) 20/07/2022 (71) ISABELLA ZAMORA (BR/SP)
(21) BR 20 2022 014415-5	Código 2.1 - Pedido de Patente ou Certificado de Adição de Invenção depositado (22) 21/07/2022 (71) MISSÃO SALESIANA DE MATO GROSSO - UNIVERSIDADE CATÓLICA DOM BOSCO - UCDB (UCDB) (BR/MS) ; INSTITUTO FEDERAL DE EDUCACAO, CIENCIA E TECNOLOGIA DE MATO GROSSO DO SUL (BR/MS) ; AGROPEIXE LTDA (BR/MS)
(21) BR 20 2022 014620-4	Código 2.1 - Pedido de Patente ou Certificado de Adição de Invenção depositado (22) 25/07/2022 (71) LUCAS RONIERI HELFER BERNARDES (BR/RS)
(21) BR 20 2022 015278-6	Código 2.1 - Pedido de Patente ou Certificado de Adição de Invenção depositado (22) 02/08/2022 (71) LOVINFIT GROUP S.R.L (IT)
(21) BR 20 2022 015306-5	Código 2.1 - Pedido de Patente ou Certificado de Adição de Invenção depositado (22) 02/08/2022 (71) TOSHIRO WATANABE (BR/SP)
(21) BR 20 2022 015406-1	Código 2.1 - Pedido de Patente ou Certificado de Adição de Invenção depositado

	(22) 03/08/2022 (71) PEDRO RICARDO CLEMENTE FERNANDES (BR/MG)
(21) BR 20 2022 015993-4	Código 2.1 - Pedido de Patente ou Certificado de Adição de Invenção depositado (22) 11/08/2022 (71) MICRO CERVEJARIA TRUCO BIER LTDA (BR/RS)
(21) BR 20 2022 016289-7	Código 2.1 - Pedido de Patente ou Certificado de Adição de Invenção depositado (22) 16/08/2022 (71) ROBERTO NICOLA SCHIOPPA (BR/SP)
(21) BR 20 2022 016297-8	Código 2.1 - Pedido de Patente ou Certificado de Adição de Invenção depositado (22) 16/08/2022 (71) MADEZARTE AGRIBUSINESS LTDA (BR/RS) ; AGRO COXILHA LTDA (BR/RS)
(21) BR 20 2022 016321-4	Código 2.1 - Pedido de Patente ou Certificado de Adição de Invenção depositado (22) 16/08/2022 (71) ELBERTH NOGUEIRA BERNARDES (BR/MG)
(21) BR 20 2022 016420-2	Código 2.1 - Pedido de Patente ou Certificado de Adição de Invenção depositado (22) 18/08/2022 (71) ROBSON DOS SANTOS GONÇALVES (BR/CE)
(21) BR 20 2022 016423-7	Código 2.1 - Pedido de Patente ou Certificado de Adição de Invenção depositado (22) 18/08/2022 (71) PRÓ-LAV INDÚSTRIA E COMÉRCIO DE PEÇAS PLÁSTICAS LTDA ME (BR/SP)
(21) BR 20 2022 016443-1	Código 2.1 - Pedido de Patente ou Certificado de Adição de Invenção depositado (22) 18/08/2022 (71) EDINEI CHARLES CASAS (BR/SC)
(21) BR 20 2022 016451-2	Código 2.1 - Pedido de Patente ou Certificado de Adição de Invenção depositado (22) 18/08/2022

	(71) A.RAYMOND ET CIE (FR)
(21) BR 20 2022 016480-6	Código 2.1 - Pedido de Patente ou Certificado de Adição de Invenção depositado (22) 18/08/2022 (71) PETRÓLEO BRASILEIRO S.A. - PETROBRAS (BR/RJ)
(21) BR 20 2022 016577-2	Código 2.1 - Pedido de Patente ou Certificado de Adição de Invenção depositado (22) 19/08/2022 (71) ALDO LUIZ BORTOLINI (BR/RS)
(21) BR 20 2022 016624-8	Código 2.1 - Pedido de Patente ou Certificado de Adição de Invenção depositado (22) 19/08/2022 (71) RONAN ALVES DA PAIXÃO (BR/RJ)
(21) BR 20 2022 016646-9	Código 2.1 - Pedido de Patente ou Certificado de Adição de Invenção depositado (22) 21/08/2022 (71) 4LUX SAÚDE E ENGENHARIA LTDA (BR/SP)
(21) BR 20 2022 016659-0	Código 2.1 - Pedido de Patente ou Certificado de Adição de Invenção depositado (22) 22/08/2022 (71) WILLIAM JOSE LOFFI (BR/PR)
(21) BR 20 2022 016745-7	Código 2.1 - Pedido de Patente ou Certificado de Adição de Invenção depositado (22) 23/08/2022 (71) KARLOS F. C. B. SANCHO ME (BR/CE) ; KARLOS FREDERICO CASTELO BRANCO SANCHO (BR/CE)
(21) BR 20 2022 016849-6	Código 2.1 - Pedido de Patente ou Certificado de Adição de Invenção depositado (22) 24/08/2022 (71) KLIE COMÉRCIO ELETRÔNICO LTDA. (BR/SC)
(21) BR 20 2022 016871-2	Código 2.1 - Pedido de Patente ou Certificado de Adição de Invenção depositado (22) 24/08/2022 (71) PETITO FISIOTERAPIA ESPECIALIZADA SOCIEDADE SIMPLES

	LIMITADA (BR/SP)
(21) BR 20 2022 016885-2	Código 2.1 - Pedido de Patente ou Certificado de Adição de Invenção depositado (22) 24/08/2022 (71) TUBOMINAS INDÚSTRIA DE EMBALAGENS EIRELI (BR/MG)

Código 2.4 - Notificação de Depósito do Pedido Dividido - Art 26 inciso I da LPI

Notificação de pedido dividido de um pedido de patente depositado anteriormente. Em relação ao pedido original, o pedido dividido tem a mesma data de depósito e, se for o caso, o correspondente benefício da prioridade reivindicada. O pedido dividido é considerado como estando na mesma fase processual do pedido original.

---

(21) BR 12 2022 014047-5 A2

Código 2.4 - Notificação de Depósito do Pedido Dividido - Art 26 inciso I da LPI
(22) 06/12/2013
(62) BR 11 2015 013007-0 06/12/2013
(71) MULTIMATIC INC. (CA)

---

(21) BR 12 2022 014733-0 A2

Código 2.4 - Notificação de Depósito do Pedido Dividido - Art 26 inciso I da LPI
(22) 22/02/2018
(62) BR 11 2019 017441-9 22/02/2018
(71) EQUILUME LTD (IE)

---

(21) BR 12 2022 014739-9 A2

Código 2.4 - Notificação de Depósito do Pedido Dividido - Art 26 inciso I da LPI
(22) 11/12/2014
(62) BR 11 2016 017606-5 11/12/2014
(71) AMGEN INC. (US)

---

(21) BR 12 2022 014776-3 A2

Código 2.4 - Notificação de Depósito do Pedido Dividido - Art 26 inciso I da LPI
(22) 19/10/2015
(62) BR 11 2017 008135-0 19/10/2015
(71) T.A.G. MEDICAL DEVICES - AGRICULTURE COOPERATIVE LTD. (IL)

---

(21) BR 12 2022 014867-0 A2

Código 2.4 - Notificação de Depósito do Pedido Dividido - Art 26 inciso I da LPI
(22) 04/08/2016
(62) BR 11 2018 002563-1 04/08/2016
(71) BAYER CROPSCIENCE AKTIENGESELLSCHAFT (DE)

---

(21) BR 12 2022 014882-4 A2

Código 2.4 - Notificação de Depósito do Pedido Dividido - Art 26 inciso I da LPI
(22) 14/03/2014
(62) BR 11 2015 023044-0 14/03/2014
(71) MELINTA SUBSIDIARY CORP. (US)

---

(21) BR 12 2022 014974-0 A2

Código 2.4 - Notificação de Depósito do Pedido Dividido - Art 26 inciso I da LPI
(22) 04/01/2018
(62) BR 11 2019 025388-2 04/01/2018

	(71) MOOTRAL SA (CH)
(21) BR 12 2022 014984-7 A2	Código 2.4 - Notificação de Depósito do Pedido Dividido - Art 26 inciso I da LPI (22) 24/05/2017 (62) BR 11 2018 074346-1 24/05/2017 (71) SAREPTA THERAPEUTICS, INC. (US)
(21) BR 12 2022 014986-3 A2	Código 2.4 - Notificação de Depósito do Pedido Dividido - Art 26 inciso I da LPI (22) 17/05/2019 (62) BR 11 2020 023145-2 17/05/2019 (71) REGENERON PHARMACEUTICALS, INC. (US)
(21) BR 12 2022 014996-0 A2	Código 2.4 - Notificação de Depósito do Pedido Dividido - Art 26 inciso I da LPI (22) 27/09/2019 (62) BR 11 2021 005017-5 27/09/2019 (71) IPSEN BIOPHARM LIMITED (GB)
(21) BR 12 2022 015006-3 A2	Código 2.4 - Notificação de Depósito do Pedido Dividido - Art 26 inciso I da LPI (22) 26/05/2016 (62) BR 11 2017 025587-1 26/05/2016 (71) ILLUMINA, INC. (US)
(21) BR 12 2022 015007-1 A2	Código 2.4 - Notificação de Depósito do Pedido Dividido - Art 26 inciso I da LPI (22) 08/08/2019 (62) BR 11 2021 002276-7 08/08/2019 (71) DRAGONFLY THERAPEUTICS, INC. (US)
(21) BR 12 2022 015009-8 A2	Código 2.4 - Notificação de Depósito do Pedido Dividido - Art 26 inciso I da LPI (22) 01/08/2019 (62) BR 11 2021 001655-4 01/08/2019 (71) CHUGAI SEIYAKU KABUSHIKI KAISHA (JP) ; F. HOFFMANN-LA ROCHE AG (CH) ; OSAKA UNIVERSITY (JP)
(21) BR 12 2022 015059-4 A2	Código 2.4 - Notificação de Depósito do Pedido Dividido - Art 26 inciso I da LPI (22) 12/05/2017 (62) BR 11 2018 073232-0 12/05/2017 (71) PRECISION PLANTING LLC (US)
(21) BR 12 2022 015134-5 A2	Código 2.4 - Notificação de Depósito do Pedido Dividido - Art 26 inciso I da LPI (22) 07/02/2018 (62) BR 11 2019 015164-8 07/02/2018 (71) PRECISION PLANTING LLC (US)

(21) BR 12 2022 015135-3 A2	Código 2.4 - Notificação de Depósito do Pedido Dividido - Art 26 inciso I da LPI (22) 09/01/2020 (62) BR 11 2021 013203-1 09/01/2020 (71) QATNA MEDICAL GMBH (DE)
(21) BR 12 2022 015143-4 A2	Código 2.4 - Notificação de Depósito do Pedido Dividido - Art 26 inciso I da LPI (22) 30/07/2013 (62) BR 11 2015 002072-0 30/07/2013 (71) ALESCO S.R.L. (IT)
(21) BR 12 2022 015144-2 A2	Código 2.4 - Notificação de Depósito do Pedido Dividido - Art 26 inciso I da LPI (22) 30/07/2019 (62) BR 11 2020 013495-3 30/07/2019 (71) HUAWEI TECHNOLOGIES CO., LTD. (CN)
(21) BR 12 2022 015147-7 A2	Código 2.4 - Notificação de Depósito do Pedido Dividido - Art 26 inciso I da LPI (22) 27/11/2013 (62) BR 11 2015 012194-2 27/11/2013 (71) INSERM (INSTITUT NATIONAL DE LA SANTÉ ET DE LA RECHERCHE MÉDICALE) (FR) ; ALIENOR FARMA (FR) ; UNIVERSITE DE BORDEAUX (FR)
(21) BR 12 2022 015169-8 A2	Código 2.4 - Notificação de Depósito do Pedido Dividido - Art 26 inciso I da LPI (22) 31/07/2019 (62) BR 11 2020 022074-4 31/07/2019 (71) UNIVERSITY OF WASHINGTON (US)
(21) BR 12 2022 015171-0 A2	Código 2.4 - Notificação de Depósito do Pedido Dividido - Art 26 inciso I da LPI (22) 15/01/2021 (62) BR 10 2021 000725-7 15/01/2021 (71) PAYJOY, INC. (US)
(21) BR 12 2022 015224-4 A2	Código 2.4 - Notificação de Depósito do Pedido Dividido - Art 26 inciso I da LPI (22) 24/01/2018 (62) BR 11 2019 014730-6 24/01/2018 (71) FLAGSHIP PIONEERING INNOVATIONS V, INC. (US)
(21) BR 12 2022 015229-5 A2	Código 2.4 - Notificação de Depósito do Pedido Dividido - Art 26 inciso I da LPI (22) 31/01/2018 (62) BR 11 2019 011877-2 31/01/2018 (71) TOYOTA BOSHOKU KABUSHIKI KAISHA (JP)

(21) BR 12 2022 015234-1 A2
Código 2.4 - Notificação de Depósito do Pedido Dividido - Art 26 inciso I da LPI
(22) 11/04/2018
(62) BR 11 2019 023691-0 11/04/2018
(71) UNIVATION TECHNOLOGIES LLC (US)

(21) BR 12 2022 015237-6 A2
Código 2.4 - Notificação de Depósito do Pedido Dividido - Art 26 inciso I da LPI
(22) 24/07/2017
(62) BR 11 2019 001159-5 24/07/2017
(71) PRECISION PLANTING LLC (US)

(21) BR 12 2022 015250-3 A2
Código 2.4 - Notificação de Depósito do Pedido Dividido - Art 26 inciso I da LPI
(22) 29/03/2011
(62) BR 11 2012 024348-9 29/03/2011
(71) CHILDREN´S HOSPITAL & RESEARCH CENTER AT OAKLAND (US)

(21) BR 12 2022 015260-0 A2
Código 2.4 - Notificação de Depósito do Pedido Dividido - Art 26 inciso I da LPI
(22) 17/06/2016
(62) BR 10 2016 014409-4 17/06/2016
(71) UNIVERSIDADE DE SÃO PAULO - USP (BR/SP)

(21) BR 12 2022 015584-7 A2
Código 2.4 - Notificação de Depósito do Pedido Dividido - Art 26 inciso I da LPI
(22) 30/03/2016
(62) BR 11 2018 070029-0 30/03/2016
(71) CARDINAL HEALTH SWITZERLAND 515 GMBH (CH)

(21) BR 12 2022 015633-9 A2
Código 2.4 - Notificação de Depósito do Pedido Dividido - Art 26 inciso I da LPI
(22) 09/05/2012
(62) BR 11 2014 002695-5 09/05/2012
(71) CAREGEN CO., LTD. (KR)

(21) BR 12 2022 015634-7 A2
Código 2.4 - Notificação de Depósito do Pedido Dividido - Art 26 inciso I da LPI
(22) 09/06/2016
(62) BR 11 2017 026369-6 09/06/2016
(71) CHAMPIONX USA INC. (US)

(21) BR 12 2022 015657-6 A2
Código 2.4 - Notificação de Depósito do Pedido Dividido - Art 26 inciso I da LPI
(22) 12/05/2015
(62) BR 11 2016 025599-2 12/05/2015
(71) LEGO A/S (DK)

(21) BR 12 2022 015660-6 A2
Código 2.4 - Notificação de Depósito do Pedido Dividido - Art 26 inciso I da LPI
(22) 09/05/2012
(62) BR 11 2014 002695-5 09/05/2012

(71) CAREGEN CO., LTD. (KR)

(21) BR 12 2022 015686-0 A2

Código 2.4 - Notificação de Depósito do Pedido Dividido - Art 26 inciso I da LPI

(22) 09/03/2015

(62) BR 11 2016 020199-0 09/03/2015

(71) BIOCRYST PHARMACEUTICALS, INC. (US)

Código 2.5 - Exigência - Art. 21 da LPI

O pedido protocolizado não atende formalmente ao disposto no art. 19 da Lei nº 9.279/96, e/ou às demais disposições quanto à sua forma. Fica o requerente obrigado a sanar, em 30 (trinta) dias a contar desta data, as exigências estabelecidas. O interessado deverá obter o parecer através do endereço eletrônico www.inpi.gov.br>Acesso Rápido>Buscaweb. Para cumprir a exigência, protocole a petição de cumprimento: GRU (código 206 - Cumprimento de exigência formal preliminar) isenta de retribuição, acompanhada dos documentos corrigidos de acordo com o parecer. Não sendo a exigência cumprida com a apresentação da documentação correspondente no prazo acima, o depósito não será aceito e sua numeração será anulada conforme norma vigente.

---

(21) BR 10 2021 012727-9

Código 2.5 - Exigência - Art. 21 da LPI
(22) 27/06/2021
(71) ROGERIO NUNES BORGES (BR/GO)
Teor da exigência disponível no parecer (pdf) - acesse: Buscaweb no Portal do INPI. Prazo para cumprimento - 30 (Trinta) dias corridos contados do 1º dia útil após essa publicação (não confunda o prazo de 30 dias, com 1 mês ou com 31 dias). Protocole a petição de cumprimento - Guia de Recolhimento da União (GRU) de código 206 (Cumprimento de exigência formal preliminar) + documentos corrigidos, de acordo com o parecer. O pedido com exigência não cumprida ou cumprida fora do prazo não será aceito e terá sua numeração anulada.

---

(21) BR 10 2021 021383-3

Código 2.5 - Exigência - Art. 21 da LPI
(22) 25/10/2021
(71) TEC VIDRO IND. COM. SERV. TÉCNICOS LTDA. (BR/SP)
Teor da exigência disponível no parecer (pdf) - acesse: Buscaweb no Portal do INPI. Prazo para cumprimento - 30 (Trinta) dias corridos contados do 1º dia útil após essa publicação (não confunda o prazo de 30 dias, com 1 mês ou com 31 dias). Protocole a petição de cumprimento - Guia de Recolhimento da União (GRU) de código 206 (Cumprimento de exigência formal preliminar) + documentos corrigidos, de acordo com o parecer. O pedido com exigência não cumprida ou cumprida fora do prazo não será aceito e terá sua numeração anulada.

---

(21) BR 10 2021 021548-8

Código 2.5 - Exigência - Art. 21 da LPI
(22) 27/10/2021
(71) TEC VIDRO IND. COM. SERV. TÉCNICOS LTDA. (BR/SP)
Teor da exigência disponível no parecer (pdf) - acesse: Buscaweb no Portal do INPI. Prazo para cumprimento - 30 (Trinta) dias corridos contados do 1º dia útil após essa publicação (não confunda o prazo de 30 dias, com 1 mês ou com 31

	dias). Protocole a petição de cumprimento - Guia de Recolhimento da União (GRU) de código 206 (Cumprimento de exigência formal preliminar) + documentos corrigidos, de acordo com o parecer. O pedido com exigência não cumprida ou cumprida fora do prazo não será aceito e terá sua numeração anulada.
(21) BR 10 2021 025695-8	Código 2.5 - Exigência - Art. 21 da LPI (22) 17/12/2021 (71) VALLOUREC SOLUÇÕES TUBULARES DO BRASIL S.A. (BR/MG) ; PETRÓLEO BRASILEIRO S.A. - PETROBRÁS (BR/MG) Teor da exigência disponível no parecer (pdf) - acesse: Buscaweb no Portal do INPI. Prazo para cumprimento - 30 (Trinta) dias corridos contados do 1º dia útil após essa publicação (não confunda o prazo de 30 dias, com 1 mês ou com 31 dias). Protocole a petição de cumprimento - Guia de Recolhimento da União (GRU) de código 206 (Cumprimento de exigência formal preliminar) + documentos corrigidos, de acordo com o parecer. O pedido com exigência não cumprida ou cumprida fora do prazo não será aceito e terá sua numeração anulada.
(21) BR 10 2022 001399-3	Código 2.5 - Exigência - Art. 21 da LPI (22) 26/01/2022 (71) LUCIA MAIA COUTINHO (BR/RJ) Teor da exigência disponível no parecer (pdf) - acesse: Buscaweb no Portal do INPI. Prazo para cumprimento - 30 (Trinta) dias corridos contados do 1º dia útil após essa publicação (não confunda o prazo de 30 dias, com 1 mês ou com 31 dias). Protocole a petição de cumprimento - Guia de Recolhimento da União (GRU) de código 206 (Cumprimento de exigência formal preliminar) + documentos corrigidos, de acordo com o parecer. O pedido com exigência não cumprida ou cumprida fora do prazo não será aceito e terá sua numeração anulada.
(21) BR 10 2022 002501-0	Código 2.5 - Exigência - Art. 21 da LPI (22) 09/02/2022 (71) WENDEL BERRO (BR/MT) Teor da exigência disponível no parecer (pdf) - acesse: Buscaweb no Portal do INPI. Prazo para cumprimento - 30 (Trinta) dias corridos contados do 1º dia útil após essa publicação (não confunda o prazo de 30 dias, com 1 mês ou com 31 dias). Protocole a petição de cumprimento - Guia de Recolhimento da União (GRU) de código 206 (Cumprimento de exigência formal preliminar) + documentos corrigidos, de acordo com o parecer. O pedido com exigência não cumprida ou cumprida fora do prazo não será aceito e terá sua numeração anulada.

(21) BR 10 2022 006111-4

Código 2.5 - Exigência - Art. 21 da LPI
(22) 30/03/2022
(71) UNIVERSIDADE FEDERAL DE PELOTAS (BR/RS)
Teor da exigência disponível no parecer (pdf) - acesse: Buscaweb no Portal do INPI. Prazo para cumprimento - 30 (Trinta) dias corridos contados do 1º dia útil após essa publicação (não confunda o prazo de 30 dias, com 1 mês ou com 31 dias). Protocole a petição de cumprimento - Guia de Recolhimento da União (GRU) de código 206 (Cumprimento de exigência formal preliminar) + documentos corrigidos, de acordo com o parecer. O pedido com exigência não cumprida ou cumprida fora do prazo não será aceito e terá sua numeração anulada.

(21) BR 10 2022 006565-9

Código 2.5 - Exigência - Art. 21 da LPI
(22) 05/04/2022
(71) PAULO SERGIO GONÇALVES (BR/SP)
Teor da exigência disponível no parecer (pdf) - acesse: Buscaweb no Portal do INPI. Prazo para cumprimento - 30 (Trinta) dias corridos contados do 1º dia útil após essa publicação (não confunda o prazo de 30 dias, com 1 mês ou com 31 dias). Protocole a petição de cumprimento - Guia de Recolhimento da União (GRU) de código 206 (Cumprimento de exigência formal preliminar) + documentos corrigidos, de acordo com o parecer. O pedido com exigência não cumprida ou cumprida fora do prazo não será aceito e terá sua numeração anulada.

(21) BR 10 2022 006579-9

Código 2.5 - Exigência - Art. 21 da LPI
(22) 05/04/2022
(71) PAULO SERGIO GONÇALVES (BR/SP)
Teor da exigência disponível no parecer (pdf) - acesse: Buscaweb no Portal do INPI. Prazo para cumprimento - 30 (Trinta) dias corridos contados do 1º dia útil após essa publicação (não confunda o prazo de 30 dias, com 1 mês ou com 31 dias). Protocole a petição de cumprimento - Guia de Recolhimento da União (GRU) de código 206 (Cumprimento de exigência formal preliminar) + documentos corrigidos, de acordo com o parecer. O pedido com exigência não cumprida ou cumprida fora do prazo não será aceito e terá sua numeração anulada.

(21) BR 10 2022 006769-4

Código 2.5 - Exigência - Art. 21 da LPI
(22) 08/04/2022
(71) KFC CURSOS DE APERFEIÇOAMENTO PROFISSIONAL LTDA (BR/RS)
Teor da exigência disponível no parecer (pdf) - acesse: Buscaweb no Portal do INPI. Prazo para cumprimento - 30 (Trinta) dias corridos contados do 1º dia útil após essa publicação (não confunda o prazo de 30 dias, com 1 mês ou com 31 dias). Protocole a petição de cumprimento - Guia de Recolhimento da União (GRU) de código 206 (Cumprimento de exigência formal preliminar) +

	documentos corrigidos, de acordo com o parecer. O pedido com exigência não cumprida ou cumprida fora do prazo não será aceito e terá sua numeração anulada.
(21) BR 10 2022 010334-8	Código 2.5 - Exigência - Art. 21 da LPI (22) 26/05/2022 (71) JOSÉ ROBERTO RODRIGUES DE OLIVEIRA (BR/SP) Teor da exigência disponível no parecer (pdf) - acesse: Buscaweb no Portal do INPI. Prazo para cumprimento - 30 (Trinta) dias corridos contados do 1º dia útil após essa publicação (não confunda o prazo de 30 dias, com 1 mês ou com 31 dias). Protocole a petição de cumprimento - Guia de Recolhimento da União (GRU) de código 206 (Cumprimento de exigência formal preliminar) + documentos corrigidos, de acordo com o parecer. O pedido com exigência não cumprida ou cumprida fora do prazo não será aceito e terá sua numeração anulada.
(21) BR 10 2022 013531-2	Código 2.5 - Exigência - Art. 21 da LPI (22) 07/07/2022 (71) SACMI COOPERATIVA MECCANICI IMOLA SOCIETA' COOPERATIVA (IT) Teor da exigência disponível no parecer (pdf) - acesse: Buscaweb no Portal do INPI. Prazo para cumprimento - 30 (Trinta) dias corridos contados do 1º dia útil após essa publicação (não confunda o prazo de 30 dias, com 1 mês ou com 31 dias). Protocole a petição de cumprimento - Guia de Recolhimento da União (GRU) de código 206 (Cumprimento de exigência formal preliminar) + documentos corrigidos, de acordo com o parecer. O pedido com exigência não cumprida ou cumprida fora do prazo não será aceito e terá sua numeração anulada.
(21) BR 10 2022 014053-7	Código 2.5 - Exigência - Art. 21 da LPI (22) 15/07/2022 (71) ATERCINO SOARES DOS SANTOS JÚNIOR (BR/MG) Teor da exigência disponível no parecer (pdf) - acesse: Buscaweb no Portal do INPI. Prazo para cumprimento - 30 (Trinta) dias corridos contados do 1º dia útil após essa publicação (não confunda o prazo de 30 dias, com 1 mês ou com 31 dias). Protocole a petição de cumprimento - Guia de Recolhimento da União (GRU) de código 206 (Cumprimento de exigência formal preliminar) + documentos corrigidos, de acordo com o parecer. O pedido com exigência não cumprida ou cumprida fora do prazo não será aceito e terá sua numeração anulada.
(21) BR 10 2022 014230-0	Código 2.5 - Exigência - Art. 21 da LPI (22) 19/07/2022

	(71) USINORTE - PEÇAS E USINAGEM DE PRECISÃO EIRELI - ME (BR/PR) Teor da exigência disponível no parecer (pdf) - acesse: Buscaweb no Portal do INPI. Prazo para cumprimento - 30 (Trinta) dias corridos contados do 1º dia útil após essa publicação (não confunda o prazo de 30 dias, com 1 mês ou com 31 dias). Protocole a petição de cumprimento - Guia de Recolhimento da União (GRU) de código 206 (Cumprimento de exigência formal preliminar) + documentos corrigidos, de acordo com o parecer. O pedido com exigência não cumprida ou cumprida fora do prazo não será aceito e terá sua numeração anulada.
(21) BR 10 2022 014310-2	Código 2.5 - Exigência - Art. 21 da LPI (22) 20/07/2022 (71) PRO-EFICIÊNCIA SOLUÇÃO AGRONEGÓCIOS S/A (BR/MG) Teor da exigência disponível no parecer (pdf) - acesse: Buscaweb no Portal do INPI. Prazo para cumprimento - 30 (Trinta) dias corridos contados do 1º dia útil após essa publicação (não confunda o prazo de 30 dias, com 1 mês ou com 31 dias). Protocole a petição de cumprimento - Guia de Recolhimento da União (GRU) de código 206 (Cumprimento de exigência formal preliminar) + documentos corrigidos, de acordo com o parecer. O pedido com exigência não cumprida ou cumprida fora do prazo não será aceito e terá sua numeração anulada.
(21) BR 10 2022 014386-2	Código 2.5 - Exigência - Art. 21 da LPI (22) 20/07/2022 (71) RITA DE CÁSSIA MENDONÇA DE MIRANDA (BR/MA) ; ERIMA JSSIELLY MENDONÇA CASTRO (BR/MA) ; EDELVIO DE BARROS GOMES (BR/BA) ; UNIVERSIDADE CEUMA - UNICEUMA (BR/MA) Teor da exigência disponível no parecer (pdf) - acesse: Buscaweb no Portal do INPI. Prazo para cumprimento - 30 (Trinta) dias corridos contados do 1º dia útil após essa publicação (não confunda o prazo de 30 dias, com 1 mês ou com 31 dias). Protocole a petição de cumprimento - Guia de Recolhimento da União (GRU) de código 206 (Cumprimento de exigência formal preliminar) + documentos corrigidos, de acordo com o parecer. O pedido com exigência não cumprida ou cumprida fora do prazo não será aceito e terá sua numeração anulada.
(21) BR 10 2022 014721-3	Código 2.5 - Exigência - Art. 21 da LPI (22) 26/07/2022 (71) ORLANDO VIEIRA ALVES (BR/SP) Teor da exigência disponível no parecer (pdf) - acesse: Buscaweb no Portal do INPI. Prazo para cumprimento - 30 (Trinta) dias corridos contados do 1º dia útil após essa publicação (não confunda o prazo de 30 dias, com 1 mês ou com 31 dias). Protocole a petição de cumprimento - Guia de Recolhimento da União (GRU) de código 206 (Cumprimento de exigência formal preliminar) +

	documentos corrigidos, de acordo com o parecer. O pedido com exigência não cumprida ou cumprida fora do prazo não será aceito e terá sua numeração anulada.
(21) BR 10 2022 014985-2	Código 2.5 - Exigência - Art. 21 da LPI (22) 28/07/2022 (71) UNIVERSIDADE FEDERAL DE ALAGOAS (BR/AL) Teor da exigência disponível no parecer (pdf) - acesse: Buscaweb no Portal do INPI. Prazo para cumprimento - 30 (Trinta) dias corridos contados do 1º dia útil após essa publicação (não confunda o prazo de 30 dias, com 1 mês ou com 31 dias). Protocole a petição de cumprimento - Guia de Recolhimento da União (GRU) de código 206 (Cumprimento de exigência formal preliminar) + documentos corrigidos, de acordo com o parecer. O pedido com exigência não cumprida ou cumprida fora do prazo não será aceito e terá sua numeração anulada.
(21) BR 10 2022 015039-7	Código 2.5 - Exigência - Art. 21 da LPI (22) 28/07/2022 (71) JOSE GALDINO DA SILVA (BR/AL) Teor da exigência disponível no parecer (pdf) - acesse: Buscaweb no Portal do INPI. Prazo para cumprimento - 30 (Trinta) dias corridos contados do 1º dia útil após essa publicação (não confunda o prazo de 30 dias, com 1 mês ou com 31 dias). Protocole a petição de cumprimento - Guia de Recolhimento da União (GRU) de código 206 (Cumprimento de exigência formal preliminar) + documentos corrigidos, de acordo com o parecer. O pedido com exigência não cumprida ou cumprida fora do prazo não será aceito e terá sua numeração anulada.
(21) BR 10 2022 015206-3	Código 2.5 - Exigência - Art. 21 da LPI (22) 31/07/2022 (71) JOSÉ ALBERTO SILVA FARIAS (BR/BA) Teor da exigência disponível no parecer (pdf) - acesse: Buscaweb no Portal do INPI. Prazo para cumprimento - 30 (Trinta) dias corridos contados do 1º dia útil após essa publicação (não confunda o prazo de 30 dias, com 1 mês ou com 31 dias). Protocole a petição de cumprimento - Guia de Recolhimento da União (GRU) de código 206 (Cumprimento de exigência formal preliminar) + documentos corrigidos, de acordo com o parecer. O pedido com exigência não cumprida ou cumprida fora do prazo não será aceito e terá sua numeração anulada.
(21) BR 10 2022 015239-0	Código 2.5 - Exigência - Art. 21 da LPI (22) 01/08/2022 (71) UNIVERSIDADE ESTADUAL DE LONDRINA (BR/PR)

	Teor da exigência disponível no parecer (pdf) - acesse: Buscaweb no Portal do INPI. Prazo para cumprimento - 30 (Trinta) dias corridos contados do 1º dia útil após essa publicação (não confunda o prazo de 30 dias, com 1 mês ou com 31 dias). Protocole a petição de cumprimento - Guia de Recolhimento da União (GRU) de código 206 (Cumprimento de exigência formal preliminar) + documentos corrigidos, de acordo com o parecer. O pedido com exigência não cumprida ou cumprida fora do prazo não será aceito e terá sua numeração anulada.
(21) BR 10 2022 015603-4	Código 2.5 - Exigência - Art. 21 da LPI (22) 06/08/2022 (71) CARLOS NELSON ELIAS (BR/RJ) Teor da exigência disponível no parecer (pdf) - acesse: Buscaweb no Portal do INPI. Prazo para cumprimento - 30 (Trinta) dias corridos contados do 1º dia útil após essa publicação (não confunda o prazo de 30 dias, com 1 mês ou com 31 dias). Protocole a petição de cumprimento - Guia de Recolhimento da União (GRU) de código 206 (Cumprimento de exigência formal preliminar) + documentos corrigidos, de acordo com o parecer. O pedido com exigência não cumprida ou cumprida fora do prazo não será aceito e terá sua numeração anulada.
(21) BR 10 2022 016233-6	Código 2.5 - Exigência - Art. 21 da LPI (22) 16/08/2022 (71) OMICS BIOTECNOLOGIA ANIMAL LTDA (BR/SP) Teor da exigência disponível no parecer (pdf) - acesse: Buscaweb no Portal do INPI. Prazo para cumprimento - 30 (Trinta) dias corridos contados do 1º dia útil após essa publicação (não confunda o prazo de 30 dias, com 1 mês ou com 31 dias). Protocole a petição de cumprimento - Guia de Recolhimento da União (GRU) de código 206 (Cumprimento de exigência formal preliminar) + documentos corrigidos, de acordo com o parecer. O pedido com exigência não cumprida ou cumprida fora do prazo não será aceito e terá sua numeração anulada.
(21) BR 10 2022 016239-5	Código 2.5 - Exigência - Art. 21 da LPI (22) 16/08/2022 (71) LABORATORIO BIO SAFRA REAL LTDA (BR/MG) Teor da exigência disponível no parecer (pdf) - acesse: Buscaweb no Portal do INPI. Prazo para cumprimento - 30 (Trinta) dias corridos contados do 1º dia útil após essa publicação (não confunda o prazo de 30 dias, com 1 mês ou com 31 dias). Protocole a petição de cumprimento - Guia de Recolhimento da União (GRU) de código 206 (Cumprimento de exigência formal preliminar) + documentos corrigidos, de acordo com o parecer. O pedido com exigência não cumprida ou cumprida fora do prazo não será aceito e terá sua numeração

	anulada.
(21) BR 10 2022 016261-1	Código 2.5 - Exigência - Art. 21 da LPI (22) 16/08/2022 (71) UNIVERSIDADE FEDERAL DE MINAS GERAIS (BR/MG) ; FUNDAÇÃO EDUCACIONAL DE CRICIÚMA - FUCRI (BR/SC) Teor da exigência disponível no parecer (pdf) - acesse: Buscaweb no Portal do INPI. Prazo para cumprimento - 30 (Trinta) dias corridos contados do 1º dia útil após essa publicação (não confunda o prazo de 30 dias, com 1 mês ou com 31 dias). Protocole a petição de cumprimento - Guia de Recolhimento da União (GRU) de código 206 (Cumprimento de exigência formal preliminar) + documentos corrigidos, de acordo com o parecer. O pedido com exigência não cumprida ou cumprida fora do prazo não será aceito e terá sua numeração anulada.
(21) BR 10 2022 016269-7	Código 2.5 - Exigência - Art. 21 da LPI (22) 16/08/2022 (71) EDVALDO FRANCISCO ALVES (BR/SP) Teor da exigência disponível no parecer (pdf) - acesse: Buscaweb no Portal do INPI. Prazo para cumprimento - 30 (Trinta) dias corridos contados do 1º dia útil após essa publicação (não confunda o prazo de 30 dias, com 1 mês ou com 31 dias). Protocole a petição de cumprimento - Guia de Recolhimento da União (GRU) de código 206 (Cumprimento de exigência formal preliminar) + documentos corrigidos, de acordo com o parecer. O pedido com exigência não cumprida ou cumprida fora do prazo não será aceito e terá sua numeração anulada.
(21) BR 10 2022 016298-0	Código 2.5 - Exigência - Art. 21 da LPI (22) 16/08/2022 (71) APARECIDA SANDRA DA SILVA GOMES (BR/RJ) Teor da exigência disponível no parecer (pdf) - acesse: Buscaweb no Portal do INPI. Prazo para cumprimento - 30 (Trinta) dias corridos contados do 1º dia útil após essa publicação (não confunda o prazo de 30 dias, com 1 mês ou com 31 dias). Protocole a petição de cumprimento - Guia de Recolhimento da União (GRU) de código 206 (Cumprimento de exigência formal preliminar) + documentos corrigidos, de acordo com o parecer. O pedido com exigência não cumprida ou cumprida fora do prazo não será aceito e terá sua numeração anulada.
(21) BR 10 2022 016402-9	Código 2.5 - Exigência - Art. 21 da LPI (22) 17/08/2022 (71) LUIS GONZAGA DO AMARAL SOBRINHO (BR/SP) Teor da exigência disponível no parecer (pdf) - acesse: Buscaweb no Portal do

	INPI. Prazo para cumprimento - 30 (Trinta) dias corridos contados do 1º dia útil após essa publicação (não confunda o prazo de 30 dias, com 1 mês ou com 31 dias). Protocole a petição de cumprimento - Guia de Recolhimento da União (GRU) de código 206 (Cumprimento de exigência formal preliminar) + documentos corrigidos, de acordo com o parecer. O pedido com exigência não cumprida ou cumprida fora do prazo não será aceito e terá sua numeração anulada.
(21) BR 10 2022 016408-8	Código 2.5 - Exigência - Art. 21 da LPI (22) 17/08/2022 (71) ANDRE GREGATE BRAGA INSTRUMENTOS LTDA - ME (BR/SP) Teor da exigência disponível no parecer (pdf) - acesse: Buscaweb no Portal do INPI. Prazo para cumprimento - 30 (Trinta) dias corridos contados do 1º dia útil após essa publicação (não confunda o prazo de 30 dias, com 1 mês ou com 31 dias). Protocole a petição de cumprimento - Guia de Recolhimento da União (GRU) de código 206 (Cumprimento de exigência formal preliminar) + documentos corrigidos, de acordo com o parecer. O pedido com exigência não cumprida ou cumprida fora do prazo não será aceito e terá sua numeração anulada.
(21) BR 10 2022 016430-4	Código 2.5 - Exigência - Art. 21 da LPI (22) 18/08/2022 (71) WEULER FERREIRA DO NASCIMENTO (BR/MG) Teor da exigência disponível no parecer (pdf) - acesse: Buscaweb no Portal do INPI. Prazo para cumprimento - 30 (Trinta) dias corridos contados do 1º dia útil após essa publicação (não confunda o prazo de 30 dias, com 1 mês ou com 31 dias). Protocole a petição de cumprimento - Guia de Recolhimento da União (GRU) de código 206 (Cumprimento de exigência formal preliminar) + documentos corrigidos, de acordo com o parecer. O pedido com exigência não cumprida ou cumprida fora do prazo não será aceito e terá sua numeração anulada.
(21) BR 10 2022 016511-4	Código 2.5 - Exigência - Art. 21 da LPI (22) 18/08/2022 (71) UNIVERSIDADE FEDERAL DO RIO GRANDE DO SUL (BR/RS) Teor da exigência disponível no parecer (pdf) - acesse: Buscaweb no Portal do INPI. Prazo para cumprimento - 30 (Trinta) dias corridos contados do 1º dia útil após essa publicação (não confunda o prazo de 30 dias, com 1 mês ou com 31 dias). Protocole a petição de cumprimento - Guia de Recolhimento da União (GRU) de código 206 (Cumprimento de exigência formal preliminar) + documentos corrigidos, de acordo com o parecer. O pedido com exigência não cumprida ou cumprida fora do prazo não será aceito e terá sua numeração anulada.

(21) BR 10 2022 016538-6	Código 2.5 - Exigência - Art. 21 da LPI (22) 19/08/2022 (71) UNIVERSIDADE ESTADUAL DO RIO GRANDE DO SUL (BR/RS) ; FUNDAÇÃO VALE DO TAQUARI DE EDUCAÇÃO E DESENVOLVIMENTO SOCIAL (BR/RS) Teor da exigência disponível no parecer (pdf) - acesse: Buscaweb no Portal do INPI. Prazo para cumprimento - 30 (Trinta) dias corridos contados do 1º dia útil após essa publicação (não confunda o prazo de 30 dias, com 1 mês ou com 31 dias). Protocole a petição de cumprimento - Guia de Recolhimento da União (GRU) de código 206 (Cumprimento de exigência formal preliminar) + documentos corrigidos, de acordo com o parecer. O pedido com exigência não cumprida ou cumprida fora do prazo não será aceito e terá sua numeração anulada.
(21) BR 10 2022 016546-7	Código 2.5 - Exigência - Art. 21 da LPI (22) 19/08/2022 (71) GIOVANNI ARCHIDIACONO (BR/SP) Teor da exigência disponível no parecer (pdf) - acesse: Buscaweb no Portal do INPI. Prazo para cumprimento - 30 (Trinta) dias corridos contados do 1º dia útil após essa publicação (não confunda o prazo de 30 dias, com 1 mês ou com 31 dias). Protocole a petição de cumprimento - Guia de Recolhimento da União (GRU) de código 206 (Cumprimento de exigência formal preliminar) + documentos corrigidos, de acordo com o parecer. O pedido com exigência não cumprida ou cumprida fora do prazo não será aceito e terá sua numeração anulada.
(21) BR 10 2022 016557-2	Código 2.5 - Exigência - Art. 21 da LPI (22) 19/08/2022 (71) EDMUNDO SILVA SANTOS (BR/GO) Teor da exigência disponível no parecer (pdf) - acesse: Buscaweb no Portal do INPI. Prazo para cumprimento - 30 (Trinta) dias corridos contados do 1º dia útil após essa publicação (não confunda o prazo de 30 dias, com 1 mês ou com 31 dias). Protocole a petição de cumprimento - Guia de Recolhimento da União (GRU) de código 206 (Cumprimento de exigência formal preliminar) + documentos corrigidos, de acordo com o parecer. O pedido com exigência não cumprida ou cumprida fora do prazo não será aceito e terá sua numeração anulada.
(21) BR 10 2022 016568-8	Código 2.5 - Exigência - Art. 21 da LPI (22) 19/08/2022 (71) VALE S.A. (BR/RJ) ; UNIVERSIDADE INDUSTRIAL DE SANTANDER (CO) Teor da exigência disponível no parecer (pdf) - acesse: Buscaweb no Portal do INPI. Prazo para cumprimento - 30 (Trinta) dias corridos contados do 1º dia útil

após essa publicação (não confunda o prazo de 30 dias, com 1 mês ou com 31 dias). Protocole a petição de cumprimento - Guia de Recolhimento da União (GRU) de código 206 (Cumprimento de exigência formal preliminar) + documentos corrigidos, de acordo com o parecer. O pedido com exigência não cumprida ou cumprida fora do prazo não será aceito e terá sua numeração anulada.

---

(21) BR 10 2022 016649-8

Código 2.5 - Exigência - Art. 21 da LPI
(22) 22/08/2022
(71) WELLYNGTON NANDO GADONSKI - ME (BR/MS)
Teor da exigência disponível no parecer (pdf) - acesse: Buscaweb no Portal do INPI. Prazo para cumprimento - 30 (Trinta) dias corridos contados do 1º dia útil após essa publicação (não confunda o prazo de 30 dias, com 1 mês ou com 31 dias). Protocole a petição de cumprimento - Guia de Recolhimento da União (GRU) de código 206 (Cumprimento de exigência formal preliminar) + documentos corrigidos, de acordo com o parecer. O pedido com exigência não cumprida ou cumprida fora do prazo não será aceito e terá sua numeração anulada.

---

(21) BR 10 2022 017067-3

Código 2.5 - Exigência - Art. 21 da LPI
(22) 25/08/2022
(71) FABIANA BRACCO (BR/SP)
Teor da exigência disponível no parecer (pdf) - acesse: Buscaweb no Portal do INPI. Prazo para cumprimento - 30 (Trinta) dias corridos contados do 1º dia útil após essa publicação (não confunda o prazo de 30 dias, com 1 mês ou com 31 dias). Protocole a petição de cumprimento - Guia de Recolhimento da União (GRU) de código 206 (Cumprimento de exigência formal preliminar) + documentos corrigidos, de acordo com o parecer. O pedido com exigência não cumprida ou cumprida fora do prazo não será aceito e terá sua numeração anulada.

---

(21) BR 10 2022 017071-1

Código 2.5 - Exigência - Art. 21 da LPI
(22) 25/08/2022
(71) COMPANHIA SULAMERICANA (BR/PB)
Teor da exigência disponível no parecer (pdf) - acesse: Buscaweb no Portal do INPI. Prazo para cumprimento - 30 (Trinta) dias corridos contados do 1º dia útil após essa publicação (não confunda o prazo de 30 dias, com 1 mês ou com 31 dias). Protocole a petição de cumprimento - Guia de Recolhimento da União (GRU) de código 206 (Cumprimento de exigência formal preliminar) + documentos corrigidos, de acordo com o parecer. O pedido com exigência não cumprida ou cumprida fora do prazo não será aceito e terá sua numeração anulada.

(21) BR 10 2022 017072-0

Código 2.5 - Exigência - Art. 21 da LPI
(22) 25/08/2022
(71) ROBERT BOSCH LIMITADA (BR/SP)
Teor da exigência disponível no parecer (pdf) - acesse: Buscaweb no Portal do INPI. Prazo para cumprimento - 30 (Trinta) dias corridos contados do 1º dia útil após essa publicação (não confunda o prazo de 30 dias, com 1 mês ou com 31 dias). Protocole a petição de cumprimento - Guia de Recolhimento da União (GRU) de código 206 (Cumprimento de exigência formal preliminar) + documentos corrigidos, de acordo com o parecer. O pedido com exigência não cumprida ou cumprida fora do prazo não será aceito e terá sua numeração anulada.

(21) BR 10 2022 017073-8

Código 2.5 - Exigência - Art. 21 da LPI
(22) 25/08/2022
(71) ROBERT BOSCH LIMITADA (BR/SP)
Teor da exigência disponível no parecer (pdf) - acesse: Buscaweb no Portal do INPI. Prazo para cumprimento - 30 (Trinta) dias corridos contados do 1º dia útil após essa publicação (não confunda o prazo de 30 dias, com 1 mês ou com 31 dias). Protocole a petição de cumprimento - Guia de Recolhimento da União (GRU) de código 206 (Cumprimento de exigência formal preliminar) + documentos corrigidos, de acordo com o parecer. O pedido com exigência não cumprida ou cumprida fora do prazo não será aceito e terá sua numeração anulada.

(21) BR 10 2022 017076-2

Código 2.5 - Exigência - Art. 21 da LPI
(22) 26/08/2022
(71) RODMA IMPLEMENTOS LTDA (BR/PR)
Teor da exigência disponível no parecer (pdf) - acesse: Buscaweb no Portal do INPI. Prazo para cumprimento - 30 (Trinta) dias corridos contados do 1º dia útil após essa publicação (não confunda o prazo de 30 dias, com 1 mês ou com 31 dias). Protocole a petição de cumprimento - Guia de Recolhimento da União (GRU) de código 206 (Cumprimento de exigência formal preliminar) + documentos corrigidos, de acordo com o parecer. O pedido com exigência não cumprida ou cumprida fora do prazo não será aceito e terá sua numeração anulada.

(21) BR 10 2022 017079-7

Código 2.5 - Exigência - Art. 21 da LPI
(22) 26/08/2022
(71) UNIVERSIDADE FEDERAL DA BAHIA (BR/BA)
Teor da exigência disponível no parecer (pdf) - acesse: Buscaweb no Portal do INPI. Prazo para cumprimento - 30 (Trinta) dias corridos contados do 1º dia útil após essa publicação (não confunda o prazo de 30 dias, com 1 mês ou com 31 dias). Protocole a petição de cumprimento - Guia de Recolhimento da União (GRU) de código 206 (Cumprimento de exigência formal preliminar) +

	documentos corrigidos, de acordo com o parecer. O pedido com exigência não cumprida ou cumprida fora do prazo não será aceito e terá sua numeração anulada.
(21) BR 10 2022 017143-2	Código 2.5 - Exigência - Art. 21 da LPI (22) 26/08/2022 (71) UPL LIMITED (IN) Teor da exigência disponível no parecer (pdf) - acesse: Buscaweb no Portal do INPI. Prazo para cumprimento - 30 (Trinta) dias corridos contados do 1º dia útil após essa publicação (não confunda o prazo de 30 dias, com 1 mês ou com 31 dias). Protocole a petição de cumprimento - Guia de Recolhimento da União (GRU) de código 206 (Cumprimento de exigência formal preliminar) + documentos corrigidos, de acordo com o parecer. O pedido com exigência não cumprida ou cumprida fora do prazo não será aceito e terá sua numeração anulada.
(21) BR 10 2022 017218-8	Código 2.5 - Exigência - Art. 21 da LPI (22) 26/08/2022 (71) ZANINI ADMINISTRADORA DE BENS LTDA EPP (BR/PR) Teor da exigência disponível no parecer (pdf) - acesse: Buscaweb no Portal do INPI. Prazo para cumprimento - 30 (Trinta) dias corridos contados do 1º dia útil após essa publicação (não confunda o prazo de 30 dias, com 1 mês ou com 31 dias). Protocole a petição de cumprimento - Guia de Recolhimento da União (GRU) de código 206 (Cumprimento de exigência formal preliminar) + documentos corrigidos, de acordo com o parecer. O pedido com exigência não cumprida ou cumprida fora do prazo não será aceito e terá sua numeração anulada.
(21) BR 10 2022 017219-6	Código 2.5 - Exigência - Art. 21 da LPI (22) 26/08/2022 (71) EDUARDO CORREIA DA COSTA BARROS (BR/AL) Teor da exigência disponível no parecer (pdf) - acesse: Buscaweb no Portal do INPI. Prazo para cumprimento - 30 (Trinta) dias corridos contados do 1º dia útil após essa publicação (não confunda o prazo de 30 dias, com 1 mês ou com 31 dias). Protocole a petição de cumprimento - Guia de Recolhimento da União (GRU) de código 206 (Cumprimento de exigência formal preliminar) + documentos corrigidos, de acordo com o parecer. O pedido com exigência não cumprida ou cumprida fora do prazo não será aceito e terá sua numeração anulada.
(21) BR 10 2022 017221-8	Código 2.5 - Exigência - Art. 21 da LPI (22) 27/08/2022 (71) ANDRÉ LUÍS BRAGA DA COSTA (BR/BA)

	Teor da exigência disponível no parecer (pdf) - acesse: Buscaweb no Portal do INPI. Prazo para cumprimento - 30 (Trinta) dias corridos contados do 1º dia útil após essa publicação (não confunda o prazo de 30 dias, com 1 mês ou com 31 dias). Protocole a petição de cumprimento - Guia de Recolhimento da União (GRU) de código 206 (Cumprimento de exigência formal preliminar) + documentos corrigidos, de acordo com o parecer. O pedido com exigência não cumprida ou cumprida fora do prazo não será aceito e terá sua numeração anulada.
(21) BR 10 2022 017223-4	Código 2.5 - Exigência - Art. 21 da LPI (22) 28/08/2022 (71) BIORESET BIOTECNOLOGIA LTDA. (BR/SP) Teor da exigência disponível no parecer (pdf) - acesse: Buscaweb no Portal do INPI. Prazo para cumprimento - 30 (Trinta) dias corridos contados do 1º dia útil após essa publicação (não confunda o prazo de 30 dias, com 1 mês ou com 31 dias). Protocole a petição de cumprimento - Guia de Recolhimento da União (GRU) de código 206 (Cumprimento de exigência formal preliminar) + documentos corrigidos, de acordo com o parecer. O pedido com exigência não cumprida ou cumprida fora do prazo não será aceito e terá sua numeração anulada.
(21) BR 10 2022 017224-2	Código 2.5 - Exigência - Art. 21 da LPI (22) 28/08/2022 (71) BIORESET BIOTECNOLOGIA LTDA. (BR/SP) Teor da exigência disponível no parecer (pdf) - acesse: Buscaweb no Portal do INPI. Prazo para cumprimento - 30 (Trinta) dias corridos contados do 1º dia útil após essa publicação (não confunda o prazo de 30 dias, com 1 mês ou com 31 dias). Protocole a petição de cumprimento - Guia de Recolhimento da União (GRU) de código 206 (Cumprimento de exigência formal preliminar) + documentos corrigidos, de acordo com o parecer. O pedido com exigência não cumprida ou cumprida fora do prazo não será aceito e terá sua numeração anulada.
(21) BR 10 2022 017225-0	Código 2.5 - Exigência - Art. 21 da LPI (22) 28/08/2022 (71) BIORESET BIOTECNOLOGIA LTDA. (BR/SP) Teor da exigência disponível no parecer (pdf) - acesse: Buscaweb no Portal do INPI. Prazo para cumprimento - 30 (Trinta) dias corridos contados do 1º dia útil após essa publicação (não confunda o prazo de 30 dias, com 1 mês ou com 31 dias). Protocole a petição de cumprimento - Guia de Recolhimento da União (GRU) de código 206 (Cumprimento de exigência formal preliminar) + documentos corrigidos, de acordo com o parecer. O pedido com exigência não cumprida ou cumprida fora do prazo não será aceito e terá sua numeração

	anulada.
(21) BR 10 2022 017226-9	Código 2.5 - Exigência - Art. 21 da LPI (22) 28/08/2022 (71) BIORESET BIOTECNOLOGIA LTDA. (BR/SP) Teor da exigência disponível no parecer (pdf) - acesse: Buscaweb no Portal do INPI. Prazo para cumprimento - 30 (Trinta) dias corridos contados do 1º dia útil após essa publicação (não confunda o prazo de 30 dias, com 1 mês ou com 31 dias). Protocole a petição de cumprimento - Guia de Recolhimento da União (GRU) de código 206 (Cumprimento de exigência formal preliminar) + documentos corrigidos, de acordo com o parecer. O pedido com exigência não cumprida ou cumprida fora do prazo não será aceito e terá sua numeração anulada.
(21) BR 10 2022 017227-7	Código 2.5 - Exigência - Art. 21 da LPI (22) 28/08/2022 (71) BIORESET BIOTECNOLOGIA LTDA. (BR/SP) Teor da exigência disponível no parecer (pdf) - acesse: Buscaweb no Portal do INPI. Prazo para cumprimento - 30 (Trinta) dias corridos contados do 1º dia útil após essa publicação (não confunda o prazo de 30 dias, com 1 mês ou com 31 dias). Protocole a petição de cumprimento - Guia de Recolhimento da União (GRU) de código 206 (Cumprimento de exigência formal preliminar) + documentos corrigidos, de acordo com o parecer. O pedido com exigência não cumprida ou cumprida fora do prazo não será aceito e terá sua numeração anulada.
(21) BR 10 2022 017228-5	Código 2.5 - Exigência - Art. 21 da LPI (22) 28/08/2022 (71) BIORESET BIOTECNOLOGIA LTDA. (BR/SP) Teor da exigência disponível no parecer (pdf) - acesse: Buscaweb no Portal do INPI. Prazo para cumprimento - 30 (Trinta) dias corridos contados do 1º dia útil após essa publicação (não confunda o prazo de 30 dias, com 1 mês ou com 31 dias). Protocole a petição de cumprimento - Guia de Recolhimento da União (GRU) de código 206 (Cumprimento de exigência formal preliminar) + documentos corrigidos, de acordo com o parecer. O pedido com exigência não cumprida ou cumprida fora do prazo não será aceito e terá sua numeração anulada.
(21) BR 10 2022 017229-3	Código 2.5 - Exigência - Art. 21 da LPI (22) 28/08/2022 (71) BIORESET BIOTECNOLOGIA LTDA. (BR/SP) Teor da exigência disponível no parecer (pdf) - acesse: Buscaweb no Portal do INPI. Prazo para cumprimento - 30 (Trinta) dias corridos contados do 1º dia útil

após essa publicação (não confunda o prazo de 30 dias, com 1 mês ou com 31 dias). Protocole a petição de cumprimento - Guia de Recolhimento da União (GRU) de código 206 (Cumprimento de exigência formal preliminar) + documentos corrigidos, de acordo com o parecer. O pedido com exigência não cumprida ou cumprida fora do prazo não será aceito e terá sua numeração anulada.

---

(21) BR 10 2022 017233-1

Código 2.5 - Exigência - Art. 21 da LPI
(22) 29/08/2022
(71) BIORESET BIOTECNOLOGIA LTDA. (BR/SP)
Teor da exigência disponível no parecer (pdf) - acesse: Buscaweb no Portal do INPI. Prazo para cumprimento - 30 (Trinta) dias corridos contados do 1º dia útil após essa publicação (não confunda o prazo de 30 dias, com 1 mês ou com 31 dias). Protocole a petição de cumprimento - Guia de Recolhimento da União (GRU) de código 206 (Cumprimento de exigência formal preliminar) + documentos corrigidos, de acordo com o parecer. O pedido com exigência não cumprida ou cumprida fora do prazo não será aceito e terá sua numeração anulada.

---

(21) BR 10 2022 017238-2

Código 2.5 - Exigência - Art. 21 da LPI
(22) 29/08/2022
(71) WEULER FERREIRA DO NASCIMENTO (BR/MG)
Teor da exigência disponível no parecer (pdf) - acesse: Buscaweb no Portal do INPI. Prazo para cumprimento - 30 (Trinta) dias corridos contados do 1º dia útil após essa publicação (não confunda o prazo de 30 dias, com 1 mês ou com 31 dias). Protocole a petição de cumprimento - Guia de Recolhimento da União (GRU) de código 206 (Cumprimento de exigência formal preliminar) + documentos corrigidos, de acordo com o parecer. O pedido com exigência não cumprida ou cumprida fora do prazo não será aceito e terá sua numeração anulada.

---

(21) BR 10 2022 017259-5

Código 2.5 - Exigência - Art. 21 da LPI
(22) 29/08/2022
(71) JOÃO PAULO FURLANETO TRINTIN (BR/PR)
Teor da exigência disponível no parecer (pdf) - acesse: Buscaweb no Portal do INPI. Prazo para cumprimento - 30 (Trinta) dias corridos contados do 1º dia útil após essa publicação (não confunda o prazo de 30 dias, com 1 mês ou com 31 dias). Protocole a petição de cumprimento - Guia de Recolhimento da União (GRU) de código 206 (Cumprimento de exigência formal preliminar) + documentos corrigidos, de acordo com o parecer. O pedido com exigência não cumprida ou cumprida fora do prazo não será aceito e terá sua numeração anulada.

(21) BR 10 2022 017317-6

Código 2.5 - Exigência - Art. 21 da LPI
(22) 29/08/2022
(71) MECUS METAL CALDERARIA E USINAGEM LTDA (BR/RJ)
Teor da exigência disponível no parecer (pdf) - acesse: Buscaweb no Portal do INPI. Prazo para cumprimento - 30 (Trinta) dias corridos contados do 1º dia útil após essa publicação (não confunda o prazo de 30 dias, com 1 mês ou com 31 dias). Protocole a petição de cumprimento - Guia de Recolhimento da União (GRU) de código 206 (Cumprimento de exigência formal preliminar) + documentos corrigidos, de acordo com o parecer. O pedido com exigência não cumprida ou cumprida fora do prazo não será aceito e terá sua numeração anulada.

(21) BR 13 2022 001914-1

Código 2.5 - Exigência - Art. 21 da LPI
(22) 01/02/2022
(71) LÚCIA TEIXEIRA DE CARVALHO (BR/SP) ; NELSON SARTO PICCOLO (BR/GO)
Teor da exigência disponível no parecer (pdf) - acesse: Buscaweb no Portal do INPI. Prazo para cumprimento - 30 (Trinta) dias corridos contados do 1º dia útil após essa publicação (não confunda o prazo de 30 dias, com 1 mês ou com 31 dias). Protocole a petição de cumprimento - Guia de Recolhimento da União (GRU) de código 206 (Cumprimento de exigência formal preliminar) + documentos corrigidos, de acordo com o parecer. O pedido com exigência não cumprida ou cumprida fora do prazo não será aceito e terá sua numeração anulada.

(21) BR 20 2021 022259-5

Código 2.5 - Exigência - Art. 21 da LPI
(22) 05/11/2021
(71) SOFTWISE POLITECNICA COM E SERV. LTDA (BR/SP)
Teor da exigência disponível no parecer (pdf) - acesse: Buscaweb no Portal do INPI. Prazo para cumprimento - 30 (Trinta) dias corridos contados do 1º dia útil após essa publicação (não confunda o prazo de 30 dias, com 1 mês ou com 31 dias). Protocole a petição de cumprimento - Guia de Recolhimento da União (GRU) de código 206 (Cumprimento de exigência formal preliminar) + documentos corrigidos, de acordo com o parecer. O pedido com exigência não cumprida ou cumprida fora do prazo não será aceito e terá sua numeração anulada.

(21) BR 20 2022 010997-0

Código 2.5 - Exigência - Art. 21 da LPI
(22) 05/06/2022
(71) VICENTE JESUS DE PAULA LOPES (BR/MG)
Teor da exigência disponível no parecer (pdf) - acesse: Buscaweb no Portal do INPI. Prazo para cumprimento - 30 (Trinta) dias corridos contados do 1º dia útil após essa publicação (não confunda o prazo de 30 dias, com 1 mês ou com 31 dias). Protocole a petição de cumprimento - Guia de Recolhimento da União

	(GRU) de código 206 (Cumprimento de exigência formal preliminar) + documentos corrigidos, de acordo com o parecer. O pedido com exigência não cumprida ou cumprida fora do prazo não será aceito e terá sua numeração anulada.
(21) BR 20 2022 010998-8	Código 2.5 - Exigência - Art. 21 da LPI (22) 05/06/2022 (71) VICENTE JESUS DE PAULA LOPES (BR/MG) Teor da exigência disponível no parecer (pdf) - acesse: Buscaweb no Portal do INPI. Prazo para cumprimento - 30 (Trinta) dias corridos contados do 1º dia útil após essa publicação (não confunda o prazo de 30 dias, com 1 mês ou com 31 dias). Protocole a petição de cumprimento - Guia de Recolhimento da União (GRU) de código 206 (Cumprimento de exigência formal preliminar) + documentos corrigidos, de acordo com o parecer. O pedido com exigência não cumprida ou cumprida fora do prazo não será aceito e terá sua numeração anulada.
(21) BR 20 2022 011801-4	Código 2.5 - Exigência - Art. 21 da LPI (22) 14/06/2022 (71) DAVI MACEDO NERES (BR/DF) Teor da exigência disponível no parecer (pdf) - acesse: Buscaweb no Portal do INPI. Prazo para cumprimento - 30 (Trinta) dias corridos contados do 1º dia útil após essa publicação (não confunda o prazo de 30 dias, com 1 mês ou com 31 dias). Protocole a petição de cumprimento - Guia de Recolhimento da União (GRU) de código 206 (Cumprimento de exigência formal preliminar) + documentos corrigidos, de acordo com o parecer. O pedido com exigência não cumprida ou cumprida fora do prazo não será aceito e terá sua numeração anulada.
(21) BR 20 2022 012856-7	Código 2.5 - Exigência - Art. 21 da LPI (22) 28/06/2022 (71) LUIZ MARCELO SCHMITT CONSULTORIA EM TECNOLOGIA DA INFORMACAO LTDA (BR/RS) Teor da exigência disponível no parecer (pdf) - acesse: Buscaweb no Portal do INPI. Prazo para cumprimento - 30 (Trinta) dias corridos contados do 1º dia útil após essa publicação (não confunda o prazo de 30 dias, com 1 mês ou com 31 dias). Protocole a petição de cumprimento - Guia de Recolhimento da União (GRU) de código 206 (Cumprimento de exigência formal preliminar) + documentos corrigidos, de acordo com o parecer. O pedido com exigência não cumprida ou cumprida fora do prazo não será aceito e terá sua numeração anulada.
(21) BR 20 2022 013289-0	Código 2.5 - Exigência - Art. 21 da LPI

(22) 01/07/2022
(71) LUCIANA MOREIRA MENDES (BR/RJ)
Teor da exigência disponível no parecer (pdf) - acesse: Buscaweb no Portal do INPI. Prazo para cumprimento - 30 (Trinta) dias corridos contados do 1º dia útil após essa publicação (não confunda o prazo de 30 dias, com 1 mês ou com 31 dias). Protocole a petição de cumprimento - Guia de Recolhimento da União (GRU) de código 206 (Cumprimento de exigência formal preliminar) + documentos corrigidos, de acordo com o parecer. O pedido com exigência não cumprida ou cumprida fora do prazo não será aceito e terá sua numeração anulada.

---

(21) BR 20 2022 013475-3

Código 2.5 - Exigência - Art. 21 da LPI
(22) 06/07/2022
(71) BR QUALITY LABORATÓRIO E CONSULTORIA LTDA (BR/MG) ; HENRIQUE DE CASTRO NEVES (BR/MG) ; KELI CRISTINA DE LIMA NEVES (BR/MG)
Teor da exigência disponível no parecer (pdf) - acesse: Buscaweb no Portal do INPI. Prazo para cumprimento - 30 (Trinta) dias corridos contados do 1º dia útil após essa publicação (não confunda o prazo de 30 dias, com 1 mês ou com 31 dias). Protocole a petição de cumprimento - Guia de Recolhimento da União (GRU) de código 206 (Cumprimento de exigência formal preliminar) + documentos corrigidos, de acordo com o parecer. O pedido com exigência não cumprida ou cumprida fora do prazo não será aceito e terá sua numeração anulada.

---

(21) BR 20 2022 013845-7

Código 2.5 - Exigência - Art. 21 da LPI
(22) 12/07/2022
(71) RUI MANUEL DIAS FERREIRA (BR/SC)
Teor da exigência disponível no parecer (pdf) - acesse: Buscaweb no Portal do INPI. Prazo para cumprimento - 30 (Trinta) dias corridos contados do 1º dia útil após essa publicação (não confunda o prazo de 30 dias, com 1 mês ou com 31 dias). Protocole a petição de cumprimento - Guia de Recolhimento da União (GRU) de código 206 (Cumprimento de exigência formal preliminar) + documentos corrigidos, de acordo com o parecer. O pedido com exigência não cumprida ou cumprida fora do prazo não será aceito e terá sua numeração anulada.

---

(21) BR 20 2022 014466-0

Código 2.5 - Exigência - Art. 21 da LPI
(22) 21/07/2022
(71) ALEXANDRE DE JESUS CLARO (BR/SP) ; JOSÉ LUIZ ESTEVÃO (BR/SP)
Teor da exigência disponível no parecer (pdf) - acesse: Buscaweb no Portal do INPI. Prazo para cumprimento - 30 (Trinta) dias corridos contados do 1º dia útil após essa publicação (não confunda o prazo de 30 dias, com 1 mês ou com 31

	dias). Protocole a petição de cumprimento - Guia de Recolhimento da União (GRU) de código 206 (Cumprimento de exigência formal preliminar) + documentos corrigidos, de acordo com o parecer. O pedido com exigência não cumprida ou cumprida fora do prazo não será aceito e terá sua numeração anulada.
(21) BR 20 2022 015301-4	Código 2.5 - Exigência - Art. 21 da LPI (22) 02/08/2022 (71) SILVIS - CONSULTORIA AMBIENTAL E COMERCIO DE TRITURADORES, MAQUINAS E VEICULOS LTDA (BR/PR) Teor da exigência disponível no parecer (pdf) - acesse: Buscaweb no Portal do INPI. Prazo para cumprimento - 30 (Trinta) dias corridos contados do 1º dia útil após essa publicação (não confunda o prazo de 30 dias, com 1 mês ou com 31 dias). Protocole a petição de cumprimento - Guia de Recolhimento da União (GRU) de código 206 (Cumprimento de exigência formal preliminar) + documentos corrigidos, de acordo com o parecer. O pedido com exigência não cumprida ou cumprida fora do prazo não será aceito e terá sua numeração anulada.
(21) BR 20 2022 015407-0	Código 2.5 - Exigência - Art. 21 da LPI (22) 04/08/2022 (71) CLAUDIOMAR SALVADOR (BR/SC) Teor da exigência disponível no parecer (pdf) - acesse: Buscaweb no Portal do INPI. Prazo para cumprimento - 30 (Trinta) dias corridos contados do 1º dia útil após essa publicação (não confunda o prazo de 30 dias, com 1 mês ou com 31 dias). Protocole a petição de cumprimento - Guia de Recolhimento da União (GRU) de código 206 (Cumprimento de exigência formal preliminar) + documentos corrigidos, de acordo com o parecer. O pedido com exigência não cumprida ou cumprida fora do prazo não será aceito e terá sua numeração anulada.
(21) BR 20 2022 015483-5	Código 2.5 - Exigência - Art. 21 da LPI (22) 04/08/2022 (71) DONISETE DA SILVA (BR/MG) Teor da exigência disponível no parecer (pdf) - acesse: Buscaweb no Portal do INPI. Prazo para cumprimento - 30 (Trinta) dias corridos contados do 1º dia útil após essa publicação (não confunda o prazo de 30 dias, com 1 mês ou com 31 dias). Protocole a petição de cumprimento - Guia de Recolhimento da União (GRU) de código 206 (Cumprimento de exigência formal preliminar) + documentos corrigidos, de acordo com o parecer. O pedido com exigência não cumprida ou cumprida fora do prazo não será aceito e terá sua numeração anulada.

(21) BR 20 2022 015965-9

Código 2.5 - Exigência - Art. 21 da LPI
(22) 11/08/2022
(71) NILTON JOSÉ LOPES (BR/MG)
Teor da exigência disponível no parecer (pdf) - acesse: Buscaweb no Portal do INPI. Prazo para cumprimento - 30 (Trinta) dias corridos contados do 1º dia útil após essa publicação (não confunda o prazo de 30 dias, com 1 mês ou com 31 dias). Protocole a petição de cumprimento - Guia de Recolhimento da União (GRU) de código 206 (Cumprimento de exigência formal preliminar) + documentos corrigidos, de acordo com o parecer. O pedido com exigência não cumprida ou cumprida fora do prazo não será aceito e terá sua numeração anulada.

(21) BR 20 2022 016285-4

Código 2.5 - Exigência - Art. 21 da LPI
(22) 16/08/2022
(71) MHB DISTRIBUIDORA DE PRODUTOS DE BELEZA EIRELI (BR/SP)
Teor da exigência disponível no parecer (pdf) - acesse: Buscaweb no Portal do INPI. Prazo para cumprimento - 30 (Trinta) dias corridos contados do 1º dia útil após essa publicação (não confunda o prazo de 30 dias, com 1 mês ou com 31 dias). Protocole a petição de cumprimento - Guia de Recolhimento da União (GRU) de código 206 (Cumprimento de exigência formal preliminar) + documentos corrigidos, de acordo com o parecer. O pedido com exigência não cumprida ou cumprida fora do prazo não será aceito e terá sua numeração anulada.

(21) BR 20 2022 016446-6

Código 2.5 - Exigência - Art. 21 da LPI
(22) 18/08/2022
(71) GABRIEL FORMAGIO CORTEZ (BR/SP) ; LODYNA SISTEMAS ANTI TRAUMA LTDA ME (BR/SP)
Teor da exigência disponível no parecer (pdf) - acesse: Buscaweb no Portal do INPI. Prazo para cumprimento - 30 (Trinta) dias corridos contados do 1º dia útil após essa publicação (não confunda o prazo de 30 dias, com 1 mês ou com 31 dias). Protocole a petição de cumprimento - Guia de Recolhimento da União (GRU) de código 206 (Cumprimento de exigência formal preliminar) + documentos corrigidos, de acordo com o parecer. O pedido com exigência não cumprida ou cumprida fora do prazo não será aceito e terá sua numeração anulada.

(21) BR 20 2022 016467-9

Código 2.5 - Exigência - Art. 21 da LPI
(22) 18/08/2022
(71) DANIEL DE CARLI & CIA LTDA (BR/RS)
Teor da exigência disponível no parecer (pdf) - acesse: Buscaweb no Portal do INPI. Prazo para cumprimento - 30 (Trinta) dias corridos contados do 1º dia útil após essa publicação (não confunda o prazo de 30 dias, com 1 mês ou com 31 dias). Protocole a petição de cumprimento - Guia de Recolhimento da União

	(GRU) de código 206 (Cumprimento de exigência formal preliminar) + documentos corrigidos, de acordo com o parecer. O pedido com exigência não cumprida ou cumprida fora do prazo não será aceito e terá sua numeração anulada.
(21) BR 20 2022 016474-1	Código 2.5 - Exigência - Art. 21 da LPI (22) 18/08/2022 (71) DONISETE DA SILVA (BR/MG) Teor da exigência disponível no parecer (pdf) - acesse: Buscaweb no Portal do INPI. Prazo para cumprimento - 30 (Trinta) dias corridos contados do 1º dia útil após essa publicação (não confunda o prazo de 30 dias, com 1 mês ou com 31 dias). Protocole a petição de cumprimento - Guia de Recolhimento da União (GRU) de código 206 (Cumprimento de exigência formal preliminar) + documentos corrigidos, de acordo com o parecer. O pedido com exigência não cumprida ou cumprida fora do prazo não será aceito e terá sua numeração anulada.
(21) BR 20 2022 016483-0	Código 2.5 - Exigência - Art. 21 da LPI (22) 18/08/2022 (71) DANIEL MOREIRA RAMOS DE VASCONCELOS (BR/CE) Teor da exigência disponível no parecer (pdf) - acesse: Buscaweb no Portal do INPI. Prazo para cumprimento - 30 (Trinta) dias corridos contados do 1º dia útil após essa publicação (não confunda o prazo de 30 dias, com 1 mês ou com 31 dias). Protocole a petição de cumprimento - Guia de Recolhimento da União (GRU) de código 206 (Cumprimento de exigência formal preliminar) + documentos corrigidos, de acordo com o parecer. O pedido com exigência não cumprida ou cumprida fora do prazo não será aceito e terá sua numeração anulada.
(21) BR 20 2022 016583-7	Código 2.5 - Exigência - Art. 21 da LPI (22) 19/08/2022 (71) JESSÉ CHARLES FURTADO (BR/SC) Teor da exigência disponível no parecer (pdf) - acesse: Buscaweb no Portal do INPI. Prazo para cumprimento - 30 (Trinta) dias corridos contados do 1º dia útil após essa publicação (não confunda o prazo de 30 dias, com 1 mês ou com 31 dias). Protocole a petição de cumprimento - Guia de Recolhimento da União (GRU) de código 206 (Cumprimento de exigência formal preliminar) + documentos corrigidos, de acordo com o parecer. O pedido com exigência não cumprida ou cumprida fora do prazo não será aceito e terá sua numeração anulada.
(21) BR 20 2022 016644-2	Código 2.5 - Exigência - Art. 21 da LPI (22) 21/08/2022

	(71) CÁSSIO FERNANDO TUROLLA (BR/GO) Teor da exigência disponível no parecer (pdf) - acesse: Buscaweb no Portal do INPI. Prazo para cumprimento - 30 (Trinta) dias corridos contados do 1º dia útil após essa publicação (não confunda o prazo de 30 dias, com 1 mês ou com 31 dias). Protocole a petição de cumprimento - Guia de Recolhimento da União (GRU) de código 206 (Cumprimento de exigência formal preliminar) + documentos corrigidos, de acordo com o parecer. O pedido com exigência não cumprida ou cumprida fora do prazo não será aceito e terá sua numeração anulada.
(21) BR 20 2022 016647-7	Código 2.5 - Exigência - Art. 21 da LPI (22) 21/08/2022 (71) DANIEL LOPES TORRES (BR/RS) Teor da exigência disponível no parecer (pdf) - acesse: Buscaweb no Portal do INPI. Prazo para cumprimento - 30 (Trinta) dias corridos contados do 1º dia útil após essa publicação (não confunda o prazo de 30 dias, com 1 mês ou com 31 dias). Protocole a petição de cumprimento - Guia de Recolhimento da União (GRU) de código 206 (Cumprimento de exigência formal preliminar) + documentos corrigidos, de acordo com o parecer. O pedido com exigência não cumprida ou cumprida fora do prazo não será aceito e terá sua numeração anulada.
(21) BR 20 2022 016768-6	Código 2.5 - Exigência - Art. 21 da LPI (22) 23/08/2022 (71) CLAUDIO WILLEMSENS (BR/RJ) Teor da exigência disponível no parecer (pdf) - acesse: Buscaweb no Portal do INPI. Prazo para cumprimento - 30 (Trinta) dias corridos contados do 1º dia útil após essa publicação (não confunda o prazo de 30 dias, com 1 mês ou com 31 dias). Protocole a petição de cumprimento - Guia de Recolhimento da União (GRU) de código 206 (Cumprimento de exigência formal preliminar) + documentos corrigidos, de acordo com o parecer. O pedido com exigência não cumprida ou cumprida fora do prazo não será aceito e terá sua numeração anulada.
(21) BR 20 2022 016769-4	Código 2.5 - Exigência - Art. 21 da LPI (22) 23/08/2022 (71) DIZARO BRASIL INDÚSTRIA E COMÉRCIO DE BOJOS EIRELI (BR/MG) Teor da exigência disponível no parecer (pdf) - acesse: Buscaweb no Portal do INPI. Prazo para cumprimento - 30 (Trinta) dias corridos contados do 1º dia útil após essa publicação (não confunda o prazo de 30 dias, com 1 mês ou com 31 dias). Protocole a petição de cumprimento - Guia de Recolhimento da União (GRU) de código 206 (Cumprimento de exigência formal preliminar) + documentos corrigidos, de acordo com o parecer. O pedido com exigência não cumprida ou cumprida fora do prazo não será aceito e terá sua numeração

	anulada.
(21) BR 20 2022 016850-0	Código 2.5 - Exigência - Art. 21 da LPI (22) 24/08/2022 (71) AUDREY BISTERZO DAMICO 30303418877 (BR/SP) Teor da exigência disponível no parecer (pdf) - acesse: Buscaweb no Portal do INPI. Prazo para cumprimento - 30 (Trinta) dias corridos contados do 1º dia útil após essa publicação (não confunda o prazo de 30 dias, com 1 mês ou com 31 dias). Protocole a petição de cumprimento - Guia de Recolhimento da União (GRU) de código 206 (Cumprimento de exigência formal preliminar) + documentos corrigidos, de acordo com o parecer. O pedido com exigência não cumprida ou cumprida fora do prazo não será aceito e terá sua numeração anulada.
(21) BR 20 2022 016884-4	Código 2.5 - Exigência - Art. 21 da LPI (22) 24/08/2022 (71) WEBER ISAAC DA LUZ (BR/MS) Teor da exigência disponível no parecer (pdf) - acesse: Buscaweb no Portal do INPI. Prazo para cumprimento - 30 (Trinta) dias corridos contados do 1º dia útil após essa publicação (não confunda o prazo de 30 dias, com 1 mês ou com 31 dias). Protocole a petição de cumprimento - Guia de Recolhimento da União (GRU) de código 206 (Cumprimento de exigência formal preliminar) + documentos corrigidos, de acordo com o parecer. O pedido com exigência não cumprida ou cumprida fora do prazo não será aceito e terá sua numeração anulada.
(21) BR 20 2022 017310-4	Código 2.5 - Exigência - Art. 21 da LPI (22) 29/08/2022 (71) ALLAN CASSIMIRO VELOSO ROCHA (BR/ES) Teor da exigência disponível no parecer (pdf) - acesse: Buscaweb no Portal do INPI. Prazo para cumprimento - 30 (Trinta) dias corridos contados do 1º dia útil após essa publicação (não confunda o prazo de 30 dias, com 1 mês ou com 31 dias). Protocole a petição de cumprimento - Guia de Recolhimento da União (GRU) de código 206 (Cumprimento de exigência formal preliminar) + documentos corrigidos, de acordo com o parecer. O pedido com exigência não cumprida ou cumprida fora do prazo não será aceito e terá sua numeração anulada.

Código 2.6 - Publicação Anulada

Anulada a publicação por ter sido indevida.

(21) BR 10 2022 004385-0	Código 2.6 - Publicação Anulada (22) 10/03/2022 (71) UPL LIMITED (IN) Anulada a publicação código 2.5 na RPI nº 2695 de 30/08/2022 por ter sido indevida.
(21) BR 13 2021 003642-6	Código 2.6 - Publicação Anulada (22) 25/02/2021 (61) BR 10 2021 001591-8 27/01/2021 (71) ALESSANDRO RAMALHO DOS SANTOS (BR/RJ) ; PAULO CÉSAR GOMES DA SILVA (BR/RJ) ; FÁBIO TEIXEIRA DA SILVA (BR/RJ) Anulada a publicação código 2.1 na RPI nº 2636 de 13/07/2021 por ter sido indevida.

Código 2.10 - Requerimento de Pedido de Patente ou Certificado de Adição de Invenção

Notificação de requerimento de pedido de patente ou certificado de adição de invenção. Será realizado o exame formal a fim de verificação do Art. 19 da Lei nº 9.279/96 e IN 031/2013.

(21) BR 10 2022 017296-0	Código 2.10 - Requerimento de Pedido de Patente ou Certificado de Adição de Invenção (22) 29/08/2022 (71) UNIVERSIDADE FEDERAL RURAL DE PERNAMBUCO (BR/PE) Número de Protocolo '870220077897' em 29/08/2022 16:31 (WB)
(21) BR 10 2022 017301-0	Código 2.10 - Requerimento de Pedido de Patente ou Certificado de Adição de Invenção (22) 29/08/2022 (71) UNIVERSIDADE FEDERAL DA PARAIBA (BR/PB) Número de Protocolo '870220077923' em 29/08/2022 16:53 (WB)
(21) BR 10 2022 017302-8	Código 2.10 - Requerimento de Pedido de Patente ou Certificado de Adição de Invenção (22) 29/08/2022 (71) JOSÉ CARLOS SIMIONI (BR/PR) Número de Protocolo '870220077932' em 29/08/2022 16:58 (WB)
(21) BR 10 2022 017329-0	Código 2.10 - Requerimento de Pedido de Patente ou Certificado de Adição de Invenção (22) 30/08/2022 (71) UNIVERSIDADE DO ESTADO DA BAHIA (BR/BA) Número de Protocolo '870220078107' em 30/08/2022 10:38 (WB)
(21) BR 10 2022 017334-6	Código 2.10 - Requerimento de Pedido de Patente ou Certificado de Adição de Invenção (22) 30/08/2022 (71) EDGE OF SPACE IND. COM. ENG. E CONSULT. LTDA (BR/SP) Número de Protocolo '870220078126' em 30/08/2022 10:56 (WB)
(21) BR 10 2022 017337-0	Código 2.10 - Requerimento de Pedido de Patente ou Certificado de Adição de Invenção (22) 30/08/2022 (71) UNIVERSIDADE FEDERAL DE CAMPINA GRANDE - PB (BR/PB) Número de Protocolo '870220078146' em 30/08/2022 11:20 (WB)

(21) BR 10 2022 017339-7	Código 2.10 - Requerimento de Pedido de Patente ou Certificado de Adição de Invenção (22) 30/08/2022 (71) CEILA LOPES LIMA (BR/BA) Número de Protocolo '870220078149' em 30/08/2022 11:21 (WB)
(21) BR 10 2022 017340-0	Código 2.10 - Requerimento de Pedido de Patente ou Certificado de Adição de Invenção (22) 30/08/2022 (71) GM DOS REIS INDUSTRIA E COMERCIO LTDA (BR/SP) ; GUSTAVO ARAUJO NUNES (BR/DF) Número de Protocolo '870220078154' em 30/08/2022 11:25 (WB)
(21) BR 10 2022 017344-3	Código 2.10 - Requerimento de Pedido de Patente ou Certificado de Adição de Invenção (22) 30/08/2022 (71) AQIA QUIMICA INOVATIVA LTDA. (BR/SP) Número de Protocolo '870220078174' em 30/08/2022 11:46 (WB)
(21) BR 10 2022 017345-1	Código 2.10 - Requerimento de Pedido de Patente ou Certificado de Adição de Invenção (22) 30/08/2022 (71) INSTITUTO DANTE PAZZANESE DE CARDIOLOGIA (BR/SP) Número de Protocolo '870220078185' em 30/08/2022 11:54 (WB)
(21) BR 10 2022 017348-6	Código 2.10 - Requerimento de Pedido de Patente ou Certificado de Adição de Invenção (22) 30/08/2022 (71) BENTECH AUTOMACAO INDUSTRIAL LTDA - ME (BR/SC) Número de Protocolo '870220078201' em 30/08/2022 12:13 (WB)
(21) BR 10 2022 017354-0	Código 2.10 - Requerimento de Pedido de Patente ou Certificado de Adição de Invenção (22) 30/08/2022 (71) BIORESET BIOTECNOLOGIA LTDA. (BR/SP) Número de Protocolo '870220078220' em 30/08/2022 12:41 (WB)
(21) BR 10 2022 017355-9	Código 2.10 - Requerimento de Pedido de Patente ou Certificado de Adição de Invenção (22) 30/08/2022 (71) BIORESET BIOTECNOLOGIA LTDA. (BR/SP) Número de Protocolo '870220078225' em 30/08/2022 12:48 (WB)

(21) BR 10 2022 017356-7	Código 2.10 - Requerimento de Pedido de Patente ou Certificado de Adição de Invenção (22) 30/08/2022 (71) BIORESET BIOTECNOLOGIA LTDA. (BR/SP) Número de Protocolo '870220078235' em 30/08/2022 13:03 (WB)
(21) BR 10 2022 017357-5	Código 2.10 - Requerimento de Pedido de Patente ou Certificado de Adição de Invenção (22) 30/08/2022 (71) BIORESET BIOTECNOLOGIA LTDA. (BR/SP) Número de Protocolo '870220078238' em 30/08/2022 13:11 (WB)
(21) BR 10 2022 017359-1	Código 2.10 - Requerimento de Pedido de Patente ou Certificado de Adição de Invenção (22) 30/08/2022 (71) GILBERTO PEREIRA DA SILVA (BR/SP) Número de Protocolo '870220078245' em 30/08/2022 13:20 (WB)
(21) BR 10 2022 017360-5	Código 2.10 - Requerimento de Pedido de Patente ou Certificado de Adição de Invenção (22) 30/08/2022 (71) BIORESET BIOTECNOLOGIA LTDA. (BR/SP) Número de Protocolo '870220078246' em 30/08/2022 13:21 (WB)
(21) BR 10 2022 017364-8	Código 2.10 - Requerimento de Pedido de Patente ou Certificado de Adição de Invenção (22) 30/08/2022 (71) AMERICAN AXLE & MANUFACTURING, INC. (US) Número de Protocolo '870220078292' em 30/08/2022 14:11 (WB)
(21) BR 10 2022 017366-4	Código 2.10 - Requerimento de Pedido de Patente ou Certificado de Adição de Invenção (22) 30/08/2022 (71) RANDON S/A IMPLEMENTOS E PARTICIPAÇÕES (BR/RS) Número de Protocolo '870220078299' em 30/08/2022 14:21 (WB)
(21) BR 10 2022 017370-2	Código 2.10 - Requerimento de Pedido de Patente ou Certificado de Adição de Invenção (22) 30/08/2022 (71) ELISANDRO BATTISTI (BR/RS) ; MAIRA BORGES VEIGA BATTISTI (BR/RS) Número de Protocolo '870220078351' em 30/08/2022 15:04 (WB)

(21) BR 10 2022 017371-0	Código 2.10 - Requerimento de Pedido de Patente ou Certificado de Adição de Invenção (22) 30/08/2022 (71) LARGAN PRECISION CO., LTD. (TW) Número de Protocolo '870220078355' em 30/08/2022 15:07 (WB)
(21) BR 10 2022 017377-0	Código 2.10 - Requerimento de Pedido de Patente ou Certificado de Adição de Invenção (22) 30/08/2022 (71) SCHAEFFLER TECHNOLOGIES AG & CO. KG (DE) Número de Protocolo '870220078385' em 30/08/2022 15:30 (WB)
(21) BR 10 2022 017380-0	Código 2.10 - Requerimento de Pedido de Patente ou Certificado de Adição de Invenção (22) 30/08/2022 (71) PAULO CESAR DE OLIVEIRA (BR/MG) Número de Protocolo '870220078400' em 30/08/2022 15:43 (WB)
(21) BR 10 2022 017385-0	Código 2.10 - Requerimento de Pedido de Patente ou Certificado de Adição de Invenção (22) 30/08/2022 (71) MARIO AUGUSTO MARTINEZ (BR/SP) Número de Protocolo '870220078431' em 30/08/2022 16:12 (WB)
(21) BR 10 2022 017388-5	Código 2.10 - Requerimento de Pedido de Patente ou Certificado de Adição de Invenção (22) 30/08/2022 (71) CNPEM - CENTRO NACIONAL DE PESQUISA EM ENERGIA E MATERIAIS (BR/SP) Número de Protocolo '870220078445' em 30/08/2022 16:21 (WB)
(21) BR 10 2022 017392-3	Código 2.10 - Requerimento de Pedido de Patente ou Certificado de Adição de Invenção (22) 30/08/2022 (71) DREAD DOS SONHOS METODO MARCOS BARONI LTDA (BR/SP) Número de Protocolo '870220078477' em 30/08/2022 16:41 (WB)
(21) BR 10 2022 017396-6	Código 2.10 - Requerimento de Pedido de Patente ou Certificado de Adição de Invenção (22) 30/08/2022 (71) ALEXANDRO SALGADO MOREIRA (BR/MG) Número de Protocolo '870220078513' em 30/08/2022 17:04 (WB)

(21) BR 10 2022 017399-0	Código 2.10 - Requerimento de Pedido de Patente ou Certificado de Adição de Invenção (22) 30/08/2022 (71) M.M.A.VELHO LTDA (BR/PE) Número de Protocolo '870220078528' em 30/08/2022 17:14 (WB)
(21) BR 10 2022 017404-0	Código 2.10 - Requerimento de Pedido de Patente ou Certificado de Adição de Invenção (22) 30/08/2022 (71) UNIVERSIDADE FEDERAL DE MATO GROSSO DO SUL (BR/MS) Número de Protocolo '870220078557' em 30/08/2022 17:53 (WB)
(21) BR 10 2022 017408-3	Código 2.10 - Requerimento de Pedido de Patente ou Certificado de Adição de Invenção (22) 30/08/2022 (71) HENRIQUE DE SOUSA NOLÊTO (BR/PA) Número de Protocolo '870220078589' em 30/08/2022 20:09 (WB)
(21) BR 10 2022 017434-2	Código 2.10 - Requerimento de Pedido de Patente ou Certificado de Adição de Invenção (22) 31/08/2022 (71) GUSTAVO WURLITZER ESPORTES ME (BR/PR) Número de Protocolo '870220078767' em 31/08/2022 12:39 (WB)
(21) BR 10 2022 017442-3	Código 2.10 - Requerimento de Pedido de Patente ou Certificado de Adição de Invenção (22) 31/08/2022 (71) UNIFEI - UNIVERSIDADE FEDERAL DE ITAJUBÁ (BR/MG) Número de Protocolo '870220078839' em 31/08/2022 14:04 (WB)
(21) BR 10 2022 017445-8	Código 2.10 - Requerimento de Pedido de Patente ou Certificado de Adição de Invenção (22) 31/08/2022 (71) FUNDAÇÃO EZEQUIEL DIAS (BR/MG) Número de Protocolo '870220078846' em 31/08/2022 14:08 (WB)
(21) BR 10 2022 017451-2	Código 2.10 - Requerimento de Pedido de Patente ou Certificado de Adição de Invenção (22) 31/08/2022 (71) MARCOPOLO S.A (BR/RS) Número de Protocolo '870220078870' em 31/08/2022 14:43 (WB)

(21) BR 10 2022 017452-0	Código 2.10 - Requerimento de Pedido de Patente ou Certificado de Adição de Invenção (22) 31/08/2022 (71) CARL GERINGHOFF GMBH & CO. KG (DE) Número de Protocolo '870220078876' em 31/08/2022 14:47 (WB)
(21) BR 10 2022 017453-9	Código 2.10 - Requerimento de Pedido de Patente ou Certificado de Adição de Invenção (22) 31/08/2022 (71) GERALDO BALIEIRO NETO (BR/SP) ; IZ INSTITUTO DE ZOOTECNIA - SECRETARIA DE AGRICULTURA E ABASTECIMENTO (BR/SP) Número de Protocolo '870220078883' em 31/08/2022 14:52 (WB)
(21) BR 10 2022 017458-0	Código 2.10 - Requerimento de Pedido de Patente ou Certificado de Adição de Invenção (22) 31/08/2022 (71) ELOI ROSA (BR/RS) Número de Protocolo '870220078895' em 31/08/2022 14:57 (WB)
(21) BR 10 2022 017459-8	Código 2.10 - Requerimento de Pedido de Patente ou Certificado de Adição de Invenção (22) 31/08/2022 (71) THIAGO ROGÉRIO FURLAN (BR/SP) Número de Protocolo '870220078897' em 31/08/2022 14:59 (WB)
(21) BR 10 2022 017460-1	Código 2.10 - Requerimento de Pedido de Patente ou Certificado de Adição de Invenção (22) 31/08/2022 (71) CNH INDUSTRIAL BRASIL LTDA. (BR/MG) Número de Protocolo '870220078907' em 31/08/2022 15:07 (WB)
(21) BR 10 2022 017461-0	Código 2.10 - Requerimento de Pedido de Patente ou Certificado de Adição de Invenção (22) 31/08/2022 (71) CNH INDUSTRIAL BRASIL LTDA. (BR/MG) Número de Protocolo '870220078910' em 31/08/2022 15:10 (WB)
(21) BR 10 2022 017462-8	Código 2.10 - Requerimento de Pedido de Patente ou Certificado de Adição de Invenção (22) 31/08/2022 (71) CNH INDUSTRIAL BRASIL LTDA. (BR/MG) Número de Protocolo '870220078918' em 31/08/2022 15:13 (WB)

(21) BR 10 2022 017463-6	Código 2.10 - Requerimento de Pedido de Patente ou Certificado de Adição de Invenção (22) 31/08/2022 (71) MARELLI SISTEMAS AUTOMOTIVOS INDUSTRIA E COMERCIO BRASIL LTDA (BR/SP) Número de Protocolo '870220078922' em 31/08/2022 15:15 (WB)
(21) BR 10 2022 017464-4	Código 2.10 - Requerimento de Pedido de Patente ou Certificado de Adição de Invenção (22) 31/08/2022 (71) CNH INDUSTRIAL BRASIL LTDA. (BR/MG) Número de Protocolo '870220078924' em 31/08/2022 15:16 (WB)
(21) BR 10 2022 017467-9	Código 2.10 - Requerimento de Pedido de Patente ou Certificado de Adição de Invenção (22) 31/08/2022 (71) METALIFE INDUSTRIA E COMÉRCIO DE MÓVEIS LTDA. (BR/SC) Número de Protocolo '870220078935' em 31/08/2022 15:21 (WB)
(21) BR 10 2022 017468-7	Código 2.10 - Requerimento de Pedido de Patente ou Certificado de Adição de Invenção (22) 31/08/2022 (71) MARDAN CONSTRUTORA E INCORPORADORA LTDA (BR/AL) Número de Protocolo '870220078938' em 31/08/2022 15:23 (WB)
(21) BR 10 2022 017476-8	Código 2.10 - Requerimento de Pedido de Patente ou Certificado de Adição de Invenção (22) 31/08/2022 (71) HELVIO FERREIRA DE MELO CÔRTES (BR/GO) Número de Protocolo '870220078970' em 31/08/2022 15:46 (WB)
(21) BR 10 2022 017478-4	Código 2.10 - Requerimento de Pedido de Patente ou Certificado de Adição de Invenção (22) 31/08/2022 (71) ISHIDA CO., LTD. (JP) Número de Protocolo '870220078979' em 31/08/2022 15:52 (WB)
(21) BR 10 2022 017479-2	Código 2.10 - Requerimento de Pedido de Patente ou Certificado de Adição de Invenção (22) 31/08/2022 (71) ERBE ELEKTROMEDIZIN GMBH (DE) Número de Protocolo '870220078981' em 31/08/2022 15:53 (WB)

(21) BR 10 2022 017485-7	Código 2.10 - Requerimento de Pedido de Patente ou Certificado de Adição de Invenção (22) 31/08/2022 (71) PSS PARTICIPAÇÕES SOCIETÁRIAS LTDA (BR/SP) Número de Protocolo '870220079006' em 31/08/2022 16:11 (WB)
(21) BR 10 2022 017486-5	Código 2.10 - Requerimento de Pedido de Patente ou Certificado de Adição de Invenção (22) 31/08/2022 (71) EDGAR ROBERTO SOLIS PEREZ (DE) Número de Protocolo '870220079009' em 31/08/2022 16:12 (WB)
(21) BR 10 2022 017488-1	Código 2.10 - Requerimento de Pedido de Patente ou Certificado de Adição de Invenção (22) 31/08/2022 (71) DEERE & COMPANY (US) Número de Protocolo '870220079034' em 31/08/2022 16:27 (WB)
(21) BR 10 2022 017490-3	Código 2.10 - Requerimento de Pedido de Patente ou Certificado de Adição de Invenção (22) 31/08/2022 (71) PSS PARTICIPAÇÕES SOCIETÁRIAS LTDA (BR/SP) Número de Protocolo '870220079038' em 31/08/2022 16:30 (WB)
(21) BR 10 2022 017495-4	Código 2.10 - Requerimento de Pedido de Patente ou Certificado de Adição de Invenção (22) 31/08/2022 (71) UNIVERSIDADE FEDERAL DA PARAIBA (BR/PB) Número de Protocolo '870220079069' em 31/08/2022 16:43 (WB)
(21) BR 10 2022 017498-9	Código 2.10 - Requerimento de Pedido de Patente ou Certificado de Adição de Invenção (22) 31/08/2022 (71) INVENT COMERCIO E SERVICOS EMPRESARIAIS LTDA (BR/SP) Número de Protocolo '870220079095' em 31/08/2022 16:55 (WB)
(21) BR 10 2022 017504-7	Código 2.10 - Requerimento de Pedido de Patente ou Certificado de Adição de Invenção (22) 31/08/2022 (71) MHB DISTRIBUIDORA DE PRODUTOS DE BELEZA EIRELI (BR/SP) Número de Protocolo '870220079118' em 31/08/2022 17:13 (WB)
(21) BR 10 2022 017515-2	Código 2.10 - Requerimento de Pedido de Patente ou Certificado de Adição de

	Invenção (22) 31/08/2022 (71) ANALUB PURIFICAÇÃO DE LUBRIFICANTES LTDA (BR/MG) Número de Protocolo '870220079140' em 31/08/2022 17:39 (WB)
(21) BR 10 2022 017531-4	Código 2.10 - Requerimento de Pedido de Patente ou Certificado de Adição de Invenção (22) 31/08/2022 (71) TRANSPORTATION IP HOLDINGS, LLC (US) Número de Protocolo '870220079209' em 31/08/2022 19:42 (WB)
(21) BR 10 2022 017536-5	Código 2.10 - Requerimento de Pedido de Patente ou Certificado de Adição de Invenção (22) 31/08/2022 (71) UNIVERSIDADE FEDERAL DE VIÇOSA (BR/MG) ; APERAM BIOENERGIA LTDA (BR/MG) ; BRACELL BAHIA FLORESTAL LTDA (BR/BA) ; CMPC CELULOSE RIOGRANDENSE LTDA (BR/RS) ; DURATEX FLORESTAL LTDA (BR/SP) ; GERDAU ACOS LONGOS S.A. (BR/RJ) ; SUZANO S.A. (BR/BA) ; KLABIN S.A. (BR/SP) Número de Protocolo '870220079254' em 31/08/2022 23:24 (WB)
(21) BR 10 2022 017537-3	Código 2.10 - Requerimento de Pedido de Patente ou Certificado de Adição de Invenção (22) 01/09/2022 (71) SERAFIM CLEY SILVA (BR/SP) Número de Protocolo '870220079284' em 01/09/2022 01:06 (WB)
(21) BR 10 2022 017538-1	Código 2.10 - Requerimento de Pedido de Patente ou Certificado de Adição de Invenção (22) 01/09/2022 (71) JURANDIR SILVA SANTANA JÚNIOR (BR/PE) Número de Protocolo '870220079286' em 01/09/2022 05:14 (WB)
(21) BR 10 2022 017539-0	Código 2.10 - Requerimento de Pedido de Patente ou Certificado de Adição de Invenção (22) 01/09/2022 (71) UNIVERSIDADE FEDERAL DO AGRESTE DE PERNAMBUCO (BR/PE) Número de Protocolo '870220079288' em 01/09/2022 08:02 (WB)
(21) BR 10 2022 017540-3	Código 2.10 - Requerimento de Pedido de Patente ou Certificado de Adição de Invenção (22) 01/09/2022 (71) MARCOS SAHEKI (BR/SP)

	Número de Protocolo '870220079291' em 01/09/2022 08:29 (WB)
(21) BR 10 2022 017543-8	Código 2.10 - Requerimento de Pedido de Patente ou Certificado de Adição de Invenção (22) 01/09/2022 (71) BIORESET BIOTECNOLOGIA LTDA. (BR/SP) Número de Protocolo '870220079304' em 01/09/2022 09:19 (WB)
(21) BR 10 2022 017544-6	Código 2.10 - Requerimento de Pedido de Patente ou Certificado de Adição de Invenção (22) 01/09/2022 (71) BIORESET BIOTECNOLOGIA LTDA. (BR/SP) Número de Protocolo '870220079306' em 01/09/2022 09:26 (WB)
(21) BR 10 2022 017547-0	Código 2.10 - Requerimento de Pedido de Patente ou Certificado de Adição de Invenção (22) 01/09/2022 (71) TATIANA FERREIRA DE OLIVEIRA (BR/PB) Número de Protocolo '870220079324' em 01/09/2022 10:02 (WB)
(21) BR 10 2022 017549-7	Código 2.10 - Requerimento de Pedido de Patente ou Certificado de Adição de Invenção (22) 01/09/2022 (71) CNH INDUSTRIAL AMERICA LLC (US) Número de Protocolo '870220079341' em 01/09/2022 10:31 (WB)
(21) BR 10 2022 017553-5	Código 2.10 - Requerimento de Pedido de Patente ou Certificado de Adição de Invenção (22) 01/09/2022 (71) UNIVERSIDADE FEDERAL DE SANTA MARIA (BR/RS) Número de Protocolo '870220079376' em 01/09/2022 11:27 (WB)
(21) BR 10 2022 017555-1	Código 2.10 - Requerimento de Pedido de Patente ou Certificado de Adição de Invenção (22) 01/09/2022 (71) UNIVERSIDADE DE SÃO PAULO - USP (BR/SP) Número de Protocolo '870220079382' em 01/09/2022 11:37 (WB)
(21) BR 10 2022 017569-1	Código 2.10 - Requerimento de Pedido de Patente ou Certificado de Adição de Invenção (22) 01/09/2022 (71) ADRIANO CIPRIANO (BR/SC) Número de Protocolo '870220079454' em 01/09/2022 14:30 (WB)

(21) BR 10 2022 017576-4	Código 2.10 - Requerimento de Pedido de Patente ou Certificado de Adição de Invenção (22) 01/09/2022 (71) UNIVERSIDADE FEDERAL DO PARANA (BR/PR) ; IMUNOVA ANÁLISES BIOLÓGICAS LTDA (BR/PR) Número de Protocolo '870220079478' em 01/09/2022 14:55 (WB)
(21) BR 10 2022 017577-2	Código 2.10 - Requerimento de Pedido de Patente ou Certificado de Adição de Invenção (22) 01/09/2022 (71) JAIR FERNANDO BAUMGRATZ LTDA (BR/RS) Número de Protocolo '870220079483' em 01/09/2022 15:01 (WB)
(21) BR 10 2022 017579-9	Código 2.10 - Requerimento de Pedido de Patente ou Certificado de Adição de Invenção (22) 01/09/2022 (71) CNH INDUSTRIAL AMERICA LLC (US) Número de Protocolo '870220079491' em 01/09/2022 15:10 (WB)
(21) BR 10 2022 017580-2	Código 2.10 - Requerimento de Pedido de Patente ou Certificado de Adição de Invenção (22) 01/09/2022 (71) AGNALDO APRIJO DE FARIAS (BR/SP) Número de Protocolo '870220079497' em 01/09/2022 15:15 (WB)
(21) BR 10 2022 017586-1	Código 2.10 - Requerimento de Pedido de Patente ou Certificado de Adição de Invenção (22) 01/09/2022 (71) PUMIPOD CLEVEBE SPOLKA Z OGRANICZONA ODPOWIEDZIALNOSCIA (PL) Número de Protocolo '870220079534' em 01/09/2022 16:00 (WB)
(21) BR 10 2022 017594-2	Código 2.10 - Requerimento de Pedido de Patente ou Certificado de Adição de Invenção (22) 01/09/2022 (71) CASTILHO ARTEFATOS DE BORRACHA LTDA (BR/SP) ; SERVIÇO NACIONAL DE APRENDIZAGEM INDUSTRIAL - SENAI-RS (BR/RS) Número de Protocolo '870220079592' em 01/09/2022 16:55 (WB)
(21) BR 10 2022 017602-7	Código 2.10 - Requerimento de Pedido de Patente ou Certificado de Adição de Invenção (22) 01/09/2022

	(71) CRISTINA ANGELA COLPANI EIRELI ME (BR/SC) Número de Protocolo '870220079615' em 01/09/2022 17:18 (WB)
(21) BR 10 2022 017604-3	Código 2.10 - Requerimento de Pedido de Patente ou Certificado de Adição de Invenção (22) 01/09/2022 (71) RICARDO AMARAL REMER (BR/SP) ; RICARDO SPINELLI DE CARVALHO FILHO (BR/RJ) Número de Protocolo '870220079629' em 01/09/2022 17:43 (WB)
(21) BR 10 2022 017605-1	Código 2.10 - Requerimento de Pedido de Patente ou Certificado de Adição de Invenção (22) 01/09/2022 (71) IGOR RAMOS FERREIRA (BR/SP) Número de Protocolo '870220079635' em 01/09/2022 17:50 (WB)
(21) BR 10 2022 017612-4	Código 2.10 - Requerimento de Pedido de Patente ou Certificado de Adição de Invenção (22) 01/09/2022 (71) FABRICA DE TRONCOS ROMANCINI LTDA (BR/PR) Número de Protocolo '870220079660' em 01/09/2022 19:14 (WB)
(21) BR 10 2022 017617-5	Código 2.10 - Requerimento de Pedido de Patente ou Certificado de Adição de Invenção (22) 02/09/2022 (71) BIORESET BIOTECNOLOGIA LTDA. (BR/SP) Número de Protocolo '870220079743' em 02/09/2022 09:35 (WB)
(21) BR 10 2022 017621-3	Código 2.10 - Requerimento de Pedido de Patente ou Certificado de Adição de Invenção (22) 02/09/2022 (71) BIORESET BIOTECNOLOGIA LTDA. (BR/SP) Número de Protocolo '870220079768' em 02/09/2022 10:09 (WB)
(21) BR 10 2022 017623-0	Código 2.10 - Requerimento de Pedido de Patente ou Certificado de Adição de Invenção (22) 02/09/2022 (71) BIORESET BIOTECNOLOGIA LTDA. (BR/SP) Número de Protocolo '870220079776' em 02/09/2022 10:21 (WB)
(21) BR 10 2022 017625-6	Código 2.10 - Requerimento de Pedido de Patente ou Certificado de Adição de Invenção (22) 02/09/2022

	(71) BIORESET BIOTECNOLOGIA LTDA. (BR/SP) Número de Protocolo '870220079795' em 02/09/2022 10:43 (WB)
(21) BR 10 2022 017626-4	Código 2.10 - Requerimento de Pedido de Patente ou Certificado de Adição de Invenção (22) 02/09/2022 (71) BIORESET BIOTECNOLOGIA LTDA. (BR/SP) Número de Protocolo '870220079804' em 02/09/2022 10:55 (WB)
(21) BR 10 2022 017628-0	Código 2.10 - Requerimento de Pedido de Patente ou Certificado de Adição de Invenção (22) 02/09/2022 (71) UNIVERSIDADE FEDERAL DE SERGIPE (BR/SE) Número de Protocolo '870220079818' em 02/09/2022 11:08 (WB)
(21) BR 10 2022 017630-2	Código 2.10 - Requerimento de Pedido de Patente ou Certificado de Adição de Invenção (22) 02/09/2022 (71) CNH INDUSTRIAL AMERICA LLC (US) Número de Protocolo '870220079838' em 02/09/2022 11:27 (WB)
(21) BR 10 2022 017633-7	Código 2.10 - Requerimento de Pedido de Patente ou Certificado de Adição de Invenção (22) 02/09/2022 (71) MARCHESAN IMPLEMENTOS E MÁQUINAS AGRÍCOLAS TATU S.A. (BR/SP) Número de Protocolo '870220079862' em 02/09/2022 12:01 (WB)
(21) BR 10 2022 017643-4	Código 2.10 - Requerimento de Pedido de Patente ou Certificado de Adição de Invenção (22) 02/09/2022 (71) CENTRO TECNOLÓGICO DO EXÉRCITO (BR/RJ) ; CENTRO FEDERAL DE EDUCAÇÃO TECNOLÓGICA DE MINAS GERAIS - CEFET/MG (BR/MG) ; UNIVERSIDADE DO ESTADO DE MINAS GERAIS - UEMG (BR/MG) ; INSTITUTO DE ESTUDOS AVANÇADOS - IEAV (BR/MG) ; UNIVERSIDADE FEDERAL DO RIO DE JANEIRO (BR/RJ) Número de Protocolo '870220079900' em 02/09/2022 13:16 (WB)
(21) BR 10 2022 017660-4	Código 2.10 - Requerimento de Pedido de Patente ou Certificado de Adição de Invenção (22) 02/09/2022 (71) GROTA - FABRICACAO E COMERCIO DE ALIMENTOS PARA ANIMAIS LTDA (BR/RS)

	Número de Protocolo '870220079957' em 02/09/2022 14:27 (WB)
(21) BR 10 2022 017667-1	Código 2.10 - Requerimento de Pedido de Patente ou Certificado de Adição de Invenção (22) 02/09/2022 (71) UNIVERSIDADE FEDERAL DE SANTA MARIA (BR/RS) Número de Protocolo '870220079982' em 02/09/2022 14:53 (WB)
(21) BR 10 2022 017668-0	Código 2.10 - Requerimento de Pedido de Patente ou Certificado de Adição de Invenção (22) 02/09/2022 (71) WESTINGHOUSE AIR BRAKE TECHNOLOGIES CORPORATION (US) Número de Protocolo '870220079989' em 02/09/2022 14:57 (WB)
(21) BR 10 2022 017670-1	Código 2.10 - Requerimento de Pedido de Patente ou Certificado de Adição de Invenção (22) 02/09/2022 (71) JOSEPH VÖGELE AG (DE) Número de Protocolo '870220079995' em 02/09/2022 15:02 (WB)
(21) BR 10 2022 017682-5	Código 2.10 - Requerimento de Pedido de Patente ou Certificado de Adição de Invenção (22) 02/09/2022 (71) NELYMEIRE DE PAULA - ME (BR/PR) Número de Protocolo '870220080042' em 02/09/2022 15:32 (WB)
(21) BR 10 2022 017686-8	Código 2.10 - Requerimento de Pedido de Patente ou Certificado de Adição de Invenção (22) 02/09/2022 (71) UNIVERSIDADE DE SÃO PAULO - USP (BR/SP) Número de Protocolo '870220080052' em 02/09/2022 15:38 (WB)
(21) BR 10 2022 017697-3	Código 2.10 - Requerimento de Pedido de Patente ou Certificado de Adição de Invenção (22) 02/09/2022 (71) BIRK INDUSTRIA E COMERCIO LTDA (BR/SP) Número de Protocolo '870220080099' em 02/09/2022 16:15 (WB)
(21) BR 10 2022 017699-0	Código 2.10 - Requerimento de Pedido de Patente ou Certificado de Adição de Invenção (22) 02/09/2022 (71) UNIVERSIDADE FEDERAL DE MINAS GERAIS (BR/MG) ; UNIVERSIDADE FEDERAL DA PARAÍBA - UFPB (BR/PB) ; UNIVERSIDADE

	FEDERAL DE CAMPINA GRANDE (BR/PB) Número de Protocolo '870220080102' em 02/09/2022 16:16 (WB)
(21) BR 10 2022 017709-0	Código 2.10 - Requerimento de Pedido de Patente ou Certificado de Adição de Invenção (22) 02/09/2022 (71) ZENON RATZLAFF JÚNIOR (BR/SC) Número de Protocolo '870220080154' em 02/09/2022 17:02 (WB)
(21) BR 10 2022 017717-1	Código 2.10 - Requerimento de Pedido de Patente ou Certificado de Adição de Invenção (22) 02/09/2022 (71) UPL DO BRASIL INDUSTRIA E COMERCIO DE INSUMOS AGROPECUARIOS S.A. (BR/SP) ; UPL CORPORATION LIMITED (MU) Número de Protocolo '870220080198' em 02/09/2022 17:37 (WB)
(21) BR 10 2022 017723-6	Código 2.10 - Requerimento de Pedido de Patente ou Certificado de Adição de Invenção (22) 02/09/2022 (71) BEEOTEC HOLDING S/A (BR/PR) Número de Protocolo '870220080213' em 02/09/2022 17:58 (WB)
(21) BR 10 2022 017729-5	Código 2.10 - Requerimento de Pedido de Patente ou Certificado de Adição de Invenção (22) 02/09/2022 (71) BRAINCARE DESENVOLVIMENTO E INOVAÇÃO TECNOLÓGICA S.A. (BR/SP) Número de Protocolo '870220080225' em 02/09/2022 18:10 (WB)
(21) BR 10 2022 017730-9	Código 2.10 - Requerimento de Pedido de Patente ou Certificado de Adição de Invenção (22) 02/09/2022 (71) CLODOALDO BARNABE (BR/SP) Número de Protocolo '870220080226' em 02/09/2022 18:11 (WB)
(21) BR 10 2022 017734-1	Código 2.10 - Requerimento de Pedido de Patente ou Certificado de Adição de Invenção (22) 02/09/2022 (71) MARELLI SISTEMAS AUTOMOTIVOS INDUSTRIA E COMERCIO BRASIL LTDA (BR/SP) Número de Protocolo '870220080244' em 02/09/2022 18:50 (WB)
(21) BR 10 2022 017741-4	Código 2.10 - Requerimento de Pedido de Patente ou Certificado de Adição de

	Invenção (22) 02/09/2022 (71) ITOGRASS AGRÍCOLA ALTA MOGIANA LTDA (BR/SP) Número de Protocolo '870220080266' em 02/09/2022 21:17 (WB)
(21) BR 10 2022 017745-7	Código 2.10 - Requerimento de Pedido de Patente ou Certificado de Adição de Invenção (22) 04/09/2022 (71) JOSE RIBAMAR DO REGO BARROS (BR/RJ) Número de Protocolo '870220080322' em 04/09/2022 20:01 (WB)
(21) BR 10 2022 017746-5	Código 2.10 - Requerimento de Pedido de Patente ou Certificado de Adição de Invenção (22) 05/09/2022 (71) CHEMIE TRATAMENTO E CONTROLE BIOLOGICO LTDA (BR/RS) Número de Protocolo '870220080339' em 05/09/2022 08:42 (WB)
(21) BR 10 2022 017748-1	Código 2.10 - Requerimento de Pedido de Patente ou Certificado de Adição de Invenção (22) 05/09/2022 (71) MARCOS SAHEKI (BR/SP) Número de Protocolo '870220080372' em 05/09/2022 09:53 (WB)
(21) BR 10 2022 017760-0	Código 2.10 - Requerimento de Pedido de Patente ou Certificado de Adição de Invenção (22) 05/09/2022 (71) UNIVERSIDADE FEDERAL DE VIÇOSA (BR/MG) ; UNIVERSIDADE MUNICIPAL DE SÃO CAETANO DO SUL (BR/SP) Número de Protocolo '870220080455' em 05/09/2022 11:44 (WB)
(21) BR 10 2022 017765-1	Código 2.10 - Requerimento de Pedido de Patente ou Certificado de Adição de Invenção (22) 05/09/2022 (71) EXY EXOESQUELETOS LTDA (BR/PR) Número de Protocolo '870220080490' em 05/09/2022 12:21 (WB)
(21) BR 10 2022 017767-8	Código 2.10 - Requerimento de Pedido de Patente ou Certificado de Adição de Invenção (22) 05/09/2022 (71) ALEXANDRE TADEU MONTEIRO (BR/SP) Número de Protocolo '870220080497' em 05/09/2022 12:33 (WB)
(21) BR 10 2022 017769-4	Código 2.10 - Requerimento de Pedido de Patente ou Certificado de Adição de

	Invenção (22) 05/09/2022 (71) JHONY KLEISON MONHOL (BR/ES) Número de Protocolo '870220080501' em 05/09/2022 12:47 (WB)
(21) BR 10 2022 017771-6	Código 2.10 - Requerimento de Pedido de Patente ou Certificado de Adição de Invenção (22) 05/09/2022 (71) DEBONES DOS REIS (BR/SP) Número de Protocolo '870220080529' em 05/09/2022 13:27 (WB)
(21) BR 10 2022 017773-2	Código 2.10 - Requerimento de Pedido de Patente ou Certificado de Adição de Invenção (22) 05/09/2022 (71) AGCO CORPORATION (US) Número de Protocolo '870220080553' em 05/09/2022 13:49 (WB)
(21) BR 10 2022 017784-8	Código 2.10 - Requerimento de Pedido de Patente ou Certificado de Adição de Invenção (22) 05/09/2022 (71) INSTITUTO PRESBITERIANO MACKENZIE (BR/SP) Número de Protocolo '870220080632' em 05/09/2022 14:49 (WB)
(21) BR 10 2022 017790-2	Código 2.10 - Requerimento de Pedido de Patente ou Certificado de Adição de Invenção (22) 05/09/2022 (71) YELLOW SOLUTIONS COMERCIO, SERVICOS, CONSULTORIA E REPRESENTAÇÃO DE MAQUINAS EIRELI - ME (BR/SP) Número de Protocolo '870220080660' em 05/09/2022 15:06 (WB)
(21) BR 10 2022 017795-3	Código 2.10 - Requerimento de Pedido de Patente ou Certificado de Adição de Invenção (22) 05/09/2022 (71) EDIMAR CARDOSO BINOTTI JR. (BR/ES) Número de Protocolo '870220080690' em 05/09/2022 15:21 (WB)
(21) BR 10 2022 017812-7	Código 2.10 - Requerimento de Pedido de Patente ou Certificado de Adição de Invenção (22) 05/09/2022 (71) MAURICIO KAZUTO MURAYAMA (BR/SP) Número de Protocolo '870220080777' em 05/09/2022 16:14 (WB)
(21) BR 10 2022 017816-0	Código 2.10 - Requerimento de Pedido de Patente ou Certificado de Adição de

	Invenção (22) 05/09/2022 (71) UNIVERSIDADE FEDERAL DA PARAIBA (BR/PB) ; UNIVERSIDADE FEDERAL DE MINAS GERAIS (BR/MG) Número de Protocolo '870220080811' em 05/09/2022 16:34 (WB)
(21) BR 10 2022 017817-8	Código 2.10 - Requerimento de Pedido de Patente ou Certificado de Adição de Invenção (22) 05/09/2022 (71) UNIVERSIDADE FEDERAL DO RIO GRANDE DO SUL (BR/RS) Número de Protocolo '870220080833' em 05/09/2022 16:53 (WB)
(21) BR 10 2022 017824-0	Código 2.10 - Requerimento de Pedido de Patente ou Certificado de Adição de Invenção (22) 05/09/2022 (71) HENRI TRAMPOLIM EIRELI - EPP (BR/SP) Número de Protocolo '870220080864' em 05/09/2022 17:15 (WB)
(21) BR 10 2022 017825-9	Código 2.10 - Requerimento de Pedido de Patente ou Certificado de Adição de Invenção (22) 05/09/2022 (71) MANITOU ITALIA S.R.L. (IT) Número de Protocolo '870220080871' em 05/09/2022 17:23 (WB)
(21) BR 10 2022 017827-5	Código 2.10 - Requerimento de Pedido de Patente ou Certificado de Adição de Invenção (22) 05/09/2022 (71) ROBSON SILVEIRA (BR/ES) Número de Protocolo '870220080873' em 05/09/2022 17:25 (WB)
(21) BR 10 2022 017828-3	Código 2.10 - Requerimento de Pedido de Patente ou Certificado de Adição de Invenção (22) 05/09/2022 (71) MARCIO BALTAZAR CONZ (BR/RJ) Número de Protocolo '870220080874' em 05/09/2022 17:25 (WB)
(21) BR 10 2022 017831-3	Código 2.10 - Requerimento de Pedido de Patente ou Certificado de Adição de Invenção (22) 05/09/2022 (71) RAZEK EQUIPAMENTOS LTDA (BR/SP) Número de Protocolo '870220080891' em 05/09/2022 17:36 (WB)
(21) BR 10 2022 017838-0	Código 2.10 - Requerimento de Pedido de Patente ou Certificado de Adição de

	Invenção (22) 05/09/2022 (71) LEONIDAS POLICARPO DE MELO (BR/SP) Número de Protocolo '870220080980' em 05/09/2022 20:50 (WB)
(21) BR 12 2022 017365-9 A2	Código 2.10 - Requerimento de Pedido de Patente ou Certificado de Adição de Invenção (22) 04/05/2012 (62) BR 11 2013 028429-3 04/05/2012 (71) OMEROS CORPORATION (US) Número de Protocolo '870220078295' em 30/08/2022 14:13 (WB)
(21) BR 12 2022 017456-6 A2	Código 2.10 - Requerimento de Pedido de Patente ou Certificado de Adição de Invenção (22) 21/08/2014 (62) BR 11 2016 003671-9 21/08/2014 (71) COMMONWEALTH SCIENTIFIC AND INDUSTRIAL RESEARCH ORGANISATION (AU) ; GRAINS RESEARCH AND DEVELOPMENT CORPORATION (AU) Número de Protocolo '870220078887' em 31/08/2022 14:54 (WB)
(21) BR 12 2022 017483-3 A2	Código 2.10 - Requerimento de Pedido de Patente ou Certificado de Adição de Invenção (22) 31/08/2019 (62) BR 11 2021 003697-0 31/08/2019 (71) TECHSTYLE MATERIALS, INC. (US) Número de Protocolo '870220078999' em 31/08/2022 16:05 (WB)
(21) BR 12 2022 017521-0 A2	Código 2.10 - Requerimento de Pedido de Patente ou Certificado de Adição de Invenção (22) 17/03/2014 (62) BR 11 2015 023407-0 17/03/2014 (71) SPOGEN BIOTECH INC. (US) Número de Protocolo '870220079169' em 31/08/2022 18:12 (WB)
(21) BR 12 2022 017524-4 A2	Código 2.10 - Requerimento de Pedido de Patente ou Certificado de Adição de Invenção (22) 17/03/2014 (62) BR 11 2015 023407-0 17/03/2014 (71) SPOGEN BIOTECH INC. (US) Número de Protocolo '870220079172' em 31/08/2022 18:15 (WB)
(21) BR 12 2022 017525-2 A2	Código 2.10 - Requerimento de Pedido de Patente ou Certificado de Adição de

	Invenção (22) 23/10/2019 (62) BR 11 2021 007698-0 23/10/2019 (71) CREO MEDICAL LIMITED (GB) Número de Protocolo '870220079181' em 31/08/2022 18:34 (WB)
(21) BR 12 2022 017575-9 A2	Código 2.10 - Requerimento de Pedido de Patente ou Certificado de Adição de Invenção (22) 27/01/2017 (62) BR 11 2018 015444-0 27/01/2017 (71) MANNKIND CORPORATION (US) Número de Protocolo '870220079476' em 01/09/2022 14:54 (WB)
(21) BR 12 2022 017587-2 A2	Código 2.10 - Requerimento de Pedido de Patente ou Certificado de Adição de Invenção (22) 03/09/2019 (62) BR 11 2020 027043-1 03/09/2019 (71) HUAWEI TECHNOLOGIES CO., LTD. (CN) Número de Protocolo '870220079540' em 01/09/2022 16:03 (WB)
(21) BR 12 2022 017592-9 A2	Código 2.10 - Requerimento de Pedido de Patente ou Certificado de Adição de Invenção (22) 19/04/2017 (62) BR 11 2018 071851-3 19/04/2017 (71) BAYER CROPSCIENCE AKTIENGESELLSCHAFT (DE) Número de Protocolo '870220079574' em 01/09/2022 16:37 (WB)
(21) BR 12 2022 017593-7 A2	Código 2.10 - Requerimento de Pedido de Patente ou Certificado de Adição de Invenção (22) 02/05/2012 (62) BR 11 2013 028169-3 02/05/2012 (71) MILLENNIUM PHARMACEUTICALS, INC. (US) Número de Protocolo '870220079583' em 01/09/2022 16:48 (WB)
(21) BR 12 2022 017641-0 A2	Código 2.10 - Requerimento de Pedido de Patente ou Certificado de Adição de Invenção (22) 16/07/2016 (62) BR 11 2018 000851-6 16/07/2016 (71) CUE HEALTH INC. (US) Número de Protocolo '870220079893' em 02/09/2022 13:08 (WB)
(21) BR 12 2022 017646-1 A2	Código 2.10 - Requerimento de Pedido de Patente ou Certificado de Adição de Invenção

	(22) 16/07/2016 (62) BR 11 2018 000851-6 16/07/2016 (71) CUE HEALTH INC. (US) Número de Protocolo '870220079911' em 02/09/2022 13:34 (WB)
(21) BR 12 2022 017649-6 A2	Código 2.10 - Requerimento de Pedido de Patente ou Certificado de Adição de Invenção (22) 16/07/2016 (62) BR 11 2018 000851-6 16/07/2016 (71) CUE HEALTH INC. (US) Número de Protocolo '870220079924' em 02/09/2022 13:57 (WB)
(21) BR 12 2022 017652-6 A2	Código 2.10 - Requerimento de Pedido de Patente ou Certificado de Adição de Invenção (22) 16/07/2016 (62) BR 11 2018 000851-6 16/07/2016 (71) CUE HEALTH INC. (US) Número de Protocolo '870220079938' em 02/09/2022 14:14 (WB)
(21) BR 12 2022 017674-7 A2	Código 2.10 - Requerimento de Pedido de Patente ou Certificado de Adição de Invenção (22) 05/10/2017 (62) BR 11 2019 006741-8 05/10/2017 (71) MONSANTO TECHNOLOGY LLC (US) Número de Protocolo '870220080013' em 02/09/2022 15:14 (WB)
(21) BR 12 2022 017687-9 A2	Código 2.10 - Requerimento de Pedido de Patente ou Certificado de Adição de Invenção (22) 27/02/2014 (62) BR 11 2015 020938-6 27/02/2014 (71) NORTH CAROLINA STATE UNIVERSITY (US) Número de Protocolo '870220080054' em 02/09/2022 15:41 (WB)
(21) BR 12 2022 017710-7 A2	Código 2.10 - Requerimento de Pedido de Patente ou Certificado de Adição de Invenção (22) 02/09/2019 (62) BR 11 2021 004044-7 02/09/2019 (71) AGERSENS PTY LTD (AU) Número de Protocolo '870220080164' em 02/09/2022 17:07 (WB)
(21) BR 12 2022 017716-6 A2	Código 2.10 - Requerimento de Pedido de Patente ou Certificado de Adição de Invenção (22) 16/07/2016

	(62) BR 11 2018 000851-6 16/07/2016 (71) CUE HEALTH INC. (US) Número de Protocolo '870220080193' em 02/09/2022 17:31 (WB)
(21) BR 12 2022 017728-0 A2	Código 2.10 - Requerimento de Pedido de Patente ou Certificado de Adição de Invenção (22) 01/11/2013 (62) BR 11 2015 009948-3 01/11/2013 (71) CELGENE CORPORATION (US) ; WASHINGTON UNIVERSITY (US) Número de Protocolo '870220080224' em 02/09/2022 18:07 (WB)
(21) BR 12 2022 017731-0 A2	Código 2.10 - Requerimento de Pedido de Patente ou Certificado de Adição de Invenção (22) 16/07/2016 (62) BR 11 2018 000851-6 16/07/2016 (71) CUE HEALTH INC. (US) Número de Protocolo '870220080228' em 02/09/2022 18:13 (WB)
(21) BR 12 2022 017738-7 A2	Código 2.10 - Requerimento de Pedido de Patente ou Certificado de Adição de Invenção (22) 24/01/2014 (62) BR 11 2015 017628-3 24/01/2014 (71) MINERVA NEUROSCIENCES, INC. (US) Número de Protocolo '870220080256' em 02/09/2022 19:25 (WB)
(21) BR 12 2022 017740-9 A2	Código 2.10 - Requerimento de Pedido de Patente ou Certificado de Adição de Invenção (22) 06/12/2018 (62) BR 11 2020 004035-5 06/12/2018 (71) F. HOFFMANN-LA ROCHE AG (CH) Número de Protocolo '870220080258' em 02/09/2022 19:40 (WB)
(21) BR 12 2022 017756-5 A2	Código 2.10 - Requerimento de Pedido de Patente ou Certificado de Adição de Invenção (22) 16/10/2013 (62) BR 11 2016 008288-5 16/10/2013 (71) SUPPREMOL GMBH (DE) Número de Protocolo '870220080433' em 05/09/2022 11:15 (WB)
(21) BR 12 2022 017764-6 A2	Código 2.10 - Requerimento de Pedido de Patente ou Certificado de Adição de Invenção (22) 21/09/2017 (62) BR 10 2017 020226-7 21/09/2017

	(71) EVONIK OPERATIONS GMBH (DE) Número de Protocolo '870220080469' em 05/09/2022 11:57 (WB)
(21) BR 12 2022 017775-1 A2	Código 2.10 - Requerimento de Pedido de Patente ou Certificado de Adição de Invenção (22) 03/04/2015 (62) BR 11 2016 023162-7 03/04/2015 (71) INTRA-CELLULAR THERAPIES, INC. (US) Número de Protocolo '870220080562' em 05/09/2022 13:55 (WB)
(21) BR 12 2022 017776-0 A2	Código 2.10 - Requerimento de Pedido de Patente ou Certificado de Adição de Invenção (22) 26/06/2015 (62) BR 11 2016 030345-8 26/06/2015 (71) SAMSUNG ELECTRONICS CO., LTD. (KR) Número de Protocolo '870220080563' em 05/09/2022 13:56 (WB)
(21) BR 12 2022 017778-6 A2	Código 2.10 - Requerimento de Pedido de Patente ou Certificado de Adição de Invenção (22) 06/09/2017 (62) BR 11 2019 004404-3 06/09/2017 (71) METABOLIC TECHNOLOGIES, INC. (US) Número de Protocolo '870220080586' em 05/09/2022 14:17 (WB)
(21) BR 12 2022 017783-2 A2	Código 2.10 - Requerimento de Pedido de Patente ou Certificado de Adição de Invenção (22) 29/11/2016 (62) BR 10 2016 027945-3 29/11/2016 (71) CTAA - CENTRO DE TECNOLOGIA AVANCADA EM AGRONEGOCIO LTDA. (BR/PR) Número de Protocolo '870220080631' em 05/09/2022 14:48 (WB)
(21) BR 12 2022 017789-1 A2	Código 2.10 - Requerimento de Pedido de Patente ou Certificado de Adição de Invenção (22) 21/06/2013 (62) BR 11 2014 032938-9 21/06/2013 (71) NOVO NORDISK A/S (DK) Número de Protocolo '870220080659' em 05/09/2022 15:06 (WB)
(21) BR 12 2022 017807-3 A2	Código 2.10 - Requerimento de Pedido de Patente ou Certificado de Adição de Invenção (22) 10/01/2014 (62) BR 11 2015 017158-3 10/01/2014

	(71) WEATHERFORD TECHNOLOGY HOLDINGS, LLC (US) Número de Protocolo '870220080748' em 05/09/2022 15:51 (WB)
(21) BR 12 2022 017810-3 A2	Código 2.10 - Requerimento de Pedido de Patente ou Certificado de Adição de Invenção (22) 10/01/2014 (62) BR 11 2015 017158-3 10/01/2014 (71) WEATHERFORD TECHNOLOGY HOLDINGS, LLC (US) Número de Protocolo '870220080769' em 05/09/2022 16:08 (WB)
(21) BR 12 2022 017820-0 A2	Código 2.10 - Requerimento de Pedido de Patente ou Certificado de Adição de Invenção (22) 30/06/2016 (62) BR 11 2017 003533-2 30/06/2016 (71) LG ELECTRONICS INC. (KR) Número de Protocolo '870220080851' em 05/09/2022 17:07 (WB)
(21) BR 12 2022 017823-5 A2	Código 2.10 - Requerimento de Pedido de Patente ou Certificado de Adição de Invenção (22) 13/03/2013 (62) BR 11 2014 029585-9 13/03/2013 (71) PRESIDENT AND FELLOWS OF HARVARD COLLEGE (US) Número de Protocolo '870220080861' em 05/09/2022 17:14 (WB)
(21) BR 13 2022 017349-3	Código 2.10 - Requerimento de Pedido de Patente ou Certificado de Adição de Invenção (22) 30/08/2022 (61) BR 10 2021 019257-7 27/09/2021 (71) ALESSANDRO NOSSA (BR/ES) ; GUILHERME SANTOS NOSSA, (BR/ES) Número de Protocolo '870220078207' em 30/08/2022 12:25 (WB)
(21) BR 20 2022 017323-6	Código 2.10 - Requerimento de Pedido de Patente ou Certificado de Adição de Invenção (22) 30/08/2022 (71) ROBERTO MARQUES (BR/SP) Número de Protocolo '870220078067' em 30/08/2022 09:20 (WB)
(21) BR 20 2022 017325-2	Código 2.10 - Requerimento de Pedido de Patente ou Certificado de Adição de Invenção (22) 30/08/2022 (71) GRAVENA & CAMPOS LTDA (BR/PR) Número de Protocolo '870220078083' em 30/08/2022 09:52 (WB)

(21) BR 20 2022 017342-2	Código 2.10 - Requerimento de Pedido de Patente ou Certificado de Adição de Invenção (22) 30/08/2022 (71) AGROSTAHL S.A. INDUSTRIA E COMERCIO (BR/SP) Número de Protocolo '870220078163' em 30/08/2022 11:34 (WB)
(21) BR 20 2022 017343-0	Código 2.10 - Requerimento de Pedido de Patente ou Certificado de Adição de Invenção (22) 30/08/2022 (71) AGROSTAHL S.A. INDUSTRIA E COMERCIO (BR/SP) Número de Protocolo '870220078170' em 30/08/2022 11:42 (WB)
(21) BR 20 2022 017362-7	Código 2.10 - Requerimento de Pedido de Patente ou Certificado de Adição de Invenção (22) 30/08/2022 (71) LUIZ ARRIGUI BARRETO (BR/SP) Número de Protocolo '870220078270' em 30/08/2022 13:52 (WB)
(21) BR 20 2022 017367-8	Código 2.10 - Requerimento de Pedido de Patente ou Certificado de Adição de Invenção (22) 30/08/2022 (71) RUI MANUEL DIAS FERREIRA (BR/SC) Número de Protocolo '870220078346' em 30/08/2022 14:58 (WB)
(21) BR 20 2022 017376-7	Código 2.10 - Requerimento de Pedido de Patente ou Certificado de Adição de Invenção (22) 30/08/2022 (71) K1 FERRAMENTARIA E FABRICAÇÃO DE UTENSÍLIOS DE PLÁSTICOS LTDA - ME (BR/SC) Número de Protocolo '870220078373' em 30/08/2022 15:24 (WB)
(21) BR 20 2022 017386-4	Código 2.10 - Requerimento de Pedido de Patente ou Certificado de Adição de Invenção (22) 30/08/2022 (71) MARTINS E CAMPELO LTDA - ME (BR/MG) Número de Protocolo '870220078436' em 30/08/2022 16:15 (WB)
(21) BR 20 2022 017407-0	Código 2.10 - Requerimento de Pedido de Patente ou Certificado de Adição de Invenção (22) 30/08/2022 (71) EDSON APARECIDO GOMES (BR/PR) Número de Protocolo '870220078587' em 30/08/2022 19:20 (WB)

(21) BR 20 2022 017409-7	Código 2.10 - Requerimento de Pedido de Patente ou Certificado de Adição de Invenção (22) 30/08/2022 (71) EDSON DONATO DA SILVA (BR/MG) Número de Protocolo '870220078597' em 30/08/2022 22:08 (WB)
(21) BR 20 2022 017414-3	Código 2.10 - Requerimento de Pedido de Patente ou Certificado de Adição de Invenção (22) 31/08/2022 (71) INSTITUTO FEDERAL DE EDUCACAO, CIENCIA E TECNOLOGIA DA PARAIBA (BR/PB) Número de Protocolo '870220078669' em 31/08/2022 10:39 (WB)
(21) BR 20 2022 017421-6	Código 2.10 - Requerimento de Pedido de Patente ou Certificado de Adição de Invenção (22) 31/08/2022 (71) MINERADORA IPE LTDA (BR/MT) Número de Protocolo '870220078714' em 31/08/2022 11:26 (WB)
(21) BR 20 2022 017423-2	Código 2.10 - Requerimento de Pedido de Patente ou Certificado de Adição de Invenção (22) 31/08/2022 (71) ROSALVO OLIVEIRA BOTELHO JUNIOR (BR/SP) Número de Protocolo '870220078723' em 31/08/2022 11:32 (WB)
(21) BR 20 2022 017448-8	Código 2.10 - Requerimento de Pedido de Patente ou Certificado de Adição de Invenção (22) 31/08/2022 (71) JONAS REICHERT (BR/SC) Número de Protocolo '870220078860' em 31/08/2022 14:25 (WB)
(21) BR 20 2022 017454-2	Código 2.10 - Requerimento de Pedido de Patente ou Certificado de Adição de Invenção (22) 31/08/2022 (71) COMFORT LUX SISTEMAS DE ILUMINAÇÃO LTDA (BR/RS) Número de Protocolo '870220078884' em 31/08/2022 14:52 (WB)
(21) BR 20 2022 017469-0	Código 2.10 - Requerimento de Pedido de Patente ou Certificado de Adição de Invenção (22) 31/08/2022 (71) LEONARDO JOST (BR/RS) Número de Protocolo '870220078939' em 31/08/2022 15:24 (WB)

(21) BR 20 2022 017472-0	Código 2.10 - Requerimento de Pedido de Patente ou Certificado de Adição de Invenção (22) 31/08/2022 (71) METALURGICA CELINO LTDA (BR/RS) Número de Protocolo '870220078946' em 31/08/2022 15:28 (WB)
(21) BR 20 2022 017514-0	Código 2.10 - Requerimento de Pedido de Patente ou Certificado de Adição de Invenção (22) 31/08/2022 (71) RUSSER BRASIL LTDA (BR/SP) Número de Protocolo '870220079139' em 31/08/2022 17:38 (WB)
(21) BR 20 2022 017518-2	Código 2.10 - Requerimento de Pedido de Patente ou Certificado de Adição de Invenção (22) 31/08/2022 (71) ZEFERINO & CIA LTDA (BR/MT) Número de Protocolo '870220079155' em 31/08/2022 17:52 (WB)
(21) BR 20 2022 017534-4	Código 2.10 - Requerimento de Pedido de Patente ou Certificado de Adição de Invenção (22) 31/08/2022 (71) LUIZ ALBERTO ROLLA MANESCHY (BR/PA) Número de Protocolo '870220079223' em 31/08/2022 21:06 (WB)
(21) BR 20 2022 017545-0	Código 2.10 - Requerimento de Pedido de Patente ou Certificado de Adição de Invenção (22) 01/09/2022 (71) A.A. MACEDO GONÇALVES EIRELI (BR/PA) Número de Protocolo '870220079313' em 01/09/2022 09:33 (WB)
(21) BR 20 2022 017546-8	Código 2.10 - Requerimento de Pedido de Patente ou Certificado de Adição de Invenção (22) 01/09/2022 (71) SCUADRA EMBALAGENS DIFERENCIADAS INDÚSTRIA E COMÉRCIO LTDA. (BR/SP) Número de Protocolo '870220079321' em 01/09/2022 09:58 (WB)
(21) BR 20 2022 017548-4	Código 2.10 - Requerimento de Pedido de Patente ou Certificado de Adição de Invenção (22) 01/09/2022 (71) LUCIMAR NATAL JAEZINSKI (BR/SC) Número de Protocolo '870220079330' em 01/09/2022 10:13 (WB)

(21) BR 20 2022 017552-2	Código 2.10 - Requerimento de Pedido de Patente ou Certificado de Adição de Invenção (22) 01/09/2022 (71) FELIPE BRUM DE BRITO SOUSA (BR/RS) Número de Protocolo '870220079374' em 01/09/2022 11:25 (WB)
(21) BR 20 2022 017556-5	Código 2.10 - Requerimento de Pedido de Patente ou Certificado de Adição de Invenção (22) 01/09/2022 (71) ANDRE LUIZ LUNARDON (BR/PR) Número de Protocolo '870220079388' em 01/09/2022 11:51 (WB)
(21) BR 20 2022 017571-9	Código 2.10 - Requerimento de Pedido de Patente ou Certificado de Adição de Invenção (22) 01/09/2022 (71) LBF INDÚSTRIA, COMÉRCIO E SERVIÇOS DE IMPLEMENTOS AGRÍCOLAS LTDA (BR/RS) Número de Protocolo '870220079463' em 01/09/2022 14:37 (WB)
(21) BR 20 2022 017599-9	Código 2.10 - Requerimento de Pedido de Patente ou Certificado de Adição de Invenção (22) 01/09/2022 (71) RICARDO SILVEIRA (BR/PR) Número de Protocolo '870220079609' em 01/09/2022 17:13 (WB)
(21) BR 20 2022 017600-6	Código 2.10 - Requerimento de Pedido de Patente ou Certificado de Adição de Invenção (22) 01/09/2022 (71) CONSTRUTIVA COMERCIO DE EQUIPAMENTOS PARA A CONSTRUÇÃO CIVIL LTDA (BR/RS) Número de Protocolo '870220079610' em 01/09/2022 17:14 (WB)
(21) BR 20 2022 017614-6	Código 2.10 - Requerimento de Pedido de Patente ou Certificado de Adição de Invenção (22) 01/09/2022 (71) LUIZ CARLOS MANTOVANI DE TOLEDO (BR/SP) Número de Protocolo '870220079696' em 01/09/2022 23:18 (WB)
(21) BR 20 2022 017622-7	Código 2.10 - Requerimento de Pedido de Patente ou Certificado de Adição de Invenção (22) 02/09/2022 (71) ROMILDO CAMINI (BR/SC)

	Número de Protocolo '870220079773' em 02/09/2022 10:18 (WB)
(21) BR 20 2022 017671-5	Código 2.10 - Requerimento de Pedido de Patente ou Certificado de Adição de Invenção (22) 02/09/2022 (71) VALE S.A. (BR/RJ) Número de Protocolo '870220079999' em 02/09/2022 15:05 (WB)
(21) BR 20 2022 017679-0	Código 2.10 - Requerimento de Pedido de Patente ou Certificado de Adição de Invenção (22) 02/09/2022 (71) FAMA IMPORTAÇÃO E COMERCIO LTDA ME (BR/PR) Número de Protocolo '870220080024' em 02/09/2022 15:22 (WB)
(21) BR 20 2022 017703-7	Código 2.10 - Requerimento de Pedido de Patente ou Certificado de Adição de Invenção (22) 02/09/2022 (71) ZANDEI INDÚSTRIA DE PLÁSTICOS LTDA (BR/RS) Número de Protocolo '870220080139' em 02/09/2022 16:49 (WB)
(21) BR 20 2022 017712-6	Código 2.10 - Requerimento de Pedido de Patente ou Certificado de Adição de Invenção (22) 02/09/2022 (71) MAURICIO BALBINOT (BR/RS) Número de Protocolo '870220080174' em 02/09/2022 17:13 (WB)
(21) BR 20 2022 017726-6	Código 2.10 - Requerimento de Pedido de Patente ou Certificado de Adição de Invenção (22) 02/09/2022 (71) MATEUS SALOMAO DE BRITO (BR/SP) Número de Protocolo '870220080219' em 02/09/2022 18:01 (WB)
(21) BR 20 2022 017744-4	Código 2.10 - Requerimento de Pedido de Patente ou Certificado de Adição de Invenção (22) 03/09/2022 (71) RONNIE VAGNER DA SILVA (BR/PR) Número de Protocolo '870220080283' em 03/09/2022 10:00 (WB)
(21) BR 20 2022 017747-9	Código 2.10 - Requerimento de Pedido de Patente ou Certificado de Adição de Invenção (22) 05/09/2022 (71) MAKEN ACESSÓRIOS EM METAL LTDA (BR/SC) Número de Protocolo '870220080359' em 05/09/2022 09:35 (WB)

(21) BR 20 2022 017749-5	Código 2.10 - Requerimento de Pedido de Patente ou Certificado de Adição de Invenção (22) 05/09/2022 (71) CAROLINE LUCENA (BR/SP) Número de Protocolo '870220080383' em 05/09/2022 10:11 (WB)
(21) BR 20 2022 017752-5	Código 2.10 - Requerimento de Pedido de Patente ou Certificado de Adição de Invenção (22) 05/09/2022 (71) LV DE OLIVEIRA - PEDIASUIT COSTURAS E ACABAMENTOS EPP (BR/DF) Número de Protocolo '870220080403' em 05/09/2022 10:44 (WB)
(21) BR 20 2022 017753-3	Código 2.10 - Requerimento de Pedido de Patente ou Certificado de Adição de Invenção (22) 05/09/2022 (71) JULIANA PARRA SILVA MENDES (BR/SP) Número de Protocolo '870220080404' em 05/09/2022 10:44 (WB)
(21) BR 20 2022 017761-4	Código 2.10 - Requerimento de Pedido de Patente ou Certificado de Adição de Invenção (22) 05/09/2022 (71) UNIVERSIDADE DO ESTADO DO PARA (BR/PA) Número de Protocolo '870220080465' em 05/09/2022 11:54 (WB)
(21) BR 20 2022 017805-0	Código 2.10 - Requerimento de Pedido de Patente ou Certificado de Adição de Invenção (22) 05/09/2022 (71) LABOREMUS INDUSTRIA E COMÉRCIO DE MÁQUINAS AGRICÓLAS LTDA (BR/PB) Número de Protocolo '870220080739' em 05/09/2022 15:48 (WB)
(21) BR 20 2022 017808-4	Código 2.10 - Requerimento de Pedido de Patente ou Certificado de Adição de Invenção (22) 05/09/2022 (71) ANDRE LUIZ LEANDRO PEIXOTO (BR/RJ) Número de Protocolo '870220080761' em 05/09/2022 16:01 (WB)
(21) BR 20 2022 017836-0	Código 2.10 - Requerimento de Pedido de Patente ou Certificado de Adição de Invenção (22) 05/09/2022 (71) DIRCKSEN & DALPIZZOL LTDA (BR/PR) ; ILSO LUIZ DALPIZZOL

(BR/PR) ; RICARDO ROSSI (BR/PR)

Número de Protocolo '870220080937' em 05/09/2022 18:30 (WB)

Código Publicação do Pedido

Código 3.1 - Publicação do Pedido de Patente ou de Certificado de Adição de Invenção

Publicação do pedido depositado (Art. 30 da Lei nº 9.279/96), podendo ser adquirido o folheto com o relatório descritivo, reivindicações, desenhos e resumo do pedido, por quem se interessar, através do endereço eletrônico www.inpi.gov.br - No Acesso rápido - Faça uma busca – Patente. Para acessar, cadastre-se no Portal do INPI e use login e senha. Não sendo o exame requerido, pelo depositante ou qualquer interessado, no prazo de 36 (trinta e seis) meses do depósito, o pedido será arquivado. Publicado o arquivamento do pedido, poderá ser requerido, no prazo de 60 (sessenta) dias, o seu desarquivamento. Não sendo requerido o desarquivamento no prazo anteriormente citado, o pedido será considerado definitivamente arquivado.

---

(21) BR 10 2016 014418-3 A2

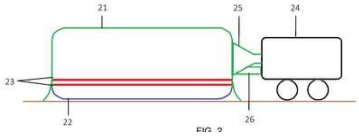

Código 3.1 - Publicação do Pedido de Patente ou de Certificado de Adição de Invenção
(22) 20/06/2016
(51) B65B 55/06 (2006.01)
(54) SISTEMA HERMÉTICO MÓVEL PARA TRATAMENTO TERMICO DE MADEIRA
(71) FITOLOG CONTROLE DE PRAGAS LTDA (BR/RS)
(72) THIAGO RAMIRES EICHENBERG

---

(21) BR 10 2021 003816-0 A2

Código 3.1 - Publicação do Pedido de Patente ou de Certificado de Adição de Invenção
(22) 26/02/2021
(51) A01N 65/18 (2006.01), A01P 7/04 (2006.01), A01P 17/00 (2006.01)
(52) A01N 65/18
(54) PROCESSO E USO DOS ÓLEOS ESSENCIAIS DE CROTON TRICOLOR KLOTZSCH EX BAILL. (SACATINGA), PERTENCENTE À FAMÍLIA EUPHORBIACEAE, EM FORMULAÇÕES COM FINS INSETICIDA E REPELENTE
(71) UNIVERSIDADE FEDERAL DE ALAGOAS (BR/AL)
(72) LAYS NOGUEIRA MIRANDA; LUCIANO APARECIDO MEIRELES GRILLO; CAMILA BRAGA DORNELAS; MEIRIELLY KELLYA HOLANDA DA SILVA; SÂMIA ANDRÍCIA SOUZA DA SILVA; JOSIEL SANTOS DO NASCIMENTO; JOHNNATAN DUARTE DE FREITAS; ORLANDO FRANCISCO DA SILVA MOURA

---

(21) BR 10 2021 003885-3 A2

Código 3.1 - Publicação do Pedido de Patente ou de Certificado de Adição de

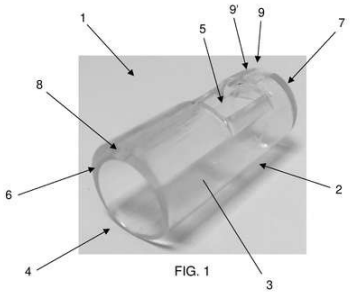

FIG. 1

Invenção
(22) 01/03/2021
(51) A61B 17/94 (2006.01)
(54) DISPOSITIVO DE SUTURA ENDOSCÓPICA
(71) SOCIEDADE BENEFICENTE DE SENHORAS - HOSPITAL SÍRIO-LIBANÊS (BR/SP)
(72) KIYOSHI HASHIBA

---

(21) BR 10 2021 003911-6 A2

Código 3.1 - Publicação do Pedido de Patente ou de Certificado de Adição de Invenção
(22) 01/03/2021
(51) G01N 31/22 (2006.01), C01B 32/50 (2006.01)
(54) INDICADOR COM MEIO SÓLIDO PARA DETECÇÃO DE CO2 PRODUZIDO POR GERADORES DE ATMOSFERAS
(71) IGOR MIMICA MIMICA (BR/SP)
(72) IGOR MIMICA MIMICA

---

(21) BR 10 2021 004013-0 A2

Código 3.1 - Publicação do Pedido de Patente ou de Certificado de Adição de Invenção
(22) 02/03/2021
(51) A61J 17/00 (2006.01), G08B 3/00 (2006.01)
(52) A61J 17/00, G08B 3/00
(54) LOCALIZADOR DE CHUPETA ELETRÔNICO
(71) JAIRO AUGUSTO DE OLIVEIRA (BR/SP)
(72) JAIRO AUGUSTO DE OLIVEIRA

---

(21) BR 10 2021 004037-8 A2

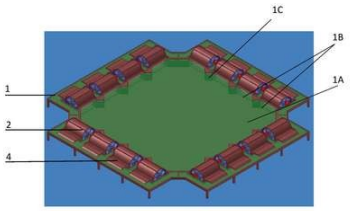

Código 3.1 - Publicação do Pedido de Patente ou de Certificado de Adição de Invenção
(22) 03/03/2021
(51) E02B 9/00 (2006.01), F03B 13/10 (2006.01)
(52) E02B 9/00, F03B 13/10
(54) USINA HIDRELÉTRICA COMPACTA AUTO-SUFICIENTE COM RESERVATÓRIO DE ÁGUA
(71) VILMAR WALTRICK (BR/RS)
(72) VILMAR WALTRICK

---

(21) BR 10 2021 004055-6 A2

Código 3.1 - Publicação do Pedido de Patente ou de Certificado de Adição de Invenção
(22) 03/03/2021

(51) B60J 1/20 (2006.01), B60R 25/01 (2006.01)
(52) B60J 1/2011, B60R 25/01
(54) TELA PROTETORA, COM SISTEMA DE FIXAÇÃO UNIVERSAL EM JANELA DE VEÍCULOS
(71) EDSON SHOITI ABE (BR/SP) ; EDUARDO TAWIL (BR/SP)
(72) EDSON SHOITI ABE; EDUARDO TAWIL

---

(21) BR 10 2021 004061-0 A2

Código 3.1 - Publicação do Pedido de Patente ou de Certificado de Adição de Invenção
(22) 03/03/2021
(51) A61B 17/15 (2006.01), A61B 90/30 (2006.01), A61B 17/04 (2006.01)
(52) A61B 17/15, A61B 90/30, A61B 17/0482
(54) INSTRUMENTO CIRÚRGICO DE PROTEÇÃO NEUROVASCULAR
(71) FUNDAÇÃO EDUCACIONAL SEVERINO SOMBRA (BR/RJ)
(72) ADAURI SILVEIRA RODRIGUES JÚNIOR; STÊNIO KARLOS ALVIM FIORELLI; GISELE ROQUE DE SOUZA; EDUARDO TAVARES LIMA TRAJANO; VINICIUS DE FREITAS MARTINS BONFANTE

---

(21) BR 10 2021 004070-0 A2

Código 3.1 - Publicação do Pedido de Patente ou de Certificado de Adição de Invenção
(22) 03/03/2021
(51) A01C 7/06 (2006.01)
(52) A01C 7/06
(54) PLATAFORMA SEMEADORA
(71) GTS DO BRASIL LTDA. (BR/SC)
(72) ASSIS STRASSER

---

(21) BR 10 2021 004101-3 A2

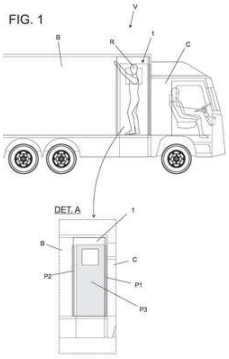

Código 3.1 - Publicação do Pedido de Patente ou de Certificado de Adição de Invenção
(22) 04/03/2021
(51) B60R 21/12 (2006.01), F41H 7/04 (2006.01), F41H 5/013 (2006.01), B60P 3/03 (2006.01)
(54) DISPOSIÇÃO APLICADA EM CABINE DE VEÍCULO BLINDADO COM EXTENSÃO ISOLADA PARA ACESSO AOBAÚ, À ÁREA EXTERNA E À CABINE DE FORMA INDEPENDENTE
(71) CLEVERSON PARREIRA SCARPARO (BR/SP)
(72) CLEVERSON PARREIRA SCARPARO

---

(21) BR 10 2021 004111-0 A2

Código 3.1 - Publicação do Pedido de Patente ou de Certificado de Adição de Invenção
(22) 04/03/2021
(51) B64C 23/06 (2006.01)

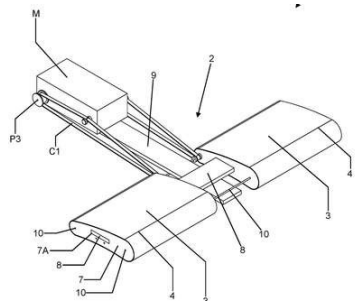

(52) B64C 23/065, B64C 23/069
(54) MECANISMO AERODINÂMICO PARA AVIÕES E AEROMODELISMO
(71) JEFERSON DOUGLAS DA SILVA PAIXÃO (BR/SP)
(72) JEFERSON DOUGLAS DA SILVA PAIXÃO

---

(21) BR 10 2021 004127-7 A2

Código 3.1 - Publicação do Pedido de Patente ou de Certificado de Adição de Invenção
(22) 04/03/2021
(51) A61K 8/9789 (2006.01), A61K 8/06 (2006.01), A61Q 19/00 (2006.01), A61Q 17/00 (2006.01)
(52) A61K 8/9789, A61K 8/06, A61Q 19/00, A61Q 17/005
(54) MÉTODO PARA PRODUÇÃO DE CREME ANTIMICROBIANO E ANTIOXIDANTE CONTENDO EXTRATO POLAR DE ERYTHROXYLUM RIMOSUM
(71) GILDEON SILVA MARQUES (BR/BA) ; ADEMIR EVANGELISTA DO VALE (BR/BA) ; LIDÉRCIA CAVALCANTI RIBEIRO CERQUEIRA E SILVA (BR/BA) ; JUCENI PEREIRA DE LIMA DAVID (BR/BA) ; MILLENO DANTAS (BR/BA) ; ERIKA MARIA DE OLIVEIRA RIBEIRO (BR/BA) ; JORGE MAURICIO DAVID (BR/BA) ; TÂMIRES PASCOAL (BR/BA) ; JOSÉ FERNANDO DE ARAÚJO NETO (BR/BA) ; TATIANA OLIVEIRA DO VALE (BR/BA)
(72) GILDEON SILVA MARQUES; ADEMIR EVANGELISTA DO VALE; LIDÉRCIA CAVALCANTI RIBEIRO CERQUEIRA E SILVA; JUCENI PEREIRA DE LIMA DAVID; MILLENO DANTAS; ERIKA MARIA DE OLIVEIRA RIBEIRO; JORGE MAURICIO DAVID; TÂMIRES PASCOAL; JOSÉ FERNANDO DE ARAÚJO NETO; TATIANA OLIVEIRA DO VALE

---

(21) BR 10 2021 004129-3 A2

Código 3.1 - Publicação do Pedido de Patente ou de Certificado de Adição de Invenção
(22) 04/03/2021
(51) C02F 9/00 (2006.01), C02F 1/76 (2006.01), C02F 3/28 (2006.01)
(52) C02F 9/00, C02F 1/76, C02F 3/2846
(54) MINI BIODIGESTOR
(71) FLAVIUS COTAIT RUGGIERO (BR/SP)
(72) FLAVIUS COTAIT RUGGIERO

---

(21) BR 10 2021 004132-3 A2

Código 3.1 - Publicação do Pedido de Patente ou de Certificado de Adição de Invenção
(22) 04/03/2021
(51) A61K 36/185 (2006.01), A61P 31/00 (2006.01)
(54) MÉTODO PARA PRODUÇÃO DE GEL CONTENDO EXTRATO POLAR DE

	ERYTHROXYLUM RIMOSUM COM ATIVIDADE ANTIMICROBIANA E ANTIOXIDANTE (71) GILDEON SILVA MARQUES (BR/BA) ; ADEMIR EVANGELISTA DO VALE (BR/BA) ; LIDÉRCIA CAVALCANTI RIBEIRO CERQUEIRA E SILVA (BR/BA) ; JUCENI PEREIRA DE LIMA DAVID (BR/BA) ; MILLENO DANTAS (BR/BA) ; JANAINA MAGALHÃES CAMPOS DO VALE (BR/BA) ; JORGE MAURICIO DAVID (BR/BA) ; ERIKA MARIA DE OLIVEIRA RIBEIRO (BR/BA) ; TÂMIRES PASCOAL (BR/BA) ; TATIANA OLIVEIRA DO VALE (BR/BA) (72) GILDEON SILVA MARQUES; ADEMIR EVANGELISTA DO VALE; LIDÉRCIA CAVALCANTI RIBEIRO CERQUEIRA E SILVA; JUCENI PEREIRA DE LIMA DAVID; MILLENO DANTAS; JANAINA MAGALHÃES CAMPOS DO VALE; JORGE MAURICIO DAVID; ERIKA MARIA DE OLIVEIRA RIBEIRO; TÂMIRES PASCOAL; TATIANA OLIVEIRA DO VALE
(21) BR 10 2021 004139-0 A2	Código 3.1 - Publicação do Pedido de Patente ou de Certificado de Adição de Invenção (22) 04/03/2021 (51) F03D 3/00 (2006.01) (54) MINI EÓLICO (71) FLAVIUS COTAIT RUGGIERO (BR/SP) (72) FLAVIUS COTAIT RUGGIERO
(21) BR 10 2021 004142-0 A2	Código 3.1 - Publicação do Pedido de Patente ou de Certificado de Adição de Invenção (22) 04/03/2021 (51) A61K 36/185 (2006.01), A61K 9/127 (2006.01), A61P 31/04 (2006.01), A61P 39/06 (2006.01) (54) MÉTODO PARA PRODUÇÃO DE NANO E MICROSSISTEMAS LIPOSSOMARES CONTENDO EXTRATO POLAR DE ERYTHROXYLUM RIMOSUM (71) GILDEON SILVA MARQUES (BR/BA) ; ADEMIR EVANGELISTA DO VALE (BR/BA) ; LIDÉRCIA CAVALCANTI RIBEIRO CERQUEIRA E SILVA (BR/BA) ; JUCENI PEREIRA DE LIMA DAVID (BR/BA) ; MILLENO DANTAS (BR/BA) ; DANILO LUÍS DE JESUS BATISTA (BR/BA) ; JORGE MAURICIO DAVID (BR/BA) ; ERIKA MARIA DE OLIVEIRA RIBEIRO (BR/BA) ; JOSÉ FERNANDO DE ARAÚJO NETO (BR/BA) ; TATIANA OLIVEIRA DO VALE (BR/BA) (72) GILDEON SILVA MARQUES; ADEMIR EVANGELISTA DO VALE; LIDÉRCIA CAVALCANTI RIBEIRO CERQUEIRA E SILVA; JUCENI PEREIRA DE LIMA DAVID; MILLENO DANTAS; DANILO LUÍS DE JESUS BATISTA; JORGE MAURICIO DAVID; ERIKA MARIA DE OLIVEIRA RIBEIRO; JOSÉ FERNANDO DE ARAÚJO NETO; TATIANA OLIVEIRA DO VALE
(21) BR 10 2021 004143-9 A2	Código 3.1 - Publicação do Pedido de Patente ou de Certificado de Adição de Invenção

(22) 04/03/2021
(51) A63H 33/18 (2006.01), B64C 39/02 (2006.01)
(52) A63H 33/185, B64C 39/02
(54) PRODUTO EM FORMA DE DISCO PARA DRONE TRIPULÁVEL
(71) FLAVIUS COTAIT RUGGIERO (BR/SP)
(72) FLAVIUS COTAIT RUGGIERO

---

(21) BR 10 2021 004150-1 A2

Código 3.1 - Publicação do Pedido de Patente ou de Certificado de Adição de Invenção
(22) 04/03/2021
(51) A61K 36/185 (2006.01), A61K 9/127 (2006.01), A61P 31/04 (2006.01), A61P 39/06 (2006.01)
(54) MÉTODO PARA PRODUÇÃO DE CREME DE NANO E MICROSSISTEMAS LIPOSSOMARES CONTENDO EXTRATO POLAR DE ERYTHROXYLUM RIMOSUM
(71) GILDEON SILVA MARQUES (BR/BA) ; ADEMIR EVANGELISTA DO VALE (BR/BA) ; LIDÉRCIA CAVALCANTI RIBEIRO CERQUEIRA E SILVA (BR/BA) ; JUCENI PEREIRA DE LIMA DAVID (BR/BA) ; MILLENO DANTAS (BR/BA) ; ERIKA MARIA DE OLIVEIRA RIBEIRO (BR/BA) ; JORGE MAURICIO DAVID (BR/BA) ; TÂMIRES PASCOAL (BR/BA) ; TATIANA OLIVEIRA DO VALE (BR/BA)
(72) GILDEON SILVA MARQUES; ADEMIR EVANGELISTA DO VALE; LIDÉRCIA CAVALCANTI RIBEIRO CERQUEIRA E SILVA; JUCENI PEREIRA DE LIMA DAVID; MILLENO DANTAS; ERIKA MARIA DE OLIVEIRA RIBEIRO; JORGE MAURICIO DAVID; TÂMIRES PASCOAL; TATIANA OLIVEIRA DO VALE

---

(21) BR 10 2021 004154-4 A2

Código 3.1 - Publicação do Pedido de Patente ou de Certificado de Adição de Invenção
(22) 04/03/2021
(51) A61K 36/185 (2006.01), A61K 8/14 (2006.01), B82Y 5/00 (2006.01), A61P 31/04 (2006.01), A61P 39/06 (2006.01)
(54) MÉTODO PARA PRODUÇÃO DE GEL DE NANO E MICROSSISTEMAS LIPOSSOMARES CONTENDO EXTRATO POLAR DE ERYTHROXYLUM RIMOSUM
(71) GILDEON SILVA MARQUES (BR/BA) ; ADEMIR EVANGELISTA DO VALE (BR/BA) ; LIDÉRCIA CAVALCANTI RIBEIRO CERQUEIRA E SILVA (BR/BA) ; JUCENI PEREIRA DE LIMA DAVID (BR/BA) ; MIRIAN TAINAR ALVES DOS SANTOS (BR/BA) ; TÂMIRES PASCOAL (BR/BA) ; JORGE MAURICIO DAVID (BR/BA) ; ERIKA MARIA DE OLIVEIRA RIBEIRO (BR/BA) ; MILLENO DANTAS (BR/BA) ; TATIANA OLIVEIRA DO VALE (BR/BA)
(72) GILDEON SILVA MARQUES; ADEMIR EVANGELISTA DO VALE; LIDÉRCIA CAVALCANTI RIBEIRO CERQUEIRA E SILVA; JUCENI PEREIRA DE LIMA DAVID; MIRIAN TAINAR ALVES DOS SANTOS; TÂMIRES PASCOAL;

JORGE MAURICIO DAVID; ERIKA MARIA DE OLIVEIRA RIBEIRO; MILLENO DANTAS; TATIANA OLIVEIRA DO VALE

---

(21) BR 10 2021 004162-5 A2

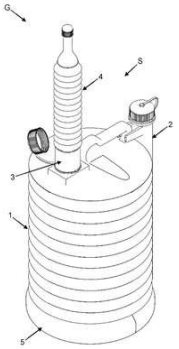

Código 3.1 - Publicação do Pedido de Patente ou de Certificado de Adição de Invenção
(22) 04/03/2021
(51) B65D 81/32 (2006.01), B65D 25/48 (2006.01), B65D 25/00 (2006.01)
(52) B65D 81/3205, B65D 81/32, B65D 25/48, B65D 25/00
(54) SISTEMA E CONJUNTO GALÃO DE TRANSPORTE E ABASTECIMENTO DE LÍQUIDOS
(71) AGILIZE INDÚSTRIA E COMÉRCIO DE MATERIAIS PLÁSTICOS LTDA - ME (BR/SC)
(72) ADILSON REIMER; MARCIO AURELIO HAAG

---

(21) BR 10 2021 004165-0 A2

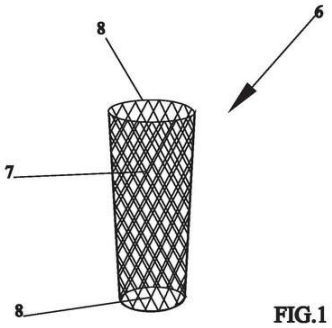

FIG.1

Código 3.1 - Publicação do Pedido de Patente ou de Certificado de Adição de Invenção
(22) 04/03/2021
(51) A24F 5/10 (2006.01), A24F 9/16 (2006.01), A24F 1/30 (2006.01)
(52) A24F 5/10, A24F 9/16, A24F 1/30
(54) GRADE TUBULAR ARAMADA DE PROTEÇÃO PARA CARVÕES DE CACHIMBO D´ÁGUA
(71) LEONARDO NAZATTO (BR/SC)
(72) LEONARDO NAZATTO

---

(21) BR 10 2021 004172-2 A2

Código 3.1 - Publicação do Pedido de Patente ou de Certificado de Adição de Invenção
(22) 04/03/2021
(51) C30B 29/26 (2006.01), C01G 49/02 (2006.01), B01J 23/00 (2006.01), C30B 7/10 (2006.01), C01G 49/00 (2006.01), C07C 47/12 (2006.01), C08K 5/1545 (2006.01), B82Y 25/00 (2006.01)
(52) C30B 29/26, C01G 49/02, B01J 23/002, C30B 7/10, C01G 49/0018, C07C 47/12, C08K 5/1545, B82Y 25/00
(54) PROCESSO QUÍMICO DE SÍNTESE DE NANOPARTÍCULAS MONOFÁSICAS E COM ESTRUTURA NÚCLEO@CASCA
(71) UNIVERSIDADE FEDERAL DO RIO GRANDE DO NORTE (BR/RN) ; UNIVERSIDADE DO ESTADO DO RIO GRANDE DO NORTE (BR/RN) ; UNIVERSIDADE FEDERAL DE SANTA CATARINA (BR/SC)
(72) JOSÉ JAYSON XAVIER DE SOUSA; ERNANI DIAS DA SILVA FILHO; MICHELLE QUEIROZ DA SILVA; RODOLFO BEZERRA DA SILVA; CARLOS AUGUSTO DE MORAES IGLESIAS; JOÃO CARLOS ROCHA DE ARAÚJO; CRISTIANI CAMPOS PLÁ CID; JOÃO MARIA SOARES; SUZANA NÓBREGA DE MEDEIROS; JOSÉ LUÍS CARDOZO FONSECA; MARCIO ASSOLIN

CORREA; FELIPE BOHN

(21) BR 10 2021 004177-3 A2

Código 3.1 - Publicação do Pedido de Patente ou de Certificado de Adição de Invenção
(22) 04/03/2021
(51) E03B 9/20 (2006.01), E03B 7/07 (2006.01), B67D 3/00 (2006.01)
(52) E03B 9/20, E03B 7/07, B67D 3/0003, B67D 3/0009, B67D 3/0041, B67D 3/0074, B67D 3/0096
(54) BEBEDOURO ACIONADO POR APLICATIVO
(71) FLÁVIA VITOI ROSA DE SOUZA (BR/ES)
(72) FLÁVIA VITOI ROSA DE SOUZA

(21) BR 10 2021 004186-2 A2

Código 3.1 - Publicação do Pedido de Patente ou de Certificado de Adição de Invenção
(22) 05/03/2021
(51) A61L 15/28 (2006.01), A61L 15/40 (2006.01), A61L 26/00 (2006.01)
(52) A61L 15/28, A61L 15/40, A61L 26/0023, A61L 26/0057, A61L 2300/418, A61L 2400/04
(54) HEMOSTÁTICO A BASE DE QUITOSANA E PLANTA MEDICINAL (JATROPHA MOLÍSSIMA)
(71) CERTECH BIOMATERIAIS E SERVIÇOS LTDA (BR/PB)
(72) DJAIR ARAÚJO FIALHO; SOLOMON KWEKU SAGOE AMOAH; WLADYMYR JEFFERSON BACALHAU DE SOUSA; FILIPE BACALHAU RODRIGUES; LUANNA ABÍLIO DINIZ MELQUIADES DE MEDEIROS; REBECA PEIXOTO MEDEIROS; JOÃO VITOR SOUTO DE ARAÚJO QUEIROZ

(21) BR 10 2021 004188-9 A2

Código 3.1 - Publicação do Pedido de Patente ou de Certificado de Adição de Invenção
(22) 05/03/2021
(51) A61L 9/00 (2006.01), A61L 9/14 (2006.01)
(52) A61L 9/00, A61L 9/14
(54) DISPOSITIVO DE NANOASPERSÃO PARA PRODUTOS FORMULADOS, REFIL DE ABASTECIMENTO E SEUS USOS
(71) ROBERTO ROZENBLUM (BR/SP)
(72) ROBERTO ROZENBLUM

(21) BR 10 2021 004205-2 A2

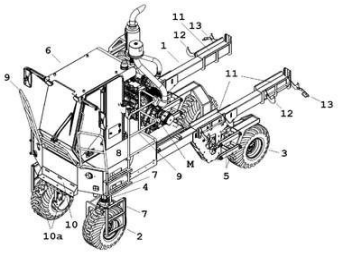

Código 3.1 - Publicação do Pedido de Patente ou de Certificado de Adição de Invenção
(22) 05/03/2021
(51) A01D 43/08 (2006.01)
(52) A01D 43/086
(54) VEÍCULO AUTOMOTRIZ MULTIPROPÓSITO
(71) INDÚSTRIAS REUNIDAS COLOMBO LTDA (BR/SP)

(72) ALEXANDRE APARECIDO CRESCIO; IGHOR BUSNARDO COLOMBO; LUCAS NUNES BONILHA

---

(21) BR 10 2021 004211-7 A2

Código 3.1 - Publicação do Pedido de Patente ou de Certificado de Adição de Invenção
(22) 05/03/2021
(51) A61N 1/08 (2006.01), A61H 99/00 (2006.01)
(52) A61N 1/08, A61H 99/00
(54) SISTEMA PARA SUPORTE A ATIVIDADES DE FISIOTERAPIA
(71) FRANCIELE CASARIN (BR/SC)
(72) FRANCIELE CASARIN

---

(21) BR 10 2021 004226-5 A2

Código 3.1 - Publicação do Pedido de Patente ou de Certificado de Adição de Invenção
(22) 05/03/2021
(51) A61F 15/00 (2006.01), A61F 13/04 (2006.01)
(52) A61F 15/004, A61F 13/04
(54) SISTEMA DE PROTEÇÃO COM FIXAÇÃO, VEDAÇÃO E TRAVAMENTO CONJUGADO A UM ELEMENTO PROTETOR DE GESSO E CURATIVOS
(71) MÁRCIO TEIXEIRA ALVES (BR/SP)
(72) MÁRCIO TEIXEIRA ALVES

---

(21) BR 10 2021 004247-8 A2

Código 3.1 - Publicação do Pedido de Patente ou de Certificado de Adição de Invenção
(22) 05/03/2021
(51) A61K 9/127 (2006.01), A61K 31/565 (2006.01), A61P 5/24 (2006.01), A61P 5/34 (2006.01)
(54) SISTEMA CARREADOR PARA LIBERAÇÃO CONTROLADA DE ATIVOS LIPOFÍLICOS NO MEIO SUBCUTÂNEO E USO DE SISTEMA CARREADOR PARA LIBERAÇÃO CONTROLADA DE ATIVOS LIPOFÍLICOS NO MEIO SUBCUTÂNEO
(71) HEALTH TECH FARMÁCIA DE MANIPULAÇÃO LTDA - ME (BR/SP) ; UNIVERSIDADE DE SÃO PAULO - USP (BR/SP)
(72) JOÃO ROBERTO NAKASONE TERUYA - 40% (QUARENTA POR CENTO); KOITI ARAKI - 15% (QUINZE POR CENTO); DAIANA KOTRA DEDA NOGUEIRA - 15% (QUINZE POR CENTO); MAYARA KLIMUK UCHIYAMA - 15% (QUINZE POR CENTO); ROBSON RAPHAEL GUIMARÃES - 15% (QUINZE POR CENTO))

---

(21) BR 10 2021 004255-9 A2

Código 3.1 - Publicação do Pedido de Patente ou de Certificado de Adição de Invenção

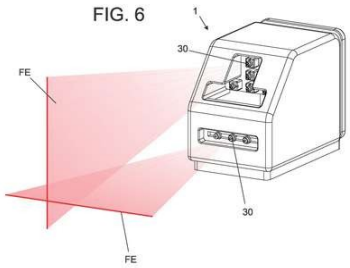

(22) 05/03/2021
(51) A45D 44/22 (2006.01), A61B 18/20 (2006.01), B43L 7/00 (2006.01), G01B 11/06 (2006.01), G01B 3/02 (2006.01)
(52) A45D 44/22, A61B 18/20, B43L 7/005, G01B 11/06, G01B 3/02
(54) DISPOSIÇÃO APLICADA EM DISPOSITIVO EMISSOR DE FEIXES DE LUZ E SEU SISTEMA DE AJUSTES PARA UTILIZAÇÃO EM DEMARCAÇÃO DE LINHAS-GUIA POR PROFISSIONAIS DE ESTÉTICA
(71) JOSE WILSON DE MENDONÇA (BR/SP)
(72) JOSE WILSON DE MENDONÇA

---

(21) BR 10 2021 004257-5 A2

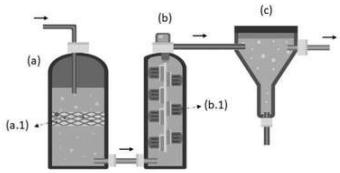

Código 3.1 - Publicação do Pedido de Patente ou de Certificado de Adição de Invenção
(22) 05/03/2021
(51) C02F 9/02 (2006.01), C02F 1/56 (2006.01), C08B 37/08 (2006.01)
(54) EQUIPAMENTO E PROCESSO PARA TRATAMENTO E NEUTRALIZAÇÃO DE ÁGUAS COM RESÍDUOS DA CARCINICULTURA
(71) UNIVERSIDADE FEDERAL DE SANTA CATARINA (BR/SC)
(72) DÁMARIS NÚÑEZ GÓMEZ; MARÍA ÁNGELES LOBO RECIO; FLÁVIO RUBENS LAPOLLI

---

(21) BR 10 2021 004270-2 A2

Código 3.1 - Publicação do Pedido de Patente ou de Certificado de Adição de Invenção
(22) 05/03/2021
(51) B60L 53/60 (2006.01), B60L 53/20 (2006.01), B60L 53/10 (2006.01)
(52) B60L 53/60, B60L 53/20, B60L 53/10
(54) CARREGADOR DE BATERIAS MODULAR PARA VEÍCULOS ELÉTRICOS
(71) ELETRA INDUSTRIAL LTDA (BR/SP)
(72) PAULINO FUMIO HIRATSUKA; FERNANDO CONTIERI

---

(21) BR 10 2021 004271-0 A2

Código 3.1 - Publicação do Pedido de Patente ou de Certificado de Adição de Invenção
(22) 05/03/2021
(51) A22C 17/00 (2006.01)
(52) A22C 17/0006
(54) PICADOR DE CARCAÇAS DE ANIMAIS
(71) PEROZIN INDÚSTRIA METALÚRGICA LTDA (BR/SC)
(72) ALESSANDRA MARA PERUSIN MIOTTO

---

(21) BR 10 2021 004286-9 A2

Código 3.1 - Publicação do Pedido de Patente ou de Certificado de Adição de Invenção
(22) 05/03/2021

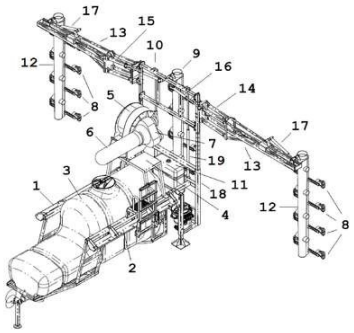

(51) A01M 7/00 (2006.01)
(52) A01M 7/0014
(54) IMPLEMENTO PARA PULVERIZAÇÃO AGRÍCOLA
(71) INDÚSTRIAS REUNIDAS COLOMBO LTDA (BR/SP)
(72) ALEXANDRE APARECIDO CRESCIO; IGHOR BUSNARDO COLOMBO; LUCAS NUNES BONILHA

---

(21) BR 10 2021 004290-7 A2

Código 3.1 - Publicação do Pedido de Patente ou de Certificado de Adição de Invenção
(22) 05/03/2021
(51) C01G 37/00 (2006.01), A23L 19/00 (2006.01), C08K 5/13 (2006.01), C08K 5/1545 (2006.01), C07D 311/62 (2006.01), F26B 5/06 (2006.01)
(52) C01G 37/003, A23V 2200/202, A23V 2200/214, A23V 2250/2132, A23V 2250/2104, A23L 19/09, C08K 5/13, C08K 5/1545, C07D 311/62, F26B 5/06
(54) PROCESSO DE OBTENÇÃO E PRODUTO PRECIPITANTE DE ÍONS METÁLICOS DE CROMO EM SOLUÇÃO OBTIDO A PARTIR DOS CAROÇOS DE AÇAÍ (RESÍDUO SÓLIDO)
(71) UNIVERSIDADE FEDERAL DO PARÁ (BR/PA)
(72) RAFAELA OLIVEIRA PINHEIRO; DAVI DO SOCORRO BARROS BRASIL; JOSÉ DE ARIMATEIA RODRIGUES REGO; SAMARA DE PAULA PINHEIRO MENEZES MARQUES; GYSELLE DOS SANTOS CONCEIÇÃO; SILVIO DOS SANTOS CONCEIÇÃO; MARCIO FREITAS VELASCO

---

(21) BR 10 2021 004292-3 A2

Código 3.1 - Publicação do Pedido de Patente ou de Certificado de Adição de Invenção
(22) 06/03/2021
(51) A61B 5/00 (2006.01), G06N 20/00 (2006.01)
(52) A61B 5/00, G06N 20/00
(54) SENSORES INTEGRADOS PARA DETECÇÃO E CLASSIFICAÇÃO DE SINAIS VITAIS SEM CONTATO FÍSICO ATRAVÉS DE INTELIGÊNCIA ARTIFICIAL
(71) EUCLIDES LOURENÇO CHUMA (BR/SP)
(72) EUCLIDES LOURENÇO CHUMA

---

(21) BR 10 2021 004295-8 A2

Código 3.1 - Publicação do Pedido de Patente ou de Certificado de Adição de Invenção
(22) 07/03/2021
(51) F04B 9/109 (2006.01), F04B 43/067 (2006.01), F04B 15/02 (2006.01), F04C 15/00 (2006.01), F04B 49/00 (2006.01)
(52) F04B 9/1095, F04B 43/067, F04B 15/02, F04C 15/00, F04B 49/002
(54) SISTEMA DE BOMBEAMENTO DE ESPIRAS INTERNAS

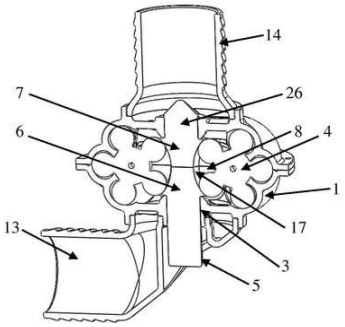

(71) LUCIANO BARROS OLIVEIRA (BR/MG)
(72) LUCIANO BARROS OLIVEIRA

---

(21) BR 10 2021 004311-3 A2

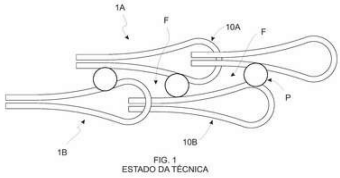

Código 3.1 - Publicação do Pedido de Patente ou de Certificado de Adição de Invenção
(22) 08/03/2021
(51) A01D 45/10 (2006.01), A01D 75/00 (2006.01)
(52) A01D 45/10, A01D 75/002
(54) ESTEIRA TRANSPORTADORA PARA EQUIPAMENTO COLHEDOR DE CANA, E EQUIPAMENTO COLHEDOR DE CANA
(71) MARCHESAN IMPLEMENTOS E MÁQUINAS AGRÍCOLAS TATU S/A (BR/SP)
(72) MARCIO APARECIDO SILVEIRA

---

(21) BR 10 2021 004315-6 A2

Código 3.1 - Publicação do Pedido de Patente ou de Certificado de Adição de Invenção
(22) 08/03/2021
(51) C09J 125/06 (2006.01), C09J 175/04 (2006.01), C08K 7/22 (2006.01), E04D 5/14 (2006.01)
(52) C09J 125/06, C09J 175/04, C08K 7/22, E04D 5/148
(54) COMPOSIÇÃO DE COLA IMPERMEABILIZANTE
(71) Marat Vieira Vasco de Faria (BR/SP) ; PAULO NATALINO MESSIAS DE OLIVEIRA (BR/SP)
(72) MARAT VIEIRA VASCO DE FARIA; PAULO NATALINO MESSIAS DE OLIVEIRA

---

(21) BR 10 2021 004333-4 A2

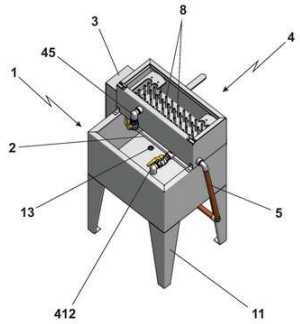

Código 3.1 - Publicação do Pedido de Patente ou de Certificado de Adição de Invenção
(22) 08/03/2021
(51) A23G 9/04 (2006.01), A23G 9/22 (2006.01)
(52) A23G 9/04, A23G 9/225
(54) MÁQUINA DESENFORMADORA DE PICOLÉS E FORMA UTILIZADA NA MESMA
(71) CLAUDEMIR BOSCO (BR/SP)
(72) CLAUDEMIR BOSCO

(21) BR 10 2021 004335-0 A2	Código 3.1 - Publicação do Pedido de Patente ou de Certificado de Adição de Invenção (22) 08/03/2021 (51) H01R 13/639 (2006.01), H01R 13/52 (2006.01), H01R 13/635 (2006.01), G06K 13/08 (2006.01) (52) H01R 13/6397, H01R 13/5219, H01R 13/635, G06K 13/0831 (54) SISTEMA DE PROTEÇÃO DA CÂMARA DO CARTÃO SIM E CARTÃO DE MEMÓRIA DE APARELHOS CELULARES E CONGÊNERE. (71) WESLEY FERNANDO SILVA PIRES (BR/SP) (72) WESLEY FERNANDO SILVA PIRES
(21) BR 10 2021 004343-1 A2	Código 3.1 - Publicação do Pedido de Patente ou de Certificado de Adição de Invenção (22) 08/03/2021 (51) A61H 1/02 (2006.01), B25J 9/00 (2006.01), B25J 9/10 (2006.01) (52) A61H 1/0218, A61H 1/0274, A61H 1/0277, A61H 1/0281, B25J 9/0006, B25J 9/104, A61H 2201/0157, A61H 2201/165, A61H 2201/1614, A61H 2201/1623, A61H 2201/1635, A61H 2205/06, A61H 2205/062 (54) EQUIPAMENTO DE ALÍVIO DE ESFORÇO DE MEMBROS SUPERIORES, MECÂNICO, SEM REGULAGEM DE FORÇA COM FERRAMENTA ADICIONAL (71) EXY INNOVATION COMPANY FABRICA DE EXOESQUELETOS E APARARELHOS LTDA (BR/PR) ; CYCOR CIBERNETICA PESQUISA, DESENVOLVIMENTO, FABRICAÇÃO E VENDA DE TECNOLOGIAS LTDA ME (BR/PR) (72) MICHELE SALLES DE SOUZA
(21) BR 10 2021 004359-8 A2	Código 3.1 - Publicação do Pedido de Patente ou de Certificado de Adição de Invenção (22) 08/03/2021 (51) A01D 41/02 (2006.01), A01B 49/04 (2006.01) (52) A01D 41/02, A01B 49/04 (54) DISPOSITIVO DE APLICAÇÃO DE INSUMO PARA COLHEDORA AGRÍCOLA, COLHEDORA AGRÍCOLA, E MÉTODO DE APLICAÇÃO DE INSUMO EM SOLO (71) RICARDO RODRIGUES DA CUNHA (BR/SP) (72) RICARDO RODRIGUES DA CUNHA
(21) BR 10 2021 004367-9 A2	Código 3.1 - Publicação do Pedido de Patente ou de Certificado de Adição de Invenção (22) 08/03/2021 (51) A61K 33/34 (2006.01), C01G 3/00 (2006.01), A61P 31/04 (2006.01), A61P 35/00 (2006.01)

(54) MÉTODO PARA PRODUÇÃO DE UM COMPLEXO METÁLICO À BASE DE COBRE(II), COMPOSIÇÃO COMPREENDENDO O COMPLEXO METÁLICO E USO DO MESMO EM APLICAÇÕES ANTIMICROBIANAS E/OU ANTITUMORAIS
(71) UNIVERSIDADE FEDERAL DE UBERLÂNDIA (BR/MG) ; IMUNOSCAN ENGENHARIA MOLECULAR LTDA (BR/MG)
(72) LUIZ RICARDO GOULART FILHO; WENDELL GUERRA; ROBSON JOSÉ DE OLIVEIRA JÚNIOR; FERNANDA VAN PETTEN DE VASCONCELOS AZEVEDO; JANAÍNA DO COUTO ALMEIDA; THAÍSE GONÇALVES DE ARAÚJO; PAULA MARYNELLA ALVES PEREIRA LIMA; LUCAS IAN VELOSO CORREIA; ROBERTA TORRES DE MELO; TÁSSIA RAFAELLA COSTA; VERIDIANA DE MELO RODRIGUES AVILA; LORENA POLLONI; MARIANA ALVES PEREIRA ZÓIA

---

(21) BR 10 2021 004368-7 A2

Código 3.1 - Publicação do Pedido de Patente ou de Certificado de Adição de Invenção
(22) 08/03/2021
(51) A61L 9/14 (2006.01)
(52) A61L 9/14
(54) PULVERIZADOR ELETROSTÁTICO PORTÁTIL PARA SANITIZAÇÃO E DESINFECÇÃO
(71) DENIS PITARELLI (BR/ES)
(72) NORMELIA DO AMARANTE

---

(21) BR 10 2021 004370-9 A2

Código 3.1 - Publicação do Pedido de Patente ou de Certificado de Adição de Invenção
(22) 08/03/2021
(51) A61C 7/00 (2006.01), A61N 5/06 (2006.01)
(52) A61C 7/00, A61N 5/06
(54) APARELHO DISJUNTOR MAXILAR EMISSOR DE RADIAÇÃO ELETROMAGNÉTICA
(71) ORTHOALL CENTER (BR/SP) ; FERNANDO CÉSAR MOREIRA (BR/SP)
(72) FERNANDO CÉSAR MOREIRA

---

(21) BR 10 2021 004372-5 A2

Código 3.1 - Publicação do Pedido de Patente ou de Certificado de Adição de Invenção
(22) 08/03/2021
(51) A01C 7/04 (2006.01)
(52) A01C 7/042
(54) SISTEMA DE ACOPLAMENTO PARA DISPOSITIVO DE ACIONAMENTO DE IMPLEMENTO AGRÍCOLA E DOSADOR PNEUMÁTICO
(71) JOSÉ ROBERTO DO AMARAL ASSY (BR/GO)
(72) JOSÉ ROBERTO DO AMARAL ASSY; RONALDO MARQUES; ENRICO

INCAO; FERNANDO JORGE SANCHES

(21) BR 10 2021 004374-1 A2

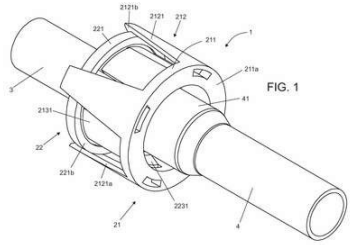

Código 3.1 - Publicação do Pedido de Patente ou de Certificado de Adição de Invenção
(22) 08/03/2021
(51) F16L 37/30 (2006.01)
(52) F16L 37/30
(54) ENGATE RÁPIDO PARA TUBULAÇÕES AUTOMOTIVAS DE CONDUÇÃO DE FLUÍDOS
(71) SUMITOMO RIKO COMPANY LIMITED (JP)
(72) PAULO GEOVANE SILVA; RODOLFO DE JESUS NOGUEIRA; THIAGO MONTEIRO LIMA

(21) BR 10 2021 006952-0 A2

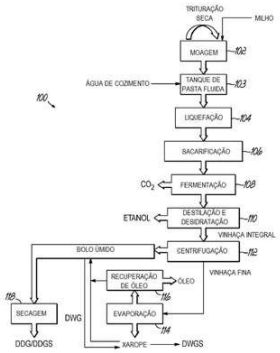

Código 3.1 - Publicação do Pedido de Patente ou de Certificado de Adição de Invenção
(22) 12/04/2021
(30) 10/03/2021 US 17/197,520
(51) A21D 2/26 (2006.01)
(52) A21D 2/26
(54) MÉTODO E SISTEMA PARA PRODUZIR UMA FARINHA RICA EM PROTEÍNAS A PARTIR DE UM SUBPRODUTO DE VINHAÇA INTEGRAL
(71) FLUID QUIP TECHNOLOGIES, LLC (US)
(72) NEAL JAKEL; MICHAEL FRANKO; DONALD M. CANNON

(21) BR 10 2021 026218-4 A2

Código 3.1 - Publicação do Pedido de Patente ou de Certificado de Adição de Invenção
(22) 23/12/2021
(30) 28/12/2020 IT 102020000032532
(51) B66F 9/075 (2006.01)
(52) B66F 9/075
(54) MANIPULADOR TELESCÓPICO ELÉTRICO MELHORADO
(71) MANITOU ITALIA S.R.L. (IT)
(72) MARCO IOTTI

(21) BR 10 2022 000404-8 A2

Código 3.1 - Publicação do Pedido de Patente ou de Certificado de Adição de Invenção
(22) 10/01/2022
(30) 04/03/2021 JP 2021-034593
(51) F24D 3/08 (2006.01)
(52) F24D 3/08

(54) APARELHO DE COMBUSTÃO
(71) RINNAI CORPORATION (JP)
(72) KAZUYA TAKEDA

---

(21) BR 10 2022 000498-6 A2

Código 3.1 - Publicação do Pedido de Patente ou de Certificado de Adição de Invenção
(22) 11/01/2022
(30) 04/03/2021 JP 2021-034065
(51) F24D 3/08 (2006.01)
(52) F24D 3/08
(54) APARELHO DE COMBUSTÃO
(71) RINNAI CORPORATION (JP)
(72) KAZUYA TAKEDA; SHINGO SUGIOKA

---

(21) BR 10 2022 000517-6 A2

Código 3.1 - Publicação do Pedido de Patente ou de Certificado de Adição de Invenção
(22) 11/01/2022
(30) 03/03/2021 JP 2021-033823
(51) F24D 3/08 (2006.01)
(52) F24D 3/08
(54) APARELHO DE COMBUSTÃO
(71) RINNAI CORPORATION (JP)
(72) KAZUYA TAKEDA

---

(21) BR 10 2022 000759-4 A2

Código 3.1 - Publicação do Pedido de Patente ou de Certificado de Adição de Invenção
(22) 14/01/2022
(30) 05/03/2021 US 63/157,327
(51) B64C 1/26 (2006.01)
(52) B64C 1/26
(54) CONJUNTO QUE CONECTA UMA ASA DE AERONAVE A UM CORPO DE AERONAVE, E, MÉTODO PARA MONTAR UMA ASA DE AERONAVE EM UM CORPO DE AERONAVE
(71) THE BOEING COMPANY (US)
(72) MICHAEL R. RUSH; ORION P. WATSON; DANIEL H. FLETCHER; RYAN A. FEAR; BRENT E. BENEKE; DAVID H. LEIBOV; PATRICIA W. ESTELL; NORMA L. ALVAREZ-QUINONES; SOO H. TEOH; JESSE R. WISEMAN; MARK E. SHADELL; MARK R. MCLAUGHLIN; EMMETT A. SALISBURY

---

(21) BR 10 2022 002523-1 A2

Código 3.1 - Publicação do Pedido de Patente ou de Certificado de Adição de Invenção
(22) 10/02/2022
(30) 26/02/2021 IN 202121008176

(51) A01G 25/16 (2006.01)
(52) A01G 25/16
(54) SISTEMA E MÉTODO PARA ESTIMATIVA DE UMIDADE NO SOLO DE ZONA RADICULAR PARA COBERTURA DE VEGETAÇÃO COM O USO DE CAPTAÇÃO REMOTA
(71) TATA CONSULTANCY SERVICES LIMITED (IN)
(72) ANKUR PANDIT; JAYANTRAO MOHITE; SURYAKANT ASHOK SAWANT; SRINIVASU PAPPULA

---

(21) BR 10 2022 003236-0 A2

Código 3.1 - Publicação do Pedido de Patente ou de Certificado de Adição de Invenção
(22) 21/02/2022
(30) 03/03/2021 EP EP21160408.7
(51) A61B 5/00 (2006.01), A61B 5/11 (2006.01), G06T 7/20 (2006.01)
(52) A61B 5/00, A61B 5/11, G06T 7/20
(54) SISTEMA E MÉTODO PARA COMBINAR UMA SEQUÊNCIA DE QUADROS DE TESTE COM UMA SEQUÊNCIA DE QUADROS DE REFERÊNCIA
(71) LINDERA GMBH (DE)
(72) ARASH AZHAND; PUNJAL AGARWAL

---

(21) BR 10 2022 003276-9 A2

Código 3.1 - Publicação do Pedido de Patente ou de Certificado de Adição de Invenção
(22) 21/02/2022
(30) 05/03/2021 US 17/193,313
(51) A01C 5/06 (2006.01), A01B 15/16 (2006.01), A01B 35/28 (2006.01)
(52) A01C 5/062, A01B 15/16, A01B 35/28
(54) SISTEMA E MÉTODO PARA AJUSTAR UMA FORÇA QUE ATUA EM UM LIMPADOR DE FILEIRA DE UMA UNIDADE DE FILEIRA PARA UM IMPLEMENTO AGRÍCOLA E IMPLEMENTO AGRÍCOLA
(71) CNH INDUSTRIAL AMERICA LLC (US)
(72) CHAD MICHAEL JOHNSON; TREVOR STANHOPE

---

(21) BR 10 2022 003442-7 A2

Código 3.1 - Publicação do Pedido de Patente ou de Certificado de Adição de Invenção
(22) 23/02/2022
(30) 05/03/2021 JP 2021-035881
(51) F24H 9/18 (2006.01)
(52) F24H 9/18
(54) APARELHO DE COMBUSTÃO
(71) RINNAI CORPORATION (JP)
(72) TSURUMI FUKUMOTO; YASUTAKA UEDA

(21) BR 10 2022 003632-2 A2	Código 3.1 - Publicação do Pedido de Patente ou de Certificado de Adição de Invenção (22) 25/02/2022 (30) 05/03/2021 US 17/193,040 (51) F02C 9/00 (2006.01), G06G 7/00 (2006.01), G06J 1/00 (2006.01) (52) F02C 9/00, G06G 7/00, G06J 1/00 (54) MÉTODO E APARELHO PARA MONITORAR CARACTERÍSTICAS OPERACIONAIS DE UM COMPLEXO DE USINAS DE GÁS INDUSTRIAL (71) AIR PRODUCTS AND CHEMICALS, INC (US) (72) SANJAY MEHTA; PRATIK MISRA
(21) BR 10 2022 003749-3 A2	Código 3.1 - Publicação do Pedido de Patente ou de Certificado de Adição de Invenção (22) 25/02/2022 (30) 02/03/2021 AR P20210100538 (51) A61M 5/28 (2006.01), A61M 5/32 (2006.01) (52) A61M 5/28, A61M 5/32 (54) DISPOSITIVO PARA A INJEÇÃO DE REMÉDIOS POR MEIO DE SERINGAS TIPO CARPULE OU SIMILARES (71) CLAUDIO ESTEBAN OUWERKERK (AR) ; ADRIAN FABIO DI GIACOMANDREA (AR) (72) CLAUDIO ESTEBAN OUWERKERK; ADRIAN FABIO DI GIACOMANDREA
(21) BR 10 2022 003858-9 A2	Código 3.1 - Publicação do Pedido de Patente ou de Certificado de Adição de Invenção (22) 02/03/2022 (30) 03/03/2021 US 63/155,848; 27/07/2021 US 17/386,012 (51) G05D 16/06 (2006.01), F16K 1/30 (2006.01), F16K 15/18 (2006.01), B67D 1/12 (2006.01) (52) G05D 16/063, F16K 1/30, F16K 15/184, B67D 1/12 (54) REGULADOR DE PRESSÃO DE COMBINAÇÃO (71) LINCOLN GLOBAL, INC. (US) (72) DAVID W. GAILEY; RANDY C. EDENFIELD
(21) BR 10 2022 004005-2 A2	Código 3.1 - Publicação do Pedido de Patente ou de Certificado de Adição de Invenção (22) 03/03/2022 (30) 04/03/2021 US 63/156,582 (51) A01D 41/12 (2006.01) (52) A01D 41/1243 (54) ESPALHADOR BASCULANTE PARA DEBULHADORAS AGRÍCOLAS (71) CNH INDUSTRIAL AMERICA LLC (US) (72) TRAVIS OHMS; CRAIG E. MURRAY; WILLIAM SORENSON; JAMES

SEEDORF; KEVIN HAMMER

(21) BR 10 2022 004239-0 A2

Código 3.1 - Publicação do Pedido de Patente ou de Certificado de Adição de Invenção
(22) 08/03/2022
(30) 10/03/2021 EP 21275026.9
(51) H01M 50/00 (2006.01), H01M 50/10 (2006.01), H01M 4/13 (2006.01)
(52) H01M 50/00, H01M 50/10, H01M 4/13
(54) INVÓLUCRO DE PILHA DE CÉLULAS DE BATERIA, UNIDADE DE BATERIA, E, MÉTODO PARA FABRICAR UM INVÓLUCRO
(71) CROMPTON TECHNOLOGY GROUP, LTD. (GB)
(72) JON PETHICK; ROBERT FINNEY; PAUL DANIEL LIDDEL; JAMES WILLIAM BERNARD; THOMAS BEALE; JAMES ALEXANDER ASHWELL

(21) BR 10 2022 004250-0 A2

Código 3.1 - Publicação do Pedido de Patente ou de Certificado de Adição de Invenção
(22) 08/03/2022
(30) 10/03/2021 US 17/197,390
(51) B60B 35/18 (2006.01), B60K 11/02 (2006.01), B60K 17/16 (2006.01)
(52) B60B 35/18, B60K 11/02, B60K 17/16
(54) CONJUNTO DE EIXO DE RODA TENDO UM MÓDULO DE REDUÇÃO DE ENGRENAGENS COM MÚLTIPLOS CONJUNTOS DE ENGRENAGENS
(71) ARVINMERITOR TECHNOLOGY, LLC (US)
(72) JEREMY CRADIT; NICK BOFFERDING; DAVID ZUESKI; ROBERT MARTIN; ERIC LAMOTHE; CHRISTOPHER KEENEY; BRIAN HAYES

(21) BR 12 2022 013315-0 A2

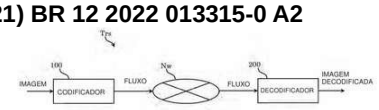

Código 3.1 - Publicação do Pedido de Patente ou de Certificado de Adição de Invenção
(22) 01/02/2021
(30) 13/02/2020 US 62/976,027
(51) H04N 19/30 (2006.01), H04N 19/597 (2006.01), H04N 19/70 (2006.01)
(54) CODIFICADOR, DECODIFICADOR E MEIO LEGÍVEL POR COMPUTADOR NÃO TRANSITÓRIO
(62) BR 11 2022 011635-7 01/02/2021
(71) PANASONIC INTELLECTUAL PROPERTY CORPORATION OF AMERICA (US)
(72) TAKAHIRO NISHI; TADAMASA TOMA; KIYOFUMI ABE

(21) BR 12 2022 013317-7 A2

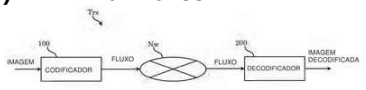

Código 3.1 - Publicação do Pedido de Patente ou de Certificado de Adição de Invenção
(22) 01/02/2021
(30) 13/02/2020 US 62/976,027

(51) H04N 19/30 (2006.01), H04N 19/597 (2006.01), H04N 19/70 (2006.01)
(54) CODIFICADOR, DECODIFICADOR E MEIO LEGÍVEL POR COMPUTADOR NÃO TRANSITÓRIO
(62) BR 11 2022 011635-7 01/02/2021
(71) PANASONIC INTELLECTUAL PROPERTY CORPORATION OF AMERICA (US)
(72) TAKAHIRO NISHI; TADAMASA TOMA; KIYOFUMI ABE

---

(21) BR 12 2022 013319-3 A2

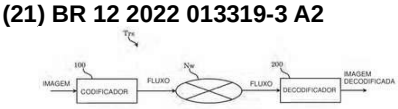

Código 3.1 - Publicação do Pedido de Patente ou de Certificado de Adição de Invenção
(22) 01/02/2021
(30) 13/02/2020 US 62/976,027
(51) H04N 19/30 (2006.01), H04N 19/597 (2006.01), H04N 19/70 (2006.01)
(54) CODIFICADOR, DECODIFICADOR E MEIO LEGÍVEL POR COMPUTADOR NÃO TRANSITÓRIO
(62) BR 11 2022 011635-7 01/02/2021
(71) PANASONIC INTELLECTUAL PROPERTY CORPORATION OF AMERICA (US)
(72) TAKAHIRO NISHI; TADAMASA TOMA; KIYOFUMI ABE

---

(21) BR 20 2020 023724-7 U2

Código 3.1 - Publicação do Pedido de Patente ou de Certificado de Adição de Invenção
(22) 20/11/2020
(51) A01K 5/00 (2006.01)
(52) A01K 5/004
(54) DISPOSITIVO DE RETENÇÃO DE MATERIAL EM UM RESERVATÓRIO OU CAIXA DE CARGA DE UM IMPLEMENTO AGRÍCOLA DISTRIBUIDOR OU MISTURADOR DE RAÇÃO PARA ALIMENTAÇÃO ANIMAL
(71) CELSO LUÍS CASALE (BR/SP)
(72) CELSO LUIS CASALE

---

(21) BR 20 2020 023730-1 U2

Código 3.1 - Publicação do Pedido de Patente ou de Certificado de Adição de Invenção
(22) 20/11/2020
(51) G06F 16/903 (2006.01)
(52) G06F 16/903
(54) SISTEMA PARA IMPLEMENTAÇÃO DO GERENCIAMENTO DO CONHECIMENTO E MICROSSERVIÇOS PARA TRANSFORMAÇÃO DO CONHECIMENTO EM ECOSSISTEMAS DE INTERNET DAS COISAS
(71) ERIKA KAJIYAMA IKEDA (BR/SP) ; LUCIANO FERREIRA DA SILVA (BR/SP)
(72) ERIKA KAJIYAMA IKEDA; LUCIANO FERREIRA DA SILVA; RENATO

	PENHA; PAULO SÉRGIO GONÇALVES DE OLIVEIRA
(21) BR 20 2020 023739-5 U2	Código 3.1 - Publicação do Pedido de Patente ou de Certificado de Adição de Invenção (22) 20/11/2020 (51) B26D 7/27 (2006.01) (52) B26D 7/27 (54) APERFEIÇOAMENTO EM EQUIPAMENTO REFILADOR DE FITA DE BORDA (71) DANIEL DE JESUS DA SILVA (BR/SP) (72) DANIEL DE JESUS DA SILVA
(21) BR 20 2020 023742-5 U2	Código 3.1 - Publicação do Pedido de Patente ou de Certificado de Adição de Invenção (22) 20/11/2020 (51) A61G 5/00 (2006.01) (52) A61G 5/00 (54) CADEIRA DE RODAS PARA ANIMAIS (71) PINEAL TECNOLOGIAS 3D DE IMPRESSAO LTDA (BR/PR) (72) NATHALIA CUNHA CASTRO MACIEL RAMOS; RENATO MACIEL RAMOS
(21) BR 20 2020 023821-9 U2	Código 3.1 - Publicação do Pedido de Patente ou de Certificado de Adição de Invenção (22) 23/11/2020 (51) H05B 1/02 (2006.01), H01H 43/00 (2006.01) (52) H05B 1/02, H01H 43/00 (54) APERFEIÇOAMENTO EM CONTROLADOR ELETRÔNICO PARA GESTÃO DE CHUVEIROS E BANHOS (71) GIANO CASANOVA DANELI (BR/RS) (72) GIANO CASANOVA DANELI
(21) BR 20 2020 023993-2 U2	Código 3.1 - Publicação do Pedido de Patente ou de Certificado de Adição de Invenção (22) 24/11/2020 (51) A61B 1/267 (2006.01) (52) A61B 1/267 (54) VIDEOLARINGOSCÓPIO DE BAIXO CUSTO COM LÂMINA DESCARTÁVEL (71) INSTITUTO FEDERAL DE EDUCAÇÃO CIENCIA E TECNOLOGIA DE MINAS GERAIS (BR/MG) (72) GUILHERME DE OLIVEIRA WALTER
(21) BR 20 2020 024024-8 U2	Código 3.1 - Publicação do Pedido de Patente ou de Certificado de Adição de

	Invenção (22) 25/11/2020 (51) A47G 19/02 (2006.01) (52) A47G 19/02 (54) UTENSÍLIO APARADOR DE ALIMENTOS (71) BEATRIZ AFFONSO AUN (BR/SP) (72) BEATRIZ AFFONSO AUN
(21) BR 20 2020 024051-5 U2	Código 3.1 - Publicação do Pedido de Patente ou de Certificado de Adição de Invenção (22) 25/11/2020 (51) B60J 7/057 (2006.01), B60J 7/11 (2006.01) (52) B60J 7/057, B60J 7/11 (54) DISPOSIÇÃO APLICADA EM CAPOTA MARÍTIMA EXPANSÍVEL PARA VEÍCULOS UTILITÁRIOS E CONGÊNERES (71) ALEXANDRE ALVARES CRUZ (BR/SP) (72) ALEXANDRE ALVARES CRUZ
(21) BR 20 2020 024056-6 U2	Código 3.1 - Publicação do Pedido de Patente ou de Certificado de Adição de Invenção (22) 25/11/2020 (51) E04C 3/07 (2006.01) (52) E04C 3/07 (54) DISPOSIÇÃO INTRODUZIDA EM PERFILADO ESTRUTURAL (71) METALÚRGICA LCM CONSTRUTORA E INCORPORADORA LTDA (BR/GO) (72) LUIZ CLAUDIO MORAES
(21) BR 20 2020 024072-8 U2	Código 3.1 - Publicação do Pedido de Patente ou de Certificado de Adição de Invenção (22) 25/11/2020 (51) A01D 34/835 (2006.01) (52) A01D 34/835 (54) DISPOSIÇÃO INTRODUZIDA EM PODADORA TIPO BARRA DE CORTE (71) KTRES INDUSTRIA E COMERCIO DE EQUIPAMENTOS AGRICOLAS LTDA (BR/SP) (72) RENATO CHAIN MARTINS
(21) BR 20 2020 024108-2 U2	Código 3.1 - Publicação do Pedido de Patente ou de Certificado de Adição de Invenção (22) 25/11/2020 (51) F01N 13/08 (2006.01) (52) F01N 13/08

	(54) ATENUADOR DE POTÊNCIA SONORA MULTI-GALERIAS (71) PAULO CELSO VIEIRA PAINO (BR/SP) (72) PAULO CELSO VIEIRA PAINO
(21) BR 20 2020 024123-6 U2	Código 3.1 - Publicação do Pedido de Patente ou de Certificado de Adição de Invenção (22) 26/11/2020 (51) H01F 27/32 (2006.01) (52) H01F 27/32 (54) INIBIDOR DE ACESSO À BUCHA DO TRANSFORMADOR (71) MARIANA DI BITTENCOURT ROCHA (BR/BA) (72) MARIANA DI BITTENCOURT ROCHA
(21) BR 20 2020 024155-4 U2	Código 3.1 - Publicação do Pedido de Patente ou de Certificado de Adição de Invenção (22) 26/11/2020 (51) A47B 63/04 (2006.01) (52) A47B 63/04 (54) ESTAÇÃO DE ESTUDO E TRABALHO PORTÁTIL COM COMPONENTES ELETRÔNICOS EMBUTIDOS (71) JOSÉ CARLOS FERREIRA DE ALBUQUERQUE (BR/AL) (72) JOSÉ CARLOS FERREIRA DE ALBUQUERQUE
(21) BR 20 2020 024163-5 U2	Código 3.1 - Publicação do Pedido de Patente ou de Certificado de Adição de Invenção (22) 26/11/2020 (51) E04F 11/18 (2006.01) (52) E04F 11/18 (54) APERFEIÇOAMENTO INTRODUZIDO EM PERFIL DE GUARDA CORPO (71) WILLAMS RAMOS RIBEIRO MARTINIANO (BR/SP) (72) BRUNO RUIZ MARTINIANO
(21) BR 20 2020 024173-2 U2	Código 3.1 - Publicação do Pedido de Patente ou de Certificado de Adição de Invenção (22) 26/11/2020 (51) A61B 17/88 (2006.01) (52) A61B 17/8863 (54) APOIO CENTRAL DE DOBRADORES DE HASTES LONGITUDINAIS DE IMPLANTES PARA A COLUNA (71) UNIVERSIDADE FEDERAL DE SANTA CATARINA (BR/SC) (72) CARLOS RODRIGO DE MELLO ROESLER; ARTHUR SANCHEZ DE ALMEIDA

(21) BR 20 2020 024184-8 U2	Código 3.1 - Publicação do Pedido de Patente ou de Certificado de Adição de Invenção (22) 26/11/2020 (51) B60R 3/00 (2006.01) (52) B60R 3/00 (54) DISPOSIÇÃO CONSTRUTIVA EM DEFLETOR APLICADO EM ESTRIBO VEICULAR (71) KEKO ACESSÓRIOS S/A (BR/RS) (72) JULIANO SCHEER MANTOVANI
(21) BR 20 2020 024187-2 U2	Código 3.1 - Publicação do Pedido de Patente ou de Certificado de Adição de Invenção (22) 26/11/2020 (51) A61B 5/107 (2006.01) (52) A61B 5/107 (54) PROJETÔMETRO PARA RINOPLASTIA (71) MARYLEIDE LETÍCIA CABRINI SCHEIBEL (BR/PR) (72) GUILHERME CABRINI SCHEIBEL
(21) BR 20 2020 024266-6 U2	Código 3.1 - Publicação do Pedido de Patente ou de Certificado de Adição de Invenção (22) 27/11/2020 (51) A62B 1/18 (2006.01) (52) A62B 1/18 (54) OLHAL DE ANCORAGEM ARTICULADO (71) DOIS DEZ INDUSTRIAL LTDA (BR/SP) (72) CHRISTIAN KAUDER CAMARA
(21) BR 20 2020 024314-0 U2	Código 3.1 - Publicação do Pedido de Patente ou de Certificado de Adição de Invenção (22) 27/11/2020 (51) A62C 99/00 (2006.01), E04D 13/17 (2006.01), F24F 13/06 (2006.01) (52) A62C 99/00, E04D 13/17, F24F 13/06 (54) CONJUNTO ELETROMECÂNICO PARA ABERTURA E FECHAMENTO DE DUMPERS DE DESENFUMAGEM (71) AIRTON ZARDO (BR/SC) (72) AIRTON ZARDO
(21) BR 20 2020 024531-2 U2	Código 3.1 - Publicação do Pedido de Patente ou de Certificado de Adição de Invenção (22) 01/12/2020 (51) B21B 31/02 (2006.01) (52) B21B 31/02

	(54) SUPORTE DE ELEVAÇÃO COM MESA COLETORA DE ROLETE (71) FEWTEC LTDA. (BR/MG) (72) FELIPE AMARAL DA SILVEIRA; EDSON FERNANDES TEIXEIRA GONÇALVES
(21) BR 20 2020 024535-5 U2	Código 3.1 - Publicação do Pedido de Patente ou de Certificado de Adição de Invenção (22) 01/12/2020 (51) A63H 33/42 (2006.01) (52) A63H 33/42 (54) DISPOSIÇÃO CONSTRUTIVA APLICADA EM BRINQUEDO MANUAL GIRATÓRIO SEM EIXO (71) SENA APARECIDA BRANCO 05103268892 (BR/SP) (72) SENA APARECIDA BRANCO
(21) BR 20 2020 024538-0 U2	Código 3.1 - Publicação do Pedido de Patente ou de Certificado de Adição de Invenção (22) 01/12/2020 (51) B65F 1/14 (2006.01), B30B 9/30 (2006.01) (52) B65F 1/1405, B30B 9/3046 (54) LIXEIRA COM PRENSA PARA DESCARTE DE RESÍDUOS (71) GABRIEL THIESEN BARROS (BR/PR) (72) GABRIEL THIESEN BARROS
(21) BR 20 2020 024545-2 U2	Código 3.1 - Publicação do Pedido de Patente ou de Certificado de Adição de Invenção (22) 01/12/2020 (51) A01G 9/02 (2006.01) (52) A01G 9/02 (54) DISPOSIÇÃO CONSTRUTIVA APLICADA A UM CACHEPÔ OU FOLREIRA (71) ALESSANDRO VALESE (BR/SP) ; LUIZ VALESI NETO (BR/SP) (72) LUIZ VALESI NETO; ALESSANDRO VALESE
(21) BR 20 2020 024548-7 U2	Código 3.1 - Publicação do Pedido de Patente ou de Certificado de Adição de Invenção (22) 01/12/2020 (51) A41D 13/11 (2006.01) (52) A41D 13/11 (54) ELEMENTO PORTÁTIL PARA SER APLICADO JUNTO A MÁSCARA DE PROTEÇÃO SEPARANDO A RESPIRAÇÃO DO NARIZ E DA BOCA PARA AUMENTO DO OXIGÊNIO INSPIRADO (71) CELSO MASSAO ASATO (BR/SP)

	(72) CELSO MASSAO ASATO
(21) BR 20 2020 024554-1 U2	Código 3.1 - Publicação do Pedido de Patente ou de Certificado de Adição de Invenção (22) 01/12/2020 (51) H01H 73/18 (2006.01) (52) H01H 73/18 (54) DISPOSIÇÃO CONSTRUTIVA APLICADA EM DISJUNTOR TETRAPOLAR ALTERNATIVO (71) THIAGO SANTOS FERREIRA (BR/RJ) (72) THIAGO SANTOS FERREIRA
(21) BR 20 2020 024571-1 U2	Código 3.1 - Publicação do Pedido de Patente ou de Certificado de Adição de Invenção (22) 01/12/2020 (51) A61L 2/16 (2006.01) (52) A61L 2/16 (54) CONFIGURAÇÃO APLICADA A DISPENSADOR DE FLUIDOS COM SISTEMA AUTOMÁTICO PARA VEÍCULOS (71) JHONY APARECIDO DA SILVA (BR/PR) (72) JHONY APARECIDO DA SILVA; EDMARCIO OLIVEIRA DE SOUZA; IVO ADRIANO LAGOS
(21) BR 20 2020 024575-4 U2	Código 3.1 - Publicação do Pedido de Patente ou de Certificado de Adição de Invenção (22) 01/12/2020 (51) A61L 2/20 (2006.01) (52) A61L 2/20 (54) MÓDULO HIGIENIZADOR DE UTENSILIOS E EQUIPAMENTOS EM GERAL (71) FERREIRA & LANZA LTDA (BR/MS) (72) FERNANDO HENRIQUE FERREIRA
(21) BR 20 2020 024576-2 U2	Código 3.1 - Publicação do Pedido de Patente ou de Certificado de Adição de Invenção (22) 01/12/2020 (51) A24F 1/00 (2006.01) (52) A24F 1/00 (54) KURIPE COM RESERVATÓRIO DE RAPÉ (71) ALEXANDRE ALCIDES DA COSTA (BR/DF) (72) ALEXANDRE ALCIDES DA COSTA
(21) BR 20 2020 024579-7 U2	Código 3.1 - Publicação do Pedido de Patente ou de Certificado de Adição de

	Invenção (22) 01/12/2020 (51) D06F 55/00 (2006.01) (52) D06F 55/00 (54) PRENDEDOR COM APÊNDICE PARA FIXAÇÃO EM FIOS E CABIDES (71) PETRÔNIO FILGUEIRAS DE ATHAYDE FILHO (BR/PB) (72) PETRONIO FILGUEIRAS DE ATHAYDE FILHO; AFRANIO GABRIEL DA SILVA
(21) BR 20 2020 024593-2 U2	Código 3.1 - Publicação do Pedido de Patente ou de Certificado de Adição de Invenção (22) 01/12/2020 (51) G01F 22/00 (2006.01) (52) G01F 22/00 (54) SISTEMA DIGITAL DE AFERIÇÃO DE VAZÃO DE COMBUSTÍVEIS LÍQUIDOS (71) SYLVIO ANDRÉ DIOGO SILVA (BR/DF) (72) SYLVIO ANDRÉ DIOGO SILVA
(21) BR 20 2020 024622-0 U2	Código 3.1 - Publicação do Pedido de Patente ou de Certificado de Adição de Invenção (22) 02/12/2020 (51) B27B 13/10 (2006.01) (52) B27B 13/10 (54) DISPOSIÇÃO CONSTRUTIVA APLICADA EM GUIAS PARA LÂMINA SERRA FITA (71) ALCEU MACEDO DA SILVA NETO (BR/PR) (72) ALCEU MACEDO DA SILVA NETO
(21) BR 20 2020 024624-6 U2	Código 3.1 - Publicação do Pedido de Patente ou de Certificado de Adição de Invenção (22) 02/12/2020 (51) B27B 29/00 (2006.01) (52) B27B 29/00 (54) DISPOSIÇÃO CONSTRUTIVA APLICADA EM DISPOSITIVO DE ELEVAÇÃO POR ROSCA EM CABEÇOTE DE SERRARIA (71) ALCEU MACEDO DA SILVA NETO (BR/PR) (72) ALCEU MACEDO DA SILVA NETO
(21) BR 20 2020 024628-9 U2	Código 3.1 - Publicação do Pedido de Patente ou de Certificado de Adição de Invenção (22) 02/12/2020 (51) B23D 47/04 (2006.01)

	(52) B23D 47/04 (54) DISPOSIÇÃO CONSTRUTIVA APLICADA EM POSICIONADOR DE TORAS COM MECANISMO DE ENGATE RÁPIDO (71) ALCEU MACEDO DA SILVA NETO (BR/PR) (72) ALCEU MACEDO DA SILVA NETO
(21) BR 20 2020 024675-0 U2	Código 3.1 - Publicação do Pedido de Patente ou de Certificado de Adição de Invenção (22) 02/12/2020 (51) A47J 31/30 (2006.01) (52) A47J 31/30 (54) CAFETEIRA DE EXPRESSO MANUAL PNEUMÁTICA (71) FELIPE BRUM DE BRITO SOUSA (BR/RS) (72) FELIPE BRUM DE BRITO SOUSA
(21) BR 20 2020 024691-2 U2	Código 3.1 - Publicação do Pedido de Patente ou de Certificado de Adição de Invenção (22) 03/12/2020 (51) B07B 1/46 (2006.01) (52) B07B 1/46 (54) DISPOSIÇÃO APLICADA EM PENEIRA CLASSIFICATÓRIA COM VIBRADOR ACOPLADO PARA DESOBSTRUÇÃO DOS FUROS (71) ALCOBERING CONSULTORIA EM REVESTIMENTO DE SEMENTES LTDA (BR/SP) (72) ALAN RODRIGUES LOPES; IAGO PORTAZIO COCA
(21) BR 20 2020 024692-0 U2	Código 3.1 - Publicação do Pedido de Patente ou de Certificado de Adição de Invenção (22) 03/12/2020 (51) H01F 38/28 (2006.01) (52) H01F 38/28 (54) DISPOSIÇÃO CONSTRUTIVA INTRODUZIDA EM SENSOR PASSIVO PARA MEDIDA DE CORRENTE DE FUGA EM BUCHAS CAPACITIVAS (71) COPEL GERAÇÃO E TRANSMISSÃO S.A. (BR/PR) (72) MARCOS VINICIO HAAS RAMBO; IVAN JORGE CHUEIRI
(21) BR 20 2020 024728-5 U2	Código 3.1 - Publicação do Pedido de Patente ou de Certificado de Adição de Invenção (22) 03/12/2020 (51) B05B 11/00 (2006.01) (52) B05B 11/3001 (54) DISPENSADOR COM ACIONAMENTO MANUAL E EJETOR MECÂNICO DE DETERGENTE E SABONETE LÍQUIDO

	(71) SANDRO CAETANO CARDELÍQUIO (BR/SP) (72) SANDRO CAETANO CARDELÍQUIO
(21) BR 20 2020 024739-0 U2	Código 3.1 - Publicação do Pedido de Patente ou de Certificado de Adição de Invenção (22) 03/12/2020 (30) 06/10/2020 WO PCT/IB2020/059350 (51) A62B 18/00 (2006.01), A62B 18/02 (2006.01) (52) A62B 18/006, A62B 18/02, A62B 18/025 (54) SISTEMA DE FILTRAÇÃO DE AR PESSOAL (71) KIRILL KULAKOVSKIJ (CZ) (72) KIRILL KULAKOVSKIJ
(21) BR 20 2020 024746-3 U2	Código 3.1 - Publicação do Pedido de Patente ou de Certificado de Adição de Invenção (22) 03/12/2020 (51) A61C 17/14 (2006.01) (52) A61C 17/14 (54) DISPOSIÇÃO INTRODUZIDA EM RECIPIENTE ODONTOLÓGICO MÓVEL (71) CARLA BEATRIZ STEPHANO (BR/SP) (72) CARLA BEATRIZ STEPHANO
(21) BR 20 2020 024751-0 U2	Código 3.1 - Publicação do Pedido de Patente ou de Certificado de Adição de Invenção (22) 03/12/2020 (51) A01D 41/14 (2006.01) (52) A01D 41/14 (54) CONJUNTO DE TRAVAMENTO (71) KUHN DO BRASIL S/A. (BR/PR) (72) CÉSAR AUGUSTO DEMARCHI; GRÉGOR OLIVEIRA TATSCH; DIOGO SERRO
(21) BR 20 2020 024756-0 U2	Código 3.1 - Publicação do Pedido de Patente ou de Certificado de Adição de Invenção (22) 03/12/2020 (51) B05B 1/22 (2006.01) (52) B05B 1/22 (54) DISPOSIÇÃO CONSTRUTIVA INTRODUZIDA EM BICO PARA APLICAÇÃO DE FUIDOS (71) JOÃO GERALDO DE MOURA (BR/PR) (72) JOÃO GERALDO DE MOURA

(21) BR 20 2020 024763-3 U2	Código 3.1 - Publicação do Pedido de Patente ou de Certificado de Adição de Invenção (22) 03/12/2020 (51) A21C 11/10 (2006.01) (52) A21C 11/10 (54) DISPOSIÇÃO CONSTRUTIVA APLICADA EM MÁQUINA COMPACTA PARA FECHAMENTO E CORTE DE PASTÉIS (71) THOPAK MAQUINAS E EQUIPAMENTOS INDUSTRIAIS LTDA (BR/SP) (72) THONI MARCOS ALVES DE ARAUJO
(21) BR 20 2020 024808-7 U2	Código 3.1 - Publicação do Pedido de Patente ou de Certificado de Adição de Invenção (22) 04/12/2020 (51) A43B 5/12 (2006.01), A43B 3/16 (2006.01) (52) A43B 5/12, A43B 3/16 (54) DISPOSIÇÃO DE PROTEÇÃO AUTOCOLANTE PARA BICO DE SAPATILHAS DE PONTA PARA BALLET (71) NORIO NAGASE COMERCIAL LTDA - ME (BR/SP) (72) ROGERIO NAGASE
(21) BR 20 2020 024814-1 U2	Código 3.1 - Publicação do Pedido de Patente ou de Certificado de Adição de Invenção (22) 04/12/2020 (51) A41D 13/11 (2006.01) (52) A41D 13/11 (54) HASTE INFANTIL PARA PROTETOR FACIAL SIMPLIFICADO (71) UNIVERSIDADE ESTADUAL DA PARAIBA (BR/PB) (72) RODOLFO RAMOS CASTELO BRANCO; KETINLLY YASMYNE NASCIMENTO MARTINS; KÁTIA ELIZABETE GALDINO; ANNA KELLSSYA LEITE FILGUEIRA; CARLOS ALBERTO MARQUES DOS SANTOS FILHO; LUCAS VINÍCIUS ARAÚJO SALES
(21) BR 20 2020 024821-4 U2	Código 3.1 - Publicação do Pedido de Patente ou de Certificado de Adição de Invenção (22) 04/12/2020 (51) A63F 9/06 (2006.01) (52) A63F 9/06 (54) DISPOSIÇÃO CONSTRUTIVA APLICADA EM INSTRUMENTO DIDÁTICO (71) OTAVIO SOARES DE CARVALHO (BR/SP) (72) OTAVIO SOARES DE CARVALHO
(21) BR 20 2020 024846-0 U2	Código 3.1 - Publicação do Pedido de Patente ou de Certificado de Adição de Invenção

	(22) 04/12/2020 (51) A61H 23/02 (2006.01) (52) A61H 23/02 (54) SISTEMA PARA GERAÇÃO DE VIBRAÇÃO EM UTENSÍLIO DOMÉSTICO (71) ISRAEL MANOEL DE OLIVEIRA (BR/SP) (72) ISRAEL MANOEL DE OLIVEIRA
(21) BR 20 2020 024852-4 U2	Código 3.1 - Publicação do Pedido de Patente ou de Certificado de Adição de Invenção (22) 04/12/2020 (51) A01B 77/00 (2006.01), A01B 23/04 (2006.01), A01B 31/00 (2006.01) (52) A01B 77/00, A01B 23/04, A01B 31/00 (54) DISPOSIÇÃO CONSTRUTIVA APLICADA EM IMPLEMENTO AGRÍCOLA PARA TRABALHO NO SOLO (71) ZEFERINO & CIA LTDA (BR/MT) (72) ANTONIO EDSON GUILHERME ZEFERINO
(21) BR 20 2020 024902-4 U2	Código 3.1 - Publicação do Pedido de Patente ou de Certificado de Adição de Invenção (22) 07/12/2020 (51) E04C 1/39 (2006.01) (52) E04C 1/39 (54) CONJUNTO DE BLOCOS MODULARES RÍGIDOS DE ENCAIXE VERTICAL MACHO E FÊMEA (71) CONCREFÁCIL INDÚSTRIA E COMÉRCIO DE PRODUTOS PARA A CONSTRUÇÃO CIVIL LTDA (BR/PR) (72) MARCOS ROBERTO ROHDE DE SOUZA
(21) BR 20 2020 024910-5 U2	Código 3.1 - Publicação do Pedido de Patente ou de Certificado de Adição de Invenção (22) 07/12/2020 (51) A61B 3/10 (2006.01) (52) A61B 3/10 (54) CÚPULA DE GANZFELD MODULAR E PORTÁTIL PARA USO EM EXAMES OCULARES (71) FRANCISCO DE ASSIS BRITO FILHO (BR/RN) (72) FRANCISCO DE ASSIS BRITO FILHO; NAYANA LETÍCIA DE MORAIS VIANA; BEATRIZ MEDEIROS DOS SANTOS; ALEANDRO DOS SANTOS OLIVEIRA
(21) BR 20 2020 024912-1 U2	Código 3.1 - Publicação do Pedido de Patente ou de Certificado de Adição de Invenção (22) 07/12/2020

(51) H01M 10/42 (2006.01)
(52) H01M 10/4285
(54) MALETA PORTÁTIL DE CONEXÃO DE DISPOSITIVOS DE RECARGA DE VEÍCULOS ELÉTRICOS PARA REALIZAÇÃO DE ENSAIOS E TESTES
(71) UNIVERSIDADE DO ESTADO DO RIO DE JANEIRO (BR/RJ)
(72) LUIZ ARTUR PECORELLI PERES; PAULO EDUARDO DARSKI ROCHA; MARCUS LELLIS PACÍFICO PEÇANHA

---

(21) BR 20 2020 024918-0 U2

Código 3.1 - Publicação do Pedido de Patente ou de Certificado de Adição de Invenção
(22) 07/12/2020
(51) A47J 37/07 (2006.01)
(52) A47J 37/0704
(54) DISPOSIÇÃO CONSTRUTIVA APLICADA EM CHURRASQUERIA VERSÁTIL
(71) METALÚRGICA PASTANA & GAMBARINI LTDA ME (BR/SP)
(72) PAULO ANTONIO GAMBARINI

---

(21) BR 20 2020 024946-6 U2

Código 3.1 - Publicação do Pedido de Patente ou de Certificado de Adição de Invenção
(22) 07/12/2020
(51) A22C 21/06 (2006.01)
(52) A22C 21/06
(54) APRIMORAMENTO NOS MÓDULOS DE CORTE E EXTRAÇÃO DE CLOACAS DE AVES, APLICADOS EM MAQUINAS EXTRATORAS DE CLOACAS
(71) VALNERI BOCCHI (BR/SC)
(72) VALNERI BOCCHI

---

(21) BR 20 2020 025000-6 U2

Código 3.1 - Publicação do Pedido de Patente ou de Certificado de Adição de Invenção
(22) 07/12/2020
(51) G01W 1/14 (2006.01)
(52) G01W 1/14
(54) COLETA MANUAL E LANÇAMENTO AUTOMATICO DE VOLUME HÍDRICO PARA PLUVIÔMETROS ATRAVÉS DE QR CODE
(71) MATEUS MOREIRA MARTINHO (BR/MG)
(72) MATEUS MOREIRA MARTINHOO; MARDEY RODRIGUES DE SOUZA; LUIZ GUSTAVO SANTOS MENDES CIRINO

---

(21) BR 20 2020 025034-0 U2

Código 3.1 - Publicação do Pedido de Patente ou de Certificado de Adição de Invenção
(22) 08/12/2020

	(51) G02B 6/36 (2006.01) (52) G02B 6/36 (54) CONECTOR PARA CONJUNTO DE TRANSIÇÃO ÓPTICA PARA CABOS DE ENERGIA (71) INSTITUTO DE TECNOLOGIA PARA O DESENVOLVIMENTO (BR/PR) (72) VICTOR SALVINO BORGES; GUILHERME RACHELLE HERNASKI; RAFAEL PIRES MACHADO; LUIZ FELIPE RIBEIRO BARROZO TOLEDO; SIGNIE LAUREANO FRANÇA SANTOS; EDEMIR LUIZ KOWALSKI
(21) BR 20 2020 025079-0 U2	Código 3.1 - Publicação do Pedido de Patente ou de Certificado de Adição de Invenção (22) 08/12/2020 (51) E04D 1/20 (2006.01) (52) E04D 1/20 (54) FOTOBIORREATOR DE TELHAS PARA CULTIVO DE MICRO-ORGANISMOS FOTOSSINTÉTICOS (71) UNIVERSIDADE FEDERAL DO PARANA (BR/PR) (72) PAULO CESAR DE SOUZA KIRNEV; LUCIANA PORTO DE SOUZA VANDENBERGHE; SUSAN GRACE KARP; JÚLIO CESAR DE CARVALHO
(21) BR 20 2020 025081-2 U2	Código 3.1 - Publicação do Pedido de Patente ou de Certificado de Adição de Invenção (22) 08/12/2020 (51) F16K 1/32 (2006.01) (52) F16K 1/32 (54) CONJUNTO DE FIXAÇÃO DE CANOPLA (71) ROCA SANITÁRIOS BRASIL LTDA. (BR/SP) (72) LUIZ ANTONIO DA SILVA JORGE; RAUL SKAU DOS SANTOS
(21) BR 20 2020 025093-6 U2	Código 3.1 - Publicação do Pedido de Patente ou de Certificado de Adição de Invenção (22) 09/12/2020 (51) B60P 3/00 (2006.01) (52) B60P 3/00 (54) GUARDA CORPO PARA CABINE CAMINHÕES FORA DE ESTRADA (71) MULTFLUXO LTDA (BR/MG) (72) LEANDRO NEI AZEVEDO LIMA
(21) BR 20 2020 025115-0 U2	Código 3.1 - Publicação do Pedido de Patente ou de Certificado de Adição de Invenção (22) 09/12/2020 (51) F01D 15/10 (2006.01) (52) F01D 15/10

(54) GERADOR DE ENERGIA POR PRESSÃO DE AR COMPRIMIDO.
(71) FRANCISCO VALDEVAN ALVES DIAS (BR/CE)
(72) FRANCISCO VALDEVAN ALVES DIAS

---

(21) BR 20 2020 025144-4 U2

Código 3.1 - Publicação do Pedido de Patente ou de Certificado de Adição de Invenção
(22) 09/12/2020
(51) F24F 3/14 (2006.01)
(52) F24F 3/14
(54) DISPOSITIVO DE RESFRIAMENTO ADIABÁTICO POR SISTEMA DE MICROASPERSÃO DE ÁGUA
(71) CLAUDIO GREINERT (BR/PR)
(72) CLAUDIO GREINERT

---

(21) BR 20 2020 025683-7 U2

Código 3.1 - Publicação do Pedido de Patente ou de Certificado de Adição de Invenção
(22) 15/12/2020
(51) A61M 16/06 (2006.01)
(52) A61M 16/06
(54) SISTEMA DE VENTILAÇÃO NÃO INVASIVA BASEADO EM MÁSCARA FACIAL
(71) UNIVERSIDADE FEDERAL DE SERGIPE (BR/SE)
(72) ELYSON ÁDAN NUNES CARVALHO; JOSÉ GILMAR NUNES DE CARVALHO FILHO; TARSO VILELA FERREIRA; LARISSA ANDRADE DE SÁ FEITOSA; SHIRLEY SANTOS OLIVEIRA BITTENCOURT; STEPHANIE KAMARRY ALVES DE SOUSA; GRAZIELLA BEDENIK DE OLIVEIRA; PETERSSON MATOS CARDOSO SANTANA; STÉPHANE SANTOS CARVALHO; PAULO GABRIEL BARRETO NOGUEIRA; ACLÉCIO DE JESUS DOS SANTOS; EDUARDO OLIVEIRA FREIRE

---

(21) BR 20 2020 025698-5 U2

Código 3.1 - Publicação do Pedido de Patente ou de Certificado de Adição de Invenção
(22) 16/12/2020
(51) G05F 1/66 (2006.01)
(52) G05F 1/66
(54) APERFEIÇOAMENTOS INTRODUZIDOS EM INDICADOR ELETROMECÂNICO EXTERNO DE POSIÇÕES DE COMUTADORES SOB CARGA PARA REGULADORES MONOFÁSICOS
(71) ANILAG INDÚSTRIA E COMÉRCIO LTDA (BR/MG)
(72) DANILO DI LAZZARO

---

(21) BR 20 2020 025793-0 U2

Código 3.1 - Publicação do Pedido de Patente ou de Certificado de Adição de Invenção

	(22) 16/12/2020 (51) A45D 19/00 (2006.01) (52) A45D 19/00 (54) LAVATÓRIO DE CABELO DE GRANITO (71) NATANAEL DE JESUS PINHEIRO (BR/SP) (72) NATANAEL DE JESUS PINHEIRO
(21) BR 20 2020 025821-0 U2	Código 3.1 - Publicação do Pedido de Patente ou de Certificado de Adição de Invenção (22) 17/12/2020 (51) D21C 3/22 (2006.01) (52) D21C 3/22 (54) LABDIGEST - DIGESTOR DE LABORATÓRIO PARA PRODUÇÃO DE CELULOSE E DE BIOMATERIAIS (71) SERVIÇO NACIONAL DE APRENDIZAGEM INDUSTRIAL - SENAI/PR (BR/PR) ; REGMED INDUSTRIA TECNICA DE PRECISAO LTDA (BR/SP) (72) ADRIANE DE FÁTIMA QUEJI DE PAULA; AFONSO EDUARDO DO VALLE SÁ MOREIRA; ANTENOR FRANZ ROMANO BARRETO DVORAK; FLÁVIO PIECHNICKI; GERALDO DE AGUIAR COELHO; MARIA EDUARDA SÁ MOREIRA DVORAK; MATEUS JONSSON DE ALMEIDA; LETICIA RAPHAELA A. DA SILVA BELINOVSKI
(21) BR 20 2020 025828-7 U2	Código 3.1 - Publicação do Pedido de Patente ou de Certificado de Adição de Invenção (22) 17/12/2020 (51) F16C 13/04 (2006.01) (52) F16C 13/04 (54) CAPA DE MUNHÃO DE UM MOINHO PARA MINÉRIO, E MOINHO PARA MINÉRIO (71) VALE S.A. (BR/RJ) (72) JAIRO SILVA SOUSA; LUIZ FELIPE GOUVEIA; ROGÉRIO FERREIRA SILVA
(21) BR 20 2020 025834-1 U2	Código 3.1 - Publicação do Pedido de Patente ou de Certificado de Adição de Invenção (22) 17/12/2020 (51) A61L 2/20 (2006.01) (52) A61L 2/202 (54) DISPOSIÇÃO CONSTRUTIVA APLICADA EM HIGIENIZADOR DE EMBALAGENS E ALIMENTOS POR OZÔNIO (71) DNA DESIGN PROJETOS E MARCENARIA LTDA (BR/RJ) (72) FERNANDO ORBERG

(21) BR 20 2021 000373-7 U2	Código 3.1 - Publicação do Pedido de Patente ou de Certificado de Adição de Invenção (22) 10/01/2021 (51) E06C 7/08 (2006.01) (52) E06C 7/08 (54) DISPOSITIVO DE DESCANSO PARA OS PÉS (71) WESLEY ALVES GOMES (BR/MG) ; DIRCEU PEREIRA DE MELO (BR/MG) (72) DIRCEU PEREIRA DE MELO; WESLEY ALVES GOMES
(21) BR 20 2021 000384-2 U2	Código 3.1 - Publicação do Pedido de Patente ou de Certificado de Adição de Invenção (22) 11/01/2021 (51) A21B 1/40 (2006.01) (52) A21B 1/40 (54) VAPORIZADOR PARA FORNOS A GÁS OU ELÉTRICOS (71) TECMAPAN MAQUINAS PARA INDUSTRIA ALIMENTÍCIA EIRELI EPP (BR/SP) (72) CARINA PEREIRA COELHO
(21) BR 20 2021 000387-7 U2	Código 3.1 - Publicação do Pedido de Patente ou de Certificado de Adição de Invenção (22) 11/01/2021 (51) F26B 9/10 (2006.01) (52) F26B 9/10 (54) DISPOSITIVO ROBÓTICO REVOLVEDOR DE GRÃOS (71) INSTITUTO FEDERAL DE EDUCAÇÃO, CIÊNCIA E TECNOLOGIA DO TRIÂNGULO MINEIRO (BR/MG) (72) MARCELO APARECIDO REIS SILVA; ALINE FERNANDA FURTADO SILVA
(21) BR 20 2021 000447-4 U2	Código 3.1 - Publicação do Pedido de Patente ou de Certificado de Adição de Invenção (22) 11/01/2021 (51) A61M 25/00 (2006.01) (52) A61M 25/00 (54) CATETER COM DUPLO LÚMEN PARALELO PARA EVITAR O ENROSCO DOS FIOS-GUIAS NAS CIRURGIAS ENDOVASCULARES DO ARCO AÓRTICO (71) ANDRE BRITO QUEIROZ (BR/BA) (72) ANDRE BRITO QUEIROZ
(21) BR 20 2021 000457-1 U2	Código 3.1 - Publicação do Pedido de Patente ou de Certificado de Adição de

	Invenção (22) 11/01/2021 (51) B62D 53/06 (2006.01) (52) B62D 53/06 (54) DISPOSITIVO DE TRAVAMENTO DA CAIXA DE CARGA (71) NOMA DO BRASIL S/A (BR/PR) (72) JOSUÉ CORREIA DE ARAUJO; HARLEI JOSÉ CARVALHO DOMINGOS; MARCOS TIAGO BRIZOLA
(21) BR 20 2021 000545-4 U2	Código 3.1 - Publicação do Pedido de Patente ou de Certificado de Adição de Invenção (22) 13/01/2021 (51) G08B 25/12 (2006.01) (52) G08B 25/12 (54) DISPOSIÇÃO INTRODUZIDA EM TORRE DE VIGILÂNCIA PARA MONITORAMENTO E POLICIAMENTO REMOTO EQUIPADA COM TELA REPRODUTORA DE IMAGENS (71) MILTON ALVES DO NASCIMENTO (BR/SP) (72) MILTON ALVES DO NASCIMENTO
(21) BR 20 2021 003958-8 U2	Código 3.1 - Publicação do Pedido de Patente ou de Certificado de Adição de Invenção (22) 02/03/2021 (51) B60H 3/06 (2006.01), A61L 9/20 (2006.01), F21V 9/06 (2006.01) (52) B60H 3/06, A61L 9/20, F21V 9/06 (54) DISPOSITIVO PARA DESINFECÇÃO DE EQUIPAMENTOS DE CONDICIONAMENTO DE AR (71) GLOBUS SISTEMAS ELETRÔNICOS LTDA (BR/RS) (72) GILBERTO ROSSATO DE MEDEIROS; MAURICIO ZANETTE

Código 3.2 - Publicação Antecipada

Publicação do pedido depositado, a requerimento do depositante. Aplicam-se as disposições do subitem 3.1.

---

(21) BR 10 2021 024740-1 A2

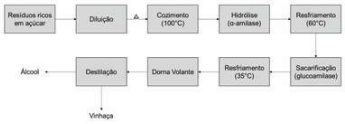

Código 3.2 - Publicação Antecipada
(22) 07/12/2021
(51) C12P 7/06 (2006.01), C12R 1/865 (2006.01)
(54) PROCESSO PARA OBTENÇÃO DE ÁLCOOL DE CEREAIS A PARTIR DE RESÍDUOS
(71) AMBIPAR RD PESQUISA E DESENVOLVIMENTO LTDA (BR/SP)
(72) GABRIEL ESTEVAM DOMINGOS

---

(21) BR 10 2022 006901-8 A2

Código 3.2 - Publicação Antecipada
(22) 11/04/2022
(51) E01B 2/00 (2006.01), E01D 6/00 (2006.01)
(52) E01B 2/00, E01D 6/00
(54) PROCESSO E PRODUTOS PARA MONTAGEM DE TRELIÇA COBERTA DE PAINEL SOLAR ANTIFURTO SOBRE FERROVIA
(71) EDUARDO GONÇALVES DAVID (BR/RJ)
(72) EDUARDO GONÇALVES DAVID

---

(21) BR 20 2022 012302-6 U2

Código 3.2 - Publicação Antecipada
(22) 21/06/2022
(51) B60Q 1/44 (2006.01)
(52) B60Q 1/444
(54) ACESSÓRIO DE SEGURANÇA PARA FRENAGEM DE VEÍCULO AUTOMOTOR
(71) GIOVANE DE SOUZA RODRIGUES (BR/RS) ; LUIZ HENRIQUE VASCONCELOS (BR/RS)
(72) LUIZ HENRIQUE VASCONCELOS; GIOVANE DE SOUZA RODRIGUES

---

(21) BR 20 2022 012820-6 U2

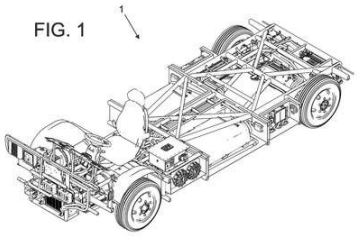

Código 3.2 - Publicação Antecipada
(22) 27/06/2022
(51) B60P 1/64 (2006.01)
(52) B60P 1/64
(54) DISPOSIÇÃO APLICADA EM PLATAFORMA MOTRIZ ELÉTRICA PARA VEÍCULO AUTOMOTIVO DE CARGA
(71) ARROW MOBILITY LTDA. (BR/RS)
(72) JOCELEI ANDRÉ SALVADOR; JÚLIO CÉSAR BALBINOT JÚNIOR; MARCELO SIMON

(21) BR 20 2022 013850-3 U2

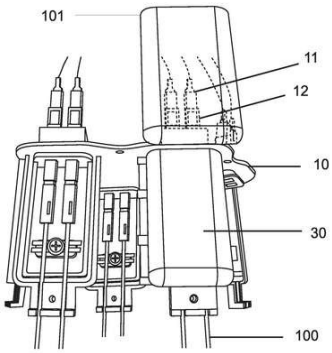

Código 3.2 - Publicação Antecipada

(22) 12/07/2022

(51) G02B 6/44 (2006.01)

(52) G02B 6/44

(54) DISPOSIÇÃO CONSTRUTIVA EM CAIXA DE TERMINAÇÃO ÓPTICA

(71) LUCIANO VALENTE FRANZ (BR/RS) ; CARLOS ALBERTO LIMA AZEREDO (BR/RS)

(72) LUCIANO VALENTE FRANZ; CARLOS ALBERTO LIMA AZEREDO

(21) BR 20 2022 013927-5 U2

Código 3.2 - Publicação Antecipada

(22) 13/07/2022

(51) F16D 25/10 (2006.01)

(54) DISPOSIÇÃO CONSTRUTIVA APLICADA EM EMBREAGEM MULTIDISCO

(71) LEANDRO SILVEIRA (BR/RS)

(72) LEANDRO SILVEIRA

(21) BR 20 2022 014720-0 U2

Código 3.2 - Publicação Antecipada

(22) 26/07/2022

(51) A47B 88/40 (2006.01)

(54) DISPOSIÇÃO CONSTRUTIVA APLICADA EM CORREDIÇA

(71) BEAMARC PARTICIPACOES LIMITADA (BR/SP)

(72) ANDRE LUIZ COCCO URTADO

Código 3.6 - Publicação do Pedido Arquivado Definitivamente - Art. 216 §2º e Art. 17 §2º da LPI

Publicação de pedido definitivamente arquivado devido à não apresentação de procuração ou devido à apresentação de um pedido posterior, encerrada a instância administrativa. Pode ser adquirido o folheto com o relatório descritivo, reivindicações, desenhos e resumo do pedido, por quem se interessar, através do endereço eletrônico www.inpi.gov.br - No Acesso rápido - Faça uma busca – Patente. Para acessar, cadastre-se no Portal do INPI e use login e senha.

---

(21) BR 10 2021 003924-8 A2

Código 3.6 - Publicação do Pedido Arquivado Definitivamente - Art. 216 §2º e Art. 17 §2º da LPI
(22) 01/03/2021
(51) C10L 1/12 (2006.01), C10L 1/14 (2006.01)
(52) C10L 1/12, C10L 1/14
(54) MELHORADOR DE CETANOS PARA COMBUSTÍVEIS EM CICLO DIESEL
(71) MARCO ANTONIO FALQUETE (BR/PR)
(72) MARCO ANTONIO FALQUETE

---

(21) BR 10 2021 004001-7 A2

Código 3.6 - Publicação do Pedido Arquivado Definitivamente - Art. 216 §2º e Art. 17 §2º da LPI
(22) 02/03/2021
(51) C10L 1/12 (2006.01), C10L 1/14 (2006.01), C10L 1/10 (2006.01)
(52) C10L 1/12, C10L 1/14, C10L 1/106
(54) FORMULAÇÃO DE COMBUSTÍVEL RENOVÁVEL APLICADO EM CICLO DIESEL E BASEADA EM ÁLCOOIS
(71) MARCO ANTONIO FALQUETE (BR/PR)
(72) MARCO ANTONIO FALQUETE

---

(21) BR 20 2020 024305-0 U2

Código 3.6 - Publicação do Pedido Arquivado Definitivamente - Art. 216 §2º e Art. 17 §2º da LPI
(22) 27/11/2020
(51) A61B 17/132 (2006.01)
(52) A61B 17/1325
(54) DISPOSITIVO HEMOSTÁTICO COM MEMBRANA SUPERFICIAL MICROPERFURADA ATUADO POR PRESSÃO NEGATIVA
(71) DIRLEY BARRETO DE CERQUEIRA (BR/BA)
(72) DIRLEY BARRETO DE CERQUEIRA

---

(21) BR 20 2020 024875-3 U2

Código 3.6 - Publicação do Pedido Arquivado Definitivamente - Art. 216 §2º e Art. 17 §2º da LPI
(22) 04/12/2020
(51) A01G 27/00 (2006.01)

(52) A01G 27/00

(54) EQUIPAMENTO DE MONITORAMENTO DE BOMBAS PARA IRRIGAÇÃO

(71) NILSON NUNES MORAIS JUNIOR (BR/ES)

(72) NILSON NUNES MORAIS JUNIOR; ALBERTO POLONIO MANSKE; KLERIO SILVA ROCHA; NATAN AUGUSTO COSTA FASSARELLA; RENATO TRAVASSOS BELTRAME

Código 3.8 - Retificação

Retificação da publicação do pedido por ter sido efetuada com incorreção que não impossibilita sua identificação. Tal publicação não implica na alteração da data de publicação do pedido de patente e nos prazos decorrentes da mesma.

---

(21) BR 10 2014 025770-5 A8

Código 3.8 - Retificação
(22) 16/10/2014
(51) C21D 8/00 (2006.01), C21D 1/00 (2006.01)
(52) C21D 8/00, C21D 1/00
(54) PROCESSO DE CONFORMAÇÃO A QUENTE E TÊMPERA SIMULTÂNEA DE PEÇAS DE AÇO; E, PEÇAS DE AÇO CONFORMADAS A QUENTE
(71) USINAS SIDERÚRGICAS DE MINAS GERAIS - USIMINAS (BR/MG)
(72) ADÃO VIEIRA DE FARIA; JOÃO FRANCISCO BATISTA PEREIRA; ALDO HENRIQUE DE ALMEIDA BARBOSA; JOAO LUIZ COSTA CARVALHO; CRISTIANE BRASIL MAGALHÃES FARIA; RONALDO RODRIGUES VIEIRA; HENRIQUE LACERDA ELEUTERIO
Referente ao código 3.1 publicado na RPI2369 de 31/05/2016 relativo ao campo INID (72) Inventor. Considerem-se os dados atuais.

---

(21) BR 10 2017 022275-6 A8

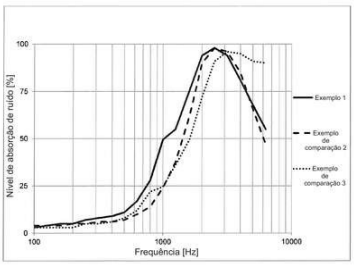

Código 3.8 - Retificação
(22) 17/10/2017
(30) 17/03/2017 DE 102017002552.5; 04/07/2017 EP 17179654.3
(51) D04H 1/4374 (2006.01), D04H 1/559 (2006.01), D04H 1/4382 (2006.01), B60R 13/08 (2006.01), G10K 11/168 (2006.01)
(54) COMPOSTO TÊXTIL QUE ABSORVE RUÍDOS
(71) CARL FREUDENBERG KG (DE)
(72) ANGELA WEIK; GUNTER DR. SCHARFENBERGER; SANDRA VILLING-FALUSI
Referente à RPI 2495 de 30/10/2018 , quanto ao item (30).

---

(21) BR 10 2017 022330-2 A8

Código 3.8 - Retificação
(22) 17/10/2017
(30) 19/10/2016 US 62/409,985; 14/09/2017 US 15/704,098
(51) G01H 3/12 (2006.01), G01V 1/16 (2006.01), G01V 1/18 (2006.01), G01V 1/38 (2006.01)
(52) G01H 3/12, G01V 1/164, G01V 1/18, G01V 1/186, G01V 1/38
(54) MÉTODO, APARELHO E SISTEMA PARA ISOLAMENTO DE UMA PARTE DOS POTENCIAIS ELÉTRICOS GERADOS POR UM HIDROFONE INDICATIVA DE MOVIMENTO DE PARTÍCULAS OU PRESSÃO, E, MÉTODO PARA FABRICAR UM PRODUTO DE DADOS GEOFÍSICOS
(71) PGS GEOPHYSICAL AS (NO)

(72) STIG RUNE LENNART TENGHAMN; STIAN HEGNA
Referente à RPI 2471 de 15/05/2018, quanto ao item (54).

---

(21) BR 10 2017 022407-4 A8

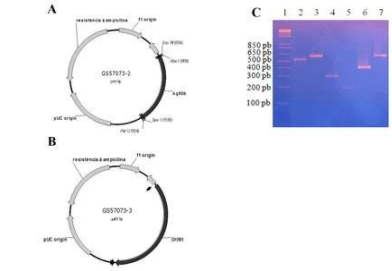

Código 3.8 - Retificação
(22) 18/10/2017
(51) C12N 15/11 (2006.01), C12N 15/76 (2006.01), C12N 15/70 (2006.01), C12N 15/64 (2006.01), C12R 1/32 (2006.01)
(54) VETORES BIOBRICKS PARA CONSTRUÇÃO DE MICOBACTÉRIAS RECOMBINANTE
(71) UNIVERSIDADE FEDERAL DE PELOTAS (BR/RS)
(72) THAÍS LARRÉ OLIVEIRA; CARLOS EDUARDO POUEY DA CUNHA; CAROLINE RIZZI; ODIR ANTÔNIO DELLAGOSTIN
Referente à RPI 2522 de 07/05/2019, quanto ao item (54).

---

(21) BR 10 2017 022429-5 A8

Código 3.8 - Retificação
(22) 18/10/2017
(30) 20/10/2016 US 15/299,352
(51) G06F 3/0482 (2006.01), B64D 37/26 (2006.01), B64D 43/00 (2006.01), G05D 1/00 (2006.01), G06Q 10/06 (2006.01), G06Q 10/10 (2006.01)
(52) G06F 3/0482, B64D 37/26, B64D 43/00, G05D 1/00, G06Q 10/06316, G06Q 10/109
(54) MÉTODO PARA CONSOLIDAÇÃO DE ENTRADAS MÚLTIPLAS EM UM SISTEMA DE LISTA DE VERIFICAÇÃO ELETRÔNICA, SISTEMA E MEIO NÃO TRANSITÓRIO LEGÍVEL POR PROCESSADOR
(71) THE BOEING COMPANY (US)
(72) JOSHUA LEE DOWNS; MARK I. NIKOLIC; PAUL T. SNOW; VIKRAM H. PANDYA; ALEX J. CAMPISE; DAVID A. GREEN
Referente à RPI 2496 de 06/11/2018, quanto ao item (54).

---

(21) BR 10 2017 022433-3 A8

Código 3.8 - Retificação
(22) 18/10/2017
(30) 04/05/2017 GB 1707082.2
(51) A01N 43/40 (2006.01), A01N 43/653 (2006.01), A01N 47/24 (2006.01), A01P 3/00 (2006.01)
(52) A01N 43/40, A01N 43/653, A01N 47/24
(54) COMPOSIÇÃO FUNGICIDA E O USO DA MESMA
(71) ROTAM AGROCHEM INTERNATIONAL COMPANY LIMITED (CN)
(72) JAMES TIMOTHY BRISTOW
Referente à RPI 2470 de 08/05/2018 , quanto ao item (30).

---

(21) BR 10 2017 022435-0 A8

Código 3.8 - Retificação
(22) 18/10/2017

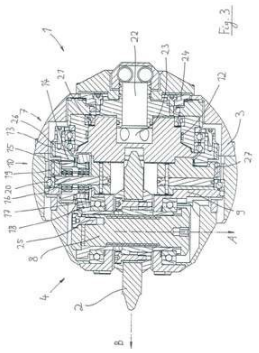

(30) 21/10/2016 DE 102016012915.8
(51) B24B 5/06 (2006.01), B24B 5/36 (2006.01)
(54) BRAÇO DE ESMERILHAMENTO PARA O ESMERILHAMENTO DE PEÇAS A SEREM TRABALHADAS PERFILADAS INTERNAMENTE COM UM DISCO DE ESMERILHAMENTO
(71) KAPP WERKZEUGMASCHINEN GMBH (DE) ; NILES WERKZEUGMASCHINEN GMBH (DE)
(72) RONALD BLUHME
Referente à RPI 2469 de 02/05/2018 , quanto ao item (30).

---

(21) BR 10 2017 023016-3 A8

Código 3.8 - Retificação
(22) 25/10/2017
(30) 11/11/2016 US 15/349,122; 08/12/2016 NL 2017955
(51) F16B 35/00 (2006.01), F16B 33/06 (2006.01), F16B 1/00 (2006.01)
(52) F16B 35/00, F16B 33/06, F16B 2001/0064
(54) MÉTODODE FORNECER UM FIXADOR E FIXADOR PARA USO NA INDUSTRIALAEROESPACIAL OU SIMILAR
(71) THE BOEING COMPANY (US)
(72) TANNI SISCO; ANTONIO CARLOS RUFIN; RICHARD B. TANNER; DALE WINTER; JEFFREY ALAN WILKERSON; JOE HEETER
Referente á RPI 2473 de 29/05/2018, quanto ao item (54).

---

(21) BR 10 2018 069245-3 A8

Código 3.8 - Retificação
(22) 21/09/2018
(51) A23N 5/03 (2006.01)
(52) A23N 5/03
(54) DISPOSITIVO PARA DESPOLPAR FRUTOS COM ENDOCARPOS RÍGIDOS
(71) UNIVERSIDADE FEDERAL DA GRANDE DOURADOS (BR/MS)
(72) CARLOS ALBERTO MACHADO CHUBA; ANDRÉA CRISTINA DOS SANTOS; RAMON EDUARDO PEREIRA SILVA; ELIANA JANET SANJINEZ ARGANDOÑA
Referente ao código 3.1 publicado na RPI2569 de 31/03/2020 relativo ao campo INID (72) Inventor. Considerem-se os dados atuais.

---

(21) BR 10 2018 073587-0 A8

Código 3.8 - Retificação
(22) 14/11/2018
(51) A23L 19/00 (2006.01)
(52) A23L 19/01
(54) PROCESSO DE OBTENÇÃO DE FARINHA
(71) UNIVERSIDADE FEDERAL DA GRANDE DOURADOS (BR/MS)
(72) ALINE JANAINA GIUNCO; ELIANA JANET SANJINEZ ARGANDOÑA; RITA DE CÁSSIA AVELLANEDA GUIMARÃES; KELY DE PICOLI

Referente ao código 3.1 publicado na RPI2578 de 02/06/2020 relativo ao campo INID (72) Inventor. Considerem-se os dados atuais.

---

(21) BR 10 2020 011733-5 A8

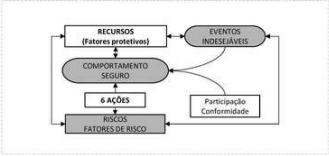

Código 3.8 - Retificação

(22) 10/06/2020

(51) G06Q 40/08 (2006.01), A61B 5/00 (2006.01)

(52) G06Q 40/08, A61B 5/00

(54) SISTEMA E MÉTODO DE GERENCIAMENTO DE RISCOS EM SAÚDE E SEGURANÇA PARA ATIVIDADES DE TRABALHO REALIZADAS EM CONTEXTOS REMOTOS OU DE DIFÍCIL ACESSO

(71) PAOLA BARROS DELBEN (BR/SC)

(72) PAOLA BARROS DELBEN

Referente ao código 3.1 publicado na RPI2658 de 14/12/2021 relativo ao campo INID (72) Inventor. Considerem-se os dados atuais.

---

(21) BR 10 2021 004425-0 A8

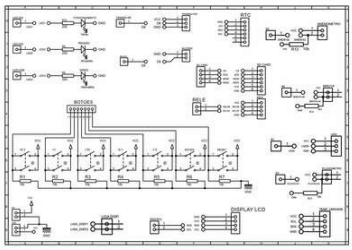

Código 3.8 - Retificação

(22) 09/03/2021

(51) A01G 25/16 (2006.01)

(52) A01G 25/16

(54) SISTEMA EMBARCADO PARA AUTOMATIZAÇÃO DO MANEJO DA IRRIGAÇÃO LOCALIZADA

(71) INSTITUTO FEDERAL DE EDUCAÇÃO, CIÊNCIA E TECNOLOGIA BAIANO (BR/BA)

(72) LOURIVALDO BARRETO PEREIRA; MARCELO ROCHA DOS SANTOS

Referente ao código 3.2 publicado na RPI2651 de 26/10/2021 relativo ao campo INID (72) Inventor. Considerem-se os dados atuais.

---

(21) BR 10 2021 026307-5 A8

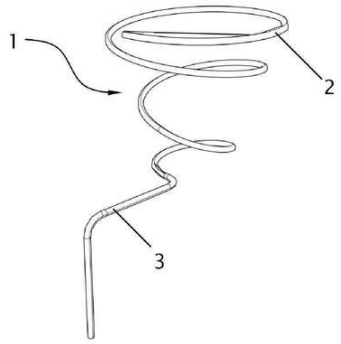

Código 3.8 - Retificação

(22) 23/12/2021

(51) B05B 5/025 (2006.01), B05B 5/08 (2006.01), B05B 5/00 (2006.01), B05D 1/04 (2006.01), B05D 1/02 (2006.01)

(52) B05B 5/025, B05B 5/08, B05B 5/00, B05D 1/04, B05D 1/02

(54) ELETRODOS COM GEOMETRIAS DIVERSAS PARA SISTEMAS DE PULVERIZAÇÃO ELETROSTÁTICA

(71) AGRAL INDUSTRIA E COMERCIO DE EQUIPAMENTOS ELETRONICOS LTDA (BR/RS)

(72) JULIANO DE ALMEIDA LIMA; ADRIANO LUIS TOAZZA; ELIAS FRANCISCO SGARBOSSA

Referente ao código 3.2 publicado na RPI2671 de 15/03/2022 relativo ao campo INID (72) Inventor. Considerem-se os dados atuais.

(21) BR 20 2017 022851-2 U8	Código 3.8 - Retificação (22) 23/10/2017 (54) DISPOSIÇÃO CONSTRUTIVA APLICADA EM BUCHA / TERMINAL DE CHUMBO CONFORMADA A FRIO E SUA UTILIZAÇÃO EM TAMPA DE BATERIA (71) DALLON PLÁSTICOS LTDA (BR/PR) (72) WILSON NUNES DE SIQUEIRA Referente RPI à 2522 de 07/05/2019, quanto ao item (72).

Código Pedido de Exame

Código 4.3 - Desarquivamento - Art. 33 parágrafo único da LPI.

Desarquivado o pedido arquivado por falta de pedido de exame (subitem 11.1), para prosseguir seu andamento.

(21) BR 10 2019 005978-8 A2	Código 4.3 - Desarquivamento - Art. 33 parágrafo único da LPI. (22) 26/03/2019 (71) CNH INDUSTRIAL ITALIA S.P.A. (IT)
(21) BR 10 2019 006059-0 A2	Código 4.3 - Desarquivamento - Art. 33 parágrafo único da LPI. (22) 27/03/2019 (71) CLICERIO JOSE DE SOUZA REBOUÇAS (BR/RN) ; FRANCISCO IROCHIMA PINHEIRO (BR/RN)
(21) BR 10 2019 011217-4 A2	Código 4.3 - Desarquivamento - Art. 33 parágrafo único da LPI. (22) 30/05/2019 (71) IPT Instituto de Pesquisas Tecnológicas do Est.S.Paulo S/A (BR/SP) ; ORIGINAL TRADE CONSULTORIA EMPRESARIAL LTDA (BR/AM)
(21) BR 20 2016 016679-4 U2	Código 4.3 - Desarquivamento - Art. 33 parágrafo único da LPI. (22) 19/07/2016 (71) LUIZ DIVINO MARQUES (BR) ; EDSON ALVES DE CASTRO (BR)

Código Exigências Técnicas e Formais

Código 6.1 - Exigência Técnica

Suspensão do andamento do pedido de patente que, para instrução regular, aguardará o atendimento ou contestação das exigências formuladas. O depositante poderá obter o parecer através do endereço eletrônico www.inpi.gov.br - No Acesso rápido – Faça uma busca - Patente. Para acessar, cadastre-se no Portal do INPI e use login e senha. A não manifestação do depositante no prazo de 90 (noventa) dias desta data acarretará o arquivamento definitivo do pedido.

---

(21) BR 10 2012 006063-9 A2
Código 6.1 - Exigência Técnica
(22) 16/03/2012
(71) METIS PRECISION MEDICINE SB S.R.L. (IT)

---

(21) BR 10 2013 012165-7 A2
Código 6.1 - Exigência Técnica
(22) 16/05/2013
(71) INSTITUTO NACIONAL DE TECNOLOGIA (BR/RJ) ; PETRÓLEO BRASILEIRO S/A - PETROBRAS (BR/RJ)

---

(21) BR 10 2015 016225-1 A2
Código 6.1 - Exigência Técnica
(22) 06/07/2015
(71) UNIVERSIDADE FEDERAL DE MINAS GERAIS (BR/MG)

---

(21) BR 10 2015 019970-8 A2
Código 6.1 - Exigência Técnica
(22) 19/08/2015
(71) MAGNETI MARELLI S.P.A. (IT)

---

(21) BR 10 2015 029961-3 A2
Código 6.1 - Exigência Técnica
(22) 30/11/2015
(71) INGENICO GROUP (FR)

---

(21) BR 10 2015 031366-7 A2
Código 6.1 - Exigência Técnica
(22) 04/12/2015
(71) UNIVERSIDADE FEDERAL DO PIAUI (BR/PI)

---

(21) BR 10 2016 004841-9 A2
Código 6.1 - Exigência Técnica
(22) 04/03/2016
(71) AYRES ANTONIO PAES DE OLIVEIRA (BR/SP)

---

(21) BR 10 2016 005681-0 A2
Código 6.1 - Exigência Técnica
(22) 15/03/2016

	(71) ALESSANDRO DA SILVA OLIVEIRA (BR/SP)
(21) BR 10 2016 007490-8 A2	Código 6.1 - Exigência Técnica (22) 05/04/2016 (71) MARCOS BERTOLINO (BR/SP)
(21) BR 10 2016 015757-9 A2	Código 6.1 - Exigência Técnica (22) 06/07/2016 (71) THE BOEING COMPANY (US)
(21) BR 10 2017 024611-6 A2	Código 6.1 - Exigência Técnica (22) 16/11/2017 (71) UNIVERSIDADE FEDERAL DO MARANHÃO (BR/MA)
(21) BR 10 2017 024656-6 A2	Código 6.1 - Exigência Técnica (22) 17/11/2017 (71) DOW GLOBAL TECHNOLOGIES LLC (US) ; ROHM AND HAAS COMPANY (US)
(21) BR 10 2017 024849-6 A2	Código 6.1 - Exigência Técnica (22) 21/11/2017 (71) THE GOODYEAR TIRE & RUBBER COMPANY (US)
(21) BR 10 2017 025117-9 A2	Código 6.1 - Exigência Técnica (22) 23/11/2017 (71) ROHM AND HAAS COMPANY (US)
(21) BR 10 2020 006258-1 A2	Código 6.1 - Exigência Técnica (22) 27/03/2020 (71) SENJU METAL INDUSTRY CO., LTD. (JP)
(21) BR 10 2020 024104-4 A2	Código 6.1 - Exigência Técnica (22) 25/11/2020 (71) COMPANHIA PAULISTA DE FORÇA E LUZ - CPFL (BR/SP) ; COMPANHIA PIRATININGA DE FORÇA E LUZ (BR/SP) ; COMPANHIA JAGUARI DE ENERGIA ? CJEE (SANTA CRUZ) (BR/SP) ; RGE SUL DISTRIBUIDORA DE ENERGIA S.A. (BR/RS) ; PROSUMIR APROVEITAMENTO ENERGÉTICO LTDA (BR/RS)
(21) BR 10 2021 023290-0 A2	Código 6.1 - Exigência Técnica (22) 19/11/2021 (71) SIMÃO AZNAR FILHO (BR/RJ) ; CARLA DOLEZEL TRINDADE (BR/RJ) ;

	ALLAN KARDEC DUAILIBE BARROS FILHOS (BR/SP) ; CAIO MAGNO AGUIAR DE CARVALHO (BR/MA) ; LETICIA CABRAL CORREIRA (BR/MA)
(21) BR 11 2013 015113-7 A2	Código 6.1 - Exigência Técnica (22) 14/12/2011 (71) TAKEDA PHARMACEUTICAL COMPANY LIMITED (JP)
(21) BR 11 2013 029645-3 A8	Código 6.1 - Exigência Técnica (22) 18/05/2012 (71) MOCHIDA PHARMACEUTICAL CO., LTD. (JP)
(21) BR 11 2013 029647-0 A2	Código 6.1 - Exigência Técnica (22) 18/05/2012 (71) MOCHIDA PHARMACEUTICAL CO., LTD. (JP)
(21) BR 11 2014 017650-7 A8	Código 6.1 - Exigência Técnica (22) 18/01/2013 (71) BIOSUCCESS BIOTECH CO. LTD. (US)
(21) BR 11 2014 025907-0 A8	Código 6.1 - Exigência Técnica (22) 18/04/2013 (71) CONTERA PHARMA APS (DK)
(21) BR 11 2014 032518-9 A2	Código 6.1 - Exigência Técnica (22) 26/06/2013 (71) KYUNG NONG CORPORATION (KR)
(21) BR 11 2015 000320-6 A2	Código 6.1 - Exigência Técnica (22) 11/07/2013 (71) SPECGX LLC (US)
(21) BR 11 2015 003281-8 A8	Código 6.1 - Exigência Técnica (22) 21/08/2013 (71) NOVARTIS AG (CH)
(21) BR 11 2015 011758-9 A2	Código 6.1 - Exigência Técnica (22) 19/12/2013 (71) MICROSOFT TECHNOLOGY LICENSING, LLC (US)
(21) BR 11 2015 019268-8 A2	Código 6.1 - Exigência Técnica (22) 20/02/2014 (71) H. LUNDBECK A/S (DK)

(21) BR 11 2015 027899-0 A2	Código 6.1 - Exigência Técnica (22) 02/05/2014 (71) HERCULES INCORPORATED (US)
(21) BR 11 2016 001377-8 A2	Código 6.1 - Exigência Técnica (22) 23/07/2014 (71) TELECOM ITALIA S.P.A. (IT)
(21) BR 11 2016 021041-7 A2	Código 6.1 - Exigência Técnica (22) 11/03/2015 (71) FURANIX TECHNOLOGIES B.V. (NL)
(21) BR 11 2016 029038-0 A2	Código 6.1 - Exigência Técnica (22) 11/06/2015 (71) VERIDIUM IP LIMITED (GB)
(21) BR 11 2016 029417-3 A8	Código 6.1 - Exigência Técnica (22) 15/06/2015 (71) FERRING B.V. (NL)
(21) BR 11 2017 002551-5 A2	Código 6.1 - Exigência Técnica (22) 24/12/2014 (71) INTEL CORPORATION (US)
(21) BR 11 2017 008581-0 A2	Código 6.1 - Exigência Técnica (22) 23/10/2015 (71) RENAULT S.A.S. (FR)
(21) BR 11 2017 012684-2 A2	Código 6.1 - Exigência Técnica (22) 27/10/2015 (71) ROBERT BOSCH GMBH (DE)
(21) BR 11 2017 013582-5 A2	Código 6.1 - Exigência Técnica (22) 11/12/2015 (71) BENDIX COMMERCIAL VEHICLE SYSTEMS LLC (US)
(21) BR 11 2017 015949-0 A2	Código 6.1 - Exigência Técnica (22) 25/01/2016 (71) SCHLUMBERGER TECHNOLOGY B.V. (NL)
(21) BR 11 2017 018058-8 A2	Código 6.1 - Exigência Técnica

	(22) 25/02/2016 (71) PPC BROADBAND, INC. (US)
(21) BR 11 2017 018313-7 A2	Código 6.1 - Exigência Técnica (22) 26/02/2015 (71) HUAWEI TECHNOLOGIES CO., LTD. (CN)
(21) BR 11 2017 018349-8 A2	Código 6.1 - Exigência Técnica (22) 02/03/2016 (71) STRATOSPHERIC PLATFORMS LIMITED (GB)
(21) BR 11 2017 018439-7 A2	Código 6.1 - Exigência Técnica (22) 07/03/2016 (71) FRAUNHOFER-GESELLSCHAFT ZUR FOERDERUNG DER ANGEWANDTEN FORSCHUNG E. V. (DE)
(21) BR 11 2017 020900-4 A2	Código 6.1 - Exigência Técnica (22) 24/03/2016 (71) MISSION THERAPEUTICS LIMITED (GB)
(21) BR 11 2017 024540-0 A2	Código 6.1 - Exigência Técnica (22) 10/05/2016 (71) CORNING OPTICAL COMMUNICATIONS LLC (US)
(21) BR 11 2018 000956-3 A2	Código 6.1 - Exigência Técnica (22) 21/07/2016 (71) ISCAR LTD. (IL)
(21) BR 11 2018 003707-9 A2	Código 6.1 - Exigência Técnica (22) 17/08/2016 (71) ETHICON LLC (US)
(21) BR 11 2018 005577-8 A2	Código 6.1 - Exigência Técnica (22) 22/09/2016 (71) CARL ZEISS VISION INTERNATIONAL GMBH (DE)
(21) BR 11 2018 007029-7 A2	Código 6.1 - Exigência Técnica (22) 04/10/2016 (71) VIDRIO PLANO DE MEXICO, S.A. DE C.V. (MX)
(21) BR 11 2018 007299-0 A2	Código 6.1 - Exigência Técnica (22) 21/10/2016

	(71) PILKINGTON GROUP LIMITED (GB)
(21) BR 11 2018 009761-6 A8	Código 6.1 - Exigência Técnica (22) 11/11/2016 (71) SAMSUNG ELECTRONICS CO., LTD. (KR)
(21) BR 11 2018 011660-2 A2	Código 6.1 - Exigência Técnica (22) 08/12/2016 (71) ETHICON LLC (US)
(21) BR 11 2018 015703-1 A2	Código 6.1 - Exigência Técnica (22) 02/12/2016 (71) SHIELD RESTRAINT SYSTEMS, INC (US)
(21) BR 11 2018 016136-5 A2	Código 6.1 - Exigência Técnica (22) 24/01/2017 (71) PBI PERFORMANCE PRODUCTS, INC (US)
(21) BR 11 2018 067318-8 A2	Código 6.1 - Exigência Técnica (22) 15/03/2017 (71) KSB SE & CO. KGAA (DE)
(21) BR 11 2018 073988-0 A2	Código 6.1 - Exigência Técnica (22) 01/06/2017 (71) DOW GLOBAL TECHNOLOGIES LLC (US) ; ROHM AND HAAS COMPANY (US)
(21) BR 11 2018 074670-3 A2	Código 6.1 - Exigência Técnica (22) 24/05/2017 (71) DOW GLOBAL TECHNOLOGIES LLC (US)
(21) BR 11 2018 075655-5 A2	Código 6.1 - Exigência Técnica (22) 07/06/2017 (71) RICHARD V. CAMPBELL (US)
(21) BR 11 2019 000114-0 A2	Código 6.1 - Exigência Técnica (22) 27/06/2017 (71) ECOLAB USA INC. (US)
(21) BR 11 2019 002613-4 A2	Código 6.1 - Exigência Técnica (22) 09/08/2017 (71) MONSANTO TECHNOLOGY LLC (US)

(21) BR 11 2019 003791-8 A2	Código 6.1 - Exigência Técnica (22) 15/09/2017 (71) ARCELORMITTAL (LU)
(21) BR 11 2019 011728-8 A2	Código 6.1 - Exigência Técnica (22) 04/12/2017 (71) CLARIANT INTERNATIONAL LTD. (CH)
(21) BR 11 2019 011780-6 A2	Código 6.1 - Exigência Técnica (22) 04/12/2017 (71) CLARIANT INTERNATIONAL LTD. (CH)
(21) BR 11 2019 021329-5 A2	Código 6.1 - Exigência Técnica (22) 13/04/2017 (71) ENWAVE CORPORATION (CA)
(21) BR 11 2020 025279-4 A2	Código 6.1 - Exigência Técnica (22) 14/06/2019 (71) REGENERON PHARMACEUTICALS, INC. (US)
(21) BR 11 2021 000202-2 A2	Código 6.1 - Exigência Técnica (22) 02/07/2019 (71) MERCK SHARP & DOHME CORP. (US)
(21) BR 11 2022 002854-7 A2	Código 6.1 - Exigência Técnica (22) 13/08/2020 (71) G-CON MANUFACTURING, INC. (US)
(21) BR 12 2020 003206-5 A2	Código 6.1 - Exigência Técnica (22) 29/01/2015 (62) BR 11 2016 017776-2 29/01/2015 (71) SIGNAL PHARMACEUTICALS, LLC (US)
(21) BR 12 2021 026772-3 A2	Código 6.1 - Exigência Técnica (22) 14/06/2019 (62) BR 11 2020 025279-4 14/06/2019 (71) REGENERON PHARMACEUTICALS, INC. (US)

Código 6.6.1 - Exigência Formal - art. 38 (I) da Lei 13.123/2015

Informe se houve acesso ao patrimônio genético nacional, conforme o art. 38 (I) da Lei 13.123/2015. Para Declaração Positiva de Acesso, gerar uma Guia de Recolhimento da União (GRU) de código 264. Caso a exigência não seja cumprida em até 60 (sessenta) dias, será considerado pelo INPI que não houve acesso ao patrimônio genético nacional.

(21) BR 10 2016 007917-9 A2	Código 6.6.1 - Exigência Formal - art. 38 (I) da Lei 13.123/2015 (22) 08/04/2016 (71) EM MICROELECTRONIC-MARIN S.A. (CH)
(21) BR 10 2019 018375-6 A2	Código 6.6.1 - Exigência Formal - art. 38 (I) da Lei 13.123/2015 (22) 04/09/2019 (71) TECUMSEH DO BRASIL LTDA (BR/SP)
(21) BR 11 2014 014431-1 A2	Código 6.6.1 - Exigência Formal - art. 38 (I) da Lei 13.123/2015 (22) 13/12/2012 (71) GENZ CORP. (US)
(21) BR 11 2015 017106-0 A2	Código 6.6.1 - Exigência Formal - art. 38 (I) da Lei 13.123/2015 (22) 20/07/2012 (71) INTERACTIVE INTELLIGENCE, INC. (US)

Código 6.7 - Outras Exigências

Suspensão do andamento do pedido de patente para que seja feita a instrução regular do pedido de patente. O depositante poderá obter o parecer através do endereço eletrônico www.inpi.gov.br - No Acesso rápido – Faça uma busca - Patente. Para acessar, cadastre-se no Portal do INPI e use login e senha. A não manifestação do depositante no prazo de 90 (noventa) dias desta data acarretará o arquivamento definitivo do pedido.

---

(21) BR 10 2015 002647-1 A2

Código 6.7 - Outras Exigências
(22) 06/02/2015
(71) DEZENHO INDÚSTRIA E COMÉRCIO DE PLÁSTICOS LTDA (BR/SP)

---

(21) BR 10 2015 026932-3 A2

Código 6.7 - Outras Exigências
(22) 23/10/2015
(71) UNIVERSIDADE FEDERAL DO ESPÍRITO SANTO - UFES (BR/ES) ; IFES - INSTITUTO FEDERAL DE EDUCAÇÃO, CIÊNCIA E TECNOLOGIA DO ESPÍRITO SANTO (BR/ES) ; TU-BERLIM UNIVERSIDADE TÉCNICA DE BERLIM (DE) ; MORAR CONSTRUTORA E INCORPORADORA LTDA (BR/ES) ; BEM MORAR INDÚSTRIA E COMÉRCIO LTDA (BR/ES)

---

(21) BR 10 2016 025784-0 A2

Código 6.7 - Outras Exigências
(22) 04/11/2016
(71) MAMASU S.R.L. (AR)

---

(21) BR 10 2016 030103-3 A2

Código 6.7 - Outras Exigências
(22) 21/12/2016
(71) UNIVERSIDADE DO VALE DO SAPUCAÍ - UNIVÁS (BR/MG)

---

(21) BR 10 2017 012543-2 A2

Código 6.7 - Outras Exigências
(22) 13/06/2017
(71) PADTEC S.A (BR/SP) ; UNIVERSIDADE ESTADUAL DE CAMPINAS - UNICAMP (BR/SP)
Na petição 800200071304 de 02/03/2020 foi solicitado exame, sendo recolhido taxa de exame no valor de R$ 236,00. Entretanto, um dos depositantes não faz jus à taxa com desconto, razão pela qual a taxa de exame deve ser recolhida no valor sem desconto (R$ 590,00).Solicita-se ao depositante que apresente a guia de recolhimento complementando o valor de R$ 352,00 correspondente à diferença entre o valor recolhido e a taxa de exame devida.

---

(21) BR 10 2017 021273-4 A2

Código 6.7 - Outras Exigências
(22) 03/10/2017

(71) UNIVERSIDADE FEDERAL RURAL DE PERNAMBUCO (BR/PE)

---

(21) BR 10 2018 000436-0 A2

Código 6.7 - Outras Exigências
(22) 08/01/2018
(71) RODRIGO PARANA SANCHES (BR/SP)

---

(21) BR 10 2019 005876-5 A2

Código 6.7 - Outras Exigências
(22) 25/03/2019
(71) CELESC DISTRIBUIÇÃO S.A. (BR/SC)
O requerente apresentou quadro com 09 reivindicações conforme quadro apresentado antes do pedido de exame na petição 870190028482 de 25/03/2019. O prazo para o pagamento do pedido de exame expirou em 22/06/2022, sendo publicado o despacho 11.1 na RPI 2687 de 05/07/2022. Através da petição 800220290616 de 23/08/2022 foi pago o pedido de exame equivalente até 10 reivindicações e com desconto para Órgão Público, com o valor pago de R$ 236,00 (Duzentos e Trinta e Seis Reais). Adicionalmente através da petição 800220290617 de 23/08/2022 foi pago o pedido de desarquivamento e com desconto para Órgão Público, com o valor pago de R$ 176,00 (Cento e Setenta e Seis Reais). O requerente do pedido é ?CELESC DISTRIBUIÇÃO S.A.? (Pessoa Jurídica, de acordo com a qualificação selecionado pelo Depositante no momento do peticionamento da petição de depósito inicial). Adicionalmente em consulta ao CNPJ do mesmo no site da Receita Federal não existe menção de se tratar de um Órgão Público e está classificado no mesmo como ?203-8 - Sociedade de Economia Mista?. Observa-se que um dos requerentes não faz jus as condições de desconto aplicadas pelas Portaria MDIC nº 39 de 07/03/2014, Portaria ME n° 516 de 24/09/2019 e Resolução INPI nº 251 de 02/10/2019. Sendo considerado que no momento do pagamento do pedido de exame o valor correto seria de R$ 590,00 (Quinhentos e Noventa Reais) e o pagamento do pedido de desarquivamento o valor correto seria de R$ 440,00 (Quatrocentos e Quarenta Reais). Para que possa ser aceito a solicitação de desarquivamento feita: 1) Complemente o pedido de exame (GRU com código de serviço 800) de acordo com a tabela de retribuições vigente no momento do cumprimento da exigência para um pedido de Patente de Invenção com até 10 reivindicações e sem desconto ou apresente documentação esclarecendo a qualificação do Depositante. 2) Também efetue o complemento do pedido de desarquivamento (GRU com código de serviço 800) de acordo com a tabela de retribuições vigente no momento do cumprimento da exigência para um pedido de desarquivamento sem desconto ou apresente documentação esclarecendo a qualificação do Depositante. 3) Apresente a GRU de complementação ou esclarecimento contendo o nosso número da GRU de complementação via o peticionamento de uma GRU de cumprimento de exigência em 1ª instância (GRU com código de serviço 207). Salienta-se que antes de emitir as GRUs solicitadas acima e não se contestando a aplicação do desconto se deve alterar a qualificação do

usuário no sistema PAG. Observa-se também que deve ser verificado se existe necessidade de complementar as demais GRUs/Petições já apresentadas. De acordo com art. 2° da Instrução Normativa INPI/DIRPA Nº 03 de 30/09/2016 e art. 36 da Lei 9.279 de 14/05/1996 em caso de não cumprimento da exigência no prazo legal o pedido será arquivado definitivamente.

---

(21) BR 11 2016 030995-2 A2

Código 6.7 - Outras Exigências
(22) 01/07/2015
(71) EVAPCO, INC. (US)

---

(21) BR 11 2019 012083-1 A2

Código 6.7 - Outras Exigências
(22) 06/11/2017
(71) TAIZHOU YONGPAI PACK EQUIPMENT CO., LTD. (CN)

---

(21) BR 11 2020 009026-3 A2

Código 6.7 - Outras Exigências
(22) 06/11/2017
(71) KHALIFA UNIVERSITY OF SCIENCE AND TECHNOLOGY (AE)
Para que seja aceita a petição de exame Nº 800200358511 de 04/11/2020 (GRU 29409161925758795) apresente complementação da retribuição de exame para valor sem desconto, uma vez que o depositante não faz jus ao mesmo, conforme tabela vigente.

---

(21) BR 12 2020 008364-6 A2

Código 6.7 - Outras Exigências
(22) 11/03/2016
(62) BR 11 2017 018365-0 11/03/2016
(71) BRISTOL-MYERS SQUIBB COMPANY (US)

---

(21) BR 20 2020 004986-6 U2

Código 6.7 - Outras Exigências
(22) 12/03/2020
(71) VITOR BARCELLOS PELETTI (BR/SC)
Para que a petição nº 870220066909 de 28/07/2022 seja conhecida, deverá ser apresentado documento de procuração outorgado pelo depositante, no original ou cópia autenticada, dando-lhe poderes para desistir o pedido de patente.

Código 6.10 - Republicação

Republicação da publicação de qualquer um dos subitens anteriores por ter sido efetuada com incorreção.

---

(21) BR 12 2019 024673-4 A2

Código 6.10 - Republicação

(22) 01/12/2014

(62) BR 11 2016 011111-7 01/12/2014

(71) BOEHRINGER INGELHEIM VETMEDICA GMBH (DE)

O presente pedido teve uma parecer de exigência notificado na RPI n° 2692 de 09/08/2022. Ocorre que o exame de mérito não levou em consideração a via apresentada ao INPI em 22/11/2019 por meio da petição 870190121830 e, por essa razão, o parecer técnicoprecisou ser reelaborado. Assim, a referida publicação será republicada.

Código 6.21 - Exigência preliminar - pedidos com buscas realizadas por outros Escritórios de Patentes

Suspensão do andamento do pedido de patente que, para instrução regular, aguardará o atendimento ou contestação das exigências formuladas. O depositante poderá obter o parecer através do endereço eletrônico www.inpi.gov.br - Acesso rápido - Faça uma busca - Patente. Para acessar, cadastre-se no Portal do INPI e use login e senha. A não manifestação do depositante no prazo de 90 (noventa) dias desta data acarretará o arquivamento definitivo do pedido.

---

(21) BR 10 2014 031270-6 A2

Código 6.21 - Exigência preliminar - pedidos com buscas realizadas por outros Escritórios de Patentes
(22) 12/12/2014
(51) A61B 5/053 (2006.01)
(71) TIMPEL S.A. (BR/SP)

---

(21) BR 10 2014 031274-9 A2

Código 6.21 - Exigência preliminar - pedidos com buscas realizadas por outros Escritórios de Patentes
(22) 12/12/2014
(71) TIMPEL S.A. (BR/SP)

---

(21) BR 10 2016 026385-9 A2

Código 6.21 - Exigência preliminar - pedidos com buscas realizadas por outros Escritórios de Patentes
(22) 10/11/2016
(51) B64D 11/00 (2006.01)
(71) GOODRICH LIGHTING SYSTEMS GMBH (DE)

---

(21) BR 11 2014 000646-6 A2

Código 6.21 - Exigência preliminar - pedidos com buscas realizadas por outros Escritórios de Patentes
(22) 29/06/2012
(51) H02H 7/16 (2006.01)
(71) CHINA EPRI SCIENCE & TECHINOLOGY CO., LTD (CN) ; CHINA ELECTRIC POWER RESEARCH INSTITUTE (CN) ; STATE GRID CORPORATION OF CHINA (CN) ; STATE GRID SMART GRID RESEARCH INSTITUTE (CN)

---

(21) BR 12 2017 027991-2 A2

Código 6.21 - Exigência preliminar - pedidos com buscas realizadas por outros Escritórios de Patentes
(22) 04/02/2015
(51) G10L 21/038 (2006.01)
(71) KONINKLIJKE PHILIPS N.V. (NL)

---

(21) BR 12 2017 028041-4 A2

Código 6.21 - Exigência preliminar - pedidos com buscas realizadas por outros

	Escritórios de Patentes (22) 04/02/2015 (51) G10L 21/038 (2006.01) (71) KONINKLIJKE PHILIPS N.V. (NL)
(21) BR 12 2017 028149-6 A2	Código 6.21 - Exigência preliminar - pedidos com buscas realizadas por outros Escritórios de Patentes (22) 04/02/2015 (51) G10L 21/038 (2006.01) (71) KONINKLIJKE PHILIPS N.V. (NL)
(21) BR 12 2018 012705-8 A2	Código 6.21 - Exigência preliminar - pedidos com buscas realizadas por outros Escritórios de Patentes (22) 22/06/2015 (51) G10L 19/008 (2006.01), H04S 7/00 (2006.01) (71) DOLBY INTERNATIONAL AB (NL)
(21) BR 12 2019 002627-0 A2	Código 6.21 - Exigência preliminar - pedidos com buscas realizadas por outros Escritórios de Patentes (22) 12/02/2016 (51) E02F 3/00 (2006.01), E02F 9/26 (2006.01) (71) ESCO GROUP LLC (US)
(21) BR 12 2019 002628-9 A2	Código 6.21 - Exigência preliminar - pedidos com buscas realizadas por outros Escritórios de Patentes (22) 12/02/2016 (51) E02F 3/00 (2006.01), E02F 9/26 (2006.01) (71) ESCO GROUP LLC (US)
(21) BR 12 2019 002630-0 A2	Código 6.21 - Exigência preliminar - pedidos com buscas realizadas por outros Escritórios de Patentes (22) 12/02/2016 (51) E02F 3/00 (2006.01), E02F 9/26 (2006.01) (71) ESCO GROUP LLC (US)
(21) BR 12 2019 002632-7 A2	Código 6.21 - Exigência preliminar - pedidos com buscas realizadas por outros Escritórios de Patentes (22) 12/02/2016 (51) E02F 3/00 (2006.01), E02F 9/26 (2006.01) (71) ESCO GROUP LLC (US)
(21) BR 12 2019 002633-5 A2	Código 6.21 - Exigência preliminar - pedidos com buscas realizadas por outros Escritórios de Patentes

	(22) 12/02/2016 (51) E02F 3/00 (2006.01), E02F 9/26 (2006.01) (71) ESCO GROUP LLC (US)
(21) BR 12 2019 013525-8 A2	Código 6.21 - Exigência preliminar - pedidos com buscas realizadas por outros Escritórios de Patentes (22) 13/05/2015 (51) G06T 1/20 (2006.01), G06T 1/60 (2006.01) (71) INTEL CORPORATION (US)
(21) BR 12 2019 018152-7 A2	Código 6.21 - Exigência preliminar - pedidos com buscas realizadas por outros Escritórios de Patentes (22) 30/09/2016 (51) G03G 15/00 (2006.01), G03G 21/18 (2006.01) (71) CANON KABUSHIKI KAISHA (JP)
(21) BR 12 2019 018154-3 A2	Código 6.21 - Exigência preliminar - pedidos com buscas realizadas por outros Escritórios de Patentes (22) 30/09/2016 (51) G03G 15/00 (2006.01), G03G 21/18 (2006.01) (71) CANON KABUSHIKI KAISHA (JP)
(21) BR 12 2019 018870-0 A2	Código 6.21 - Exigência preliminar - pedidos com buscas realizadas por outros Escritórios de Patentes (22) 07/10/2016 (51) G10L 19/16 (2006.01), G10L 19/008 (2006.01), G10L 19/24 (2006.01) (71) DOLBY INTERNATIONAL AB (NL)
(21) BR 12 2019 018962-5 A2	Código 6.21 - Exigência preliminar - pedidos com buscas realizadas por outros Escritórios de Patentes (22) 07/10/2016 (51) G10L 19/008 (2006.01), G10L 19/24 (2006.01), H04S 7/00 (2006.01) (71) DOLBY INTERNATIONAL AB (NL)
(21) BR 12 2019 018964-1 A2	Código 6.21 - Exigência preliminar - pedidos com buscas realizadas por outros Escritórios de Patentes (22) 07/10/2016 (51) G10L 19/008 (2006.01), G10L 19/24 (2006.01), H04S 7/00 (2006.01) (71) DOLBY INTERNATIONAL AB (NL)
(21) BR 12 2019 020650-3 A2	Código 6.21 - Exigência preliminar - pedidos com buscas realizadas por outros Escritórios de Patentes (22) 07/10/2016

	(51) G10L 19/16 (2006.01), G10L 19/008 (2006.01), H04S 3/00 (2006.01) (71) DOLBY INTERNATIONAL AB (NL)
(21) BR 12 2019 025283-1 A2	Código 6.21 - Exigência preliminar - pedidos com buscas realizadas por outros Escritórios de Patentes (22) 10/06/2015 (51) G06T 5/50 (2006.01), G02B 27/01 (2006.01) (71) INTEL CORPORATION (US)
(21) BR 13 2013 015416-3 E2	Código 6.21 - Exigência preliminar - pedidos com buscas realizadas por outros Escritórios de Patentes (22) 19/06/2013 (51) F24F 3/16 (2006.01) (71) ECOQUEST DO BRASIL - COM, IMPOR, EXPOR E SERV PARA PURIF DE AR E ÁGUA LTDA (BR/SP)

Código 6.22 - Exigência preliminar - pedidos sem buscas realizadas por outros Escritórios de Patentes

Suspensão do andamento do pedido de patente que, para instrução regular, aguardará o atendimento ou contestação das exigências formuladas. O depositante poderá obter o parecer através do endereço eletrônico www.inpi.gov.br - Acesso rápido - Faça uma busca - Patente. Para acessar, cadastre-se no Portal do INPI e use login e senha. A não manifestação do depositante no prazo de 90 (noventa) dias desta data acarretará o arquivamento definitivo do pedido.

---

(21) BR 10 2014 030941-1 A2

Código 6.22 - Exigência preliminar - pedidos sem buscas realizadas por outros Escritórios de Patentes
(22) 10/12/2014
(51) A61N 1/02 (2006.01), A61B 5/22 (2006.01), A61B 5/11 (2006.01), A61B 5/00 (2006.01)
(71) UNIVERSIDADE FEDERAL DO RIO GRANDE DO SUL (BR/RS) ; HOSPITAL DE CLINICAS DE PORTO ALEGRE (BR/RS)

---

(21) BR 10 2015 011187-8 A8

Código 6.22 - Exigência preliminar - pedidos sem buscas realizadas por outros Escritórios de Patentes
(22) 15/05/2015
(51) G01V 3/36 (2006.01), E21B 47/13 (2006.01)
(71) UNIVERSIDADE ESTADUAL DE CAMPINAS - UNICAMP (BR/SP) ; PETRÓLEO BRASILEIRO S/A (BR/RJ)

---

(21) BR 10 2015 025183-1 A2

Código 6.22 - Exigência preliminar - pedidos sem buscas realizadas por outros Escritórios de Patentes
(22) 01/10/2015
(51) G01V 3/02 (2006.01), G01F 1/66 (2006.01), G01R 17/10 (2006.01)
(71) UNIVERSIDADE FEDERAL DO RIO GRANDE DO NORTE (BR/RN)

---

(21) BR 10 2016 002291-6 A2

Código 6.22 - Exigência preliminar - pedidos sem buscas realizadas por outros Escritórios de Patentes
(22) 02/02/2016
(51) A61B 90/90 (2006.01)
(71) SYNERGY TECNOLOGIA EM SISTEMAS LTDA. (BR/SP)

---

(21) BR 10 2016 019691-4 A2

Código 6.22 - Exigência preliminar - pedidos sem buscas realizadas por outros Escritórios de Patentes
(22) 25/08/2016
(51) E01F 9/615 (2006.01), G09F 13/00 (2006.01)
(71) VOLNEI LUCIANO GRUETZMACHER (BR/SC)

(21) BR 10 2016 030062-2 A2

Código 6.22 - Exigência preliminar - pedidos sem buscas realizadas por outros Escritórios de Patentes

(22) 20/12/2016

(51) C07C 237/00 (2006.01), A61K 31/235 (2006.01), A61P 31/10 (2006.01)

(71) UNIVERSIDADE FEDERAL DA PARAIBA (BR/PB)

Código 6.23 - Exigência preliminar - pedidos com buscas realizadas por outros Escritórios de Patentes

Suspensão do andamento do pedido de patente que, para instrução regular, aguardará o atendimento ou contestação das exigências formuladas. O depositante poderá obter o parecer através do endereço eletrônico www.inpi.gov.br - Acesso rápido - Faça uma busca - Patente. Para acessar, cadastre-se no Portal do INPI e use login e senha. A não manifestação do depositante no prazo de 90 (noventa) dias desta data acarretará o arquivamento definitivo do pedido.

---

(21) BR 10 2018 000109-4 A2

Código 6.23 - Exigência preliminar - pedidos com buscas realizadas por outros Escritórios de Patentes
(22) 03/01/2018
(51) F03D 7/04 (2006.01), F03D 1/06 (2006.01)
(71) GENERAL ELECTRIC COMPANY (US)

---

(21) BR 10 2018 000193-0 A2

Código 6.23 - Exigência preliminar - pedidos com buscas realizadas por outros Escritórios de Patentes
(22) 04/01/2018
(51) F02D 19/02 (2006.01), F02D 19/06 (2006.01), F02D 23/00 (2006.01)
(71) TOYOTA JIDOSHA KABUSHIKI KAISHA (JP)

---

(21) BR 10 2018 000554-5 A2

Código 6.23 - Exigência preliminar - pedidos com buscas realizadas por outros Escritórios de Patentes
(22) 10/01/2018
(51) B66C 23/62 (2006.01)
(71) TADANO MANTIS CORPORATION (US)

---

(21) BR 10 2018 000740-8 A2

Código 6.23 - Exigência preliminar - pedidos com buscas realizadas por outros Escritórios de Patentes
(22) 12/01/2018
(51) F15B 1/26 (2006.01), F15B 21/04 (2006.01), F16N 19/00 (2006.01)
(71) MAN TRUCK & BUS AG (DE)

---

(21) BR 10 2018 000779-3 A2

Código 6.23 - Exigência preliminar - pedidos com buscas realizadas por outros Escritórios de Patentes
(22) 15/01/2018
(51) B62D 61/06 (2006.01)
(71) THOMAS SIEBJE (BR/SC)

---

(21) BR 10 2018 000883-8 A2

Código 6.23 - Exigência preliminar - pedidos com buscas realizadas por outros Escritórios de Patentes
(22) 16/01/2018

	(51) B64F 5/10 (2006.01), B23B 35/00 (2006.01), B23B 49/00 (2006.01), B23P 21/00 (2006.01) (71) THE BOEING COMPANY (US)
(21) BR 10 2018 000896-0 A2	Código 6.23 - Exigência preliminar - pedidos com buscas realizadas por outros Escritórios de Patentes (22) 16/01/2018 (51) B30B 9/14 (2006.01) (71) ANDRITZ AG (AT)
(21) BR 10 2018 001123-5 A2	Código 6.23 - Exigência preliminar - pedidos com buscas realizadas por outros Escritórios de Patentes (22) 19/01/2018 (51) F01L 1/047 (2006.01), F01L 13/00 (2006.01) (71) HONDA MOTOR CO., LTD. (JP)
(21) BR 10 2018 001358-0 A2	Código 6.23 - Exigência preliminar - pedidos com buscas realizadas por outros Escritórios de Patentes (22) 23/01/2018 (51) F04D 17/12 (2006.01), F04D 29/08 (2006.01), F04D 29/42 (2006.01), F25J 1/00 (2006.01), F25J 1/02 (2006.01) (71) NUOVO PIGNONE TECNOLOGIE SRL (IT)
(21) BR 10 2018 001388-2 A2	Código 6.23 - Exigência preliminar - pedidos com buscas realizadas por outros Escritórios de Patentes (22) 23/01/2018 (51) B60K 6/445 (2006.01), B60K 6/365 (2006.01), B60W 10/06 (2006.01), B60W 10/08 (2006.01), B60W 20/10 (2006.01), F16H 3/72 (2006.01), B60W 20/15 (2006.01), F16H 48/10 (2006.01) (71) TOYOTA JIDOSHA KABUSHIKI KAISHA (JP)
(21) BR 10 2018 001481-1 A2	Código 6.23 - Exigência preliminar - pedidos com buscas realizadas por outros Escritórios de Patentes (22) 24/01/2018 (51) B26D 7/08 (2006.01), B23Q 1/62 (2006.01), B26F 1/38 (2006.01) (71) COMELZ S.P.A (IT)
(21) BR 10 2018 001521-4 A2	Código 6.23 - Exigência preliminar - pedidos com buscas realizadas por outros Escritórios de Patentes (22) 24/01/2018 (51) F16H 48/08 (2006.01), F16H 48/42 (2006.01) (71) ARVINMERITOR TECHNOLOGY, LLC. (US)

(21) BR 10 2018 001557-5 A2	Código 6.23 - Exigência preliminar - pedidos com buscas realizadas por outros Escritórios de Patentes (22) 24/01/2018 (51) F02B 77/00 (2006.01), H05K 7/20 (2006.01), H05K 5/00 (2006.01) (71) MAN TRUCK & BUS AG (DE)
(21) BR 10 2018 001586-9 A2	Código 6.23 - Exigência preliminar - pedidos com buscas realizadas por outros Escritórios de Patentes (22) 25/01/2018 (51) B64D 13/02 (2006.01), B64D 13/06 (2006.01) (71) HAMILTON SUNDSTRAND CORPORATION (US)
(21) BR 10 2018 001600-8 A2	Código 6.23 - Exigência preliminar - pedidos com buscas realizadas por outros Escritórios de Patentes (22) 25/01/2018 (51) B64D 13/02 (2006.01), B64D 13/06 (2006.01) (71) HAMILTON SUNDSTRAND CORPORATION (US)
(21) BR 10 2018 001608-3 A2	Código 6.23 - Exigência preliminar - pedidos com buscas realizadas por outros Escritórios de Patentes (22) 25/01/2018 (51) B02C 17/16 (2006.01), B02C 17/22 (2006.01), B02C 17/00 (2006.01), B02C 17/10 (2006.01) (71) NETZSCH-FEINMAHLTECHNIK GMBH (DE)
(21) BR 10 2018 001617-2 A2	Código 6.23 - Exigência preliminar - pedidos com buscas realizadas por outros Escritórios de Patentes (22) 25/01/2018 (51) B64D 13/02 (2006.01), B64D 13/06 (2006.01) (71) HAMILTON SUNDSTRAND CORPORATION (US)
(21) BR 10 2018 001618-0 A2	Código 6.23 - Exigência preliminar - pedidos com buscas realizadas por outros Escritórios de Patentes (22) 25/01/2018 (51) F16D 63/00 (2006.01), B64C 25/44 (2006.01), F16H 1/32 (2006.01), F16H 55/08 (2006.01) (71) THE BOEING COMPANY (US)
(21) BR 10 2018 001631-8 A2	Código 6.23 - Exigência preliminar - pedidos com buscas realizadas por outros Escritórios de Patentes (22) 25/01/2018 (51) B64F 5/10 (2006.01), B25J 5/02 (2006.01), B25J 19/00 (2006.01), E04G 1/28 (2006.01), B25H 5/00 (2006.01)

	(71) THE BOEING COMPANY (US)
(21) BR 10 2018 001641-5 A2	Código 6.23 - Exigência preliminar - pedidos com buscas realizadas por outros Escritórios de Patentes (22) 25/01/2018 (51) B62M 25/04 (2006.01), F16D 13/52 (2006.01) (71) YAMAHA HATSUDOKI KABUSHIKI KAISHA (JP)
(21) BR 10 2018 001664-4 A2	Código 6.23 - Exigência preliminar - pedidos com buscas realizadas por outros Escritórios de Patentes (22) 26/01/2018 (51) A61F 2/07 (2006.01), A61F 2/82 (2006.01), A61F 2/966 (2006.01), A61F 2/06 (2006.01) (71) DEPUY SYNTHES PRODUCTS, INC. (US)
(21) BR 10 2018 001668-7 A2	Código 6.23 - Exigência preliminar - pedidos com buscas realizadas por outros Escritórios de Patentes (22) 26/01/2018 (51) B60D 1/01 (2006.01), B60D 1/24 (2006.01) (71) DEERE & COMPANY (US)
(21) BR 10 2018 001671-7 A2	Código 6.23 - Exigência preliminar - pedidos com buscas realizadas por outros Escritórios de Patentes (22) 26/01/2018 (51) B60D 1/01 (2006.01), B60D 1/24 (2006.01) (71) DEERE & COMPANY (US)
(21) BR 10 2018 001673-3 A2	Código 6.23 - Exigência preliminar - pedidos com buscas realizadas por outros Escritórios de Patentes (22) 26/01/2018 (51) B60D 1/01 (2006.01), B60D 1/24 (2006.01) (71) DEERE & COMPANY (US)
(21) BR 10 2018 001677-6 A2	Código 6.23 - Exigência preliminar - pedidos com buscas realizadas por outros Escritórios de Patentes (22) 26/01/2018 (51) B60D 1/01 (2006.01), B60D 1/24 (2006.01) (71) DEERE & COMPANY (US)
(21) BR 10 2018 001689-0 A2	Código 6.23 - Exigência preliminar - pedidos com buscas realizadas por outros Escritórios de Patentes (22) 26/01/2018 (51) F16H 25/06 (2006.01), F16H 49/00 (2006.01), F16H 55/08 (2006.01)

	(71) WITTENSTEIN SE (DE)
(21) BR 10 2018 002111-7 A2	Código 6.23 - Exigência preliminar - pedidos com buscas realizadas por outros Escritórios de Patentes (22) 31/01/2018 (51) B64C 25/02 (2006.01) (71) THE BOEING COMPANY (US)
(21) BR 10 2018 002165-6 A2	Código 6.23 - Exigência preliminar - pedidos com buscas realizadas por outros Escritórios de Patentes (22) 31/01/2018 (51) F02F 11/00 (2006.01), F16J 15/12 (2006.01), F01M 13/04 (2006.01), F16J 15/08 (2006.01) (71) MAN TRUCK & BUS AG (DE)
(21) BR 10 2018 002387-0 A2	Código 6.23 - Exigência preliminar - pedidos com buscas realizadas por outros Escritórios de Patentes (22) 05/02/2018 (51) F16F 3/04 (2006.01), F16F 1/12 (2006.01) (71) GENERAL KINEMATICS CORPORATION (US)
(21) BR 10 2018 002478-7 A2	Código 6.23 - Exigência preliminar - pedidos com buscas realizadas por outros Escritórios de Patentes (22) 06/02/2018 (51) F17C 1/16 (2006.01), F17C 1/08 (2006.01), B29C 70/30 (2006.01), B29L 31/00 (2006.01) (71) UNITED TECHNOLOGIES CORPORATION (US)
(21) BR 10 2018 002598-8 A2	Código 6.23 - Exigência preliminar - pedidos com buscas realizadas por outros Escritórios de Patentes (22) 07/02/2018 (51) F02F 1/36 (2006.01) (71) YAMAHA HATSUDOKI KABUSHIKI KAISHA (JP)
(21) BR 10 2018 002632-1 A2	Código 6.23 - Exigência preliminar - pedidos com buscas realizadas por outros Escritórios de Patentes (22) 07/02/2018 (51) A61B 34/30 (2006.01), B25J 13/02 (2006.01), A61B 17/00 (2006.01) (71) AVATERAMEDICAL GMBH (DE)
(21) BR 10 2018 002717-4 A2	Código 6.23 - Exigência preliminar - pedidos com buscas realizadas por outros Escritórios de Patentes (22) 08/02/2018

	(51) F23G 5/00 (2006.01), B09C 1/06 (2006.01), F23G 7/00 (2006.01), F27D 11/00 (2006.01), H05H 1/00 (2006.01) (71) ALBERTO CARLOS PEREIRA FILHO (BR/SP)
(21) BR 10 2018 002752-2 A2	Código 6.23 - Exigência preliminar - pedidos com buscas realizadas por outros Escritórios de Patentes (22) 09/02/2018 (51) F02B 19/08 (2006.01), F02B 19/12 (2006.01), F02B 19/18 (2006.01) (71) TOYOTA JIDOSHA KABUSHIKI KAISHA (JP)
(21) BR 10 2018 002797-2 A2	Código 6.23 - Exigência preliminar - pedidos com buscas realizadas por outros Escritórios de Patentes (22) 09/02/2018 (51) B60G 17/04 (2006.01) (71) MAN TRUCK & BUS AG (DE)
(21) BR 10 2018 002947-9 A2	Código 6.23 - Exigência preliminar - pedidos com buscas realizadas por outros Escritórios de Patentes (22) 15/02/2018 (51) F01P 3/02 (2006.01) (71) TOYOTA JIDOSHA KABUSHIKI KAISHA (JP)
(21) BR 10 2018 002953-3 A2	Código 6.23 - Exigência preliminar - pedidos com buscas realizadas por outros Escritórios de Patentes (22) 15/02/2018 (51) F01P 3/02 (2006.01), F01P 7/16 (2006.01) (71) TOYOTA JIDOSHA KABUSHIKI KAISHA (JP)
(21) BR 10 2018 002956-8 A2	Código 6.23 - Exigência preliminar - pedidos com buscas realizadas por outros Escritórios de Patentes (22) 15/02/2018 (51) A61K 31/498 (2006.01), A61K 31/496 (2006.01), A61P 31/14 (2006.01) (71) ABBVIE INC. (US)
(21) BR 10 2018 003028-0 A2	Código 6.23 - Exigência preliminar - pedidos com buscas realizadas por outros Escritórios de Patentes (22) 16/02/2018 (51) B25B 5/14 (2006.01), E02F 9/22 (2006.01), F16L 3/10 (2006.01), F16L 3/18 (2006.01), F16L 3/20 (2006.01), F16L 3/22 (2006.01) (71) DEERE & COMPANY (US)
(21) BR 10 2018 003043-4 A2	Código 6.23 - Exigência preliminar - pedidos com buscas realizadas por outros Escritórios de Patentes

	(22) 16/02/2018 (51) F15B 15/22 (2006.01), F15B 15/14 (2006.01), F16F 9/02 (2006.01) (71) SPECIAL SPRINGS S.R.L. (IT)
(21) BR 10 2018 003239-9 A2	Código 6.23 - Exigência preliminar - pedidos com buscas realizadas por outros Escritórios de Patentes (22) 20/02/2018 (51) F23M 5/02 (2006.01), F23N 5/02 (2006.01), F23D 14/32 (2006.01) (71) AIR PRODUCTS AND CHEMICALS, INC (US)
(21) BR 10 2018 003280-1 A2	Código 6.23 - Exigência preliminar - pedidos com buscas realizadas por outros Escritórios de Patentes (22) 20/02/2018 (51) B64C 25/58 (2006.01), F16F 9/06 (2006.01), F16F 9/32 (2006.01) (71) GOODRICH CORPORATION (US)
(21) BR 10 2018 003330-1 A2	Código 6.23 - Exigência preliminar - pedidos com buscas realizadas por outros Escritórios de Patentes (22) 21/02/2018 (51) B64C 25/20 (2006.01) (71) THE BOEING COMPANY (US)
(21) BR 10 2018 003345-0 A2	Código 6.23 - Exigência preliminar - pedidos com buscas realizadas por outros Escritórios de Patentes (22) 21/02/2018 (51) B64C 25/20 (2006.01) (71) THE BOEING COMPANY (US)
(21) BR 10 2018 003362-0 A2	Código 6.23 - Exigência preliminar - pedidos com buscas realizadas por outros Escritórios de Patentes (22) 21/02/2018 (51) B64C 25/20 (2006.01) (71) THE BOEING COMPANY (US)
(21) BR 10 2018 003415-4 A2	Código 6.23 - Exigência preliminar - pedidos com buscas realizadas por outros Escritórios de Patentes (22) 21/02/2018 (51) F24F 1/16 (2006.01) (71) LEADING STAND LTD. (TW)
(21) BR 10 2018 003501-0 A2	Código 6.23 - Exigência preliminar - pedidos com buscas realizadas por outros Escritórios de Patentes (22) 22/02/2018

(51) F24F 1/16 (2006.01)
(71) TOYOTA JIDOSHA KABUSHIKI KAISHA (JP)

---

(21) BR 10 2018 003558-4 A2

Código 6.23 - Exigência preliminar - pedidos com buscas realizadas por outros Escritórios de Patentes
(22) 23/02/2018
(51) B64C 1/14 (2006.01), B64D 29/00 (2006.01), F01D 25/32 (2006.01)
(71) THE BOEING COMPANY (US)

---

(21) BR 10 2018 003598-3 A2

Código 6.23 - Exigência preliminar - pedidos com buscas realizadas por outros Escritórios de Patentes
(22) 23/02/2018
(51) B62D 7/18 (2006.01)
(71) ARVINMERITOR TECHNOLOGY, LLC. (US)

---

(21) BR 10 2018 003600-9 A2

Código 6.23 - Exigência preliminar - pedidos com buscas realizadas por outros Escritórios de Patentes
(22) 23/02/2018
(51) F16D 11/14 (2006.01), F16D 23/14 (2006.01), B23F 15/06 (2006.01)
(71) ARVINMERITOR TECHNOLOGY, LLC. (US)

---

(21) BR 10 2018 003602-5 A2

Código 6.23 - Exigência preliminar - pedidos com buscas realizadas por outros Escritórios de Patentes
(22) 23/02/2018
(51) B60K 17/36 (2006.01), B60B 35/12 (2006.01), B60B 35/14 (2006.01), B60G 5/00 (2006.01), B60K 17/16 (2006.01), F16H 37/08 (2006.01)
(71) ARVINMERITOR TECHNOLOGY, LLC. (US)

---

(21) BR 10 2018 003982-2 A2

Código 6.23 - Exigência preliminar - pedidos com buscas realizadas por outros Escritórios de Patentes
(22) 28/02/2018
(51) F01M 11/10 (2006.01), G01M 15/09 (2006.01)
(71) MAN TRUCK & BUS AG (DE)

---

(21) BR 10 2018 004022-7 A2

Código 6.23 - Exigência preliminar - pedidos com buscas realizadas por outros Escritórios de Patentes
(22) 28/02/2018
(51) F04B 9/113 (2006.01), F04B 7/02 (2006.01)
(71) PISTONPOWER APS (DK)

---

(21) BR 10 2018 004035-9 A2

Código 6.23 - Exigência preliminar - pedidos com buscas realizadas por outros Escritórios de Patentes
(22) 28/02/2018

	(51) F15B 3/00 (2006.01), F04B 7/02 (2006.01), F04B 9/105 (2006.01) (71) PISTONPOWER APS (DK)
(21) BR 10 2018 004043-0 A2	Código 6.23 - Exigência preliminar - pedidos com buscas realizadas por outros Escritórios de Patentes (22) 28/02/2018 (51) B60T 15/50 (2006.01), B60T 10/04 (2006.01), B60T 13/14 (2006.01), B60T 13/22 (2006.01), B60T 15/02 (2006.01), B62D 33/077 (2006.01) (71) CNH INDUSTRIAL AMERICA LLC (US)
(21) BR 10 2018 004071-5 A2	Código 6.23 - Exigência preliminar - pedidos com buscas realizadas por outros Escritórios de Patentes (22) 28/02/2018 (51) B64F 5/60 (2006.01), B64F 1/36 (2006.01), B64F 5/40 (2006.01) (71) THE BOEING COMPANY (US)
(21) BR 10 2018 004259-9 A2	Código 6.23 - Exigência preliminar - pedidos com buscas realizadas por outros Escritórios de Patentes (22) 02/03/2018 (51) B60S 1/58 (2006.01) (71) MITSUBISHI JIDOSHA KOGYO KABUSHIKI KAISHA (JP) ; MITSUBISHI JIDOSHA ENGINEERING KABUSHIKI KAISHA (JP)
(21) BR 10 2018 004269-6 A2	Código 6.23 - Exigência preliminar - pedidos com buscas realizadas por outros Escritórios de Patentes (22) 02/03/2018 (51) B60K 17/16 (2006.01), F16H 37/08 (2006.01) (71) MERITOR DO BRASIL SISTEMAS AUTOMOTIVOS LTDA. (BR/SP)
(21) BR 10 2018 004298-0 A2	Código 6.23 - Exigência preliminar - pedidos com buscas realizadas por outros Escritórios de Patentes (22) 02/03/2018 (51) F15D 1/02 (2006.01), G01F 15/00 (2006.01), G01F 1/00 (2006.01), G01F 1/76 (2006.01) (71) MAN TRUCK & BUS AG (DE)
(21) BR 10 2018 004360-9 A2	Código 6.23 - Exigência preliminar - pedidos com buscas realizadas por outros Escritórios de Patentes (22) 05/03/2018 (51) B66C 23/62 (2006.01), E02F 3/06 (2006.01), E21B 7/00 (2006.01) (71) TADANO MANTIS CORPORATION (US)
(21) BR 10 2018 004431-1 A2	Código 6.23 - Exigência preliminar - pedidos com buscas realizadas por outros

	Escritórios de Patentes (22) 06/03/2018 (51) B64C 25/20 (2006.01), B64C 25/60 (2006.01), B64C 25/00 (2006.01), F16F 9/18 (2006.01), F16F 9/32 (2006.01) (71) THE BOEING COMPANY (US)
(21) BR 10 2018 004510-5 A2	Código 6.23 - Exigência preliminar - pedidos com buscas realizadas por outros Escritórios de Patentes (22) 07/03/2018 (51) B64D 11/06 (2006.01), B60N 2/888 (2006.01) (71) AMI INDUSTRIES, INC. (US)
(21) BR 10 2018 004655-1 A2	Código 6.23 - Exigência preliminar - pedidos com buscas realizadas por outros Escritórios de Patentes (22) 08/03/2018 (51) B60K 17/00 (2006.01), F16H 57/02 (2006.01), F16C 3/00 (2006.01), F16H 37/02 (2006.01), F16H 57/021 (2006.01) (71) ARVINMERITOR TECHNOLOGY, LLC. (US)
(21) BR 10 2018 004703-5 A2	Código 6.23 - Exigência preliminar - pedidos com buscas realizadas por outros Escritórios de Patentes (22) 09/03/2018 (51) B64D 11/00 (2006.01), B60Q 3/30 (2006.01) (71) THE BOEING COMPANY (US)
(21) BR 10 2018 004714-0 A2	Código 6.23 - Exigência preliminar - pedidos com buscas realizadas por outros Escritórios de Patentes (22) 09/03/2018 (51) F17C 1/02 (2006.01), F17C 1/04 (2006.01), F17C 13/08 (2006.01), F16J 12/00 (2006.01), F17C 13/06 (2006.01) (71) CROMPTON TECHNOLOGY GROUP LIMITED (GB)
(21) BR 10 2018 005341-8 A2	Código 6.23 - Exigência preliminar - pedidos com buscas realizadas por outros Escritórios de Patentes (22) 19/03/2018 (51) B60K 17/16 (2006.01), B60K 5/12 (2006.01) (71) TOYOTA JIDOSHA KABUSHIKI KAISHA (JP)
(21) BR 10 2018 005346-9 A2	Código 6.23 - Exigência preliminar - pedidos com buscas realizadas por outros Escritórios de Patentes (22) 19/03/2018 (51) F01N 3/28 (2006.01) (71) HONDA MOTOR CO., LTD. (JP)

(21) BR 10 2018 005451-1 A2	Código 6.23 - Exigência preliminar - pedidos com buscas realizadas por outros Escritórios de Patentes (22) 20/03/2018 (51) F15B 15/28 (2006.01), G01D 5/246 (2006.01) (71) GIULIANI S.R.L. (IT) ; OPTOELETTRONICA ITALIA S.R.L. (IT)
(21) BR 10 2018 005628-0 A2	Código 6.23 - Exigência preliminar - pedidos com buscas realizadas por outros Escritórios de Patentes (22) 21/03/2018 (51) F16H 1/32 (2006.01) (71) THE BOEING COMPANY (US)
(21) BR 10 2018 005635-2 A2	Código 6.23 - Exigência preliminar - pedidos com buscas realizadas por outros Escritórios de Patentes (22) 21/03/2018 (51) F01L 1/047 (2006.01), F01L 1/344 (2006.01), F01L 13/06 (2006.01), F02B 75/02 (2006.01), F02D 13/00 (2006.01) (71) SCANIA CV AB (SE)
(21) BR 10 2018 006007-4 A2	Código 6.23 - Exigência preliminar - pedidos com buscas realizadas por outros Escritórios de Patentes (22) 26/03/2018 (51) B60H 1/00 (2006.01), B60L 15/20 (2006.01) (71) TOYOTA JIDOSHA KABUSHIKI KAISHA (JP) ; DENSO CORPORATION (JP)
(21) BR 10 2018 006042-2 A2	Código 6.23 - Exigência preliminar - pedidos com buscas realizadas por outros Escritórios de Patentes (22) 26/03/2018 (51) F01P 3/20 (2006.01), C09K 5/20 (2006.01) (71) TOYOTA JIDOSHA KABUSHIKI KAISHA (JP)
(21) BR 10 2018 006143-7 A2	Código 6.23 - Exigência preliminar - pedidos com buscas realizadas por outros Escritórios de Patentes (22) 27/03/2018 (51) F01L 1/047 (2006.01), F01L 13/06 (2006.01), F01L 1/08 (2006.01) (71) MAN TRUCK & BUS AG (DE)
(21) BR 10 2018 006185-2 A2	Código 6.23 - Exigência preliminar - pedidos com buscas realizadas por outros Escritórios de Patentes (22) 27/03/2018 (51) F01D 25/24 (2006.01), B32B 15/14 (2006.01), F01D 21/04 (2006.01), F02C

	7/05 (2006.01) (71) THE BOEING COMPANY (US)
(21) BR 10 2018 006195-0 A2	Código 6.23 - Exigência preliminar - pedidos com buscas realizadas por outros Escritórios de Patentes (22) 27/03/2018 (51) F01D 21/04 (2006.01), F04D 29/52 (2006.01), B64D 27/20 (2006.01), B64D 29/06 (2006.01) (71) THE BOEING COMPANY (US)
(21) BR 10 2018 006273-5 A2	Código 6.23 - Exigência preliminar - pedidos com buscas realizadas por outros Escritórios de Patentes (22) 28/03/2018 (51) B64C 1/36 (2006.01) (71) THE BOEING COMPANY (US)
(21) BR 10 2018 006318-9 A2	Código 6.23 - Exigência preliminar - pedidos com buscas realizadas por outros Escritórios de Patentes (22) 28/03/2018 (51) B64C 13/00 (2006.01), G01S 13/74 (2006.01) (71) HAMILTON SUNDSTRAND CORPORATION (US)
(21) BR 10 2018 006329-4 A2	Código 6.23 - Exigência preliminar - pedidos com buscas realizadas por outros Escritórios de Patentes (22) 28/03/2018 (51) F17C 13/00 (2006.01), C09D 5/00 (2006.01) (71) UNITED TECHNOLOGIES CORPORATION (US)
(21) BR 10 2018 006746-0 A2	Código 6.23 - Exigência preliminar - pedidos com buscas realizadas por outros Escritórios de Patentes (22) 03/04/2018 (51) B64D 37/32 (2006.01) (71) SAFRAN AEROTECHNICS SAS (FR)
(21) BR 10 2018 006840-7 A2	Código 6.23 - Exigência preliminar - pedidos com buscas realizadas por outros Escritórios de Patentes (22) 04/04/2018 (51) F01L 1/12 (2006.01), F01L 1/047 (2006.01) (71) MAN TRUCK & BUS AG (DE)
(21) BR 10 2018 006967-5 A2	Código 6.23 - Exigência preliminar - pedidos com buscas realizadas por outros Escritórios de Patentes (22) 06/04/2018

	(51) F04B 51/00 (2006.01), G01D 11/24 (2006.01), G01D 11/30 (2006.01) (71) ITT MANUFACTURING ENTERPRISES, LLC (US)
(21) BR 10 2018 007295-1 A2	Código 6.23 - Exigência preliminar - pedidos com buscas realizadas por outros Escritórios de Patentes (22) 11/04/2018 (51) F23G 5/027 (2006.01), F23G 5/16 (2006.01), F23G 5/32 (2006.01), F23G 5/44 (2006.01) (71) KWEON, EUNG DU (KR) ; CHAE, JAE OU (KR)
(21) BR 10 2018 007339-7 A2	Código 6.23 - Exigência preliminar - pedidos com buscas realizadas por outros Escritórios de Patentes (22) 12/04/2018 (51) B64D 13/06 (2006.01), B64D 13/02 (2006.01), F24F 5/00 (2006.01) (71) HAMILTON SUNDSTRAND CORPORATION (US)
(21) BR 10 2018 008066-0 A2	Código 6.23 - Exigência preliminar - pedidos com buscas realizadas por outros Escritórios de Patentes (22) 20/04/2018 (51) B60K 6/26 (2006.01), B60K 6/36 (2006.01), B60K 6/40 (2006.01), B60K 6/52 (2006.01), B60K 6/54 (2006.01) (71) TOYOTA JIDOSHA KABUSHIKI KAISHA (JP)
(21) BR 10 2018 008236-1 A2	Código 6.23 - Exigência preliminar - pedidos com buscas realizadas por outros Escritórios de Patentes (22) 24/04/2018 (51) F02M 53/06 (2006.01) (71) TOYOTA JIDOSHA KABUSHIKI KAISHA (JP)
(21) BR 10 2018 008414-3 A2	Código 6.23 - Exigência preliminar - pedidos com buscas realizadas por outros Escritórios de Patentes (22) 26/04/2018 (51) B64C 1/40 (2006.01), B64C 30/00 (2006.01) (71) THE BOEING COMPANY (US)
(21) BR 10 2018 008469-0 A2	Código 6.23 - Exigência preliminar - pedidos com buscas realizadas por outros Escritórios de Patentes (22) 26/04/2018 (51) F01L 1/14 (2006.01) (71) MAN TRUCK & BUS AG (DE)
(21) BR 10 2018 008516-6 A2	Código 6.23 - Exigência preliminar - pedidos com buscas realizadas por outros Escritórios de Patentes

	(22) 27/04/2018 (51) B64C 13/42 (2006.01), B64C 13/50 (2006.01) (71) THE BOEING COMPANY (US)
(21) BR 10 2018 008591-3 A2	Código 6.23 - Exigência preliminar - pedidos com buscas realizadas por outros Escritórios de Patentes (22) 27/04/2018 (51) B24B 47/12 (2006.01), B24B 41/04 (2006.01) (71) KAPP WERKZEUGMASCHINEN GMBH (DE) ; NILES WERKZEUGMASCHINEN GMBH (DE)
(21) BR 10 2018 008883-1 A2	Código 6.23 - Exigência preliminar - pedidos com buscas realizadas por outros Escritórios de Patentes (22) 02/05/2018 (51) B30B 9/24 (2006.01), D21F 1/80 (2006.01) (71) ANDRITZ AG (AT)
(21) BR 10 2018 008986-2 A2	Código 6.23 - Exigência preliminar - pedidos com buscas realizadas por outros Escritórios de Patentes (22) 03/05/2018 (51) B64C 25/58 (2006.01), B64C 25/60 (2006.01) (71) GOODRICH CORPORATION (US)
(21) BR 10 2018 009268-5 A2	Código 6.23 - Exigência preliminar - pedidos com buscas realizadas por outros Escritórios de Patentes (22) 07/05/2018 (51) F01L 1/24 (2006.01), F01L 13/00 (2006.01) (71) MAN TRUCK & BUS SE (DE)
(21) BR 10 2018 009316-9 A2	Código 6.23 - Exigência preliminar - pedidos com buscas realizadas por outros Escritórios de Patentes (22) 08/05/2018 (51) F02D 13/02 (2006.01), B60W 40/06 (2006.01) (71) MAN TRUCK & BUS AG (DE)
(21) BR 10 2018 009328-2 A2	Código 6.23 - Exigência preliminar - pedidos com buscas realizadas por outros Escritórios de Patentes (22) 08/05/2018 (51) F01L 1/047 (2006.01), F01L 13/08 (2006.01) (71) MAN TRUCK & BUS AG (DE)
(21) BR 10 2018 009336-3 A2	Código 6.23 - Exigência preliminar - pedidos com buscas realizadas por outros Escritórios de Patentes

(22) 08/05/2018
(51) B64D 15/12 (2006.01), H05B 3/14 (2006.01), H05B 3/26 (2006.01)
(71) GOODRICH CORPORATION (US)

---

(21) BR 10 2018 009469-6 A2

Código 6.23 - Exigência preliminar - pedidos com buscas realizadas por outros Escritórios de Patentes
(22) 10/05/2018
(51) B02C 18/18 (2006.01), D21D 1/20 (2006.01)
(71) VALMET TECHNOLOGIES OY (FI)

---

(21) BR 10 2018 009496-3 A2

Código 6.23 - Exigência preliminar - pedidos com buscas realizadas por outros Escritórios de Patentes
(22) 10/05/2018
(51) F04C 2/16 (2006.01)
(71) LEISTRITZ PUMPEN GMBH (DE)

---

(21) BR 10 2018 009597-8 A2

Código 6.23 - Exigência preliminar - pedidos com buscas realizadas por outros Escritórios de Patentes
(22) 11/05/2018
(51) B62D 5/04 (2006.01), B62D 5/00 (2006.01)
(71) KA GROUP AG (CH)

---

(21) BR 10 2018 009670-2 A2

Código 6.23 - Exigência preliminar - pedidos com buscas realizadas por outros Escritórios de Patentes
(22) 11/05/2018
(51) F16L 23/12 (2006.01), F16L 23/032 (2006.01)
(71) FMC TECHNOLOGIES DO BRASIL LTDA (BR/RJ)

---

(21) BR 10 2018 009744-0 A2

Código 6.23 - Exigência preliminar - pedidos com buscas realizadas por outros Escritórios de Patentes
(22) 14/05/2018
(51) B63B 27/14 (2006.01), B63B 29/02 (2006.01), B63B 29/20 (2006.01)
(71) OPACMARE S.R.L. (IT)

---

(21) BR 10 2018 009917-5 A2

Código 6.23 - Exigência preliminar - pedidos com buscas realizadas por outros Escritórios de Patentes
(22) 16/05/2018
(51) B64C 3/18 (2006.01), B64C 3/26 (2006.01)
(71) THE BOEING COMPANY (US)

---

(21) BR 10 2018 010109-9 A2

Código 6.23 - Exigência preliminar - pedidos com buscas realizadas por outros Escritórios de Patentes
(22) 18/05/2018

	(51) B27D 3/00 (2006.01), B27L 5/02 (2006.01), F26B 9/04 (2006.01) (71) UPM PLYWOOD OY (FI)
(21) BR 10 2018 010190-0 A2	Código 6.23 - Exigência preliminar - pedidos com buscas realizadas por outros Escritórios de Patentes (22) 18/05/2018 (51) B64C 9/26 (2006.01) (71) THE BOEING COMPANY (US)
(21) BR 10 2018 010210-9 A2	Código 6.23 - Exigência preliminar - pedidos com buscas realizadas por outros Escritórios de Patentes (22) 18/05/2018 (51) B60K 6/00 (2006.01), B60K 6/12 (2006.01) (71) MAN TRUCK & BUS AG (DE)
(21) BR 10 2018 010268-0 A2	Código 6.23 - Exigência preliminar - pedidos com buscas realizadas por outros Escritórios de Patentes (22) 21/05/2018 (51) B60K 6/20 (2006.01), B60R 16/04 (2006.01), G08G 1/16 (2006.01) (71) TOYOTA JIDOSHA KABUSHIKI KAISHA (JP)
(21) BR 10 2018 010297-4 A2	Código 6.23 - Exigência preliminar - pedidos com buscas realizadas por outros Escritórios de Patentes (22) 21/05/2018 (51) F02M 35/10 (2006.01), F16L 59/14 (2006.01), F02F 1/42 (2006.01) (71) MAN TRUCK & BUS AG (DE)
(21) BR 10 2018 010349-0 A2	Código 6.23 - Exigência preliminar - pedidos com buscas realizadas por outros Escritórios de Patentes (22) 22/05/2018 (51) F03D 9/32 (2006.01) (71) SHOU-HSUN LEE (TW) ; CHUN-I LI (TW)
(21) BR 10 2018 010404-7 A2	Código 6.23 - Exigência preliminar - pedidos com buscas realizadas por outros Escritórios de Patentes (22) 22/05/2018 (51) F04B 49/10 (2006.01), F04B 39/12 (2006.01) (71) WHIRLPOOL S.A. (BR/SP)
(21) BR 10 2018 010468-3 A2	Código 6.23 - Exigência preliminar - pedidos com buscas realizadas por outros Escritórios de Patentes (22) 23/05/2018 (51) B64C 25/58 (2006.01), B64C 25/60 (2006.01)

	(71) GOODRICH CORPORATION (US)
(21) BR 10 2018 010470-5 A2	Código 6.23 - Exigência preliminar - pedidos com buscas realizadas por outros Escritórios de Patentes (22) 23/05/2018 (51) B64C 25/60 (2006.01), F16F 9/52 (2006.01) (71) GOODRICH CORPORATION (US)
(21) BR 10 2018 010477-2 A2	Código 6.23 - Exigência preliminar - pedidos com buscas realizadas por outros Escritórios de Patentes (22) 23/05/2018 (51) B64C 25/60 (2006.01), B64F 5/60 (2006.01), F16F 9/52 (2006.01) (71) GOODRICH CORPORATION (US)
(21) BR 10 2018 010641-4 A2	Código 6.23 - Exigência preliminar - pedidos com buscas realizadas por outros Escritórios de Patentes (22) 24/05/2018 (51) B66C 13/06 (2006.01) (71) B&R INDUSTRIAL AUTOMATION GMBH (AT)
(21) BR 10 2018 010733-0 A2	Código 6.23 - Exigência preliminar - pedidos com buscas realizadas por outros Escritórios de Patentes (22) 25/05/2018 (51) B63G 8/22 (2006.01) (71) VOS PROJETOS DE ENGENHARIA LTDA. (BR/SP)
(21) BR 10 2018 010801-8 A2	Código 6.23 - Exigência preliminar - pedidos com buscas realizadas por outros Escritórios de Patentes (22) 28/05/2018 (51) B64C 3/18 (2006.01), B64C 3/20 (2006.01), B64C 3/26 (2006.01), B32B 5/22 (2006.01), F04D 29/66 (2006.01), B29C 70/30 (2006.01), B29C 70/36 (2006.01), F16B 11/00 (2006.01), B29K 105/10 (2006.01), B29L 31/30 (2006.01) (71) THE BOEING COMPANY (US)
(21) BR 10 2018 010841-7 A2	Código 6.23 - Exigência preliminar - pedidos com buscas realizadas por outros Escritórios de Patentes (22) 28/05/2018 (51) F01C 1/00 (2006.01) (71) THE BOEING COMPANY (US)
(21) BR 10 2018 011025-0 A2	Código 6.23 - Exigência preliminar - pedidos com buscas realizadas por outros Escritórios de Patentes (22) 30/05/2018

	(51) F04D 29/28 (2006.01), F04D 29/02 (2006.01), H05B 6/64 (2006.01) (71) MA.TI.KA S.R.L. (IT)
(21) BR 10 2018 011091-8 A2	Código 6.23 - Exigência preliminar - pedidos com buscas realizadas por outros Escritórios de Patentes (22) 30/05/2018 (51) F16C 35/04 (2006.01), F16C 35/06 (2006.01), F16C 35/07 (2006.01), H02S 20/30 (2006.01) (71) SOLTEC ENERGÍAS RENOVABLES, S.L. (ES)
(21) BR 10 2018 011383-6 A2	Código 6.23 - Exigência preliminar - pedidos com buscas realizadas por outros Escritórios de Patentes (22) 05/06/2018 (51) B60K 17/22 (2006.01), B60R 19/26 (2006.01), F16C 3/02 (2006.01) (71) TOYOTA JIDOSHA KABUSHIKI KAISHA (JP)
(21) BR 10 2018 011399-2 A2	Código 6.23 - Exigência preliminar - pedidos com buscas realizadas por outros Escritórios de Patentes (22) 05/06/2018 (51) B60K 17/12 (2006.01), B60K 17/16 (2006.01) (71) MAN TRUCK & BUS AG (DE)
(21) BR 10 2018 011553-7 A2	Código 6.23 - Exigência preliminar - pedidos com buscas realizadas por outros Escritórios de Patentes (22) 07/06/2018 (51) F25B 5/02 (2006.01) (71) EMBRACO INDÚSTRIA DE COMPRESSORES E SOLUÇÕES EM REFRIGERAÇÃO LTDA. (BR/SC)
(21) BR 10 2018 011682-7 A2	Código 6.23 - Exigência preliminar - pedidos com buscas realizadas por outros Escritórios de Patentes (22) 08/06/2018 (51) B60J 5/10 (2006.01), B60J 5/12 (2006.01), B60J 5/14 (2006.01), B60J 7/04 (2006.01), B60J 7/16 (2006.01) (71) JOSEPH VÖGELE AG (DE)
(21) BR 10 2018 011890-0 A2	Código 6.23 - Exigência preliminar - pedidos com buscas realizadas por outros Escritórios de Patentes (22) 12/06/2018 (51) B60G 9/04 (2006.01) (71) MAN TRUCK & BUS AG (DE)
(21) BR 10 2018 011894-3 A2	Código 6.23 - Exigência preliminar - pedidos com buscas realizadas por outros

	Escritórios de Patentes (22) 12/06/2018 (51) F01P 11/02 (2006.01), F02M 35/10 (2006.01), F02F 1/40 (2006.01), F02F 1/24 (2006.01), F02B 75/18 (2006.01) (71) MAN TRUCK & BUS AG (DE)
(21) BR 10 2018 011904-4 A2	Código 6.23 - Exigência preliminar - pedidos com buscas realizadas por outros Escritórios de Patentes (22) 12/06/2018 (51) F02C 7/32 (2006.01) (71) GENERAL ELECTRIC COMPANY (US)
(21) BR 10 2018 012006-9 A2	Código 6.23 - Exigência preliminar - pedidos com buscas realizadas por outros Escritórios de Patentes (22) 13/06/2018 (51) B60K 17/16 (2006.01), B60K 17/04 (2006.01), B60K 1/00 (2006.01) (71) MAN TRUCK & BUS AG (DE)
(21) BR 10 2018 012078-6 A2	Código 6.23 - Exigência preliminar - pedidos com buscas realizadas por outros Escritórios de Patentes (22) 14/06/2018 (51) F02D 1/18 (2006.01) (71) FUELTECH LTDA (BR/RS)
(21) BR 10 2018 012108-1 A2	Código 6.23 - Exigência preliminar - pedidos com buscas realizadas por outros Escritórios de Patentes (22) 14/06/2018 (51) B64C 3/20 (2006.01) (71) THE BOEING COMPANY (US)
(21) BR 10 2018 012543-5 A2	Código 6.23 - Exigência preliminar - pedidos com buscas realizadas por outros Escritórios de Patentes (22) 19/06/2018 (51) F01L 1/18 (2006.01), F01L 1/26 (2006.01) (71) MAN TRUCK & BUS AG (DE)
(21) BR 10 2018 012571-0 A2	Código 6.23 - Exigência preliminar - pedidos com buscas realizadas por outros Escritórios de Patentes (22) 19/06/2018 (51) B60J 5/04 (2006.01), B62D 33/06 (2006.01), B60R 1/06 (2006.01) (71) MAN TRUCK & BUS AG (DE)
(21) BR 10 2018 012649-0 A2	Código 6.23 - Exigência preliminar - pedidos com buscas realizadas por outros

	Escritórios de Patentes (22) 20/06/2018 (51) B60K 6/543 (2006.01), B60K 6/38 (2006.01) (71) TOYOTA JIDOSHA KABUSHIKI KAISHA (JP)
(21) BR 10 2018 012652-0 A2	Código 6.23 - Exigência preliminar - pedidos com buscas realizadas por outros Escritórios de Patentes (22) 20/06/2018 (51) F03D 7/02 (2006.01) (71) GENERAL ELECTRIC COMPANY (US)
(21) BR 10 2018 012712-8 A2	Código 6.23 - Exigência preliminar - pedidos com buscas realizadas por outros Escritórios de Patentes (22) 21/06/2018 (51) B21B 1/22 (2006.01) (71) TOYOTA JIDOSHA KABUSHIKI KAISHA (JP)
(21) BR 10 2018 012823-0 A2	Código 6.23 - Exigência preliminar - pedidos com buscas realizadas por outros Escritórios de Patentes (22) 21/06/2018 (51) F15B 15/08 (2006.01), A01B 63/10 (2006.01) (71) DEERE & COMPANY (US)
(21) BR 10 2018 012935-0 A2	Código 6.23 - Exigência preliminar - pedidos com buscas realizadas por outros Escritórios de Patentes (22) 22/06/2018 (51) B25J 15/00 (2006.01), B25J 19/00 (2006.01), B25J 19/06 (2006.01) (71) COMAU S.P.A. (IT)
(21) BR 10 2018 013024-2 A2	Código 6.23 - Exigência preliminar - pedidos com buscas realizadas por outros Escritórios de Patentes (22) 25/06/2018 (51) B60S 1/08 (2006.01), B64C 1/14 (2006.01) (71) THE BOEING COMPANY (US)
(21) BR 10 2018 013068-4 A2	Código 6.23 - Exigência preliminar - pedidos com buscas realizadas por outros Escritórios de Patentes (22) 25/06/2018 (51) F02B 39/10 (2006.01) (71) MAN TRUCK & BUS AG (DE)
(21) BR 10 2018 013164-8 A2	Código 6.23 - Exigência preliminar - pedidos com buscas realizadas por outros Escritórios de Patentes

	(22) 26/06/2018 (51) F01L 1/047 (2006.01), F01L 1/18 (2006.01) (71) MAN TRUCK & BUS AG (DE)
(21) BR 10 2018 014050-7 A2	Código 6.23 - Exigência preliminar - pedidos com buscas realizadas por outros Escritórios de Patentes (22) 10/07/2018 (51) B60K 11/02 (2006.01), H01M 10/613 (2006.01), H01M 6/50 (2006.01), B60K 1/00 (2006.01), H01M 10/653 (2006.01), H01M 10/6568 (2006.01), H01M 10/6556 (2006.01) (71) TOYOTA JIDOSHA KABUSHIKI KAISHA (JP)
(21) BR 10 2018 014214-3 A2	Código 6.23 - Exigência preliminar - pedidos com buscas realizadas por outros Escritórios de Patentes (22) 12/07/2018 (51) F16L 25/02 (2006.01), F16L 25/01 (2006.01), F16L 27/12 (2006.01), F16L 9/12 (2006.01), F16L 9/128 (2006.01), F16L 58/00 (2006.01) (71) CROMPTON TECHNOLOGY GROUP LIMITED (GB)
(21) BR 10 2018 014563-0 A2	Código 6.23 - Exigência preliminar - pedidos com buscas realizadas por outros Escritórios de Patentes (22) 17/07/2018 (51) B64C 13/40 (2006.01), F15B 15/18 (2006.01), B64C 13/50 (2006.01), F15B 15/08 (2006.01), F16H 61/42 (2006.01), F16H 39/42 (2006.01) (71) THE BOEING COMPANY (US)
(21) BR 10 2018 014679-3 A2	Código 6.23 - Exigência preliminar - pedidos com buscas realizadas por outros Escritórios de Patentes (22) 18/07/2018 (51) B64C 13/28 (2006.01), F16D 131/02 (2006.01), F16H 25/04 (2006.01) (71) RATIER-FIGEAC SAS (FR)
(21) BR 10 2018 014687-4 A2	Código 6.23 - Exigência preliminar - pedidos com buscas realizadas por outros Escritórios de Patentes (22) 18/07/2018 (51) F01L 1/047 (2006.01), F01L 13/00 (2006.01) (71) MAN TRUCK & BUS AG (DE)
(21) BR 10 2018 014697-1 A2	Código 6.23 - Exigência preliminar - pedidos com buscas realizadas por outros Escritórios de Patentes (22) 18/07/2018 (51) F01L 1/047 (2006.01), F01L 1/08 (2006.01), F01L 13/00 (2006.01), F02D 13/04 (2006.01)

	(71) MAN TRUCK & BUS AG (DE)
(21) BR 10 2018 014731-5 A2	Código 6.23 - Exigência preliminar - pedidos com buscas realizadas por outros Escritórios de Patentes (22) 19/07/2018 (51) F03D 80/50 (2006.01), F03D 13/10 (2006.01) (71) GENERAL ELECTRIC COMPANY (US)
(21) BR 10 2018 014736-6 A2	Código 6.23 - Exigência preliminar - pedidos com buscas realizadas por outros Escritórios de Patentes (22) 19/07/2018 (51) B64D 15/04 (2006.01), B08B 5/04 (2006.01), B64C 21/06 (2006.01) (71) THE BOEING COMPANY (US)
(21) BR 10 2018 014847-8 A2	Código 6.23 - Exigência preliminar - pedidos com buscas realizadas por outros Escritórios de Patentes (22) 20/07/2018 (51) B60D 3/00 (2006.01), B65G 41/00 (2006.01), E01C 19/48 (2006.01) (71) JOSEPH VÖGELE AG (DE)
(21) BR 10 2018 014970-9 A2	Código 6.23 - Exigência preliminar - pedidos com buscas realizadas por outros Escritórios de Patentes (22) 23/07/2018 (51) B64C 13/28 (2006.01), B64C 13/46 (2006.01) (71) RATIER-FIGEAC SAS (FR)
(21) BR 10 2018 015157-6 A2	Código 6.23 - Exigência preliminar - pedidos com buscas realizadas por outros Escritórios de Patentes (22) 25/07/2018 (51) F04D 29/041 (2006.01), F04D 29/042 (2006.01), F04D 29/049 (2006.01), F16C 25/06 (2006.01), F04D 29/02 (2006.01) (71) SULZER MANAGEMENT AG (CH)
(21) BR 10 2018 015172-0 A2	Código 6.23 - Exigência preliminar - pedidos com buscas realizadas por outros Escritórios de Patentes (22) 25/07/2018 (51) F16D 11/14 (2006.01), F16D 25/06 (2006.01), F16H 48/20 (2006.01) (71) ARVINMERITOR TECHNOLOGY, LLC. (US)
(21) BR 10 2018 015181-9 A2	Código 6.23 - Exigência preliminar - pedidos com buscas realizadas por outros Escritórios de Patentes (22) 25/07/2018 (51) B25H 3/00 (2006.01), B65D 19/08 (2006.01), B65D 85/68 (2006.01), E01C

	19/48 (2006.01) (71) JOSEPH VÖGELE AG (DE)
(21) BR 10 2018 015435-4 A2	Código 6.23 - Exigência preliminar - pedidos com buscas realizadas por outros Escritórios de Patentes (22) 27/07/2018 (51) B60S 1/18 (2006.01), B60S 1/04 (2006.01) (71) VALEO SISTEMAS AUTOMOTIVOS LTDA. (BR/SP)
(21) BR 10 2018 015438-9 A2	Código 6.23 - Exigência preliminar - pedidos com buscas realizadas por outros Escritórios de Patentes (22) 27/07/2018 (51) B64C 13/02 (2006.01), B64C 5/02 (2006.01), B64C 9/12 (2006.01) (71) THE BOEING COMPANY (US)
(21) BR 10 2018 015460-5 A2	Código 6.23 - Exigência preliminar - pedidos com buscas realizadas por outros Escritórios de Patentes (22) 27/07/2018 (51) F01M 1/02 (2006.01), F01M 1/16 (2006.01), F01M 11/02 (2006.01), F16N 27/00 (2006.01) (71) MAN TRUCK & BUS AG (DE)
(21) BR 10 2018 015656-0 A2	Código 6.23 - Exigência preliminar - pedidos com buscas realizadas por outros Escritórios de Patentes (22) 31/07/2018 (51) B64D 11/00 (2006.01), B64D 47/00 (2006.01), B65D 88/14 (2006.01), F16J 12/00 (2006.01), F17C 1/16 (2006.01) (71) GOODRICH CORPORATION (US)
(21) BR 10 2018 015693-4 A2	Código 6.23 - Exigência preliminar - pedidos com buscas realizadas por outros Escritórios de Patentes (22) 31/07/2018 (51) F16D 55/22 (2006.01), F16D 65/847 (2006.01) (71) C.R.F. SOCIETÀ CONSORTILE PER AZIONI (IT)
(21) BR 10 2018 016185-7 A2	Código 6.23 - Exigência preliminar - pedidos com buscas realizadas por outros Escritórios de Patentes (22) 08/08/2018 (51) B64D 37/04 (2006.01), F17C 1/06 (2006.01) (71) GOODRICH CORPORATION (US)
(21) BR 10 2018 016229-2 A2	Código 6.23 - Exigência preliminar - pedidos com buscas realizadas por outros Escritórios de Patentes

	(22) 08/08/2018 (51) F04C 2/16 (2006.01), F04C 15/00 (2006.01) (71) LEISTRITZ PUMPEN GMBH (DE)
(21) BR 10 2018 016375-2 A2	Código 6.23 - Exigência preliminar - pedidos com buscas realizadas por outros Escritórios de Patentes (22) 10/08/2018 (51) F15B 15/08 (2006.01), B64C 9/00 (2006.01) (71) GOODRICH ACTUATION SYSTEMS LIMITED (GB)
(21) BR 10 2018 016486-4 A2	Código 6.23 - Exigência preliminar - pedidos com buscas realizadas por outros Escritórios de Patentes (22) 13/08/2018 (51) B60K 17/346 (2006.01), B60K 17/36 (2006.01), F16H 57/021 (2006.01) (71) ARVINMERITOR TECHNOLOGY, LLC. (US)
(21) BR 10 2018 016489-9 A2	Código 6.23 - Exigência preliminar - pedidos com buscas realizadas por outros Escritórios de Patentes (22) 13/08/2018 (51) B60K 17/346 (2006.01), B60K 17/36 (2006.01), F16H 57/021 (2006.01) (71) ARVINMERITOR TECHNOLOGY, LLC. (US)
(21) BR 10 2018 016519-4 A2	Código 6.23 - Exigência preliminar - pedidos com buscas realizadas por outros Escritórios de Patentes (22) 13/08/2018 (51) B66B 7/12 (2006.01), B66B 9/02 (2006.01) (71) THYSSENKRUPP HOME SOLUTIONS S.R.L. (IT) ; THYSSENKRUPP AG (DE)
(21) BR 10 2018 016619-0 A2	Código 6.23 - Exigência preliminar - pedidos com buscas realizadas por outros Escritórios de Patentes (22) 14/08/2018 (51) F01L 1/047 (2006.01), F01L 1/053 (2006.01), F01L 1/18 (2006.01), F02F 1/24 (2006.01), F16M 1/025 (2006.01) (71) MAN TRUCK & BUS AG (DE)
(21) BR 10 2018 016641-7 A2	Código 6.23 - Exigência preliminar - pedidos com buscas realizadas por outros Escritórios de Patentes (22) 15/08/2018 (51) B64D 9/00 (2006.01), B64C 1/22 (2006.01), B60P 7/13 (2006.01), B60P 7/08 (2006.01) (71) THE BOEING COMPANY (US)

(21) BR 10 2018 016749-9 A2	Código 6.23 - Exigência preliminar - pedidos com buscas realizadas por outros Escritórios de Patentes (22) 16/08/2018 (51) B60T 1/06 (2006.01), F16D 55/36 (2006.01), F16D 55/38 (2006.01), F16D 55/40 (2006.01) (71) ROBERT BOSCH GMBH (DE)
(21) BR 10 2018 016860-6 A2	Código 6.23 - Exigência preliminar - pedidos com buscas realizadas por outros Escritórios de Patentes (22) 17/08/2018 (51) F01L 1/18 (2006.01), F01L 1/24 (2006.01) (71) MAN TRUCK & BUS AG (DE)
(21) BR 10 2018 017052-0 A2	Código 6.23 - Exigência preliminar - pedidos com buscas realizadas por outros Escritórios de Patentes (22) 20/08/2018 (51) F01L 1/18 (2006.01), F01L 13/00 (2006.01) (71) MAN TRUCK & BUS AG (DE)
(21) BR 10 2018 017129-1 A2	Código 6.23 - Exigência preliminar - pedidos com buscas realizadas por outros Escritórios de Patentes (22) 21/08/2018 (51) B64C 11/30 (2006.01) (71) GENERAL ELECTRIC COMPANY (US)
(21) BR 10 2018 017199-2 A2	Código 6.23 - Exigência preliminar - pedidos com buscas realizadas por outros Escritórios de Patentes (22) 22/08/2018 (51) F16H 25/22 (2006.01), F16H 25/24 (2006.01), F16H 57/04 (2006.01), F16J 15/32 (2006.01), F16J 15/324 (2006.01) (71) GOODRICH ACTUATION SYSTEMS LIMITED (GB)
(21) BR 10 2018 017254-9 A2	Código 6.23 - Exigência preliminar - pedidos com buscas realizadas por outros Escritórios de Patentes (22) 22/08/2018 (51) F16H 53/00 (2006.01) (71) MAN TRUCK & BUS AG (DE)
(21) BR 10 2018 017351-0 A2	Código 6.23 - Exigência preliminar - pedidos com buscas realizadas por outros Escritórios de Patentes (22) 23/08/2018 (51) F01L 1/00 (2006.01) (71) MAN TRUCK & BUS AG (DE)

(21) BR 10 2018 067278-9 A2	Código 6.23 - Exigência preliminar - pedidos com buscas realizadas por outros Escritórios de Patentes (22) 31/08/2018 (51) F23C 7/00 (2006.01), F23J 11/00 (2006.01) (71) MARTIN GMBH FUER UMWELT-UND ENERGIETECHNIK (DE) (DE)
(21) BR 10 2018 067286-0 A2	Código 6.23 - Exigência preliminar - pedidos com buscas realizadas por outros Escritórios de Patentes (22) 31/08/2018 (51) B60G 13/10 (2006.01), B60G 7/00 (2006.01) (71) CASTERTECH FUNDIÇÃO E TECNOLOGIA LTDA (BR/RS)
(21) BR 10 2018 067329-7 A2	Código 6.23 - Exigência preliminar - pedidos com buscas realizadas por outros Escritórios de Patentes (22) 31/08/2018 (51) B62D 25/20 (2006.01), B62D 27/02 (2006.01), B62D 29/04 (2006.01) (71) TOYOTA JIDOSHA KABUSHIKI KAISHA (JP)
(21) BR 10 2018 067455-2 A2	Código 6.23 - Exigência preliminar - pedidos com buscas realizadas por outros Escritórios de Patentes (22) 03/09/2018 (51) B60K 17/02 (2006.01), B60K 17/356 (2006.01), B60K 6/40 (2006.01), B60K 6/54 (2006.01), B60W 10/02 (2006.01) (71) TOYOTA JIDOSHA KABUSHIKI KAISHA (JP)
(21) BR 10 2018 067469-2 A2	Código 6.23 - Exigência preliminar - pedidos com buscas realizadas por outros Escritórios de Patentes (22) 03/09/2018 (51) B64C 13/00 (2006.01), B64C 13/02 (2006.01), B64C 13/16 (2006.01) (71) EMBRAER S.A. (BR/SP)
(21) BR 10 2018 067478-1 A2	Código 6.23 - Exigência preliminar - pedidos com buscas realizadas por outros Escritórios de Patentes (22) 03/09/2018 (51) B64D 11/00 (2006.01), E03B 11/00 (2006.01) (71) GOODRICH CORPORATION (US)
(21) BR 10 2018 067605-9 A2	Código 6.23 - Exigência preliminar - pedidos com buscas realizadas por outros Escritórios de Patentes (22) 03/09/2018 (51) F02D 13/04 (2006.01) (71) MAN TRUCK & BUS AG (DE)

(21) BR 10 2018 067934-1 A2	Código 6.23 - Exigência preliminar - pedidos com buscas realizadas por outros Escritórios de Patentes (22) 05/09/2018 (51) B60H 1/00 (2006.01), B60H 1/22 (2006.01), F24D 3/18 (2006.01) (71) TOYOTA JIDOSHA KABUSHIKI KAISHA (JP)
(21) BR 10 2018 068201-6 A2	Código 6.23 - Exigência preliminar - pedidos com buscas realizadas por outros Escritórios de Patentes (22) 10/09/2018 (51) B63B 21/50 (2006.01) (71) PETRÓLEO BRASILEIRO S.A. - PETROBRAS (BR/RJ)
(21) BR 10 2018 068215-6 A2	Código 6.23 - Exigência preliminar - pedidos com buscas realizadas por outros Escritórios de Patentes (22) 10/09/2018 (51) B63C 9/23 (2006.01), B64D 11/06 (2006.01), B65D 77/20 (2006.01) (71) THE BOEING COMPANY (US)
(21) BR 10 2018 068253-9 A2	Código 6.23 - Exigência preliminar - pedidos com buscas realizadas por outros Escritórios de Patentes (22) 10/09/2018 (51) B64D 11/06 (2006.01), B65D 43/16 (2006.01), B65D 55/02 (2006.01), B65D 85/18 (2006.01) (71) THE BOEING COMPANY (US)
(21) BR 10 2018 068280-6 A2	Código 6.23 - Exigência preliminar - pedidos com buscas realizadas por outros Escritórios de Patentes (22) 10/09/2018 (51) F01D 15/10 (2006.01), F01D 15/12 (2006.01), F01D 1/26 (2006.01), F01D 25/16 (2006.01), B64D 27/10 (2006.01), H02K 7/116 (2006.01), H02K 7/18 (2006.01) (71) GENERAL ELECTRIC COMPANY (US)
(21) BR 10 2018 068360-8 A2	Código 6.23 - Exigência preliminar - pedidos com buscas realizadas por outros Escritórios de Patentes (22) 11/09/2018 (51) B60G 17/056 (2006.01), B60G 21/06 (2006.01), E02F 3/43 (2006.01), E02F 9/02 (2006.01) (71) CNH INDUSTRIAL AMERICA LLC (US)
(21) BR 10 2018 068373-0 A2	Código 6.23 - Exigência preliminar - pedidos com buscas realizadas por outros Escritórios de Patentes

	(22) 11/09/2018 (51) F01D 25/02 (2006.01) (71) MICROTECNICA S.R.L. (IT)
(21) BR 10 2018 068394-2 A2	Código 6.23 - Exigência preliminar - pedidos com buscas realizadas por outros Escritórios de Patentes (22) 11/09/2018 (51) F02K 1/76 (2006.01) (71) ROHR, INC. (US)
(21) BR 10 2018 068400-0 A2	Código 6.23 - Exigência preliminar - pedidos com buscas realizadas por outros Escritórios de Patentes (22) 11/09/2018 (51) B64D 29/06 (2006.01), B64D 29/00 (2006.01), B64D 33/04 (2006.01), B64D 27/10 (2006.01) (71) ROHR, INC. (US)
(21) BR 10 2018 068426-4 A2	Código 6.23 - Exigência preliminar - pedidos com buscas realizadas por outros Escritórios de Patentes (22) 12/09/2018 (51) F02B 37/18 (2006.01) (71) MAHLE METAL LEVE S.A. (BR/SP) ; MAHLE INTERNATIONAL GMBH (DE)
(21) BR 10 2018 069077-9 A2	Código 6.23 - Exigência preliminar - pedidos com buscas realizadas por outros Escritórios de Patentes (22) 19/09/2018 (51) B64D 33/02 (2006.01), B64D 15/22 (2006.01), B64D 15/08 (2006.01) (71) THE BOEING COMPANY (US)
(21) BR 10 2018 069199-6 A2	Código 6.23 - Exigência preliminar - pedidos com buscas realizadas por outros Escritórios de Patentes (22) 20/09/2018 (51) F16F 15/03 (2006.01), B60G 17/015 (2006.01), H02K 15/03 (2006.01) (71) GOODRICH ACTUATION SYSTEMS LIMITED (GB)
(21) BR 10 2018 069554-1 A2	Código 6.23 - Exigência preliminar - pedidos com buscas realizadas por outros Escritórios de Patentes (22) 25/09/2018 (51) B64C 13/12 (2006.01), B64C 13/50 (2006.01), G05D 1/00 (2006.01) (71) THE BOEING COMPANY (US)
(21) BR 10 2018 069555-0 A2	Código 6.23 - Exigência preliminar - pedidos com buscas realizadas por outros

	Escritórios de Patentes (22) 28/08/2018 (51) F02B 7/00 (2006.01), F02F 7/00 (2006.01), F16H 57/02 (2006.01) (71) TOYOTA JIDOSHA KABUSHIKI KAISHA (JP)
(21) BR 10 2018 069563-0 A2	Código 6.23 - Exigência preliminar - pedidos com buscas realizadas por outros Escritórios de Patentes (22) 25/09/2018 (51) B62D 5/06 (2006.01), B62D 5/12 (2006.01), B62D 7/14 (2006.01) (71) WEBER HYDRAULIK GMBH (DE)
(21) BR 10 2018 069635-1 A2	Código 6.23 - Exigência preliminar - pedidos com buscas realizadas por outros Escritórios de Patentes (22) 25/09/2018 (51) F23G 5/04 (2006.01) (71) JORGE LUIS OSÓRIO CARVALHO (BR/RJ)
(21) BR 10 2018 069784-6 A2	Código 6.23 - Exigência preliminar - pedidos com buscas realizadas por outros Escritórios de Patentes (22) 27/09/2018 (51) B21B 45/08 (2006.01), B05B 3/02 (2006.01) (71) HAUHINCO MASCHINENFABRIK G. HAUSHERR, JOCHUMS GMBH & CO. KG (DE)
(21) BR 10 2018 069798-6 A2	Código 6.23 - Exigência preliminar - pedidos com buscas realizadas por outros Escritórios de Patentes (22) 27/09/2018 (51) F01P 3/22 (2006.01), F01P 5/12 (2006.01), F04D 15/00 (2006.01), F16D 35/00 (2006.01), F28D 15/04 (2006.01), F28D 15/02 (2006.01), F01P 7/16 (2006.01), F02B 67/04 (2006.01), F04D 13/02 (2006.01) (71) MAN TRUCK & BUS AG (DE)
(21) BR 10 2018 069803-6 A2	Código 6.23 - Exigência preliminar - pedidos com buscas realizadas por outros Escritórios de Patentes (22) 27/09/2018 (51) B64D 15/08 (2006.01), H05K 7/20 (2006.01) (71) THE BOEING COMPANY (US)
(21) BR 10 2018 069851-6 A2	Código 6.23 - Exigência preliminar - pedidos com buscas realizadas por outros Escritórios de Patentes (22) 27/09/2018 (51) B64C 13/40 (2006.01), F15B 15/20 (2006.01) (71) GOODRICH ACTUATION SYSTEMS SAS (FR)

(21) BR 10 2018 069858-3 A2	Código 6.23 - Exigência preliminar - pedidos com buscas realizadas por outros Escritórios de Patentes (22) 27/09/2018 (51) F23N 1/00 (2006.01), F23N 5/18 (2006.01), F16K 31/02 (2006.01) (71) GIUDIMAR GUERRA (BR/RS) ; EDILSON JOSÉ BAGGIO (BR/RS) ; FELIPE PANASSOL ZANIOL (BR/RS) ; IGOR WILIAN FAORO (BR/RS)
(21) BR 10 2018 069958-0 A2	Código 6.23 - Exigência preliminar - pedidos com buscas realizadas por outros Escritórios de Patentes (22) 28/09/2018 (51) B64C 17/10 (2006.01), B64D 37/00 (2006.01), B64D 37/28 (2006.01), B64D 47/00 (2006.01), G06Q 10/04 (2006.01) (71) THE BOEING COMPANY (US)
(21) BR 10 2018 070245-9 A2	Código 6.23 - Exigência preliminar - pedidos com buscas realizadas por outros Escritórios de Patentes (22) 01/10/2018 (51) B60H 1/34 (2006.01), B64D 13/00 (2006.01) (71) EMBRAER S.A. (BR/SP)
(21) BR 10 2018 070321-8 A2	Código 6.23 - Exigência preliminar - pedidos com buscas realizadas por outros Escritórios de Patentes (22) 02/10/2018 (51) F16F 9/50 (2006.01), B60G 17/015 (2006.01), B60G 17/06 (2006.01), F16F 15/00 (2006.01) (71) THE BOEING COMPANY (US)
(21) BR 10 2018 070418-4 A2	Código 6.23 - Exigência preliminar - pedidos com buscas realizadas por outros Escritórios de Patentes (22) 03/10/2018 (51) B64C 25/26 (2006.01), B64C 25/22 (2006.01), B64C 25/34 (2006.01), B64C 25/00 (2006.01) (71) THE BOEING COMPANY (US)
(21) BR 10 2018 070479-6 A2	Código 6.23 - Exigência preliminar - pedidos com buscas realizadas por outros Escritórios de Patentes (22) 04/10/2018 (51) F02F 3/28 (2006.01), F02B 23/00 (2006.01) (71) MAN TRUCK & BUS AG (DE)
(21) BR 10 2018 070482-6 A2	Código 6.23 - Exigência preliminar - pedidos com buscas realizadas por outros Escritórios de Patentes

	(22) 04/10/2018 (51) F01P 7/14 (2006.01), F01P 3/08 (2006.01), F01M 1/16 (2006.01), F01M 1/08 (2006.01) (71) MAN TRUCK & BUS AG (DE)
(21) BR 10 2018 070490-7 A2	Código 6.23 - Exigência preliminar - pedidos com buscas realizadas por outros Escritórios de Patentes (22) 04/10/2018 (51) F02F 3/00 (2006.01) (71) MAN TRUCK & BUS AG (DE)
(21) BR 10 2018 070539-3 A2	Código 6.23 - Exigência preliminar - pedidos com buscas realizadas por outros Escritórios de Patentes (22) 05/10/2018 (51) B64C 3/26 (2006.01), B64C 21/08 (2006.01) (71) AIRBUS OPERATIONS GMBH (DE)
(21) BR 10 2018 070571-7 A2	Código 6.23 - Exigência preliminar - pedidos com buscas realizadas por outros Escritórios de Patentes (22) 05/10/2018 (51) B64C 3/26 (2006.01), B64C 21/08 (2006.01) (71) AIRBUS OPERATIONS GMBH (DE)
(21) BR 10 2018 070647-0 A2	Código 6.23 - Exigência preliminar - pedidos com buscas realizadas por outros Escritórios de Patentes (22) 05/10/2018 (51) B64F 1/00 (2006.01), G08G 5/00 (2006.01) (71) ROSEMOUNT AEROSPACE INC. (US)
(21) BR 10 2018 070685-3 A2	Código 6.23 - Exigência preliminar - pedidos com buscas realizadas por outros Escritórios de Patentes (22) 08/10/2018 (51) F16C 3/00 (2006.01) (71) CROMPTON TECHNOLOGY GROUP LIMITED (GB)
(21) BR 10 2018 070816-3 A2	Código 6.23 - Exigência preliminar - pedidos com buscas realizadas por outros Escritórios de Patentes (22) 09/10/2018 (51) B62D 33/067 (2006.01), B60R 19/34 (2006.01), B60R 19/56 (2006.01) (71) MAN TRUCK & BUS SE (DE)
(21) BR 10 2018 070985-2 A2	Código 6.23 - Exigência preliminar - pedidos com buscas realizadas por outros Escritórios de Patentes

	(22) 11/10/2018 (51) F25D 11/00 (2006.01), B60P 3/20 (2006.01) (71) TOYOTA JIDOSHA KABUSHIKI KAISHA (JP)
(21) BR 10 2018 071348-5 A2	Código 6.23 - Exigência preliminar - pedidos com buscas realizadas por outros Escritórios de Patentes (22) 17/10/2018 (51) F02C 7/00 (2006.01) (71) HAMILTON SUNDSTRAND CORPORATION (US)
(21) BR 10 2018 071402-3 A2	Código 6.23 - Exigência preliminar - pedidos com buscas realizadas por outros Escritórios de Patentes (22) 17/10/2018 (51) F16H 48/06 (2006.01), F16H 48/05 (2006.01), F16H 37/10 (2006.01), F16H 37/08 (2006.01) (71) FCA ITALY S.P.A. (IT)
(21) BR 10 2018 071407-4 A2	Código 6.23 - Exigência preliminar - pedidos com buscas realizadas por outros Escritórios de Patentes (22) 17/10/2018 (51) F16H 3/083 (2006.01), F16H 3/091 (2006.01) (71) FCA ITALY S.P.A. (IT)
(21) BR 10 2018 071409-0 A2	Código 6.23 - Exigência preliminar - pedidos com buscas realizadas por outros Escritórios de Patentes (22) 17/10/2018 (51) B64C 13/04 (2006.01), B64C 13/10 (2006.01), B64C 13/38 (2006.01), B64C 13/50 (2006.01) (71) GOODRICH ACTUATION SYSTEMS SAS (FR)
(21) BR 10 2018 071413-9 A2	Código 6.23 - Exigência preliminar - pedidos com buscas realizadas por outros Escritórios de Patentes (22) 17/10/2018 (51) B64D 29/00 (2006.01), B64D 33/04 (2006.01), F16J 15/06 (2006.01) (71) THE BOEING COMPANY (US)
(21) BR 10 2018 071471-6 A2	Código 6.23 - Exigência preliminar - pedidos com buscas realizadas por outros Escritórios de Patentes (22) 18/10/2018 (51) F02C 7/00 (2006.01) (71) HAMILTON SUNDSTRAND CORPORATION (US)
(21) BR 10 2018 071557-7 A2	Código 6.23 - Exigência preliminar - pedidos com buscas realizadas por outros

	Escritórios de Patentes (22) 19/10/2018 (51) F04B 39/00 (2006.01) (71) TECUMSEH DO BRASIL LTDA. (BR/SP)
(21) BR 10 2018 071840-1 A2	Código 6.23 - Exigência preliminar - pedidos com buscas realizadas por outros Escritórios de Patentes (22) 24/10/2018 (51) B64D 29/00 (2006.01), B64C 23/06 (2006.01), B64C 7/00 (2006.01), B64C 11/00 (2006.01) (71) THE BOEING COMPANY (US)
(21) BR 10 2018 071846-0 A2	Código 6.23 - Exigência preliminar - pedidos com buscas realizadas por outros Escritórios de Patentes (22) 24/10/2018 (51) B64C 25/16 (2006.01), F16B 5/02 (2006.01) (71) EMBRAER S.A. (BR/SP)
(21) BR 10 2018 071900-9 A2	Código 6.23 - Exigência preliminar - pedidos com buscas realizadas por outros Escritórios de Patentes (22) 24/10/2018 (51) F16H 48/30 (2006.01), F16H 48/24 (2006.01), F16H 48/32 (2006.01), F16H 48/38 (2006.01), F16H 63/30 (2006.01) (71) MAN TRUCK & BUS AG (DE)
(21) BR 10 2018 071901-7 A2	Código 6.23 - Exigência preliminar - pedidos com buscas realizadas por outros Escritórios de Patentes (22) 24/10/2018 (51) F15B 15/20 (2006.01), F15B 20/00 (2006.01) (71) HAMILTON SUNDSTRAND CORPORATION (US)
(21) BR 10 2018 072260-3 A2	Código 6.23 - Exigência preliminar - pedidos com buscas realizadas por outros Escritórios de Patentes (22) 29/10/2018 (51) F16D 63/00 (2006.01), B60T 1/06 (2006.01) (71) GOODRICH ACTUATION SYSTEMS LIMITED (GB)
(21) BR 10 2018 072267-0 A2	Código 6.23 - Exigência preliminar - pedidos com buscas realizadas por outros Escritórios de Patentes (22) 29/10/2018 (51) B60K 6/38 (2006.01), B60W 20/00 (2006.01) (71) TOYOTA JIDOSHA KABUSHIKI KAISHA (JP)

(21) BR 10 2018 072307-3 A2	Código 6.23 - Exigência preliminar - pedidos com buscas realizadas por outros Escritórios de Patentes (22) 30/10/2018 (51) B60K 17/36 (2006.01), B60K 17/348 (2006.01), F16H 48/05 (2006.01), F16H 48/08 (2006.01), F16H 1/06 (2006.01), F16H 1/14 (2006.01) (71) MAN TRUCK & BUS AG (DE)
(21) BR 10 2018 072346-4 A2	Código 6.23 - Exigência preliminar - pedidos com buscas realizadas por outros Escritórios de Patentes (22) 30/10/2018 (51) B24B 23/03 (2006.01), B24B 23/04 (2006.01), B24B 47/10 (2006.01), B24B 47/00 (2006.01), F16H 53/04 (2006.01), B24B 47/12 (2006.01), F16C 3/28 (2006.01), F16H 25/18 (2006.01) (71) LAKE COUNTRY MANUFACTURING, INC. (US)
(21) BR 10 2018 072440-1 A2	Código 6.23 - Exigência preliminar - pedidos com buscas realizadas por outros Escritórios de Patentes (22) 31/10/2018 (51) B26D 1/04 (2006.01), H01M 8/02 (2006.01) (71) TOYOTA JIDOSHA KABUSHIKI KAISHA (JP)
(21) BR 10 2018 072472-0 A2	Código 6.23 - Exigência preliminar - pedidos com buscas realizadas por outros Escritórios de Patentes (22) 31/10/2018 (51) B62M 7/04 (2006.01), B62K 11/04 (2006.01) (71) HONDA MOTOR CO., LTD. (JP)
(21) BR 10 2018 072474-6 A2	Código 6.23 - Exigência preliminar - pedidos com buscas realizadas por outros Escritórios de Patentes (22) 31/10/2018 (51) B62M 7/04 (2006.01), B62K 11/04 (2006.01) (71) HONDA MOTOR CO., LTD. (JP)
(21) BR 10 2018 072562-9 A8	Código 6.23 - Exigência preliminar - pedidos com buscas realizadas por outros Escritórios de Patentes (22) 01/11/2018 (51) H02K 21/24 (2006.01), H02K 1/02 (2006.01), H02K 1/14 (2006.01), H02K 1/27 (2006.01) (71) MIBA SINTER AUSTRIA GMBH (AT) ; DIETMAR ANDESSNER (AT) ; RALF KOBLER (AT) ; MATTHIAS REDL (AT) ; MARKUS NAGLSTRASSER (AT)
(21) BR 10 2018 072769-9 A2	Código 6.23 - Exigência preliminar - pedidos com buscas realizadas por outros Escritórios de Patentes

	(22) 06/11/2018 (51) B60S 1/34 (2006.01) (71) DOGA S.A. (ES)
(21) BR 10 2018 072801-6 A2	Código 6.23 - Exigência preliminar - pedidos com buscas realizadas por outros Escritórios de Patentes (22) 06/11/2018 (51) B23H 1/02 (2006.01), B23H 9/14 (2006.01), F16L 21/04 (2006.01), F16L 21/08 (2006.01) (71) GEORG FISCHER WAGA N.V. (NL)
(21) BR 10 2018 072822-9 A2	Código 6.23 - Exigência preliminar - pedidos com buscas realizadas por outros Escritórios de Patentes (22) 06/11/2018 (51) B60T 17/04 (2006.01), B62K 19/38 (2006.01), B62L 1/00 (2006.01), B62L 3/00 (2006.01) (71) YAMAHA HATSUDOKI KABUSHIKI KAISHA (JP)
(21) BR 10 2018 072827-0 A2	Código 6.23 - Exigência preliminar - pedidos com buscas realizadas por outros Escritórios de Patentes (22) 06/11/2018 (51) B62L 3/08 (2006.01), B62J 1/12 (2006.01) (71) YAMAHA HATSUDOKI KABUSHIKI KAISHA (JP)
(21) BR 10 2018 072829-6 A2	Código 6.23 - Exigência preliminar - pedidos com buscas realizadas por outros Escritórios de Patentes (22) 06/11/2018 (51) B64D 29/08 (2006.01), B64D 33/00 (2006.01), E05F 15/622 (2006.01), F16H 25/20 (2006.01) (71) HAMILTON SUNDSTRAND CORPORATION (US)
(21) BR 10 2018 072870-9 A2	Código 6.23 - Exigência preliminar - pedidos com buscas realizadas por outros Escritórios de Patentes (22) 07/11/2018 (51) F16C 33/04 (2006.01), F16H 57/08 (2006.01) (71) MOVENTAS GEARS OY (FI)
(21) BR 10 2018 072918-7 A2	Código 6.23 - Exigência preliminar - pedidos com buscas realizadas por outros Escritórios de Patentes (22) 07/11/2018 (51) F02B 77/11 (2006.01), F01N 13/14 (2006.01), F16B 5/02 (2006.01) (71) MAN TRUCK & BUS AG (DE)

(21) BR 10 2018 072982-9 A2	Código 6.23 - Exigência preliminar - pedidos com buscas realizadas por outros Escritórios de Patentes (22) 08/11/2018 (51) B60L 53/12 (2006.01), B62D 35/02 (2006.01), H02J 50/10 (2006.01) (71) TOYOTA JIDOSHA KABUSHIKI KAISHA (JP)
(21) BR 10 2018 072999-3 A2	Código 6.23 - Exigência preliminar - pedidos com buscas realizadas por outros Escritórios de Patentes (22) 08/11/2018 (51) F16H 55/18 (2006.01) (71) MAN TRUCK & BUS AG (DE)
(21) BR 10 2018 073076-2 A2	Código 6.23 - Exigência preliminar - pedidos com buscas realizadas por outros Escritórios de Patentes (22) 09/11/2018 (51) H02P 25/08 (2006.01), B60L 15/20 (2006.01) (71) TOYOTA JIDOSHA KABUSHIKI KAISHA (JP)
(21) BR 10 2018 073085-1 A2	Código 6.23 - Exigência preliminar - pedidos com buscas realizadas por outros Escritórios de Patentes (22) 09/11/2018 (51) B60W 30/06 (2006.01), B60W 40/02 (2006.01), G08G 1/09 (2006.01), G08G 1/14 (2006.01), G08G 1/16 (2006.01) (71) TOYOTA JIDOSHA KABUSHIKI KAISHA (JP)
(21) BR 10 2018 073132-7 A2	Código 6.23 - Exigência preliminar - pedidos com buscas realizadas por outros Escritórios de Patentes (22) 09/11/2018 (51) B60T 13/74 (2006.01), F16D 65/18 (2006.01) (71) TOYOTA JIDOSHA KABUSHIKI KAISHA (JP)
(21) BR 10 2018 073217-0 A2	Código 6.23 - Exigência preliminar - pedidos com buscas realizadas por outros Escritórios de Patentes (22) 12/11/2018 (51) F04D 1/06 (2006.01), F04D 29/00 (2006.01), F04D 7/04 (2006.01), B02C 18/10 (2006.01), B02C 18/18 (2006.01) (71) SULZER MANAGEMENT AG (CH)
(21) BR 10 2018 073252-8 A2	Código 6.23 - Exigência preliminar - pedidos com buscas realizadas por outros Escritórios de Patentes (22) 12/11/2018 (51) H02J 3/48 (2006.01), H02J 3/50 (2006.01) (71) GENERAL ELECTRIC COMPANY (US)

(21) BR 10 2018 073334-6 A2	Código 6.23 - Exigência preliminar - pedidos com buscas realizadas por outros Escritórios de Patentes (22) 13/11/2018 (51) G01R 35/00 (2006.01), A61B 5/05 (2006.01), A61B 17/94 (2006.01) (71) BIOSENSE WEBSTER (ISRAEL) LTD. (IL)
(21) BR 10 2018 073385-0 A2	Código 6.23 - Exigência preliminar - pedidos com buscas realizadas por outros Escritórios de Patentes (22) 13/11/2018 (51) H02N 2/04 (2006.01), G02B 27/00 (2006.01), G03B 3/02 (2006.01), G03B 5/00 (2006.01) (71) CANON KABUSHIKI KAISHA (JP)
(21) BR 10 2018 073386-9 A2	Código 6.23 - Exigência preliminar - pedidos com buscas realizadas por outros Escritórios de Patentes (22) 13/11/2018 (51) F16D 1/116 (2006.01), B64C 13/34 (2006.01) (71) GOODRICH ACTUATION SYSTEMS LIMITED (GB)
(21) BR 10 2018 073389-3 A2	Código 6.23 - Exigência preliminar - pedidos com buscas realizadas por outros Escritórios de Patentes (22) 13/11/2018 (51) H01R 24/64 (2006.01), H05K 9/00 (2006.01) (71) SURTEC INDUSTRIES, INC. (TW)
(21) BR 10 2018 073408-3 A2	Código 6.23 - Exigência preliminar - pedidos com buscas realizadas por outros Escritórios de Patentes (22) 13/11/2018 (51) B60W 30/10 (2006.01), B60W 40/105 (2006.01), B60W 50/04 (2006.01), B60W 50/08 (2006.01) (71) TOYOTA JIDOSHA KABUSHIKI KAISHA (JP)
(21) BR 10 2018 073471-7 A2	Código 6.23 - Exigência preliminar - pedidos com buscas realizadas por outros Escritórios de Patentes (22) 14/11/2018 (51) H02P 9/42 (2006.01), H02K 17/42 (2006.01) (71) THE BOEING COMPANY (US)
(21) BR 10 2018 073495-4 A2	Código 6.23 - Exigência preliminar - pedidos com buscas realizadas por outros Escritórios de Patentes (22) 14/11/2018 (51) B64C 11/44 (2006.01), B64C 13/24 (2006.01)

	(71) HAMILTON SUNDSTRAND CORPORATION (US)
(21) BR 10 2018 073508-0 A2	Código 6.23 - Exigência preliminar - pedidos com buscas realizadas por outros Escritórios de Patentes (22) 14/11/2018 (51) F15B 15/14 (2006.01), B64D 29/00 (2006.01), F16J 15/56 (2006.01) (71) HAMILTON SUNDSTRAND CORPORATION (US)
(21) BR 10 2018 073539-0 A2	Código 6.23 - Exigência preliminar - pedidos com buscas realizadas por outros Escritórios de Patentes (22) 14/11/2018 (51) F04B 23/04 (2006.01), F04B 17/00 (2006.01) (71) DRAUSUISSE BRASIL COMÉRCIO E LOCAÇÃO DE UNIDADES HIDRÁULICAS INTELIGENTES S.A. (BR/SP)
(21) BR 10 2018 073550-0 A2	Código 6.23 - Exigência preliminar - pedidos com buscas realizadas por outros Escritórios de Patentes (22) 14/11/2018 (51) F04B 17/00 (2006.01), F04B 23/04 (2006.01) (71) DRAUSUISSE BRASIL COMÉRCIO E LOCAÇÃO DE UNIDADES HIDRÁULICAS INTELIGENTES S.A. (BR/SP)
(21) BR 10 2018 073558-6 A2	Código 6.23 - Exigência preliminar - pedidos com buscas realizadas por outros Escritórios de Patentes (22) 14/11/2018 (51) F04B 17/00 (2006.01), F04B 35/04 (2006.01) (71) EMBRACO INDÚSTRIA DE COMPRESSORES E SOLUÇÕES EM REFRIGERAÇÃO LTDA (BR/SC)
(21) BR 10 2018 073692-2 A2	Código 6.23 - Exigência preliminar - pedidos com buscas realizadas por outros Escritórios de Patentes (22) 16/11/2018 (51) B60K 17/356 (2006.01) (71) TOYOTA JIDOSHA KABUSHIKI KAISHA (JP)
(21) BR 10 2018 073876-3 A2	Código 6.23 - Exigência preliminar - pedidos com buscas realizadas por outros Escritórios de Patentes (22) 21/11/2018 (51) B60L 53/14 (2006.01), B60L 53/36 (2006.01), H02J 7/00 (2006.01) (71) ALSTOM TRANSPORT TECHNOLOGIES (FR)
(21) BR 10 2018 073931-0 A2	Código 6.23 - Exigência preliminar - pedidos com buscas realizadas por outros Escritórios de Patentes

	(22) 22/11/2018 (51) F02D 41/04 (2006.01), F02D 45/00 (2006.01) (71) TOYOTA JIDOSHA KABUSHIKI KAISHA (JP)
(21) BR 10 2018 073932-8 A2	Código 6.23 - Exigência preliminar - pedidos com buscas realizadas por outros Escritórios de Patentes (22) 22/11/2018 (51) B64C 19/00 (2006.01), B64C 99/00 (2006.01), B64D 45/00 (2006.01) (71) DASSAULT AVIATION (FR)
(21) BR 10 2018 073933-6 A2	Código 6.23 - Exigência preliminar - pedidos com buscas realizadas por outros Escritórios de Patentes (22) 22/11/2018 (51) F02D 45/00 (2006.01), F02D 41/04 (2006.01) (71) TOYOTA JIDOSHA KABUSHIKI KAISHA (JP)
(21) BR 10 2018 073938-7 A2	Código 6.23 - Exigência preliminar - pedidos com buscas realizadas por outros Escritórios de Patentes (22) 22/11/2018 (51) H02K 3/04 (2006.01) (71) TOYOTA JIDOSHA KABUSHIKI KAISHA (JP)
(21) BR 10 2018 073962-0 A2	Código 6.23 - Exigência preliminar - pedidos com buscas realizadas por outros Escritórios de Patentes (22) 22/11/2018 (51) F02B 75/18 (2006.01), F02B 41/00 (2006.01), F02B 41/06 (2006.01) (71) WISE MOTOR WORKS, LTD. (US)
(21) BR 10 2018 074015-6 A2	Código 6.23 - Exigência preliminar - pedidos com buscas realizadas por outros Escritórios de Patentes (22) 22/11/2018 (51) F02K 9/52 (2006.01), F02K 9/62 (2006.01) (71) ARIANEGROUP GMBH (DE)
(21) BR 10 2018 074131-4 A2	Código 6.23 - Exigência preliminar - pedidos com buscas realizadas por outros Escritórios de Patentes (22) 23/11/2018 (51) B64D 47/00 (2006.01), F16B 21/02 (2006.01), F16B 21/09 (2006.01) (71) HAMILTON SUNDSTRAND CORPORATION (US)
(21) BR 10 2018 074211-6 A2	Código 6.23 - Exigência preliminar - pedidos com buscas realizadas por outros Escritórios de Patentes (22) 23/11/2018

	(51) F16C 33/08 (2006.01), F16C 35/06 (2006.01), F16C 43/06 (2006.01) (71) MAN TRUCK & BUS AG (DE)
(21) BR 10 2018 074215-9 A2	Código 6.23 - Exigência preliminar - pedidos com buscas realizadas por outros Escritórios de Patentes (22) 23/11/2018 (51) B64D 15/00 (2006.01) (71) RATIER-FIGEAC SAS (FR)
(21) BR 10 2018 074302-3 A2	Código 6.23 - Exigência preliminar - pedidos com buscas realizadas por outros Escritórios de Patentes (22) 26/11/2018 (51) H02K 1/27 (2006.01) (71) TOYOTA JIDOSHA KABUSHIKI KAISHA (JP)
(21) BR 10 2018 074359-7 A2	Código 6.23 - Exigência preliminar - pedidos com buscas realizadas por outros Escritórios de Patentes (22) 26/11/2018 (51) B60L 7/10 (2006.01) (71) MAN TRUCK & BUS AG (DE)
(21) BR 10 2018 074475-5 A2	Código 6.23 - Exigência preliminar - pedidos com buscas realizadas por outros Escritórios de Patentes (22) 27/11/2018 (51) B23K 9/095 (2006.01), B23K 9/10 (2006.01), G05B 19/19 (2006.01) (71) LINCOLN GLOBAL, INC. (US)
(21) BR 10 2018 074546-8 A2	Código 6.23 - Exigência preliminar - pedidos com buscas realizadas por outros Escritórios de Patentes (22) 28/11/2018 (51) F16D 55/2265 (2006.01), F16D 65/00 (2006.01) (71) MERITOR HEAVY VEHICLE BRAKING SYSTEMS (UK) LIMITED (GB)
(21) BR 10 2018 074578-6 A2	Código 6.23 - Exigência preliminar - pedidos com buscas realizadas por outros Escritórios de Patentes (22) 28/11/2018 (51) H02J 7/02 (2006.01), G06Q 50/06 (2006.01), H02J 3/00 (2006.01) (71) DR. ING. H.C. F. PORSCHE AKTIENGESELLSCHAFT (DE)
(21) BR 10 2018 074721-5 A2	Código 6.23 - Exigência preliminar - pedidos com buscas realizadas por outros Escritórios de Patentes (22) 29/11/2018 (51) B60L 9/18 (2006.01), H02M 7/00 (2006.01)

	(71) TOYOTA JIDOSHA KABUSHIKI KAISHA (JP)
(21) BR 10 2018 074723-1 A2	Código 6.23 - Exigência preliminar - pedidos com buscas realizadas por outros Escritórios de Patentes (22) 29/11/2018 (51) F16K 31/02 (2006.01), F24C 3/12 (2006.01), G01K 7/02 (2006.01) (71) CASTFUTURA S.P.A. (IT)
(21) BR 10 2018 075130-1 A2	Código 6.23 - Exigência preliminar - pedidos com buscas realizadas por outros Escritórios de Patentes (22) 04/12/2018 (51) G01R 22/06 (2006.01), H02J 13/00 (2006.01) (71) ENERGISA S/A (BR/MG)
(21) BR 10 2018 075145-0 A2	Código 6.23 - Exigência preliminar - pedidos com buscas realizadas por outros Escritórios de Patentes (22) 05/12/2018 (51) B64C 13/28 (2006.01) (71) THE BOEING COMPANY (US)
(21) BR 10 2018 075167-0 A2	Código 6.23 - Exigência preliminar - pedidos com buscas realizadas por outros Escritórios de Patentes (22) 05/12/2018 (51) B60H 1/00 (2006.01), B60H 1/24 (2006.01), B60H 1/34 (2006.01) (71) TOYOTA JIDOSHA KABUSHIKI KAISHA (JP)
(21) BR 10 2018 075183-2 A2	Código 6.23 - Exigência preliminar - pedidos com buscas realizadas por outros Escritórios de Patentes (22) 05/12/2018 (51) F16C 9/02 (2006.01), B32B 27/00 (2006.01), B32B 5/16 (2006.01) (71) MAHLE INTERNATIONAL GMBH (DE) ; MAHLE ENGINE SYSTEMS UK LIMITED (GB)
(21) BR 10 2018 075234-0 A2	Código 6.23 - Exigência preliminar - pedidos com buscas realizadas por outros Escritórios de Patentes (22) 06/12/2018 (51) B64C 9/20 (2006.01) (71) THE BOEING COMPANY (US)
(21) BR 10 2018 075240-5 A2	Código 6.23 - Exigência preliminar - pedidos com buscas realizadas por outros Escritórios de Patentes (22) 06/12/2018 (51) F02M 37/08 (2006.01)

	(71) TOYOTA JIDOSHA KABUSHIKI KAISHA (JP)
(21) BR 10 2018 075309-6 A2	Código 6.23 - Exigência preliminar - pedidos com buscas realizadas por outros Escritórios de Patentes (22) 06/12/2018 (51) B64D 45/02 (2006.01) (71) THE BOEING COMPANY (US)
(21) BR 10 2018 075338-0 A2	Código 6.23 - Exigência preliminar - pedidos com buscas realizadas por outros Escritórios de Patentes (22) 06/12/2018 (51) G01R 31/36 (2006.01) (71) THE BOEING COMPANY (US)
(21) BR 10 2018 075355-0 A2	Código 6.23 - Exigência preliminar - pedidos com buscas realizadas por outros Escritórios de Patentes (22) 07/12/2018 (51) B60P 3/00 (2006.01), G06Q 10/00 (2006.01) (71) TOYOTA JIDOSHA KABUSHIKI KAISHA (JP)
(21) BR 10 2018 075375-4 A2	Código 6.23 - Exigência preliminar - pedidos com buscas realizadas por outros Escritórios de Patentes (22) 07/12/2018 (51) B64F 5/40 (2006.01) (71) THE BOEING COMPANY (US)
(21) BR 10 2018 075398-3 A2	Código 6.23 - Exigência preliminar - pedidos com buscas realizadas por outros Escritórios de Patentes (22) 07/12/2018 (51) F01N 3/20 (2006.01), F01N 11/00 (2006.01), F01N 3/08 (2006.01), B01D 53/00 (2006.01) (71) TOYOTA JIDOSHA KABUSHIKI KAISHA (JP)
(21) BR 10 2018 075604-4 A2	Código 6.23 - Exigência preliminar - pedidos com buscas realizadas por outros Escritórios de Patentes (22) 10/12/2018 (51) F01M 1/06 (2006.01), F16C 7/02 (2006.01), F16C 33/00 (2006.01) (71) MAN TRUCK & BUS AG (DE)
(21) BR 10 2018 075753-9 A2	Código 6.23 - Exigência preliminar - pedidos com buscas realizadas por outros Escritórios de Patentes (22) 11/12/2018 (51) B62D 53/10 (2006.01), B62D 53/08 (2006.01), B60D 1/64 (2006.01), B60D

	1/01 (2006.01) (71) SAF-HOLLAND, INC. (US)
(21) BR 10 2018 075808-0 A2	Código 6.23 - Exigência preliminar - pedidos com buscas realizadas por outros Escritórios de Patentes (22) 12/12/2018 (51) B60T 17/00 (2006.01), B60T 8/00 (2006.01), B60T 13/00 (2006.01) (71) MERITOR HEAVY VEHICLE BRAKING SYSTEMS (UK) LIMITED (GB)
(21) BR 10 2018 075906-0 A2	Código 6.23 - Exigência preliminar - pedidos com buscas realizadas por outros Escritórios de Patentes (22) 13/12/2018 (51) G01R 1/02 (2006.01), G01K 7/16 (2006.01) (71) THALES (FR)
(21) BR 10 2018 075928-0 A2	Código 6.23 - Exigência preliminar - pedidos com buscas realizadas por outros Escritórios de Patentes (22) 13/12/2018 (51) H02J 7/00 (2006.01) (71) TOYOTA JIDOSHA KABUSHIKI KAISHA (JP)
(21) BR 10 2018 076040-8 A2	Código 6.23 - Exigência preliminar - pedidos com buscas realizadas por outros Escritórios de Patentes (22) 14/12/2018 (51) F01M 1/06 (2006.01), F16C 7/02 (2006.01), F16C 33/10 (2006.01) (71) MAN TRUCK & BUS AG (DE)
(21) BR 10 2018 076459-4 A2	Código 6.23 - Exigência preliminar - pedidos com buscas realizadas por outros Escritórios de Patentes (22) 19/12/2018 (51) H01F 30/04 (2006.01), H02J 7/02 (2006.01), H02M 5/10 (2006.01) (71) DR. ING. H.C. F. PORSCHE AKTIENGESELLSCHAFT (DE)
(21) BR 10 2018 076469-1 A2	Código 6.23 - Exigência preliminar - pedidos com buscas realizadas por outros Escritórios de Patentes (22) 19/12/2018 (51) B61L 25/02 (2006.01), B61L 27/00 (2006.01), G05D 1/00 (2006.01), B61L 1/00 (2006.01), B61L 23/34 (2006.01) (71) ALSTOM TRANSPORT TECHNOLOGIES (FR)
(21) BR 10 2018 076474-8 A2	Código 6.23 - Exigência preliminar - pedidos com buscas realizadas por outros Escritórios de Patentes (22) 19/12/2018

	(51) B61L 27/00 (2006.01), B61L 23/34 (2006.01) (71) ALSTOM TRANSPORT TECHNOLOGIES (FR)
(21) BR 10 2018 076578-7 A2	Código 6.23 - Exigência preliminar - pedidos com buscas realizadas por outros Escritórios de Patentes (22) 19/12/2018 (51) F21S 41/00 (2006.01), F21Y 113/20 (2006.01) (71) HONDA MOTOR CO., LTD. (JP)
(21) BR 10 2018 076845-0 A2	Código 6.23 - Exigência preliminar - pedidos com buscas realizadas por outros Escritórios de Patentes (22) 21/12/2018 (51) B61L 25/04 (2006.01) (71) ALSTOM TRANSPORT TECHNOLOGIES (FR)
(21) BR 10 2018 076885-9 A2	Código 6.23 - Exigência preliminar - pedidos com buscas realizadas por outros Escritórios de Patentes (22) 21/12/2018 (51) F03D 13/40 (2006.01), F03D 13/00 (2006.01), B66D 1/60 (2006.01) (71) GENERAL ELECTRIC COMPANY (US)
(21) BR 10 2018 076910-3 A2	Código 6.23 - Exigência preliminar - pedidos com buscas realizadas por outros Escritórios de Patentes (22) 21/12/2018 (51) G01R 35/02 (2006.01), B64D 47/00 (2006.01), G01M 1/38 (2006.01) (71) HAMILTON SUNDSTRAND CORPORATION (US)
(21) BR 10 2018 077007-1 A2	Código 6.23 - Exigência preliminar - pedidos com buscas realizadas por outros Escritórios de Patentes (22) 21/12/2018 (51) G07D 7/121 (2006.01), B42D 25/29 (2006.01), B42D 25/382 (2006.01) (71) CI TECH SENSORS AG (CH)
(21) BR 10 2018 077008-0 A2	Código 6.23 - Exigência preliminar - pedidos com buscas realizadas por outros Escritórios de Patentes (22) 21/12/2018 (51) G07D 7/00 (2006.01) (71) CI TECH SENSORS AG (CH)
(21) BR 10 2018 077009-8 A2	Código 6.23 - Exigência preliminar - pedidos com buscas realizadas por outros Escritórios de Patentes (22) 21/12/2018 (51) G07D 7/00 (2006.01)

	(71) CI TECH SENSORS AG (CH)
(21) BR 10 2018 077010-1 A2	Código 6.23 - Exigência preliminar - pedidos com buscas realizadas por outros Escritórios de Patentes (22) 21/12/2018 (51) F23D 14/12 (2006.01), F24C 3/08 (2006.01), A21B 2/00 (2006.01) (71) NATIONAL CHUNG-SHAN INSTITUTE OF SCIENCE AND TECHNOLOGY (TW) ; TEN WING SCIENTIFIC CO., LTD. (TW)
(21) BR 10 2018 077054-3 A2	Código 6.23 - Exigência preliminar - pedidos com buscas realizadas por outros Escritórios de Patentes (22) 26/12/2018 (51) B64D 45/00 (2006.01), B64C 9/26 (2006.01), B64C 9/20 (2006.01), B64C 13/50 (2006.01) (71) AIRBUS OPERATIONS GMBH (DE)
(21) BR 10 2018 077118-3 A2	Código 6.23 - Exigência preliminar - pedidos com buscas realizadas por outros Escritórios de Patentes (22) 26/12/2018 (51) B60R 21/013 (2006.01), B60R 16/02 (2006.01), H05B 3/84 (2006.01) (71) TOYOTA JIDOSHA KABUSHIKI KAISHA (JP)
(21) BR 10 2018 077180-9 A2	Código 6.23 - Exigência preliminar - pedidos com buscas realizadas por outros Escritórios de Patentes (22) 27/12/2018 (51) B62D 25/04 (2006.01) (71) TOYOTA JIDOSHA KABUSHIKI KAISHA (JP)
(21) BR 10 2018 077239-2 A2	Código 6.23 - Exigência preliminar - pedidos com buscas realizadas por outros Escritórios de Patentes (22) 27/12/2018 (51) H05K 1/11 (2006.01), H05K 1/00 (2006.01), H01L 23/00 (2006.01) (71) DEERE & COMPANY (US)
(21) BR 10 2018 077280-5 A2	Código 6.23 - Exigência preliminar - pedidos com buscas realizadas por outros Escritórios de Patentes (22) 27/12/2018 (51) B62D 55/14 (2006.01), B62D 55/104 (2006.01) (71) CATERPILLAR INC. (US)
(21) BR 10 2018 077302-0 A2	Código 6.23 - Exigência preliminar - pedidos com buscas realizadas por outros Escritórios de Patentes (22) 27/12/2018

	(51) B64D 15/00 (2006.01), G01P 13/02 (2006.01) (71) ROSEMOUNT AEROSPACE INC. (US)
(21) BR 10 2018 077340-2 A2	Código 6.23 - Exigência preliminar - pedidos com buscas realizadas por outros Escritórios de Patentes (22) 27/12/2018 (51) H02M 7/42 (2006.01), H03L 5/02 (2006.01), H02P 27/06 (2006.01) (71) TOYOTA JIDOSHA KABUSHIKI KAISHA (JP)
(21) BR 10 2019 000847-4 A2	Código 6.23 - Exigência preliminar - pedidos com buscas realizadas por outros Escritórios de Patentes (22) 16/01/2019 (51) A43B 3/00 (2006.01), A43B 7/14 (2006.01) (71) JAEHOON CHO (KR) ; YING ZHU LI (CN) ; YONG CHEN (CN)
(21) BR 10 2019 000862-8 A2	Código 6.23 - Exigência preliminar - pedidos com buscas realizadas por outros Escritórios de Patentes (22) 16/01/2019 (51) C21C 5/48 (2006.01), F27D 3/16 (2006.01) (71) AIR PRODUCTS AND CHEMICALS, INC (US)
(21) BR 10 2019 000926-8 A2	Código 6.23 - Exigência preliminar - pedidos com buscas realizadas por outros Escritórios de Patentes (22) 17/01/2019 (51) B32B 3/26 (2006.01), B29C 70/34 (2006.01), B29C 70/44 (2006.01), B29C 70/54 (2006.01), B32B 15/08 (2006.01), B32B 15/085 (2006.01), B32B 3/02 (2006.01), B64C 1/00 (2006.01) (71) THE BOEING COMPANY (US)
(21) BR 10 2019 001705-8 A2	Código 6.23 - Exigência preliminar - pedidos com buscas realizadas por outros Escritórios de Patentes (22) 28/01/2019 (51) B08B 9/44 (2006.01) (71) KRONES AG (DE)
(21) BR 10 2019 001920-4 A2	Código 6.23 - Exigência preliminar - pedidos com buscas realizadas por outros Escritórios de Patentes (22) 30/01/2019 (51) B03B 5/00 (2006.01) (71) KOCEL INTELLIGENT MACHINERY LIMITED (CN)
(21) BR 10 2019 002231-0 A2	Código 6.23 - Exigência preliminar - pedidos com buscas realizadas por outros Escritórios de Patentes

	(22) 04/02/2019 (51) F24C 15/00 (2006.01), F24C 15/16 (2006.01), F24C 15/32 (2006.01), A21B 1/26 (2006.01) (71) ALTO-SHAAM, INC. (US)
(21) BR 10 2019 002253-1 A2	Código 6.23 - Exigência preliminar - pedidos com buscas realizadas por outros Escritórios de Patentes (22) 04/02/2019 (51) F24C 15/00 (2006.01), F24C 15/16 (2006.01), F24C 15/32 (2006.01), A21B 1/26 (2006.01) (71) ALTO-SHAAM, INC. (US)
(21) BR 10 2019 002257-4 A2	Código 6.23 - Exigência preliminar - pedidos com buscas realizadas por outros Escritórios de Patentes (22) 04/02/2019 (51) F24C 7/08 (2006.01), F24C 15/32 (2006.01), F24C 15/36 (2006.01) (71) ALTO-SHAAM, INC. (US)
(21) BR 10 2019 002597-2 A2	Código 6.23 - Exigência preliminar - pedidos com buscas realizadas por outros Escritórios de Patentes (22) 08/02/2019 (51) B07B 1/46 (2006.01), B07B 1/28 (2006.01), B03B 4/02 (2006.01) (71) HAVER & BOECKER TELAS LTDA (BR/MG)
(21) BR 10 2019 002700-2 A2	Código 6.23 - Exigência preliminar - pedidos com buscas realizadas por outros Escritórios de Patentes (22) 08/02/2019 (51) B05B 12/14 (2006.01), G05B 19/02 (2006.01) (71) UPL DO BRASIL INDUSTRIA E COMERCIO DE INSUMOS AGROPECUARIOS S.A. (BR/SP)
(21) BR 10 2019 002815-7 A2	Código 6.23 - Exigência preliminar - pedidos com buscas realizadas por outros Escritórios de Patentes (22) 11/02/2019 (51) B60C 3/06 (2006.01), B60C 25/00 (2006.01), G06K 1/20 (2006.01) (71) CEITEC - CENTRO NACIONAL DE TECNOLOGIA ELETRÔNICA AVANÇADA S.A. (BR/RS) ; PIRELLI PNEUS LTDA (BR/SP) ; ROBERTO TADAYUKI YAMADA (BR/SP)
(21) BR 10 2019 003350-9 A2	Código 6.23 - Exigência preliminar - pedidos com buscas realizadas por outros Escritórios de Patentes (22) 19/02/2019 (51) F28F 13/00 (2006.01), F28F 27/00 (2006.01), G05D 23/02 (2006.01),

	G05D 23/185 (2006.01), G05D 23/275 (2006.01) (71) THE BOEING COMPANY (US)
(21) BR 10 2019 004216-8 A2	Código 6.23 - Exigência preliminar - pedidos com buscas realizadas por outros Escritórios de Patentes (22) 28/02/2019 (51) F28D 21/00 (2006.01), F28D 7/00 (2006.01) (71) BORSIG GMBH (DE)
(21) BR 10 2019 004252-4 A2	Código 6.23 - Exigência preliminar - pedidos com buscas realizadas por outros Escritórios de Patentes (22) 28/02/2019 (51) B66F 11/04 (2006.01), F15B 13/02 (2006.01) (71) DEERE & COMPANY (US)
(21) BR 10 2019 004377-6 A2	Código 6.23 - Exigência preliminar - pedidos com buscas realizadas por outros Escritórios de Patentes (22) 05/03/2019 (51) F28D 3/02 (2006.01), F28F 1/10 (2006.01) (71) R. NETO S.A. (AR)
(21) BR 10 2019 005020-9 A2	Código 6.23 - Exigência preliminar - pedidos com buscas realizadas por outros Escritórios de Patentes (22) 14/03/2019 (51) F24H 1/10 (2006.01) (71) LORENZETTI S.A. INDÚSTRIAS BRASILEIRAS ELETROMETALÚRGICAS (BR/SP)
(21) BR 10 2019 005266-0 A2	Código 6.23 - Exigência preliminar - pedidos com buscas realizadas por outros Escritórios de Patentes (22) 18/03/2019 (51) B60B 21/06 (2006.01), B60B 3/06 (2006.01) (71) MW ITALIA S.R.L. (IT)
(21) BR 10 2019 005564-2 A2	Código 6.23 - Exigência preliminar - pedidos com buscas realizadas por outros Escritórios de Patentes (22) 21/03/2019 (51) F27B 7/10 (2006.01), F27B 7/34 (2006.01), F27B 9/30 (2006.01), F27D 13/00 (2006.01), C22B 1/02 (2006.01), F23D 14/32 (2006.01), F23C 5/08 (2006.01) (71) AIR PRODUCTS AND CHEMICALS, INC (US)
(21) BR 10 2019 005702-5 A2	Código 6.23 - Exigência preliminar - pedidos com buscas realizadas por outros

	Escritórios de Patentes (22) 22/03/2019 (51) F16L 1/038 (2006.01), F16L 1/16 (2006.01), B21C 37/06 (2006.01) (71) PAULO ROBERTO GOMES FERNANDES (BR/RJ)
(21) BR 10 2019 005834-0 A2	Código 6.23 - Exigência preliminar - pedidos com buscas realizadas por outros Escritórios de Patentes (22) 25/03/2019 (51) A61C 8/00 (2006.01) (71) JOSÉ RICARDO MAGNANI FORTUNATO (BR/SP) ; NILTON DE BORTOLI JUNIOR (BR/SP)
(21) BR 10 2019 006520-6 A2	Código 6.23 - Exigência preliminar - pedidos com buscas realizadas por outros Escritórios de Patentes (22) 29/03/2019 (51) B05B 16/80 (2006.01), B05B 1/32 (2006.01), B05B 13/02 (2006.01) (71) GRACO MINNESOTA INC. (US)
(21) BR 10 2019 007016-1 A2	Código 6.23 - Exigência preliminar - pedidos com buscas realizadas por outros Escritórios de Patentes (22) 05/04/2019 (51) F16L 19/05 (2006.01), F16L 19/025 (2006.01), F16L 47/04 (2006.01) (71) CROMPTON TECHNOLOGY GROUP LIMITED (GB)
(21) BR 10 2019 007502-3 A2	Código 6.23 - Exigência preliminar - pedidos com buscas realizadas por outros Escritórios de Patentes (22) 12/04/2019 (51) B03B 7/00 (2006.01) (71) ESPAÇO MINERAÇÃO E PARTICIPAÇÃO S.A. (BR/MG)
(21) BR 10 2019 008177-5 A2	Código 6.23 - Exigência preliminar - pedidos com buscas realizadas por outros Escritórios de Patentes (22) 22/04/2019 (51) B24C 1/00 (2006.01), B24C 11/00 (2006.01), B24B 1/00 (2006.01) (71) COLD JET, LLC (US)
(21) BR 10 2019 008275-5 A2	Código 6.23 - Exigência preliminar - pedidos com buscas realizadas por outros Escritórios de Patentes (22) 24/04/2019 (51) F16L 23/08 (2006.01), F16L 23/032 (2006.01), F16L 33/04 (2006.01) (71) CAILLAU (FR)
(21) BR 10 2019 008354-9 A2	Código 6.23 - Exigência preliminar - pedidos com buscas realizadas por outros

	Escritórios de Patentes (22) 25/04/2019 (51) G09B 21/00 (2006.01), G06F 3/01 (2006.01) (71) UNIVERSIDADE ESTADUAL DE CAMPINAS - UNICAMP (BR/SP) ; INSTITUTO FEDERAL DE EDUCAÇÃO, CIÊNCIA E TECNOLOGIA DE SÃO PAULO (BR/SP)
(21) BR 10 2019 008551-7 A2	Código 6.23 - Exigência preliminar - pedidos com buscas realizadas por outros Escritórios de Patentes (22) 26/04/2019 (51) B60B 35/12 (2006.01) (71) ARVINMERITOR TECHNOLOGY, LLC. (US)
(21) BR 10 2019 008569-0 A2	Código 6.23 - Exigência preliminar - pedidos com buscas realizadas por outros Escritórios de Patentes (22) 26/04/2019 (51) B29C 33/42 (2006.01), B29C 43/42 (2006.01), B29C 43/04 (2006.01), B29C 33/00 (2006.01), B29C 33/30 (2006.01), B29C 43/00 (2006.01), C08K 7/02 (2006.01) (71) TOYOTA JIDOSHA KABUSHIKI KAISHA (JP)
(21) BR 10 2019 009814-7 A2	Código 6.23 - Exigência preliminar - pedidos com buscas realizadas por outros Escritórios de Patentes (22) 14/05/2019 (51) B05B 3/14 (2006.01), B05B 3/04 (2006.01), B05B 3/00 (2006.01) (71) NELSON IRRIGATION CORPORATION (US)
(21) BR 10 2019 010306-0 A2	Código 6.23 - Exigência preliminar - pedidos com buscas realizadas por outros Escritórios de Patentes (22) 21/05/2019 (51) F27B 7/00 (2006.01), F27B 7/42 (2006.01), F27D 19/00 (2006.01) (71) AIR PRODUCTS AND CHEMICALS, INC (US)
(21) BR 10 2019 010482-1 A2	Código 6.23 - Exigência preliminar - pedidos com buscas realizadas por outros Escritórios de Patentes (22) 22/05/2019 (51) B23B 27/16 (2006.01), B23B 27/10 (2006.01), B23B 29/04 (2006.01) (71) CERAMTEC GMBH (DE)
(21) BR 10 2019 010507-0 A2	Código 6.23 - Exigência preliminar - pedidos com buscas realizadas por outros Escritórios de Patentes (22) 23/05/2019 (51) B21D 51/26 (2006.01), B21C 23/00 (2006.01)

	(71) TUBEX HOLDING GMBH (DE)
(21) BR 10 2019 010666-2 A2	Código 6.23 - Exigência preliminar - pedidos com buscas realizadas por outros Escritórios de Patentes (22) 24/05/2019 (51) B66F 9/00 (2006.01), B66F 9/06 (2006.01), E02F 9/26 (2006.01) (71) DEERE & COMPANY (US)
(21) BR 10 2019 010955-6 A2	Código 6.23 - Exigência preliminar - pedidos com buscas realizadas por outros Escritórios de Patentes (22) 28/05/2019 (51) A47B 47/00 (2006.01), H02B 1/01 (2006.01), H02B 1/30 (2006.01) (71) MELQUISEDEC FRANCISQUINI (BR/SP)
(21) BR 10 2019 011650-1 A2	Código 6.23 - Exigência preliminar - pedidos com buscas realizadas por outros Escritórios de Patentes (22) 04/06/2019 (51) F28F 1/00 (2006.01), F28D 1/047 (2006.01) (71) WERNER & PFLEIDERER INDUSTRIELLE BACKTECHNIK GMBH (DE)
(21) BR 10 2019 012608-6 A2	Código 6.23 - Exigência preliminar - pedidos com buscas realizadas por outros Escritórios de Patentes (22) 18/06/2019 (51) A47C 27/06 (2006.01), A47C 27/05 (2006.01) (71) STARSPRINGS AB (SE)
(21) BR 10 2019 012774-0 A2	Código 6.23 - Exigência preliminar - pedidos com buscas realizadas por outros Escritórios de Patentes (22) 19/06/2019 (51) G09B 19/00 (2006.01), G08G 5/00 (2006.01) (71) THALES (FR)
(21) BR 10 2019 012834-8 A2	Código 6.23 - Exigência preliminar - pedidos com buscas realizadas por outros Escritórios de Patentes (22) 19/06/2019 (51) F16L 21/02 (2006.01), F16L 19/02 (2006.01) (71) CROMPTON TECHNOLOGY GROUP LIMITED (GB)
(21) BR 10 2019 012853-4 A2	Código 6.23 - Exigência preliminar - pedidos com buscas realizadas por outros Escritórios de Patentes (22) 19/06/2019 (51) B08B 9/027 (2006.01), B08B 9/04 (2006.01), E21B 37/06 (2006.01), C23G 3/04 (2006.01)

	(71) PETRÓLEO BRASILEIRO S.A. - PETROBRAS (BR/RJ) ; UNIVERSIDADE FEDERAL DO RIO GRANDE DO SUL (BR/RS)
(21) BR 10 2019 013243-4 A2	Código 6.23 - Exigência preliminar - pedidos com buscas realizadas por outros Escritórios de Patentes (22) 26/06/2019 (51) B29C 53/08 (2006.01), B29C 53/84 (2006.01) (71) MSV SYSTEMS CZ S.R.O. (CZ)
(21) BR 10 2019 013495-0 A2	Código 6.23 - Exigência preliminar - pedidos com buscas realizadas por outros Escritórios de Patentes (22) 28/06/2019 (51) F28F 3/08 (2006.01), B60H 1/22 (2006.01), F28F 21/02 (2006.01), F24D 13/02 (2006.01) (71) GOODRICH CORPORATION (US)
(21) BR 10 2019 013939-0 A2	Código 6.23 - Exigência preliminar - pedidos com buscas realizadas por outros Escritórios de Patentes (22) 04/07/2019 (51) B21D 28/28 (2006.01), B23K 10/00 (2006.01), E21B 33/00 (2006.01) (71) PETRÓLEO BRASILEIRO S.A. - PETROBRAS (BR/RJ)
(21) BR 10 2019 014230-8 A2	Código 6.23 - Exigência preliminar - pedidos com buscas realizadas por outros Escritórios de Patentes (22) 09/07/2019 (51) C21D 1/20 (2006.01), C21D 9/04 (2006.01) (71) VOESTALPINE SCHIENEN GMBH (AT)
(21) BR 10 2019 014465-3 A2	Código 6.23 - Exigência preliminar - pedidos com buscas realizadas por outros Escritórios de Patentes (22) 12/07/2019 (51) C23C 4/12 (2006.01), B29C 70/88 (2006.01), H02G 13/00 (2006.01), H05K 9/00 (2006.01), B29K 101/12 (2006.01) (71) THE BOEING COMPANY (US)
(21) BR 10 2019 014710-5 A2	Código 6.23 - Exigência preliminar - pedidos com buscas realizadas por outros Escritórios de Patentes (22) 17/07/2019 (51) F28F 7/00 (2006.01) (71) THE BOEING COMPANY (US)
(21) BR 10 2019 014721-0 A2	Código 6.23 - Exigência preliminar - pedidos com buscas realizadas por outros Escritórios de Patentes

	(22) 17/07/2019 (51) B60B 35/18 (2006.01) (71) RUAN ARAUJO BELIZARIO (BR/SP)
(21) BR 10 2019 015464-0 A2	Código 6.23 - Exigência preliminar - pedidos com buscas realizadas por outros Escritórios de Patentes (22) 26/07/2019 (51) B66F 9/06 (2006.01), B66F 11/04 (2006.01) (71) MANITOU ITALIA S.R.L. (IT)
(21) BR 10 2019 015961-8 A2	Código 6.23 - Exigência preliminar - pedidos com buscas realizadas por outros Escritórios de Patentes (22) 01/08/2019 (51) B32B 27/00 (2006.01), B32B 27/08 (2006.01), B32B 5/18 (2006.01), B32B 5/00 (2006.01), C07D 487/04 (2006.01), C07D 401/12 (2006.01), B32B 1/08 (2006.01) (71) VISCOFAN S.A. (ES)
(21) BR 10 2019 016508-1 A2	Código 6.23 - Exigência preliminar - pedidos com buscas realizadas por outros Escritórios de Patentes (22) 09/08/2019 (51) B29B 11/16 (2006.01), B29B 15/08 (2006.01), B29C 70/10 (2006.01), B29C 33/50 (2006.01), B29L 23/00 (2006.01), B29C 53/82 (2006.01), F16L 33/01 (2006.01), F16L 33/00 (2006.01) (71) CROMPTON TECHNOLOGY GROUP LIMITED (GB)
(21) BR 10 2019 016511-1 A2	Código 6.23 - Exigência preliminar - pedidos com buscas realizadas por outros Escritórios de Patentes (22) 09/08/2019 (51) B29C 33/00 (2006.01), C08L 83/10 (2006.01), F16L 9/12 (2006.01), B32B 1/08 (2006.01), B32B 5/10 (2006.01), B29C 33/04 (2006.01), G02B 6/44 (2006.01), G02B 6/38 (2006.01), F16L 43/00 (2006.01), C08G 77/442 (2006.01) (71) CROMPTON TECHNOLOGY GROUP LIMITED (GB)
(21) BR 10 2019 016557-0 A2	Código 6.23 - Exigência preliminar - pedidos com buscas realizadas por outros Escritórios de Patentes (22) 09/08/2019 (51) B29B 11/16 (2006.01), B29C 53/56 (2006.01), B29C 57/00 (2006.01), B29C 70/30 (2006.01), B29C 70/46 (2006.01), B29C 70/54 (2006.01), C08J 5/04 (2006.01), B29L 23/00 (2006.01) (71) CROMPTON TECHNOLOGY GROUP LIMITED (GB)
(21) BR 10 2019 016731-9 A2	Código 6.23 - Exigência preliminar - pedidos com buscas realizadas por outros

	Escritórios de Patentes (22) 13/08/2019 (51) F01N 3/20 (2006.01) (71) TOYOTA JIDOSHA KABUSHIKI KAISHA (JP)
(21) BR 10 2019 018383-7 A2	Código 6.23 - Exigência preliminar - pedidos com buscas realizadas por outros Escritórios de Patentes (22) 04/09/2019 (51) B21D 7/022 (2006.01) (71) BLM S.P.A. (IT)
(21) BR 10 2019 018438-8 A2	Código 6.23 - Exigência preliminar - pedidos com buscas realizadas por outros Escritórios de Patentes (22) 05/09/2019 (51) B23K 5/00 (2006.01), B23K 10/02 (2006.01) (71) THE ESAB GROUP INC. (US)
(21) BR 10 2019 018608-9 A2	Código 6.23 - Exigência preliminar - pedidos com buscas realizadas por outros Escritórios de Patentes (22) 06/09/2019 (51) F16L 11/08 (2006.01) (71) SUMITOMO RIKO COMPANY LIMITED (JP)
(21) BR 10 2019 018736-0 A2	Código 6.23 - Exigência preliminar - pedidos com buscas realizadas por outros Escritórios de Patentes (22) 10/09/2019 (51) B29C 33/40 (2006.01), B29C 70/46 (2006.01), B29C 70/54 (2006.01), B29C 70/38 (2006.01), B64C 1/00 (2006.01), B64C 1/06 (2006.01) (71) AIRBUS OPERATIONS, S.L. (ES)
(21) BR 10 2019 019631-9 A2	Código 6.23 - Exigência preliminar - pedidos com buscas realizadas por outros Escritórios de Patentes (22) 20/09/2019 (51) B60B 19/00 (2006.01) (71) MANOEL NETO (BR/MS)
(21) BR 10 2019 021590-9 A2	Código 6.23 - Exigência preliminar - pedidos com buscas realizadas por outros Escritórios de Patentes (22) 14/10/2019 (51) F24H 1/14 (2006.01), B33Y 80/00 (2006.01) (71) GOODRICH CORPORATION (US)
(21) BR 10 2019 023804-6 A2	Código 6.23 - Exigência preliminar - pedidos com buscas realizadas por outros

	Escritórios de Patentes (22) 12/11/2019 (51) B66F 11/04 (2006.01) (71) MANITOU ITALIA S.R.L. (IT)
(21) BR 10 2019 026065-3 A2	Código 6.23 - Exigência preliminar - pedidos com buscas realizadas por outros Escritórios de Patentes (22) 09/12/2019 (51) A61C 13/00 (2006.01), A61C 8/00 (2006.01), B29C 64/386 (2006.01) (71) SIRONA DENTAL SYSTEMS GMBH (DE) ; DENTSPLY SIRONA INC. (US)
(21) BR 10 2019 027372-0 A2	Código 6.23 - Exigência preliminar - pedidos com buscas realizadas por outros Escritórios de Patentes (22) 19/12/2019 (51) G09F 3/00 (2006.01), A01K 27/00 (2006.01) (71) CARLOS ALBERTO ALZEMAN FABBRO (BR/SP)
(21) BR 11 2018 011029-9 A2	Código 6.23 - Exigência preliminar - pedidos com buscas realizadas por outros Escritórios de Patentes (22) 05/01/2017 (51) C07K 16/30 (2006.01), C07K 16/28 (2006.01), A61P 35/00 (2006.01) (71) F. HOFFMANN-LA ROCHE AG (CH)
(21) BR 11 2018 013912-2 A2	Código 6.23 - Exigência preliminar - pedidos com buscas realizadas por outros Escritórios de Patentes (22) 06/01/2017 (51) C07K 16/18 (2006.01), A61K 39/395 (2006.01) (71) ALTRUBIO INC. (US)
(21) BR 11 2018 014633-1 A2	Código 6.23 - Exigência preliminar - pedidos com buscas realizadas por outros Escritórios de Patentes (22) 19/01/2017 (51) A61K 48/00 (2006.01), C12N 15/00 (2006.01), C12N 15/11 (2006.01), C12N 15/63 (2006.01) (71) THE REGENTS OF THE UNIVERSITY OF CALIFORNIA (US)
(21) BR 11 2018 015519-5 A2	Código 6.23 - Exigência preliminar - pedidos com buscas realizadas por outros Escritórios de Patentes (22) 15/05/2018 (51) B23P 19/02 (2006.01), B23P 19/04 (2006.01), B23P 19/06 (2006.01), B23P 19/10 (2006.01), B23P 21/00 (2006.01), F15B 15/14 (2006.01) (71) REEL POWER LICENSING CORP. (US)

(21) BR 11 2018 016817-3 A2	Código 6.23 - Exigência preliminar - pedidos com buscas realizadas por outros Escritórios de Patentes (22) 16/02/2017 (51) A61K 38/22 (2006.01), A61K 38/18 (2006.01), A61K 38/16 (2006.01), A61K 9/00 (2006.01) (71) GENEXINE, INC. (KR) ; HANDOK INC. (KR)
(21) BR 11 2018 017114-0 A2	Código 6.23 - Exigência preliminar - pedidos com buscas realizadas por outros Escritórios de Patentes (22) 02/03/2017 (51) C07K 7/08 (2006.01), C07K 7/56 (2006.01), G01N 33/574 (2006.01), A61K 39/39 (2006.01) (71) BRISTOL-MYERS SQUIBB COMPANY (US)
(21) BR 11 2018 017322-3 A2	Código 6.23 - Exigência preliminar - pedidos com buscas realizadas por outros Escritórios de Patentes (22) 24/02/2017 (51) A61K 38/47 (2006.01), C07K 14/65 (2006.01), A61P 25/28 (2006.01) (71) BIOMARIN PHARMACEUTICAL INC. (US)
(21) BR 11 2018 067435-4 A2	Código 6.23 - Exigência preliminar - pedidos com buscas realizadas por outros Escritórios de Patentes (22) 24/02/2017 (51) G01N 33/68 (2006.01), C07K 16/00 (2006.01) (71) THE BINDING SITE GROUP LIMITED (GB) ; MAYO FOUNDATION FOR MEDICAL EDUCATION AND RESEARCH (US)
(21) BR 11 2018 068857-6 A2	Código 6.23 - Exigência preliminar - pedidos com buscas realizadas por outros Escritórios de Patentes (22) 17/03/2017 (51) G05D 1/10 (2006.01) (71) SUNLIGHT AEROSPACE INC. (US)
(21) BR 11 2018 069670-6 A2	Código 6.23 - Exigência preliminar - pedidos com buscas realizadas por outros Escritórios de Patentes (22) 31/03/2017 (51) A61K 39/395 (2006.01), A61P 35/00 (2006.01), A61P 35/04 (2006.01), C07K 16/28 (2006.01), C07K 16/30 (2006.01) (71) JIANGSU YAHONG MEDITECH CO., LTD. (CN)
(21) BR 11 2018 069776-1 A2	Código 6.23 - Exigência preliminar - pedidos com buscas realizadas por outros Escritórios de Patentes (22) 28/03/2017

	(51) C07K 16/24 (2006.01), A61P 25/00 (2006.01), A61P 37/00 (2006.01), A61K 39/00 (2006.01) (71) JANSSEN BIOTECH, INC. (US)
(21) BR 11 2018 070243-9 A2	Código 6.23 - Exigência preliminar - pedidos com buscas realizadas por outros Escritórios de Patentes (22) 31/03/2017 (51) A61K 38/46 (2006.01), C12N 9/16 (2006.01) (71) ALEXION PHARMACEUTICALS, INC. (US)
(21) BR 11 2018 070256-0 A2	Código 6.23 - Exigência preliminar - pedidos com buscas realizadas por outros Escritórios de Patentes (22) 31/03/2017 (51) A61K 38/46 (2006.01), C12N 15/86 (2006.01) (71) SPARK THERAPEUTICS, INC. (US)
(21) BR 11 2018 070819-4 A2	Código 6.23 - Exigência preliminar - pedidos com buscas realizadas por outros Escritórios de Patentes (22) 31/03/2017 (51) A61K 38/07 (2006.01), A61K 36/746 (2006.01), A61K 36/87 (2006.01), A61K 36/9066 (2006.01), A61K 38/08 (2006.01), A61K 36/23 (2006.01), A61K 36/63 (2006.01), A61P 17/14 (2006.01) (71) VYTRUS BIOTECH, S.L (ES)
(21) BR 11 2018 071214-0 A2	Código 6.23 - Exigência preliminar - pedidos com buscas realizadas por outros Escritórios de Patentes (22) 31/03/2017 (51) A61K 38/10 (2006.01), A61K 38/16 (2006.01), A61P 19/02 (2006.01) (71) UNIVERSITEIT MAASTRICHT (NL) ; ACADEMISCH ZIEKENHUIS MAASTRICHT (NL)
(21) BR 11 2018 071215-9 A2	Código 6.23 - Exigência preliminar - pedidos com buscas realizadas por outros Escritórios de Patentes (22) 31/03/2017 (51) A61K 38/10 (2006.01), A61K 38/16 (2006.01), A61P 19/02 (2006.01) (71) UNIVERSITEIT MAASTRICHT (NL) ; ACADEMISCH ZIEKENHUIS MAASTRICHT (NL)
(21) BR 11 2018 072366-5 A2	Código 6.23 - Exigência preliminar - pedidos com buscas realizadas por outros Escritórios de Patentes (22) 02/03/2018 (51) H02J 3/46 (2006.01) (71) STATE GRID JIBEI ELECTRIC POWER COMPANY LIMITED. (CN) ;

	STATE GRID CORPORATION OF CHINA (CN) ; TSINGHUA UNIVERSITY (CN)
(21) BR 11 2018 073221-4 A2	Código 6.23 - Exigência preliminar - pedidos com buscas realizadas por outros Escritórios de Patentes (22) 10/05/2017 (51) G01N 33/50 (2006.01), G01N 33/68 (2006.01), G01N 33/53 (2006.01) (71) TRON - TRANSLATIONALE ONKOLOGIE AN DER UNIVERSITÄTSMEDIZIN DER JOHANNES GUTENBERG-UNIVERSITÄT MAINZ GEMEINNÜTZIGE GMBH (DE) ; BIONTECH SE (DE)
(21) BR 11 2018 073761-5 A2	Código 6.23 - Exigência preliminar - pedidos com buscas realizadas por outros Escritórios de Patentes (22) 19/05/2017 (51) A61K 39/395 (2006.01), C07K 16/18 (2006.01), C07K 16/28 (2006.01) (71) HARPOON THERAPEUTICS, INC. (US)
(21) BR 11 2018 074748-3 A2	Código 6.23 - Exigência preliminar - pedidos com buscas realizadas por outros Escritórios de Patentes (22) 02/06/2017 (51) C07K 16/30 (2006.01), C07K 16/28 (2006.01), C07K 14/705 (2006.01), A61K 38/17 (2006.01), A61K 39/395 (2006.01), A61P 35/00 (2006.01) (71) IMMUNOCORE LIMITED (GB)
(21) BR 11 2018 074838-2 A2	Código 6.23 - Exigência preliminar - pedidos com buscas realizadas por outros Escritórios de Patentes (22) 08/06/2017 (51) C07K 16/28 (2006.01), C07K 14/735 (2006.01), C07K 16/42 (2006.01) (71) UCB BIOPHARMA SRL (BE)
(21) BR 11 2018 075315-7 A2	Código 6.23 - Exigência preliminar - pedidos com buscas realizadas por outros Escritórios de Patentes (22) 04/12/2018 (51) F16H 7/08 (2006.01), F16H 7/12 (2006.01) (71) GATES CORPORATION (US)
(21) BR 11 2018 075590-7 A2	Código 6.23 - Exigência preliminar - pedidos com buscas realizadas por outros Escritórios de Patentes (22) 07/12/2017 (51) H01L 27/32 (2006.01), H01L 51/52 (2006.01), H01L 51/56 (2006.01) (71) BOE TECHNOLOGY GROUP CO., LTD. (CN)
(21) BR 11 2018 075854-0 A2	Código 6.23 - Exigência preliminar - pedidos com buscas realizadas por outros Escritórios de Patentes

	(22) 15/11/2017 (51) G01N 1/00 (2006.01), G01N 33/483 (2006.01) (71) ILLUMINA, INC. (US)
(21) BR 11 2018 076171-0 A2	Código 6.23 - Exigência preliminar - pedidos com buscas realizadas por outros Escritórios de Patentes (22) 31/05/2018 (51) B25B 27/073 (2006.01) (71) KYOOKA CO., LTD. (JP) ; NORIAKI II (JP)
(21) BR 11 2018 076255-5 A2	Código 6.23 - Exigência preliminar - pedidos com buscas realizadas por outros Escritórios de Patentes (22) 30/01/2018 (51) G05D 9/12 (2006.01), B01D 53/02 (2006.01) (71) ZHONGYE CHANGTIAN INTERNATIONAL ENGINEERING CO.,LTD. (CN)
(21) BR 11 2018 076604-6 A2	Código 6.23 - Exigência preliminar - pedidos com buscas realizadas por outros Escritórios de Patentes (22) 18/04/2018 (51) F16D 65/38 (2006.01), F16D 65/60 (2006.01) (71) MADRAS ENGINEERING INDUSTRIES PRIVATE LIMITED (IN)
(21) BR 11 2018 076884-7 A2	Código 6.23 - Exigência preliminar - pedidos com buscas realizadas por outros Escritórios de Patentes (22) 30/05/2018 (51) A44C 11/00 (2006.01), A44C 13/00 (2006.01), A63H 33/06 (2006.01), A63H 33/08 (2006.01) (71) FABIEN PHILIPPE FONTAINE (CN)
(21) BR 11 2019 000057-7 A2	Código 6.23 - Exigência preliminar - pedidos com buscas realizadas por outros Escritórios de Patentes (22) 05/07/2017 (51) A61K 48/00 (2006.01), A61K 38/46 (2006.01), C12N 15/113 (2006.01), C12N 9/16 (2006.01), C12N 15/63 (2006.01), C12N 15/85 (2006.01), A61P 27/02 (2006.01) (71) THE JOHNS HOPKINS UNIVERSITY (US)
(21) BR 11 2019 000257-0 A2	Código 6.23 - Exigência preliminar - pedidos com buscas realizadas por outros Escritórios de Patentes (22) 07/07/2017 (51) C07K 14/71 (2006.01), A61K 38/17 (2006.01) (71) INSERM (INSTITUT NATIONAL DE LA SANTÉ ET DE LA RECHERCHE MÉDICALE) (FR) ; PFIZER INC. (US) ; UNIVERSITÉ CÔTE D'AZUR (FR)

(21) BR 11 2019 000549-8 A2	Código 6.23 - Exigência preliminar - pedidos com buscas realizadas por outros Escritórios de Patentes (22) 12/07/2017 (51) C07K 14/505 (2006.01), A61K 38/00 (2006.01) (71) HEXAL AG (DE)
(21) BR 11 2019 000598-6 A2	Código 6.23 - Exigência preliminar - pedidos com buscas realizadas por outros Escritórios de Patentes (22) 14/08/2017 (51) A61K 39/39 (2006.01) (71) CUREVAC AG (DE)
(21) BR 11 2019 000630-3 A2	Código 6.23 - Exigência preliminar - pedidos com buscas realizadas por outros Escritórios de Patentes (22) 12/07/2017 (51) A61K 39/395 (2006.01), G01N 33/50 (2006.01) (71) BIOGEN MA, INC. (US)
(21) BR 11 2019 000678-8 A2	Código 6.23 - Exigência preliminar - pedidos com buscas realizadas por outros Escritórios de Patentes (22) 24/08/2017 (51) G01J 5/00 (2006.01), C21C 7/00 (2006.01), B21F 1/02 (2006.01) (71) HERAEUS ELECTRO-NITE INTERNATIONAL N.V. (BE)
(21) BR 11 2019 000734-2 A2	Código 6.23 - Exigência preliminar - pedidos com buscas realizadas por outros Escritórios de Patentes (22) 22/06/2018 (51) H01H 19/14 (2006.01) (71) SVRUI (TIANJIN) ELECTRICAL EQUIPMENT CO., LTD. (CN)
(21) BR 11 2019 001145-5 A2	Código 6.23 - Exigência preliminar - pedidos com buscas realizadas por outros Escritórios de Patentes (22) 22/05/2018 (51) A61K 31/4045 (2006.01), A61K 31/445 (2006.01), A61K 31/496 (2006.01), A61K 31/505 (2006.01), A61K 31/27 (2006.01), A61K 31/55 (2006.01), A61K 45/06 (2006.01), A61P 25/28 (2006.01) (71) H. LUNDBECK A/S (DK)
(21) BR 11 2019 001247-8 A2	Código 6.23 - Exigência preliminar - pedidos com buscas realizadas por outros Escritórios de Patentes (22) 31/07/2017 (51) A61K 39/395 (2006.01), A61K 45/06 (2006.01), C07K 16/40 (2006.01)

	(71) OMEROS CORPORATION (US) ; UNIVERSITY OF LEICESTER (GB)
(21) BR 11 2019 001313-0 A2	Código 6.23 - Exigência preliminar - pedidos com buscas realizadas por outros Escritórios de Patentes (22) 25/08/2017 (51) H01L 31/18 (2006.01), H01L 31/042 (2006.01), H02S 20/20 (2006.01) (71) INTEL CORPORATION (US)
(21) BR 11 2019 001599-0 A2	Código 6.23 - Exigência preliminar - pedidos com buscas realizadas por outros Escritórios de Patentes (22) 25/07/2017 (51) A61K 39/39 (2006.01), A61K 9/00 (2006.01), A61K 47/00 (2006.01) (71) BAYER ANIMAL HEALTH GMBH (DE)
(21) BR 11 2019 001712-7 A2	Código 6.23 - Exigência preliminar - pedidos com buscas realizadas por outros Escritórios de Patentes (22) 28/07/2017 (51) A61K 48/00 (2006.01), G01N 33/48 (2006.01), G01N 33/483 (2006.01), G01N 33/50 (2006.01) (71) TAIPEI MEDICAL UNIVERSITY (CN)
(21) BR 11 2019 001922-7 A2	Código 6.23 - Exigência preliminar - pedidos com buscas realizadas por outros Escritórios de Patentes (22) 04/07/2017 (51) C07K 14/725 (2006.01), C07K 14/78 (2006.01) (71) IMMATICS BIOTECHNOLOGIES GMBH (DE)
(21) BR 11 2019 002157-4 A2	Código 6.23 - Exigência preliminar - pedidos com buscas realizadas por outros Escritórios de Patentes (22) 27/07/2017 (51) G01V 1/38 (2006.01), B66D 1/52 (2006.01), B63B 21/66 (2006.01) (71) KIETTA (FR)
(21) BR 11 2019 002435-2 A2	Código 6.23 - Exigência preliminar - pedidos com buscas realizadas por outros Escritórios de Patentes (22) 27/09/2017 (51) H01L 51/44 (2006.01), C23C 28/00 (2006.01), C25D 11/18 (2006.01) (71) SEKISUI CHEMICAL CO., LTD (JP)
(21) BR 11 2019 002458-1 A2	Código 6.23 - Exigência preliminar - pedidos com buscas realizadas por outros Escritórios de Patentes (22) 08/09/2017 (51) A61K 38/43 (2006.01), A61K 39/395 (2006.01), C07K 19/00 (2006.01),

	A61P 35/00 (2006.01) (71) AERASE, INC. (US)
(21) BR 11 2019 002510-3 A2	Código 6.23 - Exigência preliminar - pedidos com buscas realizadas por outros Escritórios de Patentes (22) 16/08/2017 (51) C07K 5/08 (2006.01), A61K 38/03 (2006.01), A61K 38/06 (2006.01), A61K 45/00 (2006.01), A61K 49/04 (2006.01), A61K 49/06 (2006.01), A61K 49/14 (2006.01), A61P 35/00 (2006.01), C07K 5/10 (2006.01), C07K 7/06 (2006.01), C07K 14/00 (2006.01), C07K 19/00 (2006.01), C12N 15/09 (2006.01) (71) NATIONAL INSTITUTE OF ADVANCED INDUSTRIAL SCIENCE AND TECHNOLOGY (JP)
(21) BR 11 2019 002734-3 A2	Código 6.23 - Exigência preliminar - pedidos com buscas realizadas por outros Escritórios de Patentes (22) 13/08/2017 (51) C07K 16/28 (2006.01) (71) UBI IP HOLDINGS (KY)
(21) BR 11 2019 003147-2 A2	Código 6.23 - Exigência preliminar - pedidos com buscas realizadas por outros Escritórios de Patentes (22) 17/08/2017 (51) G01N 33/569 (2006.01), G01N 33/50 (2006.01), A61K 38/17 (2006.01), A61K 35/12 (2006.01), C07K 14/705 (2006.01), C12N 5/07 (2006.01), G01N 15/00 (2006.01) (71) XINTELA AB (SE)
(21) BR 11 2019 003175-8 A2	Código 6.23 - Exigência preliminar - pedidos com buscas realizadas por outros Escritórios de Patentes (22) 18/08/2017 (51) G01N 33/50 (2006.01), G01N 33/68 (2006.01) (71) REGENERON PHARMACEUTICALS, INC. (US)
(21) BR 11 2019 003609-1 A2	Código 6.23 - Exigência preliminar - pedidos com buscas realizadas por outros Escritórios de Patentes (22) 13/06/2017 (51) A61K 39/04 (2006.01), A61P 35/02 (2006.01) (71) ANDREI VALENTINOVICH IVLEV (RU) ; VLADISLAV NIKOLAEVICH LASKAVY (RU)
(21) BR 11 2019 003989-9 A2	Código 6.23 - Exigência preliminar - pedidos com buscas realizadas por outros Escritórios de Patentes (22) 05/09/2017

	(51) A61K 39/395 (2006.01), A61P 7/04 (2006.01) (71) CHUGAI SEIYAKU KABUSHIKI KAISHA (JP) ; F. HOFFMANN-LA ROCHE AG (CH)
(21) BR 11 2019 004301-2 A2	Código 6.23 - Exigência preliminar - pedidos com buscas realizadas por outros Escritórios de Patentes (22) 05/09/2017 (51) H05H 1/46 (2006.01) (71) SOMNIO GLOBAL HOLDINGS, LLC (US)
(21) BR 11 2019 004359-4 A2	Código 6.23 - Exigência preliminar - pedidos com buscas realizadas por outros Escritórios de Patentes (22) 05/07/2018 (51) A61M 25/00 (2006.01), A61M 25/06 (2006.01) (71) B. BRAUN MEDICAL INDUSTRIES SDN., BHD. (MY)
(21) BR 11 2019 004470-1 A2	Código 6.23 - Exigência preliminar - pedidos com buscas realizadas por outros Escritórios de Patentes (22) 06/09/2017 (51) G01N 1/30 (2006.01), G01N 33/483 (2006.01), G01N 33/574 (2006.01), G01N 15/14 (2006.01) (71) INCELLDX, INC. (US)
(21) BR 11 2019 004711-5 A2	Código 6.23 - Exigência preliminar - pedidos com buscas realizadas por outros Escritórios de Patentes (22) 11/09/2017 (51) A61K 39/00 (2006.01), C07K 16/28 (2006.01) (71) JANSSEN BIOTECH, INC. (US)
(21) BR 11 2019 004951-7 A2	Código 6.23 - Exigência preliminar - pedidos com buscas realizadas por outros Escritórios de Patentes (22) 22/08/2018 (51) F04B 1/12 (2006.01), F04B 27/08 (2006.01), F04B 53/14 (2006.01) (71) SCHAEFFLER TECHNOLOGIES AG & CO. KG (DE)
(21) BR 11 2019 004998-3 A2	Código 6.23 - Exigência preliminar - pedidos com buscas realizadas por outros Escritórios de Patentes (22) 14/09/2017 (51) A61K 39/395 (2006.01), C07K 16/28 (2006.01) (71) ABBVIE BIOTHERAPEUTICS INC. (US)
(21) BR 11 2019 005135-0 A2	Código 6.23 - Exigência preliminar - pedidos com buscas realizadas por outros Escritórios de Patentes

	(22) 18/09/2017 (51) G01M 3/20 (2006.01) (71) INFICON GMBH (DE)
(21) BR 11 2019 005181-3 A2	Código 6.23 - Exigência preliminar - pedidos com buscas realizadas por outros Escritórios de Patentes (22) 18/09/2017 (51) A61L 29/16 (2006.01), A61L 31/04 (2006.01), A61L 29/04 (2006.01) (71) AFTON CHEMICAL CORPORATION (US)
(21) BR 11 2019 005732-3 A2	Código 6.23 - Exigência preliminar - pedidos com buscas realizadas por outros Escritórios de Patentes (22) 22/11/2017 (51) G01N 33/543 (2006.01), G01N 33/569 (2006.01), G01N 33/53 (2006.01), C07K 14/35 (2006.01) (71) PACE DIAGNOSTICS, INC (US)
(21) BR 11 2019 005750-1 A2	Código 6.23 - Exigência preliminar - pedidos com buscas realizadas por outros Escritórios de Patentes (22) 25/08/2017 (51) G02C 7/04 (2006.01) (71) OHIO STATE INNOVATION FOUNDATION (US)
(21) BR 11 2019 005926-1 A2	Código 6.23 - Exigência preliminar - pedidos com buscas realizadas por outros Escritórios de Patentes (22) 26/09/2017 (51) G02B 1/04 (2006.01), G02C 7/04 (2006.01) (71) VERILY LIFE SCIENCES LLC (US)
(21) BR 11 2019 006320-0 A2	Código 6.23 - Exigência preliminar - pedidos com buscas realizadas por outros Escritórios de Patentes (22) 21/09/2017 (51) B60C 23/04 (2006.01), G01G 19/08 (2006.01) (71) COMPAGNIE GENERALE DES ETABLISSEMENTS MICHELIN (FR)
(21) BR 11 2019 007355-8 A2	Código 6.23 - Exigência preliminar - pedidos com buscas realizadas por outros Escritórios de Patentes (22) 27/07/2018 (51) A61M 25/01 (2006.01), A61M 25/00 (2006.01), A61L 29/08 (2006.01) (71) XCATH, INC. (US) ; THE BOARD OF REGENTS OF THE UNIVERSITY OF TEXAS (US)
(21) BR 11 2019 007898-3 A2	Código 6.23 - Exigência preliminar - pedidos com buscas realizadas por outros

	Escritórios de Patentes (22) 19/10/2017 (51) C07K 16/10 (2006.01) (71) SANOFI (FR)
(21) BR 11 2019 008279-4 A2	Código 6.23 - Exigência preliminar - pedidos com buscas realizadas por outros Escritórios de Patentes (22) 26/10/2017 (51) A61K 39/395 (2006.01), A61K 31/337 (2006.01), C07K 16/18 (2006.01), C12Q 1/6886 (2006.01), A61P 35/00 (2006.01) (71) LEAP THERAPEUTICS, INC (US)
(21) BR 11 2019 008844-0 A2	Código 6.23 - Exigência preliminar - pedidos com buscas realizadas por outros Escritórios de Patentes (22) 02/11/2017 (51) A61K 39/09 (2006.01) (71) PFIZER INC. (US)
(21) BR 11 2019 009771-6 A2	Código 6.23 - Exigência preliminar - pedidos com buscas realizadas por outros Escritórios de Patentes (22) 14/11/2017 (51) C07K 16/28 (2006.01), A61K 39/395 (2006.01), G01N 33/574 (2006.01) (71) KUMHO HT, INC. (KR)
(21) BR 11 2019 009820-8 A2	Código 6.23 - Exigência preliminar - pedidos com buscas realizadas por outros Escritórios de Patentes (22) 12/01/2018 (51) A61F 2/16 (2006.01) (71) ALCON INC. (CH)
(21) BR 11 2019 010423-2 A2	Código 6.23 - Exigência preliminar - pedidos com buscas realizadas por outros Escritórios de Patentes (22) 27/02/2018 (51) F25D 21/14 (2006.01), E03F 1/00 (2006.01), F24F 13/22 (2006.01), F28B 9/08 (2006.01) (71) JETS AS (NO)
(21) BR 11 2019 010438-0 A2	Código 6.23 - Exigência preliminar - pedidos com buscas realizadas por outros Escritórios de Patentes (22) 09/01/2018 (51) A61F 2/16 (2006.01) (71) ALCON INC. (CH)

(21) BR 11 2019 010490-9 A2	Código 6.23 - Exigência preliminar - pedidos com buscas realizadas por outros Escritórios de Patentes (22) 24/07/2018 (51) B63B 9/00 (1968.09), B63B 21/50 (2006.01), B63B 35/44 (2006.01) (71) SOFEC, INC. (US)
(21) BR 11 2019 010830-0 A2	Código 6.23 - Exigência preliminar - pedidos com buscas realizadas por outros Escritórios de Patentes (22) 30/11/2017 (51) A61K 39/12 (2006.01), C12N 7/00 (2006.01), A61K 39/00 (2006.01), A61K 39/145 (2006.01) (71) BOEHRINGER INGELHEIM ANIMAL HEALTH USA INC. (US)
(21) BR 11 2019 010906-4 A2	Código 6.23 - Exigência preliminar - pedidos com buscas realizadas por outros Escritórios de Patentes (22) 07/12/2017 (51) A61K 39/12 (2006.01), A61K 39/235 (2006.01), C07K 14/075 (2006.01), C12N 15/861 (2006.01) (71) GLAXOSMITHKLINE BIOLOGICALS S.A. (BE)
(21) BR 11 2019 010950-1 A2	Código 6.23 - Exigência preliminar - pedidos com buscas realizadas por outros Escritórios de Patentes (22) 17/01/2018 (51) A46B 9/04 (2006.01), A46B 9/06 (2006.01), A46B 15/00 (2006.01) (71) UNILEVER IP HOLDINGS B.V. (PB)
(21) BR 11 2019 011209-0 A8	Código 6.23 - Exigência preliminar - pedidos com buscas realizadas por outros Escritórios de Patentes (22) 25/01/2018 (51) B64C 13/02 (2006.01), B64C 13/42 (2006.01), H05K 10/00 (2006.01) (71) THALES CANADA INC. (CA)
(21) BR 11 2019 011269-3 A2	Código 6.23 - Exigência preliminar - pedidos com buscas realizadas por outros Escritórios de Patentes (22) 12/01/2018 (51) B60W 10/06 (2006.01), B60W 10/08 (2006.01), B60W 10/10 (2006.01), B60W 30/19 (2006.01), B60W 20/10 (2006.01), B60W 10/113 (2006.01), B60W 50/00 (2006.01) (71) RENAULT S.A.S. (FR)
(21) BR 11 2019 011308-8 A2	Código 6.23 - Exigência preliminar - pedidos com buscas realizadas por outros Escritórios de Patentes (22) 16/01/2018

	(51) F16D 59/02 (2006.01), F16D 65/00 (2006.01), F16D 121/22 (2006.01) (71) SEW-EURODRIVE GMBH & CO. KG (DE)
(21) BR 11 2019 011417-3 A2	Código 6.23 - Exigência preliminar - pedidos com buscas realizadas por outros Escritórios de Patentes (22) 07/12/2017 (51) G01N 27/22 (2006.01), G01N 33/24 (2006.01) (71) BAKER HUGHES, A GE COMPANY, LLC (US)
(21) BR 11 2019 011774-1 A2	Código 6.23 - Exigência preliminar - pedidos com buscas realizadas por outros Escritórios de Patentes (22) 23/01/2018 (51) G01D 5/244 (2006.01) (71) SEW-EURODRIVE GMBH & CO. KG (DE)
(21) BR 11 2019 012101-3 A2	Código 6.23 - Exigência preliminar - pedidos com buscas realizadas por outros Escritórios de Patentes (22) 10/01/2018 (51) A61F 13/02 (2006.01), A61F 13/06 (2006.01), A61F 13/10 (2006.01) (71) MÖLNLYCKE HEALTH CARE AB (SE)
(21) BR 11 2019 012138-2 A2	Código 6.23 - Exigência preliminar - pedidos com buscas realizadas por outros Escritórios de Patentes (22) 13/02/2018 (51) G01R 31/02 (1968.09), G01R 31/00 (2006.01), G01R 31/06 (1968.09), G01R 31/12 (2006.01) (71) DOBLE ENGINEERING COMPANY (US)
(21) BR 11 2019 012162-5 A2	Código 6.23 - Exigência preliminar - pedidos com buscas realizadas por outros Escritórios de Patentes (22) 29/01/2018 (51) H01R 13/187 (2006.01), H01R 13/11 (2006.01), H01R 13/24 (2006.01) (71) KOSTAL KONTAKT SYSTEME GMBH (DE)
(21) BR 11 2019 012321-0 A2	Código 6.23 - Exigência preliminar - pedidos com buscas realizadas por outros Escritórios de Patentes (22) 25/10/2017 (51) H01L 21/822 (2006.01), H01L 21/768 (2006.01), H01L 21/8238 (2006.01), H01L 27/06 (2006.01), H01L 27/092 (2006.01) (71) QUALCOMM INCORPORATED (US)
(21) BR 11 2019 012405-5 A2	Código 6.23 - Exigência preliminar - pedidos com buscas realizadas por outros Escritórios de Patentes

	(22) 02/01/2018 (51) H02J 3/14 (2006.01), H02J 3/38 (2006.01) (71) WOBBEN PROPERTIES GMBH (DE)
(21) BR 11 2019 012520-5 A2	Código 6.23 - Exigência preliminar - pedidos com buscas realizadas por outros Escritórios de Patentes (22) 18/12/2017 (51) G01N 21/45 (2006.01) (71) IMMUTEP S.A.S. (FR)
(21) BR 11 2019 012540-0 A2	Código 6.23 - Exigência preliminar - pedidos com buscas realizadas por outros Escritórios de Patentes (22) 22/12/2017 (51) H01L 27/146 (2006.01), H01L 27/148 (2006.01), G01N 21/64 (2006.01) (71) QUANTUM-SI INCORPORATED (US)
(21) BR 11 2019 012599-0 A2	Código 6.23 - Exigência preliminar - pedidos com buscas realizadas por outros Escritórios de Patentes (22) 13/12/2017 (51) G01N 29/04 (2006.01), B06B 1/06 (2006.01), G01N 29/22 (2006.01), G01N 29/24 (2006.01), G01N 29/44 (2006.01), G01S 15/89 (2006.01) (71) SAFRAN (FR)
(21) BR 11 2019 012611-2 A2	Código 6.23 - Exigência preliminar - pedidos com buscas realizadas por outros Escritórios de Patentes (22) 28/11/2017 (51) B03C 1/12 (2006.01), B03C 1/06 (2006.01) (71) CYCLOMAG PTY LIMITED (AU)
(21) BR 11 2019 012631-7 A2	Código 6.23 - Exigência preliminar - pedidos com buscas realizadas por outros Escritórios de Patentes (22) 19/12/2017 (51) G01N 27/414 (2006.01), G01N 33/00 (2006.01) (71) CONSIGLIO NAZIONALE DELLE RICERCHE (IT)
(21) BR 11 2019 012644-9 A2	Código 6.23 - Exigência preliminar - pedidos com buscas realizadas por outros Escritórios de Patentes (22) 14/05/2018 (51) G01R 33/02 (2006.01), H01L 29/82 (2006.01) (71) ASAHI INTECC CO., LTD (JP)
(21) BR 11 2019 012684-8 A2	Código 6.23 - Exigência preliminar - pedidos com buscas realizadas por outros Escritórios de Patentes

	(22) 22/12/2017 (51) G01C 22/00 (2006.01) (71) NISSAN NORTH AMERICA, INC. (US) ; UNITED STATES OF AMERICA AS REPRESENTED BY THE ADMINISTRATOR OF THE NATIONAL AERONAUTICS AND SPACE ADMINISTRATION (US)
(21) BR 11 2019 012732-1 A2	Código 6.23 - Exigência preliminar - pedidos com buscas realizadas por outros Escritórios de Patentes (22) 15/02/2018 (51) H02B 1/32 (2006.01) (71) RITTAL GMBH & CO. KG (DE)
(21) BR 11 2019 012734-8 A2	Código 6.23 - Exigência preliminar - pedidos com buscas realizadas por outros Escritórios de Patentes (22) 27/12/2017 (51) G01M 17/02 (2006.01) (71) PIRELLI TYRE S.P.A. (IT)
(21) BR 11 2019 012803-4 A2	Código 6.23 - Exigência preliminar - pedidos com buscas realizadas por outros Escritórios de Patentes (22) 19/12/2017 (51) G01V 1/28 (2006.01) (71) ION GEOPHYSICAL CORPORATION (US)
(21) BR 11 2019 013028-4 A2	Código 6.23 - Exigência preliminar - pedidos com buscas realizadas por outros Escritórios de Patentes (22) 20/02/2018 (51) A63B 69/20 (2006.01), A63B 71/06 (2006.01), H02J 7/00 (2006.01), H04L 29/06 (2006.01), H04W 84/12 (2006.01), A63B 71/12 (2006.01), A63F 13/816 (2006.01), A63F 13/218 (2006.01), A63F 13/798 (2006.01), A63B 71/14 (2006.01), A63B 24/00 (2006.01) (71) BROOKLYN FITBOXING INTERNATIONAL S.L. (ES)
(21) BR 11 2019 013182-5 A2	Código 6.23 - Exigência preliminar - pedidos com buscas realizadas por outros Escritórios de Patentes (22) 09/01/2018 (51) B66B 23/00 (2006.01) (71) INVENTIO AG (CH)
(21) BR 11 2019 013242-2 A2	Código 6.23 - Exigência preliminar - pedidos com buscas realizadas por outros Escritórios de Patentes (22) 15/06/2018 (51) F16H 7/08 (2006.01), F16H 7/12 (2006.01)

	(71) GATES CORPORATION (US)
(21) BR 11 2019 013259-7 A2	Código 6.23 - Exigência preliminar - pedidos com buscas realizadas por outros Escritórios de Patentes (22) 10/01/2018 (51) H01F 27/25 (2006.01), H01F 1/147 (2006.01), H01F 41/02 (2006.01) (71) NIPPON STEEL CORPORATION (JP)
(21) BR 11 2019 013297-0 A2	Código 6.23 - Exigência preliminar - pedidos com buscas realizadas por outros Escritórios de Patentes (22) 09/01/2018 (51) F02F 1/42 (2006.01), F02B 31/00 (2006.01) (71) SCANIA CV AB (SE)
(21) BR 11 2019 013411-5 A2	Código 6.23 - Exigência preliminar - pedidos com buscas realizadas por outros Escritórios de Patentes (22) 19/03/2018 (51) H05B 3/14 (2006.01), H05B 3/84 (2006.01) (71) SAINT-GOBAIN GLASS FRANCE (FR)
(21) BR 11 2019 013518-9 A2	Código 6.23 - Exigência preliminar - pedidos com buscas realizadas por outros Escritórios de Patentes (22) 15/01/2018 (51) F01N 11/00 (2006.01), B01D 53/94 (2006.01), F01N 3/08 (2006.01), F01N 3/20 (2006.01) (71) SCANIA CV AB (SE)
(21) BR 11 2019 013585-5 A2	Código 6.23 - Exigência preliminar - pedidos com buscas realizadas por outros Escritórios de Patentes (22) 28/06/2018 (51) A61B 34/30 (2006.01), A61B 17/29 (2006.01), A61B 34/00 (2006.01), A61B 17/00 (2006.01) (71) THE BOARD OF REGENTS OF THE UNIVERSITY OF TEXAS SYSTEM (US) ; COLUBRISMX, INC. (US)
(21) BR 11 2019 013660-6 A2	Código 6.23 - Exigência preliminar - pedidos com buscas realizadas por outros Escritórios de Patentes (22) 04/08/2018 (51) A61F 2/86 (2006.01), A61L 31/10 (2006.01), A61L 31/16 (2006.01) (71) 1. ENVISION SCIENTIFIC PRIVATE LIMITED (IN)
(21) BR 11 2019 013716-5 A2	Código 6.23 - Exigência preliminar - pedidos com buscas realizadas por outros Escritórios de Patentes

	(22) 17/01/2018 (51) G02B 6/44 (2006.01) (71) DOW GLOBAL TECHNOLOGIES LLC (US)
(21) BR 11 2019 013760-2 A2	Código 6.23 - Exigência preliminar - pedidos com buscas realizadas por outros Escritórios de Patentes (22) 05/01/2018 (51) A61B 17/04 (2006.01), A61B 17/06 (2006.01) (71) ETHICON, INC. (US)
(21) BR 11 2019 013785-8 A2	Código 6.23 - Exigência preliminar - pedidos com buscas realizadas por outros Escritórios de Patentes (22) 18/01/2018 (51) G01R 31/08 (2006.01), B66B 7/12 (2006.01) (71) INVENTIO AG (CH)
(21) BR 11 2019 013791-2 A2	Código 6.23 - Exigência preliminar - pedidos com buscas realizadas por outros Escritórios de Patentes (22) 11/01/2018 (51) B62D 25/00 (2006.01), B62D 29/00 (2006.01) (71) ZEPHYROS, INC. (US)
(21) BR 11 2019 013868-4 A2	Código 6.23 - Exigência preliminar - pedidos com buscas realizadas por outros Escritórios de Patentes (22) 09/01/2018 (51) A61F 6/04 (2006.01) (71) YANG, KUOHUANG (CN)
(21) BR 11 2019 013872-2 A2	Código 6.23 - Exigência preliminar - pedidos com buscas realizadas por outros Escritórios de Patentes (22) 17/01/2018 (51) B64D 41/00 (2006.01), H01M 8/0612 (2006.01), H01M 8/0662 (2006.01), B64D 45/00 (2006.01) (71) DIEHL AEROSPACE GMBH (DE)
(21) BR 11 2019 013884-6 A2	Código 6.23 - Exigência preliminar - pedidos com buscas realizadas por outros Escritórios de Patentes (22) 04/01/2018 (51) C07D 513/04 (2006.01), A61P 31/12 (2006.01), A61P 31/20 (2006.01) (71) F. HOFFMANN-LA ROCHE AG (CH)
(21) BR 11 2019 013893-5 A2	Código 6.23 - Exigência preliminar - pedidos com buscas realizadas por outros Escritórios de Patentes

(22) 08/02/2018
(51) B21B 27/00 (2006.01), B22D 13/02 (2006.01)
(71) HITACHI METALS, LTD. (JP)

---

(21) BR 11 2019 013911-7 A2

Código 6.23 - Exigência preliminar - pedidos com buscas realizadas por outros Escritórios de Patentes
(22) 04/01/2018
(51) C07D 513/04 (2006.01), A61K 31/519 (2006.01), A61P 31/12 (2006.01)
(71) F. HOFFMANN-LA ROCHE AG (CH)

---

(21) BR 11 2019 013912-5 A2

Código 6.23 - Exigência preliminar - pedidos com buscas realizadas por outros Escritórios de Patentes
(22) 26/02/2018
(51) B62D 25/10 (2006.01), B62D 25/12 (2006.01)
(71) YANMAR CO., LTD. (JP)

---

(21) BR 11 2019 013933-8 A2

Código 6.23 - Exigência preliminar - pedidos com buscas realizadas por outros Escritórios de Patentes
(22) 30/01/2018
(51) B02C 17/16 (2006.01)
(71) NETZSCH-FEINMAHLTECHNIK GMBH (DE)

---

(21) BR 11 2019 013956-7 A2

Código 6.23 - Exigência preliminar - pedidos com buscas realizadas por outros Escritórios de Patentes
(22) 09/01/2018
(51) C07D 317/26 (2006.01), C07D 225/02 (2006.01), C07D 249/04 (2006.01), C07D 207/12 (2006.01), C07D 295/033 (2006.01), C07D 211/56 (2006.01), A61K 31/40 (2006.01), A61K 31/41 (2006.01), A61K 31/435 (2006.01), A61K 31/445 (2006.01), A61K 31/4462 (2006.01)
(71) ARDELYX, INC. (US)

---

(21) BR 11 2019 013973-7 A2

Código 6.23 - Exigência preliminar - pedidos com buscas realizadas por outros Escritórios de Patentes
(22) 04/01/2018
(51) H01R 12/91 (2006.01), H01R 13/631 (2006.01)
(71) KNORR-BREMSE SYSTEME FÜR NUTZFAHRZEUGE GMBH (DE)

---

(21) BR 11 2019 014026-3 A2

Código 6.23 - Exigência preliminar - pedidos com buscas realizadas por outros Escritórios de Patentes
(22) 18/01/2018
(51) A61B 17/80 (2006.01)
(71) ORTHOFIX S.R.L. (IT)

(21) BR 11 2019 014111-1 A2	Código 6.23 - Exigência preliminar - pedidos com buscas realizadas por outros Escritórios de Patentes (22) 05/01/2018 (51) F17C 3/04 (2006.01), F17C 3/08 (2006.01), F17C 13/00 (2006.01), F17C 13/02 (2006.01) (71) CRYOSHELTER GMBH (AT)
(21) BR 11 2019 014129-4 A2	Código 6.23 - Exigência preliminar - pedidos com buscas realizadas por outros Escritórios de Patentes (22) 09/01/2018 (51) A63B 21/00 (2006.01) (71) JEFFREY OWEN MEREDITH (US)
(21) BR 11 2019 014152-9 A2	Código 6.23 - Exigência preliminar - pedidos com buscas realizadas por outros Escritórios de Patentes (22) 10/01/2018 (51) C07D 211/86 (2006.01), C07D 405/04 (2006.01), C07D 405/14 (2006.01), C07D 307/04 (2006.01), C07D 309/04 (2006.01), A61K 31/435 (2006.01), A61K 31/34 (2006.01), A61K 31/16 (2006.01), A61P 35/00 (2006.01) (71) CSTONE PHARMACEUTICALS (SUZHOU) CO., LTD. (CN) ; CSTONE PHARMACEUTICALS (SHANGHAI) CO., LTD. (CN) ; CSTONE PHARMACEUTICALS (KY)
(21) BR 11 2019 014172-3 A2	Código 6.23 - Exigência preliminar - pedidos com buscas realizadas por outros Escritórios de Patentes (22) 23/01/2018 (51) B44C 1/17 (2006.01), B29C 37/00 (2006.01), B32B 3/00 (2006.01) (71) LEONHARD KURZ STIFTUNG & CO. KG (DE)
(21) BR 11 2019 014176-6 A2	Código 6.23 - Exigência preliminar - pedidos com buscas realizadas por outros Escritórios de Patentes (22) 10/01/2018 (51) A63B 21/00 (2006.01) (71) BALANCED BODY, INC. (US)
(21) BR 11 2019 014192-8 A2	Código 6.23 - Exigência preliminar - pedidos com buscas realizadas por outros Escritórios de Patentes (22) 30/01/2018 (51) A61K 45/06 (2006.01), A61K 38/09 (2006.01), A61P 35/00 (2006.01) (71) ANTEV LIMITED (GB)
(21) BR 11 2019 014223-1 A2	Código 6.23 - Exigência preliminar - pedidos com buscas realizadas por outros Escritórios de Patentes

(22) 10/01/2018
(51) A61P 31/04 (2006.01), C07C 229/24 (2006.01), C07C 229/26 (2006.01), A61P 31/10 (2006.01), A61P 31/20 (2006.01), A61P 31/12 (2006.01), A61P 31/22 (2006.01), A61K 31/221 (2006.01)
(71) ALECTRONA PTE. LTD. (SG)

---

(21) BR 11 2019 014349-1 A2

Código 6.23 - Exigência preliminar - pedidos com buscas realizadas por outros Escritórios de Patentes
(22) 09/05/2018
(51) A61H 31/00 (2006.01)
(71) UNIVERSIDAD DE LA SABANA (CO)

---

(21) BR 11 2019 014354-8 A2

Código 6.23 - Exigência preliminar - pedidos com buscas realizadas por outros Escritórios de Patentes
(22) 17/01/2018
(51) A61M 25/00 (2006.01), A61M 25/01 (2006.01), A61M 25/04 (2006.01)
(71) DEPUY SYNTHES PRODUCTS, INC. (US)

---

(21) BR 11 2019 014394-7 A2

Código 6.23 - Exigência preliminar - pedidos com buscas realizadas por outros Escritórios de Patentes
(22) 10/01/2018
(51) F02B 67/06 (2006.01)
(71) GATES CORPORATION (US)

---

(21) BR 11 2019 014411-0 A2

Código 6.23 - Exigência preliminar - pedidos com buscas realizadas por outros Escritórios de Patentes
(22) 26/01/2018
(51) B24B 3/54 (2006.01)
(71) SOGEST (FR)

---

(21) BR 11 2019 014422-6 A2

Código 6.23 - Exigência preliminar - pedidos com buscas realizadas por outros Escritórios de Patentes
(22) 11/01/2018
(51) G01R 11/04 (2006.01), G01R 11/24 (2006.01), G01R 1/04 (2006.01), G01R 22/06 (2006.01)
(71) LANDIS+GYR AG (CH)

---

(21) BR 11 2019 014433-1 A2

Código 6.23 - Exigência preliminar - pedidos com buscas realizadas por outros Escritórios de Patentes
(22) 12/01/2018
(51) F03D 7/02 (2006.01), F03D 1/06 (2006.01)
(71) LM WIND POWER INTERNATIONAL TECHNOLOGY II APS (DK)

(21) BR 11 2019 014435-8 A2	Código 6.23 - Exigência preliminar - pedidos com buscas realizadas por outros Escritórios de Patentes (22) 12/01/2018 (51) F03D 7/02 (2006.01), F03D 1/06 (2006.01) (71) LM WIND POWER INTERNATIONAL TECHNOLOGY II APS (DK)
(21) BR 11 2019 014439-0 A2	Código 6.23 - Exigência preliminar - pedidos com buscas realizadas por outros Escritórios de Patentes (22) 08/02/2018 (51) B21B 27/00 (2006.01), B22D 13/02 (2006.01), B22D 19/16 (2006.01), C22C 37/00 (2006.01) (71) HITACHI METALS, LTD. (JP)
(21) BR 11 2019 014450-1 A2	Código 6.23 - Exigência preliminar - pedidos com buscas realizadas por outros Escritórios de Patentes (22) 08/01/2018 (51) B60G 3/20 (2006.01) (71) TRIGGO S.A. (PL)
(21) BR 11 2019 014486-2 A2	Código 6.23 - Exigência preliminar - pedidos com buscas realizadas por outros Escritórios de Patentes (22) 03/01/2018 (51) G07F 17/00 (2006.01) (71) BECTON DICKINSON ROWA GERMANY GMBH (DE)
(21) BR 11 2019 014504-4 A2	Código 6.23 - Exigência preliminar - pedidos com buscas realizadas por outros Escritórios de Patentes (22) 09/01/2018 (51) A41D 19/02 (2006.01) (71) SHANGHAI JIN FENG YU GLOVE CO., LTD. (CN)
(21) BR 11 2019 014526-5 A2	Código 6.23 - Exigência preliminar - pedidos com buscas realizadas por outros Escritórios de Patentes (22) 16/01/2018 (51) C07D 403/04 (2006.01), C07D 403/14 (2006.01), A61K 31/506 (2006.01), A61P 17/14 (2006.01), A61P 37/00 (2006.01) (71) ASTRAZENECA AB (SE)
(21) BR 11 2019 014527-3 A2	Código 6.23 - Exigência preliminar - pedidos com buscas realizadas por outros Escritórios de Patentes (22) 09/01/2018 (51) C07D 401/04 (2006.01), C07D 401/14 (2006.01), A61P 35/00 (2006.01), A61K 31/438 (2006.01)

	(71) REVOLUTION MEDICINES, INC. (US)
(21) BR 11 2019 014535-4 A2	Código 6.23 - Exigência preliminar - pedidos com buscas realizadas por outros Escritórios de Patentes (22) 16/01/2018 (51) B63B 35/44 (2006.01), B63B 27/34 (2006.01), B63B 25/16 (2006.01), F01K 15/04 (2006.01), F01K 7/16 (2006.01) (71) HYUNDAI HEAVY INDUSTRIES CO., LTD. (KR)
(21) BR 11 2019 014558-3 A2	Código 6.23 - Exigência preliminar - pedidos com buscas realizadas por outros Escritórios de Patentes (22) 16/01/2018 (51) F04C 2/107 (2006.01), F04C 3/06 (2006.01), F04C 15/00 (2006.01), F04C 14/06 (2006.01) (71) VOGELSANG GMBH & CO. KG (DE)
(21) BR 11 2019 014567-2 A2	Código 6.23 - Exigência preliminar - pedidos com buscas realizadas por outros Escritórios de Patentes (22) 14/03/2018 (51) A61K 31/506 (2006.01), A61P 7/02 (2006.01) (71) IDORSIA PHARMACEUTICALS LTD (CH)
(21) BR 11 2019 014642-3 A2	Código 6.23 - Exigência preliminar - pedidos com buscas realizadas por outros Escritórios de Patentes (22) 07/03/2018 (51) G07D 9/00 (2006.01), G07D 7/00 (2006.01), G07D 7/12 (2006.01) (71) JAPAN CASH MACHINE CO., LTD. (JP)
(21) BR 11 2019 014656-3 A2	Código 6.23 - Exigência preliminar - pedidos com buscas realizadas por outros Escritórios de Patentes (22) 17/01/2018 (51) A61B 17/22 (2006.01), A61N 7/00 (2006.01), G10K 11/26 (2006.01), G10K 15/04 (2006.01) (71) SOLITON, INC (US)
(21) BR 11 2019 014679-2 A2	Código 6.23 - Exigência preliminar - pedidos com buscas realizadas por outros Escritórios de Patentes (22) 15/01/2018 (51) H05B 6/10 (2006.01), A24F 47/00 (2006.01) (71) NICOVENTURES TRADING LIMITED (GB)
(21) BR 11 2019 014705-5 A2	Código 6.23 - Exigência preliminar - pedidos com buscas realizadas por outros Escritórios de Patentes

	(22) 17/01/2018 (51) A61K 31/4152 (2006.01), A61K 47/02 (2006.01), A61K 9/08 (2006.01), A61P 25/00 (2006.01), A61K 9/00 (2006.01) (71) TREEWAY TW001 B.V. (NL)
(21) BR 11 2019 014739-0 A2	Código 6.23 - Exigência preliminar - pedidos com buscas realizadas por outros Escritórios de Patentes (22) 15/01/2018 (51) A61M 39/10 (2006.01), A61J 1/20 (2006.01), A61M 5/34 (2006.01), A61J 1/14 (2006.01) (71) BECTON DICKINSON AND COMPANY LIMITED (IE)
(21) BR 11 2019 014740-3 A2	Código 6.23 - Exigência preliminar - pedidos com buscas realizadas por outros Escritórios de Patentes (22) 23/01/2018 (51) B26D 7/26 (2006.01), B26F 1/20 (2006.01), B26D 3/08 (2006.01) (71) FUTURA S.P.A. (IT)
(21) BR 11 2019 014745-4 A2	Código 6.23 - Exigência preliminar - pedidos com buscas realizadas por outros Escritórios de Patentes (22) 19/01/2018 (51) A61B 17/82 (2006.01), A61B 17/84 (2006.01) (71) KINAMED, INC. (US)
(21) BR 11 2019 014792-6 A2	Código 6.23 - Exigência preliminar - pedidos com buscas realizadas por outros Escritórios de Patentes (22) 04/01/2018 (51) A63B 35/12 (2006.01), G03B 17/08 (2006.01), B63C 11/46 (2006.01), B63B 35/73 (1990.01) (71) CAYAGO TEC GMBH (DE)
(21) BR 11 2019 014839-6 A2	Código 6.23 - Exigência preliminar - pedidos com buscas realizadas por outros Escritórios de Patentes (22) 18/01/2018 (51) B65D 51/28 (2006.01) (71) UNILEVER IP HOLDINGS B.V. (PB)
(21) BR 11 2019 014842-6 A2	Código 6.23 - Exigência preliminar - pedidos com buscas realizadas por outros Escritórios de Patentes (22) 19/01/2018 (51) F16B 13/14 (2006.01), B29C 65/08 (2006.01), F16B 5/08 (2006.01) (71) IKEA SUPPLY AG (CH) ; WOODWELDING SA (CH)

(21) BR 11 2019 014863-9 A2	Código 6.23 - Exigência preliminar - pedidos com buscas realizadas por outros Escritórios de Patentes (22) 25/01/2018 (51) H02J 3/14 (2006.01), G01D 4/00 (2006.01), G06Q 50/06 (2006.01), H02J 13/00 (2006.01), H02J 3/00 (2006.01) (71) LANDIS+GYR INNOVATIONS, INC. (US)
(21) BR 11 2019 014885-0 A2	Código 6.23 - Exigência preliminar - pedidos com buscas realizadas por outros Escritórios de Patentes (22) 18/01/2018 (51) H01B 7/14 (2006.01), H01B 7/02 (2006.01), H01B 7/18 (2006.01), H01B 5/06 (2006.01) (71) BAKER HUGHES, A GE COMPANY, LLC (US)
(21) BR 11 2019 014887-6 A2	Código 6.23 - Exigência preliminar - pedidos com buscas realizadas por outros Escritórios de Patentes (22) 18/01/2018 (51) F04D 13/06 (2006.01), F04D 13/10 (2006.01), E21B 43/12 (2006.01) (71) BAKER HUGHES, A GE COMPANY, LLC (US)
(21) BR 11 2019 014927-9 A2	Código 6.23 - Exigência preliminar - pedidos com buscas realizadas por outros Escritórios de Patentes (22) 20/02/2018 (51) B65D 85/804 (2006.01) (71) BISIO PROGETTI S.P.A. (IT)
(21) BR 11 2019 014930-9 A2	Código 6.23 - Exigência preliminar - pedidos com buscas realizadas por outros Escritórios de Patentes (22) 23/01/2018 (51) F03D 80/00 (2006.01), F03D 15/20 (2006.01), F03D 80/60 (2006.01) (71) LAGERWEY WIND B.V. (NL)
(21) BR 11 2019 014942-2 A2	Código 6.23 - Exigência preliminar - pedidos com buscas realizadas por outros Escritórios de Patentes (22) 19/01/2018 (51) A61K 45/00 (2006.01), A61K 31/01 (2006.01), A61P 17/00 (2006.01) (71) SKINTECH LIFE SCIENCE LIMITED (GB)
(21) BR 11 2019 014951-1 A2	Código 6.23 - Exigência preliminar - pedidos com buscas realizadas por outros Escritórios de Patentes (22) 14/02/2018 (51) A61M 5/145 (2006.01), A61M 5/42 (2006.01) (71) MILESTONE SCIENTIFIC, INC. (US)

(21) BR 11 2019 014968-6 A2	Código 6.23 - Exigência preliminar - pedidos com buscas realizadas por outros Escritórios de Patentes (22) 19/02/2018 (51) B62D 6/00 (2006.01), B62D 5/04 (2006.01), B62D 101/00 (2006.01), B62D 113/00 (2006.01), B62D 119/00 (2006.01) (71) NSK LTD. (JP)
(21) BR 11 2019 014970-8 A2	Código 6.23 - Exigência preliminar - pedidos com buscas realizadas por outros Escritórios de Patentes (22) 16/01/2018 (51) B21F 27/04 (2006.01), E01F 7/04 (2006.01), B21F 23/00 (2006.01) (71) GEOBRUGG AG (CH)
(21) BR 11 2019 014990-2 A2	Código 6.23 - Exigência preliminar - pedidos com buscas realizadas por outros Escritórios de Patentes (22) 11/01/2018 (51) B60T 8/17 (2006.01) (71) WABCO EUROPE BVBA (BE)
(21) BR 11 2019 014995-3 A2	Código 6.23 - Exigência preliminar - pedidos com buscas realizadas por outros Escritórios de Patentes (22) 13/02/2018 (51) H02P 21/06 (2006.01), B62D 5/04 (2006.01), B62D 6/00 (2006.01), H02P 27/08 (2006.01) (71) NSK LTD. (JP)
(21) BR 11 2019 015009-9 A2	Código 6.23 - Exigência preliminar - pedidos com buscas realizadas por outros Escritórios de Patentes (22) 25/01/2018 (51) A61F 5/455 (2006.01) (71) FUN FACTORY GMBH (DE)
(21) BR 11 2019 015018-8 A2	Código 6.23 - Exigência preliminar - pedidos com buscas realizadas por outros Escritórios de Patentes (22) 26/01/2018 (51) B63B 21/50 (2006.01), E21B 43/36 (2006.01), B63B 27/00 (2006.01), B63B 35/44 (2006.01), E21B 43/01 (2006.01) (71) EQUINOR ENERGY AS (NO)
(21) BR 11 2019 015064-1 A2	Código 6.23 - Exigência preliminar - pedidos com buscas realizadas por outros Escritórios de Patentes (22) 23/01/2018

	(51) B65D 55/02 (2006.01), B65D 41/04 (2006.01), B65D 51/24 (2006.01), B65D 55/00 (2006.01), B65D 55/12 (2006.01), G06K 19/07 (2006.01) (71) RIEKE LLC (US)
(21) BR 11 2019 015110-9 A2	Código 6.23 - Exigência preliminar - pedidos com buscas realizadas por outros Escritórios de Patentes (22) 08/03/2018 (51) B65D 51/28 (2006.01), B65D 41/04 (2006.01) (71) RPC BRAMLAGE GMBH (DE)
(21) BR 11 2019 015153-2 A2	Código 6.23 - Exigência preliminar - pedidos com buscas realizadas por outros Escritórios de Patentes (22) 17/01/2018 (51) A61B 50/20 (2006.01), A61B 17/86 (2006.01), A61B 17/88 (2006.01), A61B 50/22 (2006.01), A61B 50/33 (2006.01), A61B 50/00 (2006.01), A61B 50/30 (2006.01), A61B 90/00 (2006.01) (71) DEPUY SYNTHES PRODUCTS, INC. (US)
(21) BR 11 2019 015155-9 A2	Código 6.23 - Exigência preliminar - pedidos com buscas realizadas por outros Escritórios de Patentes (22) 16/01/2018 (51) B65D 75/38 (2006.01), B65D 81/20 (2006.01), B65D 85/10 (2006.01), B65D 75/58 (2006.01) (71) BRITISH AMERICAN TOBACCO (INVESTMENTS) LIMITED (GB)
(21) BR 11 2019 015158-3 A2	Código 6.23 - Exigência preliminar - pedidos com buscas realizadas por outros Escritórios de Patentes (22) 17/01/2018 (51) A61B 50/30 (2006.01), A61B 50/33 (2006.01), A61B 50/00 (2006.01), A61B 17/16 (2006.01), A61B 17/86 (2006.01), A61B 90/00 (2006.01) (71) DEPUY SYNTHES PRODUCTS, INC. (US)
(21) BR 11 2019 015163-0 A2	Código 6.23 - Exigência preliminar - pedidos com buscas realizadas por outros Escritórios de Patentes (22) 23/01/2018 (51) B62D 29/00 (2006.01) (71) ZEPHYROS, INC. (US)
(21) BR 11 2019 015172-9 A2	Código 6.23 - Exigência preliminar - pedidos com buscas realizadas por outros Escritórios de Patentes (22) 19/01/2018 (51) B60L 7/14 (2006.01), B60L 9/18 (2006.01), B60L 15/20 (2006.01) (71) NISSAN MOTOR CO., LTD. (JP)

(21) BR 11 2019 015177-0 A2	Código 6.23 - Exigência preliminar - pedidos com buscas realizadas por outros Escritórios de Patentes (22) 25/01/2018 (51) A61M 16/00 (2006.01) (71) VENTINOVA TECHNOLOGIES B.V. (NL)
(21) BR 11 2019 015185-0 A2	Código 6.23 - Exigência preliminar - pedidos com buscas realizadas por outros Escritórios de Patentes (22) 25/01/2018 (51) H02J 3/38 (2006.01) (71) WOBBEN PROPERTIES GMBH (DE)
(21) BR 11 2019 015194-0 A2	Código 6.23 - Exigência preliminar - pedidos com buscas realizadas por outros Escritórios de Patentes (22) 18/01/2018 (51) B65D 85/804 (2006.01) (71) GALVÃO & NORONHA, LDA (PT)
(21) BR 11 2019 015196-6 A2	Código 6.23 - Exigência preliminar - pedidos com buscas realizadas por outros Escritórios de Patentes (22) 24/01/2018 (51) B62D 5/04 (2006.01), B62D 1/00 (2006.01) (71) AGJUNCTION LLC (US)
(21) BR 11 2019 015218-0 A2	Código 6.23 - Exigência preliminar - pedidos com buscas realizadas por outros Escritórios de Patentes (22) 10/01/2018 (51) B25B 21/00 (2006.01), B25B 21/02 (2006.01), B25B 23/147 (2006.01) (71) ATLAS COPCO INDUSTRIAL TECHNIQUE AB (SE)
(21) BR 11 2019 015226-1 A2	Código 6.23 - Exigência preliminar - pedidos com buscas realizadas por outros Escritórios de Patentes (22) 12/01/2018 (51) B60G 21/073 (2006.01), B60G 17/04 (2006.01), B60G 17/0165 (2006.01) (71) HYDAC SYSTEMS & SERVICES GMBH (DE)
(21) BR 11 2019 015230-0 A2	Código 6.23 - Exigência preliminar - pedidos com buscas realizadas por outros Escritórios de Patentes (22) 16/01/2018 (51) B60W 10/04 (2006.01), B60L 7/24 (2006.01), B60L 15/20 (2006.01), B60T 7/12 (2006.01), B60W 10/08 (2006.01), B60W 10/18 (2006.01), B60W 10/188 (2006.01), B60W 30/18 (2006.01), B60W 40/076 (2006.01)

	(71) NISSAN MOTOR CO., LTD. (JP)
(21) BR 11 2019 015248-2 A2	Código 6.23 - Exigência preliminar - pedidos com buscas realizadas por outros Escritórios de Patentes (22) 25/01/2018 (51) B65B 3/17 (2006.01), B05B 11/00 (2006.01) (71) GB DEVELOPPEMENT (FR)
(21) BR 11 2019 015249-0 A2	Código 6.23 - Exigência preliminar - pedidos com buscas realizadas por outros Escritórios de Patentes (22) 24/01/2018 (51) B21F 27/10 (2006.01) (71) M.E.P. MACCHINE ELETTRONICHE PIEGATRICI S.P.A. (IT)
(21) BR 11 2019 015267-9 A2	Código 6.23 - Exigência preliminar - pedidos com buscas realizadas por outros Escritórios de Patentes (22) 26/01/2018 (51) F23K 5/00 (2006.01) (71) L'AIR LIQUIDE, SOCIETE ANONYME POUR L'ETUDE ET L'EXPLOITATION DES PROCEDES GEORGES CLAUDE (FR)
(21) BR 11 2019 015285-7 A2	Código 6.23 - Exigência preliminar - pedidos com buscas realizadas por outros Escritórios de Patentes (22) 17/01/2018 (51) A61F 13/02 (2006.01), A61L 15/60 (2006.01), D04H 1/425 (2006.01), D04H 1/4258 (2006.01), D04H 1/4309 (2006.01) (71) MÖLNLYCKE HEALTH CARE AB (SE)
(21) BR 11 2019 015286-5 A2	Código 6.23 - Exigência preliminar - pedidos com buscas realizadas por outros Escritórios de Patentes (22) 31/01/2018 (51) A61K 31/485 (2006.01), A61P 25/00 (2006.01) (71) PAOLO L. MANFREDI (US) ; CHARLES E. INTURRISI (US)
(21) BR 11 2019 015294-6 A2	Código 6.23 - Exigência preliminar - pedidos com buscas realizadas por outros Escritórios de Patentes (22) 31/01/2018 (51) F16K 27/00 (2006.01) (71) OUT AND OUT CHEMISTRY SPRL (BE)
(21) BR 11 2019 015311-0 A2	Código 6.23 - Exigência preliminar - pedidos com buscas realizadas por outros Escritórios de Patentes (22) 15/01/2018

	(51) B65G 47/06 (2006.01), B65G 59/06 (2006.01) (71) ROBERT BOSCH GMBH (DE)
(21) BR 11 2019 015312-8 A2	Código 6.23 - Exigência preliminar - pedidos com buscas realizadas por outros Escritórios de Patentes (22) 26/01/2018 (51) C07D 409/12 (2006.01), C07D 409/14 (2006.01), C07D 471/04 (2006.01), A61K 31/381 (2006.01), A61P 35/00 (2006.01) (71) ARVINAS OPERATIONS, INC. (US)
(21) BR 11 2019 015325-0 A2	Código 6.23 - Exigência preliminar - pedidos com buscas realizadas por outros Escritórios de Patentes (22) 23/01/2018 (51) A24F 47/00 (2006.01) (71) RAI STRATEGIC HOLDINGS, INC. (US)
(21) BR 11 2019 015330-6 A2	Código 6.23 - Exigência preliminar - pedidos com buscas realizadas por outros Escritórios de Patentes (22) 26/01/2018 (51) A61B 17/00 (2006.01), A61B 17/22 (2006.01), A61F 2/00 (2006.01), A61F 2/01 (2006.01) (71) LEGACY VENTURES LLC (US)
(21) BR 11 2019 015384-5 A2	Código 6.23 - Exigência preliminar - pedidos com buscas realizadas por outros Escritórios de Patentes (22) 25/01/2018 (51) B65G 61/00 (2006.01), B25J 9/00 (2006.01), B65G 57/00 (2006.01), B65G 57/24 (2006.01) (71) PREMIER TECH TECHNOLOGIES LTÉE (CA)
(21) BR 11 2019 015385-3 A2	Código 6.23 - Exigência preliminar - pedidos com buscas realizadas por outros Escritórios de Patentes (22) 24/01/2018 (51) F02M 43/04 (2006.01), F02M 67/02 (2006.01), F02D 19/06 (2006.01), F02M 23/00 (2006.01) (71) ERWIN JUNKER GRINDING TECHNOLOGY A.S. (CZ)
(21) BR 11 2019 015398-5 A2	Código 6.23 - Exigência preliminar - pedidos com buscas realizadas por outros Escritórios de Patentes (22) 22/01/2018 (51) H01H 33/16 (2006.01), H01H 33/14 (2006.01) (71) SIEMENS AKTIENGESELLSCHAFT (DE)

(21) BR 11 2019 015407-8 A2	Código 6.23 - Exigência preliminar - pedidos com buscas realizadas por outros Escritórios de Patentes (22) 19/01/2018 (51) A61B 17/11 (2006.01) (71) ETHICON LLC (US)
(21) BR 11 2019 015408-6 A2	Código 6.23 - Exigência preliminar - pedidos com buscas realizadas por outros Escritórios de Patentes (22) 19/01/2018 (51) A61B 17/11 (2006.01) (71) ETHICON LLC (US)
(21) BR 11 2019 015410-8 A2	Código 6.23 - Exigência preliminar - pedidos com buscas realizadas por outros Escritórios de Patentes (22) 19/01/2018 (51) A61B 17/11 (2006.01) (71) ETHICON LLC (US)
(21) BR 11 2019 015430-2 A2	Código 6.23 - Exigência preliminar - pedidos com buscas realizadas por outros Escritórios de Patentes (22) 30/01/2018 (51) B60T 8/17 (2006.01), B60T 8/88 (2006.01), B60T 17/22 (2006.01) (71) KNORR-BREMSE SYSTEME FÜR NUTZFAHRZEUGE GMBH (DE)
(21) BR 11 2019 015434-5 A2	Código 6.23 - Exigência preliminar - pedidos com buscas realizadas por outros Escritórios de Patentes (22) 23/01/2018 (51) A61B 17/11 (2006.01) (71) ETHICON LLC (PR)
(21) BR 11 2019 015437-0 A2	Código 6.23 - Exigência preliminar - pedidos com buscas realizadas por outros Escritórios de Patentes (22) 28/02/2018 (51) B21B 37/58 (2006.01), B21B 37/00 (2006.01), B21B 38/10 (2006.01) (71) NIPPON STEEL CORPORATION (JP)
(21) BR 11 2019 015455-8 A2	Código 6.23 - Exigência preliminar - pedidos com buscas realizadas por outros Escritórios de Patentes (22) 29/01/2018 (51) A61B 17/32 (2006.01), A61C 1/07 (2006.01), A61B 17/00 (2006.01) (71) SOCIETE POUR LA CONCEPTION DES APPLICATIONS DES TECHNIQUES ELECTRONIQUES (FR)

(21) BR 11 2019 015476-0 A2	Código 6.23 - Exigência preliminar - pedidos com buscas realizadas por outros Escritórios de Patentes (22) 01/02/2018 (51) A61M 27/00 (2006.01), F16K 31/08 (2006.01) (71) SOPHYSA (FR)
(21) BR 11 2019 015531-7 A2	Código 6.23 - Exigência preliminar - pedidos com buscas realizadas por outros Escritórios de Patentes (22) 30/01/2018 (51) B63B 27/10 (2006.01), B66C 1/10 (2006.01), B66C 1/66 (2006.01), B63B 27/30 (2006.01) (71) IHC HOLLAND IE B.V. (NL)
(21) BR 11 2019 015567-8 A2	Código 6.23 - Exigência preliminar - pedidos com buscas realizadas por outros Escritórios de Patentes (22) 31/01/2018 (51) A45D 29/00 (2006.01), A45D 29/14 (2006.01), A45D 29/18 (2006.01), A45D 29/20 (2006.01), A45D 34/04 (2006.01) (71) NAILOMATIC LTD. (IL)
(21) BR 11 2019 015670-4 A2	Código 6.23 - Exigência preliminar - pedidos com buscas realizadas por outros Escritórios de Patentes (22) 30/01/2018 (51) B62D 25/20 (2006.01), B62D 63/02 (2006.01) (71) RENAULT S.A.S. (FR)
(21) BR 11 2019 015687-9 A2	Código 6.23 - Exigência preliminar - pedidos com buscas realizadas por outros Escritórios de Patentes (22) 02/02/2018 (51) A61K 31/4402 (2006.01), A61P 27/16 (2006.01), A61K 47/32 (2006.01), A61K 9/08 (2006.01) (71) OTOLANUM AG (CH)
(21) BR 11 2019 015733-6 A2	Código 6.23 - Exigência preliminar - pedidos com buscas realizadas por outros Escritórios de Patentes (22) 26/01/2018 (51) A61F 13/06 (2006.01), A61F 13/08 (2006.01) (71) SIGVARIS AG (CH)
(21) BR 11 2019 015766-2 A2	Código 6.23 - Exigência preliminar - pedidos com buscas realizadas por outros Escritórios de Patentes (22) 31/01/2018 (51) A45D 29/11 (2006.01), A45D 29/18 (2006.01), A45D 34/04 (2006.01), A46B

	5/00 (2006.01), A46B 7/00 (2006.01) (71) NAILOMATIC LTD. (IL)
(21) BR 11 2019 015778-6 A2	Código 6.23 - Exigência preliminar - pedidos com buscas realizadas por outros Escritórios de Patentes (22) 16/02/2018 (51) F16F 9/508 (2006.01), F16F 9/49 (2006.01), F16F 9/58 (2006.01) (71) KYB CORPORATION (JP)
(21) BR 11 2019 015779-4 A2	Código 6.23 - Exigência preliminar - pedidos com buscas realizadas por outros Escritórios de Patentes (22) 01/02/2018 (51) B60W 40/02 (2006.01), B60W 50/08 (2006.01) (71) OMNITRACS, LLC (US)
(21) BR 11 2019 015812-0 A2	Código 6.23 - Exigência preliminar - pedidos com buscas realizadas por outros Escritórios de Patentes (22) 01/02/2018 (51) A61M 31/00 (2006.01), A61K 9/00 (2006.01) (71) TARIS BIOMEDICAL LLC (US)
(21) BR 11 2019 015832-4 A2	Código 6.23 - Exigência preliminar - pedidos com buscas realizadas por outros Escritórios de Patentes (22) 02/02/2018 (51) A61K 31/437 (2006.01), A61K 31/424 (2006.01), A61P 25/00 (2006.01) (71) OVID THERAPEUTICS INC. (US)
(21) BR 11 2019 015835-9 A2	Código 6.23 - Exigência preliminar - pedidos com buscas realizadas por outros Escritórios de Patentes (22) 28/02/2018 (51) B41N 1/14 (2006.01), G03F 7/00 (2006.01), G03F 7/004 (2006.01), G03F 7/029 (2006.01) (71) FUJIFILM CORPORATION (JP)
(21) BR 11 2019 015838-3 A2	Código 6.23 - Exigência preliminar - pedidos com buscas realizadas por outros Escritórios de Patentes (22) 01/02/2018 (51) F23D 14/06 (2006.01), F23C 5/00 (2006.01), F23D 14/02 (2006.01), F23D 14/04 (2006.01), F23D 14/48 (2006.01), F23D 14/58 (2006.01) (71) VT BURNER TECHNOLOGIES INC. (US)
(21) BR 11 2019 015860-0 A2	Código 6.23 - Exigência preliminar - pedidos com buscas realizadas por outros Escritórios de Patentes

	(22) 07/02/2018 (51) F02C 9/58 (2006.01), B64C 11/30 (2006.01), B64D 27/10 (2006.01) (71) SAFRAN AIRCRAFT ENGINES (FR)
(21) BR 11 2019 015868-5 A2	Código 6.23 - Exigência preliminar - pedidos com buscas realizadas por outros Escritórios de Patentes (22) 31/01/2018 (51) F24S 20/20 (2006.01), F24S 10/30 (2006.01), F24S 40/00 (2006.01), F03G 6/00 (2006.01), F24S 60/00 (2006.01) (71) MAGALDI POWER S.P.A. (IT)
(21) BR 11 2019 015878-2 A2	Código 6.23 - Exigência preliminar - pedidos com buscas realizadas por outros Escritórios de Patentes (22) 01/02/2018 (51) A61F 2/28 (2006.01) (71) DEPUY SYNTHES PRODUCTS, INC. (US)
(21) BR 11 2019 015879-0 A2	Código 6.23 - Exigência preliminar - pedidos com buscas realizadas por outros Escritórios de Patentes (22) 20/02/2018 (51) B41N 3/03 (2006.01), B41N 1/08 (2006.01), C25D 11/12 (2006.01), B41C 1/10 (2006.01) (71) EASTMAN KODAK COMPANY (US)
(21) BR 11 2019 015885-5 A2	Código 6.23 - Exigência preliminar - pedidos com buscas realizadas por outros Escritórios de Patentes (22) 31/01/2018 (51) F21S 41/29 (2006.01), F21S 41/20 (2006.01), F21S 43/27 (2006.01), F21S 43/20 (2006.01) (71) HELLA GMBH & CO. KGAA (DE)
(21) BR 11 2019 015905-3 A2	Código 6.23 - Exigência preliminar - pedidos com buscas realizadas por outros Escritórios de Patentes (22) 30/01/2018 (51) A61F 5/443 (2006.01), A61F 5/453 (2006.01), A61F 2/14 (2006.01) (71) PUREWICK CORPORATION (US)
(21) BR 11 2019 015923-1 A2	Código 6.23 - Exigência preliminar - pedidos com buscas realizadas por outros Escritórios de Patentes (22) 25/01/2018 (51) A61F 13/513 (2006.01), A61F 13/514 (2006.01), A61F 13/537 (2006.01), D04H 3/007 (2006.01), D04H 3/018 (2006.01), D04H 3/147 (2006.01), D04H 3/16 (2006.01), A61F 13/51 (2006.01)

	(71) THE PROCTER & GAMBLE COMPANY (US)
(21) BR 11 2019 015935-5 A2	Código 6.23 - Exigência preliminar - pedidos com buscas realizadas por outros Escritórios de Patentes (22) 13/03/2018 (51) B66B 5/00 (2006.01) (71) INVENTIO AG (CH)
(21) BR 11 2019 015965-7 A2	Código 6.23 - Exigência preliminar - pedidos com buscas realizadas por outros Escritórios de Patentes (22) 31/01/2018 (51) B65G 47/08 (2006.01), B65B 35/58 (2006.01), B65C 9/06 (2006.01), B65G 47/84 (2006.01), B65G 47/91 (2006.01), B65B 21/18 (2006.01) (71) WESTROCK PACKAGING SYSTEMS, LLC (US)
(21) BR 11 2019 015973-8 A2	Código 6.23 - Exigência preliminar - pedidos com buscas realizadas por outros Escritórios de Patentes (22) 29/05/2018 (51) B65D 41/04 (2006.01) (71) FOSHAN CITY MEIWANBANG TECHNOLOGY CO., LTD. (CN)
(21) BR 11 2019 015976-2 A2	Código 6.23 - Exigência preliminar - pedidos com buscas realizadas por outros Escritórios de Patentes (22) 31/01/2018 (51) F16H 37/04 (2006.01), F16H 3/54 (2006.01) (71) SCANIA CV AB (SE)
(21) BR 11 2019 015989-4 A2	Código 6.23 - Exigência preliminar - pedidos com buscas realizadas por outros Escritórios de Patentes (22) 29/01/2018 (51) A61K 31/695 (2006.01), A61K 31/166 (2006.01), A61K 47/14 (2006.01), A61K 9/48 (2006.01) (71) SIEGFRIED RHEIN, S.A. DE C.V. (MX)
(21) BR 11 2019 015994-0 A2	Código 6.23 - Exigência preliminar - pedidos com buscas realizadas por outros Escritórios de Patentes (22) 02/02/2018 (51) B67D 1/08 (2006.01), B67D 1/12 (2006.01), F16K 17/16 (2006.01) (71) PETAINER LARGE CONTAINER IP LIMITED (GB)
(21) BR 11 2019 016014-0 A2	Código 6.23 - Exigência preliminar - pedidos com buscas realizadas por outros Escritórios de Patentes (22) 31/01/2018

	(51) B60K 35/00 (2006.01), G02B 27/01 (2006.01) (71) DAF TRUCKS N.V. (NL)
(21) BR 11 2019 016072-8 A2	Código 6.23 - Exigência preliminar - pedidos com buscas realizadas por outros Escritórios de Patentes (22) 30/01/2018 (51) F21S 41/148 (2006.01), F21S 41/19 (2006.01), F21S 41/39 (2006.01), F21S 45/49 (2006.01), F21S 45/47 (2006.01) (71) HELLA GMBH & CO. KGAA (DE)
(21) BR 11 2019 016096-5 A2	Código 6.23 - Exigência preliminar - pedidos com buscas realizadas por outros Escritórios de Patentes (22) 31/01/2018 (51) B60G 17/04 (2006.01), B60F 5/00 (2006.01), B60G 17/056 (2006.01) (71) KELSO TECHNOLOGIES INC. (CA)
(21) BR 11 2019 016097-3 A2	Código 6.23 - Exigência preliminar - pedidos com buscas realizadas por outros Escritórios de Patentes (22) 05/02/2018 (51) A61B 17/00 (2006.01) (71) UNIVERSITAET ZÜRICH (CH)
(21) BR 11 2019 016115-5 A2	Código 6.23 - Exigência preliminar - pedidos com buscas realizadas por outros Escritórios de Patentes (22) 02/02/2018 (51) A61G 13/12 (2006.01), A61G 13/10 (2006.01), A61M 16/01 (2006.01) (71) MORANKAR, ANAND (US)
(21) BR 11 2019 016150-3 A2	Código 6.23 - Exigência preliminar - pedidos com buscas realizadas por outros Escritórios de Patentes (22) 07/02/2018 (51) B24B 13/005 (2006.01) (71) ESSILOR INTERNATIONAL (FR)
(21) BR 11 2019 016152-0 A2	Código 6.23 - Exigência preliminar - pedidos com buscas realizadas por outros Escritórios de Patentes (22) 14/02/2018 (51) B65D 77/24 (2006.01), B65D 51/20 (2006.01), B65D 25/02 (2006.01), B65D 51/24 (2006.01) (71) ARDAGH MP GROUP NETHERLANDS B.V. (NL)
(21) BR 11 2019 016220-8 A2	Código 6.23 - Exigência preliminar - pedidos com buscas realizadas por outros Escritórios de Patentes

	(22) 22/01/2018 (51) A61M 5/20 (2006.01), A61M 5/315 (2006.01), A61M 5/32 (2006.01) (71) CONSORT MEDICAL PLC (GB)
(21) BR 11 2019 016226-7 A2	Código 6.23 - Exigência preliminar - pedidos com buscas realizadas por outros Escritórios de Patentes (22) 06/02/2018 (51) B60T 13/52 (2006.01), B60T 13/72 (2006.01), B60T 17/22 (2006.01) (71) RENAULT S.A.S. (FR)
(21) BR 11 2019 016248-8 A2	Código 6.23 - Exigência preliminar - pedidos com buscas realizadas por outros Escritórios de Patentes (22) 07/02/2018 (51) C07D 213/71 (2006.01), A61K 31/44 (2006.01), C07D 401/12 (2006.01), C07D 405/12 (2006.01), A61P 35/00 (2006.01) (71) OBLIQUE THERAPEUTICS AB (SE)
(21) BR 11 2019 016275-5 A2	Código 6.23 - Exigência preliminar - pedidos com buscas realizadas por outros Escritórios de Patentes (22) 07/02/2018 (51) B65B 9/10 (2006.01), B65B 9/22 (2006.01) (71) INGENIEURSBURO J.K. DE HEER (NL)
(21) BR 11 2019 016277-1 A2	Código 6.23 - Exigência preliminar - pedidos com buscas realizadas por outros Escritórios de Patentes (22) 12/02/2018 (51) A45D 2/24 (2006.01), A45D 4/12 (2006.01), A45D 20/52 (2006.01) (71) L'OREAL (FR)
(21) BR 11 2019 016304-2 A2	Código 6.23 - Exigência preliminar - pedidos com buscas realizadas por outros Escritórios de Patentes (22) 09/02/2018 (51) B02C 18/00 (2006.01), B02C 18/14 (2006.01), B02C 18/22 (2006.01), B02C 18/16 (2006.01) (71) VOGELSANG GMBH & CO. KG (DE)
(21) BR 11 2019 016311-5 A2	Código 6.23 - Exigência preliminar - pedidos com buscas realizadas por outros Escritórios de Patentes (22) 22/03/2018 (51) B66B 13/26 (2006.01), B66B 5/00 (2006.01) (71) INVENTIO AG (CH)
(21) BR 11 2019 016313-1 A2	Código 6.23 - Exigência preliminar - pedidos com buscas realizadas por outros

	Escritórios de Patentes (22) 19/01/2018 (51) F16H 48/40 (2006.01), F16H 48/08 (2006.01), F16H 48/42 (2006.01) (71) AMERICAN AXLE & MANUFACTURING, INC. (US)
(21) BR 11 2019 016322-0 A2	Código 6.23 - Exigência preliminar - pedidos com buscas realizadas por outros Escritórios de Patentes (22) 08/02/2018 (51) B65G 69/30 (2006.01), A01D 90/10 (2006.01), B65G 41/00 (2006.01), B65G 47/18 (2006.01), B65G 65/02 (2006.01), B65G 67/24 (2006.01) (71) SUPERIOR INDUSTRIES, INC. (US)
(21) BR 11 2019 016334-4 A2	Código 6.23 - Exigência preliminar - pedidos com buscas realizadas por outros Escritórios de Patentes (22) 08/02/2018 (51) B65G 21/12 (2006.01), B65D 88/12 (2006.01), B65G 41/00 (2006.01) (71) CONVEYOR MANUFACTURERS AUSTRALIA PTY LTD (AU)
(21) BR 11 2019 016350-6 A2	Código 6.23 - Exigência preliminar - pedidos com buscas realizadas por outros Escritórios de Patentes (22) 18/01/2018 (51) F16B 5/06 (2006.01), B60R 13/02 (2006.01), F16B 21/07 (2006.01), F16B 21/08 (2006.01) (71) ILLINOIS TOOL WORKS INC. (US)
(21) BR 11 2019 016351-4 A2	Código 6.23 - Exigência preliminar - pedidos com buscas realizadas por outros Escritórios de Patentes (22) 08/02/2018 (51) B65G 49/00 (2006.01), B65G 49/06 (2006.01), C03B 35/00 (2006.01), G03B 35/26 (2006.01) (71) GLASSTECH, INC. (US)
(21) BR 11 2019 016352-2 A2	Código 6.23 - Exigência preliminar - pedidos com buscas realizadas por outros Escritórios de Patentes (22) 30/01/2018 (51) G01G 11/04 (2006.01), B65G 47/16 (2006.01) (71) SCHENCK PROCESS EUROPE GMBH (DE)
(21) BR 11 2019 016360-3 A2	Código 6.23 - Exigência preliminar - pedidos com buscas realizadas por outros Escritórios de Patentes (22) 07/02/2018 (51) H01M 2/10 (2006.01), H01M 10/052 (2006.01) (71) ELKEM SILICONES USA CORP. (US)

(21) BR 11 2019 016361-1 A2	Código 6.23 - Exigência preliminar - pedidos com buscas realizadas por outros Escritórios de Patentes (22) 08/02/2018 (51) C07J 73/00 (2006.01), C07J 75/00 (2006.01), A61P 5/26 (2006.01) (71) ASKA PHARMACEUTICAL CO., LTD. (JP)
(21) BR 11 2019 016403-0 A2	Código 6.23 - Exigência preliminar - pedidos com buscas realizadas por outros Escritórios de Patentes (22) 09/02/2018 (51) B65G 17/08 (2006.01), B65G 17/30 (2006.01), B65G 39/20 (2006.01) (71) LAITRAM, L.L.C. (US)
(21) BR 11 2019 016411-1 A2	Código 6.23 - Exigência preliminar - pedidos com buscas realizadas por outros Escritórios de Patentes (22) 08/02/2018 (51) A61M 5/168 (2006.01), A61M 5/172 (2006.01), A61M 5/142 (2006.01) (71) BAXTER INTERNATIONAL INC. (US) ; BAXTER HEALTHCARE SA (CH)
(21) BR 11 2019 016420-0 A2	Código 6.23 - Exigência preliminar - pedidos com buscas realizadas por outros Escritórios de Patentes (22) 08/02/2018 (51) A61K 47/68 (2006.01) (71) ADC THERAPEUTICS SA (CH) ; MEDIMMUNE LIMITED (GB)
(21) BR 11 2019 016422-7 A2	Código 6.23 - Exigência preliminar - pedidos com buscas realizadas por outros Escritórios de Patentes (22) 09/02/2018 (51) A61M 39/26 (2006.01) (71) SPATZ FGIA LTD (IL)
(21) BR 11 2019 016426-0 A2	Código 6.23 - Exigência preliminar - pedidos com buscas realizadas por outros Escritórios de Patentes (22) 27/03/2018 (51) B60G 7/00 (2006.01) (71) ZF FRIEDRICHSHAFEN AG (DE)
(21) BR 11 2019 016434-0 A2	Código 6.23 - Exigência preliminar - pedidos com buscas realizadas por outros Escritórios de Patentes (22) 09/02/2018 (51) B63B 21/50 (2006.01), B63B 27/24 (2006.01), B63B 27/34 (2006.01) (71) SAIPEM S.A. (FR)

(21) BR 11 2019 016438-3 A2	Código 6.23 - Exigência preliminar - pedidos com buscas realizadas por outros Escritórios de Patentes (22) 22/03/2018 (51) B67D 7/02 (2006.01), B67D 7/42 (2006.01), B60H 1/00 (2006.01), B67D 7/06 (2006.01), B67D 7/34 (2006.01), F16L 37/00 (2006.01), F16L 37/56 (2006.01), B67D 7/04 (2006.01) (71) DÜRR SOMAC GMBH (DE)
(21) BR 11 2019 016457-0 A2	Código 6.23 - Exigência preliminar - pedidos com buscas realizadas por outros Escritórios de Patentes (22) 02/02/2018 (51) H01H 9/54 (2006.01), H01H 9/56 (2006.01) (71) GYRK INTERNATIONAL TECHNOLOGY CO., LTD. (CN)
(21) BR 11 2019 016468-5 A2	Código 6.23 - Exigência preliminar - pedidos com buscas realizadas por outros Escritórios de Patentes (22) 20/02/2018 (51) A61F 5/445 (2006.01) (71) COLOPLAST A S (DK)
(21) BR 11 2019 016484-7 A2	Código 6.23 - Exigência preliminar - pedidos com buscas realizadas por outros Escritórios de Patentes (22) 01/02/2018 (51) H02K 53/00 (2006.01), H02N 11/00 (2006.01), F02B 63/04 (2006.01), H02J 3/04 (2006.01), H02J 9/04 (2006.01) (71) LUIZ CARLOS NASCIMENTO (BR/RJ)
(21) BR 11 2019 016489-8 A2	Código 6.23 - Exigência preliminar - pedidos com buscas realizadas por outros Escritórios de Patentes (22) 09/02/2018 (51) A61K 31/4045 (2006.01), A61K 31/455 (2006.01), A61K 31/675 (2006.01) (71) CAAMTECH, LLC (US)
(21) BR 11 2019 016542-8 A2	Código 6.23 - Exigência preliminar - pedidos com buscas realizadas por outros Escritórios de Patentes (22) 04/04/2018 (51) H02J 7/00 (2006.01) (71) GUANGDONG OPPO MOBILE TELECOMMUNICATIONS CORP., LTD. (CN)
(21) BR 11 2019 016552-5 A2	Código 6.23 - Exigência preliminar - pedidos com buscas realizadas por outros Escritórios de Patentes (22) 13/02/2018

	(51) B60K 15/035 (2006.01) (71) RAVAL A.C.S. LTD. (IL)
(21) BR 11 2019 016566-5 A2	Código 6.23 - Exigência preliminar - pedidos com buscas realizadas por outros Escritórios de Patentes (22) 09/02/2018 (51) B44F 1/06 (2006.01), B25J 11/00 (2006.01), B41J 2/21 (2006.01), B41J 11/00 (2006.01), B41J 3/407 (2006.01), B41M 5/00 (2006.01), G09F 19/12 (2006.01) (71) SMRC AUTOMOTIVE HOLDINGS NETHERLANDS B.V. (PB)
(21) BR 11 2019 016571-1 A2	Código 6.23 - Exigência preliminar - pedidos com buscas realizadas por outros Escritórios de Patentes (22) 22/02/2018 (51) B65G 49/06 (2006.01), C03B 35/14 (2006.01), C03B 35/20 (2006.01), C03B 40/00 (2006.01) (71) SAINT-GOBAIN GLASS FRANCE (FR)
(21) BR 11 2019 016587-8 A2	Código 6.23 - Exigência preliminar - pedidos com buscas realizadas por outros Escritórios de Patentes (22) 08/02/2018 (51) B65D 83/04 (2006.01) (71) MARS, INCORPORATED (US)
(21) BR 11 2019 016604-1 A2	Código 6.23 - Exigência preliminar - pedidos com buscas realizadas por outros Escritórios de Patentes (22) 24/01/2018 (51) G07F 17/00 (2006.01), H04W 4/02 (2006.01) (71) JIANGSU HONGBAO HARDWARE CO., LTD. (CN)
(21) BR 11 2019 016609-2 A2	Código 6.23 - Exigência preliminar - pedidos com buscas realizadas por outros Escritórios de Patentes (22) 17/01/2018 (51) A61M 25/00 (2006.01), A61M 5/142 (2006.01), F04B 43/12 (2006.01) (71) CARDIOBRIDGE GMBH (DE)
(21) BR 11 2019 016615-7 A2	Código 6.23 - Exigência preliminar - pedidos com buscas realizadas por outros Escritórios de Patentes (22) 14/02/2018 (51) F16H 7/08 (2006.01) (71) HUTCHINSON (FR)
(21) BR 11 2019 016645-9 A2	Código 6.23 - Exigência preliminar - pedidos com buscas realizadas por outros

	Escritórios de Patentes (22) 07/02/2018 (51) F16J 15/16 (2006.01), F16J 15/3224 (2006.01), F16J 15/3264 (2006.01) (71) TRELLEBORG SEALING SOLUTIONS GERMANY GMBH (DE)
(21) BR 11 2019 016703-0 A2	Código 6.23 - Exigência preliminar - pedidos com buscas realizadas por outros Escritórios de Patentes (22) 08/02/2018 (51) A61M 25/00 (2006.01), A61M 25/04 (2006.01), A61M 1/10 (2006.01), A61M 1/12 (2006.01) (71) CARDIOBRIDGE GMBH (DE)
(21) BR 11 2019 016716-1 A2	Código 6.23 - Exigência preliminar - pedidos com buscas realizadas por outros Escritórios de Patentes (22) 06/02/2018 (51) F24F 6/04 (2006.01), F24F 3/16 (2006.01), F24F 5/00 (2006.01), F28F 25/08 (2006.01), F28D 5/02 (2006.01) (71) BARNSTORFER KUNSTSTOFFTECHNIK GMBH & CO. KG (DE)
(21) BR 11 2019 016727-7 A2	Código 6.23 - Exigência preliminar - pedidos com buscas realizadas por outros Escritórios de Patentes (22) 21/03/2018 (51) A61M 25/06 (2006.01), A61M 25/01 (2006.01), A61B 5/15 (2006.01) (71) VELANO VASCULAR, INC. (US)
(21) BR 11 2019 016728-5 A2	Código 6.23 - Exigência preliminar - pedidos com buscas realizadas por outros Escritórios de Patentes (22) 13/02/2018 (51) F25B 39/04 (2006.01), F28B 7/00 (2006.01), F28D 1/053 (2006.01), F28F 9/02 (2006.01) (71) EVAPCO, INC. (US)
(21) BR 11 2019 016733-1 A2	Código 6.23 - Exigência preliminar - pedidos com buscas realizadas por outros Escritórios de Patentes (22) 15/02/2018 (51) H02G 11/02 (2006.01), B65H 75/00 (2006.01) (71) CONDUCTIX WAMPFLER FRANCE (FR)
(21) BR 11 2019 016738-2 A2	Código 6.23 - Exigência preliminar - pedidos com buscas realizadas por outros Escritórios de Patentes (22) 28/02/2018 (51) A44B 11/25 (2006.01), A43C 11/16 (2006.01), A42B 3/14 (2006.01), A45C 13/30 (2006.01), A61F 5/40 (2006.01), B60P 7/08 (2006.01), B65H 75/00

	(2006.01), A45F 5/00 (2006.01), A41D 13/06 (2006.01), A45F 3/00 (2006.01), A61F 13/00 (2006.01), E06B 9/78 (2006.01) (71) FIDLOCK GMBH (DE)
(21) BR 11 2019 016753-6 A2	Código 6.23 - Exigência preliminar - pedidos com buscas realizadas por outros Escritórios de Patentes (22) 18/04/2018 (51) F16B 4/00 (2006.01) (71) HILTI AKTIENGESELLSCHAFT (LI)
(21) BR 11 2019 016768-4 A2	Código 6.23 - Exigência preliminar - pedidos com buscas realizadas por outros Escritórios de Patentes (22) 19/02/2018 (51) F04D 13/06 (2006.01), F01P 5/12 (2006.01) (71) BARUFFALDI S.P.A. (IT)
(21) BR 11 2019 016780-3 A2	Código 6.23 - Exigência preliminar - pedidos com buscas realizadas por outros Escritórios de Patentes (22) 07/03/2018 (51) A61M 5/32 (2006.01) (71) SANOFI-AVENTIS DEUTSCHLAND GMBH (DE)
(21) BR 11 2019 016796-0 A2	Código 6.23 - Exigência preliminar - pedidos com buscas realizadas por outros Escritórios de Patentes (22) 02/02/2018 (51) B65D 1/02 (2006.01), B65D 1/44 (2006.01) (71) BASF SE (DE)
(21) BR 11 2019 016808-7 A2	Código 6.23 - Exigência preliminar - pedidos com buscas realizadas por outros Escritórios de Patentes (22) 30/03/2018 (51) A61F 2/06 (2006.01), A61L 27/16 (2006.01), A61L 27/18 (2006.01), A61L 27/34 (2006.01), A61L 27/50 (2006.01) (71) TORAY INDUSTRIES, INC. (JP)
(21) BR 11 2019 016844-3 A2	Código 6.23 - Exigência preliminar - pedidos com buscas realizadas por outros Escritórios de Patentes (22) 09/04/2018 (51) H01F 27/30 (2006.01), H01F 37/00 (2006.01), F16M 7/00 (2006.01), F16M 11/00 (2006.01) (71) SIEMENS AKTIENGESELLSCHAFT (DE)
(21) BR 11 2019 016856-7 A2	Código 6.23 - Exigência preliminar - pedidos com buscas realizadas por outros

	Escritórios de Patentes (22) 03/04/2018 (51) A46B 5/00 (2006.01), A45D 34/04 (2006.01), A45D 40/26 (2006.01) (71) AA R&D LLC (US)
(21) BR 11 2019 016865-6 A2	Código 6.23 - Exigência preliminar - pedidos com buscas realizadas por outros Escritórios de Patentes (22) 16/02/2018 (51) B64F 5/10 (2006.01), B05C 21/00 (2006.01), B44D 3/00 (2006.01), B65H 45/00 (2006.01), B65H 81/00 (2006.01) (71) ADHETEC CANADA INC. (CA)
(21) BR 11 2019 016870-2 A2	Código 6.23 - Exigência preliminar - pedidos com buscas realizadas por outros Escritórios de Patentes (22) 14/02/2018 (51) B65D 41/34 (2006.01), B21D 11/00 (2006.01), B21D 51/38 (2006.01), B65D 1/02 (2006.01), B65D 1/40 (2006.01), B65D 41/04 (2006.01) (71) BALL CORPORATION (US)
(21) BR 11 2019 016871-0 A2	Código 6.23 - Exigência preliminar - pedidos com buscas realizadas por outros Escritórios de Patentes (22) 05/02/2018 (51) F16D 23/14 (2006.01) (71) KNORR-BREMSE SYSTEME FÜR NUTZFAHRZEUGE GMBH (DE)
(21) BR 11 2019 016893-1 A2	Código 6.23 - Exigência preliminar - pedidos com buscas realizadas por outros Escritórios de Patentes (22) 13/03/2018 (51) B41F 7/12 (2006.01), B41F 9/00 (2006.01), B41F 9/01 (2006.01) (71) KBA-NOTASYS SA (CH)
(21) BR 11 2019 016899-0 A2	Código 6.23 - Exigência preliminar - pedidos com buscas realizadas por outros Escritórios de Patentes (22) 12/02/2018 (51) A61B 17/072 (2006.01) (71) ETHICON LLC (US)
(21) BR 11 2019 016922-9 A2	Código 6.23 - Exigência preliminar - pedidos com buscas realizadas por outros Escritórios de Patentes (22) 13/02/2018 (51) B64D 25/18 (2006.01), B64D 11/06 (2006.01), G06K 19/07 (2006.01), G06K 7/10 (2006.01) (71) SYSTEMS AND SOFTWARE ENTERPRISES, LLC (US)

(21) BR 11 2019 016935-0 A2	Código 6.23 - Exigência preliminar - pedidos com buscas realizadas por outros Escritórios de Patentes (22) 16/02/2018 (51) A61K 31/415 (2006.01), A61P 13/12 (2006.01), A61P 17/06 (2006.01) (71) EIDOS THERAPEUTICS, INC. (US)
(21) BR 11 2019 016944-0 A2	Código 6.23 - Exigência preliminar - pedidos com buscas realizadas por outros Escritórios de Patentes (22) 12/02/2018 (51) A61B 17/072 (2006.01), A61B 90/70 (2006.01), A61B 50/20 (2006.01) (71) ETHICON LLC (US)
(21) BR 11 2019 016948-2 A2	Código 6.23 - Exigência preliminar - pedidos com buscas realizadas por outros Escritórios de Patentes (22) 12/02/2018 (51) A61B 17/072 (2006.01), A61B 17/29 (2006.01), A61B 17/32 (2006.01) (71) ETHICON LLC (US)
(21) BR 11 2019 016968-7 A2	Código 6.23 - Exigência preliminar - pedidos com buscas realizadas por outros Escritórios de Patentes (22) 14/02/2018 (51) A61B 17/072 (2006.01), A61B 17/115 (2006.01), A61B 17/00 (2006.01) (71) ETHICON LLC (US)
(21) BR 11 2019 016971-7 A2	Código 6.23 - Exigência preliminar - pedidos com buscas realizadas por outros Escritórios de Patentes (22) 13/02/2018 (51) A61B 17/072 (2006.01), A61B 90/00 (2006.01) (71) ETHICON LLC (US)
(21) BR 11 2019 016973-3 A2	Código 6.23 - Exigência preliminar - pedidos com buscas realizadas por outros Escritórios de Patentes (22) 12/02/2018 (51) A61B 17/072 (2006.01), A61B 17/29 (2006.01) (71) ETHICON LLC (US)
(21) BR 11 2019 016976-8 A2	Código 6.23 - Exigência preliminar - pedidos com buscas realizadas por outros Escritórios de Patentes (22) 12/02/2018 (51) A61B 17/072 (2006.01), A61B 17/115 (2006.01), A61B 17/04 (2006.01) (71) ETHICON LLC (US)

(21) BR 11 2019 016978-4 A2	Código 6.23 - Exigência preliminar - pedidos com buscas realizadas por outros Escritórios de Patentes (22) 14/02/2018 (51) A61B 17/072 (2006.01) (71) ETHICON LLC (US)
(21) BR 11 2019 016987-3 A2	Código 6.23 - Exigência preliminar - pedidos com buscas realizadas por outros Escritórios de Patentes (22) 13/02/2018 (51) A61B 17/072 (2006.01) (71) ETHICON LLC (US)
(21) BR 11 2019 016992-0 A2	Código 6.23 - Exigência preliminar - pedidos com buscas realizadas por outros Escritórios de Patentes (22) 12/02/2018 (51) A61B 17/072 (2006.01), A61B 17/115 (2006.01) (71) ETHICON LLC (US)
(21) BR 11 2019 016993-8 A2	Código 6.23 - Exigência preliminar - pedidos com buscas realizadas por outros Escritórios de Patentes (22) 13/02/2018 (51) A61B 17/072 (2006.01), A61B 17/115 (2006.01) (71) ETHICON LLC (US)
(21) BR 11 2019 016996-2 A2	Código 6.23 - Exigência preliminar - pedidos com buscas realizadas por outros Escritórios de Patentes (22) 13/02/2018 (51) A61B 17/072 (2006.01) (71) ETHICON LLC (US)
(21) BR 11 2019 017006-5 A2	Código 6.23 - Exigência preliminar - pedidos com buscas realizadas por outros Escritórios de Patentes (22) 13/02/2018 (51) A61B 17/072 (2006.01) (71) ETHICON LLC (US)
(21) BR 11 2019 017028-6 A2	Código 6.23 - Exigência preliminar - pedidos com buscas realizadas por outros Escritórios de Patentes (22) 13/02/2018 (51) A61B 17/072 (2006.01), A61B 17/115 (2006.01) (71) ETHICON LLC (US)
(21) BR 11 2019 017032-4 A2	Código 6.23 - Exigência preliminar - pedidos com buscas realizadas por outros

	Escritórios de Patentes (22) 22/01/2018 (51) H01H 33/666 (2006.01), H01H 31/28 (2006.01), H01H 31/30 (2006.01), H01H 31/20 (2006.01) (71) SIEMENS AKTIENGESELLSCHAFT (DE)
(21) BR 11 2019 017033-2 A2	Código 6.23 - Exigência preliminar - pedidos com buscas realizadas por outros Escritórios de Patentes (22) 13/02/2018 (51) A61B 17/072 (2006.01) (71) ETHICON LLC (US)
(21) BR 11 2019 017057-0 A2	Código 6.23 - Exigência preliminar - pedidos com buscas realizadas por outros Escritórios de Patentes (22) 13/02/2018 (51) A61B 46/20 (2006.01) (71) MAVRIK DENTAL SYSTEMS LTD. (IL)
(21) BR 11 2019 017072-3 A2	Código 6.23 - Exigência preliminar - pedidos com buscas realizadas por outros Escritórios de Patentes (22) 12/02/2018 (51) A61B 17/072 (2006.01) (71) ETHICON LLC (US)
(21) BR 11 2019 017076-6 A2	Código 6.23 - Exigência preliminar - pedidos com buscas realizadas por outros Escritórios de Patentes (22) 13/02/2018 (51) A61B 17/072 (2006.01) (71) ETHICON LLC (US)
(21) BR 11 2019 017089-8 A2	Código 6.23 - Exigência preliminar - pedidos com buscas realizadas por outros Escritórios de Patentes (22) 19/02/2018 (51) F04B 15/02 (2006.01), F04B 39/16 (2006.01), B01D 21/00 (2006.01) (71) XYLEM EUROPE GMBH (CH)
(21) BR 11 2019 017092-8 A2	Código 6.23 - Exigência preliminar - pedidos com buscas realizadas por outros Escritórios de Patentes (22) 09/02/2018 (51) F16J 15/16 (2006.01), F16J 15/32 (2006.01), F16J 15/324 (2006.01) (71) TRELLEBORG SEALING SOLUTIONS GERMANY GMBH (DE)
(21) BR 11 2019 017104-5 A2	Código 6.23 - Exigência preliminar - pedidos com buscas realizadas por outros

	Escritórios de Patentes (22) 13/02/2018 (51) A61B 17/072 (2006.01), A61B 17/115 (2006.01) (71) ETHICON LLC (US)
(21) BR 11 2019 017109-6 A2	Código 6.23 - Exigência preliminar - pedidos com buscas realizadas por outros Escritórios de Patentes (22) 13/02/2018 (51) A61B 17/072 (2006.01) (71) ETHICON LLC (US)
(21) BR 11 2019 017110-0 A2	Código 6.23 - Exigência preliminar - pedidos com buscas realizadas por outros Escritórios de Patentes (22) 15/02/2018 (51) A61F 11/14 (2006.01), H04R 1/10 (2006.01) (71) 3M INNOVATIVE PROPERTIES COMPANY (US)
(21) BR 11 2019 017132-0 A2	Código 6.23 - Exigência preliminar - pedidos com buscas realizadas por outros Escritórios de Patentes (22) 15/02/2018 (51) F21S 41/00 (2006.01), F21S 43/00 (2006.01), F21S 45/00 (2006.01), F21V 23/00 (2006.01), F21V 29/10 (2006.01), F21W 103/00 (2006.01), F21W 104/00 (2006.01), F21W 105/00 (2006.01), F21W 102/00 (2006.01), F21Y 115/10 (2006.01) (71) KOITO MANUFACTURING CO., LTD. (JP)
(21) BR 11 2019 017141-0 A2	Código 6.23 - Exigência preliminar - pedidos com buscas realizadas por outros Escritórios de Patentes (22) 14/02/2018 (51) A61F 2/30 (2006.01) (71) INSTITUT NATIONAL DE LA SANTE ET DE LA RECHERCHE MEDICALE (INSERM) (FR) ; CENTRE HOSPITALIER REGIONAL UNIVERSITAIRE DE LILLE (FR) ; UNIVERSITÉ DE LILLE (FR)
(21) BR 11 2019 017151-7 A2	Código 6.23 - Exigência preliminar - pedidos com buscas realizadas por outros Escritórios de Patentes (22) 26/02/2018 (51) A61K 47/32 (2006.01), A61K 9/70 (2006.01), A61K 31/465 (2006.01) (71) LTS LOHMANN THERAPIE-SYSTEME AG (DE)
(21) BR 11 2019 017185-1 A2	Código 6.23 - Exigência preliminar - pedidos com buscas realizadas por outros Escritórios de Patentes (22) 05/10/2018

	(51) A41G 5/00 (2006.01), A61Q 5/04 (2006.01), A61Q 5/06 (2006.01) (71) HYUN HAN (US)
(21) BR 11 2019 017220-3 A2	Código 6.23 - Exigência preliminar - pedidos com buscas realizadas por outros Escritórios de Patentes (22) 16/03/2018 (51) A61M 5/32 (2006.01), A61M 5/31 (2006.01) (71) BIOCORP PRODUCTION (FR)
(21) BR 11 2019 017225-4 A2	Código 6.23 - Exigência preliminar - pedidos com buscas realizadas por outros Escritórios de Patentes (22) 14/02/2018 (51) B44C 1/17 (2006.01), B41F 16/00 (2006.01), B41F 19/00 (2006.01), B44C 1/175 (2006.01), B41F 17/00 (2006.01) (71) LEONHARD KURZ STIFTUNG & CO. KG (DE)
(21) BR 11 2019 017248-3 A2	Código 6.23 - Exigência preliminar - pedidos com buscas realizadas por outros Escritórios de Patentes (22) 22/02/2018 (51) F02M 27/04 (2006.01), H01F 5/02 (2006.01), H01F 5/06 (2006.01), F02B 51/04 (2006.01), F23K 5/08 (2006.01) (71) JEAN MARC ALLEMEERSCH (FR)
(21) BR 11 2019 017283-1 A2	Código 6.23 - Exigência preliminar - pedidos com buscas realizadas por outros Escritórios de Patentes (22) 12/02/2018 (51) A61F 2/82 (2006.01) (71) SHANGHAI MICROPORT MEDICAL (GROUP) CO., LTD. (CN)
(21) BR 11 2019 017290-4 A2	Código 6.23 - Exigência preliminar - pedidos com buscas realizadas por outros Escritórios de Patentes (22) 22/02/2018 (51) G01R 31/12 (2006.01), G01R 27/26 (2006.01), G01R 31/02 (1968.09), G01R 15/06 (2006.01) (71) MASCHINENFABRIK REINHAUSEN GMBH (DE)
(21) BR 11 2019 017318-8 A2	Código 6.23 - Exigência preliminar - pedidos com buscas realizadas por outros Escritórios de Patentes (22) 20/02/2018 (51) H05B 1/02 (2006.01), H05B 3/76 (2006.01) (71) ZOPPAS INDUSTRIES DE MEXICO S.A., DE C.V. (MX)
(21) BR 11 2019 017323-4 A2	Código 6.23 - Exigência preliminar - pedidos com buscas realizadas por outros

	Escritórios de Patentes (22) 22/02/2018 (51) G01R 31/02 (1968.09), G01R 27/26 (2006.01), G01R 15/06 (2006.01) (71) MASCHINENFABRIK REINHAUSEN GMBH (DE)
(21) BR 11 2019 017351-0 A2	Código 6.23 - Exigência preliminar - pedidos com buscas realizadas por outros Escritórios de Patentes (22) 13/03/2018 (51) A61B 34/00 (2006.01), A61B 90/00 (2006.01), A61B 17/00 (2006.01) (71) VERB SURGICAL INC. (US)
(21) BR 11 2019 017362-5 A2	Código 6.23 - Exigência preliminar - pedidos com buscas realizadas por outros Escritórios de Patentes (22) 21/02/2018 (51) H02K 19/14 (2006.01), H02K 16/02 (2006.01) (71) LOUIS J. FINKLE (US)
(21) BR 11 2019 017365-0 A2	Código 6.23 - Exigência preliminar - pedidos com buscas realizadas por outros Escritórios de Patentes (22) 16/02/2018 (51) F17C 1/00 (2006.01), F17C 1/16 (2006.01) (71) NPROXX B.V. (NL)
(21) BR 11 2019 017399-4 A2	Código 6.23 - Exigência preliminar - pedidos com buscas realizadas por outros Escritórios de Patentes (22) 19/01/2018 (51) B02C 18/06 (2006.01), B02C 18/16 (2006.01), B02C 18/24 (2006.01), B02C 18/14 (2006.01) (71) DOPPSTADT FAMILIENHOLDING GMBH (DE)
(21) BR 11 2019 017411-7 A2	Código 6.23 - Exigência preliminar - pedidos com buscas realizadas por outros Escritórios de Patentes (22) 02/03/2018 (51) A61F 2/50 (2006.01), A61F 2/68 (2006.01), A61F 2/70 (2006.01) (71) PROTEOR USA LLC (US)
(21) BR 11 2019 017473-7 A2	Código 6.23 - Exigência preliminar - pedidos com buscas realizadas por outros Escritórios de Patentes (22) 23/02/2018 (51) H02K 1/14 (2006.01), H02K 3/16 (2006.01) (71) CHAD ASHLEY VANDENBERG (US)
(21) BR 11 2019 017502-4 A2	Código 6.23 - Exigência preliminar - pedidos com buscas realizadas por outros

	Escritórios de Patentes (22) 29/03/2018 (51) B60J 10/32 (2006.01), B60J 10/34 (2006.01), B60J 10/70 (2006.01) (71) SAINT-GOBAIN GLASS FRANCE (FR)
(21) BR 11 2019 017503-2 A2	Código 6.23 - Exigência preliminar - pedidos com buscas realizadas por outros Escritórios de Patentes (22) 29/03/2018 (51) B60J 10/32 (2006.01), B60J 10/34 (2006.01), B60J 10/70 (2006.01) (71) SAINT-GOBAIN GLASS FRANCE (FR)
(21) BR 11 2019 017504-0 A2	Código 6.23 - Exigência preliminar - pedidos com buscas realizadas por outros Escritórios de Patentes (22) 29/03/2018 (51) B60J 10/70 (2006.01) (71) SAINT-GOBAIN GLASS FRANCE (FR)
(21) BR 11 2019 017505-9 A2	Código 6.23 - Exigência preliminar - pedidos com buscas realizadas por outros Escritórios de Patentes (22) 29/03/2018 (51) B60J 10/70 (2006.01) (71) SAINT-GOBAIN GLASS FRANCE (FR)
(21) BR 11 2019 017519-9 A2	Código 6.23 - Exigência preliminar - pedidos com buscas realizadas por outros Escritórios de Patentes (22) 23/02/2018 (51) B62D 5/083 (2006.01) (71) CHINA AUTOMOTIVE SYSTEMS, INC. (CN)
(21) BR 11 2019 017533-4 A2	Código 6.23 - Exigência preliminar - pedidos com buscas realizadas por outros Escritórios de Patentes (22) 26/02/2018 (51) F25J 1/00 (2006.01), F25J 1/02 (2006.01), F25J 5/00 (2006.01) (71) PRAXAIR TECHNOLOGY, INC. (US)
(21) BR 11 2019 017534-2 A2	Código 6.23 - Exigência preliminar - pedidos com buscas realizadas por outros Escritórios de Patentes (22) 16/03/2018 (51) B62J 9/00 (2006.01), B62J 11/00 (2006.01), B62J 35/00 (2006.01) (71) HONDA MOTOR CO., LTD. (JP)
(21) BR 11 2019 017548-2 A2	Código 6.23 - Exigência preliminar - pedidos com buscas realizadas por outros Escritórios de Patentes

	(22) 23/02/2018 (51) A61B 17/12 (2006.01) (71) DEPUY SYNTHES PRODUCTS, INC. (US)
(21) BR 11 2019 017551-2 A2	Código 6.23 - Exigência preliminar - pedidos com buscas realizadas por outros Escritórios de Patentes (22) 28/03/2018 (51) H01F 41/04 (2006.01), H02K 15/04 (2006.01), H01B 13/00 (2006.01), B22C 9/22 (2006.01) (71) FRAUNHOFER-GESELLSCHAFT ZUR FÖRDERUNG DER ANGEWANDTEN FORSCHUNG E.V. (DE)
(21) BR 11 2019 017567-9 A2	Código 6.23 - Exigência preliminar - pedidos com buscas realizadas por outros Escritórios de Patentes (22) 23/02/2018 (51) C07D 235/08 (2006.01), C07D 401/10 (2006.01), C07D 403/10 (2006.01), C07D 413/10 (2006.01), C07D 417/10 (2006.01), A61K 31/4184 (2006.01) (71) MERCK PATENT GMBH (DE)
(21) BR 11 2019 017572-5 A2	Código 6.23 - Exigência preliminar - pedidos com buscas realizadas por outros Escritórios de Patentes (22) 22/03/2018 (51) H02J 3/38 (2006.01), H02J 3/40 (2006.01), H02P 6/20 (2006.01), F03D 9/25 (2006.01) (71) WOBBEN PROPERTIES GMBH (DE)
(21) BR 11 2019 017609-8 A2	Código 6.23 - Exigência preliminar - pedidos com buscas realizadas por outros Escritórios de Patentes (22) 22/02/2018 (51) F04D 29/38 (2006.01), F04D 25/08 (2006.01) (71) MINETEK INVESTMENTS PTY LTD (AU)
(21) BR 11 2019 017615-2 A2	Código 6.23 - Exigência preliminar - pedidos com buscas realizadas por outros Escritórios de Patentes (22) 27/02/2018 (51) B23D 35/00 (2006.01), B26D 5/02 (2006.01), B65H 75/24 (2006.01), B26D 7/26 (2006.01) (71) KEMA S.R.L. - IN LIQUIDAZIONE (IT)
(21) BR 11 2019 017623-3 A2	Código 6.23 - Exigência preliminar - pedidos com buscas realizadas por outros Escritórios de Patentes (22) 20/02/2018 (51) B62L 3/08 (2006.01)

	(71) TVS MOTOR COMPANY LIMITED (IN)
(21) BR 11 2019 017635-7 A2	Código 6.23 - Exigência preliminar - pedidos com buscas realizadas por outros Escritórios de Patentes (22) 27/02/2018 (51) F02B 31/06 (2006.01), F02B 31/04 (2006.01), F02D 9/10 (2006.01), F02M 35/10 (2006.01), F02M 35/108 (2006.01), F02M 69/32 (2006.01) (71) HONDA MOTOR CO., LTD. (JP)
(21) BR 11 2019 017669-1 A2	Código 6.23 - Exigência preliminar - pedidos com buscas realizadas por outros Escritórios de Patentes (22) 22/02/2018 (51) F24F 11/75 (2006.01), E21F 1/08 (2006.01), F04D 19/00 (2006.01) (71) MINETEK INVESTMENTS PTY LTD (AU)
(21) BR 11 2019 017674-8 A2	Código 6.23 - Exigência preliminar - pedidos com buscas realizadas por outros Escritórios de Patentes (22) 26/02/2018 (51) B62D 5/04 (2006.01) (71) CHINA AUTOMOTIVE SYSTEMS, INC. (CN)
(21) BR 11 2019 017704-3 A2	Código 6.23 - Exigência preliminar - pedidos com buscas realizadas por outros Escritórios de Patentes (22) 22/02/2018 (51) B30B 9/04 (2006.01), B30B 9/10 (2006.01), B30B 9/30 (2006.01), A23N 1/02 (2006.01) (71) ROY WALTER HENDERSON (ZA) ; JAN ABRAHAM VLOK (ZA)
(21) BR 11 2019 017717-5 A2	Código 6.23 - Exigência preliminar - pedidos com buscas realizadas por outros Escritórios de Patentes (22) 29/03/2018 (51) A61F 13/537 (2006.01), A61F 13/511 (2006.01), A61F 13/512 (2006.01) (71) KIMBERLY-CLARK WORLDWIDE, INC. (US)
(21) BR 11 2019 017818-0 A2	Código 6.23 - Exigência preliminar - pedidos com buscas realizadas por outros Escritórios de Patentes (22) 16/03/2018 (51) G02B 6/44 (2006.01) (71) DOW GLOBAL TECHNOLOGIES LLC (US)
(21) BR 11 2019 017841-4 A2	Código 6.23 - Exigência preliminar - pedidos com buscas realizadas por outros Escritórios de Patentes (22) 02/03/2018

	(51) F04B 43/00 (2006.01), F04B 43/12 (2006.01) (71) QONQAVE GMBH (DE)
(21) BR 11 2019 017892-9 A2	Código 6.23 - Exigência preliminar - pedidos com buscas realizadas por outros Escritórios de Patentes (22) 22/02/2018 (51) F22B 31/00 (2006.01), F22B 37/10 (2006.01), F16L 57/00 (2006.01), F23C 10/02 (2006.01) (71) SUMITOMO SHI FW ENERGIA OY (FI)
(21) BR 11 2019 017895-3 A2	Código 6.23 - Exigência preliminar - pedidos com buscas realizadas por outros Escritórios de Patentes (22) 28/03/2018 (51) B60W 10/02 (2006.01), B60W 10/06 (2006.01), B60W 30/19 (2006.01), F02D 41/00 (2006.01), F16D 48/06 (2006.01), F16H 63/50 (2006.01) (71) SCANIA CV AB (SE)
(21) BR 11 2019 017906-2 A2	Código 6.23 - Exigência preliminar - pedidos com buscas realizadas por outros Escritórios de Patentes (22) 15/02/2018 (51) H02H 7/085 (2006.01), H02P 7/00 (2006.01) (71) AUTOMOTIVE LIGHTING ITALIA S.P.A. (IT)
(21) BR 11 2019 017907-0 A2	Código 6.23 - Exigência preliminar - pedidos com buscas realizadas por outros Escritórios de Patentes (22) 02/03/2018 (51) F41A 17/72 (2006.01), F41A 17/64 (2006.01), F41A 19/32 (2006.01) (71) CZECH SMALL ARMS, S.R.O. (CZ)
(21) BR 11 2019 017908-9 A2	Código 6.23 - Exigência preliminar - pedidos com buscas realizadas por outros Escritórios de Patentes (22) 29/03/2018 (51) A61F 13/537 (2006.01), A61F 13/512 (2006.01) (71) KIMBERLY-CLARK WORLDWIDE, INC. (US)
(21) BR 11 2019 017923-2 A2	Código 6.23 - Exigência preliminar - pedidos com buscas realizadas por outros Escritórios de Patentes (22) 22/03/2018 (51) F04B 19/00 (2006.01), F04F 7/00 (2006.01) (71) KIMBERLY-CLARK WORLDWIDE, INC. (US)
(21) BR 11 2019 017966-6 A2	Código 6.23 - Exigência preliminar - pedidos com buscas realizadas por outros Escritórios de Patentes

(22) 27/02/2018
(51) A45D 33/24 (2006.01), A46B 17/02 (2006.01), B65D 81/32 (2006.01), B65D 51/32 (2006.01), A45D 34/04 (2006.01)
(71) ROWENA WENCK (AU)

---

(21) BR 11 2019 017981-0 A2

Código 6.23 - Exigência preliminar - pedidos com buscas realizadas por outros Escritórios de Patentes
(22) 26/03/2018
(51) A61B 34/37 (2006.01), A61B 34/00 (2006.01), B25J 18/00 (2006.01), B25J 3/00 (2006.01)
(71) VERB SURGICAL INC. (US)

---

(21) BR 11 2019 017990-9 A2

Código 6.23 - Exigência preliminar - pedidos com buscas realizadas por outros Escritórios de Patentes
(22) 19/02/2018
(51) F17C 11/00 (2006.01), B01J 20/02 (2006.01)
(71) SIMPLY BREATHE LTD (GB)

---

(21) BR 11 2019 018003-6 A2

Código 6.23 - Exigência preliminar - pedidos com buscas realizadas por outros Escritórios de Patentes
(22) 18/04/2018
(51) E21B 43/08 (2006.01), E21B 43/10 (2006.01)
(71) HALLIBURTON ENERGY SERVICES, INC. (US)

---

(21) BR 11 2019 018041-9 A2

Código 6.23 - Exigência preliminar - pedidos com buscas realizadas por outros Escritórios de Patentes
(22) 01/03/2018
(51) B25B 23/00 (2006.01), E21B 33/068 (2006.01), F16L 55/132 (2006.01)
(71) QUALITY INTERVENTION TECHNOLOGY AS (NO)

---

(21) BR 11 2019 018078-8 A2

Código 6.23 - Exigência preliminar - pedidos com buscas realizadas por outros Escritórios de Patentes
(22) 12/04/2018
(51) F03D 80/70 (2006.01), F03D 15/10 (2006.01)
(71) ADWEN GMBH (DE)

---

(21) BR 11 2019 018096-6 A2

Código 6.23 - Exigência preliminar - pedidos com buscas realizadas por outros Escritórios de Patentes
(22) 02/03/2018
(51) A61F 2/00 (2006.01), A61F 2/12 (2006.01), A61L 31/04 (2006.01), A61L 31/14 (2006.01)
(71) GC AESTHETICS (MANUFACTURING) LIMITED (IE)

(21) BR 11 2019 018100-8 A2	Código 6.23 - Exigência preliminar - pedidos com buscas realizadas por outros Escritórios de Patentes (22) 11/07/2018 (51) B61D 43/00 (2006.01), B61F 15/26 (2006.01), B61F 15/20 (2006.01) (71) SCHAEFFLER TECHNOLOGIES AG & CO. KG (DE)
(21) BR 11 2019 018109-1 A2	Código 6.23 - Exigência preliminar - pedidos com buscas realizadas por outros Escritórios de Patentes (22) 06/04/2018 (51) F03D 80/50 (2006.01) (71) ADWEN GMBH (DE)
(21) BR 11 2019 018114-8 A2	Código 6.23 - Exigência preliminar - pedidos com buscas realizadas por outros Escritórios de Patentes (22) 27/02/2018 (51) B64C 39/02 (2006.01), B64D 17/72 (2006.01), B64D 17/80 (2006.01), B64D 25/00 (2006.01) (71) RPS AEROSPACE S.R.L. (IT)
(21) BR 11 2019 018130-0 A2	Código 6.23 - Exigência preliminar - pedidos com buscas realizadas por outros Escritórios de Patentes (22) 18/10/2018 (51) G01R 31/00 (2006.01), G01R 19/00 (2006.01) (71) CHINA XD ELECTRIC CO., LTD (CN)
(21) BR 11 2019 018131-8 A2	Código 6.23 - Exigência preliminar - pedidos com buscas realizadas por outros Escritórios de Patentes (22) 15/02/2018 (51) F26B 3/06 (2006.01), F26B 13/06 (2006.01), F26B 21/08 (2006.01), F26B 21/10 (2006.01), F26B 21/12 (2006.01), F26B 25/22 (2006.01) (71) REIFENHÄUSER GMBH & CO. KG MASCHINENFABRIK (DE) ; TRÜTZSCHLER GROUP SE (DE)
(21) BR 11 2019 018134-2 A2	Código 6.23 - Exigência preliminar - pedidos com buscas realizadas por outros Escritórios de Patentes (22) 23/02/2018 (51) B02C 4/28 (2006.01), B02C 25/00 (2006.01), B02C 18/22 (2006.01), B02C 13/286 (2006.01) (71) CAMS S.R.L. (IT)
(21) BR 11 2019 018136-9 A2	Código 6.23 - Exigência preliminar - pedidos com buscas realizadas por outros Escritórios de Patentes (22) 22/02/2018

	(51) B02C 4/28 (2006.01), B02C 21/00 (2006.01), B02C 21/02 (2006.01), B02C 25/00 (2006.01), B02C 18/22 (2006.01) (71) CAMS S.R.L. (IT)
(21) BR 11 2019 018139-3 A2	Código 6.23 - Exigência preliminar - pedidos com buscas realizadas por outros Escritórios de Patentes (22) 22/02/2018 (51) B02C 4/28 (2006.01), B02C 4/42 (2006.01), B02C 21/00 (2006.01), B02C 21/02 (2006.01), B02C 23/02 (2006.01), B02C 25/00 (2006.01) (71) CAMS S.R.L. (IT)
(21) BR 11 2019 018141-5 A2	Código 6.23 - Exigência preliminar - pedidos com buscas realizadas por outros Escritórios de Patentes (22) 22/02/2018 (51) B02C 4/28 (2006.01), B02C 4/42 (2006.01), B02C 21/00 (2006.01), B02C 21/02 (2006.01), B02C 23/02 (2006.01), B02C 25/00 (2006.01) (71) CAMS S.R.L. (IT)
(21) BR 11 2019 018143-1 A2	Código 6.23 - Exigência preliminar - pedidos com buscas realizadas por outros Escritórios de Patentes (22) 01/03/2018 (51) E05D 3/18 (2006.01), E05D 11/06 (2006.01), F25D 23/02 (2006.01) (71) REMIS GESELLSCHAFT FÜR ENTWICKLUNG UND VERTRIEB VON TECHNISCHEN ELEMENTEN MBH (DE)
(21) BR 11 2019 018147-4 A2	Código 6.23 - Exigência preliminar - pedidos com buscas realizadas por outros Escritórios de Patentes (22) 16/03/2018 (51) F16F 15/123 (2006.01), F16F 15/129 (2006.01) (71) VALEO EMBRAYAGES (FR)
(21) BR 11 2019 018187-3 A2	Código 6.23 - Exigência preliminar - pedidos com buscas realizadas por outros Escritórios de Patentes (22) 09/02/2018 (51) A61B 17/06 (2006.01) (71) ETHICON, INC. (US)
(21) BR 11 2019 018191-1 A2	Código 6.23 - Exigência preliminar - pedidos com buscas realizadas por outros Escritórios de Patentes (22) 01/03/2018 (51) A61F 7/00 (2006.01), A61F 7/02 (2006.01), A61F 7/10 (2006.01), A61F 7/12 (2006.01) (71) MIRAKI INNOVATION THINK TANK LLC (US)

(21) BR 11 2019 018221-7 A2	Código 6.23 - Exigência preliminar - pedidos com buscas realizadas por outros Escritórios de Patentes (22) 02/03/2018 (51) B81B 7/02 (2006.01), G01V 1/16 (2006.01) (71) SCHLUMBERGER TECHNOLOGY B.V. (NL)
(21) BR 11 2019 018235-7 A2	Código 6.23 - Exigência preliminar - pedidos com buscas realizadas por outros Escritórios de Patentes (22) 28/02/2018 (51) F02M 35/022 (2006.01), F02M 35/10 (2006.01), F02M 35/02 (2006.01), F02M 35/08 (2006.01), B01D 45/12 (2006.01), B01D 46/00 (2006.01), F02M 35/16 (2006.01) (71) DONALDSON COMPANY, INC. (US)
(21) BR 11 2019 018239-0 A2	Código 6.23 - Exigência preliminar - pedidos com buscas realizadas por outros Escritórios de Patentes (22) 01/03/2018 (51) A61F 2/14 (2006.01), A61F 9/007 (2006.01) (71) EYE-PCR B.V. (NL)
(21) BR 11 2019 018262-4 A2	Código 6.23 - Exigência preliminar - pedidos com buscas realizadas por outros Escritórios de Patentes (22) 05/03/2018 (51) F04D 29/046 (2006.01), F04D 13/08 (2006.01), F04D 13/10 (2006.01), F16C 35/02 (2006.01) (71) HALLIBURTON ENERGY SERVICES, INC. (US)
(21) BR 11 2019 018324-8 A2	Código 6.23 - Exigência preliminar - pedidos com buscas realizadas por outros Escritórios de Patentes (22) 09/03/2018 (51) H02J 4/00 (2006.01), H02J 9/00 (2006.01), H02J 13/00 (2006.01), B63B 35/44 (2006.01) (71) EQUINOR ENERGY AS (NO)
(21) BR 11 2019 018339-6 A2	Código 6.23 - Exigência preliminar - pedidos com buscas realizadas por outros Escritórios de Patentes (22) 05/03/2018 (51) B64F 1/02 (2006.01), E01C 9/00 (2006.01) (71) RUNWAY SAFE IPR AB (SE)
(21) BR 11 2019 018340-0 A2	Código 6.23 - Exigência preliminar - pedidos com buscas realizadas por outros Escritórios de Patentes

	(22) 05/03/2018 (51) B64F 1/02 (2006.01), E01C 9/00 (2006.01) (71) RUNWAY SAFE IPR AB (SE)
(21) BR 11 2019 018346-9 A2	Código 6.23 - Exigência preliminar - pedidos com buscas realizadas por outros Escritórios de Patentes (22) 05/03/2018 (51) H01R 13/66 (2006.01), H01R 24/02 (2000.01) (71) RAN ROLAND KOHEN (US)
(21) BR 11 2019 018356-6 A2	Código 6.23 - Exigência preliminar - pedidos com buscas realizadas por outros Escritórios de Patentes (22) 22/02/2018 (51) B62D 31/02 (2006.01) (71) NEWTL (FR)
(21) BR 11 2019 018360-4 A2	Código 6.23 - Exigência preliminar - pedidos com buscas realizadas por outros Escritórios de Patentes (22) 29/03/2018 (51) A61F 13/537 (2006.01), A61F 13/511 (2006.01), A61F 13/512 (2006.01), A61F 13/49 (2006.01) (71) KIMBERLY-CLARK WORLDWIDE, INC. (US)
(21) BR 11 2019 018413-9 A2	Código 6.23 - Exigência preliminar - pedidos com buscas realizadas por outros Escritórios de Patentes (22) 15/03/2018 (51) B60M 5/02 (2006.01) (71) SALTEK S.R.O. (CZ)
(21) BR 11 2019 018436-8 A2	Código 6.23 - Exigência preliminar - pedidos com buscas realizadas por outros Escritórios de Patentes (22) 05/03/2018 (51) B66C 3/00 (2006.01), B66C 13/46 (2006.01) (71) INDEXATOR ROTATOR SYSTEMS AB (SE)
(21) BR 11 2019 018459-7 A2	Código 6.23 - Exigência preliminar - pedidos com buscas realizadas por outros Escritórios de Patentes (22) 09/03/2018 (51) A61M 5/32 (2006.01), A61M 5/28 (2006.01), A61J 1/06 (2006.01) (71) RETRACTABLE TECHNOLOGIES, INC. (US) ; THOMAS J. SHAW (US)
(21) BR 11 2019 018474-0 A2	Código 6.23 - Exigência preliminar - pedidos com buscas realizadas por outros Escritórios de Patentes

	(22) 08/03/2018 (51) F16F 7/112 (2006.01), F16F 9/04 (2006.01), B60G 11/27 (2006.01), F16F 7/10 (2006.01) (71) WATSON & CHALIN MANUFACTURING, INC. (US)
(21) BR 11 2019 018478-3 A2	Código 6.23 - Exigência preliminar - pedidos com buscas realizadas por outros Escritórios de Patentes (22) 26/02/2018 (51) F16D 1/06 (2006.01), F16D 1/08 (2006.01) (71) SMC CORPORATION (JP)
(21) BR 11 2019 018487-2 A2	Código 6.23 - Exigência preliminar - pedidos com buscas realizadas por outros Escritórios de Patentes (22) 06/03/2018 (51) A61B 17/16 (2006.01), F16B 21/09 (2006.01) (71) DEPUY SYNTHES PRODUCTS, INC. (US)
(21) BR 11 2019 018504-6 A2	Código 6.23 - Exigência preliminar - pedidos com buscas realizadas por outros Escritórios de Patentes (22) 06/03/2018 (51) B60T 7/08 (2006.01), G05G 1/08 (2006.01), G05G 5/05 (2006.01), G05G 5/04 (2006.01), G05G 1/10 (2006.01) (71) KNORR-BREMSE SYSTEME FÜR NUTZFAHRZEUGE GMBH (DE)
(21) BR 11 2019 018509-7 A2	Código 6.23 - Exigência preliminar - pedidos com buscas realizadas por outros Escritórios de Patentes (22) 16/01/2018 (51) A61M 25/06 (2006.01), A61M 5/158 (2006.01), A61M 25/00 (2006.01), A61M 39/06 (2006.01) (71) BECTON, DICKINSON AND COMPANY (US)
(21) BR 11 2019 018518-6 A2	Código 6.23 - Exigência preliminar - pedidos com buscas realizadas por outros Escritórios de Patentes (22) 08/03/2018 (51) A63B 35/12 (2006.01), A63B 35/00 (2006.01), A63B 31/12 (2006.01), A63B 31/11 (2006.01) (71) BRANDON C. ROBINSON (US)
(21) BR 11 2019 018578-0 A2	Código 6.23 - Exigência preliminar - pedidos com buscas realizadas por outros Escritórios de Patentes (22) 07/03/2018 (51) F04D 13/12 (2006.01), F04D 13/14 (2006.01), F04D 15/00 (2006.01), F04D 15/02 (2006.01)

	(71) KSB SE & CO. KGAA (DE)
(21) BR 11 2019 018581-0 A2	Código 6.23 - Exigência preliminar - pedidos com buscas realizadas por outros Escritórios de Patentes (22) 05/03/2018 (51) A61F 2/12 (2006.01), A61L 27/36 (2006.01) (71) DECO MED SRL (IT)
(21) BR 11 2019 018584-4 A2	Código 6.23 - Exigência preliminar - pedidos com buscas realizadas por outros Escritórios de Patentes (22) 07/03/2018 (51) F04D 15/00 (2006.01) (71) KSB SE & CO. KGAA (DE)
(21) BR 11 2019 018585-2 A2	Código 6.23 - Exigência preliminar - pedidos com buscas realizadas por outros Escritórios de Patentes (22) 09/03/2018 (51) H02N 3/00 (2006.01) (71) IONECH LIMITED (GB)
(21) BR 11 2019 018588-7 A2	Código 6.23 - Exigência preliminar - pedidos com buscas realizadas por outros Escritórios de Patentes (22) 04/04/2018 (51) H02J 7/00 (2006.01) (71) GUANGDONG OPPO MOBILE TELECOMMUNICATIONS CORP., LTD. (CN)
(21) BR 11 2019 018597-6 A2	Código 6.23 - Exigência preliminar - pedidos com buscas realizadas por outros Escritórios de Patentes (22) 28/02/2018 (51) F04D 15/02 (2006.01), F04D 29/60 (2006.01), F04D 13/06 (2006.01) (71) KSB SE & CO. KGAA (DE)
(21) BR 11 2019 018599-2 A2	Código 6.23 - Exigência preliminar - pedidos com buscas realizadas por outros Escritórios de Patentes (22) 02/03/2018 (51) F01N 3/18 (2006.01), F01N 9/00 (2006.01) (71) CUMMINS INC. (US)
(21) BR 11 2019 018645-0 A2	Código 6.23 - Exigência preliminar - pedidos com buscas realizadas por outros Escritórios de Patentes (22) 04/05/2018 (51) A21D 8/06 (2006.01), A21D 10/00 (2006.01), A23L 7/109 (2006.01), A23L

	7/143 (2006.01), A21D 8/02 (2006.01), A23L 27/00 (2006.01), A23L 27/20 (2006.01) (71) SOCIÉTÉ DES PRODUITS NESTLÉ S.A. (CH)
(21) BR 11 2019 018668-9 A2	Código 6.23 - Exigência preliminar - pedidos com buscas realizadas por outros Escritórios de Patentes (22) 08/03/2018 (51) A61F 2/962 (2006.01), A61F 2/966 (2006.01) (71) SERENITY MEDICAL, INC. (US)
(21) BR 11 2019 018686-7 A2	Código 6.23 - Exigência preliminar - pedidos com buscas realizadas por outros Escritórios de Patentes (22) 08/03/2018 (51) B02C 17/18 (2006.01) (71) LMAGNE INGENIERÍA LTDA. (CL) ; SOCIEDAD DE INNOVACIÓN Y TRANSFERENCIA TECNOLÓGICA LTDA. (CL) ; ESTUDIO, ASESORÍAS Y CAPACITACIÓN ALTOYA LTDA. (CL)
(21) BR 11 2019 018693-0 A2	Código 6.23 - Exigência preliminar - pedidos com buscas realizadas por outros Escritórios de Patentes (22) 12/03/2018 (51) H01R 13/66 (2006.01), F21S 8/02 (2006.01) (71) RAN ROLAND KOHEN (US)
(21) BR 11 2019 018698-0 A2	Código 6.23 - Exigência preliminar - pedidos com buscas realizadas por outros Escritórios de Patentes (22) 12/03/2018 (51) A61B 17/72 (2006.01) (71) EXACTECH, INC. (US)
(21) BR 11 2019 018703-0 A2	Código 6.23 - Exigência preliminar - pedidos com buscas realizadas por outros Escritórios de Patentes (22) 08/03/2018 (51) F16D 7/02 (2006.01), F16D 7/04 (2006.01) (71) CNH INDUSTRIAL BELGIUM NV (BE)
(21) BR 11 2019 018709-0 A2	Código 6.23 - Exigência preliminar - pedidos com buscas realizadas por outros Escritórios de Patentes (22) 27/02/2018 (51) H02G 15/18 (2006.01) (71) 3M INNOVATIVE PROPERTIES COMPANY (US)
(21) BR 11 2019 018814-2 A2	Código 6.23 - Exigência preliminar - pedidos com buscas realizadas por outros

	Escritórios de Patentes (22) 09/02/2018 (51) B62M 7/02 (2006.01), F01N 3/24 (2006.01), F01N 13/08 (2006.01) (71) HONDA MOTOR CO., LTD. (JP)
(21) BR 11 2019 018818-5 A2	Código 6.23 - Exigência preliminar - pedidos com buscas realizadas por outros Escritórios de Patentes (22) 12/03/2018 (51) A61B 17/74 (2006.01), A61B 17/80 (2006.01) (71) DEPUY SYNTHES PRODUCTS, INC. (US)
(21) BR 11 2019 018833-9 A2	Código 6.23 - Exigência preliminar - pedidos com buscas realizadas por outros Escritórios de Patentes (22) 13/03/2018 (51) F02F 1/20 (2006.01) (71) MAHLE INTERNATIONAL GMBH (DE)
(21) BR 11 2019 018838-0 A2	Código 6.23 - Exigência preliminar - pedidos com buscas realizadas por outros Escritórios de Patentes (22) 13/03/2018 (51) F16D 1/116 (2006.01), B64C 13/30 (2006.01) (71) SAFRAN ELECTRONICS & DEFENSE (FR)
(21) BR 11 2019 018858-4 A2	Código 6.23 - Exigência preliminar - pedidos com buscas realizadas por outros Escritórios de Patentes (22) 12/03/2018 (51) H01M 2/16 (2006.01), H01M 2/00 (2006.01), H01M 2/14 (2006.01), H01M 4/00 (2006.01), H01M 4/64 (2006.01) (71) IFBATTERY INC. (US)
(21) BR 11 2019 018895-9 A2	Código 6.23 - Exigência preliminar - pedidos com buscas realizadas por outros Escritórios de Patentes (22) 12/03/2018 (51) A61F 13/00 (2006.01), A61F 13/51 (2006.01), A61F 13/512 (2006.01) (71) TREDEGAR FILM PRODUCTS CORPORATION (US)
(21) BR 11 2019 018896-7 A2	Código 6.23 - Exigência preliminar - pedidos com buscas realizadas por outros Escritórios de Patentes (22) 04/04/2018 (51) A61F 13/00 (2006.01), A61F 13/02 (2006.01), A61L 15/42 (2006.01), A61M 1/00 (2006.01), A61M 27/00 (2006.01), A61M 37/00 (2006.01) (71) AATRU MEDICAL, LLC (US)

(21) BR 11 2019 018919-0 A2	Código 6.23 - Exigência preliminar - pedidos com buscas realizadas por outros Escritórios de Patentes (22) 29/03/2018 (51) A61F 13/472 (2006.01), A61F 13/537 (2006.01) (71) KIMBERLY-CLARK WORLDWIDE, INC. (US)
(21) BR 11 2019 018921-1 A2	Código 6.23 - Exigência preliminar - pedidos com buscas realizadas por outros Escritórios de Patentes (22) 13/03/2018 (51) B23D 61/18 (2006.01), B23D 65/00 (2006.01), B28D 1/12 (2006.01) (71) BOART & WIRE S.R.L. (IT)
(21) BR 11 2019 018927-0 A2	Código 6.23 - Exigência preliminar - pedidos com buscas realizadas por outros Escritórios de Patentes (22) 08/03/2018 (51) F04D 29/60 (2006.01), F04D 1/08 (2006.01), F04D 29/041 (2006.01), F04D 29/12 (2006.01), F16L 55/04 (2006.01) (71) EBARA CORPORATION (JP)
(21) BR 11 2019 018931-9 A2	Código 6.23 - Exigência preliminar - pedidos com buscas realizadas por outros Escritórios de Patentes (22) 16/03/2018 (51) F02D 29/00 (2006.01), F02D 29/02 (2006.01), F02D 41/10 (2006.01), F02D 41/12 (2006.01), F02D 45/00 (2006.01), B60W 10/06 (2006.01), B60W 10/08 (2006.01), B60W 20/19 (2006.01), B60K 6/485 (2006.01), B62J 99/00 (2006.01), B62M 6/15 (2006.01) (71) HONDA MOTOR CO., LTD. (JP)
(21) BR 11 2019 018933-5 A2	Código 6.23 - Exigência preliminar - pedidos com buscas realizadas por outros Escritórios de Patentes (22) 12/03/2018 (51) A61B 17/74 (2006.01), A61B 17/80 (2006.01) (71) DEPUY SYNTHES PRODUCTS, INC. (US)
(21) BR 11 2019 018934-3 A2	Código 6.23 - Exigência preliminar - pedidos com buscas realizadas por outros Escritórios de Patentes (22) 15/03/2018 (51) H02K 15/02 (2006.01), H02K 1/18 (2006.01) (71) HONDA MOTOR CO., LTD. (JP)
(21) BR 11 2019 018940-8 A2	Código 6.23 - Exigência preliminar - pedidos com buscas realizadas por outros Escritórios de Patentes (22) 22/01/2018

(51) B60W 50/10 (2006.01), B60W 20/00 (2006.01), B60W 30/18 (2006.01)
(71) RENAULT S.A.S. (FR)

---

(21) BR 11 2019 018947-5 A2

Código 6.23 - Exigência preliminar - pedidos com buscas realizadas por outros Escritórios de Patentes
(22) 15/03/2018
(51) C07D 279/18 (2006.01), A61P 31/00 (2006.01)
(71) MIKROCHEM SPOL. S R.O. (SK)

---

(21) BR 11 2019 018955-6 A2

Código 6.23 - Exigência preliminar - pedidos com buscas realizadas por outros Escritórios de Patentes
(22) 20/03/2018
(51) B60T 8/36 (2006.01)
(71) KNORR-BREMSE SYSTEME FÜR NUTZFAHRZEUGE GMBH (DE)

---

(21) BR 11 2019 018973-4 A2

Código 6.23 - Exigência preliminar - pedidos com buscas realizadas por outros Escritórios de Patentes
(22) 12/03/2018
(51) A61B 17/70 (2006.01), A61F 2/00 (2006.01), A61F 2/28 (2006.01), A61F 2/30 (2006.01), A61F 2/44 (2006.01), A61F 2/46 (2006.01)
(71) INSTITUTE FOR MUSCULOSKELETAL SCIENCE AND EDUCATION, LTD. (US)

---

(21) BR 11 2019 018976-9 A2

Código 6.23 - Exigência preliminar - pedidos com buscas realizadas por outros Escritórios de Patentes
(22) 12/03/2018
(51) A61F 2/44 (2006.01), A61F 2/46 (2006.01)
(71) INSTITUTE FOR MUSCULOSKELETAL SCIENCE AND EDUCATION, LTD. (US)

---

(21) BR 11 2019 018977-7 A2

Código 6.23 - Exigência preliminar - pedidos com buscas realizadas por outros Escritórios de Patentes
(22) 12/03/2018
(51) A61F 2/44 (2006.01)
(71) INSTITUTE FOR MUSCULOSKELETAL SCIENCE AND EDUCATION, LTD. (US)

---

(21) BR 11 2019 018986-6 A2

Código 6.23 - Exigência preliminar - pedidos com buscas realizadas por outros Escritórios de Patentes
(22) 12/03/2018
(51) A61F 2/00 (2006.01), A61F 2/02 (2006.01), A61F 2/30 (2006.01), A61F 2/44 (2006.01)
(71) INSTITUTE FOR MUSCULOSKELETAL SCIENCE AND EDUCATION,

	LTD. (US)
(21) BR 11 2019 019041-4 A2	Código 6.23 - Exigência preliminar - pedidos com buscas realizadas por outros Escritórios de Patentes (22) 16/03/2018 (51) F24S 90/00 (2006.01) (71) WTS L.L.C. (US)
(21) BR 11 2019 019048-1 A2	Código 6.23 - Exigência preliminar - pedidos com buscas realizadas por outros Escritórios de Patentes (22) 03/04/2018 (51) A61F 13/00 (2006.01), A61F 13/36 (2006.01), A61L 15/22 (2006.01), A61L 15/42 (2006.01), A61L 15/60 (2006.01) (71) MÖLNLYCKE HEALTH CARE AB (SE)
(21) BR 11 2019 019052-0 A2	Código 6.23 - Exigência preliminar - pedidos com buscas realizadas por outros Escritórios de Patentes (22) 13/02/2018 (51) B60P 1/02 (2006.01), B60P 1/44 (2006.01), B60P 1/52 (2006.01) (71) HYEON CHEOL JEON (KR)
(21) BR 11 2019 019057-0 A2	Código 6.23 - Exigência preliminar - pedidos com buscas realizadas por outros Escritórios de Patentes (22) 13/03/2018 (51) A61F 6/08 (2006.01), A61F 6/22 (2006.01), A61K 9/00 (2006.01) (71) AGILE THERAPEUTICS, INC. (US)
(21) BR 11 2019 019061-9 A2	Código 6.23 - Exigência preliminar - pedidos com buscas realizadas por outros Escritórios de Patentes (22) 08/03/2018 (51) A61M 5/20 (2006.01) (71) DESVAC (FR)
(21) BR 11 2019 019091-0 A2	Código 6.23 - Exigência preliminar - pedidos com buscas realizadas por outros Escritórios de Patentes (22) 07/03/2018 (51) H01R 13/42 (2006.01), H01R 13/523 (2006.01), H01R 43/20 (2006.01), H01R 13/24 (2006.01), H01R 13/52 (2006.01), H01R 13/62 (2006.01) (71) SIEMENS AKTIENGESELLSCHAFT (DE)
(21) BR 11 2019 019103-8 A2	Código 6.23 - Exigência preliminar - pedidos com buscas realizadas por outros Escritórios de Patentes (22) 26/03/2018

	(51) H01R 13/52 (2006.01), F16B 33/00 (2006.01), B65D 41/00 (2006.01), C09K 3/10 (2006.01) (71) CHEMETALL GMBH (DE)
(21) BR 11 2019 019107-0 A2	Código 6.23 - Exigência preliminar - pedidos com buscas realizadas por outros Escritórios de Patentes (22) 15/03/2018 (51) A61M 15/00 (2006.01) (71) CSP TECHNOLOGIES, INC. (US) ; SIMPLIFIED SOLUTIONS SWEDEN AB (SE)
(21) BR 11 2019 019126-7 A2	Código 6.23 - Exigência preliminar - pedidos com buscas realizadas por outros Escritórios de Patentes (22) 02/03/2018 (51) F03G 6/00 (2006.01), F01K 11/02 (2006.01), F01K 23/10 (2006.01), F01K 27/00 (2006.01) (71) MARCO ANTONIO DE MIRANDA CARVALHO (BR/RJ)
(21) BR 11 2019 019148-8 A2	Código 6.23 - Exigência preliminar - pedidos com buscas realizadas por outros Escritórios de Patentes (22) 13/03/2018 (51) H02G 3/22 (2006.01), H01R 13/523 (2006.01) (71) VETCO GRAY SCANDINAVIA AS (NO)
(21) BR 11 2019 019152-6 A2	Código 6.23 - Exigência preliminar - pedidos com buscas realizadas por outros Escritórios de Patentes (22) 10/04/2018 (51) F04C 2/107 (2006.01), F04C 15/00 (2006.01) (71) NETZSCH PUMPEN & SYSTEME GMBH (DE)
(21) BR 11 2019 019160-7 A2	Código 6.23 - Exigência preliminar - pedidos com buscas realizadas por outros Escritórios de Patentes (22) 16/04/2018 (51) B26D 3/16 (2006.01), B26D 1/01 (2006.01), B23D 21/00 (2006.01), B26D 5/10 (2006.01), B23D 21/10 (2006.01) (71) MERCK PATENT GMBH (DE)
(21) BR 11 2019 019166-6 A2	Código 6.23 - Exigência preliminar - pedidos com buscas realizadas por outros Escritórios de Patentes (22) 25/04/2018 (51) B21B 38/00 (2006.01), B21B 1/26 (2006.01), B21C 51/00 (2006.01), G01J 5/00 (2006.01) (71) NIPPON STEEL CORPORATION (JP)

(21) BR 11 2019 019179-8 A2	Código 6.23 - Exigência preliminar - pedidos com buscas realizadas por outros Escritórios de Patentes (22) 13/03/2018 (51) H05B 3/34 (2006.01), A61F 7/08 (2006.01), H05B 3/10 (2006.01) (71) ENCOMPASS GROUP, LLC (US)
(21) BR 11 2019 019181-0 A2	Código 6.23 - Exigência preliminar - pedidos com buscas realizadas por outros Escritórios de Patentes (22) 15/02/2018 (51) F02D 35/00 (2006.01), F02B 67/00 (2006.01), F02F 7/00 (2006.01) (71) HONDA MOTOR CO., LTD. (JP)
(21) BR 11 2019 019186-0 A2	Código 6.23 - Exigência preliminar - pedidos com buscas realizadas por outros Escritórios de Patentes (22) 03/04/2018 (51) B66C 23/18 (2006.01), B66C 23/20 (2006.01), F03D 13/20 (2006.01) (71) LAGERWEY WIND B.V. (NL)
(21) BR 11 2019 019214-0 A2	Código 6.23 - Exigência preliminar - pedidos com buscas realizadas por outros Escritórios de Patentes (22) 16/03/2018 (51) A61M 25/00 (2006.01) (71) BECTON, DICKINSON AND COMPANY (US)
(21) BR 11 2019 019224-7 A2	Código 6.23 - Exigência preliminar - pedidos com buscas realizadas por outros Escritórios de Patentes (22) 31/01/2018 (51) B25B 13/48 (2006.01), B25B 17/00 (2006.01), B25B 23/142 (2006.01) (71) JOHANNES LÜBBERING GMBH (DE)
(21) BR 11 2019 019244-1 A2	Código 6.23 - Exigência preliminar - pedidos com buscas realizadas por outros Escritórios de Patentes (22) 12/04/2018 (51) F03D 80/70 (2006.01), F03D 15/10 (2006.01), F16H 57/02 (2006.01), F16H 57/04 (2006.01) (71) ADWEN GMBH (DE)
(21) BR 11 2019 019276-0 A2	Código 6.23 - Exigência preliminar - pedidos com buscas realizadas por outros Escritórios de Patentes (22) 28/03/2018 (51) C07D 401/06 (2006.01), A61K 31/4035 (2006.01), A61K 31/708 (2006.01), C07D 403/06 (2006.01), C07D 405/06 (2006.01), C07D 405/10 (2006.01), C07D

	405/12 (2006.01), C07H 19/207 (2006.01), C07C 403/12 (2006.01), C07D 209/46 (2006.01), A61P 35/00 (2006.01) (71) ASTEX THERAPEUTICS LIMITED (GB) ; CANCER RESEARCH TECHNOLOGY LIMITED (GB)
(21) BR 11 2019 019278-6 A2	Código 6.23 - Exigência preliminar - pedidos com buscas realizadas por outros Escritórios de Patentes (22) 06/06/2018 (51) F02D 41/00 (2006.01), F02M 25/03 (2006.01), F02M 25/028 (2006.01), F02D 19/08 (2006.01) (71) BAYERISCHE MOTOREN WERKE AKTIENGESELLSCHAFT (DE)
(21) BR 11 2019 019291-3 A2	Código 6.23 - Exigência preliminar - pedidos com buscas realizadas por outros Escritórios de Patentes (22) 29/03/2018 (51) A61F 2/28 (2006.01), A61F 2/36 (2006.01), A61F 2/30 (2006.01) (71) WALDEMAR LINK GMBH & CO. KG (DE)
(21) BR 11 2019 019310-3 A2	Código 6.23 - Exigência preliminar - pedidos com buscas realizadas por outros Escritórios de Patentes (22) 14/03/2018 (51) H01G 11/62 (2006.01), H01G 11/60 (2006.01), H01G 11/58 (2006.01), H01M 10/056 (2006.01), H01M 6/16 (2006.01) (71) BROADBIT BATTERIES OY (FI)
(21) BR 11 2019 019329-4 A2	Código 6.23 - Exigência preliminar - pedidos com buscas realizadas por outros Escritórios de Patentes (22) 18/04/2018 (51) E21B 43/36 (2006.01), B01D 17/00 (2006.01), C02F 1/40 (2006.01) (71) SUBSEA 7 NORWAY AS (NO)
(21) BR 11 2019 019421-5 A2	Código 6.23 - Exigência preliminar - pedidos com buscas realizadas por outros Escritórios de Patentes (22) 22/03/2018 (51) F02B 1/02 (2006.01), F02B 25/00 (2006.01), F02B 75/02 (2006.01), F02B 43/10 (2006.01) (71) SAS THOM THERMIC HYDROGEN OXYGEN MOBILITY (FR)
(21) BR 11 2019 019444-4 A2	Código 6.23 - Exigência preliminar - pedidos com buscas realizadas por outros Escritórios de Patentes (22) 15/03/2018 (51) F02F 7/00 (2006.01) (71) HONDA MOTOR CO., LTD. (JP)

(21) BR 11 2019 019448-7 A2	Código 6.23 - Exigência preliminar - pedidos com buscas realizadas por outros Escritórios de Patentes (22) 16/03/2018 (51) F02N 11/08 (2006.01), F02N 15/00 (2006.01) (71) HONDA MOTOR CO., LTD. (JP)
(21) BR 11 2019 019449-5 A2	Código 6.23 - Exigência preliminar - pedidos com buscas realizadas por outros Escritórios de Patentes (22) 21/03/2018 (51) A61F 13/02 (2006.01), A61F 13/00 (2006.01), A61L 15/42 (2006.01), B26F 1/24 (2006.01) (71) MÖLNLYCKE HEALTH CARE AB (SE)
(21) BR 11 2019 019500-9 A2	Código 6.23 - Exigência preliminar - pedidos com buscas realizadas por outros Escritórios de Patentes (22) 13/02/2018 (51) B62D 24/00 (2006.01), B60P 3/00 (2006.01) (71) HYEON CHEOL JEON (KR)
(21) BR 11 2019 019635-8 A2	Código 6.23 - Exigência preliminar - pedidos com buscas realizadas por outros Escritórios de Patentes (22) 09/02/2018 (51) A61B 17/06 (2006.01), B21D 39/04 (2006.01), B23P 11/00 (2006.01) (71) ETHICON, INC. (US)
(21) BR 11 2019 019643-9 A2	Código 6.23 - Exigência preliminar - pedidos com buscas realizadas por outros Escritórios de Patentes (22) 20/03/2018 (51) C07D 401/12 (2006.01), A61K 31/4545 (2006.01) (71) BIOPROJET (FR)
(21) BR 11 2019 019678-1 A2	Código 6.23 - Exigência preliminar - pedidos com buscas realizadas por outros Escritórios de Patentes (22) 27/04/2018 (51) B21B 39/16 (2006.01) (71) DANIELI & C. OFFICINE MECCANICHE S.P.A. (IT)
(21) BR 11 2019 019796-6 A2	Código 6.23 - Exigência preliminar - pedidos com buscas realizadas por outros Escritórios de Patentes (22) 04/04/2018 (51) C07D 487/04 (2006.01), A61K 31/437 (2006.01), A61P 31/12 (2006.01) (71) CUROVIR AB (SE)

(21) BR 11 2019 019815-6 A2	Código 6.23 - Exigência preliminar - pedidos com buscas realizadas por outros Escritórios de Patentes (22) 13/04/2018 (51) E21B 43/12 (2006.01), E21B 17/20 (2006.01), E21B 33/12 (2006.01) (71) BAKER HUGHES, A GE COMPANY, LLC (US)
(21) BR 11 2019 019838-5 A2	Código 6.23 - Exigência preliminar - pedidos com buscas realizadas por outros Escritórios de Patentes (22) 23/03/2018 (51) B63B 35/44 (2006.01), B63B 27/00 (2006.01), E21B 19/02 (2006.01), E21B 15/02 (2006.01) (71) ENSCO INTERNATIONAL INCORPORATED (US)
(21) BR 11 2019 019873-3 A2	Código 6.23 - Exigência preliminar - pedidos com buscas realizadas por outros Escritórios de Patentes (22) 17/05/2018 (51) A61B 17/12 (2006.01) (71) ARTIO MEDICAL, INC. (US)
(21) BR 11 2019 019878-4 A2	Código 6.23 - Exigência preliminar - pedidos com buscas realizadas por outros Escritórios de Patentes (22) 23/03/2018 (51) A44B 11/00 (2006.01), A44B 11/02 (2006.01), A44B 11/06 (2006.01), A44B 11/10 (2006.01), A44B 11/25 (2006.01), A44B 11/28 (2006.01) (71) TACTICAL MEDICAL SOLUTIONS, LLC (US) ; JOHN MORRIS (US)
(21) BR 11 2019 019884-9 A2	Código 6.23 - Exigência preliminar - pedidos com buscas realizadas por outros Escritórios de Patentes (22) 19/03/2018 (51) A61B 90/10 (2006.01), A61B 90/11 (2006.01), A61B 17/84 (2006.01) (71) MUSC FOUNDATION FOR RESEARCH DEVELOPMENT (US)
(21) BR 11 2019 019907-1 A2	Código 6.23 - Exigência preliminar - pedidos com buscas realizadas por outros Escritórios de Patentes (22) 12/04/2018 (51) F03D 80/70 (2006.01), F03D 15/10 (2006.01) (71) ADWEN GMBH (DE)
(21) BR 11 2019 020053-3 A2	Código 6.23 - Exigência preliminar - pedidos com buscas realizadas por outros Escritórios de Patentes (22) 20/03/2018 (51) A61M 5/00 (2006.01), A61M 5/315 (2006.01), A61M 5/178 (2006.01)

	(71) AMGEN INC. (US)
(21) BR 11 2019 020094-0 A2	Código 6.23 - Exigência preliminar - pedidos com buscas realizadas por outros Escritórios de Patentes (22) 21/08/2018 (51) A63G 31/00 (2006.01), C02F 103/00 (2006.01), C02F 103/42 (2006.01), E04H 4/00 (2006.01), E04H 4/12 (2006.01) (71) CRYSTAL LAGOONS TECHNOLOGIES, INC. (US)
(21) BR 11 2019 020125-4 A2	Código 6.23 - Exigência preliminar - pedidos com buscas realizadas por outros Escritórios de Patentes (22) 29/03/2018 (51) E21B 47/10 (2006.01) (71) BP EXPLORATION OPERATING COMPANY LIMITED (GB)
(21) BR 11 2019 020139-4 A2	Código 6.23 - Exigência preliminar - pedidos com buscas realizadas por outros Escritórios de Patentes (22) 10/04/2018 (51) B62D 65/18 (2006.01), B62D 65/00 (2006.01) (71) EBZ SYSTEC GMBH (DE)
(21) BR 11 2019 020142-4 A2	Código 6.23 - Exigência preliminar - pedidos com buscas realizadas por outros Escritórios de Patentes (22) 27/03/2018 (51) A61F 2/01 (2006.01), A61F 2/04 (2006.01), A61F 2/06 (2006.01) (71) TRANSVERSE MEDICAL, INC. (US)
(21) BR 11 2019 020147-5 A2	Código 6.23 - Exigência preliminar - pedidos com buscas realizadas por outros Escritórios de Patentes (22) 29/03/2018 (51) A61F 13/476 (2006.01), A61F 13/551 (2006.01), A61F 13/56 (2006.01), A61F 13/15 (2006.01) (71) JOHNSON & JOHNSON CONSUMER INC. (US)
(21) BR 11 2019 020225-0 A2	Código 6.23 - Exigência preliminar - pedidos com buscas realizadas por outros Escritórios de Patentes (22) 02/01/2018 (51) A61K 31/4375 (2006.01), A23K 10/00 (2006.01), A23K 20/00 (2006.01), A61P 31/00 (2006.01), A61P 33/00 (2006.01) (71) IRP HEALTH PTY LTD (AU)
(21) BR 11 2019 020285-4 A2	Código 6.23 - Exigência preliminar - pedidos com buscas realizadas por outros Escritórios de Patentes

	(22) 29/03/2018 (51) A61B 42/00 (2006.01), A61B 46/00 (2006.01), A61B 50/33 (2006.01), B65D 1/36 (2006.01) (71) C.R. BARD, INC (US)
(21) BR 11 2019 020307-9 A2	Código 6.23 - Exigência preliminar - pedidos com buscas realizadas por outros Escritórios de Patentes (22) 28/03/2018 (51) F16H 55/36 (2006.01), F02B 67/06 (2006.01), F16C 17/02 (2006.01), F16C 33/10 (2006.01), F16C 33/20 (2006.01), F16F 15/12 (2006.01), F16F 15/123 (2006.01) (71) MITSUBOSHI BELTING LTD. (JP)
(21) BR 11 2019 020315-0 A2	Código 6.23 - Exigência preliminar - pedidos com buscas realizadas por outros Escritórios de Patentes (22) 11/02/2018 (51) B25J 9/06 (2006.01), A61B 1/005 (2006.01), A61B 17/00 (2006.01) (71) SHANGHAI MICROPORT MEDBOT (GROUP) CO., LTD. (CN)
(21) BR 11 2019 020344-3 A2	Código 6.23 - Exigência preliminar - pedidos com buscas realizadas por outros Escritórios de Patentes (22) 20/02/2018 (51) B62D 55/21 (2006.01) (71) CATERPILLAR INC. (US)
(21) BR 11 2019 020372-9 A2	Código 6.23 - Exigência preliminar - pedidos com buscas realizadas por outros Escritórios de Patentes (22) 30/03/2018 (51) F24F 11/30 (2006.01), G06N 3/02 (2006.01), F24F 11/65 (2006.01), F24F 11/59 (2006.01), F24F 11/52 (2006.01), F24F 11/62 (2006.01), F24F 120/20 (2006.01), F24F 110/10 (2006.01), F24F 110/20 (2006.01) (71) SAMSUNG ELECTRONICS CO., LTD. (KR)
(21) BR 11 2019 020408-3 A2	Código 6.23 - Exigência preliminar - pedidos com buscas realizadas por outros Escritórios de Patentes (22) 26/03/2018 (51) F01P 3/02 (2006.01) (71) TVS MOTOR COMPANY LIMITED (IN)
(21) BR 11 2019 020494-6 A2	Código 6.23 - Exigência preliminar - pedidos com buscas realizadas por outros Escritórios de Patentes (22) 04/05/2018 (51) A23G 3/20 (2006.01), A23G 3/34 (2006.01), A23G 3/52 (2006.01), A23G

	3/54 (2006.01) (71) SOCIÉTÉ DES PRODUITS NESTLÉ S.A. (CH)
(21) BR 11 2019 020503-9 A2	Código 6.23 - Exigência preliminar - pedidos com buscas realizadas por outros Escritórios de Patentes (22) 30/03/2018 (51) B64D 45/00 (2006.01), D04H 11/00 (2006.01), D05C 17/02 (2006.01) (71) SHAW INDUSTRIES GROUP, INC (US)
(21) BR 11 2019 020510-1 A2	Código 6.23 - Exigência preliminar - pedidos com buscas realizadas por outros Escritórios de Patentes (22) 29/03/2018 (51) B24B 45/00 (2006.01), B24D 5/14 (2006.01) (71) SAINT-GOBAIN ABRASIVES, INC. (US) ; SAINT-GOBAIN ABRASIFS (FR)
(21) BR 11 2019 020516-0 A2	Código 6.23 - Exigência preliminar - pedidos com buscas realizadas por outros Escritórios de Patentes (22) 27/03/2018 (51) B64D 37/34 (2006.01), G01F 23/26 (2006.01) (71) CEBI ELECTROMECHANICAL COMPONENTS SPAIN, S.A. (ES)
(21) BR 11 2019 020638-8 A2	Código 6.23 - Exigência preliminar - pedidos com buscas realizadas por outros Escritórios de Patentes (22) 17/04/2018 (51) B64C 9/22 (2006.01), B64C 9/24 (2006.01) (71) AIRBUS OPERATIONS GMBH (DE)
(21) BR 11 2019 020656-6 A2	Código 6.23 - Exigência preliminar - pedidos com buscas realizadas por outros Escritórios de Patentes (22) 05/04/2018 (51) F01N 3/20 (2006.01) (71) CUMMINS EMISSION SOLUTIONS INC. (US)
(21) BR 11 2019 020732-5 A2	Código 6.23 - Exigência preliminar - pedidos com buscas realizadas por outros Escritórios de Patentes (22) 02/04/2018 (51) F04D 13/08 (2006.01), F04D 13/10 (2006.01), F04D 29/04 (2006.01) (71) HALLIBURTON ENERGY SERVICES, INC. (US)
(21) BR 11 2019 020759-7 A2	Código 6.23 - Exigência preliminar - pedidos com buscas realizadas por outros Escritórios de Patentes (22) 03/04/2018 (51) B62M 11/04 (2006.01)

	(71) TVS MOTOR COMPANY LIMITED (IN)
(21) BR 11 2019 020786-4 A2	Código 6.23 - Exigência preliminar - pedidos com buscas realizadas por outros Escritórios de Patentes (22) 13/03/2018 (51) B24B 45/00 (2006.01), B23D 45/16 (2006.01), B27B 5/32 (2006.01) (71) ROBERT BOSCH GMBH (DE)
(21) BR 11 2019 020792-9 A2	Código 6.23 - Exigência preliminar - pedidos com buscas realizadas por outros Escritórios de Patentes (22) 05/04/2018 (51) E05D 3/12 (2006.01), E05F 15/627 (2006.01), E05F 15/63 (2006.01) (71) MASATS, S.A. (ES)
(21) BR 11 2019 020797-0 A2	Código 6.23 - Exigência preliminar - pedidos com buscas realizadas por outros Escritórios de Patentes (22) 19/03/2018 (51) B63B 39/12 (2006.01), G01B 21/18 (2006.01), G01G 19/00 (2006.01) (71) TECHNOLOGICAL RESOURCES PTY. LIMITED (AU)
(21) BR 11 2019 020804-6 A2	Código 6.23 - Exigência preliminar - pedidos com buscas realizadas por outros Escritórios de Patentes (22) 07/03/2018 (51) F16D 13/62 (2006.01) (71) KABUSHIKI KAISHA F.C.C. (JP)
(21) BR 11 2019 020813-5 A2	Código 6.23 - Exigência preliminar - pedidos com buscas realizadas por outros Escritórios de Patentes (22) 23/02/2018 (51) B60J 3/04 (2006.01) (71) SAINT-GOBAIN GLASS FRANCE (FR)
(21) BR 11 2019 020815-1 A2	Código 6.23 - Exigência preliminar - pedidos com buscas realizadas por outros Escritórios de Patentes (22) 03/04/2018 (51) F01N 3/20 (2006.01), F01N 9/00 (2006.01), F01N 3/04 (2006.01), C25B 1/04 (2006.01) (71) BASF CORPORATION (US)
(21) BR 11 2019 020829-1 A2	Código 6.23 - Exigência preliminar - pedidos com buscas realizadas por outros Escritórios de Patentes (22) 04/04/2018 (51) F04D 25/00 (2006.01), F04D 29/58 (2006.01), H05K 7/20 (2006.01)

	(71) SAFRAN ELECTRICAL & POWER (FR)
(21) BR 11 2019 020830-5 A2	Código 6.23 - Exigência preliminar - pedidos com buscas realizadas por outros Escritórios de Patentes (22) 03/04/2018 (51) F01N 3/20 (2006.01), F01N 9/00 (2006.01) (71) BASF CORPORATION (US)
(21) BR 11 2019 020835-6 A2	Código 6.23 - Exigência preliminar - pedidos com buscas realizadas por outros Escritórios de Patentes (22) 03/04/2018 (51) F01N 3/20 (2006.01), F01N 3/10 (2006.01), F01N 3/08 (2006.01), F01N 9/00 (2006.01) (71) BASF CORPORATION (US)
(21) BR 11 2019 020841-0 A2	Código 6.23 - Exigência preliminar - pedidos com buscas realizadas por outros Escritórios de Patentes (22) 03/04/2018 (51) F01N 3/035 (2006.01), F01N 3/20 (2006.01), F01N 3/10 (2006.01) (71) BASF CORPORATION (US)
(21) BR 11 2019 020846-1 A2	Código 6.23 - Exigência preliminar - pedidos com buscas realizadas por outros Escritórios de Patentes (22) 14/04/2018 (51) F16F 1/362 (2006.01) (71) TEJASA-TC, S.L.L. (ES)
(21) BR 11 2019 020852-6 A2	Código 6.23 - Exigência preliminar - pedidos com buscas realizadas por outros Escritórios de Patentes (22) 04/04/2018 (51) F02M 61/18 (2006.01), F02M 61/10 (2006.01), F02M 63/00 (2006.01) (71) PROGRESS RAIL SERVICES CORPORATION (US)
(21) BR 11 2019 020932-8 A2	Código 6.23 - Exigência preliminar - pedidos com buscas realizadas por outros Escritórios de Patentes (22) 04/04/2018 (51) B66B 5/22 (2006.01), B66B 15/00 (2006.01) (71) FLSMIDTH A/S (DK)
(21) BR 11 2019 020965-4 A2	Código 6.23 - Exigência preliminar - pedidos com buscas realizadas por outros Escritórios de Patentes (22) 06/04/2018 (51) B64D 11/06 (2006.01), B64D 11/00 (2006.01)

	(71) SYSTEMS AND SOFTWARE ENTERPRISES, LLC (US)
(21) BR 11 2019 021100-4 A2	Código 6.23 - Exigência preliminar - pedidos com buscas realizadas por outros Escritórios de Patentes (22) 12/04/2018 (51) B25J 9/16 (2006.01) (71) VOLVO TRUCK CORPORATION (SE)
(21) BR 11 2019 021105-5 A2	Código 6.23 - Exigência preliminar - pedidos com buscas realizadas por outros Escritórios de Patentes (22) 23/05/2018 (51) B23Q 1/38 (2006.01), B23B 3/16 (2006.01), B23Q 1/52 (2006.01), B23Q 1/70 (2006.01), B23Q 39/00 (2006.01) (71) J.G. WEISSER SÖHNE GMBH & CO. KG (DE)
(21) BR 11 2019 021124-1 A2	Código 6.23 - Exigência preliminar - pedidos com buscas realizadas por outros Escritórios de Patentes (22) 16/04/2018 (51) B24B 27/033 (2006.01), B24B 49/12 (2006.01), B24B 49/16 (2006.01) (71) RUD. STARCKE GMBH & CO. KG (DE)
(21) BR 11 2019 021209-4 A2	Código 6.23 - Exigência preliminar - pedidos com buscas realizadas por outros Escritórios de Patentes (22) 27/04/2018 (51) F41A 21/10 (2006.01), F41A 33/00 (2006.01) (71) SAAB AB (SE)
(21) BR 11 2019 021212-4 A2	Código 6.23 - Exigência preliminar - pedidos com buscas realizadas por outros Escritórios de Patentes (22) 10/04/2018 (51) F01D 5/18 (2006.01) (71) SAFRAN (FR)
(21) BR 11 2019 021217-5 A2	Código 6.23 - Exigência preliminar - pedidos com buscas realizadas por outros Escritórios de Patentes (22) 10/04/2018 (51) F01D 5/18 (2006.01) (71) SAFRAN (FR)
(21) BR 11 2019 021284-1 A2	Código 6.23 - Exigência preliminar - pedidos com buscas realizadas por outros Escritórios de Patentes (22) 10/04/2018 (51) B23P 15/00 (2006.01), B60B 21/00 (2006.01), B60B 3/10 (2006.01)

	(71) ZHEJIANG JINGU CO., LTD. (CN)
(21) BR 11 2019 021328-7 A2	Código 6.23 - Exigência preliminar - pedidos com buscas realizadas por outros Escritórios de Patentes (22) 10/04/2018 (51) E21B 33/124 (2006.01), E21B 34/14 (2006.01), E21B 43/12 (2006.01) (71) PACKERS PLUS ENERGY SERVICES, INC. (CA)
(21) BR 11 2019 021368-6 A2	Código 6.23 - Exigência preliminar - pedidos com buscas realizadas por outros Escritórios de Patentes (22) 11/04/2018 (51) F04D 13/02 (2006.01), F04D 25/02 (2006.01) (71) FSUBSEA AS (NO)
(21) BR 11 2019 021405-4 A2	Código 6.23 - Exigência preliminar - pedidos com buscas realizadas por outros Escritórios de Patentes (22) 13/04/2018 (51) B63C 7/10 (2006.01), E02B 17/02 (2006.01), E21B 43/36 (2006.01), E21B 17/01 (2006.01) (71) SAFE MARINE TRANSFER, LLC (US)
(21) BR 11 2019 021463-1 A2	Código 6.23 - Exigência preliminar - pedidos com buscas realizadas por outros Escritórios de Patentes (22) 12/04/2018 (51) F25D 21/02 (2006.01), F25D 31/00 (2006.01) (71) WLI TRADING LIMITED (IE)
(21) BR 11 2019 021464-0 A2	Código 6.23 - Exigência preliminar - pedidos com buscas realizadas por outros Escritórios de Patentes (22) 12/06/2018 (51) B62D 25/18 (2006.01), B62D 25/16 (2006.01) (71) AGCO INTERNATIONAL GMBH (CH)
(21) BR 11 2019 021500-0 A2	Código 6.23 - Exigência preliminar - pedidos com buscas realizadas por outros Escritórios de Patentes (22) 13/04/2018 (51) F25D 3/00 (2006.01), F25B 23/00 (2006.01), F25D 3/12 (2006.01), F28D 15/02 (2006.01) (71) CRYOLOGISTICS REFRIGERATION TECHNOLOGIES LTD. (CA)
(21) BR 11 2019 021549-2 A2	Código 6.23 - Exigência preliminar - pedidos com buscas realizadas por outros Escritórios de Patentes (22) 27/03/2018

	(51) F01N 5/02 (2006.01), F02B 7/06 (2006.01), F02B 39/08 (2006.01), F02B 41/02 (2006.01), F02B 63/04 (2006.01), F02B 69/02 (2006.01), H02K 7/18 (2006.01) (71) ENEXOR ENERGY (US)
(21) BR 11 2019 021577-8 A2	Código 6.23 - Exigência preliminar - pedidos com buscas realizadas por outros Escritórios de Patentes (22) 19/03/2018 (51) B62D 55/088 (2006.01), B62D 55/21 (2006.01) (71) CATERPILLAR INC. (US)
(21) BR 11 2019 021691-0 A2	Código 6.23 - Exigência preliminar - pedidos com buscas realizadas por outros Escritórios de Patentes (22) 04/05/2018 (51) A23G 3/20 (2006.01), A23G 3/34 (2006.01), A23G 3/52 (2006.01), A23G 3/54 (2006.01) (71) SOCIÉTÉ DES PRODUITS NESTLÉ S.A. (CH)
(21) BR 11 2019 021698-7 A2	Código 6.23 - Exigência preliminar - pedidos com buscas realizadas por outros Escritórios de Patentes (22) 13/04/2018 (51) B62L 3/04 (2006.01), B60T 7/06 (2006.01) (71) HONDA MOTOR CO., LTD. (JP)
(21) BR 11 2019 021730-4 A2	Código 6.23 - Exigência preliminar - pedidos com buscas realizadas por outros Escritórios de Patentes (22) 24/04/2018 (51) B64C 1/14 (2006.01), B60J 1/00 (2006.01), E06B 1/36 (2006.01), E06B 3/54 (2006.01) (71) SAINT-GOBAIN GLASS FRANCE (FR)
(21) BR 11 2019 021827-0 A2	Código 6.23 - Exigência preliminar - pedidos com buscas realizadas por outros Escritórios de Patentes (22) 17/04/2018 (51) F16H 55/36 (2006.01), F16D 41/20 (2006.01), F16F 1/06 (2006.01) (71) MITSUBOSHI BELTING LTD. (JP)
(21) BR 11 2019 021905-6 A2	Código 6.23 - Exigência preliminar - pedidos com buscas realizadas por outros Escritórios de Patentes (22) 20/04/2018 (51) F16F 1/40 (2006.01), B64D 27/26 (2006.01), F02C 7/20 (2006.01), F16F 3/02 (2006.01) (71) LORD CORPORATION (US)

(21) BR 11 2019 021976-5 A2	Código 6.23 - Exigência preliminar - pedidos com buscas realizadas por outros Escritórios de Patentes (22) 16/05/2018 (51) F16H 3/089 (2006.01), H02K 7/116 (2006.01), H02K 7/102 (2006.01) (71) BYGEN CO., LTD. E OUTROS (KR) ; KIM, BOK SOUNG (KR) ; KIM, DO HWAN (KR)
(21) BR 11 2019 022057-7 A2	Código 6.23 - Exigência preliminar - pedidos com buscas realizadas por outros Escritórios de Patentes (22) 09/05/2018 (51) A23L 5/10 (2006.01), A23L 5/30 (2006.01) (71) GEA FOOD SOLUTIONS BAKEL B.V. (NL)
(21) BR 11 2019 022079-8 A2	Código 6.23 - Exigência preliminar - pedidos com buscas realizadas por outros Escritórios de Patentes (22) 26/04/2018 (51) B64C 9/22 (2006.01), B64C 9/24 (2006.01) (71) AIRBUS OPERATIONS GMBH (DE)
(21) BR 11 2019 022128-0 A2	Código 6.23 - Exigência preliminar - pedidos com buscas realizadas por outros Escritórios de Patentes (22) 24/04/2018 (51) F01D 11/08 (2006.01), F01D 5/22 (2006.01) (71) SAFRAN AIRCRAFT ENGINES (FR)
(21) BR 11 2019 022160-3 A2	Código 6.23 - Exigência preliminar - pedidos com buscas realizadas por outros Escritórios de Patentes (22) 09/05/2018 (51) A23L 3/01 (2006.01) (71) GEA FOOD SOLUTIONS BAKEL B.V. (NL)
(21) BR 11 2019 022255-3 A2	Código 6.23 - Exigência preliminar - pedidos com buscas realizadas por outros Escritórios de Patentes (22) 26/04/2018 (51) E04F 15/02 (2006.01), E04F 15/10 (2006.01) (71) I4F LICENSING NV (BE)
(21) BR 11 2019 022313-4 A2	Código 6.23 - Exigência preliminar - pedidos com buscas realizadas por outros Escritórios de Patentes (22) 29/05/2018 (51) B25J 9/10 (2006.01), B25J 5/00 (2006.01), A61B 34/30 (2006.01), A61G 13/10 (2006.01)

	(71) VERB SURGICAL INC. (US)
(21) BR 11 2019 022324-0 A2	Código 6.23 - Exigência preliminar - pedidos com buscas realizadas por outros Escritórios de Patentes (22) 25/04/2018 (51) E21B 17/10 (2006.01) (71) ACE OIL TOOLS AS (NO)
(21) BR 11 2019 022378-9 A2	Código 6.23 - Exigência preliminar - pedidos com buscas realizadas por outros Escritórios de Patentes (22) 06/06/2018 (51) B02C 18/14 (2006.01), B02C 18/18 (2006.01) (71) DOPPSTADT FAMILIENHOLDING GMBH (DE)
(21) BR 11 2019 022426-2 A2	Código 6.23 - Exigência preliminar - pedidos com buscas realizadas por outros Escritórios de Patentes (22) 24/04/2018 (51) E01H 11/00 (2006.01) (71) BAYER AKTIENGESELLSCHAFT (DE)
(21) BR 11 2019 022482-3 A2	Código 6.23 - Exigência preliminar - pedidos com buscas realizadas por outros Escritórios de Patentes (22) 24/04/2018 (51) F25C 5/20 (2006.01), F25D 17/06 (2006.01), F25D 17/08 (2006.01) (71) ELECTROLUX HOME PRODUCTS, INC. (US)
(21) BR 11 2019 022504-8 A2	Código 6.23 - Exigência preliminar - pedidos com buscas realizadas por outros Escritórios de Patentes (22) 01/05/2018 (51) F16H 7/12 (2006.01), F02B 67/06 (2006.01), F16H 7/20 (2006.01) (71) LITENS AUTOMOTIVE PARTNERSHIP (CA)
(21) BR 11 2019 022522-6 A2	Código 6.23 - Exigência preliminar - pedidos com buscas realizadas por outros Escritórios de Patentes (22) 27/04/2018 (51) B24B 41/06 (2006.01), B24B 3/00 (2006.01), B23Q 3/04 (2006.01), B23Q 1/52 (2006.01), B23Q 5/52 (2006.01), B23Q 16/00 (2006.01), B24B 51/00 (2006.01) (71) SALVAGNINI ITALIA S.P.A. (IT)
(21) BR 11 2019 022561-7 A2	Código 6.23 - Exigência preliminar - pedidos com buscas realizadas por outros Escritórios de Patentes (22) 05/03/2018

	(51) F15B 3/00 (2006.01), F15B 11/028 (2006.01), F15B 15/14 (2006.01) (71) SMC CORPORATION (JP)
(21) BR 11 2019 022595-1 A2	Código 6.23 - Exigência preliminar - pedidos com buscas realizadas por outros Escritórios de Patentes (22) 30/04/2018 (51) A23K 20/189 (2006.01), A23K 50/10 (2006.01), C12N 9/24 (2006.01), C12N 15/82 (2006.01) (71) SYNGENTA PARTICIPATIONS AG (CH)
(21) BR 11 2019 022609-5 A2	Código 6.23 - Exigência preliminar - pedidos com buscas realizadas por outros Escritórios de Patentes (22) 01/05/2018 (51) B26D 1/18 (2006.01) (71) AVERY DENNISON RETAIL INFORMATION SERVICES LLC (US)
(21) BR 11 2019 022621-4 A2	Código 6.23 - Exigência preliminar - pedidos com buscas realizadas por outros Escritórios de Patentes (22) 19/09/2018 (51) B61F 5/50 (2006.01) (71) CRRC QIQIHAR ROLLING STOCK CO., LTD. (CN)
(21) BR 11 2019 022627-3 A2	Código 6.23 - Exigência preliminar - pedidos com buscas realizadas por outros Escritórios de Patentes (22) 01/05/2018 (51) B26D 1/18 (2006.01) (71) AVERY DENNISON RETAIL INFORMATION SERVICES LLC (US)
(21) BR 11 2019 022645-1 A2	Código 6.23 - Exigência preliminar - pedidos com buscas realizadas por outros Escritórios de Patentes (22) 25/04/2018 (51) F25B 5/02 (2006.01), F25B 49/02 (2006.01) (71) DANFOSS A/S (DK)
(21) BR 11 2019 022662-1 A2	Código 6.23 - Exigência preliminar - pedidos com buscas realizadas por outros Escritórios de Patentes (22) 01/05/2018 (51) B26D 1/18 (2006.01) (71) AVERY DENNISON RETAIL INFORMATION SERVICES LLC (US)
(21) BR 11 2019 022703-2 A2	Código 6.23 - Exigência preliminar - pedidos com buscas realizadas por outros Escritórios de Patentes (22) 25/04/2018

	(51) F04D 29/32 (2006.01), F04D 29/38 (2006.01), F01P 5/02 (2006.01), F04D 29/66 (2006.01) (71) ROBERT BOSCH GMBH (DE)
(21) BR 11 2019 022791-1 A2	Código 6.23 - Exigência preliminar - pedidos com buscas realizadas por outros Escritórios de Patentes (22) 09/05/2018 (51) A23L 3/01 (2006.01) (71) GEA FOOD SOLUTIONS BAKEL B.V. (NL)
(21) BR 11 2019 022802-0 A2	Código 6.23 - Exigência preliminar - pedidos com buscas realizadas por outros Escritórios de Patentes (22) 10/06/2018 (51) B64C 27/22 (2006.01), B64C 37/00 (2006.01) (71) ISRAEL AEROSPACE INDUSTRIES LTD. (IL)
(21) BR 11 2019 022829-2 A2	Código 6.23 - Exigência preliminar - pedidos com buscas realizadas por outros Escritórios de Patentes (22) 13/03/2018 (51) F04C 29/12 (2006.01) (71) ATLAS COPCO AIRPOWER, NAAMLOZE VENNOOTSCHAP (BE)
(21) BR 11 2019 022847-0 A2	Código 6.23 - Exigência preliminar - pedidos com buscas realizadas por outros Escritórios de Patentes (22) 14/05/2018 (51) E04F 13/08 (2006.01), B32B 9/00 (2006.01), E04F 13/14 (2006.01), E04F 15/08 (2006.01) (71) FLOORING INDUSTRIES LIMITED, SARL (LU)
(21) BR 11 2019 022915-9 A2	Código 6.23 - Exigência preliminar - pedidos com buscas realizadas por outros Escritórios de Patentes (22) 03/05/2018 (51) B60K 11/02 (2006.01), B60K 6/20 (2006.01), F01P 3/20 (2006.01), F01P 7/16 (2006.01) (71) SCANIA CV AB (SE)
(21) BR 11 2019 022964-7 A2	Código 6.23 - Exigência preliminar - pedidos com buscas realizadas por outros Escritórios de Patentes (22) 01/05/2018 (51) F04D 1/04 (2006.01), F04D 7/02 (2006.01), F04D 17/06 (2006.01), F04D 17/08 (2006.01), F04D 17/10 (2006.01), F04D 17/16 (2006.01), F04D 29/22 (2006.01), F04D 29/42 (2006.01), F04D 29/62 (2006.01) (71) FLUID HANDLING LLC (US)

(21) BR 11 2019 023049-1 A2	Código 6.23 - Exigência preliminar - pedidos com buscas realizadas por outros Escritórios de Patentes (22) 26/03/2018 (51) B02C 18/16 (2006.01), B02C 18/14 (2006.01) (71) RAPID GRANULATOR AB (SE)
(21) BR 11 2019 023091-2 A2	Código 6.23 - Exigência preliminar - pedidos com buscas realizadas por outros Escritórios de Patentes (22) 02/05/2018 (51) B60K 17/28 (2006.01) (71) CNH INDUSTRIAL BRASIL LTDA. (BR/MG) ; CNH INDUSTRIAL ITALIA S.P.A. (IT)
(21) BR 11 2019 023110-2 A2	Código 6.23 - Exigência preliminar - pedidos com buscas realizadas por outros Escritórios de Patentes (22) 09/05/2018 (51) F16J 15/06 (2006.01), F16J 15/3248 (2006.01), F16J 15/3284 (2006.01) (71) TRELLEBORG SEALING SOLUTIONS GERMANY GMBH (DE)
(21) BR 11 2019 023112-9 A2	Código 6.23 - Exigência preliminar - pedidos com buscas realizadas por outros Escritórios de Patentes (22) 13/03/2018 (51) F04C 29/12 (2006.01) (71) ATLAS COPCO AIRPOWER, NAAMLOZE VENNOOTSCHAP (BE)
(21) BR 11 2019 023125-0 A2	Código 6.23 - Exigência preliminar - pedidos com buscas realizadas por outros Escritórios de Patentes (22) 02/05/2018 (51) B67B 3/20 (2006.01) (71) FT SYSTEM SRL (IT)
(21) BR 11 2019 023155-2 A2	Código 6.23 - Exigência preliminar - pedidos com buscas realizadas por outros Escritórios de Patentes (22) 03/05/2018 (51) F01D 1/02 (2006.01), F02K 3/068 (2006.01), F01D 5/18 (2006.01), F01D 5/04 (2006.01) (71) CARPYZ SAS (FR)
(21) BR 11 2019 023156-0 A2	Código 6.23 - Exigência preliminar - pedidos com buscas realizadas por outros Escritórios de Patentes (22) 03/05/2018 (51) F25D 17/04 (2006.01)

	(71) HEFEI HUALING CO., LTD. (CN) ; HEFEI MIDEA REFRIGERATOR CO., LTD. (CN) ; MIDEA GROUP CO., LTD. (CN)
(21) BR 11 2019 023197-8 A2	Código 6.23 - Exigência preliminar - pedidos com buscas realizadas por outros Escritórios de Patentes (22) 10/05/2018 (51) E21B 44/00 (2006.01), E21B 49/00 (2006.01), E21B 41/00 (2006.01) (71) BAKER HUGHES, A GE COMPANY, LLC (US)
(21) BR 11 2019 023203-6 A2	Código 6.23 - Exigência preliminar - pedidos com buscas realizadas por outros Escritórios de Patentes (22) 10/05/2018 (51) B65D 43/00 (2006.01), B65D 43/02 (2006.01), B65D 43/08 (2006.01), B65D 50/04 (2006.01), B65D 85/84 (2006.01), E04H 4/14 (2006.01), E04H 4/16 (2006.01) (71) INNOVATIVE WATER CARE, LLC (US)
(21) BR 11 2019 023250-8 A2	Código 6.23 - Exigência preliminar - pedidos com buscas realizadas por outros Escritórios de Patentes (22) 30/04/2018 (51) B60K 35/00 (2006.01), G02B 27/00 (2006.01), G02B 27/01 (2006.01), B60R 11/02 (2006.01) (71) AUDI AG (DE)
(21) BR 11 2019 023286-9 A2	Código 6.23 - Exigência preliminar - pedidos com buscas realizadas por outros Escritórios de Patentes (22) 01/06/2018 (51) B26D 3/30 (2006.01), B26D 7/06 (2006.01), B26D 1/553 (2006.01), B26D 1/58 (2006.01), A23N 5/00 (2006.01), B26D 1/45 (2006.01), B26D 7/08 (2006.01), B26D 1/00 (2006.01) (71) A O SCHALLINOX GMBH (CH)
(21) BR 11 2019 023294-0 A2	Código 6.23 - Exigência preliminar - pedidos com buscas realizadas por outros Escritórios de Patentes (22) 12/03/2018 (51) B65D 83/00 (2006.01), B29C 45/16 (2006.01), B05B 11/00 (2006.01) (71) INOTECH KUNSTSTOFFTECHNIK GMBH (DE)
(21) BR 11 2019 023306-7 A2	Código 6.23 - Exigência preliminar - pedidos com buscas realizadas por outros Escritórios de Patentes (22) 11/05/2018 (51) B65B 25/14 (2006.01), B65B 59/00 (2006.01), B65B 59/04 (2006.01), B65B 65/02 (2006.01), B65B 11/22 (2006.01)

	(71) FABIO PERINI S.P.A. (IT)
(21) BR 11 2019 023370-9 A2	Código 6.23 - Exigência preliminar - pedidos com buscas realizadas por outros Escritórios de Patentes (22) 10/05/2018 (51) B64C 35/00 (2006.01), B64C 37/00 (2006.01), B60F 5/02 (2006.01) (71) KLEIN, STEFAN (SK)
(21) BR 11 2019 023371-7 A2	Código 6.23 - Exigência preliminar - pedidos com buscas realizadas por outros Escritórios de Patentes (22) 06/06/2018 (51) B25J 9/00 (2006.01), A61F 5/01 (2006.01) (71) OTTOBOCK SE & CO. KGAA (DE)
(21) BR 11 2019 023374-1 A2	Código 6.23 - Exigência preliminar - pedidos com buscas realizadas por outros Escritórios de Patentes (22) 08/05/2018 (51) B65D 77/04 (2006.01) (71) BIOMEDICAL REGENERATIVE GF, LLC (US)
(21) BR 11 2019 023394-6 A2	Código 6.23 - Exigência preliminar - pedidos com buscas realizadas por outros Escritórios de Patentes (22) 09/05/2018 (51) C12G 3/04 (2006.01), C12G 3/06 (2006.01), G01N 25/14 (2006.01), C10G 1/04 (2006.01) (71) NEXT CENTURY SPIRITS, LLC (US)
(21) BR 11 2019 023425-0 A2	Código 6.23 - Exigência preliminar - pedidos com buscas realizadas por outros Escritórios de Patentes (22) 26/02/2018 (51) F15B 15/14 (2006.01), F15B 15/28 (2006.01) (71) SMC CORPORATION (JP)
(21) BR 11 2019 023433-0 A2	Código 6.23 - Exigência preliminar - pedidos com buscas realizadas por outros Escritórios de Patentes (22) 18/05/2018 (51) B65H 26/06 (2006.01), B65H 19/12 (2006.01) (71) PHILIP MORRIS PRODUCTS S.A. (CH)
(21) BR 11 2019 023451-9 A2	Código 6.23 - Exigência preliminar - pedidos com buscas realizadas por outros Escritórios de Patentes (22) 09/05/2018 (51) A23K 10/32 (2006.01), A23K 50/75 (2006.01), A23K 20/163 (2006.01)

(71) AALTO UNIVERISITY FOUNDATION SR (FI)

(21) BR 11 2019 023461-6 A2

Código 6.23 - Exigência preliminar - pedidos com buscas realizadas por outros Escritórios de Patentes
(22) 07/05/2018
(51) A61J 3/06 (2006.01), B29C 64/20 (2006.01)
(71) PHARMAPRINT LIMITED LLC (CH)

(21) BR 11 2019 023476-4 A2

Código 6.23 - Exigência preliminar - pedidos com buscas realizadas por outros Escritórios de Patentes
(22) 14/05/2018
(51) B60K 17/28 (2006.01), B60K 25/06 (2006.01), B60W 30/188 (2006.01)
(71) SCANIA CV AB (SE)

(21) BR 11 2019 023500-0 A2

Código 6.23 - Exigência preliminar - pedidos com buscas realizadas por outros Escritórios de Patentes
(22) 02/05/2018
(51) B65G 49/02 (2006.01), B65G 33/00 (2006.01)
(71) STEVEN KELLEY (CA)

(21) BR 11 2019 023541-8 A2

Código 6.23 - Exigência preliminar - pedidos com buscas realizadas por outros Escritórios de Patentes
(22) 05/04/2018
(51) B02C 4/28 (2006.01), B02C 4/40 (2006.01)
(71) THYSSENKRUPP INDUSTRIAL SOLUTIONS AG (DE) ; THYSSENKRUPP AG (DE)

(21) BR 11 2019 023546-9 A2

Código 6.23 - Exigência preliminar - pedidos com buscas realizadas por outros Escritórios de Patentes
(22) 09/05/2018
(51) F03D 7/06 (2006.01), F03D 9/25 (2006.01), F03D 13/20 (2006.01)
(71) GERALD BARBER (US)

(21) BR 11 2019 023573-6 A2

Código 6.23 - Exigência preliminar - pedidos com buscas realizadas por outros Escritórios de Patentes
(22) 30/05/2018
(51) B65H 16/10 (2006.01), A24B 3/14 (2006.01), A24C 5/20 (2006.01)
(71) PHILIP MORRIS PRODUCTS S.A. (CH)

(21) BR 11 2019 023575-2 A2

Código 6.23 - Exigência preliminar - pedidos com buscas realizadas por outros Escritórios de Patentes
(22) 10/05/2018
(51) B60H 1/00 (2006.01), B60H 3/06 (2006.01), B01D 46/00 (2006.01)

	(71) CNH INDUSTRIAL BRASIL LTDA. (BR/MG)
(21) BR 11 2019 023581-7 A2	Código 6.23 - Exigência preliminar - pedidos com buscas realizadas por outros Escritórios de Patentes (22) 09/05/2018 (51) B64C 11/30 (2006.01), B64D 27/24 (2006.01), B64D 27/02 (2006.01) (71) EMBRY-RIDDLE AERONAUTICAL UNIVERSITY, INC. (US)
(21) BR 11 2019 023583-3 A2	Código 6.23 - Exigência preliminar - pedidos com buscas realizadas por outros Escritórios de Patentes (22) 09/05/2018 (51) A47J 31/60 (2006.01) (71) KONINKLIJKE DOUWE EGBERTS B.V. (NL)
(21) BR 11 2019 023584-1 A2	Código 6.23 - Exigência preliminar - pedidos com buscas realizadas por outros Escritórios de Patentes (22) 09/05/2018 (51) A47J 31/60 (2006.01) (71) KONINKLIJKE DOUWE EGBERTS B.V. (NL)
(21) BR 11 2019 023607-4 A2	Código 6.23 - Exigência preliminar - pedidos com buscas realizadas por outros Escritórios de Patentes (22) 22/02/2019 (51) C08L 23/04 (2006.01), C08L 23/06 (2006.01), C08L 23/08 (2006.01), C08K 3/22 (2006.01) (71) DOW GLOBAL TECHNOLOGIES LLC (US) ; ROHM AND HAAS COMPANY (US)
(21) BR 11 2019 023623-6 A2	Código 6.23 - Exigência preliminar - pedidos com buscas realizadas por outros Escritórios de Patentes (22) 11/05/2018 (51) B31D 5/00 (2006.01), B65H 19/30 (2006.01) (71) PREGIS INNOVATIVE PACKAGING LLC. (US)
(21) BR 11 2019 023629-5 A2	Código 6.23 - Exigência preliminar - pedidos com buscas realizadas por outros Escritórios de Patentes (22) 25/04/2018 (51) B65H 19/22 (2006.01) (71) VMI HOLLAND B.V. (NL)
(21) BR 11 2019 023644-9 A2	Código 6.23 - Exigência preliminar - pedidos com buscas realizadas por outros Escritórios de Patentes (22) 08/06/2018

	(51) A24F 47/00 (2006.01) (71) PHILIP MORRIS PRODUCTS S.A. (CH)
(21) BR 11 2019 023663-5 A2	Código 6.23 - Exigência preliminar - pedidos com buscas realizadas por outros Escritórios de Patentes (22) 09/05/2018 (51) A23K 20/24 (2006.01), A61K 33/10 (2006.01), A23L 29/00 (2006.01), C09C 1/02 (2006.01), A23P 20/10 (2006.01) (71) OMYA INTERNATIONAL AG (CH)
(21) BR 11 2019 023668-6 A2	Código 6.23 - Exigência preliminar - pedidos com buscas realizadas por outros Escritórios de Patentes (22) 11/04/2018 (51) B25J 15/00 (2006.01), B25J 15/12 (2006.01) (71) SMC CORPORATION (JP)
(21) BR 11 2019 023674-0 A2	Código 6.23 - Exigência preliminar - pedidos com buscas realizadas por outros Escritórios de Patentes (22) 04/05/2018 (51) B65B 9/04 (2006.01), B65B 29/02 (2006.01), B65B 1/22 (2006.01), B65B 1/24 (2006.01), B65B 1/12 (2006.01), B65B 61/06 (2006.01), B65B 7/28 (2006.01) (71) OPEM S.P.A. (IT)
(21) BR 11 2019 023716-0 A2	Código 6.23 - Exigência preliminar - pedidos com buscas realizadas por outros Escritórios de Patentes (22) 23/05/2018 (51) E04F 15/02 (2006.01), E04F 15/10 (2006.01) (71) TOWER IPCO COMPANY LIMITED (IE) ; I4F LICENSING NV (BE)
(21) BR 11 2019 023732-1 A2	Código 6.23 - Exigência preliminar - pedidos com buscas realizadas por outros Escritórios de Patentes (22) 09/05/2018 (51) A23G 1/42 (2006.01), A23G 1/48 (2006.01) (71) PURATOS (BE)
(21) BR 11 2019 023787-9 A2	Código 6.23 - Exigência preliminar - pedidos com buscas realizadas por outros Escritórios de Patentes (22) 24/05/2018 (51) B60J 5/00 (2006.01), B60R 13/02 (2006.01), C08L 23/02 (2006.01), C08L 23/26 (2006.01), C08L 77/00 (2006.01) (71) TOYOTA BOSHOKU KABUSHIKI KAISHA (JP)

(21) BR 11 2019 023809-3 A2	Código 6.23 - Exigência preliminar - pedidos com buscas realizadas por outros Escritórios de Patentes (22) 26/07/2018 (51) B26D 1/40 (2006.01), B26D 7/18 (2006.01), B23D 25/12 (2006.01), B26D 1/00 (2006.01), B26D 1/62 (2006.01) (71) ANDRITZ AG (AT)
(21) BR 11 2019 023872-7 A2	Código 6.23 - Exigência preliminar - pedidos com buscas realizadas por outros Escritórios de Patentes (22) 16/05/2018 (51) B21F 27/16 (2006.01), B65B 63/02 (2006.01), B65B 9/00 (2006.01), B65B 9/073 (2006.01), B68G 11/06 (2006.01), B68G 5/00 (2006.01), B68G 7/05 (2006.01) (71) L&P PROPERTY MANAGEMENT COMPANY (US)
(21) BR 11 2019 023885-9 A2	Código 6.23 - Exigência preliminar - pedidos com buscas realizadas por outros Escritórios de Patentes (22) 11/04/2018 (51) B25J 15/00 (2006.01), B66C 1/48 (2006.01) (71) SMC CORPORATION (JP)
(21) BR 11 2019 023905-7 A2	Código 6.23 - Exigência preliminar - pedidos com buscas realizadas por outros Escritórios de Patentes (22) 11/04/2018 (51) B25J 15/00 (2006.01), B25J 15/02 (2006.01), B25J 15/06 (2006.01), B25J 15/10 (2006.01) (71) SMC CORPORATION (JP)
(21) BR 11 2019 023915-4 A2	Código 6.23 - Exigência preliminar - pedidos com buscas realizadas por outros Escritórios de Patentes (22) 21/02/2018 (51) B25J 15/08 (2006.01) (71) SMC CORPORATION (JP)
(21) BR 11 2019 023917-0 A2	Código 6.23 - Exigência preliminar - pedidos com buscas realizadas por outros Escritórios de Patentes (22) 18/05/2018 (51) B64D 27/24 (2006.01) (71) SAFRAN (FR)
(21) BR 11 2019 023959-6 A2	Código 6.23 - Exigência preliminar - pedidos com buscas realizadas por outros Escritórios de Patentes (22) 27/06/2018

	(51) F16N 21/04 (2006.01), F16N 3/12 (2006.01) (71) MACNAUGHT PTY LTD (AU)
(21) BR 11 2019 023997-9 A2	Código 6.23 - Exigência preliminar - pedidos com buscas realizadas por outros Escritórios de Patentes (22) 11/05/2018 (51) E21B 41/00 (2006.01), E21B 44/00 (2006.01), G05B 19/02 (2006.01) (71) BAKER HUGHES, A GE COMPANY, LLC (US)
(21) BR 11 2019 024159-0 A2	Código 6.23 - Exigência preliminar - pedidos com buscas realizadas por outros Escritórios de Patentes (22) 01/06/2018 (51) A01N 63/02 (1980.01), C12N 1/21 (2006.01) (71) CYTOZYME LABORATORIES, INC. (US)
(21) BR 11 2019 024160-4 A2	Código 6.23 - Exigência preliminar - pedidos com buscas realizadas por outros Escritórios de Patentes (22) 19/05/2018 (51) E21B 19/09 (2006.01), B66C 13/10 (2006.01) (71) AME PTY LTD (AU)
(21) BR 11 2019 024242-2 A2	Código 6.23 - Exigência preliminar - pedidos com buscas realizadas por outros Escritórios de Patentes (22) 22/02/2019 (51) C08J 5/18 (2006.01), C08L 23/08 (2006.01), C08K 3/22 (2006.01), B32B 27/18 (2006.01) (71) DOW GLOBAL TECHNOLOGIES LLC (US) ; ROHM AND HAAS COMPANY (US)
(21) BR 11 2019 024277-5 A2	Código 6.23 - Exigência preliminar - pedidos com buscas realizadas por outros Escritórios de Patentes (22) 25/05/2018 (51) E21B 33/064 (2006.01), E21B 17/02 (2006.01), H01R 24/86 (2006.01) (71) HYDRIL USA DISTRIBUTION LLC (US)
(21) BR 11 2019 024279-1 A2	Código 6.23 - Exigência preliminar - pedidos com buscas realizadas por outros Escritórios de Patentes (22) 17/05/2018 (51) B64C 29/00 (2006.01), B64C 39/00 (2006.01), B64D 27/02 (2006.01) (71) JAMES JOSEPH ROTHERHAM (GB)
(21) BR 11 2019 024326-7 A2	Código 6.23 - Exigência preliminar - pedidos com buscas realizadas por outros Escritórios de Patentes

	(22) 18/05/2018 (51) B62D 25/20 (2006.01), B60N 2/005 (2006.01) (71) SERGIO PININFARINA (IT) ; LUDOVICO CAMPANA (IT)
(21) BR 11 2019 024397-6 A2	Código 6.23 - Exigência preliminar - pedidos com buscas realizadas por outros Escritórios de Patentes (22) 17/05/2018 (51) F01N 3/035 (2006.01), B01D 53/94 (2006.01), F01N 3/00 (2006.01), F01N 3/02 (2006.01), F01N 3/021 (2006.01), F01N 3/023 (2006.01), F01N 3/20 (2006.01) (71) CUMMINS EMISSION SOLUTIONS INC. (US)
(21) BR 11 2019 024421-2 A2	Código 6.23 - Exigência preliminar - pedidos com buscas realizadas por outros Escritórios de Patentes (22) 08/05/2018 (51) F17C 1/06 (2006.01) (71) NPROXX B.V. (NL)
(21) BR 11 2019 024550-2 A2	Código 6.23 - Exigência preliminar - pedidos com buscas realizadas por outros Escritórios de Patentes (22) 22/05/2018 (51) F03D 1/06 (2006.01) (71) LM WIND POWER INTERNATIONAL TECHNOLOGY II APS (DK)
(21) BR 11 2019 024551-0 A2	Código 6.23 - Exigência preliminar - pedidos com buscas realizadas por outros Escritórios de Patentes (22) 21/05/2018 (51) B64C 29/00 (2006.01), B64D 27/24 (2006.01), B64C 11/30 (2006.01), B64C 11/46 (2006.01), B64C 25/10 (2006.01), B64D 35/00 (2006.01), B60L 11/18 (1968.09), B64C 9/00 (2006.01) (71) OVERAIR, INC. (US)
(21) BR 11 2019 024600-2 A2	Código 6.23 - Exigência preliminar - pedidos com buscas realizadas por outros Escritórios de Patentes (22) 24/05/2018 (51) E21B 23/01 (2006.01), E21B 17/02 (2006.01) (71) BAKER HUGHES, A GE COMPANY, LLC (US)
(21) BR 11 2019 024627-4 A2	Código 6.23 - Exigência preliminar - pedidos com buscas realizadas por outros Escritórios de Patentes (22) 24/05/2018 (51) F01N 3/05 (2006.01), F01N 3/30 (2006.01), F01N 3/32 (2006.01), F01N 3/04 (2006.01)

	(71) YARA MARINE TECHNOLOGIES AS (NO)
(21) BR 11 2019 024667-3 A2	Código 6.23 - Exigência preliminar - pedidos com buscas realizadas por outros Escritórios de Patentes (22) 24/05/2018 (51) A61K 31/435 (2006.01), A61K 45/00 (2006.01), A61K 38/00 (2006.01), A61P 25/00 (2006.01) (71) ORPHAZYME A/S (DK) ; UCL BUSINESS PLC (GB)
(21) BR 11 2019 024671-1 A2	Código 6.23 - Exigência preliminar - pedidos com buscas realizadas por outros Escritórios de Patentes (22) 30/07/2018 (51) B24B 13/005 (2006.01) (71) ESSILOR INTERNATIONAL (FR)
(21) BR 11 2019 024674-6 A2	Código 6.23 - Exigência preliminar - pedidos com buscas realizadas por outros Escritórios de Patentes (22) 24/05/2018 (51) C07D 401/14 (2006.01), C07D 413/14 (2006.01), C07D 403/14 (2006.01), C07D 417/14 (2006.01), A61P 35/00 (2006.01), A61K 31/517 (2006.01) (71) ARAXES PHARMA LLC (US)
(21) BR 11 2019 024678-9 A2	Código 6.23 - Exigência preliminar - pedidos com buscas realizadas por outros Escritórios de Patentes (22) 26/04/2018 (51) F17C 13/04 (2006.01) (71) ROTAREX S.A. (LU)
(21) BR 11 2019 024748-3 A2	Código 6.23 - Exigência preliminar - pedidos com buscas realizadas por outros Escritórios de Patentes (22) 29/05/2018 (51) B21B 39/08 (2006.01) (71) PRIMETALS TECHNOLOGIES AUSTRIA GMBH (AT)
(21) BR 11 2019 024769-6 A2	Código 6.23 - Exigência preliminar - pedidos com buscas realizadas por outros Escritórios de Patentes (22) 25/05/2018 (51) C07D 471/04 (2006.01), A61K 31/438 (2006.01), A61P 35/00 (2006.01) (71) INCYTE CORPORATION (US)
(21) BR 11 2019 024802-1 A2	Código 6.23 - Exigência preliminar - pedidos com buscas realizadas por outros Escritórios de Patentes (22) 24/05/2018

	(51) A61K 31/42 (2006.01), A61K 31/55 (2006.01), A61K 31/06 (2006.01), A61K 31/135 (2006.01), A61K 31/495 (2006.01), A61K 31/381 (2006.01), A61P 25/24 (2006.01), A61P 25/00 (2006.01) (71) GLYTECH LLC. (US)
(21) BR 11 2019 024851-0 A2	Código 6.23 - Exigência preliminar - pedidos com buscas realizadas por outros Escritórios de Patentes (22) 01/06/2018 (51) A61K 31/397 (2006.01), A61P 25/28 (2006.01) (71) FUJIFILM TOYAMA CHEMICAL CO., LTD. (JP)
(21) BR 11 2019 024856-0 A2	Código 6.23 - Exigência preliminar - pedidos com buscas realizadas por outros Escritórios de Patentes (22) 16/07/2018 (51) B60K 6/20 (2006.01), B60K 6/30 (2006.01), B60K 6/387 (2006.01), B60K 6/48 (2006.01), B60K 6/547 (2006.01), B60W 10/00 (2006.01), B60W 10/02 (2006.01), B60W 10/06 (2006.01), B60W 10/08 (2006.01), B60W 10/113 (2006.01), B60W 10/24 (2006.01), B60W 20/40 (2006.01), B60W 20/00 (2006.01), B60W 20/30 (2006.01), B60W 20/10 (2006.01), B60W 30/192 (2006.01) (71) BAYERISCHE MOTOREN WERKE AKTIENGESELLSCHAFT (DE)
(21) BR 11 2019 024859-5 A2	Código 6.23 - Exigência preliminar - pedidos com buscas realizadas por outros Escritórios de Patentes (22) 31/05/2018 (51) A23L 27/30 (2006.01), A23L 27/00 (2006.01), C07J 17/00 (2006.01) (71) GIVAUDAN SA (CH)
(21) BR 11 2019 024867-6 A2	Código 6.23 - Exigência preliminar - pedidos com buscas realizadas por outros Escritórios de Patentes (22) 28/05/2018 (51) B60T 15/04 (2006.01), F16K 11/02 (2006.01), F16K 11/07 (2006.01) (71) KNORR-BREMSE SYSTEME FÜR NUTZFAHRZEUGE GMBH (DE)
(21) BR 11 2019 024881-1 A2	Código 6.23 - Exigência preliminar - pedidos com buscas realizadas por outros Escritórios de Patentes (22) 01/06/2018 (51) A61K 31/397 (2006.01), A61P 25/28 (2006.01) (71) FUJIFILM TOYAMA CHEMICAL CO., LTD. (JP)
(21) BR 11 2019 024892-7 A2	Código 6.23 - Exigência preliminar - pedidos com buscas realizadas por outros Escritórios de Patentes (22) 31/05/2018

	(51) C07D 471/04 (2006.01), A61P 17/06 (2006.01), A61K 31/517 (2006.01) (71) ONCOSTELLAE, S.L. (ES)
(21) BR 11 2019 024975-3 A2	Código 6.23 - Exigência preliminar - pedidos com buscas realizadas por outros Escritórios de Patentes (22) 19/06/2018 (51) B26D 5/00 (2006.01), G01B 11/04 (2006.01) (71) LECTRA (FR)
(21) BR 11 2019 024982-6 A2	Código 6.23 - Exigência preliminar - pedidos com buscas realizadas por outros Escritórios de Patentes (22) 22/05/2018 (51) F04D 29/42 (2006.01), F04D 29/44 (2006.01), F04D 29/54 (2006.01), F04D 29/66 (2006.01), F04D 29/70 (2006.01) (71) ZIEHL -ABEGG SE (DE)
(21) BR 11 2019 024986-9 A2	Código 6.23 - Exigência preliminar - pedidos com buscas realizadas por outros Escritórios de Patentes (22) 01/06/2018 (51) B25F 3/00 (2006.01), B25F 5/02 (2006.01), B25B 23/00 (2006.01) (71) ATLAS COPCO INDUSTRIAL TECHNIQUE AB (SE)
(21) BR 11 2019 024988-5 A2	Código 6.23 - Exigência preliminar - pedidos com buscas realizadas por outros Escritórios de Patentes (22) 30/05/2018 (51) C07D 207/277 (2006.01), A01N 43/36 (2006.01) (71) FMC CORPORATION (US)
(21) BR 11 2019 024990-7 A2	Código 6.23 - Exigência preliminar - pedidos com buscas realizadas por outros Escritórios de Patentes (22) 31/05/2018 (51) C09D 175/04 (2006.01), C09D 191/06 (2006.01), C09D 167/08 (2006.01), C09D 5/02 (2006.01), C09D 5/18 (2006.01), C09D 7/63 (2006.01), C09D 7/61 (2006.01), C09K 21/02 (2006.01) (71) ARMSTRONG WORLD INDUSTRIES, INC. (US)
(21) BR 11 2019 025049-2 A2	Código 6.23 - Exigência preliminar - pedidos com buscas realizadas por outros Escritórios de Patentes (22) 29/05/2018 (51) C07D 471/04 (2006.01), C07D 487/04 (2006.01), C07D 519/00 (2006.01), A61P 37/02 (2006.01) (71) CHEMOCENTRYX, INC. (US)

(21) BR 11 2019 025054-9 A2	Código 6.23 - Exigência preliminar - pedidos com buscas realizadas por outros Escritórios de Patentes (22) 01/06/2018 (51) B25F 5/02 (2006.01), B25B 21/00 (2006.01) (71) ATLAS COPCO INDUSTRIAL TECHNIQUE AB (SE)
(21) BR 11 2019 025062-0 A2	Código 6.23 - Exigência preliminar - pedidos com buscas realizadas por outros Escritórios de Patentes (22) 29/05/2018 (51) A61P 35/00 (2006.01), C07K 16/28 (2006.01), A61K 39/395 (2006.01), A61K 31/573 (2006.01), C07K 16/30 (2006.01), A61K 39/00 (2006.01) (71) F. HOFFMANN-LA ROCHE AG (CH)
(21) BR 11 2019 025064-6 A2	Código 6.23 - Exigência preliminar - pedidos com buscas realizadas por outros Escritórios de Patentes (22) 14/06/2018 (51) A23G 9/26 (2006.01), A23G 9/50 (2006.01), B65D 85/78 (2006.01), B32B 15/12 (2006.01), B32B 27/10 (2006.01), B32B 27/32 (2006.01), B32B 27/36 (2006.01), B65D 75/46 (2006.01) (71) UNILEVER IP HOLDINGS B.V. (PB)
(21) BR 11 2019 025110-3 A2	Código 6.23 - Exigência preliminar - pedidos com buscas realizadas por outros Escritórios de Patentes (22) 08/06/2018 (51) A61K 31/47 (2006.01), A61K 9/20 (2006.01), A61K 9/00 (2006.01), A61P 35/00 (2006.01) (71) EXELIXIS, INC. (US)
(21) BR 11 2019 025149-9 A2	Código 6.23 - Exigência preliminar - pedidos com buscas realizadas por outros Escritórios de Patentes (22) 30/05/2018 (51) C07D 403/14 (2006.01), A61P 35/00 (2006.01), A61K 31/506 (2006.01) (71) NOVARTIS AG (CH) ; PALOBIOFARMA S.L. (ES)
(21) BR 11 2019 025159-6 A2	Código 6.23 - Exigência preliminar - pedidos com buscas realizadas por outros Escritórios de Patentes (22) 26/04/2018 (51) B62D 25/06 (2006.01), B60J 7/00 (2006.01) (71) PSA AUTOMOBILES SA (FR)
(21) BR 11 2019 025166-9 A2	Código 6.23 - Exigência preliminar - pedidos com buscas realizadas por outros Escritórios de Patentes (22) 29/05/2018

	(51) F16C 3/08 (2006.01), B21K 1/08 (2006.01) (71) SCANIA CV AB (SE)
(21) BR 11 2019 025170-7 A2	Código 6.23 - Exigência preliminar - pedidos com buscas realizadas por outros Escritórios de Patentes (22) 30/05/2018 (51) A23G 1/40 (2006.01) (71) THE PRINCETON GROUP INC - C40917 (KN)
(21) BR 11 2019 025180-4 A2	Código 6.23 - Exigência preliminar - pedidos com buscas realizadas por outros Escritórios de Patentes (22) 01/06/2018 (51) A23C 9/14 (2006.01), A23C 9/152 (2006.01), A23C 9/154 (2006.01), A23C 9/16 (2006.01), A23C 21/00 (2006.01), A23C 21/04 (2006.01), A23C 21/06 (2006.01), A23C 21/10 (2006.01), A23J 1/12 (2006.01), A23J 1/14 (2006.01), A23J 1/20 (2006.01), A23J 3/08 (2006.01), A23J 3/14 (2006.01), A23J 3/16 (2006.01), A23J 3/28 (2006.01), A23J 3/00 (2006.01), A23L 29/00 (2006.01), A23L 29/206 (2006.01), A23L 29/281 (2006.01), A23L 29/294 (2006.01), A23L 33/185 (2006.01), A23L 33/19 (2006.01), A23L 33/20 (2006.01) (71) SOCIÉTÉ DES PRODUITS NESTLÉ S.A. (CH)
(21) BR 11 2019 025230-4 A2	Código 6.23 - Exigência preliminar - pedidos com buscas realizadas por outros Escritórios de Patentes (22) 29/05/2018 (51) C07D 487/04 (2006.01), A61P 37/02 (2006.01) (71) CHEMOCENTRYX, INC. (US)
(21) BR 11 2019 025244-4 A2	Código 6.23 - Exigência preliminar - pedidos com buscas realizadas por outros Escritórios de Patentes (22) 14/06/2018 (51) B61G 9/06 (2006.01), B61G 3/00 (2006.01), G01G 19/04 (2006.01), G01G 19/08 (2006.01) (71) AMSTED RAIL COMPANY, INC. (US)
(21) BR 11 2019 025260-6 A2	Código 6.23 - Exigência preliminar - pedidos com buscas realizadas por outros Escritórios de Patentes (22) 28/05/2018 (51) B21B 31/07 (2006.01) (71) SMS GROUP GMBH (DE)
(21) BR 11 2019 025280-0 A2	Código 6.23 - Exigência preliminar - pedidos com buscas realizadas por outros Escritórios de Patentes (22) 20/06/2018

	(51) E21B 47/01 (2006.01), E21B 23/00 (2006.01) (71) SONDEX WIRELINE LIMITED (GB)
(21) BR 11 2019 025282-7 A2	Código 6.23 - Exigência preliminar - pedidos com buscas realizadas por outros Escritórios de Patentes (22) 09/10/2018 (51) F04C 18/16 (2006.01) (71) MAYEKAWA MFG. CO., LTD. (JP)
(21) BR 11 2019 025305-0 A2	Código 6.23 - Exigência preliminar - pedidos com buscas realizadas por outros Escritórios de Patentes (22) 11/06/2018 (51) B61B 12/00 (2006.01), B61B 12/06 (2006.01) (71) INNOVA PATENT GMBH (AT)
(21) BR 11 2019 025315-7 A2	Código 6.23 - Exigência preliminar - pedidos com buscas realizadas por outros Escritórios de Patentes (22) 13/06/2018 (51) F23C 1/00 (2006.01), F23C 9/06 (2006.01), F23C 9/00 (2006.01), F23D 11/40 (2006.01) (71) WEBSTER COMBUSTION TECHNOLOGY LLC (US)
(21) BR 11 2019 025331-9 A2	Código 6.23 - Exigência preliminar - pedidos com buscas realizadas por outros Escritórios de Patentes (22) 14/06/2018 (51) C07D 487/04 (2006.01), A01N 43/50 (2006.01) (71) BASF SE (DE)
(21) BR 11 2019 025340-8 A2	Código 6.23 - Exigência preliminar - pedidos com buscas realizadas por outros Escritórios de Patentes (22) 22/05/2018 (51) F25D 31/00 (2006.01), A61M 1/02 (2006.01) (71) B MEDICAL SYSTEMS S.À R.L. (LU)
(21) BR 11 2019 025370-0 A2	Código 6.23 - Exigência preliminar - pedidos com buscas realizadas por outros Escritórios de Patentes (22) 01/06/2018 (51) C07D 417/12 (2006.01), C07D 417/14 (2006.01), A61P 35/00 (2006.01), A61K 31/427 (2006.01) (71) F. HOFFMANN-LA ROCHE AG (CH)
(21) BR 11 2019 025453-6 A2	Código 6.23 - Exigência preliminar - pedidos com buscas realizadas por outros Escritórios de Patentes

	(22) 01/06/2018 (51) A61K 47/64 (2006.01), A61K 47/65 (2006.01), A61P 35/00 (2006.01) (71) COTHERA BIOSCIENCE, INC. (KY)
(21) BR 11 2019 025460-9 A2	Código 6.23 - Exigência preliminar - pedidos com buscas realizadas por outros Escritórios de Patentes (22) 05/06/2018 (51) B62D 55/084 (2006.01), B62D 55/10 (2006.01), B62D 55/104 (2006.01), B62D 55/065 (2006.01), A01G 23/00 (2006.01) (71) PONSSE OYJ (FI)
(21) BR 11 2019 025491-9 A2	Código 6.23 - Exigência preliminar - pedidos com buscas realizadas por outros Escritórios de Patentes (22) 30/05/2018 (51) B64D 39/00 (2006.01), B64C 1/14 (2006.01), B64D 39/06 (2006.01) (71) EMBRAER S.A. (BR/SP)
(21) BR 11 2019 025526-5 A2	Código 6.23 - Exigência preliminar - pedidos com buscas realizadas por outros Escritórios de Patentes (22) 13/06/2018 (51) A01N 25/04 (2006.01), A01N 25/28 (2006.01), A01P 13/02 (2006.01) (71) MONSANTO TECHNOLOGY LLC (US)
(21) BR 11 2019 025551-6 A2	Código 6.23 - Exigência preliminar - pedidos com buscas realizadas por outros Escritórios de Patentes (22) 05/06/2018 (51) A01N 43/36 (2006.01), A01N 25/00 (2006.01), A01N 25/02 (2006.01), A01N 43/00 (2006.01), A01N 43/34 (2006.01), A01N 43/48 (2006.01) (71) VERDESIAN LIFE SCIENCES U.S., LLC (US)
(21) BR 11 2019 025573-7 A2	Código 6.23 - Exigência preliminar - pedidos com buscas realizadas por outros Escritórios de Patentes (22) 05/06/2018 (51) A23G 1/34 (2006.01) (71) AAK AB (PUBL) (SE)
(21) BR 11 2019 025636-9 A2	Código 6.23 - Exigência preliminar - pedidos com buscas realizadas por outros Escritórios de Patentes (22) 06/06/2018 (51) A61K 31/519 (2006.01), A61K 45/06 (2006.01), A61P 13/10 (2006.01), A61K 31/137 (2006.01), A61K 31/496 (2006.01), A61K 31/554 (2006.01), A61K 31/7048 (2006.01) (71) UROVANT SCIENCES GMBH (CH)

(21) BR 11 2019 025651-2 A2	Código 6.23 - Exigência preliminar - pedidos com buscas realizadas por outros Escritórios de Patentes (22) 13/06/2018 (51) F01N 13/18 (2006.01) (71) SCANIA CV AB (SE)
(21) BR 11 2019 025660-1 A2	Código 6.23 - Exigência preliminar - pedidos com buscas realizadas por outros Escritórios de Patentes (22) 11/06/2018 (51) B04B 13/00 (2006.01) (71) ALFA LAVAL CORPORATE AB (SE)
(21) BR 11 2019 025676-8 A2	Código 6.23 - Exigência preliminar - pedidos com buscas realizadas por outros Escritórios de Patentes (22) 07/06/2018 (51) A23L 27/00 (2006.01), A23L 27/30 (2006.01), A23L 33/00 (2006.01) (71) SUNTORY HOLDINGS LIMITED (JP)
(21) BR 11 2019 025712-8 A2	Código 6.23 - Exigência preliminar - pedidos com buscas realizadas por outros Escritórios de Patentes (22) 08/06/2018 (51) B25J 9/16 (2006.01) (71) SHANGHAI MICROPORT MEDBOT (GROUP) CO., LTD. (CN)
(21) BR 11 2019 025727-6 A2	Código 6.23 - Exigência preliminar - pedidos com buscas realizadas por outros Escritórios de Patentes (22) 08/06/2018 (51) A01N 31/04 (2006.01), A01N 31/06 (2006.01), A01N 43/16 (2006.01), A01N 65/03 (2006.01), A01P 1/00 (2006.01), A01P 3/00 (2006.01) (71) IMMUNRISE BIOCONTROL FRANCE (FR)
(21) BR 11 2019 025728-4 A2	Código 6.23 - Exigência preliminar - pedidos com buscas realizadas por outros Escritórios de Patentes (22) 20/02/2018 (51) F02K 7/10 (2006.01), B64D 33/02 (2006.01), F02C 7/04 (2006.01) (71) RAYTHEON COMPANY (US)
(21) BR 11 2019 025747-0 A2	Código 6.23 - Exigência preliminar - pedidos com buscas realizadas por outros Escritórios de Patentes (22) 20/02/2018 (51) F02K 7/10 (2006.01), F23R 3/20 (2006.01), B64C 30/00 (2006.01), B64D 33/02 (2006.01)

	(71) RAYTHEON COMPANY (US)
(21) BR 11 2019 025759-4 A2	Código 6.23 - Exigência preliminar - pedidos com buscas realizadas por outros Escritórios de Patentes (22) 16/05/2018 (51) F16D 65/18 (2006.01), B21D 22/14 (2006.01), B21K 1/18 (2006.01) (71) CONTINENTAL TEVES AG & CO. OHG (DE) ; ERDRICH UMFORMTECHNIK GMBH (DE)
(21) BR 11 2019 025780-2 A2	Código 6.23 - Exigência preliminar - pedidos com buscas realizadas por outros Escritórios de Patentes (22) 05/06/2018 (51) F24D 17/00 (2006.01), F24D 19/10 (2006.01), F24H 1/08 (2006.01), F24H 1/12 (2006.01), F24H 9/12 (2006.01), F24H 9/20 (2006.01) (71) HEATWORKS TECHNOLOGIES, INC. (US)
(21) BR 11 2019 025789-6 A2	Código 6.23 - Exigência preliminar - pedidos com buscas realizadas por outros Escritórios de Patentes (22) 08/06/2018 (51) B64C 39/02 (2006.01), G05D 1/10 (2006.01), B66C 13/04 (2006.01) (71) LIEBHERR-WERK BIBERACH GMBH (DE)
(21) BR 11 2019 025881-7 A2	Código 6.23 - Exigência preliminar - pedidos com buscas realizadas por outros Escritórios de Patentes (22) 05/06/2018 (51) C07D 487/08 (2006.01), C07F 1/08 (2006.01), A61K 33/34 (2006.01) (71) THE UNIVERSITY OF MELBOURNE (AU)
(21) BR 11 2019 025905-8 A2	Código 6.23 - Exigência preliminar - pedidos com buscas realizadas por outros Escritórios de Patentes (22) 25/12/2018 (51) B60J 1/02 (2006.01), G06K 19/06 (2006.01) (71) SAINT-GOBAIN GLASS FRANCE (FR)
(21) BR 11 2019 025919-8 A2	Código 6.23 - Exigência preliminar - pedidos com buscas realizadas por outros Escritórios de Patentes (22) 14/06/2018 (51) C13B 20/12 (2006.01) (71) CHEMTREAT, INC. (US)
(21) BR 11 2019 025920-1 A2	Código 6.23 - Exigência preliminar - pedidos com buscas realizadas por outros Escritórios de Patentes (22) 05/06/2018

	(51) B21F 23/00 (2006.01), B21F 27/20 (2006.01) (71) M.E.P. MACCHINE ELETTRONICHE PIEGATRICI S.P.A. (IT)
(21) BR 11 2019 025935-0 A2	Código 6.23 - Exigência preliminar - pedidos com buscas realizadas por outros Escritórios de Patentes (22) 06/06/2018 (51) C12G 3/08 (2006.01), C12C 12/04 (2006.01), C12C 5/02 (2006.01) (71) ANHEUSER-BUSCH INBEV S.A. (BE)
(21) BR 11 2019 025950-3 A2	Código 6.23 - Exigência preliminar - pedidos com buscas realizadas por outros Escritórios de Patentes (22) 08/06/2018 (51) A23J 1/00 (2006.01), C07K 14/37 (2006.01), C12N 9/58 (2006.01), C12N 15/57 (2006.01), C12N 15/63 (2006.01) (71) NOVOZYMES A/S (DK)
(21) BR 11 2019 026013-7 A2	Código 6.23 - Exigência preliminar - pedidos com buscas realizadas por outros Escritórios de Patentes (22) 22/01/2018 (51) F01K 23/06 (2006.01), F01K 15/04 (2006.01), F02G 5/02 (2006.01), F02C 6/12 (2006.01), F02C 3/04 (2006.01), F02C 7/141 (2006.01), B08B 5/02 (2006.01), A62C 35/68 (2006.01) (71) KOREA ELECTRIC POWER CORPORATION (KR) ; HYUNDAI HEAVY INDUSTRIES CO., LTD. (KR)
(21) BR 11 2019 026024-2 A2	Código 6.23 - Exigência preliminar - pedidos com buscas realizadas por outros Escritórios de Patentes (22) 14/02/2018 (51) F01D 25/26 (2006.01), F01K 7/02 (2006.01), F01K 7/22 (2006.01), F01D 1/04 (2006.01) (71) SIEMENS AKTIENGESELLSCHAFT (DE)
(21) BR 11 2019 026198-2 A2	Código 6.23 - Exigência preliminar - pedidos com buscas realizadas por outros Escritórios de Patentes (22) 04/06/2018 (51) E02F 9/28 (2006.01) (71) CATERPILLAR INC. (US)
(21) BR 11 2019 026242-3 A2	Código 6.23 - Exigência preliminar - pedidos com buscas realizadas por outros Escritórios de Patentes (22) 18/06/2018 (51) A23G 9/28 (2006.01), A23G 9/42 (2006.01), A23G 9/50 (2006.01) (71) UNILEVER NV (NL)

(21) BR 11 2019 026253-9 A2	Código 6.23 - Exigência preliminar - pedidos com buscas realizadas por outros Escritórios de Patentes (22) 12/06/2018 (51) C07D 401/12 (2006.01), A61K 31/506 (2006.01), A61K 31/18 (2006.01), A23L 33/10 (2006.01) (71) KOREA RESEARCH INSTITUTE OF CHEMICAL TECHNOLOGY. (KR)
(21) BR 11 2019 026281-4 A2	Código 6.23 - Exigência preliminar - pedidos com buscas realizadas por outros Escritórios de Patentes (22) 18/06/2018 (51) G01N 33/04 (2006.01), A01J 5/01 (2006.01) (71) DELAVAL HOLDING AB (SE)
(21) BR 11 2019 026378-0 A2	Código 6.23 - Exigência preliminar - pedidos com buscas realizadas por outros Escritórios de Patentes (22) 12/06/2018 (51) A61K 31/53 (2006.01), A61P 35/00 (2006.01) (71) AGIOS PHARMACEUTICALS, INC. (US)
(21) BR 11 2019 026384-5 A2	Código 6.23 - Exigência preliminar - pedidos com buscas realizadas por outros Escritórios de Patentes (22) 15/06/2018 (51) B64D 33/04 (2006.01) (71) JETOPTERA, INC. (US)
(21) BR 11 2019 026430-2 A2	Código 6.23 - Exigência preliminar - pedidos com buscas realizadas por outros Escritórios de Patentes (22) 15/06/2018 (51) C07D 471/04 (2006.01), A61K 31/445 (2006.01), A61K 31/4985 (2006.01), C07D 211/46 (2006.01) (71) TAKEDA PHARMACEUTICAL COMPANY LIMITED (JP)
(21) BR 11 2019 026435-3 A2	Código 6.23 - Exigência preliminar - pedidos com buscas realizadas por outros Escritórios de Patentes (22) 12/06/2018 (51) A61K 31/44 (2006.01), A61P 35/00 (2006.01) (71) AGIOS PHARMACEUTICALS, INC. (US)
(21) BR 11 2019 026444-2 A2	Código 6.23 - Exigência preliminar - pedidos com buscas realizadas por outros Escritórios de Patentes (22) 11/06/2018 (51) A61K 47/00 (2006.01), A61L 27/52 (2006.01), A61L 27/50 (2006.01)

	(71) THE UNIVERSITY OF NORTH CAROLINA AT CHAPEL HILL (US)
(21) BR 11 2019 026449-3 A2	Código 6.23 - Exigência preliminar - pedidos com buscas realizadas por outros Escritórios de Patentes (22) 24/05/2018 (51) A61K 31/42 (2006.01), A61K 31/4545 (2006.01), A61K 31/497 (2006.01), A61K 31/554 (2006.01), A61P 25/24 (2006.01), A61K 31/405 (2006.01) (71) GLYTECH LLC. (US)
(21) BR 11 2019 026452-3 A2	Código 6.23 - Exigência preliminar - pedidos com buscas realizadas por outros Escritórios de Patentes (22) 11/06/2018 (51) C07D 471/04 (2006.01), A61P 21/00 (2006.01), A61P 25/28 (2006.01), A61P 11/06 (2006.01), A61K 31/4375 (2006.01), A61K 31/519 (2006.01) (71) GLAXOSMITHKLINE INTELLECTUAL PROPERTY DEVELOPMENT LIMITED (GB)
(21) BR 11 2019 026483-3 A2	Código 6.23 - Exigência preliminar - pedidos com buscas realizadas por outros Escritórios de Patentes (22) 15/06/2018 (51) A61K 31/506 (2006.01), A61K 31/404 (2006.01), C07D 239/42 (2006.01), C07D 401/04 (2006.01) (71) BETA PHARMA, INC. (US)
(21) BR 11 2019 026484-1 A2	Código 6.23 - Exigência preliminar - pedidos com buscas realizadas por outros Escritórios de Patentes (22) 13/06/2018 (51) A61K 31/4184 (2006.01), A61K 9/00 (2006.01), A61P 35/00 (2006.01), A61P 35/02 (2006.01), A61P 35/04 (2006.01) (71) EURO-CELTIQUE S.A. (LU)
(21) BR 11 2019 026486-8 A2	Código 6.23 - Exigência preliminar - pedidos com buscas realizadas por outros Escritórios de Patentes (22) 13/06/2018 (51) A61K 31/4184 (2006.01), A61K 31/282 (2006.01), A61K 31/337 (2006.01), A61K 41/00 (2006.01), A61K 45/06 (2006.01), A61P 35/00 (2006.01) (71) EURO-CELTIQUE S.A. (LU)
(21) BR 11 2019 026498-1 A2	Código 6.23 - Exigência preliminar - pedidos com buscas realizadas por outros Escritórios de Patentes (22) 14/06/2018 (51) A61P 39/00 (2006.01), A61P 35/00 (2006.01), A61K 31/5517 (2006.01), A61K 47/68 (2006.01)

	(71) ADC THERAPEUTICS SA (CH) ; MEDIMMUNE LIMITED (GB)
(21) BR 11 2019 026517-1 A2	Código 6.23 - Exigência preliminar - pedidos com buscas realizadas por outros Escritórios de Patentes (22) 14/06/2018 (51) A61K 31/417 (2006.01), A61K 31/4184 (2006.01), A61K 31/517 (2006.01), C07D 233/54 (2006.01), C07D 239/12 (2006.01), C07D 239/14 (2006.01) (71) BIOCRYST PHARMACEUTICALS, INC. (US)
(21) BR 11 2019 026539-2 A2	Código 6.23 - Exigência preliminar - pedidos com buscas realizadas por outros Escritórios de Patentes (22) 12/06/2018 (51) F01M 1/08 (2006.01), F01P 3/08 (2006.01) (71) BONTAZ CENTRE R&D (FR)
(21) BR 11 2019 026584-8 A2	Código 6.23 - Exigência preliminar - pedidos com buscas realizadas por outros Escritórios de Patentes (22) 15/06/2018 (51) B60G 17/015 (2006.01), B60G 17/052 (2006.01), B60G 21/10 (2006.01), F15B 13/04 (2006.01), F16K 11/074 (2006.01), F16K 31/04 (2006.01) (71) BASE AIR MANAGEMENT LIMITED (AU)
(21) BR 11 2019 026741-7 A2	Código 6.23 - Exigência preliminar - pedidos com buscas realizadas por outros Escritórios de Patentes (22) 21/06/2018 (51) B60P 1/28 (2006.01), B60R 13/01 (2006.01) (71) METSO SWEDEN AB (SE)
(21) BR 11 2019 026757-3 A2	Código 6.23 - Exigência preliminar - pedidos com buscas realizadas por outros Escritórios de Patentes (22) 21/06/2018 (51) B60P 1/28 (2006.01), B60R 13/01 (2006.01) (71) METSO SWEDEN AB (SE)
(21) BR 11 2019 026767-0 A2	Código 6.23 - Exigência preliminar - pedidos com buscas realizadas por outros Escritórios de Patentes (22) 21/06/2018 (51) B60P 1/28 (2006.01), B60R 13/01 (2006.01) (71) METSO SWEDEN AB (SE)
(21) BR 11 2019 026768-9 A2	Código 6.23 - Exigência preliminar - pedidos com buscas realizadas por outros Escritórios de Patentes (22) 21/06/2018

	(51) B60P 1/28 (2006.01), B60R 13/01 (2006.01) (71) METSO SWEDEN AB (SE)
(21) BR 11 2019 026769-7 A2	Código 6.23 - Exigência preliminar - pedidos com buscas realizadas por outros Escritórios de Patentes (22) 21/06/2018 (51) B60P 1/28 (2006.01), B60R 13/01 (2006.01) (71) METSO SWEDEN AB (SE)
(21) BR 11 2019 026778-6 A2	Código 6.23 - Exigência preliminar - pedidos com buscas realizadas por outros Escritórios de Patentes (22) 15/06/2018 (51) A23L 3/3481 (2006.01), A23L 3/3508 (2006.01), A01N 31/02 (2006.01), A01N 31/08 (2006.01) (71) EVONIK OPERATIONS GMBH (DE)
(21) BR 11 2019 026820-0 A2	Código 6.23 - Exigência preliminar - pedidos com buscas realizadas por outros Escritórios de Patentes (22) 15/06/2018 (51) B25G 1/04 (2006.01) (71) GB PROGETTI S.R.L. (IT)
(21) BR 11 2019 026825-1 A2	Código 6.23 - Exigência preliminar - pedidos com buscas realizadas por outros Escritórios de Patentes (22) 19/06/2018 (51) B25J 9/00 (2006.01), B25J 9/10 (2006.01), B25J 17/00 (2006.01), B25J 19/00 (2006.01) (71) IUVO S.R.L (IT)
(21) BR 11 2019 026849-9 A2	Código 6.23 - Exigência preliminar - pedidos com buscas realizadas por outros Escritórios de Patentes (22) 19/06/2018 (51) F23D 14/70 (2006.01) (71) SELAS HEAT TECHNOLOGY COMPANY LLC (US)
(21) BR 11 2019 026891-0 A2	Código 6.23 - Exigência preliminar - pedidos com buscas realizadas por outros Escritórios de Patentes (22) 28/06/2018 (51) B66C 23/18 (2006.01) (71) S&L ACCESS SYSTEMS AB (SE)
(21) BR 11 2019 026959-2 A2	Código 6.23 - Exigência preliminar - pedidos com buscas realizadas por outros Escritórios de Patentes

(22) 21/06/2018
(51) A61K 31/519 (2006.01), A61K 31/5377 (2006.01), A61K 31/55 (2006.01), A61P 35/00 (2006.01), A61K 45/06 (2006.01)
(71) LES LABORATOIRES SERVIER (FR) ; NOVARTIS AG (CH)

---

(21) BR 11 2019 026976-2 A2

Código 6.23 - Exigência preliminar - pedidos com buscas realizadas por outros Escritórios de Patentes
(22) 28/05/2018
(51) F02M 63/02 (2006.01), F02M 63/00 (2006.01), F02M 47/02 (2006.01), F02D 41/38 (2006.01), F02M 37/00 (2006.01)
(71) ROBERT BOSCH GMBH (DE)

---

(21) BR 11 2019 027034-5 A2

Código 6.23 - Exigência preliminar - pedidos com buscas realizadas por outros Escritórios de Patentes
(22) 03/07/2018
(51) E21B 43/017 (2006.01)
(71) ACERGY FRANCE SAS (FR)

---

(21) BR 11 2019 027093-0 A2

Código 6.23 - Exigência preliminar - pedidos com buscas realizadas por outros Escritórios de Patentes
(22) 09/07/2018
(51) B66C 23/90 (2006.01), B66C 13/18 (2006.01), B66C 15/00 (2006.01), B66F 17/00 (2006.01)
(71) MANITOU BF (FR)

---

(21) BR 11 2019 027136-8 A2

Código 6.23 - Exigência preliminar - pedidos com buscas realizadas por outros Escritórios de Patentes
(22) 22/06/2018
(51) E21B 47/00 (2006.01), E21B 33/13 (2006.01), G01V 1/44 (2006.01)
(71) HALLIBURTON ENERGY SERVICES INC. (US)

---

(21) BR 11 2019 027156-2 A2

Código 6.23 - Exigência preliminar - pedidos com buscas realizadas por outros Escritórios de Patentes
(22) 29/06/2018
(51) A61K 31/5365 (2006.01), C07D 498/04 (2006.01)
(71) BRISTOL-MYERS SQUIBB COMPANY (US)

---

(21) BR 11 2019 027182-1 A2

Código 6.23 - Exigência preliminar - pedidos com buscas realizadas por outros Escritórios de Patentes
(22) 26/04/2018
(51) A61K 47/36 (2006.01), A61K 39/095 (2006.01), A61K 39/00 (2006.01)
(71) MSD WELLCOME TRUST HILLEMAN LABORATORIES PVT. LTD. (IN)

(21) BR 11 2019 027222-4 A2	Código 6.23 - Exigência preliminar - pedidos com buscas realizadas por outros Escritórios de Patentes (22) 30/05/2018 (51) F02M 25/022 (2006.01), F02M 25/028 (2006.01) (71) ROBERT BOSCH GMBH (DE)
(21) BR 11 2019 027240-2 A2	Código 6.23 - Exigência preliminar - pedidos com buscas realizadas por outros Escritórios de Patentes (22) 19/06/2018 (51) A23K 20/147 (2006.01), A23K 10/18 (2006.01), A23K 10/37 (2006.01) (71) ICM, INC. (US)
(21) BR 11 2019 027259-3 A2	Código 6.23 - Exigência preliminar - pedidos com buscas realizadas por outros Escritórios de Patentes (22) 29/06/2018 (51) A61K 31/416 (2006.01), A61K 31/437 (2006.01), A61K 31/4375 (2006.01) (71) BRISTOL-MYERS SQUIBB COMPANY (US)
(21) BR 11 2019 027290-9 A2	Código 6.23 - Exigência preliminar - pedidos com buscas realizadas por outros Escritórios de Patentes (22) 19/06/2018 (51) F01D 25/36 (2006.01), F04D 27/00 (2006.01), F04D 29/32 (2006.01), F04D 29/64 (2006.01) (71) SAFRAN AIRCRAFT ENGINES (FR)
(21) BR 11 2019 027310-7 A2	Código 6.23 - Exigência preliminar - pedidos com buscas realizadas por outros Escritórios de Patentes (22) 22/06/2018 (51) F16H 37/12 (2006.01), F16H 21/36 (2006.01) (71) CROWN PACKAGING TECHNOLOGY, INC. (US)
(21) BR 11 2019 027316-6 A2	Código 6.23 - Exigência preliminar - pedidos com buscas realizadas por outros Escritórios de Patentes (22) 17/05/2018 (51) F16C 27/00 (2006.01), F16C 27/04 (2006.01), F16C 27/02 (2006.01), F16C 19/04 (2006.01), F16C 19/24 (2006.01), F16C 33/58 (2006.01) (71) ATLAS COPCO AIRPOWER, NAAMLOZE VENNOOTSCHAP (BE)
(21) BR 11 2019 027326-3 A2	Código 6.23 - Exigência preliminar - pedidos com buscas realizadas por outros Escritórios de Patentes (22) 18/06/2018 (51) F16F 15/129 (2006.01), F16F 1/32 (2006.01) (71) VALEO EMBRAYAGES (FR)

(21) BR 11 2019 027337-9 A2	Código 6.23 - Exigência preliminar - pedidos com buscas realizadas por outros Escritórios de Patentes (22) 19/06/2018 (51) A23K 10/18 (2006.01), A23K 20/147 (2006.01), A23K 20/158 (2006.01), A23K 30/20 (2006.01) (71) ICM, INC. (US)
(21) BR 11 2019 027343-3 A2	Código 6.23 - Exigência preliminar - pedidos com buscas realizadas por outros Escritórios de Patentes (22) 25/05/2018 (51) B64D 13/06 (2006.01), A62C 3/08 (2006.01), B64D 37/32 (2006.01), B64D 41/00 (2006.01) (71) SAFRAN AEROTECHNICS SAS (FR)
(21) BR 11 2019 027345-0 A2	Código 6.23 - Exigência preliminar - pedidos com buscas realizadas por outros Escritórios de Patentes (22) 13/06/2018 (51) F04B 43/00 (2006.01), F04B 43/10 (2006.01), F04B 43/113 (2006.01), F04B 53/10 (2006.01) (71) IDEE & PRODOTTI S.R.L. (IT)
(21) BR 11 2019 027346-8 A2	Código 6.23 - Exigência preliminar - pedidos com buscas realizadas por outros Escritórios de Patentes (22) 18/06/2018 (51) B63B 35/32 (2006.01), E02B 15/10 (2006.01) (71) MANUEL VILLALBA HERNÁNDEZ (ES)
(21) BR 11 2019 027375-1 A2	Código 6.23 - Exigência preliminar - pedidos com buscas realizadas por outros Escritórios de Patentes (22) 21/06/2018 (51) F25B 7/00 (2006.01), F25B 9/00 (2006.01) (71) HONEYWELL INTERNATIONAL INC. (US)
(21) BR 11 2019 027407-3 A2	Código 6.23 - Exigência preliminar - pedidos com buscas realizadas por outros Escritórios de Patentes (22) 03/07/2018 (51) F16C 11/02 (2006.01), F16J 1/16 (2006.01), F16C 9/04 (2006.01), F16C 33/04 (2006.01), F16C 33/10 (2006.01) (71) H.E.F. (FR)
(21) BR 11 2019 027473-1 A2	Código 6.23 - Exigência preliminar - pedidos com buscas realizadas por outros Escritórios de Patentes

	(22) 03/07/2018 (51) A61K 31/50 (2006.01), A61K 9/26 (2006.01), A61K 47/14 (2006.01), A61K 47/38 (2006.01), A61P 19/02 (2006.01) (71) JIANGSU HENGRUI MEDICINE CO., LTD. (CN)
(21) BR 11 2019 027542-8 A2	Código 6.23 - Exigência preliminar - pedidos com buscas realizadas por outros Escritórios de Patentes (22) 18/06/2018 (51) A23B 4/03 (2006.01), A23L 13/00 (2006.01), A23J 1/00 (2006.01) (71) CARGILL, INCORPORATED (US)
(21) BR 11 2019 027575-4 A2	Código 6.23 - Exigência preliminar - pedidos com buscas realizadas por outros Escritórios de Patentes (22) 18/06/2018 (51) A23B 4/03 (2006.01), A23L 13/00 (2006.01), A23J 1/00 (2006.01) (71) CARGILL, INCORPORATED (US)
(21) BR 11 2019 027660-2 A2	Código 6.23 - Exigência preliminar - pedidos com buscas realizadas por outros Escritórios de Patentes (22) 13/06/2018 (51) E05D 3/14 (2006.01), E05F 5/00 (2006.01), E05F 5/02 (2006.01) (71) HETTICH-ONI GMBH & CO. KG (DE)
(21) BR 11 2019 027662-9 A2	Código 6.23 - Exigência preliminar - pedidos com buscas realizadas por outros Escritórios de Patentes (22) 12/06/2018 (51) A23L 5/20 (2006.01), A23D 9/02 (2006.01), C11B 3/10 (2006.01) (71) ALFA LAVAL CORPORATE AB (SE)
(21) BR 11 2019 027676-9 A2	Código 6.23 - Exigência preliminar - pedidos com buscas realizadas por outros Escritórios de Patentes (22) 26/06/2018 (51) C07D 403/02 (2006.01), C07D 403/14 (2006.01), A61K 31/435 (2006.01), A61P 35/00 (2006.01) (71) JANSSEN PHARMACEUTICA NV (BE)
(21) BR 11 2019 027704-8 A2	Código 6.23 - Exigência preliminar - pedidos com buscas realizadas por outros Escritórios de Patentes (22) 26/06/2018 (51) B63B 1/00 (2006.01), B63B 19/00 (2006.01), B63B 21/00 (2006.01), B63B 35/00 (2006.01), B63B 43/00 (2006.01), E02B 17/00 (2006.01), E21B 41/00 (2006.01) (71) JURONG SHIPYARD PTE LTD (SG)

(21) BR 11 2019 027707-2 A2	Código 6.23 - Exigência preliminar - pedidos com buscas realizadas por outros Escritórios de Patentes (22) 29/06/2018 (51) A61K 31/496 (2006.01), A61P 25/28 (2006.01) (71) SUVEN LIFE SCIENCES LIMITED (IN)
(21) BR 11 2019 027772-2 A2	Código 6.23 - Exigência preliminar - pedidos com buscas realizadas por outros Escritórios de Patentes (22) 03/07/2018 (51) B63B 22/02 (2006.01), E21B 17/01 (2006.01), E21B 17/02 (2006.01) (71) SUBSEA 7 NORWAY AS (NO)
(21) BR 11 2019 027777-3 A2	Código 6.23 - Exigência preliminar - pedidos com buscas realizadas por outros Escritórios de Patentes (22) 14/06/2018 (51) B63B 21/56 (2006.01) (71) SMART INSTALLATIONS AS (NO)
(21) BR 11 2019 027787-0 A2	Código 6.23 - Exigência preliminar - pedidos com buscas realizadas por outros Escritórios de Patentes (22) 05/06/2018 (51) F04B 11/00 (2006.01), F04B 47/00 (2006.01) (71) GE OIL & GAS ESP, INC. (US)
(21) BR 11 2019 027805-2 A2	Código 6.23 - Exigência preliminar - pedidos com buscas realizadas por outros Escritórios de Patentes (22) 27/06/2018 (51) F02K 1/36 (2006.01) (71) JETOPTERA, INC. (US)
(21) BR 11 2019 027826-5 A2	Código 6.23 - Exigência preliminar - pedidos com buscas realizadas por outros Escritórios de Patentes (22) 12/06/2018 (51) F03D 7/02 (2006.01), F03D 7/04 (2006.01), H04L 12/18 (2006.01), H04H 20/28 (2006.01) (71) WOBBEN PROPERTIES GMBH (DE)
(21) BR 11 2019 027831-1 A2	Código 6.23 - Exigência preliminar - pedidos com buscas realizadas por outros Escritórios de Patentes (22) 20/04/2018 (51) B61F 19/04 (2006.01) (71) CRRC QINGDAO SIFANG CO., LTD. (CN)

(21) BR 11 2019 027841-9 A2	Código 6.23 - Exigência preliminar - pedidos com buscas realizadas por outros Escritórios de Patentes (22) 26/07/2018 (51) B02C 18/22 (2006.01), B02C 18/16 (2006.01) (71) MANUEL LINDNER (AT)
(21) BR 11 2019 027863-0 A2	Código 6.23 - Exigência preliminar - pedidos com buscas realizadas por outros Escritórios de Patentes (22) 26/06/2018 (51) F22B 31/00 (2006.01), F22B 37/10 (2006.01) (71) SUMITOMO SHI FW ENERGIA OY (FI)
(21) BR 11 2019 027865-6 A2	Código 6.23 - Exigência preliminar - pedidos com buscas realizadas por outros Escritórios de Patentes (22) 27/06/2018 (51) F02M 25/08 (2006.01), B01D 53/04 (2006.01) (71) BASF CORPORATION (US)
(21) BR 11 2019 027885-0 A2	Código 6.23 - Exigência preliminar - pedidos com buscas realizadas por outros Escritórios de Patentes (22) 22/06/2018 (51) F23D 14/66 (2006.01), F23D 99/00 (2006.01), F23K 5/20 (2006.01), F23L 7/00 (2006.01), F23L 15/04 (2006.01), F28D 7/10 (2006.01), F28D 7/16 (2006.01), F28D 21/00 (2006.01) (71) L'AIR LIQUIDE, SOCIETE ANONYME POUR L'ETUDE ET L'EXPLOITATION DES PROCEDES GEORGES CLAUDE (FR)
(21) BR 11 2019 027915-6 A2	Código 6.23 - Exigência preliminar - pedidos com buscas realizadas por outros Escritórios de Patentes (22) 27/06/2018 (51) A61K 31/505 (2006.01), A61K 31/513 (2006.01), A61K 31/675 (2006.01) (71) VIIV HEALTHCARE COMPANY (DE) ; JANSSEN SCIENCES IRELAND UNLIMITED COMPANY (IE)
(21) BR 11 2019 027922-9 A2	Código 6.23 - Exigência preliminar - pedidos com buscas realizadas por outros Escritórios de Patentes (22) 29/06/2018 (51) C07D 401/14 (2006.01), C07D 401/06 (2006.01), C07D 401/10 (2006.01), C07D 401/12 (2006.01), C07D 403/06 (2006.01), C07D 405/06 (2006.01), C07D 407/10 (2006.01), C07D 413/12 (2006.01), C07D 487/04 (2006.01), C07D 207/20 (2006.01), C07D 498/04 (2006.01), C07D 211/70 (2006.01), C07D 295/195 (2006.01), A61P 13/02 (2006.01), A61K 31/4545 (2006.01)

	(71) RECORDATI INDUSTRIA CHIMICA E FARMACEUTICA SPA (IT)
(21) BR 11 2019 027924-5 A2	Código 6.23 - Exigência preliminar - pedidos com buscas realizadas por outros Escritórios de Patentes (22) 28/06/2018 (51) C07D 487/04 (2006.01), A61K 31/517 (2006.01), A61P 35/00 (2006.01) (71) NERVIANO MEDICAL SCIENCES S.R.L. (IT)
(21) BR 11 2019 027927-0 A2	Código 6.23 - Exigência preliminar - pedidos com buscas realizadas por outros Escritórios de Patentes (22) 24/07/2018 (51) B27M 1/08 (2006.01), B23Q 7/10 (2006.01), B23Q 41/02 (2006.01) (71) IMA KLESSMANN GMBH HOLZBEARBEITUNGSSYSTEME (DE)
(21) BR 11 2019 027928-8 A2	Código 6.23 - Exigência preliminar - pedidos com buscas realizadas por outros Escritórios de Patentes (22) 26/06/2018 (51) B66C 13/06 (2006.01) (71) LIEBHERR-COMPONENTS BIBERACH GMBH (DE)
(21) BR 11 2019 027931-8 A2	Código 6.23 - Exigência preliminar - pedidos com buscas realizadas por outros Escritórios de Patentes (22) 10/07/2018 (51) F03D 80/30 (2006.01), F03D 17/00 (2006.01) (71) POLYTECH A/S (DK)
(21) BR 11 2019 027933-4 A2	Código 6.23 - Exigência preliminar - pedidos com buscas realizadas por outros Escritórios de Patentes (22) 09/07/2018 (51) B66C 23/90 (2006.01), B66C 13/18 (2006.01), B66C 15/00 (2006.01), B66F 17/00 (2006.01) (71) MANITOU BF (FR)
(21) BR 11 2019 027967-9 A2	Código 6.23 - Exigência preliminar - pedidos com buscas realizadas por outros Escritórios de Patentes (22) 29/06/2018 (51) A61K 31/495 (2006.01), A61K 31/519 (2006.01), C07D 487/14 (2006.01) (71) G1 THERAPEUTICS, INC. (US)
(21) BR 11 2019 027968-7 A2	Código 6.23 - Exigência preliminar - pedidos com buscas realizadas por outros Escritórios de Patentes (22) 11/05/2018 (51) F02B 31/04 (2006.01), F02D 9/10 (2006.01), F02F 1/42 (2006.01), F02M

	35/104 (2006.01), F02M 35/108 (2006.01) (71) HONDA MOTOR CO., LTD. (JP)
(21) BR 11 2019 027978-4 A2	Código 6.23 - Exigência preliminar - pedidos com buscas realizadas por outros Escritórios de Patentes (22) 28/06/2018 (51) F03B 13/20 (2006.01), F03B 13/18 (2006.01) (71) MARINE POWER SYSTEMS LIMITED (GB)
(21) BR 11 2019 028052-9 A2	Código 6.23 - Exigência preliminar - pedidos com buscas realizadas por outros Escritórios de Patentes (22) 29/06/2018 (51) F04B 43/12 (2006.01), F04B 49/08 (2006.01) (71) MATTHEWS INTERNATIONAL CORPORATION (US)
(21) BR 11 2019 028060-0 A2	Código 6.23 - Exigência preliminar - pedidos com buscas realizadas por outros Escritórios de Patentes (22) 12/06/2018 (51) C12C 3/08 (2006.01), C12C 3/00 (2006.01), C12C 5/00 (2006.01), C12C 5/02 (2006.01), C12C 13/00 (2006.01) (71) ALFA LAVAL CORPORATE AB (SE)
(21) BR 11 2019 028066-9 A2	Código 6.23 - Exigência preliminar - pedidos com buscas realizadas por outros Escritórios de Patentes (22) 19/07/2018 (51) B60J 10/78 (2006.01), B60J 10/76 (2006.01), B60R 13/04 (2006.01) (71) SAINT-GOBAIN GLASS FRANCE (FR)
(21) BR 11 2019 028091-0 A2	Código 6.23 - Exigência preliminar - pedidos com buscas realizadas por outros Escritórios de Patentes (22) 29/06/2018 (51) B30B 11/00 (2006.01), C02F 1/28 (2006.01) (71) SOLENIS TECHNOLOGIES CAYMAN, L.P. (KY)
(21) BR 11 2019 028100-2 A2	Código 6.23 - Exigência preliminar - pedidos com buscas realizadas por outros Escritórios de Patentes (22) 12/07/2018 (51) F04D 15/00 (2006.01) (71) NIDEC GPM GMBH (DE)
(21) BR 11 2019 028139-8 A2	Código 6.23 - Exigência preliminar - pedidos com buscas realizadas por outros Escritórios de Patentes (22) 11/07/2018

(51) B02C 18/22 (2006.01), B02C 18/30 (2006.01), B02C 18/38 (2006.01), B02C 25/00 (2006.01)
(71) GEA FOOD SOLUTIONS BAKEL B.V. (NL)

---

(21) BR 11 2019 028148-7 A2

Código 6.23 - Exigência preliminar - pedidos com buscas realizadas por outros Escritórios de Patentes
(22) 29/06/2018
(51) F02C 7/232 (2006.01), F01D 19/00 (2006.01)
(71) NUOVO PIGNONE TECNOLOGIE - S.R.L. (IT)

---

(21) BR 11 2019 028172-0 A2

Código 6.23 - Exigência preliminar - pedidos com buscas realizadas por outros Escritórios de Patentes
(22) 13/07/2018
(51) C07D 233/56 (2006.01), C07D 251/54 (2006.01), C07D 403/06 (2006.01), A61K 31/4164 (2006.01), A61K 31/551 (2006.01), A61P 35/00 (2006.01)
(71) MICHAEL DAVID FORREST (GB)

---

(21) BR 11 2019 028179-7 A2

Código 6.23 - Exigência preliminar - pedidos com buscas realizadas por outros Escritórios de Patentes
(22) 25/06/2018
(51) B26D 7/32 (2006.01), B26D 7/06 (2006.01), B26D 3/11 (2006.01)
(71) J.R. SIMPLOT COMPANY (US)

---

(21) BR 11 2019 028181-9 A2

Código 6.23 - Exigência preliminar - pedidos com buscas realizadas por outros Escritórios de Patentes
(22) 22/06/2018
(51) C07D 405/12 (2006.01), C07D 471/04 (2006.01), A61K 31/5025 (2006.01), A61K 31/519 (2006.01), A61K 31/502 (2006.01), A61K 31/4375 (2006.01), A61P 33/10 (2006.01)
(71) BAYER ANIMAL HEALTH GMBH (DE)

---

(21) BR 11 2019 028185-1 A8

Código 6.23 - Exigência preliminar - pedidos com buscas realizadas por outros Escritórios de Patentes
(22) 28/06/2018
(51) A61K 31/4184 (2006.01), C07D 235/12 (2006.01), A61P 1/04 (2006.01), A61P 1/08 (2006.01), C07B 59/00 (2006.01)
(71) CINDOME PHARMA, INC (US)

---

(21) BR 11 2019 028289-0 A2

Código 6.23 - Exigência preliminar - pedidos com buscas realizadas por outros Escritórios de Patentes
(22) 17/07/2018
(51) B64C 13/50 (2006.01), F16H 19/02 (2006.01), F16H 21/12 (2006.01), F16H 21/16 (2006.01)

	(71) KAWASAKI JUKOGYO KABUSHIKI KAISHA (JP)
(21) BR 11 2019 028296-3 A2	Código 6.23 - Exigência preliminar - pedidos com buscas realizadas por outros Escritórios de Patentes (22) 25/07/2018 (51) B60G 7/00 (2006.01), F16C 11/06 (2006.01) (71) ZF FRIEDRICHSHAFEN AG (DE)
(21) BR 11 2020 000014-0 A2	Código 6.23 - Exigência preliminar - pedidos com buscas realizadas por outros Escritórios de Patentes (22) 12/07/2018 (51) B23B 29/32 (2006.01) (71) J.G. WEISSER SÖHNE GMBH & CO. KG (DE)
(21) BR 11 2020 000051-5 A2	Código 6.23 - Exigência preliminar - pedidos com buscas realizadas por outros Escritórios de Patentes (22) 28/06/2018 (51) F01L 1/02 (2006.01) (71) GATES CORPORATION (US)
(21) BR 11 2020 000056-6 A2	Código 6.23 - Exigência preliminar - pedidos com buscas realizadas por outros Escritórios de Patentes (22) 03/07/2018 (51) B21K 23/00 (2006.01), F28F 3/02 (2006.01), F28F 3/12 (2006.01), F28D 1/03 (2006.01), H01L 23/427 (2006.01), H01L 23/473 (2006.01), H05K 7/20 (2006.01) (71) HOLZHAUER GMBH & CO. KG (DE)
(21) BR 11 2020 000060-4 A2	Código 6.23 - Exigência preliminar - pedidos com buscas realizadas por outros Escritórios de Patentes (22) 12/06/2018 (51) F01C 1/077 (2006.01), F01C 1/18 (2006.01), F01K 7/36 (2006.01), F01K 13/00 (2006.01) (71) I.V.A.R. S.P.A. (IT)
(21) BR 11 2020 000073-6 A2	Código 6.23 - Exigência preliminar - pedidos com buscas realizadas por outros Escritórios de Patentes (22) 29/06/2018 (51) B66C 23/68 (2006.01), B66C 23/00 (2006.01), E04G 21/04 (2006.01) (71) TAJFUN LIV, PROIZVODNJA IN RAZVOJ D.O.O. (SI)
(21) BR 11 2020 000126-0 A2	Código 6.23 - Exigência preliminar - pedidos com buscas realizadas por outros Escritórios de Patentes

	(22) 27/06/2018 (51) F04B 15/02 (2006.01), E21B 43/26 (2006.01), F04B 15/04 (2006.01), F04B 37/12 (2006.01), F04B 43/00 (2006.01), F04B 43/113 (2006.01) (71) RSM IMAGINEERING AS (NO)
(21) BR 11 2020 000128-7 A2	Código 6.23 - Exigência preliminar - pedidos com buscas realizadas por outros Escritórios de Patentes (22) 27/06/2018 (51) F04B 5/02 (2006.01), F04B 9/00 (2006.01), F04B 43/113 (2006.01), F04B 53/14 (2006.01), E21B 43/26 (2006.01) (71) RSM IMAGINEERING AS (NO)
(21) BR 11 2020 000137-6 A2	Código 6.23 - Exigência preliminar - pedidos com buscas realizadas por outros Escritórios de Patentes (22) 27/06/2018 (51) F04B 43/00 (2006.01), F04B 43/113 (2006.01), F04B 49/02 (2006.01), F04B 49/06 (2006.01), F04B 49/10 (2006.01), E21B 43/26 (2006.01) (71) RSM IMAGINEERING AS (NO)
(21) BR 11 2020 000160-0 A2	Código 6.23 - Exigência preliminar - pedidos com buscas realizadas por outros Escritórios de Patentes (22) 25/06/2018 (51) F23D 14/06 (2006.01) (71) ELECTROLUX APPLIANCES AKTIEBOLAG (SE)
(21) BR 11 2020 000200-3 A2	Código 6.23 - Exigência preliminar - pedidos com buscas realizadas por outros Escritórios de Patentes (22) 05/07/2018 (51) F01L 1/02 (2006.01), F16H 7/08 (2006.01), F16H 7/12 (2006.01) (71) GATES CORPORATION (US)
(21) BR 11 2020 000202-0 A2	Código 6.23 - Exigência preliminar - pedidos com buscas realizadas por outros Escritórios de Patentes (22) 24/05/2018 (51) F04B 49/03 (2006.01) (71) ATLAS COPCO AIRPOWER, NAAMLOZE VENNOOTSCHAP (BE)
(21) BR 11 2020 000243-7 A2	Código 6.23 - Exigência preliminar - pedidos com buscas realizadas por outros Escritórios de Patentes (22) 10/07/2018 (51) B30B 15/06 (2006.01) (71) HUECK RHEINISCHE GMBH (DE)

(21) BR 11 2020 000370-0 A2	Código 6.23 - Exigência preliminar - pedidos com buscas realizadas por outros Escritórios de Patentes (22) 12/06/2018 (51) B60H 1/00 (2006.01), H01M 10/625 (2006.01), H01M 10/613 (2006.01), H01M 10/663 (2006.01), B60L 11/18 (1968.09) (71) MAHLE INTERNATIONAL GMBH (DE)
(21) BR 11 2020 000402-2 A2	Código 6.23 - Exigência preliminar - pedidos com buscas realizadas por outros Escritórios de Patentes (22) 04/07/2018 (51) F25D 29/00 (2006.01), F25D 23/12 (2006.01) (71) UNILEVER IP HOLDINGS B.V. (PB)
(21) BR 11 2020 000412-0 A2	Código 6.23 - Exigência preliminar - pedidos com buscas realizadas por outros Escritórios de Patentes (22) 25/06/2018 (51) F04D 25/16 (2006.01), F04D 27/02 (2006.01), B01D 53/047 (2006.01) (71) PRAXAIR TECHNOLOGY, INC. (US)
(21) BR 11 2020 000492-8 A2	Código 6.23 - Exigência preliminar - pedidos com buscas realizadas por outros Escritórios de Patentes (22) 09/07/2018 (51) A61K 31/7064 (2006.01), A61K 47/50 (2006.01), A61P 35/00 (2006.01), C07H 19/067 (2006.01) (71) BIOSIGHT LTD. (IL)
(21) BR 11 2020 000494-4 A2	Código 6.23 - Exigência preliminar - pedidos com buscas realizadas por outros Escritórios de Patentes (22) 10/07/2018 (51) F16H 7/02 (2006.01), B65G 15/60 (2006.01), B65G 39/10 (2006.01), F16G 1/00 (2006.01), F16H 37/00 (2006.01) (71) LIFTWAVE, INC. DBA RISE ROBOTICS (US)
(21) BR 11 2020 000523-1 A2	Código 6.23 - Exigência preliminar - pedidos com buscas realizadas por outros Escritórios de Patentes (22) 12/07/2018 (51) C07D 401/14 (2006.01), C07D 405/14 (2006.01), C07D 401/04 (2006.01), C07D 409/14 (2006.01), A61K 31/435 (2006.01), A61P 35/00 (2006.01), A61P 37/00 (2006.01) (71) INNATE TUMOR IMMUNITY, INC. (US)
(21) BR 11 2020 000527-4 A2	Código 6.23 - Exigência preliminar - pedidos com buscas realizadas por outros Escritórios de Patentes

	(22) 14/06/2018 (51) E01B 1/00 (2006.01) (71) CHINA RAILWAY SIYUAN SURVEY AND DESIGN GROUP CO., LTD. (CN)
(21) BR 11 2020 000542-8 A2	Código 6.23 - Exigência preliminar - pedidos com buscas realizadas por outros Escritórios de Patentes (22) 18/04/2018 (51) B62D 55/30 (2006.01), B62D 55/32 (2006.01) (71) KOMATSU GERMANY GMBH (DE)
(21) BR 11 2020 000604-1 A2	Código 6.23 - Exigência preliminar - pedidos com buscas realizadas por outros Escritórios de Patentes (22) 12/07/2018 (51) E04G 9/05 (2006.01), E04G 1/15 (2006.01), E04G 5/14 (2006.01), B29C 70/50 (2006.01), E04G 5/08 (2006.01) (71) SABIC GLOBAL TECHNOLOGIES B.V. (NL)
(21) BR 11 2020 000606-8 A2	Código 6.23 - Exigência preliminar - pedidos com buscas realizadas por outros Escritórios de Patentes (22) 05/07/2018 (51) B66B 11/00 (2006.01) (71) THYSSENKRUPP HOME SOLUTIONS S.R.L. (IT) ; THYSSENKRUPP AG (DE)
(21) BR 11 2020 000625-4 A2	Código 6.23 - Exigência preliminar - pedidos com buscas realizadas por outros Escritórios de Patentes (22) 13/07/2018 (51) F02C 7/22 (2006.01), F02C 9/26 (2006.01) (71) SAFRAN AIRCRAFT ENGINES (FR)
(21) BR 11 2020 000653-0 A2	Código 6.23 - Exigência preliminar - pedidos com buscas realizadas por outros Escritórios de Patentes (22) 10/07/2018 (51) B66C 1/10 (2006.01), B66C 1/62 (2006.01) (71) PORTOCEL - TERMINAL ESPECIALIZADO DE BARRA DO RIACHO S.A. (BR/ES) ; FORTEMAR NAVEGAÇÃO LTDA. (BR/ES)
(21) BR 11 2020 000689-0 A2	Código 6.23 - Exigência preliminar - pedidos com buscas realizadas por outros Escritórios de Patentes (22) 18/06/2018 (51) F04D 29/30 (2006.01), F04D 29/38 (2006.01) (71) ZIEHL-ABEGG SE (DE)

(21) BR 11 2020 000720-0 A2

Código 6.23 - Exigência preliminar - pedidos com buscas realizadas por outros Escritórios de Patentes
(22) 17/07/2018
(51) F01N 3/10 (2006.01), F01N 3/20 (2006.01), F01N 3/28 (2006.01)
(71) CUMMINS EMISSION SOLUTIONS INC. (US)

(21) BR 11 2020 000773-0 A2

Código 6.23 - Exigência preliminar - pedidos com buscas realizadas por outros Escritórios de Patentes
(22) 22/06/2018
(51) B30B 11/00 (2006.01), B30B 15/30 (2006.01)
(71) MASCHINENFABRIK KÖPPERN GMBH & CO. KG (DE)

(21) BR 11 2020 000790-0 A2

Código 6.23 - Exigência preliminar - pedidos com buscas realizadas por outros Escritórios de Patentes
(22) 20/07/2018
(51) B21B 1/22 (2006.01), B21B 37/58 (2006.01)
(71) NOVELIS INC. (US)

(21) BR 11 2020 000803-6 A2

Código 6.23 - Exigência preliminar - pedidos com buscas realizadas por outros Escritórios de Patentes
(22) 19/07/2018
(51) F16F 7/12 (2006.01), A62B 35/04 (2006.01), E01F 7/04 (2006.01)
(71) GEOBRUGG AG (CH)

(21) BR 11 2020 000832-0 A2

Código 6.23 - Exigência preliminar - pedidos com buscas realizadas por outros Escritórios de Patentes
(22) 25/07/2018
(51) A61K 31/7068 (2006.01), A61M 31/00 (2006.01), A61P 13/10 (2006.01), A61P 35/04 (2006.01)
(71) TARIS BIOMEDICAL LLC (US)

(21) BR 11 2020 000851-6 A2

Código 6.23 - Exigência preliminar - pedidos com buscas realizadas por outros Escritórios de Patentes
(22) 16/07/2018
(51) B64D 11/00 (2006.01)
(71) HARPER ENGINEERING COMPANY (US)

(21) BR 11 2020 000873-7 A2

Código 6.23 - Exigência preliminar - pedidos com buscas realizadas por outros Escritórios de Patentes
(22) 25/06/2018
(51) B60S 1/24 (2006.01), F16C 11/06 (2006.01)
(71) ROBERT BOSCH GMBH (DE)

(21) BR 11 2020 000906-7 A2	Código 6.23 - Exigência preliminar - pedidos com buscas realizadas por outros Escritórios de Patentes (22) 18/07/2018 (51) F03B 13/16 (2006.01) (71) YI ZHANG (CN)
(21) BR 11 2020 000941-5 A2	Código 6.23 - Exigência preliminar - pedidos com buscas realizadas por outros Escritórios de Patentes (22) 17/07/2018 (51) A61K 31/404 (2006.01), A61K 31/443 (2006.01), A61K 31/4439 (2006.01), A61K 31/47 (2006.01), A61P 11/00 (2006.01) (71) VERTEX PHARMACEUTICALS INCORPORATED (US)
(21) BR 11 2020 000961-0 A2	Código 6.23 - Exigência preliminar - pedidos com buscas realizadas por outros Escritórios de Patentes (22) 05/07/2018 (51) B25F 5/00 (2006.01), B24B 45/00 (2006.01) (71) ROBERT BOSCH GMBH (DE)
(21) BR 11 2020 000962-8 A2	Código 6.23 - Exigência preliminar - pedidos com buscas realizadas por outros Escritórios de Patentes (22) 18/07/2018 (51) A61K 31/4985 (2006.01), C07D 471/04 (2006.01) (71) NUVATION BIO INC. (US)
(21) BR 11 2020 000985-7 A2	Código 6.23 - Exigência preliminar - pedidos com buscas realizadas por outros Escritórios de Patentes (22) 16/07/2018 (51) B26D 7/12 (2006.01), B24B 3/46 (2006.01), B26D 7/06 (2006.01), B26D 3/16 (2006.01) (71) FABIO PERINI S.P.A. (IT)
(21) BR 11 2020 001004-9 A2	Código 6.23 - Exigência preliminar - pedidos com buscas realizadas por outros Escritórios de Patentes (22) 20/07/2018 (51) B21B 1/22 (2006.01) (71) NOVELIS INC. (US)
(21) BR 11 2020 001010-3 A2	Código 6.23 - Exigência preliminar - pedidos com buscas realizadas por outros Escritórios de Patentes (22) 20/07/2018 (51) B21B 1/22 (2006.01), B21B 37/58 (2006.01), B21B 37/30 (2006.01) (71) NOVELIS INC. (US)

(21) BR 11 2020 001037-5 A2	Código 6.23 - Exigência preliminar - pedidos com buscas realizadas por outros Escritórios de Patentes (22) 09/07/2018 (51) F16J 15/324 (2006.01) (71) NIDEC GPM GMBH (DE)
(21) BR 11 2020 001040-5 A2	Código 6.23 - Exigência preliminar - pedidos com buscas realizadas por outros Escritórios de Patentes (22) 20/07/2018 (51) F04D 7/06 (2006.01), F04D 29/62 (2006.01), B22D 39/02 (2006.01), F27B 14/08 (2006.01) (71) PYROTEK, INC. (US)
(21) BR 11 2020 001046-4 A2	Código 6.23 - Exigência preliminar - pedidos com buscas realizadas por outros Escritórios de Patentes (22) 18/07/2018 (51) F24D 1/08 (2006.01) (71) TBS MINING SOLUTIONS PTY LTD (AU)
(21) BR 11 2020 001050-2 A2	Código 6.23 - Exigência preliminar - pedidos com buscas realizadas por outros Escritórios de Patentes (22) 16/07/2018 (51) A24F 47/00 (2006.01), A61M 15/06 (2006.01), A61M 15/00 (2006.01), A61M 11/00 (2006.01) (71) RAI STRATEGIC HOLDINGS, INC. (US)
(21) BR 11 2020 001054-5 A2	Código 6.23 - Exigência preliminar - pedidos com buscas realizadas por outros Escritórios de Patentes (22) 19/07/2018 (51) B65B 11/02 (2006.01), B65B 11/00 (2006.01) (71) AETNA GROUP S.P.A. (IT)
(21) BR 11 2020 001072-3 A2	Código 6.23 - Exigência preliminar - pedidos com buscas realizadas por outros Escritórios de Patentes (22) 18/07/2018 (51) B65B 11/02 (2006.01), B65B 11/00 (2006.01) (71) AETNA GROUP S.P.A. (IT)
(21) BR 11 2020 001084-7 A2	Código 6.23 - Exigência preliminar - pedidos com buscas realizadas por outros Escritórios de Patentes (22) 11/07/2018 (51) F04B 43/14 (2006.01), F04B 43/00 (2006.01), F04C 5/00 (2006.01)

	(71) CHARLES AUSTEN PUMPS LIMITED (GB)
(21) BR 11 2020 001087-1 A2	Código 6.23 - Exigência preliminar - pedidos com buscas realizadas por outros Escritórios de Patentes (22) 16/07/2018 (51) B64C 1/14 (2006.01), B64D 45/00 (2006.01) (71) TUSAS- TURK HAVACILIK VE UZAY SANAYII ANONIM SIRKETI (TR)
(21) BR 11 2020 001092-8 A2	Código 6.23 - Exigência preliminar - pedidos com buscas realizadas por outros Escritórios de Patentes (22) 24/07/2018 (51) F16D 65/092 (2006.01), F16D 65/097 (2006.01) (71) CONTINENTAL TEVES AG & CO. OHG (DE)
(21) BR 11 2020 001094-4 A2	Código 6.23 - Exigência preliminar - pedidos com buscas realizadas por outros Escritórios de Patentes (22) 19/07/2018 (51) B31D 5/00 (2006.01), B26D 1/08 (2006.01), B26D 5/20 (2006.01), B26D 7/14 (2006.01) (71) RANPAK CORPORATION (US)
(21) BR 11 2020 001106-1 A2	Código 6.23 - Exigência preliminar - pedidos com buscas realizadas por outros Escritórios de Patentes (22) 18/07/2018 (51) B65B 11/02 (2006.01) (71) AETNA GROUP S.P.A. (IT)
(21) BR 11 2020 001107-0 A2	Código 6.23 - Exigência preliminar - pedidos com buscas realizadas por outros Escritórios de Patentes (22) 11/07/2018 (51) B63C 11/34 (2006.01), B63C 11/42 (2006.01), B63B 25/00 (2006.01), B63B 27/00 (2006.01), B63G 8/00 (2006.01), E02B 17/00 (2006.01), E21B 33/00 (2006.01), E21B 41/00 (2006.01), E21B 43/00 (2006.01) (71) EQUINOR ENERGY AS (NO)
(21) BR 11 2020 001112-6 A2	Código 6.23 - Exigência preliminar - pedidos com buscas realizadas por outros Escritórios de Patentes (22) 17/07/2018 (51) B60F 5/02 (2006.01) (71) ITALDESIGN-GIUGIARO S.P.A. (IT)
(21) BR 11 2020 001126-6 A2	Código 6.23 - Exigência preliminar - pedidos com buscas realizadas por outros Escritórios de Patentes

	(22) 20/07/2018 (51) F04D 13/10 (2006.01), F04D 1/06 (2006.01), F04D 29/04 (2006.01), F04D 29/62 (2006.01), E21B 43/12 (2006.01) (71) GE OIL & GAS ESP, INC. (US)
(21) BR 11 2020 001149-5 A2	Código 6.23 - Exigência preliminar - pedidos com buscas realizadas por outros Escritórios de Patentes (22) 17/07/2018 (51) F26B 11/04 (2006.01), F26B 17/20 (2006.01) (71) DRYAIR, LLC (US)
(21) BR 11 2020 001166-5 A2	Código 6.23 - Exigência preliminar - pedidos com buscas realizadas por outros Escritórios de Patentes (22) 20/07/2018 (51) B60P 1/16 (2006.01), B60P 3/42 (2006.01) (71) GBS DI BELDRIGHI GRAZIANO (IT)
(21) BR 11 2020 001175-4 A2	Código 6.23 - Exigência preliminar - pedidos com buscas realizadas por outros Escritórios de Patentes (22) 20/07/2018 (51) C07D 475/04 (2006.01), C07D 487/22 (2006.01), A61P 35/04 (2006.01), A61K 31/409 (2006.01), G01N 21/64 (2006.01) (71) INSERM (INSTITUT NATIONAL DE LA SANTÉ ET DE LA RECHERCHE MÉDICALE) (FR) ; UNIVERSITE DE LILLE (FR) ; CENTRE NATIONAL DE LA RECHERCHE SCIENTIFIQUE (FR) ; UNIVERSITE DE LORRAINE (FR) ; INSTITUT PASTEUR DE LILLE (FR) ; CENTRE HOSPITALIER REGIONAL UNIVERSITAIRE DE LILLE (FR)
(21) BR 11 2020 001184-3 A2	Código 6.23 - Exigência preliminar - pedidos com buscas realizadas por outros Escritórios de Patentes (22) 17/07/2018 (51) F16D 66/02 (2006.01) (71) SCHAEFFLER TECHNOLOGIES AG & CO. KG (DE)
(21) BR 11 2020 001188-6 A2	Código 6.23 - Exigência preliminar - pedidos com buscas realizadas por outros Escritórios de Patentes (22) 25/07/2018 (51) A61K 31/427 (2006.01), A61K 31/4196 (2006.01), A61K 39/395 (2006.01) (71) CHONG KUN DANG PHARMACEUTICAL CORP. (KR)
(21) BR 11 2020 001271-8 A2	Código 6.23 - Exigência preliminar - pedidos com buscas realizadas por outros Escritórios de Patentes (22) 06/09/2018

	(51) B65G 21/20 (2006.01) (71) HEUFT SYSTEMTECHNIK GMBH (DE)
(21) BR 11 2020 001278-5 A2	Código 6.23 - Exigência preliminar - pedidos com buscas realizadas por outros Escritórios de Patentes (22) 25/07/2018 (51) C07D 413/14 (2006.01), A61K 31/5377 (2006.01), A61K 31/506 (2006.01) (71) YUHAN CORPORATION (KR)
(21) BR 11 2020 001283-1 A2	Código 6.23 - Exigência preliminar - pedidos com buscas realizadas por outros Escritórios de Patentes (22) 08/08/2018 (51) A24F 47/00 (2006.01) (71) PHILIP MORRIS PRODUCTS S.A. (CH)
(21) BR 11 2020 001304-8 A2	Código 6.23 - Exigência preliminar - pedidos com buscas realizadas por outros Escritórios de Patentes (22) 20/07/2018 (51) F02B 75/24 (2006.01), F02F 3/00 (2006.01), F02F 1/10 (2006.01), F01P 7/14 (2006.01), F01M 13/04 (2006.01), F02B 75/18 (2006.01) (71) ENGINEERED PROPULSION SYSTEMS, INC. (US)
(21) BR 11 2020 001341-2 A2	Código 6.23 - Exigência preliminar - pedidos com buscas realizadas por outros Escritórios de Patentes (22) 27/07/2018 (51) B25F 3/00 (2006.01), B25D 17/08 (2006.01) (71) BOSCH POWER TOOLS (CHINA) CO., LTD., (CN)
(21) BR 11 2020 001345-5 A2	Código 6.23 - Exigência preliminar - pedidos com buscas realizadas por outros Escritórios de Patentes (22) 06/08/2018 (51) C07D 487/04 (2006.01), C07K 7/64 (2006.01), A61K 47/62 (2006.01), C07K 1/00 (2006.01), A61K 38/12 (2006.01), A61P 35/00 (2006.01) (71) HEIDELBERG PHARMA GMBH (DE)
(21) BR 11 2020 001412-5 A2	Código 6.23 - Exigência preliminar - pedidos com buscas realizadas por outros Escritórios de Patentes (22) 30/07/2018 (51) A61K 31/713 (2006.01), A61K 31/7088 (2006.01), A61K 31/7105 (2006.01), A61K 47/54 (2006.01), A61K 48/00 (2006.01), A61P 11/00 (2006.01), A61P 43/00 (2006.01), C12N 15/113 (2006.01) (71) KYORIN PHARMACEUTICAL CO., LTD. (JP)

(21) BR 11 2020 001428-1 A2	Código 6.23 - Exigência preliminar - pedidos com buscas realizadas por outros Escritórios de Patentes (22) 22/06/2018 (51) A47J 31/44 (2006.01), A47J 31/36 (2006.01) (71) CAFFITALY SYSTEM S.P.A. (IT)
(21) BR 11 2020 001432-0 A2	Código 6.23 - Exigência preliminar - pedidos com buscas realizadas por outros Escritórios de Patentes (22) 22/06/2018 (51) A47J 31/44 (2006.01), B65D 85/804 (2006.01) (71) CAFFITALY SYSTEM S.P.A. (IT)
(21) BR 11 2020 001436-2 A2	Código 6.23 - Exigência preliminar - pedidos com buscas realizadas por outros Escritórios de Patentes (22) 16/05/2018 (51) F16K 41/02 (2006.01), F16K 5/02 (2006.01) (71) XOMOX INTERNATIONAL GMBH & CO. OHG (DE)
(21) BR 11 2020 001451-6 A2	Código 6.23 - Exigência preliminar - pedidos com buscas realizadas por outros Escritórios de Patentes (22) 02/01/2018 (51) F25D 11/00 (2006.01), F25D 23/06 (2006.01) (71) HEFEI HUALING CO., LTD. (CN) ; HEFEI MIDEA REFRIGERATOR CO., LTD. (CN) ; MIDEA GROUP CO., LTD. (CN)
(21) BR 11 2020 001457-5 A2	Código 6.23 - Exigência preliminar - pedidos com buscas realizadas por outros Escritórios de Patentes (22) 25/07/2018 (51) C07D 403/04 (2006.01), A61K 31/506 (2006.01), C07D 413/14 (2006.01) (71) YUHAN CORPORATION (KR)
(21) BR 11 2020 001459-1 A2	Código 6.23 - Exigência preliminar - pedidos com buscas realizadas por outros Escritórios de Patentes (22) 11/07/2018 (51) F03B 13/08 (2006.01), F16K 31/50 (2006.01), F16K 31/04 (2006.01) (71) VOITH PATENT GMBH (DE)
(21) BR 11 2020 001460-5 A2	Código 6.23 - Exigência preliminar - pedidos com buscas realizadas por outros Escritórios de Patentes (22) 23/07/2018 (51) F02C 7/32 (2006.01), H05K 1/02 (2006.01), H01B 7/29 (2006.01) (71) SAFRAN AIRCRAFT ENGINES (FR)

(21) BR 11 2020 001461-3 A2	Código 6.23 - Exigência preliminar - pedidos com buscas realizadas por outros Escritórios de Patentes (22) 18/07/2018 (51) F03D 13/20 (2006.01), E04H 12/08 (2006.01), F03D 13/10 (2006.01) (71) WOBBEN PROPERTIES GMBH (DE)
(21) BR 11 2020 001464-8 A2	Código 6.23 - Exigência preliminar - pedidos com buscas realizadas por outros Escritórios de Patentes (22) 09/08/2018 (51) A24F 47/00 (2006.01) (71) PHILIP MORRIS PRODUCTS S.A. (CH)
(21) BR 11 2020 001466-4 A2	Código 6.23 - Exigência preliminar - pedidos com buscas realizadas por outros Escritórios de Patentes (22) 07/08/2018 (51) F03D 1/06 (2006.01) (71) WOBBEN PROPERTIES GMBH (DE)
(21) BR 11 2020 001481-8 A2	Código 6.23 - Exigência preliminar - pedidos com buscas realizadas por outros Escritórios de Patentes (22) 10/07/2018 (51) B24B 5/46 (2006.01), B23B 5/32 (2006.01) (71) HEGENSCHEIDT MFD GMBH (DE)
(21) BR 11 2020 001490-7 A2	Código 6.23 - Exigência preliminar - pedidos com buscas realizadas por outros Escritórios de Patentes (22) 18/07/2018 (51) F03D 13/20 (2006.01), E04H 12/08 (2006.01), F03D 13/10 (2006.01) (71) WOBBEN PROPERTIES GMBH (DE)
(21) BR 11 2020 001529-6 A2	Código 6.23 - Exigência preliminar - pedidos com buscas realizadas por outros Escritórios de Patentes (22) 24/07/2018 (51) F24F 1/56 (2006.01), F24F 13/20 (2006.01) (71) DAIKIN INDUSTRIES, LTD. (JP)
(21) BR 11 2020 001547-4 A2	Código 6.23 - Exigência preliminar - pedidos com buscas realizadas por outros Escritórios de Patentes (22) 26/07/2018 (51) B62M 23/02 (2006.01) (71) TVS MOTOR COMPANY LIMITED (IN)
(21) BR 11 2020 001548-2 A2	Código 6.23 - Exigência preliminar - pedidos com buscas realizadas por outros

	Escritórios de Patentes (22) 03/07/2018 (51) B65D 65/40 (2006.01), B32B 27/00 (2006.01), B32B 27/32 (2006.01), B32B 27/36 (2006.01), B65D 30/02 (2006.01) (71) TOYOBO CO., LTD. (JP)
(21) BR 11 2020 001560-1 A2	Código 6.23 - Exigência preliminar - pedidos com buscas realizadas por outros Escritórios de Patentes (22) 26/07/2018 (51) B62M 23/02 (2006.01) (71) TVS MOTOR COMPANY LIMITED (IN)
(21) BR 11 2020 001592-0 A2	Código 6.23 - Exigência preliminar - pedidos com buscas realizadas por outros Escritórios de Patentes (22) 09/08/2018 (51) F03B 3/02 (2006.01), F03B 11/00 (2006.01) (71) VOITH PATENT GMBH (DE)
(21) BR 11 2020 001608-0 A2	Código 6.23 - Exigência preliminar - pedidos com buscas realizadas por outros Escritórios de Patentes (22) 31/07/2018 (51) B65G 15/54 (2006.01), D21F 1/80 (2006.01), B32B 7/04 (2006.01), D21F 7/08 (2006.01), B65H 27/00 (2006.01), B65G 15/42 (2006.01) (71) KIMBERLY-CLARK WORLDWIDE, INC. (US)
(21) BR 11 2020 001613-6 A2	Código 6.23 - Exigência preliminar - pedidos com buscas realizadas por outros Escritórios de Patentes (22) 11/07/2018 (51) F04B 9/117 (2006.01), F04B 15/02 (2006.01) (71) WEIR MINERALS NETHERLANDS B.V. (PB)
(21) BR 11 2020 001654-3 A2	Código 6.23 - Exigência preliminar - pedidos com buscas realizadas por outros Escritórios de Patentes (22) 20/07/2018 (51) A61K 31/4985 (2006.01), A61K 31/5383 (2006.01), A61K 31/55 (2006.01) (71) INTRA-CELLULAR THERAPIES, INC. (US)
(21) BR 11 2020 001688-8 A2	Código 6.23 - Exigência preliminar - pedidos com buscas realizadas por outros Escritórios de Patentes (22) 21/08/2018 (51) F16L 55/46 (2006.01), F16K 1/00 (2006.01), F16L 55/40 (2006.01) (71) SUBSEA 7 NORWAY AS (NO)

(21) BR 11 2020 001728-0 A2	Código 6.23 - Exigência preliminar - pedidos com buscas realizadas por outros Escritórios de Patentes (22) 25/07/2018 (51) F25C 3/04 (2006.01), F25B 23/00 (2006.01), F25D 31/00 (2006.01), F25C 1/16 (2006.01) (71) ALPINOV X (FR)
(21) BR 11 2020 001732-9 A2	Código 6.23 - Exigência preliminar - pedidos com buscas realizadas por outros Escritórios de Patentes (22) 25/07/2018 (51) F04D 25/08 (2006.01), F04D 29/58 (2006.01), H02K 9/06 (2006.01), H02K 9/28 (2006.01), F04D 17/16 (2006.01), H02K 5/20 (2006.01), F04D 25/06 (2006.01) (71) VALEO SYSTEMES THERMIQUES (FR)
(21) BR 11 2020 001745-0 A2	Código 6.23 - Exigência preliminar - pedidos com buscas realizadas por outros Escritórios de Patentes (22) 16/07/2018 (51) F23Q 3/00 (2006.01), H01F 38/12 (2006.01) (71) ELECTROLUX APPLIANCES AKTIEBOLAG (SE)
(21) BR 11 2020 001746-9 A2	Código 6.23 - Exigência preliminar - pedidos com buscas realizadas por outros Escritórios de Patentes (22) 30/04/2018 (51) B26D 1/04 (2006.01), B26D 7/02 (2006.01), B26D 7/00 (2006.01) (71) DOW GLOBAL TECHNOLOGIES LLC (US)
(21) BR 11 2020 001748-5 A2	Código 6.23 - Exigência preliminar - pedidos com buscas realizadas por outros Escritórios de Patentes (22) 27/07/2018 (51) A61K 45/00 (2006.01), A61P 3/04 (2006.01) (71) ALLERGAN, INC. (US)
(21) BR 11 2020 001756-6 A2	Código 6.23 - Exigência preliminar - pedidos com buscas realizadas por outros Escritórios de Patentes (22) 26/07/2018 (51) F16D 43/202 (2006.01), F16D 13/52 (2006.01), F16D 43/21 (2006.01) (71) KABUSHIKI KAISHA F.C.C. (JP)
(21) BR 11 2020 001777-9 A2	Código 6.23 - Exigência preliminar - pedidos com buscas realizadas por outros Escritórios de Patentes (22) 02/08/2018 (51) A24F 47/00 (2006.01), A61M 11/04 (2006.01), A61M 15/06 (2006.01)

	(71) NEXTGEN360 LIMITED C/O THORNTON & ROSS LTD. (GB)
(21) BR 11 2020 001869-4 A2	Código 6.23 - Exigência preliminar - pedidos com buscas realizadas por outros Escritórios de Patentes (22) 11/07/2018 (51) B23B 31/117 (2006.01), B23B 31/20 (2006.01) (71) ISCAR LTD. (IL)
(21) BR 11 2020 001872-4 A2	Código 6.23 - Exigência preliminar - pedidos com buscas realizadas por outros Escritórios de Patentes (22) 30/07/2018 (51) F04D 13/08 (2006.01) (71) CRI PUMPS PRIVATE LIMITED (IN)
(21) BR 11 2020 001899-6 A2	Código 6.23 - Exigência preliminar - pedidos com buscas realizadas por outros Escritórios de Patentes (22) 22/08/2018 (51) B21H 1/06 (2006.01) (71) SCHULER PRESSEN GMBH (DE)
(21) BR 11 2020 001935-6 A2	Código 6.23 - Exigência preliminar - pedidos com buscas realizadas por outros Escritórios de Patentes (22) 26/07/2018 (51) A61K 31/52 (2006.01), A61P 17/00 (2006.01) (71) LUTRIS PHARMA LTD (IL)
(21) BR 11 2020 001997-6 A2	Código 6.23 - Exigência preliminar - pedidos com buscas realizadas por outros Escritórios de Patentes (22) 07/08/2018 (51) F16L 37/088 (2006.01) (71) OETIKER NY, INC. (US)
(21) BR 11 2020 002000-1 A2	Código 6.23 - Exigência preliminar - pedidos com buscas realizadas por outros Escritórios de Patentes (22) 31/07/2018 (51) B65B 43/12 (2006.01), B65B 43/30 (2006.01), B65B 5/02 (2006.01), B65B 35/24 (2006.01), B65B 35/44 (2006.01), B65B 49/10 (2006.01), B65B 49/14 (2006.01), B65B 11/00 (2006.01), B31F 1/08 (2006.01), B31B 50/25 (2006.01), B31B 50/54 (2006.01), B31B 50/62 (2006.01), B31B 110/35 (2006.01), B31B 100/00 (2006.01), B31B 120/10 (2006.01) (71) PANOTEC S.R.L. (IT)
(21) BR 11 2020 002007-9 A2	Código 6.23 - Exigência preliminar - pedidos com buscas realizadas por outros

	Escritórios de Patentes (22) 10/05/2018 (51) B65H 5/28 (2006.01), B65H 29/51 (2006.01), G07D 9/00 (2006.01) (71) JAPAN CASH MACHINE CO., LTD. (JP)
(21) BR 11 2020 002022-2 A2	Código 6.23 - Exigência preliminar - pedidos com buscas realizadas por outros Escritórios de Patentes (22) 06/08/2018 (51) F24F 1/22 (2006.01), F24F 1/24 (2006.01), F24F 13/20 (2006.01), F24F 13/30 (2006.01), F25B 49/02 (2006.01), F28D 15/02 (2006.01), H01L 23/467 (2006.01), H05K 7/20 (2006.01) (71) DAIKIN INDUSTRIES, LTD. (JP)
(21) BR 11 2020 002030-3 A2	Código 6.23 - Exigência preliminar - pedidos com buscas realizadas por outros Escritórios de Patentes (22) 17/07/2018 (51) F01K 3/14 (2006.01), F01K 3/18 (2006.01), F28D 20/00 (2006.01) (71) LUMENION GMBH (DE)
(21) BR 11 2020 002140-7 A2	Código 6.23 - Exigência preliminar - pedidos com buscas realizadas por outros Escritórios de Patentes (22) 09/08/2018 (51) A24F 47/00 (2006.01) (71) PHILIP MORRIS PRODUCTS S.A. (CH)
(21) BR 11 2020 002141-5 A2	Código 6.23 - Exigência preliminar - pedidos com buscas realizadas por outros Escritórios de Patentes (22) 24/07/2018 (51) F04D 7/04 (2006.01), F04D 13/08 (2006.01), F04D 29/24 (2006.01), F04D 29/22 (2006.01) (71) KSB SE & CO. KGAA (DE)
(21) BR 11 2020 002149-0 A2	Código 6.23 - Exigência preliminar - pedidos com buscas realizadas por outros Escritórios de Patentes (22) 09/08/2018 (51) A24F 47/00 (2006.01) (71) PHILIP MORRIS PRODUCTS S.A. (CH)
(21) BR 11 2020 002158-0 A2	Código 6.23 - Exigência preliminar - pedidos com buscas realizadas por outros Escritórios de Patentes (22) 07/08/2018 (51) F03D 1/06 (2006.01), F03D 13/10 (2006.01) (71) GENERAL ELECTRIC COMPANY (US)

(21) BR 11 2020 002170-9 A2	Código 6.23 - Exigência preliminar - pedidos com buscas realizadas por outros Escritórios de Patentes (22) 07/08/2018 (51) B60J 10/77 (2006.01), B60J 10/16 (2006.01), E06B 7/16 (2006.01), E06B 7/22 (2006.01), E06B 7/23 (2006.01) (71) COOPER-STANDARD AUTOMOTIVE, INC. (US)
(21) BR 11 2020 002171-7 A2	Código 6.23 - Exigência preliminar - pedidos com buscas realizadas por outros Escritórios de Patentes (22) 30/07/2018 (51) B60G 21/05 (2006.01), B29C 70/86 (2006.01) (71) SISTEMI SOSPENSIONI S.P.A. (IT)
(21) BR 11 2020 002195-4 A2	Código 6.23 - Exigência preliminar - pedidos com buscas realizadas por outros Escritórios de Patentes (22) 30/07/2018 (51) F26B 13/18 (2006.01), D21F 5/10 (2006.01) (71) KURITA WATER INDUSTRIES LTD. (JP)
(21) BR 11 2020 002204-7 A2	Código 6.23 - Exigência preliminar - pedidos com buscas realizadas por outros Escritórios de Patentes (22) 01/08/2018 (51) E21B 33/14 (2006.01), E21B 36/00 (2006.01) (71) DELTATEK OIL TOOLS LIMITED (GB)
(21) BR 11 2020 002208-0 A2	Código 6.23 - Exigência preliminar - pedidos com buscas realizadas por outros Escritórios de Patentes (22) 02/08/2018 (51) B63J 99/00 (2006.01) (71) ROWAN COMPANIES, INC. (US)
(21) BR 11 2020 002229-2 A2	Código 6.23 - Exigência preliminar - pedidos com buscas realizadas por outros Escritórios de Patentes (22) 11/09/2018 (51) F16D 51/20 (2006.01), F16D 66/00 (2006.01) (71) CONTINENTAL TEVES AG & CO. OHG (DE)
(21) BR 11 2020 002256-0 A2	Código 6.23 - Exigência preliminar - pedidos com buscas realizadas por outros Escritórios de Patentes (22) 22/08/2018 (51) B02C 17/18 (2006.01), B02C 17/24 (2006.01), B02C 25/00 (2006.01) (71) SIEMENS AKTIENGESELLSCHAFT (DE)

(21) BR 11 2020 002264-0 A2	Código 6.23 - Exigência preliminar - pedidos com buscas realizadas por outros Escritórios de Patentes (22) 30/08/2018 (51) E21B 41/00 (2006.01), E21B 41/04 (2006.01) (71) SUBSEA 7 LIMITED (GB)
(21) BR 11 2020 002269-1 A2	Código 6.23 - Exigência preliminar - pedidos com buscas realizadas por outros Escritórios de Patentes (22) 31/07/2018 (51) B24B 23/02 (2006.01), B24B 45/00 (2006.01) (71) ROBERT BOSCH GMBH (DE)
(21) BR 11 2020 002347-7 A2	Código 6.23 - Exigência preliminar - pedidos com buscas realizadas por outros Escritórios de Patentes (22) 29/08/2018 (51) B66B 31/00 (2006.01), B66B 31/02 (2006.01) (71) INVENTIO AG (CH)
(21) BR 11 2020 002351-5 A2	Código 6.23 - Exigência preliminar - pedidos com buscas realizadas por outros Escritórios de Patentes (22) 02/08/2018 (51) A61K 31/5395 (2006.01), C07D 413/10 (2006.01), C07D 417/10 (2006.01), C07D 491/107 (2006.01), C07D 273/04 (2006.01), A61P 35/00 (2006.01) (71) BAYER AKTIENGESELLSCHAFT (DE) ; BAYER PHARMA AKTIENGESELLSCHAFT (DE) ; THE BROAD INSTITUTE, INC (US) ; DANA-FARBER CANCER INSTITUTE, INC (US)
(21) BR 11 2020 002379-5 A2	Código 6.23 - Exigência preliminar - pedidos com buscas realizadas por outros Escritórios de Patentes (22) 09/08/2018 (51) A24F 47/00 (2006.01) (71) PHILIP MORRIS PRODUCTS S.A. (CH)
(21) BR 11 2020 002393-0 A2	Código 6.23 - Exigência preliminar - pedidos com buscas realizadas por outros Escritórios de Patentes (22) 09/08/2018 (51) A24F 47/00 (2006.01) (71) PHILIP MORRIS PRODUCTS S.A. (CH)
(21) BR 11 2020 002413-9 A2	Código 6.23 - Exigência preliminar - pedidos com buscas realizadas por outros Escritórios de Patentes (22) 10/09/2018

	(51) A61K 31/7125 (2006.01) (71) ARROWHEAD PHARMACEUTICALS, INC. (US)
(21) BR 11 2020 002420-1 A2	Código 6.23 - Exigência preliminar - pedidos com buscas realizadas por outros Escritórios de Patentes (22) 31/07/2018 (51) B24B 23/02 (2006.01), B24B 45/00 (2006.01) (71) ROBERT BOSCH GMBH (DE)
(21) BR 11 2020 002427-9 A2	Código 6.23 - Exigência preliminar - pedidos com buscas realizadas por outros Escritórios de Patentes (22) 06/08/2018 (51) A24F 47/00 (2006.01), H05B 6/36 (2006.01) (71) PHILIP MORRIS PRODUCTS S.A. (CH)
(21) BR 11 2020 002439-2 A2	Código 6.23 - Exigência preliminar - pedidos com buscas realizadas por outros Escritórios de Patentes (22) 06/08/2018 (51) A24F 47/00 (2006.01), H05B 6/36 (2006.01) (71) PHILIP MORRIS PRODUCTS S.A. (CH)
(21) BR 11 2020 002501-1 A2	Código 6.23 - Exigência preliminar - pedidos com buscas realizadas por outros Escritórios de Patentes (22) 06/08/2018 (51) A24F 47/00 (2006.01), H05B 6/36 (2006.01) (71) PHILIP MORRIS PRODUCTS S.A. (CH)
(21) BR 11 2020 002518-6 A2	Código 6.23 - Exigência preliminar - pedidos com buscas realizadas por outros Escritórios de Patentes (22) 09/05/2018 (51) B62D 55/21 (2006.01) (71) KOMATSU GERMANY GMBH (DE)
(21) BR 11 2020 002574-7 A2	Código 6.23 - Exigência preliminar - pedidos com buscas realizadas por outros Escritórios de Patentes (22) 03/08/2018 (51) A47J 31/22 (2006.01) (71) SPINN HOLDING B.V. (NL)
(21) BR 11 2020 002576-3 A2	Código 6.23 - Exigência preliminar - pedidos com buscas realizadas por outros Escritórios de Patentes (22) 06/08/2018 (51) A24F 47/00 (2006.01)

	(71) PHILIP MORRIS PRODUCTS S.A. (CH)
(21) BR 11 2020 002591-7 A2	Código 6.23 - Exigência preliminar - pedidos com buscas realizadas por outros Escritórios de Patentes (22) 07/08/2018 (51) A61K 31/4709 (2006.01), A61K 31/4725 (2006.01), A61K 39/395 (2006.01), A61K 45/00 (2006.01) (71) KURA ONCOLOGY, INC. (US)
(21) BR 11 2020 002615-8 A2	Código 6.23 - Exigência preliminar - pedidos com buscas realizadas por outros Escritórios de Patentes (22) 03/08/2018 (51) A61J 1/06 (2006.01), A61J 7/00 (2006.01), B65D 83/04 (2006.01) (71) OMNICELL, INC. (US)
(21) BR 11 2020 002639-5 A2	Código 6.23 - Exigência preliminar - pedidos com buscas realizadas por outros Escritórios de Patentes (22) 07/08/2018 (51) B63B 35/32 (2006.01), B29B 17/02 (2006.01), E02B 15/04 (2006.01) (71) SERGE MÉNARD (FR)
(21) BR 11 2020 002642-5 A2	Código 6.23 - Exigência preliminar - pedidos com buscas realizadas por outros Escritórios de Patentes (22) 13/08/2018 (51) F16L 55/00 (2006.01), F16L 37/091 (2006.01), G06K 19/07 (2006.01), G08C 17/02 (2006.01) (71) NORMA U.S. HOLDING LLC (US)
(21) BR 11 2020 002653-0 A2	Código 6.23 - Exigência preliminar - pedidos com buscas realizadas por outros Escritórios de Patentes (22) 14/09/2018 (51) B65D 67/02 (2006.01), A24F 15/12 (2006.01), B65D 85/10 (2006.01), B65D 69/00 (2006.01), B65D 21/02 (2006.01), B65D 5/42 (2006.01), A24F 15/18 (2006.01), A24F 47/00 (2006.01) (71) PHILIP MORRIS PRODUCTS S.A. (CH)
(21) BR 11 2020 002655-7 A2	Código 6.23 - Exigência preliminar - pedidos com buscas realizadas por outros Escritórios de Patentes (22) 08/08/2018 (51) A23L 2/56 (2006.01), C12G 3/06 (2006.01), C12C 3/00 (2006.01), C12C 5/02 (2006.01), A23L 27/24 (2006.01) (71) ANHEUSER-BUSCH INBEV S.A. (BE)

(21) BR 11 2020 002665-4 A2	Código 6.23 - Exigência preliminar - pedidos com buscas realizadas por outros Escritórios de Patentes (22) 09/08/2018 (51) C12G 1/00 (2006.01), C12G 1/04 (2006.01), B65D 1/02 (2006.01), A23B 4/00 (2006.01) (71) BALL CORPORATION (US)
(21) BR 11 2020 002674-3 A2	Código 6.23 - Exigência preliminar - pedidos com buscas realizadas por outros Escritórios de Patentes (22) 30/07/2018 (51) C07D 401/14 (2006.01), C07D 403/04 (2006.01), C07D 471/04 (2006.01), C07D 403/12 (2006.01), A61K 31/4184 (2006.01), A61K 31/437 (2006.01), A61K 31/4709 (2006.01), A61K 31/4375 (2006.01), A61P 35/00 (2006.01) (71) JOINT STOCK COMPANY BIOCAD (RU)
(21) BR 11 2020 002700-6 A2	Código 6.23 - Exigência preliminar - pedidos com buscas realizadas por outros Escritórios de Patentes (22) 09/08/2018 (51) F03B 13/20 (2006.01), F03B 13/18 (2006.01) (71) MARINE POWER SYSTEMS LIMITED (GB)
(21) BR 11 2020 002783-9 A2	Código 6.23 - Exigência preliminar - pedidos com buscas realizadas por outros Escritórios de Patentes (22) 09/08/2018 (51) B65G 65/00 (2006.01), B21D 43/00 (2006.01), B21F 23/00 (2006.01) (71) M.E.P. MACCHINE ELETTRONICHE PIEGATRICI SPA (IT)
(21) BR 11 2020 002805-3 A2	Código 6.23 - Exigência preliminar - pedidos com buscas realizadas por outros Escritórios de Patentes (22) 17/07/2018 (51) F04D 29/041 (2006.01), F04D 1/06 (2006.01), F04D 29/22 (2006.01) (71) FLOWSERVE MANAGEMENT COMPANY (US)
(21) BR 11 2020 002836-3 A2	Código 6.23 - Exigência preliminar - pedidos com buscas realizadas por outros Escritórios de Patentes (22) 10/08/2018 (51) B41F 19/00 (2006.01), B41F 13/00 (2006.01) (71) MPS HOLDING B.V. (NL)
(21) BR 11 2020 002840-1 A2	Código 6.23 - Exigência preliminar - pedidos com buscas realizadas por outros Escritórios de Patentes (22) 17/08/2018 (51) A24F 47/00 (2006.01)

	(71) NICOVENTURES TRADING LIMITED (GB)
(21) BR 11 2020 002858-4 A2	Código 6.23 - Exigência preliminar - pedidos com buscas realizadas por outros Escritórios de Patentes (22) 27/08/2018 (51) B41J 2/14 (2006.01), F16K 31/00 (2006.01), H01L 41/053 (2006.01), H01L 41/09 (2006.01) (71) DURST PHOTOTECHNIK AG (IT)
(21) BR 11 2020 002866-5 A2	Código 6.23 - Exigência preliminar - pedidos com buscas realizadas por outros Escritórios de Patentes (22) 10/08/2018 (51) B65D 71/36 (2006.01) (71) WESTROCK PACKAGING SYSTEMS, LLC (US)
(21) BR 11 2020 002867-3 A2	Código 6.23 - Exigência preliminar - pedidos com buscas realizadas por outros Escritórios de Patentes (22) 08/08/2018 (51) A22B 3/12 (2006.01), A22B 3/06 (2006.01) (71) EURO MEAT GROUP SA (BE)
(21) BR 11 2020 002880-0 A2	Código 6.23 - Exigência preliminar - pedidos com buscas realizadas por outros Escritórios de Patentes (22) 10/07/2018 (51) F01P 5/10 (2006.01), F04D 1/00 (2006.01), F04D 13/06 (2006.01), F04D 29/10 (2006.01) (71) NIDEC GPM GMBH (DE)
(21) BR 11 2020 002892-4 A2	Código 6.23 - Exigência preliminar - pedidos com buscas realizadas por outros Escritórios de Patentes (22) 10/08/2018 (51) C07D 498/04 (2006.01), A61P 35/00 (2006.01), A61K 31/403 (2006.01) (71) ACTUATE THERAPEUTICS INC. (US)
(21) BR 11 2020 002895-9 A2	Código 6.23 - Exigência preliminar - pedidos com buscas realizadas por outros Escritórios de Patentes (22) 16/08/2018 (51) A24F 47/00 (2006.01) (71) PHILIP MORRIS PRODUCTS S.A. (CH)
(21) BR 11 2020 002921-1 A2	Código 6.23 - Exigência preliminar - pedidos com buscas realizadas por outros Escritórios de Patentes (22) 18/07/2018

	(51) B64F 1/28 (2006.01), F16K 1/22 (2006.01) (71) SAFRAN AEROTECHNICS SAS (FR)
(21) BR 11 2020 002948-3 A2	Código 6.23 - Exigência preliminar - pedidos com buscas realizadas por outros Escritórios de Patentes (22) 15/08/2018 (51) C07D 403/12 (2006.01), C07D 401/14 (2006.01), A61K 31/64 (2006.01), C07D 231/18 (2006.01), C07D 401/12 (2006.01), C07D 405/04 (2006.01), C07D 405/12 (2006.01), C07D 407/12 (2006.01), C07D 407/14 (2006.01), C07D 413/12 (2006.01), C07D 417/12 (2006.01), C07D 471/08 (2006.01), C07D 487/04 (2006.01), C07D 491/048 (2006.01), C07D 213/52 (2006.01) (71) INFLAZOME LIMITED (IE)
(21) BR 11 2020 002956-4 A2	Código 6.23 - Exigência preliminar - pedidos com buscas realizadas por outros Escritórios de Patentes (22) 23/08/2018 (51) A61J 11/00 (2006.01), A61J 11/04 (2006.01) (71) MAM BABYARTIKEL GESELLSCHAFT M.B.H. (AT)
(21) BR 11 2020 002976-9 A2	Código 6.23 - Exigência preliminar - pedidos com buscas realizadas por outros Escritórios de Patentes (22) 16/08/2018 (51) A61J 1/20 (2006.01), A61J 15/00 (2006.01), A61J 7/00 (2006.01), A61J 1/06 (2006.01) (71) ALCRESTA THERAPEUTICS, INC. (US)
(21) BR 11 2020 002993-9 A2	Código 6.23 - Exigência preliminar - pedidos com buscas realizadas por outros Escritórios de Patentes (22) 04/09/2018 (51) B65D 83/58 (2006.01), B05B 9/04 (2006.01), B65D 83/62 (2006.01) (71) TOYO AEROSOL INDUSTRY CO., LTD. (JP)
(21) BR 11 2020 002999-8 A2	Código 6.23 - Exigência preliminar - pedidos com buscas realizadas por outros Escritórios de Patentes (22) 14/08/2018 (51) B26F 1/02 (2006.01), B26F 1/06 (2006.01), B26F 1/10 (2006.01), B05C 17/02 (2006.01) (71) CHANDRA SEKAR (US)
(21) BR 11 2020 003014-7 A2	Código 6.23 - Exigência preliminar - pedidos com buscas realizadas por outros Escritórios de Patentes (22) 15/08/2018 (51) A61P 31/00 (2006.01), A61P 25/28 (2006.01), A61P 29/00 (2006.01), A61P

	35/00 (2006.01), A61P 3/10 (2006.01), C07D 231/18 (2006.01), C07D 233/84 (2006.01), C07D 401/04 (2006.01), C07D 401/12 (2006.01), C07D 403/04 (2006.01), C07D 403/06 (2006.01), C07D 403/12 (2006.01), C07D 405/04 (2006.01), C07D 405/12 (2006.01), C07D 413/06 (2006.01), C07D 417/04 (2006.01), C07D 249/04 (2006.01), C07D 249/12 (2006.01), C07D 471/04 (2006.01), C07D 487/04 (2006.01), C07D 405/14 (2006.01), A61K 31/4155 (2006.01), A61K 31/415 (2006.01), A61K 31/4985 (2006.01), A61K 31/506 (2006.01), A61K 31/417 (2006.01), A61K 31/4192 (2006.01), A61K 31/4196 (2006.01), A61K 31/4439 (2006.01), A61K 31/422 (2006.01), A61K 31/437 (2006.01), A61K 31/4178 (2006.01), A61K 31/427 (2006.01) (71) INFLAZOME LIMITED (IE)
(21) BR 11 2020 003051-1 A2	Código 6.23 - Exigência preliminar - pedidos com buscas realizadas por outros Escritórios de Patentes (22) 13/08/2018 (51) B64D 45/08 (2006.01), B64C 39/02 (2006.01), G01S 19/01 (2006.01) (71) AMERICAN ROBOTICS, INC. (US)
(21) BR 11 2020 003060-0 A2	Código 6.23 - Exigência preliminar - pedidos com buscas realizadas por outros Escritórios de Patentes (22) 20/07/2018 (51) A47J 31/60 (2006.01) (71) FRANKE KAFFEEMASCHINEN AG (CH)
(21) BR 11 2020 003096-1 A2	Código 6.23 - Exigência preliminar - pedidos com buscas realizadas por outros Escritórios de Patentes (22) 03/08/2018 (51) A23D 7/00 (2006.01), A21D 2/14 (2006.01) (71) FUJI OIL HOLDINGS INC. (JP)
(21) BR 11 2020 003119-4 A2	Código 6.23 - Exigência preliminar - pedidos com buscas realizadas por outros Escritórios de Patentes (22) 13/08/2018 (51) A61K 31/451 (2006.01), A61P 25/28 (2006.01) (71) PRILENIA NEUROTHERAPEUTICS LTD. (IL)
(21) BR 11 2020 003154-2 A2	Código 6.23 - Exigência preliminar - pedidos com buscas realizadas por outros Escritórios de Patentes (22) 09/08/2018 (51) C12M 1/107 (2006.01), C12M 1/12 (2006.01) (71) ENGIE (FR)
(21) BR 11 2020 003163-1 A2	Código 6.23 - Exigência preliminar - pedidos com buscas realizadas por outros

	Escritórios de Patentes (22) 15/08/2018 (51) A61K 31/395 (2006.01), A61P 35/00 (2006.01), C07D 515/22 (2006.01) (71) ABBVIE DEUTSCHLAND GMBH & CO. KG (DE) ; ABBVIE INC. (US)
(21) BR 11 2020 003168-2 A2	Código 6.23 - Exigência preliminar - pedidos com buscas realizadas por outros Escritórios de Patentes (22) 07/08/2018 (51) B60G 9/00 (2006.01), B60G 11/22 (2006.01), B60G 7/04 (2006.01) (71) HENDRICKSON USA, L.L.C. (US)
(21) BR 11 2020 003192-5 A2	Código 6.23 - Exigência preliminar - pedidos com buscas realizadas por outros Escritórios de Patentes (22) 15/08/2018 (51) C07D 498/10 (2006.01), A61K 31/438 (2006.01), A61P 31/06 (2006.01) (71) GLAXOSMITHKLINE INTELLECTUAL PROPERTY DEVELOPMENT LIMITED (GB) ; BIOVERSYS AG (CH)
(21) BR 11 2020 003210-7 A2	Código 6.23 - Exigência preliminar - pedidos com buscas realizadas por outros Escritórios de Patentes (22) 08/08/2018 (51) B62J 15/00 (2006.01), B62J 9/00 (2006.01), B62J 11/00 (2006.01), B62J 99/00 (2006.01) (71) HONDA MOTOR CO., LTD. (JP)
(21) BR 11 2020 003214-0 A2	Código 6.23 - Exigência preliminar - pedidos com buscas realizadas por outros Escritórios de Patentes (22) 14/08/2018 (51) A23L 29/30 (2006.01), A23L 27/30 (2006.01), A23L 33/125 (2006.01), C12P 19/22 (2006.01), C13K 7/00 (2006.01), C12P 19/14 (2006.01) (71) CORN PRODUCTS DEVELOPMENT, INC. (US)
(21) BR 11 2020 003221-2 A2	Código 6.23 - Exigência preliminar - pedidos com buscas realizadas por outros Escritórios de Patentes (22) 15/08/2018 (51) C07D 401/04 (2006.01), A61K 31/4427 (2006.01), A61K 31/4523 (2006.01), A61K 31/497 (2006.01), A61K 31/501 (2006.01), A61K 31/506 (2006.01), A61P 31/06 (2006.01) (71) GLAXOSMITHKLINE INTELLECTUAL PROPERTY DEVELOPMENT LIMITED (GB) ; BIOVERSYS AG (CH)
(21) BR 11 2020 003254-9 A2	Código 6.23 - Exigência preliminar - pedidos com buscas realizadas por outros Escritórios de Patentes

	(22) 15/08/2018 (51) A61K 31/5025 (2006.01), C07D 513/14 (2006.01), A61P 7/08 (2006.01), A61P 7/06 (2006.01), A61P 35/00 (2006.01), A61P 3/10 (2006.01) (71) AGIOS PHARMACEUTICALS, INC. (US)
(21) BR 11 2020 003264-6 A2	Código 6.23 - Exigência preliminar - pedidos com buscas realizadas por outros Escritórios de Patentes (22) 09/08/2018 (51) C12M 1/107 (2006.01), C12M 1/12 (2006.01) (71) ENGIE (FR)
(21) BR 11 2020 003274-3 A2	Código 6.23 - Exigência preliminar - pedidos com buscas realizadas por outros Escritórios de Patentes (22) 16/08/2018 (51) A24F 47/00 (2006.01) (71) RAI STRATEGIC HOLDINGS, INC. (US)
(21) BR 11 2020 003283-2 A2	Código 6.23 - Exigência preliminar - pedidos com buscas realizadas por outros Escritórios de Patentes (22) 20/08/2018 (51) C07D 403/12 (2006.01), C07D 413/14 (2006.01), C07D 403/04 (2006.01), C07D 403/14 (2006.01), C07D 405/04 (2006.01), C07D 241/44 (2006.01), C07D 417/14 (2006.01), C07D 471/04 (2006.01), C07D 495/10 (2006.01), A61K 31/498 (2006.01), A61P 35/00 (2006.01), A61P 31/00 (2006.01) (71) MERCK PATENT GMBH (DE)
(21) BR 11 2020 003289-1 A2	Código 6.23 - Exigência preliminar - pedidos com buscas realizadas por outros Escritórios de Patentes (22) 13/08/2018 (51) A22C 21/00 (2006.01) (71) MAREL STORK POULTRY PROCESSING B.V. (NL)
(21) BR 11 2020 003298-0 A2	Código 6.23 - Exigência preliminar - pedidos com buscas realizadas por outros Escritórios de Patentes (22) 16/08/2018 (51) F16C 11/06 (2006.01) (71) MULTIMATIC INC. (CA)
(21) BR 11 2020 003334-0 A2	Código 6.23 - Exigência preliminar - pedidos com buscas realizadas por outros Escritórios de Patentes (22) 04/09/2018 (51) F02B 77/08 (2006.01), F02D 35/00 (2006.01), F16C 3/14 (2006.01), F16C 9/02 (2006.01)

	(71) HONDA MOTOR CO., LTD. (JP)
(21) BR 11 2020 003335-9 A2	Código 6.23 - Exigência preliminar - pedidos com buscas realizadas por outros Escritórios de Patentes (22) 20/09/2018 (51) B26F 1/38 (2006.01), B26D 5/00 (2006.01), B26D 7/26 (2006.01) (71) WINK STANZWERKZEUGE GMBH & CO. KG (DE)
(21) BR 11 2020 003337-5 A2	Código 6.23 - Exigência preliminar - pedidos com buscas realizadas por outros Escritórios de Patentes (22) 20/09/2018 (51) B26D 7/26 (2006.01), B26D 5/00 (2006.01), B26F 1/38 (2006.01) (71) WINK STANZWERKZEUGE GMBH & CO. KG (DE)
(21) BR 11 2020 003366-9 A2	Código 6.23 - Exigência preliminar - pedidos com buscas realizadas por outros Escritórios de Patentes (22) 20/08/2018 (51) B62D 65/02 (2006.01) (71) PSA AUTOMOBILES SA (FR)
(21) BR 11 2020 003388-0 A2	Código 6.23 - Exigência preliminar - pedidos com buscas realizadas por outros Escritórios de Patentes (22) 20/08/2018 (51) A61K 31/513 (2006.01), A61K 31/565 (2006.01), A61K 31/57 (2006.01) (71) ABBVIE INC. (US)
(21) BR 11 2020 003410-0 A2	Código 6.23 - Exigência preliminar - pedidos com buscas realizadas por outros Escritórios de Patentes (22) 19/09/2018 (51) B41J 2/175 (2006.01), B41J 2/18 (2006.01), B41J 2/185 (2006.01) (71) LINX PRINTING TECHNOLOGIES LTD (GB)
(21) BR 11 2020 003448-7 A2	Código 6.23 - Exigência preliminar - pedidos com buscas realizadas por outros Escritórios de Patentes (22) 21/08/2018 (51) F02K 1/48 (2006.01), F02K 3/06 (2006.01) (71) SAFRAN AIRCRAFT ENGINES (FR)
(21) BR 11 2020 003453-3 A2	Código 6.23 - Exigência preliminar - pedidos com buscas realizadas por outros Escritórios de Patentes (22) 16/10/2018 (51) B25J 13/08 (2006.01), B25J 19/06 (2006.01), B66F 9/06 (2006.01) (71) COMAU S.P.A. (IT)

(21) BR 11 2020 003484-3 A2	Código 6.23 - Exigência preliminar - pedidos com buscas realizadas por outros Escritórios de Patentes (22) 02/08/2018 (51) B60J 10/33 (2006.01), B60J 10/75 (2006.01) (71) PSA AUTOMOBILES SA (FR)
(21) BR 11 2020 003494-0 A2	Código 6.23 - Exigência preliminar - pedidos com buscas realizadas por outros Escritórios de Patentes (22) 06/09/2018 (51) A61K 31/47 (2006.01), A61K 31/4709 (2006.01), A61K 31/5377 (2006.01) (71) AUGUSTA UNIVERSITY RESEARCH INSTITUTE, INC (US)
(21) BR 11 2020 003506-8 A2	Código 6.23 - Exigência preliminar - pedidos com buscas realizadas por outros Escritórios de Patentes (22) 08/08/2018 (51) A24F 47/00 (2006.01) (71) PHILIP MORRIS PRODUCTS S.A. (CH)
(21) BR 11 2020 003527-0 A2	Código 6.23 - Exigência preliminar - pedidos com buscas realizadas por outros Escritórios de Patentes (22) 18/10/2018 (51) B27D 5/00 (2006.01), B27M 3/18 (2006.01), B65H 19/12 (2006.01), B65H 49/32 (2006.01), B65H 75/24 (2006.01), B65H 75/34 (2006.01) (71) IMA SCHELLING DEUTSCHLAND GMBH (DE)
(21) BR 11 2020 003542-4 A2	Código 6.23 - Exigência preliminar - pedidos com buscas realizadas por outros Escritórios de Patentes (22) 21/08/2018 (51) B23B 5/32 (2006.01) (71) HEGENSCHEIDT MFD GMBH (DE)
(21) BR 11 2020 003565-3 A2	Código 6.23 - Exigência preliminar - pedidos com buscas realizadas por outros Escritórios de Patentes (22) 13/08/2018 (51) B60R 21/215 (2006.01), B60R 21/2165 (2006.01), B29L 31/30 (2006.01) (71) SMRC AUTOMOTIVE HOLDINGS NETHERLANDS B.V. (PB)
(21) BR 11 2020 003595-5 A2	Código 6.23 - Exigência preliminar - pedidos com buscas realizadas por outros Escritórios de Patentes (22) 13/07/2018 (51) B65D 5/22 (2006.01), B65D 5/40 (2006.01), B65D 5/20 (2006.01), B65D 5/42 (2006.01), B65D 5/00 (2006.01), B65D 5/24 (2006.01), B65D 5/30

	(2006.01) (71) STORA ENSO OYJ (FI)
(21) BR 11 2020 003619-6 A2	Código 6.23 - Exigência preliminar - pedidos com buscas realizadas por outros Escritórios de Patentes (22) 31/08/2018 (51) B31D 5/00 (2006.01), B65H 16/10 (2006.01) (71) RANPAK CORP. (US)
(21) BR 11 2020 003621-8 A2	Código 6.23 - Exigência preliminar - pedidos com buscas realizadas por outros Escritórios de Patentes (22) 02/11/2018 (51) B27D 5/00 (2006.01), B27M 1/08 (2006.01) (71) IMA SCHELLING DEUTSCHLAND GMBH (DE)
(21) BR 11 2020 003664-1 A2	Código 6.23 - Exigência preliminar - pedidos com buscas realizadas por outros Escritórios de Patentes (22) 04/09/2018 (51) A24F 47/00 (2006.01) (71) PHILIP MORRIS PRODUCTS S.A. (CH)
(21) BR 11 2020 003673-0 A2	Código 6.23 - Exigência preliminar - pedidos com buscas realizadas por outros Escritórios de Patentes (22) 14/09/2018 (51) E21B 47/10 (2006.01), G01N 23/02 (2006.01) (71) BAKER HUGHES OILFIELD OPERATIONS LLC (US)
(21) BR 11 2020 003700-1 A2	Código 6.23 - Exigência preliminar - pedidos com buscas realizadas por outros Escritórios de Patentes (22) 21/09/2018 (51) A24F 7/00 (2006.01), A61M 11/04 (2006.01), A61M 15/06 (2006.01) (71) PHILIP MORRIS PRODUCTS S.A. (CH)
(21) BR 11 2020 003715-0 A2	Código 6.23 - Exigência preliminar - pedidos com buscas realizadas por outros Escritórios de Patentes (22) 29/08/2018 (51) F01N 3/28 (2006.01), B01D 35/147 (2006.01), B01D 53/74 (2006.01), B01D 53/94 (2006.01), F01N 3/08 (2006.01), F01N 3/18 (2006.01), F01N 3/20 (2006.01) (71) CUMMINS EMISSION SOLUTIONS INC. (US)
(21) BR 11 2020 003722-2 A2	Código 6.23 - Exigência preliminar - pedidos com buscas realizadas por outros Escritórios de Patentes

	(22) 21/08/2018 (51) F03D 1/06 (2006.01), F03D 80/00 (2006.01), F03D 80/40 (2006.01), B66C 1/10 (2006.01), B66C 1/24 (2006.01) (71) LM WIND POWER INTERNATIONAL TECHNOLOGY II APS (DK)
(21) BR 11 2020 003742-7 A2	Código 6.23 - Exigência preliminar - pedidos com buscas realizadas por outros Escritórios de Patentes (22) 23/08/2018 (51) E21B 43/04 (2006.01), E21B 43/12 (2006.01), E21B 47/00 (2006.01), E21B 47/10 (2006.01), E21B 47/12 (2006.01) (71) BP EXPLORATION OPERATING COMPANY LIMITED (GB)
(21) BR 11 2020 003760-5 A2	Código 6.23 - Exigência preliminar - pedidos com buscas realizadas por outros Escritórios de Patentes (22) 24/08/2018 (51) A47J 37/07 (2006.01) (71) PETER M. PERTHOU (US)
(21) BR 11 2020 003761-3 A2	Código 6.23 - Exigência preliminar - pedidos com buscas realizadas por outros Escritórios de Patentes (22) 27/08/2018 (51) B25J 9/16 (2006.01), B65H 67/06 (2006.01) (71) NV BEKAERT SA (BE)
(21) BR 11 2020 003785-0 A2	Código 6.23 - Exigência preliminar - pedidos com buscas realizadas por outros Escritórios de Patentes (22) 06/09/2018 (51) A61J 9/00 (2006.01), A61J 1/20 (2006.01) (71) OROFINO PHARMACEUTICALS GROUP S.R.L. (IT)
(21) BR 11 2020 003786-9 A2	Código 6.23 - Exigência preliminar - pedidos com buscas realizadas por outros Escritórios de Patentes (22) 21/08/2018 (51) B09B 3/00 (2006.01), A62D 101/41 (2006.01) (71) UNIVERSITÉ DE MONTPELLIER (FR) ; CENTRE NATIONAL DE LA RECHERCHE SCIENTIFIQUE (FR) ; ENSCM - ECOLE NATIONALE SUPERIEURE DE CHIMIE (FR)
(21) BR 11 2020 003795-8 A2	Código 6.23 - Exigência preliminar - pedidos com buscas realizadas por outros Escritórios de Patentes (22) 16/08/2018 (51) F16F 1/366 (2006.01), B29C 70/24 (2006.01), B29C 70/70 (2006.01), F16F 1/04 (2006.01)

	(71) RESSORTS LIBERTE INC. (CA)
(21) BR 11 2020 003840-7 A2	Código 6.23 - Exigência preliminar - pedidos com buscas realizadas por outros Escritórios de Patentes (22) 05/09/2018 (51) F16J 15/447 (2006.01), E21B 43/12 (2006.01) (71) BAKER HUGHES, A GE COMPANY, LLC (US)
(21) BR 11 2020 003849-0 A2	Código 6.23 - Exigência preliminar - pedidos com buscas realizadas por outros Escritórios de Patentes (22) 10/10/2018 (51) A61K 31/4545 (2006.01), A61P 35/00 (2006.01) (71) EISAI R&D MANAGEMENT CO., LTD. (JP)
(21) BR 11 2020 003857-1 A2	Código 6.23 - Exigência preliminar - pedidos com buscas realizadas por outros Escritórios de Patentes (22) 23/08/2018 (51) A47J 31/46 (2006.01), A47J 31/54 (2006.01), F24H 1/16 (2006.01), F28D 7/04 (2006.01) (71) KONINKLIJKE DOUWE EGBERTS B.V. (NL)
(21) BR 11 2020 003864-4 A2	Código 6.23 - Exigência preliminar - pedidos com buscas realizadas por outros Escritórios de Patentes (22) 17/07/2018 (51) F16H 55/14 (2006.01), F04C 18/08 (2006.01), F04C 18/16 (2006.01) (71) ATLAS COPCO AIRPOWER, NAAMLOZE VENNOOTSCHAP (BE)
(21) BR 11 2020 003884-9 A2	Código 6.23 - Exigência preliminar - pedidos com buscas realizadas por outros Escritórios de Patentes (22) 28/08/2018 (51) B65G 11/16 (2006.01) (71) PAUL WURTH S.A. (LU)
(21) BR 11 2020 003889-0 A2	Código 6.23 - Exigência preliminar - pedidos com buscas realizadas por outros Escritórios de Patentes (22) 22/08/2018 (51) F03D 1/06 (2006.01) (71) LM WIND POWER INTERNATIONAL TECHNOLOGY II APS (DK)
(21) BR 11 2020 003897-0 A2	Código 6.23 - Exigência preliminar - pedidos com buscas realizadas por outros Escritórios de Patentes (22) 31/08/2018 (51) B66C 23/26 (2006.01), B66C 23/72 (2006.01), B66C 23/82 (2006.01)

	(71) LIEBHERR-WERK BIBERACH GMBH (DE)
(21) BR 11 2020 003911-0 A2	Código 6.23 - Exigência preliminar - pedidos com buscas realizadas por outros Escritórios de Patentes (22) 28/08/2018 (51) F03B 17/00 (2006.01), F03G 3/00 (2006.01), F03G 7/00 (2006.01), F01K 25/00 (2006.01), F01K 27/00 (2006.01) (71) MARK J. MAYNARD (US)
(21) BR 11 2020 003998-5 A2	Código 6.23 - Exigência preliminar - pedidos com buscas realizadas por outros Escritórios de Patentes (22) 27/06/2018 (51) F25J 3/04 (2006.01) (71) PRAXAIR TECHNOLOGY, INC. (US)
(21) BR 11 2020 004000-2 A2	Código 6.23 - Exigência preliminar - pedidos com buscas realizadas por outros Escritórios de Patentes (22) 31/08/2018 (51) A61K 31/519 (2006.01), A61P 35/00 (2006.01), C12N 9/99 (2006.01) (71) TAIHO PHARMACEUTICAL CO., LTD. (JP)
(21) BR 11 2020 004007-0 A2	Código 6.23 - Exigência preliminar - pedidos com buscas realizadas por outros Escritórios de Patentes (22) 04/09/2018 (51) A24F 47/00 (2006.01) (71) PHILIP MORRIS PRODUCTS S.A. (CH)
(21) BR 11 2020 004008-8 A2	Código 6.23 - Exigência preliminar - pedidos com buscas realizadas por outros Escritórios de Patentes (22) 31/08/2018 (51) F25D 11/00 (2006.01), F25D 19/04 (2006.01), F25B 27/00 (2006.01) (71) COOLFINITY IP B.V. (NL)
(21) BR 11 2020 004009-6 A2	Código 6.23 - Exigência preliminar - pedidos com buscas realizadas por outros Escritórios de Patentes (22) 31/08/2018 (51) A47J 37/07 (2006.01), A47B 37/04 (2006.01), F24C 15/30 (2006.01) (71) THE GRITCHIE KITCHEN COMPANY LIMITED (GB)
(21) BR 11 2020 004014-2 A2	Código 6.23 - Exigência preliminar - pedidos com buscas realizadas por outros Escritórios de Patentes (22) 09/10/2018 (51) B26D 7/18 (2006.01), B65H 19/22 (2006.01), B31F 1/07 (2006.01), B65H

	18/00 (2006.01), B31B 70/16 (2006.01), B31B 70/88 (2006.01) (71) FUTURA S.P.A. (IT)
(21) BR 11 2020 004022-3 A2	Código 6.23 - Exigência preliminar - pedidos com buscas realizadas por outros Escritórios de Patentes (22) 27/06/2018 (51) F25J 3/04 (2006.01) (71) PRAXAIR TECHNOLOGY, INC. (US)
(21) BR 11 2020 004044-4 A2	Código 6.23 - Exigência preliminar - pedidos com buscas realizadas por outros Escritórios de Patentes (22) 30/08/2018 (51) E04H 4/00 (2006.01), A63B 69/00 (2006.01), F04D 35/00 (2006.01) (71) KELLY SLATER WAVE COMPANY, LLC (US)
(21) BR 11 2020 004066-5 A2	Código 6.23 - Exigência preliminar - pedidos com buscas realizadas por outros Escritórios de Patentes (22) 06/08/2018 (51) B60S 1/60 (2006.01) (71) KOITO MANUFACTURING CO., LTD. (JP)
(21) BR 11 2020 004076-2 A2	Código 6.23 - Exigência preliminar - pedidos com buscas realizadas por outros Escritórios de Patentes (22) 16/07/2018 (51) F04C 9/00 (2006.01), F04C 15/06 (2006.01) (71) NIDEC GPM GMBH (DE)
(21) BR 11 2020 004107-6 A2	Código 6.23 - Exigência preliminar - pedidos com buscas realizadas por outros Escritórios de Patentes (22) 31/08/2018 (51) A61K 31/7034 (2006.01), A61K 31/4178 (2006.01), A61K 9/20 (2006.01) (71) AUTOTELIC BIO INC. (KR)
(21) BR 11 2020 004111-4 A2	Código 6.23 - Exigência preliminar - pedidos com buscas realizadas por outros Escritórios de Patentes (22) 30/08/2018 (51) F16D 13/52 (2006.01), F16D 11/10 (2006.01), F16D 43/10 (2006.01) (71) KABUSHIKI KAISHA F.C.C. (JP)
(21) BR 11 2020 004117-3 A2	Código 6.23 - Exigência preliminar - pedidos com buscas realizadas por outros Escritórios de Patentes (22) 21/06/2018 (51) B60T 11/26 (2006.01), B60T 13/14 (2006.01), B60T 17/06 (2006.01), F16B

	21/07 (2006.01), F17C 13/08 (2006.01) (71) CONTINENTAL TEVES AG & CO. OHG (DE)
(21) BR 11 2020 004118-1 A2	Código 6.23 - Exigência preliminar - pedidos com buscas realizadas por outros Escritórios de Patentes (22) 28/08/2018 (51) B65G 21/20 (2006.01) (71) CPC ENGINEERING PTY LTD (AU)
(21) BR 11 2020 004129-7 A2	Código 6.23 - Exigência preliminar - pedidos com buscas realizadas por outros Escritórios de Patentes (22) 01/10/2018 (51) B65D 85/804 (2006.01), A47J 31/06 (2006.01), A47J 31/44 (2006.01), G06K 19/06 (2006.01) (71) SOCIÉTÉ DES PRODUITS NESTLÉ S.A. (CH)
(21) BR 11 2020 004132-7 A2	Código 6.23 - Exigência preliminar - pedidos com buscas realizadas por outros Escritórios de Patentes (22) 22/11/2018 (51) B23D 21/00 (2006.01), B23D 15/04 (2006.01), E21B 29/00 (2006.01) (71) SMART INSTALLATIONS AS (NO)
(21) BR 11 2020 004134-3 A2	Código 6.23 - Exigência preliminar - pedidos com buscas realizadas por outros Escritórios de Patentes (22) 27/09/2018 (51) A24F 47/00 (2006.01) (71) PHILIP MORRIS PRODUCTS S.A. (CH)
(21) BR 11 2020 004139-4 A2	Código 6.23 - Exigência preliminar - pedidos com buscas realizadas por outros Escritórios de Patentes (22) 28/08/2018 (51) B65G 21/20 (2006.01), E21F 13/08 (2006.01), E21D 9/12 (2006.01) (71) CPC ENGINEERING PTY LTD (AU)
(21) BR 11 2020 004141-6 A2	Código 6.23 - Exigência preliminar - pedidos com buscas realizadas por outros Escritórios de Patentes (22) 30/08/2018 (51) F16D 13/52 (2006.01), F16D 43/12 (2006.01) (71) KABUSHIKI KAISHA F.C.C. (JP)
(21) BR 11 2020 004146-7 A2	Código 6.23 - Exigência preliminar - pedidos com buscas realizadas por outros Escritórios de Patentes (22) 21/09/2018

	(51) A24F 47/00 (2006.01) (71) PHILIP MORRIS PRODUCTS S.A. (CH)
(21) BR 11 2020 004148-3 A2	Código 6.23 - Exigência preliminar - pedidos com buscas realizadas por outros Escritórios de Patentes (22) 06/08/2018 (51) B60S 1/60 (2006.01), B60J 5/10 (2006.01), B60Q 1/56 (2006.01), B60R 13/10 (2006.01) (71) KOITO MANUFACTURING CO., LTD. (JP)
(21) BR 11 2020 004152-1 A2	Código 6.23 - Exigência preliminar - pedidos com buscas realizadas por outros Escritórios de Patentes (22) 27/08/2018 (51) F16D 7/02 (2006.01), F16D 41/20 (2006.01), F16H 55/36 (2006.01) (71) GATES CORPORATION (US)
(21) BR 11 2020 004213-7 A2	Código 6.23 - Exigência preliminar - pedidos com buscas realizadas por outros Escritórios de Patentes (22) 23/08/2018 (51) B23D 45/10 (2006.01), B23D 45/08 (2006.01), B23D 59/00 (2006.01), B23Q 3/155 (2006.01), B27B 5/065 (2006.01), B27B 5/32 (2006.01) (71) PAPER CONVERTING MACHINE COMPANY (US)
(21) BR 11 2020 004246-3 A2	Código 6.23 - Exigência preliminar - pedidos com buscas realizadas por outros Escritórios de Patentes (22) 06/09/2018 (51) A61K 45/06 (2006.01), A61K 9/00 (2006.01), A61K 31/4427 (2006.01), A61K 31/497 (2006.01), A61P 35/00 (2006.01) (71) REVOLUTION MEDICINES, INC. (US)
(21) BR 11 2020 004258-7 A2	Código 6.23 - Exigência preliminar - pedidos com buscas realizadas por outros Escritórios de Patentes (22) 10/09/2018 (51) F41A 9/32 (2006.01), F41A 9/59 (2006.01), F41A 9/60 (2006.01), F42B 39/08 (2006.01) (71) FN HERSTAL S.A. (BE)
(21) BR 11 2020 004259-5 A2	Código 6.23 - Exigência preliminar - pedidos com buscas realizadas por outros Escritórios de Patentes (22) 10/09/2018 (51) F41A 9/32 (2006.01), F41A 9/55 (2006.01), F42B 39/08 (2006.01) (71) FN HERSTAL S.A. (BE)

(21) BR 11 2020 004260-9 A2	Código 6.23 - Exigência preliminar - pedidos com buscas realizadas por outros Escritórios de Patentes (22) 10/09/2018 (51) F41A 3/66 (2006.01), F41A 9/32 (2006.01), F42B 39/08 (2006.01) (71) FN HERSTAL S.A. (BE)
(21) BR 11 2020 004261-7 A2	Código 6.23 - Exigência preliminar - pedidos com buscas realizadas por outros Escritórios de Patentes (22) 10/09/2018 (51) F41A 9/32 (2006.01), F41A 9/58 (2006.01), F42B 39/08 (2006.01) (71) FN HERSTAL S.A. (BE)
(21) BR 11 2020 004292-7 A2	Código 6.23 - Exigência preliminar - pedidos com buscas realizadas por outros Escritórios de Patentes (22) 21/08/2018 (51) E21B 43/117 (2006.01), E21B 43/1185 (2006.01) (71) BAKER HUGHES, A GE COMPANY, LLC (US)
(21) BR 11 2020 004293-5 A2	Código 6.23 - Exigência preliminar - pedidos com buscas realizadas por outros Escritórios de Patentes (22) 21/09/2018 (51) A24F 47/00 (2006.01) (71) PHILIP MORRIS PRODUCTS S.A. (CH)
(21) BR 11 2020 004301-0 A2	Código 6.23 - Exigência preliminar - pedidos com buscas realizadas por outros Escritórios de Patentes (22) 30/08/2018 (51) B65G 54/02 (2006.01) (71) LAITRAM, L.L.C. (US)
(21) BR 11 2020 004307-9 A2	Código 6.23 - Exigência preliminar - pedidos com buscas realizadas por outros Escritórios de Patentes (22) 19/09/2018 (51) C07D 493/04 (2006.01), A61P 35/00 (2006.01), A61K 31/352 (2006.01) (71) PH PHARMA CO., LTD. (KR)
(21) BR 11 2020 004331-1 A2	Código 6.23 - Exigência preliminar - pedidos com buscas realizadas por outros Escritórios de Patentes (22) 04/10/2018 (51) A24F 47/00 (2006.01) (71) PHILIP MORRIS PRODUCTS S.A. (CH)
(21) BR 11 2020 004334-6 A2	Código 6.23 - Exigência preliminar - pedidos com buscas realizadas por outros

	Escritórios de Patentes (22) 05/09/2018 (51) A47J 31/06 (2006.01), A23F 5/26 (2006.01), A47J 31/20 (2006.01), B01D 33/01 (2006.01), A47J 31/18 (2006.01) (71) JULIE K. SPITZLEY (US)
(21) BR 11 2020 004335-4 A2	Código 6.23 - Exigência preliminar - pedidos com buscas realizadas por outros Escritórios de Patentes (22) 01/03/2018 (51) E04C 5/03 (2006.01) (71) OBSCHESTVO S OGRANICHENNOI OTVETSTVENNOSTYU "ARMASTIL" (RU)
(21) BR 11 2020 004359-1 A2	Código 6.23 - Exigência preliminar - pedidos com buscas realizadas por outros Escritórios de Patentes (22) 06/09/2018 (51) B65B 3/02 (2006.01), B29C 49/42 (2006.01), B65B 9/24 (2006.01) (71) KOCHER-PLASTIK MASCHINENBAU GMBH (DE)
(21) BR 11 2020 004429-6 A2	Código 6.23 - Exigência preliminar - pedidos com buscas realizadas por outros Escritórios de Patentes (22) 05/09/2018 (51) A61K 31/4178 (2006.01), A61K 31/444 (2006.01), A61K 31/46 (2006.01), A61K 31/5517 (2006.01), A61K 45/06 (2006.01), A61P 25/08 (2006.01), A61P 21/02 (2006.01), A61P 39/02 (2006.01) (71) EAGLE PHARMACEUTICALS, INC. (US)
(21) BR 11 2020 004437-7 A2	Código 6.23 - Exigência preliminar - pedidos com buscas realizadas por outros Escritórios de Patentes (22) 13/09/2018 (51) F16C 33/14 (2006.01), F16C 33/64 (2006.01) (71) SCHAEFFLER TECHNOLOGIES AG & CO. KG (DE)
(21) BR 11 2020 004440-7 A2	Código 6.23 - Exigência preliminar - pedidos com buscas realizadas por outros Escritórios de Patentes (22) 14/09/2018 (51) B65G 41/00 (2006.01), B65G 65/28 (2006.01), E21C 47/04 (2006.01) (71) THYSSENKRUPP INDUSTRIAL SOLUTIONS AG (DE) ; THYSSENKRUPP AG (DE)
(21) BR 11 2020 004460-1 A2	Código 6.23 - Exigência preliminar - pedidos com buscas realizadas por outros Escritórios de Patentes (22) 04/09/2018

	(51) F16C 33/10 (2006.01), B21B 27/10 (2006.01) (71) SMS GROUP GMBH (DE)
(21) BR 11 2020 004464-4 A2	Código 6.23 - Exigência preliminar - pedidos com buscas realizadas por outros Escritórios de Patentes (22) 05/09/2018 (51) F16D 65/12 (2006.01), F16D 61/00 (2006.01) (71) ITT ITALIA S.R.L. (IT)
(21) BR 11 2020 004481-4 A2	Código 6.23 - Exigência preliminar - pedidos com buscas realizadas por outros Escritórios de Patentes (22) 06/09/2018 (51) B65G 23/30 (2006.01), B65G 23/32 (2006.01), B65G 47/26 (2006.01), B65G 47/28 (2006.01), B65G 23/18 (2006.01), B65G 23/20 (2006.01), B65G 54/02 (2006.01) (71) KHS GMBH (DE)
(21) BR 11 2020 004500-4 A2	Código 6.23 - Exigência preliminar - pedidos com buscas realizadas por outros Escritórios de Patentes (22) 07/09/2018 (51) C07D 487/04 (2006.01), A61K 31/4985 (2006.01), A61P 35/00 (2006.01), A61P 37/00 (2006.01) (71) BEIGENE, LTD. (KY)
(21) BR 11 2020 004523-3 A2	Código 6.23 - Exigência preliminar - pedidos com buscas realizadas por outros Escritórios de Patentes (22) 07/09/2018 (51) E05B 9/08 (2006.01), E05B 9/00 (2006.01), E05B 9/04 (2006.01), E05B 27/00 (2006.01) (71) DORMAKABA USA INC. (US)
(21) BR 11 2020 004527-6 A2	Código 6.23 - Exigência preliminar - pedidos com buscas realizadas por outros Escritórios de Patentes (22) 25/09/2018 (51) A24F 47/00 (2006.01) (71) PHILIP MORRIS PRODUCTS S.A. (CH)
(21) BR 11 2020 004533-0 A2	Código 6.23 - Exigência preliminar - pedidos com buscas realizadas por outros Escritórios de Patentes (22) 05/09/2018 (51) B24B 5/20 (2006.01), B24B 5/37 (2006.01), B24B 5/22 (2006.01), B24B 5/01 (2006.01), B24B 19/00 (2006.01) (71) SCHAEFFLER TECHNOLOGIES AG & CO. KG (DE)

(21) BR 11 2020 004536-5 A2	Código 6.23 - Exigência preliminar - pedidos com buscas realizadas por outros Escritórios de Patentes (22) 10/09/2018 (51) B63B 35/44 (2006.01), B63H 25/42 (2006.01), B63H 25/46 (2006.01), E21B 44/00 (2006.01), G05D 1/02 (2006.01) (71) MAERSK DRILLING A/S (DK)
(21) BR 11 2020 004559-4 A2	Código 6.23 - Exigência preliminar - pedidos com buscas realizadas por outros Escritórios de Patentes (22) 07/09/2018 (51) A61K 31/519 (2006.01), C07D 471/00 (2006.01), A61P 35/00 (2006.01) (71) THE BOARD OF TRUSTEES OF THE LELAND STANFORD JUNIOR UNIVERSITY (US)
(21) BR 11 2020 004563-2 A2	Código 6.23 - Exigência preliminar - pedidos com buscas realizadas por outros Escritórios de Patentes (22) 07/09/2018 (51) C07D 251/48 (2006.01), C07D 405/12 (2006.01), C07D 417/12 (2006.01), C07D 471/04 (2006.01), C07D 401/12 (2006.01), C07D 403/12 (2006.01), C07D 239/48 (2006.01), A61K 31/53 (2006.01), A61K 31/505 (2006.01), A61P 35/00 (2006.01), A61P 35/02 (2006.01) (71) HUTCHISON MEDIPHARMA LIMITED (CN)
(21) BR 11 2020 004568-3 A2	Código 6.23 - Exigência preliminar - pedidos com buscas realizadas por outros Escritórios de Patentes (22) 20/09/2018 (51) A24F 47/00 (2006.01), A24D 1/04 (2006.01), A24D 3/00 (2006.01) (71) PHILIP MORRIS PRODUCTS S.A. (CH)
(21) BR 11 2020 004689-2 A2	Código 6.23 - Exigência preliminar - pedidos com buscas realizadas por outros Escritórios de Patentes (22) 22/08/2018 (51) F02C 7/045 (2006.01) (71) THE NORDAM GROUP LLC (US)
(21) BR 11 2020 004709-0 A2	Código 6.23 - Exigência preliminar - pedidos com buscas realizadas por outros Escritórios de Patentes (22) 11/09/2018 (51) F23N 5/00 (2006.01), F22B 35/18 (2006.01), F23B 90/00 (2006.01), F23G 5/50 (2006.01), F23L 1/02 (2006.01), F23N 3/00 (2006.01) (71) ENERO SOLUTIONS INC. (CA)

(21) BR 11 2020 004714-7 A2	Código 6.23 - Exigência preliminar - pedidos com buscas realizadas por outros Escritórios de Patentes (22) 09/10/2018 (51) A61J 17/00 (2006.01), A61J 17/02 (2006.01), A61B 5/00 (2006.01) (71) THE RESEARCH INSTITUTE AT NATIONWIDE CHILDREN'S HOSPITAL (US)
(21) BR 11 2020 004778-3 A2	Código 6.23 - Exigência preliminar - pedidos com buscas realizadas por outros Escritórios de Patentes (22) 13/09/2018 (51) A61K 31/7032 (2006.01), A61P 35/00 (2006.01) (71) ABIVAX (FR)
(21) BR 11 2020 004779-1 A2	Código 6.23 - Exigência preliminar - pedidos com buscas realizadas por outros Escritórios de Patentes (22) 05/09/2018 (51) B65G 23/08 (2006.01), H02K 7/10 (2006.01), H02K 9/00 (2006.01) (71) INTERROLL HOLDING AG (CH)
(21) BR 11 2020 004836-4 A2	Código 6.23 - Exigência preliminar - pedidos com buscas realizadas por outros Escritórios de Patentes (22) 28/08/2018 (51) E02F 9/20 (2006.01) (71) YANMAR CO., LTD. (JP)
(21) BR 11 2020 004839-9 A2	Código 6.23 - Exigência preliminar - pedidos com buscas realizadas por outros Escritórios de Patentes (22) 16/02/2018 (51) B65G 39/09 (2006.01), F16C 33/80 (2006.01) (71) INDUSTRIA METALMECANICA RIVET S.A. (CL)
(21) BR 11 2020 004895-0 A2	Código 6.23 - Exigência preliminar - pedidos com buscas realizadas por outros Escritórios de Patentes (22) 11/09/2018 (51) B65D 83/20 (2006.01), B65D 83/22 (2006.01), B65D 83/24 (2006.01), B65D 83/30 (2006.01), B65D 50/04 (2006.01), B05B 11/00 (2006.01) (71) WD-40 MANUFACTURING COMPANY (US)
(21) BR 11 2020 004907-7 A2	Código 6.23 - Exigência preliminar - pedidos com buscas realizadas por outros Escritórios de Patentes (22) 13/09/2018 (51) B60N 2/28 (2006.01) (71) CYBEX GMBH (DE)

(21) BR 11 2020 004929-8 A2	Código 6.23 - Exigência preliminar - pedidos com buscas realizadas por outros Escritórios de Patentes (22) 11/09/2018 (51) B65H 35/00 (2006.01), B65H 19/12 (2006.01), B65H 16/00 (2006.01), B65H 16/06 (2006.01), B65H 75/18 (2006.01), A47K 10/38 (2006.01) (71) MELITTA UK LTD. (GB)
(21) BR 11 2020 004971-9 A2	Código 6.23 - Exigência preliminar - pedidos com buscas realizadas por outros Escritórios de Patentes (22) 21/09/2018 (51) B41F 31/02 (2006.01), B41F 9/06 (2006.01), B41F 9/10 (2006.01) (71) BOBST FIRENZE S.R.L. (IT)
(21) BR 11 2020 004979-4 A2	Código 6.23 - Exigência preliminar - pedidos com buscas realizadas por outros Escritórios de Patentes (22) 11/09/2018 (51) B65H 16/00 (2006.01), B65H 75/18 (2006.01) (71) MELITTA UK LTD. (GB)
(21) BR 11 2020 005010-5 A2	Código 6.23 - Exigência preliminar - pedidos com buscas realizadas por outros Escritórios de Patentes (22) 17/09/2018 (51) A24F 47/00 (2006.01) (71) BRITISH AMERICAN TOBACCO (INVESTMENTS) LIMITED (GB)
(21) BR 11 2020 005044-0 A2	Código 6.23 - Exigência preliminar - pedidos com buscas realizadas por outros Escritórios de Patentes (22) 14/09/2018 (51) B65G 17/06 (2006.01) (71) ASHWORTH BROS., INC (US)
(21) BR 11 2020 005129-2 A2	Código 6.23 - Exigência preliminar - pedidos com buscas realizadas por outros Escritórios de Patentes (22) 18/10/2018 (51) A24F 47/00 (2006.01), A24D 1/00 (2006.01) (71) PHILIP MORRIS PRODUCTS S.A. (CH)
(21) BR 11 2020 005131-4 A2	Código 6.23 - Exigência preliminar - pedidos com buscas realizadas por outros Escritórios de Patentes (22) 07/09/2018 (51) E05F 15/616 (2006.01), E05F 15/622 (2006.01), E05F 15/649 (2006.01) (71) MULTIMATIC INC. (CA)

(21) BR 11 2020 005200-0 A2	Código 6.23 - Exigência preliminar - pedidos com buscas realizadas por outros Escritórios de Patentes (22) 28/09/2018 (51) B65G 33/24 (2006.01), C10L 5/40 (2006.01), D21B 1/02 (2006.01), D21C 1/00 (2006.01), B01J 19/20 (2006.01), B30B 9/00 (2006.01) (71) VALMET AB (SE)
(21) BR 11 2020 005225-6 A2	Código 6.23 - Exigência preliminar - pedidos com buscas realizadas por outros Escritórios de Patentes (22) 21/09/2018 (51) B41F 31/02 (2006.01), B41F 33/00 (2006.01), B41F 9/06 (2006.01), B41F 9/10 (2006.01) (71) BOBST FIRENZE S.R.L. (IT)
(21) BR 11 2020 005241-8 A2	Código 6.23 - Exigência preliminar - pedidos com buscas realizadas por outros Escritórios de Patentes (22) 12/09/2018 (51) A24F 47/00 (2006.01), A24B 15/16 (2006.01), A24D 1/00 (2006.01) (71) RAI STRATEGIC HOLDINGS, INC. (US)
(21) BR 11 2020 005260-4 A2	Código 6.23 - Exigência preliminar - pedidos com buscas realizadas por outros Escritórios de Patentes (22) 19/09/2018 (51) B41J 3/407 (2006.01), B41J 2/005 (2006.01) (71) BALL CORPORATION (US)
(21) BR 11 2020 005285-0 A2	Código 6.23 - Exigência preliminar - pedidos com buscas realizadas por outros Escritórios de Patentes (22) 15/06/2018 (51) A23L 27/40 (2006.01), A23L 29/294 (2006.01), A23L 33/10 (2006.01) (71) S&P INGREDIENT DEVELOPMENT LLC (US)
(21) BR 11 2020 005335-0 A2	Código 6.23 - Exigência preliminar - pedidos com buscas realizadas por outros Escritórios de Patentes (22) 10/08/2018 (51) A61K 47/26 (2006.01), A61K 39/00 (2006.01), A61K 9/00 (2006.01) (71) REGENERON PHARMACEUTICALS, INC. (US)
(21) BR 11 2020 005372-4 A2	Código 6.23 - Exigência preliminar - pedidos com buscas realizadas por outros Escritórios de Patentes (22) 20/09/2018 (51) B65D 85/804 (2006.01)

	(71) PRODUCTOS SOLUBLES S.A. (ES)
(21) BR 11 2020 005401-1 A2	Código 6.23 - Exigência preliminar - pedidos com buscas realizadas por outros Escritórios de Patentes (22) 04/09/2018 (51) B65D 83/04 (2006.01), A61J 1/03 (2006.01), B65D 85/60 (2006.01) (71) GUMFRIEND INTERNATIONAL CORPORATION (US)
(21) BR 11 2020 005408-9 A2	Código 6.23 - Exigência preliminar - pedidos com buscas realizadas por outros Escritórios de Patentes (22) 14/09/2018 (51) A61K 31/4412 (2006.01), A61K 31/45 (2006.01), G01N 33/574 (2006.01), A61K 45/06 (2006.01), A61K 47/69 (2006.01), A61K 9/00 (2006.01) (71) INSTITUTO DE MEDICINA MOLECULAR JOÃO LOBO ANTUNES (PT)
(21) BR 11 2020 005425-9 A2	Código 6.23 - Exigência preliminar - pedidos com buscas realizadas por outros Escritórios de Patentes (22) 17/09/2018 (51) B65D 75/32 (2006.01), B65D 81/26 (2006.01) (71) CSP TECHNOLOGIES, INC. (US) ; CONSTANTIA FLEXIBLES GROUP GMBH (AT)
(21) BR 11 2020 005455-0 A2	Código 6.23 - Exigência preliminar - pedidos com buscas realizadas por outros Escritórios de Patentes (22) 20/09/2018 (51) C07D 487/14 (2006.01), A61K 31/517 (2006.01), A61P 35/00 (2006.01) (71) ABM THERAPEUTICS CORPORATION (US)
(21) BR 11 2020 005480-1 A2	Código 6.23 - Exigência preliminar - pedidos com buscas realizadas por outros Escritórios de Patentes (22) 18/09/2018 (51) A24F 47/00 (2006.01) (71) RAI STRATEGIC HOLDINGS, INC. (US)
(21) BR 11 2020 005594-8 A2	Código 6.23 - Exigência preliminar - pedidos com buscas realizadas por outros Escritórios de Patentes (22) 18/09/2018 (51) B65D 83/42 (2006.01), B65D 83/68 (2006.01) (71) LINDAL FRANCE SAS (FR)
(21) BR 11 2020 005605-7 A2	Código 6.23 - Exigência preliminar - pedidos com buscas realizadas por outros Escritórios de Patentes (22) 24/09/2018

(51) A61K 47/54 (2006.01)
(71) HEIDELBERG PHARMA RESEARCH GMBH (DE)

---

(21) BR 11 2020 005635-9 A2

Código 6.23 - Exigência preliminar - pedidos com buscas realizadas por outros Escritórios de Patentes
(22) 26/09/2018
(51) E05D 15/46 (2006.01), E05F 1/10 (2006.01), E05D 11/10 (2006.01), E05D 15/40 (2006.01), E05F 1/12 (2006.01)
(71) FLAP COMPETENCE CENTER KFT (HU)

---

(21) BR 11 2020 005668-5 A2

Código 6.23 - Exigência preliminar - pedidos com buscas realizadas por outros Escritórios de Patentes
(22) 21/09/2018
(51) A24F 47/00 (2006.01), A61M 15/06 (2006.01)
(71) ACETATE INTERNATIONAL LLC (US)

---

(21) BR 11 2020 005700-2 A2

Código 6.23 - Exigência preliminar - pedidos com buscas realizadas por outros Escritórios de Patentes
(22) 23/09/2018
(51) F16L 55/168 (2006.01), B29C 63/02 (2006.01), B29C 63/10 (2006.01), B29C 63/14 (2006.01), F16L 55/18 (2006.01), F16L 1/26 (2006.01)
(71) 3X ENGINEERING (MC)

---

(21) BR 11 2020 005702-9 A2

Código 6.23 - Exigência preliminar - pedidos com buscas realizadas por outros Escritórios de Patentes
(22) 14/09/2018
(51) E02D 7/24 (2006.01), E02D 5/32 (2006.01), E02D 13/08 (2006.01), E02F 3/92 (2006.01), B08B 9/032 (2006.01)
(71) EQUINOR US OPERATIONS LLC (US)

---

(21) BR 11 2020 005822-0 A2

Código 6.23 - Exigência preliminar - pedidos com buscas realizadas por outros Escritórios de Patentes
(22) 22/10/2018
(51) A24F 47/00 (2006.01), A61M 15/00 (2006.01), A61M 11/00 (2006.01), A61M 15/06 (2006.01)
(71) PHILIP MORRIS PRODUCTS S.A. (CH)

---

(21) BR 11 2020 005995-1 A2

Código 6.23 - Exigência preliminar - pedidos com buscas realizadas por outros Escritórios de Patentes
(22) 03/10/2018
(51) A61K 31/7115 (2006.01), A61K 31/7105 (2006.01), C12N 15/115 (2006.01), A61P 7/02 (2006.01), A61P 29/00 (2006.01)
(71) APTAHEM AB (SE)

(21) BR 11 2020 006021-6 A2	Código 6.23 - Exigência preliminar - pedidos com buscas realizadas por outros Escritórios de Patentes (22) 27/09/2018 (51) B65B 25/14 (2006.01), B65B 35/40 (2006.01), B65B 35/44 (2006.01), B65B 35/52 (2006.01), B65B 35/58 (2006.01), B65B 59/00 (2006.01), B65B 59/04 (2006.01), B65B 5/06 (2006.01), B65B 9/073 (2006.01) (71) FABIO PERINI S.P.A. (IT)
(21) BR 11 2020 006109-3 A2	Código 6.23 - Exigência preliminar - pedidos com buscas realizadas por outros Escritórios de Patentes (22) 21/09/2018 (51) B65D 85/804 (2006.01) (71) PKA SOLUTIONS S.R.L. (IT)
(21) BR 11 2020 006151-4 A2	Código 6.23 - Exigência preliminar - pedidos com buscas realizadas por outros Escritórios de Patentes (22) 28/09/2018 (51) E04B 1/28 (2006.01), E04B 1/343 (2006.01), E04B 1/58 (2006.01), E04F 13/08 (2006.01), E04B 1/24 (2006.01) (71) UHCS PROPERTY SA (CH)
(21) BR 11 2020 006188-3 A2	Código 6.23 - Exigência preliminar - pedidos com buscas realizadas por outros Escritórios de Patentes (22) 09/05/2018 (51) B65D 88/52 (2006.01) (71) IPGO EUROPE KFT. (HU)
(21) BR 11 2020 006217-0 A2	Código 6.23 - Exigência preliminar - pedidos com buscas realizadas por outros Escritórios de Patentes (22) 29/09/2018 (51) B65D 30/20 (2006.01) (71) FUJIAN NANWANG ENVIRONMENT PROTECTION SCIEN-TECH CO.,LTD. (CN)
(21) BR 11 2020 006263-4 A2	Código 6.23 - Exigência preliminar - pedidos com buscas realizadas por outros Escritórios de Patentes (22) 16/11/2018 (51) B65D 5/72 (2006.01), B65D 85/10 (2006.01), B65D 85/20 (2006.01) (71) PHILIP MORRIS PRODUCTS S.A. (CH)
(21) BR 11 2020 006270-7 A2	Código 6.23 - Exigência preliminar - pedidos com buscas realizadas por outros Escritórios de Patentes

(22) 09/10/2018
(51) A61G 7/00 (2006.01), A61B 5/00 (2006.01)
(71) STRYKER GLOBAL TECHNOLOGY CENTER PVT. LTD. (IN)

---

(21) BR 11 2020 006284-7 A2

Código 6.23 - Exigência preliminar - pedidos com buscas realizadas por outros Escritórios de Patentes
(22) 10/09/2018
(51) B65D 41/04 (2006.01), B65D 81/36 (2006.01), B65D 75/58 (2006.01)
(71) GUALA PACK S.P.A. (IT)

---

(21) BR 11 2020 006293-6 A2

Código 6.23 - Exigência preliminar - pedidos com buscas realizadas por outros Escritórios de Patentes
(22) 10/09/2018
(51) B65D 85/804 (2006.01)
(71) BISIO PROGETTI S.P.A. (IT)

---

(21) BR 11 2020 006301-0 A2

Código 6.23 - Exigência preliminar - pedidos com buscas realizadas por outros Escritórios de Patentes
(22) 19/11/2018
(51) B41F 31/14 (2006.01), B41F 31/26 (2006.01), B41F 31/30 (2006.01)
(71) I.MER CO., LTD. (JP)

---

(21) BR 11 2020 006305-3 A2

Código 6.23 - Exigência preliminar - pedidos com buscas realizadas por outros Escritórios de Patentes
(22) 27/09/2018
(51) B60R 21/232 (2006.01), B60R 21/235 (2006.01)
(71) INVISTA TEXTILES (U.K.) LIMITED (GB)

---

(21) BR 11 2020 006551-0 A2

Código 6.23 - Exigência preliminar - pedidos com buscas realizadas por outros Escritórios de Patentes
(22) 11/12/2018
(51) E01F 15/04 (2006.01)
(71) ARCELORMITTAL (LU)

---

(21) BR 11 2020 006928-0 A2

Código 6.23 - Exigência preliminar - pedidos com buscas realizadas por outros Escritórios de Patentes
(22) 05/10/2018
(51) E21B 44/00 (2006.01), E21B 41/00 (2006.01)
(71) BAKER HUGHES, A GE COMPANY, LLC (US)

---

(21) BR 11 2020 007015-7 A2

Código 6.23 - Exigência preliminar - pedidos com buscas realizadas por outros Escritórios de Patentes
(22) 14/09/2018

	(51) E05C 7/06 (2006.01), E05C 9/04 (2006.01), E05C 9/18 (2006.01) (71) RITTAL GMBH & CO. KG (DE)
(21) BR 11 2020 007297-4 A2	Código 6.23 - Exigência preliminar - pedidos com buscas realizadas por outros Escritórios de Patentes (22) 04/10/2018 (51) E21B 33/04 (2006.01), E21B 33/043 (2006.01) (71) DRIL-QUIP, INC. (US)
(21) BR 11 2020 007339-3 A2	Código 6.23 - Exigência preliminar - pedidos com buscas realizadas por outros Escritórios de Patentes (22) 13/09/2018 (51) E21B 33/12 (2006.01), E21B 29/02 (2006.01) (71) BAKER HUGHES, A GE COMPANY, LLC (US)
(21) BR 11 2020 007425-0 A2	Código 6.23 - Exigência preliminar - pedidos com buscas realizadas por outros Escritórios de Patentes (22) 15/10/2018 (51) E02D 3/054 (2006.01) (71) SHACHAR MAGALI (NL)
(21) BR 11 2020 007624-4 A2	Código 6.23 - Exigência preliminar - pedidos com buscas realizadas por outros Escritórios de Patentes (22) 18/10/2018 (51) E04B 1/343 (2006.01), E04B 1/348 (2006.01), E04H 1/00 (2006.01) (71) LIFTING POINT CONSTRUCTION TECHNOLOGIES PTY LTD (AU)
(21) BR 11 2020 007659-7 A2	Código 6.23 - Exigência preliminar - pedidos com buscas realizadas por outros Escritórios de Patentes (22) 09/09/2019 (51) B29C 48/32 (2006.01), B29C 48/25 (2006.01), B29C 48/09 (2006.01), B29C 48/88 (2006.01), B29L 11/00 (2006.01) (71) HENGTONG OPTIC-ELECTRIC CO., LTD. (CN)
(21) BR 11 2020 007818-2 A2	Código 6.23 - Exigência preliminar - pedidos com buscas realizadas por outros Escritórios de Patentes (22) 25/10/2018 (51) C07D 401/14 (2006.01), C07D 213/04 (2006.01), A61K 31/45 (2006.01), A61K 31/501 (2006.01) (71) BOEHRINGER INGELHEIM INTERNATIONAL GMBH (DE) ; HYDRA BIOSCIENCES, LLC (US)
(21) BR 11 2020 008174-4 A2	Código 6.23 - Exigência preliminar - pedidos com buscas realizadas por outros

	Escritórios de Patentes (22) 23/10/2018 (51) B01J 29/78 (2006.01), C07C 1/04 (2006.01), C07C 11/04 (2006.01), C07C 11/06 (2006.01), C07C 11/08 (2006.01), C10G 2/00 (2006.01) (71) CHINA PETROLEUM & CHEMICAL CORPORATION (CN) ; SHANGHAI RESEARCH INSTITUTE OF PETROCHEMICAL TECHNOLOGY, SINOPEC (CN)
(21) BR 11 2020 008234-1 A2	Código 6.23 - Exigência preliminar - pedidos com buscas realizadas por outros Escritórios de Patentes (22) 02/11/2018 (51) E21B 17/02 (2006.01), H01R 13/52 (2006.01) (71) BAKER HUGHES, A GE COMPANY, LLC (US)
(21) BR 11 2020 008598-7 A2	Código 6.23 - Exigência preliminar - pedidos com buscas realizadas por outros Escritórios de Patentes (22) 02/11/2018 (51) C07D 401/04 (2006.01), C07C 59/265 (2006.01), A61P 35/00 (2006.01), A61K 31/53 (2006.01) (71) AGIOS PHARMACEUTICALS, INC. (US)
(21) BR 11 2020 008656-8 A2	Código 6.23 - Exigência preliminar - pedidos com buscas realizadas por outros Escritórios de Patentes (22) 30/10/2018 (51) E21B 23/04 (2006.01), F15B 13/02 (2006.01), F15B 21/08 (2006.01) (71) SCHLUMBERGER TECHNOLOGY B.V. (NL)
(21) BR 11 2020 008720-3 A2	Código 6.23 - Exigência preliminar - pedidos com buscas realizadas por outros Escritórios de Patentes (22) 06/11/2018 (51) E21B 34/00 (2006.01), E21B 34/06 (2006.01), E21B 34/10 (2006.01), E21B 34/14 (2006.01) (71) SUPERSTAGE AS (NO)
(21) BR 11 2020 008793-9 A2	Código 6.23 - Exigência preliminar - pedidos com buscas realizadas por outros Escritórios de Patentes (22) 19/11/2018 (51) E21B 41/00 (2006.01), E21B 43/017 (2006.01) (71) VETCO GRAY SCANDINAVIA AS (NO)
(21) BR 11 2020 008836-6 A2	Código 6.23 - Exigência preliminar - pedidos com buscas realizadas por outros Escritórios de Patentes (22) 02/11/2018

	(51) C07D 487/10 (2006.01), C07D 205/04 (2006.01), C07D 207/08 (2006.01), C07D 209/44 (2006.01), C07D 211/18 (2006.01), A61K 31/397 (2006.01), A61P 35/00 (2006.01) (71) CALICO LIFE SCIENCES LLC (US) ; ABBVIE INC. (US)
(21) BR 11 2020 008940-0 A2	Código 6.23 - Exigência preliminar - pedidos com buscas realizadas por outros Escritórios de Patentes (22) 15/11/2018 (51) A61K 31/4965 (2006.01), A61K 9/20 (2006.01), A61K 9/50 (2006.01), A61K 47/32 (2006.01), A61K 47/36 (2006.01), A61K 47/38 (2006.01), A61P 1/04 (2006.01), A61P 3/10 (2006.01), A61P 7/02 (2006.01), A61P 9/00 (2006.01), A61P 9/10 (2006.01), A61P 9/12 (2006.01), A61P 11/00 (2006.01), A61P 13/12 (2006.01), A61P 17/02 (2006.01), A61P 25/00 (2006.01), A61P 25/14 (2006.01), A61P 43/00 (2006.01) (71) NIPPON SHINYAKU CO., LTD. (JP)
(21) BR 11 2020 009101-4 A2	Código 6.23 - Exigência preliminar - pedidos com buscas realizadas por outros Escritórios de Patentes (22) 14/12/2018 (51) A61K 31/4965 (2006.01), A61K 9/19 (2006.01), A61P 31/12 (2006.01) (71) FUJIFILM TOYAMA CHEMICAL CO., LTD. (JP)
(21) BR 11 2020 009239-8 A2	Código 6.23 - Exigência preliminar - pedidos com buscas realizadas por outros Escritórios de Patentes (22) 03/12/2018 (51) C07C 45/34 (2006.01), C07C 49/653 (2006.01) (71) GIVAUDAN SA (CH)
(21) BR 11 2020 009299-1 A2	Código 6.23 - Exigência preliminar - pedidos com buscas realizadas por outros Escritórios de Patentes (22) 13/11/2018 (51) C07C 67/327 (2006.01), C07C 51/377 (2006.01) (71) PURAC BIOCHEM B.V. (NL)
(21) BR 11 2020 009350-5 A2	Código 6.23 - Exigência preliminar - pedidos com buscas realizadas por outros Escritórios de Patentes (22) 21/08/2018 (51) C10M 107/04 (2006.01), C10M 103/02 (2006.01), C10M 103/06 (2006.01), C10M 149/18 (2006.01), C10M 177/00 (2006.01), C10N 10/12 (2006.01), C10N 20/00 (2006.01), C10N 20/02 (2006.01), C10N 30/06 (2006.01), C10N 40/02 (2006.01), C10N 50/02 (2006.01), C10N 70/00 (2006.01) (71) KABUSHIKI KAISHA TOYOTA JIDOSHOKKI (JP)

(21) BR 11 2020 009352-1 A2

Código 6.23 - Exigência preliminar - pedidos com buscas realizadas por outros Escritórios de Patentes
(22) 20/11/2018
(51) C07C 29/74 (2006.01), C07C 29/76 (2006.01), C07C 31/20 (2006.01)
(71) SHELL INTERNATIONALE RESEARCH MAATSCHAPPIJ B.V. (NL)

(21) BR 11 2020 009410-2 A2

Código 6.23 - Exigência preliminar - pedidos com buscas realizadas por outros Escritórios de Patentes
(22) 03/12/2018
(51) C07C 41/16 (2006.01), C07C 43/115 (2006.01), C07C 43/168 (2006.01)
(71) BASF SE (DE)

(21) BR 11 2020 009418-8 A2

Código 6.23 - Exigência preliminar - pedidos com buscas realizadas por outros Escritórios de Patentes
(22) 27/11/2018
(51) C07C 227/22 (2006.01), C07C 229/08 (2006.01), C07C 303/22 (2006.01), C07C 309/04 (2006.01), C07C 309/30 (2006.01), C07C 309/31 (2006.01), C11D 1/14 (2006.01), C11D 1/22 (2006.01), C11D 1/46 (2006.01), C11D 1/65 (2006.01), C11D 3/30 (2006.01), C11D 3/34 (2006.01)
(71) BASF SE (DE)

(21) BR 11 2020 009437-4 A2

Código 6.23 - Exigência preliminar - pedidos com buscas realizadas por outros Escritórios de Patentes
(22) 06/11/2018
(51) B01J 21/06 (2006.01), B01J 31/02 (2006.01), B01J 31/12 (2006.01), B01J 31/14 (2006.01), C08F 10/00 (2006.01), C08F 110/06 (2006.01)
(71) W.R. GRACE & CO.-CONN (US)

(21) BR 11 2020 009472-2 A2

Código 6.23 - Exigência preliminar - pedidos com buscas realizadas por outros Escritórios de Patentes
(22) 13/06/2018
(51) E01F 15/08 (2006.01)
(71) LINDSAY TRANSPORTATION SOLUTIONS, LLC (US)

(21) BR 11 2020 009474-9 A2

Código 6.23 - Exigência preliminar - pedidos com buscas realizadas por outros Escritórios de Patentes
(22) 14/11/2018
(51) C07C 45/50 (2006.01), C07C 29/16 (2006.01), C07C 31/12 (2006.01), C07C 47/02 (2006.01), C07B 61/00 (2006.01)
(71) MITSUBISHI CHEMICAL CORPORATION (JP)

(21) BR 11 2020 009516-8 A2

Código 6.23 - Exigência preliminar - pedidos com buscas realizadas por outros Escritórios de Patentes

	(22) 14/11/2018 (51) C07F 5/04 (2006.01), A61K 31/69 (2006.01), A61P 9/00 (2006.01), A61P 37/00 (2006.01) (71) PRINCIPIA BIOPHARMA INC. (US)
(21) BR 11 2020 009528-1 A2	Código 6.23 - Exigência preliminar - pedidos com buscas realizadas por outros Escritórios de Patentes (22) 05/11/2018 (51) C10L 10/04 (2006.01), C10L 1/18 (2006.01), C10L 1/185 (2006.01), C10L 1/182 (2006.01), C10L 10/06 (2006.01) (71) DORF KETAL CHEMICALS FZE (AE)
(21) BR 11 2020 009630-0 A2	Código 6.23 - Exigência preliminar - pedidos com buscas realizadas por outros Escritórios de Patentes (22) 09/11/2018 (51) B01J 8/24 (2006.01), B01J 4/00 (2006.01), C07C 255/08 (2006.01) (71) CHINA PETROLEUM & CHEMICAL CORPORATION (CN) ; SHANGHAI RESEARCH INSTITUTE OF PETROCHEMICAL TECHNOLOGY, SINOPEC (CN)
(21) BR 11 2020 009687-3 A2	Código 6.23 - Exigência preliminar - pedidos com buscas realizadas por outros Escritórios de Patentes (22) 13/11/2018 (51) B01J 21/00 (2006.01), B01J 21/06 (2006.01), B01J 23/20 (2006.01), B01J 23/30 (2006.01), B01J 23/10 (2006.01), B01J 23/00 (2006.01), B01D 53/56 (2006.01), F01N 3/20 (2006.01), B01J 21/08 (2006.01), F01N 3/28 (2006.01) (71) UMICORE AG & CO. KG (DE)
(21) BR 11 2020 009690-3 A2	Código 6.23 - Exigência preliminar - pedidos com buscas realizadas por outros Escritórios de Patentes (22) 13/11/2018 (51) B01J 21/06 (2006.01), B01J 21/08 (2006.01), B01J 23/00 (2006.01), B01J 23/10 (2006.01), B01J 23/18 (2006.01), B01J 23/22 (2006.01), B01J 23/30 (2006.01), B01D 53/56 (2006.01), F01N 3/20 (2006.01), F01N 3/28 (2006.01) (71) UMICORE AG & CO. KG (DE)
(21) BR 11 2020 009737-3 A2	Código 6.23 - Exigência preliminar - pedidos com buscas realizadas por outros Escritórios de Patentes (22) 15/11/2018 (51) A61K 47/60 (2006.01), A61P 35/00 (2006.01), A61K 9/00 (2006.01), A61K 47/12 (2006.01), A61K 47/18 (2006.01), A61K 47/26 (2006.01), A61K 47/42 (2006.01), A61K 9/19 (2006.01) (71) AMGEN INC. (US)

(21) BR 11 2020 009739-0 A2	Código 6.23 - Exigência preliminar - pedidos com buscas realizadas por outros Escritórios de Patentes (22) 29/11/2018 (51) C07C 47/02 (2006.01), C07C 45/50 (2006.01) (71) DOW TECHNOLOGY INVESTMENTS LLC (US)
(21) BR 11 2020 009767-5 A2	Código 6.23 - Exigência preliminar - pedidos com buscas realizadas por outros Escritórios de Patentes (22) 07/12/2018 (51) E21B 43/013 (2006.01) (71) VETCO GRAY SCANDINAVIA AS (NO)
(21) BR 11 2020 009787-0 A2	Código 6.23 - Exigência preliminar - pedidos com buscas realizadas por outros Escritórios de Patentes (22) 14/11/2018 (51) C07C 209/26 (2006.01), C07C 211/40 (2006.01), C07C 45/44 (2006.01), C07C 45/35 (2006.01), C07C 45/54 (2006.01), C07C 49/467 (2006.01), C07D 213/803 (2006.01) (71) SYNGENTA PARTICIPATIONS AG (CH)
(21) BR 11 2020 009899-0 A2	Código 6.23 - Exigência preliminar - pedidos com buscas realizadas por outros Escritórios de Patentes (22) 07/12/2018 (51) B01J 23/42 (2006.01), B01J 23/46 (2006.01), B01J 21/06 (2006.01), B01D 53/94 (2006.01) (71) JOHNSON MATTHEY (SHANGHAI) CHEMICALS LIMITED (CN)
(21) BR 11 2020 009986-4 A2	Código 6.23 - Exigência preliminar - pedidos com buscas realizadas por outros Escritórios de Patentes (22) 18/12/2018 (51) G01N 33/28 (2006.01) (71) ECOLAB USA INC. (US)
(21) BR 11 2020 010141-9 A2	Código 6.23 - Exigência preliminar - pedidos com buscas realizadas por outros Escritórios de Patentes (22) 20/11/2018 (51) B01J 13/16 (2006.01) (71) UNIVERSITE DE BORDEAUX (FR) ; CENTRE NATIONAL DE LA RECHERCHE SCIENTIFIQUE (FR) ; INSTITUT D'OPTIQUE THÉORIQUE ET APPLIQUÉE (FR)
(21) BR 11 2020 010188-5 A2	Código 6.23 - Exigência preliminar - pedidos com buscas realizadas por outros

	Escritórios de Patentes (22) 30/11/2018 (51) C07C 7/13 (2006.01), C07C 7/11 (2006.01), C07C 11/08 (2006.01), C07C 11/09 (2006.01) (71) IFP ENERGIES NOUVELLES (FR) ; TOTAL RESEARCH & TECHNOLOGY FELUY (BE)
(21) BR 11 2020 010282-2 A2	Código 6.23 - Exigência preliminar - pedidos com buscas realizadas por outros Escritórios de Patentes (22) 23/11/2018 (51) A61K 31/7076 (2006.01), A61P 25/00 (2006.01), A61K 47/40 (2006.01), A61K 9/20 (2006.01), A61K 9/48 (2006.01) (71) MERCK PATENT GMBH (DE)
(21) BR 11 2020 010334-9 A2	Código 6.23 - Exigência preliminar - pedidos com buscas realizadas por outros Escritórios de Patentes (22) 07/12/2018 (51) A61F 13/49 (2006.01) (71) UNICHARM CORPORATION (JP)
(21) BR 11 2020 010358-6 A2	Código 6.23 - Exigência preliminar - pedidos com buscas realizadas por outros Escritórios de Patentes (22) 30/11/2018 (51) A63H 33/08 (2006.01), B29C 64/00 (2006.01) (71) LEGO A/S (DK)
(21) BR 11 2020 010425-6 A2	Código 6.23 - Exigência preliminar - pedidos com buscas realizadas por outros Escritórios de Patentes (22) 27/11/2018 (51) A61B 17/04 (2006.01) (71) T.A.G. MEDICAL DEVICES - AGRICULTURE COOPERATIVE LTD. (IL)
(21) BR 11 2020 010491-4 A2	Código 6.23 - Exigência preliminar - pedidos com buscas realizadas por outros Escritórios de Patentes (22) 13/12/2018 (51) A61M 16/04 (2006.01) (71) ASHKAL DEVELOPMENTS LIMITED (GB)
(21) BR 11 2020 010506-6 A2	Código 6.23 - Exigência preliminar - pedidos com buscas realizadas por outros Escritórios de Patentes (22) 18/12/2018 (51) A61F 2/16 (2006.01) (71) ALCON INC. (CH)

(21) BR 11 2020 010507-4 A2	Código 6.23 - Exigência preliminar - pedidos com buscas realizadas por outros Escritórios de Patentes (22) 05/12/2018 (51) C07C 45/38 (2006.01), C07C 47/21 (2006.01) (71) BASF SE (DE)
(21) BR 11 2020 010549-0 A2	Código 6.23 - Exigência preliminar - pedidos com buscas realizadas por outros Escritórios de Patentes (22) 05/12/2018 (51) A61F 2/44 (2006.01) (71) ZYGOFIX LTD. (IL)
(21) BR 11 2020 010553-8 A2	Código 6.23 - Exigência preliminar - pedidos com buscas realizadas por outros Escritórios de Patentes (22) 27/11/2018 (51) B44B 3/02 (2006.01), B28B 11/00 (2006.01), B44B 3/06 (2006.01), B44C 1/22 (2006.01), B44C 5/04 (2006.01) (71) FLOORING INDUSTRIES LIMITED, SARL (LU)
(21) BR 11 2020 010612-7 A2	Código 6.23 - Exigência preliminar - pedidos com buscas realizadas por outros Escritórios de Patentes (22) 30/11/2018 (51) A42B 3/22 (2006.01) (71) MANUFACTURAS TOMAS S.A. (ES)
(21) BR 11 2020 010618-6 A2	Código 6.23 - Exigência preliminar - pedidos com buscas realizadas por outros Escritórios de Patentes (22) 26/11/2018 (51) C07C 213/00 (2006.01), C07C 215/50 (2006.01), C07C 209/58 (2006.01), C07C 209/54 (2006.01), C07C 209/22 (2006.01), C07C 211/27 (2006.01) (71) TSI PHARMACEUTICAL (JIANGYIN) CO., LTD (CN)
(21) BR 11 2020 010650-0 A2	Código 6.23 - Exigência preliminar - pedidos com buscas realizadas por outros Escritórios de Patentes (22) 27/11/2018 (51) C07C 231/02 (2006.01), C07C 237/06 (2006.01), C07C 269/04 (2006.01) (71) SPECGX LLC (US)
(21) BR 11 2020 010698-4 A2	Código 6.23 - Exigência preliminar - pedidos com buscas realizadas por outros Escritórios de Patentes (22) 29/11/2018 (51) A61B 10/02 (2006.01), A61B 10/00 (2006.01)

	(71) C.R. BARD, INC. (US)
(21) BR 11 2020 010724-7 A2	Código 6.23 - Exigência preliminar - pedidos com buscas realizadas por outros Escritórios de Patentes (22) 29/11/2018 (51) A61F 2/00 (2006.01) (71) C.R. BARD, INC. (US)
(21) BR 11 2020 010745-0 A2	Código 6.23 - Exigência preliminar - pedidos com buscas realizadas por outros Escritórios de Patentes (22) 05/12/2018 (51) A61F 2/46 (2006.01), A61F 2/44 (2006.01), A61F 2/30 (2006.01), A61B 17/92 (2006.01), A61B 17/17 (2006.01) (71) ZYGOFIX LTD. (IL)
(21) BR 11 2020 010776-0 A2	Código 6.23 - Exigência preliminar - pedidos com buscas realizadas por outros Escritórios de Patentes (22) 18/10/2018 (51) A63B 22/00 (2006.01) (71) LIFECORE FITNESS, INC. (US)
(21) BR 11 2020 010795-6 A2	Código 6.23 - Exigência preliminar - pedidos com buscas realizadas por outros Escritórios de Patentes (22) 06/12/2018 (51) A61F 13/49 (2006.01), B32B 5/12 (2006.01), B32B 5/26 (2006.01), B32B 27/12 (2006.01), B32B 3/00 (2006.01) (71) TORAY OPELONTEX CO., LTD. (JP)
(21) BR 11 2020 010805-7 A2	Código 6.23 - Exigência preliminar - pedidos com buscas realizadas por outros Escritórios de Patentes (22) 03/12/2018 (51) C07C 279/14 (2006.01), C07D 271/07 (2006.01), C07D 273/04 (2006.01) (71) ULTRAGENYX PHARMACEUTICAL INC. (US)
(21) BR 11 2020 010808-1 A2	Código 6.23 - Exigência preliminar - pedidos com buscas realizadas por outros Escritórios de Patentes (22) 29/10/2018 (51) E05F 11/38 (2006.01) (71) SAINT-GOBAIN GLASS FRANCE (FR)
(21) BR 11 2020 010817-0 A2	Código 6.23 - Exigência preliminar - pedidos com buscas realizadas por outros Escritórios de Patentes (22) 12/12/2018

	(51) A45D 7/00 (2006.01), A45D 7/02 (2006.01), A45D 7/06 (2006.01), A45D 24/22 (2006.01) (71) L'OREAL (FR)
(21) BR 11 2020 010876-6 A2	Código 6.23 - Exigência preliminar - pedidos com buscas realizadas por outros Escritórios de Patentes (22) 19/12/2018 (51) B01J 8/02 (2006.01), C01B 21/26 (2006.01) (71) YARA INTERNATIONAL ASA (NO)
(21) BR 11 2020 010902-9 A2	Código 6.23 - Exigência preliminar - pedidos com buscas realizadas por outros Escritórios de Patentes (22) 12/12/2018 (51) A61F 5/01 (2006.01) (71) MILLET INNOVATION (FR)
(21) BR 11 2020 010903-7 A2	Código 6.23 - Exigência preliminar - pedidos com buscas realizadas por outros Escritórios de Patentes (22) 29/11/2018 (51) C07D 495/04 (2006.01), A61K 31/519 (2006.01), A61P 35/00 (2006.01), C07D 417/12 (2006.01) (71) HANMI PHARM. CO., LTD. (KR)
(21) BR 11 2020 010915-0 A2	Código 6.23 - Exigência preliminar - pedidos com buscas realizadas por outros Escritórios de Patentes (22) 30/11/2018 (51) C07C 303/40 (2006.01) (71) THE SCRIPPS RESEARCH INSTITUTE (US) ; HYCONIX, INC. (US)
(21) BR 11 2020 010951-7 A2	Código 6.23 - Exigência preliminar - pedidos com buscas realizadas por outros Escritórios de Patentes (22) 31/10/2018 (51) A61M 5/32 (2006.01), A61M 25/00 (2006.01), A61M 25/06 (2006.01), A61B 5/15 (2006.01) (71) BECTON, DICKINSON AND COMPANY (US)
(21) BR 11 2020 011049-3 A2	Código 6.23 - Exigência preliminar - pedidos com buscas realizadas por outros Escritórios de Patentes (22) 28/11/2018 (51) E02D 27/42 (2006.01), E02B 17/00 (2006.01) (71) IHC HOLLAND IE B.V. (NL)
(21) BR 11 2020 011080-9 A2	Código 6.23 - Exigência preliminar - pedidos com buscas realizadas por outros

	Escritórios de Patentes (22) 18/01/2018 (51) A61F 13/534 (2006.01), A61F 13/539 (2006.01) (71) DAIO PAPER CORPORATION (JP)
(21) BR 11 2020 011085-0 A2	Código 6.23 - Exigência preliminar - pedidos com buscas realizadas por outros Escritórios de Patentes (22) 11/12/2018 (51) A61F 2/36 (2006.01) (71) WALDEMAR LINK GMBH & CO. KG (DE)
(21) BR 11 2020 011128-7 A2	Código 6.23 - Exigência preliminar - pedidos com buscas realizadas por outros Escritórios de Patentes (22) 10/08/2018 (51) A61F 7/12 (2006.01), A61B 5/00 (2006.01), A61N 1/362 (2006.01), A61B 5/0408 (2006.01), A61F 7/00 (2006.01) (71) BAYLIS MEDICAL COMPANY INC. (CA)
(21) BR 11 2020 011143-0 A2	Código 6.23 - Exigência preliminar - pedidos com buscas realizadas por outros Escritórios de Patentes (22) 30/11/2018 (51) A46B 5/00 (2006.01), A61C 17/32 (2006.01) (71) COLGATE-PALMOLIVE COMPANY (US)
(21) BR 11 2020 011158-9 A2	Código 6.23 - Exigência preliminar - pedidos com buscas realizadas por outros Escritórios de Patentes (22) 05/12/2018 (51) A61M 5/14 (2006.01), A47F 5/00 (2006.01), A45F 3/04 (2006.01), A45F 3/14 (2006.01), A47B 96/02 (2006.01), F25D 25/02 (2006.01), A45F 3/46 (2006.01), A47B 57/08 (2006.01), A47B 71/00 (2006.01), A45C 13/02 (2006.01), A47B 87/02 (2006.01), A61G 5/10 (2006.01), F25D 3/08 (2006.01) (71) N.V. NUTRICIA (NL)
(21) BR 11 2020 011188-0 A2	Código 6.23 - Exigência preliminar - pedidos com buscas realizadas por outros Escritórios de Patentes (22) 27/12/2018 (51) C07F 5/06 (2006.01), C08F 10/00 (2006.01), C08F 2/38 (2006.01) (71) DOW GLOBAL TECHNOLOGIES LLC (US)
(21) BR 11 2020 011230-5 A2	Código 6.23 - Exigência preliminar - pedidos com buscas realizadas por outros Escritórios de Patentes (22) 31/07/2018 (51) A61B 50/18 (2006.01), A61B 50/22 (2006.01), A61B 18/00 (2006.01), A61B

	18/12 (2006.01), A61B 50/10 (2006.01), A61N 7/00 (2006.01) (71) ETHICON LLC (US)
(21) BR 11 2020 011241-0 A2	Código 6.23 - Exigência preliminar - pedidos com buscas realizadas por outros Escritórios de Patentes (22) 30/11/2018 (51) A46B 9/04 (2006.01), A46B 5/00 (2006.01), A61C 17/22 (2006.01), A61C 17/34 (2006.01), A46B 15/00 (2006.01), A46B 9/06 (2006.01) (71) COLGATE-PALMOLIVE COMPANY (US)
(21) BR 11 2020 011261-5 A2	Código 6.23 - Exigência preliminar - pedidos com buscas realizadas por outros Escritórios de Patentes (22) 13/12/2018 (51) A01N 31/02 (2006.01), A01N 31/08 (2006.01), A01N 31/16 (2006.01), A61K 8/34 (2006.01), A61Q 17/02 (2006.01), A61K 8/97 (2006.01), A01P 1/00 (2006.01) (71) UNILEVER IP HOLDINGS B.V. (PB)
(21) BR 11 2020 011277-1 A2	Código 6.23 - Exigência preliminar - pedidos com buscas realizadas por outros Escritórios de Patentes (22) 17/12/2018 (51) C07C 267/00 (2006.01) (71) LANXESS DEUTSCHLAND GMBH (DE)
(21) BR 11 2020 011316-6 A2	Código 6.23 - Exigência preliminar - pedidos com buscas realizadas por outros Escritórios de Patentes (22) 20/12/2018 (51) A61F 5/44 (2006.01), A61F 5/443 (2006.01), A61F 5/445 (2006.01) (71) COLOPLAST A/S (DK)
(21) BR 11 2020 011326-3 A2	Código 6.23 - Exigência preliminar - pedidos com buscas realizadas por outros Escritórios de Patentes (22) 07/12/2018 (51) A61B 17/15 (2006.01) (71) DEPUY IRELAND UNLIMITED COMPANY (IE)
(21) BR 11 2020 011332-8 A2	Código 6.23 - Exigência preliminar - pedidos com buscas realizadas por outros Escritórios de Patentes (22) 20/12/2018 (51) A61F 5/44 (2006.01), A61F 5/443 (2006.01), A61F 5/445 (2006.01) (71) COLOPLAST A/S (DK)
(21) BR 11 2020 011333-6 A2	Código 6.23 - Exigência preliminar - pedidos com buscas realizadas por outros

	Escritórios de Patentes (22) 20/12/2018 (51) A61F 5/44 (2006.01), A61F 5/443 (2006.01), A61F 5/445 (2006.01) (71) COLOPLAST A/S (DK)
(21) BR 11 2020 011339-5 A2	Código 6.23 - Exigência preliminar - pedidos com buscas realizadas por outros Escritórios de Patentes (22) 01/11/2018 (51) E21B 47/06 (2006.01), G01K 11/32 (2006.01) (71) BAKER HUGHES HOLDINGS LLC (US)
(21) BR 11 2020 011346-8 A2	Código 6.23 - Exigência preliminar - pedidos com buscas realizadas por outros Escritórios de Patentes (22) 03/12/2018 (51) A61F 2/04 (2006.01), A61F 2/86 (2006.01) (71) BUTTERFLY MEDICAL LTD. (IL)
(21) BR 11 2020 011356-5 A2	Código 6.23 - Exigência preliminar - pedidos com buscas realizadas por outros Escritórios de Patentes (22) 28/11/2018 (51) A61M 37/00 (2006.01), A61K 9/00 (2006.01) (71) LABNPEOPLE CO.,LTD. (KR)
(21) BR 11 2020 011363-8 A2	Código 6.23 - Exigência preliminar - pedidos com buscas realizadas por outros Escritórios de Patentes (22) 07/12/2018 (51) A61F 13/49 (2006.01), A61F 13/494 (2006.01), A61F 13/496 (2006.01) (71) UNICHARM CORPORATION (JP)
(21) BR 11 2020 011377-8 A2	Código 6.23 - Exigência preliminar - pedidos com buscas realizadas por outros Escritórios de Patentes (22) 12/12/2018 (51) A61F 13/02 (2006.01), A61F 13/00 (2006.01), A61F 5/30 (2006.01), A61L 15/24 (2006.01), A61L 15/26 (2006.01) (71) MÖLNLYCKE HEALTH CARE AB (SE)
(21) BR 11 2020 011384-0 A2	Código 6.23 - Exigência preliminar - pedidos com buscas realizadas por outros Escritórios de Patentes (22) 05/12/2018 (51) A61M 31/00 (2006.01) (71) JENNY COLLEEN MCCLOSKEY (AU)
(21) BR 11 2020 011409-0 A2	Código 6.23 - Exigência preliminar - pedidos com buscas realizadas por outros

	Escritórios de Patentes (22) 25/09/2018 (51) A61B 17/00 (2006.01), A61B 18/00 (2006.01), A61B 17/32 (2006.01) (71) PAUL JOSEPH WEBER (US)
(21) BR 11 2020 011438-3 A2	Código 6.23 - Exigência preliminar - pedidos com buscas realizadas por outros Escritórios de Patentes (22) 17/12/2018 (51) A61F 13/49 (2006.01), A61F 13/15 (2006.01), A61F 13/539 (2006.01) (71) UNICHARM CORPORATION (JP)
(21) BR 11 2020 011444-8 A2	Código 6.23 - Exigência preliminar - pedidos com buscas realizadas por outros Escritórios de Patentes (22) 10/12/2018 (51) A61B 34/30 (2006.01), A41H 43/02 (2006.01), A47C 16/00 (2006.01), A61B 1/005 (2006.01), A61B 1/008 (2006.01), A61B 1/012 (2006.01) (71) AURIS HEALTH, INC. (US)
(21) BR 11 2020 011480-4 A2	Código 6.23 - Exigência preliminar - pedidos com buscas realizadas por outros Escritórios de Patentes (22) 07/12/2018 (51) A61B 17/072 (2006.01), A61B 34/30 (2006.01), A61B 34/00 (2006.01), A61B 17/00 (2006.01) (71) ETHICON LLC (US)
(21) BR 11 2020 011538-0 A2	Código 6.23 - Exigência preliminar - pedidos com buscas realizadas por outros Escritórios de Patentes (22) 06/12/2018 (51) A61M 5/48 (2006.01) (71) F. HOFFMANN-LA ROCHE AG (CH)
(21) BR 11 2020 011630-0 A2	Código 6.23 - Exigência preliminar - pedidos com buscas realizadas por outros Escritórios de Patentes (22) 07/12/2018 (51) C07D 211/74 (2006.01), A61K 31/45 (2006.01) (71) HK INNO.N CORPORATION (KR)
(21) BR 11 2020 011636-0 A2	Código 6.23 - Exigência preliminar - pedidos com buscas realizadas por outros Escritórios de Patentes (22) 10/12/2018 (51) B01J 21/14 (2006.01), B01J 23/10 (2006.01), B01J 35/10 (2006.01), B01J 37/00 (2006.01), C10G 11/05 (2006.01), C10G 11/18 (2006.01) (71) BASF CORPORATION (US)

(21) BR 11 2020 011698-0 A2	Código 6.23 - Exigência preliminar - pedidos com buscas realizadas por outros Escritórios de Patentes (22) 12/12/2018 (51) C10L 5/44 (2006.01), C10L 5/14 (2006.01) (71) UNIVERSITY OF LOUISVILLE RESEARCH FOUNDATION, INC. (US)
(21) BR 11 2020 011706-4 A2	Código 6.23 - Exigência preliminar - pedidos com buscas realizadas por outros Escritórios de Patentes (22) 13/12/2018 (51) A61D 19/02 (2006.01), A61B 1/307 (2006.01), G09B 23/36 (2006.01), A61D 17/00 (2006.01) (71) INOVET TECHNOLOGY (FR)
(21) BR 11 2020 011719-6 A2	Código 6.23 - Exigência preliminar - pedidos com buscas realizadas por outros Escritórios de Patentes (22) 13/12/2018 (51) C07C 67/39 (2006.01), C07C 69/54 (2006.01) (71) DOW GLOBAL TECHNOLOGIES LLC (US) ; ROHM AND HAAS COMPANY (US)
(21) BR 11 2020 011755-2 A2	Código 6.23 - Exigência preliminar - pedidos com buscas realizadas por outros Escritórios de Patentes (22) 13/12/2018 (51) C07C 51/27 (2006.01), C07C 51/64 (2006.01), C07C 55/14 (2006.01) (71) BASF SE (DE)
(21) BR 11 2020 011769-2 A2	Código 6.23 - Exigência preliminar - pedidos com buscas realizadas por outros Escritórios de Patentes (22) 14/12/2018 (51) B01J 29/40 (2006.01), B01J 29/42 (2006.01), B01J 29/44 (2006.01), B01J 29/48 (2006.01), C07C 2/04 (2006.01), C07C 2/08 (2006.01), C07C 5/22 (2006.01), C10G 11/05 (2006.01), C10G 35/085 (2006.01), C10G 35/095 (2006.01) (71) KOCH TECHNOLOGY SOLUTIONS UK LIMITED (GB)
(21) BR 11 2020 011783-8 A2	Código 6.23 - Exigência preliminar - pedidos com buscas realizadas por outros Escritórios de Patentes (22) 23/10/2018 (51) A61B 34/30 (2006.01), A61B 17/072 (2006.01), A61B 17/295 (2006.01), A61B 90/00 (2006.01), A61B 17/00 (2006.01), A61B 17/29 (2006.01) (71) ETHICON LLC (US)

(21) BR 11 2020 011795-1 A2	Código 6.23 - Exigência preliminar - pedidos com buscas realizadas por outros Escritórios de Patentes (22) 13/12/2018 (51) A61B 17/072 (2006.01), A61B 17/00 (2006.01), A61B 90/00 (2006.01) (71) ETHICON LLC (US)
(21) BR 11 2020 011798-6 A2	Código 6.23 - Exigência preliminar - pedidos com buscas realizadas por outros Escritórios de Patentes (22) 28/12/2018 (51) C10L 5/44 (2006.01) (71) NIPPON PAPER INDUSTRIES CO., LTD. (JP)
(21) BR 11 2020 011799-4 A2	Código 6.23 - Exigência preliminar - pedidos com buscas realizadas por outros Escritórios de Patentes (22) 12/12/2018 (51) A61B 17/072 (2006.01), A61B 17/00 (2006.01) (71) ETHICON LLC (US)
(21) BR 11 2020 011805-2 A2	Código 6.23 - Exigência preliminar - pedidos com buscas realizadas por outros Escritórios de Patentes (22) 11/12/2018 (51) B01J 8/04 (2006.01), C01C 1/04 (2006.01) (71) CASALE SA (CH)
(21) BR 11 2020 011825-7 A2	Código 6.23 - Exigência preliminar - pedidos com buscas realizadas por outros Escritórios de Patentes (22) 13/12/2018 (51) A61B 17/072 (2006.01) (71) ETHICON LLC (US)
(21) BR 11 2020 011829-0 A2	Código 6.23 - Exigência preliminar - pedidos com buscas realizadas por outros Escritórios de Patentes (22) 13/12/2018 (51) B01J 23/52 (2006.01), B01J 21/08 (2006.01), C07C 67/39 (2006.01), B01J 37/02 (2006.01), B01J 37/08 (2006.01), B01J 35/02 (2006.01), B01J 35/08 (2006.01), B01J 37/03 (2006.01), B01J 23/66 (2006.01), C07C 69/54 (2006.01), B01J 23/00 (2006.01), B01J 23/44 (2006.01) (71) DOW GLOBAL TECHNOLOGIES LLC (US) ; ROHM AND HAAS COMPANY (US)
(21) BR 11 2020 011830-3 A2	Código 6.23 - Exigência preliminar - pedidos com buscas realizadas por outros Escritórios de Patentes (22) 12/12/2018

	(51) A61M 5/315 (2006.01), A61M 5/31 (2006.01) (71) REGENERON PHARMACEUTICALS, INC. (US)
(21) BR 11 2020 011840-0 A2	Código 6.23 - Exigência preliminar - pedidos com buscas realizadas por outros Escritórios de Patentes (22) 14/12/2018 (51) A44C 15/00 (2006.01), A45D 29/00 (2006.01), A45D 44/00 (2006.01), B44C 1/10 (2006.01) (71) L V M H RECHERCHE (FR)
(21) BR 11 2020 011856-7 A2	Código 6.23 - Exigência preliminar - pedidos com buscas realizadas por outros Escritórios de Patentes (22) 13/12/2018 (51) A61B 17/072 (2006.01) (71) ETHICON LLC (US)
(21) BR 11 2020 011861-3 A2	Código 6.23 - Exigência preliminar - pedidos com buscas realizadas por outros Escritórios de Patentes (22) 12/12/2018 (51) A61B 17/072 (2006.01) (71) ETHICON LLC (US)
(21) BR 11 2020 011877-0 A2	Código 6.23 - Exigência preliminar - pedidos com buscas realizadas por outros Escritórios de Patentes (22) 12/12/2018 (51) A61B 17/072 (2006.01), A61B 90/00 (2006.01), A61B 17/00 (2006.01) (71) ETHICON LLC (US)
(21) BR 11 2020 011885-0 A2	Código 6.23 - Exigência preliminar - pedidos com buscas realizadas por outros Escritórios de Patentes (22) 12/12/2018 (51) A61B 17/072 (2006.01), A61B 90/00 (2006.01) (71) ETHICON LLC (US)
(21) BR 11 2020 011892-3 A2	Código 6.23 - Exigência preliminar - pedidos com buscas realizadas por outros Escritórios de Patentes (22) 12/12/2018 (51) A61B 17/072 (2006.01) (71) ETHICON LLC (US)
(21) BR 11 2020 011900-8 A2	Código 6.23 - Exigência preliminar - pedidos com buscas realizadas por outros Escritórios de Patentes (22) 13/12/2018

	(51) A61B 17/072 (2006.01), A61B 17/00 (2006.01), A61B 17/29 (2006.01), A61B 90/00 (2006.01) (71) ETHICON LLC (US)
(21) BR 11 2020 011910-5 A2	Código 6.23 - Exigência preliminar - pedidos com buscas realizadas por outros Escritórios de Patentes (22) 12/12/2018 (51) A61B 17/072 (2006.01), A61B 17/29 (2006.01) (71) ETHICON LLC (US)
(21) BR 11 2020 011917-2 A2	Código 6.23 - Exigência preliminar - pedidos com buscas realizadas por outros Escritórios de Patentes (22) 16/11/2018 (51) A61B 17/072 (2006.01) (71) TOUCHSTONE INTERNATIONAL MEDICAL SCIENCE CO., LTD. (CN)
(21) BR 11 2020 012019-7 A2	Código 6.23 - Exigência preliminar - pedidos com buscas realizadas por outros Escritórios de Patentes (22) 10/04/2018 (51) A61B 17/00 (2006.01), A61B 18/00 (2006.01), A61B 18/04 (2006.01), A61B 18/12 (2006.01), A61B 18/14 (2006.01), A61B 18/18 (2006.01) (71) U.S. PATENT INNOVATIONS LLC (US)
(21) BR 11 2020 012023-5 A2	Código 6.23 - Exigência preliminar - pedidos com buscas realizadas por outros Escritórios de Patentes (22) 21/12/2018 (51) A61B 34/30 (2006.01), A61M 5/00 (2006.01) (71) U.S. PATENT INNOVATIONS LLC (US)
(21) BR 11 2020 012080-4 A2	Código 6.23 - Exigência preliminar - pedidos com buscas realizadas por outros Escritórios de Patentes (22) 11/12/2018 (51) C07C 45/62 (2006.01), C07C 45/67 (2006.01), C07C 49/04 (2006.01), C07C 49/203 (2006.01), C07C 51/373 (2006.01), C07C 59/76 (2006.01) (71) DSM IP ASSETS B.V. (NL)
(21) BR 11 2020 012114-2 A2	Código 6.23 - Exigência preliminar - pedidos com buscas realizadas por outros Escritórios de Patentes (22) 13/12/2018 (51) A61B 17/072 (2006.01), A61B 34/20 (2006.01), A61B 17/00 (2006.01) (71) ETHICON LLC (US)
(21) BR 11 2020 012120-7 A2	Código 6.23 - Exigência preliminar - pedidos com buscas realizadas por outros

	Escritórios de Patentes (22) 10/12/2018 (51) A61B 17/072 (2006.01), A61F 5/00 (2006.01), A61B 17/00 (2006.01), A61B 17/29 (2006.01), A61B 17/30 (2006.01) (71) ETHICON LLC (US)
(21) BR 11 2020 012123-1 A2	Código 6.23 - Exigência preliminar - pedidos com buscas realizadas por outros Escritórios de Patentes (22) 13/12/2018 (51) A61B 17/072 (2006.01) (71) ETHICON LLC (US)
(21) BR 11 2020 012128-2 A2	Código 6.23 - Exigência preliminar - pedidos com buscas realizadas por outros Escritórios de Patentes (22) 07/12/2018 (51) A61M 16/04 (2006.01) (71) MARIE PAVINI (US)
(21) BR 11 2020 012152-5 A2	Código 6.23 - Exigência preliminar - pedidos com buscas realizadas por outros Escritórios de Patentes (22) 13/12/2018 (51) A61B 17/072 (2006.01), A61B 34/30 (2006.01), A61B 34/35 (2006.01), A61B 17/00 (2006.01), A61B 17/29 (2006.01), A61B 34/00 (2006.01), A61B 90/00 (2006.01) (71) ETHICON LLC (US)
(21) BR 11 2020 012172-0 A2	Código 6.23 - Exigência preliminar - pedidos com buscas realizadas por outros Escritórios de Patentes (22) 19/12/2018 (51) A61B 17/115 (2006.01), A61B 17/326 (2006.01) (71) TOUCHSTONE INTERNATIONAL MEDICAL SCIENCE CO., LTD. (CN)
(21) BR 11 2020 012175-4 A2	Código 6.23 - Exigência preliminar - pedidos com buscas realizadas por outros Escritórios de Patentes (22) 10/12/2018 (51) A61B 17/072 (2006.01), A61B 17/29 (2006.01), A61B 34/00 (2006.01), A61B 17/064 (2006.01), A61B 90/00 (2006.01), A61B 34/10 (2006.01), A61B 17/00 (2006.01), A61B 17/30 (2006.01), A61B 34/20 (2006.01) (71) ETHICON LLC (US)
(21) BR 11 2020 012176-2 A2	Código 6.23 - Exigência preliminar - pedidos com buscas realizadas por outros Escritórios de Patentes (22) 19/12/2018

	(51) A61B 17/115 (2006.01) (71) TOUCHSTONE INTERNATIONAL MEDICAL SCIENCE CO., LTD. (CN)
(21) BR 11 2020 012178-9 A2	Código 6.23 - Exigência preliminar - pedidos com buscas realizadas por outros Escritórios de Patentes (22) 13/12/2018 (51) A61B 17/072 (2006.01), A61B 17/00 (2006.01), A61B 17/29 (2006.01), A61B 34/37 (2006.01) (71) ETHICON LLC (US)
(21) BR 11 2020 012181-9 A2	Código 6.23 - Exigência preliminar - pedidos com buscas realizadas por outros Escritórios de Patentes (22) 13/12/2018 (51) A61B 17/072 (2006.01), G06F 3/044 (2006.01), A61B 46/00 (2006.01) (71) ETHICON LLC (US)
(21) BR 11 2020 012193-2 A2	Código 6.23 - Exigência preliminar - pedidos com buscas realizadas por outros Escritórios de Patentes (22) 14/12/2018 (51) A61B 17/072 (2006.01), A61B 34/30 (2006.01) (71) ETHICON LLC (US)
(21) BR 11 2020 012203-3 A2	Código 6.23 - Exigência preliminar - pedidos com buscas realizadas por outros Escritórios de Patentes (22) 14/12/2018 (51) A61B 17/29 (2006.01), A61B 10/06 (2006.01), A61B 17/32 (2006.01), A61B 18/14 (2006.01) (71) MULTI4 AB (SE)
(21) BR 11 2020 012208-4 A2	Código 6.23 - Exigência preliminar - pedidos com buscas realizadas por outros Escritórios de Patentes (22) 10/12/2018 (51) A61B 17/068 (2006.01) (71) ETHICON LLC (US)
(21) BR 11 2020 012243-2 A2	Código 6.23 - Exigência preliminar - pedidos com buscas realizadas por outros Escritórios de Patentes (22) 06/11/2018 (51) E21B 33/12 (2006.01), E21B 33/128 (2006.01), E21B 33/129 (2006.01) (71) WEATHERFORD TECHNOLOGY HOLDINGS, LLC (US)
(21) BR 11 2020 012245-9 A2	Código 6.23 - Exigência preliminar - pedidos com buscas realizadas por outros Escritórios de Patentes

	(22) 07/12/2018 (51) A61B 17/072 (2006.01), A61B 34/00 (2006.01), A61B 90/00 (2006.01), A61B 34/10 (2006.01) (71) ETHICON LLC (US)
(21) BR 11 2020 012283-1 A2	Código 6.23 - Exigência preliminar - pedidos com buscas realizadas por outros Escritórios de Patentes (22) 14/12/2018 (51) A61B 17/068 (2006.01), A61B 17/072 (2006.01), A61B 34/30 (2006.01), A61B 17/00 (2006.01) (71) ETHICON LLC (US)
(21) BR 11 2020 012293-9 A2	Código 6.23 - Exigência preliminar - pedidos com buscas realizadas por outros Escritórios de Patentes (22) 07/12/2018 (51) A61B 17/068 (2006.01), A61B 17/29 (2006.01), A61B 17/072 (2006.01) (71) ETHICON LLC (US)
(21) BR 11 2020 012322-6 A2	Código 6.23 - Exigência preliminar - pedidos com buscas realizadas por outros Escritórios de Patentes (22) 12/12/2018 (51) A61B 17/115 (2006.01) (71) TOUCHSTONE INTERNATIONAL MEDICAL SCIENCE CO., LTD. (CN)
(21) BR 11 2020 012348-0 A2	Código 6.23 - Exigência preliminar - pedidos com buscas realizadas por outros Escritórios de Patentes (22) 13/12/2018 (51) A61B 17/072 (2006.01), A61B 17/10 (2006.01) (71) ETHICON LLC (US)
(21) BR 11 2020 012357-9 A2	Código 6.23 - Exigência preliminar - pedidos com buscas realizadas por outros Escritórios de Patentes (22) 10/12/2018 (51) A61B 17/072 (2006.01) (71) ETHICON LLC (US)
(21) BR 11 2020 012371-4 A2	Código 6.23 - Exigência preliminar - pedidos com buscas realizadas por outros Escritórios de Patentes (22) 13/12/2018 (51) A61B 17/068 (2006.01), A61B 90/00 (2006.01) (71) ETHICON LLC (US)
(21) BR 11 2020 012386-2 A2	Código 6.23 - Exigência preliminar - pedidos com buscas realizadas por outros

	Escritórios de Patentes (22) 14/12/2018 (51) A61B 17/072 (2006.01) (71) ETHICON LLC (US)
(21) BR 11 2020 012389-7 A2	Código 6.23 - Exigência preliminar - pedidos com buscas realizadas por outros Escritórios de Patentes (22) 19/12/2018 (51) B01J 8/02 (2006.01), B01J 8/04 (2006.01) (71) HALDOR TOPSØE A/S (DK)
(21) BR 11 2020 012392-7 A2	Código 6.23 - Exigência preliminar - pedidos com buscas realizadas por outros Escritórios de Patentes (22) 14/12/2018 (51) A46B 15/00 (2006.01) (71) THE GILLETTE COMPANY LLC (US)
(21) BR 11 2020 012401-0 A2	Código 6.23 - Exigência preliminar - pedidos com buscas realizadas por outros Escritórios de Patentes (22) 07/12/2018 (51) A61F 5/00 (2006.01), A61B 17/072 (2006.01), A61B 17/068 (2006.01), A61B 34/00 (2006.01), A61B 90/00 (2006.01), A61B 17/00 (2006.01), A61B 17/064 (2006.01) (71) ETHICON LLC (US)
(21) BR 11 2020 012424-9 A2	Código 6.23 - Exigência preliminar - pedidos com buscas realizadas por outros Escritórios de Patentes (22) 27/12/2018 (51) C07C 229/12 (2006.01), A61K 9/16 (2006.01), A61K 31/7088 (2006.01), A61K 31/7105 (2006.01), A61K 47/18 (2006.01), A61K 48/00 (2006.01), A61P 35/00 (2006.01), A61P 35/02 (2006.01) (71) TAKEDA PHARMACEUTICAL COMPANY LIMITED (JP)
(21) BR 11 2020 012432-0 A2	Código 6.23 - Exigência preliminar - pedidos com buscas realizadas por outros Escritórios de Patentes (22) 29/11/2018 (51) A61B 17/115 (2006.01) (71) TOUCHSTONE INTERNATIONAL MEDICAL SCIENCE CO., LTD. (CN)
(21) BR 11 2020 012475-3 A2	Código 6.23 - Exigência preliminar - pedidos com buscas realizadas por outros Escritórios de Patentes (22) 12/12/2018 (51) A46B 9/04 (2006.01), A46B 15/00 (2006.01)

	(71) COLGATE-PALMOLIVE COMPANY (US)
(21) BR 11 2020 012480-0 A2	Código 6.23 - Exigência preliminar - pedidos com buscas realizadas por outros Escritórios de Patentes (22) 14/12/2018 (51) A46B 15/00 (2006.01), A61C 17/00 (2006.01), G06T 7/70 (2006.01) (71) COLGATE-PALMOLIVE COMPANY (US)
(21) BR 11 2020 012485-0 A2	Código 6.23 - Exigência preliminar - pedidos com buscas realizadas por outros Escritórios de Patentes (22) 10/12/2018 (51) A61B 17/072 (2006.01) (71) ETHICON LLC (US)
(21) BR 11 2020 012491-5 A2	Código 6.23 - Exigência preliminar - pedidos com buscas realizadas por outros Escritórios de Patentes (22) 20/12/2018 (51) C07C 319/02 (2006.01), C07C 321/04 (2006.01), B01J 23/887 (2006.01) (71) ARKEMA FRANCE (FR) ; UNIVERSITÉ LILLE 1 - SCIENCES ET TECHNOLOGIES (FR) ; CENTRE NATIONAL DE LA RECHERCHE SCIENTIFIQUE (CNRS) (FR)
(21) BR 11 2020 012541-5 A2	Código 6.23 - Exigência preliminar - pedidos com buscas realizadas por outros Escritórios de Patentes (22) 19/12/2018 (51) B01J 8/04 (2006.01), C01C 1/04 (2006.01) (71) HALDOR TOPSØE A/S (DK)
(21) BR 11 2020 012549-0 A2	Código 6.23 - Exigência preliminar - pedidos com buscas realizadas por outros Escritórios de Patentes (22) 21/12/2018 (51) A61M 5/142 (2006.01), A61M 5/172 (2006.01) (71) BAXTER INTERNATIONAL INC. (US) ; BAXTER HEALTHCARE SA (CH)
(21) BR 11 2020 012558-0 A2	Código 6.23 - Exigência preliminar - pedidos com buscas realizadas por outros Escritórios de Patentes (22) 12/12/2018 (51) A61B 17/115 (2006.01), A61B 17/326 (2006.01) (71) TOUCHSTONE INTERNATIONAL MEDICAL SCIENCE CO., LTD. (CN)
(21) BR 11 2020 012582-2 A2	Código 6.23 - Exigência preliminar - pedidos com buscas realizadas por outros Escritórios de Patentes (22) 16/12/2018

	(51) A61F 2/12 (2006.01), A61B 5/00 (2006.01), A61B 34/20 (2006.01), A61M 5/158 (2006.01) (71) BIOSENSE WEBSTER (ISRAEL) LTD. (IL)
(21) BR 11 2020 012589-0 A2	Código 6.23 - Exigência preliminar - pedidos com buscas realizadas por outros Escritórios de Patentes (22) 19/12/2018 (51) A61K 31/5025 (2006.01), C07D 487/04 (2006.01), A61P 25/00 (2006.01), A61P 29/00 (2006.01), A61P 35/00 (2006.01) (71) TAKEDA PHARMACEUTICAL COMPANY LIMITED (JP)
(21) BR 11 2020 012623-3 A2	Código 6.23 - Exigência preliminar - pedidos com buscas realizadas por outros Escritórios de Patentes (22) 19/12/2018 (51) B01J 8/04 (2006.01), C01C 1/04 (2006.01) (71) HALDOR TOPSØE A/S (DK)
(21) BR 11 2020 012640-3 A2	Código 6.23 - Exigência preliminar - pedidos com buscas realizadas por outros Escritórios de Patentes (22) 21/12/2018 (51) A61F 13/42 (2006.01), A61F 13/84 (2006.01), A61F 13/47 (2006.01), G08B 21/00 (2006.01) (71) JOHNSON & JOHNSON CONSUMER INC. (US)
(21) BR 11 2020 012665-9 A2	Código 6.23 - Exigência preliminar - pedidos com buscas realizadas por outros Escritórios de Patentes (22) 18/12/2018 (51) A61F 2/28 (2006.01) (71) MATERIALISE N.V. (BE) ; OBL SAS (FR)
(21) BR 11 2020 012735-3 A2	Código 6.23 - Exigência preliminar - pedidos com buscas realizadas por outros Escritórios de Patentes (22) 12/12/2018 (51) A61B 17/115 (2006.01), A61B 17/326 (2006.01) (71) TOUCHSTONE INTERNATIONAL MEDICAL SCIENCE CO., LTD. (CN)
(21) BR 11 2020 012743-4 A2	Código 6.23 - Exigência preliminar - pedidos com buscas realizadas por outros Escritórios de Patentes (22) 27/12/2018 (51) C07C 263/04 (2006.01), C07C 265/14 (2006.01), C07C 269/04 (2006.01), C07C 271/20 (2006.01), C07C 271/24 (2006.01), C07C 271/58 (2006.01) (71) ASAHI KASEI KABUSHIKI KAISHA (JP)

(21) BR 11 2020 012781-7 A2	Código 6.23 - Exigência preliminar - pedidos com buscas realizadas por outros Escritórios de Patentes (22) 21/09/2018 (51) A61B 17/00 (2006.01) (71) ETHICON LLC (US)
(21) BR 11 2020 012820-1 A2	Código 6.23 - Exigência preliminar - pedidos com buscas realizadas por outros Escritórios de Patentes (22) 13/12/2018 (51) C07F 7/28 (2006.01), C08F 4/659 (2006.01), C08F 10/02 (2006.01), C08F 10/06 (2006.01) (71) ARLANXEO NETHERLANDS B.V. (NL)
(21) BR 11 2020 012826-0 A2	Código 6.23 - Exigência preliminar - pedidos com buscas realizadas por outros Escritórios de Patentes (22) 19/02/2019 (51) C08L 67/02 (2006.01), C08F 8/14 (2006.01), C08F 212/08 (2006.01), C08F 222/06 (2006.01), C08G 69/44 (2006.01), C08F 8/00 (2006.01) (71) INDORAMA VENTURES OXIDES AUSTRALIA PTY LIMITED (AU)
(21) BR 11 2020 012875-9 A2	Código 6.23 - Exigência preliminar - pedidos com buscas realizadas por outros Escritórios de Patentes (22) 26/12/2018 (51) A61K 31/501 (2006.01), C07D 237/24 (2006.01), A61P 25/28 (2006.01) (71) ST. JUDE CHILDREN¿S RESEARCH HOSPITAL, INC. (US) ; COA THERAPEUTICS, INC. (US)
(21) BR 11 2020 012882-1 A2	Código 6.23 - Exigência preliminar - pedidos com buscas realizadas por outros Escritórios de Patentes (22) 25/01/2019 (51) C08F 110/06 (2006.01), C08F 4/657 (2006.01) (71) BASELL POLIOLEFINE ITALIA S.R.L. (IT)
(21) BR 11 2020 012883-0 A2	Código 6.23 - Exigência preliminar - pedidos com buscas realizadas por outros Escritórios de Patentes (22) 09/01/2019 (51) B29C 45/14 (2006.01), F16F 7/12 (2006.01), B29C 65/00 (2006.01) (71) BASF SE (DE)
(21) BR 11 2020 012899-6 A2	Código 6.23 - Exigência preliminar - pedidos com buscas realizadas por outros Escritórios de Patentes (22) 10/12/2018 (51) A61B 17/115 (2006.01)

	(71) TOUCHSTONE INTERNATIONAL MEDICAL SCIENCE CO., LTD. (CN)
(21) BR 11 2020 012906-2 A2	Código 6.23 - Exigência preliminar - pedidos com buscas realizadas por outros Escritórios de Patentes (22) 12/10/2018 (51) A61B 17/32 (2006.01) (71) ETHICON LLC (US)
(21) BR 11 2020 012933-0 A2	Código 6.23 - Exigência preliminar - pedidos com buscas realizadas por outros Escritórios de Patentes (22) 12/10/2018 (51) A61B 17/32 (2006.01) (71) ETHICON LLC (US)
(21) BR 11 2020 012938-0 A2	Código 6.23 - Exigência preliminar - pedidos com buscas realizadas por outros Escritórios de Patentes (22) 12/10/2018 (51) A61B 17/32 (2006.01), A61B 5/00 (2006.01) (71) ETHICON LLC (US)
(21) BR 11 2020 012941-0 A2	Código 6.23 - Exigência preliminar - pedidos com buscas realizadas por outros Escritórios de Patentes (22) 31/12/2018 (51) B01J 19/12 (2006.01), A23L 3/26 (2006.01), A23L 3/30 (2006.01), A23L 3/32 (2006.01), A23L 5/30 (2006.01), A47J 37/12 (2006.01), B01J 19/08 (2006.01), B01J 19/10 (2006.01) (71) EVERTRON HOLDINGS PTE LTD. (JP)
(21) BR 11 2020 012956-9 A2	Código 6.23 - Exigência preliminar - pedidos com buscas realizadas por outros Escritórios de Patentes (22) 28/12/2018 (51) E01C 13/02 (2006.01), E01C 13/08 (2006.01) (71) DOW GLOBAL TECHNOLOGIES LLC (US)
(21) BR 11 2020 012958-5 A2	Código 6.23 - Exigência preliminar - pedidos com buscas realizadas por outros Escritórios de Patentes (22) 19/12/2018 (51) A61B 17/068 (2006.01), A61B 17/115 (2006.01), H03K 3/033 (2006.01), A61B 17/00 (2006.01), A61B 90/00 (2006.01) (71) ETHICON LLC (US)
(21) BR 11 2020 012964-0 A2	Código 6.23 - Exigência preliminar - pedidos com buscas realizadas por outros Escritórios de Patentes

	(22) 28/12/2018 (51) A61M 16/06 (2006.01), A61M 16/10 (2006.01), A61M 16/12 (2006.01) (71) BELLEROPHON PULSE TECHNOLOGIES LLC (US)
(21) BR 11 2020 012969-0 A2	Código 6.23 - Exigência preliminar - pedidos com buscas realizadas por outros Escritórios de Patentes (22) 21/12/2018 (51) A61B 17/32 (2006.01) (71) EZISURG MEDICAL CO., LTD. (CN) ; ZISURG (SUZHOU) MEDICAL CO., LTD. (CN)
(21) BR 11 2020 012988-7 A2	Código 6.23 - Exigência preliminar - pedidos com buscas realizadas por outros Escritórios de Patentes (22) 24/01/2019 (51) B05B 11/00 (2006.01), B65D 83/14 (2006.01), A45D 34/02 (2006.01), C08G 63/183 (2006.01), C08G 67/02 (2006.01) (71) APTAR FRANCE SAS (FR)
(21) BR 11 2020 013014-1 A2	Código 6.23 - Exigência preliminar - pedidos com buscas realizadas por outros Escritórios de Patentes (22) 12/10/2018 (51) A61B 17/32 (2006.01), A61B 18/14 (2006.01) (71) ETHICON LLC (US)
(21) BR 11 2020 013032-0 A2	Código 6.23 - Exigência preliminar - pedidos com buscas realizadas por outros Escritórios de Patentes (22) 12/10/2018 (51) A61B 17/32 (2006.01) (71) ETHICON LLC (US)
(21) BR 11 2020 013039-7 A2	Código 6.23 - Exigência preliminar - pedidos com buscas realizadas por outros Escritórios de Patentes (22) 19/12/2018 (51) A61B 17/072 (2006.01), A61B 17/29 (2006.01), A61B 17/00 (2006.01), A61B 34/30 (2006.01) (71) ETHICON LLC (US)
(21) BR 11 2020 013050-8 A2	Código 6.23 - Exigência preliminar - pedidos com buscas realizadas por outros Escritórios de Patentes (22) 26/12/2018 (51) C10M 169/04 (2006.01), C10L 1/22 (2006.01), C10L 1/224 (2006.01), C10M 133/08 (2006.01) (71) OLEON NV (BE)

(21) BR 11 2020 013057-5 A2	Código 6.23 - Exigência preliminar - pedidos com buscas realizadas por outros Escritórios de Patentes (22) 12/10/2018 (51) A61B 17/32 (2006.01), A61B 18/14 (2006.01) (71) ETHICON LLC (US)
(21) BR 11 2020 013059-1 A2	Código 6.23 - Exigência preliminar - pedidos com buscas realizadas por outros Escritórios de Patentes (22) 26/09/2018 (51) A61B 34/37 (2006.01) (71) ETHICON LLC (US)
(21) BR 11 2020 013065-6 A2	Código 6.23 - Exigência preliminar - pedidos com buscas realizadas por outros Escritórios de Patentes (22) 19/12/2018 (51) A61B 17/00 (2006.01), A61B 18/00 (2006.01), H01H 13/00 (2006.01), A61B 90/00 (2006.01), A61B 18/14 (2006.01), A61B 17/32 (2006.01), A61B 17/29 (2006.01), H01R 13/52 (2006.01), A61B 18/12 (2006.01) (71) ETHICON LLC (US)
(21) BR 11 2020 013068-0 A2	Código 6.23 - Exigência preliminar - pedidos com buscas realizadas por outros Escritórios de Patentes (22) 19/12/2018 (51) A61B 17/32 (2006.01), A61B 18/12 (2006.01), A61B 34/30 (2006.01), A61B 90/00 (2006.01), A61B 17/128 (2006.01), A61B 17/29 (2006.01), A61B 18/14 (2006.01), A61B 18/00 (2006.01), A61B 90/98 (2006.01), A61B 34/20 (2006.01), A61B 17/00 (2006.01), A61B 17/072 (2006.01) (71) ETHICON LLC (US)
(21) BR 11 2020 013070-2 A2	Código 6.23 - Exigência preliminar - pedidos com buscas realizadas por outros Escritórios de Patentes (22) 12/10/2018 (51) A61B 17/32 (2006.01), A61B 18/12 (2006.01), A61B 34/30 (2006.01), A61B 17/068 (2006.01), A61B 17/00 (2006.01) (71) ETHICON LLC (US)
(21) BR 11 2020 013071-0 A2	Código 6.23 - Exigência preliminar - pedidos com buscas realizadas por outros Escritórios de Patentes (22) 19/12/2018 (51) A61B 17/32 (2006.01), H01R 13/52 (2006.01), H01R 13/453 (2006.01), A61B 17/00 (2006.01), A61B 8/08 (2006.01) (71) ETHICON LLC (US)

(21) BR 11 2020 013093-1 A2	Código 6.23 - Exigência preliminar - pedidos com buscas realizadas por outros Escritórios de Patentes (22) 12/10/2018 (51) A61B 17/32 (2006.01), A61B 18/12 (2006.01), A61B 34/30 (2006.01), A61B 17/068 (2006.01) (71) ETHICON LLC (US)
(21) BR 11 2020 013107-5 A2	Código 6.23 - Exigência preliminar - pedidos com buscas realizadas por outros Escritórios de Patentes (22) 28/12/2018 (51) A61B 17/88 (2006.01), A61B 17/70 (2006.01) (71) CARDIO VOYAGE INNOVATIONS, LLC (US)
(21) BR 11 2020 013116-4 A2	Código 6.23 - Exigência preliminar - pedidos com buscas realizadas por outros Escritórios de Patentes (22) 26/09/2018 (51) A61B 17/00 (2006.01) (71) ETHICON LLC (US)
(21) BR 11 2020 013122-9 A2	Código 6.23 - Exigência preliminar - pedidos com buscas realizadas por outros Escritórios de Patentes (22) 19/12/2018 (51) A61B 17/00 (2006.01) (71) ETHICON LLC (US)
(21) BR 11 2020 013130-0 A2	Código 6.23 - Exigência preliminar - pedidos com buscas realizadas por outros Escritórios de Patentes (22) 14/11/2018 (51) A61B 17/115 (2006.01) (71) ETHICON LLC (US)
(21) BR 11 2020 013137-7 A2	Código 6.23 - Exigência preliminar - pedidos com buscas realizadas por outros Escritórios de Patentes (22) 14/11/2018 (51) A61B 17/115 (2006.01) (71) ETHICON LLC (US)
(21) BR 11 2020 013147-4 A2	Código 6.23 - Exigência preliminar - pedidos com buscas realizadas por outros Escritórios de Patentes (22) 14/11/2018 (51) A61B 17/32 (2006.01), A61B 18/00 (2006.01), A61B 17/00 (2006.01), B25J 9/00 (2006.01), A61B 50/18 (2006.01), A61B 90/00 (2006.01)

	(71) ETHICON LLC (US)
(21) BR 11 2020 013162-8 A2	Código 6.23 - Exigência preliminar - pedidos com buscas realizadas por outros Escritórios de Patentes (22) 14/11/2018 (51) A61B 17/072 (2006.01), A61B 18/00 (2006.01), G16H 40/60 (2006.01), G06F 11/00 (2006.01), H02H 11/00 (2006.01), A61B 1/00 (2006.01), A61B 18/14 (2006.01), A61B 18/12 (2006.01) (71) ETHICON LLC (US)
(21) BR 11 2020 013163-6 A2	Código 6.23 - Exigência preliminar - pedidos com buscas realizadas por outros Escritórios de Patentes (22) 14/11/2018 (51) A61B 17/32 (2006.01), A61B 18/12 (2006.01), A61B 17/00 (2006.01), A61B 17/29 (2006.01), A61B 18/00 (2006.01) (71) ETHICON LLC (US)
(21) BR 11 2020 013175-0 A2	Código 6.23 - Exigência preliminar - pedidos com buscas realizadas por outros Escritórios de Patentes (22) 14/11/2018 (51) A61B 34/35 (2006.01), A61B 34/20 (2006.01), A61B 34/37 (2006.01), A61B 90/30 (2006.01), A61B 90/00 (2006.01) (71) ETHICON LLC (US)
(21) BR 11 2020 013178-4 A2	Código 6.23 - Exigência preliminar - pedidos com buscas realizadas por outros Escritórios de Patentes (22) 28/12/2018 (51) B01J 19/12 (2006.01), A01N 1/02 (2006.01), A61K 41/00 (2006.01), A61L 2/00 (2006.01), A61L 2/10 (2006.01), A61K 31/37 (2006.01), H01L 25/075 (2006.01) (71) CERUS CORPORATION (US)
(21) BR 11 2020 013184-9 A2	Código 6.23 - Exigência preliminar - pedidos com buscas realizadas por outros Escritórios de Patentes (22) 23/10/2018 (51) A61B 34/37 (2006.01), A61B 34/35 (2006.01), A61B 18/14 (2006.01), A61M 1/00 (2006.01), A61B 17/32 (2006.01) (71) ETHICON LLC (US)
(21) BR 11 2020 013193-8 A2	Código 6.23 - Exigência preliminar - pedidos com buscas realizadas por outros Escritórios de Patentes (22) 27/12/2018 (51) A61M 5/315 (2006.01)

	(71) GENENTECH, INC. (US)
(21) BR 11 2020 013204-7 A2	Código 6.23 - Exigência preliminar - pedidos com buscas realizadas por outros Escritórios de Patentes (22) 14/11/2018 (51) A61B 17/115 (2006.01) (71) ETHICON LLC (US)
(21) BR 11 2020 013241-1 A2	Código 6.23 - Exigência preliminar - pedidos com buscas realizadas por outros Escritórios de Patentes (22) 14/11/2018 (51) A61B 90/00 (2006.01), A61B 34/00 (2006.01), A61B 18/12 (2006.01), A61B 34/30 (2006.01), A61B 34/20 (2006.01), A61B 17/32 (2006.01), A61B 18/14 (2006.01) (71) ETHICON LLC (US)
(21) BR 11 2020 013316-7 A2	Código 6.23 - Exigência preliminar - pedidos com buscas realizadas por outros Escritórios de Patentes (22) 31/01/2019 (51) C08L 77/02 (2006.01), C08L 77/06 (2006.01) (71) BASF SE (DE)
(21) BR 11 2020 013332-9 A2	Código 6.23 - Exigência preliminar - pedidos com buscas realizadas por outros Escritórios de Patentes (22) 21/12/2018 (51) C10G 69/04 (2006.01), C10G 65/04 (2006.01), C10G 11/18 (2006.01), C10G 11/00 (2006.01), C10G 45/00 (2006.01), C10G 9/00 (2006.01), C10G 3/00 (2006.01), C10L 1/02 (2006.01) (71) NESTE OYJ (FI)
(21) BR 11 2020 013343-4 A2	Código 6.23 - Exigência preliminar - pedidos com buscas realizadas por outros Escritórios de Patentes (22) 20/12/2018 (51) C10G 45/00 (2006.01), C10G 11/02 (2006.01), C10G 69/04 (2006.01), C10G 3/00 (2006.01), C10G 7/04 (2006.01), C10G 7/00 (2006.01), C10L 1/04 (2006.01), C10M 175/02 (2006.01), C10G 75/00 (2006.01) (71) NESTE OYJ (FI)
(21) BR 11 2020 013348-5 A2	Código 6.23 - Exigência preliminar - pedidos com buscas realizadas por outros Escritórios de Patentes (22) 10/10/2018 (51) A61B 17/00 (2006.01) (71) SREE CHITRA TIRUNAL INSTITUTE FOR MEDICAL SCIENCES AND

	TECHNOLOGY (IN)
(21) BR 11 2020 013423-6 A2	Código 6.23 - Exigência preliminar - pedidos com buscas realizadas por outros Escritórios de Patentes (22) 13/02/2018 (51) A44B 18/00 (2006.01) (71) YKK CORPORATION (JP)
(21) BR 11 2020 013458-9 A2	Código 6.23 - Exigência preliminar - pedidos com buscas realizadas por outros Escritórios de Patentes (22) 27/12/2018 (51) A61H 9/00 (2006.01), A61H 19/00 (2006.01) (71) CG BIO CO., LTD. (KR)
(21) BR 11 2020 013496-1 A2	Código 6.23 - Exigência preliminar - pedidos com buscas realizadas por outros Escritórios de Patentes (22) 16/01/2019 (51) C08K 5/1535 (2006.01), C07D 307/78 (2006.01), C08K 5/00 (2006.01), C08K 5/526 (2006.01), C08K 5/134 (2006.01), C08K 5/098 (2006.01) (71) MILLIKEN & COMPANY (US)
(21) BR 11 2020 013499-6 A2	Código 6.23 - Exigência preliminar - pedidos com buscas realizadas por outros Escritórios de Patentes (22) 17/12/2018 (51) E21B 33/038 (2006.01) (71) SIEMENS ENERGY AS (NO)
(21) BR 11 2020 013580-1 A2	Código 6.23 - Exigência preliminar - pedidos com buscas realizadas por outros Escritórios de Patentes (22) 29/10/2018 (51) A41D 19/04 (2006.01), A41D 19/00 (2006.01), A41D 19/015 (2006.01), A61B 42/50 (2006.01) (71) YTY INDUSTRY SDN BHD (MY)
(21) BR 11 2020 013591-7 A2	Código 6.23 - Exigência preliminar - pedidos com buscas realizadas por outros Escritórios de Patentes (22) 31/12/2018 (51) E04B 5/40 (2006.01), E04B 1/24 (2006.01), E04B 5/10 (2006.01), E04C 2/08 (2006.01), E04C 2/32 (2006.01) (71) PATCO LLC (US)
(21) BR 11 2020 013595-0 A2	Código 6.23 - Exigência preliminar - pedidos com buscas realizadas por outros Escritórios de Patentes

	(22) 31/01/2018 (51) A61F 13/496 (2006.01), A61F 13/49 (2006.01), A61F 13/494 (2006.01) (71) KIMBERLY-CLARK WORLDWIDE, INC. (US)
(21) BR 11 2020 013661-1 A2	Código 6.23 - Exigência preliminar - pedidos com buscas realizadas por outros Escritórios de Patentes (22) 08/01/2019 (51) A47B 25/00 (2006.01), A47B 83/02 (2006.01), A47B 13/00 (2006.01), A47B 13/12 (2006.01), A47B 13/08 (2006.01), A47C 9/10 (2006.01), A63B 23/10 (2006.01), A63F 7/06 (2006.01) (71) 4 FEET UNDER OY (FI)
(21) BR 11 2020 013686-7 A2	Código 6.23 - Exigência preliminar - pedidos com buscas realizadas por outros Escritórios de Patentes (22) 11/12/2018 (51) E21B 44/00 (2006.01), E21B 47/12 (2006.01), E21B 41/00 (2006.01) (71) BAKER HUGHES HOLDINGS LLC (US) ; WILLIAM MARSH RICE UNIVERSITY (US)
(21) BR 11 2020 013832-0 A2	Código 6.23 - Exigência preliminar - pedidos com buscas realizadas por outros Escritórios de Patentes (22) 30/01/2018 (51) A61F 13/532 (2006.01), A61F 13/49 (2006.01) (71) UNICHARM CORPORATION (JP)
(21) BR 11 2020 013839-8 A2	Código 6.23 - Exigência preliminar - pedidos com buscas realizadas por outros Escritórios de Patentes (22) 03/07/2019 (51) C08K 5/00 (2006.01), C08K 5/12 (2006.01), C08L 101/00 (2006.01) (71) LG CHEM, LTD. (KR)
(21) BR 11 2020 013853-3 A2	Código 6.23 - Exigência preliminar - pedidos com buscas realizadas por outros Escritórios de Patentes (22) 17/10/2018 (51) A61B 17/34 (2006.01), A61B 17/06 (2006.01), A61F 2/00 (2006.01), A61B 17/00 (2006.01) (71) OV MEDI CO., LTD. (KR)
(21) BR 11 2020 013941-6 A2	Código 6.23 - Exigência preliminar - pedidos com buscas realizadas por outros Escritórios de Patentes (22) 07/01/2019 (51) B29C 48/92 (2006.01), B29C 48/10 (2006.01), B29C 55/28 (2006.01) (71) COLINES S.P.A. (IT)

(21) BR 11 2020 014024-4 A2	Código 6.23 - Exigência preliminar - pedidos com buscas realizadas por outros Escritórios de Patentes (22) 10/01/2019 (51) A61C 7/14 (2006.01), A61C 7/22 (2006.01), A61C 7/28 (2006.01), A61C 7/18 (2006.01), A61C 5/00 (2006.01) (71) OLE CHRISTIAN AMUNDSEN (NO)
(21) BR 11 2020 014026-0 A2	Código 6.23 - Exigência preliminar - pedidos com buscas realizadas por outros Escritórios de Patentes (22) 31/01/2018 (51) A61F 13/496 (2006.01), A61F 13/49 (2006.01) (71) KIMBERLY-CLARK WORLDWIDE, INC. (US)
(21) BR 11 2020 014055-4 A2	Código 6.23 - Exigência preliminar - pedidos com buscas realizadas por outros Escritórios de Patentes (22) 17/12/2018 (51) E21B 47/14 (2006.01), G01N 29/14 (2006.01), G01N 29/22 (2006.01), G01L 11/04 (2006.01) (71) HALLIBURTON ENERGY SERVICES, INC. (US)
(21) BR 11 2020 014092-9 A2	Código 6.23 - Exigência preliminar - pedidos com buscas realizadas por outros Escritórios de Patentes (22) 31/01/2018 (51) A61F 13/496 (2006.01), A61F 13/49 (2006.01) (71) KIMBERLY-CLARK WORLDWIDE, INC. (US)
(21) BR 11 2020 014116-0 A2	Código 6.23 - Exigência preliminar - pedidos com buscas realizadas por outros Escritórios de Patentes (22) 20/12/2018 (51) E01B 3/28 (2006.01), E01B 9/40 (2006.01), E01B 9/02 (2006.01), E01B 9/38 (2006.01) (71) VOESTALPINE NORTRAK INC. (US) ; VOESTALPINE VAE GMBH (AT)
(21) BR 11 2020 014194-1 A2	Código 6.23 - Exigência preliminar - pedidos com buscas realizadas por outros Escritórios de Patentes (22) 28/11/2018 (51) A61B 50/20 (2006.01), A61B 90/10 (2006.01), A61B 90/14 (2006.01), A61B 90/00 (2006.01), A61B 90/50 (2006.01) (71) TECRES S.P.A. (IT)
(21) BR 11 2020 014215-8 A2	Código 6.23 - Exigência preliminar - pedidos com buscas realizadas por outros Escritórios de Patentes

	(22) 24/01/2019 (51) B33Y 30/00 (2006.01), B05B 1/08 (2006.01), B22F 3/105 (2006.01), B41J 2/01 (2006.01), H05K 3/00 (2006.01) (71) GRAF INDUSTRIES S.P.A. (IT)
(21) BR 11 2020 014241-7 A2	Código 6.23 - Exigência preliminar - pedidos com buscas realizadas por outros Escritórios de Patentes (22) 17/01/2018 (51) E21D 9/00 (2006.01), E01B 2/00 (2006.01) (71) PETRUCCO, S.A. (ES)
(21) BR 11 2020 014261-1 A2	Código 6.23 - Exigência preliminar - pedidos com buscas realizadas por outros Escritórios de Patentes (22) 20/12/2018 (51) E04F 15/024 (2006.01), E04F 15/08 (2006.01) (71) MARAZZI GROUP SRL A SOCIO UNICO (IT)
(21) BR 11 2020 014449-5 A2	Código 6.23 - Exigência preliminar - pedidos com buscas realizadas por outros Escritórios de Patentes (22) 28/12/2018 (51) A61B 90/57 (2006.01), A61B 34/30 (2006.01), A61B 34/35 (2006.01), A61B 34/37 (2006.01), A61B 90/50 (2006.01), A61G 13/10 (2006.01) (71) AURIS HEALTH, INC. (US)
(21) BR 11 2020 014611-0 A2	Código 6.23 - Exigência preliminar - pedidos com buscas realizadas por outros Escritórios de Patentes (22) 07/03/2018 (51) A61F 2/30 (2006.01), A61F 2/34 (2006.01) (71) COSSINGTON LIMITED (GB)
(21) BR 11 2020 014645-5 A2	Código 6.23 - Exigência preliminar - pedidos com buscas realizadas por outros Escritórios de Patentes (22) 23/01/2019 (51) C08L 97/02 (2006.01), C09J 161/00 (2006.01), C09J 197/02 (2006.01) (71) HEXION INC. (US)
(21) BR 11 2020 014655-2 A2	Código 6.23 - Exigência preliminar - pedidos com buscas realizadas por outros Escritórios de Patentes (22) 31/01/2018 (51) A61F 13/537 (2006.01), A61F 13/496 (2006.01), A61F 13/49 (2006.01) (71) KIMBERLY-CLARK WORLDWIDE, INC. (US)
(21) BR 11 2020 015159-9 A2	Código 6.23 - Exigência preliminar - pedidos com buscas realizadas por outros

	Escritórios de Patentes (22) 30/11/2018 (51) B01J 2/00 (2006.01), B01J 2/28 (2006.01), B01J 2/10 (2006.01), C05G 3/00 (2006.01) (71) DEAD SEA WORKS LTD. (IL)
(21) BR 11 2020 015162-9 A2	Código 6.23 - Exigência preliminar - pedidos com buscas realizadas por outros Escritórios de Patentes (22) 25/01/2019 (51) C08G 63/685 (2006.01), C09D 167/00 (2006.01), C09D 167/02 (2006.01) (71) BATTELLE MEMORIAL INSTITUTE (US)
(21) BR 11 2020 015332-0 A2	Código 6.23 - Exigência preliminar - pedidos com buscas realizadas por outros Escritórios de Patentes (22) 26/11/2018 (51) A61M 35/00 (2006.01), A61B 17/00 (2006.01), A61M 3/00 (2006.01), A61M 11/00 (2006.01), A61L 24/00 (2006.01), A61L 26/00 (2006.01), A61K 35/14 (2006.01) (71) REDDRESS LTD. (IL)
(21) BR 11 2020 015358-3 A2	Código 6.23 - Exigência preliminar - pedidos com buscas realizadas por outros Escritórios de Patentes (22) 11/12/2018 (51) C07C 67/08 (2006.01), C07C 67/60 (2006.01), C07C 69/33 (2006.01) (71) IOI OLEO GMBH (DE)
(21) BR 11 2020 015370-2 A2	Código 6.23 - Exigência preliminar - pedidos com buscas realizadas por outros Escritórios de Patentes (22) 31/01/2018 (51) A61F 2/16 (2006.01), A61L 27/16 (2006.01) (71) MENICON CO., LTD. (JP)
(21) BR 11 2020 015594-2 A2	Código 6.23 - Exigência preliminar - pedidos com buscas realizadas por outros Escritórios de Patentes (22) 29/01/2019 (51) A61C 7/10 (2006.01) (71) WON MOON (US) ; EHAB ABDELBAR (US) ; PAUL KIM (US)
(21) BR 11 2020 015596-9 A2	Código 6.23 - Exigência preliminar - pedidos com buscas realizadas por outros Escritórios de Patentes (22) 29/01/2019 (51) A61C 7/08 (2006.01), A61C 7/00 (2006.01), G06F 19/00 (1995.01) (71) WON MOON (US) ; EHAB ABDELBAR (US) ; PAUL KIM (US)

(21) BR 11 2020 015640-0 A2	Código 6.23 - Exigência preliminar - pedidos com buscas realizadas por outros Escritórios de Patentes (22) 31/01/2018 (51) A61F 2/02 (2006.01), A61L 27/06 (2006.01) (71) LIMITED LIABILITY COMPANY "ELASTIC TITANIUM IMPLANTS" (RU)
(21) BR 11 2020 015642-6 A2	Código 6.23 - Exigência preliminar - pedidos com buscas realizadas por outros Escritórios de Patentes (22) 31/01/2018 (51) A61F 2/02 (2006.01), A61L 27/06 (2006.01) (71) LIMITED LIABILITY COMPANY "ELASTIC TITANIUM IMPLANTS" (RU)
(21) BR 11 2020 015674-4 A2	Código 6.23 - Exigência preliminar - pedidos com buscas realizadas por outros Escritórios de Patentes (22) 13/03/2019 (51) A47J 31/36 (2006.01) (71) SOCIÉTÉ DES PRODUITS NESTLÉ S.A. (CH)
(21) BR 11 2020 015786-4 A2	Código 6.23 - Exigência preliminar - pedidos com buscas realizadas por outros Escritórios de Patentes (22) 05/02/2019 (51) A43B 1/00 (2006.01), A43C 9/06 (2006.01) (71) 10 OTTOBRE S.R.L. (IT)
(21) BR 11 2020 015824-0 A2	Código 6.23 - Exigência preliminar - pedidos com buscas realizadas por outros Escritórios de Patentes (22) 06/02/2019 (51) A61C 8/00 (2006.01), A61C 13/00 (2006.01) (71) KARL LEIBINGER MEDIZINTECHNIK GMBH & CO. KG (DE)
(21) BR 11 2020 015833-0 A2	Código 6.23 - Exigência preliminar - pedidos com buscas realizadas por outros Escritórios de Patentes (22) 12/12/2018 (51) A61M 16/04 (2006.01), A61M 25/10 (2006.01), A61M 25/14 (2006.01), A61M 29/02 (2006.01), A61M 13/00 (2006.01) (71) MEDINOTECH, INC. (US)
(21) BR 11 2020 015911-5 A2	Código 6.23 - Exigência preliminar - pedidos com buscas realizadas por outros Escritórios de Patentes (22) 05/02/2019 (51) A43B 13/04 (2006.01), A43B 13/12 (2006.01), A43B 13/14 (2006.01), A43B 13/22 (2006.01), A43B 13/26 (2006.01), A43B 9/04 (2006.01)

	(71) HAVEN'S S.R.L. (IT)
(21) BR 11 2020 015987-5 A2	Código 6.23 - Exigência preliminar - pedidos com buscas realizadas por outros Escritórios de Patentes (22) 01/02/2019 (51) B05B 5/00 (2006.01), B05B 5/025 (2006.01), B05B 5/03 (2006.01), B05B 5/08 (2006.01) (71) INGEAGRO S.A. (CL)
(21) BR 11 2020 016007-5 A2	Código 6.23 - Exigência preliminar - pedidos com buscas realizadas por outros Escritórios de Patentes (22) 05/02/2019 (51) B32B 5/02 (2006.01), B32B 5/08 (2006.01), B32B 7/022 (2006.01), D04H 1/541 (2006.01), D04H 3/147 (2006.01) (71) BERRY GLOBAL, INC. (US)
(21) BR 11 2020 016053-9 A2	Código 6.23 - Exigência preliminar - pedidos com buscas realizadas por outros Escritórios de Patentes (22) 27/02/2019 (51) C08J 5/18 (2006.01), B32B 27/32 (2006.01), C08J 7/04 (2006.01) (71) DOW GLOBAL TECHNOLOGIES LLC (US) ; PBBPOLISUR S.R.L. (AR) ; ROHM AND HAAS COMPANY (US)
(21) BR 11 2020 016192-6 A2	Código 6.23 - Exigência preliminar - pedidos com buscas realizadas por outros Escritórios de Patentes (22) 28/02/2018 (51) A61F 13/15 (2006.01), A61F 13/53 (2006.01), A61F 13/533 (2006.01), A61F 13/537 (2006.01) (71) KIMBERLY-CLARK WORLDWIDE, INC. (US)
(21) BR 11 2020 016233-7 A2	Código 6.23 - Exigência preliminar - pedidos com buscas realizadas por outros Escritórios de Patentes (22) 22/02/2018 (51) A61M 5/00 (2006.01), B65D 81/26 (2006.01), B65D 81/00 (2006.01), A61J 1/00 (2006.01) (71) ARES TRADING S.A. (CH)
(21) BR 11 2020 016246-9 A2	Código 6.23 - Exigência preliminar - pedidos com buscas realizadas por outros Escritórios de Patentes (22) 13/02/2019 (51) A61C 13/265 (2006.01), A61C 8/00 (2006.01) (71) CREATECH MEDICAL S.L (ES)

(21) BR 11 2020 016395-3 A2	Código 6.23 - Exigência preliminar - pedidos com buscas realizadas por outros Escritórios de Patentes (22) 08/02/2019 (51) B05B 11/00 (2006.01), A45D 34/04 (2006.01), A45D 40/24 (2006.01) (71) ELC MANAGEMENT LLC (US)
(21) BR 11 2020 016408-9 A2	Código 6.23 - Exigência preliminar - pedidos com buscas realizadas por outros Escritórios de Patentes (22) 13/02/2019 (51) A61C 17/02 (2006.01), A61C 17/22 (2006.01), A61C 19/06 (2006.01) (71) EHT LLC (US)
(21) BR 11 2020 016424-0 A2	Código 6.23 - Exigência preliminar - pedidos com buscas realizadas por outros Escritórios de Patentes (22) 26/06/2018 (51) A61M 25/01 (2006.01) (71) CTI VASCULAR AG (CH)
(21) BR 11 2020 016449-6 A2	Código 6.23 - Exigência preliminar - pedidos com buscas realizadas por outros Escritórios de Patentes (22) 13/02/2019 (51) C08J 11/24 (2006.01), C08J 3/12 (2006.01), B29B 9/10 (2006.01), B01J 2/04 (2006.01) (71) RICOH COMPANY, LTD (JP)
(21) BR 11 2020 016468-2 A2	Código 6.23 - Exigência preliminar - pedidos com buscas realizadas por outros Escritórios de Patentes (22) 07/02/2019 (51) B32B 5/16 (2006.01), B32B 7/04 (2006.01), B32B 7/12 (2006.01), B32B 29/00 (2006.01), B32B 29/04 (2006.01), B32B 37/24 (2006.01), B32B 3/06 (2006.01), B32B 3/18 (2006.01), B32B 37/14 (2006.01), B65D 81/03 (2006.01), B32B 7/05 (2006.01) (71) HENKEL AG & CO. KGAA (DE)
(21) BR 11 2020 016492-5 A2	Código 6.23 - Exigência preliminar - pedidos com buscas realizadas por outros Escritórios de Patentes (22) 14/02/2019 (51) C08F 2/50 (2006.01), C08F 255/02 (2006.01), C08K 5/07 (2006.01), C08K 5/00 (2006.01), C08J 3/22 (2006.01), C08J 3/24 (2006.01), C08J 5/18 (2006.01), C07C 45/00 (2006.01) (71) N3 COAT LTD. (IL) ; MOBICHEM SCIENTIFIC ENGINEERING LTD (IL)
(21) BR 11 2020 016521-2 A2	Código 6.23 - Exigência preliminar - pedidos com buscas realizadas por outros

	Escritórios de Patentes (22) 13/02/2019 (51) A61C 3/04 (2006.01), A61C 3/14 (2006.01), A61C 1/08 (2006.01) (71) CASTLE WALL PTY LTD (AU)
(21) BR 11 2020 016582-4 A2	Código 6.23 - Exigência preliminar - pedidos com buscas realizadas por outros Escritórios de Patentes (22) 20/12/2018 (51) A61B 17/64 (2006.01) (71) ORTHOFIX S.R.L. (IT)
(21) BR 11 2020 016638-3 A2	Código 6.23 - Exigência preliminar - pedidos com buscas realizadas por outros Escritórios de Patentes (22) 06/09/2018 (51) A61H 1/02 (2006.01), A61F 5/01 (2006.01), A61F 5/058 (2006.01) (71) GUAROCUYA GONZALEZ RUIZ (DO)
(21) BR 11 2020 016748-7 A2	Código 6.23 - Exigência preliminar - pedidos com buscas realizadas por outros Escritórios de Patentes (22) 22/03/2018 (51) A61F 13/45 (2006.01), A61F 13/472 (2006.01), A61F 13/49 (2006.01), A61L 15/26 (2006.01), A61F 13/537 (2006.01) (71) KIMBERLY-CLARK WORLDWIDE, INC. (US)
(21) BR 11 2020 016828-9 A2	Código 6.23 - Exigência preliminar - pedidos com buscas realizadas por outros Escritórios de Patentes (22) 16/07/2018 (51) C07C 317/24 (2006.01), C07C 315/06 (2006.01), A01N 41/00 (2006.01), A01P 13/00 (2006.01) (71) ANHUI JIUYI AGRICULTURE CO., LTD. (CN) ; HELM AG (DE)
(21) BR 11 2020 016891-2 A2	Código 6.23 - Exigência preliminar - pedidos com buscas realizadas por outros Escritórios de Patentes (22) 29/01/2019 (51) B32B 5/02 (2006.01), B32B 5/26 (2006.01), B32B 7/14 (2006.01), D04H 5/03 (2006.01), B32B 7/022 (2006.01) (71) FIBERTEX NONWOVENS A/S (DK)
(21) BR 11 2020 016947-1 A2	Código 6.23 - Exigência preliminar - pedidos com buscas realizadas por outros Escritórios de Patentes (22) 31/05/2018 (51) C10L 1/02 (2006.01), B01D 65/08 (2006.01), B02C 23/16 (2006.01), B01D 61/14 (2006.01), B01D 63/08 (2006.01), C10G 31/09 (2006.01)

	(71) CJ CHEILJEDANG CORPORATION (KR)
(21) BR 11 2020 017063-1 A2	Código 6.23 - Exigência preliminar - pedidos com buscas realizadas por outros Escritórios de Patentes (22) 01/03/2019 (51) B29C 45/26 (2006.01), B29C 45/73 (2006.01), B29L 11/00 (2006.01) (71) ESSILOR INTERNATIONAL (FR)
(21) BR 11 2020 017064-0 A2	Código 6.23 - Exigência preliminar - pedidos com buscas realizadas por outros Escritórios de Patentes (22) 19/02/2019 (51) A61C 8/00 (2006.01) (71) SOUTHERN IMPLANTS (PTY) LTD (ZA)
(21) BR 11 2020 017250-2 A2	Código 6.23 - Exigência preliminar - pedidos com buscas realizadas por outros Escritórios de Patentes (22) 28/03/2018 (51) A61F 13/472 (2006.01), A61F 13/82 (2006.01), A61F 13/537 (2006.01) (71) KIMBERLY-CLARK WORLDWIDE, INC. (US)
(21) BR 11 2020 017325-8 A2	Código 6.23 - Exigência preliminar - pedidos com buscas realizadas por outros Escritórios de Patentes (22) 29/03/2018 (51) A61F 13/15 (2006.01), A61F 13/537 (2006.01), A61F 13/511 (2006.01) (71) KIMBERLY-CLARK WORLDWIDE, INC. (US)
(21) BR 11 2020 017496-3 A2	Código 6.23 - Exigência preliminar - pedidos com buscas realizadas por outros Escritórios de Patentes (22) 26/03/2018 (51) A61F 13/532 (2006.01), A61F 13/535 (2006.01), A61F 13/53 (2006.01) (71) ESSITY HYGIENE AND HEALTH AKTIEBOLAG (SE)
(21) BR 11 2020 017502-1 A2	Código 6.23 - Exigência preliminar - pedidos com buscas realizadas por outros Escritórios de Patentes (22) 26/03/2018 (51) A61F 13/532 (2006.01), A61F 13/535 (2006.01), A61F 13/53 (2006.01) (71) ESSITY HYGIENE AND HEALTH AKTIEBOLAG (SE)
(21) BR 11 2020 017556-0 A2	Código 6.23 - Exigência preliminar - pedidos com buscas realizadas por outros Escritórios de Patentes (22) 01/04/2019 (51) B32B 9/00 (2006.01), B32B 9/04 (2006.01), C08F 2/46 (2006.01), C08F 2/48 (2006.01)

	(71) ABB POWER GRIDS SWITZERLAND AG (CH)
(21) BR 11 2020 017557-9 A2	Código 6.23 - Exigência preliminar - pedidos com buscas realizadas por outros Escritórios de Patentes (22) 26/02/2019 (51) B05C 5/02 (2006.01) (71) ILLINOIS TOOL WORKS INC. (US)
(21) BR 11 2020 017576-5 A2	Código 6.23 - Exigência preliminar - pedidos com buscas realizadas por outros Escritórios de Patentes (22) 26/03/2018 (51) A61F 13/53 (2006.01), A61F 13/537 (2006.01) (71) ESSITY HYGIENE AND HEALTH AKTIEBOLAG (SE)
(21) BR 11 2020 017628-1 A2	Código 6.23 - Exigência preliminar - pedidos com buscas realizadas por outros Escritórios de Patentes (22) 11/03/2019 (51) C08L 23/04 (2006.01), C09D 123/04 (2006.01), H01B 3/44 (2006.01), C08K 5/00 (2006.01) (71) DOW GLOBAL TECHNOLOGIES LLC (US)
(21) BR 11 2020 017671-0 A2	Código 6.23 - Exigência preliminar - pedidos com buscas realizadas por outros Escritórios de Patentes (22) 26/02/2019 (51) B05C 1/02 (2006.01), B05C 7/00 (2006.01), B05C 11/105 (2006.01), B05C 11/10 (2006.01), B29D 30/26 (2006.01), B60C 25/00 (2006.01) (71) AKRON SPECIAL MACHINERY, INC. (US)
(21) BR 11 2020 017727-0 A2	Código 6.23 - Exigência preliminar - pedidos com buscas realizadas por outros Escritórios de Patentes (22) 29/03/2018 (51) A61F 13/15 (2006.01), A61F 13/537 (2006.01), A61F 13/511 (2006.01) (71) KIMBERLY-CLARK WORLDWIDE, INC. (US)
(21) BR 11 2020 017737-7 A2	Código 6.23 - Exigência preliminar - pedidos com buscas realizadas por outros Escritórios de Patentes (22) 29/03/2018 (51) A61F 13/15 (2006.01), A61F 13/537 (2006.01), A61F 13/511 (2006.01) (71) KIMBERLY-CLARK WORLDWIDE, INC. (US)
(21) BR 11 2020 017888-8 A2	Código 6.23 - Exigência preliminar - pedidos com buscas realizadas por outros Escritórios de Patentes (22) 01/03/2018

	(51) E04C 5/08 (2006.01), D07B 1/06 (2006.01) (71) AKTSIONERNOYE OBSHCHESTVO "ARMASTIL TEKHNOLODZHIZ" (RU)
(21) BR 11 2020 017903-5 A2	Código 6.23 - Exigência preliminar - pedidos com buscas realizadas por outros Escritórios de Patentes (22) 07/03/2018 (51) A61F 2/30 (2006.01), A61F 2/38 (2006.01), A61F 2/46 (2006.01) (71) COSSINGTON LIMITED (GB)
(21) BR 11 2020 018024-6 A2	Código 6.23 - Exigência preliminar - pedidos com buscas realizadas por outros Escritórios de Patentes (22) 20/03/2019 (51) C08K 5/17 (2006.01) (71) ARKEMA FRANCE (FR)
(21) BR 11 2020 018038-6 A2	Código 6.23 - Exigência preliminar - pedidos com buscas realizadas por outros Escritórios de Patentes (22) 06/03/2019 (51) B29C 64/124 (2006.01), B29C 64/255 (2006.01), B33Y 30/00 (2006.01) (71) COOBX AG (LI)
(21) BR 11 2020 018226-5 A2	Código 6.23 - Exigência preliminar - pedidos com buscas realizadas por outros Escritórios de Patentes (22) 06/03/2019 (51) A47B 57/08 (2006.01), A47B 57/20 (2006.01), A47B 57/32 (2006.01), A47B 57/48 (2006.01), A47B 96/02 (2006.01), F16B 5/00 (2006.01) (71) CLICKSTAIR PTY LTD (AU)
(21) BR 11 2020 018329-6 A2	Código 6.23 - Exigência preliminar - pedidos com buscas realizadas por outros Escritórios de Patentes (22) 08/03/2019 (51) C08G 18/48 (2006.01), C08G 18/63 (2006.01), C08G 18/64 (2006.01), C08G 18/76 (2006.01), C08G 18/16 (2006.01), C08G 18/18 (2006.01), C08G 18/20 (2006.01), C08G 18/24 (2006.01), C08G 18/28 (2006.01), C08G 101/00 (2006.01) (71) DOW GLOBAL TECHNOLOGIES LLC (US)
(21) BR 11 2020 018334-2 A2	Código 6.23 - Exigência preliminar - pedidos com buscas realizadas por outros Escritórios de Patentes (22) 02/11/2018 (51) A61K 9/19 (2006.01), A61K 9/127 (2006.01), A61K 38/17 (2006.01) (71) BEXION PHARMACEUTICALS INC. (US)

(21) BR 11 2020 018406-3 A2	Código 6.23 - Exigência preliminar - pedidos com buscas realizadas por outros Escritórios de Patentes (22) 19/03/2019 (51) C08G 83/00 (2006.01), C08G 63/06 (2006.01), C08G 63/60 (2006.01), C10M 171/00 (2006.01), C08G 63/78 (2006.01), C08G 63/91 (2006.01), C10M 101/00 (2006.01), C10M 107/32 (2006.01), C10M 111/04 (2006.01) (71) BASF SE (DE)
(21) BR 11 2020 018426-8 A2	Código 6.23 - Exigência preliminar - pedidos com buscas realizadas por outros Escritórios de Patentes (22) 13/11/2018 (51) A61F 13/511 (2006.01), A61F 13/514 (2006.01) (71) UNICHARM CORPORATION (JP)
(21) BR 11 2020 018515-9 A2	Código 6.23 - Exigência preliminar - pedidos com buscas realizadas por outros Escritórios de Patentes (22) 15/04/2019 (51) B05C 11/10 (2006.01), B05B 13/00 (2006.01), B05B 9/04 (2006.01), B05B 15/58 (2006.01), B05B 12/14 (2006.01), B65B 51/02 (2006.01), B05B 3/10 (2006.01) (71) DÜRR SYSTEMS AG (DE)
(21) BR 11 2020 018692-9 A2	Código 6.23 - Exigência preliminar - pedidos com buscas realizadas por outros Escritórios de Patentes (22) 14/03/2019 (51) C08L 63/00 (2006.01), C08L 83/04 (2006.01) (71) HUNTSMAN ADVANCED MATERIALS LICENSING (SWITZERLAND) GMBH (CH)
(21) BR 11 2020 018710-0 A2	Código 6.23 - Exigência preliminar - pedidos com buscas realizadas por outros Escritórios de Patentes (22) 15/03/2018 (51) A45D 40/04 (2006.01), A61K 8/04 (2006.01), A61Q 15/00 (2006.01) (71) KIEL, DONNA, MARIE (US)
(21) BR 11 2020 018772-0 A2	Código 6.23 - Exigência preliminar - pedidos com buscas realizadas por outros Escritórios de Patentes (22) 28/02/2019 (51) A61C 8/00 (2006.01), A61C 13/107 (2006.01) (71) EVOLLUTION IP HOLDINGS, INC. (US)
(21) BR 11 2020 018774-7 A2	Código 6.23 - Exigência preliminar - pedidos com buscas realizadas por outros

	Escritórios de Patentes (22) 06/03/2019 (51) C08L 65/00 (2006.01), C08K 3/22 (2006.01), C08K 3/36 (2006.01), C08K 5/06 (2006.01), C08L 25/18 (2006.01), C08L 71/02 (2006.01), H01L 51/42 (2006.01), H01L 51/46 (2006.01) (71) NISSAN CHEMICAL CORPORATION (JP)
(21) BR 11 2020 018781-0 A2	Código 6.23 - Exigência preliminar - pedidos com buscas realizadas por outros Escritórios de Patentes (22) 22/03/2019 (51) C08F 210/16 (2006.01), C08F 4/659 (2006.01), B01J 37/00 (2006.01) (71) DOW GLOBAL TECHNOLOGIES LLC (US)
(21) BR 11 2020 018826-3 A2	Código 6.23 - Exigência preliminar - pedidos com buscas realizadas por outros Escritórios de Patentes (22) 07/03/2019 (51) B05B 1/14 (2006.01), B65D 51/16 (2006.01), B05B 11/00 (2006.01), B05B 11/04 (2006.01), B65D 47/24 (2006.01), B05B 1/04 (2006.01), B65D 47/20 (2006.01) (71) INNOVATION JUNCTION LIMITED (GB)
(21) BR 11 2020 018829-8 A2	Código 6.23 - Exigência preliminar - pedidos com buscas realizadas por outros Escritórios de Patentes (22) 22/03/2019 (51) B32B 21/04 (2006.01), C08G 8/08 (2006.01), C09J 161/06 (2006.01) (71) FORESA TECHNOLOGIES S.L.U. (ES)
(21) BR 11 2020 018833-6 A2	Código 6.23 - Exigência preliminar - pedidos com buscas realizadas por outros Escritórios de Patentes (22) 28/06/2018 (51) E21B 47/00 (2006.01), G01V 3/26 (2006.01), G01V 3/30 (2006.01) (71) HALLIBURTON ENERGY SERVICES, INC. (US)
(21) BR 11 2020 018912-0 A2	Código 6.23 - Exigência preliminar - pedidos com buscas realizadas por outros Escritórios de Patentes (22) 15/03/2019 (51) B29C 41/00 (2006.01), B29C 41/04 (2006.01), B29C 41/06 (2006.01), B29C 41/22 (2006.01) (71) DOW GLOBAL TECHNOLOGIES LLC (US)
(21) BR 11 2020 019049-7 A2	Código 6.23 - Exigência preliminar - pedidos com buscas realizadas por outros Escritórios de Patentes (22) 22/03/2019

	(51) C08L 23/06 (2006.01), C08L 23/08 (2006.01), C08K 3/04 (2006.01), H01B 1/24 (2006.01) (71) DOW GLOBAL TECHNOLOGIES LLC (US) ; ROHM AND HAAS COMPANY (US)
(21) BR 11 2020 019287-2 A2	Código 6.23 - Exigência preliminar - pedidos com buscas realizadas por outros Escritórios de Patentes (22) 11/03/2019 (51) F24C 3/08 (2006.01), F23D 14/06 (2006.01) (71) ELECTROLUX APPLIANCES AKTIEBOLAG (SE)
(21) BR 11 2020 019487-5 A2	Código 6.23 - Exigência preliminar - pedidos com buscas realizadas por outros Escritórios de Patentes (22) 25/03/2019 (51) C08K 7/14 (2006.01), C08K 7/28 (2006.01), C08K 13/06 (2006.01) (71) BASF SE (DE)
(21) BR 11 2020 019586-3 A2	Código 6.23 - Exigência preliminar - pedidos com buscas realizadas por outros Escritórios de Patentes (22) 22/03/2019 (51) C08F 210/16 (2006.01), C08F 4/642 (2006.01) (71) DOW GLOBAL TECHNOLOGIES LLC (US)
(21) BR 11 2020 019682-7 A2	Código 6.23 - Exigência preliminar - pedidos com buscas realizadas por outros Escritórios de Patentes (22) 10/04/2019 (51) A61C 5/42 (2006.01) (71) MANI, INC. (JP)
(21) BR 11 2020 019683-5 A8	Código 6.23 - Exigência preliminar - pedidos com buscas realizadas por outros Escritórios de Patentes (22) 28/03/2019 (51) C08L 1/02 (2006.01), A61K 8/19 (2006.01), A61K 8/73 (2006.01), A61Q 1/00 (2006.01), A61Q 19/00 (2006.01), C08J 3/16 (2006.01), C08K 3/36 (2006.01), C08L 101/16 (2006.01) (71) JGC CATALYSTS AND CHEMICALS LTD. (JP)
(21) BR 11 2020 019704-1 A2	Código 6.23 - Exigência preliminar - pedidos com buscas realizadas por outros Escritórios de Patentes (22) 16/05/2019 (51) B05B 17/00 (2006.01), A24F 47/00 (2006.01) (71) PHILIP MORRIS PRODUCTS S.A. (CH)

(21) BR 11 2020 019728-9 A2	Código 6.23 - Exigência preliminar - pedidos com buscas realizadas por outros Escritórios de Patentes (22) 29/03/2019 (51) C08K 3/16 (2006.01), C08K 3/22 (2006.01), C08K 5/098 (2006.01), C08L 77/00 (2006.01), C08L 77/06 (2006.01) (71) ASCEND PERFORMANCE MATERIALS OPERATIONS LLC (US)
(21) BR 11 2020 019904-4 A2	Código 6.23 - Exigência preliminar - pedidos com buscas realizadas por outros Escritórios de Patentes (22) 30/04/2018 (51) E21B 23/06 (2006.01), E21B 33/12 (2006.01), E21B 47/12 (2006.01) (71) HALLIBURTON ENERGY SERVICES, INC. (US)
(21) BR 11 2020 019992-3 A2	Código 6.23 - Exigência preliminar - pedidos com buscas realizadas por outros Escritórios de Patentes (22) 16/05/2019 (51) B05B 17/00 (2006.01), A24F 47/00 (2006.01) (71) PHILIP MORRIS PRODUCTS S.A. (CH)
(21) BR 11 2020 019993-1 A2	Código 6.23 - Exigência preliminar - pedidos com buscas realizadas por outros Escritórios de Patentes (22) 29/03/2019 (51) F04B 43/073 (2006.01), A61M 1/16 (2006.01) (71) DEKA PRODUCTS LIMITED PARTNERSHIP (US)
(21) BR 11 2020 020010-7 A2	Código 6.23 - Exigência preliminar - pedidos com buscas realizadas por outros Escritórios de Patentes (22) 25/03/2019 (51) C08B 37/00 (2006.01), C12P 19/04 (2006.01) (71) CLARIANT INTERNATIONAL LTD. (CH)
(21) BR 11 2020 020067-0 A2	Código 6.23 - Exigência preliminar - pedidos com buscas realizadas por outros Escritórios de Patentes (22) 31/01/2019 (51) G09B 19/00 (2006.01) (71) ESSITY HYGIENE AND HEALTH AKTIEBOLAG (SE)
(21) BR 11 2020 020131-6 A2	Código 6.23 - Exigência preliminar - pedidos com buscas realizadas por outros Escritórios de Patentes (22) 29/04/2019 (51) C08K 5/13 (2006.01), C08K 5/527 (2006.01), C08K 5/526 (2006.01), C08K 5/524 (2006.01), C08K 3/32 (2006.01), C08K 5/134 (2006.01), C08K 3/26 (2006.01), C08K 3/30 (2006.01)

	(71) SI GROUP SWITZERLAND (CHAA) GMBH (CH)
(21) BR 11 2020 020175-8 A2	Código 6.23 - Exigência preliminar - pedidos com buscas realizadas por outros Escritórios de Patentes (22) 29/03/2019 (51) B29C 44/34 (2006.01) (71) NOURYON CHEMICALS INTERNATIONAL B.V. (NL)
(21) BR 11 2020 020263-0 A2	Código 6.23 - Exigência preliminar - pedidos com buscas realizadas por outros Escritórios de Patentes (22) 18/04/2018 (51) A61B 10/02 (2006.01) (71) C.R. BARD, INC. (US)
(21) BR 11 2020 020324-6 A2	Código 6.23 - Exigência preliminar - pedidos com buscas realizadas por outros Escritórios de Patentes (22) 08/01/2019 (51) A61C 19/06 (2006.01) (71) E2BIO LIFE SCIENCES, LLC (US)
(21) BR 11 2020 020473-0 A2	Código 6.23 - Exigência preliminar - pedidos com buscas realizadas por outros Escritórios de Patentes (22) 19/03/2019 (51) A61C 3/12 (2006.01) (71) CHIC BACK, S.L. (ES)
(21) BR 11 2020 020477-3 A2	Código 6.23 - Exigência preliminar - pedidos com buscas realizadas por outros Escritórios de Patentes (22) 10/04/2019 (51) A61B 17/80 (2006.01) (71) DEPUY SYNTHES PRODUCTS, INC. (US)
(21) BR 11 2020 020492-7 A2	Código 6.23 - Exigência preliminar - pedidos com buscas realizadas por outros Escritórios de Patentes (22) 24/04/2018 (51) E21B 7/02 (2006.01), E21B 15/04 (2006.01) (71) RESEMIN S.A. (PE)
(21) BR 11 2020 020528-1 A2	Código 6.23 - Exigência preliminar - pedidos com buscas realizadas por outros Escritórios de Patentes (22) 19/04/2018 (51) A61F 13/537 (2006.01), A61F 13/472 (2006.01) (71) KIMBERLY-CLARK WORLDWIDE, INC. (US)

(21) BR 11 2020 020583-4 A2	Código 6.23 - Exigência preliminar - pedidos com buscas realizadas por outros Escritórios de Patentes (22) 12/04/2019 (51) F24C 15/02 (2006.01), F24C 7/08 (2006.01), A21B 3/02 (2006.01) (71) ELECTROLUX APPLIANCES AKTIEBOLAG (SE)
(21) BR 11 2020 020675-0 A2	Código 6.23 - Exigência preliminar - pedidos com buscas realizadas por outros Escritórios de Patentes (22) 11/04/2019 (51) C08J 9/04 (2006.01), C08J 9/12 (2006.01) (71) DOW GLOBAL TECHNOLOGIES LLC (US)
(21) BR 11 2020 020680-6 A2	Código 6.23 - Exigência preliminar - pedidos com buscas realizadas por outros Escritórios de Patentes (22) 10/04/2018 (51) B42C 9/00 (2006.01), B42D 3/00 (2006.01) (71) UNIBIND LIMITED (CY)
(21) BR 11 2020 020711-0 A2	Código 6.23 - Exigência preliminar - pedidos com buscas realizadas por outros Escritórios de Patentes (22) 22/03/2019 (51) F24H 1/10 (2006.01), F24H 9/18 (2006.01) (71) HEATWORKS TECHNOLOGIES, INC. (US)
(21) BR 11 2020 020738-1 A2	Código 6.23 - Exigência preliminar - pedidos com buscas realizadas por outros Escritórios de Patentes (22) 12/04/2019 (51) C08F 220/18 (2006.01), C09J 133/14 (2006.01), C08L 33/14 (2006.01), C09D 133/14 (2006.01) (71) SWIMC LLC (US)
(21) BR 11 2020 020784-5 A2	Código 6.23 - Exigência preliminar - pedidos com buscas realizadas por outros Escritórios de Patentes (22) 11/02/2019 (51) F16M 1/00 (2006.01), F24F 13/20 (2006.01) (71) ATLAS COPCO AIRPOWER, NAAMLOZE VENNOOTSCHAP (BE)
(21) BR 11 2020 020798-5 A2	Código 6.23 - Exigência preliminar - pedidos com buscas realizadas por outros Escritórios de Patentes (22) 25/04/2019 (51) C08L 23/12 (2006.01) (71) BASELL POLIOLEFINE ITALIA S.R.L. (IT)

(21) BR 11 2020 020944-9 A2	Código 6.23 - Exigência preliminar - pedidos com buscas realizadas por outros Escritórios de Patentes (22) 05/04/2019 (51) A61C 9/00 (2006.01), A61B 1/24 (2006.01), G16H 30/20 (2006.01), G16H 50/00 (2006.01), A61B 5/00 (2006.01) (71) DENTAL MONITORING (FR)
(21) BR 11 2020 021006-4 A2	Código 6.23 - Exigência preliminar - pedidos com buscas realizadas por outros Escritórios de Patentes (22) 07/05/2019 (51) B05B 17/00 (2006.01), A24F 47/00 (2006.01) (71) PHILIP MORRIS PRODUCTS S.A. (CH)
(21) BR 11 2020 021012-9 A2	Código 6.23 - Exigência preliminar - pedidos com buscas realizadas por outros Escritórios de Patentes (22) 16/05/2019 (51) B05B 17/00 (2006.01), A24F 47/00 (2006.01) (71) PHILIP MORRIS PRODUCTS S.A. (CH)
(21) BR 11 2020 021052-8 A8	Código 6.23 - Exigência preliminar - pedidos com buscas realizadas por outros Escritórios de Patentes (22) 26/10/2018 (51) A61F 5/08 (2006.01) (71) BONE 3D (FR)
(21) BR 11 2020 021105-2 A2	Código 6.23 - Exigência preliminar - pedidos com buscas realizadas por outros Escritórios de Patentes (22) 18/04/2019 (51) C08J 9/232 (2006.01), C08J 9/00 (2006.01), A43B 13/04 (2006.01), C08J 9/18 (2006.01) (71) BASF SE (DE)
(21) BR 11 2020 021147-8 A2	Código 6.23 - Exigência preliminar - pedidos com buscas realizadas por outros Escritórios de Patentes (22) 08/05/2019 (51) B05C 11/10 (2006.01), B05C 5/00 (2006.01), B05D 1/26 (2006.01) (71) HONDA MOTOR CO., LTD. (JP)
(21) BR 11 2020 021313-6 A2	Código 6.23 - Exigência preliminar - pedidos com buscas realizadas por outros Escritórios de Patentes (22) 27/04/2018 (51) A47F 5/08 (2006.01)

	(71) COLGATE-PALMOLIVE COMPANY (US)
(21) BR 11 2020 021380-2 A2	Código 6.23 - Exigência preliminar - pedidos com buscas realizadas por outros Escritórios de Patentes (22) 18/04/2019 (51) A61C 13/36 (2006.01), A61C 13/10 (2006.01), A61C 13/34 (2006.01), A61C 9/00 (2006.01), A61C 13/01 (2006.01) (71) RAPID SHAPE GMBH (DE) ; STRAUMANN HOLDING AG (CH)
(21) BR 11 2020 021417-5 A2	Código 6.23 - Exigência preliminar - pedidos com buscas realizadas por outros Escritórios de Patentes (22) 12/04/2019 (51) F24B 9/00 (2006.01), F24H 1/00 (2006.01) (71) HERTZEL YAICH (IL)
(21) BR 11 2020 021485-0 A2	Código 6.23 - Exigência preliminar - pedidos com buscas realizadas por outros Escritórios de Patentes (22) 15/05/2018 (51) C07C 253/24 (2006.01), B01J 23/30 (2006.01) (71) ASAHI KASEI KABUSHIKI KAISHA (JP)
(21) BR 11 2020 021507-4 A2	Código 6.23 - Exigência preliminar - pedidos com buscas realizadas por outros Escritórios de Patentes (22) 12/04/2019 (51) C08L 23/06 (2006.01), C08L 23/08 (2006.01), C08K 5/02 (2006.01) (71) DOW GLOBAL TECHNOLOGIES LLC (US)
(21) BR 11 2020 021680-1 A2	Código 6.23 - Exigência preliminar - pedidos com buscas realizadas por outros Escritórios de Patentes (22) 19/04/2019 (51) A61C 3/02 (2006.01), A61C 1/00 (2006.01), A61C 5/42 (2006.01) (71) DENTSPLY SIRONA INC. (US)
(21) BR 11 2020 021683-6 A2	Código 6.23 - Exigência preliminar - pedidos com buscas realizadas por outros Escritórios de Patentes (22) 30/04/2018 (51) A61F 13/15 (2006.01) (71) KIMBERLY-CLARK WORLDWIDE, INC. (US)
(21) BR 11 2020 021849-9 A2	Código 6.23 - Exigência preliminar - pedidos com buscas realizadas por outros Escritórios de Patentes (22) 22/06/2018 (51) E21B 47/08 (2006.01), G01V 1/44 (2006.01), G01V 1/52 (2006.01)

	(71) HALLIBURTON ENERGY SERVICES, INC. (US)
(21) BR 11 2020 021900-2 A2	Código 6.23 - Exigência preliminar - pedidos com buscas realizadas por outros Escritórios de Patentes (22) 17/12/2018 (51) A63B 21/008 (2006.01), A63B 21/00 (2006.01), A63B 22/00 (2006.01), A63B 22/06 (2006.01) (71) COULTER VENTURES LLC (US)
(21) BR 11 2020 021964-9 A2	Código 6.23 - Exigência preliminar - pedidos com buscas realizadas por outros Escritórios de Patentes (22) 05/06/2018 (51) A61F 13/49 (2006.01), A61F 13/496 (2006.01), A61F 13/513 (2006.01), A61F 13/514 (2006.01) (71) ESSITY HYGIENE AND HEALTH AKTIEBOLAG (SE)
(21) BR 11 2020 022429-4 A2	Código 6.23 - Exigência preliminar - pedidos com buscas realizadas por outros Escritórios de Patentes (22) 04/05/2018 (51) C07D 413/10 (2006.01), A61K 31/4245 (2006.01), A61P 37/06 (2006.01) (71) SUZHOU CONNECT BIOPHARMACEUTICALS, LTD. (CN)
(21) BR 11 2020 022468-5 A2	Código 6.23 - Exigência preliminar - pedidos com buscas realizadas por outros Escritórios de Patentes (22) 31/05/2018 (51) A61F 13/537 (2006.01), A61F 13/538 (2006.01), A61F 13/472 (2006.01), A61F 13/53 (2006.01), A61F 13/47 (2006.01) (71) KIMBERLY-CLARK WORLDWIDE, INC. (US)
(21) BR 11 2020 022536-3 A2	Código 6.23 - Exigência preliminar - pedidos com buscas realizadas por outros Escritórios de Patentes (22) 08/05/2018 (51) A61F 2/46 (2006.01) (71) TT TOOTH TRANSFORMER S.R.L. (IT)
(21) BR 11 2020 022671-8 A2	Código 6.23 - Exigência preliminar - pedidos com buscas realizadas por outros Escritórios de Patentes (22) 09/05/2018 (51) A61M 15/00 (2006.01) (71) PHARMADEVICES S.R.L. (IT)
(21) BR 11 2020 022735-8 A2	Código 6.23 - Exigência preliminar - pedidos com buscas realizadas por outros Escritórios de Patentes

	(22) 09/05/2019 (51) B05C 5/00 (2006.01), B05C 11/10 (2006.01) (71) HONDA MOTOR CO., LTD. (JP)
(21) BR 11 2020 022787-0 A2	Código 6.23 - Exigência preliminar - pedidos com buscas realizadas por outros Escritórios de Patentes (22) 07/05/2019 (51) A61C 7/00 (2006.01), A61C 9/00 (2006.01), A61B 1/32 (2006.01), G06Q 10/10 (2006.01), G06T 7/00 (2006.01), G16H 30/40 (2006.01), G16H 40/40 (2006.01), G16H 50/50 (2006.01), G16H 50/70 (2006.01), G16H 50/20 (2006.01), G16H 15/00 (2006.01), G06T 7/60 (2006.01) (71) DENTAL MONITORING (FR)
(21) BR 11 2020 022814-1 A2	Código 6.23 - Exigência preliminar - pedidos com buscas realizadas por outros Escritórios de Patentes (22) 09/05/2019 (51) B05B 7/16 (2006.01), B05B 13/04 (2006.01), B05B 13/02 (2006.01), B05B 7/24 (2006.01) (71) DAL CEREDO TECHNOLOGY S.R.L. (IT)
(21) BR 11 2020 023014-6 A2	Código 6.23 - Exigência preliminar - pedidos com buscas realizadas por outros Escritórios de Patentes (22) 20/06/2018 (51) A61F 13/51 (2006.01), A61F 13/537 (2006.01) (71) ESSITY HYGIENE AND HEALTH AKTIEBOLAG (SE)
(21) BR 11 2020 023140-1 A2	Código 6.23 - Exigência preliminar - pedidos com buscas realizadas por outros Escritórios de Patentes (22) 29/05/2018 (51) A61F 13/53 (2006.01) (71) KIMBERLY-CLARK WORLDWIDE, INC. (US)
(21) BR 11 2020 023208-4 A2	Código 6.23 - Exigência preliminar - pedidos com buscas realizadas por outros Escritórios de Patentes (22) 18/04/2019 (51) A47C 3/40 (2006.01), A47B 3/00 (2006.01), A47C 4/00 (2006.01), F16B 7/12 (2006.01), F16M 11/28 (2006.01), F16M 11/32 (2006.01) (71) YOSEF ZAIFMAN (IL)
(21) BR 11 2020 023243-2 A2	Código 6.23 - Exigência preliminar - pedidos com buscas realizadas por outros Escritórios de Patentes (22) 09/05/2019 (51) A43B 5/02 (2006.01), A43B 23/02 (2006.01)

	(71) LÁSZLÓ OROSZI (HU) ; MIHÁLY ISTVÁN LANTOS (HU) ; MIKLÓS KOSZTA (HU) ; ISTVÁN MÁRTON (HU) ; BÉLA TÓTH-BALOGH (HU)
(21) BR 11 2020 023245-9 A2	Código 6.23 - Exigência preliminar - pedidos com buscas realizadas por outros Escritórios de Patentes (22) 09/05/2019 (51) A43B 5/02 (2006.01), A43B 23/02 (2006.01) (71) LÁSZLÓ OROSZI (HU) ; MIHÁLY ISTVÁN LANTOS (HU) ; MIKLÓS KOSZTA (HU) ; ISTVAN MÁRTON (HU) ; BÉLA TÓTH-BALOGH (HU)
(21) BR 11 2020 023591-1 A2	Código 6.23 - Exigência preliminar - pedidos com buscas realizadas por outros Escritórios de Patentes (22) 15/06/2018 (51) A61F 13/84 (2006.01), A61K 8/11 (2006.01), A61L 15/42 (2006.01) (71) ESSITY HYGIENE AND HEALTH AKTIEBOLAG (SE)
(21) BR 11 2020 023683-7 A2	Código 6.23 - Exigência preliminar - pedidos com buscas realizadas por outros Escritórios de Patentes (22) 05/06/2018 (51) A61F 13/496 (2006.01), A61F 13/513 (2006.01), A61F 13/514 (2006.01) (71) ESSITY HYGIENE AND HEALTH AKTIEBOLAG (SE)
(21) BR 11 2020 023690-0 A2	Código 6.23 - Exigência preliminar - pedidos com buscas realizadas por outros Escritórios de Patentes (22) 15/06/2018 (51) A61F 13/84 (2006.01), A61K 8/11 (2006.01), A61L 15/42 (2006.01) (71) ESSITY HYGIENE AND HEALTH AKTIEBOLAG (SE)
(21) BR 11 2020 023692-6 A2	Código 6.23 - Exigência preliminar - pedidos com buscas realizadas por outros Escritórios de Patentes (22) 14/05/2019 (51) A61C 7/00 (2006.01), A61C 9/00 (2006.01), G06T 7/00 (2006.01) (71) DENTAL MONITORING (FR)
(21) BR 11 2020 023693-4 A2	Código 6.23 - Exigência preliminar - pedidos com buscas realizadas por outros Escritórios de Patentes (22) 15/06/2018 (51) A61F 13/15 (2006.01), A61F 13/84 (2006.01), A61L 15/42 (2006.01), A61K 8/11 (2006.01) (71) ESSITY HYGIENE AND HEALTH AKTIEBOLAG (SE)
(21) BR 11 2020 023700-0 A2	Código 6.23 - Exigência preliminar - pedidos com buscas realizadas por outros Escritórios de Patentes

	(22) 14/05/2019 (51) A61C 7/00 (2006.01), A61B 5/00 (2006.01), A61C 9/00 (2006.01), A61C 1/08 (2006.01), G06T 7/00 (2006.01), A61B 34/10 (2006.01), A61B 34/20 (2006.01) (71) DENTAL MONITORING (FR)
(21) BR 11 2020 023794-9 A2	Código 6.23 - Exigência preliminar - pedidos com buscas realizadas por outros Escritórios de Patentes (22) 30/05/2019 (51) B05B 3/04 (2006.01), B05B 1/04 (2006.01), B05B 3/00 (2006.01), B05B 1/28 (2006.01), B05B 3/18 (2006.01) (71) ARNO DRECHSEL (AT)
(21) BR 11 2020 023938-0 A2	Código 6.23 - Exigência preliminar - pedidos com buscas realizadas por outros Escritórios de Patentes (22) 29/05/2018 (51) A61M 5/32 (2006.01) (71) JANSSEN PHARMACEUTICALS, INC. (US)
(21) BR 11 2020 023980-1 A2	Código 6.23 - Exigência preliminar - pedidos com buscas realizadas por outros Escritórios de Patentes (22) 10/05/2019 (51) A61C 9/00 (2006.01), A61C 5/62 (2006.01), A61C 5/64 (2006.01), A61M 5/178 (2006.01), B05C 17/01 (2006.01) (71) SULZER MIXPAC AG (CH)
(21) BR 11 2020 024065-6 A2	Código 6.23 - Exigência preliminar - pedidos com buscas realizadas por outros Escritórios de Patentes (22) 25/05/2018 (51) A61F 13/84 (2006.01), A61L 15/20 (2006.01), A61L 15/28 (2006.01), A61L 15/46 (2006.01), B65D 81/26 (2006.01) (71) INTERNATIONAL PAPER COMPANY (US)
(21) BR 11 2020 024224-1 A2	Código 6.23 - Exigência preliminar - pedidos com buscas realizadas por outros Escritórios de Patentes (22) 29/05/2019 (51) A47C 21/04 (2006.01), A47C 7/74 (2006.01), B68G 11/04 (2006.01) (71) VARIOWELL DEVELOPMENT GMBH (DE)
(21) BR 11 2020 024335-3 A2	Código 6.23 - Exigência preliminar - pedidos com buscas realizadas por outros Escritórios de Patentes (22) 31/05/2019 (51) A43B 5/02 (2006.01), A43B 23/02 (2006.01), A43B 23/26 (2006.01)

	(71) CONCAVE GLOBAL PTY LTD (AU)
(21) BR 11 2020 024641-7 A2	Código 6.23 - Exigência preliminar - pedidos com buscas realizadas por outros Escritórios de Patentes (22) 23/07/2018 (51) A61M 25/00 (2006.01), A61M 25/06 (2006.01), A61M 25/01 (2006.01) (71) UPSTREAM PERIPHERAL TECHNOLOGIES LTD. (IL)
(21) BR 11 2020 024804-5 A2	Código 6.23 - Exigência preliminar - pedidos com buscas realizadas por outros Escritórios de Patentes (22) 06/06/2019 (51) B05B 15/00 (2006.01), B60K 26/00 (2006.01), B60L 11/18 (1968.09), B60L 3/00 (2006.01), B60P 1/00 (2006.01), B60P 1/54 (2006.01) (71) DD DANNAR LLC (US)
(21) BR 11 2020 024841-0 A2	Código 6.23 - Exigência preliminar - pedidos com buscas realizadas por outros Escritórios de Patentes (22) 23/07/2019 (51) A47C 27/06 (2006.01), A47C 27/10 (2006.01), A47C 27/12 (2006.01) (71) SEARS MANUFACTURING CO. (US)
(21) BR 11 2020 024853-3 A2	Código 6.23 - Exigência preliminar - pedidos com buscas realizadas por outros Escritórios de Patentes (22) 25/06/2019 (51) G09F 19/22 (2006.01), G09F 9/302 (2006.01), E04F 11/00 (2006.01) (71) STAIRMEDIA BCN, S.L. (ES)
(21) BR 11 2020 024940-8 A2	Código 6.23 - Exigência preliminar - pedidos com buscas realizadas por outros Escritórios de Patentes (22) 07/06/2019 (51) A61C 9/00 (2006.01), G01B 11/25 (2006.01), G01B 11/24 (2006.01) (71) DENTSPLY SIRONA INC. (US)
(21) BR 11 2020 025210-7 A2	Código 6.23 - Exigência preliminar - pedidos com buscas realizadas por outros Escritórios de Patentes (22) 23/08/2018 (51) A61F 2/12 (2006.01), A47L 5/16 (2006.01), F21V 21/092 (2006.01) (71) KIRN MEDICAL DESIGN, LLC (US)
(21) BR 11 2020 025262-0 A2	Código 6.23 - Exigência preliminar - pedidos com buscas realizadas por outros Escritórios de Patentes (22) 12/06/2019 (51) G09B 23/30 (2006.01), B65D 47/18 (2006.01), G01F 11/08 (2006.01)

	(71) BIORELEVANT.COM LTD (GB)
(21) BR 11 2020 025373-1 A2	Código 6.23 - Exigência preliminar - pedidos com buscas realizadas por outros Escritórios de Patentes (22) 12/06/2019 (51) B05B 1/06 (2006.01), B05B 13/02 (2006.01), B05B 5/025 (2006.01) (71) RUTGERS, THE STATE UNIVERSITY OF NEW JERSEY (US)
(21) BR 11 2020 025392-8 A2	Código 6.23 - Exigência preliminar - pedidos com buscas realizadas por outros Escritórios de Patentes (22) 13/06/2019 (51) A43B 13/00 (2006.01), C08L 31/04 (2006.01) (71) BRASKEM S.A. (BR/BA)
(21) BR 11 2020 025484-3 A2	Código 6.23 - Exigência preliminar - pedidos com buscas realizadas por outros Escritórios de Patentes (22) 25/06/2019 (51) B43K 1/08 (2006.01) (71) SOCIETE BIC (FR)
(21) BR 11 2020 025489-4 A2	Código 6.23 - Exigência preliminar - pedidos com buscas realizadas por outros Escritórios de Patentes (22) 13/06/2019 (51) G09F 21/04 (2006.01), G09F 3/03 (2006.01), G09F 3/20 (2006.01), G09F 7/18 (2006.01) (71) TÖNNJES ISI PATENT HOLDING GMBH (DE)
(21) BR 11 2020 025649-8 A2	Código 6.23 - Exigência preliminar - pedidos com buscas realizadas por outros Escritórios de Patentes (22) 21/06/2019 (51) A61C 9/00 (2006.01) (71) ALIGN TECHNOLOGY, INC. (US)
(21) BR 11 2020 025672-2 A2	Código 6.23 - Exigência preliminar - pedidos com buscas realizadas por outros Escritórios de Patentes (22) 26/06/2018 (51) C07C 215/40 (2006.01), C07C 219/06 (2006.01), D06M 13/463 (2006.01) (71) EVONIK OPERATIONS GMBH (DE)
(21) BR 11 2020 025710-9 A2	Código 6.23 - Exigência preliminar - pedidos com buscas realizadas por outros Escritórios de Patentes (22) 17/07/2018 (51) A45D 40/00 (2006.01), B65D 35/46 (2006.01), B65D 47/06 (2006.01)

	(71) ERIC ZEMBROD (BR/SP)
(21) BR 11 2020 025827-0 A2	Código 6.23 - Exigência preliminar - pedidos com buscas realizadas por outros Escritórios de Patentes (22) 11/07/2019 (51) B05B 11/00 (2006.01), B05B 11/02 (2006.01) (71) APTAR FRANCE SAS (FR)
(21) BR 11 2020 025868-7 A2	Código 6.23 - Exigência preliminar - pedidos com buscas realizadas por outros Escritórios de Patentes (22) 05/07/2019 (51) A61C 1/08 (2006.01), A61C 8/00 (2006.01) (71) FRANCESCO GALLO (IT) ; GIULIO NEGRI (IT) ; FRANCESCO ZINGARI (IT)
(21) BR 11 2020 025884-9 A2	Código 6.23 - Exigência preliminar - pedidos com buscas realizadas por outros Escritórios de Patentes (22) 31/07/2018 (51) A61K 9/107 (2006.01), A61K 9/06 (2006.01), A61K 31/69 (2006.01), A61P 17/00 (2006.01), A61P 17/06 (2006.01) (71) MC2 THERAPEUTICS LIMITED (GB)
(21) BR 11 2020 026028-2 A2	Código 6.23 - Exigência preliminar - pedidos com buscas realizadas por outros Escritórios de Patentes (22) 22/06/2018 (51) A41B 9/02 (2006.01) (71) HBI BRANDED APPAREL ENTERPRISES, LLC (US)
(21) BR 11 2020 026114-9 A2	Código 6.23 - Exigência preliminar - pedidos com buscas realizadas por outros Escritórios de Patentes (22) 02/07/2019 (51) A61C 1/08 (2006.01), A61C 8/00 (2006.01), A61C 9/00 (2006.01), G02B 27/01 (2006.01), G03B 42/02 (2006.01), A61B 6/14 (2006.01) (71) DENTSPLY SIRONA INC. (US)
(21) BR 11 2020 026755-4 A2	Código 6.23 - Exigência preliminar - pedidos com buscas realizadas por outros Escritórios de Patentes (22) 29/06/2018 (51) C07F 9/52 (2006.01), B01J 19/02 (2006.01), B01J 19/18 (2006.01) (71) HUBEI GURUN TECHNOLOGY CO. LTD (CN)
(21) BR 11 2020 027085-7 A2	Código 6.23 - Exigência preliminar - pedidos com buscas realizadas por outros Escritórios de Patentes

	(22) 05/07/2018 (51) A61B 17/12 (2006.01) (71) BRUNO ALBERTO VITTORIO TRUOSOLO (IT)
(21) BR 11 2021 000238-3 A2	Código 6.23 - Exigência preliminar - pedidos com buscas realizadas por outros Escritórios de Patentes (22) 15/07/2019 (51) B05B 11/00 (2006.01), B65D 1/06 (2006.01), B65D 83/38 (2006.01), B65D 83/42 (2006.01) (71) LINDAL FRANCE SAS (FR)
(21) BR 11 2021 000378-9 A2	Código 6.23 - Exigência preliminar - pedidos com buscas realizadas por outros Escritórios de Patentes (22) 31/05/2019 (51) A47B 91/02 (2006.01), F16B 12/20 (2006.01) (71) LEONARDO S.R.L. (IT)
(21) BR 11 2021 000488-2 A2	Código 6.23 - Exigência preliminar - pedidos com buscas realizadas por outros Escritórios de Patentes (22) 22/07/2019 (51) B05B 14/43 (2006.01), B05B 14/40 (2006.01) (71) GEICO SPA (IT)
(21) BR 11 2021 000505-6 A2	Código 6.23 - Exigência preliminar - pedidos com buscas realizadas por outros Escritórios de Patentes (22) 30/05/2019 (51) B05B 15/14 (2006.01), B05B 1/34 (2006.01), B65D 83/14 (2006.01) (71) S.C. JOHNSON & SON, INC. (US)
(21) BR 11 2021 000573-0 A2	Código 6.23 - Exigência preliminar - pedidos com buscas realizadas por outros Escritórios de Patentes (22) 12/07/2019 (51) B05B 11/00 (2006.01), A61M 15/00 (2006.01), A61M 11/00 (2006.01) (71) SOFTHALE NV (BE)
(21) BR 11 2021 000814-4 A2	Código 6.23 - Exigência preliminar - pedidos com buscas realizadas por outros Escritórios de Patentes (22) 06/09/2018 (51) B01J 10/00 (2006.01), B01J 19/24 (2006.01) (71) PUBLIC JOINT STOCK COMPANY "SIBUR HOLDING" (RU)
(21) BR 11 2021 000822-5 A2	Código 6.23 - Exigência preliminar - pedidos com buscas realizadas por outros Escritórios de Patentes

	(22) 16/07/2019 (51) B05C 17/005 (2006.01) (71) PPG INDUSTRIES OHIO, INC. (US)
(21) BR 11 2021 001015-7 A2	Código 6.23 - Exigência preliminar - pedidos com buscas realizadas por outros Escritórios de Patentes (22) 19/07/2018 (51) A61F 13/53 (2006.01), A61F 13/537 (2006.01) (71) TWE MEULEBEKE (BE)
(21) BR 11 2021 001226-5 A2	Código 6.23 - Exigência preliminar - pedidos com buscas realizadas por outros Escritórios de Patentes (22) 27/07/2018 (51) B01J 29/40 (2006.01), C07C 15/073 (2006.01), C07C 2/86 (2006.01) (71) DALIAN INSTITUTE OF CHEMICAL PHYSICS, CHINESE ACADEMY OF SCIENCES (CN)
(21) BR 11 2021 001471-3 A2	Código 6.23 - Exigência preliminar - pedidos com buscas realizadas por outros Escritórios de Patentes (22) 03/08/2018 (51) A46B 15/00 (2006.01), A61C 17/00 (2006.01) (71) COLGATE-PALMOLIVE COMPANY (US)
(21) BR 11 2021 001521-3 A2	Código 6.23 - Exigência preliminar - pedidos com buscas realizadas por outros Escritórios de Patentes (22) 29/07/2019 (51) F24C 15/10 (2006.01), H05B 6/12 (2006.01) (71) GLASS COMPANY S.R.L. (IT)
(21) BR 11 2021 001573-6 A2	Código 6.23 - Exigência preliminar - pedidos com buscas realizadas por outros Escritórios de Patentes (22) 19/07/2019 (51) F24C 15/02 (2006.01), E05C 5/00 (2006.01), E05B 17/00 (2006.01) (71) ELECTROLUX APPLIANCES AKTIEBOLAG (SE)
(21) BR 11 2021 001622-8 A2	Código 6.23 - Exigência preliminar - pedidos com buscas realizadas por outros Escritórios de Patentes (22) 30/07/2018 (51) A47G 29/14 (2006.01), H04L 9/32 (2006.01), H04W 12/06 (2006.01), G06Q 10/08 (2006.01) (71) MARGENTO R&D D.O.O. (SI)
(21) BR 11 2021 001624-4 A2	Código 6.23 - Exigência preliminar - pedidos com buscas realizadas por outros

	Escritórios de Patentes (22) 31/07/2018 (51) A61K 31/185 (2006.01), A61K 8/46 (2006.01), A61K 45/06 (2006.01), A61K 8/02 (2006.01), A61P 31/04 (2006.01), A61Q 17/00 (2006.01) (71) KIMBERLY-CLARK WORLDWIDE, INC. (US)
(21) BR 11 2021 001674-0 A2	Código 6.23 - Exigência preliminar - pedidos com buscas realizadas por outros Escritórios de Patentes (22) 11/09/2018 (51) A61K 9/00 (2006.01), A61K 9/10 (2006.01), A61K 47/38 (2006.01), A61K 9/51 (2006.01), A61K 31/4174 (2006.01), A61K 31/4545 (2006.01), A61K 31/58 (2006.01) (71) LEAD BIOTHERAPEUTICS LTD. (BG)
(21) BR 11 2021 001760-7 A2	Código 6.23 - Exigência preliminar - pedidos com buscas realizadas por outros Escritórios de Patentes (22) 13/06/2019 (51) A47B 88/427 (2006.01), A47B 88/477 (2006.01) (71) ARTURO SALICE S.P.A. (IT)
(21) BR 11 2021 001810-7 A2	Código 6.23 - Exigência preliminar - pedidos com buscas realizadas por outros Escritórios de Patentes (22) 16/12/2018 (51) A47K 7/03 (2006.01), A47L 13/17 (2006.01), B65D 37/00 (2006.01), B65D 65/02 (2006.01) (71) SHIMON AVSHALOM (IL) ; YOMTOV SARDEHELI (IL) ; SHLOMO MATAN SHALOM AVSHALOM (IL)
(21) BR 11 2021 001907-3 A2	Código 6.23 - Exigência preliminar - pedidos com buscas realizadas por outros Escritórios de Patentes (22) 01/08/2019 (51) A61C 13/00 (2006.01), A61C 13/083 (2006.01), A61C 13/09 (2006.01), A61C 13/08 (2006.01), A61K 6/02 (1980.01), C04B 35/486 (2006.01) (71) DENTSPLY SIRONA INC. (US) ; DEGUDENT GMBH (DE)
(21) BR 11 2021 001913-8 A2	Código 6.23 - Exigência preliminar - pedidos com buscas realizadas por outros Escritórios de Patentes (22) 02/08/2018 (51) A41D 13/08 (2006.01), A63B 21/00 (2006.01), A63B 71/14 (2006.01) (71) POWER GRIPPS USA, INC. (US)
(21) BR 11 2021 001968-5 A2	Código 6.23 - Exigência preliminar - pedidos com buscas realizadas por outros Escritórios de Patentes

	(22) 12/08/2019 (51) B05B 1/00 (2006.01), B04B 1/10 (2006.01), B04B 11/02 (2006.01), B04B 11/04 (2006.01), B04B 1/20 (2006.01) (71) FLOTTWEG SE (DE)
(21) BR 11 2021 002199-0 A2	Código 6.23 - Exigência preliminar - pedidos com buscas realizadas por outros Escritórios de Patentes (22) 06/08/2018 (51) A61F 13/496 (2006.01) (71) ESSITY HYGIENE AND HEALTH AKTIEBOLAG (SE)
(21) BR 11 2021 002322-4 A2	Código 6.23 - Exigência preliminar - pedidos com buscas realizadas por outros Escritórios de Patentes (22) 07/08/2019 (51) A61C 8/00 (2006.01), H05H 1/46 (2006.01) (71) ALBERT-LUDWIGS-UNIVERSITÄT FREIBURG (DE)
(21) BR 11 2021 002323-2 A2	Código 6.23 - Exigência preliminar - pedidos com buscas realizadas por outros Escritórios de Patentes (22) 07/11/2018 (51) A61K 31/352 (2006.01), A61K 31/05 (2006.01), A61K 36/185 (2006.01), A61P 15/00 (2006.01) (71) ILYLT, LLC (US)
(21) BR 11 2021 002431-0 A2	Código 6.23 - Exigência preliminar - pedidos com buscas realizadas por outros Escritórios de Patentes (22) 29/08/2018 (51) A61F 13/56 (2006.01), A61F 13/49 (2006.01), A61F 13/15 (2006.01) (71) ESSITY HYGIENE AND HEALTH AKTIEBOLAG (SE)
(21) BR 11 2021 002485-9 A2	Código 6.23 - Exigência preliminar - pedidos com buscas realizadas por outros Escritórios de Patentes (22) 15/08/2019 (51) A61C 13/15 (2006.01) (71) TOKUYAMA DENTAL CORPORATION (JP)
(21) BR 11 2021 002746-7 A2	Código 6.23 - Exigência preliminar - pedidos com buscas realizadas por outros Escritórios de Patentes (22) 12/08/2019 (51) B05B 12/08 (2006.01), B05B 12/00 (2006.01), B05B 12/02 (2006.01), F16K 31/06 (2006.01), F16K 17/04 (2006.01), F16K 31/12 (2006.01), F16K 31/02 (2006.01), G05D 7/00 (2006.01) (71) REINHOLD SCHULTE (DE)

(21) BR 11 2021 002783-1 A2	Código 6.23 - Exigência preliminar - pedidos com buscas realizadas por outros Escritórios de Patentes (22) 21/08/2019 (51) A47C 21/04 (2006.01), A47C 27/14 (2006.01) (71) DOW GLOBAL TECHNOLOGIES LLC (US)
(21) BR 11 2021 002923-0 A2	Código 6.23 - Exigência preliminar - pedidos com buscas realizadas por outros Escritórios de Patentes (22) 19/08/2019 (51) A47C 7/38 (2006.01), B60N 2/882 (2006.01), B60N 2/885 (2006.01), B60N 2/90 (2006.01) (71) RAMAMOHAN RAO (US)
(21) BR 11 2021 002941-9 A2	Código 6.23 - Exigência preliminar - pedidos com buscas realizadas por outros Escritórios de Patentes (22) 27/08/2019 (51) A61C 1/08 (2006.01), A61C 8/00 (2006.01) (71) NORIS MEDICAL LTD. (IL)
(21) BR 11 2021 003276-2 A2	Código 6.23 - Exigência preliminar - pedidos com buscas realizadas por outros Escritórios de Patentes (22) 06/09/2019 (51) B43K 19/02 (2006.01), B43K 19/04 (2006.01), C08L 67/04 (2006.01), B43K 19/14 (2006.01), B43K 19/16 (2006.01) (71) SOCIETE BIC (FR)
(21) BR 11 2021 003277-0 A2	Código 6.23 - Exigência preliminar - pedidos com buscas realizadas por outros Escritórios de Patentes (22) 06/09/2019 (51) B43K 19/02 (2006.01), B43K 19/04 (2006.01), C08L 67/02 (2006.01) (71) SOCIETE BIC (FR)
(21) BR 11 2021 003326-2 A2	Código 6.23 - Exigência preliminar - pedidos com buscas realizadas por outros Escritórios de Patentes (22) 03/09/2019 (51) A61C 7/00 (2006.01), G06T 1/00 (2006.01), G06K 9/46 (2006.01), G16H 50/20 (2006.01), G16H 20/40 (2006.01), G16H 50/70 (2006.01) (71) PROMATON HOLDING B.V. (NL)
(21) BR 11 2021 003425-0 A2	Código 6.23 - Exigência preliminar - pedidos com buscas realizadas por outros Escritórios de Patentes (22) 11/10/2019

	(51) A61C 13/00 (2006.01) (71) SIRONA DENTAL SYSTEMS GMBH (DE) ; DENTSPLY SIRONA INC. (US)
(21) BR 11 2021 003474-9 A2	Código 6.23 - Exigência preliminar - pedidos com buscas realizadas por outros Escritórios de Patentes (22) 09/09/2019 (51) C08F 210/06 (2006.01), C08F 4/6592 (2006.01), C08F 2/00 (2006.01), C08L 23/14 (2006.01), C08L 23/30 (2006.01), C08J 5/22 (2006.01) (71) BOREALIS AG (AT)
(21) BR 11 2021 003637-7 A2	Código 6.23 - Exigência preliminar - pedidos com buscas realizadas por outros Escritórios de Patentes (22) 07/09/2018 (51) A61P 3/10 (2006.01), A61P 1/14 (2006.01), A61K 31/732 (2006.01), A61K 36/00 (2006.01) (71) NUTRILEADS B.V. (NL)
(21) BR 11 2021 003867-1 A2	Código 6.23 - Exigência preliminar - pedidos com buscas realizadas por outros Escritórios de Patentes (22) 17/09/2019 (51) A47B 91/02 (2006.01) (71) LEONARDO S.R.L. (IT)
(21) BR 11 2021 003890-6 A2	Código 6.23 - Exigência preliminar - pedidos com buscas realizadas por outros Escritórios de Patentes (22) 27/08/2019 (51) A61C 8/00 (2006.01) (71) UNIVERSIDADE DO PORTO (PT)
(21) BR 11 2021 004626-7 A2	Código 6.23 - Exigência preliminar - pedidos com buscas realizadas por outros Escritórios de Patentes (22) 10/10/2019 (51) A61C 7/08 (2006.01) (71) ONIRIS (FR)
(21) BR 11 2021 004964-9 A2	Código 6.23 - Exigência preliminar - pedidos com buscas realizadas por outros Escritórios de Patentes (22) 07/11/2018 (51) A61B 17/00 (2006.01), A61M 39/22 (2006.01) (71) BAXTER INTERNATIONAL INC. (CN) ; BAXTER HEALTHCARE SA (CH)
(21) BR 11 2021 005030-2 A2	Código 6.23 - Exigência preliminar - pedidos com buscas realizadas por outros Escritórios de Patentes

	(22) 20/09/2018 (51) A42B 3/04 (2006.01), H02J 7/00 (2006.01), F21L 4/04 (2006.01), F21V 23/04 (2006.01) (71) KMX CO.,LTD. (KR)
(21) BR 11 2021 005240-2 A2	Código 6.23 - Exigência preliminar - pedidos com buscas realizadas por outros Escritórios de Patentes (22) 26/09/2018 (51) A41D 27/28 (2006.01), A41D 13/002 (2006.01) (71) PAULO GOMES BRUNNER (BR/SP) ; REYNALDO STAMATIS FILHO (BR/SP)
(21) BR 11 2021 005503-7 A2	Código 6.23 - Exigência preliminar - pedidos com buscas realizadas por outros Escritórios de Patentes (22) 13/08/2019 (51) B05C 17/005 (2006.01) (71) SULZER MIXPAC AG (CH)
(21) BR 11 2021 005805-2 A2	Código 6.23 - Exigência preliminar - pedidos com buscas realizadas por outros Escritórios de Patentes (22) 02/10/2018 (51) C07C 29/44 (2006.01), C07C 31/20 (2006.01) (71) SYMRISE AG (DE)
(21) BR 11 2021 005888-5 A2	Código 6.23 - Exigência preliminar - pedidos com buscas realizadas por outros Escritórios de Patentes (22) 01/10/2019 (51) B05B 14/468 (2006.01) (71) GALLAGHER-KAISER CORPORATION (US)
(21) BR 11 2021 006591-1 A2	Código 6.23 - Exigência preliminar - pedidos com buscas realizadas por outros Escritórios de Patentes (22) 04/12/2018 (51) E21B 49/00 (2006.01), E21B 49/08 (2006.01), E21B 41/00 (2006.01) (71) HALLIBURTON ENERGY SERVICES, INC. (US)
(21) BR 11 2021 006708-6 A2	Código 6.23 - Exigência preliminar - pedidos com buscas realizadas por outros Escritórios de Patentes (22) 11/10/2018 (51) B01J 19/00 (2006.01), B01L 3/00 (2006.01), B81B 1/00 (2006.01) (71) HEWLETT-PACKARD DEVELOPMENT COMPANY, L.P. (US)
(21) BR 11 2021 006915-1 A2	Código 6.23 - Exigência preliminar - pedidos com buscas realizadas por outros

	Escritórios de Patentes (22) 10/10/2019 (51) A61C 8/00 (2006.01) (71) STRAUMANN HOLDING AG (CH)
(21) BR 11 2021 007021-4 A2	Código 6.23 - Exigência preliminar - pedidos com buscas realizadas por outros Escritórios de Patentes (22) 19/10/2018 (51) A61K 9/08 (2006.01), A61K 31/7004 (2006.01), G01N 33/66 (2006.01) (71) AVALON HEPAPOC LIMITED (CN)
(21) BR 11 2021 007232-2 A2	Código 6.23 - Exigência preliminar - pedidos com buscas realizadas por outros Escritórios de Patentes (22) 18/10/2018 (51) C07C 1/02 (2006.01), B01J 23/75 (2006.01) (71) BEIJING GUANGHE NEW ENERGY TECHNOLOGY CO., LTD. (CN)
(21) BR 11 2021 007330-2 A2	Código 6.23 - Exigência preliminar - pedidos com buscas realizadas por outros Escritórios de Patentes (22) 07/11/2018 (51) A45D 34/04 (2006.01), B65D 81/32 (2006.01) (71) L'OREAL (FR)
(21) BR 11 2021 007671-9 A2	Código 6.23 - Exigência preliminar - pedidos com buscas realizadas por outros Escritórios de Patentes (22) 14/11/2018 (51) C07C 69/14 (2006.01) (71) GIVAUDAN SA (CH)
(21) BR 11 2021 007853-3 A2	Código 6.23 - Exigência preliminar - pedidos com buscas realizadas por outros Escritórios de Patentes (22) 05/12/2018 (51) A61F 13/533 (2006.01), A61F 13/475 (2006.01), A61F 13/53 (2006.01), A61F 13/536 (2006.01), A61F 13/47 (2006.01), A61F 13/49 (2006.01) (71) ESSITY HYGIENE AND HEALTH AKTIEBOLAG (SE)
(21) BR 11 2021 007855-0 A2	Código 6.23 - Exigência preliminar - pedidos com buscas realizadas por outros Escritórios de Patentes (22) 05/12/2018 (51) A61F 13/533 (2006.01), A61F 13/47 (2006.01), A61F 13/49 (2006.01), A61F 13/536 (2006.01) (71) ESSITY HYGIENE AND HEALTH AKTIEBOLAG (SE)

(21) BR 11 2021 007977-7 A2	Código 6.23 - Exigência preliminar - pedidos com buscas realizadas por outros Escritórios de Patentes (22) 07/12/2018 (51) A61F 13/472 (2006.01), A61F 13/535 (2006.01), A61F 13/537 (2006.01), A61F 13/15 (2006.01) (71) ESSITY HYGIENE AND HEALTH AKTIEBOLAG (SE)
(21) BR 11 2021 007981-5 A2	Código 6.23 - Exigência preliminar - pedidos com buscas realizadas por outros Escritórios de Patentes (22) 07/12/2018 (51) A61F 13/15 (2006.01), A61F 13/47 (2006.01) (71) ESSITY HYGIENE AND HEALTH AKTIEBOLAG (SE)
(21) BR 11 2021 008104-6 A2	Código 6.23 - Exigência preliminar - pedidos com buscas realizadas por outros Escritórios de Patentes (22) 05/12/2018 (51) A61F 13/533 (2006.01), A61F 13/475 (2006.01), A61F 13/53 (2006.01), A61F 13/536 (2006.01), A61F 13/47 (2006.01), A61F 13/49 (2006.01) (71) ESSITY HYGIENE AND HEALTH AKTIEBOLAG (SE)
(21) BR 11 2021 008140-2 A2	Código 6.23 - Exigência preliminar - pedidos com buscas realizadas por outros Escritórios de Patentes (22) 20/12/2018 (51) A61F 13/42 (2006.01), G01N 27/04 (2006.01), A61B 5/20 (2006.01) (71) ESSITY HYGIENE AND HEALTH AKTIEBOLAG (SE)
(21) BR 11 2021 008813-0 A2	Código 6.23 - Exigência preliminar - pedidos com buscas realizadas por outros Escritórios de Patentes (22) 03/12/2019 (51) B05B 11/00 (2006.01) (71) COTY INC. (US)
(21) BR 11 2021 009114-9 A2	Código 6.23 - Exigência preliminar - pedidos com buscas realizadas por outros Escritórios de Patentes (22) 28/11/2018 (51) A61F 13/511 (2006.01), A61F 13/513 (2006.01), A61F 13/472 (2006.01), A61F 13/51 (2006.01), A61F 13/15 (2006.01), A61F 13/537 (2006.01) (71) KIMBERLY-CLARK WORLDWIDE, INC. (US)
(21) BR 11 2021 009891-7 A2	Código 6.23 - Exigência preliminar - pedidos com buscas realizadas por outros Escritórios de Patentes (22) 25/10/2019 (51) A43B 13/18 (2006.01), A43B 13/12 (2006.01)

	(71) ON CLOUDS GMBH (CH)
(21) BR 11 2021 010087-3 A2	Código 6.23 - Exigência preliminar - pedidos com buscas realizadas por outros Escritórios de Patentes (22) 22/10/2019 (51) A43B 13/18 (2006.01), A43B 13/12 (2006.01) (71) ON CLOUDS GMBH (CH)
(21) BR 11 2021 010135-7 A2	Código 6.23 - Exigência preliminar - pedidos com buscas realizadas por outros Escritórios de Patentes (22) 30/11/2018 (51) A61K 31/00 (2006.01), A61K 31/155 (2006.01), A61K 9/70 (2006.01), D06M 13/00 (2006.01), D06M 16/00 (2006.01), A61F 13/00 (2006.01) (71) DILCEM KIMYA VE DENISMANLIK ITH. IHR. SAN. TIC. LTD. STI (TR)
(21) BR 11 2021 010480-1 A2	Código 6.23 - Exigência preliminar - pedidos com buscas realizadas por outros Escritórios de Patentes (22) 24/12/2018 (51) A61F 13/49 (2006.01), A61F 13/496 (2006.01), A61F 13/551 (2006.01) (71) KIMBERLY-CLARK WORLDWIDE, INC. (US)
(21) BR 11 2021 010824-6 A2	Código 6.23 - Exigência preliminar - pedidos com buscas realizadas por outros Escritórios de Patentes (22) 13/12/2018 (51) A46B 9/04 (2006.01) (71) COLGATE-PALMOLIVE COMPANY (US)
(21) BR 11 2021 010989-7 A2	Código 6.23 - Exigência preliminar - pedidos com buscas realizadas por outros Escritórios de Patentes (22) 20/12/2018 (51) B01J 23/00 (2006.01) (71) BEIJING GUANGHE NEW ENERGY TECHNOLOGY CO., LTD. (CN)
(21) BR 11 2021 011142-5 A2	Código 6.23 - Exigência preliminar - pedidos com buscas realizadas por outros Escritórios de Patentes (22) 20/12/2018 (51) A61F 13/42 (2006.01), A61F 17/00 (2006.01) (71) ESSITY HYGIENE AND HEALTH AKTIEBOLAG (SE)
(21) BR 11 2021 011354-1 A2	Código 6.23 - Exigência preliminar - pedidos com buscas realizadas por outros Escritórios de Patentes (22) 13/12/2019 (51) B66F 9/12 (2006.01), B66F 9/14 (2006.01), B66F 9/20 (2006.01), B66F

	17/00 (2006.01), F15B 15/28 (2006.01), G01G 19/08 (2006.01), G01G 19/12 (2006.01) (71) CASCADE CORPORATION (US)
(21) BR 11 2021 011526-9 A2	Código 6.23 - Exigência preliminar - pedidos com buscas realizadas por outros Escritórios de Patentes (22) 31/12/2018 (51) A61F 13/49 (2006.01), A61F 13/494 (2006.01), A61F 13/15 (2006.01), A61F 13/496 (2006.01) (71) KIMBERLY-CLARK WORLDWIDE, INC. (US)
(21) BR 11 2021 011570-6 A2	Código 6.23 - Exigência preliminar - pedidos com buscas realizadas por outros Escritórios de Patentes (22) 31/12/2018 (51) A61F 13/49 (2006.01), A61F 13/494 (2006.01), A61F 13/15 (2006.01), A61F 13/496 (2006.01) (71) KIMBERLY-CLARK WORLDWIDE, INC. (US)
(21) BR 11 2021 011660-5 A2	Código 6.23 - Exigência preliminar - pedidos com buscas realizadas por outros Escritórios de Patentes (22) 17/12/2018 (51) E05B 77/54 (2006.01), E05B 49/00 (2006.01), E05F 15/70 (2006.01) (71) NISSAN MOTOR CO., LTD. (JP)
(21) BR 11 2021 011769-5 A2	Código 6.23 - Exigência preliminar - pedidos com buscas realizadas por outros Escritórios de Patentes (22) 25/10/2019 (51) B05B 11/00 (2006.01) (71) APTAR ITALIA S.P.A. (IT)
(21) BR 11 2021 012201-0 A2	Código 6.23 - Exigência preliminar - pedidos com buscas realizadas por outros Escritórios de Patentes (22) 27/12/2018 (51) B42D 25/29 (2006.01), B42D 25/30 (2006.01), B42D 25/324 (2006.01), B42D 25/328 (2006.01), B42D 25/351 (2006.01), B42D 25/40 (2006.01), B42D 25/405 (2006.01), B42D 25/47 (2006.01), B41M 3/14 (2006.01) (71) CRANE & CO., INC. (US)
(21) BR 11 2021 012236-2 A2	Código 6.23 - Exigência preliminar - pedidos com buscas realizadas por outros Escritórios de Patentes (22) 20/12/2018 (51) B01J 20/14 (2006.01), B01J 20/30 (2006.01), B01J 20/10 (2006.01) (71) EP MINERALS, LLC (US)

(21) BR 11 2021 012658-9 A2	Código 6.23 - Exigência preliminar - pedidos com buscas realizadas por outros Escritórios de Patentes (22) 30/01/2019 (51) A47B 13/00 (2006.01), A47B 21/00 (2006.01) (71) HEWLETT-PACKARD DEVELOPMENT COMPANY, L.P. (US)
(21) BR 11 2021 012855-7 A2	Código 6.23 - Exigência preliminar - pedidos com buscas realizadas por outros Escritórios de Patentes (22) 08/05/2019 (51) B05B 11/00 (2006.01) (71) SERVLINK TECHNOLOGY RESOURCES PTE LTD. (SG)
(21) BR 11 2021 015076-5 A2	Código 6.23 - Exigência preliminar - pedidos com buscas realizadas por outros Escritórios de Patentes (22) 07/08/2019 (51) A61C 8/00 (2006.01), B23C 5/02 (2006.01), A61C 1/08 (2006.01) (71) PARAGON TOOLS, S.L. (ES)
(21) BR 11 2021 017330-7 A2	Código 6.23 - Exigência preliminar - pedidos com buscas realizadas por outros Escritórios de Patentes (22) 20/12/2018 (51) A61K 9/20 (2006.01), A61K 31/58 (2006.01) (71) PHAROS PHARMACEUTICAL ORIENTED SERVICES SINGLE MEMBER LTD. (GR) ; REMEDICA LTD (CY)
(21) BR 11 2021 018931-9 A2	Código 6.23 - Exigência preliminar - pedidos com buscas realizadas por outros Escritórios de Patentes (22) 22/03/2019 (51) B66F 7/06 (2006.01), F16L 1/024 (2006.01) (71) KURT GEORG GRIBNITZ (ZA) ; JAN HENDRIK VAN DER MERWE (ZA)
(21) BR 11 2021 020233-1 A2	Código 6.23 - Exigência preliminar - pedidos com buscas realizadas por outros Escritórios de Patentes (22) 10/04/2019 (51) B05B 1/34 (2006.01), B65D 83/14 (2006.01) (71) LINDAL FRANCE SAS (FR)
(21) BR 11 2021 020271-4 A2	Código 6.23 - Exigência preliminar - pedidos com buscas realizadas por outros Escritórios de Patentes (22) 09/05/2019 (51) G09F 13/04 (2006.01) (71) LEI YOU (CN)

(21) BR 11 2021 021621-9 A2	Código 6.23 - Exigência preliminar - pedidos com buscas realizadas por outros Escritórios de Patentes (22) 02/05/2019 (51) A61C 8/00 (2006.01), A61F 2/30 (2006.01) (71) UNIVERSIDADE DO MINHO (PT)
(21) BR 11 2021 023578-7 A2	Código 6.23 - Exigência preliminar - pedidos com buscas realizadas por outros Escritórios de Patentes (22) 26/09/2019 (51) A61C 13/00 (2006.01), A61C 13/083 (2006.01), A61K 6/831 (2006.01), C03C 4/00 (2006.01), C03C 3/097 (2006.01), C03C 3/083 (2006.01) (71) HASS CO., LTD (KR)
(21) BR 11 2021 023798-4 A2	Código 6.23 - Exigência preliminar - pedidos com buscas realizadas por outros Escritórios de Patentes (22) 21/05/2019 (51) A47C 23/043 (2006.01), A47C 27/06 (2006.01) (71) SLEEP SMART SOLUTIONS GMBH (DE)
(21) BR 11 2021 024177-9 A2	Código 6.23 - Exigência preliminar - pedidos com buscas realizadas por outros Escritórios de Patentes (22) 31/05/2019 (51) G09B 23/34 (2006.01) (71) CAROLINE A. GLICKSMAN (US)
(21) BR 12 2020 002556-5 A2	Código 6.23 - Exigência preliminar - pedidos com buscas realizadas por outros Escritórios de Patentes (22) 07/02/2017 (51) E02F 9/28 (2006.01) (71) ESCO GROUP LLC (US)
(21) BR 12 2020 002562-0 A2	Código 6.23 - Exigência preliminar - pedidos com buscas realizadas por outros Escritórios de Patentes (22) 07/02/2017 (51) E02F 9/28 (2006.01) (71) ESCO GROUP LLC (US)
(21) BR 12 2020 002570-0 A2	Código 6.23 - Exigência preliminar - pedidos com buscas realizadas por outros Escritórios de Patentes (22) 07/02/2017 (51) E02F 9/28 (2006.01) (71) ESCO GROUP LLC (US)

(21) BR 12 2021 008956-6 A2	Código 6.23 - Exigência preliminar - pedidos com buscas realizadas por outros Escritórios de Patentes (22) 09/05/2018 (51) A23L 3/01 (2006.01) (71) GEA FOOD SOLUTIONS BAKEL B.V. (NL)
(21) BR 12 2021 019541-2 A2	Código 6.23 - Exigência preliminar - pedidos com buscas realizadas por outros Escritórios de Patentes (22) 04/10/2018 (51) E21B 33/04 (2006.01), E21B 33/043 (2006.01) (71) DRIL-QUIP, INC. (US)

Código Ciência de Parecer

Código 7.1 - Conhecimento de Parecer Técnico

Suspenso o andamento do pedido para que o depositante se manifeste, no prazo de 90 (noventa) dias desta data, quanto ao contido no parecer técnico. O parecer pode ser obtido através do endereço eletrônico www.inpi.gov.br - No Acesso rápido – Faça uma busca - Patente. Para acessar, cadastre-se no Portal do INPI e use login e senha. A não manifestação ou a manifestação considerada improcedente acarretará a manutenção do posicionamento técnico anterior.

---

(21) BR 10 2012 003399-2 A8
Código 7.1 - Conhecimento de Parecer Técnico
(22) 15/02/2012
(71) FABIO FERRER CHAVERNAC-ME (BR/SP)

---

(21) BR 10 2015 010561-4 A2
Código 7.1 - Conhecimento de Parecer Técnico
(22) 08/05/2015
(71) UNIVERSIDADE FEDERAL DE SÃO JOÃO DEL-REI (BR/MG)

---

(21) BR 10 2015 016427-0 A8
Código 7.1 - Conhecimento de Parecer Técnico
(22) 08/07/2015
(66) BR 10 2014 016827-3 08/07/2014
(71) UNIVERSIDADE FEDERAL DE PERNAMBUCO - UFPE (BR/PE) ; UNIVERSIDADE FEDERAL DA PARAÍBA (BR/PB) ; UNIVERSIDADE ESTADUAL DA PARAÍBA (BR/PB) ; UNIVERSIDADE ESTADUAL DE CAMPINAS (BR/SP) ; UNIVERSIDADE DE PERNAMBUCO (BR/PE)

---

(21) BR 10 2016 016457-5 A2
Código 7.1 - Conhecimento de Parecer Técnico
(22) 15/07/2016
(71) BLUKIT METALÚRGICA LTDA (BR/SC)

---

(21) BR 10 2017 008288-1 A2
Código 7.1 - Conhecimento de Parecer Técnico
(22) 20/04/2017
(71) SERVIÇO NACIONAL DE APRENDIZAGEM INDUSTRIAL (BR/CE)

---

(21) BR 10 2017 014472-0 A2
Código 7.1 - Conhecimento de Parecer Técnico
(22) 04/07/2017
(71) UNIVERSIDADE FEDERAL DO PARÁ (BR/PA)

---

(21) BR 10 2017 017992-3 A2
Código 7.1 - Conhecimento de Parecer Técnico
(22) 22/08/2017
(71) EC BRAND COM IMP EXP DE VEST LTDA (BR/SP)

(21) BR 10 2018 003285-2 A2	Código 7.1 - Conhecimento de Parecer Técnico (22) 20/02/2018 (71) CENTRO FEDERAL DE EDUCAÇÃO TECNOLÓGICA DE MINAS GERAIS (BR/MG)
(21) BR 10 2021 022912-8 A2	Código 7.1 - Conhecimento de Parecer Técnico (22) 13/11/2021 (71) MARCIO FERNANDES MACIEL (BR/SP)
(21) BR 11 2012 012465-0 A2	Código 7.1 - Conhecimento de Parecer Técnico (22) 24/11/2010 (71) MEDIMMUNE LIMITED (GB)
(21) BR 11 2012 030179-9 A2	Código 7.1 - Conhecimento de Parecer Técnico (22) 25/05/2011 (71) MERCK SHARP & DOHME CORP. (US)
(21) BR 11 2013 009596-2 A2	Código 7.1 - Conhecimento de Parecer Técnico (22) 12/10/2011 (71) FRAUNHOFER GESELLSCHAFT ZUR FOERDERUNG DER ANGEWANDTEN FORSCHUNG E.V. (DE)
(21) BR 11 2014 017552-7 A8	Código 7.1 - Conhecimento de Parecer Técnico (22) 17/01/2013 (71) BAYER INTELLECTUAL PROPERTY GMBH (DE)
(21) BR 11 2014 023591-0 A8	Código 7.1 - Conhecimento de Parecer Técnico (22) 21/03/2013 (71) AFINITI INTERNATIONAL HOLDINGS, LTD. (BM)
(21) BR 11 2014 023856-1 A8	Código 7.1 - Conhecimento de Parecer Técnico (22) 27/03/2013 (71) CTC - CENTRO DE TECNOLOGIA CANAVIEIRA S.A. (BR/SP)
(21) BR 11 2014 029495-0 A2	Código 7.1 - Conhecimento de Parecer Técnico (22) 31/05/2013 (71) Ferring B.V. (NL)
(21) BR 11 2015 001596-4 A2	Código 7.1 - Conhecimento de Parecer Técnico (22) 25/07/2013 (71) HANMI PHARM. CO., LTD. (KR)

(21) BR 11 2015 001916-1 A2	Código 7.1 - Conhecimento de Parecer Técnico (22) 26/07/2013 (71) DALI SYSTEMS CO., LTD. (KY)
(21) BR 11 2015 004984-2 A2	Código 7.1 - Conhecimento de Parecer Técnico (22) 06/09/2013 (71) COHERUS BIOSCIENCES INC. (US)
(21) BR 11 2015 018930-0 A2	Código 7.1 - Conhecimento de Parecer Técnico (22) 07/02/2014 (71) DRACONIS PHARMA, S.L. (ES)
(21) BR 11 2015 020056-7 A2	Código 7.1 - Conhecimento de Parecer Técnico (22) 22/02/2013 (71) HUAWEI TECHNOLOGIES CO., LTD. (CN)
(21) BR 11 2015 024773-3 A2	Código 7.1 - Conhecimento de Parecer Técnico (22) 28/03/2014 (71) PAYCASSO VERIFY LTD (GB)
(21) BR 11 2015 027548-6 A2	Código 7.1 - Conhecimento de Parecer Técnico (22) 29/04/2015 (71) XIAOMI INC. (CN)
(21) BR 11 2015 032312-0 A2	Código 7.1 - Conhecimento de Parecer Técnico (22) 22/09/2015 (71) XIAOMI INC. (CN)
(21) BR 11 2016 002497-4 A2	Código 7.1 - Conhecimento de Parecer Técnico (22) 25/09/2015 (71) XIAOMI INC. (CN)
(21) BR 11 2016 014750-2 A2	Código 7.1 - Conhecimento de Parecer Técnico (22) 30/10/2015 (71) XIAOMI INC. (CN)
(21) BR 11 2016 016463-6 A2	Código 7.1 - Conhecimento de Parecer Técnico (22) 15/01/2015 (71) QUALCOMM INCORPORATED (US)
(21) BR 11 2016 016479-2 A2	Código 7.1 - Conhecimento de Parecer Técnico

	(22) 16/01/2015 (71) VOLTSERVER, INC. (US)
(21) BR 11 2016 018051-8 A2	Código 7.1 - Conhecimento de Parecer Técnico (22) 30/01/2015 (71) FRAUNHOFER-GESELLSCHAFT ZUR FÖRDERUNG DER ANGEWANDTEN FORSCHUNG E.V. (DE)
(21) BR 11 2016 018729-6 A2	Código 7.1 - Conhecimento de Parecer Técnico (22) 09/03/2015 (71) INTEL CORPORATION (US)
(21) BR 11 2016 026259-0 A2	Código 7.1 - Conhecimento de Parecer Técnico (22) 18/03/2015 (71) LEXISNEXIS RISK SOLUTIONS INC (US)
(21) BR 11 2016 029713-0 A8	Código 7.1 - Conhecimento de Parecer Técnico (22) 19/06/2015 (71) GELESIS, LLC (US)
(21) BR 11 2016 030894-8 A2	Código 7.1 - Conhecimento de Parecer Técnico (22) 10/06/2015 (71) OBSEVA S.A. (CH)
(21) BR 11 2017 001793-8 A2	Código 7.1 - Conhecimento de Parecer Técnico (22) 30/07/2014 (71) HUAWEI TECHNOLOGIES CO., LTD. (CN)
(21) BR 11 2017 010067-3 A2	Código 7.1 - Conhecimento de Parecer Técnico (22) 13/11/2015 (71) MARS, INCORPORATED (US)
(21) BR 11 2017 013169-2 A2	Código 7.1 - Conhecimento de Parecer Técnico (22) 15/12/2015 (71) CYTEC INDUSTRIES INC. (US)
(21) BR 11 2017 013687-2 A2	Código 7.1 - Conhecimento de Parecer Técnico (22) 18/12/2015 (71) HERE GLOBAL B.V. (NL)
(21) BR 11 2017 015581-8 A2	Código 7.1 - Conhecimento de Parecer Técnico (22) 22/02/2016

	(71) SOCIÉTÉ DES PRODUITS NESTLÉ S.A. (CH)
(21) BR 11 2017 016874-0 A2	Código 7.1 - Conhecimento de Parecer Técnico (22) 03/02/2016 (71) LIEBHERR-WERK BIBERACH GMBH (DE)
(21) BR 11 2017 027348-9 A2	Código 7.1 - Conhecimento de Parecer Técnico (22) 14/06/2016 (71) ETHICON LLC (US)
(21) BR 11 2018 000611-4 A2	Código 7.1 - Conhecimento de Parecer Técnico (22) 22/06/2016 (71) ECOLAB USA INC. (US)
(21) BR 11 2018 001723-0 A2	Código 7.1 - Conhecimento de Parecer Técnico (22) 26/07/2016 (71) PRAXAIR TECHNOLOGY, INC. (US)
(21) BR 11 2018 013353-1 A2	Código 7.1 - Conhecimento de Parecer Técnico (22) 14/12/2016 (71) ETHICON LLC (US)
(21) BR 11 2018 013703-0 A2	Código 7.1 - Conhecimento de Parecer Técnico (22) 03/01/2017 (71) YUN SIK LIM (KR)
(21) BR 11 2018 014652-8 A2	Código 7.1 - Conhecimento de Parecer Técnico (22) 13/01/2017 (71) CHINA PETROLEUM & CHEMICAL CORPORATION (CN) ; SINOPEC SOUTHWEST OIL & GAS COMPANY (CN)
(21) BR 11 2018 068443-0 A2	Código 7.1 - Conhecimento de Parecer Técnico (22) 10/05/2017 (71) HEWLETT-PACKARD DEVELOPMENT COMPANY, L.P. (US)
(21) BR 11 2018 068710-3 A2	Código 7.1 - Conhecimento de Parecer Técnico (22) 09/03/2017 (71) DEERE & COMPANY (US)
(21) BR 11 2018 071980-3 A2	Código 7.1 - Conhecimento de Parecer Técnico (22) 19/06/2017 (71) VALMET AB (SE)

(21) BR 11 2018 072090-9 A2	Código 7.1 - Conhecimento de Parecer Técnico (22) 11/05/2017 (71) BASF SE (DE)
(21) BR 11 2018 072261-8 A2	Código 7.1 - Conhecimento de Parecer Técnico (22) 09/05/2017 (71) BASELL POLIOLEFINE ITALIA S.R.L. (IT)
(21) BR 11 2018 073028-9 A2	Código 7.1 - Conhecimento de Parecer Técnico (22) 09/05/2017 (71) HUNTSMAN ADVANCED MATERIALS AMERICAS LLC (US)
(21) BR 11 2018 073417-9 A2	Código 7.1 - Conhecimento de Parecer Técnico (22) 17/05/2017 (71) VALSPAR B.V. (NL)
(21) BR 11 2019 008577-7 A2	Código 7.1 - Conhecimento de Parecer Técnico (22) 30/10/2017 (71) AMTIXBIO CO., LTD. (KR)
(21) BR 11 2019 009708-2 A2	Código 7.1 - Conhecimento de Parecer Técnico (22) 23/11/2017 (71) ARCELORMITTAL (LU)
(21) BR 11 2019 010050-4 A2	Código 7.1 - Conhecimento de Parecer Técnico (22) 10/11/2017 (71) BERRY FILM PRODUCTS COMPANY, INC. (US)
(21) BR 11 2019 010505-0 A2	Código 7.1 - Conhecimento de Parecer Técnico (22) 22/11/2017 (71) HENKEL AG & CO. KGAA (DE)
(21) BR 11 2019 010790-8 A2	Código 7.1 - Conhecimento de Parecer Técnico (22) 08/12/2017 (71) HALDOR TOPSØE A/S (DK)
(21) BR 11 2019 014828-0 A2	Código 7.1 - Conhecimento de Parecer Técnico (22) 30/01/2018 (71) LUBRIZOL ADVANCED MATERIALS, INC. (US)
(21) BR 11 2019 016472-3 A2	Código 7.1 - Conhecimento de Parecer Técnico

	(22) 30/01/2018 (71) UNILEVER IP HOLDINGS B.V. (PB)
(21) BR 11 2019 016627-0 A2	Código 7.1 - Conhecimento de Parecer Técnico (22) 17/02/2017 (71) MINERAÇÃO CURIMBABA LTDA. (BR/MG)
(21) BR 11 2021 021855-6 A2	Código 7.1 - Conhecimento de Parecer Técnico (22) 23/06/2020 (71) COATEX (FR)
(21) BR 12 2017 004716-7 A2	Código 7.1 - Conhecimento de Parecer Técnico (22) 14/03/2014 (62) BR 11 2015 022513-6 14/03/2014 (71) MAREGADE RX, LLC (US)
(21) BR 12 2020 008998-9 A2	Código 7.1 - Conhecimento de Parecer Técnico (22) 03/12/2014 (62) BR 11 2016 012781-1 03/12/2014 (71) INTRA-CELLULAR THERAPIES, INC. (US)
(21) BR 12 2020 011497-5 A2	Código 7.1 - Conhecimento de Parecer Técnico (22) 14/03/2014 (62) BR 11 2015 022288-9 14/03/2014 (71) DECIPHERA PHARMACEUTICALS LLC (US)
(21) BR 12 2020 015656-2 A2	Código 7.1 - Conhecimento de Parecer Técnico (22) 08/03/2012 (62) BR 11 2013 022386-3 08/03/2012 (71) NEC CORPORATION (JP)
(21) BR 12 2020 015657-0 A2	Código 7.1 - Conhecimento de Parecer Técnico (22) 08/03/2012 (62) BR 11 2013 022386-3 08/03/2012 (71) NEC CORPORATION (JP)
(21) BR 12 2020 015658-9 A2	Código 7.1 - Conhecimento de Parecer Técnico (22) 08/03/2012 (62) BR 11 2013 022386-3 08/03/2012 (71) NEC CORPORATION (JP)
(21) BR 12 2020 015659-7 A2	Código 7.1 - Conhecimento de Parecer Técnico

	(22) 08/03/2012 (62) BR 11 2013 022386-3 08/03/2012 (71) NEC CORPORATION (JP)
(21) BR 12 2021 025338-2 A2	Código 7.1 - Conhecimento de Parecer Técnico (22) 24/11/2010 (62) BR 11 2012 012465-0 24/11/2010 (71) MEDIMMUNE LIMITED (GB)
(21) BR 12 2021 026113-0 A2	Código 7.1 - Conhecimento de Parecer Técnico (22) 10/08/2010 (62) BR 11 2012 005423-6 10/08/2010 (71) GENZYME CORPORATION (US)
(21) BR 12 2022 007004-3 A2	Código 7.1 - Conhecimento de Parecer Técnico (22) 11/06/2013 (62) BR 10 2013 014528-9 11/06/2013 (71) APPLE INC. (US)
(21) BR 12 2022 010765-6 A2	Código 7.1 - Conhecimento de Parecer Técnico (22) 07/06/2011 (62) BR 11 2012 031121-2 07/06/2011 (71) AMGEN INC. (US)
(21) BR 12 2022 010958-6 A2	Código 7.1 - Conhecimento de Parecer Técnico (22) 15/07/2014 (62) BR 11 2015 007533-9 15/07/2014 (71) FRAUNHOFER - GESELLSCHAFT ZUR FÖRDERUNG DER ANGEWANDTEN FORSCHUNG E.V. (DE)
(21) BR 12 2022 010965-9 A2	Código 7.1 - Conhecimento de Parecer Técnico (22) 15/07/2014 (62) BR 11 2015 007533-9 15/07/2014 (71) FRAUNHOFER - GESELLSCHAFT ZUR FÖRDERUNG DER ANGEWANDTEN FORSCHUNG E.V. (DE)
(21) BR 12 2022 011231-5 A2	Código 7.1 - Conhecimento de Parecer Técnico (22) 15/07/2014 (62) BR 11 2015 007533-9 15/07/2014 (71) FRAUNHOFER - GESELLSCHAFT ZUR FÖRDERUNG DER ANGEWANDTEN FORSCHUNG E.V. (DE)
(21) BR 12 2022 013302-9 A2	Código 7.1 - Conhecimento de Parecer Técnico

	(22) 26/11/2019 (62) BR 11 2021 010427-5 26/11/2019 (71) MERCK SHARP & DOHME CORP. (US)
(21) BR 12 2022 013765-2 A2	Código 7.1 - Conhecimento de Parecer Técnico (22) 06/05/2016 (62) BR 11 2017 023509-9 06/05/2016 (71) YARA INTERNATIONAL ASA (NO)
(21) BR 20 2017 025857-8 U2	Código 7.1 - Conhecimento de Parecer Técnico (22) 30/11/2017 (71) SOLLAXNEWS SHIPS SERVICE LTDA (BR/RJ)
(21) BR 20 2021 026529-4 U2	Código 7.1 - Conhecimento de Parecer Técnico (22) 27/12/2021 (71) ISMAEL ROSAN (BR/SP)
(21) PI 0615049-7 A2	Código 7.1 - Conhecimento de Parecer Técnico (22) 14/08/2006 (71) IMMUNOGEN, INC. (US)
(21) PI 0809685-6 A2	Código 7.1 - Conhecimento de Parecer Técnico (22) 02/04/2008 (71) Anadys Pharmaceuticals, INC. (US)

Código 7.2 - Publicação Anulada

Anulada a publicação por ter sido indevida.

(21) BR 11 2015 003859-0 A2	Código 7.2 - Publicação Anulada (22) 06/09/2013 (71) PRINCIPIA BIOPHARMA INC. (US)
(21) BR 11 2015 020143-1 A2	Código 7.2 - Publicação Anulada (22) 27/02/2014 (71) FUNDACIÓ HOSPITAL UNIVERSITARI VALL D´HEBRON - INSTITUT DE RECERCA (ES) Anulada a publicação código 7.1 na RPI nº 2692 de 09/08/2022 por ter sido indevida.
(21) BR 12 2022 003776-3 A2	Código 7.2 - Publicação Anulada (22) 06/08/2019 (62) BR 11 2021 001102-1 06/08/2019 (71) BRACCO IMAGING SPA (IT)

Código Anuidade do Pedido

Código 8.5 - Exigência de Complementação da Retribuição Anual

O depositante deverá complementar, de acordo com a tabela vigente na data da complementação, o pagamento da retribuição especificada, por meio do peticionamento eletrônico ou do formulário FQ002 acompanhado dos comprovantes dos pagamentos correspondentes ao cumprimento de exigência e a complementação da retribuição anual, no valor da retribuição adicional de que trata o art. 84º § 2º da Lei nº 9.279/96. O não cumprimento no prazo de 60 (sessenta) dias acarretará o arquivamento do pedido.

(21) BR 10 2017 007191-0 A2	Código 8.5 - Exigência de Complementação da Retribuição Anual (22) 07/04/2017 (71) UNIVERSIDADE FEDERAL DA BAHIA (BR/BA) Complementar a retribuição da(s) 6ª anuidade(s), de acordo com tabela vigente, referente à(s) guia(s) de recolhimento 29409161950232017.
(21) BR 10 2017 007351-3 A2	Código 8.5 - Exigência de Complementação da Retribuição Anual (22) 10/04/2017 (71) UNIVERSIDADE FEDERAL DA BAHIA - UFBA (BR/BA) Complementar a retribuição da(s) 6ª anuidade(s), de acordo com tabela vigente, referente à(s) guia(s) de recolhimento 29409161950232548.
(21) BR 20 2017 006789-6 U2	Código 8.5 - Exigência de Complementação da Retribuição Anual (22) 03/04/2017 (71) RENATO DOS SANTOS BARBARO (BR/MG) Complementar a retribuição da(s) 6ª anuidade(s), de acordo com tabela vigente, referente à(s) guia(s) de recolhimento 29409161951977113.
(21) BR 20 2017 021448-1 U2	Código 8.5 - Exigência de Complementação da Retribuição Anual (22) 06/10/2017 (71) CLÁUDIO GONÇALVES DE OLIVEIRA (BR/MG) Complementar a retribuição da(s) 5ª anuidade(s), de acordo com tabela vigente, referente à(s) guia(s) de recolhimento 29409161944914098.
(21) BR 20 2017 025974-4 U2	Código 8.5 - Exigência de Complementação da Retribuição Anual (22) 01/12/2017 (71) UNIVERSIDADE TECNOLÓGICA FEDERAL DO PARANÁ (BR/PR) Complementar a retribuição da(s) 5ª anuidade(s), de acordo com tabela vigente, referente à(s) guia(s) de recolhimento 29409161947038841.

(21) BR 20 2017 027233-3 U2	Código 8.5 - Exigência de Complementação da Retribuição Anual (22) 17/12/2017 (71) ARINALDO RIOS ESTEVES (BR/SP) Complementar a retribuição da(s) 4ª anuidade(s), de acordo com tabela vigente, referente à(s) guia(s) de recolhimento 29409161933832877.

Código 8.6 - Arquivamento - Art. 86 da LPI

Arquivado o pedido por falta de pagamento da retribuição anual dentro do prazo ou por não cumprimento de exigência de complementação de pagamento da retribuição. Desta data corre o prazo de 3 (três) meses para o depositante requerer a restauração do andamento do pedido por meio do peticionamento eletrônico ou do formulário modelo FQ002 acompanhado dos comprovantes referentes ao pagamento da restauração e conforme o caso: da cópia do pagamento correspondente a retribuição anual paga fora do prazo; do pagamento correspondente a retribuição anual em débito; ou do pagamento correspondente a complementação no valor da retribuição adicional de que trata o art. 84º § 2º da Lei nº 9.279/96.

---

(21) BR 10 2014 028900-3 A8

Código 8.6 - Arquivamento - Art. 86 da LPI
(22) 19/11/2014
(71) UNIVERSIDADE FEDERAL RURAL DE PERNAMBUCO (BR/PE) ; UNIVERSIDADE FEDERAL DE PERNAMBUCO (BR/PE)
Referente à 8ª anuidade.

---

(21) BR 10 2014 029027-3 A2

Código 8.6 - Arquivamento - Art. 86 da LPI
(22) 21/11/2014
(71) UNIVERSIDADE FEDERAL DE PERNAMBUCO - UFPE (BR/PE) ; UNIVERSIDADE FEDERAL DO VALE DO SÃO FRANCISCO (BR/PE) ; UNIVERSIDADE ESTADUAL DA PARAIBA (BR/PB)
Referente à 8ª anuidade.

---

(21) BR 10 2014 029028-1 A2

Código 8.6 - Arquivamento - Art. 86 da LPI
(22) 21/11/2014
(71) UNIVERSIDADE FEDERAL DE PERNAMBUCO - UFPE (BR/PE) ; UNIVERSIDADE ESTADUAL DA PARAÍBA - UEPB (BR/PB)
Referente à 8ª anuidade.

---

(21) BR 10 2015 001723-5 A2

Código 8.6 - Arquivamento - Art. 86 da LPI
(22) 26/01/2015
(71) ROLAND NELSON DOS SANTOS (BR/PR)
Arquivado o pedido de patente, nos termos do artigo 86, da LPI, e artigo 10 da resolução 113/2013, referente ao não recolhimento da 6ª e 7ª retribuição anual, para fins de restauração conforme artigo 87 da LPI 9.279, sob pena da manutenção do arquivamento caso não seja restaurado dentro do prazo legal, conforme o disposto no artigo 12 da resolução 113/2013.

---

(21) BR 10 2015 027691-5 A2

Código 8.6 - Arquivamento - Art. 86 da LPI
(22) 03/11/2015

	(71) EMBRAER S.A (BR/SP) Referente à 7ª anuidade.
(21) BR 10 2015 029000-4 A2	Código 8.6 - Arquivamento - Art. 86 da LPI (22) 18/11/2015 (71) ORIGAMI BRASIL TECNOLOGIA E SERVICOS EM AUTOMACAO LTDA (BR/SP) Referente à 7ª anuidade.
(21) BR 10 2015 029323-2 A2	Código 8.6 - Arquivamento - Art. 86 da LPI (22) 23/11/2015 (71) ELSYS EQUIPAMENTOS ELETRÔNICOS LTDA. (BR/AM) Referente à 7ª anuidade.
(21) BR 10 2016 026969-5 A2	Código 8.6 - Arquivamento - Art. 86 da LPI (22) 17/11/2016 (71) VISION BEAUTY COMERCIO ATACADISTA E VAREJISTA LTDA (BR/SP) Referente à 6ª anuidade.
(21) BR 10 2016 027137-1 A2	Código 8.6 - Arquivamento - Art. 86 da LPI (22) 18/11/2016 (71) TECNAN BRASIL - PESQUISA, DESENVOLVIMENTO E INOVAÇÃO LTDA (BR/SP) ; UNIVERSIDADE DE SÃO PAULO - USP (BR/SP) Referente à 6ª anuidade.
(21) BR 10 2017 018398-0 A2	Código 8.6 - Arquivamento - Art. 86 da LPI (22) 28/08/2017 (71) ANA PAULA SANTOS DE LIMA GUIMARAES (BR/MT) Referente à 5ª anuidade.
(21) BR 10 2017 024807-0 A2	Código 8.6 - Arquivamento - Art. 86 da LPI (22) 20/11/2017 (71) ERIC ANTONIO ANATRIELLO (BR/SP) Referente à 5ª anuidade.
(21) BR 10 2017 025092-0 A2	Código 8.6 - Arquivamento - Art. 86 da LPI (22) 23/11/2017 (71) PLANETCARE SOLUÇÕES AMBIENTAIS LTDA - ME (BR/SC) Referente à 5ª anuidade.
(21) BR 10 2018 073729-5 A2	Código 8.6 - Arquivamento - Art. 86 da LPI (22) 19/11/2018 (71) UNIVERSIDADE FEDERAL DE CAMPINA GRANDE - PB (BR/PB)

	Referente à 4ª anuidade.
(21) BR 10 2018 074121-7 A2	Código 8.6 - Arquivamento - Art. 86 da LPI (22) 23/11/2018 (71) TMSA - TECNOLOGIA EM MOVIMENTAÇÃO S.A. (BR/RS) Referente à 4ª anuidade.
(21) BR 10 2018 074132-2 A2	Código 8.6 - Arquivamento - Art. 86 da LPI (22) 23/11/2018 (71) JEFERSSON DE SOUZA PRESTES (BR/PR) Referente à 4ª anuidade.
(21) BR 10 2019 010701-4 A2	Código 8.6 - Arquivamento - Art. 86 da LPI (22) 24/05/2019 (71) MULTI PACK PLAS INDÚSTRIA E COMÉRCIO DE MÁQUINAS LTDA EPP (BR/SP) Referente à 3ª anuidade.
(21) BR 10 2019 011532-7 A2	Código 8.6 - Arquivamento - Art. 86 da LPI (22) 04/06/2019 (71) TOP SPA CAR COMÉRCIO E SERVIÇO DE LIMPEZA LTDA (BR/SP) Referente à 3ª anuidade.
(21) BR 10 2019 011711-7 A2	Código 8.6 - Arquivamento - Art. 86 da LPI (22) 11/06/2019 (71) QUINCY COMPRESSOR LLC (US) Referente à 3ª anuidade.
(21) BR 10 2019 011998-5 A2	Código 8.6 - Arquivamento - Art. 86 da LPI (22) 12/06/2019 (71) ARMOR (FR) ; UNIVERSITÉ DE BORDEAUX (FR) ; INSTITUT POLYTECHNIQUE DE BORDEAUX (FR) ; CENTRE NATIONAL DE LA RECHERCHE SCIENTIFIQUE (FR) Referente à 3ª anuidade.
(21) BR 10 2019 012167-0 A2	Código 8.6 - Arquivamento - Art. 86 da LPI (22) 13/06/2019 (71) CNH INDUSTRIAL AMERICA LLC (US) Referente à 3ª anuidade.
(21) BR 10 2019 012371-0 A2	Código 8.6 - Arquivamento - Art. 86 da LPI (22) 17/06/2019 (71) JOHNSON & JOHNSON VISION CARE, INC. (US)

	Referente à 3ª anuidade.
(21) BR 10 2019 012827-5 A2	Código 8.6 - Arquivamento - Art. 86 da LPI (22) 19/06/2019 (71) MICROTECNICA S.R.L. (IT) Referente à 3ª anuidade.
(21) BR 10 2019 013384-8 A2	Código 8.6 - Arquivamento - Art. 86 da LPI (22) 27/06/2019 (71) BIOSENSE WEBSTER (ISRAEL) LTD. (IL) Referente à 3ª anuidade.
(21) BR 10 2019 013456-9 A2	Código 8.6 - Arquivamento - Art. 86 da LPI (22) 27/06/2019 (71) BIOSENSE WEBSTER (ISRAEL) LTD. (IL) Referente à 3ª anuidade.
(21) BR 10 2019 015644-9 A2	Código 8.6 - Arquivamento - Art. 86 da LPI (22) 30/07/2019 (71) PAULO CESAR DUARTE JUNIOR (BR/PR) Referente à 3ª anuidade.
(21) BR 10 2019 015938-3 A2	Código 8.6 - Arquivamento - Art. 86 da LPI (22) 01/08/2019 (71) ANDRE NIVALDO RIBEIRO DE FREITAS 38682786800 (BR/SP) Referente à 3ª anuidade.
(21) BR 10 2019 016066-7 A2	Código 8.6 - Arquivamento - Art. 86 da LPI (22) 02/08/2019 (71) UNIVERSIDADE FEDERAL DO CEARÁ (BR/CE) Referente à 3ª anuidade.
(21) BR 10 2019 016412-3 A2	Código 8.6 - Arquivamento - Art. 86 da LPI (22) 08/08/2019 (71) WARNEY SABBATINI (BR/SP) Referente à 3ª anuidade.
(21) BR 10 2019 016887-0 A2	Código 8.6 - Arquivamento - Art. 86 da LPI (22) 14/08/2019 (71) VALDECI CICERO BERGANTIN (BR/PR) Referente à 3ª anuidade.

(21) BR 10 2019 017068-9 A2	Código 8.6 - Arquivamento - Art. 86 da LPI (22) 16/08/2019 (71) FELIPE NOVAK (BR/PR) ; THOMAZ KRAVISKI (BR/PR) Referente à 3ª anuidade.
(21) BR 10 2019 017580-0 A2	Código 8.6 - Arquivamento - Art. 86 da LPI (22) 23/08/2019 (71) GISELLE LAGE MELO (BR/SP) Referente à 3ª anuidade.
(21) BR 10 2019 017595-8 A2	Código 8.6 - Arquivamento - Art. 86 da LPI (22) 23/08/2019 (71) ANDRÉ ANGELO SERRANO (BR/SP) ; FERNANDO GELAIN MONTINI (BR/SP) Referente à 3ª anuidade.
(21) BR 10 2019 017687-3 A2	Código 8.6 - Arquivamento - Art. 86 da LPI (22) 24/08/2019 (71) PAULO CESAR DUARTE JUNIOR (BR/PR) Referente à 3ª anuidade.
(21) BR 10 2019 017779-9 A2	Código 8.6 - Arquivamento - Art. 86 da LPI (22) 27/08/2019 (71) INSTITUTO FEDERAL DE EDUCACAO, CIENCIA E TECNOLOGIA FARROUPILHA (BR/RS) Referente à 3ª anuidade.
(21) BR 10 2019 017831-0 A2	Código 8.6 - Arquivamento - Art. 86 da LPI (22) 27/08/2019 (71) ARUANÃ ENERGIA S/A (BR/GO) Referente à 3ª anuidade.
(21) BR 10 2019 017909-0 A2	Código 8.6 - Arquivamento - Art. 86 da LPI (22) 28/08/2019 (71) UNIVERSIDADE FEDERAL DE PERNAMBUCO (BR/PE) ; INSTITUTO FEDERAL DE EDUCAÇÃO, CIÊNCIA E TECNOLOGIA DE PERNAMBUCO (BR/PE) Referente à 3ª anuidade.
(21) BR 10 2019 017922-8 A2	Código 8.6 - Arquivamento - Art. 86 da LPI (22) 28/08/2019 (71) ELIZABETH FATIMA NASCIMENTO AIME (BR/SP) Referente à 3ª anuidade.

(21) BR 10 2019 017986-4 A2	Código 8.6 - Arquivamento - Art. 86 da LPI (22) 29/08/2019 (71) FERNANDO SOUSA ME (BR/PR) Referente à 3ª anuidade.
(21) BR 10 2019 018009-9 A2	Código 8.6 - Arquivamento - Art. 86 da LPI (22) 29/08/2019 (71) JEAN PIERRE CIRIADES (BR/SP) ; HELIO CAETANO FROTA LEITÃO JUNIOR (BR/SP) Referente à 3ª anuidade.
(21) BR 10 2019 018012-9 A2	Código 8.6 - Arquivamento - Art. 86 da LPI (22) 29/08/2019 (71) NELSON MARTINS JUNIOR (BR/SP) Referente à 3ª anuidade.
(21) BR 10 2019 018046-3 A2	Código 8.6 - Arquivamento - Art. 86 da LPI (22) 29/08/2019 (71) VERA LÚCIA VIANA DO NASCIMENTO (BR/PI) Referente à 3ª anuidade.
(21) BR 10 2019 018792-1 A2	Código 8.6 - Arquivamento - Art. 86 da LPI (22) 10/09/2019 (71) TAMER SALMEM (BR/RJ) Referente à 3ª anuidade.
(21) BR 10 2019 019043-4 A2	Código 8.6 - Arquivamento - Art. 86 da LPI (22) 13/09/2019 (71) CLAUDIO JOSÉ DA SILVA CARNEIRO (BR) ; CLAUDIA CARNEIRO SILVA (BR) Referente à 3ª anuidade.
(21) BR 10 2019 021774-0 A2	Código 8.6 - Arquivamento - Art. 86 da LPI (22) 16/10/2019 (71) NEANDDER ANDRADE CORREIA (BR/BA) ; ANTÔNIO LUIZ BARBOSA PINHEIRO (BR/BA) Referente à 3ª anuidade.
(21) BR 10 2019 022651-0 A2	Código 8.6 - Arquivamento - Art. 86 da LPI (22) 29/10/2019 (71) UNIVERSIDADE FEDERAL DE PELOTAS (BR/RS) Referente à 3ª anuidade.

(21) BR 10 2019 022933-0 A2	Código 8.6 - Arquivamento - Art. 86 da LPI (22) 31/10/2019 (71) UNIVERSIDADE FEDERAL DE PELOTAS (BR/RS) Referente à 3ª anuidade.
(21) BR 10 2019 023534-9 A2	Código 8.6 - Arquivamento - Art. 86 da LPI (22) 08/11/2019 (71) UNIVERSIDADE FEDERAL DE PELOTAS (BR/RS) Referente à 3ª anuidade.
(21) BR 11 2012 012946-5 A2	Código 8.6 - Arquivamento - Art. 86 da LPI (22) 23/11/2010 (71) Aquilex WSI, INC. (US) Referente à 12ª anuidade.
(21) BR 11 2014 002956-3 A2	Código 8.6 - Arquivamento - Art. 86 da LPI (22) 12/07/2012 (71) PEPSICO, INC. (US) Referente à 3ª e 10ª anuidade.
(21) BR 11 2015 001406-2 A2	Código 8.6 - Arquivamento - Art. 86 da LPI (22) 19/11/2014 (71) XIAOMI INC. (CN) Referente à 8ª anuidade.
(21) BR 11 2015 002450-5 A2	Código 8.6 - Arquivamento - Art. 86 da LPI (22) 19/11/2014 (71) XIAOMI INC. (CN) Referente à 8ª anuidade.
(21) BR 11 2015 002713-0 A2	Código 8.6 - Arquivamento - Art. 86 da LPI (22) 19/11/2014 (71) XIAOMI INC. (CN) Referente à 8ª anuidade.
(21) BR 11 2015 003462-4 A2	Código 8.6 - Arquivamento - Art. 86 da LPI (22) 18/11/2014 (71) XIAOMI INC. (CN) Referente à 8ª anuidade.
(21) BR 11 2015 003533-7 A2	Código 8.6 - Arquivamento - Art. 86 da LPI

	(22) 19/11/2014 (71) XIAOMI INC. (CN) Referente à 8ª anuidade.
(21) BR 11 2016 002123-1 A2	Código 8.6 - Arquivamento - Art. 86 da LPI (22) 20/11/2015 (71) XIAOMI INC. (CN) Referente à 7ª anuidade.
(21) BR 11 2016 003080-0 A2	Código 8.6 - Arquivamento - Art. 86 da LPI (22) 19/11/2015 (71) XIAOMI INC. (CN) Referente à 7ª anuidade.
(21) BR 11 2016 004997-7 A2	Código 8.6 - Arquivamento - Art. 86 da LPI (22) 19/11/2015 (71) XIAOMI INC. (CN) Referente à 7ª anuidade.
(21) BR 11 2016 008127-7 A2	Código 8.6 - Arquivamento - Art. 86 da LPI (22) 20/11/2015 (71) XIAOMI INC. (CN) Referente à 7ª anuidade.
(21) BR 11 2016 008379-2 A2	Código 8.6 - Arquivamento - Art. 86 da LPI (22) 20/11/2015 (71) XIAOMI INC. (CN) Referente à 7ª anuidade.
(21) BR 11 2016 009547-2 A2	Código 8.6 - Arquivamento - Art. 86 da LPI (22) 20/11/2015 (71) XIAOMI INC. (CN) Referente à 7ª anuidade.
(21) BR 11 2016 011459-0 A2	Código 8.6 - Arquivamento - Art. 86 da LPI (22) 21/11/2014 (71) AUTOLUS LIMITED (GB) Referente à 8ª anuidade.
(21) BR 11 2016 011460-4 A2	Código 8.6 - Arquivamento - Art. 86 da LPI (22) 21/11/2014 (71) AUTOLUS LIMITED (GB)

	Referente à 8ª anuidade.
(21) BR 11 2016 017442-9 A2	Código 8.6 - Arquivamento - Art. 86 da LPI (22) 18/11/2014 (71) ROHO, INC. (US) Referente à 8ª anuidade.
(21) BR 11 2017 009807-5 A2	Código 8.6 - Arquivamento - Art. 86 da LPI (22) 19/11/2015 (71) REGENERON PHARMACEUTICALS, INC. (US) Referente à 7ª anuidade.
(21) BR 11 2017 010351-6 A2	Código 8.6 - Arquivamento - Art. 86 da LPI (22) 17/11/2015 (71) WILLIAM MICHAEL SMITH (US) Referente à 7ª anuidade.
(21) BR 11 2017 010968-9 A2	Código 8.6 - Arquivamento - Art. 86 da LPI (22) 20/11/2015 (71) BASF SE (DE) Referente à 7ª anuidade.
(21) BR 11 2017 011474-7 A2	Código 8.6 - Arquivamento - Art. 86 da LPI (22) 23/11/2015 (71) AVERY DENNISON RETAIL INFORMATION SERVICES, LLC (US) Referente à 7ª anuidade.
(21) BR 11 2017 011735-5 A2	Código 8.6 - Arquivamento - Art. 86 da LPI (22) 20/11/2015 (71) MASTERCARD INTERNATIONAL INCORPORATED (US) Referente à 7ª anuidade.
(21) BR 11 2017 011765-7 A2	Código 8.6 - Arquivamento - Art. 86 da LPI (22) 20/11/2015 (71) QUALCOMM INCORPORATED (US) Referente à 7ª anuidade.
(21) BR 11 2018 004839-9 A2	Código 8.6 - Arquivamento - Art. 86 da LPI (22) 22/11/2016 (71) VERIFONE, INC. (US) Referente à 6ª anuidade.

(21) BR 11 2018 008826-9 A2	Código 8.6 - Arquivamento - Art. 86 da LPI (22) 14/11/2016 (71) MJN U.S. HOLDINGS LLC (US) Referente à 6ª anuidade.
(21) BR 11 2018 009723-3 A8	Código 8.6 - Arquivamento - Art. 86 da LPI (22) 20/11/2015 (71) HUAWEI TECHNOLOGIES CO., LTD. (CN) Referente à 7ª anuidade.
(21) BR 11 2018 009798-5 A8	Código 8.6 - Arquivamento - Art. 86 da LPI (22) 23/11/2016 (71) DANA-FARBER CANCER INSTITUTE, INC. (US) Referente à 6ª anuidade.
(21) BR 11 2018 010011-0 A2	Código 8.6 - Arquivamento - Art. 86 da LPI (22) 17/11/2016 (71) WOBBEN PROPERTIES GMBH (DE) Referente à 6ª anuidade.
(21) BR 11 2018 010024-2 A8	Código 8.6 - Arquivamento - Art. 86 da LPI (22) 18/11/2016 (71) BLUEPRINT MEDICINES CORPORATION (US) Referente à 6ª anuidade.
(21) BR 11 2018 010044-7 A2	Código 8.6 - Arquivamento - Art. 86 da LPI (22) 18/11/2016 (71) TRONOX LLC (US) Referente à 6ª anuidade.
(21) BR 11 2018 010052-8 A2	Código 8.6 - Arquivamento - Art. 86 da LPI (22) 18/11/2016 (71) ASCLEPIX THERAPEUTICS, INC. (US) Referente à 6ª anuidade.
(21) BR 11 2018 010116-8 A2	Código 8.6 - Arquivamento - Art. 86 da LPI (22) 18/11/2016 (71) GENERAL ELECTRIC COMPANY (US) Referente à 6ª anuidade.
(21) BR 11 2018 010137-0 A8	Código 8.6 - Arquivamento - Art. 86 da LPI (22) 17/11/2016 (71) QUALCOMM INCORPORATED (US)

	Referente à 6ª anuidade.
(21) BR 11 2018 010194-0 A8	Código 8.6 - Arquivamento - Art. 86 da LPI (22) 21/11/2016 (71) TE CONNECTIVITY CORPORATION (US) Referente à 6ª anuidade.
(21) BR 11 2018 010541-4 A2	Código 8.6 - Arquivamento - Art. 86 da LPI (22) 23/11/2016 (71) DAF TRUCKS N.V. (NL) Arquivado o pedido de patente, nos termos do artigo 86, da LPI, e artigo 10 da resolução 113/2013, referente ao não recolhimento da 6ª retribuição anual, para fins de restauração conforme artigo 87 da LPI 9.279, sob pena da manutenção do arquivamento caso não seja restaurado dentro do prazo legal, conforme o disposto no artigo 12 da resolução 113/2013.
(21) BR 11 2018 010607-0 A2	Código 8.6 - Arquivamento - Art. 86 da LPI (22) 23/11/2016 (71) NEURAVI LIMITED (IE) Referente à 6ª anuidade.
(21) BR 11 2018 011010-8 A2	Código 8.6 - Arquivamento - Art. 86 da LPI (22) 22/11/2016 (71) INTERDIGITAL CE PATENT HOLDINGS (FR) Referente à 6ª anuidade.
(21) BR 11 2018 011167-8 A2	Código 8.6 - Arquivamento - Art. 86 da LPI (22) 30/11/2016 (71) TRANSMARINE HOLDINGS PTY LTD (AU) Arquivado o pedido de patente, nos termos do artigo 86, da LPI, e artigo 10 da resolução 113/2013, referente ao não recolhimento da 6ª retribuição anual, para fins de restauração conforme artigo 87 da LPI 9.279, sob pena da manutenção do arquivamento caso não seja restaurado dentro do prazo legal, conforme o disposto no artigo 12 da resolução 113/2013.
(21) BR 11 2018 015337-0 A2	Código 8.6 - Arquivamento - Art. 86 da LPI (22) 21/11/2016 (71) QUALCOMM INCORPORATED (US) Referente à 6ª anuidade.
(21) BR 11 2019 010123-3 A2	Código 8.6 - Arquivamento - Art. 86 da LPI (22) 18/11/2016 (71) HUAWEI TECHNOLOGIES CO., LTD. (CN)

	Referente à 6ª anuidade.
(21) BR 11 2019 012666-0 A2	Código 8.6 - Arquivamento - Art. 86 da LPI (22) 17/11/2017 (71) DAICEL CORPORATION (JP) Referente à 5ª anuidade.
(21) BR 11 2020 010402-7 A2	Código 8.6 - Arquivamento - Art. 86 da LPI (22) 23/11/2018 (71) OXFORD NANOPORE TECHNOLOGIES LIMITED (GB) Referente à 4ª anuidade.
(21) BR 11 2021 005929-6 A2	Código 8.6 - Arquivamento - Art. 86 da LPI (22) 24/09/2019 (71) ROHM AND HAAS COMPANY (US) Referente à 3ª anuidade.
(21) BR 13 2020 017375-7 E2	Código 8.6 - Arquivamento - Art. 86 da LPI (22) 25/08/2020 (61) BR 10 2019 017969-4 28/08/2019 (71) SHANDONG BIHAI PACKAGING MATERIALS CO., LTD. (CN) Referente à 3ª anuidade.
(21) BR 20 2014 028814-2 U2	Código 8.6 - Arquivamento - Art. 86 da LPI (22) 19/11/2014 (71) CHARLENE CAMPI TOLEDO (BR/ES) Referente à 8ª anuidade.
(21) BR 20 2018 005979-9 U2	Código 8.6 - Arquivamento - Art. 86 da LPI (22) 26/03/2018 (71) HANGZHOU HPWINNER OPTO CORPORATION (CN) Referente à 4ª anuidade.
(21) BR 20 2018 006156-4 U2	Código 8.6 - Arquivamento - Art. 86 da LPI (22) 27/03/2018 (71) MAICO GEIZON BELLINI DOS SANTOS (BR/SC) Referente à 4ª anuidade.
(21) BR 20 2018 010694-0 U2	Código 8.6 - Arquivamento - Art. 86 da LPI (22) 25/05/2018 (71) CARLOS ALEXANDRE CELLA (BR/SP) Referente à 3ª anuidade.

(21) BR 20 2018 074153-0 U2	Código 8.6 - Arquivamento - Art. 86 da LPI (22) 23/11/2018 (71) INDUSTRIAL NOVA GERAÇÃO LTDA - EPP (BR/RS) Referente à 4ª anuidade.
(21) BR 20 2019 012816-5 U2	Código 8.6 - Arquivamento - Art. 86 da LPI (22) 19/06/2019 (71) BRENO CHIARELLA FACCHINELLI (BR/SP) Referente à 3ª anuidade.
(21) BR 20 2019 013031-3 U2	Código 8.6 - Arquivamento - Art. 86 da LPI (22) 24/06/2019 (71) PERY ALBERTO KHOURY (BR/SP) Referente à 3ª anuidade.
(21) BR 20 2019 013663-0 U2	Código 8.6 - Arquivamento - Art. 86 da LPI (22) 01/07/2019 (71) MAURO VALOTTO JUNIOR (BR/SC) Referente à 3ª anuidade.
(21) BR 20 2019 016295-9 U2	Código 8.6 - Arquivamento - Art. 86 da LPI (22) 06/08/2019 (71) ROMULO SILVA CERQUEIRA (BR/SP) Referente à 3ª anuidade.
(21) BR 20 2019 017700-0 U2	Código 8.6 - Arquivamento - Art. 86 da LPI (22) 26/08/2019 (71) GABRIEL XAVIER FERNANDES DA SILVA (BR/RJ) Referente à 3ª anuidade.
(21) BR 20 2019 017867-7 U2	Código 8.6 - Arquivamento - Art. 86 da LPI (22) 27/08/2019 (71) ANTONIO TOLEDO LEITE JUNIOR (BR/SP) Referente à 3ª anuidade.
(21) BR 20 2019 017963-0 U2	Código 8.6 - Arquivamento - Art. 86 da LPI (22) 28/08/2019 (71) IDETEC - INOVACAO, DESENVOLVIMENTO E TECNOLOGIA EM PRODUTOS LTDA (BR/PR) Referente à 3ª anuidade.

(21) BR 20 2019 017979-7 U2	Código 8.6 - Arquivamento - Art. 86 da LPI (22) 29/08/2019 (71) SERGIO FELIX CANABRAVA (BR/MG) Referente à 3ª anuidade.
(21) BR 20 2019 017998-3 U2	Código 8.6 - Arquivamento - Art. 86 da LPI (22) 29/08/2019 (71) INSTITUTO FEDERAL DE EDUCAÇÃO CIENCIA E TECNOLOGIA DE MINAS GERAIS (BR/MG) Referente à 3ª anuidade.
(21) BR 20 2019 018063-9 U2	Código 8.6 - Arquivamento - Art. 86 da LPI (22) 29/08/2019 (71) VIVIANE SALVETTI (BR/SP) ; MILTON HUGO ANDRADE DOS ANJOS (BR/SP) Referente à 3ª anuidade.
(21) BR 20 2019 019402-8 U2	Código 8.6 - Arquivamento - Art. 86 da LPI (22) 18/09/2019 (71) RTA RESILIMPA TECNOLOGIA AMBIENTAL LTDA (BR/SP) Referente à 3ª anuidade.
(21) PI 0718782-3 A2	Código 8.6 - Arquivamento - Art. 86 da LPI (22) 20/11/2007 (71) ENCAPSYS, LLC (US) Referente à 15ª anuidade.
(21) PI 0820481-0 A2	Código 8.6 - Arquivamento - Art. 86 da LPI (22) 17/11/2008 (71) JANSSEN PHARMACEUTICA N.V. (BE) Referente à 14ª anuidade.
(21) PI 0921311-2 A2	Código 8.6 - Arquivamento - Art. 86 da LPI (22) 17/11/2009 (71) The Australian National University (AU) Referente à 13ª anuidade.

Código 8.7 - Restauração

Notificação quanto à restauração do andamento do pedido.

(21) BR 10 2015 016774-1 A2	Código 8.7 - Restauração (22) 13/07/2015 (71) LUIS FERNANDO GABRIEL DE PAULA (BR/SP)
(21) BR 10 2015 018130-2 A2	Código 8.7 - Restauração (22) 29/07/2015 (71) ANDERSON JOAQUIM PEREIRA (BR/SP)
(21) BR 10 2015 021774-9 A2	Código 8.7 - Restauração (22) 04/09/2015 (71) MARCIO VACCARO (BR/SC)
(21) BR 10 2016 001662-2 A2	Código 8.7 - Restauração (22) 26/01/2016 (71) YKK CORPORATION (JP)
(21) BR 10 2016 006546-1 A2	Código 8.7 - Restauração (22) 24/03/2016 (71) COMISSÃO NACIONAL DE ENERGIA NUCLEAR (BR/RJ)
(21) BR 10 2016 019439-3 A2	Código 8.7 - Restauração (22) 23/08/2016 (66) BR 10 2015 020294-6 24/08/2015 (71) ECOCASA COMÉRCIO DE PRODUTOS ECOLÓGICOS LTDA - ME (BR/SP)
(21) BR 10 2017 015545-5 A2	Código 8.7 - Restauração (22) 20/07/2017 (71) RODNEY APARECIDO FERNANDES (BR/SP)
(21) BR 10 2017 015610-9 A2	Código 8.7 - Restauração (22) 18/07/2017 (71) INTECELERI TECNOLOGIA PARA EDUCAÇÃO LTDA (BR)
(21) BR 10 2017 015818-7 A2	Código 8.7 - Restauração (22) 24/07/2017 (71) BIOTEC BIOLÓGICA INDÚSTRIA FARMACÊUTICA LTDA. - E.P.P. (BR/GO)

(21) BR 10 2017 022403-1 A2	Código 8.7 - Restauração (22) 18/10/2017 (71) AGF COMMERCIAL PRODUCTS ACESSÓRIOS AUTOMOTIVO LTDA (BR/SP)
(21) BR 10 2017 027544-2 A2	Código 8.7 - Restauração (22) 20/12/2017 (71) FUNDAÇÃO UNIVERSIDADE ESTADUAL DO CEARÁ - FUNECE (BR/CE) ; GREENBEAN BIOTECNOLOGIA LTDA ME (BR/CE)
(21) BR 10 2017 028432-8 A2	Código 8.7 - Restauração (22) 28/12/2017 (71) COMISSÃO NACIONAL DE ENERGIA NUCLEAR (BR/RJ)
(21) BR 10 2018 005850-9 A2	Código 8.7 - Restauração (22) 23/03/2018 (71) FUNDAÇÃO UNIVERSIDADE ESTADUAL DO CEARÁ - FUNECE (BR/CE)
(21) BR 10 2018 009796-2 A2	Código 8.7 - Restauração (22) 15/05/2018 (71) FUNDAÇÃO UNIVERSIDADE ESTADUAL DO CEARÁ - FUNECE (BR/CE)
(21) BR 10 2018 010280-0 A2	Código 8.7 - Restauração (22) 21/05/2018 (71) SPARK AG SOFTWARE E AUTOMAÇÃO EIRELI-ME (BR/RS)
(21) BR 10 2018 011834-0 A2	Código 8.7 - Restauração (22) 12/06/2018 (71) FUNDAÇÃO UNIVERSIDADE ESTADUAL DO CEARÁ - FUNECE (BR/CE)
(21) BR 10 2018 011865-0 A2	Código 8.7 - Restauração (22) 12/06/2018 (71) FUNDAÇÃO UNIVERSIDADE ESTADUAL DO CEARÁ - FUNECE (BR/CE)
(21) BR 10 2018 013087-0 A2	Código 8.7 - Restauração (22) 25/06/2018 (71) LUIZ HENRIQUE WAINERT KOBYLARZ (BR/PR)
(21) BR 10 2018 014933-4 A2	Código 8.7 - Restauração (22) 20/07/2018 (71) INSTITUTO FEDERAL DE EDUCAÇÃO, CIÊNCIA E TECNOLOGIA DO

	PIAUÍ (BR/PI)
(21) BR 10 2018 015260-2 A2	Código 8.7 - Restauração (22) 26/07/2018 (71) FUNDAÇÃO UNIVERSIDADE ESTADUAL DO CEARÁ - FUNECE (BR/CE)
(21) BR 10 2018 016248-9 A2	Código 8.7 - Restauração (22) 08/08/2018 (71) INSTITUTO FEDERAL DE EDUCAÇÃO, CIÊNCIA E TECNOLOGIA DO PIAUÍ (BR/PI) ; UNIVERSIDADE FEDERAL DE SANTA MARIA (BR/RS)
(21) BR 10 2018 016930-0 A2	Código 8.7 - Restauração (22) 17/08/2018 (71) UNIVERSIDADE ESTADUAL PAULISTA JULIO DE MESQUITA FILHO (BR/SP)
(21) BR 10 2018 017162-3 A2	Código 8.7 - Restauração (22) 22/08/2018 (71) FUNDAÇÃO UNIVERSIDADE ESTADUAL DO CEARÁ - FUNECE (BR/CE) ; EMPRESA GREENBEAN BIOTECNOLOGIA LTDA (BR/CE)
(21) BR 10 2018 068246-6 A2	Código 8.7 - Restauração (22) 10/09/2018 (71) MARCIO ABUD MARCELINO (BR/SP)
(21) BR 10 2018 068727-1 A2	Código 8.7 - Restauração (22) 14/09/2018 (71) INSTITUTO FEDERAL SUL-RIO-GRANDENSE (BR/RS)
(21) BR 10 2018 070342-0 A2	Código 8.7 - Restauração (22) 03/10/2018 (71) UNIVERSIDADE FEDERAL DE CAMPINA GRANDE - PB (BR/PB)
(21) BR 10 2018 076560-4 A2	Código 8.7 - Restauração (22) 19/12/2018 (71) CAETE PARTICIPAÇÃO E ADMINISTRAÇÃO EIRELI (BR/PR)
(21) BR 10 2019 004966-9 A2	Código 8.7 - Restauração (22) 14/03/2019 (71) CLEBER RINCAO (BR/SC)
(21) BR 10 2019 009071-5 A2	Código 8.7 - Restauração

	(22) 03/05/2019 (71) TREETECH SISTEMAS DIGITAIS LTDA (BR/SP)
(21) BR 10 2019 009501-6 A2	Código 8.7 - Restauração (22) 08/05/2019 (71) EDMUNDO JOÃO CASAGRANDA (BR)
(21) BR 10 2019 010807-0 A2	Código 8.7 - Restauração (22) 27/05/2019 (71) CEMIG DISTRIBUIÇÃO S.A. (BR/MG) ; NANUM NANOTECNOLOGIA S/A (BR/MG)
(21) BR 10 2019 011105-4 A2	Código 8.7 - Restauração (22) 30/05/2019 (71) DECOY TECNOLOGIA EM CONTROLE DE PRAGAS LTDA - ME (BR/SP)
(21) BR 10 2019 012204-8 A2	Código 8.7 - Restauração (22) 13/06/2019 (71) GRAZZIANI RESENDE RODRIGUES DA COSTA MARQUES (BR/SP)
(21) BR 10 2019 014376-2 A2	Código 8.7 - Restauração (22) 11/07/2019 (71) INSTITUTO FEDERAL DE EDUCAÇÃO, CIÊNCIA E TECNOLOGIA GOIANO (BR/GO)
(21) BR 10 2019 015021-1 A2	Código 8.7 - Restauração (22) 22/07/2019 (71) MARIA RITA VIEIRA DA SILVEIRA NUNES (BR/MG)
(21) BR 10 2019 016569-3 A2	Código 8.7 - Restauração (22) 09/08/2019 (71) FIRMINO COTA DE SOUZA JÚNIOR (BR/DF)
(21) BR 10 2019 019766-8 A2	Código 8.7 - Restauração (22) 23/09/2019 (71) IVALDO LEAO FERREIRA (BR/PA)
(21) BR 11 2015 007306-9 A2	Código 8.7 - Restauração (22) 22/10/2013 (71) INTERACTIVE INTELLIGENCE , INC (US)
(21) BR 11 2016 028778-9 A2	Código 8.7 - Restauração

	(22) 12/06/2015 (71) BIOCELERE AGROINDUSTRIAL LTDA (BR/SP)
(21) BR 11 2018 006547-1 A2	Código 8.7 - Restauração (22) 29/09/2016 (71) ASIA BIOTECH PTE. LTD (SG)
(21) BR 11 2018 006892-6 A2	Código 8.7 - Restauração (22) 07/10/2016 (71) INTERCEPT PHARMACEUTICALS, INC. (US)
(21) BR 11 2018 007762-3 A2	Código 8.7 - Restauração (22) 26/09/2016 (71) NEC CORPORATION (JP)
(21) BR 11 2018 013369-8 A2	Código 8.7 - Restauração (22) 14/12/2016 (71) BOEHRINGER INGELHEIM ANIMAL HEALTH USA INC. (US)
(21) BR 11 2019 012280-0 A2	Código 8.7 - Restauração (22) 13/12/2017 (71) BOEHRINGER INGELHEIM ANIMAL HEALTH USA INC. (US)
(21) BR 11 2019 022856-0 A2	Código 8.7 - Restauração (22) 06/08/2018 (71) BO YOUN SUNG (KR)
(21) BR 11 2020 007072-6 A2	Código 8.7 - Restauração (22) 09/10/2018 (71) HORTON DO BRASIL TECNOLOGIA OFFSHORE LTDA. (BR/RJ)
(21) BR 11 2020 008699-1 A2	Código 8.7 - Restauração (22) 31/10/2018 (71) MAYEKAWA MFG. CO., LTD. (JP)
(21) BR 11 2020 017422-0 A2	Código 8.7 - Restauração (22) 28/03/2019 (71) AVION PHARMACEUTICALS , LLC (US)
(21) BR 11 2020 022111-2 A2	Código 8.7 - Restauração (22) 29/04/2019 (71) KALMARNA LIMITED (GB)

(21) BR 11 2021 005480-4 A2	Código 8.7 - Restauração (22) 24/09/2018 (71) EVEHX ENGENHARIA LTDA. (BR/PR)
(21) BR 11 2021 005799-4 A2	Código 8.7 - Restauração (22) 09/10/2018 (71) FRAMATOME (FR)
(21) BR 11 2021 005925-3 A2	Código 8.7 - Restauração (22) 27/09/2019 (71) GENKYOTEX SUISSE SA (CH)
(21) BR 11 2021 006251-3 A2	Código 8.7 - Restauração (22) 09/10/2018 (71) FRAMATOME (FR)
(21) BR 11 2021 006260-2 A2	Código 8.7 - Restauração (22) 09/10/2018 (71) FRAMATOME (FR)
(21) BR 11 2021 006291-2 A2	Código 8.7 - Restauração (22) 09/10/2018 (71) FRAMATOME (FR)
(21) BR 12 2017 013533-3 A2	Código 8.7 - Restauração (22) 29/07/2014 (62) BR 11 2016 003865-7 29/07/2014 (71) INTEL CORPORATION (US)
(21) BR 12 2017 013543-0 A2	Código 8.7 - Restauração (22) 29/07/2014 (62) BR 11 2016 003865-7 29/07/2014 (71) INTEL CORPORATION (US)
(21) BR 12 2018 014513-7 A2	Código 8.7 - Restauração (22) 05/09/2008 (62) PI 0816667-6 05/09/2008 (71) ALM HOLDING CO. (US)
(21) BR 12 2019 018135-7 A2	Código 8.7 - Restauração (22) 02/02/2010

	(62) PI 1007159-8 02/02/2010 (71) VIAX DENTAL TECHNOLOGIES, LLC (US)
(21) BR 12 2019 021332-1 A2	Código 8.7 - Restauração (22) 14/11/2008 (62) PI 0819828-4 14/11/2008 (71) AVI BIOPHARMA, INC. (US)
(21) BR 13 2015 025879-7 E2	Código 8.7 - Restauração (22) 09/10/2015 (61) BR 10 2014 025759-4 15/10/2014 (71) MILTON MINORU ENDO (BR/SP)
(21) BR 13 2018 076378-3 E2	Código 8.7 - Restauração (22) 18/12/2018 (61) BR 10 2013 021096-0 19/08/2013 (71) UNIVERSIDADE ESTADUAL DE CAMPINAS - UNICAMP (BR/SP)
(21) BR 13 2020 000880-2 E2	Código 8.7 - Restauração (22) 15/01/2020 (61) BR 10 2019 017525-7 22/08/2019 (71) INSTITUTO AVANÇADO DE TECNOLOGIA E INOVAÇÃO (BR/PE) ; CENTRAIS ELÉTRICAS DA PARAÍBA S.A. EPASA (BR/PB)
(21) BR 20 2015 020201-1 U2	Código 8.7 - Restauração (22) 21/08/2015 (71) REPRESENTA - TECNOLOGIA E SERVIÇOS LTDA - ME (BR/BA)
(21) BR 20 2016 004905-4 U2	Código 8.7 - Restauração (22) 04/03/2016 (71) JOANITO MARQUES DE SOUZA (BR/RS)
(21) BR 20 2017 007959-2 U2	Código 8.7 - Restauração (22) 18/04/2017 (71) E.B.S.A. DESENVOLVIMENTO E CONSULTORIA LTDA (BR/RS)
(21) BR 20 2017 014611-7 U2	Código 8.7 - Restauração (22) 06/07/2017 (71) DENIS PITARELLI (BR/ES) ; MARCIO BOZI (BR/ES)
(21) BR 20 2018 002915-6 U2	Código 8.7 - Restauração (22) 15/02/2018

	(71) UNIVERSIDADE DO ESTADO DO PARA (BR/PA)
(21) BR 20 2019 008446-0 U2	Código 8.7 - Restauração (22) 25/04/2019 (71) EMERSON CORDEIRO DE OLIVEIRA (BR/MS)
(21) BR 20 2019 009281-0 U2	Código 8.7 - Restauração (22) 07/05/2019 (71) LUIZ AUGUSTO DOS SANTOS (BR/SP)
(21) BR 20 2019 009523-2 U2	Código 8.7 - Restauração (22) 10/05/2019 (71) BRUNO ALVES MARTINS MESQUITA (BR/MG)
(21) BR 20 2019 010496-7 U2	Código 8.7 - Restauração (22) 22/05/2019 (71) TECFRIC - INDUSTRIA E COMERCIO DE PRODUTOS METALURGICOS LTDA - ME (BR/PR)
(21) BR 20 2019 010590-4 U2	Código 8.7 - Restauração (22) 23/05/2019 (71) ANGELA MARIA DE CARVALHO (BR/SP)
(21) BR 20 2019 012039-3 U2	Código 8.7 - Restauração (22) 12/06/2019 (71) LUCIANA LARA ASANUMA (BR/SP)
(21) BR 20 2019 014675-9 U2	Código 8.7 - Restauração (22) 16/07/2019 (71) ADAMI S/A - MADEIRAS (BR/SC)
(21) BR 20 2019 015132-9 U2	Código 8.7 - Restauração (22) 23/07/2019 (71) LINDSEY GUILHERME DIAS (BR/SP)
(21) BR 20 2019 016158-8 U2	Código 8.7 - Restauração (22) 05/08/2019 (71) CHIMAFÁCIL LTDA EPP (BR/RS)
(21) BR 20 2019 016752-7 U2	Código 8.7 - Restauração (22) 13/08/2019 (71) RESFRI AR CLIMATIZADORES E EQUIPAMENTOS LTDA (BR/RS)

(21) PI 0804189-0 A2

Código 8.7 - Restauração

(22) 23/07/2008

(71) Beraca Sabará Químicos e Ingredientes Ltda (BR/SP)

Código 8.8 - Despacho Anulado

Anulação do despacho por ter sido indevido. (A toda publicação que envolva anulação de ato ou despacho caberá justificativa no processo administrativo.)

---

(21) BR 11 2020 000064-7 A2

Código 8.8 - Despacho Anulado

(22) 06/07/2017

(71) TECHNIP ZIMMER GMBH (DE)

Anulada a publicação código 8.11 na RPI nº 2694 de 23/08/2022 por ter sido indevida.

Código 8.11 - Manutenção do Arquivamento

Mantido o arquivamento do pedido uma vez que não foi requerida a restauração nos termos do disposto no art. 87 da Lei nº 9.279/96, encerrando a instância administrativa.

---

(21) BR 10 2012 019495-3 A2

Código 8.11 - Manutenção do Arquivamento
(22) 03/08/2012
(71) PALL CORPORATION (US)
Em virtude do arquivamento publicado na RPI 2681 de 24-05-2022 e considerando ausência de manifestação dentro dos prazos legais, informo que cabe ser mantido o arquivamento do pedido de patente, conforme o disposto no artigo 12, da resolução 113/2013.

---

(21) BR 10 2014 018790-1 A8

Código 8.11 - Manutenção do Arquivamento
(22) 30/07/2014
(71) HITACHI INFORMATION & TELECOMMUNICATION ENGINEERING, LTD (JP)
Em virtude do arquivamento publicado na RPI 2681 de 24-05-2022 e considerando ausência de manifestação dentro dos prazos legais, informo que cabe ser mantido o arquivamento do pedido de patente, conforme o disposto no artigo 12, da resolução 113/2013.

---

(21) BR 10 2015 018461-1 A2

Código 8.11 - Manutenção do Arquivamento
(22) 31/07/2015
(71) ANDAIMES TEC-LIT LTDA (BR/ES)
Em virtude do arquivamento publicado na RPI 2681 de 24-05-2022 e considerando ausência de manifestação dentro dos prazos legais, informo que cabe ser mantido o arquivamento do pedido de patente, conforme o disposto no artigo 12, da resolução 113/2013.

---

(21) BR 10 2015 019135-9 A2

Código 8.11 - Manutenção do Arquivamento
(22) 10/08/2015
(71) FORD GLOBAL TECHNOLOGIES, LLC (US)
Em virtude do arquivamento publicado na RPI 2681 de 24-05-2022 e considerando ausência de manifestação dentro dos prazos legais, informo que cabe ser mantido o arquivamento do pedido de patente, conforme o disposto no artigo 12, da resolução 113/2013.

---

(21) BR 10 2016 013993-7 A2

Código 8.11 - Manutenção do Arquivamento
(22) 16/06/2016
(71) UNIVERSIDADE FEDERAL DO ESPÍRITO SANTO (BR)
Em virtude do arquivamento publicado na RPI 2681 de 24-05-2022 e

	considerando ausência de manifestação dentro dos prazos legais, informo que cabe ser mantido o arquivamento do pedido de patente, conforme o disposto no artigo 12, da resolução 113/2013.
(21) BR 10 2016 017385-0 A2	Código 8.11 - Manutenção do Arquivamento (22) 27/07/2016 (71) LABORATÓRIOS VENCOFARMA DO BRASIL LTDA (BR/PR) Em virtude do arquivamento publicado na RPI 2681 de 24-05-2022 e considerando ausência de manifestação dentro dos prazos legais, informo que cabe ser mantido o arquivamento do pedido de patente, conforme o disposto no artigo 12, da resolução 113/2013.
(21) BR 10 2016 017732-4 A2	Código 8.11 - Manutenção do Arquivamento (22) 29/07/2016 (71) RIETER INGOLSTADT GMBH (DE) Em virtude do arquivamento publicado na RPI 2681 de 24-05-2022 e considerando ausência de manifestação dentro dos prazos legais, informo que cabe ser mantido o arquivamento do pedido de patente, conforme o disposto no artigo 12, da resolução 113/2013.
(21) BR 10 2016 017758-8 A2	Código 8.11 - Manutenção do Arquivamento (22) 29/07/2016 (71) MASCHINENFABRIK RIETER AG (CH) Em virtude do arquivamento publicado na RPI 2681 de 24-05-2022 e considerando ausência de manifestação dentro dos prazos legais, informo que cabe ser mantido o arquivamento do pedido de patente, conforme o disposto no artigo 12, da resolução 113/2013.
(21) BR 10 2016 017788-0 A2	Código 8.11 - Manutenção do Arquivamento (22) 29/07/2016 (71) CAMILLA GONCALVES RIBEIRO MAYER (BR/PB) Em virtude do arquivamento publicado na RPI 2681 de 24-05-2022 e considerando ausência de manifestação dentro dos prazos legais, informo que cabe ser mantido o arquivamento do pedido de patente, conforme o disposto no artigo 12, da resolução 113/2013.
(21) BR 10 2016 017942-4 A2	Código 8.11 - Manutenção do Arquivamento (22) 02/08/2016 (71) ARVINMERITOR TECHNOLOGY, LLC. (US) Em virtude do arquivamento publicado na RPI 2681 de 24-05-2022 e considerando ausência de manifestação dentro dos prazos legais, informo que cabe ser mantido o arquivamento do pedido de patente, conforme o disposto no artigo 12, da resolução 113/2013.

(21) BR 10 2017 016569-8 A2	Código 8.11 - Manutenção do Arquivamento (22) 02/08/2017 (71) MARCOS MENICUCCI FERRI HORTA (BR/MG) ; JOAQUIM BOTINHA DA CUNHA (BR/MG) ; EVANDRO LUÍS ALVES DE CASTRO (BR/MG) ; MAURÍCIO FERREIRA ANTUNES (BR/MG) ; ADRIANO LEOPOLDINO DE PAULA (BR/MG) Em virtude do arquivamento publicado na RPI 2681 de 24-05-2022 e considerando ausência de manifestação dentro dos prazos legais, informo que cabe ser mantido o arquivamento do pedido de patente, conforme o disposto no artigo 12, da resolução 113/2013.
(21) BR 10 2017 016573-6 A2	Código 8.11 - Manutenção do Arquivamento (22) 02/08/2017 (71) ROBLES SPARINGER (BR/SP) Em virtude do arquivamento publicado na RPI 2681 de 24-05-2022 e considerando ausência de manifestação dentro dos prazos legais, informo que cabe ser mantido o arquivamento do pedido de patente, conforme o disposto no artigo 12, da resolução 113/2013.
(21) BR 10 2017 016662-7 A2	Código 8.11 - Manutenção do Arquivamento (22) 03/08/2017 (71) DIRCEU JOSE KUCMANSKI (BR/PR) Em virtude do arquivamento publicado na RPI 2681 de 24-05-2022 e considerando ausência de manifestação dentro dos prazos legais, informo que cabe ser mantido o arquivamento do pedido de patente, conforme o disposto no artigo 12, da resolução 113/2013.
(21) BR 10 2019 009577-6 A2	Código 8.11 - Manutenção do Arquivamento (22) 10/05/2019 (71) CLAUDIO JOSE CORNELLO DE OLIVEIRA (BR/MG) Em virtude do arquivamento publicado na RPI 2681 de 24-05-2022 e considerando ausência de manifestação dentro dos prazos legais, informo que cabe ser mantido o arquivamento do pedido de patente, conforme o disposto no artigo 12, da resolução 113/2013.
(21) BR 10 2019 009869-4 A2	Código 8.11 - Manutenção do Arquivamento (22) 15/05/2019 (71) ECK CONSULTORIA ELETRONICA (BR/SP) Em virtude do arquivamento publicado na RPI 2681 de 24-05-2022 e considerando ausência de manifestação dentro dos prazos legais, informo que cabe ser mantido o arquivamento do pedido de patente, conforme o disposto no artigo 12, da resolução 113/2013.

(21) BR 10 2019 009898-8 A2	Código 8.11 - Manutenção do Arquivamento (22) 15/05/2019 (71) ANSELMI ADVOCACIA LUCIANA OLIVARES ZANINI (BR/RS) Em virtude do arquivamento publicado na RPI 2681 de 24-05-2022 e considerando ausência de manifestação dentro dos prazos legais, informo que cabe ser mantido o arquivamento do pedido de patente, conforme o disposto no artigo 12, da resolução 113/2013.
(21) BR 10 2019 010302-7 A2	Código 8.11 - Manutenção do Arquivamento (22) 21/05/2019 (71) ILSON LUIZ ARGENTA (BR/SC) Em virtude do arquivamento publicado na RPI 2681 de 24-05-2022 e considerando ausência de manifestação dentro dos prazos legais, informo que cabe ser mantido o arquivamento do pedido de patente, conforme o disposto no artigo 12, da resolução 113/2013.
(21) BR 10 2019 010483-0 A2	Código 8.11 - Manutenção do Arquivamento (22) 22/05/2019 (71) ASSOCIAÇÃO EDUCACIONAL DE CIÊNCIAS DA SAÚDE - AECISA (BR/PE) Em virtude do arquivamento publicado na RPI 2681 de 24-05-2022 e considerando ausência de manifestação dentro dos prazos legais, informo que cabe ser mantido o arquivamento do pedido de patente, conforme o disposto no artigo 12, da resolução 113/2013.
(21) BR 11 2012 002094-3 A2	Código 8.11 - Manutenção do Arquivamento (22) 29/07/2010 (71) Mcneil-PPC, INC. (US) Em virtude do arquivamento publicado na RPI 2681 de 24-05-2022 e considerando ausência de manifestação dentro dos prazos legais, informo que cabe ser mantido o arquivamento do pedido de patente, conforme o disposto no artigo 12, da resolução 113/2013.
(21) BR 11 2014 001994-0 A2	Código 8.11 - Manutenção do Arquivamento (22) 27/07/2012 (71) NIPPON STEEL CORPORATION (JP) Em virtude do arquivamento publicado na RPI 2681 de 24-05-2022 e considerando ausência de manifestação dentro dos prazos legais, informo que cabe ser mantido o arquivamento do pedido de patente, conforme o disposto no artigo 12, da resolução 113/2013.
(21) BR 11 2014 002139-2 A2	Código 8.11 - Manutenção do Arquivamento

(22) 27/07/2012
(71) SELECTA BIOSCIENCES, INC. (US)
Em virtude do arquivamento publicado na RPI 2681 de 24-05-2022 e considerando ausência de manifestação dentro dos prazos legais, informo que cabe ser mantido o arquivamento do pedido de patente, conforme o disposto no artigo 12, da resolução 113/2013.

---

(21) BR 11 2015 002260-0 A2

Código 8.11 - Manutenção do Arquivamento
(22) 29/07/2013
(71) TELEFONICA S.A. (ES)
Em virtude do arquivamento publicado na RPI 2681 de 24-05-2022 e considerando ausência de manifestação dentro dos prazos legais, informo que cabe ser mantido o arquivamento do pedido de patente, conforme o disposto no artigo 12, da resolução 113/2013.

---

(21) BR 11 2015 005258-4 A2

Código 8.11 - Manutenção do Arquivamento
(22) 31/07/2013
(71) NEC CORPORATION (JP)
Em virtude do arquivamento publicado na RPI 2681 de 24-05-2022 e considerando ausência de manifestação dentro dos prazos legais, informo que cabe ser mantido o arquivamento do pedido de patente, conforme o disposto no artigo 12, da resolução 113/2013.

---

(21) BR 11 2016 001230-5 A8

Código 8.11 - Manutenção do Arquivamento
(22) 15/07/2014
(71) HERAKLES (FR)
Em virtude do arquivamento publicado na RPI 2681 de 24-05-2022 e considerando ausência de manifestação dentro dos prazos legais, informo que cabe ser mantido o arquivamento do pedido de patente, conforme o disposto no artigo 12, da resolução 113/2013.

---

(21) BR 11 2016 001600-9 A8

Código 8.11 - Manutenção do Arquivamento
(22) 30/07/2014
(71) MERCK PATENT GMBH (DE)
Em virtude do arquivamento publicado na RPI 2681 de 24-05-2022 e considerando ausência de manifestação dentro dos prazos legais, informo que cabe ser mantido o arquivamento do pedido de patente, conforme o disposto no artigo 12, da resolução 113/2013.

---

(21) BR 11 2016 002280-7 A8

Código 8.11 - Manutenção do Arquivamento
(22) 01/08/2014
(71) ZVI BOGOMILSKY (US)
Em virtude do arquivamento publicado na RPI 2681 de 24-05-2022 e

	considerando ausência de manifestação dentro dos prazos legais, informo que cabe ser mantido o arquivamento do pedido de patente, conforme o disposto no artigo 12, da resolução 113/2013.
(21) BR 11 2016 004342-1 A2	Código 8.11 - Manutenção do Arquivamento (22) 30/07/2014 (71) MEKRA LANG GMBH & CO. KG. (DE) Em virtude do arquivamento publicado na RPI 2681 de 24-05-2022 e considerando ausência de manifestação dentro dos prazos legais, informo que cabe ser mantido o arquivamento do pedido de patente, conforme o disposto no artigo 12, da resolução 113/2013.
(21) BR 11 2017 001886-1 A2	Código 8.11 - Manutenção do Arquivamento (22) 30/07/2015 (71) DÜRR SOMAC GMBH (DE) Em virtude do arquivamento publicado na RPI 2681 de 24-05-2022 e considerando ausência de manifestação dentro dos prazos legais, informo que cabe ser mantido o arquivamento do pedido de patente, conforme o disposto no artigo 12, da resolução 113/2013.
(21) BR 11 2017 001888-8 A2	Código 8.11 - Manutenção do Arquivamento (22) 30/07/2015 (71) ALLERGAN, INC. (US) Em virtude do arquivamento publicado na RPI 2681 de 24-05-2022 e considerando ausência de manifestação dentro dos prazos legais, informo que cabe ser mantido o arquivamento do pedido de patente, conforme o disposto no artigo 12, da resolução 113/2013.
(21) BR 11 2017 001906-0 A2	Código 8.11 - Manutenção do Arquivamento (22) 29/07/2015 (71) UNIVERSITAT POLITECNICA DE CATALUNYA (ES) Em virtude do arquivamento publicado na RPI 2681 de 24-05-2022 e considerando ausência de manifestação dentro dos prazos legais, informo que cabe ser mantido o arquivamento do pedido de patente, conforme o disposto no artigo 12, da resolução 113/2013.
(21) BR 11 2017 002091-2 A2	Código 8.11 - Manutenção do Arquivamento (22) 31/07/2015 (71) ADOLF SCHNORR GMBH + CO. KG. (DE) Em virtude do arquivamento publicado na RPI 2681 de 24-05-2022 e considerando ausência de manifestação dentro dos prazos legais, informo que cabe ser mantido o arquivamento do pedido de patente, conforme o disposto no artigo 12, da resolução 113/2013.

(21) BR 11 2017 026373-4 A2	Código 8.11 - Manutenção do Arquivamento (22) 27/07/2016 (71) MITSUBISHI HEAVY INDUSTRIES, LTD. (JP) Em virtude do arquivamento publicado na RPI 2681 de 24-05-2022 e considerando ausência de manifestação dentro dos prazos legais, informo que cabe ser mantido o arquivamento do pedido de patente, conforme o disposto no artigo 12, da resolução 113/2013.
(21) BR 11 2018 001796-5 A2	Código 8.11 - Manutenção do Arquivamento (22) 29/07/2016 (71) JTEKT EUROPE (FR) Em virtude do arquivamento publicado na RPI 2681 de 24-05-2022 e considerando ausência de manifestação dentro dos prazos legais, informo que cabe ser mantido o arquivamento do pedido de patente, conforme o disposto no artigo 12, da resolução 113/2013.
(21) BR 11 2018 001798-1 A2	Código 8.11 - Manutenção do Arquivamento (22) 29/07/2016 (71) JTEKT EUROPE (FR) Em virtude do arquivamento publicado na RPI 2681 de 24-05-2022 e considerando ausência de manifestação dentro dos prazos legais, informo que cabe ser mantido o arquivamento do pedido de patente, conforme o disposto no artigo 12, da resolução 113/2013.
(21) BR 11 2018 001799-0 A2	Código 8.11 - Manutenção do Arquivamento (22) 29/07/2016 (71) JTEKT EUROPE (FR) Em virtude do arquivamento publicado na RPI 2681 de 24-05-2022 e considerando ausência de manifestação dentro dos prazos legais, informo que cabe ser mantido o arquivamento do pedido de patente, conforme o disposto no artigo 12, da resolução 113/2013.
(21) BR 11 2018 001960-7 A2	Código 8.11 - Manutenção do Arquivamento (22) 02/08/2016 (71) BRISTOL-MYERS SQUIBB COMPANY (US) Em virtude do arquivamento publicado na RPI 2681 de 24-05-2022 e considerando ausência de manifestação dentro dos prazos legais, informo que cabe ser mantido o arquivamento do pedido de patente, conforme o disposto no artigo 12, da resolução 113/2013.
(21) BR 11 2018 002001-0 A2	Código 8.11 - Manutenção do Arquivamento (22) 02/08/2016

	(71) CVS PHARMACY, INC. (US) Em virtude do arquivamento publicado na RPI 2681 de 24-05-2022 e considerando ausência de manifestação dentro dos prazos legais, informo que cabe ser mantido o arquivamento do pedido de patente, conforme o disposto no artigo 12, da resolução 113/2013.
(21) BR 11 2018 002138-5 A2	Código 8.11 - Manutenção do Arquivamento (22) 02/08/2016 (71) LATVIAN INSTITUTE OF ORGANIC SYNTHESIS (LV) Em virtude do arquivamento publicado na RPI 2681 de 24-05-2022 e considerando ausência de manifestação dentro dos prazos legais, informo que cabe ser mantido o arquivamento do pedido de patente, conforme o disposto no artigo 12, da resolução 113/2013.
(21) BR 11 2018 002224-1 A8	Código 8.11 - Manutenção do Arquivamento (22) 03/08/2016 (71) KIANA ALI ASGHAR CALAGARI (QA) ; MOHAMED ABDELAZIZ A MOHAMED ELGHARIB (QA) ; WOJCIECH MATUSIK (QA) ; PIOTR INDYK (QA) ; ALEXANDRE KASPAR (QA) ; MOHAMED M. HEFEEDA (QA) Em virtude do arquivamento publicado na RPI 2681 de 24-05-2022 e considerando ausência de manifestação dentro dos prazos legais, informo que cabe ser mantido o arquivamento do pedido de patente, conforme o disposto no artigo 12, da resolução 113/2013.
(21) BR 11 2018 002331-0 A2	Código 8.11 - Manutenção do Arquivamento (22) 02/08/2016 (71) AGCO INTERNATIONAL GMBH (CH) Em virtude do arquivamento publicado na RPI 2681 de 24-05-2022 e considerando ausência de manifestação dentro dos prazos legais, informo que cabe ser mantido o arquivamento do pedido de patente, conforme o disposto no artigo 12, da resolução 113/2013.
(21) BR 11 2018 003761-3 A2	Código 8.11 - Manutenção do Arquivamento (22) 02/08/2016 (71) WIND TOWER TECHNOLOGIES, LLC (US) ; SIEMENS GAMESA RENEWABLE ENERGY, INC. (US) Em virtude do arquivamento publicado na RPI 2681 de 24-05-2022 e considerando ausência de manifestação dentro dos prazos legais, informo que cabe ser mantido o arquivamento do pedido de patente, conforme o disposto no artigo 12, da resolução 113/2013.
(21) BR 11 2018 004099-1 A2	Código 8.11 - Manutenção do Arquivamento (22) 03/08/2016

(71) SIEMENS GAMESA RENEWABLE ENERGY, INC. (US) ; WIND TOWER TECHNOLOGIES, LLC (US)
Em virtude do arquivamento publicado na RPI 2681 de 24-05-2022 e considerando ausência de manifestação dentro dos prazos legais, informo que cabe ser mantido o arquivamento do pedido de patente, conforme o disposto no artigo 12, da resolução 113/2013.

---

(21) BR 11 2018 013486-4 A2

Código 8.11 - Manutenção do Arquivamento
(22) 29/07/2016
(71) REFRACTORY INTELLECTUAL PROPERTY GMBH & CO. KG (AT)
Em virtude do arquivamento publicado na RPI 2681 de 24-05-2022 e considerando ausência de manifestação dentro dos prazos legais, informo que cabe ser mantido o arquivamento do pedido de patente, conforme o disposto no artigo 12, da resolução 113/2013.

---

(21) BR 11 2019 000049-6 A2

Código 8.11 - Manutenção do Arquivamento
(22) 27/07/2017
(71) UNIVERSITY OF VIRGINIA PATENT FOUNDATION (US)
Em virtude do arquivamento publicado na RPI 2681 de 24-05-2022 e considerando ausência de manifestação dentro dos prazos legais, informo que cabe ser mantido o arquivamento do pedido de patente, conforme o disposto no artigo 12, da resolução 113/2013.

---

(21) BR 11 2019 000315-0 A2

Código 8.11 - Manutenção do Arquivamento
(22) 31/07/2017
(71) PHILIP MORRIS PRODUCTS S.A. (CH)
Em virtude do arquivamento publicado na RPI 2681 de 24-05-2022 e considerando ausência de manifestação dentro dos prazos legais, informo que cabe ser mantido o arquivamento do pedido de patente, conforme o disposto no artigo 12, da resolução 113/2013.

---

(21) BR 11 2019 001178-1 A2

Código 8.11 - Manutenção do Arquivamento
(22) 28/07/2017
(71) MEDDAY PHARMACEUTICALS (FR)
Em virtude do arquivamento publicado na RPI 2681 de 24-05-2022 e considerando ausência de manifestação dentro dos prazos legais, informo que cabe ser mantido o arquivamento do pedido de patente, conforme o disposto no artigo 12, da resolução 113/2013.

---

(21) BR 11 2019 001350-4 A2

Código 8.11 - Manutenção do Arquivamento
(22) 27/07/2017
(71) KIMBERLY-CLARK WORLDWIDE, INC. (US)
Em virtude do arquivamento publicado na RPI 2681 de 24-05-2022 e

	considerando ausência de manifestação dentro dos prazos legais, informo que cabe ser mantido o arquivamento do pedido de patente, conforme o disposto no artigo 12, da resolução 113/2013.
(21) BR 11 2019 001557-4 A2	Código 8.11 - Manutenção do Arquivamento (22) 02/08/2017 (71) AMCOR FLEXIBLES SINGEN GMBH (DE) Em virtude do arquivamento publicado na RPI 2681 de 24-05-2022 e considerando ausência de manifestação dentro dos prazos legais, informo que cabe ser mantido o arquivamento do pedido de patente, conforme o disposto no artigo 12, da resolução 113/2013.
(21) BR 11 2019 001571-0 A2	Código 8.11 - Manutenção do Arquivamento (22) 02/08/2017 (71) QUALCOMM INCORPORATED (US) Em virtude do arquivamento publicado na RPI 2681 de 24-05-2022 e considerando ausência de manifestação dentro dos prazos legais, informo que cabe ser mantido o arquivamento do pedido de patente, conforme o disposto no artigo 12, da resolução 113/2013.
(21) BR 11 2019 001776-3 A2	Código 8.11 - Manutenção do Arquivamento (22) 30/07/2016 (71) HUAWEI TECHNOLOGIES CO., LTD. (CN) Em virtude do arquivamento publicado na RPI 2681 de 24-05-2022 e considerando ausência de manifestação dentro dos prazos legais, informo que cabe ser mantido o arquivamento do pedido de patente, conforme o disposto no artigo 12, da resolução 113/2013.
(21) BR 11 2019 001936-7 A2	Código 8.11 - Manutenção do Arquivamento (22) 01/08/2017 (71) BARNES GROUP, INC. (US) Em virtude do arquivamento publicado na RPI 2681 de 24-05-2022 e considerando ausência de manifestação dentro dos prazos legais, informo que cabe ser mantido o arquivamento do pedido de patente, conforme o disposto no artigo 12, da resolução 113/2013.
(21) BR 11 2019 001942-1 A2	Código 8.11 - Manutenção do Arquivamento (22) 03/08/2016 (71) KORDSA TEKNIK TEKSTIL ANONIM SIRKETI (TR) Em virtude do arquivamento publicado na RPI 2681 de 24-05-2022 e considerando ausência de manifestação dentro dos prazos legais, informo que cabe ser mantido o arquivamento do pedido de patente, conforme o disposto no artigo 12, da resolução 113/2013.

(21) BR 11 2019 001984-7 A2	Código 8.11 - Manutenção do Arquivamento (22) 02/08/2017 (71) PROBIOTICAL S.P.A. (IT) ; CRK S.R.L. (IT) Em virtude do arquivamento publicado na RPI 2681 de 24-05-2022 e considerando ausência de manifestação dentro dos prazos legais, informo que cabe ser mantido o arquivamento do pedido de patente, conforme o disposto no artigo 12, da resolução 113/2013.
(21) BR 11 2019 002125-6 A2	Código 8.11 - Manutenção do Arquivamento (22) 28/07/2017 (71) HETERO LABS LIMITED (IN) Em virtude do arquivamento publicado na RPI 2681 de 24-05-2022 e considerando ausência de manifestação dentro dos prazos legais, informo que cabe ser mantido o arquivamento do pedido de patente, conforme o disposto no artigo 12, da resolução 113/2013.
(21) BR 11 2019 002132-9 A2	Código 8.11 - Manutenção do Arquivamento (22) 27/07/2017 (71) HETERO LABS LIMITED (IN) Em virtude do arquivamento publicado na RPI 2681 de 24-05-2022 e considerando ausência de manifestação dentro dos prazos legais, informo que cabe ser mantido o arquivamento do pedido de patente, conforme o disposto no artigo 12, da resolução 113/2013.
(21) BR 11 2019 002145-0 A2	Código 8.11 - Manutenção do Arquivamento (22) 02/08/2017 (71) DETNET SOUTH AFRICA (PTY) LTD (ZA) Em virtude do arquivamento publicado na RPI 2681 de 24-05-2022 e considerando ausência de manifestação dentro dos prazos legais, informo que cabe ser mantido o arquivamento do pedido de patente, conforme o disposto no artigo 12, da resolução 113/2013.
(21) BR 11 2019 002185-0 A2	Código 8.11 - Manutenção do Arquivamento (22) 01/08/2017 (71) SYNGENTA PARTICIPATIONS AG (CH) Em virtude do arquivamento publicado na RPI 2681 de 24-05-2022 e considerando ausência de manifestação dentro dos prazos legais, informo que cabe ser mantido o arquivamento do pedido de patente, conforme o disposto no artigo 12, da resolução 113/2013.
(21) BR 11 2019 002504-9 A2	Código 8.11 - Manutenção do Arquivamento (22) 08/08/2017

	(71) RUD KETTEN RIEGER & DIETZ GMBH U. CO. KG (DE) Em virtude do arquivamento publicado na RPI 2681 de 24-05-2022 e considerando ausência de manifestação dentro dos prazos legais, informo que cabe ser mantido o arquivamento do pedido de patente, conforme o disposto no artigo 12, da resolução 113/2013.
(21) BR 11 2019 002702-5 A2	Código 8.11 - Manutenção do Arquivamento (22) 02/08/2017 (71) HUAWEI TECHNOLOGIES CO., LTD. (CN) Em virtude do arquivamento publicado na RPI 2681 de 24-05-2022 e considerando ausência de manifestação dentro dos prazos legais, informo que cabe ser mantido o arquivamento do pedido de patente, conforme o disposto no artigo 12, da resolução 113/2013.
(21) BR 11 2019 003900-7 A2	Código 8.11 - Manutenção do Arquivamento (22) 03/08/2017 (71) QUALCOMM INCORPORATED (US) Em virtude do arquivamento publicado na RPI 2681 de 24-05-2022 e considerando ausência de manifestação dentro dos prazos legais, informo que cabe ser mantido o arquivamento do pedido de patente, conforme o disposto no artigo 12, da resolução 113/2013.
(21) BR 11 2019 004082-0 A2	Código 8.11 - Manutenção do Arquivamento (22) 03/08/2017 (71) QUALCOMM INCORPORATED (US) Em virtude do arquivamento publicado na RPI 2681 de 24-05-2022 e considerando ausência de manifestação dentro dos prazos legais, informo que cabe ser mantido o arquivamento do pedido de patente, conforme o disposto no artigo 12, da resolução 113/2013.
(21) BR 11 2019 004361-6 A2	Código 8.11 - Manutenção do Arquivamento (22) 03/08/2017 (71) GENERAL ELECTRIC COMPANY (US) Em virtude do arquivamento publicado na RPI 2681 de 24-05-2022 e considerando ausência de manifestação dentro dos prazos legais, informo que cabe ser mantido o arquivamento do pedido de patente, conforme o disposto no artigo 12, da resolução 113/2013.
(21) BR 11 2020 000053-1 A2	Código 8.11 - Manutenção do Arquivamento (22) 28/07/2017 (71) GUANGDONG OPPO MOBILE TELECOMMUNICATIONS CORP., LTD. (CN) Em virtude do arquivamento publicado na RPI 2681 de 24-05-2022 e

	considerando ausência de manifestação dentro dos prazos legais, informo que cabe ser mantido o arquivamento do pedido de patente, conforme o disposto no artigo 12, da resolução 113/2013.
(21) BR 11 2020 001416-8 A2	Código 8.11 - Manutenção do Arquivamento (22) 27/07/2018 (71) COLOP STEMPELERZEUGUNG SKOPEK GESELLSCHAFT M.B.H. & CO. KG (AT) Em virtude do arquivamento publicado na RPI 2681 de 24-05-2022 e considerando ausência de manifestação dentro dos prazos legais, informo que cabe ser mantido o arquivamento do pedido de patente, conforme o disposto no artigo 12, da resolução 113/2013.
(21) BR 11 2020 001558-0 A2	Código 8.11 - Manutenção do Arquivamento (22) 27/07/2017 (71) NISSAN MOTOR CO., LTD. (JP) Em virtude do arquivamento publicado na RPI 2681 de 24-05-2022 e considerando ausência de manifestação dentro dos prazos legais, informo que cabe ser mantido o arquivamento do pedido de patente, conforme o disposto no artigo 12, da resolução 113/2013.
(21) BR 11 2020 001668-3 A2	Código 8.11 - Manutenção do Arquivamento (22) 27/07/2017 (71) NISSAN MOTOR CO., LTD. (JP) Em virtude do arquivamento publicado na RPI 2681 de 24-05-2022 e considerando ausência de manifestação dentro dos prazos legais, informo que cabe ser mantido o arquivamento do pedido de patente, conforme o disposto no artigo 12, da resolução 113/2013.
(21) BR 11 2020 002053-2 A2	Código 8.11 - Manutenção do Arquivamento (22) 30/07/2018 (71) IMI TAMI INSTITUTE FOR RESEARCH AND DEVELOPMENT LTD (IL) ; MELODEA LTD. (IL) Em virtude do arquivamento publicado na RPI 2681 de 24-05-2022 e considerando ausência de manifestação dentro dos prazos legais, informo que cabe ser mantido o arquivamento do pedido de patente, conforme o disposto no artigo 12, da resolução 113/2013.
(21) BR 11 2020 002228-4 A2	Código 8.11 - Manutenção do Arquivamento (22) 31/07/2017 (71) HUAWEI TECHNOLOGIES CO., LTD. (CN) Em virtude do arquivamento publicado na RPI 2681 de 24-05-2022 e considerando ausência de manifestação dentro dos prazos legais, informo que

	cabe ser mantido o arquivamento do pedido de patente, conforme o disposto no artigo 12, da resolução 113/2013.
(21) BR 11 2020 002473-2 A2	Código 8.11 - Manutenção do Arquivamento (22) 03/08/2018 (71) BAKER HUGHES, A GE COMPANY, LLC (US) Em virtude do arquivamento publicado na RPI 2681 de 24-05-2022 e considerando ausência de manifestação dentro dos prazos legais, informo que cabe ser mantido o arquivamento do pedido de patente, conforme o disposto no artigo 12, da resolução 113/2013.
(21) BR 11 2020 002684-0 A2	Código 8.11 - Manutenção do Arquivamento (22) 01/08/2018 (71) KABUSHIKI KAISHA KOBE SEIKO SHO (KOBE STEEL, LTD.) (JP) Em virtude do arquivamento publicado na RPI 2681 de 24-05-2022 e considerando ausência de manifestação dentro dos prazos legais, informo que cabe ser mantido o arquivamento do pedido de patente, conforme o disposto no artigo 12, da resolução 113/2013.
(21) BR 11 2020 004176-9 A2	Código 8.11 - Manutenção do Arquivamento (22) 01/08/2018 (71) SMC CORPORATION (JP) Em virtude do arquivamento publicado na RPI 2681 de 24-05-2022 e considerando ausência de manifestação dentro dos prazos legais, informo que cabe ser mantido o arquivamento do pedido de patente, conforme o disposto no artigo 12, da resolução 113/2013.
(21) BR 11 2020 008309-7 A2	Código 8.11 - Manutenção do Arquivamento (22) 03/08/2018 (71) PPG INDUSTRIES OHIO INC. (US) Em virtude do arquivamento publicado na RPI 2681 de 24-05-2022 e considerando ausência de manifestação dentro dos prazos legais, informo que cabe ser mantido o arquivamento do pedido de patente, conforme o disposto no artigo 12, da resolução 113/2013.
(21) BR 20 2017 016166-3 U2	Código 8.11 - Manutenção do Arquivamento (22) 27/07/2017 (71) TOPEMA COZINHAS PROFISSIONAIS INDÚSTRIA E COMÉRCIO LTDA. (BR/SP) Em virtude do arquivamento publicado na RPI 2681 de 24-05-2022 e considerando ausência de manifestação dentro dos prazos legais, informo que cabe ser mantido o arquivamento do pedido de patente, conforme o disposto no artigo 12, da resolução 113/2013.

(21) BR 20 2017 016474-3 U2	Código 8.11 - Manutenção do Arquivamento (22) 31/07/2017 (71) MK ELETRODOMÉSTICOS MONDIAL S.A. (BR/BA) Em virtude do arquivamento publicado na RPI 2681 de 24-05-2022 e considerando ausência de manifestação dentro dos prazos legais, informo que cabe ser mantido o arquivamento do pedido de patente, conforme o disposto no artigo 12, da resolução 113/2013.
(21) BR 20 2017 016477-8 U2	Código 8.11 - Manutenção do Arquivamento (22) 31/07/2017 (71) GITALAB COMERCIAL E SERVICOS EIRELI - EPP (BR/RJ) Em virtude do arquivamento publicado na RPI 2681 de 24-05-2022 e considerando ausência de manifestação dentro dos prazos legais, informo que cabe ser mantido o arquivamento do pedido de patente, conforme o disposto no artigo 12, da resolução 113/2013.
(21) BR 20 2017 016584-7 U2	Código 8.11 - Manutenção do Arquivamento (22) 02/08/2017 (71) MILTON RODRIGUES DOS SANTOS (BR/SP) Em virtude do arquivamento publicado na RPI 2681 de 24-05-2022 e considerando ausência de manifestação dentro dos prazos legais, informo que cabe ser mantido o arquivamento do pedido de patente, conforme o disposto no artigo 12, da resolução 113/2013.
(21) BR 20 2018 015665-4 U2	Código 8.11 - Manutenção do Arquivamento (22) 31/07/2018 (71) RAFAEL APARECIDO SANCHES TOQUETÃO (BR/SP) Em virtude do arquivamento publicado na RPI 2681 de 24-05-2022 e considerando ausência de manifestação dentro dos prazos legais, informo que cabe ser mantido o arquivamento do pedido de patente, conforme o disposto no artigo 12, da resolução 113/2013.
(21) BR 20 2018 015872-0 U2	Código 8.11 - Manutenção do Arquivamento (22) 02/08/2018 (71) ADAIR FERNANDES BARBOSA (BR/MG) Em virtude do arquivamento publicado na RPI 2681 de 24-05-2022 e considerando ausência de manifestação dentro dos prazos legais, informo que cabe ser mantido o arquivamento do pedido de patente, conforme o disposto no artigo 12, da resolução 113/2013.
(21) BR 20 2018 015955-6 U2	Código 8.11 - Manutenção do Arquivamento (22) 03/08/2018

	(71) AÇOMIX METALÚRGICA LTDA (BR/SP) Em virtude do arquivamento publicado na RPI 2681 de 24-05-2022 e considerando ausência de manifestação dentro dos prazos legais, informo que cabe ser mantido o arquivamento do pedido de patente, conforme o disposto no artigo 12, da resolução 113/2013.
(21) BR 20 2019 009548-8 U2	Código 8.11 - Manutenção do Arquivamento (22) 10/05/2019 (71) ANA CAROLINA RUVIARO DE OLIVEIRA (BR/RS) ; EDUARDO PAVANI PALHARINI (BR/RS) ; ARTHUR TOLFO PINHEIRO (BR/RS) Em virtude do arquivamento publicado na RPI 2681 de 24-05-2022 e considerando ausência de manifestação dentro dos prazos legais, informo que cabe ser mantido o arquivamento do pedido de patente, conforme o disposto no artigo 12, da resolução 113/2013.
(21) BR 20 2019 009624-7 U2	Código 8.11 - Manutenção do Arquivamento (22) 10/05/2019 (71) MARCO TULIO MACHADO BREVES (BR/RJ) Em virtude do arquivamento publicado na RPI 2681 de 24-05-2022 e considerando ausência de manifestação dentro dos prazos legais, informo que cabe ser mantido o arquivamento do pedido de patente, conforme o disposto no artigo 12, da resolução 113/2013.
(21) MU 8901377-8 U2	Código 8.11 - Manutenção do Arquivamento (22) 29/07/2009 (71) Elton Luiz de Mello (BR/PR) ; Jose Rubens Guedes (BR/PR) Em virtude do arquivamento publicado na RPI 2681 de 24-05-2022 e considerando ausência de manifestação dentro dos prazos legais, informo que cabe ser mantido o arquivamento do pedido de patente, conforme o disposto no artigo 12, da resolução 113/2013.
(21) MU 9001364-6 U2	Código 8.11 - Manutenção do Arquivamento (22) 28/07/2010 (71) LÉVIO OSCAR SCATTOLINI (BR/SP) ; ANDRÉ CARLOS WILNER (BR/SP) Em virtude do arquivamento publicado na RPI 2681 de 24-05-2022 e considerando ausência de manifestação dentro dos prazos legais, informo que cabe ser mantido o arquivamento do pedido de patente, conforme o disposto no artigo 12, da resolução 113/2013.
(21) PI 0514084-6 A2	Código 8.11 - Manutenção do Arquivamento (22) 02/08/2005 (71) Becton, Dickinson And Company (US)

	Em virtude do arquivamento publicado na RPI 2681 de 24-05-2022 e considerando ausência de manifestação dentro dos prazos legais, informo que cabe ser mantido o arquivamento do pedido de patente, conforme o disposto no artigo 12, da resolução 113/2013.
(21) PI 0514107-9 A2	Código 8.11 - Manutenção do Arquivamento (22) 02/08/2005 (71) Becton Dickinson And Company (US) Em virtude do arquivamento publicado na RPI 2681 de 24-05-2022 e considerando ausência de manifestação dentro dos prazos legais, informo que cabe ser mantido o arquivamento do pedido de patente, conforme o disposto no artigo 12, da resolução 113/2013.
(21) PI 0817222-6 A2	Código 8.11 - Manutenção do Arquivamento (22) 28/07/2008 (71) BAKER HUGHES INCORPORATED (US) Em virtude do arquivamento publicado na RPI 2681 de 24-05-2022 e considerando ausência de manifestação dentro dos prazos legais, informo que cabe ser mantido o arquivamento do pedido de patente, conforme o disposto no artigo 12, da resolução 113/2013.
(21) PI 0920679-5 A2	Código 8.11 - Manutenção do Arquivamento (22) 08/10/2009 (71) Intrexon Corporation (US) Em virtude do arquivamento publicado na RPI 2681 de 24-05-2022 e considerando ausência de manifestação dentro dos prazos legais, informo que cabe ser mantido o arquivamento do pedido de patente, conforme o disposto no artigo 12, da resolução 113/2013.
(21) PI 1010350-3 A2	Código 8.11 - Manutenção do Arquivamento (22) 28/07/2010 (71) BAKER HUGHES INCORPORATED (US) Em virtude do arquivamento publicado na RPI 2681 de 24-05-2022 e considerando ausência de manifestação dentro dos prazos legais, informo que cabe ser mantido o arquivamento do pedido de patente, conforme o disposto no artigo 12, da resolução 113/2013.

Código Decisão

Código 9.1 - Deferimento

Deferido o pedido de patente. Desta data corre o prazo de 60 (sessenta) dias para o pagamento da retribuição para expedição da carta-patente conforme a Resolução 72/2013. O pagamento desta retribuição poderá ainda ser efetuado dentro de 30 (trinta) dias subsequentes, independente de notificação na RPI, mediante pagamento de retribuição específica. O não pagamento da retribuição nos prazos acima determinados acarretará o arquivamento definitivo do pedido.

---

(21) BR 10 2012 022729-0 A2

Código 9.1 - Deferimento
(22) 10/09/2012
(54) DISPOSITIVO PORTÁTIL PARA CICATRIZAÇÃO DE FERIDAS CUTÂNEAS
(71) UNIVERSIDADE FEDERAL DE MINAS GERAIS (BR/MG)

---

(21) BR 10 2013 006794-6 A2

Código 9.1 - Deferimento
(22) 25/03/2013
(54) DISPOSITIVO MULTIPARAMÉTRICO PARA MEDIÇÃO POR MEIOS ÓPTICOS, DO NÍVEL DE PREENCHIMENTO DE TANQUES E RESERVATÓRIOS PARA LÍQUIDOS E LIQUEFEITOS, ÍNDICE DE REFRAÇÃO E ANÁLISES POR IMAGEM, SEM PEÇAS MÓVEIS
(71) LUXTEC - SISTEMAS ÓPTICOS LTDA - ME (BR/SP)

---

(21) BR 10 2013 025348-0 A2

Código 9.1 - Deferimento
(22) 01/10/2013
(54) PROCESSO IMPLEMENTADO POR UM MÓDULO DE SOFTWARE DO TIPO PROXY DE UM ELEMENTO SEGURO, MÓDULO DE SOFTWARE DO TIPO PROXY, ELEMENTO SEGURO E TERMINAL
(71) OBERTHUR TECHNOLOGIES (FR)

---

(21) BR 10 2014 004177-0 A2

Código 9.1 - Deferimento
(22) 21/02/2014
(54) APARELHOS E MÉTODOS PARA DIAGNOSTICAR A EXISTÊNCIA DE DEPÓSITOS DE AGENTE DE REDUÇÃO EM SISTEMA DE PÓS-TRATAMENTO DE ESCAPE E SISTEMA DE MOTOR DE COMBUSTÃO INTERNA
(71) CUMMINS IP, INC. (US)

---

(21) BR 10 2014 005521-5 A2

Código 9.1 - Deferimento
(22) 11/03/2014
(54) APARELHOS E MÉTODO PARA DIAGNOSTICAR SISTEMA DE

	FORNECIMENTO DE AGENTE DE REDUÇÃO E SISTEMA DE MOTOR DE COMBUSTÃO INTERNA (71) CUMMINS IP, INC. (US)
(21) BR 10 2014 006094-4 A2	Código 9.1 - Deferimento (22) 14/03/2014 (54) DISPOSITIVO, MÉTODO E MÍDIA LEGÍVEL POR COMPUTADOR NÃO TRANSITÓRIO PARA COMPARTILHAMENTO SELETIVO DE CONTEÚDO EM DISPOSITIVOS DE COMPUTAÇÃO (71) INTEL CORPORATION (US)
(21) BR 10 2014 006400-1 A2	Código 9.1 - Deferimento (22) 18/03/2014 (54) MÉTODO DE VOO DE UM VEÍCULO AÉREO NÃO TRIPULADO, SISTEMA DE RESPOSTA DE EMERGÊNCIA PARA UM VEÍCULO AÉREO NÃO TRIPULADO E VEÍCULO AÉREO NÃO TRIPULADO (71) THE BOEING COMPANY (US)
(21) BR 10 2014 026190-7 A2	Código 9.1 - Deferimento (22) 20/10/2014 (54) SISTEMA DE PILHA A COMBUSTÍVEL COM ALIMENTAÇÃO DIRETA DE HIDROCARBONETO OU ÁLCOOL, MÉTODO DE CONDICIONAMENTO DE COMBUSTÍVEL PARA UMA PILHA A COMBUSTÍVEL COM ALIMENTAÇÃO DIRETA DE HIDROCARBONETO OU ÁLCOOL, E, SISTEMA DE CONDICIONAMENTO DE ENERGIA ELÉTRICA (71) LABH2 INOVAÇÃO DESENVOLVIMENTO E CONSULTORIA LTDA.-ME (BR/RJ) ; ELEKTRO ELETRICIDADE E SERVIÇOS S.A. (BR/SP) ; INSTITUTO ALBERTO LUIZ COIMBRA DE PÓS GRADUAÇÃO E PESQUISA DE ENGENHARIA - COPPE/UFRJ (BR/RJ)
(21) BR 10 2014 030686-2 A2	Código 9.1 - Deferimento (22) 08/12/2014 (54) DISPOSITIVO DE PROTEÇÃO CONTRA O USO NÃO AUTORIZADO DE UM SISTEMA ELETRÔNICO, SISTEMA ELETRÔNICO QUE COMPREENDE UMA ANTENA, PROCESSO DE FABRICAÇÃO DO DISPOSITIVO DE PROTEÇÃO, E LEITOR/TRANSMISSOR CAPAZ DE SE COMUNICAR COM O SISTEMA ELETRÔNICO (71) OBERTHUR TECHNOLOGIES (FR)
(21) BR 10 2015 005067-4 A2	Código 9.1 - Deferimento (22) 06/03/2015 (54) APARELHO DE HOMOGENEIZAÇÃO PARA PELO MENOS DOIS FLUXOS DE FLUÍDO E VEÍCULO, EM PARTICULAR UM VEÍCULO

	COMERCIAL (71) MAN TRUCK & BUS AG (DE)
(21) BR 10 2015 008710-1 A2	Código 9.1 - Deferimento (22) 17/04/2015 (54) SISTEMA PARA RASTREAR UMA UNIDADE DE PRODUTO AGRÍCOLA COLHIDA E MÉTODO DE UTILIZAÇÃO DE UM DISPOSITIVO DE IDENTIFICAÇÃO POR RADIOFREQUÊNCIA (RFID) (71) CNH INDUSTRIAL AMERICA LLC (US)
(21) BR 10 2015 015363-5 A8	Código 9.1 - Deferimento (22) 25/06/2015 (54) FERRAMENTA DE CORTE PARA UM DISPOSITIVO DE CORTE DE CERÂMICA, SUPORTE DE MANÍPULO DE DISCO DE CORTE, CONJUNTO DE CORTE E DISPOSITIVO DE CORTE DE CERÂMICA (71) CORTAG INDÚSTRIA E COMÉRCIO LTDA. (BR/SP)
(21) BR 10 2015 027514-5 A2	Código 9.1 - Deferimento (22) 29/10/2015 (54) SISTEMA DE CONSTRUÇÃO ATRAVÉS DE BLOCOS SOBREPOSTOS E INTERTRAVADOS (71) ECOPONTES - SISTEMAS ESTRUTURAIS SUSTENTÁVEIS LTDA (BR/SP)
(21) BR 10 2015 032525-8 A2	Código 9.1 - Deferimento (22) 23/12/2015 (54) VEÍCULO AÉREO NÃO TRIPULADO COM SUSTENTAÇÃO E PROPULSÃO HÍBRIDAS (71) UNIVERSIDADE FEDERAL DO RIO GRANDE DO NORTE (BR/RN)
(21) BR 10 2016 004278-0 A2	Código 9.1 - Deferimento (22) 26/02/2016 (54) APERFEIÇOAMENTO APLICADO EM PRENSA PNEUMÁTICA PARA CALÇADO (71) MÁQUINAS TECNOMAQ LTDA. (BR/RS)
(21) BR 10 2016 005498-2 A8	Código 9.1 - Deferimento (22) 11/03/2016 (54) DISPOSITIVO EXPANSIVO MÓVEL PARA FUROS E USO (71) UNIVERSIDADE FEDERAL DE MINAS GERAIS (BR/MG)
(21) BR 10 2016 005559-8 A2	Código 9.1 - Deferimento (22) 14/03/2016

	(54) SISTEMA DE CONTROLE DO CONSUMO DE ÁGUA USADA NO CHUVEIRO (71) GILVAN MANTOVANI (BR/RS)
(21) BR 10 2016 007855-5 A2	Código 9.1 - Deferimento (22) 08/04/2016 (54) TAMPA DE MATERIAL DE POLÍMERO REFORÇADO COM FIBRA PARA UM TÚNEL (71) CHANNELL COMMERCIAL CORPORATION (US) ; PRC COMPOSITES, LLC (US)
(21) BR 10 2016 008285-4 A2	Código 9.1 - Deferimento (22) 14/04/2016 (54) PROCESSO DE FORMAÇÃO DE PAPEL BRAILLE POLIMÉRICO UTILIZANDO COMO CARGA RESÍDUOS GERADOS NA LAVRA E NO BENEFICIAMENTO DE ROCHAS ORNAMENTAIS (71) CENTRO DE TECNOLOGIA MINERAL (BR/RJ) ; INSTITUTO NACIONAL DE TECNOLOGIA (BR/RJ)
(21) BR 10 2016 011619-8 A2	Código 9.1 - Deferimento (22) 23/05/2016 (54) CONJUNTO CONVERSOR PARA APRIMORAR TROCA DE VÁLVULAS DE DESCARGA DE VASOS SANITÁRIOS COM CAIXAS ACOPLADAS (71) DIMITRI MANTAU (BR/SC)
(21) BR 10 2016 014278-4 A2	Código 9.1 - Deferimento (22) 17/06/2016 (54) APARELHO DE DIAGNOSE DE MAU FUNCIONAMENTO E MÉTODO DE DIAGNOSE DE MAU FUNCIONAMENTO (71) TOYOTA JIDOSHA KABUSHIKI KAISHA (JP)
(21) BR 10 2016 015226-7 A2	Código 9.1 - Deferimento (22) 28/06/2016 (54) ?MÉTODO PARA GERAÇÃO DE REPRESENTAÇÕES VETORIAIS DE MOVIMENTO BASEADO EM VISÃO COMPUTACIONAL E USO? (71) UNIVERSIDADE FEDERAL DE MINAS GERAIS (BR/MG) ; IVISION SISTEMAS DE IMAGEM E VISÃO S.A (BR/MG)
(21) BR 10 2016 018862-8 A2	Código 9.1 - Deferimento (22) 16/08/2016 (54) ELETRODOS COMPÓSITOS A BASE DE GRAFITE E POLÍMEROS TERMOPLÁSTICOS (71) UNIVERSIDADE FEDERAL DO RIO DE JANEIRO - UFRJ (BR/RJ) ;

	UNIVERSIDADE FEDERAL FLUMINENSE (BR/RJ)
(21) BR 10 2016 025114-1 A2	Código 9.1 - Deferimento (22) 26/10/2016 (54) MANTA DE PAVIMENTAÇÃO FLEXÍVEL MODULAR E INTERTRAVADA (71) LUCIANO MURTA GASPAR CARDOSO (BR/MG) ; FUNDAÇÃO DE AMPARO À PESQUISA DO ESTADO DE MINAS GERAIS (BR/MG)
(21) BR 10 2016 025148-6 A2	Código 9.1 - Deferimento (22) 27/10/2016 (54) DISPOSITIVO DE DRENAGEM PROFUNDA COM SARJETA ASSOCIADA (71) HILDO ARTUR MOURÃO DA SILVA (BR/RS)
(21) BR 10 2016 025152-4 A2	Código 9.1 - Deferimento (22) 27/10/2016 (54) MÉTODO E SISTEMA PARA FORNECER CONTROLE DE PERCURSO APERFEIÇOADO PARA UM VEÍCULO DE TRABALHO E VEÍCULO DE TRABALHO (71) CNH INDUSTRIAL AMERICA LLC (US)
(21) BR 10 2017 000893-2 A2	Código 9.1 - Deferimento (22) 16/01/2017 (54) DISPOSITIVO TRANSPORTADOR (71) JOSEPH VÖGELE AG (DE)
(21) BR 10 2017 002823-2 A2	Código 9.1 - Deferimento (22) 13/02/2017 (54) MÉTODO PARA CONTROLE DE UMA MÁQUINA DE ACABAMENTO DE PAVIMENTO COM UMA ENGRENAGEM DE RODA E MÁQUINA DE ACABAMENTO DE PAVIMENTO COM UMA ENGRENAGEM DE RODA (71) JOSEPH VÖGELE AG (DE)
(21) BR 10 2017 004107-7 A2	Código 9.1 - Deferimento (22) 01/03/2017 (54) CONJUNTO DE MESA COM SISTEMA AUTOMÁTICO DE INÍCIO/TÉRMINO, PAVIMENTADORA E MÉTODO PARA OPERAÇÃO DE CONJUNTO DE MESA (71) JOSEPH VÖGELE AG (DE)
(21) BR 10 2017 005683-0 A2	Código 9.1 - Deferimento (22) 21/03/2017 (54) VEÍCULO DO TIPO PARA MONTAR (71) HONDA MOTOR CO., LTD. (JP)

(21) BR 10 2017 006098-5 A2	Código 9.1 - Deferimento (22) 24/03/2017 (54) ESTRUTURA DE SUPORTE DE CABO DE VEÍCULO DO TIPO PARA MONTAR (71) HONDA MOTOR CO., LTD. (JP)
(21) BR 10 2017 006196-5 A2	Código 9.1 - Deferimento (22) 27/03/2017 (54) CONJUNTO DE AGITADOR COM ESCOVA DE ESFREGAR PARA UM APARELHO DE TRATAMENTO DE TECIDOS (71) WHIRLPOOL CORPORATION (US)
(21) BR 10 2017 007288-6 A2	Código 9.1 - Deferimento (22) 07/04/2017 (54) PAVIMENTADORA COM DISPOSITIVO DE SUPORTE (71) JOSEPH VÖGELE AG (DE)
(21) BR 10 2017 009184-8 A2	Código 9.1 - Deferimento (22) 02/05/2017 (54) MESA COMPACTADORA DE PAVIMENTAÇÃO COM DISPOSITIVO DE FIXAÇÃO PARA ELEMENTO DE AQUECIMENTO, PAVIMENTADORA DE RODOVIA E MÁQUINA DE CONSTRUÇÃO (71) JOSEPH VÖGELE AG (DE)
(21) BR 10 2017 010356-0 A8	Código 9.1 - Deferimento (22) 17/05/2017 (54) Sistema de revestimento vedável a quente adequado para a vedação de vários tipos de substratos e processo para a vedação de folhas de poliésteres ou folha revestida de PET (71) EVONIK OPERATIONS GMBH (DE)
(21) BR 10 2017 011352-3 A2	Código 9.1 - Deferimento (22) 30/05/2017 (54) VEÍCULO PARA MONTAR (71) YAMAHA HATSUDOKI KABUSHIKI KAISHA (JP)
(21) BR 10 2017 014561-1 A2	Código 9.1 - Deferimento (22) 05/07/2017 (54) VEÍCULO COM SELIM (71) YAMAHA HATSUDOKI KABUSHIKI KAISHA (JP)
(21) BR 10 2017 019641-0 A2	Código 9.1 - Deferimento

	(22) 14/09/2017 (54) ESTRUTURA DE CAIXA DE ARMAZENAMENTO EM VEÍCULO DO TIPO PARA MONTAR (71) HONDA MOTOR CO., LTD. (JP)
(21) BR 10 2017 020200-3 A2	Código 9.1 - Deferimento (22) 21/09/2017 (54) VEÍCULO DO TIPO PARA MONTAR (71) HONDA MOTOR CO., LTD. (JP)
(21) BR 10 2017 020695-5 A2	Código 9.1 - Deferimento (22) 27/09/2017 (54) VEÍCULO DE ESCARRANCHAR-SE (71) YAMAHA HATSUDOKI KABUSHIKI KAISHA (JP)
(21) BR 10 2017 020799-4 A2	Código 9.1 - Deferimento (22) 28/09/2017 (54) VEÍCULO DO TIPO MONTARIA EM SELIM (71) YAMAHA HATSUDOKI KABUSHIKI KAISHA (JP)
(21) BR 10 2017 026506-4 A2	Código 9.1 - Deferimento (22) 08/12/2017 (54) PARTÍCULAS COMPOSTAS AGROQUÍMICAS E MÉTODO DE PRODUÇÃO DAS MESMAS (71) SUMITOMO CHEMICAL COMPANY, LIMITED (JP)
(21) BR 10 2018 004728-0 A2	Código 9.1 - Deferimento (22) 09/03/2018 (54) ENVIDRAÇAMENTO BALÍSTICO À PROVA DE EXPLOSÃO DE APLICAÇÃO VEICULAR (71) PG PRODUCTS INDUSTRIA E COMERCIO DE VIDROS LTDA (BR/SP)
(21) BR 10 2020 018796-1 A2	Código 9.1 - Deferimento (22) 15/09/2020 (54) APERFEIÇOAMENTO EM VENTILADOR DE TETO DE GRANDE DIÂMETRO (71) BOLIVAR PERES FAGUNDES (BR/RS)
(21) BR 10 2020 021004-1 A2	Código 9.1 - Deferimento (22) 14/10/2020 (54) SISTEMA DE ACESSO A VEÍCULOS DE TRANSPORTE COLETIVO URBANO (71) JOÃO CARLOS GONÇALVES BARACHO (BR/PR)

(21) BR 10 2021 003580-3 A2	Código 9.1 - Deferimento (22) 25/02/2021 (54) Equipamento e método para drenagem de fluidos automotivos (71) WLADI FREITAS DE SOUZA (BR/RS) ; GILMAR ADRIANO OLIVEIRA (BR/RS) ; ANTONIO SANTOS SILVA (BR/RS)
(21) BR 10 2021 018319-5 A2	Código 9.1 - Deferimento (22) 15/09/2021 (54) COMPOSIÇÃO DE RESÍDUOS DE POLIURETANO PARA OBTENÇÃO DE PAINÉIS E ARTEFATOS ECOLÓGICOS E PROCESSO DE FABRICAÇÃO DOS MESMOS (66) BR 10 2020 018820-8 15/09/2020 (71) RESIPLAC INDUSTRIA E COMERCIO LTDA (BR/SC)
(21) BR 10 2021 023643-4 A2	Código 9.1 - Deferimento (22) 24/11/2021 (54) TRAVA ANTIFURTO APLICADA EM BOMBA DE AGENTE REDUTOR DE LÍQUIDO AUTOMOTIVO DE CAMINHÕES (71) CHARADA - PEÇAS E ACESSÓRIOS PARA AUTOS EIRELI (BR/SP)
(21) BR 11 2012 000255-4 A2	Código 9.1 - Deferimento (22) 02/07/2010 (54) Compostos compreendendo imino lipídios e composição compreendendo os ditos compostos (71) MARINA BIOTECH, INC. (US)
(21) BR 11 2012 003802-8 A2	Código 9.1 - Deferimento (22) 20/08/2010 (54) MÉTODO PARA REMOVER UM VÍRUS ENVELOPADO COM NÃO LIPÍDIO DE UMA SOLUÇÃO (71) TAKEDA PHARMACEUTICAL COMPANY LIMITED (JP)
(21) BR 11 2012 008195-0 A2	Código 9.1 - Deferimento (22) 29/07/2010 (54) SISTEMAS PARA TRATAMENTO BUCAL (71) JOHNSON & JOHNSON CONSUMER INC. (US)
(21) BR 11 2012 014856-7 A2	Código 9.1 - Deferimento (22) 14/12/2010 (54) MÉTODO PARA FUNDIR CONJUNTOS DE FONTE DE PARÂMETROS DE SBR A CONJUNTOS-ALVO DE PARÂMETROS DE SBR, MEIO DE ARMAZENAMENTO NÃO TRANSITÓRIO E UNIDADE DE FUSÃO DE

	PARÂMETROS DE SBR (71) DOLBY INTERNATIONAL AB (NL)
(21) BR 11 2012 022783-1 A2	Código 9.1 - Deferimento (22) 08/03/2010 (54) MÉTODO, APARELHO E MEIO DE ARMAZENAMENTO LEGÍVEL POR COMPUTADOR (71) NOKIA TECHNOLOGIES OY (FI)
(21) BR 11 2012 030686-3 A2	Código 9.1 - Deferimento (22) 31/05/2011 (54) Composição de implante de formação in situ injetável de retardo de Risperidona e kit farmacêutico (71) LABORATORIOS FARMACEUTICOS ROVI, S.A. (JP)
(21) BR 11 2013 000623-4 A2	Código 9.1 - Deferimento (22) 26/07/2011 (54) PURIFICAÇÃO DE PROTEÍNA. (71) UCB PHARMA, S.A (BE)
(21) BR 11 2013 029001-3 A2	Código 9.1 - Deferimento (22) 07/05/2012 (54) MÉTODO PARA RESOLUÇÃO DE DNS DE SOLICITAÇÕES DE CONTEÚDO EM UM SERVIÇO DE CDN (71) TELEFONICA S.A. (ES)
(21) BR 11 2014 000227-4 A8	Código 9.1 - Deferimento (22) 06/07/2012 (54) EMULSÕES ÓLEO-EM-ÁGUA QUE CONTÊM ÁCIDOS NUCLEICOS (71) NOVARTIS AG (CH)
(21) BR 11 2014 009305-9 A2	Código 9.1 - Deferimento (22) 15/10/2012 (54) Composição lipossomal de fase gel liofilizada (71) CELATOR PHARMACEUTICALS INC. (US)
(21) BR 11 2014 010198-1 A2	Código 9.1 - Deferimento (22) 26/10/2012 (54) ANTICORPOS HUMANIZADOS QUE RECONHECEM ALFA-SINUCLEÍNA (71) PROTHENA BIOSCIENCES LIMITED (IE)
(21) BR 11 2014 010290-2 A2	Código 9.1 - Deferimento (22) 10/12/2012

(54) COMPOSIÇÃO FARMACÊUTICA, MÉTODOS, COMPOSIÇÕES E USOS
(71) F. HOFFMANN-LA ROCHE AG (CH)

---

(21) BR 11 2014 012605-4 A2

Código 9.1 - Deferimento
(22) 18/06/2013
(54) MÉTODOS EM UMA ESTAÇÃO BASE E EM UM CONTROLADOR DE REDE DE RÁDIO DE UMA REDE DE COMUNICAÇÃO MÓVEL E APARELHOS DE ESTAÇÃO BASE E DE CONTROLADOR DE REDE DE RÁDIO RELACIONADOS
(71) TELEFONAKTIEBOLAGET LM ERICSSON (PUBL) (SE)

---

(21) BR 11 2014 012727-1 A8

Código 9.1 - Deferimento
(22) 28/11/2012
(54) Cloridrato de 6-amino-9-[(3R)-1-(2-butinoil)-3-pirrolidinil]-7-(4-fenoxifenil)-7,9-di-hidro-8H-puri-8-ona e composição farmacêutica
(71) ONO PHARMACEUTICAL CO., LTD. (JP)

---

(21) BR 11 2014 021524-3 A8

Código 9.1 - Deferimento
(22) 26/02/2013
(54) MÉTODO PARA A PREPARAÇÃO DOS GRÂNULOS EMULSIONÁVEIS, GRÂNULOS EMULSIONÁVEIS, EMULSÃO PULVERIZÁVEL E MÉTODO PARA O CONTROLE DOS FUNGOS FITOPATOGÊNICOS
(71) BASF SE (DE)

---

(21) BR 11 2014 026399-0 A8

Código 9.1 - Deferimento
(22) 25/04/2013
(54) Composto de fórmula (ii), composição farmacêutica, uso e processo para preparar uma composição farmacêutica
(71) RAQUALIA PHARMA INC. (JP)

---

(21) BR 11 2014 027209-3 A8

Código 9.1 - Deferimento
(22) 30/04/2013
(54) CANCELAMENTO DE INTERFERÊNCIA COM BASE NAS CONFIGURAÇÕES DE DUPLEXAÇÃO POR DIVISÃO DE TEMPO ADAPTIVA (TDD)
(71) QUALCOMM INCORPORATED (US)

---

(21) BR 11 2014 028050-9 A2

Código 9.1 - Deferimento
(22) 06/05/2013
(54) DISPOSITIVO PARA TRANSPORTE SUBMARINO DE SISTEMAS SENSORES
(71) ABYSSUS MARINE SERVICES AS (NO)

(21) BR 11 2014 028399-0 A2	Código 9.1 - Deferimento (22) 29/04/2013 (54) MÉTODO PARA DETECTAR UM CANAL FÍSICO DE CONTROLE DE ENLACE DESCENDENTE E EQUIPAMENTO DE USUÁRIO (71) ALCATEL LUCENT (FR)
(21) BR 11 2014 028466-0 A2	Código 9.1 - Deferimento (22) 17/05/2013 (54) MÉTODO DE OPERAÇÃO DE UM DISPOSITIVO DE TERMINAL, E, DISPOSITIVO DE TERMINAL (71) SONY CORPORATION (JP) ; SONY EUROPE LIMITED (GB)
(21) BR 11 2014 032826-9 A2	Código 9.1 - Deferimento (22) 05/06/2013 (54) MÉTODO, APARELHO EM UM EQUIPAMENTO DE USUÁRIO E APARELHO EM UM PONTO DE ACESSO (71) NOKIA TECHNOLOGIES OY (FI)
(21) BR 11 2015 004584-7 A2	Código 9.1 - Deferimento (22) 25/09/2013 (54) EQUIPAMENTO DE USUÁRIO (71) APPLE INC. (US)
(21) BR 11 2015 009346-9 A2	Código 9.1 - Deferimento (22) 29/08/2013 (54) SISTEMA DE COMUNICAÇÃO SEM FIO DE MULTICANAIS, ESTAÇÃO BASE E MÉTODO PARA USAR CANAL (71) HITACHI KOKUSAI ELECTRIC INC. (JP)
(21) BR 11 2015 012337-6 A2	Código 9.1 - Deferimento (22) 25/11/2013 (54) DISPOSITIVO E PROCESSO DE CONFIGURAÇÃO DE UM DISPOSITIVO DE COMUNICAÇÃO (71) SAGEMCOM BROADBAND SAS (FR)
(21) BR 11 2015 022436-9 A8	Código 9.1 - Deferimento (22) 12/03/2014 (54) SISTEMA DE ENCHIMENTO DE GÁS E COLETOR DE BASE (71) MUNICIPAL EMERGENCY SERVICES, INC. (US)
(21) BR 11 2015 023062-8 A2	Código 9.1 - Deferimento (22) 17/07/2013

	(54) SISTEMA DE MONITORAMENTO CONTÍNUO DE MOVIMENTOS EM GERAL. (71) PROSEGUR ACTIVA ARGENTINA S.A. (AR)
(21) BR 11 2015 023539-5 A2	Código 9.1 - Deferimento (22) 14/03/2014 (54) IMPLANTE OPERÁVEL COMPREENDENDO UM MOTOR ELÉTRICO E UM SISTEMA DE ENGRENAGEM (71) IMPLANTICA PATENT LTD. (MT)
(21) BR 11 2015 027532-0 A2	Código 9.1 - Deferimento (22) 12/05/2014 (54) SISTEMA DE MONTAGEM PARA MÍDIA DE ARMAZENAMENTO (71) PACE PLC (GB)
(21) BR 11 2015 027777-2 A2	Código 9.1 - Deferimento (22) 08/08/2014 (54) MÉTODO E DISPOSITIVO PARA LEITURA DE ETIQUETAS DE RFID/UHF COM BASE EM INTERFACE DE ÁUDIO (71) XIAMEN INNOV ELECTRONICS TECH CO.#CLTD (CN)
(21) BR 11 2015 028501-5 A2	Código 9.1 - Deferimento (22) 16/05/2014 (54) COMPOSTOS DERIVADOS DE BIPIRAZOL, SEUS SAIS, COMPOSIÇÃO COMPREENDENDO O COMPOSTO OU O SAL, MÉTODO DE INIBIÇÃO IN VITRO DE UMA ATIVIDADE DE JAK1, E PROCESSO DE PREPARAÇÃO DE SAL DE ÁCIDO FOSFÓRICO (71) INCYTE CORPORATION (US)
(21) BR 11 2015 029394-8 A2	Código 9.1 - Deferimento (22) 27/05/2014 (54) Dispositivo comutador para uma porta de elevador para fornecer um sinal de contato de porta, porta de elevador e processo para fornecer um sinal de contato de porta (71) INVENTIO AG (CH)
(21) BR 11 2016 002876-7 A2	Código 9.1 - Deferimento (22) 30/10/2015 (54) APARELHO E MÉTODO PARA A IMPLEMENTAÇÃO DE FUNÇÕES DE BOTÃO DE TOQUE E IDENTIFICAÇÃO DE IMPRESSÃO DIGITAL, E DISPOSITIVO TERMINAL (71) XIAOMI INC. (CN)

(21) BR 11 2016 008062-9 A2

Código 9.1 - Deferimento
(22) 15/10/2014
(54) DERIVADOS DE PIPERAZINA E O USO DOS MESMOS COMO MEDICAMENTO
(71) BOEHRINGER INGELHEIM INTERNATIONAL GMBH (DE)

(21) BR 11 2016 008415-2 A2

Código 9.1 - Deferimento
(22) 14/10/2014
(54) DECODIFICADOR DE ÁUDIO, APARELHO PARA GERAÇÃO DE DADOS DE SAÍDA DE ÁUDIO CODIFICADO E MÉTODOS QUE PERMITEM A INICIALIZAÇÃO DE UM DECODIFICADOR
(71) FRAUNHOFER-GESELLSCHAFT ZUR FÖRDERUNG DER ANGEWANDTEN FORSCHUNG E. V. (DE)

(21) BR 11 2016 011288-1 A2

Código 9.1 - Deferimento
(22) 21/11/2014
(54) COMPOSIÇÕES DE REVESTIMENTO EM PÓ TERMOFIXAS COMPREENDENDO PERÓXIDO DE BENZOÍLA SUBSTITUÍDO COM METILA, PROCESSO PARA A FABRICAÇÃO DAS COMPOSIÇÕES DE REVESTIMENTO, ARTIGO REVESTIDO COM A COMPOSIÇÃO DE REVESTIMENTO, PROCESSO PARAA FABRICAÇÃO DO ARTIGO, E USO DAS COMPOSIÇÕES DE REVESTIMENTO E DO ARTIGO
(71) COVESTRO (NETHERLANDS) B.V. (NL)

(21) BR 11 2016 012146-5 A8

Código 9.1 - Deferimento
(22) 26/11/2014
(54) DERIVADOS DE AMINOPIRIDINA COMO INIBIDORES DE QUINASE DA FAMÍLIA TAM
(71) SIGNALCHEM LIFESCIENCES CORPORATION (CA)

(21) BR 11 2016 012253-4 A2

Código 9.1 - Deferimento
(22) 08/12/2014
(54) COMPOSTOS DERIVADOS DE IMIDAZOL E PIRAZOL, COMPOSIÇÃO FARMACÊUTICA E USO DOS COMPOSTOS
(71) UCB BIOPHARMA SRL (BE)

(21) BR 11 2016 016918-2 A8

Código 9.1 - Deferimento
(22) 23/01/2015
(54) MÉTODO IMPLEMENTADO POR COMPUTADOR PARA DETERMINAÇÃO DE PARÂMETROS DE FLUXO, DISPOSITIVO DE MEMÓRIA DE COMPUTADOR, E, COMPUTADOR
(71) LEDAFLOW TECHNOLOGIES DA (NO)

(21) BR 11 2016 020566-9 A2
Código 9.1 - Deferimento
(22) 04/03/2015
(54) NOVAS HETEROARIL-DIIDRO-PIRIMIDINAS FUNDIDAS NA POSIÇÃO 6 PARA O TRATAMENTO E PROFILAXIA DA INFECÇÃO PELO VÍRUS DA HEPATITE B
(71) F. HOFFMANN-LA ROCHE AG (CH)

(21) BR 11 2016 021197-9 A2
Código 9.1 - Deferimento
(22) 13/03/2015
(54) PROCESSO PARA REMOÇÃO DE HIDROCARBONETO PESADO A PARTIR DE GÁS NATURAL POBRE ANTES DA LIQUEFAÇÃO
(71) LUMMUS TECHNOLOGY INC. (US)

(21) BR 11 2016 021681-4 A2
Código 9.1 - Deferimento
(22) 23/03/2015
(54) MÉTODO E SISTEMA PARA AVALIAR O RISCO DE MUDANÇA DE PISTA DE TRÁFEGO DURANTE A CONDUÇÃO DE UM VEÍCULO EM UMA ESTRADA E VEÍCULO MOTOR COMPREENDENDO TAL SISTEMA
(71) SCANIA CV AB (SE)

(21) BR 11 2016 023451-0 A2
Código 9.1 - Deferimento
(22) 07/04/2015
(54) SECADOR DE PÁ HORIZONTAL
(71) BRINOX, D.O.O. (SI)

(21) BR 11 2016 024060-0 A8
Código 9.1 - Deferimento
(22) 15/04/2015
(54) SISTEMA DE BOMBA DE COMBUSTÍVEL DE INJEÇÃO DIRETA DE CURSO VARIÁVEL E MÉTODO IMPLEMENTADO POR COMPUTADOR PARA OPERAR O SISTEMA
(71) FCA US LLC (US)

(21) BR 11 2016 024163-0 A8
Código 9.1 - Deferimento
(22) 17/04/2015
(54) CONJUNTO DE CATETER
(71) BECTON, DICKINSON AND COMPANY (US)

(21) BR 11 2016 030631-7 A2
Código 9.1 - Deferimento
(22) 17/06/2015
(54) DISPOSITIVO Y PARA FORNECIMENTO DE FLUIDO E MÉTODO DE CONTROLE DE FLUIDO ATRAVÉS DE UM DISPOSITIVO Y
(71) CAREFUSION 303, INC. (US)

(21) BR 11 2017 002370-9 A2

Código 9.1 - Deferimento
(22) 07/08/2015
(54) COMPOSTOS INDÓIS, COMPOSIÇÃO FARMACÊUTICA QUE OS COMPREENDE E SEU USO NA INIBIÇÃO DA REPLICAÇÃO DO VÍRUS DA GRIPE
(71) JANSSEN SCIENCES IRELAND UC (IE)

(21) BR 11 2017 003898-6 A2

Código 9.1 - Deferimento
(22) 24/08/2015
(54) COMPOSTO ANÁLOGO DE DIOXOLANO DE URIDINA, COMBINAÇÃO FARMACÉUTICA QUE COMPRENDE O REFERIDO COMPOSTO E USO DO MESMO PARA O TRATAMENTO DE CÂNCER
(71) MEDIVIR AB (SE)

(21) BR 11 2017 004105-7 A2

Código 9.1 - Deferimento
(22) 02/09/2014
(54) MÉTODOS PARA LIQUEFAZER E PURIFICAR UM FLUXO DE SUPRIMENTO DE ETANO E UM FLUXO DE ETANO DE ALTA PRESSÃO, E MÉTODO PARA REFRIGERAR UM FLUXO DE SUPRIMENTO DE ETANO
(71) GE OIL & GAS, INC. (US)

(21) BR 11 2017 004742-0 A2

Código 9.1 - Deferimento
(22) 11/09/2015
(54) 2-AZABICICLOS SUBSTITUÍDOS E SEUS USOS COMO MODULADORES DE RECEPTOR DE OREXINA
(71) JANSSEN PHARMACEUTICA NV (BE)

(21) BR 11 2017 005575-9 A2

Código 9.1 - Deferimento
(22) 22/09/2015
(54) PROCESSO PARA A RECUPERAÇÃO DE COMPONENTES C2 E C3 ATRAVÉS DE UM SISTEMA DE PRODUÇÃO DE PROPILENO POR ENCOMENDA
(71) DOW GLOBAL TECHNOLOGIES LLC (US)

(21) BR 11 2017 005768-9 A2

Código 9.1 - Deferimento
(22) 21/09/2015
(54) DIFUSOR PARA DISTRIBUIÇÃO DE INSETOS A PARTIR DE UMA AERONAVE E MÉTODO PARA CONFIGURAÇÃO DE UM GRADIENTE DE VELOCIDADE DE AR
(71) SENECIO LTD (IL)

(21) BR 11 2017 006480-4 A2

Código 9.1 - Deferimento
(22) 02/10/2015

	(54) MÉTODOS, COMPOSIÇÃO EM AEROGEL, E COMPOSIÇÃO EM AEROGEL REFORÇADA (71) ASPEN AEROGELS, INC. (US)
(21) BR 11 2017 006526-6 A2	Código 9.1 - Deferimento (22) 29/09/2015 (54) COMPOSIÇÃO E KITS PARA INIBIÇÃO DE INFECÇÃO MICROBIANA PATOGÊNICA E MÉTODOS DE USAR OS MESMOS (71) ROCHAL INDUSTRIES, LLC (US)
(21) BR 11 2017 006753-6 A2	Código 9.1 - Deferimento (22) 06/10/2015 (54) GERADOR DE RADIOISÓTOPO (71) INSTITUT NATIONAL DES RADIOÉLÉMENTS (BE)
(21) BR 11 2017 007354-4 A2	Código 9.1 - Deferimento (22) 16/10/2015 (54) LAÇO CIRÚRGICO (71) CREO MEDICAL LIMITED (GB)
(21) BR 11 2017 008908-4 A8	Código 9.1 - Deferimento (22) 28/10/2014 (54) MÉTODOS E APARELHOS DE FORMAÇÃO DE IMAGEM PARA REALIZAR FORMAÇÃO DE IMAGEM POR ELASTOGRAFIA COM ONDA DE CISALHAMENTO (71) SUPERSONIC IMAGINE (FR)
(21) BR 11 2017 009451-7 A2	Código 9.1 - Deferimento (22) 05/11/2015 (54) SISTEMA DE MONITORAMENTO DE SAÚDE DE ANIMAL (71) SUREFLAP LIMITED (GB)
(21) BR 11 2017 011487-9 A2	Código 9.1 - Deferimento (22) 19/11/2015 (54) SISTEMAS DE AR DE MOTOR TURBO-ALIMENTADO (71) DAYCO IP HOLDINGS, LLC (US)
(21) BR 11 2017 012322-3 A2	Código 9.1 - Deferimento (22) 08/12/2015 (54) SISTEMA DE CONTROLE E MÉTODO PARA ALIMENTAR ENERGIA A ROLAMENTOS MAGNÉTICOS ATIVOS (71) VETCO GRAY SCANDINAVIA AS (NO)

(21) BR 11 2017 012422-0 A2	Código 9.1 - Deferimento (22) 17/12/2015 (54) CONJUNTO DE PAINÉIS COMPREENDENDO UM DISPOSITIVO DE TRAVAMENTO MECÂNICO (71) VÄLINGE INNOVATION AB (SE)
(21) BR 11 2017 012736-9 A2	Código 9.1 - Deferimento (22) 25/11/2015 (54) UNIDADE DE BOMBA PARA ALIMENTAR COMBUSTÍVEL A UM MOTOR DE COMBUSTÃO INTERNA (71) ROBERT BOSCH GMBH (DE)
(21) BR 11 2017 012874-8 A2	Código 9.1 - Deferimento (22) 04/12/2015 (54) CONJUNTO DE EIXO INTERCAMBIÁVEL PARA UM INSTRUMENTO CIRÚRGICO COMPREENDENDO UM MEMBRO DE ACIONAMENTO MÓVEL (71) ETHICON LLC (US)
(21) BR 11 2017 012984-1 A2	Código 9.1 - Deferimento (22) 14/12/2015 (54) APARELHO COM ADAPTADOR PARA CÂNULA ROBÓTICA E CONJUNTO DE VEDAÇÃO (71) ETHICON LLC (US)
(21) BR 11 2017 013116-1 A2	Código 9.1 - Deferimento (22) 24/11/2015 (54) CALÇA ABSORVENTE DESCARTÁVEL (71) GRUPO P.I. MABE S.A. DE C.V. (MX)
(21) BR 11 2017 013127-7 A2	Código 9.1 - Deferimento (22) 18/12/2015 (54) DISPOSITIVO DE RFID (71) AVERY DENNISON RETAIL INFORMATION SERVICES, LLC (US)
(21) BR 11 2017 013932-4 A2	Código 9.1 - Deferimento (22) 27/06/2017 (54) Fluido transportador de fraturamento para fraturar uma formação subterrânea, fluido de fraturamento e método para fraturar uma formação subterrânea (71) ARKEMA FRANCE (FR)
(21) BR 11 2017 014371-2 A2	Código 9.1 - Deferimento (22) 30/10/2015

(54) MATRIZ DE ANTENAS PARA COMUNICAÇÃO TERRA-AR
(71) COMMUNICATION COMPONENTS ANTENNA INC. (CA)

---

(21) BR 11 2017 014437-9 A2
Código 9.1 - Deferimento
(22) 27/01/2016
(54) DISPOSITIVOS E MÉTODOS PARA IMAGEM ACÚSTICA DE FUNDO DE POÇO
(71) BAKER HUGHES INCORPORATED (US)

---

(21) BR 11 2017 015627-0 A2
Código 9.1 - Deferimento
(22) 21/01/2016
(54) COMPOSTOS DE PIPERIDINA UREIA SUBSTITUÍDA COM 4-METILSULFONILA, SEUS USOS E COMPOSIÇÕES FARMACÊUTICAS
(71) MYOKARDIA, INC. (US)

---

(21) BR 11 2017 016323-3 A2
Código 9.1 - Deferimento
(22) 18/05/2015
(54) ARTIGO DO VESTUÁRIO DESCARTÁVEL
(71) UNICHARM CORPORATION (JP)

---

(21) BR 11 2017 016424-8 A2
Código 9.1 - Deferimento
(22) 30/03/2016
(54) APLICADOR DE ANEL VAGINAL, E, KIT
(71) MERCK SHARP & DOHME B.V. (NL)

---

(21) BR 11 2017 017230-5 A2
Código 9.1 - Deferimento
(22) 17/02/2016
(54) DISPOSITIVO CONECTOR ÓPTICO DE MONTAGEM EM CAMPO EXTERIOR
(71) TELEFONICA, S.A. (ES)

---

(21) BR 11 2017 017879-6 A2
Código 9.1 - Deferimento
(22) 30/08/2016
(54) ARTIGO ABSORVENTE
(71) UNICHARM CORPORATION (JP)

---

(21) BR 11 2017 018132-0 A2
Código 9.1 - Deferimento
(22) 14/03/2016
(54) FERRAMENTAL PARA A USINAGEM DE UMA RANHURA ANULAR E MÉTODO PARA USINAR UMA RANHURA ANULAR
(71) SAFRAN AIRCRAFT ENGINES (FR)

---

(21) BR 11 2017 018228-9 A2
Código 9.1 - Deferimento

	(22) 01/03/2016 (54) Disco com pás de ventoinha para turbomáquina, ventoinha de turbomáquina e motor de aeronave de tipo turborreator (71) SAFRAN AIRCRAFT ENGINES (FR)
(21) BR 11 2017 018495-8 A2	Código 9.1 - Deferimento (22) 18/02/2016 (54) SISTE MA DE TESTE DE BATERIA PARA UM VEÍCULO (71) CPS TECHNOLOGY HOLDINGS LLC (US)
(21) BR 11 2017 018635-7 A2	Código 9.1 - Deferimento (22) 05/01/2016 (54) DISPOSITIVO DE FIXAÇÃO (71) SMC CORPORATION (JP)
(21) BR 11 2017 018642-0 A2	Código 9.1 - Deferimento (22) 26/09/2016 (54) Sistema pneumático de bloqueio para uma turbina, conjunto atuador para um sistema pneumático de bloqueio e método para atuar uma válvula de bloqueio de um sistema pneumático de bloqueio para uma turbina (71) ELLIOTT COMPANY (US)
(21) BR 11 2017 019269-1 A2	Código 9.1 - Deferimento (22) 09/03/2016 (54) MECANISMOS DE ACIONAMENTO PARA USO COM UM RECIPIENTEDE DROGAS E BOMBA DE DISTRIBUIÇÃO DE DROGAS (71) AMGEN INC. (US)
(21) BR 11 2017 020420-7 A2	Código 9.1 - Deferimento (22) 29/03/2016 (54) MÉTODO E APARELHO DE TELEMETRIA COMPRIMIDA PARA DADOS DE FUNDO DE POÇO DE SÉRIE TEMPORAL USANDO ESCALA VARIÁVEL E PALAVRAS AGRUPADAS (71) BAKER HUGHES, A GE COMPANY, LLC (US)
(21) BR 11 2017 021170-0 A2	Código 9.1 - Deferimento (22) 07/06/2016 (54) DISPOSITIVO DE TESTE DE FUNÇÃO DE CONJUNTO DE BATERIAS (71) LG ENERGY SOLUTION, LTD. (KR)
(21) BR 11 2017 021335-4 A2	Código 9.1 - Deferimento (22) 17/03/2016 (54) CONJUNTO DE MONTAGEM DE VIA.

(71) AMSTED RAIL COMPANY (US)

---

(21) BR 11 2017 021765-1 A2

Código 9.1 - Deferimento
(22) 12/04/2016
(54) MATERIAL GRANULAR REVESTIDO E PROCESSO PARA REVESTIMENTO DE UM MATERIAL GRANULAR
(71) ASK CHEMICALS GMBH (DE)

---

(21) BR 11 2017 022730-4 A2

Código 9.1 - Deferimento
(22) 27/04/2016
(54) APARELHO E MÉTODO PARA ESTIMAR E EXIBIR PROPRIEDADES DE FORMAÇÃO E DE FLUIDO DE FORMAÇÃO
(71) BAKER HUGHES, A GE COMPANY, LLC (US)

---

(21) BR 11 2017 022789-4 A2

Código 9.1 - Deferimento
(22) 25/04/2016
(54) VÁLVULA AMORTECEDORA, ATENUADOR DE CHOQUE, E MÉTODO DE FABRICAÇÃO
(71) KONI B.V. (NL)

---

(21) BR 11 2017 023044-5 A2

Código 9.1 - Deferimento
(22) 30/06/2016
(54) DISPOSITIVO DE INJEÇÃO SEM AGULHA
(71) CROSSJECT (FR)

---

(21) BR 11 2017 024121-8 A2

Código 9.1 - Deferimento
(22) 18/04/2016
(54) ESTRUTURAS ACÚSTICAS COM MÚLTIPLOS GRAUS DE LIBERDADE
(71) HEXCEL CORPORATION (US)

---

(21) BR 11 2017 025792-0 A2

Código 9.1 - Deferimento
(22) 27/05/2016
(54) PAREDE ANULAR DE CÂMARA DE COMBUSTÃO DE TURBOMÁQUINA, CÂMARA DE COMBUSTÃO DE TURBOMÁQUINA, E, TURBOMÁQUINA.
(71) SAFRAN AIRCRAFT ENGINES (FR)

---

(21) BR 11 2017 025970-2 A2

Código 9.1 - Deferimento
(22) 03/06/2016
(54) MÉTODO DE PRODUÇÃO DE NANOFIBRILAS DE CELULOSE
(71) BRUCE CROSSLEY (US) ; MARC GERRER (US)

---

(21) BR 11 2017 026236-3 A2

Código 9.1 - Deferimento
(22) 03/06/2016

	(54) MECANISMO DE ACIONAMENTO E INTERTRAVAMENTO PARA DESVIOS DE VEÍCULOS GUIADOS POR CARRIL CENTRAL (71) VOESTALPINE VAE GMBH (AT) ; JEZ SISTEMAS FERROVIARIOS, S.L (ES)
(21) BR 11 2017 026777-2 A2	Código 9.1 - Deferimento (22) 13/06/2016 (54) DISPOSITIVO DE TRATAMENTO DE ESCAPE (71) DONALDSON COMPANY, INC. (US)
(21) BR 11 2017 026829-9 A2	Código 9.1 - Deferimento (22) 26/04/2016 (54) FRALDA DESCARTÁVEL TIPO CALÇA (71) UNICHARM CORPORATION (JP)
(21) BR 11 2017 028239-9 A2	Código 9.1 - Deferimento (22) 21/06/2016 (54) UNIDADE ELETRÔNICA E MÉTODO EXECUTADO EM UMA TAL UNIDADE ELETRÔNICA (71) OBERTHUR TECHNOLOGIES (FR)
(21) BR 11 2018 003058-9 A2	Código 9.1 - Deferimento (22) 19/08/2016 (54) APARELHO PARA PRODUZIR UMA IMAGEM DE CONTRASTE, E SISTEMA DE IMAGEAMENTO POR ULTRASSOM (71) KONINKLIJKE PHILIPS N.V. (NL)
(21) BR 11 2018 003480-0 A2	Código 9.1 - Deferimento (22) 24/08/2016 (54) APARELHO, KIT E MÉTODO PARA PRENDER UM REFORÇO A UM ATUADOR DE EXTREMIDADE (71) ETHICON LLC (US)
(21) BR 11 2018 003490-8 A2	Código 9.1 - Deferimento (22) 24/08/2016 (54) APARELHO E MÉTODO PARA PRENDER UM REFORÇO A UM ATUADOR DE EXTREMIDADE (71) ETHICON LLC (US)
(21) BR 11 2018 003512-2 A2	Código 9.1 - Deferimento (22) 24/08/2016 (54) APARELHO E MÉTODO PARA PRENDER UM CONJUNTO DE REFORÇO A UM ATUADOR DE EXTREMIDADE DE UM INSTRUMENTO

	CIRÚRGICO USANDO O APARELHO (71) ETHICON LLC (US)
(21) BR 11 2018 003524-6 A2	Código 9.1 - Deferimento (22) 24/08/2016 (54) APARELHO E MÉTODO PARA PRENDER UM REFORÇO A UM ATUADOR DE EXTREMIDADE (71) ETHICON LLC (US)
(21) BR 11 2018 003528-9 A2	Código 9.1 - Deferimento (22) 05/10/2015 (54) DISPOSITIVO PARA MEDIÇÃO NÃO INVASIVA DE NÍVEIS DE AÇÚCAR NO SANGUE (71) DIA-VIT LTD. (GB)
(21) BR 11 2018 003693-5 A2	Código 9.1 - Deferimento (22) 10/08/2016 (54) Cartucho de grampos cirúrgicos para uso com um instrumento de grampeamento cirúrgico (71) ETHICON LLC (US)
(21) BR 11 2018 003698-6 A2	Código 9.1 - Deferimento (22) 17/08/2016 (54) Conjunto de cartucho de grampos para uso com um grampeador cirúrgico (71) ETHICON LLC (US)
(21) BR 11 2018 003701-0 A2	Código 9.1 - Deferimento (22) 17/08/2016 (54) Conjunto de cartucho de grampos para uso com um grampeador cirúrgico (71) ETHICON LLC (US)
(21) BR 11 2018 003737-0 A2	Código 9.1 - Deferimento (22) 24/08/2016 (54) VÁLVULA HEMOSTÁTICA PARA INTRODUTOR DE DISPOSITIVO MÉDICO (71) ABIOMED, INC. (US)
(21) BR 11 2018 004218-8 A2	Código 9.1 - Deferimento (22) 31/08/2016 (54) APARELHO DE OPTOMETRIA, CONJUNTO E SISTEMA COMPREENDENDO TAL APARELHO (71) ESSILOR INTERNATIONAL (FR)

(21) BR 11 2018 004818-6 A2
Código 9.1 - Deferimento
(22) 19/08/2016
(54) PRÓTESE DE DISTRAÇÃO DE FACETA
(71) ZYGOFIX LTD. (IL)

(21) BR 11 2018 005773-8 A2
Código 9.1 - Deferimento
(22) 16/09/2016
(54) APARELHO QUE COMPREENDE UM CARTUCHO DE GRAMPOS E SISTEMA CIRÚRGICO
(71) ETHICON LLC (US)

(21) BR 11 2018 005784-3 A2
Código 9.1 - Deferimento
(22) 26/09/2016
(54) SISTEMA E MÉTODO PARA TESTAR DEGRADAÇÃO DE DISPOSITIVO FOTOSSENSÍVEL
(71) HUNT PEROVSKITE TECHNOLOGIES, L.L.C. (US)

(21) BR 11 2018 006040-2 A2
Código 9.1 - Deferimento
(22) 25/10/2016
(54) Máquina de trabalho de rastreamento com estrutura de articulação
(71) AGCO CORPORATION (US)

(21) BR 11 2018 006210-3 A2
Código 9.1 - Deferimento
(22) 18/10/2016
(54) DISPOSITIVO DE DOSAGEM DE PRODUTO PARA LAVANDERIA PARA COLOCAÇÃO EM UM TAMBOR DE MÁQUINA DE LAVAR E MÉTODO DE LAVAGEM DE ARTIGOS EM UMA MÁQUINA DE LAVAR
(71) UNILEVER IP HOLDINGS B.V. (PB)

(21) BR 11 2018 006281-2 A2
Código 9.1 - Deferimento
(22) 29/09/2016
(54) TRATAMENTO DE BANHOS DE GRAVAÇÃO
(71) MACDERMID ACUMEN, INC. (US)

(21) BR 11 2018 006759-8 A2
Código 9.1 - Deferimento
(22) 13/12/2016
(54) ELEMENTO DE SEGURANÇA, MÉTODO PARA AUTENTICÁ-LO, APARELHO DE AUTENTICAÇÃO, PROCESSO PARA PRODUZI-LO E BEM COMERCIAL DE VALOR OU DOCUMENTO DE SEGURANÇA
(71) SICPA HOLDING S.A. (CH)

(21) BR 11 2018 007141-2 A2
Código 9.1 - Deferimento
(22) 06/10/2016

(54) FIBRAS MINERAIS
(71) SAINT-GOBAIN ISOVER (FR)

---

(21) BR 11 2018 007457-8 A2
Código 9.1 - Deferimento
(22) 07/10/2016
(54) INSTRUMENTO CIRÚRGICO PARA TRATAMENTO DE UM TECIDO DE UM PACIENTE
(71) ETHICON LLC (US)

---

(21) BR 11 2018 007493-4 A2
Código 9.1 - Deferimento
(22) 13/10/2016
(54) DISPOSITIVO DO TIPO PRENSA FILTRO PARA ELETRODEPOSIÇÃO DE METAL A PARTIR DE SOLUÇÕES QUE O CONTÊM
(71) TRANSDUCTO S.A. (CL)

---

(21) BR 11 2018 007497-7 A2
Código 9.1 - Deferimento
(22) 21/10/2016
(54) CONJUNTO PARA A FIXAÇÃO DE UM ASSENTO EM UM PISO DE CARROCERIA DE UM VEÍCULO AUTOMOTIVO E VEÍCULO COMPREENDENDO REFERIDO CONJUNTO
(71) PSA AUTOMOBILES SA (FR)

---

(21) BR 11 2018 007576-0 A2
Código 9.1 - Deferimento
(22) 13/12/2016
(54) PRODUTO COMERCIAL OU DOCUMENTO DE VALOR, CONJUNTO DE TINTAS, ELEMENTO DE SEGURANÇA, PROCESSO PARA PRODUZI-LO E MÉTODO E SISTEMA PARA AUTENTICAR UMA MARCAÇÃO INCLUINDO-O
(71) SICPA HOLDING S.A. (CH)

---

(21) BR 11 2018 007660-0 A2
Código 9.1 - Deferimento
(22) 14/10/2016
(54) Método para determinar, método e sistema
(71) ENEL PRODUZIONE S.P.A. (IT)

---

(21) BR 11 2018 007716-0 A2
Código 9.1 - Deferimento
(22) 20/10/2016
(54) CAMADA DE DISTRIBUIÇÃO DE AQUISIÇÃO DE PELÍCULA FORMADA E DISPOSITIVO ABSORVENTE NA MESMA
(71) TREDEGAR FILM PRODUCTS CORPORATION (US)

---

(21) BR 11 2018 007780-1 A2
Código 9.1 - Deferimento
(22) 16/12/2016
(54) ELEMENTO DE SEGURANÇA, DISPOSIÇÃO DE SEGURANÇA,

	MÉTODO PARA SUA PRODUÇÃO E MÉTODO DE AUTENTICAÇÃO USANDO O MESMO (71) SICPA HOLDING S.A. (CH)
(21) BR 11 2018 007858-1 A2	Código 9.1 - Deferimento (22) 11/11/2016 (54) COMPARTIMENTO DE DESCARREGAMENTO COM ESTEIRAS, E, CAMINHÃO DE DESPEJO (71) SHANDONG GIROU AUTOMOBILE REFITTING CO., LTD (CN)
(21) BR 11 2018 008187-6 A2	Código 9.1 - Deferimento (22) 27/10/2016 (54) PÓRTICO DE MONTAGEM DE MOTOR (71) SAFRAN AIRCRAFT ENGINES (FR)
(21) BR 11 2018 008624-0 A2	Código 9.1 - Deferimento (22) 28/10/2016 (54) Roda com pás de turbomáquina e método para introduzir uma dessintonia intencional em tal roda com pás (71) SAFRAN AIRCRAFT ENGINES (FR)
(21) BR 11 2018 008907-9 A8	Código 9.1 - Deferimento (22) 02/11/2016 (54) MÉTODO E DISPOSITIVO DE APLICAÇÃO PARA APLICAR UMA CAMADA DE TRANSFERÊNCIA DE UMA PELÍCULA A UM SUBSTRATO (71) LEONHARD KURZ STIFTUNG & CO. KG (DE)
(21) BR 11 2018 009415-3 A2	Código 9.1 - Deferimento (22) 08/11/2016 (54) MATERIAL DE CONTROLE DE UMIDADE ATIVO PARA EMBALAGEM (71) STORA ENSO OYJ (FI)
(21) BR 11 2018 009756-0 A8	Código 9.1 - Deferimento (22) 19/11/2015 (54) DISPOSITIVO DE ENTRADA DE AR PARA MOTOR DE COMBUSTÃO INTERNA (71) NISSAN MOTOR CO., LTD. (JP)
(21) BR 11 2018 010467-1 A8	Código 9.1 - Deferimento (22) 09/12/2016 (54) MÉTODO PARA FORMAÇÃO DE FIBRAS POROSAS, E, MANTA NÃO TECIDA (71) KIMBERLY-CLARK WORLDWIDE, INC. (US)

(21) BR 11 2018 010741-7 A8
Código 9.1 - Deferimento
(22) 24/11/2016
(54) MÉTODO PARA RESFRIAMENTO E HIDRÓLISE DE BIOMASSA PRÉ-TRATADA E SISTEMA PARA HIDRÓLISE DE BIOMASSA
(71) IOGEN ENERGY CORPORATION (CA)

(21) BR 11 2018 010791-3 A2
Código 9.1 - Deferimento
(22) 03/11/2016
(54) CONJUNTO DE FERRAMENTA PARA PROCESSOS DE CORTE COM UMA PASTILHA DE CORTE E UM SUPORTE RÍGIDO
(71) ISCAR LTD. (IL)

(21) BR 11 2018 010822-7 A2
Código 9.1 - Deferimento
(22) 08/12/2016
(54) Estrutura de parte inferior da carroceria de veículo e carroceria de veículo
(71) ARCELORMITTAL (LU)

(21) BR 11 2018 011534-7 A2
Código 9.1 - Deferimento
(22) 07/12/2016
(54) Conjunto de painéis e canais para proteger o gado durante o transporte e veículo para transportar gado
(71) JOSÉ MANUEL LESTIDO SARASOLA (UY)

(21) BR 11 2018 011594-0 A2
Código 9.1 - Deferimento
(22) 13/12/2016
(54) PROCESSO PARA A PRODUÇÃO DE UM ELEMENTO DE SEGURANÇA E PELÍCULA DE TRANSFERÊNCIA
(71) OVD KINEGRAM AG (CH)

(21) BR 11 2018 012278-5 A2
Código 9.1 - Deferimento
(22) 07/12/2016
(54) ANTENA DE ARRANJO PLANO E DISPOSITIVO DE COMUNICAÇÕES
(71) HUAWEI TECHNOLOGIES CO., LTD. (CN)

(21) BR 11 2018 012592-0 A2
Código 9.1 - Deferimento
(22) 21/12/2016
(54) BLINDAGEM DE BORDO DE ATAQUE, PÁ, TURBOMÁQUINA, VENTOINHA, E, TURBOFAN
(71) SAFRAN AIRCRAFT ENGINES (FR)

(21) BR 11 2018 012715-9 A2
Código 9.1 - Deferimento
(22) 29/12/2016

	(54) Conjunto de T de mistura e método de produção de ácido fosfórico em um tanque de reação utilizando um conjunto de T de mistura (71) FLOWORKS INTERNATIONAL LLC (US)
(21) BR 11 2018 012918-6 A2	Código 9.1 - Deferimento (22) 25/11/2016 (54) SISTEMA DE CÉLULA DE COMBUSTÍVEL E MÉTODO DE CONTROLE PARA O SISTEMA DE CÉLULA DE COMBUSTÍVEL (71) NISSAN MOTOR CO., LTD. (JP)
(21) BR 11 2018 014126-7 A2	Código 9.1 - Deferimento (22) 10/01/2017 (54) MÁQUINA DE PAVIMENTAÇÃO COM PROJETOR COMO AUXILIAR DE NAVEGAÇÃO (71) JOSEPH VÖGELE AG (DE)
(21) BR 11 2018 014623-4 A2	Código 9.1 - Deferimento (22) 24/01/2017 (54) DISPOSIÇÃO SUBMARINA (71) VETCO GRAY SCANDINAVIA AS (NO)
(21) BR 11 2018 015515-2 A2	Código 9.1 - Deferimento (22) 10/02/2017 (54) ASSENTO PARA UM VEÍCULO (71) SELLE ROYAL SPA (IT)
(21) BR 11 2018 015825-9 A2	Código 9.1 - Deferimento (22) 02/02/2017 (54) Processo para produzir soluções aquosas de polímeros de ácido acrílico (71) BASF SE (DE)
(21) BR 11 2018 015867-4 A2	Código 9.1 - Deferimento (22) 15/02/2017 (54) INDICADOR DE POSIÇÃO LOCAL PARA VÁLVULA DE ISOLAMENTO SUBMARINA NÃO TENDO INDICAÇÃO DE POSIÇÃO EXTERNA (71) BAKER HUGHES, A GE COMPANY, LLC (US)
(21) BR 11 2018 015899-2 A2	Código 9.1 - Deferimento (22) 17/02/2017 (54) SISTEMA DE TRATAMENTO DE FURO DE POÇO (71) BAKER HUGHES, A GE COMPANY, LLC (US)
(21) BR 11 2018 016053-9 A2	Código 9.1 - Deferimento

	(22) 07/02/2017 (54) MÉTODO PARA PRODUÇÃO DE HIDROGÊNIO A PARTIR DE UM RESERVATÓRIO DE PETRÓLEO, E SISTEMA PARA RECUPERAÇÃO DE HIDROGÊNIO A PARTIR DE UM RESERVATÓRIO NO SUBSOLO DE PETRÓLEO (71) PROTON TECHNOLOGIES INC. (VG)
(21) BR 11 2018 016152-7 A2	Código 9.1 - Deferimento (22) 15/02/2017 (54) MÉTODO E APARELHO PARA ESTIMAR AS PROPRIEDADES DE FORMAÇÃO UTILIZANDO MEDIÇÕES ELETROMAGNÉTICAS TRANSIENTES DURANTE PERFURAÇÃO (71) BAKER HUGHES, A GE COMPANY, LLC (US)
(21) BR 11 2018 016274-4 A2	Código 9.1 - Deferimento (22) 05/12/2016 (54) MÉTODO PARA FABRICAÇÃO DE UM TECIDO NÃO TECIDO (71) FIBERTEX PERSONAL CARE A/S (DK)
(21) BR 11 2018 016509-3 A2	Código 9.1 - Deferimento (22) 15/02/2017 (54) SISTEMAS E MÉTODOS PARA MEDIR DOBRAMENTO, PESO NA BROCA E TORQUE NA BROCA DURANTE PERFURAÇÃO (71) BAKER HUGHES, A GE COMPANY, LLC (US)
(21) BR 11 2018 016735-5 A2	Código 9.1 - Deferimento (22) 06/10/2016 (54) BRAÇADEIRA DE APERTO, E MÉTODO PARA MONTAR UMA BRAÇADEIRA DE APERTO (71) BECTON, DICKINSON AND COMPANY (US)
(21) BR 11 2018 016970-6 A2	Código 9.1 - Deferimento (22) 08/02/2017 (54) Artigo de agente de alvejamento (71) MITSUBISHI GAS CHEMICAL COMPANY, INC. (JP)
(21) BR 11 2018 016994-3 A2	Código 9.1 - Deferimento (22) 15/03/2017 (54) CABO DE AÇO M+N PARA PRODUTO DE REFORÇO DE BORRACHA (71) N.V. BEKAERT S.A. (BE)
(21) BR 11 2018 017274-0 A2	Código 9.1 - Deferimento (22) 27/01/2017

	(54) Gaiola contendo um anel de fricção de amortecedores para máquinas de lavar de eixo vertical e amortecedor para máquinas de lavar de eixo vertical (71) C.I.M.A. - COMPAGNIA ITALIANA MOLLE ACCIAIO (IT)
(21) BR 11 2018 017339-8 A2	Código 9.1 - Deferimento (22) 21/02/2017 (54) Sistema de revestimento, composição revestida, processo de produção da referida composição revestida e uso da mesma, produtos alimentícios, produtos de ração, suplementos dietéticos e produtos farmacêuticos (71) DSM IP ASSETS B.V. (NL)
(21) BR 11 2018 017342-8 A2	Código 9.1 - Deferimento (22) 21/02/2017 (54) Composição revestida, processo para produção da referida composição revestida e uso da mesma, produtos alimentícios, produtos de ração, suplementos dietéticos e/ou produtos farmacêuticos (71) DSM IP ASSETS B.V. (NL)
(21) BR 11 2018 067675-6 A2	Código 9.1 - Deferimento (22) 16/06/2017 (54) COMPOSIÇÃO CURÁVEL, PROCESSOS PARA PRODUZIR UMA COMPOSIÇÃO CURÁVEL E ARTIGO DE COMPÓSITO (71) HUNTSMAN PETROCHEMICAL LLC (US)
(21) BR 11 2018 071892-0 A2	Código 9.1 - Deferimento (22) 27/06/2017 (54) COMPOSIÇÃO DE TRÊS COMPONENTES E USO DA MESMA, MÉTODO PARA A FABRICAÇÃO DE UM PAVIMENTO OU REVESTIMENTO HÍBRIDO CIMENTÍCIO DE POLIURETANO E USO DE UM POLIOL P1c (71) SIKA TECHNOLOGY AG (CH)
(21) BR 11 2018 072806-3 A2	Código 9.1 - Deferimento (22) 08/06/2017 (54) MANTAS FIADAS POR SOPRO EM FUSÃO, E, ARTIGO. (71) BOREALIS AG (AT)
(21) BR 11 2018 073901-4 A2	Código 9.1 - Deferimento (22) 12/05/2017 (54) CABEÇA EXTRUSORA E MÉTODO PARA EXTRUDAR EXTRUDADO REFORÇADO POR CABO (71) VMI HOLLAND B.V. (NL)
(21) BR 11 2018 074146-9 A2	Código 9.1 - Deferimento

	(22) 24/05/2017 (54) COMPACTADOR (71) WEBSPHERE IT & SOFT SOLUTIONS SRL (RO)
(21) BR 11 2019 000213-8 A2	Código 9.1 - Deferimento (22) 28/06/2017 (54) DERIVADOS DE PIRIDINA HALOGENADOS, SEU PROCESSO DE PREPARAÇÃO E SEUS INTERMEDIÁRIOS (71) BAYER CROPSCIENCE AKTIENGESELLSCHAFT (DE)
(21) BR 11 2019 001226-5 A2	Código 9.1 - Deferimento (22) 19/07/2017 (54) COMPOSTOS DERIVADOS DE OXADIAZOL MICROBIOCIDA, COMPOSIÇÕES AGROQUÍMICAS COMPREENDENDO OS REFERIDOS COMPOSTOS, SEUS USOS E MÉTODO PARA CONTROLAR OU PREVENIR A INFESTAÇÃO DE PLANTAS POR MICRO-ORGANISMOS FITOPATOGÊNICOS (71) SYNGENTA PARTICIPATIONS AG (CH)
(21) BR 11 2019 002098-5 A2	Código 9.1 - Deferimento (22) 04/08/2017 (54) COMPONENTE ELÉTRICO PASSIVO QUE TEM UMA CAMADA INTERMEDIÁRIA, USO DE REVESTIMENTO POLIMÉRICO DE PLASMA E PROCESSO PARA A PRODUÇÃO DE UM COMPONENTE ELÉTRICO PASSIVO QUE TEM UMA CAMADA INTERMEDIÁRIA (71) FRAUNHOFER-GESELLSCHAFT ZUR FÖRDERUNG DER ANGEWANDTEN FORSCHUNG E.V. (DE)
(21) BR 11 2019 002499-9 A2	Código 9.1 - Deferimento (22) 28/12/2016 (54) SISTEMA E PROCESSO PARA PRODUZIR MATERIAIS DE CONSTRUÇÕES DE MISTURA A SECO COM PROPRIEDADES DE ENGENHARIA MELHORADAS (71) SAROJ VANIJYA PRIVATE LIMITED (IN)
(21) BR 11 2019 002569-3 A2	Código 9.1 - Deferimento (22) 09/08/2017 (54) COMPOSTOS DE OXADIAZOL E USO DOS MESMOS COMO PESTICIDAS, AGENTE E MÉTODO PARA CONTROLAR UMA PRAGA (71) SUMITOMO CHEMICAL COMPANY, LIMITED (JP)
(21) BR 11 2019 003249-5 A2	Código 9.1 - Deferimento (22) 21/08/2017

(54) Material e folha para registro
(71) NIPPON SODA CO., LTD. (JP)

---

(21) BR 11 2019 004888-0 A2
Código 9.1 - Deferimento
(22) 14/09/2016
(54) DISPOSITIVO DE EXIBIÇÃO PARA UM MOTOR DE COMBUSTÃO INTERNA
(71) NISSAN MOTOR CO., LTD. (JP)

---

(21) BR 11 2019 006337-4 A2
Código 9.1 - Deferimento
(22) 29/09/2017
(54) DERIVADO DE ESTILBENO E SEU USO
(71) OZCHELA INC. (KR)

---

(21) BR 11 2019 006711-6 A2
Código 9.1 - Deferimento
(22) 03/10/2017
(54) RAIO DE BORRACHA REFORÇADA PARA UM PNEU
(71) COMPAGNIE GENERALE DES ETABLISSEMENTS MICHELIN (FR)

---

(21) BR 11 2019 006886-4 A2
Código 9.1 - Deferimento
(22) 04/11/2016
(54) FIBRA ÓPTICA, ENLACE ÓPTICO, E SISTEMA ÓPTICO
(71) DRAKA COMTEQ FRANCE (FR)

---

(21) BR 11 2019 008392-8 A2
Código 9.1 - Deferimento
(22) 26/10/2017
(54) USO DE UMA COMPOSIÇÃO BIOATIVA ÓSSEA PARA PROMOVER A OSTEOGÊNESE E COMPOSIÇÃO BIOATIVA ÓSSEA QUE COMPREENDE UMA SOLUÇÃO SALINA À BASE DE ÁGUA
(71) BIOINTELLIGENCE SYSTEMS S.L. (ES)

---

(21) BR 11 2019 009510-1 A2
Código 9.1 - Deferimento
(22) 10/11/2017
(54) COMPOSIÇÃO, COMPOSIÇÃO DE ESPUMA DE POLIURETANO E MÉTODO DE PREPARAÇÃO, MÉTODO, MISTURA DE POLIOL E MÉTODO DE PREPARAÇÃO
(71) EVONIK OPERATIONS GMBH (DE)

---

(21) BR 11 2019 009811-9 A2
Código 9.1 - Deferimento
(22) 08/12/2017
(54) APERFEIÇOAMENTOS RELACIONADOS À LANÇAMENTO DE LI-NHA
(71) SUBSEA 7 DO BRASIL SERVIÇOS LTDA. (BR/RJ)

(21) BR 11 2019 010446-1 A2	Código 9.1 - Deferimento (22) 29/11/2017 (54) MÉTODO PARA CONTROLAR APARELHOS DE CURA PARA A PRODUÇÃO DE PNEUS, LINHA DE CURA, E, UNIDADES ELETRÔNICA E DE PROCESSAMENTO. (71) PIRELLI TYRE S.P.A. (IT)
(21) BR 11 2019 010473-9 A2	Código 9.1 - Deferimento (22) 27/11/2017 (54) MÉTODO PARA VERIFICAÇÃO DA FORMAÇÃO DE TALÕES DE PNEUS, PROCESSOS PARA FORMAÇÃO DE TALÕES DE PNEUS E PARA PRODUÇÃO DE PNEUS, E, ESTAÇÃO PARA FORMAÇÃO DE TALÕES DE PNEUS. (71) PIRELLI TYRE S.P.A. (IT)
(21) BR 11 2019 010941-2 A2	Código 9.1 - Deferimento (22) 05/12/2016 (54) ARTIGO ABSORVENTE DO TIPO DE ROUPA ÍNTIMA DESCARTÁVEL E MÉTODO PARA A FABRICAÇÃO DE UM ARTIGO ABSORVENTE DO TIPO DE ROUPA ÍNTIMA DESCARTÁVEL (71) ESSITY HYGIENE AND HEALTH AKTIEBOLAG (SE)
(21) BR 11 2019 011301-0 A2	Código 9.1 - Deferimento (22) 11/12/2017 (54) PROCESSO PARA ISOLAR ACRILATO DE 2-ETIL-HEXILA PURO OU ACRILATO DE 2-PROPIL-HEPTILA PURO DO ACRILATO DE ALQUILA BRUTO. (71) BASF SE (DE)
(21) BR 11 2019 011546-3 A2	Código 9.1 - Deferimento (22) 12/12/2017 (54) PNEU PARA RODAS DE VEÍCULO, PROCESSOS PARA PRODUÇÃO DE UM CATALISADOR E PARA PREPARAÇÃO DE NANOTUBOS DE CARBONO, CATALISADOR, E, NANOTUBOS DE CARBONO (71) PIRELLI TYRE S.P.A. (IT) ; POLITECNICO DI MILANO (IT)
(21) BR 11 2019 012129-3 A2	Código 9.1 - Deferimento (22) 05/12/2017 (54) MÉTODO PARA VERIFICAR UM ELEMENTO ALONGADO CONTÍNUO DURANTE A FABRICAÇÃO DE UM PNEU, E, APARELHO PARA FABRICAR UM PNEU PARA RODAS DE VEÍCULO. (71) PIRELLI TYRE S.P.A. (IT)

(21) BR 11 2019 012174-9 A2	Código 9.1 - Deferimento (22) 21/12/2017 (54) PROCESSO PARA INICIALIZAÇÃO DE UM REATOR DE CIRCULAÇÃO DE MÚLTIPLAS ZONAS (71) BASELL POLYOLEFINE GMBH (DE)
(21) BR 11 2019 012201-0 A2	Código 9.1 - Deferimento (22) 14/12/2017 (54) MÉTODO PARA PRODUZIR UM BIO-ÓLEO (71) MURA TECHNOLOGY LIMITED (GB)
(21) BR 11 2019 012240-0 A2	Código 9.1 - Deferimento (22) 20/12/2017 (54) PROCESSO E APARELHO PARA APLICAR ELEMENTOS REDUTORES DE RUÍDO A UM PNEU PARA RODAS DE VEÍCULOS. (71) PIRELLI TYRE S.P.A. (IT)
(21) BR 11 2019 012589-2 A2	Código 9.1 - Deferimento (22) 22/12/2017 (54) COMPOSTOS E COMPOSIÇÃO FARMACÊUTICA PARA USO NO TRATAMENTO DE CÂNCER POR MEIO DA INIBIÇÃO DE ATIVIDADE DE ARGINASE E PROCESSO PARA A PRODUÇÃO DE COMPOSTO (71) CALITHERA BIOSCIENCES INC. (US)
(21) BR 11 2019 013278-3 A2	Código 9.1 - Deferimento (22) 26/12/2017 (54) COMPOSTO HETEROCÍCLICO CONDENSADO CONTENDO UM GRUPO OXIMA OU SAL E SEU USO, INSETICIDA AGRÍCOLA E HORTÍCOLA, MÉTODO PARA USO DE UM INSETICIDA AGRÍCOLA E HORTÍCOLA, AGENTE DE CONTROLE DE ECTOPARASITAS DE ANIMAIS E SEU USO (71) NIHON NOHYAKU CO., LTD. (JP)
(21) BR 11 2019 016488-0 A2	Código 9.1 - Deferimento (22) 08/02/2018 (54) MÉTODO E APARATO PARA PROCESSAMENTO DE CANNABIS COM ENERGIA RADIANTE DE BAIXA PRESSÃO (71) TILRAY, INC (US)
(21) BR 11 2020 015151-3 A2	Código 9.1 - Deferimento (22) 01/02/2019 (54) MÉTODO EM UM NÓ DE REDE, NÓ DE REDE, MEIO DE ARMAZENAMENTO LEGÍVEL POR COMPUTADOR NÃO TRANSITÓRIO, E, DISPOSITIVO SEM FIO

(71) TELEFONAKTIEBOLAGET LM ERICSSON (PUBL) (SE)

---

(21) BR 11 2020 023499-0 A2

Código 9.1 - Deferimento
(22) 13/05/2019
(54) PROCESSOS DE PRODUÇÃO DE PRODUTOS DA DESMETILAÇÃO DE ÉSTER METÍLICO DE METIONINA E SEU ANÁLOGO HIDRÓXI
(71) HALDOR TOPSØE A/S (DK)

---

(21) BR 11 2020 024555-0 A2

Código 9.1 - Deferimento
(22) 17/05/2019
(54) USINA DE CENTRAL DE ENERGIA E MÉTODO DE OPERAÇÃO DA USINA DE CENTRAL DE ENERGIA
(71) SIEMENS AKTIENGESELLSCHAFT (DE)

---

(21) BR 11 2021 003768-3 A2

Código 9.1 - Deferimento
(22) 03/12/2019
(54) TIRA E LONGARINA PARA UMA PÁ E PÁ
(71) SINOMA WIND POWER BLADE CO LTD (CN)

---

(21) BR 11 2021 004259-8 A2

Código 9.1 - Deferimento
(22) 03/12/2019
(54) MESA DE LONGARINA PARA UMA PÁ, TIRA E PÁ
(71) SINOMA WIND POWER BLADE CO LTD (CN)

---

(21) BR 11 2021 015969-0 A2

Código 9.1 - Deferimento
(22) 12/03/2020
(54) PROCESSO PARA REDUÇÃO DIRETA DE PARTÍCULAS CONTENDO FERRO OXIDADO, E DISPOSITIVO DEPROCESSAMENTO DE SINAL
(71) PRIMETALS TECHNOLOGIES AUSTRIA GMBH (AT)

---

(21) BR 11 2021 016179-1 A2

Código 9.1 - Deferimento
(22) 15/06/2020
(54) CONJUNTO DE INICIADORES PARA DETECTAR SARS-COV-2, MÉTODO PARA TESTAR SARS-COV-2, E, REAGENTE E KIT DE TESTAGEM DE SARS-COV-2
(71) NAGASAKI UNIVERSITY (JP) ; CANON MEDICAL SYSTEMS CORPORATION (JP)

---

(21) BR 11 2021 022699-0 A2

Código 9.1 - Deferimento
(22) 29/04/2020
(54) ELEMENTO DE DESCARGA DE LÍQUIDO DE FASE PESADA PARA UM SEPARADOR CENTRÍFUGO, SEPARADOR CENTRÍFUGO, E, MÉTODO PARA SEPARAR UMA PRIMEIRA FASE LÍQUIDA E UMA SEGUNDA FASE

	LÍQUIDA DE UMA PASTA FLUIDA (71) ALFA LAVAL CORPORATE AB (SE)
(21) BR 11 2021 023303-2 A2	Código 9.1 - Deferimento (22) 15/05/2020 (54) FAIXA DE ATIVIDADE DETERMINANTE DE DADOS TRABALHADOS COLETADOS POR MÁQUINA (71) FARMOBILE LLC (US)
(21) BR 11 2022 004191-8 A2	Código 9.1 - Deferimento (22) 12/09/2019 (54) CONTATOR DE TUBO PARA CONDUZIR REAÇÕES QUÍMICAS OU EXTRAÇÕES QUÍMICAS ENTRE LÍQUIDOS IMISCÍVEIS, MÉTODO PARA CONDUZIR REAÇÕES QUÍMICAS OU EXTRAÇÕES QUÍMICAS ENTRE LÍQUIDOS IMISCÍVEIS E SISTEMA PARA FACILITAR REAÇÕES QUÍMICAS OU EXTRAÇÕES QUÍMICAS ENTRE LÍQUIDOS IMISCÍVEIS (71) CHEMTOR, LP (US)
(21) BR 12 2018 075884-8 A2	Código 9.1 - Deferimento (22) 27/05/2014 (54) SISTEMA DE FILTRAÇÃO, EM PARTICULAR PARA A LIMPEZA DO AR DE ENTRADA DE UMA TURBINA A GÁS, E CONJUNTO DE FILTRO (62) BR 11 2015 030463-0 27/05/2014 (71) TORSTEN HERRMANN (DE)
(21) BR 12 2019 025424-9 A2	Código 9.1 - Deferimento (22) 05/11/2012 (54) APARELHO DE CODIFICAÇÃO DE IMAGEM, MÉTODO DE CODIFICAÇÃO DE IMAGEM, APARELHO DE DECODIFICAÇÃO DE IMAGEM, MÉTODO DE DECODIFICAÇÃO DE IMAGEM, E PROGRAMA (62) BR 11 2014 010898-6 05/11/2012 (71) CANON KABUSHIKI KAISHA (JP)
(21) BR 12 2021 004728-6 A2	Código 9.1 - Deferimento (22) 08/04/2016 (54) COBERTURA DE MATERIAL DE POLÍMERO REFORÇADO COM FIBRA PARA UM FOSSO DE REDE DE SERVIÇOS PÚBLICOS (62) BR 10 2016 007855-5 08/04/2016 (71) CHANNELL COMMERCIAL CORPORATION (US) ; PRC COMPOSITES, LLC (US)
(21) BR 12 2021 007339-2 A2	Código 9.1 - Deferimento (22) 17/12/2012

	(54) MÉTODO PARA PREPARAR UM ANIMAL NÃO HUMANO COMPREENDENDO MODIFICAR GENETICAMENTE UMA CÉLULA DE ANIMAL NÃO HUMANO EX VIVO MODIFICADO PELA COLOCAÇÃO DE UM GENE ADAM6, E, USOS EX VIVO DA CÉLULA OU TECIDO DERIVADO DO ANIMAL NÃO HUMANO (62) BR 11 2014 015238-1 17/12/2012 (71) REGENERON PHARMACEUTICALS, INC. (US)
(21) BR 12 2021 018683-9 A2	Código 9.1 - Deferimento (22) 05/10/2009 (54) FORMULAÇÃO FARMACÊUTICA, USO DE UM POLÍMERO DE MATRIZ, DOSAGEM FARMACÊUTICA, E, MÉTODO PARA PRODUZIR UMA DISPERSÃO AMORFA SÓLIDA (62) PI 0920604-3 05/10/2009 (71) KUDOS PHARMACEUTICALS LIMITED (GB)
(21) BR 20 2016 008864-5 U2	Código 9.1 - Deferimento (22) 15/04/2016 (54) REFILETADORA AUTOMÁTICA DE PEITOS DE FRANGOS (71) CLAUDIR VOLNEI EBERT (BR/SC) ; LOURDES DA SILVA (BR/SC)
(21) PI 0911105-0 A2	Código 9.1 - Deferimento (22) 20/04/2009 (54) Compostos contendo um farmacóforo anti-inflamatório, composição farmacêutica, bem como seus usos (71) Reata Pharmaceuticals, Inc. (US)
(21) PI 1103947-7 A2	Código 9.1 - Deferimento (22) 13/09/2011 (54) SUPERFÍCIE AERODINÂMICA GEOMETRICAMENTE ADAPTÁVEL POR CONTROLE ATIVO DA CURVATURA (71) UNIVERSIDADE DE SÃO PAULO - USP (BR/SP)

Código 9.1.2 - Publicação Anulada

Anulada a publicação de deferimento por ter sido indevida.

---

(21) BR 20 2015 031912-1 U2

Código 9.1.2 - Publicação Anulada
(22) 18/12/2015
(54) CORREIA TRANSPORTADORA FLEXÍVEL
(71) ANDRÉ RICARDO SALES SANTANA (BR/MG)
Anulada a publicação código 9.1 na RPI nº 2696 de 06/09/2022 por ter sido indevida.

Código 9.1.3 - Republicação

Republicação da publicação de deferimento por ter sido efetuada com incorreção.

---

(21) BR 11 2015 022844-5 A8

Código 9.1.3 - Republicação
(22) 13/03/2014
(54) MÉTODO PARA DETERMINAR A PRESENÇA OU AUSÊNCIA DE ANTICORPOS ESPECÍFICOS DO DOADOR EM UMA AMOSTRA BIOLÓGICA, SISTEMA E KIT PARA PRATICAR O MESMO
(71) THE BOARD OF TRUSTEES OF THE LELAND STANFORD JUNIOR UNIVERSITY (US)
(72) DOLLY B. TYAN; GE CHEN

---

(21) BR 11 2017 010761-9 A2

Código 9.1.3 - Republicação
(22) 23/11/2015
(54) TRATAMENTO DE DOENÇAS ASSOCIADAS À ATIVAÇÃO DE CÉLULA ESTRELADA HEPÁTICA COM O USO DE TERAPIAS DE REDUÇÃO DE AMÔNIA
(71) UCL BUSINESS PLC (GB)
(72) RAJIV JALAN; RAJESHWAR PROSAD MOOKERJEE; KRISTA ROMBOUTS; FAUSTO ANDREOLA; FRANCESCO DE CHIARA; KAREN LOUISE THOMSEN

---

(21) BR 11 2018 073971-5 A2

Código 9.1.3 - Republicação
(22) 18/05/2017
(54) COMPOSIÇÃO CURÁVEL DE DUAS PARTES CONTENDO CIANOACRILATO E PRODUTOS DE REAÇÃO CURADOS DAS MESMAS
(71) HENKEL IP & HOLDING GMBH (DE)
(72) EMER WARD; DEBORAH COLEMAN; RAYMOND TULLY

Código 9.1.4 - Retificação

Retificação da publicação de deferimento por ter sido efetuada com incorreção. Tal publicação não implica na alteração da data do deferimento e nos prazos decorrentes da mesma.

---

(21) BR 11 2015 014727-5 B8

Código 9.1.4 - Retificação

(22) 20/12/2013

(54) COMPOSIÇÃO IMUNOGÊNICA, VACINA, E, USO DE UMA COMPOSIÇÃO IMUNOGÊNICA

(71) GLAXOSMITHKLINE BIOLOGICALS S.A. (BE)

Retifica-se o deferimento notificado na RPI nº 2687 de 05/07/2022.

---

(21) BR 11 2017 024186-2 A2

Código 9.1.4 - Retificação

(22) 25/06/2015

(54) MÉTODO PARA FABRICAÇÃO DE SUBSTRATO DE MATRIZ DE TRANSÍSTORES DE PELÍCULA FINA

(71) SHENZHEN CHINA STAR OPTOELECTRONICS TECHNOLOGY CO., LTD. (CN)

Retifique-se, por incorreçãpo no quadro 1 do parecer.

Código 9.2 - Indeferimento

Indeferido o pedido por não atender aos requisitos legais, conforme parecer técnico que pode ser obtido através do endereço eletrônico www.inpi.gov.br - No Acesso rápido - Faça uma busca – Patente. Para acessar, cadastre-se no Portal do INPI e use login e senha. Desta data corre o prazo de 60 (sessenta) dias para eventual recurso do depositante. No caso de pedido de certificado de adição indeferido por não ter o mesmo conceito inventivo, o depositante poderá, no prazo de recurso, requerer a sua transformação em pedido de patente de invenção ou modelo de utilidade, nos termos do Art. 76 § 4º da Lei nº 9.279/96.

---

(21) BR 10 2015 031507-4 A2

Código 9.2 - Indeferimento
(22) 16/12/2015
(54) MÉTODO PARA RECONHECIMENTO DO TIPO DE VEÍCULO, E, SISTEMA PARA RECONHECIMENTO RÁPIDO DO TIPO DE VEÍCULO
(71) NUCTECH COMPANY LIMITED (CN)

---

(21) BR 10 2015 031730-1 A2

Código 9.2 - Indeferimento
(22) 17/12/2015
(54) PORTA DE ACESSO PARA AERONAVE E AERONAVE
(71) EMBRAER S.A. (BR/SP)

---

(21) BR 10 2016 000130-7 A2

Código 9.2 - Indeferimento
(22) 05/01/2016
(54) BIOINOCULANTE CONTENDO BACILLUS MEGATERIUM EM COMPOSTO POLIMÉRICO
(71) UNIVERSIDADE FEDERAL DE ALAGOAS (BR/AL)

---

(21) BR 10 2016 004564-9 A2

Código 9.2 - Indeferimento
(22) 11/02/2016
(54) CONFIGURAÇÃO DE UMA BOMBA DE CALOR APLICADO A SECAGEM DE ALIMENTOS
(71) UNIVERSIDADE FEDERAL DA PARAÍBA (BR/PB)

---

(21) BR 10 2016 011898-0 A2

Código 9.2 - Indeferimento
(22) 25/05/2016
(54) MÉTODO PARA EXIBIR UM PRODUTO, APARELHO, MEIO LEGÍVEL POR COMPUTADOR E SISTEMA DE GERENCIAMENTO DE PRODUTO
(71) THE BOEING COMPANY (US)

---

(21) BR 10 2016 020797-5 A2

Código 9.2 - Indeferimento
(22) 09/09/2016
(54) PIGMENTO PRETO MULTIFUNCIONAL OBTIDO A PARTIR DA PIRÓLISE

	DA CASCA DE ARROZ (71) UNIVERSIDADE FEDERAL DE PELOTAS (BR/RS)
(21) BR 10 2016 021132-8 A2	Código 9.2 - Indeferimento (22) 13/09/2016 (54) COMPOSIÇÕES DE ADITIVOS BIODEGRADÁVEIS PARA CONCRETO, ARGAMASSA E PROCESSO DE OBTENÇÃO (71) QUIMECO QUIMICA ECOLÓGICA LTDA ME (BR/RS)
(21) BR 10 2016 022643-0 A2	Código 9.2 - Indeferimento (22) 29/09/2016 (54) COMPOSIÇÃO DE ARGAMASSA À BASE DE RESÍDUOS GRANULADOS DE CARVÃO VEGETAL E PROCESSO DE OBTENÇÃO DE ARGAMASSA À BASE DE RESÍDUOS DE CARVÃO VEGETAL (71) ASSOCIAÇÃO PRÓ ENSINO SUPERIOR EM NOVO HAMBURGO (BR/RS)
(21) BR 10 2016 023590-1 A2	Código 9.2 - Indeferimento (22) 10/10/2016 (54) PROCESSO PARA PRODUÇÃO E APLICAÇÃO DE EXTRATO DE RESÍDUO DE CEVADA MACERADA COMO INIBIDOR VERDE PARA DECAPAGEM ÁCIDA DE MATERIAIS FERROSOS (71) UNIVERSIDADE ESTADUAL DO CENTRO-OESTE (BR/PR)
(21) BR 10 2016 025781-6 A2	Código 9.2 - Indeferimento (22) 04/11/2016 (54) DISPOSITIVO PARA REMOÇÃO DE FLÚOR ADAPTÁVEL A FILTRO DE ÁGUA POTÁVEL (71) UNIVERSIDADE FEDERAL DA PARAIBA (BR/PB)
(21) BR 10 2016 025993-2 A2	Código 9.2 - Indeferimento (22) 07/11/2016 (54) SOLUÇÃO PARA BACTERIZAÇÃO DE PÓ DE ROCHA E PROCESSO DE APLICAÇÃO (71) NORBERTO KROLOW (BR/MG) ; CASSIANO RICARDO NIERO MENDES (BR/BA)
(21) BR 10 2017 000212-8 A2	Código 9.2 - Indeferimento (22) 05/01/2017 (54) PROCESSO E FORMULAÇÃO DE MATERIAL POLIMÉRICO SINTÉTICO OBTIDO POR EXTRUSÃO CONTENDO ADITIVOS NATURAIS ATIVOS, COM EFICÁCIA ANTIOXIDANTE E ANTIMICROBIANA (71) UNIVERSIDADE FEDERAL DA BAHIA (BR/BA)

(21) BR 10 2017 001261-1 A2	Código 9.2 - Indeferimento (22) 20/01/2017 (54) CERVEJA ADICIONADA DE CASCA DE LARANJA (CITRUS SINENSIS) E PEDÚNCULO DE CAJU (ANACARDIUM ORCIDENALE) (71) UNIVERSIDADE FEDERAL DO CEARÁ (BR/CE)
(21) BR 10 2017 001783-4 A2	Código 9.2 - Indeferimento (22) 18/01/2017 (54) MÁQUINA CORTADORA E SEPARADORA DE AMÊNDOAS DA CASCA DO CACAU (71) V. LOEWENSTEIN COMÉRCIO E SERVIÇOS - ME (BR)
(21) BR 10 2017 003629-4 A2	Código 9.2 - Indeferimento (22) 22/02/2017 (54) TRANSPORTADOR DE MATÉRIA ORGÂNICA MOVIDO A ÁGUA DE REUSO (71) VALDECIR XISTO MEDEIROS (BR/MG)
(21) BR 10 2017 003786-0 A2	Código 9.2 - Indeferimento (22) 23/02/2017 (54) DISPOSIÇÃO APLICADA EM CAPSULA DE PROTEÇÃO HOSPITALAR (71) ASTECH SERVIÇOS E FABRICAÇÃO LTDA (BR/RJ)
(21) BR 10 2017 004170-0 A2	Código 9.2 - Indeferimento (22) 02/03/2017 (54) BIORREATOR PARA DETERMINAÇÃO DA PRODUÇÃO DE BIOGÁS E BIOMETANO EM AMBIENTE ANAERÓBICO (71) UNIVERSIDADE FEDERAL DE PERNAMBUCO (BR/PE) ; UNIVERSIDADE FEDERAL DE SERGIPE (BR/SE)
(21) BR 10 2017 005782-8 A2	Código 9.2 - Indeferimento (22) 21/03/2017 (54) MÉTODO DE APLICAÇÃO DE DOSES DE NITROGÊNIO A TAXAS VARIADAS EM CULTURAS (71) CNPEM - CENTRO NACIONAL DE PESQUISA EM ENERGIA E MATERIAIS (BR/SP)
(21) BR 10 2017 005942-1 A2	Código 9.2 - Indeferimento (22) 13/03/2017 (54) MÉTODO DE PRODUÇÃO DE HIDROLISADO HEMICELULÓSICO A PARTIR DE CASCAS DE FRUTOS DE CACAU (71) UNIVERSIDADE ESTADUAL DE SANTA CRUZ (BR/BA)

(21) BR 10 2017 006318-6 A2	Código 9.2 - Indeferimento (22) 28/03/2017 (54) PRODUTO DE USO AGRÍCOLA PARA O CONTROLE DA INCIDÊNCIA DA LUZ SOLAR POR BLOQUEIO UTILIZANDO NANO PARTÍCULAS (71) VILMAR BORGES DA SILVA (BR/ES)
(21) BR 10 2017 006417-4 A2	Código 9.2 - Indeferimento (22) 29/03/2017 (54) PROCESSO PARA CONSERVAÇÃO DE SUCOS DE FRUTAS COM ÓLEOS ESSENCIAIS (71) UNIVERSIDADE FEDERAL DA PARAIBA (BR/PB)
(21) BR 10 2017 007416-1 A2	Código 9.2 - Indeferimento (22) 10/04/2017 (54) OBTENÇÃO DE SANGUE BOVINO EM PÓ ATRAVÉS DO PROCESSO DE SECAGEM EM CAMADA DE ESPUMA, UTILIZANDO EMULSIFICANTE/ESTABILIZANTE COMO AGENTE ESPUMANTE (71) UNIVERSIDADE FEDERAL DA PARAIBA (BR/PB)
(21) BR 10 2017 009902-4 A2	Código 9.2 - Indeferimento (22) 11/05/2017 (54) DISPOSITIVO PARA OBTENÇÃO DE FUNGOS DE SUBSTRATOS EM FORMA DE GRÃOS. (71) RAÍZEN ENERGIA S.A. (BR/SP)
(21) BR 10 2017 011103-2 A2	Código 9.2 - Indeferimento (22) 25/05/2017 (54) SISTEMA DE CORTE APLICADO A UM VAGÃO DE DISTRIBUIÇÃO DE UM COMPOSTO NUTRICIONAL (71) CASALE EQUIPAMENTOS LTDA (BR/SP)
(21) BR 10 2017 013996-4 A8	Código 9.2 - Indeferimento (22) 28/06/2017 (54) VEÍCULO UTILITÁRIO (71) CARLOS HARTWICH (UY)
(21) BR 10 2017 018152-9 A2	Código 9.2 - Indeferimento (22) 24/08/2017 (54) FILME BIODEGRADÁVEL COM INCORPORAÇÃO DE EXTRATOS DE PLANTAS (71) UNIVERSIDADE FEDERAL DO MARANHÃO (BR/MA)

(21) BR 10 2020 020023-2 A2	Código 9.2 - Indeferimento (22) 29/09/2020 (54) RECICLAGEM DE ELEMENTOS DE TERRAS RARAS PRESENTES EM CATALISADOR FCC DESATIVADO VIA SISTEMA DE REMEDIAÇÃO ELETROCINÉTICA (71) UNIVERSIDADE FEDERAL DO PARANA (BR/PR)
(21) BR 11 2012 032204-4 A2	Código 9.2 - Indeferimento (22) 03/06/2011 (54) MÉTODOS PARA IDENTIFICAR VÍDEOS DE INTERESSE E DISPOSITIVO DE MÍDIA (71) Echostar Broadcasting Corporation (US)
(21) BR 11 2013 025127-1 A2	Código 9.2 - Indeferimento (22) 26/04/2012 (54) IMUNOCONJUGADOS, CONJUGADOS, POLINUCLEOTÍDEO, CÉLULA HOSPEDEIRA, MÉTODO DE PRODUÇÃO DO IMUNOCONJUGADO OU CONJUGADO, COMPOSIÇÃO FARMACÊUTICA E USO DO IMUNOCONJUGADO OU CONJUGADO (71) ROCHE GLYCART AG (CH)
(21) BR 11 2014 002817-6 A2	Código 9.2 - Indeferimento (22) 08/08/2012 (54) USO DE UM POLIPEPTÍDEO P62, OU DE UM ÁCIDO NUCLEICO QUE CODIFICA P62 (71) CURELAB ONCOLOGY, INC. (US)
(21) BR 11 2014 009031-9 A2	Código 9.2 - Indeferimento (22) 18/10/2012 (54) FORMULAÇÕES DE ETANERCEPT ESTABILIZADAS COM ÍONS DE METAIS (71) COHERUS BIOSCIENCES INC. (US)
(21) BR 11 2014 011404-8 A2	Código 9.2 - Indeferimento (22) 09/11/2012 (54) MOLÉCULAS DE ANTICORPOS COM ESPECIFICIDADE PARA O OX40 HUMANO (71) UCB BIOPHARMA SRL (BE)
(21) BR 11 2015 004613-4 A2	Código 9.2 - Indeferimento (22) 10/09/2013 (54) AGONISTAS PARA O RECEPTOR TRPM-8; COMBINAÇÕES DE SUBSTÂNCIAS ATIVAS DE AGONISTAS; PREPARAÇÕES COSMÉTICAS OU

	DERMATOLÓGICAS CONTENDO UM OU MAIS AGONISTAS DE TRPM-8, UM OU MAIS POLIÓIS, E UMA OU MAIS SUBSTÂNCIAS DE AÇÃO ANTIERITEMATOSA OU INIBIDORA DE INFLAMAÇÃO (71) BEIERSDORF AG (DE)
(21) BR 11 2015 031195-4 A8	Código 9.2 - Indeferimento (22) 06/06/2014 (54) MÉTODO E SISTEMA PARA GERENCIAR DADOS EM UMA PLANILHA ELETRÔNICA E MÉTODO PARA UTILIZAR OBJETOS DE PLANILHA ELETRÔNICA EM UMA SUPERFÍCIE DE DESENHO ELETRÔNICA (71) MICROSOFT TECHNOLOGY LICENSING, LLC (US)
(21) BR 11 2016 005313-3 A2	Código 9.2 - Indeferimento (22) 18/08/2014 (54) PROCESSAMENTO DE GÁS HIDROCARBONETO (71) ORTLOFF ENGINEERS, LTD (US) ; S.M.E. PRODUCTS LP (US)
(21) BR 11 2016 009408-5 A2	Código 9.2 - Indeferimento (22) 17/10/2014 (54) OSCILADOR DE CRISTAL DE ALTA FREQUÊNCIA DE ULTRABAIXA POTÊNCIA PARA APLICAÇÕES DE RELÓGIO EM TEMPO REAL (71) QUALCOMM INCORPORATED (US)
(21) BR 11 2016 017776-2 A8	Código 9.2 - Indeferimento (22) 29/01/2015 (54) FORMA CRISTALINA OU FORMA SÓLIDA DE 2-(TERC-BUTILAMINO)-4-((1R,3R,4R)-3-HIDRÓXI-4-METIL-CICLO-HEXILAMINO)-PIRIMIDINA-5-CARBOXAMIDA, MÉTODO DE PREPARO, MÉTODO DE PURIFICAÇÃO, COMPOSTO, COMPOSIÇÃO FARMACÊUTICA E USO DE FORMA CRISTALINA OU FORMA SÓLIDA (71) SIGNAL PHARMACEUTICALS, LLC (US)
(21) BR 11 2016 018024-0 A2	Código 9.2 - Indeferimento (22) 03/07/2014 (54) RECONHECIMENTO DE CENA AO VIVO QUE PERMITE MODIFICAÇÃO DE IMAGEM DEPENDENTE DE CENA ANTES DE GRAVAÇÃO OU EXIBIÇÃO DE IMAGEM (71) QUALCOMM TECHNOLOGIES, INC. (US)
(21) BR 11 2016 020199-0 A8	Código 9.2 - Indeferimento (22) 09/03/2015 (54) COMPOSTO INIBIDOR DE CALICREÍNA PLASMÁTICA DE HUMANO, COMPOSIÇÃO FARMACÊUTICA COMPREENDENDO O REFERIDO

	COMPOSTO, KIT E SEU USO (71) BIOCRYST PHARMACEUTICALS, INC. (US)
(21) BR 11 2016 026627-7 A8	Código 9.2 - Indeferimento (22) 27/05/2015 (54) AMIDO HIDROXIPROPILADO PRÉ-GELATINIZADO, SEU MÉTODO DE PRODUÇÃO, COMPOSIÇÃO DE AMIDO, E MÉTODO PARA ESPESSAR UM LÍQUIDO AQUOSO (71) TATE & LYLE INGREDIENTS AMERICAS LLC (US)
(21) BR 11 2017 016445-0 A2	Código 9.2 - Indeferimento (22) 08/02/2016 (54) MICROCÁPSULA, PROCESSO PARA PREPARAR UMA MICROCÁPSULA, PRODUTO, E, COMPRIMIDO, SUPLEMENTO DIETÉTICO OU ALIMENTO (71) BASF SE (DE)
(21) BR 11 2017 018365-0 A2	Código 9.2 - Indeferimento (22) 11/03/2016 (54) USO DE LAVAGENS ALCALINAS DURANTE CROMATOGRAFIA PARA REMOÇÃO DE IMPUREZAS (71) BRISTOL-MYERS SQUIBB COMPANY (US)
(21) BR 11 2017 020319-7 A2	Código 9.2 - Indeferimento (22) 22/04/2016 (54) SUBSTITUTO LÁCTEO À BASE DE LEGUMINOSAS, E PRODUTOS ALIMENTÍCIOS CONSUMÍVEIS INCORPORANDO O MESMO (71) GENERAL MILLS, INC. (US)
(21) BR 11 2018 009332-7 A2	Código 9.2 - Indeferimento (22) 30/11/2016 (54) SUBSTITUTO DE AÇÚCAR A GRANEL (71) SOCIÉTÉ DES PRODUITS NESTLÉ S.A. (CH)
(21) BR 11 2018 009855-8 A8	Código 9.2 - Indeferimento (22) 25/11/2016 (54) RECEPTÁCULO PARA ARMAZENAR UMA SUBSTÂNCIA (71) SIKA TECHNOLOGY AG (CH)
(21) BR 11 2018 014323-5 A2	Código 9.2 - Indeferimento (22) 12/01/2017 (54) USO DE SUBSTÂNCIAS ATIVAS PARA CONTROLAR INFECÇÕES VIRAIS EM PLANTAS

(71) BAYER CROPSCIENCE AKTIENGESELLSCHAFT (DE)

---

(21) BR 11 2018 016693-6 A2

Código 9.2 - Indeferimento
(22) 13/03/2017
(54) SISTEMA DE LIBERAÇÃO DE SABOR
(71) GIVAUDAN SA (CH)

---

(21) BR 11 2018 073411-0 A2

Código 9.2 - Indeferimento
(22) 13/04/2017
(54) CIRCUITOS DE GERENCIAMENTO DE QUEDA DE TENSÃO DE ALIMENTAÇÃO PARA REDUZIR OU EVITAR QUEDAS DE TENSÃO DE ALIMENTAÇÃO
(71) QUALCOMM INCORPORATED (US)

---

(21) BR 11 2019 007001-0 A2

Código 9.2 - Indeferimento
(22) 27/10/2016
(54) ESTRUTURA FIBROSA, PRODUTO DE PAPEL TISSUE, E, MÉTODO DE FABRICAÇÃO DE UMA MANTA DE PAPEL TISSUE COM UM ODOR SEMELHANTE A LIMÃO
(71) KIMBERLY-CLARK WORLDWIDE, INC. (US)

---

(21) BR 11 2019 009089-4 A2

Código 9.2 - Indeferimento
(22) 03/11/2017
(54) COMPOSIÇÃO COSMÉTICA, MÉTODO PARA TRATAR QUEIMADURAS SOLARES, SINAIS DE ENVELHECIMENTO OU UMA COMBINAÇÃO DESTES EM MAMÍFEROS E MÉTODO PARA APRIMORAR REPARO DE DNA
(71) REPAIROGEN CORP (US) ; UNIVERSITY OF LOUISVILLE RESEARCH FOUNDATION, INC. (US) ; CORNELL UNIVERSITY (US)

---

(21) BR 12 2019 027858-0 A2

Código 9.2 - Indeferimento
(22) 15/11/2013
(54) ANÁLOGOS DE COMPSTATINA DE AÇÃO PROLONGADA, MÉTODO DE FABRICAÇÃO E USO DOS MESMOS, BEM COMO COMPOSIÇÃO DE QUALIDADE FARMACÊUTICA
(62) BR 11 2015 011244-7 15/11/2013
(71) APELLIS PHARMACEUTICALS, INC. (US)

---

(21) BR 12 2020 016753-0 A2

Código 9.2 - Indeferimento
(22) 14/11/2014
(54) CONJUGADO, SEU PROCESSO DE OBTENÇÃO, USO, COMPOSIÇÃO FARMACÊUTICA, ÁCIDO NUCLÉICO, VETOR E CÉLULA HOSPEDEIRA
(62) BR 10 2014 029197-0 14/11/2014
(71) CIRCULAR COMMITMENT COMPANY (TW)

(21) BR 12 2020 021290-0 A2

Código 9.2 - Indeferimento
(22) 14/09/2012
(54) ANTICORPO HUMANIZADO ISOLADO QUE SE LIGA A UM OU MAIS EPÍTOPOS TAU, ANTICORPOS ISOLADOS E SEU MÉTODO DE PRODUÇÃO E COMPOSIÇÃO PARA PRODUZIR OS REFERIDOS ANTICORPOS
(62) BR 11 2014 006376-1 14/09/2012
(71) AXON NEUROSCIENCE SE (CY)

(21) BR 12 2020 022244-1 A2

Código 9.2 - Indeferimento
(22) 01/05/2015
(54) COMPOSTOS E COMPOSIÇÕES PARA MODULAR A EXPRESSÃO DE PKK E SEUS USOS
(62) BR 11 2016 022855-3 01/05/2015
(71) IONIS PHARMACEUTICALS, INC. (US)

(21) BR 12 2020 024406-2 A2

Código 9.2 - Indeferimento
(22) 13/07/2012
(54) ANTICORPO ISOLADO, OU FRAGMENTO DE LIGAÇÃO DE ANTÍGENO DESTE, ESPECÍFICO PARA RECEPTOR ALFA DE FOLATO (FRalfa), MÉTODO DE DETECÇÃO DE FRalfa OU CÂNCER QUE EXPRESSA FRalfa EM UMA AMOSTRA BIOLÓGICA, MÉTODO DE DIAGNÓSTICO DE UM CÂNCER QUE EXPRESSA FRalfa EM UM INDIVÍDUO E MÉTODO DE MONITORAMENTO DE UM CÂNCER QUE EXPRESSA FRALFA EM UM INDIVÍDUO
(62) BR 11 2014 001030-7 13/07/2012
(71) EISAI R&D MANAGEMENT CO., LTD. (JP)

(21) BR 12 2022 000984-0 A2

Código 9.2 - Indeferimento
(22) 18/04/2017
(54) PROCESSO PARA PRODUZIR UMA COMPOSIÇÃO DE GLICOSÍDEOS DE ESTEVIOL, COMPOSIÇÃO ADOÇANTE, COMPOSIÇÃO DE PALADAR, INGREDIENTE ALIMENTAR E ALIMENTO, BEBIDA, PRODUTO COSMÉTICO E FARMACÊUTICO
(62) BR 11 2018 076109-5 18/04/2017
(71) PURECIRCLE USA INC. (US)

(21) BR 12 2022 001590-5 A2

Código 9.2 - Indeferimento
(22) 13/07/2017
(54) MÉTODO PARA PRODUZIR COMPOSTO DE URACILA CRISTALINO
(62) BR 11 2018 076239-3 13/07/2017
(71) SUMITOMO CHEMICAL COMPANY, LIMITED (JP)

(21) BR 12 2022 002081-0 A2

Código 9.2 - Indeferimento
(22) 18/10/2012
(54) COMPOSIÇÃO FARMACÊUTICA E PROCESSO PARA PREPARAR A MESMA
(62) BR 11 2014 007568-9 18/10/2012
(71) ASKAT INC. (JP)

---

(21) BR 12 2022 003944-8 A2

Código 9.2 - Indeferimento
(22) 11/03/2016
(54) FORMULAÇÕES CONCENTRADAS, DISPERSÕES DE ÓLEO DE AGRICULTURA, SEUS PROCESSOS E USOS
(62) BR 11 2017 017439-1 11/03/2016
(71) RHODIA OPERATIONS (FR)

---

(21) BR 12 2022 006612-7 A2

Código 9.2 - Indeferimento
(22) 14/02/2020
(54) COMPOSIÇÃO DE PASTA SÓLIDA PARA COZIMENTO POR CALOR COMPREENDENDO GRÃO DE LEGUMINOSAS E MÉTODO PARA PRODUZIR UMA COMPOSIÇÃO DE PASTA SÓLIDA PARA COZIMENTO POR CALOR CONTENDO GRÃO DE LEGUMINOSAS
(62) BR 11 2021 003066-2 14/02/2020
(71) MIZKAN HOLDINGS CO., LTD. (JP)

---

(21) BR 13 2013 034028-5 E2

Código 9.2 - Indeferimento
(22) 30/12/2013
(54) PROCESSO DE OBTENÇÃO DE NANOCOMPÓSITOS AUTO-SUPORTADOS DE FOSFATO DE CÉRIO FIBROSO (CEP) E NANOTUBOS DE CARBONO FUNCIONALIZADOS (NTC-FUNC), OS NANOCOMPÓSITOS OBTIDOS PELO DITO PROCESSO E USO DOS MESMOS
(61) BR 10 2013 010433-7 29/04/2013
(71) UNIVERSIDADE FEDERAL DE SANTA MARIA - UFSM (BR/RS) ; UNIVERSIDADE ESTADUAL DE CAMPINAS - UNICAMP (BR/SP)

---

(21) BR 13 2016 026605-9 E2

Código 9.2 - Indeferimento
(22) 14/11/2016
(54) FORMULAÇÃO NUTRICIONAL EXTRUSADA À BASE DE PALHADAS DE LAVOURAS OU RESTOS CULTURAIS PARA RUMINANTES E EQUÍDEOS
(61) BR 10 2015 028882-4 18/11/2015
(71) ALBERTO SAMAIA NETO (BR/SP)

---

(21) BR 20 2017 002956-0 U2

Código 9.2 - Indeferimento
(22) 14/02/2017

	(54) RODA DE BORRACHA EXPANDIDA PARA CARRINHO DE MÃO (71) JOSÉ FRANCISCO PORTO NETO (BR/PB)
(21) PI 1104818-2 A2	Código 9.2 - Indeferimento (22) 28/10/2011 (54) INTERFACE HOMEM-MÁQUINA MULTIDIRECIONAL PARA CONTROLE DE AERONAVES (71) AIRSHIP DO BRASIL LOGÍSTICA LTDA. (BR/SP)

Código 9.2.4 - Manutenção do Indeferimento

Mantido o indeferimento uma vez que não foi apresentado recurso dentro do prazo legal.

---

(21) BR 10 2013 030247-3 A2

Código 9.2.4 - Manutenção do Indeferimento
(22) 25/11/2013
(54) EQUIPAMENTO DIP COATING AUTOMATIZADO POR SOFTWARE DE CONTROLE PARA GERAÇÃO DE FILMES FINOS
(71) UNIVERSIDADE ESTADUAL DO CENTRO-OESTE - UNICENTRO (BR/PR) ; UNIVERSIDADE ESTADUAL DE PONTA GROSSA - UEPG (BR/PR) ; UNIVERSIDADE FEDERAL DA FRONTEIRA SUL - UFFS (BR/SC)
MANTIDO O INDEFERIMENTO UMA VEZ QUE NÃO FOI APRESENTADO RECURSO DENTRO DO PRAZO LEGAL

---

(21) BR 10 2016 023074-8 A2

Código 9.2.4 - Manutenção do Indeferimento
(22) 04/10/2016
(54) MOTOR HIDRÁULICO COM TRAÇÃO SEM QUEIMA DE COMBUSTÍVEL INFLAMÁVEL
(71) SÉRGIO MURILO PEREIRA DE MELO (BR/SE)
MANTIDO O INDEFERIMENTO UMA VEZ QUE NÃO FOI APRESENTADO RECURSO DENTRO DO PRAZO LEGAL

---

(21) BR 10 2017 014888-2 A2

Código 9.2.4 - Manutenção do Indeferimento
(22) 11/07/2017
(54) COMPOSIÇÃO DE ESPONJA REMOVEDORA, APLICADORA, RETOCADORA E CORRETORA DE MAQUIAGEM EM PÓ, CREME OU GEL E PRODUTO RESULTANTE
(71) MARCELO PEREIRA NUNES (BR/SP)
MANTIDO O INDEFERIMENTO UMA VEZ QUE NÃO FOI APRESENTADO RECURSO DENTRO DO PRAZO LEGAL.MANTIDO O INDEFERIMENTO UMA VEZ QUE NÃO FOI APRESENTADO RECURSO DENTRO DO PRAZO LEGAL.

---

(21) BR 10 2017 019396-9 A2

Código 9.2.4 - Manutenção do Indeferimento
(22) 11/09/2017
(54) FORMULAÇÃO QUÍMICA PARA CERA EPILATÓRIA, MASSAGEANTE, HIDRATANTE E CALMANTE PARA A PELE HUMANA
(71) EDNA OLIVEIRA DE PAULA LOURENÇO (BR/SP)
MANTIDO O INDEFERIMENTO UMA VEZ QUE NÃO FOI APRESENTADO RECURSO DENTRO DO PRAZO LEGAL.MANTIDO O INDEFERIMENTO UMA VEZ QUE NÃO FOI APRESENTADO RECURSO DENTRO DO PRAZO LEGAL.

---

(21) BR 10 2017 021229-7 A2

Código 9.2.4 - Manutenção do Indeferimento

	(22) 03/10/2017 (54) DESENVOLVIMENTO DE GEL INCORPORADOS COM PRÓPOLIS VERMELHA BRASILEIRA PARA CONTROLE DE MICRORGANISMOS DÉRMICOS FACIAIS (71) UNIVERSIDADE FEDERAL DO CEARÁ (BR/CE) MANTIDO O INDEFERIMENTO UMA VEZ QUE NÃO FOI APRESENTADO RECURSO DENTRO DO PRAZO LEGAL.MANTIDO O INDEFERIMENTO UMA VEZ QUE NÃO FOI APRESENTADO RECURSO DENTRO DO PRAZO LEGAL.
(21) BR 11 2012 028042-2 A2	Código 9.2.4 - Manutenção do Indeferimento (22) 29/12/2010 (54) ATRIBUIÇÃO E ORDENAÇÃO DE ENTRADA DE JOGADOR (71) RATIONAL INTELLECTUAL HOLDINGS LIMITED (GB) MANTIDO O INDEFERIMENTO UMA VEZ QUE NÃO FOI APRESENTADO RECURSO DENTRO DO PRAZO LEGAL
(21) BR 11 2017 005507-4 A2	Código 9.2.4 - Manutenção do Indeferimento (22) 17/09/2015 (54) COMPOSIÇÕES QUE COMPREENDEM CÉLULAS RECOMBINANTES DE BACILLUS E UM FUNGICIDA (71) BAYER CROPSCIENCE LP. (US) MANTIDO O INDEFERIMENTO UMA VEZ QUE NÃO FOI APRESENTADO RECURSO DENTRO DO PRAZO LEGAL.MANTIDO O INDEFERIMENTO UMA VEZ QUE NÃO FOI APRESENTADO RECURSO DENTRO DO PRAZO LEGAL.
(21) BR 11 2017 017489-8 A2	Código 9.2.4 - Manutenção do Indeferimento (22) 18/02/2016 (54) SOLUÇÕES DE TRATAMENTO ANTIMICROBIANO (71) SAFE FOODS CORPORATION (US) MANTIDO O INDEFERIMENTO UMA VEZ QUE NÃO FOI APRESENTADO RECURSO DENTRO DO PRAZO LEGAL.MANTIDO O INDEFERIMENTO UMA VEZ QUE NÃO FOI APRESENTADO RECURSO DENTRO DO PRAZO LEGAL.
(21) BR 11 2018 004566-7 A2	Código 9.2.4 - Manutenção do Indeferimento (22) 08/09/2016 (54) COMPOSIÇÕES HERBICIDAS DE MISTURA EM TANQUE, MÉTODOPARA CONTROLE DE VEGETAÇÃO INDESEJÁVEL, E SISTEMAHERBICIDA (71) DOW AGROSCIENCES LLC (US) MANTIDO O INDEFERIMENTO UMA VEZ QUE NÃO FOI APRESENTADO RECURSO DENTRO DO PRAZO LEGAL.MANTIDO O INDEFERIMENTO UMA VEZ QUE NÃO FOI APRESENTADO RECURSO DENTRO DO PRAZO LEGAL.

(21) BR 11 2018 006621-4 A2

Código 9.2.4 - Manutenção do Indeferimento
(22) 30/09/2016
(54) CONTÊINER DE CAIXA PARA VOLUME SEM ESTRADO
(71) INTERNATIONAL PAPER COMPANY (US)
MANTIDO O INDEFERIMENTO UMA VEZ QUE NÃO FOI APRESENTADO RECURSO DENTRO DO PRAZO LEGAL

(21) BR 11 2018 008537-5 A2

Código 9.2.4 - Manutenção do Indeferimento
(22) 28/10/2015
(54) CARTUCHO DE IMPRESSORA COM MÚLTIPLAS CÂMARAS DE FLUIDO EM COMUNICAÇÃO FLUIDA
(71) HEWLETT-PACKARD DEVELOPMENT COMPANY, L.P. (US)
MANTIDO O INDEFERIMENTO UMA VEZ QUE NÃO FOI APRESENTADO RECURSO DENTRO DO PRAZO LEGAL

(21) BR 11 2018 011870-2 A2

Código 9.2.4 - Manutenção do Indeferimento
(22) 13/12/2016
(54) CONSERVANTE PARA PRODUTOS TÉCNICOS
(71) SCHÜLKE & MAYR GMBH (DE)
MANTIDO O INDEFERIMENTO UMA VEZ QUE NÃO FOI APRESENTADO RECURSO DENTRO DO PRAZO LEGAL.MANTIDO O INDEFERIMENTO UMA VEZ QUE NÃO FOI APRESENTADO RECURSO DENTRO DO PRAZO LEGAL.

(21) BR 11 2018 071492-5 A2

Código 9.2.4 - Manutenção do Indeferimento
(22) 03/05/2017
(54) EXTRATOS DE SAXIFRAGA PARA USO COSMÉTICO E TERAPÊUTICO NA PELE
(71) TAUDERMA SA (CH)
MANTIDO O INDEFERIMENTO UMA VEZ QUE NÃO FOI APRESENTADO RECURSO DENTRO DO PRAZO LEGAL.MANTIDO O INDEFERIMENTO UMA VEZ QUE NÃO FOI APRESENTADO RECURSO DENTRO DO PRAZO LEGAL.

(21) BR 11 2018 074923-0 A2

Código 9.2.4 - Manutenção do Indeferimento
(22) 24/05/2017
(54) COMPOSIÇÃO COSMÉTICA ANTISSINAIS, USO DA COMPOSIÇÃO E MÉTODO PARA TRATAMENTO ANTISSINAIS
(71) NATURA COSMÉTICOS S.A. (BR/SP)
MANTIDO O INDEFERIMENTO UMA VEZ QUE NÃO FOI APRESENTADO RECURSO DENTRO DO PRAZO LEGAL.MANTIDO O INDEFERIMENTO UMA VEZ QUE NÃO FOI APRESENTADO RECURSO DENTRO DO PRAZO LEGAL.

(21) BR 12 2021 026491-0 A2

Código 9.2.4 - Manutenção do Indeferimento
(22) 11/10/2016

	(54) COMPOSIÇÕES ANTIMICROBIANAS (71) SYMRISE AG (DE) MANTIDO O INDEFERIMENTO UMA VEZ QUE NÃO FOI APRESENTADO RECURSO DENTRO DO PRAZO LEGAL.MANTIDO O INDEFERIMENTO UMA VEZ QUE NÃO FOI APRESENTADO RECURSO DENTRO DO PRAZO LEGAL.
(21) BR 20 2016 001823-0 U2	Código 9.2.4 - Manutenção do Indeferimento (22) 27/01/2016 (54) DISPOSIÇÃO CONSTRUTIVA APLICADA EM TOTEM PARA SEGURANÇA, MONITORAMENTO E POLICIAMENTO OSTENSIVO DIGITAL EM LOCAIS PÚBLICOS E PRIVADOS (71) ROBERT JAMES GARCIA (BR/MG) MANTIDO O INDEFERIMENTO UMA VEZ QUE NÃO FOI APRESENTADO RECURSO DENTRO DO PRAZO LEGAL
(21) BR 20 2016 023884-1 U2	Código 9.2.4 - Manutenção do Indeferimento (22) 13/10/2016 (54) DISPOSIÇÃO CONSTRUTIVA APLICÁVEL EM GUINDASTES DO TIPO TRAVE (71) JOSÉ ALFREDO MARQUES DA ROCHA (BR/RS) MANTIDO O INDEFERIMENTO UMA VEZ QUE NÃO FOI APRESENTADO RECURSO DENTRO DO PRAZO LEGAL
(21) BR 20 2017 002909-9 U2	Código 9.2.4 - Manutenção do Indeferimento (22) 14/02/2017 (54) CONFORMAÇÃO DE ANÉIS POR MEIO DE EMENDA INTELIGENTE (71) WILSON VIEIRA DOS SANTOS (BR/SP) MANTIDO O INDEFERIMENTO UMA VEZ QUE NÃO FOI APRESENTADO RECURSO DENTRO DO PRAZO LEGAL

Código Desistência

Código 10.1 - Desistência Homologada

Notificação da homologação da desistência do pedido de patente, apresentada pelo depositante, acarretando o encerramento do processo administrativo.

---

(21) BR 10 2019 017792-6 A2
Código 10.1 - Desistência Homologada
(22) 27/08/2019
(71) FUNDAÇÃO OSWALDO CRUZ (BR/RJ)

---

(21) BR 10 2019 026307-5 A2
Código 10.1 - Desistência Homologada
(22) 11/12/2019
(71) EMBRACO INDÚSTRIA DE COMPRESSORES E SOLUÇÕES EM REFRIGERAÇÃO LTDA. (BR/SC)

---

(21) BR 10 2019 026308-3 A2
Código 10.1 - Desistência Homologada
(22) 11/12/2019
(71) EMBRACO INDÚSTRIA DE COMPRESSORES E SOLUÇÕES EM REFRIGERAÇÃO LTDA. (BR/SC)

---

(21) BR 10 2019 026310-5 A2
Código 10.1 - Desistência Homologada
(22) 11/12/2019
(71) EMBRACO INDÚSTRIA DE COMPRESSORES E SOLUÇÕES EM REFRIGERAÇÃO LTDA. (BR/SC)

---

(21) BR 10 2019 026312-1 A2
Código 10.1 - Desistência Homologada
(22) 11/12/2019
(71) EMBRACO INDÚSTRIA DE COMPRESSORES E SOLUÇÕES EM REFRIGERAÇÃO LTDA. (BR/SC)

---

(21) BR 10 2019 026313-0 A2
Código 10.1 - Desistência Homologada
(22) 11/12/2019
(71) EMBRACO INDÚSTRIA DE COMPRESSORES E SOLUÇÕES EM REFRIGERAÇÃO LTDA. (BR/SC)

---

(21) BR 10 2021 010831-2 A2
Código 10.1 - Desistência Homologada
(22) 03/06/2021
(71) RUI MANUEL DIAS FERREIRA (BR/SC)

---

(21) BR 11 2022 008690-3 A2
Código 10.1 - Desistência Homologada

	(22) 10/10/2020 (71) HIRSCHBERG ENGINEERING AG (CH)
(21) BR 20 2020 011396-3 U2	Código 10.1 - Desistência Homologada (22) 05/06/2020 (71) L&F COMÉRCIO E INDÚSTRIA DE MÓVEIS LTDA (BR/PR)

Código 10.9 - Retirada Homologada Art. 29 § 1º da LPI

Notificação de homologação da retirada do pedido de patente, solicitada pelo depositante.

---

(21) BR 10 2021 002738-0

Código 10.9 - Retirada Homologada Art. 29 § 1º da LPI

(22) 12/02/2021

(71) BRITISH INDÚSTRIA E COMÉRCIO LTDA (BR/SP)

---

(21) BR 10 2021 012355-9

Código 10.9 - Retirada Homologada Art. 29 § 1º da LPI

(22) 22/06/2021

(71) BIONS COMÉRCIO DE EQUIPAMENTOS E TECNOLOGIA LTDA (BR/RS)

Código Arquivamento

Código 11.1 - Arquivamento - Art. 33 da LPI

Arquivado o pedido por falta de pagamento do requerimento do pedido de exame no prazo previsto no Art. 33 da Lei nº 9.279/96. Desta data corre o prazo de 60 (sessenta) dias para o depositante requerer o desarquivamento, através do pagamento da retribuição específica de desarquivamento (GRU com código de serviço 209) e do pagamento do pedido de exame (GRU com código de serviço 203, 204, 205, 284 ou 285, de acordo com a natureza específica do pedido), sob pena de arquivamento definitivo de acordo com o Parágrafo único do Art. 33 da Lei nº 9.279/96

---

(21) BR 10 2014 032178-0 A2
Código 11.1 - Arquivamento - Art. 33 da LPI
(22) 15/12/2014
(71) Universidade Federal do Piauí (BR/PI)

---

(21) BR 10 2019 011270-0 A2
Código 11.1 - Arquivamento - Art. 33 da LPI
(22) 31/05/2019
(71) EDUARDO JOSE GAIO (BR/RS) ; GLAUCO DA SILVA CAON (BR/RS)

---

(21) BR 10 2019 011386-3 A2
Código 11.1 - Arquivamento - Art. 33 da LPI
(22) 03/06/2019
(71) UNIVERSIDADE FEDERAL DE VIÇOSA (BR/MG)

---

(21) BR 10 2019 011415-0 A2
Código 11.1 - Arquivamento - Art. 33 da LPI
(22) 03/06/2019
(71) UNIVERSIDADE FEDERAL DE VIÇOSA (BR/MG)

---

(21) BR 10 2019 011419-3 A2
Código 11.1 - Arquivamento - Art. 33 da LPI
(22) 03/06/2019
(71) DEPUY SYNTHES PRODUCTS, INC. (US)

---

(21) BR 10 2019 011428-2 A2
Código 11.1 - Arquivamento - Art. 33 da LPI
(22) 03/06/2019
(71) UNIVERSIDADE FEDERAL DE PERNAMBUCO (BR/PE)

---

(21) BR 10 2019 011513-0 A2
Código 11.1 - Arquivamento - Art. 33 da LPI
(22) 04/06/2019
(71) THE UNIVERSITY OF OTTAWA (CA)

---

(21) BR 10 2019 011657-9 A2
Código 11.1 - Arquivamento - Art. 33 da LPI

	(22) 04/06/2019 (71) ANTONIO CAMPESI (BR/SC)
(21) BR 11 2020 022111-2 A2	Código 11.1 - Arquivamento - Art. 33 da LPI (22) 29/04/2019 (71) KALMARNA LIMITED (GB) O pedido de exame para esse pedido, de acordo com o art. 33 da LPI; Portaria INPI PR n° 120 de 16/03/2020, Portaria INPI PR n° 161 de 13/04/2020; Portaria INPI PR n° 166 de 27/04/2020; Portaria INPI PR n° 179 de 11/05/2020 e Portaria INPI n° 334 de 24/09/2020, possuía prazo para ser requerido até 27/07/2022. Dessa forma considera-se a petição de exame n° 800220301019 de 31/08/2022 intempestiva. Para que a mesma possa ser aproveitada é necessário pagar, em um prazo de até 60 dias da data desta publicação, uma GRU de requerimento de desarquivamento (GRU com código de serviço 209). Observa-se que já possui a petição de desarquivamento n° 800220300376 de 31/08/2022, que será usada para analisar o desarquivamento do pedido.
(21) BR 11 2020 023610-1 A2	Código 11.1 - Arquivamento - Art. 33 da LPI (22) 31/05/2019 (71) OMYA INTERNATIONAL AG (CH)
(21) BR 11 2020 023950-0 A2	Código 11.1 - Arquivamento - Art. 33 da LPI (22) 04/06/2019 (71) MAHLE INTERNATIONAL GMBH (DE) ; MAHLE ENGINE SYSTEMS UK LIMITED (GB)
(21) BR 11 2020 024130-0 A2	Código 11.1 - Arquivamento - Art. 33 da LPI (22) 31/05/2019 (71) IN SPIRIT GROUP, INC. (US)
(21) BR 11 2020 024210-1 A2	Código 11.1 - Arquivamento - Art. 33 da LPI (22) 31/05/2019 (71) CORBUS PHARMACEUTICALS, INC. (US)
(21) BR 11 2020 024214-4 A2	Código 11.1 - Arquivamento - Art. 33 da LPI (22) 03/06/2019 (71) EJOT GMBH & CO. KG (DE)
(21) BR 11 2020 024247-0 A2	Código 11.1 - Arquivamento - Art. 33 da LPI (22) 31/05/2019 (71) VAPOTHERM, INC. (US)
(21) BR 11 2020 024294-2 A2	Código 11.1 - Arquivamento - Art. 33 da LPI

	(22) 31/05/2019 (71) VAPOTHERM, INC. (US)
(21) BR 11 2020 024640-9 A2	Código 11.1 - Arquivamento - Art. 33 da LPI (22) 03/06/2019 (71) OLGA BOKERIYA (US) ; ROSEANNE SATZ (US)
(21) BR 11 2020 024659-0 A2	Código 11.1 - Arquivamento - Art. 33 da LPI (22) 03/06/2019 (71) ONCOIMMUNE, INC. (US) ; UNIVERSITY OF MARYLAND, BALTIMORE (US)
(21) BR 11 2020 024683-2 A2	Código 11.1 - Arquivamento - Art. 33 da LPI (22) 03/06/2019 (71) ONCOIMMUNE, INC. (US)
(21) BR 20 2019 007836-2 U2	Código 11.1 - Arquivamento - Art. 33 da LPI (22) 17/04/2019 (71) MSTYLE PRODUTOS PROMOCIONAIS EIRELI ME (BR/RJ)
(21) BR 20 2019 008446-0 U2	Código 11.1 - Arquivamento - Art. 33 da LPI (22) 25/04/2019 (71) EMERSON CORDEIRO DE OLIVEIRA (BR/MS)

Código 11.1.1 - Arquivamento definitivo - Art. 33 da LPI

Arquivado definitivamente o pedido uma vez que não foi requerido o desarquivamento.

---

(21) BR 10 2019 004545-0 A2
Código 11.1.1 - Arquivamento definitivo - Art. 33 da LPI
(22) 08/03/2019
(71) TOYOTA JIDOSHA KABUSHIKI KAISHA (JP)

---

(21) BR 10 2019 004646-5 A2
Código 11.1.1 - Arquivamento definitivo - Art. 33 da LPI
(22) 08/03/2019
(71) GSW CREATIVE CORPORATION (US)

---

(21) BR 10 2019 004909-0 A2
Código 11.1.1 - Arquivamento definitivo - Art. 33 da LPI
(22) 13/03/2019
(71) LISI AEROSPACE (FR)

---

(21) BR 10 2019 005194-9 A2
Código 11.1.1 - Arquivamento definitivo - Art. 33 da LPI
(22) 16/03/2019
(71) ANA AMANCIO SANTOS DA SILVA (BR/AL) ; GUILHERME BENJAMIM BRANDÃO PITTA (BR/AL) ; MARIA EDIMÁRCIA ROCHA DE ARAÚJO (BR/AL)

---

(21) BR 10 2019 005400-0 A2
Código 11.1.1 - Arquivamento definitivo - Art. 33 da LPI
(22) 19/03/2019
(71) USINA TERMELÉTRICA NORTE FLUMINENSE S/A (BR/RJ) ; CENTRO DE GESTÃO DE TECNOLOGIA E INOVAÇÃO - CGTI (BR/RO) ; JORDÃO CONSULTORIA E PROJETOS LTDA (BR/RJ)

---

(21) BR 10 2019 005677-0 A2
Código 11.1.1 - Arquivamento definitivo - Art. 33 da LPI
(22) 22/03/2019
(71) SE TYLOSE GMBH & CO. KG (DE)

---

(21) BR 10 2019 005738-6 A2
Código 11.1.1 - Arquivamento definitivo - Art. 33 da LPI
(22) 22/03/2019
(71) FUNDAÇÃO EDUCACIONAL JAYME DE ALTAVILA - FEJAL (BR/AL)

---

(21) BR 10 2019 005768-8 A2
Código 11.1.1 - Arquivamento definitivo - Art. 33 da LPI
(22) 23/03/2019
(71) FUNDAÇÃO EDUCACIONAL JAYME DE ALTAVILA - FEJAL (BR/AL)

---

(21) BR 10 2019 005789-0 A2
Código 11.1.1 - Arquivamento definitivo - Art. 33 da LPI
(22) 25/03/2019

	(71) UNIVERSIDADE FEDERAL DO PARANA (BR/PR)
(21) BR 10 2019 006096-4 A2	Código 11.1.1 - Arquivamento definitivo - Art. 33 da LPI (22) 27/03/2019 (71) JULIO CESAR BRESSAN GOULART ZOLINGER (BR/SC)
(21) BR 10 2019 006108-1 A2	Código 11.1.1 - Arquivamento definitivo - Art. 33 da LPI (22) 27/03/2019 (71) ODEBRECHT ÓLEO E GÁS S.A. (BR/RJ)
(21) BR 10 2019 006177-4 A2	Código 11.1.1 - Arquivamento definitivo - Art. 33 da LPI (22) 28/03/2019 (71) DEPUY SYNTHES PRODUCTS, INC. (US)
(21) BR 10 2019 006287-8 A2	Código 11.1.1 - Arquivamento definitivo - Art. 33 da LPI (22) 28/03/2019 (71) DEPUY SYNTHES PRODUCTS, INC. (US)
(21) BR 10 2019 006303-3 A2	Código 11.1.1 - Arquivamento definitivo - Art. 33 da LPI (22) 28/03/2019 (71) DEPUY SYNTHES PRODUCTS, INC. (US)
(21) BR 11 2020 017335-5 A2	Código 11.1.1 - Arquivamento definitivo - Art. 33 da LPI (22) 28/03/2019 (71) SOCIÉTÉ DES PRODUITS NESTLÉ S.A. (CH)
(21) BR 11 2020 017627-3 A2	Código 11.1.1 - Arquivamento definitivo - Art. 33 da LPI (22) 28/03/2019 (71) SOCIÉTÉ DES PRODUITS NESTLÉ S.A. (CH)
(21) BR 11 2020 017776-8 A2	Código 11.1.1 - Arquivamento definitivo - Art. 33 da LPI (22) 28/03/2019 (71) CRYSTALGENOMICS, INC. (KR)
(21) BR 11 2020 017955-8 A2	Código 11.1.1 - Arquivamento definitivo - Art. 33 da LPI (22) 28/03/2019 (71) SOCIÉTÉ DES PRODUITS NESTLÉ S.A. (CH)
(21) BR 11 2020 018564-7 A2	Código 11.1.1 - Arquivamento definitivo - Art. 33 da LPI (22) 15/03/2019 (71) UNIVERSITY OF SOUTHERN CALIFORNIA (US)

(21) BR 11 2020 018574-4 A2	Código 11.1.1 - Arquivamento definitivo - Art. 33 da LPI (22) 18/03/2019 (71) UNIVERCELLS TECHNOLOGIES S.A. (BE)
(21) BR 11 2020 018590-6 A2	Código 11.1.1 - Arquivamento definitivo - Art. 33 da LPI (22) 15/03/2019 (71) LIBRALATO LTD. PENSION PLAN (GB)
(21) BR 11 2020 018799-2 A2	Código 11.1.1 - Arquivamento definitivo - Art. 33 da LPI (22) 15/03/2019 (71) FINA TECHNOLOGY, INC. (US)
(21) BR 11 2020 018810-7 A2	Código 11.1.1 - Arquivamento definitivo - Art. 33 da LPI (22) 15/03/2019 (71) THE CHILDREN'S MEDICAL CENTER CORPORATION (US)
(21) BR 11 2020 018927-8 A2	Código 11.1.1 - Arquivamento definitivo - Art. 33 da LPI (22) 20/03/2019 (71) ALX ONCOLOGY INC. (US)
(21) BR 11 2020 018948-0 A2	Código 11.1.1 - Arquivamento definitivo - Art. 33 da LPI (22) 22/03/2019 (71) SEAGEN INC. (US)
(21) BR 11 2020 018987-1 A2	Código 11.1.1 - Arquivamento definitivo - Art. 33 da LPI (22) 21/03/2019 (71) 10691976 CANADA LTD. (CA)
(21) BR 11 2020 018993-6 A2	Código 11.1.1 - Arquivamento definitivo - Art. 33 da LPI (22) 21/03/2019 (71) 10691976 CANADA LTD. (CA)
(21) BR 11 2020 018996-0 A2	Código 11.1.1 - Arquivamento definitivo - Art. 33 da LPI (22) 22/03/2019 (71) EBDS ENGINEERING (BE)
(21) BR 11 2020 019005-5 A2	Código 11.1.1 - Arquivamento definitivo - Art. 33 da LPI (22) 21/03/2019 (71) 10691976 CANADA LTD. (CA)
(21) BR 11 2020 019026-8 A2	Código 11.1.1 - Arquivamento definitivo - Art. 33 da LPI (22) 22/03/2019

	(71) REGENERON PHARMACEUTICALS, INC. (US)
(21) BR 11 2020 019048-9 A2	Código 11.1.1 - Arquivamento definitivo - Art. 33 da LPI (22) 20/03/2019 (71) MERCK PATENT GMBH (DE)
(21) BR 11 2020 019094-2 A2	Código 11.1.1 - Arquivamento definitivo - Art. 33 da LPI (22) 28/03/2019 (71) SHANGHAI LUMOSA THERAPEUTICS CO., LTD (CN) ; LUMOSA THERAPEUTICS CO., LTD. (TW)
(21) BR 11 2020 019101-9 A2	Código 11.1.1 - Arquivamento definitivo - Art. 33 da LPI (22) 25/03/2019 (71) CHAO XU (CA)
(21) BR 11 2020 019116-7 A2	Código 11.1.1 - Arquivamento definitivo - Art. 33 da LPI (22) 22/03/2019 (71) KEIRES AG (CH)
(21) BR 11 2020 019229-5 A2	Código 11.1.1 - Arquivamento definitivo - Art. 33 da LPI (22) 26/03/2019 (71) IGNACIO JAVIER OCHOA NIEVA (ES)
(21) BR 11 2020 019245-7 A2	Código 11.1.1 - Arquivamento definitivo - Art. 33 da LPI (22) 15/03/2019 (71) VMI HOLLAND B.V. (NL)
(21) BR 11 2020 019260-0 A2	Código 11.1.1 - Arquivamento definitivo - Art. 33 da LPI (22) 27/03/2019 (71) WRIGHT MEDICAL TECHNOLOGY, INC. (US)
(21) BR 11 2020 019302-0 A2	Código 11.1.1 - Arquivamento definitivo - Art. 33 da LPI (22) 28/03/2019 (71) WRIGHT MEDICAL TECHNOLOGY, INC. (US)
(21) BR 11 2020 019404-2 A2	Código 11.1.1 - Arquivamento definitivo - Art. 33 da LPI (22) 27/03/2019 (71) SELUX DIAGNOSTICS, INC. (US)
(21) BR 11 2020 019444-1 A2	Código 11.1.1 - Arquivamento definitivo - Art. 33 da LPI (22) 19/03/2019 (71) WALDEMAR LINK GMBH & CO. KG (DE)

(21) BR 11 2020 019561-8 A2	Código 11.1.1 - Arquivamento definitivo - Art. 33 da LPI (22) 27/03/2019 (71) TAUTONA GROUP IP HOLDING COMPANY, L.L.C. (US)
(21) BR 11 2020 019584-7 A2	Código 11.1.1 - Arquivamento definitivo - Art. 33 da LPI (22) 20/03/2019 (71) SCHUNK TRANSIT SYSTEMS GMBH (DE)
(21) BR 11 2020 019606-1 A2	Código 11.1.1 - Arquivamento definitivo - Art. 33 da LPI (22) 28/03/2019 (71) HAL JAY GREENE (US)
(21) BR 11 2020 019647-9 A2	Código 11.1.1 - Arquivamento definitivo - Art. 33 da LPI (22) 27/03/2019 (71) JIANGSU HENGRUI MEDICINE CO., LTD. (CN)
(21) BR 11 2020 019729-7 A2	Código 11.1.1 - Arquivamento definitivo - Art. 33 da LPI (22) 26/03/2019 (71) FATTORIA LA VIALLA DI GIANNI, ANTONIO E BANDINO LO FRANCO - SOCIETA' AGRICOLA SEMPLICE (IT)
(21) BR 11 2020 019741-6 A2	Código 11.1.1 - Arquivamento definitivo - Art. 33 da LPI (22) 27/03/2019 (71) PRAYON (BE)
(21) BR 11 2020 019815-3 A2	Código 11.1.1 - Arquivamento definitivo - Art. 33 da LPI (22) 28/03/2019 (71) LIVMOR, INC. (US)
(21) BR 11 2020 019818-8 A2	Código 11.1.1 - Arquivamento definitivo - Art. 33 da LPI (22) 27/03/2019 (71) BOARD OF REGENTS, THE UNIVERSITY OF TEXAS SYSTEM (US)
(21) BR 11 2020 019860-9 A2	Código 11.1.1 - Arquivamento definitivo - Art. 33 da LPI (22) 22/03/2019 (71) CARPYZ SAS (FR)
(21) BR 11 2020 020359-9 A2	Código 11.1.1 - Arquivamento definitivo - Art. 33 da LPI (22) 25/03/2019 (71) CARPYZ SAS (FR)

(21) BR 11 2020 021410-8 A2	Código 11.1.1 - Arquivamento definitivo - Art. 33 da LPI (22) 25/03/2019 (71) AMSTED RAIL COMPANY, INC. (US)
(21) BR 11 2020 022644-0 A2	Código 11.1.1 - Arquivamento definitivo - Art. 33 da LPI (22) 27/03/2019 (71) FATTORIA LA VIALLA DI GIANNI, ANTONIO E BANDINO LO FRANCO - SOCIETA' AGRICOLA SEMPLICE (IT)
(21) BR 20 2019 005250-9 U2	Código 11.1.1 - Arquivamento definitivo - Art. 33 da LPI (22) 18/03/2019 (71) ANTÔNIO FLÁVIO DOS SANTOS (BR/SP)
(21) BR 20 2019 005436-6 U2	Código 11.1.1 - Arquivamento definitivo - Art. 33 da LPI (22) 20/03/2019 (71) MOB MIDIA LTDA - ME (BR/SP)
(21) BR 20 2019 005608-3 U2	Código 11.1.1 - Arquivamento definitivo - Art. 33 da LPI (22) 21/03/2019 (71) HEITOR HIROAKI HIROTA (BR/SP)
(21) BR 20 2019 005689-0 U2	Código 11.1.1 - Arquivamento definitivo - Art. 33 da LPI (22) 22/03/2019 (71) SCHEMAQ INDUSTRIA DE IMPLEMENTOS AGRICOLAS LTDA (BR/PR)
(21) BR 20 2019 005806-0 U2	Código 11.1.1 - Arquivamento definitivo - Art. 33 da LPI (22) 25/03/2019 (71) ANA PAULA MOREIRA CESAR (BR/RJ)
(21) BR 20 2019 005996-1 U2	Código 11.1.1 - Arquivamento definitivo - Art. 33 da LPI (22) 26/03/2019 (71) MARIA JOSÉ BARBOSA DA COSTA (BR/MG)
(21) BR 20 2019 006053-6 U2	Código 11.1.1 - Arquivamento definitivo - Art. 33 da LPI (22) 27/03/2019 (71) ILLINOIS TOOL WORKS INC. (US)

Código 11.2 - Arquivamento - Art. 36 §1° da LPI

Arquivado definitivamente o pedido de patente, uma vez que não foi respondida a exigência formulada.

(21) BR 10 2014 014180-4 A2	Código 11.2 - Arquivamento - Art. 36 §1° da LPI (22) 11/06/2014 (66) BR 10 2013 014513-0 11/06/2013 (71) RUBENS EIGEN DITZEL (BR/SC)
(21) BR 10 2014 019807-5 A2	Código 11.2 - Arquivamento - Art. 36 §1° da LPI (22) 11/08/2014 (71) INÁCIO DUTRA DE MELO JÚNIOR (BR/CE)
(21) BR 10 2015 003289-7 A2	Código 11.2 - Arquivamento - Art. 36 §1° da LPI (22) 13/02/2015 (71) DIOGO KUNTZLER (BR/RS)
(21) BR 10 2015 004761-4 A2	Código 11.2 - Arquivamento - Art. 36 §1° da LPI (22) 04/03/2015 (71) A.MADEIRA INDÚSTRIA E COMÉRCIO LTDA (BR/ES)
(21) BR 10 2015 016835-7 A2	Código 11.2 - Arquivamento - Art. 36 §1° da LPI (22) 14/07/2015 (71) MIB INDÚSTRIA E COMÉRCIO DE CARROCERIAS LTDA - EPP (BR/SP)
(21) BR 10 2015 018482-4 A2	Código 11.2 - Arquivamento - Art. 36 §1° da LPI (22) 31/07/2015 (71) RICARDO BAPTISTA MEIRELLES (BR/SP)
(21) BR 10 2016 001174-4 A2	Código 11.2 - Arquivamento - Art. 36 §1° da LPI (22) 19/01/2016 (71) SILVIO FERREIRA GAGLIOTI (BR/ES)
(21) BR 10 2016 005350-1 A2	Código 11.2 - Arquivamento - Art. 36 §1° da LPI (22) 10/03/2016 (71) LETÍCIA PEREZ PETRUCCI (BR/PR)
(21) BR 10 2016 016838-4 A2	Código 11.2 - Arquivamento - Art. 36 §1° da LPI (22) 20/07/2016 (71) AUTOTRAC COMERCIO E TELECOMUNICAÇÃO S/A (BR/DF)

(21) BR 10 2017 001529-7 A2	Código 11.2 - Arquivamento - Art. 36 §1° da LPI (22) 25/01/2017 (71) UNIVERSIDADE FEDERAL DO MARANHÃO (BR/MA)
(21) BR 10 2017 002272-2 A2	Código 11.2 - Arquivamento - Art. 36 §1° da LPI (22) 03/02/2017 (71) CORREIA NETO INDÚSTRIA E COMÉRCIO LTDA - EPP (BR/PR)
(21) BR 10 2018 074722-3 A2	Código 11.2 - Arquivamento - Art. 36 §1° da LPI (22) 29/11/2018 (71) OTIS ELEVATOR COMPANY (US)
(21) BR 11 2014 011900-7 A2	Código 11.2 - Arquivamento - Art. 36 §1° da LPI (22) 14/12/2012 (71) PRESTIGE BIOPHARMA PTE. LTD. (SG)
(21) BR 11 2014 017882-8 A2	Código 11.2 - Arquivamento - Art. 36 §1° da LPI (22) 22/01/2013 (71) REGENERON PHARMACEUTICALS, INC. (US)
(21) BR 11 2014 032581-2 A8	Código 11.2 - Arquivamento - Art. 36 §1° da LPI (22) 27/06/2013 (71) 4SC AG (DE)
(21) BR 11 2015 009879-7 A8	Código 11.2 - Arquivamento - Art. 36 §1° da LPI (22) 01/11/2013 (71) TG THERAPEUTICS, INC. (US) ; RHIZEN PHARMACEUTICALS SA (CH) ; LABORATOIRE FRANÇAIS DU FRACTIONNEMENT ET DES BIOTECHNOLOGIES (FR)
(21) BR 11 2015 017091-9 A2	Código 11.2 - Arquivamento - Art. 36 §1° da LPI (22) 12/03/2014 (71) ILLINOIS TOOL WORKS INC (US)
(21) BR 11 2015 018663-7 A2	Código 11.2 - Arquivamento - Art. 36 §1° da LPI (22) 06/02/2014 (71) MERCK PATENT GMBH (DE)
(21) BR 11 2016 003691-3 A2	Código 11.2 - Arquivamento - Art. 36 §1° da LPI (22) 22/08/2014 (71) MAHLE INTERNATIONAL GMBH (DE)

(21) BR 11 2016 010804-3 A2	Código 11.2 - Arquivamento - Art. 36 §1° da LPI (22) 10/11/2014 (71) FCA US LLC (US)
(21) BR 11 2016 012728-5 A2	Código 11.2 - Arquivamento - Art. 36 §1° da LPI (22) 03/12/2014 (71) PHARMACYCLICS LLC (US)
(21) BR 11 2017 014858-7 A2	Código 11.2 - Arquivamento - Art. 36 §1° da LPI (22) 26/01/2015 (71) NISSAN MOTOR CO., LTD. (JP)
(21) BR 11 2017 015467-6 A2	Código 11.2 - Arquivamento - Art. 36 §1° da LPI (22) 26/01/2015 (71) NISSAN MOTOR CO., LTD. (JP)
(21) BR 11 2017 019535-6 A2	Código 11.2 - Arquivamento - Art. 36 §1° da LPI (22) 09/03/2016 (71) GC CORPORATION (JP)
(21) BR 11 2017 020552-1 A2	Código 11.2 - Arquivamento - Art. 36 §1° da LPI (22) 04/05/2016 (71) FITESA GERMANY GMBH (DE)
(21) BR 11 2017 023298-7 A2	Código 11.2 - Arquivamento - Art. 36 §1° da LPI (22) 07/04/2016 (71) O&M HALYARD INTERNATIONAL UNLIMITED COMPANY (IE)
(21) BR 11 2017 026264-9 A2	Código 11.2 - Arquivamento - Art. 36 §1° da LPI (22) 17/06/2016 (71) VEOLIA WATER SOLUTIONS & TECHNOLOGIES SUPPORT (FR)
(21) BR 11 2018 001310-2 A2	Código 11.2 - Arquivamento - Art. 36 §1° da LPI (22) 21/07/2016 (71) PHYTOPHARMA INTERNATIONAL LTD. (IL)
(21) BR 11 2018 006792-0 A2	Código 11.2 - Arquivamento - Art. 36 §1° da LPI (22) 04/10/2016 (71) SAFRAN AIRCRAFT ENGINES (FR) ; SAFRAN (FR)
(21) BR 11 2018 007591-4 A2	Código 11.2 - Arquivamento - Art. 36 §1° da LPI (22) 12/10/2016

	(71) THE REGENTS OF THE UNIVERSITY OF CALIFORNIA (US) ; PIONEER HI-BRED INTERNATIONAL, INC. (US)
(21) BR 11 2018 014780-0 A2	Código 11.2 - Arquivamento - Art. 36 §1° da LPI (22) 10/01/2017 (71) A. CELLI PAPER S.P.A. (IT)
(21) BR 11 2018 072943-4 A2	Código 11.2 - Arquivamento - Art. 36 §1° da LPI (22) 09/05/2017 (71) FDH INFRASTRUCTURE SERVICES, LLC (US)
(21) BR 11 2018 073189-7 A2	Código 11.2 - Arquivamento - Art. 36 §1° da LPI (22) 12/05/2017 (71) 3M INNOVATIVE PROPERTIES COMPANY (US)
(21) BR 11 2019 001722-4 A2	Código 11.2 - Arquivamento - Art. 36 §1° da LPI (22) 19/01/2018 (71) TOYOTA BOSHOKU KABUSHIKI KAISHA (JP)
(21) BR 11 2019 006184-3 A2	Código 11.2 - Arquivamento - Art. 36 §1° da LPI (22) 27/09/2017 (71) NEXMOS CO., LTD. (KR)
(21) BR 11 2019 007669-7 A2	Código 11.2 - Arquivamento - Art. 36 §1° da LPI (22) 29/11/2017 (71) HONDA MOTOR CO., LTD. (JP)
(21) BR 11 2019 008383-9 A2	Código 11.2 - Arquivamento - Art. 36 §1° da LPI (22) 14/10/2017 (71) HECTOR EDUARDO HURTADO OCHOA (CO)
(21) BR 11 2019 008611-0 A2	Código 11.2 - Arquivamento - Art. 36 §1° da LPI (22) 25/10/2017 (71) 3M INNOVATIVE PROPERTIES COMPANY (US)
(21) BR 11 2019 010703-7 A2	Código 11.2 - Arquivamento - Art. 36 §1° da LPI (22) 20/02/2018 (71) SAINT-GOBAIN GLASS FRANCE (FR)
(21) BR 11 2019 011114-0 A2	Código 11.2 - Arquivamento - Art. 36 §1° da LPI (22) 29/11/2017 (71) RODEXIT APS (DK)

(21) BR 11 2019 013570-7 A2	Código 11.2 - Arquivamento - Art. 36 §1° da LPI (22) 07/02/2018 (71) TORAY INDUSTRIES, INC. (JP)
(21) BR 11 2019 015823-5 A2	Código 11.2 - Arquivamento - Art. 36 §1° da LPI (22) 23/02/2017 (71) ENWAVE CORPORATION (CA)
(21) BR 11 2019 016661-0 A2	Código 11.2 - Arquivamento - Art. 36 §1° da LPI (22) 14/02/2018 (71) UNIVERSITY OF SOUTHERN CALIFORNIA (US)
(21) BR 11 2019 017127-4 A2	Código 11.2 - Arquivamento - Art. 36 §1° da LPI (22) 20/02/2018 (71) BASF SE (DE)
(21) BR 11 2019 021081-4 A2	Código 11.2 - Arquivamento - Art. 36 §1° da LPI (22) 11/04/2018 (71) STORA ENSO OYJ (FI)
(21) BR 11 2019 022941-8 A2	Código 11.2 - Arquivamento - Art. 36 §1° da LPI (22) 04/05/2018 (71) DERIM S.R.L. (IT)
(21) BR 11 2019 023393-8 A2	Código 11.2 - Arquivamento - Art. 36 §1° da LPI (22) 25/06/2018 (71) LTS LOHMANN THERAPIE-SYSTEME AG (DE)
(21) BR 11 2019 023781-0 A2	Código 11.2 - Arquivamento - Art. 36 §1° da LPI (22) 10/05/2018 (71) SANOVEL ILAC SANAYI VE TICARET ANOMIM SIRKETI (TR)
(21) BR 11 2019 023848-4 A2	Código 11.2 - Arquivamento - Art. 36 §1° da LPI (22) 10/05/2018 (71) ABOCA S.P.A. SOCIETÀ AGRICOLA (IT)
(21) BR 11 2019 025546-0 A2	Código 11.2 - Arquivamento - Art. 36 §1° da LPI (22) 13/06/2018 (71) ANDRITZ OY (FI)
(21) BR 11 2020 007709-7 A2	Código 11.2 - Arquivamento - Art. 36 §1° da LPI

	(22) 18/10/2018 (71) INVISTA TEXTILES (U.K.) LIMITED (GB)
(21) BR 11 2020 008695-9 A2	Código 11.2 - Arquivamento - Art. 36 §1° da LPI (22) 19/11/2018 (71) BASF SE (DE)

Código 11.4 - Arquivamento - Art. 38 § 2° da LPI

Arquivado definitivamente o pedido de patente, uma vez que não foi comprovado o pagamento da retribuição de expedição da carta-patente.

(21) BR 10 2012 006551-7 A8	Código 11.4 - Arquivamento - Art. 38 § 2° da LPI (22) 23/03/2012 (71) SOFT SISTEMAS ELETRÔNICOS LTDA. (BR/PR)
(21) BR 11 2013 032042-7 A2	Código 11.4 - Arquivamento - Art. 38 § 2° da LPI (22) 09/04/2013 (71) SONY CORPORATION (JP)
(21) BR 11 2014 008185-9 A2	Código 11.4 - Arquivamento - Art. 38 § 2° da LPI (22) 01/10/2012 (71) MOTOROLA MOBILITY LLC (US)
(21) BR 11 2015 015642-8 A2	Código 11.4 - Arquivamento - Art. 38 § 2° da LPI (22) 19/03/2015 (71) XIAOMI INC. (CN)
(21) BR 11 2015 018218-6 A2	Código 11.4 - Arquivamento - Art. 38 § 2° da LPI (22) 19/03/2015 (71) XIAOMI INC. (CN)
(21) BR 11 2015 020726-0 A2	Código 11.4 - Arquivamento - Art. 38 § 2° da LPI (22) 29/04/2015 (71) XIAOMI INC. (CN)
(21) BR 11 2015 024315-0 A2	Código 11.4 - Arquivamento - Art. 38 § 2° da LPI (22) 04/06/2015 (71) XIAOMI INC. (CN)
(21) BR 11 2015 027821-3 A2	Código 11.4 - Arquivamento - Art. 38 § 2° da LPI (22) 31/08/2015 (71) XIAOMI INC. (CN)
(21) BR 11 2015 031850-9 A2	Código 11.4 - Arquivamento - Art. 38 § 2° da LPI (22) 25/09/2015 (71) XIAOMI INC. (CN)
(21) BR 11 2016 001118-0 A2	Código 11.4 - Arquivamento - Art. 38 § 2° da LPI

	(22) 30/10/2015 (71) XIAOMI INC. (CN)
(21) BR 11 2016 001498-7 A2	Código 11.4 - Arquivamento - Art. 38 § 2° da LPI (22) 31/08/2015 (71) XIAOMI INC. (CN)
(21) BR 11 2016 001589-4 A2	Código 11.4 - Arquivamento - Art. 38 § 2° da LPI (22) 05/11/2015 (71) XIAOMI INC. (CN)
(21) BR 11 2016 004482-7 A2	Código 11.4 - Arquivamento - Art. 38 § 2° da LPI (22) 26/08/2014 (71) GENERAL ELECTRIC TECHNOLOGY GMBH (CH)
(21) BR 11 2016 015449-5 A8	Código 11.4 - Arquivamento - Art. 38 § 2° da LPI (22) 30/12/2014 (71) LIFESCI PHARMACEUTICALS, INC. (BB)
(21) BR 11 2016 020014-4 A2	Código 11.4 - Arquivamento - Art. 38 § 2° da LPI (22) 24/02/2015 (71) MRA SYSTEMS, LLC (US)
(21) BR 11 2016 022271-7 A2	Código 11.4 - Arquivamento - Art. 38 § 2° da LPI (22) 06/03/2015 (71) QUALCOMM INCORPORATED (US)
(21) BR 11 2016 023305-0 A2	Código 11.4 - Arquivamento - Art. 38 § 2° da LPI (22) 03/04/2015 (71) SAFRAN AEROTECHNICS SAS (FR)
(21) BR 11 2017 012741-5 A2	Código 11.4 - Arquivamento - Art. 38 § 2° da LPI (22) 15/12/2015 (71) ASPIN KEMP & ASSOCIATES HOLDING CORP. (CA)
(21) BR 11 2017 014169-8 A2	Código 11.4 - Arquivamento - Art. 38 § 2° da LPI (22) 08/02/2016 (71) SCUOLA SUPERIORE DI STUDI UNIVERSITARI E DI PERFEZIONAMENTO SANT´ANNA (IT)
(21) BR 11 2017 014335-6 A2	Código 11.4 - Arquivamento - Art. 38 § 2° da LPI (22) 02/02/2016

	(71) COLOPLAST A/S (DK)
(21) BR 11 2017 024561-2 A2	Código 11.4 - Arquivamento - Art. 38 § 2° da LPI (22) 27/05/2016 (71) DOW GLOBAL TECHNOLOGIES LLC (US) ; REGENTS OF THE UNIVERSITY OF MINNESOTA (US)
(21) BR 11 2017 027566-0 A2	Código 11.4 - Arquivamento - Art. 38 § 2° da LPI (22) 16/06/2016 (71) KONINKLIJKE PHILIPS N.V. (NL)
(21) BR 11 2018 005168-3 A2	Código 11.4 - Arquivamento - Art. 38 § 2° da LPI (22) 15/09/2016 (71) PSA AUTOMOBILES SA (FR)
(21) BR 11 2018 011631-9 A2	Código 11.4 - Arquivamento - Art. 38 § 2° da LPI (22) 09/12/2016 (71) FEDERAL-MOGUL POWERTRAIN LLC (US)
(21) BR 11 2018 011897-4 A2	Código 11.4 - Arquivamento - Art. 38 § 2° da LPI (22) 16/12/2016 (71) GENERAL ELECTRIC COMPANY (US)
(21) BR 11 2018 014315-4 A2	Código 11.4 - Arquivamento - Art. 38 § 2° da LPI (22) 12/01/2017 (71) BAYER CROPSCIENCE AKTIENGESELLSCHAFT (DE)
(21) BR 11 2018 071025-3 A2	Código 11.4 - Arquivamento - Art. 38 § 2° da LPI (22) 06/04/2017 (71) BAYER CROPSCIENCE AKTIENGESELLSCHAFT (DE)
(21) BR 11 2019 000757-1 A2	Código 11.4 - Arquivamento - Art. 38 § 2° da LPI (22) 05/07/2017 (71) ISCAR LTD. (IL)
(21) BR 11 2019 002737-8 A2	Código 11.4 - Arquivamento - Art. 38 § 2° da LPI (22) 10/10/2017 (71) KONINKLIJKE PHILIPS N.V. (NL)

Código 11.11 - Arquivamento - Art. 17 § 2º da LPI

Arquivado definitivamente o pedido de patente, uma vez que foi efetuado depósito posterior nos termos do Art. 17 § 2º da Lei nº 9.279/96.

---

(21) BR 10 2021 016706-8

Código 11.11 - Arquivamento - Art. 17 § 2º da LPI

(22) 23/08/2021

(71) VERDE INFINITO EMPREENDIMENTOS E PARTICIPAÇÕES LTDA (BR/MG) ; INDALABOR INDAIA LABORATORIO FARMACEUTICO LTDA (BR/MG)

Prioridade Interna do BR102022014610-1 de 25/07/2022.

Código 11.14 - Publicação Anulada

Anulada a publicação de arquivamento do pedido por ter sido indevida.

---

(21) BR 10 2013 030049-7 B1

Código 11.14 - Publicação Anulada
(22) 22/11/2013
(71) UNIVERSIDADE FEDERAL DE PELOTAS (BR/RS)
Anulada a publicação código 11.4 na RPI nº 2649 de 13/10/2021 por ter sido indevida, em virtude de pedido de devolução de prazo atendido atendido sem a concessão de prazo adicional

---

(21) BR 10 2013 033409-0 A2

Código 11.14 - Publicação Anulada
(22) 19/12/2013
(71) UNIVERSIDADE ESTADUAL DE CAMPINAS - UNICAMP (BR/SP)
Anulada a publicação código 11.4 na RPI nº 2694 de 23/08/2022 por ter sido indevida, em virtude de devolução de prazo concedida publicada na RPI 2696 de 06.09.2022

---

(21) BR 10 2014 018890-8 A2

Código 11.14 - Publicação Anulada
(22) 29/07/2014
(71) UNIVERSIDADE ESTADUAL DE CAMPINAS - UNICAMP (BR/SP) ; PADTEC S.A (BR/SP)
Anulada a publicação código 11.4 na RPI nº 2694 de 23/08/2022 por ter sido indevida, em virtude de devolução de prazo concedida publicada na RPI 2696 de 06.09.2022

---

(21) BR 11 2013 019631-9 A2

Código 11.14 - Publicação Anulada
(22) 02/02/2012
(71) FILICIOTTO, SAM (US)
Anulada a publicação código 11.4 na RPI nº 2689 de 19/07/2022 por ter sido indevida, em virtude da devolução de prazo concedida e publicada na RPI 2696 de 06.07.2022

---

(21) BR 13 2021 003642-6

Código 11.14 - Publicação Anulada
(22) 25/02/2021
(61) BR 10 2021 001591-8 27/01/2021
(71) ALESSANDRO RAMALHO DOS SANTOS (BR/RJ) ; PAULO CÉSAR GOMES DA SILVA (BR/RJ) ; FÁBIO TEIXEIRA DA SILVA (BR/RJ)
Anulada a publicação código 11.17 na RPI nº 2691 de 02/08/2022 por ter sido indevida.

Código 11.17 - Arquivamento do pedido de Certificado de Adição de Invenção – Art. 77 da LPI

Arquivado o pedido de Certificado de Adição de Invenção uma vez que não há uma patente de invenção da qual o mesmo possa ser acessório. Desta data corre o prazo de 60 (sessenta) dias para eventual recurso do depositante.

---

(21) BR 13 2015 009283-0 E2

Código 11.17 - Arquivamento do pedido de Certificado de Adição de Invenção – Art. 77 da LPI

(22) 24/04/2015

(61) BR 10 2013 010025-0 25/04/2013

(71) DAMAZIO JACKOWSKI FILHO (BR/PR)

---

(21) BR 13 2015 018871-3 E2

Código 11.17 - Arquivamento do pedido de Certificado de Adição de Invenção – Art. 77 da LPI

(22) 06/08/2015

(61) PI 1105852-8 15/09/2011

(71) VALMIR DINIZ DA COSTA (BR/RS)

Código 11.20 - Manutenção do arquivamento

Mantido o arquivamento do pedido, uma vez que não foi requerido o recurso no prazo estabelecido.

(21) BR 11 2018 003766-4 A2	Código 11.20 - Manutenção do arquivamento (22) 25/08/2016 (71) UNILEVER IP HOLDINGS B.V. (PB)
(21) BR 11 2018 003925-0 A2	Código 11.20 - Manutenção do arquivamento (22) 25/08/2016 (71) UNILEVER IP HOLDINGS B.V. (PB)
(21) BR 12 2022 010308-1 A2	Código 11.20 - Manutenção do arquivamento (22) 21/07/2014 (71) BIOGEN MA INC. (US)
(21) BR 12 2022 011500-4 A2	Código 11.20 - Manutenção do arquivamento (22) 05/06/2015 (71) EXXONMOBIL CHEMICAL PATENTS INC. (US)

Código Recurso

Código 12.2 - Recurso Contra o Indeferimento

Notificação de interposição de recurso ao Presidente do INPI contra o indeferimento do pedido de patente ou do certificado de adição de invenção, objetivando o reexame da matéria. Desta data corre o prazo de 60 (sessenta) dias para apresentação de contrarrazões por qualquer interessado. O depositante poderá obter cópia do recurso através do endereço eletrônico www.inpi.gov.br - No Acesso rápido – Faça uma busca - Patente. Para acessar, cadastre-se no Portal do INPI e use login e senha.

---

(21) BR 10 2013 014608-0 A2
Código 12.2 - Recurso Contra o Indeferimento
(22) 11/06/2013
(71) FÁBIO LUIZ SILVA (BR/SP)

---

(21) BR 10 2013 029675-9 A2
Código 12.2 - Recurso Contra o Indeferimento
(22) 18/11/2013
(71) ECOLAB QUÍMICA LTDA. (BR/SP)

---

(21) BR 10 2014 016378-6 A2
Código 12.2 - Recurso Contra o Indeferimento
(22) 01/07/2014
(71) FUNDACAO CPQD - CENTRO DE PESQUISA E DESENVOLVIMENTO EM TELECOMUNICACOES (BR/SP)

---

(21) BR 10 2015 000055-3 A2
Código 12.2 - Recurso Contra o Indeferimento
(22) 05/01/2015
(71) INFIBRA S/A (BR/SP) ; IMBRALIT INDÚSTRIA E COMÉRCIO DE ARTEFATOS DE FIBROCIMENTO LTDA. (BR/SC) ; UNIVERSIDADE DE SÃO PAULO - USP (BR/SP)

---

(21) BR 10 2015 006814-0 A2
Código 12.2 - Recurso Contra o Indeferimento
(22) 26/03/2015
(71) GOODRICH CORPORATION (US)

---

(21) BR 10 2015 022147-9 A2
Código 12.2 - Recurso Contra o Indeferimento
(22) 09/09/2015
(71) A. GRINGS S.A. (BR/RS)

---

(21) BR 10 2016 001486-7 A2
Código 12.2 - Recurso Contra o Indeferimento
(22) 22/01/2016
(71) SERGIO PAULO BARBOSA (BR/SP)

(21) BR 10 2016 005054-5 A2	Código 12.2 - Recurso Contra o Indeferimento (22) 07/03/2016 (71) CERVEJARIA PETROPOLIS S/A (BR/RJ)
(21) BR 10 2016 009579-4 A2	Código 12.2 - Recurso Contra o Indeferimento (22) 28/04/2016 (71) GERALATEX INDL E COML PROD AGRO FLORESTAIS (BR/SP)
(21) BR 10 2016 013755-1 A2	Código 12.2 - Recurso Contra o Indeferimento (22) 14/06/2016 (71) INSTITUTO FEDERAL DE EDUCAÇÃO CIÊNCIA E TECNOLOGIA DO ESPIRITO SANTO (BR/ES)
(21) BR 10 2016 016439-7 A2	Código 12.2 - Recurso Contra o Indeferimento (22) 15/07/2016 (71) UNIVERSIDADE ESTADUAL DO CENTRO-OESTE (BR/PR)
(21) BR 10 2017 014988-9 A2	Código 12.2 - Recurso Contra o Indeferimento (22) 12/07/2017 (71) UNIVERSIDADE FEDERAL DO PARÁ (BR/PA)
(21) BR 10 2017 017624-0 A2	Código 12.2 - Recurso Contra o Indeferimento (22) 17/08/2017 (71) ASSOCIACAO PARANAENSE DE CULTURA - APC (BR/PR)
(21) BR 10 2017 017728-9 A2	Código 12.2 - Recurso Contra o Indeferimento (22) 18/08/2017 (71) ASSOCIACAO PARANAENSE DE CULTURA - APC (BR/PR)
(21) BR 10 2020 023060-3 A2	Código 12.2 - Recurso Contra o Indeferimento (22) 11/11/2020 (71) EDUARDO CAUDURO MALLMANN (BR/RS) ; JARDEL ROBERTO AQUILA (BR/SP) ; JOSÉ ANTÔNIO AQUILA JUNIOR (BR/SP)
(21) BR 11 2012 023559-1 A2	Código 12.2 - Recurso Contra o Indeferimento (22) 11/02/2011 (71) TAKEDA PHARMACEUTICAL COMPANY LIMITED (JP)
(21) BR 11 2014 002608-4 A2	Código 12.2 - Recurso Contra o Indeferimento (22) 03/08/2012 (71) TORAY INDUSTRIES, INC. (JP)

(21) BR 11 2014 007474-7 A2	Código 12.2 - Recurso Contra o Indeferimento (22) 28/09/2012 (71) MEDICAGO INC. (CA)
(21) BR 11 2014 017969-7 A8	Código 12.2 - Recurso Contra o Indeferimento (22) 22/01/2013 (71) ALLERGAN, INC. (US)
(21) BR 11 2014 028643-4 A8	Código 12.2 - Recurso Contra o Indeferimento (22) 15/03/2013 (71) TECHFIELDS PHARMA CO., LTD. (CN) ; CHONGXI YU (US)
(21) BR 11 2014 031701-1 A2	Código 12.2 - Recurso Contra o Indeferimento (22) 18/06/2013 (71) MEDRX CO., LTD. (JP)
(21) BR 11 2015 001102-0 A2	Código 12.2 - Recurso Contra o Indeferimento (22) 19/07/2013 (71) TORAY INDUSTRIES, INC. (JP)
(21) BR 11 2015 005048-4 A8	Código 12.2 - Recurso Contra o Indeferimento (22) 04/09/2013 (71) REGENERON PHARMACEUTICALS, INC. (US) ; SANOFI BIOTECHNOLOGY (FR)
(21) BR 11 2015 007866-4 A2	Código 12.2 - Recurso Contra o Indeferimento (22) 08/10/2013 (71) UNIVERSITÄT ULM (DE)
(21) BR 11 2015 014614-7 A2	Código 12.2 - Recurso Contra o Indeferimento (22) 20/12/2013 (71) SICPA HOLDING SA (CH)
(21) BR 11 2015 023105-5 A8	Código 12.2 - Recurso Contra o Indeferimento (22) 23/04/2013 (71) UNITED BIOMEDICAL, INC. (US)
(21) BR 11 2015 028499-0 A2	Código 12.2 - Recurso Contra o Indeferimento (22) 25/10/2013 (71) CAREGEN CO., LTD. (KR)

(21) BR 11 2015 030020-0 A2	Código 12.2 - Recurso Contra o Indeferimento (22) 28/05/2014 (71) SYNGENTA PARTICIPATIONS AG (CH)
(21) BR 11 2016 000961-4 A2	Código 12.2 - Recurso Contra o Indeferimento (22) 03/07/2014 (71) DANSTAR FERMENT AG (CH) ; UNIVERSIDADE FEDERAL DE LAVRAS (BR/MG)
(21) BR 11 2016 002362-5 A2	Código 12.2 - Recurso Contra o Indeferimento (22) 04/08/2014 (71) ANDRE MICHALAK (US)
(21) BR 11 2016 007462-9 A2	Código 12.2 - Recurso Contra o Indeferimento (22) 07/10/2014 (71) SOCIÉTÉ DES PRODUITS NESTLÉ S.A. (CH)
(21) BR 11 2016 009493-0 A2	Código 12.2 - Recurso Contra o Indeferimento (22) 30/10/2014 (71) KYOTO PREFECTURAL PUBLIC UNIVERSITY CORPORATION (JP) ; THE DOSHISHA (JP) ; SENJU PHARMACEUTICAL CO., LTD. (JP)
(21) BR 11 2016 013331-5 A2	Código 12.2 - Recurso Contra o Indeferimento (22) 09/12/2014 (71) ION GEOPHYSICAL CORPORATION (US)
(21) BR 11 2016 015059-7 A2	Código 12.2 - Recurso Contra o Indeferimento (22) 31/12/2014 (71) DOW AGROSCIENCES LLC (US)
(21) BR 11 2016 016237-4 A2	Código 12.2 - Recurso Contra o Indeferimento (22) 14/01/2015 (71) THYSSENKRUPP INDUSTRIAL SOLUTIONS (USA), INC. (US)
(21) BR 11 2016 019844-1 A2	Código 12.2 - Recurso Contra o Indeferimento (22) 23/02/2015 (71) ORION ENGINEERED CARBONS GMBH (DE)
(21) BR 11 2016 023292-5 A2	Código 12.2 - Recurso Contra o Indeferimento (22) 08/04/2015 (71) OMYA INTERNATIONAL AG (CH)

(21) BR 11 2016 024777-9 A8	Código 12.2 - Recurso Contra o Indeferimento (22) 01/05/2015 (71) SICPA HOLDING SA (CH)
(21) BR 11 2016 027407-5 A2	Código 12.2 - Recurso Contra o Indeferimento (22) 22/05/2015 (71) FINANCE DEVELOPPEMENT ENVIRONNEMENT CHARREYRE - FIDEC (FR)
(21) BR 11 2016 027444-0 A2	Código 12.2 - Recurso Contra o Indeferimento (22) 26/05/2015 (71) BAYER ANIMAL HEALTH GMBH (DE)
(21) BR 11 2016 030669-4 A2	Código 12.2 - Recurso Contra o Indeferimento (22) 13/07/2015 (71) THE CHEMOURS COMPANY FC, LLC (US)
(21) BR 11 2017 001105-0 A2	Código 12.2 - Recurso Contra o Indeferimento (22) 17/07/2015 (71) GENOMATICA, INC. (US)
(21) BR 11 2017 011681-2 A2	Código 12.2 - Recurso Contra o Indeferimento (22) 20/10/2015 (71) ROTAM AGROCHEM INTERNATIONAL COMPANY LIMITED (CN)
(21) BR 11 2017 022297-3 A2	Código 12.2 - Recurso Contra o Indeferimento (22) 15/04/2016 (71) JIANGSU ROTAM CHEMISTRY CO., LTD (CN)
(21) BR 11 2017 024016-5 A2	Código 12.2 - Recurso Contra o Indeferimento (22) 11/05/2016 (71) ERGON, INC. (US)
(21) BR 11 2018 002425-2 A2	Código 12.2 - Recurso Contra o Indeferimento (22) 05/08/2016 (71) SOCIÉTÉ DES PRODUITS NESTLÉ S.A. (CH)
(21) BR 11 2018 004497-0 A2	Código 12.2 - Recurso Contra o Indeferimento (22) 28/09/2016 (71) DOW GLOBAL TECHNOLOGIES LLC (US)
(21) BR 11 2018 004648-5 A2	Código 12.2 - Recurso Contra o Indeferimento

	(22) 08/09/2016 (71) DOW AGROSCIENCES LLC (US)
(21) BR 11 2018 017171-9 A2	Código 12.2 - Recurso Contra o Indeferimento (22) 09/03/2017 (71) JFE STEEL CORPORATION (JP)
(21) BR 11 2018 068818-5 A2	Código 12.2 - Recurso Contra o Indeferimento (22) 04/04/2017 (71) ARQ IP LIMITED (GB)
(21) BR 11 2018 076825-1 A2	Código 12.2 - Recurso Contra o Indeferimento (22) 07/08/2017 (71) NUOVA OMPI S.R.L. (IT)
(21) BR 11 2019 001428-4 A2	Código 12.2 - Recurso Contra o Indeferimento (22) 29/07/2016 (71) HUBERT WAT (CA)
(21) BR 11 2019 022785-7 A2	Código 12.2 - Recurso Contra o Indeferimento (22) 31/05/2017 (71) KIMBERLY-CLARK WORLDWIDE, INC. (US)
(21) BR 11 2019 028235-1 A2	Código 12.2 - Recurso Contra o Indeferimento (22) 24/07/2018 (71) PLEXXIKON, INC. (US) ; DAIICHI SANKYO COMPANY, LIMITED (JP)
(21) BR 11 2021 021463-1 A2	Código 12.2 - Recurso Contra o Indeferimento (22) 05/05/2020 (71) VALMET AB (SE)
(21) BR 12 2014 030028-0 A8	Código 12.2 - Recurso Contra o Indeferimento (22) 22/04/2011 (62) BR 11 2012 026809-0 22/04/2011 (71) M&K HOLDING INC. (KR)
(21) BR 12 2014 030029-8 A8	Código 12.2 - Recurso Contra o Indeferimento (22) 22/04/2011 (62) BR 11 2012 026809-0 22/04/2011 (71) M&K HOLDINGS INC. (KR)
(21) BR 12 2017 013108-7 A2	Código 12.2 - Recurso Contra o Indeferimento

	(22) 12/09/2012 (62) BR 11 2014 005323-5 12/09/2012 (71) CANON KABUSHIKI KAISHA (JP)
(21) BR 12 2019 024153-8 A2	Código 12.2 - Recurso Contra o Indeferimento (22) 04/01/2013 (62) BR 11 2014 016493-2 04/01/2013 (71) BOSTON MEDICAL CENTER CORPORATION (US)
(21) BR 12 2020 001528-4 A2	Código 12.2 - Recurso Contra o Indeferimento (22) 07/06/2013 (62) BR 11 2014 030677-0 07/06/2013 (71) SHIRE HUMAN GENETIC THERAPIES, INC (US) ; ETHRIS GMBH (DE)
(21) BR 12 2020 002144-6 A2	Código 12.2 - Recurso Contra o Indeferimento (22) 15/03/2014 (62) BR 11 2015 021819-9 15/03/2014 (71) NOVARTIS AG (CH) ; THE TRUSTEES OF THE UNIVERSITY OF PENNSYLVANIA (US)
(21) BR 12 2020 004305-9 A2	Código 12.2 - Recurso Contra o Indeferimento (22) 22/10/2013 (62) BR 11 2015 012077-6 22/10/2013 (71) ALCON INC. (CH)
(21) BR 12 2020 010889-4 A2	Código 12.2 - Recurso Contra o Indeferimento (22) 02/07/2010 (62) BR 11 2012 000255-4 02/07/2010 (71) MARINA BIOTECH, INC. (US)
(21) BR 12 2020 026886-7 A2	Código 12.2 - Recurso Contra o Indeferimento (22) 15/03/2013 (62) BR 11 2014 026809-6 15/03/2013 (71) MANNKIND CORPORATION (US)
(21) BR 12 2021 001470-1 A2	Código 12.2 - Recurso Contra o Indeferimento (22) 24/01/2013 (62) BR 11 2014 018179-9 24/01/2013 (71) UNIVERSITY OF GEORGIA RESEARCH FOUNDATION, INC. (US)
(21) BR 12 2021 012465-5 A2	Código 12.2 - Recurso Contra o Indeferimento (22) 07/11/2011 (62) BR 11 2013 011184-4 07/11/2011

(71) IMPACT BIOMEDICINES, INC. (US)

---

(21) BR 12 2021 012473-6 A2

Código 12.2 - Recurso Contra o Indeferimento
(22) 07/11/2011
(62) BR 11 2013 011184-4 07/11/2011
(71) IMPACT BIOMEDICINES, INC. (US)

---

(21) BR 12 2021 024086-8 A2

Código 12.2 - Recurso Contra o Indeferimento
(22) 01/07/2016
(62) BR 11 2018 000056-6 01/07/2016
(71) AOBIOME LLC (US)

---

(21) BR 12 2021 024230-5 A2

Código 12.2 - Recurso Contra o Indeferimento
(22) 15/10/2007
(62) PI 0717125-0 15/10/2007
(71) KUDOS PHARMACEUTICALS LIMITED (GB)

---

(21) BR 12 2021 024755-2 A2

Código 12.2 - Recurso Contra o Indeferimento
(22) 21/10/2009
(62) PI 0919693-5 21/10/2009
(71) TAKEDA PHARMACEUTICAL COMPANY LIMITED (JP)

---

(21) BR 12 2021 025303-0 A2

Código 12.2 - Recurso Contra o Indeferimento
(22) 25/09/2007
(62) PI 0719438-2 25/09/2007
(71) NOVARTIS AG (CH)

---

(21) BR 12 2021 025346-3 A2

Código 12.2 - Recurso Contra o Indeferimento
(22) 12/11/2010
(62) BR 11 2012 011726-2 12/11/2010
(71) ASTRAZENECA AB (SE) ; ASTRAZENECA UK LIMITED (GB)

---

(21) BR 12 2021 025577-6 A2

Código 12.2 - Recurso Contra o Indeferimento
(22) 27/02/2013
(62) BR 11 2014 021218-0 27/02/2013
(71) BAYER NEW ZEALAND LIMITED (NZ)

---

(21) BR 12 2021 025799-0 A2

Código 12.2 - Recurso Contra o Indeferimento
(22) 26/06/2007
(62) PI 0713350-2 26/06/2007
(71) AKEBIA THERAPEUTICS INC. (US)

(21) BR 12 2022 002642-7 A2	Código 12.2 - Recurso Contra o Indeferimento (22) 12/05/2016 (62) BR 11 2018 009097-2 12/05/2016 (71) SYNGENTA PARTICIPATIONS AG (CH)
(21) BR 20 2016 026087-1 U2	Código 12.2 - Recurso Contra o Indeferimento (22) 08/11/2016 (71) CELSO GARCIA LELLIS JUNIOR (BR/SP) ; LUIZ ANDRÉ DANESIN (BR/SP) ; AYRES ANTONIO PAES DE OLIVEIRA (BR/SP)
(21) BR 20 2017 010266-7 U2	Código 12.2 - Recurso Contra o Indeferimento (22) 16/05/2017 (71) RNR - INVESTIMENTO E ADMINISTRAÇÃO DE BENS LTDA. (BR/SP)
(21) BR 20 2017 012370-2 U2	Código 12.2 - Recurso Contra o Indeferimento (22) 09/06/2017 (71) SEXTILIO HANS (BR/SC)
(21) BR 20 2017 022290-5 U2	Código 12.2 - Recurso Contra o Indeferimento (22) 17/10/2017 (71) GABRIEL BORGES SOBREIRA QUARANTA (BR/RJ)
(21) BR 20 2017 025740-7 U2	Código 12.2 - Recurso Contra o Indeferimento (22) 29/11/2017 (71) PAULO MARANGONI (BR/SC)
(21) BR 20 2017 026268-0 U2	Código 12.2 - Recurso Contra o Indeferimento (22) 06/12/2017 (71) ACUMULADORES MOURA S/A (BR/PE)
(21) BR 20 2018 016915-2 U2	Código 12.2 - Recurso Contra o Indeferimento (22) 17/08/2018 (71) DANIELA MANGIONE SAMPAIO FERRAZ-ME (BR/SP)
(21) BR 20 2019 024906-0 U2	Código 12.2 - Recurso Contra o Indeferimento (22) 26/11/2019 (71) AMILTON DE COL (BR/PR)
(21) BR 20 2021 007610-6 U2	Código 12.2 - Recurso Contra o Indeferimento (22) 22/04/2021 (71) MAYCON HENRIQUE CEILIO MOTA (BR/PR)

(21) BR 20 2021 009756-1 U2	Código 12.2 - Recurso Contra o Indeferimento (22) 19/05/2021 (71) CRISTINA ANGELA COLPANI EIRELI ME (BR/SC)
(21) PI 0518118-6 A2	Código 12.2 - Recurso Contra o Indeferimento (22) 22/12/2005 (71) LG CHEM, LTD. (KR) ; TORAY INDUSTRIES, INC. (JP)

Código 12.3 - Recurso Contra o Arquivamento

Notificação de interposição de recurso ao Presidente do INPI contra o arquivamento do pedido de patente, objetivando o reexame da matéria. Desta data corre o prazo de 60 (sessenta) dias para apresentação de contrarrazões por qualquer interessado. O depositante poderá obter cópia do recurso através do endereço eletrônico www.inpi.gov.br - No Acesso rápido – Faça uma busca - Patente. Para acessar, cadastre-se no Portal do INPI e use login e senha.

---

(21) BR 10 2018 009895-0 A2

Código 12.3 - Recurso Contra o Arquivamento

(22) 16/05/2018

(71) ENIO BIANCHI (BR/SP) ; JOSÉ MARCELINO MIRANDA (BR/SP)

---

(21) BR 12 2022 011083-5 A8

Código 12.3 - Recurso Contra o Arquivamento

(22) 02/05/2014

(62) BR 11 2015 027297-5 02/05/2014

(71) SELECTA BIOSCIENCES, INC. (US)

Código Outros Referentes a Despachos

Código 15.7 - Petição não Conhecida

(21) BR 10 2022 000696-2	Código 15.7 - Petição não Conhecida (22) 13/01/2022 (71) JORGE LUÍS BORGES DE ARAUJO (BR/DF) Não conhecida a petição n° 870220058268 de 01/07/2022 em virtude do disposto no Art. 218, inciso I da LPI.
(21) BR 10 2022 000697-0	Código 15.7 - Petição não Conhecida (22) 13/01/2022 (71) ANDRE LUIZ LEANDRO PEIXOTO (BR/RJ) Referente a petição 800220133292 de 19/04/2022 com base no Art. 219 II da LPI em atendimento ao requerimento apresentado por meio da petição 870220036998 de 29/04/2022 no qual o depositante solicita que o serviço de publicação antecipada apresentado de maneira indevida seja desconsiderado.
(21) BR 10 2022 002715-3	Código 15.7 - Petição não Conhecida (22) 14/02/2022 (71) ALVIN FERNANDES GOULART JUNIOR (BR/SC) Não conhecida a petição n° 870220080277 de 02/09/2022 em virtude do disposto no Art. 218, inciso I da LPI.
(21) BR 10 2022 003203-3	Código 15.7 - Petição não Conhecida (22) 21/02/2022 (71) DIOGO MELO SILVA (BR/GO) Não conhecida a petição n° 870220077293 de 26/08/2022 em virtude do disposto no Art. 218, inciso I da LPI.
(21) BR 10 2022 007192-6	Código 15.7 - Petição não Conhecida (22) 14/04/2022 (71) DIOGO MELO SILVA (BR/GO) Não conhecida a petição n° 870220060734 de 11/07/2022 em virtude do disposto no Art. 218, inciso I da LPI.
(21) BR 10 2022 008426-2	Código 15.7 - Petição não Conhecida (22) 02/05/2022 (71) UNIVERSIDADE FEDERAL DE ALAGOAS (BR/AL) Não conhecida a petição n° 870220057818 de 01/07/2022 em virtude do

	disposto no Art. 218, inciso I da LPI.
(21) BR 10 2022 008876-4	Código 15.7 - Petição não Conhecida (22) 06/05/2022 (71) IMATEC FILTROS E COMPONENTES UNIPESSOAL LTDA (BR/GO) Referente a petição 800220176295 de 23/05/2022 com base no Art. 219 II e Art. 30 §1º da LPI tendo em vista que o requerimento de publicação antecipada deve ser apresentado somente pelo depositante do pedido, e o requerente da petição em referência é distinto daquele nomeado no depósito do pedido.
(21) BR 10 2022 012590-2	Código 15.7 - Petição não Conhecida (22) 23/06/2022 (71) GILSOMAR ANTONIO BAZANA (BR/MT) Referente a petição nº870220075011/RJ de 19/08/2022 em virtude do disposto no Art. 218, inciso I da LPI.
(21) BR 20 2021 013403-3	Código 15.7 - Petição não Conhecida (22) 07/07/2021 (71) ANDRE WALLACE MOREIRA DE OLIVEIRA (BR/RJ) Referente a petição 800220293672 de 25/08/2022 com base no Art. 219 II e Art. 30 §1º da LPI tendo em vista que o requerimento de publicação antecipada deve ser apresentado somente pelo próprio depositante, e o requerente da petição em referência é distinto daquele nomeado no depósito do pedido.
(21) BR 20 2021 021254-9	Código 15.7 - Petição não Conhecida (22) 22/10/2021 (71) RR AGRÍCOLA LTDA - ME (BR/RS) Não conhecida a petição n° 870220077083 de 26/08/2022 em virtude do disposto no Art. 218, inciso I da LPI.
(21) BR 20 2021 026493-0	Código 15.7 - Petição não Conhecida (22) 27/12/2021 (71) LUIZ FERNANDO JUNQUEIRA BASTOS (BR/MG) Não conhecida a petição n° 870220067934 de 01/08/2022 em virtude do disposto no Art. 218, inciso I da LPI.
(21) BR 20 2022 008778-0	Código 15.7 - Petição não Conhecida (22) 06/05/2022 (71) RAFAEL ALMEIDA LIMA (BR/GO) Não conhecida a petição n° 870220077367 de 26/08/2022 em virtude do disposto no Art. 218, inciso I da LPI.
(21) BR 20 2022 008801-8	Código 15.7 - Petição não Conhecida

	(22) 06/05/2022 (71) RAFAEL ALMEIDA LIMA (BR/GO) Não conhecida a petição n° 870220077371 de 26/08/2022 em virtude do disposto no Art. 218, inciso I da LPI.
(21) BR 20 2022 008864-6	Código 15.7 - Petição não Conhecida (22) 06/05/2022 (71) RAFAEL ALMEIDA LIMA (BR/GO) Não conhecida a petição n° 870220059709 de 06/07/2022 em virtude do disposto no Art. 218, inciso I da LPI
(21) BR 20 2022 011680-1	Código 15.7 - Petição não Conhecida (22) 13/06/2022 (71) FABIO BRITO (BR/MG) Não conhecida a petição n° 870220077904 de 29/08/2022 em virtude do disposto no Art. 219, inciso II da LPI

Código 15.9 - Perda de Prioridade

(21) BR 11 2022 005057-7 A2	Código 15.9 - Perda de Prioridade (22) 18/09/2020 (71) TEMPUS LABS, INC. (US) ; GEISINGER CLINIC (US) Perda das prioridades US 62/902,266 de 18/09/2019, US 62/924,529 de 22/10/2019 e US 63/013,897 de 22/04/2020 reivindicadas no PCT/US2020/051655 por não cumprimento da exigência publicada na RPI 2685 de 21/06/2022 para apresentação de documento de cessão correto
(21) BR 11 2022 009898-7 A2	Código 15.9 - Perda de Prioridade (22) 20/11/2020 (71) ALCAMENA STEM CELL THERAPEUTICS, LLC (US) Perda das prioridades US 62/939,149 de 22/11/2019 e US 63/086,248 de 01/10/2020 reivindicadas no PCT/US2020/061632 por não apresentação de cópia do correspondente documento de cessão dentro do prazo legal de 60 dias após a petição de Entrada na Fase nacional do Brasil conforme as disposições previstas no Art. 16 § 6° da Lei 9.279 de 14/05/1996 (LPI) e Art 19 §2º da Portaria INPI 39 de 23/08/2021, uma vez que depositante constante da petição de requerimento do pedido PCT é distinto daquele que depositou a prioridade reivindicada.

Código 15.11 - Alteração de Classificação

Alterada a classificação do pedido para melhor adequação.

(21) BR 10 2015 008978-3 A2	Código 15.11 - Alteração de Classificação (22) 22/04/2015 (51) B60B 35/12 (2006.01), B60B 35/16 (2006.01), F16H 48/38 (2006.01) A Classificação Anterior era: B60K 17/16
(21) BR 10 2015 009950-9 A2	Código 15.11 - Alteração de Classificação (22) 30/04/2015 (51) B60K 23/08 (2006.01), B60K 17/346 (2006.01) As Classificações Anteriores eram: B60K 17/02 , B60K 17/36 , B60K 23/08 , B60K 28/16
(21) BR 10 2015 014136-0 A2	Código 15.11 - Alteração de Classificação (22) 16/06/2015 (51) B60K 6/387 (2006.01), B60K 6/48 (2006.01) As Classificações Anteriores eram: B60K 6/26 , B60K 6/36 , B60K 6/40
(21) BR 10 2016 011635-0 A2	Código 15.11 - Alteração de Classificação (22) 23/05/2016 (51) B60K 1/04 (2006.01), B60L 50/00 (2006.01), B60L 50/64 (2006.01), B60L 50/60 (2006.01), H01M 10/42 (2006.01), H01M 50/249 (2006.01), H01M 50/298 (2006.01) As Classificações Anteriores eram: H01M 10/00 , H01M 2/10 , B60K 1/04 , G05B 13/02 , B60L 11/18 , B62D 47/00
(21) BR 10 2016 018970-5 A2	Código 15.11 - Alteração de Classificação (22) 17/08/2016 (51) A62B 1/16 (2006.01), A62B 1/14 (2006.01), A62B 35/00 (2006.01) A Classificação Anterior era: A62B 1/16
(21) BR 10 2016 027783-3 A2	Código 15.11 - Alteração de Classificação (22) 25/11/2016 (51) E02B 15/08 (2006.01), E02B 15/06 (2006.01), E02B 15/04 (2006.01) A Classificação Anterior era: E02B 15/10
(21) BR 10 2017 003456-9 A2	Código 15.11 - Alteração de Classificação (22) 21/02/2017 (51) E04H 12/12 (2006.01), E04H 12/34 (2006.01), E04G 11/20 (2006.01), E04G 11/28 (2006.01), F03D 13/10 (2006.01), B66C 23/20 (2006.01)

	As Classificações Anteriores eram: E04H 12/34 , E04G 11/20 , E04G 11/28 , E04H 12/12 , E04H 12/16
(21) BR 10 2017 026898-5 A2	Código 15.11 - Alteração de Classificação (22) 13/12/2017 (51) B29C 48/07 (2006.01), B29C 48/12 (2006.01), B29C 48/154 (2006.01), B29C 48/156 (2006.01), B29C 48/16 (2006.01), B29C 48/25 (2006.01), B29C 48/29 (2006.01), B29C 48/285 (2006.01), B29C 48/30 (2006.01), B29C 48/34 (2006.01), B29D 30/38 (2006.01), B29D 30/46 (2006.01) As Classificações Anteriores eram: B29C 47/02 , B29C 47/10 , B29C 47/12 , B29D 30/38
(21) BR 10 2018 015638-1 A2	Código 15.11 - Alteração de Classificação (22) 31/07/2018 (51) B62D 1/189 (2006.01), B62D 1/183 (2006.01), B62D 49/00 (2006.01) As Classificações Anteriores eram: B62D 1/18 , B62D 1/04
(21) BR 10 2021 024548-4 A2	Código 15.11 - Alteração de Classificação (22) 03/12/2021 (51) F01N 3/021 (2006.01), F01N 13/18 (2006.01) A Classificação Anterior era: F01N 3/021
(21) BR 11 2012 022783-1 A2	Código 15.11 - Alteração de Classificação (22) 08/03/2010 (51) G06F 3/0482 (2006.01), G06F 3/0488 (2006.01), G06F 1/16 (2006.01) A Classificação Anterior era: G06F 3/048
(21) BR 11 2015 021758-3 A2	Código 15.11 - Alteração de Classificação (22) 06/03/2014 (51) B65G 49/00 (2006.01), G16Z 99/00 (2006.01), G06Q 10/04 (2006.01), G06Q 50/28 (2006.01), G06Q 50/30 (2006.01) As Classificações Anteriores eram: G06F 17/00 , G06F 3/048 , G06F 3/14
(21) BR 11 2016 016918-2 A8	Código 15.11 - Alteração de Classificação (22) 23/01/2015 (51) G06F 30/20 (2006.01), G06F 111/10 (2006.01), G06F 113/14 (2006.01) A Classificação Anterior era: G06F 17/50
(21) BR 11 2016 021041-7 A2	Código 15.11 - Alteração de Classificação (22) 11/03/2015 (51) C08G 63/80 (2006.01), B29B 11/10 (2006.01), C08G 63/16 (2006.01), C08G 63/181 (2006.01), C08G 63/78 (2006.01), C08G 63/82 (2006.01), C08G 63/83 (2006.01), C08G 63/85 (2006.01), C08G 63/86 (2006.01)

	A Classificação Anterior era: C08G 63/181
(21) BR 11 2016 021622-9 A2	Código 15.11 - Alteração de Classificação (22) 20/03/2015 (51) G01N 33/487 (2006.01), G06F 16/24 (2006.01), G16H 10/40 (2006.01), G16H 50/80 (2006.01) A Classificação Anterior era: G06F 19/00
(21) BR 11 2016 028195-0 A2	Código 15.11 - Alteração de Classificação (22) 26/05/2015 (51) G06F 3/0486 (2006.01), G06F 3/04817 (2022.01), G06F 3/0482 (2006.01), G06F 3/0488 (2006.01), B67D 1/00 (2006.01) As Classificações Anteriores eram: B67D 7/74 , G07F 13/06
(21) BR 11 2017 009500-9 A2	Código 15.11 - Alteração de Classificação (22) 06/11/2015 (51) B60Q 1/08 (2006.01) As Classificações Anteriores eram: F21S 8/12 , B60Q 1/14 , F21Y 115/10
(21) BR 11 2017 017033-7 A2	Código 15.11 - Alteração de Classificação (22) 10/02/2016 (51) F24S 25/67 (2006.01), F16B 2/00 (2006.01), F16B 2/14 (2006.01), B23P 19/04 (2006.01) A Classificação Anterior era: F24J 2/52
(21) BR 11 2018 005915-3 A2	Código 15.11 - Alteração de Classificação (22) 23/09/2016 (51) G06F 17/10 (2006.01) As Classificações Anteriores eram: G06F 7/00 , G06F 17/30
(21) BR 11 2018 017273-1 A2	Código 15.11 - Alteração de Classificação (22) 28/02/2017 (51) E04C 5/02 (2006.01), E04C 5/03 (2006.01), C22C 38/00 (2006.01), C22C 38/02 (2006.01), C22C 38/04 (2006.01), C22C 38/06 (2006.01), C22C 38/12 (2006.01) As Classificações Anteriores eram: E04C 5/02 , C22C 38/00
(21) BR 11 2019 006849-0 A2	Código 15.11 - Alteração de Classificação (22) 08/11/2017 (51) B29C 48/21 (2006.01), B29C 48/49 (2006.01), B29C 48/92 (2006.01), B29D 30/52 (2006.01), B29D 30/62 (2006.01), B60C 19/08 (2006.01), G01N 27/04 (2006.01) As Classificações Anteriores eram: B29C 47/92 , B60C 19/08 , G01N 27/04

(21) BR 11 2019 017855-4 A2	Código 15.11 - Alteração de Classificação (22) 07/04/2017 (51) C07F 9/6524 (2006.01), A61P 31/18 (2006.01), A61K 31/664 (2006.01), A61K 31/675 (2006.01), C07C 53/16 (2006.01), C07C 57/15 (2006.01), C07F 9/44 (2006.01), C07F 9/6561 (2006.01) As Classificações Anteriores eram: C07F 9/656 , C07F 9/44 , C07C 57/15 , C07C 53/16 , A61K 31/664 , A61K 31/675 , A61P 31/18
(21) BR 11 2020 015151-3 A2	Código 15.11 - Alteração de Classificação (22) 01/02/2019 (51) H04W 76/27 (2006.01), H04W 76/19 (2006.01), H04W 76/15 (2006.01) A Classificação Anterior era: H04W 76/27
(21) BR 12 2018 012705-8 A2	Código 15.11 - Alteração de Classificação (22) 22/06/2015 (51) G10L 19/008 (2006.01), H04S 7/00 (2006.01) (62) BR 11 2016 029978-7 22/06/2015 A Classificação Anterior era: G10L 19/008
(21) BR 12 2019 013525-8 A2	Código 15.11 - Alteração de Classificação (22) 13/05/2015 (51) G06T 1/20 (2006.01), G06T 1/60 (2006.01) (62) BR 11 2016 028116-0 13/05/2015 A Classificação Anterior era: G06T 1/20
(21) BR 12 2019 018152-7 A2	Código 15.11 - Alteração de Classificação (22) 30/09/2016 (51) G03G 15/00 (2006.01), G03G 21/18 (2006.01) (62) BR 11 2018 006163-8 30/09/2016 As Classificações Anteriores eram: G03G 15/00 , G03G 21/16
(21) BR 12 2019 018154-3 A2	Código 15.11 - Alteração de Classificação (22) 30/09/2016 (51) G03G 15/00 (2006.01), G03G 21/18 (2006.01) (62) BR 11 2018 006163-8 30/09/2016 As Classificações Anteriores eram: G03G 15/00 , G03G 21/16
(21) BR 12 2019 018870-0 A2	Código 15.11 - Alteração de Classificação (22) 07/10/2016 (51) G10L 19/16 (2006.01), G10L 19/008 (2006.01), G10L 19/24 (2006.01) (62) BR 11 2018 007171-4 07/10/2016 A Classificação Anterior era: G10L 19/008

(21) BR 12 2019 018962-5 A2	Código 15.11 - Alteração de Classificação (22) 07/10/2016 (51) G10L 19/008 (2006.01), G10L 19/24 (2006.01), H04S 7/00 (2006.01) (62) BR 11 2018 007169-2 07/10/2016 As Classificações Anteriores eram: G10L 19/008 , G10L 19/24
(21) BR 12 2019 018964-1 A2	Código 15.11 - Alteração de Classificação (22) 07/10/2016 (51) G10L 19/008 (2006.01), G10L 19/24 (2006.01), H04S 7/00 (2006.01) (62) BR 11 2018 007169-2 07/10/2016 As Classificações Anteriores eram: G10L 19/008 , G10L 19/24
(21) BR 12 2019 020650-3 A2	Código 15.11 - Alteração de Classificação (22) 07/10/2016 (51) G10L 19/16 (2006.01), G10L 19/008 (2006.01), H04S 3/00 (2006.01) (62) BR 11 2018 007172-2 07/10/2016 A Classificação Anterior era: G10L 19/008
(21) BR 12 2019 025283-1 A2	Código 15.11 - Alteração de Classificação (22) 10/06/2015 (51) G06T 5/50 (2006.01), G02B 27/01 (2006.01) (62) BR 11 2016 027942-5 10/06/2015 A Classificação Anterior era: G06T 5/00
(21) BR 20 2017 014951-5 U2	Código 15.11 - Alteração de Classificação (22) 12/07/2017 (51) E04G 17/00 (2006.01), E04G 9/08 (2006.01), E04G 9/10 (2006.01), B28B 7/00 (2006.01) A Classificação Anterior era: B28B 7/22
(21) BR 20 2017 019346-8 U2	Código 15.11 - Alteração de Classificação (22) 11/09/2017 (51) H02G 1/12 (2006.01), B26B 13/26 (2006.01) As Classificações Anteriores eram: B65D 81/38 , B65D 5/44
(21) BR 20 2022 014034-6 U2	Código 15.11 - Alteração de Classificação (22) 15/07/2022 (51) A01J 25/12 (2006.01), A01J 25/00 (2006.01), B26D 7/00 (2006.01) As Classificações Anteriores eram: A01J 25/12 , A01J 25/00

Código 15.14 - Notificação de Decisão Judicial

Notificação de decisão judicial referente ao pedido.

---

(21) PI 0918485-6 A2

Código 15.14 - Notificação de Decisão Judicial
(22) 07/09/2009
(71) VERSALIS S.P.A (IT)
Processo INPI nº 52402.005218/2019-40 @ NUP: 00408.043686/2021-83 (REF. 5022615-60.2019.4.02.5101) @ Apelante: VERSALIS S.P.A. @ Apelado: INPI-INSTITUTO NACIONAL DA PROPRIEDADE INDUSTRIAL @ Sentença: Ante o exposto, revogo a liminar anteriormente concedida e julgo IMPROCEDENTE o pedido, na forma do art.487, inciso I, do Código de Processo Civil. Deverá o INPI anotar em seus registros e fazer publicar na Revista da Propriedade Industrial (RPI) e em seu site oficial a presente decisão, bem como a decisão transitada em julgado, no prazo de 15 (quinze) dias a partir da intimação.

Código 15.21 - Numeração Anulada

Anulada a numeração do pedido de patente ou certificado de adição de invenção. A documentação ficará a disposição do depositante ou seu procurador pelo prazo de 180 dias desta publicação. A documentação não retirada será descartada.

---

(21) BR 10 2013 007927-8

Código 15.21 - Numeração Anulada
(22) 18/03/2013
(71) TRISEL INDÚSTRIA, COMÉRCIO, IMPORTAÇÃO E EXPORTAÇÃO LTDA (BR/SP)
Pedido com Numeração Anulada tendo em vista falta de cumprimento de exigência formal

---

(21) BR 10 2013 014064-3

Código 15.21 - Numeração Anulada
(22) 06/06/2013
(71) GE ENERGY POWER CONVERSION TECHNOLOGY LTD (GB)
Pedido com Numeração Anulada tendo em vista falta de cumprimento de exigência formal, conforme Art. 21 da Lei 9279/96 e Art. 7º da Instrução Normativa 31/2013

---

(21) BR 10 2021 015295-8

Código 15.21 - Numeração Anulada
(22) 03/08/2021
(71) HENRIQUE GOLDSTEIN (BR/SP)
Pedido com Numeração Anulada tendo em vista falta de cumprimento de exigência formal

---

(21) BR 10 2022 007350-3

Código 15.21 - Numeração Anulada
(22) 18/04/2022
(71) GERALDO BALIEIRO NETO (BR/SP) ; IZ INSTITUTO DE ZOOTECNIA - SECRETARIA DE AGRICULTURA E ABASTECIMENTO (BR/SP)
Pedido com Numeração Anulada tendo em vista falta de cumprimento de exigência formal

---

(21) BR 10 2022 011707-1

Código 15.21 - Numeração Anulada
(22) 14/06/2022
(71) INTELICOFFEE SISTEMAS TECNOLÓGICOS LTDA (BR/MG)
Pedido com Numeração Anulada tendo em vista falta de cumprimento de exigência formal

---

(21) BR 10 2022 011867-1

Código 15.21 - Numeração Anulada
(22) 15/06/2022
(71) ZANINI ADMINISTRADORA DE BENS LTDA EPP (BR/PR)
Pedido com Numeração Anulada tendo em vista falta de cumprimento de

	exigência formal
(21) BR 10 2022 011897-3	Código 15.21 - Numeração Anulada (22) 15/06/2022 (71) RAMIZ CALIL NAJAR (BR/GO) Pedido com Numeração Anulada tendo em vista falta de cumprimento de exigência formal
(21) BR 10 2022 012024-2	Código 15.21 - Numeração Anulada (22) 17/06/2022 (71) MARIA APARECIDA DE OLIVEIRA (BR/SP) Pedido com Numeração Anulada tendo em vista falta de cumprimento de exigência formal
(21) BR 10 2022 012367-5	Código 15.21 - Numeração Anulada (22) 21/06/2022 (71) JOSÉ IZAIAS DE SOUZA (BR/SP) Pedido com Numeração Anulada tendo em vista falta de cumprimento de exigência formal
(21) BR 10 2022 012404-3	Código 15.21 - Numeração Anulada (22) 21/06/2022 (71) LUIS MIGUEL ROCHA MARTINS (BR/GO) Pedido com Numeração Anulada tendo em vista falta de cumprimento de exigência formal
(21) BR 10 2022 012423-0	Código 15.21 - Numeração Anulada (22) 22/06/2022 (71) CELSO VIEIRA DOS SANTOS FILHO (BR/MG) Pedido com Numeração Anulada tendo em vista falta de cumprimento de exigência formal
(21) BR 10 2022 012534-1	Código 15.21 - Numeração Anulada (22) 23/06/2022 (71) DIRCEU DURAES SANFORD BARROS (BR/CE) Pedido com Numeração Anulada tendo em vista falta de cumprimento de exigência formal
(21) BR 10 2022 012553-8	Código 15.21 - Numeração Anulada (22) 23/06/2022 (71) MOEX LTDA. (BR/SP) ; BENEDITO CARLOS BRIZOLLA (BR/SP) Pedido com Numeração Anulada tendo em vista falta de cumprimento de exigência formal

(21) BR 10 2022 012764-6	Código 15.21 - Numeração Anulada (22) 27/06/2022 (71) JOSÉ DA LUZ SOARES (BR/MG) Pedido com Numeração Anulada tendo em vista falta de cumprimento de exigência formal
(21) BR 10 2022 017086-0	Código 15.21 - Numeração Anulada (22) 26/08/2022 (71) SUIANA SASSE HASSELMANN (BR/RJ) Pedido com Numeração Anulada tendo em vista falta de pagamento da Guia de Recolhimento da União relativa ao serviço solicitado, conforme Art. 19 da Lei 9279/96 e Art. 2º da Instrução Normativa 31/2013.Rio de Janeiro, 09 de Setembro de 2022.
(21) BR 13 2013 000004-2	Código 15.21 - Numeração Anulada (22) 02/01/2013 (61) PI 0515388-3 05/10/2005 (71) FRANÇOIS L' HOTEL (FR) Pedido com Numeração Anulada tendo em vista falta de cumprimento de exigência formal
(21) BR 13 2013 021184-1	Código 15.21 - Numeração Anulada (22) 16/07/2013 (61) PI 1005487-1 13/09/2010 (71) SEVERINO DO RAMO DO NASCIMENTO (BR/PB) Pedido com Numeração Anulada tendo em vista falta de cumprimento de exigência formal
(21) BR 20 2020 025277-7	Código 15.21 - Numeração Anulada (22) 10/12/2020 (71) KAROLINE SUELLEM BARRETO SILVA (BR/MG) Pedido com Numeração Anulada tendo em vista falta de cumprimento de exigência formal
(21) BR 20 2021 021074-0	Código 15.21 - Numeração Anulada (22) 21/10/2021 (66) BR 20 2020 023827-8 23/11/2020 (71) VALDECIR APARECIDO PINTO BARBOSA (BR/SP) Pedido com Numeração Anulada tendo em vista falta de cumprimento de exigência formal
(21) BR 20 2022 011781-6	Código 15.21 - Numeração Anulada

	(22) 14/06/2022 (71) JOSELITO PEREIRA DA SILVA MADEIRAS ME (BR/PB) Pedido com Numeração Anulada tendo em vista falta de cumprimento de exigência formal
(21) BR 20 2022 011792-1	Código 15.21 - Numeração Anulada (22) 14/06/2022 (71) HANDERSON BRAGA DE PAULA (BR/ES) Pedido com Numeração Anulada tendo em vista falta de cumprimento de exigência formal
(21) BR 20 2022 012165-1	Código 15.21 - Numeração Anulada (22) 20/06/2022 (71) METALÚRGICA CROÁCIA EIRELI EPP (BR/PR) Pedido com Numeração Anulada tendo em vista falta de cumprimento de exigência formal
(21) BR 20 2022 012678-5	Código 15.21 - Numeração Anulada (22) 24/06/2022 (71) JOSE INACIO BECK RAD (BR/RS) Pedido com Numeração Anulada tendo em vista falta de cumprimento de exigência formal
(21) BR 20 2022 012701-3	Código 15.21 - Numeração Anulada (22) 24/06/2022 (71) JOSE INACIO BECK RAD (BR/RS) Pedido com Numeração Anulada tendo em vista falta de cumprimento de exigência formal
(21) BR 20 2022 012752-8	Código 15.21 - Numeração Anulada (22) 26/06/2022 (71) MARIA SALOMÉ VIEIRA GOMES (BR/SP) Pedido com Numeração Anulada tendo em vista falta de cumprimento de exigência formal
(21) BR 20 2022 013120-7	Código 15.21 - Numeração Anulada (22) 30/06/2022 (71) DIONE SALETE CARARO 27657147890 (BR/PA) Pedido com Numeração Anulada tendo em vista falta de cumprimento de exigência formal
(21) BR 20 2022 013306-4	Código 15.21 - Numeração Anulada (22) 03/07/2022

	(71) MARCOS TEIXEIRA DE MELO (BR/SP) Pedido com Numeração Anulada tendo em vista falta de cumprimento de exigência formal
(21) BR 20 2022 013312-9	Código 15.21 - Numeração Anulada (22) 04/07/2022 (71) MANA EQUIPAMENTOS GASTRONOMICOS LTDA (BR/SC) Pedido com Numeração Anulada tendo em vista falta de cumprimento de exigência formal
(21) BR 20 2022 013363-3	Código 15.21 - Numeração Anulada (22) 04/07/2022 (71) JOANA DARC LIMEIRA DA SILVA (BR/SP) Pedido com Numeração Anulada tendo em vista falta de cumprimento de exigência formal

Código 15.22 - Devolução de Prazo Concedida

Notificação de devolução de prazo uma vez que não foi possível ciência ao interessado diretamente no processo. Desta data corre o prazo adicional concedido no despacho. O prazo será de, no mínimo 15 (quinze) dias e, no máximo, o prazo legal dos atos correspondentes (Art. 221 da Lei nº 9.279/96 e IN 030 e IN 031/2013).

---

(21) BR 11 2017 012435-1 A2

Código 15.22 - Devolução de Prazo Concedida
(22) 11/12/2015
(71) XUZHOU HEAVY MACHINERY CO., LTD. (CN)
Referente à Petição nº 870220078584 de 30.08.2022 - reconhecida a justa causa conforme previsto no Artigo 221 da LPI 9279/96, será concedido ao requerente o prazo adicional de 15 (quinze) dias, contados da data desta publicação

---

(21) PI 0807453-4 B8

Código 15.22 - Devolução de Prazo Concedida
(22) 30/01/2008
(71) TAKEDA PHARMACEUTICAL COMPANY LIMITED (JP)

Código 15.22.2 - Devolução de Prazo por falha de Sistema

Notificação de devolução de prazo de acordo com comunicado publicada na RPI ou disponibilizado no site do INPI. Essa notificação visa a sinalização de que o pedido foi contemplado em algum caso de devolução de prazo já decidido pelo INPI e também a sinalização aos sistemas internos para situações de exceção na execução de rotinas automáticas.

---

(21) BR 10 2019 016849-8 A2

Código 15.22.2 - Devolução de Prazo por falha de Sistema
(22) 14/08/2019
(71) NEW INDUSTRIAL LTDA ME (BR/SC)
Tendo em vista a Portaria INPI PR n° 120 de 16/03/2020, Portaria INPI PR n° 161 de 13/04/2020; Portaria INPI PR n° 166 de 27/04/2020 e Portaria INPI PR n° 179 de 11/05/2020, quanto a suspensão dos prazos vencidos entre 16/03/2020 a 31/05/2020, e Portaria INPI n° 334 de 24/09/2020, quanto aos prazos vencidos entre 16/09/2020 a 25/09/2020, devolve-se o prazo nesse pedido com relação a solicitação do pedido de exame.

---

(21) BR 20 2019 016752-7 U2

Código 15.22.2 - Devolução de Prazo por falha de Sistema
(22) 13/08/2019
(71) RESFRI AR CLIMATIZADORES E EQUIPAMENTOS LTDA (BR/RS)
Tendo em vista a Portaria INPI PR n° 120 de 16/03/2020, Portaria INPI PR n° 161 de 13/04/2020; Portaria INPI PR n° 166 de 27/04/2020 e Portaria INPI PR n° 179 de 11/05/2020, quanto a suspensão dos prazos vencidos entre 16/03/2020 a 31/05/2020, e Portaria INPI n° 334 de 24/09/2020, quanto aos prazos vencidos entre 16/09/2020 a 25/09/2020, devolve-se o prazo nesse pedido com relação a solicitação do pedido de exame.

Código 15.23 - Pedido “SUB JUDICE”

Notificação de ação judicial referente a pedido.

(21) BR 10 2019 022207-7	Código 15.23 - Pedido “SUB JUDICE” (22) 23/10/2019 (71) SAMSUNG ELETRÔNICA DA AMAZÔNIA LTDA. (BR/SP) INPI nº 52402.009797/2022-03 @ Origem: 13ª Vara Federal do Rio de Janeiro Processo Nº: 5062276-41.2022.4.02.5101/RJ@ SUBJUDICE @ Autor: SAMSUNG ELETRONICA DA AMAZONIA LTDA @ Réu(s): INPI - INSTITUTO NACIONAL DA PROPRIEDADE INDUSTRIAL
(21) BR 10 2019 024569-7 A2	Código 15.23 - Pedido “SUB JUDICE” (22) 21/11/2019 (71) SAMSUNG ELETRÔNICA DA AMAZÔNIA LTDA. (BR/SP) ; UNIVERSIDADE FEDERAL DE MINAS GERAIS - UFMG (BR/MG) INPI nº 52402.009797/2022-03 @ Origem: 13ª Vara Federal do Rio de Janeiro Processo Nº: 5062276-41.2022.4.02.5101/RJ@ SUBJUDICE @ Autor: SAMSUNG ELETRONICA DA AMAZONIA LTDA @ Réu(s): INPI - INSTITUTO NACIONAL DA PROPRIEDADE INDUSTRIAL
(21) PI 0701601-8 A2	Código 15.23 - Pedido “SUB JUDICE” (22) 05/04/2007 (71) LES LABORATOIRES SERVIER (FR) INPI nº 52402.009585/2022-18 @ Origem: 13ª Vara Federal do Rio de Janeiro Processo Nº: 5060812-79.2022.4.02.5101@ NULIDADE DE ATO ADMINISTRATIVO @ Autor: LES LABORATOIRES SERVIER @ Réu(s): INSTITUTO NACIONAL DA PROPRIEDADE INDUSTRIAL ? INPI

Código 15.31 - Despacho Anulado

Anulação do despacho referente a qualquer um dos subitens anteriores por ter sido indevido. (A toda publicação que envolva anulação de ato ou despacho caberá justificativa no processo administrativo.)

---

(21) BR 20 2016 016679-4 U2

Código 15.31 - Despacho Anulado

(22) 19/07/2016

(71) LUIZ DIVINO MARQUES (BR) ; EDSON ALVES DE CASTRO (BR)

Anulada a publicação código 15.7 na RPI nº 2546 de 22/10/2019 por ter sido indevida. (Vide Parecer)

Código 15.35 - Atualização de informações no portal

Atualizadas informações no BuscaWeb para pedido de patente, nos casos onde a DIRPA entende que não há a necessidade de publicar despacho de retificação. Não é necessária manifestação do requerente e tal publicação não implica em alteração de prazos legais.

---

(21) BR 11 2016 020142-6 A2 Código 15.35 - Atualização de informações no portal
(22) 10/03/2015

---

(21) BR 11 2018 002824-0 A2 Código 15.35 - Atualização de informações no portal
(22) 11/08/2016

Código Concessão de Patente e Certificado de Adição de Invenção

Código 16.1 - Concessão de Patente ou Certificado de Adição de Invenção

Expedição da carta-patente ou do certificado de adição de invenção. O título acha-se à disposição do interessado no setor competente do INPI. Desta data corre o prazo de 6 (seis) meses para interposição de nulidade administrativa por qualquer interessado (Art. 51 da Lei nº 9.279/96). O certificado de adição é acessório da patente, tem a data final de vigência desta e a acompanha para todos os efeitos legais. As Cartas Patentes ou Certificados de Adição de Invenção concedidos de acordo com o Artigo 38 da Lei 9.279/96, por ocasião da expedição da Carta Patente, podem ser acessadas através do endereço eletrônico www.inpi.gov.br - No Acesso rápido – Faça uma busca - Patente. Para acessar, cadastre-se no Portal do INPI e use login e senha.

---

(11) BR 10 2012 013391-1 B1

Código 16.1 - Concessão de Patente ou Certificado de Adição de Invenção
(22) 04/06/2012
(43) 09/12/2014
(51) C12P 1/04 (2006.01)
(54) Processo de produção de um bioconservante para uso em alimentos
(73) CENTRO DE ESTUDOS SUPERIORES POSITIVOS LTDA (BR/SP) ; IMCOPA- IMPORTAÇÃO, EXPORTAÇÃO E INDÚSTRIA DE ÓLEOS S.A (BR/PR)
(72) KARINE QUEIROGA BUCHOLDZ; VANETE THOMAZ SOCCOL
Prazo de Validade: 20 (vinte) anos contados a partir de 04/06/2012, observadas as condições legais. Patente concedida conforme ADI 5.529/DF, que determina a alteração do prazo de concessão.

---

(11) BR 10 2013 018500-0 B1

Código 16.1 - Concessão de Patente ou Certificado de Adição de Invenção
(22) 19/07/2013
(43) 18/08/2015
(51) G01T 1/02 (2006.01)
(54) DISPOSITIVO MECÂNICO DE SIMULAÇÃO DO PONTO DE MEDIÇÃO EM ATIVÍMETROS
(73) COMISSÃO NACIONAL DE ENERGIA NUCLEAR (BR/RJ)
(72) FRANCISCO BOSSIO; RICARDO DE SOUZA CARDOSO; CARLOS HENRIQUE SIMÕES DE SOUSA; JOSÉ GUILHERME PEREIRA PEIXOTO; JAIR BOMFIM CUMMINS
Prazo de Validade: 20 (vinte) anos contados a partir de 19/07/2013, observadas as condições legais

---

(11) BR 10 2013 019608-8 B1

Código 16.1 - Concessão de Patente ou Certificado de Adição de Invenção
(22) 01/08/2013

(43) 26/08/2014
(51) C02F 1/463 (2006.01), C02F 103/44 (2006.01), C02F 9/02 (2006.01)
(54) EQUIPAMENTO DE TRATAMENTO POR ELETROCOAGULAÇÃO DE ÁGUA USADA EM LAVAGENS DE AUTOMÓVEIS E MÉTODO DE OPERAÇÃO DO EQUIPAMENTO
(73) ZEPPINI INDUSTRIAL E COMERCIAL S.A. (BR/SP) ; TECMA TECNOLOGIA EM MEIO AMBIENTE LTDA (BR/RJ)
(72) CARLOS ALBERTO ZEPPINI; LUIZ CARLOS OLIVEIRA DA CUNHA
Prazo de Validade: 20 (vinte) anos contados a partir de 01/08/2013, observadas as condições legais

---

(11) BR 10 2013 030049-7 B1

Código 16.1 - Concessão de Patente ou Certificado de Adição de Invenção
(22) 22/11/2013
(43) 15/09/2015
(51) C10L 1/18 (2006.01), C10L 10/00 (2006.01), C07C 49/587 (2006.01), C07C 49/657 (2006.01)
(54) APLICAÇÃO DE CHALCONAS COMO REAGENTE ANTIOXIDANTE EM BIODIESEL
(73) UNIVERSIDADE FEDERAL DE PELOTAS (BR/RS)
(72) Caroline Tuchtenhagen Rockembach; Daiane Dias; Claudio Martin Pereira de Pereira; Emilene Mendes Becker; Marina Ritter; Paulo Romeu Gonçalves; Marco Aurélio Ziemann dos Santos; Evandro Piva; Rosiane Mastelari Martins; Bruna Silveira Pacheco; Maurício de Oliveira; Wellington Luiz de Oliveira da Rosa
Prazo de Validade: 20 (vinte) anos contados a partir de 22/11/2013, observadas as condições legais

---

(11) BR 10 2013 030809-9 B1

Código 16.1 - Concessão de Patente ou Certificado de Adição de Invenção
(22) 29/11/2013
(43) 07/11/2017
(51) H04W 76/00 (2006.01), G06F 15/16 (2006.01)
(54) MÉTODO E APARATO EM ARQUITETURA DE INTEGRAÇÃO E CENTRALIZAÇÃO DE CONTROLADOR WLAN Wi-Fi EM CENÁRIO LTE/4G DE ACESSO NÃO 3GPP
(73) FUNDACAO CPQD - CENTRO DE PESQUISA E DESENVOLVIMENTO EM TELECOMUNICACOES (BR/SP)
(72) JORGE SEKI; FLÁVIA MARTINHO FERREIRA ROCHA; LUIS CLÁUDIO PALMA PEREIRA
Prazo de Validade: 20 (vinte) anos contados a partir de 29/11/2013, observadas as condições legais

---

(11) BR 10 2013 032219-9 B1

Código 16.1 - Concessão de Patente ou Certificado de Adição de Invenção
(22) 13/12/2013
(43) 13/10/2015

(51) H04N 5/232 (2006.01)
(54) CONTROLE DE SISTEMA DE CÂMERA PARA CORRIGIR DESLOCAMENTO DE MIRA
(73) AVIGILON CORPORATION (CA)
(72) PETER WAI NEUFELD; SINA AFROOZE
Prazo de Validade: 20 (vinte) anos contados a partir de 13/12/2013, observadas as condições legais

---

(11) BR 10 2014 003521-4 B1

Código 16.1 - Concessão de Patente ou Certificado de Adição de Invenção
(22) 14/02/2014
(43) 01/12/2015
(51) G04G 21/02 (2006.01), G01T 1/16 (2006.01)
(54) MONITOR MODULAR REMOTO DE RADIAÇÃO
(73) COMISSÃO NACIONAL DE ENERGIA NUCLEAR (BR/RJ)
(72) MAURICIO ALVES DA CUNHA AGHINA; MARCOS SANTANA FARIAS; MAURO VITOR DE OLIVEIRA; FÁBIO DE LACERDA
Prazo de Validade: 20 (vinte) anos contados a partir de 14/02/2014, observadas as condições legais

---

(11) BR 10 2014 006181-9 B1

Código 16.1 - Concessão de Patente ou Certificado de Adição de Invenção
(22) 14/03/2014
(30) 14/03/2013 DE 10 2013 204 430.5
(43) 13/10/2015
(51) F02N 15/02 (2006.01)
(54) DISPOSITIVO DE PARTIDA PARA MOTOR DE COMBUSTÃO
(73) SEG AUTOMOTIVE GERMANY GMBH (DE)
(72) JAVIER BORES; STEPHAN KASKE
Prazo de Validade: 20 (vinte) anos contados a partir de 14/03/2014, observadas as condições legais

---

(11) BR 10 2014 011894-2 B1

Código 16.1 - Concessão de Patente ou Certificado de Adição de Invenção
(22) 16/05/2014
(30) 16/05/2013 US 13/896,275
(43) 12/07/2016
(51) H04W 72/04 (2006.01), H04L 1/00 (2006.01)
(54) CODIFICAÇÃO DE CABEÇALHO DE PLS PARA SINALIZAÇÃO EFICIENTE DE ESQUEMAS DE MODULAÇÃO E CODIFICAÇÃO PARA SISTEMAS DE COMUNICAÇÕES POR SATÉLITE DE BANDA LARGA
(73) HUGHES NETWORK SYSTEMS, LLC (US)
(72) LIN-NAN LEE; MUSTAFA EROZ; NEAL BECKER
Prazo de Validade: 20 (vinte) anos contados a partir de 16/05/2014, observadas as condições legais

(11) BR 10 2014 021818-1 B1

Código 16.1 - Concessão de Patente ou Certificado de Adição de Invenção
(22) 03/09/2014
(30) 05/09/2013 EP 13183080.4
(43) 15/09/2015
(51) B66B 7/06 (2006.01)
(54) UNIDADE DE ARMAZENAGEM DE CORDA; MÉTODO PARA INSTALAR UMA CORDA DE ELEVADOR E MÉTODO PARA FABRICAR UMA UNIDADE DE ARMAZENAGEM DE CORDA
(73) KONE CORPORATION (FI)
(72) HANNU LEHTINEN; ANTTI IKONEN; RIKU LAMPINEN; TOMA CORNEA; ANTTI KOSKINEN
Prazo de Validade: 20 (vinte) anos contados a partir de 03/09/2014, observadas as condições legais

(11) BR 10 2014 025034-4 B1

Código 16.1 - Concessão de Patente ou Certificado de Adição de Invenção
(22) 07/10/2014
(30) 11/12/2013 US 61/914,675
(43) 15/03/2016
(51) B62D 55/12 (2006.01), F16H 1/28 (2006.01), F16C 35/04 (2006.01)
(54) VEÍCULO AGRÍCOLA
(73) CNH INDUSTRIAL AMERICA LLC (US)
(72) PETER D. BOSMA; RUSSELL V. STOLTMAN; MICHAEL J. VOLKMER
Prazo de Validade: 20 (vinte) anos contados a partir de 07/10/2014, observadas as condições legais

(11) BR 10 2014 026704-2 B1

Código 16.1 - Concessão de Patente ou Certificado de Adição de Invenção
(22) 24/10/2014
(30) 25/10/2013 JP 2013-222131
(43) 04/10/2016
(51) F02D 41/30 (2006.01), F02D 41/24 (2006.01)
(54) UNIDADE DE POTÊNCIA DE VEÍCULO DO TIPO PARA MONTAR, VEÍCULO DO TIPO PARA MONTAR E MÉTODO DE CONTROLE DE UNIDADE DE POTÊNCIA
(73) YAMAHA HATSUDOKI KABUSHIKI KAISHA (JP)
(72) YUUJI ARAKI; HIDETOSHI ISHIGAMI; DAIKI ITO; KAZUTERU IWAMOTO; KOJI TAKAHASHI; SEIGO TAKAHASHI
Prazo de Validade: 20 (vinte) anos contados a partir de 24/10/2014, observadas as condições legais

(11) BR 10 2014 027625-4 B1

Código 16.1 - Concessão de Patente ou Certificado de Adição de Invenção
(22) 05/11/2014
(43) 07/06/2016
(51) G06F 13/16 (2006.01), G11C 7/10 (2006.01)
(54) ARQUITETURA DE CIRCUITO E MÉTODO PARA PROCESSAMENTO

	RECURSIVO DE DADOS ACESSADOS DE MEMÓRIA SEM PENALIDADE DE LATÊNCIA (73) FUNDACAO CPQD - CENTRO DE PESQUISA E DESENVOLVIMENTO EM TELECOMUNICACOES (BR/SP) (72) Antônio Unias de Lucena; Diego Brito de Carvalho; Érico Nunes Ferreira Bastos; Giuliano Ferronato; Luiz Juberto Rossi de Jesus; Marcelo Marcos Polidoro; Rodolfo Soares Caproni Prazo de Validade: 20 (vinte) anos contados a partir de 05/11/2014, observadas as condições legais
(11) BR 10 2014 028290-4 B1	Código 16.1 - Concessão de Patente ou Certificado de Adição de Invenção (22) 13/11/2014 (30) 31/01/2014 DE 102014001169.0 (43) 24/05/2016 (51) F01L 1/12 (2006.01), F01L 13/00 (2006.01), F01L 1/26 (2006.01) (54) DISPOSITIVO E MÉTODO PARA OPERAR PELO MENOS UMA VÁLVULA DE EXAUSTÃO DE UM MOTOR DE COMBUSTÃO INTERNA (73) MAN TRUCK & BUS AG (DE) (72) SEBASTIAN MÜLLER Prazo de Validade: 20 (vinte) anos contados a partir de 13/11/2014, observadas as condições legais
(11) BR 10 2014 030958-6 B1	Código 16.1 - Concessão de Patente ou Certificado de Adição de Invenção (22) 10/12/2014 (30) 11/12/2013 US 14/102,615 (43) 19/07/2016 (51) F01N 11/00 (2006.01) (54) SISTEMAS PARA CONTROLAR UMA TEMPERATURA OPERACIONAL DE UM GÁS DE ESCAPE E CONJUNTO DE INSTRUÇÕES (73) AI ALPINE US BIDCO INC. (US) (72) JULIAN R. KNUDSEN; JAMES KRISTOPHER VON DER EHE; TROY CHRISTOPHER GOSSELIN; YUPENG XIONG Prazo de Validade: 20 (vinte) anos contados a partir de 10/12/2014, observadas as condições legais
(11) BR 10 2015 000681-0 B1	Código 16.1 - Concessão de Patente ou Certificado de Adição de Invenção (22) 12/01/2015 (30) 13/01/2014 US 14/153,441 (43) 25/10/2016 (51) B60G 17/016 (2006.01), B60G 17/0165 (2006.01), B60G 17/052 (2006.01) (54) SISTEMA DE SUSPENSÃO PARA UM VEÍCULO E MÉTODO DE CONTROLAR UM SISTEMA DE SUSPENSÃO (73) ARVINMERITOR TECHNOLOGY, LLC. (US) (72) DAVID VAN RAAPHORST

	Prazo de Validade: 20 (vinte) anos contados a partir de 12/01/2015, observadas as condições legais
(11) BR 10 2015 005452-1 B1	Código 16.1 - Concessão de Patente ou Certificado de Adição de Invenção (22) 11/03/2015 (30) 11/03/2014 ES P201400192 (43) 15/08/2017 (51) F03D 7/04 (2006.01), F03D 9/00 (2006.01) (54) SISTEMA DE CONTROLE DE INÉRCIA PARA AEROGERADORES E PARQUE EÓLICO (73) GAMESA INNOVATION & TECHNOLOGY , S.L. (ES) (72) FRANCISCO JIMENEZ BUENDIA Prazo de Validade: 20 (vinte) anos contados a partir de 11/03/2015, observadas as condições legais
(11) BR 10 2015 006334-2 B1	Código 16.1 - Concessão de Patente ou Certificado de Adição de Invenção (22) 20/03/2015 (43) 18/10/2016 (51) F25D 25/02 (2006.01), F24C 15/16 (2006.01) (54) SISTEMA DE PRATELEIRA AJUSTÁVEL PARA APARELHOS ELETRODOMÉSTICOS (73) Whirlpool S.A. (BR/SP) (72) LUIZ AFRANIO ALVES FERREIRA; GEAN RICARDO HAY; EDSON ISALTINO BENTO Prazo de Validade: 20 (vinte) anos contados a partir de 20/03/2015, observadas as condições legais
(11) BR 10 2015 013130-5 B1	Código 16.1 - Concessão de Patente ou Certificado de Adição de Invenção (22) 05/06/2015 (30) 10/06/2014 DE 10 2014 008 178.8 (43) 19/07/2016 (51) E01D 15/127 (2006.01) (54) PONTE DOBRÁVEL E TRANSPORTÁVEL E VEÍCULO DE INSTALAÇÃO (73) GENERAL DYNAMICS EUROPEAN LAND SYSTEMS-GERMANY GMBH (DE) (72) WERNER FRAUANDORFER Prazo de Validade: 20 (vinte) anos contados a partir de 05/06/2015, observadas as condições legais
(11) BR 10 2015 015462-3 B1	Código 16.1 - Concessão de Patente ou Certificado de Adição de Invenção (22) 25/06/2015 (30) 26/06/2014 US 14/316,231 (43) 15/08/2017

(51) F16D 65/22 (2006.01), F16D 65/38 (2006.01)
(54) Conjuntos de freio que tem um módulo de sensor de árvore de cames
(73) ARVINMERITOR TECHNOLOGY, LLC. (US)
(72) RYO OKUMA
Prazo de Validade: 20 (vinte) anos contados a partir de 25/06/2015, observadas as condições legais

---

(11) BR 10 2015 016872-1 B1

Código 16.1 - Concessão de Patente ou Certificado de Adição de Invenção
(22) 14/07/2015
(43) 24/01/2017
(51) C05B 9/00 (2006.01), C05B 13/02 (2006.01)
(54) PROCESSO DE PRODUÇÃO DE FERTILIZANTE FOSFATADO VITREO
(73) MINERAÇÃO CURIMBABA LTDA. (BR/MG)
(72) GABRIEL WARWICK KERR DE PAIVA CORTES; RAMIRO CHAVASCO FERREIRA
Prazo de Validade: 20 (vinte) anos contados a partir de 14/07/2015, observadas as condições legais

---

(11) BR 10 2015 017967-7 B1

Código 16.1 - Concessão de Patente ou Certificado de Adição de Invenção
(22) 28/07/2015
(43) 25/04/2017
(51) E06B 3/46 (2006.01), E06B 3/02 (2006.01)
(54) DISPOSIÇÕES E APERFEIÇOAMENTOS APLICADOS EM JANELAS DESLIZANTES COM ACESSÓRIOS DIVERSOS
(73) JOSÉ GUILHERME ACETO (BR/SP)
(72) JOSÉ GUILHERME ACETO
Prazo de Validade: 20 (vinte) anos contados a partir de 28/07/2015, observadas as condições legais

---

(11) BR 10 2015 021198-8 B1

Código 16.1 - Concessão de Patente ou Certificado de Adição de Invenção
(22) 01/09/2015
(30) 29/09/2014 EP 14 186 847.1
(43) 05/04/2016
(51) B60K 28/04 (2006.01), F16P 3/14 (2006.01)
(54) PAVIMENTADORA DE ESTRADAS COM MÓDULO DE OPERAÇÃO E PROCESSO PARA ATIVAR UMA FUNÇÃO DE OPERAÇÃO
(73) JOSEPH VÖGELE AG (DE)
(72) TOBIAS NOLL
Prazo de Validade: 20 (vinte) anos contados a partir de 01/09/2015, observadas as condições legais

---

(11) BR 10 2015 024666-8 B1

Código 16.1 - Concessão de Patente ou Certificado de Adição de Invenção
(22) 25/09/2015

(30) 30/09/2014 JP 2014-199765
(43) 02/08/2016
(51) F02D 35/00 (2006.01), F02F 1/42 (2006.01)
(54) ESTRUTURA DE DISPOSIÇÃO DE SENSOR DE GÁS DE ESCAPE PARA MOTOR DE COMBUSTÃO INTERNA
(73) HONDA MOTOR CO., LTD. (JP)
(72) RYO KUBOTA; BUNICHIRO SAKAMOTO; MITSURU KOJIMA; REINA KUROSU
Prazo de Validade: 20 (vinte) anos contados a partir de 25/09/2015, observadas as condições legais

---

(11) BR 10 2015 030715-2 B1

Código 16.1 - Concessão de Patente ou Certificado de Adição de Invenção
(22) 08/12/2015
(30) 09/12/2014 US 14/564,176
(43) 07/11/2017
(51) F16D 65/18 (2006.01), F16D 66/02 (2006.01), F16D 65/38 (2006.01)
(54) CONJUNTO DE FREIOS
(73) ARVINMERITOR TECHNOLOGY, LLC. (US)
(72) DANIEL PHILPOTT
Prazo de Validade: 20 (vinte) anos contados a partir de 08/12/2015, observadas as condições legais

---

(11) BR 10 2015 030716-0 B1

Código 16.1 - Concessão de Patente ou Certificado de Adição de Invenção
(22) 08/12/2015
(30) 09/12/2014 US 14/564,139
(43) 04/12/2018
(51) F16D 65/00 (2006.01), F16D 65/18 (2006.01), F16D 65/38 (2006.01), F16D 66/02 (2006.01)
(54) CONJUNTO DE FREIOS E MÉTODO DE CONTROLE
(73) ARVINMERITOR TECHNOLOGY, LLC. (US)
(72) DANIEL PHILPOTT
Prazo de Validade: 20 (vinte) anos contados a partir de 08/12/2015, observadas as condições legais

---

(11) BR 10 2015 031170-2 B1

Código 16.1 - Concessão de Patente ou Certificado de Adição de Invenção
(22) 11/12/2015
(30) 15/12/2014 AT A908/2014
(43) 06/09/2016
(51) F01L 13/06 (2006.01), F02D 13/04 (2006.01)
(54) DISPOSITIVO DE FRENAGEM DE MOTOR PARA UM MOTOR DE COMBUSTÃO EM VEÍCULOS AUTOMOTORES,MÉTODO DE OPERAÇÃO E VEÍCULO
(73) MAN TRUCK & BUS SE (DE)
(72) FRANZ RAMMER; GOTTFRIED RAAB; HEIDRUN KLINGER; FRANZ

	LEITENMAYR Prazo de Validade: 20 (vinte) anos contados a partir de 11/12/2015, observadas as condições legais
(11) BR 10 2015 031182-6 B1	Código 16.1 - Concessão de Patente ou Certificado de Adição de Invenção (22) 12/12/2015 (30) 19/12/2014 EP 14382546.1 (43) 06/09/2016 (51) F03D 1/06 (2006.01) (54) LÂMINA PARA UMA TURBINA EÓLICA E TURBINA EÓLICA COMPREENDENDO REFERIDA LÂMINA (73) ACCIONA WINDPOWER S. A. (ES) (72) CARLOS DONAZAR MORIONES; ALVARO GOROSTIDI MAGAÑA; SUNG KYU HA; TERESA ARLABÁN GABEIRAS; JOSÉ MIGUEL GARCÍA SAYÉS; MIGUEL NÚÑEZ POLO Prazo de Validade: 20 (vinte) anos contados a partir de 12/12/2015, observadas as condições legais
(11) BR 10 2016 002558-3 B1	Código 16.1 - Concessão de Patente ou Certificado de Adição de Invenção (22) 04/02/2016 (30) 07/12/2015 US 14/961,654 (43) 13/06/2017 (51) E21B 19/16 (2006.01) (54) MÉTODO DE FERRAMENTA INTELIGENTE DE CONTROLE DE RISER (73) DRIL-QUIP, INC. (US) (72) BLAKE T. DEBERRY; MORRIS B. WADE Prazo de Validade: 20 (vinte) anos contados a partir de 04/02/2016, observadas as condições legais
(11) BR 10 2016 003719-0 B1	Código 16.1 - Concessão de Patente ou Certificado de Adição de Invenção (22) 22/02/2016 (30) 23/02/2015 US 14/628,334 (43) 20/09/2016 (51) H02M 1/32 (2006.01), H02M 7/49 (2006.01) (54) SISTEMA DE CONVERSÃO DE ENERGIA (73) ROCKWELL AUTOMATION TECHNOLOGIES, INC. (US) (72) NAVID R. ZARGARI; YUAN XIAO; LIXIANG WEI; ZHONGYUAN CHENG Prazo de Validade: 20 (vinte) anos contados a partir de 22/02/2016, observadas as condições legais
(11) BR 10 2016 003961-4 B1	Código 16.1 - Concessão de Patente ou Certificado de Adição de Invenção (22) 24/02/2016 (30) 27/02/2015 JP 2015-038723

(43) 14/02/2017
(51) B62J 35/00 (2006.01), B62J 99/00 (2006.01)
(54) MOTOCICLETA
(73) HONDA MOTOR CO., LTD. (JP)
(72) TAKAMASA IGUCHI; TETSU HORIUCHI; NOBUYOSHI YASUTA
Prazo de Validade: 20 (vinte) anos contados a partir de 24/02/2016, observadas as condições legais

---

(11) BR 10 2016 004479-0 B1

Código 16.1 - Concessão de Patente ou Certificado de Adição de Invenção
(22) 29/02/2016
(30) 12/03/2015 US 14/656,220
(43) 13/09/2016
(51) H05B 3/12 (2006.01)
(54) PAINEL COMPÓSITO, VEÍCULO, E, MÉTODO PARA FABRICAÇÃO DE UM PAINEL COMPÓSITO
(73) THE BOEING COMPANY (US)
(72) JEFFREY L. DUCE; JOSEPH A. MARSHALL IV; ASHLEY HOUSE; JASON TURNER
Prazo de Validade: 20 (vinte) anos contados a partir de 29/02/2016, observadas as condições legais

---

(11) BR 10 2016 004665-3 B1

Código 16.1 - Concessão de Patente ou Certificado de Adição de Invenção
(22) 02/03/2016
(30) 03/03/2015 DE 102015002618.6
(43) 06/09/2016
(51) B60R 25/00 (2006.01), G08B 13/00 (2006.01), G08B 21/22 (2006.01)
(54) MÉTODO PARA AUXILIAR UM MOTORISTA DE UM VEÍCULO
(73) MAN TRUCK & BUS AG (DE)
(72) STEFAN DANIEL STREHLOW; MICHAEL LOOS
Prazo de Validade: 20 (vinte) anos contados a partir de 02/03/2016, observadas as condições legais

---

(11) BR 10 2016 004885-0 B1

Código 16.1 - Concessão de Patente ou Certificado de Adição de Invenção
(22) 04/03/2016
(30) 05/03/2015 US 62/128,825
(43) 11/10/2016
(51) B64C 1/14 (2006.01), F16C 7/06 (2006.01)
(54) ARRANJO DE HASTE DE ROTAÇÃO
(73) ROLLER BEARING COMPANY OF AMERICA, INC. (US)
(72) ERIC LAMBERT; SCOTT MCNEIL
Prazo de Validade: 20 (vinte) anos contados a partir de 04/03/2016, observadas as condições legais

(11) BR 10 2016 005854-6 B1

Código 16.1 - Concessão de Patente ou Certificado de Adição de Invenção
(22) 17/03/2016
(30) 20/03/2015 JP 2015-058526
(43) 25/10/2016
(51) B62J 35/00 (2006.01)
(54) TANQUE DE COMBUSTÍVEL DE VEÍCULO DO TIPO PARA MONTAR
(73) HONDA MOTOR CO., LTD. (JP)
(72) YUYA IBARAKI; YASUTO YAMADA
Prazo de Validade: 20 (vinte) anos contados a partir de 17/03/2016, observadas as condições legais

(11) BR 10 2016 006966-1 B1

Código 16.1 - Concessão de Patente ou Certificado de Adição de Invenção
(22) 30/03/2016
(30) 31/03/2015 CN 201510148686.3
(43) 25/10/2016
(51) H02J 15/00 (2006.01), B60K 1/04 (2006.01), H02J 3/38 (2006.01), H02M 3/04 (2006.01), H02J 9/00 (2006.01)
(54) SISTEMA DE ARMAZENAMENTO DE ENERGIA E MÉTODO
(73) GENERAL ELECTRIC COMPANY (US)
(72) FEI LI
Prazo de Validade: 20 (vinte) anos contados a partir de 30/03/2016, observadas as condições legais

(11) BR 10 2016 007180-1 B1

Código 16.1 - Concessão de Patente ou Certificado de Adição de Invenção
(22) 31/03/2016
(43) 03/10/2017
(51) E05D 7/00 (2006.01), E05F 11/54 (2006.01)
(54) DISPOSITIVO PIVOTANTE PARA PORTAS
(73) CÉSAR CINI (BR/RS)
(72) CÉSAR CINI
Prazo de Validade: 20 (vinte) anos contados a partir de 31/03/2016, observadas as condições legais

(11) BR 10 2016 008791-0 B1

Código 16.1 - Concessão de Patente ou Certificado de Adição de Invenção
(22) 19/04/2016
(43) 24/10/2017
(51) F02P 17/12 (2006.01)
(54) SISTEMA PREDITIVO PARA DIAGNÓSTICO DE FALHAS EM MOTORES DE COMBUSTÃO INTERNA POR MEIO DA ANÁLISE DA ASSINATURA ELÉTRICA DOS SINAIS DE SAÍDA DO GERADOR
(73) ENERGETICA SUAPE II S.A. (BR/PE) ; INSTITUTO GNARUS (BR/MG)
(72) ERIK LEANDRO BONALDI; LEVY ELY DE LACERDA DE OLIVEIRA; CAMILA PAES SALOMON; LUIZ EDUARDO BORGES DA SILVA; GERMANO LAMBERT TORRES

	Prazo de Validade: 20 (vinte) anos contados a partir de 19/04/2016, observadas as condições legais
(11) BR 10 2016 010641-9 B1	Código 16.1 - Concessão de Patente ou Certificado de Adição de Invenção (22) 11/05/2016 (30) 09/06/2015 US 14/734,599 (43) 27/12/2016 (51) H02G 1/06 (2006.01), B65H 65/00 (2006.01), H01B 13/012 (2006.01) (54) SISTEMA E MÉTODO PARA MONTAR E INSTALAR UM GRUPO DE MONTAGEM DE FEIXE DE FIOS (73) THE BOEING COMPANY (US) (72) SHAWN D. MOHLMAN; BRET H. LIVINGSTON; TINH V. TRUONG; LARS E. BLACKEN Prazo de Validade: 20 (vinte) anos contados a partir de 11/05/2016, observadas as condições legais
(11) BR 10 2016 010909-4 B1	Código 16.1 - Concessão de Patente ou Certificado de Adição de Invenção (22) 13/05/2016 (30) 14/05/2015 US 62/161,712 (43) 27/12/2016 (51) G01H 9/00 (2006.01), B61L 25/02 (2006.01), B61L 1/06 (2006.01) (54) MÉTODO E SISTEMA DE MONITORAMENTO DE VIBRAÇÃO (73) ALSTOM TRANSPORT TECHNOLOGIES (FR) (72) NICHOLAS DAVID NAGRODSKY; JAMES MICHAEL KISS JR.; JEFFREY FRIES; DERICK DIAZ; DAVE FARMER Prazo de Validade: 20 (vinte) anos contados a partir de 13/05/2016, observadas as condições legais
(11) BR 10 2016 014090-0 B1	Código 16.1 - Concessão de Patente ou Certificado de Adição de Invenção (22) 16/06/2016 (30) 19/06/2015 US 62/182,108; 27/08/2015 US 14/837,496 (43) 27/12/2016 (51) H02K 11/00 (2006.01), H02P 27/06 (2006.01) (54) MÉTODO PARA OPERAR UM INVERSOR PARA CONTROLAR UMA MÁQUINA ELÉTRICA (73) DEERE & COMPANY (US) (72) DAVID M. LOKEN; LONG WU; TIANJUN FU; ROBERT B. SHAW; NEAL D. CLEMENTS Prazo de Validade: 20 (vinte) anos contados a partir de 16/06/2016, observadas as condições legais
(11) BR 10 2016 014607-0 B1	Código 16.1 - Concessão de Patente ou Certificado de Adição de Invenção (22) 21/06/2016

(30) 23/06/2015 US 14/747,723
(43) 03/01/2017
(51) E21B 17/01 (2006.01), E21B 19/00 (2006.01)
(54) SISTEMA PARA ACOPLAMENTO DE CILINDRO TENSIONADOR E MÉTODO DE ACOPLAMENTO DE UM OU MAIS CILINDROS TENSIONADORES
(73) DRIL-QUIP, INC. (US)
(72) NEIL B. PRASAD; STEVEN M. HAFERNIK; FIFE B. ELLIS
Prazo de Validade: 20 (vinte) anos contados a partir de 21/06/2016, observadas as condições legais

---

(11) BR 10 2016 017768-5 B1

Código 16.1 - Concessão de Patente ou Certificado de Adição de Invenção
(22) 29/07/2016
(43) 14/02/2018
(51) A61F 2/07 (2006.01), A61F 2/89 (2006.01), A61F 2/06 (2006.01)
(54) SISTEMA DE FIXAÇÃO E CONDUÇÃO INTERNA DE RAMOS PARA ENDOPRÓTESES ENDOVASCULARES E CORRESPONDENTE ENDOPRÓTESE PARA TRATAMENTO ENDOVASCULAR DE ANEURISMAS OU DISSECÇÕES DA AORTA
(73) MERIT MEDICAL SYSTEMS, INC. (US)
(72) MARCO ANTONIO LOURENÇO
Prazo de Validade: 20 (vinte) anos contados a partir de 29/07/2016, observadas as condições legais

---

(11) BR 10 2016 018491-6 B1

Código 16.1 - Concessão de Patente ou Certificado de Adição de Invenção
(22) 12/08/2016
(43) 27/02/2018
(51) H01L 51/42 (2006.01), H01L 51/48 (2006.01), H01L 21/368 (2006.01), C01B 32/152 (2006.01), C08L 83/00 (2006.01)
(54) PROCESSO DE PREPARAÇÃO DE CAMADA ATIVA DE CÉLULAS SOLARES ORGÂNICAS, DISPOSITIVO FOTOVOLTAICO ORGÂNICO PRODUZIDO PELO MESMO E SEU USO
(73) UNIVERSIDADE FEDERAL DO RIO DE JANEIRO (BR/RJ) ; UNIVERSIDADE FEDERAL DO PARANÁ (BR/PR)
(72) MARIA LUIZA ROCCO DUARTE PEREIRA; LUCIMARA STOLZ ROMAN; FABIO DE ALMEIDA RIBEIRO; YUNIER GARCIA BASABE; CLEBER FABIANO DO NASCIMENTO; MARLUS KOEHLER
Prazo de Validade: 20 (vinte) anos contados a partir de 12/08/2016, observadas as condições legais

---

(11) BR 10 2016 021247-2 B1

Código 16.1 - Concessão de Patente ou Certificado de Adição de Invenção
(22) 14/09/2016
(43) 03/04/2018
(51) B62D 47/02 (2006.01), B60K 5/00 (2006.01)

(54) VEÍCULO ARTICULADO
(73) ON-HIGHWAY BRASIL LTDA. (BR/MG)
(72) LUIZ RENZO ZAKUZAKU
Prazo de Validade: 20 (vinte) anos contados a partir de 14/09/2016, observadas as condições legais

---

(11) BR 10 2016 021258-8 B1

Código 16.1 - Concessão de Patente ou Certificado de Adição de Invenção
(22) 15/09/2016
(43) 03/04/2018
(51) E04B 2/80 (2006.01), E04B 1/28 (2006.01)
(54) PAINEL MODULAR PARA FECHAMENTO DE AMBIENTES COM ESTRUTURA À BASE DE BAMBU
(73) UNIVERSIDADE ESTADUAL PAULISTA JULIO DE MESQUITA FILHO (BR/SP)
(72) GABRIEL FERNANDES DOS SANTOS; MARCO ANTONIO DOS REIS PEREIRA
Prazo de Validade: 20 (vinte) anos contados a partir de 15/09/2016, observadas as condições legais

---

(11) BR 10 2016 021734-2 B1

Código 16.1 - Concessão de Patente ou Certificado de Adição de Invenção
(22) 21/09/2016
(43) 10/04/2018
(51) F24F 7/00 (2006.01)
(54) VENTILADOR COM DISPOSITIVO REPELENTE E/OU ODORIZADOR
(73) BRITÂNIA ELETRODOMÉSTICOS SA (BR/PR)
(72) CÉSAR EDUARDO ISAACSON BUFFARA
Prazo de Validade: 20 (vinte) anos contados a partir de 21/09/2016, observadas as condições legais

---

(11) BR 10 2016 021819-5 B1

Código 16.1 - Concessão de Patente ou Certificado de Adição de Invenção
(22) 22/09/2016
(30) 25/09/2015 JP 2015-187844
(43) 18/07/2017
(51) B62J 23/00 (2006.01), B62J 99/00 (2006.01)
(54) COBERTURA DE CORPO DE VEÍCULO PARA MOTOCICLETA E MOTOCICLETA
(73) HONDA MOTOR CO., LTD. (JP)
(72) TATSUYA SEIJI; KEIGO MINE; SHOHEI MIURA; FUMA YAMATO
Prazo de Validade: 20 (vinte) anos contados a partir de 22/09/2016, observadas as condições legais

---

(11) BR 10 2016 022397-0 B1

Código 16.1 - Concessão de Patente ou Certificado de Adição de Invenção
(22) 27/09/2016

	(43) 02/05/2018 (51) B23Q 15/00 (2006.01), B23C 3/00 (2006.01), G11C 29/54 (2006.01), G05B 19/00 (2006.01), G06F 13/00 (2006.01) (54) PROCESSO DE USINAGEM E LEITURA DE CÓDIGO BIDIMENSIONAL DE RESPOSTA RÁPIDA EM PEÇAS METÁLICAS (73) FUNDAÇÃO UNIVERSIDADE FEDERAL DE SÃO CARLOS (BR/SP) ; UNIVERSIDADE FEDERAL DE MINAS GERAIS (BR/MG) (72) CARLOS EIJI HIRATA VENTURA; RAFAEL VIDAL AROCA; ARMANDO ÍTALO SETTE ANTONIALLI; ALEXANDRE MENDES ABRÃO; JUAN CARLOS CAMPOS RUBIO; MARCELO ARAÚJO CÂMARA Prazo de Validade: 20 (vinte) anos contados a partir de 27/09/2016, observadas as condições legais
(11) BR 10 2016 022807-7 B1	Código 16.1 - Concessão de Patente ou Certificado de Adição de Invenção (22) 30/09/2016 (43) 02/05/2018 (51) F25J 3/04 (2006.01) (54) PROCESSO DE DESTILAÇÃO CRIOGÊNICA PARA SEPARAÇÃO DO AR PARA PRODUÇÃO DE OXIGÊNIO GASOSO E PROCESSO DE DESTILAÇÃO CRIOGÊNICA PARA SEPARAÇÃO DO AR PARA PRODUÇÃO SIMULTÂNEA DE OXIGÊNIO GASOSO E ARGÔNIO LIQUEFEITO (73) UNIVERSIDADE FEDERAL DO RIO DE JANEIRO (BR/RJ) (72) GEORGE VICTOR BRIGAGÃO; OFÉLIA DE QUEIROZ FERNANDES ARAÚJO; JOSÉ LUIZ DE MEDEIROS Prazo de Validade: 20 (vinte) anos contados a partir de 30/09/2016, observadas as condições legais
(11) BR 10 2016 023617-7 B1	Código 16.1 - Concessão de Patente ou Certificado de Adição de Invenção (22) 10/10/2016 (30) 04/04/2016 DE 102016106120.4; 12/05/2016 EP 16169444.3 (43) 21/11/2017 (51) A61H 19/00 (2006.01), A61H 9/00 (2006.01) (54) APARELHO DE MASSAGEM COM ONDAS DE PRESSÃO (73) EIS GMBH (DE) (72) Sigilo de Autor, conforme solicitado e com base no artigo 6º, § 4º da LPI Prazo de Validade: 20 (vinte) anos contados a partir de 10/10/2016, observadas as condições legais
(11) BR 10 2016 024185-5 B1	Código 16.1 - Concessão de Patente ou Certificado de Adição de Invenção (22) 17/10/2016 (30) 26/02/2016 US 62/300,292; 14/07/2016 US 15/210,305 (43) 05/09/2017 (51) H02M 1/12 (2006.01), H02M 7/12 (2006.01), H02J 3/38 (2006.01) (54) CONTROLADOR, GERADOR DE COMANDO DE TENSÃO, E, ESQUEMA

	DE INVERSORES PARALELOS (73) DEERE & COMPANY (US) (72) DOUG MALY Prazo de Validade: 20 (vinte) anos contados a partir de 17/10/2016, observadas as condições legais
(11) BR 10 2016 025204-0 B1	Código 16.1 - Concessão de Patente ou Certificado de Adição de Invenção (22) 27/10/2016 (30) 30/10/2015 EP 15192415.6 (43) 02/05/2017 (51) B05C 17/005 (2006.01) (54) MISTURADOR ESTÁTICO, APARELHO DE DISTRIBUIÇÃO E USO DO MISTURADOR ESTÁTICO OU DO APARELHO DE DISTRIBUIÇÃO (73) SULZER MIXPAC AG (CH) (72) ANDREAS HIEMER; JOACHIM SCHOCK; PERCY LEUE Prazo de Validade: 20 (vinte) anos contados a partir de 27/10/2016, observadas as condições legais
(11) BR 10 2016 027731-0 B1	Código 16.1 - Concessão de Patente ou Certificado de Adição de Invenção (22) 25/11/2016 (43) 12/06/2018 (51) C25D 11/08 (2006.01), C23F 13/00 (2006.01) (54) MÉTODO DE ANODIZAÇÃO SULFÚRICO-SILÂNICA COM INCORPORAÇÃO DE SILANOS NA SUPERFÍCIE PARA PROTEÇÃO CONTRA A CORROSÃO E CONDENSAÇÃO DE ÁGUA EM ALUMÍNIO (73) UNIVERSIDADE FEDERAL DO RIO GRANDE DO SUL (BR/RS) (72) LUIS FREDERICO PINHEIRO DICK; ANTONIO SHIGUEAKI TAKIMI; YESENIA RÁTIVA MELO; PEDRO ATZ DICK Prazo de Validade: 20 (vinte) anos contados a partir de 25/11/2016, observadas as condições legais
(11) BR 10 2016 027808-2 B1	Código 16.1 - Concessão de Patente ou Certificado de Adição de Invenção (22) 25/11/2016 (30) 27/11/2015 ES U201531321 (43) 18/07/2017 (51) B60S 3/04 (2006.01) (54) SISTEMA PARA MONTAR SEGURAMENTE MÁQUINAS DE LAVAGEM PARA VEÍCULOS (73) ISTOBAL, S.A. (ES) (72) YOLANDA TOMAS PUCHADES Prazo de Validade: 20 (vinte) anos contados a partir de 25/11/2016, observadas as condições legais

(11) BR 10 2016 028544-5 B1

Código 16.1 - Concessão de Patente ou Certificado de Adição de Invenção
(22) 05/12/2016
(43) 19/06/2018
(51) C02F 11/00 (2006.01), C02F 101/10 (2006.01), C02F 103/10 (2006.01), B01J 20/04 (2006.01), B01J 20/10 (2006.01), B01J 20/16 (2006.01)
(54) COMPOSIÇÃO E MÉTODO PARA A REMOÇÃO DE ARSÊNIO DE EFLUENTES DE MINAS
(73) ANGLOGOLD ASHANTI CORREGO DO SITIO MINERAÇÃO S/A (BR/MG)
(72) ALTAIR SOUZA SÉRGIO
Prazo de Validade: 20 (vinte) anos contados a partir de 05/12/2016, observadas as condições legais

(11) BR 10 2016 029000-7 B1

Código 16.1 - Concessão de Patente ou Certificado de Adição de Invenção
(22) 09/12/2016
(43) 17/07/2018
(51) G02B 6/44 (2006.01), G02B 6/38 (2006.01)
(54) CAIXA DE TERMINAÇÃO ÓPTICA
(73) FURUKAWA INDUSTRIAL S.A. PRODUTOS ELÉTRICOS (BR/PR)
(72) ANDERSON MARCELO STANCYK; WILHERM TOSHIO KINOSHITA YOSHIZAWA; GABRIEL TANNER PASETTI
Prazo de Validade: 20 (vinte) anos contados a partir de 09/12/2016, observadas as condições legais

(11) BR 10 2016 029270-0 B1

Código 16.1 - Concessão de Patente ou Certificado de Adição de Invenção
(22) 13/12/2016
(30) 28/12/2015 US 62/271,396
(43) 04/07/2017
(51) C09D 175/08 (2006.01), C08G 18/78 (2006.01), C08G 18/48 (2006.01)
(54) POLIURETANO HIDROFÍLICO, E, TINTA DE LÁTEX
(73) ROHM AND HAAS COMPANY (US) ; DOW GLOBAL TECHNOLOGIES LLC (US)
(72) KIMY YEUNG; ANTONY K. VAN DYK; JONATHAN DEROCHER; STEVEN ARTURO; JOHN J. RABASCO
Prazo de Validade: 20 (vinte) anos contados a partir de 13/12/2016, observadas as condições legais

(11) BR 10 2016 029818-0 B1

Código 16.1 - Concessão de Patente ou Certificado de Adição de Invenção
(22) 19/12/2016
(43) 17/07/2018
(51) F25B 15/00 (2006.01), A21B 1/00 (2006.01)
(54) REFRIGERADOR POR ABSORÇÃO PARA FORNOS DE PANIFICAÇÃO
(73) UNIVERSIDADE FEDERAL DE ITAJUBÁ (BR/MG) ; PRÁTICA KLIMAQUIP INDÚSTRIA E COMÉRCIO S.A. (BR/MG) ; FUNDAÇÃO DE AMPARO À PESQUISA DO ESTADO DE MINAS GERAIS - FAPEMIG (BR/MG)

(72) CARLOS EDUARDO SANCHES DA SILVA; HUGO ANDERSON ARAÚJO PONTES; SILVIO FRANCISCO DA SILVA
Prazo de Validade: 20 (vinte) anos contados a partir de 19/12/2016, observadas as condições legais

---

(11) BR 10 2016 029872-5 B1

Código 16.1 - Concessão de Patente ou Certificado de Adição de Invenção
(22) 19/12/2016
(30) 31/12/2015 US 14/985,647
(43) 01/08/2017
(51) F15B 11/08 (2006.01), F15B 13/044 (2006.01), A01B 63/10 (2006.01), F15B 11/05 (2006.01)
(54) SISTEMA PARA CONTROLAR O ABASTECIMENTO DE FLUIDO HIDRÁULICO A UM IMPLEMENTO DE VEÍCULO DE TRABALHO
(73) CNH INDUSTRIAL AMERICA LLC (US)
(72) JERRY L. BRINKLEY; JONATHAN LACHER; MICHAEL FREISLEBEN
Prazo de Validade: 20 (vinte) anos contados a partir de 19/12/2016, observadas as condições legais

---

(11) BR 10 2017 005142-0 B1

Código 16.1 - Concessão de Patente ou Certificado de Adição de Invenção
(22) 14/03/2017
(43) 30/10/2018
(51) F16J 15/06 (2006.01), F16J 15/10 (2006.01), F16L 23/02 (2006.01)
(54) CONJUNTO DE VEDAÇÃO APLICADO EM SISTEMAS DE TUBULAÇÃO DE RESERVATÓRIOS EM GERAL E PROCESSO DE INSTALAÇÃO DE CONJUNTO DE VEDAÇÃO APLICADO EM SISTEMAS DE TUBULAÇÃO DE RESERVATÓRIOS EM GERAL
(73) F.G.S. BRASIL INDÚSTRIA E COMÉRCIO LTDA (BR/SP)
(72) JOSÉ ROBERTO BERTONCELLO DANIELETTO
Prazo de Validade: 20 (vinte) anos contados a partir de 14/03/2017, observadas as condições legais

---

(11) BR 10 2017 016574-4 B1

Código 16.1 - Concessão de Patente ou Certificado de Adição de Invenção
(22) 02/08/2017
(43) 26/03/2019
(51) A47B 47/02 (2006.01), A47B 47/00 (2006.01)
(54) SISTEMAS DE MONTAGEM RÁPIDA APLICADOS A CORPO DE ARMÁRIO
(73) ITATIAIA MÓVEIS S/A (BR/MG)
(72) VICTOR PENNA COSTA
Prazo de Validade: 20 (vinte) anos contados a partir de 02/08/2017, observadas as condições legais

---

(11) BR 10 2017 017623-1 B1

Código 16.1 - Concessão de Patente ou Certificado de Adição de Invenção

(22) 17/08/2017
(30) 19/08/2016 GB 1614200.2
(43) 06/03/2018
(51) C22C 21/00 (2006.01), C22C 19/03 (2006.01), C22C 19/05 (2006.01), F16C 33/12 (2006.01)
(54) COMPOSIÇÃO DE LIGA DE ALUMÍNIO PARA UM ELEMENTO DESLIZANTE
(73) MAHLE INTERNATIONAL GMBH (DE) ; MAHLE ENGINE SYSTEMS UK LIMITED (GB)
(72) SYLVIA CAMPBELL; JEFF CARTER; FALKO LANGBEIN; JAMES STEWART
Prazo de Validade: 20 (vinte) anos contados a partir de 17/08/2017, observadas as condições legais

---

(11) BR 10 2017 020820-6 B1

Código 16.1 - Concessão de Patente ou Certificado de Adição de Invenção
(22) 28/09/2017
(30) 30/09/2016 US 62/402,187; 31/08/2017 US 15/692,566
(43) 15/05/2018
(51) A01C 5/06 (2006.01), A01C 7/00 (2006.01)
(54) UNIDADE DE LINHA PARA UMA MÁQUINA SEMEADORA
(73) DEERE & COMPANY (US)
(72) GRANT J. WONDERLICH; JAMES R. PETERSON
Prazo de Validade: 20 (vinte) anos contados a partir de 28/09/2017, observadas as condições legais

---

(11) BR 10 2017 025718-5 B1

Código 16.1 - Concessão de Patente ou Certificado de Adição de Invenção
(22) 29/11/2017
(30) 08/12/2016 US 15/373371
(43) 14/08/2018
(51) C01B 32/158 (2006.01), B29D 7/01 (2006.01)
(54) MÉTODO PARA REDUZIR A RESISTIVIDADE DE UM FILME TERMOPLÁSTICO CONTENDO NANOTUBOS DE CARBONO
(73) GOODRICH CORPORATION (US)
(72) JIN HU; GALDEMIR CEZAR BOTURA; CASEY SLANE; NATHANIEL CHING
Prazo de Validade: 20 (vinte) anos contados a partir de 29/11/2017, observadas as condições legais

---

(11) BR 10 2017 027453-5 B1

Código 16.1 - Concessão de Patente ou Certificado de Adição de Invenção
(22) 19/12/2017
(30) 21/12/2016 FR 1662958
(43) 30/10/2018
(51) F27D 1/00 (2006.01)
(54) DISPOSITIVO FUNCIONANDO EM ALTA TEMPERATURA E PRODUTO

	ISOLANTE (73) SAINT-GOBAIN ISOVER (FR) (72) CHRISTOPHE BAREYT; DAVID GOGEON Prazo de Validade: 20 (vinte) anos contados a partir de 19/12/2017, observadas as condições legais
(11) BR 10 2018 003482-0 B1	Código 16.1 - Concessão de Patente ou Certificado de Adição de Invenção (22) 22/02/2018 (30) 24/02/2017 US 62/462997; 30/01/2018 US 15/883735 (43) 30/10/2018 (51) A01F 15/10 (2006.01) (54) ENFARDADEIRA REDONDA. (73) DEERE & COMPANY (US) (72) STEVEN R. PILCHER; HENRY D. ANSTEY Prazo de Validade: 20 (vinte) anos contados a partir de 22/02/2018, observadas as condições legais
(11) BR 10 2018 011384-4 B1	Código 16.1 - Concessão de Patente ou Certificado de Adição de Invenção (22) 05/06/2018 (43) 03/12/2019 (51) B61D 9/12 (2006.01) (54) VAGÃO GRANELEIRO E SISTEMA DE ACIONAMENTO DE COMPORTAS DE VAGÃO GRANELEIRO (66) BR 10 2017 011904-1 05/06/2017 (73) RANDON S/A IMPLEMENTOS E PARTICIPAÇÕES (BR/RS) (72) ROGERIO FERNANDES MACEDO; PAULO FERNANDO POLONI; CARLOS EDUARDO HENKE VIGANICO Prazo de Validade: 20 (vinte) anos contados a partir de 05/06/2018, observadas as condições legais
(11) BR 10 2018 077335-6 B1	Código 16.1 - Concessão de Patente ou Certificado de Adição de Invenção (22) 27/12/2018 (43) 07/07/2020 (51) A61C 7/14 (2006.01) (54) BRÁQUETE AUTOLIGADO DE CLIPE OU MEMBRO LIGANTE PLANAR RESILIENTE. (73) ALEXANDRE GALLO LOPES (BR/SP) (72) ALEXANDRE GALLO LOPES Prazo de Validade: 20 (vinte) anos contados a partir de 27/12/2018, observadas as condições legais
(11) BR 10 2021 014263-4 B1	Código 16.1 - Concessão de Patente ou Certificado de Adição de Invenção (22) 20/07/2021

(30) 31/07/2020 JP 2020-130472
(43) 01/02/2022
(51) B23K 35/22 (2006.01), B23K 35/26 (2006.01), B23K 35/24 (2006.01), B23K 35/02 (2006.01), C22C 13/02 (2006.01)
(54) LIGA DE SOLDA, PRÉ-FORMA, PASTA E JUNÇÃO DE SOLDA
(73) SENJU METAL INDUSTRY CO., LTD. (JP)
(72) YUUKI IIJIMA; SHUNSAKU YOSHIKAWA; TAKASHI SAITO
Prazo de Validade: 20 (vinte) anos contados a partir de 20/07/2021, observadas as condições legais

---

(11) BR 11 2012 005423-6 B1

Código 16.1 - Concessão de Patente ou Certificado de Adição de Invenção
(22) 10/08/2010
(30) 10/09/2009 US 12/556,869
(51) A61K 31/58 (2006.01), A61K 31/728 (2006.01), A61K 47/36 (2006.01), A61P 19/00 (2006.01), A61P 19/02 (2006.01), A61P 29/00 (2006.01)
(54) COMPOSIÇÃO FARMACÊUTICA COMPREENDENDO UM COMPONENTE RELACIONADO A ÁCIDO HIALURÔNICO, SERINGA E MÉTODO PARA SUA FABRICAÇÃO
(73) GENZYME CORPORATION (US)
(72) GRACE CHANG; ELIZABETH VOSCHIN; LI-PING YU; EUGENE SKRABUT
Prazo de Validade: 20 (vinte) anos contados a partir de 10/08/2010, observadas as condições legais. Patente concedida conforme ADI 5.529/DF, que determina a alteração do prazo de concessão.

---

(11) BR 11 2013 005800-5 B1

Código 16.1 - Concessão de Patente ou Certificado de Adição de Invenção
(22) 30/09/2011
(30) 01/10/2010 EP 10186222.5
(51) A61K 38/01 (2006.01), A23J 3/34 (2006.01), A23L 1/305 (1985.01), A61P 37/08 (2006.01)
(54) COMPOSIÇÕES NUTRICIONAIS PRODUZIDAS A PARTIR DE HIDROLISADOS DE PROTEÍNA À BASE DE LEITE, E SEUS USOS
(73) SOCIÉTÉ DES PRODUITS NESTLÉ S.A. (CH)
(72) Michael Affolter; Isabelle Bureau-Franz; Françoise Maynard; Annick Mercenier; Alexandre Panchaud
Prazo de Validade: 20 (vinte) anos contados a partir de 30/09/2011, observadas as condições legais. Patente concedida conforme ADI 5.529/DF, que determina a alteração do prazo de concessão.

---

(11) BR 11 2013 009246-7 B1

Código 16.1 - Concessão de Patente ou Certificado de Adição de Invenção
(22) 13/10/2011
(30) 19/10/2010 EP 10187983.1
(51) G06T 7/00 (2006.01)
(54) SISTEMA DE IMAGENS CLÍNICAS, MÉTODO IMPLEMENTADO POR

COMPUTADOR PARA A IDENTIFICAÇÃO DE UM VOLUME TRATADO EM UMA IMAGEM CLÍNICA E MEIO LEGÍVEL POR COMPUTADOR NÃO TRANSITÓRIO
(73) KONINKLIJKE PHILIPS N.V. (NL)
(72) MARKO TAPANI HAKKINEN; HEIKKI JUHANI NIEMINEN; MAX OSKAR KOHLER
Prazo de Validade: 20 (vinte) anos contados a partir de 13/10/2011, observadas as condições legais. Patente concedida conforme ADI 5.529/DF, que determina a alteração do prazo de concessão.

---

(11) BR 11 2013 010215-2 B1

Código 16.1 - Concessão de Patente ou Certificado de Adição de Invenção
(22) 28/10/2011
(30) 28/10/2010 US 61/407,868; 29/10/2010 US 61/408,520
(51) H04L 29/10 (2006.01), H04W 92/02 (2006.01), H04L 29/06 (2006.01), H04N 7/01 (2006.01), H04N 19/40 (2006.01), H04N 21/4363 (2006.01), G06F 3/14 (2006.01), G06F 13/38 (2006.01), G09G 5/00 (2006.01)
(54) MÉTODO DE COMUNICAÇÃO SEM FIO DE INFORMAÇÃO DE ÁUDIO/VÍDEO (AV) ENTRE DISPOSITIVOS DE AV, SISTEMA SEM FIO PARA COMUNICAÇÃO SEM FIO DE INFORMAÇÃO DE ÁUDIO/VÍDEO (AV), E ESTAÇÃO SEM FIO PARA COMUNICAÇÃO SEM FIO DE ÁUDIO/VÍDEO (AV)
(73) SAMSUNG ELECTRONICS CO., LTD. (KR)
(72) HUAI-RONG SHAO; CHIU-YEUNG NGO; JU-LAN HSU
Prazo de Validade: 20 (vinte) anos contados a partir de 28/10/2011, observadas as condições legais. Patente concedida conforme ADI 5.529/DF, que determina a alteração do prazo de concessão.

---

(11) BR 11 2013 012797-0 B1

Código 16.1 - Concessão de Patente ou Certificado de Adição de Invenção
(22) 25/11/2011
(30) 26/11/2010 HU P1000636
(51) B60S 3/04 (2006.01), A47L 23/22 (2006.01)
(54) MÉTODO PARA OPERAR UMA SUPERFÍCIE DE DETENÇÃO DE SUJEIRA E UNIDADE DE SUPERFÍCIE DE DETENÇÃO DE SUJEIRA
(73) ILONA KATALIN HUBER (HU) ; RICHÁRD MAGONY (HU)
(72) RICHÁRD MAGONY
Prazo de Validade: 20 (vinte) anos contados a partir de 25/11/2011, observadas as condições legais. Patente concedida conforme ADI 5.529/DF, que determina a alteração do prazo de concessão.

---

(11) BR 11 2013 018949-5 B1

Código 16.1 - Concessão de Patente ou Certificado de Adição de Invenção
(22) 01/11/2012
(30) 02/11/2011 US 61/554,598
(51) H04N 7/00 (2006.01)
(54) MÉTODO E APARELHO DE CODIFICAÇÃO PARA CODIFICAR UMA IMAGEM EM UM FLUXO DE BITS

(73) TAGIVAN II LLC (JP)
(72) TOSHIYASU SUGIO; TAKAHIRO NISHI; YOUJI SHIBAHARA; KYOKO TANIKAWA; HISAO SASAI; TORU MATSUNOBU; KENGO TERADA
Prazo de Validade: 20 (vinte) anos contados a partir de 01/11/2012, observadas as condições legais

---

(11) BR 11 2013 022646-3 B1

Código 16.1 - Concessão de Patente ou Certificado de Adição de Invenção
(22) 09/03/2011
(51) H04N 19/426 (2006.01), H04N 19/52 (2006.01)
(54) MÉTODO PARA CODIFICAÇÃO E DECODIFICAÇÃO DE IMAGEM E A REALIZAÇÃO DE INTERPREDIÇÃO NOS BLOCOS DE PIXELS DIVIDIDOS
(73) KABUSHIKI KAISHA TOSHIBA (JP)
(72) TAICHIRO SHIODERA; AKIYUKI TANIZAWA; TOMOO YAMAKAGE; TAKESHI CHUJOH
Prazo de Validade: 20 (vinte) anos contados a partir de 09/03/2011, observadas as condições legais. Patente concedida conforme ADI 5.529/DF, que determina a alteração do prazo de concessão.

---

(11) BR 11 2013 032349-3 B1

Código 16.1 - Concessão de Patente ou Certificado de Adição de Invenção
(22) 13/06/2012
(30) 17/06/2011 JP 2011-135321; 17/06/2011 JP 2011-135322
(51) H04N 19/176 (2006.01), H04N 19/11 (2006.01), H04N 19/463 (2006.01), H04N 19/593 (2006.01)
(54) "DISPOSITIVO E MÉTODO DE CODIFICAÇÃO DE IMAGEM, DISPOSITIVO E MÉTODO DE DECODIFICAÇÃO DE IMAGEM, DISPOSITIVO É MÉTODO DE TRANSMISSÃO, E DISPOSITIVO E MÉTODO DE RECEPÇÃO
(73) JVC KENWOOD CORPORATION (JP)
(72) TORU KUMAKURA; SHIGERU FUKUSHIMA; MOTOHARU UEDA
Prazo de Validade: 20 (vinte) anos contados a partir de 13/06/2012, observadas as condições legais. Patente concedida conforme ADI 5.529/DF, que determina a alteração do prazo de concessão.

---

(11) BR 11 2013 032380-9 B1

Código 16.1 - Concessão de Patente ou Certificado de Adição de Invenção
(22) 23/08/2012
(30) 23/08/2011 US 61/526,379; 07/11/2011 US 13/291,014
(51) H04N 9/80 (2006.01)
(54) SISTEMA E MÉTODO PARA REALIZAR OPERAÇÕES DE SALTO DE MEMÓRIA
(73) DISH TECHNOLOGIES L.L.C (US)
(72) DAVID A. KUMMER; WILLIAM MICHAEL BEALS
Prazo de Validade: 20 (vinte) anos contados a partir de 23/08/2012, observadas as condições legais. Patente concedida conforme ADI 5.529/DF, que determina a alteração do prazo de concessão.

(11) BR 11 2014 001600-3 B1

Código 16.1 - Concessão de Patente ou Certificado de Adição de Invenção
(22) 18/07/2012
(30) 27/07/2011 US 61/512,016; 16/11/2011 US 61/560,486
(51) C07K 5/06 (2006.01), A61K 38/05 (2006.01), C07D 401/04 (2006.01), A61P 35/00 (2006.01), A61P 35/02 (2006.01)
(54) COMPOSTO INIBIDOR DO TRAJETO DE SINALIZAÇÃO NOTCH, SEUS USOS, E COMPOSIÇÃO FARMACÊUTICA
(73) ELI LILLY AND COMPANY (US)
(72) PHILIP ARTHUR HIPSKIND; GREGORY ALAN STEPHENSON
Prazo de Validade: 20 (vinte) anos contados a partir de 18/07/2012, observadas as condições legais. Patente concedida conforme ADI 5.529/DF, que determina a alteração do prazo de concessão.

(11) BR 11 2014 004635-2 B1

Código 16.1 - Concessão de Patente ou Certificado de Adição de Invenção
(22) 24/08/2012
(30) 31/08/2011 DE 102011111865.2
(51) A61K 31/197 (2006.01), A61K 9/70 (2006.01)
(54) Sistema terapêutico transdérmico para cloridrato de ácido 5-aminolevulínico e seu uso
(73) LTS LOHMANN THERAPIE-SYSTEME AG (DE) (DE) ; PHOTONAMIC GMBH & CO. KG (DE)
(72) TOBIAS JUNG; MICHAEL HORSTMANN; GERD HOFFMANN
Prazo de Validade: 20 (vinte) anos contados a partir de 24/08/2012, observadas as condições legais. Patente concedida conforme ADI 5.529/DF, que determina a alteração do prazo de concessão.

(11) BR 11 2014 006977-8 B1

Código 16.1 - Concessão de Patente ou Certificado de Adição de Invenção
(22) 20/09/2012
(30) 27/09/2011 EP 11182922.2; 20/01/2012 US 61/588,731; 21/03/2012 EP 12160557.0
(51) H04N 7/00 (2006.01), G09G 5/00 (2006.01)
(54) APARELHO DE PROCESSAMENTO DE IMAGEM, APARELHO CODIFICADOR DO SINAL DE IMAGEM DISPOSTO PARA CODIFICAR UMA IMAGEM, MÉTODO DE PROCESSAMENTO DE IMAGEM E MÉTODO PARA TRANSMITIR UM SINAL DE IMAGEM DISPOSTO PARA CODIFICAR UMA IMAGEM
(73) KONINKLIJKE PHILIPS N.V. (PB)
(72) CHARLES LEONARDUS CORNELIUS MARIA KNIBBELER; RENATUS JOSEPHUS VAN DER VLEUTEN; WIEBE DE HAAN
Prazo de Validade: 20 (vinte) anos contados a partir de 20/09/2012, observadas as condições legais

(11) BR 11 2014 007353-8 B1

Código 16.1 - Concessão de Patente ou Certificado de Adição de Invenção

(22) 28/09/2012
(30) 30/09/2011 JP 2011-218006; 30/05/2012 JP 2012-123479
(51) C12N 15/09 (2006.01), A61K 39/395 (2006.01), A61P 37/02 (2006.01), C07K 16/00 (2006.01), C40B 40/10 (2006.01), G01N 33/15 (2006.01), G01N 33/50 (2006.01)
(54) BIBLIOTECA DE ANTICORPOS DEPENDENTES DE CONCENTRAÇÃO DE ÍON
(73) CHUGAI SEIYAKU KABUSHIKI KAISHA (JP)
(72) TOMOYUKI IGAWA; SHINYA ISHII; MIHO FUNAKI; NAOKA HIRONIWA; SHUN SHIMIZU
Prazo de Validade: 20 (vinte) anos contados a partir de 28/09/2012, observadas as condições legais

---

(11) BR 11 2014 009403-9 B1

Código 16.1 - Concessão de Patente ou Certificado de Adição de Invenção
(22) 17/10/2012
(30) 17/10/2011 KR 10 2011 0106107
(51) H04N 19/60 (2006.01), H04N 19/11 (2006.01), H04N 19/117 (2006.01), H04N 19/12 (2006.01), H04N 19/122 (2006.01), H04N 19/124 (2006.01), H04N 19/13 (2006.01), H04N 19/147 (2006.01), H04N 19/186 (2006.01), H04N 19/46 (2006.01), H04N 19/513 (2006.01), H04N 19/61 (2006.01), H04N 19/70 (2006.01), H04N 19/86 (2006.01), H04N 19/90 (2006.01), H04N 19/91 (2006.01), H04N 19/172 (2006.01), H04N 19/176 (2006.01)
(54) Método para descodificar um sinal de vídeo.
(73) KT CORPORATION (KR)
(72) JAE CHEOL KWON; JOO YOUNG KIM; BAE KEUN LEE
Prazo de Validade: 20 (vinte) anos contados a partir de 17/10/2012, observadas as condições legais

---

(11) BR 11 2014 009755-0 B1

Código 16.1 - Concessão de Patente ou Certificado de Adição de Invenção
(22) 18/10/2012
(30) 19/10/2011 US 61/549,034; 27/01/2012 US 61/591,401; 15/05/2012 US 61/647,233; 31/05/2012 US 61/653,436
(51) A61K 31/4166 (2006.01), A61K 31/4188 (2006.01), A61K 31/4985 (2006.01), C07D 487/04 (2006.01)
(54) TRATAMENTO DE CÂNCER COM INIBIDORES DE QUINASE TOR
(73) SIGNAL PHARMACEUTICALS, LLC (US)
(72) SHUICHAN XU; KRISTEN MAE HEGE; ANTONIA LOPEZ-GIRONA; HEATHER RAYMON; RAMA K. NARLA; RAJESH CHOPRA
Prazo de Validade: 20 (vinte) anos contados a partir de 18/10/2012, observadas as condições legais

---

(11) BR 11 2014 010842-0 B1

Código 16.1 - Concessão de Patente ou Certificado de Adição de Invenção
(22) 06/11/2012
(30) 07/11/2011 FR 1160114

(51) H04N 19/50 (2006.01), H04N 19/117 (2006.01), H04N 19/147 (2006.01), H04N 19/167 (2006.01), H04N 19/18 (2006.01), H04N 19/196 (2006.01), H04N 19/46 (2006.01), H04N 19/463 (2006.01), H04N 19/467 (2006.01), H04N 19/48 (2006.01), H04N 19/85 (2006.01), H04N 19/13 (2006.01), H04N 19/176 (2006.01), H04N 19/91 (2006.01)
(54) Dispositivo e processo de codificação, dispositivo e processo de decodificação e meios legíveis por computador.
(73) DOLBY INTERNATIONAL AB (NL)
(72) FELIX HENRY; GORDON CLARE
Prazo de Validade: 20 (vinte) anos contados a partir de 06/11/2012, observadas as condições legais

---

(11) BR 11 2014 011656-3 B1

Código 16.1 - Concessão de Patente ou Certificado de Adição de Invenção
(22) 20/09/2012
(30) 18/11/2011 CN 201110367413.X
(51) H04W 4/12 (2006.01)
(54) MÉTODO PARA DELETAR AUTOMATICAMENTE INFORMAÇÃO DE MENSAGEM INSTANTÂNEA, SISTEMA DE COMUNICAÇÃO INSTANTÂNEA PARA DELETAR AUTOMATICAMENTE INFORMAÇÃO DE MENSAGEM INSTANTÂNEA, E TERMINAL RECEPTOR DE INFORMAÇÃO
(73) TENCENT TECHNOLOGY (SHENZHEN) COMPANY LIMITED (CN)
(72) XING LIANG; QING HUANG; BIN ZHANG
Prazo de Validade: 20 (vinte) anos contados a partir de 20/09/2012, observadas as condições legais

---

(11) BR 11 2014 016172-0 B1

Código 16.1 - Concessão de Patente ou Certificado de Adição de Invenção
(22) 20/12/2012
(30) 29/12/2011 US 61/581,254; 27/01/2012 US 61/591,530; 02/03/2012 US 61/605,900; 17/05/2012 US 61/648,510; 20/08/2012 US 61/691,066; 29/11/2012 US 61/731,426; 30/11/2012 US 13/691,056
(51) H04L 1/00 (2006.01)
(54) SISTEMAS E MÉTODOS PARA GERAR E DECODIFICAR QUADROS DE CONTROLE CURTOS EM COMUNICAÇÕES SEM FIO
(73) QUALCOMM INCORPORATED (US)
(72) SIMONE MERLIN; SANTOSH PAUL ABRAHAM; MAARTEN MENZO WENTINK; ZHI QUAN; ALFRED ASTERJADHI
Prazo de Validade: 20 (vinte) anos contados a partir de 20/12/2012, observadas as condições legais

---

(11) BR 11 2014 017509-8 B1

Código 16.1 - Concessão de Patente ou Certificado de Adição de Invenção
(22) 17/01/2013
(30) 17/01/2012 US 61/587,575; 16/01/2013 US 13/743,185
(51) H04W 52/14 (2006.01), H04W 52/36 (2006.01)
(54) REDUÇÃO DE POTÊNCIA MÁXIMA PARA CONTROLE DE

	INTERFERÊNCIA EM CANAIS ADJACENTES (73) QUALCOMM INCORPORATED (US) (72) TINGFANG JI; PETER GAAL; WILLIAM R. PANTON; GENE FONG; PHILIP D. COAN; SUMIT VERMA; EDWARD GEORGE TIEDEMANN Prazo de Validade: 20 (vinte) anos contados a partir de 17/01/2013, observadas as condições legais
(11) BR 11 2014 019733-4 B1	Código 16.1 - Concessão de Patente ou Certificado de Adição de Invenção (22) 08/02/2013 (30) 09/02/2012 US 61/596,950; 29/05/2012 US 61/652,631 (51) G01N 33/569 (2006.01) (54) MÉTODO PARA DETERMINAÇÃO DE UM TIPO DE INFECÇÃO EM UM INDIVÍDUO (73) MEMED DIAGNOSTICS (IL) (72) KFIR OVED; ERAN EDEN; ILAN IFERGAN Prazo de Validade: 20 (vinte) anos contados a partir de 08/02/2013, observadas as condições legais
(11) BR 11 2014 020164-1 B1	Código 16.1 - Concessão de Patente ou Certificado de Adição de Invenção (22) 23/01/2013 (30) 16/02/2012 US 61/599,583 (51) C12N 15/82 (2006.01), A01N 63/00 (2006.01), C07K 14/32 (2006.01) (54) POLIPEPTÍDEO PESTICIDA VIP3 MANIPULADO, MOLÉCULA DE ÁCIDO NUCLEICO, VETOR E COMPOSIÇÃO (73) SYNGENTA PARTICIPATIONS AG (CH) (72) MIKYONG LEE; JENG SHONG CHEN; CHERYL MARIE DE FONTES; JARED CONVILLE; NARENDRA PALEKAR Prazo de Validade: 20 (vinte) anos contados a partir de 23/01/2013, observadas as condições legais
(11) BR 11 2014 021385-2 B1	Código 16.1 - Concessão de Patente ou Certificado de Adição de Invenção (22) 27/02/2013 (30) 28/02/2012 US 13/407,479 (51) H04W 52/02 (2006.01) (54) OTIMIZAÇÃO DE OVERHEAD DE CARGA DE SINALIZAÇÃO E CONSUMO DE BATERIA PARA APLICATIVOS DE PLANO DE FUNDO (73) QUALCOMM INCORPORATED (US) (72) GEORGE CHERIAN; RASHID A. ATTAR; DONNA GHOSH; LINHAI HE; RASHMI KESHAVA IYENGAR; CHRISTOPHER LOTT Prazo de Validade: 20 (vinte) anos contados a partir de 27/02/2013, observadas as condições legais
(11) BR 11 2014 021487-5 B1	Código 16.1 - Concessão de Patente ou Certificado de Adição de Invenção

(22) 28/02/2013
(30) 29/02/2012 US 61/605,078; 04/05/2012 US 61/642,604; 16/07/2012 US 61/672,157; 04/12/2012 US 13/693,553
(51) H04L 1/16 (2006.01)
(54) APARELHOS E MÉTODOS PARA COMPRESSÃO DE CONFIRMAÇÃO DE BLOCO
(73) QUALCOMM INCORPORATED (US)
(72) ALFRED ASTERJADHI; SIMONE MERLIN; MAARTEN MENZO WENTINK; SANTOSH PAUL ABRAHAM; ZHI QUAN
Prazo de Validade: 20 (vinte) anos contados a partir de 28/02/2013, observadas as condições legais

---

(11) BR 11 2014 021534-0 B1

Código 16.1 - Concessão de Patente ou Certificado de Adição de Invenção
(22) 27/02/2013
(30) 06/03/2012 EP 12158157.3
(51) G01M 3/22 (2006.01), H01B 17/36 (2006.01), H02B 13/065 (2006.01)
(54) MÉTODO DE TESTE DA INTEGRIDADE DE UM SEGUNDO SELO DE UM ISOLADOR ELÉTRICO E ISOLADOR PARA SEPARAR DOIS OBJETOS COM DIFERENTES POTENCIAIS ELÉTRICOS
(73) ABB SCHWEIZ AG (CH)
(72) ANDERS HOLMBERG; ANNA BRORSSON; BENGT ASPLUND; JONAS PERSSON; MATTIAS LUNDBORG
Prazo de Validade: 20 (vinte) anos contados a partir de 27/02/2013, observadas as condições legais

---

(11) BR 11 2014 022706-3 B1

Código 16.1 - Concessão de Patente ou Certificado de Adição de Invenção
(22) 14/03/2013
(30) 15/03/2012 US 13/420,871
(51) B65D 81/00 (2006.01)
(54) SISTEMA DE CONTROLE DE HEMORRAGIA UTERINA
(73) ALYDIA HEALTH, INC. (US)
(72) ALEXANDER JAMES NORRED; DAVID REED CARLIN; GEORGE COCHRAN HARPER; DAVID LAGREW
Prazo de Validade: 20 (vinte) anos contados a partir de 14/03/2013, observadas as condições legais

---

(11) BR 11 2014 023358-6 B1

Código 16.1 - Concessão de Patente ou Certificado de Adição de Invenção
(22) 20/03/2012
(51) H04W 72/00 (2006.01)
(54) MÉTODO DE CANCELAMENTO DE INTERFERÊNCIA EM UM EQUIPAMENTO DE USUÁRIO, EQUIPAMENTO DE USUÁRIO, MÉTODO EM UMA ESTAÇÃO BASE SERVINDO UM EQUIPAMENTO DE USUÁRIO E ESTAÇÃO BASE
(73) NOKIA SOLUTIONS AND NETWORKS OY (FI)

(72) CHUNHAI YAO; LARS DALSGAARD
Prazo de Validade: 20 (vinte) anos contados a partir de 20/03/2012, observadas as condições legais. Patente concedida conforme ADI 5.529/DF, que determina a alteração do prazo de concessão.

---

(11) BR 11 2014 023742-5 B1

Código 16.1 - Concessão de Patente ou Certificado de Adição de Invenção
(22) 26/03/2013
(30) 26/03/2012 JP 2012-069850
(51) C12Q 1/68 (2006.01), A01H 1/02 (2006.01), C12N 15/09 (2006.01)
(54) MÉTODO PARA SELECIONAR UMA PLANTA DE PROGÊNIE DE CANA-DEAÇÚCAR COM COMPRIMENTO DE CAULE AUMENTADO
(73) TOYOTA JIDOSHA KABUSHIKI KAISHA (JP)
(72) TAKEHIKO SHIMADA; HIROYUKI ENOKI; SATORU NISHIMURA; TATSURO KIMURA; MOMOE SUITOU; SHOKO ISHIKAWA; TAKAYOSHI TERAUCHI; TAICHIRO HATTORI; TAKEO SAKAIGAICHI
Prazo de Validade: 20 (vinte) anos contados a partir de 26/03/2013, observadas as condições legais

---

(11) BR 11 2014 025946-1 B1

Código 16.1 - Concessão de Patente ou Certificado de Adição de Invenção
(22) 17/04/2013
(30) 17/04/2012 US 61/625,222
(51) A01H 5/00 (2006.01), C12N 15/29 (2006.01), C07K 19/00 (2006.01), C12N 15/63 (2006.01), C12N 15/82 (2006.01)
(54) MOLÉCULA DE ÁCIDO NUCLEICO E PROTEÍNA QUIMÉRICA COMPREENDENDO UM PEPTÍDEO DE TRÂNSITO DE CLOROPLASTO
(73) DOW AGROSCIENCES LLC (US)
(72) JUSTIN M. LIRA; ROBERT M. CICCHILLO; CARLA YERKES; ANDREW E. ROBINSON
Prazo de Validade: 20 (vinte) anos contados a partir de 17/04/2013, observadas as condições legais

---

(11) BR 11 2014 026424-4 B1

Código 16.1 - Concessão de Patente ou Certificado de Adição de Invenção
(22) 23/04/2013
(30) 23/04/2012 US 61/636,920; 15/03/2013 US 61/791,378
(51) C07D 409/12 (2006.01), A61K 31/4704 (2006.01), A61P 25/00 (2006.01)
(54) COMPOSTO, DI-IDRATO, COMPOSIÇÃO, USO DO COMPOSTO DIIDRATO, E, COMPOSIÇÃO FARMACÊUTICA
(73) OTSUKA PHARMACEUTICAL CO., LTD. (JP)
(72) HIROSHI YAMASHITA; Tetsuya Sato; Takuya Minowa; YUSUKE HOSHIKA; Hidekazu Toyofuku; Tatsuya Yamaguchi; MASAHIRO SOTA; Shuuji Kawano; Takayuki Nakamura; Ryohei Eto; Takuma Ikebuchi; Kei Moriyama; NOBUAKI ITO
Prazo de Validade: 20 (vinte) anos contados a partir de 23/04/2013, observadas

	as condições legais
(11) BR 11 2014 027296-4 B1	Código 16.1 - Concessão de Patente ou Certificado de Adição de Invenção (22) 03/05/2013 (30) 03/05/2012 US 61/642,261; 03/05/2012 US 61/642,313; 18/12/2012 US 61/738,949; 14/03/2013 US 61/784,701 (51) A61K 9/00 (2006.01), A61K 47/26 (2006.01), A61K 47/34 (2006.01), A61K 9/10 (2006.01), A61K 31/56 (2006.01) (54) NANOPARTÍCULAS FARMACÊUTICAS MOSTRANDO TRANSPORTE MUCOSAL MELHORADO (73) KALA PHARMACEUTICALS, INC. (US) (72) ALEXEY POPOV; ELIZABETH M. ENLOW; HONGMING CHEN Prazo de Validade: 20 (vinte) anos contados a partir de 03/05/2013, observadas as condições legais
(11) BR 11 2014 029381-3 B1	Código 16.1 - Concessão de Patente ou Certificado de Adição de Invenção (22) 23/05/2013 (30) 25/05/2012 US 61/652.029; 15/03/2013 US 61/789.463 (51) C12N 15/82 (2006.01) (54) Método para produzir uma planta de soja recombinante, método para produzir semente de soja híbrida, método para reprodução de plantas de soja e constructo (73) EG CROP SCIENCE, INC. (US) (72) WALTER MESSIER Prazo de Validade: 20 (vinte) anos contados a partir de 23/05/2013, observadas as condições legais
(11) BR 11 2014 032536-7 B1	Código 16.1 - Concessão de Patente ou Certificado de Adição de Invenção (22) 28/06/2013 (30) 29/06/2012 EP 12305777.0 (51) H04N 21/44 (2006.01), H04N 21/234 (2006.01), H04N 21/2668 (2006.01), H04N 21/242 (2006.01), H04N 21/258 (2006.01), H04N 21/262 (2006.01), H04N 21/462 (2006.01), H04N 21/81 (2006.01) (54) MÉTODO, DISPOSITIVO RECEPTOR, DISPOSITIVO PROVEDOR E MÍDIA LEGÍVEL POR COMPUTADOR PARA PROPORCIONAR UM CONTEÚDO PERSONALIZADO (73) INTERDIGITAL CE PATENT HOLDINGS (FR) (72) PHILIPPE GILBERTON; ANTHONY LAURENT; ERIC GAUTIER; YVON LEGALLAIS Prazo de Validade: 20 (vinte) anos contados a partir de 28/06/2013, observadas as condições legais
(11) BR 11 2014 032567-7 B1	Código 16.1 - Concessão de Patente ou Certificado de Adição de Invenção

(22) 28/06/2013
(30) 29/06/2012 US 61/666,733
(51) C07K 1/00 (2006.01), C07K 16/00 (2006.01), A61K 38/17 (2006.01)
(54) COMPOSIÇÕES COMPREENDENDO IDURONATO-2-SULFATASE (I2S) RECOMBINANTE PURIFICADA E SEU USO
(73) SHIRE HUMAN GENETIC THERAPIES, INC. (US)
(72) DAVE NICHOLS
Prazo de Validade: 20 (vinte) anos contados a partir de 28/06/2013, observadas as condições legais

---

(11) BR 11 2015 000050-9 B1

Código 16.1 - Concessão de Patente ou Certificado de Adição de Invenção
(22) 03/07/2013
(30) 03/07/2012 JP 2012-149868
(51) H04N 5/225 (2006.01), G08G 1/16 (2006.01)
(54) UNIDADE DE CONTROLE DE UM DISPOSITIVO MONTADO EM UM VEÍCULO
(73) NISSAN MOTOR CO., LTD. (JP)
(72) MASAHIRO KIYOHARA; KOTA IRIE; KATSUYUKI NAKAMURA; SHOJI MURAMATSU; MASAYUKI TAKEMURA; OSAMU FUKATA; YASUHISA HAYAKAWA
Prazo de Validade: 20 (vinte) anos contados a partir de 03/07/2013, observadas as condições legais

---

(11) BR 11 2015 000563-2 B1

Código 16.1 - Concessão de Patente ou Certificado de Adição de Invenção
(22) 19/06/2013
(30) 12/07/2012 EP 12360050.4
(51) H04W 74/08 (2006.01), H04W 72/02 (2006.01), H04W 72/08 (2006.01)
(54) AQUISIÇÃO DO CANAL COMUM
(73) ALCATEL LUCENT (FR)
(72) SHIN HORNG WONG
Prazo de Validade: 20 (vinte) anos contados a partir de 19/06/2013, observadas as condições legais

---

(11) BR 11 2015 000868-2 B1

Código 16.1 - Concessão de Patente ou Certificado de Adição de Invenção
(22) 05/07/2013
(30) 18/07/2012 NL 2009203; 21/09/2012 NL 2009502
(51) B65G 63/00 (2006.01), B66C 19/00 (2006.01), B66C 23/82 (2006.01), B66C 17/20 (2006.01)
(54) Conjunto de pelo menos duas pontes rolantes
(73) RAADGEVEND INGENIEURSBURO F. KOCH B.V. (NL)
(72) FRANCISCUS KOCH
Prazo de Validade: 20 (vinte) anos contados a partir de 05/07/2013, observadas as condições legais

(11) BR 11 2015 000996-4 B1	Código 16.1 - Concessão de Patente ou Certificado de Adição de Invenção (22) 12/07/2013 (30) 20/07/2012 US 61/673,934 (51) H04N 13/128 (2006.01), H04N 13/161 (2006.01), H04N 13/178 (2006.01), H04N 13/194 (2006.01) (54) DISPOSITIVO DE FONTE DE VÍDEO PARA PROVER UM SINAL DE VÍDEO REPRESENTANDO VÍDEO PARA TRANSFERIR A UM DISPOSITIVO DE DESTINO DE VÍDEO TRIDIMENSIONAL; DISPOSITIVO DE DESTINO DE VÍDEO TRIDIMENSIONAL PARA PROCESSAR UM SINAL DE VÍDEO REPRESENTANDO VÍDEO RECEBIDO DE UM DISPOSITIVO DE FONTE DE VÍDEO; MÉTODO DE PROVER UM SINAL DE VÍDEO; MÉTODO DE PROCESSAR UM SINAL DE VÍDEO; SINAL DE VÍDEO; PORTADOR DE GRAVAÇÃO; E MEIO LEGÍVEL POR COMPUTADOR PARA PROCESSAR UM SINAL DE VÍDEO (73) KONINKLIJKE PHILIPS N.V. (NL) (72) WILHELMUS HENDRIKUS ALFONSUS BRULS; PATRICK LUC ELS VANDEWALLE; PHILIP STEVEN NEWTON; BART KROON Prazo de Validade: 20 (vinte) anos contados a partir de 12/07/2013, observadas as condições legais
(11) BR 11 2015 002828-4 B1	Código 16.1 - Concessão de Patente ou Certificado de Adição de Invenção (22) 09/08/2012 (51) C07K 14/435 (2006.01), C07K 7/08 (2006.01), C12N 5/074 (2006.01), A61K 38/17 (2006.01), A61K 38/10 (2006.01), A61P 19/00 (2006.01), A61P 21/00 (2006.01) (54) USO DE POLIPEPTÍDEOS DERIVADOS DE PEDF PARA A PROMOÇÃO DE REGENERAÇÃO OU ARTERIOGÊNESE DO MÚSCULO OU TENDÃO (73) MACKAY MEMORIAL HOSPITAL (TW) (72) YEOU-PING TSAO; TSUNG-CHUAN HO Prazo de Validade: 20 (vinte) anos contados a partir de 09/08/2012, observadas as condições legais. Patente concedida conforme ADI 5.529/DF, que determina a alteração do prazo de concessão.
(11) BR 11 2015 003809-3 B1	Código 16.1 - Concessão de Patente ou Certificado de Adição de Invenção (22) 25/07/2013 (30) 24/08/2012 CN 201210305221.0 (51) H04L 29/06 (2006.01), H04N 7/14 (2006.01), H04N 7/15 (2006.01), H04N 21/643 (2006.01) (54) MÉTODO PARA IMPLEMENTAR UMA TECNOLOGIA DE TELEPRESENÇA, E DISPOSITIVO DE TELEPRESENÇA (73) ZTE CORPORATION (CN) (72) ZHENG MA Prazo de Validade: 20 (vinte) anos contados a partir de 25/07/2013, observadas

	as condições legais
(11) BR 11 2015 004997-4 B1	Código 16.1 - Concessão de Patente ou Certificado de Adição de Invenção (22) 12/09/2013 (30) 12/09/2012 EP 12183997.1 (51) A61K 31/02 (2006.01), A61P 27/00 (2006.01) (54) COMPOSIÇÕES OFTÁLMICAS CONTENDO MISTURAS DE ALCANOS SEMIFLUORADOS (73) NOVALIQ GMBH (DE) (72) BERNHARD GÜNTHER; BASTIAN THEISINGER; SONJA THEISINGER; DIETER SCHERER Prazo de Validade: 20 (vinte) anos contados a partir de 12/09/2013, observadas as condições legais
(11) BR 11 2015 006450-7 B1	Código 16.1 - Concessão de Patente ou Certificado de Adição de Invenção (22) 18/09/2013 (30) 24/09/2012 US 61/705,102; 14/06/2013 US 13/918,062 (51) H04N 21/2343 (2006.01) (54) TESTE DE CONFORMIDADE DE FLUXO DE ITS EM CODIFICAÇÃO DE VÍDEO (73) QUALCOMM INCORPORATED (US) (72) YE-KUI WANG Prazo de Validade: 20 (vinte) anos contados a partir de 18/09/2013, observadas as condições legais
(11) BR 11 2015 006451-5 B1	Código 16.1 - Concessão de Patente ou Certificado de Adição de Invenção (22) 18/09/2013 (30) 24/09/2012 US 61/705,102; 14/06/2013 US 13/918,041 (51) H04N 21/2343 (2006.01) (54) MÉTODO E DISPOSITIVO PARA PROCESSAR DADOS DE VÍDEO DE ACORDO COM O PADRÃO DE CODIFICAÇÃO DE VÍDEO DE ALTA EFICIÊNCIA E MEMÓRIA LEGÍVEL POR COMPUTADOR (73) QUALCOMM INCORPORATED (US) (72) YE-KUI WANG Prazo de Validade: 20 (vinte) anos contados a partir de 18/09/2013, observadas as condições legais
(11) BR 11 2015 006452-3 B1	Código 16.1 - Concessão de Patente ou Certificado de Adição de Invenção (22) 18/09/2013 (30) 24/09/2012 US 61/705,102; 14/06/2013 US 13/918,093 (51) H04N 21/2343 (2006.01) (54) PARÂMETROS DE DECODIFICADOR DE REFERÊNCIA HIPOTÉTICO EM CODIFICAÇÃO DE VÍDEO

(73) QUALCOMM INCORPORATED (US)
(72) YE-KUI WANG
Prazo de Validade: 20 (vinte) anos contados a partir de 18/09/2013, observadas as condições legais

---

(11) BR 11 2015 008036-7 B1

Código 16.1 - Concessão de Patente ou Certificado de Adição de Invenção
(22) 11/10/2013
(30) 11/10/2012 US 61/712.578
(51) G01N 33/554 (2006.01), G01N 33/567 (2006.01), G01N 33/53 (2006.01)
(54) POPULAÇÃO DE PEPTÍDEOS ISOLADOS, MÉTODO PARA DETECTAR EM UMA AMOSTRA UM ANTICORPO, MÉTODO PARA DIAGNOSTICAR ERLIQUIOSE MONOCÍTICA E/OU GRANULOCÍTICA, MÉTODO PARA DETECTAR A PRESENÇA DE ANTICORPOS E KIT
(73) ZOETIS SERVICES LLC (US)
(72) RAJESH K. MEHRA; KENNETH P. ARON; DENNIS M. BLEILE; TIMOTHY P. FORSYTH; JEREMY D. WALKER; CRISTINA R. CUESICO
Prazo de Validade: 20 (vinte) anos contados a partir de 11/10/2013, observadas as condições legais

---

(11) BR 11 2015 009691-3 B1

Código 16.1 - Concessão de Patente ou Certificado de Adição de Invenção
(22) 01/11/2013
(30) 01/11/2012 US 61/721,335; 15/07/2013 US 13/942,186
(51) H04B 7/024 (2006.01), H04L 1/00 (2006.01), H04L 27/26 (2006.01), H04L 5/00 (2006.01), H04W 72/00 (2006.01)
(54) MÉTODO DE RECEBER UM ENLACE DESCENDENTE DE CANAL COMPARTILHADO FÍSICO, APARELHO EM UM EQUIPAMENTO DE USUÁRIO, MÉTODO DE TRANSMISSÃO E ESTAÇÃO BASE
(73) SAMSUNG ELECTRONICS CO., LTD. (KR)
(72) BOON LOONG NG; YOUNSUN KIM; YOUNGHAN NAM; HYOJIN LEE; KRISHNA SAYANA
Prazo de Validade: 20 (vinte) anos contados a partir de 01/11/2013, observadas as condições legais

---

(11) BR 11 2015 010221-2 B1

Código 16.1 - Concessão de Patente ou Certificado de Adição de Invenção
(22) 05/11/2013
(30) 06/11/2012 US 61/723,099
(51) C07D 405/14 (2006.01), A61K 31/558 (2006.01), A61P 35/00 (2006.01)
(54) INIBIDORES DE QUINASE ALK, SEUS USOS, COMPOSIÇÃO FARMACÊUTICA, E MÉTODO PARA FABRICAÇÃO DE MEDICAMENTO
(73) SHANGHAI FOCHON PHARMACEUTICAL CO., LTD. (CN) ; SHANGHAI INSTITUTE OF MATERIA MEDICA, CHINESE ACADEMY OF SCIENCES (CN)
(72) WEIBO WANG; MEIYU GENG; JIAN DING; XINGDONG ZHAO; JING AI; QIANG TIAN; XIA PENG; WEIPENG ZHANG; HONGBIN LIU; HAOHAN TAN; LING CHEN

	Prazo de Validade: 20 (vinte) anos contados a partir de 05/11/2013, observadas as condições legais
(11) BR 11 2015 011457-1 B1	Código 16.1 - Concessão de Patente ou Certificado de Adição de Invenção (22) 11/12/2013 (30) 11/12/2012 US 13/711,152 (51) H04L 29/08 (2006.01) (54) MÉTODO PARA IDENTIFICAR UM OU MAIS OUTROS DISPOSITIVOS DE COMPUTAÇÃO DE UMA REDE PONTO A PONTO (73) MICROSOFT TECHNOLOGY LICENSING, LLC (US) (72) ALEXANDER BURBA; BRANDON HUNT; FRANK R. MORRISON III Prazo de Validade: 20 (vinte) anos contados a partir de 11/12/2013, observadas as condições legais
(11) BR 11 2015 011533-0 B1	Código 16.1 - Concessão de Patente ou Certificado de Adição de Invenção (22) 14/11/2013 (30) 19/11/2012 US 61/728,204; 08/03/2013 US 13/791,688 (51) H04W 4/50 (2006.01), H04W 8/18 (2006.01), H04W 8/20 (2006.01) (54) SISTEMAS, APARELHO E MÉTODOS PARA ADMINISTRAR INFORMAÇÕES EM UM DISPOSITIVO DE ARMAZENAMENTO INTELIGENTE (73) QUALCOMM INCORPORATED (US) (72) SHRIRAM GANESH; XIAOMIN ZHU; JOSE ALFREDO RUVALCABA; MICHELE BERIONNE Prazo de Validade: 20 (vinte) anos contados a partir de 14/11/2013, observadas as condições legais
(11) BR 11 2015 011584-5 B1	Código 16.1 - Concessão de Patente ou Certificado de Adição de Invenção (22) 19/11/2013 (30) 26/11/2012 CN 201210486599.5 (51) H04L 12/911 (2013.01), H04L 29/08 (2006.01) (54) MÉTODO PARA ATUALIZAR SOFTWARE DE JOGO EM UM PRIMEIRO DISPOSITIVO DE CLIENTE, PRIMEIRO DISPOSITIVO DE CLIENTE, E MEIO DE ARMAZENAMENTO (73) TENCENT TECHNOLOGY (SHENZHEN) COMPANY LIMITED (CN) (72) LI LIN Prazo de Validade: 20 (vinte) anos contados a partir de 19/11/2013, observadas as condições legais
(11) BR 11 2015 016922-8 B1	Código 16.1 - Concessão de Patente ou Certificado de Adição de Invenção (22) 21/01/2014 (30) 18/01/2013 US 61/754,254 (51) A42B 3/00 (2006.01)

(54) APARELHO PARA ABSORÇÃO DE IMPACTO
(73) WINDPACT, INC. (US)
(72) MAURICE A. KELLY; SHAWN A. SPRINGS; LEON A. MARUCCHI; MARCUS A. HADLEY; ROBERT A. CARLTON
Prazo de Validade: 20 (vinte) anos contados a partir de 21/01/2014, observadas as condições legais

---

(11) BR 11 2015 017167-2 B1

Código 16.1 - Concessão de Patente ou Certificado de Adição de Invenção
(22) 26/12/2013
(30) 25/01/2013 CN 201310030313.7
(51) H04W 48/04 (2006.01), H04W 48/16 (2006.01), H04W 36/00 (2006.01)
(54) DISPOSITIVO EM UM SISTEMA DE COMUNICAÇÃO SEM FIO, MÉTODO PARA USO EM UM SISTEMA DE COMUNICAÇÃO SEM FIO, E, MÍDIA DE ARMAZENAMENTO EM COMPUTADOR
(73) SONY CORPORATION (JP)
(72) XIAODONG XU; YATENG HONG; YA LIU; CHENGJIN LUO
Prazo de Validade: 20 (vinte) anos contados a partir de 26/12/2013, observadas as condições legais

---

(11) BR 11 2015 017284-9 B1

Código 16.1 - Concessão de Patente ou Certificado de Adição de Invenção
(22) 25/12/2013
(30) 25/02/2013 US 61/769,022
(51) H04B 7/26 (2006.01)
(54) APARELHO E MÉTODO PARA COMUNICAÇÃO SEM FIO
(73) INTEL CORPORATION (US)
(72) MINYOUNG PARK
Prazo de Validade: 20 (vinte) anos contados a partir de 25/12/2013, observadas as condições legais

---

(11) BR 11 2015 018552-5 B1

Código 16.1 - Concessão de Patente ou Certificado de Adição de Invenção
(22) 04/02/2014
(30) 04/02/2013 EP 13153923.1
(51) G07D 7/00 (2006.01), G07D 7/20 (2006.01)
(54) MÉTODO PARA AUTENTICAR DOCUMENTOS DE SEGURANÇA, E DISPOSITIVO MÓVEL
(73) KBA-NOTASYS SA (CH)
(72) VOLKER LOHWEG; JAN LEIF HOFFMANN; HELENE DÖRKSEN; ROLAND HILDEBRAND; EUGEN GILLICH; JÜRG HOFMANN; JOHANNES GEORG SCHAEDE
Prazo de Validade: 20 (vinte) anos contados a partir de 04/02/2014, observadas as condições legais

---

(11) BR 11 2015 018952-0 B1

Código 16.1 - Concessão de Patente ou Certificado de Adição de Invenção

(22) 06/02/2014
(30) 14/02/2013 IT MI2013A000210
(51) A61K 31/135 (2006.01), A61K 31/192 (2006.01)
(54) Composições farmacêuticas contendo dexcetoprofeno e tramadol, seu método de fabricação e seu uso
(73) LABORATÓRIOS MENARINI S.A. (ES)
(72) REINHARD SCHMITZ; TOBIAS KOHL
Prazo de Validade: 20 (vinte) anos contados a partir de 06/02/2014, observadas as condições legais

---

(11) BR 11 2015 019657-8 B1

Código 16.1 - Concessão de Patente ou Certificado de Adição de Invenção
(22) 28/02/2014
(30) 28/02/2013 US 61/770,615
(51) A61K 9/06 (2006.01)
(54) COMPOSIÇÕES TÓPICAS, E KIT PARA AUMENTAR A LIBERAÇÃO DE ÓXIDO NÍTRICO A PARTIR DE UM GEL TÓPICO ANIDRO CONTENDO UMA MACROMOLÉCULA MODIFICADA DE DIAZENIODIOLATO
(73) NOVAN, INC. (US)
(72) RYAN DOXEY; ADAM SABOUNI; ELEFTHERIOS KOUGOULOS; NATHAN STASKO
Prazo de Validade: 20 (vinte) anos contados a partir de 28/02/2014, observadas as condições legais

---

(11) BR 11 2015 019794-9 B1

Código 16.1 - Concessão de Patente ou Certificado de Adição de Invenção
(22) 19/02/2014
(30) 20/02/2013 KR 10-2013-0018293
(51) C07D 413/04 (2006.01), C07D 271/12 (2006.01), A61K 31/4245 (2006.01), A61P 37/00 (2006.01)
(54) COMPOSTO, COMPOSIÇÃO FARMACÊUTICA, AGONISTA DO RECEPTOR DE ESFINGOSINA-1-FOSFATO, E, USO DE UM COMPOSTO
(73) LG CHEM, LTD (KR)
(72) Seung Yup Paek; Sung Bae Lee; Deok Seong Park; Won Hyung Lee
Prazo de Validade: 20 (vinte) anos contados a partir de 19/02/2014, observadas as condições legais

---

(11) BR 11 2015 020071-0 B1

Código 16.1 - Concessão de Patente ou Certificado de Adição de Invenção
(22) 20/02/2014
(30) 22/02/2013 US 61/768.336
(51) A61M 25/04 (2006.01), A61M 29/02 (2006.01)
(54) DISPOSITIVO DE TROMBECTOMIA
(73) NEUROVASC TECHNOLOGIES, INC. (US)
(72) JIANLU MA
Prazo de Validade: 20 (vinte) anos contados a partir de 20/02/2014, observadas

	as condições legais
(11) BR 11 2015 020099-0 B1	Código 16.1 - Concessão de Patente ou Certificado de Adição de Invenção (22) 18/02/2014 (30) 22/02/2013 US 61/768,328; 20/06/2013 US 61/837,451; 05/02/2014 US 61/935,992 (51) E04B 1/343 (2006.01), B66C 1/16 (2006.01), B66C 1/66 (2006.01), F16B 1/00 (2006.01), F16B 12/44 (2006.01) (54) UNIDADES DE EDIFICAÇÃO MODULARES E MÉTODOS DE CONSTRUÇÃO E TRANSPORTE DAS MESMAS (73) Z-MODULAR HOLDING , INC. (US) (72) JULIAN BOWRON; JOHN GULLIFORD; ERIK CHURCHILL; JOHN CERONE; JONATHAN MALLIE Prazo de Validade: 20 (vinte) anos contados a partir de 18/02/2014, observadas as condições legais
(11) BR 11 2015 020237-3 B1	Código 16.1 - Concessão de Patente ou Certificado de Adição de Invenção (22) 21/02/2014 (30) 22/02/2013 JP 2013-032759 (51) A61K 9/36 (2006.01), A61K 31/606 (2006.01), A61K 45/00 (2006.01), A61K 47/32 (2006.01), A61K 47/38 (2006.01), A61P 1/04 (2006.01) (54) COMPRIMIDO COM REVESTIMENTO ENTÉRICO (73) ZERIA PHARMACEUTICAL CO., LTD. (JP) (72) AKIO RYU; MIYAKO OSADA Prazo de Validade: 20 (vinte) anos contados a partir de 21/02/2014, observadas as condições legais
(11) BR 11 2015 020707-3 B1	Código 16.1 - Concessão de Patente ou Certificado de Adição de Invenção (22) 27/02/2014 (30) 27/02/2013 US 61/770,312; 15/03/2013 US 61/793,699 (51) A61K 31/015 (2006.01), A61K 31/365 (2006.01), A61K 31/429 (2006.01), A61P 33/10 (2006.01) (54) COMPOSIÇÃO TRANSDÉRMICA ANIDRA E MÉTODO DE FABRICAÇÃO DA MESMA (73) LAURIE ROBERT BATT (NZ) ; SU WIN (NZ) ; KERYN DAVIES (NZ) ; DAVID ANTHONY GILL (NZ) ; JAMES ROBERT FALCONER (NZ) ; DOUGLAS ROBERT CLEVERLY (NZ) ; ZIMEI WU (NZ) (72) LAURIE ROBERT BATT; SU WIN; KERYN DAVIES; DAVID ANTHONY GILL; JAMES ROBERT FALCONER; DOUGLAS ROBERT CLEVERLY; ZIMEI WU Prazo de Validade: 20 (vinte) anos contados a partir de 27/02/2014, observadas as condições legais

(11) BR 11 2015 022294-3 B1

Código 16.1 - Concessão de Patente ou Certificado de Adição de Invenção
(22) 12/03/2014
(30) 13/03/2013 US 61/780,378
(51) C07D 487/08 (2006.01), A61K 31/407 (2006.01), C07D 519/00 (2006.01), A61P 25/00 (2006.01), C07D 471/08 (2006.01)
(54) COMPOSTOS DE 2-AZABICICLOS SUBSTITUÍDOS, COMPOSIÇÃO FARMACÊUTICA COMPREENDENDO OSREFERIDOS COMPOSTOS E USOS DOS MESMOS
(73) JANSSEN PHARMACEUTICA NV (BE)
(72) CHRISTINE F. GELIN; TERRY P. LEBOLD; BROCK T. SHIREMAN; JEANNIE M. ZIFF
Prazo de Validade: 20 (vinte) anos contados a partir de 12/03/2014, observadas as condições legais

(11) BR 11 2015 022343-5 B1

Código 16.1 - Concessão de Patente ou Certificado de Adição de Invenção
(22) 26/02/2014
(30) 13/03/2013 US 61/779,087; 25/02/2014 US 14/189,192
(51) F25B 7/00 (2006.01)
(54) DISPOSITIVOS E MÉTODOS PARA PRÉ-AQUECIMENTO DE ÁGUA COM UNIDADE CONDICIONADORA DE AR OU BOMBA DE CALOR
(73) RHEEM MANUFACTURING COMPANY (US)
(72) LEETE, KLINT E.; HAWKINS, TIMOTHY B.; BABB, JEREMY L.
Prazo de Validade: 20 (vinte) anos contados a partir de 26/02/2014, observadas as condições legais

(11) BR 11 2015 022512-8 B1

Código 16.1 - Concessão de Patente ou Certificado de Adição de Invenção
(22) 10/03/2014
(30) 11/03/2013 US 61/776,049
(51) B65G 45/02 (2006.01)
(54) MÉTODOS PARA LUBRIFICAR UMA PLACA DE TRANSFERÊNCIA ESTACIONÁRIA
(73) ECOLAB USA INC. (US)
(72) ERIC D. MORRISON; CHAD A. THOMPSON
Prazo de Validade: 20 (vinte) anos contados a partir de 10/03/2014, observadas as condições legais

(11) BR 11 2015 022883-6 B1

Código 16.1 - Concessão de Patente ou Certificado de Adição de Invenção
(22) 05/03/2014
(30) 14/03/2013 US 13/803,210
(51) A61B 17/064 (2006.01), A61B 17/068 (2006.01), A61B 17/072 (2006.01), A61B 17/10 (2006.01), A61B 17/3209 (2006.01), G01D 5/14 (2006.01), A61B 17/00 (2006.01)
(54) SISTEMA DE SENSOR DE POSICIONAMENTO ABSOLUTO PARA UM INSTRUMENTO CIRÚRGICO E INSTRUMENTO CIRÚRGICO

(73) ETHICON ENDO-SURGERY, INC. (US)
(72) RICHARD L. LEIMBACH; MARK D. OVERMYER; BRETT E. SWENSGARD; SHANE R. ADAMS
Prazo de Validade: 20 (vinte) anos contados a partir de 05/03/2014, observadas as condições legais

---

(11) BR 11 2015 024359-2 B1

Código 16.1 - Concessão de Patente ou Certificado de Adição de Invenção
(22) 21/03/2014
(30) 22/03/2013 US 61/804,448
(51) A61K 9/50 (2006.01), A61K 31/496 (2006.01)
(54) MICROCÁPSULAS DE PIPERAQUINA E COMPOSIÇÕES CONTENDO O MESMO
(73) ADARE PHARMACEUTICALS S.R.L. (IT)
(72) CHRISTIAN STOLLBERG; GIANCARLA BIANCHI; FLAVIO FABIANI; LUIGI BOLTRI
Prazo de Validade: 20 (vinte) anos contados a partir de 21/03/2014, observadas as condições legais

---

(11) BR 11 2015 026514-6 B1

Código 16.1 - Concessão de Patente ou Certificado de Adição de Invenção
(22) 21/04/2014
(30) 19/04/2013 EP 13382143.9
(51) C07D 498/14 (2006.01), A61K 31/5383 (2006.01), A61P 25/00 (2006.01)
(54) COMPOSTO TRIAZÓLICO TRICÍCLICO, USO DO COMPOSTO, PROCESSO PARA A PREPARAÇÃO DE COMPOSTOS, E, COMPOSIÇÃO FARMACÊUTICA
(73) ESTEVE PHARMACEUTICALS, S.A. (ES)
(72) JOSÉ LUIS DIAZ-FERNÁNDEZ; CARMEM ALMANSA-ROSALES; FÉLIX CUEVAS-CORDOBÉS
Prazo de Validade: 20 (vinte) anos contados a partir de 21/04/2014, observadas as condições legais

---

(11) BR 11 2015 028327-6 B1

Código 16.1 - Concessão de Patente ou Certificado de Adição de Invenção
(22) 13/05/2013
(51) H04W 48/02 (2006.01), H04W 76/10 (2006.01)
(54) MÉTODO E SISTEMA DE CONTROLE DE ACESSO E TERMINAL
(73) HUAWEI TECHNOLOGIES CO., LTD. (CN)
(72) YALI GUO; WANQIANG ZHANG
Prazo de Validade: 20 (vinte) anos contados a partir de 13/05/2013, observadas as condições legais

---

(11) BR 11 2015 028665-8 B1

Código 16.1 - Concessão de Patente ou Certificado de Adição de Invenção
(22) 16/05/2014
(30) 16/05/2013 DE 10 2013 105 063.8; 12/07/2013 DE 10 2013 107 399.9

	(51) A61F 13/00 (2006.01) (54) DISPOSITIVO PARA O TRATAMENTO DE LESÕES (73) BSN MEDICAL GMBH (DE) (72) Birgit Riesinger Prazo de Validade: 20 (vinte) anos contados a partir de 16/05/2014, observadas as condições legais
(11) BR 11 2015 029107-4 B1	Código 16.1 - Concessão de Patente ou Certificado de Adição de Invenção (22) 23/08/2013 (51) H04L 5/14 (2006.01), H04W 72/04 (2006.01) (54) MÉTODO PARA TRANSMITIR INFORMAÇÃO E EQUIPAMENTO DE USUÁRIO (73) HUAWEI TECHNOLOGIES CO., LTD. (CN) (72) WEI QUAN; XIAODONG YANG; ZHENXING HU; JIAN ZHANG; PENGYU JI Prazo de Validade: 20 (vinte) anos contados a partir de 23/08/2013, observadas as condições legais
(11) BR 11 2015 029872-9 B1	Código 16.1 - Concessão de Patente ou Certificado de Adição de Invenção (22) 31/05/2013 (51) H04B 7/026 (2006.01), H04L 5/00 (2006.01), H04W 72/04 (2006.01) (54) MÉTODO DE COMUNICAÇÃO, ESTAÇÃO DE BASE E EQUIPAMENTO DE USUÁRIO (73) HUAWEI TECHNOLOGIES CO., LTD. (CN) (72) JIAN ZHANG; QINGHAI ZENG; HONGPING ZHANG Prazo de Validade: 20 (vinte) anos contados a partir de 31/05/2013, observadas as condições legais
(11) BR 11 2015 030189-4 B1	Código 16.1 - Concessão de Patente ou Certificado de Adição de Invenção (22) 22/05/2014 (30) 07/06/2013 DE 10 2013 105 937.6 (51) B66B 17/26 (2006.01), B66B 9/06 (2006.01) (54) EQUIPAMENTO TRANSPORTADOR INCLINADO PARA EXPLORAÇÃO A CÉU ABERTO (73) THYSSENKRUPP INDUSTRIAL SOLUTIONS AG (DE) (72) HANS-JÜRGEN BECKER; KLAUS WERRE Prazo de Validade: 20 (vinte) anos contados a partir de 22/05/2014, observadas as condições legais
(11) BR 11 2015 030591-1 B1	Código 16.1 - Concessão de Patente ou Certificado de Adição de Invenção (22) 09/06/2014 (30) 09/06/2013 CN PCT/CN2013/077093 (51) C07D 491/056 (2006.01), A61K 31/519 (2006.01), A61P 35/00 (2006.01)

(54) FORMAS DE POLIMORFOS DE MALEATO DE ICOTINIB, PROCESSO DE PREPARAÇÃO DAS REFERIDAS FORMAS, COMPOSIÇÃO FARMACÊUTICA E USOS DAS MESMAS
(73) BETTA PHARMACEUTICALS CO., LTD (CN)
(72) Shaojing HU; WEI LONG; FEI WANG; Yinxiang WANG; LIEMING DING
Prazo de Validade: 20 (vinte) anos contados a partir de 09/06/2014, observadas as condições legais

---

(11) BR 11 2015 032419-3 B1

Código 16.1 - Concessão de Patente ou Certificado de Adição de Invenção
(22) 25/06/2014
(30) 26/06/2013 GB 1311336.0; 26/06/2013 EP 13275145.4
(51) G02B 27/01 (2006.01), G02B 6/00 (2006.01), G02B 27/00 (2006.01)
(54) APARELHO DE EXIBIÇÃO, APARELHO DE EXIBIÇÃO DE PROJEÇÃO, E, MÉTODO PARA EXIBIR UMA IMAGEM
(73) BAE SYSTEMS PLC (GB)
(72) STEPHEN PAUL MASON
Prazo de Validade: 20 (vinte) anos contados a partir de 25/06/2014, observadas as condições legais

---

(11) BR 11 2015 032474-6 B1

Código 16.1 - Concessão de Patente ou Certificado de Adição de Invenção
(22) 23/07/2014
(30) 23/07/2013 KR 10-2013-0086632
(51) F24F 1/00 (2006.01), F24F 1/32 (2006.01), F24F 13/32 (2006.01)
(54) UNIDADE INTERNA DE UM APARELHO DE AR CONDICIONADO.
(73) SAMSUNG ELECTRONICS CO., LTD. (KR)
(72) SUNG JUNE CHO; JEE HO PARK; HYUN DAL KIM
Prazo de Validade: 20 (vinte) anos contados a partir de 23/07/2014, observadas as condições legais

---

(11) BR 11 2015 032956-0 B1

Código 16.1 - Concessão de Patente ou Certificado de Adição de Invenção
(22) 01/07/2014
(30) 09/07/2013 US 61/844,248
(51) C12N 15/82 (2006.01)
(54) Método para produzir uma planta transgênica e cassete de expressão
(73) BOARD OF TRUSTEES OF MICHIGAN STATE UNIVERSITY (US)
(72) GUO-QING SONG; AARON WALWORTH; DONGYAN ZHAO
Prazo de Validade: 20 (vinte) anos contados a partir de 01/07/2014, observadas as condições legais

---

(11) BR 11 2016 001482-0 B1

Código 16.1 - Concessão de Patente ou Certificado de Adição de Invenção
(22) 21/07/2014
(30) 23/07/2013 FR 1357252
(51) G05B 23/02 (2006.01), F02C 7/00 (2006.01), F01D 21/00 (2006.01)

(54) MÉTODO PARA ESTIMATIVA, MEMÓRIA LEGÍVEL POR COMPUTADOR E SISTEMA DE PROCESSAMENTO DE DADOS
(73) SNECMA (FR)
(72) TSIRIZO RABENORO; JÉRÔME HENRI NOËL LACAILLE
Prazo de Validade: 20 (vinte) anos contados a partir de 21/07/2014, observadas as condições legais

---

(11) BR 11 2016 001515-0 B1

Código 16.1 - Concessão de Patente ou Certificado de Adição de Invenção
(22) 23/07/2014
(30) 24/07/2013 JP 2013-153350
(51) C07D 215/54 (2006.01), A61K 31/4709 (2006.01), A61K 31/5377 (2006.01), A61P 9/00 (2006.01), A61P 13/12 (2006.01), A61P 25/02 (2006.01), A61P 35/00 (2006.01), A61P 35/04 (2006.01), A61P 37/02 (2006.01), A61P 43/00 (2006.01), C07D 401/14 (2006.01)
(54) COMPOSTOS DERIVADOS DE QUINOLINA, COMPOSIÇÃOFARMACÊUTICA COMPREENDENDO DITOS COMPOSTOS E USO DOSMESMOS PARA PREVENIR E/OU TRATAR UMA DOENÇA RELACIONADA AOAXL
(73) ONO PHARMACEUTICAL CO., LTD. (JP)
(72) TAKAYUKI INUKAI; JUN TAKEUCHI; TOMOKO YASUHIRO
Prazo de Validade: 20 (vinte) anos contados a partir de 23/07/2014, observadas as condições legais

---

(11) BR 11 2016 003239-0 B1

Código 16.1 - Concessão de Patente ou Certificado de Adição de Invenção
(22) 27/08/2014
(30) 28/08/2013 JP 2013-176334
(51) B62D 65/18 (2006.01), B23P 21/00 (2006.01)
(54) LINHA DE MONTAGEM DE VEÍCULO
(73) MITSUBISHI JIDOSHA KOGYO KABUSHIKI KAISHA (JP)
(72) TOHRU TAGUCHI; MIKIO NAKAMURA; YOSHIHISA YAMAGUCHI
Prazo de Validade: 20 (vinte) anos contados a partir de 27/08/2014, observadas as condições legais

---

(11) BR 11 2016 003252-7 B1

Código 16.1 - Concessão de Patente ou Certificado de Adição de Invenção
(22) 27/08/2014
(30) 28/08/2013 JP 2013-176335
(51) B62D 65/18 (2006.01), B23P 21/00 (2006.01), B61B 13/12 (2006.01)
(54) LINHA DE MONTAGEM DE VEÍCULOS
(73) MITSUBISHI JIDOSHA KOGYO KABUSHIKI KAISHA (JP)
(72) TOHRU TAGUCHI; MIKIO NAKAMURA; YOSHIHISA YAMAGUCHI
Prazo de Validade: 20 (vinte) anos contados a partir de 27/08/2014, observadas as condições legais

(11) BR 11 2016 003873-8 B1

Código 16.1 - Concessão de Patente ou Certificado de Adição de Invenção
(22) 18/09/2014
(30) 27/09/2013 US 14/039129
(51) G06F 12/06 (2006.01)
(54) Controlador de memória e dispositivo eletrônico para gerenciamento de memória.
(73) INTEL CORPORATION (US)
(72) ROBERT J. ROYER JR.
Prazo de Validade: 20 (vinte) anos contados a partir de 18/09/2014, observadas as condições legais

(11) BR 11 2016 004399-5 B1

Código 16.1 - Concessão de Patente ou Certificado de Adição de Invenção
(22) 03/09/2014
(30) 06/09/2013 US 14/019,978
(51) G06F 21/62 (2006.01), G06F 11/36 (2006.01)
(54) MÉTODO PARA TESTAR UM APLICATIVO, APARELHO E MEMÓRIA LEGÍVEL POR PROCESSADOR
(73) MICROSOFT TECHNOLOGY LICENSING, LLC (US)
(72) DAVE CHRISTIANSEN; BETHAN TETRAULT CANTRELLI; MICHELLE R. BRUNO
Prazo de Validade: 20 (vinte) anos contados a partir de 03/09/2014, observadas as condições legais

(11) BR 11 2016 006214-0 B1

Código 16.1 - Concessão de Patente ou Certificado de Adição de Invenção
(22) 22/09/2014
(30) 24/09/2013 US 61/881,769
(51) A61B 18/02 (2006.01), A61B 18/04 (2006.01), A61B 18/18 (2006.01)
(54) CATETER DE CRIOABLAÇÃO
(73) ADAGIO MEDICAL, INC. (US)
(72) ALEXEI V. BABKIN; STEVEN W. KOVALCHECK; XIAOYU YU
Prazo de Validade: 20 (vinte) anos contados a partir de 22/09/2014, observadas as condições legais

(11) BR 11 2016 006881-5 B1

Código 16.1 - Concessão de Patente ou Certificado de Adição de Invenção
(22) 21/08/2014
(30) 02/10/2013 US 14/044,372
(51) F16D 55/00 (2006.01)
(54) Pastilha de freio para um freio a disco
(73) BENDIX COMMERCIAL VEHICLE SYSTEMS LLC (US)
(72) RONALD PLANTAN; HARISH RADHAKRISHNAN; DENNIS WOLF; WILL ROBERTS; STEVEN BELL; RICHARD LANTZ
Prazo de Validade: 20 (vinte) anos contados a partir de 21/08/2014, observadas as condições legais

(11) BR 11 2016 007092-5 B1	Código 16.1 - Concessão de Patente ou Certificado de Adição de Invenção (22) 16/03/2015 (30) 17/03/2014 JP 2014-053627; 23/10/2014 JP 2014-216451; 12/12/2014 JP 2014-252409 (51) G03G 15/08 (2006.01) (54) RECIPIENTE DE PÓ E APARELHO DE FORMAÇÃO DE IMAGEM (73) RICOH COMPANY, LIMITED (JP) (72) SHINGO KUBOKI; JUN SHIORI; HIDEO YOSHIZAWA; NATSUMI MATSUE; DAISUKE HAMADA Prazo de Validade: 20 (vinte) anos contados a partir de 16/03/2015, observadas as condições legais
(11) BR 11 2016 009843-9 B1	Código 16.1 - Concessão de Patente ou Certificado de Adição de Invenção (22) 04/11/2014 (30) 06/11/2013 JP 2013-230576 (51) B28B 3/12 (2006.01), B28B 3/20 (2006.01), B28B 11/16 (2006.01), C04B 16/06 (2006.01), C04B 28/02 (2006.01), E04D 1/04 (2006.01) (54) TELHA DE CONCRETO, MATERIAL DE MOLDAGEM DE TELHA DE CONCRETO, USO DE FIBRAS RESISTENTES A ÁLCALI PARA FABRICAR A TELHA DE CONCRETO, E MÉTODO DE FABRICAR UMA TELHA DE CONCRETO (73) KURARAY CO., LTD. (JP) (72) AKIRA IMAGAWA; SHINYA INADA; YOSHIHIRO IWASAKI; SABURO HADA Prazo de Validade: 20 (vinte) anos contados a partir de 04/11/2014, observadas as condições legais
(11) BR 11 2016 010518-4 B1	Código 16.1 - Concessão de Patente ou Certificado de Adição de Invenção (22) 11/11/2014 (30) 12/11/2013 US 14/077,358 (51) A61B 17/32 (2006.01), A61B 17/00 (2006.01) (54) INSTRUMENTO CIRÚRGICO (73) ETHICON ENDO-SURGERY, LLC (PR) (72) GREGORY W. JOHNSON Prazo de Validade: 20 (vinte) anos contados a partir de 11/11/2014, observadas as condições legais
(11) BR 11 2016 011159-1 B1	Código 16.1 - Concessão de Patente ou Certificado de Adição de Invenção (22) 13/11/2014 (30) 18/11/2013 US 14/082,287 (51) A61B 17/32 (2006.01) (54) APARELHO (73) ETHICON ENDO-SURGERY, LLC (PR)

	(72) CHARLES J. SCHEIB; EDWARD G. CHEKAN; CHAD P. BOUDREAUX; FREDERICK E. SHELTON IV; TAMARA S. VETRO WIDENHOUSE Prazo de Validade: 20 (vinte) anos contados a partir de 13/11/2014, observadas as condições legais
(11) BR 11 2016 011430-2 B1	Código 16.1 - Concessão de Patente ou Certificado de Adição de Invenção (22) 19/11/2014 (30) 19/11/2013 US 61/906,133 (51) C07D 405/00 (2006.01) (54) COMPOSTOS, CONJUGADO DE ANTICORPO, COMPOSIÇÃO FARMACÊUTICA OS COMPREENDENDO E SEUS USOS (73) PURDUE RESEARCH FOUNDATION (US) (72) ARUN K. GHOSH Prazo de Validade: 20 (vinte) anos contados a partir de 19/11/2014, observadas as condições legais
(11) BR 11 2016 011466-3 B1	Código 16.1 - Concessão de Patente ou Certificado de Adição de Invenção (22) 14/11/2014 (30) 22/11/2013 US 14/087,352 (51) A61B 17/32 (2006.01) (54) KIT CIRÚRGICO (73) ETHICON ENDO-SURGERY, LLC (PR) (72) CORY G. KIMBALL; DAVID A. WITT; NATHAN D. GRUBBS; DANIEL J. PRENGER; WILLIAM E. CLEM; ASHVANI K. MADAN Prazo de Validade: 20 (vinte) anos contados a partir de 14/11/2014, observadas as condições legais
(11) BR 11 2016 011585-6 B1	Código 16.1 - Concessão de Patente ou Certificado de Adição de Invenção (22) 02/03/2015 (30) 07/04/2014 AT A 260/2014 (51) B01D 45/08 (2006.01) (54) CONJUNTO COMPREENDENDO UM CORPO OCO COM UMA ABERTURA DE ENTRADA PARA A ENTRADA DE UM FLUXO DE AR A SER LIMPO (73) BRAIN FLASH - PATENTENTWICKLUNGS GMBH (AT) (72) JADRANKO GAVRAN; MICHAEL EDER Prazo de Validade: 20 (vinte) anos contados a partir de 02/03/2015, observadas as condições legais
(11) BR 11 2016 011988-6 B1	Código 16.1 - Concessão de Patente ou Certificado de Adição de Invenção (22) 27/11/2014 (30) 27/11/2013 EP 13194664.2 (51) G10L 19/008 (2006.01)

(54) DECODIFICADOR, CODIFICADOR E MÉTODO DE ESTIMATIVA INFORMADA DA PERCEPÇÃO SONORA EM SISTEMAS DE CODIFICAÇÃO ÁUDIO BASEADA EM OBJETOS
(73) FRAUNHOFER-GESELLSCHAFT ZUR FORDERUNG DER ANGEWANDTEN FORSCHUNG E.V. (DE)
(72) JOUNI PAULUS; SASCHA DISCH; HARALD FUCHS; BERNHARD GRILL; OLIVER HELLMUTH; ADRIAN MURTAZA; FALKO RIDDERBUSCH; LEON TERENTIV
Prazo de Validade: 20 (vinte) anos contados a partir de 27/11/2014, observadas as condições legais

---

(11) BR 11 2016 012734-0 B1

Código 16.1 - Concessão de Patente ou Certificado de Adição de Invenção
(22) 05/12/2014
(30) 06/12/2013 US 61/912,636; 05/06/2014 US 62/008,220; 02/10/2014 US 62/058,819
(51) C07D 487/04 (2006.01), C07B 59/00 (2006.01), A61K 31/519 (2006.01), A61P 35/00 (2006.01)
(54) COMPOSTO DE 2-AMINO-6-FLÚOR-N-[5-FLÚOR-PIRIDIN-3-IL]PIRAZOL[1,5-A]PIRIMIDIN-3-CARBOXAMIDA, FORMAS SÓLIDAS, COMPOSIÇÃO, SEU USO E PROCESSO PARA A PREPARAÇÃO DO REFERIDO COMPOSTO
(73) VERTEX PHARMACEUTICALS INCORPORATED (US)
(72) JEAN-DAMIEN CHARRIER; CHRISTOPHER JOHN DAVIS; DAMIEN FRAYSSE; GORKA ETXEBARRIA I JARDI; SIMON PEGG; FRANCOISE PIERARD; JOANNE PINDER; JOHN STUDLEY; CARL ZWICKER; TAPAN SANGHVI; MICHAEL WALDO; ALES MEDEK; DAVID MATTHEW SHAW; MANINDER PANESAR; YUEGANG ZHANG; NAZIHA ALEM
Prazo de Validade: 20 (vinte) anos contados a partir de 05/12/2014, observadas as condições legais

---

(11) BR 11 2016 014434-1 B1

Código 16.1 - Concessão de Patente ou Certificado de Adição de Invenção
(22) 24/11/2014
(30) 09/01/2014 IT RM2014A000005
(51) G01S 13/42 (2006.01), G01S 13/00 (2006.01), H01Q 3/24 (2006.01), H01Q 21/20 (2006.01)
(54) RADAR BIESTÁTICO E MASTRO DE NAVIO, NAVIO MILITAR E VEÍCULO TERRESTRE COMPREENDENDO UM RADAR BIESTÁTICO
(73) FINCANTIERI S.P.A. (IT)
(72) FRANCESCO MADIA; ALBERTO MAESTRINI
Prazo de Validade: 20 (vinte) anos contados a partir de 24/11/2014, observadas as condições legais

---

(11) BR 11 2016 015351-0 B1

Código 16.1 - Concessão de Patente ou Certificado de Adição de Invenção
(22) 23/12/2014

(30) 31/12/2013 US 61/922,306
(51) A61K 9/70 (2006.01)
(54) PROCESSO PARA FORMAR UM PRODUTO À BASE DE FILME CONFORMADO, PROCESSO PARA FORMAR UM PRODUTO À BASE DE FILME CONFORMADO EM MULTICAMADA, PRODUTO À BASE DE FILME CONFORMADO E APARELHO PARA FORMAR UM PRODUTO À BASE DE FILME CONFORMADO
(73) JOHNSON & JOHNSON CONSUMER INC. (US)
(72) CURT BINNER; KENNETH A. PELLEY
Prazo de Validade: 20 (vinte) anos contados a partir de 23/12/2014, observadas as condições legais

---

(11) BR 11 2016 016008-8 B1

Código 16.1 - Concessão de Patente ou Certificado de Adição de Invenção
(22) 12/01/2015
(30) 10/01/2014 KR 10-2014-0003619
(51) H04S 3/00 (2006.01), H04S 7/00 (2006.01)
(54) MÉTODO PARA RENDERIZAR UM SINAL DE ÁUDIO
(73) SAMSUNG ELECTRONICS CO., LTD. (KR)
(72) SANG-BAE CHON; SUN-MIN KIM
Prazo de Validade: 20 (vinte) anos contados a partir de 12/01/2015, observadas as condições legais

---

(11) BR 11 2016 016959-0 B1

Código 16.1 - Concessão de Patente ou Certificado de Adição de Invenção
(22) 24/11/2014
(30) 23/01/2014 US 14/162,399
(51) B65H 29/24 (2006.01)
(54) MÉTODO E MÁQUINA PARA O DOBRAMENTO DE ITENS DISCRETOS
(73) CURT G. JOA, INC. (US)
(72) JOHN A. MCCABE; GOTTFRIED JASON HOHM; ANTHONY A. NELSON; ZACHARY J. GIFFEY
Prazo de Validade: 20 (vinte) anos contados a partir de 24/11/2014, observadas as condições legais

---

(11) BR 11 2016 018088-7 B1

Código 16.1 - Concessão de Patente ou Certificado de Adição de Invenção
(22) 06/02/2015
(30) 06/02/2014 US 61/936,596
(51) F03D 1/06 (2006.01), B63B 5/18 (2006.01), F03D 13/25 (2006.01)
(54) MÉTODO DE MONTAGEM DE PLATAFORMAS DE UMA TURBINA EÓLICA FLUTUANTE
(73) UNIVERSITY OF MAINE SYSTEM BOARD OF TRUSTEES (US)
(72) HABIB J. DAGHER; ANTHONY M. VISELLI
Prazo de Validade: 20 (vinte) anos contados a partir de 06/02/2015, observadas as condições legais

(11) BR 11 2016 018665-6 B1	Código 16.1 - Concessão de Patente ou Certificado de Adição de Invenção (22) 12/02/2015 (30) 14/02/2014 EP 14305195.1; 02/04/2014 EP 14305483.1 (51) C01B 33/193 (2006.01), C08K 3/36 (2006.01), C04B 14/04 (2006.01), C09C 1/28 (2006.01) (54) PROCESSO PARA A PRODUÇÃO DE SÍLICA PRECIPITADA, SÍLICA PRECIPITADA, COMPOSIÇÃO POLIMÉRICA, E, ARTIGO (73) RHODIA OPERATIONS (FR) (72) CÉDRIC BOIVIN; LAURENT GUY; ERIC PERIN; KILANI LAMIRI Prazo de Validade: 20 (vinte) anos contados a partir de 12/02/2015, observadas as condições legais
(11) BR 11 2016 019516-7 B1	Código 16.1 - Concessão de Patente ou Certificado de Adição de Invenção (22) 17/03/2015 (30) 20/03/2014 SE 1450319-7 (51) F02N 11/04 (2006.01), B60K 1/02 (2006.01), B60W 10/02 (2006.01), B60W 10/06 (2006.01), B60W 10/08 (2006.01), B60W 10/115 (2006.01), B60K 6/365 (2006.01), B60K 6/547 (2006.01), F16H 3/091 (2006.01) (54) MÉTODO PARA DAR PARTIDA EM UM MOTOR A COMBUSTÃO E VEÍCULO (73) SCANIA CV AB (SE) (72) MATHIAS BJÖRKMAN; NIKLAS PETTERSSON; JOHAN LINDSTRÖM; MIKAEL BERGQUIST Prazo de Validade: 20 (vinte) anos contados a partir de 17/03/2015, observadas as condições legais
(11) BR 11 2016 019937-5 B1	Código 16.1 - Concessão de Patente ou Certificado de Adição de Invenção (22) 04/03/2015 (30) 19/03/2014 EP 14160774.7; 05/05/2014 EP 14167007.5; 28/07/2014 EP 14178765.5 (51) G10L 19/005 (2006.01), G10L 19/06 (2006.01) (54) APARELHO E MÉTODO PARA GERAÇÃO DE UM SINAL DE OCULTAÇÃO DE ERRO UTILIZANDO REPRESENTAÇÕES DE LPC DE SUBSTITUIÇÃO INDIVIDUAL PARA INFORMAÇÃO DE LIVRO DE CÓDIGOS INDIVIDUAL (73) FRAUNHOFER-GESELLSCHAFT ZUR FOERDERUNG DER ANGEWANDTEN FORSCHUNG E. V. (DE) (72) SCHNABEL, MICHAEL; LECOMTE, JÉRÉMIE; SPERSCHNEIDER, RALPH; JANDER, MANUEL Prazo de Validade: 20 (vinte) anos contados a partir de 04/03/2015, observadas as condições legais
(11) BR 11 2016 020529-4 B1	Código 16.1 - Concessão de Patente ou Certificado de Adição de Invenção

(22) 11/02/2015
(30) 07/03/2014 US 14/201,265
(51) C11D 3/32 (2006.01), C11D 1/02 (2006.01), C11D 3/43 (2006.01)
(54) COMPOSIÇÕES, E, MÉTODO DE REMOÇÃO DE ASFALTO, MANCHAS VERMELHAS DE ALIMENTOS OU PRETAS OLEOSAS DE UMA SUPERFÍCIE
(73) ECOLAB USA INC. (US)
(72) AMANDA RUTH BLATTNER; CHARLES ALLEN HODGE; MARK DENNIS LEVITT; NATHAN D. PEITERSEN
Prazo de Validade: 20 (vinte) anos contados a partir de 11/02/2015, observadas as condições legais

---

(11) BR 11 2016 021186-3 B1

Código 16.1 - Concessão de Patente ou Certificado de Adição de Invenção
(22) 25/03/2015
(30) 15/04/2014 US 14/252,944
(51) H04N 19/51 (2006.01), H04N 19/50 (2006.01), H04N 19/00 (2006.01)
(54) MÉTODO E SISTEMA PARA GERENCIAMENTO DE ESTIMAÇÃO DE MOVIMENTO
(73) INTEL CORPORATION (US)
(72) ALEKSANDAR (ALEX) BERIC; MILOS MARKOVIC; VLADIMIR ILIC; VLADIMIR KOVACEVIC; ZDRAVKO PANTIC
Prazo de Validade: 20 (vinte) anos contados a partir de 25/03/2015, observadas as condições legais

---

(11) BR 11 2016 022178-8 B1

Código 16.1 - Concessão de Patente ou Certificado de Adição de Invenção
(22) 26/03/2014
(51) G08G 1/16 (2006.01), G08G 1/0969 (2006.01)
(54) APARELHO DE APRESENTAÇÃO DE INFORMAÇÃO E MÉTODO DE APRESENTAÇÃO DE INFORMAÇÃO
(73) NISSAN MOTOR CO. LTD. (JP)
(72) MASAMI FUNAKAWA
Prazo de Validade: 20 (vinte) anos contados a partir de 26/03/2014, observadas as condições legais

---

(11) BR 11 2016 022187-7 B1

Código 16.1 - Concessão de Patente ou Certificado de Adição de Invenção
(22) 26/03/2015
(30) 27/03/2014 FR 1452650
(51) G01M 15/14 (2006.01)
(54) MÉTODO, EQUIPAMENTO E SISTEMA PARA ESTIMAR SE UM VALOR MEDIDO POR UM SENSOR DE PARÂMETRO FÍSICO DE UM DISPOSITIVO É NORMAL PARA UM VALOR DE PARÂMETRO DE OPERAÇÃO DODISPOSITIVO E MEIO LEGÍVEL POR COMPUTADOR
(73) SAFRAN AIRCRAFT ENGINES (FR)
(72) AURÉLIE GOUBY; VALERIO GEREZ
Prazo de Validade: 20 (vinte) anos contados a partir de 26/03/2015, observadas

	as condições legais
(11) BR 11 2016 022880-4 B1	Código 16.1 - Concessão de Patente ou Certificado de Adição de Invenção (22) 31/03/2015 (30) 04/04/2014 GB 1406115.4 (51) A61K 31/166 (2006.01), A61P 31/00 (2006.01) (54) NOVO USO DE N,N-BIS-2-MERCAPTOETIL ISOFTALAMIDA (73) EMERAMED LIMITED (IE) (72) BOYD EUGENE HALEY; RAGNAR AXEL THEODOR KLINGBERG Prazo de Validade: 20 (vinte) anos contados a partir de 31/03/2015, observadas as condições legais
(11) BR 11 2016 023035-3 B1	Código 16.1 - Concessão de Patente ou Certificado de Adição de Invenção (22) 07/04/2015 (30) 08/04/2014 FR 1453130 (51) A61B 3/028 (2006.01), A61B 3/00 (2006.01), G02B 27/02 (2006.01), G02C 13/00 (2006.01) (54) ÓCULOS DE COMPENSAÇÃO VISUAL E MÉTODO DE REFRAÇÃO SUBJETIVA DE UM INDIVÍDUO PORTADOR DESSE ÓCULOS (73) ESSILOR INTERNATIONAL (FR) (72) STÉPHANE BOUTINON; VINCENT TEJEDOR DEL RIO; MICHEL NAUCHE Prazo de Validade: 20 (vinte) anos contados a partir de 07/04/2015, observadas as condições legais
(11) BR 11 2016 023157-0 B1	Código 16.1 - Concessão de Patente ou Certificado de Adição de Invenção (22) 03/04/2015 (30) 04/04/2014 IT TO2014A000284 (51) B60K 37/02 (2006.01), B60Q 3/00 (2006.01), F21V 8/00 (2006.01), G09F 9/305 (2006.01), G02B 6/42 (2006.01) (54) DISPOSITIVO DE INDICAÇÃO A LED E PAINEL DE INSTRUMENTOS DE VEÍCULO (73) MAGNETI MARELLI S.P.A (IT) (72) SYLVAIN MOUARD; MARCO MARALDO Prazo de Validade: 20 (vinte) anos contados a partir de 03/04/2015, observadas as condições legais
(11) BR 11 2016 023414-6 B1	Código 16.1 - Concessão de Patente ou Certificado de Adição de Invenção (22) 09/04/2015 (30) 11/04/2014 US 61/978306 (51) C07J 63/00 (2006.01), A61K 31/58 (2006.01), A61K 31/56 (2006.01), A61P 31/18 (2006.01), C07F 5/02 (2006.01), C07C 309/65 (2006.01) (54) COMPOSTO, COMPOSIÇÃO FARMACÊUTICA, E, USO DO COMPOSTO

(73) VIIV HEALTHCARE UK (NO.4) LIMITED (GB)
(72) SING-YUEN SIT; YAN CHEN; JIE CHEN; JACOB SWIDORSKI; BRIAN LEE VENABLES; NY SIN; NICHOLAS A. MEANWELL; ALICIA REGUEIRO-REN; RICHARD A. HARTZ; LI XU; ZHENG LIU
Prazo de Validade: 20 (vinte) anos contados a partir de 09/04/2015, observadas as condições legais

---

(11) BR 11 2016 023478-2 B1

Código 16.1 - Concessão de Patente ou Certificado de Adição de Invenção
(22) 09/04/2015
(30) 14/04/2014 AU 2014901356
(51) G06K 19/07 (2006.01), G08G 1/017 (2006.01), G08B 1/08 (2006.01), H04W 4/02 (2006.01)
(54) APARELHO E SISTEMA PARA USO EM DETECTAR, IDENTIFICAR E/OU MONITORAR VEÍCULOS
(73) LICENSYS AUSTRALASIA PTY LTD (AU)
(72) ALBERTUS JACOBUS PRETORIUS; ANDY GORAN OLSSON
Prazo de Validade: 20 (vinte) anos contados a partir de 09/04/2015, observadas as condições legais

---

(11) BR 11 2016 023613-0 B1

Código 16.1 - Concessão de Patente ou Certificado de Adição de Invenção
(22) 13/03/2015
(30) 15/04/2014 KR 10-2014-0044996
(51) C12N 7/01 (2006.01), A61K 35/76 (2006.01), A61P 31/04 (2006.01)
(54) COMPOSIÇÃO, USOS DA COMPOSIÇÃO, ADITIVO ALIMENTAR, ALIMENTOS, ADITIVO PARA ÁGUA POTÁVEL, ÁGUA POTÁVEL, DESINFETANTE, E DETERGENTE
(73) CJ CHEILJEDANG CORPORATION (KR)
(72) EUN MI SHIN; GI DUK BAE; JAE WON KIM
Prazo de Validade: 20 (vinte) anos contados a partir de 13/03/2015, observadas as condições legais

---

(11) BR 11 2016 023702-1 B1

Código 16.1 - Concessão de Patente ou Certificado de Adição de Invenção
(22) 05/03/2015
(30) 17/04/2014 EP 14165092.9
(51) H05B 3/84 (2006.01), H05B 3/86 (2006.01)
(54) PLACA DE VIDRO TRANSPARENTE TENDO UM REVESTIMENTO AQUECÍVEL
(73) SAINT-GOBAIN GLASS FRANCE (FR)
(72) VALENTIN SCHULZ; GÜNTHER SCHALL
Prazo de Validade: 20 (vinte) anos contados a partir de 05/03/2015, observadas as condições legais

---

(11) BR 11 2016 023808-7 B1

Código 16.1 - Concessão de Patente ou Certificado de Adição de Invenção

(22) 27/03/2015
(30) 17/04/2014 FR 14/53513
(51) B60G 3/14 (2006.01), B60G 99/00 (2006.01), B60G 21/00 (2006.01), B62D 9/04 (2006.01)
(54) VEÍCULO
(73) SWINCAR (FR)
(72) PASCAL RAMBAUD
Prazo de Validade: 20 (vinte) anos contados a partir de 27/03/2015, observadas as condições legais

---

(11) BR 11 2016 025627-1 B1

Código 16.1 - Concessão de Patente ou Certificado de Adição de Invenção
(22) 07/05/2015
(30) 07/05/2014 GB 1408100.4
(51) C12Q 1/68 (2006.01)
(54) USO DA COMBINAÇÃO DE SNX10 E GBP1, MÉTODO PARA DIAGNÓSTICO DE TUBERCULOSE EM UM INDIVÍDUO E DISPOSITIVO PARA USO NOS MESMOS
(73) THE SECRETARY OF STATE FOR HEALTH (GB)
(72) KAREN KEMPSELL; NIGEL SILMAN; SALLY SHARPE; ANN WILLIAMS; RICHARD VIPOND; SAJID JAVED
Prazo de Validade: 20 (vinte) anos contados a partir de 07/05/2015, observadas as condições legais

---

(11) BR 11 2016 026243-3 B1

Código 16.1 - Concessão de Patente ou Certificado de Adição de Invenção
(22) 12/05/2015
(30) 16/05/2014 US 14/279,377
(51) B01D 71/80 (2006.01), C08L 81/06 (2006.01), B01D 71/82 (2006.01), B01D 69/08 (2006.01), A61M 1/16 (2006.01)
(54) MEMBRANA FORMADA PELA SEPARAÇÃO EM FASE DE UMA SOLUÇÃO, MÓDULO DE FIBRA OCA, USO DE UMA MEMBRANA E COPOLÍMERO EM BLOCO
(73) CYTIVA SWEDEN AB (SE)
(72) PATRICK JOSEPH MCCLOSKEY; JULIA LAM LEE; DAVID ROGER MOORE; CATHRYN ELLEN OLSEN; HONGYI ZHOU; MATTHEW JEREMIAH MISNER; LOUISA RUTH CARR
Prazo de Validade: 20 (vinte) anos contados a partir de 12/05/2015, observadas as condições legais

---

(11) BR 11 2016 026699-4 B1

Código 16.1 - Concessão de Patente ou Certificado de Adição de Invenção
(22) 15/05/2015
(30) 15/05/2014 US 61/993,439; 26/08/2014 US 62/042,126; 09/09/2014 US 62/048,068; 26/09/2014 US 62/056,296
(51) A61K 9/127 (2006.01), A01N 43/04 (2006.01)
(54) USO DE UMA COMPOSIÇÃO FARMACEUTICA DE AMICACINA OU DE

	UM SAL FARMACEUTICAMENTE ACEITÁVEL DESTA (73) INSMED INCORPORATED (US) (72) GINA EAGLE; RENU GUPTA Prazo de Validade: 20 (vinte) anos contados a partir de 15/05/2015, observadas as condições legais
(11) BR 11 2016 027098-3 B1	Código 16.1 - Concessão de Patente ou Certificado de Adição de Invenção (22) 20/05/2014 (51) G08G 1/09 (2006.01), G01C 21/26 (2006.01) (54) APARELHO PARA RECONHECIMENTO DE SINAL DE TRÁFEGO E MÉTODO PARA RECONHECIMENTO DE SINAL DE TRÁFEGO (73) NISSAN MOTOR CO., LTD. (JP) (72) DAIKI YAMANOI; TOSHIYUKI ANDOU; HIDEKAZU NISHIUCHI; HARUO MATSUO; HIROSHI SATOH Prazo de Validade: 20 (vinte) anos contados a partir de 20/05/2014, observadas as condições legais
(11) BR 11 2016 027915-8 B1	Código 16.1 - Concessão de Patente ou Certificado de Adição de Invenção (22) 03/06/2015 (30) 03/06/2014 EP 14170879.2; 17/06/2014 EP 14172644.8 (51) C12N 9/62 (2006.01) (54) POLIPEPTÍDEO COM ATIVIDADE DE ENDOPROTEASE ESPECÍFICA DE PROLINA, POLIPEPTÍDEO, MÉTODO PARA GERAR UM POLIPEPTÍDEO VARIANTE, COMPOSIÇÃO, ÁCIDO NUCLEICO, VETOR DE EXPRESSÃO, CÉLULA HOSPEDEIRA RECOMBINANTE, MÉTODO PARA A PREPARAÇÃO DE UM POLIPEPTÍDEO E PROCESSO PARA A PREPARAÇÃO DE UM ALIMENTO OU PRODUTO PARA ALIMENTAÇÃO ANIMAL (73) DSM IP ASSETS B.V. (NL) (72) JAN METSKE VAN DER LAAN; PETER JOZEF IDA VAN DE VONDERVOORT; CHANTAL CHRISTIS; MARTINE SPAANS; ANGELA DE BRUINE-PAULUS Prazo de Validade: 20 (vinte) anos contados a partir de 03/06/2015, observadas as condições legais
(11) BR 11 2016 028736-3 B1	Código 16.1 - Concessão de Patente ou Certificado de Adição de Invenção (22) 14/05/2015 (30) 10/06/2014 US 14/300,793 (51) A61B 17/00 (2006.01), A61B 17/064 (2006.01), A61B 17/068 (2006.01), A61B 17/072 (2006.01) (54) CARTUCHO DE GRAMPOS PARA USO COM UM GRAMPEADOR CIRÚRGICO (73) ETHICON ENDO-SURGERY, LLC (PR) (72) FREDERICK E. SHELTON IV; JASON L. HARRIS; JEFFREY S. SWAYZE; GREGORY J. BAKOS; ADAM R. DUNKI-JACOBS; BRET W. SMITH; SIMON

	COHN; JOHN MATONIC Prazo de Validade: 20 (vinte) anos contados a partir de 14/05/2015, observadas as condições legais
(11) BR 11 2016 029297-9 B1	Código 16.1 - Concessão de Patente ou Certificado de Adição de Invenção (22) 15/06/2015 (30) 16/06/2014 US 62/012,867 (51) F04D 15/00 (2006.01) (54) MÉTODO PARA MONITORIZAÇÃO DE DESEMPENHO DE UMA BOMBA SUBMERSÍVEL ELÉTRICA, SISTEMA PARA MONITORIZAÇÃO DE DESEMPENHO DE UMA BOMBA SUBMERSÍVEL ELÉTRICA, E MEIO LEGÍVEL POR COMPUTADOR NÃO TRANSITÓRIO (73) SCHLUMBERGER TECHNOLOGY B.V. (NL) (72) NIKITA CHUGUNOV; SANDEEP VERMA; SANDIP BOSE Prazo de Validade: 20 (vinte) anos contados a partir de 15/06/2015, observadas as condições legais
(11) BR 11 2016 030319-9 B1	Código 16.1 - Concessão de Patente ou Certificado de Adição de Invenção (22) 29/05/2015 (30) 25/06/2014 US 14/314,164 (51) A61B 17/072 (2006.01) (54) GRAMPEADOR CIRÚRGICO (73) ETHICON ENDO-SURGERY, LLC (PR) (72) REBECCA J. GETTINGER; KATHERINE J. SCHMID; CHARLES J. SCHEIB; FREDERICK E. SHELTON IV Prazo de Validade: 20 (vinte) anos contados a partir de 29/05/2015, observadas as condições legais
(11) BR 11 2017 000052-0 B1	Código 16.1 - Concessão de Patente ou Certificado de Adição de Invenção (22) 05/06/2015 (30) 11/07/2014 RU 2014128455 (51) A61K 9/08 (2006.01), A61K 33/06 (2006.01), A61K 33/14 (2006.01), A61K 31/047 (2006.01), A61K 31/133 (2006.01), A61P 9/00 (2006.01) (54) SOLUÇÕES CARDIOPLÉGICAS PARA ALCANÇAR E PARA MANTER A ASSISTOLIA ALCANÇADA EM CARDIOPLEGIA SANGUÍNEA (73) LIMITED LIABILITY COMPANY "CARDIOSYSTEMPHARMA" (LLC "CSP") (RU) (72) VALENTIN EVGENEVICH VOLGUSHEV Prazo de Validade: 20 (vinte) anos contados a partir de 05/06/2015, observadas as condições legais
(11) BR 11 2017 000908-0 B1	Código 16.1 - Concessão de Patente ou Certificado de Adição de Invenção (22) 09/07/2015

(30) 18/07/2014 KR 10-2014-0091262
(51) C07F 9/6561 (2006.01), C07D 473/34 (2006.01), A61K 31/675 (2006.01)
(54) SAL DE EDISILATO DE TENOFOVIR DISOPROXIL, FORMA CRISTALINA DO MESMO, COMPOSIÇÃO FARMACÊUTICA QUE COMPREENDE DITO SAL, BEM COMO MÉTODO PARA PREPARÁ-LO
(73) JW PHARMACEUTICAL CORPORATION (KR)
(72) DO-KYU PYUN; WON-KYOUNG LEE; SU-HA PARK
Prazo de Validade: 20 (vinte) anos contados a partir de 09/07/2015, observadas as condições legais

---

(11) BR 11 2017 001036-4 B1

Código 16.1 - Concessão de Patente ou Certificado de Adição de Invenção
(22) 16/07/2015
(30) 18/07/2014 FR 14 56968
(51) A61B 18/20 (2006.01)
(54) CONJUNTO DE TRATAMENTO POR LUZ PULSADA E USO DOS ÓCULOS OU DA MÁSCARA DE PROTEÇÃO
(73) EUROFEEDBACK (FR)
(72) GEORGES SAFRAOUI
Prazo de Validade: 20 (vinte) anos contados a partir de 16/07/2015, observadas as condições legais

---

(11) BR 11 2017 001203-0 B1

Código 16.1 - Concessão de Patente ou Certificado de Adição de Invenção
(22) 20/07/2015
(30) 21/07/2014 GB 1412910.0
(51) A61B 18/12 (2006.01)
(54) APARELHO ELETROCIRÚRGICO
(73) CREO MEDICAL LIMITED (GB)
(72) CHRISTOPHER PAUL HANCOCK; FRANCIS AMOAH; JULIAN MARK EBBUTT; JEREMY PAUL GARDNER; ROBIN ALEXANDER CROSSLEY; ROHAN MONICO
Prazo de Validade: 20 (vinte) anos contados a partir de 20/07/2015, observadas as condições legais

---

(11) BR 11 2017 001321-5 B1

Código 16.1 - Concessão de Patente ou Certificado de Adição de Invenção
(22) 22/07/2015
(30) 25/07/2014 FR 14 57192
(51) F01D 11/00 (2006.01), F01D 17/10 (2006.01), F02C 7/28 (2006.01), F02C 9/18 (2006.01)
(54) SISTEMA PARA ABASTECER COM AR PRESSURIZADO UM MOTOR DE TURBINA DE AERONAVE E MÉTODO PARA MONTAR UM SISTEMA PARA ABASTECER COM AR PRESSURIZADO
(73) SAFRAN AIRCRAFT ENGINES (FR)
(72) FRANÇOIS GALLET
Prazo de Validade: 20 (vinte) anos contados a partir de 22/07/2015, observadas

	as condições legais
(11) BR 11 2017 001547-1 B1	Código 16.1 - Concessão de Patente ou Certificado de Adição de Invenção (22) 24/07/2015 (30) 28/07/2014 US 62/029,600 (51) C05C 9/00 (2006.01), C05D 9/02 (2006.01), C05G 3/00 (2006.01) (54) PROCESSO PARA FABRICAÇÃO DE UMA COMPOSIÇÃO DE FERTILIZANTE DE UREIA-ENXOFRE (73) SHELL INTERNATIONALE RESEARCH MAATSCHAPPIJ B.V. (NL) (72) CYRILLE PAUL ALLAIS; KLAAS JAN HUTTER; RAFAEL ALBERTO GARCIA MARTINEZ; CHARLES JAMES INGOLDSBY; CARLOS TOMAZ; JASON TREVOR O'BRIEN Prazo de Validade: 20 (vinte) anos contados a partir de 24/07/2015, observadas as condições legais
(11) BR 11 2017 001634-6 B1	Código 16.1 - Concessão de Patente ou Certificado de Adição de Invenção (22) 06/08/2015 (30) 07/08/2014 EP 14180173.8; 09/07/2015 EP 15175999.0 (51) C11D 1/83 (2006.01), C11D 3/50 (2006.01), C11D 17/04 (2006.01), C11D 3/22 (2006.01), C11D 1/22 (2006.01), C11D 1/04 (2006.01), C11D 1/72 (2006.01) (54) ARTIGO DE DOSE UNITÁRIA SOLÚVEL EM ÁGUA COMPREENDENDO COMPOSIÇÃO DETERGENTE PARA LAVAGEM DE ROUPAS (73) THE PROCTER & GAMBLE COMPANY (US) (72) KAREL JOZEF MARIA DEPOOT; KATRIEN ANDREA LIEVEN VAN ELSEN Prazo de Validade: 20 (vinte) anos contados a partir de 06/08/2015, observadas as condições legais
(11) BR 11 2017 002319-9 B1	Código 16.1 - Concessão de Patente ou Certificado de Adição de Invenção (22) 05/08/2015 (30) 05/08/2014 US 62/033,331 (51) B64C 23/06 (2006.01), B63H 1/28 (2006.01), F01D 5/14 (2006.01) (54) ESTRUTURA COM ALETA RÍGIDA ADAPTADA PARA ATRAVESSAR UM AMBIENTE FLUIDO, TURBINA E AERONAVE (73) RYAN CHURCH (CA) (72) RYAN CHURCH Prazo de Validade: 20 (vinte) anos contados a partir de 05/08/2015, observadas as condições legais
(11) BR 11 2017 002841-7 B1	Código 16.1 - Concessão de Patente ou Certificado de Adição de Invenção (22) 08/09/2015 (30) 08/09/2014 US 14/479,381 (51) H01L 27/146 (2006.01), H01L 27/148 (2006.01)

(54) FOTOSSENSOR COM UMA PLURALIDADE DE PIXELS SENSÍVEIS À LUZ FORMADOS EM UM SUBSTRATO E CÂMERA DE TEMPO DE VOO TRIDIMENSIONAL
(73) MICROSOFT TECHNOLOGY LICENSING, LLC (US)
(72) DAVID COHEN; EREZ TADMOR; GIORA YAHAV
Prazo de Validade: 20 (vinte) anos contados a partir de 08/09/2015, observadas as condições legais

---

(11) BR 11 2017 003250-3 B1

Código 16.1 - Concessão de Patente ou Certificado de Adição de Invenção
(22) 19/08/2015
(30) 27/08/2014 US 62/042,323
(51) F04D 29/52 (2006.01), F04D 29/70 (2006.01)
(54) MONTAGEM DE COBERTURA DE VENTOINHA E MÉTODO PARA INSTALAR UMA PROTEÇÃO EM UMA COBERTURA DE VENTOINHA DE UMA MONTAGEM DE VENTOINHA
(73) ROBERT BOSCH GMBH (DE)
(72) TODD KING; ANDREW LEIGHTON
Prazo de Validade: 20 (vinte) anos contados a partir de 19/08/2015, observadas as condições legais

---

(11) BR 11 2017 003800-5 B1

Código 16.1 - Concessão de Patente ou Certificado de Adição de Invenção
(22) 02/09/2015
(30) 02/09/2014 JP 2014-177969
(51) C07D 513/04 (2006.01), A61K 31/506 (2006.01), A61P 11/06 (2006.01), A61P 13/12 (2006.01), A61P 17/00 (2006.01), A61P 17/14 (2006.01), A61P 29/00 (2006.01), A61P 35/00 (2006.01), A61P 37/06 (2006.01), A61P 37/08 (2006.01), A61P 43/00 (2006.01)
(54) COMPOSTO DE PIRAZOLOTIAZOL E COMPOSIÇÃO FARMACÊUTICA COM EFEITO INIBIDOR DE JAK1
(73) NIPPON SHINYAKU CO., LTD. (JP)
(72) YOSHINOBU SHIBA; SATOSHI AKIYAMA
Prazo de Validade: 20 (vinte) anos contados a partir de 02/09/2015, observadas as condições legais

---

(11) BR 11 2017 004082-4 B1

Código 16.1 - Concessão de Patente ou Certificado de Adição de Invenção
(22) 26/08/2015
(30) 03/09/2014 US 62/045,225
(51) C07F 5/06 (2006.01), C08F 110/02 (2006.01), C08F 4/6592 (2006.01)
(54) MÉTODO PARA A PRODUÇÃO DE UMA COMPOSIÇÃO DE ATIVADOR PARA POLIMERIZAÇÃO DE OLEFINAS
(73) UNIVATION TECHNOLOGIES, LLC (US)
(72) IAN M. MUNRO; KEVIN J. CANN
Prazo de Validade: 20 (vinte) anos contados a partir de 26/08/2015, observadas

	as condições legais
(11) BR 11 2017 004344-0 B1	Código 16.1 - Concessão de Patente ou Certificado de Adição de Invenção (22) 05/09/2014 (51) G01S 19/07 (2006.01) (54) MÉTODO PARA GERAR DADOS DE PREVISÃO DE CINTILAÇÃO IONOSFÉRICA, SISTEMA PARA GERAR DADOS DE PREVISÃO DE CINTILAÇÃO IONOSFÉRICA DE SINAIS DE SATÉLITE GNSS E PARA PROVER OS DADOS DE PREVISÃO DE CINTILAÇÃO IONOSFÉRICA PARA UM USUÁRIO EM UMA LOCALIZAÇÃO DE USUÁRIO, PRODUTO DE PROGRAMA DE COMPUTADOR, E APLICAÇÃO COM BASE NA REDE (73) FUGRO INTERSITE B.V. (NL) (72) YAHYA MEMARZADEH Prazo de Validade: 20 (vinte) anos contados a partir de 05/09/2014, observadas as condições legais
(11) BR 11 2017 005124-9 B1	Código 16.1 - Concessão de Patente ou Certificado de Adição de Invenção (22) 26/08/2015 (30) 15/09/2014 EP 14184700.4 (51) A61M 1/36 (2006.01) (54) APARELHO PARA TRATAMENTO DE SANGUE EXTRACORPÓREO, CONJUNTO, E MÉTODO DE CONTROLE DE UM DISPOSITIVO DE AQUECIMENTO DE SANGUE EM UM APARELHO DE TRATAMENTO DE SANGUE EXTRACORPÓREO (73) GAMBRO LUNDIA AB (SE) (72) DOMINIQUE POUCHOULIN Prazo de Validade: 20 (vinte) anos contados a partir de 26/08/2015, observadas as condições legais
(11) BR 11 2017 005388-8 B1	Código 16.1 - Concessão de Patente ou Certificado de Adição de Invenção (22) 22/09/2015 (30) 02/10/2014 EP 14187467.7 (51) A23K 10/12 (2006.01), A23K 10/16 (2006.01) (54) ALIMENTO PARA ANIMAIS CONTENDO BIOMASSA DE Aurantiochytrium (73) EVONIK OPERATIONS GMBH (DE) (72) AMELIA CLAUDIA SILVA; STEFAN EILS; HORST PRIEFERT; CHRISTIAN RABE Prazo de Validade: 20 (vinte) anos contados a partir de 22/09/2015, observadas as condições legais
(11) BR 11 2017 006651-3 B1	Código 16.1 - Concessão de Patente ou Certificado de Adição de Invenção (22) 01/10/2015 (30) 10/10/2014 US 62/062,201

(51) C08L 63/00 (2006.01), C08L 71/02 (2006.01), C08G 59/06 (2006.01)
(54) COMPOSIÇÃO SURFACTANTE FUNCIONALIZADA COM EPÓXI, COMPOSIÇÃO DE RESINA EPÓXI, E, COMPOSIÇÃO DE DISPERSÃO DE EPÓXI À BASE DE ÁGUA
(73) DOW GLOBAL TECHNOLOGIES LLC (US)
(72) ROBERT R. BILLS; PATRICIA A. PEART; CHRISTIAN PIECHOCKI; JAY D. ROMICK; JAMIE L. SULLIVAN
Prazo de Validade: 20 (vinte) anos contados a partir de 01/10/2015, observadas as condições legais

---

(11) BR 11 2017 006833-8 B1

Código 16.1 - Concessão de Patente ou Certificado de Adição de Invenção
(22) 22/09/2015
(30) 02/10/2014 EP 14187485.9
(51) A23K 10/00 (2006.01), A23K 30/00 (2006.01)
(54) ALIMENTO PARA ANIMAIS CONTENDO ÁCIDO GRAXO POLI-INSATURADO E PROCESSO PARA PRODUZIR O MESMO
(73) EVONIK OPERATIONS GMBH (DE)
(72) CHRISTIAN RABE; AMELIA CLAUDIA SILVA; STEFAN EILS; HORST PRIEFERT
Prazo de Validade: 20 (vinte) anos contados a partir de 22/09/2015, observadas as condições legais

---

(11) BR 11 2017 007396-0 B1

Código 16.1 - Concessão de Patente ou Certificado de Adição de Invenção
(22) 16/10/2015
(30) 17/10/2014 GB 1418474.1
(51) A61B 18/14 (2006.01), A61B 18/18 (2006.01), H01R 24/56 (2006.01)
(54) ESTRUTURA DE TRANSPORTE DE ENERGIA RF E/OU DE MICRO-ONDAS E UM DISPOSITIVO DE EXPLORAÇÃO ELETROCIRÚRGICO INVASIVO QUE A INCORPORA
(73) CREO MEDICAL LIMITED (GB)
(72) CHRISTOPHER PAUL HANCOCK; MALCOLM WHITE; GEORGE CHRISTIAN ULLRICH; DAVID EDWARD WEBB; SHAUN PRESTON; STEVEN MORRIS
Prazo de Validade: 20 (vinte) anos contados a partir de 16/10/2015, observadas as condições legais

---

(11) BR 11 2017 008764-2 B1

Código 16.1 - Concessão de Patente ou Certificado de Adição de Invenção
(22) 27/10/2015
(30) 27/10/2014 CN 201410584867.6
(51) F02N 15/06 (2006.01), F02N 11/02 (2006.01)
(54) ARRANQUE PARA MECANISMO DE COMBUSTÃO DE VEÍCULO A MOTOR
(73) JV SVES (CN) ; VALEO EQUIPEMENTS ELECTRIQUES MOTEUR (FR)
(72) JACQUES VEROT; YONGZHOU FAN

	Prazo de Validade: 20 (vinte) anos contados a partir de 27/10/2015, observadas as condições legais
(11) BR 11 2017 008981-5 B1	Código 16.1 - Concessão de Patente ou Certificado de Adição de Invenção (22) 29/10/2015 (30) 29/10/2014 US 14/526,875 (51) A45D 26/00 (2006.01), A61B 17/50 (2006.01), B65H 37/02 (2006.01) (54) DISPOSITIVO REMOVEDOR DE PELO (73) SHAY KEREN (US) ; BENJAMIN PERACH (IL) ; SHARON PERACH (IL) (72) SHAY KEREN; BENJAMIN PERACH; SHARON PERACH Prazo de Validade: 20 (vinte) anos contados a partir de 29/10/2015, observadas as condições legais
(11) BR 11 2017 009526-2 B1	Código 16.1 - Concessão de Patente ou Certificado de Adição de Invenção (22) 28/10/2015 (30) 05/11/2014 US 14/533,343 (51) C02F 1/467 (2006.01), G01N 27/49 (2006.01), F17D 1/08 (2006.01), C02F 103/42 (2006.01) (54) SONDA PARA USO EM UM SISTEMA DE SENSOR (73) ECOLAB USA INC. (US) (72) RONALD BRUCE HOWES, JR; PATRICK HENRY KILAWEE; MICHAEL PATRICK KREMER; LEONARD JOHN KADLEC Prazo de Validade: 20 (vinte) anos contados a partir de 28/10/2015, observadas as condições legais
(11) BR 11 2017 010228-5 B1	Código 16.1 - Concessão de Patente ou Certificado de Adição de Invenção (22) 19/11/2015 (30) 19/11/2014 EP 14193799.5 (51) A46B 9/02 (2006.01), A46B 9/04 (2006.01), A46B 15/00 (2006.01) (54) CABEÇA DE ESCOVA DE DENTE PARA UM IMPLEMENTO PARA TRATAMENTO BUCAL E IMPLEMENTO PARA TRATAMENTO BUCAL (73) THE GILLETTE COMPANY LLC (US) (72) ARMIN TSCHOL; ERWIN MARK; TILMANN WINKLER; FRANZISKA SCHMID Prazo de Validade: 20 (vinte) anos contados a partir de 19/11/2015, observadas as condições legais
(11) BR 11 2017 010539-0 B1	Código 16.1 - Concessão de Patente ou Certificado de Adição de Invenção (22) 02/12/2015 (30) 02/12/2014 EP 14195971.8 (51) B66B 1/34 (2006.01) (54) MÉTODO E SISTEMA PARA DETERMINAR A POSIÇÃO DE UMA CABINA DE ELEVADOR DE UM SISTEMA DE ELEVADOR E SISTEMA DE ELEVADOR

(73) INVENTIO AG (CH)
(72) ASTRID SONNENMOSER; CHRISTIAN STUDER; KLAUS ZAHN; ANDRÉ RÜEGG; JOHANNES GASSNER
Prazo de Validade: 20 (vinte) anos contados a partir de 02/12/2015, observadas as condições legais

---

(11) BR 11 2017 010828-3 B1

Código 16.1 - Concessão de Patente ou Certificado de Adição de Invenção
(22) 20/11/2015
(30) 26/11/2014 US 62/084,695
(51) E21B 3/02 (2006.01), E21B 19/06 (2006.01)
(54) IMPULSOR SUPERIOR MODULAR PARA A CONSTRUÇÃO DE UM FURO DE POÇO, E MÉTODO DE OPERAÇÃO DE UM IMPULSOR SUPERIOR MODULAR
(73) WEATHERFORD TECHNOLOGY HOLDINGS LLC (US)
(72) MARTIN HELMS; BENSON THOMAS; MARTIN LIESS; CHRISTIAN KIESS
Prazo de Validade: 20 (vinte) anos contados a partir de 20/11/2015, observadas as condições legais

---

(11) BR 11 2017 011472-0 B1

Código 16.1 - Concessão de Patente ou Certificado de Adição de Invenção
(22) 30/11/2015
(30) 15/12/2014 IT FI2014A000293
(51) F23R 3/48 (2006.01)
(54) COMBUSTOR PARA UMA TURBINA A GÁS E MÉTODO PARA MONTAR UM FORRO DE COMBUSTOR
(73) NUOVO PIGNONE TECNOLOGIE SRL (IT)
(72) BIHARILAL JANGID
Prazo de Validade: 20 (vinte) anos contados a partir de 30/11/2015, observadas as condições legais

---

(11) BR 11 2017 012023-2 B1

Código 16.1 - Concessão de Patente ou Certificado de Adição de Invenção
(22) 04/12/2015
(30) 18/12/2014 US US 14/575,032
(51) F04D 13/10 (2006.01), F04D 13/08 (2006.01)
(54) Sistema e aparelho
(73) EATON INTELLIGENT POWER LIMITED (IE)
(72) GERALDO NOJIMA
Prazo de Validade: 20 (vinte) anos contados a partir de 04/12/2015, observadas as condições legais

---

(11) BR 11 2017 012429-7 B1

Código 16.1 - Concessão de Patente ou Certificado de Adição de Invenção
(22) 11/12/2015
(30) 12/12/2014 US 62/091.248
(51) A61M 5/315 (2006.01)

(54) SERINGA E SUBCOMBINAÇÃO
(73) WAKE FOREST UNIVERSITY HEALTH SCIENCES (US)
(72) MAJID MIRZAZADEH; PHILIP J. BROWN; KENNETH W. RUSSELL
Prazo de Validade: 20 (vinte) anos contados a partir de 11/12/2015, observadas as condições legais

---

(11) BR 11 2017 013847-6 B1

Código 16.1 - Concessão de Patente ou Certificado de Adição de Invenção
(22) 31/12/2014
(51) G05B 19/408 (2006.01), G05B 19/4093 (2006.01)
(54) MÁQUINA DE RETIFICAÇÃO DE BORDAS DE LENTE OFTÁLMICA E MÉTODO DE RETIFICAÇÃO DE BORDAS DE LENTE OFTÁLMICA POR CÁLCULO
(73) ESSILOR INTERNATIONAL (FR)
(72) MARK HALE; ROY KARR; BRAD GELB; LUC MARTIN; VIRGINIE BECCARO
Prazo de Validade: 20 (vinte) anos contados a partir de 31/12/2014, observadas as condições legais

---

(11) BR 11 2017 014178-7 B1

Código 16.1 - Concessão de Patente ou Certificado de Adição de Invenção
(22) 02/03/2016
(30) 02/03/2015 US 62/127.166; 06/07/2015 US 62/188.861
(51) B01D 46/00 (2006.01)
(54) “CARTUCHO DE FILTRO DE AR
(73) DONALDSON COMPANY, INC. (US)
(72) DANIEL ERIC ADAMEK; SCOTT BROWN; ROBERT DEAN JOHNSTON; MATTHEW ALAN KALIS; RICHARD PATRICK MANAHAN
Prazo de Validade: 20 (vinte) anos contados a partir de 02/03/2016, observadas as condições legais

---

(11) BR 11 2017 014862-5 B1

Código 16.1 - Concessão de Patente ou Certificado de Adição de Invenção
(22) 12/01/2016
(30) 15/01/2015 IT PD2015A000005
(51) E02F 3/20 (2006.01), E02F 3/24 (2006.01), E21C 25/10 (2006.01), F15B 11/22 (2006.01), F15B 13/02 (2006.01)
(54) APARELHO TRITURADOR ROTATIVO HIDRÁULICO PARA UM EQUIPAMENTO DE CONSTRUÇÃO
(73) MECCANICA BREGANZESE S.P.A. IN BREVE MB S.P.A. (IT)
(72) GUIDO AZZOLIN; DIEGO AZZOLIN
Prazo de Validade: 20 (vinte) anos contados a partir de 12/01/2016, observadas as condições legais

---

(11) BR 11 2017 015300-9 B1

Código 16.1 - Concessão de Patente ou Certificado de Adição de Invenção
(22) 15/01/2015

(51) C11D 1/83 (2006.01), C11D 1/75 (2006.01), C11D 3/04 (2006.01), C11D 1/29 (2006.01), C11D 1/24 (2006.01), C11D 1/06 (2006.01)
(54) COMPOSIÇÃO DE LIMPEZA ESPUMANTE AQUOSA PARA REMOVERSUJEIRA EM BAIXAS TEMPERATURAS DE UMA SUPERFÍCIE A SER LIMPA, COMPOSIÇÃO DE ESPUMA, MÉTODO PARA REMOVER SUJEIRA DE UMASUPERFÍCIE A SER LIMPA E USO DA REFERIDA COMPOSIÇÃO
(73) ECOLAB USA INC. (US)
(72) TILLMANN KLEINE; MICHAEL SCHMIDT; GUNNAR NÖDING; DANIELA RICHTER; CHRISTINE FEHLIS; VIRGINIE MAAS; CLAUDIA CAUSSIN DE SCHNECK
Prazo de Validade: 20 (vinte) anos contados a partir de 15/01/2015, observadas as condições legais

---

(11) BR 11 2017 015719-5 B1

Código 16.1 - Concessão de Patente ou Certificado de Adição de Invenção
(22) 26/01/2015
(51) B60T 8/17 (2006.01), B60L 15/20 (2006.01), B60T 7/12 (2006.01)
(54) DISPOSITIVO E MÉTODO DE CONTROLE PARA VEÍCULO QUE GERA UMA FORÇA DE FRENAGEM POR FRICÇÃO PARA DESACELERAR UM VEÍCULO
(73) NISSAN MOTOR CO., LTD. (JP)
(72) HIROYUKI KOMATSU; KEN ITO; TAKASHI NAKAJIMA; YUJI KATSUMATA; AKIRA SAWADA
Prazo de Validade: 20 (vinte) anos contados a partir de 26/01/2015, observadas as condições legais

---

(11) BR 11 2017 015869-8 B1

Código 16.1 - Concessão de Patente ou Certificado de Adição de Invenção
(22) 23/11/2015
(30) 04/02/2015 DE 102015101611.7; 07/04/2015 DE 102015105247.4
(51) B01F 3/12 (2006.01), B01F 7/00 (2006.01), B01F 5/10 (2006.01), B01F 15/00 (2006.01)
(54) DISPOSITIVO MISTURADOR PARA MISTURAR PARTÍCULAS EM PÓ E/OU EM GRÃOS OU SÓLIDO SIMILAR DE FLUXO LIVRE COM PELO MENOS UM LÍQUIDO
(73) IKA - WERKE GMBH & CO. KG (DE)
(72) UWE GRIMM; PHILIPP GYSLER; JÖRG GASSENSCHMIDT
Prazo de Validade: 20 (vinte) anos contados a partir de 23/11/2015, observadas as condições legais

---

(11) BR 11 2017 016140-0 B1

Código 16.1 - Concessão de Patente ou Certificado de Adição de Invenção
(22) 29/01/2016
(30) 30/01/2015 US 62/110,405; 17/11/2015 US 62/256,643
(51) G01N 33/24 (2006.01), G06Q 10/10 (2006.01), G01N 1/08 (2006.01)
(54) MÉTODO E SISTEMA DE TESTE DE SOLO

(73) THE CLIMATE CORPORATION (US)
(72) NICK KOSHNICK; PHIL BAURER; GREG CHIOCCO
Prazo de Validade: 20 (vinte) anos contados a partir de 29/01/2016, observadas as condições legais

---

(11) BR 11 2017 016358-6 B1

Código 16.1 - Concessão de Patente ou Certificado de Adição de Invenção
(22) 27/01/2016
(30) 06/02/2015 EP 15382041.0
(51) D01F 6/30 (2006.01), E01C 13/08 (2006.01), D01D 5/253 (2006.01)
(54) FILAMENTOS DE GRAMA ARTIFICIAL, MÉTODO DE FABRICAÇÃO DE UM FILAMENTO DE GRAMA ARTIFICIAL, GRAMA ARTIFICIAL E MÉTODO DE FABRICAÇÃO DE UMA GRAMA ARTIFICIAL
(73) DOW GLOBAL TECHNOLOGIES LLC (US)
(72) BARBARA BONAVOGLIA; JOSEPH L. DEAVENPORT; DAVID LOPEZ; RAJEN M. PATEL
Prazo de Validade: 20 (vinte) anos contados a partir de 27/01/2016, observadas as condições legais

---

(11) BR 11 2017 016449-3 B1

Código 16.1 - Concessão de Patente ou Certificado de Adição de Invenção
(22) 29/01/2016
(30) 02/02/2015 FR 1550783
(51) B01J 20/18 (2006.01), B01J 20/28 (2006.01), B01D 53/04 (2006.01), B01D 53/047 (2006.01)
(54) ADSORVENTES ZEOLÍTICOS DE ALTA SUPERFÍCIE EXTERNA E SUAS UTILIZAÇÕES
(73) ARKEMA FRANCE (FR)
(72) JULLIAN VITTENET; GUILLAUME ORTIZ; SERGE NICOLAS; LUDIVINE BOUVIER; CÉCILE LUTZ
Prazo de Validade: 20 (vinte) anos contados a partir de 29/01/2016, observadas as condições legais

---

(11) BR 11 2017 016729-8 B1

Código 16.1 - Concessão de Patente ou Certificado de Adição de Invenção
(22) 05/02/2016
(30) 05/02/2015 EP 15154007.7
(51) A01N 37/46 (2006.01)
(54) MÉTODO PARA DESINFETAR UMA SUPERFÍCIE E COMPOSIÇÃO ADEQUADA PARA USO NO MESMO
(73) HYGIENIX BV (NL)
(72) ILJA BOBBERT
Prazo de Validade: 20 (vinte) anos contados a partir de 05/02/2016, observadas as condições legais

---

(11) BR 11 2017 017554-1 B1

Código 16.1 - Concessão de Patente ou Certificado de Adição de Invenção

(22) 14/04/2016
(30) 14/04/2015 US 14/686,517
(51) B41F 7/04 (2006.01), B41F 17/22 (2006.01), B41M 1/06 (2006.01), B41N 1/08 (2006.01), B41N 6/00 (2006.01), G03F 7/027 (2006.01), G03F 7/36 (2006.01)
(54) MÉTODO DE UTILIZAÇÃO DE UMA PLACA SECUNDÁRIA FLEXÍVEL EM UM PROCESSO DE IMPRESSÃO, APARELHO PARA FORMAR UMA IMAGEM LITOGRÁFICA E PLACA SECUNDÁRIA FLEXÍVEL ADAPTADA PARA FORMAR UMA IMAGEM LITOGRÁFICA
(73) BALL CORPORATION (US)
(72) CHRIS CARRERAS; KELLIE M. HEDBERG
Prazo de Validade: 20 (vinte) anos contados a partir de 14/04/2016, observadas as condições legais

---

(11) BR 11 2017 018124-0 B1

Código 16.1 - Concessão de Patente ou Certificado de Adição de Invenção
(22) 11/02/2016
(30) 24/02/2015 US 14/998,015
(51) B01L 9/06 (2006.01)
(54) FERRAMENTAS DE CREMALHEIRA DE TUBO
(73) BIOFIRE DEFENSE, LLC (US)
(72) LOGAN M. TAYLOR; RICHARD DAVID ABBOTT
Prazo de Validade: 20 (vinte) anos contados a partir de 11/02/2016, observadas as condições legais

---

(11) BR 11 2017 019031-1 B1

Código 16.1 - Concessão de Patente ou Certificado de Adição de Invenção
(22) 03/03/2016
(30) 06/03/2015 US 14/640,795
(51) A61B 17/072 (2006.01)
(54) INSTRUMENTO CIRÚRGICO DE CORTE E GRAMPEAMENTO
(73) ETHICON LLC (US)
(72) FREDERICK E. SHELTON IV; DAVID C. YATES; JASON L. HARRIS
Prazo de Validade: 20 (vinte) anos contados a partir de 03/03/2016, observadas as condições legais

---

(11) BR 11 2017 019749-9 B1

Código 16.1 - Concessão de Patente ou Certificado de Adição de Invenção
(22) 11/03/2016
(30) 16/03/2015 EP 15000765.6
(51) B01F 3/08 (2006.01), A23L 33/115 (2006.01), A23L 33/19 (2006.01)
(54) PROCESSO DE EMULSIFICAÇÃO EM DUAS ETAPAS PARA PREPARAR FÓRMULA PARA LACTENTES
(73) N.V. NUTRICIA (NL)
(72) KOEN CORNELIS VAN DIJKE; JEWE SCHRÖDER; MEMET ALI USTUNEL; DANIËL GEORG REINHOLD HALSEMA; RAOUL CHARLES JOHAN MOONEN

	Prazo de Validade: 20 (vinte) anos contados a partir de 11/03/2016, observadas as condições legais
(11) BR 11 2017 020332-4 B1	Código 16.1 - Concessão de Patente ou Certificado de Adição de Invenção (22) 22/03/2016 (30) 25/03/2015 US 14/667,973 (51) B01D 19/00 (2006.01), C02F 1/20 (2006.01) (54) MÉTODO PARA REMOÇÃO DE GÁS DE UM LÍQUIDO QUE FLUI ATRAVÉS DE UMA SÉRIE DE CÂMARAS EM UM RECIPIENTE (73) VEOLIA WATER SOLUTIONS & TECHNOLOGIES SUPPORT (FR) (72) AARON POON; DAVID SALYER; OSCAR VELASTEGUI Prazo de Validade: 20 (vinte) anos contados a partir de 22/03/2016, observadas as condições legais
(11) BR 11 2017 020717-6 B1	Código 16.1 - Concessão de Patente ou Certificado de Adição de Invenção (22) 02/04/2015 (51) E04H 12/08 (2006.01), F03D 13/10 (2006.01), F03D 13/20 (2006.01) (54) SEÇÃO DE TORRE, TORRE DE TURBINA EÓLICA E MÉTODO PARA MONTAR UMA SEÇÃO DE TORRE (73) ARCELORMITTAL (LU) (72) MICHAËL GREMLING Prazo de Validade: 20 (vinte) anos contados a partir de 02/04/2015, observadas as condições legais
(11) BR 11 2017 021873-9 B1	Código 16.1 - Concessão de Patente ou Certificado de Adição de Invenção (22) 15/04/2016 (30) 17/04/2015 US 62/149,079 (51) A47K 10/36 (2006.01), B65D 83/08 (2006.01), B65H 19/00 (2006.01), B65H 3/00 (2006.01) (54) APARELHO PARA CONTROLAR A VELOCIDADE DE ENTRADA E SAÍDA DE UMA FOLHA CONTÍNUA DE MATERIAL DE LINGUETA, PRIMEIRO APARELHO E MÉTODO DE CONTROLE DE UMA TAXADE ENTRADA E UMA TAXA DE SAÍDA EM UMA FOLHA CONTÍNUA DE MATERIAL (73) BALL CORPORATION (US) (72) JASON E. GORSUCH; KENNETH D. ANDERSON; ALEX V. CRISMAN; THOMAS J. STOKES Prazo de Validade: 20 (vinte) anos contados a partir de 15/04/2016, observadas as condições legais
(11) BR 11 2017 022075-0 B1	Código 16.1 - Concessão de Patente ou Certificado de Adição de Invenção (22) 15/04/2016 (30) 16/04/2015 US 14/688,424 (51) A61B 17/32 (2006.01), A61B 17/295 (2006.01), A61B 1/00 (2006.01), A61B

	17/00 (2006.01), A61B 17/29 (2006.01) (54) APARELHO PARA OPERAÇÃO EM TECIDO (73) ETHICON LLC (PR) (72) CARA L. SHAPIRO; RYAN M. ASHER; KRISTEN DENZINGER; WILLIAM B. WEISENBURGH II; DAVID J. CAGLE; BENJAMIN D. DICKERSON; BARRY C. WORRELL; GREGORY W. JOHNSON; JOSEPH E. HOLLO; JASON R. SULLIVAN; TAYLOR C. MUHLENKAMP; STEPHEN J. BALEK Prazo de Validade: 20 (vinte) anos contados a partir de 15/04/2016, observadas as condições legais
(11) BR 11 2017 022087-3 B1	Código 16.1 - Concessão de Patente ou Certificado de Adição de Invenção (22) 14/04/2015 (51) F02D 41/06 (2006.01), F02D 41/34 (2006.01), F02P 5/15 (2006.01) (54) DISPOSITIVO DE CONTROLE DE MOTOR E MÉTODO DE CONTROLE DE MOTOR (73) NISSAN MOTOR CO., LTD. (JP) (72) YOSHIHIRO IMAOKA; TAKESHI TSUYUKI; TAKAO INOUE Prazo de Validade: 20 (vinte) anos contados a partir de 14/04/2015, observadas as condições legais
(11) BR 11 2017 022337-6 B1	Código 16.1 - Concessão de Patente ou Certificado de Adição de Invenção (22) 23/09/2015 (30) 17/04/2015 DK PCT/DK2015/050100 (51) F03D 1/00 (2006.01) (54) MONTAGEM DE RECEPTOR PARA UM SISTEMA DE PROTEÇÃOCONTRA RAIOS PARA UMA HÉLICE DE TURBINA EÓLICA, SISTEMA DEPROTEÇÃO CONTRA RAIOS PARA UMA HÉLICE DE TURBINA EÓLICA, ETURBINA EÓLICA (73) POLYTECH A/S (DK) (72) FLEMMING BJØRN OLSEN; CASPER FALKENSTRØM MIERITZ; KIM BERTELSEN; THOMAS HOLM KROGH; SØREN FIND MADSEN; ALLAN LAURSEN MOLBECH Prazo de Validade: 20 (vinte) anos contados a partir de 23/09/2015, observadas as condições legais
(11) BR 11 2017 022548-4 B1	Código 16.1 - Concessão de Patente ou Certificado de Adição de Invenção (22) 19/04/2016 (30) 20/04/2015 US 62/149,894 (51) C07C 249/14 (2006.01), C07C 251/38 (2006.01), C07C 45/82 (2006.01), C08K 5/33 (2006.01), C09D 167/08 (2006.01), C09D 201/00 (2006.01), C09D 5/00 (2006.01), C09D 7/00 (2006.01), C09D 7/46 (2006.01) (54) COMPOSIÇÃO DE REVESTIMENTO (73) ADVANSIX RESINS & CHEMICALS LLC (US) (72) EDWARD ASIRVATHAM; EDWIN J. AMERSON; ERIKA D. MILITCH

	Prazo de Validade: 20 (vinte) anos contados a partir de 19/04/2016, observadas as condições legais
(11) BR 11 2017 022623-5 B1	Código 16.1 - Concessão de Patente ou Certificado de Adição de Invenção (22) 14/05/2015 (30) 22/04/2015 US 14/692,960 (51) A61F 2/14 (2006.01) (54) IMPLANTE DE CÓRNEA (73) KERAMED, INC. (US) (72) YICHIEH SHIUEY Prazo de Validade: 20 (vinte) anos contados a partir de 14/05/2015, observadas as condições legais
(11) BR 11 2017 022908-0 B1	Código 16.1 - Concessão de Patente ou Certificado de Adição de Invenção (22) 27/04/2016 (30) 29/04/2015 US 62/154,232; 30/04/2015 US 14/700,821 (51) B32B 7/00 (2006.01), B32B 7/02 (2006.01), B32B 27/00 (2006.01), B32B 27/06 (2006.01), B32B 27/08 (2006.01), B32B 27/18 (2006.01), B32B 27/32 (2006.01) (54) PELÍCULA DE MÚLTIPLAS CAMADAS (73) DOW QUIMICA MEXICANA S.A. DE C.V. (MX) ; DOW QUIMICA DE COLOMBIA S.A. (CO) ; PBBPOLISUR S.R.L. (AR) ; DOW GLOBAL TECHNOLOGIES LLC (US) (72) CARLOS PONCE FLORES; MAXIMILIANO ZANETTI; JORGE C. GOMES; MIGUEL MOLANO NIAMPIRA; FRANCISCO PAZ Prazo de Validade: 20 (vinte) anos contados a partir de 27/04/2016, observadas as condições legais
(11) BR 11 2017 022925-0 B1	Código 16.1 - Concessão de Patente ou Certificado de Adição de Invenção (22) 24/04/2015 (51) H04S 1/00 (2006.01) (54) APARELHO, MÉTODO E MEIO DE ARMAZENAMENTO LEGÍVEL POR COMPUTADOR DE PROCESSAMENTO DE SINAL DE ÁUDIO PARA MODIFICAR UMA IMAGEM ESTÉREO DE UM SINAL ESTÉREO (73) HUAWEI TECHNOLOGIES CO., LTD. (CN) (72) JÜRGEN GEIGER; PETER GROSCHE Prazo de Validade: 20 (vinte) anos contados a partir de 24/04/2015, observadas as condições legais
(11) BR 11 2017 023112-3 B1	Código 16.1 - Concessão de Patente ou Certificado de Adição de Invenção (22) 25/04/2016 (30) 27/04/2015 GB 1507132.7 (51) A61F 13/00 (2006.01), A61F 13/02 (2006.01)

(54) Composição de curativo de ferida, método de fabricação da mesma, e, curativo de ferida
(73) MEDTRADE PRODUCTS LIMITED (GB)
(72) ANDREW HOGGARTH; ANDER BUGEDO; CRAIG HARDY
Prazo de Validade: 20 (vinte) anos contados a partir de 25/04/2016, observadas as condições legais

---

(11) BR 11 2017 023159-0 B1

Código 16.1 - Concessão de Patente ou Certificado de Adição de Invenção
(22) 26/04/2016
(30) 30/04/2015 GB 1507483.4; 10/09/2015 GB 1516064.1
(51) C09K 8/03 (2006.01), C09K 8/58 (2006.01), C09K 8/68 (2006.01), C09K 8/70 (2006.01), C09K 8/88 (2006.01), C09K 8/92 (2006.01), E21B 43/00 (2006.01), E21B 47/00 (2006.01), G01N 33/00 (2006.01)
(54) ARTIGO PARA PROVER LIBERAÇÃO CONTROLADA DE UM PRODUTOQUÍMICO DE CAMPO DE ÓLEO, E, MÉTODOS PARA PREPARAÇÃO DEUM ARTIGO, PARA DETERMINAÇÃO DE MOVIMENTO DE FLUIDO OUGÁS EM UM RESERVATÓRIO SUBTERRÂNEO E PARA AUMENTO DAQUANTIDADE DE PRODUTO QUÍMICO DE CAMPO DE ÓLEO
(73) JOHNSON MATTHEY PUBLIC LIMITED COMPANY (GB)
(72) THOMAS WILLIAM BURNS; PAUL FINBAR QUIGLEY; CHUN-TIAN ZHAO
Prazo de Validade: 20 (vinte) anos contados a partir de 26/04/2016, observadas as condições legais

---

(11) BR 11 2017 023201-4 B1

Código 16.1 - Concessão de Patente ou Certificado de Adição de Invenção
(22) 26/04/2016
(30) 30/04/2015 GB 1507479.2
(51) C09K 8/035 (2006.01), C09K 8/58 (2006.01), C09K 8/92 (2006.01), E21B 43/00 (2006.01), E21B 47/00 (2006.01)
(54) MÉTODO PARA TRAÇAR FLUXO DE FLUIDO DE UM RESERVATÓRIO DE HIDROCARBONETOS
(73) JOHNSON MATTHEY PUBLIC LIMITED COMPANY (GB)
(72) NEIL BORRELL; CHUN-TIAN ZHAO
Prazo de Validade: 20 (vinte) anos contados a partir de 26/04/2016, observadas as condições legais

---

(11) BR 11 2017 023253-7 B1

Código 16.1 - Concessão de Patente ou Certificado de Adição de Invenção
(22) 25/04/2016
(30) 27/04/2015 EP 15165281.5
(51) A01N 43/66 (2006.01), A01N 57/20 (2006.01), A01P 13/00 (2006.01)
(54) COMBINAÇÕES DE HERBICIDA QUE COMPREENDEM GLUFOSINATO E INDAZIFLAM
(73) BASF SE (DE)
(72) JÖRG OESER; PETRA GÜR; MICHAEL SCHWARZ
Prazo de Validade: 20 (vinte) anos contados a partir de 25/04/2016, observadas

	as condições legais
(11) BR 11 2017 024171-4 B1	Código 16.1 - Concessão de Patente ou Certificado de Adição de Invenção (22) 17/06/2016 (30) 19/06/2015 EP 15172895.3 (51) E21B 33/127 (2006.01), E21B 43/10 (2006.01), E21B 33/00 (2006.01) (54) TUBULAR METÁLICO EXPANSÍVEL DE FUNDO DE POÇO, PROTEÇÃO ANULAR, FINALIZAÇÃO DE FUNDO DE POÇO E MÉTODO DE VEDAÇÃO (73) WELLTEC OILFIELD SOLUTIONS AG (CH) (72) LARS STÆHR Prazo de Validade: 20 (vinte) anos contados a partir de 17/06/2016, observadas as condições legais
(11) BR 11 2017 024469-1 B1	Código 16.1 - Concessão de Patente ou Certificado de Adição de Invenção (22) 26/05/2016 (30) 26/05/2015 US 62/166,544 (51) E21B 23/04 (2006.01), E21B 43/10 (2006.01), E21B 33/04 (2006.01), E21B 33/16 (2006.01) (54) MÉTODO PARA CIMENTAR UMA COLUNA DE REVESTIMENTO (73) WEATHERFORD TECHNOLOGY HOLDINGS, LLC (US) (72) MARCEL BUDDE Prazo de Validade: 20 (vinte) anos contados a partir de 26/05/2016, observadas as condições legais
(11) BR 11 2017 025164-7 B1	Código 16.1 - Concessão de Patente ou Certificado de Adição de Invenção (22) 26/05/2016 (30) 15/06/2015 SE 1550812-0 (51) G01M 15/00 (2006.01), B60K 28/16 (2006.01), B60W 10/06 (2006.01), F02D 41/14 (2006.01), G01P 3/44 (2006.01) (54) MÉTODO E SISTEMA PARA DETECÇÃO DE DESVIOS DE TORQUE DE UM MOTOR EM UM VEÍCULO, E VEÍCULO COMPREENDENDO TAL SISTEMA (73) SCANIA CV AB (SE) (72) BJÖRN JOHANSSON; CARL SVÄRD Prazo de Validade: 20 (vinte) anos contados a partir de 26/05/2016, observadas as condições legais
(11) BR 11 2017 025379-8 B1	Código 16.1 - Concessão de Patente ou Certificado de Adição de Invenção (22) 29/05/2015 (51) F02D 41/12 (2006.01), F02D 41/06 (2006.01), F02D 43/00 (2006.01), F02P 5/15 (2006.01) (54) DISPOSITIVO DE CONTROLE PARA MOTOR DE COMBUSTÃO INTERNA PARA VEÍCULO

	(73) NISSAN MOTOR CO., LTD. (JP) (72) NAOYA ONOZATO; YASUSHI OHMURA; YOZABURO AOKI; HIROMICHI SATO Prazo de Validade: 20 (vinte) anos contados a partir de 29/05/2015, observadas as condições legais
(11) BR 11 2017 025972-9 B1	Código 16.1 - Concessão de Patente ou Certificado de Adição de Invenção (22) 03/06/2016 (30) 05/06/2015 EP 15170804.7; 15/04/2016 EP 16165550.1 (51) A46D 1/04 (2006.01), A46D 1/05 (2006.01), A46D 9/00 (2006.01), A46D 9/02 (2006.01), A46D 1/00 (2006.01), A46D 1/08 (2006.01) (54) Método de suavização de extremidades de filamentos de cerdas (73) THE PROCTER & GAMBLE COMPANY (US) (72) MICHAEL VANKOV Prazo de Validade: 20 (vinte) anos contados a partir de 03/06/2016, observadas as condições legais
(11) BR 11 2017 026778-0 B1	Código 16.1 - Concessão de Patente ou Certificado de Adição de Invenção (22) 07/07/2015 (51) E21B 23/04 (2006.01), E21B 23/06 (2006.01), E21B 17/00 (2006.01), E21B 33/12 (2006.01) (54) APARELHO DE PISTÃO DE FUNDO DE POÇO ACIONÁVEL HIDROSTATICAMENTE, MÉTODO PARA AJUSTAR HIDROSTATICAMENTE UMA FERRAMENTA DE FUNDO DE POÇO EM UM FURO DE POÇO E SISTEMA DE CONFIGURAÇÃO DE PRESSÃO HIDROSTÁTICA (73) HALLIBURTON ENERGY SERVICES, INC. (US) (72) MICHAEL DALE EZELL Prazo de Validade: 20 (vinte) anos contados a partir de 07/07/2015, observadas as condições legais
(11) BR 11 2017 027053-6 B1	Código 16.1 - Concessão de Patente ou Certificado de Adição de Invenção (22) 13/07/2016 (30) 15/07/2015 JP 2015-141403 (51) D06M 15/693 (2006.01), C08J 5/06 (2006.01), D02G 3/44 (2006.01), D06M 13/322 (2006.01), D06M 13/395 (2006.01) (54) CABO DE REFORÇO DE BORRACHA E PRODUTO DE BORRACHA QUE USA O MESMO (73) NIPPON SHEET GLASS COMPANY, LIMITED (JP) (72) SHINYA KATAGIRI Prazo de Validade: 20 (vinte) anos contados a partir de 13/07/2016, observadas as condições legais
(11) BR 11 2017 027136-2 B1	Código 16.1 - Concessão de Patente ou Certificado de Adição de Invenção

(22) 17/06/2016
(30) 17/06/2015 NO 20150796
(51) E21B 43/36 (2006.01), B01D 21/00 (2006.01)
(54) MÉTODO E SISTEMA PARA SEPARAÇÃO DE ÁGUA, E, USO DE UM SISTEMA PARA SEPARAÇÃO DE ÁGUA
(73) NOV PROCESS & FLOW TECHNOLOGIES AS (NO)
(72) EIRIK BJERVE SUND; JAN-OTTO REIMERS; GUDMUND ROGER TOTLAND
Prazo de Validade: 20 (vinte) anos contados a partir de 17/06/2016, observadas as condições legais

---

(11) BR 11 2017 027321-7 B1

Código 16.1 - Concessão de Patente ou Certificado de Adição de Invenção
(22) 19/06/2015
(51) B60R 21/00 (2006.01)
(54) DISPOSITIVO E MÉTODO DE ASSISTÊNCIA AO ESTACIONAMENTO
(73) NISSAN MOTOR CO., LTD. (JP)
(72) YUTAKA MIKURIYA; AKINOBU GOTO; SATOSHI TANGE
Prazo de Validade: 20 (vinte) anos contados a partir de 19/06/2015, observadas as condições legais

---

(11) BR 11 2017 027577-5 B1

Código 16.1 - Concessão de Patente ou Certificado de Adição de Invenção
(22) 30/06/2016
(30) 08/07/2015 FR 1556481
(51) C03C 17/36 (2006.01)
(54) MATERIAIS COMPREENDENDO SUBSTRATO TRANSPARENTE, PROCESSO PARA OBTER O MESMO E VIDRAÇA COMPREENDENDO O MESMO
(73) SAINT-GOBAIN GLASS FRANCE (FR)
(72) JEAN CARLOS LORENZZI; NICOLAS MERCADIER
Prazo de Validade: 20 (vinte) anos contados a partir de 30/06/2016, observadas as condições legais

---

(11) BR 11 2017 028134-1 B1

Código 16.1 - Concessão de Patente ou Certificado de Adição de Invenção
(22) 23/06/2016
(30) 26/06/2015 US 14/751,506
(51) A61B 17/115 (2006.01)
(54) INSTRUMENTO CIRÚRGICO PARA GRAMPEAMENTO DE TECIDO
(73) ETHICON LLC (US)
(72) WILLIAM D. FOX; RICHARD F. SCHWEMBERGER; BRIAN F. DINARDO; CHRISTOPHER C. MILLER; OMAR J. VAKHARIA; CHARLES J. SCHEIB
Prazo de Validade: 20 (vinte) anos contados a partir de 23/06/2016, observadas as condições legais

(11) BR 11 2018 000432-4 B1

Código 16.1 - Concessão de Patente ou Certificado de Adição de Invenção
(22) 08/07/2016
(30) 08/07/2015 EP 15002048.5
(51) A23G 1/00 (2006.01), A23G 1/32 (2006.01), A23G 1/02 (2006.01), A23G 1/30 (2006.01)
(54) MÉTODO PARA PROCESSAR GRÃOS DE CACAU NÃO FERMENTADOS E MÉTODO PARA PRODUZIR PRODUTOS DE CHOCOLATE OU SIMILARES A CHOCOLATE
(73) ODC LIZENZ AG. (CH)
(72) TILO HÜHN
Prazo de Validade: 20 (vinte) anos contados a partir de 08/07/2016, observadas as condições legais

---

(11) BR 11 2018 000697-1 B1

Código 16.1 - Concessão de Patente ou Certificado de Adição de Invenção
(22) 21/07/2016
(30) 24/07/2015 CN 201510441699.X
(51) B62J 35/00 (2006.01)
(54) VEÍCULO DO TIPO PARA MONTAR
(73) HONDA MOTOR CO., LTD. (JP)
(72) XIUXIAN YANG; MINGCHUANG KANG; LIWEN FANG
Prazo de Validade: 20 (vinte) anos contados a partir de 21/07/2016, observadas as condições legais

---

(11) BR 11 2018 001499-0 B1

Código 16.1 - Concessão de Patente ou Certificado de Adição de Invenção
(22) 24/07/2015
(51) G05D 1/02 (2006.01)
(54) DISPOSITIVO DE ESTIMATIVA DE AUTOPOSIÇÃO E MÉTODO DE ESTIMATIVA DE AUTOPOSIÇÃO
(73) NISSAN MOTOR CO., LTD. (JP)
(72) HIROTOSHI UEDA; ICHIRO YAMAGUCHI; CHIKAO TSUCHIYA
Prazo de Validade: 20 (vinte) anos contados a partir de 24/07/2015, observadas as condições legais

---

(11) BR 11 2018 002280-2 B1

Código 16.1 - Concessão de Patente ou Certificado de Adição de Invenção
(22) 04/08/2016
(30) 04/08/2015 US 62/200,913
(51) H05H 1/34 (2006.01), H05H 1/28 (2006.01)
(54) CARTUCHO PARA TOCHA DE ARCO DE PLASMA ARREFECIDO POR LÍQUIDO
(73) HYPERTHERM, INC. (US)
(72) NICHOLAS A. SANDERS; E. MICHAEL SHIPULSKI; MICHAEL HOFFA
Prazo de Validade: 20 (vinte) anos contados a partir de 04/08/2016, observadas as condições legais

(11) BR 11 2018 002846-0 B1	Código 16.1 - Concessão de Patente ou Certificado de Adição de Invenção (22) 06/07/2016 (30) 11/08/2015 EP 15180624.7 (51) C11D 17/04 (2006.01), B65D 65/46 (2006.01) (54) EMBALAGEM IMPRESSA SOLÚVEL EM ÁGUA, MÉTODO DE PRODUÇÃO DE UMA EMBALAGEM IMPRESSA SOLÚVEL EM ÁGUA E USO DE UMA EMBALAGEM IMPRESSA SOLÚVEL EM ÁGUA (73) UNILEVER IP HOLDINGS B.V. (PB) (72) FRANCESCA JOANNE BECKETT; MATTHEW RHYS THOMAS Prazo de Validade: 20 (vinte) anos contados a partir de 06/07/2016, observadas as condições legais
(11) BR 11 2018 003056-2 B1	Código 16.1 - Concessão de Patente ou Certificado de Adição de Invenção (22) 19/08/2016 (30) 21/08/2015 US 62/208,117 (51) B01D 53/64 (2006.01), B01D 53/60 (2006.01), F23J 15/02 (2006.01), B01D 53/90 (2006.01) (54) MÉTODO E USO DE ÁCIDO PERACÉTICO PARA REDUZIR EMISSÕES DE MERCÚRIO (73) ECOLAB USA INC. (US) (72) NICHOLAS DENNY; BRUCE KEISER; DAVID DOTZAUER; WAYNE CARLSON Prazo de Validade: 20 (vinte) anos contados a partir de 19/08/2016, observadas as condições legais
(11) BR 11 2018 003122-4 B1	Código 16.1 - Concessão de Patente ou Certificado de Adição de Invenção (22) 19/08/2016 (30) 21/08/2015 US 62/208,212 (51) B01D 53/64 (2006.01), B01D 53/60 (2006.01), F23J 15/02 (2006.01), B01D 53/90 (2006.01) (54) MÉTODO E USO DE HIPOBROMITO PARA REDUZIR EMISSÕES DE MERCÚRIO (73) ECOLAB USA INC. (US) (72) NICHOLAS DENNY; BRUCE KEISER; DAVID DOTZAUER; WAYNE CARLSON Prazo de Validade: 20 (vinte) anos contados a partir de 19/08/2016, observadas as condições legais
(11) BR 11 2018 003142-9 B1	Código 16.1 - Concessão de Patente ou Certificado de Adição de Invenção (22) 17/08/2016 (30) 20/08/2015 DE 10 2015 113 819.0 (51) B01F 11/00 (2006.01), B01F 15/00 (2006.01) (54) BRAÇO DE ELEVAÇÃO DO DISPOSITIVO DE PREPARAÇÃO DA

	FORMULAÇÃO FARMACÊUTICA PERMUTÁVEL, E, DISPOSITIVO DE PREPARAÇÃO DE FORMULAÇÃO FARMACÊUTICA (73) GAKO DEUTSCHLAND GMBH (DE) (72) MATTHIAS KONIETZKO Prazo de Validade: 20 (vinte) anos contados a partir de 17/08/2016, observadas as condições legais
(11) BR 11 2018 003954-3 B1	Código 16.1 - Concessão de Patente ou Certificado de Adição de Invenção (22) 16/08/2016 (30) 31/08/2015 US 62/212,507; 03/03/2016 US 15/060,028 (51) G01B 11/25 (2006.01), G06T 7/00 (2006.01) (54) CONTROLE DE POTÊNCIA DO DOMÍNIO DE CÓDIGO PARA LUZ ESTRUTURADA (73) QUALCOMM INCORPORATED (US) (72) JAMES WILSON NASH; KALIN MITKOV ATANASSOV; ALBRECHT JOHANNES LINDNER Prazo de Validade: 20 (vinte) anos contados a partir de 16/08/2016, observadas as condições legais
(11) BR 11 2018 005153-5 B1	Código 16.1 - Concessão de Patente ou Certificado de Adição de Invenção (22) 15/09/2016 (30) 18/09/2015 FR 1558797 (51) C04B 35/80 (2006.01), C04B 35/83 (2006.01) (54) PEÇA DE MATERIAL COMPÓSITO, E, MÉTODO PARA FABRICAR UMA PEÇA DE MATERIAL COMPÓSITO (73) SAFRAN AIRCRAFT ENGINES (FR) (72) BRUNO JACQUES GÉRARD DAMBRINE Prazo de Validade: 20 (vinte) anos contados a partir de 15/09/2016, observadas as condições legais
(11) BR 11 2018 005186-1 B1	Código 16.1 - Concessão de Patente ou Certificado de Adição de Invenção (22) 14/09/2016 (30) 16/09/2015 SE 1551189-2 (51) B65G 21/06 (2006.01), B65G 15/60 (2006.01), B65G 21/22 (2006.01) (54) Transportador compreendendo um fixador de trilho de suporte de transportador (73) FLEXLINK AB (SE) (72) MAGNUS ASKERDAL; JOSEF SNABB Prazo de Validade: 20 (vinte) anos contados a partir de 14/09/2016, observadas as condições legais
(11) BR 11 2018 005418-6 B1	Código 16.1 - Concessão de Patente ou Certificado de Adição de Invenção (22) 07/09/2016

(30) 17/09/2015 NO 20151213
(51) E21B 33/128 (2006.01)
(54) DISPOSITIVO DE VEDAÇÃO PARA UM PLUGUE DE POÇO
(73) INTERWELL TECHNOLOGY AS (NO)
(72) TERJE STORMO
Prazo de Validade: 20 (vinte) anos contados a partir de 07/09/2016, observadas as condições legais

---

(11) BR 11 2018 005681-2 B1

Código 16.1 - Concessão de Patente ou Certificado de Adição de Invenção
(22) 21/09/2016
(30) 22/09/2015 ES P201531353
(51) B23B 31/12 (2006.01)
(54) MANDRIL COM DISPOSITIVO DE BLOQUEIO
(73) STRYKER CORPORATION (US)
(72) ANTONI ORTIZ BATALLÉ
Prazo de Validade: 20 (vinte) anos contados a partir de 21/09/2016, observadas as condições legais

---

(11) BR 11 2018 005747-9 B1

Código 16.1 - Concessão de Patente ou Certificado de Adição de Invenção
(22) 23/06/2017
(30) 24/06/2016 CN PCT/CN2016/086994
(51) A61K 8/24 (2006.01), A61K 8/27 (2006.01), A61K 8/44 (2006.01), A61Q 11/00 (2006.01), A61K 8/73 (2006.01)
(54) COMPOSIÇÃO PARA HIGIENE BUCAL COMPREENDENDO UM AMINOÁCIDO BÁSICO EM FORMA LIVRE OU DE SAL
(73) COLGATE-PALMOLIVE COMPANY (US)
(72) XIAOYI HUANG; WILBENS JOSIAS; MICHAEL PRENCIPE; MICHAEL A. STRANICK; BETTY WON; MARCELLA MOURAO; AMY RUSSO; LISA MANUS; HANSRUEDI STETTLER; ANDRE MICHELLE MORGAN; ANDREI POTANIN; CHENGKANG TAN; PENG YAN; VYOMA PATEL
Prazo de Validade: 20 (vinte) anos contados a partir de 23/06/2017, observadas as condições legais

---

(11) BR 11 2018 005867-0 B1

Código 16.1 - Concessão de Patente ou Certificado de Adição de Invenção
(22) 23/09/2016
(30) 23/09/2015 SE 1551221-3
(51) A46B 5/00 (2006.01), A46B 9/06 (2006.01), A46B 9/08 (2006.01), A46B 13/00 (2006.01), A46B 13/02 (2006.01), A46B 15/00 (2006.01)
(54) ESCOVA ROTATIVA PARA ANIMAIS E ARRANJO DE ESCOVA QUE COMPREENDE A ESCOVA ROTATIVA
(73) DELAVAL HOLDING AB (SE)
(72) JUAN-MIGUEL RUIZ RODRIGUEZ
Prazo de Validade: 20 (vinte) anos contados a partir de 23/09/2016, observadas

	as condições legais
(11) BR 11 2018 006047-0 B1	Código 16.1 - Concessão de Patente ou Certificado de Adição de Invenção (22) 19/07/2016 (30) 28/09/2015 ES P201531375 (51) B28D 1/22 (2006.01) (54) DISPOSITIVO DE CORTE E SEPARAÇÃO APLICÁVEL A CORTADORES CERÂMICOS MANUAIS (73) GERMANS BOADA, S.A. (ES) (72) ALEX ROSELLÓ GARGALLO Prazo de Validade: 20 (vinte) anos contados a partir de 19/07/2016, observadas as condições legais
(11) BR 11 2018 006052-6 B1	Código 16.1 - Concessão de Patente ou Certificado de Adição de Invenção (22) 20/09/2016 (30) 24/09/2015 US 62/222,807 (51) A61M 5/32 (2006.01), A61B 5/15 (2006.01) (54) AGULHA TENDO UM PONTO MULTI-CHANFRADO, CONJUNTO DE SERINGA E DISPOSITIVO DE COLETA DE SANGUE COMPREENDENDO A MESMA (73) BECTON, DICKINSON AND COMPANY (US) (72) MATTHEW SIANG SI WOO; RAVI ATTRI; ARUN U. NAIR; BO YON LILLIAN YOO Prazo de Validade: 20 (vinte) anos contados a partir de 20/09/2016, observadas as condições legais
(11) BR 11 2018 006913-2 B1	Código 16.1 - Concessão de Patente ou Certificado de Adição de Invenção (22) 05/10/2016 (30) 07/10/2015 GB 1517744.7 (51) C09K 8/035 (2006.01), C09K 8/58 (2006.01), E21B 47/10 (2006.01), E21B 49/00 (2006.01) (54) Método para monitoramento de um parâmetro de um poço de hidrocarboneto (73) JOHNSON MATTHEY PUBLIC LIMITED COMPANY (GB) (72) AIDAN BRIERLEY Prazo de Validade: 20 (vinte) anos contados a partir de 05/10/2016, observadas as condições legais
(11) BR 11 2018 007423-3 B1	Código 16.1 - Concessão de Patente ou Certificado de Adição de Invenção (22) 17/08/2016 (30) 15/10/2015 EP 15189905.1 (51) C01B 3/48 (2006.01), C01B 3/52 (2006.01), B01D 53/14 (2006.01) (54) PROCESSO PARA OBTENÇÃO DE UM GÁS DE SÍNTESE POR

REFORMA DE UM HIDROCARBONETO E INCLUINDO A RECUPERAÇÃO DE DIÓXIDO DE CARBONO EM ALTA TEMPERATURA
(73) CASALE SA (CH)
(72) RAFFAELE OSTUNI; GIADA FRANCESCHIN
Prazo de Validade: 20 (vinte) anos contados a partir de 17/08/2016, observadas as condições legais

---

(11) BR 11 2018 009135-9 B1

Código 16.1 - Concessão de Patente ou Certificado de Adição de Invenção
(22) 04/11/2016
(30) 06/11/2015 FI 20155818
(51) E02F 9/00 (2006.01), F16C 11/04 (2006.01), F16N 7/14 (2006.01), F16N 25/00 (2006.01), F16B 21/10 (2006.01)
(54) ARRANJO EM JUNTA ARTICULADA DE MÁQUINA DE TRABALHO
(73) PONSSE OYJ (FI)
(72) VILLE HUKKANEN
Prazo de Validade: 20 (vinte) anos contados a partir de 04/11/2016, observadas as condições legais

---

(11) BR 11 2018 009493-5 B1

Código 16.1 - Concessão de Patente ou Certificado de Adição de Invenção
(22) 06/03/2017
(30) 09/03/2016 EP 16159469.2; 09/03/2016 EP 16159456.9
(51) B32B 17/06 (2006.01), B32B 17/10 (2006.01), G02B 6/00 (2006.01), F21V 8/00 (2006.01), F21V 33/00 (2006.01), B60Q 3/10 (2006.01)
(54) Vidraça compósita, arranjo da vidraça compósita, método para produção de uma vidraça compósita, uso de vidraça compósita ou do arranjo da vidraça compósita, e, uso de um meio de iluminação
(73) SAINT-GOBAIN GLASS FRANCE (FR)
(72) MARCEL KLEIN; DIRK DÖRNER
Prazo de Validade: 20 (vinte) anos contados a partir de 06/03/2017, observadas as condições legais

---

(11) BR 11 2018 009703-9 B1

Código 16.1 - Concessão de Patente ou Certificado de Adição de Invenção
(22) 17/11/2016
(30) 28/11/2015 DE 102015015370.6
(51) B01D 35/147 (2006.01), B01D 35/153 (2006.01), B01D 35/16 (2006.01), B01D 27/10 (2006.01), B01D 29/96 (2006.01)
(54) FILTRO DE ÓLEO PARA VEÍCULO MOTORIZADO E CARTUCHO DE FILTRO PARA INSTALAÇÃO NO INVÓLUCRO DO FILTRO DE ÓLEO DO FILTRO DE ÓLEO
(73) DAIMLER AG (DE)
(72) MARKUS SANDER; LIONEL LE CLECH; THOMAS SEEMÜLLER; ERIC SCHUMACHER; MICHAEL HOFFMANN; PHILIPP BOEHNING; KAI KNOLL
Prazo de Validade: 20 (vinte) anos contados a partir de 17/11/2016, observadas

	as condições legais
(11) BR 11 2018 009775-6 B1	Código 16.1 - Concessão de Patente ou Certificado de Adição de Invenção (22) 10/11/2016 (30) 13/11/2015 GB 1520082.7 (51) C05C 9/00 (2006.01), C05D 1/00 (2006.01), C05G 3/00 (2006.01), C05D 3/00 (2006.01), C05D 5/00 (2006.01), C05D 9/00 (2006.01) (54) Granulado fertilizante (73) YORK POTASH LTD. (GB) (72) ROBERT JOHN MEAKIN; TIMOTHY DAVID LEWIS Prazo de Validade: 20 (vinte) anos contados a partir de 10/11/2016, observadas as condições legais
(11) BR 11 2018 010854-5 B1	Código 16.1 - Concessão de Patente ou Certificado de Adição de Invenção (22) 28/11/2016 (30) 30/11/2015 EP 15197097.7; 30/11/2015 EP 15197101.7; 30/11/2015 EP 15197093.6 (51) A61M 5/00 (2006.01) (54) CONJUNTO DE EMBALAGEM E SEU MÉTODO DE FUNCIONAMENTO (73) SANOFI-AVENTIS DEUTSCHLAND GMBH (DE) (72) HARDY KIETZMANN; FRED LUCK; STEFAN RIEBEL Prazo de Validade: 20 (vinte) anos contados a partir de 28/11/2016, observadas as condições legais
(11) BR 11 2018 011170-8 B1	Código 16.1 - Concessão de Patente ou Certificado de Adição de Invenção (22) 02/12/2016 (30) 03/12/2015 EP 15197866.5 (51) C02F 3/12 (2006.01), C02F 3/34 (2006.01), C12P 7/62 (2006.01) (54) PROCESSO PARA PRODUÇÃO DE POLIIDROXIALCANOATO (73) PAQUES BIOMATERIALS HOLDING B.V. (NL) (72) HENDRIK DIJKMAN Prazo de Validade: 20 (vinte) anos contados a partir de 02/12/2016, observadas as condições legais
(11) BR 11 2018 011297-6 B1	Código 16.1 - Concessão de Patente ou Certificado de Adição de Invenção (22) 29/11/2016 (30) 04/12/2015 SE 1551597-6 (51) B60W 30/18 (2006.01), B60W 10/18 (2006.01), B60W 40/076 (2006.01), B60W 40/107 (2006.01), B60W 50/14 (2006.01) (54) MÉTODO E DISPOSITIVO PARA DETERMINAR UMA MEDIDA DE UTILIZAÇÃO DE SISTEMA DE FREIO DURANTE A OPERAÇÃO DE UM VEÍCULO, E, VEÍCULO (73) SCANIA CV AB (SE)

(72) JOHAN FALKHÄLL
Prazo de Validade: 20 (vinte) anos contados a partir de 29/11/2016, observadas as condições legais

---

(11) BR 11 2018 011362-0 B1

Código 16.1 - Concessão de Patente ou Certificado de Adição de Invenção
(22) 28/01/2016
(51) C09K 8/12 (2006.01), C09K 8/60 (2006.01)
(54) MÉTODO PARA TRATAR UMA FORMAÇÃO SUBTERRÂNEA E FLUIDO DE TRATAMENTO
(73) HALLIBURTON ENERGY SERVICES, INC. (US)
(72) LARRY STEVEN EOFF; TIFFANY ANNE PINDER
Prazo de Validade: 20 (vinte) anos contados a partir de 28/01/2016, observadas as condições legais

---

(11) BR 11 2018 011664-5 B1

Código 16.1 - Concessão de Patente ou Certificado de Adição de Invenção
(22) 09/12/2016
(30) 10/12/2015 US 62/265,474
(51) C10M 169/04 (2006.01), C10M 173/00 (2006.01), C10M 105/32 (2006.01)
(54) COMPOSIÇÃO PARA MASCARAR ARRANHÕES, E, MÉTODO PARA APLICAÇÃO DE UMA COMPOSIÇÃO A RECIPIENTES
(73) ECOLAB USA INC. (US)
(72) FABIOLA MORALES ARRIAGA
Prazo de Validade: 20 (vinte) anos contados a partir de 09/12/2016, observadas as condições legais

---

(11) BR 11 2018 011818-4 B1

Código 16.1 - Concessão de Patente ou Certificado de Adição de Invenção
(22) 29/11/2016
(30) 15/12/2015 EP 15200182.2
(51) C11D 1/62 (2006.01), C11D 3/00 (2006.01), C11D 3/22 (2006.01), C11D 3/37 (2006.01), C11D 3/50 (2006.01), C11D 11/00 (2006.01), C11D 17/00 (2006.01)
(54) COMPOSIÇÃO CONDICIONADORA DE TECIDOS E PROCESSO PARA PREPARAÇÃO DE UMA COMPOSIÇÃO CONDICIONADORA DE TECIDOS
(73) UNILEVER IP HOLDINGS B.V. (PB)
(72) ELIZABETH ANN CLOWES; ROBERT ALLAN HUNTER; KARL GARETH KEAN JONES; JANETTE PERRY
Prazo de Validade: 20 (vinte) anos contados a partir de 29/11/2016, observadas as condições legais

---

(11) BR 11 2018 012103-7 B1

Código 16.1 - Concessão de Patente ou Certificado de Adição de Invenção
(22) 21/12/2016
(30) 21/12/2015 EP 15201646.5
(51) A61M 25/00 (2006.01), B26F 1/00 (2006.01)

(54) MÉTODO E DISPOSITIVO PARA FORMAR ORIFÍCIOS ATRAVÉS DE UMA PAREDE LATERAL DE UM CATETER, E, CATETER
(73) DENTSPLY IH AB (SE)
(72) CHRISTIAN CARLSSON
Prazo de Validade: 20 (vinte) anos contados a partir de 21/12/2016, observadas as condições legais

---

(11) BR 11 2018 012253-0 B1

Código 16.1 - Concessão de Patente ou Certificado de Adição de Invenção
(22) 26/08/2016
(30) 18/12/2015 IB PCT/IB2015/002573
(51) B65D 23/10 (2006.01), B65D 1/02 (2006.01)
(54) GARRAFA PLÁSTICA COM UMA PORÇÃO DE PEGA ANULAR E EMBALAGEM DE ALIMENTO
(73) COMPAGNIE GERVAIS DANONE (FR) ; SOCIETE ANONYME DES EAUX MINERALES D'EVIAN ET EN ABRÉGÉ "S.A.E.M.E" (FR)
(72) FRÉDÉRIC CHIVRAC; ALEX JAMES ORCHARD; JEAN-PAUL BESSON
Prazo de Validade: 20 (vinte) anos contados a partir de 26/08/2016, observadas as condições legais

---

(11) BR 11 2018 012532-6 B1

Código 16.1 - Concessão de Patente ou Certificado de Adição de Invenção
(22) 19/12/2016
(30) 21/12/2015 EP 15201647.3
(51) C04B 35/58 (2006.01), H05B 3/14 (2006.01)
(54) UMA NOVA COMPOSIÇÃO À BASE DE SILICIETO DE MOLIBDÊNIO
(73) SANDVIK INTELLECTUAL PROPERTY AB (SE)
(72) ERIK STRÖM
Prazo de Validade: 20 (vinte) anos contados a partir de 19/12/2016, observadas as condições legais

---

(11) BR 11 2018 012942-9 B1

Código 16.1 - Concessão de Patente ou Certificado de Adição de Invenção
(22) 02/01/2017
(30) 04/01/2016 EP 16150008.7; 27/07/2016 EP 16181420.7
(51) D04H 3/007 (2006.01), D04H 3/14 (2006.01), C08L 23/12 (2006.01)
(54) TECIDOS NÃO TECIDOS FIADOS CONTINUAMENTE FEITOS DE HOMOPOLÍMEROS DE PP ISENTOS DE FTALATO
(73) BOREALIS AG (AT)
(72) JINGBO WANG; KATJA KLIMKE; JOACHIM FIEBIG; HENK VAN PARIDON; MARKUS GAHLEITNER
Prazo de Validade: 20 (vinte) anos contados a partir de 02/01/2017, observadas as condições legais

---

(11) BR 11 2018 013396-5 B1

Código 16.1 - Concessão de Patente ou Certificado de Adição de Invenção
(22) 21/01/2016

	(51) G21C 21/10 (2006.01) (54) APARELHO DE FORMAÇÃO DE ELEMENTO COMBUSTÍVEL ESFÉRICO (73) TSINGHUA UNIVERSITY (CN) (72) BING LIU; JIE ZHANG; ZHENMING LU; XIANGWEN ZHOU; YAPING TANG; CHUNHE TANG; ZUOYI ZHANG Prazo de Validade: 20 (vinte) anos contados a partir de 21/01/2016, observadas as condições legais
(11) BR 11 2018 013484-8 B1	Código 16.1 - Concessão de Patente ou Certificado de Adição de Invenção (22) 21/12/2016 (30) 31/12/2015 FI 20156043 (51) C10G 3/00 (2006.01), C10L 1/06 (2006.01), C10G 69/04 (2006.01), C10G 11/00 (2006.01), C10G 11/04 (2006.01), C10G 45/02 (2006.01) (54) UM PROCESSO PARA PRODUZIR COMPONENTE DE GASOLINA DE ALTO OCTANO DE UMA MISTURA DE VGO E PICHE DE RESINA LÍQUIDA (73) NESTE OYJ (FI) (72) AARNE SUNDBERG; HEIKKI AALTONEN; ANNA KARVO; JUHA-PEKKA VIRTANEN Prazo de Validade: 20 (vinte) anos contados a partir de 21/12/2016, observadas as condições legais
(11) BR 11 2018 013531-3 B1	Código 16.1 - Concessão de Patente ou Certificado de Adição de Invenção (22) 07/01/2016 (51) E21B 33/06 (2006.01) (54) CONJUNTO DE ÊMBOLO, CONTROLADOR PREVENTIVO DE ERUPÇÃO, E, MÉTODO PARA VEDAR UM FURO DE POÇO (73) NATIONAL OILWELL VARCO, L.P. (US) (72) JAMES A. DOUTY; JEFFREY T. MELANCON Prazo de Validade: 20 (vinte) anos contados a partir de 07/01/2016, observadas as condições legais
(11) BR 11 2018 014477-0 B1	Código 16.1 - Concessão de Patente ou Certificado de Adição de Invenção (22) 11/01/2017 (30) 16/01/2016 JP 2016-006701 (51) B05C 5/00 (2006.01), F04B 9/00 (2006.01) (54) DISPOSITIVO DE EJEÇÃO DE MATERIAL LÍQUIDO, E, APARELHO DE APLICAÇÃO (73) MUSASHI ENGINEERING, INC. (JP) (72) KASUMASA IKUSHIMA Prazo de Validade: 20 (vinte) anos contados a partir de 11/01/2017, observadas as condições legais
(11) BR 11 2018 015087-8 B1	Código 16.1 - Concessão de Patente ou Certificado de Adição de Invenção

(22) 22/12/2016
(30) 29/01/2016 DE 102016000968.3
(51) E01B 29/28 (2006.01), B25B 23/14 (2006.01)
(54) MÁQUINA DE APARAFUSAR E MÉTODO PARA OPERAR UMA MÁQUINA DE APARAFUSAR
(73) ROBEL BAHNBAUMASCHINEN GMBH (DE)
(72) OTTO WIDLROITHER; DIETER KAMML
Prazo de Validade: 20 (vinte) anos contados a partir de 22/12/2016, observadas as condições legais

---

(11) BR 11 2018 015785-6 B1

Código 16.1 - Concessão de Patente ou Certificado de Adição de Invenção
(22) 01/02/2017
(30) 04/02/2016 EP 16154285.7
(51) D21H 25/04 (2006.01), D21H 27/10 (2006.01), D21H 27/30 (2006.01), D21H 11/04 (2006.01), D21H 19/84 (2006.01)
(54) PAPEL KRAFT, MATERIAL DE CAMADAS MÚLTIPLAS, BOLSA DE TRAVESSEIRO E MÉTODO DE PRODUZIR O PAPEL KRAFT
(73) BILLERUDKORSNÄS AB (SE)
(72) FREDRIK NORDSTRÖM
Prazo de Validade: 20 (vinte) anos contados a partir de 01/02/2017, observadas as condições legais

---

(11) BR 11 2018 016868-8 B1

Código 16.1 - Concessão de Patente ou Certificado de Adição de Invenção
(22) 20/02/2017
(30) 19/02/2016 US 62/297,170
(51) C09J 4/06 (2006.01), B29C 35/08 (2006.01), C08F 2/00 (2006.01), C08F 6/00 (2006.01), B01J 19/00 (2006.01), B01J 8/00 (2006.01)
(54) COMPOSIÇÕES DE ADESIVOS E ARTIGO COMPREENDENDO AS MESMAS
(73) AVERY DENNISON CORPORATION (US)
(72) ERIC L. BARTHOLOMEW; WILLIAM L. BOTTORF; KYLE R. HEIMBACH; BRANDON S. MILLER; MICHAEL T. WATERMAN; MICHAEL ZAJACZKOWSKI; QIANG LUO; ANDREW P. FULL; CHRISTOPHER E. KOHLER
Prazo de Validade: 20 (vinte) anos contados a partir de 20/02/2017, observadas as condições legais

---

(11) BR 11 2018 067376-5 B1

Código 16.1 - Concessão de Patente ou Certificado de Adição de Invenção
(22) 09/03/2017
(30) 09/03/2016 DE 10 2016 002 827.0
(51) A01C 17/00 (2006.01)
(54) MÁQUINA DE DISTRIBUIÇÃO
(73) KUHN DO BRASIL S/A. (BR/PR)
(72) VOLKER STÖCKLIN
Prazo de Validade: 20 (vinte) anos contados a partir de 09/03/2017, observadas

	as condições legais
(11) BR 11 2018 067425-7 B1	Código 16.1 - Concessão de Patente ou Certificado de Adição de Invenção (22) 24/02/2017 (30) 25/02/2016 US 62/299,669 (51) A47J 27/00 (2006.01), A47J 36/02 (2006.01) (54) ARTIGO COM SUPERFÍCIE DE PREPARAÇÃO DE ALIMENTO NÃO ADERENTE REFORÇADA (73) MEYER INTELLECTUAL PROPERTIES LTD. (CN) ; STANLEY KIN SUI CHENG (US) (72) STANLEY KIN SUI CHENG Prazo de Validade: 20 (vinte) anos contados a partir de 24/02/2017, observadas as condições legais
(11) BR 11 2018 067828-7 B1	Código 16.1 - Concessão de Patente ou Certificado de Adição de Invenção (22) 07/03/2017 (30) 09/03/2016 EP 16159310.8 (51) A47J 37/06 (2006.01) (54) APARELHO DE COZIMENTO POR FRITURA A AR, E MÉTODO DE LIMPEZA DE UMA CÂMARA DE UM APARELHO DE COZIMENTO POR FRITURA A AR (73) KONINKLIJKE PHILIPS N.V. (NL) (72) MART KORNELIS-JAN TE VELDE Prazo de Validade: 20 (vinte) anos contados a partir de 07/03/2017, observadas as condições legais
(11) BR 11 2018 069064-3 B1	Código 16.1 - Concessão de Patente ou Certificado de Adição de Invenção (22) 20/03/2017 (30) 31/03/2016 EP 16290059.1 (51) C11D 1/72 (2006.01), C07C 43/10 (2006.01), C07C 43/11 (2006.01), C11D 3/37 (2006.01) (54) Surfactante para uso em uma composição para lavagem de louças automática, composição para lavagem de louças automática e método de limpeza de um artigo em uma máquina de lavar louça automática (73) ROHM AND HAAS COMPANY (US) ; DOW GLOBAL TECHNOLOGIES LLC (US) (72) MARIANNE P. CREAMER; EDWARD D. DAUGS; SEVERINE FERRIEUX; SARA B. KLAMO; PAUL MERCANDO; ERIC WASSERMAN Prazo de Validade: 20 (vinte) anos contados a partir de 20/03/2017, observadas as condições legais
(11) BR 11 2018 069524-6 B1	Código 16.1 - Concessão de Patente ou Certificado de Adição de Invenção (22) 29/02/2016

(51) D21H 27/00 (2006.01), D21H 17/37 (2006.01), D21H 17/65 (2006.01), D21H 21/10 (2006.01), D21H 21/18 (2006.01), D21H 21/20 (2006.01), D21H 21/22 (2006.01), D21H 21/24 (2006.01), D21H 23/04 (2006.01), D21H 23/22 (2006.01), D21H 23/24 (2006.01)
(54) COMPOSIÇÃO AMACIANTE
(73) KEMIRA OYJ (FI)
(72) CHEN LU; CLAYTON CAMPBELL; JENNA SUE RABIDEAU
Prazo de Validade: 20 (vinte) anos contados a partir de 29/02/2016, observadas as condições legais

---

(11) BR 11 2018 070037-1 B1

Código 16.1 - Concessão de Patente ou Certificado de Adição de Invenção
(22) 10/03/2017
(30) 01/04/2016 FR 1652854
(51) G09B 29/10 (2006.01), G09F 15/00 (2006.01)
(54) ESTRUTURA DE ORIENTAÇÃO DE PEDESTRES APERFEIÇOADA
(73) VOOG (FR)
(72) MATTHIEU AUDEBAUD
Prazo de Validade: 20 (vinte) anos contados a partir de 10/03/2017, observadas as condições legais

---

(11) BR 11 2018 070758-9 B1

Código 16.1 - Concessão de Patente ou Certificado de Adição de Invenção
(22) 01/05/2017
(30) 02/05/2016 US 62/330,390
(51) B31B 70/81 (2006.01), B65B 61/18 (2006.01)
(54) SISTEMA E MÉTODO PARA A APLICAÇÃO DE UM MATERIAL DE FIXAÇÃO A UM SUBSTRATO
(73) KELLOGG COMPANY (US)
(72) JOHN JOSEPH MICHELS
Prazo de Validade: 20 (vinte) anos contados a partir de 01/05/2017, observadas as condições legais

---

(11) BR 11 2018 070814-3 B1

Código 16.1 - Concessão de Patente ou Certificado de Adição de Invenção
(22) 11/04/2017
(30) 11/04/2016 US 62/320737
(51) B65D 1/02 (2006.01), C08G 63/183 (2006.01), C08L 67/03 (2006.01)
(54) RECIPIENTE MOLDADO TENDO UMA CAVIDADE INTERNA COM UMA PAREDE DE PELÍCULA POLIMÉRICA
(73) DAK AMERICAS LLC (US)
(72) RAJAT KAPOOR; PETER S. KEZIOS; GEORGE F. ROLLEND
Prazo de Validade: 20 (vinte) anos contados a partir de 11/04/2017, observadas as condições legais

---

(11) BR 11 2018 071568-9 B1

Código 16.1 - Concessão de Patente ou Certificado de Adição de Invenção

(22) 21/04/2017
(30) 22/04/2016 GB 1607043.5; 30/09/2016 GB 1616647.2
(51) A61K 8/33 (2006.01), A61Q 5/00 (2006.01), A61Q 5/04 (2006.01), A61Q 5/12 (2006.01), C07C 47/19 (2006.01), D06P 5/04 (2006.01)
(54) MÉTODO, USO, PRODUTO DE COLORAÇÃO E COMPOSIÇÃO DE CUIDADOS PARA CABELO
(73) INNOSPEC LIMITED (GB)
(72) TONY GOUGH; MATTHEW ROBERT GILES; KIMBERLEY ELIZABETH GRIFFITHS; NICHOLAS JOHN DIXON; IAN MALCOLM MCROBBIE
Prazo de Validade: 20 (vinte) anos contados a partir de 21/04/2017, observadas as condições legais

---

(11) BR 11 2018 071575-1 B1

Código 16.1 - Concessão de Patente ou Certificado de Adição de Invenção
(22) 26/04/2017
(30) 26/04/2016 IB PCT/IB2016/052360
(51) C23C 2/00 (2006.01), C23C 2/40 (2006.01), C23C 2/06 (2006.01), C23C 2/12 (2006.01), C23C 2/20 (2006.01)
(54) APARELHO PARA O RECOBRIMENTO CONTÍNUO EM BANHO QUENTE DE UMA TIRA DE METAL E MÉTODO PARA O RECOBRIMENTO CONTÍNUO EM BANHO QUENTE DE UMA TIRA DE METAL COM O USO DEUM APARELHO DE REVESTIMENTO
(73) ARCELORMITTAL (LU)
(72) JOSÉ VEG; DIDIER DAUCHELLE; HUBERT SAINT-RAYMOND
Prazo de Validade: 20 (vinte) anos contados a partir de 26/04/2017, observadas as condições legais

---

(11) BR 11 2018 072731-8 B1

Código 16.1 - Concessão de Patente ou Certificado de Adição de Invenção
(22) 04/05/2017
(30) 06/05/2016 US 62/332,819
(51) B05C 5/04 (2006.01), B05C 5/00 (2006.01), B05C 5/02 (2006.01), B05D 5/00 (2006.01), B05D 5/10 (2006.01)
(54) MÉTODO PARA USAR ADESIVO FUNDIDO A QUENTE À BASE DE POLIOLEFINA E SISTEMA PARA APLICAR O MESMO A SUBSTRATO PRIMÁRIO
(73) BOSTIK, INC. (US)
(72) KIMBERLY E. SECRIST; RONALD F. GRAF
Prazo de Validade: 20 (vinte) anos contados a partir de 04/05/2017, observadas as condições legais

---

(11) BR 11 2018 073084-0 B1

Código 16.1 - Concessão de Patente ou Certificado de Adição de Invenção
(22) 11/05/2017
(30) 11/05/2016 US 62/334,862; 17/06/2016 US 62/351,385; 19/09/2016 US 62/396,415; 19/09/2016 US 62/396,424
(51) A61Q 17/00 (2006.01), A61K 8/04 (2006.01), A61K 9/12 (2006.01), A61K

	8/27 (2006.01), A61Q 17/04 (2006.01), A61Q 19/00 (2006.01), B65D 83/14 (2006.01), A23C 9/152 (2006.01), A23G 3/02 (2006.01), A61Q 5/06 (2006.01), A61Q 7/00 (2006.01), A61Q 11/00 (2006.01), A23P 30/40 (2006.01) (54) FORMULAÇÃO, E, EMBALAGEM PRESSURIZADA (73) FORMULATED SOLUTIONS, LLC (US) ; BAYER HEALTHCARE LLC (US) (72) STEPHEN BALDWIN; SCOTT CARPENTER; HEIDI GRAHAM; NANHYE KIM; TOM MEYER; DAVID REYNOLDS; JERRY VANCLEAVE; ERIC DANN; THOMAS DANN; RENEE NELSON; BRIAN DANN Prazo de Validade: 20 (vinte) anos contados a partir de 11/05/2017, observadas as condições legais
(11) BR 11 2018 073125-0 B1	Código 16.1 - Concessão de Patente ou Certificado de Adição de Invenção (22) 11/05/2017 (30) 11/05/2016 US 62/334880; 19/09/2016 US 62/396431 (51) A61K 8/34 (2006.01), A61K 9/12 (2006.01), A61Q 17/04 (2006.01), B65D 83/14 (2006.01), A23P 30/40 (2006.01), A61Q 19/00 (2006.01), A61K 8/04 (2006.01) (54) FORMULAÇÃO, MÉTODOS PARA PREPARAR UMA FORMULAÇÃO ESPUMÁVEL E PARA USAR UMA FORMULAÇÃO ESPUMANTE, E, EMBALAGEM PRESSURIZADA (73) BAYER HEALTHCARE LLC (US) (72) STEPHEN BALDWIN; NANHYE KIM; TOM MEYER; ANNA ERIXON Prazo de Validade: 20 (vinte) anos contados a partir de 11/05/2017, observadas as condições legais
(11) BR 11 2018 073383-0 B1	Código 16.1 - Concessão de Patente ou Certificado de Adição de Invenção (22) 12/05/2017 (30) 13/05/2016 ES P201630623 (51) B29C 65/34 (2006.01), F16L 47/03 (2006.01), B29C 65/78 (2006.01) (54) DISPOSITIVO DE CONEXÃO PARA ELEMENTOS DE TUBO (73) ABN PIPE SYSTEMS, S.L.U. (ES) (72) JAVIER ANTONIO VAZQUEZ SANCHEZ; DAVID ROSA ARIZA; ALBERTO MARTINEZ PEREZ Prazo de Validade: 20 (vinte) anos contados a partir de 12/05/2017, observadas as condições legais
(11) BR 11 2018 073619-8 B1	Código 16.1 - Concessão de Patente ou Certificado de Adição de Invenção (22) 19/05/2017 (30) 20/05/2016 EP 16170619.7 (51) C07D 271/06 (2006.01), C07D 413/12 (2006.01), A01N 43/80 (2006.01), A01N 43/82 (2006.01) (54) COMPOSTOS DERIVADOS DE OXADIAZOL MICROBIOCIDAS, COMPOSIÇÃO AGROQUÍMICA, MÉTODO DE CONTROLE OU PREVENÇÃO DE INFESTAÇÃO DE PLANTAS ÚTEIS POR MICRORGANISMOS

FITOPATOGÊNICOS E USO DO REFERIDO COMPOSTO
(73) SYNGENTA PARTICIPATIONS AG (CH)
(72) THOMAS JAMES HOFFMAN; DANIEL STIERLI; FARHAN BOU HAMDAN
Prazo de Validade: 20 (vinte) anos contados a partir de 19/05/2017, observadas as condições legais

---

(11) BR 11 2018 074538-3 B1

Código 16.1 - Concessão de Patente ou Certificado de Adição de Invenção
(22) 30/05/2017
(30) 31/05/2016 EP 16172106.3
(51) C07D 309/10 (2006.01), C07D 311/74 (2006.01), C11B 9/00 (2006.01)
(54) COMPOSTO, MÉTODO PARA PREPARAR COMPOSTOS, USO DE COMPOSTOS, COMPOSIÇÃO DE SUBSTÂNCIA AROMATIZANTE E/OU FRAGRÂNCIA, PRODUTO PERFUMADO OU AROMATIZADO, E, MÉTODO PARA PERFUMAR UM PRODUTO
(73) BASF SE (DE)
(72) VOLKER HICKMANN; TIMON STORK; STEFAN RUEDENAUER; RALF PELZER
Prazo de Validade: 20 (vinte) anos contados a partir de 30/05/2017, observadas as condições legais

---

(11) BR 11 2018 074644-4 B1

Código 16.1 - Concessão de Patente ou Certificado de Adição de Invenção
(22) 23/05/2017
(30) 30/05/2016 EP 16171966.1
(51) C07D 417/12 (2006.01), A01N 43/78 (2006.01), C07D 417/14 (2006.01), C07D 277/56 (2006.01), A01P 3/00 (2006.01)
(54) COMPOSTOS DERIVADOS DE TIAZOL MICROBICIDAS, COMPOSIÇÃO AGROQUÍMICA, MÉTODO DE CONTROLE OU PREVENÇÃO DA INFESTAÇÃO DE PLANTAS ÚTEIS POR MICRORGANISMOS FITOPATOGÊNICOS E USODO REFERIDO COMPOSTO
(73) SYNGENTA PARTICIPATIONS AG (CH)
(72) STEPHANE ANDRÉ MARIE JEANMART; WERNER ZAMBACH; STEFANO RENDINE; CLEMENS LAMBERTH; RENAUD BEAUDEGNIES; MARTIN POULIOT; DAMIEN BONVALOT
Prazo de Validade: 20 (vinte) anos contados a partir de 23/05/2017, observadas as condições legais

---

(11) BR 11 2018 074891-9 B1

Código 16.1 - Concessão de Patente ou Certificado de Adição de Invenção
(22) 30/03/2018
(30) 01/04/2017 CN 201710213263.4
(51) C10B 53/07 (2006.01)
(54) MÉTODO PARA RECUPERAR FIBRAS DE CARBONO A PARTIR DE RESÍDUO COMPÓSITO.
(73) THE BOEING COMPANY (US)
(72) GANG SUI; XIAOPING YANG; XIN JIN; ZHU MING; TIANYU WU

	Prazo de Validade: 20 (vinte) anos contados a partir de 30/03/2018, observadas as condições legais
(11) BR 11 2018 075907-4 B1	Código 16.1 - Concessão de Patente ou Certificado de Adição de Invenção (22) 28/06/2017 (30) 29/06/2016 EP EP 16382305.7 (51) B32B 27/08 (2006.01), B32B 27/30 (2006.01), B32B 27/32 (2006.01) (54) FILME MULTICAMADA E EMBALAGEM PARA ALIMENTOS (73) DOW GLOBAL TECHNOLOGIES LLC (US) (72) JONG YOUNG LEE; YIJIAN LIN; MARTIN HILL; MUSTAFA BILGEN Prazo de Validade: 20 (vinte) anos contados a partir de 28/06/2017, observadas as condições legais
(11) BR 11 2018 076073-0 B1	Código 16.1 - Concessão de Patente ou Certificado de Adição de Invenção (22) 20/06/2017 (30) 21/06/2016 FR 1655767 (51) B43K 19/00 (2006.01), B43K 19/16 (2006.01), B43K 19/02 (2006.01) (54) LÁPIS PARA ESCREVER OU COLORIR (73) CONTE (FR) (72) JULIEN, GOUEREC; PHILIPPE, LEFEBVRE Prazo de Validade: 20 (vinte) anos contados a partir de 20/06/2017, observadas as condições legais
(11) BR 11 2018 076675-5 B1	Código 16.1 - Concessão de Patente ou Certificado de Adição de Invenção (22) 04/07/2017 (30) 05/07/2016 FR 1656423 (51) C08J 11/16 (2006.01), C08J 11/24 (2006.01), C07C 67/48 (2006.01), C07C 69/82 (2006.01) (54) PROCESSO DE DESPOLIMERIZAÇÃO DE UM POLIÉSTER QUE COMPREENDE TEREFTALATO DE POLIETILENO OPACO (73) IFP ENERGIES NOUVELLES (FR) (72) CYPRIEN CHARRA; FREDERIC FAVRE; ADRIEN MEKKI-BERRADA; OLIVIER THINON Prazo de Validade: 20 (vinte) anos contados a partir de 04/07/2017, observadas as condições legais
(11) BR 11 2018 076704-2 B1	Código 16.1 - Concessão de Patente ou Certificado de Adição de Invenção (22) 21/06/2017 (30) 21/06/2016 US 62/353,017 (51) H04W 24/10 (2006.01), H04W 16/00 (2006.01) (54) MÉTODO, DISPOSITIVO SEM FIO, E, NÓ DE REDE (73) TELEFONAKTIEBOLAGET LM ERICSSON (PUBL) (SE) (72) SANTHAN THANGARASA; MUHAMMAD KAZMI

	Prazo de Validade: 20 (vinte) anos contados a partir de 21/06/2017, observadas as condições legais
(11) BR 11 2018 076814-6 B1	Código 16.1 - Concessão de Patente ou Certificado de Adição de Invenção (22) 21/06/2017 (30) 23/06/2016 US 62/353,919 (51) C07D 307/46 (2006.01), C07D 307/48 (2006.01), C07D 307/60 (2006.01) (54) PROCESSO E COMPOSIÇÃO (73) DOW GLOBAL TECHNOLOGIES LLC (US) (72) ADRIANA I. MONCADA; BRIAN W. WALTHER; JERZY KLOSIN; AHMAD MADKOUR Prazo de Validade: 20 (vinte) anos contados a partir de 21/06/2017, observadas as condições legais
(11) BR 11 2018 076841-3 B1	Código 16.1 - Concessão de Patente ou Certificado de Adição de Invenção (22) 12/06/2017 (30) 30/06/2016 US 62/356,827 (51) C08G 65/334 (2006.01) (54) PROCESSO PARA FABRICAR UM POLIÉTER (73) DOW GLOBAL TECHNOLOGIES LLC (US) (72) OGUZ TÜRÜNÇ; AN ADAMS; CAROLA MEINL; JEAN-PAUL MASY; SONET VERMAIRE; MATTHIAS SCHAEFER; SVEN CLAESSENS Prazo de Validade: 20 (vinte) anos contados a partir de 12/06/2017, observadas as condições legais
(11) BR 11 2018 077114-7 B1	Código 16.1 - Concessão de Patente ou Certificado de Adição de Invenção (22) 29/06/2017 (30) 01/07/2016 US 62/357896 (51) A01N 65/40 (2006.01) (54) MISTURA PESTICIDA, E, MÉTODO DE CONTROLE DE UMA PRAGA. (73) MCLAUGHLIN GORMLEY KING COMPANY (US) (72) ROBERT A. SURANYI; DONALD L. SUNDQUIST Prazo de Validade: 20 (vinte) anos contados a partir de 29/06/2017, observadas as condições legais
(11) BR 11 2019 000252-9 B1	Código 16.1 - Concessão de Patente ou Certificado de Adição de Invenção (22) 12/07/2017 (30) 13/07/2016 IN 201621023980 (51) C08J 3/00 (2006.01), C08J 5/00 (2006.01), C08K 5/00 (2006.01), C08L 77/02 (2006.01), C08L 77/06 (2006.01) (54) USO DE UM PRODUTO DE CONDENSAÇÃO DE FENOL-CARBONILA PARA AUMENTAR A RESISTÊNCIA A AGENTES OXIDANTES QUE CONTÊM HALOGÊNIO DE UMA COMPOSIÇÃO DE POLIAMIDA

(73) PERFORMANCE POLYAMIDES, SAS (FR)
(72) SOUMYADEB GHOSH; HEMANG DARJI; FRANCO ENRICO SPERONI; THOMAS BARRAUD
Prazo de Validade: 20 (vinte) anos contados a partir de 12/07/2017, observadas as condições legais

---

(11) BR 11 2019 000520-0 B1

Código 16.1 - Concessão de Patente ou Certificado de Adição de Invenção
(22) 13/07/2017
(30) 13/07/2016 US 15/209,121
(51) C08L 83/10 (2006.01), A61Q 5/00 (2006.01), A61K 8/898 (2006.01), C07F 7/10 (2006.01), C08G 59/16 (2006.01), C08G 59/30 (2006.01), C08G 59/68 (2006.01), D06M 15/643 (2006.01), C08L 83/12 (2006.01)
(54) COMPOSTO E COMPOSIÇÃO DE POLIORGANOSSILOXANO, EMULSÕES AQUOSAS E COMPOSIÇÕES OU FORMULAÇÕES COSMÉTICAS
(73) MOMENTIVE PERFORMANCE MATERIALS GMBH (DE)
(72) ROLAND WAGNER; KARL-HEINZ STACHULLA; KATHARINA STREICHER; CHRISTIAN WENSKE
Prazo de Validade: 20 (vinte) anos contados a partir de 13/07/2017, observadas as condições legais

---

(11) BR 11 2019 002474-3 B1

Código 16.1 - Concessão de Patente ou Certificado de Adição de Invenção
(22) 10/08/2017
(30) 12/08/2016 US US 62/374,133
(51) C08L 23/16 (2006.01)
(54) COMPOSIÇÃO
(73) DOW GLOBAL TECHNOLOGIES LLC (US)
(72) ELODIE HABLOT; RUSSELL P. BARRY
Prazo de Validade: 20 (vinte) anos contados a partir de 10/08/2017, observadas as condições legais

---

(11) BR 11 2019 002523-5 B1

Código 16.1 - Concessão de Patente ou Certificado de Adição de Invenção
(22) 08/08/2016
(51) A41C 3/00 (2006.01), A41C 3/12 (2006.01)
(54) Sutiã de suporte sem costas e método para prender um sutiã de suporte sem costas
(73) SEXY BACK BRA, LLC (US)
(72) GORDANA GEHLHAUSEN
Prazo de Validade: 20 (vinte) anos contados a partir de 08/08/2016, observadas as condições legais

---

(11) BR 11 2019 002767-0 B1

Código 16.1 - Concessão de Patente ou Certificado de Adição de Invenção
(22) 07/09/2017

(30) 12/09/2016 EP 16188322.8
(51) C08F 2/00 (2006.01), B01J 19/00 (2006.01), B29D 23/00 (2006.01), C08F 2/01 (2006.01), C08F 2/12 (2006.01), C08F 2/18 (2006.01), C08L 23/04 (2006.01), C08L 23/06 (2006.01), F16L 9/12 (2006.01)
(54) COMPOSIÇÃO MULTIMODAL DE POLIETILENO, TUBO E SEU USO
(73) THAI POLYETHYLENE CO., LTD. (TH) ; SCG CHEMICALS CO., LTD. (TH)
(72) NATTHAPORN SUCHAO-IN; WARACHAD KLOMKAMOL
Prazo de Validade: 20 (vinte) anos contados a partir de 07/09/2017, observadas as condições legais

---

(11) BR 11 2019 003857-4 B1

Código 16.1 - Concessão de Patente ou Certificado de Adição de Invenção
(22) 30/09/2016
(51) E21B 33/12 (2006.01), E21B 17/00 (2006.01)
(54) PACKER PARA POÇOS, E, MÉTODO PARA ASSENTAR UMPACKER
(73) HALLIBURTON ENERGY SERVICES, INC. (US)
(72) SHANE R. BURCKHARD; MICHAEL D. EZELL
Prazo de Validade: 20 (vinte) anos contados a partir de 30/09/2016, observadas as condições legais

---

(11) BR 11 2019 003983-0 B1

Código 16.1 - Concessão de Patente ou Certificado de Adição de Invenção
(22) 13/09/2016
(51) C08L 23/06 (2006.01), C08J 9/00 (2006.01), C08L 27/18 (2006.01), H01B 3/30 (2006.01)
(54) COMPOSIÇÃO, BATELADA MESTRE E PROCESSO PARA REVESTIR UM FIO OU CABO COM UMA COMPOSIÇÃO DE POLIETILENO ESPUMÁVEL
(73) DOW GLOBAL TECHNOLOGIES LLC (US)
(72) GANGWEI SUN; MOHAMED ESSEGHIR; YONGHUA GONG
Prazo de Validade: 20 (vinte) anos contados a partir de 26/02/2019, observadas as condições legais

---

(11) BR 11 2019 005579-7 B1

Código 16.1 - Concessão de Patente ou Certificado de Adição de Invenção
(22) 03/10/2017
(30) 03/10/2016 FR 1659488
(51) A61C 8/00 (2006.01), A61B 17/80 (2006.01)
(54) PLACA DE FIXAÇÃO DE OSSOS MANDIBULARES E KIT
(73) GLOBAL D. (FR)
(72) ROMÉO CASIMIRO; NICOLAS BEDHET
Prazo de Validade: 20 (vinte) anos contados a partir de 03/10/2017, observadas as condições legais

---

(11) BR 11 2019 006206-8 B1

Código 16.1 - Concessão de Patente ou Certificado de Adição de Invenção
(22) 28/09/2017
(30) 10/10/2016 EP 16193162.1

	(51) A61K 8/24 (2006.01), A61K 8/34 (2006.01), A61K 8/46 (2006.01), A61Q 11/00 (2006.01) (54) PROCESSO PARA FABRICAR UMA COMPOSIÇÃO NÃO AQUOSA E USO DE CRISTAIS DE TENSOATIVOS (73) UNILEVER IP HOLDINGS B.V. (PB) (72) RICHARD AARON FORREST; BRIAN JOSEPH GROVES; PIERRE STARCK Prazo de Validade: 20 (vinte) anos contados a partir de 28/09/2017, observadas as condições legais
(11) BR 11 2019 009170-0 B1	Código 16.1 - Concessão de Patente ou Certificado de Adição de Invenção (22) 08/11/2017 (30) 08/11/2017 EP 16306467.8 (51) C07C 45/48 (2006.01), C07C 49/04 (2006.01) (54) MÉTODO M PARA A PREPARAÇÃO DE PELO MENOS UM COMPOSTO FINAL A PARTIR DE PELO MENOS UMA CETONA INTERNA (73) RHODIA OPERATIONS (FR) (72) OLIVIER BACK; RÉMY LEROY; PHILIPPE MARION Prazo de Validade: 20 (vinte) anos contados a partir de 08/11/2017, observadas as condições legais
(11) BR 11 2019 009809-7 B1	Código 16.1 - Concessão de Patente ou Certificado de Adição de Invenção (22) 15/11/2017 (30) 16/11/2016 EP 16199045.2 (51) B21C 37/06 (2006.01), B21C 37/08 (2006.01), G01L 5/00 (2006.01), B21C 37/15 (2006.01), E21B 43/01 (2006.01), F16L 9/02 (2006.01), H01B 7/04 (2006.01) (54) MÉTODO PARA FABRICAR UM SISTEMA E MÉTODO PARA FABRICAR UMUMBILICAL (73) SANDVIK INTELLECTUAL PROPERTY AB (SE) (72) ERIKA HEDBLOM Prazo de Validade: 20 (vinte) anos contados a partir de 15/11/2017, observadas as condições legais
(11) BR 11 2019 010091-1 B1	Código 16.1 - Concessão de Patente ou Certificado de Adição de Invenção (22) 08/11/2017 (30) 14/12/2016 CN PCT/CN2016/109820; 19/01/2017 EP 17152173.5 (51) A61K 8/24 (2006.01), A61Q 11/00 (2006.01), A61K 8/23 (2006.01), A61K 8/25 (2006.01), A61K 8/02 (2006.01) (54) COMPOSIÇÃO DE CUIDADOS ORAIS E USO DA COMPOSIÇÃO DE CUIDADOS ORAIS (73) UNILEVER IP HOLDINGS B.V. (PB) (72) XIAOKE LI; WEINING LIU Prazo de Validade: 20 (vinte) anos contados a partir de 08/11/2017, observadas

	as condições legais
(11) BR 11 2019 010203-5 B1	Código 16.1 - Concessão de Patente ou Certificado de Adição de Invenção (22) 07/09/2017 (30) 24/01/2017 US 62/449,765 (51) F16L 21/06 (2006.01), F16L 21/00 (2006.01), F16L 21/02 (2006.01), F16L 21/03 (2006.01), F16L 23/00 (2006.01), F16L 23/18 (2006.01) (54) ACOPLAMENTO PARA CONECTAR ELEMENTOS DE TUBO (73) VICTAULIC COMPANY (US) (72) JUSTIN P. BRANDT; ANTHONY J. CUVO; PHILIP WAYNE BANCROFT Prazo de Validade: 20 (vinte) anos contados a partir de 07/09/2017, observadas as condições legais
(11) BR 11 2019 010310-4 B1	Código 16.1 - Concessão de Patente ou Certificado de Adição de Invenção (22) 23/11/2016 (51) B02C 4/30 (2006.01), B02C 13/28 (2006.01) (54) SEGMENTO DE TRITURAÇÃO FORMANDO UMA PARTE DE UM ROLO DETRITURAÇÃO DE UM TRITURADOR DE ROLO; ROLO DE TRITURAÇÃOPARA UM TRITURADOR DE ROLO E TRITURADOR DE ROLO (73) SANDVIK INTELLECTUAL PROPERTY AB (SE) (72) UDO FISCHER; JOCHEN HEIB; GUIDO BÖTTCHER Prazo de Validade: 20 (vinte) anos contados a partir de 23/11/2016, observadas as condições legais
(11) BR 11 2019 011970-1 B1	Código 16.1 - Concessão de Patente ou Certificado de Adição de Invenção (22) 12/12/2017 (30) 20/12/2016 US 62/436,816 (51) A61K 8/22 (2006.01), A61K 8/37 (2006.01), A61K 8/81 (2006.01), A61Q 11/00 (2006.01) (54) COMPOSIÇÃO PARA CUIDADO ORAL (73) COLGATE-PALMOLIVE COMPANY (US) (72) SHAOTANG YUAN; GUOFENG XU; ROBERT DICOSIMO; SHARON HAYNIE Prazo de Validade: 20 (vinte) anos contados a partir de 12/12/2017, observadas as condições legais
(11) BR 11 2019 012043-2 B1	Código 16.1 - Concessão de Patente ou Certificado de Adição de Invenção (22) 03/10/2017 (30) 12/12/2016 GB 1621120.3 (51) F16L 1/12 (2006.01), F16L 11/08 (2006.01), F16L 11/12 (2006.01), F16L 11/127 (2006.01), F16L 53/00 (2006.01) (54) MÉTODO DE DETECÇÃO (73) BAKER HUGHES ENERGY TECHNOLOGY UK LIMITED (GB)

	(72) JOHN CROSS MCNABB; PHILIP MICHAEL NOTT Prazo de Validade: 20 (vinte) anos contados a partir de 03/10/2017, observadas as condições legais
(11) BR 11 2019 012091-2 B1	Código 16.1 - Concessão de Patente ou Certificado de Adição de Invenção (22) 07/12/2017 (30) 13/12/2016 EP 16203795.6; 16/01/2017 EP 17151595.0 (51) B05B 9/04 (2006.01), B05B 9/08 (2006.01), B05B 12/00 (2006.01), B05B 12/12 (2006.01), A01M 7/00 (2006.01) (54) SISTEMA E PROCESSO DE PULVERIZAÇÃO, BEM COMO DISPOSITIVO DE PULVERIZAÇÃO PORTÁTIL (73) BAYER CROPSCIENCE AKTIENGESELLSCHAFT (DE) (72) WALTER MAYER; CHRISTOF BACKHAUS; JULE VORHOLZER; BURAK YARDIM; JUAN CARLOS LAGONERA Prazo de Validade: 20 (vinte) anos contados a partir de 07/12/2017, observadas as condições legais
(11) BR 11 2019 012131-5 B1	Código 16.1 - Concessão de Patente ou Certificado de Adição de Invenção (22) 13/12/2017 (30) 21/12/2016 CN PCT/CN2016/111309; 08/02/2017 EP 17155150.0 (51) A61K 8/36 (2006.01), A61K 8/44 (2006.01), A61Q 19/10 (2006.01) (54) Composição líquida de limpeza pessoal (73) UNILEVER IP HOLDINGS B.V. (PB) (72) YEYI GU; TIRUCHERAI VARAHAN VASUDEVAN; KAYLA MARIE KEMLER; ADRIENNE LYN KING Prazo de Validade: 20 (vinte) anos contados a partir de 13/12/2017, observadas as condições legais
(11) BR 11 2019 012223-0 B1	Código 16.1 - Concessão de Patente ou Certificado de Adição de Invenção (22) 23/11/2017 (30) 14/12/2016 FI 20165964 (51) B27B 31/06 (2006.01), G01B 11/04 (2006.01), B23Q 17/20 (2006.01) (54) MÉTODO PARA OPERAR UMA LINHA DE SERRAGEM E UMA LINHA DE SERRAGEM (73) VEISTO OY (FI) (72) MARKKU RAUTIO Prazo de Validade: 20 (vinte) anos contados a partir de 23/11/2017, observadas as condições legais
(11) BR 11 2019 012488-8 B1	Código 16.1 - Concessão de Patente ou Certificado de Adição de Invenção (22) 19/12/2017 (30) 20/12/2016 FR 1662849 (51) A61K 8/24 (2006.01), A61K 8/55 (2006.01), A61Q 5/08 (2006.01), A61K

	8/19 (2006.01), A61K 8/22 (2006.01) (54) COMPOSIÇÃO PARA CLAREAR MATERIAIS DE QUERATINA, PROCESSO PARA CLAREAR MATERIAIS DE QUERATINA E DISPOSITIVOS DE MÚLTIPLOS COMPARTIMENTOS (73) L'OREAL (FR) (72) ALAIN LAGRANGE; BORIS LALLEMAN Prazo de Validade: 20 (vinte) anos contados a partir de 19/12/2017, observadas as condições legais
(11) BR 11 2019 013247-3 B1	Código 16.1 - Concessão de Patente ou Certificado de Adição de Invenção (22) 22/12/2017 (30) 29/12/2016 FR 16 63506 (51) A61K 8/97 (2006.01), B01D 11/00 (2006.01), A61K 36/00 (2006.01), A23L 33/105 (2006.01) (54) USO DE ÁGUA DE COCO E MÉTODOS PARA EXTRAÇÃO DE COMPOSTOS OU PARA PREPARAÇÃO DE EXTRATOS DE MATERIAL BIOLÓGICO VEGETAL, ANIMAL E/OU PROCARIÓTICO E PARA PREPARAÇÃO DE UMA COMPOSIÇÃO (73) BASF BEAUTY CARE SOLUTIONS FRANCE SAS (FR) ; UNIVERSITE D'AVIGNON ET DES PAYS DU VAUCLUSE (FR) (72) CAROLINE MAKERRI; PHILIPPE MOSER; FARID CHEMAT; SANDRINE PERINO Prazo de Validade: 20 (vinte) anos contados a partir de 22/12/2017, observadas as condições legais
(11) BR 11 2019 013674-6 B1	Código 16.1 - Concessão de Patente ou Certificado de Adição de Invenção (22) 28/12/2017 (30) 30/12/2016 EP 16207465.2 (51) C10G 45/58 (2006.01), C07C 51/353 (2006.01), C07C 51/367 (2006.01), C10G 65/04 (2006.01), C10G 3/00 (2006.01) (54) MÉTODO PARA A PRODUÇÃO DE UM INTERMEDIÁRIO ADEQUADO PARA PRODUÇÃO DE COMBUSTÍVEIS E/OU PRODUTOS QUÍMICOS, USO DE UM PRODUTO DE DÍMERO/OLIGÔMERO E USO DE UM CATALIZADOR HETEROGÊNEO (73) NESTE OYJ (FI) (72) MARJA TIITTA; MARINA LINDBLAD Prazo de Validade: 20 (vinte) anos contados a partir de 28/12/2017, observadas as condições legais
(11) BR 11 2019 023631-7 B1	Código 16.1 - Concessão de Patente ou Certificado de Adição de Invenção (22) 11/05/2017 (51) C09J 175/06 (2006.01), C08L 75/06 (2006.01), C08G 18/70 (2006.01), C08G 18/32 (2006.01), B32B 7/12 (2006.01) (54) COMPOSIÇÃO ADESIVA DE DISPERSÃO AQUOSA DE POLIURETANO,

	MÉTODO PARA LAMINAR UM PRIMEIRO SUBSTRATO A UM SEGUNDO SUBSTRATO E LAMINADO (73) ROHM AND HAAS COMPANY (US) ; DOW GLOBAL TECHNOLOGIES LLC (US) (72) CHENYAN BAI; ZHAOHUI QU; JIE WU; KALYAN SEHANOBISH; HONGYU CHEN; XINCHUN LIU; CHAO ZHANG Prazo de Validade: 20 (vinte) anos contados a partir de 11/05/2017, observadas as condições legais
(11) BR 11 2020 003630-7 B1	Código 16.1 - Concessão de Patente ou Certificado de Adição de Invenção (22) 24/08/2017 (51) C08L 23/08 (2006.01), C09J 123/08 (2006.01), C08K 5/101 (2006.01) (54) COMPOSIÇÃO E ARTIGO (73) DOW GLOBAL TECHNOLOGIES LLC (US) (72) WANFU MA; LING ZHANG-WATSON Prazo de Validade: 20 (vinte) anos contados a partir de 24/08/2017, observadas as condições legais
(11) BR 11 2020 016497-6 B1	Código 16.1 - Concessão de Patente ou Certificado de Adição de Invenção (22) 15/02/2019 (30) 15/02/2018 CN PCT/CN2018/076914 (51) H04L 12/14 (2006.01), H04M 15/00 (2006.01), H04W 4/24 (2006.01) (54) PRIMEIRO NÓ DE REDE CONFIGURADO COMO FUNÇÃO DE PLANO DE CONTROLE, SEGUNDO NÓ DE REDE CONFIGURADO COMO FUNÇÃO DE PLANO DE USUÁRIO, MÉTODOS RELACIONADOS E MEIOS LEGÍVEIS POR COMPUTADOR (73) TELEFONAKTIEBOLAGET LM ERICSSON (PUBL) (SE) (72) YUMEI SONG; JIEHONG YANG; CARLOS JIMENEZ CORDON; MIGUEL ANGEL MUÑOZ DE LA TORRE ALONSO; MIGUEL ANGEL PUENTE PESTAÑA Prazo de Validade: 20 (vinte) anos contados a partir de 15/02/2019, observadas as condições legais
(11) BR 11 2020 022105-8 B1	Código 16.1 - Concessão de Patente ou Certificado de Adição de Invenção (22) 26/04/2019 (30) 30/04/2018 US 62/664,749; 03/12/2018 US 16/208,187 (51) H01M 4/136 (2006.01), H01M 4/133 (2006.01), H01M 4/134 (2006.01), H01M 4/62 (2006.01), H01M 4/58 (2006.01), H01M 4/38 (2006.01), H01M 4/587 (2006.01), H01M 10/0567 (2006.01), H01M 10/42 (2006.01), H01M 10/052 (2006.01) (54) BATERIA DE ÍON DE LÍTIO E MATERIAIS DA BATERIA (73) LYTEN, INC. (US) (72) BRUCE LANNING; MICHAEL W. STOWELL; BRYCE H. ANZELMO; GEORGE CLAYTON GIBBS; SHREEYUKTA SINGH; HOSSEIN-ALI

	GHEZELBASH; PRASHANTH JAMPANI HANUMANTHA; DANIEL COOK; DAVID TANNER Prazo de Validade: 20 (vinte) anos contados a partir de 26/04/2019, observadas as condições legais
(11) BR 11 2021 012534-5 B1	Código 16.1 - Concessão de Patente ou Certificado de Adição de Invenção (22) 30/12/2019 (30) 11/01/2019 EP 19382016.4 (51) A01N 59/06 (2006.01), C05B 1/00 (2006.01), A01N 25/00 (2006.01), A01N 25/04 (2006.01), A01P 7/04 (2006.01), A01P 19/00 (2006.01), C05D 3/02 (2006.01) (54) MÉTODO ECOLÓGICO PARA FERTILIZAÇÃO E PROTEÇÃO DE CULTIVOS AGRÍCOLAS CONTRA PRAGAS E/OU CONTRA DISTÚRBIOS FISIOLÓGICOS EM FRUTAS (73) S.A. REVERTE PRODUCTOS MINERALES (ES) (72) ARCADIO PRIETO GIGÓ Prazo de Validade: 20 (vinte) anos contados a partir de 30/12/2019, observadas as condições legais
(11) BR 11 2021 015535-0 B1	Código 16.1 - Concessão de Patente ou Certificado de Adição de Invenção (22) 06/03/2020 (30) 08/03/2019 JP 2019-042577 (51) H04N 19/52 (2006.01), H04N 19/70 (2006.01), H04N 19/537 (2006.01) (54) DISPOSITIVO DE CODIFICAÇÃO DE VÍDEO, MÉTODO DE CODIFICAÇÃO DE VÍDEO, DISPOSITIVO DE DECODIFICAÇÃO DE VÍDEO E MÉTODO DE DECODIFICAÇÃO DE VÍDEO (73) JVCKENWOOD CORPORATION (JP) (72) SHIGERU FUKUSHIMA; HIDEKI TAKEHARA; HIROYA NAKAMURA; SATORU SAKAZUME; TORU KUMAKURA; HIROYUKI KURASHIGE Prazo de Validade: 20 (vinte) anos contados a partir de 06/03/2020, observadas as condições legais
(11) BR 11 2021 017083-9 B1	Código 16.1 - Concessão de Patente ou Certificado de Adição de Invenção (22) 21/02/2020 (30) 26/04/2019 JP 2019-086177 (51) A61F 13/51 (2006.01), A61F 13/514 (2006.01), A61F 13/551 (2006.01) (54) ARTIGO ABSORVENTE (73) UNICHARM CORPORATION (JP) (72) YUSUKE KAWAKAMI; JUYI GAO; XIAOTONG GUO; YINHUA WANG; TATSUYA HASHIMOTO; KUNIHIKO KATSURAGAWA; SHOKI NAGATOMO; HIDEAKI MAKI Prazo de Validade: 20 (vinte) anos contados a partir de 21/02/2020, observadas as condições legais

(11) BR 11 2022 007237-6 B1	Código 16.1 - Concessão de Patente ou Certificado de Adição de Invenção (22) 20/10/2020 (30) 20/11/2019 EP 9210337.2 (51) F28F 3/10 (2006.01), F28D 9/00 (2006.01) (54) GAXETA PARA UM TROCADOR DE CALOR DE PLACAS, E, CONJUNTO PARA UM TROCADOR DE CALOR DE PLACAS (73) ALFA LAVAL CORPORATE AB (SE) (72) MARTIN SANDGREN Prazo de Validade: 20 (vinte) anos contados a partir de 20/10/2020, observadas as condições legais
(11) BR 12 2020 007876-6 B1	Código 16.1 - Concessão de Patente ou Certificado de Adição de Invenção (22) 14/03/2014 (30) 14/03/2013 GB 1304649.5 (51) A61F 5/445 (2006.01) (54) IMPLANTE (62) BR 11 2015 021908-0 14/03/2014 (73) OSTOMYCURE AS (NO) (72) BENEDICT BRÖNNIMANN; MATS ERIK KINDAHL CARDELL; JAN ANDERS BERGLUND; ROBERT AXELSSON Prazo de Validade: 20 (vinte) anos contados a partir de 14/03/2014, observadas as condições legais
(11) BR 12 2020 013891-2 B1	Código 16.1 - Concessão de Patente ou Certificado de Adição de Invenção (22) 13/06/2012 (30) 17/06/2011 JP 2011-135321; 17/06/2011 JP 2011-135322 (51) H04N 19/176 (2006.01), H04N 19/11 (2006.01), H04N 19/463 (2006.01), H04N 19/593 (2006.01) (54) DISPOSITIVO E MÉTODO PARA DECODIFICAÇÃO DE IMAGEM, DISPOSITIVO E MÉTODO PARA TRANSMISSÃO, E DISPOSITIVO E MÉTODO PARA RECEPÇÃO (62) BR 11 2013 032349-3 13/06/2012 (73) JVC KENWOOD CORPORATION (JP) (72) TORU KUMAKURA; SHIGERU FUKUSHIMA; MOTOHARU UEDA Prazo de Validade: 20 (vinte) anos contados a partir de 13/06/2012, observadas as condições legais. Patente concedida conforme ADI 5.529/DF, que determina a alteração do prazo de concessão.
(11) BR 12 2020 014528-5 B1	Código 16.1 - Concessão de Patente ou Certificado de Adição de Invenção (22) 01/11/2012 (30) 02/11/2011 US 61/554,598 (51) H04N 7/00 (2006.01) (54) MÉTODO E APARELHO DE DECODIFICAÇÃO PARA DECODIFICAR

	UMA IMAGEM DE UM FLUXO DE BITS (62) BR 11 2013 018949-5 01/11/2012 (73) TAGIVAN II LLC (US) (72) TOSHIYASU SUGIO; TAKAHIRO NISHI; YOUJI SHIBAHARA; KYOKO TANIKAWA; HISAO SASAI; TORU MATSUNOBU; KENGO TERADA Prazo de Validade: 20 (vinte) anos contados a partir de 01/11/2012, observadas as condições legais
(11) BR 12 2020 014537-4 B1	Código 16.1 - Concessão de Patente ou Certificado de Adição de Invenção (22) 01/11/2012 (30) 02/11/2011 US 61/554,598 (51) H04N 7/00 (2006.01) (54) MÉTODO E APARELHO DE CODIFICAÇÃO PARA CODIFICAR UMA IMAGEM EM UM FLUXO DE BITS (62) BR 11 2013 018949-5 01/11/2012 (73) TAGIVAN II LLC (US) (72) TOSHIYASU SUGIO; TAKAHIRO NISHI; YOUJI SHIBAHARA; KYOKO TANIKAWA; HISAO SASAI; TORU MATSUNOBU; KENGO TERADA Prazo de Validade: 20 (vinte) anos contados a partir de 01/11/2012, observadas as condições legais
(11) BR 12 2020 014548-0 B1	Código 16.1 - Concessão de Patente ou Certificado de Adição de Invenção (22) 01/11/2012 (30) 02/11/2011 US 61/554,598 (51) H04N 7/00 (2006.01) (54) MÉTODO E APARELHO DE DECODIFICAÇÃO PARA DECODIFICAR UMA IMAGEM DE UM FLUXO DE BITS (62) BR 11 2013 018949-5 01/11/2012 (73) TAGIVAN II LLC (US) (72) TOSHIYASU SUGIO; TAKAHIRO NISHI; YOUJI SHIBAHARA; KYOKO TANIKAWA; HISAO SASAI; TORU MATSUNOBU; KENGO TERADA Prazo de Validade: 20 (vinte) anos contados a partir de 01/11/2012, observadas as condições legais
(11) BR 12 2020 014549-8 B1	Código 16.1 - Concessão de Patente ou Certificado de Adição de Invenção (22) 01/11/2012 (30) 02/11/2011 US 61/554,598 (51) H04N 7/00 (2006.01) (54) MÉTODO E APARELHO DE CODIFICAÇÃO PARA CODIFICAR UMA IMAGEM EM UM FLUXO DE BITS (62) BR 11 2013 018949-5 01/11/2012 (73) TAGIVAN II LLC (US) (72) TOSHIYASU SUGIO; TAKAHIRO NISHI; YOUJI SHIBAHARA; KYOKO TANIKAWA; HISAO SASAI; TORU MATSUNOBU; KENGO TERADA

	Prazo de Validade: 20 (vinte) anos contados a partir de 01/11/2012, observadas as condições legais
(11) BR 12 2020 014854-3 B1	Código 16.1 - Concessão de Patente ou Certificado de Adição de Invenção (22) 09/11/2012 (30) 11/11/2011 US 61/558,631 (51) H04N 7/00 (2006.01) (54) CODIFICAÇÃO DE PARTIÇÃO EFICAZ COM ELEVADO GRAU DE LIBERDADE DE PARTIÇÃO (62) BR 11 2014 011406-4 09/11/2012 (73) GE VIDEO COMPRESSION, LLC (US) (72) PHILIPP MERKLE; CHRISTIAN BARTNIK; HARICHARAN LAKSHMAN; DETLEV MARPE; KARSTEN MÜLLER; THOMAS WIEGAND; GERHARD TECH Prazo de Validade: 20 (vinte) anos contados a partir de 09/11/2012, observadas as condições legais
(11) BR 12 2021 014249-1 B1	Código 16.1 - Concessão de Patente ou Certificado de Adição de Invenção (22) 08/10/2015 (30) 10/10/2014 KR 10-2014-0136500 (51) B21K 21/08 (2006.01), B21J 7/00 (2006.01), C21C 5/46 (2006.01) (54) Aparelho para manufaturar uma lança (62) BR 11 2017 000129-2 08/10/2015 (73) SEOUL ENGINEERING CO., LTD. (KR) (72) HAE-YANG LEE Prazo de Validade: 20 (vinte) anos contados a partir de 08/10/2015, observadas as condições legais
(11) BR 12 2021 017564-0 B1	Código 16.1 - Concessão de Patente ou Certificado de Adição de Invenção (22) 10/12/2015 (30) 11/12/2014 CN 201410765578.6; 06/01/2015 US 62/100,183 (51) H04S 7/00 (2006.01) (54) MÉTODO E SISTEMA PARA AGRUPAMENTO DE OBJETO DE ÁUDIO PRESERVADOS POR METADADOS (62) BR 11 2017 012247-2 10/12/2015 (73) DOLBY LABORATORIES LICENSING CORPORATION (US) (72) LIANWU CHEN; LIE LU; NICOLAS R. TSINGOS Prazo de Validade: 20 (vinte) anos contados a partir de 10/12/2015, observadas as condições legais
(11) BR 12 2021 023753-0 B1	Código 16.1 - Concessão de Patente ou Certificado de Adição de Invenção (22) 18/06/2015 (30) 19/06/2014 EP 14173196.8; 10/07/2014 EP 14176627.9; 03/12/2014 EP

14196125.0; 20/02/2015 EP 15156025.7
(51) A23C 9/123 (2006.01)
(54) PRODUTO DE ALIMENTO FERMENTADO, CEPA DE LAB ISOLADA E COMPOSIÇÃO COMPREENDENDO A MESMA
(62) BR 11 2016 029357-6 18/06/2015
(73) CHR. HANSEN A/S (DK)
(72) CHRISTEL GARRIGUES; CHRISTIAN GILLELADEN; MIRJANA CURIC-BAWDEN; THOMAS JANZEN; MIMI BIRKELUND; GÄELLE LETTIER BUCHHORN; KIM IB SOERENSEN; NANNA CHRISTENSEN; CLAUS SVANE; SOEREN RIIS; MARTIN BASTIAN PEDERSEN; JEAN-MARIE ODINOT; LUCIANA JIMENEZ; PASCAL LANCIAUX; DUNCAN HAMM; CHOON MING SIEW
Prazo de Validade: 20 (vinte) anos contados a partir de 18/06/2015, observadas as condições legais

---

(11) BR 12 2022 001868-8 B1

Código 16.1 - Concessão de Patente ou Certificado de Adição de Invenção
(22) 09/12/2016
(30) 10/12/2015 US 62/265,725
(51) A01N 25/04 (2006.01), A01N 25/12 (2006.01), A01N 43/707 (2006.01), A01N 43/78 (2006.01), A01N 47/04 (2006.01), A01N 51/00 (2006.01), A01N 25/30 (2006.01), C09D 5/00 (2006.01), C09D 11/00 (2006.01)
(54) COMPOSIÇÃO DE MATERIAL AGRÍCOLA, MÉTODO DE CONTROLE E PREVENÇÃO DE PESTE E DE APERFEIÇOAMENTO DO CRESCIMENTO DE PLANTA, PROCESSO DE PREPARO DA COMPOSIÇÃO DE MATERIAL AGRÍCOLA E USO DE UM COPOLÍMERO EM BLOCO
(62) BR 11 2018 011501-0 09/12/2016
(73) ADAMA MAKHTESHIM LTD. (IL) ; RHODIA OPERATIONS (FR)
(72) GILAD SILBERT; MICHAEL BERKOVITCH; DAVID JAMES WILSON
Prazo de Validade: 20 (vinte) anos contados a partir de 09/12/2016, observadas as condições legais

---

(11) BR 12 2022 001869-6 B1

Código 16.1 - Concessão de Patente ou Certificado de Adição de Invenção
(22) 09/12/2016
(30) 10/12/2015 US 62/265,725
(51) A01N 25/04 (2006.01), A01N 25/12 (2006.01), A01N 43/707 (2006.01), A01N 43/78 (2006.01), A01N 47/04 (2006.01), A01N 51/00 (2006.01), A01N 25/30 (2006.01), C09D 5/00 (2006.01), C09D 11/00 (2006.01)
(54) COMPOSIÇÃO DE MATERIAL AGRÍCOLA, MÉTODO DE CONTROLE E PREVENÇÃO DE PESTE E DE APERFEIÇOAMENTO DO CRESCIMENTO DE PLANTA, PROCESSO DE PREPARO DA COMPOSIÇÃO DE MATERIAL AGRÍCOLA E USO DE UM COPOLÍMERO EM BLOCO
(62) BR 11 2018 011501-0 09/12/2016
(73) ADAMA MAKHTESHIM LTD. (IL) ; RHODIA OPERATIONS (FR)
(72) GILAD SILBERT; MICHAEL BERKOVITCH; DAVID JAMES WILSON

	Prazo de Validade: 20 (vinte) anos contados a partir de 09/12/2016, observadas as condições legais
(11) BR 12 2022 005104-9 B1	Código 16.1 - Concessão de Patente ou Certificado de Adição de Invenção (22) 10/03/2014 (30) 28/03/2013 ES P201330461; 11/06/2013 US 61/833,581 (51) H04S 3/00 (2006.01) (54) MÉTODO PARA RENDERIZAR UM ÁUDIO DE ENTRADA, APARELHO PARA RENDERIZAR UM ÁUDIO DE ENTRADA E MEIO NÃO TRANSITÓRIO (62) BR 11 2015 018993-8 10/03/2014 (73) DOLBY LABORATORIES LICENSING CORPORATION (US) ; DOLBY INTERNATIONAL AB (NL) (72) ANTONIO MATEOS SOLE; NICOLAS R. TSINGOS Prazo de Validade: 20 (vinte) anos contados a partir de 10/03/2014, observadas as condições legais
(11) BR 20 2013 010432-4 Y1	Código 16.1 - Concessão de Patente ou Certificado de Adição de Invenção (22) 29/04/2013 (43) 17/11/2015 (51) G07F 7/08 (2006.01) (54) DISPOSIÇAO INTRODUZIDA EM MÁQUINA AUTOMÁTICA DE VENDA (73) LEANDRO SILVESTRE DA ROCHA (BR/SP) (72) LEANDRO SILVESTRE DA ROCHA Prazo de Validade: 15 (quinze) anos contados a partir de 29/04/2013, observadas as condições legais. Patente concedida conforme ADI 5.529/DF, que determina a alteração do prazo de concessão.
(11) BR 20 2017 004296-6 Y1	Código 16.1 - Concessão de Patente ou Certificado de Adição de Invenção (22) 03/03/2017 (43) 30/10/2018 (51) E05D 15/06 (2006.01), E05D 13/00 (2006.01) (54) ROLDANA APLICADA EM PORTAS DESLIZANTES (73) NICOLAS LIBERO QUEZADA BURGOS (BR/PR) (72) NÍCOLAS LÍBERO QUEZADA BURGOS Prazo de Validade: 15 (quinze) anos contados a partir de 03/03/2017, observadas as condições legais
(11) BR 20 2017 005756-4 Y1	Código 16.1 - Concessão de Patente ou Certificado de Adição de Invenção (22) 21/03/2017 (43) 30/10/2018 (51) B27B 5/00 (2006.01) (54) APERFEIÇOAMENTO INTRODUZIDO EM MÁQUINA DE CORTE A DISCO

(73) JOÃO ALONSO CAMINO BOAZ (BR/SC)
(72) JOÃO ALONSO CAMINO BOAZ
Prazo de Validade: 15 (quinze) anos contados a partir de 21/03/2017, observadas as condições legais

---

(11) BR 20 2017 012215-3 Y1

Código 16.1 - Concessão de Patente ou Certificado de Adição de Invenção
(22) 08/06/2017
(43) 26/09/2017
(51) A61G 1/044 (2006.01)
(54) CINTO REGULÁVEL PARA A FIXAÇÃO DO CORPO HUMANO EM CAMAS, MACAS E SIMILARES
(73) LUIZ PAULO BRASIZZA (BR/SP)
(72) LUIZ PAULO BRASIZZA
Prazo de Validade: 15 (quinze) anos contados a partir de 08/06/2017, observadas as condições legais

---

(11) BR 20 2017 012968-9 Y1

Código 16.1 - Concessão de Patente ou Certificado de Adição de Invenção
(22) 16/06/2017
(43) 15/01/2019
(51) G01F 13/00 (2006.01)
(54) DISPOSIÇÃO CONSTRUTIVA INTRODUZIDA EM DOSADOR PARA PRODUTOS DE LIMPEZA
(73) PAULO CESAR MEDINA (BR/SP) ; ALEXANDRE MEDINA (BR/SP)
(72) PAULO CESAR MEDINA; ALEXANDRE MEDINA
Prazo de Validade: 15 (quinze) anos contados a partir de 16/06/2017, observadas as condições legais

---

(11) BR 20 2017 015437-3 Y1

Código 16.1 - Concessão de Patente ou Certificado de Adição de Invenção
(22) 18/07/2017
(43) 19/03/2019
(51) A01D 90/10 (2006.01)
(54) TRANSBORDO PARA TRANSPORTE DE CANA-DE-AÇÚCAR
(73) ARTUR EDUARDO MONASSI (BR/SP)
(72) ARTUR EDUARDO MONASSI
Prazo de Validade: 15 (quinze) anos contados a partir de 18/07/2017, observadas as condições legais

---

(11) BR 20 2017 020536-9 Y1

Código 16.1 - Concessão de Patente ou Certificado de Adição de Invenção
(22) 25/09/2017
(43) 16/04/2019
(51) H05B 6/02 (2006.01)
(54) DISPOSITIVO DE AQUECIMENTO POR INDUÇÃO ELETROMAGNÉTICA E POR TROCA DE CALOR

	(73) HUGO FERNANDES CASTRO (BR/SP) (72) HUGO FERNANDES CASTRO Prazo de Validade: 15 (quinze) anos contados a partir de 25/09/2017, observadas as condições legais
(11) BR 20 2017 022350-2 Y1	Código 16.1 - Concessão de Patente ou Certificado de Adição de Invenção (22) 17/10/2017 (43) 07/05/2019 (51) H02K 21/02 (2006.01) (54) DISPOSIÇÃO INTRODUZIDA EM GERADOR EÓLICO EM MANCAIS MAGNÉTICOS (73) UNIVERSIDADE FEDERAL DO MARANHÃO (BR/MA) (72) ANTONIO JOSE SILVA OLIVEIRA; CLOVIS BOSCO MENDONÇA OLIVEIRA Prazo de Validade: 15 (quinze) anos contados a partir de 17/10/2017, observadas as condições legais
(11) BR 20 2017 023519-5 Y1	Código 16.1 - Concessão de Patente ou Certificado de Adição de Invenção (22) 31/10/2017 (43) 04/06/2019 (51) E05B 31/00 (2006.01) (54) APERFEIÇOAMENTO INTRODUZIDO EM MECANISMO PARA ACIONAMENTO DE FECHADURA (73) JOACIRTON ROSSO (BR/SC) (72) JOACIRTON ROSSO Prazo de Validade: 15 (quinze) anos contados a partir de 31/10/2017, observadas as condições legais
(11) BR 20 2021 023837-8 Y1	Código 16.1 - Concessão de Patente ou Certificado de Adição de Invenção (22) 26/11/2021 (43) 05/04/2022 (51) A61F 13/471 (2006.01) (54) DISPOSIÇÃO INTRODUZIDA EM FRALDA GERIÁTRICA DESCARTÁVEL COM ISOLAMENTO DO MEMBRO (73) EMERSON CARLOS MUNHÃO (BR/SP) (72) EMERSON CARLOS MUNHÃO Prazo de Validade: 15 (quinze) anos contados a partir de 26/11/2021, observadas as condições legais
(11) PI 0906905-4 B1	Código 16.1 - Concessão de Patente ou Certificado de Adição de Invenção (22) 07/04/2009 (30) 07/04/2008 US 61/042,922 (51) C07K 7/06 (2006.01), C07K 7/08 (2006.01), C07K 14/81 (2006.01)

(54) DERIVADOS DE PEPTÍDEO, COMPOSIÇÃO E USO DE UM DERIVADO DE PEPTÍDEO
(73) INSTITUT PASTEUR (FR)
(72) CATHERINE ROUGEOT
Prazo de Validade: 20 (vinte) anos contados a partir de 07/04/2009, observadas as condições legais. Patente concedida conforme ADI 5.529/DF, que determina a alteração do prazo de concessão.

---

(11) PI 0911722-9 B1

Código 16.1 - Concessão de Patente ou Certificado de Adição de Invenção
(22) 31/07/2009
(30) 31/07/2008 US 61/085,072
(51) C08G 65/32 (2006.01), C08G 65/28 (2006.01), C08G 65/325 (2006.01), C08H 1/00 (2006.01), A61K 47/42 (2006.01), A61K 47/34 (2006.01)
(54) CONJUGADO DE PEPTÍDEO-POLÍMERO
(73) PHARMAESSENTIA CORP. (TW)
(72) KO-CHUNG LIN
Prazo de Validade: 20 (vinte) anos contados a partir de 31/07/2009, observadas as condições legais. Patente concedida conforme ADI 5.529/DF, que determina a alteração do prazo de concessão.

Código 16.2 - Publicação Anulada

Anulada a publicação da concessão por ter sido indevida.

---

(11) BR 11 2012 000760-2 C8

Código 16.2 - Publicação Anulada
(22) 12/07/2010
(30) 15/07/2009 EP 9165543.1; 29/10/2009 US 61/255,950
(45) 27/04/2021
(51) A61K 31/702 (2006.01), A23L 1/29 (1985.01), A61P 37/04 (2006.01), A61P 31/00 (2006.01), A61P 37/08 (2006.01), A61P 17/00 (2006.01), A61P 11/06 (2006.01), A61K 39/39 (2006.01)
(54) COMPOSIÇÃO NUTRICIONAL
(73) N.V. NUTRICIA (NL)
(72) BERND STAHL; ALMA JILDOU NAUTA; JOHAN GARSSEN; ERIC SAMAIN; SOPHIE DROULLARD
Anulada a publicação código 16.3 na RPI nº 2629 de 25/05/2021 por ter sido indevida.

---

(11) BR 11 2018 070072-0 B1

Código 16.2 - Publicação Anulada
(22) 21/03/2017
(30) 31/03/2016 US US 62/316,293
(45) 02/08/2022
(51) C08G 18/48 (2006.01), C08G 18/76 (2006.01), C08G 18/30 (2006.01), C08G 18/40 (2006.01), C08F 212/10 (2006.01), C08F 257/02 (2006.01), C08G 18/63 (2006.01), C08F 283/06 (2006.01), C08G 101/00 (2006.01)
(54) Processo para fazer um poliol de polímero, produto de poliol de polímero, poliuretano e espuma de poliuretano flexível
(73) DOW GLOBAL TECHNOLOGIES LLC (US)
(72) SWEN CLAESSENS; ANTOON DE SMET; GERARD PEL; DALE HUNTER; VAN DELK
Anulada a publicação código 16.1 na RPI nº 2691 de 02/08/2022 por ter sido indevida.

---

(11) PI 0313737-6 C8

Código 16.2 - Publicação Anulada
(22) 08/08/2003
(30) 14/08/2002 US 60/403.868; 02/12/2002 US 60/430.284; 08/04/2003 US 60/461.175; 23/05/2003 US 10/444.774
(45) 27/02/2018
(51) C01F 17/00 (2006.01), C09C 1/36 (2006.01), A61K 33/24 (2006.01), C02F 1/52 (2006.01)
(54) MÉTODOS DE FABRICAÇÃO DE UM OXICARBONATO DE LANTÂNIO CRISTALINO, OXICARBONATO DE LANTÂNIO CRISTALINO, E, USOS DO MESMO

(73) UNICYCIVE THERAPEUTICS, INC. (US)
(72) Rudi E. Moerck; Timothy M. Spitler; Edward Schauer; Jan Prochazka
Anulada a publicação código 16.3 na RPI nº 2629 de 25/05/2021 por ter sido indevida.

---

(11) PI 0419182-0 B8

Código 16.2 - Publicação Anulada
(22) 18/11/2004
(45) 07/03/2017
(51) A23L 33/00 (2006.01), A23L 33/10 (2006.01)
(54) Composição espessante de produtos nutricionais, produto nutricional espessado, e, método para preparar um produto nutricional espessado
(73) N. V. NUTRICIA (NL)
(72) EDWARD LUCIAN SLIWINSKI
Anulada a publicação código 16.3 na RPI nº 2629 de 25/05/2021 por ter sido indevida.

---

(11) PI 0506496-1 C8

Código 16.2 - Publicação Anulada
(22) 17/01/2005
(30) 30/01/2004 US 60/540.897
(45) 09/10/2018
(51) A61K 31/724 (2006.01), A61K 47/40 (2006.01), A61K 47/10 (2006.01), A61K 47/54 (2006.01)
(54) Composição farmacêutica com tolerância melhorada no local de injeção compreendendo sulfobutiléter-ß-ciclodextrina e seu uso no tratamento de êmeseComposição farmacêutica com tolerância melhorada no local de injeção compreendendo sulfobutiléter-ß-ciclodextrina e seu uso no tratamento de êmeseComposição farmacêutica com tolerância melhorada no local de injeção compreendendo sulfobutiléter-ß-ciclodextrina e seu uso no tratamento de êmese
(73) ZOETIS SERVICES LLC (US)
(72) Roger Christopher Adami; Frederick David; Julia Ann Wood
Anulada a publicação código 16.3 na RPI nº 2629 de 25/05/2021 por ter sido indevida.

---

(11) PI 0509529-8 C8

Código 16.2 - Publicação Anulada
(22) 19/03/2005
(30) 01/04/2004 DE 10 2004 015 981.5
(45) 21/05/2019
(51) C07D 471/04 (2006.01), A61K 31/4709 (2006.01), A61P 31/04 (2006.01)
(54) FORMA CRISTALINA DE ÁCIDO 8-CIANO-1-CICLOPROPIL-7-(1S,6S-2,8-DIAZA-BICICLO[4.3.0]NONAN-8-IL)-6-FLÚOR-1,4-DIHIDRO-4-OXO-3-QUINOLI-NOCARBOXÍLICO, SEU USO, E MEDICAMENTO
(73) BAYER INTELLECTUAL PROPERTY GMBH (DE)

(72) Hubert Rast; Iris Heep; Alfons Grunenberg; Werner Hallenbach; Jordi Benet-Buchholz
Anulada a publicação código 16.3 na RPI nº 2629 de 25/05/2021 por ter sido indevida.

---

(11) PI 0512563-4 C8

Código 16.2 - Publicação Anulada
(22) 22/06/2005
(30) 23/06/2004 GB 0414025.7
(45) 13/04/2021
(51) A61K 31/409 (2006.01), A61P 31/00 (2006.01)
(54) USO DE COMPOSTOS NA PREPARAÇÃO DE UM MEDICAMENTO PARA O TRATAMENTO PROFILÁTICO E/OU TERAPÊUTICO DE INFECÇÕES BACTERIANAS
(73) DESTINY PHARMA LIMITED (GB)
(72) William G. Love; William Rhys-Williams; Derek Brundish
Anulada a publicação código 16.3 na RPI nº 2629 de 25/05/2021 por ter sido indevida.

---

(11) PI 0615355-0 C8

Código 16.2 - Publicação Anulada
(22) 18/08/2006
(30) 19/08/2005 US 11/207,980
(45) 07/04/2020
(51) A61K 9/00 (2006.01), A61K 47/08 (2006.01), A61K 47/14 (2006.01), A61K 47/34 (2006.01)
(54) FORMULAÇÕES INJETÁVEIS DE LONGA AÇÃO
(73) BOEHRINGER INGELHEIM ANIMAL HEALTH USA INC. (US)
(72) MARK D. SOLL; PETER HANSON; MONICA TEJWANI-MOTWANI; KRISHAN KUMAR
Anulada a publicação código 16.3 na RPI nº 2629 de 25/05/2021 por ter sido indevida.

---

(11) PI 0718480-8 C8

Código 16.2 - Publicação Anulada
(22) 06/10/2007
(30) 20/10/2006 DE 10 2006 049 520.9
(45) 13/04/2021
(51) C07D 471/04 (2006.01)
(54) PROCESSO PARA A PREPARAÇÃO DE PRADOFLOXACINA
(73) BAYER INTELLECTUAL PROPERTY GMBH (DE)
(72) Thomas Adam; Ralf Wischnat; KLAUS WEIDEMANN
Anulada a publicação código 16.3 na RPI nº 2629 de 25/05/2021 por ter sido indevida.

---

(11) PI 0812865-0 C8

Código 16.2 - Publicação Anulada

(22) 02/07/2008
(30) 04/07/2007 CZ PV2007-453
(45) 03/09/2019
(51) A01N 43/713 (2006.01), A61K 31/52 (2006.01), A61P 35/00 (2006.01), C07D 473/16 (2006.01), C07D 473/34 (2006.01)
(54) DERIVADOS DE 6-ANILINOPURINA SUBSTITUÍDA
(73) SYNGENTA PARTICIPATIONS AG (CH)
(72) Marketa Gemrotova; Marek Zatloukal; Jitka Frebortova; Petr Galuszka; TOMAS WERNER; THOMAS SCHMULLING; Karel Dolezal; Miroslav Strnad; LUKAS SPICHAL
Anulada a publicação código 16.3 na RPI nº 2629 de 25/05/2021 por ter sido indevida.

---

(11) PI 1012077-7 C8

Código 16.2 - Publicação Anulada
(22) 27/05/2010
(30) 27/05/2009 NL PCT/NL2009/050297
(45) 18/05/2021
(51) A61K 31/198 (2006.01), A61K 31/202 (2006.01), A61P 35/00 (2006.01), A61P 3/14 (2006.01)
(54) COMPOSIÇÃO NUTRICIONAL COMPREENDENDO UMA COMBINAÇÃO DE UMA FONTE DE LEUCINA E UMA FONTE DE ÁCIDO GRAXO POLI-INSATURADO O-3, CARBOIDRATOS DIGERÍVEIS E FIBRA DIETÉTICA SOLÚVEL
(73) N.V. NUTRICIA (NL)
(72) Klaske Van Norren; Joyce Faber; Adrianus Lambertus Bertholdus Van Helvoort; Robert Johan Joseph Hageman
Anulada a publicação código 16.3 na RPI nº 2629 de 25/05/2021 por ter sido indevida.

---

(11) PI 9915682-2 C8

Código 16.2 - Publicação Anulada
(22) 15/11/1999
(30) 25/11/1998 DE 198 54 355.7
(45) 21/02/2017
(51) C07D 471/04 (2006.01), A61K 31/4709 (2006.01), A61P 31/04 (2006.01)
(54) MODIFICAÇÃO CRISTALINA B DE ÁCIDO 8-CIAN-1-CICLOPROPIL-7-(1S, 6S-2,8-DIAZABICICLO-[4.3.0]NONAN-8-IL)-6-FLÚOR-1,4-DIHIDRO-4-OXO-3-QUINOLINCARBOXÍLICO
(73) BAYER INTELLECTUAL PROPERTY GMBH (DE)
(72) Thomas Himmler; Werner Hallenbach; Hubert Rast
Anulada a publicação código 16.3 na RPI nº 2629 de 25/05/2021 por ter sido indevida.

Código 16.3 - Retificação

Retificação da publicação da concessão da patente por ter sido efetuada com incorreção que não impossibilita sua identificação. Tal publicação não implica na alteração da data de publicação da concessão da patente e nos prazos decorrentes da mesma.

---

(11) BR 10 2014 004597-0 B8

Código 16.3 - Retificação
(22) 26/02/2014
(45) 19/07/2022
(51) E21B 43/08 (2006.01)
(54) TELA DE POÇO APERFEIÇOADA E MÉTODO DE FABRICAÇÃO
(73) COMPLETION PRODUCTS PTE LTD (SG)
(72) GRAEME JOHN DOWSETT; ANUSH RAJARAM; TAY KIM CHIOK
Ref. RPI 2689 de 19/07/2022 referente ao quadro reivindicatório.

---

(11) BR 10 2014 014129-4 B8

Código 16.3 - Retificação
(22) 11/06/2014
(30) 15/07/2013 EP 13176488.8
(45) 22/02/2022
(51) G06K 15/00 (2006.01), G06K 15/02 (2006.01), G06F 3/12 (2006.01), B41J 29/38 (2006.01), H04N 1/00 (2006.01), H04N 1/387 (2006.01)
(54) SISTEMA E MÉTODO DE PROCESSAMENTO DE IMAGENS PARA A GERAÇÃO DE SINAIS DE CONTROLEPARA OS MEIOS DE IMPRESSÃO, A PARTIR DE DADOS DE IMAGEM DE ORIGEM PROVENIENTES DE UMA FONTE DE IMAGEM
(73) XEIKON MANUFACTURING N.V. (BE)
(72) JURGEN NORBERT BART DEVLIEGHERE; MARC LODEWIJK CORNELIA GOETSCHALCKX
REFERENTE A RPI 2668 DE 22/02/2022, QUANTO AO ITEM [72] NOME DO INVENTOR.

---

(11) BR 10 2015 024630-7 B8

Código 16.3 - Retificação
(22) 25/09/2015
(30) 29/09/2014 JP 2014-199285
(45) 21/06/2022
(51) B62J 1/28 (2006.01), B62J 23/00 (2006.01), B62J 6/00 (2006.01)
(54) VEÍCULO DE MONTAR DO TIPO SELA
(73) HONDA MOTOR CO., LTD. (JP)
(72) TAKAFUMI NAKANISHI; KENICHI OISHI
Ref. RPI 2685 de 21/06/2022 quanto ao relatório descritivo.

---

(11) BR 11 2012 032009-2 B8

Código 16.3 - Retificação

(22) 14/06/2011
(30) 14/06/2010 US 61/354,393; 14/06/2010 US 61/354,380; 14/06/2010 US 61/354,388
(45) 13/04/2021
(51) G06K 19/077 (2006.01), H05K 3/04 (2006.01), B32B 38/10 (2006.01), B32B 15/08 (2006.01), B32B 7/12 (2006.01)
(54) MÉTODO PARA PRODUZIR UM DISPOSITIVO DE RFID, APARELHO PARA A PRODUÇÃO DE UM DISPOSITIVO DE RFID, CONJUNTO INTERMEDIÁRIO DE DISPOSITIVOS DE RFID, INTERMEDIÁRIO E SISTEMA PARA A PRODUÇÃO DE DISPOSITIVOS DE RFID
(73) AVERY DENNISON CORPORATION (US)
(72) Ian J. Forster; Christian K. Oelsner; Robert Revels; Peter Cockerell; BENJAMIN KINGSTON
Ref. RPI 2623 de 13/04/2021 quanto ao inventor.

---

(11) BR 11 2013 007745-0 B8

Código 16.3 - Retificação
(22) 29/09/2011
(30) 30/09/2010 US 12/894,376
(45) 25/05/2021
(51) A61B 17/072 (2006.01), A61B 17/115 (2006.01), A61B 17/064 (2006.01)
(54) Instrumento de grampeamento cirúrgico endoscópico
(73) ETHICON ENDO-SURGERY, INC. (US)
(72) JAMES A WOODARD JR; CHARLES J SCHEIB; CHAD P BOUDREAUX; DEAN B BRUEWER; RICHARD F SCHWEMBERGER; CHRISTOPHER J SCHALL; JEROME R MORGAN; ROBERT J SIMMS; JEFFREY S SWAYZE; JOHN N OUWERKERK
REFERENTE A RPI 2629 DE 25/05/2021, QUANTO AO ITEM [72] NOME DO INVENTOR.

---

(11) BR 11 2013 008071-0 B8

Código 16.3 - Retificação
(22) 22/09/2011
(30) 04/10/2010 DE 102010041948.6
(45) 02/02/2021
(51) F02M 35/02 (2006.01), F02M 35/024 (2006.01), B01D 46/00 (2006.01)
(54) DISPOSITIVO DE FILTRO
(73) MAHLE INTERNATIONAL GMBH (DE)
(72) HENDRIK VON MERKATZ; EUGEN WOHLMANN
REFERENTE A RPI 2613 DE 02/02/2021, QUANTO AO ITEM [72] NOME DO INVENTOR.

---

(11) BR 11 2013 017024-7 B8

Código 16.3 - Retificação
(22) 12/12/2012
(45) 01/06/2021
(51) F16H 61/02 (2006.01)

(54) APARELHO DE TRANSMISSÃO DE POTÊNCIA EM VEÍCULOS
(73) TOYOTA JIDOSHA KABUSHIKI KAISHA (JP)
(72) TAKAYUKI SUGIMOTO
REFERENTE A RPI 2630 DE 01/06/2021, QUANTO AO ITEM [72] NOME DO INVENTOR.

---

(11) BR 11 2013 019344-1 B8

Código 16.3 - Retificação
(22) 21/11/2012
(45) 25/05/2021
(51) H01L 29/78 (2006.01), H01L 21/336 (2006.01), H01L 29/12 (2006.01)
(54) DISPOSITIVO SEMICONDUTOR
(73) TOYOTA JIDOSHA KABUSHIKI KAISHA (JP)
(72) AKITAKA SOENO; TOSHIMASA YAMAMOTO
REFERENTE A RPI 2629 DE 25/05/2021, QUANTO AO ITEM [73] NOME DO TITULAR.

---

(11) BR 11 2013 023478-4 B8

Código 16.3 - Retificação
(22) 28/02/2012
(30) 12/04/2011 US 61/474,507
(45) 19/01/2021
(51) H04N 7/00 (2006.01)
(54) MÉTODO DE CODIFICAÇÃO DE IMAGEM EM MOVIMENTO, APARELHO DE CODIFICAÇÃO DE IMAGEM EM MOVIMENTO, MÉTODO DE DECODIFICAÇÃO DE IMAGEM EM MOVIMENTO, APARELHO DE DECODIFICAÇÃO DE IMAGEM EM MOVIMENTO E APARELHO DE CODIFICAÇÃO E DECODIFICAÇÃO DE IMAGEM EM MOVIMENTO
(73) SUN PATENT TRUST (US)
(72) TOSHIYASU SUGIO; TAKAHIRO NISHI; YOUJI SHIBAHARA; HISAO SASAI
REFERENTE A RPI 2611 DE 19/01/2021, QUANTO AO ITEM [72] NOME DO INVENTOR.

---

(11) BR 11 2013 023736-8 B8

Código 16.3 - Retificação
(22) 13/03/2012
(30) 15/03/2011 US 13/048,579
(45) 13/07/2021
(51) A61B 17/29 (2006.01), A61B 17/072 (2006.01)
(54) INSTRUMENTO CIRÚRGICO ARTICULADO
(73) ETHICON ENDO-SURGERY, INC. (US)
(72) REBECCA J. MOLLERE; JANNA B. VOLZ; JOHN C. SCHUCKMANN; MEGAN A. O'CONNOR; CHARLES J. SCHEIB; CHAD P. BOUDREAUX; MICHAEL J. VENDELY; ARON O. ZINGMAN; JEFFREY S. SWAYZE; BARRY C. WORRELL
REFERENTE A RPI 2636 DE 13/07/2021, QUANTO AO ITEM [72] NOME DO

INVENTOR.

(11) BR 11 2014 007465-8 B8

Código 16.3 - Retificação
(22) 26/11/2013
(30) 29/11/2012 DE 102012023318.3
(45) 24/08/2021
(51) C04B 35/00 (2006.01), C04B 35/01 (2006.01), C04B 35/03 (2006.01), C04B 35/04 (2006.01), C04B 35/043 (2006.01), C04B 35/057 (2006.01), C04B 35/06 (2006.01), C04B 35/44 (2006.01), C04B 35/443 (2006.01), C04B 35/66 (2006.01), F23M 5/00 (2006.01), F23M 5/04 (2006.01), F27B 9/16 (2006.01), F27D 1/00 (2006.01)
(54) USO DE TIJOLOS REFRATÁRIOS NÃO CALCINADOS
(73) REFRATECHNIK HOLDING GMBH (DE)
(72) BERND SCHEUBEL; HELGE JANSEN; HANS-JÜRGEN KLISCHAT; ROLF-DIETER KIZIO; HOLGER WIRSING
Ref. RPI 2642 de 24/08/2021 quanto ao relatório descritivo.

(11) BR 11 2014 010183-3 B8

Código 16.3 - Retificação
(22) 26/10/2012
(30) 28/10/2011 US 61/552873; 28/10/2011 GB 1118654.1
(45) 29/03/2022
(51) C07D 241/42 (2006.01), C07D 241/44 (2006.01), C07D 401/04 (2006.01), C07D 401/06 (2006.01), C07D 401/12 (2006.01), C07D 401/14 (2006.01), C07D 403/04 (2006.01), C07D 403/06 (2006.01), C07D 403/12 (2006.01), C07D 407/04 (2006.01), C07D 407/14 (2006.01), C07D 413/04 (2006.01), C07D 413/14 (2006.01), C07D 417/04 (2006.01), C07D 417/12 (2006.01), A61K 31/498 (2006.01), A61K 31/4985 (2006.01), A61K 31/5377 (2006.01), A61K 31/506 (2006.01), A61K 45/06 (2006.01), A61P 35/00 (2006.01)
(54) COMPOSTO, COMPOSIÇÃO FARMACÊUTICA, PRODUTO, E, USO DE UM COMPOSTO
(73) ASTEX THERAPEUTICS LIMITED (GB)
(72) STEVEN JOHN WOODHEAD; CHRISTOPHER WILLIAM MURRAY; VALERIO BERDINI; GORDON SAXTY; GILBERT EBAI BESONG; LIEVEN MEERPOEL; OLIVIER ALEXIS GEORGES QUEROLLE; VIRGINIE SOPHIE PONCELET
Ref. RPI 2673 de 29/03/2022 quanto ao inventor.

(11) BR 11 2014 012409-4 B8

Código 16.3 - Retificação
(22) 14/12/2012
(30) 15/12/2011 US 61/576,233
(45) 23/08/2022
(51) A61K 31/485 (2006.01), A61P 25/04 (2006.01), A61K 45/06 (2006.01), A61P 25/22 (2006.01), A61P 25/24 (2006.01)
(54) COMPOSIÇÕES DE BUPRENORFINA E ANTAGONISTAS DO

RECEPTOR MU-OPIOIDE
(73) ALKERMES PHARMA IRELAND LIMITED (IE)
(72) DANIEL DEAVER; ELLIOT EHRICH
Ref. RPI 2694 de 23/08/2022 quanto ao título.

---

(11) BR 11 2014 013012-4 B8

Código 16.3 - Retificação
(22) 29/11/2012
(30) 30/11/2011 US 61/565,372; 01/12/2011 US 61/565,910; 29/08/2012 US 61/694,423; 07/09/2012 US 13/607,519
(45) 25/05/2021
(51) H01R 13/648 (2006.01), H01R 29/00 (2006.01), H01R 43/24 (2006.01), H01R 24/60 (2006.01), G06F 21/44 (2006.01), G06F 21/85 (2006.01), G06F 13/38 (2006.01), H01R 13/516 (2006.01), H01R 13/642 (2006.01)
(54) ADAPTADOR E MÉTODO PARA UTILIZAR UM ADAPTADOR
(73) APPLE INC. (US)
(72) JEFFREY J. TERLIZZI; DANIEL J. FRITCHMAN; SCOTT KRUEGER; TERRY TIKALSKY; DEBRA A. SILLMAN; TONY CHI WANG NG
REFERENTE A RPI 2629 DE 25/05/2021, QUANTO AO ITEM [72] NOME DO INVENTOR.

---

(11) BR 11 2015 010818-0 B8

Código 16.3 - Retificação
(22) 07/11/2013
(30) 13/11/2012 FI 20126187
(45) 09/03/2021
(51) F23C 10/20 (2006.01)
(54) ARRANJO DE BOCAL DE AR, VIGA DE UMA GRELHA, GRELHA PARA UMA CALDEIRA DE LEITO FLUIDIZADO, CALDEIRA DE LEITO FLUIDIZADO, E, MÉTODO PARA REMOVER MATERIAL GROSSEIRO DE UMA CALDEIRA DE LEITO FLUIDIZADO
(73) VALMET TECHNOLOGIES OY (FI)
(72) Vesa Kainu; Jukka-Pekka Leppälä
Ref. RPI 2618 de 09/03/2021 quanto ao quadro reivindicatório.

---

(11) BR 11 2015 012553-0 B8

Código 16.3 - Retificação
(22) 27/11/2013
(30) 29/11/2012 JP 2012-261491
(45) 18/05/2021
(51) B60N 2/28 (2006.01)
(54) ASSENTO DE SEGURANÇA INFANTIL PARA VEÍCULOS E CAPA DE ARNÊS
(73) TOYOTA JIDOSHA KABUSHIKI KAISHA (JP)
(72) TETSU MITSUO; YUKIHIRO YUKITA; OSAMU NAKAGAWA; MASAYUKI SAKUMOTO

Ref. RPI 2628 de 18/05/2021 quanto ao quadro reivindicatório.

---

(11) BR 11 2015 017094-3 B8

Código 16.3 - Retificação
(22) 20/01/2014
(30) 22/01/2013 EP 13152197.3
(45) 22/02/2022
(51) G10L 19/008 (2006.01)
(54) APARELHO E MÉTODO PARA CODIFICAÇÃO DE OBJETO DE ÁUDIO ESPACIAL EMPREGANDO OBJETOS OCULTOS PARA MANIPULAÇÃO DA MISTURA DE SINAL
(73) FRAUNHOFER-GESELLSCHAFT ZUR FÖRDERUNG DER ANGEWANDTEN FORSCHUNG E. V. (DE)
(72) KASTNER, THORSTEN; HERRE, JURGEN; RIDDERBUSCH, FALKO; FALCH, CORNELIA
REFERENTE A RPI 2668 DE 22/02/2022, QUANTO AO ITEM [72] NOME DO INVENTOR.

---

(11) BR 11 2015 026326-7 B8

Código 16.3 - Retificação
(22) 02/04/2014
(30) 22/04/2013 JP 2013-089629
(45) 03/03/2020
(51) B22D 17/22 (2006.01), B22C 9/06 (2006.01)
(54) MATRIZ DE FUNDIÇÃO
(73) HONDA MOTOR CO., LTD. (JP)
(72) KUNIHIRO YOKOYAMA; HIROSHI MATSUSHITA; TAKAYUKI HIGASHI; HIROMI FUJITA; MASANORI MASUBUCHI; KENICHI KATAHIRA; YOSHINORI KUBO; TAKANORI NIWA
REFERENTE A RPI 2565 DE 03/03/2020, QUANTO AO ITEM [72] NOME DO INVENTOR.

---

(11) BR 11 2016 007403-3 B8

Código 16.3 - Retificação
(22) 27/03/2015
(30) 24/09/2014 JP 2014-193376
(45) 20/07/2021
(51) F16B 21/12 (2006.01), F16H 61/26 (2006.01)
(54) MECANISMO RETENTOR
(73) AISIN AW CO., LTD. (JP)
(72) TAKAHIRO UMEMIYA; HAJIME SHIMODA; HAJIME KUMEUCHI
Ref. RPI 2637 de 20/07/202 quanto ao endereço.

---

(11) BR 11 2017 004406-4 B8

Código 16.3 - Retificação
(22) 04/09/2015
(30) 04/09/2014 US 62/045,788; 03/09/2015 US 14/845,062

(45) 23/08/2022
(51) A61G 7/00 (2006.01)
(54) SISTEMA E MÉTODO PARA DESCARREGAMENTO DO CORPO NA POSIÇÃO DE BRUÇOS E PARA VIRADA E PARA REPOSICIONAMENTO DE PACIENTE
(73) MÖLNLYCKE HEALTH CARE AB (SE)
(72) WILLIAM PURDY; ROBERT PURDY
REFERENTE A RPI 2694 DE 23/08/2022, QUANTO AO ITEM [73] ENDEREÇO DO TITULAR.

---

(11) BR 11 2019 019177-1 B8

Código 16.3 - Retificação
(22) 29/03/2017
(45) 11/05/2021
(51) C12N 15/09 (2006.01), A61K 39/00 (2006.01), A61K 39/39 (2006.01), A61P 35/00 (2006.01), A61P 37/04 (2006.01)
(54) COMPOSIÇÃO FARMACÊUTICA COMPREENDENDO DERIVADOS DE ÁCIDO NUCLEICO TENDO ATIVIDADE IMUNOESTIMULADORA
(73) SHIONOGI & CO., LTD. (JP)
(72) AKIRA KUGIMIYA; TETSUYA TANINO; MITSUAKI SEKIGUCHI; YASUNORI MITSUOKA; NORIKAZU KURODA; JUN NAKAMURA
Ref. RPI 2627 de 11/05/2021 quanto ao quadro reivindicatório.

---

(11) BR 12 2022 004784-0 B8

Código 16.3 - Retificação
(22) 04/04/2014
(30) 05/04/2013 US 61/808,680
(45) 07/06/2022
(51) G10L 19/008 (2006.01)
(54) MÉTODO DE DECODIFICAÇÃO EM UM SISTEMA DE PROCESSAMENTO DE ÁUDIO DE MÚLTIPLOS CANAIS E DECODIFICADOR PARA UM SISTEMA DE PROCESSAMENTO DE ÁUDIO DE MÚLTIPLOS CANAIS
(62) BR 11 2015 019711-6 04/04/2014
(73) DOLBY INTERNATIONAL AB (NL)
(72) KRISTOFER KJOERLING; HEIKO PURNHAGEN; HARALD MUNDT; KARL JONAS ROEDEN; LEIF SEHLSTROM
Ref. RPI 2683 de 07/06/2022 quanto ao quadro reivindicatório.

---

(11) PI 0818381-3 B8

Código 16.3 - Retificação
(22) 22/10/2008
(30) 25/10/2007 JP 2007-278089; 22/11/2007 JP 2007-303012; 10/09/2008 JP 2008-232209
(45) 26/06/2018
(51) E05B 17/14 (2006.01), B62H 5/06 (2006.01), E05B 17/18 (2006.01), E05B 47/00 (2006.01)

(54) SISTEMA DE PROTEÇÃO DE TRAVA DE CILINDRO
(73) KABUSHIKI KAISHA HONDA LOCK (JP)
(72) TAKENOBU KUROIWA; TAKAFUMI ANDO; SHIRO INOUE; SAMRERNG NIWAT
REFERENTE A RPI 2477 DE 26/06/2018, QUANTO AO ITEM [72] NOME DO INVENTOR.

---

(11) PI 0917084-7 B8

Código 16.3 - Retificação
(22) 07/08/2009
(30) 08/08/2008 CA 2638565
(45) 01/06/2021
(51) A01D 75/00 (2006.01), A01D 34/78 (2006.01), A01D 47/00 (2006.01), A01D 65/00 (2006.01)
(54) APARELHO DE FIXAÇÃO DE DEDO DE PROTETOR E APARELHO DE CABEÇALHO DE CORTE
(73) 101288550 SASKATCHEWAN LTD. (CA)
(72) Dave Dietrich
REFERENTE A RPI 2630 DE 01/06/2021, QUANTO AO ITEM [73] ENDEREÇO DO TITULAR.

---

(11) PI 1014456-0 B8

Código 16.3 - Retificação
(22) 09/04/2010
(30) 06/05/2009 DE 102009020065.7
(45) 03/11/2021
(51) B65H 23/06 (2006.01), B65H 23/185 (2006.01), B65H 23/198 (2006.01)
(54) DISPOSITIVO PARA ALIMENTAR UMA CINTA DE MATERIAL QUASE CONTÍNUA
(73) A. RAYMOND ET CIE (FR)
(72) Martin Büsch; Tobias Buss
REFERENTE A RPI 2652 DE 03/11/2021, QUANTO AO ITEM [73] ENDEREÇO DO TITULAR.

Código Nulidade Administrativa

Código 17.1 - Notificação de Interposição de Nulidade Administrativa

Notificação, ao titular da patente, de instauração de processo administrativo de nulidade. Desta data corre o prazo de 60 (sessenta) dias para eventual contestação do titular (Art. 52 da Lei nº 9.279/96). O depositante poderá obter cópia da petição de nulidade através do endereço eletrônico www.inpi.gov.br - No Acesso rápido – Faça uma busca - Patente. Para acessar, cadastre-se no Portal do INPI e use login e senha.

---

(11) BR 10 2014 024354-2 B1

Código 17.1 - Notificação de Interposição de Nulidade Administrativa
(45) 22/02/2022
(73) ABJ GESTÃO DE ATIVOS INTANGIVEIS - EIRELI (BR/SP)
Requerente da nulidade: PISANI PLÁSTICOS S.A - 870220074649 - 19/8/2022

---

(11) BR 10 2016 022185-4 B1

Código 17.1 - Notificação de Interposição de Nulidade Administrativa
(45) 22/02/2022
(73) EDGAR ANTONIO FIGUEIREDO SOUZA (BR/SP)
Requerente da nulidade: : TAIFF-PROART DISTRIBUIDORA DE PRODUTOS DE BELEZA LTDA - 870220019667 - 08/3/2022

---

(11) BR 11 2017 024102-1 B1

Código 17.1 - Notificação de Interposição de Nulidade Administrativa
(45) 08/03/2022
(73) SEA6 ENERGY PVT. LTD. (IN)
Requerente da nulidade: MATHEUS ANTONIO DA COSTA - 870220026899 - 29/3/2022

---

(11) BR 20 2020 004166-0 Y1

Código 17.1 - Notificação de Interposição de Nulidade Administrativa
(45) 03/03/2022
(73) ANSELMO LAGE NICOLI (BR/MG)
Requerente da nulidade: WINNERS INDUSTRIA E COMERCIO EIRELI - 870220030074 - 07/4/2022

Código Extinção de Patente e Certificado de Adição de Invenção

Código 21.6 - Extinção da patente para fins da restauração nos termos do art. 87 da LPI.

Extinção da patente por falta de pagamento da retribuição anual, por pagamento da retribuição anual fora do prazo ou por não cumprimento de exigência de complementação de pagamento da retribuição anual. Desta data corre o prazo de 3 (três) meses para o titular requerer a restauração da patente. A restauração deve ser requerida por meio do peticionamento eletrônico ou formulário FQ002, acompanhado dos comprovantes dos pagamentos correspondentes à restauração e a retribuição annual ou sua complementação no valor da retribuição adicional de que trata o art. 84º § 2º da Lei nº 9.279/96, sob pena da manutenção da extinção de acordo com o disposto no inciso IV do art. 78 da Lei nº 9.279/96.

---

(11) BR 10 2012 029886-4 B1

Código 21.6 - Extinção da patente para fins da restauração nos termos do art. 87 da LPI.
(45) 24/09/2020
(73) HYDRIL USA DISTRIBUTION LLC (US)
Referente à 10ª anuidade.

---

(11) BR 10 2014 028586-5 B1

Código 21.6 - Extinção da patente para fins da restauração nos termos do art. 87 da LPI.
(45) 08/12/2020
(73) MEYN FOOD PROCESSING TECHNOLOGY B.V. (NL)
Referente à 8ª anuidade.

---

(11) BR 10 2014 028897-0 B1

Código 21.6 - Extinção da patente para fins da restauração nos termos do art. 87 da LPI.
(45) 15/06/2021
(73) UNIVERSIDADE FEDERAL DE PERNAMBUCO (BR/PE)
Referente à 8ª anuidade.

---

(11) BR 10 2015 028909-0 B1

Código 21.6 - Extinção da patente para fins da restauração nos termos do art. 87 da LPI.
(45) 16/06/2020
(73) MANOEL FRANCISCO CORTES CHAVES (BR/SP)
Referente à 7ª anuidade.

---

(11) BR 10 2015 029143-4 B1

Código 21.6 - Extinção da patente para fins da restauração nos termos do art. 87 da LPI.
(45) 12/04/2022
(73) TIGRE S.A. PARTICIPAÇÕES (BR/SC)

	Referente à 7ª anuidade.
(11) BR 10 2018 073793-7 B1	Código 21.6 - Extinção da patente para fins da restauração nos termos do art. 87 da LPI. (45) 12/05/2020 (73) VANDERLEI ROMAN (BR/SC) Referente à 4ª anuidade.
(11) BR 11 2012 009560-9 B8	Código 21.6 - Extinção da patente para fins da restauração nos termos do art. 87 da LPI. (45) 09/03/2021 (73) SEWON CELLONTECH CO., LTD. (KR) Referente à 13ª anuidade.
(11) BR 11 2012 012001-8 B1	Código 21.6 - Extinção da patente para fins da restauração nos termos do art. 87 da LPI. (45) 04/02/2020 (73) Ethicon Endo-Surgery, Inc. (US) Referente à 12ª anuidade.
(11) BR 11 2012 012271-1 B1	Código 21.6 - Extinção da patente para fins da restauração nos termos do art. 87 da LPI. (45) 25/05/2021 (73) TELEFONAKTIEBOLAGET LM ERICSSON (PUBL) (SE) Referente à 12ª anuidade.
(11) BR 11 2012 012621-0 B1	Código 21.6 - Extinção da patente para fins da restauração nos termos do art. 87 da LPI. (45) 16/03/2021 (73) RICARDO CEBALLOS-GODEFROY (MX) Referente à 12ª anuidade.
(11) BR 11 2012 013774-3 B1	Código 21.6 - Extinção da patente para fins da restauração nos termos do art. 87 da LPI. (45) 08/09/2020 (73) Gerhard Finkbeiner (DE) Referente à 12ª anuidade.
(11) BR 11 2013 008858-3 B1	Código 21.6 - Extinção da patente para fins da restauração nos termos do art. 87 da LPI. (45) 02/01/2019 (73) KABUSHIKI KAISHA KOBE SEIKO SHO (KOBE STEEL, LTD.) (JP) Referente à 11ª anuidade.

(11) BR 11 2013 012101-7 B1	Código 21.6 - Extinção da patente para fins da restauração nos termos do art. 87 da LPI. (45) 03/03/2020 (73) VERSALIS S.P.A. (IT) Referente à 11ª anuidade.
(11) BR 11 2013 012385-0 B1	Código 21.6 - Extinção da patente para fins da restauração nos termos do art. 87 da LPI. (45) 18/12/2018 (73) EQUISTAR CHEMICALS, LP (US) Referente à 11ª anuidade.
(11) BR 11 2013 012499-7 B1	Código 21.6 - Extinção da patente para fins da restauração nos termos do art. 87 da LPI. (45) 04/02/2020 (73) EQUISTAR CHEMICALS, LP (US) Referente à 11ª anuidade.
(11) BR 11 2013 012539-0 B1	Código 21.6 - Extinção da patente para fins da restauração nos termos do art. 87 da LPI. (45) 18/05/2021 (73) KONINKLIJKE PHILIPS N.V. (NL) Referente à 11ª anuidade.
(11) BR 11 2013 012551-9 B1	Código 21.6 - Extinção da patente para fins da restauração nos termos do art. 87 da LPI. (45) 12/01/2021 (73) JFE STEEL CORPORATION (JP) Referente à 11ª anuidade.
(11) BR 11 2013 012623-0 B1	Código 21.6 - Extinção da patente para fins da restauração nos termos do art. 87 da LPI. (45) 16/06/2020 (73) BASF SE (DE) Referente à 11ª anuidade.
(11) BR 11 2013 012854-2 B1	Código 21.6 - Extinção da patente para fins da restauração nos termos do art. 87 da LPI. (45) 06/08/2019 (73) ABBVIE IRELAND UNLIMITED COMPANY (BM) Referente à 11ª anuidade.

(11) BR 11 2013 012864-0 B1	Código 21.6 - Extinção da patente para fins da restauração nos termos do art. 87 da LPI. (45) 23/02/2021 (73) Alcatel Lucent (FR) Referente à 11ª anuidade.
(11) BR 11 2013 022309-0 B1	Código 21.6 - Extinção da patente para fins da restauração nos termos do art. 87 da LPI. (45) 14/01/2020 (73) KROSAKIHARIMA CORPORATION (JP) Referente à 11ª anuidade.
(11) BR 11 2013 028162-6 B1	Código 21.6 - Extinção da patente para fins da restauração nos termos do art. 87 da LPI. (45) 27/10/2020 (73) NATIONAL UNIVERSITY OF SINGAPORE (SG) Referente à 10ª anuidade.
(11) BR 11 2014 011773-0 B1	Código 21.6 - Extinção da patente para fins da restauração nos termos do art. 87 da LPI. (45) 13/10/2020 (73) BRIDGESTONE CORPORATION (JP) Referente à 10ª anuidade.
(11) BR 11 2014 011994-5 B1	Código 21.6 - Extinção da patente para fins da restauração nos termos do art. 87 da LPI. (45) 06/04/2021 (73) LI, RONGBAO (CN) Referente à 10ª anuidade.
(11) BR 11 2014 012003-0 B1	Código 21.6 - Extinção da patente para fins da restauração nos termos do art. 87 da LPI. (45) 27/04/2021 (73) FIO CORPORATION (CA) Referente à 10ª anuidade.
(11) BR 11 2014 012117-6 B8	Código 21.6 - Extinção da patente para fins da restauração nos termos do art. 87 da LPI. (45) 28/07/2020 (73) NIPPON SODA CO., LTD. (JP) Referente à 10ª anuidade.
(11) BR 11 2014 012396-9 B1	Código 21.6 - Extinção da patente para fins da restauração nos termos do art.

	87 da LPI. (45) 25/08/2020 (73) PORTOLA PHARMACEUTICALS, INC (US) Referente à 10ª anuidade.
(11) BR 11 2014 012547-3 B1	Código 21.6 - Extinção da patente para fins da restauração nos termos do art. 87 da LPI. (45) 15/12/2020 (73) ERNI PRODUCTION GMBH & CO. KG (US) Referente à 10ª anuidade.
(11) BR 11 2014 014895-3 B1	Código 21.6 - Extinção da patente para fins da restauração nos termos do art. 87 da LPI. (45) 12/11/2019 (73) IFP ENERGIES NOUVELLES (FR) Referente à 10ª anuidade.
(11) BR 11 2014 028673-6 B1	Código 21.6 - Extinção da patente para fins da restauração nos termos do art. 87 da LPI. (45) 13/04/2021 (73) NIKE INNOVATE C.V. (US) Referente à 9ª anuidade.
(11) BR 11 2014 029082-2 B1	Código 21.6 - Extinção da patente para fins da restauração nos termos do art. 87 da LPI. (45) 24/11/2020 (73) NIKE INNOVATE C.V. (US) Referente à 9ª anuidade.
(11) BR 11 2015 000803-8 B1	Código 21.6 - Extinção da patente para fins da restauração nos termos do art. 87 da LPI. (45) 06/10/2020 (73) NIKE INNOVATE C.V. (NL) Referente à 9ª anuidade.
(11) BR 11 2015 009394-9 B1	Código 21.6 - Extinção da patente para fins da restauração nos termos do art. 87 da LPI. (45) 19/01/2021 (73) ALFA LAVAL CORPORATE AB (SE) Referente à 9ª anuidade.
(11) BR 11 2015 010940-3 B1	Código 21.6 - Extinção da patente para fins da restauração nos termos do art. 87 da LPI.

	(45) 08/06/2021 (73) DOW GLOBAL TECHNOLOGIES LLC (US) Referente à 9ª anuidade.
(11) BR 11 2015 011243-9 B1	Código 21.6 - Extinção da patente para fins da restauração nos termos do art. 87 da LPI. (45) 03/03/2020 (73) DOW GLOBAL TECHNOLOGIES LLC (US) ; ROHM AND HAAS COMPANY (US) Referente à 9ª anuidade.
(11) BR 11 2015 011517-9 B1	Código 21.6 - Extinção da patente para fins da restauração nos termos do art. 87 da LPI. (45) 06/10/2020 (73) NIKE INNOVATE C.V. (US) Referente à 9ª anuidade.
(11) BR 11 2015 011936-0 B1	Código 21.6 - Extinção da patente para fins da restauração nos termos do art. 87 da LPI. (45) 20/10/2020 (73) AGCO A/S (DK) Referente à 9ª anuidade.
(11) BR 11 2015 012520-4 B8	Código 21.6 - Extinção da patente para fins da restauração nos termos do art. 87 da LPI. (45) 03/03/2020 (73) DOW GLOBAL TECHNOLOGIES LLC (US) ; ROHM AND HAAS COMPANY (US) Referente à 9ª anuidade.
(11) BR 11 2016 010950-3 B1	Código 21.6 - Extinção da patente para fins da restauração nos termos do art. 87 da LPI. (45) 10/03/2020 (73) COLGATE-PALMOLIVE COMPANY (US) Referente à 9ª anuidade.
(11) BR 11 2016 011146-0 B1	Código 21.6 - Extinção da patente para fins da restauração nos termos do art. 87 da LPI. (45) 05/01/2021 (73) ANTONIO SAMBUSSETI (IT) Referente à 8ª anuidade.
(11) BR 11 2016 012396-4 B1	Código 21.6 - Extinção da patente para fins da restauração nos termos do art.

	87 da LPI. (45) 07/07/2020 (73) NETAFIM LTD. (IL) Referente à 8ª anuidade.
(11) BR 20 2013 029731-9 Y1	Código 21.6 - Extinção da patente para fins da restauração nos termos do art. 87 da LPI. (45) 22/10/2019 (73) ANDRÉ LUIZ DA COSTA (BR/RJ) Referente à 9ª anuidade.
(11) BR 20 2016 027449-0 Y1	Código 21.6 - Extinção da patente para fins da restauração nos termos do art. 87 da LPI. (45) 18/05/2021 (73) ALBERTO ALICIO CECCONELLO (BR/RS) Referente à 6ª anuidade.
(11) MU 8602661-5 Y1	Código 21.6 - Extinção da patente para fins da restauração nos termos do art. 87 da LPI. (45) 22/03/2016 (73) Fernando Antonio de Faria (BR/SP) ; Nelson da Rocha Frade (BR/SP) Referente à 16ª anuidade.
(11) MU 8902485-0 Y1	Código 21.6 - Extinção da patente para fins da restauração nos termos do art. 87 da LPI. (45) 14/03/2017 (73) Wenceslau Rodrigues Vieira (BR/SP) Referente à 13ª anuidade.
(11) MU 8902593-8 Y1	Código 21.6 - Extinção da patente para fins da restauração nos termos do art. 87 da LPI. (45) 08/05/2018 (73) MARIANO ROEHRIG (BR/RS) Referente à 13ª anuidade.
(11) MU 8902728-0 Y1	Código 21.6 - Extinção da patente para fins da restauração nos termos do art. 87 da LPI. (45) 23/01/2018 (73) Giovana Maira Priamo (BR/SC) Referente à 13ª anuidade.
(11) MU 9002193-2 Y1	Código 21.6 - Extinção da patente para fins da restauração nos termos do art. 87 da LPI.

	(45) 12/12/2017 (73) SALVADOR DVULHATKA SICILIANO (BR/SP) Referente à 12ª anuidade.
(11) PI 0015664-7 B1	Código 21.6 - Extinção da patente para fins da restauração nos termos do art. 87 da LPI. (45) 06/01/2015 (73) Core Wireless Licensing S.a.r.l. (LU) Referente à 22ª anuidade.
(11) PI 0107765-1 B1	Código 21.6 - Extinção da patente para fins da restauração nos termos do art. 87 da LPI. (45) 03/05/2016 (73) Knorr-Bremse Systeme Fuer Nutzfahrzeuge GMBH (DE) Referente à 21ª anuidade.
(11) PI 0115532-6 B1	Código 21.6 - Extinção da patente para fins da restauração nos termos do art. 87 da LPI. (45) 11/09/2018 (73) Avl List GMBH (AT) Referente à 21ª anuidade.
(11) PI 0206560-6 B1	Código 21.6 - Extinção da patente para fins da restauração nos termos do art. 87 da LPI. (45) 10/02/2016 (73) Basell Poliolefine Italia s.r.l. (IT) Referente à 20ª anuidade.
(11) PI 0206953-9 B1	Código 21.6 - Extinção da patente para fins da restauração nos termos do art. 87 da LPI. (45) 26/04/2016 (73) Honda Giken Kogyo Kabushiki Kaisha (JP) Referente à 20ª anuidade.
(11) PI 0213523-0 B1	Código 21.6 - Extinção da patente para fins da restauração nos termos do art. 87 da LPI. (45) 16/10/2012 (73) Basell Polyolefine GmbH (DE) Referente à 20ª anuidade.
(11) PI 0214091-8 B1	Código 21.6 - Extinção da patente para fins da restauração nos termos do art. 87 da LPI. (45) 19/02/2013

	(73) National Oilwell Varco Denmark I/S (DK) Referente à 20ª anuidade.
(11) PI 0214265-1 B1	Código 21.6 - Extinção da patente para fins da restauração nos termos do art. 87 da LPI. (45) 19/11/2013 (73) Bluestar Silicones France (FR) Referente à 20ª anuidade.
(11) PI 0214423-9 B1	Código 21.6 - Extinção da patente para fins da restauração nos termos do art. 87 da LPI. (45) 31/05/2011 (73) The Gates Corporation (US) Referente à 20ª anuidade.
(11) PI 0215578-8 B1	Código 21.6 - Extinção da patente para fins da restauração nos termos do art. 87 da LPI. (45) 07/02/2012 (73) MAC Valves, Inc. (US) Referente à 20ª anuidade.
(11) PI 0316115-3 B1	Código 21.6 - Extinção da patente para fins da restauração nos termos do art. 87 da LPI. (45) 19/07/2016 (73) Diamet Corporation (JP) Referente à 19ª anuidade.
(11) PI 0316624-4 B1	Código 21.6 - Extinção da patente para fins da restauração nos termos do art. 87 da LPI. (45) 23/07/2013 (73) ABB Lummus Global, Inc. (US) Referente à 19ª anuidade.
(11) PI 0316689-9 B1	Código 21.6 - Extinção da patente para fins da restauração nos termos do art. 87 da LPI. (45) 28/01/2014 (73) Bayer Materialscience AG (DE) Referente à 19ª anuidade.
(11) PI 0316736-4 B1	Código 21.6 - Extinção da patente para fins da restauração nos termos do art. 87 da LPI. (45) 12/05/2015 (73) Rexam Beverage Can Company (US)

	Referente à 19ª anuidade.
(11) PI 0317232-5 B1	Código 21.6 - Extinção da patente para fins da restauração nos termos do art. 87 da LPI. (45) 27/02/2018 (73) GOOGLE TECHNOLOGY HOLDINGS LLC (US) Referente à 19ª anuidade.
(11) PI 0318608-3 B1	Código 21.6 - Extinção da patente para fins da restauração nos termos do art. 87 da LPI. (45) 11/04/2017 (73) TELECOM ITALIA S.P.A. (IT) Referente à 19ª anuidade.
(11) PI 0405041-0 B1	Código 21.6 - Extinção da patente para fins da restauração nos termos do art. 87 da LPI. (45) 11/02/2014 (73) Marcelo Neves Garofalo (BR/SC) ; Evandro Luiz Dall'Oglio (BR/MT) Referente à 18ª anuidade.
(11) PI 0416513-6 B1	Código 21.6 - Extinção da patente para fins da restauração nos termos do art. 87 da LPI. (45) 20/10/2015 (73) Basf Aktiengesellschaft (DE) Referente à 18ª anuidade.
(11) PI 0416611-6 B8	Código 21.6 - Extinção da patente para fins da restauração nos termos do art. 87 da LPI. (45) 06/03/2018 (73) BTG International Limited (GB) Referente à 18ª anuidade.
(11) PI 0416736-8 B8	Código 21.6 - Extinção da patente para fins da restauração nos termos do art. 87 da LPI. (45) 21/05/2019 (73) Institut de Recherche Pour Le Développement (IRD) (FR) Referente à 18ª anuidade.
(11) PI 0416763-5 B1	Código 21.6 - Extinção da patente para fins da restauração nos termos do art. 87 da LPI. (45) 23/02/2021 (73) Si Group, INC. (US) Referente à 18ª anuidade.

(11) PI 0417144-6 B1	Código 21.6 - Extinção da patente para fins da restauração nos termos do art. 87 da LPI. (45) 28/03/2017 (73) GCP APPLIED TECHNOLOGIES INC. (US) Referente à 18ª anuidade.
(11) PI 0417245-0 B1	Código 21.6 - Extinção da patente para fins da restauração nos termos do art. 87 da LPI. (45) 26/07/2016 (73) Ciba Specialty Chemicals Water Treatments Limited (GB) Referente à 18ª anuidade.
(11) PI 0419129-3 B1	Código 21.6 - Extinção da patente para fins da restauração nos termos do art. 87 da LPI. (45) 21/11/2018 (73) Telecomcia Properties Limited (VG) Referente à 18ª anuidade.
(11) PI 0419188-9 B1	Código 21.6 - Extinção da patente para fins da restauração nos termos do art. 87 da LPI. (45) 26/01/2021 (73) PRYSMIAN CAVI E SISTEMI ENERGIA S.R.L. (IT) Referente à 18ª anuidade.
(11) PI 0504999-7 B1	Código 21.6 - Extinção da patente para fins da restauração nos termos do art. 87 da LPI. (45) 30/05/2017 (73) 3=RHO INTERRUPTORES AUTOMOTIVOS LTDA (BR/SC) Referente à 17ª anuidade.
(11) PI 0518033-3 B1	Código 21.6 - Extinção da patente para fins da restauração nos termos do art. 87 da LPI. (45) 04/07/2017 (73) BRIDGESTONE CORPORATION (JP) Referente à 17ª anuidade.
(11) PI 0518047-3 B8	Código 21.6 - Extinção da patente para fins da restauração nos termos do art. 87 da LPI. (45) 15/08/2017 (73) OMRIX BIOPHARMACEUTICALS SA (BE) Referente à 17ª anuidade.

(11) PI 0518340-5 B1	Código 21.6 - Extinção da patente para fins da restauração nos termos do art. 87 da LPI. (45) 04/12/2018 (73) HUAWEI TECHNOLOGIES CO., LTD. (CN) Referente à 17ª anuidade.
(11) PI 0604740-8 B8	Código 21.6 - Extinção da patente para fins da restauração nos termos do art. 87 da LPI. (45) 26/06/2018 (73) Johnson & Johnson (US) Referente à 16ª anuidade.
(11) PI 0605126-0 B1	Código 21.6 - Extinção da patente para fins da restauração nos termos do art. 87 da LPI. (45) 03/11/2015 (73) UNIVERSIDADE FEDERAL DE MINAS GERAIS - UFMG (BR/MG) Referente à 16ª anuidade.
(11) PI 0605431-5 B1	Código 21.6 - Extinção da patente para fins da restauração nos termos do art. 87 da LPI. (45) 11/02/2020 (73) Adriano Zumsteg (BR/SP) Referente à 16ª anuidade.
(11) PI 0605654-7 B1	Código 21.6 - Extinção da patente para fins da restauração nos termos do art. 87 da LPI. (45) 06/02/2018 (73) Bridgestone Corporation (JP) Referente à 16ª anuidade.
(11) PI 0607204-6 B1	Código 21.6 - Extinção da patente para fins da restauração nos termos do art. 87 da LPI. (45) 09/04/2019 (73) SONY CORPORATION (JP) Referente à 16ª anuidade.
(11) PI 0619262-9 B1	Código 21.6 - Extinção da patente para fins da restauração nos termos do art. 87 da LPI. (45) 29/05/2018 (73) Knorr-Bremse Systeme Für Nutzfahrzeuge GMBH (DE) Referente à 16ª anuidade.
(11) PI 0719040-9 B8	Código 21.6 - Extinção da patente para fins da restauração nos termos do art.

	87 da LPI. (45) 27/08/2019 (73) SMS DEMAG AG (DE) Referente à 15ª anuidade.
(11) PI 0719108-1 B1	Código 21.6 - Extinção da patente para fins da restauração nos termos do art. 87 da LPI. (45) 31/07/2018 (73) Anton Hummel Verwaltungs GMBH (DE) Referente à 15ª anuidade.
(11) PI 0804982-3 B1	Código 21.6 - Extinção da patente para fins da restauração nos termos do art. 87 da LPI. (45) 04/06/2019 (73) PRECISION ENERGY SERVICES, INC. (US) Referente à 14ª anuidade.
(11) PI 0819341-0 B8	Código 21.6 - Extinção da patente para fins da restauração nos termos do art. 87 da LPI. (45) 29/09/2020 (73) ADAGIO MEDICAL, INC. (US) Referente à 14ª anuidade.
(11) PI 0819409-2 B1	Código 21.6 - Extinção da patente para fins da restauração nos termos do art. 87 da LPI. (45) 05/07/2016 (73) KIMBERLY-CLARK WORLDWIDE, INC. (US) Referente à 14ª anuidade.
(11) PI 0819624-9 B1	Código 21.6 - Extinção da patente para fins da restauração nos termos do art. 87 da LPI. (45) 12/12/2017 (73) Shell Internationale Research Maatschappij B.V. (NL) Referente à 14ª anuidade.
(11) PI 0819708-3 B1	Código 21.6 - Extinção da patente para fins da restauração nos termos do art. 87 da LPI. (45) 12/03/2019 (73) Owens-Brockway Glass Container Inc (US) Referente à 14ª anuidade.
(11) PI 0819727-0 B1	Código 21.6 - Extinção da patente para fins da restauração nos termos do art. 87 da LPI.

	(45) 26/12/2018 (73) SCHLUMBERGER NORGE AS (NO) Referente à 14ª anuidade.
(11) PI 0820623-6 B1	Código 21.6 - Extinção da patente para fins da restauração nos termos do art. 87 da LPI. (45) 21/05/2019 (73) GOOGLE TECHNOLOGY HOLDINGS LLC (US) Referente à 14ª anuidade.
(11) PI 0820773-9 B1	Código 21.6 - Extinção da patente para fins da restauração nos termos do art. 87 da LPI. (45) 05/02/2019 (73) AMERICAN SCIENCE AND ENGINEERING, INC. (US) Referente à 14ª anuidade.
(11) PI 0821690-8 B1	Código 21.6 - Extinção da patente para fins da restauração nos termos do art. 87 da LPI. (45) 25/10/2016 (73) Avon Products, INC. (US) Referente à 14ª anuidade.
(11) PI 0904543-0 B1	Código 21.6 - Extinção da patente para fins da restauração nos termos do art. 87 da LPI. (45) 08/10/2019 (73) SICA S.P.A. (IT) Referente à 13ª anuidade.
(11) PI 0904772-7 B1	Código 21.6 - Extinção da patente para fins da restauração nos termos do art. 87 da LPI. (45) 12/09/2017 (73) HENRIQUE JOSÉ ANDERSEN MOECKEL (BR/PR) Referente à 13ª anuidade.
(11) PI 0919633-1 B1	Código 21.6 - Extinção da patente para fins da restauração nos termos do art. 87 da LPI. (45) 10/09/2019 (73) MITSUBISHI HEAVY INDUSTRIES, LTD. (JP) Referente à 13ª anuidade.
(11) PI 0919685-4 B1	Código 21.6 - Extinção da patente para fins da restauração nos termos do art. 87 da LPI. (45) 20/08/2019

	(73) HEXCEL REINFORCEMENTS (FR) Referente à 13ª anuidade.
(11) PI 0920952-2 B1	Código 21.6 - Extinção da patente para fins da restauração nos termos do art. 87 da LPI. (45) 24/04/2019 (73) Merichem Company (US) Referente à 13ª anuidade.
(11) PI 0920980-8 B1	Código 21.6 - Extinção da patente para fins da restauração nos termos do art. 87 da LPI. (45) 12/11/2019 (73) GE OIL & GAS UK LIMITED (GB) Referente à 13ª anuidade.
(11) PI 0921177-2 B1	Código 21.6 - Extinção da patente para fins da restauração nos termos do art. 87 da LPI. (45) 09/07/2019 (73) AKER WELL SERVICE AS (NO) Referente à 13ª anuidade.
(11) PI 0922080-1 B1	Código 21.6 - Extinção da patente para fins da restauração nos termos do art. 87 da LPI. (45) 14/01/2020 (73) HONDA MOTOR CO., LTD. (JP) Referente à 13ª anuidade.
(11) PI 0923259-1 B1	Código 21.6 - Extinção da patente para fins da restauração nos termos do art. 87 da LPI. (45) 01/06/2021 (73) THYSSENKRUPP PRESTA AKTIENGESELLSCHAFT (LI) Referente à 13ª anuidade.
(11) PI 1004982-7 B1	Código 21.6 - Extinção da patente para fins da restauração nos termos do art. 87 da LPI. (45) 06/02/2018 (73) Kabushiki Kaisha Kobe Seiko Sho (Kobe Steel, LTD.) (JP) Referente à 12ª anuidade.
(11) PI 1004991-6 B1	Código 21.6 - Extinção da patente para fins da restauração nos termos do art. 87 da LPI. (45) 03/04/2018 (73) Kabushiki Kaisha Kobe Seiki Sho (Kobe Steeel, Ltd) (JP)

	Referente à 12ª anuidade.
(11) PI 1104868-9 B1	Código 21.6 - Extinção da patente para fins da restauração nos termos do art. 87 da LPI. (45) 11/05/2021 (73) HYDRIL USA MANUFACTURING LLC (US) Referente à 11ª anuidade.
(11) PI 1105582-0 B1	Código 21.6 - Extinção da patente para fins da restauração nos termos do art. 87 da LPI. (45) 15/09/2020 (73) EVONIK OPERATIONS GMBH (DE) Referente à 11ª anuidade.

Código 21.8 - Despacho Anulado

Anulação do despacho da extinção da patente por ter sido indevido. (A toda publicação que envolva anulação de ato ou despacho caberá justificativa no processo administrativo.)

---

(11) PI 0820449-7 B8

Código 21.8 - Despacho Anulado

(45) 21/05/2019

(73) G. PATRICK MAXWELL (US)

Anulada a publicação código 21.6 na RPI nº 2696 de 06/09/2022 por ter sido indevida, uma vez que a 14ª anuidade foi recolhida corretamente em 04/02/2022.

Código 21.9 - Publicação Anulada

Anulada a publicação de qualquer um dos subitens anteriores por ter sido indevida.

(11) BR 20 2012 002624-0 Y1	Código 21.9 - Publicação Anulada (45) 21/11/2018 (73) JOHNNY DE OLIVEIRA SOUZA (BR/GO) Anulada a publicação código 21.6 na RPI nº 2605 de 08/12/2020 por ter sido indevida, devido devolução de prazo concedida, conforme publicação na RPI 2696 de 06.09.2022
(11) PI 9915682-2 C8	Código 21.9 - Publicação Anulada (45) 21/02/2017 (73) BAYER INTELLECTUAL PROPERTY GMBH (DE) Anulada a publicação código 21.1 na RPI nº 2630 de 01/06/2021 por ter sido indevida.

Código Outros Referentes a Patentes/Certificados de Adição de Invenção

Código 22.2 - Petição Não Conhecida

Não conhecimento da petição apresentada em virtude do disposto nos Arts. 218 ou 219 da Lei nº 9.279/96.

---

(11) BR 10 2015 003604-3 B1

Código 22.2 - Petição Não Conhecida
(45) 01/06/2021
(73) UNIVERSIDADE FEDERAL DE PELOTAS (BR/RS)
Referente à Petição nº 870220063601 de 19.07.2022, por falta de fudamentação legal, em virtude da concessão da carta-patente já publicada na RPI 2613 de 02.02.2021

Código 22.5 - Exigências Diversas

""Formulada exigência para adequação ou cumprimento de disposições legais no prazo de 60 (sessenta) dias desta data. Caso a exigência não tenha sido explicitada no despacho da RPI, o parecer pode ser obtido através do endereço eletrônico www.inpi.gov.br - No Acesso rápido – Faça uma busca - Patente. Para acessar, cadastre-se no Portal do INPI e use login e senha. ""

---

(11) PI 0510093-3 B8

Código 22.5 - Exigências Diversas

(45) 10/04/2018

(73) Dendritic Nanotechnologies, Inc. (US)

Formulada exigência para adequação ou cumprimento de disposições legais no prazo de 60 (sessenta) dias desta data.

Código 22.12 - Oferta de Licença de Patente

Notificação de oferta de licença (ou renovação da mesma) para exploração da patente (Art. 64 § 1º da Lei nº 9.279/96). O interessado poderá obter cópia na íntegra das condições contratuais oferecidas pelo titular mediante solicitação através do peticionamento eletrônico ou formulário modelo FQ005.

---

(11) BR 10 2012 008461-9 B1

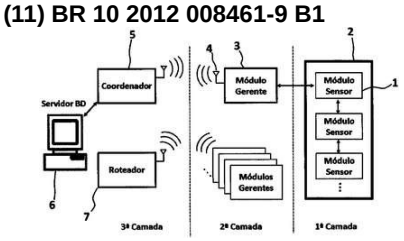

Código 22.12 - Oferta de Licença de Patente

(45) 10/11/2020

(51) G01R 21/08 (2006.01), G08C 17/02 (2006.01), G01D 1/02 (2006.01)

(54) SISTEMA REGISTRADOR DE CONSUMO PARA AVALIAÇÃO DA EFICIÊNCIA ENERGÉTICA COMPOSTO POR REDES DE SENSORES CABEADOS, INTEGRADAS POR RADIOFREQUÊNCIA EM AMBIENTES COM BLINDAGEM ELETROMAGNÉTICA

(73) Universidade Tecnológica Federal do Paraná - UTFPR (BR/PR)

(72) Fernando Cardoso Castaldo

Condições contratuais: 1) Royalties: 5% (cinco por cento) do lucro, livre de impostos ou valor fixo acertado entre as partes; 2) Prazo: até o término de vigência da patente, em 11.04.2032; 3) Condições de pagamento: anual, em função das vendas apuradas no período; 4) Disponibilidade de ?know-how?: sim; 5) Assistência técnica: não. - Obs: Consulta à Carta Patente poderá ser feita através do endereço eletrônico www.inpi.gov.br => No Acesso rápido => Busca Web => Patente. Para acessar, cadastre-se no Portal do INPI e use login e senha.

---

(11) BR 10 2012 019946-7 B1

Código 22.12 - Oferta de Licença de Patente

(45) 15/12/2020

(51) G01S 13/50 (2006.01), G01P 5/24 (2006.01)

(54) SISTEMA DOPPLER CONTÍNUO COM UM TRANSDUTOR ULTRASSÔNICO DE ELEMENTO ÚNICO PARA TRANSMITIR/RECEBER OS SINAIS

(73) UNIVERSIDADE TECNOLÓGICA FEDERAL DO PARANÁ (BR/PR)

(72) Joaquim Miguel Maia; Humberto Remigio Gamba; Fábio Kurt Schneider; Wolfgang Vollmann; Jürgen Landskron

Condições contratuais: 1) Royalties: 5% (dez por cento) do lucro, livre de impostos ou valor fixo acertado entre as partes; 2) Prazo: até o término de vigência da patente, em 09.08.2032; 3) Condições de pagamento: anual, em funcão das vendas apuradas no período; 4) Disponibilidade de ?know-how?: sim; 5) Assistência técnica: não. - Obs: Consulta à Carta Patente poderá ser feita através do endereço eletrônico www.inpi.gov.br => No Acesso rápido => Busca Web => Patente. Para acessar, cadastre-se no Portal do INPI e use login e senha

(11) BR 10 2012 032021-5 B1

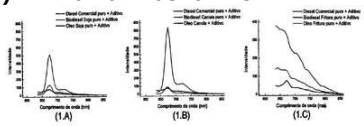

Código 22.12 - Oferta de Licença de Patente

(45) 08/12/2020

(51) G01N 33/28 (2006.01), G01N 21/64 (2006.01)

(54) MÉTODO PARA DETERMINAÇÃO DA ADULTERAÇÃO DE ÓLEO DIESEL POR ÓLEOS VEGETAIS IN NATURA E ALTERNATIVAMENTE ÓLEOS VEGETAIS RESIDUAIS

(73) UNIVERSIDADE TECNOLÓGICA FEDERAL DO PARANÁ (BR/PR)

(72) PEDRO RAMOS DA COSTA NETO; GIANCARLO TOMAZZONI; JOSÉ DOMINGOS FONTANA; CRISTINA MARIA ASSIS LOPES TAVARES DA MATA HERMIDA QUINTELLA; MARILENA MEIRA; IURI MUNIZ PEPE

Condições contratuais: 1) Royalties: 5% (cinco por cento) do lucro, livre de impostos ou valor fixo acertado entre as partes; 2) Prazo: até o término de vigência da patente, em 14.12.2032; 3) Condições de pagamento: anual, em função das vendas apuradas no período; 4) Disponibilidade de ?know-how?: sim; 5) Assistência técnica: não. - Obs: Consulta à Carta Patente poderá ser feita através do endereço eletrônico www.inpi.gov.br => No Acesso rápido => Busca Web => Patente. Para acessar, cadastre-se no Portal do INPI e use login e senha

(11) BR 10 2012 032658-2 B1

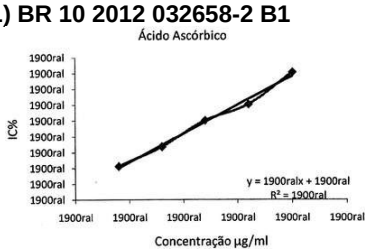

Código 22.12 - Oferta de Licença de Patente

(45) 21/12/2021

(51) A61K 36/74 (2006.01), A61P 39/06 (2006.01), A61P 31/04 (2006.01), A61P 31/10 (2006.01), A61P 37/04 (2006.01)

(54) PROCESSO DE OBTENÇÃO E USO DOS EXTRATOS E FRAÇÕES ORIGINÁRIOS DAS CASCAS DO CAULE DA ESPÉCIE VEGETAL Guettarda uruguensis Cham. & Schltdl. RUBIACEAE

(73) UNIVERSIDADE FEDERAL DO PARANÁ (BR/PR)

(72) ANA FLÁVIA SCHVABE DUARTE; RANIERI CAMPOS; CRISTIANE DA SILVA PAULA; OBDULIO GOMES MIGUEL; JOSIANE DE FÁTIMA GASPARI DIAS; MARILIS DALLARMI MIGUEL; SANDRA MARIA WARUMBY ZANIN; VINÍCIUS BEDNARCZUK DE OLIVEIRA; BEATRIZ CRISTINA KONOPATZKI HIROTA

Oferta de licença de patente Condições contratuais: 1) Royalties: 5% (cinco por cento) do preço de venda, livre de impostos; 2) Prazo: até o término de vigência da patente em 20.12.2032; 3) Condições de pagamento: anual, em função das vendas apuradas no período; 4) Disponibilidade de know-how: Sim; 5) Assistência técnica: Não. - Obs: Consulta à Carta Patente poderá ser feita através do endereço eletrônico www.inpi.gov.br => No Acesso rápido => Busca Web => Patente. Para acessar, cadastre-se no Portal do INPI e use login e senha.

(11) BR 10 2013 021083-8 B1

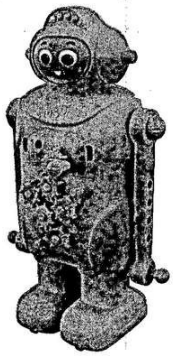

Código 22.12 - Oferta de Licença de Patente
(45) 14/12/2021
(51) A61H 99/00 (2006.01)
(54) APARATO PARA AUXÍLIO EM ATIVIDADE FISIOTERAPÊUTICA INFANTIL
(73) UNIVERSIDADE TECNOLÓGICA FEDERAL DO PARANÁ (BR/PR)
(72) LAÍZE MÁRCIA PORTO ALEGRE; EMANUELA LIMA SILVEIRA; GABRIELA JARDIM BONET
Oferta de licença de patente Condições contratuais: 1) Royalties: 5% (cinco por cento) do lucro, livre de impostos ou valor fixo acertado entre as partes; 2) Prazo: até o término de vigência da patente em 19/08/2033; 3) Condições de pagamento: anual, em função das vendas apuradas no período; 4) Disponibilidade de know-how: Sim; 5) Assistência técnica: Não.- Obs: Consulta à Carta Patente poderá ser feita através do endereço eletrônico www.inpi.gov.br => No Acesso rápido => Busca Web => Patente. Para acessar, cadastre-se no Portal do INPI e use login e senha.

---

(11) BR 10 2013 031846-9 B1

Código 22.12 - Oferta de Licença de Patente
(45) 28/12/2021
(54) PROTOCOLO MULTICAMINHO DE TRANSMISSÃO DE DADOS
(73) UNIVERSIDADE FEDERAL DO PARANÁ (BR/PR)
(72) EDUARDO PARENTE RIBEIRO
Oferta de licença de patente Condições contratuais: 1) Royalties: 5% (cinco por cento) do preço de venda, livre de impostos; 2) Prazo: até o término de vigência da patente em 11.12.2033; 3) Condições de pagamento: anual, em função das vendas apuradas no período; 4) Disponibilidade de know-how: Sim; 5) Assistência técnica: Não.- Obs: Consulta à Carta Patente poderá ser feita através do endereço eletrônico www.inpi.gov.br => No Acesso rápido => Busca Web => Patente. Para acessar, cadastre-se no Portal do INPI e use login e senha.

---

(11) BR 10 2014 021996-0 B1

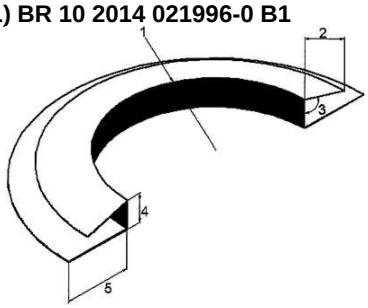

Código 22.12 - Oferta de Licença de Patente
(45) 13/10/2021
(51) E04B 9/18 (2006.01), E04B 9/06 (2006.01)
(54) CANTONEIRA DE FORMATO ARREDONDADO PARA FORRO DE PVC
(73) UNIVERSIDADE TECNOLÓGICA FEDERAL DO PARANÁ (BR/PR)
(72) RUIMAR RUBENS DE GOUVEIA; STEFANY HUENDY TEODORO
Oferta de licença de patente Condições contratuais: 1) Royalties: 5% (cinco por cento) do lucro, livre de impostos ou valor fixo acertado entre as partes; 2) Prazo: até o término de vigência da patente em 05/09/2034; 3) Condições de pagamento: anual, em função das vendas apuradas no período; 4) Disponibilidade de know-how: Sim; 5) Assistência técnica: Não.- Obs: Consulta à Carta Patente poderá ser feita através do endereço eletrônico www.inpi.gov.br

=> No Acesso rápido => Busca Web => Patente. Para acessar, cadastre-se no Portal do INPI e use login e senha.

---

(11) BR 10 2014 031802-0 B1

Código 22.12 - Oferta de Licença de Patente
(45) 23/03/2021
(51) F16L 1/12 (2006.01), B63B 35/03 (2006.01)
(54) SISTEMA E MÉTODO DE RETIRADA E TRATAMENTO OFFSHORE DE EQUIPAMENTOS SUBMARINOS EM UMA EMBARCAÇÃO
(73) PETRÓLEO BRASILEIRO S. A. - PETROBRAS (BR/RJ)
(72) CARLOS HENRIQUE GUIMARÃES DA CUNHA; ANTONIO MARCOS REGO MOTTA; JOSÉ ABREU E SILVA FILHO; CARLOS ALBERTO DUARTE DE LEMOS
Condições contratuais: 1) Royalties: 15% sobre o preço de venda, excluindo os impostos incidentes na emissão da nota fiscal (IPI, ISS e ICMS), taxa de acesso e taxa mínima anual; 2) Prazo: 5 anos, podendo ser prorrogável por igual período, até o fim da vigência do ativo intelectual; 3) Condições de pagamento: Trimestral, a partir dos dados obtidos nas notas fiscai solicitadas; 4) Disponibilidade de Know-how: Não; 5) Assistência técnica: Não.

---

(11) BR 10 2014 032786-0 B1

Código 22.12 - Oferta de Licença de Patente
(45) 03/11/2021
(51) A23K 10/12 (2006.01)
(54) PROCESSO DE PRODUÇÃO DE VOLUMOSO PARA RAÇÃO ANIMAL
(73) PETRÓLEO BRASILEIRO S. A. - PETROBRAS (BR/RJ)
(72) ALINE MACHADO DE CASTRO; DENISE MARIA GUIMARÃES FREIRE; ELISA D'AVILA CAVALCANTI OLIVEIRA; TAÍS DA SILVA ROSA; NATHALIA MACHADO LINO DE MOURA; ALEXANDRE GUEDES TORRES; MAITE TORRES JAUREGUI CARVALHINHO; DANILO COSTA FUKUNAGA; GUILHERME AUGÊNIO MACHADO LOPES
Condições contratuais: 1) Royalties: 15% sobre o preço de venda, excluindo os impostos incidentes na emissão da nota fiscal (IPI, ISS e ICMS), taxa de acesso e taxa mínima anual; 2) Prazo: 5 anos, podendo ser prorrogável por igual período, até o fim da vigência do ativo intelectual; 3) Condições de pagamento: Trimestral, a partir dos dados obtidos nas notas fiscai solicitadas; 4) Disponibilidade de Know-how: Não; 5) Assistência técnica: Não.

---

(11) BR 10 2015 002629-3 B1

Código 22.12 - Oferta de Licença de Patente
(45) 01/12/2020
(51) C10G 33/00 (2006.01), C10B 39/06 (2006.01)
(54) PROCESSO PARA O TRATAMENTO DE RESÍDUOS OLEOSOS DE REFINARIAS EM TAMBORES DE COQUE DE UNIDADES DE COQUEAMENTO RETARDADO
(73) PETRÓLEO BRASILEIRO S.A. - PETROBRAS (BR/RJ)

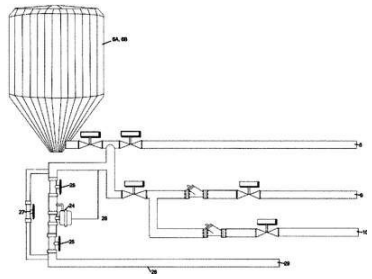

(72) RAPHAEL FRANCO DE CAMPOS; WEIMAR LÁZARO
Condições contratuais: 1) Royalties: 15% sobre o preço de venda, excluindo os impostos incidentes na emissão da nota fiscal (IPI, ISS e ICMS), taxa de acesso e taxa mínima anual; 2) Prazo: 5 anos, podendo ser prorrogável por igual período, até o fim da vigência do ativo intelectual; 3) Condições de pagamento: Trimestral, a partir dos dados obtidos nas notas fiscai solicitadas; 4) Disponibilidade de Know-how: Não; 5) Assistência técnica: Não.

---

(11) BR 10 2015 014546-2 B1

Código 22.12 - Oferta de Licença de Patente
(45) 10/08/2021
(51) F16L 3/18 (2006.01), F16L 3/20 (2006.01), B66F 1/06 (2006.01)
(54) DISPOSITIVO DE ANCORAGEM DE DUTOS
(73) PETRÓLEO BRASILEIRO S.A. - PETROBRAS (BR/RJ)
(72) MARCELO DE ALMEIDA FIGUEIRA; VITOR MARCELLO FERREIRA DO NASCIMENTO; ANDRÉ LUIZ BEVILAQUA SANTANA
Condições contratuais: 1) Royalties: 15% sobre o preço de venda, excluindo os impostos incidentes na emissão da nota fiscal (IPI, ISS e ICMS), taxa de acesso e taxa mínima anual; 2) Prazo: 5 anos, podendo ser prorrogável por igual período, até o fim da vigência do ativo intelectual; 3) Condições de pagamento: Trimestral, a partir dos dados obtidos nas notas fiscai solicitadas; 4) Disponibilidade de Know-how: Não; 5) Assistência técnica: Não.

---

(11) BR 10 2015 028821-2 B1

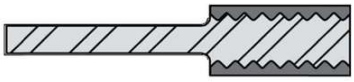

Código 22.12 - Oferta de Licença de Patente
(45) 03/08/2021
(51) F16L 15/06 (2006.01), F16L 23/18 (2006.01)
(54) JUNTA DE VEDAÇÃO PARA SISTEMAS DE TUBULAÇÕES
(73) PETRÓLEO BRASILEIRO S.A. - PETROBRÁS (BR/RJ)
(72) Paulo Koji Usuda
Condições contratuais: 1) Royalties: 15% sobre o preço de venda, excluindo os impostos incidentes na emissão da nota fiscal (IPI, ISS e ICMS), taxa de acesso e taxa mínima anual; 2) Prazo: 5 anos, podendo ser prorrogável por igual período, até o fim da vigência do ativo intelectual; 3) Condições de pagamento: Trimestral, a partir dos dados obtidos nas notas fiscai solicitadas; 4) Disponibilidade de Know-how: Não; 5) Assistência técnica: Não.

---

(11) BR 10 2016 003995-9 B1

Código 22.12 - Oferta de Licença de Patente
(45) 13/10/2020
(51) C10G 11/18 (2006.01), C10G 51/02 (2006.01)
(54) PROCESSO PARA OBTENÇÃO DE COMBUSTÍVEIS A PARTIR DE BIOMASSA EM CRAQUEAMENTO CATALÍTICO FLUIDO
(73) PETRÓLEO BRASILEIRO S.A. - PETROBRAS (BR/RJ)
(72) ANDREA DE REZENDE PINHO; FABIO LEAL MENDES

Condições contratuais: 1) Royalties: 15% sobre o preço de venda, excluindo os impostos incidentes na emissão da nota fiscal (IPI, ISS e ICMS), taxa de acesso e taxa mínima anual; 2) Prazo: 5 anos, podendo ser prorrogável por igual período, até o fim da vigência do ativo intelectual; 3) Condições de pagamento: Trimestral, a partir dos dados obtidos nas notas fiscai solicitadas; 4) Disponibilidade de Know-how: Não; 5) Assistência técnica: Não.

---

(11) BR 10 2016 015522-3 B1

Código 22.12 - Oferta de Licença de Patente
(45) 08/09/2021
(51) C08J 11/10 (2006.01), C08J 11/24 (2006.01), C08G 63/88 (2006.01), B29B 17/04 (2006.01)
(54) PROCESSO ENZIMÁTICO DE DESPOLIMERIZAÇÃO DE POLI(TEREFTALATO DE ETILENO) PÓS-CONSUMO VIA REAÇÃO DE GLICÓLISE E PROCESSO PARA RECICLAGEM DE POLI(TEREFTALATO DE ETILENO) PÓS-CONSUMO
(73) PETRÓLEO BRASILEIRO S.A. - PETROBRAS (BR/RJ)
(72) ALINE MACHADO DE CASTRO; ADRIANO CARNIEL DE OLIVEIRA; ÉRIKA DE ARAUJO VALONI; DANIELLE ALTOMARI TEIXEIRA; CÉSAR REZENDE DA MOTTA
Condições contratuais: 1) Royalties: 15% sobre o preço de venda, excluindo os impostos incidentes na emissão da nota fiscal (IPI, ISS e ICMS), taxa de acesso e taxa mínima anual; 2) Prazo: 5 anos, podendo ser prorrogável por igual período, até o fim da vigência do ativo intelectual; 3) Condições de pagamento: Trimestral, a partir dos dados obtidos nas notas fiscai solicitadas; 4) Disponibilidade de Know-how: Não; 5) Assistência técnica: Não.

---

(11) BR 10 2016 016260-2 B1

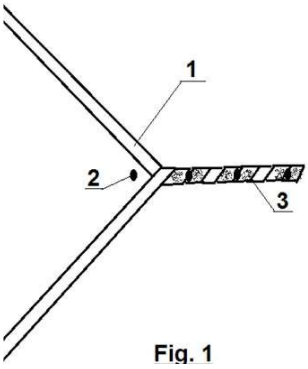

Fig. 1

Código 22.12 - Oferta de Licença de Patente
(45) 14/09/2021
(51) A01C 1/04 (2006.01)
(54) CORDÃO FÉRTIL PARA PLANTIO
(73) UNIVERSIDADE TECNOLOGICA FEDERAL DO PARANA (BR/PR)
(72) GABRIEL CASSEMIRO MARIANO
Oferta de licença de patente Condições contratuais: 1) Royalties: 5% (cinco por cento) do lucro, livre de impostos ou valor fixo acertado entre as partes; 2) Prazo: até o término de vigência da patente em 13/07/2036; 3) Condições de pagamento: anual, em função das vendas apuradas no período; 4) Disponibilidade de know-how: Sim; 5) Assistência técnica: Não.- Obs: Consulta à Carta Patente poderá ser feita através do endereço eletrônico www.inpi.gov.br => No Acesso rápido => Busca Web => Patente. Para acessar, cadastre-se no Portal do INPI e use login e senha

---

(11) BR 10 2016 019934-4 B1

Código 22.12 - Oferta de Licença de Patente
(45) 14/09/2021

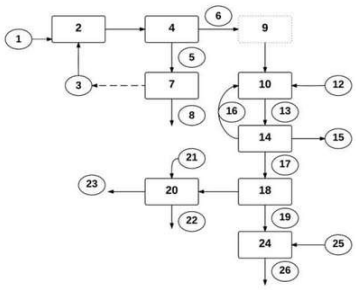

(51) C07K 1/30 (2006.01), C07K 1/34 (2006.01), C07K 1/36 (2006.01)
(54) PROCESSO DE FRACIONAMENTO PARA PRODUÇÃO DE CONCENTRADOS PROTEICOS, PEPTÍDEOS BIOATIVOS E COPRODUTOS DERIVADOS DE BIOMASSA MICROALGAL
(73) UNIVERSIDADE FEDERAL DO PARANÁ (BR/PR)
(72) CARLOS RICARDO SOCCOL; CLÁUDIA ANAHITE OVANDO GOMES; JÚLIO CÉSAR DE CARVALHO; EDUARDO SCOPEL FERREIRA DA COSTA
Oferta de licença de patente. Condições contratuais: 1) Royalties: 5% (cinco por cento) do preço de venda, livre de impostos; 2) Prazo: até o término de vigência da patente em 29/08/2036; 3) Condições de pagamento: anual, em função das vendas apuradas no período; 4) Disponibilidade de know-how: Sim; 5) Assistência técnica: Não. - Obs: Consulta à Carta Patente poderá ser feita através do endereço eletrônico www.inpi.gov.br => No Acesso rápido => Busca Web => Patente. Para acessar, cadastre-se no Portal do INPI e use login e senha.

---

(11) BR 10 2016 021065-8 B1

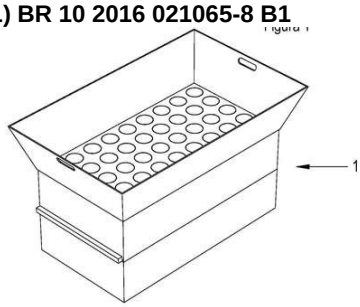

Código 22.12 - Oferta de Licença de Patente
(45) 14/09/2021
(51) A01G 9/08 (2006.01), A01G 9/02 (2006.01), B65B 1/36 (2006.01)
(54) DISPOSITIVO MANUAL PARA MÚLTIPLO ENCHIMENTO DE RECIPIENTES PLÁSTICOS COM SUBSTRATO
(73) UNIVERSIDADE TECNOLOGICA FEDERAL DO PARANA (BR/PR)
(72) AMERICO WAGNER JUNIOR; MARCOS AURÉLIO MATHIAS DE SOUZA; FERNANDO CAMPANHÃ BECHARA
Oferta de licença de patente Condições contratuais: 1) Royalties: 5% (cinco por cento) do lucro, livre de impostos ou valor fixo acertado entre as partes; 2) Prazo: até o término de vigência da patente em 13/09/2036; 3) Condições de pagamento: anual, em função das vendas apuradas no período; 4) Disponibilidade de know-how: Sim; 5) Assistência técnica: Não.- Obs: Consulta à Carta Patente poderá ser feita através do endereço eletrônico www.inpi.gov.br => No Acesso rápido => Busca Web => Patente. Para acessar, cadastre-se no Portal do INPI e use login e senha.

---

(11) BR 10 2016 021963-9 B1

Código 22.12 - Oferta de Licença de Patente
(45) 21/09/2021
(51) E21B 43/01 (2006.01), E21B 19/00 (2006.01), F16L 37/12 (2006.01)
(54) SISTEMA E MÉTODO AUTÔNOMO DE TRAVAMENTO DE SUPORTE DE RISER
(73) PETRÓLEO BRASILEIRO S.A. - PETROBRAS (BR/RJ)
(72) SÉRGIO BATISTA DE BARROS; MARCELO COSTA VITIELLO
Condições contratuais: 1) Royalties: 15% sobre o preço de venda, excluindo os impostos incidentes na emissão da nota fiscal (IPI, ISS e ICMS), taxa de acesso

e taxa mínima anual; 2) Prazo: 5 anos, podendo ser prorrogável por igual período, até o fim da vigência do ativo intelectual; 3) Condições de pagamento: Trimestral, a partir dos dados obtidos nas notas fiscai solicitadas; 4) Disponibilidade de Know-how: Não; 5) Assistência técnica: Não.

---

(11) BR 10 2016 022467-5 B1

Código 22.12 - Oferta de Licença de Patente
(45) 01/02/2022
(51) B01J 23/755 (2006.01), B01J 21/02 (2006.01), B01J 23/83 (2006.01), B01J 21/06 (2006.01), B01J 23/04 (2006.01), B01J 37/02 (2006.01), C01B 3/40 (2006.01)
(54) PROCESSO PARA PREPARAÇÃO DE UM CATALISADOR À BASE DE NÍQUEL, CATALISADOR À BASE DE NÍQUEL, E, SEU USO EM UM PROCESSO DE REFORMA A VAPOR
(73) PETRÓLEO BRASILEIRO S.A. - PETROBRAS (BR/RJ)
(72) ROBERTO CARLOS PONTES BITTENCOURT
Condições contratuais: 1) Royalties: 15% sobre o preço de venda, excluindo os impostos incidentes na emissão da nota fiscal (IPI, ISS e ICMS), taxa de acesso e taxa mínima anual; 2) Prazo: 5 anos, podendo ser prorrogável por igual período, até o fim da vigência do ativo intelectual; 3) Condições de pagamento: Trimestral, a partir dos dados obtidos nas notas fiscai solicitadas; 4) Disponibilidade de Know-how: Não; 5) Assistência técnica: Não.

---

(11) BR 10 2016 029485-1 B1

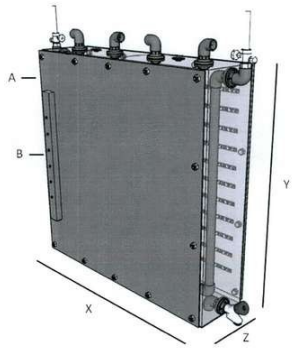

Código 22.12 - Oferta de Licença de Patente
(45) 28/12/2021
(51) C12M 1/04 (2006.01), C12P 1/00 (2006.01), C12R 1/89 (2006.01)
(54) FOTOBIORREATOR PARA CULTIVO DE MICRO-ORGANISMOS FOTOSSINTETIZANTES
(73) UNIVERSIDADE FEDERAL DO PARANÁ (BR/PR)
(72) MIGUEL DANIEL NOSEDA; DIEGO DE OLIVEIRA CORRÊA; MARIA EUGÊNIA DUARTE NOSEDA; AMANDA CRISTINA DE OLIVEIRA; BIANKA SANAE NODA DOMINIZ; JENIFER MOTA RODRIGUES
Oferta de licença de patente Condições contratuais: 1) Royalties: 5% (cinco por cento) do preço de venda, livre de impostos; 2) Prazo: até o término de vigência da patente em 15.12.2036; 3) Condições de pagamento: anual, em função das vendas apuradas no período; 4) Disponibilidade de know-how: Sim; 5) Assistência técnica: Não.- Obs: Consulta à Carta Patente poderá ser feita através do endereço eletrônico www.inpi.gov.br => No Acesso rápido => Busca Web => Patente. Para acessar, cadastre-se no Portal do INPI e use login e senha.

---

(11) BR 10 2017 009298-4 B1

Código 22.12 - Oferta de Licença de Patente
(45) 18/01/2022
(51) E21B 43/12 (2006.01), E21B 43/013 (2006.01), E21B 43/36 (2006.01)

(54) SISTEMA E MÉTODO DE BOMBEAMENTO SUBMARINO ACIONADO HIDRAULICAMENTE
(73) PETRÓLEO BRASILEIRO S.A. - PETROBRAS (BR/RJ)
(72) CARLOS ALBERTO BANDEIRA RIBEIRO CARDOSO; ROBERTO RODRIGUES; TATIANE SILVA VIEIRA
Condições contratuais: 1) Royalties: 15% sobre o preço de venda, excluindo os impostos incidentes na emissão da nota fiscal (IPI, ISS e ICMS), taxa de acesso e taxa mínima anual; 2) Prazo: 5 anos, podendo ser prorrogável por igual período, até o fim da vigência do ativo intelectual; 3) Condições de pagamento: Trimestral, a partir dos dados obtidos nas notas fiscai solicitadas; 4) Disponibilidade de Know-how: Não; 5) Assistência técnica: Não.

---

(11) BR 10 2017 020708-0 B1

Código 22.12 - Oferta de Licença de Patente
(45) 07/12/2021
(51) E21B 31/18 (2006.01), E21B 23/00 (2006.01)
(54) SISTEMA DE REMOÇÃO DE EQUIPAMENTOS DO INTERIOR DE POÇOS DE PETRÓLEO TERRESTRES
(73) PETRÓLEO BRASILEIRO S.A. - PETROBRAS (BR/RJ)
(72) JOÃO EVARISTO DE FRANÇA JUNIOR
Condições contratuais: 1) Royalties: 15% sobre o preço de venda, excluindo os impostos incidentes na emissão da nota fiscal (IPI, ISS e ICMS), taxa de acesso e taxa mínima anual; 2) Prazo: 5 anos, podendo ser prorrogável por igual período, até o fim da vigência do ativo intelectual; 3) Condições de pagamento: Trimestral, a partir dos dados obtidos nas notas fiscai solicitadas; 4) Disponibilidade de Know-how: Não; 5) Assistência técnica: Não.

---

(11) BR 10 2017 023118-6 B1

Código 22.12 - Oferta de Licença de Patente
(45) 30/11/2021
(51) B01D 17/02 (2006.01), B01D 21/00 (2006.01), B01D 1/14 (2006.01), C02F 1/24 (2006.01)
(54) SEPARADOR MULTIFÁSICO DE PRIMEIRO ESTÁGIO, E MÉTODO DE SEPARAÇÃO DE UM FLUIDO MULTIFÁSICO
(73) PETRÓLEO BRASILEIRO S.A. - PETROBRAS (BR/RJ)
(72) FABRICIO SOARES DA SILVA; ANDRÉ SAMPAIO MONTEIRO
Condições contratuais: 1) Royalties: 15% sobre o preço de venda, excluindo os impostos incidentes na emissão da nota fiscal (IPI, ISS e ICMS), taxa de acesso e taxa mínima anual; 2) Prazo: 5 anos, podendo ser prorrogável por igual período, até o fim da vigência do ativo intelectual; 3) Condições de pagamento: Trimestral, a partir dos dados obtidos nas notas fiscai solicitadas; 4) Disponibilidade de Know-how: Não; 5) Assistência técnica: Não.

---

(11) BR 10 2018 008935-8 B1

Código 22.12 - Oferta de Licença de Patente
(45) 28/09/2021
(51) B08B 9/04 (2006.01), A46B 13/04 (2006.01)

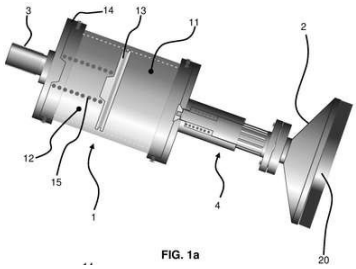

FIG. 1a

(54) DISPOSITIVO DE LIMPEZA E POLIMENTO DE CONEXÕES DE EQUIPAMENTOS SUBMARINOS
(73) PETRÓLEO BRASILEIRO S.A. - PETROBRAS (BR/RJ)
(72) CARLOS AMÉRICO VEIGA DAMASCENO JÚNIOR
Condições contratuais: 1) Royalties: 15% sobre o preço de venda, excluindo os impostos incidentes na emissão da nota fiscal (IPI, ISS e ICMS), taxa de acesso e taxa mínima anual; 2) Prazo: 5 anos, podendo ser prorrogável por igual período, até o fim da vigência do ativo intelectual; 3) Condições de pagamento: Trimestral, a partir dos dados obtidos nas notas fiscai solicitadas; 4) Disponibilidade de Know-how: Não; 5) Assistência técnica: Não.

---

(11) BR 10 2018 008956-0 B1

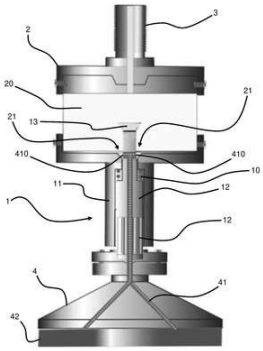

Código 22.12 - Oferta de Licença de Patente
(45) 03/08/2021
(51) F16L 55/26 (2006.01)
(54) DISPOSITIVO DE LIMPEZA E POLIMENTO DE CONEXÕES DE EQUIPAMENTOS SUBMARINOS COMPREENDENDO UM MECANISMO DE DISPERSÃO DE FLUIDO DE LIMPEZA
(73) PETRÓLEO BRASILEIRO S.A. - PETROBRAS (BR/RJ)
(72) CARLOS AMÉRICO VEIGA DAMASCENO JÚNIOR
Condições contratuais: 1) Royalties: 15% sobre o preço de venda, excluindo os impostos incidentes na emissão da nota fiscal (IPI, ISS e ICMS), taxa de acesso e taxa mínima anual; 2) Prazo: 5 anos, podendo ser prorrogável por igual período, até o fim da vigência do ativo intelectual; 3) Condições de pagamento: Trimestral, a partir dos dados obtidos nas notas fiscai solicitadas; 4) Disponibilidade de Know-how: Não; 5) Assistência técnica: Não.

---

(11) BR 10 2018 012394-7 B1

Código 22.12 - Oferta de Licença de Patente
(45) 08/09/2021
(51) G01N 29/06 (2006.01)
(54) MÉTODO E SISTEMA PARA INSPEÇÃO DE JUNTAS EM TUBOS COMPÓSITOS E DE REPAROS COMPÓSITOS EM TUBULAÇÕES METÁLICAS
(73) PETRÓLEO BRASILEIRO S.A. - PETROBRAS (BR/RJ) ; UNIVERSIDADE FEDERAL DO RIO GRANDE DO SUL - UFRGS (BR/RS)
(72) THOMAS GABRIEL ROSAURO CLARKE; SERGIO DAMASCENO SOARES; RICARDO CALLEGARI JACQUES; LÚCIO DE ABREU CORRÊA; HENRIQUE TORMEN HAAN DE OLIVEIRA; GIOVANNO FERRARI ZUGLIAN; ALBERTO BISOGNIN
Condições contratuais: 1) Royalties: 15% sobre o preço de venda, excluindo os impostos incidentes na emissão da nota fiscal (IPI, ISS e ICMS), taxa de acesso e taxa mínima anual; 2) Prazo: 5 anos, podendo ser prorrogável por igual período, até o fim da vigência do ativo intelectual; 3) Condições de pagamento:

Trimestral, a partir dos dados obtidos nas notas fiscai solicitadas; 4) Disponibilidade de Know-how: Não; 5) Assistência técnica: Não.

---

(11) BR 10 2018 014054-0 B1

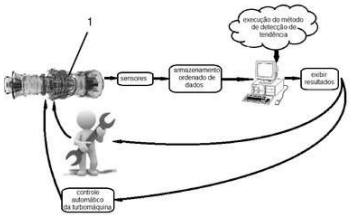

Código 22.12 - Oferta de Licença de Patente
(45) 22/03/2022
(51) G05B 19/4063 (2006.01), G06F 11/30 (2006.01)
(54) MÉTODO PARA DETERMINAÇÃO AUTOMÁTICA DE TENDÊNCIA EM ANÁLISE GRÁFICA DE TURBOMÁQUINAS
(73) PETRÓLEO BRASILEIRO S.A. - PETROBRAS (BR/RJ)
(72) FERNANDO ZAMPRONHO NETO; FABIO TRISTÃO MARCHON
Condições contratuais: 1) Royalties: 15% sobre o preço de venda, excluindo os impostos incidentes na emissão da nota fiscal (IPI, ISS e ICMS), taxa de acesso e taxa mínima anual; 2) Prazo: 5 anos, podendo ser prorrogável por igual período, até o fim da vigência do ativo intelectual; 3) Condições de pagamento: Trimestral, a partir dos dados obtidos nas notas fiscai solicitadas; 4) Disponibilidade de Know-how: Não; 5) Assistência técnica: Não.

---

(11) BR 10 2018 016306-0 B1

Código 22.12 - Oferta de Licença de Patente
(45) 14/12/2021
(51) B01J 21/18 (2006.01), B01J 23/04 (2006.01), C10B 49/02 (2006.01), C10J 3/00 (2006.01)
(54) PROCESSO DE GASEIFICAÇÃO DE MATÉRIA-PRIMA CARBONÁCEA DE BAIXO VALOR COMO COMBUSTÍVEL UTILIZANDO NANOCATALISADOR
(73) PETRÓLEO BRASILEIRO S.A. - PETROBRAS (BR/RJ)
(72) WLADMIR FERRAZ DE SOUZA; VIVIAN PASSOS DE SOUZA; MAIRA ANDRADE RODRIGUES; AMANDA DE ALMEIDA DUMANI DOS SANTOS
Condições contratuais: 1) Royalties: 15% sobre o preço de venda, excluindo os impostos incidentes na emissão da nota fiscal (IPI, ISS e ICMS), taxa de acesso e taxa mínima anual; 2) Prazo: 5 anos, podendo ser prorrogável por igual período, até o fim da vigência do ativo intelectual; 3) Condições de pagamento: Trimestral, a partir dos dados obtidos nas notas fiscai solicitadas; 4) Disponibilidade de Know-how: Não; 5) Assistência técnica: Não.

---

(11) BR 10 2018 016996-3 B1

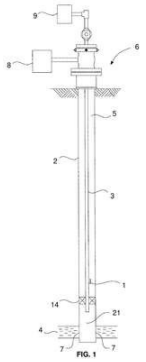

Código 22.12 - Oferta de Licença de Patente
(45) 27/07/2021
(51) E21B 43/12 (2006.01), E21B 34/02 (2006.01), E21B 34/08 (2006.01), E21B 23/08 (2006.01)
(54) SISTEMA DE ELEVAÇÃO PNEUMÁTICA DE PRODUÇÃO DE HIDROCARBONETOS
(73) PETRÓLEO BRASILEIRO S.A. - PETROBRAS (BR/RJ)
(72) ALCINO RESENDE DE ALMEIDA; CARLOS ALBERTO ALVES SAO MATEUS; DANIEL CENTURION BARRIONUEVO; RICARDO DOS SANTOS FRAGA

Condições contratuais: 1) Royalties: 15% sobre o preço de venda, excluindo os impostos incidentes na emissão da nota fiscal (IPI, ISS e ICMS), taxa de acesso e taxa mínima anual; 2) Prazo: 5 anos, podendo ser prorrogável por igual período, até o fim da vigência do ativo intelectual; 3) Condições de pagamento: Trimestral, a partir dos dados obtidos nas notas fiscai solicitadas; 4) Disponibilidade de Know-how: Não; 5) Assistência técnica: Não.

---

(11) BR 10 2018 068334-9 B1

Código 22.12 - Oferta de Licença de Patente
(45) 07/12/2021
(51) C10G 2/00 (2006.01)
(54) PROCESSO PARA A PREPARAÇÃO DE HIDROCARBONETOS LÍQUIDOS POR PROCESSO DE FISCHER-TROPSCH INTEGRADO A UNIDADES DE REFINO
(73) PETRÓLEO BRASILEIRO S.A. - PETROBRAS (BR/RJ)
(72) ROBERTO CARLOS PONTES BITTENCOURT
Condições contratuais: 1) Royalties: 15% sobre o preço de venda, excluindo os impostos incidentes na emissão da nota fiscal (IPI, ISS e ICMS), taxa de acesso e taxa mínima anual; 2) Prazo: 5 anos, podendo ser prorrogável por igual período, até o fim da vigência do ativo intelectual; 3) Condições de pagamento: Trimestral, a partir dos dados obtidos nas notas fiscai solicitadas; 4) Disponibilidade de Know-how: Não; 5) Assistência técnica: Não.

---

(11) BR 10 2019 024934-0 B1

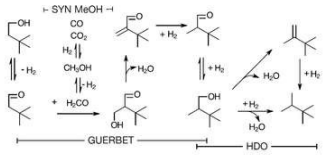

Código 22.12 - Oferta de Licença de Patente
(45) 22/02/2022
(51) C07C 29/34 (2006.01), C07C 5/52 (2006.01)
(54) PROCESSO PARA OBTENÇÃO DE COMPOSTOS, DENTRE OS QUAIS O TRIPTANO POR REAÇÃO DE ACOPLAMENTO DE ÁLCOOIS
(73) PETRÓLEO BRASILEIRO S.A. - PETROBRAS (BR/RJ)
(72) RAFAEL MENEGASSI DE ALMEIDA; CARLOS RENE KLOTZ RABELLO; ANDERSON ROUGE DOS SANTOS; EDIMILSON JESUS DE OLIVEIRA
Condições contratuais: 1) Royalties: 15% sobre o preço de venda, excluindo os impostos incidentes na emissão da nota fiscal (IPI, ISS e ICMS), taxa de acesso e taxa mínima anual; 2) Prazo: 5 anos, podendo ser prorrogável por igual período, até o fim da vigência do ativo intelectual; 3) Condições de pagamento: Trimestral, a partir dos dados obtidos nas notas fiscai solicitadas; 4) Disponibilidade de Know-how: Não; 5) Assistência técnica: Não.

---

(11) BR 20 2020 009837-9 Y1

Código 22.12 - Oferta de Licença de Patente
(45) 27/04/2021
(51) A61M 16/06 (2006.01)
(54) BALÃO HERMÉTICO DE VENTILAÇÃO NÃO INVASIVA COM COLAR ELASTOMÉRICO E CONEXÕES FUNCIONAIS NA LINHA BUCO-NASAL

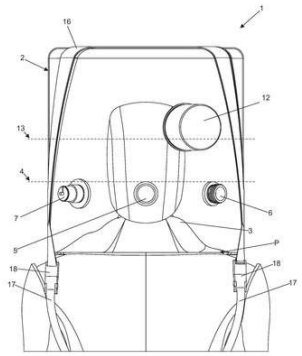

(73) UNIVERSIDADE TECNOLOGICA FEDERAL DO PARANA (BR/PR)
(72) VIVIANE TELEGINSKI MAZUR; SÍLVIA DO NASCIMENTO ROSA; ADRIANA E SILVA DA COSTA; MAURÍCIO MARLON MAZUR
Oferta de licença de patente Condições contratuais: 1) Royalties: 5% (cinco por cento) do lucro, livre de impostos ou valor fixo acertado entre as partes; 2) Prazo: até o término de vigência da patente em 15/05/2035; 3) Condições de pagamento: anual, em função das vendas apuradas no período; 4) Disponibilidade de know-how: Sim; 5) Assistência técnica: Não.- Obs: Consulta à Carta Patente poderá ser feita através do endereço eletrônico www.inpi.gov.br => No Acesso rápido => Busca Web => Patente. Para acessar, cadastre-se no Portal do INPI e use login e senha.

Código 22.14 - Arquivamento da Petição – Art. 216 §2º da LPI

Arquivada a petição, uma vez que não foi apresentada a procuração devida no prazo de 60 (sessenta) dias contados da prática do ato. Desta data corre o prazo de 60 (sessenta) dias para eventual recurso do interessado.

---

(11) BR 10 2013 023364-1 B1

Código 22.14 - Arquivamento da Petição – Art. 216 §2º da LPI

(45) 10/02/2016

(73) ADELMO MASETTI FILHO (BR/SP)

Referente à petição 800210330564 de 24/09/2021, uma vez que não foi apresentada a procuração devida no prazo de 60 dias contados da prática do ato (24/09/2021), conforme Art. 216, parágrafo 2°, da LPI. Desta data corre o prazo de 60 dias para eventual recurso do interessado.

Código 22.15 - Patente “SUB JUDICE”

Notificação de ação judicial referente a patente.

---

(11) BR 10 2021 000903-9 B1

Código 22.15 - Patente “SUB JUDICE”
(45) 24/05/2022
(73) MODULARE BRASIL ARTEFATOS PLÁSTICOS LTDA (BR/RS)
"INPI nº 52402.009647/2022-91 @ Origem: 31ª Vara Federal do Rio de Janeiro Processo Nº: 5059924-13.2022.4.02.5101@ NULIDADE DA PATENTE DE INVENÇÃO com pedido de Antecipação de Tutela @ Autor: EMERSON CORDEIRO DE OLIVEIRA @ Réu(s): MODULARE BRASIL ARTEFATOS PLÁSTICOS LTDA, MARIANAAZAMBUJA SOARES MUNARI e INSTITUTO NACIONAL DA PROPRIEDADEINDUSTRIAL ? INPI."

---

(11) PI 0201616-8 B1

Código 22.15 - Patente “SUB JUDICE”
(45) 25/01/2011
(73) VALMET TECHNOLOGIES OY (FI)
INPI nº 52402.009973/2022-07 @ Origem: 9ª Vara Federal do Rio de Janeiro Processo Nº: 5070323-38.2021.4.02.5101/RJ@ NULIDADE DA PATENTE DE INVENÇÃO @ Autor: CBC INDÚSTRIAS PESADAS S/A @ Réu(s): VALMET TECHNOLOGIES OY E INPI - INSTITUTO NACIONAL DA PROPRIEDADE INDUSTRIAL

Código Anuidade de Patente

Código 24.4 - Restauração

Notificação quanto à restauração da patente.

(11) BR 10 2012 026791-8 B1	Código 24.4 - Restauração (45) 19/11/2019 (73) AGRIBIO, SERVIÇOS, IND. E COM. DE DEFENSIVOS ALTERNATIVOS LTDA ME (BR/RJ)
(11) BR 10 2014 022191-3 B1	Código 24.4 - Restauração (45) 03/03/2022 (73) FÁBIO GABRIEL DOS SANTOS (BR/SP)
(11) BR 10 2015 027653-2 B1	Código 24.4 - Restauração (45) 13/10/2021 (73) ALEXANDRE ALVARO SILVEIRA (BR/SC)
(11) BR 10 2015 027654-0 B1	Código 24.4 - Restauração (45) 13/10/2021 (73) ALEXANDRE ALVARO SILVEIRA (BR/SC)
(11) BR 10 2017 015811-0 B1	Código 24.4 - Restauração (45) 02/01/2019 (73) ANTONIO LUIZ RIBEIRO DE CASTRO MORSCHBACKER (BR/RS) ; PATRÍCIA VARGAS DE CAMPOS (BR/RS) ; MAURÍCIO OLIVEIRA (BR/RS) ; ALBERTO MOACIR BARBEITOS DE FREITAS (BR/RS)
(11) BR 11 2012 001246-0 B1	Código 24.4 - Restauração (45) 02/04/2019 (73) MARRONE BIO INNOVATIONS, INC (US)
(11) BR 11 2012 008858-0 B1	Código 24.4 - Restauração (45) 20/07/2021 (73) SK BIOPHARMACEUTICALS CO., LTD. (KR)
(11) BR 11 2013 009906-2 B1	Código 24.4 - Restauração (45) 25/05/2021 (73) HEWLETT-PACKARD DEVELOPMENT COMPANY, .L.P. (US)
(11) BR 11 2014 006219-6 B1	Código 24.4 - Restauração

	(45) 17/11/2020 (73) STORM DRAIN TECHNOLOGIES, LLC (US)
(11) BR 11 2020 003075-9 B1	Código 24.4 - Restauração (45) 13/07/2021 (73) F.N. HERSTAL, SA (BE)
(11) BR 12 2019 007655-3 B1	Código 24.4 - Restauração (45) 06/08/2019 (62) BR 10 2012 032787-2 20/12/2012 (73) CNH INDUSTRIAL AMERICA LLC (US)
(11) BR 12 2020 002722-3 B1	Código 24.4 - Restauração (45) 07/06/2022 (62) BR 11 2017 009220-4 04/11/2015 (73) JUNO THERAPEUTICS INC. (US)
(11) BR 20 2013 018663-0 Y1	Código 24.4 - Restauração (45) 13/08/2019 (73) DANIEL JOSÉ PINTO FERRAZ (BR/SP) ; HIGINO DE CARVALHO (BR/SP)
(11) BR 20 2015 004960-4 Y1	Código 24.4 - Restauração (45) 22/12/2020 (73) JÁDER BARBOSA FÉLIX (BR/RJ)
(11) BR 20 2015 028863-3 Y1	Código 24.4 - Restauração (45) 03/09/2019 (73) FENIX ACESSÓRIOS POLIMÉRICOS LTDA - ME (BR/PR)
(11) BR 20 2017 022766-4 Y1	Código 24.4 - Restauração (45) 12/07/2022 (73) MATEUS TITTON TOSTES (BR/RS)
(11) MU 8401189-0 Y1	Código 24.4 - Restauração (45) 29/07/2014 (73) Carlos Pasquali (BR/SC) ; FLAVIO PASQUALI (BR/SC)
(11) MU 9001043-4 Y1	Código 24.4 - Restauração (45) 06/11/2018 (73) VITORIA INDUSTRIA E COMERCIO DE COLCHÕES LTDA (BR/PR)

(11) MU 9100306-7 Y1	Código 24.4 - Restauração (45) 23/10/2018 (73) EDNA MARIA RICCI BORINI ARTERO (BR/BA)
(11) MU 9101982-6 Y1	Código 24.4 - Restauração (45) 27/03/2018 (73) METALURGICA AROUCA LTDA. (BR/SP)
(11) MU 9102441-2 Y1	Código 24.4 - Restauração (45) 04/02/2020 (73) DANITEC ENGENHARIA E CONSULTORIA LTDA (BR/BA) ; COMPANHIA DE ELETRICIDADE DO ESTADO DA BAHIA - COELBA (BR/BA)
(11) PI 0011733-1 B1	Código 24.4 - Restauração (45) 28/03/2017 (73) MERIAL (FR)
(11) PI 0113303-9 B1	Código 24.4 - Restauração (45) 05/03/2013 (73) BASF SE (DE)
(11) PI 0305563-9 B1	Código 24.4 - Restauração (45) 28/04/2015 (73) Mcwane, INC. (US)
(11) PI 0506395-7 B1	Código 24.4 - Restauração (45) 16/06/2015 (73) Universidade Estadual de Campinas - UNICAMP (BR/SP)
(11) PI 0721849-4 B1	Código 24.4 - Restauração (45) 22/04/2014 (73) KALUGINA MARINA YAKOVLEVNA (RU) ; KALUGIN ALEKSANDR YAKOVLEVICH (RU) ; KALUGINA LUDMILA EVGENYEVNA (RU)
(11) PI 0800268-1 B1	Código 24.4 - Restauração (45) 26/07/2022 (73) UNIVERSIDADE FEDERAL DO RIO DE JANEIRO (BR/RJ)
(11) PI 0911006-2 B1	Código 24.4 - Restauração (45) 05/11/2019 (73) JOHN KURT JUNKERS (US)

(11) PI 0917232-7 B1	Código 24.4 - Restauração (45) 24/09/2019 (73) Ole-Bendt Rasmussen (CH)
(11) PI 0919849-0 B1	Código 24.4 - Restauração (45) 27/10/2020 (73) SMARTRAC TECHNOLOGY GMBH (DE)
(11) PI 1004810-3 B1	Código 24.4 - Restauração (45) 17/02/2021 (73) ASSEP TEC AMBIENTAL LTDA - ME (BR/ES)
(11) PI 1101948-4 B1	Código 24.4 - Restauração (45) 02/08/2022 (73) UNIVERSIDADE FEDERAL DA BAHIA (BR/BA)
(11) PI 1103755-5 B1	Código 24.4 - Restauração (45) 23/02/2021 (73) PURA IMPRESSÃO ESTAMPARIA E COMÉRCIO DE FITAS, TECIDOS, CAMISETAS E TEXO LTDA (BR/SP)
(11) PI 1107277-6 B1	Código 24.4 - Restauração (45) 03/05/2022 (73) SAMSUNG ELETRONICA DA AMAZONIA LTDA. (BR/SP)

Código 24.10 - Manutenção da Extinção - Art. 78 inciso IV da LPI

(11) BR 10 2013 019686-0 B1	Código 24.10 - Manutenção da Extinção - Art. 78 inciso IV da LPI (45) 03/11/2020 (73) MAHLE METAL LEVE S/A (BR/SP) ; MAHLE INTERNATIONAL GMBH (DE) Em virtude da extinção publicada na RPI 2681 de 24-05-2022 e considerando ausência de manifestação dentro dos prazos legais, informo que cabe ser mantida a extinção da patente e seus certificados, conforme o disposto no artigo 12, da resolução 113/2013.
(11) BR 10 2015 010085-0 B1	Código 24.10 - Manutenção da Extinção - Art. 78 inciso IV da LPI (45) 17/05/2022 (73) MARLON FERNANDES GONÇALVES (BR/MG) ; VITAL GONÇALVES DE REZENDE (BR/MG) Em virtude da extinção publicada na RPI 2681 de 24-05-2022 e considerando ausência de manifestação dentro dos prazos legais, informo que cabe ser mantida a extinção da patente e seus certificados, conforme o disposto no artigo 12, da resolução 113/2013.
(11) BR 11 2012 002013-7 B1	Código 24.10 - Manutenção da Extinção - Art. 78 inciso IV da LPI (45) 12/05/2020 (73) BS&B Safety Systems Limited (IE) Em virtude da extinção publicada na RPI 2681 de 24-05-2022 e considerando ausência de manifestação dentro dos prazos legais, informo que cabe ser mantida a extinção da patente e seus certificados, conforme o disposto no artigo 12, da resolução 113/2013.
(11) BR 11 2012 002051-0 B1	Código 24.10 - Manutenção da Extinção - Art. 78 inciso IV da LPI (45) 21/05/2019 (73) SIEMENS AKTIENGESELLSCHAFT (DE) Em virtude da extinção publicada na RPI 2681 de 24-05-2022 e considerando ausência de manifestação dentro dos prazos legais, informo que cabe ser mantida a extinção da patente e seus certificados, conforme o disposto no artigo 12, da resolução 113/2013.
(11) BR 11 2012 002167-2 B8	Código 24.10 - Manutenção da Extinção - Art. 78 inciso IV da LPI (45) 10/12/2019 (73) PRYSMIAN S.P.A. (IT) Em virtude da extinção publicada na RPI 2681 de 24-05-2022 e considerando ausência de manifestação dentro dos prazos legais, informo que cabe ser

	mantida a extinção da patente e seus certificados, conforme o disposto no artigo 12, da resolução 113/2013.
(11) BR 11 2012 002350-0 B1	Código 24.10 - Manutenção da Extinção - Art. 78 inciso IV da LPI (45) 03/07/2018 (73) AZIENDE CHIMICHE RIUNITE ANGELINI FRANCESCO A.C.R.A.F. S.P.A. (IT) Em virtude da extinção publicada na RPI 2681 de 24-05-2022 e considerando ausência de manifestação dentro dos prazos legais, informo que cabe ser mantida a extinção da patente e seus certificados, conforme o disposto no artigo 12, da resolução 113/2013.
(11) BR 11 2012 002473-6 B1	Código 24.10 - Manutenção da Extinção - Art. 78 inciso IV da LPI (45) 21/01/2020 (73) Baker Hughes Incorporated (US) Em virtude da extinção publicada na RPI 2681 de 24-05-2022 e considerando ausência de manifestação dentro dos prazos legais, informo que cabe ser mantida a extinção da patente e seus certificados, conforme o disposto no artigo 12, da resolução 113/2013.
(11) BR 11 2012 002594-5 B1	Código 24.10 - Manutenção da Extinção - Art. 78 inciso IV da LPI (45) 04/02/2020 (73) Fresenius Medical Care Deutschland GMBH (DE) Em virtude da extinção publicada na RPI 2681 de 24-05-2022 e considerando ausência de manifestação dentro dos prazos legais, informo que cabe ser mantida a extinção da patente e seus certificados, conforme o disposto no artigo 12, da resolução 113/2013.
(11) BR 11 2012 002673-9 B1	Código 24.10 - Manutenção da Extinção - Art. 78 inciso IV da LPI (45) 22/01/2019 (73) Lummus Technology Inc. (US) Em virtude da extinção publicada na RPI 2681 de 24-05-2022 e considerando ausência de manifestação dentro dos prazos legais, informo que cabe ser mantida a extinção da patente e seus certificados, conforme o disposto no artigo 12, da resolução 113/2013.
(11) BR 11 2012 008135-7 B1	Código 24.10 - Manutenção da Extinção - Art. 78 inciso IV da LPI (45) 20/10/2020 (73) TECHNISCHE UNIVERSITEIT DELFT (NL) Em virtude da extinção publicada na RPI 2681 de 24-05-2022 e considerando ausência de manifestação dentro dos prazos legais, informo que cabe ser mantida a extinção da patente e seus certificados, conforme o disposto no artigo 12, da resolução 113/2013.

(11) BR 11 2013 000333-2 B1	Código 24.10 - Manutenção da Extinção - Art. 78 inciso IV da LPI (45) 29/09/2020 (73) Synthes Gmbh (CH) Em virtude da extinção publicada na RPI 2681 de 24-05-2022 e considerando ausência de manifestação dentro dos prazos legais, informo que cabe ser mantida a extinção da patente e seus certificados, conforme o disposto no artigo 12, da resolução 113/2013.
(11) BR 11 2013 001831-3 B8	Código 24.10 - Manutenção da Extinção - Art. 78 inciso IV da LPI (45) 27/10/2020 (73) 3M INNOVATIVE PROPERTIES COMPANY (US) Em virtude da extinção publicada na RPI 2681 de 24-05-2022 e considerando ausência de manifestação dentro dos prazos legais, informo que cabe ser mantida a extinção da patente e seus certificados, conforme o disposto no artigo 12, da resolução 113/2013.
(11) BR 11 2013 001864-0 B1	Código 24.10 - Manutenção da Extinção - Art. 78 inciso IV da LPI (45) 02/07/2019 (73) NIPPON STEEL CORPORATION (JP) Em virtude da extinção publicada na RPI 2681 de 24-05-2022 e considerando ausência de manifestação dentro dos prazos legais, informo que cabe ser mantida a extinção da patente e seus certificados, conforme o disposto no artigo 12, da resolução 113/2013.
(11) BR 11 2013 001919-0 B1	Código 24.10 - Manutenção da Extinção - Art. 78 inciso IV da LPI (45) 09/02/2021 (73) KNORR-BREMSE SYSTEME FÜR NUTZFAHRZEUGE GMBH (DE) Em virtude da extinção publicada na RPI 2681 de 24-05-2022 e considerando ausência de manifestação dentro dos prazos legais, informo que cabe ser mantida a extinção da patente e seus certificados, conforme o disposto no artigo 12, da resolução 113/2013.
(11) BR 11 2013 002474-7 B1	Código 24.10 - Manutenção da Extinção - Art. 78 inciso IV da LPI (45) 29/09/2020 (73) MOMENTIVE PERFORMANCE MATERIALS INC. (US) Em virtude da extinção publicada na RPI 2681 de 24-05-2022 e considerando ausência de manifestação dentro dos prazos legais, informo que cabe ser mantida a extinção da patente e seus certificados, conforme o disposto no artigo 12, da resolução 113/2013.
(11) BR 11 2013 003434-3 B1	Código 24.10 - Manutenção da Extinção - Art. 78 inciso IV da LPI (45) 24/11/2020

	(73) ROBERT BOSCH GMBH (DE) Em virtude da extinção publicada na RPI 2681 de 24-05-2022 e considerando ausência de manifestação dentro dos prazos legais, informo que cabe ser mantida a extinção da patente e seus certificados, conforme o disposto no artigo 12, da resolução 113/2013.
(11) BR 11 2013 003957-4 B1	Código 24.10 - Manutenção da Extinção - Art. 78 inciso IV da LPI (45) 27/10/2020 (73) PROMETHERA BIOSCIENCES SA (BE) Em virtude da extinção publicada na RPI 2681 de 24-05-2022 e considerando ausência de manifestação dentro dos prazos legais, informo que cabe ser mantida a extinção da patente e seus certificados, conforme o disposto no artigo 12, da resolução 113/2013.
(11) BR 11 2013 004541-8 B1	Código 24.10 - Manutenção da Extinção - Art. 78 inciso IV da LPI (45) 15/09/2020 (73) UNILEVER IP HOLDINGS B.V. (PB) Em virtude da extinção publicada na RPI 2681 de 24-05-2022 e considerando ausência de manifestação dentro dos prazos legais, informo que cabe ser mantida a extinção da patente e seus certificados, conforme o disposto no artigo 12, da resolução 113/2013.
(11) BR 11 2013 006148-0 B1	Código 24.10 - Manutenção da Extinção - Art. 78 inciso IV da LPI (45) 24/11/2020 (73) ROBERT BOSCH GMBH (DE) Em virtude da extinção publicada na RPI 2681 de 24-05-2022 e considerando ausência de manifestação dentro dos prazos legais, informo que cabe ser mantida a extinção da patente e seus certificados, conforme o disposto no artigo 12, da resolução 113/2013.
(11) BR 11 2014 001589-9 B1	Código 24.10 - Manutenção da Extinção - Art. 78 inciso IV da LPI (45) 08/01/2019 (73) NIPPON STEEL CORPORATION (JP) Em virtude da extinção publicada na RPI 2681 de 24-05-2022 e considerando ausência de manifestação dentro dos prazos legais, informo que cabe ser mantida a extinção da patente e seus certificados, conforme o disposto no artigo 12, da resolução 113/2013.
(11) BR 11 2014 001636-4 B1	Código 24.10 - Manutenção da Extinção - Art. 78 inciso IV da LPI (45) 26/03/2019 (73) NIPPON STEEL CORPORATION (JP) Em virtude da extinção publicada na RPI 2681 de 24-05-2022 e considerando ausência de manifestação dentro dos prazos legais, informo que cabe ser

	mantida a extinção da patente e seus certificados, conforme o disposto no artigo 12, da resolução 113/2013.
(11) BR 11 2014 002026-4 B1	Código 24.10 - Manutenção da Extinção - Art. 78 inciso IV da LPI (45) 26/03/2019 (73) NIPPON STEEL CORPORATION (JP) Em virtude da extinção publicada na RPI 2681 de 24-05-2022 e considerando ausência de manifestação dentro dos prazos legais, informo que cabe ser mantida a extinção da patente e seus certificados, conforme o disposto no artigo 12, da resolução 113/2013.
(11) BR 11 2014 002198-8 B1	Código 24.10 - Manutenção da Extinção - Art. 78 inciso IV da LPI (45) 24/04/2019 (73) NIPPON STEEL CORPORATION (JP) Em virtude da extinção publicada na RPI 2681 de 24-05-2022 e considerando ausência de manifestação dentro dos prazos legais, informo que cabe ser mantida a extinção da patente e seus certificados, conforme o disposto no artigo 12, da resolução 113/2013.
(11) BR 11 2014 002463-4 B1	Código 24.10 - Manutenção da Extinção - Art. 78 inciso IV da LPI (45) 08/12/2020 (73) HEWLETT-PACKARD DEVELOPMENT COMPANY, L.P. (US) Em virtude da extinção publicada na RPI 2681 de 24-05-2022 e considerando ausência de manifestação dentro dos prazos legais, informo que cabe ser mantida a extinção da patente e seus certificados, conforme o disposto no artigo 12, da resolução 113/2013.
(11) BR 11 2014 002660-2 B1	Código 24.10 - Manutenção da Extinção - Art. 78 inciso IV da LPI (45) 02/04/2019 (73) INTERNATIONAL TOBACCO MACHINERY POLAND Sp. z o.o. (PL) Em virtude da extinção publicada na RPI 2681 de 24-05-2022 e considerando ausência de manifestação dentro dos prazos legais, informo que cabe ser mantida a extinção da patente e seus certificados, conforme o disposto no artigo 12, da resolução 113/2013.
(11) BR 11 2014 002685-8 B1	Código 24.10 - Manutenção da Extinção - Art. 78 inciso IV da LPI (45) 11/08/2020 (73) HOLGER BLUM (CH) Em virtude da extinção publicada na RPI 2681 de 24-05-2022 e considerando ausência de manifestação dentro dos prazos legais, informo que cabe ser mantida a extinção da patente e seus certificados, conforme o disposto no artigo 12, da resolução 113/2013.

(11) BR 11 2014 002741-2 B1

Código 24.10 - Manutenção da Extinção - Art. 78 inciso IV da LPI
(45) 04/08/2020
(73) FUNDACIÓ PRIVADA ASCAMM (ES) ; SOGEFI FILTRATION SPAIN, S.A. (ES)
Em virtude da extinção publicada na RPI 2681 de 24-05-2022 e considerando ausência de manifestação dentro dos prazos legais, informo que cabe ser mantida a extinção da patente e seus certificados, conforme o disposto no artigo 12, da resolução 113/2013.

(11) BR 11 2014 004421-0 B1

Código 24.10 - Manutenção da Extinção - Art. 78 inciso IV da LPI
(45) 19/01/2021
(73) C.H. & I. TECHNOLOGIES, INC (US)
Em virtude da extinção publicada na RPI 2681 de 24-05-2022 e considerando ausência de manifestação dentro dos prazos legais, informo que cabe ser mantida a extinção da patente e seus certificados, conforme o disposto no artigo 12, da resolução 113/2013.

(11) BR 11 2015 001475-5 B1

Código 24.10 - Manutenção da Extinção - Art. 78 inciso IV da LPI
(45) 22/04/2020
(73) NIPPON STEEL CORPORATION (JP)
Em virtude da extinção publicada na RPI 2681 de 24-05-2022 e considerando ausência de manifestação dentro dos prazos legais, informo que cabe ser mantida a extinção da patente e seus certificados, conforme o disposto no artigo 12, da resolução 113/2013.

(11) BR 11 2015 001837-8 B1

Código 24.10 - Manutenção da Extinção - Art. 78 inciso IV da LPI
(45) 16/11/2021
(73) ONCO-NX LIMITED (GB)
Em virtude da extinção publicada na RPI 2681 de 24-05-2022 e considerando ausência de manifestação dentro dos prazos legais, informo que cabe ser mantida a extinção da patente e seus certificados, conforme o disposto no artigo 12, da resolução 113/2013.

(11) BR 11 2015 002070-4 B1

Código 24.10 - Manutenção da Extinção - Art. 78 inciso IV da LPI
(45) 07/07/2020
(73) HEXCEL CORPORATION (US)
Em virtude da extinção publicada na RPI 2681 de 24-05-2022 e considerando ausência de manifestação dentro dos prazos legais, informo que cabe ser mantida a extinção da patente e seus certificados, conforme o disposto no artigo 12, da resolução 113/2013.

(11) BR 11 2015 002121-2 B1

Código 24.10 - Manutenção da Extinção - Art. 78 inciso IV da LPI
(45) 09/07/2019

	(73) GEISTLICH PHARMA AG (CH) Em virtude da extinção publicada na RPI 2681 de 24-05-2022 e considerando ausência de manifestação dentro dos prazos legais, informo que cabe ser mantida a extinção da patente e seus certificados, conforme o disposto no artigo 12, da resolução 113/2013.
(11) BR 11 2015 002155-7 B1	Código 24.10 - Manutenção da Extinção - Art. 78 inciso IV da LPI (45) 30/06/2020 (73) ARCH CHEMICALS, INC. (US) Em virtude da extinção publicada na RPI 2681 de 24-05-2022 e considerando ausência de manifestação dentro dos prazos legais, informo que cabe ser mantida a extinção da patente e seus certificados, conforme o disposto no artigo 12, da resolução 113/2013.
(11) BR 11 2015 009115-6 B1	Código 24.10 - Manutenção da Extinção - Art. 78 inciso IV da LPI (45) 24/11/2020 (73) TRISTEL PLC (GB) Em virtude da extinção publicada na RPI 2681 de 24-05-2022 e considerando ausência de manifestação dentro dos prazos legais, informo que cabe ser mantida a extinção da patente e seus certificados, conforme o disposto no artigo 12, da resolução 113/2013.
(11) BR 11 2015 009198-9 B1	Código 24.10 - Manutenção da Extinção - Art. 78 inciso IV da LPI (45) 24/11/2020 (73) TRISTEL PLC (GB) Em virtude da extinção publicada na RPI 2681 de 24-05-2022 e considerando ausência de manifestação dentro dos prazos legais, informo que cabe ser mantida a extinção da patente e seus certificados, conforme o disposto no artigo 12, da resolução 113/2013.
(11) BR 11 2016 001881-8 B1	Código 24.10 - Manutenção da Extinção - Art. 78 inciso IV da LPI (45) 28/01/2020 (73) BASF SE (DE) Em virtude da extinção publicada na RPI 2681 de 24-05-2022 e considerando ausência de manifestação dentro dos prazos legais, informo que cabe ser mantida a extinção da patente e seus certificados, conforme o disposto no artigo 12, da resolução 113/2013.
(11) BR 11 2018 001974-7 B1	Código 24.10 - Manutenção da Extinção - Art. 78 inciso IV da LPI (45) 29/06/2021 (73) ROHM AND HAAS COMPANY (US) Em virtude da extinção publicada na RPI 2681 de 24-05-2022 e considerando ausência de manifestação dentro dos prazos legais, informo que cabe ser

	mantida a extinção da patente e seus certificados, conforme o disposto no artigo 12, da resolução 113/2013.
(11) BR 12 2012 017389-4 B8	Código 24.10 - Manutenção da Extinção - Art. 78 inciso IV da LPI (45) 15/09/2020 (73) Fresenius Medical Care Holdings, Inc. (US) MANUTENÇÃO DA EXTINÇÃO - ART. 78 INCISO IV DA LPI
(11) BR 12 2016 000461-9 B1	Código 24.10 - Manutenção da Extinção - Art. 78 inciso IV da LPI (45) 30/05/2017 (73) KABUSHIKI KAISHA KOBE SEIKO SHO (KOBE STEEL, LTD.) (JP) MANUTENÇÃO DA EXTINÇÃO - ART. 78 INCISO IV DA LPI
(11) BR 12 2016 001493-2 B1	Código 24.10 - Manutenção da Extinção - Art. 78 inciso IV da LPI (45) 02/10/2018 (73) MICROSOFT TECHNOLOGY LICENSING, LLC (US) MANUTENÇÃO DA EXTINÇÃO - ART. 78 INCISO IV DA LPI
(11) BR 12 2016 003837-8 B1	Código 24.10 - Manutenção da Extinção - Art. 78 inciso IV da LPI (45) 27/12/2016 (73) NIPPON STEEL CORPORATION (JP) MANUTENÇÃO DA EXTINÇÃO - ART. 78 INCISO IV DA LPI
(11) BR 12 2016 009519-3 B1	Código 24.10 - Manutenção da Extinção - Art. 78 inciso IV da LPI (45) 14/11/2017 (73) CIBA HOLDING INC. (CH) MANUTENÇÃO DA EXTINÇÃO - ART. 78 INCISO IV DA LPI
(11) BR 12 2016 015093-3 B1	Código 24.10 - Manutenção da Extinção - Art. 78 inciso IV da LPI (45) 08/08/2017 (73) DUPONT NUTRITION BIOSCIENCES APS (DK) MANUTENÇÃO DA EXTINÇÃO - ART. 78 INCISO IV DA LPI
(11) BR 12 2016 016475-6 B1	Código 24.10 - Manutenção da Extinção - Art. 78 inciso IV da LPI (45) 01/11/2016 (73) SUMITOMO CHEMICAL COMPANY, LIMITED (JP) MANUTENÇÃO DA EXTINÇÃO - ART. 78 INCISO IV DA LPI
(11) BR 12 2016 016680-5 B1	Código 24.10 - Manutenção da Extinção - Art. 78 inciso IV da LPI (45) 02/05/2017 (73) SUMITOMO CHEMICAL COMPANY, LIMITED (JP) MANUTENÇÃO DA EXTINÇÃO - ART. 78 INCISO IV DA LPI

(11) BR 12 2016 016688-0 B1	Código 24.10 - Manutenção da Extinção - Art. 78 inciso IV da LPI (45) 02/05/2017 (73) SUMITOMO CHEMICAL COMPANY, LIMITED (JP) MANUTENÇÃO DA EXTINÇÃO - ART. 78 INCISO IV DA LPI
(11) BR 12 2016 018693-8 B1	Código 24.10 - Manutenção da Extinção - Art. 78 inciso IV da LPI (45) 26/09/2017 (73) SONY CORPORATION (JP) MANUTENÇÃO DA EXTINÇÃO - ART. 78 INCISO IV DA LPI
(11) BR 12 2016 021907-0 B8	Código 24.10 - Manutenção da Extinção - Art. 78 inciso IV da LPI (45) 09/01/2018 (73) REZOLUTE, INC. (US) MANUTENÇÃO DA EXTINÇÃO - ART. 78 INCISO IV DA LPI
(11) BR 12 2016 024838-0 B1	Código 24.10 - Manutenção da Extinção - Art. 78 inciso IV da LPI (45) 05/09/2017 (73) INVISTA TECHNOLOGIES S.À.R.L. (CH) MANUTENÇÃO DA EXTINÇÃO - ART. 78 INCISO IV DA LPI
(11) BR 12 2016 026602-8 B1	Código 24.10 - Manutenção da Extinção - Art. 78 inciso IV da LPI (45) 31/07/2018 (73) LUMUS LTD. (IL) MANUTENÇÃO DA EXTINÇÃO - ART. 78 INCISO IV DA LPI
(11) BR 12 2016 028772-6 B1	Código 24.10 - Manutenção da Extinção - Art. 78 inciso IV da LPI (45) 12/11/2019 (73) UNILEVER N.V. (NL) MANUTENÇÃO DA EXTINÇÃO - ART. 78 INCISO IV DA LPI
(11) BR 12 2017 001646-6 B1	Código 24.10 - Manutenção da Extinção - Art. 78 inciso IV da LPI (45) 22/10/2019 (73) XYLECO, INC. (US) MANUTENÇÃO DA EXTINÇÃO - ART. 78 INCISO IV DA LPI
(11) BR 12 2017 001929-5 B1	Código 24.10 - Manutenção da Extinção - Art. 78 inciso IV da LPI (45) 06/02/2018 (73) XYLECO, INC. (US) MANUTENÇÃO DA EXTINÇÃO - ART. 78 INCISO IV DA LPI
(11) BR 12 2017 001948-1 B1	Código 24.10 - Manutenção da Extinção - Art. 78 inciso IV da LPI

	(45) 19/05/2020 (73) XYLECO, INC. (US) MANUTENÇÃO DA EXTINÇÃO - ART. 78 INCISO IV DA LPI
(11) BR 12 2017 001961-9 B1	Código 24.10 - Manutenção da Extinção - Art. 78 inciso IV da LPI (45) 19/05/2020 (73) XYLECO, INC. (US) MANUTENÇÃO DA EXTINÇÃO - ART. 78 INCISO IV DA LPI
(11) BR 12 2017 001967-8 B1	Código 24.10 - Manutenção da Extinção - Art. 78 inciso IV da LPI (45) 12/05/2020 (73) XYLECO, INC. (US) MANUTENÇÃO DA EXTINÇÃO - ART. 78 INCISO IV DA LPI
(11) BR 12 2017 001970-8 B1	Código 24.10 - Manutenção da Extinção - Art. 78 inciso IV da LPI (45) 19/05/2020 (73) XYLECO, INC. (US) MANUTENÇÃO DA EXTINÇÃO - ART. 78 INCISO IV DA LPI
(11) BR 12 2017 001972-4 B1	Código 24.10 - Manutenção da Extinção - Art. 78 inciso IV da LPI (45) 19/05/2020 (73) XYLECO, INC. (US) MANUTENÇÃO DA EXTINÇÃO - ART. 78 INCISO IV DA LPI
(11) BR 12 2017 005600-0 B1	Código 24.10 - Manutenção da Extinção - Art. 78 inciso IV da LPI (45) 11/07/2017 (73) HALLIBURTON ENERGY SERVICES, INC. (US) MANUTENÇÃO DA EXTINÇÃO - ART. 78 INCISO IV DA LPI
(11) BR 12 2017 005602-6 B1	Código 24.10 - Manutenção da Extinção - Art. 78 inciso IV da LPI (45) 11/07/2017 (73) HALLIBURTON ENERGY SERVICES, INC. (US) MANUTENÇÃO DA EXTINÇÃO - ART. 78 INCISO IV DA LPI
(11) BR 12 2017 014535-5 B1	Código 24.10 - Manutenção da Extinção - Art. 78 inciso IV da LPI (45) 26/03/2019 (73) XYLECO, INC. (US) MANUTENÇÃO DA EXTINÇÃO - ART. 78 INCISO IV DA LPI
(11) BR 12 2018 015761-5 B8	Código 24.10 - Manutenção da Extinção - Art. 78 inciso IV da LPI (45) 22/10/2019 (73) VERIDEX, LLC (US)

	MANUTENÇÃO DA EXTINÇÃO - ART. 78 INCISO IV DA LPI
(11) BR 12 2018 016201-5 B1	Código 24.10 - Manutenção da Extinção - Art. 78 inciso IV da LPI (45) 02/01/2019 (73) TELEFONAKTIEBOLAGET LM ERICSSON (PUBL) (SE) MANUTENÇÃO DA EXTINÇÃO - ART. 78 INCISO IV DA LPI
(11) BR 12 2018 016508-1 B1	Código 24.10 - Manutenção da Extinção - Art. 78 inciso IV da LPI (45) 14/05/2019 (73) PGS GEOPHYSICAL AS (NO) MANUTENÇÃO DA EXTINÇÃO - ART. 78 INCISO IV DA LPI
(11) BR 12 2018 075069-3 B1	Código 24.10 - Manutenção da Extinção - Art. 78 inciso IV da LPI (45) 16/07/2019 (73) XYLECO, INC. (US) MANUTENÇÃO DA EXTINÇÃO - ART. 78 INCISO IV DA LPI
(11) BR 12 2019 001107-9 B1	Código 24.10 - Manutenção da Extinção - Art. 78 inciso IV da LPI (45) 14/01/2020 (73) HONDA MOTOR CO., LTD. (JP) MANUTENÇÃO DA EXTINÇÃO - ART. 78 INCISO IV DA LPI
(11) BR 12 2019 005471-1 B1	Código 24.10 - Manutenção da Extinção - Art. 78 inciso IV da LPI (45) 17/12/2019 (73) TRISTEL PLC (GB) MANUTENÇÃO DA EXTINÇÃO - ART. 78 INCISO IV DA LPI
(11) BR 12 2019 011363-7 B1	Código 24.10 - Manutenção da Extinção - Art. 78 inciso IV da LPI (45) 03/03/2020 (73) PILOT DRILLING CONTROL LIMITED (GB) MANUTENÇÃO DA EXTINÇÃO - ART. 78 INCISO IV DA LPI
(11) BR 12 2019 016107-0 B1	Código 24.10 - Manutenção da Extinção - Art. 78 inciso IV da LPI (45) 11/02/2020 (73) HEWLETT-PACKARD DEVELOPMENT COMPANY, L.P. (US) MANUTENÇÃO DA EXTINÇÃO - ART. 78 INCISO IV DA LPI
(11) BR 12 2019 023512-0 B1	Código 24.10 - Manutenção da Extinção - Art. 78 inciso IV da LPI (45) 01/12/2020 (73) ETHICON, INC. (US) MANUTENÇÃO DA EXTINÇÃO - ART. 78 INCISO IV DA LPI

(11) BR 20 2012 019252-2 Y1

Código 24.10 - Manutenção da Extinção - Art. 78 inciso IV da LPI
(45) 13/11/2018
(73) TERRA E ÁGUA INDÚSTRIA DE CALÇADOS LTDA. (BR/RS)
Em virtude da extinção publicada na RPI 2681 de 24-05-2022 e considerando ausência de manifestação dentro dos prazos legais, informo que cabe ser mantida a extinção da patente e seus certificados, conforme o disposto no artigo 12, da resolução 113/2013.

(11) MU 8403681-8 Y1

Código 24.10 - Manutenção da Extinção - Art. 78 inciso IV da LPI
(45) 10/05/2022
(73) IMPLY TECNOLOGIA ELETRÔNICA LTDA. (BR/RS)
Em virtude da extinção publicada na RPI 2681 de 24-05-2022 e considerando ausência de manifestação dentro dos prazos legais, informo que cabe ser mantida a extinção da patente e seus certificados, conforme o disposto no artigo 12, da resolução 113/2013.

(11) MU 8701602-8 Y1

Código 24.10 - Manutenção da Extinção - Art. 78 inciso IV da LPI
(45) 22/12/2015
(73) Metagal Indústria e Comércio Ltda (BR/MG)
Em virtude da extinção publicada na RPI 2681 de 24-05-2022 e considerando ausência de manifestação dentro dos prazos legais, informo que cabe ser mantida a extinção da patente e seus certificados, conforme o disposto no artigo 12, da resolução 113/2013.

(11) MU 8801761-3 Y1

Código 24.10 - Manutenção da Extinção - Art. 78 inciso IV da LPI
(45) 17/01/2017
(73) Thiago Paggiaro (BR/SP)
Em virtude da extinção publicada na RPI 2681 de 24-05-2022 e considerando ausência de manifestação dentro dos prazos legais, informo que cabe ser mantida a extinção da patente e seus certificados, conforme o disposto no artigo 12, da resolução 113/2013.

(11) MU 9001540-1 Y1

Código 24.10 - Manutenção da Extinção - Art. 78 inciso IV da LPI
(45) 14/02/2018
(73) BRALMAX INDUSTRIA E COMERCIO DE PLASTICO LTDA. (BR/RJ)
Em virtude da extinção publicada na RPI 2681 de 24-05-2022 e considerando ausência de manifestação dentro dos prazos legais, informo que cabe ser mantida a extinção da patente e seus certificados, conforme o disposto no artigo 12, da resolução 113/2013.

(11) PI 0003208-5 B1

Código 24.10 - Manutenção da Extinção - Art. 78 inciso IV da LPI
(45) 17/03/2015
(73) ALSTOM TRANSPORT TECHNOLOGIES (FR)

	Em virtude da extinção publicada na RPI 2681 de 24-05-2022 e considerando ausência de manifestação dentro dos prazos legais, informo que cabe ser mantida a extinção da patente e seus certificados, conforme o disposto no artigo 12, da resolução 113/2013.
(11) PI 0013272-1 B1	Código 24.10 - Manutenção da Extinção - Art. 78 inciso IV da LPI (45) 15/10/2013 (73) Heinrich Wieland (DE) ; Alfred Schmidt (DE) Em virtude da extinção publicada na RPI 2681 de 24-05-2022 e considerando ausência de manifestação dentro dos prazos legais, informo que cabe ser mantida a extinção da patente e seus certificados, conforme o disposto no artigo 12, da resolução 113/2013.
(11) PI 0103235-6 B1	Código 24.10 - Manutenção da Extinção - Art. 78 inciso IV da LPI (45) 07/08/2012 (73) Nippon Shokubai Co., Ltd. (JP) Em virtude da extinção publicada na RPI 2681 de 24-05-2022 e considerando ausência de manifestação dentro dos prazos legais, informo que cabe ser mantida a extinção da patente e seus certificados, conforme o disposto no artigo 12, da resolução 113/2013.
(11) PI 0104510-5 B8	Código 24.10 - Manutenção da Extinção - Art. 78 inciso IV da LPI (45) 07/03/2017 (73) Embrapa - Empresa Brasileira de Pesquisa Agropecuária (BR/DF) ; Fundação Universidade de Brasília (BR/DF) Em virtude da extinção publicada na RPI 2681 de 24-05-2022 e considerando ausência de manifestação dentro dos prazos legais, informo que cabe ser mantida a extinção da patente e seus certificados, conforme o disposto no artigo 12, da resolução 113/2013.
(11) PI 0112288-6 B1	Código 24.10 - Manutenção da Extinção - Art. 78 inciso IV da LPI (45) 16/10/2012 (73) Cesare Pedrazzini (IT) Em virtude da extinção publicada na RPI 2681 de 24-05-2022 e considerando ausência de manifestação dentro dos prazos legais, informo que cabe ser mantida a extinção da patente e seus certificados, conforme o disposto no artigo 12, da resolução 113/2013.
(11) PI 0112821-3 B1	Código 24.10 - Manutenção da Extinção - Art. 78 inciso IV da LPI (45) 01/03/2016 (73) Magnum Environmental Technologies, INC. (US) Em virtude da extinção publicada na RPI 2681 de 24-05-2022 e considerando ausência de manifestação dentro dos prazos legais, informo que cabe ser

	mantida a extinção da patente e seus certificados, conforme o disposto no artigo 12, da resolução 113/2013.
(11) PI 0112859-0 B8	Código 24.10 - Manutenção da Extinção - Art. 78 inciso IV da LPI (45) 01/03/2016 (73) RECORDATI AG (CH) Em virtude da extinção publicada na RPI 2681 de 24-05-2022 e considerando ausência de manifestação dentro dos prazos legais, informo que cabe ser mantida a extinção da patente e seus certificados, conforme o disposto no artigo 12, da resolução 113/2013.
(11) PI 0112928-7 B8	Código 24.10 - Manutenção da Extinção - Art. 78 inciso IV da LPI (45) 29/08/2017 (73) Children's Hospital & Research Center At Oakland (US) Em virtude da extinção publicada na RPI 2681 de 24-05-2022 e considerando ausência de manifestação dentro dos prazos legais, informo que cabe ser mantida a extinção da patente e seus certificados, conforme o disposto no artigo 12, da resolução 113/2013.
(11) PI 0202880-8 B1	Código 24.10 - Manutenção da Extinção - Art. 78 inciso IV da LPI (45) 16/11/2010 (73) Denso Corporation (JP) Em virtude da extinção publicada na RPI 2681 de 24-05-2022 e considerando ausência de manifestação dentro dos prazos legais, informo que cabe ser mantida a extinção da patente e seus certificados, conforme o disposto no artigo 12, da resolução 113/2013.
(11) PI 0202962-6 B1	Código 24.10 - Manutenção da Extinção - Art. 78 inciso IV da LPI (45) 03/11/2010 (73) Sacmi Cooperativa Meccanici Imola Societa' Cooperativa (IT) Em virtude da extinção publicada na RPI 2681 de 24-05-2022 e considerando ausência de manifestação dentro dos prazos legais, informo que cabe ser mantida a extinção da patente e seus certificados, conforme o disposto no artigo 12, da resolução 113/2013.
(11) PI 0202967-7 B1	Código 24.10 - Manutenção da Extinção - Art. 78 inciso IV da LPI (45) 07/08/2012 (73) Institut Français du Petrole (FR) Em virtude da extinção publicada na RPI 2681 de 24-05-2022 e considerando ausência de manifestação dentro dos prazos legais, informo que cabe ser mantida a extinção da patente e seus certificados, conforme o disposto no artigo 12, da resolução 113/2013.

(11) PI 0202971-5 B1	Código 24.10 - Manutenção da Extinção - Art. 78 inciso IV da LPI (45) 06/09/2011 (73) Institut Français du Petrole (FR) Em virtude da extinção publicada na RPI 2681 de 24-05-2022 e considerando ausência de manifestação dentro dos prazos legais, informo que cabe ser mantida a extinção da patente e seus certificados, conforme o disposto no artigo 12, da resolução 113/2013.
(11) PI 0211475-5 B1	Código 24.10 - Manutenção da Extinção - Art. 78 inciso IV da LPI (45) 27/02/2018 (73) BS & B Safety Systems, INC. (US) Em virtude da extinção publicada na RPI 2681 de 24-05-2022 e considerando ausência de manifestação dentro dos prazos legais, informo que cabe ser mantida a extinção da patente e seus certificados, conforme o disposto no artigo 12, da resolução 113/2013.
(11) PI 0211844-0 B8	Código 24.10 - Manutenção da Extinção - Art. 78 inciso IV da LPI (45) 27/08/2019 (73) Nippon Chemiphar Co., Ltd. (JP) Em virtude da extinção publicada na RPI 2681 de 24-05-2022 e considerando ausência de manifestação dentro dos prazos legais, informo que cabe ser mantida a extinção da patente e seus certificados, conforme o disposto no artigo 12, da resolução 113/2013.
(11) PI 0302486-5 B8	Código 24.10 - Manutenção da Extinção - Art. 78 inciso IV da LPI (45) 31/05/2016 (73) Fujikura LTD. (JP) Em virtude da extinção publicada na RPI 2681 de 24-05-2022 e considerando ausência de manifestação dentro dos prazos legais, informo que cabe ser mantida a extinção da patente e seus certificados, conforme o disposto no artigo 12, da resolução 113/2013.
(11) PI 0302838-0 B1	Código 24.10 - Manutenção da Extinção - Art. 78 inciso IV da LPI (45) 09/08/2011 (73) Geraldo Antônio Fernandes (BR/MG) Em virtude da extinção publicada na RPI 2681 de 24-05-2022 e considerando ausência de manifestação dentro dos prazos legais, informo que cabe ser mantida a extinção da patente e seus certificados, conforme o disposto no artigo 12, da resolução 113/2013.
(11) PI 0313483-0 B1	Código 24.10 - Manutenção da Extinção - Art. 78 inciso IV da LPI (45) 30/05/2017 (73) Siemens Aktiengesellschaft (DE)

	Em virtude da extinção publicada na RPI 2681 de 24-05-2022 e considerando ausência de manifestação dentro dos prazos legais, informo que cabe ser mantida a extinção da patente e seus certificados, conforme o disposto no artigo 12, da resolução 113/2013.
(11) PI 0403081-8 B1	Código 24.10 - Manutenção da Extinção - Art. 78 inciso IV da LPI (45) 04/09/2018 (73) LINXENS HOLDING S.A.S. (FR) Em virtude da extinção publicada na RPI 2681 de 24-05-2022 e considerando ausência de manifestação dentro dos prazos legais, informo que cabe ser mantida a extinção da patente e seus certificados, conforme o disposto no artigo 12, da resolução 113/2013.
(11) PI 0403587-9 B1	Código 24.10 - Manutenção da Extinção - Art. 78 inciso IV da LPI (45) 17/05/2016 (73) YABORÃ INDÚSTRIA AERONÁUTICA S.A. (BR/SP) Em virtude da extinção publicada na RPI 2681 de 24-05-2022 e considerando ausência de manifestação dentro dos prazos legais, informo que cabe ser mantida a extinção da patente e seus certificados, conforme o disposto no artigo 12, da resolução 113/2013.
(11) PI 0406423-2 B1	Código 24.10 - Manutenção da Extinção - Art. 78 inciso IV da LPI (45) 11/12/2012 (73) NIPPON STEEL CORPORATION (JP) Em virtude da extinção publicada na RPI 2681 de 24-05-2022 e considerando ausência de manifestação dentro dos prazos legais, informo que cabe ser mantida a extinção da patente e seus certificados, conforme o disposto no artigo 12, da resolução 113/2013.
(11) PI 0412722-6 B1	Código 24.10 - Manutenção da Extinção - Art. 78 inciso IV da LPI (45) 24/10/2017 (73) INTERDIGITAL CE PATENT HOLDINGS (FR) Em virtude da extinção publicada na RPI 2681 de 24-05-2022 e considerando ausência de manifestação dentro dos prazos legais, informo que cabe ser mantida a extinção da patente e seus certificados, conforme o disposto no artigo 12, da resolução 113/2013.
(11) PI 0412952-0 B8	Código 24.10 - Manutenção da Extinção - Art. 78 inciso IV da LPI (45) 14/04/2015 (73) PERFORMANCE POLYAMIDES, SAS (FR) Em virtude da extinção publicada na RPI 2681 de 24-05-2022 e considerando ausência de manifestação dentro dos prazos legais, informo que cabe ser mantida a extinção da patente e seus certificados, conforme o disposto no

	artigo 12, da resolução 113/2013.
(11) PI 0413065-0 B1	Código 24.10 - Manutenção da Extinção - Art. 78 inciso IV da LPI (45) 21/06/2016 (73) ESSILOR INTERNATIONAL (FR) Em virtude da extinção publicada na RPI 2681 de 24-05-2022 e considerando ausência de manifestação dentro dos prazos legais, informo que cabe ser mantida a extinção da patente e seus certificados, conforme o disposto no artigo 12, da resolução 113/2013.
(11) PI 0413179-7 B8	Código 24.10 - Manutenção da Extinção - Art. 78 inciso IV da LPI (45) 19/11/2013 (73) SNECMA PROPULSION SOLIDE (FR) Em virtude da extinção publicada na RPI 2681 de 24-05-2022 e considerando ausência de manifestação dentro dos prazos legais, informo que cabe ser mantida a extinção da patente e seus certificados, conforme o disposto no artigo 12, da resolução 113/2013.
(11) PI 0413628-4 B1	Código 24.10 - Manutenção da Extinção - Art. 78 inciso IV da LPI (45) 30/12/2014 (73) AKZO NOBEL COATINGS INTERNATIONAL B.V (NL) Em virtude da extinção publicada na RPI 2681 de 24-05-2022 e considerando ausência de manifestação dentro dos prazos legais, informo que cabe ser mantida a extinção da patente e seus certificados, conforme o disposto no artigo 12, da resolução 113/2013.
(11) PI 0513089-1 B8	Código 24.10 - Manutenção da Extinção - Art. 78 inciso IV da LPI (45) 29/10/2019 (73) Alza Corporation (US) Em virtude da extinção publicada na RPI 2681 de 24-05-2022 e considerando ausência de manifestação dentro dos prazos legais, informo que cabe ser mantida a extinção da patente e seus certificados, conforme o disposto no artigo 12, da resolução 113/2013.
(11) PI 0513989-9 B1	Código 24.10 - Manutenção da Extinção - Art. 78 inciso IV da LPI (45) 21/05/2019 (73) INTERDIGITAL CE PATENT HOLDINGS (FR) Em virtude da extinção publicada na RPI 2681 de 24-05-2022 e considerando ausência de manifestação dentro dos prazos legais, informo que cabe ser mantida a extinção da patente e seus certificados, conforme o disposto no artigo 12, da resolução 113/2013.
(11) PI 0514175-3 B1	Código 24.10 - Manutenção da Extinção - Art. 78 inciso IV da LPI

(45) 16/05/2017
(73) Basf Aktiengesellschaft (DE)
Em virtude da extinção publicada na RPI 2681 de 24-05-2022 e considerando ausência de manifestação dentro dos prazos legais, informo que cabe ser mantida a extinção da patente e seus certificados, conforme o disposto no artigo 12, da resolução 113/2013.

---

(11) PI 0514198-2 B1

Código 24.10 - Manutenção da Extinção - Art. 78 inciso IV da LPI
(45) 28/06/2016
(73) Basf Aktiengesellschaft (DE)
Em virtude da extinção publicada na RPI 2681 de 24-05-2022 e considerando ausência de manifestação dentro dos prazos legais, informo que cabe ser mantida a extinção da patente e seus certificados, conforme o disposto no artigo 12, da resolução 113/2013.

---

(11) PI 0515198-8 B1

Código 24.10 - Manutenção da Extinção - Art. 78 inciso IV da LPI
(45) 04/02/2020
(73) John Bean Technologies Corporation (US)
Em virtude da extinção publicada na RPI 2681 de 24-05-2022 e considerando ausência de manifestação dentro dos prazos legais, informo que cabe ser mantida a extinção da patente e seus certificados, conforme o disposto no artigo 12, da resolução 113/2013.

---

(11) PI 0520049-0 B8

Código 24.10 - Manutenção da Extinção - Art. 78 inciso IV da LPI
(45) 22/12/2020
(73) SEWON CELLONTECH CO., LTD. (KR)
Em virtude da extinção publicada na RPI 2681 de 24-05-2022 e considerando ausência de manifestação dentro dos prazos legais, informo que cabe ser mantida a extinção da patente e seus certificados, conforme o disposto no artigo 12, da resolução 113/2013.

---

(11) PI 0520479-8 B1

Código 24.10 - Manutenção da Extinção - Art. 78 inciso IV da LPI
(45) 21/11/2017
(73) PRYSMIAN ENERGIE CABLES ET SYSTEMES FRANCE (FR)
Em virtude da extinção publicada na RPI 2681 de 24-05-2022 e considerando ausência de manifestação dentro dos prazos legais, informo que cabe ser mantida a extinção da patente e seus certificados, conforme o disposto no artigo 12, da resolução 113/2013.

---

(11) PI 0520542-5 B1

Código 24.10 - Manutenção da Extinção - Art. 78 inciso IV da LPI
(45) 02/05/2018
(73) DAYCO EUROPE S.R.L. CON UNICO SOCIO (IT)
Em virtude da extinção publicada na RPI 2681 de 24-05-2022 e considerando

	ausência de manifestação dentro dos prazos legais, informo que cabe ser mantida a extinção da patente e seus certificados, conforme o disposto no artigo 12, da resolução 113/2013.
(11) PI 0603063-7 B1	Código 24.10 - Manutenção da Extinção - Art. 78 inciso IV da LPI (45) 02/02/2016 (73) Rheon Automatic Machinery CO., LTD. (JP) Em virtude da extinção publicada na RPI 2681 de 24-05-2022 e considerando ausência de manifestação dentro dos prazos legais, informo que cabe ser mantida a extinção da patente e seus certificados, conforme o disposto no artigo 12, da resolução 113/2013.
(11) PI 0603088-2 B1	Código 24.10 - Manutenção da Extinção - Art. 78 inciso IV da LPI (45) 21/05/2019 (73) OMRON Automotive Electronics Co., Ltd. (JP) Em virtude da extinção publicada na RPI 2681 de 24-05-2022 e considerando ausência de manifestação dentro dos prazos legais, informo que cabe ser mantida a extinção da patente e seus certificados, conforme o disposto no artigo 12, da resolução 113/2013.
(11) PI 0603299-0 B1	Código 24.10 - Manutenção da Extinção - Art. 78 inciso IV da LPI (45) 01/07/2014 (73) Guillermo Reichler (BR/SP) Em virtude da extinção publicada na RPI 2681 de 24-05-2022 e considerando ausência de manifestação dentro dos prazos legais, informo que cabe ser mantida a extinção da patente e seus certificados, conforme o disposto no artigo 12, da resolução 113/2013.
(11) PI 0614212-5 B1	Código 24.10 - Manutenção da Extinção - Art. 78 inciso IV da LPI (45) 14/02/2018 (73) Stucchi S.P.A (IT) Em virtude da extinção publicada na RPI 2681 de 24-05-2022 e considerando ausência de manifestação dentro dos prazos legais, informo que cabe ser mantida a extinção da patente e seus certificados, conforme o disposto no artigo 12, da resolução 113/2013.
(11) PI 0614337-7 B1	Código 24.10 - Manutenção da Extinção - Art. 78 inciso IV da LPI (45) 05/04/2016 (73) INSTITUT FRANÇAIS DU PETROLE (FR) Em virtude da extinção publicada na RPI 2681 de 24-05-2022 e considerando ausência de manifestação dentro dos prazos legais, informo que cabe ser mantida a extinção da patente e seus certificados, conforme o disposto no artigo 12, da resolução 113/2013.

(11) PI 0614396-2 B8	Código 24.10 - Manutenção da Extinção - Art. 78 inciso IV da LPI (45) 12/06/2018 (73) Gunze Limited (JP) Em virtude da extinção publicada na RPI 2681 de 24-05-2022 e considerando ausência de manifestação dentro dos prazos legais, informo que cabe ser mantida a extinção da patente e seus certificados, conforme o disposto no artigo 12, da resolução 113/2013.
(11) PI 0614714-3 B1	Código 24.10 - Manutenção da Extinção - Art. 78 inciso IV da LPI (45) 04/04/2017 (73) S.I.P.A Società Industrializzazione Progettazione e Automazione S.P.A. (IT) Em virtude da extinção publicada na RPI 2681 de 24-05-2022 e considerando ausência de manifestação dentro dos prazos legais, informo que cabe ser mantida a extinção da patente e seus certificados, conforme o disposto no artigo 12, da resolução 113/2013.
(11) PI 0616505-2 B1	Código 24.10 - Manutenção da Extinção - Art. 78 inciso IV da LPI (45) 03/01/2017 (73) 3M Innovative Properties Company (US) Em virtude da extinção publicada na RPI 2681 de 24-05-2022 e considerando ausência de manifestação dentro dos prazos legais, informo que cabe ser mantida a extinção da patente e seus certificados, conforme o disposto no artigo 12, da resolução 113/2013.
(11) PI 0616535-4 B8	Código 24.10 - Manutenção da Extinção - Art. 78 inciso IV da LPI (45) 12/11/2019 (73) Thrombotargets Europe, S.L. (ES) Em virtude da extinção publicada na RPI 2681 de 24-05-2022 e considerando ausência de manifestação dentro dos prazos legais, informo que cabe ser mantida a extinção da patente e seus certificados, conforme o disposto no artigo 12, da resolução 113/2013.
(11) PI 0621421-5 B8	Código 24.10 - Manutenção da Extinção - Art. 78 inciso IV da LPI (45) 06/02/2018 (73) NIPPON STEEL CORPORATION (JP) Em virtude da extinção publicada na RPI 2681 de 24-05-2022 e considerando ausência de manifestação dentro dos prazos legais, informo que cabe ser mantida a extinção da patente e seus certificados, conforme o disposto no artigo 12, da resolução 113/2013.
(11) PI 0702998-5 B1	Código 24.10 - Manutenção da Extinção - Art. 78 inciso IV da LPI (45) 21/05/2019

	(73) ALSTOM TRANSPORT TECHNOLOGIES (FR) Em virtude da extinção publicada na RPI 2681 de 24-05-2022 e considerando ausência de manifestação dentro dos prazos legais, informo que cabe ser mantida a extinção da patente e seus certificados, conforme o disposto no artigo 12, da resolução 113/2013.
(11) PI 0706812-3 B1	Código 24.10 - Manutenção da Extinção - Art. 78 inciso IV da LPI (45) 06/02/2018 (73) Amrona AG (CH) Em virtude da extinção publicada na RPI 2681 de 24-05-2022 e considerando ausência de manifestação dentro dos prazos legais, informo que cabe ser mantida a extinção da patente e seus certificados, conforme o disposto no artigo 12, da resolução 113/2013.
(11) PI 0707053-5 B1	Código 24.10 - Manutenção da Extinção - Art. 78 inciso IV da LPI (45) 06/11/2018 (73) Amrona AG (CH) Em virtude da extinção publicada na RPI 2681 de 24-05-2022 e considerando ausência de manifestação dentro dos prazos legais, informo que cabe ser mantida a extinção da patente e seus certificados, conforme o disposto no artigo 12, da resolução 113/2013.
(11) PI 0707970-2 B1	Código 24.10 - Manutenção da Extinção - Art. 78 inciso IV da LPI (45) 07/05/2019 (73) YANTAI RAFFLES SHIPYARD LIMITED (SG) Em virtude da extinção publicada na RPI 2681 de 24-05-2022 e considerando ausência de manifestação dentro dos prazos legais, informo que cabe ser mantida a extinção da patente e seus certificados, conforme o disposto no artigo 12, da resolução 113/2013.
(11) PI 0716232-4 B1	Código 24.10 - Manutenção da Extinção - Art. 78 inciso IV da LPI (45) 08/05/2018 (73) Bridgestone Corporation (JP) Em virtude da extinção publicada na RPI 2681 de 24-05-2022 e considerando ausência de manifestação dentro dos prazos legais, informo que cabe ser mantida a extinção da patente e seus certificados, conforme o disposto no artigo 12, da resolução 113/2013.
(11) PI 0717452-7 B1	Código 24.10 - Manutenção da Extinção - Art. 78 inciso IV da LPI (45) 24/04/2018 (73) Amrona AG (CH) Em virtude da extinção publicada na RPI 2681 de 24-05-2022 e considerando ausência de manifestação dentro dos prazos legais, informo que cabe ser

	mantida a extinção da patente e seus certificados, conforme o disposto no artigo 12, da resolução 113/2013.
(11) PI 0721399-9 B1	Código 24.10 - Manutenção da Extinção - Art. 78 inciso IV da LPI (45) 13/10/2020 (73) HEWLETT-PACKARD DEVELOPMENT COMPANY, L.P. (US) Em virtude da extinção publicada na RPI 2681 de 24-05-2022 e considerando ausência de manifestação dentro dos prazos legais, informo que cabe ser mantida a extinção da patente e seus certificados, conforme o disposto no artigo 12, da resolução 113/2013.
(11) PI 0811354-8 B8	Código 24.10 - Manutenção da Extinção - Art. 78 inciso IV da LPI (45) 04/04/2017 (73) BAYER INTELLECTUAL PROPERTY GMBH (DE) Em virtude da extinção publicada na RPI 2681 de 24-05-2022 e considerando ausência de manifestação dentro dos prazos legais, informo que cabe ser mantida a extinção da patente e seus certificados, conforme o disposto no artigo 12, da resolução 113/2013.
(11) PI 0813022-1 B1	Código 24.10 - Manutenção da Extinção - Art. 78 inciso IV da LPI (45) 05/02/2019 (73) BAYER INTELLECTUAL PROPERTY GMBH (DE) Em virtude da extinção publicada na RPI 2681 de 24-05-2022 e considerando ausência de manifestação dentro dos prazos legais, informo que cabe ser mantida a extinção da patente e seus certificados, conforme o disposto no artigo 12, da resolução 113/2013.
(11) PI 0813550-9 B8	Código 24.10 - Manutenção da Extinção - Art. 78 inciso IV da LPI (45) 15/10/2019 (73) Pierre Fabre Medicament (FR) Em virtude da extinção publicada na RPI 2681 de 24-05-2022 e considerando ausência de manifestação dentro dos prazos legais, informo que cabe ser mantida a extinção da patente e seus certificados, conforme o disposto no artigo 12, da resolução 113/2013.
(11) PI 0814833-3 B1	Código 24.10 - Manutenção da Extinção - Art. 78 inciso IV da LPI (45) 16/10/2018 (73) OCV Intellectual Capital, LLC (US) Em virtude da extinção publicada na RPI 2681 de 24-05-2022 e considerando ausência de manifestação dentro dos prazos legais, informo que cabe ser mantida a extinção da patente e seus certificados, conforme o disposto no artigo 12, da resolução 113/2013.

(11) PI 0814852-0 B1

Código 24.10 - Manutenção da Extinção - Art. 78 inciso IV da LPI
(45) 24/09/2019
(73) CRANE SECURITY TECHNOLOGIES, INC. (US)
Em virtude da extinção publicada na RPI 2681 de 24-05-2022 e considerando ausência de manifestação dentro dos prazos legais, informo que cabe ser mantida a extinção da patente e seus certificados, conforme o disposto no artigo 12, da resolução 113/2013.

(11) PI 0815000-1 B1

Código 24.10 - Manutenção da Extinção - Art. 78 inciso IV da LPI
(45) 06/03/2018
(73) DYSTAR COLOURS DISTRIBUTION GMBH (DE)
Em virtude da extinção publicada na RPI 2681 de 24-05-2022 e considerando ausência de manifestação dentro dos prazos legais, informo que cabe ser mantida a extinção da patente e seus certificados, conforme o disposto no artigo 12, da resolução 113/2013.

(11) PI 0815714-6 B1

Código 24.10 - Manutenção da Extinção - Art. 78 inciso IV da LPI
(45) 02/06/2020
(73) ZF Friedrichshafen AG (DE)
Em virtude da extinção publicada na RPI 2681 de 24-05-2022 e considerando ausência de manifestação dentro dos prazos legais, informo que cabe ser mantida a extinção da patente e seus certificados, conforme o disposto no artigo 12, da resolução 113/2013.

(11) PI 0815913-0 B1

Código 24.10 - Manutenção da Extinção - Art. 78 inciso IV da LPI
(45) 12/12/2017
(73) SI GROUP, INC. (US)
Em virtude da extinção publicada na RPI 2681 de 24-05-2022 e considerando ausência de manifestação dentro dos prazos legais, informo que cabe ser mantida a extinção da patente e seus certificados, conforme o disposto no artigo 12, da resolução 113/2013.

(11) PI 0816935-7 B1

Código 24.10 - Manutenção da Extinção - Art. 78 inciso IV da LPI
(45) 06/02/2018
(73) PEIHAO CHEN (CN)
Em virtude da extinção publicada na RPI 2681 de 24-05-2022 e considerando ausência de manifestação dentro dos prazos legais, informo que cabe ser mantida a extinção da patente e seus certificados, conforme o disposto no artigo 12, da resolução 113/2013.

(11) PI 0817083-5 B1

Código 24.10 - Manutenção da Extinção - Art. 78 inciso IV da LPI
(45) 08/09/2020
(73) Sagem Communications SAS (FR)

	Em virtude da extinção publicada na RPI 2681 de 24-05-2022 e considerando ausência de manifestação dentro dos prazos legais, informo que cabe ser mantida a extinção da patente e seus certificados, conforme o disposto no artigo 12, da resolução 113/2013.
(11) PI 0822452-8 B1	Código 24.10 - Manutenção da Extinção - Art. 78 inciso IV da LPI (45) 11/09/2018 (73) U-SHIN FRANCE SAS (FR) Em virtude da extinção publicada na RPI 2681 de 24-05-2022 e considerando ausência de manifestação dentro dos prazos legais, informo que cabe ser mantida a extinção da patente e seus certificados, conforme o disposto no artigo 12, da resolução 113/2013.
(11) PI 0902467-0 B1	Código 24.10 - Manutenção da Extinção - Art. 78 inciso IV da LPI (45) 17/12/2019 (73) KONINKLIJKE DOUWE EGBERTS B.V. (NL) Em virtude da extinção publicada na RPI 2681 de 24-05-2022 e considerando ausência de manifestação dentro dos prazos legais, informo que cabe ser mantida a extinção da patente e seus certificados, conforme o disposto no artigo 12, da resolução 113/2013.
(11) PI 0911119-0 B1	Código 24.10 - Manutenção da Extinção - Art. 78 inciso IV da LPI (45) 28/04/2020 (73) Honsel AG (DE) ; GÜHRING KG (DE) Em virtude da extinção publicada na RPI 2681 de 24-05-2022 e considerando ausência de manifestação dentro dos prazos legais, informo que cabe ser mantida a extinção da patente e seus certificados, conforme o disposto no artigo 12, da resolução 113/2013.
(11) PI 0916197-0 B1	Código 24.10 - Manutenção da Extinção - Art. 78 inciso IV da LPI (45) 23/01/2018 (73) POXEL (FR) Em virtude da extinção publicada na RPI 2681 de 24-05-2022 e considerando ausência de manifestação dentro dos prazos legais, informo que cabe ser mantida a extinção da patente e seus certificados, conforme o disposto no artigo 12, da resolução 113/2013.
(11) PI 0916339-5 B1	Código 24.10 - Manutenção da Extinção - Art. 78 inciso IV da LPI (45) 04/02/2020 (73) LABORATOIRES THEA (FR) Em virtude da extinção publicada na RPI 2681 de 24-05-2022 e considerando ausência de manifestação dentro dos prazos legais, informo que cabe ser mantida a extinção da patente e seus certificados, conforme o disposto no

	artigo 12, da resolução 113/2013.
(11) PI 0916380-8 B1	Código 24.10 - Manutenção da Extinção - Art. 78 inciso IV da LPI (45) 02/10/2018 (73) GEOPIER FOUNDATION COMPANY, INC. (US) Em virtude da extinção publicada na RPI 2681 de 24-05-2022 e considerando ausência de manifestação dentro dos prazos legais, informo que cabe ser mantida a extinção da patente e seus certificados, conforme o disposto no artigo 12, da resolução 113/2013.
(11) PI 0916593-2 B1	Código 24.10 - Manutenção da Extinção - Art. 78 inciso IV da LPI (45) 22/10/2019 (73) YOSHINO GYPSUM CO., LTD. (JP) Em virtude da extinção publicada na RPI 2681 de 24-05-2022 e considerando ausência de manifestação dentro dos prazos legais, informo que cabe ser mantida a extinção da patente e seus certificados, conforme o disposto no artigo 12, da resolução 113/2013.
(11) PI 0916718-8 B1	Código 24.10 - Manutenção da Extinção - Art. 78 inciso IV da LPI (45) 13/08/2019 (73) ENVISION AESC JAPAN LTD. (JP) Em virtude da extinção publicada na RPI 2681 de 24-05-2022 e considerando ausência de manifestação dentro dos prazos legais, informo que cabe ser mantida a extinção da patente e seus certificados, conforme o disposto no artigo 12, da resolução 113/2013.
(11) PI 0916728-5 B1	Código 24.10 - Manutenção da Extinção - Art. 78 inciso IV da LPI (45) 26/12/2018 (73) Momentive Performance Materials Inc. (US) Em virtude da extinção publicada na RPI 2681 de 24-05-2022 e considerando ausência de manifestação dentro dos prazos legais, informo que cabe ser mantida a extinção da patente e seus certificados, conforme o disposto no artigo 12, da resolução 113/2013.
(11) PI 0917210-6 B1	Código 24.10 - Manutenção da Extinção - Art. 78 inciso IV da LPI (45) 05/02/2019 (73) ETHICON, INC (US) Em virtude da extinção publicada na RPI 2681 de 24-05-2022 e considerando ausência de manifestação dentro dos prazos legais, informo que cabe ser mantida a extinção da patente e seus certificados, conforme o disposto no artigo 12, da resolução 113/2013.
(11) PI 0919464-9 B1	Código 24.10 - Manutenção da Extinção - Art. 78 inciso IV da LPI

(45) 12/11/2019
(73) NIPPON STEEL CORPORATION (JP)
Em virtude da extinção publicada na RPI 2681 de 24-05-2022 e considerando ausência de manifestação dentro dos prazos legais, informo que cabe ser mantida a extinção da patente e seus certificados, conforme o disposto no artigo 12, da resolução 113/2013.

---

(11) PI 1103380-0 B1

Código 24.10 - Manutenção da Extinção - Art. 78 inciso IV da LPI
(45) 18/05/2021
(73) Eduardo Celso Kerges Alcantara (BR/SP)
Em virtude da extinção publicada na RPI 2681 de 24-05-2022 e considerando ausência de manifestação dentro dos prazos legais, informo que cabe ser mantida a extinção da patente e seus certificados, conforme o disposto no artigo 12, da resolução 113/2013.

---

(11) PI 1103537-4 B1

Código 24.10 - Manutenção da Extinção - Art. 78 inciso IV da LPI
(45) 13/10/2020
(73) GENERAL ELECTRIC COMPANY (US)
Em virtude da extinção publicada na RPI 2681 de 24-05-2022 e considerando ausência de manifestação dentro dos prazos legais, informo que cabe ser mantida a extinção da patente e seus certificados, conforme o disposto no artigo 12, da resolução 113/2013.

---

(11) PI 9912635-4 B1

Código 24.10 - Manutenção da Extinção - Art. 78 inciso IV da LPI
(45) 26/06/2012
(73) FMC Corporation (US)
Em virtude da extinção publicada na RPI 2681 de 24-05-2022 e considerando ausência de manifestação dentro dos prazos legais, informo que cabe ser mantida a extinção da patente e seus certificados, conforme o disposto no artigo 12, da resolução 113/2013.

---

(11) PI 9914269-4 B1

Código 24.10 - Manutenção da Extinção - Art. 78 inciso IV da LPI
(45) 15/05/2018
(73) Aloys Wobben (DE)
Em virtude da extinção publicada na RPI 2681 de 24-05-2022 e considerando ausência de manifestação dentro dos prazos legais, informo que cabe ser mantida a extinção da patente e seus certificados, conforme o disposto no artigo 12, da resolução 113/2013.

Código Anotação de Alteração de nome e/ou sede, de Transferência e de Limitação ou Ônus de Pedido, Patente e Certificado de Adição de Invenção

Código 25.1 - Transferência Deferida

Notificação do deferimento da transferência requerida. Desta data corre o prazo de 60 (sessenta) dias para eventual recurso do interessado.

---

(11) BR 11 2012 010199-4 B1
Código 25.1 - Transferência Deferida
(22) 05/11/2010
(45) 21/12/2021
(71) STRATUS MEDICAL, LLC (US)

---

(11) BR 11 2013 030338-7 B1
Código 25.1 - Transferência Deferida
(22) 22/05/2012
(45) 22/02/2022
(71) ABB SCHWEIZ AG (CH)

---

(11) BR 11 2014 004664-6 B1
Código 25.1 - Transferência Deferida
(22) 27/08/2012
(45) 10/08/2021
(71) ABB SCHWEIZ AG (CH)

---

(11) BR 11 2014 009396-2 B1
Código 25.1 - Transferência Deferida
(22) 10/10/2012
(45) 09/11/2021
(71) ABB SCHWEIZ AG (CH)

---

(11) BR 11 2014 022643-1 B1
Código 25.1 - Transferência Deferida
(22) 14/03/2013
(45) 05/01/2021
(71) AGFA NV (BE)

---

(11) BR 11 2015 029758-7 B1
Código 25.1 - Transferência Deferida
(22) 04/06/2014
(45) 07/06/2022
(71) HITACHI ASTEMO, LTD. (JP)

---

(21) BR 11 2016 007390-8 A2
Código 25.1 - Transferência Deferida
(22) 06/10/2014
(71) BOEHRINGER INGELHEIM ANIMAL HEALTH USA INC. (US)

(21) BR 11 2017 020150-0 A2	Código 25.1 - Transferência Deferida (22) 18/03/2016 (71) SOLIDIA TECHNOLOGIES, INC. (US) ; HOLCIM LTD (CH)
(21) BR 11 2018 000641-6 A2	Código 25.1 - Transferência Deferida (22) 11/01/2016 (71) BIOTRONIK AG (CH)
(21) BR 11 2018 003988-8 A2	Código 25.1 - Transferência Deferida (22) 21/09/2016 (71) SIEMENS ENERGY GLOBAL GMBH & CO. KG (DE)
(21) BR 11 2019 009372-9 A2	Código 25.1 - Transferência Deferida (22) 03/11/2017 (71) FLOORING INDUSTRIES LIMITED, SARL (LU)
(21) BR 11 2019 009389-3 A2	Código 25.1 - Transferência Deferida (22) 03/11/2017 (71) FLOORING INDUSTRIES LIMITED, SARL (LU)
(21) BR 11 2021 011029-1 A2	Código 25.1 - Transferência Deferida (22) 24/12/2019 (71) CHENANGO ONE LLC (US) ; CHENANGO TWO LLC (US)
(21) BR 11 2021 011145-0 A2	Código 25.1 - Transferência Deferida (22) 17/12/2019 (71) CHENANGO ONE LLC (US) ; CHENANGO TWO LLC (US)
(21) BR 11 2021 011755-5 A2	Código 25.1 - Transferência Deferida (22) 20/11/2019 (71) CHENANGO ONE LLC (US) ; CHENANGO TWO LLC (US)
(21) BR 11 2021 012234-6 A2	Código 25.1 - Transferência Deferida (22) 20/11/2019 (71) CHENANGO ONE LLC (US) ; CHENANGO TWO LLC (US)
(21) BR 11 2021 012264-8 A2	Código 25.1 - Transferência Deferida (22) 24/12/2019 (71) CHENANGO ONE LLC (US) ; CHENANGO TWO LLC (US)
(21) BR 11 2021 014710-1 A2	Código 25.1 - Transferência Deferida (22) 17/01/2020

	(71) CHENANGO ONE LLC (US) ; CHENANGO TWO LLC (US)
(21) BR 11 2021 016099-0 A2	Código 25.1 - Transferência Deferida (22) 11/02/2020 (71) CHENANGO ONE LLC (US) ; CHENANGO TWO LLC (US)
(21) BR 11 2021 022896-9 A2	Código 25.1 - Transferência Deferida (22) 12/05/2020 (71) CHENANGO ONE LLC (US) ; CHENANGO TWO LLC (US)
(21) BR 11 2021 023931-6 A2	Código 25.1 - Transferência Deferida (22) 28/05/2020 (71) CHENANGO ONE LLC (US) ; CHENANGO TWO LLC (US)
(21) BR 11 2021 026035-8 A2	Código 25.1 - Transferência Deferida (22) 16/12/2019 (71) CHENANGO ONE LLC (US) ; CHENANGO TWO LLC (US)
(21) BR 11 2022 000644-6 A2	Código 25.1 - Transferência Deferida (22) 13/08/2020 (71) CHENANGO ONE LLC (US) ; CHENANGO TWO LLC (US)
(21) BR 11 2022 003605-1 A2	Código 25.1 - Transferência Deferida (22) 26/08/2020 (71) CHENANGO ONE LLC (US) ; CHENANGO TWO LLC (US)
(11) BR 12 2020 009302-1 B1	Código 25.1 - Transferência Deferida (22) 14/03/2013 (45) 03/11/2021 (62) BR 11 2014 022643-1 14/03/2013 (71) AGFA NV (BE)
(21) BR 12 2021 005860-1 A2	Código 25.1 - Transferência Deferida (22) 11/11/2015 (62) BR 11 2017 009601-3 11/11/2015 (71) CHENANGO ONE LLC (US) ; CHENANGO TWO LLC (US)
(21) BR 12 2021 013712-9 A2	Código 25.1 - Transferência Deferida (22) 21/12/2017 (62) BR 11 2019 012706-2 21/12/2017 (71) CHENANGO ONE LLC (US) ; CHENANGO TWO LLC (US)

(21) PI 0621847-4 A2	Código 25.1 - Transferência Deferida (22) 30/06/2006 (71) CHENANGO TWO LLC (US)
(11) PI 0718523-5 B1	Código 25.1 - Transferência Deferida (22) 08/11/2007 (45) 03/03/2022 (71) Novartis AG (CH) ; ABBVIE DEUTSCHLAND GMBH & CO. KG (DE)
(11) PI 0721629-7 B1	Código 25.1 - Transferência Deferida (22) 03/05/2007 (45) 19/03/2019 (71) BOEHRINGER INGELHEIM ANIMAL HEALTH USA INC. (US)
(11) PI 0918466-0 B1	Código 25.1 - Transferência Deferida (22) 23/09/2009 (45) 01/12/2020 (71) ELLIS FIBRE USA, LLC (US)
(11) PI 1005394-8 B1	Código 25.1 - Transferência Deferida (22) 23/06/2010 (45) 21/11/2017 (73) HITACHI METALS, LTD. (JP)
(11) PI 1007760-0 B8	Código 25.1 - Transferência Deferida (22) 10/02/2010 (45) 18/08/2020 (71) HITACHI ASTEMO, LTD. (JP)

Código 25.3 - Transferência em Exigência

Exigência referente ao pedido de transferência requerida. Desta data corre o prazo de 60 (sessenta) dias para cumprimento da exigência formulada, sob pena de indeferimento da transferência.

---

(21) BR 11 2014 014431-1 A2

Código 25.3 - Transferência em Exigência
(22) 13/12/2012
(71) GENZ CORP. (US)
A fim de atender a transferência, requerida através da petição nº 20150013565 de 31/07/2015, é necessário apresentar documento notarizado com apostilamento ou legalização consular e tradução juramentada. Além disso, é preciso apresentar a guia de cumprimento de exigência.

---

(11) BR 20 2016 011218-0 Y1

Código 25.3 - Transferência em Exigência
(22) 18/05/2016
(45) 24/08/2021
(71) BRUNO SHOITI SATO (BR/SP)
A fim de atender a alteração de endereço, requerida através da petição nº 870220072486 de 12/08/2022, é necessário apresentar petição de transferência de titular com guia de recolhimento, código 249 e documento de cessão parcial para que possa ser incluída a empresa interessada como uma das depositantes do pedido.

Código 25.4 - Alteração de Nome Deferida

Notificação do deferimento da alteração de nome requerida. Desta data corre o prazo de 60 (sessenta) dias para eventual recurso do interessado.

(21) BR 11 2012 032922-7 A2	Código 25.4 - Alteração de Nome Deferida (22) 24/06/2011 (71) NYKODE THERAPEUTICS AS (NO)
(11) BR 11 2017 007039-1 B8	Código 25.4 - Alteração de Nome Deferida (22) 05/10/2015 (45) 22/02/2022 (71) NUAS TECHNOLOGY AS (NO)
(21) BR 11 2018 069113-5 A2	Código 25.4 - Alteração de Nome Deferida (22) 07/04/2017 (71) CMBLU ENERGY AG (DE)
(21) BR 11 2018 075618-0 A2	Código 25.4 - Alteração de Nome Deferida (22) 26/08/2016 (71) TREDEGAR FILM PRODUCTS LLC (US)
(21) BR 11 2020 018566-3 A2	Código 25.4 - Alteração de Nome Deferida (22) 13/03/2019 (71) HASTIM (FR)
(21) BR 11 2020 026770-8 A2	Código 25.4 - Alteração de Nome Deferida (22) 28/06/2019 (71) CAPZUL LTD (GB)

Código 25.5 - Alteração de Nome Indeferida

Notificação do indeferimento da alteração de nome requerida. Desta data corre o prazo de 60 (sessenta) dias para eventual recurso do interessado.

---

(11) BR 11 2016 013793-0 B1

Código 25.5 - Alteração de Nome Indeferida
(22) 15/12/2014
(45) 09/08/2022
(71) INPHOTECH SPOLKA Z OGRANICZONA ODPOWIEDZIALNOSCIA (PL)
Indeferido o pedido de alteração de nome contido na petição 870220045478 de 25/05/2022, por ausência de cumprimento da exigência publicada na RPI 2687 de 05/07/2022.

---

(21) BR 20 2019 013167-0 U2

Código 25.5 - Alteração de Nome Indeferida
(22) 25/06/2019
(71) ELIAS TAKESHI MATSUO (BR/SP)
Indeferido o pedido de alteração de nome contido na petição 870220029516 de 06/04/2022, em virtude do pedido já estar em nome do interessado.

Código 25.7 - Alteração de Sede Deferida

Notificação do deferimento da alteração de Sede requerida. Desta data corre o prazo de 60 (sessenta) dias para eventual recurso do interessado.

(21) BR 10 2018 011265-1 A2	Código 25.7 - Alteração de Sede Deferida (22) 01/06/2018 (71) ARDAGH METAL BEVERAGE EUROPE GMBH (CH)
(21) BR 10 2020 003417-0 A2	Código 25.7 - Alteração de Sede Deferida (22) 18/02/2020 (71) SOLUMONT INDÚSTRIA E COMÉRCIO AGRÍCOLA LTDA (BR/RS)
(21) BR 10 2020 005532-1 A2	Código 25.7 - Alteração de Sede Deferida (22) 19/03/2020 (71) SOLUMONT INDÚSTRIA E COMÉRCIO AGRÍCOLA LTDA (BR/RS)
(21) BR 10 2021 025374-6	Código 25.7 - Alteração de Sede Deferida (22) 16/12/2021 (71) SOLUMONT INDÚSTRIA E COMÉRCIO AGRÍCOLA LTDA (BR/RS)
(21) BR 11 2014 030753-9 A2	Código 25.7 - Alteração de Sede Deferida (22) 21/06/2012 (71) KNOB ENGINES S.R.O (CZ)
(21) BR 11 2015 001239-6 A2	Código 25.7 - Alteração de Sede Deferida (22) 18/07/2013 (71) LABRADOR DIAGNOSTICS LLC (US)
(21) BR 11 2015 023407-0 A2	Código 25.7 - Alteração de Sede Deferida (22) 17/03/2014 (71) SPOGEN BIOTECH INC. (US)
(21) BR 11 2017 014667-3 A2	Código 25.7 - Alteração de Sede Deferida (22) 06/01/2016 (71) VIRDIA, LLC (US)
(21) BR 11 2018 012865-1 A2	Código 25.7 - Alteração de Sede Deferida (22) 22/12/2016 (71) PRODEON MEDICAL CORPORATION (CN)
(21) BR 11 2019 021937-4 A2	Código 25.7 - Alteração de Sede Deferida

	(22) 04/05/2018 (71) PRODEON MEDICAL CORPORATION (CN)
(21) BR 20 2021 002038-0 U2	Código 25.7 - Alteração de Sede Deferida (22) 03/02/2021 (71) SOMMA COMÉRCIO DE EQUIPAMENTOS INDUSTRIAIS LTDA (BR/SP)

Código 25.12 - Publicação Anulada

Anulada a publicação de qualquer um dos subitens anteriores por ter sido efetuada com incorreção.

(21) BR 10 2012 006706-4 A2	Código 25.12 - Publicação Anulada (22) 26/03/2012 (71) CENTRAIS ELÉTRICAS DO NORTE DO BRASIL S.A. - ELETRONORTE (BR/DF) Anulada a publicação código 25.1 na RPI nº 2672 de 22/03/2022 por ter sido indevida.
(11) PI 0615106-0 B1	Código 25.12 - Publicação Anulada (22) 01/09/2006 (45) 01/08/2017 (73) AKER KVAERNER SUBSEA LIMITED (GB) Anulada a publicação código 25.6 na RPI nº 2546 de 22/10/2019 por ter sido indevida.
(21) PI 0907943-2 A2	Código 25.12 - Publicação Anulada (22) 17/02/2009 (71) ABB SCHWEIZ AG (CH) Anulada a publicação código 25.3 na RPI nº 2457 de 06/02/2018 por ter sido indevida.

Código Códigos para Trâmite Prioritário

Código 28.10.1 - Notificação de requerimento de trâmite prioritário de depositante idoso

Notifica o requerimento de trâmite prioritário de depositante idoso para os processos de patente listados. A admissão condiciona-se ao atendimento da legislação específica.

(21) BR 10 2017 010139-8 A2	Código 28.10.1 - Notificação de requerimento de trâmite prioritário de depositante idoso (22) 15/05/2017 Notificação de requerimento de trâmite prioritário de depositante idoso, conforme protocolo nº 870220076219, de 24/08/2022
(21) BR 10 2017 010603-9 A2	Código 28.10.1 - Notificação de requerimento de trâmite prioritário de depositante idoso (22) 19/05/2017 Notificação de requerimento de trâmite prioritário de depositante idoso, conforme protocolo nº 870220079329, de 01/09/2022
(21) BR 20 2018 001362-4 U2	Código 28.10.1 - Notificação de requerimento de trâmite prioritário de depositante idoso (22) 23/01/2018 Notificação de requerimento de trâmite prioritário de depositante idoso, conforme protocolo nº 870220081291, de 06/09/2022
(21) BR 20 2022 004015-5 U2	Código 28.10.1 - Notificação de requerimento de trâmite prioritário de depositante idoso (22) 04/03/2022 Notificação de requerimento de trâmite prioritário de depositante idoso, conforme protocolo nº 870220077891, de 29/08/2022

Código 28.10.4 - Notificação de requerimento de trâmite prioritário de depositante MEI, ME ou EPP

Notifica o requerimento de trâmite prioritário de depositante de depositante MEI, ME ou EPP para os processos de patente listados. A admissão condiciona-se ao atendimento da legislação específica.

(21) BR 10 2022 017024-0	Código 28.10.4 - Notificação de requerimento de trâmite prioritário de depositante MEI, ME ou EPP (22) 25/08/2022 Notificação de requerimento de trâmite prioritário de depositante MEI, ME ou EPP, conforme protocolo nº 870220080843, de 05/09/2022
(21) BR 20 2022 011620-8 U2	Código 28.10.4 - Notificação de requerimento de trâmite prioritário de depositante MEI, ME ou EPP (22) 13/06/2022 Notificação de requerimento de trâmite prioritário de depositante MEI, ME ou EPP, conforme protocolo nº 870220080350, de 05/09/2022

Código 28.10.12 - Notificação de requerimento de trâmite prioritário de tecnologia para tratamento de saúde

Notifica o requerimento de trâmite prioritário de tecnologia para tratamento de saúde para os processos de patente listados. A admissão condiciona-se ao atendimento da legislação específica.

(21) BR 10 2020 006352-9 A2	Código 28.10.12 - Notificação de requerimento de trâmite prioritário de tecnologia para tratamento de saúde (22) 30/03/2020 Notificação de requerimento de trâmite prioritário de tecnologia para tratamento de saúde, conforme protocolo nº 870220079747, de 02/09/2022

Código 28.10.21 - Notificação de requerimento de trâmite prioritário de depositante acusa de contrafação

Notifica o requerimento de trâmite prioritário de depositante acusa contrafação para os processos de patente listados. A admissão condiciona-se ao atendimento da legislação específica.

(21) BR 10 2017 018102-2 A2	Código 28.10.21 - Notificação de requerimento de trâmite prioritário de depositante acusa de contrafação (22) 24/08/2017 Notificação de requerimento de trâmite prioritário de depositante acusa contrafação, conforme protocolo nº 870220081281, de 06/09/2022.
(21) BR 10 2021 022672-2 A2	Código 28.10.21 - Notificação de requerimento de trâmite prioritário de depositante acusa de contrafação

(22) 11/11/2021
Notificação de requerimento de trâmite prioritário de depositante acusando terceiros de contrafação, conforme protocolo nº 870220081139, de 06/09/2022

Código 28.10.26 - Notificação de requerimento de trâmite prioritário de tecnologia disponibilizada no mercado

Notifica o requerimento de trâmite prioritário de tecnologia disponibilizada no mercado para os processos de patente listados. A admissão condiciona-se ao atendimento da legislação específica.

(21) BR 20 2019 010656-0 U2
Código 28.10.26 - Notificação de requerimento de trâmite prioritário de tecnologia disponibilizada no mercado
(22) 24/05/2019

Código 28.10.32 - Notificação de requerimento de trâmite prioritário de PPH

Notifica o requerimento de trâmite prioritário para os processos de patente listados. A admissão condiciona-se ao atendimento da legislação específica.

(21) BR 11 2022 003592-6 A2
Código 28.10.32 - Notificação de requerimento de trâmite prioritário de PPH
(22) 30/06/2020
Notificação de requerimento de trâmite prioritário de PPH, conforme protocolo nº 870220077530, de 29/08/2022

Código 28.21 - Exigência formal de trâmite prioritário

Notifica os requisitos formais para trâmite prioritário que não foram atendidos. O requerente tem o prazo de 60 (sessenta) dias para sanear as irregularidades apontadas através do código de serviço 206, descrição do objeto: “cumprimento do exame formal para trâmite prioritário”.

(21) BR 20 2022 004015-5 U2
Código 28.21 - Exigência formal de trâmite prioritário
(22) 04/03/2022
Para o requerimento de trâmite prioritário efetuado através da petição nº 870220077891, de 29/08/2022, atender as condições formais, o interessado deve cumprir ao disposto no art. 4º, inciso IV, cc. art. 5º, parágrafo único, da Portaria INPI PR nº 54, de 15/12/2021, publicada na RPI nº 2662, de 11/01/22,

e manifestar-se através do código de serviço 206 no prazo de 60 dias, sob pena de inadmissão. Especificamente, apresentar cópia de documento de identificação oficial, como: Carteira de Identidade, Carteira Nacional de Habilitação, Carteira de Trabalho, Carteira Profissional, Carteira de Identificação Funcional, Registro Nacional de Estrangeiro e Passaporte. Certidão de casamento não é válida. Acesse o sistema e gere a GRU isenta de taxa de código 206, para efetuar o envio deste documento citado em um prazo de até 60 dias, contados da data desta publicação.

Código 28.22 - Requerimento de trâmite prioritário encaminhado para confirmação tecnológica.

Notifica que as condições formais para o trâmite prioritário dos processos listados foram atendidas, mas é necessário confirmar a tecnologia. A admissão do trâmite prioritário condiciona-se a confirmação de que a tecnologia atende a legislação específica.

(21) BR 12 2022 016112-0 A2

Código 28.22 - Requerimento de trâmite prioritário encaminhado para confirmação tecnológica.
(22) 13/06/2017
A petição nº 870220075221, de 22/08/2022, foi encaminhada para confirmação da tecnologia, haja vista que a exigência formulada na RPI nº 2695, de 30/08/2022, foi atendida por intermédio da petição nº 870220079448, de 01/09/2022, conforme estipulado pelo art. 9º, da Instrução Normativa DIRPA nº 2, de 26/06/20, publicada na RPI nº 2582, de 30/06/20. A admissão do trâmite prioritário está condicionada a adequação da matéria do processo às condições estipuladas na Portaria INPI PR nº 54, de 15/12/2021, publicada na RPI nº 2662, de 11/01/22.

Código 28.30 - Trâmite prioritário admitido

Notifica a admissão do trâmite prioritário ao processo de patente em toda a esfera administrativa do INPI.

(21) BR 10 2017 027801-8 A2

Código 28.30 - Trâmite prioritário admitido
(22) 21/12/2017
Admitido o trâmite prioritário requerido através da petição nº 870220078117, de 30/08/2022, haja vista que atende ao disposto no art. 5º, da Portaria INPI PR nº 54, de 15/12/2021, publicada na RPI nº 2662, de 11/01/22.

(21) BR 10 2017 027822-0 A2	Código 28.30 - Trâmite prioritário admitido (22) 21/12/2017 Admitido o trâmite prioritário requerido através da petição nº 870220078110, de 30/08/2022, haja vista que atende ao disposto no art. 5º, da Portaria INPI PR nº 54, de 15/12/2021, publicada na RPI nº 2662, de 11/01/22.
(21) BR 10 2019 008307-7 A2	Código 28.30 - Trâmite prioritário admitido (22) 24/04/2019 Admitido o trâmite prioritário requerido através da petição nº 870220076474, de 24/08/2022, haja vista que atende ao disposto no art. 17, da Portaria INPI PR nº 54, de 15/12/2021, publicada na RPI nº 2662, de 11/01/22.
(21) BR 10 2019 015186-2 A2	Código 28.30 - Trâmite prioritário admitido (22) 23/07/2019 Admitido o trâmite prioritário requerido através da petição nº 870220076493, de 25/08/2022, haja vista que atende ao disposto no art. 5º, da Portaria INPI PR nº 54, de 15/12/2021, publicada na RPI nº 2662, de 11/01/22.
(21) BR 10 2019 021355-8 A2	Código 28.30 - Trâmite prioritário admitido (22) 10/10/2019 Admitido o trâmite prioritário requerido através da petição nº 870220076724, de 25/08/2022, haja vista que atende ao disposto no art. 7º, da Portaria INPI PR nº 53, de 16/12/2021, publicada na RPI nº 2662, de 11/01/22
(21) BR 10 2019 025256-1 A2	Código 28.30 - Trâmite prioritário admitido (22) 29/11/2019 Admitido o trâmite prioritário requerido através da petição nº 870220076715, de 25/08/2022, haja vista que atende ao disposto no art. 7º, da Portaria INPI PR nº 53, de 16/12/2021, publicada na RPI nº 2662, de 11/01/22
(21) BR 10 2020 009753-9 A2	Código 28.30 - Trâmite prioritário admitido (22) 15/05/2020 Admitido o trâmite prioritário requerido através da petição nº 870220076530, de 25/08/2022, haja vista que atende ao disposto no art. 8º, da Portaria INPI PR nº 54, de 15/12/2021, publicada na RPI nº 2662, de 11/01/22.
(21) BR 10 2021 003933-7 A2	Código 28.30 - Trâmite prioritário admitido (22) 02/03/2021 Admitido o trâmite prioritário requerido através da petição nº 870220051110, de 10/06/2022, haja vista que atende ao disposto no art. X, da Portaria INPI PR nº 54, de 15/12/2021, publicada na RPI nº 2662, de 11/01/22.
(21) BR 10 2021 011150-0 A2	Código 28.30 - Trâmite prioritário admitido

	(22) 09/06/2021 Admitido o trâmite prioritário requerido através da petição nº 870220076645, de 25/08/2022, haja vista que atende ao disposto no art. 20, da Portaria INPI PR nº 54, de 15/12/2021, publicada na RPI nº 2662, de 11/01/22.
(21) BR 10 2021 011153-4 A2	Código 28.30 - Trâmite prioritário admitido (22) 09/06/2021 Admitido o trâmite prioritário requerido através da petição nº 870220076655, de 25/08/2022, haja vista que atende ao disposto no art. 20, da Portaria INPI PR nº 54, de 15/12/2021, publicada na RPI nº 2662, de 11/01/22.
(21) BR 10 2022 005232-8 A2	Código 28.30 - Trâmite prioritário admitido (22) 21/03/2022 Admitido o trâmite prioritário requerido através da petição nº 870220031198, de 12/04/2022, haja vista que atende ao disposto no art. 5º, da Portaria INPI PR nº 54, de 15/12/2021, publicada na RPI nº 2662, de 11/01/22.
(21) BR 10 2022 008333-9 A2	Código 28.30 - Trâmite prioritário admitido (22) 29/04/2022 Admitido o trâmite prioritário requerido através da petição nº 870220074802, de 19/08/2022, haja vista que atende ao disposto no art. 12, da Portaria INPI PR nº 54, de 15/12/2021, publicada na RPI nº 2662, de 11/01/22.
(21) BR 10 2022 010640-1 A2	Código 28.30 - Trâmite prioritário admitido (22) 31/05/2022 Admitido o trâmite prioritário requerido através da petição nº 870220072409, de 12/08/2022, haja vista que a exigência formulada na RPI nº 2694, de 13/08/2022, foi cumprida através da petição nº 870220077633, de 29/08/2022, atendendo ao disposto no art. 5º da Portaria INPI PR nº 54, de 15/12/2021, publicada na RPI nº 2662, de 11/01/22.
(21) BR 10 2022 013327-1 A2	Código 28.30 - Trâmite prioritário admitido (22) 04/07/2022 Admitido o trâmite prioritário requerido através da petição nº 870220076823, de 25/08/2022, haja vista que atende ao disposto no art. 5º, da Portaria INPI PR nº 54, de 15/12/2021, publicada na RPI nº 2662, de 11/01/22.
(21) BR 10 2022 013705-6 A2	Código 28.30 - Trâmite prioritário admitido (22) 08/07/2022 Admitido o trâmite prioritário requerido através da petição nº 870220077361, de 26/08/2022, haja vista que atende ao disposto no art. 8º, da Portaria INPI PR nº 54, de 15/12/2021, publicada na RPI nº 2662, de 11/01/22.

(21) BR 11 2019 026883-9 A2	Código 28.30 - Trâmite prioritário admitido (22) 14/06/2018 Concedido o trâmite prioritário requerido através da petição nº 870220076881, de 25/08/2022, haja vista que atende ao disposto nos artigos 3º, 4º e 5º da Portaria INPI PR nº 55, de 15/12/21, publicada na RPI 2662, de 11/01/22.
(21) BR 11 2021 001412-8 A2	Código 28.30 - Trâmite prioritário admitido (22) 19/08/2019 Concedido o trâmite prioritário requerido através da petição nº 870220077329, de 26/08/2022, haja vista que atende ao disposto nos artigos 3º, 4º e 5º da Portaria INPI PR nº 55, de 15/12/21, publicada na RPI 2662, de 11/01/22.
(21) BR 11 2022 000672-1 A2	Código 28.30 - Trâmite prioritário admitido (22) 04/08/2020 Concedido o trâmite prioritário requerido através da petição nº 870220076868, de 25/08/2022, haja vista que atende ao disposto nos artigos 3º, 4º e 5º da Portaria INPI PR nº 55, de 15/12/21, publicada na RPI 2662, de 11/01/22.
(21) BR 11 2022 011592-0 A2	Código 28.30 - Trâmite prioritário admitido (22) 07/12/2020 Concedido o trâmite prioritário requerido através da petição nº 870220076534, de 25/08/2022, haja vista que atende ao disposto nos artigos 3º, 4º e 5º da Portaria INPI PR nº 55, de 15/12/21, publicada na RPI 2662, de 11/01/22.
(21) BR 13 2021 012554-2 E2	Código 28.30 - Trâmite prioritário admitido (22) 24/06/2021 Admitido o trâmite prioritário requerido através da petição nº 870220076727, de 25/08/2022, haja vista que atende ao disposto no art. 7º, da Portaria INPI PR nº 53, de 16/12/2021, publicada na RPI nº 2662, de 11/01/22
(21) BR 20 2018 011465-0 U2	Código 28.30 - Trâmite prioritário admitido (22) 06/06/2018 Admitido o trâmite prioritário requerido através da petição nº 870220077691, de 29/08/2022, haja vista que atende ao disposto no art. 17, da Portaria INPI PR nº 54, de 15/12/2021, publicada na RPI nº 2662, de 11/01/22.
(21) BR 20 2021 011011-8 U2	Código 28.30 - Trâmite prioritário admitido (22) 07/06/2021 Admitido o trâmite prioritário requerido através da petição nº 870220075488, de 22/08/2022, haja vista que atende ao disposto no art. 8º, da Portaria INPI PR nº 54, de 15/12/2021, publicada na RPI nº 2662, de 11/01/22.
(21) BR 20 2021 023382-1 U2	Código 28.30 - Trâmite prioritário admitido

	(22) 22/11/2021 Admitido o trâmite prioritário requerido através da petição nº 870220077067, de 26/08/2022, haja vista que atende ao disposto no art. 8º, da Portaria INPI PR nº 54, de 15/12/2021, publicada na RPI nº 2662, de 11/01/22.
(21) BR 20 2022 001203-8 U2	Código 28.30 - Trâmite prioritário admitido (22) 21/01/2022 Admitido o trâmite prioritário requerido através da petição nº 870220076984, de 26/08/2022, haja vista que atende ao disposto no art. 8º, da Portaria INPI PR nº 54, de 15/12/2021, publicada na RPI nº 2662, de 11/01/22.
(21) BR 20 2022 005309-5 U2	Código 28.30 - Trâmite prioritário admitido (22) 22/03/2022 Admitido o trâmite prioritário requerido através da petição nº 870220077550, de 29/08/2022, haja vista que atende ao disposto no art. 7º, da Portaria INPI PR nº 53, de 16/12/2021, publicada na RPI nº 2662, de 11/01/22.
(21) BR 20 2022 005835-6	Código 28.30 - Trâmite prioritário admitido (22) 28/03/2022 Admitido o trâmite prioritário requerido através da petição nº 870220078301, de 30/08/2022, haja vista que atende ao disposto no art. 8º, da Portaria INPI PR nº 54, de 15/12/2021, publicada na RPI nº 2662, de 11/01/22.
(21) BR 20 2022 005840-2	Código 28.30 - Trâmite prioritário admitido (22) 28/03/2022 Admitido o trâmite prioritário requerido através da petição nº 800220297985, de 30/08/2022, haja vista que atende ao disposto no art. 8º, da Portaria INPI PR nº 54, de 15/12/2021, publicada na RPI nº 2662, de 11/01/22.
(21) BR 20 2022 012826-5	Código 28.30 - Trâmite prioritário admitido (22) 27/06/2022 Admitido o trâmite prioritário requerido através da petição nº 870220077474, de 29/08/2022, haja vista que atende ao disposto no art. 5º, da Portaria INPI PR nº 54, de 15/12/2021, publicada na RPI nº 2662, de 11/01/22.
(21) BR 20 2022 013437-0 U2	Código 28.30 - Trâmite prioritário admitido (22) 06/07/2022 Admitido o trâmite prioritário requerido através da petição nº 870220077366, de 26/08/2022, haja vista que atende ao disposto no art. 8º, da Portaria INPI PR nº 54, de 15/12/2021, publicada na RPI nº 2662, de 11/01/22.
(21) BR 20 2022 013850-3 U2	Código 28.30 - Trâmite prioritário admitido (22) 12/07/2022

	Admitido o trâmite prioritário requerido através da petição nº 870220072929, de 15/08/2022, haja vista que a exigência formulada na RPI nº 2694, de 23/08/2022, foi cumprida através da petição nº 870220077392, de 26/08/2022, atendendo ao disposto no art. 5º da Portaria INPI PR nº 54, de 15/12/2021, publicada na RPI nº 2662, de 11/01/22.
(21) BR 20 2022 014263-2 U2	Código 28.30 - Trâmite prioritário admitido (22) 19/07/2022 Admitido o trâmite prioritário requerido através da petição nº 870220076810, de 25/08/2022, haja vista que atende ao disposto no art. 5º, da Portaria INPI PR nº 54, de 15/12/2021, publicada na RPI nº 2662, de 11/01/22.
(21) PI 0919732-0 A2	Código 28.30 - Trâmite prioritário admitido (22) 20/10/2009 Admitido o trâmite prioritário requerido através da petição nº 870220070641, de 08/08/2022, haja vista que atende ao disposto no art. 12, da Portaria INPI PR nº 54, de 15/12/2021, publicada na RPI nº 2662, de 11/01/22.

Código 28.40 - Trâmite prioritário não admitido

Notifica que requerimento de trâmite prioritário dos processos listados não foi admitido pelos motivos descritos.

(21) BR 10 2017 010139-8 A2	Código 28.40 - Trâmite prioritário não admitido (22) 15/05/2017 Não foi admitido o trâmite prioritário requerido através da petição nº 870220076219, de 24/08/2022, haja vista que o processo de patente já possui prioridade de tramitação admitida e publicada na RPI nº 2696, de 06/09/2022, incidindo no caso descrito no inciso II do art. 22 da Portaria INPI PR nº 54, de 15/12/2021, publicada na RPI nº 2662, de 11/01/22.

Código 28.91 - Republicação de despacho de trâmite prioritário

Notifica a republicação da publicação por ter sido efetuada com incorreções. A data de publicação e dos prazos passam a contar desta publicação.

(21) BR 10 2019 024977-3 A2	Código 28.91 - Republicação de despacho de trâmite prioritário (22) 27/11/2019 Admitido o trâmite prioritário requerido através da petição nº 870220053947, de 21/06/2022, haja vista que atende ao disposto no Art. 17, da Portaria INPI PR nº

54, de 15/12/2021, publicada na RPI nº 2662, de 11/01/22. A solicitação realizada foi de terceiro acusado de contrafação, quando na verdade, deveria ser solicitada a petição de Depositante acursa de contrafação.