INSTITUTO NACIONAL DA PROPRIEDADE INDUSTRIAL

# Revista da Propriedade Industrial

Nº 2696
06 de Setembro de 2022

# Patentes

## Seção VI

**REPÚBLICA FEDERATIVA DO BRASIL**

Presidente

**Jair Bolsonaro**

**MINISTÉRIO DA ECONOMIA**

Ministro da Economia

**Paulo Roberto Nunes Guedes**

INSTITUTO NACIONAL DA PROPRIEDADE INDUSTRIAL

Presidente

Claudio Vilar Furtado

---

**De conformidade com a Lei nº 5.648 de 11 de dezembro de 1970, esta é a publicação oficial do Instituto Nacional da Propriedade Industrial, órgão vinculado ao Ministério da Economia, República Federativa do Brasil, que publica todos os seus atos, despachos e decisões relativos ao sistema de propriedade industrial no Brasil, compreendendo Marcas e Patentes, bem como os referentes a contratos de Transferência de Tecnologia e assuntos correlatos, além dos que dizem respeito ao registro de programas de computador como direito autoral.**

As established by Law nº 5.648 of december 11, 1970, this is the official publication of the National Institute of Industrial Property, an office under the Ministry of Economy, Federative Republic of Brazil, which publishes all its official acts, orders and decisions regarding the industrial property system in Brazil, comprising Trademarks and Patents, as well as those refering to Technology Transfer agreements and related matters, besides those regarding software registering as copyright.

D´après la Loi nº 5.648 du 11 décembre 1970, celle-si est la publication officielle de l'Institut National de la Propriété Industrielle, un office lié au Ministère de l'Économie, République Fédérative du Brésil, qui publie tous ses actes, ordres et décisions concernant le système de la propriété industrielle au Brésil, y compris marques et brevets, aussi que ceux référents aux contracts de transfert de technologie et des sujets afférents, en outre que ceux se rapportant à l'enregistrement des programmes d´ordinateur comme droit d'auteur.

Según estabelece la Ley nº 5.648 de 11 diciembre 1970, esta es la publicación oficial del Instituto Nacional de la Propiedad Industrial, oficina vinculada al Ministerio de la Economía, República Federativa del Brasil, que publica todos sus actos, ordenes y decisiónes referentes al sistema de propiedad industrial en Brasil, comprendendo marcas y patentes así que los referentes a contractos de transferencia de tecnologia y asuntos corelacionados, además de los referentes al registro de programas de ordenador como derecho de autor.

**Laut Gesetz Nr. 5.648 vom 11. Dezember 1970, ist dies das Amtsblatt des Nationalen Instituts für gewerbliches Eigentum, eines Organs des Bundesministeriums für Wirtschaft der Bundesrepublik Brasilien, welches Amtsblatt alle Amtshandlungen, Beschlüsse und Entscheidungen über gewerbliches Eigentum in Brasilien, einschliesslich Warenzeichen und Patente, ebenso wie auch Übertragunsverträge von Technologie und Computerprogrammen als Urheberrecht, veröffentlicht.**

---

# DIRETORIA DE PATENTES, PROGRAMAS DE COMPUTADOR e TOPOGRAFIAS DE CIRCUITOS INTEGRADOS - DIRPA

PATENTES

## PEDIDOS E CONCESSÕES:
## PATENTE DE INVENÇÃO
## MODELO DE UTILIDADE
## CERTIFICADO DE ADIÇÃO DE INVENÇÃO

# Índice Geral:


**Código Presidência - Recurso....6**
Código 120 - Tome Conhecimento do Parecer Técnico....6
Código 121 - Exigência....8
Código 130 - Recurso Prejudicado....13
Código 135 - Publicação Anulada....14
**Código Presidência - Nulidade....15**
Código 205 - Intimação para manifestação por parte do titular e do requerente....15
**Código Pedido Internacional PCT/BR Designado ou Eleito....17**
Código 1.1 - Publicação Internacional – PCT. Apresentação de petição de requerimento de entrada na fase nacional....17
Código 1.2 - Notificação – Pedido Retirado – PCT....81
Código 1.3 - Notificação - Fase Nacional - PCT....83
Código 1.3.1 - Retificação....371
Código 1.3.4 - Decisão Anulada....372
Código 1.5 - Exigências Diversas....373
Código 1.5.3 - Exigência Anulada....394
**Código Depósito....395**
Código 2.1 - Pedido de Patente ou Certificado de Adição de Invenção depositado....395
Código 2.4 - Notificação de Depósito do Pedido Dividido - Art 26 inciso I da LPI....418
Código 2.5 - Exigência - Art. 21 da LPI....422
Código 2.6 - Publicação Anulada....463
Código 2.10 - Requerimento de Pedido de Patente ou Certificado de Adição de Invenção....464
**Código Publicação do Pedido....495**
Código 3.1 - Publicação do Pedido de Patente ou de Certificado de Adição de Invenção....495
Código 3.2 - Publicação Antecipada....526
Código 3.6 - Publicação do Pedido Arquivado Definitivamente - Art. 216 §2º e Art. 17 §2º da LPI....535
Código 3.8 - Retificação....536
**Código Pedido de Exame....538**
Código 4.3 - Desarquivamento - Art. 33 parágrafo único da LPI....538
**Código Exigências Técnicas e Formais....539**
Código 6.1 - Exigência Técnica....539
Código 6.7 - Outras Exigências....595
Código 6.9 - Publicação Anulada....598
Código 6.21 - Exigência preliminar - pedidos com buscas realizadas por outros Escritórios de Patentes....599
Código 6.22 - Exigência preliminar - pedidos sem buscas realizadas por outros Escritórios de Patentes....600
Código 6.23 - Exigência preliminar - pedidos com buscas realizadas por outros Escritórios de Patentes....608
**Código Ciência de Parecer....673**
Código 7.1 - Conhecimento de Parecer Técnico....673
Código 7.2 - Publicação Anulada....736
**Código Anuidade do Pedido....737**
Código 8.5 - Exigência de Complementação da Retribuição Anual....737
Código 8.6 - Arquivamento - Art. 86 da LPI....739
Código 8.7 - Restauração....748
Código 8.8 - Despacho Anulado....749
Código 8.11 - Manutenção do Arquivamento....750
**Código Decisão....767**
Código 9.1 - Deferimento....767
Código 9.1.3 - Republicação....985
Código 9.1.4 - Retificação....986
Código 9.2 - Indeferimento....988
Código 9.2.4 - Manutenção do Indeferimento....1022
**Código Desistência....1024**
Código 10.1 - Desistência Homologada....1024

**Código Arquivamento....1025**
Código 11.1 - Arquivamento - Art. 33 da LPI....1025
Código 11.1.1 - Arquivamento definitivo - Art. 33 da LPI....1030
Código 11.2 - Arquivamento - Art. 36 §1° da LPI....1034
Código 11.4 - Arquivamento - Art. 38 § 2° da LPI....1040
Código 11.11 - Arquivamento - Art. 17 § 2º da LPI....1042
Código 11.12 - Art. 26 parágrafo único da LPI....1043
**Código Outros Referentes a Despachos....1044**
Código 15.7 - Petição não Conhecida....1044
Código 15.10 - Mudança de Natureza....1045
Código 15.11 - Alteração de Classificação....1046
Código 15.12 - Renumeração....1052
Código 15.14 - Notificação de Decisão Judicial....1053
Código 15.21 - Numeração Anulada....1054
Código 15.22 - Devolução de Prazo Concedida....1056
**Código Concessão de Patente e Certificado de Adição de Invenção....1058**
Código 16.1 - Concessão de Patente ou Certificado de Adição de Invenção....1058
Código 16.2 - Publicação Anulada....1189
Código 16.3 - Retificação....1190
**Código Notificação de Decisão Judicial....1201**
Código 19.1 - Notificação de Decisão Judicial....1201
**Código Extinção de Patente e Certificado de Adição de Invenção....1204**
Código 21.1 - Extinção - Art. 78 inciso I da LPI....1204
Código 21.6 - Extinção da patente para fins da restauração nos termos do art. 87 da LPI....1205
Código 21.8 - Despacho Anulado....1219
**Código Outros Referentes a Patentes/Certificados de Adição de Invenção....1220**
Código 22.15 - Patente “SUB JUDICE”....1220
**Código Anuidade de Patente....1221**
Código 24.10 - Manutenção da Extinção - Art. 78 inciso IV da LPI....1221
**Código Anotação de Alteração de nome e/ou sede, de Transferência e de Limitação ou Ônus de Pedido, Patente e Certificado de Adição de Invenção....1237**
Código 25.1 - Transferência Deferida....1237
Código 25.2 - Transferência Indeferida....1241
Código 25.3 - Transferência em Exigência....1242
Código 25.4 - Alteração de Nome Deferida....1243
Código 25.6 - Alteração de Nome em Exigência....1249
Código 25.7 - Alteração de Sede Deferida....1251
Código 25.11 - Republicação....1254
Código 25.12 - Publicação Anulada....1255
**Código Códigos para Trâmite Prioritário....1257**
Código 28.10.1 - Notificação de requerimento de trâmite prioritário de depositante idoso....1257
Código 28.10.4 - Notificação de requerimento de trâmite prioritário de depositante MEI, ME ou EPP....1258
Código 28.10.11 - Notificação de requerimento de trâmite prioritário de tecnologia verde....1259
Código 28.10.12 - Notificação de requerimento de trâmite prioritário de tecnologia para tratamento de saúde....1260
Código 28.10.21 - Notificação de requerimento de trâmite prioritário de depositante acusa de contrafação....1260
Código 28.10.26 - Notificação de requerimento de trâmite prioritário de tecnologia disponibilizada no mercado....1261
Código 28.10.31 - Notificação de requerimento de trâmite prioritário de família de patente iniciada no Brasil....1261
Código 28.10.32 - Notificação de requerimento de trâmite prioritário de PPH....1262
Código 28.21 - Exigência formal de trâmite prioritário....1262
Código 28.22 - Requerimento de trâmite prioritário encaminhado para confirmação tecnológica....1263
Código 28.30 - Trâmite prioritário admitido....1264
Código 28.40 - Trâmite prioritário não admitido....1272
Código 28.92 - Publicação de despacho de trâmite prioritário anulada....1273

## Código Presidência - Recurso

### Código 120 - Tome Conhecimento do Parecer Técnico

A cópia do parecer poderá ser obtida através do endereço eletrônico www.inpi.gov.br - No Acesso rápido - Faça uma busca - Patente. Para acessar, cadastre-se no Portal do INPI e use login e senha.

---

**(21) BR 10 2012 018275-0 A2**

Código 120 - Tome Conhecimento do Parecer Técnico
(22) 23/07/2012
(71) NIPPON STEEL CORPORATION (JP)
Recorrente: O depositante.
Despacho: Tome conhecimento do parecer técnico e se manifeste no prazo de 60 (sessenta) dias. [120]

---

**(21) BR 11 2012 012946-5 A2**

Código 120 - Tome Conhecimento do Parecer Técnico
(22) 23/11/2010
(71) Aquilex WSI, INC. (US)
Recorrente: O depositante.
Despacho: Tome conhecimento do parecer técnico e se manifeste no prazo de 60 (sessenta) dias. [120]

---

**(21) BR 11 2014 032646-0 A2**

Código 120 - Tome Conhecimento do Parecer Técnico
(22) 11/06/2013
(71) JFE Steel Corporation (JP)
Recorrente: O depositante.
Despacho: Tome conhecimento do parecer técnico e se manifeste no prazo de 60 (sessenta) dias. [120]

---

**(21) BR 11 2016 017050-4 A2**

Código 120 - Tome Conhecimento do Parecer Técnico
(22) 24/03/2014
(71) BEMIS COMPANY, INC (US)
Recorrente: O depositante.
Despacho: Tome conhecimento do parecer técnico e se manifeste no prazo de 60 (sessenta) dias. [120]

---

**(21) BR 12 2017 021419-5 A2**

Código 120 - Tome Conhecimento do Parecer Técnico
(22) 29/08/2008
(62) PI 0815980-7 29/08/2008
(71) MONSANTO TECHNOLOGY LLC (US)
Recorrente: O depositante.
Despacho: Tome conhecimento do parecer técnico e se manifeste no prazo de

| | |
|---|---|
| | 60 (sessenta) dias. [120] |
| **(21) BR 12 2019 010817-0 A2** | Código 120 - Tome Conhecimento do Parecer Técnico<br>(22) 12/10/2004<br>(62) PI 0415448-7 12/10/2004<br>(71) IMMUNOGEN, INC. (US)<br>Recorrente: O depositante.<br>Despacho: Tome conhecimento do parecer técnico e se manifeste no prazo de 60 (sessenta) dias. [120] |
| **(21) BR 12 2020 001168-8 A2** | Código 120 - Tome Conhecimento do Parecer Técnico<br>(22) 20/10/2009<br>(62) PI 0919732-0 20/10/2009<br>(71) ALNYLAM PHARMACEUTICALS, INC. (US)<br>Recorrente: O depositante.<br>Despacho: Tome conhecimento do parecer técnico e se manifeste no prazo de 60 (sessenta) dias. [120] |
| **(21) PI 0815980-7 A2** | Código 120 - Tome Conhecimento do Parecer Técnico<br>(22) 29/08/2008<br>(71) Monsanto Technology LLC (US)<br>Recorrente: O depositante.<br>Despacho: Tome conhecimento do parecer técnico e se manifeste no prazo de 60 (sessenta) dias. [120] |
| **(21) PI 0919732-0 A2** | Código 120 - Tome Conhecimento do Parecer Técnico<br>(22) 20/10/2009<br>(71) ALNYLAM PHARMACEUTICALS, INC. (US)<br>Recorrente: O depositante.<br>Despacho: Tome conhecimento do parecer técnico e se manifeste no prazo de 60 (sessenta) dias. [120] |
| **(21) PI 1015453-1 A2** | Código 120 - Tome Conhecimento do Parecer Técnico<br>(22) 15/04/2010<br>(71) MARRONE BIO INNOVATIONS, INC. (US)<br>Recorrente: O depositante.<br>Despacho: Tome conhecimento do parecer técnico e se manifeste no prazo de 60 (sessenta) dias. [120] |

## Código 121 - Exigência

A cópia do parecer poderá ser obtida através do endereço eletrônico www.inpi.gov.br - No Acesso rápido - Faça uma busca - Patente. Para acessar, cadastre-se no Portal do INPI e use login e senha.

---

**(21) BR 10 2013 012235-1 A2**

Código 121 - Exigência
(22) 16/05/2013
(71) AIR PRODUCTS AND CHEMICALS, INC (US)
Recorrente: O depositante.
Despacho: Cumpra as exigências do parecer no prazo de 60 (sessenta) dias.
[121]

---

**(21) BR 10 2014 005763-3 A2**

Código 121 - Exigência
(22) 12/03/2014
(71) AMSTED RAIL COMPANY, INC. (US)
Recorrente: O depositante.
Despacho: Cumpra as exigências do parecer no prazo de 60 (sessenta) dias.
[121]

---

**(21) BR 11 2012 002433-7 A2**

Código 121 - Exigência
(22) 21/07/2010
(71) ADAMA AGAN LTD. (IL)
Recorrente: O depositante.
Despacho: Cumpra as exigências do parecer no prazo de 60 (sessenta) dias.
[121]

---

**(21) BR 11 2012 031723-7 A2**

Código 121 - Exigência
(22) 11/05/2011
(71) VESUVIUS USA CORPORATION (US)
Recorrente: O depositante.
Despacho: Cumpra as exigências do parecer no prazo de 60 (sessenta) dias.
[121]

---

**(21) BR 11 2013 015528-0 A2**

Código 121 - Exigência
(22) 09/02/2012
(71) TATA STEEL LIMITED (IN)
Recorrente: O depositante.
Despacho: Cumpra as exigências do parecer no prazo de 60 (sessenta) dias.
[121]

---

**(21) BR 11 2013 017379-3 A2**

Código 121 - Exigência
(22) 20/12/2011

(71) HIGH TECH ENERGIE SRO (SK)
Recorrente: O depositante.
Despacho: Cumpra as exigências do parecer no prazo de 60 (sessenta) dias.
[121]

---

**(21) BR 11 2014 000402-1 A2**

Código 121 - Exigência
(22) 14/06/2012
(71) PRIMETALS TECHNOLOGIES GERMANY GMBH (DE)
Recorrente: O depositante.
Despacho: Cumpra as exigências do parecer no prazo de 60 (sessenta) dias.
[121]

---

**(21) BR 11 2014 032649-5 A2**

Código 121 - Exigência
(22) 24/06/2013
(71) BIOTRONIK AG (CH)
Recorrente: O depositante.
Despacho: Cumpra as exigências do parecer no prazo de 60 (sessenta) dias.
[121]

---

**(21) BR 12 2018 014226-0 A2**

Código 121 - Exigência
(22) 05/08/2010
(62) BR 11 2012 002830-8 05/08/2010
(71) ADAMA MAKHTESHIM LTD. (IL)
Recorrente: O depositante.
Despacho: Cumpra as exigências do parecer no prazo de 60 (sessenta) dias.
[121]

---

**(21) PI 0316171-4 A2**

Código 121 - Exigência
(22) 06/11/2003
(71) Ecolab INC. (US)
Recorrente: O depositante.
Despacho: Cumpra as exigências do parecer no prazo de 60 (sessenta) dias.
[121]

---

**(21) PI 0510415-7 A2**

Código 121 - Exigência
(22) 27/05/2005
(71) UNIGEN, INC. (US)
Recorrente: O depositante.
Despacho: Cumpra as exigências do parecer no prazo de 60 (sessenta) dias.
[121]

---

**(21) PI 0512611-8 A2**

Código 121 - Exigência
(22) 23/06/2005

| | |
|---|---|
| | (71) Board of Regents of the University of Texas System (US)<br>Recorrente: O depositante.<br>Despacho: Cumpra as exigências do parecer no prazo de 60 (sessenta) dias.<br>[121] |
| **(21) PI 0602396-7 A2** | Código 121 - Exigência<br>(22) 20/04/2006<br>(71) Universidade Estadual de Campinas - UNICAMP (BR/SP) ; Faculdade Engenharia Química de Lorena - FAENQUIL (BR/SP) ; Universidade Federal do Rio Grande do Sul - UFRGS (BR/RS)<br>Recorrente: O depositante.<br>Despacho: Cumpra as exigências do parecer no prazo de 60 (sessenta) dias.<br>[121] |
| **(21) PI 0605547-8 A2** | Código 121 - Exigência<br>(22) 05/12/2006<br>(71) Pst Eletrônica Ltda. (BR/AM)<br>Recorrente: O depositante.<br>Despacho: Cumpra as exigências do parecer no prazo de 60 (sessenta) dias.<br>[121] |
| **(21) PI 0605600-8 A2** | Código 121 - Exigência<br>(22) 29/11/2006<br>(71) Wilton José Fleming (BR/SP) ; Hélcio Aranha (BR/SP)<br>Recorrente: O depositante.<br>Despacho: Cumpra as exigências do parecer no prazo de 60 (sessenta) dias.<br>[121] |
| **(21) PI 0611077-0 A2** | Código 121 - Exigência<br>(22) 05/06/2006<br>(71) L&P PROPERTY MANAGEMENT COMPANY (US)<br>Recorrente: O depositante.<br>Despacho: Cumpra as exigências do parecer no prazo de 60 (sessenta) dias.<br>[121] |
| **(21) PI 0613747-4 A8** | Código 121 - Exigência<br>(22) 19/07/2006<br>(71) CYTHERIS (FR)<br>Recorrente: O depositante.<br>Despacho: Cumpra as exigências do parecer no prazo de 60 (sessenta) dias.<br>[121] |
| **(21) PI 0614516-7 A2** | Código 121 - Exigência |

| | |
|---|---|
| | (22) 16/08/2006<br>(71) HANMI SCIENCE CO., LTD. (KR)<br>Recorrente: O depositante.<br>Despacho: Cumpra as exigências do parecer no prazo de 60 (sessenta) dias.<br>[121] |
| **(21) PI 0620648-4 A8** | Código 121 - Exigência<br>(22) 20/12/2006<br>(71) MERCK PATENT GESELLSCHAFT MIT BESCHRÄNKTER HAFTUNG (DE)<br>Recorrente: O depositante.<br>Despacho: Cumpra as exigências do parecer no prazo de 60 (sessenta) dias.<br>[121] |
| **(21) PI 0704556-5 A2** | Código 121 - Exigência<br>(22) 13/03/2007<br>(71) Clélia Mendonça de Moraes (BR/SP)<br>Recorrente: O depositante.<br>Despacho: Cumpra as exigências do parecer no prazo de 60 (sessenta) dias.<br>[121] |
| **(21) PI 0709628-3 A2** | Código 121 - Exigência<br>(22) 23/03/2007<br>(71) Basf SE (DE)<br>Recorrente: O depositante.<br>Despacho: Cumpra as exigências do parecer no prazo de 60 (sessenta) dias.<br>[121] |
| **(21) PI 0712324-8 A2** | Código 121 - Exigência<br>(22) 15/06/2007<br>(71) INTERCONTINENTAL GREAT BRANDS LLC (US)<br>Recorrente: O depositante.<br>Despacho: Cumpra as exigências do parecer no prazo de 60 (sessenta) dias.<br>[121] |
| **(21) PI 0816991-8 A2** | Código 121 - Exigência<br>(22) 17/09/2008<br>(71) Byotrol PLC (GB)<br>Recorrente: O depositante.<br>Despacho: Cumpra as exigências do parecer no prazo de 60 (sessenta) dias.<br>[121] |
| **(21) PI 0818035-0 A2** | Código 121 - Exigência |

| | |
|---|---|
| | (22) 30/09/2008<br>(71) Chemetall Gmbh (DE)<br>Recorrente: O depositante.<br>Despacho: Cumpra as exigências do parecer no prazo de 60 (sessenta) dias.<br>[121] |
| **(21) PI 0819268-5 A2** | Código 121 - Exigência<br>(22) 20/11/2008<br>(71) Corning Incorporated (US)<br>Recorrente: O depositante.<br>Despacho: Cumpra as exigências do parecer no prazo de 60 (sessenta) dias.<br>[121] |

## Código 130 - Recurso Prejudicado

| | |
|---|---|
| **(21) BR 11 2013 000856-3 A2** | Código 130 - Recurso Prejudicado<br>(22) 17/07/2011<br>(71) Unilever N.V. (NL)<br>Prejudicado o recurso publicado na RPI 2471 de 15/05/2018, por perda de objeto, já que o pedido foi definitivamente arquivado por falta de pagamento de retribuição anual, sendo a notificação de tal ato efetuada na RPI 2695 de 30/08/2022. [130] |
| **(21) BR 11 2013 001550-0 A2** | Código 130 - Recurso Prejudicado<br>(22) 19/07/2011<br>(71) 3M Innovative Properties Company (US)<br>Prejudicado o recurso publicado na RPI 2620 de 23/3/2021, por perda de objeto, já que o pedido foi definitivamente arquivado por falta de pagamento de retribuição anual, sendo a notificação de tal ato efetuada na RPI 2695 de 30/08/2022. [130] |
| **(21) BR 11 2013 004268-0 A8** | Código 130 - Recurso Prejudicado<br>(22) 18/07/2011<br>(71) Fina Tecnology, Inc (US)<br>Prejudicado o recurso publicado na RPI 2532 de 16/07/2019, por perda de objeto, já que o pedido foi definitivamente arquivado por falta de pagamento de retribuição anual, sendo a notificação de tal ato efetuada na RPI 2695 de 30/08/2022. [130] |
| **(21) PI 0903686-5 A2** | Código 130 - Recurso Prejudicado<br>(22) 15/07/2009<br>(71) GIGAMIX TECNOLOGIAS FUTURAS LTDA (BR/RS)<br>Prejudicado o recurso publicado na RPI 2634 de 29/6/2021, por perda de objeto, já que o pedido foi definitivamente arquivado por falta de pagamento de retribuição anual, sendo a notificação de tal ato efetuada na RPI 2695 de 30/08/2022. [130] |

## Código 135 - Publicação Anulada

| | |
|---|---|
| **(21) BR 10 2014 008102-0** | Código 135 - Publicação Anulada<br>(22) 21/02/2014<br>(71) LUIZ CARLOS LUCKNER (BR/SC)<br>Anulada a publicação código 104 na RPI nº 2694 de 23/08/2022 por ter sido indevida. [135] |

## Código Presidência - Nulidade

## Código 205 - Intimação para manifestação por parte do titular e do requerente

A cópia do parecer de intimação poderá ser obtida através do endereço eletrônico www.inpi.gov.br - No Acesso rápido - Faça uma busca - Patente. Para acessar, cadastre-se no Portal do INPI e use login e senha.

| | |
|---|---|
| **(11) BR 10 2016 007269-7 B1** | Código 205 - Intimação para manifestação por parte do titular e do requerente<br>(45) 19/10/2021<br>(73) INDÚSTRIAS REUNIDAS COLOMBO LTDA (BR/SP)<br>Requerente da Nulidade: METALCANA INDÚSTRIA E COMÉRCIO LTDA<br>Despacho: Intimação para manifestação por parte do Titular e do Requerente no prazo comum de 60 (sessenta) dias. [205] |
| **(11) BR 11 2012 009278-2 B1** | Código 205 - Intimação para manifestação por parte do titular e do requerente<br>(45) 23/02/2021<br>(73) TECHNIP N-POWER (FR)<br>Requerentes da Nulidade: SUBSEA 7 LIMITED e MCDERMOTT SERVICOS OFFSHORE DO BRASIL LTDA. Despacho: Intimação para manifestação por parte do Titular e dos Requerentes no prazo comum de 60 (sessenta) dias. [205] |
| **(11) BR 11 2013 005907-9 B1** | Código 205 - Intimação para manifestação por parte do titular e do requerente<br>(45) 27/04/2021<br>(73) VIIV HEALTHCARE COMPANY (US)<br>Requerente da Nulidade: ASSOCIAÇÃO BRASILEIRA INTERDISCIPLINAR DE AIDS, GRUPO DE INCENTIVO À VIDA - GIV, UNIVERSIDADES ALIADAS PARA O ACESSO A MEDICAMENTOS ESSENCIAIS - UAEM/BRASIL, GRUPO SOLIDARIEDADE É VIDA Despacho: Intimação para manifestação por parte do Titular e do Requerente no prazo comum de 60 (sessenta) dias. [205] |
| **(11) BR 11 2014 017083-5 B1** | Código 205 - Intimação para manifestação por parte do titular e do requerente<br>(45) 09/02/2021<br>(73) LABORATOIRES EXPANSCIENCE (FR)<br>Requerente da Nulidade: THALITA DUQUE MARTINS PAES Despacho: Intimação para manifestação por parte do Titular e do Requerente no prazo comum de 60 (sessenta) dias. [205] |
| **(11) BR 20 2016 007887-9 Y1** | Código 205 - Intimação para manifestação por parte do titular e do requerente<br>(45) 19/10/2021<br>(73) ARCO INDÚSTRIA DE COMPONENTES METÁLICOS LTDA. (BR/RS) |

| | |
|---|---|
| | Requerente da Nulidade: ALPARGATAS S.A. Despacho: Intimação para manifestação por parte do Titular e do Requerente no prazo comum de 60 (sessenta) dias. [205] |
| **(11) BR 20 2018 076110-8 Y1** | Código 205 - Intimação para manifestação por parte do titular e do requerente<br>(45) 26/10/2021<br>(73) DOACYR BALBINOT (BR/SC)<br>Requerente da Nulidade: VAGNER ALVES CARDOSO Despacho: Intimação para manifestação por parte do Titular e do Requerente no prazo comum de 60 (sessenta) dias. [205] |
| **(11) PI 0815331-0 B8** | Código 205 - Intimação para manifestação por parte do titular e do requerente<br>(45) 06/04/2021<br>(73) BOEHRINGER INGELHEIM INTERNATIONAL GMBH (DE)<br>Requerente da Nulidade: EMS.S.A. Despacho: Intimação para manifestação por parte do Titular e do Requerente no prazo comum de 60 (sessenta) dias. [205] |

## Código Pedido Internacional PCT/BR Designado ou Eleito

### Código 1.1 - Publicação Internacional – PCT. Apresentação de petição de requerimento de entrada na fase nacional

Comunicação da publicação internacional do pedido internacional nos termos do Tratado de Cooperação em matéria de Patentes – PCT e da apresentação de petição de requerimento de entrada na fase nacional. Documento publicado disponível no endereço eletrônico http://www.wipo.int/pct/en do sistema PATENTSCOPE® Search Service da Organização Mundial de Propriedade Intelectual – OMPI.

---

**(21) BR 11 2022 016838-1**

Código 1.1 - Publicação Internacional – PCT. Apresentação de petição de requerimento de entrada na fase nacional
(30) 28/02/2020 EP 20160258.8
(51) A24B 15/14 (2006.01), A24F 47/00 (2006.01), A24D 1/20 (2006.01)
(86) PCT EP2021/054549 de 24/02/2021
(87) WO 2021/170650 de 02/09/2021

---

**(21) BR 11 2022 016839-0**

Código 1.1 - Publicação Internacional – PCT. Apresentação de petição de requerimento de entrada na fase nacional
(30) 27/02/2020 US 62/982,319
(51) E02F 9/20 (2006.01), E02F 9/22 (2006.01)
(86) PCT US2021/019506 de 25/02/2021
(87) WO 2021/173742 de 02/09/2021

---

**(21) BR 11 2022 016840-3**

Código 1.1 - Publicação Internacional – PCT. Apresentação de petição de requerimento de entrada na fase nacional
(30) 11/03/2020 JP 2020-042124
(51) B62D 65/16 (2006.01), G01B 5/14 (2006.01)
(86) PCT JP2021/003699 de 02/02/2021
(87) WO 2021/181945 de 16/09/2021

---

**(21) BR 11 2022 016841-1**

Código 1.1 - Publicação Internacional – PCT. Apresentação de petição de requerimento de entrada na fase nacional
(30) 03/03/2020 US 62/984,776; 02/03/2021 US 17/190,216
(51) H04L 5/00 (2006.01)
(86) PCT US2021/020635 de 03/03/2021
(87) WO 2021/178511 de 10/09/2021

---

**(21) BR 11 2022 016843-8**

Código 1.1 - Publicação Internacional – PCT. Apresentação de petição de requerimento de entrada na fase nacional
(30) 27/02/2020 EP 20159913.1; 06/11/2020 EP 20206317.8

| | |
|---|---|
| | (51) C07K 16/26 (2006.01), A61P 9/00 (2006.01), A61K 39/395 (2006.01)<br>(86) PCT EP2021/055068 de 01/03/2021<br>(87) WO 2021/170880 de 02/09/2021 |
| **(21) BR 11 2022 016845-4** | Código 1.1 - Publicação Internacional – PCT. Apresentação de petição de requerimento de entrada na fase nacional<br>(30) 28/02/2020 EP 20160128.3<br>(51) B66B 29/04 (2006.01), B66B 25/00 (2006.01)<br>(86) PCT EP2021/053751 de 16/02/2021<br>(87) WO 2021/170452 de 02/09/2021 |
| **(21) BR 11 2022 016848-9** | Código 1.1 - Publicação Internacional – PCT. Apresentação de petição de requerimento de entrada na fase nacional<br>(30) 26/02/2020 US 62/981,729<br>(51) G01V 8/02 (2006.01), G01V 11/00 (2006.01), G01N 21/552 (2006.01)<br>(86) PCT CA2021/050233 de 25/02/2021<br>(87) WO 2021/168574 de 02/09/2021 |
| **(21) BR 11 2022 016851-9** | Código 1.1 - Publicação Internacional – PCT. Apresentação de petição de requerimento de entrada na fase nacional<br>(30) 17/03/2020 JP 2020-046695<br>(51) H04W 76/10 (2006.01), H04W 12/037 (2006.01), H04W 72/04 (2006.01), H04W 84/12 (2006.01)<br>(86) PCT JP2021/006723 de 24/02/2021<br>(87) WO 2021/187020 de 23/09/2021 |
| **(21) BR 11 2022 016852-7** | Código 1.1 - Publicação Internacional – PCT. Apresentação de petição de requerimento de entrada na fase nacional<br>(30) 01/07/2020 EP 20382586.4<br>(51) B29C 45/76 (2006.01), B29C 45/77 (2006.01), B29C 45/78 (2006.01), B05C 5/02 (2006.01), B29C 45/27 (2006.01), B29C 45/14 (2006.01), G05B 13/04 (2006.01), B05C 11/10 (2006.01)<br>(86) PCT EP2021/068193 de 01/07/2021<br>(87) WO 2022/003108 de 06/01/2022 |
| **(21) BR 11 2022 016854-3** | Código 1.1 - Publicação Internacional – PCT. Apresentação de petição de requerimento de entrada na fase nacional<br>(30) 16/03/2020 AU 2020900796<br>(51) C09K 17/50 (2006.01), E01C 3/04 (2006.01), E01C 21/00 (2006.01)<br>(86) PCT AU2021/050233 de 16/03/2021<br>(87) WO 2021/184066 de 23/09/2021 |
| **(21) BR 11 2022 016855-1** | Código 1.1 - Publicação Internacional – PCT. Apresentação de petição de |

| | |
|---|---|
| | requerimento de entrada na fase nacional<br>(30) 26/02/2020 CN PCT/CN2020/076797<br>(51) A61K 8/19 (2006.01), A61K 8/27 (2006.01), A61K 8/34 (2006.01), A61K 8/42 (2006.01), A61K 8/44 (2006.01), A61K 8/49 (2006.01), A61K 8/64 (2006.01), A61K 8/67 (2006.01), A61K 8/73 (2006.01), A61K 8/81 (2006.01), A61Q 11/00 (2006.01)<br>(86) PCT CN2021/078040 de 26/02/2021<br>(87) WO 2021/170065 de 02/09/2021 |
| **(21) BR 11 2022 016856-0** | Código 1.1 - Publicação Internacional – PCT. Apresentação de petição de requerimento de entrada na fase nacional<br>(30) 20/03/2020 FR FR2002770<br>(51) F16G 3/08 (2006.01), F16G 1/08 (2006.01)<br>(86) PCT EP2021/057163 de 19/03/2021<br>(87) WO 2021/186075 de 23/09/2021 |
| **(21) BR 11 2022 016859-4** | Código 1.1 - Publicação Internacional – PCT. Apresentação de petição de requerimento de entrada na fase nacional<br>(30) 26/02/2020 EP 20159616.0<br>(51) A61M 15/00 (2006.01), A61M 15/06 (2006.01), A24F 40/20 (2006.01)<br>(86) PCT IB2021/051521 de 23/02/2021<br>(87) WO 2021/171179 de 02/09/2021 |
| **(21) BR 11 2022 016862-4** | Código 1.1 - Publicação Internacional – PCT. Apresentação de petição de requerimento de entrada na fase nacional<br>(30) 25/09/2020 CN 202011027615.5<br>(51) G06F 9/451 (2006.01)<br>(86) PCT CN2021/119400 de 18/09/2021<br>(87) WO 2022/063090 de 31/03/2022 |
| **(21) BR 11 2022 016863-2** | Código 1.1 - Publicação Internacional – PCT. Apresentação de petição de requerimento de entrada na fase nacional<br>(30) 09/04/2020 BE BE2020/5236<br>(51) H04B 5/00 (2006.01)<br>(86) PCT EP2021/058705 de 01/04/2021<br>(87) WO 2021/204694 de 14/10/2021 |
| **(21) BR 11 2022 016864-0** | Código 1.1 - Publicação Internacional – PCT. Apresentação de petição de requerimento de entrada na fase nacional<br>(30) 24/03/2020 US 62/994,000<br>(51) E21B 19/10 (2006.01), E21B 19/24 (2006.01)<br>(86) PCT US2021/020932 de 04/03/2021<br>(87) WO 2021/194720 de 30/09/2021 |

| | |
|---|---|
| **(21) BR 11 2022 016866-7** | Código 1.1 - Publicação Internacional – PCT. Apresentação de petição de requerimento de entrada na fase nacional<br>(30) 06/03/2020 FI 20205243<br>(51) B02C 13/02 (2006.01), B02C 13/31 (2006.01), B02C 23/04 (2006.01)<br>(86) PCT FI2021/050137 de 25/02/2021<br>(87) WO 2021/176136 de 10/09/2021 |
| **(21) BR 11 2022 016868-3** | Código 1.1 - Publicação Internacional – PCT. Apresentação de petição de requerimento de entrada na fase nacional<br>(30) 27/02/2020 EP 20159711.9<br>(51) A61K 9/08 (2006.01), A61K 9/10 (2006.01), A61K 9/19 (2006.01), A61K 31/00 (2006.01), A61P 31/22 (2006.01)<br>(86) PCT EP2021/055057 de 01/03/2021<br>(87) WO 2021/170875 de 02/09/2021 |
| **(21) BR 11 2022 016869-1** | Código 1.1 - Publicação Internacional – PCT. Apresentação de petição de requerimento de entrada na fase nacional<br>(30) 02/03/2020 US 62/984,270<br>(51) H02K 1/20 (2006.01), H02K 1/27 (2006.01), H02K 1/16 (2006.01), H02K 5/10 (2006.01), H02K 11/25 (2006.01), H02K 9/19 (2006.01)<br>(86) PCT US2021/020558 de 02/03/2021<br>(87) WO 2021/178462 de 10/09/2021 |
| **(21) BR 11 2022 016870-5** | Código 1.1 - Publicação Internacional – PCT. Apresentação de petição de requerimento de entrada na fase nacional<br>(30) 26/02/2020 EP 20159547.7<br>(51) C08L 77/02 (2006.01), C08L 77/06 (2006.01)<br>(86) PCT EP2021/054677 de 25/02/2021<br>(87) WO 2021/170715 de 02/09/2021 |
| **(21) BR 11 2022 016872-1** | Código 1.1 - Publicação Internacional – PCT. Apresentação de petição de requerimento de entrada na fase nacional<br>(30) 31/03/2020 EP 20167319.1<br>(51) B23H 7/08 (2006.01), C25D 7/06 (2006.01)<br>(86) PCT EP2021/058275 de 30/03/2021<br>(87) WO 2021/198245 de 07/10/2021 |
| **(21) BR 11 2022 016873-0** | Código 1.1 - Publicação Internacional – PCT. Apresentação de petição de requerimento de entrada na fase nacional<br>(30) 03/03/2020 EP 20160815.5; 03/03/2020 US 62/984,474; 11/02/2021 US 63/148,522<br>(51) A61K 31/00 (2006.01), A61K 31/454 (2006.01), A61K 31/47 (2006.01), |

| | |
|---|---|
| | A61K 31/4965 (2006.01), A61P 35/00 (2006.01), A61K 31/69 (2006.01), C07K 16/28 (2006.01)<br>(86) PCT EP2021/055337 de 03/03/2021<br>(87) WO 2021/175924 de 10/09/2021 |
| **(21) BR 11 2022 016874-8** | Código 1.1 - Publicação Internacional – PCT. Apresentação de petição de requerimento de entrada na fase nacional<br>(30) 25/02/2020 US 62/981,493<br>(51) H01Q 1/42 (2006.01), H01Q 15/24 (2006.01)<br>(86) PCT US2021/019263 de 23/02/2021<br>(87) WO 2021/173567 de 02/09/2021 |
| **(21) BR 11 2022 016876-4** | Código 1.1 - Publicação Internacional – PCT. Apresentação de petição de requerimento de entrada na fase nacional<br>(30) 25/02/2020 US 62/981,377<br>(51) A61F 13/02 (2006.01)<br>(86) PCT US2021/019615 de 25/02/2021<br>(87) WO 2021/173801 de 02/09/2021 |
| **(21) BR 11 2022 016878-0** | Código 1.1 - Publicação Internacional – PCT. Apresentação de petição de requerimento de entrada na fase nacional<br>(51) H04W 8/24 (2006.01)<br>(86) PCT CN2020/081463 de 26/03/2020<br>(87) WO 2021/189367 de 30/09/2021 |
| **(21) BR 11 2022 016879-9** | Código 1.1 - Publicação Internacional – PCT. Apresentação de petição de requerimento de entrada na fase nacional<br>(30) 26/02/2020 US 62/981,890; 01/05/2020 US 63/018,692<br>(51) A23J 1/14 (2006.01), A23J 3/14 (2006.01), A23L 11/30 (2006.01)<br>(86) PCT US2021/019931 de 26/02/2021<br>(87) WO 2021/174017 de 02/09/2021 |
| **(21) BR 11 2022 016880-2** | Código 1.1 - Publicação Internacional – PCT. Apresentação de petição de requerimento de entrada na fase nacional<br>(30) 24/02/2020 US 62/980,834<br>(51) C08K 5/57 (2006.01), C08K 5/00 (2006.01), C08L 27/06 (2006.01), C08L 27/24 (2006.01)<br>(86) PCT US2021/019449 de 24/02/2021<br>(87) WO 2021/173697 de 02/09/2021 |
| **(21) BR 11 2022 016883-7** | Código 1.1 - Publicação Internacional – PCT. Apresentação de petição de requerimento de entrada na fase nacional<br>(51) H04W 24/06 (2006.01) |

| | |
|---|---|
| | (86) PCT CN2020/076905 de 27/02/2020<br>(87) WO 2021/098074 de 27/05/2021 |
| **(21) BR 11 2022 016887-0** | Código 1.1 - Publicação Internacional – PCT. Apresentação de petição de requerimento de entrada na fase nacional<br>(30) 27/02/2020 US 62/982,589<br>(51) A61K 31/196 (2006.01), A61K 9/00 (2006.01), A61P 19/02 (2006.01)<br>(86) PCT NL2021/050125 de 25/02/2021<br>(87) WO 2021/172987 de 02/09/2021 |
| **(21) BR 11 2022 016888-8** | Código 1.1 - Publicação Internacional – PCT. Apresentação de petição de requerimento de entrada na fase nacional<br>(30) 28/02/2020 EP 20160242.2<br>(51) A24D 1/20 (2006.01), A24D 3/02 (2006.01), A24D 3/04 (2006.01)<br>(86) PCT EP2021/054593 de 24/02/2021<br>(87) WO 2021/170672 de 02/09/2021 |
| **(21) BR 11 2022 016889-6** | Código 1.1 - Publicação Internacional – PCT. Apresentação de petição de requerimento de entrada na fase nacional<br>(30) 13/03/2020 EP 20163161.1<br>(51) C11D 9/22 (2006.01), C11D 13/18 (2006.01)<br>(86) PCT EP2021/054396 de 23/02/2021<br>(87) WO 2021/180457 de 16/09/2021 |
| **(21) BR 11 2022 016890-0** | Código 1.1 - Publicação Internacional – PCT. Apresentação de petição de requerimento de entrada na fase nacional<br>(30) 27/02/2020 EM 20159742.4<br>(51) A61P 31/22 (2006.01), C07D 239/84 (2006.01), A61K 31/517 (2006.01)<br>(86) PCT EP2021/055078 de 01/03/2021<br>(87) WO 2021/170882 de 02/09/2021 |
| **(21) BR 11 2022 016891-8** | Código 1.1 - Publicação Internacional – PCT. Apresentação de petição de requerimento de entrada na fase nacional<br>(30) 06/03/2020 GB 2003292.6; 06/03/2020 GB 2003289.2; 22/04/2020 GB 2005880.6; 22/04/2020 GB 2005878.0; 28/08/2020 GB 2013541.4<br>(51) A61K 39/12 (2006.01), A61P 31/20 (2006.01), A61K 39/00 (2006.01)<br>(86) PCT GB2021/050560 de 05/03/2021<br>(87) WO 2021/176234 de 10/09/2021 |
| **(21) BR 11 2022 016892-6** | Código 1.1 - Publicação Internacional – PCT. Apresentação de petição de requerimento de entrada na fase nacional<br>(30) 21/05/2020 US 16/880,029<br>(51) E21B 44/00 (2006.01), E21B 47/02 (2006.01), E21B 41/00 (2006.01), E21B |

| | |
|---|---|
| | 7/06 (2006.01)<br>(86) PCT US2020/035313 de 29/05/2020<br>(87) WO 2021/236125 de 25/11/2021 |
| **(21) BR 11 2022 016893-4** | Código 1.1 - Publicação Internacional – PCT. Apresentação de petição de requerimento de entrada na fase nacional<br>(30) 06/03/2020 GB 2003289.2; 06/03/2020 GB 2003292.6; 22/04/2020 GB 2005880.6; 22/04/2020 GB 2005878.0; 28/08/2020 GB 2013541.4<br>(51) A61K 39/12 (2006.01), A61P 31/20 (2006.01), A61K 39/00 (2006.01)<br>(86) PCT GB2021/050562 de 05/03/2021<br>(87) WO 2021/176236 de 10/09/2021 |
| **(21) BR 11 2022 016894-2** | Código 1.1 - Publicação Internacional – PCT. Apresentação de petição de requerimento de entrada na fase nacional<br>(30) 24/02/2020 GB 2002581.3<br>(51) C07K 16/28 (2006.01)<br>(86) PCT GB2021/050459 de 24/02/2021<br>(87) WO 2021/171002 de 02/09/2021 |
| **(21) BR 11 2022 016895-0** | Código 1.1 - Publicação Internacional – PCT. Apresentação de petição de requerimento de entrada na fase nacional<br>(30) 12/03/2020 JP 2020-043294<br>(51) C02F 5/00 (2006.01), C02F 5/10 (2006.01), F22B 37/00 (2006.01)<br>(86) PCT JP2020/033204 de 02/09/2020<br>(87) WO 2021/181722 de 16/09/2021 |
| **(21) BR 11 2022 016896-9** | Código 1.1 - Publicação Internacional – PCT. Apresentação de petição de requerimento de entrada na fase nacional<br>(30) 28/02/2020 US 62/983,502<br>(51) A23L 19/10 (2006.01), A23L 19/12 (2006.01), A23L 19/18 (2006.01)<br>(86) PCT US2021/020075 de 26/02/2021<br>(87) WO 2021/174114 de 02/09/2021 |
| **(21) BR 11 2022 016897-7** | Código 1.1 - Publicação Internacional – PCT. Apresentação de petição de requerimento de entrada na fase nacional<br>(30) 04/03/2020 US 62/985,212; 10/04/2020 US 63/008,413; 01/03/2021 US 17/188,723<br>(51) H04W 74/08 (2006.01), H04W 84/12 (2006.01)<br>(86) PCT US2021/020498 de 02/03/2021<br>(87) WO 2021/178422 de 10/09/2021 |
| **(21) BR 11 2022 016898-5** | Código 1.1 - Publicação Internacional – PCT. Apresentação de petição de requerimento de entrada na fase nacional |

| | |
|---|---|
| | (30) 26/03/2020 US 63/000,319<br>(51) G06K 9/00 (2006.01), G06K 9/62 (2006.01), C12M 1/36 (2006.01), C12Q 1/04 (2006.01)<br>(86) PCT IB2021/052398 de 23/03/2021<br>(87) WO 2021/191793 de 30/09/2021 |
| **(21) BR 11 2022 016900-0** | Código 1.1 - Publicação Internacional – PCT. Apresentação de petição de requerimento de entrada na fase nacional<br>(30) 28/02/2020 EP PCT/EP2020/055341<br>(51) H04N 19/174 (2006.01)<br>(86) PCT CN2021/078382 de 01/03/2021<br>(87) WO 2021/170132 de 02/09/2021 |
| **(21) BR 11 2022 016901-9** | Código 1.1 - Publicação Internacional – PCT. Apresentação de petição de requerimento de entrada na fase nacional<br>(30) 26/02/2020 CN PCT/CN2020/076748<br>(51) C07D 401/14 (2006.01), A61K 31/496 (2006.01), A61P 35/00 (2006.01)<br>(86) PCT CN2021/078240 de 26/02/2021<br>(87) WO 2021/170109 de 02/09/2021 |
| **(21) BR 11 2022 016902-7** | Código 1.1 - Publicação Internacional – PCT. Apresentação de petição de requerimento de entrada na fase nacional<br>(30) 16/07/2020 IT 102020000017359<br>(51) D06M 11/83 (2006.01), B32B 5/02 (2006.01), B32B 7/023 (2006.01), B32B 15/00 (2006.01), E04F 13/08 (2006.01)<br>(86) PCT IB2021/056427 de 16/07/2021<br>(87) WO 2022/013823 de 20/01/2022 |
| **(21) BR 11 2022 016903-5** | Código 1.1 - Publicação Internacional – PCT. Apresentação de petição de requerimento de entrada na fase nacional<br>(30) 27/02/2020 US 62/982,561<br>(51) C12N 15/113 (2006.01), C12Q 1/68 (2006.01), A61K 31/7105 (2006.01)<br>(86) PCT US2021/019989 de 26/02/2021<br>(87) WO 2021/174058 de 02/09/2021 |
| **(21) BR 11 2022 016906-0** | Código 1.1 - Publicação Internacional – PCT. Apresentação de petição de requerimento de entrada na fase nacional<br>(30) 27/02/2020 EM 20159709.3<br>(51) A61P 31/22 (2006.01), C07D 239/84 (2006.01), A61K 31/517 (2006.01)<br>(86) PCT EP2021/055065 de 01/03/2021<br>(87) WO 2021/170879 de 02/09/2021 |
| **(21) BR 11 2022 016907-8** | Código 1.1 - Publicação Internacional – PCT. Apresentação de petição de |

| | |
|---|---|
| | requerimento de entrada na fase nacional<br>(30) 17/03/2020 EP 20163716.2<br>(51) A61K 8/25 (2006.01), A61K 8/66 (2006.01), A61K 8/73 (2006.01), A61Q 11/00 (2006.01)<br>(86) PCT EP2021/056571 de 15/03/2021<br>(87) WO 2021/185783 de 23/09/2021 |
| **(21) BR 11 2022 016908-6** | Código 1.1 - Publicação Internacional – PCT. Apresentação de petição de requerimento de entrada na fase nacional<br>(30) 06/03/2020 US US 16/811,156<br>(51) F16H 27/02 (2006.01), F16H 31/00 (2006.01)<br>(86) PCT US2021/019661 de 25/02/2021<br>(87) WO 2021/178212 de 10/09/2021 |
| **(21) BR 11 2022 016909-4** | Código 1.1 - Publicação Internacional – PCT. Apresentação de petição de requerimento de entrada na fase nacional<br>(30) 24/02/2020 US 62/980,844; 11/06/2020 US 63/038,008; 24/09/2020 US 63/082,881<br>(51) C12N 5/0783 (2006.01), C07K 14/725 (2006.01), A61K 35/17 (2006.01), A61K 31/663 (2006.01)<br>(86) PCT US2021/019252 de 23/02/2021<br>(87) WO 2021/173560 de 02/09/2021 |
| **(21) BR 11 2022 016912-4** | Código 1.1 - Publicação Internacional – PCT. Apresentação de petição de requerimento de entrada na fase nacional<br>(30) 25/02/2020 US 16/799,939<br>(51) F03D 1/06 (2006.01), F03D 80/30 (2006.01)<br>(86) PCT US2021/018317 de 17/02/2021<br>(87) WO 2021/173392 de 02/09/2021 |
| **(21) BR 11 2022 016914-0** | Código 1.1 - Publicação Internacional – PCT. Apresentação de petição de requerimento de entrada na fase nacional<br>(30) 25/02/2020 US 62/981,273<br>(51) A61K 9/10 (2006.01), A61K 9/107 (2006.01), A61K 31/167 (2006.01), A61K 31/245 (2006.01), A61K 31/445 (2006.01), A61K 47/10 (2006.01)<br>(86) PCT US2021/019354 de 24/02/2021<br>(87) WO 2021/173624 de 02/09/2021 |
| **(21) BR 11 2022 016916-7** | Código 1.1 - Publicação Internacional – PCT. Apresentação de petição de requerimento de entrada na fase nacional<br>(30) 28/02/2020 US 62/983,358<br>(51) H04N 21/2662 (2006.01), H04N 21/235 (2006.01), H04N 21/2187 (2006.01), H04N 21/462 (2006.01), H04N 21/84 (2006.01) |

| | |
|---|---|
| | (86) PCT US2021/020340 de 01/03/2021<br>(87) WO 2021/174214 de 02/09/2021 |
| **(21) BR 11 2022 016917-5** | Código 1.1 - Publicação Internacional – PCT. Apresentação de petição de requerimento de entrada na fase nacional<br>(30) 24/02/2020 US 62/980,769<br>(51) C12N 5/10 (2006.01), C12N 15/09 (2006.01), C12N 15/82 (2006.01)<br>(86) PCT US2021/019011 de 22/02/2021<br>(87) WO 2021/173480 de 02/09/2021 |
| **(21) BR 11 2022 016918-3** | Código 1.1 - Publicação Internacional – PCT. Apresentação de petição de requerimento de entrada na fase nacional<br>(30) 05/05/2020 IN 202011019066<br>(51) C12Q 1/70 (2006.01)<br>(86) PCT IN2021/050432 de 04/05/2021<br>(87) WO 2021/224941 de 11/11/2021 |
| **(21) BR 11 2022 016921-3** | Código 1.1 - Publicação Internacional – PCT. Apresentação de petição de requerimento de entrada na fase nacional<br>(30) 28/02/2020 US 62/983,209; 03/04/2020 EP 20168027.9<br>(51) A01N 51/00 (2006.01), A01N 53/08 (2006.01), A01P 7/04 (2006.01)<br>(86) PCT EP2021/053841 de 17/02/2021<br>(87) WO 2021/170462 de 02/09/2021 |
| **(21) BR 11 2022 016922-1** | Código 1.1 - Publicação Internacional – PCT. Apresentação de petição de requerimento de entrada na fase nacional<br>(51) B60L 3/00 (2006.01)<br>(86) PCT JP2020/009180 de 04/03/2020<br>(87) WO 2021/176601 de 10/09/2021 |
| **(21) BR 11 2022 016925-6** | Código 1.1 - Publicação Internacional – PCT. Apresentação de petição de requerimento de entrada na fase nacional<br>(30) 13/03/2020 CN 202010180304.6<br>(51) H04W 28/02 (2006.01)<br>(86) PCT CN2021/080254 de 11/03/2021<br>(87) WO 2021/180179 de 16/09/2021 |
| **(21) BR 11 2022 016929-9** | Código 1.1 - Publicação Internacional – PCT. Apresentação de petição de requerimento de entrada na fase nacional<br>(30) 27/02/2020 EM 20159727.5<br>(51) A61P 31/22 (2006.01), C07D 239/84 (2006.01), A61K 31/517 (2006.01)<br>(86) PCT EP2021/055045 de 01/03/2021<br>(87) WO 2021/170874 de 02/09/2021 |

| | |
|---|---|
| **(21) BR 11 2022 016930-2** | Código 1.1 - Publicação Internacional – PCT. Apresentação de petição de requerimento de entrada na fase nacional<br>(30) 12/03/2020 IN 202021010693<br>(51) A01N 59/02 (2006.01), A01N 35/02 (2006.01), A01N 43/16 (2006.01), A01N 59/00 (2006.01), A01N 43/653 (2006.01), A01N 59/20 (2006.01), A01P 3/00 (2006.01)<br>(86) PCT GB2021/050626 de 12/03/2021<br>(87) WO 2021/181112 de 16/09/2021 |
| **(21) BR 11 2022 016931-0** | Código 1.1 - Publicação Internacional – PCT. Apresentação de petição de requerimento de entrada na fase nacional<br>(30) 27/02/2020 EP 20159699.6<br>(51) A61K 9/19 (2006.01), A61K 47/26 (2006.01), A61K 47/32 (2006.01), A61K 47/34 (2006.01), A61K 47/18 (2006.01), A61K 31/517 (2006.01), A61P 31/22 (2006.01)<br>(86) PCT EP2021/055062 de 01/03/2021<br>(87) WO 2021/170878 de 02/09/2021 |
| **(21) BR 11 2022 016933-7** | Código 1.1 - Publicação Internacional – PCT. Apresentação de petição de requerimento de entrada na fase nacional<br>(30) 24/02/2020 NL 2024981<br>(51) E02F 3/30 (2006.01), E02F 3/32 (2006.01), E02F 3/34 (2006.01), E02F 9/12 (2006.01)<br>(86) PCT NL2021/050122 de 23/02/2021<br>(87) WO 2021/172984 de 02/09/2021 |
| **(21) BR 11 2022 016935-3** | Código 1.1 - Publicação Internacional – PCT. Apresentação de petição de requerimento de entrada na fase nacional<br>(30) 25/02/2020 EP 20159343.1<br>(51) A61B 1/00 (2006.01), A61B 1/267 (2006.01)<br>(86) PCT EP2021/054518 de 24/02/2021<br>(87) WO 2021/170626 de 02/09/2021 |
| **(21) BR 11 2022 016936-1** | Código 1.1 - Publicação Internacional – PCT. Apresentação de petição de requerimento de entrada na fase nacional<br>(30) 04/03/2020 GB 2003109.2<br>(51) C12N 15/86 (2006.01), A61K 48/00 (2006.01)<br>(86) PCT GB2021/050537 de 04/03/2021<br>(87) WO 2021/176220 de 10/09/2021 |
| **(21) BR 11 2022 016940-0** | Código 1.1 - Publicação Internacional – PCT. Apresentação de petição de requerimento de entrada na fase nacional |

| | |
|---|---|
| | (30) 27/02/2020 US 62/982,261<br>(51) B60L 1/00 (2006.01), B60L 50/60 (2006.01), E02F 9/22 (2006.01)<br>(86) PCT US2021/019845 de 26/02/2021<br>(87) WO 2021/173951 de 02/09/2021 |
| **(21) BR 11 2022 016941-8** | Código 1.1 - Publicação Internacional – PCT. Apresentação de petição de requerimento de entrada na fase nacional<br>(30) 25/02/2020 US 62/981,418; 19/01/2021 US 63/139,262<br>(51) C07D 207/16 (2006.01), C07D 401/06 (2006.01), C07D 401/12 (2006.01), C07D 401/14 (2006.01), C07D 403/12 (2006.01), C07D 405/12 (2006.01), C07D 405/14 (2006.01), A61P 37/00 (2006.01), A61P 35/00 (2006.01), C07D 409/04 (2006.01), C07D 409/14 (2006.01), C07D 413/12 (2006.01), C07D 417/14 (2006.01), C07D 495/04 (2006.01), C07D 513/04 (2006.01), A61K 31/4025 (2006.01)<br>(86) PCT EP2021/054559 de 24/02/2021<br>(87) WO 2021/170658 de 02/09/2021 |
| **(21) BR 11 2022 016942-6** | Código 1.1 - Publicação Internacional – PCT. Apresentação de petição de requerimento de entrada na fase nacional<br>(30) 03/03/2020 GR 20200100118; 04/05/2020 GR 20200100221<br>(51) H04W 64/00 (2006.01), H04L 5/00 (2006.01), H04W 4/02 (2006.01), H04W 24/10 (2006.01), H04W 88/06 (2006.01)<br>(86) PCT US2020/066350 de 21/12/2020<br>(87) WO 2021/178023 de 10/09/2021 |
| **(21) BR 11 2022 016943-4** | Código 1.1 - Publicação Internacional – PCT. Apresentação de petição de requerimento de entrada na fase nacional<br>(30) 24/02/2020 US 62/980,963<br>(51) H04N 19/11 (2006.01), H04N 19/139 (2006.01)<br>(86) PCT US2021/019235 de 23/02/2021<br>(87) WO 2021/173552 de 02/09/2021 |
| **(21) BR 11 2022 016944-2** | Código 1.1 - Publicação Internacional – PCT. Apresentação de petição de requerimento de entrada na fase nacional<br>(51) A01N 57/32 (2006.01), A01N 51/00 (2006.01), A01N 47/40 (2006.01), A01P 5/00 (2006.01), A01P 7/04 (2006.01)<br>(86) PCT CN2020/081784 de 27/03/2020<br>(87) WO 2021/189447 de 30/09/2021 |
| **(21) BR 11 2022 016947-7** | Código 1.1 - Publicação Internacional – PCT. Apresentação de petição de requerimento de entrada na fase nacional<br>(30) 27/02/2020 US 62/982,717<br>(51) A61K 31/56 (2006.01), A61K 31/568 (2006.01), A61K 31/575 (2006.01), |

| | |
|---|---|
| | A61P 25/08 (2006.01)<br>(86) PCT US2021/020308 de 01/03/2021<br>(87) WO 2021/174205 de 02/09/2021 |
| **(21) BR 11 2022 016948-5** | Código 1.1 - Publicação Internacional – PCT. Apresentação de petição de requerimento de entrada na fase nacional<br>(30) 25/02/2020 US 62/981,293; 19/05/2020 US 63/026,927<br>(51) A61K 39/395 (2006.01), C07K 16/18 (2006.01), C07K 16/28 (2006.01), G01N 33/566 (2006.01)<br>(86) PCT US2021/019607 de 25/02/2021<br>(87) WO 2021/173797 de 02/09/2021 |
| **(21) BR 11 2022 016949-3** | Código 1.1 - Publicação Internacional – PCT. Apresentação de petição de requerimento de entrada na fase nacional<br>(30) 12/03/2020 US 62/988,448; 28/01/2021 US 17/160,469<br>(51) B65D 33/25 (2006.01), B65D 65/46 (2006.01)<br>(86) PCT US2021/021680 de 10/03/2021<br>(87) WO 2021/183629 de 16/09/2021 |
| **(21) BR 11 2022 016950-7** | Código 1.1 - Publicação Internacional – PCT. Apresentação de petição de requerimento de entrada na fase nacional<br>(30) 25/02/2020 US 62/981,480<br>(51) A61P 17/14 (2006.01), A61K 38/17 (2006.01), A61K 45/00 (2006.01), A61K 47/34 (2006.01)<br>(86) PCT US2021/019522 de 25/02/2021<br>(87) WO 2021/173749 de 02/09/2021 |
| **(21) BR 11 2022 016952-3** | Código 1.1 - Publicação Internacional – PCT. Apresentação de petição de requerimento de entrada na fase nacional<br>(30) 25/02/2020 US 62/981,518<br>(51) H04N 19/109 (2006.01), H04N 19/513 (2006.01), H04N 19/70 (2006.01), H04N 19/176 (2006.01), H04N 19/105 (2006.01)<br>(86) PCT KR2021/002347 de 25/02/2021<br>(87) WO 2021/172881 de 02/09/2021 |
| **(21) BR 11 2022 016953-1** | Código 1.1 - Publicação Internacional – PCT. Apresentação de petição de requerimento de entrada na fase nacional<br>(51) H04L 1/16 (2006.01)<br>(86) PCT CN2020/077030 de 27/02/2020<br>(87) WO 2021/168752 de 02/09/2021 |
| **(21) BR 11 2022 016954-0** | Código 1.1 - Publicação Internacional – PCT. Apresentação de petição de requerimento de entrada na fase nacional |

| | |
|---|---|
| | (30) 02/04/2020 EP 20315101.4<br>(51) C04B 28/08 (2006.01)<br>(86) PCT EP2021/056978 de 18/03/2021<br>(87) WO 2021/197866 de 07/10/2021 |
| **(21) BR 11 2022 016956-6** | Código 1.1 - Publicação Internacional – PCT. Apresentação de petição de requerimento de entrada na fase nacional<br>(30) 25/02/2020 US 62/981,151<br>(51) C03B 37/012 (2006.01), C03B 37/014 (2006.01), G02B 6/036 (2006.01), G02B 6/14 (2006.01)<br>(86) PCT EP2021/054740 de 25/02/2021<br>(87) WO 2021/170748 de 02/09/2021 |
| **(21) BR 11 2022 016957-4** | Código 1.1 - Publicação Internacional – PCT. Apresentação de petição de requerimento de entrada na fase nacional<br>(30) 28/02/2020 FR 20 02039; 07/04/2020 FR 20 03484<br>(51) A23L 11/00 (2006.01), A23J 3/22 (2006.01), A23J 1/14 (2006.01), A23J 3/14 (2006.01), A61K 38/16 (2006.01), A61K 8/97 (2006.01), A61K 36/48 (2006.01), A23L 13/40 (2006.01), A23P 30/20 (2006.01)<br>(86) PCT FR2021/050339 de 26/02/2021<br>(87) WO 2021/170965 de 02/09/2021 |
| **(21) BR 11 2022 016958-2** | Código 1.1 - Publicação Internacional – PCT. Apresentação de petição de requerimento de entrada na fase nacional<br>(30) 27/02/2020 WO CN2020/076937<br>(51) C12N 15/09 (2006.01), C07K 16/18 (2006.01), A61P 35/00 (2006.01)<br>(86) PCT CN2021/078203 de 26/02/2021<br>(87) WO 2021/170100 de 02/09/2021 |
| **(21) BR 11 2022 016960-4** | Código 1.1 - Publicação Internacional – PCT. Apresentação de petição de requerimento de entrada na fase nacional<br>(30) 25/02/2020 US 62/981,383<br>(51) A61K 31/704 (2006.01), A61K 38/13 (2006.01), A61K 45/06 (2006.01), A61P 35/00 (2006.01), A61P 35/04 (2006.01)<br>(86) PCT US2021/019480 de 24/02/2021<br>(87) WO 2021/173723 de 02/09/2021 |
| **(21) BR 11 2022 016965-5** | Código 1.1 - Publicação Internacional – PCT. Apresentação de petição de requerimento de entrada na fase nacional<br>(30) 25/02/2020 AU 2020900529<br>(51) C07K 14/005 (2006.01), C12N 15/86 (2006.01), C12N 5/071 (2006.01), C12N 7/00 (2006.01)<br>(86) PCT AU2021/050158 de 25/02/2021 |

| | |
|---|---|
| | (87) WO 2021/168509 de 02/09/2021 |
| **(21) BR 11 2022 016966-3** | Código 1.1 - Publicação Internacional – PCT. Apresentação de petição de requerimento de entrada na fase nacional<br>(30) 23/03/2020 EP 20165039.7<br>(51) A24F 40/42 (2006.01), A24F 40/46 (2006.01), A24F 40/50 (2006.01), A24F 40/53 (2006.01), A61M 15/06 (2006.01), H04B 5/00 (2006.01), A61M 11/04 (2006.01)<br>(86) PCT EP2021/057294 de 22/03/2021<br>(87) WO 2021/191156 de 30/09/2021 |
| **(21) BR 11 2022 016968-0** | Código 1.1 - Publicação Internacional – PCT. Apresentação de petição de requerimento de entrada na fase nacional<br>(30) 06/03/2020 DE 10 2020 106 115.3<br>(51) A61K 9/00 (2006.01), A61K 47/12 (2006.01), A61K 47/38 (2006.01), A61P 25/24 (2006.01), A61P 29/02 (2006.01)<br>(86) PCT EP2021/055734 de 08/03/2021<br>(87) WO 2021/176100 de 10/09/2021 |
| **(21) BR 11 2022 016971-0** | Código 1.1 - Publicação Internacional – PCT. Apresentação de petição de requerimento de entrada na fase nacional<br>(30) 11/03/2020 IT 102020000005155<br>(51) B65G 33/16 (2006.01)<br>(86) PCT IB2021/052051 de 11/03/2021<br>(87) WO 2021/181335 de 16/09/2021 |
| **(21) BR 11 2022 016972-8** | Código 1.1 - Publicação Internacional – PCT. Apresentação de petição de requerimento de entrada na fase nacional<br>(30) 28/02/2020 EP 20160212.5<br>(51) A24D 1/20 (2006.01)<br>(86) PCT EP2021/054538 de 24/02/2021<br>(87) WO 2021/170640 de 02/09/2021 |
| **(21) BR 11 2022 016973-6** | Código 1.1 - Publicação Internacional – PCT. Apresentação de petição de requerimento de entrada na fase nacional<br>(30) 28/02/2020 CN 202010129575.9<br>(51) H02M 7/487 (2006.01)<br>(86) PCT CN2020/114490 de 10/09/2020<br>(87) WO 2021/169244 de 02/09/2021 |
| **(21) BR 11 2022 016974-4** | Código 1.1 - Publicação Internacional – PCT. Apresentação de petição de requerimento de entrada na fase nacional<br>(30) 28/02/2020 DE 10 2020 105 370.3 |

| | |
|---|---|
| | (51) B62D 53/00 (2006.01)<br>(86) PCT EP2021/052479 de 03/02/2021<br>(87) WO 2021/170356 de 02/09/2021 |
| **(21) BR 11 2022 016976-0** | Código 1.1 - Publicação Internacional – PCT. Apresentação de petição de requerimento de entrada na fase nacional<br>(30) 04/03/2020 US 62/984,895; 01/04/2020 US 63/003,710; 02/03/2021 US 17/189,976<br>(51) H04N 19/70 (2006.01), H04N 19/107 (2006.01), H04N 19/157 (2006.01), H04N 19/169 (2006.01), H04N 19/30 (2006.01)<br>(86) PCT US2021/020720 de 03/03/2021<br>(87) WO 2021/178570 de 10/09/2021 |
| **(21) BR 11 2022 016977-9** | Código 1.1 - Publicação Internacional – PCT. Apresentação de petição de requerimento de entrada na fase nacional<br>(30) 28/02/2020 EP 20160206.7<br>(51) A24D 1/20 (2006.01)<br>(86) PCT EP2021/054536 de 24/02/2021<br>(87) WO 2021/170638 de 02/09/2021 |
| **(21) BR 11 2022 016978-7** | Código 1.1 - Publicação Internacional – PCT. Apresentação de petição de requerimento de entrada na fase nacional<br>(51) A47K 10/44 (2006.01)<br>(86) PCT TR2020/050148 de 26/02/2020<br>(87) WO 2021/173089 de 02/09/2021 |
| **(21) BR 11 2022 016979-5** | Código 1.1 - Publicação Internacional – PCT. Apresentação de petição de requerimento de entrada na fase nacional<br>(51) B60R 19/40 (2006.01), B60R 19/26 (2006.01), B60R 19/20 (2006.01), B60R 21/0134 (2006.01), F16F 7/12 (2006.01), B62D 21/15 (2006.01)<br>(86) PCT BR2020/050061 de 28/02/2020<br>(87) WO 2021/168523 de 02/09/2021 |
| **(21) BR 11 2022 016980-9** | Código 1.1 - Publicação Internacional – PCT. Apresentação de petição de requerimento de entrada na fase nacional<br>(30) 20/03/2020 FR FR2002755<br>(51) E01B 27/17 (2006.01)<br>(86) PCT EP2021/057033 de 18/03/2021<br>(87) WO 2021/186008 de 23/09/2021 |
| **(21) BR 11 2022 016981-7** | Código 1.1 - Publicação Internacional – PCT. Apresentação de petição de requerimento de entrada na fase nacional<br>(30) 26/02/2020 GB 2002693.6 |

| | |
|---|---|
| | (51) E21B 47/017 (2006.01), E21B 47/06 (2006.01), E21B 47/12 (2006.01), E21B 49/00 (2006.01)<br>(86) PCT EP2021/053107 de 09/02/2021<br>(87) WO 2021/170399 de 02/09/2021 |
| **(21) BR 11 2022 016982-5** | Código 1.1 - Publicação Internacional – PCT. Apresentação de petição de requerimento de entrada na fase nacional<br>(30) 25/02/2020 US 62/981,430<br>(51) C03B 37/012 (2006.01), C03B 37/014 (2006.01), G02B 6/036 (2006.01), G02B 6/14 (2006.01)<br>(86) PCT IB2021/000109 de 25/02/2021<br>(87) WO 2021/171089 de 02/09/2021 |
| **(21) BR 11 2022 016983-3** | Código 1.1 - Publicação Internacional – PCT. Apresentação de petição de requerimento de entrada na fase nacional<br>(30) 27/02/2020 EP 20159843.0<br>(51) A61H 9/00 (2006.01), A61H 23/00 (2006.01), A61H 23/02 (2006.01)<br>(86) PCT EP2021/054891 de 26/02/2021<br>(87) WO 2021/170829 de 02/09/2021 |
| **(21) BR 11 2022 016984-1** | Código 1.1 - Publicação Internacional – PCT. Apresentação de petição de requerimento de entrada na fase nacional<br>(30) 27/02/2020 US 16/803,500<br>(51) B60D 1/62 (2006.01), B60D 1/48 (2006.01), B60T 7/20 (2006.01), B60T 8/17 (2006.01), B60T 8/32 (2006.01), B60T 13/66 (2006.01), B61L 15/00 (2006.01), H04B 3/54 (2006.01)<br>(86) PCT US2021/019832 de 26/02/2021<br>(87) WO 2021/173942 de 02/09/2021 |
| **(21) BR 11 2022 016985-0** | Código 1.1 - Publicação Internacional – PCT. Apresentação de petição de requerimento de entrada na fase nacional<br>(30) 28/02/2020 EP 20160204.2<br>(51) C08B 37/00 (2006.01), C08K 5/00 (2006.01), C08L 5/04 (2006.01), B01J 31/16 (2006.01), C07D 255/02 (2006.01)<br>(86) PCT EP2021/054913 de 26/02/2021<br>(87) WO 2021/170840 de 02/09/2021 |
| **(21) BR 11 2022 016986-8** | Código 1.1 - Publicação Internacional – PCT. Apresentação de petição de requerimento de entrada na fase nacional<br>(30) 12/03/2020 EP 20162699.1<br>(51) A61K 51/08 (2006.01), A61K 49/00 (2006.01), A61K 51/06 (2006.01), A61P 35/00 (2006.01), C07K 7/64 (2006.01), G01N 33/50 (2006.01)<br>(86) PCT EP2021/056424 de 12/03/2021 |

| | |
|---|---|
| | (87) WO 2021/180969 de 16/09/2021 |
| **(21) BR 11 2022 016987-6** | Código 1.1 - Publicação Internacional – PCT. Apresentação de petição de requerimento de entrada na fase nacional<br>(30) 28/02/2020 US 62/983,201; 03/04/2020 EP 20168024.6<br>(51) A01N 53/08 (2006.01), A01N 51/00 (2006.01), A01P 7/04 (2006.01)<br>(86) PCT EP2021/053838 de 17/02/2021<br>(87) WO 2021/170461 de 02/09/2021 |
| **(21) BR 11 2022 016988-4** | Código 1.1 - Publicação Internacional – PCT. Apresentação de petição de requerimento de entrada na fase nacional<br>(30) 28/02/2020 US 62/982,982; 25/02/2021 US 17/185,371<br>(51) A61K 9/00 (2006.01), A61M 39/02 (2006.01), A61L 27/50 (2006.01), A61K 31/729 (2006.01), A61Q 19/00 (2006.01), C08L 5/12 (2006.01), C08L 89/00 (2006.01)<br>(86) PCT US2021/019675 de 25/02/2021<br>(87) WO 2021/173838 de 02/09/2021 |
| **(21) BR 11 2022 016990-6** | Código 1.1 - Publicação Internacional – PCT. Apresentação de petição de requerimento de entrada na fase nacional<br>(30) 28/02/2020 US 62/982,949<br>(51) C12N 15/56 (2006.01), C12N 9/24 (2006.01), A61K 38/00 (2006.01), C12N 15/85 (2006.01)<br>(86) PCT US2021/019811 de 26/02/2021<br>(87) WO 2021/173928 de 02/09/2021 |
| **(21) BR 11 2022 016991-4** | Código 1.1 - Publicação Internacional – PCT. Apresentação de petição de requerimento de entrada na fase nacional<br>(30) 06/03/2020 US 62/986,566; 10/04/2020 US 63/008,540; 24/04/2020 US 63/015,299; 21/07/2020 US 63/054,298; 07/08/2020 US 63/062,843; 22/10/2020 US 63/104,229; 26/10/2020 US 63/105,637; 22/01/2021 US 63/140,591<br>(51) A61P 11/00 (2006.01), A61P 11/16 (2006.01), A61P 31/12 (2006.01)<br>(86) PCT US2021/021217 de 05/03/2021<br>(87) WO 2021/178902 de 10/09/2021 |
| **(21) BR 11 2022 016992-2** | Código 1.1 - Publicação Internacional – PCT. Apresentação de petição de requerimento de entrada na fase nacional<br>(30) 26/02/2020 US 62/981,997; 16/11/2020 US 63/114,514<br>(51) A61K 39/215 (2006.01), C07K 14/165 (2006.01), C12N 15/863 (2006.01)<br>(86) PCT US2021/020119 de 26/02/2021<br>(87) WO 2021/174142 de 02/09/2021 |
| **(21) BR 11 2022 016993-0** | Código 1.1 - Publicação Internacional – PCT. Apresentação de petição de |

requerimento de entrada na fase nacional
(30) 05/03/2020 GB 2003214.0; 18/12/2020 GB 2020137.2
(51) A01N 37/36 (2006.01), A01N 43/653 (2006.01), A01N 47/24 (2006.01), A01N 37/50 (2006.01), A01N 47/14 (2006.01), A01N 59/16 (2006.01), A01N 59/20 (2006.01), A01N 59/26 (2006.01), A01N 45/02 (2006.01), A01N 43/713 (2006.01), A01N 47/04 (2006.01), A01N 43/40 (2006.01), A01N 43/56 (2006.01), A01N 43/54 (2006.01), A01N 37/34 (2006.01), A01N 43/84 (2006.01), A01N 43/42 (2006.01), A01N 53/00 (2006.01), A01N 59/02 (2006.01), A01N 43/82 (2006.01), A01N 37/42 (2006.01), A01N 39/04 (2006.01), A01N 57/20 (2006.01), A01P 3/00 (2006.01)
(86) PCT EP2021/055593 de 05/03/2021
(87) WO 2021/176057 de 10/09/2021

---

**(21) BR 11 2022 016994-9**

Código 1.1 - Publicação Internacional – PCT. Apresentação de petição de requerimento de entrada na fase nacional
(30) 26/02/2020 US 62/981,867; 28/02/2020 US 62/983,091; 26/03/2020 US 63/000,201; 07/05/2020 US 63/021,224; 20/07/2020 US 63/053,916; 03/09/2020 US 63/074,429
(51) A61K 35/741 (2006.01), A61P 17/06 (2006.01), A61P 31/14 (2006.01), A61K 31/573 (2006.01)
(86) PCT US2021/019968 de 26/02/2021
(87) WO 2021/174041 de 02/09/2021

---

**(21) BR 11 2022 016996-5**

Código 1.1 - Publicação Internacional – PCT. Apresentação de petição de requerimento de entrada na fase nacional
(30) 28/02/2020 EP EP20160027.7
(51) C08G 18/10 (2006.01), C08G 18/24 (2006.01), C08G 18/32 (2006.01), C08G 18/48 (2006.01), C08G 18/66 (2006.01), C08G 18/76 (2006.01), C08J 9/16 (2006.01), C08G 101/00 (2006.01)
(86) PCT EP2021/054829 de 26/02/2021
(87) WO 2021/170803 de 02/09/2021

---

**(21) BR 11 2022 016997-3**

Código 1.1 - Publicação Internacional – PCT. Apresentação de petição de requerimento de entrada na fase nacional
(30) 05/03/2020 US 16/810,123
(51) G06N 3/063 (2006.01)
(86) PCT US2021/020925 de 04/03/2021
(87) WO 2021/178704 de 10/09/2021

---

**(21) BR 11 2022 016998-1**

Código 1.1 - Publicação Internacional – PCT. Apresentação de petição de requerimento de entrada na fase nacional
(30) 31/03/2020 EP 20167076.7
(51) A61K 8/23 (2006.01), A61K 8/27 (2006.01), A61K 8/49 (2006.01), A61Q

| | |
|---|---|
| | 5/00 (2006.01), A61Q 17/00 (2006.01)<br>(86) PCT EP2021/057314 de 22/03/2021<br>(87) WO 2021/197908 de 07/10/2021 |
| **(21) BR 11 2022 016999-0** | Código 1.1 - Publicação Internacional – PCT. Apresentação de petição de requerimento de entrada na fase nacional<br>(30) 28/02/2020 US 62/982,943<br>(51) A61K 47/68 (2006.01), A61K 47/60 (2006.01), C07K 16/00 (2006.01)<br>(86) PCT US2021/019958 de 26/02/2021<br>(87) WO 2021/174034 de 02/09/2021 |
| **(21) BR 11 2022 017001-7** | Código 1.1 - Publicação Internacional – PCT. Apresentação de petição de requerimento de entrada na fase nacional<br>(30) 28/02/2020 DE 10 2020 105 367.3<br>(51) B62D 53/00 (2006.01)<br>(86) PCT EP2021/052476 de 03/02/2021<br>(87) WO 2021/170355 de 02/09/2021 |
| **(21) BR 11 2022 017002-5** | Código 1.1 - Publicação Internacional – PCT. Apresentação de petição de requerimento de entrada na fase nacional<br>(30) 13/03/2020 US 62/989,507<br>(51) C10G 11/18 (2006.01)<br>(86) PCT US2021/022063 de 12/03/2021<br>(87) WO 2021/183854 de 16/09/2021 |
| **(21) BR 11 2022 017003-3** | Código 1.1 - Publicação Internacional – PCT. Apresentação de petição de requerimento de entrada na fase nacional<br>(30) 28/02/2020 EP 20160021.0<br>(51) A43B 13/18 (2006.01), B29D 35/12 (2006.01), C08G 18/32 (2006.01), C08G 18/48 (2006.01), C08G 18/66 (2006.01), C08G 18/76 (2006.01), C08J 9/18 (2006.01), C08J 9/232 (2006.01), C08L 75/08 (2006.01), A43B 13/00 (2006.01), A43B 13/04 (2006.01), C08J 9/00 (2006.01), C08J 9/14 (2006.01)<br>(86) PCT EP2021/054827 de 26/02/2021<br>(87) WO 2021/170801 de 02/09/2021 |
| **(21) BR 11 2022 017004-1** | Código 1.1 - Publicação Internacional – PCT. Apresentação de petição de requerimento de entrada na fase nacional<br>(30) 28/02/2020 US 62/983,302<br>(51) G06N 20/20 (2006.01), G06F 16/35 (2006.01), G06F 16/583 (2006.01)<br>(86) PCT IB2021/051702 de 01/03/2021<br>(87) WO 2021/171274 de 02/09/2021 |
| **(21) BR 11 2022 017006-8** | Código 1.1 - Publicação Internacional – PCT. Apresentação de petição de |

| | |
|---|---|
| | requerimento de entrada na fase nacional<br>(30) 25/02/2020 KR 10-2020-0022991<br>(51) G06Q 20/32 (2006.01), G06Q 20/28 (2006.01), G06Q 20/40 (2006.01)<br>(86) PCT KR2021/002340 de 25/02/2021<br>(87) WO 2021/172878 de 02/09/2021 |
| **(21) BR 11 2022 017007-6** | Código 1.1 - Publicação Internacional – PCT. Apresentação de petição de requerimento de entrada na fase nacional<br>(30) 24/03/2020 EP 20165161.9<br>(51) C08F 2/01 (2006.01), C08F 2/14 (2006.01), C08F 6/24 (2006.01), C08F 210/16 (2006.01)<br>(86) PCT EP2021/057088 de 19/03/2021<br>(87) WO 2021/191076 de 30/09/2021 |
| **(21) BR 11 2022 017008-4** | Código 1.1 - Publicação Internacional – PCT. Apresentação de petição de requerimento de entrada na fase nacional<br>(30) 02/03/2020 EP 20382152.5; 13/03/2020 EP 20382192.1; 02/04/2020 EP 20382266.3; 27/04/2020 EP 20382339.8; 16/09/2020 EP 20382815.7; 16/09/2020 EP 20382816.5<br>(51) A61K 38/12 (2006.01), A61K 31/56 (2006.01), A61P 31/12 (2006.01)<br>(86) PCT EP2021/055137 de 02/03/2021<br>(87) WO 2021/175826 de 10/09/2021 |
| **(21) BR 11 2022 017012-2** | Código 1.1 - Publicação Internacional – PCT. Apresentação de petição de requerimento de entrada na fase nacional<br>(30) 26/02/2020 US 62/981,762<br>(51) A61K 9/51 (2006.01), A61K 31/7048 (2006.01), A61P 31/10 (2006.01)<br>(86) PCT EP2021/054914 de 26/02/2021<br>(87) WO 2021/170841 de 02/09/2021 |
| **(21) BR 11 2022 017013-0** | Código 1.1 - Publicação Internacional – PCT. Apresentação de petição de requerimento de entrada na fase nacional<br>(30) 03/03/2020 US 62/984,724; 02/03/2021 US 17/189,840<br>(51) H04W 72/12 (2006.01), H04W 84/12 (2006.01)<br>(86) PCT US2021/020737 de 03/03/2021<br>(87) WO 2021/178583 de 10/09/2021 |
| **(21) BR 11 2022 017014-9** | Código 1.1 - Publicação Internacional – PCT. Apresentação de petição de requerimento de entrada na fase nacional<br>(30) 08/04/2020 US 63/007,052; 09/03/2021 US 17/196,235<br>(51) H02K 5/132 (2006.01), H02K 9/19 (2006.01), H02K 1/27 (2006.01), H02K 7/00 (2006.01), H02K 21/24 (2006.01), F04D 13/10 (2006.01), E21B 43/12 (2006.01) |

| | |
|---|---|
| | (86) PCT US2021/021933 de 11/03/2021<br>(87) WO 2021/206856 de 14/10/2021 |
| **(21) BR 11 2022 017015-7** | Código 1.1 - Publicação Internacional – PCT. Apresentação de petição de requerimento de entrada na fase nacional<br>(30) 12/03/2020 US 62/988,492<br>(51) C07H 17/08 (2006.01), A61K 31/7048 (2006.01), A61P 11/00 (2006.01), A61P 29/00 (2006.01), A61P 37/02 (2006.01)<br>(86) PCT US2021/021897 de 11/03/2021<br>(87) WO 2021/183758 de 16/09/2021 |
| **(21) BR 11 2022 017016-5** | Código 1.1 - Publicação Internacional – PCT. Apresentação de petição de requerimento de entrada na fase nacional<br>(51) F16D 65/12 (2006.01)<br>(86) PCT EP2020/054888 de 25/02/2020<br>(87) WO 2021/170216 de 02/09/2021 |
| **(21) BR 11 2022 017017-3** | Código 1.1 - Publicação Internacional – PCT. Apresentação de petição de requerimento de entrada na fase nacional<br>(30) 27/02/2020 KR 10-2020-0024657; 08/04/2020 KR 10-2020-0043047<br>(51) A61K 9/16 (2006.01), A61K 9/50 (2006.01), A61K 9/20 (2006.01), A61K 9/24 (2006.01), A61K 47/12 (2006.01), A61K 31/4184 (2006.01), A61P 1/04 (2006.01), A61K 9/48 (2006.01)<br>(86) PCT IB2021/051609 de 26/02/2021<br>(87) WO 2021/171239 de 02/09/2021 |
| **(21) BR 11 2022 017019-0** | Código 1.1 - Publicação Internacional – PCT. Apresentação de petição de requerimento de entrada na fase nacional<br>(30) 25/02/2020 CN 202010117703.8<br>(51) H01Q 1/22 (2006.01)<br>(86) PCT CN2020/136405 de 15/12/2020<br>(87) WO 2021/169500 de 02/09/2021 |
| **(21) BR 11 2022 017026-2** | Código 1.1 - Publicação Internacional – PCT. Apresentação de petição de requerimento de entrada na fase nacional<br>(30) 05/03/2020 CH 00263/20<br>(51) A61F 13/34 (2006.01), B65H 69/04 (2006.01)<br>(86) PCT EP2021/055636 de 05/03/2021<br>(87) WO 2021/176077 de 10/09/2021 |
| **(21) BR 11 2022 017027-0** | Código 1.1 - Publicação Internacional – PCT. Apresentação de petição de requerimento de entrada na fase nacional<br>(30) 27/02/2020 EP 20159823.2 |

| | |
|---|---|
| | (51) C08K 3/016 (2006.01), C08K 3/20 (2006.01), C08K 3/22 (2006.01), C08K 3/26 (2006.01), C08K 5/00 (2006.01), C08K 5/32 (2006.01), C08K 5/3492 (2006.01)<br>(86) PCT EP2021/054485 de 24/02/2021<br>(87) WO 2021/170599 de 02/09/2021 |
| **(21) BR 11 2022 017028-9** | Código 1.1 - Publicação Internacional – PCT. Apresentação de petição de requerimento de entrada na fase nacional<br>(30) 02/03/2020 FR 2002096<br>(51) B64C 25/32 (2006.01), B64C 39/02 (2006.01), B64C 25/00 (2006.01), B64C 29/00 (2006.01), B64C 15/02 (2006.01)<br>(86) PCT FR2021/050348 de 02/03/2021<br>(87) WO 2021/176172 de 10/09/2021 |
| **(21) BR 11 2022 017031-9** | Código 1.1 - Publicação Internacional – PCT. Apresentação de petição de requerimento de entrada na fase nacional<br>(30) 21/04/2020 EP 20170500.1<br>(51) B22D 41/50 (2006.01)<br>(86) PCT EP2021/060258 de 21/04/2021<br>(87) WO 2021/214070 de 28/10/2021 |
| **(21) BR 11 2022 017032-7** | Código 1.1 - Publicação Internacional – PCT. Apresentação de petição de requerimento de entrada na fase nacional<br>(30) 25/02/2020 US 62/981,127; 16/03/2020 US 62/990,196; 03/11/2020 US 63/109,138<br>(51) A61K 39/12 (2006.01), C07K 14/005 (2006.01), A61K 39/108 (2006.01), A61P 37/04 (2006.01), C07K 19/00 (2006.01), C12N 15/09 (2006.01), C07K 14/245 (2006.01), C12N 15/113 (2006.01)<br>(86) PCT IL2021/050216 de 25/02/2021<br>(87) WO 2021/171297 de 02/09/2021 |
| **(21) BR 11 2022 017033-5** | Código 1.1 - Publicação Internacional – PCT. Apresentação de petição de requerimento de entrada na fase nacional<br>(30) 26/02/2020 IT 102020000003991<br>(51) A61F 5/02 (2006.01)<br>(86) PCT IB2021/051628 de 26/02/2021<br>(87) WO 2021/171252 de 02/09/2021 |
| **(21) BR 11 2022 017034-3** | Código 1.1 - Publicação Internacional – PCT. Apresentação de petição de requerimento de entrada na fase nacional<br>(30) 28/02/2020 US 62/982,944<br>(51) A23K 20/189 (2006.01)<br>(86) PCT US2021/019876 de 26/02/2021 |

| | |
|---|---|
| | (87) WO 2021/173974 de 02/09/2021 |
| **(21) BR 11 2022 017035-1** | Código 1.1 - Publicação Internacional – PCT. Apresentação de petição de requerimento de entrada na fase nacional<br>(30) 22/04/2020 KR 10-2020-0048788<br>(51) C07D 401/14 (2006.01), A61K 31/444 (2006.01), A61K 31/4439 (2006.01), A61K 31/5377 (2006.01), A61K 31/4184 (2006.01), A61K 31/4178 (2006.01), A61K 31/427 (2006.01), A61P 29/00 (2006.01), C07D 413/14 (2006.01), C07D 401/12 (2006.01)<br>(86) PCT KR2021/002963 de 10/03/2021<br>(87) WO 2021/215656 de 28/10/2021 |
| **(21) BR 11 2022 017036-0** | Código 1.1 - Publicação Internacional – PCT. Apresentação de petição de requerimento de entrada na fase nacional<br>(30) 05/03/2020 US 62/985,776; 04/03/2021 US 17/192,335<br>(51) H04N 19/117 (2006.01), H04N 19/124 (2006.01), H04N 19/186 (2006.01), H04N 19/85 (2006.01), H04N 19/98 (2006.01)<br>(86) PCT US2021/021165 de 05/03/2021<br>(87) WO 2021/178858 de 10/09/2021 |
| **(21) BR 11 2022 017037-8** | Código 1.1 - Publicação Internacional – PCT. Apresentação de petição de requerimento de entrada na fase nacional<br>(30) 27/02/2020 IT 102020000004060<br>(51) A23L 11/00 (2006.01), A23L 19/00 (2006.01), A23L 27/60 (2006.01), A23L 35/00 (2006.01)<br>(86) PCT EP2021/054263 de 22/02/2021<br>(87) WO 2021/170517 de 02/09/2021 |
| **(21) BR 11 2022 017038-6** | Código 1.1 - Publicação Internacional – PCT. Apresentação de petição de requerimento de entrada na fase nacional<br>(30) 21/05/2020 KR 10-2020-0061175<br>(51) C12N 15/77 (2006.01), C12P 13/06 (2006.01), C07K 14/34 (2006.01)<br>(86) PCT KR2021/006262 de 20/05/2021<br>(87) WO 2021/235855 de 25/11/2021 |
| **(21) BR 11 2022 017039-4** | Código 1.1 - Publicação Internacional – PCT. Apresentação de petição de requerimento de entrada na fase nacional<br>(30) 28/02/2020 US 62/983,438; 09/09/2020 US 63/076,113; 23/11/2020 US 63/117,074; 10/02/2021 US 63/147,980<br>(51) C07F 9/38 (2006.01), C07F 9/32 (2006.01), A61K 31/662 (2006.01), A61K 31/675 (2006.01), A61K 31/10 (2006.01), A61P 3/00 (2006.01), A61P 1/06 (2006.01)<br>(86) PCT US2021/019975 de 26/02/2021 |

| | |
|---|---|
| | (87) WO 2021/174048 de 02/09/2021 |
| **(21) BR 11 2022 017040-8** | Código 1.1 - Publicação Internacional – PCT. Apresentação de petição de requerimento de entrada na fase nacional<br>(30) 28/02/2020 EP 20160254.7<br>(51) A24D 1/18 (2006.01), A24D 1/20 (2006.01)<br>(86) PCT EP2021/054551 de 24/02/2021<br>(87) WO 2021/170651 de 02/09/2021 |
| **(21) BR 11 2022 017042-4** | Código 1.1 - Publicação Internacional – PCT. Apresentação de petição de requerimento de entrada na fase nacional<br>(30) 26/02/2020 US 62/981,964<br>(51) A61L 2/00 (2006.01), A61L 2/04 (2006.01), A01N 59/12 (2006.01), A61K 33/18 (2006.01)<br>(86) PCT US2021/018715 de 19/02/2021<br>(87) WO 2021/173438 de 02/09/2021 |
| **(21) BR 11 2022 017043-2** | Código 1.1 - Publicação Internacional – PCT. Apresentação de petição de requerimento de entrada na fase nacional<br>(30) 26/02/2020 US 62/981,558<br>(51) A61B 18/04 (2006.01), A61B 17/32 (2006.01), A61B 17/3209 (2006.01), A61B 17/94 (2006.01), A61B 18/12 (2006.01), A61B 18/14 (2006.01)<br>(86) PCT US2021/018941 de 20/02/2021<br>(87) WO 2021/173453 de 02/09/2021 |
| **(21) BR 11 2022 017048-3** | Código 1.1 - Publicação Internacional – PCT. Apresentação de petição de requerimento de entrada na fase nacional<br>(30) 26/02/2020 US 62/981,984; 27/02/2020 US 62/982,661; 09/03/2020 US 62/987,298; 13/03/2020 US 62/989,522; 16/03/2020 US 62/990,369; 19/03/2020 US 62/992,082; 24/03/2020 US 62/994,235; 27/03/2020 US 63/001,204; 31/03/2020 US 63/003,214; 03/04/2020 US 63/005,206; 15/04/2020 US 63/010,589; 17/04/2020 US 63/011,971; 22/04/2020 US 63/014,024; 12/05/2020 US 63/023,788; 14/05/2020 US 63/025,133; 16/06/2020 US 63/039,813; 24/06/2020 US 63/043,653; 10/07/2020 US 63/050,331; 16/07/2020 US 63/052,810<br>(51) C07K 16/10 (2006.01), A61K 39/395 (2006.01), A61P 31/14 (2006.01)<br>(86) PCT US2021/019531 de 25/02/2021<br>(87) WO 2021/173753 de 02/09/2021 |
| **(21) BR 11 2022 017050-5** | Código 1.1 - Publicação Internacional – PCT. Apresentação de petição de requerimento de entrada na fase nacional<br>(30) 31/03/2020 US 63/002,474<br>(51) C08F 110/02 (2006.01), C08F 2/00 (2006.01) |

| | |
|---|---|
| | (86) PCT US2021/024325 de 26/03/2021<br>(87) WO 2021/202273 de 07/10/2021 |
| **(21) BR 11 2022 017051-3** | Código 1.1 - Publicação Internacional – PCT. Apresentação de petição de requerimento de entrada na fase nacional<br>(30) 08/04/2020 US 63/007,052; 09/03/2021 US 17/196,239<br>(51) H02K 5/132 (2006.01), H02K 5/22 (2006.01), H02K 1/27 (2006.01), H02K 7/00 (2006.01), H02K 7/10 (2006.01), H02K 21/24 (2006.01), F04D 13/10 (2006.01), E21B 43/12 (2006.01)<br>(86) PCT US2021/021934 de 11/03/2021<br>(87) WO 2021/206857 de 14/10/2021 |
| **(21) BR 11 2022 017054-8** | Código 1.1 - Publicação Internacional – PCT. Apresentação de petição de requerimento de entrada na fase nacional<br>(30) 11/05/2020 KR 10-2020-0055616<br>(51) F16B 35/06 (2006.01), F16B 23/00 (2006.01), F16B 39/282 (2006.01)<br>(86) PCT KR2020/008506 de 30/06/2020<br>(87) WO 2021/230420 de 18/11/2021 |
| **(21) BR 11 2022 017056-4** | Código 1.1 - Publicação Internacional – PCT. Apresentação de petição de requerimento de entrada na fase nacional<br>(30) 11/03/2020 NO 20200292<br>(51) E21C 41/32 (2006.01)<br>(86) PCT EP2021/055867 de 09/03/2021<br>(87) WO 2021/180689 de 16/09/2021 |
| **(21) BR 11 2022 017058-0** | Código 1.1 - Publicação Internacional – PCT. Apresentação de petição de requerimento de entrada na fase nacional<br>(30) 25/02/2020 US 62/981,128; 25/02/2021 US 17/185,870<br>(51) G02B 26/08 (2006.01), G02B 27/09 (2006.01), G02B 17/06 (2006.01), B33Y 30/00 (2006.01)<br>(86) PCT US2021/019743 de 25/02/2021<br>(87) WO 2021/173883 de 02/09/2021 |
| **(21) BR 11 2022 017060-2** | Código 1.1 - Publicação Internacional – PCT. Apresentação de petição de requerimento de entrada na fase nacional<br>(30) 26/02/2020 CN 202010121688.4<br>(51) A61K 31/145 (2006.01), A61P 31/14 (2006.01), A61P 11/00 (2006.01)<br>(86) PCT CN2021/078185 de 26/02/2021<br>(87) WO 2021/170093 de 02/09/2021 |
| **(21) BR 11 2022 017063-7** | Código 1.1 - Publicação Internacional – PCT. Apresentação de petição de requerimento de entrada na fase nacional |

| | |
|---|---|
| | (30) 26/02/2020 US 62/981,836<br>(51) G01F 1/00 (2006.01), G01F 1/05 (2006.01)<br>(86) PCT CA2021/050227 de 25/02/2021<br>(87) WO 2021/168568 de 02/09/2021 |
| **(21) BR 11 2022 017064-5** | Código 1.1 - Publicação Internacional – PCT. Apresentação de petição de requerimento de entrada na fase nacional<br>(30) 25/02/2020 US 62/981,197<br>(51) A61K 47/68 (2006.01), A61P 35/00 (2006.01)<br>(86) PCT US2021/019565 de 25/02/2021<br>(87) WO 2021/173773 de 02/09/2021 |
| **(21) BR 11 2022 017066-1** | Código 1.1 - Publicação Internacional – PCT. Apresentação de petição de requerimento de entrada na fase nacional<br>(30) 28/02/2020 JP 2020-033483<br>(51) A61K 48/00 (2006.01), A61P 21/04 (2006.01), C07K 14/47 (2006.01), C12N 15/113 (2006.01), C12N 15/12 (2006.01), A61K 31/7088 (2006.01)<br>(86) PCT JP2021/007286 de 26/02/2021<br>(87) WO 2021/172498 de 02/09/2021 |
| **(21) BR 11 2022 017070-0** | Código 1.1 - Publicação Internacional – PCT. Apresentação de petição de requerimento de entrada na fase nacional<br>(51) C12N 15/90 (2006.01), C12N 9/22 (2006.01), C12N 15/62 (2006.01), C12N 15/63 (2006.01)<br>(86) PCT CN2020/077211 de 28/02/2020<br>(87) WO 2021/168799 de 02/09/2021 |
| **(21) BR 11 2022 017074-2** | Código 1.1 - Publicação Internacional – PCT. Apresentação de petição de requerimento de entrada na fase nacional<br>(30) 29/02/2020 IN 202021008723<br>(51) A01N 25/30 (2006.01), A01N 57/20 (2006.01), A01P 13/00 (2006.01)<br>(86) PCT IB2021/051368 de 18/02/2021<br>(87) WO 2021/171147 de 02/09/2021 |
| **(21) BR 11 2022 017077-7** | Código 1.1 - Publicação Internacional – PCT. Apresentação de petição de requerimento de entrada na fase nacional<br>(30) 27/02/2020 US 62/982,742<br>(51) H04N 19/60 (2006.01), H04N 19/70 (2006.01), H04N 19/132 (2006.01), H04N 19/137 (2006.01), H04N 19/176 (2006.01), H04N 19/46 (2006.01)<br>(86) PCT KR2021/002409 de 25/02/2021<br>(87) WO 2021/172912 de 02/09/2021 |
| **(21) BR 11 2022 017080-7** | Código 1.1 - Publicação Internacional – PCT. Apresentação de petição de |

| | |
|---|---|
| | requerimento de entrada na fase nacional<br>(30) 28/02/2020 US 62/982,766<br>(51) E21B 33/035 (2006.01), E21B 44/00 (2006.01)<br>(86) PCT US2021/020195 de 01/03/2021<br>(87) WO 2021/174179 de 02/09/2021 |
| **(21) BR 11 2022 017082-3** | Código 1.1 - Publicação Internacional – PCT. Apresentação de petição de requerimento de entrada na fase nacional<br>(30) 03/03/2020 US 62/984,568<br>(51) D21C 7/00 (2006.01)<br>(86) PCT US2021/020669 de 03/03/2021<br>(87) WO 2021/178538 de 10/09/2021 |
| **(21) BR 11 2022 017083-1** | Código 1.1 - Publicação Internacional – PCT. Apresentação de petição de requerimento de entrada na fase nacional<br>(30) 02/03/2020 US 62/984,102; 25/02/2021 US 17/185,782<br>(51) H04L 5/00 (2006.01)<br>(86) PCT US2021/020076 de 26/02/2021<br>(87) WO 2021/178248 de 10/09/2021 |
| **(21) BR 11 2022 017085-8** | Código 1.1 - Publicação Internacional – PCT. Apresentação de petição de requerimento de entrada na fase nacional<br>(30) 29/02/2020 CZ PV 2020-105<br>(51) B32B 5/26 (2006.01), B32B 7/04 (2006.01), D04H 3/147 (2006.01)<br>(86) PCT CZ2021/050025 de 27/02/2021<br>(87) WO 2021/170160 de 02/09/2021 |
| **(21) BR 11 2022 017089-0** | Código 1.1 - Publicação Internacional – PCT. Apresentação de petição de requerimento de entrada na fase nacional<br>(30) 28/02/2020 US 62/983,537; 08/04/2020 US 63/007,134; 17/06/2020 US 63/040,474; 31/08/2020 US 63/072,781; 16/12/2020 US 63/126,491<br>(51) C07D 401/14 (2006.01), C07D 403/14 (2006.01), C07D 451/04 (2006.01), C07D 451/06 (2006.01), A61P 25/28 (2006.01), A61P 35/00 (2006.01), A61K 31/501 (2006.01)<br>(86) PCT US2021/020160 de 28/02/2021<br>(87) WO 2021/174170 de 02/09/2021 |
| **(21) BR 11 2022 017091-2** | Código 1.1 - Publicação Internacional – PCT. Apresentação de petição de requerimento de entrada na fase nacional<br>(30) 28/02/2020 US 62/983,055<br>(51) H01R 33/00 (2006.01)<br>(86) PCT US2021/020233 de 01/03/2021<br>(87) WO 2021/174187 de 02/09/2021 |

| | |
|---|---|
| **(21) BR 11 2022 017093-9** | Código 1.1 - Publicação Internacional – PCT. Apresentação de petição de requerimento de entrada na fase nacional<br>(30) 27/02/2020 IN 202011008381; 24/09/2020 IN 202011041550<br>(51) C07D 241/24 (2006.01), A01N 43/60 (2006.01), C07D 401/12 (2006.01), C07D 403/12 (2006.01), C07D 405/12 (2006.01)<br>(86) PCT EP2021/055072 de 01/03/2021<br>(87) WO 2021/170881 de 02/09/2021 |
| **(21) BR 11 2022 017094-7** | Código 1.1 - Publicação Internacional – PCT. Apresentação de petição de requerimento de entrada na fase nacional<br>(30) 02/03/2020 US 62/983,923<br>(51) G06F 17/30 (1995.01), G06K 9/36 (2006.01), G06T 11/60 (2006.01), G11B 27/031 (2006.01), G11B 27/034 (2006.01), H04N 5/222 (2006.01)<br>(86) PCT US2021/020424 de 02/03/2021<br>(87) WO 2021/178379 de 10/09/2021 |
| **(21) BR 11 2022 017095-5** | Código 1.1 - Publicação Internacional – PCT. Apresentação de petição de requerimento de entrada na fase nacional<br>(30) 27/02/2020 US 62/982,180; 27/02/2020 US 62/982,188; 07/04/2020 US 63/006,343<br>(51) B01D 11/02 (2006.01), C11B 1/10 (2006.01), B01D 11/00 (2006.01)<br>(86) PCT US2021/019926 de 26/02/2021<br>(87) WO 2021/174012 de 02/09/2021 |
| **(21) BR 11 2022 017097-1** | Código 1.1 - Publicação Internacional – PCT. Apresentação de petição de requerimento de entrada na fase nacional<br>(30) 28/02/2020 US 62/982,877<br>(51) A61P 25/00 (2006.01), A61K 31/48 (2006.01), A61K 31/661 (2006.01), A61K 31/675 (2006.01), A61K 31/4045 (2006.01)<br>(86) PCT US2021/014721 de 22/01/2021<br>(87) WO 2021/173273 de 02/09/2021 |
| **(21) BR 11 2022 017098-0** | Código 1.1 - Publicação Internacional – PCT. Apresentação de petição de requerimento de entrada na fase nacional<br>(30) 27/02/2020 ES P202030167<br>(51) B01J 23/78 (2006.01), B01J 23/75 (2006.01)<br>(86) PCT ES2021/070138 de 25/02/2021<br>(87) WO 2021/170893 de 02/09/2021 |
| **(21) BR 11 2022 017099-8** | Código 1.1 - Publicação Internacional – PCT. Apresentação de petição de requerimento de entrada na fase nacional<br>(30) 28/02/2020 US 62/983,356 |

| | |
|---|---|
| | (51) C07D 239/47 (2006.01), C07D 239/48 (2006.01), C07D 239/49 (2006.01)<br>(86) PCT US2021/019797 de 26/02/2021<br>(87) WO 2021/173917 de 02/09/2021 |
| **(21) BR 11 2022 017100-5** | Código 1.1 - Publicação Internacional – PCT. Apresentação de petição de requerimento de entrada na fase nacional<br>(30) 27/02/2020 FI 20205206<br>(51) A61K 41/00 (2006.01), A61K 49/00 (2006.01), A61N 5/06 (2006.01), A61P 17/00 (2006.01), A61P 31/04 (2006.01)<br>(86) PCT FI2021/050147 de 01/03/2021<br>(87) WO 2021/170915 de 02/09/2021 |
| **(21) BR 11 2022 017102-1** | Código 1.1 - Publicação Internacional – PCT. Apresentação de petição de requerimento de entrada na fase nacional<br>(30) 28/02/2020 US 62/982,872; 14/07/2020 US 63/051,756<br>(51) A61K 31/4985 (2006.01), A61P 37/00 (2006.01)<br>(86) PCT US2021/019502 de 25/02/2021<br>(87) WO 2021/173740 de 02/09/2021 |
| **(21) BR 11 2022 017104-8** | Código 1.1 - Publicação Internacional – PCT. Apresentação de petição de requerimento de entrada na fase nacional<br>(30) 27/02/2020 US 62/982,320<br>(51) E21B 47/13 (2006.01), E21B 47/14 (2006.01), G01V 3/30 (2006.01)<br>(86) PCT US2021/019944 de 26/02/2021<br>(87) WO 2021/174025 de 02/09/2021 |
| **(21) BR 11 2022 017105-6** | Código 1.1 - Publicação Internacional – PCT. Apresentação de petição de requerimento de entrada na fase nacional<br>(30) 25/03/2020 EP 20165640.2<br>(51) G01N 21/89 (2006.01), G06K 9/36 (2006.01), G01N 21/88 (2006.01)<br>(86) PCT IB2021/052208 de 17/03/2021<br>(87) WO 2021/191740 de 30/09/2021 |
| **(21) BR 11 2022 017106-4** | Código 1.1 - Publicação Internacional – PCT. Apresentação de petição de requerimento de entrada na fase nacional<br>(30) 03/03/2020 NL 2025040<br>(51) B67D 1/00 (2006.01), B67D 1/04 (2006.01), B67D 1/14 (2006.01)<br>(86) PCT NL2021/050141 de 03/03/2021<br>(87) WO 2021/177821 de 10/09/2021 |
| **(21) BR 11 2022 017107-2** | Código 1.1 - Publicação Internacional – PCT. Apresentação de petição de requerimento de entrada na fase nacional<br>(30) 28/02/2020 US 62/983,537; 08/04/2020 US 63/007,134; 17/06/2020 US |

| | |
|---|---|
| | 63/040,474; 31/08/2020 US 63/072,781; 16/12/2020 US 63/126,491<br>(51) C07D 403/14 (2006.01), A61P 25/28 (2006.01), A61P 35/00 (2006.01), C07D 409/14 (2006.01), C07D 417/04 (2006.01), C07D 451/04 (2006.01), C07D 471/04 (2006.01)<br>(86) PCT US2021/020173 de 28/02/2021<br>(87) WO 2021/174176 de 02/09/2021 |
| **(21) BR 11 2022 017108-0** | Código 1.1 - Publicação Internacional – PCT. Apresentação de petição de requerimento de entrada na fase nacional<br>(30) 27/02/2020 US 62982080<br>(51) H02S 30/10 (2006.01), H02S 20/32 (2006.01)<br>(86) PCT US2021/020088 de 26/02/2021<br>(87) WO 2021/174123 de 02/09/2021 |
| **(21) BR 11 2022 017109-9** | Código 1.1 - Publicação Internacional – PCT. Apresentação de petição de requerimento de entrada na fase nacional<br>(30) 27/02/2020 US 62/982,140<br>(51) B01J 35/02 (2006.01), B01J 37/06 (2006.01), B01J 37/08 (2006.01), B01J 23/10 (2006.01), B01J 23/63 (2006.01), B01J 21/06 (2006.01), B01D 53/94 (2006.01)<br>(86) PCT IB2021/000094 de 19/02/2021<br>(87) WO 2021/171087 de 02/09/2021 |
| **(21) BR 11 2022 017110-2** | Código 1.1 - Publicação Internacional – PCT. Apresentação de petição de requerimento de entrada na fase nacional<br>(30) 28/02/2020 AU 2002926.0<br>(51) A61K 31/00 (2006.01), A61K 31/4709 (2006.01), A61K 31/472 (2006.01), A61K 31/497 (2006.01), A61K 31/501 (2006.01), A61K 31/517 (2006.01), A61K 31/5377 (2006.01), A61P 1/06 (2006.01)<br>(86) PCT GB2021/050498 de 26/02/2021<br>(87) WO 2021/171035 de 02/09/2021 |
| **(21) BR 11 2022 017111-0** | Código 1.1 - Publicação Internacional – PCT. Apresentação de petição de requerimento de entrada na fase nacional<br>(30) 16/03/2020 US 62/990,420<br>(51) B01J 35/02 (2006.01), B01J 37/06 (2006.01), B01J 37/08 (2006.01), B01J 23/10 (2006.01), B01J 23/63 (2006.01), B01J 21/06 (2006.01), B01D 53/94 (2006.01), B01D 53/34 (2006.01)<br>(86) PCT IB2021/000095 de 19/02/2021<br>(87) WO 2021/186240 de 23/09/2021 |
| **(21) BR 11 2022 017113-7** | Código 1.1 - Publicação Internacional – PCT. Apresentação de petição de requerimento de entrada na fase nacional |

| | |
|---|---|
| | (30) 27/02/2020 US 62/982,180; 27/02/2020 US 62/982,188; 07/04/2020 US 63/006,343<br>(51) B01D 17/04 (2006.01), C11B 13/00 (2006.01), C11B 1/00 (2006.01)<br>(86) PCT US2021/019913 de 26/02/2021<br>(87) WO 2021/174002 de 02/09/2021 |
| **(21) BR 11 2022 017114-5** | Código 1.1 - Publicação Internacional – PCT. Apresentação de petição de requerimento de entrada na fase nacional<br>(30) 28/02/2020 US 62/982,880; 10/03/2020 US 62/987,385; 26/03/2020 US 63/000,441; 01/04/2020 US 63/003,843; 28/08/2020 US 63/071,472; 14/10/2020 US 63/091,849<br>(51) C12Q 1/70 (2006.01), B01L 3/00 (2006.01), G01N 33/53 (2006.01), C12Q 1/6888 (2006.01)<br>(86) PCT US2021/019795 de 26/02/2021<br>(87) WO 2021/173915 de 02/09/2021 |
| **(21) BR 11 2022 017115-3** | Código 1.1 - Publicação Internacional – PCT. Apresentação de petição de requerimento de entrada na fase nacional<br>(30) 26/03/2020 FR FR2002947<br>(51) B26D 5/00 (2006.01)<br>(86) PCT FR2021/050456 de 18/03/2021<br>(87) WO 2021/191532 de 30/09/2021 |
| **(21) BR 11 2022 017116-1** | Código 1.1 - Publicação Internacional – PCT. Apresentação de petição de requerimento de entrada na fase nacional<br>(30) 02/03/2020 US 62/983,791<br>(51) A61L 27/52 (2006.01), A61L 27/14 (2006.01), A61L 27/60 (2006.01), A61L 27/24 (2006.01), C08L 89/00 (2006.01), A61L 27/38 (2006.01), C12M 1/12 (2006.01)<br>(86) PCT IL2021/050225 de 01/03/2021<br>(87) WO 2021/176443 de 10/09/2021 |
| **(21) BR 11 2022 017117-0** | Código 1.1 - Publicação Internacional – PCT. Apresentação de petição de requerimento de entrada na fase nacional<br>(30) 28/02/2020 FR FR2002046<br>(51) F16F 15/12 (2006.01), F16F 15/123 (2006.01)<br>(86) PCT EP2021/054754 de 25/02/2021<br>(87) WO 2021/170757 de 02/09/2021 |
| **(21) BR 11 2022 017118-8** | Código 1.1 - Publicação Internacional – PCT. Apresentação de petição de requerimento de entrada na fase nacional<br>(30) 28/02/2020 US 63/100,125<br>(51) A61B 17/12 (2006.01), A61F 2/95 (2006.01), A61F 2/954 (2006.01) |

| | |
|---|---|
| | (86) PCT CA2021/050258 de 01/03/2021<br>(87) WO 2021/168589 de 02/09/2021 |
| **(21) BR 11 2022 017119-6** | Código 1.1 - Publicação Internacional – PCT. Apresentação de petição de requerimento de entrada na fase nacional<br>(30) 29/02/2020 CN 202010132979.3<br>(51) H04L 12/26 (2006.01), H04L 29/06 (2006.01)<br>(86) PCT CN2020/119014 de 29/09/2020<br>(87) WO 2021/169295 de 02/09/2021 |
| **(21) BR 11 2022 017120-0** | Código 1.1 - Publicação Internacional – PCT. Apresentação de petição de requerimento de entrada na fase nacional<br>(30) 12/03/2020 EP 20162575.3<br>(51) B04B 9/12 (2006.01), B04B 1/08 (2006.01), B04B 11/02 (2006.01), F16C 27/00 (2006.01), F16C 27/04 (2006.01), F16C 27/08 (2006.01), F16C 39/02 (2006.01)<br>(86) PCT EP2021/056238 de 11/03/2021<br>(87) WO 2021/180872 de 16/09/2021 |
| **(21) BR 11 2022 017121-8** | Código 1.1 - Publicação Internacional – PCT. Apresentação de petição de requerimento de entrada na fase nacional<br>(30) 28/02/2020 EP 20160157.2<br>(51) C07D 233/64 (2006.01), C07D 305/08 (2006.01), C07D 307/16 (2006.01), C07D 307/22 (2006.01), C07D 309/08 (2006.01), A01N 37/00 (2006.01), C07C 15/04 (2006.01)<br>(86) PCT EP2021/053846 de 17/02/2021<br>(87) WO 2021/170464 de 02/09/2021 |
| **(21) BR 11 2022 017122-6** | Código 1.1 - Publicação Internacional – PCT. Apresentação de petição de requerimento de entrada na fase nacional<br>(30) 28/02/2020 EP PCT/EP2020/055220<br>(51) H04N 19/00 (2006.01)<br>(86) PCT CN2021/077000 de 20/02/2021<br>(87) WO 2021/169859 de 02/09/2021 |
| **(21) BR 11 2022 017124-2** | Código 1.1 - Publicação Internacional – PCT. Apresentação de petição de requerimento de entrada na fase nacional<br>(30) 28/02/2020 EP PCT/EP2020/055269; 09/06/2020 EP PCT/EP2020/065999; 09/06/2020 EP PCT/EP2020/065989<br>(51) H04N 19/187 (2006.01)<br>(86) PCT CN2021/078313 de 27/02/2021<br>(87) WO 2021/170124 de 02/09/2021 |

| | |
|---|---|
| **(21) BR 11 2022 017125-0** | Código 1.1 - Publicação Internacional – PCT. Apresentação de petição de requerimento de entrada na fase nacional<br>(30) 28/02/2020 US 62/983,296<br>(51) A61K 9/00 (2006.01), A61K 38/26 (2006.01), A61P 3/10 (2006.01), A61K 9/16 (2006.01), A61K 47/32 (2006.01), A61M 31/00 (2006.01)<br>(86) PCT US2021/019559 de 25/02/2021<br>(87) WO 2021/173770 de 02/09/2021 |
| **(21) BR 11 2022 017126-9** | Código 1.1 - Publicação Internacional – PCT. Apresentação de petição de requerimento de entrada na fase nacional<br>(30) 13/05/2020 IN 202041020173<br>(51) C12M 3/00 (2006.01), C12M 1/00 (2006.01), C12M 1/34 (2006.01)<br>(86) PCT IB2021/053510 de 28/04/2021<br>(87) WO 2021/229343 de 18/11/2021 |
| **(21) BR 11 2022 017128-5** | Código 1.1 - Publicação Internacional – PCT. Apresentação de petição de requerimento de entrada na fase nacional<br>(30) 04/03/2020 US 62/984,831<br>(51) C12N 15/11 (2006.01), C12N 15/113 (2006.01), C12N 15/82 (2006.01), C12N 15/83 (2006.01)<br>(86) PCT US2021/019209 de 23/02/2021<br>(87) WO 2021/178162 de 10/09/2021 |
| **(21) BR 11 2022 017129-3** | Código 1.1 - Publicação Internacional – PCT. Apresentação de petição de requerimento de entrada na fase nacional<br>(30) 02/03/2020 EP 20382152.5; 13/03/2020 EP 20382192.1; 02/04/2020 EP 20382266.3; 27/04/2020 EP 20382339.8; 16/09/2020 EP 20382815.7; 16/09/2020 EP 20382814.0; 25/01/2021 EP 21382059.0<br>(51) A61K 38/12 (2006.01), A61K 31/56 (2006.01), A61P 31/12 (2006.01), A61K 38/15 (2006.01), A61P 37/06 (2006.01)<br>(86) PCT EP2021/055142 de 02/03/2021<br>(87) WO 2021/175829 de 10/09/2021 |
| **(21) BR 11 2022 017131-5** | Código 1.1 - Publicação Internacional – PCT. Apresentação de petição de requerimento de entrada na fase nacional<br>(30) 27/02/2020 US 62/982,283<br>(51) E21B 23/01 (2006.01), E21B 23/00 (2006.01), E21B 33/04 (2006.01)<br>(86) PCT US2021/019799 de 26/02/2021<br>(87) WO 2021/173918 de 02/09/2021 |
| **(21) BR 11 2022 017132-3** | Código 1.1 - Publicação Internacional – PCT. Apresentação de petição de requerimento de entrada na fase nacional<br>(30) 13/03/2020 WO PCT/CN2020/079269 |

| | |
|---|---|
| | (51) H04W 76/00 (2006.01), H04W 36/00 (2006.01)<br>(86) PCT CN2021/080193 de 11/03/2021<br>(87) WO 2021/180170 de 16/09/2021 |
| **(21) BR 11 2022 017133-1** | Código 1.1 - Publicação Internacional – PCT. Apresentação de petição de requerimento de entrada na fase nacional<br>(30) 29/02/2020 US 62/983,614<br>(51) A61K 9/48 (2006.01), A61K 31/4458 (2006.01), A61K 31/4545 (2006.01), C07D 401/12 (2006.01)<br>(86) PCT US2021/019206 de 23/02/2021<br>(87) WO 2021/173533 de 02/09/2021 |
| **(21) BR 11 2022 017134-0** | Código 1.1 - Publicação Internacional – PCT. Apresentação de petição de requerimento de entrada na fase nacional<br>(30) 30/03/2020 JP 2020-061412<br>(51) A47L 11/283 (2006.01), C10B 43/04 (2006.01), E01H 1/05 (2006.01)<br>(86) PCT JP2021/004820 de 09/02/2021<br>(87) WO 2021/199691 de 07/10/2021 |
| **(21) BR 11 2022 017135-8** | Código 1.1 - Publicação Internacional – PCT. Apresentação de petição de requerimento de entrada na fase nacional<br>(51) E02F 9/28 (2006.01)<br>(86) PCT EP2020/055133 de 27/02/2020<br>(87) WO 2021/170237 de 02/09/2021 |
| **(21) BR 11 2022 017136-6** | Código 1.1 - Publicação Internacional – PCT. Apresentação de petição de requerimento de entrada na fase nacional<br>(30) 28/02/2020 US 62/983,463; 06/11/2020 US 63/110,854<br>(51) C07K 19/00 (2006.01), C07K 16/28 (2006.01), C07K 16/32 (2006.01), C07H 21/04 (2006.01), C12N 15/117 (2006.01), A61K 39/395 (2006.01), A61K 47/60 (2006.01), A61K 47/65 (2006.01), A61K 47/68 (2006.01), A61P 35/00 (2006.01), A61P 35/04 (2006.01)<br>(86) PCT US2021/020039 de 26/02/2021<br>(87) WO 2021/174091 de 02/09/2021 |
| **(21) BR 11 2022 017138-2** | Código 1.1 - Publicação Internacional – PCT. Apresentação de petição de requerimento de entrada na fase nacional<br>(30) 27/02/2020 GB 2002788.4<br>(51) B67C 3/00 (2006.01), B08B 7/00 (2006.01), B08B 9/027 (2006.01), B65B 7/28 (2006.01)<br>(86) PCT EP2021/054705 de 25/02/2021<br>(87) WO 2021/170728 de 02/09/2021 |

| | |
|---|---|
| **(21) BR 11 2022 017139-0** | Código 1.1 - Publicação Internacional – PCT. Apresentação de petição de requerimento de entrada na fase nacional<br>(30) 05/03/2020 JP 2020-038139<br>(51) H04W 76/15 (2006.01), H04W 80/02 (2006.01), H04W 84/12 (2006.01)<br>(86) PCT JP2021/004554 de 08/02/2021<br>(87) WO 2021/176957 de 10/09/2021 |
| **(21) BR 11 2022 017141-2** | Código 1.1 - Publicação Internacional – PCT. Apresentação de petição de requerimento de entrada na fase nacional<br>(30) 27/02/2020 CN 202010123631.8<br>(51) A61B 17/072 (2006.01)<br>(86) PCT CN2021/071122 de 11/01/2021<br>(87) WO 2021/169634 de 02/09/2021 |
| **(21) BR 11 2022 017142-0** | Código 1.1 - Publicação Internacional – PCT. Apresentação de petição de requerimento de entrada na fase nacional<br>(30) 27/02/2020 US 62/982,374; 27/02/2020 US 62/982,505; 27/02/2020 US 62/982,492; 27/02/2020 US 62/982,462; 27/02/2020 US 62/982,478; 27/02/2020 US 62/982,469; 27/02/2020 US 62/982,574; 27/02/2020 US 62/982,548; 27/02/2020 US 62/982,669; 27/02/2020 US 62/982,525; 27/02/2020 US 62/982,591; 27/02/2020 US 62/982,535; 27/02/2020 US 62/982,664; 27/02/2020 US 62/982,602; 13/03/2020 US 62/989,027; 13/03/2020 US 62/989,075; 13/03/2020 US 62/989,045; 13/03/2020 US 62/989,010; 13/03/2020 US 62/988,996; 13/03/2020 US 62/989,057; 13/03/2020 US 62/989,006; 13/03/2020 US 62/989,068; 13/03/2020 US 62/989,002; 13/03/2020 US 62/989,052; 13/03/2020 US 62/989,024; 13/03/2020 US 62/989,018; 13/03/2020 US 62/989,042; 13/03/2020 US 62/989,036; 07/05/2020 US PCT/US2020/031749; 04/09/2020 US 63/074,854; 04/09/2020 US 63/074,925; 04/09/2020 US 63/074,676; 04/09/2020 US 63/074,893; 04/09/2020 US 63/074,839; 04/09/2020 US 63/074,946; 04/09/2020 US 63/074,903; 04/09/2020 US 63/074,759; 04/09/2020 US 63/074,700; 04/09/2020 US 63/074,962; 04/09/2020 US 63/074,749; 04/09/2020 US 63/074,655; 04/09/2020 US 63/074,735; 04/09/2020 US 63/074,937; 11/11/2020 US 63/112,462; 11/11/2020 US 63/112,475<br>(51) A61K 39/395 (2006.01), C07K 16/28 (2006.01), C07K 16/46 (2006.01), C07K 19/00 (2006.01), C12N 15/09 (2006.01), C12N 15/13 (2006.01)<br>(86) PCT US2021/019766 de 26/02/2021<br>(87) WO 2021/173896 de 02/09/2021 |
| **(21) BR 11 2022 017146-3** | Código 1.1 - Publicação Internacional – PCT. Apresentação de petição de requerimento de entrada na fase nacional<br>(51) F01N 3/20 (2006.01)<br>(86) PCT JP2020/009530 de 05/03/2020<br>(87) WO 2021/176671 de 10/09/2021 |

| | |
|---|---|
| **(21) BR 11 2022 017147-1** | Código 1.1 - Publicação Internacional – PCT. Apresentação de petição de requerimento de entrada na fase nacional<br>(30) 16/04/2020 EP 20382307.5<br>(51) H04L 29/08 (2006.01), H04L 12/24 (2006.01), H04L 29/12 (2006.01), H04L 29/06 (2006.01)<br>(86) PCT EP2020/064397 de 25/05/2020<br>(87) WO 2021/209160 de 21/10/2021 |
| **(21) BR 11 2022 017148-0** | Código 1.1 - Publicação Internacional – PCT. Apresentação de petição de requerimento de entrada na fase nacional<br>(30) 27/02/2020 US 62/982,665<br>(51) A61K 39/00 (2006.01)<br>(86) PCT US2021/019889 de 26/02/2021<br>(87) WO 2021/173985 de 02/09/2021 |
| **(21) BR 11 2022 017149-8** | Código 1.1 - Publicação Internacional – PCT. Apresentação de petição de requerimento de entrada na fase nacional<br>(30) 26/02/2020 US 62/981,747<br>(51) A61B 1/24 (2006.01), A61B 1/00 (2006.01), A61B 1/06 (2006.01), A61B 5/00 (2006.01)<br>(86) PCT US2021/019722 de 25/02/2021<br>(87) WO 2021/173867 de 02/09/2021 |
| **(21) BR 11 2022 017150-1** | Código 1.1 - Publicação Internacional – PCT. Apresentação de petição de requerimento de entrada na fase nacional<br>(30) 03/03/2020 JP 2020-035737<br>(51) F03D 7/04 (2006.01)<br>(86) PCT JP2021/007711 de 01/03/2021<br>(87) WO 2021/177232 de 10/09/2021 |
| **(21) BR 11 2022 017152-8** | Código 1.1 - Publicação Internacional – PCT. Apresentação de petição de requerimento de entrada na fase nacional<br>(30) 12/03/2020 EP 20162575.3<br>(51) B04B 9/12 (2006.01), B04B 1/08 (2006.01), B04B 11/02 (2006.01), F16C 39/02 (2006.01), F16C 27/00 (2006.01), F16C 27/04 (2006.01), F16C 27/08 (2006.01)<br>(86) PCT EP2021/056242 de 11/03/2021<br>(87) WO 2021/180875 de 16/09/2021 |
| **(21) BR 11 2022 017154-4** | Código 1.1 - Publicação Internacional – PCT. Apresentação de petição de requerimento de entrada na fase nacional<br>(30) 04/03/2020 FI 20205228 |

| | |
|---|---|
| | (51) D21H 17/26 (2006.01), B32B 29/08 (2006.01), D21H 19/52 (2006.01), D21H 21/16 (2006.01), D21H 21/18 (2006.01), D21H 21/20 (2006.01), D21H 27/10 (2006.01)<br>(86) PCT FI2021/050157 de 04/03/2021<br>(87) WO 2021/176144 de 10/09/2021 |
| **(21) BR 11 2022 017155-2** | Código 1.1 - Publicação Internacional – PCT. Apresentação de petição de requerimento de entrada na fase nacional<br>(30) 27/02/2020 GB 2002790.0<br>(51) A24B 3/12 (2006.01), A24B 3/18 (2006.01)<br>(86) PCT GB2021/050481 de 25/02/2021<br>(87) WO 2021/171021 de 02/09/2021 |
| **(21) BR 11 2022 017156-0** | Código 1.1 - Publicação Internacional – PCT. Apresentação de petição de requerimento de entrada na fase nacional<br>(30) 06/03/2020 US 62/986,494<br>(51) C07K 16/28 (2006.01)<br>(86) PCT US2021/021109 de 05/03/2021<br>(87) WO 2021/178814 de 10/09/2021 |
| **(21) BR 11 2022 017158-7** | Código 1.1 - Publicação Internacional – PCT. Apresentação de petição de requerimento de entrada na fase nacional<br>(30) 02/03/2020 EP 20160397.4<br>(51) B62D 29/00 (2006.01), B62D 25/00 (2006.01)<br>(86) PCT EP2021/054868 de 26/02/2021<br>(87) WO 2021/175720 de 10/09/2021 |
| **(21) BR 11 2022 017160-9** | Código 1.1 - Publicação Internacional – PCT. Apresentação de petição de requerimento de entrada na fase nacional<br>(30) 31/03/2020 JP 2020-062400<br>(51) A01M 21/00 (2006.01), A01N 35/10 (2006.01), A01P 13/00 (2006.01)<br>(86) PCT JP2021/013305 de 29/03/2021<br>(87) WO 2021/200825 de 07/10/2021 |
| **(21) BR 11 2022 017161-7** | Código 1.1 - Publicação Internacional – PCT. Apresentação de petição de requerimento de entrada na fase nacional<br>(30) 27/02/2020 GB 2002753.8<br>(51) E21B 37/00 (2006.01), E21B 44/00 (2006.01), E21B 45/00 (2006.01)<br>(86) PCT EP2021/054766 de 25/02/2021<br>(87) WO 2021/170765 de 02/09/2021 |
| **(21) BR 11 2022 017162-5** | Código 1.1 - Publicação Internacional – PCT. Apresentação de petição de requerimento de entrada na fase nacional |

| | |
|---|---|
| | (30) 31/10/2019 EP 19206463.2<br>(51) A61K 39/395 (2006.01), A61K 31/454 (2006.01), A61P 35/00 (2006.01), A61K 45/06 (2006.01), A61K 9/19 (2006.01), C07K 16/28 (2006.01)<br>(86) PCT EP2020/080492 de 30/10/2020<br>(87) WO 2021/084062 de 06/05/2021 |
| **(21) BR 11 2022 017163-3** | Código 1.1 - Publicação Internacional – PCT. Apresentação de petição de requerimento de entrada na fase nacional<br>(30) 27/02/2020 US 62/982,368<br>(51) G01N 33/483 (2006.01), G01N 21/47 (2006.01), G01N 21/25 (2006.01)<br>(86) PCT US2021/020312 de 01/03/2021<br>(87) WO 2021/174207 de 02/09/2021 |
| **(21) BR 11 2022 017164-1** | Código 1.1 - Publicação Internacional – PCT. Apresentação de petição de requerimento de entrada na fase nacional<br>(30) 28/02/2020 JP 2020-033060; 28/02/2020 JP 2020-033061<br>(51) A61F 2/16 (2006.01)<br>(86) PCT JP2020/048495 de 24/12/2020<br>(87) WO 2021/171770 de 02/09/2021 |
| **(21) BR 11 2022 017165-0** | Código 1.1 - Publicação Internacional – PCT. Apresentação de petição de requerimento de entrada na fase nacional<br>(30) 13/05/2020 IN 202041020177<br>(51) G01N 15/14 (2006.01), G06K 9/00 (2006.01), G06T 7/00 (2006.01), G02B 17/00 (2006.01), G02B 26/08 (2006.01), G02B 26/10 (2006.01)<br>(86) PCT IB2021/053541 de 28/04/2021<br>(87) WO 2021/229347 de 18/11/2021 |
| **(21) BR 11 2022 017168-4** | Código 1.1 - Publicação Internacional – PCT. Apresentação de petição de requerimento de entrada na fase nacional<br>(30) 06/03/2020 EP 20382161.6<br>(51) E04G 11/48 (2006.01), E04G 11/50 (2006.01)<br>(86) PCT ES2021/070035 de 21/01/2021<br>(87) WO 2021/176117 de 10/09/2021 |
| **(21) BR 11 2022 017169-2** | Código 1.1 - Publicação Internacional – PCT. Apresentação de petição de requerimento de entrada na fase nacional<br>(30) 28/02/2020 NL 2025019<br>(51) B67D 1/04 (2006.01), B67D 1/08 (2006.01)<br>(86) PCT NL2021/050134 de 01/03/2021<br>(87) WO 2021/172995 de 02/09/2021 |
| **(21) BR 11 2022 017170-6** | Código 1.1 - Publicação Internacional – PCT. Apresentação de petição de |

| | |
|---|---|
| | requerimento de entrada na fase nacional<br>(30) 30/04/2020 JP 2020-080727<br>(51) A61F 13/49 (2006.01), A61F 13/51 (2006.01)<br>(86) PCT JP2021/003327 de 29/01/2021<br>(87) WO 2021/220569 de 04/11/2021 |
| **(21) BR 11 2022 017172-2** | Código 1.1 - Publicação Internacional – PCT. Apresentação de petição de requerimento de entrada na fase nacional<br>(30) 28/02/2020 US 62/982,823<br>(51) A61M 15/00 (2006.01), B05D 5/08 (2006.01), B05D 7/00 (2006.01), A61K 9/00 (2006.01), A61K 31/137 (2006.01)<br>(86) PCT US2021/019359 de 24/02/2021<br>(87) WO 2021/173627 de 02/09/2021 |
| **(21) BR 11 2022 017174-9** | Código 1.1 - Publicação Internacional – PCT. Apresentação de petição de requerimento de entrada na fase nacional<br>(30) 27/02/2020 US 62/982,521<br>(51) C07K 16/28 (2006.01)<br>(86) PCT CN2021/077784 de 25/02/2021<br>(87) WO 2021/170020 de 02/09/2021 |
| **(21) BR 11 2022 017175-7** | Código 1.1 - Publicação Internacional – PCT. Apresentação de petição de requerimento de entrada na fase nacional<br>(30) 05/03/2020 EP 20161204.1<br>(51) C23G 1/02 (2006.01), C11D 3/12 (2006.01), C11D 3/14 (2006.01), C11D 11/00 (2006.01), C23G 1/14 (2006.01), C23G 1/24 (2006.01), C11D 7/20 (2006.01)<br>(86) PCT EP2021/055261 de 03/03/2021<br>(87) WO 2021/175891 de 10/09/2021 |
| **(21) BR 11 2022 017177-3** | Código 1.1 - Publicação Internacional – PCT. Apresentação de petição de requerimento de entrada na fase nacional<br>(30) 28/02/2020 US 62/983,558; 23/03/2020 US 62/993,675<br>(51) A23L 33/17 (2006.01), A23J 1/14 (2006.01), A23J 3/14 (2006.01), A23J 3/16 (2006.01), A23L 33/185 (2006.01), C07K 1/14 (2006.01), C07K 14/415 (2006.01), G01N 33/68 (2006.01), A23C 11/10 (2006.01), A23L 13/40 (2006.01)<br>(86) PCT US2021/020356 de 01/03/2021<br>(87) WO 2021/174226 de 02/09/2021 |
| **(21) BR 11 2022 017179-0** | Código 1.1 - Publicação Internacional – PCT. Apresentação de petição de requerimento de entrada na fase nacional<br>(30) 16/03/2020 JP 2020-045097<br>(51) A01M 7/00 (2006.01) |

| | |
|---|---|
| | (86) PCT JP2021/010185 de 12/03/2021<br>(87) WO 2021/187387 de 23/09/2021 |
| **(21) BR 11 2022 017180-3** | Código 1.1 - Publicação Internacional – PCT. Apresentação de petição de requerimento de entrada na fase nacional<br>(30) 27/02/2020 JP 2020-032139<br>(51) C12N 5/071 (2006.01), C12Q 1/04 (2006.01), G01N 33/48 (2006.01)<br>(86) PCT JP2021/007490 de 26/02/2021<br>(87) WO 2021/172554 de 02/09/2021 |
| **(21) BR 11 2022 017181-1** | Código 1.1 - Publicação Internacional – PCT. Apresentação de petição de requerimento de entrada na fase nacional<br>(30) 28/02/2020 US 62/983,046; 28/02/2020 US 62/983,052<br>(51) A61P 27/02 (2006.01), C12N 15/63 (2006.01), C12N 15/861 (2006.01)<br>(86) PCT US2021/020169 de 28/02/2021<br>(87) WO 2021/174173 de 02/09/2021 |
| **(21) BR 11 2022 017182-0** | Código 1.1 - Publicação Internacional – PCT. Apresentação de petição de requerimento de entrada na fase nacional<br>(30) 28/02/2020 US 62/983,046; 28/02/2020 US 62/983,052<br>(51) C12N 15/86 (2006.01), C12N 15/87 (2006.01)<br>(86) PCT US2021/020171 de 28/02/2021<br>(87) WO 2021/174175 de 02/09/2021 |
| **(21) BR 11 2022 017183-8** | Código 1.1 - Publicação Internacional – PCT. Apresentação de petição de requerimento de entrada na fase nacional<br>(30) 27/02/2020 US 16/803,473<br>(51) F26B 3/347 (2006.01), F26B 17/12 (2006.01), A23B 9/08 (2006.01)<br>(86) PCT US2021/019078 de 22/02/2021<br>(87) WO 2021/173494 de 02/09/2021 |
| **(21) BR 11 2022 017185-4** | Código 1.1 - Publicação Internacional – PCT. Apresentação de petição de requerimento de entrada na fase nacional<br>(30) 26/02/2020 US 62/981,541<br>(51) A61M 16/00 (2006.01), A61B 5/08 (2006.01), A61B 5/087 (2006.01), A61F 5/56 (2006.01), G16H 40/60 (2006.01), G06N 20/00 (2006.01)<br>(86) PCT CA2021/050257 de 26/02/2021<br>(87) WO 2021/168588 de 02/09/2021 |
| **(21) BR 11 2022 017186-2** | Código 1.1 - Publicação Internacional – PCT. Apresentação de petição de requerimento de entrada na fase nacional<br>(30) 28/02/2020 US 62/983,498<br>(51) G06F 21/56 (2006.01), A61M 5/14 (2006.01), A61M 5/142 (2006.01), G21G |

| | |
|---|---|
| | 4/08 (2006.01)<br>(86) PCT US2021/020086 de 26/02/2021<br>(87) WO 2021/174122 de 02/09/2021 |
| **(21) BR 11 2022 017188-9** | Código 1.1 - Publicação Internacional – PCT. Apresentação de petição de requerimento de entrada na fase nacional<br>(30) 28/02/2020 US 62/983,541; 08/04/2020 US 63/007,333; 17/06/2020 US 63/040,484; 31/08/2020 US 63/072,790; 16/12/2020 US 63/126,492<br>(51) A61P 5/00 (2006.01), A61P 9/00 (2006.01), A61P 11/00 (2006.01), A61P 31/00 (2006.01), A61P 37/00 (2006.01), C07D 413/12 (2006.01), C07D 417/12 (2006.01), C07D 471/08 (2006.01), C07D 487/10 (2006.01), A61K 31/437 (2006.01)<br>(86) PCT US2021/020154 de 28/02/2021<br>(87) WO 2021/174165 de 02/09/2021 |
| **(21) BR 11 2022 017189-7** | Código 1.1 - Publicação Internacional – PCT. Apresentação de petição de requerimento de entrada na fase nacional<br>(30) 06/03/2020 US 62/986,096<br>(51) A61K 31/4045 (2006.01), A61K 45/06 (2006.01), A61K 9/00 (2006.01), A61P 13/12 (2006.01)<br>(86) PCT US2021/021037 de 05/03/2021<br>(87) WO 2021/178768 de 10/09/2021 |
| **(21) BR 11 2022 017190-0** | Código 1.1 - Publicação Internacional – PCT. Apresentação de petição de requerimento de entrada na fase nacional<br>(30) 31/03/2020 EP 20315087.5<br>(51) G02C 7/02 (2006.01), B29D 11/00 (2006.01)<br>(86) PCT EP2021/058488 de 31/03/2021<br>(87) WO 2021/198362 de 07/10/2021 |
| **(21) BR 11 2022 017191-9** | Código 1.1 - Publicação Internacional – PCT. Apresentação de petição de requerimento de entrada na fase nacional<br>(30) 28/02/2020 US 62/982,804; 28/02/2020 US 62/982,830; 28/02/2020 US 62/982,838<br>(51) A61K 31/16 (2006.01), A61K 31/4245 (2006.01), C07D 271/06 (2006.01)<br>(86) PCT US2021/019814 de 26/02/2021<br>(87) WO 2021/173930 de 02/09/2021 |
| **(21) BR 11 2022 017192-7** | Código 1.1 - Publicação Internacional – PCT. Apresentação de petição de requerimento de entrada na fase nacional<br>(30) 13/03/2020 US 62/988,918<br>(51) C12N 9/10 (2006.01), A61K 38/16 (2006.01), A61K 47/42 (2006.01)<br>(86) PCT US2021/021766 de 10/03/2021 |

| | |
|---|---|
| | (87) WO 2021/183680 de 16/09/2021 |
| **(21) BR 11 2022 017193-5** | Código 1.1 - Publicação Internacional – PCT. Apresentação de petição de requerimento de entrada na fase nacional<br>(30) 13/03/2020 EP 20163157.9<br>(51) A61K 31/255 (2006.01), A61P 31/00 (2006.01), A61P 31/04 (2006.01), A61P 31/10 (2006.01), A61L 2/00 (2006.01)<br>(86) PCT NL2021/050168 de 12/03/2021<br>(87) WO 2021/182958 de 16/09/2021 |
| **(21) BR 11 2022 017194-3** | Código 1.1 - Publicação Internacional – PCT. Apresentação de petição de requerimento de entrada na fase nacional<br>(30) 12/06/2020 CN 202010533480.3<br>(51) G16C 10/00 (2006.01)<br>(86) PCT CN2021/098570 de 07/06/2021<br>(87) WO 2021/249329 de 16/12/2021 |
| **(21) BR 11 2022 017196-0** | Código 1.1 - Publicação Internacional – PCT. Apresentação de petição de requerimento de entrada na fase nacional<br>(30) 03/03/2020 US 62/984,618; 05/02/2021 US 63/146,447<br>(51) C07K 14/195 (2006.01), C07K 19/00 (2006.01), C12N 9/22 (2006.01), C12N 9/78 (2006.01), C12N 15/113 (2006.01), C12N 15/63 (2006.01)<br>(86) PCT US2021/020513 de 02/03/2021<br>(87) WO 2021/178432 de 10/09/2021 |
| **(21) BR 11 2022 017197-8** | Código 1.1 - Publicação Internacional – PCT. Apresentação de petição de requerimento de entrada na fase nacional<br>(30) 28/02/2020 US 62/983,381<br>(51) A01H 6/46 (2006.01), A01H 1/02 (2006.01)<br>(86) PCT US2021/019195 de 23/02/2021<br>(87) WO 2021/173528 de 02/09/2021 |
| **(21) BR 11 2022 017198-6** | Código 1.1 - Publicação Internacional – PCT. Apresentação de petição de requerimento de entrada na fase nacional<br>(30) 28/02/2020 US 62/983,405; 28/02/2020 US 62/983,427; 28/02/2020 US 62/983,432<br>(51) A61B 34/10 (2006.01), A61B 34/20 (2006.01), A61B 34/00 (2006.01), A61B 90/14 (2006.01), A61B 90/20 (2006.01), A61B 90/00 (2006.01), A61B 90/30 (2006.01), A61B 90/50 (2006.01)<br>(86) PCT US2021/020168 de 28/02/2021<br>(87) WO 2021/174172 de 02/09/2021 |
| **(21) BR 11 2022 017200-1** | Código 1.1 - Publicação Internacional – PCT. Apresentação de petição de |

requerimento de entrada na fase nacional
(30) 28/02/2020 US 16/804,544
(51) A61B 17/82 (2006.01), A61B 17/68 (2006.01), A61B 17/80 (2006.01)
(86) PCT IB2021/050627 de 27/01/2021
(87) WO 2021/171109 de 02/09/2021

---

**(21) BR 11 2022 017201-0**

Código 1.1 - Publicação Internacional – PCT. Apresentação de petição de requerimento de entrada na fase nacional
(30) 04/03/2020 US 62/984,911; 28/05/2020 US 16/886,670
(51) G06N 10/00 (2006.01)
(86) PCT US2021/014194 de 20/01/2021
(87) WO 2021/178060 de 10/09/2021

---

**(21) BR 11 2022 017202-8**

Código 1.1 - Publicação Internacional – PCT. Apresentação de petição de requerimento de entrada na fase nacional
(30) 27/02/2020 DE 10 2020 105 205.7
(51) B29C 44/44 (2006.01), B29C 35/08 (2006.01), B29C 67/20 (2006.01), A23L 7/161 (2006.01), C08L 3/02 (2006.01)
(86) PCT EP2021/054600 de 24/02/2021
(87) WO 2021/170676 de 02/09/2021

---

**(21) BR 11 2022 017204-4**

Código 1.1 - Publicação Internacional – PCT. Apresentação de petição de requerimento de entrada na fase nacional
(30) 31/03/2020 JP 2020-064548
(51) C07C 1/24 (2006.01), B01J 23/06 (2006.01), B01J 23/34 (2006.01), B01J 23/75 (2006.01), B01J 23/755 (2006.01), C07C 11/09 (2006.01), C07C 51/235 (2006.01), C07C 51/25 (2006.01), C07C 57/05 (2006.01), C07C 67/08 (2006.01), C07C 69/54 (2006.01), C07B 61/00 (2006.01)
(86) PCT JP2021/012965 de 26/03/2021
(87) WO 2021/200689 de 07/10/2021

---

**(21) BR 11 2022 017205-2**

Código 1.1 - Publicação Internacional – PCT. Apresentação de petição de requerimento de entrada na fase nacional
(30) 25/03/2020 CN 202010217903.0
(51) G01V 3/18 (2006.01), G01R 27/02 (2006.01), G01B 5/24 (2006.01)
(86) PCT CN2021/081999 de 22/03/2021
(87) WO 2021/190432 de 30/09/2021

---

**(21) BR 11 2022 017206-0**

Código 1.1 - Publicação Internacional – PCT. Apresentação de petição de requerimento de entrada na fase nacional
(30) 27/02/2020 CN 202010122421.7
(51) H04N 5/262 (2006.01)
(86) PCT CN2021/077737 de 24/02/2021

| | |
|---|---|
| | (87) WO 2021/170013 de 02/09/2021 |
| **(21) BR 11 2022 017207-9** | Código 1.1 - Publicação Internacional – PCT. Apresentação de petição de requerimento de entrada na fase nacional<br>(30) 28/02/2020 EP 20382147.5<br>(51) A61K 31/205 (2006.01), A61K 36/63 (2006.01), A61K 31/047 (2006.01), A61P 1/02 (2006.01), A61P 1/04 (2006.01), A61P 11/00 (2006.01), A61P 13/00 (2006.01), A61P 15/00 (2006.01), A61P 15/02 (2006.01), A61P 15/12 (2006.01), A61P 17/00 (2006.01), A61P 31/00 (2006.01), A61P 37/00 (2006.01), A61P 43/00 (2006.01)<br>(86) PCT EP2021/054896 de 26/02/2021<br>(87) WO 2021/170834 de 02/09/2021 |
| **(21) BR 11 2022 017209-5** | Código 1.1 - Publicação Internacional – PCT. Apresentação de petição de requerimento de entrada na fase nacional<br>(30) 27/02/2020 CN 202010125799.2<br>(51) A61K 31/34 (2006.01), A61P 31/14 (2006.01)<br>(86) PCT CN2021/077010 de 20/02/2021<br>(87) WO 2021/169861 de 02/09/2021 |
| **(21) BR 11 2022 017210-9** | Código 1.1 - Publicação Internacional – PCT. Apresentação de petição de requerimento de entrada na fase nacional<br>(30) 28/02/2020 US 62/983,541; 08/04/2020 US 63/007,333; 17/06/2020 US 63/040,484; 31/08/2020 US 63/072,790; 16/12/2020 US 63/126,492<br>(51) A61P 25/28 (2006.01), A61K 31/495 (2006.01), A61P 35/00 (2006.01), C07D 403/14 (2006.01)<br>(86) PCT US2021/020153 de 28/02/2021<br>(87) WO 2021/174164 de 02/09/2021 |
| **(21) BR 11 2022 017215-0** | Código 1.1 - Publicação Internacional – PCT. Apresentação de petição de requerimento de entrada na fase nacional<br>(30) 09/04/2020 EP 20169160.7<br>(51) C12N 15/113 (2006.01), A61P 11/00 (2006.01), A61K 9/00 (2006.01), A61K 47/54 (2006.01), A61P 31/14 (2006.01)<br>(86) PCT EP2021/059360 de 09/04/2021<br>(87) WO 2021/205032 de 14/10/2021 |
| **(21) BR 11 2022 017216-8** | Código 1.1 - Publicação Internacional – PCT. Apresentação de petição de requerimento de entrada na fase nacional<br>(30) 28/02/2020 US 62/983,511<br>(51) C12N 5/0789 (2006.01), A61P 31/00 (2006.01), A61P 35/00 (2006.01), A61P 37/00 (2006.01), C07K 14/725 (2006.01), C12N 5/0783 (2006.01)<br>(86) PCT US2021/019917 de 26/02/2021 |

| | |
|---|---|
| | (87) WO 2021/174004 de 02/09/2021 |
| **(21) BR 11 2022 017217-6** | Código 1.1 - Publicação Internacional – PCT. Apresentação de petição de requerimento de entrada na fase nacional<br>(30) 28/02/2020 JP 2020-034089<br>(51) A01N 37/36 (2006.01), A01G 7/00 (2006.01), A01N 25/02 (2006.01), A01N 37/02 (2006.01), A01P 21/00 (2006.01)<br>(86) PCT JP2021/007774 de 01/03/2021<br>(87) WO 2021/172594 de 02/09/2021 |
| **(21) BR 11 2022 017232-0** | Código 1.1 - Publicação Internacional – PCT. Apresentação de petição de requerimento de entrada na fase nacional<br>(30) 11/03/2020 EP 20162497.0<br>(51) E21B 29/04 (2006.01)<br>(86) PCT EP2021/055963 de 10/03/2021<br>(87) WO 2021/180748 de 16/09/2021 |
| **(21) BR 11 2022 017234-6** | Código 1.1 - Publicação Internacional – PCT. Apresentação de petição de requerimento de entrada na fase nacional<br>(30) 12/03/2020 US 16/816,525<br>(51) H04N 17/00 (2006.01)<br>(86) PCT US2021/019503 de 25/02/2021<br>(87) WO 2021/183289 de 16/09/2021 |
| **(21) BR 11 2022 017235-4** | Código 1.1 - Publicação Internacional – PCT. Apresentação de petição de requerimento de entrada na fase nacional<br>(30) 02/03/2020 US 16/806,757<br>(51) A61M 5/14 (2006.01), A61M 5/142 (2006.01), A61M 39/08 (2006.01)<br>(86) PCT US2021/019704 de 25/02/2021<br>(87) WO 2021/178220 de 10/09/2021 |
| **(21) BR 11 2022 017236-2** | Código 1.1 - Publicação Internacional – PCT. Apresentação de petição de requerimento de entrada na fase nacional<br>(30) 27/02/2020 EP 20159938.8<br>(51) A01N 43/653 (2006.01), A01N 43/40 (2006.01), A01N 43/42 (2006.01), A01N 43/50 (2006.01), A01N 43/56 (2006.01), A01N 43/58 (2006.01), A01N 43/713 (2006.01), A01N 43/78 (2006.01), A01N 43/80 (2006.01), A01N 43/82 (2006.01), A01N 37/38 (2006.01), A01N 37/52 (2006.01), A01P 3/00 (2006.01)<br>(86) PCT EP2021/054892 de 26/02/2021<br>(87) WO 2021/170830 de 02/09/2021 |
| **(21) BR 11 2022 017237-0** | Código 1.1 - Publicação Internacional – PCT. Apresentação de petição de requerimento de entrada na fase nacional |

| | |
|---|---|
| | (30) 05/03/2020 US 62/985,670; 05/03/2020 US 62/985,710; 05/03/2020 US 62/985,732; 23/02/2021 US 17/183,111<br>(51) H04W 72/12 (2006.01)<br>(86) PCT US2021/019496 de 24/02/2021<br>(87) WO 2021/178184 de 10/09/2021 |
| **(21) BR 11 2022 017239-7** | Código 1.1 - Publicação Internacional – PCT. Apresentação de petição de requerimento de entrada na fase nacional<br>(30) 31/03/2020 JP 2020-063570<br>(51) C09K 17/32 (2006.01), C09K 101/00 (2006.01)<br>(86) PCT JP2021/013545 de 30/03/2021<br>(87) WO 2021/200949 de 07/10/2021 |
| **(21) BR 11 2022 017240-0** | Código 1.1 - Publicação Internacional – PCT. Apresentação de petição de requerimento de entrada na fase nacional<br>(30) 09/03/2020 IT 102020000005011; 24/03/2020 IT 102020000006205<br>(51) A61K 35/744 (2006.01), A61P 31/12 (2006.01)<br>(86) PCT IB2021/051954 de 09/03/2021<br>(87) WO 2021/181272 de 16/09/2021 |
| **(21) BR 11 2022 017241-9** | Código 1.1 - Publicação Internacional – PCT. Apresentação de petição de requerimento de entrada na fase nacional<br>(30) 28/02/2020 AU 2020900582<br>(51) B01D 53/62 (2006.01), B01D 53/02 (2006.01)<br>(86) PCT AU2020/050740 de 17/07/2020<br>(87) WO 2021/168498 de 02/09/2021 |
| **(21) BR 11 2022 017243-5** | Código 1.1 - Publicação Internacional – PCT. Apresentação de petição de requerimento de entrada na fase nacional<br>(30) 09/03/2020 IT 102020000005011<br>(51) A61K 38/40 (2006.01), A61P 31/12 (2006.01)<br>(86) PCT IB2020/059695 de 15/10/2020<br>(87) WO 2020/250209 de 17/12/2020 |
| **(21) BR 11 2022 017244-3** | Código 1.1 - Publicação Internacional – PCT. Apresentação de petição de requerimento de entrada na fase nacional<br>(30) 04/03/2020 CN 202010144447.1<br>(51) H04W 12/08 (2006.01), H04W 28/16 (2006.01), H04W 40/22 (2006.01)<br>(86) PCT CN2021/078847 de 03/03/2021<br>(87) WO 2021/175244 de 10/09/2021 |
| **(21) BR 11 2022 017245-1** | Código 1.1 - Publicação Internacional – PCT. Apresentação de petição de requerimento de entrada na fase nacional |

| | |
|---|---|
| | (30) 12/03/2020 EP 20162839.3<br>(51) A24D 1/20 (2006.01), A24F 40/485 (2006.01)<br>(86) PCT EP2021/056419 de 12/03/2021<br>(87) WO 2021/180967 de 16/09/2021 |
| **(21) BR 11 2022 017246-0** | Código 1.1 - Publicação Internacional – PCT. Apresentação de petição de requerimento de entrada na fase nacional<br>(30) 06/03/2020 EP 20161496.3<br>(51) C01B 21/26 (2006.01), C01B 21/36 (2006.01), C01B 21/38 (2006.01), B01D 53/86 (2006.01), B01J 29/072 (2006.01), B01J 29/65 (2006.01), B01J 29/68 (2006.01), B01J 35/00 (2006.01)<br>(86) PCT EP2021/054603 de 24/02/2021<br>(87) WO 2021/175683 de 10/09/2021 |
| **(21) BR 11 2022 017247-8** | Código 1.1 - Publicação Internacional – PCT. Apresentação de petição de requerimento de entrada na fase nacional<br>(30) 12/03/2020 JP 2020-043295<br>(51) F22B 37/00 (2006.01), B01D 61/00 (2006.01), B01D 61/44 (2006.01), C02F 1/42 (2006.01), C02F 1/44 (2006.01), C02F 1/469 (2006.01), C02F 5/00 (2006.01), C02F 5/10 (2006.01), C02F 5/14 (2006.01), C23F 14/02 (2006.01), F22B 37/56 (2006.01)<br>(86) PCT JP2020/033205 de 02/09/2020<br>(87) WO 2021/181723 de 16/09/2021 |
| **(21) BR 11 2022 017248-6** | Código 1.1 - Publicação Internacional – PCT. Apresentação de petição de requerimento de entrada na fase nacional<br>(30) 28/02/2020 CN 202010131112.6<br>(51) G02B 6/44 (2006.01)<br>(86) PCT CN2020/115386 de 15/09/2020<br>(87) WO 2021/169249 de 02/09/2021 |
| **(21) BR 11 2022 017249-4** | Código 1.1 - Publicação Internacional – PCT. Apresentação de petição de requerimento de entrada na fase nacional<br>(30) 15/04/2020 US 63/010,128<br>(51) C07D 235/26 (2006.01), A61K 31/4184 (2006.01), A61P 3/04 (2006.01), A61P 3/10 (2006.01), A61P 1/16 (2006.01)<br>(86) PCT BR2021/050158 de 15/04/2021<br>(87) WO 2021/207816 de 21/10/2021 |
| **(21) BR 11 2022 017251-6** | Código 1.1 - Publicação Internacional – PCT. Apresentação de petição de requerimento de entrada na fase nacional<br>(30) 27/02/2020 GB 2002835.3; 10/12/2020 GB 2019504.6<br>(51) H02G 1/10 (2006.01), F16L 57/02 (2006.01), H02G 3/04 (2006.01), H02G |

| | |
|---|---|
| | 9/02 (2006.01)<br>(86) PCT GB2021/000011 de 08/02/2021<br>(87) WO 2021/170966 de 02/09/2021 |
| **(21) BR 11 2022 017252-4** | Código 1.1 - Publicação Internacional – PCT. Apresentação de petição de requerimento de entrada na fase nacional<br>(30) 06/03/2020 US 62/986,561; 18/02/2021 US 17/249,070<br>(51) H04W 74/08 (2006.01)<br>(86) PCT US2021/019098 de 22/02/2021<br>(87) WO 2021/178157 de 10/09/2021 |
| **(21) BR 11 2022 017254-0** | Código 1.1 - Publicação Internacional – PCT. Apresentação de petição de requerimento de entrada na fase nacional<br>(30) 05/03/2020 GB 2003202.5; 18/12/2020 GB 2020136.4<br>(51) A01N 43/56 (2006.01), A01N 43/647 (2006.01), A01P 3/00 (2006.01)<br>(86) PCT EP2021/055495 de 04/03/2021<br>(87) WO 2021/176007 de 10/09/2021 |
| **(21) BR 11 2022 017255-9** | Código 1.1 - Publicação Internacional – PCT. Apresentação de petição de requerimento de entrada na fase nacional<br>(30) 28/02/2020 DK PA 2020 00256<br>(51) C01B 3/02 (2006.01), C01B 3/38 (2006.01), C01C 1/04 (2006.01), C07C 29/151 (2006.01), C07C 273/04 (2006.01)<br>(86) PCT EP2021/054517 de 24/02/2021<br>(87) WO 2021/170625 de 02/09/2021 |
| **(21) BR 11 2022 017256-7** | Código 1.1 - Publicação Internacional – PCT. Apresentação de petição de requerimento de entrada na fase nacional<br>(30) 02/03/2020 US 62/983,954<br>(51) F27B 15/09 (2006.01), F27B 14/08 (2006.01), F27D 3/14 (2006.01), F27D 3/00 (2006.01)<br>(86) PCT US2021/020509 de 02/03/2021<br>(87) WO 2021/178429 de 10/09/2021 |
| **(21) BR 11 2022 017257-5** | Código 1.1 - Publicação Internacional – PCT. Apresentação de petição de requerimento de entrada na fase nacional<br>(30) 27/03/2020 US 16/832644; 15/04/2020 EP 20169711.7<br>(51) A61Q 19/10 (2006.01), A61K 8/368 (2006.01), A61K 8/34 (2006.01), A61K 8/46 (2006.01), A61K 8/44 (2006.01), A61K 8/45 (2006.01), A61Q 19/00 (2006.01), C11D 1/94 (2006.01), C11D 3/48 (2006.01)<br>(86) PCT EP2021/057380 de 23/03/2021<br>(87) WO 2021/191185 de 30/09/2021 |

| | |
|---|---|
| **(21) BR 11 2022 017258-3** | Código 1.1 - Publicação Internacional – PCT. Apresentação de petição de requerimento de entrada na fase nacional<br>(51) A61K 8/9794 (2006.01), A61K 8/42 (2006.01), A61K 31/192 (2006.01), A61P 17/04 (2006.01), A61P 17/06 (2006.01), A61P 37/00 (2006.01), A61Q 19/00 (2006.01), A61Q 19/08 (2006.01), A23L 7/00 (2006.01), A61K 36/899 (2006.01), A61Q 11/00 (2006.01), A61Q 15/00 (2006.01), A61Q 17/04 (2006.01), A61Q 19/10 (2006.01), C07C 231/00 (2006.01)<br>(86) PCT EP2020/056119 de 06/03/2020<br>(87) WO 2021/175451 de 10/09/2021 |
| **(21) BR 11 2022 017260-5** | Código 1.1 - Publicação Internacional – PCT. Apresentação de petição de requerimento de entrada na fase nacional<br>(30) 27/02/2020 GB 2002796.7<br>(51) A24B 15/10 (2006.01), A24B 15/24 (2006.01)<br>(86) PCT GB2021/050482 de 25/02/2021<br>(87) WO 2021/171022 de 02/09/2021 |
| **(21) BR 11 2022 017261-3** | Código 1.1 - Publicação Internacional – PCT. Apresentação de petição de requerimento de entrada na fase nacional<br>(30) 09/03/2020 JP 2020-040117<br>(51) A01K 29/00 (2006.01)<br>(86) PCT JP2021/008052 de 03/03/2021<br>(87) WO 2021/182204 de 16/09/2021 |
| **(21) BR 11 2022 017266-4** | Código 1.1 - Publicação Internacional – PCT. Apresentação de petição de requerimento de entrada na fase nacional<br>(51) H04L 5/00 (2006.01)<br>(86) PCT CN2020/078182 de 06/03/2020<br>(87) WO 2021/174526 de 10/09/2021 |
| **(21) BR 11 2022 017267-2** | Código 1.1 - Publicação Internacional – PCT. Apresentação de petição de requerimento de entrada na fase nacional<br>(30) 03/03/2020 US 62/984,458; 04/01/2021 US 63/133,501<br>(51) A61K 31/513 (2006.01), A61K 39/395 (2006.01), A61K 45/06 (2006.01), A61P 27/02 (2006.01), A61P 35/00 (2006.01), A61P 35/02 (2006.01)<br>(86) PCT IB2021/051693 de 01/03/2021<br>(87) WO 2021/176330 de 10/09/2021 |
| **(21) BR 11 2022 017268-0** | Código 1.1 - Publicação Internacional – PCT. Apresentação de petição de requerimento de entrada na fase nacional<br>(30) 31/03/2020 JP 2020-064207<br>(51) C07C 1/24 (2006.01), C07C 11/09 (2006.01), C07C 51/21 (2006.01), C07C 57/05 (2006.01), C07C 67/08 (2006.01), B01J 21/04 (2006.01), C07C 69/54 |

| | |
|---|---|
| | (2006.01)<br>(86) PCT JP2021/013218 de 29/03/2021<br>(87) WO 2021/200795 de 07/10/2021 |
| **(21) BR 11 2022 017270-2** | Código 1.1 - Publicação Internacional – PCT. Apresentação de petição de requerimento de entrada na fase nacional<br>(51) A61K 8/34 (2006.01), A61K 8/36 (2006.01), A61K 8/37 (2006.01), A61K 8/41 (2006.01), A61K 8/86 (2006.01), A61K 8/898 (2006.01), A61Q 5/06 (2006.01), A61Q 5/12 (2006.01)<br>(86) PCT BR2020/050148 de 30/04/2020<br>(87) WO 2021/217225 de 04/11/2021 |
| **(21) BR 11 2022 017272-9** | Código 1.1 - Publicação Internacional – PCT. Apresentação de petição de requerimento de entrada na fase nacional<br>(30) 02/03/2020 EP 20305220.4<br>(51) G06T 5/00 (2006.01), G06T 5/40 (2006.01), H04N 19/00 (2006.01)<br>(86) PCT EP2021/054308 de 22/02/2021<br>(87) WO 2021/175633 de 10/09/2021 |
| **(21) BR 11 2022 017273-7** | Código 1.1 - Publicação Internacional – PCT. Apresentação de petição de requerimento de entrada na fase nacional<br>(30) 11/03/2020 EP 20162460.8<br>(51) A61B 17/86 (2006.01), A61B 17/80 (2006.01)<br>(86) PCT EP2021/056072 de 10/03/2021<br>(87) WO 2021/180799 de 16/09/2021 |
| **(21) BR 11 2022 017277-0** | Código 1.1 - Publicação Internacional – PCT. Apresentação de petição de requerimento de entrada na fase nacional<br>(30) 16/03/2020 EP 20163419.3; 16/03/2020 US 62/990,166; 24/04/2020 US 63/015,205; 12/06/2020 EP 20179763.6<br>(51) G01N 33/569 (2006.01), C07K 16/28 (2006.01), C07K 16/40 (2006.01), G01N 33/573 (2006.01), A61K 38/00 (2006.01), A61K 45/00 (2006.01), A61P 9/00 (2006.01), A61P 31/00 (2006.01)<br>(86) PCT EP2021/056579 de 15/03/2021<br>(87) WO 2021/185786 de 23/09/2021 |
| **(21) BR 11 2022 017278-8** | Código 1.1 - Publicação Internacional – PCT. Apresentação de petição de requerimento de entrada na fase nacional<br>(30) 31/03/2020 EP 20167051.0<br>(51) A61K 8/41 (2006.01), A61K 8/44 (2006.01), A61K 8/36 (2006.01), A61K 8/46 (2006.01), A61Q 19/10 (2006.01)<br>(86) PCT EP2021/057300 de 22/03/2021<br>(87) WO 2021/197906 de 07/10/2021 |

| | |
|---|---|
| **(21) BR 11 2022 017280-0** | Código 1.1 - Publicação Internacional – PCT. Apresentação de petição de requerimento de entrada na fase nacional<br>(30) 11/03/2020 EP 20162477.2<br>(51) B05B 17/00 (2006.01), A24F 40/50 (2006.01), A24F 40/10 (2006.01)<br>(86) PCT EP2021/056015 de 10/03/2021<br>(87) WO 2021/180772 de 16/09/2021 |
| **(21) BR 11 2022 017281-8** | Código 1.1 - Publicação Internacional – PCT. Apresentação de petição de requerimento de entrada na fase nacional<br>(30) 10/04/2020 KR 10-2020-0044297; 26/01/2021 KR 10-2021-0011031<br>(51) H04N 19/513 (2006.01), H04N 19/105 (2006.01), H04N 19/70 (2006.01), H04N 19/176 (2006.01)<br>(86) PCT KR2021/001070 de 27/01/2021<br>(87) WO 2021/206280 de 14/10/2021 |
| **(21) BR 11 2022 017282-6** | Código 1.1 - Publicação Internacional – PCT. Apresentação de petição de requerimento de entrada na fase nacional<br>(30) 01/04/2020 EP 20167536.0<br>(51) A61K 31/198 (2006.01), A61K 31/405 (2006.01), A61K 31/455 (2006.01), A61K 31/706 (2006.01), A61P 25/00 (2006.01), A23L 33/175 (2006.01), A23L 33/18 (2006.01)<br>(86) PCT EP2021/058554 de 01/04/2021<br>(87) WO 2021/198399 de 07/10/2021 |
| **(21) BR 11 2022 017283-4** | Código 1.1 - Publicação Internacional – PCT. Apresentação de petição de requerimento de entrada na fase nacional<br>(30) 12/03/2020 DK PA 2020 00335<br>(51) C07H 1/06 (2006.01), C07H 3/06 (2006.01)<br>(86) PCT IB2021/052073 de 12/03/2021<br>(87) WO 2021/181349 de 16/09/2021 |
| **(21) BR 11 2022 017285-0** | Código 1.1 - Publicação Internacional – PCT. Apresentação de petição de requerimento de entrada na fase nacional<br>(30) 06/04/2020 US 63/005,725<br>(51) A23L 33/135 (2006.01), A23L 33/14 (2006.01), A23L 33/175 (2006.01), A23L 33/18 (2006.01), A23L 33/21 (2006.01), A23L 33/28 (2006.01)<br>(86) PCT EP2021/058560 de 01/04/2021<br>(87) WO 2021/204644 de 14/10/2021 |
| **(21) BR 11 2022 017287-7** | Código 1.1 - Publicação Internacional – PCT. Apresentação de petição de requerimento de entrada na fase nacional<br>(30) 06/03/2020 US 62/986,150; 03/11/2020 US 63/109,196 |

| | |
|---|---|
| | (51) C12N 15/113 (2006.01)<br>(86) PCT US2021/021199 de 05/03/2021<br>(87) WO 2021/178885 de 10/09/2021 |
| **(21) BR 11 2022 017288-5** | Código 1.1 - Publicação Internacional – PCT. Apresentação de petição de requerimento de entrada na fase nacional<br>(30) 31/03/2020 DE 10 2020 204 207.1<br>(51) A61F 5/01 (2006.01), A61F 5/058 (2006.01)<br>(86) PCT EP2021/058313 de 30/03/2021<br>(87) WO 2021/198266 de 07/10/2021 |
| **(21) BR 11 2022 017289-3** | Código 1.1 - Publicação Internacional – PCT. Apresentação de petição de requerimento de entrada na fase nacional<br>(30) 29/02/2020 CN PCT/CN2020/077331<br>(51) H04N 19/70 (2006.01), H04N 19/169 (2006.01)<br>(86) PCT CN2021/077560 de 24/02/2021<br>(87) WO 2021/169969 de 02/09/2021 |
| **(21) BR 11 2022 017291-5** | Código 1.1 - Publicação Internacional – PCT. Apresentação de petição de requerimento de entrada na fase nacional<br>(30) 03/07/2020 IT 102020000016120<br>(51) B21B 45/00 (2006.01), B21B 45/04 (2006.01), B21B 1/46 (2006.01)<br>(86) PCT IB2021/055952 de 02/07/2021<br>(87) WO 2022/003641 de 06/01/2022 |
| **(21) BR 11 2022 017293-1** | Código 1.1 - Publicação Internacional – PCT. Apresentação de petição de requerimento de entrada na fase nacional<br>(51) A61K 8/42 (2006.01), A61K 8/9794 (2006.01), A61K 8/73 (2006.01), A61Q 5/00 (2006.01), A61Q 17/00 (2006.01), A61Q 17/04 (2006.01), A61Q 19/00 (2006.01), A61Q 19/10 (2006.01), A61Q 11/00 (2006.01), A61P 17/04 (2006.01), A61P 17/06 (2006.01), A61P 37/00 (2006.01), A61K 36/899 (2006.01), A61K 31/192 (2006.01), A61K 31/716 (2006.01), A23L 7/10 (2006.01)<br>(86) PCT EP2020/056118 de 06/03/2020<br>(87) WO 2021/175450 de 10/09/2021 |
| **(21) BR 11 2022 017295-8** | Código 1.1 - Publicação Internacional – PCT. Apresentação de petição de requerimento de entrada na fase nacional<br>(30) 06/03/2020 US 62/986,092<br>(51) A61K 8/02 (2006.01), A61K 8/19 (2006.01), B05B 12/04 (2006.01), B05B 12/14 (2006.01)<br>(86) PCT US2021/019881 de 26/02/2021<br>(87) WO 2021/178239 de 10/09/2021 |

| | |
|---|---|
| **(21) BR 11 2022 017297-4** | Código 1.1 - Publicação Internacional – PCT. Apresentação de petição de requerimento de entrada na fase nacional<br>(30) 10/04/2020 JP 2020-071022<br>(51) A01N 25/00 (2006.01), A01N 25/02 (2006.01), A01P 3/00 (2006.01), A01P 7/00 (2006.01), A01P 13/00 (2006.01), A01P 21/00 (2006.01)<br>(86) PCT JP2021/015026 de 09/04/2021<br>(87) WO 2021/206165 de 14/10/2021 |
| **(21) BR 11 2022 017298-2** | Código 1.1 - Publicação Internacional – PCT. Apresentação de petição de requerimento de entrada na fase nacional<br>(30) 08/06/2020 CN 202010514023.X; 07/08/2020 CN 202010790877.0<br>(51) C12N 1/21 (2006.01), C12N 15/53 (2006.01), C12N 15/31 (2006.01), C07K 14/34 (2006.01), C12P 13/08 (2006.01), C12N 15/113 (2006.01), C12N 15/10 (2006.01), C12N 15/77 (2006.01)<br>(86) PCT CN2020/141539 de 30/12/2020<br>(87) WO 2021/248890 de 16/12/2021 |
| **(21) BR 11 2022 017299-0** | Código 1.1 - Publicação Internacional – PCT. Apresentação de petição de requerimento de entrada na fase nacional<br>(51) B62D 21/00 (2006.01), H02M 7/48 (2006.01), B62D 25/08 (2006.01), B60K 1/00 (2006.01)<br>(86) PCT JP2020/009192 de 04/03/2020<br>(87) WO 2021/176603 de 10/09/2021 |
| **(21) BR 11 2022 017300-8** | Código 1.1 - Publicação Internacional – PCT. Apresentação de petição de requerimento de entrada na fase nacional<br>(51) A61K 8/34 (2006.01), A61K 8/36 (2006.01), A61K 8/37 (2006.01), A61K 8/42 (2006.01), A61K 8/891 (2006.01), A61K 8/06 (2006.01), A61Q 5/00 (2006.01), A61K 8/41 (2006.01), A61K 8/894 (2006.01), A61Q 5/12 (2006.01)<br>(86) PCT BR2020/050234 de 30/06/2020<br>(87) WO 2022/000051 de 06/01/2022 |
| **(21) BR 11 2022 017303-2** | Código 1.1 - Publicação Internacional – PCT. Apresentação de petição de requerimento de entrada na fase nacional<br>(30) 10/04/2020 US 63/008,537; 03/02/2021 US 63/145,275<br>(51) H01M 50/20 (2006.01), H01M 50/244 (2006.01), H01M 50/256 (2006.01), H01M 50/264 (2006.01), H01M 50/271 (2006.01), H01M 50/284 (2006.01)<br>(86) PCT US2021/026726 de 09/04/2021<br>(87) WO 2021/207708 de 14/10/2021 |
| **(21) BR 11 2022 017305-9** | Código 1.1 - Publicação Internacional – PCT. Apresentação de petição de requerimento de entrada na fase nacional<br>(30) 31/03/2020 JP 2020-062881; 16/04/2020 JP 2020-073335 |

(51) C07K 16/28 (2006.01), C07K 16/44 (2006.01), C07K 16/46 (2006.01)
(86) PCT JP2021/013526 de 30/03/2021
(87) WO 2021/200939 de 07/10/2021

**(21) BR 11 2022 017306-7**

Código 1.1 - Publicação Internacional – PCT. Apresentação de petição de requerimento de entrada na fase nacional
(30) 30/04/2020 US 16/863,879
(51) E21B 12/02 (2006.01), E21B 49/00 (2006.01), E21B 10/56 (2006.01)
(86) PCT US2020/030852 de 30/04/2020
(87) WO 2021/221677 de 04/11/2021

**(21) BR 11 2022 017308-3**

Código 1.1 - Publicação Internacional – PCT. Apresentação de petição de requerimento de entrada na fase nacional
(30) 09/03/2020 IT 102020000005011
(51) A61K 38/30 (2006.01), A61K 35/744 (2006.01), A61P 31/12 (2006.01)
(86) PCT IB2021/051959 de 09/03/2021
(87) WO 2021/181276 de 16/09/2021

**(21) BR 11 2022 017309-1**

Código 1.1 - Publicação Internacional – PCT. Apresentação de petição de requerimento de entrada na fase nacional
(30) 05/03/2020 EP 20305234.5
(51) A23K 50/40 (2006.01), A23L 3/3508 (2006.01)
(86) PCT EP2021/055350 de 03/03/2021
(87) WO 2021/175927 de 10/09/2021

**(21) BR 11 2022 017311-3**

Código 1.1 - Publicação Internacional – PCT. Apresentação de petição de requerimento de entrada na fase nacional
(30) 20/03/2020 EP 20164735.1; 15/05/2020 EP 20175105.4
(51) C07D 413/12 (2006.01), A01N 43/80 (2006.01)
(86) PCT EP2021/056623 de 16/03/2021
(87) WO 2021/185806 de 23/09/2021

**(21) BR 11 2022 017314-8**

Código 1.1 - Publicação Internacional – PCT. Apresentação de petição de requerimento de entrada na fase nacional
(30) 11/03/2020 NO 20200296
(51) C02F 1/44 (2006.01), C02F 1/26 (2006.01), B01D 61/02 (2006.01), B01D 61/08 (2006.01)
(86) PCT NO2021/050062 de 10/03/2021
(87) WO 2021/182971 de 16/09/2021

**(21) BR 11 2022 017316-4**

Código 1.1 - Publicação Internacional – PCT. Apresentação de petição de requerimento de entrada na fase nacional
(30) 14/03/2020 EP 20163206.4

| | |
|---|---|
| | (51) A61K 39/09 (2006.01), A61P 31/04 (2006.01), C12N 9/52 (2006.01), A61K 39/00 (2006.01)<br>(86) PCT EP2021/056285 de 12/03/2021<br>(87) WO 2021/185680 de 23/09/2021 |
| **(21) BR 11 2022 017318-0** | Código 1.1 - Publicação Internacional – PCT. Apresentação de petição de requerimento de entrada na fase nacional<br>(51) H01M 10/0587 (2006.01), H01M 10/0583 (2006.01), H01M 4/13 (2006.01)<br>(86) PCT CN2020/110628 de 21/08/2020<br>(87) WO 2022/036721 de 24/02/2022 |
| **(21) BR 11 2022 017319-9** | Código 1.1 - Publicação Internacional – PCT. Apresentação de petição de requerimento de entrada na fase nacional<br>(30) 06/03/2020 US 62/986,194<br>(51) B32B 27/08 (2006.01), B32B 5/12 (2006.01), B62D 33/04 (2006.01)<br>(86) PCT US2021/020966 de 04/03/2021<br>(87) WO 2021/178730 de 10/09/2021 |
| **(21) BR 11 2022 017322-9** | Código 1.1 - Publicação Internacional – PCT. Apresentação de petição de requerimento de entrada na fase nacional<br>(51) H04B 3/04 (2006.01), H04B 3/32 (2006.01), H04B 3/46 (2006.01)<br>(86) PCT US2020/025633 de 30/03/2020<br>(87) WO 2021/201817 de 07/10/2021 |
| **(21) BR 11 2022 017324-5** | Código 1.1 - Publicação Internacional – PCT. Apresentação de petição de requerimento de entrada na fase nacional<br>(30) 06/03/2020 US 62/986,528; 03/02/2021 US 17/166,501<br>(51) H04B 1/3827 (2006.01), H04B 17/00 (2006.01), G01S 13/88 (2006.01), H04W 52/30 (2006.01), G01S 7/02 (2006.01)<br>(86) PCT US2021/016649 de 04/02/2021<br>(87) WO 2021/178102 de 10/09/2021 |
| **(21) BR 11 2022 017327-0** | Código 1.1 - Publicação Internacional – PCT. Apresentação de petição de requerimento de entrada na fase nacional<br>(30) 17/03/2020 IT 102020000005671<br>(51) G01P 15/18 (2006.01), G01P 21/00 (2006.01), B60L 3/10 (2006.01), B60T 8/17 (2006.01)<br>(86) PCT IB2021/052211 de 17/03/2021<br>(87) WO 2021/186355 de 23/09/2021 |
| **(21) BR 11 2022 017328-8** | Código 1.1 - Publicação Internacional – PCT. Apresentação de petição de requerimento de entrada na fase nacional<br>(30) 18/03/2020 IT 102020000005764 |

| | |
|---|---|
| | (51) A61J 1/20 (2006.01), A61M 5/24 (2006.01), B01F 13/00 (2006.01), B65D 81/32 (2006.01)<br>(86) PCT IT2021/050071 de 17/03/2021<br>(87) WO 2021/186485 de 23/09/2021 |
| **(21) BR 11 2022 017330-0** | Código 1.1 - Publicação Internacional – PCT. Apresentação de petição de requerimento de entrada na fase nacional<br>(30) 30/04/2020 JP 2020-080620<br>(51) C07C 319/20 (2006.01), C07C 319/28 (2006.01), C07C 323/12 (2006.01), C07B 61/00 (2006.01)<br>(86) PCT JP2021/016815 de 27/04/2021<br>(87) WO 2021/221059 de 04/11/2021 |
| **(21) BR 11 2022 017331-8** | Código 1.1 - Publicação Internacional – PCT. Apresentação de petição de requerimento de entrada na fase nacional<br>(30) 23/03/2020 DE 10 2020 107 919.2<br>(51) B21D 7/02 (2006.01), B21D 7/024 (2006.01), B21D 7/16 (2006.01), B23D 21/00 (2006.01), B23D 23/00 (2006.01)<br>(86) PCT EP2021/056061 de 10/03/2021<br>(87) WO 2021/190935 de 30/09/2021 |
| **(21) BR 11 2022 017332-6** | Código 1.1 - Publicação Internacional – PCT. Apresentação de petição de requerimento de entrada na fase nacional<br>(30) 03/03/2020 JP 2020-035934<br>(51) G06Q 50/10 (2006.01), G06F 3/0484 (2006.01)<br>(86) PCT JP2021/005456 de 15/02/2021<br>(87) WO 2021/177009 de 10/09/2021 |
| **(21) BR 11 2022 017335-0** | Código 1.1 - Publicação Internacional – PCT. Apresentação de petição de requerimento de entrada na fase nacional<br>(30) 04/03/2020 JP 2020-036983<br>(51) C08J 3/16 (2006.01), A61Q 1/12 (2006.01), A61Q 17/04 (2006.01), C08L 1/02 (2006.01), A61K 8/73 (2006.01)<br>(86) PCT JP2021/007183 de 25/02/2021<br>(87) WO 2021/177141 de 10/09/2021 |
| **(21) BR 11 2022 017336-9** | Código 1.1 - Publicação Internacional – PCT. Apresentação de petição de requerimento de entrada na fase nacional<br>(30) 09/03/2020 JP 2020-040118<br>(51) A01K 29/00 (2006.01)<br>(86) PCT JP2021/008573 de 04/03/2021<br>(87) WO 2021/182314 de 16/09/2021 |

| | |
|---|---|
| **(21) BR 11 2022 017341-5** | Código 1.1 - Publicação Internacional – PCT. Apresentação de petição de requerimento de entrada na fase nacional<br>(30) 23/03/2020 US 16/827,238<br>(51) B61L 23/04 (2006.01), B61L 27/00 (2006.01), B61L 15/00 (2006.01)<br>(86) PCT US2021/021613 de 10/03/2021<br>(87) WO 2021/194744 de 30/09/2021 |
| **(21) BR 11 2022 017346-6** | Código 1.1 - Publicação Internacional – PCT. Apresentação de petição de requerimento de entrada na fase nacional<br>(30) 13/03/2020 US 16/818,882<br>(51) A61K 8/02 (2006.01), A61K 8/37 (2006.01), A61K 8/39 (2006.01), A61K 8/41 (2006.01), A61K 8/60 (2006.01), A61K 8/73 (2006.01), A61K 8/81 (2006.01), A61Q 5/06 (2006.01), A61K 8/55 (2006.01)<br>(86) PCT US2021/021817 de 11/03/2021<br>(87) WO 2021/183716 de 16/09/2021 |
| **(21) BR 11 2022 017347-4** | Código 1.1 - Publicação Internacional – PCT. Apresentação de petição de requerimento de entrada na fase nacional<br>(30) 02/03/2020 US 62/983,805<br>(51) A61H 31/00 (2006.01), G16H 20/40 (2006.01), G16H 40/60 (2006.01), A61N 1/39 (2006.01), A61B 5/024 (2006.01), A61B 5/00 (2006.01)<br>(86) PCT IL2021/050235 de 02/03/2021<br>(87) WO 2021/176451 de 10/09/2021 |
| **(21) BR 11 2022 017350-4** | Código 1.1 - Publicação Internacional – PCT. Apresentação de petição de requerimento de entrada na fase nacional<br>(30) 13/03/2020 US 62/989,371<br>(51) A61M 25/09 (2006.01)<br>(86) PCT US2021/022208 de 12/03/2021<br>(87) WO 2021/183952 de 16/09/2021 |
| **(21) BR 11 2022 017351-2** | Código 1.1 - Publicação Internacional – PCT. Apresentação de petição de requerimento de entrada na fase nacional<br>(30) 13/03/2020 US 62/989,397<br>(51) A61M 25/09 (2006.01)<br>(86) PCT US2021/022226 de 12/03/2021<br>(87) WO 2021/183964 de 16/09/2021 |
| **(21) BR 11 2022 017352-0** | Código 1.1 - Publicação Internacional – PCT. Apresentação de petição de requerimento de entrada na fase nacional<br>(30) 23/07/2020 CN 202010719988.2<br>(51) G06T 5/00 (2006.01), G06T 5/10 (2006.01)<br>(86) PCT CN2021/104985 de 07/07/2021 |

| | |
|---|---|
| | (87) WO 2022/017184 de 27/01/2022 |
| **(21) BR 11 2022 017353-9** | Código 1.1 - Publicação Internacional – PCT. Apresentação de petição de requerimento de entrada na fase nacional<br>(30) 11/03/2020 CN PCT/CN2020/078770<br>(51) H04N 19/124 (2006.01), H04N 19/30 (2006.01)<br>(86) PCT CN2021/080183 de 11/03/2021<br>(87) WO 2021/180165 de 16/09/2021 |
| **(21) BR 11 2022 017358-0** | Código 1.1 - Publicação Internacional – PCT. Apresentação de petição de requerimento de entrada na fase nacional<br>(30) 12/03/2020 EP 20162842.7<br>(51) A24D 1/20 (2006.01), A24F 40/485 (2006.01)<br>(86) PCT EP2021/056410 de 12/03/2021<br>(87) WO 2021/180962 de 16/09/2021 |
| **(21) BR 11 2022 017363-6** | Código 1.1 - Publicação Internacional – PCT. Apresentação de petição de requerimento de entrada na fase nacional<br>(30) 04/03/2020 EP 20160977.3<br>(51) C07D 213/79 (2006.01), C07D 213/81 (2006.01)<br>(86) PCT EP2021/055400 de 03/03/2021<br>(87) WO 2021/175959 de 10/09/2021 |
| **(21) BR 11 2022 017368-7** | Código 1.1 - Publicação Internacional – PCT. Apresentação de petição de requerimento de entrada na fase nacional<br>(30) 07/07/2020 US 16/923,056<br>(51) G01N 21/552 (2006.01), G01N 21/3563 (2006.01)<br>(86) PCT US2021/024480 de 26/03/2021<br>(87) WO 2022/010550 de 13/01/2022 |
| **(21) BR 11 2022 017369-5** | Código 1.1 - Publicação Internacional – PCT. Apresentação de petição de requerimento de entrada na fase nacional<br>(30) 09/04/2020 JP 2020-070625; 09/04/2020 JP 2020-070626; 09/04/2020 JP 2020-070627; 31/03/2021 JP 2021-059352<br>(51) G03B 17/56 (2006.01), G03B 15/03 (2006.01), G03B 15/05 (2006.01), G03B 17/02 (2006.01), H04N 5/225 (2006.01)<br>(86) PCT JP2021/014258 de 02/04/2021<br>(87) WO 2021/205998 de 14/10/2021 |
| **(21) BR 11 2022 017372-5** | Código 1.1 - Publicação Internacional – PCT. Apresentação de petição de requerimento de entrada na fase nacional<br>(30) 18/03/2020 CN 202010192944.9<br>(51) A61F 7/00 (2006.01), A61F 7/10 (2006.01) |

| | |
|---|---|
| | (86) PCT CN2020/139171 de 24/12/2020<br>(87) WO 2021/184871 de 23/09/2021 |
| **(21) BR 11 2022 017373-3** | Código 1.1 - Publicação Internacional – PCT. Apresentação de petição de requerimento de entrada na fase nacional<br>(30) 21/04/2020 US 63/013,185<br>(51) B01D 67/00 (2006.01), B01D 69/10 (2006.01), B01D 69/12 (2006.01), B01D 61/00 (2006.01), B01D 61/02 (2006.01), B01D 63/10 (2006.01)<br>(86) PCT US2021/025334 de 01/04/2021<br>(87) WO 2021/216265 de 28/10/2021 |
| **(21) BR 11 2022 017374-1** | Código 1.1 - Publicação Internacional – PCT. Apresentação de petição de requerimento de entrada na fase nacional<br>(30) 13/03/2020 US 62/989,149<br>(51) C08J 5/24 (2006.01), B29B 11/16 (2006.01), C08J 5/04 (2006.01)<br>(86) PCT US2021/022230 de 12/03/2021<br>(87) WO 2021/183966 de 16/09/2021 |
| **(21) BR 11 2022 017375-0** | Código 1.1 - Publicação Internacional – PCT. Apresentação de petição de requerimento de entrada na fase nacional<br>(30) 11/03/2020 US 62/988,211<br>(51) C11D 1/62 (2006.01), D06L 1/04 (2006.01), C11D 1/75 (2006.01), C11D 1/92 (2006.01), C11D 10/04 (2006.01), C11D 1/46 (2006.01)<br>(86) PCT US2021/021565 de 09/03/2021<br>(87) WO 2021/183557 de 16/09/2021 |
| **(21) BR 11 2022 017378-4** | Código 1.1 - Publicação Internacional – PCT. Apresentação de petição de requerimento de entrada na fase nacional<br>(30) 01/04/2020 DK PA 2020 00371<br>(51) B01D 53/86 (2006.01), B01J 23/00 (2006.01), B01J 23/75 (2006.01), B01J 23/78 (2006.01), B01J 29/76 (2006.01)<br>(86) PCT EP2021/058101 de 29/03/2021<br>(87) WO 2021/198150 de 07/10/2021 |
| **(21) BR 11 2022 017379-2** | Código 1.1 - Publicação Internacional – PCT. Apresentação de petição de requerimento de entrada na fase nacional<br>(30) 06/03/2020 US 62/986,229; 24/03/2020 US 62/993,985; 11/06/2020 EP 20179409.6<br>(51) C07C 5/333 (2006.01), C07C 11/06 (2006.01), B01J 23/10 (2006.01), C10G 35/06 (2006.01), C10G 35/14 (2006.01)<br>(86) PCT US2021/017314 de 10/02/2021<br>(87) WO 2021/178115 de 10/09/2021 |

| | |
|---|---|
| **(21) BR 11 2022 017381-4** | Código 1.1 - Publicação Internacional – PCT. Apresentação de petição de requerimento de entrada na fase nacional<br>(30) 06/03/2020 US 62/986,601<br>(51) H04B 7/06 (2006.01), H04B 7/0456 (2006.01)<br>(86) PCT IB2021/051885 de 06/03/2021<br>(87) WO 2021/176427 de 10/09/2021 |
| **(21) BR 11 2022 017382-2** | Código 1.1 - Publicação Internacional – PCT. Apresentação de petição de requerimento de entrada na fase nacional<br>(30) 04/03/2020 CN 202010144983.1<br>(51) C07D 231/20 (2006.01), A61K 31/415 (2006.01), A61P 29/00 (2006.01), A61P 35/00 (2006.01)<br>(86) PCT CN2021/079073 de 04/03/2021<br>(87) WO 2021/175283 de 10/09/2021 |
| **(21) BR 11 2022 017383-0** | Código 1.1 - Publicação Internacional – PCT. Apresentação de petição de requerimento de entrada na fase nacional<br>(30) 10/03/2020 US 62/987,765; 02/04/2020 US 63/004,241; 13/04/2020 US 63/009,230; 09/03/2021 US 17/196,444<br>(51) H04N 19/30 (2006.01), H04N 19/61 (2006.01), H04N 19/70 (2006.01), H04N 21/4402 (2006.01)<br>(86) PCT US2021/021720 de 10/03/2021<br>(87) WO 2021/183654 de 16/09/2021 |
| **(21) BR 11 2022 017384-9** | Código 1.1 - Publicação Internacional – PCT. Apresentação de petição de requerimento de entrada na fase nacional<br>(30) 08/05/2020 EP 20173669.1<br>(51) H04L 29/06 (2006.01), H04W 36/00 (2006.01), H04W 36/18 (2006.01), H04W 76/12 (2006.01), H04W 84/02 (2006.01), H04W 88/06 (2006.01), H04W 12/00 (2006.01), H04W 12/45 (2006.01)<br>(86) PCT EP2021/061567 de 03/05/2021<br>(87) WO 2021/224183 de 11/11/2021 |
| **(21) BR 11 2022 017387-3** | Código 1.1 - Publicação Internacional – PCT. Apresentação de petição de requerimento de entrada na fase nacional<br>(30) 24/03/2020 FR FR2002863<br>(51) D04H 1/4209 (2006.01), C03C 25/002 (2006.01), C03C 25/005 (2006.01), D04H 1/4218 (2006.01), D04H 1/587 (2006.01), D04H 1/60 (2006.01), D06B 1/02 (2006.01), C03C 25/36 (2006.01), D06B 19/00 (2006.01), C03C 25/146 (2006.01), C03C 25/26 (2006.01), C03C 25/34 (2006.01)<br>(86) PCT FR2021/050457 de 18/03/2021<br>(87) WO 2021/191533 de 30/09/2021 |

| | |
|---|---|
| **(21) BR 11 2022 017389-0** | Código 1.1 - Publicação Internacional – PCT. Apresentação de petição de requerimento de entrada na fase nacional<br>(30) 02/03/2020 US 62/984,270<br>(51) H02K 1/28 (2006.01), H02K 1/27 (2006.01), H02K 1/24 (2006.01), H02K 21/12 (2006.01), H02K 3/48 (2006.01), H02K 5/04 (2006.01), H02K 7/08 (2006.01)<br>(86) PCT US2021/020562 de 02/03/2021<br>(87) WO 2021/178466 de 10/09/2021 |
| **(21) BR 11 2022 017390-3** | Código 1.1 - Publicação Internacional – PCT. Apresentação de petição de requerimento de entrada na fase nacional<br>(30) 27/03/2020 EP 20166346.5<br>(51) B01J 13/08 (2006.01), A01N 25/28 (2006.01), A23P 10/30 (2006.01), A61K 8/11 (2006.01), A61K 9/48 (2006.01), B01J 13/10 (2006.01), C11D 3/50 (2006.01)<br>(86) PCT EP2021/057592 de 24/03/2021<br>(87) WO 2021/191290 de 30/09/2021 |
| **(21) BR 11 2022 017391-1** | Código 1.1 - Publicação Internacional – PCT. Apresentação de petição de requerimento de entrada na fase nacional<br>(30) 09/03/2020 US 16/812,882<br>(51) H01L 23/538 (2006.01)<br>(86) PCT US2021/021495 de 09/03/2021<br>(87) WO 2021/183506 de 16/09/2021 |
| **(21) BR 11 2022 017393-8** | Código 1.1 - Publicação Internacional – PCT. Apresentação de petição de requerimento de entrada na fase nacional<br>(30) 05/03/2020 US 62/985,774; 05/08/2020 US 63/061,659<br>(51) A61K 31/45 (2006.01), C07D 401/04 (2006.01)<br>(86) PCT US2021/021240 de 05/03/2021<br>(87) WO 2021/178920 de 10/09/2021 |
| **(21) BR 11 2022 017394-6** | Código 1.1 - Publicação Internacional – PCT. Apresentação de petição de requerimento de entrada na fase nacional<br>(30) 23/03/2020 US 62/993,254; 14/05/2020 US 63/024,713; 20/07/2020 US 63/053,875<br>(51) A61K 31/5395 (2006.01), A61K 31/553 (2006.01), A61K 31/706 (2006.01), A61K 31/7068 (2006.01), A61P 35/00 (2006.01)<br>(86) PCT US2021/023436 de 22/03/2021<br>(87) WO 2021/194946 de 30/09/2021 |
| **(21) BR 11 2022 017395-4** | Código 1.1 - Publicação Internacional – PCT. Apresentação de petição de requerimento de entrada na fase nacional |

| | |
|---|---|
| | (30) 25/03/2020 US 16/830,054<br>(51) B61L 27/00 (2006.01), G06Q 10/00 (2006.01), G06Q 10/06 (2006.01)<br>(86) PCT US2021/021808 de 11/03/2021<br>(87) WO 2021/194751 de 30/09/2021 |
| **(21) BR 11 2022 017397-0** | Código 1.1 - Publicação Internacional – PCT. Apresentação de petição de requerimento de entrada na fase nacional<br>(30) 17/03/2020 EP 20163607.3; 02/09/2020 EP 20194143.2<br>(51) B05D 1/00 (2006.01), A01N 25/34 (2006.01), A62B 18/02 (2006.01), A01N 37/36 (2006.01), A01N 25/00 (2006.01), B05D 5/00 (2006.01)<br>(86) PCT EP2021/056878 de 17/03/2021<br>(87) WO 2021/185933 de 23/09/2021 |
| **(21) BR 11 2022 017398-9** | Código 1.1 - Publicação Internacional – PCT. Apresentação de petição de requerimento de entrada na fase nacional<br>(30) 02/03/2020 US 62/983,931<br>(51) C07D 471/04 (2006.01), A61K 31/437 (2006.01), A61P 11/00 (2006.01)<br>(86) PCT US2021/070207 de 01/03/2021<br>(87) WO 2021/178991 de 10/09/2021 |
| **(21) BR 11 2022 017401-2** | Código 1.1 - Publicação Internacional – PCT. Apresentação de petição de requerimento de entrada na fase nacional<br>(30) 13/03/2020 GB 2003705.7; 26/05/2020 GB 2007814.3<br>(51) A61K 9/16 (2006.01), A61K 9/20 (2006.01), A61K 31/4439 (2006.01)<br>(86) PCT PT2021/050006 de 12/03/2021<br>(87) WO 2021/182981 de 16/09/2021 |
| **(21) BR 11 2022 017402-0** | Código 1.1 - Publicação Internacional – PCT. Apresentação de petição de requerimento de entrada na fase nacional<br>(30) 10/03/2020 US 62/987,529<br>(51) C12P 7/64 (2006.01)<br>(86) PCT US2021/021524 de 09/03/2021<br>(87) WO 2021/183526 de 16/09/2021 |
| **(21) BR 11 2022 017403-9** | Código 1.1 - Publicação Internacional – PCT. Apresentação de petição de requerimento de entrada na fase nacional<br>(30) 09/03/2020 US 62/987,284; 29/01/2021 IB PCT/IB2021/050693<br>(51) H04W 28/10 (2006.01), H04W 74/04 (2006.01), H04W 72/04 (2006.01), H04W 24/00 (2006.01), H04W 74/08 (2006.01), H04W 74/00 (2006.01), H04B 7/06 (2006.01), H04B 7/08 (2006.01), H04L 5/00 (2006.01), H04W 24/02 (2006.01), H04W 28/12 (2006.01)<br>(86) PCT IB2021/051966 de 09/03/2021<br>(87) WO 2021/181282 de 16/09/2021 |

| | |
|---|---|
| **(21) BR 11 2022 017405-5** | Código 1.1 - Publicação Internacional – PCT. Apresentação de petição de requerimento de entrada na fase nacional<br>(30) 31/03/2020 US 63/003,150; 18/05/2020 US 63/026,697<br>(51) H04L 29/08 (2006.01), H04L 29/12 (2006.01)<br>(86) PCT EP2021/057964 de 26/03/2021<br>(87) WO 2021/198083 de 07/10/2021 |
| **(21) BR 11 2022 017406-3** | Código 1.1 - Publicação Internacional – PCT. Apresentação de petição de requerimento de entrada na fase nacional<br>(30) 03/03/2020 JP 2020-035936<br>(51) H04N 5/232 (2006.01), E04G 21/14 (2006.01), G03B 15/00 (2006.01), G06Q 50/08 (2006.01)<br>(86) PCT JP2021/002665 de 26/01/2021<br>(87) WO 2021/176889 de 10/09/2021 |
| **(21) BR 21 2022 016860-3** | Código 1.1 - Publicação Internacional – PCT. Apresentação de petição de requerimento de entrada na fase nacional<br>(30) 08/09/2020 CN 202010931822.7<br>(51) B65D 47/34 (2006.01), B05B 11/00 (2006.01)<br>(86) PCT CN2020/122165 de 20/10/2020<br>(87) WO 2022/052217 de 17/03/2022 |
| **(21) BR 21 2022 017184-1** | Código 1.1 - Publicação Internacional – PCT. Apresentação de petição de requerimento de entrada na fase nacional<br>(30) 27/02/2020 ES P202030164<br>(51) E21F 1/00 (2006.01), F24F 11/30 (2006.01)<br>(86) PCT ES2020/070328 de 20/05/2020<br>(87) WO 2021/170888 de 02/09/2021 |

## Código 1.2 - Notificação – Pedido Retirado – PCT

Notificação da retirada do pedido internacional de patente depositado nos termos do Tratado de Cooperação em Matéria de Patentes – PCT no Brasil por não terem sido cumpridas as determinações referentes à entrada na fase nacional disciplinadas nos artigos 22 (designação) ou 39 (eleição) do PCT. Desta data corre o prazo de 60 (sessenta) dias para eventual recurso do interessado.

---

**(21) BR 11 2015 009738-3 A8**

Código 1.2 - Notificação – Pedido Retirado – PCT
(22) 31/10/2013
(71) RAQUALIA PHARMA INC. (JP)
(86) PCT JP2013/006475 de 31/10/2013
(87) WO 2014/068988 de 08/05/2014
Pedido retirado por não cumprimento de exigência publicada na RPI 2686, de 28/06/2022.

---

**(21) BR 11 2021 008931-4 A2**

Código 1.2 - Notificação – Pedido Retirado – PCT
(22) 17/09/2019
(71) STEPHEN L. THALER (US)
(86) PCT IB2019/057809 de 17/09/2019
(87) WO 2020/079499 de 23/04/2020
Pedido retirado da fase nacional brasileira, tomando por base o entendimento exarado pela Procuradoria Especializada do INPI (Parecer nº 00024/2022/CGPI/PFE-INPI/PGF/AGU), no sentido da impossibilidade de indicação ou de nomeação de inteligência artificial como inventora em um pedido de patente apresentado no Brasil, tendo em vista o contido no Art. 6º da Lei nº9.279/96 e do disposto na Convenção da União de Paris (CUP) e no Acordo TRIPS.

---

**(21) BR 11 2021 021441-0**

Código 1.2 - Notificação – Pedido Retirado – PCT
(22) 24/04/2020
(71) BRUGG KABEL AG (CH)
(86) PCT EP2020/061537 de 24/04/2020
(87) WO 2020/216939 de 29/10/2020
Pedido retirado por não cumprimento da exigência publicada na RPI 2681 de 24/05/2022.

---

**(21) BR 11 2022 003281-1**

Código 1.2 - Notificação – Pedido Retirado – PCT
(22) 21/08/2020
(71) CATCHPOINT LIMITED (GB)
(86) PCT GB2020/052025 de 21/08/2020
(87) WO 2021/038210 de 04/03/2021
Pedido retirado por não cumprimento da exigência publicada na RPI 2681 de

| | |
|---|---|
| | 24/05/2022. |
| **(21) BR 11 2022 003307-9** | Código 1.2 - Notificação – Pedido Retirado – PCT<br>(22) 26/08/2020<br>(71) COLGATE-PALMOLIVE COMPANY (US)<br>(86) PCT US2020/047957 de 26/08/2020<br>(87) WO 2021/041515 de 04/03/2021<br>Pedido retirado por não cumprimento da exigência publicada na RPI 2681 de 24/05/2022. |
| **(21) BR 11 2022 004452-6** | Código 1.2 - Notificação – Pedido Retirado – PCT<br>(22) 15/09/2020<br>(71) EASTMAN CHEMICAL COMPANY (US)<br>(86) PCT US2020/050803 de 15/09/2020<br>(87) WO 2021/055311 de 25/03/2021<br>Pedido retirado por não cumprimento da exigência publicada na RPI 2684 de 14/06/2022. |

## Código 1.3 - Notificação - Fase Nacional - PCT

Notificação da entrada na fase nacional brasileira do pedido internacional de patente depositado nos termos do Tratado de Cooperação em Matéria de Patentes – PCT. O prazo para requerimento do pedido de exame, conforme art. 33 da Lei nº 9.279/96, é de 36 (trinta e seis) meses contado da data do depósito internacional.

---

**(21) BR 11 2012 024018-8 A2**

Código 1.3 - Notificação - Fase Nacional - PCT
(22) 21/03/2011
(30) 19/03/2010 BR PCT/BR2010/000081
(51) D21C 3/22 (2006.01), D21C 5/02 (2006.01), D21C 9/00 (2006.01), D21C 9/10 (2006.01), D21H 17/21 (2006.01), D21H 17/24 (2006.01), D21H 17/28 (2006.01)
(54) PROCESSO PARA PRODUÇÃO DE POLPAS DE CELULOSE MODIFICADAS, POLPA DE CELULOSE ENTÃO OBTIDA E USO DE BIOPOLÍMERO PARA PRODUÇÃO DE POLPAS DE CELULOSE
(71) Fibria Celulose S/A. (BR/ES)
(72) Romolo Ranocchia; Ademilson Massoquete; Danilo Oyakawa
(85) 21/09/2012
(86) PCT BR2011/000071 de 21/03/2011
(87) WO 2011/113126 de 22/09/2011
Foi dado prosseguimento ao exame de admissibilidade do pedido em questão tendo como base a decisão da Presidência do INPI, fundamentada na análise realizada pela Coordenação Geral de Recursos - CGREC publicada na RPI 2694, de 23/08/2022 que reformou a decisão em relação aos itens 1 e 10 deste parecer.

---

**(21) BR 11 2014 000646-6 A2**

Código 1.3 - Notificação - Fase Nacional - PCT
(22) 29/06/2012
(30) 11/07/2011 CN 201110192299.1
(51) H02H 7/16 (2006.01)
(54) MÉTODO, DISPOSITIVO E SISTEMA DE PROTEÇÃO DE CONTROLE PARA DISPOSITIVO CAPACITOR EM SÉRIE
(71) CHINA EPRI SCIENCE & TECHINOLOGY CO., LTD (CN) ; CHINA ELECTRIC POWER RESEARCH INSTITUTE (CN) ; STATE GRID CORPORATION OF CHINA (CN) ; STATE GRID SMART GRID RESEARCH INSTITUTE (CN)
(72) SHOUYUAN WU; CHAOBO DAI; JINPING LI; YUHONG WANG
(85) 10/01/2014
(86) PCT CN2012/077820 de 29/06/2012
(87) WO 2013/007151 de 17/01/2013

---

**(21) BR 11 2014 002956-3 A2**

Código 1.3 - Notificação - Fase Nacional - PCT

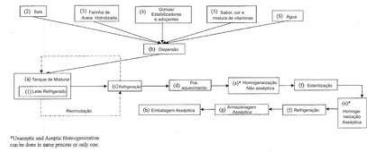

(22) 12/07/2012
(30) 12/07/2011 US 61/506,948
(51) A23C 9/154 (2006.01)
(54) MÉTODO DE PREPARAR UMA BEBIDA LÁCTEA CONTENDO AVEIA
(71) PEPSICO, INC. (US)
(72) CRISTINA AVILA; LAURA BLASI; JUAN FERNANDEZ; RENEE HAMAOUI; MAYTE LEE
(85) 07/02/2014
(86) PCT US2012/046450 de 12/07/2012
(87) WO 2013/009973 de 17/01/2013

---

**(21) BR 11 2018 000027-2 A2**

Código 1.3 - Notificação - Fase Nacional - PCT
(22) 29/06/2016
(30) 30/06/2015 PT 108621
(51) C12N 5/0784 (2006.01), A61K 35/15 (2006.01)
(54) POPULAÇÃO CELULAR VIÁVEL, MÉTODO DE PRODUÇÃO E USOS DA MESMA
(71) UNIVERSIDADE NOVA DE LISBOA (PT)
(72) CARLOS EDUARDO TADOKORO; GRAÇA SUSETE COSTA DE CARVALHO MARQUES; MÁRCIA FIGUEIREDO GONÇALVES; MARIANA ARAUJO ALVES MARTINS DA SILVA; MARIA TERESA DE JESUS MATOS; MAURO ANDRÉ DE BARROS MONTEIRO; PAULA ALEXANDRA QUINTELA VIDEIRA; SANDRA JOHANNA VAN VLIET; TIAGO JOÃO SANTOS FERNANDES FERRO; YVETTE VAN KOOYK; ZÉLIA MARIA CORDEIRO DA SILVA
(85) 02/01/2018
(86) PCT IB2016/053901 de 29/06/2016
(87) WO 2017/002045 de 05/01/2017
Foi dado prosseguimento ao exame de admissibilidade do pedido em questão tendo como base a decisão da Presidência do INPI, fundamentada na análise realizada pela Coordenação Geral de Recursos - CGREC publicada na RPI 2694, de 23/08/2022 que reformou a decisão em relação ao item 10 deste parecer

---

**(21) BR 11 2018 001005-7 A2**

Código 1.3 - Notificação - Fase Nacional - PCT
(22) 19/07/2016
(30) 20/07/2015 EP 15177544.2
(51) A61K 31/05 (2006.01), A61P 41/00 (2006.01)
(54) FLUIDO TERAPÊUTICO PERITONEAL, RECIPIENTE OU KIT DO MESMO
(71) OPTERION HEALTH AG (CH)
(72) GUIDO GRENTZMANN
(85) 17/01/2018

(86) PCT EP2016/067186 de 19/07/2016
(87) WO 2017/013120 de 26/01/2017
Foi dado prosseguimento ao exame de admissibilidade do pedido em questão tendo como base a decisão da Presidência do INPI, fundamentada na análise realizada pela Coordenação Geral de Recursos - CGREC publicada na RPI 2694, de 23/08/2022 que reformou a decisão em relação ao item 10 deste parecer e declarou como efetivado o pagamento da petição 870180012217 de 15/02/2018 recebendo a procuração existente nesta procuração.

---

**(21) BR 11 2019 019041-4 A2**

Código 1.3 - Notificação - Fase Nacional - PCT
(22) 16/03/2018
(30) 16/03/2017 US 62/472,030
(51) F24S 90/00 (2006.01)
(54) AQUECIMENTO SOLAR PARA REFRIGERAÇÃO E EQUIPAMENTOS DE AQUECIMENTO DE FLUIDO
(71) WTS L.L.C. (US)
(72) BRIAN PLOURDE; ANDREW GIKLING; JOHN ABRAHAM; RICHARD PAKONEN; DOUGLAS PLOURDE
(85) 13/09/2019
(86) PCT US2018/022826 de 16/03/2018
(87) WO 2018/170376 de 20/09/2018

---

**(21) BR 11 2020 022501-0 A2**

Código 1.3 - Notificação - Fase Nacional - PCT
(22) 06/02/2020
(51) G06F 21/16 (2006.01)
(54) MONITOR DE VERIFICAÇÃO DE CONTEÚDO DE TERCEIRAS PARTES EM UM DISPOSITIVO DE CLIENTE
(71) GOOGLE LLC (US)
(72) GANG WANG; ALEX DANIEL JACOBSON
(85) 04/11/2020
(86) PCT US2020/017027 de 06/02/2020
(87) WO 2021/158229 de 12/08/2021

---

**(21) BR 11 2021 020512-8 A2**

Código 1.3 - Notificação - Fase Nacional - PCT
(22) 21/12/2020
(51) F16K 11/06 (2006.01), F16K 11/065 (2006.01), F04B 15/02 (2006.01), E04G 21/02 (2006.01)
(54) VÁLVULA PARA BOMBA DE CONCRETAGEM DE MÍNIMO RESÍDUO
(71) ALBERTO KURYLO (BR/RS)
(72) ALBERTO KURYLO
(85) 13/10/2021
(86) PCT BR2020/050573 de 21/12/2020
(87) WO 2022/133554 de 30/06/2022

**(21) BR 11 2021 023354-7 A2**

Código 1.3 - Notificação - Fase Nacional - PCT
(22) 20/05/2020
(30) 22/05/2019 US 62/851,221; 22/05/2019 US 62/851,210; 22/05/2019 US 62/851,228; 11/07/2019 US 62/872,757; 10/09/2019 US 62/898,096
(51) A61P 11/00 (2006.01), A61P 11/16 (2006.01), A61P 25/00 (2006.01), A61P 25/30 (2006.01), A61P 25/36 (2006.01), A61P 39/00 (2006.01)
(54) MÉTODOS E COMPOSIÇÕES FARMACÊUTICAS PARA TRATAR SOBREDOSE DE FÁRMACO
(71) ENALARE THERAPEUTICS INC. (US)
(72) JOSEPH V. PERGOLIZZI
(85) 19/11/2021
(86) PCT US2020/033866 de 20/05/2020
(87) WO 2020/236975 de 26/11/2020

**(21) BR 11 2021 026306-3 A2**

Código 1.3 - Notificação - Fase Nacional - PCT
(22) 25/06/2020
(30) 25/06/2019 US 62/866,148
(51) C12N 9/00 (2006.01), C12N 9/10 (2006.01), C12N 15/09 (2006.01), C12N 15/11 (2006.01), C12N 15/52 (2006.01), C12N 15/54 (2006.01)
(54) ENZIMA DE GLICOSILTRANSFERASE DEPENDENTE DE URIDINA DIFOSFATO
(71) MANUS BIO, INC. (US)
(72) JASON ERIC DONALD; AJIKUMAR PARAYIL KUMARAN; AARON LOVE; CHRISTOPHER TOOMEY; CHRISTINE NICOLE S. SANTOS
(85) 23/12/2021
(86) PCT US2020/039648 de 25/06/2020
(87) WO 2020/264179 de 30/12/2020

**(21) BR 11 2022 002171-2 A2**

Código 1.3 - Notificação - Fase Nacional - PCT
(22) 24/08/2020
(30) 26/08/2019 CN 201910789623.4; 07/01/2020 CN 202010013008.7
(51) C07D 213/82 (2006.01), A01N 37/22 (2006.01), A01P 7/04 (2006.01)
(54) COMPOSTO BIS-AMIDA E USO DO MESMO
(71) METISA BIOTECHNOLOGY CO., LTD (CN)
(72) LIXIN ZHANG; JING ZHANG; JIE WANG; HONGYAN PEI; ZHUBO SHENG; ZHUO KANG
(85) 04/02/2022
(86) PCT CN2020/110707 de 24/08/2020
(87) WO 2021/036966 de 04/03/2021

**(21) BR 11 2022 002175-5 A2**

Código 1.3 - Notificação - Fase Nacional - PCT
(22) 30/09/2020
(30) 04/10/2019 EP 19201453.8; 25/11/2019 EP 19211234.0

(51) F41A 21/12 (2006.01), F41A 3/30 (2006.01)
(54) CABEÇA DE FERROLHO PARA UMA ARMA DE FOGO
(71) GLOCK TECHNOLOGY GMBH (AT)
(72) KARL MARKUT
(85) 04/02/2022
(86) PCT EP2020/077375 de 30/09/2020
(87) WO 2021/064024 de 08/04/2021

---

**(21) BR 11 2022 002197-6 A2**

Código 1.3 - Notificação - Fase Nacional - PCT
(22) 22/05/2020
(30) 08/08/2019 US 62/884,423
(51) A01N 63/00 (2006.01), A01N 25/00 (2006.01), A01H 5/00 (2006.01), C12N 1/20 (2006.01), C12N 15/74 (2006.01)
(54) MÉTODOS E COMPOSIÇÕES PARA MELHORAR RENDIMENTO DE SOJA
(71) NEWLEAF SYMBIOTICS, INC. (US)
(72) CHARLES MICHAEL MCFATRICH; JANNE KEROVUO
(85) 04/02/2022
(86) PCT US2020/034235 de 22/05/2020
(87) WO 2021/025751 de 11/02/2021

---

**(21) BR 11 2022 002199-2 A2**

Código 1.3 - Notificação - Fase Nacional - PCT
(22) 28/08/2020
(30) 04/09/2019 US 62/895,732
(51) D02G 3/44 (2006.01)
(54) TECIDO RESISTENTE À CHAMA
(71) MILLIKEN & COMPANY (US)
(72) RACHEL W. BOYETTE; ANDREW D. CHILD
(85) 04/02/2022
(86) PCT US2020/048319 de 28/08/2020
(87) WO 2021/045962 de 11/03/2021

---

**(21) BR 11 2022 002203-4 A2**

Código 1.3 - Notificação - Fase Nacional - PCT
(22) 05/08/2020
(30) 05/08/2019 US 62/882,698
(51) A23K 10/14 (2006.01), A23K 10/38 (2006.01), A23K 20/147 (2006.01)
(54) MISTURAS DE ENZIMAS E PROCESSOS PARA PRODUÇÃO DE UM INGREDIENTE ALIMENTAR COM ALTO TEOR DE PROTEÍNA A PARTIR DE UM SUBPRODUTO DE VINHAÇA COMPLETA
(71) NOVOZYMES A/S (DK)
(72) KALPESH PAREKH; JAMES LAVIGNE; KURT CREAMER
(85) 04/02/2022
(86) PCT US2020/044955 de 05/08/2020

(87) WO 2021/026201 de 11/02/2021

---

**(21) BR 11 2022 002214-0 A2**

Código 1.3 - Notificação - Fase Nacional - PCT
(22) 04/09/2020
(30) 06/09/2019 EP 19195957.6
(51) A24F 40/40 (2006.01), A24D 1/20 (2006.01)
(54) DISPOSITIVO GERADOR DE AEROSSOL COM ELEMENTOS DE VEDAÇÃO NA CAVIDADE
(71) PHILIP MORRIS PRODUCTS S.A. (CH)
(72) FRÉDÉRIC LAVANCHY; JOHANNES PETRUS MARIA PIJNENBURG
(85) 04/02/2022
(86) PCT EP2020/074844 de 04/09/2020
(87) WO 2021/044020 de 11/03/2021

---

**(21) BR 11 2022 002387-1 A2**

Código 1.3 - Notificação - Fase Nacional - PCT
(22) 18/12/2020
(30) 20/12/2019 US 62/951,906; 29/05/2020 US 63/031,938
(51) A61P 3/10 (2006.01), A61P 29/00 (2006.01), A61P 31/00 (2006.01), A61P 37/02 (2006.01), C07D 401/04 (2006.01), C07D 401/14 (2006.01), A61K 31/496 (2006.01)
(54) COMPOSTO DA FÓRMULA Z-Y-Q-Y' OU UM SAL OU ÉSTER FARMACEUTICAMENTE ACEITÁVEL DO MESMO
(71) LANDOS BIOPHARMA, INC. (US)
(72) JOSEP BASSAGANYA-RIERA; ANDREW LEBER; RAQUEL HONTECILLAS
(85) 08/02/2022
(86) PCT US2020/066063 de 18/12/2020
(87) WO 2021/127472 de 24/06/2021

---

**(21) BR 11 2022 002661-7 A2**

Código 1.3 - Notificação - Fase Nacional - PCT
(22) 28/02/2020
(30) 14/08/2019 US 62/886,471
(51) H04W 40/04 (2006.01), H04L 12/781 (2013.01), H04L 29/06 (2006.01)
(54) REDE DE IP, MÓVEL, PRIVADA, VIRTUAL E SEGURA EM NUVEM
(71) TELNYX LLC (US)
(72) ANIRUDH TYAGI; MOHAMED KAMAR; DAVID CASEM
(85) 11/02/2022
(86) PCT US2020/020312 de 28/02/2020
(87) WO 2021/029910 de 18/02/2021

---

**(21) BR 11 2022 002689-7 A2**

Código 1.3 - Notificação - Fase Nacional - PCT
(22) 22/12/2020
(30) 17/01/2020 JP JP2020-005811

(51) F16L 15/04 (2006.01)
(54) CONEXÃO ROSQUEADA PARA TUBO
(71) NIPPON STEEL CORPORATION (JP) ; VALLOUREC OIL AND GAS FRANCE (FR)
(72) SATOSHI MARUTA; YOUSUKE OKU
(85) 11/02/2022
(86) PCT JP2020/047836 de 22/12/2020
(87) WO 2021/145162 de 22/07/2021

---

**(21) BR 11 2022 003316-8 A2**

Código 1.3 - Notificação - Fase Nacional - PCT
(22) 04/09/2020
(30) 25/09/2019 EP 19199652.9
(51) B26B 21/22 (2006.01), B26B 21/40 (2006.01)
(54) CARTUCHO COM NAVALHA
(71) BIC-VIOLEX S.A. (GR)
(72) IOANNIS BOZIKIS
(85) 22/02/2022
(86) PCT EP2020/074710 de 04/09/2020
(87) WO 2021/058258 de 01/04/2021

---

**(21) BR 11 2022 003748-1 A2**

Código 1.3 - Notificação - Fase Nacional - PCT
(22) 21/07/2020
(30) 28/08/2019 AR 20190102442
(51) B32B 11/04 (2006.01), B32B 27/32 (2006.01), B32B 27/36 (2006.01), B32B 33/00 (2006.01), E04B 1/64 (2006.01), E04C 2/284 (2006.01)
(54) MEMBRANA ASFÁLTICA DECORATIVA E SEU PROCESSO DE ELABORAÇÃO
(71) TITANIUM TECHNOLOGIES SAS (AR)
(72) CARLOS ESTEBAN SUDROT; LEONARDO ARIEL BARONE; ROBERTO ESTEBAN CARLOS
(85) 25/02/2022
(86) PCT CL2020/050076 de 21/07/2020
(87) WO 2021/035370 de 04/03/2021

---

**(21) BR 11 2022 004825-4 A2**

Código 1.3 - Notificação - Fase Nacional - PCT
(22) 10/09/2020
(30) 31/01/2020 JP 2020-015539
(51) B01D 21/30 (2006.01), C21C 5/40 (2006.01), F27D 17/00 (2006.01), C02F 1/56 (2006.01)
(54) MÉTODO E APARELHO PARA TRATAR ÁGUA DE COLETA DE PÓ DO GÁS DE EXAUSTÃO DE CONVERSOR
(71) KURITA WATER INDUSTRIES LTD. (JP)
(72) TAKASHI KIKKAWA; YOUICHI HIRANO
(85) 16/03/2022

(86) PCT JP2020/034300 de 10/09/2020
(87) WO 2021/152901 de 05/08/2021

---

**(21) BR 11 2022 004986-2 A2**

Código 1.3 - Notificação - Fase Nacional - PCT
(22) 11/09/2020
(30) 17/09/2019 US 62/901,364; 05/03/2020 US 62/985,509; 02/07/2020 US 63/047,824; 29/07/2020 US 63/058,016
(51) A61K 39/395 (2006.01), A61P 35/00 (2006.01), C07K 16/28 (2006.01), C07K 16/30 (2006.01)
(54) ANTICORPOS ANTI-TNFR2 E MÉTODOS DE USO
(71) APEXIGEN, INC. (US)
(72) ERIN L. FILBERT; SUSHMA KRISHNAN; CHRISTINE TAN; RENA BAHJAT; XIAODONG YANG; RYAN ALVARADO
(85) 17/03/2022
(86) PCT US2020/050515 de 11/09/2020
(87) WO 2021/055253 de 25/03/2021

---

**(21) BR 11 2022 005003-8 A2**

Código 1.3 - Notificação - Fase Nacional - PCT
(22) 18/09/2020
(30) 18/09/2019 US 62/902,074
(51) G06N 20/00 (2006.01), G06F 17/18 (2006.01)
(54) SISTEMAS BASEADOS EM COMPUTADOR, COMPONENTES DE COMPUTAÇÃO E OBJETOS DE COMPUTAÇÃO CONFIGURADOS PARA IMPLEMENTAR REDUÇÃO DINÂMICA DE VIÉS DE VALOR ATÍPICO EM MODELOS DE APRENDIZADO DE MÁQUINA
(71) HARTFORD STEAM BOILER INSPECTION AND INSURANCE COMPANY (US)
(72) JONES RICHARD B.
(85) 17/03/2022
(86) PCT US2020/051627 de 18/09/2020
(87) WO 2021/055847 de 25/03/2021

---

**(21) BR 11 2022 005057-7 A2**

Código 1.3 - Notificação - Fase Nacional - PCT
(22) 18/09/2020
(51) A61B 5/00 (2006.01)
(54) SISTEMAS E MÉTODOS DE PREVISOR DE FIBRILAÇÃO ATRIAL FUTURA COM BASE EM ECG
(71) TEMPUS LABS, INC. (US) ; GEISINGER CLINIC (US)
(72) BRANDON K. FORNWALT; CHRISTOPHER HAGGERTY; SHUSHRAVYA RACHUNATH; CHRISTOPHER GOOD; JOHN PFEIFER; ALVARO ULLOA; ARUN NEMANI; TANNER CARBONATI; ASHRAF HAFEZ
(85) 18/03/2022
(86) PCT US2020/051655 de 18/09/2020

(87) WO 2021/055870 de 25/03/2021

---

**(21) BR 11 2022 005067-4 A2**

Código 1.3 - Notificação - Fase Nacional - PCT
(22) 18/09/2020
(30) 20/09/2019 US 62/903,130; 26/09/2019 US 62/906,140
(51) C07K 14/47 (2006.01), C12N 5/071 (2006.01), A61K 38/39 (2006.01), A61K 31/00 (2006.01)
(54) FIBROBLASTOS VASCULOGÊNICOS
(71) THE TRUSTEES OF INDIANA UNIVERSITY (US)
(72) CHANDAN K. SEN; KANHAIYA SINGH; SASHWATI ROY; MERVIN C.YODER; SABA TABASUM; AHMED SAFWAT ABOU-HASHEM; SUBHADIP GHATAK
(85) 18/03/2022
(86) PCT US2020/051603 de 18/09/2020
(87) WO 2021/055830 de 25/03/2021

---

**(21) BR 11 2022 005068-2 A2**

Código 1.3 - Notificação - Fase Nacional - PCT
(22) 29/09/2020
(30) 30/09/2019 EP 19200366.3
(51) C07D 471/04 (2006.01), A61K 31/519 (2006.01), A61P 31/04 (2006.01), A61P 31/06 (2006.01)
(54) COMPOSTOS ANTIBACTERIANOS DE 4-QUINOLINONA
(71) JANSSEN SCIENCES IRELAND UNLIMITED COMPANY (IE)
(72) JÉRÔME ÉMILE GEORGES GUILLEMONT; MAGALI MADELEINE SIMONE MOTTE; STEFFEN FRIEDRICH WALTER WEIDNER; ELLEN ANITA LANCKACKER; GODELIEVE MARIA J. LAMMENS; DIRK ANTONIE LAMPRECHT
(85) 18/03/2022
(86) PCT EP2020/077173 de 29/09/2020
(87) WO 2021/063914 de 08/04/2021

---

**(21) BR 11 2022 005090-9 A2**

Código 1.3 - Notificação - Fase Nacional - PCT
(22) 16/09/2020
(30) 18/09/2019 US 62/902,069; 15/09/2020 US 17/020,834
(51) H01L 25/075 (2006.01), H01L 23/13 (2006.01), H01L 23/14 (2006.01), H01L 23/498 (2006.01), H01L 33/08 (2006.01), H01L 23/538 (2006.01)
(54) DISPOSITIVO EMISSOR DE LUZ E PACOTE EMISSOR DE LUZ
(71) SEOUL VIOSYS CO., LTD. (KR)
(72) JONG MIN JANG; CHANG YEON KIM
(85) 18/03/2022
(86) PCT KR2020/012452 de 16/09/2020
(87) WO 2021/054702 de 25/03/2021

**(21) BR 11 2022 005176-0 A2**

Código 1.3 - Notificação - Fase Nacional - PCT
(22) 18/09/2020
(30) 18/09/2019 US 16/575,306; 21/04/2020 US 16/854,862
(51) A61L 2/10 (2006.01), A61L 2/00 (2006.01), A61L 2/14 (2006.01), F26B 9/06 (2006.01), F26B 9/00 (2006.01), F26B 25/14 (2006.01), H04R 25/00 (2006.01)
(54) MÉTODOS E APARELHOS PARA SECAGEM E/OU HIGIENIZAÇÃO DE DISPOSITIVOS ELETRÔNICOS QUE INCLUEM DISPOSITIVOS DE AUXÍLIO AUDITIVO
(71) REVIVE ELECTRONICS, LLC (US)
(72) REUBEN ZIELINSKI; JOEL TRUSTY; DAVID DOUBERTEEN; MARK EARLE; IMRAN ARAIN; JAMES M. SHRAKE; EVAN ZALDIVAR; BABU GOPALA KRISHNA SANTHOSH KADAMBARI; MATT EARLE HAY; JIM EUGENE MCMEEL
(85) 19/03/2022
(86) PCT US2020/051577 de 18/09/2020
(87) WO 2021/055805 de 25/03/2021

**(21) BR 11 2022 005392-4 A2**

Código 1.3 - Notificação - Fase Nacional - PCT
(22) 25/09/2020
(30) 27/09/2019 US 62/907,509; 24/06/2020 US 63/043,571
(51) C12N 7/00 (2006.01), C12Q 1/70 (2006.01), G01N 15/02 (2006.01)
(54) CARACTERIZAÇÃO DE PARTÍCULAS VIRAIS DE TERAPIA GENÉTICA QUE USA CROMATOGRAFIA POR EXCLUSÃO DE TAMANHO E TECNOLOGIAS DE DISPERSÃO DE LUZ MULTIANGULAR
(71) BIOMARIN PHARMACEUTICAL INC. (US)
(72) VIKAS BHAT; GEOFFREY YEHUDA BERGUIG; NICOLE LOUISE MCINTOSH
(85) 22/03/2022
(86) PCT US2020/052738 de 25/09/2020
(87) WO 2021/062164 de 01/04/2021

**(21) BR 11 2022 005608-7 A2**

Código 1.3 - Notificação - Fase Nacional - PCT
(22) 24/09/2020
(30) 25/09/2019 US 62/905,958
(51) A61K 31/4155 (2006.01), C07D 403/14 (2006.01), C07D 487/04 (2006.01)
(54) INIBIDORES DE JAK
(71) VIMALAN BIOSCIENCES, INC. (US)
(72) RAJU MOHAN; JOHN NUSS; JASON HARRIS; SHENDONG YUAN
(85) 24/03/2022
(86) PCT US2020/052556 de 24/09/2020
(87) WO 2021/062036 de 01/04/2021

**(21) BR 11 2022 005655-9 A2**

Código 1.3 - Notificação - Fase Nacional - PCT
(22) 24/09/2020

(30) 25/09/2019 US 62/905,933
(51) A61P 35/00 (2006.01), A61P 37/04 (2006.01), C12Q 1/68 (2006.01)
(54) BIOMARCADOR COMPÓSITO PARA TERAPIA PARA CÂNCER
(71) BRISTOL-MYERS SQUIBB COMPANY (US)
(72) SANTUCCI PEREIRA DEL BUONO JULIA; DAVID MARTIN NELSON; ENZO YACOBI KANDOUSSI; BRUCE S. FISCHER; MEGAN M. WIND-ROTOLO; YUKO ISHII; DANIELLE MARIE GREENAWALT
(85) 24/03/2022
(86) PCT US2020/052531 de 24/09/2020
(87) WO 2021/062018 de 01/04/2021

---

**(21) BR 11 2022 005756-3 A2**

Código 1.3 - Notificação - Fase Nacional - PCT
(22) 24/09/2020
(30) 26/09/2019 EP 19199823.6; 06/03/2020 EP 20161520.0
(51) C12R 1/225 (2006.01), A61K 35/00 (2006.01)
(54) LACTOBACILLUS REUTERI
(71) PRECISIONBIOTICS GROUP LIMITED (IE)
(72) JENS WALTER
(85) 25/03/2022
(86) PCT EP2020/076792 de 24/09/2020
(87) WO 2021/058688 de 01/04/2021

---

**(21) BR 11 2022 005811-0 A2**

Código 1.3 - Notificação - Fase Nacional - PCT
(22) 24/09/2020
(30) 26/09/2019 DE 10 2019 125 993.2
(51) G07D 11/14 (2006.01)
(54) DISPOSITIVO PARA MANUSEIO DE NOTAS DE VALOR
(71) WINCOR NIXDORF INTERNATIONAL GMBH (DE)
(72) RICHARD DÜSTERHUS; GERHARD SCHNIEDERMANN
(85) 28/03/2022
(86) PCT EP2020/076656 de 24/09/2020
(87) WO 2021/058618 de 01/04/2021

---

**(21) BR 11 2022 005812-8 A2**

Código 1.3 - Notificação - Fase Nacional - PCT
(22) 24/09/2020
(30) 26/09/2019 DE 10 2019 125 995.9
(51) G07D 11/14 (2006.01), G07F 19/00 (2006.01)
(54) DISPOSITIVO PARA MANUSEIO DE NOTAS DE VALOR
(71) WINCOR NIXDORF INTERNATIONAL GMBH (DE)
(72) RICHARD DÜSTERHUS; GERHARD SCHNIEDERMANN
(85) 28/03/2022
(86) PCT EP2020/076663 de 24/09/2020
(87) WO 2021/058625 de 01/04/2021

| | |
|---|---|
| **(21) BR 11 2022 005813-6 A2** | Código 1.3 - Notificação - Fase Nacional - PCT<br>(22) 24/09/2020<br>(30) 26/09/2019 DE 10 2019 125 994.0<br>(51) G07D 11/14 (2006.01), G07D 11/16 (2006.01), G07D 11/22 (2006.01)<br>(54) DISPOSITIVO PARA MANUSEIO DE NOTAS DE VALOR<br>(71) WINCOR NIXDORF INTERNATIONAL GMBH (DE)<br>(72) RICHARD DÜSTERHUS; GERHARD SCHNIEDERMANN<br>(85) 28/03/2022<br>(86) PCT EP2020/076657 de 24/09/2020<br>(87) WO 2021/058619 de 01/04/2021 |
| **(21) BR 11 2022 006007-6 A2** | Código 1.3 - Notificação - Fase Nacional - PCT<br>(22) 13/11/2020<br>(30) 15/11/2019 DE 10 2019 217 654.2<br>(51) B22F 1/00 (2006.01), B22F 3/04 (2006.01), B22F 9/08 (2006.01), C22C 1/04 (2006.01), B33Y 70/00 (2006.01)<br>(54) PÓ ESFÉRICO PARA FABRICAÇÃO DE OBJETOS TRIDIMENSIONAIS<br>(71) TANIOBIS GMBH (DE)<br>(72) MARKUS WEINMANN; HOLGER BRUMM; CHRISTOPH SCHNITTER<br>(85) 29/03/2022<br>(86) PCT EP2020/082099 de 13/11/2020<br>(87) WO 2021/094560 de 20/05/2021 |
| **(21) BR 11 2022 006010-6 A2** | Código 1.3 - Notificação - Fase Nacional - PCT<br>(22) 24/02/2021<br>(30) 24/02/2020 US 62/980,629; 02/10/2020 US 17/061,810<br>(51) G06Q 30/08 (2006.01), G06Q 50/32 (2006.01), H04M 15/00 (2006.01)<br>(54) SISTEMA DE TROCA DE MENSAGENS<br>(71) TWILIO INC. (US)<br>(72) CHLOE CHEN; SIMON KHALAF; JAMIE O'SHAUGHNESSY<br>(85) 29/03/2022<br>(86) PCT US2021/019396 de 24/02/2021<br>(87) WO 2021/173655 de 02/09/2021 |
| **(21) BR 11 2022 006051-3 A2** | Código 1.3 - Notificação - Fase Nacional - PCT<br>(22) 30/09/2019<br>(51) B01D 21/24 (2006.01), B03D 1/14 (2006.01), C22B 3/00 (2006.01)<br>(54) APARELHO DE POÇO DE ALIMENTAÇÃO, CALHA, PLANTA E USO<br>(71) METSO OUTOTEC FINLAND OY (FI)<br>(72) RICHARD TRIGLAVCANIN; STEPHEN VIDUKA<br>(85) 30/03/2022<br>(86) PCT FI2019/050698 de 30/09/2019 |

(87) WO 2021/064274 de 08/04/2021

---

**(21) BR 11 2022 006478-0 A2**

Código 1.3 - Notificação - Fase Nacional - PCT
(22) 09/07/2020
(30) 09/10/2019 US 16/597,427
(51) H02H 9/04 (2006.01), H02H 5/00 (2006.01)
(54) SISTEMA E MÉTODO PARA DETECÇÃO E ISOLAMENTO DE UM PULSO ELETROMAGNÉTICO PARA PROTEÇÃO DE UMA INFRAESTRUTURA MONITORADA
(71) TIMOTHY A. CARTY (US) ; GREGORY WAYNE CLARKSON (US)
(72) TIMOTHY A. CARTY; GREGORY WAYNE CLARKSON
(85) 04/04/2022
(86) PCT US2020/041366 de 09/07/2020
(87) WO 2021/071564 de 15/04/2021

---

**(21) BR 11 2022 006698-8 A2**

Código 1.3 - Notificação - Fase Nacional - PCT
(22) 08/10/2020
(30) 09/10/2019 AU 2019903801
(51) C12N 9/96 (2006.01), A61Q 19/02 (2006.01), A61Q 19/08 (2006.01), A61K 8/66 (2006.01), A61P 17/02 (2006.01), A61P 17/10 (2006.01)
(54) APRIMORAMENTO E ESTABILIZAÇÃO DA ATIVIDADE PROTEOLÍTICA DAS PROTEASES
(71) PHOENIX EAGLE COMPANY PTY LTD (AU)
(72) GIUSEPPE TRIGIANTE
(85) 07/04/2022
(86) PCT AU2020/000119 de 08/10/2020
(87) WO 2021/068025 de 15/04/2021

---

**(21) BR 11 2022 006734-8 A2**

Código 1.3 - Notificação - Fase Nacional - PCT
(22) 09/10/2020
(30) 09/10/2019 US 62/913,126
(51) C07D 413/14 (2006.01), C07D 417/14 (2006.01), A61K 31/42 (2006.01), A61K 31/433 (2006.01), A61P 3/10 (2006.01), A61P 25/28 (2006.01), A61P 35/00 (2006.01)
(54) MODULADORES ATF6 E USOS DOS MESMOS
(71) PRAXIS BIOTECH LLC (US)
(72) BRAHMAM PUJALA; BALAJI DASHRATH SATHE; POOJA THAKRAL; SEBASTIAN BERNALES; GONZALO ANDRÉS URETA DÍAZ; SEBASTIAN BELMAR
(85) 07/04/2022
(86) PCT EP2020/078478 de 09/10/2020
(87) WO 2021/069701 de 15/04/2021

**(21) BR 11 2022 006782-8 A2**

Código 1.3 - Notificação - Fase Nacional - PCT
(22) 08/10/2020
(30) 08/10/2019 US 62/912,223
(51) C12N 15/62 (2006.01), A61K 35/12 (2006.01), A61P 29/00 (2006.01), A61P 31/00 (2006.01), A61P 35/00 (2006.01), A61P 37/06 (2006.01), C07K 14/715 (2006.01), C07K 19/00 (2006.01), C12N 15/12 (2006.01), C12N 15/85 (2006.01), C12N 5/078 (2006.01), C12N 5/10 (2006.01), C12P 21/02 (2006.01)
(54) RECEPTORES DE CITOCINA QUIMÉRICOS
(71) PROVINCIAL HEALTH SERVICES AUTHORITY (CA) ; UVIC INDUSTRY PARTNERSHIPS INC. (CA)
(72) BRAD NELSON; MEGAN FULLER; MARTIN J. BOULANGER
(85) 08/04/2022
(86) PCT CA2020/051346 de 08/10/2020
(87) WO 2021/068068 de 15/04/2021

**(21) BR 11 2022 006784-4 A2**

Código 1.3 - Notificação - Fase Nacional - PCT
(22) 08/10/2020
(30) 08/10/2019 US 62/912,318
(51) C07K 14/715 (2006.01), A61K 35/12 (2006.01), A61K 35/17 (2006.01), A61P 29/00 (2006.01), A61P 31/00 (2006.01), A61P 35/00 (2006.01), A61P 37/06 (2006.01), C07K 14/705 (2006.01), C07K 19/00 (2006.01), C12N 1/21 (2006.01), C12N 15/12 (2006.01), C12N 15/27 (2006.01), C12N 15/62 (2006.01), C12N 15/63 (2006.01), C12N 15/85 (2006.01), C12N 5/078 (2006.01), C12N 5/10 (2006.01), C12P 21/02 (2006.01)
(54) DOMÍNIO EXTRACELULAR MODIFICADO DE RECEPTOR DE FATOR ESTIMULANTE DE COLÔNIA DE GRANULÓCITO (G-CSFR) E CITOCINAS QUE SE LIGAM AO MESMO
(71) ZYMEWORKS INC. (CA) ; PROVINCIAL HEALTH SERVICES AUTHORITY (CA) ; UVIC INDUSTRY PARTNERSHIPS INC. (CA)
(72) GESA VOLKERS; MEGAN FULLER; MARTIN J. BOULANGER; SURJIT BHIMARAO DIXIT; BRAD NELSON; MARIO SANCHES; BIANCA LOVELESS
(85) 08/04/2022
(86) PCT CA2020/051352 de 08/10/2020
(87) WO 2021/068074 de 15/04/2021

**(21) BR 11 2022 006859-0 A2**

Código 1.3 - Notificação - Fase Nacional - PCT
(22) 30/09/2020
(30) 08/10/2019 CN 201910950934.4; 13/03/2020 CN 202010174419.4
(51) C07D 257/06 (2006.01), C07D 405/12 (2006.01), C07D 285/08 (2006.01), C07D 413/12 (2006.01), C07D 401/12 (2006.01), A01N 43/713 (2006.01), A01N 43/836 (2006.01), A01N 43/80 (2006.01), A01P 13/00 (2006.01)
(54) COMPOSTO DE AMIDA CONTENDO ALQUENO E APLICAÇÃO DO MESMO
(71) SHENYANG SINOCHEM AGROCHEMICALS R&D CO., LTD. (CN) ;

JIANGSU YANGNONG CHEMICAL CO.,LTD (CN)
(72) BING SUN; HUIBIN YANG; HONGJUAN MA; JUNWU YING; DONGLIANG CUI; BO QIN; SHUANG LIANG; GANG WANG; ZHENGMAO LU; FAN ZHANG; LIN CHEN; HEYING PEI; YAN CHENG; MINGXIN WANG; BIN LI
(85) 08/04/2022
(86) PCT CN2020/119134 de 30/09/2020
(87) WO 2021/068816 de 15/04/2021

---

**(21) BR 11 2022 006955-3 A2**

Código 1.3 - Notificação - Fase Nacional - PCT
(22) 19/02/2021
(30) 21/02/2020 CN 202010106141.7; 27/02/2020 US 62/982,309
(51) B01J 23/44 (2006.01), B01J 23/63 (2006.01), B01J 23/46 (2006.01), B01J 35/00 (2006.01), B01J 37/02 (2006.01), B01J 35/10 (2006.01), B01D 53/94 (2006.01)
(54) COMPOSIÇÃO CATALISADORA, E, ARTIGO CATALÍTICO
(71) JOHNSON MATTHEY PUBLIC LIMITED COMPANY (GB) ; JOHNSON MATTHEY (SHANGHAI) CHEMICALS LIMITED (CN)
(72) HAI-YING CHEN; HONGYU JI; DONGSHENG QIAO; ERIC TYO; TAKASHI YAMADA; XIANG ZHENG
(85) 11/04/2022
(86) PCT GB2021/050420 de 19/02/2021
(87) WO 2021/165697 de 26/08/2021

---

**(21) BR 11 2022 006960-0 A2**

Código 1.3 - Notificação - Fase Nacional - PCT
(22) 22/12/2020
(30) 23/12/2019 JP 2019-231246
(51) C23C 4/073 (2006.01), C21D 9/56 (2006.01)
(54) ROLO DE SOLEIRA PARA UM FORNO DE RECOZIMENTO CONTÍNUO
(71) NIPPON STEEL CORPORATION (JP) ; NIPPON STEEL HARDFACING CORPORATION (JP)
(72) YASUSHI KURISU; YU LI; KOJI YAGYU
(85) 11/04/2022
(86) PCT JP2020/047905 de 22/12/2020
(87) WO 2021/132226 de 01/07/2021

---

**(21) BR 11 2022 007428-0 A2**

Código 1.3 - Notificação - Fase Nacional - PCT
(22) 16/10/2020
(30) 18/10/2019 GB 1915110.9
(51) G01V 1/20 (2006.01), G01V 1/24 (2006.01)
(54) MÉTODO PARA IMPLANTAÇÃO DE UMA PLURALIDADE DE SENSORES SÍSMICOS COM UMA DETERMINADA FAIXA DINÂMICA, MÉTODO PARA PROCESSAMENTO DE DADOS SÍSMICOS, APARELHO E PROGRAMA DE COMPUTADOR
(71) BP EXPLORATION OPERATING COMPANY LIMITED (GB)

(72) AMINE OURABAH
(85) 18/04/2022
(86) PCT GB2020/052617 de 16/10/2020
(87) WO 2021/074645 de 22/04/2021

---

**(21) BR 11 2022 007429-8 A2**

Código 1.3 - Notificação - Fase Nacional - PCT
(22) 29/01/2021
(30) 31/01/2020 DE 10 2020 201 219.9
(51) B65D 85/84 (2006.01), A62C 3/00 (2006.01)
(54) RECIPIENTE DE TRANSPORTE E ARMAZENAMENTO PARA PERÓXIDOS
(71) UNITED INITIATORS GMBH (DE)
(72) IRIS NAGL; SVEN GUTEWORT; AGNES UHL; DOMINIK HERMANN
(85) 18/04/2022
(86) PCT EP2021/052114 de 29/01/2021
(87) WO 2021/152095 de 05/08/2021

---

**(21) BR 11 2022 007458-1 A2**

Código 1.3 - Notificação - Fase Nacional - PCT
(22) 01/11/2019
(51) G01F 1/74 (2006.01), G01F 1/84 (2006.01), G01N 9/00 (2006.01), G01N 29/00 (2006.01)
(54) MÉTODO, E, APARELHO PARA INFERIR UMA VELOCIDADE DE SOM INFERIDA DE UM FLUIDO EM ESCOAMENTO
(71) MICRO MOTION, INC. (US)
(72) ANDREW TIMOTHY PATTEN; ANTHONY WILLIAM PANKRATZ
(85) 19/04/2022
(86) PCT US2019/059372 de 01/11/2019
(87) WO 2021/086401 de 06/05/2021

---

**(21) BR 11 2022 007858-7 A2**

Código 1.3 - Notificação - Fase Nacional - PCT
(22) 13/11/2020
(30) 15/11/2019 US 62/935,764; 04/11/2020 US 17/089,235
(51) F16J 15/34 (2006.01), F16L 27/08 (2006.01), F16L 27/12 (2006.01)
(54) JUNTA ROTATIVA
(71) KADANT JOHNSON LLC (US)
(72) ISAAC E. ROMERO; ALAN T. IVES; ZACHARY S. NEWLAND
(85) 25/04/2022
(86) PCT US2020/060375 de 13/11/2020
(87) WO 2021/097184 de 20/05/2021

---

**(21) BR 11 2022 008223-1 A2**

Código 1.3 - Notificação - Fase Nacional - PCT
(22) 04/11/2020
(30) 05/11/2019 US 62/930,860

(51) A61K 31/517 (2006.01), A61P 9/00 (2006.01), C07D 239/91 (2006.01)
(54) MÉTODOS DE TRATAMENTO E/OU PREVENÇÃO DE EVENTOS CARDIOVASCULARES ADVERSOS MAIORES (ECAM) COM UMA COMBINAÇÃO DE UM INIBIDOR DO BROMODOMÍNIO BET E UM INIBIDOR DA PROTEÍNA DE TRANSPORTE DE GLICOSE DEPENDENTE DE SÓDIO 2
(71) RESVERLOGIX CORP. (CA)
(72) KENNETH EUGENE LEBIODA; CHRISTOPHER ROSS ARMSTRONG HALLIDAY; AZIZ NAEEM KHAN
(85) 28/04/2022
(86) PCT IB2020/000912 de 04/11/2020
(87) WO 2021/090061 de 14/05/2021

---

**(21) BR 11 2022 008228-2 A2**

Código 1.3 - Notificação - Fase Nacional - PCT
(22) 04/11/2020
(30) 04/11/2019 EP 19206887.2
(51) G06K 9/20 (2006.01)
(54) REDE NEURAL PARA ORGANIZAÇÃO A GRANEL
(71) TOMRA SORTING GMBH (DE)
(72) DANIEL BENDER; FRANK SCHMITT; DIRK BALTHASAR
(85) 28/04/2022
(86) PCT EP2020/080926 de 04/11/2020
(87) WO 2021/089602 de 14/05/2021

---

**(21) BR 11 2022 008415-3 A2**

Código 1.3 - Notificação - Fase Nacional - PCT
(22) 05/11/2020
(30) 05/11/2019 US 62/930,836
(51) A61K 38/46 (2006.01), C12N 9/22 (2006.01), C12N 15/11 (2006.01), C12N 15/113 (2006.01), C12N 15/63 (2006.01), C12N 15/90 (2006.01)
(54) COMPOSIÇÕES E MÉTODOS PARA SUBSTITUIÇÃO DO DNA CODIFICADO PELO RNA DOS ALELOS
(71) PAIRWISE PLANTS SERVICES, INC. (US)
(72) JOSEPH MATTHEW WATTS; AARON HUMMEL; YONGJOO KIM; SHAI JOSHUA LAWIT; DAVID SCHWARK
(85) 02/05/2022
(86) PCT US2020/059045 de 05/11/2020
(87) WO 2021/092130 de 14/05/2021

---

**(21) BR 11 2022 008690-3 A2**

Código 1.3 - Notificação - Fase Nacional - PCT
(22) 10/10/2020
(30) 05/11/2019 EP 19207308.8
(51) B01J 8/02 (2006.01), B01J 4/00 (2006.01), B01D 3/00 (2006.01), B01D 15/22 (2006.01), B01F 15/02 (2006.01)
(54) ELEMENTO DISTRIBUIDOR OU COLETOR FRACTAL SIMILAR A GRADE
(71) HIRSCHBERG ENGINEERING AG (CH)

(72) SEBASTIAN HIRSCHBERG
(85) 04/05/2022
(86) PCT EP2020/078522 de 10/10/2020
(87) WO 2021/089274 de 14/05/2021

---

**(21) BR 11 2022 008840-0 A2**

Código 1.3 - Notificação - Fase Nacional - PCT
(22) 07/11/2019
(51) H04L 5/00 (2006.01)
(54) SISTEMA E MÉTODO PARA INDICADORES DE MODO DE REPETIÇÃO DE TRANSMISSÃO
(71) ZTE CORPORATION (CN)
(72) CHUANGXIN JIANG; ZHAOHUA LU; GUOZENG ZHENG; SHUJUAN ZHANG; HUAHUA XIAO; HAO WU; BO GAO
(85) 06/05/2022
(86) PCT CN2019/116233 de 07/11/2019
(87) WO 2021/087856 de 14/05/2021

---

**(21) BR 11 2022 008858-2 A2**

Código 1.3 - Notificação - Fase Nacional - PCT
(22) 05/11/2020
(30) 08/11/2019 US 62/933,141; 28/05/2020 US 63/031,318; 26/08/2020 US 63/070,593
(51) C07D 471/04 (2006.01), A61K 31/519 (2006.01), A61P 35/00 (2006.01)
(54) COMPOSTO, COMPOSIÇÃO FARMACÊUTICA E MÉTODOS PARA INIBIR SOS1 EM UM SUJEITO, PARA INIBIR A INTERAÇÃO DE SOS1 E UMA PROTEÍNA, PARA TRATAR OU PREVENIR UMA DOENÇA E PARA TRATAR OU PREVENIR CÂNCER
(71) REVOLUTION MEDICINES, INC. (US)
(72) ADRIAN LIAM GILL; ANDREAS BUCKL; ELENA S. KOLTUN; NAING AAY; ARLYN A. TAMBO-ONG; SEVERIN THOMPSON; MICAH J. GLIEDT; JOHN E. KNOX; JAMES JOSEPH CREGG; ANNE V. EDWARDS; YANG LIU; G. LESLIE BURNETT; WILLIAM D. THOMAS
(85) 06/05/2022
(86) PCT US2020/059024 de 05/11/2020
(87) WO 2021/092115 de 14/05/2021

---

**(21) BR 11 2022 008904-0 A2**

Código 1.3 - Notificação - Fase Nacional - PCT
(22) 09/11/2020
(30) 08/11/2019 EP 192081263
(51) C12Q 1/6883 (2006.01), G16B 20/00 (2006.01), G16B 40/00 (2006.01)
(54) DIAGNÓSTICO DIFERENCIAL DE TRANSTORNO BIPOLAR E DEPRESSÃO UNIPOLAR POR BIOMARCADORES DE EDIÇÃO DE RNA SANGUÍNEO
(71) ALCEDIAG (FR)
(72) DINAH WEISSMANN; NICOLAS SALVETAT; FABRICE CHIMIENTI

(85) 06/05/2022
(86) PCT EP2020/081459 de 09/11/2020
(87) WO 2021/089866 de 14/05/2021

---

**(21) BR 11 2022 009139-7 A2**

Código 1.3 - Notificação - Fase Nacional - PCT
(22) 12/11/2020
(30) 12/11/2019 US 62/934,503; 16/01/2020 US 62/962,162; 16/03/2020 US 62/990,404
(51) C12N 15/113 (2006.01), A61P 35/00 (2006.01), A61K 35/74 (2006.01), C12N 1/36 (2006.01), C12N 15/117 (2006.01), C07K 14/47 (2006.01), A61K 39/00 (2006.01), A61K 38/00 (2006.01)
(54) PLATAFORMAS DE DISPENSAÇÃO DE BACTÉRIAS IMUNOESTIMULADORAS E SEU USO PARA DISPENSAÇÃO DE PRODUTOS TERAPÊUTICOS
(71) ACTYM THERAPEUTICS, INC. (US)
(72) CHRISTOPHER D. THANOS; LAURA HIX GLICKMAN; ALEXANDRE CHARLES MICHEL IANNELLO; CHRIS RAE; HAIXING KEHOE; BRET NICHOLAS PETERSON; CHINGNAM CHEUNG
(85) 11/05/2022
(86) PCT US2020/060307 de 12/11/2020
(87) WO 2021/097144 de 20/05/2021

---

**(21) BR 11 2022 009202-4 A2**

Código 1.3 - Notificação - Fase Nacional - PCT
(22) 12/11/2020
(30) 12/11/2019 US 62/934,287
(51) C07D 213/75 (2006.01), A61P 11/00 (2006.01), C07D 239/69 (2006.01), C07D 241/22 (2006.01), C07D 403/04 (2006.01), C07D 403/12 (2006.01), A61K 31/495 (2006.01)
(54) HETEROARILAMINOSULFONAMIDAS DE 6 MEMBROS PARA TRATAMENTO DE DOENÇAS E CONDIÇÕES MEDIADAS POR ATIVIDADE DEFICIENTE DE CFTR
(71) GENZYME CORPORATION (US)
(72) ZHONGLI GAO; GREGORY HURLBUT; JUNKAI LIAO; MARK MUNSON
(85) 11/05/2022
(86) PCT US2020/060176 de 12/11/2020
(87) WO 2021/097054 de 20/05/2021

---

**(21) BR 11 2022 009279-2 A2**

Código 1.3 - Notificação - Fase Nacional - PCT
(22) 13/11/2020
(30) 14/11/2019 US 62/935,359; 28/04/2020 US 63/016,365
(51) C07K 14/81 (2006.01), A61P 7/10 (2006.01), C12N 15/86 (2006.01)
(54) TRATAMENTO DE ANGIOEDEMA HEREDITÁRIO COM VETORES DE TERAPIA GÊNICA ESPECÍFICOS DO FÍGADO
(71) BIOMARIN PHARMACEUTICAL INC. (US)

(72) PETER COLOSI
(85) 12/05/2022
(86) PCT US2020/060337 de 13/11/2020
(87) WO 2021/097157 de 20/05/2021

---

**(21) BR 11 2022 009307-1 A2**

Código 1.3 - Notificação - Fase Nacional - PCT
(22) 08/12/2020
(30) 09/12/2019 EP 19214504.3
(51) F16K 31/00 (2006.01), F16K 17/38 (2006.01), F16K 31/02 (2006.01), F16K 1/12 (2006.01), F16K 15/06 (2006.01), F16K 15/18 (2006.01), F16K 37/00 (2006.01)
(54) VÁLVULA DE RETENÇÃO
(71) KERNKRAFTWERK GÖSGEN-DÄNIKEN AG (CH)
(72) LEO ORNOT
(85) 13/05/2022
(86) PCT EP2020/084974 de 08/12/2020
(87) WO 2021/116053 de 17/06/2021

---

**(21) BR 11 2022 009362-4 A2**

Código 1.3 - Notificação - Fase Nacional - PCT
(22) 06/11/2020
(30) 13/11/2019 US 62/934,911
(51) C10L 9/08 (2006.01), C10B 53/00 (2006.01)
(54) SISTEMA MÓVEL DE PRODUÇÃO DE COMBUSTÍVEL SÓLIDO
(71) ECOGENSUS LLC (US)
(72) BJORNULF OSTVIK; MICHAEL DAVID LUKAS; ROBERTO RONDINELLI
(85) 13/05/2022
(86) PCT US2020/059487 de 06/11/2020
(87) WO 2021/096780 de 20/05/2021

---

**(21) BR 11 2022 009370-5 A2**

Código 1.3 - Notificação - Fase Nacional - PCT
(22) 13/11/2020
(30) 13/11/2019 US 62/935,042
(51) G11B 27/00 (2006.01)
(54) SISTEMAS E MÉTODOS PARA TRANSMISSÃO DE VÍDEO INTERATIVO AO VIVO
(71) VERB TECHNOLOGY COMPANY, INC. (US)
(72) RORY J. CUTAIA; CHAD THOMAS; JASON R. MATHENY; BRYCEN RINEHART; ROB HALL
(85) 13/05/2022
(86) PCT US2020/060591 de 13/11/2020
(87) WO 2021/097355 de 20/05/2021

---

**(21) BR 11 2022 009372-1 A2**

Código 1.3 - Notificação - Fase Nacional - PCT

(22) 25/11/2020
(30) 28/02/2020 DK PA202000257
(51) G01N 33/543 (2006.01), B01L 3/00 (2006.01), G01N 33/558 (2006.01)
(54) CASSETE DE TESTE DE AMOSTRA E SISTEMA DE TESTE DE ANALITO QUE UTILIZA O MESMO
(71) FOSS ANALYTICAL A/S (DK)
(72) CHRISTIAN BORN; ALLAN BJERRE ABBONDIO; STEEN HAUGE MATTHIESEN
(85) 13/05/2022
(86) PCT IB2020/061131 de 25/11/2020
(87) WO 2021/171077 de 02/09/2021

---

**(21) BR 11 2022 009382-9 A2**

Código 1.3 - Notificação - Fase Nacional - PCT
(22) 13/11/2020
(30) 13/11/2019 US 62/934,769; 16/09/2020 US 17/023,166
(51) C10L 9/08 (2006.01)
(54) SISTEMA E MÉTODO PARA PROCESSAMENTO DE BIOMASSA
(71) GRIFFIN WILLIAM ROBERTS (US) ; ROBERT K. HERRINGTON (US) ; CURTIS S. CRAWFORD (US)
(72) GRIFFIN WILLIAM ROBERTS; ROBERT K. HERRINGTON; CURTIS S. CRAWFORD
(85) 13/05/2022
(86) PCT US2020/060429 de 13/11/2020
(87) WO 2021/097218 de 20/05/2021

---

**(21) BR 11 2022 009386-1 A2**

Código 1.3 - Notificação - Fase Nacional - PCT
(22) 13/11/2020
(30) 15/11/2019 FR 19 12785
(51) B01J 4/00 (2006.01)
(54) REATOR DE HIDRÓLISE DE HEXAFLUORETO DE URÂNIO
(71) FRAMATOME (FR)
(72) BRUNO MESONA; PATRICK PAILLOU
(85) 13/05/2022
(86) PCT EP2020/082122 de 13/11/2020
(87) WO 2021/094575 de 20/05/2021

---

**(21) BR 11 2022 009588-0 A2**

Código 1.3 - Notificação - Fase Nacional - PCT
(22) 13/11/2020
(30) 18/11/2019 US 62/936,861; 29/01/2020 EP 20154275.0
(51) C07C 51/16 (2006.01), C07C 59/245 (2006.01), C07C 59/01 (2006.01), B01J 23/42 (2006.01), B01J 23/52 (2006.01)
(54) PROCESSO PARA PREPARAR UM ÁCIDO ALDÁRICO E/OU LACTONA (OU LACTONAS) DO MESMO
(71) ARCHER DANIELS MIDLAND COMPANY (US)

(72) KARL ALBRECHT; JAMES BRAZDIL
(85) 17/05/2022
(86) PCT US2020/060499 de 13/11/2020
(87) WO 2021/101810 de 27/05/2021

---

**(21) BR 11 2022 009720-4 A2**

Código 1.3 - Notificação - Fase Nacional - PCT
(22) 16/10/2020
(30) 19/11/2019 FR FR1912919
(51) B25J 11/00 (2006.01), B25J 19/02 (2006.01), B60B 1/00 (2006.01), B60B 25/00 (2006.01), B62D 37/00 (2006.01), B62D 57/02 (2006.01), B62D 61/00 (2006.01), B62D 63/02 (2006.01), B62D 37/04 (2006.01), B60B 15/18 (2006.01), B60B 19/00 (2006.01)
(54) ROBÔ AUTÔNOMO
(71) MEROPY (FR)
(72) GUILLEMIN RAYMOND; WILLIAM GUITTON
(85) 18/05/2022
(86) PCT FR2020/051873 de 16/10/2020
(87) WO 2021/099705 de 27/05/2021

---

**(21) BR 11 2022 009898-7 A2**

Código 1.3 - Notificação - Fase Nacional - PCT
(22) 20/11/2020
(51) C07K 14/47 (2006.01)
(54) COMPOSIÇÕES E MÉTODOS PARA DESREPRESSÃO DE GENES ALVO DO FATOR DE TRANSCRIÇÃO SILENCIADOR DE RE1
(71) ALCAMENA STEM CELL THERAPEUTICS, LLC (US)
(72) EDMUND NESTI; ALEXANDER PISARCHIK
(85) 20/05/2022
(86) PCT US2020/061632 de 20/11/2020
(87) WO 2021/102345 de 27/05/2021

---

**(21) BR 11 2022 010009-4 A2**

Código 1.3 - Notificação - Fase Nacional - PCT
(22) 20/11/2020
(30) 22/11/2019 US 62/939,375
(51) F16L 13/14 (2006.01), F16L 33/207 (2006.01)
(54) SISTEMAS E MÉTODOS DE ENCAIXE DE TUBO ESTAMPADO
(71) TRINITY BAY EQUIPMENT HOLDINGS, LLC (US)
(72) ALOK DHAGAT; MATTHEW ALLEN HEGLER; MARK DOUGLAS KALMAN; RICHARD CHARLES LAWRENCE; MIKEL LEE LEWIS; NADER MATARI
(85) 23/05/2022
(86) PCT US2020/061574 de 20/11/2020
(87) WO 2021/102306 de 27/05/2021

---

**(21) BR 11 2022 010060-4 A2**

Código 1.3 - Notificação - Fase Nacional - PCT

(22) 30/11/2020
(30) 03/12/2019 EP 19386049.1
(51) A24D 3/06 (2006.01), A24D 3/08 (2006.01), A24D 3/17 (2006.01)
(54) FILTRO DE ARTIGO GERADOR DE AEROSSOL COM MATERIAL DE FILTRAÇÃO
(71) PHILIP MORRIS PRODUCTS S.A. (CH)
(72) STEFANOS PAPAKYRILLOU
(85) 24/05/2022
(86) PCT EP2020/083967 de 30/11/2020
(87) WO 2021/110600 de 10/06/2021

---

**(21) BR 11 2022 010061-2 A2**

Código 1.3 - Notificação - Fase Nacional - PCT
(22) 30/11/2020
(30) 29/11/2019 DK PA 2019 01402
(51) A61K 31/702 (2006.01), A61K 31/125 (2006.01), A61P 1/06 (2006.01), A61P 25/00 (2006.01), A61P 37/00 (2006.01)
(54) MISTURA DE OLHS PARA MELHORAR A MICROBIOTA DAS MULHERES GRÁVIDAS
(71) GLYCOM A/S (DK)
(72) BRUCE MCCONNELL; LOUISE KRISTINE VIGSNÆS; DORTHE SEITZBERG; INGVILD DYBDRODT AMUNDSEN; BUKET SOYYILMAZ
(85) 24/05/2022
(86) PCT IB2020/061258 de 30/11/2020
(87) WO 2021/105964 de 03/06/2021

---

**(21) BR 11 2022 010062-0 A2**

Código 1.3 - Notificação - Fase Nacional - PCT
(22) 27/11/2019
(51) G10L 19/09 (2006.01), G10L 19/02 (2006.01)
(54) CODIFICADOR, DECODIFICADOR, APARELHO PARA OCULTAÇÃO DE PERDA DE QUADRO, SISTEMA E MÉTODOS
(71) FRAUNHOFER-GESELLSCHAFT ZUR FÖRDERUNG DER ANGEWANDTEN FORSCHUNG E.V. (DE)
(72) NING GUO; BERND EDLER
(85) 24/05/2022
(86) PCT EP2019/082802 de 27/11/2019
(87) WO 2021/104623 de 03/06/2021

---

**(21) BR 11 2022 010063-9 A2**

Código 1.3 - Notificação - Fase Nacional - PCT
(22) 26/11/2020
(30) 27/11/2019 KR 10-2019-0154631; 10/02/2020 KR 10-2020-0015802
(51) C12N 5/0783 (2006.01), C12N 15/63 (2006.01), C07K 14/55 (2006.01), C07K 14/705 (2006.01), A61K 35/17 (2006.01), A61P 35/00 (2006.01), A61K 38/00 (2006.01), A61K 38/20 (2006.01), A61K 38/17 (2006.01)
(54) COMPOSIÇÃO PARA TRATAMENTO ANTICÂNCER, COMPREENDENDO

CÉLULAS NK E PROTEÍNA DE FUSÃO QUE COMPREENDE PROTEÍNA IL-2 E PROTEÍNA CD80
(71) GI CELL, INC. (KR)
(72) MYOUNG HO JANG; CHUN-PYO HONG; ZUNG YOON YANG; YOUNG JUN KOH; JUNE SUB LEE; YOUNG JOO CHOI
(85) 24/05/2022
(86) PCT KR2020/016949 de 26/11/2020
(87) WO 2021/107635 de 03/06/2021

---

**(21) BR 11 2022 010064-7 A2**

Código 1.3 - Notificação - Fase Nacional - PCT
(22) 01/12/2020
(30) 27/11/2019 US 62/941,013
(51) B65D 65/40 (2006.01), B32B 27/00 (2006.01)
(54) RECIPIENTE, MÉTODO PARA FORMAR UM RECIPIENTE, E, COMPOSIÇÃO DE REVESTIMENTO
(71) SWIMC LLC (US)
(72) ARTHUR RIAZZI; MARY TISHEY; GEORGE BARTLEY; RICHARD EVANS
(85) 24/05/2022
(86) PCT IB2020/061296 de 01/12/2020
(87) WO 2021/105970 de 03/06/2021

---

**(21) BR 11 2022 010065-5 A2**

Código 1.3 - Notificação - Fase Nacional - PCT
(22) 25/11/2020
(30) 25/11/2019 US 62/939,999
(51) C07K 14/775 (2006.01), A61P 25/28 (2006.01)
(54) TERAPIA DE GENE DA APOE
(71) CORNELL UNIVERSITY (US)
(72) RONALD G. CRYSTAL; STEPHEN M. KAMINSKY; KATIE STILES; DOLAN SONDHI
(85) 24/05/2022
(86) PCT US2020/070822 de 25/11/2020
(87) WO 2021/108809 de 03/06/2021

---

**(21) BR 11 2022 010066-3 A2**

Código 1.3 - Notificação - Fase Nacional - PCT
(22) 22/12/2020
(30) 23/12/2019 IT 102019000025189; 23/12/2019 IT 102019000025192
(51) G02C 5/14 (2006.01), G02C 5/22 (2006.01), G02C 7/08 (2006.01)
(54) DOBRADIÇA DO TIPO FLEX PARA ÓCULOS
(71) LUXOTTICA S.R.L. (IT)
(72) MORENO DAL PONT
(85) 24/05/2022
(86) PCT IB2020/062322 de 22/12/2020
(87) WO 2021/130666 de 01/07/2021

**(21) BR 11 2022 010067-1 A2**

Código 1.3 - Notificação - Fase Nacional - PCT
(22) 03/11/2020
(30) 05/12/2019 GR 20190100544
(51) H04W 64/00 (2006.01)
(54) ASSOCIAÇÃO DE SINAL DE REFERÊNCIA DE SONDAGEM COM VÁRIOS RECURSOS DE CANAL DE ACESSO ALEATÓRIO DE DOMÍNIO DE FREQUÊNCIA ESCALONADO
(71) QUALCOMM INCORPORATED (US)
(72) ALEXANDROS MANOLAKOS; HUNG DINH LY; WANSHI CHEN
(85) 24/05/2022
(86) PCT US2020/058707 de 03/11/2020
(87) WO 2021/112999 de 10/06/2021

**(21) BR 11 2022 010068-0 A2**

Código 1.3 - Notificação - Fase Nacional - PCT
(22) 16/12/2020
(30) 18/12/2019 EP 19217279.9
(51) B01F 3/12 (2006.01), B01F 5/02 (2006.01), B01F 5/10 (2006.01), B01F 5/04 (2006.01), B01F 15/00 (2006.01), B08B 9/093 (2006.01)
(54) UNIDADE E SISTEMA DE MISTURA, E, MÉTODO PARA MISTURAR UM PRODUTO LÍQUIDO
(71) TETRA LAVAL HOLDINGS & FINANCE S.A. (CH)
(72) THOMAS EGGLER; DENIS STEFFEN; DEVIS GANGALE; NORA MAGONI
(85) 24/05/2022
(86) PCT EP2020/086507 de 16/12/2020
(87) WO 2021/122806 de 24/06/2021

**(21) BR 11 2022 010069-8 A2**

Código 1.3 - Notificação - Fase Nacional - PCT
(22) 25/11/2020
(30) 25/11/2019 CN 201911164156.2
(51) C07K 16/46 (2006.01), C12N 15/13 (2006.01), A61K 39/395 (2006.01), A61P 35/00 (2006.01)
(54) ANTICORPO BIESPECÍFICO, MOLÉCULA DE ÁCIDO NUCLEICO ISOLADA, VETOR, CÉLULA HOSPEDEIRA, CONJUGADO, KIT, USO DO ANTICORPO BIESPECÍFICO E COMPOSIÇÃO FARMACÊUTICA
(71) AKESO BIOPHARMA, INC. (CN)
(72) PENG ZHANG; BAIYONG LI; YU XIA; ZHONGMIN WANG
(85) 24/05/2022
(86) PCT CN2020/131447 de 25/11/2020
(87) WO 2021/104302 de 03/06/2021

**(21) BR 11 2022 010083-3 A2**

Código 1.3 - Notificação - Fase Nacional - PCT
(22) 28/12/2020

(30) 30/12/2019 EP 19219957.8
(51) A23L 33/00 (2006.01)
(54) FÓRMULA PARA BEBÊS
(71) SOCIÉTÉ DES PRODUITS NESTLÉ S.A. (CH)
(72) CARINE BLANCHARD; SÉBASTIEN HOLVOET
(85) 24/05/2022
(86) PCT EP2020/087901 de 28/12/2020
(87) WO 2021/136751 de 08/07/2021

---

**(21) BR 11 2022 010086-8 A2**

Código 1.3 - Notificação - Fase Nacional - PCT
(22) 06/01/2021
(30) 07/01/2020 US 62/958,260; 10/01/2020 US 62/959,783; 18/06/2020 US 63/041,090; 23/10/2020 US 63/105,148
(51) A61K 45/06 (2006.01), A61P 35/00 (2006.01), A61K 31/497 (2006.01), A61K 31/4523 (2006.01)
(54) DOSAGEM DO INIBIDOR DE SHP2 E MÉTODOS DE TRATAMENTO DE CÂNCER
(71) REVOLUTION MEDICINES, INC. (US)
(72) STEVE KELSEY; MALLIKA SINGH; XIAOLIN WANG; ZHENGPING WANG
(85) 24/05/2022
(86) PCT US2021/012361 de 06/01/2021
(87) WO 2021/142026 de 15/07/2021

---

**(21) BR 11 2022 010093-0 A2**

Código 1.3 - Notificação - Fase Nacional - PCT
(22) 10/12/2020
(30) 11/12/2019 IT 102019000023613
(51) B05B 12/00 (2006.01), B65G 51/00 (2006.01)
(54) PLANTA DE PINTURA FLEXÍVEL
(71) GEICO SPA (IT)
(72) PIETRO BORTOLOTTO; VALERIO IGLIO
(85) 24/05/2022
(86) PCT IB2020/061720 de 10/12/2020
(87) WO 2021/116951 de 17/06/2021

---

**(21) BR 11 2022 010095-7 A2**

Código 1.3 - Notificação - Fase Nacional - PCT
(22) 30/11/2020
(30) 29/11/2019 CH 01509/19
(51) A61K 38/17 (2006.01), A61K 48/00 (2006.01), A61P 27/02 (2006.01)
(54) PROTEÍNAS GPCR DE OPSINA QUIMÉRICA
(71) UNIVERSITÄT BERN (CH)
(72) SONJA KLEINLOGEL; MICHIEL VAN WYK
(85) 24/05/2022
(86) PCT EP2020/083960 de 30/11/2020

(87) WO 2021/105509 de 03/06/2021

**(21) BR 11 2022 010096-5 A2**

Código 1.3 - Notificação - Fase Nacional - PCT
(22) 07/12/2020
(30) 06/12/2019 EP 19214265.1
(51) A61K 39/395 (2006.01)
(54) COMPOSIÇÕES ESTÁVEIS DE MULTÍMEROS FC
(71) CSL BEHRING LENGNAU AG (CH)
(72) AHMAD MOHAMAD ABDUL FATTAH MOHAMAD; MEGAN GARVEY; MICHELE POZZOLI; ADAM TILLEY; PETER TSIRIKIS
(85) 24/05/2022
(86) PCT EP2020/084919 de 07/12/2020
(87) WO 2021/111007 de 10/06/2021

**(21) BR 11 2022 010098-1 A2**

Código 1.3 - Notificação - Fase Nacional - PCT
(22) 25/11/2020
(30) 26/11/2019 EP PCT/EP2019/082586
(51) A61K 9/00 (2006.01), A61K 31/343 (2006.01), A61K 31/4965 (2006.01), A61K 31/506 (2006.01), A61K 31/5575 (2006.01), A61K 31/5578 (2006.01), A61K 45/06 (2006.01), A61P 9/10 (2006.01), A61K 31/505 (2006.01)
(54) COMPOSIÇÃO FARMACÊUTICA PARA O TRATAMENTO DE DOENÇA VASCULAR PULMONAR E/OU DISFUNÇÃO CARDÍACA EM PACIENTES SUBMETIDOS À CIRURGIA DE FONTAN
(71) ACTELION PHARMACEUTICALS LTD (CH)
(72) DÉNES CSONKA; WASSIM FARES; HANS HOOGKAMER; KOEN TORFS
(85) 24/05/2022
(86) PCT EP2020/083289 de 25/11/2020
(87) WO 2021/105164 de 03/06/2021

**(21) BR 11 2022 010100-7 A2**

Código 1.3 - Notificação - Fase Nacional - PCT
(22) 18/11/2020
(30) 26/12/2019 JP 2019-235925
(51) E04B 9/16 (2006.01), E04B 9/18 (2006.01)
(54) CLIPE, BASE DE TETO E MÉTODO PARA CONSTRUIR O MESMO
(71) YOSHINO GYPSUM CO., LTD. (JP)
(72) USHIO SUDO; TOMOYA HASEGAWA; TAKUJI YAMASHITA; YUSUKE WATANABE
(85) 24/05/2022
(86) PCT JP2020/043011 de 18/11/2020
(87) WO 2021/131419 de 01/07/2021

**(21) BR 11 2022 010101-5 A2**

Código 1.3 - Notificação - Fase Nacional - PCT
(22) 29/12/2020

(30) 31/12/2019 US 62/955,497
(51) A61K 9/20 (2006.01), A61K 9/48 (2006.01)
(54) FORMULAÇÕES EM COMPRIMIDO E CÁPSULA DE LIBERAÇÃO IMEDIATA ESTÁVEIS DE 1-((2S,5R)-5-((7H-PIRROL[2,3-D]PIRIMIDIN-4-IL)AMINO)-2-METILPIPERIDIN-1-IL)PROP-2-EN-1-ONA
(71) PFIZER R&D UK LIMITED (GB)
(72) ANDREW RICHARD BARRETT; IAN LEONARD SMALES; RAND DHIYAA TURKI; SUET MEI WONG
(85) 24/05/2022
(86) PCT IB2020/062524 de 29/12/2020
(87) WO 2021/137160 de 08/07/2021

---

**(21) BR 11 2022 010104-0 A2**

Código 1.3 - Notificação - Fase Nacional - PCT
(22) 18/12/2020
(30) 20/12/2019 IT 102019000025000
(51) C07C 1/24 (2006.01), C07C 11/167 (2006.01), C07C 11/16 (2006.01)
(54) PROCESSO PARA PRODUZIR DIENOS
(71) VERSALIS S.P.A. (IT)
(72) TALISA CERASOLI; STEFANO RAMELLO; MONICA VITTORIA PASTORI
(85) 24/05/2022
(86) PCT IB2020/062177 de 18/12/2020
(87) WO 2021/124242 de 24/06/2021

---

**(21) BR 11 2022 010105-8 A2**

Código 1.3 - Notificação - Fase Nacional - PCT
(22) 24/11/2020
(30) 27/11/2019 US 62/940,930
(51) A61L 27/04 (2006.01), A61L 27/06 (2006.01), A61L 27/16 (2006.01), A61L 27/18 (2006.01), A61L 27/54 (2006.01)
(54) SISTEMAS E MÉTODOS PARA FORMAR UM IMPLANTE ORTOPÉDICO ANTIMICROBIANO
(71) DEPUY SYNTHES PRODUCTS, INC. (US)
(72) DAVID A. ARMBRUSTER; CHARLES FLOREK
(85) 24/05/2022
(86) PCT IB2020/061084 de 24/11/2020
(87) WO 2021/105872 de 03/06/2021

---

**(21) BR 11 2022 010106-6 A2**

Código 1.3 - Notificação - Fase Nacional - PCT
(22) 03/12/2020
(30) 05/12/2019 CN 201911236410.5
(51) H04W 72/04 (2006.01), H04W 72/10 (2006.01)
(54) MÉTODO PARA SELECIONAR RECURSO DE TRANSMISSÃO DE ENLACE ASCENDENTE E TERMINAL.
(71) VIVO MOBILE COMMUNICATION CO., LTD. (CN)

(72) BAO, WEI; WU, YUMIN
(85) 24/05/2022
(86) PCT CN2020/133515 de 03/12/2020
(87) WO 2021/110080 de 10/06/2021

---

**(21) BR 11 2022 010107-4 A2**

Código 1.3 - Notificação - Fase Nacional - PCT
(22) 12/02/2021
(30) 13/02/2020 EP 20157072.8
(51) H02M 7/537 (2006.01), H02M 1/12 (2006.01), G01R 31/42 (2006.01), H02M 1/32 (2006.01)
(54) DETERMINAÇÃO DE PARÂMETROS DE FILTRO EM UM INVERSOR
(71) FRONIUS INTERNATIONAL GMBH (AT)
(72) STEFAN WIESER; MICHAEL ROTHBÖCK; ROLAND PIELER; HARALD KREUZER
(85) 24/05/2022
(86) PCT EP2021/053437 de 12/02/2021
(87) WO 2021/160791 de 19/08/2021

---

**(21) BR 11 2022 010110-4 A2**

Código 1.3 - Notificação - Fase Nacional - PCT
(22) 26/11/2020
(30) 26/11/2019 CN 201911177146.2
(51) H02J 7/00 (2006.01)
(54) CIRCUITO DE CONTROLE DE COMUTAÇÃO, APARELHO DE INTEGRAÇÃO DE CIRCUITO DE CONTROLE DE COMUTAÇÃO, SISTEMA DE CONTROLE DE COMUTAÇÃO DE BATERIAS MÚLTIPLAS E MÉTODO DE CONTROLE DE COMUTAÇÃO DE MÚLTIPLAS BATERIAS
(71) ZTE CORPORATION (CN)
(72) LI, LIN; WANG, FANGCHUN; ZHANG, ZHE; WU, YAJU; YANG, RUI; FENG, FUJIAN
(85) 24/05/2022
(86) PCT CN2020/131774 de 26/11/2020
(87) WO 2021/104373 de 03/06/2021

---

**(21) BR 11 2022 010112-0 A2**

Código 1.3 - Notificação - Fase Nacional - PCT
(22) 24/11/2020
(30) 28/11/2019 EP 19212252.1; 19/06/2020 EP 20181065.2
(51) C07D 403/04 (2006.01), A61K 31/4353 (2006.01), A61P 35/00 (2006.01)
(54) AMINOQUINOLONAS SUBSTITUÍDAS COMO INIBIDORES DE DGKALFA PARA ATIVAÇÃO IMUNOLÓGICA
(71) BAYER AKTIENGESELLSCHAFT (DE) ; BAYER PHARMA AKTIENGESELLSCHAFT (DE)
(72) NORBERT SCHMEES; LARS WORTMANN; DENNIS KIRCHHOFF; THI THANH UYEN NGUYEN; NICOLAS WERBECK; ULF BÖMER; KIRSTIN PETERSEN; CHRISTINA KOBER; DETLEF STÖCKIGT; CHRISTIAN

| | |
|---|---|
| | LECHNER; ROBIN MICHAEL MEIER; SIMON ANTHONY HERBERT; ISABEL PATRIZIA KERSCHGENS; DIRK KOSEMUND; RIENK OFFRINGA; MAREIKE GREES<br>(85) 24/05/2022<br>(86) PCT EP2020/083198 de 24/11/2020<br>(87) WO 2021/105117 de 03/06/2021 |
| **(21) BR 11 2022 010113-9 A2** | Código 1.3 - Notificação - Fase Nacional - PCT<br>(22) 20/11/2020<br>(30) 25/11/2019 US 62/939,756<br>(51) A61K 38/00 (2006.01), A61P 27/02 (2006.01), C07K 14/71 (2006.01), C07K 19/00 (2006.01)<br>(54) INIBIDORES DE VEGF DE LONGA AÇÃO PARA NEOVASCULARIZAÇÃO INTRAOCULAR<br>(71) THE REGENTS OF THE UNIVERSITY OF CALIFORNIA (US)<br>(72) NAPOLEONE FERRARA<br>(85) 24/05/2022<br>(86) PCT US2020/061519 de 20/11/2020<br>(87) WO 2021/108255 de 03/06/2021 |
| **(21) BR 11 2022 010117-1 A2** | Código 1.3 - Notificação - Fase Nacional - PCT<br>(22) 19/11/2020<br>(30) 25/11/2019 CN 201911163284.5<br>(51) G06Q 10/04 (2006.01), G06Q 50/06 (2006.01), F03D 17/00 (2006.01), G06N 3/08 (2006.01), F03D 80/50 (2006.01)<br>(54) MÉTODO E APARELHO PARA A DETECÇÃO DE FALHAS, MÉTODO E APARELHO PARA O TREINAMENTO DE MODELO E DISPOSTIVO E MEIO DE ARMAZENAMENTO<br>(71) ENVISION DIGITAL INTERNATIONAL PTE. LTD. (SG) ; SHANGHAI ENVISION DIGITAL CO., LTD. (CN)<br>(72) AO DONG; QINGSHENG ZHAO; ZHONGJI YIN; YONG AI; WEIYU CUI<br>(85) 24/05/2022<br>(86) PCT SG2020/050674 de 19/11/2020<br>(87) WO 2021/107866 de 03/06/2021 |
| **(21) BR 11 2022 010119-8 A2** | Código 1.3 - Notificação - Fase Nacional - PCT<br>(22) 24/11/2020<br>(30) 28/11/2019 GB 1917349.1<br>(51) B22F 3/10 (2006.01), C22C 1/05 (2006.01), C22C 29/06 (2006.01), B21C 3/02 (2006.01), B22F 5/00 (2006.01)<br>(54) MICROESTRUTURA DE METAL DURO COM BASE SOBRE NBC<br>(71) HYPERION MATERIALS & TECHNOLOGIES (SWEDEN) AB (SE)<br>(72) OLIVIER LAVIGNE; LUIS FERNANDO GARCIA; CRISTINA FURIO BADIA; DANIELA SANDOVAL |

(85) 24/05/2022
(86) PCT IB2020/061096 de 24/11/2020
(87) WO 2021/105881 de 03/06/2021

---

**(21) BR 11 2022 010123-6 A2**

Código 1.3 - Notificação - Fase Nacional - PCT
(22) 24/11/2020
(30) 25/11/2019 EP 19211180.5; 24/02/2020 EP 20159039.5; 12/06/2020 EP 20179717.2
(51) C07D 417/04 (2006.01), C07D 417/14 (2006.01), A01N 43/78 (2006.01), A01N 47/02 (2006.01)
(54) COMPOSTOS DE HETEROARIL-TRIAZOL INOVADORES COMO PESTICIDAS
(71) BAYER AKTIENGESELLSCHAFT (DE)
(72) ALEXANDER ARLT; YOLANDA CANCHO GRANDE; PETER JESCHKE; MARC LINKA; ARUNAS JONAS DAMIJONAITIS; IRING HEISLER; ANDREAS TURBERG; OLEKSANDR MANDZHULO; YURIY SHERMOLOVICH; SERGIY MYKHAYLYCHENKO; MARTIN FÜSSLEIN; STEFFEN MÜLLER; HANS-GEORG SCHWARZ; JOACHIM TELSER; ULRICH EBBINGHAUS-KINTSCHER; PETER LÖSEL; ELKE HELLWEGE
(85) 24/05/2022
(86) PCT EP2020/083144 de 24/11/2020
(87) WO 2021/105091 de 03/06/2021

---

**(21) BR 11 2022 010124-4 A2**

Código 1.3 - Notificação - Fase Nacional - PCT
(22) 16/11/2020
(30) 25/11/2019 US 62/939,786
(51) A61F 2/12 (2006.01)
(54) ENVOLTÓRIOS DE IMPLANTE DE MAMA PARA LIMITAR MOVIMENTO DE IMPLANTES DE MAMA E MÉTODOS RELACIONADOS
(71) TEPHA, INC. (US)
(72) SKANDER LIMEM; GERMAN O. HOHL LOPEZ; SIMON F. WILLIAMS
(85) 24/05/2022
(86) PCT US2020/060809 de 16/11/2020
(87) WO 2021/108162 de 03/06/2021

---

**(21) BR 11 2022 010125-2 A2**

Código 1.3 - Notificação - Fase Nacional - PCT
(22) 17/11/2020
(30) 25/11/2019 EP 19211305.8
(51) H04R 1/10 (2006.01), A61F 11/14 (2006.01), H04R 5/033 (2006.01)
(54) DISPOSITIVO DE PROTEÇÃO AUDITIVA PARA PROTEÇÃO EM DIFERENTES SITUAÇÕES AUDITIVAS, CONTROLADOR PARA TAL DISPOSITIVO E MÉTODO PARA COMUTAR TAL DISPOSITIVO
(71) 3M INNOVATIVE PROPERTIES COMPANY (US)
(72) OSCAR KÅREKULL; PETTER IGEDE

(85) 24/05/2022
(86) PCT IB2020/060827 de 17/11/2020
(87) WO 2021/105818 de 03/06/2021

---

**(21) BR 11 2022 010126-0 A2**

Código 1.3 - Notificação - Fase Nacional - PCT
(22) 25/11/2020
(30) 25/11/2019 EP 19383037.9
(51) C07D 239/48 (2006.01), C07D 251/18 (2006.01), C07D 213/81 (2006.01), C07D 401/06 (2006.01), C07D 401/12 (2006.01), C07D 403/06 (2006.01), C07D 405/12 (2006.01), C07D 405/14 (2006.01), C07D 471/04 (2006.01), A61P 25/00 (2006.01), A61K 31/505 (2006.01), A61K 31/53 (2006.01)
(54) COMPOSTOS DE HETEROARILA E USOS TERAPÊUTICOS DOS MESMOS EM CONDIÇÕES ASSOCIADAS À ALTERAÇÃO DA ATIVIDADE DA BETAGLUCOCEREBROSIDASE
(71) GAIN THERAPEUTICS SA (CH)
(72) ANA MARIA GARCIA COLLAZO; ELENA CUBERO JORDA; MANOLO BELLOTTO; ENRIQUE FERNANDEZ IGLESIAS
(85) 24/05/2022
(86) PCT IB2020/061158 de 25/11/2020
(87) WO 2021/105908 de 03/06/2021

---

**(21) BR 11 2022 010127-9 A2**

Código 1.3 - Notificação - Fase Nacional - PCT
(22) 25/11/2020
(30) 25/11/2019 EP 19383036.1
(51) C07C 233/80 (2006.01), C07C 237/40 (2006.01), C07C 311/21 (2006.01), C07D 213/40 (2006.01), C07D 237/20 (2006.01), C07D 307/16 (2006.01), C07D 403/14 (2006.01), C07D 405/14 (2006.01), C07D 413/14 (2006.01), C07D 417/14 (2006.01), C07D 487/04 (2006.01), A61K 31/167 (2006.01), A61K 31/18 (2006.01), A61K 31/341 (2006.01), A61K 31/402 (2006.01), A61K 31/4155 (2006.01), A61K 31/4178 (2006.01), A61K 31/4184 (2006.01), A61K 31/428 (2006.01), A61K 31/4406 (2006.01), A61K 31/443 (2006.01), A61K 31/4725 (2006.01), A61K 31/501 (2006.01), A61K 31/5025 (2006.01), A61K 31/519 (2006.01), A61K 31/542 (2006.01), A61P 25/00 (2006.01)
(54) COMPOSTOS DE ARILA E HETEROARILA E USOS TERAPÊUTICOS DOS MESMOS EM CONDIÇÕES ASSOCIADAS À ALTERAÇÃO DA ATIVIDADE DE GALATOCEREBROSIDASE
(71) GAIN THERAPEUTICS SA (CH)
(72) ANA MARIA GARCIA COLLAZO; ELENA CUBERO JORDA; XAVIER BARRIL ALONSO; MANOLO BELLOTTO
(85) 24/05/2022
(86) PCT IB2020/061156 de 25/11/2020
(87) WO 2021/105906 de 03/06/2021

---

**(21) BR 11 2022 010128-7 A2**

Código 1.3 - Notificação - Fase Nacional - PCT

(22) 26/11/2020
(30) 26/11/2019 US 62/940.587
(51) C12Q 1/6876 (2006.01), C12Q 1/68 (2006.01), C12Q 1/6809 (2006.01), C12Q 1/686 (2006.01), G16B 30/00 (2006.01), G16B 50/00 (2006.01)
(54) MÉTODOS E COMPOSIÇÕES PARA IDENTIFICAÇÃO E/OU A RASTREABILIDADE DE UM MATERIAL BIOLÓGICO
(71) INDEX BIOSYSTEMS INC. (CA)
(72) MICHAEL BORG; JEREMY N. FRIEDBERG
(85) 25/05/2022
(86) PCT CA2020/051622 de 26/11/2020
(87) WO 2021/102579 de 03/06/2021

---

**(21) BR 11 2022 010144-9 A2**

Código 1.3 - Notificação - Fase Nacional - PCT
(22) 24/11/2020
(30) 25/11/2019 US 62/939,960
(51) C25B 1/04 (2006.01), C25B 3/03 (2006.01), C25B 3/26 (2006.01), C25B 9/23 (2006.01), C25B 13/02 (2006.01), C25B 13/08 (2006.01), B01D 61/44 (2006.01)
(54) CONJUNTO DE ELETRODOS DE MEMBRANA PARA REDUÇÃO DE COx
(71) TWELVE BENEFIT CORPORATION (US)
(72) ZIYANG HOU; LIHUI WANG; KENNETH X. HUA; SICHAO MA; EDWARD IZETT; SARA HUNEGNAW; AJAY R. KASHI; ETOSHA R. CAVE; KENDRA P. KUHL; MAXWELL GOLDMAN; ANGELICA L. REYES; KATHRYN L. CORP
(85) 25/05/2022
(86) PCT US2020/062080 de 24/11/2020
(87) WO 2021/108446 de 03/06/2021

---

**(21) BR 11 2022 010203-8 A2**

Código 1.3 - Notificação - Fase Nacional - PCT
(22) 26/11/2020
(30) 26/11/2019 CN 201911171553.2
(51) A61K 31/506 (2006.01), A61P 29/00 (2006.01), C07D 239/48 (2006.01)
(54) COMPOSIÇÃO, MÉTODOS PARA PREPARAR A COMPOSIÇÃO, COMPOSIÇÃO FARMACÊUTICA E USO DA COMPOSIÇÃO
(71) SHENZHEN CHIPSCREEN BIOSCIENCES CO., LTD. (CN)
(72) SHIGANG WANG; SONG SHAN; JINDI YU; XIA LIU; CHUANTONG ZHAO; YU ZHANG; XINGYU DENG; NING HUANG; XIANGHUI WANG; DESI PAN
(85) 25/05/2022
(86) PCT CN2020/131736 de 26/11/2020
(87) WO 2021/104363 de 03/06/2021

---

**(21) BR 11 2022 010204-6 A2**

Código 1.3 - Notificação - Fase Nacional - PCT
(22) 27/11/2020
(30) 29/11/2019 CN 201911198968.9; 20/02/2020 CN 202010104095.7; 04/06/2020 CN 202010500013.0; 09/07/2020 CN 202010656009.3

(51) C07D 401/14 (2006.01), A61K 31/4439 (2006.01), A61P 31/18 (2006.01)
(54) DERIVADO DO ANEL DE PIRIDINA FUSIONADO, MÉTODO DE PREPARAÇÃO PARA O MESMO E USO FARMACÊUTICO DO MESMO
(71) JIANGSU HENGRUI MEDICINE CO., LTD. (CN) ; SHANGHAI HENGRUI PHARMACEUTICAL CO., LTD. (CN)
(72) XIAOMIN ZHANG; WEIMIN HU; FENG HE; CHAOBAIHUI YE
(85) 25/05/2022
(86) PCT CN2020/132026 de 27/11/2020
(87) WO 2021/104413 de 03/06/2021

---

**(21) BR 11 2022 010205-4 A2**

Código 1.3 - Notificação - Fase Nacional - PCT
(22) 17/12/2020
(30) 20/12/2019 US 62/951,272
(51) A01N 57/00 (2006.01), C07F 9/22 (2006.01), C05F 11/08 (2006.01)
(54) FORMULAÇÕES AQUOSAS ESTÁVEIS A BAIXA TEMPERATURA DE TRIAMIDA N-(N-BUTIL) TIOFOSFÓRICA
(71) KOCH AGRONOMIC SERVICES, LLC (US)
(72) DREW R. BOBECK; JESSICA W. GILES
(85) 25/05/2022
(86) PCT IB2020/062150 de 17/12/2020
(87) WO 2021/124223 de 24/06/2021

---

**(21) BR 11 2022 010209-7 A2**

Código 1.3 - Notificação - Fase Nacional - PCT
(22) 27/11/2020
(30) 29/11/2019 EP 19212655.5
(51) A23L 33/15 (2006.01), A23L 33/16 (2006.01), A23L 33/00 (2006.01), A61K 45/06 (2006.01), A61P 15/14 (2006.01)
(54) COMPOSIÇÕES E MÉTODOS PARA O TRATAMENTO DE MASTITE
(71) SOCIÉTÉ DES PRODUITS NESTLÉ S.A. (CH)
(72) TINU MARY SAMUEL; MYRIAM AFEICHE ZEHIL; COLLEEN FOGARTY DRAPER
(85) 25/05/2022
(86) PCT EP2020/083614 de 27/11/2020
(87) WO 2021/105345 de 03/06/2021

---

**(21) BR 11 2022 010211-9 A2**

Código 1.3 - Notificação - Fase Nacional - PCT
(22) 24/11/2020
(30) 26/11/2019 GB 1917184.2
(51) A61M 25/00 (2006.01), A61M 25/06 (2006.01), A61M 25/01 (2006.01)
(54) DISPOSITIVO-GUIA PARA UM CATETER VASCULAR
(71) THE UNIVERSITY OF SHEFFIELD (GB)
(72) JULIAN PHILIP GEORGE GUNN; PAUL DAVID MORRIS
(85) 25/05/2022
(86) PCT GB2020/052985 de 24/11/2020

(87) WO 2021/105658 de 03/06/2021

**(21) BR 11 2022 010214-3 A2**

Código 1.3 - Notificação - Fase Nacional - PCT
(22) 26/11/2020
(30) 27/11/2019 US 62/941,662
(51) H04N 19/70 (2006.01), H04N 19/174 (2006.01), H04N 19/119 (2006.01), H04N 19/136 (2006.01)
(54) MÉTODO E APARELHO PARA SINALIZAR INFORMAÇÕES DE PARTICIONAMENTO DE IMAGEM
(71) LG ELECTRONICS INC. (KR)
(72) HENDRY HENDRY; SEETHAL PALURI; SEUNGHWAN KIM
(85) 25/05/2022
(86) PCT KR2020/016944 de 26/11/2020
(87) WO 2021/107634 de 03/06/2021

**(21) BR 11 2022 010216-0 A2**

Código 1.3 - Notificação - Fase Nacional - PCT
(22) 14/12/2020
(30) 13/12/2019 EP 19216321.0
(51) A23F 5/00 (2006.01), A23N 12/08 (2006.01), F27D 17/00 (2006.01), A23F 5/04 (2006.01)
(54) MÉTODO PARA SECAGEM DE UMA UNIDADE DE FILTRO DE FUMAÇA
(71) SOCIÉTÉ DES PRODUITS NESTLÉ S.A. (CH)
(72) JOËL MOREND; RISTE PINDJUROV; FLAVIEN FLORENT DUBIEF; DANIEL ROLAND MANSER
(85) 25/05/2022
(86) PCT EP2020/085891 de 14/12/2020
(87) WO 2021/116484 de 17/06/2021

**(21) BR 11 2022 010217-8 A2**

Código 1.3 - Notificação - Fase Nacional - PCT
(22) 05/11/2020
(30) 27/11/2019 US 62/941,106
(51) G01V 1/36 (2006.01), G01V 1/32 (2006.01)
(54) SOLUÇÃO NÃO LINEAR PARA CONDICIONAMENTO DE DADOS SÍSMICOS USANDO DICIONÁRIOS TREINADOS
(71) BP CORPORATION NORTH AMERICA INC. (US)
(72) ZHOU YU
(85) 25/05/2022
(86) PCT US2020/059032 de 05/11/2020
(87) WO 2021/108099 de 03/06/2021

**(21) BR 11 2022 010218-6 A2**

Código 1.3 - Notificação - Fase Nacional - PCT
(22) 20/12/2019
(51) B22F 3/105 (2006.01), B33Y 10/00 (2006.01), B33Y 70/00 (2006.01), C22C

33/02 (2006.01)
(54) PROCESSO PARA FABRICAR UMA PEÇA FABRICADA DE FORMA ADITIVA A PARTIR DE UM PÓ DE METAL
(71) ARCELORMITTAL (LU)
(72) ANA MARTÍNEZ; LAURA MOLI; LAURA DEL RÍO FERNÁNDEZ; NELE VAN STEENBERGE; LODE DUPREZ
(85) 25/05/2022
(86) PCT IB2019/061158 de 20/12/2019
(87) WO 2021/123894 de 24/06/2021

---

**(21) BR 11 2022 010219-4 A2**

Código 1.3 - Notificação - Fase Nacional - PCT
(22) 07/12/2020
(30) 11/12/2019 EP 19215355.9
(51) C07C 29/12 (2006.01), C07C 31/20 (2006.01)
(54) PROCESSO PARA PREPARAÇÃO DE ETILENOGLICOL
(71) SHELL INTERNATIONALE RESEARCH MAATSCHAPPIJ B.V. (NL)
(72) KOEN WOLF; TIMOTHÉ JOHANNES OLTHOF; EUGENE MARIE GODFRIED ANDRE VAN KRUCHTEN; DANIEL MAURICE LORIMER
(85) 25/05/2022
(86) PCT EP2020/084827 de 07/12/2020
(87) WO 2021/115997 de 17/06/2021

---

**(21) BR 11 2022 010222-4 A2**

Código 1.3 - Notificação - Fase Nacional - PCT
(22) 27/11/2020
(30) 28/11/2019 EP 19212178.8
(51) C21B 11/08 (2006.01), C21B 13/00 (2006.01), C21C 5/56 (2006.01)
(54) DISPOSITIVO PARA A PRODUÇÃO DE FERRO FUNDIDO
(71) TATA STEEL IJMUIDEN B.V. (NL)
(72) HENDRIKUS KOENRAAD ALBERTUS MEIJER; PETRUS GERARDUS JACOBUS BROERSEN
(85) 25/05/2022
(86) PCT EP2020/083697 de 27/11/2020
(87) WO 2021/105400 de 03/06/2021

---

**(21) BR 11 2022 010223-2 A2**

Código 1.3 - Notificação - Fase Nacional - PCT
(22) 09/12/2020
(30) 09/12/2019 US 62/945,391; 27/01/2020 EP 20305064.6
(51) A61P 11/00 (2006.01), C07K 16/18 (2006.01), C07K 16/24 (2006.01)
(54) POLIPEPTÍDEOS COMPREENDENDO DOMÍNIOS VARIÁVEIS ÚNICOS DE IMUNOGLOBULINA QUE DIRECIONAM INTERLEUCINA 13 (IL-13) E LINFOPOIETINA ESTROMAL TÍMICA (TSLP)
(71) ABLYNX N.V. (BE) ; SANOFI (FR)
(72) HEIDI ROMMELAERE; ANN BRIGÉ; SIGRID CORNELIS; BRUNO DOMBRECHT; ERIC LORENT; MELANIE RIEGER; TIMOTHY SOOS; JOHN

PARK; BERND WEIGLE; KLAUS ERB
(85) 25/05/2022
(86) PCT EP2020/085304 de 09/12/2020
(87) WO 2021/116182 de 17/06/2021

---

**(21) BR 11 2022 010225-9 A2**

Código 1.3 - Notificação - Fase Nacional - PCT
(22) 25/11/2020
(30) 27/11/2019 US 62/941,134
(51) A61K 35/17 (2006.01), C12N 5/0783 (2006.01), C07K 14/705 (2006.01)
(54) TRANSDUÇÃO DE CAR COMBINADO EM GRANDE ESCALA E EDIÇÃO DE GENE CRISPR DE CÉLULAS NK
(71) BOARD OF REGENTS, THE UNIVERSITY OF TEXAS SYSTEM (US)
(72) KATY REZVANI; RAFET BASAR; MAY DAHER; DAVID MARIN COSTA
(85) 25/05/2022
(86) PCT US2020/062372 de 25/11/2020
(87) WO 2021/108671 de 03/06/2021

---

**(21) BR 11 2022 010226-7 A2**

Código 1.3 - Notificação - Fase Nacional - PCT
(22) 25/08/2020
(30) 25/11/2019 RU 2019137850
(51) C25C 3/00 (2006.01)
(54) O MÉTODO DE RECICLAGEM DO MATERIAL DE REVESTIMENTO DO COMPARTIMENTO DO CÁTODO DA CÉLULA ELETROLÍTICA E SUA IMPLEMENTAÇÃO TÉCNICA
(71) OBSHCHESTVO S OGRANICHENNOY OTVETSTVENNOST'YU ¿OBEDINENNAYA KOMPANIYA RUSAL INZHENERNO-TEKHNOLOGICHESKIY TSENTR¿ (RU)
(72) ALEKSANDR VLADIMIROVICH PROSHKIN; SAMUIL YAKOVLEVICH LEVENSON; ANDREJ GENNAD'EVICH SBITNEV; VYACHESLAV ANDREEVICH GOLDOBIN; ALEKSEJ VASIL'EVICH MOROZOV; VITALIJ VALER'EVICH PINGIN; ALEKSEJ SERGEEVICH ZHERDEV
(85) 25/05/2022
(86) PCT RU2020/050201 de 25/08/2020
(87) WO 2021/107813 de 03/06/2021

---

**(21) BR 11 2022 010228-3 A2**

Código 1.3 - Notificação - Fase Nacional - PCT
(22) 17/12/2020
(30) 17/12/2019 US 62/949,080
(51) A61K 39/008 (2006.01)
(54) VACINAS DE PARASITA DE LEISHMANIA VIVA ATENUADA COM CARACTERÍSTICAS DE SEGURANÇA AUMENTADAS
(71) THE UNITED STATES OF AMERICA, AS REPRESENTED BY THE SECRETARY, DEPARTMENT OF HEALTH AND HUMAN SERVICES (US) ; OHIO STATE INNOVATION FOUNDATION (US) ; GREGORY MATLASHEWSKI

(CA) ; WEN-WEI ZHANG (CA) ; PATRICK LYPACZEWSKI (CA)
(72) GREGORY MATLASHEWSKI; WEN-WEI ZHANG; PATRICK LYPACZEWSKI; HIRA L. NAKHASI; RANADHIR DEY; SREENIVAS GANNAVARAM; SUBIR KARMAKAR; ABHAY SATOSKAR
(85) 25/05/2022
(86) PCT US2020/065745 de 17/12/2020
(87) WO 2021/127271 de 24/06/2021

---

**(21) BR 11 2022 010229-1 A2**

Código 1.3 - Notificação - Fase Nacional - PCT
(22) 04/12/2020
(30) 05/12/2019 EP 19213823.8
(51) A23L 33/115 (2006.01), A23L 33/00 (2006.01), A61K 31/215 (2006.01), A61P 3/04 (2006.01)
(54) MÉTODO PARA MELHORA NÃO TERAPÊUTICA DA TRAJETÓRIA DE CRESCIMENTO OU DESENVOLVIMENTO CORPORAL PÓS-NATAL EM UM LACTENTE QUE NASCE DE UMA MÃE COM SOBREPESO OU OBESA NO MOMENTO DA CONCEPÇÃO DO LACTENTE E COMPOSIÇÃO NUTRICIONAL
(71) N.V. NUTRICIA (NL)
(72) STEFANIE SCHOEN; DENNIS STANLEY ACTON
(85) 25/05/2022
(86) PCT EP2020/084632 de 04/12/2020
(87) WO 2021/110916 de 10/06/2021

---

**(21) BR 11 2022 010231-3 A2**

Código 1.3 - Notificação - Fase Nacional - PCT
(22) 03/12/2020
(30) 06/12/2019 US 62/944,661; 28/01/2020 EP 20305071.1
(51) A61K 39/395 (2006.01), A61P 1/00 (2006.01), A61P 17/06 (2006.01), A61P 37/00 (2006.01), A61P 29/00 (2006.01), A61P 19/02 (2006.01)
(54) POLIPEPTÍDEOS COMPREENDENDO DOMÍNIOS VARIÁVEIS ÚNICOS DE IMUNOGLOBULINA DIRECIONADOS A TNFALFA E OX40L
(71) ABLYNX N.V. (BE) ; SANOFI (FR)
(72) HEIDI ROMMELAERE; ANN BRIGÉ; SIGRID CORNELIS; PETER FLORIAN; KAREN HEYNINCK; THOMAS KREUTZBERG; THOMAS LEEUW; ERIC LORENT; OEZEN SERCAN ALP; GERTRUD SIBENHORN
(85) 25/05/2022
(86) PCT EP2020/084431 de 03/12/2020
(87) WO 2021/110817 de 10/06/2021

---

**(21) BR 11 2022 010232-1 A2**

Código 1.3 - Notificação - Fase Nacional - PCT
(22) 04/12/2020
(30) 05/12/2019 EP 19213825.3
(51) A23L 33/00 (2006.01), A23L 33/115 (2006.01), A61K 31/215 (2006.01), A61P 3/04 (2006.01)

(54) MÉTODO PARA MELHORA NÃO TERAPÊUTICA DA TRAJETÓRIA DE CRESCIMENTO OU DESENVOLVIMENTO CORPORAL PÓS-NATAL EM UM LACTENTE QUE NASCE POR CESARIANA E COMPOSIÇÃO NUTRICIONAL
(71) N.V. NUTRICIA (NL)
(72) STEFANIE SCHOEN; DENNIS STANLEY ACTON
(85) 25/05/2022
(86) PCT EP2020/084633 de 04/12/2020
(87) WO 2021/110917 de 10/06/2021

---

**(21) BR 11 2022 010235-6 A2**

Código 1.3 - Notificação - Fase Nacional - PCT
(22) 19/12/2019
(51) A01H 6/74 (2006.01)
(54) GENES DE RESISTÊNCIA A INFECÇÕES POR AGROBACTERIUM TUMEFACIENS EM ROSA
(71) DÜMMEN GROUP B.V. (NL)
(72) CAMILLO BÉRÉNOS; PAULUS CORNELIS MARIS; JOHANNES WILHELMUS MARIA VAN DEN BIGGELAAR
(85) 25/05/2022
(86) PCT EP2019/086409 de 19/12/2019
(87) WO 2021/121607 de 24/06/2021

---

**(21) BR 11 2022 010236-4 A2**

Código 1.3 - Notificação - Fase Nacional - PCT
(22) 27/11/2020
(30) 29/11/2019 CN 201911203639.9
(51) B60L 5/16 (2006.01), B66F 7/08 (2006.01)
(54) DISPOSITIVO DE FORNECIMENTO DE ENERGIA DE VEÍCULO
(71) BYD COMPANY LIMITED (CN)
(72) PENGFEI LI; CHAORUI WU; ZIWEI ZENG
(85) 25/05/2022
(86) PCT CN2020/132181 de 27/11/2020
(87) WO 2021/104438 de 03/06/2021

---

**(21) BR 11 2022 010237-2 A2**

Código 1.3 - Notificação - Fase Nacional - PCT
(22) 17/12/2020
(30) 19/12/2019 US 62/950,263
(51) A23G 1/50 (2006.01), A23G 1/54 (2006.01), A23G 3/54 (2006.01)
(54) EMBALAGEM DE BARRA DE DOCE COM MARCAÇÃO E MÉTODO DE ABRIR A MESMA
(71) THE HERSHEY COMPANY (US)
(72) JOEL FARMER; WILLIAM J. HENDRICKS
(85) 25/05/2022
(86) PCT US2020/065518 de 17/12/2020
(87) WO 2021/127121 de 24/06/2021

**(21) BR 11 2022 010238-0 A2**

Código 1.3 - Notificação - Fase Nacional - PCT
(22) 27/11/2020
(30) 29/11/2019 FI 20196035
(51) C10G 1/00 (2006.01), C10G 1/06 (2006.01), C10G 1/10 (2006.01), C10B 53/07 (2006.01), C10G 9/36 (2006.01), C10G 19/02 (2006.01), C10G 21/00 (2006.01), C10G 3/00 (2006.01), C10G 55/04 (2006.01)
(54) MÉTODO PARA APRIMORAMENTO DE RESÍDUOS PLÁSTICOS LIQUEFEITOS
(71) NESTE OYJ (FI)
(72) JUKKA-PEKKA PASANEN; VILLE PAASIKALLIO; RISTO VAPOLA; ANTTI OJALA
(85) 25/05/2022
(86) PCT EP2020/083583 de 27/11/2020
(87) WO 2021/105327 de 03/06/2021

**(21) BR 11 2022 010240-2 A2**

Código 1.3 - Notificação - Fase Nacional - PCT
(22) 18/07/2020
(30) 05/12/2019 DE 10 2019 008 444.6
(51) B01D 1/00 (2006.01), B01D 3/02 (2006.01), B01D 3/10 (2006.01), B01D 3/42 (2006.01), B01D 5/00 (2006.01), D06F 43/08 (2006.01)
(54) PROCESSO E INSTALAÇÃO PARA DESTILAÇÃO DE UM LÍQUIDO
(71) CH. BATSCH VERFAHRENSTECHNIK GMBH (DE)
(72) CHRISTINE BATSCH
(85) 26/05/2022
(86) PCT DE2020/000161 de 18/07/2020
(87) WO 2021/110187 de 10/06/2021

**(21) BR 11 2022 010242-9 A2**

Código 1.3 - Notificação - Fase Nacional - PCT
(22) 07/12/2020
(30) 05/12/2019 EP 19213934.3
(51) A61B 5/01 (2006.01), A61B 5/00 (2006.01)
(54) SISTEMA DE SENSOR DE TEMPERATURA INVASIVO
(71) ELMEDIX NV (BE)
(72) JOHAN VAN DEN BOSSCHE; JOHN-PAUL BOGERS; LUIGI BRANCATO
(85) 26/05/2022
(86) PCT EP2020/084959 de 07/12/2020
(87) WO 2021/111014 de 10/06/2021

**(21) BR 11 2022 010243-7 A2**

Código 1.3 - Notificação - Fase Nacional - PCT
(22) 17/12/2019
(30) 27/11/2019 CN 201911181291.8
(51) G01N 33/487 (2006.01), G01N 1/34 (2006.01)
(54) ENRIQUECEDOR, SISTEMA DE ENRIQUECIMENTO, SISTEMA DE

FABRICAÇÃO DE AMOSTRA E SISTEMA DE DETECÇÃO DE AMOSTRA
(71) AVE SCIENCE & TECHNOLOGY CO., LTD. (CN)
(72) JIANWEN DING
(85) 26/05/2022
(86) PCT CN2019/125838 de 17/12/2019
(87) WO 2021/103200 de 03/06/2021

---

**(21) BR 11 2022 010244-5 A2**

Código 1.3 - Notificação - Fase Nacional - PCT
(22) 30/10/2020
(30) 29/11/2019 CN 201911200119.2
(51) B60L 5/16 (2006.01), B60L 5/28 (2006.01)
(54) DISPOSITIVO DE FORNECIMENTO DE ENERGIA DE VEÍCULO
(71) BYD COMPANY LIMITED (CN)
(72) KUN QIU; PENGFEI LI; ZIWEI ZENG; CHAORUI WU; DAOLIN LI
(85) 26/05/2022
(86) PCT CN2020/125177 de 30/10/2020
(87) WO 2021/103929 de 03/06/2021

---

**(21) BR 11 2022 010245-3 A2**

Código 1.3 - Notificação - Fase Nacional - PCT
(22) 25/11/2020
(30) 27/11/2019 US 62/941,247; 24/11/2020 US 17/103,255
(51) H04L 29/06 (2006.01)
(54) SISTEMAS E MÉTODOS PARA FORNECER AVISOS DE INTERCEPTAÇÃO PREVENTIVA PARA PRIVACIDADE OU SEGURANÇA ONLINE
(71) JPMORGAN CHASE BANK, N.A. (US)
(72) TUAN DAO; HOWARD SPECTOR
(85) 26/05/2022
(86) PCT US2020/062242 de 25/11/2020
(87) WO 2021/108560 de 03/06/2021

---

**(21) BR 11 2022 010246-1 A2**

Código 1.3 - Notificação - Fase Nacional - PCT
(22) 27/11/2020
(30) 27/11/2019 KR 10-2019-0154632
(51) A61K 38/00 (2006.01), A61K 38/20 (2006.01), A61K 38/17 (2006.01), A61K 39/395 (2006.01), A61P 35/00 (2006.01)
(54) COMPOSIÇÃO FARMACÊUTICA PARA O TRATAMENTO DE CÂNCER COMPREENDENDO PROTEÍNA DE FUSÃO COMPREENDENDO PROTEÍNA IL-2 E PROTEÍNA CD80 E INIBIDOR DE CHECKPOINT IMUNOLÓGICO
(71) GI INNOVATION, INC. (KR)
(72) MYOUNG HO JANG; SU YOUN NAM; YOUNG JUN KOH; YOUNG-GYU CHO
(85) 26/05/2022
(86) PCT KR2020/017097 de 27/11/2020

(87) WO 2021/107689 de 03/06/2021

---

**(21) BR 11 2022 010248-8 A2**

Código 1.3 - Notificação - Fase Nacional - PCT
(22) 10/11/2020
(30) 27/11/2019 US 62/941.583
(51) C09B 57/02 (2006.01), C09B 1/00 (2006.01), C07H 19/06 (2006.01), C07H 19/16 (2006.01), C07H 21/04 (2006.01), C12Q 1/68 (2006.01), C12Q 1/686 (2006.01)
(54) CORANTES E COMPOSIÇÕES CONTENDO CICLO-OCTATETRAENO
(71) ILLUMINA CAMBRIDGE LIMITED (GB)
(72) XIAOLIN WU; XIAOHAI LIU; NIKOLAI NIKOLAEVICH ROMANOV; ANTOINE FRANCAIS; PATRICK MCCAULEY; MICHAEL CALLINGHAM; CAROLE ANASTASI
(85) 26/05/2022
(86) PCT EP2020/081570 de 10/11/2020
(87) WO 2021/104845 de 03/06/2021

---

**(21) BR 11 2022 010249-6 A2**

Código 1.3 - Notificação - Fase Nacional - PCT
(22) 11/08/2020
(30) 26/12/2019 US 16/727,747
(51) H01L 23/528 (2006.01), H01L 23/522 (2006.01), H01L 23/498 (2006.01), H01L 23/50 (2006.01)
(54) ESTRUTURA DE CIRCUITO INTEGRADO, DISPOSITIVO DE CIRCUITO INTEGRADO, SISTEMA ELETRÔNICO E MÉTODO PARA FORMAR UMA ESTRUTURA DE CIRCUITO INTEGRADO
(71) INTEL CORPORATION (US)
(72) ADEL ELSHERBINI; MAURO KOBRINSKY; SHAWNA LIFF; JOHANNA SWAN; GERALD PASDAST; SATHYA NARASIMMAN TIAGARAJ
(85) 26/05/2022
(86) PCT US2020/045719 de 11/08/2020
(87) WO 2021/133434 de 01/07/2021

---

**(21) BR 11 2022 010251-8 A2**

Código 1.3 - Notificação - Fase Nacional - PCT
(22) 27/11/2020
(30) 28/11/2019 EP 19383057.7
(51) C07D 401/14 (2006.01), A61P 35/00 (2006.01), A61P 37/00 (2006.01), A61K 31/4725 (2006.01)
(54) DERIVADOS DE BENZILAMIDA COMO INIBIDORES DO RECEPTOR I/ALK5 DO FATOR DE TRANSFORMAÇÃO DE CRESCIMENTO BETA
(71) ORIGO BIOPHARMA, S.L. (ES)
(72) RAMÓN BOSSER ARTAL; BEGOÑA PAMPÍN CASAL; JULIO CASTRO PALOMINO LARIA
(85) 26/05/2022
(86) PCT EP2020/083566 de 27/11/2020

(87) WO 2021/105317 de 03/06/2021

**(21) BR 11 2022 010252-6 A2**

Código 1.3 - Notificação - Fase Nacional - PCT
(22) 01/12/2020
(30) 02/12/2019 DE 10 2019 218 714.5
(51) H04L 12/40 (2006.01), H03M 13/09 (2006.01), H04L 1/00 (2006.01), H04L 12/403 (2006.01)
(54) ESTAÇÃO DE ASSINANTE PARA UM SISTEMA DE BARRAMENTO SERIAL E MÉTODO PARA COMUNICAÇÃO EM UM SISTEMA DE BARRAMENTO SERIAL
(71) ROBERT BOSCH GMBH (DE)
(72) FLORIAN HARTWICH; FRANZ BAILER; ARTHUR MUTTER
(85) 26/05/2022
(86) PCT EP2020/084129 de 01/12/2020
(87) WO 2021/110678 de 10/06/2021

**(21) BR 11 2022 010253-4 A2**

Código 1.3 - Notificação - Fase Nacional - PCT
(22) 08/01/2021
(30) 09/01/2020 US 62/959,044
(51) A01C 7/04 (2006.01), A01C 7/20 (2006.01)
(54) SUPORTE PARA IMPLEMENTO AGRÍCOLA
(71) KINZE MANUFACTURING, INC. (US)
(72) MATTHEW WILHELMI; DEAN MARTIN; DAVE STAUFFER; CHRIS MCELVAIN; GARY NEWELL; DALTON MCDOWELL
(85) 26/05/2022
(86) PCT US2021/012580 de 08/01/2021
(87) WO 2021/142184 de 15/07/2021

**(21) BR 11 2022 010254-2 A2**

Código 1.3 - Notificação - Fase Nacional - PCT
(22) 21/10/2020
(30) 02/12/2019 CN 201911212840.3; 29/04/2020 CN 202010368798.0; 10/10/2020 CN 202011077052.0
(51) C07D 491/052 (2006.01), A61K 31/519 (2006.01), A61P 35/00 (2006.01)
(54) COMPOSTO HETEROCÍCLICO CONTENDO OXIGÊNIO REPRESENTADO PELA FÓRMULA I, MÉTODO PARA PREPARAR O COMPOSTO HETEROCÍCLICO CONTENDO OXIGÊNIO, COMPOSTO, COMPOSIÇÃO FARMACÊUTICA E USO COMPOSTO HETEROCÍCLICO CONTENDO OXIGÊNIO
(71) SHANGHAI YINGLI PHARMACEUTICAL CO., LTD (CN)
(72) ZUSHENG XU; YANGTONG LOU; TIEGANG XIE
(85) 26/05/2022
(86) PCT CN2020/122335 de 21/10/2020
(87) WO 2021/109737 de 10/06/2021

**(21) BR 11 2022 010256-9 A2**

Código 1.3 - Notificação - Fase Nacional - PCT
(22) 08/12/2020
(30) 12/12/2019 US 62/947283
(51) H04N 19/70 (2006.01)
(54) CODIFICADOR, DECODIFICADOR, MÉTODO DE CODIFICAÇÃO E MÉTODO DE DECODIFICAÇÃO
(71) PANASONIC INTELLECTUAL PROPERTY CORPORATION OF AMERICA (US)
(72) VIRGINIE DRUGEON; TADAMASA TOMA; TAKAHIRO NISHI; KIYOFUMI ABE; YUSUKE KATO
(85) 26/05/2022
(86) PCT JP2020/045744 de 08/12/2020
(87) WO 2021/117747 de 17/06/2021

**(21) BR 11 2022 010257-7 A2**

Código 1.3 - Notificação - Fase Nacional - PCT
(22) 25/11/2020
(30) 29/11/2019 IT 102019000022521
(51) B21B 1/18 (2006.01)
(54) PROCESSO DE LAMINAÇÃO PARA PRODUTOS DE SEÇÃO SÓLIDA E UM LAMINADOR
(71) POMINI LONG ROLLING MILLS S.R.L. (IT)
(72) FRANCESCO TOSCHI
(85) 26/05/2022
(86) PCT IB2020/061144 de 25/11/2020
(87) WO 2021/105896 de 03/06/2021

**(21) BR 11 2022 010259-3 A2**

Código 1.3 - Notificação - Fase Nacional - PCT
(22) 16/11/2020
(30) 27/11/2019 US 16/698,086
(51) H04L 1/00 (2006.01), H04L 1/20 (2006.01), H04B 17/309 (2006.01), H04W 4/40 (2006.01)
(54) MÉTODO, SISTEMA E MEIO LEGÍVEL POR COMPUTADOR NÃO TRANSITÓRIO
(71) HUGHES NETWORK SYSTEMS, LLC (US)
(72) VICTOR LIAU
(85) 26/05/2022
(86) PCT US2020/060699 de 16/11/2020
(87) WO 2021/108158 de 03/06/2021

**(21) BR 11 2022 010260-7 A2**

Código 1.3 - Notificação - Fase Nacional - PCT
(22) 26/11/2020
(30) 26/11/2019 EP 19211620.0
(51) A23D 7/005 (2006.01), A23D 7/01 (2006.01), A23D 9/007 (2006.01), A23D

| | |
|---|---|
| | 9/013 (2006.01), A21D 2/16 (2006.01), A21D 2/18 (2006.01), A21D 2/26 (2006.01)<br>(54) PRODUTO COSMESTÍVEL CONTENDO GORDURA, MÉTODO PARA PREPARAR UM PRODUTO COMESTÍVEL CONTENDO GORDURA E USO DE GLICOSE EM UM PRODUTO COMESTÍVEL CONTENDO GORDURA<br>(71) UPFIELD EUROPE B.V. (NL)<br>(72) ESTELLE AGNES GAUDIER; GEORG CHRISTIAN DOL<br>(85) 26/05/2022<br>(86) PCT EP2020/025541 de 26/11/2020<br>(87) WO 2021/104675 de 03/06/2021 |
| **(21) BR 11 2022 010262-3 A2** | Código 1.3 - Notificação - Fase Nacional - PCT<br>(22) 02/12/2020<br>(30) 02/12/2019 GB 1917590.0; 26/05/2020 GB 2007824.2<br>(51) H01R 13/523 (2006.01), H01R 43/26 (2006.01), H01R 31/06 (2006.01)<br>(54) ACOPLADOR MONOFÁSICO, E MÉTODO DE ACOPLAR<br>(71) SIEMENS ENERGY AS (NO)<br>(72) STEINAR HOMMEDAL; HÅVARD HAMSTAD; CHRISTOPHER PLANT<br>(85) 26/05/2022<br>(86) PCT EP2020/084232 de 02/12/2020<br>(87) WO 2021/110727 de 10/06/2021 |
| **(21) BR 11 2022 010263-1 A2** | Código 1.3 - Notificação - Fase Nacional - PCT<br>(22) 30/11/2020<br>(30) 04/12/2019 GB 1917695.7<br>(51) A61B 18/12 (2006.01), H03K 3/335 (2006.01)<br>(54) CIRCUITO GERADOR DE PULSO E GERADOR ELETROCIRÚRGICO INCORPORANDO O MESMO<br>(71) CREO MEDICAL LIMITED (GB)<br>(72) CHRISTOPHER PAUL HANCOCK; ILAN DAVIES; GEORGE HODGKINS<br>(85) 26/05/2022<br>(86) PCT EP2020/083975 de 30/11/2020<br>(87) WO 2021/110605 de 10/06/2021 |
| **(21) BR 11 2022 010264-0 A2** | Código 1.3 - Notificação - Fase Nacional - PCT<br>(22) 26/11/2020<br>(30) 28/11/2019 IT 102019000022392<br>(51) C11D 17/04 (2006.01), C11D 11/00 (2006.01), C11D 3/386 (2006.01), C11D 3/00 (2006.01), C11D 1/02 (2006.01), C11D 1/66 (2006.01)<br>(54) COMPOSIÇÃO LÍQUIDA DE LAVAGEM COM COMPONENTES SEPARADOS PARA LAVAR ROUPA, E KIT E MÉTODO DE LAVAGEM CORRESPONDENTES PARA MÁQUINAS DE LAVAR AUTOMÁTICAS<br>(71) SALROS S.R.L. (IT)<br>(72) PAOLA LUZZINI; IVANA ROVELLI; ELISA ZACCHI |

| | |
|---|---|
| | (85) 26/05/2022<br>(86) PCT IB2020/061179 de 26/11/2020<br>(87) WO 2021/105919 de 03/06/2021 |
| **(21) BR 11 2022 010435-9 A2** | Código 1.3 - Notificação - Fase Nacional - PCT<br>(22) 18/12/2020<br>(30) 20/12/2019 DE 10 2019 135 432.3<br>(51) A61K 9/00 (2006.01), A61K 9/70 (2006.01), A61K 31/00 (2006.01), A61K 47/14 (2006.01), A61K 47/26 (2006.01), A61K 47/32 (2006.01)<br>(54) CAMADA-SUPORTE SOLÚVEL PARA FILME FINO ORAL (OTF)<br>(71) LTS LOHMANN THERAPIE-SYSTEME AG (DE)<br>(72) MARKUS MÜLLER<br>(85) 27/05/2022<br>(86) PCT EP2020/087195 de 18/12/2020<br>(87) WO 2021/123289 de 24/06/2021 |
| **(21) BR 11 2022 010437-5 A2** | Código 1.3 - Notificação - Fase Nacional - PCT<br>(22) 21/01/2021<br>(30) 21/01/2020 US 62/963,682; 05/03/2020 US 16/809,976<br>(51) A61L 2/10 (2006.01)<br>(54) DISPOSITIVO UV PORTÁTIL E DESCARTÁVEL COM LUZ VISÍVEL E ÓTICA DE MOLDAGEM<br>(71) FREESTYLE PARTNERS, LLC (US)<br>(72) JENNIFER K. ROSEN; GREGORY D. DEGRAZIA; BENJAMIN X. FEENEY<br>(85) 27/05/2022<br>(86) PCT US2021/014386 de 21/01/2021<br>(87) WO 2021/150734 de 29/07/2021 |
| **(21) BR 11 2022 010439-1 A2** | Código 1.3 - Notificação - Fase Nacional - PCT<br>(22) 05/01/2021<br>(30) 06/01/2020 EP 20150397.6<br>(51) A61K 9/10 (2006.01), A61K 9/51 (2006.01), A61K 31/352 (2006.01), A61K 36/185 (2006.01)<br>(54) PREPARAÇÃO E USO DE NANOFORMULAÇÃO DE CANNABIS<br>(71) CANNAXAN GMBH (DE)<br>(72) WERNER BRAND<br>(85) 27/05/2022<br>(86) PCT EP2021/050089 de 05/01/2021<br>(87) WO 2021/140101 de 15/07/2021 |
| **(21) BR 11 2022 010440-5 A2** | Código 1.3 - Notificação - Fase Nacional - PCT<br>(22) 27/05/2020<br>(30) 29/11/2019 CL 3499-2019 |

(51) A01C 15/00 (2006.01), A01C 21/00 (2006.01), A01M 13/00 (2006.01), B64C 39/02 (2006.01)
(54) ESTAÇÃO MÓVEL PARA REALIZAR OPERAÇÕES DE PULVERIZAÇÃO AÉREA POR MEIO DE VEÍCULOS AÉREOS NÃO TRIPULADOS
(71) TECNOLOGÍAS PASTOR SPA (CL)
(72) RODRIGO JOSE ALCALDE UNDURRAGA
(85) 27/05/2022
(86) PCT CL2020/050057 de 27/05/2020
(87) WO 2021/102594 de 03/06/2021

---

**(21) BR 11 2022 010441-3 A2**

Código 1.3 - Notificação - Fase Nacional - PCT
(22) 04/12/2020
(30) 06/12/2019 CN 201911241526.8; 09/12/2019 CN 201911249226.4; 11/03/2020 CN 202010165349.6; 11/08/2020 CN 202010799506.9; 27/10/2020 CN 202011164541.X; 30/11/2020 CN 202011371550.6
(51) C07K 7/56 (2006.01), A61K 38/12 (2006.01), A61P 31/10 (2006.01)
(54) ANÁLOGOS DE EQUINOCANDINA E MÉTODO DE PREPARAÇÃO PARA OS MESMOS
(71) SHANGHAI SENHUI MEDICINE CO., LTD. (CN) ; SHANGHAI SHENGDI PHARMACEUTICAL CO., LTD. (CN) ; JIANGSU HENGRUI MEDICINE CO., LTD. (CN)
(72) JIAN HUANG; LINGJIAN ZHU; WEI JIANG; WEICOU CAO
(85) 27/05/2022
(86) PCT CN2020/133815 de 04/12/2020
(87) WO 2021/110125 de 10/06/2021

---

**(21) BR 11 2022 010443-0 A2**

Código 1.3 - Notificação - Fase Nacional - PCT
(22) 26/11/2020
(30) 03/12/2019 EP 19213176.1
(51) C10L 1/00 (2006.01), G01N 33/28 (2006.01), C10L 1/18 (2006.01)
(54) MÉTODO DE MARCAÇÃO DE UM HIDROCARBONETO DE PETRÓLEO
(71) SICPA HOLDING SA (CH)
(72) MARTIN ZÜHLKE; DANIEL RIEBE; TORALF BEITZ; THOMAS TILLER; JUAN LOPEZ GEJO; ÜNIGE LASKAY
(85) 27/05/2022
(86) PCT EP2020/083471 de 26/11/2020
(87) WO 2021/110526 de 10/06/2021

---

**(21) BR 11 2022 010444-8 A2**

Código 1.3 - Notificação - Fase Nacional - PCT
(22) 25/12/2020
(30) 26/12/2019 CN 201911368616.3
(51) H02J 3/36 (2006.01)
(54) MÉTODO E DISPOSITIVO PARA CONTROLAR A FALHA À TERRA DO LADO CC DO SISTEMA DE TRANSMISSÃO HVDC

(71) NR ELECTRIC CO., LTD. (CN) ; NR ENGINEERING CO., LTD. (CN)
(72) DONGBIN LU; HAIYING LI
(85) 27/05/2022
(86) PCT CN2020/139539 de 25/12/2020
(87) WO 2021/129822 de 01/07/2021

---

**(21) BR 11 2022 010445-6 A2**

Código 1.3 - Notificação - Fase Nacional - PCT
(22) 27/11/2020
(30) 27/11/2019 KR 10-2019-0154945
(51) C07K 14/47 (2006.01), C07K 1/14 (2006.01), C12P 21/06 (2006.01), C12N 9/10 (2006.01)
(54) POLÍMERO BIOMOLECULAR MULTIFUNCIONAL, MULTIESPECÍFICO, MULTIMÉRICO , MÉTODO PARA PREPARAR UM POLÍMERO BIOMOLECULAR MULTIFUNCIONAL, MULTIESPECÍFICO, MULTIMÉRICO
(71) ONEGENE BIOTECHNOLOGY INC (KR)
(72) SUNGJIN PARK; DAESEONG IM; RYURYUN KIM; MINSUM KIM; JAEYOUNG CHOI
(85) 27/05/2022
(86) PCT KR2020/017029 de 27/11/2020
(87) WO 2021/107660 de 03/06/2021

---

**(21) BR 11 2022 010448-0 A2**

Código 1.3 - Notificação - Fase Nacional - PCT
(22) 27/12/2019
(51) H04B 7/0413 (2006.01), H04B 17/12 (2006.01), H04B 7/0408 (2006.01), H04B 7/0426 (2006.01), H04B 7/0456 (2006.01)
(54) APARELHO DE UM DISPOSITIVO DE COMUNICAÇÃO
(71) INTEL CORPORATION (US)
(72) SHILPA TALWAR; ONER ORHAN; HOSEIN NIKOPOUR; DOR SHAVIV; ROYA DOOSTNEJAD; ADESOJI J. SAJUYIGBE
(85) 27/05/2022
(86) PCT US2019/068730 de 27/12/2019
(87) WO 2021/133412 de 01/07/2021

---

**(21) BR 11 2022 010449-9 A2**

Código 1.3 - Notificação - Fase Nacional - PCT
(22) 27/11/2020
(30) 29/11/2019 GB 1917479.6
(51) A24F 40/30 (2006.01), A24F 40/50 (2006.01)
(54) DISPOSITIVO DE FORNECIMENTO DE AEROSSOL SISTEMA DE FORNECIMENTO DE AEROSOL, MÉTODO DE GERAÇÃO DE AEROSSOL E MEIO DE FORNECIMENTO DE AEROSSOL
(71) NICOVENTURES TRADING LIMITED (GB)
(72) WALID ABI AOUN
(85) 27/05/2022
(86) PCT EP2020/083799 de 27/11/2020

(87) WO 2021/105477 de 03/06/2021

**(21) BR 11 2022 010450-2 A2**

Código 1.3 - Notificação - Fase Nacional - PCT
(22) 27/11/2020
(30) 29/11/2019 GB 1917469.7
(51) A24B 15/167 (2006.01), A24B 15/28 (2006.01), A24B 15/30 (2006.01), A24F 40/20 (2006.01), A24D 1/20 (2006.01)
(54) MATERIAL GERADOR DE AEROSSOL COMPREENDENDO UM SÓLIDO AMORFO, SUBSTRATO, ARTIGO PARA USO COM UM DISPOSITIVO DE FORNECIMENTO DE AEROSSOL NÃO COMBUSTÍVEL, SISTEMA DE FORNECIMENTO DE AEROSSOL NÃO COMBUSTÍVEL, MÉTODO, MÉTODO PARA GERAR UM AEROSSOL UTILIZANDO UM SISTEMA DE FORNECIMENTO DE AEROSSOL NÃO COMBUSTÍVEL E USO
(71) NICOVENTURES TRADING LIMITED (GB)
(72) KELLY REES; THOMAS LEAH; RICHARD TODD
(85) 27/05/2022
(86) PCT EP2020/083794 de 27/11/2020
(87) WO 2021/105472 de 03/06/2021

**(21) BR 11 2022 010452-9 A2**

Código 1.3 - Notificação - Fase Nacional - PCT
(22) 26/11/2020
(30) 03/12/2019 EP 19213124.1
(51) C10L 1/00 (2006.01), C10M 171/00 (2006.01), C10L 5/34 (2006.01), C10B 45/00 (2006.01), C10B 57/06 (2006.01)
(54) MÉTODO PARA DETERMINAR A AUTENTICIDADE E ADULTERAÇÃO DE HIDROCARBONETOS DE PETRÓLEO MARCADOS
(71) SICPA HOLDING SA (CH)
(72) MARTIN ZÜHLKE; DANIEL RIEBE; TORALF BEITZ; THOMAS TILLER; JUAN LOPEZ GEJO; ÜNIGE LASKAY
(85) 27/05/2022
(86) PCT EP2020/083470 de 26/11/2020
(87) WO 2021/110525 de 10/06/2021

**(21) BR 11 2022 010455-3 A2**

Código 1.3 - Notificação - Fase Nacional - PCT
(22) 27/11/2020
(30) 29/11/2019 GB 1917472.1
(51) A24B 3/14 (2006.01), A24B 15/14 (2006.01), A24B 15/167 (2006.01), A24B 15/28 (2006.01), A24D 1/20 (2006.01), A24F 40/20 (2006.01), A24B 15/30 (2006.01)
(54) MATERIAL GERADOR DE AEROSSOL, SUBSTRATO, ARTIGO, SISTEMA DE FORNECIMENTO DE AEROSSOL NÃO COMBUSTÍVEL, MÉTODO E USO
(71) NICOVENTURES TRADING LIMITED (GB)
(72) THOMAS LEAH; BARNABY OAKLEY
(85) 27/05/2022

(86) PCT EP2020/083787 de 27/11/2020
(87) WO 2021/105465 de 03/06/2021

---

**(21) BR 11 2022 010456-1 A2**

Código 1.3 - Notificação - Fase Nacional - PCT
(22) 04/12/2020
(30) 05/12/2019 US 62/974,339
(51) A61L 12/14 (2006.01)
(54) SOLUÇÕES DE DESINFECÇÃO MULTIUSO DE ALTO TEOR DE HIALURONATO PARA APLICAÇÕES OFTÁLMICAS
(71) CIS PHARMA AG (CH)
(72) CHRISTIAN GERATHS; ROLF SCHÄFER
(85) 27/05/2022
(86) PCT EP2020/084744 de 04/12/2020
(87) WO 2021/110975 de 10/06/2021

---

**(21) BR 11 2022 010457-0 A2**

Código 1.3 - Notificação - Fase Nacional - PCT
(22) 25/12/2020
(30) 26/12/2019 CN 201911368615.9
(51) H02J 3/26 (2006.01), H02H 7/26 (2006.01)
(54) MÉTODO E DISPOSITIVO PARA CONTROLAR FALHA À TERRA EM ÁREA DA VÁLVULA DE CONVERSOR DE EXTREMIDADE SUPERIOR UHVDC
(71) NR ELECTRIC CO., LTD. (CN) ; NR ENGINEERING CO., LTD. (CN)
(72) DONGBIN LU; LE CHEN; JUNSHENG WANG
(85) 27/05/2022
(86) PCT CN2020/139541 de 25/12/2020
(87) WO 2021/129823 de 01/07/2021

---

**(21) BR 11 2022 010458-8 A2**

Código 1.3 - Notificação - Fase Nacional - PCT
(22) 02/12/2020
(30) 02/12/2019 US 62/942,579
(51) A61K 9/16 (2006.01), A61K 9/00 (2006.01), A61K 47/38 (2006.01), A61K 47/32 (2006.01), A61P 25/08 (2006.01), A61K 31/27 (2006.01)
(54) FORMULAÇÃO PEDIÁTRICA DE LIBERAÇÃO IMEDIATA DO ABRIDOR DE CANAIS DE POTÁSSIO EZOGABINA
(71) XENON PHARMACEUTICALS INC. (CA)
(72) JEAN-JACQUES ALEXANDRE CADIEUX; MATTHEW DAVID TANDY
(85) 27/05/2022
(86) PCT US2020/062918 de 02/12/2020
(87) WO 2021/113381 de 10/06/2021

---

**(21) BR 11 2022 010459-6 A2**

Código 1.3 - Notificação - Fase Nacional - PCT
(22) 27/11/2020

(30) 29/11/2019 GB 1917513.2
(51) A24D 1/20 (2006.01), A24F 40/20 (2006.01)
(54) ARTIGO PARA USO EM UM SISTEMA DE FORNECIMENTO DE AEROSSOL NÃO COMBUSTÍVEL, SISTEMA, MÉTODO PARA FABRICAR UM ARTIGO PARA USO EM UM SISTEMA DE FORNECIMENTO DE AEROSSOL NÃO COMBUSTÍVEL
(71) NICOVENTURES TRADING LIMITED (GB)
(72) BARRY DIMMICK; STEVEN HOLFORD
(85) 27/05/2022
(86) PCT GB2020/053063 de 27/11/2020
(87) WO 2021/105721 de 03/06/2021

---

**(21) BR 11 2022 010460-0 A2**

Código 1.3 - Notificação - Fase Nacional - PCT
(22) 01/12/2020
(30) 02/12/2019 KR 10-2019-0158447
(51) C07K 7/08 (2006.01), C07K 14/52 (2006.01), C07K 14/47 (2006.01), C12N 9/02 (2006.01), C12N 9/18 (2006.01), C12N 9/90 (2006.01)
(54) FATORES SECRETORES DE PROTEÍNA DERIVADA DE CÉLULAS DE CHO E VETORES DE EXPRESSÃO COMPREENDENDO OS MESMOS
(71) LG CHEM, LTD (KR)
(72) BYEONG EUN MIN; YEONCHUL KIM; YOUNG SAM PARK; SAEM JUNG
(85) 27/05/2022
(86) PCT KR2020/017413 de 01/12/2020
(87) WO 2021/112540 de 10/06/2021

---

**(21) BR 11 2022 010464-2 A2**

Código 1.3 - Notificação - Fase Nacional - PCT
(22) 27/11/2020
(30) 29/11/2019 US 16/699,408
(51) G06K 9/32 (2006.01), G06K 9/62 (2006.01)
(54) ANOTAÇÃO, COLETA E PROCESSAMENTO DE DADOS DE IA SOB DEMANDA ALIMENTADOS POR USUÁRIOS
(71) JAYANT RATTI (IN)
(72) JAYANT RATTI; ABHISHEK BOSE; PUNEET KASHYAP
(85) 28/05/2022
(86) PCT IB2020/061226 de 27/11/2020
(87) WO 2021/105950 de 03/06/2021

---

**(21) BR 11 2022 010465-0 A2**

Código 1.3 - Notificação - Fase Nacional - PCT
(22) 11/12/2020
(30) 11/12/2019 EP 19306630.5; 23/04/2020 EP 20315209.5
(51) A61M 5/20 (2006.01), A61M 5/24 (2006.01)
(54) MÓDULO ELETRÔNICO E SISTEMA MODULAR PARA UM DISPOSITIVO DE ADMINISTRAÇÃO DE FÁRMACO
(71) SANOFI (FR)

(72) ADAM MOYO HARVEY-COOK; DAVID AUBREY PLUMPTRE; OLIVER CHARLES GAZELEY; ROBERT VEASEY
(85) 30/05/2022
(86) PCT EP2020/085729 de 11/12/2020
(87) WO 2021/116388 de 17/06/2021

---

**(21) BR 11 2022 010466-9 A2**

Código 1.3 - Notificação - Fase Nacional - PCT
(22) 25/11/2020
(30) 04/12/2019 US 16/703,212
(51) G02B 6/38 (2006.01), G02B 6/26 (2006.01)
(54) CONECTOR DE FIBRA ÓPTICA DE FUNDO DE POÇO COM APARELHO DE TESTE DE CANAL DE FIBRA INDEPENDENTE
(71) BAKER HUGHES OILFIELD OPERATIONS LLC (US)
(72) SCOTT CHRISTOPHER
(85) 30/05/2022
(86) PCT US2020/062123 de 25/11/2020
(87) WO 2021/113133 de 10/06/2021

---

**(21) BR 11 2022 010469-3 A2**

Código 1.3 - Notificação - Fase Nacional - PCT
(22) 27/11/2020
(30) 29/11/2019 GB 1917466.3
(51) D03D 15/56 (2006.01), D03D 13/00 (2006.01)
(54) CABEDAL ENTRELAÇADO E MÉTODO PARA TECER UM CABEDAL
(71) TEXON MANAGEMENT LIMITED (GB)
(72) ENRICO NERI
(85) 30/05/2022
(86) PCT EP2020/083666 de 27/11/2020
(87) WO 2021/105383 de 03/06/2021

---

**(21) BR 11 2022 010471-5 A2**

Código 1.3 - Notificação - Fase Nacional - PCT
(22) 31/01/2020
(30) 31/01/2020 US 16/779,293
(51) E21B 43/10 (2006.01)
(54) MÉTODO DE IMPLANTAÇÃO DE UMA TELA DE FURO DE POÇO E SISTEMA DE TELA DE FURO DE POÇO
(71) HALLIBURTON ENERGY SERVICES, INC. (US)
(72) STEPHEN MICHAEL GRECI; MICHAEL LINLEY FRIPP; DAVID GRANT
(85) 30/05/2022
(86) PCT US2020/016272 de 31/01/2020
(87) WO 2021/154305 de 05/08/2021

---

**(21) BR 11 2022 010472-3 A2**

Código 1.3 - Notificação - Fase Nacional - PCT
(22) 30/09/2020

(30) 30/09/2019 GB 1914079.7
(51) C12Q 1/6883 (2006.01)
(54) MÉTODO DE PREVISÃO DE REQUISITOS PARA TERAPIA BIOLÓGICA
(71) QUEEN MARY UNIVERSITY OF LONDON (GB)
(72) COSTANTINO PITZALIS; MYLES J LEWIS; FRANCES CLARE HUMBY
(85) 30/05/2022
(86) PCT GB2020/052367 de 30/09/2020
(87) WO 2021/064371 de 08/04/2021

---

**(21) BR 11 2022 010473-1 A2**

Código 1.3 - Notificação - Fase Nacional - PCT
(22) 27/11/2020
(30) 29/11/2019 AU 2019904529; 24/09/2020 AU 2020903438
(51) A61K 31/05 (2006.01), A61K 31/352 (2006.01), A61P 31/04 (2006.01), A61K 31/192 (2006.01), A61K 31/546 (2006.01), A61K 31/427 (2006.01), A61K 31/431 (2006.01), A61K 38/12 (2006.01)
(54) TRATAMENTO ANTIBACTERIANO USANDO UM CANABINOIDE E UM AGENTE ATIVO
(71) BOTANIX PHARMACEUTICALS LIMITED (AU)
(72) MATTHEW CALLAHAN; MICHAEL THURN
(85) 30/05/2022
(86) PCT AU2020/051283 de 27/11/2020
(87) WO 2021/102515 de 03/06/2021

---

**(21) BR 11 2022 010474-0 A2**

Código 1.3 - Notificação - Fase Nacional - PCT
(22) 04/12/2020
(30) 06/12/2019 US 62/944,685
(51) A61Q 5/00 (2006.01), A61K 8/27 (2006.01), A61K 8/81 (2006.01), A61K 8/23 (2006.01), A61K 8/73 (2006.01)
(54) COMPOSIÇÃO ISENTA DE SULFATO COM DEPOSIÇÃO ACENTUADA DE ATIVO SOBRE O COURO CABELUDO
(71) THE PROCTER & GAMBLE COMPANY (US)
(72) SEAN MICHAEL RENOCK
(85) 30/05/2022
(86) PCT US2020/063222 de 04/12/2020
(87) WO 2021/113583 de 10/06/2021

---

**(21) BR 11 2022 010475-8 A2**

Código 1.3 - Notificação - Fase Nacional - PCT
(22) 15/11/2020
(30) 06/12/2019 CN 201911242376.2
(51) H01H 71/10 (2006.01)
(54) DISPOSITIVO DE OPERAÇÃO ELÉTRICA PARA DISJUNTOR
(71) ZHEJIANG CHINT ELECTRICS CO.,LTD. (CN)
(72) KEJUN LU; FAN YANG
(85) 30/05/2022

(86) PCT CN2020/128889 de 15/11/2020
(87) WO 2021/109840 de 10/06/2021

---

**(21) BR 11 2022 010479-0 A2**

Código 1.3 - Notificação - Fase Nacional - PCT
(22) 03/12/2020
(30) 04/12/2019 US 62/943,433
(51) B65D 47/08 (2006.01), B65D 55/02 (2006.01)
(54) RECIPIENTE À PROVA DE ADULTERAÇÃO
(71) GSK CONSUMER HEALTHCARE SARL (CH)
(72) BRADLEY ROBERT ATHAY; PAOLA BERNASCONI LECOULTRE; MALGORZATA URSZULA ROZWADOWSKA; AMIT SABHERWAL
(85) 30/05/2022
(86) PCT IB2020/061456 de 03/12/2020
(87) WO 2021/111367 de 10/06/2021

---

**(21) BR 11 2022 010481-2 A2**

Código 1.3 - Notificação - Fase Nacional - PCT
(22) 01/12/2020
(30) 03/12/2019 US 62/943,014
(51) C07K 14/435 (2006.01), C07K 14/605 (2006.01), A61P 3/04 (2006.01), A61P 3/10 (2006.01), A61K 38/00 (2006.01)
(54) TERAPIA DE COMBINAÇÃO USANDO COAGONISTAS DE GLUCAGON E GLP-1 PARA O TRATAMENTO DE OBESIDADE
(71) MEDIMMUNE, LLC (US)
(72) ARMANDO FLOR; PHILIP AMBERY
(85) 30/05/2022
(86) PCT US2020/062695 de 01/12/2020
(87) WO 2021/113233 de 10/06/2021

---

**(21) BR 11 2022 010484-7 A2**

Código 1.3 - Notificação - Fase Nacional - PCT
(22) 27/11/2020
(30) 28/11/2019 EP 19212328.9
(51) C08J 5/00 (2006.01), C08J 5/24 (2006.01), C08K 3/04 (2006.01), C01B 32/00 (2006.01), C09C 1/48 (2006.01), C09C 1/50 (2006.01), C01B 32/05 (2006.01), C01B 32/15 (2006.01)
(54) USO, MATERIAL TERMOFIXO REFORÇADO E ARTIGO DE FABRICAÇÃO
(71) CARBONX IP 6 B.V. (NL)
(72) RUTGER ALEXANDER DAVID VAN RAALTEN; DANIELA SORDI; JEROEN TEN DAM
(85) 30/05/2022
(86) PCT EP2020/083690 de 27/11/2020
(87) WO 2021/105396 de 03/06/2021

**(21) BR 11 2022 010485-5 A2**

Código 1.3 - Notificação - Fase Nacional - PCT
(22) 28/10/2020
(30) 11/12/2019 US 16/711,230
(51) G06F 13/42 (2006.01)
(54) RELÓGIO DE MEIA TAXA, SUPER-RÁPIDO, DE MALHA ABERTA E RECUPERAÇÃO DE DADOS PARA INTERFACES C-PHY DE PRÓXIMA GERAÇÃO
(71) QUALCOMM INCORPORATED (US)
(72) YING DUAN; ABHAY DIXIT; SHIH-WEI CHOU
(85) 30/05/2022
(86) PCT US2020/057687 de 28/10/2020
(87) WO 2021/118700 de 17/06/2021

**(21) BR 11 2022 010486-3 A2**

Código 1.3 - Notificação - Fase Nacional - PCT
(22) 22/12/2020
(30) 23/12/2019 EP 19219225.0
(51) C08G 18/76 (2006.01), C08G 18/79 (2006.01), C08G 18/09 (2006.01), C08G 18/81 (2006.01), C08G 18/48 (2006.01), C08G 18/20 (2006.01), C08G 18/18 (2006.01), C08G 18/67 (2006.01), C08J 9/14 (2006.01), C08K 5/54 (2006.01), C08F 290/06 (2006.01), C08K 5/523 (2006.01)
(54) MISTURA REATIVA PARA PRODUZIR UM MATERIAL QUE COMPREENDE POLI-ISOCIANURATO E/OU POLIURETANO, E, USO DA MISTURA REATIVA
(71) HUNTSMAN INTERNATIONAL LLC (US)
(72) RENE ALEXANDER KLEIN; NIMA ESMAEILI; NADJA KATHRIN RICHTER; RAJESH KUMAR GAJENDRAN; XIAODONG GUO; THOMAS JULIEN JONCHERAY; JAN VANDENBROECK
(85) 30/05/2022
(86) PCT EP2020/087586 de 22/12/2020
(87) WO 2021/130205 de 01/07/2021

**(21) BR 11 2022 010487-1 A2**

Código 1.3 - Notificação - Fase Nacional - PCT
(22) 08/01/2021
(30) 20/01/2020 DE 10 2020 101 213.6
(51) H05K 5/06 (2006.01), H05K 5/02 (2006.01)
(54) INVÓLUCRO COM UM DISPOSITIVO DE COMPENSAÇÃO DE PRESSÃO
(71) KNORR-BREMSE SYSTEME FÜR NUTZFAHRZEUGE GMBH (DE)
(72) HASAN-ÖZKAN KARAGÖZ; FRIEDBERT RÖTHER; THILO FRANZKE
(85) 30/05/2022
(86) PCT EP2021/050232 de 08/01/2021
(87) WO 2021/148256 de 29/07/2021

**(21) BR 11 2022 010488-0 A2**

Código 1.3 - Notificação - Fase Nacional - PCT

(22) 10/12/2020
(30) 17/12/2019 CU CU-2019-0104
(51) A61K 9/08 (2006.01), C07K 16/28 (2006.01), A61K 47/02 (2006.01), A61K 47/18 (2006.01), A61K 47/26 (2006.01), A61K 9/19 (2006.01), A61K 31/198 (2006.01), A61P 1/00 (2006.01)
(54) FORMULAÇÃO FARMACÊUTICA, USO DA FORMULAÇÃO FARMACÊUTICA, E, MÉTODO PARA TRATAMENTO DE UM PACIENTE
(71) CENTRO DE INMUNOLOGIA MOLECULAR (CU)
(72) YAIKO SADDAN HERNÁNDEZ TERRERO; OLGA LIDEA FERNÁNDEZ SÁEZ; JULIO FELIPE SANTO TOMÁS POMPA; MERCEDES CEDEÑO ARIAS; KATHYA RASHIDA DE LA LUZ HERNÁNDEZ; TAMMY BOGGIANO AYO; KALET LEÓN MONZÓN; ADOLFO CASTILLO VITLOCH
(85) 30/05/2022
(86) PCT CU2020/050007 de 10/12/2020
(87) WO 2021/121444 de 24/06/2021

---

**(21) BR 11 2022 010490-1 A2**

Código 1.3 - Notificação - Fase Nacional - PCT
(22) 27/11/2020
(30) 28/11/2019 EP 19212349.5
(51) C08K 3/04 (2006.01), H05K 9/00 (2006.01), C08J 5/00 (2006.01)
(54) USO DE REDES DE CARBONO QUE COMPREENDEM NANOFIBRAS DE CARBONO CRISTALINAS E CONJUNTO DE COMPÓSITO
(71) CARBONX IP 7 B.V. (NL)
(72) RUTGER ALEXANDER DAVID VAN RAALTEN; DANIELA SORDI; LAURE AUDE MARIE SUZANNE HANNEBICQUE; ZHEN LIU
(85) 30/05/2022
(86) PCT EP2020/083688 de 27/11/2020
(87) WO 2021/105395 de 03/06/2021

---

**(21) BR 11 2022 010493-6 A2**

Código 1.3 - Notificação - Fase Nacional - PCT
(22) 02/12/2020
(30) 02/12/2019 IN 201941049516; 02/12/2019 IN 201941049517
(51) A61K 31/496 (2006.01), A61K 31/445 (2006.01), A61K 31/13 (2006.01), A61K 45/06 (2006.01), A61P 25/28 (2006.01), A61P 43/00 (2006.01), A61K 9/00 (2006.01)
(54) MÉTODOS PARA TRATAR SINTOMAS COMPORTAMENTAIS E PSICOLÓGICOS EM PACIENTES COM DEMÊNCIA
(71) SUVEN LIFE SCIENCES LIMITED (IN)
(72) RAMAKRISHNA NIROGI; ANIL KARBHARI SHINDE; PRADEEP JAYARAJAN; SATISH JETTA; RAGHAVA CHOWDARY PALACHARLA; SANTOSH KUMAR PANDEY; ABDUL RASHEED MOHAMMED; VIJAY SIDRAM BENADE; VINOD KUMAR GOYAL; RAMKUMAR SUBRAMANIAN; JYOTHSNA RAVULA; VENKATESWARLU JASTI
(85) 30/05/2022

(86) PCT IB2020/061383 de 02/12/2020
(87) WO 2021/111330 de 10/06/2021

---

**(21) BR 11 2022 010495-2 A2**

Código 1.3 - Notificação - Fase Nacional - PCT
(22) 04/01/2021
(30) 07/01/2020 US 62/957,925; 19/11/2020 US 63/116,120
(51) A61K 31/519 (2006.01), A61P 1/00 (2006.01), A61P 1/06 (2006.01), A61P 3/10 (2006.01), A61P 11/06 (2006.01), A61P 17/00 (2006.01), A61P 17/06 (2006.01), A61P 17/14 (2006.01), A61P 19/02 (2006.01), A61P 37/00 (2006.01)
(54) MÉTODO DE TRATAMENTO DA PSORÍASE E OUTRAS CONDIÇÕES AUTO-IMUNES COM UM INIBIDOR PRMT5
(71) PFIZER INC. (US)
(72) MENG LI; ANTHONY WILLIAM TOLCHER
(85) 30/05/2022
(86) PCT IB2021/050013 de 04/01/2021
(87) WO 2021/140427 de 15/07/2021

---

**(21) BR 11 2022 010497-9 A2**

Código 1.3 - Notificação - Fase Nacional - PCT
(22) 30/12/2020
(30) 31/12/2019 CN 201911415233.7
(51) C22C 38/38 (2006.01), C22C 38/02 (2006.01), C22C 38/04 (2006.01), C22C 38/06 (2006.01), C22C 38/14 (2006.01), C22C 38/28 (2006.01), C21D 8/02 (2006.01)
(54) PLACA DE AÇO/TIRA DE AÇO MULTIFÁSICA DE ULTRA ALTA RESISTÊNCIA DE BAIXO CUSTO E BAIXO CARBONO E MÉTODO DE FABRICAÇÃO DA MESMA
(71) BAOSHAN IRON & STEEL CO., LTD. (CN)
(72) HANLONG ZHANG; YIQIANG SUN; XINPING MAO; YULONG ZHANG; CHENG WANG; XINYAN JIN; LI WANG; SHUIZE WANG
(85) 30/05/2022
(86) PCT CN2020/141301 de 30/12/2020
(87) WO 2021/136352 de 08/07/2021

---

**(21) BR 11 2022 010499-5 A2**

Código 1.3 - Notificação - Fase Nacional - PCT
(22) 29/01/2021
(30) 31/01/2020 US 62/968,536
(51) G01N 33/68 (2006.01)
(54) MÉTODOS PARA PERFIL DE GLICOPROTEÍNAS E PARA DETECTAR A VARIAÇÃO DE PROTEÍNAS ENTRE AS AMOSTRAS
(71) REGENERON PHARMACEUTICALS, INC. (US)
(72) YUAN MAO; SHRUTI NAYAK
(85) 30/05/2022
(86) PCT US2021/015601 de 29/01/2021

(87) WO 2021/155077 de 05/08/2021

**(21) BR 11 2022 010500-2 A2**

Código 1.3 - Notificação - Fase Nacional - PCT
(22) 08/12/2020
(30) 10/12/2019 EP 19306614.9
(51) C03C 25/32 (2006.01), C02F 1/00 (2006.01), C03C 25/12 (2006.01), C03C 25/28 (2006.01)
(54) MÉTODO PARA PRODUZIR COMPÓSITOS DE LÃ MINERAL
(71) SAINT-GOBAIN ISOVER (FR)
(72) MIZUKI IKEDA
(85) 30/05/2022
(86) PCT EP2020/085063 de 08/12/2020
(87) WO 2021/116097 de 17/06/2021

**(21) BR 11 2022 010502-9 A2**

Código 1.3 - Notificação - Fase Nacional - PCT
(22) 09/12/2020
(30) 11/12/2019 FR FR1914152
(51) C03C 1/00 (2006.01), C03B 37/01 (2006.01), C03C 3/087 (2006.01), C03C 3/11 (2006.01), C03C 4/00 (2006.01), C03C 13/06 (2006.01)
(54) PROCESSO DE FABRICAÇÃO DE LÃ MINERAL
(71) SAINT-GOBAIN ISOVER (FR)
(72) ANDREA GIOIA
(85) 30/05/2022
(86) PCT FR2020/052366 de 09/12/2020
(87) WO 2021/116609 de 17/06/2021

**(21) BR 11 2022 010503-7 A2**

Código 1.3 - Notificação - Fase Nacional - PCT
(22) 08/12/2020
(30) 11/12/2019 FR FR1914145
(51) C08L 33/00 (2006.01), C08L 33/02 (2006.01), C08L 33/08 (2006.01), C08L 33/10 (2006.01), C08L 67/08 (2006.01), C09D 133/00 (2006.01), C09D 167/08 (2006.01), C09D 175/04 (2006.01), C08L 75/04 (2006.01)
(54) COMPOSIÇÃO DE JUNTA E/OU DE COLAGEM PRONTA PARA O USO
(71) SAINT-GOBAIN WEBER (FR)
(72) CLÉMENT ERNEST
(85) 30/05/2022
(86) PCT FR2020/052325 de 08/12/2020
(87) WO 2021/116585 de 17/06/2021

**(21) BR 11 2022 010504-5 A2**

Código 1.3 - Notificação - Fase Nacional - PCT
(22) 29/11/2020
(30) 29/11/2019 US 62/941,901
(51) B65D 81/20 (2006.01)

(54) EMBALAGEM PARA UNIDADE SOLÚVEL EM ÁGUA
(71) ADAMA MAKHTESHIM LTD. (IL)
(72) FLORIN HELMAN; LIRON HEVRONI; DANI GOLAN; BENJAMIN LEWENSOHN
(85) 30/05/2022
(86) PCT IL2020/051229 de 29/11/2020
(87) WO 2021/106002 de 03/06/2021

---

**(21) BR 11 2022 010505-3 A2**

Código 1.3 - Notificação - Fase Nacional - PCT
(22) 04/12/2020
(30) 04/12/2019 IN 201911049982
(51) A61P 5/00 (2006.01), C07D 281/10 (2006.01), A61K 31/554 (2006.01)
(54) COMPOSTOS DE BENZOTIA(DI)AZEPINA E SEU USO COMO MODULADORES DO ÁCIDO BILIAR
(71) ALBIREO AB (SE)
(72) PER-GÖRAN GILLBERG; INGEMAR STARKE; SANTOSH S. KULKARNI
(85) 30/05/2022
(86) PCT EP2020/084567 de 04/12/2020
(87) WO 2021/110883 de 10/06/2021

---

**(21) BR 11 2022 010506-1 A2**

Código 1.3 - Notificação - Fase Nacional - PCT
(22) 12/02/2021
(30) 20/02/2020 FR FR2001688
(51) C03C 17/00 (2006.01), C03C 17/34 (2006.01), C03C 17/42 (2006.01), C03C 17/38 (2006.01), G02B 5/08 (2006.01)
(54) PROCESSO DE FABRICAÇÃO DE UM VIDRO DECORATIVO COM FUNÇÃO ANTIESTILHAÇOS
(71) SAINT-GOBAIN GLASS FRANCE (FR)
(72) LAURE-HÉLÈNE GUILLEMOT
(85) 30/05/2022
(86) PCT FR2021/050256 de 12/02/2021
(87) WO 2021/165603 de 26/08/2021

---

**(21) BR 11 2022 010611-4 A2**

Código 1.3 - Notificação - Fase Nacional - PCT
(22) 11/12/2020
(30) 11/12/2019 EP 19460064.9
(51) C07D 401/14 (2006.01), A61P 37/00 (2006.01), A61P 37/08 (2006.01), A61K 31/47 (2006.01)
(54) COMPOSTOS HETEROCÍCLICOS COMO MODULADORES DE ESTIMULADOR DE GENES DE INTERFERON (STING)
(71) RYVU THERAPEUTICS S.A. (PL)
(72) MAGDALENA IZABELA ZAWADZKA; LUIGI PIERO STASI; GRZEGORZ WOJCIECH CWIERTNIA; LUKASZ PIOTR DUDEK; AGNIESZKA JUSTYNA GIBAS; ANNA RAJDA; CHARLES-HENRY FABRITIUS; ADAM RADZIMIERSKI;

TUSHAR RAVINDRA MAHAJAN; MARCIN WOJCIECH LES; KAROL ZUCHOWICZ; MAREK WRONOWSKI; DAVID JÖRG SYNAK; SUNDARA RAGHURAM TANGIRALA; MACIEJ KRZYSZTOF ROGACKI
(85) 31/05/2022
(86) PCT EP2020/085840 de 11/12/2020
(87) WO 2021/116451 de 17/06/2021

---

**(21) BR 11 2022 010894-0 A2**

Código 1.3 - Notificação - Fase Nacional - PCT
(22) 03/12/2020
(30) 09/12/2019 US 16/707,351
(51) A24B 13/00 (2006.01), A24B 15/16 (2006.01), A24B 15/30 (2006.01)
(54) COMPOSIÇÕES ORAIS ÚMIDAS
(71) NICOVENTURES TRADING LIMITED (GB)
(72) DARRELL EUGENE HOLTON JR.; DWAYNE WILLIAM BEESON; ANDINET AMARE GESSESSE JR.; PHILIP RICHARD HUNT; RONALD K. HUTCHENS; CHRISTOPHER KELLER; THOMAS H. POOLE; FRANK KELLEY ST. CHARLES
(85) 03/06/2022
(86) PCT IB2020/061416 de 03/12/2020
(87) WO 2021/116841 de 17/06/2021

---

**(21) BR 11 2022 010895-8 A2**

Código 1.3 - Notificação - Fase Nacional - PCT
(22) 04/12/2020
(30) 04/12/2019 US 62/943,611
(51) A61P 3/00 (2006.01), A61P 7/00 (2006.01), A61P 7/02 (2006.01), A61P 9/00 (2006.01), A61P 11/00 (2006.01), A61P 13/00 (2006.01), A61P 27/02 (2006.01), A61P 29/00 (2006.01), C07D 207/16 (2006.01), C07D 211/60 (2006.01), C07D 231/12 (2006.01), C07D 401/06 (2006.01), C07D 401/12 (2006.01), C07D 403/12 (2006.01), C07D 409/14 (2006.01)
(54) COMPOSTO, COMPOSIÇÃO FARMACÊUTICA, E, MÉTODO PARA TRATAR UMA DOENÇA OU DISTÚRBIO ASSOCIADO À SERINA PROTEASE-2 ASSOCIADA À LECTINA DE LIGAÇÃO AO MANAN
(71) OMEROS CORPORATION (US)
(72) MICHAEL CICIRELLI; NEIL S. CUTSHALL; JENNIFER LYNN GAGE; SARA REBECCA GOLDSTEIN; SANTOSH KUMAR KESHIPEDDY; DO YEON KWON; ROBERT HUERTA LEMUS; THOMAS L. LITTLE; MARKUS METZ; JEREMIAH H. NGUYEN; PETER KURT NOLLERT VON SPECHT; LOREN MICHAEL PRICE; JENNIFER TSOUNG; SUDHEER BABU VADDELA
(85) 03/06/2022
(86) PCT US2020/063375 de 04/12/2020
(87) WO 2021/113682 de 10/06/2021

---

**(21) BR 11 2022 010896-6 A2**

Código 1.3 - Notificação - Fase Nacional - PCT
(22) 30/12/2020

(30) 31/12/2019 US 62/955,481
(51) D21F 1/66 (2006.01), D21F 11/00 (2006.01), D21F 9/00 (2006.01), D21H 17/00 (2006.01), D21H 23/78 (2006.01)
(54) SISTEMA E PROCESSO DE FABRICAÇÃO À BASE DE ESPUMA
(71) KIMBERLY-CLARK WORLDWIDE, INC. (US)
(72) MARVIN E. SWAILS; VICKY S. POLASHOCK; MICHAEL PAYNE; JOSEPH K. BAKER; CHARLES W. COLMAN
(85) 03/06/2022
(86) PCT US2020/067419 de 30/12/2020
(87) WO 2021/138393 de 08/07/2021

---

**(21) BR 11 2022 010897-4 A2**

Código 1.3 - Notificação - Fase Nacional - PCT
(22) 30/11/2020
(30) 03/12/2019 FR FR1913670
(51) G02B 21/00 (2006.01), G02B 21/36 (2006.01), G01N 21/45 (2006.01), G01B 9/02 (2006.01), G01B 9/04 (2006.01)
(54) DISPOSITIVOS E MÉTODOS PARA MICROSCOPIA DE VARREDURA DE LINHA
(71) DAMAE MEDICAL (FR)
(72) JONAS OGIEN
(85) 03/06/2022
(86) PCT EP2020/083951 de 30/11/2020
(87) WO 2021/110595 de 10/06/2021

---

**(21) BR 11 2022 010899-0 A2**

Código 1.3 - Notificação - Fase Nacional - PCT
(22) 03/12/2020
(30) 09/12/2019 US 62/945,578
(51) A24B 13/00 (2006.01), A24B 15/16 (2006.01), A24B 15/30 (2006.01)
(54) PRODUTO ORAL COM COMPONENTE DISSOLÚVEL
(71) NICOVENTURES TRADING LIMITED (GB)
(72) DARRELL EUGENE HOLTON JR.; DWAYNE WILLIAM BEESON; RONALD K. HUTCHENS; CHRISTOPHER KELLER; THOMAS H. POOLE; FRANK KELLEY ST. CHARLES
(85) 03/06/2022
(86) PCT IB2020/061462 de 03/12/2020
(87) WO 2021/116852 de 17/06/2021

---

**(21) BR 11 2022 010900-8 A2**

Código 1.3 - Notificação - Fase Nacional - PCT
(22) 02/12/2020
(30) 03/12/2019 IN 201921049620
(51) A61K 36/9066 (2006.01), A61K 36/00 (2006.01), A61P 19/02 (2006.01)
(54) COMPOSIÇÕES DE CURCUMINA PARA OSTEOARTRITE E BEM-ESTAR DA ARTICULAÇÃO
(71) OMNIACTIVE HEALTH TECHNOLOGIES LIMITED (IN)

(72) MANUTOSH ACHARYA; PRAFULL DUTT SINGH; PRAKASH BHANUSE
(85) 03/06/2022
(86) PCT IB2020/061351 de 02/12/2020
(87) WO 2021/111312 de 10/06/2021

---

**(21) BR 11 2022 010904-0 A2**

Código 1.3 - Notificação - Fase Nacional - PCT
(22) 07/12/2020
(30) 05/12/2019 US 16/704,401
(51) A01D 41/127 (2006.01), A01D 41/14 (2006.01), A01D 45/02 (2006.01), G01N 33/00 (2006.01)
(54) SISTEMA E MÉTODO PARA CONTROLAR A DIREÇÃO DE DESLOCAMENTO DE UM VEÍCULO DE TRABALHO COM BASE EM UMA LINHA DE ORIENTAÇÃO AJUSTADA
(71) CNH INDUSTRIAL AMERICA LLC (US)
(72) PHILLIP DIX; DANIEL GEIYER; ADITYA SINGH; NAVNEET GULATI
(85) 03/06/2022
(86) PCT US2020/063606 de 07/12/2020
(87) WO 2021/113817 de 10/06/2021

---

**(21) BR 11 2022 010905-9 A2**

Código 1.3 - Notificação - Fase Nacional - PCT
(22) 04/12/2020
(30) 05/12/2019 US 62/944,082
(51) C07K 16/28 (2006.01), A61K 39/395 (2006.01), A61P 29/00 (2006.01), A61P 35/00 (2006.01), A61P 37/06 (2006.01)
(54) FORMULAÇÕES DE ANTICORPOS ANTI-CD38 PARA ADMINISTRAÇÃO SUBCUTÂNEA
(71) SANOFI-AVENTIS U.S. LLC (US)
(72) THOMAS BALLET; KIRAN BANGARI; RAVI CHARI; SYLVAIN HUILLE; BERNARDO PEREZ-RAMIREZ; VASCO FILIPE
(85) 03/06/2022
(86) PCT US2020/063452 de 04/12/2020
(87) WO 2021/113739 de 10/06/2021

---

**(21) BR 11 2022 010906-7 A2**

Código 1.3 - Notificação - Fase Nacional - PCT
(22) 21/10/2020
(30) 19/12/2019 EP 19217951.3
(51) A61K 51/08 (2006.01), A61P 35/00 (2006.01)
(54) COMPOSTO QUE SE LIGA A UM RECEPTOR ENDÓGENO, COMPOSIÇÃO FARMACÊUTICA E DE DIAGNÓSTICO
(71) TECHNISCHE UNIVERSITÄT MÜNCHEN (DE)
(72) HANS-JÜRGEN WESTER; THOMAS GÜNTHER
(85) 03/06/2022
(86) PCT EP2020/079627 de 21/10/2020

(87) WO 2021/121734 de 24/06/2021

---

**(21) BR 11 2022 010908-3 A2**

Código 1.3 - Notificação - Fase Nacional - PCT
(22) 03/12/2020
(30) 04/12/2019 US 62/943,610; 25/06/2020 US 63/044,048
(51) A61P 25/00 (2006.01), A61P 25/28 (2006.01), A61K 38/46 (2006.01), C12N 9/16 (2006.01), C07K 14/705 (2006.01)
(54) MÉTODOS PARA AUMENTAR A PERMEABILIDADE DA BARREIRA HEMATOENCEFÁLICA, PARA DISTRIBUIR UM AGENTE TERAPÊUTICO AO CÉREBRO E PARA IDENTIFICAR UMA BIOMOLÉCULA QUE REGULA A PERMEABILIDADE DA BARREIRA HEMATOENCEFÁLICA EM UM SUJEITO
(71) THE BOARD OF TRUSTEES OF THE LELAND STANFORD JUNIOR UNIVERSITY (US) ; THE UNITED STATES GOVERNMENT AS REPRESENTED BY THE DEPARTMENT OF VETERANS AFFAIRS (US)
(72) ANDREW CHRIS YANG; ANTON WYSS-CORAY
(85) 03/06/2022
(86) PCT US2020/063112 de 03/12/2020
(87) WO 2021/113512 de 10/06/2021

---

**(21) BR 11 2022 010911-3 A2**

Código 1.3 - Notificação - Fase Nacional - PCT
(22) 04/12/2020
(30) 05/12/2019 EP 19213838.6
(51) C08G 12/08 (2006.01), C08L 77/02 (2006.01), C08L 77/06 (2006.01), B44C 1/22 (2006.01), C08G 12/00 (2006.01)
(54) COMPOSIÇÃO DE POLIAMIDA, USO DE COMPOSIÇÃO DE POLIAMIDA, MODELAGEM E PROCESSO DE PRODUÇÃO DE COMPOSIÇÕES DE POLIAMIDA
(71) BASF SE (DE)
(72) JENS CREMER; RAINER XALTER
(85) 03/06/2022
(86) PCT EP2020/084609 de 04/12/2020
(87) WO 2021/110903 de 10/06/2021

---

**(21) BR 11 2022 010913-0 A2**

Código 1.3 - Notificação - Fase Nacional - PCT
(22) 03/12/2020
(30) 06/12/2019 GB 1917915.9; 14/08/2020 GB 2012716.3
(51) F03D 9/00 (2006.01), F03D 13/25 (2006.01), F03D 9/10 (2006.01), F03B 13/12 (2006.01), B63B 35/44 (2006.01), B63B 1/10 (2006.01)
(54) PLATAFORMA DE MONTAGEM DE SISTEMA DE ENERGIA RENOVÁVEL FORA DA COSTA FLUTUANTE
(71) MARINE POWER SYSTEMS LIMITED (GB)
(72) GRAHAM FOSTER
(85) 03/06/2022
(86) PCT GB2020/053102 de 03/12/2020

(87) WO 2021/111138 de 10/06/2021

---

**(21) BR 11 2022 010917-2 A2**

Código 1.3 - Notificação - Fase Nacional - PCT
(22) 04/12/2020
(30) 05/12/2019 DE 10 2019 133 253.2
(51) E06B 11/08 (2006.01), E06B 11/02 (2006.01), E01F 13/02 (2006.01), E01F 13/04 (2006.01)
(54) INSTALAÇÃO DE CONTROLE DE FLUXO DE PESSOAS
(71) EPS HOLDING GMBH (DE)
(72) DIRK BODA
(85) 03/06/2022
(86) PCT EP2020/084729 de 04/12/2020
(87) WO 2021/110962 de 10/06/2021

---

**(21) BR 11 2022 010918-0 A2**

Código 1.3 - Notificação - Fase Nacional - PCT
(22) 20/11/2020
(30) 05/12/2019 DE 10 2019 133 132.3
(51) E02B 17/02 (2006.01), E02D 27/42 (2006.01), E02D 27/52 (2006.01), F03D 13/20 (2006.01), E02D 7/02 (2006.01), E02D 5/48 (2006.01)
(54) ESTRUTURA DE FUNDAÇÃO DE TURBINA EÓLICA E MÉTODO PARA FABRICAR UMA ESTRUTURA DE FUNDAÇÃO DE TURBINA EÓLICA
(71) DANIEL BARTMINN (DE)
(72) DANIEL BARTMINN
(85) 03/06/2022
(86) PCT EP2020/082862 de 20/11/2020
(87) WO 2021/110436 de 10/06/2021

---

**(21) BR 11 2022 010919-9 A2**

Código 1.3 - Notificação - Fase Nacional - PCT
(22) 07/12/2020
(30) 06/12/2019 US 62/944,707
(51) A61B 17/072 (2006.01), A61L 31/04 (2006.01), A61L 31/12 (2006.01)
(54) COQUETEL DE MÚLTIPLOS FÁRMACOS REGENERATIVOS DE TECIDO E APARELHO PARA A ENTREGA DESTE
(71) TRUSTEES OF TUFTS COLLEGE (US)
(72) MICHAEL LEVIN; DAVID L. KAPLAN; NIROSHA J. MURUGAN
(85) 03/06/2022
(86) PCT US2020/063665 de 07/12/2020
(87) WO 2021/113844 de 10/06/2021

---

**(21) BR 11 2022 010920-2 A2**

Código 1.3 - Notificação - Fase Nacional - PCT
(22) 26/05/2020
(30) 06/12/2019 CN 201911241766.8
(51) H02P 9/14 (2006.01)

(54) MÉTODO PARA CONTROLAR UMA TENSÃO, DISPOSITIVO PARA CONTROLAR UMA TENSÃO TERMINAL, CONTROLADOR DE UM CONVERSOR E MEIO DE ARMAZENAMENTO LEGÍVEL POR COMPUTADOR
(71) XINJIANG GOLDWIND SCIENCE & TECHNOLOGY CO., LTD. (CN)
(72) JINPENG WANG; RUI GUO; LIANGNIAN LV
(85) 03/06/2022
(86) PCT CN2020/092338 de 26/05/2020
(87) WO 2021/109494 de 10/06/2021

---

**(21) BR 11 2022 010921-0 A2**

Código 1.3 - Notificação - Fase Nacional - PCT
(22) 07/12/2020
(30) 05/12/2019 US 16/704,514
(51) A01B 69/04 (2006.01), G05D 1/02 (2006.01), A01B 79/00 (2006.01), A01D 41/127 (2006.01)
(54) SISTEMA E MÉTODO PARA CONTROLAR A DIREÇÃO DE DESLOCAMENTO DE UM VEÍCULO DE TRABALHO COM BASE EM UM MAPA DE CAMPO AJUSTADO
(71) CNH INDUSTRIAL AMERICA LLC (US)
(72) ANDREW BERRIDGE; PHILLIP DIX; DANIEL GEIYER; ADITYA SINGH; NAVNEET GULATI
(85) 03/06/2022
(86) PCT US2020/063602 de 07/12/2020
(87) WO 2021/113814 de 10/06/2021

---

**(21) BR 11 2022 010922-9 A2**

Código 1.3 - Notificação - Fase Nacional - PCT
(22) 07/12/2020
(30) 06/12/2019 CN 201911245257.2
(51) B60W 40/06 (2006.01), B60W 40/105 (2006.01), B60W 50/00 (2006.01)
(54) MÉTODO DE DETECÇÃO DE ESTRUTURA DE ESTRADA, DISPOSITIVO, MEIO DE ARMAZENAMENTO LEGÍVEL POR COMPUTADOR E SISTEMA DE CHIP
(71) HUAWEI TECHNOLOGIES CO., LTD. (CN)
(72) WEI ZHOU
(85) 03/06/2022
(86) PCT CN2020/134225 de 07/12/2020
(87) WO 2021/110166 de 10/06/2021

---

**(21) BR 11 2022 010923-7 A2**

Código 1.3 - Notificação - Fase Nacional - PCT
(22) 07/11/2020
(30) 04/12/2019 EP 19213453.4
(51) F25D 3/12 (2006.01), F25D 11/00 (2006.01), A47B 31/00 (2006.01), B64D 11/00 (2006.01)
(54) RECIPIENTE TERMICAMENTE ISOLADO, CARRINHO DE SERVIÇO E MÉTODO PARA ARMAZENAR E SERVIR CONFEITO CONGELADO

| | |
|---|---|
| | COLETÁVEL COM UMA CONCHA<br>(71) UNILEVER IP HOLDINGS B.V. (PB)<br>(72) LEONIE MARTINE DIKS-WARMERDAM; JOHANNES KRIEG<br>(85) 03/06/2022<br>(86) PCT EP2020/081401 de 07/11/2020<br>(87) WO 2021/110358 de 10/06/2021 |
| **(21) BR 11 2022 010924-5 A2** | Código 1.3 - Notificação - Fase Nacional - PCT<br>(22) 04/12/2020<br>(30) 06/12/2019 US 62/944,869<br>(51) C07D 405/12 (2006.01), C07D 405/14 (2006.01), A61P 29/00 (2006.01), A61K 31/443 (2006.01)<br>(54) TETRA-HIDROFURANOS SUBSTITUÍDOS COMO MODULADORES DE CANAIS DE SÓDIO<br>(71) VERTEX PHARMACEUTICALS INCORPORATED (US)<br>(72) STEVEN JOHN DURRANT; NADIA AHMAD; ELIZABETH MARY BECK; LIDIO CARVALHO MEIRELES; EWA IWONA CHUDYK; GORKA ETXEBARRIA JARDI; BHAIRAVI GALAN; SARA S. HADIDA RUAH; DENNIS JAMES HURLEY; RONALD MARCELLUS KNEGTEL; TIMOTHY DONALD NEUBERT; JOANNE LOUISE PINDER; JOSEPH PONTILLO; ROBERT PULLIN; YVONNE SCHMIDT; SARAH SKERRATT; DAVID MATTHEW SHAW; STEPHEN ANDREW THOMSON; DEAN STAMOS; CHRISTOPHER WRAY; ANISA NIZARALI VIRANI<br>(85) 03/06/2022<br>(86) PCT US2020/063290 de 04/12/2020<br>(87) WO 2021/113627 de 10/06/2021 |
| **(21) BR 11 2022 010927-0 A2** | Código 1.3 - Notificação - Fase Nacional - PCT<br>(22) 15/12/2020<br>(30) 20/12/2019 JP 2019-230121<br>(51) E03F 1/00 (2006.01)<br>(54) MÉTODO DE DRENAGEM SECUNDÁRIA NO MOMENTO DA INUNDAÇÃO<br>(71) MASAMICHI KAMEI (JP)<br>(72) MASAMICHI KAMEI<br>(85) 03/06/2022<br>(86) PCT JP2020/046762 de 15/12/2020<br>(87) WO 2021/125170 de 24/06/2021 |
| **(21) BR 11 2022 010930-0 A2** | Código 1.3 - Notificação - Fase Nacional - PCT<br>(22) 07/11/2020<br>(30) 04/12/2019 EP 19213454.2<br>(51) F25D 11/00 (2006.01)<br>(54) RECIPIENTE TERMICAMENTE ISOLADO, CARRINHO DE SERVIÇO E |

| | |
|---|---|
| | MÉTODO PARA ARMAZENAR E SERVIR ITENS DE CONFEITARIA CONGELADOS USANDO UM RECIPIENTE TERMICAMENTE ISOLADO<br>(71) UNILEVER IP HOLDINGS B.V. (PB)<br>(72) LEONIE MARTINE DIKS-WARMERDAM; JOHANNES KRIEG<br>(85) 03/06/2022<br>(86) PCT EP2020/081400 de 07/11/2020<br>(87) WO 2021/110357 de 10/06/2021 |
| **(21) BR 11 2022 010932-6 A2** | Código 1.3 - Notificação - Fase Nacional - PCT<br>(22) 03/12/2020<br>(30) 03/12/2019 AU 2019904577<br>(51) C12N 7/00 (2006.01), A61K 39/12 (2006.01), A61P 31/14 (2006.01)<br>(54) PARTÍCULAS INTERFERENTES DEFEITUOSAS<br>(71) THE COUNCIL OF THE QUEENSLAND INSTITUTE OF MEDICAL RESEARCH (AU)<br>(72) DAVID ALLEN HARRICH; DONGSHENG LI; MIN-HSUAN LIN<br>(85) 03/06/2022<br>(86) PCT AU2020/051322 de 03/12/2020<br>(87) WO 2021/108863 de 10/06/2021 |
| **(21) BR 11 2022 010937-7 A2** | Código 1.3 - Notificação - Fase Nacional - PCT<br>(22) 04/12/2020<br>(30) 05/12/2019 EP 19306585.1<br>(51) A01N 25/00 (2006.01), A01N 25/10 (2006.01), A01C 1/06 (2006.01), A01P 3/00 (2006.01)<br>(54) MÉTODO DE PREPARAÇÃO DE SEMENTES REVESTIDAS, MÉTODO PARA CONTROLAR PATÓGENOS TRANSMITIDOS POR SEMENTES, SEMENTE REVESTIDA, SUSPENSÃO LÍQUIDA, USOS DE UMA SEMENTE REVESTIDA E USOS DE ESPOROS<br>(71) DANSTAR FERMENT AG (CH)<br>(72) ENDRICK GUY<br>(85) 03/06/2022<br>(86) PCT EP2020/084752 de 04/12/2020<br>(87) WO 2021/110981 de 10/06/2021 |
| **(21) BR 11 2022 010939-3 A2** | Código 1.3 - Notificação - Fase Nacional - PCT<br>(22) 27/11/2020<br>(30) 05/12/2019 US 62/943,863<br>(51) A01B 33/00 (2006.01), A01B 33/02 (2006.01), A01B 73/02 (2006.01)<br>(54) IMPLEMENTO DE LAVOURA VARIÁVEL.<br>(71) SALFORD GROUP INC (CA)<br>(72) GEOF J GRAY; JACOBUS A. ROZENDAAL; JOHN MARK AVERINK; MIKHAIL RODIONOV; BRADLEY WILLIAM BAKER; FRENS HOEVE; CHAD DEREK PASMA; CHRISTOPHER MICHAEL POPPE; FREDERICK |

KRISTOFFER GORDON WRIGHT; MAGNUS CLAUSSEN
(85) 03/06/2022
(86) PCT CA2020/051633 de 27/11/2020
(87) WO 2021/108898 de 10/06/2021

---

**(21) BR 11 2022 010940-7 A2**

Código 1.3 - Notificação - Fase Nacional - PCT
(22) 20/12/2019
(51) A61F 13/496 (2006.01), A61F 13/56 (2006.01)
(54) MÉTODO PARA FORMAR UMA PLURALIDADE DE ARTIGOS ABSORVENTES
(71) KIMBERLY-CLARK WORLDWIDE, INC. (US)
(72) JOSEPH J. SINA; DANELLE M. BUYARSKI; JOHN D. AMUNDSON; DANIEL J. GRASSL
(85) 03/06/2022
(86) PCT US2019/067780 de 20/12/2019
(87) WO 2021/126233 de 24/06/2021

---

**(21) BR 11 2022 010941-5 A2**

Código 1.3 - Notificação - Fase Nacional - PCT
(22) 07/12/2020
(30) 05/12/2019 US 62/943,807
(51) C07K 16/28 (2006.01), A61K 39/395 (2006.01), A61K 38/16 (2006.01)
(54) AGENTE TERAPÊUTICO, COMPLEXO PROTEICO, MÉTODOS PARA PROMOVER A FUGA DA LISE MEDIADA POR CÉLULA EXTERMINADORA NATURAL E POR CÉLULA T, PARA DETER POSICIONALMENTE CD45 NA SUPERFÍCIE DE UMA CÉLULA QUE EXPRESSA CD45, PARA PRODUZIR UMA CÉLULA XENOGÊNICA, PARA PREVENIR A REJEIÇÃO DE TRANSPLANTE DE ÓRGÃO SÓLIDO OU ORGANOIDE E PARA TRATAR CÂNCER, CÉLULA NÃO AUTÓLOGA, PROTEÍNA RECOMBINANTE, CÉLULA, PRIMEIRA CÉLULA CITOTÓXICA, CÉLULA CITOTÓXICA, ENXERTO TRATADO, E, USO DE UM ENGAJADOR
(71) VYCELLIX, INC. (US)
(72) EVREN ALICI; ALAMDAR HUSSAIN
(85) 03/06/2022
(86) PCT US2020/063682 de 07/12/2020
(87) WO 2021/113853 de 10/06/2021

---

**(21) BR 11 2022 010942-3 A2**

Código 1.3 - Notificação - Fase Nacional - PCT
(22) 25/11/2020
(30) 05/12/2019 EP 19213739.6; 25/02/2020 EP 20159309.2
(51) C07D 271/06 (2006.01)
(54) PROCESSO PARA PREPARAR UMA CARBOXAMIDA AROMÁTICA DE FÓRMULA I
(71) BASF SE (DE)
(72) KAILASKUMAR BORATE; BERND WOLF; FLORIAN VOGT;

| | |
|---|---|
| | CHRISTOPHER KORADIN; ROLAND GOETZ; HARISH SHINDE<br>(85) 03/06/2022<br>(86) PCT EP2020/083279 de 25/11/2020<br>(87) WO 2021/110498 de 10/06/2021 |
| **(21) BR 11 2022 010944-0 A2** | Código 1.3 - Notificação - Fase Nacional - PCT<br>(22) 16/12/2020<br>(30) 17/12/2019 EP 19306661.0<br>(51) G06Q 30/06 (2006.01)<br>(54) APARELHO, MÉTODO E MEIO DE ARMAZENAMENTO LEGÍVEL POR COMPUTADOR PARA RECOMENDAÇÃO DE EQUIPAMENTO CONTEXTUALIZADO<br>(71) ESSILOR INTERNATIONAL (FR)<br>(72) PASCAL ALLIONE<br>(85) 03/06/2022<br>(86) PCT EP2020/086448 de 16/12/2020<br>(87) WO 2021/122768 de 24/06/2021 |
| **(21) BR 11 2022 010946-6 A2** | Código 1.3 - Notificação - Fase Nacional - PCT<br>(22) 04/12/2020<br>(30) 05/12/2019 IN 201921050091<br>(51) A01N 43/40 (2006.01), A01N 43/54 (2006.01), A01N 43/56 (2006.01), A01N 43/647 (2006.01), A01N 43/653 (2006.01), A01N 47/24 (2006.01), A01P 3/00 (2006.01)<br>(54) COMBINAÇÕES FUNGICIDAS<br>(71) UPL CORPORATION LIMITED (MU) ; UPL EUROPE LTD (GB)<br>(72) MARIANI ALESSANDRO; GUSTAVO RODRIGUES GONELLA LUIS; GARY WATSON KIM; WOLFFENBUTTEL CARLOTO BRUNO<br>(85) 03/06/2022<br>(86) PCT IB2020/061496 de 04/12/2020<br>(87) WO 2021/111384 de 10/06/2021 |
| **(21) BR 11 2022 010950-4 A2** | Código 1.3 - Notificação - Fase Nacional - PCT<br>(22) 04/12/2020<br>(30) 06/12/2019 US 62/944,748<br>(51) A01M 1/20 (2006.01), A61L 9/04 (2006.01), A61L 9/12 (2006.01)<br>(54) DISPENSADOR E MÉTODO DE USO DO MESMO<br>(71) S.C. JOHNSON & SON, INC. (US)<br>(72) CALISTOR NYAMBO; MAX KRAKAUER; CAITLIN Y. O'GARA; TODD ULRICH; DIRK K. NICKEL<br>(85) 03/06/2022<br>(86) PCT US2020/063344 de 04/12/2020<br>(87) WO 2021/113659 de 10/06/2021 |

**(21) BR 11 2022 010952-0 A2**

Código 1.3 - Notificação - Fase Nacional - PCT
(22) 04/12/2020
(30) 05/12/2019 US 62/944,191
(51) A61K 31/047 (2006.01), A61K 31/165 (2006.01), A61K 31/19 (2006.01)
(54) NANOSFERAS DE PLGA CARREGADAS DE PROTEÍNA
(71) WEST VIRGINIA UNIVERSITY BOARD OF GOVERNORS ON BEHALF OF WEST VIRGINIA UNIVERSITY (US) ; WEST VIRGINIA UNIVERSITY (US)
(72) BROCK A. LINDSEY; JUSTIN E. MARKEL; RYAN A. LACINSKI; JABEEN NOORE
(85) 03/06/2022
(86) PCT US2020/063314 de 04/12/2020
(87) WO 2021/113638 de 10/06/2021

**(21) BR 11 2022 010956-3 A2**

Código 1.3 - Notificação - Fase Nacional - PCT
(22) 16/10/2020
(30) 05/12/2019 US 16/704,852
(51) H02J 1/10 (2006.01), H02J 1/14 (2006.01), B61C 5/00 (2006.01), B61C 17/00 (2006.01), F02D 29/02 (2006.01), F02D 41/04 (2006.01), B60L 1/00 (2006.01)
(54) CONTROLADOR DE POTÊNCIA AUXILIAR
(71) BNSF RAILWAY COMPANY (US)
(72) MICHAEL CLEVELAND; JAMES TAYLOR
(85) 03/06/2022
(86) PCT US2020/055999 de 16/10/2020
(87) WO 2021/112960 de 10/06/2021

**(21) BR 11 2022 010957-1 A2**

Código 1.3 - Notificação - Fase Nacional - PCT
(22) 05/12/2019
(51) B01J 13/16 (2006.01), A01N 25/28 (2006.01), A23P 10/30 (2006.01), A61K 8/11 (2006.01), A61K 9/48 (2006.01), A61Q 19/10 (2006.01), B01J 13/20 (2006.01), C11D 3/50 (2006.01), C11D 17/00 (2006.01)
(54) COMPOSTOS ODORANTES ENCAPSULADOS À BASE DE AMINOÁCIDOS NATURAIS
(71) SYMRISE AG (DE)
(72) JULIAN ALEXANDER GEORGI; BENJAMIN ROST; RALF BERTRAM; BRITTA RAABE; ANDRÉ HÄTZELT; JOERN WIEDEMANN
(85) 03/06/2022
(86) PCT EP2019/083903 de 05/12/2019
(87) WO 2021/110273 de 10/06/2021

**(21) BR 11 2022 010961-0 A2**

Código 1.3 - Notificação - Fase Nacional - PCT
(22) 20/12/2019
(51) A61F 13/496 (2006.01)

(54) ARTIGO ABSORVENTE
(71) KIMBERLY-CLARK WORLDWIDE, INC. (US)
(72) DANELLE M. BUYARSKI; JOSEPH J. SINA; CHERYL LANCELLO; KATHLEEN I. BENNETT; JANET E. COLLINS
(85) 03/06/2022
(86) PCT US2019/067783 de 20/12/2019
(87) WO 2021/126234 de 24/06/2021

---

**(21) BR 11 2022 010962-8 A2**

Código 1.3 - Notificação - Fase Nacional - PCT
(22) 18/12/2020
(30) 19/12/2019 US 62/950,698
(51) B01J 29/08 (2006.01), B01J 21/12 (2006.01), C10G 11/05 (2006.01)
(54) CATALISADOR COM ARMADILHA DE VANÁDIO
(71) ALBEMARLE CORPORATION (US)
(72) MIN LI; EDWARD L. FOSTER
(85) 03/06/2022
(86) PCT US2020/066091 de 18/12/2020
(87) WO 2021/127491 de 24/06/2021

---

**(21) BR 11 2022 010966-0 A2**

Código 1.3 - Notificação - Fase Nacional - PCT
(22) 29/09/2020
(30) 06/12/2019 CN 201911241631.1
(51) A61K 31/7032 (2006.01), A61K 31/045 (2006.01), A61K 31/555 (2006.01), A61P 17/02 (2006.01), A61P 3/10 (2006.01)
(54) COMPOSIÇÃO FARMACÊUTICA COM EFICÁCIA PARA PROMOVER A PROLIFERAÇÃO E MIGRAÇÃO CELULAR, PROMOVER A EXPRESSÃO DE COLÁGENO E MELHORAR A CICATRIZAÇÃO, E, USO DE UMA COMPOSIÇÃO FARMACÊUTICA
(71) HSU EN LO (TW)
(72) HSU EN LO
(85) 03/06/2022
(86) PCT CN2020/118933 de 29/09/2020
(87) WO 2021/109704 de 10/06/2021

---

**(21) BR 11 2022 010968-7 A2**

Código 1.3 - Notificação - Fase Nacional - PCT
(22) 04/12/2020
(30) 09/12/2019 US 16/707,069
(51) A24B 13/00 (2006.01), A24B 15/16 (2006.01), A24B 15/30 (2006.01), A24B 15/38 (2006.01), A24B 15/42 (2006.01)
(54) COMPOSIÇÕES ORAIS TAMPONADAS
(71) NICOVENTURES TRADING LIMITED (GB)
(72) DARRELL EUGENE HOLTON JR.; RONALD K. HUTCHENS; CHRISTOPHER KELLER; THOMAS H. POOLE; DWAYNE WILLIAM BEESON; FRANK KELLEY ST. CHARLES

(85) 03/06/2022
(86) PCT IB2020/061550 de 04/12/2020
(87) WO 2021/116867 de 17/06/2021

---

**(21) BR 11 2022 010972-5 A2**

Código 1.3 - Notificação - Fase Nacional - PCT
(22) 07/12/2020
(30) 09/12/2019 US 16/707,057
(51) A24B 13/00 (2006.01), A24B 15/16 (2006.01), A24B 15/30 (2006.01), A24B 15/38 (2006.01), A24B 15/42 (2006.01)
(54) COMPOSIÇÃO ORAL COM INCLUSÃO DE SAL
(71) NICOVENTURES TRADING LIMITED (GB)
(72) CHRISTOPHER KELLER; THOMAS H. POOLE; DWAYNE WILLIAM BEESON; FRANK KELLEY ST. CHARLES; RONALD K. HUTCHENS; DARRELL EUGENE HOLTON JR.
(85) 03/06/2022
(86) PCT IB2020/061588 de 07/12/2020
(87) WO 2021/116876 de 17/06/2021

---

**(21) BR 11 2022 010973-3 A2**

Código 1.3 - Notificação - Fase Nacional - PCT
(22) 02/11/2020
(30) 05/12/2019 JP 2019-220623
(51) A01P 3/00 (2006.01), A01N 43/54 (2006.01), A01N 43/56 (2006.01), A01N 43/58 (2006.01), A01N 43/653 (2006.01), A01N 25/02 (2006.01), A01N 47/24 (2006.01)
(54) COMPOSIÇÃO PESTICIDA LÍQUIDA
(71) SUMITOMO CHEMICAL COMPANY, LIMITED (JP)
(72) HIROTO TADA
(85) 03/06/2022
(86) PCT JP2020/041076 de 02/11/2020
(87) WO 2021/111789 de 10/06/2021

---

**(21) BR 11 2022 011122-3 A2**

Código 1.3 - Notificação - Fase Nacional - PCT
(22) 10/12/2020
(30) 10/12/2019 GB 1918103.1
(51) C07K 16/28 (2006.01), A61P 25/02 (2006.01), A61P 25/04 (2006.01), A61P 29/02 (2006.01)
(54) EPÍTOPOS E ANTICORPOS DE TRPV1
(71) OBLIQUE THERAPEUTICS AB (SE)
(72) CAROLINA TRKULJA; MAX DAVIDSON; OWE ORWAR
(85) 07/06/2022
(86) PCT EP2020/085629 de 10/12/2020
(87) WO 2021/116341 de 17/06/2021

**(21) BR 11 2022 011243-2 A2**

Código 1.3 - Notificação - Fase Nacional - PCT
(22) 08/12/2020
(30) 09/12/2019 EP 19306605.7
(51) A62B 9/02 (2006.01), A62B 7/02 (2006.01), A62B 7/14 (2006.01)
(54) CONJUNTO REGULADOR PARA UMA MÁSCARA RESPIRATÓRIA
(71) SAFRAN AEROTECHNICS (FR)
(72) JÉRÉMY JACOTEY; DIDIER LAMOURETTE; SERGE MOREIRA
(85) 08/06/2022
(86) PCT FR2020/052343 de 08/12/2020
(87) WO 2021/116596 de 17/06/2021

**(21) BR 11 2022 011244-0 A2**

Código 1.3 - Notificação - Fase Nacional - PCT
(22) 31/01/2020
(30) 31/01/2020 US 16/778,967
(51) E21B 44/02 (2006.01), E21B 47/09 (2006.01), E21B 7/04 (2006.01)
(54) SISTEMA E MÉTODO
(71) HALLIBURTON ENERGY SERVICES, INC. (US)
(72) UMUT ZALLUHOGLU; ROBERT DARBE
(85) 08/06/2022
(86) PCT US2020/016207 de 31/01/2020
(87) WO 2021/154294 de 05/08/2021

**(21) BR 11 2022 011245-9 A2**

Código 1.3 - Notificação - Fase Nacional - PCT
(22) 03/12/2020
(30) 10/12/2019 EP 19214687.6
(51) C07D 213/81 (2006.01), A01N 43/40 (2006.01), C07D 213/82 (2006.01)
(54) MÉTODOS DE CONTROLE OU PREVENÇÃO DE INFESTAÇÃO DE PLANTAS DE AMENDOIM POR MICRORGANISMOS FITOPATOGÊNICOS
(71) SYNGENTA CROP PROTECTION AG (CH)
(72) KATHERINE BUXTON
(85) 08/06/2022
(86) PCT EP2020/084516 de 03/12/2020
(87) WO 2021/115926 de 17/06/2021

**(21) BR 11 2022 011247-5 A2**

Código 1.3 - Notificação - Fase Nacional - PCT
(22) 08/12/2020
(30) 09/12/2019 EP 19306606.5
(51) A62B 7/02 (2006.01), A62B 7/14 (2006.01), A62B 9/02 (2006.01)
(54) CONJUNTO DE CONTROLE PARA UMA MÁSCARA RESPIRATÓRIA DE UM TRIPULANTE DE AERONAVE
(71) SAFRAN AEROTECHNICS (FR)
(72) JÉRÉMY JACOTEY; DIDIER LAMOURETTE; SERGE MOREIRA
(85) 08/06/2022
(86) PCT FR2020/052344 de 08/12/2020

(87) WO 2021/116597 de 17/06/2021

---

**(21) BR 11 2022 011249-1 A2**

Código 1.3 - Notificação - Fase Nacional - PCT
(22) 04/12/2020
(30) 12/12/2019 EP 19215502.6
(51) A45D 20/10 (2006.01), A45D 20/12 (2006.01), A45D 20/50 (2006.01)
(54) UNIDADE E DISPOSITIVO DE CUIDADO CAPILAR
(71) KONINKLIJKE PHILIPS N.V. (NL)
(72) MARK JOHANNES LELIEVELD
(85) 08/06/2022
(86) PCT EP2020/084596 de 04/12/2020
(87) WO 2021/115947 de 17/06/2021

---

**(21) BR 11 2022 011251-3 A2**

Código 1.3 - Notificação - Fase Nacional - PCT
(22) 17/12/2020
(30) 20/12/2019 FR FR1915309
(51) A61K 8/19 (2006.01), A61Q 5/02 (2006.01), A61Q 5/06 (2006.01)
(54) MÉTODO PARA O TRATAMENTO COSMÉTICO DE FIBRAS DE QUERATINA QUE COMPREENDE UMA ETAPA DE APLICAÇÃO DE UMA COMPOSIÇÃO DE METAL DE TERRAS RARAS E UMA ETAPA DE APLICAÇÃO DE UMA COMPOSIÇÃO QUE COMPREENDE TENSOATIVOS
(71) L'OREAL (FR)
(72) VALÉRIE JEANNE-ROSE; LAURENT SABATIE; HENRI SAMAIN
(85) 08/06/2022
(86) PCT EP2020/086693 de 17/12/2020
(87) WO 2021/122935 de 24/06/2021

---

**(21) BR 11 2022 011252-1 A2**

Código 1.3 - Notificação - Fase Nacional - PCT
(22) 18/12/2020
(30) 18/12/2019 EP 19217748.3
(51) G01F 11/26 (2006.01)
(54) DISPOSITIVO DE DOSAGEM E PROCESSO PARA LIBERAR UMA SUBSTÂNCIA FLUIDA
(71) CAPARTIS AG (CH)
(72) HERBERT WOHLGENANNT
(85) 08/06/2022
(86) PCT EP2020/087320 de 18/12/2020
(87) WO 2021/123380 de 24/06/2021

---

**(21) BR 11 2022 011253-0 A2**

Código 1.3 - Notificação - Fase Nacional - PCT
(22) 17/12/2020
(30) 20/12/2019 FR FR1915317
(51) A61K 8/19 (2006.01), A61Q 5/02 (2006.01), A61Q 5/12 (2006.01)

(54) PROCESSO PARA O TRATAMENTO COSMÉTICO DE FIBRAS DE QUERATINA COM O USO DE UMA COMPOSIÇÃO DETERGENTE E DE UMA COMPOSIÇÃO DE METAL DE TERRAS RARAS
(71) L'OREAL (FR)
(72) VALÉRIE JEANNE-ROSE; HENRI SAMAIN; LAURENT SABATIE
(85) 08/06/2022
(86) PCT EP2020/086786 de 17/12/2020
(87) WO 2021/123003 de 24/06/2021

---

**(21) BR 11 2022 011254-8 A2**

Código 1.3 - Notificação - Fase Nacional - PCT
(22) 08/12/2020
(30) 09/12/2019 CN 201911252551.6
(51) F03D 17/00 (2006.01), G06Q 50/06 (2006.01), F03D 7/00 (2006.01)
(54) MÉTÓDO E APARELHO PARA DETECTAR ANORMALIDADE NA GUINADA DA TURBINA EÓLICA, E DISPOSITIVO E MEIO DE ARMAZENAMENTO DELE
(71) ENVISION DIGITAL INTERNATIONAL PTE. LTD. (SG) ; SHANGHAI ENVISION DIGITAL CO., LTD. (CN)
(72) YONG AL; QINGSHENG ZHAO; ZHONGJI YIN; SHU WEI
(85) 08/06/2022
(86) PCT SG2020/050725 de 08/12/2020
(87) WO 2021/118461 de 17/06/2021

---

**(21) BR 11 2022 011255-6 A2**

Código 1.3 - Notificação - Fase Nacional - PCT
(22) 10/12/2020
(30) 12/12/2019 US 62/946,985; 07/07/2020 US 63/048,692
(51) G01N 15/14 (2006.01)
(54) IMAGENS MICROSCÓPICAS SEM FOCO DE UMA AMOSTRA
(71) S.D. SIGHT DIAGNOSTICS LTD (IL)
(72) DAN GLUCK; AMIR ZAIT; ARNON HOURI YAFIN; YONATAN HALPERIN; YOCHAY SHLOMO ESHEL; SARAH LEVY; JOSEPH JOEL POLLAK; SHARON PECKER; PERETZ YAFIN; DANA BENBASSAT; DAVID BRAILOVSKY; URIYAH PUMERANTZ
(85) 08/06/2022
(86) PCT IB2020/061728 de 10/12/2020
(87) WO 2021/116957 de 17/06/2021

---

**(21) BR 11 2022 011256-4 A2**

Código 1.3 - Notificação - Fase Nacional - PCT
(22) 16/12/2020
(30) 24/12/2019 IN 201921053705
(51) A61K 8/81 (2006.01), A61K 8/891 (2006.01), A61K 8/898 (2006.01), A61K 8/86 (2006.01), A61Q 5/02 (2006.01), A61Q 5/12 (2006.01)
(54) COMPOSIÇÃO COSMÉTICA QUE COMPREENDE UM POLÍMERO QUE COMPREENDE PELO MENOS UMA UNIDADE CATIÔNICA DE

(MET)ACRILAMIDA, UM SILICONE PARTICULAR E PELO MENOS UM TENSOATIVO
(71) L'OREAL (FR)
(72) SARISH JOSHI; KISHOR DAGWAR; HARSHADA TULSYAN
(85) 08/06/2022
(86) PCT EP2020/086563 de 16/12/2020
(87) WO 2021/130088 de 01/07/2021

---

**(21) BR 11 2022 011257-2 A2**

Código 1.3 - Notificação - Fase Nacional - PCT
(22) 23/12/2020
(30) 24/12/2019 AU 2019904927
(51) B07C 5/34 (2006.01), G01S 1/70 (2006.01), G01N 24/08 (2006.01), G01R 33/00 (2006.01), G01R 33/38 (2006.01), G01R 33/42 (2006.01), G01N 33/24 (2006.01), G01V 1/00 (2006.01), G01V 3/15 (2006.01), G01N 27/04 (2006.01), G06Q 10/06 (2006.01)
(54) APARELHO PARA A MEDIÇÃO DE MINÉRIO EM VEÍCULOS DE TRANSPORTE DE MINA
(71) COMMONWEALTH SCIENTIFIC AND INDUSTRIAL RESEARCH ORGANISATION (AU)
(72) DAVID MILJAK; RICHARD YONG
(85) 08/06/2022
(86) PCT AU2020/051419 de 23/12/2020
(87) WO 2021/127734 de 01/07/2021

---

**(21) BR 11 2022 011260-2 A2**

Código 1.3 - Notificação - Fase Nacional - PCT
(22) 18/12/2020
(30) 21/01/2020 US 62/963,682; 05/03/2020 US 16/809,976; 11/12/2020 US 17/119,440
(51) A61L 2/10 (2006.01), A61L 2/26 (2006.01), A61L 2/28 (2006.01)
(54) DISPOSITIVO PORTÁTIL DE IRRADIAÇÃO DE ULTRAVIOLETA TENDO SISTEMA DE MEDIÇÃO DE DISTÂNCIA
(71) FREESTYLE PARTNERS, LLC (US)
(72) JENNIFER K. ROSEN; GREGORY D. DEGRAZIA; BENJAMIN X. FEENEY; JOSIAH LACOLLA; KEVIN MARTIN; PRASANNA NATARAJAN; JOSEPH M. SCHMONDIUK III; DAVID THIMM
(85) 08/06/2022
(86) PCT US2020/066056 de 18/12/2020
(87) WO 2021/150332 de 29/07/2021

---

**(21) BR 11 2022 011261-0 A2**

Código 1.3 - Notificação - Fase Nacional - PCT
(22) 23/12/2020
(30) 24/12/2019 AU 2019904928
(51) G01R 33/32 (2006.01), G01V 3/18 (2006.01), G01V 5/04 (2006.01), G01N 24/08 (2006.01), E21B 47/00 (2006.01)

(54) APARELHO PARA A MEDIÇÃO DE MINÉRIO EM BANCADAS DE MINÉRIO
(71) COMMONWEALTH SCIENTIFIC AND INDUSTRIAL RESEARCH ORGANISATION (AU)
(72) DAVID MILJAK; RICHARD YONG
(85) 08/06/2022
(86) PCT AU2020/051420 de 23/12/2020
(87) WO 2021/127735 de 01/07/2021

---

**(21) BR 11 2022 011262-9 A2**

Código 1.3 - Notificação - Fase Nacional - PCT
(22) 14/12/2020
(30) 26/12/2019 JP 2019-236280
(51) C21B 5/00 (2006.01)
(54) MÉTODO PARA OPERAR UM ALTO-FORNO E INSTALAÇÃO AUXILIAR DE ALTO-FORNO
(71) JFE STEEL CORPORATION (JP)
(72) YUKI KAWASHIRI; SUMITO OZAWA; KOICHI TAKAHASHI; TAIHEI NOUCHI; YUYA MORITA
(85) 08/06/2022
(86) PCT JP2020/046607 de 14/12/2020
(87) WO 2021/131866 de 01/07/2021

---

**(21) BR 11 2022 011264-5 A2**

Código 1.3 - Notificação - Fase Nacional - PCT
(22) 10/12/2020
(30) 10/12/2019 US 16/709,816
(51) H04L 12/24 (2006.01)
(54) CONVERSÃO INTELIGENTE DE NOMES DE DOMÍNIO DE INTERNET EM INCORPORAÇÕES VETORIAIS
(71) HUGHES NETWORK SYSTEMS, LLC (US)
(72) AMIT ARORA
(85) 08/06/2022
(86) PCT US2020/064171 de 10/12/2020
(87) WO 2021/119230 de 17/06/2021

---

**(21) BR 11 2022 011265-3 A2**

Código 1.3 - Notificação - Fase Nacional - PCT
(22) 03/12/2020
(30) 10/12/2019 EP 19214692.6
(51) C07D 213/81 (2006.01), A01N 43/40 (2006.01), C07D 213/82 (2006.01)
(54) MÉTODOS DE CONTROLE OU PREVENÇÃO DE INFESTAÇÃO DE PLANTAS POR UM MICRORGANISMO FITOPATOGÊNICO DO GÊNERO MACROPHOMINA SPP.
(71) SYNGENTA CROP PROTECTION AG (CH)
(72) JON HAMILL
(85) 08/06/2022

(86) PCT EP2020/084513 de 03/12/2020
(87) WO 2021/115925 de 17/06/2021

---

**(21) BR 11 2022 011268-8 A2**

Código 1.3 - Notificação - Fase Nacional - PCT
(22) 09/12/2020
(30) 09/12/2019 US 62/945,885; 28/05/2020 US 63/031,528; 10/09/2020 US 63/076,664; 06/11/2020 US 63/110,692
(51) A61K 39/395 (2006.01), A61P 35/00 (2006.01)
(54) TERAPIA DE COMBINAÇÃO COM ANTAGONISTA DE LIV1-ADC E PD1
(71) SEAGEN INC. (US) ; MERCK SHARP & DOHME B.V. (NL)
(72) ZEJING WANG; NICHOLAS CHOONG; DJANGO SUSSMAN
(85) 08/06/2022
(86) PCT US2020/063976 de 09/12/2020
(87) WO 2021/119105 de 17/06/2021

---

**(21) BR 11 2022 011269-6 A2**

Código 1.3 - Notificação - Fase Nacional - PCT
(22) 22/12/2020
(30) 23/12/2019 FR FR1915500
(51) F16L 58/08 (2006.01), C23C 4/04 (2006.01), C23C 4/06 (2006.01), C23C 4/11 (2006.01), C23C 4/12 (2006.01), C23C 4/129 (2006.01), C23C 4/131 (2006.01), E21B 17/042 (2006.01), F16L 57/06 (2006.01), F16L 58/18 (2006.01)
(54) TUBO REVESTIDO RESISTENTE AO DESGASTE DO REVESTIMENTO
(71) VALLOUREC OIL AND GAS FRANCE (FR)
(72) XAVIER MENCAGLIA; BERTRAND MAILLON
(85) 08/06/2022
(86) PCT EP2020/087678 de 22/12/2020
(87) WO 2021/130253 de 01/07/2021

---

**(21) BR 11 2022 011271-8 A2**

Código 1.3 - Notificação - Fase Nacional - PCT
(22) 10/12/2020
(30) 10/12/2019 US 62/946,359
(51) C07K 14/195 (2006.01), C07K 14/315 (2006.01), C07K 14/32 (2006.01), C07K 14/34 (2006.01), C07K 14/39 (2006.01), C07K 14/395 (2006.01), C07K 14/415 (2006.01), C12N 1/18 (2006.01), C12P 7/06 (2006.01)
(54) CÉLULA HOSPEDEIRA RECOMBINANTE, COMPOSIÇÃO, MÉTODOS PARA PRODUZIR UM DERIVADO DE UMA CÉLULA E UM PRODUTO DE FERMENTAÇÃO, E, USO DE UMA CÉLULA HOSPEDEIRA RECOMBINANTE
(71) NOVOZYMES A/S (DK)
(72) MONICA TASSONE; SOPHIE CALIXTE; SHARON LIAO
(85) 08/06/2022
(86) PCT US2020/064301 de 10/12/2020
(87) WO 2021/119304 de 17/06/2021

**(21) BR 11 2022 011272-6 A2**

Código 1.3 - Notificação - Fase Nacional - PCT
(22) 08/12/2020
(30) 09/12/2019 US 62/945,609; 04/12/2020 US 63/121,461
(51) C07D 401/12 (2006.01), C07D 401/14 (2006.01)
(54) MÉTODO DE TRATAMENTO DE UM NEOPLASMA MIELOPROLIFERATIVO, MÉTODO PARA REDUZIR A CONCENTRAÇÃO DE UM OU MAIS FATORES DE CRESCIMENTO PROTEICO, MÉTODO PARA REDUZIR CELULARIDADE DE MEDULA ÓSSEA PARA NORMOCELULARIDADE, MÉTODO PARA MANTER A CONTAGEM DE BLASTOS DE MEDULA ÓSSEA OU REDUZIR A CONTAGEM DE BLASTOS DE MEDULA ÓSSEA, MÉTODO PARA SUPRIMIR A PROLIFERAÇÃO DE CÉLULAS MIELOIDES MALIGNAS, MÉTODO PARA REDUZIR A CARGA DE CÉLULA MALIGNA MEDIDA PELA FREQUÊNCIA DE ALELO MUTANTE DE CÉLULAS MIELOIDES, MÉTODO PARA ELIMINAR CÉLULAS MIELOIDES MALIGNAS, MÉTODO PARA REDUZIR FIBROSE DE MEDULA ÓSSEA DE RETICULINA E COLÁGENO, MÉTODO PARA REDUZIR NÍVEIS PLASMÁTICOS DE UMA OU MAIS CITOCINAS INFLAMATÓRIAS, MÉTODO PARA REDUZIR CARGA DE ALELO MUTANTE, MÉTODO PARA REDUZIR UMA MASSA DE HEMÁCIA PATOLOGICAMENTE ELEVADA, MÉTODO PARA REDUZIR A MASSA DE CÉLULAS MIELOIDES MALIGNAS, MÉTODO PARA REDUZIR TAMANHO OU VOLUME DE BAÇO ANORMAL, MÉTODO PARA REDUZIR A QUANTIDADE DE HEMATOPOIESE EXTRAMEDULAR, MÉTODO PARA REDUZIR A FREQUÊNCIA DE TROMBOSE E HEMORRAGIA E MÉTODO PARA REDUZIR OS SINTOMAS CONSTITUCIONAIS DE MIELOFIBROSE
(71) IMAGO BIOSCIENCES, INC. (US)
(72) HUGH RIENHOFF
(85) 08/06/2022
(86) PCT US2020/063773 de 08/12/2020
(87) WO 2021/118996 de 17/06/2021

**(21) BR 11 2022 011274-2 A2**

Código 1.3 - Notificação - Fase Nacional - PCT
(22) 15/12/2020
(30) 17/12/2019 GB 1918615.4
(51) A61B 18/04 (2006.01), A61B 18/18 (2006.01), A61B 18/00 (2006.01)
(54) INSTRUMENTO E APARELHO ELETROCIRÚGICOS
(71) CREO MEDICAL LIMITED (GB)
(72) CHRISTOPHER PAUL HANCOCK
(85) 08/06/2022
(86) PCT EP2020/086163 de 15/12/2020
(87) WO 2021/122557 de 24/06/2021

**(21) BR 11 2022 011276-9 A2**

Código 1.3 - Notificação - Fase Nacional - PCT
(22) 09/12/2020

(30) 09/12/2019 US 62/945,580
(51) A61K 38/46 (2006.01), A61K 41/00 (2006.01), A61K 48/00 (2006.01)
(54) BIOMOLÉCULA PARA TRATAMENTO DE PATOLOGIAS DA CÓRNEA
(71) BOARD OF SUPERVISORS OF LOUISIANA STATE UNIVERSITY AND AGRICULTURAL AND MECHANICAL COLLEGE (US) ; UNIVERSITY OF SOUTHERN CALIFORNIA (US)
(72) HAYDEE BAZAN; NICOLAS G. BAZAN; THANG L. PHAM; BOKKYOO JUN; NICOS A. PETASIS
(85) 08/06/2022
(86) PCT US2020/064042 de 09/12/2020
(87) WO 2021/119146 de 17/06/2021

---

**(21) BR 11 2022 011277-7 A2**

Código 1.3 - Notificação - Fase Nacional - PCT
(22) 08/12/2020
(30) 09/12/2019 JP 2019-222437
(51) C12N 15/113 (2006.01), A61K 35/76 (2006.01), A61K 38/50 (2006.01), A61K 48/00 (2006.01), C12N 1/15 (2006.01), C12N 1/19 (2006.01), C12N 1/21 (2006.01), C12N 5/10 (2006.01), C12N 15/09 (2006.01), C12N 15/63 (2006.01), C12P 19/34 (2006.01)
(54) RNA GUIA ANTI-SENTIDO COM REGIÃO FUNCIONAL ADICIONADA PARA EDIÇÃO DE RNA ALVO
(71) ASTELLAS PHARMA INC. (JP)
(72) EIJI YOSHIMI; YUKARI MORIYA; MARIKO MANDA; TAKAYASU GOTOH; TAKATOMO ARAI
(85) 08/06/2022
(86) PCT JP2020/045707 de 08/12/2020
(87) WO 2021/117729 de 17/06/2021

---

**(21) BR 11 2022 011278-5 A2**

Código 1.3 - Notificação - Fase Nacional - PCT
(22) 09/12/2019
(51) H04W 24/04 (2006.01), H04W 24/02 (2006.01), H04L 1/00 (2006.01), H04B 17/00 (2006.01)
(54) MÉTODO E ENTIDADE CONTROLADORA PARA RELATÓRIO DE DEGRADAÇÃO DE DESEMPENHO EM UM SISTEMA DE MICROONDAS, E, MEIO DE ARMAZENAMENTO LEGÍVEL POR COMPUTADOR
(71) TELEFONAKTIEBOLAGET LM ERICSSON (PUBL) (SE)
(72) MARTIN SJÖDIN; JONAS HANSRYD; STEFAN HAKANSSON; PATRIK OLESEN
(85) 08/06/2022
(86) PCT EP2019/084144 de 09/12/2019
(87) WO 2021/115547 de 17/06/2021

---

**(21) BR 11 2022 011279-3 A2**

Código 1.3 - Notificação - Fase Nacional - PCT
(22) 30/11/2020

(30) 13/12/2019 EP 19216336.8
(51) H05B 6/06 (2006.01)
(54) MÉTODO E SISTEMA PARA CONTROLAR UM INVERSOR QR EM UM UTENSÍLIO DE COZIMENTO POR INDUÇÃO
(71) ELECTROLUX APPLIANCES AKTIEBOLAG (SE)
(72) EMANUEL URGESE; MASSIMO NOSTRO; ALEX VIROLI; MASSIMO ZANGOLI; FILIPPO MARTINI; FABIO ANGELI
(85) 08/06/2022
(86) PCT EP2020/083840 de 30/11/2020
(87) WO 2021/115809 de 17/06/2021

---

**(21) BR 11 2022 011280-7 A2**

Código 1.3 - Notificação - Fase Nacional - PCT
(22) 08/12/2020
(30) 09/12/2019 US 62/945,644
(51) C07K 16/18 (2006.01), A61P 25/00 (2006.01)
(54) ANTICORPO ANTI-CD5 PARA O TRATAMENTO DA DISFUNÇÃO DO ESPECTRO DA NEUROMIELITE ÓPTICA
(71) ALEXION PHARMACEUTICALS, INC. (US)
(72) KERSTIN ALLEN; MARCUS YOUNTZ; STEPHAN ORTIZ; FANNY O'BRIEN
(85) 08/06/2022
(86) PCT US2020/063781 de 08/12/2020
(87) WO 2021/118999 de 17/06/2021

---

**(21) BR 11 2022 011282-3 A2**

Código 1.3 - Notificação - Fase Nacional - PCT
(22) 14/12/2020
(30) 16/12/2019 KR 10-2019-0167873
(51) A61N 7/02 (2006.01), A61N 7/00 (2006.01)
(54) DISPOSITIVO DE GERAÇÃO DE ULTRASSOM TERAPÊUTICO E PEÇA DE MÃO PARA TRATAMENTO POR ULTRASSOM INCLUINDO O MESMO
(71) CLASSYS INC. (KR)
(72) SI HYUNG PARK; JOON HYUN CHOI
(85) 08/06/2022
(86) PCT KR2020/018229 de 14/12/2020
(87) WO 2021/125718 de 24/06/2021

---

**(21) BR 11 2022 011283-1 A2**

Código 1.3 - Notificação - Fase Nacional - PCT
(22) 10/12/2020
(30) 10/12/2019 CN 201911261595.5
(51) C07D 413/04 (2006.01), C07D 413/14 (2006.01), C07D 498/10 (2006.01), C07H 13/10 (2006.01), C07D 413/12 (2006.01), C07D 263/58 (2006.01), C07D 265/18 (2006.01), C07H 1/00 (2006.01), A61K 31/536 (2006.01), A61K 31/537 (2006.01), A61K 31/423 (2006.01), A61K 31/424 (2006.01), A61K 31/706 (2006.01), A61K 31/675 (2006.01), C07F 9/6584 (2006.01), A61P 25/04

(2006.01), A61P 25/06 (2006.01), A61P 9/10 (2006.01), A61P 25/24 (2006.01), A61P 25/28 (2006.01), A61P 25/08 (2006.01), A61P 25/00 (2006.01), A61P 29/00 (2006.01)
(54) COMPOSTO QUE TEM EFEITO NEUROPROTETOR, MÉTODO DE PREPARAÇÃO PARA O MESMO E USO DO MESMO
(71) SHANGHAI ZHIMENG BIOPHARMA, INC. (CN)
(72) BO LIANG; HUANMING CHEN; GANG LIU; ZHIJUN ZHANG; TIAN XIA; BO HUA; QIU JIN
(85) 08/06/2022
(86) PCT CN2020/135289 de 10/12/2020
(87) WO 2021/115380 de 17/06/2021

---

**(21) BR 11 2022 011284-0 A2**

Código 1.3 - Notificação - Fase Nacional - PCT
(22) 22/10/2020
(30) 09/12/2019 GB 1918039.7; 29/09/2020 GB 2015404.3
(51) A61K 9/00 (2006.01), A61K 47/10 (2006.01), A61K 47/26 (2006.01), A61K 47/32 (2006.01), A61P 15/10 (2006.01), G01N 31/00 (2006.01), A61K 31/00 (2006.01), G01N 25/48 (2006.01), G01N 25/58 (2006.01)
(54) COMPOSIÇÃO TÓPICA E MÉTODOS DE MEDIÇÃO DA CAPACIDADE DE RESFRIAMENTO DE UMA COMPOSIÇÃO TÓPICA
(71) FUTURA MEDICAL DEVELOPMENTS LIMITED (GB)
(72) ADRIAN DAVIS
(85) 08/06/2022
(86) PCT GB2020/052660 de 22/10/2020
(87) WO 2021/116651 de 17/06/2021

---

**(21) BR 11 2022 011286-6 A2**

Código 1.3 - Notificação - Fase Nacional - PCT
(22) 09/12/2020
(30) 09/12/2019 US 62/945,431
(51) A61K 38/46 (2006.01), A61P 19/08 (2006.01)
(54) POLIPEPTÍDEOS DA FOSFATASE ALCALINA E MÉTODOS DE USO DOS MESMOS
(71) ALEXION PHARMACEUTICALS, INC. (US)
(72) WALTER C. VOEGTLI; MICHAEL BARANELLO; KEITH BOUCHARD
(85) 08/06/2022
(86) PCT US2020/064140 de 09/12/2020
(87) WO 2021/119218 de 17/06/2021

---

**(21) BR 11 2022 011289-0 A2**

Código 1.3 - Notificação - Fase Nacional - PCT
(22) 06/11/2020
(30) 09/12/2019 FR FR1913962
(51) B62D 25/08 (2006.01), B62D 27/02 (2006.01)
(54) DISPOSITIVO DE FIXAÇÃO, EM UM CHASSI DE VEÍCULO AUTOMOTIVO, DA EXTREMIDADE TRASEIRA DE LONGARINAS

DIANTEIRAS DE UM BERÇO DE MOTOR QUE RECEBE UM MOTOR ELÉTRICO DO SISTEMA DE PROPULSÃO DO VEÍCULO
(71) PSA AUTOMOBILES SA (FR)
(72) RONAN BREAL; CEDRIC ROBERT
(85) 09/06/2022
(86) PCT FR2020/052030 de 06/11/2020
(87) WO 2021/116547 de 17/06/2021

---

**(21) BR 11 2022 011291-2 A2**

Código 1.3 - Notificação - Fase Nacional - PCT
(22) 10/12/2020
(30) 10/12/2019 EP 19306610.7
(51) C07K 14/62 (2006.01), A61K 47/54 (2006.01), A61K 38/00 (2006.01)
(54) MÉTODO PARA FORMAR UM CONJUGADO DE UMA SULFONAMIDA E UM POLIPEPTÍDEO
(71) SANOFI (FR)
(72) THOMAS BOEHME; MARISA RAEDISCH; MANFRED GERKEN; OLIVER STEYER; OLIVER BOSCHEINEN; DANIEL SCHEPS; HERMUT WEHLAN
(85) 09/06/2022
(86) PCT EP2020/085415 de 10/12/2020
(87) WO 2021/116243 de 17/06/2021

---

**(21) BR 11 2022 011292-0 A2**

Código 1.3 - Notificação - Fase Nacional - PCT
(22) 16/12/2020
(30) 16/12/2019 US 62/948,790; 15/12/2020 US 17/122,904
(51) H04B 7/06 (2006.01), H04B 7/08 (2006.01), H04W 16/28 (2006.01), H04W 72/04 (2006.01), G01S 17/00 (2006.01), H04W 64/00 (2006.01), H04W 4/02 (2006.01)
(54) TÉCNICAS PARA USAR INFORMAÇÕES DE SENSOR PARA COMUNICAÇÕES SEM FIO
(71) QUALCOMM INCORPORATED (US)
(72) TAO LUO; HAMED PEZESHKI; TAESANG YOO
(85) 09/06/2022
(86) PCT US2020/065255 de 16/12/2020
(87) WO 2021/126937 de 24/06/2021

---

**(21) BR 11 2022 011294-7 A2**

Código 1.3 - Notificação - Fase Nacional - PCT
(22) 16/12/2020
(30) 18/12/2019 EP 19217674.1
(51) B65D 85/804 (2006.01)
(54) RECIPIENTE COM ABA
(71) SOCIÉTÉ DES PRODUITS NESTLÉ S.A. (CH)
(72) ANDRÉ NOTH; CHRISTIAN TALON; ALEXANDRE KOLLEP; CHRISTOPHE SÉBASTIEN PAUL HEYDEL
(85) 09/06/2022

| | |
|---|---|
| | (86) PCT EP2020/086336 de 16/12/2020<br>(87) WO 2021/122683 de 24/06/2021 |
| **(21) BR 11 2022 011295-5 A2** | Código 1.3 - Notificação - Fase Nacional - PCT<br>(22) 17/09/2020<br>(30) 11/12/2019 IN 201941051211<br>(51) A61K 9/28 (2006.01), A61K 9/50 (2006.01), A61K 31/4439 (2006.01), A61K 31/18 (2006.01), A61K 31/55 (2006.01), A61P 1/04 (2006.01), A61P 9/06 (2006.01)<br>(54) FORMA DE DOSAGEM PARA USO NO TRATAMENTO OU NA PREVENÇÃO DE UMA DOENÇA<br>(71) EVONIK OPERATIONS GMBH (DE)<br>(72) PRIYANKA HAKSAR; SHRADDHA JOSHI; UMESH KAPALE; NILAM BHARAMBE; ASHISH GUHA; VINAY JAIN<br>(85) 09/06/2022<br>(86) PCT EP2020/075961 de 17/09/2020<br>(87) WO 2021/115649 de 17/06/2021 |
| **(21) BR 11 2022 011296-3 A2** | Código 1.3 - Notificação - Fase Nacional - PCT<br>(22) 25/11/2020<br>(30) 16/12/2019 US 62/948,641; 24/11/2020 US 17/103,725<br>(51) H04W 64/00 (2006.01), G01S 5/02 (2006.01), H04L 5/00 (2006.01)<br>(54) DETALHES DE SINALIZAÇÃO PARA COSTURA DE PRS PARA POSICIONAMENTO EM UMA REDE SEM FIO<br>(71) QUALCOMM INCORPORATED (US)<br>(72) ALEXANDROS MANOLAKOS; WANSHI CHEN; KRISHNA MUKKAVILLI<br>(85) 09/06/2022<br>(86) PCT US2020/062278 de 25/11/2020<br>(87) WO 2021/126502 de 24/06/2021 |
| **(21) BR 11 2022 011297-1 A2** | Código 1.3 - Notificação - Fase Nacional - PCT<br>(22) 17/12/2019<br>(51) H04W 74/08 (2006.01), H04W 72/04 (2006.01)<br>(54) CONFIGURAÇÃO PARA REPETIÇÕES DE UPLINK EM UM PROCEDIMENTO DE ACESSO ALEATÓRIO<br>(71) QUALCOMM INCORPORATED (US)<br>(72) QIAOYU LI; JING LEI; CHAO WEI<br>(85) 09/06/2022<br>(86) PCT CN2019/125835 de 17/12/2019<br>(87) WO 2021/119978 de 24/06/2021 |
| **(21) BR 11 2022 011300-5 A2** | Código 1.3 - Notificação - Fase Nacional - PCT<br>(22) 11/12/2020 |

(30) 12/12/2019 CN 201911275304.8
(51) H04W 36/00 (2006.01), H04W 36/16 (2006.01)
(54) MÉTODO DE RECONFIGURAÇÃO DE CÉLULA, NÓ DE CONTROLE DE REDE E NÓ IAB MÓVEL
(71) VIVO MOBILE COMMUNICATION CO., LTD. (CN)
(72) JINHUA LIU
(85) 09/06/2022
(86) PCT CN2020/135613 de 11/12/2020
(87) WO 2021/115414 de 17/06/2021

---

**(21) BR 11 2022 011301-3 A2**

Código 1.3 - Notificação - Fase Nacional - PCT
(22) 01/12/2020
(30) 12/12/2019 EP 19215738.6
(51) B66B 5/22 (2006.01)
(54) DISPOSITIVO DE FREIO, POR EXEMPLO COM ELEMENTO DE FREIO EM FORMA DE CUNHA, PARA A FREAGEM DE UM CORPO MÓVEL DESLOCÁVEL GUIADO EM UMA DIREÇÃO DE DESLOCAMENTO AO LONGO DE UM TRILHO-GUIA
(71) INVENTIO AG (CH)
(72) MICHAEL GEISSHÜSLER; FARUK OSMANBASIC; ADRIAN STEINER; JULIAN STÄHLI; HEINZ WIDMER; VOLKER ZAPF
(85) 09/06/2022
(86) PCT EP2020/084115 de 01/12/2020
(87) WO 2021/115846 de 17/06/2021

---

**(21) BR 11 2022 011302-1 A2**

Código 1.3 - Notificação - Fase Nacional - PCT
(22) 06/11/2020
(30) 19/12/2019 US 62/950,436; 05/11/2020 US 17/090,393
(51) H04W 72/04 (2006.01), H04W 72/12 (2006.01), H04W 74/08 (2006.01)
(54) SIDELINK AUTÔNOMO SOBRE BANDA NÃO LICENCIADA
(71) QUALCOMM INCORPORATED (US)
(72) YISHENG XUE; CHIH-HAO LIU; XIAOXIA ZHANG; JING SUN; YONGBIN WEI; SEYED ALI AKBAR FAKOORIAN
(85) 09/06/2022
(86) PCT US2020/059553 de 06/11/2020
(87) WO 2021/126402 de 24/06/2021

---

**(21) BR 11 2022 011304-8 A2**

Código 1.3 - Notificação - Fase Nacional - PCT
(22) 18/12/2020
(30) 18/12/2019 EP 19217561.0
(51) C21B 7/10 (2006.01), C21C 5/46 (2006.01), F27B 1/24 (2006.01), F27B 3/24 (2006.01), F27D 1/12 (2006.01), F27D 9/00 (2006.01)
(54) PLACA DE RESFRIAMENTO PARA UM FORNO METALÚRGICO E SEU MÉTODO DE FABRICAÇÃO

(71) PAUL WURTH S.A. (LU) ; PAUL WURTH DEUTSCHLAND GMBH (DE)
(72) RENE SCHNEIDER; MARCO RICKE
(85) 09/06/2022
(86) PCT EP2020/086980 de 18/12/2020
(87) WO 2021/123133 de 24/06/2021

---

**(21) BR 11 2022 011305-6 A2**

Código 1.3 - Notificação - Fase Nacional - PCT
(22) 10/12/2020
(30) 10/12/2019 US 16/709,444
(51) H04L 29/02 (2006.01), H04L 29/08 (2006.01), H04L 29/10 (2006.01)
(54) DISPOSITIVO DE COMUTAÇÃO PROGRAMÁVEL PARA INFRAESTRUTURAS DE REDE
(71) AMYNA SYSTEMS INC. (US)
(72) JAMES KYRIANNIS; MIN KYRIANNIS
(85) 09/06/2022
(86) PCT US2020/064285 de 10/12/2020
(87) WO 2021/119292 de 17/06/2021

---

**(21) BR 11 2022 011306-4 A2**

Código 1.3 - Notificação - Fase Nacional - PCT
(22) 09/12/2020
(30) 13/12/2019 US 62/947,963; 08/12/2020 US 17/115,779
(51) H04W 72/12 (2006.01)
(54) ESQUEMA DE MITIGAÇÃO DE INTERFERÊNCIA PARA DUPLEXAÇÃO POR DIVISÃO DE TEMPO ASSÍNCRONA
(71) QUALCOMM INCORPORATED (US)
(72) KAZUKI TAKEDA; MARCO PAPALEO; ALESSIO MARCONE
(85) 09/06/2022
(86) PCT US2020/064142 de 09/12/2020
(87) WO 2021/119219 de 17/06/2021

---

**(21) BR 11 2022 011307-2 A2**

Código 1.3 - Notificação - Fase Nacional - PCT
(22) 03/12/2020
(30) 13/12/2019 CN 201911284477.6
(51) G06F 3/0481 (2006.01), G06F 3/0488 (2006.01), G06F 9/451 (2006.01)
(54) MÉTODO E DISPOSITIVO ELETRÔNICO PARA EXIBIR ÍCONE DE APLICATIVO
(71) HUAWEI TECHNOLOGIES CO., LTD. (CN)
(72) LANG SONG
(85) 09/06/2022
(86) PCT CN2020/133663 de 03/12/2020
(87) WO 2021/115194 de 17/06/2021

---

**(21) BR 11 2022 011308-0 A2**

Código 1.3 - Notificação - Fase Nacional - PCT

(22) 16/12/2020
(30) 16/12/2019 EP 19216602.3
(51) A24D 3/02 (2006.01)
(54) MÉTODO PARA MONTAGEM DE UM ARTIGO GERADOR DE AEROSSOL
(71) PHILIP MORRIS PRODUCTS S.A. (CH)
(72) GENNARO CAMPITELLI; DANIELE SANNA
(85) 09/06/2022
(86) PCT EP2020/086495 de 16/12/2020
(87) WO 2021/122796 de 24/06/2021

---

**(21) BR 11 2022 011540-7 A2**

Código 1.3 - Notificação - Fase Nacional - PCT
(22) 10/12/2020
(30) 11/12/2019 KR 10-2019-0165052
(51) C07K 14/475 (2006.01), A61K 38/18 (2006.01), A61K 47/68 (2006.01)
(54) POLIPEPTÍDEO DE FUSÃO COMPREENDENDO GDF15, COMPOSIÇÃO FARMACÊUTICA QUE COMPREENDE O MESMO, DÍMERO E MÉTODO DE PREPARAÇÃO DO DITO POLIPEPTÍDEO, MÉTODO PARA AUMENTAR A ESTABILIDADE IN VIVO DE GDF15, MOLÉCULA DE ÁCIDO NUCLEICO, VETOR E CÉLULA RECOMBINANTES E USO TERAPÊUTICO DO DITO POLIPEPTÍDEO E DÍMERO
(71) LG CHEM, LTD (KR)
(72) YEONCHUL KIM; YOUNG DOK SON; KYUBONG NA; JI HO HONG; SAEM JUNG; MYUNG WON JIN; JI A. PARK; SOOMIN NOH; HYUNTAEK PARK
(85) 10/06/2022
(86) PCT KR2020/018053 de 10/12/2020
(87) WO 2021/118256 de 17/06/2021

---

**(21) BR 11 2022 011595-4 A2**

Código 1.3 - Notificação - Fase Nacional - PCT
(22) 18/12/2020
(30) 20/12/2019 US 62/951,592
(51) A61K 8/19 (2006.01), A61K 8/24 (2006.01), A61K 8/27 (2006.01), A61K 8/34 (2006.01), A61Q 11/00 (2006.01)
(54) COMPOSIÇÕES DE HIGIENE BUCAL E MÉTODOS DE USO
(71) COLGATE-PALMOLIVE COMPANY (US)
(72) PAUL THOMSON; ROBERT D'AMBROGIO; JEAN DENIS; GUOFENG XU
(85) 13/06/2022
(86) PCT US2020/070926 de 18/12/2020
(87) WO 2021/127699 de 24/06/2021

---

**(21) BR 11 2022 011657-8 A2**

Código 1.3 - Notificação - Fase Nacional - PCT
(22) 22/01/2021
(30) 22/01/2020 GB 2000944.5

(51) E21B 17/01 (2006.01), F16L 1/20 (2006.01), F16L 1/00 (2006.01)
(54) MOLA
(71) BALMORAL COMTEC LIMITED (GB)
(72) WILLIAM HENRY LANNAGAN; FRASER JAMES MILNE
(85) 13/06/2022
(86) PCT GB2021/050146 de 22/01/2021
(87) WO 2021/148802 de 29/07/2021

---

**(21) BR 11 2022 011658-6 A2**

Código 1.3 - Notificação - Fase Nacional - PCT
(22) 27/11/2020
(30) 24/12/2019 CN 201911349190.7
(51) A01N 1/02 (2006.01)
(54) TRANSPORTADOR, DISPOSITIVO DE VÁCUO E SISTEMA DE CRIOPRESERVAÇÃO DE TECIDOS
(71) SHANGHAI HORIZON MEDICAL SCIENCE CO., LTD. (CN)
(72) WEIJIE LI; YINGYING GUO; GUO ZONG
(85) 13/06/2022
(86) PCT CN2020/132438 de 27/11/2020
(87) WO 2021/129312 de 01/07/2021

---

**(21) BR 11 2022 011659-4 A2**

Código 1.3 - Notificação - Fase Nacional - PCT
(22) 20/01/2021
(30) 21/01/2020 US 62/963,816
(51) C22C 21/00 (2006.01), C22F 1/04 (2006.01)
(54) TÉCNICAS PARA PRODUÇÃO DE PRODUTOS DE LIGA DE ALUMÍNIO QUE POSSUEM FORMABILIDADE E RECICLABILIDADE APERFEIÇOADAS
(71) NOVELIS INC. (US)
(72) DAEHOON KANG; KYLE DAVID DASCH; MITCHELL GLENN ROUX; JOHN MIN HO; SAZOL KUMAR DAS; RASHMI RANJAN MOHANTY; DEWEI ZHU; STEPHEN BUCKINGHAM; AMANDA OWENS
(85) 13/06/2022
(86) PCT US2021/014183 de 20/01/2021
(87) WO 2021/150610 de 29/07/2021

---

**(21) BR 11 2022 011661-6 A2**

Código 1.3 - Notificação - Fase Nacional - PCT
(22) 10/12/2020
(30) 13/12/2019 NL 2024455
(51) C14C 3/02 (2006.01), C14C 3/04 (2006.01), C01B 39/02 (2006.01)
(54) COMPOSIÇÃO DE ZEÓLITO, MÉTODO DE PREPARAÇÃO DA COMPOSIÇÃO DE ZEÓLITO E COURO
(71) SMIT TANNING B.V. (NL)
(72) WOUTER EGBERT-JAN HENDRIKSEN; DIRICK JOBST ALEXANDER VON BEHR; PIM JAN-WILLEM WILGENBURG
(85) 13/06/2022

(86) PCT NL2020/050773 de 10/12/2020
(87) WO 2021/118351 de 17/06/2021

---

**(21) BR 11 2022 011662-4 A2**

Código 1.3 - Notificação - Fase Nacional - PCT
(22) 11/12/2020
(30) 13/12/2019 US 62/947,906
(51) H04W 76/28 (2006.01)
(54) APARELHO, MÉTODO, E, MÍDIA DE ARMAZENAMENTO LEGÍVEL POR COMPUTADOR
(71) INTERDIGITAL PATENT HOLDINGS, INC. (US)
(72) KYLE PAN; ROCCO DI GIROLAMO; PASCAL ADJAKPLE; QING LI; ZHUO CHEN; JOSEPH MURRAY
(85) 13/06/2022
(86) PCT US2020/064582 de 11/12/2020
(87) WO 2021/119474 de 17/06/2021

---

**(21) BR 11 2022 011663-2 A2**

Código 1.3 - Notificação - Fase Nacional - PCT
(22) 18/12/2020
(30) 19/12/2019 GB 1918914.1; 12/03/2020 GB 2003619.0
(51) B65D 5/38 (2006.01), B65D 5/66 (2006.01)
(54) APRIMORAMENTOS EM EMBALAGEM ORIENTADA POR FITA
(71) BURGOPAK LIMITED (GB)
(72) DANE WHITEHURST
(85) 13/06/2022
(86) PCT GB2020/053300 de 18/12/2020
(87) WO 2021/123818 de 24/06/2021

---

**(21) BR 11 2022 011664-0 A2**

Código 1.3 - Notificação - Fase Nacional - PCT
(22) 17/12/2020
(30) 20/12/2019 EP 19306731.1
(51) A61B 3/00 (2006.01), A61B 3/06 (2006.01)
(54) DISPOSITIVO PARA DETERMINAÇÃO DE UMA MUDANÇA NO CONFORTO VISUAL DE UM USUÁRIO
(71) ESSILOR INTERNATIONAL (FR)
(72) SHUANG DING; STÉPHANE PERROT
(85) 13/06/2022
(86) PCT EP2020/086849 de 17/12/2020
(87) WO 2021/123037 de 24/06/2021

---

**(21) BR 11 2022 011669-1 A2**

Código 1.3 - Notificação - Fase Nacional - PCT
(22) 18/12/2020
(30) 20/12/2019 US 62/951,793; 20/12/2019 US 62/951,778; 24/04/2020 US 63/015,209; 24/04/2020 US 63/015,220; 15/10/2020 US 63/092,294; 15/10/2020

US 63/092,296
(51) C07K 16/24 (2006.01), A61P 17/00 (2006.01), C07K 16/28 (2006.01), A61P 37/00 (2006.01), A61P 37/08 (2006.01)
(54) ANTICORPOS BIESPECÍFICOS CANINIZADOS E PARCEIROS DE LIGAÇÃO BIESPECÍFICOS PARA TRATAR DERMATITE ATÓPICA
(71) INTERVET INTERNATIONAL B.V. (NL)
(72) MOHAMAD MORSEY; YUANZHENG ZHANG; ANASUYA SAHA
(85) 13/06/2022
(86) PCT EP2020/086925 de 18/12/2020
(87) WO 2021/123094 de 24/06/2021

---

**(21) BR 11 2022 011670-5 A2**

Código 1.3 - Notificação - Fase Nacional - PCT
(22) 11/12/2020
(30) 13/12/2019 AU 2019904719
(51) H01M 4/134 (2006.01), H01M 4/1395 (2006.01), H01M 4/38 (2006.01), H01M 4/62 (2006.01)
(54) MÉTODO DE FABRICAÇÃO DE UM ANODO PARA UMA BATERIA DE ÍONS DE LÍTIO, ANODO PARA UMA BATERIA DE ÍONS DE LÍTIO E BATERIA DE ÍONS DE LÍTIO
(71) SICONA BATTERY TECHNOLOGIES PTY LTD (AU)
(72) ZAIPING GUO; JIANFENG MAO; JINGXING WU
(85) 13/06/2022
(86) PCT AU2020/051356 de 11/12/2020
(87) WO 2021/113919 de 17/06/2021

---

**(21) BR 11 2022 011671-3 A2**

Código 1.3 - Notificação - Fase Nacional - PCT
(22) 15/12/2020
(30) 18/12/2019 EP 19217484.5
(51) C09D 11/03 (2006.01), C09D 11/101 (2006.01), B41M 1/06 (2006.01), B41M 3/14 (2006.01), B41M 7/00 (2006.01)
(54) TINTAS DE IMPRESSÃO OFFSET CURÁVEIS RADICALMENTE POR UV-LED E PROCESSOS DE IMPRESSÃO
(71) SICPA HOLDING SA (CH)
(72) JOHN HOGGETT; STÉPHANE CHABRIER
(85) 13/06/2022
(86) PCT EP2020/086189 de 15/12/2020
(87) WO 2021/122574 de 24/06/2021

---

**(21) BR 11 2022 011672-1 A2**

Código 1.3 - Notificação - Fase Nacional - PCT
(22) 11/12/2020
(30) 13/12/2019 AU 2019904719
(51) H01M 4/134 (2006.01), H01M 4/1395 (2006.01), H01M 4/38 (2006.01), H01M 4/62 (2006.01)
(54) MÉTODO DE FABRICAÇÃO DE UM ANODO PARA UMA BATERIA DE

ÍONS DE LÍTIO, AGLUTINANTE DE POLÍMERO MULTIFUNCIONAL, MÉTODO PARA PRODUÇÃO DE UM AGLUTINANTE DE POLÍMERO MULTIFUNCIONAL, KIT
(71) SICONA BATTERY TECHNOLOGIES PTY LTD (AU)
(72) ZAIPING GUO; JIANFENG MAO; JINGXING WU
(85) 13/06/2022
(86) PCT AU2020/051357 de 11/12/2020
(87) WO 2021/113920 de 17/06/2021

---

**(21) BR 11 2022 011673-0 A2**

Código 1.3 - Notificação - Fase Nacional - PCT
(22) 11/12/2020
(30) 11/12/2019 US 62/946,826
(51) B65D 81/03 (2006.01), B29C 65/78 (2006.01), B31D 5/02 (2006.01), B32B 3/26 (2006.01), B65D 81/02 (2006.01), B65D 81/05 (2006.01)
(54) TEIA DE EMBALAGEM PROTETORA E MÉTODO PARA FORMAR UMA TEIA INFLÁVEL
(71) PREGIS INNOVATIVE PACKAGING LLC. (US)
(72) THOMAS D. WETSCH
(85) 13/06/2022
(86) PCT US2020/070904 de 11/12/2020
(87) WO 2021/119668 de 17/06/2021

---

**(21) BR 11 2022 011683-7 A2**

Código 1.3 - Notificação - Fase Nacional - PCT
(22) 07/12/2020
(30) 16/12/2019 EP 19216370.7
(51) C08G 18/28 (2006.01), C08G 18/42 (2006.01), C08G 18/73 (2006.01), C08G 18/79 (2006.01), C09J 175/06 (2006.01)
(54) COMPOSTO ADESIVO À BASE DE POLIÉSTER SEMICRISTALINO, ESFREGÁVEL, DIMENSIONALMENTE ESTÁVEL
(71) HENKEL AG & CO. KGAA (DE)
(72) ADRIAN BRANDT; HORST BECK; ALEXANDER KUX; KERSTIN SCHROEDER; CHRISTOPH LOHR; ANDREAS BRENGER; NILS HELLWIG; MATHIAS SCHRIEFERS; ANNA KAULISCH; JENNIFER SCHMIDT
(85) 14/06/2022
(86) PCT EP2020/084842 de 07/12/2020
(87) WO 2021/122091 de 24/06/2021

---

**(21) BR 11 2022 011684-5 A2**

Código 1.3 - Notificação - Fase Nacional - PCT
(22) 27/11/2020
(30) 17/12/2019 EP 19217052.0
(51) B66B 5/00 (2006.01)
(54) MÉTODO PARA OPERAR UM ELEVADOR PARA UMA INSPEÇÃO
(71) INVENTIO AG (CH)
(72) GILLES TROTTMANN; VALERIO VILLA; TERESA ZOTTI

(85) 14/06/2022
(86) PCT EP2020/083673 de 27/11/2020
(87) WO 2021/121905 de 24/06/2021

---

**(21) BR 11 2022 011685-3 A2**

Código 1.3 - Notificação - Fase Nacional - PCT
(22) 14/12/2020
(30) 16/12/2019 EP 19216497.8
(51) B66B 3/00 (2006.01), G07C 9/27 (2006.01), G08B 7/06 (2006.01), G09F 19/18 (2006.01), G09F 19/22 (2006.01), G09F 27/00 (2006.01), G03B 21/20 (2006.01), H04N 9/31 (2006.01)
(54) DISPOSITIVO DE INTERFACE HOMEM-MÁQUINA PARA SISTEMAS DE EDIFÍCIO
(71) INVENTIO AG (CH)
(72) MARKUS KAPPELER
(85) 14/06/2022
(86) PCT EP2020/085997 de 14/12/2020
(87) WO 2021/122462 de 24/06/2021

---

**(21) BR 11 2022 011687-0 A2**

Código 1.3 - Notificação - Fase Nacional - PCT
(22) 15/12/2020
(30) 17/12/2019 EP 19217107.2
(51) A01G 24/30 (2006.01)
(54) PROCESSO DE CONDICIONAMENTO DO SOLO
(71) BASF SE (DE)
(72) DIETER FLICK; FREDERIK SCHEIFF; MAXIMILIAN HEINDL; ALEXANDER WISSMEIER; ANDREAS BODE
(85) 14/06/2022
(86) PCT EP2020/086071 de 15/12/2020
(87) WO 2021/122500 de 24/06/2021

---

**(21) BR 11 2022 011688-8 A2**

Código 1.3 - Notificação - Fase Nacional - PCT
(22) 28/12/2020
(30) 30/12/2019 EP 19220150.7
(51) B01J 13/14 (2006.01), A01N 25/28 (2006.01)
(54) CONCENTRADOS DE SUSPENSÃO DE CÁPSULA AQUOSA COM BASE EM MATERIAL DE CASCA DE POLIUREIA CONTENDO ÉSTERES AMINOCARBOXÍLICOS POLIFUNCIONAIS
(71) BAYER AKTIENGESELLSCHAFT (DE)
(72) JENS KRAUSE; HOLGER EGGER
(85) 14/06/2022
(86) PCT EP2020/087938 de 28/12/2020
(87) WO 2021/136758 de 08/07/2021

**(21) BR 11 2022 011689-6 A2**

Código 1.3 - Notificação - Fase Nacional - PCT
(22) 18/12/2020
(30) 19/12/2019 US 62/950,311
(51) C07D 277/16 (2006.01), C07C 313/06 (2006.01), C07D 213/71 (2006.01), C07D 215/36 (2006.01), C07D 217/06 (2006.01), C07D 307/28 (2006.01), C07D 333/34 (2006.01), C07D 333/52 (2006.01), C07D 495/04 (2006.01), A61P 31/04 (2006.01), A61K 47/60 (2006.01)
(54) COMPOSTOS DE 2-AMINO-N-(AMINO-OXO-ARILA-LAMBDA6-SULFANILIDENO) ACETAMIDA E SEU USO TERAPÊUTICO
(71) OXFORD DRUG DESIGN LIMITED (GB)
(72) GRACE EDMUND; MICHAEL H. CHARLTON; PAUL W. FINN; AIGARS JIRGENSONS; MARIJA SKVORCOVA; JANIS VELIKS; LIENE GRIGORJEVA
(85) 14/06/2022
(86) PCT EP2020/087126 de 18/12/2020
(87) WO 2021/123237 de 24/06/2021

**(21) BR 11 2022 011690-0 A2**

Código 1.3 - Notificação - Fase Nacional - PCT
(22) 18/12/2020
(30) 20/12/2019 EP 19218403.4
(51) A61P 35/00 (2006.01), C07D 487/04 (2006.01), A61K 31/454 (2006.01)
(54) COMPOSTO, PROCESSO PARA A PREPARAÇÃO DE UM COMPOSTO, COMPOSIÇÃO FARMACÊUTICA, USO DE UM COMPOSTO, MÉTODO PARA O TRATAMENTO OU PROFILAXIA DE CÂNCER, MÉTODO PARA O TRATAMENTO OU PROFILAXIA DE CÂNCER DE PULMÃO DE CÉLULAS NÃO PEQUENAS E INVENÇÃO
(71) F. HOFFMANN-LA ROCHE AG (CH)
(72) GEORG JAESCHKE; BERND KUHN; YVONNE ALICE NAGEL; ANTONIO RICCI
(85) 14/06/2022
(86) PCT EP2020/086914 de 18/12/2020
(87) WO 2021/123084 de 24/06/2021

**(21) BR 11 2022 011691-8 A2**

Código 1.3 - Notificação - Fase Nacional - PCT
(22) 15/12/2020
(30) 18/12/2019 EP 19217736.8
(51) B66B 9/02 (2006.01)
(54) MÉTODO PARA ERGUIMENTO DE UMA INSTALAÇÃO DE ELEVADOR
(71) INVENTIO AG (CH)
(72) JOSEF HUSMANN
(85) 14/06/2022
(86) PCT EP2020/086168 de 15/12/2020
(87) WO 2021/122561 de 24/06/2021

**(21) BR 11 2022 011692-6 A2**

Código 1.3 - Notificação - Fase Nacional - PCT
(22) 20/12/2019
(51) B22F 9/08 (2006.01), C22C 33/02 (2006.01), C22C 38/00 (2006.01), C22C 38/02 (2006.01), C22C 38/04 (2006.01), C22C 38/06 (2006.01), C22C 38/14 (2006.01), B33Y 80/00 (2006.01)
(54) PÓ METÁLICO PARA MANUFATURA ADITIVA, MÉTODO PARA FABRICAR UM PÓ METÁLICO PARA MANUFATURA ADITIVA E PEÇA METÁLICA
(71) ARCELORMITTAL (LU)
(72) VALÉRIE DAESCHLER; FRÉDÉRIC BONNET; ROSALÍA REMENTERÍA FERNÁNDEZ; DIEGO ALEJANDRO SEGOVIA PEREZ
(85) 14/06/2022
(86) PCT IB2019/061160 de 20/12/2019
(87) WO 2021/123895 de 24/06/2021

**(21) BR 11 2022 011693-4 A2**

Código 1.3 - Notificação - Fase Nacional - PCT
(22) 30/11/2020
(30) 18/12/2019 EP 19217400.1
(51) A24B 15/167 (2006.01), A24B 15/12 (2006.01), A24B 15/14 (2006.01), A24F 47/00 (2006.01)
(54) MÉTODO PARA PRODUÇÃO DE UMA FOLHA DE MATERIAL CONTENDO ALCALOIDES
(71) PHILIP MORRIS PRODUCTS S.A. (CH)
(72) MICHELE DEL BORRELLO
(85) 14/06/2022
(86) PCT EP2020/083945 de 30/11/2020
(87) WO 2021/121933 de 24/06/2021

**(21) BR 11 2022 011696-9 A2**

Código 1.3 - Notificação - Fase Nacional - PCT
(22) 07/12/2020
(30) 16/12/2019 EP 19216371.5
(51) C08G 18/28 (2006.01), C08G 18/48 (2006.01), C08G 18/73 (2006.01), C08G 18/79 (2006.01), C09J 175/08 (2006.01)
(54) MASSA ADESIVA CAPAZ DE FRICÇÃO, DIMENSIONALMENTE ESTÁVEL À BASE DE POLIURETANOS DE POLIÉTER MODIFICADOS
(71) HENKEL AG & CO. KGAA (DE)
(72) ADRIAN BRANDT; HORST BECK; ALEXANDER KUX; KERSTIN SCHROEDER; CHRISTOPH LOHR; ANDREAS BRENGER; NILS HELLWIG; MATHIAS SCHRIEFERS; ANNA KAULISCH; JENNIFER SCHMIDT
(85) 14/06/2022
(86) PCT EP2020/084841 de 07/12/2020
(87) WO 2021/122090 de 24/06/2021

**(21) BR 11 2022 011698-5 A2**

Código 1.3 - Notificação - Fase Nacional - PCT

(22) 21/01/2021
(30) 21/01/2020 EP 20397501.6
(51) D21H 17/13 (2006.01), B65D 65/42 (2006.01), D21H 17/53 (2006.01), D21H 17/00 (2006.01), D21H 19/28 (2006.01), D21H 27/10 (2006.01)
(54) COMPOSIÇÃO DE BIOPOLÍMERO E SEU USO COMO REVESTIMENTO EM PÓ
(71) BRIGHTPLUS OY (FI)
(72) MAIJU HIETALA; RAUNA-LEENA KUVAJA; ADMIR HADZIC; TUIRE MARIN; JARKKO LEIVO
(85) 14/06/2022
(86) PCT FI2021/050036 de 21/01/2021
(87) WO 2021/148719 de 29/07/2021

---

**(21) BR 11 2022 011699-3 A2**

Código 1.3 - Notificação - Fase Nacional - PCT
(22) 11/12/2020
(30) 18/12/2019 GB 1918741.8
(51) E01F 9/541 (2006.01), E01F 15/08 (2006.01), E01C 11/22 (2006.01)
(54) BARREIRA DE CONTENÇÃO
(71) THREE SMITH GROUP LIMITED (GB)
(72) LUKE SMITH; LEE SCOTHERN; ROBERT METCALFE
(85) 14/06/2022
(86) PCT GB2020/053200 de 11/12/2020
(87) WO 2021/123743 de 24/06/2021

---

**(21) BR 11 2022 011700-0 A2**

Código 1.3 - Notificação - Fase Nacional - PCT
(22) 17/12/2020
(30) 18/12/2019 US 62/949,538
(51) F01N 11/00 (2006.01), F01N 13/18 (2006.01), F01N 3/00 (2006.01)
(54) DESIGN DE VEDAÇÃO DE FILTRO COMPRESSÍVEL PROTUBERANTE QUE UTILIZA CORTES INFERIORES
(71) CUMMINS FILTRATION INC. (US)
(72) MARK V. HOLZMANN; AUSTIN SCHAFER; LUCAS CANIK; SCOTT GERALD MANKE; RAJATH MARTIN
(85) 14/06/2022
(86) PCT US2020/065533 de 17/12/2020
(87) WO 2021/127130 de 24/06/2021

---

**(21) BR 11 2022 011701-9 A2**

Código 1.3 - Notificação - Fase Nacional - PCT
(22) 11/12/2020
(30) 17/12/2019 EP 19217037.1
(51) D04H 3/013 (2006.01), D01D 5/06 (2006.01), D01D 5/14 (2006.01), D04H 3/02 (2006.01)
(54) PROCESSO PARA A PRODUÇÃO DE NÃO TECIDO SPUNBONDED
(71) LENZING AKTIENGESELLSCHAFT (AT)

(72) IBRAHIM SAGERER-FORIC
(85) 14/06/2022
(86) PCT EP2020/085773 de 11/12/2020
(87) WO 2021/122379 de 24/06/2021

---

**(21) BR 11 2022 011702-7 A2**

Código 1.3 - Notificação - Fase Nacional - PCT
(22) 18/12/2020
(30) 18/12/2019 EP 19217356.5
(51) C12N 5/0783 (2006.01), A61P 35/00 (2006.01), A61K 35/17 (2006.01), A61P 31/12 (2006.01), C07K 14/47 (2006.01), C07K 14/705 (2006.01), C07K 14/715 (2006.01)
(54) PROCESSO MELHORADO PARA CULTURA DE LINFÓCITOS INFILTRANTES TUMORAIS PARA USO TERAPÊUTICO
(71) CBIO A/S (DK)
(72) ULRIK CORDES; CHRISTINA FRIESE; NIKOLAJ KIRKETERP-MØLLER; CHRISTINA HEEKE
(85) 14/06/2022
(86) PCT EP2020/087151 de 18/12/2020
(87) WO 2021/123255 de 24/06/2021

---

**(21) BR 11 2022 011703-5 A2**

Código 1.3 - Notificação - Fase Nacional - PCT
(22) 18/12/2019
(51) B32B 15/01 (2006.01), C21D 6/00 (2006.01), C21D 8/04 (2006.01), C21D 9/46 (2006.01), C22C 38/00 (2006.01), C22C 38/02 (2006.01), C22C 38/26 (2006.01), C22C 38/28 (2006.01), C22C 38/32 (2006.01), C22C 38/38 (2006.01), C23C 2/06 (2006.01), C23C 2/40 (2006.01), C23C 14/14 (2006.01), C21D 1/26 (2006.01)
(54) CHAPA DE AÇO LAMINADA A FRIO E RECOZIDA E MÉTODO DE FABRICAÇÃO DE UMA CHAPA DE AÇO LAMINADA A FRIO E RECOZIDA
(71) ARCELORMITTAL (LU)
(72) JOSÉE DRILLET
(85) 14/06/2022
(86) PCT IB2019/061000 de 18/12/2019
(87) WO 2021/123880 de 24/06/2021

---

**(21) BR 11 2022 011706-0 A2**

Código 1.3 - Notificação - Fase Nacional - PCT
(22) 18/12/2020
(30) 20/12/2019 EP 19219124.5
(51) C12Q 1/6895 (2006.01)
(54) RESISTÊNCIA MELHORADA DE DOENÇAS DO MILHO À FERRUGEM DAS FOLHAS DO MILHO DO NORTE POR UM QTL NO CROMOSSOMO 4
(71) KWS SAAT SE & CO. KGAA (DE)
(72) DANIELA SCHEUERMANN; THOMAS PRESTERL; BETTINA KESSEL; DIETMAR STAHL; DANIEL FABIAN STIRNWEIS

(85) 14/06/2022
(86) PCT EP2020/087343 de 18/12/2020
(87) WO 2021/123396 de 24/06/2021

---

**(21) BR 11 2022 011708-6 A2**

Código 1.3 - Notificação - Fase Nacional - PCT
(22) 18/12/2020
(30) 19/12/2019 US 62/950,579
(51) A61K 8/73 (2006.01), A61K 8/81 (2006.01), A61K 8/49 (2006.01), A61K 8/368 (2006.01), A61Q 5/00 (2006.01), A61Q 5/02 (2006.01), A61Q 5/12 (2006.01)
(54) COMPOSIÇÃO TRANSPARENTE COM PRINCÍPIO ATIVO SOLÚVEL PARA SAÚDE DO COURO CABELUDO
(71) THE PROCTER & GAMBLE COMPANY (US)
(72) KELLY ROSE KROGER LYONS; ERIC SCOTT JOHNSON
(85) 14/06/2022
(86) PCT US2020/065817 de 18/12/2020
(87) WO 2021/127318 de 24/06/2021

---

**(21) BR 11 2022 011709-4 A2**

Código 1.3 - Notificação - Fase Nacional - PCT
(22) 07/12/2020
(30) 16/12/2019 US 62/948,355; 22/01/2020 EP 20153098.7
(51) C08L 77/02 (2006.01), F04D 29/28 (2006.01)
(54) VENTILADOR OU SOPRADOR INDUSTRIAL E METÓDO PARA PREPARAR UMA COMPOSIÇÃO DE POLIAMIDA
(71) BASF SE (DE)
(72) KAVILIPALAYAM NATARAJAN; STEPHEN J HANLEY; BRIAN MARSHALL MCPEEK
(85) 14/06/2022
(86) PCT EP2020/084927 de 07/12/2020
(87) WO 2021/122111 de 24/06/2021

---

**(21) BR 11 2022 011710-8 A2**

Código 1.3 - Notificação - Fase Nacional - PCT
(22) 11/09/2020
(30) 18/12/2019 CL 3721-2019
(51) G09B 23/28 (2006.01), G09B 23/30 (2006.01), G09B 23/34 (2006.01)
(54) DISPOSITIVO PARA TREINAMENTO E PRÁTICA DIRETA DE TÉCNICAS DE AUTOPALPAÇÃO DE MAMA E KIT DE TREINAMENTO PARA ENSINAR E APRENDER TÉCNICAS DE AUTOEXAME DE MAMA
(71) PONTIFICIA UNIVERSIDAD CATOLICA DE CHILE (CL)
(72) JOSEFA CORTES SORUCO; BERNARDITA FIGUEROA CALMELS
(85) 14/06/2022
(86) PCT CL2020/050103 de 11/09/2020
(87) WO 2021/119861 de 24/06/2021

**(21) BR 11 2022 011711-6 A2**

Código 1.3 - Notificação - Fase Nacional - PCT
(22) 17/12/2019
(51) F16L 3/02 (2006.01), F16L 3/08 (2006.01), F16L 21/00 (2006.01)
(54) SISTEMAS ISOLADOS DE CONDUTOS DE GÁS DE ESCAPE
(71) CUMMINS EMISSION SOLUTIONS INC. (US)
(72) JACOB D. CANIK; ANDREW KOMISAREK; COREY VERSEMAN
(85) 14/06/2022
(86) PCT US2019/066825 de 17/12/2019
(87) WO 2021/126166 de 24/06/2021

**(21) BR 11 2022 011712-4 A2**

Código 1.3 - Notificação - Fase Nacional - PCT
(22) 08/01/2021
(30) 14/01/2020 DE 10 2020 200 402.1; 14/01/2020 DE 10 2020 200 401.3; 14/01/2020 DE 10 2020 200 404.8; 14/01/2020 BE 2020/5023; 14/01/2020 BE 2020/5020; 14/01/2020 BE 2020/5022
(51) B02C 4/32 (2006.01), B02C 4/02 (2006.01)
(54) DISPOSITIVO E MÉTODO PARA A MOAGEM DE MATERIAL DE ENTRADA
(71) THYSSENKRUPP INDUSTRIAL SOLUTIONS AG (DE) ; THYSSENKRUPP AG (DE)
(72) PEDRO GUERRERO PALMA
(85) 14/06/2022
(86) PCT EP2021/050209 de 08/01/2021
(87) WO 2021/144191 de 22/07/2021

**(21) BR 11 2022 011713-2 A2**

Código 1.3 - Notificação - Fase Nacional - PCT
(22) 18/12/2020
(30) 20/12/2019 EP 19218824.1
(51) E21D 21/00 (2006.01)
(54) MONTAGEM DE PARAFUSO DE ROCHA COMPREENDENDO UMA MONTAGEM DE SENSOR
(71) SANDVIK MINING AND CONSTRUCTION TOOLS AB (SE) ; SANDVIK MINING & CONSTRUCTION AUSTRALIA (PRODUCTION/SUPPLY) PTY LTD (AU)
(72) OSVALDO VALLATI
(85) 14/06/2022
(86) PCT EP2020/086991 de 18/12/2020
(87) WO 2021/123140 de 24/06/2021

**(21) BR 11 2022 011714-0 A2**

Código 1.3 - Notificação - Fase Nacional - PCT
(22) 16/12/2020
(30) 17/12/2019 US 62/949,130
(51) A61K 47/42 (2006.01), A61K 47/36 (2006.01), A61K 9/00 (2006.01), A61K

9/22 (2006.01), A61K 9/52 (2006.01)
(54) SISTEMAS DE DISTRIBUIÇÃO ORAL COM BASE EM FORMAÇÃO IN SITU DE COACERVADOS DE PROTEÍNA/POLISSACARÍDEO
(71) 9286-3620 QUÉBEC INC. (CA)
(72) ROMAIN CAILLARD
(85) 14/06/2022
(86) PCT CA2020/051726 de 16/12/2020
(87) WO 2021/119810 de 24/06/2021

---

**(21) BR 11 2022 011716-7 A2**

Código 1.3 - Notificação - Fase Nacional - PCT
(22) 16/12/2020
(30) 17/12/2019 GB 1918586.7
(51) C07K 14/705 (2006.01), C07K 16/28 (2006.01), C12N 5/078 (2006.01), A61K 35/19 (2006.01)
(54) PLAQUETAS MANIPULADAS PARA ENTREGA ALVEJADA DE UM AGENTE TERAPÊUTICO
(71) JPV01 LTD (GB)
(72) JAMES PATTERSON
(85) 14/06/2022
(86) PCT GB2020/053247 de 16/12/2020
(87) WO 2021/123775 de 24/06/2021

---

**(21) BR 11 2022 011719-1 A2**

Código 1.3 - Notificação - Fase Nacional - PCT
(22) 21/12/2020
(30) 26/12/2019 US 62/953,812; 27/12/2019 US 62/954,375
(51) G06K 9/36 (2006.01), H04N 11/04 (2006.01), H04N 19/172 (2006.01), H04N 19/177 (2006.01), H04N 19/30 (2006.01)
(54) MÉTODO DE PROCESSAMENTO DE VÍDEO, APARELHO DE PROCESSAMENTO DE DADOS DE VÍDEO, E, MÍDIAS DE ARMAZENAMENTO E DE GRAVAÇÃO LEGÍVEIS POR COMPUTADOR
(71) BYTEDANCE INC. (US)
(72) YE-KUI WANG
(85) 14/06/2022
(86) PCT US2020/066356 de 21/12/2020
(87) WO 2021/133721 de 01/07/2021

---

**(21) BR 11 2022 011722-1 A2**

Código 1.3 - Notificação - Fase Nacional - PCT
(22) 15/12/2020
(30) 16/12/2019 US 62/948,353
(51) A61K 8/81 (2006.01), A61Q 5/02 (2006.01), A61Q 9/02 (2006.01), A61Q 19/10 (2006.01), A61K 8/04 (2006.01), A61K 8/39 (2006.01), A61K 8/92 (2006.01), A61K 8/02 (2006.01)
(54) GÉIS ELÁSTICOS DE ALTA VISCOSIDADE E USOS PARA OS MESMOS
(71) WARWICK INTERNATIONAL GROUP LIMITED (GB)

(72) DRAGOMIR GANCHEV
(85) 14/06/2022
(86) PCT EP2020/086288 de 15/12/2020
(87) WO 2021/122647 de 24/06/2021

---

**(21) BR 11 2022 011723-0 A2**

Código 1.3 - Notificação - Fase Nacional - PCT
(22) 27/12/2019
(51) A61K 39/395 (2006.01), A61P 35/00 (2006.01), C07K 16/28 (2006.01), C07K 16/46 (2006.01), C07K 19/00 (2006.01), C12N 15/13 (2006.01), C12N 15/62 (2006.01)
(54) ANTICORPO ANTI-CTLA-4 E USO DO MESMO
(71) CHUGAI SEIYAKU KABUSHIKI KAISHA (JP)
(72) HITOSHI KATADA; KANAKO TATSUMI; YUTAKA MATSUDA; SHUN SHIMIZU; MASAKI KAMIMURA; YASUNORI KOMORI; YUJI HORI; TOMOYUKI IGAWA; HIROKI KAWAUCHI; HIROAKI SUSUMU
(85) 14/06/2022
(86) PCT JP2019/051447 de 27/12/2019
(87) WO 2021/131021 de 01/07/2021

---

**(21) BR 11 2022 011846-5 A2**

Código 1.3 - Notificação - Fase Nacional - PCT
(22) 04/12/2020
(30) 18/12/2019 US 16/718,303
(51) H04B 7/185 (2006.01), H04L 1/08 (2006.01)
(54) MÉTODO E TRANSMISSOR DE COMUNICAÇÃO SEM FIO
(71) HUGHES NETWORK SYSTEMS, LLC (US)
(72) JAMES JONG; CHANNASANDRA RAVISHANKAR; BILLY JAMES WHITMARSH
(85) 15/06/2022
(86) PCT US2020/063236 de 04/12/2020
(87) WO 2021/126547 de 24/06/2021

---

**(21) BR 11 2022 011847-3 A2**

Código 1.3 - Notificação - Fase Nacional - PCT
(22) 09/11/2020
(30) 16/12/2019 EP 19216536.3; 15/01/2020 EP 20151967.5; 12/05/2020 EP 20174113.9
(51) A23D 7/005 (2006.01), A23D 7/01 (2006.01), A23D 9/007 (2006.01), C11B 1/00 (2006.01), C11B 3/16 (2006.01)
(54) PROCESSO PARA EXPANDIR OLEOSSOMAS, COMPOSIÇÃO DE OLEOSSOMAS, PRODUTOS ALIMENTÍCIOS E DE RAÇÃO, E, USO DE UM MISTURADOR DE ALTO CISALHAMENTO
(71) CARGILL, INCORPORATED (US)
(72) NILS BILLECKE; ELIANE GOOSSENS; GUSTAV WASCHATKO
(85) 15/06/2022
(86) PCT US2020/059607 de 09/11/2020

(87) WO 2021/126408 de 24/06/2021

**(21) BR 11 2022 011850-3 A2**

Código 1.3 - Notificação - Fase Nacional - PCT
(22) 17/12/2020
(30) 18/12/2019 US 62/949,928
(51) A61K 39/02 (2006.01), A61P 31/16 (2006.01), C07K 16/10 (2006.01), C07K 16/12 (2006.01), A61K 39/00 (2006.01)
(54) VACINA RESPIRATÓRIA ORAL
(71) INTERVET INTERNATIONAL B.V. (NL)
(72) RHONDA L. LAFLEUR; JENNIFER C. DANT; IAN TARPEY; ZHICHANG XU
(85) 15/06/2022
(86) PCT EP2020/086683 de 17/12/2020
(87) WO 2021/122928 de 24/06/2021

**(21) BR 11 2022 011851-1 A2**

Código 1.3 - Notificação - Fase Nacional - PCT
(22) 15/12/2020
(30) 16/12/2019 US 62/948,498; 28/01/2020 US 62/966,834
(51) C07D 471/04 (2006.01), A61K 31/519 (2006.01), A61P 35/00 (2006.01), A61P 35/04 (2006.01)
(54) TERAPÊUTICA DE CÂNCER INIBIDOR DE CDK4/6 SELETIVO
(71) LUNELLA BIOTECH, INC. (CA)
(72) MICHAEL P. LISANTI; FEDERICA SOTGIA; JUSSI KANGASMETSA; LUMA G. MAGALHÃES
(85) 15/06/2022
(86) PCT IB2020/061968 de 15/12/2020
(87) WO 2021/124104 de 24/06/2021

**(21) BR 11 2022 011852-0 A2**

Código 1.3 - Notificação - Fase Nacional - PCT
(22) 16/12/2020
(30) 16/12/2019 KR 10-2019-0168246
(51) G01N 33/543 (2006.01), G01N 33/558 (2006.01), B01L 3/00 (2006.01), G01N 33/68 (2006.01)
(54) TIRA IMUNOCROMATOGRÁFICA E KIT, E MÉTODO DE ANÁLISE IMUNOCROMATROGRÁFICA COMPETITIVA QUE USA OS MESMOS
(71) PROTEOMETECH INC. (KR)
(72) JUNG YEAN KIM; DONG SEOB CHOI; JUN YOP AN; KOOK JIN LIM; BEOM JONG KIM
(85) 15/06/2022
(86) PCT KR2020/018443 de 16/12/2020
(87) WO 2021/125785 de 24/06/2021

**(21) BR 11 2022 011854-6 A2**

Código 1.3 - Notificação - Fase Nacional - PCT

(22) 17/12/2020
(30) 18/12/2019 EP 19217463.9
(51) A61P 35/00 (2006.01), C07K 16/28 (2006.01), C07K 16/30 (2006.01)
(54) ANTICORPOS, POLINUCLEOTÍDEO ISOLADO, CÉLULA HOSPEDEIRA, MÉTODOS PARA PRODUZIR UM ANTICORPO E PARA TRATAR UMA DOENÇA, COMPOSIÇÃO FARMACÊUTICA, USOS DO ANTICORPO E INVENÇÃO
(71) F. HOFFMANN-LA ROCHE AG (CH)
(72) ALEXANDER BUJOTZEK; ALEJANDRO CARPY GUTIERREZ CIRLOS; TANJA FAUTI; LYDIA JASMIN HANISCH; SIMON PATRICK KEISER; CHRISTIAN KLEIN; STEFAN KLOSTERMANN; ESTELLE MARRER-BERGER; PABLO UMAÑA; TINA WEINZIERL
(85) 15/06/2022
(86) PCT EP2020/086614 de 17/12/2020
(87) WO 2021/122875 de 24/06/2021

---

**(21) BR 11 2022 011855-4 A2**

Código 1.3 - Notificação - Fase Nacional - PCT
(22) 11/12/2020
(30) 19/12/2019 US 62/950,287
(51) B01D 53/94 (2006.01), F01N 3/035 (2006.01), B01J 21/04 (2006.01), B01J 23/46 (2006.01), B01J 35/00 (2006.01), B01J 35/04 (2006.01), B01J 35/10 (2006.01), B01J 37/02 (2006.01), B01J 37/03 (2006.01)
(54) COMPOSIÇÃO DE REVESTIMENTO, ARTIGOS CATALISADORES, PROCESSO PARA PREPARAR O ARTIGO CATALISADOR, SISTEMA DE ESCAPE, MÉTODOS PARA TRATAR UMA CORRENTE DE ESCAPE GASOSA E PARA REDUZIR NÍVEIS DE HIDROCARBONETOS, MONÓXIDO DE CARBONO, ÓXIDO DE NITROGÊNIO E MATERIAL PARTICULADO E USO DO ARTIGO CATALÍTICO
(71) BASF CORPORATION (US)
(72) PAVEL RUVINSKIY; MANISH SHARMA; GLENN D. SVOBODA; MATTHEW J SCHLADT; YUXUAN XIN
(85) 15/06/2022
(86) PCT US2020/064464 de 11/12/2020
(87) WO 2021/126685 de 24/06/2021

---

**(21) BR 11 2022 011856-2 A2**

Código 1.3 - Notificação - Fase Nacional - PCT
(22) 08/07/2020
(30) 23/12/2019 CN 201911342162.2
(51) B65D 25/24 (2006.01), B65D 25/10 (2006.01), B65D 61/00 (2006.01), B65D 85/68 (2006.01)
(54) ESTRUTURA DE FERRAMENTAL DE TRANSPORTE, MÓDULO DE MOTOR ELÉTRICO DIVIDIDO COM ESTRUTURA DE FERRAMENTAL DE TRANSPORTE E MÉTODO DE TRANSPORTE
(71) XINJIANG GOLDWIND SCIENCE & TECHNOLOGY CO., LTD. (CN)

(72) JIANGWEI ZHAO; JIUYANG LUO
(85) 15/06/2022
(86) PCT CN2020/100931 de 08/07/2020
(87) WO 2021/128806 de 01/07/2021

---

**(21) BR 11 2022 011857-0 A2**

Código 1.3 - Notificação - Fase Nacional - PCT
(22) 15/12/2020
(30) 16/12/2019 KR 10-2019-0167769
(51) C07D 401/12 (2006.01), A61K 31/506 (2006.01), A61P 35/00 (2006.01)
(54) DERIVADO DE PIRIMIDINA SUBSTITUÍDO POR DEUTÉRIO E COMPOSIÇÃO FARMACÊUTICA COMPREENDENDO O MESMO
(71) ONCOBIX CO., LTD. (KR)
(72) SUNG-EUN KIM; SUNHO LEE; RENGASAMY RAJESH; YONG HYUB LEE; YUN JEONG KONG
(85) 15/06/2022
(86) PCT KR2020/018385 de 15/12/2020
(87) WO 2021/125758 de 24/06/2021

---

**(21) BR 11 2022 011859-7 A2**

Código 1.3 - Notificação - Fase Nacional - PCT
(22) 15/12/2020
(30) 17/12/2019 EP 19217079.3
(51) C05F 11/02 (2006.01)
(54) SUBSTRATO DE CONDICIONAMENTO DO SOLO, MÉTODO PARA PROMOVER O CRESCIMENTO DE PLANTAS EM CAMPOS AGRÍCOLAS E USO DE CARBONO PIROLÍTICO GRANULAR
(71) BASF SE (DE)
(72) MAXIMILIAN HEINDL; DIETER FLICK; FREDERIK SCHEIFF; ALEXANDER WISSEMEIER; RAINER PREUSS; ANDREAS BODE
(85) 15/06/2022
(86) PCT EP2020/086074 de 15/12/2020
(87) WO 2021/122503 de 24/06/2021

---

**(21) BR 11 2022 011860-0 A2**

Código 1.3 - Notificação - Fase Nacional - PCT
(22) 16/12/2020
(30) 18/12/2019 ES U201932085
(51) H02S 20/32 (2006.01), F24S 50/20 (2006.01), H02S 20/20 (2006.01)
(54) ARMAÇÃO DE AUTOSSUSTENTAÇÃO PARA PAINÉIS FOTOVOLTAICOS E INSTALAÇÃO SOLAR FOTOVOLTAICA
(71) SOLTEC INNOVATIONS S. L. (ES)
(72) FRANCISCO JAVIER TORRANO CARRILLO; MIGUEL CORDERO ALVAREZ; JORGE MIRA PÉREZ; JOSÉ ALFONSO TERUEL HERNÁNDEZ; FRANCISCO JAVIER CARPIO OBRE
(85) 15/06/2022
(86) PCT ES2020/070796 de 16/12/2020

(87) WO 2021/123479 de 24/06/2021

**(21) BR 11 2022 011861-9 A2**

Código 1.3 - Notificação - Fase Nacional - PCT
(22) 16/12/2020
(30) 16/12/2019 EP 19216694.0
(51) C07C 29/84 (2006.01), C07C 31/20 (2006.01)
(54) PROCESSO PARA A SEPARAÇÃO DE GLICÓIS
(71) SHELL INTERNATIONALE RESEARCH MAATSCHAPPIJ B.V. (NL)
(72) EVERT VAN DER HEIDE; PIETER HUIZENGA; KAI JÜRGEN FISCHER; CARMELO PEREZ GOLF; DAVID PINILLA GARCIA
(85) 15/06/2022
(86) PCT EP2020/086583 de 16/12/2020
(87) WO 2021/122853 de 24/06/2021

**(21) BR 11 2022 011863-5 A2**

Código 1.3 - Notificação - Fase Nacional - PCT
(22) 16/12/2019
(51) F03D 80/50 (2006.01), F03D 17/00 (2006.01), F03D 7/00 (2006.01), G01M 13/02 (2006.01)
(54) MÉTODO PARA MONITORAR O ESTADO DE INTEGRIDADE DO FIXADOR DA RAIZ DA PÁ, SISTEMA PARA MONITORAR O ESTADO DE INTEGRIDADE DO FIXADOR DA RAIZ DA PÁ E TURBINA EÓLICA
(71) ENVISION ENERGY CO., LTD (CN)
(72) WENSHENG JIANG; LIN CHEN; MINGHUI LI; KAI WANG
(85) 15/06/2022
(86) PCT CN2019/125611 de 16/12/2019
(87) WO 2021/119909 de 24/06/2021

**(21) BR 11 2022 011864-3 A2**

Código 1.3 - Notificação - Fase Nacional - PCT
(22) 18/12/2020
(30) 24/12/2019 GB 1919278.0
(51) F16L 1/20 (2006.01), F16K 3/02 (2006.01), F16K 17/04 (2006.01), F16K 31/122 (2006.01)
(54) CONEXÃO SELETIVA DE REGIÕES ANULARES
(71) BAKER HUGHES ENERGY TECHNOLOGY UK LIMITED (GB)
(72) FABIO DESOUZA PIRES
(85) 15/06/2022
(86) PCT GB2020/053294 de 18/12/2020
(87) WO 2021/130472 de 01/07/2021

**(21) BR 11 2022 011865-1 A2**

Código 1.3 - Notificação - Fase Nacional - PCT
(22) 16/12/2020
(30) 19/12/2019 US 62/950,265
(51) B01J 35/00 (2006.01), B01J 35/04 (2006.01), B01D 53/92 (2006.01), B01D

53/94 (2006.01), B01J 37/02 (2006.01), B01J 23/40 (2006.01), B01J 37/08 (2006.01)
(54) ARTIGO DE CATALISADOR, PROCESSOS PARA A PREPARAÇÃO DE UM ARTIGO DE CATALISADOR, APARELHO PARA PREPARAR O ARTIGO CATALÍTICO, SISTEMA DE EXAUSTÃO, MÉTODOS PARA TRATAR UMA CORRENTE DE EXAUSTÃO E PARA REDUZIR OS NÍVEIS DE HIDROCARBONETOS, MONÓXIDO DE CARBONO E ÓXIDO DE NITROGÊNIO E USO DO CATALISADOR
(71) BASF CORPORATION (US)
(72) ALEKSEI VJUNOV; YIPENG SUN
(85) 15/06/2022
(86) PCT US2020/065232 de 16/12/2020
(87) WO 2021/126918 de 24/06/2021

---

**(21) BR 11 2022 011866-0 A2**

Código 1.3 - Notificação - Fase Nacional - PCT
(22) 15/12/2020
(30) 16/12/2019 PT 115979
(51) A61L 27/34 (2006.01), A61L 27/42 (2006.01), A61L 27/54 (2006.01), A61L 27/56 (2006.01)
(54) BIOCOMPÓSITO, MÉTODOS DE PRODUÇÃO E USOS DO MESMO.
(71) INEB - INSTITUTO NACIONAL DE ENGENHARIA BIOMÉDICA (PT)
(72) FERNANDO JORGE MENDES MONTEIRO; SUSANA MARIA RIBEIRO E SOUSA MENDES DE FREITAS; TATIANA CRISTINA DA SILVA PADRÃO; CATARINA CARDOSO COELHO
(85) 15/06/2022
(86) PCT IB2020/061974 de 15/12/2020
(87) WO 2021/124108 de 24/06/2021

---

**(21) BR 11 2022 011868-6 A2**

Código 1.3 - Notificação - Fase Nacional - PCT
(22) 11/12/2020
(30) 23/12/2019 EP 19219517.0
(51) B64C 13/28 (2006.01), B64C 13/50 (2006.01)
(54) ACIONADOR ELETROMECÂNICO PARA CONTROLAR O MOVIMENTO DE UMA AERONAVE
(71) SOCIÉTÉ ANONYME BELGE DE CONSTRUCTIONS AÉRONAUTIQUES, S.A.B.C.A. (BE)
(72) DAN TELTEU-NEDELCU; ALBERT BRITTE
(85) 15/06/2022
(86) PCT EP2020/085751 de 11/12/2020
(87) WO 2021/130032 de 01/07/2021

---

**(21) BR 11 2022 011869-4 A2**

Código 1.3 - Notificação - Fase Nacional - PCT
(22) 03/12/2020
(30) 20/12/2019 FR FR1915117

(51) A61Q 17/04 (2006.01), A61K 8/29 (2006.01), A61K 8/37 (2006.01), A61K 8/40 (2006.01)
(54) COMPOSIÇÃO, MÉTODO COSMÉTICO PARA TRATAR A PELE E USO DA COMPOSIÇÃO
(71) L'OREAL (FR)
(72) MARTIN JOSSO
(85) 15/06/2022
(86) PCT EP2020/084500 de 03/12/2020
(87) WO 2021/122039 de 24/06/2021

---

**(21) BR 11 2022 011870-8 A2**

Código 1.3 - Notificação - Fase Nacional - PCT
(22) 21/12/2020
(30) 19/12/2019 EP 19218169.1
(51) A61B 5/00 (2006.01), A61B 5/026 (2006.01), A61B 5/0275 (2006.01)
(54) MÉTODO IMPLEMENTADO POR COMPUTADOR, PROGRAMA DE COMPUTADOR, E, SISTEMA PARA IDENTIFICAR VASOS SANGUÍNEOS
(71) PERFUSION TECH APS (DK)
(72) MORTEN TOFT LUND; MADS HOLST AAGAARD MADSEN
(85) 15/06/2022
(86) PCT EP2020/087507 de 21/12/2020
(87) WO 2021/123446 de 24/06/2021

---

**(21) BR 11 2022 011871-6 A2**

Código 1.3 - Notificação - Fase Nacional - PCT
(22) 12/02/2020
(51) H04W 64/00 (2006.01)
(54) MÉTODO PARA GERENCIAMENTO DE MOBILIDADE INTERCELULAR DE CAMADA INFERIOR
(71) APPLE INC. (US)
(72) YUSHU ZHANG; DAWEI ZHANG; HAITONG SUN; JIE CUI; WEI ZENG
(85) 15/06/2022
(86) PCT CN2020/074949 de 12/02/2020
(87) WO 2021/159351 de 19/08/2021

---

**(21) BR 11 2022 011874-0 A2**

Código 1.3 - Notificação - Fase Nacional - PCT
(22) 09/11/2020
(30) 16/12/2019 EP 19216529.8; 15/01/2020 EP 20151968.3; 12/05/2020 EP 20174111.3
(51) A23L 33/00 (2006.01), A23D 7/005 (2006.01)
(54) COMPOSIÇÃO NUTRICIONAL, FÓRMULA PARA BEBÊS, E, PROCESSO PARA PREPARAR A COMPOSIÇÃO NUTRICIONAL
(71) CARGILL, INCORPORATED (US)
(72) NILS BILLECKE; GUSTAV WASCHATKO; ELIANE GOOSSENS
(85) 15/06/2022
(86) PCT US2020/059605 de 09/11/2020

(87) WO 2021/126407 de 24/06/2021

**(21) BR 11 2022 011876-7 A2**

Código 1.3 - Notificação - Fase Nacional - PCT
(22) 17/12/2020
(30) 17/12/2019 EP 19216978.7
(51) C08J 9/232 (2006.01)
(54) PROCESSO PARA PRODUZIR UM ARTIGO MOLDADO, ARTIGO MOLDADO E USO DE UM ARTIGO MOLDADO
(71) BASF SE (DE)
(72) ANDREAS WONISCH; PETER GUTMANN; ANDREAS WUEST; FRANK PRISSOK; JUERGEN AHLERS
(85) 15/06/2022
(86) PCT EP2020/086695 de 17/12/2020
(87) WO 2021/122937 de 24/06/2021

**(21) BR 11 2022 011877-5 A2**

Código 1.3 - Notificação - Fase Nacional - PCT
(22) 07/10/2020
(30) 23/12/2019 US 16/724,451
(51) A61B 90/00 (2006.01), A61B 18/00 (2006.01)
(54) SISTEMA DE LIBERAÇÃO DE FLUIDO PARA CRIAR SEPARAÇÃO ENTRE SUPERFÍCIES BIOLÓGICAS
(71) ETHICON, INC. (US)
(72) WILLIAM COHN; NICOLO GARBIN; MATTHEW KUHN; SHARMA TUSHAR
(85) 15/06/2022
(86) PCT IB2020/059434 de 07/10/2020
(87) WO 2021/130563 de 01/07/2021

**(21) BR 11 2022 011879-1 A2**

Código 1.3 - Notificação - Fase Nacional - PCT
(22) 15/12/2020
(30) 17/12/2019 US 62/949,206
(51) C12N 15/29 (2006.01), C12N 15/11 (2006.01), C12N 15/82 (2006.01), C07K 14/415 (2006.01), A01H 6/46 (2006.01)
(54) MILHO DE ESTATURA REDUZIDA E FATORES DE TRANSCRIÇÃO DE MADS-BOX
(71) PIONEER HI-BRED INTERNATIONAL, INC. (US)
(72) JEFFREY HABBEN; BENJAMIN P WEERS; JINGRUI WU
(85) 15/06/2022
(86) PCT US2020/064999 de 15/12/2020
(87) WO 2021/126797 de 24/06/2021

**(21) BR 11 2022 011881-3 A2**

Código 1.3 - Notificação - Fase Nacional - PCT
(22) 17/12/2020

(30) 19/12/2019 EP 19218234.3
(51) A01C 21/00 (2006.01), A01B 79/00 (2006.01)
(54) MÉTODO IMPLEMENTADO POR COMPUTADOR PARA FORNECER DADOS DE PROJETO DE TESTE, USO DE DADOS DE CAMPO, USO DE UM MÉTODO PARA FORNECER DADOS DE PROJETO DE TESTE, SISTEMA E ELEMENTO DE PROGRAMA DE COMPUTADOR
(71) BASF AGRO TRADEMARKS GMBH (DE)
(72) HUBERT SCHMEER; CHRISTIAN COMBERG; CHRISTIAN BITTER; GAURAW KUMAR; RITIKA KOHLI; RICHARD CORDEN; JEROME CASADEBAIG
(85) 15/06/2022
(86) PCT EP2020/086726 de 17/12/2020
(87) WO 2021/122962 de 24/06/2021

---

**(21) BR 11 2022 011882-1 A2**

Código 1.3 - Notificação - Fase Nacional - PCT
(22) 14/12/2020
(30) 18/12/2019 US 16/718,493; 18/12/2019 US 16/718,511
(51) B23P 23/00 (2006.01), B23P 19/06 (2006.01), B23B 45/02 (2006.01)
(54) SISTEMA E MÉTODO PARA A PERFURAÇÃO DE FUROS E INSTALAÇÃO DE ELEMENTOS DE FIXAÇÃO EM ESTRUTURAS DE VEÍCULOS
(71) SPIRIT AEROSYSTEMS, INC. (US)
(72) MATTHEW R. SCHROEDER; TODD B. JARAMILLO; JOHN ADAM PRICE; JOHN ROBERT DYE III; KALEB AARON KIMBALL
(85) 15/06/2022
(86) PCT US2020/064769 de 14/12/2020
(87) WO 2021/126733 de 24/06/2021

---

**(21) BR 11 2022 011883-0 A2**

Código 1.3 - Notificação - Fase Nacional - PCT
(22) 15/10/2020
(30) 18/12/2019 JP 2019-228610
(51) B07C 5/342 (2006.01), G01N 21/85 (2006.01)
(54) MÉTODO PARA DETECÇÃO DE MATÉRIAS GRANULARES E CLASSIFICADOR ÓPTICO UTILIZADO PARA O MESMO
(71) SATAKE CORPORATION (JP)
(72) KOHEI HITA; ATSUSHI TAKAYAMA
(85) 15/06/2022
(86) PCT JP2020/038908 de 15/10/2020
(87) WO 2021/124664 de 24/06/2021

---

**(21) BR 11 2022 011884-8 A2**

Código 1.3 - Notificação - Fase Nacional - PCT
(22) 24/12/2020
(30) 24/12/2019 GB 1919271.5
(51) A61B 17/88 (2006.01), A61F 2/30 (2006.01), A61F 2/46 (2006.01), A61B

17/16 (2006.01)
(54) INSTRUMENTOS E MÉTODOS CIRÚRGICOS
(71) DEPUY IRELAND UNLIMITED COMPANY (IE)
(72) JASON NAYLOR; STEPHEN ROBINSON; CHARLIE WESTON; CAROLINE WITHER
(85) 15/06/2022
(86) PCT EP2020/087877 de 24/12/2020
(87) WO 2021/130372 de 01/07/2021

---

**(21) BR 11 2022 011885-6 A2**

Código 1.3 - Notificação - Fase Nacional - PCT
(22) 21/12/2020
(30) 19/12/2019 US 62/950,194
(51) A61K 39/12 (2006.01)
(54) MOLÉCULA DE ÁCIDO NUCLEICO, COMPOSIÇÃO IMUNOGÊNICA, PEPTÍDEO, E, MÉTODOS PARA INDUZIR UMA RESPOSTA IMUNE E PARA TRATAR OU PREVENIR UMA PATOLOGIA
(71) THE WISTAR INSTITUTE OF ANATOMY AND BIOLOGY (US)
(72) KAR MUTHUMANI; DAVID WEINER
(85) 15/06/2022
(86) PCT US2020/066316 de 21/12/2020
(87) WO 2021/127617 de 24/06/2021

---

**(21) BR 11 2022 011887-2 A2**

Código 1.3 - Notificação - Fase Nacional - PCT
(22) 21/12/2020
(30) 23/12/2019 US 16/724,918
(51) A01D 41/14 (2006.01), A01D 75/18 (2006.01)
(54) CONTROLE DE CABEÇOTE DE COLHEITADEIRA DURANTE UM MODO NÃO COLHEITA
(71) CNH INDUSTRIAL AMERICA LLC (US)
(72) CORY DOUGLAS HUNT; JETHRO MARTIN
(85) 15/06/2022
(86) PCT US2020/066394 de 21/12/2020
(87) WO 2021/133726 de 01/07/2021

---

**(21) BR 11 2022 011888-0 A2**

Código 1.3 - Notificação - Fase Nacional - PCT
(22) 10/06/2020
(30) 20/12/2019 CN 201911330518.0
(51) H02K 1/27 (2006.01), H02K 1/30 (2006.01)
(54) SUPORTE DE ROTOR, ROTOR, MOTOR E TURBINA EÓLICA
(71) XINJIANG GOLDWIND SCIENCE & TECHNOLOGY CO., LTD. (CN)
(72) YANHUI LI; LIANG PENG
(85) 15/06/2022
(86) PCT CN2020/095346 de 10/06/2020

(87) WO 2021/120546 de 24/06/2021

---

**(21) BR 11 2022 011889-9 A2**

Código 1.3 - Notificação - Fase Nacional - PCT
(22) 17/12/2020
(30) 19/12/2019 EP 19218231.9
(51) G06Q 10/00 (2006.01), G06Q 10/04 (2006.01), G06Q 50/02 (2006.01)
(54) MÉTODO IMPLEMENTADO POR COMPUTADOR PARA FORNECER DADOS DE PROJETO DE TESTE, USO DE DADOS DE CAMPO, USO DE UM MÉTODO PARA FORNECER DADOS DE PROJETO DE TESTE, SISTEMA E ELEMENTO DE PROGRAMA DE COMPUTADOR
(71) BASF AGRO TRADEMARKS GMBH (DE)
(72) HUBERT SCHMEER; CHRISTIAN COMBERG; CHRISTIAN BITTER; GAURAW KUMAR; RITIKA KOHLI; HOLGER HOFFMANN; MARIA TACKENBERG; JEROME CASADEBAIG
(85) 15/06/2022
(86) PCT EP2020/086727 de 17/12/2020
(87) WO 2021/122963 de 24/06/2021

---

**(21) BR 11 2022 011892-9 A2**

Código 1.3 - Notificação - Fase Nacional - PCT
(22) 17/12/2020
(30) 17/12/2019 US 62/949,351
(51) A61K 9/00 (2006.01), A61K 31/437 (2006.01), A61K 31/444 (2006.01), A61M 11/00 (2006.01), A61M 13/00 (2006.01), A61P 25/06 (2006.01)
(54) COMPOSIÇÕES FARMACÊUTICAS INTRANASAIS DE INIBIDORES DE CGRP
(71) BIOHAVEN PHARMACEUTICAL HOLDING COMPANY LTD. (US)
(72) VLADIMIR CORIC; CHARLES M. CONWAY; ROBERT CROOP; RAJESH KUMAR
(85) 15/06/2022
(86) PCT US2020/065452 de 17/12/2020
(87) WO 2021/127070 de 24/06/2021

---

**(21) BR 11 2022 011893-7 A2**

Código 1.3 - Notificação - Fase Nacional - PCT
(22) 19/12/2020
(30) 23/12/2019 US 62/953,182; 18/12/2020 US 17/127,901
(51) H04W 56/00 (2006.01)
(54) SIMPLIFICAÇÃO DE AVANÇO DE TEMPORIZAÇÃO PARA EQUIPAMENTOS DE USUÁRIO ESTACIONÁRIOS E COM POUCA MOBILIDADE
(71) QUALCOMM INCORPORATED (US)
(72) JING LEI; WANSHI CHEN; HUILIN XU; PETER PUI LOK ANG
(85) 15/06/2022
(86) PCT US2020/066277 de 19/12/2020

(87) WO 2021/133698 de 01/07/2021

**(21) BR 11 2022 011894-5 A2**

Código 1.3 - Notificação - Fase Nacional - PCT
(22) 17/12/2020
(30) 17/12/2019 US 62/949,373
(51) F41A 17/06 (2006.01), F41A 17/46 (2006.01), F41A 17/48 (2006.01), F41A 19/01 (2006.01), F41C 27/00 (2006.01)
(54) SISTEMA DE AUTENTICAÇÃO E RASTREAMENTO DE ARMA DE FOGO
(71) AUTHGRIP INC. (US)
(72) JUSTIN GANT
(85) 15/06/2022
(86) PCT US2020/065661 de 17/12/2020
(87) WO 2021/194584 de 30/09/2021

**(21) BR 11 2022 011895-3 A2**

Código 1.3 - Notificação - Fase Nacional - PCT
(22) 15/12/2020
(30) 20/12/2019 EP 19218714.4
(51) C12N 15/01 (2006.01), C12P 7/00 (2006.01), C12P 7/22 (2006.01)
(54) DIMINUIÇÃO DA TOXIDEZ DE TERPENOS E AUMENTO DA PRODUÇÃO POTENCIAL EM MICRORGANISMOS
(71) BASF SE (DE)
(72) MICHAEL BREUER; JULIA ENA HARTIG; ROBERT THUMMER; HEIKE BRUESER; STEPHANIE RENZ; MICHAEL GUENTER BRAUN; OLIVER OSWALD; ROLAND MINGES; JENS O. KROEMER; HEIKO BABEL
(85) 15/06/2022
(86) PCT EP2020/086120 de 15/12/2020
(87) WO 2021/122528 de 24/06/2021

**(21) BR 11 2022 011899-6 A2**

Código 1.3 - Notificação - Fase Nacional - PCT
(22) 17/12/2020
(30) 20/12/2019 SE 1951520-4
(51) H05K 3/10 (2006.01), H05K 3/12 (2006.01)
(54) MÉTODO PARA PRODUZIR UM PADRÃO CONDUTOR EM UM SUBSTRATO
(71) DIGITAL TAGS FINLAND OY (FI)
(72) LAURI HUHTASALO; KAJ BACKFOLK
(85) 15/06/2022
(86) PCT IB2020/062113 de 17/12/2020
(87) WO 2021/124201 de 24/06/2021

**(21) BR 11 2022 011902-0 A2**

Código 1.3 - Notificação - Fase Nacional - PCT
(22) 03/12/2020
(30) 20/12/2019 US 62/951,632; 18/02/2020 US 62/978,267; 22/07/2020 US

63/055,230; 11/10/2020 US 63/090,259; 11/10/2020 US 63/090,264; 23/11/2020 US 63/117,206
(51) C07K 16/28 (2006.01), A61K 39/395 (2006.01), A61P 35/00 (2006.01)
(54) TERAPIAS DE COMBINAÇÃO
(71) NOVARTIS AG (CH)
(72) K. GARY J. VANASSE; HAIYING SUN; MIREK DOSTALEK; MIKAEL RINNE; ANSHU MARATHE; LUIGI MANENTI; CLAIRE FABRE; FARIBA KHANSHAN
(85) 15/06/2022
(86) PCT IB2020/000987 de 03/12/2020
(87) WO 2021/123902 de 24/06/2021

---

**(21) BR 11 2022 011903-8 A2**

Código 1.3 - Notificação - Fase Nacional - PCT
(22) 17/12/2020
(30) 23/12/2019 US 62/953,179; 16/12/2020 US 17/124,411
(51) H04W 74/08 (2006.01), H04L 5/00 (2006.01), H04W 52/02 (2006.01), H04W 72/04 (2006.01), H04W 72/12 (2006.01), H04L 1/18 (2006.01), H04W 74/00 (2006.01)
(54) APRIMORAMENTO DE RESPOSTA DE ACESSO ALEATÓRIO PARA EQUIPAMENTOS DE USUÁRIO COM CAPACIDADES REDUZIDAS
(71) QUALCOMM INCORPORATED (US)
(72) JING LEI; HUILIN XU; PETER PUI LOK ANG; WANSHI CHEN
(85) 15/06/2022
(86) PCT US2020/065758 de 17/12/2020
(87) WO 2021/133638 de 01/07/2021

---

**(21) BR 11 2022 011904-6 A2**

Código 1.3 - Notificação - Fase Nacional - PCT
(22) 18/12/2020
(30) 18/12/2019 BE 2019/5936; 18/12/2019 BE 2019/5935; 18/12/2019 BE 2019/5937; 18/12/2019 BE 2019/5939; 18/12/2019 BE 2019/5938
(51) C12N 15/52 (2006.01), C12P 19/18 (2006.01), C12P 19/26 (2006.01), C12P 1/00 (2006.01), C12N 9/10 (2006.01), C12N 9/00 (2006.01)
(54) PRODUÇÃO DE OLIGOSSACARÍDEO SIALILADO EM CÉLULAS HOSPEDEIRAS
(71) INBIOSE N.V. (BE)
(72) JOERI BEAUPREZ; PIETER COUSSEMENT; THOMAS DECOENE; ANNELIES VERCAUTEREN
(85) 15/06/2022
(86) PCT EP2020/086950 de 18/12/2020
(87) WO 2021/123113 de 24/06/2021

---

**(21) BR 11 2022 011905-4 A2**

Código 1.3 - Notificação - Fase Nacional - PCT
(22) 17/12/2020
(30) 19/12/2019 EP 19218048.7

(51) C08G 18/62 (2006.01), C08G 18/79 (2006.01), C09D 167/00 (2006.01), C09D 175/04 (2006.01), C08G 18/28 (2006.01), C08K 5/21 (2006.01)
(54) COMPOSTO DE POLIUREIA, COMPOSIÇÕES DE RESINA E RETICULÁVEL, PROCESSO PARA REVESTIR UM ARTIGO, E, SUBSTRATO
(71) ALLNEX NETHERLANDS B.V. (NL)
(72) ELWIN DE WOLF; BART NOORDOVER; FRANCESCA FALLANI; SHARON MAAS; RONALD KOEKEN
(85) 15/06/2022
(86) PCT EP2020/086750 de 17/12/2020
(87) WO 2021/122978 de 24/06/2021

---

**(21) BR 11 2022 011906-2 A2**

Código 1.3 - Notificação - Fase Nacional - PCT
(22) 17/12/2020
(30) 20/12/2019 EP 19218611.2
(51) C07K 5/02 (2006.01), A61P 25/16 (2006.01), C07K 7/64 (2006.01)
(54) PEPTÍDEOS RETRO-INVERSOS
(71) HERANTIS PHARMA OYJ (FI)
(72) HENRI HUTTUNEN; ARNAB BHATTACHARJEE; NATALIA KULESSKAYA
(85) 15/06/2022
(86) PCT EP2020/086868 de 17/12/2020
(87) WO 2021/123050 de 24/06/2021

---

**(21) BR 11 2022 011907-0 A2**

Código 1.3 - Notificação - Fase Nacional - PCT
(22) 16/02/2021
(30) 18/02/2020 US 62/977,785; 10/03/2020 EM 20162164.6
(51) A23L 27/00 (2006.01), A23P 10/40 (2006.01), A23P 30/20 (2006.01)
(54) SISTEMA DE APLICAÇÃO DE PARTÍCULAS AROMATIZADAS
(71) FIRMENICH SA (CH)
(72) JAMES GORDON; IAIN BECK; CRAIG SAVAGE; IGOR BODNAR; RUTGER VAN SLEEUWEN; LUC ARMANET
(85) 15/06/2022
(86) PCT EP2021/053732 de 16/02/2021
(87) WO 2021/165239 de 26/08/2021

---

**(21) BR 11 2022 011908-9 A2**

Código 1.3 - Notificação - Fase Nacional - PCT
(22) 14/01/2021
(30) 16/01/2020 US 62/961,809; 18/02/2020 EP 20157922.4
(51) A01C 21/00 (2006.01), A01N 41/04 (2006.01), A01N 43/40 (2006.01)
(54) COMPOSIÇÕES HERBICIDAS QUE COMPREENDEM SAL DE MONOETANOLAMINA DE DICAMBA E UM INIBIDOR DE PPO
(71) MONSANTO TECHNOLOGY LLC (US)
(72) GANIYU JIMOH
(85) 15/06/2022
(86) PCT US2021/013461 de 14/01/2021

(87) WO 2021/146439 de 22/07/2021

**(21) BR 11 2022 011910-0 A2**

Código 1.3 - Notificação - Fase Nacional - PCT
(22) 17/12/2020
(30) 17/12/2019 CN 201911302508.6
(51) C22B 26/22 (2006.01)
(54) MÉTODO PARA FUNDIÇÃO CARBOTÉRMICA DE MAGNÉSIO E COPRODUÇÃO DE CARBONETO DE CÁLCIO
(71) ZHENGZHOU UNIVERSITY (CN)
(72) ZHANG, SHAOJUN
(85) 15/06/2022
(86) PCT CN2020/137175 de 17/12/2020
(87) WO 2021/121312 de 24/06/2021

**(21) BR 11 2022 011911-9 A2**

Código 1.3 - Notificação - Fase Nacional - PCT
(22) 14/12/2020
(30) 20/12/2019 US 16/722,010
(51) F23N 1/02 (2006.01), F23B 30/00 (2006.01), F23K 3/02 (2006.01)
(54) SISTEMA DE COMBUSTÃO COMPREENDENDO UM QUEIMADOR DE COBERTURA ANULAR
(71) JUPITER OXYGEN CORPORATION (US)
(72) BRYDGER VAN OTTEN; STEVEN HAROLD KRIMSKY; KEVIN DAVIS; ANDREW PAUL CHIODO
(85) 15/06/2022
(86) PCT US2020/064864 de 14/12/2020
(87) WO 2021/126770 de 24/06/2021

**(21) BR 11 2022 011912-7 A2**

Código 1.3 - Notificação - Fase Nacional - PCT
(22) 13/01/2021
(30) 16/01/2020 IT 102020000000745
(51) C04B 33/02 (2006.01), C04B 35/626 (2006.01)
(54) PROCESSO PARA PRODUÇÃO DE MISTURAS PARA LADRILHOS CERÂMICOS
(71) CERTECH S.P.A. (IT)
(72) VALTER PALLADINI
(85) 15/06/2022
(86) PCT IB2021/050209 de 13/01/2021
(87) WO 2021/144700 de 22/07/2021

**(21) BR 11 2022 011913-5 A2**

Código 1.3 - Notificação - Fase Nacional - PCT
(22) 16/12/2020
(30) 18/12/2019 EP 19217330.0
(51) C07C 47/21 (2006.01), C11B 9/00 (2006.01), A61L 9/01 (2006.01)

(54) COMPOSTO, COMPOSIÇÃO QUÍMICA AROMÁTICA, USO DO COMPOSTO, E, MÉTODO PARA PREPARAR O COMPOSTO
(71) BASF SE (DE)
(72) RALF PELZER; FLORIAN GARLICHS; SILKE WEYLAND; JENS WITTENBERG; WOLFGANG SIEGEL
(85) 15/06/2022
(86) PCT EP2020/086325 de 16/12/2020
(87) WO 2021/122674 de 24/06/2021

---

**(21) BR 11 2022 011915-1 A2**

Código 1.3 - Notificação - Fase Nacional - PCT
(22) 22/12/2020
(30) 23/12/2019 US 62/952,964; 29/07/2020 US 63/058,329
(51) G06K 9/00 (2006.01), G06T 1/00 (2006.01)
(54) MÉTODO E SISTEMA DE TINGIMENTO DIGITAL DE IMAGENS MICROSCÓPICAS UTILIZANDO APRENDIZADO PROFUNDO
(71) THE REGENTS OF THE UNIVERSITY OF CALIFORNIA (US)
(72) AYDOGAN OZCAN; YAIR RIVENSON; HONGDA WANG; YILIN LUO; KEVIN DE HAAN; YIJIE ZHANG; BIJIE BAI
(85) 15/06/2022
(86) PCT US2020/066708 de 22/12/2020
(87) WO 2021/133847 de 01/07/2021

---

**(21) BR 11 2022 011916-0 A2**

Código 1.3 - Notificação - Fase Nacional - PCT
(22) 18/12/2020
(30) 19/12/2019 US 62/950,834
(51) C12N 15/864 (2006.01), A61K 35/76 (2006.01), C12P 19/34 (2006.01), C12N 15/79 (2006.01)
(54) COMPOSIÇÕES PARA TRATAR A ATAXIA DE FRIEDREICH
(71) THE TRUSTEES OF THE UNIVERSITY OF PENNSYLVANIA (US)
(72) JAMES M. WILSON; CHRISTIAN HINDERER; NIMROD MILLER
(85) 15/06/2022
(86) PCT US2020/066167 de 18/12/2020
(87) WO 2021/127533 de 24/06/2021

---

**(21) BR 11 2022 011917-8 A2**

Código 1.3 - Notificação - Fase Nacional - PCT
(22) 21/12/2020
(30) 20/12/2019 US 62/951,853; 20/05/2020 US 63/027,602; 12/08/2020 US 63/064,516
(51) A61K 31/4245 (2006.01), A61K 31/444 (2006.01), C07D 413/14 (2006.01)
(54) FLUOROALQUIL-OXADIAZOIS E SEUS USOS
(71) TENAYA THERAPEUTICS, INC. (US)
(72) MOHAMMAD A. MANDEGAR; SNAHEL PATEL; PINGYU DING; ULHAS BHATT; MARTIN HOLAN; JOHN LEE; YIHONG LI; JULIO MEDINA; ALOK NERURKAR; FREDERICK SEIDL; DAVID SPERANDIO; TIEN WIDJAJA

(85) 15/06/2022
(86) PCT US2020/066439 de 21/12/2020
(87) WO 2021/127643 de 24/06/2021

---

**(21) BR 11 2022 011918-6 A2**

Código 1.3 - Notificação - Fase Nacional - PCT
(22) 09/11/2020
(30) 16/12/2019 EP 19216522.3; 15/01/2020 EP 20151963.4
(51) A23D 7/005 (2006.01), A23D 9/007 (2006.01), A23L 5/10 (2006.01), C11B 1/02 (2006.01), C11B 1/04 (2006.01), A23J 3/14 (2006.01)
(54) PROCESSO PARA PREPARAR UMA COMPOSIÇÃO, COMPOSIÇÃO DE OLEOSSOMAS ISOLADOS, PRODUTOS ALIMENTÍCIOS E DE RAÇÃO, E, USO DE UMA FONTE DE OLEOSSOMAS TORRADOS
(71) CARGILL, INCORPORATED (US)
(72) LUCÍA CABAS-RODRIGUEZ
(85) 15/06/2022
(86) PCT US2020/059615 de 09/11/2020
(87) WO 2021/126409 de 24/06/2021

---

**(21) BR 11 2022 011919-4 A2**

Código 1.3 - Notificação - Fase Nacional - PCT
(22) 18/12/2020
(30) 19/12/2019 US 62/950,919; 19/12/2019 US 62/950,927; 09/10/2020 US 63/198,310
(51) C07J 63/00 (2006.01), A61P 9/10 (2006.01), A61P 17/06 (2006.01), A61P 19/02 (2006.01), A61P 25/04 (2006.01), A61P 25/28 (2006.01), A61P 27/06 (2006.01), A61P 27/14 (2006.01), A61P 29/00 (2006.01), A61P 35/00 (2006.01), A61P 37/06 (2006.01), A61P 27/02 (2006.01), A61P 25/00 (2006.01), A61P 25/08 (2006.01), A61P 25/24 (2006.01), A61P 25/02 (2006.01), A61K 31/58 (2006.01), A61K 31/56 (2006.01)
(54) TRITERPENOIDES SINTÉTICOS COM SUBSTITUINTES À BASE DE NITROGÊNIO EM C-17 E MÉTODOS DE USO DOS MESMOS
(71) REATA PHARMACEUTICALS, INC. (US)
(72) CHRISTOPHER F. BENDER; HA DO; XIN JIANG; HAIZHOU SUN; MELEAN VISNICK; INGO JANSER; LLOYD J. SIMONS; HEINRICH J. SCHOSTAREZ
(85) 15/06/2022
(86) PCT US2020/066073 de 18/12/2020
(87) WO 2021/127480 de 24/06/2021

---

**(21) BR 11 2022 011920-8 A2**

Código 1.3 - Notificação - Fase Nacional - PCT
(22) 17/12/2020
(30) 21/12/2019 US 62/952,248
(51) B01D 53/14 (2006.01), B64C 39/02 (2006.01), G01W 1/08 (2006.01)
(54) SISTEMA E MÉTODO DE CAPTURA DE MATÉRIA GASOSA
(71) HIGH HOPES LABS LTD. (IL)

(72) OREN, ERAN
(85) 15/06/2022
(86) PCT IL2020/051301 de 17/12/2020
(87) WO 2021/124332 de 24/06/2021

---

**(21) BR 11 2022 011922-4 A2**

Código 1.3 - Notificação - Fase Nacional - PCT
(22) 13/01/2021
(30) 16/01/2020 EP 20152320.6
(51) B60K 35/00 (2006.01), B60K 37/06 (2006.01), B60Q 3/54 (2006.01)
(54) REVESTIMENTO PARA UMA PEÇA DE ACABAMENTO INTERNO DE VEÍCULO COMPREENDENDO UMA FONTE DE LUZ
(71) ASCORIUM GMBH (DE)
(72) YVAN VANLUCHENE; GEERT TROSSAERT; LINDA DEDONCKER
(85) 15/06/2022
(86) PCT EP2021/050525 de 13/01/2021
(87) WO 2021/144285 de 22/07/2021

---

**(21) BR 11 2022 011923-2 A2**

Código 1.3 - Notificação - Fase Nacional - PCT
(22) 11/12/2020
(30) 17/01/2020 CN 202010054712.7
(51) H01Q 1/36 (2006.01), H01Q 1/44 (2006.01), H01Q 1/50 (2006.01)
(54) ESTRUTURA DE ANTENA E DISPOSITIVO ELETRÔNICO TENDO ESTRUTURA DE ANTENA
(71) HONOR DEVICE CO., LTD. (CN)
(72) XIAOTAO CAI; DAWEI ZHOU; YUANPENG LI; TIEZHU LIANG
(85) 15/06/2022
(86) PCT CN2020/135927 de 11/12/2020
(87) WO 2021/143419 de 22/07/2021

---

**(21) BR 11 2022 011924-0 A2**

Código 1.3 - Notificação - Fase Nacional - PCT
(22) 18/12/2020
(30) 19/12/2019 FR FR1914829
(51) C09D 5/14 (2006.01), C09D 7/61 (2006.01), C09D 7/62 (2006.01), C09D 133/08 (2006.01), B42D 25/29 (2006.01), C09D 163/00 (2006.01), C09D 7/40 (2006.01), C08K 3/34 (2006.01), C08K 3/40 (2006.01), C08K 3/22 (2006.01), C08K 9/12 (2006.01), C08K 3/08 (2006.01)
(54) VERNIZ PROTETOR ENDURECÍVEL POR RADIAÇÃO, USO DESTE, OBJETO REVESTIDO EM TODA OU PARTE DE UMA DE SUAS FACES EXTERNAS COM UM DEPÓSITO DE VERNIZ ENDURECIDO, MÉTODO PARA FAZÊ-LO, DOCUMENTO DE SEGURANÇA E MÉTODO PARA FAZÊ-LO
(71) OBERTHUR FIDUCIAIRE SAS (FR)
(72) HENRI ROSSET; MARJORY LE BERRE
(85) 15/06/2022
(86) PCT EP2020/086958 de 18/12/2020

(87) WO 2021/123118 de 24/06/2021

---

**(21) BR 11 2022 011925-9 A2**

Código 1.3 - Notificação - Fase Nacional - PCT
(22) 18/12/2020
(30) 20/12/2019 US 62/951,500
(51) B60T 8/17 (2006.01), B60T 8/32 (2006.01), B60T 8/00 (2006.01), B60T 7/04 (2006.01), B60T 7/06 (2006.01), B60T 8/172 (2006.01), B60T 8/171 (2006.01)
(54) SISTEMA DE CONTROLE DE FREIO DE AERONAVE E MÉTODO PARA CONTROLAR A GUINADA DURANTE A FRENAGEM DA AERONAVE
(71) MEGGITT AIRCRAFT BRAKING SYSTEMS CORPORATION (US)
(72) JAMES L. HILL; DAVID N. ROE; KURT BURKHALTER; BENJAMIN ROBERT PIERCY QUICKFALL
(85) 15/06/2022
(86) PCT US2020/065877 de 18/12/2020
(87) WO 2021/127352 de 24/06/2021

---

**(21) BR 11 2022 011927-5 A2**

Código 1.3 - Notificação - Fase Nacional - PCT
(22) 18/12/2020
(30) 23/12/2019 US 16/724,945
(51) A01D 41/14 (2006.01)
(54) SISTEMA E MÉTODO PARA CONFIGURAR UM PERFIL DE UMA PLATAFORMA DURANTE UM MODO DE ENTRESSAFRA
(71) CNH INDUSTRIAL AMERICA LLC (US)
(72) CORY DOUGLAS HUNT; JETHRO MARTIN
(85) 15/06/2022
(86) PCT US2020/066028 de 18/12/2020
(87) WO 2021/133674 de 01/07/2021

---

**(21) BR 11 2022 011928-3 A2**

Código 1.3 - Notificação - Fase Nacional - PCT
(22) 03/12/2020
(30) 19/12/2019 DE 10 2019 135 240.1
(51) F16B 11/00 (2006.01), B23K 20/12 (2006.01)
(54) ELEMENTO DE CONEXÃO E FERRAMENTA PARA FIXAÇÃO DE UM ELEMENTO DE CONEXÃO EM UM COMPONENTE ATRAVÉS DE SOLDAGEM POR FRICÇÃO
(71) EJOT SE & CO. KG (DE)
(72) KITTEL, DIETER; MÜLLER, NIKO; ENGEL, DANNI
(85) 15/06/2022
(86) PCT EP2020/084435 de 03/12/2020
(87) WO 2021/122031 de 24/06/2021

---

**(21) BR 11 2022 011929-1 A2**

Código 1.3 - Notificação - Fase Nacional - PCT

(22) 04/11/2020
(30) 20/12/2019 NO 20191509
(51) E21B 34/10 (2006.01)
(54) CONJUNTO DE VÁLVULAS, SISTEMA DE TUBULAÇÃO DE PRODUÇÃO E SUBTUBULAÇÃO DE PRODUÇÃO
(71) INTERWELL NORWAY AS (NO)
(72) ERIK ASMUND GLENNSJO SOLLAND
(85) 15/06/2022
(86) PCT EP2020/080986 de 04/11/2020
(87) WO 2021/121759 de 24/06/2021

---

**(21) BR 11 2022 011930-5 A2**

Código 1.3 - Notificação - Fase Nacional - PCT
(22) 14/12/2020
(30) 20/12/2019 US 62/951,006
(51) C04B 28/00 (2006.01), C09D 133/00 (2006.01)
(54) SISTEMA DE REVESTIMENTO REATIVO, E, COMPOSIÇÃO DE REVESTIMENTO REATIVA
(71) LUBRIZOL ADVANCED MATERIALS, INC. (US)
(72) NATHAN J. BARTLETT; VIC STANISLAWCZYK; DEAN THETFORD
(85) 15/06/2022
(86) PCT US2020/064843 de 14/12/2020
(87) WO 2021/126759 de 24/06/2021

---

**(21) BR 11 2022 011931-3 A2**

Código 1.3 - Notificação - Fase Nacional - PCT
(22) 07/01/2021
(30) 10/01/2020 DE 20 2020 100 143.4
(51) F16G 13/16 (2006.01)
(54) COMPONENTES DE PLÁSTICO PARA TRANSPORTADORES DE CABOS COM SISTEMA DE SENSORES INTEGRADOS
(71) IGUS GMBH (DE)
(72) RICHARD HABERING
(85) 15/06/2022
(86) PCT EP2021/050202 de 07/01/2021
(87) WO 2021/140162 de 15/07/2021

---

**(21) BR 11 2022 011933-0 A2**

Código 1.3 - Notificação - Fase Nacional - PCT
(22) 23/12/2020
(30) 23/12/2019 EP 19219531.1; 11/03/2020 EP 20162545.6; 05/08/2020 EP 20189623.0; 04/11/2020 EP 20205768.3
(51) C07D 271/06 (2006.01), A61K 31/4245 (2006.01), A61P 19/02 (2006.01), A61P 29/00 (2006.01)
(54) DERIVADOS DE CARBÓXI COM PROPRIEDADES ANTI-INFLAMATÓRIAS
(71) SITRYX THERAPEUTICS LIMITED (GB)

(72) MICHAEL LIAM COOKE; DAVID COUSIN; MATTHEW COLIN THOR FYFE; THOMAS MICHAEL WAUGH; SALEH AHMED; ALESSIO DE SIMONE; BARRY JOHN TEOBALD
(85) 15/06/2022
(86) PCT GB2020/053357 de 23/12/2020
(87) WO 2021/130492 de 01/07/2021

---

**(21) BR 11 2022 011934-8 A2**

Código 1.3 - Notificação - Fase Nacional - PCT
(22) 11/12/2020
(30) 16/12/2019 US 62/948,763; 04/03/2020 US 62/985,270; 27/11/2020 US 17/105,830
(51) G06F 16/23 (2006.01), G06F 16/27 (2006.01), G06F 16/21 (2006.01)
(54) TÉCNICAS BASEADAS EM MARCA D'ÁGUA PARA CAPTURA DE DADOS DE ALTERAÇÕES
(71) NETFLIX, INC. (US)
(72) ANDREAS ANDREAKIS; IOANNIS PAPAPANAGIOTOU
(85) 15/06/2022
(86) PCT US2020/064657 de 11/12/2020
(87) WO 2021/126711 de 24/06/2021

---

**(21) BR 11 2022 011935-6 A2**

Código 1.3 - Notificação - Fase Nacional - PCT
(22) 18/12/2020
(30) 20/12/2019 SE 1951544-4
(51) D21F 7/06 (2006.01), B29C 41/28 (2006.01), B29C 48/08 (2006.01), B29D 7/01 (2006.01), B32B 23/00 (2006.01), C08J 5/18 (2006.01), C08L 1/00 (2006.01), C09D 101/02 (2006.01), D21F 1/80 (2006.01), D21F 5/00 (2006.01), D21H 11/00 (2006.01), G01N 21/86 (2006.01), G01N 21/89 (2006.01), G06T 7/00 (2006.01)
(54) MÉTODO PARA DETERMINAR ESPESSURA DE FILME, MÉTODO PARA PRODUZIR UM FILME E DISPOSITIVO PARA PRODUZIR UM FILME
(71) STORA ENSO OYJ (FI)
(72) ARI JÃSBERG; RIKU PIHKO; OTTO NYLÉN
(85) 15/06/2022
(86) PCT IB2020/062188 de 18/12/2020
(87) WO 2021/124251 de 24/06/2021

---

**(21) BR 11 2022 011936-4 A2**

Código 1.3 - Notificação - Fase Nacional - PCT
(22) 15/12/2020
(30) 17/12/2019 US 62/949,005
(51) C07C 69/732 (2006.01), C07C 211/63 (2006.01), A61Q 5/00 (2006.01)
(54) COMPOSTOS DE ÁCIDO GRAXO POLIMÉRICOS PARA O TRATAMENTO DE SUBSTRATOS À BASE DE AMINOÁCIDOS FIBROSOS, ESPECIALMENTE CABELOS
(71) MOMENTIVE PERFORMANCE MATERIALS GMBH (DE)

(72) ROLAND WAGNER; KATHARINA STREICHER; LAURA ROHMANN; CHRISTIAN WENSKE; SHRUTISAGAR DATTATRAYA HAVELI
(85) 15/06/2022
(86) PCT IB2020/001036 de 15/12/2020
(87) WO 2021/123904 de 24/06/2021

---

**(21) BR 11 2022 011938-0 A2**

Código 1.3 - Notificação - Fase Nacional - PCT
(22) 18/12/2020
(30) 19/12/2019 EP 19218222.8
(51) B05D 1/02 (2006.01), C08G 18/10 (2006.01), C08G 18/38 (2006.01), C08G 18/48 (2006.01), C08G 18/50 (2006.01), C08G 18/76 (2006.01), C08G 18/79 (2006.01), C08K 5/00 (2006.01), C09D 175/02 (2006.01), C09D 175/08 (2006.01), B05D 1/34 (2006.01)
(54) MÉTODO DE SELAMENTO DE UMA SUPERFÍCIE, SUBSTRATO SELADO, USO DE UMA COMPOSIÇÃO DE REVESTIMENTO, E, COMPOSIÇÃO E SISTEMA DE REVESTIMENTO
(71) CHEMETALL GMBH (DE)
(72) MICHAEL KRAEMER; CHRISTIAN BRUCHERTSEIFER; PETER BONS
(85) 15/06/2022
(86) PCT EP2020/086945 de 18/12/2020
(87) WO 2021/123109 de 24/06/2021

---

**(21) BR 11 2022 011939-9 A2**

Código 1.3 - Notificação - Fase Nacional - PCT
(22) 16/12/2020
(30) 18/12/2019 US 62/949,919
(51) G09B 9/12 (2006.01), G09B 9/32 (2006.01), G02B 27/01 (2006.01), G03B 21/60 (2006.01)
(54) SIMULADOR DE VOO COM UM SISTEMA VISUAL INTEGRADO EM UM MANIPULADOR ROBÓTICO
(71) EMBRAER S.A. (BR/SP) ; ITA - INSTITUTO TECNOLÓGICO DE AERONÁUTICA (BR/SP)
(72) MARCO ANTONIO DE OLIVEIRA ALVES JR; EDMAR THOMAZ DA SILVA; SERGIO DUARTE PENNA; LUÍS GONZAGA TRABASSO; EMILIA VILLANI; ALFREDO ROCHA; CARLOS CESAR A. EGUTI; WESLEY RODRIGUES DE OLIVEIRA; WILSON DA CUNHA LARA JUNIOR; GUILHERME SARTORI NATAL; GUILHERME BOULHOSA RODAMILANS
(85) 15/06/2022
(86) PCT BR2020/050551 de 16/12/2020
(87) WO 2021/119788 de 24/06/2021

---

**(21) BR 11 2022 011940-2 A2**

Código 1.3 - Notificação - Fase Nacional - PCT
(22) 15/12/2020
(30) 16/12/2019 US 62/948,699
(51) G06F 7/04 (2006.01)

(54) MÉTODOS, SISTEMAS E MEIOS PARA ANTI-SPOOFING USANDO RASTREAMENTO OCULAR
(71) ELEMENT INC. (US)
(72) FENGJUN LV; DUSHYANT GOYAL; YANG WANG
(85) 15/06/2022
(86) PCT US2020/065070 de 15/12/2020
(87) WO 2021/126825 de 24/06/2021

---

**(21) BR 11 2022 011942-9 A2**

Código 1.3 - Notificação - Fase Nacional - PCT
(22) 11/12/2020
(30) 19/12/2019 SE 1951507-1
(51) D21F 11/04 (2006.01), B32B 29/08 (2006.01), D21F 1/02 (2006.01), D21H 27/38 (2006.01), D21H 27/40 (2006.01)
(54) UM FORRO DE PESO LEVE PARA PAPELÃO CORRUGADO
(71) STORA ENSO OYJ (FI)
(72) SEPPO LAMPAINEN; JANNE MYKKYKANGAS; PETRI PAAKKANEN; ATSO LAAKSO; KAJ BACKFOLK
(85) 15/06/2022
(86) PCT IB2020/061801 de 11/12/2020
(87) WO 2021/124040 de 24/06/2021

---

**(21) BR 11 2022 011943-7 A2**

Código 1.3 - Notificação - Fase Nacional - PCT
(22) 30/11/2020
(30) 16/12/2019 IT 102019000024129
(51) F16K 5/06 (2006.01), F16K 5/20 (2006.01), F16K 27/06 (2006.01), F16L 21/00 (2006.01), F16L 21/08 (2006.01)
(54) VÁLVULA COM OBTURADOR MÓVEL
(71) PETROLVALVES S.P.A (IT)
(72) SEBASTIANO FRESU
(85) 15/06/2022
(86) PCT IB2020/061280 de 30/11/2020
(87) WO 2021/123980 de 24/06/2021

---

**(21) BR 11 2022 011945-3 A2**

Código 1.3 - Notificação - Fase Nacional - PCT
(22) 17/12/2020
(30) 17/12/2019 EP 19306671.9
(51) C07K 14/54 (2006.01), A61K 38/00 (2006.01)
(54) MOLÉCULAS BIFUNCIONAIS COMPREENDENDO UMA VARIANTE DE IL-7
(71) OSE IMMUNOTHERAPEUTICS (FR)
(72) NICOLAS POIRIER; CAROLINE MARY; AURORE MORELLO
(85) 15/06/2022
(86) PCT EP2020/086600 de 17/12/2020

(87) WO 2021/122866 de 24/06/2021

---

**(21) BR 11 2022 011946-1 A2**

Código 1.3 - Notificação - Fase Nacional - PCT
(22) 16/12/2020
(30) 16/12/2019 CN 201911296884.9
(51) C07D 487/04 (2006.01), A61K 31/5377 (2006.01), A61K 31/5025 (2006.01), A61K 31/541 (2006.01), A61P 21/00 (2006.01), A61P 25/30 (2006.01), A61P 25/28 (2006.01), A61P 9/10 (2006.01)
(54) DERIVADO DE TRIAZOLOPIRIDAZINA, MÉTODO DE PREPARAÇÃO PARA O MESMO, COMPOSIÇÃO FARMACÊUTICA DO MESMO, E USO DO MESMO
(71) SHANGHAI SIMR BIOTECHNOLOGY CO., LTD. (CN) ; SHANGHAI SIMRD BIOTECHNOLOGY CO., LTD. (CN)
(72) YUN JIN; FEI WANG; JINHUA WU; NANYANG CHEN; YONG SUN; SHUAI LI
(85) 15/06/2022
(86) PCT CN2020/136998 de 16/12/2020
(87) WO 2021/121294 de 24/06/2021

---

**(21) BR 11 2022 011947-0 A2**

Código 1.3 - Notificação - Fase Nacional - PCT
(22) 16/12/2020
(30) 19/12/2019 EP 19218022.2
(51) A61F 13/02 (2006.01)
(54) CURATIVO MÉDICO E MÉTODO DE FABRICAÇÃO DE UM CURATIVO MÉDICO
(71) MÖLNLYCKE HEALTH CARE AB (SE)
(72) ULF JOHANNISON; BENGT SÖDERSTRÖM; ANNBRITT GERGELY; KRISTINA HALLDIN
(85) 15/06/2022
(86) PCT EP2020/086387 de 16/12/2020
(87) WO 2021/122720 de 24/06/2021

---

**(21) BR 11 2022 011948-8 A2**

Código 1.3 - Notificação - Fase Nacional - PCT
(22) 15/12/2020
(30) 16/12/2019 US 62/948,756; 27/05/2020 US 63/030,793; 27/07/2020 US 16/940,102
(51) A61K 31/192 (2006.01), A61K 31/216 (2006.01), A61K 31/575 (2006.01), A61P 25/16 (2006.01), A61P 25/28 (2006.01)
(54) COMPOSIÇÕES DE ÁCIDOS BILIARES E COMPOSTOS DE FENILBUTIRATO
(71) AMYLYX PHARMACEUTICALS INC. (US)
(72) JOSHUA COHEN; JUSTIN KLEE; DAVID WAI FUNG MA
(85) 15/06/2022
(86) PCT US2020/065145 de 15/12/2020

(87) WO 2021/126870 de 24/06/2021

---

**(21) BR 11 2022 011950-0 A2**

Código 1.3 - Notificação - Fase Nacional - PCT
(22) 05/01/2021
(30) 06/01/2020 US 62/957,724; 15/06/2020 US 63/039,200
(51) A61K 31/519 (2006.01), A61P 37/06 (2006.01), A61K 45/06 (2006.01)
(54) TRATAMENTO DA NEFROPATIA MEMBRANOSA, DOENÇA RELACIONADA AO IGG4, E SÍNDROME ANTIFOSFOLIPÍDICA USANDO O INIBIDOR BTK
2-[(3R)-3-[4-4-AMINO-3-(2-FLUORO-4-4-FENOXI-FENIL)PIRAZOLO[3], 4-4-D]PYRIMIDIN-1-YL]PIPERIDINA-1-CARBONIL]-4-4-METIL-4-4-[4-4-(OXETAN-3-YL)PIPERAZIN-1-IL]PENT-2-ENENITRILA
(71) PRINCIPIA BIOPHARMA INC. (US)
(72) PHILIP NUNN; CLAIRE LANGRISH; DOLCA THOMAS
(85) 15/06/2022
(86) PCT US2021/012211 de 05/01/2021
(87) WO 2021/141919 de 15/07/2021

---

**(21) BR 11 2022 011951-8 A2**

Código 1.3 - Notificação - Fase Nacional - PCT
(22) 28/08/2020
(30) 16/12/2019 US 62/948,770
(51) A61K 31/138 (2006.01), A61K 31/192 (2006.01), A61K 31/216 (2006.01), A61K 31/4152 (2006.01), A61K 31/428 (2006.01), A61K 31/575 (2006.01), A61P 25/00 (2006.01)
(54) TRATAMENTO DE ESCLEROSE LATERAL AMIOTRÓFICA E DISTÚRBIOS RELACIONADOS
(71) AMYLYX PHARMACEUTICALS INC. (US)
(72) JOSHUA COHEN; JUSTIN KLEE
(85) 15/06/2022
(86) PCT US2020/048581 de 28/08/2020
(87) WO 2021/126320 de 24/06/2021

---

**(21) BR 11 2022 011952-6 A2**

Código 1.3 - Notificação - Fase Nacional - PCT
(22) 16/12/2020
(30) 20/12/2019 SE 1951516-2; 04/11/2020 SE 2051282-8
(51) C09J 197/02 (2006.01), B27N 3/00 (2006.01), B32B 21/00 (2006.01), C09J 163/00 (2006.01), C07G 1/00 (2006.01), C08H 7/00 (2006.01), C08L 63/00 (2006.01), C08L 97/02 (2006.01), C09D 163/00 (2006.01), C09D 197/02 (2006.01)
(54) PROCESSO PARA A PREPARAÇÃO DE UMA RESINA DE LIGAÇÃO
(71) STORA ENSO OYJ (FI)
(72) ASHAR ZAFAR; KATARINA HÃGG; JESPER EKSTRÕM; HUYNH TRAM ANH PHAM
(85) 15/06/2022

(86) PCT IB2020/061996 de 16/12/2020
(87) WO 2021/124125 de 24/06/2021

---

**(21) BR 11 2022 011953-4 A2**

Código 1.3 - Notificação - Fase Nacional - PCT
(22) 18/12/2020
(30) 20/12/2019 EP 19218842.3
(51) B01J 37/10 (2006.01), B01J 29/89 (2006.01), B01J 29/70 (2006.01), B01J 37/00 (2006.01), B01J 35/00 (2006.01), B01J 35/10 (2006.01), C07D 301/12 (2006.01), B01J 20/10 (2006.01), B01J 20/28 (2006.01), B01J 20/30 (2006.01), B01J 20/32 (2006.01)
(54) MOLDAGEM, PROCESSOS PARA PREPARAR UMA MOLDAGEM, DE OXIDAÇÃO DE UM COMPOSTO ORGÂNICO E PARA PREPARAR ÓXIDO DE PROPILENO, E, USO DE UMA MOLDAGEM
(71) BASF SE (DE)
(72) ANDREI-NICOLAE PARVULESCU; ULRICH MUELLER; JAROSLAW MICHAEL MORMUL; JOAQUIM HENRIQUE TELES; DOMINIC RIEDEL; MARKUS WEBER
(85) 15/06/2022
(86) PCT EP2020/087090 de 18/12/2020
(87) WO 2021/123214 de 24/06/2021

---

**(21) BR 11 2022 011954-2 A2**

Código 1.3 - Notificação - Fase Nacional - PCT
(22) 17/12/2020
(30) 20/12/2019 EP 19218435.6
(51) B01J 19/24 (2006.01), B01J 19/00 (2006.01), B01J 3/04 (2006.01), B01J 4/02 (2006.01), B01J 10/00 (2006.01), C07C 273/12 (2006.01), C07D 251/62 (2006.01)
(54) REATOR COMBINADO PARA SÍNTESE DE ALTA PRESSÃO DE MELAMINA
(71) CASALE SA (CH)
(72) SIMONE GAMBA; GABRIELE DI CARLO; ENRICO RIZZI
(85) 15/06/2022
(86) PCT EP2020/086875 de 17/12/2020
(87) WO 2021/123054 de 24/06/2021

---

**(21) BR 11 2022 011955-0 A2**

Código 1.3 - Notificação - Fase Nacional - PCT
(22) 18/12/2020
(30) 19/12/2019 IN 201941052843; 09/12/2020 IN 202041053525
(51) C12N 9/26 (2006.01), C12N 9/28 (2006.01)
(54) VARIANTES DE ALFA-AMILASE
(71) NOVOZYMES A/S (DK)
(72) CARSTEN ANDERSEN; RAJENDRA KULOTHUNGAN SAINATHAN; MADHUPRIYA MAHANKALI; SUBITH KRISHNA; DINESH PRASAD
(85) 15/06/2022

(86) PCT EP2020/087043 de 18/12/2020
(87) WO 2021/123184 de 24/06/2021

---

**(21) BR 11 2022 011956-9 A2**

Código 1.3 - Notificação - Fase Nacional - PCT
(22) 17/12/2020
(30) 19/12/2019 US 62/950,251
(51) A01N 25/04 (2006.01), A01N 25/30 (2006.01), A01N 43/56 (2006.01), A01N 43/713 (2006.01), A01N 41/10 (2006.01), A01N 37/36 (2006.01), A01N 47/38 (2006.01), A01N 43/653 (2006.01), A01N 39/02 (2006.01), A01N 43/36 (2006.01), A01P 7/00 (2006.01)
(54) COMPOSIÇÕES DE CONCENTRADO DE SUSPENSÃO DE DIAMIDA
(71) FMC CORPORATION (US) ; FMC AGRO SINGAPORE PTE. LTD. (SG)
(72) UBIRATAN F. DE SOUSA; FORREST DURGIN; SERGIY PELESHANKO; SAVKA STOEVA; LUIS TEIXEIRA
(85) 15/06/2022
(86) PCT US2020/065528 de 17/12/2020
(87) WO 2021/127126 de 24/06/2021

---

**(21) BR 11 2022 011957-7 A2**

Código 1.3 - Notificação - Fase Nacional - PCT
(22) 11/12/2020
(30) 20/12/2019 US 62/951,309
(51) A61K 38/19 (2006.01), A61K 38/20 (2006.01), A61K 39/00 (2006.01), A61K 39/395 (2006.01)
(54) COMPOSIÇÕES E MÉTODOS DE TRATAMENTO DE CÂNCER COM RECEPTORES DE ANTÍGENOS QUIMÉRICOS VISANDO GLIPICANA 3
(71) MEDIMMUNE, LLC (US)
(72) RYAN GILBRETH; GORDON MOODY; MARIA LETIZIA GIARDINO TORCHIA; QIONG WANG; JOHN MUMM
(85) 15/06/2022
(86) PCT US2020/064415 de 11/12/2020
(87) WO 2021/126672 de 24/06/2021

---

**(21) BR 11 2022 011958-5 A2**

Código 1.3 - Notificação - Fase Nacional - PCT
(22) 11/12/2020
(30) 16/12/2019 US 16/716,405
(51) H04N 21/433 (2006.01), H04N 21/24 (2006.01), H04N 21/258 (2006.01), H04N 21/262 (2006.01), H04N 21/472 (2006.01), H04N 21/845 (2006.01)
(54) ABORDAGEM GLOBAL PARA ARMAZENAR EM BUFFER CONTEÚDO DE MÍDIA
(71) NETFLIX, INC. (US)
(72) MARK WATSON
(85) 15/06/2022
(86) PCT US2020/064494 de 11/12/2020

(87) WO 2021/126694 de 24/06/2021

**(21) BR 11 2022 011959-3 A2**

Código 1.3 - Notificação - Fase Nacional - PCT
(22) 14/12/2020
(30) 16/12/2019 GB 1918492.8
(51) E21B 43/01 (2006.01), E21B 41/00 (2006.01)
(54) MÉTODO E SISTEMA DE COMPRESSÃO DE GÁS
(71) EQUINOR ENERGY AS (NO)
(72) KJELL MAGNE ASKVIK; KURT EDAL; JENS GRIMSGAARD; KNUT SIMON HELLAND; JONE TORSVIK; STEINAR WASA TVERLID; MARTA VABØ
(85) 15/06/2022
(86) PCT NO2020/050315 de 14/12/2020
(87) WO 2021/125970 de 24/06/2021

**(21) BR 11 2022 011963-1 A2**

Código 1.3 - Notificação - Fase Nacional - PCT
(22) 17/12/2020
(30) 17/12/2019 EP 19306662.8
(51) A61K 31/60 (2006.01), A61K 35/74 (2006.01), A61P 1/04 (2006.01), A61P 29/00 (2006.01)
(54) ASSOCIAÇÃO DE UMA CEPA BACTERIANA DA ESPÉCIE FAECALIBACTERIUM PRAUSNITZII, COMPOSIÇÃO FARMACÊUTICA, E ASSOCIAÇÃO PARA USO NO TRATAMENTO E/OU PREVENÇÃO DE UMA DOENÇA GASTROINTESTINAL INFLAMATÓRIA
(71) EXELIOM BIOSCIENCES (FR) ; INSTITUT NATIONAL DE RECHERCHE POUR L?AGRICULTURE, L?ALIMENTATION ET L?ENVIRONNEMENT (FR) ; ASSISTANCE PUBLIQUE - HOPITAUX DE PARIS (FR) ; SORBONNE UNIVERSITÉ (FR) ; INSTITUT DES SCIENCES ET INDUSTRIES DU VIVANT ET DE L?ENVIRONNEMENT (FR)
(72) CHRISTEL ROUSSEAUX; HARRY SOKOL; PAULINE RUFFIE; JEAN-MARC CHATEL; FLORIAN CHAIN; PHILIPPE LANGELLA; REBECA MARTIN-ROSIQUE
(85) 15/06/2022
(86) PCT EP2020/086805 de 17/12/2020
(87) WO 2021/123011 de 24/06/2021

**(21) BR 11 2022 011964-0 A2**

Código 1.3 - Notificação - Fase Nacional - PCT
(22) 16/12/2020
(30) 17/12/2019 CN 201911298620.7
(51) C07K 16/28 (2006.01), C12N 15/13 (2006.01), C12N 15/63 (2006.01), C07K 19/00 (2006.01), C12N 5/10 (2006.01), A61K 39/395 (2006.01), A61P 35/00 (2006.01)
(54) ANTICORPO DE LIGAÇÃO A BCMA E USO DO MESMO
(71) SHENZHEN FEIPENG BIOLOGICAL THERAPY CO. LTD (CN)
(72) LIJUN YE; TING FENG; JIAMEI ZHANG; XIANJIN WANG; BAOLEI WANG;

| | |
|---|---|
| | LIANG PENG; LISHENG LU<br>(85) 15/06/2022<br>(86) PCT CN2020/136725 de 16/12/2020<br>(87) WO 2021/121250 de 24/06/2021 |
| **(21) BR 11 2022 011967-4 A2** | Código 1.3 - Notificação - Fase Nacional - PCT<br>(22) 18/12/2020<br>(30) 20/12/2019 US 62/951,982<br>(51) C01B 33/20 (2006.01), A61K 33/12 (2006.01)<br>(54) COMPOSIÇÃO DE GEL BINÁRIO NANOESTRUTURADO E USO DA MESMA<br>(71) VERI NANO INC. (US)<br>(72) GUILLERMO U. RUIZ ESPARZA HERRERA; KANNY CHANG; KETIAN ZHANG; SAMSON AFEWERKI<br>(85) 15/06/2022<br>(86) PCT US2020/065994 de 18/12/2020<br>(87) WO 2021/127423 de 24/06/2021 |
| **(21) BR 11 2022 011968-2 A2** | Código 1.3 - Notificação - Fase Nacional - PCT<br>(22) 19/12/2019<br>(51) B65D 75/58 (2006.01), B65D 81/34 (2006.01)<br>(54) RECIPIENTE TÉRMICO<br>(71) ELVEZIO ROMANO (NA) ; SRECKO RADOSAVLJEVIC (CH) ; ALBERTO DELL?ACQUA (CH) ; FABIANA DEMALDI (CH)<br>(72) ELVEZIO ROMANO; SRECKO RADOSAVLJEVIC; ALBERTO DELL?ACQUA; FABIANA DEMALDI<br>(85) 15/06/2022<br>(86) PCT IB2019/061108 de 19/12/2019<br>(87) WO 2021/123890 de 24/06/2021 |
| **(21) BR 11 2022 011969-0 A2** | Código 1.3 - Notificação - Fase Nacional - PCT<br>(22) 16/12/2019<br>(51) B60C 7/18 (2006.01), B60C 7/24 (2006.01)<br>(54) RAIO DE PNEU NÃO PNEUMÁTICO COM CORPO DE JUNTA ELASTOMÉRICA APRIMORADA<br>(71) COMPAGNIE GENERALE DES ETABLISSEMENTS MICHELIN (FR)<br>(72) KEVIN CORBETT MILES; STEVEN M. CRON<br>(85) 15/06/2022<br>(86) PCT US2019/066489 de 16/12/2019<br>(87) WO 2021/126145 de 24/06/2021 |
| **(21) BR 11 2022 011970-4 A2** | Código 1.3 - Notificação - Fase Nacional - PCT<br>(22) 16/12/2019 |

(51) B60C 7/18 (2006.01)
(54) RAIO DE PNEU NÃO PNEUMÁTICO COM CORPO DE JUNTA ELASTOMÉRICA APRIMORADA
(71) COMPAGNIE GENERALE DES ETABLISSEMENTS MICHELIN (FR)
(72) KEVIN CORBETT MILES; STEVEN M. CRON
(85) 15/06/2022
(86) PCT US2019/066485 de 16/12/2019
(87) WO 2021/126144 de 24/06/2021

---

**(21) BR 11 2022 011972-0 A2**

Código 1.3 - Notificação - Fase Nacional - PCT
(22) 21/12/2020
(30) 20/12/2019 NL 2024529
(51) A21C 13/02 (2006.01)
(54) APARELHO E MÉTODO PARA A FERMENTAÇÃO FINAL DA MASSA
(71) KAAK GROEP B.V. (NL)
(72) FRANCISCUS QUIRINUS FREDRIK VEROUDEN; MARIA KOKKOTI; MICHEL MARTINUS WILLEM VAN WEZEL
(85) 15/06/2022
(86) PCT NL2020/050812 de 21/12/2020
(87) WO 2021/125965 de 24/06/2021

---

**(21) BR 11 2022 011989-5 A2**

Código 1.3 - Notificação - Fase Nacional - PCT
(22) 21/12/2020
(30) 23/12/2019 EP 19219340.7
(51) A61K 9/00 (2006.01), A61K 9/127 (2006.01), A61K 9/19 (2006.01), A61K 38/13 (2006.01), A61K 47/26 (2006.01)
(54) PROCESSO PARA PREPARAÇÃO DE DISPERSÕES COMPREENDENDO INGREDIENTES ATIVOS IMUNOSSUPRESSORES INALÁVEIS
(71) ZAMBON S.P.A. (IT)
(72) OLIVER DENK
(85) 17/06/2022
(86) PCT EP2020/087471 de 21/12/2020
(87) WO 2021/130170 de 01/07/2021

---

**(21) BR 11 2022 011990-9 A2**

Código 1.3 - Notificação - Fase Nacional - PCT
(22) 27/11/2020
(30) 20/12/2019 EP 19218456.2
(51) B66B 11/00 (2006.01), B66B 13/30 (2006.01)
(54) ARMAÇÃO DE PORTA DE UM SISTEMA DE ELEVADOR
(71) INVENTIO AG (CH)
(72) PHILIPP BUCHS; PAOLO FERRARIO; ENRICO MARINELLI
(85) 17/06/2022
(86) PCT EP2020/083684 de 27/11/2020

(87) WO 2021/121907 de 24/06/2021

**(21) BR 11 2022 011992-5 A2**

Código 1.3 - Notificação - Fase Nacional - PCT
(22) 17/12/2020
(30) 26/12/2019 IN 201911053977
(51) A61K 8/9794 (2006.01), A61K 8/35 (2006.01), A61K 8/46 (2006.01), A61Q 11/00 (2006.01), A61Q 17/00 (2006.01)
(54) COMPOSIÇÕES PARA HIGIENE BUCAL
(71) COLGATE-PALMOLIVE COMPANY (US)
(72) PAYAL ARORA; HARSH MAHENDRA TRIVEDI; ZHIGANG HAO; PAUL THOMSON; MANISH MANDHARE; YU WANG; CHI-YUAN CHENG; LONG PAN
(85) 17/06/2022
(86) PCT US2020/070921 de 17/12/2020
(87) WO 2021/134096 de 01/07/2021

**(21) BR 11 2022 011995-0 A2**

Código 1.3 - Notificação - Fase Nacional - PCT
(22) 15/12/2020
(30) 19/12/2019 FR FR1914934; 19/12/2019 US 62/950,164
(51) B64C 1/14 (2006.01), E05B 47/00 (2006.01), F03G 7/06 (2006.01)
(54) PORTA DE AERONAVE COM TRAVA DE SEGURANÇA COMPREENDENDO UMA BIELA DE POLÍMERO ELETROATIVO
(71) LATECOERE (FR)
(72) SÉBASTIEN DEVILLEZ; NICHOLAS PRICE; JINGYANG WU; KENRICK CHAN; BAC TRAN; WILSON MARTINEZ
(85) 17/06/2022
(86) PCT EP2020/086180 de 15/12/2020
(87) WO 2021/122567 de 24/06/2021

**(21) BR 11 2022 011996-8 A2**

Código 1.3 - Notificação - Fase Nacional - PCT
(22) 17/12/2020
(30) 20/12/2019 DK PA 2019 01527
(51) B01J 38/08 (2006.01), B01J 38/62 (2006.01), B01J 38/66 (2006.01), B01J 23/755 (2006.01), B01J 23/75 (2006.01), B01J 23/28 (2006.01), B01J 23/30 (2006.01)
(54) MÉTODO PARA ATIVAR UM MATERIAL CATALITICAMENTE ATIVO
(71) TOPSOE A/S (DK)
(72) CHRISTIAN FREDERIK WEISE; MICHAL LUTECKI; FRANK BARTNIK JOHANSSON
(85) 17/06/2022
(86) PCT EP2020/086782 de 17/12/2020
(87) WO 2021/122999 de 24/06/2021

**(21) BR 11 2022 012022-2 A2**

Código 1.3 - Notificação - Fase Nacional - PCT
(22) 18/12/2020
(30) 23/12/2019 JP 2019-231897
(51) A01P 21/00 (2006.01), C12P 1/04 (2006.01), C12N 1/20 (2006.01), C12N 1/21 (2006.01), C12N 15/31 (2006.01), C12N 15/52 (2006.01), A01G 7/06 (2006.01)
(54) MÉTODO DE PRODUÇÃO DE PROMOTOR DE CRESCIMENTO DE PLANTAS, PROMOTOR DE CRESCIMENTO DE PLANTAS E MÉTODO DE PROMOÇÃO DE CRESCIMENTO DE PLANTAS
(71) PANASONIC INTELLECTUAL PROPERTY MANAGEMENT CO., LTD. (JP)
(72) SEIJI KOJIMA
(85) 17/06/2022
(86) PCT JP2020/047573 de 18/12/2020
(87) WO 2021/132110 de 01/07/2021

**(21) BR 11 2022 012023-0 A2**

Código 1.3 - Notificação - Fase Nacional - PCT
(22) 17/12/2020
(30) 18/12/2019 US 62/949,492; 18/12/2019 US 62/949,499; 18/12/2019 US 62/949,502; 18/12/2019 US 62/949,486; 18/12/2019 US 62/949,507; 18/12/2019 US 62/949,526; 18/12/2019 US 62/949,513; 18/12/2019 US 62/949,519; 13/10/2020 US 63/091,100
(51) A61K 39/395 (2006.01), C07K 16/28 (2006.01)
(54) MATERIAIS E MÉTODOS PARA ESTABELECER ALVO BIOLÓGICO IN VIVO
(71) JANSSEN BIOTECH, INC. (US)
(72) RAJKUMAR GANESAN; SANJAYA SINGH; IQBAL S. GREWAL; MICHAEL RIIS HANSEN
(85) 17/06/2022
(86) PCT US2020/065474 de 17/12/2020
(87) WO 2021/127088 de 24/06/2021

**(21) BR 11 2022 012025-7 A2**

Código 1.3 - Notificação - Fase Nacional - PCT
(22) 17/12/2020
(30) 18/12/2019 US 62/949,744
(51) B65D 75/32 (2006.01), B65D 75/36 (2006.01)
(54) SISTEMAS DE EMBALAGEM PARA DISPOSITIVOS DE APLICAÇÃO DE FÁRMACO E KITS DE EMBALAGEM
(71) JANSSEN PHARMACEUTICA N.V. (BE)
(72) MICHAEL CANNAMELA; EMMA LOUISE HUBERT
(85) 17/06/2022
(86) PCT EP2020/086766 de 17/12/2020
(87) WO 2021/122991 de 24/06/2021

**(21) BR 11 2022 012026-5 A2**

Código 1.3 - Notificação - Fase Nacional - PCT

(22) 18/12/2020
(30) 20/12/2019 US 62/951,241
(51) A61N 5/06 (2006.01), A01K 29/00 (2006.01), A01K 45/00 (2006.01), G02B 26/04 (2006.01), H05B 47/10 (2006.01)
(54) SISTEMAS E MÉTODOS PARA A ESTIMULAÇÃO DE FUNÇÕES BIOLÓGICAS EM UM ORGANISMO
(71) XIANT TECHNOLOGIES, INC. (US)
(72) JON DAREN SUNTYCH
(85) 17/06/2022
(86) PCT US2020/066007 de 18/12/2020
(87) WO 2021/127433 de 24/06/2021

---

**(21) BR 11 2022 012028-1 A2**

Código 1.3 - Notificação - Fase Nacional - PCT
(22) 18/12/2019
(51) G01C 21/20 (2006.01), G01S 17/89 (2006.01), G05D 1/02 (2006.01), G01S 19/34 (2006.01), G06T 7/55 (2006.01)
(54) DISPOSITIVO CONFIGURADO, MEIO NÃO TRANSITÓRIO LEGÍVEL POR COMPUTADOR E MÉTODO POR UM DISPOSITIVO PARA DESEMPENHAR LOCALIZAÇÃO USANDO UM CONJUNTO DE SENSORES QUE SÃO TRANSPORTÁVEIS COM O DISPOSITIVO
(71) TELEFONAKTIEBOLAGET LM ERICSSON (PUBL) (SE)
(72) JOSÉ ARAÚJO; AMIRHOSSEIN TAHER KOUHESTANI; DIEGO GONZALEZ MORIN; IOANNIS KARAGIANNIS
(85) 17/06/2022
(86) PCT EP2019/085964 de 18/12/2019
(87) WO 2021/121577 de 24/06/2021

---

**(21) BR 11 2022 012030-3 A2**

Código 1.3 - Notificação - Fase Nacional - PCT
(22) 17/12/2020
(30) 20/12/2019 EP 19218962.9; 03/04/2020 EP 20167932.1
(51) C07D 273/00 (2006.01), C07D 257/10 (2006.01), B01D 15/08 (2006.01), A61K 51/04 (2006.01)
(54) USO DE UM COMPOSTO, E, MÉTODO DE SEPARAÇÃO CROMATOGRÁFICA
(71) NUCLEAR RESEARCH AND CONSULTANCY GROUP (NL)
(72) THOMAS JACOBUS MARIA MOLENAAR; SANDER DE GROOT
(85) 17/06/2022
(86) PCT EP2020/086847 de 17/12/2020
(87) WO 2021/123036 de 24/06/2021

---

**(21) BR 11 2022 012031-1 A2**

Código 1.3 - Notificação - Fase Nacional - PCT
(22) 18/12/2020
(30) 19/12/2019 EP 19217805.1
(51) G16H 40/40 (2006.01)

(54) MÉTODOS IMPLEMENTADOS POR COMPUTADOR E SISTEMA DE COMPUTADOR
(71) F. HOFFMANN-LA ROCHE AG (CH)
(72) HARALD VON CAMPENHAUSEN
(85) 17/06/2022
(86) PCT EP2020/087003 de 18/12/2020
(87) WO 2021/123150 de 24/06/2021

---

**(21) BR 11 2022 012032-0 A2**

Código 1.3 - Notificação - Fase Nacional - PCT
(22) 14/12/2020
(30) 17/12/2019 US 62/949.248; 17/12/2019 US 62/949.242; 15/05/2020 US 63/025.629
(51) C07D 217/04 (2006.01), C07D 401/14 (2006.01), A61K 31/44 (2006.01), C07D 471/04 (2006.01), C07D 487/04 (2006.01), A61K 31/519 (2006.01), A61K 31/4725 (2006.01), A61K 31/437 (2006.01)
(54) INIBIDORES DE PRMT5
(71) MERCK SHARP & DOHME LLC (US)
(72) MICHELLE MACHACEK; MICHAEL D. ALTMAN; CHUNHUI HUANG; MICHAEL H. REUTERSHAN; DAVID L. SLOMAN; DAVID J. WITTER; CRAIG R. GIBEAU
(85) 17/06/2022
(86) PCT US2020/064765 de 14/12/2020
(87) WO 2021/126731 de 24/06/2021

---

**(21) BR 11 2022 012034-6 A2**

Código 1.3 - Notificação - Fase Nacional - PCT
(22) 19/11/2020
(30) 19/12/2019 US 16/720,769
(51) A61B 17/072 (2006.01)
(54) CARTUCHO DE GRAMPOS COMPREENDENDO UMA FACA DE CORTE DE TECIDO REMOVÍVEL
(71) CILAG GMBH INTERNATIONAL (CH)
(72) FREDERICK E SHELTON IV; JASON L. HARRIS; CHAD P. BOUDREAUX
(85) 17/06/2022
(86) PCT IB2020/060933 de 19/11/2020
(87) WO 2021/123966 de 24/06/2021

---

**(21) BR 11 2022 012035-4 A2**

Código 1.3 - Notificação - Fase Nacional - PCT
(22) 18/12/2020
(30) 18/12/2019 PB 2024496; 01/05/2020 PB 2025476; 31/07/2020 PB 2026186
(51) E04F 15/08 (2006.01), B32B 27/42 (2006.01)
(54) PAINEL PARA CONSTRUIR UMA COBERTURA DE PISO OU PAREDE
(71) LI&CO AG (CH)
(72) EDWIN LINGG
(85) 17/06/2022

(86) PCT EP2020/087236 de 18/12/2020
(87) WO 2021/123318 de 24/06/2021

---

**(21) BR 11 2022 012037-0 A2**

Código 1.3 - Notificação - Fase Nacional - PCT
(22) 14/12/2020
(30) 19/12/2019 SE 1951502-2
(51) H04W 12/08 (2006.01), H04W 12/71 (2006.01), H04L 29/06 (2006.01), H04L 9/08 (2006.01), H04L 9/32 (2006.01)
(54) EQUIPAMENTO MÉDICO, SERVIDOR DE AUTENTICAÇÃO E MÉTODOS PARA AUTORIZAR O ACESSO DE UM USUÁRIO A UM EQUIPAMENTO POR MEIO DE UMA INTERFACE DE USUÁRIO DO EQUIPAMENTO
(71) GAMBRO LUNDIA AB (SE)
(72) JENS CAMERON
(85) 17/06/2022
(86) PCT EP2020/085946 de 14/12/2020
(87) WO 2021/122440 de 24/06/2021

---

**(21) BR 11 2022 012039-7 A2**

Código 1.3 - Notificação - Fase Nacional - PCT
(22) 15/12/2020
(30) 16/12/2019 EP 19216645.2
(51) B01F 3/12 (2006.01), B01F 5/10 (2006.01), B01F 15/00 (2006.01), B01F 15/02 (2006.01), B01F 15/04 (2006.01)
(54) DISPOSITIVO E MÉTODO PARA A INCORPORAÇÃO DE MATERIAIS PULVERULENTOS
(71) SHERWIN-WILLIAMS COATINGS DEUTSCHLAND GMBH (DE)
(72) MARKUS BÄR; PETER DEININGER
(85) 17/06/2022
(86) PCT EP2020/086243 de 15/12/2020
(87) WO 2021/122610 de 24/06/2021

---

**(21) BR 11 2022 012041-9 A2**

Código 1.3 - Notificação - Fase Nacional - PCT
(22) 17/12/2020
(30) 19/12/2019 FR FR1915023
(51) B65D 25/48 (2006.01), B65D 81/20 (2006.01), B67B 7/00 (2006.01), B26F 1/32 (2006.01)
(54) DISPOSITIVO VERTEDOR
(71) LESAFFRE ET COMPAGNIE (FR)
(72) ADRIEN GATTI; MATTHIEU GUYOT; CHRISTIAN DUPIRE; HERVÉ SZYMANEK; YVES GOSSELIN
(85) 17/06/2022
(86) PCT FR2020/052507 de 17/12/2020
(87) WO 2021/123645 de 24/06/2021

**(21) BR 11 2022 012112-1 A2**

Código 1.3 - Notificação - Fase Nacional - PCT
(22) 18/12/2020
(30) 20/12/2019 US 62/951,831
(51) C07K 16/46 (2006.01), C07K 14/54 (2006.01), A61P 35/00 (2006.01), A61P 37/06 (2006.01), A61K 39/00 (2006.01), A61K 38/20 (2006.01), A61K 39/12 (2006.01), A61K 39/39 (2006.01), A61P 31/20 (2006.01), C07K 14/725 (2006.01), C07K 14/705 (2006.01), C07K 14/74 (2006.01), C07K 16/08 (2006.01), C07K 16/28 (2006.01), A61P 31/14 (2006.01)
(54) AGONISTAS DE IL2 E MÉTODOS DE USO DOS MESMOS
(71) REGENERON PHARMACEUTICALS, INC. (US)
(72) JIAXI WU; TONG ZHANG; MARIA DEL PILAR MOLINA-PORTELA; ERIC SMITH; CHIA-YANG LIN; THOMAS MEAGHER
(85) 17/06/2022
(86) PCT US2020/066086 de 18/12/2020
(87) WO 2021/127487 de 24/06/2021

**(21) BR 11 2022 012114-8 A2**

Código 1.3 - Notificação - Fase Nacional - PCT
(22) 18/12/2020
(30) 19/12/2019 JP 2019-229763
(51) A61K 48/00 (2006.01), A61P 21/00 (2006.01), A61P 43/00 (2006.01), C12N 15/113 (2006.01), A61K 31/7088 (2006.01), A61K 31/712 (2006.01), A61K 31/7125 (2006.01)
(54) ÁCIDO NUCLEICO ANTISSENSO QUE PERMITE O SALTO DE ÉXONS
(71) NIPPON SHINYAKU CO., LTD. (JP) ; NATIONAL CENTER OF NEUROLOGY AND PSYCHIATRY (JP)
(72) NAOKI WATANABE; YUICHIRO TONE; SHIN'ICHI TAKEDA; YOSHITSUGU AOKI
(85) 17/06/2022
(86) PCT JP2020/047340 de 18/12/2020
(87) WO 2021/125311 de 24/06/2021

**(21) BR 11 2022 012173-3 A2**

Código 1.3 - Notificação - Fase Nacional - PCT
(22) 15/12/2020
(30) 20/12/2019 EP 19218688.0; 20/12/2019 EP 19218694.8
(51) B01D 25/12 (2006.01), B01D 25/19 (2006.01), B01D 25/164 (2006.01), B21D 43/05 (2006.01)
(54) KIT DE ADAPTAÇÃO DE COMPRESSÃO E TRANSPORTE DE PLACA DE FILTRO PARA UM FILTRO PRENSA, MÉTODO PARA SUBSTITUIR UM SISTEMA DE COMPRESSÃO E TRANSPORTE EXISTENTE PARA UM FILTRO PRENSA, USO DE UM KIT DE ADAPTAÇÃO, FILTRO PRENSA E MÉTODO PARA CONTROLAR UM FILTRO PRENSA
(71) METSO OUTOTEC FINLAND OY (FI)
(72) LARS GRÖNVALL
(85) 20/06/2022

(86) PCT EP2020/086109 de 15/12/2020
(87) WO 2021/122519 de 24/06/2021

---

**(21) BR 11 2022 012174-1 A2**

Código 1.3 - Notificação - Fase Nacional - PCT
(22) 18/12/2020
(30) 18/12/2019 US US16/719,256
(51) B32B 27/08 (2006.01), A61C 7/08 (2006.01), B32B 27/30 (2006.01), B32B 27/32 (2006.01), B32B 27/36 (2006.01), B32B 27/40 (2006.01)
(54) CONSTRUÇÕES PARA MATERIAL E APARELHO DENTÁRIO DE DUPLO REVESTIMENTO
(71) BAY MATERIALS LLC (US)
(72) STEWART, RAY F.; LAHLOUH, JOHN
(85) 20/06/2022
(86) PCT US2020/065928 de 18/12/2020
(87) WO 2021/127384 de 24/06/2021

---

**(21) BR 11 2022 012176-8 A2**

Código 1.3 - Notificação - Fase Nacional - PCT
(22) 18/12/2020
(30) 20/12/2019 EP 19218866.2
(51) A61F 13/84 (2006.01), A61F 13/53 (2006.01)
(54) ARTIGO PARA INCONTINÊNCIA COM AGENTE REGULADOR DE PH
(71) PAUL HARTMANN AG (DE)
(72) CHRISTIAN BÄHRLE; JUAN ESQUERRA; ENNO GAUSE; LUIS HIDALGO; RÜDIGER KESSELMEIER; ISABEL STALTER; MAXIMILIAN SWEREV
(85) 20/06/2022
(86) PCT EP2020/086915 de 18/12/2020
(87) WO 2021/123085 de 24/06/2021

---

**(21) BR 11 2022 012177-6 A2**

Código 1.3 - Notificação - Fase Nacional - PCT
(22) 24/12/2020
(30) 27/12/2019 JP 2019-238754; 05/06/2020 JP 2020-098801
(51) A23L 27/00 (2006.01)
(54) COMPOSIÇÃO ORAL, E, MÉTODOS PARA PRODUZIR A COMPOSIÇÃO ORAL E PARA REALÇAR UM GRAU DE DOÇURA DE UMA COMPOSIÇÃO ORAL
(71) SUNTORY HOLDINGS LIMITED (JP)
(72) AKIKO FUJIE; TADAHIRO OHKURI; YOSHIAKI YOKOO
(85) 20/06/2022
(86) PCT JP2020/048463 de 24/12/2020
(87) WO 2021/132467 de 01/07/2021

---

**(21) BR 11 2022 012179-2 A2**

Código 1.3 - Notificação - Fase Nacional - PCT

(22) 22/12/2020
(30) 23/12/2019 IN 201911053553
(51) C07D 403/04 (2006.01), A61K 31/517 (2006.01), A61P 35/00 (2006.01)
(54) COMPOSTOS DE QUINAZOLINA SUBSTITUÍDA ÚTEIS COMO ATIVADORES DE CÉLULA T
(71) BRISTOL-MYERS SQUIBB COMPANY (US)
(72) UPENDER VELAPARTHI; RICHARD E. OLSON; JAYAKUMAR SANKARA WARRIER; HASIBUR RAHAMAN
(85) 20/06/2022
(86) PCT US2020/066508 de 22/12/2020
(87) WO 2021/133751 de 01/07/2021

---

**(21) BR 11 2022 012181-4 A2**

Código 1.3 - Notificação - Fase Nacional - PCT
(22) 07/12/2020
(30) 19/12/2019 AU 2019904817; 25/09/2020 AU 2020903462
(51) A61L 24/10 (2006.01), A61F 2/28 (2006.01), A61F 2/38 (2006.01), A61L 27/22 (2006.01), A61K 47/42 (2006.01), C08L 89/00 (2006.01), A61L 27/26 (2006.01), A61L 27/16 (2006.01), A61L 24/06 (2006.01), A61K 47/32 (2006.01), C08J 3/075 (2006.01), A61L 27/52 (2006.01)
(54) MATERIAL BIOCOMPATÍVEL
(71) TRIMPH IP PTY LTD (AU)
(72) ALI FATHI; TERENCE ABRAMS; DAX CALDER
(85) 20/06/2022
(86) PCT AU2020/051332 de 07/12/2020
(87) WO 2021/119727 de 24/06/2021

---

**(21) BR 11 2022 012184-9 A2**

Código 1.3 - Notificação - Fase Nacional - PCT
(22) 17/12/2020
(30) 20/12/2019 NL 2024533
(51) D21J 3/00 (2006.01), D21J 7/00 (2006.01)
(54) MÉTODO PARA PRODUZIR UM MATERIAL DE POLPA MOLDADO PARA UNIDADE DE EMBALAGEM E UNIDADE DE EMBALAGEM
(71) HUHTAMAKI MOLDED FIBER TECHNOLOGY B.V. (NL)
(72) HARALD JOHN KUIPER
(85) 20/06/2022
(86) PCT NL2020/050802 de 17/12/2020
(87) WO 2021/125957 de 24/06/2021

---

**(21) BR 11 2022 012185-7 A2**

Código 1.3 - Notificação - Fase Nacional - PCT
(22) 18/12/2020
(30) 20/12/2019 EP 19306735.2
(51) H01M 8/18 (2006.01)
(54) ELETRÓLITO AQUOSO PARA BATERIA DE FLUXO REDOX, USO DE UM ELETRÓLITO AQUOSO, BATERIA DE FLUXO REDOX E MÉTODO PARA

GERAR ELETRICIDADE
(71) KEMIWATT (FR)
(72) THIBAULT GODET-BAR
(85) 20/06/2022
(86) PCT EP2020/087256 de 18/12/2020
(87) WO 2021/123334 de 24/06/2021

---

**(21) BR 11 2022 012188-1 A2**

Código 1.3 - Notificação - Fase Nacional - PCT
(22) 21/12/2020
(30) 20/12/2019 IT 102019000025105
(51) B62L 3/08 (2006.01), B60T 8/26 (2006.01), B60T 11/10 (2006.01), B62L 3/02 (2006.01)
(54) DISTRIBUIDOR DE FREIO HIDRÁULICO
(71) RAICAM DRIVELINE S.R.L. (IT)
(72) SANDRO BONARDO; MATTEO GIACCARDI
(85) 20/06/2022
(86) PCT IB2020/062295 de 21/12/2020
(87) WO 2021/124310 de 24/06/2021

---

**(21) BR 11 2022 012189-0 A2**

Código 1.3 - Notificação - Fase Nacional - PCT
(22) 10/12/2020
(30) 20/12/2019 DE 10 2019 220 430.9
(51) B65G 23/00 (2006.01), B65G 43/08 (2006.01), G05B 13/00 (2006.01)
(54) CONTROLE EFICIENTE DE ENERGIA DE UM DISPOSITIVO PARA O TRANSPORTE CONTÍNUO DE MATERIAL
(71) THYSSENKRUPP INDUSTRIAL SOLUTIONS AG (DE) ; THYSSENKRUPP AG (DE)
(72) VIKTOR RAAZ
(85) 20/06/2022
(86) PCT EP2020/085400 de 10/12/2020
(87) WO 2021/122252 de 24/06/2021

---

**(21) BR 11 2022 012190-3 A2**

Código 1.3 - Notificação - Fase Nacional - PCT
(22) 21/12/2020
(30) 20/12/2019 EP 19218550.2
(51) C12P 19/02 (2006.01), C12P 19/18 (2006.01), C12N 9/16 (2006.01), C12N 9/10 (2006.01)
(54) PRODUÇÃO DE FRUTOSE A PARTIR DE OLIGO- E/OU POLISSACARÍDEOS
(71) CASCAT GMBH (DE)
(72) ANDRÉ PICK
(85) 20/06/2022
(86) PCT EP2020/087480 de 21/12/2020

(87) WO 2021/123436 de 24/06/2021

**(21) BR 11 2022 012192-0 A2**

Código 1.3 - Notificação - Fase Nacional - PCT
(22) 18/12/2020
(30) 19/12/2019 US 16/721,552
(51) C01B 21/064 (2006.01), C09K 5/08 (2006.01)
(54) FLUORAÇÃO GASOSA DIRETA DE NITRETOS DE BORO E COMPOSIÇÕES QUE INCLUEM NITRETOS DE BORO FLUORADO
(71) BAKER HUGHES OILFIELD OPERATIONS LLC (US) ; WILLIAM MARSH RICE UNIVERSITY (US)
(72) VALERY N KHABASHESKU; PULICKEL M. AJAYAN; ASHOK KUMAR MEIYAZHAGAN
(85) 20/06/2022
(86) PCT US2020/066065 de 18/12/2020
(87) WO 2021/127474 de 24/06/2021

**(21) BR 11 2022 012194-6 A2**

Código 1.3 - Notificação - Fase Nacional - PCT
(22) 10/12/2020
(30) 20/12/2019 IN 201921053251
(51) A61Q 5/10 (2006.01), A61K 8/02 (2006.01), A61K 8/22 (2006.01), A61K 8/34 (2006.01), A61K 8/41 (2006.01), A61K 8/44 (2006.01), A61K 8/46 (2006.01), A61K 8/81 (2006.01)
(54) DISPOSITIVO DE MÚLTIPLOS COMPARTIMENTOS, COMPOSIÇÃO E MÉTODO PARA TINGIR FIBRAS DE QUERATINA
(71) L'OREAL (FR)
(72) SHILPA HALDER JOSHI; AMER ALKAHWAJI; ANAND MAHADESHWAR; SOUMYADIP PAUL; CHANDRA BHAN
(85) 20/06/2022
(86) PCT IN2020/051015 de 10/12/2020
(87) WO 2021/124348 de 24/06/2021

**(21) BR 11 2022 012195-4 A2**

Código 1.3 - Notificação - Fase Nacional - PCT
(22) 22/12/2020
(30) 23/12/2019 IN 201911053552
(51) C07D 471/04 (2006.01), C07D 487/04 (2006.01), A61K 31/4375 (2006.01), A61K 31/519 (2006.01), A61P 35/00 (2006.01)
(54) DERIVADOS DE PIPERIDINA BICÍCLICO SUBSTITUÍDOS ÚTEIS COMO ATIVADORES DE CÉLULAS T
(71) BRISTOL-MYERS SQUIBB COMPANY (US)
(72) ROBERT G. GENTLES; UPENDER VELAPARTHI; MIN DING; RICHARD E. OLSON; SCOTT W. MARTIN; SAUMYA ROY; PRASADA RAO JALAGAM; JAYAKUMAR SANKARA WARRIER; LOUIS CHUPAK; DENISE GRUNENFELDER
(85) 20/06/2022

(86) PCT US2020/066507 de 22/12/2020
(87) WO 2021/133750 de 01/07/2021

---

**(21) BR 11 2022 012196-2 A2**

Código 1.3 - Notificação - Fase Nacional - PCT
(22) 14/12/2020
(30) 20/12/2019 US 62/951,025
(51) C12N 15/82 (2006.01), C07K 14/20 (2006.01), A01H 5/00 (2006.01), A01N 25/00 (2006.01), A01N 63/00 (2006.01)
(54) PROTEÍNAS INSETICIDAS
(71) SYNGENTA CROP PROTECTION AG (CH)
(72) CLARENCE MICHAEL REYNOLDS
(85) 20/06/2022
(86) PCT US2020/064873 de 14/12/2020
(87) WO 2021/126772 de 24/06/2021

---

**(21) BR 11 2022 012197-0 A2**

Código 1.3 - Notificação - Fase Nacional - PCT
(22) 18/12/2020
(30) 20/12/2019 GB 1919068.5
(51) A23F 5/26 (2006.01), A23F 5/28 (2006.01)
(54) PROCESSO PARA PREPARAR UM CONCENTRADO LÍQUIDO DE CAFÉ COM TEOR REDUZIDO DE ACRILAMIDA POR TRATAMENTO COM UMA MEMBRANA SELETIVAMENTE PERMEÁVEL
(71) KONINKLIJKE DOUWE EGBERTS B.V. (NL)
(72) EVA ESPINO ORDÓÑEZ; ALEXANDRA KELLY GORDON; IAN BROWN; SIAN HENSON
(85) 20/06/2022
(86) PCT EP2020/087020 de 18/12/2020
(87) WO 2021/123163 de 24/06/2021

---

**(21) BR 11 2022 012198-9 A2**

Código 1.3 - Notificação - Fase Nacional - PCT
(22) 08/01/2021
(30) 08/01/2020 IN 202021000807
(51) C07K 16/00 (2006.01), A61K 39/00 (2006.01)
(54) ANTICORPO ANTIPROPERDINA, COMPOSIÇÃO, IMUNOCONJUGADO, MOLÉCULA BIESPECÍFICA, SEQUÊNCIA DE ÁCIDO NUCLEICO, VETOR DE EXPRESSÃO, CÉLULA HOSPEDEIRA E COMBINAÇÃO
(71) ZYDUS LIFESCIENCES LIMITED (IN)
(72) SANJEEV KUMAR MENDIRATTA; ARUN SINGH; RAMKRASHAN KASERA; AASHINI PARIKH; JIMIT UPADHYAY; PANKAJ KALITA; DILIP BANDYOPADHYAY; ASHU SHAH
(85) 20/06/2022
(86) PCT IB2021/050115 de 08/01/2021
(87) WO 2021/140475 de 15/07/2021

**(21) BR 11 2022 012300-0 A2**

Código 1.3 - Notificação - Fase Nacional - PCT
(22) 22/12/2020
(30) 23/12/2019 EP 19219250.8
(51) A61B 17/00 (2006.01), A61M 31/00 (2006.01)
(54) TUBO APLICADOR ENDOSCÓPICO E/OU LAPAROSCÓPICO PARA DISTRIBUIR UMA PASTA DE UMA SERINGA, MÉTODO PARA ESVAZIAR UM TUBO APLICADOR, E, KIT DE PEÇAS PARA O TUBO APLICADOR ENDOSCÓPICO E/OU LAPAROSCÓPICO
(71) FERROSAN MEDICAL DEVICES A/S (DK)
(72) PETER LUND HAMMERSHØJ; HENNING UZOMA IGWEBUIKE
(85) 21/06/2022
(86) PCT EP2020/087599 de 22/12/2020
(87) WO 2021/130211 de 01/07/2021

**(21) BR 11 2022 012303-5 A2**

Código 1.3 - Notificação - Fase Nacional - PCT
(22) 20/01/2020
(51) A01F 15/07 (2006.01)
(54) ENFARDADEIRA CONTÍNUA
(71) REDLANDS ASHLYN MOTORS, PLC (IN)
(72) PRAMOD, PERINCHERY NARAYANANKUTTY
(85) 21/06/2022
(86) PCT IB2020/050426 de 20/01/2020
(87) WO 2021/148841 de 29/07/2021

**(21) BR 11 2022 012304-3 A2**

Código 1.3 - Notificação - Fase Nacional - PCT
(22) 21/12/2020
(30) 23/12/2019 EP 19219534.5
(51) A24D 1/20 (2006.01), A24D 3/04 (2006.01), A24F 40/40 (2006.01), A24F 40/20 (2006.01)
(54) SISTEMA GERADOR DE AEROSSOL COM UMA CÂMARA DE VENTILAÇÃO
(71) PHILIP MORRIS PRODUCTS S.A. (CH)
(72) YVES JORDIL; MIRKO MINZONI
(85) 21/06/2022
(86) PCT EP2020/087532 de 21/12/2020
(87) WO 2021/130191 de 01/07/2021

**(21) BR 11 2022 012306-0 A2**

Código 1.3 - Notificação - Fase Nacional - PCT
(22) 14/01/2021
(30) 14/02/2020 US 62/977,067
(51) B22D 11/00 (2006.01), B22D 11/06 (2006.01), B22D 11/114 (2006.01), B22D 11/115 (2006.01), B22D 11/12 (2006.01), B22D 11/128 (2006.01), B22D 11/20 (2006.01)

(54) TRATAMENTO ULTRASSÔNICO PARA REFINAMENTO DA MICROESTRUTURA DE PRODUTOS FUNDIDOS CONTINUAMENTE
(71) NOVELIS INC. (US)
(72) SAMUEL ROBERT WAGSTAFF
(85) 21/06/2022
(86) PCT US2021/013370 de 14/01/2021
(87) WO 2021/162820 de 19/08/2021

---

**(21) BR 11 2022 012307-8 A2**

Código 1.3 - Notificação - Fase Nacional - PCT
(22) 18/12/2020
(30) 23/12/2019 EP 19425097.3
(51) A61K 38/26 (2006.01), C07K 14/605 (2006.01), C12N 15/16 (2006.01)
(54) PEPTÍDEO, COMPOSIÇÃO, MÉTODOS PARA TRATAR UM PACIENTE E PARA TRATAR UMA DOENÇA, E, USO DE UM PEPTÍDEO
(71) MERCK SHARP & DOHME LLC (US)
(72) ELISABETTA BIANCHI; QIAOLIN DENG; SONGNIAN LIN; FEDERICA ORVIETO; ANANDAN PALANI; ANTONELLO PESSI; TOMI K. SAWYER
(85) 21/06/2022
(86) PCT US2020/065792 de 18/12/2020
(87) WO 2021/133643 de 01/07/2021

---

**(21) BR 11 2022 012308-6 A2**

Código 1.3 - Notificação - Fase Nacional - PCT
(22) 18/12/2020
(30) 23/12/2019 EP 19383192.2
(51) A61K 9/00 (2006.01), A61K 9/10 (2006.01), A61K 47/10 (2006.01), A61K 47/36 (2006.01), A61K 47/38 (2006.01), A61K 31/137 (2006.01), A61K 31/192 (2006.01), A61P 29/00 (2006.01)
(54) COMPOSIÇÃO FARMACÊUTICA LÍQUIDA PARA ADMINISTRAÇÃO ORAL NA FORMA DE SUSPENSÃO E SEU PROCESSO DE PREPARAÇÃO
(71) NUTRA ESSENTIAL OTC, S.L. (ES)
(72) MARTA VICARIO DE LA TORRE; NURIA SANZ MENÉNDEZ; JOSÉ ÁNGEL SÁNCHEZ GARCÍA; JOSÉ CARLOS IGLESIAS SÁNCHEZ; LUIS SANTE SERNA
(85) 21/06/2022
(86) PCT EP2020/087107 de 18/12/2020
(87) WO 2021/130126 de 01/07/2021

---

**(21) BR 11 2022 012309-4 A2**

Código 1.3 - Notificação - Fase Nacional - PCT
(22) 11/12/2020
(30) 27/12/2019 KR 10-2019-0176990
(51) G01N 1/12 (2006.01), G01N 1/14 (2006.01)
(54) CÂMARA DE AMOSTRA EM FORMATO DE DISCO E SONDA QUE INCLUI A MESMA
(71) HERAEUS ELECTRO-NITE INTERNATIONAL N.V. (BE) ; WOOJIN

ELECTRO-NITE INC. (KR)
(72) BONG-KI BAIK; YOUNG-JIN JUNG; CHEOL-JUNG KIM
(85) 21/06/2022
(86) PCT EP2020/085668 de 11/12/2020
(87) WO 2021/130027 de 01/07/2021

---

**(21) BR 11 2022 012310-8 A2**

Código 1.3 - Notificação - Fase Nacional - PCT
(22) 15/01/2021
(30) 17/01/2020 US 62/962,653; 04/08/2020 US 63/061,001; 15/12/2020 US 63/125,691
(51) A61K 31/706 (2006.01), A61K 39/395 (2006.01), A61K 45/06 (2006.01), A61P 35/02 (2006.01)
(54) COMBINAÇÃO COMPREENDENDO UM INIBIDOR DE TIM-3 E UM AGENTE HIPOMETILANTE PARA USO NO TRATAMENTO DE SÍNDROME MIELODISPLÁSICA OU LEUCEMIA MIELOMONOCÍTICA CRÔNICA
(71) NOVARTIS AG (CH)
(72) HANS MENSSEN; MIKAEL RINNE; KAMEL MALEK
(85) 21/06/2022
(86) PCT IB2021/000026 de 15/01/2021
(87) WO 2021/144657 de 22/07/2021

---

**(21) BR 11 2022 012311-6 A2**

Código 1.3 - Notificação - Fase Nacional - PCT
(22) 14/01/2021
(30) 23/01/2020 US 62/964,741
(51) B21D 51/26 (2006.01), B21D 22/28 (2006.01), C22C 21/00 (2006.01), C22C 21/06 (2006.01), C22C 21/08 (2006.01), C22F 3/00 (2006.01)
(54) ESTOQUE DE CORPO DE LATA PROJETADO E ESTOQUE DE EXTREMIDADE DE LATA E MÉTODOS PARA PRODUÇÃO E USO DOS MESMOS
(71) NOVELIS INC. (US)
(72) JAESUK PARK; DEWEI ZHU; CARLOS NOBREGA
(85) 21/06/2022
(86) PCT US2021/013347 de 14/01/2021
(87) WO 2021/150412 de 29/07/2021

---

**(21) BR 11 2022 012312-4 A2**

Código 1.3 - Notificação - Fase Nacional - PCT
(22) 11/12/2020
(30) 23/12/2019 EP 19219244.1
(51) A61N 1/36 (2006.01)
(54) APARELHO DE NEUROMODULAÇÃO
(71) STIMVIA S.R.O. (CZ)
(72) LUKAS DOSKOCIL; ZDENEK KRCIL
(85) 21/06/2022
(86) PCT EP2020/085795 de 11/12/2020

(87) WO 2021/130033 de 01/07/2021

**(21) BR 11 2022 012313-2 A2**

Código 1.3 - Notificação - Fase Nacional - PCT
(22) 23/11/2020
(30) 26/12/2019 US 16/727,735
(51) G05D 21/02 (2006.01), B01F 3/00 (2006.01)
(54) ESQUEMA DE DILUIÇÃO DE TAMPÃO EM LINHA ESCALONÁVEL
(71) ASAHI KASEI BIOPROCESS AMERICA, INC. (US)
(72) MICHAEL D. BRANDT
(85) 21/06/2022
(86) PCT US2020/061719 de 23/11/2020
(87) WO 2021/133487 de 01/07/2021

**(21) BR 11 2022 012314-0 A2**

Código 1.3 - Notificação - Fase Nacional - PCT
(22) 08/01/2021
(30) 09/01/2020 EP 20305009.1
(51) G01M 11/02 (2006.01)
(54) MÉTODO E SISTEMA PARA RECUPERAR UM PARÂMETRO ÓPTICO DE UMA LENTE OFTÁLMICA
(71) ESSILOR INTERNATIONAL (FR)
(72) SAMY HAMLAOUI; FLORIAN CALEFF; STÉPHANE GUEU; ARNAUD SUSSET; FABIEN MURADORE; NING WANG
(85) 21/06/2022
(86) PCT EP2021/050278 de 08/01/2021
(87) WO 2021/140204 de 15/07/2021

**(21) BR 11 2022 012315-9 A2**

Código 1.3 - Notificação - Fase Nacional - PCT
(22) 31/12/2020
(30) 03/01/2020 US 62/957,037; 30/12/2020 US 17/138,849
(51) H04L 1/00 (2006.01), H04L 5/00 (2006.01), H04W 72/04 (2006.01)
(54) DETERMINAÇÃO DO TAMANHO DO BLOCO DE TRANSPORTE PARA COMUNICAÇÕES DE SIDELINK
(71) QUALCOMM INCORPORATED (US)
(72) GABI SARKIS; KAPIL GULATI; SHUANSHUAN WU
(85) 21/06/2022
(86) PCT US2020/067696 de 31/12/2020
(87) WO 2021/138580 de 08/07/2021

**(21) BR 11 2022 012319-1 A2**

Código 1.3 - Notificação - Fase Nacional - PCT
(22) 15/12/2020
(30) 24/12/2019 EP 19219699.6
(51) A61B 18/20 (2006.01), A61B 90/00 (2006.01), A61N 5/06 (2006.01), A61B 34/10 (2006.01), A61B 18/00 (2006.01), A61B 17/00 (2006.01), A61B 34/20

(2006.01)
(54) APARELHO PARA USO COM UM DISPOSITIVO DE TRATAMENTO, SISTEMA, MÉTODO IMPLEMENTADO POR COMPUTADOR E PRODUTO DE PROGRAMA DE COMPUTADOR
(71) KONINKLIJKE PHILIPS N.V. (NL)
(72) SHAKITH DEVINDA FERNANDO; JAN BROUWER; KARL CATHARINA VAN BREE; MOUNIR ZEITOUNY; FREDERIK JAN DE BRUIJN
(85) 21/06/2022
(86) PCT EP2020/086100 de 15/12/2020
(87) WO 2021/130052 de 01/07/2021

---

**(21) BR 11 2022 012320-5 A2**

Código 1.3 - Notificação - Fase Nacional - PCT
(22) 29/01/2021
(30) 30/01/2020 FR FR2000919
(51) B29B 7/24 (2006.01), B29B 7/28 (2006.01), B29B 7/94 (2006.01), B29B 7/18 (2006.01), B29B 7/74 (2006.01)
(54) SISTEMA DE DOSAGEM DE LÍQUIDO ASSOCIADO AO CONTROLE DE MASSA DA QUANTIDADE DOSADA E PROCESSAMENTO DE DOSAGEM RELACIONADO
(71) COMPAGNIE GENERALE DES ETABLISSEMENTS MICHELIN (FR)
(72) LIONEL LE BARS; SÉBASTIEN PIERRAT
(85) 21/06/2022
(86) PCT EP2021/052167 de 29/01/2021
(87) WO 2021/152133 de 05/08/2021

---

**(21) BR 11 2022 012321-3 A2**

Código 1.3 - Notificação - Fase Nacional - PCT
(22) 15/12/2020
(30) 24/12/2019 WO PCT/IB2019/061330
(51) H01M 50/24 (2006.01), B60K 1/04 (2006.01), B60L 50/64 (2006.01)
(54) CONJUNTO DE BATERIAS REFORÇADAS E VEÍCULO
(71) ARCELORMITTAL (LU)
(72) NICOLAS SCHNEIDER; KEVIN BARDIN
(85) 21/06/2022
(86) PCT IB2020/061946 de 15/12/2020
(87) WO 2021/130606 de 01/07/2021

---

**(21) BR 11 2022 012322-1 A2**

Código 1.3 - Notificação - Fase Nacional - PCT
(22) 03/11/2020
(30) 25/12/2019 CN PCT/CN2019/128230; 15/01/2020 EP 20151923.8
(51) B01J 13/14 (2006.01), A61K 8/11 (2006.01), C09B 67/02 (2006.01), C11D 3/50 (2006.01)
(54) MICROCÁPSULA, PROCESSO PARA PREPARAR UMA MICROCÁPSULA E COMPOSIÇÃO COSMÉTICA
(71) UNILEVER IP HOLDINGS B.V. (PB)

(72) XIAOYUN PAN; WEIZHENG ZHOU; YI TANG; SIQI LEI
(85) 21/06/2022
(86) PCT EP2020/080728 de 03/11/2020
(87) WO 2021/129968 de 01/07/2021

---

**(21) BR 11 2022 012323-0 A2**

Código 1.3 - Notificação - Fase Nacional - PCT
(22) 16/01/2020
(51) H02P 9/00 (2006.01)
(54) MÉTODO PARA FORNECER CONTROLE DE FORMAÇÃO DE GRADE DE UM GERADOR DE ALIMENTAÇÃO DUPLA DE UMA TURBINA EÓLICA E CONTROLADOR DE CONVERSOR
(71) GENERAL ELECTRIC COMPANY (US)
(72) EINAR VAUGHN LARSEN; DUSTIN HOWARD
(85) 21/06/2022
(86) PCT US2020/013787 de 16/01/2020
(87) WO 2021/145877 de 22/07/2021

---

**(21) BR 11 2022 012325-6 A2**

Código 1.3 - Notificação - Fase Nacional - PCT
(22) 08/01/2021
(30) 10/01/2020 US 62/959,389
(51) A01N 25/04 (2006.01), A01N 25/30 (2006.01), A01N 37/02 (2006.01), A01P 13/00 (2006.01)
(54) COMPOSIÇÕES DE HERBICIDA INCLUINDO AGENTES RETARDADORES DE MOVIMENTO E MÉTODOS DE PREPARAÇÃO DOS MESMOS
(71) MONSANTO TECHNOLOGY LLC (US)
(72) JINGSI GAO; GANIYU JIMOH; ALISON MACINNES; DAVID MORGENSTERN
(85) 21/06/2022
(86) PCT US2021/012747 de 08/01/2021
(87) WO 2021/142301 de 15/07/2021

---

**(21) BR 11 2022 012326-4 A2**

Código 1.3 - Notificação - Fase Nacional - PCT
(22) 21/12/2020
(30) 23/12/2019 US 62/952,679
(51) H02M 7/00 (2006.01), H02M 3/00 (2006.01)
(54) CONVERSOR DE ENERGIA MULTIPORTAS
(71) MARQUETTE UNIVERSITY (US)
(72) SINA VAHID; AYMAN MOHAMED FAWZI EL-REFAIE
(85) 21/06/2022
(86) PCT US2020/066349 de 21/12/2020
(87) WO 2021/133718 de 01/07/2021

**(21) BR 11 2022 012328-0 A2**

Código 1.3 - Notificação - Fase Nacional - PCT
(22) 22/12/2020
(30) 24/12/2019 GB 1919290.5
(51) B65D 5/18 (2006.01), B65B 5/00 (2006.01), B65D 77/00 (2006.01), B65D 5/72 (2006.01), B65D 25/00 (2006.01), B65D 5/42 (2006.01), B65D 77/22 (2006.01), B65D 83/08 (2006.01)
(54) ELEMENTO INSERÍVEL PARA UM SISTEMA EMBALADOR DE FLUXO, SISTEMA EMBALADOR DE FLUXO, PROCESSO PARA A PRODUÇÃO DE UM SISTEMA EMBALADOR DE FLUXO, E, USO DE UM ELEMENTO INSERÍVEL
(71) KONINKLIJKE DOUWE EGBERTS B.V. (NL)
(72) RICHARD JOHN ANDREWS; RUDOLF GERARDUS LANPHEN; AGE WILLEM TANJA; CORNELIS RICHARDUS VAN DER DOES; MARIJN ANDREAS GEURTS
(85) 21/06/2022
(86) PCT EP2020/087573 de 22/12/2020
(87) WO 2021/130198 de 01/07/2021

**(21) BR 11 2022 012329-9 A2**

Código 1.3 - Notificação - Fase Nacional - PCT
(22) 24/12/2020
(30) 27/12/2019 JP 2019-238071; 27/12/2019 JP 2019-238075
(51) C07K 14/435 (2006.01), C12N 5/00 (2006.01), C12N 5/07 (2006.01), C12Q 1/02 (2006.01), G01N 33/48 (2006.01), G01N 33/53 (2006.01), G01N 33/543 (2006.01)
(54) MÉTODO PARA DETECTAR UMA PROTEÍNA ESPECÍFICA CONTIDA EM UMA VESÍCULA EXTRACELULAR, AGENTE DE TRATAMENTO DE PERMEABILIZAÇÃO DE MEMBRANA, E, KIT PARA DETECTAR UMA PROTEÍNA ESPECÍFICA CONTIDA EM UMA VESÍCULA EXTRACELULAR
(71) TOSOH CORPORATION (JP)
(72) YASUYUKI AKIYAMA; NORIHISA OHTAKE
(85) 21/06/2022
(86) PCT JP2020/048510 de 24/12/2020
(87) WO 2021/132489 de 01/07/2021

**(21) BR 11 2022 012330-2 A2**

Código 1.3 - Notificação - Fase Nacional - PCT
(22) 07/01/2021
(30) 08/01/2020 US 62/958,579
(51) E21B 33/13 (2006.01), E21B 28/00 (2006.01), E21B 33/14 (2006.01)
(54) MÉTODO E SISTEMA PARA CIMENTAR UMA TUBULAÇÃO
(71) NATIONAL OILWELL DHT, L.P. (US)
(72) MICHAEL ROSSING
(85) 21/06/2022
(86) PCT US2021/012482 de 07/01/2021
(87) WO 2021/142107 de 15/07/2021

**(21) BR 11 2022 012331-0 A2**

Código 1.3 - Notificação - Fase Nacional - PCT
(22) 22/01/2021
(30) 23/01/2020 US 62/964,674
(51) C07C 17/278 (2006.01), C07C 17/25 (2006.01), C07C 21/18 (2006.01)
(54) PROCESSOS DE PREPARAÇÃO DE (E)-1,1,1,4,5,5,5-HEPTAFLUORO-4-(TRIFLUOROMETIL)PENT-2-ENO E COMPOSIÇÕES
(71) THE CHEMOURS COMPANY FC, LLC (US)
(72) VIACHESLAV A. PETROV; ANDREW JACKSON; SHENG PENG
(85) 21/06/2022
(86) PCT US2021/014486 de 22/01/2021
(87) WO 2021/150801 de 29/07/2021

**(21) BR 11 2022 012338-8 A2**

Código 1.3 - Notificação - Fase Nacional - PCT
(22) 24/12/2020
(30) 30/12/2019 US 62/954,970
(51) B01J 20/28 (2006.01), B01J 20/32 (2006.01), B01J 20/34 (2006.01)
(54) ADSORVENTE SÓLIDO PARA CAPTURAR DIÓXIDO DE CARBONO, PROCESSO PARA CAPTURAR DIÓXIDO DE CARBONO, SISTEMA PARA CAPTURAR DIÓXIDO DE CARBONO, MÉTODO PARA PREPARAR UM ADSORVENTE SÓLIDO, E, USO DE UMA RESINA DE POLÍMERO
(71) SHELL INTERNATIONALE RESEARCH MAATSCHAPPIJ B.V. (NL)
(72) STEFAN HENRICUS ANGELINA LEENDERS; ELSKE BELIA ZEGEREN; RONALD OUDWATER
(85) 21/06/2022
(86) PCT EP2020/087865 de 24/12/2020
(87) WO 2021/136744 de 08/07/2021

**(21) BR 11 2022 012339-6 A2**

Código 1.3 - Notificação - Fase Nacional - PCT
(22) 15/12/2020
(30) 23/12/2019 EP 19219363.9
(51) C07C 29/03 (2006.01), C07C 33/02 (2006.01), C07C 403/08 (2006.01)
(54) FUNCIONALIZAÇÃO DE 1,3-ALFA-DIENOS (II)
(71) DSM IP ASSETS B.V. (NL)
(72) WERNER BONRATH; FELIX IMBERI; MARC-ANDRÉ MUELLER; BETTINA WUESTENBERG
(85) 21/06/2022
(86) PCT EP2020/086177 de 15/12/2020
(87) WO 2021/130059 de 01/07/2021

**(21) BR 11 2022 012340-0 A2**

Código 1.3 - Notificação - Fase Nacional - PCT
(22) 14/01/2021
(30) 16/01/2020 US 62/962,066

(51) C07F 9/02 (2006.01), C07F 9/6564 (2006.01), C07F 9/6578 (2006.01)
(54) REAGENTES E USO DOS MESMOS PARA SÍNTESE ENANTIODIVERGENTE MODULAR DE LIGAÇÕES C-P
(71) BRISTOL-MYERS SQUIBB COMPANY (US) ; THE SCRIPPS RESEARCH INSTITUTE (US)
(72) DONGMIN XU; NAZARET RIVAS-BASCÓN; KYLE W. KNOUSE; NATALIA M. PADIAL; BIN ZHENG; JULIEN C. VANTOUROUT; MICHAEL A. SCHMIDT; MARTIN D. EASTGATE; PHIL S. BARAN
(85) 21/06/2022
(86) PCT US2021/013391 de 14/01/2021
(87) WO 2021/146391 de 22/07/2021

---

**(21) BR 11 2022 012342-6 A2**

Código 1.3 - Notificação - Fase Nacional - PCT
(22) 15/12/2020
(30) 23/12/2019 EP 19219361.3
(51) C07C 403/14 (2006.01)
(54) PROCESSO DE DESIDROGENAÇÃO
(71) DSM IP ASSETS B.V. (NL)
(72) WERNER BONRATH; MARC-ANDRÉ MUELLER; BETTINA WUESTENBERG; VIKTOR ZIMMERMANN
(85) 21/06/2022
(86) PCT EP2020/086170 de 15/12/2020
(87) WO 2021/130057 de 01/07/2021

---

**(21) BR 11 2022 012344-2 A2**

Código 1.3 - Notificação - Fase Nacional - PCT
(22) 24/11/2020
(30) 26/12/2019 JP 2019-235906
(51) C22C 38/00 (2006.01), C21D 8/10 (2006.01), C21D 9/08 (2006.01), C22C 38/32 (2006.01)
(54) TUBO DE AÇO SEM EMENDAS DE ALTA RESISTÊNCIA E MÉTODO PARA FABRICAR O MESMO
(71) JFE STEEL CORPORATION (JP)
(72) MITSUHIRO OKATSU; MASAO YUGA; TOSHIHARU HIRAMA
(85) 21/06/2022
(86) PCT JP2020/043650 de 24/11/2020
(87) WO 2021/131460 de 01/07/2021

---

**(21) BR 11 2022 012345-0 A2**

Código 1.3 - Notificação - Fase Nacional - PCT
(22) 21/01/2021
(30) 22/01/2020 SE 2050057-5
(51) F16B 12/24 (2006.01), F16B 5/00 (2006.01), A47B 47/04 (2006.01), E04B 1/38 (2006.01), F16B 17/00 (2006.01), F16B 19/00 (2006.01)
(54) CONJUNTO DE PAINÉIS COM UM DISPOSITIVO DE TRAVAMENTO MECÂNICO

(71) VÄLINGE INNOVATION AB (SE)
(72) PETER DERELÖV; JOHAN SVENSSON
(85) 21/06/2022
(86) PCT SE2021/050034 de 21/01/2021
(87) WO 2021/150162 de 29/07/2021

---

**(21) BR 11 2022 012351-5 A2**

Código 1.3 - Notificação - Fase Nacional - PCT
(22) 08/01/2021
(30) 09/01/2020 GB 2000272.1
(51) E21B 33/043 (2006.01), E21B 47/10 (2006.01)
(54) APARELHO E MÉTODO DE MONITORAMENTO DE UMA INSTALAÇÃO DE PERFURAÇÃO
(71) AKER SOLUTIONS AS (NO)
(72) JOAKIM MARTENS; GEIR IVAR HOLBERG; MARTIN PEDERSEN
(85) 21/06/2022
(86) PCT NO2021/050005 de 08/01/2021
(87) WO 2021/141499 de 15/07/2021

---

**(21) BR 11 2022 012352-3 A2**

Código 1.3 - Notificação - Fase Nacional - PCT
(22) 22/12/2020
(30) 23/12/2019 KR 10-2019-0173456
(51) C07D 401/04 (2006.01), A61K 31/497 (2006.01), A61K 31/506 (2006.01), A61K 31/5377 (2006.01), C07D 401/14 (2006.01)
(54) NOVO DERIVADO DE AMIDA ÚTIL COMO INIBIDOR DE DIACILGLICEROL ACILTRANSFERASE 2 E USO DO MESMO
(71) LG CHEM, LTD. (KR)
(72) SEUNG HYUN YOON; HYUN WOO JOO; BO KYUNG SEO; EUN JIN LEE; JIN YOUNG JUNG; SU YOUNG YOON; YOUNG SHIN KWAK; WOO YOUNG CHO; MIN MI JO
(85) 21/06/2022
(86) PCT KR2020/018933 de 22/12/2020
(87) WO 2021/133038 de 01/07/2021

---

**(21) BR 11 2022 012353-1 A2**

Código 1.3 - Notificação - Fase Nacional - PCT
(22) 20/01/2021
(30) 24/01/2020 US 62/965,238
(51) B01D 35/147 (2006.01), B01D 36/00 (2006.01)
(54) FILTRO PARA A FILTRAGEM DE FLUIDO, DISPOSIÇÃO DE VÁLVULA BYPASS PARA UM FILTRO E DISPOSITIVO DIFUSOR PARA UM FILTRO
(71) MANN+HUMMEL GMBH (DE)
(72) RAFAEL SALOM; MIKE MÄRTZ; CHRISTIAN THALMANN; MISCHA WINTER
(85) 21/06/2022
(86) PCT EP2021/051206 de 20/01/2021

(87) WO 2021/148469 de 29/07/2021

**(21) BR 11 2022 012355-8 A2**

Código 1.3 - Notificação - Fase Nacional - PCT
(22) 17/12/2020
(30) 23/12/2019 EP 19219392.8
(51) C08G 18/76 (2006.01), C08G 18/28 (2006.01), C08G 18/10 (2006.01), C09J 175/08 (2006.01), C09D 175/08 (2006.01)
(54) USO DE UM INICIADOR, INICIADOR, PRÉ-POLÍMERO DE POLIURETANO TERMINADO EM ALILA, POLIURETANO TERMINADO EM SILILA, PRODUTO, E, USO DO PRODUTO
(71) HUNTSMAN INTERNATIONAL LLC (US)
(72) YA-MI CHUANG; GIULIO MARTINI; CHRISTOPHER PHANOPOULOS
(85) 21/06/2022
(86) PCT EP2020/086621 de 17/12/2020
(87) WO 2021/130094 de 01/07/2021

**(21) BR 11 2022 012356-6 A2**

Código 1.3 - Notificação - Fase Nacional - PCT
(22) 15/01/2021
(30) 17/01/2020 FR FR2000487
(51) G01N 15/14 (2006.01), G01N 21/64 (2006.01), G01N 15/10 (2006.01)
(54) DISPOSITIVO ELETRO-ÓPTICO DE MEDIÇÕES DE FLUXO
(71) HORIBA ABX SAS (FR)
(72) PHILIPPE GENNEVAUX; NELLY RONGEAT
(85) 21/06/2022
(86) PCT FR2021/050077 de 15/01/2021
(87) WO 2021/144545 de 22/07/2021

**(21) BR 11 2022 012358-2 A2**

Código 1.3 - Notificação - Fase Nacional - PCT
(22) 04/12/2020
(30) 23/12/2019 US 16/724,723
(51) H04B 7/204 (2006.01), H04B 7/212 (2006.01), H04B 7/185 (2006.01)
(54) MÉTODO E SISTEMA
(71) HUGHES NETWORK SYSTEMS, LLC (US)
(72) DOUGLAS RICKER
(85) 21/06/2022
(86) PCT US2020/063228 de 04/12/2020
(87) WO 2021/133537 de 01/07/2021

**(21) BR 11 2022 012359-0 A2**

Código 1.3 - Notificação - Fase Nacional - PCT
(22) 16/12/2020
(30) 27/12/2019 US 62/954,166
(51) B01J 20/20 (2006.01), B01J 20/28 (2006.01), B01J 20/30 (2006.01)
(54) MÉTODO PARA FORMAR UMA PENEIRA MOLECULAR DE CARBONO,

E, MONÓLITO DE PENEIRA MOLECULAR DE CARBONO
(71) DOW GLOBAL TECHNOLOGIES LLC (US)
(72) JUNQIANG LIU; JANET M. GOSS
(85) 21/06/2022
(86) PCT US2020/065195 de 16/12/2020
(87) WO 2021/133596 de 01/07/2021

---

**(21) BR 11 2022 012360-4 A2**

Código 1.3 - Notificação - Fase Nacional - PCT
(22) 04/12/2020
(30) 27/12/2019 US 16/728,260
(51) H04B 7/185 (2006.01), H04B 7/204 (2006.01)
(54) MÉTODO DE DETERMINAÇÃO DE UMA PLURALIDADE DE FEIXES DE SATÉLITE E COMPUTADOR
(71) HUGHES NETWORK SYSTEMS, LLC (US)
(72) MURALI REGUNATHAN; DAVID A. ROOS
(85) 21/06/2022
(86) PCT US2020/063229 de 04/12/2020
(87) WO 2021/133538 de 01/07/2021

---

**(21) BR 11 2022 012361-2 A2**

Código 1.3 - Notificação - Fase Nacional - PCT
(22) 26/01/2021
(30) 28/01/2020 EP 20153973.1; 15/12/2020 EP 20214091.9
(51) A61K 9/00 (2006.01), A61K 31/137 (2006.01), A61K 31/167 (2006.01), A61K 31/573 (2006.01), A61K 47/02 (2006.01), A61K 47/10 (2006.01), A61P 11/00 (2006.01), A61K 31/58 (2006.01)
(54) INALADORES PRESSURIZADOS DE DOSE CALIBRADA COMPREENDENDO UMA FORMULAÇÃO FARMACÊUTICA TAMPONADA
(71) CHIESI FARMACEUTICI S.P.A. (IT)
(72) ENRICO ZAMBELLI
(85) 21/06/2022
(86) PCT EP2021/051669 de 26/01/2021
(87) WO 2021/151857 de 05/08/2021

---

**(21) BR 11 2022 012362-0 A2**

Código 1.3 - Notificação - Fase Nacional - PCT
(22) 24/12/2020
(30) 24/12/2019 GB 1919294.7
(51) C07K 16/28 (2006.01), A61K 39/00 (2006.01)
(54) ANTICORPOS CD163 OU PROTEÍNAS DE LIGAÇÃO
(71) ECO ANIMAL HEALTH LTD. (GB)
(72) CHARLES OWEN; HAFID ABDELAALI BENCHAOUI; CHRISTINE TAIT-BURKARD
(85) 21/06/2022
(86) PCT GB2020/053370 de 24/12/2020

(87) WO 2021/130502 de 01/07/2021

---

**(21) BR 11 2022 012416-3 A2**

Código 1.3 - Notificação - Fase Nacional - PCT
(22) 21/12/2020
(30) 23/12/2019 EP 19219381.1
(51) B01J 29/40 (2006.01), B01J 29/44 (2006.01), B01J 29/46 (2006.01), B01J 29/48 (2006.01), B01J 35/00 (2006.01), B01J 35/02 (2006.01), B01J 37/18 (2006.01), C01B 39/40 (2006.01), C07C 4/18 (2006.01), C07C 15/04 (2006.01), C07C 15/08 (2006.01)
(54) CATALISADOR E SEU USO NA DESALQUILAÇÃO DE ETILBENZENO
(71) SHELL INTERNATIONALE RESEARCH MAATSCHAPPIJ B.V. (NL)
(72) YURIY YANSON; HONG-XIN LI; ANTON PETUSHKOV; JAMES T. HUGHES
(85) 22/06/2022
(86) PCT EP2020/087459 de 21/12/2020
(87) WO 2021/130169 de 01/07/2021

---

**(21) BR 11 2022 012422-8 A2**

Código 1.3 - Notificação - Fase Nacional - PCT
(22) 19/11/2020
(30) 27/12/2019 EP 19219846.3
(51) B66C 23/18 (2006.01), B66C 23/26 (2006.01), B66C 23/72 (2006.01)
(54) GUINDASTE COMPREENDENDO UMA LANÇA ALONGADA E UM CONTRAPESO MÓVEIS
(71) S&L ACCESS SYSTEMS AB (SE)
(72) MICHAEL STRANDBERG; KENNETH LUNDBERG
(85) 22/06/2022
(86) PCT EP2020/082712 de 19/11/2020
(87) WO 2021/129988 de 01/07/2021

---

**(21) BR 11 2022 012424-4 A2**

Código 1.3 - Notificação - Fase Nacional - PCT
(22) 23/12/2020
(30) 23/12/2019 EP 19383189.8
(51) G06F 21/62 (2006.01)
(54) PRESERVAÇÃO DA PRIVACIDADE EM UM BANCO DE DADOS ACESSÍVEL POR QUERIES CONSTRUÍDO A PARTIR DE TEXTOS NÃO ESTRUTURADOS
(71) MEDSAVANA S.L. (ES)
(72) JORGE TELLO GUIJARRO; SARA LUMBRERAS SANCHO; JAVIER FERNÁNDEZ GARCÍA; STEPHANIE MARCHESSEAU
(85) 22/06/2022
(86) PCT EP2020/087816 de 23/12/2020
(87) WO 2021/130337 de 01/07/2021

**(21) BR 11 2022 012425-2 A2**

Código 1.3 - Notificação - Fase Nacional - PCT
(22) 06/01/2021
(30) 07/01/2020 EP 20150614.4
(51) A23D 9/04 (2006.01), C11C 3/02 (2006.01), C11C 3/06 (2006.01), C11C 3/10 (2006.01), A23D 7/00 (2006.01)
(54) MÉTODO DE PREPARAÇÃO DE UM PRODUTO GRAXO COMESTÍVEL ALEATORIAMENTE INTERESTERIFICADO, E, USO DE UM PRODUTO GRAXO COMESTÍVEL ALEATORIAMENTE INTERESTERIFICADO
(71) BUNGE LODERS CROKLAAN B.V. (NL)
(72) JUN MA
(85) 22/06/2022
(86) PCT EP2021/050106 de 06/01/2021
(87) WO 2021/140109 de 15/07/2021

**(21) BR 11 2022 012435-0 A2**

Código 1.3 - Notificação - Fase Nacional - PCT
(22) 30/12/2020
(30) 30/12/2019 US 62/955,311; 29/12/2020 US 17/137,226
(51) G06F 9/30 (2006.01), G06F 9/38 (2006.01)
(54) MÉTODOS E APARELHO PARA REALIZAR MULTIPLICAÇÃO DE MATRIZ EM UM PROCESSADOR DE STREAMING
(71) QUALCOMM INCORPORATED (US)
(72) YUN DU; GANG ZHONG; FEI WEI; YIBIN ZHANG; JING HAN; HONGJIANG SHANG; ELINA KAMENETSKAYA; MINJIE HUANG; ALEXEI VLADIMIROVICH BOURD; CHUN YU; ANDREW EVAN GRUBER; ERIC DEMERS
(85) 22/06/2022
(86) PCT US2020/067581 de 30/12/2020
(87) WO 2021/138503 de 08/07/2021

**(21) BR 11 2022 012436-8 A2**

Código 1.3 - Notificação - Fase Nacional - PCT
(22) 22/12/2020
(30) 24/12/2019 KR 10-2019-0174277; 30/03/2020 KR 10-2020-0038569
(51) A61K 9/20 (2006.01), A61K 31/4985 (2006.01), A61K 31/7034 (2006.01), A61K 31/155 (2006.01), A61P 3/10 (2006.01)
(54) FORMULAÇÃO COMPÓSITA E MÉTODO PARA PREPARAR A FORMULAÇÃO COMPÓSITA
(71) HANMI PHARM. CO., LTD. (KR)
(72) SEUNG HUN CHANG; KWANG YOUNG LEE; JAE HO KIM; JUNG HYUN CHO; YONG IL KIM
(85) 22/06/2022
(86) PCT KR2020/018871 de 22/12/2020
(87) WO 2021/133023 de 01/07/2021

**(21) BR 11 2022 012439-2 A2**

Código 1.3 - Notificação - Fase Nacional - PCT

(22) 21/12/2020
(30) 23/12/2019 US 62/953,097
(51) A61P 3/06 (2006.01), A61P 13/12 (2006.01), C07K 16/28 (2006.01), C07K 16/18 (2006.01)
(54) ANTICORPOS ISOLADOS, ÁCIDO NUCLEICO ISOLADO, VETOR ISOLADO, CÉLULA HOSPEDEIRA ISOLADA E MÉTODOS PARA PRODUZIR UM ANTICORPO QUE SE LIGA À APOL1, PARA DETECTAR APOLIPOPROTEÍNA L1 EM UMA AMOSTRA, PARA DISTINGUIR APOLIPOPROTEÍNA L1 ENDÓGENA, PARA DISTINGUIR AS FORMAS G0 E G1 DE APOLIPOPROTEÍNA L1 DA FORMA APOL1 G2 E PARA DETECTAR ESPECIFICAMENTE CÉLULAS DE PODÓCITOS
(71) GENENTECH, INC. (US)
(72) SUZANNA JANE SCALES; NIDHI GUPTA; ANDREW SCOTT PETERSON
(85) 22/06/2022
(86) PCT US2020/066377 de 21/12/2020
(87) WO 2021/133723 de 01/07/2021

---

**(21) BR 11 2022 012441-4 A2**

Código 1.3 - Notificação - Fase Nacional - PCT
(22) 16/11/2020
(30) 30/12/2019 US 62/955,299; 28/05/2020 US 16/885,870
(51) A61B 17/29 (2006.01), A61B 18/14 (2006.01)
(54) SISTEMAS ELETROCIRÚRGICOS COM FONTES DE ENERGIA INTEGRADAS E EXTERNAS
(71) CILAG GMBH INTERNATIONAL (CH)
(72) FREDERICK E. SHELTON IV; KEVIN M. FIEBIG; TAYLOR W. ARONHALT; JEFFREY D. MESSERLY; MARK S. ZEINER; SARAH A. WORTHINGTON; JOSHUA P. MORGAN; NICHOLAS M. MORGAN; DANIEL J. MUMAW; CHAD E. ECKERT
(85) 22/06/2022
(86) PCT IB2020/060771 de 16/11/2020
(87) WO 2021/137022 de 08/07/2021

---

**(21) BR 11 2022 012443-0 A2**

Código 1.3 - Notificação - Fase Nacional - PCT
(22) 23/12/2020
(30) 27/12/2019 EP 19219824.0
(51) C07C 51/367 (2006.01), C07C 59/125 (2006.01), C11D 1/06 (2006.01), C10M 105/22 (2006.01)
(54) COMPOSIÇÃO DE ÁCIDO ÉTER CARBOXÍLICO
(71) KAO CHEMICALS GMBH (DE)
(72) THOMAS MYRDEK; REINOUT VAN DER VEEN; MICHAEL STAPELS; MASAKATSU TAKAHASHI
(85) 22/06/2022
(86) PCT EP2020/087771 de 23/12/2020
(87) WO 2021/130316 de 01/07/2021

**(21) BR 11 2022 012444-9 A2**

Código 1.3 - Notificação - Fase Nacional - PCT
(22) 23/12/2020
(30) 23/12/2019 GB 1919219.4
(51) G01N 33/574 (2006.01), A61P 31/00 (2006.01), A61P 35/00 (2006.01)
(54) BIOMARCADORES PARA TERAPIA CONTRA CÂNCER COM O USO DE ANTAGONISTAS DE MDM2
(71) OTSUKA PHARMACEUTICAL CO., LTD. (JP)
(72) NICOLA FERRARI; HARPREET KAUR SAINI; JONG SOOK AHN
(85) 22/06/2022
(86) PCT IB2020/062366 de 23/12/2020
(87) WO 2021/130682 de 01/07/2021

**(21) BR 11 2022 012446-5 A2**

Código 1.3 - Notificação - Fase Nacional - PCT
(22) 17/02/2021
(30) 27/02/2020 SE 2050219-1
(51) B62D 55/108 (2006.01), F41G 5/14 (2006.01), F41H 7/02 (2006.01)
(54) SISTEMA DE SUSPENSÃO PARA UM VEÍCULO COM ESTEIRA
(71) BAE SYSTEMS HÄGGLUNDS AKTIEBOLAG (SE)
(72) RIKARD SUNDQUIST
(85) 22/06/2022
(86) PCT SE2021/050132 de 17/02/2021
(87) WO 2021/173057 de 02/09/2021

**(21) BR 11 2022 012450-3 A2**

Código 1.3 - Notificação - Fase Nacional - PCT
(22) 16/12/2020
(30) 23/12/2019 US 62/952,815; 29/07/2020 US 63/058,084
(51) B65D 81/05 (2006.01), B31D 5/00 (2006.01)
(54) MATERIAL EXPANSÍVEL, MATRIZ, MATERIAL DE EMBALAGEM, MÉTODO PARA FABRICAÇÃO E MÉTODO DE USO
(71) 3M INNOVATIVE PROPERTIES COMPANY (US)
(72) THOMAS R. CORRIGAN; PATRICK R. FLEMING; DELONY L. LANGER-ANDERSON; LISA M. MILLER; MANOJ NIRMAL
(85) 22/06/2022
(86) PCT IB2020/062061 de 16/12/2020
(87) WO 2021/130613 de 01/07/2021

**(21) BR 11 2022 012451-1 A2**

Código 1.3 - Notificação - Fase Nacional - PCT
(22) 22/12/2020
(30) 23/12/2019 US 62/952,874; 09/01/2020 US 62/958,979
(51) A61K 31/431 (2006.01), A61P 1/00 (2006.01), A61P 31/04 (2006.01)
(54) CONTROLE DA DISBIOSE MICROBIANA COM TEMOCILINA
(71) ENTASIS THERAPEUTICS, INC. (US)
(72) RAMKUMAR IYER; ADAM SHAPIRO; SAMIR MOUSSA

(85) 22/06/2022
(86) PCT US2020/066656 de 22/12/2020
(87) WO 2021/133821 de 01/07/2021

---

**(21) BR 11 2022 012453-8 A2**

Código 1.3 - Notificação - Fase Nacional - PCT
(22) 14/01/2021
(30) 15/01/2020 EP 20152009.5
(51) A23N 12/12 (2006.01), A23N 12/08 (2006.01), A23F 5/04 (2006.01)
(54) MÉTODO PARA TORREFAÇÃO DE GRÃOS DE CAFÉ
(71) SOCIÉTÉ DES PRODUITS NESTLÉ S.A. (CH)
(72) FLAVIEN FLORENT DUBIEF; NICOLAS BIGLER
(85) 22/06/2022
(86) PCT EP2021/050706 de 14/01/2021
(87) WO 2021/144368 de 22/07/2021

---

**(21) BR 11 2022 012454-6 A2**

Código 1.3 - Notificação - Fase Nacional - PCT
(22) 09/12/2020
(30) 23/12/2019 US 62/953,134
(51) B41M 3/14 (2006.01), B42D 25/23 (2006.01), B42D 25/24 (2006.01), B42D 25/29 (2006.01), B42D 25/305 (2006.01)
(54) LIGAÇÃO ULTRASSÔNICA DE DISPOSITIVO DE SEGURANÇA A UM SUBSTRATO PARA IMPEDIR A COLETA
(71) CRANE & CO., INC. (US)
(72) PAZAM SUBRAMANIAN; ERIC M. ZIEGLER
(85) 22/06/2022
(86) PCT US2020/064115 de 09/12/2020
(87) WO 2021/133555 de 01/07/2021

---

**(21) BR 11 2022 012459-7 A2**

Código 1.3 - Notificação - Fase Nacional - PCT
(22) 16/12/2020
(30) 23/12/2019 US 62/952,778; 29/07/2020 US 63/058,116
(51) B65D 81/05 (2006.01), B31D 5/00 (2006.01)
(54) MATERIAL EXPANSIVO, MATERIAL EXPANSIVO QUE TEM UM ESTADO PRÉ-TENSIONADO, MATRIZ, MATERIAL PARA EMBALAGEM, MÉTODO PARA PRODUZIR E MÉTODO PARA USAR O MATERIAL EXPANSIVO
(71) 3M INNOVATIVE PROPERTIES COMPANY (US)
(72) THOMAS R. CORRIGAN; PATRICK R. FLEMING; DYLAN T. COSGROVE; DELONY L. LANGER-ANDERSON; LISA M. MILLER; MANOJ NIRMAL
(85) 22/06/2022
(86) PCT IB2020/062065 de 16/12/2020
(87) WO 2021/130616 de 01/07/2021

---

**(21) BR 11 2022 012461-9 A2**

Código 1.3 - Notificação - Fase Nacional - PCT

(22) 23/12/2020
(30) 26/12/2019 US 62/953,869; 22/12/2020 US 17/130,273
(51) A61K 8/368 (2006.01), A61K 8/37 (2006.01), A61K 8/73 (2006.01), A61K 8/81 (2006.01), A61Q 5/06 (2006.01)
(54) COMPOSIÇÃO DE ESTILIZAÇÃO CAPILAR, E, MÉTODO PARA DAR ESTILO AO CABELO
(71) L'OREAL (FR)
(72) AAKASH JAGAT PAREKH; SIVA MUTHUKRISHNAN; BRADY ZARKET; RONAK RUGHANI
(85) 22/06/2022
(86) PCT US2020/066763 de 23/12/2020
(87) WO 2021/133867 de 01/07/2021

---

**(21) BR 11 2022 012463-5 A2**

Código 1.3 - Notificação - Fase Nacional - PCT
(22) 15/12/2020
(30) 23/12/2019 US 62/952,526
(51) A23C 9/142 (2006.01), A23C 9/15 (2006.01)
(54) MÉTODO PARA FAZER UMA COMPOSIÇÃO LÁCTEA E COMPOSIÇÃO LÁCTEA
(71) FAIRLIFE, LLC (US)
(72) SHAKEEL UR REHMAN; TIMOTHY PETER DOELMAN; KAMIL PIOTR DRAPALA
(85) 22/06/2022
(86) PCT US2020/065136 de 15/12/2020
(87) WO 2021/133594 de 01/07/2021

---

**(21) BR 11 2022 012466-0 A2**

Código 1.3 - Notificação - Fase Nacional - PCT
(22) 24/12/2020
(30) 24/12/2019 US 62/953,305; 01/05/2020 US 16/864,922
(51) H04B 7/185 (2006.01)
(54) SISTEMAS DE COMUNICAÇÃO TERRESTRE E NÃO TERRESTRE, APARELHOS, E MÉTODOS
(71) HUAWEI TECHNOLOGIES CO., LTD. (CN)
(72) JIANGLEI MA; MING JIA; PEIYING ZHU; WEN TONG
(85) 22/06/2022
(86) PCT CN2020/139170 de 24/12/2020
(87) WO 2021/129767 de 01/07/2021

---

**(21) BR 11 2022 012467-8 A2**

Código 1.3 - Notificação - Fase Nacional - PCT
(22) 29/01/2021
(30) 31/01/2020 JP 2020-014739
(51) C12P 21/08 (2006.01), C07K 16/18 (2006.01), C07K 16/46 (2006.01), C12N 5/10 (2006.01), C12N 15/13 (2006.01)
(54) MÉTODO PARA PRODUÇÃO DE COMPOSIÇÃO CONTENDO

POLIPEPTÍDEO COM COLORAÇÃO SUPRIMIDA
(71) CHUGAI SEIYAKU KABUSHIKI KAISHA (JP)
(72) TAKAHIRO MATSUO; MASAO MORI; ATSUSHI KUNIMUNE
(85) 22/06/2022
(86) PCT JP2021/003215 de 29/01/2021
(87) WO 2021/153723 de 05/08/2021

---

**(21) BR 11 2022 012469-4 A2**

Código 1.3 - Notificação - Fase Nacional - PCT
(22) 21/12/2020
(30) 23/12/2019 US 62/952,606; 03/02/2020 EP 20155077.9; 05/06/2020 EP 20178504.5
(51) A01N 43/90 (2006.01), A01N 37/46 (2006.01), A01P 7/04 (2006.01)
(54) MÉTODO E COMPOSIÇÃO PARA A PROTEÇÃO DE PLANTAS OU MATERIAL DE PROPAGAÇÃO VEGETAL, USO DE PELO MENOS UM COMPOSTO ATIVO E PELO MENOS UMA ENZIMA, SEMENTES E KIT DE PARTES
(71) BASF SE (DE)
(72) WEN XU; FREDERICK JAEGER; HUAZHANG HUANG; MICHAEL WARDEN; ADRIENNE HUSTON DAVENPORT; MICHAEL LISZKA; CHARLES W FINCH
(85) 22/06/2022
(86) PCT EP2020/087358 de 21/12/2020
(87) WO 2021/130143 de 01/07/2021

---

**(21) BR 11 2022 012470-8 A2**

Código 1.3 - Notificação - Fase Nacional - PCT
(22) 23/12/2020
(30) 23/12/2019 US 62/952,673
(51) C12N 15/40 (2006.01), A61K 38/00 (2006.01), A61P 31/14 (2006.01), C07K 14/08 (2006.01), C12N 1/15 (2006.01), C12N 1/19 (2006.01), C12N 1/21 (2006.01), C12N 5/10 (2006.01)
(54) PROTEÍNA RSV F MUTANTE E USO DA MESMA
(71) MITSUBISHI TANABE PHARMA CORPORATION (JP)
(72) TOMOHARU HOGIRI; HIROYUKI KISHIDA; KEI TAKEDOMI; DAVIDE BRANDUARDI; ELIUD OLOO; ERIC FEYFANT; OSAMU ICHIHARA
(85) 22/06/2022
(86) PCT JP2020/048254 de 23/12/2020
(87) WO 2021/132379 de 01/07/2021

---

**(21) BR 11 2022 012471-6 A2**

Código 1.3 - Notificação - Fase Nacional - PCT
(22) 23/12/2020
(30) 24/12/2019 US 62/953,381
(51) A61K 31/18 (2006.01), C07C 311/37 (2006.01), A61P 29/00 (2006.01), A61P 35/00 (2006.01)
(54) INIBIDORES DE FATOR DE TRANSCRIÇÃO DE DOMÍNIO

TRANSCRICIONAL ASSOCIADO APRIMORADO (TEAD) E USOS DOS MESMOS
(71) DANA-FARBER CANCER INSTITUTE, INC. (US)
(72) NATHANAEL S. GRAY; TINGHU ZHANG; JIANWEI CHE; NICHOLAS PAUL KWIATKOWSKI; MENGYANG FAN; WENCHAO LU
(85) 22/06/2022
(86) PCT US2020/066811 de 23/12/2020
(87) WO 2021/133896 de 01/07/2021

---

**(21) BR 11 2022 012472-4 A2**

Código 1.3 - Notificação - Fase Nacional - PCT
(22) 21/12/2020
(30) 23/12/2019 GB 1919207.9
(51) G01N 21/01 (2006.01)
(54) REALIDADE AUMENTADA DE MODELO DE NÚCLEO
(71) EQUINOR ENERGY AS (NO)
(72) OLIVIER LOPEZ; BEATE LOUISE STØLEN OLSEN; KJELL EINAR MIKKELSEN
(85) 22/06/2022
(86) PCT NO2020/050324 de 21/12/2020
(87) WO 2021/133175 de 01/07/2021

---

**(21) BR 11 2022 012473-2 A2**

Código 1.3 - Notificação - Fase Nacional - PCT
(22) 28/12/2020
(30) 31/12/2019 US 62/955,900; 23/12/2020 US 17/132,697
(51) A61K 8/34 (2006.01), A61K 8/362 (2006.01), A61K 8/41 (2006.01), A61K 8/44 (2006.01), A61Q 5/00 (2006.01), A61Q 5/12 (2006.01)
(54) COMPOSIÇÃO DE TRATAMENTO CAPILAR, E, MÉTODOS PARA TRATAR CABELO, PARA MELHORAR A CONDIÇÃO DO CABELO E PARA DIMINUIR O PH DO CABELO
(71) L'OREAL (FR)
(72) MINLI SHI; MOHAMAD AMER ALKAHWAJI; LESLIE A. WARNER; KIMBERLY CHRISTINE BOGART DREHER
(85) 22/06/2022
(86) PCT US2020/067155 de 28/12/2020
(87) WO 2021/138258 de 08/07/2021

---

**(21) BR 11 2022 012474-0 A2**

Código 1.3 - Notificação - Fase Nacional - PCT
(22) 22/12/2020
(30) 23/12/2019 KR 10-2019-0173414; 22/05/2020 KR 10-2020-0061907
(51) C07K 16/28 (2006.01), A61P 35/00 (2006.01), A61K 39/00 (2006.01)
(54) ANTICORPO ANTI-LILRB1, FRAGMENTO DE LIGAÇÃO AO ANTÍGENO DO MESMO, COMPOSIÇÃO FARMACÊUTICA QUE COMPREENDE OS MESMOS, USO DO DITO ANTICORPO PARA TRATAR OU PREVENIR UM CÂNCER, MÉTODO DE PREPARAR O DITO ANTICORPO, MOLÉCULA DE

ÁCIDO NUCLEICO E VETOR E CÉLULA RECOMBINANTES.
(71) LG CHEM, LTD (KR)
(72) YOON AA CHOI; JUNG A KIM; SAEM JUNG; JI HYUN LEE; KYUBONG NA; YEONCHUL KIM; HAN BYUL KIM
(85) 22/06/2022
(86) PCT KR2020/018931 de 22/12/2020
(87) WO 2021/133036 de 01/07/2021

---

**(21) BR 11 2022 012477-5 A2**

Código 1.3 - Notificação - Fase Nacional - PCT
(22) 22/12/2020
(30) 23/12/2019 EP 19219306.8
(51) G01N 21/84 (2006.01)
(54) MÉTODO DE AJUSTE, DISPOSITIVO MÓVEL, PROGRAMA DE COMPUTADOR, MEIO DE ARMAZENAMENTO LEGÍVEL POR COMPUTADOR E KIT
(71) F. HOFFMANN-LA ROCHE AG (CH)
(72) MAX BERG; INGRID KETH; BERND LIMBURG; DANIEL SIEFFERT
(85) 22/06/2022
(86) PCT EP2020/087727 de 22/12/2020
(87) WO 2021/130286 de 01/07/2021

---

**(21) BR 11 2022 012480-5 A2**

Código 1.3 - Notificação - Fase Nacional - PCT
(22) 26/01/2021
(30) 29/01/2020 EP 20154258.6; 02/03/2020 EP 20160495.6
(51) B23K 35/02 (2006.01), B23K 35/28 (2006.01), B32B 15/01 (2006.01), C22C 21/02 (2006.01), C22C 21/04 (2006.01)
(54) MATERIAL DE FOLHA DE LIGA DE ALUMÍNIO PARA BRASAGEM COM MÚLTIPLAS CAMADAS PARA BRASAGEM SEM FLUXO
(71) ALERIS ROLLED PRODUCTS GERMANY GMBH (DE)
(72) BERND JACOBY; FABIAN RITZ; ARNE SCHLEGEL; STEVEN KIRKHAM; AXEL ALEXANDER MARIA SMEYERS
(85) 22/06/2022
(86) PCT IB2021/050587 de 26/01/2021
(87) WO 2021/152455 de 05/08/2021

---

**(21) BR 11 2022 012483-0 A2**

Código 1.3 - Notificação - Fase Nacional - PCT
(22) 23/12/2020
(30) 23/12/2019 FR FR1915492
(51) C04B 28/06 (2006.01), C09D 5/08 (2006.01), C04B 111/23 (2006.01)
(54) COMPOSIÇÃO DE ARGAMASSA PARA PROTEÇÃO DE SUPERFÍCIES CONTRA CORROSÃO, CAMADA PROTETORA PARA UMA SUPERFÍCIE CORROÍDA, MÉTODO PARA PREPARAR UMA CAMADA PROTETORA E INSTALAÇÃO DE SISTEMA DE ESGOTO
(71) IMERTECH (FR)

(72) ERIC FRIER; JEAN HERISSON; MURIEL CHAMBON; DOMINIQUE GUINOT
(85) 22/06/2022
(86) PCT EP2020/087776 de 23/12/2020
(87) WO 2021/130319 de 01/07/2021

---

**(21) BR 11 2022 012484-8 A2**

Código 1.3 - Notificação - Fase Nacional - PCT
(22) 30/12/2020
(30) 30/12/2019 US 62/955,405; 07/01/2020 US 62/958,293
(51) H04N 19/117 (2006.01), H04N 19/136 (2006.01), H04N 19/186 (2006.01), H04N 19/593 (2006.01)
(54) MÉTODO E APARELHO DE FILTRAGEM PARA PREDIÇÃO DE MODELO LINEAR DE COMPONENTE CRUZADO
(71) HUAWEI TECHNOLOGIES CO., LTD. (CN)
(72) ALEXEY KONSTANTINOVICH FILIPPOV; VASILY ALEXEEVICH RUFITSKIY; ELENA ALEXANDROVNA ALSHINA
(85) 22/06/2022
(86) PCT RU2020/050403 de 30/12/2020
(87) WO 2021/045654 de 11/03/2021

---

**(21) BR 11 2022 012485-6 A2**

Código 1.3 - Notificação - Fase Nacional - PCT
(22) 24/12/2020
(30) 25/12/2019 JP 2019-233865
(51) A61K 45/00 (2006.01), A61K 31/343 (2006.01), A61K 31/416 (2006.01), A61K 31/4184 (2006.01), A61K 31/423 (2006.01), A61P 13/08 (2006.01)
(54) AGENTE PROFILÁTICO E/OU TERAPÊUTICO PARA PROSTATITE CRÔNICA/SÍNDROME DE DOR PÉLVICA CRÔNICA
(71) NIPPON SHINYAKU CO., LTD. (JP)
(72) KEN OKAMOTO; MAKI KURITA; HIROSHI YAMAGUCHI
(85) 22/06/2022
(86) PCT JP2020/048479 de 24/12/2020
(87) WO 2021/132472 de 01/07/2021

---

**(21) BR 11 2022 012487-2 A2**

Código 1.3 - Notificação - Fase Nacional - PCT
(22) 16/12/2020
(30) 23/12/2019 US 62/952,631; 27/05/2020 US 16/884,138
(51) G06F 11/36 (2006.01), G06F 8/34 (2006.01), G06F 11/30 (2006.01), G06F 11/32 (2006.01)
(54) TESTAGEM UNITÁRIA DE COMPONENTES DE GRÁFICOS DE FLUXO DE DADOS
(71) AB INITIO TECHNOLOGY LLC (US)
(72) EDWARD ALAN BACH; VICTOR ABAYA; MATTHEW EADS; CARL OFFNER; MATTHEW ZINNO
(85) 22/06/2022

(86) PCT US2020/065281 de 16/12/2020
(87) WO 2021/133603 de 01/07/2021

---

**(21) BR 11 2022 012489-9 A2**

Código 1.3 - Notificação - Fase Nacional - PCT
(22) 21/12/2020
(30) 23/12/2019 EP 19219400.9
(51) C07C 4/00 (2006.01), B01J 23/62 (2006.01), B01J 23/42 (2006.01), B01J 29/44 (2006.01), B01J 29/67 (2006.01), B01J 29/74 (2006.01), B01J 35/00 (2006.01), B01J 35/02 (2006.01), B01J 21/08 (2006.01), B01J 37/00 (2006.01)
(54) SISTEMA DE CATALISADOR DE CONVERSÃO ALQUILAROMÁTICA
(71) SHELL INTERNATIONALE RESEARCH MAATSCHAPPIJ B.V. (NL)
(72) RIKESHCHANDRA SHARADCHANDRA JOSHI; ROY VAN DEN BERG; ERIK ZUIDEMA; YURIY YANSON
(85) 22/06/2022
(86) PCT EP2020/087433 de 21/12/2020
(87) WO 2021/130161 de 01/07/2021

---

**(21) BR 11 2022 012496-1 A2**

Código 1.3 - Notificação - Fase Nacional - PCT
(22) 22/12/2020
(30) 23/12/2019 US 62/952,827
(51) A23L 19/10 (2006.01)
(54) FARINHA DE TAPIOCA SOLÚVEL RECONSTITUÍDA, PRODUTO ALIMENTÍCIO, E, USO DA FARINHA DE TAPIOCA SOLÚVEL RECONSTITUÍDA
(71) CARGILL, INCORPORATED (US)
(72) AVI GOLDSTEIN; XIAN-ZHONG HAN; THOMAS HUTTON
(85) 22/06/2022
(86) PCT US2020/066617 de 22/12/2020
(87) WO 2021/133805 de 01/07/2021

---

**(21) BR 11 2022 012498-8 A2**

Código 1.3 - Notificação - Fase Nacional - PCT
(22) 11/12/2020
(30) 23/12/2019 US 62/952,652
(51) C03B 5/00 (2006.01), C03B 5/02 (2006.01), C03B 37/06 (2006.01), C03B 37/09 (2006.01), C03C 1/00 (2006.01), C03C 13/06 (2006.01)
(54) PROCESSO DE FUNDIÇÃO CONTÍNUA E FIAÇÃO DE FIBRA
(71) ARMSTRONG WORLD INDUSTRIES, INC. (US)
(72) MARSHA S. BISCHEL; BENJAMIN J. LENGLE; BRIAN BIRD
(85) 22/06/2022
(86) PCT US2020/064623 de 11/12/2020
(87) WO 2021/133573 de 01/07/2021

---

**(21) BR 11 2022 012499-6 A2**

Código 1.3 - Notificação - Fase Nacional - PCT

(22) 18/12/2020
(30) 23/12/2019 EP 19425098.1
(51) A61K 38/26 (2006.01), C07K 14/605 (2006.01), C12N 15/16 (2006.01)
(54) PEPTÍDEO, COMPOSIÇÃO, MÉTODOS PARA TRATAR UM PACIENTE E PARA TRATAR UMA DOENÇA, E, USO DE UM PEPTÍDEO
(71) MERCK SHARP & DOHME LLC (US)
(72) ELISABETTA BIANCHI; QIAOLIN DENG; SONGNIAN LIN; FEDERICA ORVIETO; ANANDAN PALANI; ANTONELLO PESSI; TOMI K. SAWYER
(85) 22/06/2022
(86) PCT US2020/065796 de 18/12/2020
(87) WO 2021/133644 de 01/07/2021

---

**(21) BR 11 2022 012500-3 A2**

Código 1.3 - Notificação - Fase Nacional - PCT
(22) 16/12/2020
(30) 27/12/2019 US 62/954,160
(51) B01D 63/06 (2006.01), B01D 67/00 (2006.01), B01D 71/02 (2006.01), B01D 53/22 (2006.01)
(54) PROCESSO PARA PREPARAR UMA MEMBRANA MICROCAPILAR
(71) DOW GLOBAL TECHNOLOGIES LLC (US)
(72) JUNQIANG LIU; KURT A. KOPPI; DEAN M. MILLAR
(85) 22/06/2022
(86) PCT US2020/065192 de 16/12/2020
(87) WO 2021/133595 de 01/07/2021

---

**(21) BR 11 2022 012502-0 A2**

Código 1.3 - Notificação - Fase Nacional - PCT
(22) 12/03/2020
(30) 27/12/2019 IN 201921054123
(51) A61F 2/30 (2006.01), A61L 27/00 (2006.01)
(54) MÉTODO PARA FABRICAR UM IMPLANTE MÉDICO
(71) MERIL HEALTHCARE PVT.LTD (IN)
(72) DR. PRAMOD KUMAR MINOCHA; DEVESHKUMAR MAHENDRALAL KOTHWALA; ARPIT PRADIPKUMAR DAVE
(85) 22/06/2022
(86) PCT IN2020/050227 de 12/03/2020
(87) WO 2021/130764 de 01/07/2021

---

**(21) BR 11 2022 012504-6 A2**

Código 1.3 - Notificação - Fase Nacional - PCT
(22) 22/12/2020
(30) 02/01/2020 US 62/956,546; 21/12/2020 US 17/128,868
(51) A61M 39/02 (2006.01), A61M 25/06 (2006.01), A61M 25/00 (2006.01)
(54) DISPOSITIVO DE LIBERAÇÃO GASOSA ANTIMICROBIANA E ANTITROMBOGÊNICA E SISTEMAS E MÉTODOS RELACIONADOS
(71) BECTON, DICKINSON AND COMPANY (US)
(72) GIDON OFEK; CHRISTOPHER QUACH; JAMES FREASIER

(85) 22/06/2022
(86) PCT US2020/066632 de 22/12/2020
(87) WO 2021/138154 de 08/07/2021

---

**(21) BR 11 2022 012505-4 A2**

Código 1.3 - Notificação - Fase Nacional - PCT
(22) 23/12/2020
(30) 23/12/2019 EP 19219245.8
(51) A61M 1/36 (2006.01), A61M 1/16 (2006.01), A61M 1/34 (2006.01)
(54) APARELHO PARA TRATAMENTO DE SANGUE EXTRACORPÓREO
(71) GAMBRO LUNDIA AB (SE)
(72) DOMINIQUE POUCHOULIN
(85) 22/06/2022
(86) PCT IB2020/062407 de 23/12/2020
(87) WO 2021/130701 de 01/07/2021

---

**(21) BR 11 2022 012507-0 A2**

Código 1.3 - Notificação - Fase Nacional - PCT
(22) 10/12/2020
(30) 23/12/2019 US 62/953,110
(51) H04N 19/70 (2006.01), H04N 19/174 (2006.01), H04N 19/105 (2006.01), H04N 19/44 (2006.01)
(54) CODIFICAÇÃO DE IMAGEM OU VÍDEO COM BASE EM INFORMAÇÕES ASSOCIADAS À UNIDADE DE NAL
(71) LG ELECTRONICS INC. (KR)
(72) HENDRY HENDRY
(85) 22/06/2022
(86) PCT KR2020/018062 de 10/12/2020
(87) WO 2021/132964 de 01/07/2021

---

**(21) BR 11 2022 012509-7 A2**

Código 1.3 - Notificação - Fase Nacional - PCT
(22) 23/12/2019
(51) G05B 23/02 (2006.01), G05B 19/414 (2006.01), G06N 5/04 (2006.01), G06N 5/00 (2006.01)
(54) SISTEMAS E MÉTODOS PARA DETERMINAÇÃO DE SITUAÇÃO FUNCIONAL E GERENCIAMENTO AUTOMÁTICO DE FALHAS INDEPENDENTE DE SISTEMA
(71) EMBRAER S.A. (BR/SP)
(72) FELIPE MAGNO DA SILVA TURETTA
(85) 22/06/2022
(86) PCT IB2019/061307 de 23/12/2019
(87) WO 2021/130520 de 01/07/2021

---

**(21) BR 11 2022 012510-0 A2**

Código 1.3 - Notificação - Fase Nacional - PCT
(22) 10/12/2020

(30) 23/12/2019 US 16/724,758
(51) A01D 41/14 (2006.01)
(54) SISTEMA DE CONTROLE DE COLETOR PARA SEGADEIRA
(71) CNH INDUSTRIAL AMERICA LLC (US)
(72) CORY DOUGLAS HUNT; JETHRO MARTIN
(85) 22/06/2022
(86) PCT US2020/064244 de 10/12/2020
(87) WO 2021/133562 de 01/07/2021

---

**(21) BR 11 2022 012513-5 A2**

Código 1.3 - Notificação - Fase Nacional - PCT
(22) 22/12/2020
(30) 23/12/2019 US 62/952,912
(51) A23L 19/10 (2006.01)
(54) COMPOSIÇÃO DE FARINHA DE ARROZ SOLÚVEL, E, PRODUTO ALIMENTÍCIO
(71) CARGILL, INCORPORATED (US)
(72) AVI GOLDSTEIN; THOMAS KENNEDY HUTTON; XIAN-ZHONG HAN
(85) 22/06/2022
(86) PCT US2020/066594 de 22/12/2020
(87) WO 2021/133795 de 01/07/2021

---

**(21) BR 11 2022 012514-3 A2**

Código 1.3 - Notificação - Fase Nacional - PCT
(22) 23/12/2020
(30) 27/12/2019 US 62/954,153
(51) A61K 9/28 (2006.01), A61K 9/48 (2006.01), A61K 35/00 (2006.01)
(54) FORMAS DE DOSAGEM SÓLIDAS QUE CONTÊM BACTÉRIAS E VESÍCULAS EXTRACELULARES MICROBIANAS
(71) EVELO BIOSCIENCES, INC. (US)
(72) CHRISTOPHER J.H. DAVITT; BRIAN GOODMAN; SYED ALTAF
(85) 22/06/2022
(86) PCT US2020/066828 de 23/12/2020
(87) WO 2021/133904 de 01/07/2021

---

**(21) BR 11 2022 012515-1 A2**

Código 1.3 - Notificação - Fase Nacional - PCT
(22) 22/12/2020
(30) 23/12/2019 US 62/952,818
(51) A01K 31/00 (2006.01), A01K 31/18 (2006.01), A01K 45/00 (2006.01), A01B 79/00 (2006.01), A01K 31/04 (2006.01), B01F 13/00 (2006.01)
(54) CONDICIONADOR DE DETRITOS E MÉTODO DE USO DO MESMO
(71) GLOBAL NUTRIENT CONDITIONING LLC (US)
(72) CORWIN BRENT HEATWOLE
(85) 22/06/2022
(86) PCT US2020/066670 de 22/12/2020

(87) WO 2021/133828 de 01/07/2021

---

**(21) BR 11 2022 012516-0 A2**

Código 1.3 - Notificação - Fase Nacional - PCT
(22) 11/01/2021
(30) 03/02/2020 EP 20155195.9
(51) C08G 18/10 (2006.01), C08G 18/30 (2006.01), C08G 18/48 (2006.01), C08G 18/76 (2006.01), C09J 175/08 (2006.01)
(54) COMPOSIÇÃO DE POLIURETANO COM BOA ADESÃO A PLÁSTICOS
(71) SIKA TECHNOLOGY AG (CH)
(72) SVEN REIMANN; MARC BALMER; MELANIE JENNI
(85) 22/06/2022
(86) PCT EP2021/050373 de 11/01/2021
(87) WO 2021/156016 de 12/08/2021

---

**(21) BR 11 2022 012520-8 A2**

Código 1.3 - Notificação - Fase Nacional - PCT
(22) 22/12/2020
(30) 23/12/2019 US 62/952,938
(51) A23L 19/10 (2006.01)
(54) COMPOSIÇÃO DE FARINHA DE TAPIOCA SOLÚVEL, PRODUTO ALIMENTÍCIO, E, USO DE UMA COMPOSIÇÃO DE FARINHA DE TAPIOCA SOLÚVEL
(71) CARGILL, INCORPORATED (US)
(72) AVI GOLDSTEIN; THOMAS HUTTON; XIAN-ZHONG HAN
(85) 22/06/2022
(86) PCT US2020/066604 de 22/12/2020
(87) WO 2021/133799 de 01/07/2021

---

**(21) BR 11 2022 012522-4 A2**

Código 1.3 - Notificação - Fase Nacional - PCT
(22) 22/12/2020
(30) 24/12/2019 NL 2024576
(51) A61P 35/00 (2006.01), C07K 16/28 (2006.01), C07K 16/10 (2006.01)
(54) PROTEÍNAS DE LIGAÇÃO DE TGF-BETA-RII
(71) MERUS N.V. (NL)
(72) MARK THROSBY
(85) 22/06/2022
(86) PCT NL2020/050813 de 22/12/2020
(87) WO 2021/133167 de 01/07/2021

---

**(21) BR 11 2022 012523-2 A2**

Código 1.3 - Notificação - Fase Nacional - PCT
(22) 10/12/2020
(30) 23/12/2019 US 16/724,730
(51) A01D 41/127 (2006.01), A01D 41/14 (2006.01)
(54) CONJUNTO DE SENSORES PARA UMA PLATAFORMA DE CORTE

AGRÍCOLA
(71) CNH INDUSTRIAL AMERICA LLC (US)
(72) CORY DOUGLAS HUNT
(85) 22/06/2022
(86) PCT US2020/064277 de 10/12/2020
(87) WO 2021/133565 de 01/07/2021

---

**(21) BR 11 2022 012525-9 A2**

Código 1.3 - Notificação - Fase Nacional - PCT
(22) 22/12/2020
(30) 23/12/2019 FR FR1915459
(51) A23J 1/14 (2006.01)
(54) ISOLADO DE PROTEÍNA DE ERVILHA COM BAIXO TEOR DE LIPÍDIOS
(71) ROQUETTE FRERES (FR)
(72) LUCILE CALMON
(85) 22/06/2022
(86) PCT FR2020/052598 de 22/12/2020
(87) WO 2021/130446 de 01/07/2021

---

**(21) BR 11 2022 012527-5 A2**

Código 1.3 - Notificação - Fase Nacional - PCT
(22) 09/12/2020
(30) 23/12/2019 US 16/724,837
(51) A01D 41/127 (2006.01), A01D 41/14 (2006.01), A01D 57/04 (2006.01)
(54) SISTEMAS E MÉTODOS PARA LIMITAÇÃO DE AJUSTE DE CILINDRO EM UMA PLATAFORMA AGRÍCOLA
(71) CNH INDUSTRIAL AMERICA LLC (US)
(72) CORY DOUGLAS HUNT; JETHRO MARTIN; NICHOLAS SHANE
(85) 22/06/2022
(86) PCT US2020/063905 de 09/12/2020
(87) WO 2021/133550 de 01/07/2021

---

**(21) BR 11 2022 012531-3 A2**

Código 1.3 - Notificação - Fase Nacional - PCT
(22) 22/12/2020
(30) 23/12/2019 US 62/952,937; 18/12/2020 US 17/126,858
(51) H01Q 1/02 (2006.01), G06F 1/16 (2006.01), H01L 23/40 (2006.01), H01Q 1/24 (2006.01), H01Q 1/42 (2006.01), H05K 5/00 (2006.01), H05K 7/20 (2006.01)
(54) ARQUITETURA EXPANSÍVEL E BARRAMENTO PARA A PORTA DO CONSUMIDOR
(71) VEEA INC. (US)
(72) BOB MIGLIORINO; MICHAEL LICCONE; SHAUN JOSEPH GREANEY; DAVE DOYLE; MICHAEL MIRABELLA; PERRY WINTNER; THEODORE LUBBE; CLINT SMITH
(85) 23/06/2022
(86) PCT US2020/066525 de 22/12/2020

(87) WO 2021/133759 de 01/07/2021

**(21) BR 11 2022 012535-6 A2**

Código 1.3 - Notificação - Fase Nacional - PCT
(22) 04/09/2020
(30) 24/12/2019 CN 201911350944.0
(51) A61B 17/12 (2006.01), A61F 2/844 (2006.01), A61F 2/90 (2006.01), A61F 2/07 (2006.01), A61F 2/966 (2006.01)
(54) SISTEMA DE OCLUSÃO DE RUPTURA DE DISSECÇÃO
(71) SHANGHAI MICROPORT ENDOVASCULAR MEDTECH (GROUP) CO., LTD. (CN)
(72) QING ZHU; CHUNLIN TU; YILU CHEN; GUANGJIAN ZHANG; ZHAODUO ZHANG; ZHENYU YUAN
(85) 23/06/2022
(86) PCT CN2020/113614 de 04/09/2020
(87) WO 2021/128939 de 01/07/2021

**(21) BR 11 2022 012538-0 A2**

Código 1.3 - Notificação - Fase Nacional - PCT
(22) 18/12/2020
(30) 31/12/2019 US 62/955,873
(51) C09K 8/035 (2006.01), C09K 8/38 (2006.01), C09K 8/584 (2006.01), C09K 8/64 (2006.01), C09K 8/70 (2006.01), E21B 43/16 (2006.01)
(54) FORMULAÇÃO PARA A RECUPERAÇÃO DE HIDROCARBONETOS, E MÉTODO DE RECUPERAÇÃO DE UM HIDROCARBONETO
(71) ADVANSIX RESINS & CHEMICALS LLC (US)
(72) EDWARD ASIRVATHAM
(85) 23/06/2022
(86) PCT US2020/066027 de 18/12/2020
(87) WO 2021/138086 de 08/07/2021

**(21) BR 11 2022 012539-9 A2**

Código 1.3 - Notificação - Fase Nacional - PCT
(22) 04/09/2020
(30) 24/12/2019 CN 201911349231.2
(51) A61F 2/966 (2006.01)
(54) SISTEMA DE TRANSFERÊNCIA DE IMPLANTES
(71) SHANGHAI BLUEVASCULAR MEDTECH CO., LTD. (CN)
(72) YAMING FAN; ZHAODUO ZHANG; JUNLI ZHANG; LIWEN WANG; LINLIN ZHANG; QING ZHU
(85) 23/06/2022
(86) PCT CN2020/113615 de 04/09/2020
(87) WO 2021/128940 de 01/07/2021

**(21) BR 11 2022 012544-5 A2**

Código 1.3 - Notificação - Fase Nacional - PCT
(22) 04/09/2020

(30) 25/12/2019 CN 201911359117.8
(51) A61F 2/962 (2006.01)
(54) SISTEMA DE DISTRIBUIÇÃO DE STENT E MÉTODO PARA MONTAR STENT
(71) SHANGHAI MICROPORT ENDOVASCULAR MEDTECH (GROUP) CO., LTD. (CN)
(72) DADONG PENG; CHUNLIN TU; XIAOJUAN DENG; ZHENYU YUAN; QING ZHU
(85) 23/06/2022
(86) PCT CN2020/113612 de 04/09/2020
(87) WO 2021/128937 de 01/07/2021

---

**(21) BR 11 2022 012545-3 A2**

Código 1.3 - Notificação - Fase Nacional - PCT
(22) 04/09/2020
(30) 24/12/2019 CN 201911349235.0
(51) A61B 17/12 (2006.01)
(54) OCLUSOR E SISTEMA
(71) SHANGHAI MICROPORT ENDOVASCULAR MEDTECH (GROUP) CO., LTD. (CN)
(72) CHUNLIN TU; QINGSHENG LU; GUANGJIAN ZHANG; ZHAODUO ZHANG; ZHENYU YUAN; QING ZHU
(85) 23/06/2022
(86) PCT CN2020/113613 de 04/09/2020
(87) WO 2021/128938 de 01/07/2021

---

**(21) BR 11 2022 012546-1 A2**

Código 1.3 - Notificação - Fase Nacional - PCT
(22) 21/12/2020
(30) 23/12/2019 JP 2019-231938
(51) A61K 39/395 (2006.01), A61P 35/00 (2006.01), C07K 5/062 (2006.01), C07K 16/28 (2006.01), A61K 47/68 (2006.01), C12N 15/13 (2006.01), A61K 31/357 (2006.01)
(54) MÉTODO PARA PRODUZIR CONJUGADO ANTICORPO-FÁRMACO À BASE DE ERIBULINA
(71) EISAI R&D MANAGEMENT CO., LTD. (JP)
(72) KIMIHIRO MATSUO; TAIJU NAKAMURA; YUSUKE MIYASHITA
(85) 23/06/2022
(86) PCT JP2020/047706 de 21/12/2020
(87) WO 2021/132166 de 01/07/2021

---

**(21) BR 11 2022 012547-0 A2**

Código 1.3 - Notificação - Fase Nacional - PCT
(22) 10/12/2020
(30) 08/01/2020 GB 2000238-2
(51) G06T 11/00 (2006.01)
(54) APARELHO E MÉTODO DE PRODUÇÃO DE UM TOMOGRAMA.

(71) ADAPTIX LTD (GB)
(72) TRAVISH, GIL; WELLS, STEVE; MITCHELL, IAN; HOLDEN, MARTIN
(85) 23/06/2022
(86) PCT GB2020/053170 de 10/12/2020
(87) WO 2021/140309 de 15/07/2021

---

**(21) BR 11 2022 012548-8 A2**

Código 1.3 - Notificação - Fase Nacional - PCT
(22) 22/12/2020
(30) 30/12/2019 US 62/955,155; 30/12/2019 US 62/955,161; 21/12/2020 US 17/128,894
(51) A01N 41/04 (2006.01), A23L 3/3535 (2006.01)
(54) COMPOSIÇÃO E MÉTODO PARA CONTROLE MICROBIANO SOBRE SUPERFÍCIES DE MATERIAIS
(71) MICROBAN PRODUCTS COMPANY (US)
(72) BURKE IRVING NELSON; GINA PARISE SLOAN; JAMES MARION RAPLEY; MAI HA
(85) 23/06/2022
(86) PCT US2020/066571 de 22/12/2020
(87) WO 2021/138144 de 08/07/2021

---

**(21) BR 11 2022 012549-6 A2**

Código 1.3 - Notificação - Fase Nacional - PCT
(22) 26/12/2019
(51) A61K 6/60 (2006.01), A61K 6/69 (2006.01), A61K 6/70 (2006.01), A61K 9/10 (2006.01), A61K 8/19 (2006.01), A61K 8/34 (2006.01), A61K 8/55 (2006.01), A61K 8/73 (2006.01), A61P 1/02 (2006.01), A61Q 11/00 (2006.01)
(54) COMPOSIÇÃO PARA REMINERALIZAR ESMALTE DENTÁRIO
(71) SVETLANA KONSTANTINOVNA MATELO (RU)
(72) SVETLANA KONSTANTINOVNA MATELO; TATIANA VLADIMIROVNA KUPETS; ALEKSANDR VLADIMIROVICH GROSSER
(85) 23/06/2022
(86) PCT RU2019/001020 de 26/12/2019
(87) WO 2021/133191 de 01/07/2021

---

**(21) BR 11 2022 012550-0 A2**

Código 1.3 - Notificação - Fase Nacional - PCT
(22) 21/12/2020
(30) 27/12/2019 US 16/728,417
(51) A61M 1/00 (2006.01), B01D 29/00 (2006.01), B01D 29/11 (2006.01), B01D 35/143 (2006.01)
(54) DISPOSITIVOS DE FILTRO DE BAIXO PERFIL ADEQUADOS PARA USO EM SISTEMAS DE TERAPIA DE FERIDAS POR PRESSÃO NEGATIVA
(71) CONVATEC LIMITED (GB)
(72) MANJUNATH PENAGONDIA; COLIN WOOD
(85) 23/06/2022
(86) PCT GB2020/053317 de 21/12/2020

(87) WO 2021/130474 de 01/07/2021

**(21) BR 11 2022 012552-6 A2**

Código 1.3 - Notificação - Fase Nacional - PCT
(22) 15/12/2020
(30) 24/01/2020 EP 20153602.6
(51) B65G 47/32 (2006.01), G01B 5/08 (2006.01), B65G 1/137 (2006.01), B65G 47/91 (2006.01)
(54) DISPOSITIVO E MÉTODO PARA SEPARAÇÃO DE ARTIGOS A SEREM ARMAZENADOS EM UM DISPOSITIVO DE COLETA
(71) BECTON DICKINSON ROWA GERMANY GMBH (DE)
(72) ANDREAS KLAPPERICH
(85) 23/06/2022
(86) PCT EP2020/086178 de 15/12/2020
(87) WO 2021/148201 de 29/07/2021

**(21) BR 11 2022 012555-0 A2**

Código 1.3 - Notificação - Fase Nacional - PCT
(22) 19/02/2021
(30) 20/02/2020 JP 2020-027002
(51) C21D 8/12 (2006.01), C22C 38/00 (2006.01), C22C 38/06 (2006.01), C22C 38/60 (2006.01), H01F 1/147 (2006.01)
(54) CHAPA DE AÇO PARA UMA CHAPA DE AÇO ELÉTRICO NÃO ORIENTADO
(71) NIPPON STEEL CORPORATION (JP)
(72) TAKERU ICHIE
(85) 23/06/2022
(86) PCT JP2021/006351 de 19/02/2021
(87) WO 2021/167066 de 26/08/2021

**(21) BR 11 2022 012556-9 A2**

Código 1.3 - Notificação - Fase Nacional - PCT
(22) 20/01/2021
(30) 27/01/2020 EP 20153879.0
(51) B65G 47/90 (2006.01)
(54) PINÇA PARA UM DISPOSITIVO DE COLETA COM SUPERFÍCIES DE ARMAZENAMENTO HORIZONTAL PARA ARMAZENAMENTO DE EMBALAGENS DE MEDICAMENTOS, MÉTODO PARA VERIFICAÇÃO DE UM MOVIMENTO DAS EMBALAGENS DE MEDICAMENTOS SOBRE UMA MESA DE BANDEJA DE UMA PINÇA, E USO DE UM CONJUNTO DE SENSOR COM UMA FRENTE QUE SE ESTENDE DE FORMA ARQUEADA NA DIREÇÃO Y E UMA PLURALIDADE DE SENSORES DISPOSTOS SOB A SUPERFÍCIE DO CONJUNTO DE SENSOR PARA DETERMINAÇÃO DA PRESENÇA DE UMA EMBALAGEM DE MEDICAMENTO
(71) BECTON DICKINSON ROWA GERMANY GMBH (DE)
(72) STEPHAN BROKONIER; HARDY SCHMIDT-ELLINGER; BERND NELLINGER; DIETMAR GROSS; JOCHEN DAUMEN

(85) 23/06/2022
(86) PCT EP2021/051196 de 20/01/2021
(87) WO 2021/151757 de 05/08/2021

---

**(21) BR 11 2022 012557-7 A2**

Código 1.3 - Notificação - Fase Nacional - PCT
(22) 19/01/2021
(30) 24/01/2020 EP 20153597.8
(51) B65G 47/32 (2006.01), G01B 5/08 (2006.01), B65G 1/137 (2006.01), B65G 47/91 (2006.01)
(54) APARATO E MÉTODO PARA IDENTIFICAÇÃO, MEDIÇÃO E POSICIONAMENTO DE ARTIGOS
(71) BECTON DICKINSON ROWA GERMANY GMBH (DE)
(72) CHRISTOPH HELLENBRAND
(85) 23/06/2022
(86) PCT EP2021/051024 de 19/01/2021
(87) WO 2021/148384 de 29/07/2021

---

**(21) BR 11 2022 012558-5 A2**

Código 1.3 - Notificação - Fase Nacional - PCT
(22) 21/12/2020
(30) 15/01/2020 JP 2020-004255
(51) B22D 17/22 (2006.01), B22D 17/32 (2006.01)
(54) MÉTODO PARA FUNDIR COMPONENTE, E COMPONENTE
(71) HONDA MOTOR CO., LTD. (JP) ; KYUSHU YANAGAWA SEIKI CO., LTD. (JP)
(72) NORITAKA SUZUKI; EITARO KOYA; ATSUSHI KAWAUCHI; SADANORI FURUE; MASARU TAKADA
(85) 23/06/2022
(86) PCT JP2020/047664 de 21/12/2020
(87) WO 2021/145153 de 22/07/2021

---

**(21) BR 11 2022 012559-3 A2**

Código 1.3 - Notificação - Fase Nacional - PCT
(22) 28/12/2020
(30) 30/12/2019 US 62/954,761
(51) C08L 51/06 (2006.01)
(54) COMPOSIÇÃO, E, CONDUTOR REVESTIDO
(71) DOW GLOBAL TECHNOLOGIES LLC (US)
(72) STEPHEN H. CREE
(85) 23/06/2022
(86) PCT US2020/067112 de 28/12/2020
(87) WO 2021/138235 de 08/07/2021

---

**(21) BR 11 2022 012562-3 A2**

Código 1.3 - Notificação - Fase Nacional - PCT
(22) 16/11/2020

(30) 30/12/2019 US 62/955,299; 28/05/2020 US 16/885,879
(51) A61B 18/14 (2006.01), A61B 18/00 (2006.01), A61B 18/12 (2006.01)
(54) INSTRUMENTOS ELETROCIRÚRGICOS COM ELETRODOS TENDO DENSIDADES DE ENERGIA VARIÁVEIS
(71) CILAG GMBH INTERNATIONAL (CH)
(72) FREDERICK E. SHELTON IV; KEVIN M. FIEBIG; TAYLOR W. ARONHALT; JEFFREY D. MESSERLY; MARK S. ZEINER; SARAH A. WORTHINGTON; JOSHUA P. MORGAN; NICHOLAS M. MORGAN; DANIEL J. MUMAW; CHAD E. ECKERT
(85) 23/06/2022
(86) PCT IB2020/060779 de 16/11/2020
(87) WO 2021/137024 de 08/07/2021

---

**(21) BR 11 2022 012563-1 A2**

Código 1.3 - Notificação - Fase Nacional - PCT
(22) 31/12/2019
(51) H04N 17/00 (2006.01), G06N 3/02 (2006.01), H04N 21/2343 (2006.01), H04N 21/4402 (2006.01), H04N 19/40 (2006.01), H04N 19/12 (2006.01), H04N 19/154 (2006.01), G06N 20/00 (2006.01), H04N 21/234 (2006.01), G06K 9/46 (2006.01)
(54) SELEÇÃO DE FORMATO IDEAL PARA JOGADORES DE VÍDEO COM BASE NA QUALIDADE VISUAL PREVISTA UTILIZANDO APRENDIZADO POR MÁQUINA
(71) GOOGLE LLC (US)
(72) YILIN WANG; YUE GUO; BALINEEDU CHOWDARY ADSUMILLI
(85) 23/06/2022
(86) PCT US2019/069055 de 31/12/2019
(87) WO 2021/137856 de 08/07/2021

---

**(21) BR 11 2022 012564-0 A2**

Código 1.3 - Notificação - Fase Nacional - PCT
(22) 23/12/2020
(30) 23/12/2019 DE 10 2019 135 768.3; 17/06/2020 DE 10 2020 115 923.4
(51) A01M 21/04 (2006.01)
(54) APARELHO PARA APLICAÇÃO DE MEIOS DE REDUÇÃO DE RESISTÊNCIA DE CONTATO E APLICAÇÃO DE CORRENTE EM PLANTAS
(71) CROP.ZONE GMBH (DE)
(72) MARCUS LEHNEN; DIRK GUIDO VANDENHIRTZ
(85) 23/06/2022
(86) PCT EP2020/087773 de 23/12/2020
(87) WO 2021/130318 de 01/07/2021

---

**(21) BR 11 2022 012565-8 A2**

Código 1.3 - Notificação - Fase Nacional - PCT
(22) 16/11/2020
(30) 30/12/2019 US 62/955,299; 28/05/2020 US 16/885,917
(51) A61B 18/14 (2006.01), A61B 34/37 (2006.01), A61B 34/00 (2006.01), A61B

17/32 (2006.01), A61B 18/12 (2006.01), A61B 90/00 (2006.01), A61B 90/90 (2006.01), A61B 17/00 (2006.01), A61B 17/072 (2006.01), A61B 17/29 (2006.01), A61B 18/00 (2006.01)
(54) ADAPTAÇÃO DE PROGRAMA DE CONTROLE COM BASE NO STATUS DO DISPOSITIVO E NA ENTRADA DE USUÁRIO
(71) CILAG GMBH INTERNATIONAL (CH)
(72) FREDERICK E. SHELTON IV; KEVIN M. FIEBIG; TAYLOR W. ARONHALT; JEFFREY D. MESSERLY; MARK S. ZEINER; SARAH A. WORTHINGTON; JOSHUA P. MORGAN; NICHOLAS M. MORGAN; DANIEL J. MUMAW; CHAD E. ECKERT; DAVID C. YATES
(85) 23/06/2022
(86) PCT IB2020/060786 de 16/11/2020
(87) WO 2021/137029 de 08/07/2021

---

**(21) BR 11 2022 012566-6 A2**

Código 1.3 - Notificação - Fase Nacional - PCT
(22) 29/12/2020
(30) 31/12/2019 CN 201911414534.8
(51) G06F 7/57 (2006.01)
(54) MÉTODO E APARELHO DE COMPUTAÇÃO DE MULTIPLICAÇÃO DE NÚMERO DE PONTO FLUTUANTE, E UNIDADE LÓGICA ARITMÉTICA
(71) HUAWEI TECHNOLOGIES CO., LTD. (CN)
(72) TENGYI LIN; QIUPING PAN; SHENGYU SHEN; XIAOXIN XU; WEI ZHANG
(85) 23/06/2022
(86) PCT CN2020/140768 de 29/12/2020
(87) WO 2021/136259 de 08/07/2021

---

**(21) BR 11 2022 012567-4 A2**

Código 1.3 - Notificação - Fase Nacional - PCT
(22) 23/12/2020
(30) 23/12/2019 DE 10 2019 135 772.1; 17/06/2020 DE 10 2020 115 925.0
(51) A01N 61/00 (2006.01), A01M 21/04 (2006.01), A01N 25/30 (2006.01), A01N 31/00 (2006.01), A01N 59/00 (2006.01), A01P 13/00 (2006.01)
(54) USO DE UMA MISTURA DE SUBSTÂNCIAS QUE REDUZ A RESISTÊNCIA AO CONTATO
(71) CROP.ZONE GMBH (DE)
(72) MARCUS LEHNEN; DIRK GUIDO VANDENHIRTZ
(85) 23/06/2022
(86) PCT EP2020/087778 de 23/12/2020
(87) WO 2021/130320 de 01/07/2021

---

**(21) BR 11 2022 012568-2 A2**

Código 1.3 - Notificação - Fase Nacional - PCT
(22) 28/12/2020
(30) 27/12/2019 EP 19219802.6
(51) A45D 26/00 (2006.01)

(54) DISPOSITIVO DE DEPILAÇÃO
(71) KONINKLIJKE PHILIPS N.V. (NL)
(72) YPE BERNARDUS BRADA; MAURITS KOENEN; BART-JAN ZWART; JOOST TOMAS GLAZENBURG; GEERT WILLEM DE GOEIJ; HERMANUS MATHIAS JOANNES RENE SOEMERS; FRANCISCUS JOZEF BOSMAN
(85) 23/06/2022
(86) PCT EP2020/087898 de 28/12/2020
(87) WO 2021/130385 de 01/07/2021

---

**(21) BR 11 2022 012570-4 A2**

Código 1.3 - Notificação - Fase Nacional - PCT
(22) 15/01/2021
(30) 17/01/2020 US 62/962,414
(51) F17C 3/08 (2006.01)
(54) TANQUE COM ESTRUTURA DE SUPORTE INTERNA
(71) BENNAMANN SERVICES LTD. (GB)
(72) LUKE JAMES MANN; CHRISTOPHER MARK MANN; THOMAS WILLIAM BRADSHAW; KATE JOANNE DIBBLE
(85) 23/06/2022
(86) PCT IB2021/050274 de 15/01/2021
(87) WO 2021/144741 de 22/07/2021

---

**(21) BR 11 2022 012571-2 A2**

Código 1.3 - Notificação - Fase Nacional - PCT
(22) 27/11/2020
(30) 23/12/2019 EP 19219257.3
(51) C12N 1/20 (2006.01), A61K 35/66 (2006.01)
(54) PROCESSO PARA IDENTIFICAR CONSÓRCIOS DE CEPAS PROBIÓTICAS ADEQUADAS PARA DEGRADAÇÃO DE GLÚTEN
(71) EVONIK OPERATIONS GMBH (DE)
(72) BODO SPECKMANN; MICHAEL SCHWARM; STEFAN PELZER; THOMAS BERNGRUBER; MARCO GOBBETTI; RAFFAELLA DI CAGNO
(85) 23/06/2022
(86) PCT EP2020/083746 de 27/11/2020
(87) WO 2021/129997 de 01/07/2021

---

**(21) BR 11 2022 012572-0 A2**

Código 1.3 - Notificação - Fase Nacional - PCT
(22) 16/11/2020
(30) 30/12/2019 US 62/955,299; 28/05/2020 US 16/885,931
(51) A61B 18/12 (2006.01), A61B 18/14 (2006.01), G16H 40/60 (2006.01), A61B 18/00 (2006.01)
(54) ROTAS DE COMUNICAÇÃO DE SISTEMA CIRÚRGICO
(71) CILAG GMBH INTERNATIONAL (CH)
(72) FREDERICK E. SHELTON IV; KEVIN M. FIEBIG; TAYLOR W. ARONHALT; JEFFREY D. MESSERLY; MARK S. ZEINER; SARAH A. WORTHINGTON; JOSHUA P. MORGAN; NICHOLAS M. MORGAN; DANIEL J. MUMAW; CHAD

E. ECKERT
(85) 23/06/2022
(86) PCT IB2020/060789 de 16/11/2020
(87) WO 2021/137031 de 08/07/2021

---

**(21) BR 11 2022 012573-9 A2**

Código 1.3 - Notificação - Fase Nacional - PCT
(22) 25/12/2020
(30) 25/12/2019 JP 2019-234330; 20/11/2020 JP 2020-204585
(51) C12Q 1/68 (2006.01), G01N 33/483 (2006.01), G01N 33/53 (2006.01), G01N 33/543 (2006.01), G01N 21/64 (2006.01)
(54) MÉTODO DE BIÓPSIA LÍQUIDA COM AUTOFLUORESCÊNCIA DE MEDIÇÃO DE NUCLEOSSOMOS FRAGMENTADOS E LIBERADOS NO SANGUE A PARTIR DE APOPTOSE CELULAR
(71) MYTECH CO., LTD. (JP)
(72) HASEGAWA, YUKI; HASEGAWA, KATSUYUKI
(85) 23/06/2022
(86) PCT JP2020/048764 de 25/12/2020
(87) WO 2021/132576 de 01/07/2021

---

**(21) BR 11 2022 012575-5 A2**

Código 1.3 - Notificação - Fase Nacional - PCT
(22) 18/12/2020
(30) 23/12/2019 US 62/952,793
(51) A61B 18/20 (2006.01), A61B 18/00 (2006.01), A61B 18/18 (2006.01), A61B 18/22 (2006.01), A61B 90/00 (2006.01), A61N 5/067 (2006.01)
(54) SISTEMAS, MÉTODOS E MEIO ACESSÍVEL POR COMPUTADOR PARA ANÁLISE DE FEEDBACK E/OU TRATAMENTO DE PELO MENOS UM PACIENTE USANDO DISPOSITIVO DE TRATAMENTO DE RADIAÇÃO ELETROMAGNÉTICA
(71) AVAVA, INC. (US)
(72) JAYANT BHAWALKAR; LEWIS J. LEVINE; CHARLES HOLLAND DRESSER; RAJENDER KATKAM
(85) 23/06/2022
(86) PCT US2020/066016 de 18/12/2020
(87) WO 2021/133673 de 01/07/2021

---

**(21) BR 11 2022 012576-3 A2**

Código 1.3 - Notificação - Fase Nacional - PCT
(22) 04/08/2020
(30) 30/01/2020 KR 10-2020-0010823
(51) C12N 9/10 (2006.01), C12N 15/77 (2006.01), C12P 13/06 (2006.01), C12P 13/08 (2006.01), C12P 13/12 (2006.01)
(54) POLIPEPTÍDEO MODIFICADO, POLINUCLEOTÍDEO, VETOR, MICRO-ORGANISMO QUE PRODUZ UM L-AMINOÁCIDO, MÉTODO PARA PRODUZIR UM L-AMINOÁCIDO E USO DO DITO MICRO-ORGANISMO
(71) CJ CHEILJEDANG CORPORATION (KR)

(72) CHAN HONG AHN; JU EUN KIM; HYUN-JUNG BAE; IMSANG LEE; JI HYE LEE; HAYUN LEE
(85) 23/06/2022
(86) PCT KR2020/010243 de 04/08/2020
(87) WO 2021/153866 de 05/08/2021

---

**(21) BR 11 2022 012580-1 A2**

Código 1.3 - Notificação - Fase Nacional - PCT
(22) 05/01/2021
(30) 06/01/2020 US 62/957,522; 04/01/2021 US 17/140,626
(51) H04L 1/00 (2006.01), H04L 27/34 (2006.01)
(54) MODULAÇÃO DE AMPLITUDE PROBABILÍSTICA E CODIFICAÇÃO DE CONTROLE ANTECIPADO DE ERRO
(71) QUALCOMM INCORPORATED (US)
(72) DUNG NGOC DOAN; LIN YANG; DIDIER JOHANNES RICHARD VAN NEE; BIN TIAN; THOMAS JOSEPH RICHARDSON; STEPHEN JAY SHELLHAMMER
(85) 23/06/2022
(86) PCT US2021/012150 de 05/01/2021
(87) WO 2021/141881 de 15/07/2021

---

**(21) BR 11 2022 012581-0 A2**

Código 1.3 - Notificação - Fase Nacional - PCT
(22) 23/12/2020
(30) 23/12/2019 IT 102019000025414
(51) A61K 38/12 (2006.01), A61P 13/12 (2006.01)
(54) COMPOSTO PARA O TRATAMENTO DA SÍNDROME HEMOLÍTICO-URÊMICA
(71) ALMA MATER STUDIORUM - UNIVERSITA´DI BOLOGNA (IT)
(72) MAURIZIO BRIGOTTI; DOMENICA CARNICELLI; ELISA PORCELLINI; ELISABETTA GALASSI
(85) 23/06/2022
(86) PCT IB2020/062405 de 23/12/2020
(87) WO 2021/130700 de 01/07/2021

---

**(21) BR 11 2022 012586-0 A2**

Código 1.3 - Notificação - Fase Nacional - PCT
(22) 21/01/2021
(30) 24/01/2020 EP 20275016.2
(51) A23D 7/00 (2006.01), A23D 7/04 (2006.01), C11C 1/00 (2006.01)
(54) EMULSÃO DE GORDURA AERADA, MÉTODO PARA FAZER UMA EMULSÃO DE GORDURA AERADA, USO DE UMA EMULSÃO DE GORDURA AERADA, E, PRODUTO DE CONFEITARIA OU PRODUTO DE PANIFICAÇÃO
(71) BUNGE LODERS CROKLAAN B.V. (NL)
(72) BASTIAAN JEROEN VICTOR VERKUIJL; HANG KAM MAN
(85) 23/06/2022
(86) PCT EP2021/051343 de 21/01/2021

(87) WO 2021/148540 de 29/07/2021

---

**(21) BR 11 2022 012587-9 A2**

Código 1.3 - Notificação - Fase Nacional - PCT
(22) 29/12/2020
(30) 02/01/2020 US 62/956,634
(51) H04N 19/70 (2006.01), H04N 19/44 (2006.01), H04N 19/174 (2006.01), H04N 19/30 (2006.01)
(54) MÉTODO DE DECODIFICAÇÃO DE IMAGEM E APARELHO PARA CODIFICAR INFORMAÇÕES DE IMAGEM INCLUINDO CABEÇALHOS DE FIGURAÇÃO
(71) LG ELECTRONICS INC. (KR)
(72) HENDRY HENDRY
(85) 23/06/2022
(86) PCT KR2020/019319 de 29/12/2020
(87) WO 2021/137588 de 08/07/2021

---

**(21) BR 11 2022 012588-7 A2**

Código 1.3 - Notificação - Fase Nacional - PCT
(22) 15/12/2020
(30) 23/12/2019 US 62/952,902
(51) A01N 47/26 (2006.01), A01N 43/40 (2006.01), A01N 37/02 (2006.01), A01N 37/46 (2006.01)
(54) COMPOSIÇÃO FUNGICIDA INIBIDORA DE NITRIFICAÇÃO E USO DA MESMA
(71) VERDESIAN LIFE SCIENCES U.S., LLC (US)
(72) GARY ORR; KUIDE QIN
(85) 23/06/2022
(86) PCT US2020/065015 de 15/12/2020
(87) WO 2021/133586 de 01/07/2021

---

**(21) BR 11 2022 012592-5 A2**

Código 1.3 - Notificação - Fase Nacional - PCT
(22) 16/11/2020
(30) 30/12/2019 US 62/955,299; 28/05/2020 US 16/885,881
(51) A61B 17/29 (2006.01), A61B 18/14 (2006.01)
(54) INSTRUMENTO ELETROCIRÚRGICO COM CAPACIDADES DE ENERGIA MONOPOLAR E BIPOLAR
(71) CILAG GMBH INTERNATIONAL (CH)
(72) FREDERICK E. SHELTON IV; KEVIN M. FIEBIG; TAYLOR W. ARONHALT; JEFFREY D. MESSERLY; MARK S. ZEINER; SARAH A. WORTHINGTON; JOSHUA P. MORGAN; NICHOLAS M. MORGAN; DANIEL J. MUMAW; CHAD E. ECKERT
(85) 23/06/2022
(86) PCT IB2020/060780 de 16/11/2020
(87) WO 2021/137025 de 08/07/2021

**(21) BR 11 2022 012594-1 A2**

Código 1.3 - Notificação - Fase Nacional - PCT
(22) 22/12/2020
(30) 24/12/2019 US 62/953,288; 23/03/2020 US 62/993,372; 27/03/2020 US 63/000,547; 16/07/2020 US 63/052,676
(51) A61K 31/19 (2006.01), A61P 25/00 (2006.01)
(54) DOSAGEM DE GAMA-HIDROXIBUTIRATO (GHB)
(71) JAZZ PHARMACEUTICALS IRELAND LIMITED (IE)
(72) FRANCK SKOBIERANDA
(85) 23/06/2022
(86) PCT US2020/066561 de 22/12/2020
(87) WO 2021/133778 de 01/07/2021

**(21) BR 11 2022 012596-8 A2**

Código 1.3 - Notificação - Fase Nacional - PCT
(22) 21/12/2020
(30) 24/12/2019 GB 1919296.2
(51) C08K 5/00 (2006.01), C08K 5/13 (2006.01), C08K 5/134 (2006.01), C08K 5/38 (2006.01), C08K 5/524 (2006.01), C08J 9/00 (2006.01)
(54) COMPOSIÇÃO ESTABILIZANTE, MISTURA RETARDANTE DE FOGO, USO DA COMPOSIÇÃO ESTABILIZANTE OU DA MISTURA RETARDANTE DE FOGO, E, COMPOSIÇÃO ESTABILIZADA
(71) SI GROUP-SWITZERLAND GMBH (CH)
(72) CLÉMENT BARRIÈRE; MAURICE POWER
(85) 23/06/2022
(86) PCT EP2020/087416 de 21/12/2020
(87) WO 2021/130157 de 01/07/2021

**(21) BR 11 2022 012603-4 A2**

Código 1.3 - Notificação - Fase Nacional - PCT
(22) 22/12/2020
(30) 23/12/2019 IT 102019000025444
(51) G01N 15/05 (2006.01), G01N 11/00 (2006.01), G01N 33/49 (2006.01), G01N 35/08 (2006.01), G01N 21/00 (2006.01)
(54) MÉTODO APERFEIÇOADO PARA A ANÁLISE DE UM LÍQUIDO COM CORPOS SUSPENSOS
(71) ALIFAX S.R.L. (IT)
(72) PAOLO GALIANO
(85) 23/06/2022
(86) PCT IT2020/050321 de 22/12/2020
(87) WO 2021/130794 de 01/07/2021

**(21) BR 11 2022 012609-3 A2**

Código 1.3 - Notificação - Fase Nacional - PCT
(22) 28/10/2020
(30) 30/12/2019 US 16/729,735
(51) A61B 17/072 (2006.01), A61B 90/00 (2006.01), A61B 34/00 (2006.01),

A61B 34/10 (2006.01)
(54) SISTEMA CIRÚRGICO PARA SOBREPOR DADOS DO INSTRUMENTO CIRÚRGICO EM UM CONSTRUTO TRIDIMENSIONAL VIRTUAL DE UM ÓRGÃO
(71) CILAG GMBH INTERNATIONAL (CH)
(72) DANIEL J. MUMAW; JASON L. HARRIS; FREDERICK E SHELTON IV
(85) 23/06/2022
(86) PCT IB2020/060114 de 28/10/2020
(87) WO 2021/136999 de 08/07/2021

---

**(21) BR 11 2022 012610-7 A2**

Código 1.3 - Notificação - Fase Nacional - PCT
(22) 23/12/2020
(30) 26/12/2019 US 62/953,689
(51) B05B 9/08 (2006.01), B65D 75/58 (2006.01), A45D 19/00 (2006.01)
(54) SISTEMA DE VÁLVULA PARA CARTUCHO DE FÓRMULA
(71) L'OREAL (FR)
(72) JI LEE; GARRETT KOTLARCHIK; LARRY KULESA; DANA FRAIJ; DAMIEN LEVI; NICHOLAS SINCLAIR; RICHARD CRAIG HUFF II
(85) 23/06/2022
(86) PCT US2020/066904 de 23/12/2020
(87) WO 2021/133949 de 01/07/2021

---

**(21) BR 11 2022 012611-5 A2**

Código 1.3 - Notificação - Fase Nacional - PCT
(22) 07/02/2020
(51) H02S 20/00 (2006.01), F24S 25/35 (2006.01)
(54) PAINEL SOLAR E TRILHO COM CONECTORES DE BORDA
(71) JAMES YOUNG (US)
(72) JAMES YOUNG
(85) 23/06/2022
(86) PCT IB2020/000330 de 07/02/2020
(87) WO 2021/156645 de 12/08/2021

---

**(21) BR 11 2022 012612-3 A2**

Código 1.3 - Notificação - Fase Nacional - PCT
(22) 19/11/2020
(30) 23/12/2019 EP 19383191.4
(51) B01D 53/02 (2006.01), B01D 53/04 (2006.01), B01D 53/86 (2006.01)
(54) FILTRO PARA REMOVER COMPOSTOS ORGÂNICOS VOLÁTEIS, DISPOSITIVO DE PURIFICAÇÃO OU DESCONTAMINAÇÃO DO AR E MÉTODO PARA REMOVER COMPOSTOS ORGÂNICOS VOLÁTEIS
(71) AIR TECH GROUP, SLU (ES)
(72) JAUME VILARRASA LLORENS; LLUÍS BOSCH HEREU; LLUÍS TRENCH ROCA
(85) 23/06/2022
(86) PCT EP2020/082639 de 19/11/2020

(87) WO 2021/129985 de 01/07/2021

---

**(21) BR 11 2022 012613-1 A2**

Código 1.3 - Notificação - Fase Nacional - PCT
(22) 16/11/2020
(30) 30/12/2019 US 62/955,299; 28/05/2020 US 16/885,893
(51) A61B 17/29 (2006.01), A61B 18/14 (2006.01), A61B 18/00 (2006.01), A61B 18/12 (2006.01), A61B 18/18 (2006.01), A61B 17/32 (2006.01)
(54) INSTRUMENTO ELETROCIRÚRGICO COM ELETRODOS OPERÁVEIS EM MODOS BIPOLARES E MONOPOLARES
(71) CILAG GMBH INTERNATIONAL (CH)
(72) FREDERICK E. SHELTON IV; KEVIN M. FIEBIG; TAYLOR W. ARONHALT; JEFFREY D. MESSERLY; MARK S. ZEINER; SARAH A. WORTHINGTON; JOSHUA P. MORGAN; NICHOLAS M. MORGAN; DANIEL J. MUMAW; CHAD E. ECKERT; DAVID C. YATES
(85) 23/06/2022
(86) PCT IB2020/060782 de 16/11/2020
(87) WO 2021/137027 de 08/07/2021

---

**(21) BR 11 2022 012614-0 A2**

Código 1.3 - Notificação - Fase Nacional - PCT
(22) 24/12/2019
(51) B60W 30/188 (2006.01), B60W 10/04 (2006.01), B60W 10/18 (2006.01), F02D 11/10 (2006.01), F02D 29/00 (2006.01)
(54) MÉTODO DE CONTROLE DE FORÇA MOTRIZ E DISPOSITIVO DE CONTROLE DE FORÇA MOTRIZ
(71) NISSAN MOTOR CO., LTD. (JP)
(72) YOHEI NAKAMURA; YUKI OTA
(85) 23/06/2022
(86) PCT JP2019/050627 de 24/12/2019
(87) WO 2021/130859 de 01/07/2021

---

**(21) BR 11 2022 012615-8 A2**

Código 1.3 - Notificação - Fase Nacional - PCT
(22) 18/12/2020
(30) 23/12/2019 US 62/952,977
(51) C12P 7/06 (2006.01), C12N 1/00 (2006.01), C12P 1/00 (2006.01), C12N 15/74 (2006.01), C12N 15/63 (2006.01)
(54) MÉTODO DE FERMENTAÇÃO, MICRO-ORGANISMO MANIPULADO CAPAZ DE FERMENTAR UM MEIO, MISTURA, E, MÉTODO DE FERMENTAÇÃO PARA PRODUZIR PELO MENOS CERCA DE 10 G/L DE ETANOL E UM OU MAIS POLIPEPTÍDEOS HETERÓLOGOS
(71) CARGILL, INCORPORATED (US)
(72) GARY ALLAN FOLKERT; BRIANA KRISTEN KOZLOWICZ; CHENFENG LU; THOMAS WILLIAM MCMULLIN; CHRISTOPHER KENNETH MILLER; KEVIN WATTS
(85) 23/06/2022

(86) PCT US2020/065883 de 18/12/2020
(87) WO 2021/133658 de 01/07/2021

---

**(21) BR 11 2022 012617-4 A2**

Código 1.3 - Notificação - Fase Nacional - PCT
(22) 04/11/2020
(30) 30/12/2019 US 62/955,292; 29/05/2020 US 16/887,568
(51) A61B 17/32 (2006.01), A61B 18/14 (2006.01)
(54) TÉCNICAS PARA DETECÇÃO DE CONTATO DA LÂMINA ULTRASSÔNICA COM O ELETRODO E PARA REDUÇÃO DA POTÊNCIA FORNECIDA À LÂMINA ULTRASSÔNICA
(71) CILAG GMBH INTERNATIONAL (CH)
(72) JOHN M. SARLEY; CHAD P. BOUDREAUX; TYLER N. BREHM; WEI GUO; ELLEN BURKART; JEFFREY D. MESSERLY; CRAIG N. FALLER; GREGORY D. BISHOP; MICHAEL A. KEENAN; WILLIAM A. OLSON; RICHARD W. FLAKER; FREDERICK E. SHELTON IV; BRUCE BRUNSON JR.; GUION Y. LUCAS; DEMETRIUS N. HARRIS; FREDERICK ESTERA; STEPHEN M. LEUCK; NINA MASTROIANNI; GEOFFREY S. STROBL; JOSEPH S. SALGUERO; LAUREN M. VALENTE; JOSEPH H. KEMPER
(85) 23/06/2022
(86) PCT IB2020/060390 de 04/11/2020
(87) WO 2021/137011 de 08/07/2021

---

**(21) BR 11 2022 012618-2 A2**

Código 1.3 - Notificação - Fase Nacional - PCT
(22) 23/11/2020
(30) 14/01/2020 US 62/960,880; 04/08/2020 US 63/060,834
(51) A01B 79/00 (2006.01), G06T 7/90 (2006.01), G06T 7/00 (2006.01), C12N 15/71 (2006.01), C12N 15/79 (2006.01), C12N 15/82 (2006.01)
(54) SISTEMA E MÉTODO PARA GERENCIAMENTO DE CULTURA EM TEMPO REAL
(71) CENTURE APPLICATION LTD. (IL)
(72) ITZHAK KHAIT; MOSHE BAR
(85) 23/06/2022
(86) PCT IL2020/051206 de 23/11/2020
(87) WO 2021/144785 de 22/07/2021

---

**(21) BR 11 2022 012620-4 A2**

Código 1.3 - Notificação - Fase Nacional - PCT
(22) 16/11/2020
(30) 30/12/2019 US 62/955,299; 28/05/2020 US 16/885,900
(51) A61B 17/29 (2006.01), A61B 18/14 (2006.01), A61B 18/00 (2006.01), A61B 17/064 (2006.01), A61B 18/12 (2006.01), A61B 17/00 (2006.01), A61B 17/32 (2006.01), A61B 18/18 (2006.01)
(54) INSTRUMENTO ELETROCIRÚRGICO PARA APLICAR MODALIDADES DE ENERGIA MISTURADA AO TECIDO
(71) CILAG GMBH INTERNATIONAL (CH)

(72) FREDERICK E. SHELTON IV; KEVIN M. FIEBIG; TAYLOR W. ARONHALT; JEFFREY D. MESSERLY; MARK S. ZEINER; SARAH A. WORTHINGTON; JOSHUA P. MORGAN; NICHOLAS M. MORGAN; DANIEL J. MUMAW; CHAD E. ECKERT
(85) 23/06/2022
(86) PCT IB2020/060784 de 16/11/2020
(87) WO 2021/137028 de 08/07/2021

---

**(21) BR 11 2022 012621-2 A2**

Código 1.3 - Notificação - Fase Nacional - PCT
(22) 21/07/2020
(30) 17/01/2020 CN 202010051694.7
(51) H04R 1/08 (2006.01)
(54) MICROFONE E DISPOSITIVO ELETRÔNICO CONTENDO O MESMO
(71) SHENZHEN SHOKZ CO., LTD. (CN)
(72) ZHOU, WENBING; QI, XIN; LIAO, FENGYUN; YUAN, YONGSHUAI
(85) 23/06/2022
(86) PCT CN2020/103201 de 21/07/2020
(87) WO 2021/143084 de 22/07/2021

---

**(21) BR 11 2022 012622-0 A2**

Código 1.3 - Notificação - Fase Nacional - PCT
(22) 25/12/2020
(30) 26/12/2019 JP 2019-236704
(51) C12N 15/113 (2006.01), A61K 31/7088 (2006.01), A61P 21/04 (2006.01)
(54) ÁCIDO NUCLEICO ANTISSENSO QUE INDUZ O SALTO DO ÉXON 50
(71) NIPPON SHINYAKU CO., LTD. (JP) ; NATIONAL CENTER OF NEUROLOGY AND PSYCHIATRY (JP)
(72) YUKIKO ENYA; YUTA SUNADOI; REIKO WAKI; KANAME MUCHIMA; SHIN'ICHI TAKEDA; YOSHITSUGU AOKI
(85) 23/06/2022
(86) PCT JP2020/048803 de 25/12/2020
(87) WO 2021/132591 de 01/07/2021

---

**(21) BR 11 2022 012624-7 A2**

Código 1.3 - Notificação - Fase Nacional - PCT
(22) 28/10/2020
(30) 30/12/2019 US 16/729,772
(51) A61B 90/00 (2006.01), A61B 1/00 (2006.01), A61B 34/10 (2006.01), G16H 20/40 (2006.01), A61B 34/20 (2006.01), A61B 34/30 (2006.01), A61B 34/00 (2006.01), A61B 5/00 (2006.01), A61B 5/107 (2006.01)
(54) ANÁLISE DE TENDÊNCIAS CIRÚRGICAS POR UM SISTEMA CIRÚRGICO E FORNECIMENTO DE RECOMENDAÇÕES A USUÁRIOS
(71) CILAG GMBH INTERNATIONAL (CH)
(72) FREDERICK E SHELTON IV; JASON L. HARRIS
(85) 23/06/2022
(86) PCT IB2020/060084 de 28/10/2020

(87) WO 2021/136993 de 08/07/2021

**(21) BR 11 2022 012625-5 A2**

Código 1.3 - Notificação - Fase Nacional - PCT
(22) 18/12/2020
(30) 24/12/2019 JP 2019-232938; 11/08/2020 JP 2020-135810
(51) A61P 31/12 (2006.01), A61P 31/14 (2006.01), A61P 31/16 (2006.01), A61P 31/18 (2006.01), A61P 35/00 (2006.01), A61P 35/02 (2006.01), A61P 35/04 (2006.01), C07D 487/04 (2006.01), C07D 519/00 (2006.01), A61K 31/519 (2006.01), A61K 31/5377 (2006.01), A61K 31/55 (2006.01), A61K 31/553 (2006.01), A61K 31/5415 (2006.01)
(54) COMPOSTOS MODULADORES DE DIACILGLICEROL QUINASE
(71) CARNA BIOSCIENCES INC. (JP) ; GILEAD SCIENCES, INC. (US)
(72) MASAAKI SAWA; MAI ARAI; RYOKO NAKAI; HIROKAZU MATSUMOTO; CATHERINE PUGH; ERIC HU; JUAN GUERRERO; JESSE JACOBSEN; JONATHAN WILLIAM MEDLEY; JIE XU; LATESH LAD; LEENA PATEL; MICHAEL GRAUPE; QINGMING ZHU; STEPHEN HOLMBO; WILL WATKINS; TETSUYA KOBAYASHI; SUET C. YEUNG; YASAMIN MOAZAMI; HEATH A. WEAVER; JULIAN A. CODELLI
(85) 23/06/2022
(86) PCT IB2020/062229 de 18/12/2020
(87) WO 2021/130638 de 01/07/2021

**(21) BR 11 2022 012626-3 A2**

Código 1.3 - Notificação - Fase Nacional - PCT
(22) 17/11/2020
(30) 06/01/2020 US 16/734,406
(51) A61B 17/062 (2006.01)
(54) CARREGADOR DE DISPOSITIVO DE SUTURA E MÉTODO DE CARREGAMENTO DE DISPOSITIVO DE SUTURA
(71) MARUHO MEDICAL, INC. (US)
(72) ANDREW J. HUNTINGTON; BRETT A. SNYDER; MATTHEW BYRNES NEWELL; MICAH BRUVOLD BLACK
(85) 23/06/2022
(86) PCT US2020/060914 de 17/11/2020
(87) WO 2021/141675 de 15/07/2021

**(21) BR 11 2022 012628-0 A2**

Código 1.3 - Notificação - Fase Nacional - PCT
(22) 22/12/2020
(30) 23/12/2019 US 62/952,710
(51) B31D 5/00 (2006.01), B29C 65/00 (2006.01), B29C 65/78 (2006.01)
(54) DISPOSITIVO DE FORMAÇÃO DE EMBALAGEM DE PROTEÇÃO, SISTEMA E MÉTODO PARA FORMAR UM DISPOSITIVO DE FORMAÇÃO DE EMBALAGEM DE PROTEÇÃO
(71) PREGIS INNOVATIVE PACKAGING LLC. (US)
(72) WILLIAM JAMES WATTS; JULIAN MICHAEL MOORE; CHARLES

ANTHONY DAIGLE; JOSEPH VINCENT PRISCO
(85) 23/06/2022
(86) PCT US2020/066738 de 22/12/2020
(87) WO 2021/133857 de 01/07/2021

---

**(21) BR 11 2022 012629-8 A2**

Código 1.3 - Notificação - Fase Nacional - PCT
(22) 23/12/2020
(30) 24/12/2019 US 62/953,299
(51) A61K 35/66 (2006.01), A61K 35/741 (2006.01), A61K 35/744 (2006.01), A61K 38/44 (2006.01), A61P 1/00 (2006.01), A61P 17/00 (2006.01), A61P 29/00 (2006.01), A61P 31/04 (2006.01), A23L 33/135 (2006.01), C12N 9/06 (2006.01)
(54) CONTROLE DE HISTAMINA PARA PROMOVER SAÚDE E CONTROLAR ENTEROCOLITE USANDO COMPOSIÇÕES PROBIÓTICAS E/OU ENZIMAS DE DEGRADAÇÃO DE HISTAMINA
(71) IOWA STATE UNIVERSITY RESEARCH FOUNDATION, INC (US)
(72) MARK LYTE
(85) 23/06/2022
(86) PCT US2020/066783 de 23/12/2020
(87) WO 2021/133877 de 01/07/2021

---

**(21) BR 11 2022 012630-1 A2**

Código 1.3 - Notificação - Fase Nacional - PCT
(22) 22/12/2020
(30) 24/12/2019 US 62/953,361
(51) A23L 3/3571 (2006.01), C12N 9/36 (2006.01), C12N 15/81 (2006.01), A23J 1/18 (2006.01), C12P 19/06 (2006.01), A23L 29/269 (2006.01)
(54) COMPOSIÇÕES DE ENZIMA E MÉTODOS PARA PRODUZIR AS MESMAS.
(71) CLARA FOODS CO. (US)
(72) IVEY, FRANK DOUGLAS; KREPS, JOEL ANDREW; KSHIRSAGAR, HARSHAL
(85) 23/06/2022
(86) PCT US2020/066729 de 22/12/2020
(87) WO 2021/133852 de 01/07/2021

---

**(21) BR 11 2022 012637-9 A2**

Código 1.3 - Notificação - Fase Nacional - PCT
(22) 24/12/2020
(30) 25/12/2019 JP 2019-233673
(51) C07D 417/14 (2006.01), A61K 31/501 (2006.01), A61K 31/5377 (2006.01), A61K 31/5386 (2006.01), A61P 35/00 (2006.01), A61P 43/00 (2006.01), C07D 471/10 (2006.01), C07D 498/10 (2006.01)
(54) COMPOSTO DE PIRIDAZINIL-TIAZOLCARBOXAMIDA, COMPOSIÇÃO FARMACÊUTICA E INIBIDOR DA DGK ¿ QUE COMPREENDEM O MESMO E USO DO DITO COMPOSTO PARA TRATAR CÂNCER RELACIONADO À ATIVAÇÃO DAS CÉLULAS IMUNES OU CÂNCER TENDO RESISTÊNCIA À

TERAPIA COM ANTICORPO ANTI-PD-1 / ANTICORPO ANTI-PD-L1
(71) ASTELLAS PHARMA INC. (JP) ; KOTOBUKI PHARMACEUTICAL CO., LTD. (JP)
(72) HIDEYUKI WATANABE; YOHEI SEKI; KEIICHIRO OKUYAMA; KAZUO KUROSAWA; OSAMU IKEDA; HIROSHI TOMIYAMA; YOSHINORI IWAI; AKIHIKO NAKAMURA; KOZO MIYASAKA
(85) 24/06/2022
(86) PCT JP2020/048337 de 24/12/2020
(87) WO 2021/132422 de 01/07/2021

---

**(21) BR 11 2022 012641-7 A2**

Código 1.3 - Notificação - Fase Nacional - PCT
(22) 27/12/2020
(30) 27/12/2019 IN 201921054254; 29/12/2019 IN 201921049099; 29/05/2020 IN 202021022668; 30/07/2020 IN 202021032769; 14/08/2020 IN 202021035200
(51) C07D 471/04 (2006.01), C07D 487/04 (2006.01), C07D 491/107 (2006.01), C07D 498/04 (2006.01), A61P 35/00 (2006.01), A61K 31/519 (2006.01)
(54) COMPOSTOS TRICÍCLICOS SUBSTITUÍDOS
(71) LUPIN LIMITED (IN)
(72) AVADHUT BHOSALE; ROHAN LIMAYE; SANJAY PRALHAD KURHADE; PRATHAP SREEDHARAN NAIR; SACHIN MAHANGARE; SACHIN SETHI; MANOJKUMAR RAMPRASAD SHUKLA; MILIND DATTATRAYA SINDKHEDKAR; VENKATA P. PALLE; RAJENDER KUMAR KAMBOJ; SAMIRON PHUKAN; PRADEEP RANGRAO PATIL; SAYYED MAJID; RAMESH PHADATARE; NAVNATH WALKE; VIPUL PACHPUTE; BALASAHEB GORE; VIKAS TAMBE
(85) 24/06/2022
(86) PCT IB2020/062462 de 27/12/2020
(87) WO 2021/130731 de 01/07/2021

---

**(21) BR 11 2022 012643-3 A2**

Código 1.3 - Notificação - Fase Nacional - PCT
(22) 26/01/2021
(30) 28/01/2020 EP 20154031.7
(51) A61K 31/454 (2006.01), A61K 31/4545 (2006.01), A61K 31/55 (2006.01), A61K 45/06 (2006.01), A61P 1/16 (2006.01), A61P 3/00 (2006.01), A61P 9/00 (2006.01), A61P 9/06 (2006.01), A61P 9/10 (2006.01), A61P 11/00 (2006.01), A61P 19/00 (2006.01), A61P 21/00 (2006.01), A61P 25/00 (2006.01), A61P 25/28 (2006.01), A61P 27/02 (2006.01), A61P 31/00 (2006.01), A61P 35/00 (2006.01), A61P 43/00 (2006.01), C07D 413/04 (2006.01), C07D 413/14 (2006.01)
(54) MODULADORES DA VIA DE RESPOSTA AO ESTRESSE INTEGRADA
(71) EVOTEC INTERNATIONAL GMBH (DE)
(72) CHRISTOPHER JOHN BROWN; JAMES LINDSEY CARR; MOHAMAD SABBAH; JEFFREY MICHAEL SCHKERYANTZ; DARYL SIMON WALTER
(85) 24/06/2022

(86) PCT EP2021/051697 de 26/01/2021
(87) WO 2021/151865 de 05/08/2021

---

**(21) BR 11 2022 012644-1 A2**

Código 1.3 - Notificação - Fase Nacional - PCT
(22) 16/11/2020
(30) 30/12/2019 US 62/955,299; 28/05/2020 US 16/885,826
(51) A61B 17/29 (2006.01), A61B 18/14 (2006.01)
(54) INSTRUMENTO CIRÚRGICO COM ATUADOR DE EXTREMIDADE GIRATÓRIO E ARTICULÁVEL
(71) CILAG GMBH INTERNATIONAL (CH)
(72) FREDERICK E. SHELTON IV; KEVIN M. FIEBIG; TAYLOR W. ARONHALT; JEFFREY D. MESSERLY; MARK S. ZEINER; SARAH A. WORTHINGTON; JOSHUA P. MORGAN; NICHOLAS M. MORGAN; DANIEL J. MUMAW; CHAD E. ECKERT
(85) 24/06/2022
(86) PCT IB2020/060759 de 16/11/2020
(87) WO 2021/137017 de 08/07/2021

---

**(21) BR 11 2022 012645-0 A2**

Código 1.3 - Notificação - Fase Nacional - PCT
(22) 04/01/2021
(30) 09/01/2020 EP 20150987.4
(51) C07C 29/12 (2006.01), C07C 31/20 (2006.01), C07C 29/76 (2006.01), B01D 3/20 (2006.01)
(54) PROCESSO PARA PREPARAÇÃO DE ETILENOGLICOL
(71) SHELL INTERNATIONALE RESEARCH MAATSCHAPPIJ B.V. (NL)
(72) JESSE RAYMOND BLACK; GREGORY JOHN WARD; CHRISTOPHER PAUL EMBORSKY; ROEL GUILLAUME HUBERTUS LEONARDUS BASTINGS
(85) 24/06/2022
(86) PCT EP2021/050008 de 04/01/2021
(87) WO 2021/140063 de 15/07/2021

---

**(21) BR 11 2022 012646-8 A2**

Código 1.3 - Notificação - Fase Nacional - PCT
(22) 23/12/2020
(30) 27/12/2019 TR 2019/22038
(51) B64C 13/06 (2006.01)
(54) SISTEMA DE AJUSTE DE PEDAL
(71) TUSAS- TURK HAVACILIK VE UZAY SANAYII ANONIM SIRKETI (TR)
(72) YUNUS BURAK TURKAL; OZCAN TURAN
(85) 24/06/2022
(86) PCT TR2020/051361 de 23/12/2020
(87) WO 2021/133347 de 01/07/2021

---

**(21) BR 11 2022 012647-6 A2**

Código 1.3 - Notificação - Fase Nacional - PCT

(22) 13/11/2020
(30) 10/01/2020 CN 202010026086.0
(51) H04W 24/10 (2006.01), H04W 64/00 (2006.01)
(54) MÉTODOS DE PREVISÃO DE LOCALIZAÇÃO, ELEMENTO DE REDE, ESTAÇÃO BASE E MEIOS DE ARMAZENAMENTO LEGÍVEL POR COMPUTADOR
(71) ZTE CORPORATION (CN)
(72) ZHUANG LIU; YIN GAO; JIAJUN CHEN; DAPENG LI
(85) 24/06/2022
(86) PCT CN2020/128520 de 13/11/2020
(87) WO 2021/139398 de 15/07/2021

---

**(21) BR 11 2022 012649-2 A2**

Código 1.3 - Notificação - Fase Nacional - PCT
(22) 23/12/2020
(30) 27/12/2019 US 62/954,361
(51) C08L 63/00 (2006.01), C09D 163/00 (2006.01)
(54) MATERIAL DE ACABAMENTO DE SUPERFÍCIE, ESTRUTURA COMPÓSITA, E, MÉTODO PARA FORMAR UMA ESTRUTURA COMPÓSITA
(71) CYTEC INDUSTRIES INC. (US)
(72) JUNJIE JEFFREY SANG; DALIP K. KOHLI
(85) 24/06/2022
(86) PCT US2020/066941 de 23/12/2020
(87) WO 2021/133972 de 01/07/2021

---

**(21) BR 11 2022 012654-9 A2**

Código 1.3 - Notificação - Fase Nacional - PCT
(22) 22/12/2020
(30) 26/12/2019 FR 1915627
(51) A61N 5/10 (2006.01)
(54) DISPOSITIVO DE IRRADIAÇÃO COLABORATIVO
(71) P M B (FR)
(72) PHILIPPE LIGER; MARC DELMAS; EMMANUEL BRAU
(85) 24/06/2022
(86) PCT FR2020/052603 de 22/12/2020
(87) WO 2021/130450 de 01/07/2021

---

**(21) BR 11 2022 012655-7 A2**

Código 1.3 - Notificação - Fase Nacional - PCT
(22) 23/12/2020
(30) 27/12/2019 SE 1951557-6
(51) B60G 17/017 (2006.01), B62D 55/065 (2006.01), B60P 3/41 (2006.01), B62D 55/104 (2006.01), B62D 55/116 (2006.01), G01G 19/08 (2006.01)
(54) DISPOSIÇÃO DE PESAGEM DE CARGA
(71) KOMATSU FOREST AB (SE)
(72) HENRY PETTERSSON
(85) 24/06/2022

(86) PCT EP2020/087841 de 23/12/2020
(87) WO 2021/130351 de 01/07/2021

---

**(21) BR 11 2022 012656-5 A2**

Código 1.3 - Notificação - Fase Nacional - PCT
(22) 22/12/2020
(30) 27/12/2019 GB 1919346.5
(51) B27N 1/00 (2006.01), B27D 1/04 (2006.01), B27D 5/00 (2006.01), B27N 3/00 (2006.01), B27N 3/02 (2006.01), B27N 3/04 (2006.01), B27N 7/00 (2006.01), C08L 97/02 (2006.01)
(54) PRODUTOS COMPÓSITOS
(71) KNAUF INSULATION (BE)
(72) RICHARD HAND; LIAM JOHNSON
(85) 24/06/2022
(86) PCT EP2020/087581 de 22/12/2020
(87) WO 2021/130200 de 01/07/2021

---

**(21) BR 11 2022 012657-3 A2**

Código 1.3 - Notificação - Fase Nacional - PCT
(22) 26/12/2020
(30) 26/12/2019 US 62/953,792
(51) C12N 15/74 (2006.01), A61K 35/74 (2006.01), A61P 35/00 (2006.01), A61P 35/04 (2006.01), C12N 15/70 (2006.01), A61K 38/00 (2006.01)
(54) MÉTODO PARA TRATAR UM CÂNCER DE TUMOR SÓLIDO, E, AGENTE ANTITUMORAL PARA USO EM UM MÉTODO PARA TRATAR DE CÂNCER
(71) SALSPERA, LLC (US)
(72) AYDIN S. MORADIAN; DANIEL A. SALTZMAN
(85) 24/06/2022
(86) PCT US2020/067067 de 26/12/2020
(87) WO 2021/134043 de 01/07/2021

---

**(21) BR 11 2022 012659-0 A2**

Código 1.3 - Notificação - Fase Nacional - PCT
(22) 24/12/2020
(30) 27/12/2019 FR FR1915678
(51) C01G 9/02 (2006.01), A61K 8/27 (2006.01), C09C 1/04 (2006.01)
(54) PROCESSO PARA PREPARAR PARTÍCULAS DE ÓXIDO DE ZINCO REVESTIDAS POR PIRÓLISE DE ASPERSÃO DE CHAMA
(71) L'OREAL (FR)
(72) VALÉRIE JEANNE-ROSE; HENRI SAMAIN; YIANNIS DELIGIANNAKIS; MARIA LOULOUDI
(85) 24/06/2022
(86) PCT EP2020/087873 de 24/12/2020
(87) WO 2021/130369 de 01/07/2021

---

**(21) BR 11 2022 012660-3 A2**

Código 1.3 - Notificação - Fase Nacional - PCT

(22) 22/01/2021
(30) 29/01/2020 IN 202011003976
(51) B01J 13/14 (2006.01), A01N 25/28 (2006.01), A23L 27/00 (2006.01), A23P 10/30 (2006.01), A61K 8/11 (2006.01), A61K 9/48 (2006.01), A61K 9/50 (2006.01), C09B 67/02 (2006.01), C11D 3/50 (2006.01), D06M 23/12 (2006.01), F28D 20/02 (2006.01)
(54) PARTÍCULAS FUNCIONALIZADAS
(71) HUNTSMAN ADVANCED MATERIALS (SWITZERLAND) GMBH (CH)
(72) JIT PAL; VRUSHALI WARGE; SACHIN GOKHALE; ANURADHA MISRA; VISHAL Y. JOSHI
(85) 24/06/2022
(86) PCT EP2021/051445 de 22/01/2021
(87) WO 2021/151788 de 05/08/2021

---

**(21) BR 11 2022 012661-1 A2**

Código 1.3 - Notificação - Fase Nacional - PCT
(22) 17/12/2020
(30) 24/12/2019 IT 102019000025471
(51) B01D 3/00 (2006.01), B01D 3/14 (2006.01), C07C 27/00 (2006.01), C08G 63/06 (2006.01), C08G 63/16 (2006.01), C08G 63/181 (2006.01), C08J 5/18 (2006.01), C08L 67/00 (2006.01), C08L 67/02 (2006.01), C08L 67/04 (2006.01)
(54) COMPOSIÇÃO DE POLÍMERO PARA PELÍCULAS TENDO DEGRADABILIDADE E PROPRIEDADES MECÂNICAS MELHORADAS
(71) NOVAMONT S.P.A. (IT)
(72) CATIA BASTIOLI; SEBASTIÀ GESTI GARCIA; PATRIZIO SALICE
(85) 24/06/2022
(86) PCT EP2020/086872 de 17/12/2020
(87) WO 2021/130106 de 01/07/2021

---

**(21) BR 11 2022 012662-0 A2**

Código 1.3 - Notificação - Fase Nacional - PCT
(22) 22/12/2020
(30) 26/12/2019 CN 201911370689.6
(51) G06F 16/9035 (2006.01), G06F 16/9535 (2006.01), H04W 4/08 (2006.01)
(54) MÉTODO E APARELHO PARA ENVIAR DADOS DE ASSINATURA POR PUSH NA INTERNET DAS COISAS, DISPOSITIVO E MEIO DE ARMAZENAMENTO DELE
(71) ENVISION DIGITAL INTERNATIONAL PTE. LTD. (SG) ; SHANGHAI ENVISION DIGITAL CO., LTD. (CN)
(72) YUANYUAN XIA; XIAOMIN ZHOU
(85) 24/06/2022
(86) PCT SG2020/050768 de 22/12/2020
(87) WO 2021/133251 de 01/07/2021

---

**(21) BR 11 2022 012663-8 A2**

Código 1.3 - Notificação - Fase Nacional - PCT
(22) 26/12/2020

(30) 27/12/2019 IN 201921054138; 13/02/2020 IN 202021006208
(51) A61K 31/353 (2006.01), A61K 31/5375 (2006.01), A61K 31/538 (2006.01), A61K 31/195 (2006.01), A61K 31/137 (2006.01), A61P 5/20 (2006.01), A61P 13/12 (2006.01)
(54) COMPOSIÇÃO FARMACÊUTICA DE MODULADORES DE CASR E MÉTODOS E USOS DA MESMA
(71) LUPIN LIMITED (IN)
(72) RAJENDER KUMAR KAMBOJ; DHANANJAY SADASHIV BAKHLE; CHIRAG ANILKUMA SHAH
(85) 24/06/2022
(86) PCT IN2020/051057 de 26/12/2020
(87) WO 2021/130779 de 01/07/2021

---

**(21) BR 11 2022 012664-6 A2**

Código 1.3 - Notificação - Fase Nacional - PCT
(22) 24/12/2020
(30) 27/12/2019 FR FR1915679
(51) C01F 5/06 (2006.01), A61K 8/27 (2006.01), A61Q 17/04 (2006.01), C01B 13/34 (2006.01), C01G 9/03 (2006.01), C01G 23/04 (2006.01), C09C 1/36 (2006.01), C09C 1/30 (2006.01)
(54) PROCESSO PARA PREPARAR PARTÍCULAS REVESTIDAS COM ÓXIDO DE SILÍCIO POR PIRÓLISE DE ASPERSÃO DE CHAMA
(71) L'OREAL (FR)
(72) VALÉRIE JEANNE-ROSE; HENRI SAMAIN; YIANNIS DELIGIANNAKIS; MARIA LOULOUDI
(85) 24/06/2022
(86) PCT EP2020/087874 de 24/12/2020
(87) WO 2021/130370 de 01/07/2021

---

**(21) BR 11 2022 012665-4 A2**

Código 1.3 - Notificação - Fase Nacional - PCT
(22) 24/12/2020
(30) 27/12/2019 FR FR1915681
(51) C01G 9/02 (2006.01), A61K 8/27 (2006.01), A61Q 17/04 (2006.01), C01B 13/34 (2006.01), C09C 1/04 (2006.01)
(54) PARTÍCULAS DE ÓXIDO DE METAL REVESTIDAS COM UM ÓXIDO DE TERRAS RARAS E PROCESSO DE PREPARAÇÃO DAS MESMAS POR PIRÓLISE POR ASPERSÃO DE CHAMA
(71) L'OREAL (FR)
(72) VALÉRIE JEANNE-ROSE; HENRI SAMAIN; YIANNIS DELIGIANNAKIS; MARIA LOULOUDI
(85) 24/06/2022
(86) PCT EP2020/087876 de 24/12/2020
(87) WO 2021/130371 de 01/07/2021

---

**(21) BR 11 2022 012668-9 A2**

Código 1.3 - Notificação - Fase Nacional - PCT

(22) 13/08/2020
(30) 26/12/2019 US 62/953,752
(51) C10L 5/44 (2006.01), C10B 53/02 (2006.01)
(54) PROCESSO E APARELHO PARA REMOVER IMPUREZAS DE ALIMENTAÇÕES DE BIOMASSA SÓLIDA
(71) ANELLOTECH, INC. (US)
(72) GREGORY COIL; CHARLES M. JR SORENSEN; WILLIAM MCDONALD; WILLIAM IGOE; ZHIHUA WU; ROBERT MCINTIRE; STEVEN STRIZIVER
(85) 24/06/2022
(86) PCT US2020/046111 de 13/08/2020
(87) WO 2021/133435 de 01/07/2021

---

**(21) BR 11 2022 012669-7 A2**

Código 1.3 - Notificação - Fase Nacional - PCT
(22) 21/12/2020
(30) 27/12/2019 US 16/728,290
(51) A61F 13/02 (2006.01)
(54) VESTIMENTA PARA FERIDA COM PRESSÃO NEGATIVA
(71) CONVATEC LIMITED (GB)
(72) STEPHEN S. BISHOP; LUCY L. BALLAMY; SARAH E. WROE NIELD; DUNCAN GILDING
(85) 24/06/2022
(86) PCT GB2020/053318 de 21/12/2020
(87) WO 2021/130475 de 01/07/2021

---

**(21) BR 11 2022 012672-7 A2**

Código 1.3 - Notificação - Fase Nacional - PCT
(22) 22/12/2020
(30) 27/12/2019 CO NC2019/0014815
(51) A01H 1/02 (2006.01)
(54) APARELHO PARA A POLINIZAÇÃO ASSISTIDA E MÉTODOS PARA POLINIZAÇÃO ASSISTIDA EM HÍBRIDOS OXG E PARA POLINIZAÇÃO ARTIFICIAL EM HÍBRIDOS OXG
(71) INPARME S.A.S. (CO)
(72) JESÚS ARMANDO VILLAZÓN CARRILLO; CARLOS ELÍAS MARTINEZ CARRILLO; WILLIAM DAVID DIAZ RUBIO
(85) 24/06/2022
(86) PCT IB2020/062312 de 22/12/2020
(87) WO 2021/130662 de 01/07/2021

---

**(21) BR 11 2022 012673-5 A2**

Código 1.3 - Notificação - Fase Nacional - PCT
(22) 09/12/2020
(30) 24/12/2019 JP 2019-233200; 24/12/2019 JP 2019-233205
(51) B07C 5/342 (2006.01), G01N 21/85 (2006.01)
(54) DISPOSITIVO DE CLASSIFICAÇÃO ÓPTICA
(71) SATAKE CORPORATION (JP)

(72) YOICHI KAWAMURA
(85) 24/06/2022
(86) PCT JP2020/045894 de 09/12/2020
(87) WO 2021/131712 de 01/07/2021

---

**(21) BR 11 2022 012674-3 A2**

Código 1.3 - Notificação - Fase Nacional - PCT
(22) 28/01/2021
(30) 31/01/2020 EP 20154965.6
(51) C07D 231/18 (2006.01), C07D 401/04 (2006.01), C07D 403/04 (2006.01), C07D 409/04 (2006.01), C07D 417/04 (2006.01), A01N 43/78 (2006.01), A01N 43/60 (2006.01), A01N 43/56 (2006.01), A01N 43/80 (2006.01)
(54) DERIVADOS DE ÁCIDO [(1,4,5-TRISSUBSTITUÍDO-1H-PIRAZOL-3-IL)SULFANIL]ACÉTICO E SAIS DOS MESMOS E USO DOS MESMOS COMO INGREDIENTES HERBICIDAS ATIVOS
(71) BAYER AKTIENGESELLSCHAFT (DE)
(72) THOMAS MUELLER; MICHAEL GERHARD HOFFMANN; ESTELLA BUSCATO ARSEQUELL; HARALD JAKOBI; DIRK SCHMUTZLER; CHRISTOPHER HUGH ROSINGER; ANU BHEEMAIAH MACHETTIRA; ELISABETH ASMUS
(85) 24/06/2022
(86) PCT EP2021/051920 de 28/01/2021
(87) WO 2021/151976 de 05/08/2021

---

**(21) BR 11 2022 012675-1 A2**

Código 1.3 - Notificação - Fase Nacional - PCT
(22) 23/12/2020
(30) 25/12/2019 TR 2019/21508
(51) G06F 11/14 (2006.01)
(54) ARQUITETURA DE SISTEMA AVIÔNICO INTEGRADO
(71) TUSAS- TURK HAVACILIK VE UZAY SANAYII ANONIM SIRKETI (TR)
(72) MEHMET CEMIL KAZANBAS; MEHMET FATIH SAYARLAR; SADIK HOTMAN; TOLGA SAYIN
(85) 24/06/2022
(86) PCT TR2020/051360 de 23/12/2020
(87) WO 2021/133346 de 01/07/2021

---

**(21) BR 11 2022 012676-0 A2**

Código 1.3 - Notificação - Fase Nacional - PCT
(22) 22/12/2020
(30) 26/12/2019 FR FR1915598
(51) C07D 207/12 (2006.01), C07D 211/22 (2006.01), C07D 211/46 (2006.01), C07D 211/52 (2006.01), C07D 211/62 (2006.01), C07D 295/13 (2006.01), A61P 27/00 (2006.01), C07D 265/30 (2006.01), C07D 267/10 (2006.01), C07D 295/185 (2006.01), C07D 307/52 (2006.01), A61K 31/4453 (2006.01), A61K 31/451 (2006.01), A61K 31/445 (2006.01), A61K 31/341 (2006.01), A61K

31/5375 (2006.01), A61K 31/54 (2006.01), A61K 31/40 (2006.01), C07C 233/20 (2006.01), C07C 233/23 (2006.01)
(54) COMPOSTO QUÍMICO E COMPOSIÇÃO
(71) BIOPHYTIS (FR) ; CENTRE NATIONAL DE LA RECHERCHE SCIENTIFIQUE (FR) ; INSERM (INSTITUT NATIONAL DE LA SANTÉ ET DE LA RECHERCHE MÉDICALE) (FR) ; SORBONNE UNIVERSITE (FR)
(72) LAURENCE DINAN; RENÉ LAFONT; PIERRE DILDA; SERGE CAMELO; VALÉRIE FONTAINE; CHRISTINE BALDUCCI; ELODIE MONTEIRO; LOUIS GUIBOUT; MATHILDE LATIL; JOSÉ-ALAIN SAHEL; STANISLAS VEILLET
(85) 24/06/2022
(86) PCT FR2020/052605 de 22/12/2020
(87) WO 2021/130451 de 01/07/2021

---

**(21) BR 11 2022 012682-4 A2**

Código 1.3 - Notificação - Fase Nacional - PCT
(22) 09/03/2021
(30) 13/03/2020 US 62/989,559; 09/03/2021 US 17/196,388
(51) E21B 31/06 (2006.01), E21B 17/10 (2006.01)
(54) USO DE ARRANJO HALBACH EM ÍMÃS DE RECUPERAÇÃO DE DETRITOS DE FUNDO DE POÇO
(71) HALLIBURTON ENERGY SERVICES, INC. (US)
(72) PETER REID MAHER; ROBERT W. BENNETT; DAVID ALLEN DOCKWEILER
(85) 24/06/2022
(86) PCT US2021/021526 de 09/03/2021
(87) WO 2021/183528 de 16/09/2021

---

**(21) BR 11 2022 012683-2 A2**

Código 1.3 - Notificação - Fase Nacional - PCT
(22) 23/12/2020
(30) 27/12/2019 US 62/954,227
(51) C08F 210/16 (2006.01), C08F 4/64 (2006.01), C08F 4/659 (2006.01), C08F 297/08 (2006.01)
(54) COPOLÍMERO MULTI-BLOCO DE ETILENO/OCTENO E PROCESSO PARA PRODUZIR O MESMO
(71) DOW GLOBAL TECHNOLOGIES LLC (US)
(72) STACY L. PESEK; JEFFREY C. MUNRO; ZHE ZHOU; ANDREW J. YOUNG; ANTHONY J. CASTELLUCCIO; THOMAS WESLEY KARJALA, JR.
(85) 24/06/2022
(86) PCT US2020/066896 de 23/12/2020
(87) WO 2021/133945 de 01/07/2021

---

**(21) BR 11 2022 012685-9 A2**

Código 1.3 - Notificação - Fase Nacional - PCT
(22) 03/03/2021
(30) 05/03/2020 EP 20161121.7
(51) H05B 3/56 (2006.01)

(54) ELEMENTO CONDUTOR DE AQUECIMENTO EM FORMA DE FIO
(71) NV BEKAERT SA (BE)
(72) DOMINIQUE ANDRIES; MARJOLEIN VAN CAMPE
(85) 24/06/2022
(86) PCT EP2021/055265 de 03/03/2021
(87) WO 2021/175894 de 10/09/2021

---

**(21) BR 11 2022 012686-7 A2**

Código 1.3 - Notificação - Fase Nacional - PCT
(22) 08/01/2021
(30) 17/01/2020 EP 20152548.2
(51) G01F 19/00 (2006.01), A47G 21/04 (2006.01)
(54) DISPOSITIVO DOSADOR RECICLÁVEL
(71) SOCIÉTÉ DES PRODUITS NESTLÉ S.A. (CH)
(72) CHRISTOPHE BARDE; MIGUEL DANIEL TOVAR NUEZ; ALEXEY VISHTAL; LUIS FERNANDO RUEDA; GERHARD NIEDERREITER; CHRISTIAN SACLIER
(85) 24/06/2022
(86) PCT EP2021/050217 de 08/01/2021
(87) WO 2021/144196 de 22/07/2021

---

**(21) BR 11 2022 012687-5 A2**

Código 1.3 - Notificação - Fase Nacional - PCT
(22) 24/12/2020
(30) 27/12/2019 FR FR1915666
(51) F16L 1/26 (2006.01), F16L 55/17 (2006.01), F16L 59/16 (2006.01)
(54) COBERTURA ISOLANTE PARA UM ELEMENTO SUBMERSO DE UMA INSTALAÇÃO DE EXPLORAÇÃO DE FLUIDO, INSTALAÇÃO DE EXPLORAÇÃO DE FLUIDO E MÉTODO PARA ISOLAR UM ELEMENTO SUBMERSO DE UMA INSTALAÇÃO DE EXPLORAÇÃO DE FLUIDO
(71) TECHNIP N-POWER (FR)
(72) ISABELLE CLEMENT; XAVIER HENNEUSE
(85) 24/06/2022
(86) PCT EP2020/087886 de 24/12/2020
(87) WO 2021/130376 de 01/07/2021

---

**(21) BR 11 2022 012688-3 A2**

Código 1.3 - Notificação - Fase Nacional - PCT
(22) 22/12/2020
(30) 27/12/2019 US 62/954.167
(51) B29D 23/00 (2006.01), A61J 1/20 (2006.01), A61M 39/08 (2006.01), A61M 39/14 (2006.01), A61M 25/00 (2006.01), A61L 29/04 (2006.01), B29K 21/00 (2006.01)
(54) DESCONEXÃO DO PERFIL
(71) SAINT-GOBAIN PERFORMANCE PLASTICS CORPORATION (US)
(72) JIANFENG ZHANG; RACHEL Z. PYTEL; JIAN L. DING
(85) 24/06/2022

(86) PCT US2020/066532 de 22/12/2020
(87) WO 2021/133762 de 01/07/2021

---

**(21) BR 11 2022 012689-1 A2**

Código 1.3 - Notificação - Fase Nacional - PCT
(22) 24/02/2021
(30) 24/02/2020 GB 2002574.8
(51) F16L 1/16 (2006.01), F16L 1/18 (2006.01), F16L 1/19 (2006.01), F16L 1/20 (2006.01), F16L 11/12 (2006.01)
(54) ATENUAÇÃO DE FLAMBAGEM EM OLEODUTOS SUBMARINOS
(71) SUBSEA 7 NORWAY AS (NO)
(72) CHRISTIAN LINDE OLSEN; FARTEIN THORKILDSEN
(85) 24/06/2022
(86) PCT EP2021/054619 de 24/02/2021
(87) WO 2021/170689 de 02/09/2021

---

**(21) BR 11 2022 012690-5 A2**

Código 1.3 - Notificação - Fase Nacional - PCT
(22) 20/12/2020
(30) 25/12/2019 US 16/726,872
(51) A61B 17/70 (2006.01), A61B 17/80 (2006.01), A61F 2/44 (2006.01)
(54) DISPOSITIVO DE ORIENTAÇÃO PARA DISPOSITIVO ESPINAL
(71) APIFIX LTD. (IL)
(72) URI ARNIN
(85) 24/06/2022
(86) PCT IL2020/051308 de 20/12/2020
(87) WO 2021/130745 de 01/07/2021

---

**(21) BR 11 2022 012691-3 A2**

Código 1.3 - Notificação - Fase Nacional - PCT
(22) 16/11/2020
(30) 10/01/2020 US 62/959,755
(51) H04N 13/161 (2006.01), H04N 19/194 (2006.01), H04N 19/597 (2006.01)
(54) DISPOSITIVO DE TRANSMISSÃO DE DADOS DE NUVEM DE PONTOS, MÉTODO DE TRANSMISSÃO DE DADOS DE NUVEM DE PONTOS, DISPOSITIVO DE RECEPÇÃO DE DADOS DE NUVEM DE PONTOS E MÉTODO DE RECEPÇÃO DE DADOS DE NUVEM DE PONTOS
(71) LG ELECTRONICS INC. (KR)
(72) SEJIN OH
(85) 24/06/2022
(86) PCT KR2020/016057 de 16/11/2020
(87) WO 2021/141233 de 15/07/2021

---

**(21) BR 11 2022 012692-1 A2**

Código 1.3 - Notificação - Fase Nacional - PCT
(22) 18/12/2020
(30) 26/12/2019 CU 2019-0114

(51) A61K 31/485 (2006.01), A61K 31/5513 (2006.01), A61K 45/06 (2006.01), A61P 25/02 (2006.01), A61P 25/30 (2006.01)
(54) COMPOSIÇÃO E MÉTODO DE TRATAMENTO PARA SIMULTANEAMENTE AUMENTAR A EFICÁCIA ANALGÉSICA DOS OPIOIDES E REDUZIR SEU PODER VICIANTE
(71) CENTRO DE INVESTIGACIÓN Y DESARROLLO DE MEDICAMENTOS CIDEM (CU) ; UNIVERSIDAD DE LA HABANA (CU)
(72) BÁRBARA BEATRIZ GARRIDO SUÁREZ; PEDRO GILBERTO BÁRZAGA-FERNÁNDEZ; ALEJANDRO SAÚL PADRÓN-YAQUIS; YAMILA VERDECIA REYES; ESTAEL OCHOA RODRIGUEZ
(85) 24/06/2022
(86) PCT CU2020/050010 de 18/12/2020
(87) WO 2021/139843 de 15/07/2021

---

**(21) BR 11 2022 012694-8 A2**

Código 1.3 - Notificação - Fase Nacional - PCT
(22) 23/12/2020
(30) 27/12/2019 US 62/954,247
(51) C08F 210/16 (2006.01), C08F 297/08 (2006.01), C08F 4/64 (2006.01), C08F 2/38 (2006.01)
(54) COPOLÍMERO EM MULTIBLOCOS DE ETILENO/BUTENO E PROCESSO PARA PRODUZIR O MESMO
(71) DOW GLOBAL TECHNOLOGIES LLC (US)
(72) STACY L. PESEK; JEFFREY C. MUNRO; ZHE ZHOU
(85) 24/06/2022
(86) PCT US2020/066870 de 23/12/2020
(87) WO 2021/133925 de 01/07/2021

---

**(21) BR 11 2022 012695-6 A2**

Código 1.3 - Notificação - Fase Nacional - PCT
(22) 30/11/2020
(30) 26/12/2019 US 62/953,780
(51) H02G 1/12 (2006.01), H01R 43/28 (2006.01)
(54) FERRAMENTA DE GARRA PARA SISTEMA DE PREPARAÇÃO DE CABOS
(71) 3M INNOVATIVE PROPERTIES COMPANY (US) ; CONNECTED INTELLIGENCE SYSTEMS LTD. (IL)
(72) DOUGLAS B. GUNDEL; ASSAF KAUFMAN; URI BAR-ZIV
(85) 24/06/2022
(86) PCT US2020/062588 de 30/11/2020
(87) WO 2021/133518 de 01/07/2021

---

**(21) BR 11 2022 012696-4 A2**

Código 1.3 - Notificação - Fase Nacional - PCT
(22) 10/02/2021
(30) 10/02/2020 GB 2001769.5
(51) A23K 40/25 (2006.01), A01K 15/02 (2006.01), A23K 10/26 (2006.01), A23K

10/35 (2006.01), B29C 48/25 (2006.01), B29C 48/18 (2006.01), B29C 48/355 (2006.01), A23K 50/40 (2006.01)
(54) PRODUTOS DE MASCAR COMESTÍVEIS PARA ANIMAIS
(71) MARS, INCORPORATED (US)
(72) MATTHEW GOSLING; GARETH THOMAS
(85) 24/06/2022
(86) PCT GB2021/050310 de 10/02/2021
(87) WO 2021/161017 de 19/08/2021

---

**(21) BR 11 2022 012699-9 A2**

Código 1.3 - Notificação - Fase Nacional - PCT
(22) 18/12/2020
(30) 26/12/2019 CU 2019-0115
(51) A61K 31/5513 (2006.01), A61P 25/28 (2006.01)
(54) USO DE UM DERIVADO DE BENZODIAZEPINA E MÉTODO DE TRATAMENTO DE LESÃO CEREBRAL TRAUMÁTICA
(71) CENTRO DE INVESTIGACIÓN Y DESARROLLO DE MEDICAMENTOS CIDEM (CU)
(72) ANDREZZA BOND VIEIRA FURTADO; ALINE ALVES COURTES; DEBORA FARINA GONÇALVES; DIANE DUARTE HARTMANN; GUSTAVO CASSOL; LUIZ FERNANDO FREIRE ROYES; FÉLIX ALEXANDRE ANTUNES SOARES; YANIER NÚÑEZ FIGUEREDO; ABEL MONDELO RODRÍGUEZ; ALEJANDRO SAÚL PADRÓN YAQUIS
(85) 24/06/2022
(86) PCT CU2020/050009 de 18/12/2020
(87) WO 2021/139842 de 15/07/2021

---

**(21) BR 11 2022 012702-2 A2**

Código 1.3 - Notificação - Fase Nacional - PCT
(22) 27/12/2019
(51) A61K 33/242 (2006.01), A61K 47/64 (2006.01), A61K 47/54 (2006.01), A61P 25/00 (2006.01), A61P 37/02 (2006.01)
(54) COMPOSIÇÃO E MÉTODO PARA TRATAMENTO DE ESCLEROSE MÚLTIPLA
(71) WUHAN VAST CONDUCT SCIENCE FOUNDATION CO., LTD. (CN)
(72) TAOLEI SUN
(85) 24/06/2022
(86) PCT CN2019/129264 de 27/12/2019
(87) WO 2021/128292 de 01/07/2021

---

**(21) BR 11 2022 012704-9 A2**

Código 1.3 - Notificação - Fase Nacional - PCT
(22) 28/12/2020
(30) 27/12/2019 PT 116028; 13/03/2020 EP 20163200.7; 13/03/2020 PT 116168
(51) A61P 31/06 (2006.01), C07D 401/04 (2006.01), C07D 401/14 (2006.01), C07D 405/14 (2006.01), C07D 409/14 (2006.01), A61K 31/4709 (2006.01), A61K 31/506 (2006.01)

(54) QUINOLINAS ANTIBACTERIANAS.
(71) TECNIMEDE, SOCIEDADE TÉCNICO-MEDICINAL, SA (PT)
(72) AUGUSTO EUGÉNIO PARDAL FILIPE; CARLA PATRÍCIA DA COSTA PEREIRA ROSA; ANA VANESSA CORDEIRO SIMÕES; JOÃO CARLOS RAMOS DAMIL; JOÃO PEDRO SILVA SERRA; ANA LÚCIA ALMEIDA FERREIRA; RITA ISABEL GOMES NEVES; SARA ALEXANDRA MARQUES HOMEM E SOUSA DOS SANTOS
(85) 24/06/2022
(86) PCT IB2020/062483 de 28/12/2020
(87) WO 2021/130732 de 01/07/2021

---

**(21) BR 11 2022 012708-1 A2**

Código 1.3 - Notificação - Fase Nacional - PCT
(22) 24/12/2020
(30) 26/12/2019 US 62/953,854; 30/12/2019 US 62/955,185
(51) H04N 7/12 (2006.01)
(54) MÉTODOS PARA PROCESSAMENTO DE VÍDEO E PARA ARMAZENAR FLUXO CONTÍNUO DE BITS, APARELHOS DE DECODIFICAÇÃO E DE CODIFICAÇÃO DE VÍDEO, MÍDIAS DE ARMAZENAMENTO E DE GRAVAÇÃO LEGÍVEIS POR COMPUTADOR NÃO TRANSITÓRIAS, E, MÉTODO, APARELHO OU SISTEMA
(71) BYTEDANCE INC. (US)
(72) YE-KUI WANG
(85) 24/06/2022
(86) PCT US2020/067023 de 24/12/2020
(87) WO 2021/134020 de 01/07/2021

---

**(21) BR 11 2022 012711-1 A2**

Código 1.3 - Notificação - Fase Nacional - PCT
(22) 28/09/2020
(30) 17/01/2020 US 62/962,795
(51) A01C 5/06 (2006.01), A01B 15/08 (2006.01), A01B 79/00 (2006.01)
(54) APARELHOS PARA MONITORAMENTO DE SOLO E SEMENTES
(71) PRECISION PLANTING LLC (US)
(72) JEREMY HODEL; MICHAEL STRNAD
(85) 24/06/2022
(86) PCT IB2020/059047 de 28/09/2020
(87) WO 2021/144629 de 22/07/2021

---

**(21) BR 11 2022 012712-0 A2**

Código 1.3 - Notificação - Fase Nacional - PCT
(22) 30/11/2020
(30) 26/12/2019 US 62/953,780
(51) G01B 11/06 (2006.01), G01B 11/08 (2006.01), H01R 43/28 (2006.01), H02G 1/12 (2006.01), G01N 21/952 (2006.01)
(54) FERRAMENTA DE MEDIÇÃO PARA SISTEMA DE PREPARAÇÃO DE CABOS

(71) 3M INNOVATIVE PROPERTIES COMPANY (US) ; CONNECTED INTELLIGENCE SYSTEMS LTD. (IL)
(72) DOUGLAS B. GUNDEL; ASSAF KAUFMAN; URI BAR-ZIV; ALEXEY HARITONOV
(85) 24/06/2022
(86) PCT US2020/062583 de 30/11/2020
(87) WO 2021/133517 de 01/07/2021

---

**(21) BR 11 2022 012713-8 A2**

Código 1.3 - Notificação - Fase Nacional - PCT
(22) 18/12/2020
(30) 27/12/2019 US 62/954.193
(51) F16L 13/02 (2006.01), F16L 41/02 (2006.01)
(54) CONEXÃO DE PERFIL
(71) SAINT-GOBAIN PERFORMANCE PLASTICS CORPORATION (US)
(72) JIANFENG ZHANG; JIAN L. DING; RACHEL Z. PYTEL
(85) 24/06/2022
(86) PCT US2020/066066 de 18/12/2020
(87) WO 2021/133677 de 01/07/2021

---

**(21) BR 11 2022 012716-2 A2**

Código 1.3 - Notificação - Fase Nacional - PCT
(22) 14/01/2021
(30) 25/02/2020 CN 2020101141498
(51) B65D 47/34 (2006.01)
(54) BOMBA DE EMULSÃO TOTALMENTE DE PLÁSTICO
(71) JINGYUAN PAN (CN)
(72) GUANGWEI ZHU
(85) 24/06/2022
(86) PCT CN2021/071646 de 14/01/2021
(87) WO 2021/169649 de 02/09/2021

---

**(21) BR 11 2022 012717-0 A2**

Código 1.3 - Notificação - Fase Nacional - PCT
(22) 22/12/2020
(30) 26/12/2019 US 16/727,819
(51) H04L 29/08 (2006.01), H04L 12/24 (2006.01), H04L 12/26 (2006.01)
(54) SISTEMA E MÉTODO PARA ESTIMATIVA DE QUALIDADE DE EXPERIÊNCIA (QOE) PARA VIDEO STREAMING
(71) HUGHES NETWORK SYSTEMS, LLC (US)
(72) KAUSTUBH JAIN; CHI-JIUN SU; SRIRAM VASUDEVAN
(85) 24/06/2022
(86) PCT US2020/066545 de 22/12/2020
(87) WO 2021/133767 de 01/07/2021

---

**(21) BR 11 2022 012718-9 A2**

Código 1.3 - Notificação - Fase Nacional - PCT

(22) 28/12/2020
(30) 28/12/2019 US 16/729,348
(51) G06N 20/00 (2006.01), H04B 7/185 (2006.01), H04W 24/02 (2006.01), H04W 72/12 (2006.01)
(54) SISTEMA E MÉTODO DE CLASSIFICAÇÃO BASEADA EM TRÁFEGO DE DISPOSITIVOS DE IOT E ALOCAÇÃO DINÂMICA DE RECURSOS DE LINK PARA DISPOSITIVOS IOT
(71) HUGHES NETWORK SYSTEMS, LLC (US)
(72) SATYAJIT ROY; JOHN D. KENYON; AMIT ARORA
(85) 24/06/2022
(86) PCT US2020/067113 de 28/12/2020
(87) WO 2021/134058 de 01/07/2021

---

**(21) BR 11 2022 012719-7 A2**

Código 1.3 - Notificação - Fase Nacional - PCT
(22) 17/12/2020
(30) 26/12/2019 CN PCT/CN2019/128574
(51) C08F 210/16 (2006.01), C08J 5/18 (2006.01), H01L 31/00 (2006.01), C08F 4/659 (2006.01)
(54) COMPOSIÇÃO, ARTIGO, PROCESSO DE POLIMERIZAÇÃO EM SOLUÇÃO PARA PREPARAR UM INTERPOLÍMERO, E, MÉTODO PARA DETERMINAR O PARÂMETRO DE AMPLITUDE
(71) DOW GLOBAL TECHNOLOGIES LLC (US)
(72) GAOXIANG WU; BRIAN M. HABERSBERGER; JOHNATHAN E. DELORBE; THOMAS W. KARJALA; YABIN SUN; RONGJUAN CONG
(85) 24/06/2022
(86) PCT US2020/065761 de 17/12/2020
(87) WO 2021/133640 de 01/07/2021

---

**(21) BR 11 2022 012721-9 A2**

Código 1.3 - Notificação - Fase Nacional - PCT
(22) 28/12/2020
(30) 26/12/2019 US 62/953,925
(51) A61Q 19/08 (2006.01), A61K 8/73 (2006.01), A61K 8/65 (2006.01), A61L 27/52 (2006.01), C08L 5/08 (2006.01), C08L 89/06 (2006.01)
(54) PREENCHIMENTOS DÉRMICOS COM MISTURA FÍSICA DE AH-COLÁGENO
(71) ALLERGAN, INC. (US)
(72) IOSSIF STREHIN; XIAOJIE YU; DARIN J. MESSINA; JULIE MORELL; FLORENT DURIEUX; JEAN-XAVIER ROCA MARTINEZ
(85) 24/06/2022
(86) PCT US2020/067232 de 28/12/2020
(87) WO 2021/134084 de 01/07/2021

---

**(21) BR 11 2022 012724-3 A2**

Código 1.3 - Notificação - Fase Nacional - PCT
(22) 01/12/2020

(30) 31/12/2019 CN 201911408716.4
(51) B61C 17/04 (2006.01)
(54) SUPORTE DE CONTROLE DE CABINE E VEÍCULO FERROVIÁRIO QUE POSSUI O MESMO
(71) BYD COMPANY LIMITED (CN)
(72) YANJUN CHEN; GUANGBING MAO; JIAYONG CHEN; ZHIWEI MU; HAORUI HONG
(85) 24/06/2022
(86) PCT CN2020/133126 de 01/12/2020
(87) WO 2021/135791 de 08/07/2021

---

**(21) BR 11 2022 012729-4 A2**

Código 1.3 - Notificação - Fase Nacional - PCT
(22) 05/11/2020
(30) 30/12/2019 US 62/955,292; 29/05/2020 US 16/887,519
(51) A61B 18/14 (2006.01), A61B 17/32 (2006.01), A61B 18/12 (2006.01), A61B 90/00 (2006.01)
(54) ELETRODO DEFLETÍVEL COM PROPENSÃO DISTAL MAIOR EM RELAÇÃO À PROPENSÃO PROXIMAL
(71) CILAG GMBH INTERNATIONAL (CH)
(72) JOHN M. SARLEY; CHAD P. BOUDREAUX; TYLER N. BREHM; WEI GUO; ELLEN BURKART; JEFFREY D. MESSERLY; CRAIG N. FALLER; GREGORY D. BISHOP; MICHAEL A. KEENAN; WILLIAM A. OLSON; RICHARD W. FLAKER; FREDERICK E. SHELTON IV; BRUCE BRUNSON JR.; GUION Y. LUCAS; DEMETRIUS N. HARRIS; STEPHEN M. LEUCK; FREDERICK ESTERA; GEOFFREY S. STROBL; NINA MASTROIANNI; LAUREN M. VALENTE; JOSEPH S. SALGUERO; ROBERT S. BISHOP; JOSEPH H. KEMPER
(85) 24/06/2022
(86) PCT IB2020/060406 de 05/11/2020
(87) WO 2021/137014 de 08/07/2021

---

**(21) BR 11 2022 012733-2 A2**

Código 1.3 - Notificação - Fase Nacional - PCT
(22) 30/11/2020
(30) 26/12/2019 US 62/953,780
(51) H02G 1/12 (2006.01), H01R 43/28 (2006.01)
(54) PREPARAÇÃO DE CABO AUTOMATIZADO COM SISTEMA MODULAR
(71) 3M INNOVATIVE PROPERTIES COMPANY (US) ; CONNECTED INTELLIGENCE SYSTEMS LTD. (IL)
(72) DOUGLAS B.GUNDEL; ASSAF KAUFMAN; URI BAR-ZIV
(85) 24/06/2022
(86) PCT US2020/062579 de 30/11/2020
(87) WO 2021/133516 de 01/07/2021

---

**(21) BR 11 2022 012734-0 A2**

Código 1.3 - Notificação - Fase Nacional - PCT

(22) 28/12/2020
(30) 27/12/2019 CN 201911378915.5; 19/01/2020 CN 202010059260.1; 20/01/2020 CN 202010066036.5; 18/03/2020 CN 202010191182.0; 23/04/2020 CN 202010327242.7; 01/07/2020 CN 202010619631.7; 30/09/2020 CN 202011062457.7; 31/10/2020 CN 202011198925.3; 28/11/2020 CN 202011368621.7; 25/12/2020 CN 202011568879.1; 25/12/2020 CN 202011568881.9; 25/12/2020 CN 202011568886.1
(51) H04M 1/02 (2006.01), G09F 9/30 (2006.01), F16C 11/04 (2006.01), G06F 1/16 (2006.01), H05K 5/02 (2006.01), F16C 11/12 (2006.01), H04M 1/18 (2006.01)
(54) DISPOSITIVO ELETRÔNICO
(71) HUAWEI TECHNOLOGIES CO., LTD. (CN)
(72) ZHIXIAO XU; BO HUANG; CHONG XING; QIAOYING DING; CHUNJUN MA; YU LIU; LI LIAO; BO CHEN; BOWEN CHEN; LINHUI NIU; YONG SUN; CHANGYU SUN; ZHENG LI; XU ZHU; WEI LI; GANGCHAO WANG; XIAOTAO DAI; JIA XU; YIN LI; WEIFENG WU; TAO HUANG; QIANG ZHANG; HAIQIANG TIAN; YUEHUA HU; FENG ZHAO; GANG WANG; CHANGYONG WANG; HUI ZHANG; XIA LI; DING ZHONG; SHANGYUN WANG
(85) 24/06/2022
(86) PCT CN2020/140445 de 28/12/2020
(87) WO 2021/129882 de 01/07/2021

---

**(21) BR 11 2022 012735-9 A2**

Código 1.3 - Notificação - Fase Nacional - PCT
(22) 17/12/2020
(30) 30/12/2019 US 62/954,956
(51) C07C 67/30 (2006.01)
(54) PROCESSO PARA PREPARAR UM ACRILATO ALFA-SUBSTITUÍDO
(71) DOW GLOBAL TECHNOLOGIES LLC (US)
(72) EVELYN AUYEUNG; ARKADY L. KRASOVSKIY; JACLYN MURPHY; BRYAN D. STUBBERT; ANNA V. DAVIS; CLARK H. CUMMINS
(85) 24/06/2022
(86) PCT US2020/065764 de 17/12/2020
(87) WO 2021/138073 de 08/07/2021

---

**(21) BR 11 2022 012736-7 A2**

Código 1.3 - Notificação - Fase Nacional - PCT
(22) 28/12/2020
(30) 26/12/2019 US 62/953,910
(51) A61K 8/04 (2006.01), A61K 8/44 (2006.01), A61K 8/65 (2006.01), A61K 8/73 (2006.01), A61Q 19/08 (2006.01)
(54) HIDROGÉIS DE COLÁGENO DE HA RETICULADOS COMO PREENCHIMENTOS DÉRMICOS
(71) ALLERGAN, INC. (US)
(72) CHRISTOPHER A. TRAINA; ARTEM B. KUTIKOV; XIAOJIE YU; CHRISTOPHER K. HEE; DARIN J. MESSINA; JULIE MORELL; FLORENT

| | |
|---|---|
| | DURIEUX; OLIVIER GUETTA; JEAN-XAVIER ROCA MARTINEZ<br>(85) 24/06/2022<br>(86) PCT US2020/067230 de 28/12/2020<br>(87) WO 2021/134082 de 01/07/2021 |
| **(21) BR 11 2022 012737-5 A2** | Código 1.3 - Notificação - Fase Nacional - PCT<br>(22) 22/12/2020<br>(30) 26/12/2019 CN 201911368320.1<br>(51) C07D 401/14 (2006.01), C07D 401/06 (2006.01), C07D 401/02 (2006.01), A61K 31/4427 (2006.01), A61P 37/02 (2006.01)<br>(54) COMPOSTO ANTAGONISTA DE PD-L1<br>(71) ADLAI NORTYE BIOPHARMA CO., LTD. (CN)<br>(72) ZHIYONG YU; PAN LI; BEIDI XU; YU ZHOU; WEI PANG; QIAODONG WEN; YONGQIANG SHI; ZHAO SUN; MENG LV<br>(85) 24/06/2022<br>(86) PCT CN2020/138157 de 22/12/2020<br>(87) WO 2021/129584 de 01/07/2021 |
| **(21) BR 11 2022 012738-3 A2** | Código 1.3 - Notificação - Fase Nacional - PCT<br>(22) 25/12/2020<br>(30) 07/01/2020 JP 2020-000716<br>(51) C10B 57/04 (2006.01)<br>(54) MÉTODO PARA PRODUZIR MISTURA DE CARVÃO E MÉTODO PARA PRODUZIR COQUE<br>(71) JFE STEEL CORPORATION (JP)<br>(72) DAISUKE IGAWA; TAKASHI MATSUI; YUSUKE DOHI<br>(85) 24/06/2022<br>(86) PCT JP2020/048673 de 25/12/2020<br>(87) WO 2021/140947 de 15/07/2021 |
| **(21) BR 11 2022 012739-1 A2** | Código 1.3 - Notificação - Fase Nacional - PCT<br>(22) 11/01/2021<br>(30) 26/12/2019 EP 19383201.1<br>(51) C07K 14/78 (2006.01), A61K 38/39 (2006.01), A61P 35/00 (2006.01)<br>(54) PROTEÍNAS DE ANDAIME E NANOCONJUGADOS TERAPÊUTICOS À BASE DE NIDOGÊNIO<br>(71) UNIVERSITAT AUTÒNOMA DE BARCELONA (ES) ; NANOLIGENT, S.L. (ES) ; CONSORCIO CENTRO DE INVESTIGACIÓN BIOMÉDICA EN RED (ES) ; FUNDACIÓ INSTITUT DE RECERCA DE L'HOSPITAL DE LA SANTA CREU I SANT PAU (ES)<br>(72) ESTHER VÁZQUEZ GÓMEZ; ANTONIO VILLAVERDE CORRALES; NAROA SERNA ROMERO; JUAN CEDANO RODRÍGUEZ; OLIVIA CANO GARRIDO; UGUTZ UNZUETA ELORZA; RAMÓN MANGUES BAFALLUY; PATRICIA VIRGINIA ÁLAMO VARGAS; ELOI PARLADÉ MOLIST |

(85) 24/06/2022
(86) PCT EP2021/050409 de 11/01/2021
(87) WO 2021/130390 de 01/07/2021

---

**(21) BR 11 2022 012741-3 A2**

Código 1.3 - Notificação - Fase Nacional - PCT
(22) 31/12/2019
(51) D04H 3/013 (2006.01), D04H 3/011 (2006.01), D04H 13/00 (2006.01)
(54) PRODUTOS DE LIMPEZA FEITOS DE MANTAS FORMADAS COM ESPUMA
(71) KIMBERLY-CLARK WORLDWIDE, INC. (US)
(72) MICHAEL PAYNE; MARVIN E. SWAILS; CRISTINE E. SCHULZ; DAVID A. LILLEY; JOSEPH K. BAKER
(85) 24/06/2022
(86) PCT US2019/069058 de 31/12/2019
(87) WO 2021/137858 de 08/07/2021

---

**(21) BR 11 2022 012742-1 A2**

Código 1.3 - Notificação - Fase Nacional - PCT
(22) 22/12/2020
(30) 26/12/2019 CN 201911364890.3
(51) H04N 5/232 (2006.01), H04N 21/43 (2006.01)
(54) MÉTODO E DISPOSITIVO DE PROCESSAMENTO DE EFEITO ESPECIAL DE VÍDEO, DISPOSITIVO ELETRÔNICO E MEIO DE ARMAZENAMENTO NÃO TRANSITÓRIO LEGÍVEL POR COMPUTADOR
(71) BEIJING BYTEDANCE NETWORK TECHNOLOGY CO., LTD. (CN)
(72) XIAOQI LI; JINGJIN ZHOU
(85) 24/06/2022
(86) PCT CN2020/138415 de 22/12/2020
(87) WO 2021/129628 de 01/07/2021

---

**(21) BR 11 2022 012746-4 A2**

Código 1.3 - Notificação - Fase Nacional - PCT
(22) 30/12/2020
(30) 31/12/2019 US 62/955,486
(51) G01R 31/08 (2006.01), G01R 19/02 (2006.01), G01R 19/30 (2006.01), H02J 13/00 (2006.01)
(54) MÉTODO E SISTEMA PARA DETECTAR FALHAS DE AUTOCOMPENSAÇÃO DE SUBCICLO
(71) 3M INNOVATIVE PROPERTIES COMPANY (US)
(72) PHILLIP J. BERGERON
(85) 24/06/2022
(86) PCT IB2020/062542 de 30/12/2020
(87) WO 2021/137169 de 08/07/2021

---

**(21) BR 11 2022 012747-2 A2**

Código 1.3 - Notificação - Fase Nacional - PCT

(22) 24/12/2020
(30) 26/12/2019 US 62/953,886
(51) H04N 19/593 (2006.01), H04N 19/176 (2006.01), H04N 19/184 (2006.01), H04N 19/105 (2006.01), H04N 19/119 (2006.01), H04N 19/132 (2006.01)
(54) APARELHO E MÉTODO DE CODIFICAÇÃO/DECODIFICAÇÃO DE VÍDEO PARA EXECUTAR PDPC E MÉTODO PARA TRANSMISSÃO DE FLUXO DE BITS
(71) LG ELECTRONICS INC. (KR)
(72) JIN HEO; HYEONG MOON JANG; JANGWON CHOI
(85) 24/06/2022
(86) PCT KR2020/019091 de 24/12/2020
(87) WO 2021/133100 de 01/07/2021

---

**(21) BR 11 2022 012754-5 A2**

Código 1.3 - Notificação - Fase Nacional - PCT
(22) 22/12/2020
(30) 26/12/2019 IN 201921053997
(51) A01N 25/10 (2006.01), A01N 47/36 (2006.01), A01P 13/00 (2006.01)
(54) POLÍMERO SUPERABSORVENTE E UM PESTICIDA
(71) UPL LIMITED (IN)
(72) PRADIP DATTATRAY WAGH; RAJAN RAMAKANT SHIRSAT; PRASUN SARKAR
(85) 26/06/2022
(86) PCT IB2020/062314 de 22/12/2020
(87) WO 2021/130663 de 01/07/2021

---

**(21) BR 11 2022 012756-1 A2**

Código 1.3 - Notificação - Fase Nacional - PCT
(22) 16/11/2020
(30) 30/12/2019 US 62/955,299; 28/05/2020 US 16/885,838
(51) A61B 18/14 (2006.01), A61B 18/00 (2006.01), A61B 18/12 (2006.01)
(54) INSTRUMENTO ELETROCIRÚRGICO COM ELETRODOS DE ENER-GIZAÇÃO ASSÍNCRONOS
(71) CILAG GMBH INTERNATIONAL (CH)
(72) FREDERICK E. SHELTON, IV; KEVIN M. FIEBIG; TAYLOR W. ARONHALT; JEFFREY D. MESSERLY; MARK S. ZEINER; SARAH A. WORTHINGTON; JOSHUA P. MORGAN; NICHOLAS M. MORGAN; DANIEL J. MUMAW; CHAD E. ECKERT
(85) 27/06/2022
(86) PCT IB2020/060763 de 16/11/2020
(87) WO 2021/137018 de 08/07/2021

---

**(21) BR 11 2022 012758-8 A2**

Código 1.3 - Notificação - Fase Nacional - PCT
(22) 15/01/2021
(30) 17/01/2020 KR 10-2020-0006739; 14/12/2020 KR 10-2020-0174237
(51) C07C 311/16 (2006.01), C07C 303/36 (2006.01), A61K 31/18 (2006.01),

A61P 35/00 (2006.01), A61P 29/00 (2006.01), A61P 3/00 (2006.01), A23L 33/10 (2006.01)
(54) COMPOSTO, ISÔMERO DO MESMO OU SAL FARMACEUTICAMENTE ACEITÁVEL DO MESMO, MÉTODO DE PREPARAÇÃO E USO DO DITO COMPOSTO, COMPOSIÇÃO FARMACÊUTICA E ALIMENTO FUNCIONAL SAUDÁVEL
(71) DAEGU-GYEONGBUK MEDICAL INNOVATION FOUNDATION (KR) ; PIMEDBIO, INC. (KR)
(72) CHUN YOUNG IM; SANG HYUN MIN; JI HOON YU; EUN BI KO; SO YOUNG KIM; SEUNGYEON LEE; DONG KYU CHOI; HEEJIN LEE; GA YOUNG PARK; DOOHYUN LEE; EUNMI HONG; HUI-JEON JEON; YOUNG-HOON PARK; YE RI HAN; NAM HUI KIM; BAE JUN OH; JUN WOO KIM; CHANG HOON SEO; JEONG-EUN PARK; SEONGGU RO; MINSOO SONG; DONGKYU SHIN
(85) 27/06/2022
(86) PCT KR2021/000614 de 15/01/2021
(87) WO 2021/145729 de 22/07/2021

---

**(21) BR 11 2022 012759-6 A2**

Código 1.3 - Notificação - Fase Nacional - PCT
(22) 14/12/2020
(30) 10/02/2020 US 62/972,171; 11/12/2020 US 17/119,281
(51) E21B 49/10 (2006.01), E21B 49/08 (2006.01), E21B 43/12 (2006.01), E21B 47/008 (2006.01), E21B 23/06 (2006.01)
(54) FERRAMENTA DE FUNDO DE POÇO, MÉTODO E SISTEMA
(71) HALLIBURTON ENERGY SERVICES, INC. (US)
(72) CHRISTOPHER MICHAEL JONES; ANTHONY HERMAN VAN ZUILEKOM; DARREN GEORGE GASCOOKE
(85) 27/06/2022
(86) PCT US2020/064811 de 14/12/2020
(87) WO 2021/162776 de 19/08/2021

---

**(21) BR 11 2022 012760-0 A2**

Código 1.3 - Notificação - Fase Nacional - PCT
(22) 17/12/2020
(30) 30/12/2019 AT A 410/2019
(51) E01B 27/02 (2006.01)
(54) DISPOSITIVO DE VARREDURA PARA OPERAÇÃO EM UM SISTEMA DE VIA
(71) PLASSER & THEURER EXPORT VON BAHNBAUMASCHINEN GESELLSCHAFT M. B. H. (AT)
(72) GÜNTHER BUCHBERGER
(85) 27/06/2022
(86) PCT EP2020/086635 de 17/12/2020
(87) WO 2021/136672 de 08/07/2021

**(21) BR 11 2022 012761-8 A2**

Código 1.3 - Notificação - Fase Nacional - PCT
(22) 07/01/2021
(30) 07/01/2020 EP 20150447.9
(51) B65H 63/00 (2006.01)
(54) CONTROLE AUTOMÁTICO DE BOBINAS
(71) LENZING AKTIENGESELLSCHAFT (AT)
(72) JOSEF BAUMGARTINGER; CHRISTOPH RAMSAUER; DOMINIK OSTASZEWSKI; ANDREAS SCHLADER; CHRISTOPH SCHREMPF
(85) 27/06/2022
(86) PCT EP2021/050153 de 07/01/2021
(87) WO 2021/140132 de 15/07/2021

**(21) BR 11 2022 012762-6 A2**

Código 1.3 - Notificação - Fase Nacional - PCT
(22) 30/11/2020
(30) 30/12/2019 CN 201911398468.X
(51) A61B 34/37 (2006.01), A61B 34/30 (2006.01), A61B 17/00 (2006.01), H02K 7/10 (2006.01)
(54) CONJUNTO DE TRANSMISSÃO, CAIXA DE ACIONAMENTO, SISTEMA DE INSTRUMENTO CIRÚRGICO E SISTEMA DE ROBÔ
(71) SHANGHAI MICROPORT MEDBOT (GROUP) CO., LTD. (CN)
(72) YUYUAN HE; CHAO HE; ZHONGHUA TANG
(85) 27/06/2022
(86) PCT CN2020/132948 de 30/11/2020
(87) WO 2021/135786 de 08/07/2021

**(21) BR 11 2022 012766-9 A2**

Código 1.3 - Notificação - Fase Nacional - PCT
(22) 31/12/2020
(30) 31/12/2019 US 62/955,502
(51) A61K 31/451 (2006.01), A61P 25/00 (2006.01)
(54) COMPOSTO PARA O TRATAMENTO E A PREVENÇÃO DE TRANSTORNOS DO SISTEMA NERVOSO CENTRAL
(71) ABAXYS THERAPEUTICS (BE)
(72) FRANCISCO JAVIER GARCIA-LADONA
(85) 27/06/2022
(86) PCT EP2020/088071 de 31/12/2020
(87) WO 2021/136827 de 08/07/2021

**(21) BR 11 2022 012767-7 A2**

Código 1.3 - Notificação - Fase Nacional - PCT
(22) 28/12/2020
(30) 23/01/2020 US 62/964,884
(51) F04B 1/00 (2006.01), E21B 43/12 (2006.01), F04B 47/00 (2006.01), F04B 23/00 (2006.01)
(54) CONJUNTO DE BOMBA SUBMERSÍVEL PARA TRANSFERÊNCIA DE UM MEIO DE FLUIDO COM BAIXA VISCOSIDADE

(71) HESS CORPORATION (US)
(72) SIMON OMAN; MARKO NAGODE; JERNEJ KLEMENC; FRANC MAJDIC; MARKO HOCEVAR; ALES GOSAR; ANDREJ SKRLEC; LASLO OLAH
(85) 27/06/2022
(86) PCT US2020/067202 de 28/12/2020
(87) WO 2021/150353 de 29/07/2021

---

**(21) BR 11 2022 012768-5 A2**

Código 1.3 - Notificação - Fase Nacional - PCT
(22) 05/01/2021
(30) 06/01/2020 CN 202010008058.6
(51) A61K 39/395 (2006.01), A61K 47/12 (2006.01)
(54) FORMULAÇÃO DE ANTICORPO DE RECEPTOR 1 DE MORTE CELULAR PROGRAMADA E USO DA MESMA
(71) SHANGHAI HENLIUS BIOTECH, INC. (CN)
(72) YUAN FANG; DONGMEI HAN
(85) 27/06/2022
(86) PCT CN2021/070248 de 05/01/2021
(87) WO 2021/139642 de 15/07/2021

---

**(21) BR 11 2022 012770-7 A2**

Código 1.3 - Notificação - Fase Nacional - PCT
(22) 15/12/2020
(30) 06/02/2020 JP 2020-018399
(51) D06F 39/02 (2006.01), D06F 39/08 (2006.01)
(54) LAVADORA DE ROUPAS
(71) PANASONIC INTELLECTUAL PROPERTY MANAGEMENT CO., LTD. (JP)
(72) ATSUSHI NAKASE; SHO SAKUMA; YOSHINORI KATAOKA; TETSUYA KUBO; DAIKI SUNADA
(85) 27/06/2022
(86) PCT JP2020/046647 de 15/12/2020
(87) WO 2021/157202 de 12/08/2021

---

**(21) BR 11 2022 012771-5 A2**

Código 1.3 - Notificação - Fase Nacional - PCT
(22) 26/01/2021
(30) 27/01/2020 EP 20153906.1
(51) C07C 67/39 (2006.01), C07C 69/06 (2006.01), C07C 53/02 (2006.01), C07C 51/23 (2006.01)
(54) PROCESSO PARA PRODUÇÃO CATALÍTICA DE UM FORMATO DE ALQUILA
(71) OXFA GMBH (DE)
(72) JAKOB ALBERT; CHIRAPHAT KUMPIDET
(85) 27/06/2022
(86) PCT EP2021/051717 de 26/01/2021
(87) WO 2021/151870 de 05/08/2021

**(21) BR 11 2022 012778-2 A2**

Código 1.3 - Notificação - Fase Nacional - PCT
(22) 07/01/2021
(30) 07/01/2020 EP 20150628.4
(51) C09J 5/02 (2006.01), B05D 1/00 (2006.01), B05D 3/14 (2006.01)
(54) MÉTODO PARA ALTERAR AS PROPRIEDADES DE ADESÃO DE UMA SUPERFÍCIE POR REVESTIMENTO DE PLASMA
(71) MOLECULAR PLASMA GROUP S.A. (LU)
(72) GILL SCHELTJENS; JOANNA BOREK-DONTEN; RÉGIS HEYBERGER
(85) 27/06/2022
(86) PCT EP2021/050176 de 07/01/2021
(87) WO 2021/140146 de 15/07/2021

**(21) BR 11 2022 012780-4 A2**

Código 1.3 - Notificação - Fase Nacional - PCT
(22) 02/02/2021
(30) 04/02/2020 US 62/969,960
(51) A23L 2/39 (2006.01), A23L 2/66 (2006.01), A23L 33/175 (2006.01), A23L 33/18 (2006.01), A61K 31/185 (2006.01), A61K 31/198 (2006.01), A61K 38/39 (2006.01)
(54) COMPOSIÇÃO DE SUPLEMENTO DIETÁRIO COMPREENDENDO COLÁGENO
(71) SOCIÉTÉ DES PRODUITS NESTLÉ S.A. (CH)
(72) KURT SEIDENSTICKER; COREY FRIESE; KATIE COTE; CRISTINA CUTRI
(85) 27/06/2022
(86) PCT EP2021/052381 de 02/02/2021
(87) WO 2021/156229 de 12/08/2021

**(21) BR 11 2022 012782-0 A2**

Código 1.3 - Notificação - Fase Nacional - PCT
(22) 20/01/2021
(30) 29/01/2020 GB 2001226.6
(51) B01J 13/14 (2006.01), C11D 3/50 (2006.01)
(54) PROCESSO
(71) GIVAUDAN SA (CH)
(72) VLADICA BOCOKIC; BENOIT RIFLADE
(85) 27/06/2022
(86) PCT EP2021/051139 de 20/01/2021
(87) WO 2021/151748 de 05/08/2021

**(21) BR 11 2022 012786-3 A2**

Código 1.3 - Notificação - Fase Nacional - PCT
(22) 08/01/2021
(30) 10/01/2020 AT A50012/2020
(51) G01R 17/18 (2006.01)
(54) FONTE DE ALTA CORRENTE PARA SISTEMA DE TESTAGEM PARA

TESTE DE UM DISPOSITIVO DE ENERGIA ELÉTRICA, E SISTEMA DE TESTAGEM
(71) OMICRON ELECTRONICS GMBH (AT)
(72) LUKAS BITSCHNAU; HORST SCHEDLER
(85) 27/06/2022
(86) PCT EP2021/050292 de 08/01/2021
(87) WO 2021/140211 de 15/07/2021

---

**(21) BR 11 2022 012788-0 A2**

Código 1.3 - Notificação - Fase Nacional - PCT
(22) 30/12/2020
(30) 30/12/2019 US 62/955,066
(51) C07C 253/34 (2006.01), C07C 255/04 (2006.01), C07C 255/05 (2006.01)
(54) PROCESSO PARA SEPARAÇÃO DE TRICIANOHEXANO
(71) ASCEND PERFORMANCE MATERIALS OPERATIONS LLC (US)
(72) SANJAY DUBE; BENJAMIN HASELTINE; JEFFERSON THOMAS EBERT; DARRICK ELMORE
(85) 27/06/2022
(86) PCT US2020/067574 de 30/12/2020
(87) WO 2021/138497 de 08/07/2021

---

**(21) BR 11 2022 012792-8 A2**

Código 1.3 - Notificação - Fase Nacional - PCT
(22) 18/11/2020
(30) 31/12/2019 KR 10-2019-0179379; 21/04/2020 KR 10-2020-0047768
(51) A61M 5/32 (2006.01), A61L 31/04 (2006.01), A61F 9/00 (2006.01), A61B 17/00 (2006.01)
(54) AGULHA DE INJEÇÃO AUTOVEDÁVEL PARA INIBIÇÃO DE FORMAÇÃO DE FÍSTULA NO GLOBO OCULAR, E MÉTODO PARA FABRICAÇÃO DA MESMA
(71) INNOTHERAPY INC. (KR)
(72) MOON SUE LEE; MI YOUNG KOH; SOOMI KIM; JONG SUK SONG; YOUNGSUB EOM
(85) 27/06/2022
(86) PCT KR2020/016274 de 18/11/2020
(87) WO 2021/137430 de 08/07/2021

---

**(21) BR 11 2022 012793-6 A2**

Código 1.3 - Notificação - Fase Nacional - PCT
(22) 22/12/2020
(30) 03/01/2020 US US 16/734,049
(51) E01B 9/30 (2006.01), E01B 9/48 (2006.01)
(54) MONTAGEM DE PRENDEDOR DE FIXAÇÃO DIRETA PARA VIA FÉRREA QUE TEM BLOCO DE SUPORTE MOLDADO E MÉTODO DE FABRICAÇÃO DA MESMA
(71) PROGRESS RAIL SERVICES CORPORATION (US)
(72) SCOTT D. OSLER

(85) 27/06/2022
(86) PCT US2020/066603 de 22/12/2020
(87) WO 2021/138146 de 08/07/2021

---

**(21) BR 11 2022 012794-4 A2**

Código 1.3 - Notificação - Fase Nacional - PCT
(22) 30/12/2020
(30) 30/12/2019 US 62/955,214; 30/12/2019 US 62/955,219
(51) G06F 17/00 (2006.01)
(54) SISTEMAS E MÉTODOS PARA ASSISTIR INDIVÍDUOS EM UM PROGRAMA DE ALTERAÇÃO COMPORTAMENTAL
(71) CILAG GMBH INTERNATIONAL (CH)
(72) JOE CHANCELLOR; LAURA DOTSON; ANEESH JOSHI; LINDA BUNDICK; DAVID S. UTLEY; DANIEL BALBIERZ; RAJIV VAIDYANATHAN; ALLEN JAMESON
(85) 27/06/2022
(86) PCT US2020/067530 de 30/12/2020
(87) WO 2021/138464 de 08/07/2021

---

**(21) BR 11 2022 012796-0 A2**

Código 1.3 - Notificação - Fase Nacional - PCT
(22) 18/01/2021
(30) 31/01/2020 SE 2050102-9
(51) F24F 6/04 (2006.01), F28G 9/00 (2006.01), F24F 11/30 (2006.01), F28F 25/00 (2006.01)
(54) MÉTODO PARA LIMPAR UM APARELHO REFRIGERADOR E UMIDIFICADOR EVAPORATIVO E UM SISTEMA COMPREENDENDO UM APARELHO REFRIGERADOR E UMIDIFICADOR EVAPORATIVO
(71) MUNTERS EUROPE AKTIEBOLAG (SE)
(72) DANIEL UNGE
(85) 27/06/2022
(86) PCT SE2021/050024 de 18/01/2021
(87) WO 2021/154139 de 05/08/2021

---

**(21) BR 11 2022 012799-5 A2**

Código 1.3 - Notificação - Fase Nacional - PCT
(22) 29/10/2020
(30) 30/12/2019 US 16/729,737
(51) A61B 18/12 (2006.01), A61B 90/00 (2006.01), A61B 18/00 (2006.01), A61B 34/20 (2006.01), A61B 34/30 (2006.01), A61B 1/00 (2006.01), A61B 1/06 (2006.01)
(54) CONTROLE DE SISTEMA CIRÚRGICO ADAPTATIVO DE ACORDO COM CARACTERÍSTICAS DA NUVEM DE FUMAÇA CIRÚRGICA
(71) CILAG GMBH INTERNATIONAL (CH)
(72) FREDERICK E. SHELTON, IV
(85) 27/06/2022
(86) PCT IB2020/060118 de 29/10/2020

(87) WO 2021/137002 de 08/07/2021

---

**(21) BR 11 2022 012800-2 A2**

Código 1.3 - Notificação - Fase Nacional - PCT
(22) 29/01/2021
(30) 29/01/2020 US 16/776,293
(51) G06F 21/62 (2006.01), H04L 29/06 (2006.01)
(54) SISTEMAS E MÉTODO DE ENCOBRIMENTO DE DADOS CONTEXTUAIS PARA CONEXÃO DE DADOS PRIVADA E SEGURA
(71) COLLIBRA NV (BE)
(72) SATYENDER GOEL; UPWAN CHACHRA; JAMES B. CUSHMAN II
(85) 27/06/2022
(86) PCT IB2021/050740 de 29/01/2021
(87) WO 2021/152542 de 05/08/2021

---

**(21) BR 11 2022 012803-7 A2**

Código 1.3 - Notificação - Fase Nacional - PCT
(22) 12/01/2021
(30) 17/01/2020 EP 20152350.3
(51) A61K 8/44 (2006.01), A61K 8/46 (2006.01), A61Q 5/00 (2006.01)
(54) COMPOSIÇÃO DE LIMPEZA PESSOAL, COMPOSIÇÃO DE CUIDADOS PESSOAIS, MÉTODO NÃO TERAPÊUTICO DE TRATAMENTO DOS CABELOS OU COURO CABELUDO E USO DE UM TENSOATIVO DE LIMPEZA
(71) UNILEVER IP HOLDINGS B.V. (PB)
(72) NICHOLAS JOHN AINGER; LUISA ZOE COLLINS; JOANNA SUSAN DAWSON; RICHARD AARON FORREST; LOUISE JANNETTE ROBERTS; PAUL STEPHEN WHITEHEAD
(85) 27/06/2022
(86) PCT EP2021/050497 de 12/01/2021
(87) WO 2021/144272 de 22/07/2021

---

**(21) BR 11 2022 012804-5 A2**

Código 1.3 - Notificação - Fase Nacional - PCT
(22) 17/12/2020
(30) 03/01/2020 GR 20200100001
(51) H04W 64/00 (2006.01), G01S 5/02 (2006.01), G01S 5/10 (2006.01), H04L 5/00 (2006.01), H04L 27/26 (2006.01)
(54) SILENCIAMENTO DE SINAL DE POSICIONAMENTO INTRAPARTIÇÃO
(71) QUALCOMM INCORPORATED (US)
(72) ALEXANDROS MANOLAKOS; WEIMIN DUAN; KRISHNA KIRAN MUKKAVILLI
(85) 27/06/2022
(86) PCT US2020/065500 de 17/12/2020
(87) WO 2021/138063 de 08/07/2021

**(21) BR 11 2022 012806-1 A2**

Código 1.3 - Notificação - Fase Nacional - PCT
(22) 15/02/2021
(30) 21/02/2020 GB 2002483.2
(51) F01N 3/021 (2006.01), F01N 3/035 (2006.01), B01D 46/24 (2006.01), B01D 53/94 (2006.01), B01D 53/92 (2006.01)
(54) MÉTODO PARA TRATAR UM FILTRO, FILTRO, E, FILTRO DE ESCAPE VEICULAR CALCINADO
(71) JOHNSON MATTHEY PUBLIC LIMITED COMPANY (GB)
(72) THOMAS HOTCHKISS; DAVID MARVELL; JOHN TURNER; MARK WALTON
(85) 27/06/2022
(86) PCT GB2021/050361 de 15/02/2021
(87) WO 2021/165658 de 26/08/2021

**(21) BR 11 2022 012808-8 A2**

Código 1.3 - Notificação - Fase Nacional - PCT
(22) 09/06/2020
(30) 31/12/2019 CN 201911408904.7
(51) H02K 15/02 (2006.01), H02K 15/03 (2006.01)
(54) DISPOSITIVO DE DESMONTAGEM OU MONTAGEM DE MÁQUINA ELÉTRICA, MÉTODO DE DESMONTAGEM DE MÁQUINA ELÉTRICA E MÉTODO DE MONTAGEM DE MÁQUINA ELÉTRICA
(71) XINJIANG GOLDWIND SCIENCE & TECHNOLOGY CO., LTD. (CN)
(72) NAN HOU; JIUYANG LUO
(85) 27/06/2022
(86) PCT CN2020/095064 de 09/06/2020
(87) WO 2021/135075 de 08/07/2021

**(21) BR 11 2022 012812-6 A2**

Código 1.3 - Notificação - Fase Nacional - PCT
(22) 03/02/2021
(30) 05/02/2020 GB 2001565.7
(51) F16L 1/23 (2006.01)
(54) BLOCOS DE PREENSÃO TENSORES PARA COLOCAÇÃO DE TUBOS SUBMARINOS E SEMELHANTES
(71) ACERGY FRANCE SAS (FR)
(72) JEAN-BAPTISTE THIERRY ROUGEOT; AURÉLIEN LAGACHE
(85) 27/06/2022
(86) PCT IB2021/000047 de 03/02/2021
(87) WO 2021/156674 de 12/08/2021

**(21) BR 11 2022 012816-9 A2**

Código 1.3 - Notificação - Fase Nacional - PCT
(22) 31/12/2020
(30) 23/01/2020 US 16/750,837
(51) E21B 33/04 (2006.01)
(54) VÁLVULA DE GAVETA COM MONTAGEM DE VEDAÇÃO DE CASTELO

APRIMORADA
(71) FMC TECHNOLOGIES, INC. (US)
(72) KYLE ELLIS
(85) 27/06/2022
(86) PCT US2020/067745 de 31/12/2020
(87) WO 2021/150357 de 29/07/2021

---

**(21) BR 11 2022 012819-3 A2**

Código 1.3 - Notificação - Fase Nacional - PCT
(22) 23/12/2020
(30) 26/12/2019 US 62/953,654
(51) A61K 31/357 (2006.01), A61K 31/407 (2006.01), A61K 31/506 (2006.01), A61K 31/519 (2006.01), A61K 31/5377 (2006.01), A61P 35/02 (2006.01)
(54) MÉTODO PARA TRATAR MIELOFIBROSE EM UM PACIENTE E KIT
(71) ACTUATE THERAPEUTICS, INC. (US)
(72) FRANCIS J. GILES; ANDREW MAZAR
(85) 27/06/2022
(86) PCT US2020/066762 de 23/12/2020
(87) WO 2021/133866 de 01/07/2021

---

**(21) BR 11 2022 012823-1 A2**

Código 1.3 - Notificação - Fase Nacional - PCT
(22) 04/11/2020
(30) 30/12/2019 US 62/955,292; 29/05/2020 US 16/887,532
(51) A61B 18/14 (2006.01), A61B 17/32 (2006.01), A61B 18/12 (2006.01), A61B 90/00 (2006.01)
(54) ELETRODO DEFLETÍVEL COM PROPENSÃO PARA COMPRESSÃO VARIÁVEL AO LONGO DO COMPRIMENTO DO ELETRODO DEFLETÍVEL
(71) CILAG GMBH INTERNATIONAL (CH)
(72) JOHN M. SARLEY; CHAD P. BOUDREAUX; TYLER N. BREHM; WEI GUO; ELLEN BURKART; JEFFREY D. MESSERLY; CRAIG N. FALLER; GREGORY D. BISHOP; MICHAEL A. KEENAN; WILLIAM A. OLSON; RICHARD W. FLAKER; FREDERICK E. SHELTON IV; BRUCE BRUNSON JR.; GUION Y. LUCAS; DEMETRIUS N. HARRIS; STEPHEN M. LEUCK; FREDERICK ESTERA; GEOFFREY S. STROBL; NINA MASTROIANNI; LAUREN M. VALENTE; JOSEPH S. SALGUERO; JOHN E. BRADY; JOSEPH H. KEMPER
(85) 27/06/2022
(86) PCT IB2020/060386 de 04/11/2020
(87) WO 2021/137008 de 08/07/2021

---

**(21) BR 11 2022 012830-4 A2**

Código 1.3 - Notificação - Fase Nacional - PCT
(22) 17/12/2020
(30) 30/12/2019 US 62/954,973
(51) C08F 220/18 (2006.01), C08F 293/00 (2006.01)
(54) PROCESSO PARA PREPARAR UM COPOLÍMERO EM DIBLOCO DE

OLEFINA-ACRILATO
(71) DOW GLOBAL TECHNOLOGIES LLC (US)
(72) EVELYN AUYEUNG; ARKADY L. KRASOVSKIY; BRYAN D. STUBBERT; ANNA V. DAVIS; JIANBO HOU; CLARK H. CUMMINS
(85) 27/06/2022
(86) PCT US2020/065768 de 17/12/2020
(87) WO 2021/138076 de 08/07/2021

---

**(21) BR 11 2022 012833-9 A2**

Código 1.3 - Notificação - Fase Nacional - PCT
(22) 28/01/2021
(30) 28/01/2020 EP 20154182.8
(51) B60R 19/34 (2006.01), B21C 37/15 (2006.01), F16F 7/12 (2006.01), C21D 7/00 (2006.01), B21C 37/08 (2006.01), B21C 37/16 (2006.01), C21D 6/00 (2006.01), C21D 9/08 (2006.01), C21D 9/50 (2006.01), C21D 7/12 (2006.01)
(54) TUBO EXPANDIDO PARA UMA CAIXA DE COLISÃO DE VEÍCULO AUTOMOTOR E MÉTODO PARA FABRICAÇÃO DA MESMA
(71) OUTOKUMPU OYJ (FI)
(72) STEFAN LINDNER
(85) 27/06/2022
(86) PCT EP2021/051994 de 28/01/2021
(87) WO 2021/152015 de 05/08/2021

---

**(21) BR 11 2022 012834-7 A2**

Código 1.3 - Notificação - Fase Nacional - PCT
(22) 21/12/2020
(30) 30/12/2019 GB 1919435.6
(51) A61B 18/12 (2006.01)
(54) GERADOR ELETROCIRÚRGICO PARA FORNECER ENERGIA DE MICRO-ONDAS EM MÚLTIPLAS FREQUÊNCIAS
(71) CREO MEDICAL LIMITED (GB)
(72) CHRISTOPHER PAUL HANCOCK; MALCOLM WHITE
(85) 27/06/2022
(86) PCT EP2020/087526 de 21/12/2020
(87) WO 2021/136717 de 08/07/2021

---

**(21) BR 11 2022 012842-8 A2**

Código 1.3 - Notificação - Fase Nacional - PCT
(22) 07/12/2020
(30) 30/12/2019 CN 201911404709.7
(51) H04B 7/0456 (2006.01)
(54) APARELHO E MÉTODO DE CONFIGURAÇÃO DE MATRIZ DE PRÉ-CODIFICAÇÃO BASEADA EM RECIPROCIDADE DE CANAL
(71) DATANG MOBILE COMMUNICATIONS EQUIPMENT CO., LTD. (CN)
(72) ZHENGXUAN LIU; QIUBIN GAO; HUI LI
(85) 28/06/2022
(86) PCT CN2020/134269 de 07/12/2020

(87) WO 2021/135837 de 08/07/2021

**(21) BR 11 2022 012845-2 A2**

Código 1.3 - Notificação - Fase Nacional - PCT
(22) 29/10/2020
(30) 30/12/2019 US 16/729,803
(51) A61B 90/00 (2006.01), G06T 5/50 (2006.01), A61B 18/12 (2006.01), G16H 30/40 (2006.01), G06T 7/00 (2006.01), A61B 34/20 (2006.01), A61B 34/30 (2006.01), A61B 1/00 (2006.01), A61B 1/06 (2006.01), A61B 18/00 (2006.01)
(54) VISUALIZAÇÃO ADAPTATIVA POR UM SISTEMA CIRÚRGICO
(71) CILAG GMBH INTERNATIONAL (CH)
(72) FREDERICK E. SHELTON, IV; ANDREW C. DECK
(85) 28/06/2022
(86) PCT IB2020/060121 de 29/10/2020
(87) WO 2021/137005 de 08/07/2021

**(21) BR 11 2022 012846-0 A2**

Código 1.3 - Notificação - Fase Nacional - PCT
(22) 06/01/2021
(30) 06/01/2020 US 62/957,535
(51) A61K 31/404 (2006.01), A61K 31/575 (2006.01), A61K 31/66 (2006.01)
(54) MÉTODOS DE TRATAMENTO DE CONDIÇÕES RELACIONADAS AO RECEPTOR S1P1
(71) ARENA PHARMACEUTICALS, INC. (US)
(72) CATHERINE M. CROSBY; GURPREET AHLUWALIA; ANDREW CHRISTOPHER WESLEY SELFRIDGE
(85) 28/06/2022
(86) PCT US2021/012367 de 06/01/2021
(87) WO 2021/142030 de 15/07/2021

**(21) BR 11 2022 012848-7 A2**

Código 1.3 - Notificação - Fase Nacional - PCT
(22) 16/11/2020
(30) 30/12/2019 US 62/955,299; 28/05/2020 US 16/885,851
(51) A61B 18/14 (2006.01), A61B 17/29 (2006.01)
(54) INSTRUMENTO ELETROCIRÚRGICO COM SUPORTE DE PROPENSÃO DE ELETRODOS
(71) CILAG GMBH INTERNATIONAL (CH)
(72) FREDERICK E. SHELTON, IV; KEVIN M. FIEBIG; TAYLOR W. ARONHALT; JEFFREY D. MESSERLY; MARK S. ZEINER; SARAH A. WORTHINGTON; JOSHUA P. MORGAN; NICHOLAS M. MORGAN; DANIEL J. MUMAW; CHAD E. ECKERT
(85) 28/06/2022
(86) PCT IB2020/060766 de 16/11/2020
(87) WO 2021/137019 de 08/07/2021

**(21) BR 11 2022 012849-5 A2**

Código 1.3 - Notificação - Fase Nacional - PCT
(22) 04/11/2020
(30) 30/12/2019 US 62/955,292; 29/05/2020 US 16/887,506
(51) A61B 18/14 (2006.01), A61B 17/32 (2006.01), A61B 18/12 (2006.01), A61B 90/00 (2006.01)
(54) ELETRODO DE ENERGIA DE RF COM SUPORTE DEFLETÍVEL EM RELAÇÃO À LÂMINA ULTRASSÔNICA OPOSTA
(71) CILAG GMBH INTERNATIONAL (CH)
(72) JOHN M. SARLEY; CHAD P. BOUDREAUX; TYLER N. BREHM; WEI GUO; ELLEN BURKART; JEFFREY D. MESSERLY; CRAIG N. FALLER; GREGORY D. BISHOP; MICHAEL A. KEENAN; WILLIAM A. OLSON; RICHARD W. FLAKER; FREDERICK E. SHELTON IV; BRUCE BRUNSON JR.; GUION Y. LUCAS; DEMETRIUS N. HARRIS; STEPHEN M. LEUCK; FREDERICK ESTERA; GEOFFREY S. STROBL; NINA MASTROIANNI; LAUREN M. VALENTE; JOSEPH S. SALGUERO; ROBERT S. BISHOP; JOSEPH H. KEMPER
(85) 28/06/2022
(86) PCT IB2020/060384 de 04/11/2020
(87) WO 2021/137006 de 08/07/2021

**(21) BR 11 2022 012854-1 A2**

Código 1.3 - Notificação - Fase Nacional - PCT
(22) 04/12/2020
(30) 31/12/2019 TR 2019/23129
(51) F41C 7/02 (2006.01), F41A 3/72 (2006.01), F41C 23/16 (2006.01)
(54) ESPINGARDA COM AÇÃO DE BOMBA DE CURSO CURTO
(71) BURAK ILGUN (TR) ; KAYHAN AV TUFEKLERI SAN. VE DIS TIC. LTD. STI. (TR)
(72) BURAK ILGUN
(85) 28/06/2022
(86) PCT TR2020/051231 de 04/12/2020
(87) WO 2021/137804 de 08/07/2021

**(21) BR 11 2022 012855-0 A2**

Código 1.3 - Notificação - Fase Nacional - PCT
(22) 02/12/2020
(30) 30/12/2019 US 62/955,306; 08/06/2020 US 16/895,298
(51) A61B 17/072 (2006.01)
(54) INSTRUMENTO CIRÚRGICO QUE COMPREENDE UM CIRCUITO DE CONTROLE DE RETROINFORMAÇÃO
(71) CILAG GMBH INTERNATIONAL (CH)
(72) FREDERICK E. SHELTON IV; SHANE R. ADAMS; NICHOLAS J. ROSS; JASON L. HARRIS; SUDHIR B. PATEL
(85) 28/06/2022
(86) PCT IB2020/061398 de 02/12/2020
(87) WO 2021/137050 de 08/07/2021

**(21) BR 11 2022 012857-6 A2**

Código 1.3 - Notificação - Fase Nacional - PCT
(22) 24/02/2021
(30) 26/02/2020 US 62/981,613; 10/03/2020 EM 20161996.2
(51) A23F 3/40 (2006.01), A23L 27/00 (2006.01)
(54) COMPOSIÇÃO SABORIZADA
(71) FIRMENICH SA (CH)
(72) RONALD SKIFF; PIERRE-ETIENNE BOUQUERAND
(85) 28/06/2022
(86) PCT EP2021/054504 de 24/02/2021
(87) WO 2021/170616 de 02/09/2021

**(21) BR 11 2022 012858-4 A2**

Código 1.3 - Notificação - Fase Nacional - PCT
(22) 06/01/2021
(30) 06/01/2020 US 62/957,764; 05/01/2021 US 17/141,659
(51) H04L 1/18 (2006.01)
(54) DETERMINAÇÃO DE LIVRO DE CÓDIGOS DE CONFIRMAÇÃO DE SOLICITAÇÃO DE REPETIÇÃO AUTOMÁTICA HÍBRIDA COM DIFERENTES LARGURAS DE BITS DE INDICADOR DE ATRIBUIÇÃO DE DOWNLINK
(71) QUALCOMM INCORPORATED (US)
(72) WEI YANG; SEYEDKIANOUSH HOSSEINI; SEYED ALI AKBAR FAKOORIAN
(85) 28/06/2022
(86) PCT US2021/012249 de 06/01/2021
(87) WO 2021/141943 de 15/07/2021

**(21) BR 11 2022 012860-6 A2**

Código 1.3 - Notificação - Fase Nacional - PCT
(22) 28/09/2020
(30) 01/02/2020 US 62/969,020; 23/09/2020 US 17/030,179
(51) E21B 47/12 (2006.01), E21B 47/005 (2006.01), E21B 43/12 (2006.01), E21B 33/14 (2006.01), E21B 43/26 (2006.01)
(54) CIMENTO COMO UMA BATERIA PARA DETECÇÃO NO FUNDO DE POÇO
(71) HALLIBURTON ENERGY SERVICES, INC. (US)
(72) JOHN PAUL BIR SINGH; JOHN L. MAIDA; MIKKO JAASKELAINEN; KRISHNA BABU YERUBANDI
(85) 28/06/2022
(86) PCT US2020/053126 de 28/09/2020
(87) WO 2021/154341 de 05/08/2021

**(21) BR 11 2022 012863-0 A2**

Código 1.3 - Notificação - Fase Nacional - PCT
(22) 04/11/2020
(30) 30/12/2019 US 62/955,292; 29/05/2020 US 16/887,576
(51) A61B 17/32 (2006.01), A61B 18/12 (2006.01), A61B 18/14 (2006.01), A61B

90/00 (2006.01)
(54) GARRA DE BRAÇO DE APERTO PARA MINIMIZAR A ADESÃO DE TECIDO E AUMENTAR O CONTROLE DE TECIDO
(71) CILAG GMBH INTERNATIONAL (CH)
(72) JOHN M. SARLEY; CHAD P. BOUDREAUX; TYLER N. BREHM; WEI GUO; ELLEN BURKART; JEFFREY D. MESSERLY; CRAIG N. FALLER; GREGORY D. BISHOP; MICHAEL A. KEENAN; WILLIAM A. OLSON; RICHARD W. FLAKER; FREDERICK E. SHELTON IV; BRUCE BRUNSON JR.; GUION Y. LUCAS; DEMETRIUS N. HARRIS; STEPHEN M. LEUCK; FREDERICK ESTERA; GEOFFREY S. STROBL; NINA MASTROIANNI; LAUREN M. VALENTE; JOSEPH S. SALGUERO; JOSEPH H. KEMPER
(85) 28/06/2022
(86) PCT IB2020/060391 de 04/11/2020
(87) WO 2021/137012 de 08/07/2021

---

**(21) BR 11 2022 012864-9 A2**

Código 1.3 - Notificação - Fase Nacional - PCT
(22) 11/11/2020
(30) 30/12/2019 EP 19220135.8
(51) A24D 3/02 (2006.01)
(54) MÉTODO E APARELHO PARA FRISAR UMA FOLHA
(71) PHILIP MORRIS PRODUCTS S.A. (CH)
(72) MASSIMILIANO BERTOLDO; MATTEO FRANCESCHI; ENRICO GUIDOTTI; LUCA NATALI; IVAN PRESTIA; JÉRÔME UTHURRY; DIRK GÜNTER REIMANN
(85) 28/06/2022
(86) PCT EP2020/081711 de 11/11/2020
(87) WO 2021/136612 de 08/07/2021

---

**(21) BR 11 2022 012866-5 A2**

Código 1.3 - Notificação - Fase Nacional - PCT
(22) 15/01/2021
(30) 15/01/2020 IT 102020000000604
(51) H05K 5/02 (2006.01), H05K 5/06 (2006.01), H02G 3/22 (2006.01)
(54) DISPOSITIVO DE PRENDEDOR DE CABO E RECIPIENTE PARA UM DISPOSITIVO ELETRÔNICO EQUIPADO COM O MESMO
(71) CAREL INDUSTRIES S.P.A. (IT)
(72) GIULIANO FAVERO; FRANCESCO BORAN
(85) 28/06/2022
(86) PCT IB2021/050283 de 15/01/2021
(87) WO 2021/144744 de 22/07/2021

---

**(21) BR 11 2022 012867-3 A2**

Código 1.3 - Notificação - Fase Nacional - PCT
(22) 23/12/2020
(30) 31/12/2019 US 62/956,114
(51) C07D 401/04 (2006.01), C07D 401/14 (2006.01), C07D 403/04 (2006.01)

(54) TRATAMENTO DE CÂNCER COM INIBIDORES DE CDK12/13
(71) KINNATE BIOPHARMA INC. (US)
(72) ERIC A. MURPHY; JOHN TYHONAS; NOELITO TIMPLE; TOUFIKE KANOUNI; LEE D. ARNOLD; ELISABETH GARDINER; ERIC MARTIN
(85) 28/06/2022
(86) PCT US2020/066967 de 23/12/2020
(87) WO 2021/138215 de 08/07/2021

---

**(21) BR 11 2022 012868-1 A2**

Código 1.3 - Notificação - Fase Nacional - PCT
(22) 23/12/2020
(30) 31/12/2019 US 62/955,558
(51) A61B 5/08 (2006.01), A61B 5/083 (2006.01), A61B 5/097 (2006.01), G01N 33/00 (2006.01), G01N 33/497 (2006.01)
(54) MÉTODOS E APARELHO DE CALIBRAÇÃO DE SENSOR DE HÁLITO
(71) MCNEIL AB (SE)
(72) ALLEN JAMESON; BRIAN HEROLD; ERIC TRIDAS
(85) 28/06/2022
(86) PCT US2020/066837 de 23/12/2020
(87) WO 2021/138195 de 08/07/2021

---

**(21) BR 11 2022 012870-3 A2**

Código 1.3 - Notificação - Fase Nacional - PCT
(22) 16/11/2020
(30) 30/12/2019 US 62/955,299; 28/05/2020 US 16/885,866
(51) A61B 17/32 (2006.01), A61B 18/14 (2006.01), H02J 7/00 (2006.01)
(54) INSTRUMENTO ELETROCIRÚRGICO COM MECANISMOS DE CONTROLE VARIÁVEIS
(71) CILAG GMBH INTERNATIONAL (CH)
(72) FREDERICK E. SHELTON, IV; KEVIN M. FIEBIG; TAYLOR W. ARONHALT; JEFFREY D. MESSERLY; MARK S. ZEINER; SARAH A. WORTHINGTON; JOSHUA P. MORGAN; NICHOLAS M. MORGAN; DANIEL J. MUMAW; CHAD E. ECKERT
(85) 28/06/2022
(86) PCT IB2020/060770 de 16/11/2020
(87) WO 2021/137021 de 08/07/2021

---

**(21) BR 11 2022 012871-1 A2**

Código 1.3 - Notificação - Fase Nacional - PCT
(22) 28/10/2020
(30) 30/12/2019 US 16/729,744
(51) A61B 1/06 (2006.01), A61B 90/00 (2006.01), A61B 17/064 (2006.01), A61B 5/00 (2006.01), A61B 34/10 (2006.01), A61B 34/20 (2006.01)
(54) SISTEMAS DE VISUALIZAÇÃO COM USO DE LUZ ESTRUTURADA
(71) CILAG GMBH INTERNATIONAL (CH)
(72) FREDERICK E SHELTON IV; JASON L. HARRIS
(85) 28/06/2022

(86) PCT IB2020/060091 de 28/10/2020
(87) WO 2021/136995 de 08/07/2021

---

**(21) BR 11 2022 012872-0 A2**

Código 1.3 - Notificação - Fase Nacional - PCT
(22) 29/12/2020
(30) 31/12/2019 US 62/955,477
(51) C07K 16/30 (2006.01), C07K 16/28 (2006.01), A61P 35/00 (2006.01), G01N 33/68 (2006.01), A61K 39/00 (2006.01)
(54) COMPOSIÇÃO E USO DE ANTICORPOS MONOCLONAIS GENETICAMENTE MODIFICADOS REFRATÁRIOS A FATORES IMUNOSSUPRESSIVOS TUMORAIS
(71) NAVROGEN, INC. (US)
(72) NICHOLAS C. NICOLAIDES; LUIGI GRASSO; JAMES BRADFORD KLINE
(85) 28/06/2022
(86) PCT US2020/067345 de 29/12/2020
(87) WO 2021/138346 de 08/07/2021

---

**(21) BR 11 2022 012873-8 A2**

Código 1.3 - Notificação - Fase Nacional - PCT
(22) 22/12/2020
(30) 31/12/2019 IN 201911054729
(51) C07D 471/04 (2006.01), A01N 43/40 (2006.01), A01N 43/48 (2006.01)
(54) DERIVADOS HETEROCÍCLICOS ATIVOS EM TERMOS PESTICIDAS COM SUBSTITUINTES CONTENDO ENXOFRE
(71) SYNGENTA CROP PROTECTION AG (CH)
(72) VIKAS SIKERVAR; INDIRA SEN; MICHEL MUEHLEBACH; SEBASTIAN RENDLER; ANDRÉ STOLLER; DANIEL EMERY; ANKE BUCHHOLZ; BENEDIKT KURTZ
(85) 28/06/2022
(86) PCT EP2020/087613 de 22/12/2020
(87) WO 2021/136722 de 08/07/2021

---

**(21) BR 11 2022 012875-4 A2**

Código 1.3 - Notificação - Fase Nacional - PCT
(22) 04/11/2020
(30) 30/12/2019 US 62/955,292; 29/05/2020 US 16/887,554
(51) A61B 17/32 (2006.01), A61B 18/14 (2006.01)
(54) BLOCO DE SUPORTE ULTRASSÔNICO SEGMENTADO ASSIMÉTRICO PARA ENGATE COOPERATIVO COM UM ELETRODO DE RF MÓVEL
(71) CILAG GMBH INTERNATIONAL (CH)
(72) JOHN M. SARLEY; CHAD P. BOUDREAUX; TYLER N. BREHM; WEI GUO; ELLEN BURKART; JEFFREY D. MESSERLY; CRAIG N. FALLER; GREGORY D. BISHOP; MICHAEL A. KEENAN; WILLIAM A. OLSON; RICHARD W. FLAKER; FREDERICK E. SHELTON IV; BRUCE BRUNSON JR.; GUION Y. LUCAS; DEMETRIUS N. HARRIS; STEPHEN M. LEUCK; FREDERICK ESTERA; GEOFFREY S. STROBL; NINA MASTROIANNI;

LAUREN M. VALENTE; JOSEPH S. SALGUERO; JOHN E. BRADY; JOSEPH H. KEMPER
(85) 28/06/2022
(86) PCT IB2020/060388 de 04/11/2020
(87) WO 2021/137009 de 08/07/2021

---

**(21) BR 11 2022 012876-2 A2**

Código 1.3 - Notificação - Fase Nacional - PCT
(22) 11/02/2020
(30) 29/01/2020 US 16/776,270
(51) E21B 43/26 (2006.01), E21B 33/12 (2006.01), E21B 34/10 (2006.01), E21B 34/00 (2006.01)
(54) SISTEMA DE COMPLETAÇÃO E MÉTODO PARA REALIZAR UMA OPERAÇÃO DE COMPLETAÇÃO
(71) HALLIBURTON ENERGY SERVICES, INC. (US)
(72) MARK DOUGLAS MACEK; COLIN E. KAPPE
(85) 28/06/2022
(86) PCT US2020/017650 de 11/02/2020
(87) WO 2021/154312 de 05/08/2021

---

**(21) BR 11 2022 012877-0 A2**

Código 1.3 - Notificação - Fase Nacional - PCT
(22) 10/02/2021
(30) 11/02/2020 US 62/972,934
(51) B62D 27/02 (2006.01)
(54) REFORÇO ESTRUTURAL, MEMBRO DE CORPO DE UM VEÍCULO E MÉTODO PARA USAR O REFORÇO ESTRUTURAL
(71) ZEPHYROS, INC. (US)
(72) MAX VANRAAPHORST; JEFFERY T. SHANTZ; GARRETT TAYLOR
(85) 28/06/2022
(86) PCT US2021/017361 de 10/02/2021
(87) WO 2021/163119 de 19/08/2021

---

**(21) BR 11 2022 012879-7 A2**

Código 1.3 - Notificação - Fase Nacional - PCT
(22) 11/02/2020
(30) 29/01/2020 US 16/776,298
(51) E21B 43/26 (2006.01), E21B 33/12 (2006.01), E21B 34/10 (2006.01), E21B 34/00 (2006.01)
(54) SISTEMA DE COMPLETAÇÃO E MÉTODO PARA REALIZAR UMA OPERAÇÃO DE COMPLETAÇÃO
(71) HALLIBURTON ENERGY SERVICES, INC. (US)
(72) MARK DOUGLAS MACEK; COLIN E. KAPPE
(85) 28/06/2022
(86) PCT US2020/017648 de 11/02/2020
(87) WO 2021/154311 de 05/08/2021

**(21) BR 11 2022 012880-0 A2**

Código 1.3 - Notificação - Fase Nacional - PCT
(22) 03/12/2020
(30) 29/01/2020 FR FR2000876
(51) B60C 9/04 (2006.01), B60C 9/20 (2006.01)
(54) PNEU PARA MOTOCICLETA
(71) COMPAGNIE GENERALE DES ETABLISSEMENTS MICHELIN (FR)
(72) FLORIAN VILCOT
(85) 28/06/2022
(86) PCT FR2020/052271 de 03/12/2020
(87) WO 2021/152223 de 05/08/2021

**(21) BR 11 2022 012881-9 A2**

Código 1.3 - Notificação - Fase Nacional - PCT
(22) 13/01/2020
(51) G01N 1/20 (2006.01), G01N 15/14 (2006.01), G01N 15/06 (2006.01), G01N 21/64 (2006.01), C12M 1/00 (2006.01), A61D 19/02 (2006.01), A61K 35/52 (2006.01), B01L 3/00 (2006.01)
(54) CHIP MICROFLUÍDICO, MÉTODO DE FOCAGEM DE PARTÍCULAS EM UM FLUXO DE FLUIDO E MÉTODO PARA PRODUZIR UM FLUIDO COM CÉLULAS DE ESPERMA ENVIESADAS POR GÊNERO
(71) ABS GLOBAL, INC. (US)
(72) ZHENG XIA; GOPAKUMAR KAMALAKSHAKURUP
(85) 28/06/2022
(86) PCT US2020/013392 de 13/01/2020
(87) WO 2021/145854 de 22/07/2021

**(21) BR 11 2022 012882-7 A2**

Código 1.3 - Notificação - Fase Nacional - PCT
(22) 04/11/2020
(30) 30/12/2019 US 62/955,292; 29/05/2020 US 16/887,579
(51) A61B 17/32 (2006.01), A61B 18/14 (2006.01)
(54) BLOCO DE BRAÇO DE APERTO PARCIALMENTE CONDUTIVO PARA ATIVAR O DESGASTE DE ELETRODO E MINIMIZAR O CURTO-CIRCUITO
(71) CILAG GMBH INTERNATIONAL (CH)
(72) JOHN M. SARLEY; CHAD P. BOUDREAUX; TYLER N. BREHM; WEI GUO; ELLEN BURKART; JEFFREY D. MESSERLY; CRAIG N. FALLER; GREGORY D. BISHO; MICHAEL A. KEENAN; WILLIAM A. OLSON; RICHARD W. FLAKER; FREDERICK E. SHELTON IV; BRUCE BRUNSON JR.; GUION Y. LUCAS; DEMETRIUS N. HARRIS; FREDERICK ESTERA; STEPHEN M. LEUCK; NINA MASTROIANNI; GEOFFREY S. STROBL; JOSEPH S. SALGUERO; LAUREN M. VALENTE; JOSEPH H. KEMPER
(85) 28/06/2022
(86) PCT IB2020/060392 de 04/11/2020
(87) WO 2021/137013 de 08/07/2021

**(21) BR 11 2022 012883-5 A2**

Código 1.3 - Notificação - Fase Nacional - PCT
(22) 02/12/2020
(30) 30/12/2019 US 62/955,306; 08/06/2020 US 16/895,284
(51) A61B 17/072 (2006.01), A61B 17/16 (2006.01), A61B 17/00 (2006.01), A61B 17/29 (2006.01)
(54) INSTRUMENTO CIRÚRGICO COMPREENDENDO UM SISTEMA DE DETECÇÃO DE ORIENTAÇÃO
(71) CILAG GMBH INTERNATIONAL (CH)
(72) FREDERICK E. SHELTON IV; SHANE R. ADAMS; NICHOLAS J. ROSS; JASON L. HARRIS; SUDHIR B. PATEL
(85) 28/06/2022
(86) PCT IB2020/061396 de 02/12/2020
(87) WO 2021/137048 de 08/07/2021

**(21) BR 11 2022 012885-1 A2**

Código 1.3 - Notificação - Fase Nacional - PCT
(22) 28/12/2020
(30) 30/12/2019 US 62/954,904; 17/04/2020 US 63/011,906
(51) C07K 16/28 (2006.01), C07K 16/30 (2006.01), A61K 39/395 (2006.01), A61K 31/00 (2006.01), A61P 35/00 (2006.01), A61P 35/02 (2006.01)
(54) MÉTODO PARA TRATAR UM CÂNCER QUE EXPRESSA CD70 EM UM SUJEITO, COMPOSIÇÃO FARMACÊUTICA PARA O TRATAMENTO DE UM CÂNCER QUE EXPRESSA CD70, E, KIT
(71) SEAGEN INC. (US)
(72) SHYRA GARDAI; PHOENIX HO
(85) 28/06/2022
(86) PCT US2020/067173 de 28/12/2020
(87) WO 2021/138264 de 08/07/2021

**(21) BR 11 2022 012888-6 A2**

Código 1.3 - Notificação - Fase Nacional - PCT
(22) 02/12/2020
(30) 30/12/2019 US 62/955,306; 08/06/2020 US 16/895,315
(51) A61B 17/072 (2006.01)
(54) INSTRUMENTO CIRÚRGICO QUE COMPREENDE UM CIRCUITO FLEXÍVEL QUE INCLUI UM SISTEMA DE SENSOR
(71) CILAG GMBH INTERNATIONAL (CH)
(72) FREDERICK E. SHELTON IV; SHANE R. ADAMS; NICHOLAS J. ROSS; JASON L. HARRIS; SUDHIR B. PATEL
(85) 28/06/2022
(86) PCT IB2020/061405 de 02/12/2020
(87) WO 2021/137053 de 08/07/2021

**(21) BR 11 2022 012889-4 A2**

Código 1.3 - Notificação - Fase Nacional - PCT
(22) 02/12/2020

(30) 30/12/2019 US 62/955,306; 08/06/2020 US 16/895,291
(51) A61B 17/072 (2006.01), G01R 29/08 (2006.01), G01R 31/00 (2006.01), H04B 15/00 (2006.01), A61B 17/00 (2006.01), A61B 17/29 (2006.01)
(54) INSTRUMENTO CIRÚRGICO QUE COMPREENDE UM SISTEMA DE RESOLUÇÃO DE INTERFERÊNCIA DE SINAL
(71) CILAG GMBH INTERNATIONAL (CH)
(72) FREDERICK E. SHELTON IV; SHANE R. ADAMS; NICHOLAS J. ROSS; JASON L. HARRIS; SUDHIR B. PATEL; PATRICK L. CREAMER
(85) 28/06/2022
(86) PCT IB2020/061397 de 02/12/2020
(87) WO 2021/137049 de 08/07/2021

---

**(21) BR 11 2022 012890-8 A2**

Código 1.3 - Notificação - Fase Nacional - PCT
(22) 02/12/2020
(30) 30/12/2019 US 62/955,306; 08/06/2020 US 16/895,307
(51) A61B 17/072 (2006.01), H05K 1/00 (2006.01), A61B 17/00 (2006.01)
(54) INSTRUMENTO CIRÚRGICO QUE COMPREENDE UM CIRCUITO FLEXÍVEL
(71) CILAG GMBH INTERNATIONAL (CH)
(72) FREDERICK E. SHELTON IV; SHANE R. ADAMS; NICHOLAS J. ROSS; JASON L. HARRIS; SUDHIR B. PATEL; SARAH A. WORTHINGTON; CHESTER O. BAXTER III
(85) 28/06/2022
(86) PCT IB2020/061399 de 02/12/2020
(87) WO 2021/137051 de 08/07/2021

---

**(21) BR 11 2022 012891-6 A2**

Código 1.3 - Notificação - Fase Nacional - PCT
(22) 02/12/2020
(30) 30/12/2019 US 62/955,306; 08/06/2020 US 16/895,312
(51) A61B 17/072 (2006.01)
(54) INSTRUMENTO CIRÚRGICO COMPREENDENDO SISTEMA DE DETECÇÃO
(71) CILAG GMBH INTERNATIONAL (CH)
(72) FREDERICK E. SHELTON IV; SHANE R. ADAMS; NICHOLAS J. ROSS; JASON L. HARRIS; SUDHIR B. PATEL
(85) 28/06/2022
(86) PCT IB2020/061401 de 02/12/2020
(87) WO 2021/137052 de 08/07/2021

---

**(21) BR 11 2022 012892-4 A2**

Código 1.3 - Notificação - Fase Nacional - PCT
(22) 23/02/2021
(30) 28/02/2020 US 62/983,361; 15/02/2021 US 17/175,769
(51) C08L 23/02 (2006.01), B65D 1/24 (2006.01)
(54) TRANSPORTADORES MULTI-PACK BIODEGRADÁVEIS

(71) ILLINOIS TOOL WORKS INC. (US)
(72) BRYAN MICHAEL SCHERTZER
(85) 28/06/2022
(86) PCT US2021/019157 de 23/02/2021
(87) WO 2021/173507 de 02/09/2021

---

**(21) BR 11 2022 012893-2 A2**

Código 1.3 - Notificação - Fase Nacional - PCT
(22) 17/12/2020
(30) 30/12/2019 US 62/954,941
(51) C07C 67/343 (2006.01), C07C 69/533 (2006.01)
(54) PROCESSO PARA PREPARAR UM ACRILATO ALFA-SUBSTITUÍDO
(71) DOW GLOBAL TECHNOLOGIES LLC (US)
(72) EVELYN AUYEUNG; ARKADY L. KRASOVSKIY; JACLYN MURPHY; BRYAN D. STUBBERT; ANNA V. DAVIS; CLARK H. CUMMINS
(85) 28/06/2022
(86) PCT US2020/065766 de 17/12/2020
(87) WO 2021/138075 de 08/07/2021

---

**(21) BR 11 2022 012896-7 A2**

Código 1.3 - Notificação - Fase Nacional - PCT
(22) 08/12/2020
(30) 30/12/2019 CN 201911397521.4
(51) H04N 21/44 (2006.01)
(54) MÉTODO DE PROCESSAMENTO DE IMAGEM, APARELHO DE PROCESSAMENTO DE IMAGEM, DISPOSITIVO ELETRÔNICO E MEIO DE ARMAZENAMENTO LEGÍVEL POR COMPUTADOR
(71) BEIJING BYTEDANCE NETWORK TECHNOLOGY CO., LTD. (CN)
(72) XIAOQI LI; GUANGYAO NI
(85) 28/06/2022
(86) PCT CN2020/134683 de 08/12/2020
(87) WO 2021/135864 de 08/07/2021

---

**(21) BR 11 2022 012898-3 A2**

Código 1.3 - Notificação - Fase Nacional - PCT
(22) 31/12/2020
(30) 31/12/2019 US 62/956,015
(51) B01L 3/00 (2006.01), B01L 9/00 (2006.01), G01N 1/31 (2006.01)
(54) SISTEMA DE COLORAÇÃO AUTOMATIZADO E CÂMERA DE REAÇÃO
(71) SAKURA FINETEK U.S.A., INC. (US)
(72) AMIT D. SHAH; SCOTT WEBSTER; CRISTINA R. FLORES; CHEN YU CHENG; CHIA HSIEN LIN; CHIH SHUN CHUANG; NICK JOHN BOOKER; ANDREW DOUGLAS WATKINS; REBECCA JEAN BARTEL; CHESTER JOHN HENDERSON; ERICO VON BUEREN; MICHAEL YANG
(85) 28/06/2022
(86) PCT US2020/067754 de 31/12/2020

(87) WO 2021/138617 de 08/07/2021

**(21) BR 11 2022 012899-1 A2**

Código 1.3 - Notificação - Fase Nacional - PCT
(22) 05/01/2021
(30) 09/01/2020 FR FR2000151
(51) C03C 25/28 (2006.01)
(54) PROCESSO DE FABRICAÇÃO DE PRODUTOS DE ISOLAMENTO À BASE DE LÃ MINERAL
(71) SAINT-GOBAIN ISOVER (FR)
(72) MAMADOU SECK; MICKAEL DELMEE; PIERRICK GUYOT
(85) 28/06/2022
(86) PCT FR2021/050008 de 05/01/2021
(87) WO 2021/140295 de 15/07/2021

**(21) BR 11 2022 012900-9 A2**

Código 1.3 - Notificação - Fase Nacional - PCT
(22) 21/12/2020
(30) 31/12/2019 US 62/955,723
(51) B32B 27/32 (2006.01), C08F 4/64 (2006.01), C08F 210/16 (2006.01), C08L 23/08 (2006.01), C08J 5/18 (2006.01)
(54) COMPOSIÇÃO DE POLIETILENO, FILME MULTICAMADAS, E, MÉTODO DE PRODUÇÃO DE UM ARTIGO
(71) DOW GLOBAL TECHNOLOGIES LLC (US)
(72) SANJIB BISWAS; RAHUL SHARMA; JACQUELYN A. DEGROOT; ERICA SPIEKERMANN; DOUGLAS S. GINGER; JIAN WANG; MEHMET DEMIRORS; DAVID T. GILLESPIE; HIEN Q. DO; PHILIP P. FONTAINE
(85) 28/06/2022
(86) PCT US2020/066335 de 21/12/2020
(87) WO 2021/138103 de 08/07/2021

**(21) BR 11 2022 012901-7 A2**

Código 1.3 - Notificação - Fase Nacional - PCT
(22) 30/12/2020
(30) 31/12/2019 GB 1919460.4
(51) H02G 15/04 (2006.01), H02G 15/00 (2006.01)
(54) BUCIM DE CABO DE BARREIRA, KIT, PACOTE DE RESINA, E, CONJUNTO DE POTE DE RESINA
(71) CCG INTERNATIONAL HOLDINGS LIMITED (GG)
(72) NICHOLAS FRANZ EDWARD LACKINGER; GEOFFREY INGLES MOOD
(85) 28/06/2022
(86) PCT IB2020/062538 de 30/12/2020
(87) WO 2021/137167 de 08/07/2021

**(21) BR 11 2022 012902-5 A2**

Código 1.3 - Notificação - Fase Nacional - PCT
(22) 30/12/2020

(30) 30/12/2019 US 62/955,075
(51) C07C 253/34 (2006.01), C07C 255/04 (2006.01)
(54) PROCESSO PARA A RECUPERAÇÃO DE ADIPONITRILA
(71) ASCEND PERFORMANCE MATERIALS OPERATIONS LLC (US)
(72) SANJAY DUBE; BENJAMIN HASELTINE; JEFFERSON THOMAS EBERT; DARRICK ELMORE
(85) 28/06/2022
(86) PCT US2020/067561 de 30/12/2020
(87) WO 2021/138486 de 08/07/2021

---

**(21) BR 11 2022 012903-3 A2**

Código 1.3 - Notificação - Fase Nacional - PCT
(22) 08/01/2021
(30) 13/01/2020 US 16/741,149; 16/07/2020 US 63/052,868; 07/01/2021 US 17/143,884
(51) B65D 71/50 (2006.01), C08L 23/06 (2006.01), C08L 23/08 (2006.01), C08L 23/04 (2006.01)
(54) ELASTÔMERO DE POLIOLEFINA EM CARREGADOR DE MÚLTIPLAS EMBALAGENS
(71) ILLINOIS TOOL WORKS INC. (US)
(72) CHRISTOPHER J. SAMARAS; RACHELL L. SLOVIK; PATRICK R. VAN THOLEN
(85) 28/06/2022
(86) PCT US2021/012610 de 08/01/2021
(87) WO 2021/146100 de 22/07/2021

---

**(21) BR 11 2022 012906-8 A2**

Código 1.3 - Notificação - Fase Nacional - PCT
(22) 04/11/2020
(30) 30/12/2019 US 62/955,292; 29/05/2020 US 16/887,515
(51) A61B 18/14 (2006.01), A61B 17/32 (2006.01), A61B 18/12 (2006.01), A61B 90/00 (2006.01)
(54) ELETRODO DEFLETÍVEL NÃO PROPENDIDO PARA MINIMIZAR O CONTATO ENTRE A LÂMINA ULTRASSÔNICA E O ELETRODO
(71) CILAG GMBH INTERNATIONAL (CH)
(72) JOHN M. SARLEY; CHAD P. BOUDREAUX; TYLER N. BREHM; WEI GUO; ELLEN BURKART; JEFFREY D. MESSERLY; CRAIG N. FALLER; GREGORY D. BISHOP; MICHAEL A. KEENAN; WILLIAM A. OLSON; RICHARD W. FLAKER; FREDERICK E. SHELTON IV; BRUCE BRUNSON JR.; GUION Y. LUCAS; DEMETRIUS HARRIS; STEPHEN M. LEUCK; FREDERICK ESTERA; GEOFFREY S. STROBL; NINA MASTROIANNI; LAUREN M. VALENTE; JOSEPH S. SALGUERO; JOSEPH H. KEMPER
(85) 28/06/2022
(86) PCT IB2020/060385 de 04/11/2020
(87) WO 2021/137007 de 08/07/2021

**(21) BR 11 2022 012907-6 A2**

Código 1.3 - Notificação - Fase Nacional - PCT
(22) 04/11/2020
(30) 30/12/2019 US 62/955,292; 29/05/2020 US 16/887,561
(51) A61B 17/32 (2006.01), A61B 18/14 (2006.01)
(54) VARIAÇÃO EM PARÂMETROS DE ELETRODO E ELETRODO DEFLETÍVEL PARA MODIFICAR A DENSIDADE DE ENERGIA E A INTERAÇÃO COM O TECIDO
(71) CILAG GMBH INTERNATIONAL (CH)
(72) JOHN M. SARLEY; CHAD P. BOUDREAUX; TYLER N. BREHM; WEI GUO; ELLEN BURKART; JEFFREY D. MESSERLY; CRAIG N. FALLER; GREGORY D. BISHOP; MICHAEL A. KEENAN; WILLIAM A. OLSON; RICHARD W. FLAKER; FREDERICK E. SHELTON IV; BRUCE BRUNSON JR.; GUION Y. LUCAS; DEMETRIUS N. HARRIS; STEPHEN M. LEUCK; FREDERICK ESTERA; GEOFFREY S. STROBL; NINA MASTROIANNI; LAUREN M. VALENTE; JOSEPH S. SALGUERO; JOHN E. BRADY; JOSEPH H. KEMPER
(85) 28/06/2022
(86) PCT IB2020/060389 de 04/11/2020
(87) WO 2021/137010 de 08/07/2021

**(21) BR 11 2022 012908-4 A2**

Código 1.3 - Notificação - Fase Nacional - PCT
(22) 01/12/2020
(30) 31/01/2020 US 62/968,998; 24/11/2020 US 17/103,773
(51) E21B 47/125 (2006.01), E21B 47/09 (2006.01), E21B 23/08 (2006.01), E21B 33/124 (2006.01), E21B 47/26 (2006.01)
(54) RASTREAMENTO DE POSIÇÃO DO TAMPÃO DE CIMENTAÇÃO DURANTE OPERAÇÕES DE CIMENTAÇÃO
(71) HALLIBURTON ENERGY SERVICES, INC. (US)
(72) MICHEL JOSEPH LEBLANC; JOHN LAURETO MAIDA JR.
(85) 28/06/2022
(86) PCT US2020/062697 de 01/12/2020
(87) WO 2021/154383 de 05/08/2021

**(21) BR 11 2022 012909-2 A2**

Código 1.3 - Notificação - Fase Nacional - PCT
(22) 03/12/2020
(30) 30/12/2019 US 62/955,292; 18/11/2020 US 16/951,259
(51) A61B 18/14 (2006.01), A61B 17/32 (2006.01), A61B 18/12 (2006.01), A61B 90/00 (2006.01)
(54) BLOCO DE BRAÇO DE APERTO MULTICAMADAS PARA VERSATILIDADE E DESEMPENHO APRIMORADOS DE UM DISPOSITIVO CIRÚRGICO
(71) CILAG GMBH INTERNATIONAL (CH)
(72) JOHN M. SARLEY; CHAD P. BOUDREAUX; TYLER N. BREHM; WEI GUO; ELLEN BURKART; JEFFREY D. MESSERLY; CRAIG N. FALLER;

GREGORY D. BISHOP; MICHAEL A. KEENAN; WILLIAM A. OLSON; RICHARD W. FLAKER; FREDERICK E. SHELTON IV; BRUCE BRUNSON JR.; GUION Y. LUCAS; DEMETRIUS N. HARRIS; FREDERICK ESTERA; STEPHEN M. LEUCK; NINA MASTROIANNI; GEOFFREY S. STROBL; JOSEPH S. SALGUERO; LAUREN M. VALENTE; JOSEPH H. KEMPER; JACOB S. GEE; JOSHUA D. RAKER
(85) 28/06/2022
(86) PCT IB2020/061443 de 03/12/2020
(87) WO 2021/137054 de 08/07/2021

---

**(21) BR 11 2022 012911-4 A2**

Código 1.3 - Notificação - Fase Nacional - PCT
(22) 02/12/2020
(30) 30/12/2019 US 62/955,306; 08/06/2020 US 16/895,276
(51) A61B 17/072 (2006.01), G16H 40/60 (2006.01), A61B 18/14 (2006.01), A61B 34/30 (2006.01), A61B 90/98 (2006.01)
(54) INSTRUMENTO CIRÚRGICO QUE COMPREENDE UM SISTEMA DE CONTROLE RESPONSIVO A CONFIGURAÇÕES DE SOFTWARE
(71) CILAG GMBH INTERNATIONAL (CH)
(72) FREDERICK E. SHELTON IV; SHANE R. ADAMS; NICHOLAS J. ROSS; JASON L. HARRIS; SUDHIR B. PATEL
(85) 28/06/2022
(86) PCT IB2020/061395 de 02/12/2020
(87) WO 2021/137047 de 08/07/2021

---

**(21) BR 11 2022 012913-0 A2**

Código 1.3 - Notificação - Fase Nacional - PCT
(22) 19/01/2021
(30) 21/01/2020 US 62/963.714; 30/09/2020 US 63/085.511
(51) A61P 33/06 (2006.01), C07D 401/04 (2006.01), A61K 31/455 (2006.01)
(54) AGENTE ANTIMALÁRICO INOVADOR QUE CONTÉM COMPOSTO HETEROCÍCLICO
(71) EISAI R&D MANAGEMENT CO., LTD. (JP)
(72) TAKAAKI HORII; SHUICHI SUZUKI; ANDREW JAMES AMIN ROUPANY; JAMES JUN BON MUI; JOSEPH PETER LEWIS-MARSHALL; FRANCESCA ANN DEVAN; MATTHEW WILLIAM CARTWRIGHT
(85) 28/06/2022
(86) PCT JP2021/001735 de 19/01/2021
(87) WO 2021/149692 de 29/07/2021

---

**(21) BR 11 2022 012915-7 A2**

Código 1.3 - Notificação - Fase Nacional - PCT
(22) 02/12/2020
(30) 31/12/2019 CN 201911404948.2
(51) C12N 9/90 (2006.01), C12N 15/61 (2006.01), C12P 19/24 (2006.01), C12P 19/02 (2006.01)
(54) POLIPEPTÍDEO QUE TEM ATIVIDADE DE D-XILULOSE 4-EPIMERASE,

MÉTODO PARA PRODUZI-LO, USO DESTE, POLINUCLEOTÍDEO ISOLADO, CONSTRUTO DE ÁCIDO NUCLEICO, VETOR DE EXPRESSÃO RECOMBINANTE, CÉLULA HOSPEDEIRA RECOMBINANTE, MÉTODO PARA CONVERTER D-XILULOSE EM L-RIBULOSE, MÉTODO E USO DE UM POLIPEPTÍDEO PARA PREPARAR L-PENTOSE
(71) TIANJIN INSTITUTE OF INDUSTRIAL BIOTECHNOLOGY, CHINESE ACADEMY OF SCIENCES (CN)
(72) YI-HENG PERCIVAL ZHANG; WEI ZHOU
(85) 28/06/2022
(86) PCT CN2020/133395 de 02/12/2020
(87) WO 2021/135796 de 08/07/2021

---

**(21) BR 11 2022 012917-3 A2**

Código 1.3 - Notificação - Fase Nacional - PCT
(22) 31/12/2020
(30) 31/12/2019 US 62/955,847; 17/08/2020 US 63/066,717; 01/10/2020 US 63/086,275; 01/10/2020 US 63/086,442
(51) A61K 9/06 (2006.01), A61K 9/08 (2006.01), A61K 9/107 (2006.01), A61K 47/14 (2006.01), A61K 9/00 (2006.01), A61K 9/12 (2006.01)
(54) COMPOSIÇÃO TÓPICA, KIT, MÉTODOS PARA TRATAR OU MELHORAR UM DISTÚRBIO DA PELE, DE MUCOSA, DE CAVIDADE CORPORAL, MÉTODO PARA TRATAR UMA CONDIÇÃO RELACIONADA A JAK, MÉTODO PARA TRATAR OU PREVENIR UM DISTÚRBIO DERMATOLÓGICO, E, USO DA COMPOSIÇÃO TÓPICA
(71) VYNE THERAPEUTICS INC. (US)
(72) RUSSELL ELLIOTT; YOHAN HAZOT; GARETH WINCKLE; ARIEL MARGULIS
(85) 28/06/2022
(86) PCT US2020/067612 de 31/12/2020
(87) WO 2021/138525 de 08/07/2021

---

**(21) BR 11 2022 012918-1 A2**

Código 1.3 - Notificação - Fase Nacional - PCT
(22) 06/01/2021
(30) 07/01/2020 US 62/958,161
(51) C12N 9/10 (2006.01), C12N 15/70 (2006.01), C07K 16/28 (2006.01), A61K 47/60 (2006.01), A61P 35/00 (2006.01)
(54) VARIANTES DE ENZIMA DE EXAUSTÃO DE METILTIOADENOSINA/ADENOSINA HUMANA MELHORADA PARA TERAPIA DO CÂNCER
(71) BOARD OF REGENTS, THE UNIVERSITY OF TEXAS SYSTEM (US)
(72) EVERETT STONE
(85) 28/06/2022
(86) PCT US2021/012291 de 06/01/2021
(87) WO 2021/141977 de 15/07/2021

**(21) BR 11 2022 012919-0 A2**

Código 1.3 - Notificação - Fase Nacional - PCT
(22) 15/12/2020
(30) 30/12/2019 US 62/955.072; 11/02/2020 US 62/972.698
(51) B32B 27/20 (2006.01), B32B 27/06 (2006.01), B32B 5/18 (2006.01), B32B 7/025 (2006.01), H01Q 1/42 (2006.01)
(54) PROJETO DE RADOME
(71) SAINT-GOBAIN PERFORMANCE PLASTICS CORPORATION (US)
(72) ALEXANDER KIECKHAFER; ERIC R. OSWALD
(85) 28/06/2022
(86) PCT US2020/065010 de 15/12/2020
(87) WO 2021/138037 de 08/07/2021

**(21) BR 11 2022 012920-3 A2**

Código 1.3 - Notificação - Fase Nacional - PCT
(22) 18/11/2020
(30) 30/12/2019 US 62/955,306; 08/06/2020 US 16/895,273
(51) A61B 17/072 (2006.01), A61B 90/98 (2006.01)
(54) INSTRUMENTO CIRÚRGICO COMPREENDENDO UM SISTEMA DE AJUSTE
(71) CILAG GMBH INTERNATIONAL (CH)
(72) FREDERICK E SHELTON IV; SHANE R. ADAMS; NICHOLAS J. ROSS; JASON L. HARRIS; SUDHIR B. PATEL
(85) 28/06/2022
(86) PCT IB2020/060858 de 18/11/2020
(87) WO 2021/137033 de 08/07/2021

**(21) BR 11 2022 012921-1 A2**

Código 1.3 - Notificação - Fase Nacional - PCT
(22) 30/12/2020
(30) 30/12/2019 CN PCT/CN2019/129957
(51) C12N 15/113 (2006.01), C12N 15/11 (2006.01), A61K 31/7115 (2006.01), A61K 48/00 (2006.01)
(54) MÉTODOS PARA EDITAR DE FORMA ALVEJADA ÁCIDO RIBONUCLEICO E PARA TRATAR A SÍNDROME DE USHER TIPO II, ÁCIDO RIBONUCLEICO DE RECRUTAMENTO DA ADENOSINA DESAMINASE, CONSTRUTO OU VETOR DE ENTREGA, CÉLULA, E, USO DO ÁCIDO RIBONUCLEICO DE RECRUTAMENTO DA ADENOSINA DESAMINASE OU DO CONSTRUTO OU VETOR DE ENTREGA
(71) EDIGENE THERAPEUTICS (BEIJING) INC. (CN)
(72) NENGYIN LIU; ZEXUAN YI; PENGFEI YUAN; YANXIA ZHAO; GANGBIN TANG
(85) 28/06/2022
(86) PCT CN2020/141501 de 30/12/2020
(87) WO 2021/136404 de 08/07/2021

**(21) BR 11 2022 012922-0 A2**

Código 1.3 - Notificação - Fase Nacional - PCT

(22) 17/12/2020
(30) 31/12/2019 US 62/955,610
(51) G02C 7/04 (2006.01), A61F 9/013 (2006.01)
(54) LENTES DE CONTATO DE CONFIGURAÇÃO DUPLA
(71) PRES-BY VISION LTD. (IL)
(72) YAIR ALSTER; OMER RAFAELI; MATT CLARKE; NIR BETSER; BARAK AZMON
(85) 28/06/2022
(86) PCT IB2020/001050 de 17/12/2020
(87) WO 2021/136961 de 08/07/2021

---

**(21) BR 11 2022 012925-4 A2**

Código 1.3 - Notificação - Fase Nacional - PCT
(22) 29/12/2020
(30) 31/12/2019 US 16/731,473
(51) H04B 7/185 (2006.01)
(54) ATRIBUIÇÃO HIERÁRQUICA DE TRANSFERÊNCIA DE MULTICAMADAS PARA REDE DE SATÉLITE DE TRANSFERÊNCIA COMPARTILHADA
(71) HUGHES NETWORK SYSTEMS, LLC (US)
(72) ROBERT J. TORRES; HANNY KADRICHU; JOHN L. BORDER
(85) 28/06/2022
(86) PCT US2020/067358 de 29/12/2020
(87) WO 2021/138356 de 08/07/2021

---

**(21) BR 11 2022 012927-0 A2**

Código 1.3 - Notificação - Fase Nacional - PCT
(22) 23/12/2020
(30) 30/12/2019 US 62/955,259; 12/05/2020 US 63/023,659; 10/07/2020 US 63/050,251; 17/08/2020 US 63/066,683
(51) C12N 15/10 (2006.01), B01J 19/00 (2006.01), B01L 3/00 (2006.01), C12Q 1/68 (2006.01), C12Q 1/6806 (2006.01)
(54) DISPOSITIVO DE PREPARO DE AMOSTRA E MÉTODOS PARA USO DESTE
(71) ABBOTT DIAGNOSTICS SCARBOROUGH, INC. (US)
(72) AUSTIN DERFUS; KARTHI KUMARAVADIVELU; NEIL QUITOVIERA; ADRIAN CRUTE; TIM HIGBY; RICH ROTH; ARIC JONEJA; TORSTEN GLIEWE
(85) 28/06/2022
(86) PCT US2020/066926 de 23/12/2020
(87) WO 2021/138210 de 08/07/2021

---

**(21) BR 11 2022 012928-9 A2**

Código 1.3 - Notificação - Fase Nacional - PCT
(22) 29/01/2021
(30) 30/01/2020 EP 20154726.2
(51) D06F 73/02 (2006.01), D06F 58/10 (2006.01), D06F 58/20 (2006.01), D06F 58/22 (2006.01)

(54) RECIPIENTE DE ARMAZENAMENTO COM SISTEMA DE FILTRAÇÃO
(71) PHILIP MORRIS PRODUCTS S.A. (CH)
(72) RUI NUNO BATISTA; RICARDO CALI; THOMAS EDMUND MCGRATH; RICCARDO RIVA REGGIORI; MARIA MIGUEL MATIAS SERRADOR; CHENG PENG; HANNA ULRIKA FURUSTRAND TAFIN DJOKO; TOBIAS LIPP
(85) 28/06/2022
(86) PCT IB2021/050744 de 29/01/2021
(87) WO 2021/152546 de 05/08/2021

---

**(21) BR 11 2022 012929-7 A2**

Código 1.3 - Notificação - Fase Nacional - PCT
(22) 07/01/2021
(30) 07/01/2020 US 62/957,881
(51) G01V 1/36 (2006.01), G01V 1/28 (2006.01), G01V 1/30 (2006.01)
(54) MÉTODOS PARA CORREÇÃO DE CAMADA INTEMPERIZADA E PARA LEVANTAMENTO SÍSMICO, E, PROGRAMA DE COMPUTADOR ARMAZENADO EM UM MEIO LEGÍVEL
(71) DUG TECHNOLOGY (AUSTRALIA) PTY LTD. (AU)
(72) CHARLES F. DIGGINS; GARY HAMPSON
(85) 28/06/2022
(86) PCT US2021/012539 de 07/01/2021
(87) WO 2021/142151 de 15/07/2021

---

**(21) BR 11 2022 012933-5 A2**

Código 1.3 - Notificação - Fase Nacional - PCT
(22) 29/12/2020
(30) 31/12/2019 US 16/731,339
(51) H04B 7/185 (2006.01), H04L 29/08 (2006.01)
(54) INICIALIZAÇÃO ACELERADA DE SESSÕES DE COMUNICAÇÃO DE ALTA LARGURA DE BANDA DE SATÉLITE
(71) HUGHES NETWORK SYSTEMS, LLC (US)
(72) GEORGE CHOQUETTE; VIVEK GUPTA; RUSHI KAW
(85) 28/06/2022
(86) PCT US2020/067245 de 29/12/2020
(87) WO 2021/138283 de 08/07/2021

---

**(21) BR 11 2022 012934-3 A2**

Código 1.3 - Notificação - Fase Nacional - PCT
(22) 30/12/2020
(30) 31/12/2019 US 16/732,233
(51) H04B 7/14 (2006.01), H04B 7/15 (2006.01), H04B 7/185 (2006.01), H04W 84/06 (2006.01)
(54) SISTEMA E MÉTODO PARA MONITORAMENTO EM TEMPO REAL DE VSAT ESCALÁVEL E EFICIENTE
(71) HUGHES NETWORK SYSTEMS, LLC (US)
(72) GEORGE CHOQUETTE; TAYYAB KHAN
(85) 28/06/2022

(86) PCT US2020/067564 de 30/12/2020
(87) WO 2021/138489 de 08/07/2021

---

**(21) BR 11 2022 012935-1 A2**

Código 1.3 - Notificação - Fase Nacional - PCT
(22) 29/12/2020
(30) 31/12/2019 US 62/955.507
(51) F16L 11/04 (2006.01), C08L 27/12 (2006.01), A45D 34/02 (2006.01)
(54) TUBO E MÉTODO PARA PRODUZIR O MESMO
(71) SAINT-GOBAIN PERFORMANCE PLASTICS CORPORATION (US)
(72) JOHN J. HEINDEL; KATIE CAMPBELL
(85) 28/06/2022
(86) PCT US2020/067260 de 29/12/2020
(87) WO 2021/138291 de 08/07/2021

---

**(21) BR 11 2022 012936-0 A2**

Código 1.3 - Notificação - Fase Nacional - PCT
(22) 30/12/2020
(30) 31/12/2019 US 16/732,182
(51) H04B 7/185 (2006.01), H04H 20/74 (2006.01), H04L 1/00 (2006.01), H04L 29/00 (2006.01)
(54) INTENSIFICAÇÃO DE ALGORITMO ACM DE DOWNLINK DVB-S2 PARA MELHORAR A TAXA DE TRANSFERÊNCIA DE DADOS
(71) HUGHES NETWORK SYSTEMS, LLC (US)
(72) ZENGQUAN FAN; TAYYAB KHAN
(85) 28/06/2022
(86) PCT US2020/067563 de 30/12/2020
(87) WO 2021/138488 de 08/07/2021

---

**(21) BR 11 2022 012937-8 A2**

Código 1.3 - Notificação - Fase Nacional - PCT
(22) 30/12/2020
(30) 31/12/2019 US 16/732,265
(51) G01S 5/00 (2006.01), G01S 5/14 (2006.01), G01S 5/12 (2006.01), H04B 7/185 (2006.01)
(54) ESTIMATIVA DE LOCALIZAÇÃO DE TERMINAL EM SISTEMA DE COMUNICAÇÃO POR SATÉLITE
(71) HUGHES NETWORK SYSTEMS, LLC (US)
(72) MURALI REGUNATHAN; JACK ROZMARYN
(85) 28/06/2022
(86) PCT US2020/067568 de 30/12/2020
(87) WO 2021/138492 de 08/07/2021

---

**(21) BR 11 2022 012944-0 A2**

Código 1.3 - Notificação - Fase Nacional - PCT
(22) 06/01/2021
(30) 10/01/2020 EM 20151178.9

(51) B32B 3/12 (2006.01), B32B 3/10 (2006.01), B32B 3/14 (2006.01), B32B 3/20 (2006.01), B32B 7/08 (2006.01), B32B 7/12 (2006.01), B60L 3/00 (2006.01)
(54) MEMBRO DE REFORÇO, VEÍCULO COM ESTRUTURA, MÉTODO PARA ABSORVER O IMPACTO DE UM VEÍCULO SOBRE UM VEÍCULO E MÉTODO PARA PRODUZIR UM MEMBRO DE REFORÇO
(71) ZEPHYROS, INC. (US)
(72) BUGLI, GÉRALD; SCHOEFFTER, MATHIEU
(85) 29/06/2022
(86) PCT EP2021/050116 de 06/01/2021
(87) WO 2021/140114 de 15/07/2021

---

**(21) BR 11 2022 012946-7 A2**

Código 1.3 - Notificação - Fase Nacional - PCT
(22) 28/10/2020
(30) 30/12/2019 US 16/729,747
(51) A61B 34/20 (2006.01), A61B 34/30 (2006.01), G16H 40/63 (2006.01), G01B 11/25 (2006.01), G06T 7/521 (2006.01), A61B 90/00 (2006.01)
(54) SISTEMAS DE VISUALIZAÇÃO CIRÚRGICOS DINÂMICOS
(71) CILAG GMBH INTERNATIONAL (CH)
(72) FREDERICK E. SHELTON IV; JASON L. HARRIS
(85) 29/06/2022
(86) PCT IB2020/060089 de 28/10/2020
(87) WO 2021/136994 de 08/07/2021

---

**(21) BR 11 2022 012956-4 A2**

Código 1.3 - Notificação - Fase Nacional - PCT
(22) 07/01/2021
(30) 07/01/2020 US 62/958,257; 06/01/2021 US 17/143,017
(51) H04W 74/08 (2006.01)
(54) CONFIGURAÇÃO DO VETOR (NAV) DE ALOCAÇÃO DE REDE DE ENLACE CRUZADO PARA OPERAÇÃO MULTILINK (MLO)
(71) QUALCOMM INCORPORATED (US)
(72) GEORGE CHERIAN; ABHISHEK PRAMOD PATIL; SAI YIU DUNCAN HO; ALFRED ASTERJADHI
(85) 29/06/2022
(86) PCT US2021/012432 de 07/01/2021
(87) WO 2021/142070 de 15/07/2021

---

**(21) BR 11 2022 012958-0 A2**

Código 1.3 - Notificação - Fase Nacional - PCT
(22) 08/01/2021
(30) 15/01/2020 FR FR2000382
(51) F01D 15/00 (2006.01), F01D 25/16 (2006.01), F01D 25/18 (2006.01), F02C 7/06 (2006.01), F02C 1/02 (2006.01), F04D 25/02 (2006.01), F04D 25/06 (2006.01), F04D 29/058 (2006.01), F04D 29/58 (2006.01), F25B 11/04 (2006.01), F25B 31/02 (2006.01), F02C 1/04 (2006.01), F25B 1/053 (2006.01),

F25B 1/10 (2006.01), F25B 31/00 (2006.01), F25J 1/00 (2006.01), F25J 1/02 (2006.01)
(54) CONJUNTO DE EXPANSOR E COMPRESSOR DE MOTOR INTEGRADO E CIRCUITO DE RESFRIAMENTO FECHADO QUE COMPREENDE TAL CONJUNTO
(71) THERMODYN SAS (FR)
(72) THOMAS ALBAN; BENJAMIN DEFOY; PASCAL GAUDEZ
(85) 29/06/2022
(86) PCT EP2021/025004 de 08/01/2021
(87) WO 2021/144144 de 22/07/2021

---

**(21) BR 11 2022 012962-9 A2**

Código 1.3 - Notificação - Fase Nacional - PCT
(22) 29/12/2020
(30) 31/12/2019 US 62/955,747; 10/12/2020 US 17/118,056
(51) A61N 1/04 (2006.01), A61N 1/36 (2006.01)
(54) MÉTODOS, SISTEMAS E APARELHOS PARA GERENCIAR TEMPERATURAS INDUZIDAS POR CAMPOS ALTERNADOS
(71) NOVOCURE GMBH (CH)
(72) KRISTEN W. CARLSON; ZEEV BOMZON
(85) 29/06/2022
(86) PCT IB2020/001142 de 29/12/2020
(87) WO 2021/136972 de 08/07/2021

---

**(21) BR 11 2022 012965-3 A2**

Código 1.3 - Notificação - Fase Nacional - PCT
(22) 28/02/2020
(30) 28/02/2020 US 16/804,258
(51) E21B 17/10 (2006.01), E21B 23/06 (2006.01), E21B 43/10 (2006.01)
(54) CENTRALIZADOR DE METAL EXPANSÍVEL PARA USO EM UM FURO DE POÇO, SISTEMA E MÉTODO PARA CENTRALIZAR UM TRANSPORTE DE FUNDO DE POÇO
(71) HALLIBURTON ENERGY SERVICES, INC. (US)
(72) MICHAEL LINLEY FRIPP; ANDREW PENNO
(85) 29/06/2022
(86) PCT US2020/020300 de 28/02/2020
(87) WO 2021/173145 de 02/09/2021

---

**(21) BR 11 2022 012967-0 A2**

Código 1.3 - Notificação - Fase Nacional - PCT
(22) 28/02/2020
(51) E21B 33/12 (2006.01), E21B 43/267 (2006.01), E21B 41/00 (2006.01), E21B 34/00 (2006.01)
(54) CONJUNTO DE FERRAMENTA DE FRATURAMENTO DE FUNDO DE POÇO, SISTEMA DE POÇO E MÉTODO PARA FRATURAR UM SISTEMA DE POÇO
(71) HALLIBURTON ENERGY SERVICES, INC. (US)

(72) MICHAEL LINLEY FRIPP; RICHARD DECENA ORNELAZ
(85) 29/06/2022
(86) PCT US2020/020324 de 28/02/2020
(87) WO 2021/173149 de 02/09/2021

---

**(21) BR 11 2022 012968-8 A2**

Código 1.3 - Notificação - Fase Nacional - PCT
(22) 28/02/2020
(51) E21B 43/26 (2006.01), E21B 43/12 (2006.01), E21B 34/12 (2006.01), E21B 47/12 (2006.01), E21B 34/00 (2006.01)
(54) CONJUNTO DE ISOLAMENTO ZONAL DE FUNDO DE POÇO, SISTEMA DE POÇO E MÉTODO PARA FRATURAR UM SISTEMA DE POÇO
(71) HALLIBURTON ENERGY SERVICES, INC. (US)
(72) MICHAEL LINLEY FRIPP; RICHARD DECENA ORNELAZ
(85) 29/06/2022
(86) PCT US2020/020379 de 28/02/2020
(87) WO 2021/173155 de 02/09/2021

---

**(21) BR 11 2022 012969-6 A2**

Código 1.3 - Notificação - Fase Nacional - PCT
(22) 07/01/2021
(30) 09/01/2020 EP 20151043.5
(51) C07K 14/705 (2006.01), A61P 35/00 (2006.01), C07K 16/28 (2006.01), C12N 15/62 (2006.01)
(54) MOLÉCULAS DE LIGAÇÃO, MOLÉCULA DE ÁCIDO NUCLEICO ISOLADA, VETOR, CÉLULA HOSPEDEIRA, COMPOSIÇÃO FARMACÊUTICA, USOS DA MOLÉCULA DE LIGAÇÃO, MÉTODOS PARA PRODUZIR A MOLÉCULA DE LIGAÇÃO, TRATAR UM INDIVÍDUO COM CÂNCER E SUPRARREGULAR OU PROLONGAR A ATIVIDADE DE CÉLULAS T CITOTÓXICAS EM UM INDIVÍDUO COM CÂNCER
(71) F. HOFFMANN-LA ROCHE AG (CH)
(72) CHRISTINA CLAUS; CLAUDIA FERRARA KOLLER; CHRISTIAN KLEIN; PABLO UMAÑA
(85) 29/06/2022
(86) PCT EP2021/050145 de 07/01/2021
(87) WO 2021/140130 de 15/07/2021

---

**(21) BR 11 2022 012997-1 A2**

Código 1.3 - Notificação - Fase Nacional - PCT
(22) 22/12/2020
(30) 30/12/2019 US 62/955,155; 30/12/2019 US 62/955,161; 21/12/2020 US 17/128,849
(51) A01N 41/04 (2006.01), A23L 3/3535 (2006.01), C07C 409/42 (2006.01)
(54) REDUÇÃO DE ODOR E CONTROLE BACTERIANO SOBRE MATERIAL TÊXTIL
(71) MICROBAN PRODUCTS COMPANY (US)
(72) KENNETH CLAY WHELESS; GINA PARISE SLOAN; BURKE IRVING

| | |
|---|---|
| | NELSON<br>(85) 29/06/2022<br>(86) PCT US2020/066573 de 22/12/2020<br>(87) WO 2021/138145 de 08/07/2021 |
| **(21) BR 11 2022 012998-0 A2** | Código 1.3 - Notificação - Fase Nacional - PCT<br>(22) 11/12/2020<br>(30) 30/12/2019 US 62/954,966; 20/11/2020 US 17/100,677<br>(51) A61P 21/02 (2006.01), A61K 33/14 (2006.01), A23L 21/15 (2006.01), A23L 19/10 (2006.01), A23L 29/25 (2006.01), A23L 33/12 (2006.01), A23L 33/16 (2006.01)<br>(54) COMPOSIÇÃO E TERAPIA PARA TRATAMENTO DE REFLEXOS FARÍNGEOS<br>(71) ORION INNOVATIONS INC. (US)<br>(72) ROBERT OLSON; DESHKA OLSON; WAYNE PROVOST<br>(85) 29/06/2022<br>(86) PCT US2020/064604 de 11/12/2020<br>(87) WO 2021/138025 de 08/07/2021 |
| **(21) BR 11 2022 012999-8 A2** | Código 1.3 - Notificação - Fase Nacional - PCT<br>(22) 31/12/2019<br>(51) B65B 55/18 (2006.01), A61B 50/30 (2006.01), A61L 2/20 (2006.01), B32B 27/36 (2006.01), B65D 75/00 (2006.01), B01J 19/12 (2006.01), C01B 11/10 (2006.01)<br>(54) ACONDICIONAMENTO DE PRODUTO COM COMPONENTES AUTOESTERILIZANTES<br>(71) AMCOR FLEXIBLES NORTH AMERICA, INC. (US)<br>(72) TYLER C. YAGER; JEROME E. MCGINNIS<br>(85) 29/06/2022<br>(86) PCT US2019/069114 de 31/12/2019<br>(87) WO 2021/137862 de 08/07/2021 |
| **(21) BR 11 2022 013000-7 A2** | Código 1.3 - Notificação - Fase Nacional - PCT<br>(22) 18/12/2020<br>(30) 03/01/2020 US 62/956,876<br>(51) G06K 9/62 (2006.01), G06K 9/00 (2006.01)<br>(54) SISTEMAS E MÉTODOS PARA PROCESSAR IMAGENS ELETRÔNICAS PARA DETECÇÃO DE DOENÇAS GENERALIZADAS<br>(71) PAIGE.AI, INC. (US)<br>(72) BELMA DOGDAS; CHRISTOPHER KANAN; THOMAS FUCHS; LEO GRADY<br>(85) 29/06/2022<br>(86) PCT US2020/066045 de 18/12/2020 |

(87) WO 2021/138087 de 08/07/2021

**(21) BR 11 2022 013001-5 A2**

Código 1.3 - Notificação - Fase Nacional - PCT
(22) 13/01/2021
(30) 23/01/2020 JP 2020-009383
(51) B62H 1/02 (2006.01), B62J 23/00 (2006.01), B62K 25/20 (2006.01), B62M 7/02 (2006.01), B62J 50/30 (2006.01)
(54) VEÍCULO DO TIPO DE MONTAR EM SELIM
(71) HONDA MOTOR CO., LTD. (JP)
(72) AKIKO ISHIKAWA; RYUICHI NAKANISHI; YU MIYAJIMA
(85) 29/06/2022
(86) PCT JP2021/000770 de 13/01/2021
(87) WO 2021/149544 de 29/07/2021

**(21) BR 11 2022 013003-1 A2**

Código 1.3 - Notificação - Fase Nacional - PCT
(22) 29/01/2021
(30) 30/01/2020 US 62/967,756; 29/01/2021 US 17/162,503
(51) E21B 43/12 (2006.01), F04D 13/06 (2006.01), F04D 13/10 (2006.01)
(54) ROLAMENTO DE MOTOR COM MOLA ANTIRROTAÇÃO PARA BOMBA DE POÇO ELÉTRICA SUBMERSÍVEL
(71) BAKER HUGHES OILFIELD OPERATIONS LLC (US)
(72) RANDAL PERISHO
(85) 29/06/2022
(86) PCT US2021/070100 de 29/01/2021
(87) WO 2021/155410 de 05/08/2021

**(21) BR 11 2022 013004-0 A2**

Código 1.3 - Notificação - Fase Nacional - PCT
(22) 18/12/2020
(30) 06/01/2020 US 62/957,517
(51) G16B 40/20 (2006.01), G16H 30/40 (2006.01)
(54) SISTEMAS E MÉTODOS PARA ANALISAR IMAGENS ELETRÔNICAS PARA CONTROLE DE QUALIDADE
(71) PAIGE.AI, INC. (US)
(72) JILLIAN SUE; RAZIK YOUSFI; PETER SCHUEFFLER; THOMAS FUCHS; LEO GRADY
(85) 29/06/2022
(86) PCT US2020/065995 de 18/12/2020
(87) WO 2021/141757 de 15/07/2021

**(21) BR 11 2022 013005-8 A2**

Código 1.3 - Notificação - Fase Nacional - PCT
(22) 08/01/2021
(30) 10/01/2020 US 62/959,698; 11/06/2020 US 63/037,832; 08/10/2020 US 63/089,386

(51) A61K 38/16 (2006.01), A61P 13/12 (2006.01)
(54) COAGONISTAS DE GLUCAGON E GLP-1 PARA TRATAMENTO DA DOENÇA RENAL CRÔNICA E DA DOENÇA RENAL DIABÉTICA NO DIABETES TIPO 2
(71) MEDIMMUNE LIMITED (GB)
(72) VICTORIA PARKER; DARREN ROBERTSON; LUTZ JERMUTUS
(85) 29/06/2022
(86) PCT EP2021/050227 de 08/01/2021
(87) WO 2021/140174 de 15/07/2021

---

**(21) BR 11 2022 013006-6 A2**

Código 1.3 - Notificação - Fase Nacional - PCT
(22) 28/10/2020
(30) 30/12/2019 US 16/729,740
(51) A61B 34/20 (2006.01), A61B 34/00 (2006.01), A61B 17/068 (2006.01)
(54) SISTEMAS CIRÚRGICOS QUE CORRELACIONAM DADOS DE VISUALIZAÇÃO E DADOS DE INSTRUMENTO CIRÚRGICO ENERGIZADO
(71) CILAG GMBH INTERNATIONAL (CH)
(72) FREDERICK E SHELTON IV; JASON L. HARRIS; CHAD E. ECKERT; SARAH A. WORTHINGTON
(85) 29/06/2022
(86) PCT IB2020/060117 de 28/10/2020
(87) WO 2021/137001 de 08/07/2021

---

**(21) BR 11 2022 013007-4 A2**

Código 1.3 - Notificação - Fase Nacional - PCT
(22) 04/12/2020
(30) 15/01/2020 DE 10 2020 200 447.1
(51) F04D 29/54 (2006.01), F04D 19/00 (2006.01), F04D 29/02 (2006.01), F04D 29/16 (2006.01)
(54) CARCAÇA PARA UM VENTILADOR E UM VENTILADOR COM UMA CARCAÇA CORRESPONDENTE
(71) ZIEHL -ABEGG SE (DE)
(72) FRIEDER LOERCHER
(85) 29/06/2022
(86) PCT DE2020/200108 de 04/12/2020
(87) WO 2021/143972 de 22/07/2021

---

**(21) BR 11 2022 013008-2 A2**

Código 1.3 - Notificação - Fase Nacional - PCT
(22) 30/12/2020
(30) 31/12/2019 KR 10-2019-0179748
(51) C07H 15/26 (2006.01), A61K 31/7056 (2006.01), A61P 35/00 (2006.01)
(54) COMPOSTO DERIVADO DE PIRROLOBENZODIAZEPINA, CONJUGADO DE DERIVADO-LIGANTE DE PIRROLOBENZODIAZEPINA, E, COMPOSIÇÃO FARMACÊUTICA E MÉTODO PARA PREVENÇÃO OU TRATAMENTO DE DOENÇA PROLIFERATIVA

(71) LEGOCHEM BIOSCIENCES, INC. (KR)
(72) HO YOUNG SONG; YUN-HEE PARK; KUN JUNG LEE; JI HYE OH; SUNG MIN KIM; KYUNG EUN PARK; YONG GYU PARK; HYUN MIN RYU; NA RA HAN; CHUL WOONG CHUNG; JEI WOOK CHAE; YONG ZU KIM
(85) 29/06/2022
(86) PCT KR2020/019466 de 30/12/2020
(87) WO 2021/137646 de 08/07/2021

---

**(21) BR 11 2022 013009-0 A2**

Código 1.3 - Notificação - Fase Nacional - PCT
(22) 29/12/2020
(30) 30/12/2019 CN 201911398378.0; 29/09/2020 CN 202011057926.6
(51) C07K 14/62 (2006.01), A61K 38/28 (2006.01), A61P 3/10 (2006.01)
(54) DERIVADOS DE INSULINA, COMPOSIÇÃO FARMACÊUTICA, USO DO DERIVADO DA INSULINA E MÉTODOS PARA TRATAR OU PREVENIR DIABETES, PARA AUMENTAR A CAPACIDADE DE UM DERIVADO DE INSULINA E PARA AUMENTAR A POTÊNCIA DE UM DERIVADO DE INSULINA
(71) GAN & LEE PHARMACEUTICALS CO., LTD. (CN)
(72) ZHONGRU GAN; WEI CHEN; YINING ZHANG; FANGKAI XUE; LINGYU CAI; JIANGHONG NIU; BIN MU
(85) 29/06/2022
(86) PCT CN2020/141023 de 29/12/2020
(87) WO 2021/136296 de 08/07/2021

---

**(21) BR 11 2022 013010-4 A2**

Código 1.3 - Notificação - Fase Nacional - PCT
(22) 03/02/2021
(30) 05/02/2020 EP 20155754.3
(51) A47J 31/36 (2006.01), A47J 31/44 (2006.01)
(54) MÁQUINA PARA O PREPARO DE BEBIDAS COM RECONHECIMENTO DE CÁPSULA
(71) SOCIÉTÉ DES PRODUITS NESTLÉ S.A. (CH)
(72) BERTRAND GUYON
(85) 29/06/2022
(86) PCT EP2021/052457 de 03/02/2021
(87) WO 2021/156268 de 12/08/2021

---

**(21) BR 11 2022 013011-2 A2**

Código 1.3 - Notificação - Fase Nacional - PCT
(22) 28/10/2020
(30) 30/12/2019 US 16/729,778
(51) A61B 90/00 (2006.01), A61B 34/10 (2006.01), A61B 34/00 (2006.01), A61B 1/00 (2006.01), G16H 20/40 (2006.01), G06T 7/11 (2006.01), A61B 5/00 (2006.01), A61B 5/107 (2006.01), A61B 34/20 (2006.01), A61B 34/30 (2006.01)
(54) SISTEMA E MÉTODO PARA DETERMINAR, AJUSTAR E GERENCIAR MARGEM DE RESSEÇÃO AO REDOR DE UM TECIDO PRETENDIDO

(71) CILAG GMBH INTERNATIONAL (CH)
(72) FREDERICK E. SHELTON IV; JASON L. HARRIS
(85) 29/06/2022
(86) PCT IB2020/060098 de 28/10/2020
(87) WO 2021/136997 de 08/07/2021

---

**(21) BR 11 2022 013012-0 A2**

Código 1.3 - Notificação - Fase Nacional - PCT
(22) 29/12/2020
(30) 03/01/2020 EP 20150170.7
(51) A23B 4/20 (2006.01), A23L 3/3508 (2006.01), A23L 13/40 (2006.01), A23P 20/10 (2006.01), A23P 20/18 (2006.01), A23L 2/44 (2006.01)
(54) PRODUTO PARTICULADO, MÉTODO DE PREPARAÇÃO DE ALIMENTOS OU BEBIDAS E PROCESSO DE FABRICAÇÃO DE UM PRODUTO PARTICULADO
(71) PURAC BIOCHEM B.V. (NL)
(72) MARIJA ORLOVIC; LAMBERTUS HENRICUS ELISABETH ROOZEN
(85) 29/06/2022
(86) PCT EP2020/087997 de 29/12/2020
(87) WO 2021/136787 de 08/07/2021

---

**(21) BR 11 2022 013014-7 A2**

Código 1.3 - Notificação - Fase Nacional - PCT
(22) 08/01/2021
(30) 09/01/2020 EP 20150977.5
(51) C12P 19/08 (2006.01), C12P 19/18 (2006.01)
(54) PROCESSO PARA A PRODUÇÃO DE ALTERNAN-OLIGOSSACARÍDEO
(71) EVOXX TECHNOLOGIES GMBH (DE)
(72) DOMINIK TERFEHR; RALF FELDMANN; MICHAEL PULS
(85) 29/06/2022
(86) PCT EP2021/050287 de 08/01/2021
(87) WO 2021/140208 de 15/07/2021

---

**(21) BR 11 2022 013016-3 A2**

Código 1.3 - Notificação - Fase Nacional - PCT
(22) 17/02/2020
(51) F01C 17/02 (2006.01), F01C 19/00 (2006.01), F04C 2/12 (2006.01), F04C 15/00 (2006.01)
(54) DISPOSITIVO DE RECIRCULAÇÃO DE UMA COMPOSIÇÃO PELO MENOS PARCIALMENTE GASOSA CONTENDO HIDROGÊNIO E SISTEMA DE CÉLULAS DE COMBUSTÍVEL
(71) BUSCH PRODUKTIONS GMBH (DE)
(72) THÉO BILGER; BORIS KOSSEK; MATTHIAS BENZ; YOHANN PERROT
(85) 29/06/2022
(86) PCT EP2020/054026 de 17/02/2020
(87) WO 2021/164843 de 26/08/2021

**(21) BR 11 2022 013017-1 A2**

Código 1.3 - Notificação - Fase Nacional - PCT
(22) 26/01/2021
(30) 28/01/2020 US 16/774,891
(51) C08F 4/24 (2006.01), C08F 110/02 (2006.01)
(54) MÉTODOS DE PREPARAÇÃO DE UM CATALISADOR UTILIZANDO REAGENTES HIDRATADOS
(71) CHEVRON PHILLIPS CHEMICAL COMPANY LP (US)
(72) MAX P. MCDANIEL; KATHY S. CLEAR; JEREMY M. PRAETORIUS; ERIC D. SCHWERDTFEGER; MITCHELL D. REFVIK; MARK L. HLAVINKA
(85) 29/06/2022
(86) PCT US2021/014995 de 26/01/2021
(87) WO 2021/154676 de 05/08/2021

**(21) BR 11 2022 013018-0 A2**

Código 1.3 - Notificação - Fase Nacional - PCT
(22) 31/12/2020
(30) 31/12/2019 US 62/955,893
(51) B24C 5/02 (2006.01), B24C 7/00 (2006.01), B05B 7/14 (2006.01), B24C 1/00 (2006.01), B05B 7/16 (2006.01)
(54) MÉTODO E APARELHO PARA FLUXO DE JATEAMENTO APRIMORADO
(71) COLD JET, LLC (US)
(72) TONY LEHNIG
(85) 29/06/2022
(86) PCT US2020/067643 de 31/12/2020
(87) WO 2021/138545 de 08/07/2021

**(21) BR 11 2022 013019-8 A2**

Código 1.3 - Notificação - Fase Nacional - PCT
(22) 30/12/2020
(30) 02/01/2020 EP 20150132.7
(51) C12M 1/00 (2006.01), C12M 1/12 (2006.01), C12M 1/34 (2006.01)
(54) BIORREATOR DE PEQUENO VOLUME E MÉTODOS PARA CULTIVAR UMA CÉLULA DE MAMÍFERO E PARA DETERMINAR AS CONDIÇÕES DE CULTIVO
(71) F. HOFFMANN-LA ROCHE AG (CH)
(72) CHRISTIAN SCHWALD
(85) 29/06/2022
(86) PCT EP2020/088013 de 30/12/2020
(87) WO 2021/136798 de 08/07/2021

**(21) BR 11 2022 013021-0 A2**

Código 1.3 - Notificação - Fase Nacional - PCT
(22) 15/01/2021
(30) 24/01/2020 DE 10 2020 200 863.9; 10/02/2020 DE 10 2020 201 598.8
(51) A23L 33/185 (2006.01), A23J 1/14 (2006.01), A23J 3/14 (2006.01), A23K 10/30 (2006.01), A23K 20/147 (2006.01)

(54) MÉTODOS PARA OBTER PELO MENOS UMA PREPARAÇÃO PROTEICA E VÁRIAS FRAÇÕES DE ÓLEO A PARTIR DE SEMENTES DE GIRASSOL E A PARTIR DE SEMENTES DE COLZA, E, PREPARAÇÕES PROTEICAS A PARTIR DE SEMENTES DE GIRASSOL E A PARTIR DE SEMENTES DE COLZA
(71) FRAUNHOFER-GESELLSCHAFT ZUR FÖRDERUNG DER ANGEWANDTEN FORSCHUNG E. V. (DE)
(72) PETER EISNER; STEPHANIE MITTERMAIER
(85) 29/06/2022
(86) PCT EP2021/050805 de 15/01/2021
(87) WO 2021/148321 de 29/07/2021

---

**(21) BR 11 2022 013027-9 A2**

Código 1.3 - Notificação - Fase Nacional - PCT
(22) 31/12/2020
(30) 31/12/2019 US 62/955,667
(51) C12N 15/86 (2006.01), C12N 7/00 (2006.01)
(54) CONSTRUTOS AAV-ABCD1 MELHORADOS E USO PARA TRATAMENTO OU PREVENÇÃO DE ADRENOLEUCODISTROFIA (ALD) E/OU ADRENOMIELOEUROPATIA (AMN)
(71) SWANBIO THERAPEUTICS LIMITED (GB)
(72) KAREN KOZARSKY; TUGBA GUVEN-OZKAN; ANNA TRETIAKOVA; SEAN CLARK
(85) 29/06/2022
(86) PCT US2020/067664 de 31/12/2020
(87) WO 2021/138559 de 08/07/2021

---

**(21) BR 11 2022 013029-5 A2**

Código 1.3 - Notificação - Fase Nacional - PCT
(22) 23/12/2020
(30) 31/12/2019 US 62/955,555
(51) A61B 5/097 (2006.01), A61B 5/08 (2006.01), A61B 5/083 (2006.01), A61B 5/1455 (2006.01), G01N 33/497 (2006.01)
(54) USO DE VALORES DE CO NA CESSAÇÃO DO TABAGISMO
(71) MCNEIL AB (SE)
(72) ALLEN JAMESON; DAVID S. UTLEY; MATTHEW HALL
(85) 29/06/2022
(86) PCT US2020/066833 de 23/12/2020
(87) WO 2021/138193 de 08/07/2021

---

**(21) BR 11 2022 013030-9 A2**

Código 1.3 - Notificação - Fase Nacional - PCT
(22) 22/12/2020
(30) 30/12/2019 CN 201911395136.6
(51) A23C 9/154 (2006.01), A23C 9/13 (2006.01), A23C 9/137 (2006.01)
(54) USO DE UMA MISTURA DE AMIDO EM UM PRODUTO LÁCTEO
(71) ROQUETTE FRERES (FR)

(72) BERNARD PORA; JOVIN HASJIM; JINGLING TAO
(85) 29/06/2022
(86) PCT EP2020/087661 de 22/12/2020
(87) WO 2021/136728 de 08/07/2021

---

**(21) BR 11 2022 013031-7 A2**

Código 1.3 - Notificação - Fase Nacional - PCT
(22) 02/10/2020
(30) 07/01/2020 US 62/958,011
(51) H04W 4/20 (2006.01), H04W 8/00 (2006.01), H04W 76/14 (2006.01)
(54) MÉTODOS IMPLEMENTADOS PELA SOLICITAÇÃO DE EQUIPAMENTO DE USUÁRIO PARA COMUNICAÇÃO DISPOSITIVO A DISPOSITIVO, POR UM EQUIPAMENTO DE USUÁRIO DE RETRANSMISSÃO DE COMUNICAÇÕES DISPOSITIVO A DISPOSITIVO, POR UM EQUIPAMENTO DE USUÁRIO REMOTO CONFIGURADO PARA COMUNICAÇÕES DISPOSITIVO A DISPOSITIVO, POR UM EQUIPAMENTO DE USUÁRIO DE ORIGEM PARA COMUNICAÇÃO DISPOSITIVO A DISPOSITIVO, POR UM EQUIPAMENTO DE USUÁRIO DE RETRANSMISSÃO DE COMUNICAÇÕES DISPOSITIVO A DISPOSITIVO E POR UM EQUIPAMENTO DE USUÁRIO CONFIGURADO PARA COMUNICAÇÕES DISPOSITIVO A DISPOSITIVO, EQUIPAMENTO DE USUÁRIO CAPAZ DE COMUNICAÇÃO DISPOSITIVO A DISPOSITIVO, PROGRAMA DE COMPUTADOR, E, PORTADORA
(71) TELEFONAKTIEBOLAGET LM ERICSSON (PUBL) (SE)
(72) ZHANG FU; CONGCHI ZHANG; MASSIMO CONDOLUCI; ANDERS E ERIKSSON; CONNY LARSSON
(85) 29/06/2022
(86) PCT EP2020/077678 de 02/10/2020
(87) WO 2021/139906 de 15/07/2021

---

**(21) BR 11 2022 013033-3 A2**

Código 1.3 - Notificação - Fase Nacional - PCT
(22) 21/12/2020
(30) 31/12/2019 US 16/731,539
(51) H04L 27/00 (2006.01)
(54) RECEPTOR DE RÁDIO, MÉTODO, E MÍDIA LEGÍVEL POR COMPUTADOR NÃO TRANSITÓRIA QUE COMPREENDE INSTRUÇÕES
(71) HUGHES NETWORK SYSTEMS, LLC (US)
(72) NEAL D. BECKER
(85) 29/06/2022
(86) PCT US2020/066338 de 21/12/2020
(87) WO 2021/138104 de 08/07/2021

---

**(21) BR 11 2022 013035-0 A2**

Código 1.3 - Notificação - Fase Nacional - PCT
(22) 15/12/2020
(30) 03/01/2020 US 62/956,702
(51) C08L 27/06 (2006.01), C08L 27/24 (2006.01), C08K 3/22 (2006.01), F16L

| | |
|---|---|
| | 9/12 (2006.01), C08J 5/12 (2006.01)<br>(54) COMPOSIÇÃO, TUBO, PERFIL MOLDADO OU CHAPA EXTRUDADA, DISPOSITIVO SEMICONDUTOR, REVESTIMENTO ISOLANTE DE FIO OU CABO, CONDUÍTE ELÉTRICO, CONEXÃO DE TUBO, CIMENTO SOLVENTE, E, MÉTODOS PARA MELHORAR A QUEIMA DE SUPERFÍCIE E A PROPAGAÇÃO DE FUMAÇA<br>(71) LUBRIZOL ADVANCED MATERIALS, INC. (US)<br>(72) BRIAN GUHDE; LI NIE; MARK KNUREK; CHRISTOPHER D. ZOOK<br>(85) 29/06/2022<br>(86) PCT US2020/065026 de 15/12/2020<br>(87) WO 2021/138040 de 08/07/2021 |
| **(21) BR 11 2022 013038-4 A2** | Código 1.3 - Notificação - Fase Nacional - PCT<br>(22) 06/01/2021<br>(30) 22/01/2020 EP 20020032.7<br>(51) B41F 5/24 (2006.01), B41F 31/02 (2006.01), B41F 31/04 (2006.01)<br>(54) SISTEMA DE LÂMINA DE RASPAR<br>(71) BOBST BIELEFELD GMBH (DE)<br>(72) VOLKER CASPARI; JOHANNES SCHMIDT<br>(85) 29/06/2022<br>(86) PCT EP2021/050109 de 06/01/2021<br>(87) WO 2021/148248 de 29/07/2021 |
| **(21) BR 11 2022 013039-2 A2** | Código 1.3 - Notificação - Fase Nacional - PCT<br>(22) 22/12/2020<br>(30) 31/12/2019 US 62/955,923<br>(51) H04L 12/24 (2006.01), H04L 12/26 (2006.01), H04L 12/851 (2013.01)<br>(54) MÉTODO, MÍDIAS LEGÍVEIS POR MÁQUINA NÃO TRANSITÓRIAS E DISPOSITIVO DE COMUNICAÇÃO<br>(71) HUGHES NETWORK SYSTEMS, LLC (US)<br>(72) SRIRAM VASUDEVAN; KAUSTUBH JAIN; CHI-JIUN SU<br>(85) 29/06/2022<br>(86) PCT US2020/066665 de 22/12/2020<br>(87) WO 2021/138157 de 08/07/2021 |
| **(21) BR 11 2022 013040-6 A2** | Código 1.3 - Notificação - Fase Nacional - PCT<br>(22) 29/12/2020<br>(30) 31/12/2019 US 62/955,684<br>(51) A61K 39/00 (2006.01), A61K 35/13 (2006.01), A61K 35/17 (2006.01), A61P 35/00 (2006.01), A61P 35/02 (2006.01)<br>(54) VACINAS INDIVIDUALIZADAS PARA O TRATAMENTO E PREVENÇÃO DE CÂNCER<br>(71) MAYO FOUNDATION FOR MEDICAL EDUCATION AND RESEARCH (US)<br>(72) ASHER ALBAN CHANAN-KHAN; ALAK MANNA; ANEEL PAULUS |

(85) 29/06/2022
(86) PCT US2020/067237 de 29/12/2020
(87) WO 2021/138280 de 08/07/2021

---

**(21) BR 11 2022 013049-0 A2**

Código 1.3 - Notificação - Fase Nacional - PCT
(22) 30/12/2020
(30) 10/01/2020 CN 202010026432.5
(51) H04W 72/04 (2006.01), H04L 5/00 (2006.01)
(54) MÉTODOS PARA DETERMINAR UM RECURSO NO DOMÍNIO DO TEMPO, ESTAÇÃO BASE, TERMINAL E MEIO DE ARMAZENAMENTO
(71) ZTE CORPORATION (CN)
(72) JIAN LI; PENG HAO; YIWEI DENG; XINGGUANG WEI
(85) 29/06/2022
(86) PCT CN2020/141200 de 30/12/2020
(87) WO 2021/139576 de 15/07/2021

---

**(21) BR 11 2022 013051-1 A2**

Código 1.3 - Notificação - Fase Nacional - PCT
(22) 23/12/2020
(30) 31/12/2019 US 62/955,561
(51) A61B 5/08 (2006.01), A61B 5/00 (2006.01), A61B 5/087 (2006.01), A61B 5/091 (2006.01), A61B 5/097 (2006.01), G01N 33/497 (2006.01)
(54) MÉTODOS E APARELHO DE MEDIÇÃO DE SENSOR DE HÁLITO
(71) MCNEIL AB (SE)
(72) ALLEN JAMESON; DANIEL BALBIERZ; ERIC TRIDAS; BRIAN HEROLD; DAVID S. UTLEY
(85) 29/06/2022
(86) PCT US2020/066842 de 23/12/2020
(87) WO 2021/138197 de 08/07/2021

---

**(21) BR 11 2022 013053-8 A2**

Código 1.3 - Notificação - Fase Nacional - PCT
(22) 23/12/2020
(30) 31/12/2019 CN 201911405459.9
(51) G06N 3/02 (2006.01), G06Q 10/04 (2006.01), G06Q 50/06 (2006.01)
(54) MÉTODO E APARELHO PARA PREVER O CONSUMO DE ENERGIA, DISPOSITIVO E MEIO DE ARMAZENAMENTO LEGÍVEL
(71) ENVISION DIGITAL INTERNATIONAL PTE. LTD. (SG) ; SHANGHAI ENVISION DIGITAL CO., LTD. (CN)
(72) QI CHENG
(85) 29/06/2022
(86) PCT SG2020/050773 de 23/12/2020
(87) WO 2021/137759 de 08/07/2021

---

**(21) BR 11 2022 013061-9 A2**

Código 1.3 - Notificação - Fase Nacional - PCT

(22) 31/12/2019
(51) B60L 53/16 (2006.01), A61G 5/00 (2006.01)
(54) DISPOSITIVO DE CONEXÃO PARA O CARREGAMENTO DE CADEIRAS DE RODAS ELÉTRICAS
(71) ENEL X S.R.L. (IT)
(72) ALESSIO PACE; LORENZO RAMBALDI; TIZIANO VALENTINETTI
(85) 29/06/2022
(86) PCT IT2019/000124 de 31/12/2019
(87) WO 2021/137261 de 08/07/2021

---

**(21) BR 11 2022 013062-7 A2**

Código 1.3 - Notificação - Fase Nacional - PCT
(22) 05/01/2021
(30) 10/01/2020 US 16/739,372
(51) F25D 23/06 (2006.01)
(54) APARELHO REFRIGERADOR E MÉTODO DE FORMAÇÃO DE APARELHO REFRIGERADOR USANDO SOLDAGEM ULTRASSÔNICA
(71) ELECTROLUX HOME PRODUCTS, INC. (US)
(72) GLEN POTTER; ANDREW D. BROWN; MATT REYNOLDS
(85) 29/06/2022
(86) PCT US2021/012148 de 05/01/2021
(87) WO 2021/141879 de 15/07/2021

---

**(21) BR 11 2022 013064-3 A2**

Código 1.3 - Notificação - Fase Nacional - PCT
(22) 31/12/2020
(30) 31/12/2019 EP 19306799.8
(51) C07K 14/54 (2006.01), A61K 38/20 (2006.01), A61K 39/00 (2006.01)
(54) CONJUGADO IMUNOGÊNICO DESTINADO A INDUZIR UMA RESPOSTA IMUNE DIRECIONADA CONTRA INTERLEUCINA-6
(71) PEPTINOV (FR)
(72) LUCILLE DESALLAIS; JEAN-PIERRE SALLES; JEAN-FRANÇOIS ZAGURY
(85) 29/06/2022
(86) PCT EP2020/088090 de 31/12/2020
(87) WO 2021/136840 de 08/07/2021

---

**(21) BR 11 2022 013065-1 A2**

Código 1.3 - Notificação - Fase Nacional - PCT
(22) 30/12/2020
(30) 30/12/2019 US 62/955,086
(51) C07C 253/34 (2006.01), C07C 255/05 (2006.01), C07C 255/04 (2006.01)
(54) MÉTODOS DE PURIFICAÇÃO DE TRICIANOEXANO
(71) ASCEND PERFORMANCE MATERIALS OPERATIONS LLC (US)
(72) SANJAY DUBE; BENJAMIN HASELTINE; JEFFERSON THOMAS EBERT; DARRICK ELMORE
(85) 29/06/2022

(86) PCT US2020/067567 de 30/12/2020
(87) WO 2021/138491 de 08/07/2021

---

**(21) BR 11 2022 013066-0 A2**

Código 1.3 - Notificação - Fase Nacional - PCT
(22) 29/01/2021
(30) 30/01/2020 EP 20154735.3
(51) B01D 46/00 (2006.01), B01D 46/44 (2006.01), B01D 37/04 (2006.01)
(54) ELEMENTO DE FILTRO COM COMPONENTES DE DETECÇÃO INTEGRADOS
(71) PHILIP MORRIS PRODUCTS S.A. (CH)
(72) RUI NUNO BATISTA; RICARDO CALI
(85) 29/06/2022
(86) PCT IB2021/050742 de 29/01/2021
(87) WO 2021/152544 de 05/08/2021

---

**(21) BR 11 2022 013067-8 A2**

Código 1.3 - Notificação - Fase Nacional - PCT
(22) 22/01/2021
(30) 30/01/2020 EP 20386005.1
(51) A24F 40/44 (2006.01), A24F 40/42 (2006.01), A24F 40/485 (2006.01), A24F 40/10 (2006.01), A24F 40/30 (2006.01)
(54) SISTEMA GERADOR DE AEROSSOL COM PREVENÇÃO CONTRA VAZAMENTO
(71) PHILIP MORRIS PRODUCTS S.A. (CH)
(72) RUI NUNO BATISTA; RICARDO CALI; DARIA TZIMOULIS; ADELA SAHRAOUI
(85) 29/06/2022
(86) PCT EP2021/051491 de 22/01/2021
(87) WO 2021/151799 de 05/08/2021

---

**(21) BR 11 2022 013069-4 A2**

Código 1.3 - Notificação - Fase Nacional - PCT
(22) 20/01/2020
(51) A01N 35/02 (2006.01), A01N 65/48 (2006.01), A01P 7/04 (2006.01)
(54) COMPOSIÇÃO BIOPESTICIDA, CALDO DE APLICAÇÃO FINAL CONTENDO A MESMA, PROCEDIMENTO PARA OBTENÇÃO DA MESMA E USO DA MESMA
(71) KIMITEC BIOGROUP, S.L. (ES)
(72) FÉLIX GARCIA MORENO; EFRÉN REMESAL GONZÁLEZ; LUIS FERNANDO JULIO TORRES; OMAR SANTANA MÉRIDAS; MARÍA MARTÍN BEJERANO; SALVADOR GIMÉNEZ GARCÍA
(85) 29/06/2022
(86) PCT ES2020/070037 de 20/01/2020
(87) WO 2021/148684 de 29/07/2021

**(21) BR 11 2022 013070-8 A2**

Código 1.3 - Notificação - Fase Nacional - PCT
(22) 07/01/2021
(30) 07/01/2020 PB NL 2024618; 30/09/2020 PB NL 2026578
(51) D06N 7/00 (2006.01), A47G 27/04 (2006.01), E04F 15/02 (2006.01), C09J 7/38 (2006.01)
(54) LADRILHOS DE CARPETE E REVESTIMENTOS DE CARPETE FEITOS POR TAIS LADRILHOS DE CARPETE
(71) I4F LICENSING NV (BE)
(72) EDDY ALBERIC BOUCKÉ
(85) 29/06/2022
(86) PCT EP2021/050204 de 07/01/2021
(87) WO 2021/140164 de 15/07/2021

**(21) BR 11 2022 013075-9 A2**

Código 1.3 - Notificação - Fase Nacional - PCT
(22) 03/01/2020
(51) H04W 52/08 (2006.01), H04W 72/04 (2006.01), H04W 52/24 (2006.01)
(54) MAC CE PARA CONFIGURAR SINAL DE REFERÊNCIA DE PERDA DE PERCURSO PARA PUSCH
(71) LENOVO (BEIJING) LIMITED (CN)
(72) BINGCHAO LIU; CHENXI ZHU; LIANHAI WU; WEI LING; YI ZHANG
(85) 29/06/2022
(86) PCT CN2020/070237 de 03/01/2020
(87) WO 2021/134779 de 08/07/2021

**(21) BR 11 2022 013078-3 A2**

Código 1.3 - Notificação - Fase Nacional - PCT
(22) 28/12/2020
(30) 31/12/2019 CN 201911420554.6
(51) G06K 9/52 (2006.01), G01H 1/06 (2006.01), F03D 17/00 (2006.01), G06N 3/02 (2006.01)
(54) MÉTODO E APARELHO PARA INSPECIONAR PALHETA DE TURBINA EÓLICA, E DISPOSITIVO E MEIO DE ARMAZENAMENTO DELE
(71) ENVISION DIGITAL INTERNATIONAL PTE. LTD. (SG) ; SHANGHAI ENVISION DIGITAL CO., LTD. (CN)
(72) WEIYU CUI; SHU WEI; QINGSHENG ZHAO; ZHONGJI YIN; YONG AL; DONG AO; ZHIMENG WANG
(85) 29/06/2022
(86) PCT SG2020/050785 de 28/12/2020
(87) WO 2021/137760 de 08/07/2021

**(21) BR 11 2022 013080-5 A2**

Código 1.3 - Notificação - Fase Nacional - PCT
(22) 31/12/2020
(30) 31/12/2019 US 62/955,573; 27/05/2020 US 63/030,781; 28/08/2020 US 63/071,783
(51) H01F 7/18 (2006.01), F16K 37/00 (2006.01), F16K 31/06 (2006.01)

(54) SISTEMA DE SUPERVISÃO DE SOLENOIDE
(71) TIMOTHY B. DECKER (US) ; MICHAEL F. CABRAL (US) ; ANDREW LOUIS BERRY (US)
(72) TIMOTHY B. DECKER; MICHAEL F. CABRAL; ANDREW LOUIS BERRY
(85) 29/06/2022
(86) PCT US2020/067704 de 31/12/2020
(87) WO 2021/138585 de 08/07/2021

---

**(21) BR 11 2022 013081-3 A2**

Código 1.3 - Notificação - Fase Nacional - PCT
(22) 17/12/2020
(30) 06/01/2020 US 62/957,648
(51) F23N 5/00 (2006.01), G06K 9/00 (2006.01)
(54) CONTROLE DE QUEIMADOR
(71) SCHLUMBERGER TECHNOLOGY B.V. (NL)
(72) CHARLES TOUSSAINT; SALMA BENSLIMANE; HUGUES TRIFOL; FRANCIS ALLOUCHE
(85) 29/06/2022
(86) PCT US2020/065656 de 17/12/2020
(87) WO 2021/141749 de 15/07/2021

---

**(21) BR 11 2022 013083-0 A2**

Código 1.3 - Notificação - Fase Nacional - PCT
(22) 31/12/2020
(30) 31/12/2019 US 62/956,093; 11/01/2020 US 62/959,943; 24/02/2020 US 62/980,442
(51) H04N 19/157 (2006.01), H04N 19/96 (2006.01), H04N 19/176 (2006.01), H04N 19/119 (2006.01), H04N 19/184 (2006.01)
(54) MÉTODO E APARELHO DE CODIFICAÇÃO/DECODIFICAÇÃO DE IMAGEM PARA EXECUTAR PREDIÇÃO COM BASE EM TIPO DE MODO DE PREDIÇÃO RECONFIGURADO DE NÓ FOLHA E MÉTODO DE TRANSMISSÃO DE FLUXO DE BITS
(71) LG ELECTRONICS INC. (KR)
(72) HYEONG MOON JANG; JUNG HAK NAM
(85) 29/06/2022
(86) PCT KR2020/019287 de 31/12/2020
(87) WO 2021/137577 de 08/07/2021

---

**(21) BR 11 2022 013085-6 A2**

Código 1.3 - Notificação - Fase Nacional - PCT
(22) 04/01/2021
(30) 05/01/2020 US 62/957,307
(51) A61K 47/34 (2006.01), A61K 47/30 (2006.01)
(54) COMPOSIÇÃO DE PLÁSTICO BIOATIVO, E, MÉTODO DE DEGRADAÇÃO PROGRAMÁVEL
(71) THE REGENTS OF THE UNIVERSITY OF CALIFORNIA (US)
(72) TING XU; CHRISTOPHER DEL RE; JUNPYO KWON

(85) 29/06/2022
(86) PCT US2021/012108 de 04/01/2021
(87) WO 2021/138681 de 08/07/2021

---

**(21) BR 11 2022 013087-2 A2**

Código 1.3 - Notificação - Fase Nacional - PCT
(22) 04/01/2021
(30) 06/01/2020 US 62/957,349
(51) C08G 18/10 (2006.01), C08G 18/76 (2006.01), C08G 18/28 (2006.01), C08G 18/48 (2006.01)
(54) ESPUMA DE POLIURETANO, E, PROCESSO PARA PRODUZIR UMA ESPUMA DE POLIURETANO
(71) DOW GLOBAL TECHNOLOGIES LLC (US)
(72) DAVID FOIX TAJUELO; ANJA ARLT; LUCIE PORCELLI; PAUL A. COOKSON
(85) 29/06/2022
(86) PCT US2021/012033 de 04/01/2021
(87) WO 2021/141841 de 15/07/2021

---

**(21) BR 11 2022 013088-0 A2**

Código 1.3 - Notificação - Fase Nacional - PCT
(22) 07/12/2020
(30) 04/02/2020 US 62/969,734; 04/12/2020 US 17/112,491
(51) E21B 43/27 (2006.01), E21B 43/25 (2006.01), E21B 43/12 (2006.01)
(54) MÉTODO, E, FERRAMENTA DE FUNDO DE POÇO
(71) HALLIBURTON ENERGY SERVICES, INC. (US)
(72) ANTHONY HERMAN VAN ZUILEKOM; CHRISTOPHER MICHAEL JONES; DARREN GEORGE GASCOOKE
(85) 29/06/2022
(86) PCT US2020/063615 de 07/12/2020
(87) WO 2021/158279 de 12/08/2021

---

**(21) BR 11 2022 013092-9 A2**

Código 1.3 - Notificação - Fase Nacional - PCT
(22) 17/12/2020
(30) 06/01/2020 GB 2000115.2
(51) A61B 1/04 (2006.01), H02J 50/12 (2006.01), H02J 50/40 (2006.01), A61B 18/12 (2006.01), A61B 18/18 (2006.01), A61N 5/02 (2006.01)
(54) RECEPTOR QUE COMPREENDE BOBINAS PARA RECEBER POTÊNCIA DE MODO SEM FIO
(71) CREO MEDICAL LIMITED (GB)
(72) CHRISTOPHER PAUL HANCOCK; EDWARD WALLER; SHAUN PRESTON
(85) 29/06/2022
(86) PCT EP2020/086803 de 17/12/2020
(87) WO 2021/139996 de 15/07/2021

**(21) BR 11 2022 013093-7 A2**

Código 1.3 - Notificação - Fase Nacional - PCT
(22) 30/11/2020
(30) 31/12/2019 US 62/955,815
(51) H04L 29/06 (2006.01)
(54) TÉCNICAS PARA CONTROLAR ACESSO A DADOS SEGMENTADOS
(71) NAGRAVISION S.A. (CH)
(72) RHOSE EJOBE; FREDERIC THABARET-DIEBOLD; CRISTIAN RUIZ; ROMAIN AVIOLAT; RICCARDO SUCCA
(85) 29/06/2022
(86) PCT IB2020/001076 de 30/11/2020
(87) WO 2021/136963 de 08/07/2021

**(21) BR 11 2022 013094-5 A2**

Código 1.3 - Notificação - Fase Nacional - PCT
(22) 30/12/2020
(30) 02/01/2020 US 16/732,862
(51) H01Q 1/38 (2006.01), H01Q 9/40 (2006.01), H01Q 3/26 (2006.01)
(54) ANTENA STACKED PATCH TRUNCADA DE CANTO DUPLO POLARIZADA COM SUPRESSÃO AUMENTADA DE POLARIZAÇÃO REMISSIVA E DESEMPENHO DE VARREDURA PARA ÂNGULOS DE VARREDURA AMPLOS
(71) HUGHES NETWORK SYSTEMS, LLC (US)
(72) TAIWEI YUE; PETER HOU; BINGQIAN LU; KUNJ DESAI
(85) 29/06/2022
(86) PCT US2020/067558 de 30/12/2020
(87) WO 2021/138484 de 08/07/2021

**(21) BR 11 2022 013099-6 A2**

Código 1.3 - Notificação - Fase Nacional - PCT
(22) 30/12/2020
(30) 02/01/2020 US 62/956,422
(51) C03C 3/087 (2006.01), C03C 13/00 (2006.01), C08J 5/08 (2006.01)
(54) COMPOSIÇÃO DE FIBRA DE VIDRO PARA O MÓDULO MAIOR
(71) OWENS CORNING INTELLECTUAL CAPITAL, LLC (US)
(72) MICHELLE KORWIN-EDSON
(85) 29/06/2022
(86) PCT US2020/067420 de 30/12/2020
(87) WO 2021/138394 de 08/07/2021

**(21) BR 11 2022 013101-1 A2**

Código 1.3 - Notificação - Fase Nacional - PCT
(22) 29/12/2020
(30) 31/12/2019 ES P201931175
(51) A62D 1/00 (2006.01), A62D 1/06 (2006.01), C09K 21/06 (2006.01)
(54) MISTURA DE COMPONENTES ORGÂNICOS NÃO POLIMÉRICOS COM RETARDANTE DE FOGO, MÉTODO DE PREPARAÇÃO E USO

(71) PRIMALCHIT SOLUTIONS, S.L. (ES) ; CONSEJO SUPERIOR DE INVESTIGACIONES CIENTÍFICAS (CSIC) (ES) ; UNIVERSITAT POLITÈCNICA DE VALÈNCIA (ES) ; FRANCISCO ANTONIO ALANDÍ ESCRIG (ES)
(72) FRANCISCO ANTONIO ALANDÍ ESCRIG; ABDESSAMAD GRIRRANE TAYARI; HERMENEGILDO GARCÍA GÓMEZ; JUAN LLOBELL LLEÓ; REGINA GARCÍA MONDRÍA
(85) 30/06/2022
(86) PCT ES2020/070826 de 29/12/2020
(87) WO 2021/136859 de 08/07/2021

---

**(21) BR 11 2022 013104-6 A2**

Código 1.3 - Notificação - Fase Nacional - PCT
(22) 24/12/2020
(30) 02/01/2020 GB 2000011.3
(51) C07C 255/53 (2006.01), A01N 43/00 (2006.01), C07C 255/54 (2006.01), C07C 255/55 (2006.01), C07C 255/57 (2006.01), C07C 255/59 (2006.01), C07C 317/22 (2006.01), C07C 317/28 (2006.01), C07D 207/00 (2006.01)
(54) COMPOSTOS HERBICIDAS
(71) SYNGENTA CROP PROTECTION AG (CH)
(72) JAMES ALAN MORRIS; KATHARINE MARY INGRAM; SUZANNA JANE DALE; DAVID BURNS
(85) 30/06/2022
(86) PCT EP2020/087853 de 24/12/2020
(87) WO 2021/136742 de 08/07/2021

---

**(21) BR 11 2022 013107-0 A2**

Código 1.3 - Notificação - Fase Nacional - PCT
(22) 03/12/2020
(30) 17/01/2020 CN 202010054059.4
(51) A01P 21/00 (2006.01), A01N 59/00 (2006.01), C08L 71/00 (2006.01)
(54) DESFOLHANTE E USO DO MESMO
(71) CHENGDU NEWSUN CROP SCIENCE CO., LTD. (CN)
(72) QIMING HE; BAOJIN GONG; TINGZHUO CHEN; BO DU; YONG JIANG; DAN REN; LIN ZHAO; JIE HE; YANQIONG YANG
(85) 30/06/2022
(86) PCT CN2020/133508 de 03/12/2020
(87) WO 2021/143384 de 22/07/2021

---

**(21) BR 11 2022 013109-7 A2**

Código 1.3 - Notificação - Fase Nacional - PCT
(22) 30/12/2020
(30) 30/12/2019 US 62/955,062; 30/12/2019 US 62/955,073; 31/01/2020 US 62/968,724; 31/01/2020 US 62/968,695
(51) A61K 9/16 (2006.01), A61K 9/20 (2006.01), A61K 31/00 (2006.01), A61P 35/00 (2006.01), C07C 15/00 (2006.01), A61K 45/06 (2006.01)
(54) FORMULAÇÕES DE INIBIDOR DE QUINASE AMORFO E MÉTODOS DE USO DAS MESMAS

(71) DECIPHERA PHARMACEUTICALS, LLC (US)
(72) MICHAEL D. KAUFMAN; SCOTT BONE; COREY BLOOM; FRED JORDAN
(85) 30/06/2022
(86) PCT US2020/067557 de 30/12/2020
(87) WO 2021/138483 de 08/07/2021

---

**(21) BR 11 2022 013111-9 A2**

Código 1.3 - Notificação - Fase Nacional - PCT
(22) 01/10/2020
(30) 31/01/2020 US 62/968,989; 31/01/2020 US 62/968,995; 01/02/2020 US 62/969,027; 30/09/2020 US 17/039,553
(51) E21B 47/135 (2006.01), E21B 47/14 (2006.01), E21B 33/14 (2006.01), E21B 43/26 (2006.01), E21B 17/00 (2006.01), E21B 17/20 (2006.01)
(54) USAR O ATUAÇÃO ATIVA PARA IDENTIFICAÇÃO DE FLUIDO DE FUNDO DE POÇO E AVALIAÇÃO DA QUALIDADE DA BARREIRA DE CIMENTO
(71) HALLIBURTON ENERGY SERVICES, INC. (US)
(72) JOHN PAUL BIR SINGH; MIKKO JAASKELAINEN; JOHN L. MAIDA; KRISHNA BABU YERUBANDI
(85) 30/06/2022
(86) PCT US2020/053844 de 01/10/2020
(87) WO 2021/154343 de 05/08/2021

---

**(21) BR 11 2022 013117-8 A2**

Código 1.3 - Notificação - Fase Nacional - PCT
(22) 28/02/2020
(30) 28/02/2020 US 16/805,355
(51) E21B 31/18 (2006.01), E21B 31/20 (2006.01), E21B 33/12 (2006.01)
(54) FERRAMENTA DE PESCA DE METAL EXPANSÍVEL
(71) HALLIBURTON ENERGY SERVICES, INC. (US)
(72) STEPHEN MICHAEL GRECI; MICHAEL LINLEY FRIPP; RUTGER EVERS
(85) 30/06/2022
(86) PCT US2020/020530 de 28/02/2020
(87) WO 2021/173161 de 02/09/2021

---

**(21) BR 11 2022 013118-6 A2**

Código 1.3 - Notificação - Fase Nacional - PCT
(22) 16/12/2020
(30) 03/01/2020 DE 10 2020 200 032.8
(51) G01D 5/20 (2006.01), G01D 11/02 (2006.01)
(54) MANCAL DE ROLAMENTO COM DISPOSITIVO DE DETERMINAÇÃO DE POSIÇÃO
(71) THYSSENKRUPP ROTHE ERDE GERMANY GMBH (DE) ; THYSSENKRUPP AG (DE)
(72) GUNTHER ELFERT; BERND STAKEMEIER
(85) 30/06/2022

(86) PCT EP2020/086344 de 16/12/2020
(87) WO 2021/136659 de 08/07/2021

---

**(21) BR 11 2022 013121-6 A2**

Código 1.3 - Notificação - Fase Nacional - PCT
(22) 26/01/2021
(30) 12/02/2020 US 62/975,259
(51) B23B 5/12 (2006.01)
(54) INSERTO DE ESCAMAÇÃO DE BARRA DE FORMATO QUADRADO, RETENTOR DE INSERTO DE ESCAMAÇÃO DE BARRA, E, MONTAGEM DE FERRAMENTA DE ESCAMAÇÃO DE BARRA
(71) ISCAR LTD. (IL)
(72) AMJAD DAKWAR; DANIEL HEN
(85) 30/06/2022
(86) PCT IL2021/050084 de 26/01/2021
(87) WO 2021/161301 de 19/08/2021

---

**(21) BR 11 2022 013124-0 A2**

Código 1.3 - Notificação - Fase Nacional - PCT
(22) 08/02/2021
(30) 17/02/2020 DE 10 2020 104 091.1
(51) B65G 21/20 (2006.01)
(54) DISPOSITIVO DE GUIA DE RECIPIENTE COM UM TRILHO, DISPOSITIVO DE TRANSPORTE DE RECIPIENTE PARA TRANSPORTAR RECIPIENTES AO LONGO DE UMA DIREÇÃO DE TRANSPORTE E MÉTODO PARA DEFINIR O INTERVALO DE ESPAÇAMENTO DOS ELEMENTOS DE GUIA DE UM TRILHO
(71) KHS GMBH (DE)
(72) HOLGER STENNER; ANDREAS FAHLDIECK
(85) 30/06/2022
(86) PCT EP2021/052916 de 08/02/2021
(87) WO 2021/165074 de 26/08/2021

---

**(21) BR 11 2022 013125-9 A2**

Código 1.3 - Notificação - Fase Nacional - PCT
(22) 07/01/2021
(30) 07/01/2020 US 62/958,243; 06/01/2021 US 17/248,042
(51) H04W 72/00 (2006.01), H04W 24/00 (2006.01)
(54) LIMITES DE ELEMENTO DE CANAL DE CONTROLE E DECODIFICAÇÃO CEGA PARA CANAL DE CONTROLE FÍSICO DE ENLACE DESCENDENTE
(71) QUALCOMM INCORPORATED (US)
(72) SEYEDKIANOUSH HOSSEINI; HUILIN XU; WEI YANG; WANSHI CHEN
(85) 30/06/2022
(86) PCT US2021/070010 de 07/01/2021
(87) WO 2021/142488 de 15/07/2021

**(21) BR 11 2022 013127-5 A2**

Código 1.3 - Notificação - Fase Nacional - PCT
(22) 14/12/2020
(30) 30/12/2019 US 62/955,055
(51) A61K 31/192 (2006.01), A61K 31/194 (2006.01), A61K 31/438 (2006.01)
(54) COMPOSIÇÃO, FORMULAÇÃO TÓPICA, MÉTODO PARA INDUZIR O REPARO DA BARREIRA DA PELE E USO
(71) RODAN & FIELDS, LLC (US)
(72) GEORGE P. MAJEWSKI; JOHN SIMON CRAW
(85) 30/06/2022
(86) PCT US2020/064798 de 14/12/2020
(87) WO 2021/138031 de 08/07/2021

**(21) BR 11 2022 013130-5 A2**

Código 1.3 - Notificação - Fase Nacional - PCT
(22) 21/01/2020
(51) H04L 5/00 (2006.01)
(54) SISTEMAS E MÉTODOS PARA PROJETO E CONFIGURAÇÃO DE SINALIZAÇÃO DE REFERÊNCIA EM REDES DE COMUNICAÇÃO SEM FIO
(71) ZTE CORPORATION (CN)
(72) ZHEN HE; SHUJUAN ZHANG; CHUANGXIN JIANG; YU PAN; BO GAO; ZHAOHUA LU
(85) 30/06/2022
(86) PCT CN2020/073451 de 21/01/2020
(87) WO 2021/093176 de 20/05/2021

**(21) BR 11 2022 013133-0 A2**

Código 1.3 - Notificação - Fase Nacional - PCT
(22) 29/01/2021
(30) 29/01/2020 JP 2020-012654
(51) A01N 47/18 (2006.01), A01N 59/26 (2006.01), A01P 3/00 (2006.01), A01P 21/00 (2006.01)
(54) COMPOSIÇÃO AGRÍCOLA E HORTÍCOLA, E, MÉTODO PARA CONTROLAR DOENÇA DE PLANTA OU ACELERAR CRESCIMENTO DE PLANTA
(71) NIPPON SODA CO., LTD. (JP)
(72) SHIGEKI NISHINO; HUMBERTO MITIO HORIKOSHI; YUSUKE FUKUSHIMA; CHANG-KYUNG KANG; SHIGEO YAMADA
(85) 30/06/2022
(86) PCT JP2021/003295 de 29/01/2021
(87) WO 2021/153748 de 05/08/2021

**(21) BR 11 2022 013134-8 A2**

Código 1.3 - Notificação - Fase Nacional - PCT
(22) 04/02/2021
(30) 05/02/2020 EP 20155755.0
(51) A47J 31/44 (2006.01)

(54) MÁQUINA PARA O PREPARO DE BEBIDAS COM RECONHECIMENTO DE CÁPSULA
(71) SOCIÉTÉ DES PRODUITS NESTLÉ S.A. (CH)
(72) BERTRAND GUYON; MARCO RESTELLI; LAURENT LAGOUCHE
(85) 30/06/2022
(86) PCT EP2021/052605 de 04/02/2021
(87) WO 2021/156336 de 12/08/2021

---

**(21) BR 11 2022 013136-4 A2**

Código 1.3 - Notificação - Fase Nacional - PCT
(22) 11/01/2021
(30) 11/01/2020 US 62/959,907
(51) C04B 35/01 (2006.01), C04B 35/14 (2006.01), C04B 35/71 (2006.01), C04B 35/115 (2006.01), C04B 35/622 (2006.01), C04B 35/10 (2006.01), C04B 35/00 (2006.01), C04B 35/80 (2006.01)
(54) MÉTODO PARA FORMAR UM COMPÓSITO DE FIBRA DE ESPUMA CERÂMICA, E, COMPÓSITO DE FIBRA DE ESPUMA CERÂMICA
(71) THE RESEARCH FOUNDATION FOR THE STATE UNIVERSITY OF NEW YORK (US)
(72) SHENQIANG REN; LU AN
(85) 30/06/2022
(86) PCT US2021/012998 de 11/01/2021
(87) WO 2021/142464 de 15/07/2021

---

**(21) BR 11 2022 013138-0 A2**

Código 1.3 - Notificação - Fase Nacional - PCT
(22) 14/01/2021
(30) 15/01/2020 FR FR2000360
(51) C03C 1/00 (2006.01), C03B 3/00 (2006.01), C03B 5/235 (2006.01)
(54) FUSÃO DE MATÉRIA VITRIFICÁVEL COM UM COMBUSTÍVEL DO TIPO BIOMASSA
(71) SAINT-GOBAIN ISOVER (FR)
(72) ANTOINE GUILLET; ALEXANDRU VLAD
(85) 30/06/2022
(86) PCT FR2021/050061 de 14/01/2021
(87) WO 2021/144536 de 22/07/2021

---

**(21) BR 11 2022 013140-2 A2**

Código 1.3 - Notificação - Fase Nacional - PCT
(22) 15/01/2021
(30) 17/01/2020 GB 2000723.3
(51) G01N 29/22 (2006.01)
(54) SAPATA DE ACOPLAMENTO PARA FIXAÇÃO A UM MÓDULO TRANSDUTOR PARA ACOPLAR ULTRASSOM TRANSMITIDO PELO MÓDULO TRANSDUTOR EM UM OBJETO-ALVO E APARELHO DE VARREDURA
(71) DOLPHITECH AS (NO)

(72) ESKIL SKOGLUND; TORE MAGNE SKAR; FREDRIK LINGVALL
(85) 30/06/2022
(86) PCT EP2021/050863 de 15/01/2021
(87) WO 2021/144455 de 22/07/2021

---

**(21) BR 11 2022 013141-0 A2**

Código 1.3 - Notificação - Fase Nacional - PCT
(22) 30/10/2020
(30) 30/12/2019 US 62/955,261
(51) A23L 2/52 (2006.01), A61K 31/357 (2006.01), A61K 31/522 (2006.01)
(54) COMPOSIÇÃO DE BEBIDA CAFEINADA SUPLEMENTADA COM METIL-LIBERINA E TEACRINA; MÉTODO PARA PREPARAÇÃO DE UMA BEBIDA CAFEINADA APRIMORADA; E COMPOSIÇÃO DE BEBIDA DE CAFÉ SUPLEMENTADA COM METIL-LIBERINA E TEACRINA
(71) ORTHO-NUTRA, LLC (US)
(72) HECTOR L. LOPEZ; TIM N. ZIEGENFUSS; MATTHEW TITLOW
(85) 30/06/2022
(86) PCT US2020/058138 de 30/10/2020
(87) WO 2021/137926 de 08/07/2021

---

**(21) BR 11 2022 013142-9 A2**

Código 1.3 - Notificação - Fase Nacional - PCT
(22) 05/01/2021
(30) 06/01/2020 US US 62957441
(51) B65G 17/08 (2006.01), B65G 17/40 (2006.01)
(54) MONTAGEM DE ACESSO EXCLUSIVO PARA UMA CORREIA TRANSPORTADORA
(71) LAITRAM, L.L.C. (US)
(72) MATTHEW VULPETTI; BENSON HALL; DAVID AARON VAN SCHALKWIJK
(85) 30/06/2022
(86) PCT US2021/012152 de 05/01/2021
(87) WO 2021/141883 de 15/07/2021

---

**(21) BR 11 2022 013144-5 A2**

Código 1.3 - Notificação - Fase Nacional - PCT
(22) 18/01/2021
(30) 21/01/2020 EP 20000033.9
(51) A61K 8/64 (2006.01), A61Q 19/08 (2006.01)
(54) FORMULAÇÃO COSMÉTICA PARA ADMINISTRAÇÃO TÓPICA COMPREENDENDO PEPTÍDEOS QUE MELHORAM O ASPECTO E A REGENERAÇÃO DA PELE
(71) ASC REGENITY LTD (GB)
(72) AUGUSTINUS BADER
(85) 30/06/2022
(86) PCT EP2021/025016 de 18/01/2021

(87) WO 2021/148241 de 29/07/2021

---

**(21) BR 11 2022 013145-3 A2**

Código 1.3 - Notificação - Fase Nacional - PCT
(22) 31/12/2019
(51) C07C 59/74 (2006.01), C07C 57/26 (2006.01), C07C 47/225 (2006.01), C07C 47/42 (2006.01), C11C 3/00 (2006.01), C10M 129/40 (2006.01), C10N 30/06 (2006.01)
(54) INIBIDOR DE BLOQUEIO DE DIESEL COM BAIXO TEOR ENXOFRE, MÉTODO DE PREPARAÇÃO E USO DO MESMO
(71) CHINA PETROLEUM & CHEMICAL CORPORATION (CN) ; SINOPEC DALIAN RESEARCH INSTITUTE OF PETROLEUM AND PETROCHEMICALS CO., LTDA. (CN)
(72) LANPENG LI; CHANGHAI CAO; JIN CHENG; XIUZHENG LI; YIDI WANG
(85) 30/06/2022
(86) PCT CN2019/130789 de 31/12/2019
(87) WO 2021/134602 de 08/07/2021

---

**(21) BR 11 2022 013223-9 A2**

Código 1.3 - Notificação - Fase Nacional - PCT
(22) 06/01/2021
(30) 06/01/2020 US 62/957.780
(51) C07K 5/02 (2006.01), C07K 16/00 (2006.01), A61K 47/68 (2006.01)
(54) COMPOSTOS RELACIONADOS À AURISTATINA, COMPOSTOS CONJUGADOS DE AURISTATINA E MÉTODOS DE USO DOS MESMOS
(71) CYTOMX THERAPEUTICS, INC. (US)
(72) SIEW SCHLEYER; BRIAN A. MENDELSOHN; PIA CHALLITA-EID; DOWDY JACKSON; CHRISTOPHER KEMBALL
(85) 30/06/2022
(86) PCT US2021/012364 de 06/01/2021
(87) WO 2021/142029 de 15/07/2021

---

**(21) BR 11 2022 013224-7 A2**

Código 1.3 - Notificação - Fase Nacional - PCT
(22) 30/12/2020
(30) 31/12/2019 CL 3923-2019
(51) B09C 1/08 (2006.01), E21F 5/16 (2006.01)
(54) PROCEDIMENTO BIOLÓGICO PARA ESTABILIZAR POEIRA EM SUSPENSÃO DE MATERIAL PARTICULADO DE FONTES FIXAS
(71) UNIVERSIDAD DE SANTIAGO DE CHILE (CL) ; PONTIFICIA UNIVERSIDAD CATÓLICA DE VALPARAÍSO (CL)
(72) CLAUDIA ANDREA ORTIZ CALDERÓN; JAIME FRANCISCO PIZARRO KONCZAK; DANIEL EDUARDO BARROS VÁSQUEZ; PAMELA ISABEL VALENZUELA TORO; JUAN HUMBERTO PALMA GONZÁLEZ
(85) 30/06/2022
(86) PCT CL2020/050199 de 30/12/2020

(87) WO 2021/134137 de 08/07/2021

---

**(21) BR 11 2022 013227-1 A2**

Código 1.3 - Notificação - Fase Nacional - PCT
(22) 29/12/2020
(30) 02/01/2020 CN PCT/CN2020/070034; 08/12/2020 CN PCT/CN2020/134601
(51) C07D 487/04 (2006.01), C07D 401/06 (2006.01), A61K 31/519 (2006.01), A61P 35/00 (2006.01)
(54) INIBIDORES DE BTK
(71) DIZAL (JIANGSU) PHARMACEUTICAL CO., LTD. (CN)
(72) QUAN ZHOU; CHANGMAO SHEN; XIANG CHEN; WENGENG LIU; RUMIN WANG; QINGBEI ZENG; HONCHUNG TSUI; ZHENFAN YANG; XIAOLIN ZHANG
(85) 01/07/2022
(86) PCT CN2020/140517 de 29/12/2020
(87) WO 2021/136219 de 08/07/2021

---

**(21) BR 11 2022 013229-8 A2**

Código 1.3 - Notificação - Fase Nacional - PCT
(22) 31/12/2020
(30) 02/01/2020 CN 202010002085.2
(51) H04L 12/18 (2006.01), H04W 76/10 (2006.01)
(54) MÉTODO E APARELHO DE IMPLEMENTAÇÃO DE SERVIÇO MULTICAST, E DISPOSITIVO DE COMUNICAÇÕES.
(71) VIVO MOBILE COMMUNICATION CO., LTD. (CN)
(72) XIE, ZHENHUA; WANG, WEN
(85) 01/07/2022
(86) PCT CN2020/141890 de 31/12/2020
(87) WO 2021/136467 de 08/07/2021

---

**(21) BR 11 2022 013230-1 A2**

Código 1.3 - Notificação - Fase Nacional - PCT
(22) 08/01/2021
(30) 10/01/2020 US 62/959,697; 29/09/2020 US 63/085,029; 02/11/2020 US 63/108,797
(51) B01D 53/047 (2006.01), B01D 53/053 (2006.01)
(54) SISTEMAS DE MÉTODOS DE PROCESSAMENTO DE BIOGÁS
(71) XEBEC ADSORPTION INC. (CA)
(72) MOHAMMAD GHASDI MANGHOOTAEE; SOPHIE GOUDREAU; ALBERTO TORRES; CRISTIAN STEFAN IUHAS; RICHARD PETER GLYNN JEWELL; VINCENZO D'AGOSTINO; STEPHANE GAGNON
(85) 01/07/2022
(86) PCT CA2021/050012 de 08/01/2021
(87) WO 2021/138743 de 15/07/2021

**(21) BR 11 2022 013233-6 A2**

Código 1.3 - Notificação - Fase Nacional - PCT
(22) 18/12/2020
(30) 10/01/2020 US 62/959,827; 17/12/2020 US 17/124,843
(51) H04W 36/18 (2006.01)
(54) OPERAÇÃO DE PERÍODO TRANSIENTE PARA HANDOVER CELULAR BASEADO EM L1/L2
(71) QUALCOMM INCORPORATED (US)
(72) QIAN ZHANG; YAN ZHOU; TAO LUO
(85) 01/07/2022
(86) PCT US2020/065989 de 18/12/2020
(87) WO 2021/141756 de 15/07/2021

**(21) BR 11 2022 013235-2 A2**

Código 1.3 - Notificação - Fase Nacional - PCT
(22) 25/12/2020
(30) 10/01/2020 JP 2020-002711
(51) G10L 19/00 (2006.01), G10L 19/008 (2006.01), H04S 7/00 (2006.01)
(54) DISPOSITIVO E MÉTODO DE CODIFICAÇÃO, PROGRAMA PARA FAZER COM QUE UM COMPUTADOR EXECUTE PROCESSAMENTO, DISPOSITIVO DE DECODIFICAÇÃO, E, MÉTODO DE DECODIFICAÇÃO DESEMPENHADO
(71) SONY GROUP CORPORATION (JP)
(72) MINORU TSUJI; TORU CHINEN
(85) 01/07/2022
(86) PCT JP2020/048729 de 25/12/2020
(87) WO 2021/140959 de 15/07/2021

**(21) BR 11 2022 013236-0 A2**

Código 1.3 - Notificação - Fase Nacional - PCT
(22) 30/12/2020
(30) 03/01/2020 US 62/956,847
(51) A61K 39/395 (2006.01), A61P 35/00 (2006.01), C07K 16/28 (2006.01)
(54) ANTICORPOS ANTI-CD73 E USOS DOS MESMOS
(71) INCYTE CORPORATION (US)
(72) HORACIO G. NASTRI; SHAUN M. STEWART; JUAN CARLOS ALMAGRO; JING ZHOU; REBECCA A. BUONPANE
(85) 01/07/2022
(86) PCT US2020/067533 de 30/12/2020
(87) WO 2021/138467 de 08/07/2021

**(21) BR 11 2022 013238-7 A2**

Código 1.3 - Notificação - Fase Nacional - PCT
(22) 25/12/2020
(30) 09/01/2020 JP 2020-002148; 03/06/2020 JP 2020-097068
(51) H04S 7/00 (2006.01)
(54) APARELHO E MÉTODO DE PROCESSAMENTO DE INFORMAÇÕES, E, PROGRAMA FAZENDO COM QUE UM COMPUTADOR EXECUTE

PROCESSAMENTO
(71) SONY GROUP CORPORATION (JP)
(72) MITSUYUKI HATANAKA; TORU CHINEN
(85) 01/07/2022
(86) PCT JP2020/048715 de 25/12/2020
(87) WO 2021/140951 de 15/07/2021

---

**(21) BR 11 2022 013239-5 A2**

Código 1.3 - Notificação - Fase Nacional - PCT
(22) 10/01/2020
(51) H04L 12/801 (2013.01)
(54) PROGRAMAÇÃO DE MENSAGENS DE UNIDADE DE BEIRA DE ESTRADA E CONTROLE DE CONGESTIONAMENTO
(71) QUALCOMM INCORPORATED (US)
(72) SHUPING CHEN; YAN LI; YUE YIN
(85) 01/07/2022
(86) PCT CN2020/071321 de 10/01/2020
(87) WO 2021/138891 de 15/07/2021

---

**(21) BR 11 2022 013240-9 A2**

Código 1.3 - Notificação - Fase Nacional - PCT
(22) 20/01/2021
(30) 30/01/2020 EP 20020050.9
(51) B41F 31/02 (2006.01), B41F 33/02 (2006.01)
(54) IMPRESSORA E MÉTODO DE FUNCIONAMENTO DE UMA IMPRESSORA
(71) BOBST BIELEFELD GMBH (DE)
(72) MICHAEL KARAKATSANIS; ANDREAS GARBSCH; VIKTOR HILDEBRAND
(85) 01/07/2022
(86) PCT EP2021/051154 de 20/01/2021
(87) WO 2021/151751 de 05/08/2021

---

**(21) BR 11 2022 013243-3 A2**

Código 1.3 - Notificação - Fase Nacional - PCT
(22) 22/01/2021
(30) 23/01/2020 US 62/964,712
(51) H02M 1/32 (2006.01), H02M 3/156 (2006.01)
(54) SISTEMA E MÉTODO PARA DETECÇÃO APRIMORADA DE INTERRUPÇÃO DA ENERGIA FORNECIDA POR UMA REDE ELÉTRICA CA A UM DISPOSITIVO
(71) ARRIS ENTERPRISES LLC (US)
(72) FREDERICK SALBERTA
(85) 01/07/2022
(86) PCT US2021/014487 de 22/01/2021
(87) WO 2021/150802 de 29/07/2021

**(21) BR 11 2022 013244-1 A2**

Código 1.3 - Notificação - Fase Nacional - PCT
(22) 08/03/2021
(30) 06/03/2020 DE 10 2020 106 211.7
(51) G07F 7/06 (2006.01), G07F 17/10 (2006.01), B62B 3/14 (2006.01), E05B 47/00 (2006.01), E05B 17/00 (2006.01)
(54) SISTEMA DE TRAVA DE DEPÓSITO E MÉTODO PARA OPERAR UM SISTEMA DE TRAVA DE DEPÓSITO PARA UM OBJETO DE EMPRÉSTIMO
(71) FRANZ WIETH (DE) ; ANDREAS FILOSI (DE)
(72) FRANZ WIETH; ANDREAS FILOSI
(85) 01/07/2022
(86) PCT EP2021/055820 de 08/03/2021
(87) WO 2021/176105 de 10/09/2021

**(21) BR 11 2022 013245-0 A2**

Código 1.3 - Notificação - Fase Nacional - PCT
(22) 22/12/2020
(30) 03/01/2020 EP 20150182.2
(51) A01N 47/46 (2006.01), A61K 31/26 (2006.01), A61P 31/10 (2006.01), A01P 3/00 (2006.01)
(54) FUNGICIDAS PARA PREVENIR E CONTROLAR PATÓGENOS FÚNGICOS
(71) AGROSUSTAIN SA (CH)
(72) OLGA DUBEY; SYLVAIN DUBEY; KATIA GINDRO; SYLVAIN SCHNEE
(85) 01/07/2022
(86) PCT EP2020/087718 de 22/12/2020
(87) WO 2021/136735 de 08/07/2021

**(21) BR 11 2022 013247-6 A2**

Código 1.3 - Notificação - Fase Nacional - PCT
(22) 08/01/2021
(30) 08/01/2020 US 62/958,561; 07/01/2021 US 17/143,611
(51) H04N 19/70 (2006.01), H04N 21/854 (2006.01), H04N 21/845 (2006.01), H04N 21/84 (2006.01), H04N 21/81 (2006.01), H04N 21/44 (2006.01), H04N 21/43 (2006.01)
(54) ARMAZENAMENTO E LIBERAÇÃO DE DADOS DE VÍDEO PARA CODIFICAÇÃO
(71) QUALCOMM INCORPORATED (US)
(72) THOMAS STOCKHAMMER; IMED BOUAZIZI; DMYTRO RUSANOVSKYY
(85) 01/07/2022
(86) PCT US2021/012641 de 08/01/2021
(87) WO 2021/142219 de 15/07/2021

**(21) BR 11 2022 013249-2 A2**

Código 1.3 - Notificação - Fase Nacional - PCT
(22) 04/03/2021
(30) 11/03/2020 US 62/988,176; 23/02/2021 US 17/183,204

(51) C12P 7/06 (2006.01), C12M 1/00 (2006.01)
(54) MÉTODO PARA RECUPERAR ETANOL DE UM CALDO DE FERMENTAÇÃO, E, APARELHO PARA SEPARAR ETANOL DE UM CALDO DE FERMENTAÇÃO
(71) LANZATECH, INC. (US)
(72) RALPH GILLESPIE; MICHELLE KOCAL; WYATT ERIC ALLEN; RICHARD R. ROSIN; DONOVAN TRAN
(85) 01/07/2022
(86) PCT US2021/020796 de 04/03/2021
(87) WO 2021/183357 de 16/09/2021

---

**(21) BR 11 2022 013252-2 A2**

Código 1.3 - Notificação - Fase Nacional - PCT
(22) 07/01/2021
(30) 08/01/2020 US 62/958,375
(51) A21D 2/26 (2006.01), A21D 13/06 (2006.01), A21D 13/064 (2006.01), A21D 13/80 (2006.01), A23G 3/44 (2006.01)
(54) LANCHE MACIO ASSADO E MÉTODOS DE FAZER
(71) GENERAL MILLS, INC. (US)
(72) JESSICA CHATZIYAKOUMIS; MICHELLE M. MANDERFELD; SARA ROSENE; KATIE WANNER; NATASHA WEATHERBY
(85) 01/07/2022
(86) PCT US2021/012397 de 07/01/2021
(87) WO 2021/142052 de 15/07/2021

---

**(21) BR 11 2022 013253-0 A2**

Código 1.3 - Notificação - Fase Nacional - PCT
(22) 31/12/2020
(30) 02/01/2020 US 62/956,441; 10/02/2020 US 62/972,212; 29/07/2020 US 63/057,996
(51) H04W 48/18 (2006.01), H04W 8/24 (2006.01)
(54) UNIDADE DE TRANSMISSÃO/RECEPÇÃO SEM FIO
(71) INTERDIGITAL PATENT HOLDINGS, INC. (US)
(72) JIWAN NINGLEKHU; MICHAEL STARSINIC; HONGKUN LI; CATALINA MLADIN; QUANG LY; JOSEPH MURRAY; PASCAL ADJAKPLE
(85) 01/07/2022
(86) PCT US2020/067613 de 31/12/2020
(87) WO 2021/138526 de 08/07/2021

---

**(21) BR 11 2022 013254-9 A2**

Código 1.3 - Notificação - Fase Nacional - PCT
(22) 11/01/2021
(30) 09/01/2020 PB NL 2024630; 30/09/2020 PB NL 2026579
(51) E04F 15/02 (2006.01), E04F 15/10 (2006.01)
(54) SISTEMA DE REVESTIMENTO DE PISO DECORATIVO COLADO, REVESTIMENTO DE PISO COLADO E LADRILHO COLADO
(71) I4F LICENSING NV (BE)

(72) EDDY ALBERIC BOUCKÉ
(85) 01/07/2022
(86) PCT EP2021/050410 de 11/01/2021
(87) WO 2021/140253 de 15/07/2021

---

**(21) BR 11 2022 013255-7 A2**

Código 1.3 - Notificação - Fase Nacional - PCT
(22) 08/01/2021
(30) 09/01/2020 US 62/958,916; 18/06/2020 US 63/040,735
(51) A61K 47/68 (2006.01), A61P 35/00 (2006.01), C07K 16/30 (2006.01)
(54) CONJUGADOS ANTICORPO-FÁRMACO ESPECÍFICOS DE SÍTIO COM LIGANTES CONTENDO PEPTÍDEO
(71) MERSANA THERAPEUTICS, INC. (US)
(72) TIMOTHY B. LOWINGER; MARC I. DAMELIN; DORIN TOADER
(85) 01/07/2022
(86) PCT US2021/012611 de 08/01/2021
(87) WO 2021/142199 de 15/07/2021

---

**(21) BR 11 2022 013256-5 A2**

Código 1.3 - Notificação - Fase Nacional - PCT
(22) 31/12/2020
(30) 03/01/2020 US 62/956,774
(51) F16K 41/02 (2006.01), F16K 37/00 (2006.01), F16J 15/18 (2006.01), F16J 15/3296 (2006.01), F16K 1/226 (2006.01)
(54) VÁLVULA COM CÉLULA DE CARGA
(71) BRAY INTERNATIONAL, INC. (US)
(72) MICHAEL KITCHENS; JIM SCHMIDT; BRINDESH DHRUVA; JASON DALENBERG
(85) 01/07/2022
(86) PCT US2020/067644 de 31/12/2020
(87) WO 2021/138546 de 08/07/2021

---

**(21) BR 11 2022 013257-3 A2**

Código 1.3 - Notificação - Fase Nacional - PCT
(22) 04/01/2021
(30) 03/01/2020 US 62/956,897
(51) A61N 1/04 (2006.01), A61M 25/01 (2006.01)
(54) SISTEMAS DE CICATRIZAÇÃO DE FERIDA E MÉTODOS DOS MESMOS
(71) BARD ACCESS SYSTEMS, INC. (US)
(72) TERESA TA; GIDON OFEK
(85) 01/07/2022
(86) PCT US2021/012098 de 04/01/2021
(87) WO 2021/138675 de 08/07/2021

---

**(21) BR 11 2022 013258-1 A2**

Código 1.3 - Notificação - Fase Nacional - PCT
(22) 28/01/2020

(51) H01Q 3/20 (2006.01), H01Q 1/12 (2006.01), H01Q 19/19 (2006.01)
(54) MÉTODO DE APONTAMENTO DE ANTENA, E, CONJUNTO DE ANTENA DE TERMINAL DE USUÁRIO
(71) VIASAT INC. (US)
(72) LUIS COSTA
(85) 01/07/2022
(86) PCT US2020/015393 de 28/01/2020
(87) WO 2021/154212 de 05/08/2021

---

**(21) BR 11 2022 013259-0 A2**

Código 1.3 - Notificação - Fase Nacional - PCT
(22) 28/01/2020
(51) B29C 49/00 (2006.01), B29C 49/64 (2006.01), B29C 49/46 (2006.01), B65D 1/02 (2006.01)
(54) MÉTODO DE CONTROLE DO VÁCUO E DA PRESSÃO DENTRO DE UM RECIPIENTE TERMOPLÁSTICO
(71) AMCOR RIGID PACKAGING USA, LLC (US)
(72) MICHAEL T. LANE; JAMES STELZER; FREDERICK C. BEUERLE; OMKAR DOLE; LUKE A. MAST
(85) 01/07/2022
(86) PCT US2020/015337 de 28/01/2020
(87) WO 2021/154209 de 05/08/2021

---

**(21) BR 11 2022 013260-3 A2**

Código 1.3 - Notificação - Fase Nacional - PCT
(22) 30/12/2020
(30) 02/01/2020 US 62/956,505
(51) C11B 1/10 (2006.01), B01D 11/02 (2006.01)
(54) INJETOR PARA INJETAR FLUIDO EM MEIO POROSO
(71) CROWN IRON WORKS COMPANY (US)
(72) GEORGE E. ANDERSON; BENJAMIN WAYNE FLOAN; JEFFREY KIMBALL GARRITSEN
(85) 01/07/2022
(86) PCT US2020/067467 de 30/12/2020
(87) WO 2021/138422 de 08/07/2021

---

**(21) BR 11 2022 013262-0 A2**

Código 1.3 - Notificação - Fase Nacional - PCT
(22) 23/12/2020
(30) 03/01/2020 US 62/956,740
(51) G01J 3/02 (2006.01), G01J 3/44 (2006.01)
(54) MONTAGEM MECÂNICA PARA ÓPTICA FRONTAL REMOVÍVEL EM UMA SONDA DE ESPECTROSCOPIA ÓPTICA
(71) TORNADO SPECTRAL SYSTEMS INC. (CA)
(72) BRADFORD B. BEHR
(85) 01/07/2022
(86) PCT CA2020/051797 de 23/12/2020

(87) WO 2021/134128 de 08/07/2021

**(21) BR 11 2022 013268-9 A2**

Código 1.3 - Notificação - Fase Nacional - PCT
(22) 05/01/2021
(30) 06/01/2020 US 62/957,490
(51) A61F 13/494 (2006.01), A61F 13/495 (2006.01), A61F 13/532 (2006.01)
(54) ARTIGO ABSORVENTE
(71) KIMBERLY-CLARK WORLDWIDE, INC. (US)
(72) JASON K. SIECK; ANDREW J. NELSON; GREGORY A. ZANDER
(85) 01/07/2022
(86) PCT US2021/012149 de 05/01/2021
(87) WO 2021/141880 de 15/07/2021

**(21) BR 11 2022 013270-0 A2**

Código 1.3 - Notificação - Fase Nacional - PCT
(22) 03/01/2021
(30) 03/01/2020 US 62/956,795
(51) A61K 47/00 (2006.01), A61K 9/00 (2006.01)
(54) SISTEMAS E COMPOSIÇÕES FARMACÊUTICAS PARA TRATAMENTO POR INJEÇÃO DIRETA DE UMA POPULAÇÃO ALVO DE CÉLULAS
(71) PRIVO TECHNOLOGIES, INC. (US)
(72) MANIJEH NAZARI GOLDBERG; AARON M. MANZI; ERIC GOLDBERG; MICHAEL K. HARRIS
(85) 01/07/2022
(86) PCT US2021/012015 de 03/01/2021
(87) WO 2021/138646 de 08/07/2021

**(21) BR 11 2022 013271-9 A2**

Código 1.3 - Notificação - Fase Nacional - PCT
(22) 30/12/2020
(30) 03/01/2020 US 62/956,943
(51) A61B 5/145 (2006.01)
(54) SISTEMAS DE ARRANJO DE SENSORES E MÉTODOS PARA DETECTAR MÚLTIPLOS ANALITOS
(71) ABBOTT DIABETES CARE INC. (US)
(72) YI WANG; HYUN CHO; BENJAMIN J. FELDMAN; KUAN-CHOU CHEN; LAM N. TRAN; STEPHEN OJA; JONATHAN D. MCCANLESS
(85) 01/07/2022
(86) PCT US2020/067541 de 30/12/2020
(87) WO 2021/138473 de 08/07/2021

**(21) BR 11 2022 013272-7 A2**

Código 1.3 - Notificação - Fase Nacional - PCT
(22) 19/01/2021
(30) 29/01/2020 FR FR2000852
(51) B60C 9/00 (2006.01), B60C 9/20 (2006.01)

(54) ARQUITETURA OTIMIZADA DE PNEU DO TIPO DE SERVIÇOS PESADOS, AGRÍCOLA OU ENGENHARIA CIVIL
(71) COMPAGNIE GENERALE DES ETABLISSEMENTS MICHELIN (FR)
(72) PHILIPPE MANSUY; OLIVIER REIX; LUCAS LAUBY; GAËL PATAUT; FRANÇOIS BARBARIN
(85) 01/07/2022
(86) PCT FR2021/050092 de 19/01/2021
(87) WO 2021/152232 de 05/08/2021

---

**(21) BR 11 2022 013275-1 A2**

Código 1.3 - Notificação - Fase Nacional - PCT
(22) 29/04/2021
(30) 30/04/2020 CN 202020720127.1; 30/04/2020 CN 202020720129.0; 30/04/2020 CN 202010367107.5
(51) H04R 1/10 (2006.01), H04R 1/00 (2006.01)
(54) FONE DE OUVIDO DE CONDUÇÃO ÓSSEA
(71) SHENZHEN SHOKZ CO., LTD. (CN)
(72) WANG, ZHEN; LIU, ZHIQING; WANG, YONGGEN; MAO, XINNAN
(85) 01/07/2022
(86) PCT CN2021/090958 de 29/04/2021
(87) WO 2021/219076 de 04/11/2021

---

**(21) BR 11 2022 013278-6 A2**

Código 1.3 - Notificação - Fase Nacional - PCT
(22) 08/01/2021
(30) 08/01/2020 CN 202010019454.9
(51) G06F 3/0481 (2006.01)
(54) MÉTODO DE INTERAÇÃO PARA PROCESSAMENTO DE TAREFAS ENTRE DISPOSITIVOS, E DISPOSITIVO ELETRÔNICO, E MEIO DE ARMAZENAMENTO
(71) HUAWEI TECHNOLOGIES CO., LTD. (CN)
(72) LONG TIAN; WHAN WOONG KIM STRANSOM; JIE XU; LIPING HE; YUEQI WANG; HAOWEI LIANG
(85) 01/07/2022
(86) PCT CN2021/070862 de 08/01/2021
(87) WO 2021/139768 de 15/07/2021

---

**(21) BR 11 2022 013280-8 A2**

Código 1.3 - Notificação - Fase Nacional - PCT
(22) 01/02/2021
(30) 07/02/2020 EP 20156003.4
(51) A61K 9/14 (2006.01), A61K 9/20 (2006.01), A61K 9/28 (2006.01), A61K 31/44 (2006.01)
(54) COMPOSIÇÃO FARMACÊUTICA CONTENDO REGORAFENIB E UM AGENTE ESTABILIZANTE
(71) BAYER AKTIENGESELLSCHAFT (DE)
(72) MARTIN GÜNTER MÜLLER; WERNER HOHEISEL

(85) 01/07/2022
(86) PCT EP2021/052251 de 01/02/2021
(87) WO 2021/156172 de 12/08/2021

---

**(21) BR 11 2022 013284-0 A2**

Código 1.3 - Notificação - Fase Nacional - PCT
(22) 10/02/2021
(30) 10/02/2020 US 62/972,272
(51) B29B 17/04 (2006.01), B09B 3/00 (2006.01), C10J 3/00 (2006.01), C10G 1/10 (2006.01)
(54) MÉTODO DE PROCESSAMENTO DE PLÁSTICO DE RESÍDUO
(71) EASTMAN CHEMICAL COMPANY (US)
(72) BRUCE ROGER DEBRUIN; DARYL BITTING; DAVID EUGENE SLIVENSKY; XIANCHUN WU; JACLYN ERIN SHUMAN; TIMOTHY GLENN SCHAEFER; JUSTIN WILLIAM MURPHY; DAVID MILTON LANGE; AARON NATHANIEL EDENS
(85) 01/07/2022
(86) PCT US2021/017325 de 10/02/2021
(87) WO 2021/163094 de 19/08/2021

---

**(21) BR 11 2022 013285-9 A2**

Código 1.3 - Notificação - Fase Nacional - PCT
(22) 06/08/2020
(30) 09/01/2020 JP JP 2020-002301
(51) C12P 13/04 (2006.01), C12N 1/20 (2006.01)
(54) MICRO-ORGANISMO E MÉTODO PARA PRODUZIR ERGOTIONEÍNA
(71) KUREHA CORPORATION (JP) ; NATIONAL INSTITUTE OF ADVANCED INDUSTRIAL SCIENCE AND TECHNOLOGY (JP)
(72) TATSUYUKI KOSHIYAMA; MUTSUMI KANEKO; YUKIHIRO HIGASHIYAMA; SHUN SATO; TOMOTAKE MORITA; AZUSA SAIKA
(85) 01/07/2022
(86) PCT JP2020/030145 de 06/08/2020
(87) WO 2021/140693 de 15/07/2021

---

**(21) BR 11 2022 013288-3 A2**

Código 1.3 - Notificação - Fase Nacional - PCT
(22) 03/01/2020
(51) H04W 36/14 (2006.01), H04W 36/36 (2006.01)
(54) INTEROPERAÇÃO COM RECONHECIMENTO DE APLICATIVOS
(71) APPLE INC. (US)
(72) VIJAY VENKATARAMAN; DAWEI ZHANG; HUARUI LIANG; KRISZTIAN KISS; LAKSHMI N. KAVURI; SRINIVASAN NIMMALA; YIFAN ZHU
(85) 01/07/2022
(86) PCT CN2020/070313 de 03/01/2020
(87) WO 2021/134790 de 08/07/2021

**(21) BR 11 2022 013292-1 A2**

Código 1.3 - Notificação - Fase Nacional - PCT
(22) 19/01/2021
(30) 20/01/2020 CN 202010066932.1
(51) C07K 16/28 (2006.01), A61K 39/395 (2006.01), A61P 37/06 (2006.01)
(54) COMPOSIÇÃO FARMACÊUTICA CONTENDO ANTICORPO ANTI-BTLA E USO DA MESMA
(71) SHANGHAI JUNSHI BIOSCIENCES CO., LTD. (CN) ; SUZHOU JUNMENG BIOSCIENCES CO., LTD. (CN)
(72) HONGCHUAN LIU; PEIXIANG LIU; JING ZHANG; YUEHUA ZHOU; HUI LIU; XUERU CHEN; JING WANG; HUI FENG; SHENG YAO
(85) 01/07/2022
(86) PCT CN2021/072660 de 19/01/2021
(87) WO 2021/147846 de 29/07/2021

**(21) BR 11 2022 013296-4 A2**

Código 1.3 - Notificação - Fase Nacional - PCT
(22) 08/01/2021
(30) 03/01/2020 ES PCT/ES2020/070005
(51) A61K 31/19 (2006.01), A61K 31/075 (2006.01), A61K 31/20 (2006.01), A61K 31/56 (2006.01), A61K 36/16 (2006.01), A61P 25/28 (2006.01), A61K 31/202 (2006.01), A61K 31/75 (2006.01), A61K 36/02 (2006.01), A61K 36/48 (2006.01), A61K 36/53 (2006.01)
(54) COMPOSIÇÃO PARA USO NO TRATAMENTO DE TRANSTORNOS COGNITIVOS
(71) BIOSEARCH, S.A. (ES)
(72) MÓNICA MARÍA OLIVARES MARTÍN; MERCÈ PALLÀS LLIBERIA; CRISTIAN GASPAR GRIÑAN FERRE; LUÍS PÉREZ MARTÍNEZ; JOSÉ LUIS LÓPEZ LARRAMENDI; ÓSCAR BAÑUELOS HORTIGÜELA
(85) 01/07/2022
(86) PCT EP2021/050270 de 08/01/2021
(87) WO 2021/136848 de 08/07/2021

**(21) BR 11 2022 013297-2 A2**

Código 1.3 - Notificação - Fase Nacional - PCT
(22) 31/12/2020
(30) 01/01/2020 CN PCT/CN2020/070001
(51) H04N 19/17 (2006.01)
(54) MÉTODO DE PROCESSAMENTO DE DADOS DE VÍDEO, APARELHO PARA PROCESSAR DADOS DE VÍDEO, MEIO DE ARMAZENAMENTO E MEIO DE GRAVAÇÃO NÃO TRANSITÓRIOS LEGÍVEIS POR COMPUTADOR
(71) BYTEDANCE INC. (US)
(72) WEIJIA ZHU; LI ZHANG; JIZHENG XU; KAI ZHANG; YE-KUI WANG
(85) 01/07/2022
(86) PCT US2020/067651 de 31/12/2020
(87) WO 2021/138550 de 08/07/2021

**(21) BR 11 2022 013298-0 A2**

Código 1.3 - Notificação - Fase Nacional - PCT
(22) 08/01/2021
(30) 10/01/2020 CN PCT/CN2020/071340
(51) C07K 14/46 (2006.01), C12N 15/13 (2006.01), A61K 39/395 (2006.01), A61P 35/00 (2006.01)
(54) ANTICORPOS ANTI-TIGIT, ANTICORPOS MULTIESPECÍFICOS QUE COMPREENDEM OS MESMOS E MÉTODOS DE USO DOS MESMOS
(71) SHANGHAI HENLIUS BIOTECH, INC. (CN)
(72) MING YANG; WENFENG XU; WEI-DONG JIANG; JIE XUE
(85) 01/07/2022
(86) PCT CN2021/070899 de 08/01/2021
(87) WO 2021/139776 de 15/07/2021

**(21) BR 11 2022 013313-8 A2**

Código 1.3 - Notificação - Fase Nacional - PCT
(22) 28/12/2020
(30) 30/01/2020 JP 2020-013369
(51) C12M 1/26 (2006.01), C12Q 1/24 (2006.01), G01N 1/02 (2006.01)
(54) DISPOSITIVO DE AMOSTRAGEM DE PARTÍCULA FINA E MÉTODO DE AMOSTRAGEM DE PARTÍCULA FINA
(71) PANASONIC INTELLECTUAL PROPERTY MANAGEMENT CO., LTD. (JP)
(72) KOKI NARIHATA
(85) 04/07/2022
(86) PCT JP2020/049223 de 28/12/2020
(87) WO 2021/153155 de 05/08/2021

**(21) BR 11 2022 013316-2 A2**

Código 1.3 - Notificação - Fase Nacional - PCT
(22) 08/01/2021
(30) 17/01/2020 EP 20152545.8
(51) G01F 19/00 (2006.01), D21J 3/00 (2006.01), D21C 5/02 (2006.01)
(54) DISPOSITIVO DOSADOR RECICLÁVEL
(71) SOCIÉTÉ DES PRODUITS NESTLÉ S.A. (CH)
(72) MIGUEL DANIEL TOVAR NUEZ; CHRISTOPHE BARDE; OLIVIER BRETON; ALEXEY VISHTAL; LUIS FERNANDO RUEDA; GERHARD NIEDERREITER; CHRISTIAN SACLIER
(85) 04/07/2022
(86) PCT EP2021/050213 de 08/01/2021
(87) WO 2021/144194 de 22/07/2021

**(21) BR 11 2022 013318-9 A2**

Código 1.3 - Notificação - Fase Nacional - PCT
(22) 14/09/2021
(30) 15/09/2020 IN 202021040010
(51) A61K 9/00 (2006.01), A01N 43/50 (2006.01), A01N 43/54 (2006.01), A01N 43/56 (2006.01), A01N 47/14 (2006.01)
(54) COMPOSIÇÃO FUNGICIDA TERNÁRIA E UM PROCESSO PARA SUA

PREPARAÇÃO
(71) INDOFIL INDUSTRIES LIMITED (IN)
(72) JAYPRAKASH GOPALKRISHNAN RAO; AVINASH VITTHAL BAGLE; TANAJI SHIVAJI BHAGAT; SACHIN PREMCHAND VISHWAKARMA
(85) 04/07/2022
(86) PCT IN2021/050905 de 14/09/2021
(87) WO 2022/059022 de 24/03/2022

---

**(21) BR 11 2022 013329-4 A2**

Código 1.3 - Notificação - Fase Nacional - PCT
(22) 07/01/2021
(30) 08/01/2020 US 62/958,389
(51) C07D 487/04 (2006.01), A61K 31/535 (2006.01), A61P 17/02 (2006.01), A61P 35/00 (2006.01)
(54) FORMAS CRISTALINAS DE 2-[3-[4-AMINO-3-(2-FLUORO-4-FENÓXI-FENIL)-1H-PIRAZOLO[3,4-D]PIRIMIDIN-1-IL]PIPERIDINA-1-CARBONIL]-4,4-DIMETILPENT-2-ENENITRILA
(71) PRINCIPIA BIOPHARMA INC. (US)
(72) PASIT PHIASIVONGSA; JIANG ZHU; KOLBOT BY; MOHAMMAD MASJEDIZADEH
(85) 04/07/2022
(86) PCT US2021/012515 de 07/01/2021
(87) WO 2021/142131 de 15/07/2021

---

**(21) BR 11 2022 013334-0 A2**

Código 1.3 - Notificação - Fase Nacional - PCT
(22) 17/01/2020
(51) H04W 16/26 (2006.01), H04W 56/00 (2006.01)
(54) DISPOSITIVO DE COMUNICAÇÃO
(71) NTT DOCOMO, INC. (JP)
(72) KUNIHIKO TESHIMA; DAISUKE HIRATSUKA; TAKUTO ARAI; ANIL UMESH
(85) 04/07/2022
(86) PCT JP2020/001544 de 17/01/2020
(87) WO 2021/144972 de 22/07/2021

---

**(21) BR 11 2022 013495-9 A2**

Código 1.3 - Notificação - Fase Nacional - PCT
(22) 22/12/2020
(30) 23/01/2020 US 62/964,935
(51) F04B 23/06 (2006.01), F04B 1/14 (2006.01), E21B 43/12 (2006.01)
(54) CONJUNTO DE BOMBA SUBMERSÍVEL PARA TRANSFERÊNCIA DE UM MEIO DE FLUIDO COM BAIXA VISCOSIDADE
(71) HESS CORPORATION (US)
(72) SIMON OMAN; MARKO NAGODE; JERNEJ KLEMENC; FRANC MAJDIC; MARKO HOCEVAR; ALES GOSAR; ANDREJ SKRLEC; LASLO OLAH
(85) 06/07/2022

(86) PCT US2020/066685 de 22/12/2020
(87) WO 2021/150342 de 29/07/2021

---

**(21) BR 11 2022 013527-0 A2**

Código 1.3 - Notificação - Fase Nacional - PCT
(22) 21/12/2020
(30) 09/01/2020 US 62/959,101; 18/12/2020 US 17/127,623
(51) A61B 5/154 (2006.01), A61M 5/168 (2006.01), A61M 25/09 (2006.01), A61M 25/01 (2006.01)
(54) SISTEMA DE EXTENSÃO DE MÚLTIPLOS LÚMENS
(71) BECTON, DICKINSON AND COMPANY (US)
(72) JONATHAN KARL BURKHOLZ; MEGAN SCHERICH; YIPING MA
(85) 07/07/2022
(86) PCT US2020/066365 de 21/12/2020
(87) WO 2021/141766 de 15/07/2021

---

**(21) BR 11 2022 013529-7 A2**

Código 1.3 - Notificação - Fase Nacional - PCT
(22) 08/01/2021
(30) 08/01/2020 US 62/958,505
(51) A01H 6/82 (2006.01), A01H 5/12 (2006.01), A01H 5/04 (2006.01), A24B 15/10 (2006.01)
(54) ABORDAGEM GENÉTICA PARA ALCANÇAR UM TEOR ULTRABAIXO DE NICOTINA NO TABACO
(71) NORTH CAROLINA STATE UNIVERSITY (US) ; 22ND CENTURY LIMITED, LLC (US)
(72) RAMSEY S. LEWIS; RALPH E. DEWEY; JUAN SANCHEZ TAMBURRINO
(85) 07/07/2022
(86) PCT US2021/012742 de 08/01/2021
(87) WO 2021/142296 de 15/07/2021

---

**(21) BR 11 2022 013530-0 A2**

Código 1.3 - Notificação - Fase Nacional - PCT
(22) 13/01/2021
(30) 14/01/2020 US 62/960,839
(51) A61F 2/00 (2006.01), A61F 5/48 (2006.01), A61F 6/08 (2006.01)
(54) DISPOSITIVO INTRAVAGINAL, USO DO DISPOSITIVO INTRAVAGINAL, MÉTODO PARA CONTROLAR INCONTINÊNCIA URINÁRIA DE ESFORÇO FEMININA, MÉTODO PARA CONTROLAR BEXIGA HIPERATIVA FEMININA, MÉTODO PARA CONTROLAR ESVAZIAMENTO DE BEXIGA INCOMPLETO FEMININA, MÉTODO PARA CONTROLAR PROLAPSO DE ÓRGÃO PÉLVICO, MÉTODO PARA CONTROLAR RETOCELE E KIT
(71) CNTRL + INC. (CA)
(72) KAREN BRUNET
(85) 07/07/2022
(86) PCT CA2021/050026 de 13/01/2021

(87) WO 2021/142537 de 22/07/2021

**(21) BR 11 2022 013532-7 A2**

Código 1.3 - Notificação - Fase Nacional - PCT
(22) 12/01/2021
(30) 15/01/2020 US 62/961,570; 11/01/2021 US 17/146,373
(51) H04L 1/16 (2006.01), H04L 1/18 (2006.01)
(54) TRANMISSÕES DE REALIMENTAÇÃO BASEADAS EM CONCESSÕES DE UPLINK
(71) QUALCOMM INCORPORATED (US)
(72) YI HUANG; WEI YANG; WANSHI CHEN; PETER GAAL; SEYEDKIANOUSH HOSSEINI; KRISHNA KIRAN MUKKAVILLI
(85) 07/07/2022
(86) PCT US2021/013064 de 12/01/2021
(87) WO 2021/146182 de 22/07/2021

**(21) BR 11 2022 013533-5 A2**

Código 1.3 - Notificação - Fase Nacional - PCT
(22) 09/01/2020
(51) A61B 5/0476 (2006.01), A61B 5/00 (2006.01), A61N 1/36 (2006.01), A61N 5/06 (2006.01)
(54) DISPOSITIVO DE ESTIMULAÇÃO IMPLANTÁVEL
(71) SYNERGIA MEDICAL (BE)
(72) PASCAL DOGUET; JÉRÔME GARNIER; JEAN DELBEKE
(85) 07/07/2022
(86) PCT EP2020/050379 de 09/01/2020
(87) WO 2021/139887 de 15/07/2021

**(21) BR 11 2022 013534-3 A2**

Código 1.3 - Notificação - Fase Nacional - PCT
(22) 12/01/2021
(30) 14/01/2020 CN 202010039189.0
(51) H04W 64/00 (2006.01), H04W 16/28 (2006.01)
(54) MÉTODO DE POSICIONAMENTO E DISPOSITIVO DE COMUNICAÇÃO.
(71) VIVO MOBILE COMMUNICATION CO., LTD. (CN)
(72) WANG, YUANYUAN; WU, HUAMING; SI, YE; ZHUANG, ZIXUN
(85) 07/07/2022
(86) PCT CN2021/071310 de 12/01/2021
(87) WO 2021/143685 de 22/07/2021

**(21) BR 11 2022 013539-4 A2**

Código 1.3 - Notificação - Fase Nacional - PCT
(22) 14/01/2021
(30) 14/01/2020 JP 2020-003851
(51) F16K 24/00 (2006.01), H05K 5/06 (2006.01), F24F 7/00 (2006.01)
(54) COMPONENTE DE VENTILAÇÃO
(71) NITTO DENKO CORPORATION (JP)

(72) YOUZOU YANO; TOMOYUKI KASAGI; TAKUMI TAKAHASHI
(85) 07/07/2022
(86) PCT JP2021/001071 de 14/01/2021
(87) WO 2021/145383 de 22/07/2021

---

**(21) BR 11 2022 013544-0 A2**

Código 1.3 - Notificação - Fase Nacional - PCT
(22) 19/01/2021
(30) 21/01/2020 CN 202010069008.9
(51) C07K 16/28 (2006.01), C12N 15/13 (2006.01), C12N 15/63 (2006.01), C12N 5/10 (2006.01), A61K 39/395 (2006.01), A61P 35/00 (2006.01)
(54) ANTICORPO MONOCLONAL ANTI-LAG3 E MÉTODO DE PREPARAÇÃO DO MESMO E USO DO MESMO
(71) SHANGHAI HENLIUS BIOTECH, INC. (CN) ; SHANGHAI HENLIUS BIOPHARMACEUTICAL CO., LTD. (CN)
(72) GE SONG; HUI XIAO; HONGLIN HE; XU XU; WEI-DONG JIANG
(85) 07/07/2022
(86) PCT CN2021/072610 de 19/01/2021
(87) WO 2021/147837 de 29/07/2021

---

**(21) BR 11 2022 013545-9 A2**

Código 1.3 - Notificação - Fase Nacional - PCT
(22) 08/01/2021
(30) 10/01/2020 CN 202010024565.9
(51) C07K 16/28 (2006.01), C07K 19/00 (2006.01), C12N 15/13 (2006.01), C12N 15/63 (2006.01), C12N 5/10 (2006.01), A61K 39/395 (2006.01), A61P 35/00 (2006.01)
(54) ANTICORPOS ANTI-TIGIT E MÉTODO DE USO
(71) SHANGHAI HENLIUS BIOTECH, INC. (CN)
(72) MING YANG; WENFENG XU; WEI-DONG JIANG; JIE XUE
(85) 07/07/2022
(86) PCT CN2021/070903 de 08/01/2021
(87) WO 2021/139777 de 15/07/2021

---

**(21) BR 11 2022 013546-7 A2**

Código 1.3 - Notificação - Fase Nacional - PCT
(22) 29/12/2020
(30) 09/01/2020 EP 20150845.4
(51) C07C 51/235 (2006.01), C07C 51/44 (2006.01), C07C 53/122 (2006.01), C07C 51/487 (2006.01)
(54) PROCESSO PARA A PREPARAÇÃO DE UM ÁCIDO CARBOXÍLICO NÃO ALFA-RAMIFICADO ALIFÁTICO SATURADO
(71) BASF SE (DE)
(72) JOAQUIM HENRIQUE TELES; JESSICA NADINE HAMANN; JONATHAN THOMAS LEFEBVRE; WOLF-STEFFEN WEISSKER; SHELUE LIANG
(85) 07/07/2022
(86) PCT EP2020/087952 de 29/12/2020

(87) WO 2021/140044 de 15/07/2021

---

**(21) BR 11 2022 013547-5 A2**

Código 1.3 - Notificação - Fase Nacional - PCT
(22) 07/01/2021
(30) 10/01/2020 US 62/959,514
(51) A61K 9/00 (2006.01), A61K 31/427 (2006.01), A61K 31/4418 (2006.01), A61K 31/5377 (2006.01), A61K 45/06 (2006.01), A61P 25/00 (2006.01), A61P 25/26 (2006.01)
(54) MÉTODOS PARA POTENCIALIZAR A FARMACOCINÉTICA, PARA AUMENTAR A CONCENTRAÇÃO PLASMÁTICA E A VIGÍLIA OU DIMINUIR A SONOLÊNCIA EXCESSIVA, E, COMPOSIÇÃO
(71) TAKEDA PHARMACEUTICAL COMPANY LIMITED (JP)
(72) HELENE FAESSEL; HONG LU; KARTHIK VENKATAKRISHNAN; LIMING ZHANG; JOHN WAGNER; MARK ROGGE
(85) 07/07/2022
(86) PCT US2021/012447 de 07/01/2021
(87) WO 2021/142083 de 15/07/2021

---

**(21) BR 11 2022 013549-1 A2**

Código 1.3 - Notificação - Fase Nacional - PCT
(22) 29/01/2021
(30) 30/01/2020 US 62/967,859
(51) C10L 3/10 (2006.01), C12M 1/00 (2006.01), C12M 1/107 (2006.01), F17C 1/00 (2006.01), C01B 32/55 (2006.01), C02F 11/04 (2006.01), B01D 53/00 (2006.01)
(54) SISTEMA E MÉTODO DE SEPARAÇÃO DE METANO
(71) BENNAMANN SERVICES LTD. (GB)
(72) CHRISTOPHER MARK MANN; EDWARD RICHARD YORKE GLEADOWE
(85) 07/07/2022
(86) PCT IB2021/050739 de 29/01/2021
(87) WO 2021/152541 de 05/08/2021

---

**(21) BR 11 2022 013550-5 A2**

Código 1.3 - Notificação - Fase Nacional - PCT
(22) 10/01/2020
(51) D01D 5/088 (2006.01), D01D 5/098 (2006.01), D04H 3/16 (2006.01), D01D 4/06 (2006.01), D01F 6/06 (2006.01)
(54) MÉTODO DE FABRICAÇÃO DE MANTAS NÃO TECIDAS
(71) KIMBERLY-CLARK WORLDWIDE, INC. (US)
(72) JOHN H. CONRAD; ISABELLE R. BOUCHARD; MATTHEW B. LAKE; ERIC E. LENNON
(85) 07/07/2022
(86) PCT US2020/013143 de 10/01/2020
(87) WO 2021/141601 de 15/07/2021

**(21) BR 11 2022 013552-1 A2**

Código 1.3 - Notificação - Fase Nacional - PCT
(22) 13/01/2021
(30) 13/01/2020 US 62/960,585
(51) H05H 1/14 (2006.01), H05H 1/16 (2006.01), H05H 1/22 (2006.01), G21B 1/05 (2006.01)
(54) SISTEMA E MÉTODOS PARA FORMAÇÃO E MANUTENÇÃO DE PLASMA FRC DE ALTA ENERGIA E TEMPERATURA POR MEIO DE FUSÃO DE ESFEROMA E INJEÇÃO DE FEIXE NEUTRO
(71) TAE TECHNOLOGIES, INC. (US)
(72) HIROSHI GOTA; TOSHIKI TAJIMA
(85) 07/07/2022
(86) PCT US2021/013295 de 13/01/2021
(87) WO 2021/146329 de 22/07/2021

**(21) BR 11 2022 013553-0 A2**

Código 1.3 - Notificação - Fase Nacional - PCT
(22) 15/01/2021
(30) 16/01/2020 US 62/962,028
(51) A61K 39/395 (2006.01), C07K 16/18 (2006.01), C07K 16/28 (2006.01), C07K 16/40 (2006.01), A61P 35/00 (2006.01), A61K 39/00 (2006.01)
(54) COMPOSIÇÃO FARMACÊUTICA, ANTICORPO, E, MÉTODO PARA TRATAR UMA DOENÇA
(71) GENMAB A/S (DK)
(72) JACOB D. CLAUSEN; RICHARD HIBBERT; MICHAEL B DALGAARD
(85) 07/07/2022
(86) PCT EP2021/050867 de 15/01/2021
(87) WO 2021/144457 de 22/07/2021

**(21) BR 11 2022 013554-8 A2**

Código 1.3 - Notificação - Fase Nacional - PCT
(22) 08/01/2021
(30) 08/01/2020 US 62/958,543; 13/01/2020 US 62/960,647
(51) C07K 16/28 (2006.01), A61P 17/00 (2006.01), A61K 31/573 (2006.01), A61P 37/06 (2006.01)
(54) MÉTODOS PARA TRATAR DISTÚRBIOS DO PÊNFIGO
(71) ARGENX BV (BE)
(72) PETER VERHEESEN; PATRICK DUPUY
(85) 07/07/2022
(86) PCT EP2021/050275 de 08/01/2021
(87) WO 2021/140202 de 15/07/2021

**(21) BR 11 2022 013558-0 A2**

Código 1.3 - Notificação - Fase Nacional - PCT
(22) 14/01/2021
(30) 16/01/2020 IT 102020000000733
(51) B41F 15/44 (2006.01), B41F 15/46 (2006.01)
(54) CONJUNTO DE RODO PARA IMPRESSÃO DE TELA, MÁQUINA DE

IMPRESSÃO DE TELA E MÉTODO DE IMPRESSÃO DE TELA
(71) QUAGLIA S.R.L. (IT)
(72) GIUSEPPE QUAGLIA
(85) 07/07/2022
(86) PCT IB2021/050258 de 14/01/2021
(87) WO 2021/144735 de 22/07/2021

---

**(21) BR 11 2022 013559-9 A2**

Código 1.3 - Notificação - Fase Nacional - PCT
(22) 31/01/2020
(30) 10/01/2020 US PCT/US2020/013143
(51) D01D 4/06 (2006.01), D01D 5/088 (2006.01), D01D 5/098 (2006.01), D04H 3/16 (2006.01), D01F 6/06 (2006.01)
(54) MÉTODO DE FABRICAÇÃO DE MANTAS NÃO TECIDAS, E, SISTEMA
(71) KIMBERLY-CLARK WORLDWIDE, INC. (US)
(72) ERIC E. LENNON; BRYAN D. HAYNES; SARA HONARBAKHSH; CRAIG A. BARNES; DAVE A. PALZEWICZ
(85) 07/07/2022
(86) PCT US2020/016168 de 31/01/2020
(87) WO 2021/141610 de 15/07/2021

---

**(21) BR 11 2022 013560-2 A2**

Código 1.3 - Notificação - Fase Nacional - PCT
(22) 14/01/2021
(30) 14/01/2020 EP 20151698.6
(51) A22C 25/16 (2006.01)
(54) UMA MÁQUINA DE FILETAGEM DE PEIXES PARA CORTAR FILÉS DE PEIXE E UM MÉTODO DE CORTE DE PEIXES
(71) MAREL SALMON A/S (DK)
(72) KJÆR, ANDERS; JAKOBSEN, BJARNE, KJELD; LANZKY, THOMAS, NØRLUND
(85) 07/07/2022
(86) PCT EP2021/050723 de 14/01/2021
(87) WO 2021/144378 de 22/07/2021

---

**(21) BR 11 2022 013561-0 A2**

Código 1.3 - Notificação - Fase Nacional - PCT
(22) 11/01/2021
(30) 10/01/2020 US 62/959,812
(51) H04N 19/60 (2006.01), H04N 19/70 (2006.01), H04N 19/96 (2006.01), H04N 19/176 (2006.01), H04N 19/18 (2006.01), H04N 19/186 (2006.01), H04N 19/132 (2006.01)
(54) MÉTODO DE CODIFICAÇÃO DE IMAGEM BASEADO EM TRANSFORMADA E DISPOSITIVO PARA O MESMO
(71) LG ELECTRONICS INC. (KR)
(72) MOONMO KOO; SEUNGHWAN KIM; JAEHYUN LIM
(85) 07/07/2022

(86) PCT KR2021/000323 de 11/01/2021
(87) WO 2021/141469 de 15/07/2021

---

**(21) BR 11 2022 013562-9 A2**

Código 1.3 - Notificação - Fase Nacional - PCT
(22) 08/01/2021
(30) 10/01/2020 EP PCT/EP2020/050586
(51) B01J 23/75 (2006.01), B01J 37/14 (2006.01), B01J 37/18 (2006.01), C07C 1/04 (2006.01), C10G 2/00 (2006.01)
(54) PROCESSO PARA PRODUZIR UM CATALISADOR DE SÍNTESE FISCHER-TROPSCH E PROCESSO DE INICIALIZAÇÃO FISCHER-TROPSCH
(71) BP P.L.C. (GB)
(72) ALEXANDER JAMES PATERSON; RICHARD JOHN MERCER; JOHN WEST
(85) 07/07/2022
(86) PCT EP2021/050313 de 08/01/2021
(87) WO 2021/140227 de 15/07/2021

---

**(21) BR 11 2022 013563-7 A2**

Código 1.3 - Notificação - Fase Nacional - PCT
(22) 28/01/2021
(30) 13/02/2020 KR 10-2020-0017931
(51) A61L 27/14 (2006.01), A61L 27/58 (2006.01), A61F 2/00 (2006.01), C08L 67/04 (2006.01), C08L 71/02 (2006.01)
(54) COMPOSIÇÃO PARA RESTAURAÇÃO DE TECIDO INCLUINDO COPOLÍMERO POLIMÉRICO BIODEGRADÁVEL
(71) ROSE LAB. CO., LTD (KP)
(72) JEON, HYEON JIN; LEE, WOO SEONG
(85) 07/07/2022
(86) PCT KR2021/001140 de 28/01/2021
(87) WO 2021/162292 de 19/08/2021

---

**(21) BR 11 2022 013564-5 A2**

Código 1.3 - Notificação - Fase Nacional - PCT
(22) 19/01/2021
(30) 24/01/2020 JP 2020-010328
(51) H04N 5/232 (2006.01), G03B 15/00 (2006.01), G03B 17/00 (2006.01)
(54) APARELHO DE CAPTURA DE IMAGEM E MÉTODO DE CONTROLE
(71) CANON KABUSHIKI KAISHA (JP)
(72) DAIYU UENO; YOICHIRO IMAI; HIROSHI TORIUMI; TOMOYUKI SHIOZAKI
(85) 07/07/2022
(86) PCT JP2021/001716 de 19/01/2021
(87) WO 2021/149689 de 29/07/2021

---

**(21) BR 11 2022 013609-9 A2**

Código 1.3 - Notificação - Fase Nacional - PCT

(22) 16/01/2020
(51) B60W 40/02 (2006.01), G08G 1/16 (2006.01), H04L 29/06 (2006.01), H04W 4/46 (2006.01)
(54) TRANSMISSÃO DE PRECISÃO DE ESTIMATIVA DE MANOBRA DE VEÍCULO
(71) QUALCOMM INCORPORATED (US)
(72) DAN VASSILOVSKI; HONG CHENG; LAN YU; GENE WESLEY MARSH
(85) 08/07/2022
(86) PCT CN2020/072495 de 16/01/2020
(87) WO 2021/142717 de 22/07/2021

---

**(21) BR 11 2022 013638-2 A2**

Código 1.3 - Notificação - Fase Nacional - PCT
(22) 04/03/2021
(30) 10/03/2020 IT 102020000005110
(51) F04D 25/08 (2006.01), F04D 29/34 (2006.01), F04D 29/38 (2006.01), F04D 29/66 (2006.01)
(54) SISTEMA DE PÁ PARA VENTILADORES PARA USO INDUSTRIAL
(71) COFIMCO S.R.L. (IT)
(72) CARLO GALLINA; EMANUELE TORNO; ALBERTO MANASSA
(85) 08/07/2022
(86) PCT IB2021/051826 de 04/03/2021
(87) WO 2021/181225 de 16/09/2021

---

**(21) BR 11 2022 013639-0 A2**

Código 1.3 - Notificação - Fase Nacional - PCT
(22) 12/01/2021
(30) 21/01/2020 GB 2000868.6
(51) E21B 17/20 (2006.01), E21B 17/01 (2006.01), E21B 43/01 (2006.01), E21B 34/08 (2006.01), E21B 19/22 (2006.01)
(54) SISTEMA DE PROTEÇÃO CONTRA SOBRETENSÃO DE TUBO ASCENDENTE
(71) EQUINOR ENERGY AS (NO)
(72) TOR KINDSBEKKEN KJELDBY
(85) 08/07/2022
(86) PCT NO2021/050009 de 12/01/2021
(87) WO 2021/150118 de 29/07/2021

---

**(21) BR 11 2022 013640-4 A2**

Código 1.3 - Notificação - Fase Nacional - PCT
(22) 18/02/2020
(51) C01B 39/00 (2006.01), C07C 51/31 (2006.01), C07C 13/21 (2006.01)
(54) PROCESSO PARA PREPARAÇÃO DE LIMONENOS E COMPOSIÇÃO CONTENDO LIMONENOS
(71) SYMRISE AG (DE)
(72) NIKOLAS BUGDAHN; ANGELA KÖCKRITZ; ELKA KRALEVA; REINHARD ECKELT

(85) 08/07/2022
(86) PCT EP2020/054233 de 18/02/2020
(87) WO 2021/164852 de 26/08/2021

---

**(21) BR 11 2022 013641-2 A2**

Código 1.3 - Notificação - Fase Nacional - PCT
(22) 07/01/2021
(30) 10/01/2020 BE BE2020/5017
(51) G01M 17/007 (2006.01), G01M 7/04 (2006.01)
(54) DISPOSITIVO PARA APLICAR VIBRAÇÕES A CARROS DE PASSAGEIROS
(71) BEP EUROPE N.V. (BE)
(72) YVES JEROOM ANDRÉ DESMET
(85) 08/07/2022
(86) PCT IB2021/050091 de 07/01/2021
(87) WO 2021/140458 de 15/07/2021

---

**(21) BR 11 2022 013685-4 A2**

Código 1.3 - Notificação - Fase Nacional - PCT
(22) 08/01/2021
(30) 10/01/2020 US 62/959,495
(51) A61K 9/19 (2006.01), A61K 47/02 (2006.01), A61K 47/18 (2006.01), A61K 47/26 (2006.01), A61K 47/34 (2006.01), A61K 31/427 (2006.01), A61K 31/7068 (2006.01), A61P 35/00 (2006.01), A61P 35/04 (2006.01), C08K 5/47 (2006.01), C08L 77/04 (2006.01)
(54) COMPOSIÇÕES DE IXABEPILONA
(71) R-PHARM US OPERATING, LLC (US)
(72) KEVIN N. SILL; BRADFORD T. SULLIVAN
(85) 08/07/2022
(86) PCT US2021/012614 de 08/01/2021
(87) WO 2021/142202 de 15/07/2021

---

**(21) BR 11 2022 013686-2 A2**

Código 1.3 - Notificação - Fase Nacional - PCT
(22) 08/01/2021
(30) 10/01/2020 US 62/959,776; 24/01/2020 US 62/965,712; 31/01/2020 US 62/968,383; 23/07/2020 US 63/055,499; 23/08/2020 US 63/069,063; 31/12/2020 US 63/132,856
(51) A61P 21/00 (2006.01), A61K 39/395 (2006.01), A61K 47/68 (2006.01), A61K 48/00 (2006.01), A61P 9/00 (2006.01)
(54) COMPLEXOS DE DIRECIONAMENTO A MÚSCULO E USOS DOS MESMOS PARA TRATAR DISTROFIA MIOTÔNICA
(71) DYNE THERAPEUTICS, INC. (US)
(72) ROMESH R. SUBRAMANIAN; MOHAMMED T. QATANANI; TIMOTHY WEEDEN; CODY A. DESJARDINS; BRENDAN QUINN
(85) 08/07/2022
(86) PCT US2021/012667 de 08/01/2021

(87) WO 2021/142234 de 15/07/2021

**(21) BR 11 2022 013687-0 A2**

Código 1.3 - Notificação - Fase Nacional - PCT
(22) 08/01/2021
(30) 10/01/2020 CN 202010028087.9
(51) H04W 72/04 (2006.01)
(54) MÉTODO DE ALOCAÇÃO DE RECURSO, APARELHO DE COMUNICAÇÃO, E DISPOSITIVO RELACIONADO
(71) HUAWEI TECHNOLOGIES CO., LTD. (CN)
(72) MAO YANG; BO LI; MENGSHI HU; JIAN YU
(85) 08/07/2022
(86) PCT CN2021/070882 de 08/01/2021
(87) WO 2021/139773 de 15/07/2021

**(21) BR 11 2022 013688-9 A2**

Código 1.3 - Notificação - Fase Nacional - PCT
(22) 08/01/2021
(30) 10/01/2020 GB 2000396.8; 10/01/2020 GB 2000397.6
(51) A61K 31/16 (2006.01), A61P 3/04 (2006.01), A61P 43/00 (2006.01), A61K 8/92 (2006.01), A61K 8/9789 (2006.01), A61K 9/06 (2006.01), A61Q 19/00 (2006.01)
(54) COMPOSIÇÕES E MÉTODOS QUE COMPREENDEM SANSHOOL COMO COMPONENTES DE INTERAÇÃO LABIAL
(71) DIET SHIELD LTD (GB)
(72) ANDREW KITCHNER; DENIS CARR
(85) 08/07/2022
(86) PCT GB2021/050050 de 08/01/2021
(87) WO 2021/140340 de 15/07/2021

**(21) BR 11 2022 013689-7 A2**

Código 1.3 - Notificação - Fase Nacional - PCT
(22) 06/01/2021
(30) 10/01/2020 IN 202021001276
(51) A01N 25/04 (2006.01), A01N 33/22 (2006.01), A01N 37/22 (2006.01), A01N 43/40 (2006.01), A01N 57/20 (2006.01), A01P 13/00 (2006.01)
(54) COMPOSIÇÃO AGROTÓXICA ESTÁVEL E PROCESSO PARA PREPARAÇÃO DA MESMA
(71) UPL CORPORATION LIMITED (MU) ; UPL LIMITED (IN)
(72) FERDINANDO MARCOS LIMA SILVA; GIUVAN LENZ; GANESH RAO; ACHINTYA MONDAL; MILIND JAGANNATH PIMPALE
(85) 08/07/2022
(86) PCT IB2021/050057 de 06/01/2021
(87) WO 2021/140442 de 15/07/2021

**(21) BR 11 2022 013690-0 A2**

Código 1.3 - Notificação - Fase Nacional - PCT

(22) 12/01/2021
(30) 16/01/2020 CN 202010048851.9
(51) H04R 1/32 (2006.01)
(54) MÉTODO E APARELHO DE CAPTURA DE SOM ESTÉREO, DISPOSITIVO TERMINAL, E MEIO DE ARMAZENAMENTO LEGÍVEL POR COMPUTADOR
(71) HUAWEI TECHNOLOGIES CO., LTD. (CN)
(72) BO HAN; XIN LIU; WEI XIONG; XIAO JING; FENG LI
(85) 08/07/2022
(86) PCT CN2021/071156 de 12/01/2021
(87) WO 2021/143656 de 22/07/2021

---

**(21) BR 11 2022 013693-5 A2**

Código 1.3 - Notificação - Fase Nacional - PCT
(22) 10/01/2020
(51) H04W 72/12 (2006.01), H04W 84/12 (2006.01)
(54) SINALIZAÇÃO DE ALOCAÇÃO DE RECURSO EM UM PREÂMBULO DE REDE DE ÁREA LOCAL SEM FIO
(71) HUAWEI TECHNOLOGIES CO., LTD. (CN)
(72) ODED REDLICH; GENADIY TSODIK; SHIMON SHILO; MENGSHI HU; JIAN YU
(85) 08/07/2022
(86) PCT EP2020/050607 de 10/01/2020
(87) WO 2021/139900 de 15/07/2021

---

**(21) BR 11 2022 013694-3 A2**

Código 1.3 - Notificação - Fase Nacional - PCT
(22) 11/01/2021
(30) 11/01/2020 CN 202010028819.4; 12/03/2020 CN 202010172693.8
(51) H04W 72/00 (2006.01)
(54) MÉTODO DE INDICAÇÃO DE INFORMAÇÕES E APARELHO DE COMUNICAÇÕES
(71) HUAWEI TECHNOLOGIES CO., LTD. (CN)
(72) MING GAN; MENGSHI HU; DANDAN LIANG; JIAN YU; XUN YANG
(85) 08/07/2022
(86) PCT CN2021/071070 de 11/01/2021
(87) WO 2021/139808 de 15/07/2021

---

**(21) BR 11 2022 013699-4 A2**

Código 1.3 - Notificação - Fase Nacional - PCT
(22) 08/01/2021
(30) 10/01/2020 CN 202010028036.6
(51) H04W 72/04 (2006.01), H04L 5/00 (2006.01)
(54) MÉTODO DE INDICAÇÃO DE COMBINAÇÃO DE UNIDADE DE RECURSO E APARELHO DE COMUNICAÇÕES
(71) HUAWEI TECHNOLOGIES CO., LTD. (CN)
(72) MENGSHI HU; JIAN YU; ODED REDLICH; GENADIY TSODIK; SHIMON

| | |
|---|---|
| | SHILO<br>(85) 08/07/2022<br>(86) PCT CN2021/070851 de 08/01/2021<br>(87) WO 2021/139765 de 15/07/2021 |
| **(21) BR 11 2022 013996-9 A2** | Código 1.3 - Notificação - Fase Nacional - PCT<br>(22) 29/10/2020<br>(30) 31/10/2019 EP 19206467.3<br>(51) A61K 9/51 (2006.01), A61K 9/16 (2006.01), A61K 31/415 (2006.01), A61K 31/635 (2006.01), A61K 31/41 (2006.01)<br>(54) FORMA DE DOSAGEM FARMACÊUTICA OU NUTRACÊUTICA, NANO OU MICROPARTÍCULAS E PROCESSO PARA PREPARAR NANO OU MICROPARTÍCULAS<br>(71) EVONIK OPERATIONS GMBH (DE)<br>(72) MICHAEL DAMM; ANDREA ENGEL; MELANIE LIEFKE<br>(85) 14/07/2022<br>(86) PCT EP2020/080354 de 29/10/2020<br>(87) WO 2021/083989 de 06/05/2021 |
| **(21) BR 11 2022 014694-9 A2** | Código 1.3 - Notificação - Fase Nacional - PCT<br>(22) 10/12/2020<br>(30) 18/12/2019 US 62/949,696; 19/12/2019 US 62/950,595<br>(51) C07K 16/28 (2006.01)<br>(54) COMPOSIÇÕES BIOFARMACÊUTICAS E MÉTODOS RELACIONADOS<br>(71) TESARO, INC. (US)<br>(72) KELLY NEELON; MINGXUAN ZHANG<br>(85) 25/07/2022<br>(86) PCT US2020/064241 de 10/12/2020<br>(87) WO 2021/126657 de 24/06/2021 |
| **(21) BR 21 2020 013586-6 U2** | Código 1.3 - Notificação - Fase Nacional - PCT<br>(22) 13/02/2020<br>(51) B60J 10/80 (2006.01)<br>(54) DISPOSIÇÃO CONSTRUTIVA EM SISTEMA DE VEDAÇÃO DE TAMPA TRASEIRA PARA CAÇAMBA VEICULAR<br>(71) KEKO ACESSÓRIOS S/A (BR/RS)<br>(72) JULIANO SCHEER MANTOVANI<br>(85) 02/07/2020<br>(86) PCT BR2020/050037 de 13/02/2020<br>(87) WO 2021/159190 de 19/08/2021 |

## Código 1.3.1 - Retificação

Retificação da notificação de entrada na fase nacional – PCT por ter sido efetuada com incorreção.

---

**(21) BR 11 2019 025098-0 A8**

Código 1.3.1 - Retificação

(22) 14/05/2018

(30) 02/06/2017 US 15/611,811; 02/06/2017 EP 17174187.9

(51) B03C 3/41 (2006.01), B03C 3/49 (2006.01)

(54) DISPOSITIVO E MÉTODO DE SEPARAÇÃO DE MATERIAIS

(71) GENANO OY (FI)

(72) SAMPO SAARI; PANU KARJALAINEN; TOPI RONKKO; PASI MAKKONEN

(85) 28/11/2019

(86) PCT FI2018/050357 de 14/05/2018

(87) WO 2018/220261 de 06/12/2018

Foi retificada a publicação 1.3 em relação ao item 31

## Código 1.3.4 - Decisão Anulada

Anulação da decisão da notificação de entrada na fase nacional por ter sido indevida. (A toda publicação que envolva anulação de ato ou despacho caberá justificativa no processo administrativo.)

---

**(21) BR 11 2022 005053-4 A2**

Código 1.3.4 - Decisão Anulada
(22) 09/10/2020
(30) 24/09/2019 US 62/905,008
(51) G01V 1/30 (2006.01), G01V 11/00 (2006.01), G01V 99/00 (2006.01), G06N 3/02 (2006.01)
(54) MÉTODO E SISTEMA DE MODELAGEM DE TERRA E MEIO NÃO TRANSITÓRIO PARA LEITURA POR COMPUTADOR
(71) QUANTICO ENERGY SOLUTIONS LLC (US)
(72) BARRY F. ZHANG; YASSER MOSAAD AHMED MOHAMED; ORLANDO DE JESUS; MICHAEL COSTELLO
(85) 18/03/2022
(86) PCT US2020/055135 de 09/10/2020
(87) WO 2021/062422 de 01/04/2021
Anulada a publicação código 1.3 na RPI nº 2692 de 09/08/2022 para republicação de parecer

## Código 1.5 - Exigências Diversas

Suspensão do andamento de entrada na fase nacional brasileira do pedido internacional de patente depositado nos termos do Tratado de Cooperação em matéria de Patentes – PCT que, para sua instrução regular, aguardará, pelo prazo de 60 (sessenta) dias, o atendimento da exigência formulada. Caso a exigência não tenha sido explicitada no despacho na RPI, o interessado poderá obter o parecer através do endereço eletrônico www.inpi.gov.br - No Acesso rápido - Faça uma busca – Patente. Para acessar, cadastre-se no Portal do INPI e use login e senha.

---

**(21) BR 11 2012 003561-4**

Código 1.5 - Exigências Diversas
(22) 29/07/2011
(71) PAULO ROBERTO CAVALCANTE (BR/SP) ; MÁRIO COSTA CAVALCANTE NETO (BR/SP) ; ANDRÉ CAVALCANTE (BR/SP)
(86) PCT BR2011/000256 de 29/07/2011
(87) WO 2013/016782 de 07/02/2013
Identifique, em até 60 (sessenta) dias, os signatários dos formulários das petições nº 018120004615 e 018120011776 e comprove que têm poderes para atuar em nome do depositante, uma vez que, conforme determinado pelo Art. 216 da Lei 9.2791996, os atos previstos nesta Lei deverão ser praticados pelas partes ou por seus procuradores, devidamente qualificados.

---

**(21) BR 11 2020 022548-7**

Código 1.5 - Exigências Diversas
(22) 06/02/2020
(71) GOOGLE LLC (US)
(86) PCT US2020/016998 de 06/02/2020
(87) WO 2021/158227 de 12/08/2021
Apresentar, em até 60 (sessenta) dias, documentos comprobatórios que expliquem e regularizem a divergência nos nomes dos inventores constantes na publicação internacional WO/2021/158227 de 12/08/2021 como SUDHI HERLE e GILES HOGBEN e os constantes no formulário da petição inicial nº 870200139156 de 05/11/2020 como SUDHI P. HERLE e GILES DOMINIC HOGBEN uma vez que não houve envio de documento comprovando que o nome correto do inventor é o declarado na entrada nacional.

---

**(21) BR 11 2021 025030-1**

Código 1.5 - Exigências Diversas
(22) 25/02/2021
(71) EDWARDS LIFESCIENCES CORPORATION (US)
(86) PCT US2021/019514 de 25/02/2021
(87) WO 2021/173745 de 02/09/2021
Apresentar, em até 60 (sessenta) dias, a tradução simples da folha de rosto da certidão de depósito das prioridades US 62/982,253 de 27/02/2019 e US

| | |
|---|---|
| | 63/109,171 de 03/11/2020 ou declaração contendo, obrigatoriamente, todos os dados identificadores destas conforme o Art. 15 da Portaria 39/2021. O documento apresentado não possui todos os dados identificadores necessários. |
| **(21) BR 11 2021 025879-5** | Código 1.5 - Exigências Diversas<br>(22) 10/02/2021<br>(71) UPL LIMITED (IN)<br>(86) PCT IB2021/051054 de 10/02/2021<br>(87) WO 2021/161173 de 19/08/2021<br>1) Apresentar, em até 60 (sessenta) dias, a tradução simples da folha de rosto da certidão de depósito da prioridade IN 202021006143 de 12/02/2020 ou declaração contendo, obrigatoriamente, todos os dados identificadores desta conforme o Art. 15 da Portaria 39/2021. 2) Apresentar, em até 60 (sessenta) dias, nova folha do resumo ou página 1 do relatório descritivo adaptada ao Art. 22 inciso I da Instrução Normativa 31/2013 uma vez que o título do resumo apresentado na petição n° 870210118743 de 21/12/2021 é divergente do título do relatório descritivo enviado na petição nº 870220009384 de 02/02/2022 |
| **(21) BR 11 2021 025880-9** | Código 1.5 - Exigências Diversas<br>(22) 11/02/2021<br>(71) UPL LIMITED (IN)<br>(86) PCT IB2021/051104 de 11/02/2021<br>(87) WO 2021/161201 de 19/08/2021<br>1) Apresentar, em até 60 (sessenta) dias, a tradução simples da folha de rosto da certidão de depósito da prioridade IN 202021006144 de 12/02/2020 ou declaração contendo, obrigatoriamente, todos os dados identificadores desta conforme o Art. 15 da Portaria 39/2021. 2) Apresentar, em até 60 (sessenta) dias, nova folha do resumo ou página 1 do relatório descritivo adaptada ao Art. 22 inciso I da Instrução Normativa 31/2013 uma vez que o título do resumo apresentado na petição n° 870210118748 de 21/12/2021 é divergente do título do relatório descritivo enviado na petição nº 870220000523 de 04/01/2022 |
| **(21) BR 11 2022 001616-6** | Código 1.5 - Exigências Diversas<br>(22) 30/07/2020<br>(71) TRANSPORTATION IP HOLDINGS, LLC (US)<br>(86) PCT US2020/044139 de 30/07/2020<br>(87) WO 2021/021974 de 04/02/2021<br>Em aditamento à exigência publicada na RPI 2685 de 21/06/2022, questiona-se a solicitação de inclusão dos inventores como requerentes na fase nacional uma vez que, conforme informado no documento enviado na petição n° 870220078054 de 21/08/2022, tal fato foi um erro ocorrido durante a fase internacional e que deveria ser corrigido durante a fase nacional. A inclusão dos depositantes somente poderá ser feita mediante apresentação de procuração, desta forma, solicita-se que o requerente apresente a procuração referente ao |

| | |
|---|---|
| | depositante e inventor JASON M NICHOLS, uma vez que a declaração apresentada na resposta de exigência não possui valor legal no Brasil, não podendo ser utilizada como substituta da mesma. |
| **(21) BR 11 2022 003712-0** | Código 1.5 - Exigências Diversas<br>(22) 07/01/2020<br>(71) LETO LABORATORIES CO., LTD (CN)<br>(86) PCT CN2020/070748 de 07/01/2020<br>(87) WO 2021/120350 de 24/06/2021<br>Favor efetuar, em até 60 (sessenta) dias, o pagamento da GRU código de serviço 207 para a regularização do pedido e continuidade da análise da resposta ao despacho 1.5 publicado na RPI 2680 de 17/05/2022 enviada através da petição 206 n° 870220069417 de 04/08/2022 A resposta a este aditamento, contendo GRU original e o comprovante de pagamento referente ao despacho 1.5 da RPI 2680, também deverá ser feita através de uma petição sob o GRU código de serviço 207, com pagamento da respectiva taxa, totalizando 2 taxas de GRU código de serviço 207 a serem pagas. |
| **(21) BR 11 2022 005754-7** | Código 1.5 - Exigências Diversas<br>(22) 05/10/2020<br>(71) GRAPHIC PACKAGING INTERNATIONAL, LLC (US)<br>(86) PCT US2020/054205 de 05/10/2020<br>(87) WO 2021/071764 de 15/04/2021<br>Esclarecer, em até 60 (sessenta) dias, a divergência nos dados das prioridades que constam na publicação internacional WO/2021/071764 de 15/04/2021 como 16/598,282 e o constante da petição inicial nº 870220025967 de 25/03/2022 como US16/598,282, contendo a sigla do país de origem juntamente com o número. |
| **(21) BR 11 2022 006517-5** | Código 1.5 - Exigências Diversas<br>(22) 11/01/2021<br>(71) BECTON, DICKINSON AND COMPANY (US)<br>(86) PCT US2021/012897 de 11/01/2021<br>(87) WO 2021/150388 de 29/07/2021<br>Apresente, no prazo de 60 (sessenta) dias, novas folhas de reivindicações contendo a numeração de páginas correta de acordo com o art. 39 da INSTRUÇÃO NORMATIVA nº 31/2013. |
| **(21) BR 11 2022 007620-7** | Código 1.5 - Exigências Diversas<br>(22) 21/10/2020<br>(71) NEW SKY ENERGY, LLC (US)<br>(86) PCT US2020/056681 de 21/10/2020<br>(87) WO 2021/081106 de 29/04/2021 |

| | |
|---|---|
| | Apresentar, em até 60 (sessenta) dias, a tradução simples da folha de rosto da certidão de depósito das prioridades US 62/924,166 de 21/10/2019, US 62/026,405 de 23/05/2020 e US 63/032,600 de 30/05/2020 ou declaração contendo, obrigatoriamente, todos os dados identificadores destas conforme o Art. 15 da Portaria 39/2021. O documento apresentado não não possui todos os dados identificadores necessários. |
| **(21) BR 11 2022 008692-0** | Código 1.5 - Exigências Diversas<br>(22) 10/10/2020<br>(71) HIRSCHBERG ENGINEERING AG (CH)<br>(86) PCT EP2020/078522 de 10/10/2020<br>(87) WO 2021/089274 de 14/05/2021<br>Esclarecer, em até 60 (sessenta) dias, a duplicidade de requerimentos de entrada na fase nacional do presente pedido com o pedido 112022008690-3, tendo em vista que ambos possuem o mesmo nº de PCT/EP2020/078522, de 10/10/2020. |
| **(21) BR 11 2022 008854-0** | Código 1.5 - Exigências Diversas<br>(22) 05/11/2020<br>(71) MIGAL APPLIED RESEARCH LTD. (IL)<br>(86) PCT IL2020/051155 de 05/11/2020<br>(87) WO 2021/090324 de 14/05/2021<br>Esclareça a divergência os dados identificadores da folha de rosto da prioridade e da declaração dos os dados da prioridade reivindicada apresentada. |
| **(21) BR 11 2022 009046-3** | Código 1.5 - Exigências Diversas<br>(22) 11/11/2020<br>(71) INICIATIVAS VIVAL SL (ES)<br>(86) PCT ES2020/070698 de 11/11/2020<br>(87) WO 2021/094637 de 20/05/2021<br>Favor efetuar, em até 60 (sessenta) dias, o pagamento da GRU código de serviço 207 para a regularização do pedido e continuidade da análise da resposta ao despacho 1.5 publicado na RPI 2680 de 17/05/2022 enviada através da petição 206 n° 870220071396 de 10/08/2022 A resposta a este aditamento, contendo GRU original e o comprovante de pagamento referente ao despacho 1.5 da RPI 2680, também deverá ser feita através de uma petição sob o GRU código de serviço 207, com pagamento da respectiva taxa, totalizando 2 taxas de GRU código de serviço 207 a serem pagas. |
| **(21) BR 11 2022 009134-6** | Código 1.5 - Exigências Diversas<br>(22) 30/10/2020<br>(71) UPL LIMITED (IN)<br>(86) PCT IB2020/060193 de 30/10/2020 |

| | |
|---|---|
| | (87) WO 2021/099866 de 27/05/2021<br>Apresentar tradução simples da folha de rosto da certidão de depósito da prioridade reivindicada ou declaração contendo, obrigatoriamente, todos os seus dados identificadores (número da prioridade, data do depósito, país de origem, titular e inventor), conforme Art. 15 da Portaria INPI 39/2021. |
| **(21) BR 11 2022 009837-5** | Código 1.5 - Exigências Diversas<br>(22) 17/11/2020<br>(71) UPL LIMITED (IN)<br>(86) PCT IB2020/060803 de 17/11/2020<br>(87) WO 2021/099929 de 27/05/2021<br>Apresentar tradução simples da folha de rosto da certidão de depósito da prioridade reivindicada ou declaração contendo, obrigatoriamente, todos os seus dados identificadores (número da prioridade, data do depósito, país de origem, titular e inventor), conforme Art. 15 da Portaria INPI 39/2021. |
| **(21) BR 11 2022 010206-2** | Código 1.5 - Exigências Diversas<br>(22) 25/11/2020<br>(71) NOVARTIS AG (CH)<br>(86) PCT US2020/062357 de 25/11/2020<br>(87) WO 2021/108661 de 03/06/2021<br>Apresentar, em até 60 (sessenta) dias, documentos comprobatórios que expliquem e regularizem a divergência no nome do inventor constante na publicação internacional WO/2021/108661 de 03/06/2021 como ANDREW MARC STEIN constante no formulário da petição inicial nº 870220059931 de 07/07/2022 como ANDREW STEIN uma vez que não houve envio de documento comprovando que o nome correto do inventor é o declarado na entrada naciona |
| **(21) BR 11 2022 010224-0** | Código 1.5 - Exigências Diversas<br>(22) 26/11/2020<br>(71) PROTEON PHARMACEUTICALS S.A. (PL)<br>(86) PCT PL2020/050089 de 26/11/2020<br>(87) WO 2021/107795 de 03/06/2021<br>Apresentar, em até 60 (sessenta) dias, tradução completa do pedido, adaptada à norma vigente, conforme consta no depósito internacional inicial PCT/PL2020/050089 de 26/11/2020, pois a mesma não foi apresentada até o momento. |
| **(21) BR 11 2022 010255-0** | Código 1.5 - Exigências Diversas<br>(22) 20/11/2020<br>(71) ACTIVE BACTERIAL SOLUTIONS LIMITED (GB)<br>(86) PCT GB2020/052970 de 20/11/2020 |

| | |
|---|---|
| | (87) WO 2021/105653 de 03/06/2021<br>Favor efetuar, em até 60 (sessenta) dias, o pagamento de GRU código de serviço 260 para a regularização do pedido, conforme Art 2º §1º da Resolução 189/2017 e Nota de Esclarecimento publicada na RPI 2421 de 30/05/2017, uma vez que a petição nº 870220064889 de 22/07/2022 apresenta documentos referentes a dois serviços diversos (apresentação de procuração e correção de dados por erro do interessado) tendo sido paga somente uma retribuição. Deverá ser paga mais 1 (uma) GRU código de serviço 260 e a GRU código de serviço 207 referente à resposta desta exigência. |
| **(21) BR 11 2022 010434-0** | Código 1.5 - Exigências Diversas<br>(22) 25/11/2020<br>(71) LALLEMAND HUNGARY LIQUIDITY MANAGEMENT LLC. (HU) ; BASF SE (DE)<br>(86) PCT EP2020/025538 de 25/11/2020<br>(87) WO 2021/104672 de 03/06/2021<br>Esclarecer, em até 60 (sessenta) dias, apresentando documentação comprobatória, a exclusão do depositante BASF SE que consta na publicação internacional WO/2021/104672 de 03/06/2021 do quadro de depositantes das petições nº 870220056005 e 870220056018 de 27/06/2022. |
| **(21) BR 11 2022 010438-3** | Código 1.5 - Exigências Diversas<br>(22) 25/11/2020<br>(71) LALLEMAND HUNGARY LIQUIDITY MANAGEMENT LLC. (HU) ; BASF SE (DE)<br>(86) PCT EP2020/025539 de 25/11/2020<br>(87) WO 2021/104673 de 03/06/2021<br>Esclarecer, em até 60 (sessenta) dias, apresentando documentação comprobatória, a exclusão do depositante BASF SE que consta na publicação internacional WO/2021/104673 de 03/06/2021 do quadro de depositantes da inicial nº 870220055993 de 27/03/2022. |
| **(21) BR 11 2022 010907-5** | Código 1.5 - Exigências Diversas<br>(22) 04/12/2020<br>(71) SANOFI-AVENTIS U.S. LLC (US)<br>(86) PCT US2020/063468 de 04/12/2020<br>(87) WO 2021/113754 de 10/06/2021<br>Com base na Portaria 48 de 20/06/2022, solicita-se que seja apresentado, em até 60 (sessenta) dias, novo conteúdo de listagem de sequência com base na Portaria 56 de 27/12/2021, pois o conteúdo apresentado na petição n° 870220055511 de 24/06/2022 possui informações erradas no campo <141> . |
| **(21) BR 11 2022 010916-4** | Código 1.5 - Exigências Diversas |

| | |
|---|---|
| | (22) 04/12/2020<br>(71) VESUVIUS USA CORPORATION (US)<br>(86) PCT EP2020/084735 de 04/12/2020<br>(87) WO 2021/110967 de 10/06/2021<br>Apresentar, em até 60 (sessenta) dias, documentos comprobatórios que expliquem e regularizem a divergência no nome do inventor constante na publicação internacional WO/2021/110967 de 10/06/2021 como BEDADIBHAS MOHANTY constante no formulário da petição inicial nº 870220048933 de 03/06/2022 como BEDABIBHAS MOHANTY uma vez que não houve envio de documento comprovando que o nome correto do inventor é o declarado na entrada nacional. |
| **(21) BR 11 2022 010929-6** | Código 1.5 - Exigências Diversas<br>(22) 07/12/2020<br>(71) TAVANTA THERAPEUTICS HUNGARY INCORPORATED (HU)<br>(86) PCT IB2020/061590 de 07/12/2020<br>(87) WO 2021/111425 de 10/06/2021<br>Apresentar, em até 60 (sessenta) dias, o documento de cessão para a prioridade US 62/944,606 de 06/12/2019 traduzido conforme determina o Art 21 da Portaria 39 de 23/08/2021 uma vez que na petição n° 870220048982 de 03/06/2022 foi apresentado somente documento sem estar em língua vernácula. A tradução pode ser simples, sem necessidade de notarização ou legalização da mesma |
| **(21) BR 11 2022 010934-2** | Código 1.5 - Exigências Diversas<br>(22) 04/12/2020<br>(71) SANOFI BIOTECHNOLOGY (FR) ; REGENERON PHARMACEUTICALS, INC. (US)<br>(86) PCT US2020/063404 de 04/12/2020<br>(87) WO 2021/113707 de 10/06/2021<br>1) Representar, em até 60 (sessenta) dias, novas folhas de relatório descritivoadaptadas ao Art. 39 da Instrução Normativa 31/2013 uma vez que o conteúdo enviado na petição n° 870220094020 de 03/06/2022 possui falha na sequência de numeração 2) Apresentar, em até 60 (sessenta) dias, documento de cessão específico para as prioridades US 62/944,878 de 06/12/2019 e US 62/964,966 de 23/01/2020 conforme disposto no Art. 19 da Portaria INPI 39 de 23/08/2021, uma vez que o documento apresentado para a empresa REGENERON PHAR,MACEUTICALS, INC refere-se ao pedido de PCT e não às prioridades, não podendo ser extrapolada para o mesmo, uma vez que o pedido PCT já foi depositado em nome das requerentes na fase nacional. 3) Apresentar, em até 60 (sessenta) dias, documento de cessão específico para as prioridades US 62/944,878 de 06/12/2019 e US 62/964,966 de 23/01/2020 conforme disposto no Art. 19 da Portaria INPI 39 de 23/08/2021 da inventora HELENE GOULAOIC, pois não foi apresentada cessão da mesma para |

| | |
|---|---|
| | nenhum dos depositantes da fase nacional. |
| **(21) BR 11 2022 010943-1** | Código 1.5 - Exigências Diversas<br>(22) 02/12/2020<br>(71) LUPIN LIMITED (IN)<br>(86) PCT IB2020/061372 de 02/12/2020<br>(87) WO 2021/111322 de 10/06/2021<br>1) Esclarecer, em até 60 (sessenta) dias, a divergência nos dados das prioridades que constam na publicação internacional WO/2021/111322 de 10/06/2021 como 201921049775 e o constante da petição inicial nº 870220049081 de 03/06/2022 como IN201921049775 2) Favor efetuar, em até 60 (sessenta) dias, o pagamento de GRU código de serviço 260 para a regularização do pedido, conforme Art 2º §1º da Resolução 189/2017 e Nota de Esclarecimento publicada na RPI 2421 de 30/05/2017, uma vez que a petição nº 870220054291 de 21/06/2022 apresenta documentos referentes a dois serviços diversos (complementação da documentação da petição de requerimento de entrada na fase nacional e modificação do pedido) tendo sido paga somente uma retribuição. Deverá ser paga mais 1 (uma) GRU código de serviço 260 e a GRU código de serviço 207 referente à resposta desta exigência. |
| **(21) BR 11 2022 011250-5** | Código 1.5 - Exigências Diversas<br>(22) 25/12/2020<br>(71) SAUDI ARABIAN OIL COMPANY (SA) ; KING FAHD UNIVERSITY OF PETROLEUM AND MINERALS SA (SA) ; PETROBRAS SA (BR/RJ)<br>(86) PCT US2020/067053 de 25/12/2020<br>(87) WO 2021/134035 de 01/07/2021<br>1) Esclarecer, em até 60 (sessenta) dias, a divergência no número da prioridade que consta na publicação internacional WO/2021/134035 de 01/07/2021 como 16/729,229 e o constante da petição inicial nº 870220050441 de 03/06/2022 como US 16/729,229. 2) Apresentar, em até 60 (sessenta) dias, a tradução simples da folha de rosto da certidão de depósito da prioridade US 16/729,229 de 27/12/2019 ou declaração contendo, obrigatoriamente, todos os dados identificadores desta conforme o Art. 15 da Portaria 39/2021. A declaração apresentada refere-se ao PCT e não à prioridade conforme solicitado pela legislação atualmente em vigor. |
| **(21) BR 11 2022 011267-0** | Código 1.5 - Exigências Diversas<br>(22) 08/01/2021<br>(71) BAKER HUGHES OILFIELD OPERATIONS LLC (US)<br>(86) PCT US2021/012601 de 08/01/2021<br>(87) WO 2021/142193 de 15/07/2021<br>Esclarecer, em até 60 (sessenta) dias, a divergência nos números das prioridades que constam na publicação internacional WO/2021/012601 de |

| | |
|---|---|
| | 08/01/2021 como 62/958,529 e 17/143,494 e o constante da petição inicial nº 870220050491 de 08/06/2022 como US 62/958,529 e US 17/143,494. |
| **(21) BR 11 2022 011290-4** | Código 1.5 - Exigências Diversas<br>(22) 09/12/2020<br>(71) HELLENES HOLDING AS (NO)<br>(86) PCT EP2020/085337 de 09/12/2020<br>(87) WO 2021/116201 de 17/06/2021<br>Apresentar, em até 60 (sessenta) dias, novas folhas dos desenhos adaptadas ao Art. 39 daInstrução Normativa 31/2013 uma vez que o conteúdo enviado na petição n° 870220050569 de09/06/2022 encontra-se fora da norma. |
| **(21) BR 11 2022 011570-9** | Código 1.5 - Exigências Diversas<br>(22) 11/12/2020<br>(71) ALECTOR LLC (US)<br>(86) PCT US2020/064640 de 11/12/2020<br>(87) WO 2021/119508 de 17/06/2021<br>Com base na Portaria 405 de 21/12/2020, solicita-se que seja apresentado, em até 60 (sessenta) dias, novo conteúdo de listagem de sequência pois o conteúdo apresentado na petição n° 870220071817 possui o campo <110> com dado divergente. Deverá ser incluído o campo <140>/<141> uma vez que o depositante já possui o número do pedido no Brasil. |
| **(21) BR 11 2022 011584-9** | Código 1.5 - Exigências Diversas<br>(22) 14/12/2020<br>(71) MEIRAGTX UK II LIMITED (GB)<br>(86) PCT US2020/064928 de 14/12/2020<br>(87) WO 2021/119615 de 17/06/2021<br>Com base na Portaria 405 de 21/12/2020, solicita-se que seja apresentado, em até 60 (sessenta) dias, novo conteúdo de listagem de sequência pois o conteúdo apresentado na petição n° 870220059105 possui o campo <110> com dado divergente. Deverá ser incluído o campo <140>/<141> uma vez que o depositante já possui o número do pedido no Brasil. |
| **(21) BR 11 2022 011667-5** | Código 1.5 - Exigências Diversas<br>(22) 14/12/2020<br>(71) TRANSWORLD TECHNOLOGIES INC. (US)<br>(86) PCT US2020/064814 de 14/12/2020<br>(87) WO 2021/119584 de 17/06/2021<br>1) Apresentar, em até 60 (sessenta) dias, procuração regular, uma vez que a procuração apresentada na petição nº 870200071761 de 11/08/2022 contempla somente atos referentes ao registro de marca, não englobando patentes de invenção. 2) Favor efetuar, em até 60 (sessenta) dias, o pagamento de GRU |

código de serviço 260 para a regularização do pedido, conforme Art 2º §1º da Resolução 189/2017 e Nota de Esclarecimento publicada na RPI 2421 de 30/05/2017, uma vez que a petição nº 870220071861 de 11/08/2022 apresenta documentos referentes a dois serviços diversos (complementação do pedido e modificação nas reivindicações) tendo sido paga somente uma retribuição. Deverá ser paga mais 1 (uma) GRU código de serviço 260 e a GRU código de serviço 207 referente à resposta desta exigência

---

**(21) BR 11 2022 011674-8**

Código 1.5 - Exigências Diversas
(22) 15/12/2020
(71) BLINK AG (DE)
(86) PCT EP2020/086171 de 15/12/2020
(87) WO 2021/122563 de 24/06/2021
Favor efetuar, em até 60 (sessenta) dias, o pagamento de GRU código de serviço 260 para a regularização do pedido, conforme Art 2º §1º da Resolução 189/2017 e Nota de Esclarecimento publicada na RPI 2421 de 30/05/2017, uma vez que a petição nº 870220059280 de 05/07/2022 apresenta documentos referentes a dois serviços diversos (complementação e modificações do pedido) tendo sido paga somente uma retribuição. Deverá ser paga mais 1 (uma) GRU código de serviço 260 e a GRU código de serviço 207 referente à resposta desta exigência.

---

**(21) BR 11 2022 011676-4**

Código 1.5 - Exigências Diversas
(22) 15/12/2020
(71) BLINK AG (DE)
(86) PCT EP2020/086194 de 15/12/2020
(87) WO 2021/122579 de 24/06/2021
Favor efetuar, em até 60 (sessenta) dias, o pagamento de GRU código de serviço 260 para a regularização do pedido, conforme Art 2º §1º da Resolução 189/2017 e Nota de Esclarecimento publicada na RPI 2421 de 30/05/2017, uma vez que a petição nº 870220059314 de 05/07/2022 apresenta documentos referentes a dois serviços diversos (complementação e modificações do pedido) tendo sido paga somente uma retribuição. Deverá ser paga mais 1 (uma) GRU código de serviço 260 e a GRU código de serviço 207 referente à resposta desta exigência.

---

**(21) BR 11 2022 011704-3**

Código 1.5 - Exigências Diversas
(22) 22/12/2020
(71) QUALCOMM INCORPORATED (US)
(86) PCT US2020/066583 de 22/12/2020
(87) WO 2021/133788 de 01/07/2021
Apresentar, em até 60 (sessenta) dias, documentos comprobatórios que expliquem e regularizem a divergência no nome do inventor constante na publicação internacional WO/2021/133788 de 01/07/2021 como ADARSH

| | |
|---|---|
| | KRISHNAN RAMASUBRAMONIAN constante no formulário da petição inicial nº 870220052211 de 14/06/2022 como ADARSH KRISHNAN RAMASUBRA-MONIAN uma vez que não houve envio de documento comprovando que o nome correto do inventor é o declarado na entrada nacional. |
| **(21) BR 11 2022 011721-3** | Código 1.5 - Exigências Diversas<br>(22) 18/12/2020<br>(71) STORA ENSO OYJ (FI)<br>(86) PCT IB2020/062187 de 18/12/2020<br>(87) WO 2021/124250 de 24/06/2021<br>Apresentar, em até 60 (sessenta) dias, a tradução simples da folha de rosto da certidão de depósito da prioridade SE 1951543-6 de 20/12/2019 ou declaração contendo, obrigatoriamente, todos os dados identificadores desta conforme o Art. 15 da Portaria 39/2021. O documento apresentado possui divergência de dados identificadores entre a prioridade citada na declaração e a reivindicada no formulário. |
| **(21) BR 11 2022 011798-1** | Código 1.5 - Exigências Diversas<br>(22) 10/12/2020<br>(71) BOREALIS AG (AT)<br>(86) PCT EP2020/085509 de 10/12/2020<br>(87) WO 2021/122299 de 24/06/2021<br>Esclareça a duplicidade de requerimentos de entrada na fase nacional do presente pedido com o pedido 112022011798-1, tendo em vista que ambos possuem o mesmo nº de PCT EP2020/085509, de 10/12/2020. |
| **(21) BR 11 2022 011848-1** | Código 1.5 - Exigências Diversas<br>(22) 17/12/2020<br>(71) PFIZER INC. (US)<br>(86) PCT IB2020/062123 de 17/12/2020<br>(87) WO 2021/124210 de 24/06/2021<br>Com base na Portaria 48 de 20/06/2022, solicita-se que seja apresentado, em até 60 (sessenta) dias, novo conteúdo de listagem de sequência com base na Portaria 56 de 27/12/2021, pois o conteúdo apresentado na petição n° 870220052650 de 15/06/2022 possui informações divergentes do pedido em questão no campo <110> |
| **(21) BR 11 2022 011872-4** | Código 1.5 - Exigências Diversas<br>(22) 17/12/2020<br>(71) BAYER AKTIENGESELLSCHAFT (DE)<br>(86) PCT EP2020/086743 de 17/12/2020<br>(87) WO 2021/122975 de 24/06/2021 |

| | |
|---|---|
| | Esclarecer, em até 60 (sessenta) dias, a divergência de dados entre a declaração de prioridade e os dados da prioridade informados no formulário da petição nº 870220052718 de 15/06/2022. |
| **(21) BR 11 2022 011900-3** | Código 1.5 - Exigências Diversas<br>(22) 14/12/2020<br>(71) PERFETTI VAN MELLE S.P.A. (IT)<br>(86) PCT EP2020/085999 de 14/12/2020<br>(87) WO 2021/122463 de 24/06/2021<br>Apresentar, em até 60 (sessenta) dias, a tradução simples da folha de rosto da certidão de depósito da prioridade IT 102019000024027 de 16/12/2019 ou declaração contendo, obrigatoriamente, todos os dados identificadores desta conforme o Art. 15 da Portaria 39/2021. |
| **(21) BR 11 2022 011901-1** | Código 1.5 - Exigências Diversas<br>(22) 17/12/2020<br>(71) HERANTIS PHARMA OYJ (FI)<br>(86) PCT EP2020/086862 de 17/12/2020<br>(87) WO 2021/123047 de 24/06/2021<br>Esclarecer, em até 60 (sessenta) dias, a divergência de dados entre a declaração de prioridade e os dados da prioridade informados no formulário da petição nº 870220052799 de 15/06/2022. |
| **(21) BR 11 2022 011909-7** | Código 1.5 - Exigências Diversas<br>(22) 15/12/2020<br>(71) MOMENTIVE PERFORMANCE MATERIALS GMBH (DE)<br>(86) PCT IB2020/001058 de 15/12/2020<br>(87) WO 2021/123911 de 24/06/2021<br>Apresentar, em até 60 (sessenta) dias, nova folha do resumo ou página 1 do relatório descritivo adaptada ao Art. 22 inciso I da Instrução Normativa 31/2013 uma vez que o título do resumo é divergente do título do relatório descritivo |
| **(21) BR 11 2022 011949-6** | Código 1.5 - Exigências Diversas<br>(22) 17/12/2020<br>(71) AMGEN INC. (US)<br>(86) PCT US2020/065734 de 17/12/2020<br>(87) WO 2021/127262 de 24/06/2021<br>Com base na Portaria 405 de 21/12/2020, solicita-se que seja apresentado, em até 60 (sessenta) dias, novo conteúdo de listagem de sequência pois o conteúdo apresentado na petição n° 870220052904 de 15/06/2022 possui informações divergentes ao pedido em questão (Divergência nos campos <141> e <151> .) |

**(21) BR 11 2022 012033-8**

Código 1.5 - Exigências Diversas
(22) 11/12/2020
(71) CRINETICS PHARMACEUTICALS, INC. (US)
(86) PCT US2020/064493 de 11/12/2020
(87) WO 2021/126693 de 24/06/2021
Apresentar, em até 60 (sessenta) dias, tradução completa do pedido, adaptada à norma vigente, conforme consta no depósito internacional inicial, pois a mesma não foi apresentada até o momento.

**(21) BR 11 2022 012038-9**

Código 1.5 - Exigências Diversas
(22) 08/12/2020
(71) CILAG GMBH INTERNATIONAL (CH)
(86) PCT IB2020/061642 de 08/12/2020
(87) WO 2021/124017 de 24/06/2021
Favor efetuar, em até 60 (sessenta) dias, o pagamento de GRU código de serviço 260 para a regularização do pedido, conforme Art 2º §1º da Resolução 189/2017 e Nota de Esclarecimento publicada na RPI 2421 de 30/05/2017, uma vez que a petição nº870220068352 de 02/08/2022 apresenta documentos referentes à 2 serviços diversos (Tradução dos documentos apresentados no depósito e modificação das reivindicações) tendo sido paga somente 1 retribuição. Deverá ser paga mais 1 (uma) GRU código de serviço 260 e a GRU código de serviço 207 referente à resposta desta exigência.

**(21) BR 11 2022 012110-5**

Código 1.5 - Exigências Diversas
(22) 18/12/2020
(71) ARVINAS OPERATIONS, INC. (US)
(86) PCT US2020/066021 de 18/12/2020
(87) WO 2021/127443 de 24/06/2021
Com base na Portaria 405 de 21/12/2020, solicita-se que seja apresentado, em até 60 (sessenta) dias, novo conteúdo de listagem de sequência pois o conteúdo apresentado na petição n° 870220068266 possui o campo <120> com dado divergente. Solicita-se efetuar, em até 60 (sessenta) dias, o pagamento da GRU sob o código 260 para a regularização do pedido conforme a Resolução nº189/2017 uma vez que a petição nº 870220068266 apresenta documentos referentes a dois serviços diversos (Cmodifica;?ao do pedido e tradução dos documentos apresentados no depósito) tendo sido pago somente uma retribuição. Deverá ser paga mais 1 (uma) GRU sob o código 260 além da GRU 207, referente à resposta de exigência.

**(21) BR 11 2022 012113-0**

Código 1.5 - Exigências Diversas
(22) 18/12/2020
(71) ALLERGAN PHARMACEUTICALS INTERNATIONAL LIMITED (IE)
(86) PCT IB2020/062153 de 18/12/2020
(87) WO 2021/124225 de 24/06/2021

| | |
|---|---|
| | Solicita-se apresentar uma procuração válida para o pedido BR112022012113-0, uma vez que os poderes conferidos na procuração presente na petição 870220053289 é limitada somente para o pedido BR11202202584-8. |
| **(21) BR 11 2022 012133-4** | Código 1.5 - Exigências Diversas<br>(22) 18/12/2020<br>(71) DUPONT NUTRITION BIOSCIENCES APS (DK)<br>(86) PCT US2020/065892 de 18/12/2020<br>(87) WO 2021/127360 de 24/06/2021<br>Com base na Portaria 405 de 21/12/2020, solicita-se que seja apresentado, em até 60 (sessenta) dias, novo conteúdo de listagem de sequência pois o conteúdo apresentado na petição n° 870220070737 não possuem os campos <110> e <120>. |
| **(21) BR 11 2022 012191-1** | Código 1.5 - Exigências Diversas<br>(22) 18/12/2020<br>(71) AMGEN INC. (US)<br>(86) PCT US2020/066157 de 18/12/2020<br>(87) WO 2021/127528 de 24/06/2021<br>Com base na Portaria 405 de 21/12/2020, solicita-se que seja apresentado, em até 60 (sessenta) dias, nova via da listagem de sequência apresentando os campos 140 e 141 devidamente preenchidos. |
| **(21) BR 11 2022 012318-3** | Código 1.5 - Exigências Diversas<br>(22) 31/12/2019<br>(71) QUALCOMM INCORPORATED (US)<br>(86) PCT CN2019/130359 de 31/12/2019<br>(87) WO 2021/134412 de 08/07/2021<br>Explique a divergência, com documentos comprobatórios se necessário, no nome do inventor constante no pedido internacional como ?Peter Gaal? e o constante no formulário da petição inicial nº 870220054057 de 21/06/2022 como ?Pe-ter Gaal?. |
| **(21) BR 11 2022 012324-8** | Código 1.5 - Exigências Diversas<br>(22) 21/12/2020<br>(71) VERSAMEB AG (CH)<br>(86) PCT IB2020/001091 de 21/12/2020<br>(87) WO 2021/130537 de 01/07/2021<br>Explique a divergência, com documentos comprobatórios se necessário, no nome do inventor constante no pedido internacional como ?Petra Hillmann-Wullner? e o constante no formulário da petição inicial nº 870220054073 de 21/06/2022 como ?Petra Hilmann-Wullner?. |

| | |
|---|---|
| **(21) BR 11 2022 012327-2** | Código 1.5 - Exigências Diversas<br>(22) 23/12/2020<br>(71) SOTIO BIOTECH A.S. (CZ)<br>(86) PCT EP2020/087735 de 23/12/2020<br>(87) WO 2021/130291 de 01/07/2021<br>Explique a divergência, com documentos comprobatórios se necessário, no nome do inventor constante no pedido internacional como ?Lenka Kyrych Sadilkova? e o constante no formulário da petição inicial nº 870220054078 de 21/06/2022 como ?Lenka Kyrich Sadilkova?. |
| **(21) BR 11 2022 012437-6** | Código 1.5 - Exigências Diversas<br>(22) 18/12/2020<br>(71) MACROGENICS, INC. (US)<br>(86) PCT US2020/065873 de 18/12/2020<br>(87) WO 2021/133653 de 01/07/2021<br>Com base na Portaria 405 de 21/12/2020, solicita-se que seja apresentado, em até 60 (sessenta) dias, novo conteúdo de listagem de sequência pois o conteúdo apresentado na petição n° 870220066157 está com o campo <110> está divergente. |
| **(21) BR 11 2022 012482-1** | Código 1.5 - Exigências Diversas<br>(22) 18/12/2020<br>(71) MIRAKI INNOVATION THINK TANK LLC (US)<br>(86) PCT US2020/066093 de 18/12/2020<br>(87) WO 2021/133683 de 01/07/2021<br>Apresentar, em até 60 (sessenta) dias, documentos comprobatórios que expliquem e regularizem a divergência no nome do inventor constante na publicação internacional WO/2021/133683 de 01/07/2021 como KAREN E MILLER constante na petição inicial nº 870220054666 de 22/06/2022 como KAREN MILLER uma vez que não houve envio de documento comprovando que o nome correto do inventor é o declarado na entrada nacional. |
| **(21) BR 11 2022 012537-2** | Código 1.5 - Exigências Diversas<br>(22) 16/11/2020<br>(71) CILAG GMBH INTERNATIONAL (CH)<br>(86) PCT IB2020/060788 de 16/11/2020<br>(87) WO 2021/137030 de 08/07/2021<br>Explique a divergência no nome de um dos inventores (JOSHUA P. MORGAN ) que consta na publicação internacional WO 2021/1137030 e o constante da petição inicial nº 870220054843 . |
| **(21) BR 11 2022 012554-2** | Código 1.5 - Exigências Diversas |

(22) 16/11/2020
(71) CILAG GMBH INTERNATIONAL (CH)
(86) PCT IB2020/060781 de 16/11/2020
(87) WO 2021/137026 de 08/07/2021
Explique a divergência no nome de um dos inventores (JOSHUA P. MORGAN ) que consta na publicação internacional WO 2021/137026 e o constante da petição inicial nº 870220054900 .

---

**(21) BR 11 2022 012584-4**

Código 1.5 - Exigências Diversas
(22) 23/12/2020
(71) KYNAN DUKE IP, LLC (US)
(86) PCT AU2020/051431 de 23/12/2020
(87) WO 2021/127743 de 01/07/2021
Solicita-se efetuar, em até 60 (sessenta) dias, o pagamento da GRU sob o código 260 para a regularização do pedido conforme a Resolução nº189/2017 uma vez que a petição nº 870220074820 apresenta documentos referentes a dois serviços diversos (apresentação de procuração e documento de cessão da prioridade ) tendo sido pago somente uma retribuição. Deverá ser paga mais 1 (uma) GRU sob o código 260 além da GRU 207, referente à resposta de exigência.

---

**(21) BR 11 2022 012585-2**

Código 1.5 - Exigências Diversas
(22) 22/12/2020
(71) BLUEPRINT MEDICINES CORPORATION (US)
(86) PCT US2020/066629 de 22/12/2020
(87) WO 2021/133809 de 01/07/2021
Apresente, no prazo de 60 (sessenta) dias, relatório descritivo e desenhos com o texto traduzido para o português.

---

**(21) BR 11 2022 012602-6**

Código 1.5 - Exigências Diversas
(22) 09/12/2020
(71) TIANJIN INSTITUTE OF INDUSTRIAL BIOTECHNOLOGY, CHINESE ACADEMY OF SCIENCES (CN)
(86) PCT CN2020/134922 de 09/12/2020
(87) WO 2021/129396 de 01/07/2021
Com base na Portaria 405 de 21/12/2020, solicita-se que seja apresentado, em até 60 (sessenta) dias, novo conteúdo de listagem de sequência pois o conteúdo apresentado na petição n° 870220055044 não possui todos os campos obrigatórios informados, não constando o campo <150>/<151>. Deverá ser incluído o campo <140>/<141> uma vez que o depositante já possui o número do pedido no Brasil

---

**(21) BR 11 2022 012684-0**

Código 1.5 - Exigências Diversas

| | |
|---|---|
| | (22) 24/12/2020<br>(71) SCHRÖDINGER, INC. (US)<br>(86) PCT US2020/066999 de 24/12/2020<br>(87) WO 2021/134004 de 01/07/2021<br>Apresentar, em até 60 (sessenta) dias, tradução completa do pedido, adaptada à norma vigente, conforme consta no depósito internacional inicial PCT/US2020/066999 de 24/12/2020, pois a mesma não foi apresentada até o momento. |
| **(21) BR 11 2022 012725-1** | Código 1.5 - Exigências Diversas<br>(22) 24/12/2020<br>(71) JJP BIOLOGICS SP. Z O.O. (PL)<br>(86) PCT NL2020/050817 de 24/12/2020<br>(87) WO 2021/133170 de 01/07/2021<br>Com base na Portaria 405 de 21/12/2020, solicita-se que seja apresentado, em até 60 (sessenta) dias, novo conteúdo de listagem de sequência pois o conteúdo apresentado na petição n° 870220063924 está com o campo <141> está divergente. Além disso, é necessário corrigir a numeração das páginas das reivindicações apresentadas na petição nº 870220055582. |
| **(21) BR 11 2022 012731-6** | Código 1.5 - Exigências Diversas<br>(22) 28/12/2020<br>(71) HIFIBIO (HK) LIMITED (CN)<br>(86) PCT CN2020/140186 de 28/12/2020<br>(87) WO 2021/129872 de 01/07/2021<br>Com base na Portaria 48 de 20/06/2022, solicita-se que seja apresentado, em até 60 (sessenta) dias, novo conteúdo de listagem de sequência, uma vez que a listagem apresentada na petição n° 870220068886 de 03/08/2022 está divergente tendo sido apresentadas mais sequências que as informadas no campo <160>. |
| **(21) BR 11 2022 012763-4** | Código 1.5 - Exigências Diversas<br>(22) 27/12/2019<br>(71) TRANSITIONS OPTICAL, LTD. (IE)<br>(86) PCT EP2019/087070 de 27/12/2019<br>(87) WO 2021/129941 de 01/07/2021<br>Reapresente o relatório descritivo juntado na petição nº 870220063411 com a numeração das páginas corrigida. |
| **(21) BR 11 2022 012779-0** | Código 1.5 - Exigências Diversas<br>(22) 25/12/2020<br>(71) SINOMA WIND POWER BLADE CO., LTD. (CN)<br>(86) PCT CN2020/139582 de 25/12/2020 |

| | |
|---|---|
| | (87) WO 2021/129829 de 01/07/2021<br>Solicita-se efetuar, em até 60 (sessenta) dias, o pagamento da GRU sob o código 260 para a regularização do pedido conforme a Resolução nº189/2017 uma vez que a petição nº 870220075817 apresenta documentos referentes a dois serviços diversos (Modificação do pedido e tradução dos documentos apresentados no depósito) tendo sido pago somente uma retribuição. Deverá ser paga mais 1 (uma) GRU sob o código 260 além da GRU 207, referente à resposta de exigência. |
| **(21) BR 11 2022 012797-9** | Código 1.5 - Exigências Diversas<br>(22) 19/09/2020<br>(71) HUAWEI CLOUD COMPUTING TECHNOLOGIES CO., LTD. (CN)<br>(86) PCT CN2020/116330 de 19/09/2020<br>(87) WO 2021/135412 de 08/07/2021<br>Regularize a procuração, uma vez que o documento apresentado não concede ao procurador poderes de representação judicial para receber citações em nome do outorgante, conforme o disposto no Art. 217 da Lei Nº 9.279/96. |
| **(21) BR 11 2022 012798-7** | Código 1.5 - Exigências Diversas<br>(22) 13/10/2020<br>(71) ULTRA V CO., LTD. (KR)<br>(86) PCT KR2020/013922 de 13/10/2020<br>(87) WO 2021/132858 de 01/07/2021<br>Explique a divergência no nome de um dos inventores (Han Jin KWON ) que consta na publicação internacional WO 2021/132858 e o constante da petição inicial nº 870220055963 . |
| **(21) BR 11 2022 012960-2** | Código 1.5 - Exigências Diversas<br>(22) 20/11/2020<br>(71) SAINT-GOBAIN ABRASIVES, INC. (US) ; SAINT-GOBAIN ABRASIFS (FR)<br>(86) PCT US2020/061415 de 20/11/2020<br>(87) WO 2021/137965 de 08/07/2021<br>Foi apresentado um documento de procuração para os dois depositantes do pedido. Regularize o pedido apresentando um documento de procuração para cada um dos depositantes. |
| **(21) BR 11 2022 013025-2** | Código 1.5 - Exigências Diversas<br>(22) 16/11/2020<br>(71) CILAG GMBH INTERNATIONAL (CH)<br>(86) PCT IB2020/060768 de 16/11/2020<br>(87) WO 2021/137020 de 08/07/2021<br>Apresentar, em até 60 (sessenta) dias, novas folhas dos desenhos adaptadas ao Art. 39 da Instrução Normativa 31/2013 uma vez que o conteúdo enviado na |

petição n° 870220057005 de 29/06/2022 encontra-se fora da norma.

---

**(21) BR 11 2022 013042-2**

Código 1.5 - Exigências Diversas
(22) 29/12/2020
(71) GAN & LEE PHARMACEUTICALS CO., LTD. (CN)
(86) PCT CN2020/141057 de 29/12/2020
(87) WO 2021/136303 de 08/07/2021
Com base na Portaria 48 de 20/06/2022, solicita-se que seja apresentado, em até 60 (sessenta) dias, novo conteúdo de listagem de sequência com base na Portaria 56 de 27/12/2021, contendo todos os campos obrigatórios, uma vez que a listagem apresentada na petição n° 870220057068 de 29/06/2022 está com a data em formato incorreto. Deverá ser incluído na resposta o campo <140>/<141> uma vez que o depositante já possui o número do pedido no Brasil.

---

**(21) BR 11 2022 013072-4**

Código 1.5 - Exigências Diversas
(22) 23/12/2020
(71) UNIVERSIDAD NACIONAL DEL LITORAL (AR) ; CONSEJO NACIONAL DE INVESTIGACIONES CIENTÍFICAS Y TÉCNICAS (CONICET) (AR) ; BIOTECNOFE S.A. (AR) ; NATALIA CEAGLIO (AR)
(86) PCT EP2020/087779 de 23/12/2020
(87) WO 2021/136736 de 08/07/2021
Apresente a tradução simples da folha de rosto da certidão de depósito da prioridade reivindicada; ou declaração de que os dados do pedido internacional estão fielmente contidos na prioridade reivindicada, contendo todos os dados identificadores (número da prioridade, data, depositante e inventores), conforme o Artigo 15 da PORTARIA INPI nº 39 de 23/08/2021. Cabe salientar que os dados identificadores da folha de rosto da prioridade são divergentes da declaração apresentada.

---

**(21) BR 11 2022 013086-4**

Código 1.5 - Exigências Diversas
(22) 30/12/2020
(71) RUAG AMMOTEC GMBH (DE)
(86) PCT EP2020/088045 de 30/12/2020
(87) WO 2021/136814 de 08/07/2021
Explique a divergência no nome do depositante RUAG AMMOTEC AG que consta na publicação internacional WO 2021/136814 e o constante da petição inicial nº 870220057222 .

---

**(21) BR 11 2022 013264-6**

Código 1.5 - Exigências Diversas
(22) 24/02/2021
(71) OTSUKA PHARMACEUTICAL CO., LTD. (JP)
(86) PCT US2021/019310 de 24/02/2021

| | |
|---|---|
| | (87) WO 2021/173598 de 02/09/2021<br>Apresente os originais dos documentos de cessão da prioridade US 62/981,304. |
| **(21) BR 11 2022 013330-8** | Código 1.5 - Exigências Diversas<br>(22) 06/01/2021<br>(71) MASONITE CORPORATION (US)<br>(86) PCT US2021/012280 de 06/01/2021<br>(87) WO 2021/141967 de 15/07/2021<br>Renumere o relatório descritivo da petição nº 870220058634 conforme o art. 39 da IN-INPI nº 31/2013, uma vez que a primeira página não está numerada. |
| **(21) BR 11 2022 013343-0** | Código 1.5 - Exigências Diversas<br>(22) 29/10/2020<br>(71) THALES DIS FRANCE SAS (FR)<br>(86) PCT EP2020/080368 de 29/10/2020<br>(87) WO 2021/089398 de 14/05/2021<br>Apresentar, em até 60 (sessenta) dias, a tradução simples da folha de rosto da certidão de depósito da prioridade EP 19306431.8 de 05/11/2019 ou declaração contendo, obrigatoriamente, todos os dados identificadores desta conforme o Art. 15 da Portaria 39/2021. O documento apresentado não possui todos os dados identificadores necessários. |
| **(21) BR 11 2022 013466-5** | Código 1.5 - Exigências Diversas<br>(22) 06/01/2021<br>(71) ZEIN BIOTECHNOLOGY CO., LTD (CN)<br>(86) PCT CN2021/070495 de 06/01/2021<br>(87) WO 2021/139689 de 15/07/2021<br>Com base na Portaria 405 de 21/12/2020, solicita-se que seja apresentado, em até 60 (sessenta) dias, novo conteúdo de listagem de sequência pois o conteúdo apresentado na petição n° 870220059546 de 06/07/2022 possui informações divergentes ao pedido em questão. |
| **(21) BR 11 2022 013471-1** | Código 1.5 - Exigências Diversas<br>(22) 06/01/2021<br>(71) MASONITE CORPORATION (US)<br>(86) PCT US2021/012289 de 06/01/2021<br>(87) WO 2021/141975 de 15/07/2021<br>Apresentar, em até 60 (sessenta) dias, novas folhas dos desenhos adaptadas ao Art. 39 da Instrução Normativa 31/2013 uma vez que o conteúdo enviado na petição n° 870220059568 de 06/07/2022 encontra-se fora da norma. |

## Código 1.5.3 - Exigência Anulada

Anulação da exigência por ter sido indevida. (A toda publicação que envolva anulação de ato ou despacho caberá justificativa no processo administrativo.)

---

**(21) BR 11 2022 006859-0 A2**

Código 1.5.3 - Exigência Anulada
(22) 30/09/2020
(71) SHENYANG SINOCHEM AGROCHEMICALS R&D CO., LTD. (CN) ; JIANGSU YANGNONG CHEMICAL CO.,LTD (CN)
(86) PCT CN2020/119134 de 30/09/2020
(87) WO 2021/068816 de 15/04/2021
Anulada a publicação código 1.5 na RPI nº 2686 de 28/06/2022 por ter sido indevida.

---

**(21) BR 11 2022 007250-3 A2**

Código 1.5.3 - Exigência Anulada
(22) 07/10/2020
(71) BP CORPORATION NORTH AMERICA INC. (US)
(86) PCT US2020/054489 de 07/10/2020
(87) WO 2021/076365 de 22/04/2021
Anulada a publicação código 1.5 na RPI nº 2687 de 05/07/2022 por ter sido indevida.

## Código Depósito

### Código 2.1 - Pedido de Patente ou Certificado de Adição de Invenção depositado

Pedido de Patente ou Certificado de adição de invenção protocolizado. O pedido será mantido em sigilo durante 18 (dezoito) meses a contar da data da prioridade mais antiga. Decorrido esse prazo, será publicado para conhecimento público. O depositante pode, porém, requerer a antecipação da publicação. O prazo de sigilo de 18 (dezoito) meses para o pedido de Certificado de Adição de Invenção é contado da data do depósito do pedido principal. Quando houver ocorrido a publicação do pedido principal, o pedido de Certificado de Adição de Invenção será imediatamente publicado. Os depósitos são designados de acordo com a natureza requerida: Invenção, Modelo de Utilidade e Certificado de Adição de Invenção. Os pedidos depositados através do PCT são notificados no subitem 1.1.

| | |
|---|---|
| **(21) BR 10 2021 013863-7** | Código 2.1 - Pedido de Patente ou Certificado de Adição de Invenção depositado<br>(22) 14/07/2021<br>(71) CARLA BEATRIZ DE CASTILHO 276318818-47 (BR/SP) |
| **(21) BR 10 2021 014656-7** | Código 2.1 - Pedido de Patente ou Certificado de Adição de Invenção depositado<br>(22) 26/07/2021<br>(71) CINDY HANA OKUMA (BR/PR) |
| **(21) BR 10 2021 014737-7** | Código 2.1 - Pedido de Patente ou Certificado de Adição de Invenção depositado<br>(22) 27/07/2021<br>(71) UNIVERSIDADE ESTADUAL PAULISTA JULIO DE MESQUITA FILHO (BR/SP) |
| **(21) BR 10 2021 020105-3** | Código 2.1 - Pedido de Patente ou Certificado de Adição de Invenção depositado<br>(22) 06/10/2021<br>(71) ALAOR FERREIRA ANDRADE (BR/DF) |
| **(21) BR 10 2021 023701-5** | Código 2.1 - Pedido de Patente ou Certificado de Adição de Invenção depositado<br>(22) 25/11/2021<br>(71) LUIS FELIPE MASSENA MISIEC (BR/RJ) |

| | |
|---|---|
| **(21) BR 10 2022 001537-6** | Código 2.1 - Pedido de Patente ou Certificado de Adição de Invenção depositado<br>(22) 27/01/2022<br>(71) UNIVERSIDADE FEDERAL DE CAMPINA GRANDE - PB (BR/PB) ; INSTITUTO FEDERAL DE EDUCAÇÃO, CIÊNCIA E TECNOLOGIA DA PARAÍBA - IFPB (BR/PB) |
| **(21) BR 10 2022 001614-3** | Código 2.1 - Pedido de Patente ou Certificado de Adição de Invenção depositado<br>(22) 28/01/2022<br>(71) BIOMATTER PESQUISA E DESENVOLVIMENTO E INDUSTRIA LTDA ME (BR/RS) |
| **(21) BR 10 2022 004827-4** | Código 2.1 - Pedido de Patente ou Certificado de Adição de Invenção depositado<br>(22) 16/03/2022<br>(71) ANTÔNIO CARVALHO TORRES (BR/MG) |
| **(21) BR 10 2022 004879-7** | Código 2.1 - Pedido de Patente ou Certificado de Adição de Invenção depositado<br>(22) 16/03/2022<br>(71) RICARDO TRENTIN DE ANDRADE (BR/SP) ; AHMED ALI ABDALLA ESMIN (BR/MG) ; CESAR LUCIO CORRÊA DE SÁ JR (BR/SP) |
| **(21) BR 10 2022 005680-3** | Código 2.1 - Pedido de Patente ou Certificado de Adição de Invenção depositado<br>(22) 25/03/2022<br>(71) INSTITUTO FEDERAL DE EDUCAÇÃO, CIÊNCIA E TECNOLOGIA DE ALAGOAS - IFAL (BR/AL) ; UNIVERSIDADE FEDERAL DE ALAGOAS (BR/AL) |
| **(21) BR 10 2022 006744-9** | Código 2.1 - Pedido de Patente ou Certificado de Adição de Invenção depositado<br>(22) 07/04/2022<br>(71) UNIVERSIDADE FEDERAL DE PELOTAS (BR/RS) |
| **(21) BR 10 2022 008408-4** | Código 2.1 - Pedido de Patente ou Certificado de Adição de Invenção depositado<br>(22) 01/05/2022<br>(71) AGMONT, CARVALHO E BUSTAMANTE COMERCIO DE PRODUTOS NATURAIS (BR/SP) ; JOSE CARLOS TAVARES CARVALHO (BR/AP) |
| **(21) BR 10 2022 008971-0** | Código 2.1 - Pedido de Patente ou Certificado de Adição de Invenção depositado |

| | |
|---|---|
| | (22) 09/05/2022<br>(71) UNIVERSIDADE FEDERAL DE MINAS GERAIS (BR/MG) ; INSTITUTO FEDERAL DE EDUCAÇÃO CIÊNCIA E TECNOLOGIA DO ESPÍRITO SANTO - IFES (BR/ES) ; UNIVERSIDADE ESTADUAL DO NORTE FLUMINENSE DARCY RIBEIRO - UENF (BR/RJ) |
| **(21) BR 10 2022 009739-9** | Código 2.1 - Pedido de Patente ou Certificado de Adição de Invenção depositado<br>(22) 19/05/2022<br>(71) H2 FUEL TECNOLOGY DESENVOLVIMENTO TECNOLÓGICO DE ENERGIAS SPE LTDA (BR/SC) |
| **(21) BR 10 2022 010250-3** | Código 2.1 - Pedido de Patente ou Certificado de Adição de Invenção depositado<br>(22) 26/05/2022<br>(71) UNIVERSIDADE DO ESTADO DO PARA (BR/PA) |
| **(21) BR 10 2022 010655-0** | Código 2.1 - Pedido de Patente ou Certificado de Adição de Invenção depositado<br>(22) 31/05/2022<br>(71) SÉRGIO BASTOS (BR/PR) |
| **(21) BR 10 2022 010701-7** | Código 2.1 - Pedido de Patente ou Certificado de Adição de Invenção depositado<br>(22) 01/06/2022<br>(71) UNIVERSIDADE FEDERAL DA BAHIA (BR/BA) |
| **(21) BR 10 2022 010828-5** | Código 2.1 - Pedido de Patente ou Certificado de Adição de Invenção depositado<br>(22) 02/06/2022<br>(71) UNIVERSIDADE FEDERAL DE OURO PRETO - UFOP (BR/MG) ; SAMARCO MINERAÇÃO S.A. (BR/MG) ; : FUNDAÇÃO DE AMPARO À PESQUISA DO ESTADO DE MINAS GERAIS - FAPEMIG (BR/MG) |
| **(21) BR 10 2022 011259-2** | Código 2.1 - Pedido de Patente ou Certificado de Adição de Invenção depositado<br>(22) 08/06/2022<br>(71) UNIVERSIDADE FEDERAL DO PARÁ (BR/PA) |
| **(21) BR 10 2022 011335-1** | Código 2.1 - Pedido de Patente ou Certificado de Adição de Invenção depositado<br>(22) 09/06/2022<br>(71) ATEX DO BRASIL LOCACAO DE EQUIPAMENTOS LTDA (BR/MG) |

| | |
|---|---|
| **(21) BR 10 2022 011342-4** | Código 2.1 - Pedido de Patente ou Certificado de Adição de Invenção depositado<br>(22) 09/06/2022<br>(71) UMBRIEL PESQUISAS E INOVAÇÕES TECNOLOGICAS LTDA (BR/RS) |
| **(21) BR 10 2022 012253-9** | Código 2.1 - Pedido de Patente ou Certificado de Adição de Invenção depositado<br>(22) 20/06/2022<br>(71) LIDIANE ISABEL FILIPPIN (BR/RS) ; FERNANDA MIRAGLIA (BR/RS) |
| **(21) BR 10 2022 012268-7** | Código 2.1 - Pedido de Patente ou Certificado de Adição de Invenção depositado<br>(22) 20/06/2022<br>(71) LIDIANE ISABEL FILIPPIN (BR/RS) ; FERNANDA MIRAGLIA (BR/RS) |
| **(21) BR 10 2022 012448-5** | Código 2.1 - Pedido de Patente ou Certificado de Adição de Invenção depositado<br>(22) 22/06/2022<br>(71) GAPLAST GMBH (DE) |
| **(21) BR 10 2022 013096-5** | Código 2.1 - Pedido de Patente ou Certificado de Adição de Invenção depositado<br>(22) 29/06/2022<br>(71) DANILO TADEU VIEIRA DE SOUSA (BR/RN) |
| **(21) BR 10 2022 013149-0** | Código 2.1 - Pedido de Patente ou Certificado de Adição de Invenção depositado<br>(22) 30/06/2022<br>(71) MICROPORT ORTHOPEDICS HOLDINGS INC. (US) |
| **(21) BR 10 2022 013370-0** | Código 2.1 - Pedido de Patente ou Certificado de Adição de Invenção depositado<br>(22) 05/07/2022<br>(71) FUNDACAO DE ENSINO SUPERIOR DO VALE DO SAPUCAI (BR/MG) ; ATINA IND. E COM. DE ATIVOS NATURAIS LTDA (BR/MG) |
| **(21) BR 10 2022 013387-5** | Código 2.1 - Pedido de Patente ou Certificado de Adição de Invenção depositado<br>(22) 05/07/2022<br>(71) LOHIA CORP LIMITED (IN) |

| | |
|---|---|
| **(21) BR 10 2022 013411-1** | Código 2.1 - Pedido de Patente ou Certificado de Adição de Invenção depositado<br>(22) 05/07/2022<br>(71) UNIVERSIDADE FEDERAL DE OURO PRETO - UFOP (BR/MG) ; GERMANO DO CARMO DE MEIRA (BR/MG) |
| **(21) BR 10 2022 013419-7** | Código 2.1 - Pedido de Patente ou Certificado de Adição de Invenção depositado<br>(22) 05/07/2022<br>(71) UNIVERSIDADE FEDERAL DE PELOTAS (BR/RS) |
| **(21) BR 10 2022 013476-6** | Código 2.1 - Pedido de Patente ou Certificado de Adição de Invenção depositado<br>(22) 06/07/2022<br>(71) WEDER DOUGLAS GUIMARÃES (BR/MG) |
| **(21) BR 10 2022 013526-6** | Código 2.1 - Pedido de Patente ou Certificado de Adição de Invenção depositado<br>(22) 07/07/2022<br>(71) INSTITUTO FEDERAL DE EDUCAÇÃO, CIÊNCIA E TECNOLOGIA DA BAHIA - IFBA (BR/BA) |
| **(21) BR 10 2022 013551-7** | Código 2.1 - Pedido de Patente ou Certificado de Adição de Invenção depositado<br>(22) 07/07/2022<br>(71) MARCUS AUGUSTO RIGO (BR/RS) |
| **(21) BR 10 2022 013604-1** | Código 2.1 - Pedido de Patente ou Certificado de Adição de Invenção depositado<br>(22) 07/07/2022<br>(71) INOVAÇÃO EM MECANIZAÇÃO AGRÍCOLA CEIFA LTDA (BR/MG) |
| **(21) BR 10 2022 013712-9** | Código 2.1 - Pedido de Patente ou Certificado de Adição de Invenção depositado<br>(22) 10/07/2022<br>(71) RICHARD VIANA RIBEIRO 08259246775 (BR/RJ) |
| **(21) BR 10 2022 013729-3** | Código 2.1 - Pedido de Patente ou Certificado de Adição de Invenção depositado<br>(22) 11/07/2022<br>(71) HIDEKI OSHIRO (BR/SP) |
| **(21) BR 10 2022 013737-4** | Código 2.1 - Pedido de Patente ou Certificado de Adição de Invenção |

| | |
|---|---|
| | depositado<br>(22) 11/07/2022<br>(71) UNIVERSIDADE ESTADUAL DE LONDRINA (BR/PR) |
| **(21) BR 10 2022 013742-0** | Código 2.1 - Pedido de Patente ou Certificado de Adição de Invenção depositado<br>(22) 11/07/2022<br>(71) BEATRIZ ALVES DE GÓES (BR/SP) |
| **(21) BR 10 2022 013841-9** | Código 2.1 - Pedido de Patente ou Certificado de Adição de Invenção depositado<br>(22) 12/07/2022<br>(71) RUI MANUEL DIAS FERREIRA (BR/SC) |
| **(21) BR 10 2022 014025-1** | Código 2.1 - Pedido de Patente ou Certificado de Adição de Invenção depositado<br>(22) 14/07/2022<br>(71) MULTEE SERVICOS OPERACIONAIS AS EMPRESAS LTDA (BR/SP) |
| **(21) BR 10 2022 014438-9** | Código 2.1 - Pedido de Patente ou Certificado de Adição de Invenção depositado<br>(22) 21/07/2022<br>(71) MACUCO AUTENTICACAO BIOMETRICA LTDA (BR/MG) |
| **(21) BR 10 2022 015040-0** | Código 2.1 - Pedido de Patente ou Certificado de Adição de Invenção depositado<br>(22) 28/07/2022<br>(71) TOYOTA JIDOSHA KABUSHIKI KAISHA (JP) |
| **(21) BR 10 2022 015193-8** | Código 2.1 - Pedido de Patente ou Certificado de Adição de Invenção depositado<br>(22) 29/07/2022<br>(71) CELSO HASHISAKA JUNIOR (BR/DF) ; LUCIANO FERREIRA DA SILVA (BR/SP) ; EMERSON ANTONIO MACCARI (BR/SP) |
| **(21) BR 10 2022 015291-8** | Código 2.1 - Pedido de Patente ou Certificado de Adição de Invenção depositado<br>(22) 02/08/2022<br>(71) THE BOEING COMPANY (US) |
| **(21) BR 10 2022 015344-2** | Código 2.1 - Pedido de Patente ou Certificado de Adição de Invenção depositado<br>(22) 03/08/2022 |

| | |
|---|---|
| | (71) HONDA MOTOR CO., LTD. (JP) |
| **(21) BR 10 2022 015347-7** | Código 2.1 - Pedido de Patente ou Certificado de Adição de Invenção depositado<br>(22) 03/08/2022<br>(71) HONDA MOTOR CO., LTD. (JP) |
| **(21) BR 10 2022 015405-8** | Código 2.1 - Pedido de Patente ou Certificado de Adição de Invenção depositado<br>(22) 03/08/2022<br>(71) INSTITUTO BUTANTAN (BR/SP) |
| **(21) BR 10 2022 015489-9** | Código 2.1 - Pedido de Patente ou Certificado de Adição de Invenção depositado<br>(22) 05/08/2022<br>(71) DEERE & COMPANY (US) |
| **(21) BR 10 2022 015642-5** | Código 2.1 - Pedido de Patente ou Certificado de Adição de Invenção depositado<br>(22) 08/08/2022<br>(71) CNPEM - CENTRO NACIONAL DE PESQUISA EM ENERGIA E MATERIAIS (BR/SP) |
| **(21) BR 10 2022 015645-0** | Código 2.1 - Pedido de Patente ou Certificado de Adição de Invenção depositado<br>(22) 08/08/2022<br>(71) UNIVERSIDADE FEDERAL DO RECONCAVO DA BAHIA - UFRB (BR/BA) |
| **(21) BR 10 2022 015677-8** | Código 2.1 - Pedido de Patente ou Certificado de Adição de Invenção depositado<br>(22) 08/08/2022<br>(71) ICV AGRO PARTS COMÉRCIO DE PEÇAS LTDA (BR/RS) |
| **(21) BR 10 2022 015685-9** | Código 2.1 - Pedido de Patente ou Certificado de Adição de Invenção depositado<br>(22) 08/08/2022<br>(71) INSTITUTO DE PESQUISAS ELDORADO (BR/SP) |
| **(21) BR 10 2022 015689-1** | Código 2.1 - Pedido de Patente ou Certificado de Adição de Invenção depositado<br>(22) 08/08/2022<br>(71) FORREST INNOVATIONS LTD. (IL) |

| | |
|---|---|
| **(21) BR 10 2022 015700-6** | Código 2.1 - Pedido de Patente ou Certificado de Adição de Invenção depositado<br>(22) 09/08/2022<br>(71) PRATT & WHITNEY CANADA CORP. (CA) |
| **(21) BR 10 2022 015793-6** | Código 2.1 - Pedido de Patente ou Certificado de Adição de Invenção depositado<br>(22) 10/08/2022<br>(71) K&K TECNOLOGIAS INDUSTRIAIS S.A. (BR/RJ) |
| **(21) BR 10 2022 015797-9** | Código 2.1 - Pedido de Patente ou Certificado de Adição de Invenção depositado<br>(22) 10/08/2022<br>(71) PETRÓLEO BRASILEIRO S.A. - PETROBRAS (BR/RJ) ; UNIVERSIDADE FEDERAL DE VIÇOSA (UFV) (BR/MG) |
| **(21) BR 10 2022 015798-7** | Código 2.1 - Pedido de Patente ou Certificado de Adição de Invenção depositado<br>(22) 10/08/2022<br>(71) EMS.S.A. (BR/SP) |
| **(21) BR 10 2022 015799-5** | Código 2.1 - Pedido de Patente ou Certificado de Adição de Invenção depositado<br>(22) 10/08/2022<br>(71) MARCELO BOTTIN (BR/SP) |
| **(21) BR 10 2022 015810-0** | Código 2.1 - Pedido de Patente ou Certificado de Adição de Invenção depositado<br>(22) 10/08/2022<br>(71) MOTOROLA MOBILITY, LLC (US) |
| **(21) BR 10 2022 015836-3** | Código 2.1 - Pedido de Patente ou Certificado de Adição de Invenção depositado<br>(22) 10/08/2022<br>(71) BLUE HANDS SERVIÇOS MÉDICOS S/S (BR/SP) |
| **(21) BR 10 2022 015847-9** | Código 2.1 - Pedido de Patente ou Certificado de Adição de Invenção depositado<br>(22) 10/08/2022<br>(71) UNIÃO BRASILEIRA DE EDUCAÇÃO CATÓLICA - UBEC (BR/DF) ; UNIVERSIDADE CATÓLICA DOM BOSCO - UCDB (BR/MS) |

| | |
|---|---|
| **(21) BR 10 2022 015850-9** | Código 2.1 - Pedido de Patente ou Certificado de Adição de Invenção depositado<br>(22) 10/08/2022<br>(71) ARDAGH METAL PACKAGING USA CORP. (US) |
| **(21) BR 10 2022 015861-4** | Código 2.1 - Pedido de Patente ou Certificado de Adição de Invenção depositado<br>(22) 10/08/2022<br>(71) TECPLAS INDUSTRIA E COMERCIO LTDA (BR/SP) |
| **(21) BR 10 2022 015866-5** | Código 2.1 - Pedido de Patente ou Certificado de Adição de Invenção depositado<br>(22) 10/08/2022<br>(71) UNIVERSIDADE DE SÃO PAULO - USP (BR/SP) |
| **(21) BR 10 2022 015875-4** | Código 2.1 - Pedido de Patente ou Certificado de Adição de Invenção depositado<br>(22) 10/08/2022<br>(71) ROBERTO SAVIO MARCHINI (BR/SP) |
| **(21) BR 10 2022 015884-3** | Código 2.1 - Pedido de Patente ou Certificado de Adição de Invenção depositado<br>(22) 11/08/2022<br>(71) CHARADA - PEÇAS E ACESSÓRIOS PARA AUTOS EIRELI (BR/SP) |
| **(21) BR 10 2022 015890-8** | Código 2.1 - Pedido de Patente ou Certificado de Adição de Invenção depositado<br>(22) 11/08/2022<br>(71) BIONS COMÉRCIO DE EQUIPAMENTOS E TECNOLOGIA LTDA (BR/SC) |
| **(21) BR 10 2022 015891-6** | Código 2.1 - Pedido de Patente ou Certificado de Adição de Invenção depositado<br>(22) 11/08/2022<br>(71) GTS DO BRASIL LTDA. (BR/SC) |
| **(21) BR 10 2022 015895-9** | Código 2.1 - Pedido de Patente ou Certificado de Adição de Invenção depositado<br>(22) 11/08/2022<br>(71) CASA DA MOEDA DO BRASIL (BR/RJ) |
| **(21) BR 10 2022 015898-3** | Código 2.1 - Pedido de Patente ou Certificado de Adição de Invenção |

| | |
|---|---|
| | depositado<br>(22) 11/08/2022<br>(71) CASA DA MOEDA DO BRASIL (BR/RJ) |
| **(21) BR 10 2022 015905-0** | Código 2.1 - Pedido de Patente ou Certificado de Adição de Invenção depositado<br>(22) 11/08/2022<br>(71) PETRÓLEO BRASILEIRO S.A. - PETROBRAS (BR/RJ) ; UNIVERSIDADE FEDERAL DO ESPÍRITO SANTO - UFES (BR/ES) |
| **(21) BR 10 2022 015906-8** | Código 2.1 - Pedido de Patente ou Certificado de Adição de Invenção depositado<br>(22) 11/08/2022<br>(71) PEDRO GIAMMARUSTI (BR/SP) |
| **(21) BR 10 2022 015916-5** | Código 2.1 - Pedido de Patente ou Certificado de Adição de Invenção depositado<br>(22) 11/08/2022<br>(71) LARGAN PRECISION CO., LTD. (TW) |
| **(21) BR 10 2022 015918-1** | Código 2.1 - Pedido de Patente ou Certificado de Adição de Invenção depositado<br>(22) 11/08/2022<br>(71) PRATT & WHITNEY CANADA CORP. (CA) |
| **(21) BR 10 2022 015923-8** | Código 2.1 - Pedido de Patente ou Certificado de Adição de Invenção depositado<br>(22) 11/08/2022<br>(71) MICROTECNICA S.R.L. (IT) |
| **(21) BR 10 2022 015932-7** | Código 2.1 - Pedido de Patente ou Certificado de Adição de Invenção depositado<br>(22) 11/08/2022<br>(71) DEERE & COMPANY (US) |
| **(21) BR 10 2022 015940-8** | Código 2.1 - Pedido de Patente ou Certificado de Adição de Invenção depositado<br>(22) 11/08/2022<br>(71) SUPERPRO BETTANIN S/A INDUSTRIA E COMERCIO DE MATERIAIS DE LIMPEZA (BR/RS) |
| **(21) BR 10 2022 015941-6** | Código 2.1 - Pedido de Patente ou Certificado de Adição de Invenção depositado |

| | |
|---|---|
| | (22) 11/08/2022<br>(71) UNIVERSIDADE FEDERAL DO CEARÁ (BR/CE) |
| **(21) BR 10 2022 015959-9** | Código 2.1 - Pedido de Patente ou Certificado de Adição de Invenção depositado<br>(22) 11/08/2022<br>(71) ECO 4 SOLUTIONS LOGISTICA LTDA (BR/RJ) |
| **(21) BR 10 2022 015973-4** | Código 2.1 - Pedido de Patente ou Certificado de Adição de Invenção depositado<br>(22) 11/08/2022<br>(71) THALES JEFERSON DE OLIVEIRA RAIZAMA (BR/RN) |
| **(21) BR 10 2022 015974-2** | Código 2.1 - Pedido de Patente ou Certificado de Adição de Invenção depositado<br>(22) 11/08/2022<br>(71) PROLOGIUM TECHNOLOGY CO., LTD. (CN) ; PROLOGIUM HOLDING INC. (KY) |
| **(21) BR 10 2022 015986-6** | Código 2.1 - Pedido de Patente ou Certificado de Adição de Invenção depositado<br>(22) 11/08/2022<br>(71) UNIVERSIDADE FEDERAL DO CEARÁ (BR/CE) |
| **(21) BR 10 2022 015989-0** | Código 2.1 - Pedido de Patente ou Certificado de Adição de Invenção depositado<br>(22) 11/08/2022<br>(71) ERON JUNGES RODRIGUES (BR/SC) |
| **(21) BR 10 2022 015991-2** | Código 2.1 - Pedido de Patente ou Certificado de Adição de Invenção depositado<br>(22) 11/08/2022<br>(71) RUBENS ZOLAR DA CUNHA GEHLEN (BR/RS) ; ANA PAULA GIL NAZÁRIO (BR/RS) |
| **(21) BR 10 2022 015995-5** | Código 2.1 - Pedido de Patente ou Certificado de Adição de Invenção depositado<br>(22) 12/08/2022<br>(71) UNIVERSIDADE FEDERAL DE SANTA MARIA (BR/RS) |
| **(21) BR 10 2022 016001-5** | Código 2.1 - Pedido de Patente ou Certificado de Adição de Invenção depositado<br>(22) 12/08/2022 |

| | |
|---|---|
| | (71) RICARDO SCHNEIDER (BR/PR) |
| **(21) BR 10 2022 016003-1** | Código 2.1 - Pedido de Patente ou Certificado de Adição de Invenção depositado<br>(22) 12/08/2022<br>(71) VALE S.A. (BR/RJ) |
| **(21) BR 10 2022 016005-8** | Código 2.1 - Pedido de Patente ou Certificado de Adição de Invenção depositado<br>(22) 12/08/2022<br>(71) RAFAEL LEOCADIO GOMES DA SILVA (BR/PR) |
| **(21) BR 10 2022 016014-7** | Código 2.1 - Pedido de Patente ou Certificado de Adição de Invenção depositado<br>(22) 12/08/2022<br>(71) PRATT & WHITNEY CANADA CORP. (CA) |
| **(21) BR 10 2022 016018-0** | Código 2.1 - Pedido de Patente ou Certificado de Adição de Invenção depositado<br>(22) 12/08/2022<br>(71) PRATT & WHITNEY CANADA CORP. (CA) |
| **(21) BR 10 2022 016043-0** | Código 2.1 - Pedido de Patente ou Certificado de Adição de Invenção depositado<br>(22) 12/08/2022<br>(71) RGA SOLUÇÕES TÉCNICAS EIRELI (BR/MG) |
| **(21) BR 10 2022 016047-3** | Código 2.1 - Pedido de Patente ou Certificado de Adição de Invenção depositado<br>(22) 12/08/2022<br>(71) PRATT & WHITNEY CANADA CORP. (CA) |
| **(21) BR 10 2022 016050-3** | Código 2.1 - Pedido de Patente ou Certificado de Adição de Invenção depositado<br>(22) 12/08/2022<br>(71) PRATT & WHITNEY CANADA CORP. (CA) |
| **(21) BR 10 2022 016051-1** | Código 2.1 - Pedido de Patente ou Certificado de Adição de Invenção depositado<br>(22) 12/08/2022<br>(71) FRANCISCO MOURA FILHO (BR/SP) |

| | |
|---|---|
| **(21) BR 10 2022 016060-0** | Código 2.1 - Pedido de Patente ou Certificado de Adição de Invenção depositado<br>(22) 12/08/2022<br>(71) JUAN RAMÓN ARNAIZ LOPEZ (UY) |
| **(21) BR 10 2022 016095-3** | Código 2.1 - Pedido de Patente ou Certificado de Adição de Invenção depositado<br>(22) 12/08/2022<br>(71) PETFIVE BRANDS BRASIL S.A. (BR/RJ) |
| **(21) BR 10 2022 016146-1** | Código 2.1 - Pedido de Patente ou Certificado de Adição de Invenção depositado<br>(22) 15/08/2022<br>(71) PETRÓLEO BRASILEIRO S.A. - PETROBRAS (BR/RJ) ; SERVIÇO NACIONAL DE APRENDIZAGEM INDUSTRIAL - SENAI/SC (BR/SC) |
| **(21) BR 10 2022 016191-7** | Código 2.1 - Pedido de Patente ou Certificado de Adição de Invenção depositado<br>(22) 15/08/2022<br>(71) ISHIDA CO., LTD. (JP) |
| **(21) BR 10 2022 016196-8** | Código 2.1 - Pedido de Patente ou Certificado de Adição de Invenção depositado<br>(22) 15/08/2022<br>(71) GENERAL ELECTRIC TECHNOLOGY GMBH (CH) |
| **(21) BR 10 2022 016221-2** | Código 2.1 - Pedido de Patente ou Certificado de Adição de Invenção depositado<br>(22) 15/08/2022<br>(71) PETRÓLEO BRASILEIRO S.A. - PETROBRAS (BR/RJ) |
| **(21) BR 10 2022 016392-8** | Código 2.1 - Pedido de Patente ou Certificado de Adição de Invenção depositado<br>(22) 17/08/2022<br>(71) VALE S.A. (BR/RJ) |
| **(21) BR 10 2022 016427-4** | Código 2.1 - Pedido de Patente ou Certificado de Adição de Invenção depositado<br>(22) 18/08/2022<br>(71) MACDON INDUSTRIES LTD. (CA) |
| **(21) BR 10 2022 016454-1** | Código 2.1 - Pedido de Patente ou Certificado de Adição de Invenção depositado |

| | |
|---|---|
| | (22) 18/08/2022<br>(71) ATILA SALES DIAS FROIS (BR/ES) ; ISAQUE SALES DIAS FROIS (BR/ES) |
| **(21) BR 10 2022 016473-8** | Código 2.1 - Pedido de Patente ou Certificado de Adição de Invenção depositado<br>(22) 18/08/2022<br>(71) LUIS LEME FRANCO (BR/SP) |
| **(21) BR 10 2022 016478-9** | Código 2.1 - Pedido de Patente ou Certificado de Adição de Invenção depositado<br>(22) 18/08/2022<br>(71) RODRIGO MARTINS (BR/SP) |
| **(21) BR 13 2022 004288-7** | Código 2.1 - Pedido de Patente ou Certificado de Adição de Invenção depositado<br>(22) 08/03/2022<br>(61) BR 10 2020 003240-2 14/02/2020<br>(71) MARIO NICOLI FILHO (BR/SP) |
| **(21) BR 13 2022 004290-9** | Código 2.1 - Pedido de Patente ou Certificado de Adição de Invenção depositado<br>(22) 08/03/2022<br>(61) BR 10 2020 021492-6 20/10/2020<br>(71) MARIO NICOLI FILHO (BR/SP) |
| **(21) BR 13 2022 011419-5** | Código 2.1 - Pedido de Patente ou Certificado de Adição de Invenção depositado<br>(22) 10/06/2022<br>(61) BR 10 2020 025955-5 18/12/2020<br>(71) CNPEM - CENTRO NACIONAL DE PESQUISA EM ENERGIA E MATERIAIS (BR/SP) |
| **(21) BR 13 2022 012160-4** | Código 2.1 - Pedido de Patente ou Certificado de Adição de Invenção depositado<br>(22) 20/06/2022<br>(61) BR 10 2015 028881-6 18/11/2015<br>(71) ALBERTO SAMAIA NETO (BR/SP) |
| **(21) BR 13 2022 014778-6** | Código 2.1 - Pedido de Patente ou Certificado de Adição de Invenção depositado<br>(22) 26/07/2022<br>(61) BR 10 2021 008911-3 07/05/2021 |

| | |
|---|---|
| | (71) PAULA TARRASCONI SCHMITZ 83661190091 (BR/RS) |
| **(21) BR 13 2022 015121-0** | Código 2.1 - Pedido de Patente ou Certificado de Adição de Invenção depositado<br>(22) 29/07/2022<br>(61) BR 10 2022 014851-1 27/07/2022<br>(71) UNIVERSIDADE FEDERAL DE VIÇOSA (BR/MG) |
| **(21) BR 13 2022 015581-9** | Código 2.1 - Pedido de Patente ou Certificado de Adição de Invenção depositado<br>(22) 05/08/2022<br>(61) PI 0704512-3 03/12/2007<br>(71) LEONEL FRIAS JÚNIOR (BR/SP) |
| **(21) BR 20 2022 003225-0** | Código 2.1 - Pedido de Patente ou Certificado de Adição de Invenção depositado<br>(22) 21/02/2022<br>(71) UNIVERSIDADE DO ESTADO DO AMAZONAS (BR/AM) |
| **(21) BR 20 2022 004937-3** | Código 2.1 - Pedido de Patente ou Certificado de Adição de Invenção depositado<br>(22) 17/03/2022<br>(71) A KLIMPER COMERCIAL EIRELI (BR/SP) ; ANDRE NERONI (BR/SP) |
| **(21) BR 20 2022 005972-7** | Código 2.1 - Pedido de Patente ou Certificado de Adição de Invenção depositado<br>(22) 29/03/2022<br>(71) METALURGICA SL LTDA (BR/GO) |
| **(21) BR 20 2022 006693-6** | Código 2.1 - Pedido de Patente ou Certificado de Adição de Invenção depositado<br>(22) 07/04/2022<br>(71) A KLIMPER COMERCIAL EIRELI (BR/SP) |
| **(21) BR 20 2022 009654-1** | Código 2.1 - Pedido de Patente ou Certificado de Adição de Invenção depositado<br>(22) 18/05/2022<br>(71) RINNAI BRASIL TECNOLOGIA DE AQUECIMENTO LTDA. (BR/SP) |
| **(21) BR 20 2022 009801-3** | Código 2.1 - Pedido de Patente ou Certificado de Adição de Invenção depositado<br>(22) 19/05/2022 |

| | |
|---|---|
| | (71) NICODEMOS JOSÉ ALVES (BR/MG) |
| **(21) BR 20 2022 010823-0** | Código 2.1 - Pedido de Patente ou Certificado de Adição de Invenção depositado<br>(22) 02/06/2022<br>(71) FIBRACEM TELEINFORMÁTICA LTDA (BR/PR) |
| **(21) BR 20 2022 011091-9** | Código 2.1 - Pedido de Patente ou Certificado de Adição de Invenção depositado<br>(22) 07/06/2022<br>(71) JOSÉ GEDAEL FAGUNDES JÚNIOR (BR/MG) |
| **(21) BR 20 2022 011101-0** | Código 2.1 - Pedido de Patente ou Certificado de Adição de Invenção depositado<br>(22) 07/06/2022<br>(71) GEREN MARCENARIA LTDA ME (BR/SP) |
| **(21) BR 20 2022 012486-3** | Código 2.1 - Pedido de Patente ou Certificado de Adição de Invenção depositado<br>(22) 22/06/2022<br>(71) JOSELITO TENÓRIO DOS SANTOS (BR/ES) |
| **(21) BR 20 2022 012543-6** | Código 2.1 - Pedido de Patente ou Certificado de Adição de Invenção depositado<br>(22) 23/06/2022<br>(71) MARIO JOSÉ COSTA (BR/RS) |
| **(21) BR 20 2022 012948-2** | Código 2.1 - Pedido de Patente ou Certificado de Adição de Invenção depositado<br>(22) 29/06/2022<br>(71) C&E GROUP SRL (IT) |
| **(21) BR 20 2022 013037-5** | Código 2.1 - Pedido de Patente ou Certificado de Adição de Invenção depositado<br>(22) 29/06/2022<br>(71) ALIMENTAR - TERAPIA NUTRICIONAL S/S (BR/SP) |
| **(21) BR 20 2022 013137-1** | Código 2.1 - Pedido de Patente ou Certificado de Adição de Invenção depositado<br>(22) 30/06/2022<br>(71) ABPM INDUSTRIA E COMERCIO LTDA (BR/MG) |

| | |
|---|---|
| **(21) BR 20 2022 013410-9** | Código 2.1 - Pedido de Patente ou Certificado de Adição de Invenção depositado<br>(22) 05/07/2022<br>(71) MAYCON CLEBER PREZOTTO (BR/SP) |
| **(21) BR 20 2022 013440-0** | Código 2.1 - Pedido de Patente ou Certificado de Adição de Invenção depositado<br>(22) 06/07/2022<br>(71) REGIS LUIZ SABIÁ DE MOURA (BR/CE) ; LUIZ GONZAGA DE MOURA JÚNIOR. (BR/CE) |
| **(21) BR 20 2022 013520-2** | Código 2.1 - Pedido de Patente ou Certificado de Adição de Invenção depositado<br>(22) 07/07/2022<br>(71) SOFTWISE POLITECNICA COM E SERV. LTDA (BR/SP) |
| **(21) BR 20 2022 013721-3** | Código 2.1 - Pedido de Patente ou Certificado de Adição de Invenção depositado<br>(22) 11/07/2022<br>(71) RODRIGO DIAS DE SIQUEIRA (BR/SP) |
| **(21) BR 20 2022 013726-4** | Código 2.1 - Pedido de Patente ou Certificado de Adição de Invenção depositado<br>(22) 11/07/2022<br>(71) CONSTEC-CONSULTORIA SERVIÇOS GERAIS E TÉCNICOS LTDA (BR/PA) |
| **(21) BR 20 2022 013762-0** | Código 2.1 - Pedido de Patente ou Certificado de Adição de Invenção depositado<br>(22) 11/07/2022<br>(71) ALEXANDRE CRAVO COLUCCI (BR/SP) ; NIVALDO PAULO (BR/SP) |
| **(21) BR 20 2022 013913-5** | Código 2.1 - Pedido de Patente ou Certificado de Adição de Invenção depositado<br>(22) 13/07/2022<br>(71) LEANDRO GONÇALVES DE LIMA (BR/GO) |
| **(21) BR 20 2022 013986-0** | Código 2.1 - Pedido de Patente ou Certificado de Adição de Invenção depositado<br>(22) 14/07/2022<br>(71) ODNIVEL RIBEITO SÁ (BR/MG) |
| **(21) BR 20 2022 014038-9** | Código 2.1 - Pedido de Patente ou Certificado de Adição de Invenção |

| | |
|---|---|
| | depositado<br>(22) 15/07/2022<br>(71) CULLIGAN LATAM LTDA (BR/SP) |
| **(21) BR 20 2022 014115-6** | Código 2.1 - Pedido de Patente ou Certificado de Adição de Invenção depositado<br>(22) 15/07/2022<br>(71) GIOVANI FERREIRA DE ALMEIDA (BR/MG) ; VANGUARDA INDUSTRIAL (BR/MG) |
| **(21) BR 20 2022 014162-8** | Código 2.1 - Pedido de Patente ou Certificado de Adição de Invenção depositado<br>(22) 18/07/2022<br>(71) MISSÃO SALESIANA DE MATO GROSSO - UNIVERSIDADE CATÓLICA DOM BOSCO - UCDB (UCDB) (BR/MS) |
| **(21) BR 20 2022 014361-2** | Código 2.1 - Pedido de Patente ou Certificado de Adição de Invenção depositado<br>(22) 20/07/2022<br>(71) PRATIC SIDER COMÉRCIO,INDUSTRIA E LOCAÇÃO DE IMPLEMENTOS RODOVIÁRIOS LTDA (BR/PR) |
| **(21) BR 20 2022 014603-4** | Código 2.1 - Pedido de Patente ou Certificado de Adição de Invenção depositado<br>(22) 25/07/2022<br>(71) WILSON YUKIO HORIE (BR/SP) ; ADILSON HORIE (BR/SP) |
| **(21) BR 20 2022 014651-4** | Código 2.1 - Pedido de Patente ou Certificado de Adição de Invenção depositado<br>(22) 25/07/2022<br>(71) RAPHAEL FUILLARAT JUNIOR (BR/SP) |
| **(21) BR 20 2022 014817-7** | Código 2.1 - Pedido de Patente ou Certificado de Adição de Invenção depositado<br>(22) 27/07/2022<br>(71) PAULO CÉSAR DA SILVA PEREIRA (BR/RJ) |
| **(21) BR 20 2022 014976-9** | Código 2.1 - Pedido de Patente ou Certificado de Adição de Invenção depositado<br>(22) 28/07/2022<br>(71) JOEDSON BAU (BR/PR) |
| **(21) BR 20 2022 015003-1** | Código 2.1 - Pedido de Patente ou Certificado de Adição de Invenção |

| | |
|---|---|
| | depositado<br>(22) 28/07/2022<br>(71) FLAVIO MARÇAL BOABAID (BR/SC) |
| **(21) BR 20 2022 015065-1** | Código 2.1 - Pedido de Patente ou Certificado de Adição de Invenção depositado<br>(22) 29/07/2022<br>(71) ELIAS MARTINS DOS SANTOS (BR/SP) |
| **(21) BR 20 2022 015074-0** | Código 2.1 - Pedido de Patente ou Certificado de Adição de Invenção depositado<br>(22) 29/07/2022<br>(71) MARCOS RODRIGUES DE ANDRADE (BR/PR) |
| **(21) BR 20 2022 015082-1** | Código 2.1 - Pedido de Patente ou Certificado de Adição de Invenção depositado<br>(22) 29/07/2022<br>(71) METALÚRGICA METODUS EIRELI (BR/SP) |
| **(21) BR 20 2022 015093-7** | Código 2.1 - Pedido de Patente ou Certificado de Adição de Invenção depositado<br>(22) 29/07/2022<br>(71) G. BECKER INDUSTRIA E COMERCIO DE PECAS MECANICAS LTDA (BR/SC) |
| **(21) BR 20 2022 015105-4** | Código 2.1 - Pedido de Patente ou Certificado de Adição de Invenção depositado<br>(22) 29/07/2022<br>(71) APPARECIDA DOS SANTOS BUSSOLA (BR/SP) |
| **(21) BR 20 2022 015202-6** | Código 2.1 - Pedido de Patente ou Certificado de Adição de Invenção depositado<br>(22) 30/07/2022<br>(71) PROPOSTO COMÉRCIO DE EQUIPAMENTOS E ACESSÓRIOS EIRELI EPP (BR/PR) |
| **(21) BR 20 2022 015214-0** | Código 2.1 - Pedido de Patente ou Certificado de Adição de Invenção depositado<br>(22) 01/08/2022<br>(71) ACCELL SOLUÇÕES PARA ENERGIA E ÁGUA LTDA (BR/SP) |
| **(21) BR 20 2022 015219-0** | Código 2.1 - Pedido de Patente ou Certificado de Adição de Invenção depositado |

| | |
|---|---|
| | (22) 01/08/2022<br>(71) UNIVERSIDADE FEDERAL DE SÃO JOÃO DEL REI (BR/MG) |
| **(21) BR 20 2022 015230-1** | Código 2.1 - Pedido de Patente ou Certificado de Adição de Invenção depositado<br>(22) 01/08/2022<br>(71) FÁBRICA DE MÓVEIS FLORENSE LTDA (BR/RS) |
| **(21) BR 20 2022 015231-0** | Código 2.1 - Pedido de Patente ou Certificado de Adição de Invenção depositado<br>(22) 01/08/2022<br>(71) TNAH CONSULTORIA E SOLUCOES EM SOFTWARE LTDA (BR/SC) ; WELTTEC COMERCIAL IMP. E EXP. LTDA (BR/SC) |
| **(21) BR 20 2022 015245-0** | Código 2.1 - Pedido de Patente ou Certificado de Adição de Invenção depositado<br>(22) 01/08/2022<br>(71) DANIEL DE JESUS DA SILVA (BR/SP) |
| **(21) BR 20 2022 015426-6** | Código 2.1 - Pedido de Patente ou Certificado de Adição de Invenção depositado<br>(22) 04/08/2022<br>(71) SIMONE MELARA MANSSUR (BR/RS) ; RAFAEL MELARA (BR/RS) |
| **(21) BR 20 2022 015432-0** | Código 2.1 - Pedido de Patente ou Certificado de Adição de Invenção depositado<br>(22) 04/08/2022<br>(71) TEC VIDRO IND. COM. SERV. TÉCNICOS LTDA. (BR/SP) |
| **(21) BR 20 2022 015436-3** | Código 2.1 - Pedido de Patente ou Certificado de Adição de Invenção depositado<br>(22) 04/08/2022<br>(71) MPS MANUTENÇÃO DE PRODUTOS E SISTEMAS INDUSTRIAIS EIRELI (BR/SP) |
| **(21) BR 20 2022 015605-6** | Código 2.1 - Pedido de Patente ou Certificado de Adição de Invenção depositado<br>(22) 06/08/2022<br>(71) HY BRASIL TECNOLOGIA S/A (BR/CE) |
| **(21) BR 20 2022 015613-7** | Código 2.1 - Pedido de Patente ou Certificado de Adição de Invenção depositado<br>(22) 08/08/2022 |

| | |
|---|---|
| | (71) SARAH MOVEIS LTDA (BR/MG) |
| **(21) BR 20 2022 015641-2** | Código 2.1 - Pedido de Patente ou Certificado de Adição de Invenção depositado<br>(22) 08/08/2022<br>(71) AÇOTERRA INDÚSTRIA E COMÉRCIO DE FERRAMENTAS LTDA - EPP (BR/SC) |
| **(21) BR 20 2022 015646-3** | Código 2.1 - Pedido de Patente ou Certificado de Adição de Invenção depositado<br>(22) 08/08/2022<br>(71) ROBSON TADEU COSTA DE OLIVEIRA (BR/MG) |
| **(21) BR 20 2022 015652-8** | Código 2.1 - Pedido de Patente ou Certificado de Adição de Invenção depositado<br>(22) 08/08/2022<br>(71) CELSO LUÍS CASALE (BR/SP) |
| **(21) BR 20 2022 015661-7** | Código 2.1 - Pedido de Patente ou Certificado de Adição de Invenção depositado<br>(22) 08/08/2022<br>(71) ADERSON DA SILVA CARVALHO (BR/RJ) |
| **(21) BR 20 2022 015665-0** | Código 2.1 - Pedido de Patente ou Certificado de Adição de Invenção depositado<br>(22) 08/08/2022<br>(71) EDSON DE CASTRO CARVALHO (BR/SP) ; SEVERINO BELARMINO DE CARVALHO (BR/SP) |
| **(21) BR 20 2022 015676-5** | Código 2.1 - Pedido de Patente ou Certificado de Adição de Invenção depositado<br>(22) 08/08/2022<br>(71) STELLA IMPORTAÇÃO E EXPORTAÇÃO DE LUMINÁRIAS LTDA (BR/RS) |
| **(21) BR 20 2022 016235-8** | Código 2.1 - Pedido de Patente ou Certificado de Adição de Invenção depositado<br>(22) 16/08/2022<br>(71) ROBERT BOSCH LIMITADA (BR/SP) |
| **(21) BR 20 2022 016278-1** | Código 2.1 - Pedido de Patente ou Certificado de Adição de Invenção depositado<br>(22) 16/08/2022 |

| | |
|---|---|
| | (71) ONIX- USINAGEM E DESENVOLVIMENTO LTDA ME (BR/MG) |
| **(21) BR 20 2022 016331-1** | Código 2.1 - Pedido de Patente ou Certificado de Adição de Invenção depositado<br>(22) 17/08/2022<br>(71) SARAH MOVEIS LTDA (BR/MG) |
| **(21) BR 20 2022 016347-8** | Código 2.1 - Pedido de Patente ou Certificado de Adição de Invenção depositado<br>(22) 17/08/2022<br>(71) CARLOS HUMBERTO DE OLIVEIRA (BR/MG) |
| **(21) BR 20 2022 016357-5** | Código 2.1 - Pedido de Patente ou Certificado de Adição de Invenção depositado<br>(22) 17/08/2022<br>(71) AGEPLAST INDÚSTRIA E COMÉRCIO DE PLÁSTICOS LTDA (BR/RS) |
| **(21) BR 20 2022 016363-0** | Código 2.1 - Pedido de Patente ou Certificado de Adição de Invenção depositado<br>(22) 17/08/2022<br>(71) HELIBOMBAS - INDÚSTRIA E COMÉRCIO DE EQUIPAMENTOS HIDRÁULICOS LTDA (BR/SP) |
| **(21) BR 20 2022 016365-6** | Código 2.1 - Pedido de Patente ou Certificado de Adição de Invenção depositado<br>(22) 17/08/2022<br>(71) CLEBER BRUNO MOREIRA GUIMARÃES (BR/MG) |
| **(21) BR 20 2022 016410-5** | Código 2.1 - Pedido de Patente ou Certificado de Adição de Invenção depositado<br>(22) 17/08/2022<br>(71) SARAH MOVEIS LTDA (BR/MG) |
| **(21) BR 20 2022 016475-0** | Código 2.1 - Pedido de Patente ou Certificado de Adição de Invenção depositado<br>(22) 18/08/2022<br>(66) BR 20 2021 017945-2 10/09/2021<br>(71) ALEXSANDRO RIBEIRO GUIMARÃES (BR/RJ) ; DANIEL DA SILVA GUIMARÃES FILHO (BR/RJ) |
| **(21) BR 20 2022 016707-4** | Código 2.1 - Pedido de Patente ou Certificado de Adição de Invenção depositado<br>(22) 22/08/2022 |

(71) LANDY INDÚSTRIA E COMÉRCIO DE PLÁSTICOS E FERRAGENS LTDA (BR/SP)

## Código 2.4 - Notificação de Depósito do Pedido Dividido - Art 26 inciso I da LPI

Notificação de pedido dividido de um pedido de patente depositado anteriormente. Em relação ao pedido original, o pedido dividido tem a mesma data de depósito e, se for o caso, o correspondente benefício da prioridade reivindicada. O pedido dividido é considerado como estando na mesma fase processual do pedido original.

---

**(21) BR 12 2022 009633-6 A2**

Código 2.4 - Notificação de Depósito do Pedido Dividido - Art 26 inciso I da LPI
(22) 11/05/2016
(62) BR 10 2016 010604-4 11/05/2016
(71) CARLOS POLICARPO DE OLIVEIRA (BR/SP)

---

**(21) BR 12 2022 013196-4 A2**

Código 2.4 - Notificação de Depósito do Pedido Dividido - Art 26 inciso I da LPI
(22) 25/09/2013
(62) BR 11 2015 004584-7 25/09/2013
(71) APPLE INC. (US)

---

**(21) BR 12 2022 013315-0 A2**

Código 2.4 - Notificação de Depósito do Pedido Dividido - Art 26 inciso I da LPI
(22) 01/02/2021
(62) BR 11 2022 011635-7 01/02/2021
(71) PANASONIC INTELLECTUAL PROPERTY CORPORATION OF AMERICA (US)

---

**(21) BR 12 2022 013317-7 A2**

Código 2.4 - Notificação de Depósito do Pedido Dividido - Art 26 inciso I da LPI
(22) 01/02/2021
(62) BR 11 2022 011635-7 01/02/2021
(71) PANASONIC INTELLECTUAL PROPERTY CORPORATION OF AMERICA (US)

---

**(21) BR 12 2022 013319-3 A2**

Código 2.4 - Notificação de Depósito do Pedido Dividido - Art 26 inciso I da LPI
(22) 01/02/2021
(62) BR 11 2022 011635-7 01/02/2021
(71) PANASONIC INTELLECTUAL PROPERTY CORPORATION OF AMERICA (US)

---

**(21) BR 12 2022 013323-1 A2**

Código 2.4 - Notificação de Depósito do Pedido Dividido - Art 26 inciso I da LPI
(22) 01/02/2021
(62) BR 11 2022 011635-7 01/02/2021
(71) PANASONIC INTELLECTUAL PROPERTY CORPORATION OF AMERICA (US)

| | |
|---|---|
| **(21) BR 12 2022 013454-8 A2** | Código 2.4 - Notificação de Depósito do Pedido Dividido - Art 26 inciso I da LPI<br>(22) 19/10/2010<br>(62) BR 11 2012 009445-9 19/10/2010<br>(71) FRAUNHOFER-GESELLSCHAFT ZUR FÖRDERUNG DER ANGEWANDTEN FORSCHUNG E.V. (DE) |
| **(21) BR 12 2022 013482-3 A2** | Código 2.4 - Notificação de Depósito do Pedido Dividido - Art 26 inciso I da LPI<br>(22) 19/10/2010<br>(62) BR 11 2012 009445-9 19/10/2010<br>(71) FRAUNHOFER-GESELLSCHAFT ZUR FÖRDERUNG DER ANGEWANDTEN FORSCHUNG E.V. (DE) |
| **(21) BR 12 2022 013496-3 A2** | Código 2.4 - Notificação de Depósito do Pedido Dividido - Art 26 inciso I da LPI<br>(22) 19/10/2010<br>(62) BR 11 2012 009445-9 19/10/2010<br>(71) FRAUNHOFER-GESELLSCHAFT ZUR FÖRDERUNG DER ANGEWANDTEN FORSCHUNG E.V. (DE) |
| **(21) BR 12 2022 014220-6 A2** | Código 2.4 - Notificação de Depósito do Pedido Dividido - Art 26 inciso I da LPI<br>(22) 03/10/2017<br>(62) BR 11 2019 006921-6 03/10/2017<br>(71) DOLBY LABORATORIES LICENSING CORPORATION (US) |
| **(21) BR 12 2022 014344-0 A2** | Código 2.4 - Notificação de Depósito do Pedido Dividido - Art 26 inciso I da LPI<br>(22) 11/02/2020<br>(62) BR 11 2021 015992-4 11/02/2020<br>(71) FLINTSTONE TECHNOLOGY LIMITED (GB) |
| **(21) BR 12 2022 014380-6 A2** | Código 2.4 - Notificação de Depósito do Pedido Dividido - Art 26 inciso I da LPI<br>(22) 23/11/2018<br>(62) BR 11 2019 014981-3 23/11/2018<br>(71) H. LUNDBECK A/S (DK) |
| **(21) BR 12 2022 014387-3 A2** | Código 2.4 - Notificação de Depósito do Pedido Dividido - Art 26 inciso I da LPI<br>(22) 21/05/2019<br>(62) BR 11 2020 023641-1 21/05/2019<br>(71) AUTONOMOUS PIVOT LTD. (IL) |
| **(21) BR 12 2022 014393-8 A2** | Código 2.4 - Notificação de Depósito do Pedido Dividido - Art 26 inciso I da LPI<br>(22) 28/04/2017<br>(62) BR 11 2017 021807-0 28/04/2017<br>(71) BETEK GMBH & CO. KG (DE) |

| | |
|---|---|
| **(21) BR 12 2022 014431-4 A2** | Código 2.4 - Notificação de Depósito do Pedido Dividido - Art 26 inciso I da LPI<br>(22) 26/08/2015<br>(62) BR 11 2017 004111-1 26/08/2015<br>(71) ADVANCED BARIATRIC TECHNOLOGY, LLC (US) |
| **(21) BR 12 2022 014478-0 A2** | Código 2.4 - Notificação de Depósito do Pedido Dividido - Art 26 inciso I da LPI<br>(22) 17/04/2018<br>(62) BR 11 2019 021869-6 17/04/2018<br>(71) NOVA CHEMICALS (INTERNATIONAL) S.A. (CH) |
| **(21) BR 12 2022 014524-8 A2** | Código 2.4 - Notificação de Depósito do Pedido Dividido - Art 26 inciso I da LPI<br>(22) 17/02/2017<br>(62) BR 11 2018 016944-7 17/02/2017<br>(71) JUST, INC. (US) |
| **(21) BR 12 2022 014558-2 A2** | Código 2.4 - Notificação de Depósito do Pedido Dividido - Art 26 inciso I da LPI<br>(22) 25/04/2019<br>(62) BR 11 2020 021832-4 25/04/2019<br>(71) DOLBY INTERNATIONAL AB (NL) |
| **(21) BR 12 2022 014588-4 A2** | Código 2.4 - Notificação de Depósito do Pedido Dividido - Art 26 inciso I da LPI<br>(22) 25/07/2019<br>(62) BR 11 2021 001317-2 25/07/2019<br>(71) BAXTER INTERNATIONAL INC. (US) ; BAXTER HEALTHCARE S.A. (CH) |
| **(21) BR 12 2022 014609-0 A2** | Código 2.4 - Notificação de Depósito do Pedido Dividido - Art 26 inciso I da LPI<br>(22) 12/02/2018<br>(62) BR 11 2019 016659-9 12/02/2018<br>(71) MAGEMA TECHNOLOGY, LLC (US) |
| **(21) BR 12 2022 014612-0 A2** | Código 2.4 - Notificação de Depósito do Pedido Dividido - Art 26 inciso I da LPI<br>(22) 14/12/2017<br>(62) BR 10 2017 027021-1 14/12/2017<br>(71) HALLIBURTON ENERGY SERVICES, INC. (US) |
| **(21) BR 12 2022 014649-0 A2** | Código 2.4 - Notificação de Depósito do Pedido Dividido - Art 26 inciso I da LPI<br>(22) 05/09/2014<br>(62) BR 11 2016 004839-3 05/09/2014<br>(71) IDEXX LABORATORIES, INC. (US) |
| **(21) BR 12 2022 014673-2 A2** | Código 2.4 - Notificação de Depósito do Pedido Dividido - Art 26 inciso I da LPI |

(22) 21/04/2016

(62) BR 11 2017 019627-1 21/04/2016

(71) GERON CORPORATION (US)

## Código 2.5 - Exigência - Art. 21 da LPI

O pedido protocolizado não atende formalmente ao disposto no art. 19 da Lei nº 9.279/96, e/ou às demais disposições quanto à sua forma. Fica o requerente obrigado a sanar, em 30 (trinta) dias a contar desta data, as exigências estabelecidas. O interessado deverá obter o parecer através do endereço eletrônico www.inpi.gov.br>Acesso Rápido>Buscaweb. Para cumprir a exigência, protocole a petição de cumprimento: GRU (código 206 - Cumprimento de exigência formal preliminar) isenta de retribuição, acompanhada dos documentos corrigidos de acordo com o parecer. Não sendo a exigência cumprida com a apresentação da documentação correspondente no prazo acima, o depósito não será aceito e sua numeração será anulada conforme norma vigente.

---

**(21) BR 10 2021 001393-1**

Código 2.5 - Exigência - Art. 21 da LPI
(22) 25/01/2021
(71) REGINA BERNARDINA JOHANNA HAKVOORT - ME (BR/SP)
Teor da exigência disponível no parecer (pdf) - acesse: Buscaweb no Portal do INPI. Prazo para cumprimento - 30 (Trinta) dias corridos contados do 1º dia útil após essa publicação (não confunda o prazo de 30 dias, com 1 mês ou com 31 dias). Protocole a petição de cumprimento - Guia de Recolhimento da União (GRU) de código 206 (Cumprimento de exigência formal preliminar) + documentos corrigidos, de acordo com o parecer. O pedido com exigência não cumprida ou cumprida fora do prazo não será aceito e terá sua numeração anulada.

---

**(21) BR 10 2021 014108-5**

Código 2.5 - Exigência - Art. 21 da LPI
(22) 16/07/2021
(71) SAMUEL GODINHO MARTINS (BR/SC)
Teor da exigência disponível no parecer (pdf) - acesse: Buscaweb no Portal do INPI. Prazo para cumprimento - 30 (Trinta) dias corridos contados do 1º dia útil após essa publicação (não confunda o prazo de 30 dias, com 1 mês ou com 31 dias). Protocole a petição de cumprimento - Guia de Recolhimento da União (GRU) de código 206 (Cumprimento de exigência formal preliminar) + documentos corrigidos, de acordo com o parecer. O pedido com exigência não cumprida ou cumprida fora do prazo não será aceito e terá sua numeração anulada.

---

**(21) BR 10 2021 014947-7**

Código 2.5 - Exigência - Art. 21 da LPI
(22) 29/07/2021
(71) EDIFICIO NACIONAL (BR/SP)
Teor da exigência disponível no parecer (pdf) - acesse: Buscaweb no Portal do INPI. Prazo para cumprimento - 30 (Trinta) dias corridos contados do 1º dia útil após essa publicação (não confunda o prazo de 30 dias, com 1 mês ou com 31

| | |
|---|---|
| | dias). Protocole a petição de cumprimento - Guia de Recolhimento da União (GRU) de código 206 (Cumprimento de exigência formal preliminar) + documentos corrigidos, de acordo com o parecer. O pedido com exigência não cumprida ou cumprida fora do prazo não será aceito e terá sua numeração anulada. |
| **(21) BR 10 2021 016574-0** | Código 2.5 - Exigência - Art. 21 da LPI<br>(22) 20/08/2021<br>(71) UNIVERSIDADE FEDERAL DO SUL DA BAHIA (BR/BA)<br>Teor da exigência disponível no parecer (pdf) - acesse: Buscaweb no Portal do INPI. Prazo para cumprimento - 30 (Trinta) dias corridos contados do 1º dia útil após essa publicação (não confunda o prazo de 30 dias, com 1 mês ou com 31 dias). Protocole a petição de cumprimento - Guia de Recolhimento da União (GRU) de código 206 (Cumprimento de exigência formal preliminar) + documentos corrigidos, de acordo com o parecer. O pedido com exigência não cumprida ou cumprida fora do prazo não será aceito e terá sua numeração anulada. |
| **(21) BR 10 2021 019474-0** | Código 2.5 - Exigência - Art. 21 da LPI<br>(22) 28/09/2021<br>(71) SAMIRIS CÔCCO TEIXEIRA (BR/ES) ; RAFAEL RESENDE ASSIS SILVA (BR/MG) ; TAÍLA VELOSO DE OLIVEIRA (BR/MG) ; PAULO CÉSAR STRINGHETA (BR/MG) ; THAÍS CAROLINE BUTTOW RIGOLON (BR/MG) ; NILDA DE FÁTIMA FERREIRA SOARES (BR/MG)<br>Teor da exigência disponível no parecer (pdf) - acesse: Buscaweb no Portal do INPI. Prazo para cumprimento - 30 (Trinta) dias corridos contados do 1º dia útil após essa publicação (não confunda o prazo de 30 dias, com 1 mês ou com 31 dias). Protocole a petição de cumprimento - Guia de Recolhimento da União (GRU) de código 206 (Cumprimento de exigência formal preliminar) + documentos corrigidos, de acordo com o parecer. O pedido com exigência não cumprida ou cumprida fora do prazo não será aceito e terá sua numeração anulada. |
| **(21) BR 10 2021 026106-4** | Código 2.5 - Exigência - Art. 21 da LPI<br>(22) 22/12/2021<br>(71) UNIVERSIDADE FEDERAL DE PELOTAS (BR/RS)<br>Teor da exigência disponível no parecer (pdf) - acesse: Buscaweb no Portal do INPI. Prazo para cumprimento - 30 (Trinta) dias corridos contados do 1º dia útil após essa publicação (não confunda o prazo de 30 dias, com 1 mês ou com 31 dias). Protocole a petição de cumprimento - Guia de Recolhimento da União (GRU) de código 206 (Cumprimento de exigência formal preliminar) + documentos corrigidos, de acordo com o parecer. O pedido com exigência não cumprida ou cumprida fora do prazo não será aceito e terá sua numeração |

| | |
|---|---|
| | anulada. |
| **(21) BR 10 2022 000487-0** | Código 2.5 - Exigência - Art. 21 da LPI<br>(22) 11/01/2022<br>(71) ANELVIRA DE OLIVEIRA FLORENTINO (BR/SP)<br>Teor da exigência disponível no parecer (pdf) - acesse: Buscaweb no Portal do INPI. Prazo para cumprimento - 30 (Trinta) dias corridos contados do 1º dia útil após essa publicação (não confunda o prazo de 30 dias, com 1 mês ou com 31 dias). Protocole a petição de cumprimento - Guia de Recolhimento da União (GRU) de código 206 (Cumprimento de exigência formal preliminar) + documentos corrigidos, de acordo com o parecer. O pedido com exigência não cumprida ou cumprida fora do prazo não será aceito e terá sua numeração anulada. |
| **(21) BR 10 2022 000758-6** | Código 2.5 - Exigência - Art. 21 da LPI<br>(22) 14/01/2022<br>(71) FIRMINO COTA DE SOUZA JÚNIOR (BR/DF)<br>Teor da exigência disponível no parecer (pdf) - acesse: Buscaweb no Portal do INPI. Prazo para cumprimento - 30 (Trinta) dias corridos contados do 1º dia útil após essa publicação (não confunda o prazo de 30 dias, com 1 mês ou com 31 dias). Protocole a petição de cumprimento - Guia de Recolhimento da União (GRU) de código 206 (Cumprimento de exigência formal preliminar) + documentos corrigidos, de acordo com o parecer. O pedido com exigência não cumprida ou cumprida fora do prazo não será aceito e terá sua numeração anulada. |
| **(21) BR 10 2022 001369-1** | Código 2.5 - Exigência - Art. 21 da LPI<br>(22) 25/01/2022<br>(71) UNIFEI - UNIVERSIDADE FEDERAL DE ITAJUBÁ (BR/MG)<br>Teor da exigência disponível no parecer (pdf) - acesse: Buscaweb no Portal do INPI. Prazo para cumprimento - 30 (Trinta) dias corridos contados do 1º dia útil após essa publicação (não confunda o prazo de 30 dias, com 1 mês ou com 31 dias). Protocole a petição de cumprimento - Guia de Recolhimento da União (GRU) de código 206 (Cumprimento de exigência formal preliminar) + documentos corrigidos, de acordo com o parecer. O pedido com exigência não cumprida ou cumprida fora do prazo não será aceito e terá sua numeração anulada. |
| **(21) BR 10 2022 001558-9** | Código 2.5 - Exigência - Art. 21 da LPI<br>(22) 27/01/2022<br>(71) ALDOHIDROELETRICA (BR/MG)<br>Teor da exigência disponível no parecer (pdf) - acesse: Buscaweb no Portal do INPI. Prazo para cumprimento - 30 (Trinta) dias corridos contados do 1º dia útil |

| | |
|---|---|
| | após essa publicação (não confunda o prazo de 30 dias, com 1 mês ou com 31 dias). Protocole a petição de cumprimento - Guia de Recolhimento da União (GRU) de código 206 (Cumprimento de exigência formal preliminar) + documentos corrigidos, de acordo com o parecer. O pedido com exigência não cumprida ou cumprida fora do prazo não será aceito e terá sua numeração anulada. |
| **(21) BR 10 2022 001929-0** | Código 2.5 - Exigência - Art. 21 da LPI<br>(22) 01/02/2022<br>(71) ORION S/A (BR/SP)<br>Teor da exigência disponível no parecer (pdf) - acesse: Buscaweb no Portal do INPI. Prazo para cumprimento - 30 (Trinta) dias corridos contados do 1º dia útil após essa publicação (não confunda o prazo de 30 dias, com 1 mês ou com 31 dias). Protocole a petição de cumprimento - Guia de Recolhimento da União (GRU) de código 206 (Cumprimento de exigência formal preliminar) + documentos corrigidos, de acordo com o parecer. O pedido com exigência não cumprida ou cumprida fora do prazo não será aceito e terá sua numeração anulada. |
| **(21) BR 10 2022 004267-5** | Código 2.5 - Exigência - Art. 21 da LPI<br>(22) 08/03/2022<br>(71) CLAUDIONOR BARBOSA SANTOS (BR/DF)<br>Teor da exigência disponível no parecer (pdf) - acesse: Buscaweb no Portal do INPI. Prazo para cumprimento - 30 (Trinta) dias corridos contados do 1º dia útil após essa publicação (não confunda o prazo de 30 dias, com 1 mês ou com 31 dias). Protocole a petição de cumprimento - Guia de Recolhimento da União (GRU) de código 206 (Cumprimento de exigência formal preliminar) + documentos corrigidos, de acordo com o parecer. O pedido com exigência não cumprida ou cumprida fora do prazo não será aceito e terá sua numeração anulada. |
| **(21) BR 10 2022 007155-1** | Código 2.5 - Exigência - Art. 21 da LPI<br>(22) 13/04/2022<br>(71) UNIVERSIDADE FEDERAL DO CEARÁ (BR/CE)<br>Teor da exigência disponível no parecer (pdf) - acesse: Buscaweb no Portal do INPI. Prazo para cumprimento - 30 (Trinta) dias corridos contados do 1º dia útil após essa publicação (não confunda o prazo de 30 dias, com 1 mês ou com 31 dias). Protocole a petição de cumprimento - Guia de Recolhimento da União (GRU) de código 206 (Cumprimento de exigência formal preliminar) + documentos corrigidos, de acordo com o parecer. O pedido com exigência não cumprida ou cumprida fora do prazo não será aceito e terá sua numeração anulada. |

**(21) BR 10 2022 008799-7**

Código 2.5 - Exigência - Art. 21 da LPI
(22) 06/05/2022
(71) ALBERT LUIS DE OLIVEIRA ROSSI (BR/SP)
Teor da exigência disponível no parecer (pdf) - acesse: Buscaweb no Portal do INPI. Prazo para cumprimento - 30 (Trinta) dias corridos contados do 1º dia útil após essa publicação (não confunda o prazo de 30 dias, com 1 mês ou com 31 dias). Protocole a petição de cumprimento - Guia de Recolhimento da União (GRU) de código 206 (Cumprimento de exigência formal preliminar) + documentos corrigidos, de acordo com o parecer. O pedido com exigência não cumprida ou cumprida fora do prazo não será aceito e terá sua numeração anulada.

**(21) BR 10 2022 008884-5**

Código 2.5 - Exigência - Art. 21 da LPI
(22) 06/05/2022
(71) ANDREIA CORBES PAES (BR/SP)
Teor da exigência disponível no parecer (pdf) - acesse: Buscaweb no Portal do INPI. Prazo para cumprimento - 30 (Trinta) dias corridos contados do 1º dia útil após essa publicação (não confunda o prazo de 30 dias, com 1 mês ou com 31 dias). Protocole a petição de cumprimento - Guia de Recolhimento da União (GRU) de código 206 (Cumprimento de exigência formal preliminar) + documentos corrigidos, de acordo com o parecer. O pedido com exigência não cumprida ou cumprida fora do prazo não será aceito e terá sua numeração anulada.

**(21) BR 10 2022 009151-0**

Código 2.5 - Exigência - Art. 21 da LPI
(22) 11/05/2022
(71) SABORETHOS ALIMENTOS LTDA (BR/SP)
Teor da exigência disponível no parecer (pdf) - acesse: Buscaweb no Portal do INPI. Prazo para cumprimento - 30 (Trinta) dias corridos contados do 1º dia útil após essa publicação (não confunda o prazo de 30 dias, com 1 mês ou com 31 dias). Protocole a petição de cumprimento - Guia de Recolhimento da União (GRU) de código 206 (Cumprimento de exigência formal preliminar) + documentos corrigidos, de acordo com o parecer. O pedido com exigência não cumprida ou cumprida fora do prazo não será aceito e terá sua numeração anulada.

**(21) BR 10 2022 009157-9**

Código 2.5 - Exigência - Art. 21 da LPI
(22) 11/05/2022
(71) SABORETHOS ALIMENTOS LTDA (BR/SP)
Teor da exigência disponível no parecer (pdf) - acesse: Buscaweb no Portal do INPI. Prazo para cumprimento - 30 (Trinta) dias corridos contados do 1º dia útil após essa publicação (não confunda o prazo de 30 dias, com 1 mês ou com 31 dias). Protocole a petição de cumprimento - Guia de Recolhimento da União (GRU) de código 206 (Cumprimento de exigência formal preliminar) +

| | |
|---|---|
| | documentos corrigidos, de acordo com o parecer. O pedido com exigência não cumprida ou cumprida fora do prazo não será aceito e terá sua numeração anulada. |
| **(21) BR 10 2022 009179-0** | Código 2.5 - Exigência - Art. 21 da LPI<br>(22) 11/05/2022<br>(71) SABORETHOS ALIMENTOS LTDA (BR/SP)<br>Teor da exigência disponível no parecer (pdf) - acesse: Buscaweb no Portal do INPI. Prazo para cumprimento - 30 (Trinta) dias corridos contados do 1º dia útil após essa publicação (não confunda o prazo de 30 dias, com 1 mês ou com 31 dias). Protocole a petição de cumprimento - Guia de Recolhimento da União (GRU) de código 206 (Cumprimento de exigência formal preliminar) + documentos corrigidos, de acordo com o parecer. O pedido com exigência não cumprida ou cumprida fora do prazo não será aceito e terá sua numeração anulada. |
| **(21) BR 10 2022 009186-2** | Código 2.5 - Exigência - Art. 21 da LPI<br>(22) 11/05/2022<br>(71) SABORETHOS ALIMENTOS LTDA (BR/SP)<br>Teor da exigência disponível no parecer (pdf) - acesse: Buscaweb no Portal do INPI. Prazo para cumprimento - 30 (Trinta) dias corridos contados do 1º dia útil após essa publicação (não confunda o prazo de 30 dias, com 1 mês ou com 31 dias). Protocole a petição de cumprimento - Guia de Recolhimento da União (GRU) de código 206 (Cumprimento de exigência formal preliminar) + documentos corrigidos, de acordo com o parecer. O pedido com exigência não cumprida ou cumprida fora do prazo não será aceito e terá sua numeração anulada. |
| **(21) BR 10 2022 009325-3** | Código 2.5 - Exigência - Art. 21 da LPI<br>(22) 13/05/2022<br>(71) UNIVERSIDADE FEDERAL DE SERGIPE (BR/SE) ; FUNDAÇÃO UNIVERSIDADE FEDERAL DO ABC (BR/SP)<br>Teor da exigência disponível no parecer (pdf) - acesse: Buscaweb no Portal do INPI. Prazo para cumprimento - 30 (Trinta) dias corridos contados do 1º dia útil após essa publicação (não confunda o prazo de 30 dias, com 1 mês ou com 31 dias). Protocole a petição de cumprimento - Guia de Recolhimento da União (GRU) de código 206 (Cumprimento de exigência formal preliminar) + documentos corrigidos, de acordo com o parecer. O pedido com exigência não cumprida ou cumprida fora do prazo não será aceito e terá sua numeração anulada. |
| **(21) BR 10 2022 009583-3** | Código 2.5 - Exigência - Art. 21 da LPI<br>(22) 17/05/2022 |

| | |
|---|---|
| | (71) EXPEDITO JOSYERBERTH BORGES MUNIZ (BR/PE)<br>Teor da exigência disponível no parecer (pdf) - acesse: Buscaweb no Portal do INPI. Prazo para cumprimento - 30 (Trinta) dias corridos contados do 1º dia útil após essa publicação (não confunda o prazo de 30 dias, com 1 mês ou com 31 dias). Protocole a petição de cumprimento - Guia de Recolhimento da União (GRU) de código 206 (Cumprimento de exigência formal preliminar) + documentos corrigidos, de acordo com o parecer. O pedido com exigência não cumprida ou cumprida fora do prazo não será aceito e terá sua numeração anulada. |
| **(21) BR 10 2022 009735-6** | Código 2.5 - Exigência - Art. 21 da LPI<br>(22) 19/05/2022<br>(71) H2 FUEL TECNOLOGY DESENVOLVIMENTO TECNOLÓGICO DE ENERGIAS SPE LTDA (BR/SC)<br>Teor da exigência disponível no parecer (pdf) - acesse: Buscaweb no Portal do INPI. Prazo para cumprimento - 30 (Trinta) dias corridos contados do 1º dia útil após essa publicação (não confunda o prazo de 30 dias, com 1 mês ou com 31 dias). Protocole a petição de cumprimento - Guia de Recolhimento da União (GRU) de código 206 (Cumprimento de exigência formal preliminar) + documentos corrigidos, de acordo com o parecer. O pedido com exigência não cumprida ou cumprida fora do prazo não será aceito e terá sua numeração anulada. |
| **(21) BR 10 2022 010846-3** | Código 2.5 - Exigência - Art. 21 da LPI<br>(22) 02/06/2022<br>(71) HUGO VILLELA DE MIRANDA (BR/RJ)<br>Teor da exigência disponível no parecer (pdf) - acesse: Buscaweb no Portal do INPI. Prazo para cumprimento - 30 (Trinta) dias corridos contados do 1º dia útil após essa publicação (não confunda o prazo de 30 dias, com 1 mês ou com 31 dias). Protocole a petição de cumprimento - Guia de Recolhimento da União (GRU) de código 206 (Cumprimento de exigência formal preliminar) + documentos corrigidos, de acordo com o parecer. O pedido com exigência não cumprida ou cumprida fora do prazo não será aceito e terá sua numeração anulada. |
| **(21) BR 10 2022 011192-8** | Código 2.5 - Exigência - Art. 21 da LPI<br>(22) 08/06/2022<br>(71) NANOAGRI TECNOLOGIA AGRICOLA I.S. (BR/SP)<br>Teor da exigência disponível no parecer (pdf) - acesse: Buscaweb no Portal do INPI. Prazo para cumprimento - 30 (Trinta) dias corridos contados do 1º dia útil após essa publicação (não confunda o prazo de 30 dias, com 1 mês ou com 31 dias). Protocole a petição de cumprimento - Guia de Recolhimento da União (GRU) de código 206 (Cumprimento de exigência formal preliminar) + documentos corrigidos, de acordo com o parecer. O pedido com exigência não |

| | |
|---|---|
| | cumprida ou cumprida fora do prazo não será aceito e terá sua numeração anulada. |
| **(21) BR 10 2022 011594-0** | Código 2.5 - Exigência - Art. 21 da LPI<br>(22) 13/06/2022<br>(71) KLEBER CLAYTON KLAUS DA SILVA (BR/SP)<br>Teor da exigência disponível no parecer (pdf) - acesse: Buscaweb no Portal do INPI. Prazo para cumprimento - 30 (Trinta) dias corridos contados do 1º dia útil após essa publicação (não confunda o prazo de 30 dias, com 1 mês ou com 31 dias). Protocole a petição de cumprimento - Guia de Recolhimento da União (GRU) de código 206 (Cumprimento de exigência formal preliminar) + documentos corrigidos, de acordo com o parecer. O pedido com exigência não cumprida ou cumprida fora do prazo não será aceito e terá sua numeração anulada. |
| **(21) BR 10 2022 012285-7** | Código 2.5 - Exigência - Art. 21 da LPI<br>(22) 20/06/2022<br>(71) LIDIANE ISABEL FILIPPIN (BR/RS) ; FERNANDA MIRAGLIA (BR/RS)<br>Teor da exigência disponível no parecer (pdf) - acesse: Buscaweb no Portal do INPI. Prazo para cumprimento - 30 (Trinta) dias corridos contados do 1º dia útil após essa publicação (não confunda o prazo de 30 dias, com 1 mês ou com 31 dias). Protocole a petição de cumprimento - Guia de Recolhimento da União (GRU) de código 206 (Cumprimento de exigência formal preliminar) + documentos corrigidos, de acordo com o parecer. O pedido com exigência não cumprida ou cumprida fora do prazo não será aceito e terá sua numeração anulada. |
| **(21) BR 10 2022 012651-8** | Código 2.5 - Exigência - Art. 21 da LPI<br>(22) 24/06/2022<br>(71) SILVANA DE FATIMA MIRANDA (BR/MG)<br>Teor da exigência disponível no parecer (pdf) - acesse: Buscaweb no Portal do INPI. Prazo para cumprimento - 30 (Trinta) dias corridos contados do 1º dia útil após essa publicação (não confunda o prazo de 30 dias, com 1 mês ou com 31 dias). Protocole a petição de cumprimento - Guia de Recolhimento da União (GRU) de código 206 (Cumprimento de exigência formal preliminar) + documentos corrigidos, de acordo com o parecer. O pedido com exigência não cumprida ou cumprida fora do prazo não será aceito e terá sua numeração anulada. |
| **(21) BR 10 2022 013090-6** | Código 2.5 - Exigência - Art. 21 da LPI<br>(22) 29/06/2022<br>(71) AOFIO HAIR PERFORMANCE SA (BR/SP)<br>Teor da exigência disponível no parecer (pdf) - acesse: Buscaweb no Portal do |

| | |
|---|---|
| | INPI. Prazo para cumprimento - 30 (Trinta) dias corridos contados do 1º dia útil após essa publicação (não confunda o prazo de 30 dias, com 1 mês ou com 31 dias). Protocole a petição de cumprimento - Guia de Recolhimento da União (GRU) de código 206 (Cumprimento de exigência formal preliminar) + documentos corrigidos, de acordo com o parecer. O pedido com exigência não cumprida ou cumprida fora do prazo não será aceito e terá sua numeração anulada. |
| **(21) BR 10 2022 013261-5** | Código 2.5 - Exigência - Art. 21 da LPI<br>(22) 01/07/2022<br>(71) ROBERTO GOMES PEDROSA (BR/DF)<br>Teor da exigência disponível no parecer (pdf) - acesse: Buscaweb no Portal do INPI. Prazo para cumprimento - 30 (Trinta) dias corridos contados do 1º dia útil após essa publicação (não confunda o prazo de 30 dias, com 1 mês ou com 31 dias). Protocole a petição de cumprimento - Guia de Recolhimento da União (GRU) de código 206 (Cumprimento de exigência formal preliminar) + documentos corrigidos, de acordo com o parecer. O pedido com exigência não cumprida ou cumprida fora do prazo não será aceito e terá sua numeração anulada. |
| **(21) BR 10 2022 013266-6** | Código 2.5 - Exigência - Art. 21 da LPI<br>(22) 01/07/2022<br>(71) CRISTIANO MARTINS RAPOSO (BR/PB)<br>Teor da exigência disponível no parecer (pdf) - acesse: Buscaweb no Portal do INPI. Prazo para cumprimento - 30 (Trinta) dias corridos contados do 1º dia útil após essa publicação (não confunda o prazo de 30 dias, com 1 mês ou com 31 dias). Protocole a petição de cumprimento - Guia de Recolhimento da União (GRU) de código 206 (Cumprimento de exigência formal preliminar) + documentos corrigidos, de acordo com o parecer. O pedido com exigência não cumprida ou cumprida fora do prazo não será aceito e terá sua numeração anulada. |
| **(21) BR 10 2022 013392-1** | Código 2.5 - Exigência - Art. 21 da LPI<br>(22) 05/07/2022<br>(71) UNIVERSIDADE FEDERAL DE PELOTAS (BR/RS)<br>Teor da exigência disponível no parecer (pdf) - acesse: Buscaweb no Portal do INPI. Prazo para cumprimento - 30 (Trinta) dias corridos contados do 1º dia útil após essa publicação (não confunda o prazo de 30 dias, com 1 mês ou com 31 dias). Protocole a petição de cumprimento - Guia de Recolhimento da União (GRU) de código 206 (Cumprimento de exigência formal preliminar) + documentos corrigidos, de acordo com o parecer. O pedido com exigência não cumprida ou cumprida fora do prazo não será aceito e terá sua numeração anulada. |

| | |
|---|---|
| **(21) BR 10 2022 013470-7** | Código 2.5 - Exigência - Art. 21 da LPI<br>(22) 06/07/2022<br>(71) GOODRICH ACTUATION SYSTEMS SAS (FR)<br>Teor da exigência disponível no parecer (pdf) - acesse: Buscaweb no Portal do INPI. Prazo para cumprimento - 30 (Trinta) dias corridos contados do 1º dia útil após essa publicação (não confunda o prazo de 30 dias, com 1 mês ou com 31 dias). Protocole a petição de cumprimento - Guia de Recolhimento da União (GRU) de código 206 (Cumprimento de exigência formal preliminar) + documentos corrigidos, de acordo com o parecer. O pedido com exigência não cumprida ou cumprida fora do prazo não será aceito e terá sua numeração anulada. |
| **(21) BR 10 2022 013489-8** | Código 2.5 - Exigência - Art. 21 da LPI<br>(22) 06/07/2022<br>(71) UNIVERSIDADE FEDERAL DO CEARÁ (BR/CE) ; INSTITUIÇÃO PHYTOBIOS PESQUISA DESENVOLVIMENTO E INOVAÇÃO LTDA (BR/SP)<br>Teor da exigência disponível no parecer (pdf) - acesse: Buscaweb no Portal do INPI. Prazo para cumprimento - 30 (Trinta) dias corridos contados do 1º dia útil após essa publicação (não confunda o prazo de 30 dias, com 1 mês ou com 31 dias). Protocole a petição de cumprimento - Guia de Recolhimento da União (GRU) de código 206 (Cumprimento de exigência formal preliminar) + documentos corrigidos, de acordo com o parecer. O pedido com exigência não cumprida ou cumprida fora do prazo não será aceito e terá sua numeração anulada. |
| **(21) BR 10 2022 013654-8** | Código 2.5 - Exigência - Art. 21 da LPI<br>(22) 08/07/2022<br>(71) PRIMEDIALOG ASSISTENTES VIRTUAIS DIGITAIS LTDA. (BR/PE)<br>Teor da exigência disponível no parecer (pdf) - acesse: Buscaweb no Portal do INPI. Prazo para cumprimento - 30 (Trinta) dias corridos contados do 1º dia útil após essa publicação (não confunda o prazo de 30 dias, com 1 mês ou com 31 dias). Protocole a petição de cumprimento - Guia de Recolhimento da União (GRU) de código 206 (Cumprimento de exigência formal preliminar) + documentos corrigidos, de acordo com o parecer. O pedido com exigência não cumprida ou cumprida fora do prazo não será aceito e terá sua numeração anulada. |
| **(21) BR 10 2022 013710-2** | Código 2.5 - Exigência - Art. 21 da LPI<br>(22) 09/07/2022<br>(71) VALTER ODAIR KURZ (BR/RS)<br>Teor da exigência disponível no parecer (pdf) - acesse: Buscaweb no Portal do INPI. Prazo para cumprimento - 30 (Trinta) dias corridos contados do 1º dia útil após essa publicação (não confunda o prazo de 30 dias, com 1 mês ou com 31 |

| | |
|---|---|
| | dias). Protocole a petição de cumprimento - Guia de Recolhimento da União (GRU) de código 206 (Cumprimento de exigência formal preliminar) + documentos corrigidos, de acordo com o parecer. O pedido com exigência não cumprida ou cumprida fora do prazo não será aceito e terá sua numeração anulada. |
| **(21) BR 10 2022 013809-5** | Código 2.5 - Exigência - Art. 21 da LPI<br>(22) 12/07/2022<br>(71) INSTITUTO FEDERAL DE EDUCAÇÃO, CIÊNCIA E TECNOLOGIA DE SERGIPE (BR/SE)<br>Teor da exigência disponível no parecer (pdf) - acesse: Buscaweb no Portal do INPI. Prazo para cumprimento - 30 (Trinta) dias corridos contados do 1º dia útil após essa publicação (não confunda o prazo de 30 dias, com 1 mês ou com 31 dias). Protocole a petição de cumprimento - Guia de Recolhimento da União (GRU) de código 206 (Cumprimento de exigência formal preliminar) + documentos corrigidos, de acordo com o parecer. O pedido com exigência não cumprida ou cumprida fora do prazo não será aceito e terá sua numeração anulada. |
| **(21) BR 10 2022 013851-6** | Código 2.5 - Exigência - Art. 21 da LPI<br>(22) 12/07/2022<br>(71) INSTITUTO FEDERAL DE EDUCAÇÃO, CIÊNCIA E TECNOLOGIA DE PERNAMBUCO (BR/PE) ; UNIVERSIDADE FEDERAL DE PERNAMBUCO (BR/PE)<br>Teor da exigência disponível no parecer (pdf) - acesse: Buscaweb no Portal do INPI. Prazo para cumprimento - 30 (Trinta) dias corridos contados do 1º dia útil após essa publicação (não confunda o prazo de 30 dias, com 1 mês ou com 31 dias). Protocole a petição de cumprimento - Guia de Recolhimento da União (GRU) de código 206 (Cumprimento de exigência formal preliminar) + documentos corrigidos, de acordo com o parecer. O pedido com exigência não cumprida ou cumprida fora do prazo não será aceito e terá sua numeração anulada. |
| **(21) BR 10 2022 014190-8** | Código 2.5 - Exigência - Art. 21 da LPI<br>(22) 19/07/2022<br>(71) UNIVERSIDADE FEDERAL DO OESTE DO PARÁ - AGÊNCIA DE INOVAÇÃO TECNOLÓGICA (BR/PA)<br>Teor da exigência disponível no parecer (pdf) - acesse: Buscaweb no Portal do INPI. Prazo para cumprimento - 30 (Trinta) dias corridos contados do 1º dia útil após essa publicação (não confunda o prazo de 30 dias, com 1 mês ou com 31 dias). Protocole a petição de cumprimento - Guia de Recolhimento da União (GRU) de código 206 (Cumprimento de exigência formal preliminar) + documentos corrigidos, de acordo com o parecer. O pedido com exigência não cumprida ou cumprida fora do prazo não será aceito e terá sua numeração |

| | |
|---|---|
| | anulada. |
| **(21) BR 10 2022 015044-3** | Código 2.5 - Exigência - Art. 21 da LPI<br>(22) 29/07/2022<br>(71) GEOREVEST INDUSTRIA E COMERCIO DE GEOMEMBRANAS PARA IMPERMEABILIZAÇÃO EIRELI (BR/SP)<br>Teor da exigência disponível no parecer (pdf) - acesse: Buscaweb no Portal do INPI. Prazo para cumprimento - 30 (Trinta) dias corridos contados do 1º dia útil após essa publicação (não confunda o prazo de 30 dias, com 1 mês ou com 31 dias). Protocole a petição de cumprimento - Guia de Recolhimento da União (GRU) de código 206 (Cumprimento de exigência formal preliminar) + documentos corrigidos, de acordo com o parecer. O pedido com exigência não cumprida ou cumprida fora do prazo não será aceito e terá sua numeração anulada. |
| **(21) BR 10 2022 015108-3** | Código 2.5 - Exigência - Art. 21 da LPI<br>(22) 29/07/2022<br>(71) UNIVERSIDADE FEDERAL DO CEARÁ (BR/CE)<br>Teor da exigência disponível no parecer (pdf) - acesse: Buscaweb no Portal do INPI. Prazo para cumprimento - 30 (Trinta) dias corridos contados do 1º dia útil após essa publicação (não confunda o prazo de 30 dias, com 1 mês ou com 31 dias). Protocole a petição de cumprimento - Guia de Recolhimento da União (GRU) de código 206 (Cumprimento de exigência formal preliminar) + documentos corrigidos, de acordo com o parecer. O pedido com exigência não cumprida ou cumprida fora do prazo não será aceito e terá sua numeração anulada. |
| **(21) BR 10 2022 015638-7** | Código 2.5 - Exigência - Art. 21 da LPI<br>(22) 08/08/2022<br>(71) AVLIS HAWS DO BRASIL LTDA (BR/SP) ; ANDRE FERNANDO PINTO (BR/SP)<br>Teor da exigência disponível no parecer (pdf) - acesse: Buscaweb no Portal do INPI. Prazo para cumprimento - 30 (Trinta) dias corridos contados do 1º dia útil após essa publicação (não confunda o prazo de 30 dias, com 1 mês ou com 31 dias). Protocole a petição de cumprimento - Guia de Recolhimento da União (GRU) de código 206 (Cumprimento de exigência formal preliminar) + documentos corrigidos, de acordo com o parecer. O pedido com exigência não cumprida ou cumprida fora do prazo não será aceito e terá sua numeração anulada. |
| **(21) BR 10 2022 015670-0** | Código 2.5 - Exigência - Art. 21 da LPI<br>(22) 08/08/2022<br>(71) GEO ENERGÉTICA PARTICIPAÇÕES S.A. (BR/PR) |

| | |
|---|---|
| | Teor da exigência disponível no parecer (pdf) - acesse: Buscaweb no Portal do INPI. Prazo para cumprimento - 30 (Trinta) dias corridos contados do 1º dia útil após essa publicação (não confunda o prazo de 30 dias, com 1 mês ou com 31 dias). Protocole a petição de cumprimento - Guia de Recolhimento da União (GRU) de código 206 (Cumprimento de exigência formal preliminar) + documentos corrigidos, de acordo com o parecer. O pedido com exigência não cumprida ou cumprida fora do prazo não será aceito e terá sua numeração anulada. |
| **(21) BR 10 2022 015672-7** | Código 2.5 - Exigência - Art. 21 da LPI<br>(22) 08/08/2022<br>(71) NOZOMI NETWORKS SAGL (CH)<br>Teor da exigência disponível no parecer (pdf) - acesse: Buscaweb no Portal do INPI. Prazo para cumprimento - 30 (Trinta) dias corridos contados do 1º dia útil após essa publicação (não confunda o prazo de 30 dias, com 1 mês ou com 31 dias). Protocole a petição de cumprimento - Guia de Recolhimento da União (GRU) de código 206 (Cumprimento de exigência formal preliminar) + documentos corrigidos, de acordo com o parecer. O pedido com exigência não cumprida ou cumprida fora do prazo não será aceito e terá sua numeração anulada. |
| **(21) BR 10 2022 015678-6** | Código 2.5 - Exigência - Art. 21 da LPI<br>(22) 08/08/2022<br>(71) GEO ENERGÉTICA PARTICIPAÇÕES S.A. (BR/PR)<br>Teor da exigência disponível no parecer (pdf) - acesse: Buscaweb no Portal do INPI. Prazo para cumprimento - 30 (Trinta) dias corridos contados do 1º dia útil após essa publicação (não confunda o prazo de 30 dias, com 1 mês ou com 31 dias). Protocole a petição de cumprimento - Guia de Recolhimento da União (GRU) de código 206 (Cumprimento de exigência formal preliminar) + documentos corrigidos, de acordo com o parecer. O pedido com exigência não cumprida ou cumprida fora do prazo não será aceito e terá sua numeração anulada. |
| **(21) BR 10 2022 015679-4** | Código 2.5 - Exigência - Art. 21 da LPI<br>(22) 08/08/2022<br>(71) DOMINUS QUIMICA LTDA (BR/PR)<br>Teor da exigência disponível no parecer (pdf) - acesse: Buscaweb no Portal do INPI. Prazo para cumprimento - 30 (Trinta) dias corridos contados do 1º dia útil após essa publicação (não confunda o prazo de 30 dias, com 1 mês ou com 31 dias). Protocole a petição de cumprimento - Guia de Recolhimento da União (GRU) de código 206 (Cumprimento de exigência formal preliminar) + documentos corrigidos, de acordo com o parecer. O pedido com exigência não cumprida ou cumprida fora do prazo não será aceito e terá sua numeração |

| | |
|---|---|
| | anulada. |
| **(21) BR 10 2022 015845-2** | Código 2.5 - Exigência - Art. 21 da LPI<br>(22) 10/08/2022<br>(71) FABIANA LETICIA DE CAMARGO MENDES (BR/SP)<br>Teor da exigência disponível no parecer (pdf) - acesse: Buscaweb no Portal do INPI. Prazo para cumprimento - 30 (Trinta) dias corridos contados do 1º dia útil após essa publicação (não confunda o prazo de 30 dias, com 1 mês ou com 31 dias). Protocole a petição de cumprimento - Guia de Recolhimento da União (GRU) de código 206 (Cumprimento de exigência formal preliminar) + documentos corrigidos, de acordo com o parecer. O pedido com exigência não cumprida ou cumprida fora do prazo não será aceito e terá sua numeração anulada. |
| **(21) BR 10 2022 015894-0** | Código 2.5 - Exigência - Art. 21 da LPI<br>(22) 11/08/2022<br>(71) ROBERTO COSTA DA SILVA (BR/MA)<br>Teor da exigência disponível no parecer (pdf) - acesse: Buscaweb no Portal do INPI. Prazo para cumprimento - 30 (Trinta) dias corridos contados do 1º dia útil após essa publicação (não confunda o prazo de 30 dias, com 1 mês ou com 31 dias). Protocole a petição de cumprimento - Guia de Recolhimento da União (GRU) de código 206 (Cumprimento de exigência formal preliminar) + documentos corrigidos, de acordo com o parecer. O pedido com exigência não cumprida ou cumprida fora do prazo não será aceito e terá sua numeração anulada. |
| **(21) BR 10 2022 015899-1** | Código 2.5 - Exigência - Art. 21 da LPI<br>(22) 11/08/2022<br>(71) UNIVERSIDADE FEDERAL DO CEARÁ (BR/CE)<br>Teor da exigência disponível no parecer (pdf) - acesse: Buscaweb no Portal do INPI. Prazo para cumprimento - 30 (Trinta) dias corridos contados do 1º dia útil após essa publicação (não confunda o prazo de 30 dias, com 1 mês ou com 31 dias). Protocole a petição de cumprimento - Guia de Recolhimento da União (GRU) de código 206 (Cumprimento de exigência formal preliminar) + documentos corrigidos, de acordo com o parecer. O pedido com exigência não cumprida ou cumprida fora do prazo não será aceito e terá sua numeração anulada. |
| **(21) BR 10 2022 015958-0** | Código 2.5 - Exigência - Art. 21 da LPI<br>(22) 11/08/2022<br>(71) CLAUDIO LEITAO DE MOURA (BR/PE)<br>Teor da exigência disponível no parecer (pdf) - acesse: Buscaweb no Portal do INPI. Prazo para cumprimento - 30 (Trinta) dias corridos contados do 1º dia útil |

| | |
|---|---|
| | após essa publicação (não confunda o prazo de 30 dias, com 1 mês ou com 31 dias). Protocole a petição de cumprimento - Guia de Recolhimento da União (GRU) de código 206 (Cumprimento de exigência formal preliminar) + documentos corrigidos, de acordo com o parecer. O pedido com exigência não cumprida ou cumprida fora do prazo não será aceito e terá sua numeração anulada. |
| **(21) BR 10 2022 015984-0** | Código 2.5 - Exigência - Art. 21 da LPI<br>(22) 11/08/2022<br>(71) ORNELIO CARLOS STURM (BR/PR) ; RAUL FERNANDO FIGUEIRA (BR/PR)<br>Teor da exigência disponível no parecer (pdf) - acesse: Buscaweb no Portal do INPI. Prazo para cumprimento - 30 (Trinta) dias corridos contados do 1º dia útil após essa publicação (não confunda o prazo de 30 dias, com 1 mês ou com 31 dias). Protocole a petição de cumprimento - Guia de Recolhimento da União (GRU) de código 206 (Cumprimento de exigência formal preliminar) + documentos corrigidos, de acordo com o parecer. O pedido com exigência não cumprida ou cumprida fora do prazo não será aceito e terá sua numeração anulada. |
| **(21) BR 10 2022 015988-2** | Código 2.5 - Exigência - Art. 21 da LPI<br>(22) 11/08/2022<br>(71) PEDRO ROBERTO DA SILVA SOBRINHO (BR/PE)<br>Teor da exigência disponível no parecer (pdf) - acesse: Buscaweb no Portal do INPI. Prazo para cumprimento - 30 (Trinta) dias corridos contados do 1º dia útil após essa publicação (não confunda o prazo de 30 dias, com 1 mês ou com 31 dias). Protocole a petição de cumprimento - Guia de Recolhimento da União (GRU) de código 206 (Cumprimento de exigência formal preliminar) + documentos corrigidos, de acordo com o parecer. O pedido com exigência não cumprida ou cumprida fora do prazo não será aceito e terá sua numeração anulada. |
| **(21) BR 10 2022 015990-4** | Código 2.5 - Exigência - Art. 21 da LPI<br>(22) 11/08/2022<br>(71) ANTÔNIO RICARDO PAES BARRETO DE ALENCAR (BR/PE)<br>Teor da exigência disponível no parecer (pdf) - acesse: Buscaweb no Portal do INPI. Prazo para cumprimento - 30 (Trinta) dias corridos contados do 1º dia útil após essa publicação (não confunda o prazo de 30 dias, com 1 mês ou com 31 dias). Protocole a petição de cumprimento - Guia de Recolhimento da União (GRU) de código 206 (Cumprimento de exigência formal preliminar) + documentos corrigidos, de acordo com o parecer. O pedido com exigência não cumprida ou cumprida fora do prazo não será aceito e terá sua numeração anulada. |

| | |
|---|---|
| **(21) BR 10 2022 015992-0** | Código 2.5 - Exigência - Art. 21 da LPI<br>(22) 11/08/2022<br>(71) GEO ENERGÉTICA PARTICIPAÇÕES S.A. (BR/PR)<br>Teor da exigência disponível no parecer (pdf) - acesse: Buscaweb no Portal do INPI. Prazo para cumprimento - 30 (Trinta) dias corridos contados do 1º dia útil após essa publicação (não confunda o prazo de 30 dias, com 1 mês ou com 31 dias). Protocole a petição de cumprimento - Guia de Recolhimento da União (GRU) de código 206 (Cumprimento de exigência formal preliminar) + documentos corrigidos, de acordo com o parecer. O pedido com exigência não cumprida ou cumprida fora do prazo não será aceito e terá sua numeração anulada. |
| **(21) BR 10 2022 015997-1** | Código 2.5 - Exigência - Art. 21 da LPI<br>(22) 12/08/2022<br>(71) UNIVERSIDADE FEDERAL DE SANTA CATARINA (BR/SC)<br>Teor da exigência disponível no parecer (pdf) - acesse: Buscaweb no Portal do INPI. Prazo para cumprimento - 30 (Trinta) dias corridos contados do 1º dia útil após essa publicação (não confunda o prazo de 30 dias, com 1 mês ou com 31 dias). Protocole a petição de cumprimento - Guia de Recolhimento da União (GRU) de código 206 (Cumprimento de exigência formal preliminar) + documentos corrigidos, de acordo com o parecer. O pedido com exigência não cumprida ou cumprida fora do prazo não será aceito e terá sua numeração anulada. |
| **(21) BR 10 2022 015998-0** | Código 2.5 - Exigência - Art. 21 da LPI<br>(22) 12/08/2022<br>(71) UNIVERSIDADE FEDERAL DA PARAIBA (BR/PB)<br>Teor da exigência disponível no parecer (pdf) - acesse: Buscaweb no Portal do INPI. Prazo para cumprimento - 30 (Trinta) dias corridos contados do 1º dia útil após essa publicação (não confunda o prazo de 30 dias, com 1 mês ou com 31 dias). Protocole a petição de cumprimento - Guia de Recolhimento da União (GRU) de código 206 (Cumprimento de exigência formal preliminar) + documentos corrigidos, de acordo com o parecer. O pedido com exigência não cumprida ou cumprida fora do prazo não será aceito e terá sua numeração anulada. |
| **(21) BR 10 2022 016058-9** | Código 2.5 - Exigência - Art. 21 da LPI<br>(22) 12/08/2022<br>(71) INVESTWEILER PARTICIPACOES LTDA (BR/SP)<br>Teor da exigência disponível no parecer (pdf) - acesse: Buscaweb no Portal do INPI. Prazo para cumprimento - 30 (Trinta) dias corridos contados do 1º dia útil após essa publicação (não confunda o prazo de 30 dias, com 1 mês ou com 31 dias). Protocole a petição de cumprimento - Guia de Recolhimento da União |

| | |
|---|---|
| | (GRU) de código 206 (Cumprimento de exigência formal preliminar) + documentos corrigidos, de acordo com o parecer. O pedido com exigência não cumprida ou cumprida fora do prazo não será aceito e terá sua numeração anulada. |
| **(21) BR 10 2022 016061-9** | Código 2.5 - Exigência - Art. 21 da LPI<br>(22) 12/08/2022<br>(71) FUNDACAO CPQD - CENTRO DE PESQUISA E DESENVOLVIMENTO EM TELECOMUNICACOES (BR/SP)<br>Teor da exigência disponível no parecer (pdf) - acesse: Buscaweb no Portal do INPI. Prazo para cumprimento - 30 (Trinta) dias corridos contados do 1º dia útil após essa publicação (não confunda o prazo de 30 dias, com 1 mês ou com 31 dias). Protocole a petição de cumprimento - Guia de Recolhimento da União (GRU) de código 206 (Cumprimento de exigência formal preliminar) + documentos corrigidos, de acordo com o parecer. O pedido com exigência não cumprida ou cumprida fora do prazo não será aceito e terá sua numeração anulada. |
| **(21) BR 10 2022 016075-9** | Código 2.5 - Exigência - Art. 21 da LPI<br>(22) 12/08/2022<br>(71) CNH INDUSTRIAL BRASIL LTDA. (BR/MG)<br>Teor da exigência disponível no parecer (pdf) - acesse: Buscaweb no Portal do INPI. Prazo para cumprimento - 30 (Trinta) dias corridos contados do 1º dia útil após essa publicação (não confunda o prazo de 30 dias, com 1 mês ou com 31 dias). Protocole a petição de cumprimento - Guia de Recolhimento da União (GRU) de código 206 (Cumprimento de exigência formal preliminar) + documentos corrigidos, de acordo com o parecer. O pedido com exigência não cumprida ou cumprida fora do prazo não será aceito e terá sua numeração anulada. |
| **(21) BR 10 2022 016097-0** | Código 2.5 - Exigência - Art. 21 da LPI<br>(22) 12/08/2022<br>(71) AI7 INDUSTRIA E AUTOMACAO ELETRICA LTDA (BR/SP)<br>Teor da exigência disponível no parecer (pdf) - acesse: Buscaweb no Portal do INPI. Prazo para cumprimento - 30 (Trinta) dias corridos contados do 1º dia útil após essa publicação (não confunda o prazo de 30 dias, com 1 mês ou com 31 dias). Protocole a petição de cumprimento - Guia de Recolhimento da União (GRU) de código 206 (Cumprimento de exigência formal preliminar) + documentos corrigidos, de acordo com o parecer. O pedido com exigência não cumprida ou cumprida fora do prazo não será aceito e terá sua numeração anulada. |
| **(21) BR 10 2022 016105-4** | Código 2.5 - Exigência - Art. 21 da LPI |

(22) 12/08/2022
(71) FUNDAÇÃO EDUCACIONAL SEVERINO SOMBRA (BR/RJ)
Teor da exigência disponível no parecer (pdf) - acesse: Buscaweb no Portal do INPI. Prazo para cumprimento - 30 (Trinta) dias corridos contados do 1º dia útil após essa publicação (não confunda o prazo de 30 dias, com 1 mês ou com 31 dias). Protocole a petição de cumprimento - Guia de Recolhimento da União (GRU) de código 206 (Cumprimento de exigência formal preliminar) + documentos corrigidos, de acordo com o parecer. O pedido com exigência não cumprida ou cumprida fora do prazo não será aceito e terá sua numeração anulada.

---

**(21) BR 10 2022 016139-9**

Código 2.5 - Exigência - Art. 21 da LPI
(22) 14/08/2022
(71) BIORESET BIOTECNOLOGIA LTDA. (BR/SP)
Teor da exigência disponível no parecer (pdf) - acesse: Buscaweb no Portal do INPI. Prazo para cumprimento - 30 (Trinta) dias corridos contados do 1º dia útil após essa publicação (não confunda o prazo de 30 dias, com 1 mês ou com 31 dias). Protocole a petição de cumprimento - Guia de Recolhimento da União (GRU) de código 206 (Cumprimento de exigência formal preliminar) + documentos corrigidos, de acordo com o parecer. O pedido com exigência não cumprida ou cumprida fora do prazo não será aceito e terá sua numeração anulada.

---

**(21) BR 10 2022 016140-2**

Código 2.5 - Exigência - Art. 21 da LPI
(22) 14/08/2022
(71) BIORESET BIOTECNOLOGIA LTDA. (BR/SP)
Teor da exigência disponível no parecer (pdf) - acesse: Buscaweb no Portal do INPI. Prazo para cumprimento - 30 (Trinta) dias corridos contados do 1º dia útil após essa publicação (não confunda o prazo de 30 dias, com 1 mês ou com 31 dias). Protocole a petição de cumprimento - Guia de Recolhimento da União (GRU) de código 206 (Cumprimento de exigência formal preliminar) + documentos corrigidos, de acordo com o parecer. O pedido com exigência não cumprida ou cumprida fora do prazo não será aceito e terá sua numeração anulada.

---

**(21) BR 10 2022 016145-3**

Código 2.5 - Exigência - Art. 21 da LPI
(22) 15/08/2022
(71) ERIKA SABOIA GUERRA DIOGENES 03425474375 (BR/CE)
Teor da exigência disponível no parecer (pdf) - acesse: Buscaweb no Portal do INPI. Prazo para cumprimento - 30 (Trinta) dias corridos contados do 1º dia útil após essa publicação (não confunda o prazo de 30 dias, com 1 mês ou com 31 dias). Protocole a petição de cumprimento - Guia de Recolhimento da União (GRU) de código 206 (Cumprimento de exigência formal preliminar) + documentos corrigidos, de acordo com o parecer. O pedido com exigência não

| | |
|---|---|
| | cumprida ou cumprida fora do prazo não será aceito e terá sua numeração anulada. |
| **(21) BR 10 2022 016149-6** | Código 2.5 - Exigência - Art. 21 da LPI<br>(22) 15/08/2022<br>(71) ALTA - AMÉRICA LATINA TECNOLOGIA AGRICOLA LTDA (BR/PR)<br>Teor da exigência disponível no parecer (pdf) - acesse: Buscaweb no Portal do INPI. Prazo para cumprimento - 30 (Trinta) dias corridos contados do 1º dia útil após essa publicação (não confunda o prazo de 30 dias, com 1 mês ou com 31 dias). Protocole a petição de cumprimento - Guia de Recolhimento da União (GRU) de código 206 (Cumprimento de exigência formal preliminar) + documentos corrigidos, de acordo com o parecer. O pedido com exigência não cumprida ou cumprida fora do prazo não será aceito e terá sua numeração anulada. |
| **(21) BR 10 2022 016482-7** | Código 2.5 - Exigência - Art. 21 da LPI<br>(22) 18/08/2022<br>(71) UNIVERSIDADE ESTADUAL DO OESTE DO PARANÁ (BR/PR) ; UNIVERSIDADE TECNOLÓGICA FEDERAL DO PARANÁ (BR/PR)<br>Teor da exigência disponível no parecer (pdf) - acesse: Buscaweb no Portal do INPI. Prazo para cumprimento - 30 (Trinta) dias corridos contados do 1º dia útil após essa publicação (não confunda o prazo de 30 dias, com 1 mês ou com 31 dias). Protocole a petição de cumprimento - Guia de Recolhimento da União (GRU) de código 206 (Cumprimento de exigência formal preliminar) + documentos corrigidos, de acordo com o parecer. O pedido com exigência não cumprida ou cumprida fora do prazo não será aceito e terá sua numeração anulada. |
| **(21) BR 10 2022 016525-4** | Código 2.5 - Exigência - Art. 21 da LPI<br>(22) 18/08/2022<br>(71) ROBERTO RIGOTTO DE GOUVEA (BR/MG)<br>Teor da exigência disponível no parecer (pdf) - acesse: Buscaweb no Portal do INPI. Prazo para cumprimento - 30 (Trinta) dias corridos contados do 1º dia útil após essa publicação (não confunda o prazo de 30 dias, com 1 mês ou com 31 dias). Protocole a petição de cumprimento - Guia de Recolhimento da União (GRU) de código 206 (Cumprimento de exigência formal preliminar) + documentos corrigidos, de acordo com o parecer. O pedido com exigência não cumprida ou cumprida fora do prazo não será aceito e terá sua numeração anulada. |
| **(21) BR 10 2022 016536-0** | Código 2.5 - Exigência - Art. 21 da LPI<br>(22) 19/08/2022<br>(71) ROSINEIDE FERREIRA DA SILVA LIMA (BR/AL) |

| | |
|---|---|
| | Teor da exigência disponível no parecer (pdf) - acesse: Buscaweb no Portal do INPI. Prazo para cumprimento - 30 (Trinta) dias corridos contados do 1º dia útil após essa publicação (não confunda o prazo de 30 dias, com 1 mês ou com 31 dias). Protocole a petição de cumprimento - Guia de Recolhimento da União (GRU) de código 206 (Cumprimento de exigência formal preliminar) + documentos corrigidos, de acordo com o parecer. O pedido com exigência não cumprida ou cumprida fora do prazo não será aceito e terá sua numeração anulada. |
| **(21) BR 10 2022 016537-8** | Código 2.5 - Exigência - Art. 21 da LPI<br>(22) 19/08/2022<br>(71) LEONARDO LOURENÇO ROCHA (BR/RJ)<br>Teor da exigência disponível no parecer (pdf) - acesse: Buscaweb no Portal do INPI. Prazo para cumprimento - 30 (Trinta) dias corridos contados do 1º dia útil após essa publicação (não confunda o prazo de 30 dias, com 1 mês ou com 31 dias). Protocole a petição de cumprimento - Guia de Recolhimento da União (GRU) de código 206 (Cumprimento de exigência formal preliminar) + documentos corrigidos, de acordo com o parecer. O pedido com exigência não cumprida ou cumprida fora do prazo não será aceito e terá sua numeração anulada. |
| **(21) BR 10 2022 016699-4** | Código 2.5 - Exigência - Art. 21 da LPI<br>(22) 22/08/2022<br>(71) UNIVERSIDADE FEDERAL DE CAMPINA GRANDE - PB (BR/PB)<br>Teor da exigência disponível no parecer (pdf) - acesse: Buscaweb no Portal do INPI. Prazo para cumprimento - 30 (Trinta) dias corridos contados do 1º dia útil após essa publicação (não confunda o prazo de 30 dias, com 1 mês ou com 31 dias). Protocole a petição de cumprimento - Guia de Recolhimento da União (GRU) de código 206 (Cumprimento de exigência formal preliminar) + documentos corrigidos, de acordo com o parecer. O pedido com exigência não cumprida ou cumprida fora do prazo não será aceito e terá sua numeração anulada. |
| **(21) BR 10 2022 016700-1** | Código 2.5 - Exigência - Art. 21 da LPI<br>(22) 22/08/2022<br>(71) FACILITY ENGENHARIA DE SOLUÇÕES (BR/SP)<br>Teor da exigência disponível no parecer (pdf) - acesse: Buscaweb no Portal do INPI. Prazo para cumprimento - 30 (Trinta) dias corridos contados do 1º dia útil após essa publicação (não confunda o prazo de 30 dias, com 1 mês ou com 31 dias). Protocole a petição de cumprimento - Guia de Recolhimento da União (GRU) de código 206 (Cumprimento de exigência formal preliminar) + documentos corrigidos, de acordo com o parecer. O pedido com exigência não cumprida ou cumprida fora do prazo não será aceito e terá sua numeração |

| | |
|---|---|
| | anulada. |
| **(21) BR 10 2022 016711-7** | Código 2.5 - Exigência - Art. 21 da LPI<br>(22) 22/08/2022<br>(71) MARINO THEISGES (BR/SC)<br>Teor da exigência disponível no parecer (pdf) - acesse: Buscaweb no Portal do INPI. Prazo para cumprimento - 30 (Trinta) dias corridos contados do 1º dia útil após essa publicação (não confunda o prazo de 30 dias, com 1 mês ou com 31 dias). Protocole a petição de cumprimento - Guia de Recolhimento da União (GRU) de código 206 (Cumprimento de exigência formal preliminar) + documentos corrigidos, de acordo com o parecer. O pedido com exigência não cumprida ou cumprida fora do prazo não será aceito e terá sua numeração anulada. |
| **(21) BR 10 2022 016719-2** | Código 2.5 - Exigência - Art. 21 da LPI<br>(22) 22/08/2022<br>(71) CRIAZZI PRODUÇÕES ARTÍSTICAS LTDA-ME (BR/SP)<br>Teor da exigência disponível no parecer (pdf) - acesse: Buscaweb no Portal do INPI. Prazo para cumprimento - 30 (Trinta) dias corridos contados do 1º dia útil após essa publicação (não confunda o prazo de 30 dias, com 1 mês ou com 31 dias). Protocole a petição de cumprimento - Guia de Recolhimento da União (GRU) de código 206 (Cumprimento de exigência formal preliminar) + documentos corrigidos, de acordo com o parecer. O pedido com exigência não cumprida ou cumprida fora do prazo não será aceito e terá sua numeração anulada. |
| **(21) BR 12 2022 014388-1 A2** | Código 2.5 - Exigência - Art. 21 da LPI<br>(22) 01/05/2019<br>(71) RENEWABLE ENERGY GROUP, INC. (US)<br>Teor da exigência disponível no parecer (pdf) - acesse: Buscaweb no Portal do INPI. Prazo para cumprimento - 30 (Trinta) dias corridos contados do 1º dia útil após essa publicação (não confunda o prazo de 30 dias, com 1 mês ou com 31 dias). Protocole a petição de cumprimento - Guia de Recolhimento da União (GRU) de código 206 (Cumprimento de exigência formal preliminar) + documentos corrigidos, de acordo com o parecer. O pedido com exigência não cumprida ou cumprida fora do prazo não será aceito e terá sua numeração anulada. Dividido do PCT 11 2020 022435-9 |
| **(21) BR 12 2022 014551-5 A8** | Código 2.5 - Exigência - Art. 21 da LPI<br>(22) 24/10/2012<br>(71) ULTRAGENYX PHARMACEUTICAL INC. (US)<br>Teor da exigência disponível no parecer (pdf) - acesse: Buscaweb no Portal do INPI. Prazo para cumprimento - 30 (Trinta) dias corridos contados do 1º dia útil |

após essa publicação (não confunda o prazo de 30 dias, com 1 mês ou com 31 dias). Protocole a petição de cumprimento - Guia de Recolhimento da União (GRU) de código 206 (Cumprimento de exigência formal preliminar) + documentos corrigidos, de acordo com o parecer. O pedido com exigência não cumprida ou cumprida fora do prazo não será aceito e terá sua numeração anulada. Dividido do PCT 11 2014 009760-7

---

**(21) BR 12 2022 014560-4 A2**

Código 2.5 - Exigência - Art. 21 da LPI
(22) 28/09/2018
(71) HUAWEI TECHNOLOGIES CO., LTD. (CN)
Teor da exigência disponível no parecer (pdf) - acesse: Buscaweb no Portal do INPI. Prazo para cumprimento - 30 (Trinta) dias corridos contados do 1º dia útil após essa publicação (não confunda o prazo de 30 dias, com 1 mês ou com 31 dias). Protocole a petição de cumprimento - Guia de Recolhimento da União (GRU) de código 206 (Cumprimento de exigência formal preliminar) + documentos corrigidos, de acordo com o parecer. O pedido com exigência não cumprida ou cumprida fora do prazo não será aceito e terá sua numeração anulada. Dividido do PCT 11 2020 006238-3

---

**(21) BR 13 2022 010799-7**

Código 2.5 - Exigência - Art. 21 da LPI
(22) 02/06/2022
(71) AMILTON AMÉLIO BAGGIO (BR/MT)
Teor da exigência disponível no parecer (pdf) - acesse: Buscaweb no Portal do INPI. Prazo para cumprimento - 30 (Trinta) dias corridos contados do 1º dia útil após essa publicação (não confunda o prazo de 30 dias, com 1 mês ou com 31 dias). Protocole a petição de cumprimento - Guia de Recolhimento da União (GRU) de código 206 (Cumprimento de exigência formal preliminar) + documentos corrigidos, de acordo com o parecer. O pedido com exigência não cumprida ou cumprida fora do prazo não será aceito e terá sua numeração anulada.

---

**(21) BR 13 2022 013438-2**

Código 2.5 - Exigência - Art. 21 da LPI
(22) 06/07/2022
(71) DIOGINES LACERDA NIEKAWA (BR/PR) ; ANTONILDO FERREIRA MAGALHÃES JUNIO (BR/SP) ; DOUGLAS FELIPE (BR/MS)
Teor da exigência disponível no parecer (pdf) - acesse: Buscaweb no Portal do INPI. Prazo para cumprimento - 30 (Trinta) dias corridos contados do 1º dia útil após essa publicação (não confunda o prazo de 30 dias, com 1 mês ou com 31 dias). Protocole a petição de cumprimento - Guia de Recolhimento da União (GRU) de código 206 (Cumprimento de exigência formal preliminar) + documentos corrigidos, de acordo com o parecer. O pedido com exigência não cumprida ou cumprida fora do prazo não será aceito e terá sua numeração anulada.

| | |
|---|---|
| **(21) BR 13 2022 013934-1** | Código 2.5 - Exigência - Art. 21 da LPI<br>(22) 14/07/2022<br>(71) UNIVERSIDADE ESTADUAL DO RIO GRANDE DO SUL (BR/RS) ; UNIVERSIDADE FEDERAL DO RIO GRANDE DO SUL (BR/RS)<br>Teor da exigência disponível no parecer (pdf) - acesse: Buscaweb no Portal do INPI. Prazo para cumprimento - 30 (Trinta) dias corridos contados do 1º dia útil após essa publicação (não confunda o prazo de 30 dias, com 1 mês ou com 31 dias). Protocole a petição de cumprimento - Guia de Recolhimento da União (GRU) de código 206 (Cumprimento de exigência formal preliminar) + documentos corrigidos, de acordo com o parecer. O pedido com exigência não cumprida ou cumprida fora do prazo não será aceito e terá sua numeração anulada. |
| **(21) BR 13 2022 015699-8** | Código 2.5 - Exigência - Art. 21 da LPI<br>(22) 09/08/2022<br>(71) VICTOR AGUIAR LIMA (BR/TO)<br>Teor da exigência disponível no parecer (pdf) - acesse: Buscaweb no Portal do INPI. Prazo para cumprimento - 30 (Trinta) dias corridos contados do 1º dia útil após essa publicação (não confunda o prazo de 30 dias, com 1 mês ou com 31 dias). Protocole a petição de cumprimento - Guia de Recolhimento da União (GRU) de código 206 (Cumprimento de exigência formal preliminar) + documentos corrigidos, de acordo com o parecer. O pedido com exigência não cumprida ou cumprida fora do prazo não será aceito e terá sua numeração anulada. |
| **(21) BR 20 2021 007381-6** | Código 2.5 - Exigência - Art. 21 da LPI<br>(22) 16/04/2021<br>(71) RAYSA MARJORIE PEREIRA MASTELLINI (BR/PR) ; RAYSA MARJORIE PEREIRA MASTELLINI (BR/PR)<br>Teor da exigência disponível no parecer (pdf) - acesse: Buscaweb no Portal do INPI. Prazo para cumprimento - 30 (Trinta) dias corridos contados do 1º dia útil após essa publicação (não confunda o prazo de 30 dias, com 1 mês ou com 31 dias). Protocole a petição de cumprimento - Guia de Recolhimento da União (GRU) de código 206 (Cumprimento de exigência formal preliminar) + documentos corrigidos, de acordo com o parecer. O pedido com exigência não cumprida ou cumprida fora do prazo não será aceito e terá sua numeração anulada. |
| **(21) BR 20 2021 007940-7** | Código 2.5 - Exigência - Art. 21 da LPI<br>(22) 27/04/2021<br>(71) ANDRÉ GISKARD AQUINO DA SILVA (BR/RN) ; SSCOSTA CONSULTORIA E SERVICOS DE PETROLEO ME (BR/RN) ; JG - PETRÓLEO (BR/RN) |

| | |
|---|---|
| | Teor da exigência disponível no parecer (pdf) - acesse: Buscaweb no Portal do INPI. Prazo para cumprimento - 30 (Trinta) dias corridos contados do 1º dia útil após essa publicação (não confunda o prazo de 30 dias, com 1 mês ou com 31 dias). Protocole a petição de cumprimento - Guia de Recolhimento da União (GRU) de código 206 (Cumprimento de exigência formal preliminar) + documentos corrigidos, de acordo com o parecer. O pedido com exigência não cumprida ou cumprida fora do prazo não será aceito e terá sua numeração anulada. |
| **(21) BR 20 2021 008086-3** | Código 2.5 - Exigência - Art. 21 da LPI<br>(22) 28/04/2021<br>(71) ANDRE WALLACE MOREIRA DE OLIVEIRA (BR/RJ)<br>Teor da exigência disponível no parecer (pdf) - acesse: Buscaweb no Portal do INPI. Prazo para cumprimento - 30 (Trinta) dias corridos contados do 1º dia útil após essa publicação (não confunda o prazo de 30 dias, com 1 mês ou com 31 dias). Protocole a petição de cumprimento - Guia de Recolhimento da União (GRU) de código 206 (Cumprimento de exigência formal preliminar) + documentos corrigidos, de acordo com o parecer. O pedido com exigência não cumprida ou cumprida fora do prazo não será aceito e terá sua numeração anulada. |
| **(21) BR 20 2021 008884-8** | Código 2.5 - Exigência - Art. 21 da LPI<br>(22) 06/05/2021<br>(71) TANIA DOS SANTOS (BR/RJ)<br>Teor da exigência disponível no parecer (pdf) - acesse: Buscaweb no Portal do INPI. Prazo para cumprimento - 30 (Trinta) dias corridos contados do 1º dia útil após essa publicação (não confunda o prazo de 30 dias, com 1 mês ou com 31 dias). Protocole a petição de cumprimento - Guia de Recolhimento da União (GRU) de código 206 (Cumprimento de exigência formal preliminar) + documentos corrigidos, de acordo com o parecer. O pedido com exigência não cumprida ou cumprida fora do prazo não será aceito e terá sua numeração anulada. |
| **(21) BR 20 2021 016352-1** | Código 2.5 - Exigência - Art. 21 da LPI<br>(22) 18/08/2021<br>(71) PEDRO BIANOR DIAS JUNIOR (BR/MG)<br>Teor da exigência disponível no parecer (pdf) - acesse: Buscaweb no Portal do INPI. Prazo para cumprimento - 30 (Trinta) dias corridos contados do 1º dia útil após essa publicação (não confunda o prazo de 30 dias, com 1 mês ou com 31 dias). Protocole a petição de cumprimento - Guia de Recolhimento da União (GRU) de código 206 (Cumprimento de exigência formal preliminar) + documentos corrigidos, de acordo com o parecer. O pedido com exigência não cumprida ou cumprida fora do prazo não será aceito e terá sua numeração |

| | |
|---|---|
| | anulada. |
| **(21) BR 20 2021 018773-0** | Código 2.5 - Exigência - Art. 21 da LPI<br>(22) 21/09/2021<br>(71) ALEXANDRE DAMIAN REIS (BR/PR)<br>Teor da exigência disponível no parecer (pdf) - acesse: Buscaweb no Portal do INPI. Prazo para cumprimento - 30 (Trinta) dias corridos contados do 1º dia útil após essa publicação (não confunda o prazo de 30 dias, com 1 mês ou com 31 dias). Protocole a petição de cumprimento - Guia de Recolhimento da União (GRU) de código 206 (Cumprimento de exigência formal preliminar) + documentos corrigidos, de acordo com o parecer. O pedido com exigência não cumprida ou cumprida fora do prazo não será aceito e terá sua numeração anulada. |
| **(21) BR 20 2021 018841-9** | Código 2.5 - Exigência - Art. 21 da LPI<br>(22) 22/09/2021<br>(71) GARDER ENGENHARIA E CONSTUÇÕES LTDA (BR/DF)<br>Teor da exigência disponível no parecer (pdf) - acesse: Buscaweb no Portal do INPI. Prazo para cumprimento - 30 (Trinta) dias corridos contados do 1º dia útil após essa publicação (não confunda o prazo de 30 dias, com 1 mês ou com 31 dias). Protocole a petição de cumprimento - Guia de Recolhimento da União (GRU) de código 206 (Cumprimento de exigência formal preliminar) + documentos corrigidos, de acordo com o parecer. O pedido com exigência não cumprida ou cumprida fora do prazo não será aceito e terá sua numeração anulada. |
| **(21) BR 20 2021 019132-0** | Código 2.5 - Exigência - Art. 21 da LPI<br>(22) 24/09/2021<br>(71) PICCOLI PRÉ-MOLDADOS CONSTRUTORA LTDA - ME (BR/PR)<br>Teor da exigência disponível no parecer (pdf) - acesse: Buscaweb no Portal do INPI. Prazo para cumprimento - 30 (Trinta) dias corridos contados do 1º dia útil após essa publicação (não confunda o prazo de 30 dias, com 1 mês ou com 31 dias). Protocole a petição de cumprimento - Guia de Recolhimento da União (GRU) de código 206 (Cumprimento de exigência formal preliminar) + documentos corrigidos, de acordo com o parecer. O pedido com exigência não cumprida ou cumprida fora do prazo não será aceito e terá sua numeração anulada. |
| **(21) BR 20 2021 019487-7** | Código 2.5 - Exigência - Art. 21 da LPI<br>(22) 29/09/2021<br>(71) WFR MÓVEIS E ESQUADRIAS METÁLICAS EIRELI (BR/SP)<br>Teor da exigência disponível no parecer (pdf) - acesse: Buscaweb no Portal do INPI. Prazo para cumprimento - 30 (Trinta) dias corridos contados do 1º dia útil |

após essa publicação (não confunda o prazo de 30 dias, com 1 mês ou com 31 dias). Protocole a petição de cumprimento - Guia de Recolhimento da União (GRU) de código 206 (Cumprimento de exigência formal preliminar) + documentos corrigidos, de acordo com o parecer. O pedido com exigência não cumprida ou cumprida fora do prazo não será aceito e terá sua numeração anulada.

---

**(21) BR 20 2021 021650-1**

Código 2.5 - Exigência - Art. 21 da LPI
(22) 28/10/2021
(71) SAWY STUDIO (BR/SC) ; ANNA ERNA BERNARDO (BR/SC)
Teor da exigência disponível no parecer (pdf) - acesse: Buscaweb no Portal do INPI. Prazo para cumprimento - 30 (Trinta) dias corridos contados do 1º dia útil após essa publicação (não confunda o prazo de 30 dias, com 1 mês ou com 31 dias). Protocole a petição de cumprimento - Guia de Recolhimento da União (GRU) de código 206 (Cumprimento de exigência formal preliminar) + documentos corrigidos, de acordo com o parecer. O pedido com exigência não cumprida ou cumprida fora do prazo não será aceito e terá sua numeração anulada.

---

**(21) BR 20 2022 001534-7**

Código 2.5 - Exigência - Art. 21 da LPI
(22) 27/01/2022
(71) RDOIS INJETADOS LTDA (BR/RS)
Teor da exigência disponível no parecer (pdf) - acesse: Buscaweb no Portal do INPI. Prazo para cumprimento - 30 (Trinta) dias corridos contados do 1º dia útil após essa publicação (não confunda o prazo de 30 dias, com 1 mês ou com 31 dias). Protocole a petição de cumprimento - Guia de Recolhimento da União (GRU) de código 206 (Cumprimento de exigência formal preliminar) + documentos corrigidos, de acordo com o parecer. O pedido com exigência não cumprida ou cumprida fora do prazo não será aceito e terá sua numeração anulada.

---

**(21) BR 20 2022 002359-5**

Código 2.5 - Exigência - Art. 21 da LPI
(22) 08/02/2022
(71) HENRIQUE NOGUEIRA MOLON (BR/SC)
Teor da exigência disponível no parecer (pdf) - acesse: Buscaweb no Portal do INPI. Prazo para cumprimento - 30 (Trinta) dias corridos contados do 1º dia útil após essa publicação (não confunda o prazo de 30 dias, com 1 mês ou com 31 dias). Protocole a petição de cumprimento - Guia de Recolhimento da União (GRU) de código 206 (Cumprimento de exigência formal preliminar) + documentos corrigidos, de acordo com o parecer. O pedido com exigência não cumprida ou cumprida fora do prazo não será aceito e terá sua numeração anulada.

**(21) BR 20 2022 002514-8**

Código 2.5 - Exigência - Art. 21 da LPI
(22) 10/02/2022
(71) GUSTAVO GRANDER (BR/PR) ; LUCIANO FERREIRA DA SILVA (BR/SP) ; ERNESTO DEL ROSÁRIO SANTIBAÑEZ GONZALEZ (CL)
Teor da exigência disponível no parecer (pdf) - acesse: Buscaweb no Portal do INPI. Prazo para cumprimento - 30 (Trinta) dias corridos contados do 1º dia útil após essa publicação (não confunda o prazo de 30 dias, com 1 mês ou com 31 dias). Protocole a petição de cumprimento - Guia de Recolhimento da União (GRU) de código 206 (Cumprimento de exigência formal preliminar) + documentos corrigidos, de acordo com o parecer. O pedido com exigência não cumprida ou cumprida fora do prazo não será aceito e terá sua numeração anulada.

**(21) BR 20 2022 002571-7**

Código 2.5 - Exigência - Art. 21 da LPI
(22) 10/02/2022
(71) ANDERSON FERREIRA DE OLIVEIRA (BR/PR)
Teor da exigência disponível no parecer (pdf) - acesse: Buscaweb no Portal do INPI. Prazo para cumprimento - 30 (Trinta) dias corridos contados do 1º dia útil após essa publicação (não confunda o prazo de 30 dias, com 1 mês ou com 31 dias). Protocole a petição de cumprimento - Guia de Recolhimento da União (GRU) de código 206 (Cumprimento de exigência formal preliminar) + documentos corrigidos, de acordo com o parecer. O pedido com exigência não cumprida ou cumprida fora do prazo não será aceito e terá sua numeração anulada.

**(21) BR 20 2022 004634-0**

Código 2.5 - Exigência - Art. 21 da LPI
(22) 14/03/2022
(71) FERNANDO BATISTA DA ROCHA (BR/RJ)
Teor da exigência disponível no parecer (pdf) - acesse: Buscaweb no Portal do INPI. Prazo para cumprimento - 30 (Trinta) dias corridos contados do 1º dia útil após essa publicação (não confunda o prazo de 30 dias, com 1 mês ou com 31 dias). Protocole a petição de cumprimento - Guia de Recolhimento da União (GRU) de código 206 (Cumprimento de exigência formal preliminar) + documentos corrigidos, de acordo com o parecer. O pedido com exigência não cumprida ou cumprida fora do prazo não será aceito e terá sua numeração anulada.

**(21) BR 20 2022 005946-8**

Código 2.5 - Exigência - Art. 21 da LPI
(22) 29/03/2022
(71) A KLIMPER COMERCIAL EIRELI (BR/SP) ; ANDRE NERONI (BR/SP)
Teor da exigência disponível no parecer (pdf) - acesse: Buscaweb no Portal do INPI. Prazo para cumprimento - 30 (Trinta) dias corridos contados do 1º dia útil após essa publicação (não confunda o prazo de 30 dias, com 1 mês ou com 31 dias). Protocole a petição de cumprimento - Guia de Recolhimento da União

| | |
|---|---|
| | (GRU) de código 206 (Cumprimento de exigência formal preliminar) + documentos corrigidos, de acordo com o parecer. O pedido com exigência não cumprida ou cumprida fora do prazo não será aceito e terá sua numeração anulada. |
| **(21) BR 20 2022 006418-6** | Código 2.5 - Exigência - Art. 21 da LPI<br>(22) 03/04/2022<br>(71) THERAPY - MONTAGEM DE ELETRONICOS LTDA (BR/PR)<br>Teor da exigência disponível no parecer (pdf) - acesse: Buscaweb no Portal do INPI. Prazo para cumprimento - 30 (Trinta) dias corridos contados do 1º dia útil após essa publicação (não confunda o prazo de 30 dias, com 1 mês ou com 31 dias). Protocole a petição de cumprimento - Guia de Recolhimento da União (GRU) de código 206 (Cumprimento de exigência formal preliminar) + documentos corrigidos, de acordo com o parecer. O pedido com exigência não cumprida ou cumprida fora do prazo não será aceito e terá sua numeração anulada. |
| **(21) BR 20 2022 006586-7** | Código 2.5 - Exigência - Art. 21 da LPI<br>(22) 05/04/2022<br>(71) JOSUÉ KOCHE RITA (BR/PR)<br>Teor da exigência disponível no parecer (pdf) - acesse: Buscaweb no Portal do INPI. Prazo para cumprimento - 30 (Trinta) dias corridos contados do 1º dia útil após essa publicação (não confunda o prazo de 30 dias, com 1 mês ou com 31 dias). Protocole a petição de cumprimento - Guia de Recolhimento da União (GRU) de código 206 (Cumprimento de exigência formal preliminar) + documentos corrigidos, de acordo com o parecer. O pedido com exigência não cumprida ou cumprida fora do prazo não será aceito e terá sua numeração anulada. |
| **(21) BR 20 2022 006670-7** | Código 2.5 - Exigência - Art. 21 da LPI<br>(22) 07/04/2022<br>(71) DIREÇÃO CONSULTORIA E ENGENHARIA LTDA (BR/MG)<br>Teor da exigência disponível no parecer (pdf) - acesse: Buscaweb no Portal do INPI. Prazo para cumprimento - 30 (Trinta) dias corridos contados do 1º dia útil após essa publicação (não confunda o prazo de 30 dias, com 1 mês ou com 31 dias). Protocole a petição de cumprimento - Guia de Recolhimento da União (GRU) de código 206 (Cumprimento de exigência formal preliminar) + documentos corrigidos, de acordo com o parecer. O pedido com exigência não cumprida ou cumprida fora do prazo não será aceito e terá sua numeração anulada. |
| **(21) BR 20 2022 006756-8** | Código 2.5 - Exigência - Art. 21 da LPI<br>(22) 07/04/2022 |

| | |
|---|---|
| | (71) JOSAFÅ SOUZA DE SOUZA (BR/BA)<br>Teor da exigência disponível no parecer (pdf) - acesse: Buscaweb no Portal do INPI. Prazo para cumprimento - 30 (Trinta) dias corridos contados do 1º dia útil após essa publicação (não confunda o prazo de 30 dias, com 1 mês ou com 31 dias). Protocole a petição de cumprimento - Guia de Recolhimento da União (GRU) de código 206 (Cumprimento de exigência formal preliminar) + documentos corrigidos, de acordo com o parecer. O pedido com exigência não cumprida ou cumprida fora do prazo não será aceito e terá sua numeração anulada. |
| **(21) BR 20 2022 006763-0** | Código 2.5 - Exigência - Art. 21 da LPI<br>(22) 07/04/2022<br>(71) JOSUÉ KOCHE RITA (BR/PR)<br>Teor da exigência disponível no parecer (pdf) - acesse: Buscaweb no Portal do INPI. Prazo para cumprimento - 30 (Trinta) dias corridos contados do 1º dia útil após essa publicação (não confunda o prazo de 30 dias, com 1 mês ou com 31 dias). Protocole a petição de cumprimento - Guia de Recolhimento da União (GRU) de código 206 (Cumprimento de exigência formal preliminar) + documentos corrigidos, de acordo com o parecer. O pedido com exigência não cumprida ou cumprida fora do prazo não será aceito e terá sua numeração anulada. |
| **(21) BR 20 2022 008595-7** | Código 2.5 - Exigência - Art. 21 da LPI<br>(22) 04/05/2022<br>(71) ANDREA GONCALVES DE CAMARGO (BR/SP)<br>Teor da exigência disponível no parecer (pdf) - acesse: Buscaweb no Portal do INPI. Prazo para cumprimento - 30 (Trinta) dias corridos contados do 1º dia útil após essa publicação (não confunda o prazo de 30 dias, com 1 mês ou com 31 dias). Protocole a petição de cumprimento - Guia de Recolhimento da União (GRU) de código 206 (Cumprimento de exigência formal preliminar) + documentos corrigidos, de acordo com o parecer. O pedido com exigência não cumprida ou cumprida fora do prazo não será aceito e terá sua numeração anulada. |
| **(21) BR 20 2022 010606-7** | Código 2.5 - Exigência - Art. 21 da LPI<br>(22) 31/05/2022<br>(71) MARIA HELENA BRAGANÇA MADALENA (BR/SP)<br>Teor da exigência disponível no parecer (pdf) - acesse: Buscaweb no Portal do INPI. Prazo para cumprimento - 30 (Trinta) dias corridos contados do 1º dia útil após essa publicação (não confunda o prazo de 30 dias, com 1 mês ou com 31 dias). Protocole a petição de cumprimento - Guia de Recolhimento da União (GRU) de código 206 (Cumprimento de exigência formal preliminar) + documentos corrigidos, de acordo com o parecer. O pedido com exigência não cumprida ou cumprida fora do prazo não será aceito e terá sua numeração |

| | |
|---|---|
| | anulada. |
| **(21) BR 20 2022 011181-8** | Código 2.5 - Exigência - Art. 21 da LPI<br>(22) 07/06/2022<br>(71) WOLNEY RODRIGUES PINHEIRO (BR/CE)<br>Teor da exigência disponível no parecer (pdf) - acesse: Buscaweb no Portal do INPI. Prazo para cumprimento - 30 (Trinta) dias corridos contados do 1º dia útil após essa publicação (não confunda o prazo de 30 dias, com 1 mês ou com 31 dias). Protocole a petição de cumprimento - Guia de Recolhimento da União (GRU) de código 206 (Cumprimento de exigência formal preliminar) + documentos corrigidos, de acordo com o parecer. O pedido com exigência não cumprida ou cumprida fora do prazo não será aceito e terá sua numeração anulada. |
| **(21) BR 20 2022 011281-4** | Código 2.5 - Exigência - Art. 21 da LPI<br>(22) 08/06/2022<br>(71) MEGA INDUSTRIA E COMERCIO ACESSORIOS PARA CONFEITARIA PANIFICACAO E SORVETERIA EIRELI (BR/SP)<br>Teor da exigência disponível no parecer (pdf) - acesse: Buscaweb no Portal do INPI. Prazo para cumprimento - 30 (Trinta) dias corridos contados do 1º dia útil após essa publicação (não confunda o prazo de 30 dias, com 1 mês ou com 31 dias). Protocole a petição de cumprimento - Guia de Recolhimento da União (GRU) de código 206 (Cumprimento de exigência formal preliminar) + documentos corrigidos, de acordo com o parecer. O pedido com exigência não cumprida ou cumprida fora do prazo não será aceito e terá sua numeração anulada. |
| **(21) BR 20 2022 011581-3** | Código 2.5 - Exigência - Art. 21 da LPI<br>(22) 13/06/2022<br>(71) CAMILA TORRES BITTENCOURT (BR/RJ) ; RAFAEL AZEREDO TORRES (BR/RJ)<br>Teor da exigência disponível no parecer (pdf) - acesse: Buscaweb no Portal do INPI. Prazo para cumprimento - 30 (Trinta) dias corridos contados do 1º dia útil após essa publicação (não confunda o prazo de 30 dias, com 1 mês ou com 31 dias). Protocole a petição de cumprimento - Guia de Recolhimento da União (GRU) de código 206 (Cumprimento de exigência formal preliminar) + documentos corrigidos, de acordo com o parecer. O pedido com exigência não cumprida ou cumprida fora do prazo não será aceito e terá sua numeração anulada. |
| **(21) BR 20 2022 012354-9** | Código 2.5 - Exigência - Art. 21 da LPI<br>(22) 21/06/2022<br>(71) WILSON MARCOS IMENE GUIMARÃES (BR/MG) |

| | |
|---|---|
| | Teor da exigência disponível no parecer (pdf) - acesse: Buscaweb no Portal do INPI. Prazo para cumprimento - 30 (Trinta) dias corridos contados do 1º dia útil após essa publicação (não confunda o prazo de 30 dias, com 1 mês ou com 31 dias). Protocole a petição de cumprimento - Guia de Recolhimento da União (GRU) de código 206 (Cumprimento de exigência formal preliminar) + documentos corrigidos, de acordo com o parecer. O pedido com exigência não cumprida ou cumprida fora do prazo não será aceito e terá sua numeração anulada. |
| **(21) BR 20 2022 012639-4** | Código 2.5 - Exigência - Art. 21 da LPI<br>(22) 24/06/2022<br>(71) LUIS EDUARDO BONALDO (BR/SP)<br>Teor da exigência disponível no parecer (pdf) - acesse: Buscaweb no Portal do INPI. Prazo para cumprimento - 30 (Trinta) dias corridos contados do 1º dia útil após essa publicação (não confunda o prazo de 30 dias, com 1 mês ou com 31 dias). Protocole a petição de cumprimento - Guia de Recolhimento da União (GRU) de código 206 (Cumprimento de exigência formal preliminar) + documentos corrigidos, de acordo com o parecer. O pedido com exigência não cumprida ou cumprida fora do prazo não será aceito e terá sua numeração anulada. |
| **(21) BR 20 2022 013041-3** | Código 2.5 - Exigência - Art. 21 da LPI<br>(22) 29/06/2022<br>(71) JOSÉ ADOLFO PACHECO SORGATO (BR/SC)<br>Teor da exigência disponível no parecer (pdf) - acesse: Buscaweb no Portal do INPI. Prazo para cumprimento - 30 (Trinta) dias corridos contados do 1º dia útil após essa publicação (não confunda o prazo de 30 dias, com 1 mês ou com 31 dias). Protocole a petição de cumprimento - Guia de Recolhimento da União (GRU) de código 206 (Cumprimento de exigência formal preliminar) + documentos corrigidos, de acordo com o parecer. O pedido com exigência não cumprida ou cumprida fora do prazo não será aceito e terá sua numeração anulada. |
| **(21) BR 20 2022 013374-9** | Código 2.5 - Exigência - Art. 21 da LPI<br>(22) 05/07/2022<br>(71) KUASA INDÚSTRIA DE MÁQUINAS LTDA (BR/SP)<br>Teor da exigência disponível no parecer (pdf) - acesse: Buscaweb no Portal do INPI. Prazo para cumprimento - 30 (Trinta) dias corridos contados do 1º dia útil após essa publicação (não confunda o prazo de 30 dias, com 1 mês ou com 31 dias). Protocole a petição de cumprimento - Guia de Recolhimento da União (GRU) de código 206 (Cumprimento de exigência formal preliminar) + documentos corrigidos, de acordo com o parecer. O pedido com exigência não cumprida ou cumprida fora do prazo não será aceito e terá sua numeração |

| | |
|---|---|
| | anulada. |
| **(21) BR 20 2022 013747-7** | Código 2.5 - Exigência - Art. 21 da LPI<br>(22) 11/07/2022<br>(71) ANA FLÁVIA FERRO BERNARDO (BR/PE)<br>Teor da exigência disponível no parecer (pdf) - acesse: Buscaweb no Portal do INPI. Prazo para cumprimento - 30 (Trinta) dias corridos contados do 1º dia útil após essa publicação (não confunda o prazo de 30 dias, com 1 mês ou com 31 dias). Protocole a petição de cumprimento - Guia de Recolhimento da União (GRU) de código 206 (Cumprimento de exigência formal preliminar) + documentos corrigidos, de acordo com o parecer. O pedido com exigência não cumprida ou cumprida fora do prazo não será aceito e terá sua numeração anulada. |
| **(21) BR 20 2022 013764-7** | Código 2.5 - Exigência - Art. 21 da LPI<br>(22) 11/07/2022<br>(71) NOKIA SOLUTIONS AND NETWORKS DO BRASIL LTDA (BR/SP) ; JUGANU BRASIL SERVICOS DE ILUMINAÇÃO INTELIGENTE LTDA (BR/SP)<br>Teor da exigência disponível no parecer (pdf) - acesse: Buscaweb no Portal do INPI. Prazo para cumprimento - 30 (Trinta) dias corridos contados do 1º dia útil após essa publicação (não confunda o prazo de 30 dias, com 1 mês ou com 31 dias). Protocole a petição de cumprimento - Guia de Recolhimento da União (GRU) de código 206 (Cumprimento de exigência formal preliminar) + documentos corrigidos, de acordo com o parecer. O pedido com exigência não cumprida ou cumprida fora do prazo não será aceito e terá sua numeração anulada. |
| **(21) BR 20 2022 013853-8** | Código 2.5 - Exigência - Art. 21 da LPI<br>(22) 12/07/2022<br>(71) VALDIR SANTOS RODRIGUES (BR/RJ)<br>Teor da exigência disponível no parecer (pdf) - acesse: Buscaweb no Portal do INPI. Prazo para cumprimento - 30 (Trinta) dias corridos contados do 1º dia útil após essa publicação (não confunda o prazo de 30 dias, com 1 mês ou com 31 dias). Protocole a petição de cumprimento - Guia de Recolhimento da União (GRU) de código 206 (Cumprimento de exigência formal preliminar) + documentos corrigidos, de acordo com o parecer. O pedido com exigência não cumprida ou cumprida fora do prazo não será aceito e terá sua numeração anulada. |
| **(21) BR 20 2022 014400-7** | Código 2.5 - Exigência - Art. 21 da LPI<br>(22) 21/07/2022<br>(71) PLASTAMP SUDESTE INDUSTRIA E COMÉRCIO DE PLÁSTICOS LTDA (BR/SP) |

| | |
|---|---|
| | Teor da exigência disponível no parecer (pdf) - acesse: Buscaweb no Portal do INPI. Prazo para cumprimento - 30 (Trinta) dias corridos contados do 1º dia útil após essa publicação (não confunda o prazo de 30 dias, com 1 mês ou com 31 dias). Protocole a petição de cumprimento - Guia de Recolhimento da União (GRU) de código 206 (Cumprimento de exigência formal preliminar) + documentos corrigidos, de acordo com o parecer. O pedido com exigência não cumprida ou cumprida fora do prazo não será aceito e terá sua numeração anulada. |
| **(21) BR 20 2022 014872-0** | Código 2.5 - Exigência - Art. 21 da LPI<br>(22) 27/07/2022<br>(71) CAETANO FROPIANO SILVA JUNIOR (BR/RJ)<br>Teor da exigência disponível no parecer (pdf) - acesse: Buscaweb no Portal do INPI. Prazo para cumprimento - 30 (Trinta) dias corridos contados do 1º dia útil após essa publicação (não confunda o prazo de 30 dias, com 1 mês ou com 31 dias). Protocole a petição de cumprimento - Guia de Recolhimento da União (GRU) de código 206 (Cumprimento de exigência formal preliminar) + documentos corrigidos, de acordo com o parecer. O pedido com exigência não cumprida ou cumprida fora do prazo não será aceito e terá sua numeração anulada. |
| **(21) BR 20 2022 014964-5** | Código 2.5 - Exigência - Art. 21 da LPI<br>(22) 28/07/2022<br>(71) ANDREI POLESELLO (BR/MT)<br>Teor da exigência disponível no parecer (pdf) - acesse: Buscaweb no Portal do INPI. Prazo para cumprimento - 30 (Trinta) dias corridos contados do 1º dia útil após essa publicação (não confunda o prazo de 30 dias, com 1 mês ou com 31 dias). Protocole a petição de cumprimento - Guia de Recolhimento da União (GRU) de código 206 (Cumprimento de exigência formal preliminar) + documentos corrigidos, de acordo com o parecer. O pedido com exigência não cumprida ou cumprida fora do prazo não será aceito e terá sua numeração anulada. |
| **(21) BR 20 2022 015084-8** | Código 2.5 - Exigência - Art. 21 da LPI<br>(22) 29/07/2022<br>(71) AGROPRIMAVERA VCT INOVA SIMPLES (I.S.) (BR/MT)<br>Teor da exigência disponível no parecer (pdf) - acesse: Buscaweb no Portal do INPI. Prazo para cumprimento - 30 (Trinta) dias corridos contados do 1º dia útil após essa publicação (não confunda o prazo de 30 dias, com 1 mês ou com 31 dias). Protocole a petição de cumprimento - Guia de Recolhimento da União (GRU) de código 206 (Cumprimento de exigência formal preliminar) + documentos corrigidos, de acordo com o parecer. O pedido com exigência não cumprida ou cumprida fora do prazo não será aceito e terá sua numeração |

| | |
|---|---|
| | anulada. |
| **(21) BR 20 2022 015106-2** | Código 2.5 - Exigência - Art. 21 da LPI<br>(22) 29/07/2022<br>(71) JAGUAR MÁQUINAS LTDA (BR/MG)<br>Teor da exigência disponível no parecer (pdf) - acesse: Buscaweb no Portal do INPI. Prazo para cumprimento - 30 (Trinta) dias corridos contados do 1º dia útil após essa publicação (não confunda o prazo de 30 dias, com 1 mês ou com 31 dias). Protocole a petição de cumprimento - Guia de Recolhimento da União (GRU) de código 206 (Cumprimento de exigência formal preliminar) + documentos corrigidos, de acordo com o parecer. O pedido com exigência não cumprida ou cumprida fora do prazo não será aceito e terá sua numeração anulada. |
| **(21) BR 20 2022 015180-1** | Código 2.5 - Exigência - Art. 21 da LPI<br>(22) 29/07/2022<br>(71) MDL AMBIENTAL LTDA (BR/MG)<br>Teor da exigência disponível no parecer (pdf) - acesse: Buscaweb no Portal do INPI. Prazo para cumprimento - 30 (Trinta) dias corridos contados do 1º dia útil após essa publicação (não confunda o prazo de 30 dias, com 1 mês ou com 31 dias). Protocole a petição de cumprimento - Guia de Recolhimento da União (GRU) de código 206 (Cumprimento de exigência formal preliminar) + documentos corrigidos, de acordo com o parecer. O pedido com exigência não cumprida ou cumprida fora do prazo não será aceito e terá sua numeração anulada. |
| **(21) BR 20 2022 015204-2** | Código 2.5 - Exigência - Art. 21 da LPI<br>(22) 30/07/2022<br>(71) LUIS AUGUSTO MONTEIRO CESAR (BR/BA)<br>Teor da exigência disponível no parecer (pdf) - acesse: Buscaweb no Portal do INPI. Prazo para cumprimento - 30 (Trinta) dias corridos contados do 1º dia útil após essa publicação (não confunda o prazo de 30 dias, com 1 mês ou com 31 dias). Protocole a petição de cumprimento - Guia de Recolhimento da União (GRU) de código 206 (Cumprimento de exigência formal preliminar) + documentos corrigidos, de acordo com o parecer. O pedido com exigência não cumprida ou cumprida fora do prazo não será aceito e terá sua numeração anulada. |
| **(21) BR 20 2022 015205-0** | Código 2.5 - Exigência - Art. 21 da LPI<br>(22) 31/07/2022<br>(71) MARCIA APARECIDA FILGUEIRAS (BR/SP)<br>Teor da exigência disponível no parecer (pdf) - acesse: Buscaweb no Portal do INPI. Prazo para cumprimento - 30 (Trinta) dias corridos contados do 1º dia útil |

| | |
|---|---|
| | após essa publicação (não confunda o prazo de 30 dias, com 1 mês ou com 31 dias). Protocole a petição de cumprimento - Guia de Recolhimento da União (GRU) de código 206 (Cumprimento de exigência formal preliminar) + documentos corrigidos, de acordo com o parecer. O pedido com exigência não cumprida ou cumprida fora do prazo não será aceito e terá sua numeração anulada. |
| **(21) BR 20 2022 015211-5** | Código 2.5 - Exigência - Art. 21 da LPI<br>(22) 01/08/2022<br>(71) EMERSON TOCCAFONDO (BR/PR)<br>Teor da exigência disponível no parecer (pdf) - acesse: Buscaweb no Portal do INPI. Prazo para cumprimento - 30 (Trinta) dias corridos contados do 1º dia útil após essa publicação (não confunda o prazo de 30 dias, com 1 mês ou com 31 dias). Protocole a petição de cumprimento - Guia de Recolhimento da União (GRU) de código 206 (Cumprimento de exigência formal preliminar) + documentos corrigidos, de acordo com o parecer. O pedido com exigência não cumprida ou cumprida fora do prazo não será aceito e terá sua numeração anulada. |
| **(21) BR 20 2022 015362-6** | Código 2.5 - Exigência - Art. 21 da LPI<br>(22) 03/08/2022<br>(71) FLÁVIA APARECIDA DO AMARAL BALDASSO (BR/SP)<br>Teor da exigência disponível no parecer (pdf) - acesse: Buscaweb no Portal do INPI. Prazo para cumprimento - 30 (Trinta) dias corridos contados do 1º dia útil após essa publicação (não confunda o prazo de 30 dias, com 1 mês ou com 31 dias). Protocole a petição de cumprimento - Guia de Recolhimento da União (GRU) de código 206 (Cumprimento de exigência formal preliminar) + documentos corrigidos, de acordo com o parecer. O pedido com exigência não cumprida ou cumprida fora do prazo não será aceito e terá sua numeração anulada. |
| **(21) BR 20 2022 015394-4** | Código 2.5 - Exigência - Art. 21 da LPI<br>(22) 03/08/2022<br>(71) LOOP SISTEMAS SUSTENTAVEIS PARA ENERGIA LTDA (BR/PR) ; G LIMA INNOVATION LTDA (BR/PR)<br>Teor da exigência disponível no parecer (pdf) - acesse: Buscaweb no Portal do INPI. Prazo para cumprimento - 30 (Trinta) dias corridos contados do 1º dia útil após essa publicação (não confunda o prazo de 30 dias, com 1 mês ou com 31 dias). Protocole a petição de cumprimento - Guia de Recolhimento da União (GRU) de código 206 (Cumprimento de exigência formal preliminar) + documentos corrigidos, de acordo com o parecer. O pedido com exigência não cumprida ou cumprida fora do prazo não será aceito e terá sua numeração anulada. |

| | |
|---|---|
| **(21) BR 20 2022 015400-2** | Código 2.5 - Exigência - Art. 21 da LPI<br>(22) 03/08/2022<br>(71) IDAMO EL DINE BREGUEZ CUNHA (BR/MG)<br>Teor da exigência disponível no parecer (pdf) - acesse: Buscaweb no Portal do INPI. Prazo para cumprimento - 30 (Trinta) dias corridos contados do 1º dia útil após essa publicação (não confunda o prazo de 30 dias, com 1 mês ou com 31 dias). Protocole a petição de cumprimento - Guia de Recolhimento da União (GRU) de código 206 (Cumprimento de exigência formal preliminar) + documentos corrigidos, de acordo com o parecer. O pedido com exigência não cumprida ou cumprida fora do prazo não será aceito e terá sua numeração anulada. |
| **(21) BR 20 2022 015433-9** | Código 2.5 - Exigência - Art. 21 da LPI<br>(22) 04/08/2022<br>(71) ROCHA E ZUBIOLI LTDA (BR/PR)<br>Teor da exigência disponível no parecer (pdf) - acesse: Buscaweb no Portal do INPI. Prazo para cumprimento - 30 (Trinta) dias corridos contados do 1º dia útil após essa publicação (não confunda o prazo de 30 dias, com 1 mês ou com 31 dias). Protocole a petição de cumprimento - Guia de Recolhimento da União (GRU) de código 206 (Cumprimento de exigência formal preliminar) + documentos corrigidos, de acordo com o parecer. O pedido com exigência não cumprida ou cumprida fora do prazo não será aceito e terá sua numeração anulada. |
| **(21) BR 20 2022 015472-0** | Código 2.5 - Exigência - Art. 21 da LPI<br>(22) 04/08/2022<br>(71) ELIO LIBORIO BALOTA (BR/ES) ; IZAIAS MARIANO ARCELOS SILVA (BR/ES)<br>Teor da exigência disponível no parecer (pdf) - acesse: Buscaweb no Portal do INPI. Prazo para cumprimento - 30 (Trinta) dias corridos contados do 1º dia útil após essa publicação (não confunda o prazo de 30 dias, com 1 mês ou com 31 dias). Protocole a petição de cumprimento - Guia de Recolhimento da União (GRU) de código 206 (Cumprimento de exigência formal preliminar) + documentos corrigidos, de acordo com o parecer. O pedido com exigência não cumprida ou cumprida fora do prazo não será aceito e terá sua numeração anulada. |
| **(21) BR 20 2022 016029-0** | Código 2.5 - Exigência - Art. 21 da LPI<br>(22) 12/08/2022<br>(71) KLC CONSTRUÇÕES ELÉTRICAS INDUSTRIA E COMERCIO DE PEÇAS LTDA (BR/CE)<br>Teor da exigência disponível no parecer (pdf) - acesse: Buscaweb no Portal do INPI. Prazo para cumprimento - 30 (Trinta) dias corridos contados do 1º dia útil |

após essa publicação (não confunda o prazo de 30 dias, com 1 mês ou com 31 dias). Protocole a petição de cumprimento - Guia de Recolhimento da União (GRU) de código 206 (Cumprimento de exigência formal preliminar) + documentos corrigidos, de acordo com o parecer. O pedido com exigência não cumprida ou cumprida fora do prazo não será aceito e terá sua numeração anulada.

---

**(21) BR 20 2022 016062-2**

Código 2.5 - Exigência - Art. 21 da LPI
(22) 12/08/2022
(71) ANA FLÁVIA FERRO BERNARDO (BR/PE)
Teor da exigência disponível no parecer (pdf) - acesse: Buscaweb no Portal do INPI. Prazo para cumprimento - 30 (Trinta) dias corridos contados do 1º dia útil após essa publicação (não confunda o prazo de 30 dias, com 1 mês ou com 31 dias). Protocole a petição de cumprimento - Guia de Recolhimento da União (GRU) de código 206 (Cumprimento de exigência formal preliminar) + documentos corrigidos, de acordo com o parecer. O pedido com exigência não cumprida ou cumprida fora do prazo não será aceito e terá sua numeração anulada.

---

**(21) BR 20 2022 016065-7**

Código 2.5 - Exigência - Art. 21 da LPI
(22) 12/08/2022
(71) ANA FLÁVIA FERRO BERNARDO (BR/PE)
Teor da exigência disponível no parecer (pdf) - acesse: Buscaweb no Portal do INPI. Prazo para cumprimento - 30 (Trinta) dias corridos contados do 1º dia útil após essa publicação (não confunda o prazo de 30 dias, com 1 mês ou com 31 dias). Protocole a petição de cumprimento - Guia de Recolhimento da União (GRU) de código 206 (Cumprimento de exigência formal preliminar) + documentos corrigidos, de acordo com o parecer. O pedido com exigência não cumprida ou cumprida fora do prazo não será aceito e terá sua numeração anulada.

---

**(21) BR 20 2022 016066-5**

Código 2.5 - Exigência - Art. 21 da LPI
(22) 12/08/2022
(71) ANA FLÁVIA FERRO BERNARDO (BR/PE)
Teor da exigência disponível no parecer (pdf) - acesse: Buscaweb no Portal do INPI. Prazo para cumprimento - 30 (Trinta) dias corridos contados do 1º dia útil após essa publicação (não confunda o prazo de 30 dias, com 1 mês ou com 31 dias). Protocole a petição de cumprimento - Guia de Recolhimento da União (GRU) de código 206 (Cumprimento de exigência formal preliminar) + documentos corrigidos, de acordo com o parecer. O pedido com exigência não cumprida ou cumprida fora do prazo não será aceito e terá sua numeração anulada.

**(21) BR 20 2022 016067-3**

Código 2.5 - Exigência - Art. 21 da LPI
(22) 12/08/2022
(71) ANA FLÁVIA FERRO BERNARDO (BR/PE)
Teor da exigência disponível no parecer (pdf) - acesse: Buscaweb no Portal do INPI. Prazo para cumprimento - 30 (Trinta) dias corridos contados do 1º dia útil após essa publicação (não confunda o prazo de 30 dias, com 1 mês ou com 31 dias). Protocole a petição de cumprimento - Guia de Recolhimento da União (GRU) de código 206 (Cumprimento de exigência formal preliminar) + documentos corrigidos, de acordo com o parecer. O pedido com exigência não cumprida ou cumprida fora do prazo não será aceito e terá sua numeração anulada.

**(21) BR 20 2022 016068-1**

Código 2.5 - Exigência - Art. 21 da LPI
(22) 12/08/2022
(71) ANA FLÁVIA FERRO BERNARDO (BR/PE)
Teor da exigência disponível no parecer (pdf) - acesse: Buscaweb no Portal do INPI. Prazo para cumprimento - 30 (Trinta) dias corridos contados do 1º dia útil após essa publicação (não confunda o prazo de 30 dias, com 1 mês ou com 31 dias). Protocole a petição de cumprimento - Guia de Recolhimento da União (GRU) de código 206 (Cumprimento de exigência formal preliminar) + documentos corrigidos, de acordo com o parecer. O pedido com exigência não cumprida ou cumprida fora do prazo não será aceito e terá sua numeração anulada.

**(21) BR 20 2022 016248-0**

Código 2.5 - Exigência - Art. 21 da LPI
(22) 16/08/2022
(71) RENAN DE MELO POIANI (BR/PR)
Teor da exigência disponível no parecer (pdf) - acesse: Buscaweb no Portal do INPI. Prazo para cumprimento - 30 (Trinta) dias corridos contados do 1º dia útil após essa publicação (não confunda o prazo de 30 dias, com 1 mês ou com 31 dias). Protocole a petição de cumprimento - Guia de Recolhimento da União (GRU) de código 206 (Cumprimento de exigência formal preliminar) + documentos corrigidos, de acordo com o parecer. O pedido com exigência não cumprida ou cumprida fora do prazo não será aceito e terá sua numeração anulada.

**(21) BR 20 2022 016252-8**

Código 2.5 - Exigência - Art. 21 da LPI
(22) 16/08/2022
(71) FRANCISCO REIS DA SILVA (BR/MG)
Teor da exigência disponível no parecer (pdf) - acesse: Buscaweb no Portal do INPI. Prazo para cumprimento - 30 (Trinta) dias corridos contados do 1º dia útil após essa publicação (não confunda o prazo de 30 dias, com 1 mês ou com 31 dias). Protocole a petição de cumprimento - Guia de Recolhimento da União (GRU) de código 206 (Cumprimento de exigência formal preliminar) +

| | |
|---|---|
| | documentos corrigidos, de acordo com o parecer. O pedido com exigência não cumprida ou cumprida fora do prazo não será aceito e terá sua numeração anulada. |
| **(21) BR 20 2022 016275-7** | Código 2.5 - Exigência - Art. 21 da LPI<br>(22) 16/08/2022<br>(71) MHB DISTRIBUIDORA DE PRODUTOS DE BELEZA EIRELI (BR/SP)<br>Teor da exigência disponível no parecer (pdf) - acesse: Buscaweb no Portal do INPI. Prazo para cumprimento - 30 (Trinta) dias corridos contados do 1º dia útil após essa publicação (não confunda o prazo de 30 dias, com 1 mês ou com 31 dias). Protocole a petição de cumprimento - Guia de Recolhimento da União (GRU) de código 206 (Cumprimento de exigência formal preliminar) + documentos corrigidos, de acordo com o parecer. O pedido com exigência não cumprida ou cumprida fora do prazo não será aceito e terá sua numeração anulada. |
| **(21) BR 20 2022 016344-3** | Código 2.5 - Exigência - Art. 21 da LPI<br>(22) 17/08/2022<br>(71) PRISCILA SANTOS SILVA CALDERARO (BR/SP)<br>Teor da exigência disponível no parecer (pdf) - acesse: Buscaweb no Portal do INPI. Prazo para cumprimento - 30 (Trinta) dias corridos contados do 1º dia útil após essa publicação (não confunda o prazo de 30 dias, com 1 mês ou com 31 dias). Protocole a petição de cumprimento - Guia de Recolhimento da União (GRU) de código 206 (Cumprimento de exigência formal preliminar) + documentos corrigidos, de acordo com o parecer. O pedido com exigência não cumprida ou cumprida fora do prazo não será aceito e terá sua numeração anulada. |
| **(21) BR 20 2022 016361-3** | Código 2.5 - Exigência - Art. 21 da LPI<br>(22) 17/08/2022<br>(71) CARLOS ANDRE SANTOS (BR/SP)<br>Teor da exigência disponível no parecer (pdf) - acesse: Buscaweb no Portal do INPI. Prazo para cumprimento - 30 (Trinta) dias corridos contados do 1º dia útil após essa publicação (não confunda o prazo de 30 dias, com 1 mês ou com 31 dias). Protocole a petição de cumprimento - Guia de Recolhimento da União (GRU) de código 206 (Cumprimento de exigência formal preliminar) + documentos corrigidos, de acordo com o parecer. O pedido com exigência não cumprida ou cumprida fora do prazo não será aceito e terá sua numeração anulada. |
| **(21) BR 20 2022 016381-8** | Código 2.5 - Exigência - Art. 21 da LPI<br>(22) 17/08/2022<br>(71) ULISSES HABER CANUTO (BR/SP) |

| | |
|---|---|
| | Teor da exigência disponível no parecer (pdf) - acesse: Buscaweb no Portal do INPI. Prazo para cumprimento - 30 (Trinta) dias corridos contados do 1º dia útil após essa publicação (não confunda o prazo de 30 dias, com 1 mês ou com 31 dias). Protocole a petição de cumprimento - Guia de Recolhimento da União (GRU) de código 206 (Cumprimento de exigência formal preliminar) + documentos corrigidos, de acordo com o parecer. O pedido com exigência não cumprida ou cumprida fora do prazo não será aceito e terá sua numeração anulada. |
| **(21) BR 20 2022 016418-0** | Código 2.5 - Exigência - Art. 21 da LPI<br>(22) 17/08/2022<br>(71) CARLOS ALBERTO NASCIMENTO DOS SANTOS (BR/ES)<br>Teor da exigência disponível no parecer (pdf) - acesse: Buscaweb no Portal do INPI. Prazo para cumprimento - 30 (Trinta) dias corridos contados do 1º dia útil após essa publicação (não confunda o prazo de 30 dias, com 1 mês ou com 31 dias). Protocole a petição de cumprimento - Guia de Recolhimento da União (GRU) de código 206 (Cumprimento de exigência formal preliminar) + documentos corrigidos, de acordo com o parecer. O pedido com exigência não cumprida ou cumprida fora do prazo não será aceito e terá sua numeração anulada. |
| **(21) BR 20 2022 016669-8** | Código 2.5 - Exigência - Art. 21 da LPI<br>(22) 22/08/2022<br>(71) ANTONIO JOSE AGOSTINHO PROMENZIO (BR/SP)<br>Teor da exigência disponível no parecer (pdf) - acesse: Buscaweb no Portal do INPI. Prazo para cumprimento - 30 (Trinta) dias corridos contados do 1º dia útil após essa publicação (não confunda o prazo de 30 dias, com 1 mês ou com 31 dias). Protocole a petição de cumprimento - Guia de Recolhimento da União (GRU) de código 206 (Cumprimento de exigência formal preliminar) + documentos corrigidos, de acordo com o parecer. O pedido com exigência não cumprida ou cumprida fora do prazo não será aceito e terá sua numeração anulada. |
| **(21) BR 20 2022 016714-7** | Código 2.5 - Exigência - Art. 21 da LPI<br>(22) 22/08/2022<br>(71) MARCOS ALEXANDRE SOUZA CRUZ (BR/PI)<br>Teor da exigência disponível no parecer (pdf) - acesse: Buscaweb no Portal do INPI. Prazo para cumprimento - 30 (Trinta) dias corridos contados do 1º dia útil após essa publicação (não confunda o prazo de 30 dias, com 1 mês ou com 31 dias). Protocole a petição de cumprimento - Guia de Recolhimento da União (GRU) de código 206 (Cumprimento de exigência formal preliminar) + documentos corrigidos, de acordo com o parecer. O pedido com exigência não cumprida ou cumprida fora do prazo não será aceito e terá sua numeração |

anulada.

## Código 2.6 - Publicação Anulada

Anulada a publicação por ter sido indevida.

---

**(21) BR 10 2022 005079-1**

Código 2.6 - Publicação Anulada
(22) 18/03/2022
(71) JOÃO NUNES FERREIRA (BR/SP)
Anulada a publicação código 2.1 na RPI nº 2674 de 05/04/2022 por ter sido indevida.

## Código 2.10 - Requerimento de Pedido de Patente ou Certificado de Adição de Invenção

Notificação de requerimento de pedido de patente ou certificado de adição de invenção. Será realizado o exame formal a fim de verificação do Art. 19 da Lei nº 9.279/96 e IN 031/2013.

| | |
|---|---|
| **(21) BR 10 2022 016337-5** | Código 2.10 - Requerimento de Pedido de Patente ou Certificado de Adição de Invenção<br>(22) 17/08/2022<br>(71) TOUCHLESS ANIMAL METRICS, SL (ES)<br>Número de Protocolo '870220073718' em 17/08/2022 11:15 (WB) |
| **(21) BR 10 2022 016732-0** | Código 2.10 - Requerimento de Pedido de Patente ou Certificado de Adição de Invenção<br>(22) 22/08/2022<br>(71) JOÃO PAULO S. MARTINS (BR/SP)<br>Número de Protocolo '870220075610' em 22/08/2022 23:04 (WB) |
| **(21) BR 10 2022 016734-6** | Código 2.10 - Requerimento de Pedido de Patente ou Certificado de Adição de Invenção<br>(22) 23/08/2022<br>(71) ANTÔNIO JOSÉ DE SANTANA (BR/SE)<br>Número de Protocolo '870220075627' em 23/08/2022 09:14 (WB) |
| **(21) BR 10 2022 016737-0** | Código 2.10 - Requerimento de Pedido de Patente ou Certificado de Adição de Invenção<br>(22) 23/08/2022<br>(71) DONGGUAN YUTONG OPTICAL TECHNOLOGY CO., LTD (CN)<br>Número de Protocolo '870220075638' em 23/08/2022 09:49 (WB) |
| **(21) BR 10 2022 016740-0** | Código 2.10 - Requerimento de Pedido de Patente ou Certificado de Adição de Invenção<br>(22) 23/08/2022<br>(71) SILVIO CLARETE DE LIMA SEGUNDO (BR/SP)<br>Número de Protocolo '870220075644' em 23/08/2022 10:09 (WB) |
| **(21) BR 10 2022 016748-6** | Código 2.10 - Requerimento de Pedido de Patente ou Certificado de Adição de Invenção<br>(22) 23/08/2022<br>(71) MORRIS&CO CO.,LTD. (KP)<br>Número de Protocolo '870220075678' em 23/08/2022 11:09 (WB) |

| | |
|---|---|
| **(21) BR 10 2022 016749-4** | Código 2.10 - Requerimento de Pedido de Patente ou Certificado de Adição de Invenção<br>(22) 23/08/2022<br>(71) NELSON FORMENTINI (BR/RS)<br>Número de Protocolo '870220075681' em 23/08/2022 11:14 (WB) |
| **(21) BR 10 2022 016752-4** | Código 2.10 - Requerimento de Pedido de Patente ou Certificado de Adição de Invenção<br>(22) 23/08/2022<br>(71) H.G.E. COMERCIAL EIRELI EPP. (BR/SP)<br>Número de Protocolo '870220075691' em 23/08/2022 11:26 (WB) |
| **(21) BR 10 2022 016753-2** | Código 2.10 - Requerimento de Pedido de Patente ou Certificado de Adição de Invenção<br>(22) 23/08/2022<br>(71) H.G.E. COMERCIAL EIRELI EPP. (BR/SP)<br>Número de Protocolo '870220075692' em 23/08/2022 11:26 (WB) |
| **(21) BR 10 2022 016756-7** | Código 2.10 - Requerimento de Pedido de Patente ou Certificado de Adição de Invenção<br>(22) 23/08/2022<br>(71) DR. FRANZ KÖHLER CHEMIE GMBH (DE)<br>Número de Protocolo '870220075706' em 23/08/2022 11:45 (WB) |
| **(21) BR 10 2022 016760-5** | Código 2.10 - Requerimento de Pedido de Patente ou Certificado de Adição de Invenção<br>(22) 23/08/2022<br>(71) GIOVANNI ARCHIDIACONO (BR/SP)<br>Número de Protocolo '870220075723' em 23/08/2022 12:16 (WB) |
| **(21) BR 10 2022 016763-0** | Código 2.10 - Requerimento de Pedido de Patente ou Certificado de Adição de Invenção<br>(22) 23/08/2022<br>(71) COMILL INDUSTRIA E COMERCIO DE MAQ E IMPLEMENTOS LUBIANA LTDA (BR/ES)<br>Número de Protocolo '870220075726' em 23/08/2022 12:28 (WB) |
| **(21) BR 10 2022 016766-4** | Código 2.10 - Requerimento de Pedido de Patente ou Certificado de Adição de Invenção<br>(22) 23/08/2022<br>(71) GIDEON BATISTA COSTA (BR/BA)<br>Número de Protocolo '870220075733' em 23/08/2022 12:53 (WB) |

| | |
|---|---|
| **(21) BR 10 2022 016770-2** | Código 2.10 - Requerimento de Pedido de Patente ou Certificado de Adição de Invenção<br>(22) 23/08/2022<br>(71) RANGEL DE SOUZA MARIA (BR/SC) ; VITOR FLORENTINO BENTO (BR/SC) ; LUIZ CARLOS POZZA (BR/SC) ; RICARDO CARDOSO PESSOA (BR/SC) ; BRAULIO DA SILVA MACHADO (BR/SC)<br>Número de Protocolo '870220075743' em 23/08/2022 13:39 (WB) |
| **(21) BR 10 2022 016782-6** | Código 2.10 - Requerimento de Pedido de Patente ou Certificado de Adição de Invenção<br>(22) 23/08/2022<br>(71) CONNECTRAIL COMERCIO E SERVICOS DE TECNOLOGIA FERROVIARIA LTDA (BR/PR)<br>Número de Protocolo '870220075796' em 23/08/2022 14:37 (WB) |
| **(21) BR 10 2022 016788-5** | Código 2.10 - Requerimento de Pedido de Patente ou Certificado de Adição de Invenção<br>(22) 23/08/2022<br>(71) BR2W SOLUCOES LTDA (BR/RJ)<br>Número de Protocolo '870220075815' em 23/08/2022 14:54 (WB) |
| **(21) BR 10 2022 016800-8** | Código 2.10 - Requerimento de Pedido de Patente ou Certificado de Adição de Invenção<br>(22) 23/08/2022<br>(71) RYAN MOTA DE CARVALHO (BR/RJ)<br>Número de Protocolo '870220075889' em 23/08/2022 15:55 (WB) |
| **(21) BR 10 2022 016804-0** | Código 2.10 - Requerimento de Pedido de Patente ou Certificado de Adição de Invenção<br>(22) 23/08/2022<br>(71) TOYOTA JIDOSHA KABUSHIKI KAISHA (JP)<br>Número de Protocolo '870220075901' em 23/08/2022 16:08 (WB) |
| **(21) BR 10 2022 016807-5** | Código 2.10 - Requerimento de Pedido de Patente ou Certificado de Adição de Invenção<br>(22) 23/08/2022<br>(71) UNIVERSIDADE FEDERAL RURAL DE PERNAMBUCO (BR/PE)<br>Número de Protocolo '870220075914' em 23/08/2022 16:19 (WB) |
| **(21) BR 10 2022 016809-1** | Código 2.10 - Requerimento de Pedido de Patente ou Certificado de Adição de Invenção<br>(22) 23/08/2022 |

| | |
|---|---|
| | (71) WESTROCK SHARED SERVICES, LLC (US)<br>Número de Protocolo '870220075917' em 23/08/2022 16:22 (WB) |
| **(21) BR 10 2022 016812-1** | Código 2.10 - Requerimento de Pedido de Patente ou Certificado de Adição de Invenção<br>(22) 23/08/2022<br>(71) ARUANÃ ENERGIA S/A (BR/GO)<br>Número de Protocolo '870220075927' em 23/08/2022 16:29 (WB) |
| **(21) BR 10 2022 016813-0** | Código 2.10 - Requerimento de Pedido de Patente ou Certificado de Adição de Invenção<br>(22) 23/08/2022<br>(71) FAMECCANICA.DATA S.P.A. (IT)<br>Número de Protocolo '870220075931' em 23/08/2022 16:34 (WB) |
| **(21) BR 10 2022 016816-4** | Código 2.10 - Requerimento de Pedido de Patente ou Certificado de Adição de Invenção<br>(22) 23/08/2022<br>(71) THE BOEING COMPANY (US)<br>Número de Protocolo '870220075944' em 23/08/2022 16:45 (WB) |
| **(21) BR 10 2022 016817-2** | Código 2.10 - Requerimento de Pedido de Patente ou Certificado de Adição de Invenção<br>(22) 23/08/2022<br>(71) PETRÓLEO BRASILEIRO S.A. - PETROBRAS (BR/RJ) ; INSTITUTO DE TECNOLOGIA E PESQUISA - ITP (BR/SE)<br>Número de Protocolo '870220075946' em 23/08/2022 16:46 (WB) |
| **(21) BR 10 2022 016818-0** | Código 2.10 - Requerimento de Pedido de Patente ou Certificado de Adição de Invenção<br>(22) 23/08/2022<br>(71) GIOVANNI ARCHIDIACONO (BR/SP)<br>Número de Protocolo '870220075950' em 23/08/2022 16:51 (WB) |
| **(21) BR 10 2022 016820-2** | Código 2.10 - Requerimento de Pedido de Patente ou Certificado de Adição de Invenção<br>(22) 23/08/2022<br>(71) FACHADA FACIL LTDA ME (BR/PR)<br>Número de Protocolo '870220075953' em 23/08/2022 17:00 (WB) |
| **(21) BR 10 2022 016823-7** | Código 2.10 - Requerimento de Pedido de Patente ou Certificado de Adição de Invenção<br>(22) 23/08/2022 |

| | |
|---|---|
| | (71) MIBA SINTER BRASIL LTDA. (BR/SP)<br>Número de Protocolo '870220075975' em 23/08/2022 17:26 (WB) |
| **(21) BR 10 2022 016825-3** | Código 2.10 - Requerimento de Pedido de Patente ou Certificado de Adição de Invenção<br>(22) 23/08/2022<br>(71) B. B. GOULARTE ME (BR/PR)<br>Número de Protocolo '870220075979' em 23/08/2022 17:31 (WB) |
| **(21) BR 10 2022 016828-8** | Código 2.10 - Requerimento de Pedido de Patente ou Certificado de Adição de Invenção<br>(22) 23/08/2022<br>(71) ICL AMÉRICA DO SUL S.A. (BR/SP)<br>Número de Protocolo '870220075997' em 23/08/2022 18:13 (WB) |
| **(21) BR 10 2022 016835-0** | Código 2.10 - Requerimento de Pedido de Patente ou Certificado de Adição de Invenção<br>(22) 24/08/2022<br>(71) NANOCEUTICALS (BR/GO) ; PLATEINNOVE BIOTECHNOLOGY PESQUISAS LTDA (BR/MG)<br>Número de Protocolo '870220076049' em 24/08/2022 00:18 (WB) |
| **(21) BR 10 2022 016842-3** | Código 2.10 - Requerimento de Pedido de Patente ou Certificado de Adição de Invenção<br>(22) 24/08/2022<br>(71) FURNAS CENTRAIS ELÉTRICAS S/A (BR/RJ)<br>Número de Protocolo '870220076084' em 24/08/2022 10:02 (WB) |
| **(21) BR 10 2022 016846-6** | Código 2.10 - Requerimento de Pedido de Patente ou Certificado de Adição de Invenção<br>(22) 24/08/2022<br>(71) CANON KABUSHIKI KAISHA (JP)<br>Número de Protocolo '870220076097' em 24/08/2022 10:25 (WB) |
| **(21) BR 10 2022 016847-4** | Código 2.10 - Requerimento de Pedido de Patente ou Certificado de Adição de Invenção<br>(22) 24/08/2022<br>(71) SHIELD DESIGN DE PRODUTOS DIVERSOS LTDA (BR/DF) ; JOSE LUIZ FERREIRA (BR/DF)<br>Número de Protocolo '870220076098' em 24/08/2022 10:27 (WB) |
| **(21) BR 10 2022 016853-9** | Código 2.10 - Requerimento de Pedido de Patente ou Certificado de Adição de Invenção |

| | |
|---|---|
| | (22) 24/08/2022<br>(71) CENTRO DE TECNOLOGÍA Y DESARROLLO MEZFER S.C. (MX)<br>Número de Protocolo '870220076125' em 24/08/2022 11:04 (WB) |
| **(21) BR 10 2022 016857-1** | Código 2.10 - Requerimento de Pedido de Patente ou Certificado de Adição de Invenção<br>(22) 24/08/2022<br>(71) UNIVERSIDADE FEDERAL DO CEARÁ (BR/CE)<br>Número de Protocolo '870220076140' em 24/08/2022 11:27 (WB) |
| **(21) BR 10 2022 016858-0** | Código 2.10 - Requerimento de Pedido de Patente ou Certificado de Adição de Invenção<br>(22) 24/08/2022<br>(71) MONTANA QUÍMICA SA (BR/SP)<br>Número de Protocolo '870220076142' em 24/08/2022 11:31 (WB) |
| **(21) BR 10 2022 016861-0** | Código 2.10 - Requerimento de Pedido de Patente ou Certificado de Adição de Invenção<br>(22) 24/08/2022<br>(71) ALCIMAR JUSTINO NOGUEIRA (BR/GO)<br>Número de Protocolo '870220076148' em 24/08/2022 11:40 (WB) |
| **(21) BR 10 2022 016865-2** | Código 2.10 - Requerimento de Pedido de Patente ou Certificado de Adição de Invenção<br>(22) 24/08/2022<br>(71) INTEL CORPORATION (US)<br>Número de Protocolo '870220076155' em 24/08/2022 11:51 (WB) |
| **(21) BR 10 2022 016867-9** | Código 2.10 - Requerimento de Pedido de Patente ou Certificado de Adição de Invenção<br>(22) 24/08/2022<br>(71) EVALDO MARTINS VALENTIM (BR/ES)<br>Número de Protocolo '870220076158' em 24/08/2022 11:57 (WB) |
| **(21) BR 10 2022 016875-0** | Código 2.10 - Requerimento de Pedido de Patente ou Certificado de Adição de Invenção<br>(22) 24/08/2022<br>(71) UNIBLOCK ARTEFATOS DE CIMENTO - EIRELI - ME (BR/PR)<br>Número de Protocolo '870220076177' em 24/08/2022 12:46 (WB) |
| **(21) BR 10 2022 016877-6** | Código 2.10 - Requerimento de Pedido de Patente ou Certificado de Adição de Invenção<br>(22) 24/08/2022 |

| | |
|---|---|
| | (71) RAFAELA RODRIGUES GONCALVES LTDA (BR/MT)<br>Número de Protocolo '870220076180' em 24/08/2022 12:53 (WB) |
| **(21) BR 10 2022 016881-4** | Código 2.10 - Requerimento de Pedido de Patente ou Certificado de Adição de Invenção<br>(22) 24/08/2022<br>(71) PRO-LIFE EQUIPAMENTOS MÉDICOS LTDA (BR/MG)<br>Número de Protocolo '870220076184' em 24/08/2022 13:08 (WB) |
| **(21) BR 10 2022 016882-2** | Código 2.10 - Requerimento de Pedido de Patente ou Certificado de Adição de Invenção<br>(22) 24/08/2022<br>(71) RAFAELA RODRIGUES GONCALVES LTDA (BR/MT)<br>Número de Protocolo '870220076186' em 24/08/2022 13:09 (WB) |
| **(21) BR 10 2022 016886-5** | Código 2.10 - Requerimento de Pedido de Patente ou Certificado de Adição de Invenção<br>(22) 24/08/2022<br>(71) META INDUSTRIA E COMERCIO DE EQUIPAMENTOS LTDA (BR/SP)<br>Número de Protocolo '870220076206' em 24/08/2022 13:41 (WB) |
| **(21) BR 10 2022 016899-7** | Código 2.10 - Requerimento de Pedido de Patente ou Certificado de Adição de Invenção<br>(22) 24/08/2022<br>(71) RATIER-FIGEAC SAS (FR)<br>Número de Protocolo '870220076237' em 24/08/2022 14:25 (WB) |
| **(21) BR 10 2022 016904-7** | Código 2.10 - Requerimento de Pedido de Patente ou Certificado de Adição de Invenção<br>(22) 24/08/2022<br>(71) SCANIA CV AB (SE)<br>Número de Protocolo '870220076247' em 24/08/2022 14:40 (WB) |
| **(21) BR 10 2022 016905-5** | Código 2.10 - Requerimento de Pedido de Patente ou Certificado de Adição de Invenção<br>(22) 24/08/2022<br>(71) CARL CORRÊA KAWASAKI (BR/PR)<br>Número de Protocolo '870220076254' em 24/08/2022 14:55 (WB) |
| **(21) BR 10 2022 016910-1** | Código 2.10 - Requerimento de Pedido de Patente ou Certificado de Adição de Invenção<br>(22) 24/08/2022<br>(71) LARGAN DIGITAL CO., LTD. (TW) |

| | |
|---|---|
| | Número de Protocolo '870220076282' em 24/08/2022 15:34 (WB) |
| **(21) BR 10 2022 016913-6** | Código 2.10 - Requerimento de Pedido de Patente ou Certificado de Adição de Invenção<br>(22) 24/08/2022<br>(71) INDÚSTRIA BRASILEIRA DE FORNOS IBF - EIRELI (BR/SP)<br>Número de Protocolo '870220076304' em 24/08/2022 15:51 (WB) |
| **(21) BR 10 2022 016915-2** | Código 2.10 - Requerimento de Pedido de Patente ou Certificado de Adição de Invenção<br>(22) 24/08/2022<br>(71) BENTO ROGERIO PENA DE MORAES (BR/SP)<br>Número de Protocolo '870220076307' em 24/08/2022 15:55 (WB) |
| **(21) BR 10 2022 016919-5** | Código 2.10 - Requerimento de Pedido de Patente ou Certificado de Adição de Invenção<br>(22) 24/08/2022<br>(71) MICHAEL ROBERT (US) ; WILLIAM MATTHEW (US)<br>Número de Protocolo '870220076322' em 24/08/2022 16:07 (WB) |
| **(21) BR 10 2022 016920-9** | Código 2.10 - Requerimento de Pedido de Patente ou Certificado de Adição de Invenção<br>(22) 24/08/2022<br>(71) FUNDACAO CPQD - CENTRO DE PESQUISA E DESENVOLVIMENTO EM TELECOMUNICACOES (BR/SP)<br>Número de Protocolo '870220076334' em 24/08/2022 16:19 (WB) |
| **(21) BR 10 2022 016923-3** | Código 2.10 - Requerimento de Pedido de Patente ou Certificado de Adição de Invenção<br>(22) 24/08/2022<br>(71) MARIO APARECIDO VIEIRA (BR/SP)<br>Número de Protocolo '870220076345' em 24/08/2022 16:25 (WB) |
| **(21) BR 10 2022 016924-1** | Código 2.10 - Requerimento de Pedido de Patente ou Certificado de Adição de Invenção<br>(22) 24/08/2022<br>(71) FUNDAÇÃO UNIVERSIDADE FEDERAL DO PAMPA (BR/RS)<br>Número de Protocolo '870220076348' em 24/08/2022 16:28 (WB) |
| **(21) BR 10 2022 016926-8** | Código 2.10 - Requerimento de Pedido de Patente ou Certificado de Adição de Invenção<br>(22) 24/08/2022<br>(71) DEERE & COMPANY (US) |

| | |
|---|---|
| | Número de Protocolo '870220076353' em 24/08/2022 16:32 (WB) |
| **(21) BR 10 2022 016927-6** | Código 2.10 - Requerimento de Pedido de Patente ou Certificado de Adição de Invenção<br>(22) 24/08/2022<br>(71) RATIER-FIGEAC SAS (FR)<br>Número de Protocolo '870220076356' em 24/08/2022 16:36 (WB) |
| **(21) BR 10 2022 016932-2** | Código 2.10 - Requerimento de Pedido de Patente ou Certificado de Adição de Invenção<br>(22) 24/08/2022<br>(71) FUNDAÇÃO EDUCACIONAL SEVERINO SOMBRA (BR/RJ)<br>Número de Protocolo '870220076365' em 24/08/2022 16:42 (WB) |
| **(21) BR 10 2022 016934-9** | Código 2.10 - Requerimento de Pedido de Patente ou Certificado de Adição de Invenção<br>(22) 24/08/2022<br>(71) VIBRA MASCHINENFABRIK SCHULTHEIS GMBH & CO. (DE)<br>Número de Protocolo '870220076381' em 24/08/2022 16:57 (WB) |
| **(21) BR 10 2022 016937-3** | Código 2.10 - Requerimento de Pedido de Patente ou Certificado de Adição de Invenção<br>(22) 24/08/2022<br>(71) UNIVERSIDADE FEDERAL DE SANTA CATARINA (BR/SC)<br>Número de Protocolo '870220076385' em 24/08/2022 17:02 (WB) |
| **(21) BR 10 2022 016939-0** | Código 2.10 - Requerimento de Pedido de Patente ou Certificado de Adição de Invenção<br>(22) 24/08/2022<br>(71) FLEXTRONICS INTERNATIONAL TECNOLOGIA LTDA (BR/SP)<br>Número de Protocolo '870220076390' em 24/08/2022 17:06 (WB) |
| **(21) BR 10 2022 016955-1** | Código 2.10 - Requerimento de Pedido de Patente ou Certificado de Adição de Invenção<br>(22) 24/08/2022<br>(71) IRRIGATER SISTEMAS DE IRRIGAÇÃO LTDA -ME (BR/SC)<br>Número de Protocolo '870220076451' em 24/08/2022 18:48 (WB) |
| **(21) BR 10 2022 016959-4** | Código 2.10 - Requerimento de Pedido de Patente ou Certificado de Adição de Invenção<br>(22) 24/08/2022<br>(71) MARCELO CASTELLANI MUZZI (BR/SP)<br>Número de Protocolo '870220076467' em 24/08/2022 20:00 (WB) |

| | |
|---|---|
| **(21) BR 10 2022 016961-6** | Código 2.10 - Requerimento de Pedido de Patente ou Certificado de Adição de Invenção<br>(22) 24/08/2022<br>(71) PEDRO HENRIQUE DE JORGE FERREIRA (BR/SP)<br>Número de Protocolo '870220076471' em 24/08/2022 21:36 (WB) |
| **(21) BR 10 2022 016964-0** | Código 2.10 - Requerimento de Pedido de Patente ou Certificado de Adição de Invenção<br>(22) 25/08/2022<br>(71) PETRÓLEO BRASILEIRO S.A. - PETROBRAS (BR/RJ) ; UNIVERSIDADE TIRADENTES - UNIT (BR/SE) ; INSTITUTO DE TECNOLOGIA E PESQUISA - ITP (BR/SE)<br>Número de Protocolo '870220076496' em 25/08/2022 09:26 (WB) |
| **(21) BR 10 2022 016967-5** | Código 2.10 - Requerimento de Pedido de Patente ou Certificado de Adição de Invenção<br>(22) 25/08/2022<br>(71) PETRÓLEO BRASILEIRO S.A. - PETROBRAS (BR/RJ)<br>Número de Protocolo '870220076519' em 25/08/2022 10:26 (WB) |
| **(21) BR 10 2022 016969-1** | Código 2.10 - Requerimento de Pedido de Patente ou Certificado de Adição de Invenção<br>(22) 25/08/2022<br>(71) JATI CONEXÕES LTDA - ME (BR/SP)<br>Número de Protocolo '870220076523' em 25/08/2022 10:31 (WB) |
| **(21) BR 10 2022 016970-5** | Código 2.10 - Requerimento de Pedido de Patente ou Certificado de Adição de Invenção<br>(22) 25/08/2022<br>(71) DEERE & COMPANY (US)<br>Número de Protocolo '870220076533' em 25/08/2022 10:53 (WB) |
| **(21) BR 10 2022 016989-6** | Código 2.10 - Requerimento de Pedido de Patente ou Certificado de Adição de Invenção<br>(22) 25/08/2022<br>(71) MOTOROLA MOBILITY LLC (US)<br>Número de Protocolo '870220076647' em 25/08/2022 14:04 (WB) |
| **(21) BR 10 2022 016995-0** | Código 2.10 - Requerimento de Pedido de Patente ou Certificado de Adição de Invenção<br>(22) 25/08/2022<br>(71) OTTAVIO RAUL DOMENICO RIBERTI CARMIGNANO (BR/MG) |

| | |
|---|---|
| | Número de Protocolo '870220076677' em 25/08/2022 14:34 (WB) |
| **(21) BR 10 2022 017000-2** | Código 2.10 - Requerimento de Pedido de Patente ou Certificado de Adição de Invenção<br>(22) 25/08/2022<br>(71) CNH INDUSTRIAL AMERICA LLC (US)<br>Número de Protocolo '870220076686' em 25/08/2022 14:46 (WB) |
| **(21) BR 10 2022 017009-6** | Código 2.10 - Requerimento de Pedido de Patente ou Certificado de Adição de Invenção<br>(22) 25/08/2022<br>(71) RATIER-FIGEAC SAS (FR)<br>Número de Protocolo '870220076713' em 25/08/2022 15:20 (WB) |
| **(21) BR 10 2022 017022-3** | Código 2.10 - Requerimento de Pedido de Patente ou Certificado de Adição de Invenção<br>(22) 25/08/2022<br>(71) DINO SIMÕES (BR/SP)<br>Número de Protocolo '870220076750' em 25/08/2022 15:53 (WB) |
| **(21) BR 10 2022 017024-0** | Código 2.10 - Requerimento de Pedido de Patente ou Certificado de Adição de Invenção<br>(22) 25/08/2022<br>(71) AMV - INDÚSTRIA DE MÁQUINAS E EQUIPAMENTOS LTDA (BR/SC)<br>Número de Protocolo '870220076756' em 25/08/2022 16:01 (WB) |
| **(21) BR 10 2022 017041-0** | Código 2.10 - Requerimento de Pedido de Patente ou Certificado de Adição de Invenção<br>(22) 25/08/2022<br>(71) ULTRAMAQ - INDUSTRIA DE MAQUINAS EIRELI ME (BR/SC)<br>Número de Protocolo '870220076801' em 25/08/2022 16:50 (WB) |
| **(21) BR 10 2022 017045-2** | Código 2.10 - Requerimento de Pedido de Patente ou Certificado de Adição de Invenção<br>(22) 25/08/2022<br>(71) DINAMIK COMÉRCIO LOCAÇÃO E SOLUÇÕES EM EQUIPAMENTOS DE MOVIMENTAÇÃO DE MATERIAIS LTDA (BR/PR)<br>Número de Protocolo '870220076813' em 25/08/2022 17:00 (WB) |
| **(21) BR 10 2022 017046-0** | Código 2.10 - Requerimento de Pedido de Patente ou Certificado de Adição de Invenção<br>(22) 25/08/2022<br>(71) DIRLEI DOS SANTOS MAIA (BR/MG) |

| | |
|---|---|
| | Número de Protocolo '870220076820' em 25/08/2022 17:08 (WB) |
| **(21) BR 10 2022 017047-9** | Código 2.10 - Requerimento de Pedido de Patente ou Certificado de Adição de Invenção<br>(22) 25/08/2022<br>(71) POLY-CLIP SYSTEM GMBH & CO. KG (DE)<br>Número de Protocolo '870220076821' em 25/08/2022 17:09 (WB) |
| **(21) BR 10 2022 017049-5** | Código 2.10 - Requerimento de Pedido de Patente ou Certificado de Adição de Invenção<br>(22) 25/08/2022<br>(71) CLAUDIO HENRIQUE MODESTO KFFURI (BR/DF)<br>Número de Protocolo '870220076828' em 25/08/2022 17:22 (WB) |
| **(21) BR 10 2022 017052-5** | Código 2.10 - Requerimento de Pedido de Patente ou Certificado de Adição de Invenção<br>(22) 25/08/2022<br>(71) UNIVERSIDADE ESTADUAL DE LONDRINA (BR/PR)<br>Número de Protocolo '870220076833' em 25/08/2022 17:26 (WB) |
| **(21) BR 10 2022 017053-3** | Código 2.10 - Requerimento de Pedido de Patente ou Certificado de Adição de Invenção<br>(22) 25/08/2022<br>(71) APPLE INC. (US)<br>Número de Protocolo '870220076834' em 25/08/2022 17:27 (WB) |
| **(21) BR 10 2022 017061-4** | Código 2.10 - Requerimento de Pedido de Patente ou Certificado de Adição de Invenção<br>(22) 25/08/2022<br>(71) HANGZHOU BIOTEST BIOTECH CO., LTD (CN) ; ADVIN BIOTECH, INC. (US)<br>Número de Protocolo '870220076851' em 25/08/2022 17:51 (WB) |
| **(21) BR 10 2022 017062-2** | Código 2.10 - Requerimento de Pedido de Patente ou Certificado de Adição de Invenção<br>(22) 25/08/2022<br>(71) RICARDO DANIEL AGUSTO (AR) ; RICARDO ALBERTO GASTON (AR)<br>Número de Protocolo '870220076858' em 25/08/2022 18:06 (WB) |
| **(21) BR 10 2022 017065-7** | Código 2.10 - Requerimento de Pedido de Patente ou Certificado de Adição de Invenção<br>(22) 25/08/2022<br>(71) SÉRGIO ALVES CORDEIRO (BR/ES) |

| | |
|---|---|
| | Número de Protocolo '870220076863' em 25/08/2022 18:16 (WB) |
| **(21) BR 10 2022 017067-3** | Código 2.10 - Requerimento de Pedido de Patente ou Certificado de Adição de Invenção<br>(22) 25/08/2022<br>(71) FABIANA BRACCO (BR/SP)<br>Número de Protocolo '870220076865' em 25/08/2022 18:18 (WB) |
| **(21) BR 10 2022 017068-1** | Código 2.10 - Requerimento de Pedido de Patente ou Certificado de Adição de Invenção<br>(22) 25/08/2022<br>(71) TRANSPORTATION IP HOLDINGS, LLC (US)<br>Número de Protocolo '870220076869' em 25/08/2022 18:29 (WB) |
| **(21) BR 10 2022 017071-1** | Código 2.10 - Requerimento de Pedido de Patente ou Certificado de Adição de Invenção<br>(22) 25/08/2022<br>(71) COMPANHIA SULAMERICANA (BR/PB)<br>Número de Protocolo '870220076879' em 25/08/2022 18:47 (WB) |
| **(21) BR 10 2022 017072-0** | Código 2.10 - Requerimento de Pedido de Patente ou Certificado de Adição de Invenção<br>(22) 25/08/2022<br>(71) ROBERT BOSCH LIMITADA (BR/SP)<br>Número de Protocolo '870220076893' em 25/08/2022 20:05 (WB) |
| **(21) BR 10 2022 017073-8** | Código 2.10 - Requerimento de Pedido de Patente ou Certificado de Adição de Invenção<br>(22) 25/08/2022<br>(71) ROBERT BOSCH LIMITADA (BR/SP)<br>Número de Protocolo '870220076896' em 25/08/2022 20:27 (WB) |
| **(21) BR 10 2022 017075-4** | Código 2.10 - Requerimento de Pedido de Patente ou Certificado de Adição de Invenção<br>(22) 26/08/2022<br>(71) UNIVERSIDADE ESTADUAL DE CAMPINAS (BR/SP)<br>Número de Protocolo '870220076913' em 26/08/2022 08:13 (WB) |
| **(21) BR 10 2022 017076-2** | Código 2.10 - Requerimento de Pedido de Patente ou Certificado de Adição de Invenção<br>(22) 26/08/2022<br>(71) RODMA IMPLEMENTOS LTDA (BR/PR)<br>Número de Protocolo '870220076937' em 26/08/2022 09:45 (WB) |

| | |
|---|---|
| **(21) BR 10 2022 017079-7** | Código 2.10 - Requerimento de Pedido de Patente ou Certificado de Adição de Invenção<br>(22) 26/08/2022<br>(71) UNIVERSIDADE FEDERAL DA BAHIA (BR/BA)<br>Número de Protocolo '870220076956' em 26/08/2022 10:22 (WB) |
| **(21) BR 10 2022 017081-9** | Código 2.10 - Requerimento de Pedido de Patente ou Certificado de Adição de Invenção<br>(22) 26/08/2022<br>(71) UNIVERSIDADE FEDERAL DO RIO GRANDE DO NORTE (BR/RN) ; FUNDASOLOS LTDA (BR/RN)<br>Número de Protocolo '870220076968' em 26/08/2022 10:46 (WB) |
| **(21) BR 10 2022 017084-3** | Código 2.10 - Requerimento de Pedido de Patente ou Certificado de Adição de Invenção<br>(22) 26/08/2022<br>(71) CNH INDUSTRIAL AMERICA LLC (US)<br>Número de Protocolo '870220076973' em 26/08/2022 10:54 (WB) |
| **(21) BR 10 2022 017086-0** | Código 2.10 - Requerimento de Pedido de Patente ou Certificado de Adição de Invenção<br>(22) 26/08/2022<br>(71) SUIANA SASSE HASSELMANN (BR/RJ)<br>Número de Protocolo '870220076978' em 26/08/2022 11:02 (WB) |
| **(21) BR 10 2022 017090-8** | Código 2.10 - Requerimento de Pedido de Patente ou Certificado de Adição de Invenção<br>(22) 26/08/2022<br>(71) UNIVERSIDADE FEDERAL DO MARANHÃO (BR/MA)<br>Número de Protocolo '870220076995' em 26/08/2022 11:29 (WB) |
| **(21) BR 10 2022 017092-4** | Código 2.10 - Requerimento de Pedido de Patente ou Certificado de Adição de Invenção<br>(22) 26/08/2022<br>(71) DEERE & COMPANY (US)<br>Número de Protocolo '870220076998' em 26/08/2022 11:30 (WB) |
| **(21) BR 10 2022 017101-7** | Código 2.10 - Requerimento de Pedido de Patente ou Certificado de Adição de Invenção<br>(22) 26/08/2022<br>(71) VALDAIR PAVAN (BR/SC)<br>Número de Protocolo '870220077029' em 26/08/2022 12:13 (WB) |

| | |
|---|---|
| **(21) BR 10 2022 017103-3** | Código 2.10 - Requerimento de Pedido de Patente ou Certificado de Adição de Invenção<br>(22) 26/08/2022<br>(71) VALDAIR PAVAN (BR/SC)<br>Número de Protocolo '870220077034' em 26/08/2022 12:24 (WB) |
| **(21) BR 10 2022 017127-0** | Código 2.10 - Requerimento de Pedido de Patente ou Certificado de Adição de Invenção<br>(22) 26/08/2022<br>(71) TARCÍSIO DE PAULA PINTO (BR/SP) ; LUÍS ANIBAL SEPULVEDA VILLADA (CO)<br>Número de Protocolo '870220077099' em 26/08/2022 14:25 (WB) |
| **(21) BR 10 2022 017143-2** | Código 2.10 - Requerimento de Pedido de Patente ou Certificado de Adição de Invenção<br>(22) 26/08/2022<br>(71) UPL LIMITED (IN)<br>Número de Protocolo '870220077161' em 26/08/2022 15:22 (WB) |
| **(21) BR 10 2022 017144-0** | Código 2.10 - Requerimento de Pedido de Patente ou Certificado de Adição de Invenção<br>(22) 26/08/2022<br>(71) MARCIA REGINA CASTRO LEITE MERLI - ME (BR/SP)<br>Número de Protocolo '870220077162' em 26/08/2022 15:23 (WB) |
| **(21) BR 10 2022 017145-9** | Código 2.10 - Requerimento de Pedido de Patente ou Certificado de Adição de Invenção<br>(22) 26/08/2022<br>(71) EMBRAPA-EMPRESA BRASILEIRA DE PESQUISA AGROPECUARIA (BR/DF)<br>Número de Protocolo '870220077169' em 26/08/2022 15:27 (WB) |
| **(21) BR 10 2022 017151-3** | Código 2.10 - Requerimento de Pedido de Patente ou Certificado de Adição de Invenção<br>(22) 26/08/2022<br>(71) GENERAL MILLS, INC. (US)<br>Número de Protocolo '870220077197' em 26/08/2022 15:50 (WB) |
| **(21) BR 10 2022 017153-0** | Código 2.10 - Requerimento de Pedido de Patente ou Certificado de Adição de Invenção<br>(22) 26/08/2022<br>(71) HONDA MOTOR CO., LTD. (JP) |

| | |
|---|---|
| | Número de Protocolo '870220077202' em 26/08/2022 15:52 (WB) |
| **(21) BR 10 2022 017159-9** | Código 2.10 - Requerimento de Pedido de Patente ou Certificado de Adição de Invenção<br>(22) 26/08/2022<br>(71) WHIRLPOOL CORPORATION (US)<br>Número de Protocolo '870220077234' em 26/08/2022 16:11 (WB) |
| **(21) BR 10 2022 017167-0** | Código 2.10 - Requerimento de Pedido de Patente ou Certificado de Adição de Invenção<br>(22) 26/08/2022<br>(71) MORPHOSYS AG (DE)<br>Número de Protocolo '870220077256' em 26/08/2022 16:34 (WB) |
| **(21) BR 10 2022 017173-4** | Código 2.10 - Requerimento de Pedido de Patente ou Certificado de Adição de Invenção<br>(22) 26/08/2022<br>(71) FORSEA TECNOLOGIA LTDA (BR/PR)<br>Número de Protocolo '870220077274' em 26/08/2022 16:50 (WB) |
| **(21) BR 10 2022 017203-0** | Código 2.10 - Requerimento de Pedido de Patente ou Certificado de Adição de Invenção<br>(22) 26/08/2022<br>(71) EMBRASATEC INDÚSTRIA E COMÉRCIO DE EMBALAGENS LTDA. (BR/SP)<br>Número de Protocolo '870220077341' em 26/08/2022 17:57 (WB) |
| **(21) BR 10 2022 017212-9** | Código 2.10 - Requerimento de Pedido de Patente ou Certificado de Adição de Invenção<br>(22) 26/08/2022<br>(71) INSTITUTO GNARUS (BR/MG) ; EDF NORTE FLUMINENSE S.A (BR/RJ)<br>Número de Protocolo '870220077364' em 26/08/2022 18:22 (WB) |
| **(21) BR 10 2022 017213-7** | Código 2.10 - Requerimento de Pedido de Patente ou Certificado de Adição de Invenção<br>(22) 26/08/2022<br>(71) UNIVERSIDADE FEDERAL DE MINAS GERAIS (BR/MG)<br>Número de Protocolo '870220077369' em 26/08/2022 18:28 (WB) |
| **(21) BR 10 2022 017218-8** | Código 2.10 - Requerimento de Pedido de Patente ou Certificado de Adição de Invenção<br>(22) 26/08/2022<br>(71) ZANINI ADMINISTRADORA DE BENS LTDA EPP (BR/PR) |

| | |
|---|---|
| | Número de Protocolo '870220077400' em 26/08/2022 20:22 (WB) |
| **(21) BR 10 2022 017219-6** | Código 2.10 - Requerimento de Pedido de Patente ou Certificado de Adição de Invenção<br>(22) 26/08/2022<br>(71) EDUARDO CORREIA DA COSTA BARROS (BR/AL)<br>Número de Protocolo '870220077402' em 26/08/2022 21:10 (WB) |
| **(21) BR 10 2022 017220-0** | Código 2.10 - Requerimento de Pedido de Patente ou Certificado de Adição de Invenção<br>(22) 27/08/2022<br>(71) ALEXANDRE SAMPAIO GENTIL (BR/PR) ; RICARDO MI IKE (BR/PR)<br>Número de Protocolo '870220077408' em 27/08/2022 10:59 (WB) |
| **(21) BR 10 2022 017221-8** | Código 2.10 - Requerimento de Pedido de Patente ou Certificado de Adição de Invenção<br>(22) 27/08/2022<br>(71) ANDRÉ LUÍS BRAGA DA COSTA (BR/BA)<br>Número de Protocolo '870220077413' em 27/08/2022 14:11 (WB) |
| **(21) BR 10 2022 017223-4** | Código 2.10 - Requerimento de Pedido de Patente ou Certificado de Adição de Invenção<br>(22) 28/08/2022<br>(71) BIORESET BIOTECNOLOGIA LTDA. (BR/SP)<br>Número de Protocolo '870220077426' em 28/08/2022 21:51 (WB) |
| **(21) BR 10 2022 017224-2** | Código 2.10 - Requerimento de Pedido de Patente ou Certificado de Adição de Invenção<br>(22) 28/08/2022<br>(71) BIORESET BIOTECNOLOGIA LTDA. (BR/SP)<br>Número de Protocolo '870220077427' em 28/08/2022 21:57 (WB) |
| **(21) BR 10 2022 017225-0** | Código 2.10 - Requerimento de Pedido de Patente ou Certificado de Adição de Invenção<br>(22) 28/08/2022<br>(71) BIORESET BIOTECNOLOGIA LTDA. (BR/SP)<br>Número de Protocolo '870220077428' em 28/08/2022 22:09 (WB) |
| **(21) BR 10 2022 017226-9** | Código 2.10 - Requerimento de Pedido de Patente ou Certificado de Adição de Invenção<br>(22) 28/08/2022<br>(71) BIORESET BIOTECNOLOGIA LTDA. (BR/SP)<br>Número de Protocolo '870220077429' em 28/08/2022 22:23 (WB) |

| | |
|---|---|
| **(21) BR 10 2022 017227-7** | Código 2.10 - Requerimento de Pedido de Patente ou Certificado de Adição de Invenção<br>(22) 28/08/2022<br>(71) BIORESET BIOTECNOLOGIA LTDA. (BR/SP)<br>Número de Protocolo '870220077430' em 28/08/2022 22:45 (WB) |
| **(21) BR 10 2022 017228-5** | Código 2.10 - Requerimento de Pedido de Patente ou Certificado de Adição de Invenção<br>(22) 28/08/2022<br>(71) BIORESET BIOTECNOLOGIA LTDA. (BR/SP)<br>Número de Protocolo '870220077431' em 28/08/2022 23:12 (WB) |
| **(21) BR 10 2022 017229-3** | Código 2.10 - Requerimento de Pedido de Patente ou Certificado de Adição de Invenção<br>(22) 28/08/2022<br>(71) BIORESET BIOTECNOLOGIA LTDA. (BR/SP)<br>Número de Protocolo '870220077432' em 28/08/2022 23:26 (WB) |
| **(21) BR 10 2022 017230-7** | Código 2.10 - Requerimento de Pedido de Patente ou Certificado de Adição de Invenção<br>(22) 29/08/2022<br>(71) MICROTECNICA S.R.L. (IT)<br>Número de Protocolo '870220077452' em 29/08/2022 07:58 (WB) |
| **(21) BR 10 2022 017231-5** | Código 2.10 - Requerimento de Pedido de Patente ou Certificado de Adição de Invenção<br>(22) 29/08/2022<br>(71) DEERE & COMPANY (US)<br>Número de Protocolo '870220077456' em 29/08/2022 08:11 (WB) |
| **(21) BR 10 2022 017233-1** | Código 2.10 - Requerimento de Pedido de Patente ou Certificado de Adição de Invenção<br>(22) 29/08/2022<br>(71) BIORESET BIOTECNOLOGIA LTDA. (BR/SP)<br>Número de Protocolo '870220077464' em 29/08/2022 08:47 (WB) |
| **(21) BR 10 2022 017238-2** | Código 2.10 - Requerimento de Pedido de Patente ou Certificado de Adição de Invenção<br>(22) 29/08/2022<br>(71) WEULER FERREIRA DO NASCIMENTO (BR/MG)<br>Número de Protocolo '870220077508' em 29/08/2022 10:03 (WB) |

| | |
|---|---|
| **(21) BR 10 2022 017253-6** | Código 2.10 - Requerimento de Pedido de Patente ou Certificado de Adição de Invenção<br>(22) 29/08/2022<br>(71) E. P. TECNOLOGIA E SERVIÇOS LTDA (BR/SP)<br>Número de Protocolo '870220077634' em 29/08/2022 12:47 (WB) |
| **(21) BR 10 2022 017259-5** | Código 2.10 - Requerimento de Pedido de Patente ou Certificado de Adição de Invenção<br>(22) 29/08/2022<br>(71) JOÃO PAULO FURLANETO TRINTIN (BR/PR)<br>Número de Protocolo '870220077687' em 29/08/2022 14:02 (WB) |
| **(21) BR 10 2022 017264-1** | Código 2.10 - Requerimento de Pedido de Patente ou Certificado de Adição de Invenção<br>(22) 29/08/2022<br>(71) SOCIEDADE BENEFICENTE ISRAELITA BRASILEIRA HOSPITAL ALBERT EINSTEIN (BR/SP) ; INSTITUTO BUTANTAN (BR/SP)<br>Número de Protocolo '870220077715' em 29/08/2022 14:27 (WB) |
| **(21) BR 10 2022 017265-0** | Código 2.10 - Requerimento de Pedido de Patente ou Certificado de Adição de Invenção<br>(22) 29/08/2022<br>(71) AGCO CORPORATION (US)<br>Número de Protocolo '870220077718' em 29/08/2022 14:27 (WB) |
| **(21) BR 10 2022 017269-2** | Código 2.10 - Requerimento de Pedido de Patente ou Certificado de Adição de Invenção<br>(22) 29/08/2022<br>(71) UNIVERSIDADE FEDERAL DA PARAIBA (BR/PB) ; UNIVERSIDADE FEDERAL DE CAMPINA GRANDE (BR/PB)<br>Número de Protocolo '870220077734' em 29/08/2022 14:47 (WB) |
| **(21) BR 10 2022 017275-7** | Código 2.10 - Requerimento de Pedido de Patente ou Certificado de Adição de Invenção<br>(22) 29/08/2022<br>(71) ASTRA S/A IN DÚSTRIA E COMÉRCIO (BR/SP)<br>Número de Protocolo '870220077766' em 29/08/2022 15:10 (WB) |
| **(21) BR 10 2022 017284-6** | Código 2.10 - Requerimento de Pedido de Patente ou Certificado de Adição de Invenção<br>(22) 29/08/2022<br>(71) UNIVERSIDADE FEDERAL DE VIÇOSA (BR/MG) ; UNIVERSIDADE FEDERAL DO ESPÍRITO SANTO (BR/ES) |

| | |
|---|---|
| | Número de Protocolo '870220077809' em 29/08/2022 15:37 (WB) |
| **(21) BR 10 2022 017286-2** | Código 2.10 - Requerimento de Pedido de Patente ou Certificado de Adição de Invenção<br>(22) 29/08/2022<br>(71) CLAIR JOSE DE CARVALHO (BR/SP)<br>Número de Protocolo '870220077813' em 29/08/2022 15:40 (WB) |
| **(21) BR 10 2022 017290-0** | Código 2.10 - Requerimento de Pedido de Patente ou Certificado de Adição de Invenção<br>(22) 29/08/2022<br>(71) INSTITUTO FEDERAL DE EDUCAÇÃO, CIÊNCIA E TECNOLOGIA DE SERGIPE (BR/SE)<br>Número de Protocolo '870220077847' em 29/08/2022 15:59 (WB) |
| **(21) BR 10 2022 017292-7** | Código 2.10 - Requerimento de Pedido de Patente ou Certificado de Adição de Invenção<br>(22) 29/08/2022<br>(71) TEE GLOBAL TECNOLOGIA E INOVAÇÃO LTDA. (BR/SP)<br>Número de Protocolo '870220077859' em 29/08/2022 16:06 (WB) |
| **(21) BR 10 2022 017294-3** | Código 2.10 - Requerimento de Pedido de Patente ou Certificado de Adição de Invenção<br>(22) 29/08/2022<br>(71) JANAÍNA DE OLIVEIRA RIBEIRO AVANCINI PINHEIRO (BR/RS) ; FLÁVIA ALVES AMORIM SOUZA SALES (BR/GO)<br>Número de Protocolo '870220077881' em 29/08/2022 16:18 (WB) |
| **(21) BR 10 2022 017315-0** | Código 2.10 - Requerimento de Pedido de Patente ou Certificado de Adição de Invenção<br>(22) 29/08/2022<br>(71) BRUNO ARAÚJO DE CARVALHO COSTA (BR/DF)<br>Número de Protocolo '870220077990' em 29/08/2022 18:03 (WB) |
| **(21) BR 10 2022 017317-6** | Código 2.10 - Requerimento de Pedido de Patente ou Certificado de Adição de Invenção<br>(22) 29/08/2022<br>(71) MECUS METAL CALDERARIA E USINAGEM LTDA (BR/RJ)<br>Número de Protocolo '870220078020' em 29/08/2022 19:07 (WB) |
| **(21) BR 10 2022 017320-6** | Código 2.10 - Requerimento de Pedido de Patente ou Certificado de Adição de Invenção<br>(22) 29/08/2022 |

| | |
|---|---|
| | (71) FUNDAÇÃO REGIONAL INTEGRADA (BR/RS)<br>Número de Protocolo '870220078029' em 29/08/2022 19:40 (WB) |
| **(21) BR 12 2022 016844-2 A2** | Código 2.10 - Requerimento de Pedido de Patente ou Certificado de Adição de Invenção<br>(22) 26/01/2017<br>(62) BR 11 2018 015146-7 26/01/2017<br>(71) DYNASOL ELASTÓMEROS, S.A. DE C.V. (MX)<br>Número de Protocolo '870220076089' em 24/08/2022 10:11 (WB) |
| **(21) BR 12 2022 016911-2 A2** | Código 2.10 - Requerimento de Pedido de Patente ou Certificado de Adição de Invenção<br>(22) 25/09/2018<br>(62) BR 11 2020 005788-6 25/09/2018<br>(71) DONALDSON COMPANY, INC. (US)<br>Número de Protocolo '870220076288' em 24/08/2022 15:38 (WB) |
| **(21) BR 12 2022 016938-4 A2** | Código 2.10 - Requerimento de Pedido de Patente ou Certificado de Adição de Invenção<br>(22) 03/09/2019<br>(62) BR 11 2021 003946-5 03/09/2019<br>(71) HUAWEI TECHNOLOGIES CO., LTD. (CN)<br>Número de Protocolo '870220076388' em 24/08/2022 17:05 (WB) |
| **(21) BR 12 2022 017023-4 A8** | Código 2.10 - Requerimento de Pedido de Patente ou Certificado de Adição de Invenção<br>(22) 05/02/2014<br>(62) BR 11 2016 018077-1 05/02/2014<br>(71) DEZIMA PHARMA B.V. (NL)<br>Número de Protocolo '870220076752' em 25/08/2022 15:59 (WB) |
| **(21) BR 12 2022 017025-0 A8** | Código 2.10 - Requerimento de Pedido de Patente ou Certificado de Adição de Invenção<br>(22) 07/02/2014<br>(62) BR 11 2015 017338-1 07/02/2014<br>(71) NOVARTIS AG (CH)<br>Número de Protocolo '870220076759' em 25/08/2022 16:04 (WB) |
| **(21) BR 12 2022 017030-7 A2** | Código 2.10 - Requerimento de Pedido de Patente ou Certificado de Adição de Invenção<br>(22) 24/10/2019<br>(62) BR 11 2021 007652-2 24/10/2019<br>(71) NORTHROP GRUMMAN SYSTEMS CORPORATION (US) |

| | |
|---|---|
| | Número de Protocolo '870220076769' em 25/08/2022 16:15 (WB) |
| **(21) BR 12 2022 017130-3 A2** | Código 2.10 - Requerimento de Pedido de Patente ou Certificado de Adição de Invenção<br>(22) 08/10/2019<br>(62) BR 11 2021 006618-7 08/10/2019<br>(71) PRESBYOPIA THERAPIES, INC. (US)<br>Número de Protocolo '870220077104' em 26/08/2022 14:27 (WB) |
| **(21) BR 12 2022 017176-1 A2** | Código 2.10 - Requerimento de Pedido de Patente ou Certificado de Adição de Invenção<br>(22) 05/04/2018<br>(62) BR 11 2019 020811-9 05/04/2018<br>(71) SYNGENTA PARTICIPATIONS AG (CH)<br>Número de Protocolo '870220077284' em 26/08/2022 17:01 (WB) |
| **(21) BR 12 2022 017178-8 A2** | Código 2.10 - Requerimento de Pedido de Patente ou Certificado de Adição de Invenção<br>(22) 06/05/2013<br>(62) BR 11 2014 028439-3 06/05/2013<br>(71) DOLBY INTERNATIONAL AB (NL)<br>Número de Protocolo '870220077290' em 26/08/2022 17:07 (WB) |
| **(21) BR 12 2022 017195-8 A2** | Código 2.10 - Requerimento de Pedido de Patente ou Certificado de Adição de Invenção<br>(22) 06/05/2013<br>(62) BR 11 2014 028439-3 06/05/2013<br>(71) DOLBY INTERNATIONAL AB (NL)<br>Número de Protocolo '870220077321' em 26/08/2022 17:34 (WB) |
| **(21) BR 12 2022 017199-0 A2** | Código 2.10 - Requerimento de Pedido de Patente ou Certificado de Adição de Invenção<br>(22) 02/04/2015<br>(62) BR 11 2016 022784-0 02/04/2015<br>(71) INTERVET INTERNATIONAL B.V. (NL)<br>Número de Protocolo '870220077327' em 26/08/2022 17:41 (WB) |
| **(21) BR 12 2022 017214-8 A2** | Código 2.10 - Requerimento de Pedido de Patente ou Certificado de Adição de Invenção<br>(22) 27/11/2018<br>(62) BR 11 2020 010512-0 27/11/2018<br>(71) DONALDSON COMPANY, INC. (US)<br>Número de Protocolo '870220077370' em 26/08/2022 18:28 (WB) |

| | |
|---|---|
| **(21) BR 12 2022 017271-7 A2** | Código 2.10 - Requerimento de Pedido de Patente ou Certificado de Adição de Invenção<br>(22) 20/12/2018<br>(62) BR 11 2020 012294-7 20/12/2018<br>(71) TATE & LYLE INGREDIENTS AMERICAS LLC (US)<br>Número de Protocolo '870220077744' em 29/08/2022 14:57 (WB) |
| **(21) BR 12 2022 017313-6 A2** | Código 2.10 - Requerimento de Pedido de Patente ou Certificado de Adição de Invenção<br>(22) 27/01/2017<br>(62) BR 11 2018 015488-1 27/01/2017<br>(71) OMNITRACS, LLC (US)<br>Número de Protocolo '870220077965' em 29/08/2022 17:29 (WB) |
| **(21) BR 13 2022 016975-5** | Código 2.10 - Requerimento de Pedido de Patente ou Certificado de Adição de Invenção<br>(22) 25/08/2022<br>(61) BR 10 2022 009198-6 11/05/2022<br>(71) VALTER MAGELA PONTES (BR/SP)<br>Número de Protocolo '870220076567' em 25/08/2022 11:34 (WB) |
| **(21) BR 13 2022 017011-7** | Código 2.10 - Requerimento de Pedido de Patente ou Certificado de Adição de Invenção<br>(22) 25/08/2022<br>(61) BR 10 2020 008912-9 05/05/2020<br>(71) OXITENO S.A. INDÚSTRIA E COMÉRCIO (BR/SP)<br>Número de Protocolo '870220076718' em 25/08/2022 15:22 (WB) |
| **(21) BR 13 2022 017171-7** | Código 2.10 - Requerimento de Pedido de Patente ou Certificado de Adição de Invenção<br>(22) 26/08/2022<br>(61) BR 10 2021 021714-6 28/10/2021<br>(71) SCUADRA EMBALAGENS DIFERENCIADAS INDÚSTRIA E COMÉRCIO LTDA. (BR/SP)<br>Número de Protocolo '870220077267' em 26/08/2022 16:39 (WB) |
| **(21) BR 13 2022 017263-2** | Código 2.10 - Requerimento de Pedido de Patente ou Certificado de Adição de Invenção<br>(22) 29/08/2022<br>(61) BR 10 2020 009196-4 08/05/2020<br>(71) TERRA VIVA RECUPERAÇÃO DE RESÍDUOS MINERAIS LTDA (BR/MG) ; EVANDRO MORAES DA GAMA (BR/MG) |

| | |
|---|---|
| | Número de Protocolo '870220077714' em 29/08/2022 14:26 (WB) |
| **(21) BR 20 2022 016745-7** | Código 2.10 - Requerimento de Pedido de Patente ou Certificado de Adição de Invenção<br>(22) 23/08/2022<br>(71) KARLOS F. C. B. SANCHO ME (BR/CE) ; KARLOS FREDERICO CASTELO BRANCO SANCHO (BR/CE)<br>Número de Protocolo '870220075666' em 23/08/2022 10:52 (WB) |
| **(21) BR 20 2022 016768-6** | Código 2.10 - Requerimento de Pedido de Patente ou Certificado de Adição de Invenção<br>(22) 23/08/2022<br>(71) CLAUDIO WILLEMSENS (BR/RJ)<br>Número de Protocolo '870220075740' em 23/08/2022 13:30 (WB) |
| **(21) BR 20 2022 016769-4** | Código 2.10 - Requerimento de Pedido de Patente ou Certificado de Adição de Invenção<br>(22) 23/08/2022<br>(71) DIZARO BRASIL INDÚSTRIA E COMÉRCIO DE BOJOS EIRELI (BR/MG)<br>Número de Protocolo '870220075742' em 23/08/2022 13:36 (WB) |
| **(21) BR 20 2022 016773-2** | Código 2.10 - Requerimento de Pedido de Patente ou Certificado de Adição de Invenção<br>(22) 23/08/2022<br>(71) DARZONI JOSÉ SOBROZA VIARO (BR/RS)<br>Número de Protocolo '870220075748' em 23/08/2022 13:45 (WB) |
| **(21) BR 20 2022 016777-5** | Código 2.10 - Requerimento de Pedido de Patente ou Certificado de Adição de Invenção<br>(22) 23/08/2022<br>(71) EMERSON CORDEIRO DE OLIVEIRA (BR/MS)<br>Número de Protocolo '870220075766' em 23/08/2022 14:13 (WB) |
| **(21) BR 20 2022 016778-3** | Código 2.10 - Requerimento de Pedido de Patente ou Certificado de Adição de Invenção<br>(22) 23/08/2022<br>(71) EMERSON CORDEIRO DE OLIVEIRA (BR/MS)<br>Número de Protocolo '870220075781' em 23/08/2022 14:28 (WB) |
| **(21) BR 20 2022 016781-3** | Código 2.10 - Requerimento de Pedido de Patente ou Certificado de Adição de Invenção<br>(22) 23/08/2022<br>(71) QIRÁ TECNOLOGIA E LOCAÇÃO S.A. (BR/MG) |

| | |
|---|---|
| | Número de Protocolo '870220075793' em 23/08/2022 14:35 (WB) |
| **(21) BR 20 2022 016785-6** | Código 2.10 - Requerimento de Pedido de Patente ou Certificado de Adição de Invenção<br>(22) 23/08/2022<br>(71) NATALIA CRISTINA DUTRA DA ROSA DE MEDEIROS (BR/RJ)<br>Número de Protocolo '870220075805' em 23/08/2022 14:45 (WB) |
| **(21) BR 20 2022 016802-0** | Código 2.10 - Requerimento de Pedido de Patente ou Certificado de Adição de Invenção<br>(22) 23/08/2022<br>(71) AMILTON HRUBA (BR/MT)<br>Número de Protocolo '870220075894' em 23/08/2022 15:59 (WB) |
| **(21) BR 20 2022 016822-4** | Código 2.10 - Requerimento de Pedido de Patente ou Certificado de Adição de Invenção<br>(22) 23/08/2022<br>(71) CASAGRANDE REVESTIMENTOS CERÂMICOS S/A. (BR/SC)<br>Número de Protocolo '870220075968' em 23/08/2022 17:17 (WB) |
| **(21) BR 20 2022 016829-1** | Código 2.10 - Requerimento de Pedido de Patente ou Certificado de Adição de Invenção<br>(22) 23/08/2022<br>(71) PELES LINCOLN LTDA EPP (BR/SP)<br>Número de Protocolo '870220076003' em 23/08/2022 18:38 (WB) |
| **(21) BR 20 2022 016833-0** | Código 2.10 - Requerimento de Pedido de Patente ou Certificado de Adição de Invenção<br>(22) 23/08/2022<br>(71) ANTONIO SPINETTI ALVES (BR/GO)<br>Número de Protocolo '870220076018' em 23/08/2022 20:20 (WB) |
| **(21) BR 20 2022 016834-8** | Código 2.10 - Requerimento de Pedido de Patente ou Certificado de Adição de Invenção<br>(22) 23/08/2022<br>(71) POLIMOLD INDUSTRIAL S/A (BR/SP)<br>Número de Protocolo '870220076021' em 23/08/2022 20:32 (WB) |
| **(21) BR 20 2022 016836-4** | Código 2.10 - Requerimento de Pedido de Patente ou Certificado de Adição de Invenção<br>(22) 24/08/2022<br>(71) UNIVERSIDADE FEDERAL DE MINAS GERAIS (BR/MG)<br>Número de Protocolo '870220076050' em 24/08/2022 04:09 (WB) |

| | |
|---|---|
| **(21) BR 20 2022 016837-2** | Código 2.10 - Requerimento de Pedido de Patente ou Certificado de Adição de Invenção<br>(22) 24/08/2022<br>(71) ALEXANDRE DA FONSECA (BR/PR)<br>Número de Protocolo '870220076060' em 24/08/2022 08:49 (WB) |
| **(21) BR 20 2022 016849-6** | Código 2.10 - Requerimento de Pedido de Patente ou Certificado de Adição de Invenção<br>(22) 24/08/2022<br>(71) KLIE COMÉRCIO ELETRÔNICO LTDA. (BR/SC)<br>Número de Protocolo '870220076107' em 24/08/2022 10:34 (WB) |
| **(21) BR 20 2022 016850-0** | Código 2.10 - Requerimento de Pedido de Patente ou Certificado de Adição de Invenção<br>(22) 24/08/2022<br>(71) AUDREY BISTERZO DAMICO 30303418877 (BR/SP)<br>Número de Protocolo '870220076111' em 24/08/2022 10:37 (WB) |
| **(21) BR 20 2022 016871-2** | Código 2.10 - Requerimento de Pedido de Patente ou Certificado de Adição de Invenção<br>(22) 24/08/2022<br>(71) PETITO FISIOTERAPIA ESPECIALIZADA SOCIEDADE SIMPLES LIMITADA (BR/SP)<br>Número de Protocolo '870220076170' em 24/08/2022 12:23 (WB) |
| **(21) BR 20 2022 016884-4** | Código 2.10 - Requerimento de Pedido de Patente ou Certificado de Adição de Invenção<br>(22) 24/08/2022<br>(71) WEBER ISAAC DA LUZ (BR/MS)<br>Número de Protocolo '870220076202' em 24/08/2022 13:34 (WB) |
| **(21) BR 20 2022 016885-2** | Código 2.10 - Requerimento de Pedido de Patente ou Certificado de Adição de Invenção<br>(22) 24/08/2022<br>(71) TUBOMINAS INDÚSTRIA DE EMBALAGENS EIRELI (BR/MG)<br>Número de Protocolo '870220076203' em 24/08/2022 13:37 (WB) |
| **(21) BR 20 2022 016928-0** | Código 2.10 - Requerimento de Pedido de Patente ou Certificado de Adição de Invenção<br>(22) 24/08/2022<br>(71) KOPP INDÚSTRIA E COMÉRCIO DE PRODUTOS ODONTOLOGICOS LTDA. (BR/PR) |

| | |
|---|---|
| | Número de Protocolo '870220076357' em 24/08/2022 16:36 (WB) |
| **(21) BR 20 2022 016945-0** | Código 2.10 - Requerimento de Pedido de Patente ou Certificado de Adição de Invenção<br>(22) 24/08/2022<br>(71) SERGIO LUIZ PAZOTTO (BR/SP)<br>Número de Protocolo '870220076405' em 24/08/2022 17:25 (WB) |
| **(21) BR 20 2022 016946-8** | Código 2.10 - Requerimento de Pedido de Patente ou Certificado de Adição de Invenção<br>(22) 24/08/2022<br>(71) RONALDO BASTOS NASCIMENTO (BR/RJ)<br>Número de Protocolo '870220076408' em 24/08/2022 17:27 (WB) |
| **(21) BR 20 2022 016962-0** | Código 2.10 - Requerimento de Pedido de Patente ou Certificado de Adição de Invenção<br>(22) 25/08/2022<br>(71) ARTHUR CALDAS BIBÁ (BR/RJ)<br>Número de Protocolo '870220076484' em 25/08/2022 07:28 (WB) |
| **(21) BR 20 2022 016963-8** | Código 2.10 - Requerimento de Pedido de Patente ou Certificado de Adição de Invenção<br>(22) 25/08/2022<br>(71) JOACIR MAGNUS MATIAS (BR/SC)<br>Número de Protocolo '870220076485' em 25/08/2022 08:01 (WB) |
| **(21) BR 20 2022 017010-5** | Código 2.10 - Requerimento de Pedido de Patente ou Certificado de Adição de Invenção<br>(22) 25/08/2022<br>(71) CAINCO EQUIPAMENTOS PARA PANIFICAÇÃO LTDA (BR/SP)<br>Número de Protocolo '870220076714' em 25/08/2022 15:21 (WB) |
| **(21) BR 20 2022 017018-0** | Código 2.10 - Requerimento de Pedido de Patente ou Certificado de Adição de Invenção<br>(22) 25/08/2022<br>(71) LV DE OLIVEIRA - PEDIASUIT COSTURAS E ACABAMENTOS EPP (BR/DF)<br>Número de Protocolo '870220076739' em 25/08/2022 15:45 (WB) |
| **(21) BR 20 2022 017021-0** | Código 2.10 - Requerimento de Pedido de Patente ou Certificado de Adição de Invenção<br>(22) 25/08/2022<br>(71) ARTHUR RENATO FERREIRA DA SILVA (BR/RJ) |

| | |
|---|---|
| | Número de Protocolo '870220076748' em 25/08/2022 15:49 (WB) |
| **(21) BR 20 2022 017029-6** | Código 2.10 - Requerimento de Pedido de Patente ou Certificado de Adição de Invenção<br>(22) 25/08/2022<br>(71) RUSSER BRASIL LTDA (BR/SP)<br>Número de Protocolo '870220076768' em 25/08/2022 16:12 (WB) |
| **(21) BR 20 2022 017055-5** | Código 2.10 - Requerimento de Pedido de Patente ou Certificado de Adição de Invenção<br>(22) 25/08/2022<br>(71) ODNE ANTONIO BAMBOZZI FILHO (BR/SP)<br>Número de Protocolo '870220076839' em 25/08/2022 17:38 (WB) |
| **(21) BR 20 2022 017059-8** | Código 2.10 - Requerimento de Pedido de Patente ou Certificado de Adição de Invenção<br>(22) 25/08/2022<br>(71) C Y K J ELETRÔNICOS LTDA (BR/SP)<br>Número de Protocolo '870220076849' em 25/08/2022 17:51 (WB) |
| **(21) BR 20 2022 017069-5** | Código 2.10 - Requerimento de Pedido de Patente ou Certificado de Adição de Invenção<br>(22) 25/08/2022<br>(71) VAGNER LAERCIO GOMES (BR/SP)<br>Número de Protocolo '870220076875' em 25/08/2022 18:37 (WB) |
| **(21) BR 20 2022 017078-4** | Código 2.10 - Requerimento de Pedido de Patente ou Certificado de Adição de Invenção<br>(22) 26/08/2022<br>(71) MARCO ANTONIO GONÇALVES (BR/SP)<br>Número de Protocolo '870220076953' em 26/08/2022 10:18 (WB) |
| **(21) BR 20 2022 017096-2** | Código 2.10 - Requerimento de Pedido de Patente ou Certificado de Adição de Invenção<br>(22) 26/08/2022<br>(71) CIMISA MÁQUINAS POZZER LTDA. EPP (BR/RS)<br>Número de Protocolo '870220077016' em 26/08/2022 11:53 (WB) |
| **(21) BR 20 2022 017123-3** | Código 2.10 - Requerimento de Pedido de Patente ou Certificado de Adição de Invenção<br>(22) 26/08/2022<br>(71) PLAST PACK INDUSTRIA E COMERCIO DE PLASTICOS LTDA (BR/BA)<br>Número de Protocolo '870220077091' em 26/08/2022 14:16 (WB) |

| | |
|---|---|
| **(21) BR 20 2022 017137-3** | Código 2.10 - Requerimento de Pedido de Patente ou Certificado de Adição de Invenção<br>(22) 26/08/2022<br>(71) PLAST PACK INDUSTRIA E COMERCIO DE PLASTICOS LTDA (BR/BA)<br>Número de Protocolo '870220077131' em 26/08/2022 14:51 (WB) |
| **(21) BR 20 2022 017140-3** | Código 2.10 - Requerimento de Pedido de Patente ou Certificado de Adição de Invenção<br>(22) 26/08/2022<br>(71) ALVADY AVELINO GEHLLEN MATTEI (BR/RS)<br>Número de Protocolo '870220077153' em 26/08/2022 15:13 (WB) |
| **(21) BR 20 2022 017157-8** | Código 2.10 - Requerimento de Pedido de Patente ou Certificado de Adição de Invenção<br>(22) 26/08/2022<br>(71) UNIVERSIDADE ESTADUAL DE MARINGÁ (BR/PR)<br>Número de Protocolo '870220077221' em 26/08/2022 16:04 (WB) |
| **(21) BR 20 2022 017166-7** | Código 2.10 - Requerimento de Pedido de Patente ou Certificado de Adição de Invenção<br>(22) 26/08/2022<br>(71) RONY ADIRLEY KEGLER (BR/PR)<br>Número de Protocolo '870220077255' em 26/08/2022 16:31 (WB) |
| **(21) BR 20 2022 017208-6** | Código 2.10 - Requerimento de Pedido de Patente ou Certificado de Adição de Invenção<br>(22) 26/08/2022<br>(71) URUBATAN NICODEMOS SIMÕES DE BARROS (BR/DF)<br>Número de Protocolo '870220077355' em 26/08/2022 18:11 (WB) |
| **(21) BR 20 2022 017211-6** | Código 2.10 - Requerimento de Pedido de Patente ou Certificado de Adição de Invenção<br>(22) 26/08/2022<br>(71) PETRONIO COSTA GAMA (BR/PE)<br>Número de Protocolo '870220077363' em 26/08/2022 18:19 (WB) |
| **(21) BR 20 2022 017222-1** | Código 2.10 - Requerimento de Pedido de Patente ou Certificado de Adição de Invenção<br>(22) 28/08/2022<br>(71) RUY DE ARAUJO PINTO JUNIOR (BR/RS)<br>Número de Protocolo '870220077422' em 28/08/2022 11:53 (WB) |

| | |
|---|---|
| **(21) BR 20 2022 017250-7** | Código 2.10 - Requerimento de Pedido de Patente ou Certificado de Adição de Invenção<br>(22) 29/08/2022<br>(71) TALITA VARGAS GARCIA SIMÕES (BR/SP)<br>Número de Protocolo '870220077591' em 29/08/2022 11:45 (WB) |
| **(21) BR 20 2022 017262-0** | Código 2.10 - Requerimento de Pedido de Patente ou Certificado de Adição de Invenção<br>(22) 29/08/2022<br>(71) DIONE SALETE CARARO 27657147890 (BR/PA)<br>Número de Protocolo '870220077707' em 29/08/2022 14:16 (WB) |
| **(21) BR 20 2022 017274-4** | Código 2.10 - Requerimento de Pedido de Patente ou Certificado de Adição de Invenção<br>(22) 29/08/2022<br>(71) JOSÉ ALFREDO MARQUES DA ROCHA (BR/RS)<br>Número de Protocolo '870220077758' em 29/08/2022 15:04 (WB) |
| **(21) BR 20 2022 017276-0** | Código 2.10 - Requerimento de Pedido de Patente ou Certificado de Adição de Invenção<br>(22) 29/08/2022<br>(71) MADEZARTE AGRIBUSINESS LTDA (BR/RS) ; AGRO COXILHA LTDA (BR/RS)<br>Número de Protocolo '870220077769' em 29/08/2022 15:11 (WB) |
| **(21) BR 20 2022 017279-5** | Código 2.10 - Requerimento de Pedido de Patente ou Certificado de Adição de Invenção<br>(22) 29/08/2022<br>(71) L.G.F. TRATAMENTO DE MADEIRA LTDA (BR/SC)<br>Número de Protocolo '870220077783' em 29/08/2022 15:19 (WB) |
| **(21) BR 20 2022 017304-0** | Código 2.10 - Requerimento de Pedido de Patente ou Certificado de Adição de Invenção<br>(22) 29/08/2022<br>(71) FRANCISCO JOSÉ GRANDINETTI (BR/SP)<br>Número de Protocolo '870220077938' em 29/08/2022 17:05 (WB) |
| **(21) BR 20 2022 017307-4** | Código 2.10 - Requerimento de Pedido de Patente ou Certificado de Adição de Invenção<br>(22) 29/08/2022<br>(71) CORE BRAZIL COMERCIO E INDUSTRIA, IMPORTACAO E EXPORTACAO DE PLASTICOS LTDA (BR/SP)<br>Número de Protocolo '870220077947' em 29/08/2022 17:14 (WB) |

| | |
|---|---|
| **(21) BR 20 2022 017310-4** | Código 2.10 - Requerimento de Pedido de Patente ou Certificado de Adição de Invenção<br>(22) 29/08/2022<br>(71) ALLAN CASSIMIRO VELOSO ROCHA (BR/ES)<br>Número de Protocolo '870220077955' em 29/08/2022 17:21 (WB) |
| **(21) BR 20 2022 017312-0** | Código 2.10 - Requerimento de Pedido de Patente ou Certificado de Adição de Invenção<br>(22) 29/08/2022<br>(71) TEC SOLUÇÕES INDUSTRIAIS EIRELI (BR/SC)<br>Número de Protocolo '870220077963' em 29/08/2022 17:26 (WB) |

## Código Publicação do Pedido

## Código 3.1 - Publicação do Pedido de Patente ou de Certificado de Adição de Invenção

Publicação do pedido depositado (Art. 30 da Lei nº 9.279/96), podendo ser adquirido o folheto com o relatório descritivo, reivindicações, desenhos e resumo do pedido, por quem se interessar, através do endereço eletrônico www.inpi.gov.br - No Acesso rápido - Faça uma busca – Patente. Para acessar, cadastre-se no Portal do INPI e use login e senha. Não sendo o exame requerido, pelo depositante ou qualquer interessado, no prazo de 36 (trinta e seis) meses do depósito, o pedido será arquivado. Publicado o arquivamento do pedido, poderá ser requerido, no prazo de 60 (sessenta) dias, o seu desarquivamento. Não sendo requerido o desarquivamento no prazo anteriormente citado, o pedido será considerado definitivamente arquivado.

---

**(21) BR 10 2014 032178-0 A2**

Código 3.1 - Publicação do Pedido de Patente ou de Certificado de Adição de Invenção

(22) 15/12/2014

(51) A61K 47/36 (2006.01), A61K 31/722 (2006.01)

(52) A61K 47/36, A61K 31/722

(54) PROCESSO PARA MODIFICAÇÃO DA QUITOSANA NA AUSÊNCIA DE SOLVENTE PARA OBTENÇÃO DE DERIVADOS ANTIBACTERIANOS

(71) Universidade Federal do Piauí (BR/PI)

(72) EDSON CAVALCANTI DA SILVA FILHO; LUIZÂNGELA REIS OSÓRIO; HUMBERTO MEDEIROS BARRETO

---

**(21) BR 10 2018 011265-1 A2**

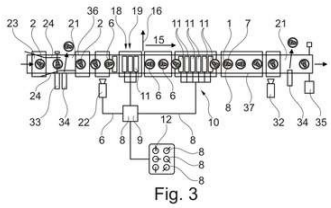

Fig. 3

Código 3.1 - Publicação do Pedido de Patente ou de Certificado de Adição de Invenção

(22) 01/06/2018

(51) B41C 1/045 (2006.01), B41F 7/20 (2006.01), B21D 22/02 (2006.01)

(54) MÉTODO E DISPOSITIVO PARA PRODUÇÃO DE UMA TAMPA DE LATA IMPRESSA

(71) ARDAGH METAL BEVERAGE EUROPE GMBH (CH)

(72) WERNER NOLL; OLAF JOERESSEN

---

**(21) BR 10 2021 003125-5 A2**

Código 3.1 - Publicação do Pedido de Patente ou de Certificado de Adição de Invenção

(22) 19/02/2021

(51) A21C 11/00 (2006.01)

(52) A21C 11/004

(54) PRENSA PNEUMATICA COM GIRO E SACADOR PARA PREPARO E

MODELAGEM DE ESFIHAS ABERTAS COM BORDAS
(71) ANA PAULA ANGELO (BR/MT) ; GERALDO DONIZETI ANGELO (BR/PR)
(72) GERALDO DONIZETI ANGELO; ANA PAULA ANGELO

---

**(21) BR 10 2021 003152-2 A2**

Código 3.1 - Publicação do Pedido de Patente ou de Certificado de Adição de Invenção
(22) 19/02/2021
(51) G01G 19/08 (2006.01), G01G 13/24 (2006.01), G06Q 50/02 (2006.01), G08C 17/02 (2006.01)
(52) G01G 19/08, G01G 13/24, G06Q 50/02, G08C 17/02
(54) SISTEMA DE CONTROLE E GESTÃO PARA PECUÁRIA (PECUÁRIA 4.0 OU PECUÁRIA DE PRECISÃO) E DISPOSITIVO ALIMENTADOR AUTOMÁTICO
(71) BELINQ TECNOLOGIA LTDA (BR/PR)
(72) DANIEL ANTONIO LINK; LEONARDO JOSE LINK; MARCELO ADRIANO ENDERLE; RAFAEL AUGUSTO LINK; RICARDO BENETTI

---

**(21) BR 10 2021 003377-0 A2**

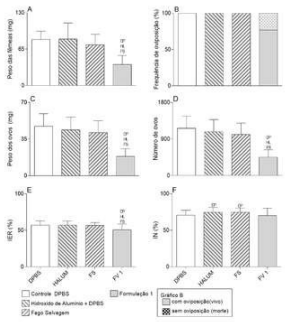

Figura 2

Código 3.1 - Publicação do Pedido de Patente ou de Certificado de Adição de Invenção
(22) 23/02/2021
(51) A61K 39/00 (2006.01), C07K 7/08 (2006.01), A61P 33/14 (2006.01)
(54) USO DE PEPTÍDEO SINTÉTICO RECOMBINANTE EM COMPOSIÇÃO VACINAL PARA CONTROLE DE RHIPICEPHALUS SANGUINEUS
(71) UNIVERSIDADE FEDERAL DE MINAS GERAIS (BR/MG) ; FUNDAÇÃO DE ENSINO E TECNOLOGIA DE ALFENAS (BR/MG)
(72) RODOLFO CORDEIRO GIUNCHETTI; RICARDO NASCIMENTO ARAÚJO; WALDEREZ ORNELAS DUTRA; NELDER DE FIGUEIREDO GONTIJO; OTONI ALVES DE OLIVEIRA MELO JÚNIOR; PATRÍCIA SILVEIRA; HELEN SILVA RIBEIRO; DENISE DA SILVEIRA LEMOS GIUNCHETTI

---

**(21) BR 10 2021 003387-8 A2**

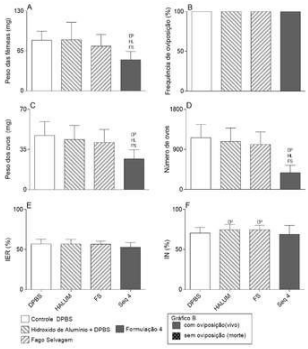


Código 3.1 - Publicação do Pedido de Patente ou de Certificado de Adição de Invenção
(22) 23/02/2021
(51) A61K 39/00 (2006.01), C07K 7/08 (2006.01), A61P 33/14 (2006.01)
(54) USO DE PEPTÍDEO SINTÉTICO RECOMBINANTE EM COMPOSIÇÃO VACINAL PARA CONTROLE DE RHIPICEPHALUS SANGUINEUS
(71) UNIVERSIDADE FEDERAL DE MINAS GERAIS (BR/MG) ; FUNDAÇÃO DE ENSINO E TECNOLOGIA DE ALFENAS (BR/MG)
(72) RODOLFO CORDEIRO GIUNCHETTI; RICARDO NASCIMENTO ARAÚJO; WALDEREZ ORNELAS DUTRA; NELDER DE FIGUEIREDO GONTIJO; OTONI ALVES DE OLIVEIRA MELO JÚNIOR; PATRÍCIA SILVEIRA; HELEN SILVA RIBEIRO; DENISE DA SILVEIRA LEMOS GIUNCHETTI

**(21) BR 10 2021 003388-6 A2**

Código 3.1 - Publicação do Pedido de Patente ou de Certificado de Adição de Invenção
(22) 23/02/2021
(51) A61B 17/04 (2006.01)
(52) A61B 17/0469, A61B 17/0401, A61B 2017/047
(54) DISPOSITIVO DE SUTURA DE MENISCO
(71) JOSÉ LEONARDO ROCHA DE FARIA (BR/RJ) ; CRISTIANO SIQUEIRA PEREIRA (BR/MG) ; JOSÉ ALENCAR MARQUES JUNIOR (BR/MG)
(72) JOSÉ LEONARDO ROCHA DE FARIA; CRISTIANO SIQUEIRA PEREIRA

**(21) BR 10 2021 003393-2 A2**

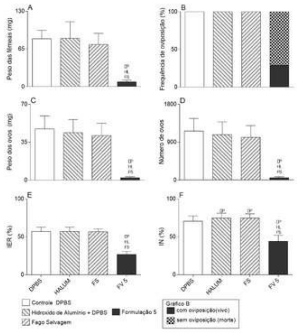

Código 3.1 - Publicação do Pedido de Patente ou de Certificado de Adição de Invenção
(22) 23/02/2021
(51) A61K 39/00 (2006.01), C07K 7/08 (2006.01), A61P 33/14 (2006.01)
(54) USO DE PEPTÍDEO SINTÉTICO RECOMBINANTE EM COMPOSIÇÃO VACINAL PARA CONTROLE DE RHIPICEPHALUS SANGUINEUS
(71) UNIVERSIDADE FEDERAL DE MINAS GERAIS (BR/MG) ; FUNDAÇÃO DE ENSINO E TECNOLOGIA DE ALFENAS (BR/MG)
(72) RODOLFO CORDEIRO GIUNCHETTI; RICARDO NASCIMENTO ARAÚJO; WALDEREZ ORNELAS DUTRA; NELDER DE FIGUEIREDO GONTIJO; OTONI ALVES DE OLIVEIRA MELO JÚNIOR; PATRÍCIA SILVEIRA; HELEN SILVA RIBEIRO; DENISE DA SILVEIRA LEMOS GIUNCHETTI

**(21) BR 10 2021 003396-7 A2**

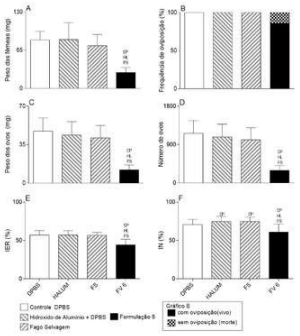

Código 3.1 - Publicação do Pedido de Patente ou de Certificado de Adição de Invenção
(22) 23/02/2021
(51) A61K 39/00 (2006.01), C07K 7/08 (2006.01), A61P 33/14 (2006.01)
(54) USO DE PEPTÍDEO SINTÉTICO RECOMBINANTE EM COMPOSIÇÃO VACINAL PARA CONTROLE DE RHIPICEPHALUS SANGUINEUS
(71) UNIVERSIDADE FEDERAL DE MINAS GERAIS (BR/MG) ; FUNDAÇÃO DE ENSINO E TECNOLOGIA DE ALFENAS (BR/MG)
(72) RODOLFO CORDEIRO GIUNCHETTI; RICARDO NASCIMENTO ARAÚJO; WALDEREZ ORNELAS DUTRA; NELDER DE FIGUEIREDO GONTIJO; OTONI ALVES DE OLIVEIRA MELO JÚNIOR; PATRÍCIA SILVEIRA; HELEN SILVA RIBEIRO; DENISE DA SILVEIRA LEMOS GIUNCHETTI

**(21) BR 10 2021 003407-6 A2**

Código 3.1 - Publicação do Pedido de Patente ou de Certificado de Adição de Invenção
(22) 23/02/2021

(51) B60P 7/04 (2006.01)
(54) SISTEMA DE VEDAÇÃO NA CARROCERIA DA CARRETA QUE TRANSPORTA GRÃOS E CEREAIS.
(71) TABAJARA COSTA DE FRANCA BARRETO (BR/MT)
(72) TABAJARA COSTA DE FRANCA BARRETO

---

**(21) BR 10 2021 003412-2 A2**

Código 3.1 - Publicação do Pedido de Patente ou de Certificado de Adição de Invenção
(22) 23/02/2021
(51) A61M 16/00 (2006.01), A61B 5/08 (2006.01), A61B 5/00 (2006.01)
(52) A61M 16/026, A61B 5/08, A61B 5/743, A61M 2205/583, A61M 2205/07
(54) SISTEMA DE INDICAÇÃO DE SITUAÇÃO DE RISCO PARA UM VENTILADOR PULMONAR E TELA PARA VENTILADOR PULMONAR
(71) MAGNAMED TECNOLOGIA MEDICA S.A. (BR/SP)
(72) ALECSANDRE LATIMAN DA SILVA BRITO; JONAS SONA PIRES; WATARU UEDA; TORU MIYAGI KINJO; TATSUO SUZUKI; SANDRA SANTANA SOUZA

---

**(21) BR 10 2021 003429-7 A2**

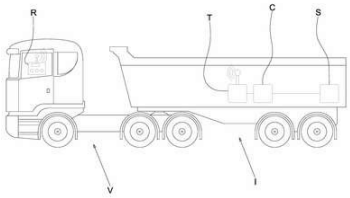


Código 3.1 - Publicação do Pedido de Patente ou de Certificado de Adição de Invenção
(22) 24/02/2021
(51) B62D 13/00 (2006.01)
(54) SISTEMA DE MONITORAMENTO E OPERAÇÃO DE IMPLEMENTO RODOVIÁRIO POR MEIO DE ACELERÔMETRO ASSOCIADO A CONTROLE REMOTO
(71) TECNICA INDUSTRIA E COMERCIO DE EQUIPAMENTOS ELETRONICOS LTDA - EPP (BR/SC)
(72) RICARDO LUIZ DOS SANTOS

---

**(21) BR 10 2021 003437-8 A2**

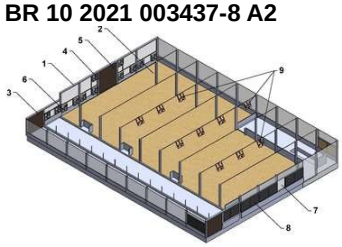


Código 3.1 - Publicação do Pedido de Patente ou de Certificado de Adição de Invenção
(22) 24/02/2021
(51) A01K 1/00 (2006.01)
(52) A01K 1/00, A01K 1/0047, A01K 1/0076
(54) SISTEMA E MÉTODO DE CONFINAMENTO PARA ANIMAIS CLIMATIZADO COM RETIRADA DE UMIDADE DA CAMA
(71) HARRISON JULIO MILAN (BR/RS)
(72) HARRISON JULIO MILAN

---

**(21) BR 10 2021 003461-0 A2**

Código 3.1 - Publicação do Pedido de Patente ou de Certificado de Adição de

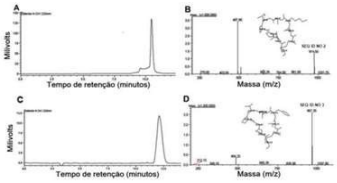


Invenção
(22) 24/02/2021
(51) A61K 38/56 (2006.01), A61K 38/12 (2006.01), C07K 14/415 (2006.01), C07K 7/64 (2006.01), A61P 9/12 (2006.01)
(54) COMPOSIÇÕES COMPREEDENDO PROTEÍNA E PEPTÍDEOS CÍCLICOS DERIVADOS DE VIGNA UNGUICULATA, VARIEDADE SERIDÓ, E SEU USO PARA O DESENVOLVIMENTO DE MEDICAMENTOS ANTIHIPERTENSIVOS
(71) FUNDAÇÃO UNIVERSIDADE DE BRASILIA (BR/DF) ; UNIVERSIDADE FEDERAL DE GOIAS (BR/GO) ; UNIAO BRASILEIRA DE EDUCACAO CATOLICA (BR/DF)
(72) SONIA MARIA DE FREITAS; ALICE DA CUNHA MORALES ÁLVARES; MARIA ALZIRA GARCIA DE FREITAS; AISEL VALLE GARAY; DIEGO ELIAS HONDA; IZADORA CRISTINA MOREIRA DE OLIVEIRA; GUSTAVO RODRIGUES PEDRINO; CARLOS HENRIQUE DE CASTRO; NATHALIA ODA AMARAL; CAROLINA NOBRE RIBEIRO PONTES; LARA MARQUES NAVES; MARCELO HENRIQUE SOLLER RAMADA

---

**(21) BR 10 2021 003483-1 A2**

Código 3.1 - Publicação do Pedido de Patente ou de Certificado de Adição de Invenção
(22) 24/02/2021
(51) A61C 3/04 (2006.01), A61C 3/00 (2006.01), A61C 1/08 (2006.01)
(52) A61C 3/04, A61C 3/00, A61C 1/088, A61C 1/082
(54) SISTEMA DE TROCA RÁPIDA E TRAVAMENTO DE PONTEIRAS PARA USO ORTODÔNTICO
(71) PAS 22 PARTIC. E ASSESSORIA S/A (BR/RJ)
(72) PAULO CESAR BARROS MORGADO

---

**(21) BR 10 2021 003518-8 A2**

Código 3.1 - Publicação do Pedido de Patente ou de Certificado de Adição de Invenção
(22) 24/02/2021
(51) A61K 8/92 (2006.01), A61K 8/02 (2006.01), A61K 8/67 (2006.01), A61K 8/19 (2006.01), A61Q 1/02 (2006.01)
(52) A61K 8/922, A61K 8/0216, A61K 8/678, A61K 8/19, A61Q 1/02
(54) FORMULAÇÃO PARA MAQUIAGEM SÓLIDA NÃO PRECISA DE EMBALAGEM E SEU PROCESSO DE PREPARAÇÃO
(71) CLARA KLABIN MONTENEGRO (BR/RJ) ; ESTEPHANIE GUSTAVSON RACY (BR/MG)
(72) ESTEPHANIE GUSTAVSON RACY

---

**(21) BR 10 2021 003550-1 A2**

Código 3.1 - Publicação do Pedido de Patente ou de Certificado de Adição de Invenção
(22) 25/02/2021

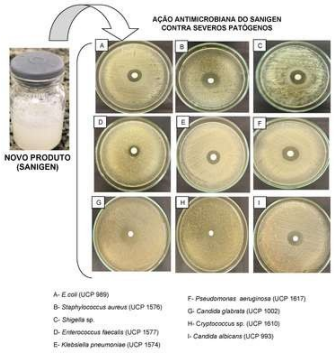


(51) A01N 25/30 (2006.01), A01P 1/00 (2006.01)
(52) A01N 25/30, A01P 1/00
(54) DESENVOLVIMENTO DE UM PRODUTO FORMULADO COM SURFACTANTES NATURAL E SINTÉTICO COM AÇÃO DETERGENTE, SANIFICANTE E HIGIENIZANTE
(71) UNIVERSIDADE CATÓLICA DE PERNAMBUCO (BR/PE)
(72) PATRÍCIA CRISTINA DE VÉRAS SOUZA MAIA; ROSILEIDE FONTENELE DA SILVA ANDRADE; GALBA MARIA DE CAMPOS TAKAKI

---

**(21) BR 10 2021 003584-6 A2**

Código 3.1 - Publicação do Pedido de Patente ou de Certificado de Adição de Invenção
(22) 25/02/2021
(51) E06C 7/16 (2006.01), E06C 7/14 (2006.01)
(52) E06C 7/165, E06C 7/14
(54) PLATAFORMA PARA ESCADAS MULTIFUNCIONAL
(71) UNIAO INDUSTRIA E COMERCIO DE EQUIPAMENTOS METALICOS - EIRELI (BR/MG)
(72) ELISABETE BELUCI VILAS BOAS

---

**(21) BR 10 2021 003689-3 A2**

Código 3.1 - Publicação do Pedido de Patente ou de Certificado de Adição de Invenção
(22) 26/02/2021
(51) A42B 1/008 (2006.01), A45D 20/20 (2006.01), A61F 7/02 (2006.01), A61F 7/00 (2006.01)
(52) A42B 1/008, A45D 20/20, A61F 7/02, A61F 2007/0008, A61F 2007/0242
(54) TOUCA PARA TRATAMENTOS CAPILARES E USO DE TOUCA
(71) DERMABOX COSMÉTICOS LTDA - EPP (BR/RJ)
(72) ISABEL CRISTINA MATTA PEDROSO BORGES

---

**(21) BR 10 2021 003691-5 A2**

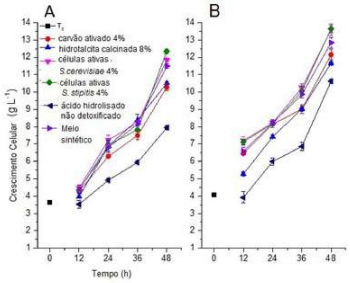


Código 3.1 - Publicação do Pedido de Patente ou de Certificado de Adição de Invenção
(22) 26/02/2021
(51) C12P 7/10 (2006.01), C12Q 1/02 (2006.01), C12N 1/22 (2006.01), C12R 1/865 (2006.01), C12R 1/645 (2006.01)
(54) DESTOXIFICAÇÃO DE HIDROLISADO ÁCIDO DE BAGAÇO DA CANA-DEAÇÚCAR COM CÉLULAS INATIVAS DE SACCHAROMYCES CEREVISEAE VISANDO MELHORIA NO PROCESSO FERMENTATIVO
(71) UNIVERSIDADE ESTADUAL PAULISTA JULIO DE MESQUITA FILHO (BR/SP)
(72) JOÃO PAULO CANDIDO; DEJANIRA DE FRANCESCHI DE ANGELIS; DILZA APARECIDA NALIN DE OLIVEIRA LEITE; MICHEL BRIENZO

**(21) BR 10 2021 003693-1 A2**

Código 3.1 - Publicação do Pedido de Patente ou de Certificado de Adição de Invenção
(22) 26/02/2021
(51) G06Q 10/04 (2006.01), G16Z 99/00 (2006.01), G06F 3/00 (2006.01)
(52) G06Q 10/04, G16Z 99/00, G06F 3/00
(54) ARTEFATO PARA ALOCAÇÃO DE RECURSOS HUMANOS EM ATIVIDADES DE MÚLTIPLOS PROJETOS.
(71) CLÁUDIA TEREZINHA KNIESS (BR/SP) ; RENATO PENHA (BR/SP) ; JOSÉ CARMINO GOMES JÚNIOR (BR/SP) ; JOSÉ ROMUALDO DA COSTA FILHO (BR/SP) ; DANTE MINUCCI (BR/SP) ; CRISTINA DAI PRÁ MARTENS (BR/SP)
(72) CLÁUDIA TEREZINHA KNIESS; RENATO PENHA; JOSÉ CARMINO GOMES JÚNIOR; JOSÉ ROMUALDO DA COSTA FILHO; DANTE MINUCCI; CRISTINA DAI PRÁ MARTENS

**(21) BR 10 2021 003700-8 A2**

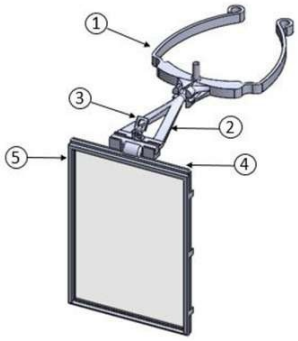


Código 3.1 - Publicação do Pedido de Patente ou de Certificado de Adição de Invenção
(22) 26/02/2021
(51) A41D 13/11 (2006.01), A61F 9/02 (2006.01), A61F 9/04 (2006.01), A61C 19/00 (2006.01)
(52) A41D 13/1184, A61F 9/029, A61F 9/045, A61C 19/00
(54) DISPOSITIVO DE BARREIRA DE PROTEÇÃO FÍSICA E SEU MÉTODO DE MONTAGEM
(71) FUNDAÇÃO EDUCACIONAL SEVERINO SOMBRA (BR/RJ)
(72) BÁRBARA BRITO DE ALMEIDA CASTRO; LUIZ FELIPE CARAMEZ BERTEGES; MARIA CRISTINA ALMEIDA DE SOUZA

**(21) BR 10 2021 003702-4 A2**

Código 3.1 - Publicação do Pedido de Patente ou de Certificado de Adição de Invenção
(22) 26/02/2021
(51) C09D 5/22 (2006.01)
(54) TINTA COM LUMINESCÊNCIA PERSISTENTE PARA APLICAÇÃO EM SINALIZAÇÃO VIÁRIA
(71) UNIVERSIDADE FEDERAL DE SANTA CATARINA (BR/SC)
(72) TIAGO ELIAS ALLIEVI FRIZON; LUIZ FERNANDO BELCHIOR RIBEIRO; ANTONIO ALFREDO ANDRADE CHEPLUKI; NATALIA BARBOSA PREVE; CASSIANO DAMIANI TOMASI

**(21) BR 10 2021 003704-0 A2**

Código 3.1 - Publicação do Pedido de Patente ou de Certificado de Adição de Invenção
(22) 26/02/2021

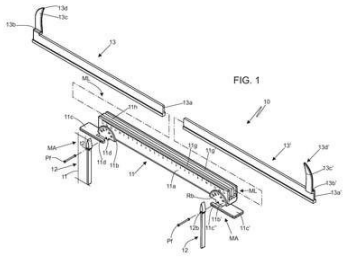


(51) A61B 5/107 (2006.01), G01B 3/38 (2006.01), G01B 3/20 (2006.01), G01B 3/56 (2006.01)
(52) A61B 5/1071, A61B 5/1072, G01B 3/38, G01B 3/20, G01B 3/56
(54) INSTRUMENTO PARA MEDIÇÃO LINEAR E ANGULAR DE MEDIDAS FACIAIS
(71) ALESSANDRA LARISSA ROSA KICHESE (BR/GO) ; SOCIEDADE REGIONAL DE ENSINO E SAUDE LTDA (BR/SP)
(72) ALESSANDRA LARISSA ROSA KICHESE; JOSÉ LUIZ CINTRA JUNQUEIRA; GUILHERME DA GAMA RAMOS

---

**(21) BR 10 2021 003721-0 A2**

Código 3.1 - Publicação do Pedido de Patente ou de Certificado de Adição de Invenção
(22) 26/02/2021
(51) A23K 10/18 (2006.01)
(52) A23K 10/18
(54) MÉTODO DE OBTENÇÃO DE CONCENTRADO A BASE DE MICROALGAS MARINHAS ?NANNOCHLOROPSIS OCULLATA? NA FORMA DE PASTA E CONCENTRADO OBTIDO
(71) CÁSSIO RAMOS AQUICULTURA E COMÉRCIO ME (BR/SP)
(72) JANSEN DE ARAÚJO; CÁSSIO RIBEIRO RAMOS

---

**(21) BR 10 2021 003723-7 A2**

Código 3.1 - Publicação do Pedido de Patente ou de Certificado de Adição de Invenção
(22) 26/02/2021
(51) F26B 3/347 (2006.01), C02F 11/00 (2006.01)
(52) F26B 3/347, C02F 11/00
(54) PROCESSO E REATOR DE SECAGEM E ESTERILIZACAO DE RESÍDUOS E MATERIAIS POR MICROONDAS
(71) BROOKS INTERTECH EQUIPAMENTOS AMBIENTAIS S/A (BR/SC)
(72) SERGIO EDUARDO DE SOUZA; VANNER LUIZ JAHN

---

**(21) BR 10 2021 003745-8 A2**

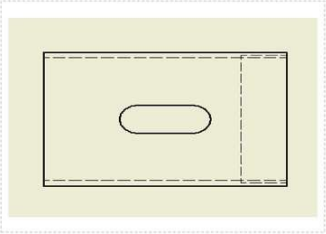

Código 3.1 - Publicação do Pedido de Patente ou de Certificado de Adição de Invenção
(22) 26/02/2021
(51) F16N 1/00 (2006.01), F16N 13/12 (2006.01), F16N 13/00 (2006.01)
(52) F16N 1/00, F16N 13/12, F16N 13/00
(54) SUPORTE PARA LUBRIFICADOR AUTOMÁTICO
(71) UNIVERSIDADE FEDERAL DE CAMPINA GRANDE - PB (BR/PB)
(72) DJAYR ALVES BISPO JUNIOR; JOÃO BAPTISTA DA COSTA AGRA DE MELO

| | |
|---|---|
| **(21) BR 10 2021 003749-0 A2** | Código 3.1 - Publicação do Pedido de Patente ou de Certificado de Adição de Invenção<br>(22) 26/02/2021<br>(51) C08L 3/02 (2006.01), C08L 97/02 (2006.01), B82Y 40/00 (2006.01)<br>(52) C08L 3/02, C08L 97/02, B82Y 40/00<br>(54) NANOPARTÍCULAS DE MALTODEXTRINA CONTENDO ANTOCIANINAS DO AÇAÍ DESENVOLVIDAS PELA TECNOLOGIA DE ELECTROSPRAYING<br>(71) UNIVERSIDADE FEDERAL DO RIO GRANDE - FURG (BR/RS)<br>(72) JORGE ALBERTO VIEIRA COSTA; MICHELE GREQUE DE MORAIS; SHANA KIMI FARIAS YAMAGUCHI |
| **(21) BR 10 2021 003753-9 A2** | Código 3.1 - Publicação do Pedido de Patente ou de Certificado de Adição de Invenção<br>(22) 26/02/2021<br>(51) H05K 10/00 (2006.01), H05K 7/14 (2006.01), H04L 12/02 (2006.01)<br>(52) H05K 10/00, H05K 7/14, H04L 12/02<br>(54) CONTROLADOR DE PROCESSOS INDUSTRIAIS E MÉTODO DE DETECÇÃO AUTOMÁTICA DE MÓDULOS DE EXPANSÃO ACOPLADO EM DITO CONTROLADOR DE PROCESSOS<br>(71) NOVUS PRODUTOS ELETRÔNICOS LTDA (BR/RS)<br>(72) ADERBAL FERNANDES LIMA; MIGUEL FACHIN JÚNIOR; MARCOS REBELLO DILLENBURG |
| **(21) BR 10 2021 003784-9 A2** | Código 3.1 - Publicação do Pedido de Patente ou de Certificado de Adição de Invenção<br>(22) 26/02/2021<br>(51) B60L 53/60 (2006.01), B60L 58/00 (2006.01), B60L 1/00 (2006.01), H01M 10/42 (2006.01)<br>(52) B60L 53/60, B60L 58/00, B60L 1/00, H01M 10/42<br>(54) GERENCIADOR DE MICRORREDES COM GERAÇÃO DISTRIBUÍDA E ESTAÇÕES DE CARREGAMENTO DE VEÍCULOS ELÉTRICOS<br>(71) UNIVERSIDADE TECNOLOGICA FEDERAL DO PARANA (BR/PR)<br>(72) EMERSON GIOVANI CARATI; CARLOS MARCELO DE OLIVEIRA STEIN; GABRIEL ANTÔNIO SALVATTI; JEAN PATRIC DA COSTA; RAFAEL CARDOSO |
| **(21) BR 10 2021 003786-5 A2** | Código 3.1 - Publicação do Pedido de Patente ou de Certificado de Adição de Invenção<br>(22) 26/02/2021<br>(51) B66F 9/12 (2006.01), B66F 9/06 (2006.01)<br>(52) B66F 9/12, B66F 9/06<br>(54) DISPOSITIVO PARA IÇAMENTO DE BIG-BAG<br>(71) FERNANDO GOMES CORDEIRO (BR/PR) |

(72) FERNANDO GOMES CORDEIRO

**(21) BR 10 2021 003800-4 A2**

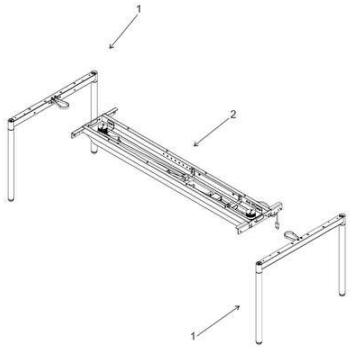


Código 3.1 - Publicação do Pedido de Patente ou de Certificado de Adição de Invenção
(22) 26/02/2021
(51) A47B 9/00 (2006.01), A47B 9/20 (2006.01), A47B 13/08 (2006.01)
(52) A47B 9/00, A47B 9/20, A47B 13/081
(54) DISPOSIÇÃO CONSTRUTIVA INTRODUZIDA EM MESA COM REGULAGEM DE ALTURA
(71) FK GRUPO S/A (BR/SP)
(72) ULISSES CARLOS RAINERI

**(21) BR 10 2021 003802-0 A2**

Código 3.1 - Publicação do Pedido de Patente ou de Certificado de Adição de Invenção
(22) 26/02/2021
(51) B32B 29/00 (2006.01), B32B 21/00 (2006.01), B65D 81/05 (2006.01)
(52) B32B 29/002, B32B 21/00, B65D 81/054
(54) CANTONEIRA PARA PROTEÇÃO DE ARESTAS E VÉRTICES DE ARTIGOS
(71) LUCAS MENDES CAMPESI (BR/PR)
(72) LUCAS MENDES CAMPESI

**(21) BR 10 2021 003833-0 A2**

Código 3.1 - Publicação do Pedido de Patente ou de Certificado de Adição de Invenção
(22) 26/02/2021
(51) A61H 3/02 (2006.01), B29C 44/56 (2006.01)
(52) A61H 3/02, B32B 2266/0228, B29C 44/569
(54) MÉTODO DE FABRICAÇÃO DE MULETAS DO TIPO CANADENSE EMPREGANDO BAMBU DOS GÊNEROS BAMBUSA SCHREB, DENDROCALAMUS, PHYLLOSTACHYS E FIBRAS NATURAIS
(71) UNIVERSIDADE FEDERAL DO PARÁ (BR/PA)
(72) ROBERTO TETSUO FUJIYAMA; ANTONIO BRUNO DA SILVA OLIVEIRA; IGOR DOS SANTOS GOMES

**(21) BR 10 2021 003834-9 A2**

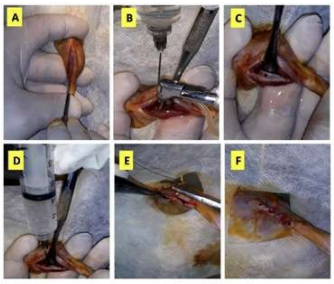


Código 3.1 - Publicação do Pedido de Patente ou de Certificado de Adição de Invenção
(22) 26/02/2021
(51) C01B 32/198 (2006.01), A61F 2/28 (2006.01)
(54) BIOMATERIAL NANOHÍBRIDO CONTENDO ÓXIDO DE GRAFENO FUNCIONALIZADO COM HIALURONATO DE SÓDIO, PROCESSO E USO
(71) UNIVERSIDADE FEDERAL DE MINAS GERAIS (BR/MG) ; UNIVERSIDADE FEDERAL DOS VALES DO JEQUITINHONHA E MUCURI -

UFVJM (BR/MG) ; UNIVERSIDADE DO ESTADO DE MINAS GERAIS - UEMG (BR/MG)
(72) PAULO ANTÔNIO MARTINS JÚNIOR; MARCOS AUGUSTO DE SÁ; ALFREDO MIRANDA DE GOES; LUIZ ORLANDO LADEIRA; ANDERSON JOSÉ FERREIRA; THALITA MARCOLAN VALVERDE; ERICK DE SOUZA ÁVILA; CELSO MARTINS QUEIROZ JUNIOR; DANIELLE CARVALHO DE OLIVEIRA COUTINHO MARTINS; TATIANE CRISTINE SILVA DE ALMEIDA; PAULO CÉSAR DE LACERDA DANTAS; LEANDRO SILVA MARQUES; VANESSA BARBOSA ANDRADE

---

**(21) BR 10 2021 003844-6 A2**

Código 3.1 - Publicação do Pedido de Patente ou de Certificado de Adição de Invenção
(22) 27/02/2021
(51) A23C 11/10 (2006.01)
(52) A23C 11/10
(54) CONDENSADO VEGETAL DE COCO BABAÇU
(71) INSTITUTO FEDERAL DE EDUCAÇÃO, CIÊNCIA E TECNOLOGIA DO PIAUÍ (BR/PI)
(72) EDNA MARIA GUEDES AGUIAR; ALESSANDRO DE LIMA

---

**(21) BR 10 2021 003845-4 A2**

Código 3.1 - Publicação do Pedido de Patente ou de Certificado de Adição de Invenção
(22) 27/02/2021
(51) A61B 5/00 (2006.01), A61B 5/05 (2006.01), A61B 5/11 (2006.01), A61B 5/389 (2006.01), H04B 1/3827 (2006.01), H04B 1/3888 (2006.01)
(52) A61B 5/0024, A61B 5/05, A61B 5/1118, A61B 5/389, A61B 5/6801, A61B 5/72, H04B 1/385, H04B 1/3888
(54) DISPOSITIVO DE MONITORAMENTO ELETROMIOGRÁFICO E DE PARÂMETROS HEMODINÂMICOS PARA O AMBIENTE AQUÁTICO
(71) UNIVERSIDADE FEDERAL DE PERNAMBUCO (BR/PE)
(72) KÉTURA RHAMMÁ CAVALCANTE FERREIRA; MARCO AURÉLIO BENEDETTI RODRIGUES; RAFAEL JOSÉ RODRIGUES SILVA LUCENA; ANA VITÓRIA DE MORAIS INOCÊNCIO; ÉRICO LEITE CAVALCANTE

---

**(21) BR 10 2021 003851-9 A2**

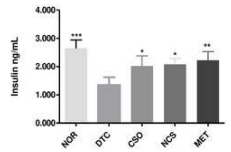


**Figura 9.** Efeito do tratamento por 30 dias com CSO e NCS (500 mg/kg, v.o) e MET (100 mg/kg, v.o) sobre os níveis de insulina em ratos diabéticos. Resultados representam a média±Desvio Padrão (n=5/grupo). **p<0,01 e ***p<0,001 representam resultados estatisticamente significativo comparado ao grupo DTC.

Código 3.1 - Publicação do Pedido de Patente ou de Certificado de Adição de Invenção
(22) 28/02/2021
(51) A61K 36/185 (2006.01), A61K 9/107 (2006.01), A61P 3/10 (2006.01)
(54) PROCESSO TECNOLÓGICO PARA OBTENÇÃO DE NANOFORMULAÇÃO CONTENDO ÓLEO FIXO DAS SEMENTES DE CANNABIS SATIVA PARA APLICAÇÃO EM PROCESSOS INFLAMATÓRIOS ASSOCIADOS A SÍNDROME METABÓLICA DIABÉTICA
(71) JOSÉ CARLOS TAVARES CARVALHO (BR/AP) ; UNIVERSIDADE

FEDERAL DO AMAPÁ (BR/AP)
(72) JOSÉ CARLOS TAVARES CARVALHO; HELISON DE OLIVEIRA CARVALHO; CAIO PINHO FERNANDES

---

**(21) BR 10 2021 003860-8 A2**

Código 3.1 - Publicação do Pedido de Patente ou de Certificado de Adição de Invenção
(22) 01/03/2021
(51) G01L 1/14 (2006.01), G01L 1/16 (2006.01), G01L 1/18 (2006.01), G01L 1/20 (2006.01), G01L 5/00 (2006.01), A61B 5/11 (2006.01), A61B 5/103 (2006.01), A61B 5/00 (2006.01), G01G 19/44 (2006.01)
(52) G01L 1/146, G01L 1/16, G01L 1/18, G01L 1/205, G01L 5/00, A61B 5/11, A61B 5/1038, A61B 5/72, A61B 2562/0247, A61G 2203/34, G01G 19/445
(54) DISPOSITIVO E SISTEMA PARA CAPTURA E TRATAMENTO DE INFORMAÇÕES DE TRANSEUNTES
(71) JOSERLI PEREZ KAPAZI (BR/PR)
(72) JOSERLI PEREZ KAPAZI

---

**(21) BR 10 2021 003863-2 A2**

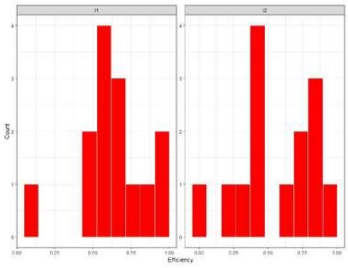

Código 3.1 - Publicação do Pedido de Patente ou de Certificado de Adição de Invenção
(22) 01/03/2021
(51) F01N 11/00 (2006.01), G01N 15/06 (2006.01)
(52) F01N 11/00, G01N 15/06
(54) SISTEMA E MÉTODO PARA DETERMINAÇÃO DE ÍNDICE DE ECOEFICIÊNCIA DE EQUIPAMENTOS COM MOTORES À COMBUSTÃO
(71) ZANE TECNOLOGIA DA INFORMAÇÃO (BR/RJ)
(72) ANDRÉ HERIBERTO MORAIS NUNES

---

**(21) BR 10 2021 003865-9 A2**

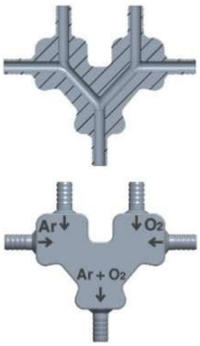


Código 3.1 - Publicação do Pedido de Patente ou de Certificado de Adição de Invenção
(22) 01/03/2021
(51) A61M 16/12 (2006.01)
(54) DISPOSITIVO CONECTOR E/OU MISTURADOR PARA FLUXO DE FLUIDOS E PROCESSO
(71) UNIÃO BRASILEIRA DE EDUCAÇÃO E ASSISTÊNCIA - MANTENEDORA DA PUCRS (BR/RS)
(72) ALESSANDRO RICARDO SILVEIRA; HENRIQUE BOSENBECKER; LUÍS FERNANDO BETTANIN CARRASCO; LEONARDO DA SILVA MARCHIONNI; LUÍS FERNANDO DE FRANCESCHI NUNES; FILIPI DAMASCENO VIANNA; DANIELE MOLARDI DE AGUIAR; THIELE CABRAL COELHO QUADROS; ALEXANDRE RIBAS; GIOVANI GADONSKI

| | |
|---|---|
| **(21) BR 10 2021 003866-7 A2** | Código 3.1 - Publicação do Pedido de Patente ou de Certificado de Adição de Invenção<br>(22) 01/03/2021<br>(51) B65D 90/00 (2006.01), B65D 88/12 (2006.01)<br>(52) B65D 90/0086, B65D 88/125<br>(54) CONTÊINER PARA MANUSEIO, ARMAZENAMENTO E TRANSPORTE DE CARVÃO VEGETAL OU OUTROS GRANÉIS FRIÁVEIS<br>(71) LUIZ ARMANDO CARNEIRO (BR/MG)<br>(72) LUIZ ARMANDO CARNEIRO |
| **(21) BR 10 2021 003873-0 A2** | Código 3.1 - Publicação do Pedido de Patente ou de Certificado de Adição de Invenção<br>(22) 01/03/2021<br>(51) A61B 8/06 (2006.01), A61B 8/08 (2006.01), A61B 8/00 (2006.01), G16H 50/30 (2006.01), A61B 5/024 (2006.01)<br>(52) A61B 8/065, A61B 8/0883, A61B 8/4494, A61B 8/463, A61B 8/5223, G16H 50/30, A61B 5/024<br>(54) MÉTODO E EQUIPAMENTO DE MONITORAMENTO DE PARÂMETROS CARDÍACOS BASEADO EM ULTRASSOM<br>(71) JOSE MANOEL MEDEIROS JUNIOR (BR/SC) ; LUIS AUGUSTO LUCHTENBERG (BR/SC)<br>(72) JOSE MANOEL MEDEIROS JUNIOR; LUIS AUGUSTO LUCHTENBERG |
| **(21) BR 10 2021 003908-6 A2** | Código 3.1 - Publicação do Pedido de Patente ou de Certificado de Adição de Invenção<br>(22) 01/03/2021<br>(51) A01G 25/00 (2006.01)<br>(52) A01G 25/00<br>(54) DISPOSITIVO PARA IRRIGAÇÃO EM UM AMBIENTE DE CULTIVO DE UMA CULTURA AGRÍCOLA PERENE OU ANUAL<br>(71) MATHEUS GUIDOTTI (BR/SP) ; THAIS REGINA GONZAGA (BR/SP)<br>(72) MATHEUS GUIDOTTI; THAIS REGINA GONZAGA |
| **(21) BR 10 2021 003920-5 A2** | Código 3.1 - Publicação do Pedido de Patente ou de Certificado de Adição de Invenção<br>(22) 01/03/2021<br>(51) A23L 2/38 (2006.01)<br>(52) A23L 2/38<br>(54) ÁGUA AROMATIZADA<br>(71) INSTITUTO FEDERAL DE EDUCAÇÃO CIÊNCIA E TECNOLOGIA DO MARANHÃO (BR/MA)<br>(72) JANAINA ALMEIDA DE AQUINO; ANA ANGÉLICA MATHIAS MACÊDO; |

FERNANDO JOSÉ FIGUEIREDO AGOSTINHO D?ABREU MENDES

**(21) BR 10 2021 003922-1 A2**

Código 3.1 - Publicação do Pedido de Patente ou de Certificado de Adição de Invenção
(22) 01/03/2021
(51) A61K 31/01 (2006.01), A61K 47/40 (2006.01), A61P 29/00 (2006.01)
(52) A61K 31/01, A61K 47/40, A61P 29/00
(54) COMPLEXO DE INCLUSÃO CONTENDO OCIMENO EM SS-CICLODEXTRINA PARA USO NO TRATAMENTO DA DOR
(71) FUNDACAO UNIVERSIDADE FEDERAL DO VALE DO SAO FRANCISCO (BR/PE) ; UNIVERSIDADE FEDERAL RURAL DE PERNAMBUCO (BR/PE)
(72) JACKSON ROBERTO GUEDES DA SILVA ALMEIDA; MARIANA GAMA E SILVA; ANA EDILÉIA BARBOSA PEREIRA LEAL; ÉRICA MARTINS DE LAVOR; ANA PAULA DE OLIVEIRA; JACKSON DE MENEZES BARBOSA; MARIA TAÍS DE MOURA FONTES ARAÚJO

**(21) BR 10 2021 003933-7 A2**

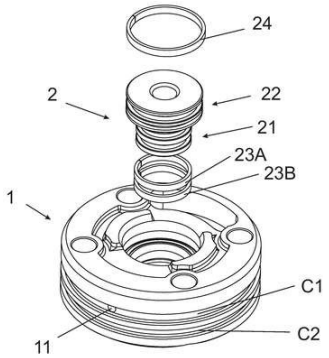


Código 3.1 - Publicação do Pedido de Patente ou de Certificado de Adição de Invenção
(22) 02/03/2021
(51) F16C 33/72 (2006.01), F16J 15/40 (2006.01)
(54) CONJUNTO FLANGE E COLAR DE VEDAÇÃO
(71) MIGUEL DELL'AGLI (BR/SP)
(72) MIGUEL DELL'AGLI

**(21) BR 10 2021 003940-0 A2**

Código 3.1 - Publicação do Pedido de Patente ou de Certificado de Adição de Invenção
(22) 02/03/2021
(51) B23K 9/12 (2006.01), B23K 9/133 (2006.01)
(52) B23K 9/125, B23K 9/133
(54) DISPOSITIVO DE OSCILAÇÃO LONGITUDINAL DE ARAME COM AJUSTE ELETRÔNICO PARA APLICAÇÕES DE UNIÃO E DEPOSIÇÃO POR SOLDAGEM
(71) UNIVERSIDADE FEDERAL DE SANTA CATARINA (BR/SC)
(72) TIAGO VIEIRA DA CUNHA; FELIPE JOSÉ DOS SANTOS; ANNA LOUISE VOIGT

**(21) BR 10 2021 003966-3 A2**

Código 3.1 - Publicação do Pedido de Patente ou de Certificado de Adição de Invenção
(22) 02/03/2021
(51) A61C 19/045 (2006.01)
(52) A61C 19/045

(54) GNATODINAMÔMETRO PORTÁTIL DIGITAL
(71) JULIA DA SILVA GERMINIANI (BR/SP) ; WALDEMAR GERMINIANI (BR/SP)
(72) JULIA DA SILVA GERMINIANI; WALDEMAR GERMINIANI; JOSÉ STECHMAN NETO

---

**(21) BR 10 2021 003977-9 A2**

Código 3.1 - Publicação do Pedido de Patente ou de Certificado de Adição de Invenção
(22) 02/03/2021
(51) C01B 25/237 (2006.01), C01B 25/238 (2006.01), C22B 3/38 (2006.01), C22B 3/44 (2006.01)
(52) C01B 25/237, C01B 25/238, C22B 3/385, C22B 3/44
(54) COMPOSIÇÃO PARA FORMAR COMPLEXOS COM ÍONS DE METAL PESADO, E, PROCESSO PARA REMOVER ÍONS DE METAL PESADO DE UMA SOLUÇÃO DE ÁCIDO FOSFÓRICO
(71) CYTEC INDUSTRIES INC. (US)
(72) LEI ZHANG; RAVI RAJSHEKAR HIREMATH; KENAN TOKMIC

---

**(21) BR 10 2021 003990-6 A2**

Código 3.1 - Publicação do Pedido de Patente ou de Certificado de Adição de Invenção
(22) 02/03/2021
(51) E06B 7/14 (2006.01)
(52) E06B 7/14
(54) SISTEMA E EQUIPAMENTO DE DRENAGEM
(71) PAPAIZ - UDINESE METAIS INDÚSTRIA E COMERCIO LTDA. (BR/SP)
(72) JEFFERSON PERES DA SILVA

---

**(21) BR 10 2021 003994-9 A2**

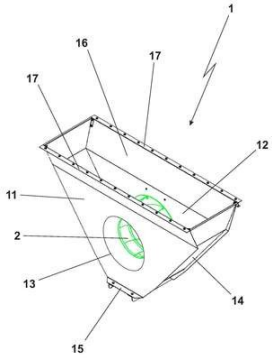


Código 3.1 - Publicação do Pedido de Patente ou de Certificado de Adição de Invenção
(22) 02/03/2021
(51) B01D 49/00 (2006.01)
(54) DISPOSITIVO PARA PRODUZIR DESLOCAMENTO DE FLUÍDO
(71) SILAS ALVEZ GARCEZ (BR/PR) ; DOUGLAS FERNANDES LEONEL (BR/PR)
(72) DOUGLAS FERNANDES LEONEL; SILAS ALVEZ GARCEZ

---

**(21) BR 10 2021 004004-1 A2**

Código 3.1 - Publicação do Pedido de Patente ou de Certificado de Adição de Invenção
(22) 02/03/2021
(51) A43B 3/10 (2006.01)
(52) A43B 3/101
(54) DISPOSIÇÃO CONSTRUTIVA PARA CUSTOMIZAÇÃO DE CABEDAL EM

CHINELOS E SANDÁLIAS
(71) LUIS CLAUDIO SANTOS NABUCO (BR/BA)
(72) LUIS CLAUDIO SANTOS NABUCO

---

**(21) BR 10 2021 004032-7 A2**

Código 3.1 - Publicação do Pedido de Patente ou de Certificado de Adição de Invenção
(22) 03/03/2021
(51) A01K 1/00 (2006.01)
(52) A01K 1/00
(54) ESTRUTURA DE APOIO PARA ANIMAIS
(71) ASSOCIAÇÃO DE MULHERES PROTETORAS DOS ANIMAIS REJEITADOS E ABANDONADOS (BR/SP)
(72) RAQUEL UTUNI FACURI

---

**(21) BR 10 2021 004033-5 A2**

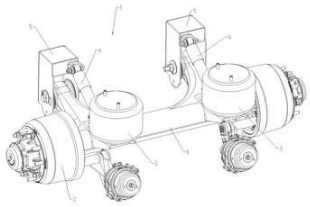

Fig. 1

Código 3.1 - Publicação do Pedido de Patente ou de Certificado de Adição de Invenção
(22) 03/03/2021
(51) B60G 7/00 (2006.01), B60G 7/02 (2006.01)
(52) B60G 7/00, B60G 7/02
(54) VIGA DE EIXO EM SUSPENSÃO PNEUMÁTICA E MÉTODO DE FABRICAÇÃO
(71) CASTERTECH FUNDIÇÃO E TECNOLOGIA LTDA (BR/RS)
(72) MAX RICARDO ZATTA; RODRIGO STRUCK DA ROSA; EMERSON MIRANDA DOS SANTOS; ANTÔNIO MARCOS MACIEL DA SILVA; WILLIAN MONTANARI BAGATINI

---

**(21) BR 10 2021 004082-3 A2**

Código 3.1 - Publicação do Pedido de Patente ou de Certificado de Adição de Invenção
(22) 03/03/2021
(51) C08J 11/04 (2006.01), C04B 26/10 (2006.01), C08F 212/08 (2006.01)
(52) C08J 11/04, C04B 26/10, C08F 212/08
(54) PROCESSO PARA PRODUÇÃO DE BLOCO MONOLÍTICO DE POLIESTIRENO RECICLADO PARA CONSTRUÇÃO CIVIL
(71) NER RAUL LEÓN GÓMEZ (BR/RS) ; ELIAS MITTANCK (BR/RS)
(72) NER RAUL LEÓN GÓMEZ

---

**(21) BR 10 2021 011604-8 A2**

Código 3.1 - Publicação do Pedido de Patente ou de Certificado de Adição de Invenção
(22) 15/06/2021
(51) B60S 1/32 (2006.01), B60S 1/34 (2006.01)
(52) B60S 1/32, B60S 1/34
(54) DISPOSIÇÃO CONECTORA EM UMA PALHETA DE LIMPADOR DE

PARA-BRISA PARA MÚLTIPLOS TIPOS DE BRAÇOS
(66) BR 10 2020 019316-3 24/09/2020
(71) DYNA INDÚSTRIA E COMÉRCIO LTDA (BR/SP)
(72) RAFAEL FELIPE ROSSETE; HENRIQUE MONTE MOR SILVA; DANIEL LUSTOSA GRANJA

---

**(21) BR 10 2021 012889-5 A2**

Código 3.1 - Publicação do Pedido de Patente ou de Certificado de Adição de Invenção
(22) 29/06/2021
(30) 21/07/2020 US 16/934,345
(51) B60K 17/00 (2006.01), F16N 7/00 (2006.01)
(52) B60K 17/00, F16N 7/00
(54) SISTEMA DE ABASTECIMENTO HIDRÁULICO, E, MÉTODO PARA OPERAR UM SISTEMA DE ABASTECIMENTO HIDRÁULICO
(71) DEERE & COMPANY (US)
(72) MICHAEL J. CLIFF; STEVEN R. FLIEARMAN

---

**(21) BR 10 2021 013636-7 A2**

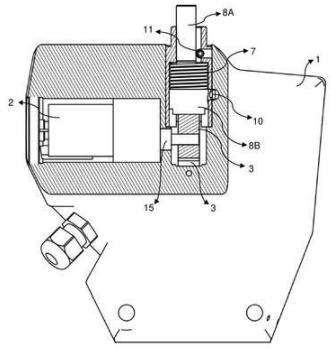


Código 3.1 - Publicação do Pedido de Patente ou de Certificado de Adição de Invenção
(22) 09/07/2021
(51) B62D 53/08 (2006.01)
(54) DISPOSITIVO DE SEGURANÇA PARA TRAVAMENTO MECÂNICO POSITIVO DE QUINTA RODA
(66) BR 10 2021 003520-0 24/02/2021
(71) HYPERLOCK EQUIPAMENTOS PARA SEGURANCA AUTOMOTIVA LTDA (BR/SC)
(72) JORGE LUIS D AVILA; EMILIO DALÇOQUIO NETO; HERIVELTON PICKERING DE OLIVEIRA

---

**(21) BR 10 2021 023468-7 A2**

Código 3.1 - Publicação do Pedido de Patente ou de Certificado de Adição de Invenção
(22) 22/11/2021
(30) 09/02/2021 US 17/171,856
(51) B60K 6/387 (2006.01), F16D 48/06 (2006.01), B60W 10/02 (2006.01), B60W 10/06 (2006.01), B60W 10/08 (2006.01)
(52) B60K 6/387, F16D 48/06, B60W 10/02, B60W 10/06, B60W 10/08
(54) SISTEMA DE CONTROLE PARA UM VEÍCULO DE TRABALHO, E, CONTROLADOR PARA UM VEÍCULO DE TRABALHO
(71) DEERE & COMPANY (US)
(72) KYLE K. MCKINZIE; CLAYTON G. JANASEK

---

**(21) BR 10 2021 024215-9 A2**

Código 3.1 - Publicação do Pedido de Patente ou de Certificado de Adição de

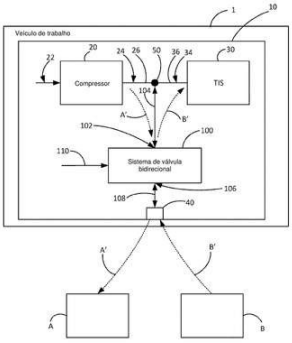


Invenção
(22) 30/11/2021
(30) 25/02/2021 US 17/184,806
(51) B60C 29/00 (2006.01)
(52) B60C 29/00
(54) SISTEMAS DE FORNECIMENTO DE AR BIDIRECIONAL E DE AR DE FONTE DUPLA, E, KIT DE ADAPTAÇÃO DE FORNECIMENTO DE AR BIDIRECIONAL
(71) DEERE & COMPANY (US)
(72) BENJAMIN L. BORGMANN; PATRICK A. SCHWEIGEL; MARTA A. MUILENBURG

---

**(21) BR 10 2021 024485-2 A2**

Código 3.1 - Publicação do Pedido de Patente ou de Certificado de Adição de Invenção
(22) 03/12/2021
(51) B63B 59/06 (2006.01)
(52) B63B 59/06
(54) ROBÔ SUBAQUÁTICO PARA REMOÇÃO DE BIOINCRUSTAÇÃO MARINHA DE CASCOS DE UNIDADES FLUTUANTES COM SISTEMA DE CONTENÇÃO E CAPTURA DE RESÍDUOS
(66) BR 10 2020 027018-4 30/12/2020
(71) PETRÓLEO BRASILEIRO S.A. - PETROBRAS (BR/RJ) ; SERVIÇO NACIONAL DE APRENDIZAGEM INDUSTRIAL, DEPARTAMENTO REGIONAL DA BAHIA - SENAI/DR/BA (BR/BA)
(72) MARCELO LUIZ LIGEIRO BARBOSA; EDISIENE DE SOUZA CORREIA; LUCAS SARMENTO NEVES DA ROCHA; EDNA DOS SANTOS ALMEIDA; MATEUS DOS SANTOS DE MENESES; CARLOS EDUARDO DA SILVA JORGE; FREDERICO GARCIA DE OLIVEIRA; LUIS CARLOS MORENO LEDEZMA; ALEXANDRO QUIRINO DA SILVA; JOAQUIM RANYERE SANTANA DE OLIVEIRA; VALTER ESTEVÃO BEAL; SAULO QUEIROZ FIGLIUOLO; DANILO MARQUES FERREIRA; GUSTAVO DOS SANTOS CUNHA; ÉRIKA DURÃO VIEIRA

---

**(21) BR 10 2021 025266-9 A2**

Código 3.1 - Publicação do Pedido de Patente ou de Certificado de Adição de Invenção
(22) 15/12/2021
(30) 25/02/2021 US 17/185,713
(51) F16H 3/66 (2006.01)
(52) F16H 3/66
(54) CONJUNTO DE ACIONAMENTO PARA UM VEÍCULO DE TRABALHO
(71) DEERE & COMPANY (US)
(72) YUVRAJ V. DHANAL; YUVRAJ B. GOSAVI; JEFFREY S. TURNER; LISA R. LLOYD

| | |
|---|---|
| **(21) BR 10 2021 025495-5 A2** | Código 3.1 - Publicação do Pedido de Patente ou de Certificado de Adição de Invenção<br>(22) 16/12/2021<br>(30) 25/02/2021 US 17/185,692<br>(51) F16H 3/66 (2006.01)<br>(52) F16H 3/66<br>(54) CONJUNTO DE ACIONAMENTO PARA UM VEÍCULO DE TRABALHO<br>(71) DEERE & COMPANY (US)<br>(72) STEVEN FLIEARMAN; CLAYTON G. JANASEK |
| **(21) BR 10 2021 025715-6 A2** | Código 3.1 - Publicação do Pedido de Patente ou de Certificado de Adição de Invenção<br>(22) 20/12/2021<br>(30) 25/02/2021 US 63/153,627<br>(51) G01K 15/00 (2006.01), G01R 31/56 (2006.01)<br>(52) G01K 15/007, G01R 31/56<br>(54) MÉTODO<br>(71) ROSEMOUNT AEROSPACE INC. (US)<br>(72) DANIEL HANSON; RICHARD ALAN SCHWARTZ; ALEXANDRA C. JENKIS; LUKE ANDERSON |
| **(21) BR 10 2022 000022-0 A2** | Código 3.1 - Publicação do Pedido de Patente ou de Certificado de Adição de Invenção<br>(22) 03/01/2022<br>(30) 04/02/2021 US 63/145,778; 14/09/2021 US 17/447,662<br>(51) E21B 49/00 (2006.01), E21B 49/08 (2006.01)<br>(52) E21B 49/008, E21B 49/087<br>(54) MÉTODO, SISTEMA E UM OU MAIS MEIOS LEGÍVEIS POR MÁQUINA NÃO TRANSITÓRIOS<br>(71) HALLIBURTON ENERGY SERVICES, INC. (US)<br>(72) MARCUS RAY HUDSON; PRAMOD CHAMARTHY; MICHEL JOSEPH LEBLANC; CHRISTOPHER MICHAEL JONES; DARREN GEORGE GASCOOKE; ANTHONY HERMAN VAN ZUILEKOM; JAY PAUL DEVILLE; WILLIAM W. SHUMWAY; DALE E. JAMISON |
| **(21) BR 10 2022 002770-6 A2** | Código 3.1 - Publicação do Pedido de Patente ou de Certificado de Adição de Invenção<br>(22) 14/02/2022<br>(30) 26/02/2021 EP 21159686.1<br>(51) A61B 17/00 (2006.01), A61B 17/32 (2006.01)<br>(52) A61B 17/00234, A61B 2017/00287, A61B 17/320016<br>(54) DISPOSITIVO E MÉTODO DE RECUPERAÇÃO PARA RECUPERAR TECIDO |

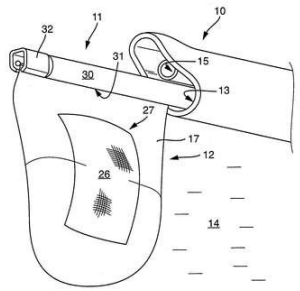


(71) ERBE ELEKTROMEDIZIN GMBH (DE)
(72) UWE SCHNITZLER; MARKUS ENDERLE

---

**(21) BR 10 2022 002790-0 A2**

Código 3.1 - Publicação do Pedido de Patente ou de Certificado de Adição de Invenção
(22) 14/02/2022
(30) 24/02/2021 JP 2021-027250
(51) H01M 8/04 (2006.01), H01M 8/04089 (2006.01), H01M 8/04111 (2006.01)
(52) H01M 8/04, H01M 8/04089, H01M 8/04111, H01M 2250/20
(54) SISTEMA DE CÉLULA DE COMBÚSTIVEL, DISPOSITVO DE CONTROLE E CORPO MÓVEL
(71) TOYOTA JIDOSHA KABUSHIKI KAISHA (JP)
(72) REI MORINAGA

---

**(21) BR 10 2022 002952-0 A2**

Código 3.1 - Publicação do Pedido de Patente ou de Certificado de Adição de Invenção
(22) 16/02/2022
(30) 19/02/2021 JP 2021-025692
(51) G06Q 10/02 (2006.01), G06Q 10/10 (2006.01)
(52) G06Q 10/02, G06Q 10/109
(54) DISPOSITIVO DE PROCESSAMENTO DE INFORMAÇÕES, MEIO DE ARMAZENAMENTO NÃO TRANSITÓRIO, E MÉTODO DE PROCESSAMENTO DE INFORMAÇÕES
(71) TOYOTA JIDOSHA KABUSHIKI KAISHA (JP)
(72) SATOSHI KOMAMINE; TOYOKAZU NAKASHIMA; KOICHI SUZUKI; LEI WANG; JUN KARASHIMA; KENICHI YAMADA; HIROMITSU FUJII; SHOTA MINAMI

---

**(21) BR 10 2022 003004-9 A2**

Código 3.1 - Publicação do Pedido de Patente ou de Certificado de Adição de Invenção
(22) 17/02/2022
(30) 18/02/2021 US 17/178,510
(51) B60K 17/24 (2006.01)
(52) B60K 17/24
(54) CONJUNTO DE EIXO E MECANISMO DE MUDANÇA PARA UM COLAR DE MUDANÇA
(71) ARVINMERITOR TECHNOLOGY, LLC (US)

(72) SUPREETH CHANDRASHEKAR; DAVID ZUESKI

**(21) BR 10 2022 003009-0 A2**

Código 3.1 - Publicação do Pedido de Patente ou de Certificado de Adição de Invenção
(22) 17/02/2022
(30) 18/02/2021 US 17/178,502
(51) F16C 3/02 (2006.01), F16H 57/04 (2006.01)
(52) F16C 3/02, F16H 57/04
(54) CONJUNTO DE EIXO TENDO UM MÓDULO DE TRANSMISSÃO
(71) ARVINMERITOR TECHNOLOGY, LLC (US)
(72) JEREMY CRADIT; DAVID ZUESKI; SUPREETH CHANDRASHEKAR

**(21) BR 10 2022 003032-4 A2**

Código 3.1 - Publicação do Pedido de Patente ou de Certificado de Adição de Invenção
(22) 17/02/2022
(30) 18/02/2021 US 17/178,508
(51) F16H 57/023 (2006.01)
(52) F16H 57/023
(54) CONJUNTO DE EIXO DE RODA TENDO UM MÓDULO DE REDUÇÃO DE ENGRENAGENS COM CONJUNTOS DE ENGRENAGENS DO CONTRA EIXO
(71) ARVINMERITOR TECHNOLOGY, LLC (US)
(72) JEREMY CRADIT; NICK BOFFERDING; DAVID ZUESKI; ROBERT MARTIN; ERIC LAMOTHE; CHRISTOPHER KEENEY; BRIAN HAYES

**(21) BR 10 2022 003080-4 A2**

Código 3.1 - Publicação do Pedido de Patente ou de Certificado de Adição de Invenção
(22) 18/02/2022
(30) 22/02/2021 US 63/151,921; 28/04/2021 US 17/242,402
(51) A01G 25/02 (2006.01)
(52) A01G 25/023
(54) SISTEMA E MÉTODO PARA CONTROLAR UMA VELOCIDADE DE SOLO DE UM ASPERSOR AGRÍCOLA
(71) CNH INDUSTRIAL AMERICA LLC (US)
(72) NATHAN BROOKS; JOHN GREIFZU

**(21) BR 10 2022 003146-0 A2**

Código 3.1 - Publicação do Pedido de Patente ou de Certificado de Adição de Invenção
(22) 18/02/2022
(30) 25/02/2021 DE 10 2021 001 016.7
(51) B24B 21/06 (2006.01), B24B 21/08 (2006.01), B24B 21/10 (2006.01)
(52) B24B 21/06, B24B 21/08, B24B 21/10
(54) ELEMENTO DE PRESSÃO PARA CINTA DE LIXA E PROCESSO PARA MOER MATERIAIS DE GRANDES ÁREAS

(71) HÜLSEMANN GMBH (DE)
(72) THOMAS HÜLSEMANN

---

**(21) BR 10 2022 003227-0 A2**

Código 3.1 - Publicação do Pedido de Patente ou de Certificado de Adição de Invenção
(22) 21/02/2022
(30) 22/02/2021 US 17/181,598
(51) F16H 59/04 (2006.01)
(52) F16H 59/04
(54) CONJUNTO DE EIXO DE RODA TENDO UM CAME CILÍNDRICO
(71) ARVINMERITOR TECHNOLOGY, LLC (US)
(72) CHETANKUMAR GHATTI; AJITKUMAR RADDER

---

**(21) BR 10 2022 003234-3 A2**

Código 3.1 - Publicação do Pedido de Patente ou de Certificado de Adição de Invenção
(22) 21/02/2022
(30) 22/02/2021 US 17/181,641
(51) F16H 61/04 (2006.01)
(52) F16H 61/04
(54) CONJUNTO DE EIXO DE RODA TENDO UM CAME SETORIAL
(71) ARVINMERITOR TECHNOLOGY, LLC (US)
(72) CHETANKUMAR GHATTI; AJITKUMAR RADDER

---

**(21) BR 10 2022 003251-3 A2**

Código 3.1 - Publicação do Pedido de Patente ou de Certificado de Adição de Invenção
(22) 21/02/2022
(30) 23/02/2021 US 17/183,069
(51) A61F 5/56 (2006.01), A61C 7/36 (2006.01), A61C 9/00 (2006.01)
(52) A61F 5/566, A61C 7/36, A61C 9/0006
(54) APARELHO ORAL DE DESLOCAMENTO MANDIBULAR BIDIRECIONAL
(71) APNEA SCIENCES CORPORATION (US)
(72) JOHN M. FALLON

---

**(21) BR 10 2022 003271-8 A2**

Código 3.1 - Publicação do Pedido de Patente ou de Certificado de Adição de Invenção
(22) 21/02/2022
(30) 22/02/2021 US 63/151,921; 21/05/2021 US 17/327,195
(51) A01C 19/00 (2006.01)
(52) A01C 19/00
(54) SISTEMA DE PRODUTO AGRÍCOLA E MÉTODOS PARA UM APLICADOR AGRÍCOLA
(71) CNH INDUSTRIAL AMERICA LLC (US)
(72) NATHAN BROOKS; SCOTT ALLEN LONG; MITCHELL SANDEY

| | |
|---|---|
| **(21) BR 10 2022 003272-6 A2** | Código 3.1 - Publicação do Pedido de Patente ou de Certificado de Adição de Invenção<br>(22) 21/02/2022<br>(30) 22/02/2021 US 63/151,921; 04/05/2021 US 17/307,589<br>(51) A01C 19/00 (2006.01)<br>(52) A01C 19/00<br>(54) SISTEMAS E MÉTODOS PARA SISTEMA DE PRODUTO DE UM APLICADOR AGRÍCOLA<br>(71) CNH INDUSTRIAL AMERICA LLC (US)<br>(72) JEREMY A. AMUNDSON; NATHAN BROOKS; MARTIN LOUIS KROHN; MITCHELL SANDEY |
| **(21) BR 10 2022 003284-0 A2** | Código 3.1 - Publicação do Pedido de Patente ou de Certificado de Adição de Invenção<br>(22) 21/02/2022<br>(30) 22/02/2021 US 63/151,921; 22/06/2021 US 17/353,963<br>(51) A01M 7/00 (2006.01)<br>(52) A01M 7/0071<br>(54) SISTEMA DE LIMPEZA PARA UM PULVERIZADOR AGRÍCOLA<br>(71) CNH INDUSTRIAL AMERICA LLC (US)<br>(72) KEVIN HAMMER; JOHN PAUL HONERMANN; RICHARD ARDEN MOEN; WILLIAM A. ROACH |
| **(21) BR 10 2022 003285-8 A2** | Código 3.1 - Publicação do Pedido de Patente ou de Certificado de Adição de Invenção<br>(22) 21/02/2022<br>(30) 22/02/2021 US 63/151,921; 19/07/2021 US 17/379,377<br>(51) A01M 7/00 (2006.01)<br>(52) A01M 7/005<br>(54) SISTEMA DE ROTEAMENTO E MÉTODOS PARA UM APLICADOR AGRÍCOLA<br>(71) CNH INDUSTRIAL AMERICA LLC (US)<br>(72) NAGA VENKATA PRASANNA KUMAR TALLAPALLI; DAVID HAFVENSTEIN |
| **(21) BR 10 2022 003339-0 A2** | Código 3.1 - Publicação do Pedido de Patente ou de Certificado de Adição de Invenção<br>(22) 22/02/2022<br>(30) 24/02/2021 IN 202141007740<br>(51) G01R 31/08 (2006.01), G01R 19/165 (2006.01), H02H 3/24 (2006.01), H02H 7/26 (2006.01)<br>(52) G01R 31/085, G01R 31/088, G01R 19/165, H02H 3/24, H02H 7/26<br>(54) GERENCIAMENTO DE FALHA DE CIRCUITO ABERTO EM LINHAS DE |

| | |
|---|---|
| | DISTRIBUIÇÃO AÉREAS<br>(71) SIEMENS AKTIENGESELLSCHAFT (DE)<br>(72) SHIBU JOLLY; MAYUR MAHAMBREY; VENGATASUBRAMANIAN MUTHURAMAN; VIVEK SHARMA |
| **(21) BR 10 2022 003417-6 A2** | Código 3.1 - Publicação do Pedido de Patente ou de Certificado de Adição de Invenção<br>(22) 23/02/2022<br>(30) 02/03/2021 EP 21160205.7<br>(51) H04L 9/32 (2006.01)<br>(52) H04L 63/18, H04L 63/0892<br>(54) MÉTODO PARA AUTENTICAR UM DISPOSITIVO, DISPOSITIVO HABILITADO PARA COMUNICAÇÃO, E, REDE DE COMUNICAÇÃO<br>(71) SIEMENS AKTIENGESELLSCHAFT (DE)<br>(72) ANDREJ GÖRBING; JONAS HURRELMANN |
| **(21) BR 10 2022 003441-9 A2** | Código 3.1 - Publicação do Pedido de Patente ou de Certificado de Adição de Invenção<br>(22) 23/02/2022<br>(30) 01/03/2021 JP 2021-031952<br>(51) H01H 19/00 (2006.01), B60R 25/00 (2006.01), B60R 25/01 (2006.01), B60R 25/34 (2006.01), B60R 25/21 (2006.01), E05B 49/00 (2006.01)<br>(52) H01H 19/001, B60R 25/002, B60R 25/01, B60R 25/018, B60R 25/34, B60R 25/21, E05B 49/00<br>(54) DISPOSITIVO DE OPERAÇÃO DO VEÍCULO<br>(71) HONDA MOTOR CO., LTD. (JP) ; ASAHI DENSO CO., LTD (JP)<br>(72) AKINORI TOU; RYOHEI KITAMURA; MASAYUKI HASHIMOTO; SHO SUGIMOTO |
| **(21) BR 10 2022 003445-1 A2** | Código 3.1 - Publicação do Pedido de Patente ou de Certificado de Adição de Invenção<br>(22) 23/02/2022<br>(30) 26/02/2021 EP 21159761.2<br>(51) A23L 3/34 (2006.01), C12P 21/06 (2006.01)<br>(52) A23L 3/34, C12P 21/06<br>(54) PROCEDIMENTO DE HIDRÓLISE PARA OBTER UM PRODUTO ALIMENTÍCIO HIDROLIZADO SECO EM PÓ<br>(71) TECNIVET NUTRICIÓN Y SERVICIOS VETERINARIOS S.L. (ES)<br>(72) MIGUEL ANGEL ROMERO LOPEZ |
| **(21) BR 10 2022 003714-0 A2** | Código 3.1 - Publicação do Pedido de Patente ou de Certificado de Adição de Invenção<br>(22) 25/02/2022 |

| | |
|---|---|
| | (30) 25/02/2021 US 17/184,935; 17/02/2022 US 17/674,691<br>(51) B26B 13/20 (2006.01)<br>(52) B26B 13/20<br>(54) PAR DE CISALHAS, FERRAMENTA DE CORTE E PAR DE TESOURAS<br>(71) MICHAEL H. PANOSIAN (US) ; JOSHUA M. KEELER (US)<br>(72) MICHAEL H. PANOSIAN; JOSHUA M. KEELER |
| **(21) BR 10 2022 003717-5 A2** | Código 3.1 - Publicação do Pedido de Patente ou de Certificado de Adição de Invenção<br>(22) 25/02/2022<br>(30) 25/02/2021 US 17/184,935; 17/02/2022 US 17/674,691<br>(51) B26B 13/20 (2006.01)<br>(52) B26B 13/20<br>(54) CISALHA PARA REDUZIR TENSÃO SOBRE O POLEGAR DE UM USUÁRIO DURANTE A OPERAÇÃO DA CISALHA<br>(71) MICHAEL H. PANOSIAN (US) ; JOSHUA M. KEELER (US)<br>(72) MICHAEL H. PANOSIAN; JOSHUA M. KEELER |
| **(21) BR 10 2022 003724-8 A2** | Código 3.1 - Publicação do Pedido de Patente ou de Certificado de Adição de Invenção<br>(22) 25/02/2022<br>(30) 26/02/2021 IT 102021000004538<br>(51) F16J 15/32 (2006.01)<br>(52) F16J 15/32<br>(54) CONJUNTO DE VEDAÇÃO PARA RODA MOTRIZ DE UM VEÍCULO<br>(71) FREUDENBERG SEALING TECHNOLOGIES S.A.S. DI EXTERNA ITALIA S.R.L.U. (IT)<br>(72) LUCA BREUSA; GIORGIO CUCCO; PASQUALE ANGIULLI |
| **(21) BR 10 2022 003727-2 A2** | Código 3.1 - Publicação do Pedido de Patente ou de Certificado de Adição de Invenção<br>(22) 25/02/2022<br>(30) 28/02/2021 US 17/187,821<br>(51) H04W 16/18 (2006.01)<br>(52) H04W 16/18<br>(54) MÉTODO PARA REPRESENTAR OBJETOS DE UMA REDE EM UMA GUI<br>(71) NOZOMI NETWORKS SAGL (CH)<br>(72) PAOLO DI FRANCESCANTONIO; ALESSANDRO CAVALLARO CORTI; MORENO CARULLO; ANDREA CARCANO |
| **(21) BR 10 2022 003730-2 A2** | Código 3.1 - Publicação do Pedido de Patente ou de Certificado de Adição de Invenção<br>(22) 25/02/2022 |

(30) 25/02/2021 US 17/184,935; 17/02/2022 US 17/674,718
(51) B26B 13/20 (2006.01)
(52) B26B 13/20
(54) CISALHA PARA REDUZIR TENSÃO SOBRE O POLEGAR DE UM USUÁRIO DURANTE A OPERAÇÃO DA CISALHA
(71) MICHAEL H. PANOSIAN (US) ; JOSHUA M. KEELER (US)
(72) MICHAEL H. PANOSIAN; JOSHUA M. KEELER

---

**(21) BR 10 2022 003775-2 A2**

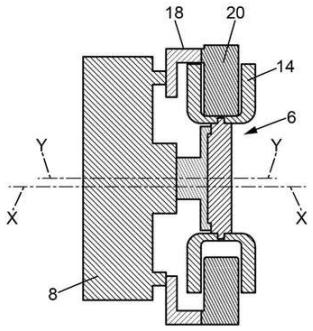


Código 3.1 - Publicação do Pedido de Patente ou de Certificado de Adição de Invenção
(22) 25/02/2022
(30) 02/03/2021 FR FR2102004
(51) H02K 49/00 (2006.01), H02K 49/10 (2006.01), H02H 7/085 (2006.01)
(52) H02K 49/00, H02K 49/104, H02H 7/085
(54) DESACELERADOR ELETROMAGNÉTICO E CONJUNTO QUE COMPREENDE UM TAL DESACELERADOR
(71) TELMA (FR)
(72) AKAFOU MBAREK; ROMUALD BELANCE; NICOLAS QUENNET

---

**(21) BR 10 2022 003820-1 A2**

Código 3.1 - Publicação do Pedido de Patente ou de Certificado de Adição de Invenção
(22) 25/02/2022
(30) 26/02/2021 IN 202121008116
(51) A01N 43/653 (2006.01), C07D 249/12 (2006.01)
(52) A01N 43/653, C07D 249/12
(54) PROCESSO PARA PREPARAÇÃO DE SULFENTRAZONA COM COMPATIBILIDADE DE MISTURA EM TANQUE
(71) UPL LIMITED. (IN)
(72) DIGISH MANUBHAI PANCHAL; RAKESH BHIKUBHAI PATEL

---

**(21) BR 20 2019 007836-2 U2**

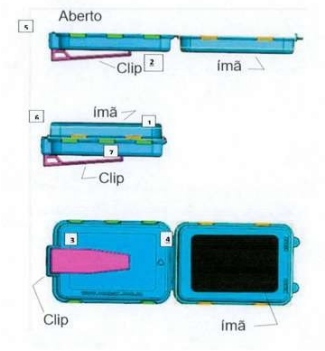


Código 3.1 - Publicação do Pedido de Patente ou de Certificado de Adição de Invenção
(22) 17/04/2019
(51) A61J 1/00 (2006.01)
(52) A61J 1/00
(54) PORTA COMPRIMIDOS COM CLIP E IMÃ.
(71) MSTYLE PRODUTOS PROMOCIONAIS EIRELI ME (BR/RJ)
(72) MARLUS RODRIGUES CLEMENTE

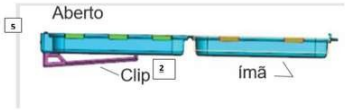


**(21) BR 20 2020 021515-4 U2**

Código 3.1 - Publicação do Pedido de Patente ou de Certificado de Adição de Invenção
(22) 20/10/2020
(51) A01K 7/02 (2006.01)
(52) A01K 7/027
(54) BEBEDOURO REFRIGERADO ELÉTRICO PARA ANIMAIS DOMÉSTICOS
(71) FABIO FURLAN MACHADO (BR/PR)
(72) FABIO FURLAN MACHADO

**(21) BR 20 2020 021992-3 U2**

Código 3.1 - Publicação do Pedido de Patente ou de Certificado de Adição de Invenção
(22) 27/10/2020
(51) A01D 34/01 (2006.01)
(52) A01D 34/01
(54) DISPOSIÇÃO INTRODUZIDA EM CONJUNTO DE SERRA DE-COTADORA
(71) KTRES INDUSTRIA E COMERCIO DE EQUIPAMENTOS AGRICOLAS LTDA (BR/SP)
(72) RENATO CHAIN MARTINS

**(21) BR 20 2020 022001-8 U2**

Código 3.1 - Publicação do Pedido de Patente ou de Certificado de Adição de Invenção
(22) 27/10/2020
(51) A47C 27/15 (2006.01)
(52) A47C 27/15
(54) DISPOSIÇÃO CONSTRUTIVA APLICADA EM COLCHÃO BIOMÉTRICO
(71) VIDA ATIVA COLCHOES LTDA - ME (BR/SC)
(72) IDA ZANETTI TEDESCO

**(21) BR 20 2020 022009-3 U2**

Código 3.1 - Publicação do Pedido de Patente ou de Certificado de Adição de Invenção
(22) 27/10/2020
(51) B65D 1/26 (2006.01)
(52) B65D 1/26
(54) DISPOSIÇÃO CONSTRUTIVA INTRODUZIDA EM EMBALAGEM PLÁSTICA
(71) ALEXANDRE MEDINA (BR/SP) ; PAULO CESAR MEDINA (BR/SP)
(72) PAULO CESAR MEDINA; ALEXANDRE MEDINA

**(21) BR 20 2020 023047-1 U2**

Código 3.1 - Publicação do Pedido de Patente ou de Certificado de Adição de

| | |
|---|---|
| | Invenção<br>(22) 11/11/2020<br>(51) B62B 5/00 (2006.01)<br>(52) B62B 5/00<br>(54) DISPOSIÇÃO CONSTRUTIVA INTRODUZIDA EM CESTA E CARRINHO DE COMPRAS<br>(71) RAQUEL SANTANA DE ALUCENA (BR/SP)<br>(72) RAQUEL SANTANA DE ALUCENA |
| **(21) BR 20 2020 023056-0 U2** | Código 3.1 - Publicação do Pedido de Patente ou de Certificado de Adição de Invenção<br>(22) 11/11/2020<br>(51) B65D 5/00 (2006.01)<br>(52) B65D 5/00<br>(54) DISPOSIÇÃO APLICADA EM EMBALAGEM COM TRAVAMENTO LATERAL<br>(71) LABORPRINT GRÁFICA E EDITORA EIRELI (BR/SP)<br>(72) PEDRO HENRIQUE CAMILOTI |
| **(21) BR 20 2020 023063-3 U2** | Código 3.1 - Publicação do Pedido de Patente ou de Certificado de Adição de Invenção<br>(22) 11/11/2020<br>(51) H02G 7/05 (2006.01)<br>(52) H02G 7/05<br>(54) DISPOSIÇÃO CONSTRUTIVA APLICADA EM TUBETE BIPARTIDO PARA VEDAÇÃO INTERNA DE CRUZETAS UTILIZADAS EM LINHAS DE TRANSMISSÃO DE REDE ELÉTRICA<br>(71) TECFIBRAS INDUSTRIA E COMERCIO IMPORTACAO E EXPORTACAO LTDA (BR/MG)<br>(72) GLAUCIO AMANCIO BRITTO |
| **(21) BR 20 2020 023077-3 U2** | Código 3.1 - Publicação do Pedido de Patente ou de Certificado de Adição de Invenção<br>(22) 12/11/2020<br>(51) F41J 11/00 (2006.01)<br>(52) F41J 11/00<br>(54) DISPOSIÇÃO CONSTRUTIVA EM CLUBE DE TIRO APLICADO EM CONTAINERS<br>(71) LAURI PONZONI (BR/RS)<br>(72) LAURI PONZONI |
| **(21) BR 20 2020 023242-3 U2** | Código 3.1 - Publicação do Pedido de Patente ou de Certificado de Adição de Invenção |

| | |
|---|---|
| | (22) 13/11/2020<br>(51) B01F 27/07 (2022.01)<br>(52) B01F 27/07<br>(54) DISPOSIÇÃO EM EQUIPAMENTO INCORPORADOR DE DEFENSIVOS AGRÍCOLAS<br>(71) GABRIEL BOFF (BR/RS)<br>(72) VITCHENZO ZIMMER DEZORDI; GABRIEL BOFF |
| **(21) BR 20 2020 023267-9 U2** | Código 3.1 - Publicação do Pedido de Patente ou de Certificado de Adição de Invenção<br>(22) 13/11/2020<br>(51) A61H 3/04 (2006.01)<br>(52) A61H 3/04<br>(54) DISPOSIÇÃO CONSTRUTIVA INTRODUZIDA EM ANDADOR<br>(71) GABRIEL GOMES SANTOS (BR/SP)<br>(72) GABRIEL GOMES SANTOS |
| **(21) BR 20 2020 023327-6 U2** | Código 3.1 - Publicação do Pedido de Patente ou de Certificado de Adição de Invenção<br>(22) 16/11/2020<br>(51) G02B 26/08 (2006.01)<br>(52) G02B 26/0816<br>(54) TELA REFLETIVA PARA APARELHOS DE TELECOMUNICAÇÃO E INFORMÁTICA<br>(71) ROBERTO PORTUGAL E SILVA 35901691504 (BR/BA)<br>(72) ROBERTO PORTUGAL E SILVA |
| **(21) BR 20 2020 023647-0 U2** | Código 3.1 - Publicação do Pedido de Patente ou de Certificado de Adição de Invenção<br>(22) 19/11/2020<br>(51) E04B 5/38 (2006.01)<br>(52) E04B 5/38<br>(54) DISPOSIÇÃO CONSTRUTIVA APLICADA EM LAJE MONOLÍTICA TRELIÇADA<br>(71) DJALMA OLIVEIRA COELHO (BR/BA)<br>(72) DJALMA OLIVEIRA COELHO |
| **(21) BR 20 2020 023667-4 U2** | Código 3.1 - Publicação do Pedido de Patente ou de Certificado de Adição de Invenção<br>(22) 19/11/2020<br>(51) A61B 17/80 (2006.01)<br>(52) A61B 17/80<br>(54) DISPOSITIVO ORTOPÉDICO PARA TRATAMENTO DE FRATURA |

| | |
|---|---|
| | CORONAL DO CÔNDILO FEMORAL<br>(71) UNIVERSIDADE TECNOLOGICA FEDERAL DO PARANA (BR/PR) ; UNIVERSIDADE FEDERAL DO PARANÁ (BR/PR)<br>(72) IGOR EMANOEL ESPINDOLA LOUREIRO; THIAGO SIQUEIRA RAMIN; CELSO JÚNIO AGUIAR MENDONÇA; IVAN MOURA BELO; JAMIL FAISSAL SONI; BERTOLDO SCHNEIDER JÚNIOR |
| **(21) BR 20 2020 023901-0 U2** | Código 3.1 - Publicação do Pedido de Patente ou de Certificado de Adição de Invenção<br>(22) 24/11/2020<br>(51) B67D 7/78 (2006.01)<br>(52) B67D 7/78<br>(54) APERFEIÇOAMENTO INTRODUZDIDO EM TANQUES ROTOMOLDADOS FABRICADO DE FORMA MODULAR<br>(71) ANDERSON GEOVANI SURKAMP DUARTE (BR/RS)<br>(72) ANDERSON GEOVANI SURKAMP DUARTE |
| **(21) BR 20 2020 023920-7 U2** | Código 3.1 - Publicação do Pedido de Patente ou de Certificado de Adição de Invenção<br>(22) 24/11/2020<br>(51) E05B 1/00 (2006.01), A47B 95/02 (2006.01)<br>(52) E05B 1/0015, A47B 95/02<br>(54) DISPOSIÇÃO EM PUXADOR MODULAR DE PORTA<br>(71) CINEX INDUSTRIA DO MOBILIARIO LTDA (BR/RS)<br>(72) CESAR CINI |
| **(21) BR 20 2020 023923-1 U2** | Código 3.1 - Publicação do Pedido de Patente ou de Certificado de Adição de Invenção<br>(22) 24/11/2020<br>(51) A47G 19/22 (2006.01)<br>(52) A47G 19/2205<br>(54) DISPOSIÇÃO TÉCNICA INTRODUZIDA EM TAÇA PARA FESTAS<br>(71) JOSÉ ROBERTO MARTINS GODOY (BR/RJ)<br>(72) JOSÉ ROBERTO MARTINS GODOY |
| **(21) BR 20 2020 024002-7 U2** | Código 3.1 - Publicação do Pedido de Patente ou de Certificado de Adição de Invenção<br>(22) 25/11/2020<br>(51) A63B 22/00 (2006.01), A63B 21/002 (2006.01)<br>(52) A63B 22/0046, A63B 21/002<br>(54) DISPOSIÇÃO CONSTRUTIVA APLICADA EM MÁQUINA PARA MEDIÇÃO ANGULAR E CÁLCULO DE FORÇA MUSCULAR E SEU RESPECTIVO USO<br>(71) SERGIO LUIZ LEMOS (BR/SP) ; MARIO OLIVEIRA LIMA (BR/SP) |

(72) SERGIO LUIZ LEMOS

**(21) BR 20 2020 026196-2 U2**

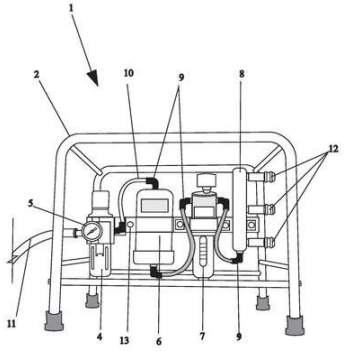


Código 3.1 - Publicação do Pedido de Patente ou de Certificado de Adição de Invenção

(22) 21/12/2020

(51) B01D 46/00 (2006.01)

(52) B01D 46/00

(54) MELHORAMENTOS TÉCNICOS APLICADOS EM CONJUNTO PARA FILTRAÇÃO DE AR COMPRIMIDO

(71) JOSÉ ANTONIO PUPPIO (BR/SP)

(72) JOSÉ ANTONIO PUPPIO.

**(21) BR 20 2021 003537-0 U2**

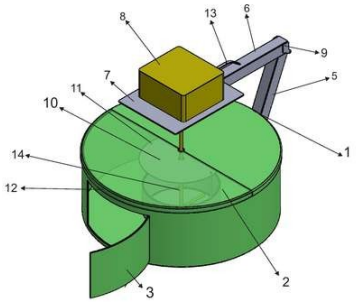


Código 3.1 - Publicação do Pedido de Patente ou de Certificado de Adição de Invenção

(22) 25/02/2021

(51) A47J 27/12 (2006.01)

(54) APERFEIÇOAMENTO INTRODUZIDO EM PIPOQUEIRA

(71) ROMERITO CARLOS GIOVANAZ (BR/RS)

(72) ROMERITO CARLOS GIOVANAZ

## Código 3.2 - Publicação Antecipada

Publicação do pedido depositado, a requerimento do depositante. Aplicam-se as disposições do subitem 3.1.

---

**(21) BR 10 2021 018235-0 A2**

Código 3.2 - Publicação Antecipada
(22) 14/09/2021
(51) H01M 4/02 (2006.01)
(52) H01M 4/02
(54) DESENVOLVIMENTO DE SENSOR QUIMICAMENTE MODIFICADO COM POLÍMERO NATURAL PARA DETERMINAÇÃO DE FILTROS UV
(71) UNIVERSIDADE FEDERAL DO RIO GRANDE - FURG (BR/RS) ; FUNDAÇÃO UNIVERSIDADE FEDERAL DE PELOTAS (BR/RS)
(72) DAIANE DIAS; JULIANA VILLELA MACIEL; ANDRÉ RICARDO FAJARDO; MAYARA CRISTINA MOMBACH LORENZ; ELIÉZER QUADRO ORESTE; LEANDRO SILVA DE ALMEIDA

---

**(21) BR 10 2021 022672-2 A2**

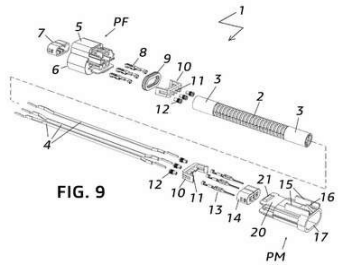


Código 3.2 - Publicação Antecipada
(22) 11/11/2021
(51) F02D 11/00 (2006.01), G05B 9/00 (2006.01)
(52) F02D 11/00, G05B 9/00
(54) DISPOSITIVO INATIVADOR DE DESLIGAMENTO DE MOTORES
(71) FERNANDO JOSÉ BILHERI REIS (BR/SP)
(72) FERNANDO JOSÉ BILHERI REIS

---

**(21) BR 10 2021 024140-3 A2**

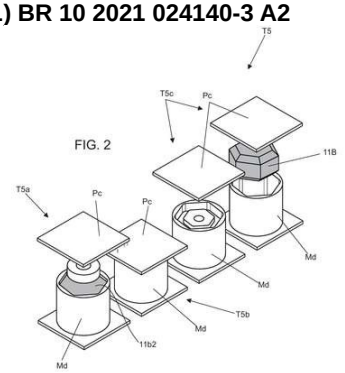


Código 3.2 - Publicação Antecipada
(22) 30/11/2021
(51) A63B 21/072 (2006.01), A63B 21/075 (2006.01), A63B 23/12 (2006.01), C08L 21/00 (2006.01), C08L 17/00 (2006.01)
(52) A63B 21/072, A63B 21/075, A63B 23/12, C08L 21/00, C08L 17/00
(54) PROCESSO DE FABRICAÇÃO DE HALTER PARA PRÁTICA DE EXERCÍCIOS FÍSICOS E PRODUTO RESULTANTE
(71) SALVADOR PEREIRA DA FONSECA (BR/SP)
(72) MÁRCIO SÉRGIO PEREIRA DA FONSECA

---

**(21) BR 10 2022 003618-7 A2**

Código 3.2 - Publicação Antecipada
(22) 24/02/2022
(51) C10L 1/02 (2006.01)
(52) C10L 1/026

(54) COMPOSIÇÃO, PROCESSO PARA PRODUÇÃO DE TRIGLICERÍDEOS E GLICERÍDEOS PARCIAIS DE BAIXA ACIDEZ E PRODUTO ASSIM OBTIDO
(71) BRASIL BIO FUELS S.A (BR/RR)
(72) SETSUO SATO

---

**(21) BR 10 2022 004934-3 A2**

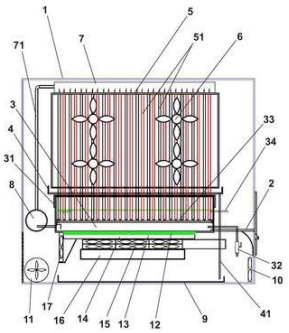


Código 3.2 - Publicação Antecipada
(22) 17/03/2022
(51) F24F 5/00 (2006.01)
(52) F24F 5/00
(54) REFRIGERADOR DE AR ELETRÔNICO POR RECIRCULAÇÃO DE FLUÍDO REFRIGERADO
(71) JOSE ALBERTO AMARAL (BR/SP) ; ALEXANDRE HENRIQUE BIANCHI (BR/SP)
(72) JOSÉ ALBERTO AMARAL

---

**(21) BR 10 2022 005799-0 A2**

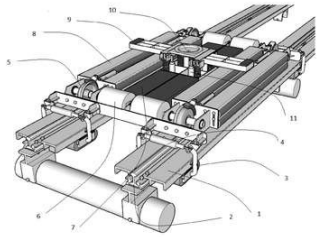


Figura 1

Código 3.2 - Publicação Antecipada
(22) 26/03/2022
(51) B61B 13/08 (2006.01)
(52) B61B 13/08
(54) TRUQUE HÍBRIDO FERROVIÁRIO E DE LEVITAÇÃO MAGNÉTICA
(71) EDUARDO GONÇALVES DAVID (BR/RJ)
(72) EDUARDO GONÇALVES DAVID

---

**(21) BR 10 2022 006143-2 A2**

Código 3.2 - Publicação Antecipada
(22) 30/03/2022
(51) C10L 8/00 (2006.01)
(52) C10L 8/00
(54) SUSPENSÃO OLEOSA BIOCOMBUSTÍVEL, E, PROCESSO DE FABRICAÇÃO DA MESMA
(71) TECNORED DESENVOLVIMENTO TECNOLOGICO S.A. (BR/SP)
(72) RONALD LOPES DE OLIVEIRA; GUILHERME FRANCISCO GONÇALVES; STEPHEN MICHAEL POTTER; ÁLVARO GUEDES SOARES; EWERTON GIOVANI DE ALMEIDA; LEONARDO CAPUTO DE MOURA; RILEI VILAÇA RIBEIRO

---

**(21) BR 10 2022 007755-0 A2**

Código 3.2 - Publicação Antecipada
(22) 23/04/2022
(51) A21C 11/10 (2006.01), A21C 11/00 (2006.01)
(52) A21C 11/106, A21C 11/10, A21C 11/00
(54) DISPOSITIVO PARA CORTE DE PÃO DE FORMA
(71) JESSÉ DOS SANTOS ROCHA (BR/SP)

(72) JESSÉ DOS SANTOS ROCHA

---

**(21) BR 10 2022 008587-0 A2**

Código 3.2 - Publicação Antecipada
(22) 04/05/2022
(51) C07C 273/00 (2006.01)
(52) C07C 273/00
(54) MÉTODO DE PRODUÇÃO DE UREIA COM BIOMASSA OU RESÍDUOS ORGÂNICOS URBANOS
(71) AMAZON INDUSTRIA E COMERCIO EXPORTAÇÃO E IMPORTÃÇÃO LTDA (BR/PA)
(72) CARLOS AUGUSTO XAVIER DO NASCIMENTO; KARL BENCHIMOL XAVIER NASCIMENTO

---

**(21) BR 10 2022 009005-0 A2**

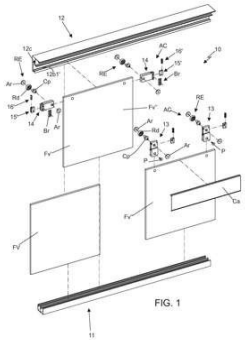


Código 3.2 - Publicação Antecipada
(22) 09/05/2022
(51) E06B 1/14 (2006.01), E06B 3/64 (2006.01)
(52) E06B 1/14, E06B 3/64
(54) KIT DE PERFIS E ACESSÓRIOS PARA FECHAMENTO DE VÃOS
(71) ORION COMERCIO DE ALUMINIO LTDA EPP (BR/SP)
(72) DURVAL MIOLA FILHO

---

**(21) BR 10 2022 009305-9 A2**

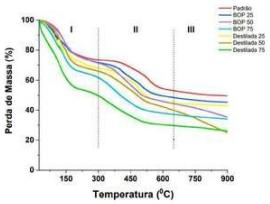


Código 3.2 - Publicação Antecipada
(22) 12/05/2022
(51) B32B 27/42 (2006.01), C08G 59/08 (2006.01)
(54) PROCESSO DE PREPARAÇÃO DE RESINAS FENÓLICAS A PARTIR DE ALCATRÃO, PROCESSO DE PREPARAÇÃO DE TERMORRÍGIDO, USO DAS RESINAS COMO LIGANTE DE FINOS DE CARVÃO
(71) SENAI - SERVIÇO NACIONAL DE APRENDIZAGEM INDUSTRIAL DEPARTAMENTO REGIONAL DE MATO GROSSO DO SUL (BR/MS) ; COMPANHIA USINA TECPAR (BR/SP)
(72) TIAGO HENDRIGO DE ALMEIDA; LAYSSA ALINE OKAMURA; FRANCIELI BORGES DE OLIVEIRA; LUCIANO DONIZETI VARANDA; PAULO RENATO DOS SANTOS; HÉLIO MERÁ DE ASSIS; STEPHEN MICHAEL POTTER; RONALD LOPES DE OLIVEIRA; GUILHERME FRANCISCO GONÇALVES; ÁLVARO GUEDES SOARES; OTAVIO RIBEIRO DANELUSSI; RAFAEL ARAÚJO LOVATTI

---

**(21) BR 10 2022 009848-4 A2**

Código 3.2 - Publicação Antecipada
(22) 20/05/2022
(51) A61N 1/20 (2006.01)

(52) A61N 1/205
(54) MÉTODO PARA TRATAMENTO DE CEFALEIA E DOR CRÔNICA
(71) FISIOCEF CLINICA MEDICA LTDA. ME (BR/DF)
(72) CARLOS MÁRCIO CORDEIRO VIANA

---

**(21) BR 10 2022 009911-1 A2**

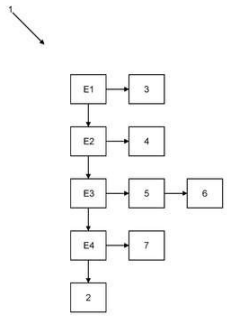


Código 3.2 - Publicação Antecipada
(22) 20/05/2022
(51) A62C 3/00 (2006.01)
(52) A62C 3/00
(54) COMPOSTO PARA SUPRESSÃO DE INCÊNDIOS E PROCESSO DE OBTENÇÃO
(71) JOSÉ SEABRA JUNIOR (BR/MG)
(72) JOSÉ SEABRA JUNIOR; RAPHAEL CARDOSO RIBEIRO DE PAIVA

---

**(21) BR 10 2022 010583-9 A2**

Código 3.2 - Publicação Antecipada
(22) 31/05/2022
(51) B01J 29/00 (2006.01)
(52) B01J 29/00
(54) MÉTODO DE PREPARAÇÃO DO MATERIAL MESOPOROSO MRD-2, UM GRAFENOSILICATO DOPADO COM NIÓBIO POSSUINDO TOPOLOGIA MCM, UTILIZANDO UM SÓLIDO IÔNICO COMO AGENTE DIRECIONADOR
(71) DIANA EXENBERGER FINKLER (BR/RS)
(72) DIANA EXENBERGER FINKLER; FABIANA DE OLIVEIRA PEREIRA; MARCELO LUÍS MIGNONI; ADRIELE SABRINA TODERO; ROGERIO MARCOS DALLAGO

---

**(21) BR 10 2022 013123-6 A2**

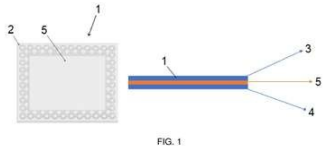


Código 3.2 - Publicação Antecipada
(22) 30/06/2022
(51) A61L 27/04 (2006.01)
(52) A61L 27/04
(54) TELA DE TITÂNIO RECOBERTA POR FILME DE POLIPROPILENO BIOCOMPATÍVEL PARA RECOBRIMENTO E PROTEÇÃO DE ENXERTOS ÓSSEOS/BIOMATERIAIS E PROCESSO DE OBTENÇÃO
(71) MUNIR SALOMÃO (BR/SP) ; GABRIELA MEIRA SALOMÃO AMBRIZZI (BR/SP)
(72) MUNIR SALOMÃO; GABRIELA MEIRA SALOMÃO AMBRIZZI

---

**(21) BR 10 2022 013327-1 A2**

Código 3.2 - Publicação Antecipada
(22) 04/07/2022
(51) E01B 31/12 (2006.01), E02F 9/00 (2006.01)
(52) E01B 31/12, E02F 9/00

(54) IMPLEMENTO APLICADOR E EXTRATOR DE GRAMPOS EM INSTALAÇÕES FERROVIÁRIAS
(71) BERENICE LUCAS ALVARENGA (BR/MG)
(72) BERENICE LUCAS ALVARENGA

---

**(21) BR 10 2022 013511-8 A2**

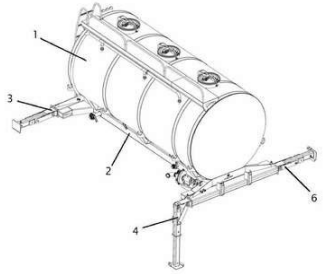


Código 3.2 - Publicação Antecipada
(22) 07/07/2022
(51) B60P 1/02 (2006.01), B60G 17/02 (2006.01), B62D 53/08 (2006.01), B60S 9/08 (2006.01)
(52) B60P 1/027, B60G 17/02, B62D 53/0857, B60S 9/08
(54) SISTEMA INTERCAMBIÁVEL DE TANQUES
(71) JOSÉ INÁCIO STURMER (BR/RS)
(72) JOSÉ INÁCIO STURMER; DIEGO FREDERICO WILLIG

---

**(21) BR 10 2022 013705-6 A2**

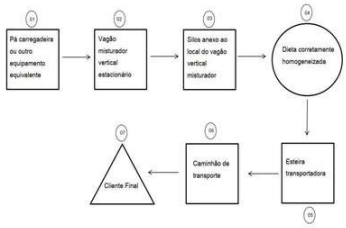


Código 3.2 - Publicação Antecipada
(22) 08/07/2022
(51) A23K 50/10 (2006.01), A23K 10/30 (2006.01)
(52) A23K 50/10, A23K 10/30
(54) PROCESSO DE PRODUÇÃO E ARMAZENAGEM DE DIETAS À GRANEL PARA BOVINOS
(71) NUTRINA COMERCIO E REPRESENTAÇÃO LTDA ME (BR/SC)
(72) DEIVES GIRARDI

---

**(21) BR 20 2021 021293-0 U2**

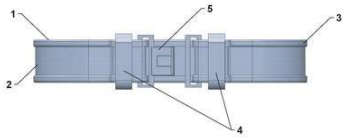


Código 3.2 - Publicação Antecipada
(22) 22/10/2021
(51) A41F 9/00 (2006.01), F41C 33/02 (2006.01), A44B 11/25 (2006.01)
(52) A41F 9/00, F41C 33/02, A44B 11/25
(54) DISPOSIÇÃO CONSTRUTIVA APLICADA EM CINTO TÁTICO PROVIDO DE REGULAGENS DOBRÁVEIS
(71) RAUL JOSÉ LEANDRO - ME (BR/MG)
(72) RAUL JOSÉ LEANDRO

---

**(21) BR 20 2022 001001-9 U2**

Código 3.2 - Publicação Antecipada
(22) 19/01/2022
(51) H01R 13/52 (2006.01)
(52) H01R 13/5221
(54) DISPOSIÇÃO CONSTRUTIVA EM CONECTOR PARA PRODUTOS DE ILUMINAÇÃO EXTERNA
(71) STELLA IMPORTAÇÃO E EXPORTAÇÃO DE LUMINÁRIAS LTDA (BR/RS)
(72) LISANDRO HENRIQUE BERLITZ

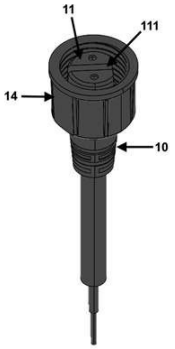


**(21) BR 20 2022 004876-8 U2**

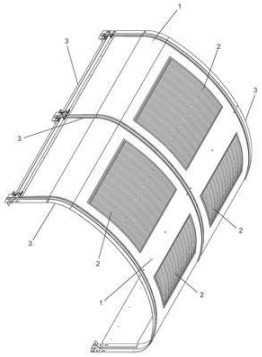

Código 3.2 - Publicação Antecipada
(22) 16/03/2022
(51) B65G 21/08 (2006.01)
(52) B65G 21/08
(54) DISPOSIÇÕES INTRODUZIDAS EM COBERTURAS FLEXÍVEIS PARA TRANSPORTADORES DE CORREIA
(71) FLOWS COMERCIAL E REPRESENTAÇÃO LTDA ME (BR/MG)
(72) VANDERLEI JOÃO BRUNIALTI

**(21) BR 20 2022 004919-5 U2**

Código 3.2 - Publicação Antecipada
(22) 16/03/2022
(51) A47J 37/07 (2006.01)
(52) A47J 37/0786
(54) DISPOSITIVO APLICADO EM ESPETO
(71) ZULMAR DE BASTIANI (BR/RS)
(72) ZULMAR DE BASTIANI

**(21) BR 20 2022 006269-8 U2**

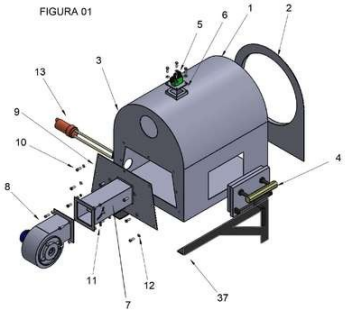


Código 3.2 - Publicação Antecipada
(22) 31/03/2022
(51) A01K 31/20 (2006.01), F24H 3/08 (2006.01)
(52) A01K 31/20, F24H 3/088
(54) DISPOSIÇÃO CONSTRUTIVA PROPORCIONADA A AQUECEDOR DE AMBIENTES
(71) ECOLOGICAL HEAT AQUECEDORES LTDA (BR/RS)
(72) JONAS FERREIRA NEVES; CLAUDIR GUINDANI; GUILHERME BLASI RHOD; FRANCO MICHAEL DA SILVA

**(21) BR 20 2022 007356-8 U2**

Código 3.2 - Publicação Antecipada
(22) 18/04/2022
(51) B29C 64/295 (2006.01)
(52) B29C 64/295

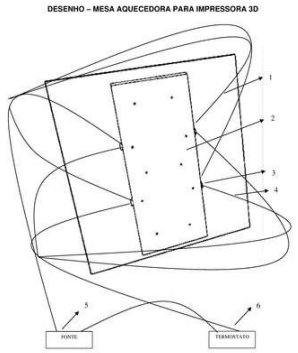


(54) MESA AQUECEDORA PARA IMPRESSORA 3D
(71) NOEDSON ALVES DA CRUZ LIMA (BR/BA)
(72) NOEDSON ALVES DA CRUZ LIMA

---

**(21) BR 20 2022 008795-0 U2**

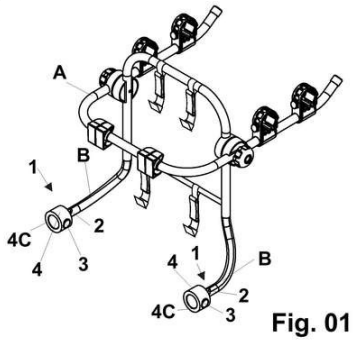


Fig. 01

Código 3.2 - Publicação Antecipada
(22) 06/05/2022
(51) B60R 9/10 (2006.01)
(52) B60R 9/10
(54) DISPOSIÇÕES APLICADAS EM BASE DE APOIO ARTICULADA DE SUPORTE AUTOMOTIVO PARA BICICLETAS
(71) ICONE COMERCIO DE ARTIGOS E ACESSORIOS ESPORTIVOS EIRELI (BR/PR)
(72) ISRAEL PINTO FERREIRA

---

**(21) BR 20 2022 009516-2 U2**

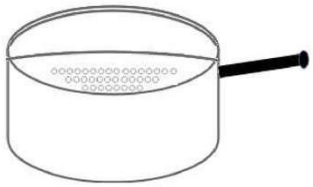

Código 3.2 - Publicação Antecipada
(22) 16/05/2022
(51) A47J 36/20 (2006.01)
(52) A47J 36/20
(54) PANELA COM ESCORREDOR
(71) FLÁVIO ROBERTO HAKA (BR/SP)
(72) FLÁVIO ROBERTO HAKA

---

**(21) BR 20 2022 010588-5 U2**

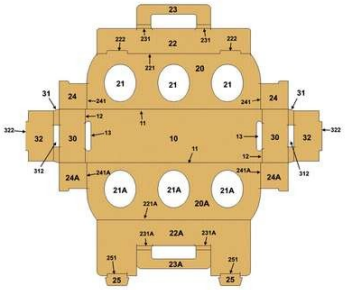

Código 3.2 - Publicação Antecipada
(22) 31/05/2022
(51) B65D 85/34 (2006.01), B65D 81/02 (2006.01)
(52) B65D 85/34, B65D 81/025
(54) DISPOSIÇÃO CONSTRUTIVA EM EMBALAGEM COM ALÇAS PARA TRANSPORTE DE MELÃO E SIMILARES
(66) BR 20 2022 002559-8 10/02/2022
(71) WESTROCK, CELULOSE, PAPEL E EMBALAGENS LTDA (BR/SP)
(72) ANTONIO IRACILDO RIBEIRO DA SILVA

---

**(21) BR 20 2022 011620-8 U2**

Código 3.2 - Publicação Antecipada
(22) 13/06/2022

(51) D05B 27/00 (2006.01), D05B 29/02 (2006.01), D05B 43/00 (2006.01), D05B 51/00 (2006.01), D05B 69/10 (2006.01)
(52) D05B 27/00, D05B 29/02, D05B 43/00, D05B 51/00, D05B 69/10
(54) DISPOSIÇÃO CONSTRUTIVA EM MÁQUINA DE COSTURA AUTOMÁTICA
(71) SERVIÇO NACIONAL DE APRENDIZAGEM INDUSTRIAL - SENAI. (BR/RS) ; JOÃO CARLOS FERREIRA DE ANDRADE EIRELI (BR/RS)
(72) JAIME CRISTIANO SCHREINER; GABRIEL MORAES KRAMER; FABIANO CAON; MARIANA RAFAELA PEZZI; JOÃO CARLOS OLEKSINSKI DE ANDRADES; TREUDI FELDENS DE ANDRADES

---

**(21) BR 20 2022 011982-7 U2**

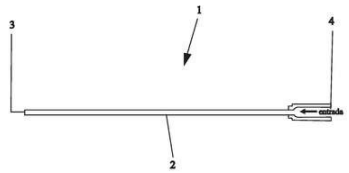


Código 3.2 - Publicação Antecipada
(22) 17/06/2022
(51) A61B 1/00 (2006.01)
(52) A61B 1/00142
(54) CAMISA ESTÉRIL PARA ENDOSCÓPIO RÍGIDO
(71) TIAGO VAZ DA SILVA (BR/PR)
(72) TIAGO VAZ DA SILVA

---

**(21) BR 20 2022 013102-9 U2**

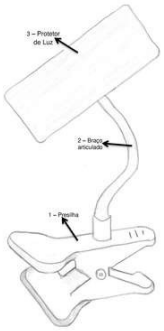


Código 3.2 - Publicação Antecipada
(22) 30/06/2022
(51) F21V 11/00 (2006.01)
(54) DISPOSITIVO DE PROTEÇÃO DE LUZ DIRETA
(71) OSNY APARECIDO MARIA (BR/DF)
(72) IZAQUE DOS SANTOS DA MOTA; FRANCISCA FLÁVIA RAMOS SOUSA; JANAINA XAVIER DE SOUZA; KLEBER JORGAN VIEIRA BELMONT; JOYCE PEREIRA DE SOUZA; NEILA FRAUZINO SALGADO; OSNY APARECIDO MARIA; SUZANE DA SILVA DE LIMA

---

**(21) BR 20 2022 014034-6 U2**

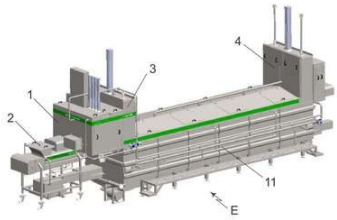


Código 3.2 - Publicação Antecipada
(22) 15/07/2022
(51) A01J 25/12 (2006.01), A01J 25/00 (2006.01)
(52) A01J 25/12, A01J 25/002
(54) MÁQUINA FORMADORA DE BLOCOS E RESFRIAMENTO DE QUEIJOS DUPLO ESTÁGIO
(71) ENGEAGRO EIRELI - EPP (BR/SC)
(72) TIAGO LUIZ GALLINA; EZEQUIEL RODRIGO SCHMITZ

---

**(21) BR 20 2022 014263-2 U2**

Código 3.2 - Publicação Antecipada
(22) 19/07/2022

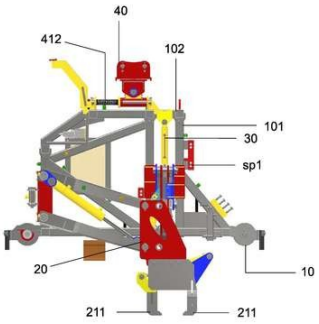


(51) E01B 31/12 (2006.01), E02F 9/00 (2006.01)

(54) DISPOSIÇÃO CONSTRUTIVA EM IMPLEMENTO APLICADOR E EXTRATOR DE GRAMPOS EM INSTALAÇÕES FERROVIÁRIAS

(71) BERENICE LUCAS ALVARENGA (BR/MG)

(72) BERENICE LUCAS ALVARENGA

## Código 3.6 - Publicação do Pedido Arquivado Definitivamente - Art. 216 §2º e Art. 17 §2º da LPI

Publicação de pedido definitivamente arquivado devido à não apresentação de procuração ou devido à apresentação de um pedido posterior, encerrada a instância administrativa. Pode ser adquirido o folheto com o relatório descritivo, reivindicações, desenhos e resumo do pedido, por quem se interessar, através do endereço eletrônico www.inpi.gov.br - No Acesso rápido - Faça uma busca – Patente. Para acessar, cadastre-se no Portal do INPI e use login e senha.

---

**(21) BR 10 2021 003520-0 A2**

Código 3.6 - Publicação do Pedido Arquivado Definitivamente - Art. 216 §2º e Art. 17 §2º da LPI

(22) 24/02/2021

(51) B62D 53/08 (2006.01)

(54) DISPOSITIVO DE SEGURANÇA PARA TRAVAMENTO MECÂNICO POSITIVO DE QUINTA RODA

(71) HYPERLOCK EQUIPAMENTOS PARA SEGURANCA AUTOMOTIVA LTDA (BR/SC)

(72) JORGE LUIS D AVILA; EMILIO DALÇOQUIO NETO; HERIVELTON PICKERING DE OLIVEIRA

## Código 3.8 - Retificação

Retificação da publicação do pedido por ter sido efetuada com incorreção que não impossibilita sua identificação. Tal publicação não implica na alteração da data de publicação do pedido de patente e nos prazos decorrentes da mesma.

---

**(21) BR 10 2017 018829-9 A8**

Código 3.8 - Retificação
(22) 01/09/2017
(51) G06Q 30/06 (2006.01)
(52) G06Q 30/0605, G06Q 30/0643
(54) SISTEMA DE BUSCA DE PRODUTOS E SERVIÇOS COMINFORMAÇÕES DE GEOLOCALIZAÇÃO EM TEMPO REAL,PARA COMPRA, ENTREGA E INTERAÇÃO ENTRECONSUMIDOR E COMERCIANTE
(71) NETIFY DO BRASIL INTERNET SERVICES LTDA - ME (BR/SP)
(72) DANILLO ALFREDO RIOS; THIAGO RODRIGO ALTRAN
Referente à RPI 2516 de 26/03/2019, quanto ao item (54).

---

**(21) BR 10 2017 022644-1 A8**

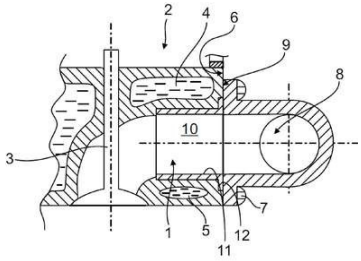


Código 3.8 - Retificação
(22) 20/10/2017
(30) 25/10/2016 DE 102016012719.8
(51) F02F 1/24 (2006.01), F01N 13/10 (2006.01), F02B 77/13 (2006.01)
(54) CABEÇOTE DE CILINDRO COM COLETOR DE EXAUSTÃO CONECTADO DE UM MOTOR DE COMBUSTÃO INTERNA
(71) MAN TRUCK & BUS AG (DE)
(72) JOHANNES HOLLWECK; ULRICH BOEHME; TOBIAS ARROYO BÖTTCHER
Referente à RPI 2471 de 15/05/2018 , quanto ao item (30).

---

**(21) BR 10 2017 023031-7 A8**

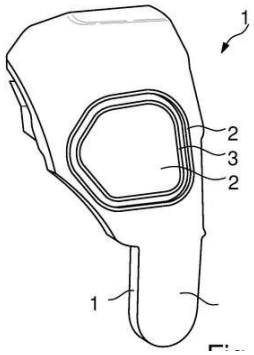


Código 3.8 - Retificação
(22) 25/10/2017
(30) 24/01/2017 DE 102017101248.8
(51) B62D 25/24 (2006.01)
(54) UNIDADE DE TAMPA DE CARGA
(71) DR. ING. H.C. F. PORSCHE AKTIENGESELLSCHAFT (DE)
(72) SVEN MEINL
Referente a RPI 2484 de 14/08/2018, quanto ao item 30.

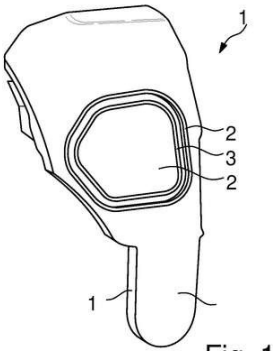


**(21) BR 10 2017 023106-2 A8**

Código 3.8 - Retificação
(22) 26/10/2017
(30) 31/10/2016 US 15/339,114
(51) G01N 29/06 (2006.01), G01N 29/44 (2006.01)
(52) G01N 29/0609, G01N 29/4418, G01N 29/4436
(54) MÉTODOPARA CALIBRAÇÃO DE UM SISTEMA DE INSPEÇÃOULTRASSÔNICA, SISTEMA DE FORMAÇÃO DE IMAGENSULTRASSÔNICAS, MÉTODO PARA INSPEÇÃO NÃO DESTRUTIVADE ESTRUTURAS COMPOSTAS E MÉTODO PARA PREVER ODESEMPENHO DE UMA ESTRUTURA COMPOSTA ENRUGADA
(71) THE BOEING COMPANY (US)
(72) GARY E. GEORGESON; JILL P. BINGHAM; HONG HUE TAT; YUAN-JYE WU; JOHN M. PRYOR; SADIE L. FIENI; MARK D. WINTERS; KATHRYN T. MOORE; JAMES C. KENNEDY; CLAYTON M. LITTLE; JOHN Z. LIN
Referente a RPI 2471 de 15/05/2018, quanto ao item 54.

## Código Pedido de Exame

### Código 4.3 - Desarquivamento - Art. 33 parágrafo único da LPI.

Desarquivado o pedido arquivado por falta de pedido de exame (subitem 11.1), para prosseguir seu andamento.

---

**(21) BR 10 2019 005374-7 A2**

Código 4.3 - Desarquivamento - Art. 33 parágrafo único da LPI.
(22) 19/03/2019
(71) CNH INDUSTRIAL BRASIL LTDA. (BR/MG)

---

**(21) BR 11 2020 018484-5 A2**

Código 4.3 - Desarquivamento - Art. 33 parágrafo único da LPI.
(22) 15/03/2019
(71) CNH INDUSTRIAL AMERICA LLC (US)

## Código Exigências Técnicas e Formais

### Código 6.1 - Exigência Técnica

Suspensão do andamento do pedido de patente que, para instrução regular, aguardará o atendimento ou contestação das exigências formuladas. O depositante poderá obter o parecer através do endereço eletrônico www.inpi.gov.br - No Acesso rápido – Faça uma busca - Patente. Para acessar, cadastre-se no Portal do INPI e use login e senha. A não manifestação do depositante no prazo de 90 (noventa) dias desta data acarretará o arquivamento definitivo do pedido.

---

**(21) BR 10 2013 020387-4 A2**
Código 6.1 - Exigência Técnica
(22) 09/08/2013
(71) ALBERTO SAMAIA NETO (BR/SP)

---

**(21) BR 10 2013 028596-0 A2**
Código 6.1 - Exigência Técnica
(22) 06/11/2013
(71) FUNDAÇÃO UNIVERSIDADE DE BRASÍLIA (BR/DF)

---

**(21) BR 10 2014 004070-6 A2**
Código 6.1 - Exigência Técnica
(22) 21/02/2014
(71) UNIVERSIDADE TECNOLOGICA FEDERAL DO PARANÁ (BR/PR)

---

**(21) BR 10 2014 008104-6 A2**
Código 6.1 - Exigência Técnica
(22) 19/02/2014
(71) IRON CALIL DAHER (BR/SP)

---

**(21) BR 10 2014 008502-5 A2**
Código 6.1 - Exigência Técnica
(22) 09/04/2014
(71) Universidade Estadual Paulista Julio de Mesquita Filho (BR/SP) ; Universidade Estadual de Campinas - Unicamp (BR/SP)

---

**(21) BR 10 2014 014562-1 A2**
Código 6.1 - Exigência Técnica
(22) 13/06/2014
(71) DEERE & COMPANY (US)

---

**(21) BR 10 2014 022448-3 A2**
Código 6.1 - Exigência Técnica
(22) 11/09/2014
(71) UNIVERSIDADE FEDERAL DE UBERLÂNDIA (BR/MG)

---

**(21) BR 10 2014 029693-0 A8**
Código 6.1 - Exigência Técnica
(22) 27/11/2014

| | |
|---|---|
| | (71) Compagnie Industrielle et Financiere D´Ingenierie "Ingenico (FR) |
| **(21) BR 10 2014 031989-1 A2** | Código 6.1 - Exigência Técnica<br>(22) 19/12/2014<br>(71) UNIVERSIDADE FEDERAL DO CEARÁ (BR/CE) |
| **(21) BR 10 2015 001954-8 A2** | Código 6.1 - Exigência Técnica<br>(22) 28/01/2015<br>(71) HUBBELL INCORPORATED (US) |
| **(21) BR 10 2015 003302-8 A2** | Código 6.1 - Exigência Técnica<br>(22) 13/02/2015<br>(71) UNIVERSIDADE ESTADUAL PAULISTA "JÚLIO DE MESQUITA FILHO" - UNESP (BR/SP) |
| **(21) BR 10 2015 005406-8 A2** | Código 6.1 - Exigência Técnica<br>(22) 11/03/2015<br>(71) SERCEL (FR) |
| **(21) BR 10 2015 010092-2 A8** | Código 6.1 - Exigência Técnica<br>(22) 16/04/2015<br>(71) UNIVERSIDADE FEDERAL DA PARAÍBA (BR/PB) |
| **(21) BR 10 2015 011014-6 A2** | Código 6.1 - Exigência Técnica<br>(22) 13/05/2015<br>(71) THE BOEING COMPANY (US) |
| **(21) BR 10 2015 012223-3 A2** | Código 6.1 - Exigência Técnica<br>(22) 27/05/2015<br>(71) TOYOTA JIDOSHA KABUSHIKI KAISHA (JP) ; KYOTO UNIVERSITY (JP) |
| **(21) BR 10 2015 012461-9 A2** | Código 6.1 - Exigência Técnica<br>(22) 28/05/2015<br>(71) TOYOTA JIDOSHA KABUSHIKI KAISHA (JP) ; KYOTO UNIVERSITY (JP) |
| **(21) BR 10 2015 014720-1 A2** | Código 6.1 - Exigência Técnica<br>(22) 03/06/2015<br>(71) MARIA APARECIDA MEDEIROS MACIEL (BR/RN) |
| **(21) BR 10 2015 024072-4 A2** | Código 6.1 - Exigência Técnica<br>(22) 18/09/2015<br>(71) KAMPMANN DO BRASIL LTDA (BR/MG) |

| | |
|---|---|
| **(21) BR 10 2015 028330-0 A2** | Código 6.1 - Exigência Técnica<br>(22) 11/11/2015<br>(71) TREVO INDUSTRIA E COMÉRCIO DE ARTEFATOS DE MADEIRA LTDA (BR/SP) |
| **(21) BR 10 2015 028649-0 A2** | Código 6.1 - Exigência Técnica<br>(22) 16/11/2015<br>(71) KRONES AG (DE) |
| **(21) BR 10 2015 028792-5 A2** | Código 6.1 - Exigência Técnica<br>(22) 17/11/2015<br>(71) TRIMBLE BRASIL SOLUÇÕES LTDA (BR/SP) |
| **(21) BR 10 2015 029002-0 A2** | Código 6.1 - Exigência Técnica<br>(22) 18/11/2015<br>(71) CB INVESTISSEMENTS (FR) |
| **(21) BR 10 2015 029772-6 A2** | Código 6.1 - Exigência Técnica<br>(22) 27/11/2015<br>(71) UNIVERSIDADE FEDERAL DO CEARÁ (BR) |
| **(21) BR 10 2015 032395-6 A2** | Código 6.1 - Exigência Técnica<br>(22) 23/12/2015<br>(71) YESSINERGY HOLDING S/A (BR/SP) |
| **(21) BR 10 2015 032436-7 A2** | Código 6.1 - Exigência Técnica<br>(22) 23/12/2015<br>(71) DEERE & COMPANY (US) ; CARNEGIE MELLON UNIVERSITY (US) |
| **(21) BR 10 2016 000636-8 A2** | Código 6.1 - Exigência Técnica<br>(22) 12/01/2016<br>(71) THE BOEING COMPANY (US) |
| **(21) BR 10 2016 000838-7 A8** | Código 6.1 - Exigência Técnica<br>(22) 14/01/2016<br>(71) ALSTOM TRANSPORT TECHNOLOGIES (FR) |
| **(21) BR 10 2016 001475-1 A2** | Código 6.1 - Exigência Técnica<br>(22) 22/01/2016<br>(71) ADEMILSON MOREIRA DA SILVA (BR/SP) ; ADRIANO JOSÉ SORBILE DE SOUZA (BR/SP) ; GLAUCO JOSE RODRIGUES DE AZEVEDO (BR/SP) ; |

| | |
|---|---|
| | JORGE LUIZ ROSA (BR/SP) ; JOSÉ WILSON DE JESUS SILVA (BR/SP) ; LUIZ FERNANDO VARGAS MALERBA FERNANDES (BR/SP) ; NILO ANTONIO DE SOUZA SAMPAIO (BR/RJ) ; ROSINEI BATISTA RIBEIRO (BR/SP) |
| **(21) BR 10 2016 001643-6 A2** | Código 6.1 - Exigência Técnica<br>(22) 26/01/2016<br>(71) MAN TRUCK & BUS AG (DE) |
| **(21) BR 10 2016 001647-9 A2** | Código 6.1 - Exigência Técnica<br>(22) 26/01/2016<br>(71) MAN TRUCK & BUS AG (DE) |
| **(21) BR 10 2016 003052-8 A2** | Código 6.1 - Exigência Técnica<br>(22) 12/02/2016<br>(71) SERVIÇO NACIONAL DE APRENDIZAGEM INDUSTRIAL - SENAI. (BR/RS) ; BHIO SUPPLY INDÚSTRIA E COMÉRCIO DE EQUIPAMENTOS MÉDICOS LTDA (BR/RS) ; IJP - INSTITUTO DE VIDEOCIRURGIA AVANÇADA JACQUES PERISSAT LTDA - ME (BR/PR) |
| **(21) BR 10 2016 003443-4 A2** | Código 6.1 - Exigência Técnica<br>(22) 18/02/2016<br>(71) IPT Instituto de Pesquisas Tecnológicas do Est.S.Paulo S/A (BR/SP) |
| **(21) BR 10 2016 004137-6 A2** | Código 6.1 - Exigência Técnica<br>(22) 25/02/2016<br>(71) UNIVERSIDADE FEDERAL DE MINAS GERAIS (BR/MG) |
| **(21) BR 10 2016 004908-3 A2** | Código 6.1 - Exigência Técnica<br>(22) 04/03/2016<br>(71) HYVA HOLDING B.V. (NL) |
| **(21) BR 10 2016 005632-2 A2** | Código 6.1 - Exigência Técnica<br>(22) 15/03/2016<br>(71) UNIVERSIDADE FEDERAL DE MINAS GERAIS (BR/MG) |
| **(21) BR 10 2016 006160-1 A2** | Código 6.1 - Exigência Técnica<br>(22) 21/03/2016<br>(71) THE BOEING COMPANY (US) |
| **(21) BR 10 2016 006744-8 A2** | Código 6.1 - Exigência Técnica<br>(22) 28/03/2016<br>(71) THE BOEING COMPANY (US) |

| | |
|---|---|
| **(21) BR 10 2016 006921-1 A2** | Código 6.1 - Exigência Técnica<br>(22) 29/03/2016<br>(71) THE BOEING COMPANY (US) |
| **(21) BR 10 2016 007061-9 A2** | Código 6.1 - Exigência Técnica<br>(22) 30/03/2016<br>(71) THE BOEING COMPANY (US) |
| **(21) BR 10 2016 008305-2 A2** | Código 6.1 - Exigência Técnica<br>(22) 14/04/2016<br>(71) FUNDAÇÃO UNIVERSIDADE FEDERAL DO ABC- UFABC (BR/SP) |
| **(21) BR 10 2016 008465-2 A2** | Código 6.1 - Exigência Técnica<br>(22) 15/04/2016<br>(71) LUIZ ANTÔNIO HABER DE MENEZES (BR/PA) ; UNIVERSIDADE FEDERAL DO PARÁ (BR/PA) |
| **(21) BR 10 2016 009261-2 A2** | Código 6.1 - Exigência Técnica<br>(22) 26/04/2016<br>(71) SIMMONDS PRECISION PRODUCTS, INC. (US) |
| **(21) BR 10 2016 009584-0 A2** | Código 6.1 - Exigência Técnica<br>(22) 28/04/2016<br>(71) TOYOTA JIDOSHA KABUSHIKI KAISHA (JP) |
| **(21) BR 10 2016 010654-0 A2** | Código 6.1 - Exigência Técnica<br>(22) 11/05/2016<br>(71) GOODRICH CORPORATION (US) |
| **(21) BR 10 2016 011828-0 A2** | Código 6.1 - Exigência Técnica<br>(22) 24/05/2016<br>(71) CAETE PARTICIPAÇÃO E ADMINISTRAÇÃO EIRELI (BR/PR) |
| **(21) BR 10 2016 014747-6 A2** | Código 6.1 - Exigência Técnica<br>(22) 22/06/2016<br>(66) BR 10 2015 014985-9 22/06/2015<br>(71) PLASTINCOLOR INDÚSTRIA E COMÉRCIO LTDA (BR/SP) |
| **(21) BR 10 2016 017067-2 A2** | Código 6.1 - Exigência Técnica<br>(22) 22/07/2016<br>(71) CEBRACE CRISTAL PLANO LTDA (BR/SP) |

| | |
|---|---|
| **(21) BR 10 2016 017907-6 A2** | Código 6.1 - Exigência Técnica<br>(22) 02/08/2016<br>(71) JOHNSON ELECTRIC INTERNATIONAL AG (CH) |
| **(21) BR 10 2016 018230-1 A2** | Código 6.1 - Exigência Técnica<br>(22) 08/08/2016<br>(71) JOHNSON ELECTRIC INTERNATIONAL AG (CH) |
| **(21) BR 10 2016 018436-3 A2** | Código 6.1 - Exigência Técnica<br>(22) 10/08/2016<br>(71) UNIVERSIDADE FEDERAL DE PERNAMBUCO - UFPE (BR/PE) |
| **(21) BR 10 2016 019200-5 A2** | Código 6.1 - Exigência Técnica<br>(22) 19/08/2016<br>(71) SIMMONDS PRECISION PRODUCTS, INC. (US) |
| **(21) BR 10 2016 020060-1 A2** | Código 6.1 - Exigência Técnica<br>(22) 30/08/2016<br>(71) NGK SPARK PLUG CO., LTD. (JP) |
| **(21) BR 10 2016 022562-0 A2** | Código 6.1 - Exigência Técnica<br>(22) 28/09/2016<br>(71) MAN TRUCK & BUS AG (DE) |
| **(21) BR 10 2016 023108-6 A2** | Código 6.1 - Exigência Técnica<br>(22) 04/10/2016<br>(71) AVICAP INDUSTRIA DE CLIMATIZADORES E REPRESENTAÇÃO COMERCIAL LTDA ME (BR/PR) |
| **(21) BR 10 2016 023992-3 A2** | Código 6.1 - Exigência Técnica<br>(22) 14/10/2016<br>(71) KIDDE TECHNOLOGIES, INC. (US) |
| **(21) BR 10 2016 025026-9 A2** | Código 6.1 - Exigência Técnica<br>(22) 26/10/2016<br>(71) MARCIO MENEZES DE FREITAS (BR/ES) |
| **(21) BR 10 2016 025507-4 A2** | Código 6.1 - Exigência Técnica<br>(22) 31/10/2016<br>(71) ERIKA CESARINI CARDOSO (BR/SP) |

| | |
|---|---|
| **(21) BR 10 2016 026824-9 A2** | Código 6.1 - Exigência Técnica<br>(22) 16/11/2016<br>(71) CENTRAIS ELÉTRICAS DO NORTE DO BRASIL S/A (BR/DF) |
| **(21) BR 10 2016 027258-0 A8** | Código 6.1 - Exigência Técnica<br>(22) 21/11/2016<br>(71) FMC TECHNOLOGIES DO BRASIL LTDA (BR/RJ) ; NANOBUSINESS INFORMAÇÃO E INOVAÇÃO LTDA. (BR/RJ) |
| **(21) BR 10 2016 027726-4 A2** | Código 6.1 - Exigência Técnica<br>(22) 25/11/2016<br>(71) UNIVERSIDADE FEDERAL DE JUIZ DE FORA (BR/MG) ; FUNDAÇÃO DE AMPARO À PESQUISA DO ESTADO DE MINAS GERAIS - FAPEMIG (BR/MG) |
| **(21) BR 10 2016 028575-5 A2** | Código 6.1 - Exigência Técnica<br>(22) 05/12/2016<br>(71) MONTARTE INOX INDUSTRIA E COMERCIO LTDA. (BR/CE) |
| **(21) BR 10 2017 001073-2 A2** | Código 6.1 - Exigência Técnica<br>(22) 18/01/2017<br>(71) FUNDAÇÃO UNIVERSIDADE FEDERAL DO AMAPÁ (BR/AP) |
| **(21) BR 10 2017 001448-7 A2** | Código 6.1 - Exigência Técnica<br>(22) 24/01/2017<br>(71) DOW AGROSCIENCES LLC (US) |
| **(21) BR 10 2017 001451-7 A2** | Código 6.1 - Exigência Técnica<br>(22) 24/01/2017<br>(71) DOW AGROSCIENCES LLC (US) |
| **(21) BR 10 2017 002084-3 A2** | Código 6.1 - Exigência Técnica<br>(22) 31/01/2017<br>(71) ALBERTO BORGES (BR/SP) |
| **(21) BR 10 2017 002101-7 A2** | Código 6.1 - Exigência Técnica<br>(22) 31/01/2017<br>(71) BARILLA G. E R. FRATELLI S.P.A. (IT) |
| **(21) BR 10 2017 002461-0 A8** | Código 6.1 - Exigência Técnica<br>(22) 07/02/2017<br>(71) UNIVERSIDADE FEDERAL DE JUIZ DE FORA - UFJF (BR/MG) ; FUNDAÇÃO DE AMPARO À PESQUISA DO ESTADO DE MINAS GERAIS |

| | |
|---|---|
| | (BR/MG) |
| **(21) BR 10 2017 003855-6 A2** | Código 6.1 - Exigência Técnica<br>(22) 23/02/2017<br>(71) RODRIGO DOS SANTOS CARNEIRO (BR/SP) |
| **(21) BR 10 2017 004632-0 A2** | Código 6.1 - Exigência Técnica<br>(22) 08/03/2017<br>(71) FAST INDUSTRIA E COMÉRCIO LTDA. (BR/SC) |
| **(21) BR 10 2017 007134-0 A2** | Código 6.1 - Exigência Técnica<br>(22) 06/04/2017<br>(71) UNIVERSIDADE ESTADUAL DE CAMPINAS - UNICAMP (BR/SP) |
| **(21) BR 10 2017 011655-7 A2** | Código 6.1 - Exigência Técnica<br>(22) 01/06/2017<br>(71) UNIVERSIDADE FEDERAL DE MINAS GERAIS (BR/MG) |
| **(21) BR 10 2017 013975-1 A2** | Código 6.1 - Exigência Técnica<br>(22) 28/06/2017<br>(71) UNIVERSIDADE FEDERAL DO MARANHÃO (BR/MA) |
| **(21) BR 10 2017 013991-3 A2** | Código 6.1 - Exigência Técnica<br>(22) 28/06/2017<br>(71) UNIVERSIDADE ESTADUAL DA PARAIBA (BR/PB) |
| **(21) BR 10 2017 014600-6 A2** | Código 6.1 - Exigência Técnica<br>(22) 06/07/2017<br>(71) ROMA JENSEN COMERCIO E INDUSTRIA LTDA. (BR/SP) |
| **(21) BR 10 2017 016059-9 A2** | Código 6.1 - Exigência Técnica<br>(22) 26/07/2017<br>(71) GREIF INTERNATIONAL HOLDING B.V. (PB) |
| **(21) BR 10 2017 016334-2 A8** | Código 6.1 - Exigência Técnica<br>(22) 28/07/2017<br>(71) SCHÜLKE & MAYR GMBH (DE) |
| **(21) BR 10 2017 016857-3 A2** | Código 6.1 - Exigência Técnica<br>(22) 04/08/2017<br>(71) SIKA TECHNOLOGY AG (CH) |

| | |
|---|---|
| **(21) BR 10 2017 017496-4 A2** | Código 6.1 - Exigência Técnica<br>(22) 15/08/2017<br>(71) OREGON PRECISION INDUSTRIES, INC. DBA PAKTECH (US) |
| **(21) BR 10 2017 017546-4 A2** | Código 6.1 - Exigência Técnica<br>(22) 16/08/2017<br>(71) THE BOEING COMPANY (US) |
| **(21) BR 10 2017 018070-0 A2** | Código 6.1 - Exigência Técnica<br>(22) 23/08/2017<br>(71) ROHM AND HAAS COMPANY (US) |
| **(21) BR 10 2017 019219-9 A2** | Código 6.1 - Exigência Técnica<br>(22) 08/09/2017<br>(71) ROGERIO DE OLIVEIRA CORREA (BR/RS) |
| **(21) BR 10 2017 019512-0 A2** | Código 6.1 - Exigência Técnica<br>(22) 13/09/2017<br>(71) ETHICON, INC. (US) |
| **(21) BR 10 2017 019667-4 A8** | Código 6.1 - Exigência Técnica<br>(22) 14/09/2017<br>(71) THE BOEING COMPANY (US) |
| **(21) BR 10 2017 023439-8 A2** | Código 6.1 - Exigência Técnica<br>(22) 30/10/2017<br>(71) ANTONIO CARLOS CALDEIRA PIMENTA (BR/PR) ; WALDIR LANGE (BR/RS) |
| **(21) BR 10 2017 024706-6 A2** | Código 6.1 - Exigência Técnica<br>(22) 17/11/2017<br>(71) DEERE & COMPANY (US) |
| **(21) BR 10 2017 025047-4 A2** | Código 6.1 - Exigência Técnica<br>(22) 22/11/2017<br>(71) VISHAAL BOEHM VERMA (US) |
| **(21) BR 10 2017 026895-0 A2** | Código 6.1 - Exigência Técnica<br>(22) 13/12/2017<br>(71) THE BOEING COMPANY (US) |
| **(21) BR 10 2017 027118-8 A2** | Código 6.1 - Exigência Técnica |

| | |
|---|---|
| | (22) 15/12/2017<br>(71) CNH INDUSTRIAL BRASIL LTDA. (BR/MG) |
| **(21) BR 10 2017 027357-1 A2** | Código 6.1 - Exigência Técnica<br>(22) 18/12/2017<br>(71) UNIVERSIDADE FEDERAL DO RIO DE JANEIRO (BR/RJ) |
| **(21) BR 10 2017 028116-7 A2** | Código 6.1 - Exigência Técnica<br>(22) 21/12/2017<br>(71) UNIVERSIDADE ESTADUAL DE LONDRINA (BR) |
| **(21) BR 10 2018 002911-8 A2** | Código 6.1 - Exigência Técnica<br>(22) 15/02/2018<br>(71) UNIFEI - UNIVERSIDADE FEDERAL DE ITAJUBÁ (BR/MG) |
| **(21) BR 10 2018 071058-3 A2** | Código 6.1 - Exigência Técnica<br>(22) 11/10/2018<br>(71) IGUI WORLDWIDE PISCINAS LTDA EPP (BR/SP) |
| **(21) BR 10 2019 012192-0 A2** | Código 6.1 - Exigência Técnica<br>(22) 13/06/2019<br>(71) PICETTI IMPORTAÇÃO E EXPORTAÇÃO LTDA - EPP (BR/MS) |
| **(21) BR 10 2019 012242-0 A2** | Código 6.1 - Exigência Técnica<br>(22) 14/06/2019<br>(71) MECATHERM (FR) |
| **(21) BR 10 2019 021055-9 A2** | Código 6.1 - Exigência Técnica<br>(22) 07/10/2019<br>(71) UNIVERSIDADE FEDERAL DO PARANA (BR/PR) ; UNIVERSIDADE TECNOLÓGICA FEDERAL DO PARANÁ (BR/PR) |
| **(21) BR 10 2020 013481-7 A2** | Código 6.1 - Exigência Técnica<br>(22) 30/06/2020<br>(71) UNIVERSIDADE ESTADUAL DE LONDRINA (BR/PR) |
| **(21) BR 10 2020 014027-2 A2** | Código 6.1 - Exigência Técnica<br>(22) 09/07/2020<br>(71) METAL MACHINE PROJETOS E AUTOMAÇÃO INDUSTRIAL LTDA-ME (BR/RS) |
| **(21) BR 10 2020 015140-1 A2** | Código 6.1 - Exigência Técnica |

| | |
|---|---|
| | (22) 24/07/2020<br>(71) CNH INDUSTRIAL BRASIL LTDA. (BR/MG) |
| **(21) BR 10 2020 024754-9 A2** | Código 6.1 - Exigência Técnica<br>(22) 03/12/2020<br>(71) CNH INDUSTRIAL BRASIL LTDA. (BR/MG) |
| **(21) BR 10 2021 009587-3 A2** | Código 6.1 - Exigência Técnica<br>(22) 17/05/2021<br>(71) UNIVERSIDADE FEDERAL DO CEARÁ (BR/CE) |
| **(21) BR 10 2021 011613-7 A2** | Código 6.1 - Exigência Técnica<br>(22) 15/06/2021<br>(71) RUI MANUEL DIAS FERREIRA (BR/SC) |
| **(21) BR 10 2021 012717-1 A2** | Código 6.1 - Exigência Técnica<br>(22) 25/06/2021<br>(71) BERTOLINI CONSTRUÇÃO NAVAL DA AMAZÔNIA LTDA (BR/AM) |
| **(21) BR 10 2021 025551-0 A2** | Código 6.1 - Exigência Técnica<br>(22) 17/12/2021<br>(71) SENAI/CETIQT - SERVIÇO NACIONAL DE APRENDIZAGEM INDUSTRIAL-CENTRO DE TECNOLOGIA DA INDÚSTRIA QUÍMICA E TÊXTIL (BR/RJ) ; INDÚSTRIA E COMÉRCIO DE CONFECÇÕES BELLA MODA LTDA. EPP (BR/RS) |
| **(21) BR 10 2022 001502-3 A2** | Código 6.1 - Exigência Técnica<br>(22) 27/01/2022<br>(71) APPARATUS LCC (US) |
| **(21) BR 10 2022 002312-3 A2** | Código 6.1 - Exigência Técnica<br>(22) 07/02/2022<br>(71) DAVID CHRISTOPHER MICHAEL MADDERSON (BR/MG) |
| **(21) BR 10 2022 005810-5 A2** | Código 6.1 - Exigência Técnica<br>(22) 28/03/2022<br>(71) ELISEU JOSÉ SCHAEDLER (BR/RS) |
| **(21) BR 11 2012 022459-0 A2** | Código 6.1 - Exigência Técnica<br>(22) 02/03/2011<br>(71) CILIAN AG (DE) |

| | |
|---|---|
| **(21) BR 11 2012 027368-0 A2** | Código 6.1 - Exigência Técnica<br>(22) 29/04/2011<br>(71) Molecular Partners AG (CH) |
| **(21) BR 11 2012 027532-1 A2** | Código 6.1 - Exigência Técnica<br>(22) 25/04/2011<br>(71) Sangamo Biosciences, Inc. (US) ; SIGMA-ALDRICH CO. LLC (US) |
| **(21) BR 11 2013 010360-4 A2** | Código 6.1 - Exigência Técnica<br>(22) 26/10/2011<br>(71) FERRING B.V (NL) |
| **(21) BR 11 2013 015889-1 A2** | Código 6.1 - Exigência Técnica<br>(22) 21/12/2011<br>(71) NUCLETRON OPERATIONS B.V. (NL) |
| **(21) BR 11 2013 018046-3 A2** | Código 6.1 - Exigência Técnica<br>(22) 17/01/2012<br>(71) BIONIZ, LLC (US) |
| **(21) BR 11 2014 018396-1 A8** | Código 6.1 - Exigência Técnica<br>(22) 28/01/2013<br>(71) FUNDACIÓ PRIVADA INSTITUT DE RECERCA DE LA SIDA - CAIXA (ES) ; ESTEVE PHARMACEUTICALS, S.A. (ES) |
| **(21) BR 11 2014 021436-0 A8** | Código 6.1 - Exigência Técnica<br>(22) 12/04/2013<br>(71) CANON KABUSHIKI KAISHA (JP) |
| **(21) BR 11 2014 026861-4 A2** | Código 6.1 - Exigência Técnica<br>(22) 14/03/2013<br>(71) THE UNIVERSITY OF CHICAGO (US) |
| **(21) BR 11 2014 027168-2 A8** | Código 6.1 - Exigência Técnica<br>(22) 30/04/2013<br>(71) CLARIANT PRODUKTE (DEUTSCHLAND) GMBH (DE) |
| **(21) BR 11 2014 027818-0 A2** | Código 6.1 - Exigência Técnica<br>(22) 09/05/2013<br>(71) CONTRAFECT CORPORATION (US) |
| **(21) BR 11 2014 028588-8 A8** | Código 6.1 - Exigência Técnica |

| | |
|---|---|
| | (22) 15/05/2013<br>(71) UNITED KINGDOM RESEARCH AND INNOVATION (GB) |
| **(21) BR 11 2014 028785-6 A2** | Código 6.1 - Exigência Técnica<br>(22) 17/05/2013<br>(71) AMGEN INC. (US) |
| **(21) BR 11 2014 031084-0 A2** | Código 6.1 - Exigência Técnica<br>(22) 11/06/2013<br>(71) VOITH PATENT GMBH (DE) ; IOGEN ENERGY CORPORATION (CA) |
| **(21) BR 11 2014 032276-7 A2** | Código 6.1 - Exigência Técnica<br>(22) 21/06/2013<br>(71) THE TRUSTEES OF DARTMOUTH COLLEGE (US) ; KING'S COLLEGE LONDON (GB) |
| **(21) BR 11 2014 032844-7 A2** | Código 6.1 - Exigência Técnica<br>(22) 28/06/2013<br>(71) HITACHI KOKUSAI ELECTRIC INC. (JP) |
| **(21) BR 11 2014 032919-2 A8** | Código 6.1 - Exigência Técnica<br>(22) 28/06/2013<br>(71) CONSEJO SUPERIOR DE INVESTIGACIONES CIENTÍFICAS (CSIC) (ES) ; FUNDACIÓ PARC CIENTÍFIC DE BARCELONA (ES) ; CENTRO DE INVESTIGACIÓN BIOMÉDICA EN RED (ES) ; FUNDACIÓ INSTITUT DE RECERCA BIOMEDICA (IRB BARCELONA) (ES) ; UNIVERSITAT DE BARCELONA (ES) ; FUNDACIÓ HOSPITAL UNIVERSITARI VALL D´HEBRON - INSTITUT DE RECERCA (ES) ; UNIVERSITAT AUTÒNOMA DE BARCELONA (ES) |
| **(21) BR 11 2014 033055-7 A2** | Código 6.1 - Exigência Técnica<br>(22) 02/07/2013<br>(71) RHIZEN PHARMACEUTICALS SA (CH) |
| **(21) BR 11 2015 000370-2 A2** | Código 6.1 - Exigência Técnica<br>(22) 03/07/2013<br>(71) BOARD OF REGENTS, THE UNIVERSITY OF TEXAS SYSTEM (US) |
| **(21) BR 11 2015 001459-3 A2** | Código 6.1 - Exigência Técnica<br>(22) 24/07/2013<br>(71) CELLDEX THERAPEUTICS, INC. (US) |

| | |
|---|---|
| **(21) BR 11 2015 003815-8 A2** | Código 6.1 - Exigência Técnica<br>(22) 29/08/2013<br>(71) SANGAMO BIOSCIENCES, INC. (US) |
| **(21) BR 11 2015 006874-0 A2** | Código 6.1 - Exigência Técnica<br>(22) 26/09/2013<br>(71) RHEINISCHE FRIEDRICH-WILHELMS-UNIVERSITÄT BONN (DE) |
| **(21) BR 11 2015 007265-8 A2** | Código 6.1 - Exigência Técnica<br>(22) 13/08/2014<br>(71) SAMSUNG ELECTRONICS CO., LTD. (KR) |
| **(21) BR 11 2015 008255-6 A2** | Código 6.1 - Exigência Técnica<br>(22) 09/10/2013<br>(71) INBIOMOTION S.L. (ES) |
| **(21) BR 11 2015 008320-0 A2** | Código 6.1 - Exigência Técnica<br>(22) 16/10/2013<br>(71) BENDIX COMMERCIAL VEHICLE SYSTEMS LLC (US) |
| **(21) BR 11 2015 008815-5 A2** | Código 6.1 - Exigência Técnica<br>(22) 30/10/2013<br>(71) SUPPREMOL GMBH (DE) |
| **(21) BR 11 2015 011245-5 A2** | Código 6.1 - Exigência Técnica<br>(22) 13/11/2013<br>(71) SONY COMPUTER ENTERTAINMENT AMERICA LLC (US) |
| **(21) BR 11 2015 011583-7 A2** | Código 6.1 - Exigência Técnica<br>(22) 20/11/2013<br>(71) OPKO BIOLOGICS LTD. (IL) |
| **(21) BR 11 2015 011995-6 A2** | Código 6.1 - Exigência Técnica<br>(22) 27/11/2013<br>(71) CHILDREN'S MEDICAL CENTER CORPORATION (US) |
| **(21) BR 11 2015 013013-5 A2** | Código 6.1 - Exigência Técnica<br>(22) 06/12/2013<br>(71) SYNTHETIC GENOMICS, INC. (US) |
| **(21) BR 11 2015 013513-7 A2** | Código 6.1 - Exigência Técnica<br>(22) 05/12/2013 |

| | |
|---|---|
| | (71) SK BIOSCIENCE CO., LTD. (KR) |
| **(21) BR 11 2015 015647-9 A2** | Código 6.1 - Exigência Técnica<br>(22) 27/04/2015<br>(71) BEST COLLECT, S.A. DE C.V. (MX) |
| **(21) BR 11 2015 016393-9 A2** | Código 6.1 - Exigência Técnica<br>(22) 20/06/2014<br>(71) DÜMMEN GROUP B.V. (NL) |
| **(21) BR 11 2015 017262-8 A2** | Código 6.1 - Exigência Técnica<br>(22) 24/03/2015<br>(71) XIAOMI INC. (CN) |
| **(21) BR 11 2015 018288-7 A2** | Código 6.1 - Exigência Técnica<br>(22) 03/02/2014<br>(71) HANMI PHARM. CO., LTD. (KR) |
| **(21) BR 11 2015 019120-7 A2** | Código 6.1 - Exigência Técnica<br>(22) 07/02/2014<br>(71) FIJI MANUFACTURING, LLC (US) |
| **(21) BR 11 2015 019611-0 A2** | Código 6.1 - Exigência Técnica<br>(22) 04/03/2014<br>(71) ELI LILLY AND COMPANY (US) |
| **(21) BR 11 2015 019950-0 A2** | Código 6.1 - Exigência Técnica<br>(22) 20/02/2014<br>(71) REGENERON PHARMACEUTICALS, INC. (US) |
| **(21) BR 11 2015 020368-0 A2** | Código 6.1 - Exigência Técnica<br>(22) 19/02/2014<br>(71) AGRICULTURE VICTORIA SERVICES PTY LTD (AU) ; DAIRY AUSTRALIA LIMITED (AU) |
| **(21) BR 11 2015 021341-3 A2** | Código 6.1 - Exigência Técnica<br>(22) 14/03/2014<br>(71) DANA-FARBER CANCER INSTITUTE INC. (US) |
| **(21) BR 11 2015 021586-6 A2** | Código 6.1 - Exigência Técnica<br>(22) 12/03/2014<br>(71) FRESENIUS KABI DEUTSCHLAND GMBH (DE) |

| | |
|---|---|
| **(21) BR 11 2015 021730-3 A2** | Código 6.1 - Exigência Técnica<br>(22) 17/03/2014<br>(71) AFFIBODY AB (SE) |
| **(21) BR 11 2015 022008-8 A2** | Código 6.1 - Exigência Técnica<br>(22) 14/03/2014<br>(71) PROMETIC PHARMA SMT LIMITED (CA) |
| **(21) BR 11 2015 022011-8 A2** | Código 6.1 - Exigência Técnica<br>(22) 13/03/2014<br>(71) PROXIMAGEN, LLC (US) |
| **(21) BR 11 2015 022260-9 A8** | Código 6.1 - Exigência Técnica<br>(22) 12/03/2014<br>(71) PROTHENA BIOSCIENCES LIMITED (IE) |
| **(21) BR 11 2015 022900-0 A2** | Código 6.1 - Exigência Técnica<br>(22) 03/02/2014<br>(71) American Axle & Manufacturing, Inc. (US) |
| **(21) BR 11 2015 023330-9 A2** | Código 6.1 - Exigência Técnica<br>(22) 17/03/2014<br>(71) SPOGEN BIOTECH INC. (US) |
| **(21) BR 11 2015 023331-7 A2** | Código 6.1 - Exigência Técnica<br>(22) 11/03/2014<br>(71) MOOG INC (US) |
| **(21) BR 11 2015 023592-1 A2** | Código 6.1 - Exigência Técnica<br>(22) 13/03/2014<br>(71) INTRA-CELLULAR THERAPIES, INC. (US) |
| **(21) BR 11 2015 024118-2 A2** | Código 6.1 - Exigência Técnica<br>(22) 19/03/2014<br>(71) BIOCANT - ASSOCIAÇÃO DE TRANSFERÊNCIA DE TECHNOLOGIA (PT) |
| **(21) BR 11 2015 026840-4 A2** | Código 6.1 - Exigência Técnica<br>(22) 23/04/2014<br>(71) DAIICHI SANKYO COMPANY, LIMITED (JP) |

| | |
|---|---|
| **(21) BR 11 2015 027249-5 A2** | Código 6.1 - Exigência Técnica<br>(22) 29/04/2014<br>(71) APOGENIX AG (DE) |
| **(21) BR 11 2015 027528-1 A2** | Código 6.1 - Exigência Técnica<br>(22) 30/04/2014<br>(71) GLAXOSMITHKLINE INTELLECTUAL PROPERTY DEVELOPMENT LIMITED (GB) |
| **(21) BR 11 2015 027630-0 A2** | Código 6.1 - Exigência Técnica<br>(22) 28/04/2014<br>(71) SHIBAURA INSTITUTE OF TECHNOLOGY (JP) |
| **(21) BR 11 2015 028493-0 A2** | Código 6.1 - Exigência Técnica<br>(22) 13/05/2014<br>(71) CELLECTIS (FR) |
| **(21) BR 11 2015 029484-7 A2** | Código 6.1 - Exigência Técnica<br>(22) 26/05/2014<br>(71) NATASHIA INGEMARSSON-MATZEN (DK) |
| **(21) BR 11 2015 029635-1 A2** | Código 6.1 - Exigência Técnica<br>(22) 27/05/2014<br>(71) JANSSEN VACCINES & PREVENTION B.V. (NL) |
| **(21) BR 11 2015 029683-1 A2** | Código 6.1 - Exigência Técnica<br>(22) 27/05/2014<br>(71) JOHNSON & JOHNSON VISION CARE, INC. (US) |
| **(21) BR 11 2015 029785-4 A2** | Código 6.1 - Exigência Técnica<br>(22) 02/06/2014<br>(71) THE UNITED STATES OF AMERICA, AS REPRESENTED BY THE SECRETARY DEPARTMENT OF HEALTH AND HUMAN SERVICES (US) |
| **(21) BR 11 2015 030142-8 A2** | Código 6.1 - Exigência Técnica<br>(22) 05/06/2014<br>(71) TRICIDA, INC. (US) |
| **(21) BR 11 2015 032176-3 A2** | Código 6.1 - Exigência Técnica<br>(22) 17/06/2014<br>(71) FISHBONES AS (NO) |

| | |
|---|---|
| **(21) BR 11 2016 000591-0 A2** | Código 6.1 - Exigência Técnica<br>(22) 14/07/2014<br>(71) THE COCA-COLA COMPANY (US) ; PURECIRCLE SDN BHD (MY) |
| **(21) BR 11 2016 000624-0 A2** | Código 6.1 - Exigência Técnica<br>(22) 04/08/2014<br>(71) ZF FRIEDRICHSHAFEN AG (DE) |
| **(21) BR 11 2016 000825-1 A8** | Código 6.1 - Exigência Técnica<br>(22) 18/07/2014<br>(71) VERTEX PHARMACEUTICALS INCORPORATED (US) |
| **(21) BR 11 2016 001128-7 A2** | Código 6.1 - Exigência Técnica<br>(22) 04/07/2014<br>(71) VIB VZW (BE) ; UNIVERSITEIT GENT (BE) ; CENTRE NATIONAL DE LA RECHERCHE SCIENTIFIQUE (FR) ; CENTRE HOSPITALIER REGIONAL UNIVERSITAIRE DE MONTPELLIER (FR) ; UNIVERSITÉ MONTPELLIER (FR) |
| **(21) BR 11 2016 001984-9 A2** | Código 6.1 - Exigência Técnica<br>(22) 05/08/2014<br>(71) GALAPAGOS NV (BE) |
| **(21) BR 11 2016 002637-3 A2** | Código 6.1 - Exigência Técnica<br>(22) 07/08/2014<br>(71) QUALCOMM INCORPORATED (US) |
| **(21) BR 11 2016 003029-0 A2** | Código 6.1 - Exigência Técnica<br>(22) 22/08/2014<br>(71) Fraunhofer-Gesellschaft Zur Foerderung Der Angewandten Forschung E.V. (DE) |
| **(21) BR 11 2016 004675-7 A2** | Código 6.1 - Exigência Técnica<br>(22) 30/06/2014<br>(71) SYMRISE AG (DE) |
| **(21) BR 11 2016 004873-3 A2** | Código 6.1 - Exigência Técnica<br>(22) 04/09/2014<br>(71) ECHOGEN POWER SYSTEMS, L.L.C. (US) |
| **(21) BR 11 2016 005731-7 A2** | Código 6.1 - Exigência Técnica<br>(22) 17/09/2014<br>(71) BCN PEPTIDES, S.A. (ES) |

| | |
|---|---|
| **(21) BR 11 2016 005914-0 A2** | Código 6.1 - Exigência Técnica<br>(22) 25/09/2014<br>(71) JANSSEN PHARMACEUTICA NV (BE) |
| **(21) BR 11 2016 006656-1 A2** | Código 6.1 - Exigência Técnica<br>(22) 29/09/2014<br>(71) LEXMARK INTERNATIONAL, INC.. (US) |
| **(21) BR 11 2016 006971-4 A2** | Código 6.1 - Exigência Técnica<br>(22) 03/10/2014<br>(71) TEIKOKU PHARMA USA, INC. (US) |
| **(21) BR 11 2016 007327-4 A2** | Código 6.1 - Exigência Técnica<br>(22) 03/10/2014<br>(71) TEIKOKU PHARMA USA, INC. (US) |
| **(21) BR 11 2016 007547-1 A2** | Código 6.1 - Exigência Técnica<br>(22) 07/10/2014<br>(71) PRESTIGE BIOPHARMA PTE. LTD. (SG) |
| **(21) BR 11 2016 008947-2 A2** | Código 6.1 - Exigência Técnica<br>(22) 22/10/2014<br>(71) CJ CHEILJEDANG CORPORATION (KR) |
| **(21) BR 11 2016 008952-9 A2** | Código 6.1 - Exigência Técnica<br>(22) 22/10/2014<br>(71) CJ CHEILJEDANG CORPORATION (KR) |
| **(21) BR 11 2016 008975-8 A2** | Código 6.1 - Exigência Técnica<br>(22) 17/10/2014<br>(71) TAKEDA PHARMACEUTICAL COMPANY LIMITED (JP) |
| **(21) BR 11 2016 009324-0 A2** | Código 6.1 - Exigência Técnica<br>(22) 25/09/2014<br>(71) CJ CHEILJEDANG CORPORATION (KR) |
| **(21) BR 11 2016 009777-7 A2** | Código 6.1 - Exigência Técnica<br>(22) 13/08/2014<br>(71) QURIENT CO., LTD. (KR) |
| **(21) BR 11 2016 010557-5 A2** | Código 6.1 - Exigência Técnica |

| | |
|---|---|
| | (22) 25/11/2014<br>(71) CCAM BIOTHERAPEUTICS LTD. (IL) |
| **(21) BR 11 2016 011169-9 A2** | Código 6.1 - Exigência Técnica<br>(22) 21/11/2014<br>(71) CELLECTIS (FR) |
| **(21) BR 11 2016 011421-3 A2** | Código 6.1 - Exigência Técnica<br>(22) 18/11/2014<br>(71) FUJI KIKO CO., LTD. (JP) |
| **(21) BR 11 2016 012752-8 A2** | Código 6.1 - Exigência Técnica<br>(22) 03/12/2014<br>(71) DANISCO US INC. (US) |
| **(21) BR 11 2016 012888-5 A2** | Código 6.1 - Exigência Técnica<br>(22) 09/12/2014<br>(71) F-TECH INC. (JP) ; HONDA MOTOR CO., LTD. (JP) |
| **(21) BR 11 2016 014126-1 A2** | Código 6.1 - Exigência Técnica<br>(22) 16/12/2014<br>(71) MEDIMMUNE LIMITED (GB) ; GENENTECH, INC. (US) |
| **(21) BR 11 2016 014564-0 A2** | Código 6.1 - Exigência Técnica<br>(22) 19/12/2014<br>(71) AGENEBIO, INC. (US) |
| **(21) BR 11 2016 015775-3 A2** | Código 6.1 - Exigência Técnica<br>(22) 12/01/2015<br>(71) RENAULT S.A.S (FR) |
| **(21) BR 11 2016 017434-8 A2** | Código 6.1 - Exigência Técnica<br>(22) 30/01/2014<br>(71) ARCELORMITTAL (LU) |
| **(21) BR 11 2016 017616-2 A2** | Código 6.1 - Exigência Técnica<br>(22) 04/02/2015<br>(71) KONINKLIJKE PHILIPS N.V. (NL) |
| **(21) BR 11 2016 017730-4 A2** | Código 6.1 - Exigência Técnica<br>(22) 28/01/2015<br>(71) TOYOTA JIDOSHA KABUSHIKI KAISHA (JP) |

| | |
|---|---|
| **(21) BR 11 2016 017858-0 A2** | Código 6.1 - Exigência Técnica<br>(22) 29/01/2015<br>(71) AGBIOME, INC. (US) |
| **(21) BR 11 2016 018293-6 A2** | Código 6.1 - Exigência Técnica<br>(22) 11/02/2015<br>(71) INVENTIO AG (CH) |
| **(21) BR 11 2016 018362-2 A2** | Código 6.1 - Exigência Técnica<br>(22) 21/05/2015<br>(71) PHILIP MORRIS PRODUCTS S.A. (CH) |
| **(21) BR 11 2016 018774-1 A2** | Código 6.1 - Exigência Técnica<br>(22) 20/02/2015<br>(71) DANISCO US INC. (US) ; THE GOODYEAR TIRE & RUBBER COMPANY (US) |
| **(21) BR 11 2016 018791-1 A2** | Código 6.1 - Exigência Técnica<br>(22) 21/01/2015<br>(71) PRIMETALS TECHNOLOGIES GERMANY GMBH (DE) |
| **(21) BR 11 2016 018981-7 A2** | Código 6.1 - Exigência Técnica<br>(22) 18/02/2015<br>(71) LABORATORY CORPORATION OF AMERICA HOLDINGS (US) |
| **(21) BR 11 2016 020207-4 A2** | Código 6.1 - Exigência Técnica<br>(22) 03/03/2015<br>(71) EVONIK OPERATIONS GMBH (DE) |
| **(21) BR 11 2016 022282-2 A2** | Código 6.1 - Exigência Técnica<br>(22) 20/03/2015<br>(71) INTERNATIONAL BUSINESS MACHINES CORPORATION (US) |
| **(21) BR 11 2016 022283-0 A2** | Código 6.1 - Exigência Técnica<br>(22) 16/03/2015<br>(71) INTERNATIONAL BUSINESS MACHINES CORPORATION (US) |
| **(21) BR 11 2016 022737-9 A2** | Código 6.1 - Exigência Técnica<br>(22) 03/04/2015<br>(71) FERMENTALG (FR) |

| | |
|---|---|
| **(21) BR 11 2016 023361-1 A2** | Código 6.1 - Exigência Técnica<br>(22) 13/04/2015<br>(71) HEINEKEN SUPPLY CHAIN B.V. (NL) |
| **(21) BR 11 2016 023693-9 A2** | Código 6.1 - Exigência Técnica<br>(22) 10/04/2015<br>(71) EATON INTELLIGENT POWER LIMITED (IE) |
| **(21) BR 11 2016 024606-3 A2** | Código 6.1 - Exigência Técnica<br>(22) 22/04/2015<br>(71) ENI S.P.A. (IT) |
| **(21) BR 11 2016 024675-6 A2** | Código 6.1 - Exigência Técnica<br>(22) 22/04/2015<br>(71) AQUARIUS ENGINES (A.M.) LTD. (IL) |
| **(21) BR 11 2016 027096-7 A2** | Código 6.1 - Exigência Técnica<br>(22) 19/05/2015<br>(71) NORTHEASTERN UNIVERSITY (US) |
| **(21) BR 11 2016 027361-3 A2** | Código 6.1 - Exigência Técnica<br>(22) 22/05/2015<br>(71) SOLAR CUBED DEVELOPMENT, LLC (US) |
| **(21) BR 11 2016 028285-0 A2** | Código 6.1 - Exigência Técnica<br>(22) 04/06/2015<br>(71) AMGEN INC. (US) |
| **(21) BR 11 2016 028491-7 A8** | Código 6.1 - Exigência Técnica<br>(22) 03/06/2015<br>(71) SAFRAN AIRCRAFT ENGINES (FR) ; ECOLE CENTRALE DE LYON (FR) ; CENTRE NATIONAL DE LA RECHERCHE SCIENTIFIQUE (C.N.R.S.) (FR) ; ECOLE NATIONALE D'INGENIEURS DE SAINT ETTIENE (FR) |
| **(21) BR 11 2016 030175-7 A2** | Código 6.1 - Exigência Técnica<br>(22) 23/12/2014<br>(71) XFUSION DIGITAL TECHNOLOGIES CO., LTD. (CN) |
| **(21) BR 11 2016 031005-5 A2** | Código 6.1 - Exigência Técnica<br>(22) 03/07/2015<br>(71) YAMAHA HATSUDOKI KABUSHIKI KAISHA (JP) |

| | |
|---|---|
| **(21) BR 11 2017 000205-1 A2** | Código 6.1 - Exigência Técnica<br>(22) 10/07/2015<br>(71) CONSTELLIUM NEUF BRISACH (FR) |
| **(21) BR 11 2017 000628-6 A2** | Código 6.1 - Exigência Técnica<br>(22) 17/07/2015<br>(71) MAHLE INTERNATIONAL GMBH (DE) |
| **(21) BR 11 2017 000911-0 A2** | Código 6.1 - Exigência Técnica<br>(22) 10/07/2015<br>(71) UNIVERSITEIT GENT (BE) |
| **(21) BR 11 2017 001128-0 A2** | Código 6.1 - Exigência Técnica<br>(22) 24/07/2015<br>(71) 3PREX AG (CH) |
| **(21) BR 11 2017 001965-5 A2** | Código 6.1 - Exigência Técnica<br>(22) 16/09/2015<br>(71) HUAWEI TECHNOLOGIES CO., LTD. (CN) |
| **(21) BR 11 2017 002780-1 A2** | Código 6.1 - Exigência Técnica<br>(22) 01/09/2014<br>(71) HUAWEI TECHNOLOGIES CO., LTD. (CN) |
| **(21) BR 11 2017 002884-0 A2** | Código 6.1 - Exigência Técnica<br>(22) 12/08/2015<br>(71) MEMED DIAGNOSTICS LTD (IL) |
| **(21) BR 11 2017 003054-3 A2** | Código 6.1 - Exigência Técnica<br>(22) 07/08/2015<br>(71) PFIZER INC. (US) |
| **(21) BR 11 2017 003533-2 A2** | Código 6.1 - Exigência Técnica<br>(22) 30/06/2016<br>(71) LG ELECTRONICS INC. (KR) |
| **(21) BR 11 2017 003914-1 A2** | Código 6.1 - Exigência Técnica<br>(22) 20/08/2015<br>(71) DAYCO IP HOLDINGS, LLC (US) |
| **(21) BR 11 2017 004010-7 A2** | Código 6.1 - Exigência Técnica<br>(22) 25/09/2015 |

| | |
|---|---|
| | (71) ESSILOR INTERNATIONAL (FR) |
| **(21) BR 11 2017 004856-6 A2** | Código 6.1 - Exigência Técnica<br>(22) 10/09/2015<br>(71) MEGGITT AIRCRAFT BRAKING SYSTEMS CORPORATION (US) |
| **(21) BR 11 2017 005179-6 A2** | Código 6.1 - Exigência Técnica<br>(22) 14/09/2015<br>(71) IDORSIA PHARMACEUTICALS LTD (CH) |
| **(21) BR 11 2017 005632-1 A2** | Código 6.1 - Exigência Técnica<br>(22) 27/10/2016<br>(71) HEWLETT-PACKARD DEVELOPMENT COMPANY, L.P. (US) |
| **(21) BR 11 2017 006002-7 A2** | Código 6.1 - Exigência Técnica<br>(22) 23/09/2015<br>(71) HUTCHISON MEDIPHARMA LIMITED (CN) |
| **(21) BR 11 2017 006093-0 A2** | Código 6.1 - Exigência Técnica<br>(22) 23/09/2015<br>(71) CADENT THERAPEUTICS, INC. (US) |
| **(21) BR 11 2017 006420-0 A2** | Código 6.1 - Exigência Técnica<br>(22) 01/10/2015<br>(71) MERCK PATENT GMBH (DE) |
| **(21) BR 11 2017 006749-8 A2** | Código 6.1 - Exigência Técnica<br>(22) 06/10/2015<br>(71) INSTITUT NATIONAL DES RADIOÉLÉMENTS (BE) |
| **(21) BR 11 2017 007095-2 A2** | Código 6.1 - Exigência Técnica<br>(22) 15/10/2015<br>(71) ALCON INC. (CH) |
| **(21) BR 11 2017 007860-0 A2** | Código 6.1 - Exigência Técnica<br>(22) 14/10/2015<br>(71) CORCEPT THERAPEUTICS, INC. (US) |
| **(21) BR 11 2017 008063-0 A2** | Código 6.1 - Exigência Técnica<br>(22) 20/10/2015<br>(71) CENTRE TECHNIQUE DES INDUSTRIES MECANIQUES (FR) ; AMVALOR (FR) |

| | |
|---|---|
| **(21) BR 11 2017 008638-7 A2** | Código 6.1 - Exigência Técnica<br>(22) 14/12/2015<br>(71) DAIKIN INDUSTRIES, LTD. (JP) |
| **(21) BR 11 2017 008868-1 A2** | Código 6.1 - Exigência Técnica<br>(22) 10/11/2015<br>(71) ALNYLAM PHARMACEUTICALS, INC. (US) |
| **(21) BR 11 2017 010995-6 A2** | Código 6.1 - Exigência Técnica<br>(22) 26/11/2015<br>(71) BIONEXUS LLC (US) |
| **(21) BR 11 2017 011412-7 A2** | Código 6.1 - Exigência Técnica<br>(22) 27/12/2014<br>(71) HUAWEI TECHNOLOGIES CO., LTD. (CN) |
| **(21) BR 11 2017 011941-2 A2** | Código 6.1 - Exigência Técnica<br>(22) 03/12/2015<br>(71) F. HOFFMANN-LA ROCHE AG (CH) |
| **(21) BR 11 2017 012005-4 A2** | Código 6.1 - Exigência Técnica<br>(22) 07/12/2015<br>(71) INTRA-CELLULAR THERAPIES, INC. (US) |
| **(21) BR 11 2017 012591-9 A2** | Código 6.1 - Exigência Técnica<br>(22) 15/12/2014<br>(71) GEUDER AG (DE) |
| **(21) BR 11 2017 012813-6 A2** | Código 6.1 - Exigência Técnica<br>(22) 16/12/2015<br>(71) DSM IP ASSETS B.V. (NL) |
| **(21) BR 11 2017 012898-5 A2** | Código 6.1 - Exigência Técnica<br>(22) 25/11/2015<br>(71) BOREALIS AG (AT) |
| **(21) BR 11 2017 013093-9 A2** | Código 6.1 - Exigência Técnica<br>(22) 17/12/2015<br>(71) ARAGON PHARMACEUTICALS, INC. (US) |
| **(21) BR 11 2017 013258-3 A2** | Código 6.1 - Exigência Técnica |

| | |
|---|---|
| | (22) 18/12/2015<br>(71) GALAPAGOS N.V. (BE) |
| **(21) BR 11 2017 015125-1 A2** | Código 6.1 - Exigência Técnica<br>(22) 21/01/2016<br>(71) NR ENGINEERING CO., LTD. (CN) ; NR ELECTRIC CO., LTD. (CN) |
| **(21) BR 11 2017 015242-8 A2** | Código 6.1 - Exigência Técnica<br>(22) 13/01/2016<br>(71) F. HOFFMANN-LA ROCHE AG (CH) |
| **(21) BR 11 2017 016050-1 A2** | Código 6.1 - Exigência Técnica<br>(22) 22/01/2016<br>(71) BECTON, DICKINSON AND COMPANY (US) |
| **(21) BR 11 2017 016978-9 A2** | Código 6.1 - Exigência Técnica<br>(22) 04/02/2016<br>(71) NHK SPRING CO., LTD (JP) |
| **(21) BR 11 2017 017602-5 A2** | Código 6.1 - Exigência Técnica<br>(22) 22/02/2016<br>(71) CLIFTON ROYSTON (US) |
| **(21) BR 11 2017 018755-8 A2** | Código 6.1 - Exigência Técnica<br>(22) 02/03/2016<br>(71) AMGEN INC. (US) |
| **(21) BR 11 2017 018779-5 A2** | Código 6.1 - Exigência Técnica<br>(22) 02/03/2016<br>(71) MEMPORE CORP (CA) |
| **(21) BR 11 2017 019448-1 A2** | Código 6.1 - Exigência Técnica<br>(22) 09/02/2016<br>(71) SIEMENS AKTIENGESELLSCHAFT (DE) |
| **(21) BR 11 2017 019505-4 A2** | Código 6.1 - Exigência Técnica<br>(22) 10/03/2016<br>(71) HONDA MOTOR CO., LTD. (JP) ; NATIONAL UNIVERSITY CORPORATION KANAZAWA UNIVERSITY (JP) |
| **(21) BR 11 2017 019651-4 A2** | Código 6.1 - Exigência Técnica<br>(22) 02/03/2016 |

| | |
|---|---|
| | (71) MASCHINENFABRIC REINHAUSEN GMBH (DE) |
| **(21) BR 11 2017 019653-0 A2** | Código 6.1 - Exigência Técnica<br>(22) 17/03/2016<br>(71) TAKEDA PHARMACEUTICAL COMPANY LIMITED (JP) |
| **(21) BR 11 2017 019662-0 A2** | Código 6.1 - Exigência Técnica<br>(22) 04/03/2016<br>(71) LEONHARD KURZ STIFTUNG & CO. KG (DE) |
| **(21) BR 11 2017 019779-0 A2** | Código 6.1 - Exigência Técnica<br>(22) 17/03/2016<br>(71) GLAXOSMITHKLINE INTELLECTUAL PROPERTY DEVELOPMENT LIMITED (GB) |
| **(21) BR 11 2017 020127-5 A2** | Código 6.1 - Exigência Técnica<br>(22) 17/03/2016<br>(71) KONGSBERG MARITIME AS (NO) |
| **(21) BR 11 2017 020187-9 A2** | Código 6.1 - Exigência Técnica<br>(22) 24/03/2016<br>(71) SAFRAN AIRCRAFT ENGINES (FR) |
| **(21) BR 11 2017 021503-9 A2** | Código 6.1 - Exigência Técnica<br>(22) 08/04/2016<br>(71) MICRODOSE THERAPEUTX, INC. (US) |
| **(21) BR 11 2017 021592-6 A2** | Código 6.1 - Exigência Técnica<br>(22) 15/04/2016<br>(71) FACC AG (AT) |
| **(21) BR 11 2017 021999-9 A2** | Código 6.1 - Exigência Técnica<br>(22) 13/04/2016<br>(71) HYPERFINE, INC. (US) |
| **(21) BR 11 2017 022069-5 A2** | Código 6.1 - Exigência Técnica<br>(22) 15/04/2016<br>(71) ETHICON LLC (PR) |
| **(21) BR 11 2017 022146-2 A2** | Código 6.1 - Exigência Técnica<br>(22) 14/04/2015<br>(71) NISSAN MOTOR CO., LTD. (JP) |

| | |
|---|---|
| **(21) BR 11 2017 022170-5 A2** | Código 6.1 - Exigência Técnica<br>(22) 15/04/2016<br>(71) ETHICON LLC (PR) |
| **(21) BR 11 2017 022188-8 A2** | Código 6.1 - Exigência Técnica<br>(22) 15/04/2016<br>(71) BECTON, DICKINSON AND COMPANY (US) |
| **(21) BR 11 2017 023251-0 A2** | Código 6.1 - Exigência Técnica<br>(22) 23/06/2015<br>(71) ESSILOR INTERNATIONAL (FR) |
| **(21) BR 11 2017 024096-3 A2** | Código 6.1 - Exigência Técnica<br>(22) 25/07/2016<br>(71) OMRON CORPORATION (JP) |
| **(21) BR 11 2017 024124-2 A2** | Código 6.1 - Exigência Técnica<br>(22) 25/07/2016<br>(71) OMRON CORPORATION (JP) |
| **(21) BR 11 2017 024129-3 A2** | Código 6.1 - Exigência Técnica<br>(22) 25/07/2016<br>(71) OMRON CORPORATION (JP) |
| **(21) BR 11 2017 025163-9 A2** | Código 6.1 - Exigência Técnica<br>(22) 26/05/2016<br>(71) THE REGENTS OF THE UNIVERSITY OF CALIFORNIA (US) |
| **(21) BR 11 2017 025282-1 A2** | Código 6.1 - Exigência Técnica<br>(22) 26/05/2016<br>(71) JANGMEN IDEAR HANYU ELECTRICAL JOINT-STOCK CO., LTD. (CN) |
| **(21) BR 11 2017 025313-5 A2** | Código 6.1 - Exigência Técnica<br>(22) 26/05/2016<br>(71) JANGMEN IDEAR HANYU ELECTRICAL JOINT-STOCK CO., LTD. (CN) |
| **(21) BR 11 2017 026075-1 A2** | Código 6.1 - Exigência Técnica<br>(22) 12/06/2015<br>(71) NISSAN MOTOR CO., LTD. (JP) |
| **(21) BR 11 2017 027416-7 A2** | Código 6.1 - Exigência Técnica |

| | |
|---|---|
| | (22) 15/06/2016<br>(71) CLINICAL LASERTHERMIA SYSTEMS GMBH (DE) |
| **(21) BR 11 2017 028112-0 A2** | Código 6.1 - Exigência Técnica<br>(22) 26/05/2016<br>(71) ETHICON, INC. (US) |
| **(21) BR 11 2017 028194-5 A2** | Código 6.1 - Exigência Técnica<br>(22) 08/07/2016<br>(71) IONIS PHARMACEUTICALS, INC. (US) |
| **(21) BR 11 2017 028369-7 A2** | Código 6.1 - Exigência Técnica<br>(22) 24/06/2016<br>(71) ETHICON LLC (US) |
| **(21) BR 11 2017 028535-5 A2** | Código 6.1 - Exigência Técnica<br>(22) 15/06/2016<br>(71) NICOVENTURES TRADING LIMITED (GB) |
| **(21) BR 11 2017 028631-9 A2** | Código 6.1 - Exigência Técnica<br>(22) 20/06/2016<br>(71) JOINT STOCK COMPANY "CENTRAL DESIGN BUREAU OF MACHINE BUILDING"; JOINT STOCK COMPANY "SCIENCE AND INNOVATIONS" ("SCIENCE AND INNOVATIONS", JSC) (RU) |
| **(21) BR 11 2018 000022-1 A2** | Código 6.1 - Exigência Técnica<br>(22) 29/06/2016<br>(71) LIWEI HUANG (CN) |
| **(21) BR 11 2018 000124-4 A2** | Código 6.1 - Exigência Técnica<br>(22) 05/07/2016<br>(71) TYGRUS, LLC (US) |
| **(21) BR 11 2018 000273-9 A2** | Código 6.1 - Exigência Técnica<br>(22) 08/07/2016<br>(71) CHART ENERGY & CHEMICALS, INC. (US) |
| **(21) BR 11 2018 001110-0 A2** | Código 6.1 - Exigência Técnica<br>(22) 20/07/2016<br>(71) ROIVIOS LIMITED (BS) |
| **(21) BR 11 2018 001364-1 A2** | Código 6.1 - Exigência Técnica |

| | |
|---|---|
| | (22) 26/07/2016<br>(71) PRAXAIR TECHNOLOGY, INC. (US) |
| **(21) BR 11 2018 001378-1 A2** | Código 6.1 - Exigência Técnica<br>(22) 26/07/2016<br>(71) PRAXAIR TECHNOLOGY, INC. (US) |
| **(21) BR 11 2018 001449-4 A2** | Código 6.1 - Exigência Técnica<br>(22) 27/07/2016<br>(71) CARGILL, INCORPORATED (US) |
| **(21) BR 11 2018 001459-1 A2** | Código 6.1 - Exigência Técnica<br>(22) 20/07/2016<br>(71) RAI STRATEGIC HOLDINGS, INC. (US) |
| **(21) BR 11 2018 001485-0 A2** | Código 6.1 - Exigência Técnica<br>(22) 26/07/2016<br>(71) PRAXAIR TECHNOLOGY, INC. (US) |
| **(21) BR 11 2018 001550-4 A2** | Código 6.1 - Exigência Técnica<br>(22) 12/07/2016<br>(71) KONINKLIJKE PHILIPS N.V. (NL) |
| **(21) BR 11 2018 001717-5 A2** | Código 6.1 - Exigência Técnica<br>(22) 02/08/2016<br>(71) LINDE AKTIENGESELLSCHAFT (DE) |
| **(21) BR 11 2018 001763-9 A2** | Código 6.1 - Exigência Técnica<br>(22) 23/09/2016<br>(71) AKZENTA PANEELE + PROFILE GMBH (DE) |
| **(21) BR 11 2018 002460-0 A2** | Código 6.1 - Exigência Técnica<br>(22) 11/08/2016<br>(71) RHODIA OPERATIONS (FR) |
| **(21) BR 11 2018 002666-2 A2** | Código 6.1 - Exigência Técnica<br>(22) 08/08/2016<br>(71) KARL LEIBINGER MEDIZINTECHNIK GMBH & CO. KG (DE) |
| **(21) BR 11 2018 002777-4 A2** | Código 6.1 - Exigência Técnica<br>(22) 18/08/2016<br>(71) GRAPHIC PACKAGING INTERNATIONAL, LLC (US) |

| | |
|---|---|
| **(21) BR 11 2018 002870-3 A2** | Código 6.1 - Exigência Técnica<br>(22) 12/08/2016<br>(71) Z-MODULAR HOLDING, INC. (US) |
| **(21) BR 11 2018 003140-2 A2** | Código 6.1 - Exigência Técnica<br>(22) 18/08/2016<br>(71) OXIS ENERGY LIMITED (GB) |
| **(21) BR 11 2018 003660-9 A2** | Código 6.1 - Exigência Técnica<br>(22) 17/08/2016<br>(71) ETHICON LLC (US) |
| **(21) BR 11 2018 003947-0 A2** | Código 6.1 - Exigência Técnica<br>(22) 31/08/2016<br>(71) ETHICON LLC (US) |
| **(21) BR 11 2018 004842-9 A2** | Código 6.1 - Exigência Técnica<br>(22) 31/08/2016<br>(71) RENAULT S.A.S. (FR) |
| **(21) BR 11 2018 006172-7 A2** | Código 6.1 - Exigência Técnica<br>(22) 16/09/2016<br>(71) ETHICON LLC (US) |
| **(21) BR 11 2018 006535-8 A2** | Código 6.1 - Exigência Técnica<br>(22) 11/10/2016<br>(71) ESSILOR INTERNATIONAL (FR) |
| **(21) BR 11 2018 006683-4 A2** | Código 6.1 - Exigência Técnica<br>(22) 14/09/2016<br>(71) NISSAN MOTOR CO., LTD. (JP) |
| **(21) BR 11 2018 007413-6 A2** | Código 6.1 - Exigência Técnica<br>(22) 13/10/2015<br>(71) NISSAN MOTOR CO., LTD (JP) ; VIRGINIA TECH INTELLECTUAL PROPERTIES, INC. (US) |
| **(21) BR 11 2018 008049-7 A2** | Código 6.1 - Exigência Técnica<br>(22) 20/10/2016<br>(71) ALLEGIANCE CORPORATION (US) |

| | |
|---|---|
| **(21) BR 11 2018 008119-1 A2** | Código 6.1 - Exigência Técnica<br>(22) 12/10/2016<br>(71) LINDAL FRANCE SAS (FR) |
| **(21) BR 11 2018 008404-2 A2** | Código 6.1 - Exigência Técnica<br>(22) 02/11/2016<br>(71) MONSANTO TECHNOLOGY LLC (US) |
| **(21) BR 11 2018 008550-2 A2** | Código 6.1 - Exigência Técnica<br>(22) 28/10/2016<br>(71) BAYER HEALTHCARE LLC (US) |
| **(21) BR 11 2018 008694-0 A2** | Código 6.1 - Exigência Técnica<br>(22) 28/10/2016<br>(71) MAERSK DRILLING A/S (DK) |
| **(21) BR 11 2018 008823-4 A2** | Código 6.1 - Exigência Técnica<br>(22) 28/10/2016<br>(71) LANDIS+GYR TECHNOLOGY, INC. (US) |
| **(21) BR 11 2018 009223-1 A8** | Código 6.1 - Exigência Técnica<br>(22) 21/10/2016<br>(71) NISSAN CHEMICAL INDUSTRIES, LTD. (JP) |
| **(21) BR 11 2018 009310-6 A8** | Código 6.1 - Exigência Técnica<br>(22) 24/11/2015<br>(71) DOW GLOBAL TECHNOLOGIES LLC (US) ; ROHM AND HAAS COMPANY (US) |
| **(21) BR 11 2018 009527-3 A2** | Código 6.1 - Exigência Técnica<br>(22) 18/05/2016<br>(71) AQUA VIEW INC. (US) |
| **(21) BR 11 2018 009667-9 A2** | Código 6.1 - Exigência Técnica<br>(22) 08/02/2017<br>(71) LINCO FOOD SYSTEMS A/S (DK) |
| **(21) BR 11 2018 009821-3 A8** | Código 6.1 - Exigência Técnica<br>(22) 17/11/2016<br>(71) MONSANTO TECHNOLOGY LLC (US) |
| **(21) BR 11 2018 009937-6 A8** | Código 6.1 - Exigência Técnica |

| | |
|---|---|
| | (22) 14/11/2016<br>(71) QBO COFFEE GMBH (CH) |
| **(21) BR 11 2018 010439-6 A8** | Código 6.1 - Exigência Técnica<br>(22) 10/11/2016<br>(71) DISTRIBUIDORA DE SISTEMAS DE CIERRE SL (ES) |
| **(21) BR 11 2018 010561-9 A2** | Código 6.1 - Exigência Técnica<br>(22) 05/12/2016<br>(71) VALLOUREC OIL AND GAS FRANCE (FR) ; NIPPON STEEL CORPORATION (JP) |
| **(21) BR 11 2018 011094-9 A2** | Código 6.1 - Exigência Técnica<br>(22) 30/11/2016<br>(71) DOW GLOBAL TECHNOLOGIES LLC (US) ; GEORGIA TECH RESEARCH CORPORATION (US) |
| **(21) BR 11 2018 011317-4 A2** | Código 6.1 - Exigência Técnica<br>(22) 02/12/2016<br>(71) ESTABLISHMENT LABS SA (CR) |
| **(21) BR 11 2018 011513-4 A2** | Código 6.1 - Exigência Técnica<br>(22) 10/11/2016<br>(71) EKATO RÜHR- UND MISCHTECHNIK GMBH (DE) |
| **(21) BR 11 2018 011527-4 A2** | Código 6.1 - Exigência Técnica<br>(22) 02/12/2016<br>(71) BAKER HUGHES, A GE COMPANY, LLC (US) |
| **(21) BR 11 2018 012127-4 A2** | Código 6.1 - Exigência Técnica<br>(22) 25/11/2016<br>(71) PGS GEOPHYSICAL AS (NO) |
| **(21) BR 11 2018 012217-3 A2** | Código 6.1 - Exigência Técnica<br>(22) 16/12/2016<br>(71) BASF SE (DE) |
| **(21) BR 11 2018 012312-9 A2** | Código 6.1 - Exigência Técnica<br>(22) 01/08/2016<br>(71) NISSAN MOTOR CO., LTD. (JP) |
| **(21) BR 11 2018 012567-9 A2** | Código 6.1 - Exigência Técnica |

| | |
|---|---|
| | (22) 14/12/2016<br>(71) ETHICON LLC (US) |
| **(21) BR 11 2018 012764-7 A2** | Código 6.1 - Exigência Técnica<br>(22) 09/12/2016<br>(71) SCHLUMBERGER TECHNOLOGY B.V. (NL) |
| **(21) BR 11 2018 013002-8 A2** | Código 6.1 - Exigência Técnica<br>(22) 14/12/2016<br>(71) AMER-SIL SA (LU) |
| **(21) BR 11 2018 013064-8 A2** | Código 6.1 - Exigência Técnica<br>(22) 20/12/2016<br>(71) DOW GLOBAL TECHNOLOGIES LLC (US) |
| **(21) BR 11 2018 013492-9 A2** | Código 6.1 - Exigência Técnica<br>(22) 26/12/2016<br>(71) DORF KETAL CHEMICALS (INDIA) PRIVATE LIMITED (IN) |
| **(21) BR 11 2018 013673-5 A2** | Código 6.1 - Exigência Técnica<br>(22) 02/01/2017<br>(71) OMYA INTERNATIONAL AG (CH) |
| **(21) BR 11 2018 014038-4 A2** | Código 6.1 - Exigência Técnica<br>(22) 22/02/2016<br>(71) ESSILOR INTERNATIONAL (FR) |
| **(21) BR 11 2018 014516-5 A2** | Código 6.1 - Exigência Técnica<br>(22) 03/02/2017<br>(71) YARA INTERNATIONAL ASA (NO) |
| **(21) BR 11 2018 014591-2 A2** | Código 6.1 - Exigência Técnica<br>(22) 19/01/2017<br>(71) PURAC BIOCHEM BV (NL) |
| **(21) BR 11 2018 015023-1 A2** | Código 6.1 - Exigência Técnica<br>(22) 08/02/2016<br>(71) DRAKA COMTEQ B.V. (NL) |
| **(21) BR 11 2018 015320-6 A2** | Código 6.1 - Exigência Técnica<br>(22) 06/02/2017<br>(71) BASF SE (DE) |

| | |
|---|---|
| **(21) BR 11 2018 015342-7 A2** | Código 6.1 - Exigência Técnica<br>(22) 25/01/2017<br>(71) FOODMATE B.V. (NL) |
| **(21) BR 11 2018 015343-5 A2** | Código 6.1 - Exigência Técnica<br>(22) 10/02/2017<br>(71) COÖPERATIE AVEBE U.A. (NL) |
| **(21) BR 11 2018 015535-7 A2** | Código 6.1 - Exigência Técnica<br>(22) 06/02/2017<br>(71) BASF SE (DE) |
| **(21) BR 11 2018 015561-6 A2** | Código 6.1 - Exigência Técnica<br>(22) 23/02/2017<br>(71) PHILIP MORRIS PRODUCTS S.A. (CH) |
| **(21) BR 11 2018 015792-9 A2** | Código 6.1 - Exigência Técnica<br>(22) 22/06/2017<br>(71) COLGATE-PALMOLIVE COMPANY (US) |
| **(21) BR 11 2018 016355-4 A2** | Código 6.1 - Exigência Técnica<br>(22) 16/02/2017<br>(71) DOW GLOBAL TECHNOLOGIES LLC (US) |
| **(21) BR 11 2018 016359-7 A2** | Código 6.1 - Exigência Técnica<br>(22) 10/02/2017<br>(71) HER MAJESTY THE QUEEN IN RIGHT OF CANADA AS REPRESENTED BY THE MINISTER OF AGRICULTURE AND AGRI-FOOD (CA) |
| **(21) BR 11 2018 016521-2 A2** | Código 6.1 - Exigência Técnica<br>(22) 23/02/2017<br>(71) FINANCIERA MADERERA, S.A. (ES) |
| **(21) BR 11 2018 016728-2 A2** | Código 6.1 - Exigência Técnica<br>(22) 16/02/2017<br>(71) WACKER CHEMIE AG (DE) |
| **(21) BR 11 2018 016731-2 A2** | Código 6.1 - Exigência Técnica<br>(22) 22/03/2017<br>(71) DEGUDENT GMBH (DE) ; DENTSPLY SIRONA INC. (US) |

| | |
|---|---|
| **(21) BR 11 2018 017074-7 A2** | Código 6.1 - Exigência Técnica<br>(22) 24/02/2017<br>(71) BRILLUX GMBH & CO. KG (DE) |
| **(21) BR 11 2018 017300-2 A2** | Código 6.1 - Exigência Técnica<br>(22) 21/02/2017<br>(71) LM WP PATENT HOLDING A/S (DK) |
| **(21) BR 11 2018 017317-7 A2** | Código 6.1 - Exigência Técnica<br>(22) 23/02/2017<br>(71) C.C. JENSEN A/S (DK) |
| **(21) BR 11 2018 067321-8 A2** | Código 6.1 - Exigência Técnica<br>(22) 17/02/2017<br>(71) ADLER PELZER HOLDING GMBH (DE) |
| **(21) BR 11 2018 067346-3 A2** | Código 6.1 - Exigência Técnica<br>(22) 24/02/2017<br>(71) POWERCAN HOLDING, LLC (US) |
| **(21) BR 11 2018 067472-9 A2** | Código 6.1 - Exigência Técnica<br>(22) 03/03/2017<br>(71) DOW GLOBAL TECHNOLOGIES LLC (US) |
| **(21) BR 11 2018 067544-0 A2** | Código 6.1 - Exigência Técnica<br>(22) 02/03/2017<br>(71) ANHEUSER-BUSCH INBEV S.A. (BE) |
| **(21) BR 11 2018 067596-2 A2** | Código 6.1 - Exigência Técnica<br>(22) 22/02/2017<br>(71) TETRA LAVAL HOLDINGS & FINANCE S.A. (CH) |
| **(21) BR 11 2018 068658-1 A2** | Código 6.1 - Exigência Técnica<br>(22) 17/03/2017<br>(71) GALVGARD (U.K.) LIMITED (GB) |
| **(21) BR 11 2018 068948-3 A2** | Código 6.1 - Exigência Técnica<br>(22) 07/04/2017<br>(71) YARA INTERNATIONAL ASA (NO) |
| **(21) BR 11 2018 069729-0 A2** | Código 6.1 - Exigência Técnica<br>(22) 17/03/2017 |

| | |
|---|---|
| | (71) AGC GLASS EUROPE (BE) |
| **(21) BR 11 2018 070185-8 A2** | Código 6.1 - Exigência Técnica<br>(22) 12/04/2017<br>(71) RAI STRATEGIC HOLDINGS, INC. (US) |
| **(21) BR 11 2018 070331-1 A2** | Código 6.1 - Exigência Técnica<br>(22) 03/04/2017<br>(71) CONSEJO SUPERIOR DE INVESTIGACIONES CIENTÍFICAS (ES) ; UNIVERSIDAD PÚBLICA DE NAVARRA (ES) ; TIMAC AGRO ESPAÑA, S.A. (ES) |
| **(21) BR 11 2018 070597-7 A2** | Código 6.1 - Exigência Técnica<br>(22) 05/04/2017<br>(71) TECHNIP N-POWER (FR) |
| **(21) BR 11 2018 070632-9 A2** | Código 6.1 - Exigência Técnica<br>(22) 06/04/2017<br>(71) DONALDSON COMPANY, INC. (US) |
| **(21) BR 11 2018 070825-9 A2** | Código 6.1 - Exigência Técnica<br>(22) 14/04/2017<br>(71) CARAVAN INGREDIENTS INC. (US) |
| **(21) BR 11 2018 071154-3 A2** | Código 6.1 - Exigência Técnica<br>(22) 13/04/2017<br>(71) SYNGENTA PARTICIPATIONS AG (CH) |
| **(21) BR 11 2018 071190-0 A2** | Código 6.1 - Exigência Técnica<br>(22) 05/04/2017<br>(71) HONEYWELL INTERNATIONAL INC. (US) |
| **(21) BR 11 2018 071219-1 A2** | Código 6.1 - Exigência Técnica<br>(22) 15/03/2017<br>(71) QINGDAO KINGAGROOT RESISTANT WEED MANAGEMENT CO., LTD. (CN) |
| **(21) BR 11 2018 071418-6 A2** | Código 6.1 - Exigência Técnica<br>(22) 19/04/2017<br>(71) PHILIP MORRIS PRODUCTS S.A. (CH) |
| **(21) BR 11 2018 071437-2 A2** | Código 6.1 - Exigência Técnica |

| | |
|---|---|
| | (22) 20/04/2017<br>(71) CARGILL, INCORPORATED (US) |
| **(21) BR 11 2018 071480-1 A2** | Código 6.1 - Exigência Técnica<br>(22) 25/04/2017<br>(71) BASF SE (DE) |
| **(21) BR 11 2018 071865-3 A2** | Código 6.1 - Exigência Técnica<br>(22) 02/06/2017<br>(71) BOREALIS AG (AT) |
| **(21) BR 11 2018 071977-3 A2** | Código 6.1 - Exigência Técnica<br>(22) 13/04/2017<br>(71) UNILEVER IP HOLDINGS B.V. (PB) |
| **(21) BR 11 2018 072036-4 A2** | Código 6.1 - Exigência Técnica<br>(22) 03/05/2016<br>(71) ESSITY HYGIENE AND HEALTH AKTIEBOLAG (SE) |
| **(21) BR 11 2018 072151-4 A2** | Código 6.1 - Exigência Técnica<br>(22) 02/06/2017<br>(71) BOREALIS AG (AT) |
| **(21) BR 11 2018 072329-0 A2** | Código 6.1 - Exigência Técnica<br>(22) 19/06/2017<br>(71) SAINT-GOBAIN GLASS FRANCE (FR) |
| **(21) BR 11 2018 072417-3 A2** | Código 6.1 - Exigência Técnica<br>(22) 02/05/2017<br>(71) PIONEER HI-BRED INTERNATIONAL, INC. (US) ; E. I. DU PONT DE NEMOURS AND COMPANY (US) |
| **(21) BR 11 2018 072721-0 A2** | Código 6.1 - Exigência Técnica<br>(22) 02/05/2017<br>(71) GCP APPLIED TECHNOLOGIES INC. (US) |
| **(21) BR 11 2018 073118-8 A2** | Código 6.1 - Exigência Técnica<br>(22) 11/05/2017<br>(71) BAYER HEALTHCARE LLC (US) |
| **(21) BR 11 2018 073348-2 A2** | Código 6.1 - Exigência Técnica<br>(22) 19/05/2017 |

| | |
|---|---|
| | (71) DOW AGROSCIENCES LLC (US) |
| **(21) BR 11 2018 073459-4 A2** | Código 6.1 - Exigência Técnica<br>(22) 12/05/2017<br>(71) NICOVENTURES TRADING LIMITED (GB) |
| **(21) BR 11 2018 073577-9 A2** | Código 6.1 - Exigência Técnica<br>(22) 15/05/2017<br>(71) ALPLA WERKE ALWIN LEHNER GMBH & CO. KG (AT) |
| **(21) BR 11 2018 074024-1 A2** | Código 6.1 - Exigência Técnica<br>(22) 12/05/2017<br>(71) SIGNODE INDUSTRIAL GROUP LLC (US) |
| **(21) BR 11 2018 074445-0 A2** | Código 6.1 - Exigência Técnica<br>(22) 14/07/2017<br>(71) BOREALIS AG (AT) |
| **(21) BR 11 2018 074654-1 A2** | Código 6.1 - Exigência Técnica<br>(22) 27/06/2017<br>(71) PHILIP MORRIS PRODUCTS S.A. (CH) |
| **(21) BR 11 2018 074701-7 A2** | Código 6.1 - Exigência Técnica<br>(22) 21/06/2017<br>(71) RAVEN INDUSTRIES, INC. (US) |
| **(21) BR 11 2018 074737-8 A2** | Código 6.1 - Exigência Técnica<br>(22) 17/05/2017<br>(71) BALL EUROPE GMBH (CH) |
| **(21) BR 11 2018 074836-6 A2** | Código 6.1 - Exigência Técnica<br>(22) 05/06/2017<br>(71) DOW GLOBAL TECHNOLOGIES LLC (US) ; ROHM AND HAAS COMPANY (US) |
| **(21) BR 11 2018 074904-4 A2** | Código 6.1 - Exigência Técnica<br>(22) 02/06/2017<br>(71) IOWA CORN PROMOTION BOARD (US) |
| **(21) BR 11 2018 075083-2 A2** | Código 6.1 - Exigência Técnica<br>(22) 10/06/2016<br>(71) NISSAN MOTOR CO., LTD. (JP) |

| | |
|---|---|
| **(21) BR 11 2018 075356-4 A2** | Código 6.1 - Exigência Técnica<br>(22) 07/04/2017<br>(71) GPCP IP HOLDINGS LLC (US) |
| **(21) BR 11 2018 075359-9 A2** | Código 6.1 - Exigência Técnica<br>(22) 08/06/2017<br>(71) E. I. DU PONT DE NEMOURS AND COMPANY (US) |
| **(21) BR 11 2018 075441-2 A2** | Código 6.1 - Exigência Técnica<br>(22) 31/05/2017<br>(71) JOHNSON MATTHEY PUBLIC LIMITED COMPANY (GB) |
| **(21) BR 11 2018 075539-7 A2** | Código 6.1 - Exigência Técnica<br>(22) 08/06/2017<br>(71) COMMONWEALTH SCIENTIFIC AND INDUSTRIAL RESEARCH ORGANISATION (AU) ; THE DEPARTMENT OF PRIMARY INDUSTRIES, AN OFFICE OF THE DEPARTMENT OF INDUSTRY, SKILLS AND REGIONAL DEVELOPMENT FOR AND ON BEHALF OF THE STATE OF NEW SOUTH WALES (AU) |
| **(21) BR 11 2018 075920-1 A2** | Código 6.1 - Exigência Técnica<br>(22) 12/06/2017<br>(71) MIMETAS B.V. (NL) |
| **(21) BR 11 2018 075993-7 A2** | Código 6.1 - Exigência Técnica<br>(22) 19/06/2017<br>(71) AGQUAM LLC (US) |
| **(21) BR 11 2018 076381-0 A2** | Código 6.1 - Exigência Técnica<br>(22) 05/07/2016<br>(71) ESSITY HYGIENE AND HEALTH AKTIEBOLAG (SE) |
| **(21) BR 11 2018 076531-7 A2** | Código 6.1 - Exigência Técnica<br>(22) 11/07/2016<br>(71) N.V. BEKAERT S.A. (BE) |
| **(21) BR 11 2018 076648-8 A2** | Código 6.1 - Exigência Técnica<br>(22) 14/06/2017<br>(71) GEA TDS GMBH (DE) |
| **(21) BR 11 2018 076795-6 A2** | Código 6.1 - Exigência Técnica |

| | |
|---|---|
| | (22) 17/07/2017<br>(71) CLARIANT PLASTICS & COATINGS LTD (CH) |
| **(21) BR 11 2018 076882-0 A2** | Código 6.1 - Exigência Técnica<br>(22) 08/06/2017<br>(71) EVONIK OPERATIONS GMBH (DE) |
| **(21) BR 11 2018 076943-6 A2** | Código 6.1 - Exigência Técnica<br>(22) 20/07/2017<br>(71) MARA RENEWABLES CORPORATION (CA) |
| **(21) BR 11 2018 077166-0 A2** | Código 6.1 - Exigência Técnica<br>(22) 28/06/2017<br>(71) SKAN STEIN AG (CH) |
| **(21) BR 11 2018 077324-7 A2** | Código 6.1 - Exigência Técnica<br>(22) 30/06/2017<br>(71) FIRMENICH S.A. (CH) |
| **(21) BR 11 2018 077479-0 A2** | Código 6.1 - Exigência Técnica<br>(22) 07/07/2017<br>(71) SOCIÉTÉ DES PRODUITS NESTLÉ S.A. (CH) |
| **(21) BR 11 2019 000007-0 A2** | Código 6.1 - Exigência Técnica<br>(22) 11/07/2017<br>(71) ARKEMA FRANCE (FR) |
| **(21) BR 11 2019 000031-3 A2** | Código 6.1 - Exigência Técnica<br>(22) 16/06/2017<br>(71) VIBWIFE GMBH (CH) |
| **(21) BR 11 2019 000078-0 A2** | Código 6.1 - Exigência Técnica<br>(22) 03/07/2017<br>(71) GUILLERMO LUIS BONAMICO (AR) ; GUILLERMO EVER BRIZZIO (AR) ; MERCEDES BONAMICO (AR) |
| **(21) BR 11 2019 000079-8 A2** | Código 6.1 - Exigência Técnica<br>(22) 03/07/2017<br>(71) GUILLERMO LUIS BONAMICO (AR) ; GUILLERMO EVER BRIZZIO (AR) ; MERCEDES BONAMICO (AR) |
| **(21) BR 11 2019 000179-4 A2** | Código 6.1 - Exigência Técnica |

| | |
|---|---|
| | (22) 06/07/2017<br>(71) BUILDING BLOCK NUTRITIONALS, LLC (US) |
| **(21) BR 11 2019 000302-9 A2** | Código 6.1 - Exigência Técnica<br>(22) 03/07/2017<br>(71) S.I.P.A. SOCIETA' INDUSTRIALIZZAZIONE PROGETTAZIONE E AUTOMAZIONE S.P.A. (IT) |
| **(21) BR 11 2019 000463-7 A2** | Código 6.1 - Exigência Técnica<br>(22) 30/06/2017<br>(71) R.J. REYNOLDS TOBACCO PRODUCTS (US) |
| **(21) BR 11 2019 000562-5 A2** | Código 6.1 - Exigência Técnica<br>(22) 12/07/2017<br>(71) SAINT-GOBAIN GLASS FRANCE (FR) |
| **(21) BR 11 2019 000853-5 A2** | Código 6.1 - Exigência Técnica<br>(22) 07/07/2017<br>(71) SACMI COOPERATIVA MECCANICI IMOLA SOCIETA' COOPERATIVA (IT) |
| **(21) BR 11 2019 001309-1 A2** | Código 6.1 - Exigência Técnica<br>(22) 06/07/2017<br>(71) HARPC SOLUTIONS INC. (CA) |
| **(21) BR 11 2019 001356-3 A2** | Código 6.1 - Exigência Técnica<br>(22) 21/07/2017<br>(71) CAPBRAN HOLDINGS, LLC (US) |
| **(21) BR 11 2019 001544-2 A2** | Código 6.1 - Exigência Técnica<br>(22) 28/07/2017<br>(71) VERSALIS S.P.A. (IT) |
| **(21) BR 11 2019 001821-2 A2** | Código 6.1 - Exigência Técnica<br>(22) 31/07/2017<br>(71) OBRIST CLOSURES SWITZERLAND GMBH (CH) |
| **(21) BR 11 2019 002272-4 A2** | Código 6.1 - Exigência Técnica<br>(22) 03/08/2017<br>(71) BAYER CROPSCIENCE AKTIENGESELLSCHAFT (DE) |
| **(21) BR 11 2019 002669-0 A2** | Código 6.1 - Exigência Técnica |

| | |
|---|---|
| | (22) 08/08/2017<br>(71) N.V. NUTRICIA (NL) ; COMPAGNIE GERVAIS DANONE (FR) |
| **(21) BR 11 2019 002688-6 A2** | Código 6.1 - Exigência Técnica<br>(22) 03/08/2017<br>(71) TOKUYAMA CORPORATION (JP) |
| **(21) BR 11 2019 002860-9 A2** | Código 6.1 - Exigência Técnica<br>(22) 09/08/2017<br>(71) ASAHI KASEI KABUSHIKI KAISHA (JP) |
| **(21) BR 11 2019 003254-1 A2** | Código 6.1 - Exigência Técnica<br>(22) 17/08/2017<br>(71) BÜHLER AG (CH) |
| **(21) BR 11 2019 003631-8 A2** | Código 6.1 - Exigência Técnica<br>(22) 15/09/2017<br>(71) SUMITOMO CHEMICAL COMPANY, LIMITED (JP) |
| **(21) BR 11 2019 004130-3 A2** | Código 6.1 - Exigência Técnica<br>(22) 24/08/2017<br>(71) SIG TECHNOLOGY AG (CH) |
| **(21) BR 11 2019 004330-6 A2** | Código 6.1 - Exigência Técnica<br>(22) 08/09/2017<br>(71) THAI POLYETHYLENE CO., LTD. (TH) ; SCG CHEMICALS CO., LTD. (TH) |
| **(21) BR 11 2019 004449-3 A2** | Código 6.1 - Exigência Técnica<br>(22) 07/09/2017<br>(71) RENSSELAER POLYTECHNIC INSTITUTE (US) |
| **(21) BR 11 2019 004458-2 A2** | Código 6.1 - Exigência Técnica<br>(22) 31/08/2017<br>(71) BAYER CROPSCIENCE AKTIENGESELLSCHAFT (DE) |
| **(21) BR 11 2019 004853-7 A2** | Código 6.1 - Exigência Técnica<br>(22) 05/09/2017<br>(71) SYNGENTA PARTICIPATIONS AG (CH) |
| **(21) BR 11 2019 004946-0 A2** | Código 6.1 - Exigência Técnica<br>(22) 06/09/2017<br>(71) BAYER CROPSCIENCE AKTIENGESELLSCHAFT (DE) |

| | |
|---|---|
| **(21) BR 11 2019 004963-0 A2** | Código 6.1 - Exigência Técnica<br>(22) 26/07/2017<br>(71) DOW GLOBAL TECHNOLOGIES LLC (US) |
| **(21) BR 11 2019 005042-6 A2** | Código 6.1 - Exigência Técnica<br>(22) 25/09/2017<br>(71) DOW GLOBAL TECHNOLOGIES LLC (US) |
| **(21) BR 11 2019 005141-4 A2** | Código 6.1 - Exigência Técnica<br>(22) 28/09/2017<br>(71) KELLOGG COMPANY (US) |
| **(21) BR 11 2019 005193-7 A2** | Código 6.1 - Exigência Técnica<br>(22) 27/09/2017<br>(71) DOW GLOBAL TECHNOLOGIES LLC (US) ; ROHM AND HAAS COMPANY (US) ; DOW QUIMICA MEXICANA S.A. DE C.V. (MX) |
| **(21) BR 11 2019 005323-9 A2** | Código 6.1 - Exigência Técnica<br>(22) 15/09/2017<br>(71) BAYER CROPSCIENCE AKTIENGESELLSCHAFT (DE) ; BAYER AKTIENGESELLSCHAFT (DE) |
| **(21) BR 11 2019 005555-0 A2** | Código 6.1 - Exigência Técnica<br>(22) 27/09/2017<br>(71) LEONHARD KURZ STIFTUNG & CO. KG (DE) |
| **(21) BR 11 2019 005767-6 A2** | Código 6.1 - Exigência Técnica<br>(22) 21/08/2017<br>(71) DOW GLOBAL TECHNOLOGIES LLC (US) |
| **(21) BR 11 2019 006279-3 A2** | Código 6.1 - Exigência Técnica<br>(22) 29/09/2016<br>(71) NISSAN MOTOR CO., LTD. (JP) |
| **(21) BR 11 2019 006393-5 A2** | Código 6.1 - Exigência Técnica<br>(22) 28/09/2017<br>(71) JOHNSON MATTHEY PUBLIC LIMITED COMPANY (GB) |
| **(21) BR 11 2019 006398-6 A2** | Código 6.1 - Exigência Técnica<br>(22) 10/10/2017<br>(71) MITSUI CHEMICALS, INC. (JP) |

| | |
|---|---|
| **(21) BR 11 2019 006661-6 A2** | Código 6.1 - Exigência Técnica<br>(22) 24/10/2016<br>(71) BIOLOG ID (FR) |
| **(21) BR 11 2019 007093-1 A2** | Código 6.1 - Exigência Técnica<br>(22) 13/10/2017<br>(71) PERFORMANCE POLYAMIDES, SAS (FR) |
| **(21) BR 11 2019 007468-6 A2** | Código 6.1 - Exigência Técnica<br>(22) 11/10/2017<br>(71) PI INDUSTRIES LTD (IN) |
| **(21) BR 11 2019 007974-2 A2** | Código 6.1 - Exigência Técnica<br>(22) 19/10/2017<br>(71) SWIMC LLC (US) |
| **(21) BR 11 2019 008040-6 A2** | Código 6.1 - Exigência Técnica<br>(22) 21/10/2017<br>(71) MARK STEELE (US) |
| **(21) BR 11 2019 008566-1 A2** | Código 6.1 - Exigência Técnica<br>(22) 30/01/2018<br>(71) HUNTSMAN PETROCHEMICAL LLC (US) |
| **(21) BR 11 2019 008864-4 A2** | Código 6.1 - Exigência Técnica<br>(22) 01/11/2017<br>(71) ALPHANOSOS S.A.S. (FR) |
| **(21) BR 11 2019 009451-2 A2** | Código 6.1 - Exigência Técnica<br>(22) 27/12/2016<br>(71) HALLIBURTON ENERGY SERVICES, INC. (US) |
| **(21) BR 11 2019 009723-6 A2** | Código 6.1 - Exigência Técnica<br>(22) 17/11/2017<br>(71) KIMBERLY-CLARK WORLDWIDE, INC. (US) |
| **(21) BR 11 2019 009978-6 A2** | Código 6.1 - Exigência Técnica<br>(22) 21/11/2017<br>(71) CLARIANT INTERNATIONAL LTD. (CH) |
| **(21) BR 11 2019 010062-8 A2** | Código 6.1 - Exigência Técnica |

| | |
|---|---|
| | (22) 20/11/2017<br>(71) CHARLES VIJAY VARGHESE (IN) |
| **(21) BR 11 2019 010193-4 A2** | Código 6.1 - Exigência Técnica<br>(22) 20/11/2017<br>(71) BAYER CROPSCIENCE AKTIENGESELLSCHAFT (DE) ; BAYER AKTIENGESELLSCHAFT (DE) |
| **(21) BR 11 2019 010458-5 A2** | Código 6.1 - Exigência Técnica<br>(22) 22/11/2017<br>(71) M.E.P. – MACCHINE ELETTRONICHE PIEGATRICI S.P.A. (IT) |
| **(21) BR 11 2019 010696-0 A2** | Código 6.1 - Exigência Técnica<br>(22) 10/11/2017<br>(71) NIPPON STEEL CORPORATION (JP) |
| **(21) BR 11 2019 010783-5 A2** | Código 6.1 - Exigência Técnica<br>(22) 26/11/2017<br>(71) QED LABS INC (US) |
| **(21) BR 11 2019 010831-9 A2** | Código 6.1 - Exigência Técnica<br>(22) 05/12/2016<br>(71) ESSITY HYGIENE AND HEALTH AKTIEBOLAG (SE) |
| **(21) BR 11 2019 011545-5 A2** | Código 6.1 - Exigência Técnica<br>(22) 07/12/2017<br>(71) NEWLEAF SYMBIOTICS, INC. (US) |
| **(21) BR 11 2019 011687-7 A2** | Código 6.1 - Exigência Técnica<br>(22) 20/12/2017<br>(71) AALTO UNIVERISITY FOUNDATION SR (FI) |
| **(21) BR 11 2019 011963-9 A2** | Código 6.1 - Exigência Técnica<br>(22) 17/01/2017<br>(71) HALLIBURTON ENERGY SERVICES, INC. (US) |
| **(21) BR 11 2019 012029-7 A2** | Código 6.1 - Exigência Técnica<br>(22) 19/12/2017<br>(71) OMYA INTERNATIONAL AG (CH) |
| **(21) BR 11 2019 012910-3 A2** | Código 6.1 - Exigência Técnica<br>(22) 01/12/2017 |

| | |
|---|---|
| | (71) FMC CORPORATION (US) |
| **(21) BR 11 2019 012918-9 A2** | Código 6.1 - Exigência Técnica<br>(22) 19/12/2017<br>(71) CULTIVATION SYSTEMS B.V. (NL) |
| **(21) BR 11 2019 012972-3 A2** | Código 6.1 - Exigência Técnica<br>(22) 22/12/2017<br>(71) MINORYX THERAPEUTICS S.L. (ES) |
| **(21) BR 11 2019 013003-9 A2** | Código 6.1 - Exigência Técnica<br>(22) 14/12/2018<br>(71) CJ CHEILJEDANG CORPORATION (KR) |
| **(21) BR 11 2019 013171-0 A2** | Código 6.1 - Exigência Técnica<br>(22) 05/01/2018<br>(71) UNIVATION TECHNOLOGIES, LLC (US) |
| **(21) BR 11 2019 013350-0 A2** | Código 6.1 - Exigência Técnica<br>(22) 27/12/2017<br>(71) NIPPON STEEL CORPORATION (JP) ; VALLOUREC OIL AND GAS FRANCE (FR) |
| **(21) BR 11 2019 015396-9 A2** | Código 6.1 - Exigência Técnica<br>(22) 20/06/2017<br>(71) AMCOR RIGID PLASTICS USA, LLC (US) |
| **(21) BR 11 2019 015568-6 A2** | Código 6.1 - Exigência Técnica<br>(22) 06/02/2018<br>(71) 3SKIN AS (NO) |
| **(21) BR 11 2019 015698-4 A2** | Código 6.1 - Exigência Técnica<br>(22) 12/03/2018<br>(71) BASF SE (DE) |
| **(21) BR 11 2019 016094-9 A2** | Código 6.1 - Exigência Técnica<br>(22) 28/06/2017<br>(71) GALAXY FCT SDN. BHD. (MY) |
| **(21) BR 11 2019 019714-1 A2** | Código 6.1 - Exigência Técnica<br>(22) 02/08/2017<br>(71) VITRO, S.A.B. DE C.V. (MX) |

| | |
|---|---|
| **(21) BR 11 2019 022897-7 A2** | Código 6.1 - Exigência Técnica<br>(22) 21/11/2017<br>(71) TELLURIS BIOTECH INDIA PRIVATE LIMITED (IN) |
| **(21) BR 11 2019 024520-0 A2** | Código 6.1 - Exigência Técnica<br>(22) 23/05/2018<br>(71) LALLEMAND HUNGARY LIQUIDITY MANAGEMENT LLC. (HU) |
| **(21) BR 11 2019 025653-9 A2** | Código 6.1 - Exigência Técnica<br>(22) 09/06/2017<br>(71) DOW GLOBAL TECHNOLOGIES LLC (US) |
| **(21) BR 11 2019 025964-3 A2** | Código 6.1 - Exigência Técnica<br>(22) 31/10/2017<br>(71) DOW GLOBAL TECHNOLOGIES LLC (US) |
| **(21) BR 11 2019 026356-0 A2** | Código 6.1 - Exigência Técnica<br>(22) 29/06/2017<br>(71) DOW GLOBAL TECHNOLOGIES LLC (US) |
| **(21) BR 11 2019 027629-7 A2** | Código 6.1 - Exigência Técnica<br>(22) 22/01/2019<br>(71) ILLUMINA, INC. (US) |
| **(21) BR 11 2020 003962-4 A2** | Código 6.1 - Exigência Técnica<br>(22) 23/08/2017<br>(71) MIGUEL ENRIQUE JESÚS MALNATI RAMOS (PE) |
| **(21) BR 11 2020 004332-0 A2** | Código 6.1 - Exigência Técnica<br>(22) 06/09/2018<br>(71) IMMUNIC AG (DE) |
| **(21) BR 11 2020 004355-9 A2** | Código 6.1 - Exigência Técnica<br>(22) 08/12/2017<br>(71) PANARA, A.S. (SK) |
| **(21) BR 11 2020 005101-2 A2** | Código 6.1 - Exigência Técnica<br>(22) 25/09/2017<br>(71) DOW GLOBAL TECHNOLOGIES LLC (US) ; ROHM AND HAAS COMPANY (US) |

| | |
|---|---|
| **(21) BR 11 2020 006330-4 A2** | Código 6.1 - Exigência Técnica<br>(22) 30/09/2017<br>(71) DOW GLOBAL TECHNOLOGIES LLC (US) |
| **(21) BR 11 2020 007079-3 A2** | Código 6.1 - Exigência Técnica<br>(22) 13/10/2017<br>(71) GCP APPLIED TECHNOLOGIES INC. (US) |
| **(21) BR 11 2020 007913-8 A2** | Código 6.1 - Exigência Técnica<br>(22) 31/10/2017<br>(71) DOW GLOBAL TECHNOLOGIES LLC (US) |
| **(21) BR 11 2020 019744-0 A2** | Código 6.1 - Exigência Técnica<br>(22) 17/04/2019<br>(71) RKW SE (DE) |
| **(21) BR 11 2020 019836-6 A2** | Código 6.1 - Exigência Técnica<br>(22) 28/03/2019<br>(71) BP CORPORATION NORTH AMERICA INC. (US) |
| **(21) BR 11 2020 020418-8 A2** | Código 6.1 - Exigência Técnica<br>(22) 11/04/2019<br>(71) AVAVA, INC. (US) |
| **(21) BR 11 2020 021423-0 A2** | Código 6.1 - Exigência Técnica<br>(22) 19/04/2019<br>(71) AVERY DENNISON RETAIL INFORMATION SERVICES, LLC (US) |
| **(21) BR 11 2020 021865-0 A2** | Código 6.1 - Exigência Técnica<br>(22) 25/04/2019<br>(71) BASF SE (DE) |
| **(21) BR 11 2020 022435-9 A2** | Código 6.1 - Exigência Técnica<br>(22) 01/05/2019<br>(71) RENEWABLE ENERGY GROUP, INC. (US) |
| **(21) BR 11 2021 000049-6 A2** | Código 6.1 - Exigência Técnica<br>(22) 08/07/2019<br>(71) NOVARTIS AG (CH) |
| **(21) BR 11 2021 002816-1 A2** | Código 6.1 - Exigência Técnica<br>(22) 15/08/2019 |

(71) AGRESEARCH LIMITED (NZ)

---

**(21) BR 11 2021 012344-0 A2**
Código 6.1 - Exigência Técnica
(22) 02/12/2019
(71) HUAWEI TECHNOLOGIES CO., LTD. (CN)

---

**(21) BR 11 2021 021289-2 A2**
Código 6.1 - Exigência Técnica
(22) 27/03/2020
(71) INTERNATIONAL BUSINESS MACHINES CORPORATION (US)

---

**(21) BR 11 2021 022838-1 A2**
Código 6.1 - Exigência Técnica
(22) 11/06/2019
(71) HBI BRANDED APPAREL ENTERPRISES, LLC (US)

---

**(21) BR 11 2022 002068-6 A2**
Código 6.1 - Exigência Técnica
(22) 04/08/2020
(71) INTPRO, LLC (US)

---

**(21) BR 11 2022 002626-9 A2**
Código 6.1 - Exigência Técnica
(22) 14/08/2019
(71) SYNERGIA MEDICAL (BE)

---

**(21) BR 11 2022 005286-3 A2**
Código 6.1 - Exigência Técnica
(22) 25/09/2019
(71) DE NORA PERMELEC LTD (JP)

---

**(21) BR 12 2018 011329-4 A2**
Código 6.1 - Exigência Técnica
(22) 04/06/2015
(62) BR 11 2016 028285-0 04/06/2015
(71) AMGEN INC. (US)

---

**(21) BR 12 2019 023887-1 A2**
Código 6.1 - Exigência Técnica
(22) 26/09/2013
(62) BR 11 2015 006874-0 26/09/2013
(71) RHEINISCHE FRIEDRICH-WILHELMS-UNIVERSITÄT BONN (DE)

---

**(21) BR 12 2019 024753-6 A2**
Código 6.1 - Exigência Técnica
(22) 06/08/2013
(62) BR 11 2015 002584-6 06/08/2013
(71) ETH ZURICH (CH)

---

**(21) BR 12 2019 027818-0 A2**
Código 6.1 - Exigência Técnica

| | |
|---|---|
| | (22) 10/05/2016<br>(62) BR 11 2017 025678-9 10/05/2016<br>(71) ARYSTA LIFESCIENCE CORPORATION (JP) |
| **(21) BR 12 2019 028115-7 A2** | Código 6.1 - Exigência Técnica<br>(22) 07/11/2012<br>(62) BR 11 2014 010882-0 07/11/2012<br>(71) CANON KABUSHIKI KAISHA (JP) |
| **(21) BR 12 2020 001774-0 A2** | Código 6.1 - Exigência Técnica<br>(22) 12/03/2014<br>(62) BR 11 2015 021556-4 12/03/2014<br>(71) E. I. DU PONT DE NEMOURS AND COMPANY (US) |
| **(21) BR 12 2020 002919-6 A2** | Código 6.1 - Exigência Técnica<br>(22) 16/06/2014<br>(62) BR 11 2015 031233-0 16/06/2014<br>(71) GENOMATICA, INC. (US) |
| **(21) BR 12 2020 008242-9 A2** | Código 6.1 - Exigência Técnica<br>(22) 27/05/2015<br>(62) BR 11 2016 027911-5 27/05/2015<br>(71) EVOGENE LTD. (IL) |
| **(21) BR 12 2020 013796-7 A2** | Código 6.1 - Exigência Técnica<br>(22) 04/12/2014<br>(62) BR 11 2016 009776-9 04/12/2014<br>(71) CANON KABUSHIKI KAISHA (JP) |
| **(21) BR 12 2020 014254-5 A2** | Código 6.1 - Exigência Técnica<br>(22) 17/06/2015<br>(62) BR 11 2016 030631-7 17/06/2015<br>(71) CAREFUSION 303, INC. (US) |
| **(21) BR 12 2020 018289-0 A2** | Código 6.1 - Exigência Técnica<br>(22) 13/09/2016<br>(62) BR 11 2018 005056-3 13/09/2016<br>(71) WESTROCK SHARED SERVICES, LLC (US) |
| **(21) BR 12 2020 018510-4 A2** | Código 6.1 - Exigência Técnica<br>(22) 20/11/2013<br>(62) BR 11 2015 011583-7 20/11/2013 |

| | |
|---|---|
| | (71) OPKO BIOLOGICS LTD. (IL) |
| **(21) BR 12 2020 022453-3 A2** | Código 6.1 - Exigência Técnica<br>(22) 24/03/2015<br>(62) BR 11 2016 021016-6 24/03/2015<br>(71) EUTICALS SPA (IT) |
| **(21) BR 12 2021 001218-0 A2** | Código 6.1 - Exigência Técnica<br>(22) 10/11/2015<br>(62) BR 11 2017 008868-1 10/11/2015<br>(71) ALNYLAM PHARMACEUTICALS, INC. (US) |
| **(21) BR 12 2021 015246-2 A2** | Código 6.1 - Exigência Técnica<br>(22) 25/10/2012<br>(62) BR 11 2014 009176-5 25/10/2012<br>(71) ONCOTHERAPY SCIENCE, INC. (JP) |
| **(21) BR 12 2021 017560-8 A2** | Código 6.1 - Exigência Técnica<br>(22) 05/10/2012<br>(62) BR 11 2014 008202-2 05/10/2012<br>(71) KATHOLIEKE UNIVERSITEIT LEUVEN (BE) ; AC IMMUNE S.A. (CH) |
| **(21) BR 12 2021 024949-0 A2** | Código 6.1 - Exigência Técnica<br>(22) 07/08/2014<br>(62) BR 11 2016 002465-6 07/08/2014<br>(71) NOVARTIS AG (CH) |
| **(21) BR 12 2022 000892-5 A2** | Código 6.1 - Exigência Técnica<br>(22) 15/11/2016<br>(62) BR 11 2018 011675-0 15/11/2016<br>(71) NOVA CHEMICALS (INTERNATIONAL) S.A. (CH) |
| **(21) BR 12 2022 004520-0 A2** | Código 6.1 - Exigência Técnica<br>(22) 23/05/2018<br>(62) BR 11 2019 024520-0 23/05/2018<br>(71) LALLEMAND HUNGARY LIQUIDITY MANAGEMENT LLC. (HU) |
| **(21) BR 12 2022 007385-9 A2** | Código 6.1 - Exigência Técnica<br>(22) 30/08/2016<br>(62) BR 11 2018 003894-6 30/08/2016<br>(71) PANTEX INTERNATIONAL S.P.A. (IT) |

| | |
|---|---|
| **(21) BR 12 2022 010938-1 A2** | Código 6.1 - Exigência Técnica<br>(22) 21/08/2014<br>(62) BR 10 2014 020509-8 21/08/2014<br>(71) PETRÓLEO BRASILEIRO S. A. - PETROBRAS (BR/RJ) |
| **(21) BR 12 2022 012040-7 A2** | Código 6.1 - Exigência Técnica<br>(22) 08/01/2016<br>(62) BR 11 2017 014740-8 08/01/2016<br>(71) ONO PHARMACEUTICAL CO., LTD. (JP) |
| **(21) BR 12 2022 012745-2 A2** | Código 6.1 - Exigência Técnica<br>(22) 08/07/2019<br>(62) BR 11 2021 000049-6 08/07/2019<br>(71) NOVARTIS AG (CH) |
| **(21) BR 13 2021 018831-5 E2** | Código 6.1 - Exigência Técnica<br>(22) 22/09/2021<br>(61) BR 10 2015 009881-2 30/04/2015<br>(71) ARY CELSO FRANCE (BR/RJ) |
| **(21) BR 20 2016 010127-7 U2** | Código 6.1 - Exigência Técnica<br>(22) 05/05/2016<br>(71) FERNANDO GABRIEL DA SILVA ARAUJO (BR/MG) |
| **(21) BR 20 2017 004076-9 U2** | Código 6.1 - Exigência Técnica<br>(22) 24/02/2017<br>(71) CAVALETTI S/A - CADEIRAS PROFISSIONAIS (BR/RS) |
| **(21) BR 20 2017 008107-4 U2** | Código 6.1 - Exigência Técnica<br>(22) 19/04/2017<br>(71) MARCO AURELIO DE BARROS (BR/PR) |
| **(21) BR 20 2017 008378-6 U2** | Código 6.1 - Exigência Técnica<br>(22) 24/04/2017<br>(71) MAICON LANDES FREITAS DE CARVALHO (BR/RJ) |
| **(21) BR 20 2017 009863-5 U2** | Código 6.1 - Exigência Técnica<br>(22) 11/05/2017<br>(71) SAINT-GOBAIN DO BRASIL PRODUTOS INDUSTRIAIS E PARA CONSTRUÇÃO LTDA. (BR/SP) |
| **(21) BR 20 2017 011703-6 U2** | Código 6.1 - Exigência Técnica |

| | |
|---|---|
| | (22) 02/06/2017<br>(71) ANDRÉ MELO BACELLAR (BR/DF) |
| **(21) BR 20 2017 012112-2 U2** | Código 6.1 - Exigência Técnica<br>(22) 07/06/2017<br>(71) VLADIMIR GHIGGI (BR/RS) |
| **(21) BR 20 2017 014324-0 U2** | Código 6.1 - Exigência Técnica<br>(22) 30/06/2017<br>(71) UNIVERSIDADE FEDERAL DE SÃO PAULO - UNIFESP (BR/SP) |
| **(21) BR 20 2017 015029-7 U2** | Código 6.1 - Exigência Técnica<br>(22) 13/07/2017<br>(71) JOACIRTON ROSSO (BR/SC) |
| **(21) BR 20 2017 015879-4 U2** | Código 6.1 - Exigência Técnica<br>(22) 25/07/2017<br>(71) ITA GLASS INDUSTRIA, COM. E SERV.DE INSTAL.ARTEF.DE METAIS,VIDROS E MADEIRA LTDA-ME (BR/SP) ; ERICH HENRIQUE SILVA (BR/SP) |
| **(21) BR 20 2017 016221-0 U2** | Código 6.1 - Exigência Técnica<br>(22) 28/07/2017<br>(71) FRIGOMEC INDUSTRIAL LTDA - ME (BR/SC) |
| **(21) BR 20 2017 017797-7 U2** | Código 6.1 - Exigência Técnica<br>(22) 18/08/2017<br>(71) RECREATIVOS FRANCO, S.A. (ES) |
| **(21) BR 20 2017 018831-6 U2** | Código 6.1 - Exigência Técnica<br>(22) 01/09/2017<br>(71) FUNDAÇÃO UNIVERSIDADE FEDERAL DE MATO GROSSO (BR/MT) |
| **(21) BR 20 2017 020166-5 U2** | Código 6.1 - Exigência Técnica<br>(22) 21/09/2017<br>(71) CIRO AMARAL FARIA (BR/MG) |
| **(21) BR 20 2017 020414-1 U2** | Código 6.1 - Exigência Técnica<br>(22) 25/09/2017<br>(71) JUAN MIGUEL ANTEZANA VERA (BR/AM) |
| **(21) BR 20 2017 022059-7 U2** | Código 6.1 - Exigência Técnica |

| | |
|---|---|
| | (22) 12/10/2017<br>(71) ERICH HENRIQUE SILVA (BR/SP) |
| **(21) BR 20 2017 022105-4 U2** | Código 6.1 - Exigência Técnica<br>(22) 13/10/2017<br>(71) SIDNEI ALVES RIBEIRO (BR/PR) ; CELSO TONETE (BR/PR) |
| **(21) BR 20 2017 022646-3 U2** | Código 6.1 - Exigência Técnica<br>(22) 20/10/2017<br>(71) SISTEMI SOSPENSIONI S.P.A. (IT) |
| **(21) BR 20 2017 023113-0 U2** | Código 6.1 - Exigência Técnica<br>(22) 26/10/2017<br>(71) PROGÁS INDÚSTRIA METALÚRGICA LTDA (BR/RS) |
| **(21) BR 20 2017 023783-0 U2** | Código 6.1 - Exigência Técnica<br>(22) 06/11/2017<br>(71) PISANI PLÁSTICOS S.A. (BR/RS) |
| **(21) BR 20 2017 026032-7 U2** | Código 6.1 - Exigência Técnica<br>(22) 04/12/2017<br>(71) INDUTAR TECNO METAL LTDA (BR/RS) |
| **(21) BR 20 2018 010688-6 U2** | Código 6.1 - Exigência Técnica<br>(22) 25/05/2018<br>(71) PROGAS INDÚSTRIA METALÚRGICA LTDA (BR/RS) |
| **(21) BR 20 2020 007098-9 U2** | Código 6.1 - Exigência Técnica<br>(22) 08/04/2020<br>(71) GIOVANI MOLIN (BR/RS) ; GEFERSON RONEI BUZINI (BR/RS) ; JOÃO CARLOS MOLIN (BR/RS) |
| **(21) BR 20 2021 023633-2 U2** | Código 6.1 - Exigência Técnica<br>(22) 24/11/2021<br>(71) MARIA CRISTINA DE MATTOS (BR/RS) |
| **(21) BR 21 2019 002087-5 U2** | Código 6.1 - Exigência Técnica<br>(22) 30/05/2017<br>(71) A. RAYMOND ET CIE (FR) |
| **(21) PI 1006232-7 A2** | Código 6.1 - Exigência Técnica<br>(22) 27/04/2010 |

| | |
|---|---|
| | (71) Jeneil Biosurfactant Company, LLC (US) |
| **(21) PI 1105603-7 A2** | Código 6.1 - Exigência Técnica<br>(22) 17/11/2011<br>(71) Centro Infantil de Investigação Hematológicas Dr. Domingos A. Boldrini (BR/SP) ; CENTRO NACIONAL DE PESQUISA EM ENERGIA E MATERIAIS (BR/SP) |

## Código 6.7 - Outras Exigências

Suspensão do andamento do pedido de patente para que seja feita a instrução regular do pedido de patente. O depositante poderá obter o parecer através do endereço eletrônico www.inpi.gov.br - No Acesso rápido – Faça uma busca - Patente. Para acessar, cadastre-se no Portal do INPI e use login e senha. A não manifestação do depositante no prazo de 90 (noventa) dias desta data acarretará o arquivamento definitivo do pedido.

---

**(21) BR 10 2014 002048-9 A2**

Código 6.7 - Outras Exigências
(22) 28/01/2014
(71) ANANIAS MEIRELES GARUTII (BR/RJ) ; LEIDA DE PAULA MOTTA GARUTI (BR/RJ)

---

**(21) BR 10 2017 002966-2 A2**

Código 6.7 - Outras Exigências
(22) 14/02/2017
(71) UNIVERSIDADE FEDERAL DE LAVRAS (BR/MG) ; FUNDAÇÃO DE AMPARO À PESQUISA DE MINAS GERAIS (BR/MG)

---

**(21) BR 10 2017 004061-5 A2**

Código 6.7 - Outras Exigências
(22) 24/02/2017
(71) UNIVERSIDADE FEDERAL DE GOIÁS (BR/GO)

---

**(21) BR 10 2017 006953-2 A2**

Código 6.7 - Outras Exigências
(22) 04/04/2017
(71) AYRTON DA SILVA FOUX (BR/SP)

---

**(21) BR 10 2017 010473-7 A2**

Código 6.7 - Outras Exigências
(22) 18/05/2017
(71) UNIVERSIDADE FEDERAL DO RECÔNCAVO DA BAHIA (BR/BA)

---

**(21) BR 10 2017 016440-3 A2**

Código 6.7 - Outras Exigências
(22) 31/07/2017
(71) UNIVERSIDADE FEDERAL DO RIO GRANDE DO SUL (BR/RS)
Para que seja aceita a petição de exame Nº 800200236569 de 07/07/2020 (GRU 29409161920794378) apresente complementação da retribuição de exame para reivindicação excedente conforme tabela vigente, pois o pedido possui 22 porém foi recolhido o valor para 21, no valor de R$ 80,00.

---

**(21) BR 10 2017 016983-9 A2**

Código 6.7 - Outras Exigências
(22) 08/08/2017
(66) BR 20 2016 018370-2 09/08/2016

| | |
|---|---|
| | (71) SOCIEDADE BENEFICENTE ISRAELITA BRASILEIRA HOSPITAL ALBERT EINSTEIN (BR/SP)<br>Vide parecer; |
| **(21) BR 10 2019 003752-0 A2** | Código 6.7 - Outras Exigências<br>(22) 25/02/2019<br>(71) DANIELLE HIRSCH (BR/RJ)<br>Foi publicado na RPI 2693 de 16/08/2022 exigência com código de despacho 6.7, solicitando a complementação do pedido de exame para um pedido de Patente de Invenção com até 25 reivindicações e desconto para Pessoa Física. Através da petição 870220076491 de 25/08/2022 apresentou cumprimento da exigência, sendo apresentado a GRU 29409201954235323 com o valor pago de R$ 236,00 (Duzentos e Trinta e Seis Reais). Dessa forma o pedido de exame mais a complementação apresentada no momento perfaz um total de R$ 412,00 (Quatrocentos e Doze Reais). Observa-se que de acordo com a tabela de retribuição vigente o valor esperado para um pedido de exame com até 25 reivindicações e desconto para Pessoa Física é de R$ 1.236,00 (Um mil Duzentos e Trinta e Seis Reais). Para que possa ser aceito a solicitação de desarquivamento e cumprimento de exigência feita: 1) Complemente o pedido de exame (GRU com código de serviço 800) de acordo com a tabela de retribuições vigente no momento do cumprimento da exigência para um pedido de Patente de Invenção com até 25 reivindicações e desconto para Pessoa Física. 2) Apresente a GRU de complementação ou esclarecimento contendo o nosso número da GRU de complementação via o peticionamento de uma GRU de cumprimento de exigência em 1ª instância (GRU com código de serviço 207). De acordo com art. 2° da Instrução Normativa INPI/DIRPA Nº 03 de 30/09/2016 e art. 36 da Lei 9.279 de 14/05/1996 em caso de não cumprimento da exigência no prazo legal o pedido será arquivado definitivamente. |
| **(21) BR 11 2017 014794-7 A2** | Código 6.7 - Outras Exigências<br>(22) 08/01/2016<br>(71) STRADA DESIGN LIMITED (GB) |
| **(21) BR 11 2017 025735-1 A2** | Código 6.7 - Outras Exigências<br>(22) 12/08/2016<br>(71) S.A. LHOIST RECHERCHE ET DEVELOPPEMENT (BE) |
| **(21) BR 11 2018 016264-7 A2** | Código 6.7 - Outras Exigências<br>(22) 17/02/2017<br>(71) SHANGHAI INSTITUTE OF MATERIA MEDICA, CHINESE ACADEMY OF SCIENCES (CN)<br>Para que seja aceita a petição de exame Nº 800190122452 de 02/04/2019 (GRU 29409161903335794) apresente complementação da retribuição de |

| | |
|---|---|
| | exame para valor sem desconto, uma vez que o depositante não faz jus ao mesmo, conforme tabela vigente, no valor de R$ 654,00. |
| **(21) BR 11 2019 012247-8 A2** | Código 6.7 - Outras Exigências<br>(22) 20/11/2017<br>(71) ETHICON LLC (US) |
| **(21) BR 11 2019 018286-1 A2** | Código 6.7 - Outras Exigências<br>(22) 05/03/2018<br>(71) ILLINOIS TOOL WORKS INC. (US) ; KT PROJEKTENTWICKLUNGS-GMBH (DE) |
| **(21) BR 20 2017 002309-0 U2** | Código 6.7 - Outras Exigências<br>(22) 03/02/2017<br>(71) ALFAMEC COMÉRCIO DE EQUIPAMENTOS PARA SANEAMENTO AMBIENTAL LTDA. (BR/SP) |
| **(21) BR 20 2017 014290-1 U2** | Código 6.7 - Outras Exigências<br>(22) 30/06/2017<br>(71) NYTRON INTERNACIONAL LTDA (BR/SP)<br>Para que seja aceita a petição de exame Nº 800190438569 de 22/11/2019 (GRU 29409161912899344) apresente complementação da retribuição de exame para valor sem desconto, uma vez que o depositante não faz jus ao mesmo, conforme tabela vigente, no valor de R$ 228,00. |
| **(21) BR 20 2017 019393-0 U2** | Código 6.7 - Outras Exigências<br>(22) 11/09/2017<br>(71) ROMAR INDUSTRIA E COMERCIO DE MATERIAIS HIDRAULICOS LTDA (BR/MG) |

## Código 6.9 - Publicação Anulada

Anulação da publicação da exigência por ter sido indevida.

---

**(21) BR 10 2015 029028-4 A2**

Código 6.9 - Publicação Anulada
(22) 10/11/2015
(71) CÉSAR BENEDITO BATISTELLA (BR/SP)
Anulada a publicação código 6.7 na RPI nº 2691 de 02/08/2022 por ter sido indevida.

## Código 6.21 - Exigência preliminar - pedidos com buscas realizadas por outros Escritórios de Patentes

Suspensão do andamento do pedido de patente que, para instrução regular, aguardará o atendimento ou contestação das exigências formuladas. O depositante poderá obter o parecer através do endereço eletrônico www.inpi.gov.br - Acesso rápido - Faça uma busca - Patente. Para acessar, cadastre-se no Portal do INPI e use login e senha. A não manifestação do depositante no prazo de 90 (noventa) dias desta data acarretará o arquivamento definitivo do pedido.

---

**(21) BR 10 2013 005982-0 A2**

Código 6.21 - Exigência preliminar - pedidos com buscas realizadas por outros Escritórios de Patentes
(22) 13/03/2013
(51) H01Q 21/00 (2006.01)
(71) INSTITUTO PRESBITERIANO MACKENZIE (BR/SP)

---

**(21) BR 10 2016 005513-0 A2**

Código 6.21 - Exigência preliminar - pedidos com buscas realizadas por outros Escritórios de Patentes
(22) 11/03/2016
(51) G07C 15/00 (2006.01), A63F 3/08 (2006.01), A63F 3/06 (2006.01), A63F 7/04 (2006.01), A63F 7/22 (2006.01)
(71) RUY ALVARENGA YLAMAS (BR/SC)

---

**(21) BR 11 2015 018828-1 A2**

Código 6.21 - Exigência preliminar - pedidos com buscas realizadas por outros Escritórios de Patentes
(22) 26/02/2014
(51) C07K 14/62 (2006.01), C07K 17/08 (2006.01), A61K 38/28 (2006.01), A61P 3/10 (2006.01)
(71) HANMI PHARM CO., LTD. (KR)

---

**(21) BR 11 2016 010982-1 A2**

Código 6.21 - Exigência preliminar - pedidos com buscas realizadas por outros Escritórios de Patentes
(22) 25/08/2014
(51) C05C 9/00 (2006.01), A01N 25/12 (2006.01), C05G 3/08 (1968.09)
(71) KOCH AGRONOMIC SERVICES, LLC (US)

## Código 6.22 - Exigência preliminar - pedidos sem buscas realizadas por outros Escritórios de Patentes

Suspensão do andamento do pedido de patente que, para instrução regular, aguardará o atendimento ou contestação das exigências formuladas. O depositante poderá obter o parecer através do endereço eletrônico www.inpi.gov.br - Acesso rápido - Faça uma busca - Patente. Para acessar, cadastre-se no Portal do INPI e use login e senha. A não manifestação do depositante no prazo de 90 (noventa) dias desta data acarretará o arquivamento definitivo do pedido.

---

**(21) BR 10 2014 020349-4 A8**

Código 6.22 - Exigência preliminar - pedidos sem buscas realizadas por outros Escritórios de Patentes
(22) 18/08/2014
(51) B60P 1/00 (2006.01)
(71) MERCEDES-BENZ DO BRASIL LTDA (BR/SP)

---

**(21) BR 10 2014 020390-7 A2**

Código 6.22 - Exigência preliminar - pedidos sem buscas realizadas por outros Escritórios de Patentes
(22) 19/08/2014
(51) G08G 1/01 (2006.01), G06T 7/254 (2006.01), G06T 7/155 (2006.01), G06T 1/00 (2006.01)
(71) SENAI DEPARTAMENTO REGIONAL DO CEARA (BR/CE) ; EIM INSTALAÇÕES INDUSTRIAIS LTDA (BR/CE)

---

**(21) BR 10 2014 025465-0 A2**

Código 6.22 - Exigência preliminar - pedidos sem buscas realizadas por outros Escritórios de Patentes
(22) 13/10/2014
(51) G06F 17/00 (2006.01)
(71) FUNDAÇÃO UNIVERSIDADE DE CAXIAS DO SUL (BR/RS)

---

**(21) BR 10 2014 027381-6 A2**

Código 6.22 - Exigência preliminar - pedidos sem buscas realizadas por outros Escritórios de Patentes
(22) 31/10/2014
(51) G09B 5/06 (2006.01), G06F 3/0487 (2006.01)
(71) SAMSUNG ELETRÔNICA DA AMAZÔNIA LTDA. (BR/SP)

---

**(21) BR 10 2014 027682-3 A2**

Código 6.22 - Exigência preliminar - pedidos sem buscas realizadas por outros Escritórios de Patentes
(22) 06/11/2014
(51) C12N 1/14 (2006.01), A01G 18/20 (2006.01)
(71) Universidade Estadual do Centro-Oeste, UNICENTRO-PR (BR/PR)

---

**(21) BR 10 2015 000191-6 A2**

Código 6.22 - Exigência preliminar - pedidos sem buscas realizadas por outros

| | |
|---|---|
| | Escritórios de Patentes<br>(22) 06/01/2015<br>(51) G06F 3/00 (2006.01), G06F 17/00 (2006.01)<br>(71) KOSTAL ELETROMECÂNICA LTDA. (BR/SP) |
| **(21) BR 10 2015 001846-0 A2** | Código 6.22 - Exigência preliminar - pedidos sem buscas realizadas por outros Escritórios de Patentes<br>(22) 27/01/2015<br>(51) G06Q 10/00 (2006.01)<br>(71) LOCALIZA RENT A CAR S.A. (BR/MG) |
| **(21) BR 10 2015 003602-7 A8** | Código 6.22 - Exigência preliminar - pedidos sem buscas realizadas por outros Escritórios de Patentes<br>(22) 20/02/2015<br>(51) E21B 43/12 (2006.01), E21B 47/00 (2006.01)<br>(71) UNIVERSIDADE ESTADUAL DE CAMPINAS - UNICAMP (BR/SP) |
| **(21) BR 10 2015 011106-1 A8** | Código 6.22 - Exigência preliminar - pedidos sem buscas realizadas por outros Escritórios de Patentes<br>(22) 14/05/2015<br>(51) E05B 63/00 (2006.01), E05B 15/06 (2006.01)<br>(71) DAVID NEVES VIEIRA ROSA (BR/PR) |
| **(21) BR 10 2015 011115-0 A2** | Código 6.22 - Exigência preliminar - pedidos sem buscas realizadas por outros Escritórios de Patentes<br>(22) 14/05/2015<br>(51) E06B 7/28 (2006.01)<br>(71) DAVID NEVES VIEIRA ROSA (BR/PR) |
| **(21) BR 10 2015 019130-8 A2** | Código 6.22 - Exigência preliminar - pedidos sem buscas realizadas por outros Escritórios de Patentes<br>(22) 10/08/2015<br>(51) A61B 5/00 (2006.01)<br>(71) LUIS HENRIQUE LEONARDO PEREIRA (BR/SP) |
| **(21) BR 10 2015 022153-3 A2** | Código 6.22 - Exigência preliminar - pedidos sem buscas realizadas por outros Escritórios de Patentes<br>(22) 09/09/2015<br>(51) G06Q 10/08 (2006.01), G06Q 50/28 (2006.01)<br>(71) LSL TRANSPORTES LTDA (BR/SP) |
| **(21) BR 10 2015 024916-0 A2** | Código 6.22 - Exigência preliminar - pedidos sem buscas realizadas por outros Escritórios de Patentes |

| | |
|---|---|
| | (22) 29/09/2015<br>(51) G08B 13/196 (2006.01)<br>(71) PONFAC S/A (BR/RS) |
| **(21) BR 10 2015 025468-7 A2** | Código 6.22 - Exigência preliminar - pedidos sem buscas realizadas por outros Escritórios de Patentes<br>(22) 06/10/2015<br>(51) G06F 3/038 (2006.01), G06F 3/033 (2006.01), G06F 1/00 (2006.01)<br>(71) RACHEL ZUANON DIAS (BR/SP) |
| **(21) BR 10 2015 025510-1 A2** | Código 6.22 - Exigência preliminar - pedidos sem buscas realizadas por outros Escritórios de Patentes<br>(22) 06/10/2015<br>(51) G06Q 10/08 (2006.01)<br>(71) CLAUDIMAR BORTOLIN (BR/SC) |
| **(21) BR 10 2015 025992-1 A2** | Código 6.22 - Exigência preliminar - pedidos sem buscas realizadas por outros Escritórios de Patentes<br>(22) 13/10/2015<br>(51) G06F 21/60 (2006.01), G06F 21/10 (2006.01), G11B 20/00 (2006.01), H04L 9/00 (2006.01), G09C 1/00 (2006.01)<br>(71) KRYPTUS SEGURANÇA DA INFORMAÇÃO LTDA. (BR/SP) ; REDE NACIONAL DE ENSINO E PESQUISA - RNP (BR/RJ) |
| **(21) BR 10 2015 026178-0 A2** | Código 6.22 - Exigência preliminar - pedidos sem buscas realizadas por outros Escritórios de Patentes<br>(22) 15/10/2015<br>(51) G06F 3/041 (2006.01), G09B 21/00 (2006.01)<br>(71) CEMIG DISTRIBUIÇÃO S.A. (BR/MG) ; FUNDACAO CPQD - CENTRO DE PESQUISA E DESENVOLVIMENTO EM TELECOMUNICACOES (BR/SP) |
| **(21) BR 10 2015 028383-0 A2** | Código 6.22 - Exigência preliminar - pedidos sem buscas realizadas por outros Escritórios de Patentes<br>(22) 11/11/2015<br>(51) G08G 1/04 (2006.01), G08G 1/017 (2006.01), G08G 1/01 (2006.01)<br>(71) MARDÔNIO JÚNIOR MATOS DUARTE (BR/CE) |
| **(21) BR 10 2015 028907-3 A2** | Código 6.22 - Exigência preliminar - pedidos sem buscas realizadas por outros Escritórios de Patentes<br>(22) 18/11/2015<br>(51) G01R 35/02 (2006.01), G01R 31/12 (2006.01)<br>(71) UNIVERSIDADE FEDERAL DE JUIZ DE FORA (BR) ; UNIVERSIDADE FEDERAL DE ITAJUBÁ (BR/MG) ; FUNDAÇÃO DE AMPARO À PESQUISA DO |

| | |
|---|---|
| | ESTADO DE MINAS GERAIS - FAPEMIG (BR/MG) |
| **(21) BR 10 2015 032172-4 A2** | Código 6.22 - Exigência preliminar - pedidos sem buscas realizadas por outros Escritórios de Patentes<br>(22) 21/12/2015<br>(51) A61B 90/98 (2006.01)<br>(71) SYNERGY TECNOLOGIA EM SISTEMAS LTDA. (BR/SP) |
| **(21) BR 10 2015 032904-0 A2** | Código 6.22 - Exigência preliminar - pedidos sem buscas realizadas por outros Escritórios de Patentes<br>(22) 29/12/2015<br>(51) G10K 11/18 (2006.01), A61H 3/06 (2006.01), A63K 3/04 (2006.01)<br>(71) INSTITUTO FEDERAL DE EDUCAÇÃO CIÊNCIA E TECNOLOGIA DO ESPIRITO SANTO (BR/ES) |
| **(21) BR 10 2016 000513-2 A2** | Código 6.22 - Exigência preliminar - pedidos sem buscas realizadas por outros Escritórios de Patentes<br>(22) 11/01/2016<br>(51) G10K 9/122 (2006.01)<br>(71) JOÃO CARLOS FURLAN (BR/SP) |
| **(21) BR 10 2016 000790-9 A2** | Código 6.22 - Exigência preliminar - pedidos sem buscas realizadas por outros Escritórios de Patentes<br>(22) 14/01/2016<br>(51) B60K 17/12 (2006.01), F16H 3/00 (2006.01)<br>(71) CLAUDIO ROBERTO KIRSTEN (BR/SP) |
| **(21) BR 10 2016 001165-5 A2** | Código 6.22 - Exigência preliminar - pedidos sem buscas realizadas por outros Escritórios de Patentes<br>(22) 19/01/2016<br>(51) G08B 13/00 (2006.01)<br>(71) SAM 24HS SEGURANCA ELETRONICA EIRELLI (BR/MG) |
| **(21) BR 10 2016 001408-5 A2** | Código 6.22 - Exigência preliminar - pedidos sem buscas realizadas por outros Escritórios de Patentes<br>(22) 21/01/2016<br>(51) E04G 9/06 (2006.01)<br>(71) MILLS ESTRUTURAS E SERVIÇOS DE ENGENHARIA S/A (BR/RJ) |
| **(21) BR 10 2016 002784-5 A2** | Código 6.22 - Exigência preliminar - pedidos sem buscas realizadas por outros Escritórios de Patentes<br>(22) 10/02/2016<br>(51) G08B 13/12 (2006.01), G08B 25/00 (2006.01), E04H 17/14 (2006.01) |

(71) EDILSON BORBA DA TRINDADE (BR/RS)

**(21) BR 10 2016 002850-7 A2**

Código 6.22 - Exigência preliminar - pedidos sem buscas realizadas por outros Escritórios de Patentes
(22) 11/02/2016
(51) G01N 27/18 (2006.01)
(71) UNIVERSIDADE ESTADUAL DO MARANHÃO (BR/MA)

**(21) BR 10 2016 002931-7 A2**

Código 6.22 - Exigência preliminar - pedidos sem buscas realizadas por outros Escritórios de Patentes
(22) 11/02/2016
(51) G08B 21/24 (2006.01), G06Q 50/22 (2006.01), H04Q 9/00 (2006.01)
(71) SYNERGY TECNOLOGIA EM SISTEMAS LTDA. (BR/SP)

**(21) BR 10 2016 003958-4 A2**

Código 6.22 - Exigência preliminar - pedidos sem buscas realizadas por outros Escritórios de Patentes
(22) 24/02/2016
(51) E02D 17/20 (2006.01), E02B 7/00 (2006.01)
(71) ALLONDA AMBIENTAL LTDA (BR/SP)

**(21) BR 10 2016 004408-1 A2**

Código 6.22 - Exigência preliminar - pedidos sem buscas realizadas por outros Escritórios de Patentes
(22) 29/02/2016
(51) G01N 3/04 (2006.01), G01N 33/483 (2006.01)
(71) UNIVERSIDADE FEDERAL DE PERNAMBUCO - UFPE (BR/PE)

**(21) BR 10 2016 007774-5 A2**

Código 6.22 - Exigência preliminar - pedidos sem buscas realizadas por outros Escritórios de Patentes
(22) 07/04/2016
(51) E06B 3/88 (2006.01), E06B 7/00 (2006.01), E06B 7/16 (2006.01), E06B 7/18 (2006.01)
(71) JOÃO URIAS ALVES DO AMARAL (BR/SP)

**(21) BR 10 2016 013124-3 A2**

Código 6.22 - Exigência preliminar - pedidos sem buscas realizadas por outros Escritórios de Patentes
(22) 08/06/2016
(51) E05F 15/603 (2006.01)
(71) GAREN AUTOMAÇÃO S/A (BR/SP)

**(21) BR 10 2016 014158-3 A2**

Código 6.22 - Exigência preliminar - pedidos sem buscas realizadas por outros Escritórios de Patentes
(22) 17/06/2016
(51) G07C 11/00 (2006.01), G06F 17/40 (2006.01), G06K 9/00 (2006.01), G06K

| | |
|---|---|
| | 7/00 (2006.01)<br>(71) AUDIT BUSINESS SOLUTIONS LTDA (BR/SP) |
| **(21) BR 10 2016 014575-9 A2** | Código 6.22 - Exigência preliminar - pedidos sem buscas realizadas por outros Escritórios de Patentes<br>(22) 21/06/2016<br>(51) E04H 12/14 (2006.01)<br>(71) CASSOL PRE-FABRICADOS LTDA (BR/PR) |
| **(21) BR 10 2016 015287-9 A2** | Código 6.22 - Exigência preliminar - pedidos sem buscas realizadas por outros Escritórios de Patentes<br>(22) 29/06/2016<br>(51) A61H 23/02 (2006.01), A61H 1/02 (2006.01)<br>(71) DANIEL GERIMIAS (BR/PR) |
| **(21) BR 10 2016 019113-0 A2** | Código 6.22 - Exigência preliminar - pedidos sem buscas realizadas por outros Escritórios de Patentes<br>(22) 17/08/2016<br>(51) A47F 1/035 (2006.01)<br>(71) AMARILDO CARRASCO ALVES (BR/SC) |
| **(21) BR 10 2016 021249-9 A2** | Código 6.22 - Exigência preliminar - pedidos sem buscas realizadas por outros Escritórios de Patentes<br>(22) 14/09/2016<br>(51) A61C 8/00 (2006.01)<br>(71) CAUDURO PARTICIPAÇÕES EIRELI (BR/SC) |
| **(21) BR 10 2016 023567-7 A8** | Código 6.22 - Exigência preliminar - pedidos sem buscas realizadas por outros Escritórios de Patentes<br>(22) 10/10/2016<br>(51) A61F 2/14 (2006.01), B29D 11/02 (2006.01)<br>(71) UNIVERSIDADE FEDERAL DA BAHIA (BR/BA) |
| **(21) BR 10 2016 024362-9 A2** | Código 6.22 - Exigência preliminar - pedidos sem buscas realizadas por outros Escritórios de Patentes<br>(22) 19/10/2016<br>(51) A61M 25/10 (2006.01), A61F 5/445 (2006.01)<br>(71) ASSOCIAÇÃO PARANAENSE DE CULTURA - APC (BR/PR) ; THOMAZ JEFFERSON MASSANEIRO (BR/PR) |
| **(21) BR 10 2016 026230-5 A2** | Código 6.22 - Exigência preliminar - pedidos sem buscas realizadas por outros Escritórios de Patentes<br>(22) 09/11/2016 |

| | |
|---|---|
| | (51) G21K 5/08 (2006.01), C23C 4/134 (2006.01), B44D 5/00 (2006.01), B05D 3/06 (2006.01), B05B 5/00 (2006.01)<br>(71) INSTITUTO FEDERAL DE EDUCAÇÃO CIÊNCIA E TECNOLOGIA DO ESPIRITO SANTO (BR/ES) |
| **(21) BR 10 2016 026542-8 A2** | Código 6.22 - Exigência preliminar - pedidos sem buscas realizadas por outros Escritórios de Patentes<br>(22) 11/11/2016<br>(51) A47L 1/06 (2006.01)<br>(71) SSZK EMPREENDIMENTOS PARTICIPACOES LTDA (BR/SP) |
| **(21) BR 10 2016 026734-0 A2** | Código 6.22 - Exigência preliminar - pedidos sem buscas realizadas por outros Escritórios de Patentes<br>(22) 16/11/2016<br>(51) H02K 53/00 (2006.01), F03B 17/00 (2006.01), F03G 7/10 (2006.01)<br>(71) ANDRÉ ALVES MOREIRA (BR/MG) |
| **(21) BR 10 2016 029288-3 A2** | Código 6.22 - Exigência preliminar - pedidos sem buscas realizadas por outros Escritórios de Patentes<br>(22) 14/12/2016<br>(51) A41D 31/02 (2006.01), A41D 13/00 (2006.01), B32B 9/04 (2006.01)<br>(71) JOSELITO TENÓRIO DOS SANTOS (BR/ES) |
| **(21) BR 10 2017 005157-9 A2** | Código 6.22 - Exigência preliminar - pedidos sem buscas realizadas por outros Escritórios de Patentes<br>(22) 14/03/2017<br>(51) G01R 22/06 (2006.01), G01R 22/10 (2006.01), G01R 31/00 (2006.01)<br>(71) COMPANHIA ENERGETICA DO MARANHAO - CEMAR (BR/MA) ; INSTITUTO DE TECNOLOGIA PARA O DESENVOLVIMENTO - INSTITUTOS LACTEC (BR/PR) ; ROMAGNOLE PRODUTOS ELÁTRICOS S.A. (BR/PR) |
| **(21) BR 10 2017 007013-1 A2** | Código 6.22 - Exigência preliminar - pedidos sem buscas realizadas por outros Escritórios de Patentes<br>(22) 05/04/2017<br>(51) B60L 8/00 (2006.01), H02J 7/35 (2006.01)<br>(71) AMILTO MANFREDI (BR/SC) |
| **(21) BR 12 2020 008155-4 A2** | Código 6.22 - Exigência preliminar - pedidos sem buscas realizadas por outros Escritórios de Patentes<br>(22) 27/05/2015<br>(51) A01H 5/10 (2006.01), C07K 14/415 (2006.01), C12N 15/29 (2006.01), C12N 15/82 (2006.01)<br>(71) EVOGENE LTD. (IL) |

| | |
|---|---|
| **(21) BR 12 2020 008161-9 A2** | Código 6.22 - Exigência preliminar - pedidos sem buscas realizadas por outros Escritórios de Patentes<br>(22) 27/05/2015<br>(51) A01H 5/10 (2006.01), C07K 14/415 (2006.01), C12N 15/29 (2006.01), C12N 15/82 (2006.01)<br>(71) EVOGENE LTD. (IL) |
| **(21) BR 12 2020 008169-4 A2** | Código 6.22 - Exigência preliminar - pedidos sem buscas realizadas por outros Escritórios de Patentes<br>(22) 27/05/2015<br>(51) A01H 5/10 (2006.01), C07K 14/415 (2006.01), C12N 15/29 (2006.01), C12N 15/82 (2006.01)<br>(71) EVOGENE LTD. (IL) |
| **(21) BR 12 2020 008193-7 A2** | Código 6.22 - Exigência preliminar - pedidos sem buscas realizadas por outros Escritórios de Patentes<br>(22) 27/05/2015<br>(51) A01H 5/10 (2006.01), C07K 14/415 (2006.01), C12N 15/29 (2006.01), C12N 15/82 (2006.01)<br>(71) EVOGENE LTD. (IL) |
| **(21) BR 12 2020 008232-1 A2** | Código 6.22 - Exigência preliminar - pedidos sem buscas realizadas por outros Escritórios de Patentes<br>(22) 27/05/2015<br>(51) A01H 5/10 (2006.01), C07K 14/415 (2006.01), C12N 15/29 (2006.01), C12N 15/82 (2006.01)<br>(71) EVOGENE LTD. (IL) |

## Código 6.23 - Exigência preliminar - pedidos com buscas realizadas por outros Escritórios de Patentes

Suspensão do andamento do pedido de patente que, para instrução regular, aguardará o atendimento ou contestação das exigências formuladas. O depositante poderá obter o parecer através do endereço eletrônico www.inpi.gov.br - Acesso rápido - Faça uma busca - Patente. Para acessar, cadastre-se no Portal do INPI e use login e senha. A não manifestação do depositante no prazo de 90 (noventa) dias desta data acarretará o arquivamento definitivo do pedido.

---

**(21) BR 10 2017 006534-0 A2**

Código 6.23 - Exigência preliminar - pedidos com buscas realizadas por outros Escritórios de Patentes
(22) 29/03/2017
(51) B01J 27/02 (2006.01), B01J 27/16 (2006.01), B01J 27/18 (2006.01), B01J 35/02 (2006.01), B01J 35/10 (2006.01), C11C 3/10 (2006.01)
(71) INSTITUTO MEXICANO DEL PETRÓLEO (MX)

---

**(21) BR 10 2018 001006-9 A2**

Código 6.23 - Exigência preliminar - pedidos com buscas realizadas por outros Escritórios de Patentes
(22) 17/01/2018
(51) F16L 31/02 (2006.01), F16L 19/04 (2006.01)
(71) PRYSMIAN CABOS E SISTEMAS DO BRASIL S.A. (BR/SP)

---

**(21) BR 10 2018 003659-9 A2**

Código 6.23 - Exigência preliminar - pedidos com buscas realizadas por outros Escritórios de Patentes
(22) 26/02/2018
(51) E21B 17/046 (2006.01), E21B 17/043 (2006.01), F16L 37/107 (2006.01)
(71) IFP ENERGIES NOUVELLES (FR)

---

**(21) BR 10 2018 003914-8 A2**

Código 6.23 - Exigência preliminar - pedidos com buscas realizadas por outros Escritórios de Patentes
(22) 27/02/2018
(51) B62J 6/00 (2006.01), B62J 99/00 (2006.01)
(71) HONDA MOTOR CO., LTD. (JP)

---

**(21) BR 10 2018 005674-3 A2**

Código 6.23 - Exigência preliminar - pedidos com buscas realizadas por outros Escritórios de Patentes
(22) 22/03/2018
(51) E06B 7/23 (2006.01), E06B 3/46 (2006.01), E06B 3/263 (2006.01), E05D 15/06 (2006.01)
(71) HAWA SLIDING SOLUTIONS AG (CH)

---

**(21) BR 10 2018 005897-5 A2**

Código 6.23 - Exigência preliminar - pedidos com buscas realizadas por outros

| | |
|---|---|
| | Escritórios de Patentes<br>(22) 23/03/2018<br>(51) B62J 27/00 (2006.01), B62J 6/04 (2006.01), B62K 19/46 (2006.01)<br>(71) HONDA MOTOR CO., LTD. (JP) |
| **(21) BR 10 2018 006681-1 A2** | Código 6.23 - Exigência preliminar - pedidos com buscas realizadas por outros Escritórios de Patentes<br>(22) 02/04/2018<br>(51) D06H 7/06 (2006.01)<br>(71) KARSTEN S.A. (BR/SC) |
| **(21) BR 10 2018 011321-6 A2** | Código 6.23 - Exigência preliminar - pedidos com buscas realizadas por outros Escritórios de Patentes<br>(22) 04/06/2018<br>(51) C11B 15/00 (2006.01), A23D 7/02 (2006.01), A23D 9/04 (2006.01), A21D 13/38 (2006.01), A21D 13/32 (2006.01), A21D 13/80 (2006.01)<br>(71) UNIVERSIDADE ESTADUAL DE CAMPINAS - UNICAMP (BR/SP) |
| **(21) BR 10 2018 012036-0 A2** | Código 6.23 - Exigência preliminar - pedidos com buscas realizadas por outros Escritórios de Patentes<br>(22) 14/06/2018<br>(51) A23L 27/50 (2006.01), A23L 33/20 (2006.01), A23L 27/22 (2006.01)<br>(71) NUTRICARE S/A (BR/SP) |
| **(21) BR 10 2018 014385-9 A2** | Código 6.23 - Exigência preliminar - pedidos com buscas realizadas por outros Escritórios de Patentes<br>(22) 13/07/2018<br>(51) C11B 9/00 (2006.01), A61Q 13/00 (2006.01), A61K 8/33 (2006.01), C07C 43/15 (2006.01)<br>(71) INTERNATIONAL FLAVORS & FRAGRANCES INC. (US) |
| **(21) BR 10 2018 014885-0 A2** | Código 6.23 - Exigência preliminar - pedidos com buscas realizadas por outros Escritórios de Patentes<br>(22) 20/07/2018<br>(51) H02G 3/32 (2006.01), H02G 3/04 (2006.01)<br>(71) ALSTOM TRANSPORT TECHNOLOGIES (FR) |
| **(21) BR 10 2018 014894-0 A2** | Código 6.23 - Exigência preliminar - pedidos com buscas realizadas por outros Escritórios de Patentes<br>(22) 20/07/2018<br>(51) B23K 9/095 (2006.01), B23K 9/10 (2006.01), G02B 27/01 (2006.01), G09B 19/24 (2006.01), G09B 9/00 (2006.01), H04W 4/70 (2006.01)<br>(71) LINCOLN GLOBAL, INC. (US) |

| | |
|---|---|
| **(21) BR 10 2018 015319-6 A2** | Código 6.23 - Exigência preliminar - pedidos com buscas realizadas por outros Escritórios de Patentes<br>(22) 26/07/2018<br>(51) H05B 6/10 (2006.01), H05B 6/02 (2006.01), H05B 6/04 (2006.01), H05B 6/36 (2006.01), E21B 43/24 (2006.01), B09C 1/06 (2006.01)<br>(71) MCMILLAN-MCGEE CORP. (CA) |
| **(21) BR 10 2018 015478-8 A2** | Código 6.23 - Exigência preliminar - pedidos com buscas realizadas por outros Escritórios de Patentes<br>(22) 27/07/2018<br>(51) H02K 1/27 (2006.01)<br>(71) WEG EQUIPAMENTOS ELÉTRICOS S.A. (BR/SC) |
| **(21) BR 10 2018 015618-7 A2** | Código 6.23 - Exigência preliminar - pedidos com buscas realizadas por outros Escritórios de Patentes<br>(22) 31/07/2018<br>(51) H01R 43/20 (2006.01), H01R 13/52 (2006.01), H01R 13/506 (2006.01), H01R 13/627 (2006.01)<br>(71) LEONI BORDNETZ-SYSTEME GMBH (DE) |
| **(21) BR 10 2018 015722-1 A2** | Código 6.23 - Exigência preliminar - pedidos com buscas realizadas por outros Escritórios de Patentes<br>(22) 31/07/2018<br>(51) B60W 30/09 (2006.01), B60T 7/12 (2006.01), B60R 21/00 (2006.01)<br>(71) TOYOTA JIDOSHA KABUSHIKI KAISHA (JP) |
| **(21) BR 10 2018 015889-9 A2** | Código 6.23 - Exigência preliminar - pedidos com buscas realizadas por outros Escritórios de Patentes<br>(22) 03/08/2018<br>(51) H02K 3/16 (2006.01)<br>(71) THE BOEING COMPANY (US) |
| **(21) BR 10 2018 016393-0 A2** | Código 6.23 - Exigência preliminar - pedidos com buscas realizadas por outros Escritórios de Patentes<br>(22) 10/08/2018<br>(51) G01R 31/08 (2006.01), G01R 19/165 (2006.01), H02H 7/26 (2006.01), H02J 3/00 (2006.01)<br>(71) SIEMENS AKTIENGESELLSCHAFT (DE) |
| **(21) BR 10 2018 016439-2 A2** | Código 6.23 - Exigência preliminar - pedidos com buscas realizadas por outros Escritórios de Patentes<br>(22) 13/08/2018 |

| | |
|---|---|
| | (51) H02P 13/00 (2006.01)<br>(71) SIEMENS AKTIENGESELLSCHAFT (DE) |
| **(21) BR 10 2018 016479-1 A2** | Código 6.23 - Exigência preliminar - pedidos com buscas realizadas por outros Escritórios de Patentes<br>(22) 13/08/2018<br>(51) G01R 31/36 (2006.01)<br>(71) TOYOTA JIDOSHA KABUSHIKI KAISHA (JP) |
| **(21) BR 10 2018 016618-2 A2** | Código 6.23 - Exigência preliminar - pedidos com buscas realizadas por outros Escritórios de Patentes<br>(22) 14/08/2018<br>(51) H01H 13/10 (2006.01), B29D 7/01 (2006.01), B29K 69/00 (2006.01), H03K 17/96 (2006.01)<br>(71) FÁBIO LANDI DA COSTA (BR/SP) |
| **(21) BR 10 2018 016974-2 A2** | Código 6.23 - Exigência preliminar - pedidos com buscas realizadas por outros Escritórios de Patentes<br>(22) 20/08/2018<br>(51) H02H 3/06 (2006.01), H01H 33/02 (2006.01)<br>(71) ENERGISA S/A (BR/MG) |
| **(21) BR 10 2018 017013-9 A2** | Código 6.23 - Exigência preliminar - pedidos com buscas realizadas por outros Escritórios de Patentes<br>(22) 20/08/2018<br>(51) B60W 30/06 (2006.01), G01C 21/34 (2006.01), G06Q 10/02 (2006.01)<br>(71) DEERE & COMPANY (US) |
| **(21) BR 10 2018 017218-2 A2** | Código 6.23 - Exigência preliminar - pedidos com buscas realizadas por outros Escritórios de Patentes<br>(22) 22/08/2018<br>(51) G01R 19/165 (2006.01), H01H 83/02 (2006.01), G01R 3/00 (2006.01), G01R 31/00 (2006.01)<br>(71) SCHNEIDER ELECTRIC INDUSTRIES SAS (FR) |
| **(21) BR 10 2018 017277-8 A2** | Código 6.23 - Exigência preliminar - pedidos com buscas realizadas por outros Escritórios de Patentes<br>(22) 23/08/2018<br>(51) E03D 13/00 (2006.01)<br>(71) THE BOEING COMPANY (US) |
| **(21) BR 10 2018 017281-6 A2** | Código 6.23 - Exigência preliminar - pedidos com buscas realizadas por outros Escritórios de Patentes |

| | |
|---|---|
| | (22) 23/08/2018<br>(51) H01H 83/10 (2006.01), H01H 3/32 (2006.01), H01H 3/02 (2006.01)<br>(71) SCHNEIDER ELECTRIC INDUSTRIES SAS (FR) |
| **(21) BR 10 2018 017325-1 A2** | Código 6.23 - Exigência preliminar - pedidos com buscas realizadas por outros Escritórios de Patentes<br>(22) 23/08/2018<br>(51) B60L 7/18 (2006.01), B64C 13/24 (2006.01), B64C 13/50 (2006.01)<br>(71) HAMILTON SUNDSTRAND CORPORATION (US) |
| **(21) BR 10 2018 067280-0 A2** | Código 6.23 - Exigência preliminar - pedidos com buscas realizadas por outros Escritórios de Patentes<br>(22) 31/08/2018<br>(51) B60R 22/28 (2006.01), B60R 22/46 (2006.01)<br>(71) TOYOTA JIDOSHA KABUSHIKI KAISHA (JP) |
| **(21) BR 10 2018 067319-0 A2** | Código 6.23 - Exigência preliminar - pedidos com buscas realizadas por outros Escritórios de Patentes<br>(22) 31/08/2018<br>(51) B61L 27/04 (2006.01), B61L 23/34 (2006.01), B61L 25/02 (2006.01)<br>(71) ALSTOM TRANSPORT TECHNOLOGIES (FR) |
| **(21) BR 10 2018 067380-7 A2** | Código 6.23 - Exigência preliminar - pedidos com buscas realizadas por outros Escritórios de Patentes<br>(22) 31/08/2018<br>(51) G01R 31/08 (2006.01)<br>(71) GENERAL ELECTRIC TECHNOLOGY GMBH (CH) |
| **(21) BR 10 2018 067484-6 A2** | Código 6.23 - Exigência preliminar - pedidos com buscas realizadas por outros Escritórios de Patentes<br>(22) 03/09/2018<br>(51) B66B 5/00 (2006.01), G08B 21/22 (2006.01), F16P 3/14 (2006.01)<br>(71) OTIS ELEVATOR COMPANY (US) |
| **(21) BR 10 2018 067505-2 A2** | Código 6.23 - Exigência preliminar - pedidos com buscas realizadas por outros Escritórios de Patentes<br>(22) 03/09/2018<br>(51) B60W 30/18 (2006.01), B60W 50/00 (2006.01)<br>(71) DEERE & COMPANY (US) |
| **(21) BR 10 2018 067641-5 A2** | Código 6.23 - Exigência preliminar - pedidos com buscas realizadas por outros Escritórios de Patentes<br>(22) 03/09/2018 |

| | |
|---|---|
| | (51) H02G 11/00 (2006.01), B60S 5/00 (2006.01), B60L 9/00 (2006.01)<br>(71) DEERE & COMPANY (US) |
| **(21) BR 10 2018 068113-3 A2** | Código 6.23 - Exigência preliminar - pedidos com buscas realizadas por outros Escritórios de Patentes<br>(22) 06/09/2018<br>(51) H02B 1/20 (2006.01)<br>(71) MELQUISEDEC FRANCISQUINI (BR/SP) |
| **(21) BR 10 2018 068149-4 A2** | Código 6.23 - Exigência preliminar - pedidos com buscas realizadas por outros Escritórios de Patentes<br>(22) 07/09/2018<br>(51) H01R 13/447 (2006.01), H01R 13/70 (2006.01), H01R 13/713 (2006.01), H03K 17/78 (2006.01), H03K 17/96 (2006.01)<br>(71) MARCELO KEITI DE SOUZA UEDA (BR/DF) |
| **(21) BR 10 2018 068346-2 A2** | Código 6.23 - Exigência preliminar - pedidos com buscas realizadas por outros Escritórios de Patentes<br>(22) 11/09/2018<br>(51) H02B 1/015 (2006.01)<br>(71) ABB S.P.A. (IT) |
| **(21) BR 10 2018 068372-1 A2** | Código 6.23 - Exigência preliminar - pedidos com buscas realizadas por outros Escritórios de Patentes<br>(22) 11/09/2018<br>(51) H02S 40/30 (2006.01), H02S 20/32 (2006.01), H01L 31/04 (2006.01)<br>(71) SOLTEC ENERGÍAS RENOVABLES S.L. (ES) |
| **(21) BR 10 2018 068379-9 A2** | Código 6.23 - Exigência preliminar - pedidos com buscas realizadas por outros Escritórios de Patentes<br>(22) 11/09/2018<br>(51) H02B 1/015 (2006.01)<br>(71) ABB S.P.A. (IT) |
| **(21) BR 10 2018 068483-3 A2** | Código 6.23 - Exigência preliminar - pedidos com buscas realizadas por outros Escritórios de Patentes<br>(22) 12/09/2018<br>(51) B64D 45/02 (2006.01), F16B 33/00 (2006.01), F16B 37/14 (2006.01), F16B 39/22 (2006.01)<br>(71) THE BOEING COMPANY (US) |
| **(21) BR 10 2018 068484-1 A2** | Código 6.23 - Exigência preliminar - pedidos com buscas realizadas por outros Escritórios de Patentes |

| | |
|---|---|
| | (22) 12/09/2018<br>(51) B66B 5/12 (2006.01)<br>(71) OTIS ELEVATOR COMPANY (US) |
| **(21) BR 10 2018 068509-0 A2** | Código 6.23 - Exigência preliminar - pedidos com buscas realizadas por outros Escritórios de Patentes<br>(22) 12/09/2018<br>(51) H02K 1/27 (2006.01)<br>(71) TOYOTA JIDOSHA KABUSHIKI KAISHA (JP) |
| **(21) BR 10 2018 068687-9 A2** | Código 6.23 - Exigência preliminar - pedidos com buscas realizadas por outros Escritórios de Patentes<br>(22) 14/09/2018<br>(51) G04C 17/00 (2006.01)<br>(71) CHIA WEI HSU (TW) ; CHIA CHI HSU (TW) |
| **(21) BR 10 2018 068785-9 A2** | Código 6.23 - Exigência preliminar - pedidos com buscas realizadas por outros Escritórios de Patentes<br>(22) 17/09/2018<br>(51) B60W 30/09 (2006.01), B60W 30/16 (2006.01), G08G 1/16 (2006.01), G01S 13/93 (2006.01)<br>(71) TOYOTA JIDOSHA KABUSHIKI KAISHA (JP) |
| **(21) BR 10 2018 069034-5 A2** | Código 6.23 - Exigência preliminar - pedidos com buscas realizadas por outros Escritórios de Patentes<br>(22) 19/09/2018<br>(51) G01R 33/022 (2006.01), G01V 3/15 (2006.01), G01V 7/16 (2006.01)<br>(71) VALE S.A. (BR/RJ) |
| **(21) BR 10 2018 069040-0 A2** | Código 6.23 - Exigência preliminar - pedidos com buscas realizadas por outros Escritórios de Patentes<br>(22) 19/09/2018<br>(51) H02K 1/27 (2006.01), H02K 15/03 (2006.01)<br>(71) TOYOTA JIDOSHA KABUSHIKI KAISHA (JP) |
| **(21) BR 10 2018 069112-0 A2** | Código 6.23 - Exigência preliminar - pedidos com buscas realizadas por outros Escritórios de Patentes<br>(22) 20/09/2018<br>(51) B64D 45/02 (2006.01), F16B 43/00 (2006.01), H02G 13/00 (2006.01)<br>(71) THE BOEING COMPANY (US) |
| **(21) BR 10 2018 069131-7 A2** | Código 6.23 - Exigência preliminar - pedidos com buscas realizadas por outros Escritórios de Patentes |

| | |
|---|---|
| | (22) 20/09/2018<br>(51) H02J 50/10 (2006.01), H02J 50/40 (2006.01), H02J 50/90 (2006.01), B60M 7/00 (2006.01)<br>(71) TOYOTA JIDOSHA KABUSHIKI KAISHA (JP) |
| **(21) BR 10 2018 069426-0 A2** | Código 6.23 - Exigência preliminar - pedidos com buscas realizadas por outros Escritórios de Patentes<br>(22) 24/09/2018<br>(51) H01R 43/00 (2006.01)<br>(71) MIGUEL ANGEL SEIXA LLANO (BR/SC) |
| **(21) BR 10 2018 069520-7 A2** | Código 6.23 - Exigência preliminar - pedidos com buscas realizadas por outros Escritórios de Patentes<br>(22) 25/09/2018<br>(51) G01R 11/25 (2006.01), G01R 31/08 (2006.01)<br>(71) SIEMENS AKTIENGESELLSCHAFT (DE) |
| **(21) BR 10 2018 069718-8 A2** | Código 6.23 - Exigência preliminar - pedidos com buscas realizadas por outros Escritórios de Patentes<br>(22) 26/09/2018<br>(51) B66B 1/32 (2006.01)<br>(71) OTIS ELEVATOR COMPANY (US) |
| **(21) BR 10 2018 069780-3 A2** | Código 6.23 - Exigência preliminar - pedidos com buscas realizadas por outros Escritórios de Patentes<br>(22) 27/09/2018<br>(71) TOYOTA JIDOSHA KABUSHIKI KAISHA (JP) |
| **(21) BR 10 2018 069791-9 A2** | Código 6.23 - Exigência preliminar - pedidos com buscas realizadas por outros Escritórios de Patentes<br>(22) 27/09/2018<br>(51) F02D 41/14 (2006.01)<br>(71) TOYOTA JIDOSHA KABUSHIKI KAISHA (JP) |
| **(21) BR 10 2018 070460-5 A2** | Código 6.23 - Exigência preliminar - pedidos com buscas realizadas por outros Escritórios de Patentes<br>(22) 04/10/2018<br>(51) H02K 9/19 (2006.01), H02K 5/20 (2006.01), F01P 11/04 (2006.01)<br>(71) TOYOTA JIDOSHA KABUSHIKI KAISHA (JP) |
| **(21) BR 10 2018 070504-0 A2** | Código 6.23 - Exigência preliminar - pedidos com buscas realizadas por outros Escritórios de Patentes<br>(22) 04/10/2018 |

| | |
|---|---|
| | (51) H02M 1/15 (2006.01)<br>(71) DR. ING. H.C. F. PORSCHE AKTIENGESELLSCHAFT (DE) ; ADS-TEC ENERGY GMBH (DE) |
| **(21) BR 10 2018 070576-8 A2** | Código 6.23 - Exigência preliminar - pedidos com buscas realizadas por outros Escritórios de Patentes<br>(22) 05/10/2018<br>(51) H02P 5/747 (2006.01), G01M 15/00 (2006.01), H02P 101/30 (2006.01)<br>(71) GOODRICH ACTUATION SYSTEMS LIMITED (GB) |
| **(21) BR 10 2018 070906-2 A2** | Código 6.23 - Exigência preliminar - pedidos com buscas realizadas por outros Escritórios de Patentes<br>(22) 10/10/2018<br>(51) B65D 83/04 (2006.01), B65D 75/32 (2006.01)<br>(71) JOHNSON & JOHNSON CONSUMER INC. (US) |
| **(21) BR 10 2018 071235-7 A2** | Código 6.23 - Exigência preliminar - pedidos com buscas realizadas por outros Escritórios de Patentes<br>(22) 16/10/2018<br>(51) H02K 15/02 (2006.01)<br>(71) TOYOTA JIDOSHA KABUSHIKI KAISHA (JP) |
| **(21) BR 10 2018 071331-0 A2** | Código 6.23 - Exigência preliminar - pedidos com buscas realizadas por outros Escritórios de Patentes<br>(22) 17/10/2018<br>(51) D21F 5/02 (2006.01), F26B 13/18 (2006.01), F16F 7/12 (2006.01)<br>(71) EMILIO PURNHAGEN (BR/SC) |
| **(21) BR 10 2018 071508-9 A2** | Código 6.23 - Exigência preliminar - pedidos com buscas realizadas por outros Escritórios de Patentes<br>(22) 18/10/2018<br>(51) H01F 27/10 (2006.01)<br>(71) DEERE & COMPANY (US) |
| **(21) BR 10 2018 071525-9 A2** | Código 6.23 - Exigência preliminar - pedidos com buscas realizadas por outros Escritórios de Patentes<br>(22) 18/10/2018<br>(51) F16L 37/28 (2006.01)<br>(71) FASTER S.P.A. (IT) |
| **(21) BR 10 2018 071574-7 A2** | Código 6.23 - Exigência preliminar - pedidos com buscas realizadas por outros Escritórios de Patentes<br>(22) 19/10/2018 |

| | |
|---|---|
| | (51) B60L 5/18 (2006.01), B60M 1/10 (2006.01), B60M 1/28 (2006.01), B61B 12/02 (2006.01), B61B 3/02 (2006.01)<br>(71) ALSTOM TRANSPORT TECHNOLOGIES (FR) |
| **(21) BR 10 2018 071690-5 A2** | Código 6.23 - Exigência preliminar - pedidos com buscas realizadas por outros Escritórios de Patentes<br>(22) 22/10/2018<br>(51) E21B 19/16 (2006.01)<br>(71) WEATHERFORD TECHNOLOGY HOLDINGS, LLC (US) |
| **(21) BR 10 2018 071739-1 A2** | Código 6.23 - Exigência preliminar - pedidos com buscas realizadas por outros Escritórios de Patentes<br>(22) 23/10/2018<br>(51) B60W 10/10 (2006.01), B60W 20/00 (2006.01), B60K 26/02 (2006.01)<br>(71) TOYOTA JIDOSHA KABUSHIKI KAISHA (JP) |
| **(21) BR 10 2018 071786-3 A2** | Código 6.23 - Exigência preliminar - pedidos com buscas realizadas por outros Escritórios de Patentes<br>(22) 23/10/2018<br>(51) B66C 13/42 (2006.01), B66C 13/50 (2006.01), B64C 13/40 (2006.01), G05B 11/32 (2006.01), B64C 9/00 (2006.01)<br>(71) THE BOEING COMPANY (US) |
| **(21) BR 10 2018 071819-3 A2** | Código 6.23 - Exigência preliminar - pedidos com buscas realizadas por outros Escritórios de Patentes<br>(22) 23/10/2018<br>(51) B60W 10/184 (2006.01), B60W 10/20 (2006.01)<br>(71) DASSAULT AVIATION (FR) |
| **(21) BR 10 2018 071880-0 A2** | Código 6.23 - Exigência preliminar - pedidos com buscas realizadas por outros Escritórios de Patentes<br>(22) 24/10/2018<br>(51) B65H 51/16 (2006.01), B65H 54/28 (2006.01), D01H 1/115 (2006.01), D01H 15/00 (2006.01), D01H 4/02 (2006.01)<br>(71) MASCHINENFABRIK RIETER AG (CH) |
| **(21) BR 10 2018 072089-9 A2** | Código 6.23 - Exigência preliminar - pedidos com buscas realizadas por outros Escritórios de Patentes<br>(22) 26/10/2018<br>(51) B60R 25/20 (2006.01), E05B 17/00 (2006.01), G07C 9/00 (2006.01)<br>(71) TOYOTA JIDOSHA KABUSHIKI KAISHA (JP) |
| **(21) BR 10 2018 072223-9 A2** | Código 6.23 - Exigência preliminar - pedidos com buscas realizadas por outros |

| | |
|---|---|
| | Escritórios de Patentes<br>(22) 29/10/2018<br>(51) H01R 33/00 (2006.01), H01R 13/00 (2006.01), A01C 7/00 (2006.01)<br>(71) DEERE & COMPANY (US) |
| **(21) BR 10 2018 072258-1 A2** | Código 6.23 - Exigência preliminar - pedidos com buscas realizadas por outros Escritórios de Patentes<br>(22) 29/10/2018<br>(51) A61K 36/28 (2006.01), A61K 36/48 (2006.01), A61K 36/77 (2006.01), A61K 36/73 (2006.01), A61K 36/53 (2006.01), A61K 127/00 (2006.01), A61K 135/00 (2006.01), A61P 17/02 (2006.01)<br>(71) PHYTOPLENUS BIOATIVOS S.A. (BR/PR) |
| **(21) BR 10 2018 072301-4 A2** | Código 6.23 - Exigência preliminar - pedidos com buscas realizadas por outros Escritórios de Patentes<br>(22) 30/10/2018<br>(51) B67D 7/04 (2006.01), B67D 7/08 (2006.01), G05B 19/042 (2006.01)<br>(71) WAYNE FUELING SYSTEMS LLC (US) |
| **(21) BR 10 2018 072457-6 A2** | Código 6.23 - Exigência preliminar - pedidos com buscas realizadas por outros Escritórios de Patentes<br>(22) 31/10/2018<br>(51) B65G 1/137 (2006.01), B65G 39/12 (2006.01), G05D 1/02 (2006.01), G05D 1/04 (2006.01)<br>(71) COMAU S.P.A. (IT) |
| **(21) BR 10 2018 072464-9 A2** | Código 6.23 - Exigência preliminar - pedidos com buscas realizadas por outros Escritórios de Patentes<br>(22) 31/10/2018<br>(51) G05F 1/70 (2006.01), H05B 7/18 (2006.01), H02J 3/18 (2006.01)<br>(71) HATCH LTD. (CA) |
| **(21) BR 10 2018 072615-3 A2** | Código 6.23 - Exigência preliminar - pedidos com buscas realizadas por outros Escritórios de Patentes<br>(22) 01/11/2018<br>(51) E06B 9/40 (2006.01)<br>(71) HUNTER DOUGLAS INDUSTRIES B.V. (NL) |
| **(21) BR 10 2018 072810-5 A2** | Código 6.23 - Exigência preliminar - pedidos com buscas realizadas por outros Escritórios de Patentes<br>(22) 06/11/2018<br>(51) E21B 19/00 (2006.01), E21B 19/16 (2006.01), E21B 44/00 (2006.01)<br>(71) WEATHERFORD TECHNOLOGY HOLDINGS, LLC (US) |

| | |
|---|---|
| **(21) BR 10 2018 073079-7 A2** | Código 6.23 - Exigência preliminar - pedidos com buscas realizadas por outros Escritórios de Patentes<br>(22) 09/11/2018<br>(51) E06B 11/08 (2006.01)<br>(71) MAGNETIC AUTOCONTROL GMBH (DE) |
| **(21) BR 10 2018 073264-1 A2** | Código 6.23 - Exigência preliminar - pedidos com buscas realizadas por outros Escritórios de Patentes<br>(22) 12/11/2018<br>(51) F16K 17/04 (2006.01), G05D 7/00 (2006.01)<br>(71) HAMILTON SUNDSTRAND CORPORATION (US) |
| **(21) BR 10 2018 073614-0 A2** | Código 6.23 - Exigência preliminar - pedidos com buscas realizadas por outros Escritórios de Patentes<br>(22) 16/11/2018<br>(51) E21B 19/16 (2006.01)<br>(71) WEATHERFORD TECHNOLOGY HOLDINGS, LLC (US) |
| **(21) BR 10 2018 073615-9 A2** | Código 6.23 - Exigência preliminar - pedidos com buscas realizadas por outros Escritórios de Patentes<br>(22) 16/11/2018<br>(51) E21B 4/02 (2006.01), E21B 43/12 (2006.01), F04C 13/00 (2006.01)<br>(71) WEATHERFORD TECHNOLOGY HOLDINGS, LLC (US) |
| **(21) BR 10 2018 075586-2 A2** | Código 6.23 - Exigência preliminar - pedidos com buscas realizadas por outros Escritórios de Patentes<br>(22) 10/12/2018<br>(51) B65G 61/00 (2006.01)<br>(71) TOYOTA JIDOSHA KABUSHIKI KAISHA (JP) |
| **(21) BR 10 2018 075755-5 A2** | Código 6.23 - Exigência preliminar - pedidos com buscas realizadas por outros Escritórios de Patentes<br>(22) 11/12/2018<br>(51) D21H 11/04 (2006.01)<br>(71) SUZANO S.A. (BR/BA) |
| **(21) BR 10 2018 076395-4 A2** | Código 6.23 - Exigência preliminar - pedidos com buscas realizadas por outros Escritórios de Patentes<br>(22) 18/12/2018<br>(51) B65G 47/46 (2006.01), B65G 17/34 (2006.01), B65G 43/08 (2006.01), G05B 11/01 (2006.01)<br>(71) FIVES INTRALOGISTICS S.P.A. CON SOCIO UNICO (IT) |

| | |
|---|---|
| **(21) BR 10 2018 076403-9 A2** | Código 6.23 - Exigência preliminar - pedidos com buscas realizadas por outros Escritórios de Patentes<br>(22) 18/12/2018<br>(51) B65G 47/96 (2006.01), B07C 5/36 (2006.01), B65G 15/22 (2006.01), B65G 17/46 (2006.01)<br>(71) FIVES INTRALOGISTICS S.P.A. CON SOCIO UNICO (IT) |
| **(21) BR 10 2018 076749-6 A2** | Código 6.23 - Exigência preliminar - pedidos com buscas realizadas por outros Escritórios de Patentes<br>(22) 14/12/2018<br>(51) B31B 70/81 (2006.01), B65B 1/02 (2006.01), B65B 67/12 (2006.01), B65D 33/02 (2006.01), B65D 33/06 (2006.01)<br>(71) PROAMPAC HOLDINGS INC (US) |
| **(21) BR 10 2018 076757-7 A2** | Código 6.23 - Exigência preliminar - pedidos com buscas realizadas por outros Escritórios de Patentes<br>(22) 20/12/2018<br>(51) A61K 36/31 (2006.01), A61K 9/51 (2006.01), A61P 17/00 (2006.01), A61P 17/02 (2006.01)<br>(71) MOACIR DE OLIVEIRA LIMA FILHO (BR/MG) |
| **(21) BR 10 2018 076956-1 A2** | Código 6.23 - Exigência preliminar - pedidos com buscas realizadas por outros Escritórios de Patentes<br>(22) 21/12/2018<br>(51) B60Q 1/50 (2006.01)<br>(71) TOYOTA JIDOSHA KABUSHIKI KAISHA (JP) |
| **(21) BR 10 2018 077171-0 A2** | Código 6.23 - Exigência preliminar - pedidos com buscas realizadas por outros Escritórios de Patentes<br>(22) 26/12/2018<br>(51) A61K 36/282 (2006.01), A61K 127/00 (2006.01), B01D 11/04 (2006.01)<br>(71) UNIVERSIDADE ESTADUAL DE CAMPINAS - UNICAMP (BR/SP) ; S DISTRIBUIDORA DE PRODUTOS COSMETICOS (BR/SP) |
| **(21) BR 10 2018 077301-1 A2** | Código 6.23 - Exigência preliminar - pedidos com buscas realizadas por outros Escritórios de Patentes<br>(22) 27/12/2018<br>(51) F16J 15/32 (2006.01)<br>(71) TOYOTA JIDOSHA KABUSHIKI KAISHA (JP) |
| **(21) BR 11 2018 010902-9 A2** | Código 6.23 - Exigência preliminar - pedidos com buscas realizadas por outros Escritórios de Patentes |

| | |
|---|---|
| | (22) 27/01/2017<br>(51) C12Q 1/00 (2006.01), G01N 33/543 (2006.01), G01N 33/58 (2006.01)<br>(71) F. HOFFMANN-LA ROCHE AG (CH) |
| **(21) BR 11 2018 013532-1 A2** | Código 6.23 - Exigência preliminar - pedidos com buscas realizadas por outros Escritórios de Patentes<br>(22) 19/12/2017<br>(51) C12N 15/82 (2006.01), C12N 15/29 (2006.01), A01H 5/00 (2006.01), A01H 1/00 (2006.01)<br>(71) UNIVERSIDADE ESTADUAL DE CAMPINAS - UNICAMP (BR/SP) |
| **(21) BR 11 2018 013663-8 A2** | Código 6.23 - Exigência preliminar - pedidos com buscas realizadas por outros Escritórios de Patentes<br>(22) 10/01/2017<br>(51) A61K 35/17 (2006.01), C07K 14/705 (2006.01), C07K 16/46 (2006.01)<br>(71) THE BOARD OF TRUSTEES OF THE LELAND STANFORD JUNIOR UNIVERSITY (US) |
| **(21) BR 11 2018 013932-7 A2** | Código 6.23 - Exigência preliminar - pedidos com buscas realizadas por outros Escritórios de Patentes<br>(22) 06/01/2017<br>(51) A61K 35/19 (2006.01), A61M 1/36 (2006.01), A61M 1/38 (2006.01)<br>(71) CERUS CORPORATION (US) |
| **(21) BR 11 2018 014545-9 A2** | Código 6.23 - Exigência preliminar - pedidos com buscas realizadas por outros Escritórios de Patentes<br>(22) 18/01/2017<br>(51) A61K 35/747 (2006.01), A61P 1/02 (2006.01)<br>(71) SYMRISE AG (DE) ; PROBI AB (SE) |
| **(21) BR 11 2018 014878-4 A2** | Código 6.23 - Exigência preliminar - pedidos com buscas realizadas por outros Escritórios de Patentes<br>(22) 23/01/2017<br>(51) G06F 19/24 (2011.01)<br>(71) UNIVERSITE DE MONTPELLIER (FR) ; INSTITUT DE RECHERCHE POUR LE DEVELOPPEMENT (FR) ; THE CENTRE NATIONAL DE LA RECHERCHE SCIENTIFIQUE (FR) |
| **(21) BR 11 2018 015783-0 A2** | Código 6.23 - Exigência preliminar - pedidos com buscas realizadas por outros Escritórios de Patentes<br>(22) 31/01/2017<br>(51) C12Q 1/68 (2006.01), A61K 31/519 (2006.01)<br>(71) BAYER PHARMA AKTIENGESELLSCHAFT (DE) |

| | |
|---|---|
| **(21) BR 11 2018 016642-1 A2** | Código 6.23 - Exigência preliminar - pedidos com buscas realizadas por outros Escritórios de Patentes<br>(22) 15/02/2017<br>(51) C12Q 1/68 (2006.01), G01N 33/533 (2006.01)<br>(71) NURIBIO CO.,LTD. (KR) |
| **(21) BR 11 2018 017125-5 A2** | Código 6.23 - Exigência preliminar - pedidos com buscas realizadas por outros Escritórios de Patentes<br>(22) 22/02/2017<br>(51) A61K 35/76 (2006.01), A61K 48/00 (2006.01), C12N 7/00 (2006.01), C12N 15/00 (2006.01), C12N 9/24 (2006.01)<br>(71) THE UNIVERSITY OF NORTH CAROLINA AT CHAPEL HILL (US) |
| **(21) BR 11 2018 017227-8 A2** | Código 6.23 - Exigência preliminar - pedidos com buscas realizadas por outros Escritórios de Patentes<br>(22) 24/02/2017<br>(51) C12P 13/04 (2006.01), C12P 13/08 (2006.01), C07K 14/245 (2006.01)<br>(71) AJINOMOTO CO., INC. (JP) |
| **(21) BR 11 2018 017343-6 A2** | Código 6.23 - Exigência preliminar - pedidos com buscas realizadas por outros Escritórios de Patentes<br>(22) 23/02/2017<br>(51) G01N 21/3563 (2006.01)<br>(71) TOMRA SORTING N.V. (BE) |
| **(21) BR 11 2018 067400-1 A2** | Código 6.23 - Exigência preliminar - pedidos com buscas realizadas por outros Escritórios de Patentes<br>(22) 23/02/2017<br>(51) G10K 11/175 (2006.01), G10K 11/178 (2006.01), E04B 1/84 (2006.01)<br>(71) GUARDIAN GLASS, LLC (US) |
| **(21) BR 11 2018 068457-0 A2** | Código 6.23 - Exigência preliminar - pedidos com buscas realizadas por outros Escritórios de Patentes<br>(22) 31/08/2017<br>(51) G02F 1/13357 (2006.01)<br>(71) BOE TECHNOLOGY GROUP CO., LTD. (CN) |
| **(21) BR 11 2018 069219-0 A2** | Código 6.23 - Exigência preliminar - pedidos com buscas realizadas por outros Escritórios de Patentes<br>(22) 22/03/2017<br>(51) A61K 39/12 (2006.01), A61K 39/02 (2006.01), A61P 31/14 (2006.01), A61P 31/20 (2006.01), A61P 31/04 (2006.01) |

| | |
|---|---|
| | (71) INTERVET INTERNATIONAL B.V. (NL) |
| **(21) BR 11 2018 069273-5 A2** | Código 6.23 - Exigência preliminar - pedidos com buscas realizadas por outros Escritórios de Patentes<br>(22) 24/03/2017<br>(51) C07K 16/28 (2006.01)<br>(71) SEAGEN INC. (US) |
| **(21) BR 11 2018 069557-2 A2** | Código 6.23 - Exigência preliminar - pedidos com buscas realizadas por outros Escritórios de Patentes<br>(22) 24/03/2017<br>(51) C12Q 1/68 (2006.01)<br>(71) KARIUS, INC. (US) |
| **(21) BR 11 2018 069854-7 A2** | Código 6.23 - Exigência preliminar - pedidos com buscas realizadas por outros Escritórios de Patentes<br>(22) 30/03/2017<br>(51) C12N 15/09 (2006.01), C12N 9/42 (2006.01), C12P 19/14 (2006.01), C13K 1/02 (2006.01), C13K 13/00 (2006.01)<br>(71) TORAY INDUSTRIES, INC. (JP) |
| **(21) BR 11 2018 070063-0 A2** | Código 6.23 - Exigência preliminar - pedidos com buscas realizadas por outros Escritórios de Patentes<br>(22) 23/03/2017<br>(51) C12N 5/00 (2006.01)<br>(71) PFIZER INC. (US) |
| **(21) BR 11 2018 070353-2 A2** | Código 6.23 - Exigência preliminar - pedidos com buscas realizadas por outros Escritórios de Patentes<br>(22) 17/03/2017<br>(51) C12N 5/0781 (2006.01), C12N 15/64 (2006.01), C12N 15/90 (2006.01)<br>(71) ETH ZURICH (CH) |
| **(21) BR 11 2018 071176-4 A2** | Código 6.23 - Exigência preliminar - pedidos com buscas realizadas por outros Escritórios de Patentes<br>(22) 13/04/2017<br>(51) C12N 7/04 (2006.01), A61K 39/12 (2006.01)<br>(71) NATIONAL UNIVERSITY OF SINGAPORE (SG) |
| **(21) BR 11 2018 071529-8 A2** | Código 6.23 - Exigência preliminar - pedidos com buscas realizadas por outros Escritórios de Patentes<br>(22) 12/03/2018<br>(51) B65D 85/804 (2006.01) |

| | |
|---|---|
| | (71) CAFFITALY SYSTEM S.P.A. (IT) |
| **(21) BR 11 2018 072248-0 A2** | Código 6.23 - Exigência preliminar - pedidos com buscas realizadas por outros Escritórios de Patentes<br>(22) 01/05/2017<br>(51) C07K 14/005 (2006.01), A61K 45/06 (2006.01), C12N 7/00 (2006.01)<br>(71) THE SCRIPPS RESEARCH INSTITUTE (US) |
| **(21) BR 11 2018 073136-6 A2** | Código 6.23 - Exigência preliminar - pedidos com buscas realizadas por outros Escritórios de Patentes<br>(22) 25/05/2017<br>(51) A61K 35/17 (2006.01), A61K 39/245 (2006.01), A61P 37/00 (2006.01), C12N 5/0783 (2006.01)<br>(71) THE COUNCIL OF THE QUEENSLAND INSTITUTE OF MEDICAL RESEARCH (AU) |
| **(21) BR 11 2018 073472-1 A2** | Código 6.23 - Exigência preliminar - pedidos com buscas realizadas por outros Escritórios de Patentes<br>(22) 18/05/2017<br>(51) C12N 15/63 (2006.01), C07H 21/02 (2006.01)<br>(71) VOYAGER THERAPEUTICS, INC. (US) |
| **(21) BR 11 2018 073662-7 A2** | Código 6.23 - Exigência preliminar - pedidos com buscas realizadas por outros Escritórios de Patentes<br>(22) 16/05/2017<br>(51) C12P 19/44 (2006.01), C12P 19/56 (2006.01)<br>(71) EVOLVA SA (CH) |
| **(21) BR 11 2018 073669-4 A2** | Código 6.23 - Exigência preliminar - pedidos com buscas realizadas por outros Escritórios de Patentes<br>(22) 26/04/2017<br>(51) A61K 38/36 (2006.01)<br>(71) OCTAPHARMA AG (CH) |
| **(21) BR 11 2018 073794-1 A2** | Código 6.23 - Exigência preliminar - pedidos com buscas realizadas por outros Escritórios de Patentes<br>(22) 17/05/2017<br>(51) C12N 15/86 (2006.01), C07K 14/005 (2006.01)<br>(71) HOOKIPA BIOTECH GMBH (AT) ; UNIVERSITÄT BASEL (CH) |
| **(21) BR 11 2018 074056-0 A2** | Código 6.23 - Exigência preliminar - pedidos com buscas realizadas por outros Escritórios de Patentes<br>(22) 23/05/2017 |

(51) A61K 39/395 (2006.01), A61P 37/00 (2006.01), C07K 16/46 (2006.01)
(71) MOMENTA PHARMACEUTICALS, INC. (US)

---

**(21) BR 11 2018 074100-0 A2**

Código 6.23 - Exigência preliminar - pedidos com buscas realizadas por outros Escritórios de Patentes
(22) 21/08/2018
(51) B65D 71/50 (2006.01), B65D 21/02 (2006.01), B29C 67/24 (2006.01), B29K 23/00 (2006.01), B29K 105/26 (2006.01), B29L 31/00 (2006.01)
(71) OREGON PRECISION INDUSTRIES, INC. DBA PAKTECH (US)

---

**(21) BR 11 2018 074464-6 A2**

Código 6.23 - Exigência preliminar - pedidos com buscas realizadas por outros Escritórios de Patentes
(22) 06/09/2018
(51) F16K 5/06 (2006.01), B29C 45/14 (2006.01), B29C 45/00 (2006.01), F16K 27/06 (2006.01)
(71) FORTLEV INDÚSTRIA E COMÉRCIO DE PLÁSTICOS LTDA (BR/BA) ; OKMOLDES, UNIPESSOAL LDA (PT)

---

**(21) BR 11 2018 074581-2 A2**

Código 6.23 - Exigência preliminar - pedidos com buscas realizadas por outros Escritórios de Patentes
(22) 14/12/2017
(51) G02B 26/12 (2006.01), G02B 26/02 (2006.01)
(71) BOE TECHNOLOGY GROUP CO., LTD. (CN) ; BEIJING BOE DISPLAY TECHNOLOGY CO., LTD. (CN)

---

**(21) BR 11 2018 074971-0 A2**

Código 6.23 - Exigência preliminar - pedidos com buscas realizadas por outros Escritórios de Patentes
(22) 08/12/2017
(51) G21F 9/32 (2006.01)
(71) JOINT STOCK COMPANY "SCIENCE AND INNOVATIONS" (RU) ; JOINT STOCK COMPANY "ROSENERGOATOM" (RU)

---

**(21) BR 11 2018 074974-5 A2**

Código 6.23 - Exigência preliminar - pedidos com buscas realizadas por outros Escritórios de Patentes
(22) 25/12/2017
(51) G21C 3/58 (2006.01), G21C 19/42 (2006.01)
(71) AKCIONERNOE OBSHCHESTVO "RADIEVYY INSTITUT IMENI V.G. KHLOPINA" (RU)

---

**(21) BR 11 2018 074976-1 A2**

Código 6.23 - Exigência preliminar - pedidos com buscas realizadas por outros Escritórios de Patentes
(22) 25/12/2017
(51) G21C 9/06 (2006.01), G21C 13/02 (2006.01), G21C 19/317 (2006.01)

| | |
|---|---|
| | (71) JOINT STOCK COMPANY "SCIENCE AND INNOVATIONS" (RU) ; JOINT STOCK COMPANY "ROSENERGOATOM" (RU) |
| **(21) BR 11 2018 075333-5 A2** | Código 6.23 - Exigência preliminar - pedidos com buscas realizadas por outros Escritórios de Patentes<br>(22) 08/06/2017<br>(51) A01H 1/04 (2006.01), A01H 5/00 (2006.01), C12Q 1/00 (2006.01), G06F 19/00 (1995.01)<br>(71) MONSANTO TECHNOLOGY LLC (US) |
| **(21) BR 11 2018 075407-2 A2** | Código 6.23 - Exigência preliminar - pedidos com buscas realizadas por outros Escritórios de Patentes<br>(22) 07/06/2017<br>(51) G06F 19/28 (2011.01)<br>(71) ILLUMINA, INC. (US) |
| **(21) BR 11 2018 075625-3 A2** | Código 6.23 - Exigência preliminar - pedidos com buscas realizadas por outros Escritórios de Patentes<br>(22) 29/06/2017<br>(51) A61K 35/744 (2006.01), A61K 35/745 (2006.01), A61K 35/747 (2006.01), A23L 33/00 (2006.01), A61P 25/22 (2006.01)<br>(71) SOCIÉTÉ DES PRODUITS NESTLÉ S.A. (CH) |
| **(21) BR 11 2018 075723-3 A2** | Código 6.23 - Exigência preliminar - pedidos com buscas realizadas por outros Escritórios de Patentes<br>(22) 02/02/2018<br>(51) B60N 2/75 (2006.01), A47C 7/54 (2006.01), B60N 2/90 (2006.01)<br>(71) HONDA MOTOR CO., LTD. (JP) ; LEAR CORPORATION JAPAN LTD. (JP) |
| **(21) BR 11 2018 076165-6 A2** | Código 6.23 - Exigência preliminar - pedidos com buscas realizadas por outros Escritórios de Patentes<br>(22) 08/12/2017<br>(51) G21C 3/62 (2006.01)<br>(71) JOINT STOCK COMPANY "SCIENCE AND INNOVATIONS" (RU) ; JOINT STOCK COMPANY "SCIENTIFIC-RESEARCH INSTITUTE OF CHEMICAL TECHNOLOGY" (RU) |
| **(21) BR 11 2018 076247-4 A2** | Código 6.23 - Exigência preliminar - pedidos com buscas realizadas por outros Escritórios de Patentes<br>(22) 14/06/2017<br>(51) A61K 39/00 (2006.01), A61K 39/395 (2006.01), C12P 21/08 (2006.01), C07H 21/04 (2006.01), C12N 15/00 (2006.01), C12N 5/16 (2006.01)<br>(71) THE BOARD OF TRUSTEES OF THE LELAND STANFORD JUNIOR |

| | |
|---|---|
| | UNIVERSITY (US) |
| **(21) BR 11 2018 076429-9 A2** | Código 6.23 - Exigência preliminar - pedidos com buscas realizadas por outros Escritórios de Patentes<br>(22) 23/06/2017<br>(51) C12N 15/01 (2006.01), C12N 15/10 (2006.01), C12N 15/85 (2006.01)<br>(71) CARLSBERG A/S (DK) |
| **(21) BR 11 2018 076767-0 A2** | Código 6.23 - Exigência preliminar - pedidos com buscas realizadas por outros Escritórios de Patentes<br>(22) 20/06/2017<br>(51) A61K 39/395 (2006.01), C07K 16/46 (2006.01), C12N 15/13 (2006.01)<br>(71) TENEOBIO, INC. (US) |
| **(21) BR 11 2018 076816-2 A2** | Código 6.23 - Exigência preliminar - pedidos com buscas realizadas por outros Escritórios de Patentes<br>(22) 08/06/2017<br>(51) C12N 15/82 (2006.01)<br>(71) PIONEER HI-BRED INTERNATIONAL, INC. (US) |
| **(21) BR 11 2018 076967-3 A2** | Código 6.23 - Exigência preliminar - pedidos com buscas realizadas por outros Escritórios de Patentes<br>(22) 23/06/2017<br>(51) C12N 1/04 (2006.01), A01N 63/00 (2006.01)<br>(71) AGBIOME, INC. (US) |
| **(21) BR 11 2018 077028-0 A2** | Código 6.23 - Exigência preliminar - pedidos com buscas realizadas por outros Escritórios de Patentes<br>(22) 22/06/2017<br>(51) A61K 39/12 (2006.01)<br>(71) INSERM (INSTITUT NATIONAL DE LA SANTÉ ET DE LA RECHERCHE MÉDICALE) (FR) ; UNIVERSITE DE LA REUNION SAINT DENIS (FR) ; INSTITUT DE RECHERCHE POUR LE DÉVELOPPEMENT (IRD) (FR) ; CENTRE NATIONAL DE LA RECHERCHE SCIENTIFIQUE (CNRS) (FR) |
| **(21) BR 11 2018 077045-0 A2** | Código 6.23 - Exigência preliminar - pedidos com buscas realizadas por outros Escritórios de Patentes<br>(22) 27/12/2017<br>(51) G21G 1/00 (2006.01)<br>(71) ITM ISOTOPE TECHNOLOGIES MUNICH SE (DE) |
| **(21) BR 11 2019 000016-0 A2** | Código 6.23 - Exigência preliminar - pedidos com buscas realizadas por outros Escritórios de Patentes |

| | |
|---|---|
| | (22) 13/08/2018<br>(51) B41N 3/03 (2006.01), B41N 1/14 (2006.01), G03F 7/00 (2006.01), G03F 7/09 (2006.01), G03F 7/11 (2006.01)<br>(71) FUJIFILM CORPORATION (JP) |
| **(21) BR 11 2019 000462-9 A2** | Código 6.23 - Exigência preliminar - pedidos com buscas realizadas por outros Escritórios de Patentes<br>(22) 12/07/2017<br>(51) C12P 7/64 (2006.01), C11B 1/00 (2006.01)<br>(71) DSM IP ASSETS B.V. (NL) ; EVONIK OPERATIONS GMBH (DE) |
| **(21) BR 11 2019 001459-4 A2** | Código 6.23 - Exigência preliminar - pedidos com buscas realizadas por outros Escritórios de Patentes<br>(22) 26/07/2017<br>(51) A61K 38/00 (2006.01), A61P 7/06 (2006.01)<br>(71) HARTIS-PHARMA SA (CH) |
| **(21) BR 11 2019 002512-0 A2** | Código 6.23 - Exigência preliminar - pedidos com buscas realizadas por outros Escritórios de Patentes<br>(22) 20/09/2017<br>(51) H01L 51/44 (2006.01)<br>(71) SEKISUI CHEMICAL CO., LTD (JP) |
| **(21) BR 11 2019 002529-4 A2** | Código 6.23 - Exigência preliminar - pedidos com buscas realizadas por outros Escritórios de Patentes<br>(22) 09/08/2017<br>(51) C07K 16/28 (2006.01)<br>(71) KYMAB LIMITED (GB) |
| **(21) BR 11 2019 002586-3 A2** | Código 6.23 - Exigência preliminar - pedidos com buscas realizadas por outros Escritórios de Patentes<br>(22) 03/08/2017<br>(51) A01H 1/04 (2006.01), C07K 14/195 (2006.01), C07K 14/20 (2006.01), C12N 15/79 (2006.01), C12N 15/82 (2006.01)<br>(71) SYNGENTA PARTICIPATIONS AG (CH) |
| **(21) BR 11 2019 002667-3 A2** | Código 6.23 - Exigência preliminar - pedidos com buscas realizadas por outros Escritórios de Patentes<br>(22) 11/08/2017<br>(51) C12N 1/14 (2006.01), A23J 1/00 (2006.01), A23L 31/00 (2006.01), C12R 1/845 (2006.01), C12R 1/645 (2006.01)<br>(71) THE PROTEIN BREWERY B.V. (PB) |

| | |
|---|---|
| **(21) BR 11 2019 002852-8 A2** | Código 6.23 - Exigência preliminar - pedidos com buscas realizadas por outros Escritórios de Patentes<br>(22) 10/08/2017<br>(51) C12N 15/09 (2006.01), A61K 39/395 (2006.01), A61P 31/00 (2006.01), A61P 35/00 (2006.01), C07K 16/18 (2006.01), C07K 16/46 (2006.01), C12N 1/15 (2006.01), C12N 1/19 (2006.01), C12N 1/21 (2006.01), C12N 5/10 (2006.01), C12P 21/08 (2006.01)<br>(71) NATIONAL UNIVERSITY CORPORATION HOKKAIDO UNIVERSITY (JP) ; FUSO PHARMACEUTICAL INDUSTRIES, LTD. (JP) |
| **(21) BR 11 2019 003462-5 A2** | Código 6.23 - Exigência preliminar - pedidos com buscas realizadas por outros Escritórios de Patentes<br>(22) 23/08/2017<br>(51) C07K 14/705 (2006.01), A61K 39/00 (2006.01), C12N 15/62 (2006.01)<br>(71) GLAXOSMITHKLINE BIOLOGICALS SA (BE) ; UNIVERSITY OF COPENHAGEN (DK) |
| **(21) BR 11 2019 003783-7 A2** | Código 6.23 - Exigência preliminar - pedidos com buscas realizadas por outros Escritórios de Patentes<br>(22) 30/08/2017<br>(51) G02C 7/02 (2006.01), G02C 7/06 (2006.01)<br>(71) ESSILOR INTERNATIONAL (FR) |
| **(21) BR 11 2019 004215-6 A2** | Código 6.23 - Exigência preliminar - pedidos com buscas realizadas por outros Escritórios de Patentes<br>(22) 20/12/2017<br>(51) H01L 21/02 (2006.01), H01L 21/68 (2006.01)<br>(71) ILLUMINA, INC. (US) |
| **(21) BR 11 2019 004306-3 A2** | Código 6.23 - Exigência preliminar - pedidos com buscas realizadas por outros Escritórios de Patentes<br>(22) 31/08/2017<br>(51) G07C 5/00 (2006.01)<br>(71) ECHOSTAR TECHNOLOGIES L.L.C. (US) |
| **(21) BR 11 2019 004409-4 A2** | Código 6.23 - Exigência preliminar - pedidos com buscas realizadas por outros Escritórios de Patentes<br>(22) 12/09/2017<br>(51) G01B 21/08 (2006.01), G01N 17/00 (2006.01), G01K 13/02 (2006.01), G01K 7/18 (2006.01)<br>(71) ECOLAB USA INC. (US) |
| **(21) BR 11 2019 004476-0 A2** | Código 6.23 - Exigência preliminar - pedidos com buscas realizadas por outros |

| | |
|---|---|
| | Escritórios de Patentes<br>(22) 14/09/2017<br>(51) H01L 21/762 (2006.01), H01L 29/06 (2006.01)<br>(71) QUALCOMM INCORPORATED (US) |
| **(21) BR 11 2019 004497-3 A2** | Código 6.23 - Exigência preliminar - pedidos com buscas realizadas por outros Escritórios de Patentes<br>(22) 31/08/2017<br>(51) C07K 14/395 (2006.01), C12N 1/18 (2006.01)<br>(71) LESAFFRE ET COMPAGNIE (FR) |
| **(21) BR 11 2019 004570-8 A2** | Código 6.23 - Exigência preliminar - pedidos com buscas realizadas por outros Escritórios de Patentes<br>(22) 14/09/2017<br>(51) H01L 27/02 (2006.01), H01L 27/118 (2006.01)<br>(71) QUALCOMM INCORPORATED (US) |
| **(21) BR 11 2019 004581-3 A2** | Código 6.23 - Exigência preliminar - pedidos com buscas realizadas por outros Escritórios de Patentes<br>(22) 04/09/2017<br>(51) G01M 17/007 (2006.01), B60R 16/02 (2006.01), B60R 16/023 (2006.01)<br>(71) HONDA MOTOR CO., LTD. (JP) |
| **(21) BR 11 2019 004605-4 A2** | Código 6.23 - Exigência preliminar - pedidos com buscas realizadas por outros Escritórios de Patentes<br>(22) 31/08/2017<br>(51) G02B 1/11 (2006.01), G02B 1/14 (2006.01), G02B 1/118 (2006.01), B82Y 20/00 (2006.01)<br>(71) KONINKLIJKE PHILIPS N.V. (NL) |
| **(21) BR 11 2019 004708-5 A2** | Código 6.23 - Exigência preliminar - pedidos com buscas realizadas por outros Escritórios de Patentes<br>(22) 10/11/2017<br>(51) G01H 1/12 (2006.01), G01M 13/02 (2006.01)<br>(71) SCHENCK PROCESS EUROPE GMBH (DE) |
| **(21) BR 11 2019 004733-6 A2** | Código 6.23 - Exigência preliminar - pedidos com buscas realizadas por outros Escritórios de Patentes<br>(22) 18/09/2017<br>(51) C07K 16/28 (2006.01)<br>(71) CELGENE CORPORATION (US) |
| **(21) BR 11 2019 004775-1 A2** | Código 6.23 - Exigência preliminar - pedidos com buscas realizadas por outros |

| | |
|---|---|
| | Escritórios de Patentes<br>(22) 07/09/2017<br>(51) G01N 21/03 (2006.01), G01N 21/05 (2006.01), G01N 21/53 (2006.01), G01N 1/20 (2006.01), G01J 3/46 (2006.01), G01N 21/25 (2006.01), G01N 21/47 (2006.01), G01N 21/17 (2006.01), G01N 15/00 (2006.01)<br>(71) BASF COATINGS GMBH (DE) |
| **(21) BR 11 2019 004905-3 A2** | Código 6.23 - Exigência preliminar - pedidos com buscas realizadas por outros Escritórios de Patentes<br>(22) 22/09/2017<br>(51) G01M 17/02 (2006.01)<br>(71) PIRELLI TYRE S.P.A. (IT) |
| **(21) BR 11 2019 005111-2 A2** | Código 6.23 - Exigência preliminar - pedidos com buscas realizadas por outros Escritórios de Patentes<br>(22) 30/08/2017<br>(51) H01L 25/18 (2006.01), H03M 9/00 (2006.01), H04L 7/00 (2006.01)<br>(71) QUALCOMM INCORPORATED (US) |
| **(21) BR 11 2019 005128-7 A2** | Código 6.23 - Exigência preliminar - pedidos com buscas realizadas por outros Escritórios de Patentes<br>(22) 14/09/2017<br>(51) G01N 23/12 (2006.01), G01N 9/24 (2006.01)<br>(71) SACMI COOPERATIVA MECCANICI IMOLA SOCIETA' COOPERATIVA (IT) |
| **(21) BR 11 2019 005355-7 A2** | Código 6.23 - Exigência preliminar - pedidos com buscas realizadas por outros Escritórios de Patentes<br>(22) 04/09/2017<br>(51) G01B 21/04 (2006.01), G06T 7/80 (2006.01), B60R 1/00 (2006.01)<br>(71) RENAULT S.A.S. (FR) |
| **(21) BR 11 2019 005418-9 A2** | Código 6.23 - Exigência preliminar - pedidos com buscas realizadas por outros Escritórios de Patentes<br>(22) 18/09/2017<br>(51) C12N 15/869 (2006.01), A61K 39/245 (2006.01), A61K 39/27 (2006.01), C07K 14/03 (2006.01)<br>(71) BOEHRINGER INGELHEIM VETMEDICA GMBH (DE) |
| **(21) BR 11 2019 005423-5 A2** | Código 6.23 - Exigência preliminar - pedidos com buscas realizadas por outros Escritórios de Patentes<br>(22) 12/01/2018<br>(51) B65D 85/804 (2006.01) |

| | |
|---|---|
| | (71) GEORG MENSHEN GMBH & CO. KG (DE) |
| **(21) BR 11 2019 005430-8 A2** | Código 6.23 - Exigência preliminar - pedidos com buscas realizadas por outros Escritórios de Patentes<br>(22) 20/09/2017<br>(51) G21G 1/00 (2006.01), A61K 51/12 (2006.01)<br>(71) BRACCO DIAGNOSTICS, INC (US) |
| **(21) BR 11 2019 005432-4 A2** | Código 6.23 - Exigência preliminar - pedidos com buscas realizadas por outros Escritórios de Patentes<br>(22) 20/09/2017<br>(51) G21G 1/00 (2006.01), A61K 51/12 (2006.01)<br>(71) BRACCO DIAGNOSTICS, INC (US) |
| **(21) BR 11 2019 005433-2 A2** | Código 6.23 - Exigência preliminar - pedidos com buscas realizadas por outros Escritórios de Patentes<br>(22) 20/09/2017<br>(51) G21G 1/00 (2006.01), A61K 51/12 (2006.01)<br>(71) BRACCO DIAGNOSTICS, INC (US) |
| **(21) BR 11 2019 005469-3 A2** | Código 6.23 - Exigência preliminar - pedidos com buscas realizadas por outros Escritórios de Patentes<br>(22) 21/09/2017<br>(51) B60C 23/04 (2006.01), B29D 30/00 (2006.01)<br>(71) PIRELLI TYRE S.P.A. (IT) |
| **(21) BR 11 2019 005516-9 A2** | Código 6.23 - Exigência preliminar - pedidos com buscas realizadas por outros Escritórios de Patentes<br>(22) 18/09/2017<br>(51) A61K 39/12 (2006.01), C12N 7/00 (2006.01)<br>(71) BOEHRINGER INGELHEIM VETMEDICA GMBH (DE) |
| **(21) BR 11 2019 005600-9 A2** | Código 6.23 - Exigência preliminar - pedidos com buscas realizadas por outros Escritórios de Patentes<br>(22) 08/09/2017<br>(51) C12N 15/82 (2006.01), C12N 15/63 (2006.01), A01H 5/00 (2006.01), A01H 1/00 (2006.01)<br>(71) DOW AGROSCIENCES LLC (US) |
| **(21) BR 11 2019 005787-0 A2** | Código 6.23 - Exigência preliminar - pedidos com buscas realizadas por outros Escritórios de Patentes<br>(22) 05/10/2017<br>(51) G01N 15/14 (2006.01), G02B 21/24 (2006.01), G02B 27/36 (2006.01), |

| | |
|---|---|
| | G01N 15/10 (2006.01)<br>(71) IRIS INTERNATIONAL, INC. (US) |
| **(21) BR 11 2019 005825-7 A2** | Código 6.23 - Exigência preliminar - pedidos com buscas realizadas por outros Escritórios de Patentes<br>(22) 06/09/2017<br>(51) C12N 7/00 (2006.01), A61K 39/00 (2006.01)<br>(71) VALO THERAPEUTICS OY (FI) |
| **(21) BR 11 2019 005866-4 A2** | Código 6.23 - Exigência preliminar - pedidos com buscas realizadas por outros Escritórios de Patentes<br>(22) 07/11/2017<br>(51) G21C 17/013 (2006.01), F22B 37/00 (2006.01)<br>(71) WESTINGHOUSE ELECTRIC GERMANY GMBH (DE) |
| **(21) BR 11 2019 005959-8 A2** | Código 6.23 - Exigência preliminar - pedidos com buscas realizadas por outros Escritórios de Patentes<br>(22) 26/09/2017<br>(51) C12N 9/12 (2006.01), A61K 38/00 (2006.01)<br>(71) UNIVERSITE DE STRASBOURG (FR) ; CENTRE NATIONAL DE LA RECHERCHE SCIENTIFIQUE (FR) ; INSTITUT NATIONAL DE LA SANTE ET DE LA RECHERCHE MEDICALE (FR) |
| **(21) BR 11 2019 005992-0 A2** | Código 6.23 - Exigência preliminar - pedidos com buscas realizadas por outros Escritórios de Patentes<br>(22) 26/09/2017<br>(51) G01B 17/02 (2006.01), G01N 29/48 (2006.01)<br>(71) RÖNTGEN TECHNISCHE DIENST B.V. (NL) |
| **(21) BR 11 2019 006165-7 A2** | Código 6.23 - Exigência preliminar - pedidos com buscas realizadas por outros Escritórios de Patentes<br>(22) 20/12/2017<br>(51) G02C 13/00 (2006.01), G06T 7/10 (2006.01), G06K 9/46 (2006.01)<br>(71) CARL ZEISS AG (DE) ; CARL ZEISS VISION INTERNATIONAL GMBH (DE) |
| **(21) BR 11 2019 006831-7 A2** | Código 6.23 - Exigência preliminar - pedidos com buscas realizadas por outros Escritórios de Patentes<br>(22) 04/10/2017<br>(51) A61K 38/00 (2006.01), A61K 39/12 (2006.01), A61K 39/00 (2006.01), C07K 14/00 (2006.01), A61K 9/127 (2006.01)<br>(71) PDS BIOTECHNOLOGY CORPORATION (US) |

| | |
|---|---|
| **(21) BR 11 2019 006839-2 A2** | Código 6.23 - Exigência preliminar - pedidos com buscas realizadas por outros Escritórios de Patentes<br>(22) 16/01/2018<br>(51) E01F 7/04 (2006.01), B21F 27/04 (2006.01)<br>(71) GEOBRUGG AG (CH) |
| **(21) BR 11 2019 007160-1 A2** | Código 6.23 - Exigência preliminar - pedidos com buscas realizadas por outros Escritórios de Patentes<br>(22) 22/01/2018<br>(51) F16K 31/126 (2006.01), F16K 37/00 (2006.01), G05D 16/20 (2006.01)<br>(71) PIETRO FIORENTINI S.P.A. (IT) |
| **(21) BR 11 2019 007563-1 A2** | Código 6.23 - Exigência preliminar - pedidos com buscas realizadas por outros Escritórios de Patentes<br>(22) 12/10/2017<br>(51) C07K 7/08 (2006.01), C07K 7/64 (2006.01), A61K 38/00 (2006.01)<br>(71) NEOMATRIX THERAPEUTICS, INC (US) |
| **(21) BR 11 2019 009133-5 A2** | Código 6.23 - Exigência preliminar - pedidos com buscas realizadas por outros Escritórios de Patentes<br>(22) 02/11/2017<br>(51) A61K 39/23 (2006.01), A61K 39/00 (2006.01)<br>(71) BOEHRINGER INGELHEIM VETMEDICA GMBH (DE) |
| **(21) BR 11 2019 009288-9 A2** | Código 6.23 - Exigência preliminar - pedidos com buscas realizadas por outros Escritórios de Patentes<br>(22) 30/03/2018<br>(51) B41N 3/00 (2006.01), B41N 1/14 (2006.01), G03F 7/00 (2006.01), G03F 7/004 (2006.01), G03F 7/027 (2006.01), G03F 7/033 (2006.01), G03F 7/09 (2006.01), G03F 7/11 (2006.01)<br>(71) FUJIFILM CORPORATION (JP) |
| **(21) BR 11 2019 009297-8 A2** | Código 6.23 - Exigência preliminar - pedidos com buscas realizadas por outros Escritórios de Patentes<br>(22) 27/03/2018<br>(51) B41N 1/14 (2006.01), G03F 7/00 (2006.01), G03F 7/004 (2006.01), G03F 7/027 (2006.01), G03F 7/033 (2006.01), G03F 7/09 (2006.01)<br>(71) FUJIFILM CORPORATION (JP) |
| **(21) BR 11 2019 009477-6 A2** | Código 6.23 - Exigência preliminar - pedidos com buscas realizadas por outros Escritórios de Patentes<br>(22) 08/11/2017<br>(51) C07K 19/00 (2006.01), A61K 38/16 (2006.01), A61K 39/00 (2006.01), A61P |

| | |
|---|---|
| | 37/06 (2006.01)<br>(71) UTI LIMITED PARTNERSHIP (CA) |
| **(21) BR 11 2019 009798-8 A2** | Código 6.23 - Exigência preliminar - pedidos com buscas realizadas por outros Escritórios de Patentes<br>(22) 13/11/2017<br>(51) C12Q 1/70 (2006.01), C12M 1/34 (2006.01), C07H 21/00 (2006.01)<br>(71) QUEST DIAGNOSTICS INVESTMENTS LLC (US) |
| **(21) BR 11 2019 009806-2 A2** | Código 6.23 - Exigência preliminar - pedidos com buscas realizadas por outros Escritórios de Patentes<br>(22) 14/11/2017<br>(51) C12P 19/56 (2006.01), C08B 15/02 (2006.01)<br>(71) PURECIRCLE USA INC. (US) |
| **(21) BR 11 2019 010106-3 A2** | Código 6.23 - Exigência preliminar - pedidos com buscas realizadas por outros Escritórios de Patentes<br>(22) 15/02/2018<br>(51) E05D 7/10 (2006.01), E05D 5/12 (2006.01)<br>(71) RITTAL GMBH & CO. KG (DE) |
| **(21) BR 11 2019 010738-0 A2** | Código 6.23 - Exigência preliminar - pedidos com buscas realizadas por outros Escritórios de Patentes<br>(22) 17/01/2018<br>(51) F16L 15/04 (2006.01)<br>(71) NIPPON STEEL CORPORATION (JP) ; VALLOUREC OIL AND GAS FRANCE (FR) |
| **(21) BR 11 2019 010889-0 A2** | Código 6.23 - Exigência preliminar - pedidos com buscas realizadas por outros Escritórios de Patentes<br>(22) 23/02/2018<br>(51) A61J 1/05 (2006.01), A61J 1/14 (2006.01), B65D 51/00 (2006.01)<br>(71) KOCHER-PLASTIK MASCHINENBAU GMBH (DE) |
| **(21) BR 11 2019 011458-0 A2** | Código 6.23 - Exigência preliminar - pedidos com buscas realizadas por outros Escritórios de Patentes<br>(22) 26/03/2018<br>(51) B65H 19/22 (2006.01), B65H 19/28 (2006.01)<br>(71) FUTURA S.P.A. (IT) |
| **(21) BR 11 2019 011509-9 A2** | Código 6.23 - Exigência preliminar - pedidos com buscas realizadas por outros Escritórios de Patentes<br>(22) 08/12/2017 |

| | |
|---|---|
| | (51) C12N 15/113 (2006.01)<br>(71) INTELLIA THERAPEUTICS, INC. (US) |
| **(21) BR 11 2019 011582-0 A2** | Código 6.23 - Exigência preliminar - pedidos com buscas realizadas por outros Escritórios de Patentes<br>(22) 07/12/2017<br>(51) A61K 39/395 (2006.01), C07K 16/28 (2006.01)<br>(71) AGENUS INC. (US) ; LUDWIG INSTITUTE FOR CANCER RESEARCH LTD (CH) ; MEMORIAL SLOAN KETTERING CANCER CENTER (US) |
| **(21) BR 11 2019 011624-9 A2** | Código 6.23 - Exigência preliminar - pedidos com buscas realizadas por outros Escritórios de Patentes<br>(22) 22/01/2018<br>(51) B65D 5/06 (2006.01), B65D 5/44 (2006.01), B31B 50/84 (2006.01), B31B 50/88 (2006.01)<br>(71) TETRA LAVAL HOLDINGS & FINANCE S.A. (CH) |
| **(21) BR 11 2019 011661-3 A2** | Código 6.23 - Exigência preliminar - pedidos com buscas realizadas por outros Escritórios de Patentes<br>(22) 04/12/2017<br>(51) C12N 15/86 (2006.01)<br>(71) SYNTHETIC GENOMICS, INC. (US) |
| **(21) BR 11 2019 011674-5 A2** | Código 6.23 - Exigência preliminar - pedidos com buscas realizadas por outros Escritórios de Patentes<br>(22) 01/02/2018<br>(51) B41F 30/04 (2006.01), B41F 31/30 (2006.01), B41F 31/36 (2006.01), B41F 33/08 (2006.01), B41F 33/10 (2006.01), B41M 1/16 (2006.01), B41M 1/40 (2006.01), B41M 5/00 (2006.01), B41F 13/32 (2006.01), B41F 13/40 (2006.01), B41F 17/22 (2006.01), B41F 19/00 (2006.01), B41F 27/00 (2006.01), B41F 27/02 (2006.01), B41F 13/004 (2006.01)<br>(71) KOENIG & BAUER METALPRINT GMBH (DE) |
| **(21) BR 11 2019 011817-9 A2** | Código 6.23 - Exigência preliminar - pedidos com buscas realizadas por outros Escritórios de Patentes<br>(22) 15/12/2017<br>(51) A61K 35/747 (2006.01), A61K 35/744 (2006.01), A61K 35/745 (2006.01), A61K 35/741 (2006.01), A61K 36/06 (2006.01), A61K 9/00 (2006.01), A61K 9/20 (2006.01), A61K 9/14 (2006.01), A23L 33/135 (2006.01), A61P 1/00 (2006.01)<br>(71) SOFAR S.P.A. (IT) |
| **(21) BR 11 2019 012165-0 A2** | Código 6.23 - Exigência preliminar - pedidos com buscas realizadas por outros Escritórios de Patentes |

| | |
|---|---|
| | (22) 16/08/2017<br>(51) C12N 9/22 (2006.01), C12N 15/113 (2006.01)<br>(71) WAGENINGEN UNIVERSITEIT (NL) ; STICHTING VOOR DE TECHNISCHE WETENSCHAPPEN (NL) |
| **(21) BR 11 2019 012622-8 A2** | Código 6.23 - Exigência preliminar - pedidos com buscas realizadas por outros Escritórios de Patentes<br>(22) 19/12/2017<br>(51) A01H 5/00 (2006.01), C07K 14/415 (2006.01), C12N 15/19 (2006.01), C12N 15/82 (2006.01)<br>(71) EVOGENE LTD. (IL) |
| **(21) BR 11 2019 012648-1 A2** | Código 6.23 - Exigência preliminar - pedidos com buscas realizadas por outros Escritórios de Patentes<br>(22) 22/12/2017<br>(51) C07K 16/40 (2006.01), C12N 15/13 (2006.01), C12N 15/63 (2006.01), G01N 33/573 (2006.01), A61K 39/395 (2006.01), A61P 3/06 (2006.01)<br>(71) INNOVENT BIOLOGICS (SUZHOU) CO., LTD. (CN) |
| **(21) BR 11 2019 012968-5 A2** | Código 6.23 - Exigência preliminar - pedidos com buscas realizadas por outros Escritórios de Patentes<br>(22) 14/02/2018<br>(51) B65D 71/58 (2006.01), B65D 5/468 (2006.01)<br>(71) GRAPHIC PACKAGING INTERNATIONAL, LLC (US) |
| **(21) BR 11 2019 013264-3 A2** | Código 6.23 - Exigência preliminar - pedidos com buscas realizadas por outros Escritórios de Patentes<br>(22) 15/02/2018<br>(51) B62K 25/20 (2006.01), B62M 9/16 (2006.01)<br>(71) HONDA MOTOR CO., LTD. (JP) |
| **(21) BR 11 2019 013391-7 A2** | Código 6.23 - Exigência preliminar - pedidos com buscas realizadas por outros Escritórios de Patentes<br>(22) 27/12/2017<br>(51) C12Q 1/6853 (2006.01), C12Q 1/6844 (2006.01)<br>(71) QUEST DIAGNOSTICS INVESTMENTS LLC (US) |
| **(21) BR 11 2019 013830-7 A2** | Código 6.23 - Exigência preliminar - pedidos com buscas realizadas por outros Escritórios de Patentes<br>(22) 22/02/2018<br>(51) B65H 31/22 (2006.01), B65H 31/10 (2006.01), G07D 9/00 (2006.01)<br>(71) JAPAN CASH MACHINE CO., LTD. (JP) |

| | |
|---|---|
| **(21) BR 11 2019 013857-9 A2** | Código 6.23 - Exigência preliminar - pedidos com buscas realizadas por outros Escritórios de Patentes<br>(22) 12/02/2018<br>(51) A61K 36/68 (2006.01), A61K 36/739 (2006.01), A61P 17/00 (2006.01)<br>(71) ABOCA S.P.A. SOCIETÀ AGRICOLA (IT) |
| **(21) BR 11 2019 013985-0 A2** | Código 6.23 - Exigência preliminar - pedidos com buscas realizadas por outros Escritórios de Patentes<br>(22) 05/01/2018<br>(51) A61J 1/22 (2006.01), A61J 1/20 (2006.01)<br>(71) TRUSTEES OF BOSTON UNIVERSITY (US) ; BETA BIONICS, INC. (US) |
| **(21) BR 11 2019 014019-0 A2** | Código 6.23 - Exigência preliminar - pedidos com buscas realizadas por outros Escritórios de Patentes<br>(22) 05/01/2018<br>(51) E21B 33/038 (2006.01), E21B 43/013 (2006.01), F16L 37/56 (2006.01)<br>(71) VETCO GRAY SCANDINAVIA AS (NO) |
| **(21) BR 11 2019 014086-7 A2** | Código 6.23 - Exigência preliminar - pedidos com buscas realizadas por outros Escritórios de Patentes<br>(22) 06/01/2018<br>(51) B65G 45/16 (2006.01)<br>(71) KILL-FRECH, CORNELIA (DE) |
| **(21) BR 11 2019 014092-1 A2** | Código 6.23 - Exigência preliminar - pedidos com buscas realizadas por outros Escritórios de Patentes<br>(22) 29/01/2018<br>(51) A61G 11/00 (2006.01), F24F 6/00 (2006.01)<br>(71) ATOM MEDICAL CORPORATION (JP) |
| **(21) BR 11 2019 014093-0 A2** | Código 6.23 - Exigência preliminar - pedidos com buscas realizadas por outros Escritórios de Patentes<br>(22) 29/01/2018<br>(51) A61G 11/00 (2006.01)<br>(71) ATOM MEDICAL CORPORATION (JP) |
| **(21) BR 11 2019 014300-9 A2** | Código 6.23 - Exigência preliminar - pedidos com buscas realizadas por outros Escritórios de Patentes<br>(22) 13/02/2018<br>(51) A24F 47/00 (2006.01)<br>(71) PHILIP MORRIS PRODUCTS S.A. (CH) |
| **(21) BR 11 2019 014384-0 A2** | Código 6.23 - Exigência preliminar - pedidos com buscas realizadas por outros |

| | |
|---|---|
| | Escritórios de Patentes<br>(22) 11/01/2018<br>(51) A61J 1/14 (2006.01), A61M 5/162 (2006.01)<br>(71) BECTON DICKINSON AND COMPANY LIMITED (IE) |
| **(21) BR 11 2019 014557-5 A2** | Código 6.23 - Exigência preliminar - pedidos com buscas realizadas por outros Escritórios de Patentes<br>(22) 12/02/2018<br>(51) E21B 47/01 (2006.01), E21B 47/06 (2006.01), E21B 33/12 (2006.01), E21B 49/08 (2006.01)<br>(71) HALLIBURTON ENERGY SERVICES, INC. (US) |
| **(21) BR 11 2019 014609-1 A2** | Código 6.23 - Exigência preliminar - pedidos com buscas realizadas por outros Escritórios de Patentes<br>(22) 17/01/2018<br>(51) B65D 19/44 (2006.01), B60P 3/035 (2006.01), B61D 45/00 (2006.01), B65D 85/66 (2006.01), B65G 7/12 (2006.01), B65H 49/38 (2006.01)<br>(71) TRINITY BAY EQUIPMENT HOLDINGS, LLC (US) |
| **(21) BR 11 2019 014624-5 A2** | Código 6.23 - Exigência preliminar - pedidos com buscas realizadas por outros Escritórios de Patentes<br>(22) 15/01/2018<br>(51) A61J 1/14 (2006.01), A61J 1/20 (2006.01), A61M 39/10 (2006.01), A61M 39/22 (2006.01)<br>(71) BECTON DICKINSON AND COMPANY LIMITED (IE) |
| **(21) BR 11 2019 014626-1 A2** | Código 6.23 - Exigência preliminar - pedidos com buscas realizadas por outros Escritórios de Patentes<br>(22) 15/01/2018<br>(51) A61J 1/14 (2006.01), A61M 5/34 (2006.01), A61J 1/20 (2006.01), A61M 39/10 (2006.01), A61M 5/31 (2006.01)<br>(71) BECTON DICKINSON AND COMPANY LIMITED (IE) |
| **(21) BR 11 2019 014650-4 A2** | Código 6.23 - Exigência preliminar - pedidos com buscas realizadas por outros Escritórios de Patentes<br>(22) 10/01/2018<br>(51) A62C 2/00 (2006.01), A62C 2/04 (2006.01)<br>(71) MICHAEL CASAMENTO (US) |
| **(21) BR 11 2019 014698-9 A2** | Código 6.23 - Exigência preliminar - pedidos com buscas realizadas por outros Escritórios de Patentes<br>(22) 15/01/2018<br>(51) A61J 1/20 (2006.01), A61M 39/10 (2006.01) |

| | |
|---|---|
| | (71) BECTON DICKINSON AND COMPANY LIMITED (IE) |
| **(21) BR 11 2019 014702-0 A2** | Código 6.23 - Exigência preliminar - pedidos com buscas realizadas por outros Escritórios de Patentes<br>(22) 16/02/2018<br>(51) B65D 79/02 (2006.01), G01N 31/22 (2006.01), G09F 3/00 (2006.01)<br>(71) KEEP-IT TECHNOLOGIES AS (NO) |
| **(21) BR 11 2019 014800-0 A2** | Código 6.23 - Exigência preliminar - pedidos com buscas realizadas por outros Escritórios de Patentes<br>(22) 22/01/2018<br>(51) B67D 1/04 (2006.01), B65D 83/14 (2006.01), B67D 1/08 (2006.01), B67D 1/12 (2006.01), B65D 83/62 (2006.01)<br>(71) ARDAGH MP GROUP NETHERLANDS B.V. (NL) |
| **(21) BR 11 2019 015046-3 A2** | Código 6.23 - Exigência preliminar - pedidos com buscas realizadas por outros Escritórios de Patentes<br>(22) 24/01/2018<br>(51) E02F 9/08 (2006.01), B60S 9/00 (2006.01), B66C 23/78 (2006.01), B66F 9/075 (2006.01)<br>(71) CNH INDUSTRIAL ITALIA S.P.A. (IT) |
| **(21) BR 11 2019 015551-1 A2** | Código 6.23 - Exigência preliminar - pedidos com buscas realizadas por outros Escritórios de Patentes<br>(22) 30/01/2018<br>(51) F27D 1/02 (2006.01), C22B 9/20 (2006.01), F27D 11/08 (2006.01), F27D 1/12 (2006.01), F27D 1/16 (2006.01), F27D 1/00 (2006.01)<br>(71) AMERIFAB, INC. (US) |
| **(21) BR 11 2019 015604-6 A2** | Código 6.23 - Exigência preliminar - pedidos com buscas realizadas por outros Escritórios de Patentes<br>(22) 26/01/2018<br>(51) E21F 15/00 (2006.01), G06F 17/50 (1995.01)<br>(71) EXTRAKT PROCESS SOLUTIONS, LLC (US) |
| **(21) BR 11 2019 015706-9 A2** | Código 6.23 - Exigência preliminar - pedidos com buscas realizadas por outros Escritórios de Patentes<br>(22) 13/02/2018<br>(51) E04C 5/12 (2006.01)<br>(71) SOLETANCHE FREYSSINET (FR) |
| **(21) BR 11 2019 015758-1 A2** | Código 6.23 - Exigência preliminar - pedidos com buscas realizadas por outros Escritórios de Patentes |

| | |
|---|---|
| | (22) 31/01/2018<br>(51) E21B 34/14 (2006.01), E21B 47/10 (2006.01)<br>(71) WEATHERFORD TECHNOLOGY HOLDINGS, LLC (US) |
| **(21) BR 11 2019 015881-2 A2** | Código 6.23 - Exigência preliminar - pedidos com buscas realizadas por outros Escritórios de Patentes<br>(22) 31/01/2018<br>(51) A61K 36/00 (2006.01), A61K 9/00 (2006.01), A61K 45/06 (2006.01), A61K 36/899 (2006.01), A61P 17/02 (2006.01), A61K 36/8962 (2006.01), A61K 36/906 (2006.01)<br>(71) YEDITEPE UNIVERSITESI (TR) |
| **(21) BR 11 2019 015892-8 A2** | Código 6.23 - Exigência preliminar - pedidos com buscas realizadas por outros Escritórios de Patentes<br>(22) 30/01/2018<br>(51) E02B 17/00 (2006.01), B63B 35/44 (2006.01), B63B 35/00 (2006.01)<br>(71) TECHNIP FRANCE (FR) |
| **(21) BR 11 2019 016062-0 A2** | Código 6.23 - Exigência preliminar - pedidos com buscas realizadas por outros Escritórios de Patentes<br>(22) 02/02/2018<br>(51) E05F 15/53 (2006.01), E05F 15/56 (2006.01)<br>(71) IN & TEC S.R.L. (IT) |
| **(21) BR 11 2019 016861-3 A2** | Código 6.23 - Exigência preliminar - pedidos com buscas realizadas por outros Escritórios de Patentes<br>(22) 14/02/2018<br>(51) E21B 47/00 (2006.01), G01R 33/44 (2006.01), G01V 3/32 (2006.01)<br>(71) BAKER HUGHES, A GE COMPANY, LLC (US) |
| **(21) BR 11 2019 017338-2 A2** | Código 6.23 - Exigência preliminar - pedidos com buscas realizadas por outros Escritórios de Patentes<br>(22) 20/02/2018<br>(51) A43D 111/00 (2006.01), B25J 15/00 (2006.01), A43D 119/00 (2006.01), A43D 3/10 (2006.01)<br>(71) ATOM S.P.A. (IT) |
| **(21) BR 11 2019 017477-0 A2** | Código 6.23 - Exigência preliminar - pedidos com buscas realizadas por outros Escritórios de Patentes<br>(22) 16/03/2018<br>(51) B62J 15/00 (2006.01), B62J 1/12 (2006.01), B62J 6/18 (1985.01), B62J 7/08 (2006.01), B62J 23/00 (2006.01)<br>(71) HONDA MOTOR CO., LTD. (JP) |

| | |
|---|---|
| **(21) BR 11 2019 017765-5 A2** | Código 6.23 - Exigência preliminar - pedidos com buscas realizadas por outros Escritórios de Patentes<br>(22) 26/02/2018<br>(51) D21D 1/20 (2006.01), D21D 1/30 (2006.01)<br>(71) DSG TECHNOLOGY HOLDINGS LTD. (HK) |
| **(21) BR 11 2019 018232-2 A2** | Código 6.23 - Exigência preliminar - pedidos com buscas realizadas por outros Escritórios de Patentes<br>(22) 01/12/2017<br>(51) A01H 17/00 (2006.01), A01G 7/06 (2006.01), C12Q 1/689 (2006.01), C12Q 1/6895 (2006.01), C12R 1/645 (2006.01), C12R 1/66 (2006.01), C12R 1/01 (2006.01), A01N 63/04 (1980.01), A01N 63/00 (2006.01)<br>(71) INDIGO AG, INC. (US) |
| **(21) BR 11 2019 018744-8 A2** | Código 6.23 - Exigência preliminar - pedidos com buscas realizadas por outros Escritórios de Patentes<br>(22) 20/03/2018<br>(51) A61K 36/48 (2006.01), A61P 13/08 (2006.01), A61P 35/00 (2006.01)<br>(71) PIERRE FABRE MEDICAMENT (FR) |
| **(21) BR 11 2019 019245-0 A2** | Código 6.23 - Exigência preliminar - pedidos com buscas realizadas por outros Escritórios de Patentes<br>(22) 16/03/2018<br>(51) A61K 36/73 (2006.01), A61K 47/42 (2006.01)<br>(71) IZUN PHARMACEUTICALS CORP. (US) |
| **(21) BR 11 2019 019405-3 A2** | Código 6.23 - Exigência preliminar - pedidos com buscas realizadas por outros Escritórios de Patentes<br>(22) 23/03/2018<br>(51) A61K 36/8962 (2006.01), A61P 31/04 (2006.01)<br>(71) MOOTRAL SA (CH) |
| **(21) BR 11 2019 021708-8 A2** | Código 6.23 - Exigência preliminar - pedidos com buscas realizadas por outros Escritórios de Patentes<br>(22) 20/04/2018<br>(51) C22C 38/00 (2006.01), C22C 38/02 (2006.01), C22C 38/04 (2006.01), C22C 38/06 (2006.01), C22C 38/14 (2006.01), C22C 38/28 (2006.01), C22C 38/32 (2006.01), B22D 11/00 (2006.01), B22D 11/06 (2006.01), B22D 11/12 (2006.01)<br>(71) ARCELORMITTAL (LU) |
| **(21) BR 11 2019 021759-2 A2** | Código 6.23 - Exigência preliminar - pedidos com buscas realizadas por outros |

| | |
|---|---|
| | Escritórios de Patentes<br>(22) 19/06/2018<br>(51) A23L 5/40 (2006.01), A23L 27/20 (2006.01), A23L 29/00 (2006.01), A23L 29/30 (2006.01), A23L 3/3481 (2006.01), A23L 5/20 (2006.01)<br>(71) KERRY LUXEMBOURG S.À.R.L. (LU) |
| **(21) BR 11 2019 022184-0 A2** | Código 6.23 - Exigência preliminar - pedidos com buscas realizadas por outros Escritórios de Patentes<br>(22) 23/04/2018<br>(51) A61K 36/81 (2006.01), A61K 31/58 (2006.01), A61K 45/06 (2006.01), A61P 39/00 (2006.01)<br>(71) DSM IP ASSETS B.V. (NL) |
| **(21) BR 11 2019 022234-0 A2** | Código 6.23 - Exigência preliminar - pedidos com buscas realizadas por outros Escritórios de Patentes<br>(22) 14/05/2018<br>(51) B22D 41/50 (2006.01)<br>(71) VESUVIUS USA CORPORATION (US) |
| **(21) BR 11 2019 022827-6 A2** | Código 6.23 - Exigência preliminar - pedidos com buscas realizadas por outros Escritórios de Patentes<br>(22) 07/06/2018<br>(51) A23L 2/39 (2006.01), A61K 9/00 (2006.01), A61K 47/26 (2006.01), A61K 31/715 (2006.01), A23L 29/30 (2006.01)<br>(71) SOCIÉTÉ DES PRODUITS NESTLÉ S.A. (CH) |
| **(21) BR 11 2019 022952-3 A2** | Código 6.23 - Exigência preliminar - pedidos com buscas realizadas por outros Escritórios de Patentes<br>(22) 11/06/2018<br>(51) A23F 5/04 (2006.01)<br>(71) SOCIÉTÉ DES PRODUITS NESTLÉ S.A. (CH) |
| **(21) BR 11 2019 023307-5 A2** | Código 6.23 - Exigência preliminar - pedidos com buscas realizadas por outros Escritórios de Patentes<br>(22) 04/06/2018<br>(51) A23G 4/06 (2006.01)<br>(71) INTERCONTINENTAL GREAT BRANDS LLC (US) |
| **(21) BR 11 2019 023341-5 A2** | Código 6.23 - Exigência preliminar - pedidos com buscas realizadas por outros Escritórios de Patentes<br>(22) 07/06/2018<br>(51) A23L 2/39 (2006.01), A61K 9/00 (2006.01), A61K 47/36 (2006.01), A61K 31/715 (2006.01), A23L 29/212 (2006.01) |

| | |
|---|---|
| | (71) SOCIÉTÉ DES PRODUITS NESTLÉ S.A. (CH) |
| **(21) BR 11 2019 023389-0 A2** | Código 6.23 - Exigência preliminar - pedidos com buscas realizadas por outros Escritórios de Patentes<br>(22) 03/04/2018<br>(51) C11D 1/37 (2006.01), C11D 1/83 (2006.01), C11D 1/06 (2006.01), C11D 1/22 (2006.01), C11D 1/72 (2006.01)<br>(71) UNILEVER IP HOLDINGS B.V. (PB) |
| **(21) BR 11 2019 023598-1 A2** | Código 6.23 - Exigência preliminar - pedidos com buscas realizadas por outros Escritórios de Patentes<br>(22) 02/05/2018<br>(51) C07D 471/08 (2006.01), A61K 31/439 (2006.01), A61P 31/04 (2006.01)<br>(71) ARIXA PHARMACEUTICALS, INC. (US) |
| **(21) BR 11 2019 023600-7 A2** | Código 6.23 - Exigência preliminar - pedidos com buscas realizadas por outros Escritórios de Patentes<br>(22) 29/05/2018<br>(51) A23L 33/18 (2006.01), A23L 33/22 (2006.01), A23L 33/125 (2006.01), A23K 10/12 (2006.01), A23K 20/147 (2006.01), A23K 10/14 (2006.01), A23J 3/34 (2006.01)<br>(71) MARS, INCORPORATED (US) |
| **(21) BR 11 2019 023918-9 A2** | Código 6.23 - Exigência preliminar - pedidos com buscas realizadas por outros Escritórios de Patentes<br>(22) 17/05/2018<br>(51) A61K 31/437 (2006.01), A61K 31/4439 (2006.01)<br>(71) DENALI THERAPEUTICS INC. (US) |
| **(21) BR 11 2019 023996-0 A2** | Código 6.23 - Exigência preliminar - pedidos com buscas realizadas por outros Escritórios de Patentes<br>(22) 17/05/2018<br>(51) C09K 5/04 (2006.01), C11D 7/50 (2006.01)<br>(71) MEXICHEM FLUOR S.A. DE C.V. (MX) |
| **(21) BR 11 2019 024007-1 A2** | Código 6.23 - Exigência preliminar - pedidos com buscas realizadas por outros Escritórios de Patentes<br>(22) 15/05/2018<br>(51) A61P 35/00 (2006.01), A61P 37/02 (2006.01), C12Q 1/6886 (2006.01)<br>(71) BIOMED VALLEY DISCOVERIES, INC. (US) |
| **(21) BR 11 2019 024087-0 A2** | Código 6.23 - Exigência preliminar - pedidos com buscas realizadas por outros Escritórios de Patentes |

| | |
|---|---|
| | (22) 16/05/2018<br>(51) A61K 31/721 (2006.01), A61K 9/00 (2006.01), A61P 27/06 (2006.01)<br>(71) TX MEDIC AB (SE) |
| **(21) BR 11 2019 024111-6 A2** | Código 6.23 - Exigência preliminar - pedidos com buscas realizadas por outros Escritórios de Patentes<br>(22) 15/05/2018<br>(51) A61K 31/517 (2006.01), C07D 239/88 (2006.01), C07D 239/91 (2006.01), C07D 239/96 (2006.01)<br>(71) ANNJI PHARMACEUTICAL CO., LTD (CN) |
| **(21) BR 11 2019 024114-0 A2** | Código 6.23 - Exigência preliminar - pedidos com buscas realizadas por outros Escritórios de Patentes<br>(22) 17/05/2018<br>(51) C07D 403/12 (2006.01), A61P 35/00 (2006.01), A61K 31/675 (2006.01)<br>(71) IDORSIA PHARMACEUTICALS LTD (CH) |
| **(21) BR 11 2019 024177-9 A2** | Código 6.23 - Exigência preliminar - pedidos com buscas realizadas por outros Escritórios de Patentes<br>(22) 18/05/2018<br>(51) C07D 471/04 (2006.01), A61K 31/4745 (2006.01), A61P 31/00 (2006.01), A61P 35/00 (2006.01)<br>(71) SUPERB WISDOM LIMITED (WS) ; LIHU YANG (US) |
| **(21) BR 11 2019 024253-8 A2** | Código 6.23 - Exigência preliminar - pedidos com buscas realizadas por outros Escritórios de Patentes<br>(22) 24/05/2018<br>(51) C07D 498/04 (2006.01), A61K 31/5383 (2006.01), A61K 9/20 (2006.01)<br>(71) JW PHARMACEUTICAL CORPORATION (KR) |
| **(21) BR 11 2019 024311-9 A2** | Código 6.23 - Exigência preliminar - pedidos com buscas realizadas por outros Escritórios de Patentes<br>(22) 18/05/2018<br>(51) C07D 209/30 (2006.01), C07D 209/32 (2006.01), C07D 209/42 (2006.01), C07D 471/04 (2006.01), C07D 513/04 (2006.01), A61K 31/437 (2006.01), A61K 31/404 (2006.01), A61K 31/407 (2006.01), A61P 31/14 (2006.01)<br>(71) JANSSEN PHARMACEUTICALS, INC. (US) ; KATHOLIEKE UNIVERSITEIT LEUVEN (BE) |
| **(21) BR 11 2019 024528-6 A2** | Código 6.23 - Exigência preliminar - pedidos com buscas realizadas por outros Escritórios de Patentes<br>(22) 22/05/2018<br>(51) C07D 401/14 (2006.01), C07D 413/14 (2006.01), C07D 417/14 (2006.01), |

| | |
|---|---|
| | A61K 31/4439 (2006.01), A61K 31/497 (2006.01), A61P 35/00 (2006.01), A61P 37/00 (2006.01), A61P 3/00 (2006.01)<br>(71) ABBISKO THERAPEUTICS CO., LTD. (CN) |
| **(21) BR 11 2019 024814-5 A2** | Código 6.23 - Exigência preliminar - pedidos com buscas realizadas por outros Escritórios de Patentes<br>(22) 08/06/2018<br>(51) A23L 27/00 (2006.01), A23P 10/25 (2006.01)<br>(71) INTERNATIONAL FLAVORS & FRAGRANCES INC. (US) |
| **(21) BR 11 2019 025578-8 A2** | Código 6.23 - Exigência preliminar - pedidos com buscas realizadas por outros Escritórios de Patentes<br>(22) 25/07/2018<br>(51) A61K 36/185 (2006.01), A61K 31/404 (2006.01), A61P 25/08 (2006.01)<br>(71) HG&H PHARMACEUTICALS (PTY) LTD (ZA) |
| **(21) BR 11 2019 027336-0 A2** | Código 6.23 - Exigência preliminar - pedidos com buscas realizadas por outros Escritórios de Patentes<br>(22) 21/06/2018<br>(51) A61K 36/00 (2006.01), A61K 31/7028 (2006.01), C07J 63/00 (2006.01)<br>(71) SAMI LABS LIMITED (IN) |
| **(21) BR 11 2020 000635-1 A2** | Código 6.23 - Exigência preliminar - pedidos com buscas realizadas por outros Escritórios de Patentes<br>(22) 12/07/2018<br>(51) A61K 36/185 (2006.01), A61K 36/74 (2006.01)<br>(71) MAYO FOUNDATION FOR MEDICAL EDUCATION AND RESEARCH (US) |
| **(21) BR 11 2020 001535-0 A2** | Código 6.23 - Exigência preliminar - pedidos com buscas realizadas por outros Escritórios de Patentes<br>(22) 27/07/2018<br>(51) A61K 36/02 (2006.01), A61K 35/748 (2006.01), A01N 25/12 (2006.01), A01N 25/14 (2006.01)<br>(71) ARUN VITTHAL SAWANT (IN) |
| **(21) BR 11 2020 002216-0 A2** | Código 6.23 - Exigência preliminar - pedidos com buscas realizadas por outros Escritórios de Patentes<br>(22) 02/08/2018<br>(51) A61K 36/53 (2006.01), A61K 31/4188 (2006.01), A61K 31/132 (2006.01), A61P 17/14 (2006.01), A61K 8/00 (2006.01)<br>(71) GIULIANI S.P.A. (IT) |
| **(21) BR 11 2020 002714-6 A2** | Código 6.23 - Exigência preliminar - pedidos com buscas realizadas por outros |

| | |
|---|---|
| | Escritórios de Patentes<br>(22) 08/08/2018<br>(51) A61K 36/73 (2006.01), A61K 36/185 (2006.01), A61K 31/05 (2006.01), A23L 2/02 (2006.01), A61P 11/00 (2006.01)<br>(71) ODETTE M. SHAW (NZ) ; ROGER D HURST (NZ) |
| **(21) BR 11 2020 003653-6 A2** | Código 6.23 - Exigência preliminar - pedidos com buscas realizadas por outros Escritórios de Patentes<br>(22) 22/08/2018<br>(51) B01J 23/89 (2006.01), B01J 37/34 (2006.01), B01J 19/00 (2006.01)<br>(71) STAR SCIENTIFIC LIMITED (AU) |
| **(21) BR 11 2020 003705-2 A2** | Código 6.23 - Exigência preliminar - pedidos com buscas realizadas por outros Escritórios de Patentes<br>(22) 12/03/2018<br>(51) C07C 311/19 (2006.01), A61K 31/16 (2006.01)<br>(71) THE BOARD OF SUPERVISORS OF LOUISIANA STATE UNIVERSITY AND AGRICULTURAL AND MECHANICAL COLLEGE (US) ; UNIVERSITY OF ALCALA DE HENARES (ES) |
| **(21) BR 11 2020 003777-0 A2** | Código 6.23 - Exigência preliminar - pedidos com buscas realizadas por outros Escritórios de Patentes<br>(22) 23/08/2018<br>(51) C07C 43/23 (2006.01), C07C 45/50 (2006.01), C07C 47/02 (2006.01), C07F 9/145 (2006.01), C07B 61/00 (2006.01)<br>(71) MITSUBISHI CHEMICAL CORPORATION (JP) |
| **(21) BR 11 2020 003870-9 A2** | Código 6.23 - Exigência preliminar - pedidos com buscas realizadas por outros Escritórios de Patentes<br>(22) 20/08/2018<br>(51) C07C 67/39 (2006.01), C07C 45/75 (2006.01), C08L 33/12 (2006.01), C07C 69/54 (2006.01), C07C 47/22 (2006.01)<br>(71) RÖHM GMBH (DE) |
| **(21) BR 11 2020 003890-3 A2** | Código 6.23 - Exigência preliminar - pedidos com buscas realizadas por outros Escritórios de Patentes<br>(22) 27/08/2018<br>(51) B01J 23/46 (2006.01), B01J 23/02 (2006.01), B01J 35/00 (2006.01), F01N 3/10 (2006.01), F01N 3/20 (2006.01), B01J 21/06 (2006.01), B01J 23/10 (2006.01), B01D 53/94 (2006.01)<br>(71) BASF CORPORATION (US) |
| **(21) BR 11 2020 003920-9 A2** | Código 6.23 - Exigência preliminar - pedidos com buscas realizadas por outros |

| | |
|---|---|
| | Escritórios de Patentes<br>(22) 31/08/2018<br>(51) C09D 133/06 (2006.01), C09D 4/06 (2006.01), C09D 133/02 (2006.01), B65D 1/16 (2006.01), B65D 1/12 (2006.01)<br>(71) SWIMC LLC (US) |
| **(21) BR 11 2020 003992-6 A2** | Código 6.23 - Exigência preliminar - pedidos com buscas realizadas por outros Escritórios de Patentes<br>(22) 24/09/2018<br>(51) C07C 303/22 (2006.01), C07C 309/15 (2006.01)<br>(71) UNILEVER IP HOLDINGS B.V. (PB) |
| **(21) BR 11 2020 004034-7 A2** | Código 6.23 - Exigência preliminar - pedidos com buscas realizadas por outros Escritórios de Patentes<br>(22) 05/03/2018<br>(51) C10L 1/19 (2006.01), C10L 1/224 (2006.01), C10L 10/06 (2006.01), C10L 1/222 (2006.01), C10L 1/2383 (2006.01), C10L 1/16 (2006.01), C10L 1/182 (2006.01), C10L 1/198 (2006.01), C10L 1/238 (2006.01), C10L 1/2387 (2006.01)<br>(71) THE LUBRIZOL CORPORATION (US) |
| **(21) BR 11 2020 004058-4 A2** | Código 6.23 - Exigência preliminar - pedidos com buscas realizadas por outros Escritórios de Patentes<br>(22) 31/08/2018<br>(51) C07C 39/23 (2006.01), C07C 13/21 (2006.01), C07C 35/17 (2006.01), C07C 37/16 (2006.01), C07D 487/08 (2006.01)<br>(71) PUREFORM GLOBAL, INC. (US) |
| **(21) BR 11 2020 004191-2 A2** | Código 6.23 - Exigência preliminar - pedidos com buscas realizadas por outros Escritórios de Patentes<br>(22) 10/09/2018<br>(51) C10M 169/04 (2006.01), C10M 101/02 (2006.01), H01B 3/22 (2006.01), C10N 30/10 (2006.01), C10N 30/08 (2006.01), C10N 40/08 (2006.01), C10N 40/16 (2006.01), C10N 70/00 (2006.01)<br>(71) EXXONMOBIL CHEMICAL PATENTS INC. (US) |
| **(21) BR 11 2020 004210-2 A2** | Código 6.23 - Exigência preliminar - pedidos com buscas realizadas por outros Escritórios de Patentes<br>(22) 03/09/2018<br>(51) C07C 11/04 (2006.01), C07C 6/02 (2006.01)<br>(71) CHINA PETROLEUM & CHEMICAL CORPORATION (CN) ; SHANGHAI RESEARCH INSTITUTE OF PETROCHEMICAL TECHNOLOGY, SINOPEC (CN) |

| | |
|---|---|
| **(21) BR 11 2020 004217-0 A2** | Código 6.23 - Exigência preliminar - pedidos com buscas realizadas por outros Escritórios de Patentes<br>(22) 24/08/2018<br>(51) C07F 5/04 (2006.01), A61K 31/69 (2006.01), C07B 43/06 (2006.01)<br>(71) SUN PHARMACEUTICAL INDUSTRIES LIMITED (IN) |
| **(21) BR 11 2020 004257-9 A2** | Código 6.23 - Exigência preliminar - pedidos com buscas realizadas por outros Escritórios de Patentes<br>(22) 04/09/2018<br>(51) C07C 69/54 (2006.01), C07C 47/22 (2006.01), C07C 31/04 (2006.01), C07C 67/39 (2006.01), C07C 45/51 (2006.01), C07C 29/09 (2006.01)<br>(71) DOW GLOBAL TECHNOLOGIES LLC (US) ; ROHM AND HAAS COMPANY (US) |
| **(21) BR 11 2020 004294-3 A2** | Código 6.23 - Exigência preliminar - pedidos com buscas realizadas por outros Escritórios de Patentes<br>(22) 05/09/2018<br>(51) C10L 3/10 (2006.01), F25J 3/06 (2006.01)<br>(71) LINDE ENGINEERING NORTH AMERICA, INC. (US) |
| **(21) BR 11 2020 004306-0 A2** | Código 6.23 - Exigência preliminar - pedidos com buscas realizadas por outros Escritórios de Patentes<br>(22) 04/09/2018<br>(51) B01J 13/18 (2006.01)<br>(71) NOURYON CHEMICALS INTERNATIONAL B.V. (NL) |
| **(21) BR 11 2020 004350-8 A2** | Código 6.23 - Exigência preliminar - pedidos com buscas realizadas por outros Escritórios de Patentes<br>(22) 22/08/2018<br>(51) B01J 8/02 (2006.01), C10K 3/02 (2006.01), C10G 2/00 (2006.01), C01B 32/40 (2006.01), C01B 3/38 (2006.01)<br>(71) INERATEC GMBH (DE) |
| **(21) BR 11 2020 004364-8 A2** | Código 6.23 - Exigência preliminar - pedidos com buscas realizadas por outros Escritórios de Patentes<br>(22) 17/09/2018<br>(51) A61K 36/752 (2006.01), A61K 36/60 (2006.01)<br>(71) EUROMED, S.A. (ES) |
| **(21) BR 11 2020 004403-2 A2** | Código 6.23 - Exigência preliminar - pedidos com buscas realizadas por outros Escritórios de Patentes<br>(22) 29/05/2018<br>(51) C07C 1/24 (2006.01), C07C 11/02 (2006.01), C07B 61/00 (2006.01) |

| | |
|---|---|
| | (71) KAO CORPORATION (JP) |
| **(21) BR 11 2020 004607-8 A2** | Código 6.23 - Exigência preliminar - pedidos com buscas realizadas por outros Escritórios de Patentes<br>(22) 06/09/2018<br>(51) B01J 29/76 (2006.01), B01D 53/94 (2006.01), F01N 3/20 (2006.01)<br>(71) BASF CORPORATION (US) |
| **(21) BR 11 2020 004650-7 A2** | Código 6.23 - Exigência preliminar - pedidos com buscas realizadas por outros Escritórios de Patentes<br>(22) 12/09/2018<br>(51) A61K 36/28 (2006.01), A61K 31/365 (2006.01), A61K 31/733 (2006.01), A23K 10/30 (2006.01), A61P 33/14 (2006.01), A01N 65/12 (2006.01), A61Q 17/02 (2006.01), A61P 33/02 (2006.01), A61P 33/06 (2006.01), A61P 33/10 (2006.01), A61P 33/00 (2006.01)<br>(71) COSUCRA GROUPE WARCOING S.A. (BE) |
| **(21) BR 11 2020 004815-1 A2** | Código 6.23 - Exigência preliminar - pedidos com buscas realizadas por outros Escritórios de Patentes<br>(22) 20/09/2018<br>(51) B01J 23/63 (2006.01), B01J 35/04 (2006.01), B01J 37/02 (2006.01), B01D 53/94 (2006.01), F01N 3/10 (2006.01)<br>(71) JOHNSON MATTHEY PUBLIC LIMITED COMPANY (GB) |
| **(21) BR 11 2020 004818-6 A2** | Código 6.23 - Exigência preliminar - pedidos com buscas realizadas por outros Escritórios de Patentes<br>(22) 12/09/2018<br>(51) C07C 67/39 (2006.01), C07C 69/54 (2006.01), B01J 23/44 (2006.01), B01J 23/52 (2006.01)<br>(71) DOW GLOBAL TECHNOLOGIES LLC (US) ; ROHM AND HAAS COMPANY (US) |
| **(21) BR 11 2020 004922-0 A2** | Código 6.23 - Exigência preliminar - pedidos com buscas realizadas por outros Escritórios de Patentes<br>(22) 30/10/2018<br>(51) C07C 29/80 (2006.01), C07C 31/125 (2006.01), C07C 33/02 (2006.01)<br>(71) GIVAUDAN SA (CH) |
| **(21) BR 11 2020 004941-7 A2** | Código 6.23 - Exigência preliminar - pedidos com buscas realizadas por outros Escritórios de Patentes<br>(22) 13/09/2018<br>(51) C07C 67/03 (2006.01), C08G 63/91 (2006.01), C08J 11/24 (2006.01)<br>(71) 9449710 CANADA INC (CA) |

| | |
|---|---|
| **(21) BR 11 2020 004948-4 A2** | Código 6.23 - Exigência preliminar - pedidos com buscas realizadas por outros Escritórios de Patentes<br>(22) 20/09/2018<br>(51) A61K 36/28 (2006.01)<br>(71) EUROMED, S.A. (ES) |
| **(21) BR 11 2020 004960-3 A2** | Código 6.23 - Exigência preliminar - pedidos com buscas realizadas por outros Escritórios de Patentes<br>(22) 13/09/2018<br>(51) B01J 21/08 (2006.01), B01J 21/06 (2006.01), B01J 23/04 (2006.01), B01J 31/02 (2006.01), B01J 37/02 (2006.01), B01J 37/08 (2006.01), B01J 35/02 (2006.01), C07C 67/313 (2006.01), C07C 51/353 (2006.01)<br>(71) MITSUBISHI CHEMICAL UK LIMITED (GB) |
| **(21) BR 11 2020 005045-8 A2** | Código 6.23 - Exigência preliminar - pedidos com buscas realizadas por outros Escritórios de Patentes<br>(22) 13/09/2018<br>(51) C07C 215/30 (2006.01), C07C 215/60 (2006.01), C07C 215/68 (2006.01), A61K 31/137 (2006.01), A61P 3/10 (2006.01)<br>(71) ATROGI AB (SE) |
| **(21) BR 11 2020 005204-3 A2** | Código 6.23 - Exigência preliminar - pedidos com buscas realizadas por outros Escritórios de Patentes<br>(22) 18/09/2018<br>(51) C10L 1/02 (2006.01)<br>(71) TECHNISCHE UNIVERSITEIT EINDHOVEN (NL) |
| **(21) BR 11 2020 005312-0 A2** | Código 6.23 - Exigência preliminar - pedidos com buscas realizadas por outros Escritórios de Patentes<br>(22) 19/09/2018<br>(51) C07F 17/00 (2006.01), C07C 49/633 (2006.01), C07C 13/44 (2006.01), B32B 27/00 (2006.01)<br>(71) UNIVATION TECHNOLOGIES, LLC (US) |
| **(21) BR 11 2020 005454-2 A2** | Código 6.23 - Exigência preliminar - pedidos com buscas realizadas por outros Escritórios de Patentes<br>(22) 25/09/2018<br>(51) B01J 23/63 (2006.01), B01D 53/94 (2006.01), F01N 3/10 (2006.01)<br>(71) JOHNSON MATTHEY PUBLIC LIMITED COMPANY (GB) |
| **(21) BR 11 2020 005563-8 A2** | Código 6.23 - Exigência preliminar - pedidos com buscas realizadas por outros Escritórios de Patentes |

(22) 21/09/2018
(51) C10L 1/196 (2006.01), C10L 10/00 (2006.01)
(71) THE LUBRIZOL CORPORATION (US)

**(21) BR 11 2020 005637-5 A2**
Código 6.23 - Exigência preliminar - pedidos com buscas realizadas por outros Escritórios de Patentes
(22) 19/09/2018
(51) C07F 17/00 (2006.01), C07F 7/00 (2006.01), C08F 10/00 (2006.01)
(71) UNIVATION TECHNOLOGIES, LLC (US)

**(21) BR 11 2020 005749-5 A2**
Código 6.23 - Exigência preliminar - pedidos com buscas realizadas por outros Escritórios de Patentes
(22) 26/09/2018
(51) C10G 1/08 (2006.01), C10L 1/04 (2006.01), C10G 3/00 (2006.01)
(71) VALERO SERVICES, INC. (US)

**(21) BR 11 2020 005798-3 A2**
Código 6.23 - Exigência preliminar - pedidos com buscas realizadas por outros Escritórios de Patentes
(22) 24/09/2018
(51) C10G 69/06 (2006.01), C10G 45/58 (2006.01), C10G 11/00 (2006.01), C10G 7/00 (2006.01), C10G 3/00 (2006.01)
(71) VALERO SERVICES, INC. (US)

**(21) BR 11 2020 005818-1 A2**
Código 6.23 - Exigência preliminar - pedidos com buscas realizadas por outros Escritórios de Patentes
(22) 19/09/2018
(51) C07F 17/00 (2006.01), C07F 7/00 (2006.01), C08F 10/00 (2006.01)
(71) UNIVATION TECHNOLOGIES, LLC (US)

**(21) BR 11 2020 005861-0 A2**
Código 6.23 - Exigência preliminar - pedidos com buscas realizadas por outros Escritórios de Patentes
(22) 26/09/2018
(51) C10M 169/04 (2006.01)
(71) SHELL INTERNATIONALE RESEARCH MAATSCHAPPIJ B.V. (NL)

**(21) BR 11 2020 005969-2 A2**
Código 6.23 - Exigência preliminar - pedidos com buscas realizadas por outros Escritórios de Patentes
(22) 28/09/2018
(51) C07F 7/28 (2006.01), C08F 136/06 (2006.01), C08F 4/642 (2006.01)
(71) VERSALIS S.P.A. (IT)

**(21) BR 11 2020 006063-1 A2**
Código 6.23 - Exigência preliminar - pedidos com buscas realizadas por outros Escritórios de Patentes

(22) 28/09/2018
(51) C07C 269/00 (2006.01), C07C 271/22 (2006.01), C07D 263/18 (2006.01)
(71) LG CHEM, LTD. (KR)

**(21) BR 11 2020 006064-0 A2**
Código 6.23 - Exigência preliminar - pedidos com buscas realizadas por outros Escritórios de Patentes
(22) 10/10/2018
(51) C10L 1/04 (2006.01), C10G 50/00 (2006.01), C10G 69/12 (2006.01)
(71) IDEMITSU KOSAN CO., LTD. (JP)

**(21) BR 11 2020 006088-7 A2**
Código 6.23 - Exigência preliminar - pedidos com buscas realizadas por outros Escritórios de Patentes
(22) 24/09/2018
(51) C10L 3/08 (2006.01), C10K 1/00 (2006.01)
(71) RESEARCH TRIANGLE INSTITUTE (US)

**(21) BR 11 2020 006139-5 A2**
Código 6.23 - Exigência preliminar - pedidos com buscas realizadas por outros Escritórios de Patentes
(22) 08/10/2018
(51) C10B 53/02 (2006.01), C01B 3/12 (2006.01), C01B 3/50 (2006.01), C10G 45/00 (2006.01)
(71) CORTUS AB (SE)

**(21) BR 11 2020 006166-2 A2**
Código 6.23 - Exigência preliminar - pedidos com buscas realizadas por outros Escritórios de Patentes
(22) 20/09/2018
(51) C07F 3/02 (2006.01), C07B 49/00 (2006.01)
(71) ALBEMARLE GERMANY GMBH (DE) ;
LUDWIG-MAXIMILIANS-UNIVERSITÄT MÜNCHEN (DE)

**(21) BR 11 2020 006177-8 A2**
Código 6.23 - Exigência preliminar - pedidos com buscas realizadas por outros Escritórios de Patentes
(22) 19/09/2018
(51) C07C 45/46 (2006.01), C07C 49/597 (2006.01), C07C 49/633 (2006.01), C07C 49/637 (2006.01)
(71) UNIVATION TECHNOLOGIES, LLC (US)

**(21) BR 11 2020 006209-0 A2**
Código 6.23 - Exigência preliminar - pedidos com buscas realizadas por outros Escritórios de Patentes
(22) 11/10/2018
(51) B01J 23/63 (2006.01), B01D 53/94 (2006.01), F01N 3/10 (2006.01)
(71) JOHNSON MATTHEY PUBLIC LIMITED COMPANY (GB)

| | |
|---|---|
| **(21) BR 11 2020 006278-2 A2** | Código 6.23 - Exigência preliminar - pedidos com buscas realizadas por outros Escritórios de Patentes<br>(22) 27/09/2018<br>(51) C10J 3/12 (2006.01)<br>(71) JAPAN BLUE ENERGY CO., LTD. (JP) |
| **(21) BR 11 2020 006280-4 A2** | Código 6.23 - Exigência preliminar - pedidos com buscas realizadas por outros Escritórios de Patentes<br>(22) 01/10/2018<br>(51) B01J 20/20 (2006.01), B01J 20/28 (2006.01)<br>(71) INGEVITY SOUTH CAROLINA, LLC (US) |
| **(21) BR 11 2020 006400-9 A2** | Código 6.23 - Exigência preliminar - pedidos com buscas realizadas por outros Escritórios de Patentes<br>(22) 02/11/2018<br>(51) B01J 19/18 (2006.01), B01J 19/24 (2006.01), B01J 4/00 (2006.01), B01J 8/00 (2006.01)<br>(71) BOREALIS AG (AT) |
| **(21) BR 11 2020 006411-4 A2** | Código 6.23 - Exigência preliminar - pedidos com buscas realizadas por outros Escritórios de Patentes<br>(22) 02/10/2018<br>(51) B01J 23/10 (2006.01), B01J 23/40 (2006.01), B01J 37/02 (2006.01), B01D 53/94 (2006.01), F01N 3/20 (2006.01)<br>(71) BASF CORPORATION (US) |
| **(21) BR 11 2020 006425-4 A2** | Código 6.23 - Exigência preliminar - pedidos com buscas realizadas por outros Escritórios de Patentes<br>(22) 17/10/2018<br>(51) C07C 209/16 (2006.01), C07C 213/02 (2006.01), C07C 211/10 (2006.01), C07C 215/08 (2006.01)<br>(71) BASF SE (DE) |
| **(21) BR 11 2020 006431-9 A2** | Código 6.23 - Exigência preliminar - pedidos com buscas realizadas por outros Escritórios de Patentes<br>(22) 17/10/2018<br>(51) C07C 209/84 (2006.01), C07C 209/86 (2006.01)<br>(71) BASF SE (DE) |
| **(21) BR 11 2020 006435-1 A2** | Código 6.23 - Exigência preliminar - pedidos com buscas realizadas por outros Escritórios de Patentes<br>(22) 17/10/2018<br>(51) C07C 209/16 (2006.01), C07C 213/02 (2006.01), C07C 211/10 (2006.01) |

(71) BASF SE (DE)

**(21) BR 11 2020 006442-4 A2**

Código 6.23 - Exigência preliminar - pedidos com buscas realizadas por outros Escritórios de Patentes
(22) 17/10/2018
(51) C07C 209/84 (2006.01), C07C 209/86 (2006.01)
(71) BASF SE (DE)

**(21) BR 11 2020 006451-3 A2**

Código 6.23 - Exigência preliminar - pedidos com buscas realizadas por outros Escritórios de Patentes
(22) 28/09/2018
(51) C07C 213/06 (2006.01)
(71) EVONIK OPERATIONS GMBH (DE)

**(21) BR 11 2020 006462-9 A2**

Código 6.23 - Exigência preliminar - pedidos com buscas realizadas por outros Escritórios de Patentes
(22) 04/10/2018
(51) A61K 36/605 (2006.01), A61K 8/9789 (2006.01), A61P 17/02 (2006.01)
(71) PLANT ADVANCED TECHNOLOGIES PAT (FR)

**(21) BR 11 2020 006566-8 A2**

Código 6.23 - Exigência preliminar - pedidos com buscas realizadas por outros Escritórios de Patentes
(22) 02/10/2018
(51) B01J 19/18 (2006.01)
(71) ABEC, INC. (US)

**(21) BR 11 2020 006592-7 A2**

Código 6.23 - Exigência preliminar - pedidos com buscas realizadas por outros Escritórios de Patentes
(22) 28/09/2018
(51) C10M 117/00 (2006.01)
(71) SHELL INTERNATIONALE RESEARCH MAATSCHAPPIJ B.V. (NL)

**(21) BR 11 2020 006822-5 A2**

Código 6.23 - Exigência preliminar - pedidos com buscas realizadas por outros Escritórios de Patentes
(22) 05/10/2018
(51) A61K 36/00 (2006.01), C07C 67/48 (2006.01), C07K 1/16 (2006.01), C07K 1/18 (2006.01)
(71) CARGILL, INCORPORATED (US)

**(21) BR 11 2020 006946-9 A2**

Código 6.23 - Exigência preliminar - pedidos com buscas realizadas por outros Escritórios de Patentes
(22) 11/10/2018
(51) C09B 11/12 (2006.01), C09B 69/00 (2006.01), C11D 3/42 (2006.01), C11D

| | |
|---|---|
| | 3/37 (2006.01), C09B 69/10 (2006.01)<br>(71) MILLIKEN & COMPANY (US) |
| **(21) BR 11 2020 007337-7 A2** | Código 6.23 - Exigência preliminar - pedidos com buscas realizadas por outros Escritórios de Patentes<br>(22) 02/10/2018<br>(51) C11D 1/72 (2006.01), C11D 3/37 (2006.01), C11D 11/00 (2006.01), C11D 17/00 (2006.01), D06M 23/06 (2006.01)<br>(71) UNILEVER IP HOLDINGS B.V. (PB) |
| **(21) BR 11 2020 007503-5 A2** | Código 6.23 - Exigência preliminar - pedidos com buscas realizadas por outros Escritórios de Patentes<br>(22) 31/10/2018<br>(51) A61K 36/899 (2006.01), A61K 31/525 (2006.01), C07C 29/74 (2006.01), C13B 20/16 (2006.01)<br>(71) GONZALEZ ULLOA, JORGE, ENRIQUE (US) |
| **(21) BR 11 2020 007588-4 A2** | Código 6.23 - Exigência preliminar - pedidos com buscas realizadas por outros Escritórios de Patentes<br>(22) 05/11/2018<br>(51) C09D 5/03 (2006.01), C09D 5/08 (2006.01), C08F 265/06 (2006.01), C09D 151/00 (2006.01)<br>(71) BASF SE (DE) |
| **(21) BR 11 2020 008107-8 A2** | Código 6.23 - Exigência preliminar - pedidos com buscas realizadas por outros Escritórios de Patentes<br>(22) 17/12/2018<br>(51) D21H 19/58 (2006.01), C09D 5/02 (2006.01), C09D 133/08 (2006.01), C09D 7/43 (2006.01)<br>(71) COATEX (FR) |
| **(21) BR 11 2020 008422-0 A2** | Código 6.23 - Exigência preliminar - pedidos com buscas realizadas por outros Escritórios de Patentes<br>(22) 02/11/2018<br>(51) A61K 36/9066 (2006.01), A61K 36/00 (2006.01), A61K 36/53 (2006.01)<br>(71) SOCIÉTÉ DES PRODUITS NESTLÉ S.A. (CH) |
| **(21) BR 11 2020 008426-3 A2** | Código 6.23 - Exigência preliminar - pedidos com buscas realizadas por outros Escritórios de Patentes<br>(22) 18/10/2018<br>(51) C11D 1/66 (2006.01), C11D 3/08 (2006.01), C11D 3/10 (2006.01), C11D 3/20 (2006.01), C11D 3/37 (2006.01)<br>(71) DOW GLOBAL TECHNOLOGIES LLC (US) ; ROHM AND HAAS |

| | |
|---|---|
| | COMPANY (US) |
| **(21) BR 11 2020 009571-0 A2** | Código 6.23 - Exigência preliminar - pedidos com buscas realizadas por outros Escritórios de Patentes<br>(22) 16/11/2018<br>(51) A61K 36/00 (2006.01), A61K 8/365 (2006.01), A61K 8/67 (2006.01)<br>(71) IO THERAPEUTICS, INC. (US) |
| **(21) BR 11 2020 009956-2 A2** | Código 6.23 - Exigência preliminar - pedidos com buscas realizadas por outros Escritórios de Patentes<br>(22) 26/11/2018<br>(51) C09K 5/04 (2006.01)<br>(71) RPL HOLDINGS LIMITED (GB) |
| **(21) BR 11 2020 010529-5 A2** | Código 6.23 - Exigência preliminar - pedidos com buscas realizadas por outros Escritórios de Patentes<br>(22) 28/11/2018<br>(51) A61K 9/00 (2006.01), A61K 47/14 (2006.01), A61K 31/00 (2006.01)<br>(71) JOHNSON & JOHNSON CONSUMER INC. (US) |
| **(21) BR 11 2020 010564-3 A2** | Código 6.23 - Exigência preliminar - pedidos com buscas realizadas por outros Escritórios de Patentes<br>(22) 06/08/2018<br>(51) C07D 471/00 (2006.01), A61P 25/18 (2006.01), A61P 25/24 (2006.01)<br>(71) COUNCIL OF SCIENTIFIC & INDUSTRIAL RESEARCH (IN) |
| **(21) BR 11 2020 010576-7 A2** | Código 6.23 - Exigência preliminar - pedidos com buscas realizadas por outros Escritórios de Patentes<br>(22) 26/11/2018<br>(51) D07B 1/06 (2006.01)<br>(71) NV BEKAERT SA (BE) |
| **(21) BR 11 2020 010628-3 A2** | Código 6.23 - Exigência preliminar - pedidos com buscas realizadas por outros Escritórios de Patentes<br>(22) 29/11/2018<br>(51) A61K 31/165 (2006.01), A61K 31/18 (2006.01), A61K 31/40 (2006.01), C07C 255/00 (2006.01), C07C 307/02 (2006.01), C07C 317/50 (2006.01)<br>(71) EPIZYME, INC. (US) |
| **(21) BR 11 2020 010729-8 A2** | Código 6.23 - Exigência preliminar - pedidos com buscas realizadas por outros Escritórios de Patentes<br>(22) 14/12/2018<br>(51) A61K 9/00 (2006.01), A61K 47/32 (2006.01), A61K 47/34 (2006.01), A61K |

| | |
|---|---|
| | 31/00 (2006.01)<br>(71) LTS LOHMANN THERAPIE-SYSTEME AG (DE) |
| **(21) BR 11 2020 010761-1 A2** | Código 6.23 - Exigência preliminar - pedidos com buscas realizadas por outros Escritórios de Patentes<br>(22) 30/11/2018<br>(51) A61K 9/00 (2006.01), A61K 39/395 (2006.01), C07K 16/24 (2006.01), C07K 16/28 (2006.01), A61K 47/18 (2006.01)<br>(71) BIO-THERA SOLUTIONS, LTD. (CN) |
| **(21) BR 11 2020 010803-0 A2** | Código 6.23 - Exigência preliminar - pedidos com buscas realizadas por outros Escritórios de Patentes<br>(22) 07/12/2018<br>(51) C07D 401/12 (2006.01), A61P 25/30 (2006.01), A61K 31/497 (2006.01)<br>(71) HELSINN HEALTHCARE SA (CH) |
| **(21) BR 11 2020 010901-0 A2** | Código 6.23 - Exigência preliminar - pedidos com buscas realizadas por outros Escritórios de Patentes<br>(22) 12/12/2018<br>(51) A61K 31/195 (2006.01), A61K 31/485 (2006.01), A61K 45/06 (2006.01)<br>(71) XALUD THERAPEUTICS, INC. (US) |
| **(21) BR 11 2020 011055-8 A2** | Código 6.23 - Exigência preliminar - pedidos com buscas realizadas por outros Escritórios de Patentes<br>(22) 04/12/2018<br>(51) A61K 31/28 (2006.01), A61P 3/00 (2006.01)<br>(71) ALEXION PHARMA INTERNATIONAL OPERATIONS UNLIMITED COMPANY (IE) |
| **(21) BR 11 2020 011160-0 A2** | Código 6.23 - Exigência preliminar - pedidos com buscas realizadas por outros Escritórios de Patentes<br>(22) 29/11/2018<br>(51) A61K 31/185 (2006.01), A61P 27/02 (2006.01)<br>(71) LABORATORIOS SALVAT, S.A. (ES) |
| **(21) BR 11 2020 011191-0 A2** | Código 6.23 - Exigência preliminar - pedidos com buscas realizadas por outros Escritórios de Patentes<br>(22) 05/12/2018<br>(51) C07D 295/18 (2006.01), C07K 5/107 (2006.01), C07K 1/06 (2006.01), A61K 38/07 (2006.01), A61P 29/00 (2006.01)<br>(71) JIANGSU HENGRUI MEDICINE CO., LTD. (CN) ; SHANGHAI HENGRUI PHARMACEUTICAL CO., LTD (CN) |

| | |
|---|---|
| **(21) BR 11 2020 011265-8 A2** | Código 6.23 - Exigência preliminar - pedidos com buscas realizadas por outros Escritórios de Patentes<br>(22) 05/12/2018<br>(51) A61K 9/127 (2006.01), A61K 31/14 (2006.01), A61K 31/20 (2006.01), A61K 31/685 (2006.01), A61K 35/76 (2006.01), A61K 38/21 (2006.01), A61K 39/12 (2006.01), A61K 39/39 (2006.01), C12N 15/88 (2006.01)<br>(71) PDS BIOTECHNOLOGY CORPORATION (US) |
| **(21) BR 11 2020 011345-0 A2** | Código 6.23 - Exigência preliminar - pedidos com buscas realizadas por outros Escritórios de Patentes<br>(22) 11/12/2018<br>(51) A61P 25/28 (2006.01), A61K 31/137 (2006.01)<br>(71) TONIX PHARMA HOLDINGS LIMITED (BM) |
| **(21) BR 11 2020 011397-2 A2** | Código 6.23 - Exigência preliminar - pedidos com buscas realizadas por outros Escritórios de Patentes<br>(22) 07/12/2018<br>(51) C07D 487/10 (2006.01), C07D 498/10 (2006.01), C07D 513/10 (2006.01), A61K 31/499 (2006.01), A61K 31/5386 (2006.01), A61K 31/547 (2006.01), A61P 25/04 (2006.01)<br>(71) LUNAN PHARMACEUTICAL GROUP CORPORATION (CN) |
| **(21) BR 11 2020 011417-0 A2** | Código 6.23 - Exigência preliminar - pedidos com buscas realizadas por outros Escritórios de Patentes<br>(22) 07/12/2018<br>(51) A61K 9/08 (2006.01), A61K 31/198 (2006.01), A61K 31/375 (2006.01), A61K 31/4415 (2006.01), A61K 31/51 (2006.01), A61K 31/525 (2006.01), A61K 31/714 (2006.01), A61K 33/14 (2006.01), A61K 47/18 (2006.01)<br>(71) REVEN IP HOLDCO LLC (US) |
| **(21) BR 11 2020 011431-6 A2** | Código 6.23 - Exigência preliminar - pedidos com buscas realizadas por outros Escritórios de Patentes<br>(22) 05/12/2018<br>(51) A61K 31/201 (2006.01), A61K 31/202 (2006.01), A61K 31/4439 (2006.01), A61K 31/575 (2006.01), A61K 45/06 (2006.01), A61K 9/00 (2006.01), A61P 1/16 (2006.01), A61P 43/00 (2006.01)<br>(71) BASF AS (NO) |
| **(21) BR 11 2020 011486-3 A2** | Código 6.23 - Exigência preliminar - pedidos com buscas realizadas por outros Escritórios de Patentes<br>(22) 07/12/2018<br>(51) A61K 9/08 (2006.01), A61K 47/34 (2006.01), A61K 47/02 (2006.01), A61K 47/10 (2006.01), C07D 207/16 (2006.01), C07K 2/00 (2006.01) |

| | |
|---|---|
| | (71) ADOCIA (FR) |
| **(21) BR 11 2020 011625-4 A2** | Código 6.23 - Exigência preliminar - pedidos com buscas realizadas por outros Escritórios de Patentes<br>(22) 10/12/2018<br>(51) A61K 31/352 (2006.01), C07C 37/84 (2006.01), C07C 39/23 (2006.01), A61K 36/185 (2006.01)<br>(71) ARTELO BIOSCIENCES, INC. (US) |
| **(21) BR 11 2020 011661-0 A2** | Código 6.23 - Exigência preliminar - pedidos com buscas realizadas por outros Escritórios de Patentes<br>(22) 20/12/2018<br>(51) A61K 36/28 (2006.01), A61K 31/07 (2006.01), A61K 31/11 (2006.01), A61K 31/203 (2006.01), A61P 17/08 (2006.01), A61P 17/10 (2006.01)<br>(71) PIERRE FABRE DERMO-COSMETIQUE (FR) |
| **(21) BR 11 2020 011668-8 A2** | Código 6.23 - Exigência preliminar - pedidos com buscas realizadas por outros Escritórios de Patentes<br>(22) 14/12/2018<br>(51) C07D 403/12 (2006.01), C07D 401/14 (2006.01), C07D 401/04 (2006.01), C07D 401/12 (2006.01), C07D 453/02 (2006.01), C07D 471/04 (2006.01), C07D 471/08 (2006.01), C07D 471/10 (2006.01), C07D 487/04 (2006.01), C07D 209/12 (2006.01), A61P 37/00 (2006.01), A61K 31/404 (2006.01)<br>(71) BRISTOL-MYERS SQUIBB COMPANY (US) |
| **(21) BR 11 2020 011771-4 A2** | Código 6.23 - Exigência preliminar - pedidos com buscas realizadas por outros Escritórios de Patentes<br>(22) 17/12/2018<br>(51) C07D 471/04 (2006.01), C07D 519/00 (2006.01), A61P 37/00 (2006.01), A61K 31/437 (2006.01)<br>(71) BRISTOL-MYERS SQUIBB COMPANY (US) |
| **(21) BR 11 2020 011779-0 A2** | Código 6.23 - Exigência preliminar - pedidos com buscas realizadas por outros Escritórios de Patentes<br>(22) 18/12/2018<br>(51) C07D 405/14 (2006.01), C07D 401/12 (2006.01), C07D 405/12 (2006.01), C07D 407/12 (2006.01), C07D 413/12 (2006.01), C07D 417/12 (2006.01), C07D 453/02 (2006.01), A61P 29/00 (2006.01), A61K 31/4155 (2006.01)<br>(71) NODTHERA LIMITED (GB) |
| **(21) BR 11 2020 011788-9 A2** | Código 6.23 - Exigência preliminar - pedidos com buscas realizadas por outros Escritórios de Patentes<br>(22) 18/12/2018 |

| | |
|---|---|
| | (51) C07D 471/04 (2006.01), C07D 491/10 (2006.01), A61P 37/00 (2006.01), A61K 31/4196 (2006.01), A61K 31/437 (2006.01)<br>(71) BRISTOL-MYERS SQUIBB COMPANY (US) |
| **(21) BR 11 2020 011868-0 A2** | Código 6.23 - Exigência preliminar - pedidos com buscas realizadas por outros Escritórios de Patentes<br>(22) 17/12/2018<br>(51) A61K 31/04 (2006.01), A23K 20/105 (2006.01), A23K 20/111 (2006.01), A23K 20/132 (2006.01), A23K 20/10 (2006.01), A23K 20/20 (2006.01), A23K 20/22 (2006.01), A23K 20/24 (2006.01), A23K 20/28 (2006.01), A23K 50/10 (2006.01), A23K 30/00 (2006.01)<br>(71) DSM IP ASSETS B.V. (NL) |
| **(21) BR 11 2020 011880-0 A2** | Código 6.23 - Exigência preliminar - pedidos com buscas realizadas por outros Escritórios de Patentes<br>(22) 14/12/2018<br>(51) C07D 487/14 (2006.01), C07D 223/06 (2006.01), C07D 223/10 (2006.01), C07D 487/04 (2006.01), A61K 31/55 (2006.01), A61P 25/00 (2006.01), A61P 25/24 (2006.01)<br>(71) RICHTER GEDEON NYRT. (HU) |
| **(21) BR 11 2020 011979-2 A2** | Código 6.23 - Exigência preliminar - pedidos com buscas realizadas por outros Escritórios de Patentes<br>(22) 18/12/2018<br>(51) C07D 401/14 (2006.01), C07D 405/14 (2006.01), C07D 401/04 (2006.01), C07D 401/12 (2006.01), C07D 403/10 (2006.01), C07D 403/14 (2006.01), C07D 405/12 (2006.01), C07D 417/12 (2006.01), C07D 417/14 (2006.01), C07D 453/02 (2006.01), C07D 471/04 (2006.01), C07D 471/10 (2006.01), C07D 487/04 (2006.01), C07D 487/08 (2006.01), C07D 209/12 (2006.01), A61K 31/407 (2006.01), A61P 37/00 (2006.01)<br>(71) BRISTOL-MYERS SQUIBB COMPANY (US) |
| **(21) BR 11 2020 011981-4 A2** | Código 6.23 - Exigência preliminar - pedidos com buscas realizadas por outros Escritórios de Patentes<br>(22) 19/12/2018<br>(51) C07D 209/12 (2006.01), C07D 401/04 (2006.01), C07D 401/10 (2006.01), C07D 401/12 (2006.01), C07D 401/14 (2006.01), C07D 403/14 (2006.01), C07D 413/14 (2006.01), C07D 417/14 (2006.01), C07D 451/02 (2006.01), C07D 453/02 (2006.01), C07D 471/04 (2006.01), C07D 487/04 (2006.01), C07D 513/04 (2006.01), A61P 37/00 (2006.01), A61K 31/4353 (2006.01)<br>(71) BRISTOL-MYERS SQUIBB COMPANY (US) |
| **(21) BR 11 2020 011984-9 A2** | Código 6.23 - Exigência preliminar - pedidos com buscas realizadas por outros |

| | |
|---|---|
| | Escritórios de Patentes<br>(22) 19/12/2018<br>(51) C07D 401/12 (2006.01), C07D 401/14 (2006.01), C07D 403/04 (2006.01), C07D 403/14 (2006.01), C07D 405/12 (2006.01), C07D 471/04 (2006.01), C07D 491/20 (2006.01), C07D 209/12 (2006.01), A61P 37/00 (2006.01), A61K 31/4353 (2006.01)<br>(71) BRISTOL-MYERS SQUIBB COMPANY (US) |
| **(21) BR 11 2020 011988-1 A2** | Código 6.23 - Exigência preliminar - pedidos com buscas realizadas por outros Escritórios de Patentes<br>(22) 12/12/2018<br>(51) C07D 413/14 (2006.01), A61K 31/444 (2006.01), A61P 11/00 (2006.01)<br>(71) GLAXOSMITHKLINE INTELLECTUAL PROPERTY DEVELOPMENT LIMITED (GB) |
| **(21) BR 11 2020 012002-2 A2** | Código 6.23 - Exigência preliminar - pedidos com buscas realizadas por outros Escritórios de Patentes<br>(22) 18/12/2018<br>(51) C07D 487/04 (2006.01), C07D 519/00 (2006.01), A61K 31/5025 (2006.01), A61P 37/00 (2006.01)<br>(71) BRISTOL-MYERS SQUIBB COMPANY (US) |
| **(21) BR 11 2020 012004-9 A2** | Código 6.23 - Exigência preliminar - pedidos com buscas realizadas por outros Escritórios de Patentes<br>(22) 19/12/2018<br>(51) A61K 31/198 (2006.01), A61P 5/18 (2006.01), C07C 275/42 (2006.01)<br>(71) EA PHARMA CO., LTD. (JP) |
| **(21) BR 11 2020 012018-9 A2** | Código 6.23 - Exigência preliminar - pedidos com buscas realizadas por outros Escritórios de Patentes<br>(22) 14/12/2018<br>(51) A61K 9/70 (2006.01), A61K 31/045 (2006.01)<br>(71) TARSUS PHARMACEUTICALS, INC. (US) |
| **(21) BR 11 2020 012060-0 A2** | Código 6.23 - Exigência preliminar - pedidos com buscas realizadas por outros Escritórios de Patentes<br>(22) 18/12/2018<br>(51) A61K 31/282 (2006.01), A61K 31/519 (2006.01), A61K 31/513 (2006.01), A61K 39/395 (2006.01), A61K 31/436 (2006.01), A61P 35/00 (2006.01)<br>(71) ABRAXIS BIOSCIENCE, LLC (US) |
| **(21) BR 11 2020 012070-7 A2** | Código 6.23 - Exigência preliminar - pedidos com buscas realizadas por outros Escritórios de Patentes |

| | |
|---|---|
| | (22) 17/12/2018<br>(51) A61K 31/04 (2006.01), A23K 20/105 (2006.01), A23K 20/111 (2006.01), A23K 20/132 (2006.01), A23K 20/10 (2006.01), A23K 20/28 (2006.01), A23K 50/10 (2006.01), A23K 30/00 (2006.01)<br>(71) DSM IP ASSETS B.V. (NL) |
| **(21) BR 11 2020 012073-1 A2** | Código 6.23 - Exigência preliminar - pedidos com buscas realizadas por outros Escritórios de Patentes<br>(22) 18/12/2018<br>(51) A61K 31/07 (2006.01), A61K 36/45 (2006.01), A61K 31/201 (2006.01), A61K 31/202 (2006.01), A61P 27/02 (2006.01)<br>(71) CENTRO DE RETINA MÉDICA Y QUIRÚRGICA, S.C. (MX) |
| **(21) BR 11 2020 012084-7 A2** | Código 6.23 - Exigência preliminar - pedidos com buscas realizadas por outros Escritórios de Patentes<br>(22) 18/12/2018<br>(51) C07D 401/14 (2006.01), C07D 405/14 (2006.01), C07D 401/04 (2006.01), C07D 453/02 (2006.01), C07D 471/04 (2006.01), C07D 471/08 (2006.01), C07D 487/04 (2006.01), C07D 487/08 (2006.01), C07D 519/00 (2006.01), A61K 31/437 (2006.01), A61P 37/00 (2006.01)<br>(71) BRISTOL-MYERS SQUIBB COMPANY (US) |
| **(21) BR 11 2020 012095-2 A2** | Código 6.23 - Exigência preliminar - pedidos com buscas realizadas por outros Escritórios de Patentes<br>(22) 19/12/2018<br>(51) A61K 31/17 (2006.01), A61P 9/00 (2006.01)<br>(71) ASSISTANCE PUBLIQUE - HOPITAUX DE PARIS (FR) |
| **(21) BR 11 2020 012133-9 A2** | Código 6.23 - Exigência preliminar - pedidos com buscas realizadas por outros Escritórios de Patentes<br>(22) 07/12/2018<br>(51) C11D 1/66 (2006.01), C11D 3/386 (2006.01), C11D 11/00 (2006.01)<br>(71) BASF SE (DE) |
| **(21) BR 11 2020 012197-5 A2** | Código 6.23 - Exigência preliminar - pedidos com buscas realizadas por outros Escritórios de Patentes<br>(22) 20/12/2018<br>(51) C07D 239/88 (2006.01), C07D 405/12 (2006.01), C07D 401/12 (2006.01), C07D 401/14 (2006.01), C07D 405/14 (2006.01), C07D 417/14 (2006.01), C07D 413/14 (2006.01), A61K 31/517 (2006.01), A61P 29/00 (2006.01), A61P 35/00 (2006.01)<br>(71) RIBON THERAPEUTICS INC. (US) |

| | |
|---|---|
| **(21) BR 11 2020 012214-9 A2** | Código 6.23 - Exigência preliminar - pedidos com buscas realizadas por outros Escritórios de Patentes<br>(22) 18/12/2018<br>(51) A61K 9/51 (2006.01), A61K 47/69 (2006.01), A61K 33/00 (2006.01), A61P 25/00 (2006.01), A61P 25/16 (2006.01), A61P 25/28 (2006.01)<br>(71) NANOBIOTIX (FR) |
| **(21) BR 11 2020 012217-3 A2** | Código 6.23 - Exigência preliminar - pedidos com buscas realizadas por outros Escritórios de Patentes<br>(22) 18/12/2018<br>(51) C07D 401/14 (2006.01), C07D 403/14 (2006.01), C07D 405/14 (2006.01), C07D 413/14 (2006.01), C07D 417/14 (2006.01), A61K 31/4433 (2006.01), A61K 31/4439 (2006.01), A61K 31/506 (2006.01), A61P 11/06 (2006.01), A61P 19/02 (2006.01), A61P 29/00 (2006.01)<br>(71) GRÜNENTHAL GMBH (DE) |
| **(21) BR 11 2020 012221-1 A2** | Código 6.23 - Exigência preliminar - pedidos com buscas realizadas por outros Escritórios de Patentes<br>(22) 18/12/2018<br>(51) C07D 403/04 (2006.01), C07D 405/14 (2006.01), A61K 31/4155 (2006.01), A61P 11/06 (2006.01), A61P 19/02 (2006.01), A61P 29/00 (2006.01)<br>(71) GRÜNENTHAL GMBH (DE) |
| **(21) BR 11 2020 012239-4 A2** | Código 6.23 - Exigência preliminar - pedidos com buscas realizadas por outros Escritórios de Patentes<br>(22) 20/12/2018<br>(51) A61K 9/00 (2006.01), A61K 47/10 (2006.01), A61K 47/26 (2006.01), A61K 47/36 (2006.01), A61K 9/70 (2006.01), A61K 31/53 (2006.01), A61P 15/10 (2006.01)<br>(71) KLARIA PHARMA HOLDING AB (SE) |
| **(21) BR 11 2020 012329-3 A2** | Código 6.23 - Exigência preliminar - pedidos com buscas realizadas por outros Escritórios de Patentes<br>(22) 12/12/2018<br>(51) C07D 401/14 (2006.01), C07D 405/14 (2006.01), C07D 413/14 (2006.01), C07D 215/12 (2006.01), C07D 215/18 (2006.01), C07D 401/04 (2006.01), C07D 413/04 (2006.01), C07D 417/04 (2006.01), C07D 241/42 (2006.01), C07D 471/04 (2006.01), C07D 487/04 (2006.01), A61P 37/00 (2006.01), A61K 31/4545 (2006.01)<br>(71) MERCK PATENT GMBH (DE) |
| **(21) BR 11 2020 012333-1 A2** | Código 6.23 - Exigência preliminar - pedidos com buscas realizadas por outros Escritórios de Patentes |

| | |
|---|---|
| | (22) 26/12/2018<br>(51) A61K 31/05 (2006.01), A61K 31/122 (2006.01), A61K 36/53 (2006.01)<br>(71) SAMI LABS LIMITED (IN) |
| **(21) BR 11 2020 012384-6 A2** | Código 6.23 - Exigência preliminar - pedidos com buscas realizadas por outros Escritórios de Patentes<br>(22) 02/10/2018<br>(51) A61K 31/198 (2006.01), A61K 31/4985 (2006.01), A61K 31/505 (2006.01)<br>(71) MALESIL RESEARCH & TECHNOLOGY LLC (US) |
| **(21) BR 11 2020 012399-4 A2** | Código 6.23 - Exigência preliminar - pedidos com buscas realizadas por outros Escritórios de Patentes<br>(22) 18/12/2018<br>(51) A61K 9/08 (2006.01), A61K 47/12 (2006.01), A61K 47/18 (2006.01), A61K 47/26 (2006.01), A61K 38/17 (2006.01), A61K 9/00 (2006.01)<br>(71) SAMSUNG BIOEPIS CO., LTD. (KR) |
| **(21) BR 11 2020 012405-2 A2** | Código 6.23 - Exigência preliminar - pedidos com buscas realizadas por outros Escritórios de Patentes<br>(22) 25/12/2018<br>(51) C07D 417/14 (2006.01), A61K 31/5395 (2006.01), A61K 31/549 (2006.01), A61P 19/08 (2006.01), A61P 43/00 (2006.01), C07D 417/06 (2006.01)<br>(71) ASAHI KASEI PHARMA CORPORATION (JP) |
| **(21) BR 11 2020 012417-6 A2** | Código 6.23 - Exigência preliminar - pedidos com buscas realizadas por outros Escritórios de Patentes<br>(22) 18/12/2018<br>(51) A61K 9/50 (2006.01), A61K 31/19 (2006.01)<br>(71) FLAMEL IRELAND LIMITED (IE) |
| **(21) BR 11 2020 012437-0 A2** | Código 6.23 - Exigência preliminar - pedidos com buscas realizadas por outros Escritórios de Patentes<br>(22) 20/12/2018<br>(51) A61K 9/20 (2006.01), A61K 31/00 (2006.01), A61P 1/16 (2006.01), A61P 9/14 (2006.01), A61P 13/12 (2006.01)<br>(71) FAES FARMA, S.A. (ES) |
| **(21) BR 11 2020 012457-5 A2** | Código 6.23 - Exigência preliminar - pedidos com buscas realizadas por outros Escritórios de Patentes<br>(22) 18/12/2018<br>(51) C07D 401/04 (2006.01), A61K 31/465 (2006.01), A61P 25/34 (2006.01)<br>(71) SIEGFRIED AG (CH) ; CONTRAF-NICOTEX-TOBACCO GMBH (DE) |

| | |
|---|---|
| **(21) BR 11 2020 012458-3 A2** | Código 6.23 - Exigência preliminar - pedidos com buscas realizadas por outros Escritórios de Patentes<br>(22) 18/12/2018<br>(51) C07D 401/04 (2006.01), A61K 31/465 (2006.01), A61P 25/34 (2006.01)<br>(71) SIEGFRIED AG (CH) ; CONTRAF-NICOTEX-TOBACCO GMBH (DE) |
| **(21) BR 11 2020 012469-9 A2** | Código 6.23 - Exigência preliminar - pedidos com buscas realizadas por outros Escritórios de Patentes<br>(22) 20/11/2018<br>(51) A61K 31/047 (2006.01), A61K 31/22 (2006.01), A61K 45/06 (2006.01)<br>(71) AXCESS GLOBAL SCIENCES, LLC (US) |
| **(21) BR 11 2020 012476-1 A2** | Código 6.23 - Exigência preliminar - pedidos com buscas realizadas por outros Escritórios de Patentes<br>(22) 20/12/2018<br>(51) C07D 213/54 (2006.01), C07D 215/14 (2006.01), A61K 31/4418 (2006.01), A61K 31/4439 (2006.01), C07D 401/04 (2006.01), C07D 417/04 (2006.01), C07D 413/04 (2006.01), C07D 277/32 (2006.01), C07D 333/24 (2006.01), A61P 9/00 (2006.01), A61P 25/00 (2006.01), A61P 29/00 (2006.01), A61P 37/00 (2006.01)<br>(71) MEDIMMUNE LIMITED (GB) |
| **(21) BR 11 2020 012510-5 A2** | Código 6.23 - Exigência preliminar - pedidos com buscas realizadas por outros Escritórios de Patentes<br>(22) 20/12/2018<br>(51) A61K 9/20 (2006.01), A61K 39/00 (2006.01), A61K 9/28 (2006.01), C07K 16/00 (2006.01), C07K 16/24 (2006.01)<br>(71) COSMO TECHNOLOGIES LTD. (IE) |
| **(21) BR 11 2020 012521-0 A2** | Código 6.23 - Exigência preliminar - pedidos com buscas realizadas por outros Escritórios de Patentes<br>(22) 20/12/2018<br>(51) A61K 31/335 (2006.01), A61K 9/06 (2006.01), A61K 9/08 (2006.01), A61K 31/138 (2006.01), A61K 31/343 (2006.01), A61K 31/353 (2006.01), A61K 31/4704 (2006.01), A61K 31/5377 (2006.01), A61K 45/00 (2006.01), A61P 27/02 (2006.01), A61P 27/06 (2006.01), A61P 43/00 (2006.01), C07D 313/06 (2006.01)<br>(71) ONO PHARMACEUTICAL CO., LTD. (JP) |
| **(21) BR 11 2020 012586-5 A2** | Código 6.23 - Exigência preliminar - pedidos com buscas realizadas por outros Escritórios de Patentes<br>(22) 20/12/2018<br>(51) C07D 231/56 (2006.01), C07D 401/12 (2006.01), C07D 409/04 (2006.01), |

| | |
|---|---|
| | C07D 413/12 (2006.01), C07D 471/04 (2006.01), C07D 261/20 (2006.01), C07D 487/04 (2006.01), C07D 491/048 (2006.01), C07D 277/04 (2006.01), C07D 213/42 (2006.01), A61P 25/28 (2006.01), A61K 31/519 (2006.01)<br>(71) GLIAPHARM SA (CH) |
| **(21) BR 11 2020 012592-0 A2** | Código 6.23 - Exigência preliminar - pedidos com buscas realizadas por outros Escritórios de Patentes<br>(22) 21/12/2018<br>(51) A61K 36/9068 (2006.01), A61K 36/54 (2006.01), A61K 36/28 (2006.01), A61K 36/185 (2006.01), A61K 36/73 (2006.01), A61K 9/20 (2006.01), A61P 15/00 (2006.01)<br>(71) CLARIPHARM (FR) ; CLARISSE LE COURT (FR) |
| **(21) BR 11 2020 012668-3 A2** | Código 6.23 - Exigência preliminar - pedidos com buscas realizadas por outros Escritórios de Patentes<br>(22) 20/12/2018<br>(51) A61P 11/00 (2006.01), A61K 9/00 (2006.01), A61K 31/7088 (2006.01), C12N 15/113 (2006.01), A61P 29/00 (2006.01), A61P 11/06 (2006.01)<br>(71) STERNA BIOLOGICALS GMBH (DE) |
| **(21) BR 11 2020 012687-0 A2** | Código 6.23 - Exigência preliminar - pedidos com buscas realizadas por outros Escritórios de Patentes<br>(22) 20/12/2018<br>(51) A61K 31/047 (2006.01), A61P 43/00 (2006.01)<br>(71) LO.LI. PHARMA S.R.L. (IT) |
| **(21) BR 11 2020 012972-0 A2** | Código 6.23 - Exigência preliminar - pedidos com buscas realizadas por outros Escritórios de Patentes<br>(22) 19/12/2018<br>(51) C07D 213/89 (2006.01), A61K 31/44 (2006.01), C07D 213/61 (2006.01), A61P 11/00 (2006.01), A61P 37/00 (2006.01)<br>(71) CHIESI FARMACEUTICI S.P.A. (IT) |
| **(21) BR 11 2020 013164-4 A2** | Código 6.23 - Exigência preliminar - pedidos com buscas realizadas por outros Escritórios de Patentes<br>(22) 28/12/2018<br>(51) C07D 487/04 (2006.01), A61K 31/519 (2006.01), A61P 37/00 (2006.01), A61P 35/00 (2006.01)<br>(71) DAEWOONG PHARMACEUTICAL CO., LTD. (KR) |
| **(21) BR 11 2020 013187-3 A2** | Código 6.23 - Exigência preliminar - pedidos com buscas realizadas por outros Escritórios de Patentes<br>(22) 07/11/2018 |

| | |
|---|---|
| | (51) A61K 9/70 (2006.01), A61K 47/10 (2006.01), A61K 31/445 (2006.01), A61P 25/28 (2006.01)<br>(71) DONG-A ST CO., LTD. (KR) ; KM TRANSDERM LTD. (JP) |
| **(21) BR 11 2020 013237-3 A2** | Código 6.23 - Exigência preliminar - pedidos com buscas realizadas por outros Escritórios de Patentes<br>(22) 28/12/2018<br>(51) C07D 487/04 (2006.01), A61K 31/519 (2006.01), A61P 37/00 (2006.01), A61P 35/00 (2006.01)<br>(71) DAEWOONG PHARMACEUTICAL CO., LTD. (KR) |
| **(21) BR 11 2020 013282-9 A2** | Código 6.23 - Exigência preliminar - pedidos com buscas realizadas por outros Escritórios de Patentes<br>(22) 28/09/2018<br>(51) A61K 9/14 (2006.01), A61K 31/135 (2006.01), A61P 25/24 (2006.01)<br>(71) CELON PHARMA S.A. (PL) |
| **(21) BR 11 2020 013448-1 A2** | Código 6.23 - Exigência preliminar - pedidos com buscas realizadas por outros Escritórios de Patentes<br>(22) 21/12/2018<br>(51) A61K 9/127 (2006.01), A61K 31/4196 (2006.01)<br>(71) SCYNEXIS, INC. (US) |
| **(21) BR 11 2020 013574-7 A2** | Código 6.23 - Exigência preliminar - pedidos com buscas realizadas por outros Escritórios de Patentes<br>(22) 12/12/2018<br>(51) D01G 15/28 (2006.01)<br>(71) TRÜTZSCHLER GROUP SE (DE) |
| **(21) BR 11 2020 013924-6 A2** | Código 6.23 - Exigência preliminar - pedidos com buscas realizadas por outros Escritórios de Patentes<br>(22) 11/01/2018<br>(51) C07D 239/52 (2006.01), A61K 31/513 (2006.01), A61P 3/10 (2006.01)<br>(71) BUKWANG PHARMACEUTICAL CO., LTD. (KR) |
| **(21) BR 11 2020 015587-0 A2** | Código 6.23 - Exigência preliminar - pedidos com buscas realizadas por outros Escritórios de Patentes<br>(22) 26/10/2018<br>(51) C22C 11/06 (2006.01), C22C 1/03 (2006.01), C25C 3/36 (2006.01)<br>(71) TIANNENG BATTERY GROUP CO., LTD. (CN) |
| **(21) BR 11 2020 017468-8 A2** | Código 6.23 - Exigência preliminar - pedidos com buscas realizadas por outros Escritórios de Patentes |

| | |
|---|---|
| | (22) 01/03/2018<br>(51) A61K 9/00 (2006.01), A23G 1/00 (2006.01), A23G 1/02 (2006.01), A61K 31/4178 (2006.01), A61K 31/4196 (2006.01), A61K 31/465 (2006.01), A61K 36/185 (2006.01)<br>(71) LTS LOHMANN THERAPIE-SYSTEME AG (DE) |
| **(21) BR 11 2020 017867-5 A2** | Código 6.23 - Exigência preliminar - pedidos com buscas realizadas por outros Escritórios de Patentes<br>(22) 08/03/2018<br>(51) A61K 9/06 (2006.01), A61Q 5/00 (2006.01), A61Q 5/12 (2006.01), A61Q 19/00 (2006.01), A61K 8/64 (2006.01), A61K 8/365 (2006.01), A61K 8/73 (2006.01), A61K 8/46 (2006.01), A61K 8/34 (2006.01), A61K 8/42 (2006.01)<br>(71) SYMRISE AG (DE) |
| **(21) BR 11 2020 021069-2 A2** | Código 6.23 - Exigência preliminar - pedidos com buscas realizadas por outros Escritórios de Patentes<br>(22) 17/05/2018<br>(51) C09K 8/584 (2006.01), C09K 8/34 (2006.01)<br>(71) FMT SERVIÇOS, INDÚSTRIA E COMÉRCIO BIDCO S.A. (BR/RJ) |
| **(21) BR 11 2021 003116-2 A2** | Código 6.23 - Exigência preliminar - pedidos com buscas realizadas por outros Escritórios de Patentes<br>(22) 21/08/2019<br>(51) C08G 69/16 (2006.01), C08G 69/30 (2006.01), C08G 69/46 (2006.01), C08J 5/18 (2006.01)<br>(71) ASCEND PERFORMANCE MATERIALS OPERATIONS LLC (US) |
| **(21) BR 11 2021 003619-9 A2** | Código 6.23 - Exigência preliminar - pedidos com buscas realizadas por outros Escritórios de Patentes<br>(22) 28/08/2019<br>(51) B29B 17/00 (2006.01), G01N 21/31 (2006.01), G01N 21/51 (2006.01), G01N 21/64 (2006.01), G01N 21/65 (2006.01), G01N 21/85 (2006.01), G01N 33/44 (2006.01), G01J 3/42 (2006.01), G01J 3/44 (2006.01), B01F 7/16 (2006.01), G01N 21/359 (2006.01), G01N 21/84 (2006.01), G01N 21/33 (2006.01)<br>(71) EREMA ENGINEERING RECYCLING MASCHINEN UND ANLAGEN GESELLSCHAFT M.B.H. (AT) |
| **(21) BR 11 2021 003664-4 A2** | Código 6.23 - Exigência preliminar - pedidos com buscas realizadas por outros Escritórios de Patentes<br>(22) 29/08/2019<br>(51) B29C 45/26 (2006.01)<br>(71) HUSKY INJECTION MOLDING SYSTEMS LTD. (CA) |

| | |
|---|---|
| **(21) BR 11 2021 004198-2 A2** | Código 6.23 - Exigência preliminar - pedidos com buscas realizadas por outros Escritórios de Patentes<br>(22) 04/09/2019<br>(51) C08F 210/16 (2006.01), C08F 4/654 (2006.01), C08F 4/649 (2006.01), C08L 23/08 (2006.01), C08J 5/18 (2006.01)<br>(71) BASELL POLYOLEFINE GMBH (DE) |
| **(21) BR 11 2021 005165-1 A2** | Código 6.23 - Exigência preliminar - pedidos com buscas realizadas por outros Escritórios de Patentes<br>(22) 27/09/2019<br>(51) C08G 71/04 (2006.01), C08G 18/10 (2006.01), C08G 18/48 (2006.01)<br>(71) HUNTSMAN INTERNATIONAL LLC (US) |
| **(21) BR 11 2021 006874-0 A2** | Código 6.23 - Exigência preliminar - pedidos com buscas realizadas por outros Escritórios de Patentes<br>(22) 03/10/2019<br>(51) B29C 43/34 (2006.01), B29C 31/04 (2006.01), B29C 48/00 (2006.01), B29C 48/21 (2006.01), B29C 48/16 (2006.01), B29C 48/355 (2006.01), B29C 43/58 (2006.01), B29C 43/08 (2006.01), B29K 101/12 (2006.01), B29L 31/56 (2006.01), B29L 31/00 (2006.01)<br>(71) SACMI COOPERATIVA MECCANICI IMOLA SOCIETA' COOPERATIVA (IT) |
| **(21) BR 11 2021 008668-4 A2** | Código 6.23 - Exigência preliminar - pedidos com buscas realizadas por outros Escritórios de Patentes<br>(22) 16/10/2019<br>(51) C08L 23/12 (2006.01)<br>(71) BOREALIS AG (AT) |
| **(21) BR 11 2021 009121-1 A2** | Código 6.23 - Exigência preliminar - pedidos com buscas realizadas por outros Escritórios de Patentes<br>(22) 03/12/2019<br>(51) C08F 110/06 (2006.01), C08F 4/651 (2006.01)<br>(71) BASELL POLIOLEFINE ITALIA S.R.L. (IT) |
| **(21) BR 11 2021 009127-0 A2** | Código 6.23 - Exigência preliminar - pedidos com buscas realizadas por outros Escritórios de Patentes<br>(22) 18/11/2019<br>(51) B32B 27/08 (2006.01), B32B 27/30 (2006.01), B32B 27/32 (2006.01), C08J 5/18 (2006.01), C08L 23/10 (2006.01)<br>(71) BASELL POLIOLEFINE ITALIA S.R.L. (IT) |

| | |
|---|---|
| **(21) BR 11 2021 009678-7 A2** | Código 6.23 - Exigência preliminar - pedidos com buscas realizadas por outros Escritórios de Patentes<br>(22) 14/11/2019<br>(51) B32B 15/01 (2006.01), B32B 15/18 (2006.01)<br>(71) BAOSHAN IRON & STEEL CO., LTD. (CN) |
| **(21) BR 11 2021 011072-0 A2** | Código 6.23 - Exigência preliminar - pedidos com buscas realizadas por outros Escritórios de Patentes<br>(22) 20/12/2018<br>(51) C11D 1/02 (2006.01), C11D 3/20 (2006.01), C11D 3/37 (2006.01), C11D 3/43 (2006.01)<br>(71) COLGATE-PALMOLIVE COMPANY (US) |
| **(21) BR 11 2021 014166-9 A2** | Código 6.23 - Exigência preliminar - pedidos com buscas realizadas por outros Escritórios de Patentes<br>(22) 29/01/2019<br>(51) B29C 49/28 (2006.01), B29C 49/12 (2006.01), B65D 79/00 (2006.01), B65D 1/02 (2006.01), B29C 49/42 (2006.01), B29L 31/00 (2006.01)<br>(71) AMCOR RIGID PACKAGING USA, LLC (US) |
| **(21) BR 11 2021 014278-9 A2** | Código 6.23 - Exigência preliminar - pedidos com buscas realizadas por outros Escritórios de Patentes<br>(22) 11/02/2019<br>(51) C08L 75/08 (2006.01), C08L 101/00 (2006.01), C08G 18/66 (2006.01), C08G 18/48 (2006.01)<br>(71) DOW GLOBAL TECHNOLOGIES LLC (US) ; ROHM AND HAAS COMPANY (US) |
| **(21) BR 11 2021 015794-8 A2** | Código 6.23 - Exigência preliminar - pedidos com buscas realizadas por outros Escritórios de Patentes<br>(22) 11/02/2019<br>(51) C08B 37/10 (2006.01), A61K 31/727 (2006.01), B01D 15/08 (2006.01), A61P 7/02 (2006.01), A61P 29/00 (2006.01), A61P 35/00 (2006.01)<br>(71) HEPTECH PESQUISA E DESENVOLVIMENTO LTDA (BR/RJ) |
| **(21) BR 11 2021 019530-0 A2** | Código 6.23 - Exigência preliminar - pedidos com buscas realizadas por outros Escritórios de Patentes<br>(22) 29/03/2019<br>(51) C08L 23/08 (2006.01), C08J 3/20 (2006.01)<br>(71) DOW GLOBAL TECHNOLOGIES LLC (US) |
| **(21) BR 11 2022 000665-9 A2** | Código 6.23 - Exigência preliminar - pedidos com buscas realizadas por outros Escritórios de Patentes |

| | |
|---|---|
| | (22) 29/07/2019<br>(51) C08G 18/08 (2006.01), C08G 18/48 (2006.01), C08G 18/72 (2006.01)<br>(71) HUNTSMAN PETROCHEMICAL LLC (US) |
| **(21) BR 11 2022 001227-6 A2** | Código 6.23 - Exigência preliminar - pedidos com buscas realizadas por outros Escritórios de Patentes<br>(22) 22/07/2019<br>(51) B29C 64/118 (2006.01), B29C 64/245 (2006.01), B31F 1/07 (2006.01), B31F 1/10 (2006.01), B33Y 10/00 (2006.01), B33Y 30/00 (2006.01)<br>(71) SEI S.P.A. (IT) |

## Código Ciência de Parecer

### Código 7.1 - Conhecimento de Parecer Técnico

Suspenso o andamento do pedido para que o depositante se manifeste, no prazo de 90 (noventa) dias desta data, quanto ao contido no parecer técnico. O parecer pode ser obtido através do endereço eletrônico www.inpi.gov.br - No Acesso rápido – Faça uma busca - Patente. Para acessar, cadastre-se no Portal do INPI e use login e senha. A não manifestação ou a manifestação considerada improcedente acarretará a manutenção do posicionamento técnico anterior.

---

**(21) BR 10 2012 000753-3 A2**
Código 7.1 - Conhecimento de Parecer Técnico
(22) 12/01/2012
(71) IVO CECCHIN (BR/RS)

---

**(21) BR 10 2012 032987-5 A2**
Código 7.1 - Conhecimento de Parecer Técnico
(22) 21/12/2012
(71) UNIVERSIDADE DE SÃO PAULO USP (BR/SP)

---

**(21) BR 10 2012 033820-3 A2**
Código 7.1 - Conhecimento de Parecer Técnico
(22) 27/12/2012
(71) JOSÉ HUMBERTO BORJA DE OLIVEIRA (BR/MG)

---

**(21) BR 10 2013 014565-3 A2**
Código 7.1 - Conhecimento de Parecer Técnico
(22) 11/06/2013
(71) VALE S.A. (BR/RJ)

---

**(21) BR 10 2013 020782-9 A2**
Código 7.1 - Conhecimento de Parecer Técnico
(22) 15/08/2013
(71) CLAAS SELBSTFAHRENDE ERNTEMASCHINEN GMBH (DE)

---

**(21) BR 10 2014 007962-9 A2**
Código 7.1 - Conhecimento de Parecer Técnico
(22) 02/04/2014
(71) GUILHERME PESSARELLI PETROCHI - ME (BR/SP)

---

**(21) BR 10 2014 009219-6 A2**
Código 7.1 - Conhecimento de Parecer Técnico
(22) 15/04/2014
(71) SÁ CARVALHO S.A. (BR/MG) ; ROSAL ENERGIA S.A. (BR/MG) ; CEMIG GERAÇÃO E TRANSMISSÃO S.A. (BR/MG) ; VALLOUREC SOLUÇÕES TUBULARES DO BRASIL S.A. (BR/MG)

---

**(21) BR 10 2014 014304-1 A2**
Código 7.1 - Conhecimento de Parecer Técnico

| | |
|---|---|
| | (22) 11/06/2014<br>(71) SOCIEDADE DE ENSINO SUPERIOR ESTÁCIO DE SÁ LTDA. (BR/RJ) |
| **(21) BR 10 2014 021617-0 A2** | Código 7.1 - Conhecimento de Parecer Técnico<br>(22) 01/09/2014<br>(71) MUNDIAL S/A PRODUTOS DE CONSUMO (BR/RS) |
| **(21) BR 10 2014 022297-9 A8** | Código 7.1 - Conhecimento de Parecer Técnico<br>(22) 09/09/2014<br>(71) HUBBELL INCORPORATED (US) |
| **(21) BR 10 2014 028212-2 A2** | Código 7.1 - Conhecimento de Parecer Técnico<br>(22) 12/11/2014<br>(71) MARCELO SILVA DOS SANTOS (BR/MG) ; MÁRIO NEREU DE MORAIS FILHO (BR/MG) |
| **(21) BR 10 2014 028900-3 A8** | Código 7.1 - Conhecimento de Parecer Técnico<br>(22) 19/11/2014<br>(71) UNIVERSIDADE FEDERAL RURAL DE PERNAMBUCO (BR/PE) ; UNIVERSIDADE FEDERAL DE PERNAMBUCO (BR/PE) |
| **(21) BR 10 2014 029625-5 A2** | Código 7.1 - Conhecimento de Parecer Técnico<br>(22) 27/11/2014<br>(71) Universidade Estadual do Centro-Oeste, UNICENTRO-PR (BR/PR) |
| **(21) BR 10 2014 031970-0 A2** | Código 7.1 - Conhecimento de Parecer Técnico<br>(22) 19/12/2014<br>(71) NILTON ANGELO DA SILVA (BR/ES) |
| **(21) BR 10 2015 000436-2 A2** | Código 7.1 - Conhecimento de Parecer Técnico<br>(22) 08/01/2015<br>(71) FORD GLOBAL TECHNOLOGIES, LLC (US) |
| **(21) BR 10 2015 003467-9 A2** | Código 7.1 - Conhecimento de Parecer Técnico<br>(22) 18/02/2015<br>(71) MARCOS SILVA CARCELES (BR/SP) ; BRUNO GONÇALVES CARCELES (BR/SP) |
| **(21) BR 10 2015 007046-2 A2** | Código 7.1 - Conhecimento de Parecer Técnico<br>(22) 30/03/2015<br>(71) UNIVERSIDADE FEDERAL DE VIÇOSA (BR/MG) ; FUNDAÇÃO DE AMPARO À PESQUISA DO ESTADO DE MINAS GERAIS - FAPEMIG (BR/MG) |

| | |
|---|---|
| **(21) BR 10 2015 007344-5 A2** | Código 7.1 - Conhecimento de Parecer Técnico<br>(22) 17/03/2015<br>(71) UNIVERSIDADE FEDERAL DE ALAGOAS (BR/AL) |
| **(21) BR 10 2015 007863-3 A2** | Código 7.1 - Conhecimento de Parecer Técnico<br>(22) 13/03/2015<br>(71) UNIVERSIDADE FEDERAL DO VALE DO SÃO FRANCISCO - UNIVASF (BR/BA) |
| **(21) BR 10 2015 010914-8 A2** | Código 7.1 - Conhecimento de Parecer Técnico<br>(22) 13/05/2015<br>(71) DURATEX S.A. (BR/SP) |
| **(21) BR 10 2015 012133-4 A2** | Código 7.1 - Conhecimento de Parecer Técnico<br>(22) 25/05/2015<br>(71) FLAVIO ROBERTO DE SOUZA ROSCOE (BR/RS) ; ANTONIO CARLOS BARBERENA CAVA (BR/RS) |
| **(21) BR 10 2015 012489-9 A2** | Código 7.1 - Conhecimento de Parecer Técnico<br>(22) 28/05/2015<br>(71) PROJELUZ LUMINÁRIAS E ARTEFATOS DE METAIS LTDA. (BR/PR) |
| **(21) BR 10 2015 012490-2 A2** | Código 7.1 - Conhecimento de Parecer Técnico<br>(22) 28/05/2015<br>(71) UNIVERSIDADE DE SÃO PAULO - USP (BR/SP) |
| **(21) BR 10 2015 013836-9 A2** | Código 7.1 - Conhecimento de Parecer Técnico<br>(22) 12/06/2015<br>(71) FCA ITALY S.P.A. (IT) |
| **(21) BR 10 2015 016975-2 A2** | Código 7.1 - Conhecimento de Parecer Técnico<br>(22) 15/07/2015<br>(71) TATA CONSULTANCY SERVICES LIMITED (IN) |
| **(21) BR 10 2015 018633-9 A2** | Código 7.1 - Conhecimento de Parecer Técnico<br>(22) 04/08/2015<br>(71) UNIVERSIDADE TECNOLÓGICA FEDERAL DO PARANÁ (BR/PR) |
| **(21) BR 10 2015 019071-9 A8** | Código 7.1 - Conhecimento de Parecer Técnico<br>(22) 10/08/2015<br>(71) INSTITUTO FEDERAL DE EDUCAÇÃO CIÊNCIA E TECNOLOGIA DO |

| | |
|---|---|
| | ESPÍRITO SANTO (BR/ES) |
| **(21) BR 10 2015 020218-0 A2** | Código 7.1 - Conhecimento de Parecer Técnico<br>(22) 21/08/2015<br>(71) UNIVERSIDADE FEDERAL DE MINAS GERAIS (BR/MG) |
| **(21) BR 10 2015 027465-3 A2** | Código 7.1 - Conhecimento de Parecer Técnico<br>(22) 29/10/2015<br>(71) CREDPAGO SERVIÇOS DE COBRANÇA S/A (BR/SC) |
| **(21) BR 10 2015 028262-1 A2** | Código 7.1 - Conhecimento de Parecer Técnico<br>(22) 10/11/2015<br>(71) UNIVERSIDADE FEDERAL DE MINAS GERAIS (BR/MG) |
| **(21) BR 10 2015 028438-1 A2** | Código 7.1 - Conhecimento de Parecer Técnico<br>(22) 06/11/2015<br>(71) FUNDAÇÃO UNIVERSIDADE FEDERAL DE MATO GROSSO DO SUL (BR/MS) |
| **(21) BR 10 2015 028828-0 A2** | Código 7.1 - Conhecimento de Parecer Técnico<br>(22) 17/11/2015<br>(71) OBERTHUR TECHNOLOGIES (FR) |
| **(21) BR 10 2015 029735-1 A2** | Código 7.1 - Conhecimento de Parecer Técnico<br>(22) 27/11/2015<br>(71) DERLI DE ARAUJO KRASSUSKI (BR/PR) |
| **(21) BR 10 2015 030711-0 A2** | Código 7.1 - Conhecimento de Parecer Técnico<br>(22) 26/11/2015<br>(71) UNIVERSIDADE FEDERAL DO PARÁ (BR/PA) ; UNIVERSIDADE DO ESTADO DO PARÁ (BR/PA) ; UNIVERSIDADE ESTADUAL DE CAMPINAS (BR/SP) ; INSTITUTO EVANDRO CHAGAS (BR/PA) |
| **(21) BR 10 2015 030806-0 A2** | Código 7.1 - Conhecimento de Parecer Técnico<br>(22) 18/11/2015<br>(71) UNIVERSIDADE FEDERAL DA PARAÍBA (BR/PB) |
| **(21) BR 10 2015 031377-2 A2** | Código 7.1 - Conhecimento de Parecer Técnico<br>(22) 15/12/2015<br>(71) EVEHX ENGENHARIA LTDA. (BR/PR) |
| **(21) BR 10 2015 031765-4 A2** | Código 7.1 - Conhecimento de Parecer Técnico |

| | |
|---|---|
| | (22) 17/12/2015<br>(71) UNIVERSIDADE FEDERAL DE PELOTAS (BR/RS) |
| **(21) BR 10 2015 031915-0 A2** | Código 7.1 - Conhecimento de Parecer Técnico<br>(22) 18/12/2015<br>(71) UNIVERSIDADE TECNOLÓGICA FEDERAL DO PARANÁ (BR/PR) |
| **(21) BR 10 2015 032852-4 A2** | Código 7.1 - Conhecimento de Parecer Técnico<br>(22) 29/12/2015<br>(71) AI ALPINE US BIDCO INC. (US) |
| **(21) BR 10 2016 004445-6 A2** | Código 7.1 - Conhecimento de Parecer Técnico<br>(22) 29/02/2016<br>(71) INSTITUTO NACIONAL DE METROLOGIA, QUALIDADE E TECNOLOGIA - INMETRO. (BR/RJ) |
| **(21) BR 10 2016 005211-4 A2** | Código 7.1 - Conhecimento de Parecer Técnico<br>(22) 09/03/2016<br>(71) UNIVERSIDADE FEDERAL DE PERNAMBUCO- UFPE (BR/PE) |
| **(21) BR 10 2016 010032-1 A8** | Código 7.1 - Conhecimento de Parecer Técnico<br>(22) 04/05/2016<br>(71) MAN TRUCK & BUS AG (DE) |
| **(21) BR 10 2016 013878-7 A2** | Código 7.1 - Conhecimento de Parecer Técnico<br>(22) 15/06/2016<br>(71) UNIVERSIDADE FEDERAL DE PELOTAS (BR/RS) |
| **(21) BR 10 2016 016292-0 A2** | Código 7.1 - Conhecimento de Parecer Técnico<br>(22) 13/07/2016<br>(71) HUESKER LTDA (BR/SP) |
| **(21) BR 10 2016 016365-0 A2** | Código 7.1 - Conhecimento de Parecer Técnico<br>(22) 14/07/2016<br>(71) UNIVERSIDADE ESTADUAL DE CAMPINAS - UNICAMP (BR/SP) |
| **(21) BR 10 2016 016445-1 A2** | Código 7.1 - Conhecimento de Parecer Técnico<br>(22) 15/07/2016<br>(71) COMISSÃO NACIONAL DE ENERGIA NUCLEAR (BR/RJ) |
| **(21) BR 10 2016 017777-4 A2** | Código 7.1 - Conhecimento de Parecer Técnico<br>(22) 29/07/2016 |

| | |
|---|---|
| | (71) SERGIO RODOLFO CACACE MUELLER (BR/PR) |
| **(21) BR 10 2016 017778-2 A2** | Código 7.1 - Conhecimento de Parecer Técnico<br>(22) 29/07/2016<br>(71) SERGIO RODOLFO CACACE MUELLER (BR/PR) |
| **(21) BR 10 2016 018214-0 A2** | Código 7.1 - Conhecimento de Parecer Técnico<br>(22) 08/08/2016<br>(66) BR 10 2015 018954-0 07/08/2015<br>(71) COMPANHIA ESTADUAL DE GERAÇÃO E TRANSMISSÃO DE ENERGIA ELÉTRICA - CEEE-GT (BR/RS) ; FUNDAÇÃO UNIVERSIDADE DE CAXIAS DO SUL (BR/RS) |
| **(21) BR 10 2016 019143-2 A2** | Código 7.1 - Conhecimento de Parecer Técnico<br>(22) 18/08/2016<br>(71) J. S. ELETRONICA LTDA ME (BR/SP) |
| **(21) BR 10 2016 020248-5 A2** | Código 7.1 - Conhecimento de Parecer Técnico<br>(22) 01/09/2016<br>(71) MIND NEST TECNOLOGIA DA INFORMACAO LTDA - EPP (BR/MG) |
| **(21) BR 10 2016 021059-3 A2** | Código 7.1 - Conhecimento de Parecer Técnico<br>(22) 13/09/2016<br>(71) UNIVERSIDADE FEDERAL DE SÃO JOÃO DEL REI (BR/MG) ; FUNDAÇÃO DE AMPARO À PESQUISA DO ESTADO DE MINAS GERAIS (BR/MG) |
| **(21) BR 10 2016 024396-3 A2** | Código 7.1 - Conhecimento de Parecer Técnico<br>(22) 19/10/2016<br>(71) UNIVERSIDADE FEDERAL DE LAVRAS (BR/MG) ; FUNDAÇÃO DE AMPARO À PESQUISA DE MINAS GERAIS-FAPEMIG (BR/MG) |
| **(21) BR 10 2016 026945-8 A2** | Código 7.1 - Conhecimento de Parecer Técnico<br>(22) 17/11/2016<br>(71) UNIVERSIDADE FEDERAL DE SANTA CATARINA (BR/SC) |
| **(21) BR 10 2016 027864-3 A2** | Código 7.1 - Conhecimento de Parecer Técnico<br>(22) 28/11/2016<br>(71) CTAA CENTRO DE TECNOLOGIAS EM AGRONEGOCIOS LTDA ME (BR/PR) |
| **(21) BR 10 2016 028430-9 A2** | Código 7.1 - Conhecimento de Parecer Técnico |

| | |
|---|---|
| | (22) 02/12/2016<br>(71) AIRSHIP DO BRASIL - INDÚSTRIA E SERVIÇOS AÉREOS ESPECIALIZADOS LTDA. (BR/SP) ; CENTRAIS ELÉTRICAS DO NORTE DO BRASIL S.A. - ELETROBRAS ELETRONORTE (BR/DF) |
| **(21) BR 10 2016 030141-6 A2** | Código 7.1 - Conhecimento de Parecer Técnico<br>(22) 21/12/2016<br>(71) ELECTRO-MOTIVE DIESEL, INC. (US) |
| **(21) BR 10 2016 030364-8 A2** | Código 7.1 - Conhecimento de Parecer Técnico<br>(22) 22/12/2016<br>(71) TOYOTA JIDOSHA KABUSHIKI KAISHA (JP) |
| **(21) BR 10 2016 030925-5 A2** | Código 7.1 - Conhecimento de Parecer Técnico<br>(22) 29/12/2016<br>(71) ROGÉRIO VOGES PINHEIRO (BR/RS) ; RAFAEL VIDAL PERES (BR/RJ) |
| **(21) BR 10 2017 000272-1 A2** | Código 7.1 - Conhecimento de Parecer Técnico<br>(22) 05/01/2017<br>(71) UNIVERSIDADE FEDERAL DE SERGIPE (BR/SE) |
| **(21) BR 10 2017 000484-8 A2** | Código 7.1 - Conhecimento de Parecer Técnico<br>(22) 10/01/2017<br>(71) CLAIR CERON E OUTROS (BR/PR) ; ARNALDO DIAS DE ANDRADE (BR/MG) |
| **(21) BR 10 2017 000486-4 A2** | Código 7.1 - Conhecimento de Parecer Técnico<br>(22) 10/01/2017<br>(71) INTERACTA QUÍMICA LTDA (BR/AL) ; UNIVERSIDADE FEDERAL DE ALAGOAS (BR/AL) |
| **(21) BR 10 2017 000676-0 A2** | Código 7.1 - Conhecimento de Parecer Técnico<br>(22) 12/01/2017<br>(71) UNIVERSIDADE TECNOLOGICA FEDERAL DO PARANA (BR/PR) |
| **(21) BR 10 2017 000782-0 A2** | Código 7.1 - Conhecimento de Parecer Técnico<br>(22) 13/01/2017<br>(71) UNIVERSIDADE TECNOLOGICA FEDERAL DO PARANA (BR/PR) |
| **(21) BR 10 2017 000862-2 A2** | Código 7.1 - Conhecimento de Parecer Técnico<br>(22) 16/01/2017<br>(71) INSTITUTO FEDERAL DE EDUCAÇÃO, CIÊNCIA E TECNOLOGIA DO |

| | |
|---|---|
| | CEARÁ (BR/CE) |
| **(21) BR 10 2017 001001-5 A2** | Código 7.1 - Conhecimento de Parecer Técnico<br>(22) 17/01/2017<br>(71) UNIVERSIDADE ESTADUAL DE MARINGÁ (BR/PR) |
| **(21) BR 10 2017 001007-4 A2** | Código 7.1 - Conhecimento de Parecer Técnico<br>(22) 17/01/2017<br>(71) DOW AGROSCIENCES LLC (US) |
| **(21) BR 10 2017 001445-2 A2** | Código 7.1 - Conhecimento de Parecer Técnico<br>(22) 24/01/2017<br>(71) UNIVERSIDADE FEDERAL DE SERGIPE (BR/SE) |
| **(21) BR 10 2017 001452-5 A2** | Código 7.1 - Conhecimento de Parecer Técnico<br>(22) 24/01/2017<br>(71) UNIVERSIDADE FEDERAL DO MARANHÃO (BR/MA) |
| **(21) BR 10 2017 001568-8 A2** | Código 7.1 - Conhecimento de Parecer Técnico<br>(22) 25/01/2017<br>(71) WESTROCK SHARED SERVICES, LLC (US) |
| **(21) BR 10 2017 002024-0 A2** | Código 7.1 - Conhecimento de Parecer Técnico<br>(22) 31/01/2017<br>(71) GENESIS COMERCIO E SERVICOS DE PRODUTOS E REVITALIZACAO LTDA. (BR/SP) |
| **(21) BR 10 2017 002248-0 A2** | Código 7.1 - Conhecimento de Parecer Técnico<br>(22) 02/02/2017<br>(71) UNIVERSIDADE DE SÃO PAULO - USP (BR/SP) |
| **(21) BR 10 2017 002427-0 A2** | Código 7.1 - Conhecimento de Parecer Técnico<br>(22) 06/02/2017<br>(71) FUNDAÇÃO EDUCACIONAL DE CRICIÚMA (BR/SC) |
| **(21) BR 10 2017 002787-2 A2** | Código 7.1 - Conhecimento de Parecer Técnico<br>(22) 10/02/2017<br>(71) GIUSEPPE JEFFREY ARIPPOL (BR/SP) |
| **(21) BR 10 2017 002792-9 A2** | Código 7.1 - Conhecimento de Parecer Técnico<br>(22) 10/02/2017<br>(71) ALBEMARLE CORPORATION (US) |

| | |
|---|---|
| **(21) BR 10 2017 003052-0 A2** | Código 7.1 - Conhecimento de Parecer Técnico<br>(22) 15/02/2017<br>(71) UNIVERSIDADE FEDERAL DA BAHIA (BR/BA) |
| **(21) BR 10 2017 003436-4 A2** | Código 7.1 - Conhecimento de Parecer Técnico<br>(22) 21/02/2017<br>(71) INSTITUTO FEDERAL DE EDUCAÇÃO, CIÊNCIA E TECNOLOGIA DO CEARÁ (BR/CE) |
| **(21) BR 10 2017 004376-2 A2** | Código 7.1 - Conhecimento de Parecer Técnico<br>(22) 03/03/2017<br>(71) FT LED FABRICAÇÃO E COMÉRCIO DE LÂMPADAS LTDA (BR/AM) |
| **(21) BR 10 2017 004930-2 A2** | Código 7.1 - Conhecimento de Parecer Técnico<br>(22) 13/03/2017<br>(71) UNIVERSIDADE FEDERAL DO CEARÁ (BR/CE) |
| **(21) BR 10 2017 005724-0 A2** | Código 7.1 - Conhecimento de Parecer Técnico<br>(22) 21/03/2017<br>(71) SANKO TEKSTIL ISLETMELERI SAN. VE TIC. A.S. (TR) |
| **(21) BR 10 2017 006078-0 A2** | Código 7.1 - Conhecimento de Parecer Técnico<br>(22) 24/03/2017<br>(71) UNIVERSIDADE FEDERAL DO PARANA (BR/PR) |
| **(21) BR 10 2017 006245-7 A2** | Código 7.1 - Conhecimento de Parecer Técnico<br>(22) 27/03/2017<br>(71) FUNDAÇÃO DE AMPARO À PESQUISA DO ESTADO DE MINAS GERAIS (BR/MG) ; UNIVERSIDADE FEDERAL DE OURO PRETO (BR/MG) |
| **(21) BR 10 2017 006471-9 A2** | Código 7.1 - Conhecimento de Parecer Técnico<br>(22) 29/03/2017<br>(71) UNIVERSIDADE ESTADUAL DE CAMPINAS - UNICAMP (BR/SP) |
| **(21) BR 10 2017 006791-2 A2** | Código 7.1 - Conhecimento de Parecer Técnico<br>(22) 03/04/2017<br>(71) CENTRO FEDERAL DE EDUCAÇÃO TECNOLÓGICA DE MINAS GERAIS (BR/MG) ; CARLOS EDUARDO BARREIROS SENNA (BR/MG) |
| **(21) BR 10 2017 006802-1 A2** | Código 7.1 - Conhecimento de Parecer Técnico<br>(22) 03/04/2017 |

| | |
|---|---|
| | (71) ADRIANO MAURICIO DO NASCIMENTO ROCHA (BR/RJ) |
| **(21) BR 10 2017 006922-2 A2** | Código 7.1 - Conhecimento de Parecer Técnico<br>(22) 04/04/2017<br>(71) ANDRÉ REGINALDO DE LIMA E SILVA (BR/SC) |
| **(21) BR 10 2017 008092-7 A2** | Código 7.1 - Conhecimento de Parecer Técnico<br>(22) 19/04/2017<br>(71) DATA ENGENHARIA LTDA. (BR/MG) |
| **(21) BR 10 2017 008475-2 A2** | Código 7.1 - Conhecimento de Parecer Técnico<br>(22) 25/04/2017<br>(71) UNIVERSIDADE FEDERAL DE SERGIPE (BR/SE) |
| **(21) BR 10 2017 008596-1 A2** | Código 7.1 - Conhecimento de Parecer Técnico<br>(22) 26/04/2017<br>(71) SANKO TEKSTIL ISLETMELERI SAN. VE TIC. A.S. (TR) |
| **(21) BR 10 2017 010147-9 A2** | Código 7.1 - Conhecimento de Parecer Técnico<br>(22) 15/05/2017<br>(71) ALESSANDRO DE ROSE GHILARDI (BR/SP) |
| **(21) BR 10 2017 010379-0 A2** | Código 7.1 - Conhecimento de Parecer Técnico<br>(22) 17/05/2017<br>(71) JUAN JOSÉ GREGORINI (UY) |
| **(21) BR 10 2017 010931-3 A2** | Código 7.1 - Conhecimento de Parecer Técnico<br>(22) 24/05/2017<br>(71) EMBRAER S.A. (BR/SP) |
| **(21) BR 10 2017 012113-5 A2** | Código 7.1 - Conhecimento de Parecer Técnico<br>(22) 07/06/2017<br>(71) VLADMIR GHIGGI (BR/RS) ; THAYNÃ RICARDO GHIGGI (BR/RS) |
| **(21) BR 10 2017 012947-0 A2** | Código 7.1 - Conhecimento de Parecer Técnico<br>(22) 16/06/2017<br>(71) MOINHO TAQUARIENSE LTDA (BR/RS) |
| **(21) BR 10 2017 013041-0 A2** | Código 7.1 - Conhecimento de Parecer Técnico<br>(22) 16/06/2017<br>(71) MOINHO TAQUARIENSE LTDA (BR/RS) |

| | |
|---|---|
| **(21) BR 10 2017 013462-8 A2** | Código 7.1 - Conhecimento de Parecer Técnico<br>(22) 21/06/2017<br>(71) UNIVERSIDADE TECNOLOGICA FEDERAL DO PARANA (BR/PR) |
| **(21) BR 10 2017 013743-0 A2** | Código 7.1 - Conhecimento de Parecer Técnico<br>(22) 23/06/2017<br>(71) UNIVERSIDADE FEDERAL DO PARÁ (BR/PA) |
| **(21) BR 10 2017 014923-4 A2** | Código 7.1 - Conhecimento de Parecer Técnico<br>(22) 12/07/2017<br>(71) GUILHERME BORGES (BR/SP) |
| **(21) BR 10 2017 015770-9 A2** | Código 7.1 - Conhecimento de Parecer Técnico<br>(22) 24/07/2017<br>(71) INSTITUTO FEDERAL DE EDUCAÇÃO, CIÊNCIA E TECNOLÓGIA DO MARANHÃO - IFMA (BR/MA) ; UNIVERSIDADE FEDERAL DO MARANHÃO (BR/MA) |
| **(21) BR 10 2017 016088-2 A2** | Código 7.1 - Conhecimento de Parecer Técnico<br>(22) 27/07/2017<br>(71) UNIVERSIDADE FEDERAL DA PARAIBA (BR/PB) |
| **(21) BR 10 2017 016115-3 A2** | Código 7.1 - Conhecimento de Parecer Técnico<br>(22) 27/07/2017<br>(71) UNIVERSIDADE FEDERAL DE MINAS GERAIS (BR/MG) |
| **(21) BR 10 2017 016984-7 A2** | Código 7.1 - Conhecimento de Parecer Técnico<br>(22) 08/08/2017<br>(71) JOSE PAULO SINIS (BR/MG) |
| **(21) BR 10 2017 017566-9 A2** | Código 7.1 - Conhecimento de Parecer Técnico<br>(22) 16/08/2017<br>(71) RAUL DE MORAES (BR/RS) |
| **(21) BR 10 2017 017779-3 A2** | Código 7.1 - Conhecimento de Parecer Técnico<br>(22) 18/08/2017<br>(71) AGRIVALLE BRASIL INDÚSTRIA E COMÉRCIO DE PRODUTOS AGRÍCOLAS S.A. (BR/SP) |
| **(21) BR 10 2017 019073-0 A2** | Código 7.1 - Conhecimento de Parecer Técnico<br>(22) 06/09/2017<br>(71) THAI POLYETHYLENE CO., LTD. (TH) ; SCG CHEMICALS CO., LTD. (TH) |

| | |
|---|---|
| **(21) BR 10 2017 019100-1 A2** | Código 7.1 - Conhecimento de Parecer Técnico<br>(22) 06/09/2017<br>(71) UNIVERSIDADE FEDERAL DA BAHIA (BR/BA) |
| **(21) BR 10 2017 020813-3 A2** | Código 7.1 - Conhecimento de Parecer Técnico<br>(22) 28/09/2017<br>(71) UNIVERSIDADE FEDERAL DE GOIÁS (BR/GO) |
| **(21) BR 10 2017 021052-9 A2** | Código 7.1 - Conhecimento de Parecer Técnico<br>(22) 29/09/2017<br>(71) UNIVERSIDADE FEDERAL DO RIO DE JANEIRO (BR/RJ) |
| **(21) BR 10 2017 023455-0 A2** | Código 7.1 - Conhecimento de Parecer Técnico<br>(22) 30/10/2017<br>(71) RODRIGO WEILER FEIGEL (BR/RS) |
| **(21) BR 10 2017 023591-2 A2** | Código 7.1 - Conhecimento de Parecer Técnico<br>(22) 01/11/2017<br>(71) VENTUROSO VALENTINI CIA LTDA. (BR/SP) |
| **(21) BR 10 2017 024710-4 A2** | Código 7.1 - Conhecimento de Parecer Técnico<br>(22) 17/11/2017<br>(71) DEERE & COMPANY (US) |
| **(21) BR 10 2017 024972-7 A2** | Código 7.1 - Conhecimento de Parecer Técnico<br>(22) 22/11/2017<br>(71) CNH INDUSTRIAL AMERICA LLC (US) |
| **(21) BR 10 2017 025006-7 A2** | Código 7.1 - Conhecimento de Parecer Técnico<br>(22) 22/11/2017<br>(71) CNH INDUSTRIAL AMERICA LLC (US) |
| **(21) BR 10 2017 025665-0 A2** | Código 7.1 - Conhecimento de Parecer Técnico<br>(22) 29/11/2017<br>(71) UNIVERSIDADE FEDERAL DO RIO GRANDE DO SUL (BR/RS) |
| **(21) BR 10 2017 025907-2 A2** | Código 7.1 - Conhecimento de Parecer Técnico<br>(22) 01/12/2017<br>(71) UNIVERSIDADE DO ESTADO DO RIO GRANDE DO NORTE - UERN (BR/RN) ; UNIVERSIDADE FEDERAL DO RIO GRANDE DO NORTE - UFRN (BR/RN) |

| | |
|---|---|
| **(21) BR 10 2017 026454-8 A2** | Código 7.1 - Conhecimento de Parecer Técnico<br>(22) 07/12/2017<br>(71) UNIVERSIDADE ESTADUAL DE PONTA GROSSA (BR/PR) |
| **(21) BR 10 2017 026594-3 A2** | Código 7.1 - Conhecimento de Parecer Técnico<br>(22) 08/12/2017<br>(71) CNPEM - CENTRO NACIONAL DE PESQUISA EM ENERGIA E MATERIAIS (BR/SP) |
| **(21) BR 10 2017 026738-5 A2** | Código 7.1 - Conhecimento de Parecer Técnico<br>(22) 12/12/2017<br>(71) UNIVERSIDADE FEDERAL DE MATO GROSSO DO SUL (BR/MS) ; UNIVERSIDADE FEDERAL DA GRANDE DOURADOS (BR/MS) |
| **(21) BR 10 2017 026787-3 A2** | Código 7.1 - Conhecimento de Parecer Técnico<br>(22) 12/12/2017<br>(71) UNIVERSIDADE FEDERAL DE PELOTAS (BR/RS) |
| **(21) BR 10 2017 026921-3 A2** | Código 7.1 - Conhecimento de Parecer Técnico<br>(22) 13/12/2017<br>(71) UNIVERSIDADE ESTADUAL DE PONTA GROSSA (BR/PR) |
| **(21) BR 10 2017 027120-0 A2** | Código 7.1 - Conhecimento de Parecer Técnico<br>(22) 15/12/2017<br>(71) PHOTON TRAINING PRODUTOS TERAPÊUTICOS EIRELI - EPP. (BR/SP) |
| **(21) BR 10 2017 027264-8 A2** | Código 7.1 - Conhecimento de Parecer Técnico<br>(22) 18/12/2017<br>(71) UNIVERSIDADE FEDERAL DE MATO GROSSO DO SUL (BR/MS) ; UNIVERSIDADE FEDERAL DA GRANDE DOURADOS (BR/MS) |
| **(21) BR 10 2017 027317-2 A2** | Código 7.1 - Conhecimento de Parecer Técnico<br>(22) 06/12/2017<br>(71) MISSÃO SALESIANA DE MATO GROSSO UNIVERSIDADE CATOLICA DOM BOSCO (BR/MS) ; FUNDAÇÃO UNIVERSIDADE FEDERAL DE MATO GROSSO DO SUL (BR/MS) ; UNIVERSIDADE FEDERAL DO PARANÁ (BR/PR) |
| **(21) BR 10 2017 027342-3 A2** | Código 7.1 - Conhecimento de Parecer Técnico<br>(22) 18/12/2017 |

| | |
|---|---|
| | (71) AFHF - SERVIÇOS DE TECNOLOGIA DA INFORMAÇÃO LTDA - ME (BR/SP) |
| **(21) BR 10 2017 027430-6 A2** | Código 7.1 - Conhecimento de Parecer Técnico<br>(22) 19/12/2017<br>(71) INDÚSTRIAS REUNIDAS COLOMBO LTDA (BR/SP) ; EMPRESA BRASILEIRA DE PESQUISA AGROPECUÁRIA (BR/DF) |
| **(21) BR 10 2017 028069-1 A2** | Código 7.1 - Conhecimento de Parecer Técnico<br>(22) 23/12/2017<br>(71) UNIVERSIDADE FEDERAL DE CAMPINA GRANDE - PB (BR/PB) |
| **(21) BR 10 2018 000019-5 A2** | Código 7.1 - Conhecimento de Parecer Técnico<br>(22) 02/01/2018<br>(71) METSO BRASIL INDUSTRIA E COMÉRCIO LTDA. (BR/SP) |
| **(21) BR 10 2018 000348-8 A2** | Código 7.1 - Conhecimento de Parecer Técnico<br>(22) 08/01/2018<br>(71) CONPROL CONSTRUÇÕES E PROJETOS LTDA. (BR/RS) ; ENRIQUE EDUARDO ORMEZZANO (BR/RS) |
| **(21) BR 10 2018 000937-0 A2** | Código 7.1 - Conhecimento de Parecer Técnico<br>(22) 16/01/2018<br>(71) UNIVERSIDADE FEDERAL DO MARANHÃO (BR/MA) ; UNIVERSIDADE ESTADUAL DE CAMPINAS (BR/SP) |
| **(21) BR 10 2018 001692-0 A2** | Código 7.1 - Conhecimento de Parecer Técnico<br>(22) 26/01/2018<br>(71) THE BOEING COMPANY (US) |
| **(21) BR 10 2018 002069-2 A2** | Código 7.1 - Conhecimento de Parecer Técnico<br>(22) 31/01/2018<br>(71) PEDRO TESTON (BR/PR) |
| **(21) BR 10 2018 005313-2 A2** | Código 7.1 - Conhecimento de Parecer Técnico<br>(22) 16/03/2018<br>(71) RODOLFO LEIBHOLZ (BR/SP) ; HENRIQUE LEIBHOLZ (BR/SP) |
| **(21) BR 10 2018 007514-4 A2** | Código 7.1 - Conhecimento de Parecer Técnico<br>(22) 13/04/2018<br>(71) TIAGO SOBRAL (BR/SP) |

| | |
|---|---|
| **(21) BR 10 2018 014992-0 A2** | Código 7.1 - Conhecimento de Parecer Técnico<br>(22) 23/07/2018<br>(71) CNH INDUSTRIAL AMERICA LLC (US) |
| **(21) BR 10 2018 070705-1 A2** | Código 7.1 - Conhecimento de Parecer Técnico<br>(22) 08/10/2018<br>(71) FUNDAÇÃO BAHIANA PARA DESENVOLVIMENTO DAS CIÊNCIAS (BR/BA) ; EMILENA MARIA CASTOR XISTO LIMA (BR/BA) ; SILVIO ROBERTO DE ALMEIDA SILVEIRA (BR/BA) |
| **(21) BR 10 2018 076275-3 A2** | Código 7.1 - Conhecimento de Parecer Técnico<br>(22) 17/12/2018<br>(71) AXENS (FR) |
| **(21) BR 10 2019 004807-7 A2** | Código 7.1 - Conhecimento de Parecer Técnico<br>(22) 12/03/2019<br>(71) JÚLIO CÉSAR DE OLIVEIRA SILVEIRA (BR/RJ) |
| **(21) BR 10 2019 009533-4 A2** | Código 7.1 - Conhecimento de Parecer Técnico<br>(22) 10/05/2019<br>(71) ALEXANDRE ZORZANELLI BUAIZ (BR/ES) |
| **(21) BR 10 2019 010451-1 A2** | Código 7.1 - Conhecimento de Parecer Técnico<br>(22) 22/05/2019<br>(71) CGG SERVICES SAS (FR) |
| **(21) BR 10 2019 010896-7 A2** | Código 7.1 - Conhecimento de Parecer Técnico<br>(22) 28/05/2019<br>(71) INNOVAR AUTOMATIZAÇÃO IMPORTAÇÃO E EXPORTAÇÃO LTDA (BR/MG) ; CARLOS HENRIQUE ALVES DE PAULA (BR/MG) |
| **(21) BR 10 2019 013613-8 A2** | Código 7.1 - Conhecimento de Parecer Técnico<br>(22) 28/06/2019<br>(71) MACDON INDUSTRIES LTD. (CA) |
| **(21) BR 10 2019 019086-8 A2** | Código 7.1 - Conhecimento de Parecer Técnico<br>(22) 13/09/2019<br>(71) WELLINGTON JORGE JULIATTI DOS SANTOS (BR/ES) |
| **(21) BR 10 2020 001505-2 A2** | Código 7.1 - Conhecimento de Parecer Técnico<br>(22) 23/01/2020<br>(71) ALEX TEIXEIRA FERREIRA (BR/RS) |

| | |
|---|---|
| **(21) BR 10 2020 008395-3 A2** | Código 7.1 - Conhecimento de Parecer Técnico<br>(22) 28/04/2020<br>(71) FERNANDA NASCIMENTO E SILVA (BR/GO) |
| **(21) BR 10 2020 022740-8 A2** | Código 7.1 - Conhecimento de Parecer Técnico<br>(22) 09/11/2020<br>(71) TECNORED DESENVOLVIMENTO TECNOLOGICO S.A. (BR/SP) |
| **(21) BR 10 2021 003012-7 A2** | Código 7.1 - Conhecimento de Parecer Técnico<br>(22) 18/02/2021<br>(71) EUROIMMUN MEDIZINISCHE LABORDIAGNOSTIKA AG (DE) ; CHARITE UNIVERSITÄTSMEDIZIN BERLIN (DE) |
| **(21) BR 10 2021 009290-4 A2** | Código 7.1 - Conhecimento de Parecer Técnico<br>(22) 13/05/2021<br>(71) MLA SUPRIMENTOS MÉDICOS LTDA. (BR/SP) |
| **(21) BR 10 2021 011816-4 A2** | Código 7.1 - Conhecimento de Parecer Técnico<br>(22) 17/06/2021<br>(71) CARLOS HENRIQUE DA SILVA FERREIRA (BR/SP) |
| **(21) BR 10 2021 017246-0 A2** | Código 7.1 - Conhecimento de Parecer Técnico<br>(22) 31/08/2021<br>(71) PARICE TENEDINI (BR/RS) ; LUIZ ANTÔNIO RODRIGUES LEMOS (BR/RS) ; CRISTIANO PEREIRA MATTOS (BR/RS) ; NELCIR LUIZ MAGAGNIN (BR/RS) |
| **(21) BR 10 2021 017284-3 A2** | Código 7.1 - Conhecimento de Parecer Técnico<br>(22) 31/08/2021<br>(71) SYMPHONIC DISTRIBUTION INC. (US) |
| **(21) BR 10 2021 019502-9 A2** | Código 7.1 - Conhecimento de Parecer Técnico<br>(22) 29/09/2021<br>(71) PATRICIA RODRIGUES RESENDE CANHESTRO (BR/MG) ; DARIVAL DARCY RESENDE (BR/MG) |
| **(21) BR 10 2021 020737-0 A2** | Código 7.1 - Conhecimento de Parecer Técnico<br>(22) 15/10/2021<br>(71) MIGUEL ANGEL MALUF (BR/SP) ; SYNTHETIC HEART TECHNOLOGY LTDA. (BR/SP) |

| | |
|---|---|
| **(21) BR 10 2021 023962-0 A8** | Código 7.1 - Conhecimento de Parecer Técnico<br>(22) 26/11/2021<br>(71) UNIVERSIDADE FEDERAL FLUMINENSE (BR/RJ) |
| **(21) BR 10 2021 025568-4 A2** | Código 7.1 - Conhecimento de Parecer Técnico<br>(22) 17/12/2021<br>(71) SENAI/CETIQT - SERVIÇO NACIONAL DE APRENDIZAGEM INDUSTRIAL-CENTRO DE TECNOLOGIA DA INDÚSTRIA QUÍMICA E TÊXTIL (BR/RJ) ; SERVIÇO NACIONAL DE APRENDIZAGEM INDUSTRIAL - SENAI. (BR/RS) ; INDÚSTRIA E COMÉRCIO DE CONFECÇÕES BELLA MODA LTDA. EPP (BR/RS) |
| **(21) BR 10 2022 002656-4 A2** | Código 7.1 - Conhecimento de Parecer Técnico<br>(22) 11/02/2022<br>(71) ROSE MARY GONÇALVES (BR/PR) |
| **(21) BR 10 2022 003577-6 A2** | Código 7.1 - Conhecimento de Parecer Técnico<br>(22) 24/02/2022<br>(71) NODIER BACCHI DE ARAUJO JACQUES (BR/MS) ; ORLANDO MOREIRA JACQUES (BR/MS) |
| **(21) BR 10 2022 006265-0 A2** | Código 7.1 - Conhecimento de Parecer Técnico<br>(22) 31/03/2022<br>(71) ELIDIO PINHEIRO FILHO (BR/MS) |
| **(21) BR 11 2012 016125-3 A2** | Código 7.1 - Conhecimento de Parecer Técnico<br>(22) 27/01/2011<br>(71) RAKUTEN GROUP, INC. (JP) |
| **(21) BR 11 2013 012422-9 A2** | Código 7.1 - Conhecimento de Parecer Técnico<br>(22) 19/12/2011<br>(71) F.HOFFMANN-LA ROCHE AG (CH) |
| **(21) BR 11 2013 026266-4 A2** | Código 7.1 - Conhecimento de Parecer Técnico<br>(22) 15/05/2012<br>(71) GENENTECH, INC (US) |
| **(21) BR 11 2013 029893-6 A2** | Código 7.1 - Conhecimento de Parecer Técnico<br>(22) 16/05/2012<br>(71) MACROGENICS, INC. (US) |
| **(21) BR 11 2013 033350-2 A2** | Código 7.1 - Conhecimento de Parecer Técnico |

| | |
|---|---|
| | (22) 22/06/2012<br>(71) CYTUNE (FR) ; INSERM (FR) |
| **(21) BR 11 2014 000264-9 A2** | Código 7.1 - Conhecimento de Parecer Técnico<br>(22) 06/07/2012<br>(71) GENMAB B.V. (NL) |
| **(21) BR 11 2014 005522-0 A2** | Código 7.1 - Conhecimento de Parecer Técnico<br>(22) 12/09/2012<br>(71) REGENERON PHARMACEUTICALS, INC. (US) |
| **(21) BR 11 2014 007304-0 A2** | Código 7.1 - Conhecimento de Parecer Técnico<br>(22) 26/09/2012<br>(71) INTERDIGITAL MADISON PATENT HOLDINGS (FR) |
| **(21) BR 11 2014 008881-0 A2** | Código 7.1 - Conhecimento de Parecer Técnico<br>(22) 10/10/2012<br>(71) SOUTHWIRE COMPANY, LLC (US) |
| **(21) BR 11 2014 009203-6 A2** | Código 7.1 - Conhecimento de Parecer Técnico<br>(22) 26/10/2012<br>(71) REGENERON PHARMACEUTICALS, INC. (US) |
| **(21) BR 11 2014 011741-1 A2** | Código 7.1 - Conhecimento de Parecer Técnico<br>(22) 13/01/2014<br>(71) LONZA CONSUMER HEALTH INC. (US) |
| **(21) BR 11 2014 013693-9 A2** | Código 7.1 - Conhecimento de Parecer Técnico<br>(22) 28/11/2012<br>(71) CAMURUS AB (SE) |
| **(21) BR 11 2014 020427-6 A8** | Código 7.1 - Conhecimento de Parecer Técnico<br>(22) 19/02/2013<br>(71) SWEDISH ORPHAN BIOVITRUM AB (PUBL) (SE) |
| **(21) BR 11 2014 021104-3 A2** | Código 7.1 - Conhecimento de Parecer Técnico<br>(22) 28/02/2013<br>(71) SANGAMO BIOSCIENCES, INC. (US) |
| **(21) BR 11 2014 022320-3 A8** | Código 7.1 - Conhecimento de Parecer Técnico<br>(22) 04/03/2013<br>(71) SONY CORPORATION (JP) |

| | |
|---|---|
| **(21) BR 11 2014 022670-9 A8** | Código 7.1 - Conhecimento de Parecer Técnico<br>(22) 16/04/2013<br>(71) ELECTRONICS AND TELECOMMUNICATIONS RESEARCH INSTITUTE (KR) |
| **(21) BR 11 2014 022955-4 A8** | Código 7.1 - Conhecimento de Parecer Técnico<br>(22) 12/03/2013<br>(71) APPLE INC. (US) |
| **(21) BR 11 2014 023847-2 A8** | Código 7.1 - Conhecimento de Parecer Técnico<br>(22) 25/03/2013<br>(71) NOKIA SOLUTIONS AND NETWORKS OY (FI) |
| **(21) BR 11 2014 024988-1 A2** | Código 7.1 - Conhecimento de Parecer Técnico<br>(22) 08/04/2013<br>(71) THIS TECHNOLOGY, INC. (US) |
| **(21) BR 11 2014 026742-1 A2** | Código 7.1 - Conhecimento de Parecer Técnico<br>(22) 27/04/2013<br>(71) TAKEDA PHARMACEUTICAL COMPANY LIMITED (JP) |
| **(21) BR 11 2014 028530-6 A2** | Código 7.1 - Conhecimento de Parecer Técnico<br>(22) 02/05/2013<br>(71) THIS TECHNOLOGY, INC. (US) |
| **(21) BR 11 2014 029887-4 A8** | Código 7.1 - Conhecimento de Parecer Técnico<br>(22) 30/05/2013<br>(71) GENENTECH, INC. (US) |
| **(21) BR 11 2014 032627-4 A2** | Código 7.1 - Conhecimento de Parecer Técnico<br>(22) 26/06/2013<br>(71) SAMJIN PHARMACEUTICAL CO., LTD. (KR) ; ASTECH. CO., LTD. (KR) |
| **(21) BR 11 2015 000068-1 A2** | Código 7.1 - Conhecimento de Parecer Técnico<br>(22) 03/07/2013<br>(71) St. Marianna University School of Medicine (JP) ; KYOWA KIRIN CO., LTD. (JP) |
| **(21) BR 11 2015 001239-6 A2** | Código 7.1 - Conhecimento de Parecer Técnico<br>(22) 18/07/2013<br>(71) LABRADOR DIAGNOSTICS LLC (US) |

| | |
|---|---|
| **(21) BR 11 2015 001595-6 A2** | Código 7.1 - Conhecimento de Parecer Técnico<br>(22) 26/07/2013<br>(71) TA-XAN AG (DE) |
| **(21) BR 11 2015 003707-0 A2** | Código 7.1 - Conhecimento de Parecer Técnico<br>(22) 19/08/2013<br>(71) SONY CORPORATION (JP) |
| **(21) BR 11 2015 003985-5 A2** | Código 7.1 - Conhecimento de Parecer Técnico<br>(22) 17/05/2013<br>(71) REPLICOR INC. (CA) |
| **(21) BR 11 2015 005171-5 A2** | Código 7.1 - Conhecimento de Parecer Técnico<br>(22) 06/09/2013<br>(71) GENENTECH, INC. (US) ; F. HOFFMANN-LA ROCHE AG (CH) |
| **(21) BR 11 2015 008118-5 A2** | Código 7.1 - Conhecimento de Parecer Técnico<br>(22) 11/10/2013<br>(71) THE BRIGHAM AND WOMEN'S HOSPITAL, INC. (US) |
| **(21) BR 11 2015 008763-9 A2** | Código 7.1 - Conhecimento de Parecer Técnico<br>(22) 16/10/2013<br>(71) SONY CORPORATION (JP) |
| **(21) BR 11 2015 009518-6 A2** | Código 7.1 - Conhecimento de Parecer Técnico<br>(22) 21/11/2013<br>(71) DEUTSCHE TELEKOM AG (DE) |
| **(21) BR 11 2015 014897-2 A2** | Código 7.1 - Conhecimento de Parecer Técnico<br>(22) 26/12/2013<br>(71) NGM BIOPHARMACEUTICALS, INC. (US) |
| **(21) BR 11 2015 015028-4 A2** | Código 7.1 - Conhecimento de Parecer Técnico<br>(22) 20/12/2013<br>(71) MEDIMMUNE LIMITED (GB) |
| **(21) BR 11 2015 015523-5 A2** | Código 7.1 - Conhecimento de Parecer Técnico<br>(22) 23/10/2013<br>(71) JAPAN AS REPRESENTED BY DIRECTOR-GENERAL OF NATIONAL INSTITUTE OF INFECTIOUS DISEASES (JP) ; TOKO YAKUHIN KOGYO KABUSHIKI KAISHA (JP) |

| | |
|---|---|
| **(21) BR 11 2015 016492-7 A2** | Código 7.1 - Conhecimento de Parecer Técnico<br>(22) 08/01/2014<br>(71) UNIVERSIDADE DE SÃO PAULO - USP (BR/SP) ; UNIVERSIDADE FEDERAL DO RIO GRANDE DO SUL - UFRGS (BR/RS) |
| **(21) BR 11 2015 019838-4 A2** | Código 7.1 - Conhecimento de Parecer Técnico<br>(22) 20/02/2014<br>(71) TURNSTONE LIMITED PARTNERSHIP (CA) |
| **(21) BR 11 2015 020516-0 A2** | Código 7.1 - Conhecimento de Parecer Técnico<br>(22) 26/02/2014<br>(71) MEMORIAL SLOAN-KETTERING CANCER CENTER (US) |
| **(21) BR 11 2015 021089-9 A2** | Código 7.1 - Conhecimento de Parecer Técnico<br>(22) 02/12/2013<br>(71) SONY CORPORATION (JP) |
| **(21) BR 11 2015 021785-0 A2** | Código 7.1 - Conhecimento de Parecer Técnico<br>(22) 07/03/2014<br>(71) BIOGRAMMATICS, INC. (US) |
| **(21) BR 11 2015 022189-0 A2** | Código 7.1 - Conhecimento de Parecer Técnico<br>(22) 13/03/2014<br>(71) ZHONG LI (JP) ; MISAKO KATSURA (JP) |
| **(21) BR 11 2015 022513-6 A2** | Código 7.1 - Conhecimento de Parecer Técnico<br>(22) 14/03/2014<br>(71) MAREGADE RX, LLC (US) |
| **(21) BR 11 2015 023036-9 A2** | Código 7.1 - Conhecimento de Parecer Técnico<br>(22) 14/03/2014<br>(71) THE BOARD OF TRUSTEES OF THE LELAND STANFORD JUNIOR UNIVERSITY (US) |
| **(21) BR 11 2015 023038-5 A2** | Código 7.1 - Conhecimento de Parecer Técnico<br>(22) 14/03/2014<br>(71) SAREPTA THERAPEUTICS, INC. (US) |
| **(21) BR 11 2015 023051-2 A2** | Código 7.1 - Conhecimento de Parecer Técnico<br>(22) 11/03/2014<br>(71) MONSANTO TECHNOLOGY LLC (US) |

| | |
|---|---|
| **(21) BR 11 2015 023509-3 A2** | Código 7.1 - Conhecimento de Parecer Técnico<br>(22) 14/03/2014<br>(71) LABORATORIS SANIFIT, S. L. (ES) |
| **(21) BR 11 2015 023603-0 A2** | Código 7.1 - Conhecimento de Parecer Técnico<br>(22) 14/03/2014<br>(71) ELIXIRGEN THERAPEUTICS, INC. (US) |
| **(21) BR 11 2015 023770-3 A2** | Código 7.1 - Conhecimento de Parecer Técnico<br>(22) 14/03/2014<br>(71) TRUPANION INC. (US) |
| **(21) BR 11 2015 024014-3 A2** | Código 7.1 - Conhecimento de Parecer Técnico<br>(22) 17/03/2014<br>(71) GLAXOSMITHKLINE BIOLOGICALS S.A. (BE) |
| **(21) BR 11 2015 024538-2 A2** | Código 7.1 - Conhecimento de Parecer Técnico<br>(22) 13/03/2014<br>(71) ICAHN SCHOOL OF MEDICINE AT MOUNT SINAI (US) |
| **(21) BR 11 2015 024659-1 A8** | Código 7.1 - Conhecimento de Parecer Técnico<br>(22) 01/04/2014<br>(71) SANOFI (FR) |
| **(21) BR 11 2015 024939-6 A2** | Código 7.1 - Conhecimento de Parecer Técnico<br>(22) 28/03/2014<br>(71) POLYPHOR AG (CH) |
| **(21) BR 11 2015 025288-5 A2** | Código 7.1 - Conhecimento de Parecer Técnico<br>(22) 04/04/2014<br>(71) THE GOVERNORS OF THE UNIVERSITY OF ALBERTA (CA) |
| **(21) BR 11 2015 025480-2 A2** | Código 7.1 - Conhecimento de Parecer Técnico<br>(22) 02/04/2014<br>(71) N.V. BEKAERT S.A. (BE) |
| **(21) BR 11 2015 025898-0 A2** | Código 7.1 - Conhecimento de Parecer Técnico<br>(22) 10/04/2014<br>(71) CEVA SANTE ANIMALE (FR) |
| **(21) BR 11 2015 026422-0 A2** | Código 7.1 - Conhecimento de Parecer Técnico |

| | |
|---|---|
| | (22) 18/04/2014<br>(71) FONDAZIONE TELETHON (IT) |
| **(21) BR 11 2015 026764-5 A2** | Código 7.1 - Conhecimento de Parecer Técnico<br>(22) 23/04/2014<br>(71) SIEGFRIED RHEIN S.A. DE C.V. (MX) |
| **(21) BR 11 2015 026823-4 A2** | Código 7.1 - Conhecimento de Parecer Técnico<br>(22) 02/05/2014<br>(71) ANAPTYSBIO, INC. (US) |
| **(21) BR 11 2015 027055-7 A8** | Código 7.1 - Conhecimento de Parecer Técnico<br>(22) 30/04/2014<br>(71) F. HOFFMANN-LA ROCHE AG (CH) |
| **(21) BR 11 2015 028244-0 A2** | Código 7.1 - Conhecimento de Parecer Técnico<br>(22) 13/05/2014<br>(71) IMMUNOGEN, INC. (US) |
| **(21) BR 11 2015 028676-3 A2** | Código 7.1 - Conhecimento de Parecer Técnico<br>(22) 28/05/2014<br>(71) BENDIX COMMERCIAL VEHICLE SYSTEMS LLC (US) |
| **(21) BR 11 2015 028748-4 A2** | Código 7.1 - Conhecimento de Parecer Técnico<br>(22) 12/05/2014<br>(71) ZOETIS SERVICES LLC (US) |
| **(21) BR 11 2015 029852-4 A2** | Código 7.1 - Conhecimento de Parecer Técnico<br>(22) 15/05/2014<br>(71) GILEAD SCIENCES, INC. (US) |
| **(21) BR 11 2015 029920-2 A2** | Código 7.1 - Conhecimento de Parecer Técnico<br>(22) 04/06/2014<br>(71) LTS LOHMANN THERAPIE-SYSTEME AG (DE) |
| **(21) BR 11 2015 030105-3 A2** | Código 7.1 - Conhecimento de Parecer Técnico<br>(22) 03/06/2014<br>(71) UNIVERSITEIT GENT (BE) ; VIB VZW (BE) |
| **(21) BR 11 2015 030326-9 A2** | Código 7.1 - Conhecimento de Parecer Técnico<br>(22) 05/06/2014<br>(71) SYNERGY PHARMACEUTICALS INC. (US) |

| | |
|---|---|
| **(21) BR 11 2015 030335-8 A2** | Código 7.1 - Conhecimento de Parecer Técnico<br>(22) 05/06/2013<br>(71) HUAWEI TECHNOLOGIES CO., LTD. (CN) |
| **(21) BR 11 2015 031856-8 A2** | Código 7.1 - Conhecimento de Parecer Técnico<br>(22) 20/06/2014<br>(71) TAKEDA PHARMACEUTICAL COMPANY LIMITED (JP) |
| **(21) BR 11 2015 032110-0 A2** | Código 7.1 - Conhecimento de Parecer Técnico<br>(22) 13/06/2014<br>(71) PS THERAPIES LTD (BB) |
| **(21) BR 11 2016 001462-6 A2** | Código 7.1 - Conhecimento de Parecer Técnico<br>(22) 24/07/2014<br>(71) INSTITUT NATIONAL DE RECHERCHE POUR L'AGRICULTURE, L'ALIMENTATION ET L'ENVIRONNEMENT (FR) |
| **(21) BR 11 2016 004867-9 A2** | Código 7.1 - Conhecimento de Parecer Técnico<br>(22) 05/09/2014<br>(71) CEVA SANTE ANIMALE (FR) |
| **(21) BR 11 2016 008532-9 A2** | Código 7.1 - Conhecimento de Parecer Técnico<br>(22) 15/10/2014<br>(71) CERTICABLE, INC. (US) |
| **(21) BR 11 2016 008576-0 A2** | Código 7.1 - Conhecimento de Parecer Técnico<br>(22) 23/10/2014<br>(71) ASTRAZENECA AB (SE) |
| **(21) BR 11 2016 008644-9 A2** | Código 7.1 - Conhecimento de Parecer Técnico<br>(22) 20/10/2014<br>(71) UNIVERSITE DE STRASBOURG (FR) ; CENTRE NATIONAL DE LA RECHERCHE SCIENTIFIQUE (FR) ; INSTITUT NATIONAL DE LA SANTE ET DE LA RECHERCHE MEDICALE (FR) |
| **(21) BR 11 2016 008685-6 A2** | Código 7.1 - Conhecimento de Parecer Técnico<br>(22) 21/10/2014<br>(71) UNIVERSITY OF GEORGIA RESEARCH FOUNDATION, INC. (US) |
| **(21) BR 11 2016 009062-4 A2** | Código 7.1 - Conhecimento de Parecer Técnico<br>(22) 24/10/2014 |

| | |
|---|---|
| | (71) PHERECYDES PHARMA (FR) |
| **(21) BR 11 2016 010291-6 A8** | Código 7.1 - Conhecimento de Parecer Técnico<br>(22) 03/11/2014<br>(71) MICROSOFT TECHNOLOGY LICENSING, LLC (US) |
| **(21) BR 11 2016 011187-7 A2** | Código 7.1 - Conhecimento de Parecer Técnico<br>(22) 18/11/2014<br>(71) MIKRON VALVE & MANUFACTURER, INC. (US) |
| **(21) BR 11 2016 011203-2 A2** | Código 7.1 - Conhecimento de Parecer Técnico<br>(22) 12/09/2014<br>(71) ECHOSTAR TECHNOLOGIES L.L.C. (US) |
| **(21) BR 11 2016 011273-3 A8** | Código 7.1 - Conhecimento de Parecer Técnico<br>(22) 06/11/2014<br>(71) 3M INNOVATIVE PROPERTIES COMPANY (US) |
| **(21) BR 11 2016 011866-9 A2** | Código 7.1 - Conhecimento de Parecer Técnico<br>(22) 25/11/2014<br>(71) BAVARIAN NORDIC A/S (DK) |
| **(21) BR 11 2016 011997-5 A2** | Código 7.1 - Conhecimento de Parecer Técnico<br>(22) 25/11/2014<br>(71) THE UNITED STATES OF AMERICA, AS REPRESENTED BY THE SECRETARY, DEPT. OF HEALTH AND HUMAN SERVICES (US) ; UNIVERSITY OF FLORIDA RESEARCH FOUNDATION, INCORPORATED (US) |
| **(21) BR 11 2016 013014-6 A2** | Código 7.1 - Conhecimento de Parecer Técnico<br>(22) 07/01/2015<br>(71) HELLA KGAA HUECK & CO. (DE) |
| **(21) BR 11 2016 013976-3 A2** | Código 7.1 - Conhecimento de Parecer Técnico<br>(22) 16/12/2014<br>(71) HUMANITAS MIRASOLE S.P.A. (IT) |
| **(21) BR 11 2016 016326-5 A2** | Código 7.1 - Conhecimento de Parecer Técnico<br>(22) 10/02/2015<br>(71) HUAWEI TECHNOLOGIES CO., LTD. (CN) |
| **(21) BR 11 2016 017421-6 A2** | Código 7.1 - Conhecimento de Parecer Técnico |

| | |
|---|---|
| | (22) 27/01/2015<br>(71) SO SPARK LTD. (IL) |
| **(21) BR 11 2016 017556-5 A2** | Código 7.1 - Conhecimento de Parecer Técnico<br>(22) 30/01/2015<br>(71) JANSSEN PHARMACEUTICA NV (BE) |
| **(21) BR 11 2016 018145-0 A2** | Código 7.1 - Conhecimento de Parecer Técnico<br>(22) 05/02/2015<br>(71) YEDA RESEARCH AND DEVELOPMENT CO. LTD (IL) (IL) |
| **(21) BR 11 2016 019893-0 A2** | Código 7.1 - Conhecimento de Parecer Técnico<br>(22) 05/03/2015<br>(71) ULTRAGENYX PHARMACEUTICAL INC. (US) |
| **(21) BR 11 2016 020026-8 A2** | Código 7.1 - Conhecimento de Parecer Técnico<br>(22) 04/03/2015<br>(71) MEDELA HOLDING AG (CH) |
| **(21) BR 11 2016 020472-7 A2** | Código 7.1 - Conhecimento de Parecer Técnico<br>(22) 19/03/2015<br>(71) IONIS PHARMACEUTICALS, INC. (US) |
| **(21) BR 11 2016 020843-9 A2** | Código 7.1 - Conhecimento de Parecer Técnico<br>(22) 10/03/2015<br>(71) LIMAGRAIN EUROPE (FR) |
| **(21) BR 11 2016 020956-7 A8** | Código 7.1 - Conhecimento de Parecer Técnico<br>(22) 12/03/2015<br>(71) QUALCOMM INCORPORATED (US) |
| **(21) BR 11 2016 022289-0 A8** | Código 7.1 - Conhecimento de Parecer Técnico<br>(22) 27/03/2015<br>(71) MICROSOFT TECHNOLOGY LICENSING, LLC (US) |
| **(21) BR 11 2016 024205-0 A2** | Código 7.1 - Conhecimento de Parecer Técnico<br>(22) 16/04/2014<br>(71) ECOLAB INC. (US) |
| **(21) BR 11 2016 024909-7 A2** | Código 7.1 - Conhecimento de Parecer Técnico<br>(22) 20/05/2015<br>(71) SCANIA CV AB (SE) |

| | |
|---|---|
| **(21) BR 11 2016 026011-2 A2** | Código 7.1 - Conhecimento de Parecer Técnico<br>(22) 07/05/2015<br>(71) REMEDICA LTD (CY) |
| **(21) BR 11 2016 026170-4 A2** | Código 7.1 - Conhecimento de Parecer Técnico<br>(22) 11/05/2015<br>(71) HYPERTHERM, INC. (US) |
| **(21) BR 11 2016 027272-2 A8** | Código 7.1 - Conhecimento de Parecer Técnico<br>(22) 30/06/2014<br>(71) MICROSOFT TECHNOLOGY LICENSING, LLC (US) |
| **(21) BR 11 2016 030298-2 A2** | Código 7.1 - Conhecimento de Parecer Técnico<br>(22) 23/06/2015<br>(71) TETHYS RESEARCH LLC (US) |
| **(21) BR 11 2016 030442-0 A2** | Código 7.1 - Conhecimento de Parecer Técnico<br>(22) 23/09/2014<br>(71) TAPP TECHNOLOGIES, LLC (US) |
| **(21) BR 11 2017 001934-5 A2** | Código 7.1 - Conhecimento de Parecer Técnico<br>(22) 30/07/2015<br>(71) CHARGEPOINT TECHNOLOGY LIMITED (GB) |
| **(21) BR 11 2017 001981-7 A2** | Código 7.1 - Conhecimento de Parecer Técnico<br>(22) 27/07/2015<br>(71) MOVIDIUS LIMITED (NL) |
| **(21) BR 11 2017 002126-9 A2** | Código 7.1 - Conhecimento de Parecer Técnico<br>(22) 05/08/2014<br>(71) BLUEWATER ENERGY SERVICES, B.V. (NL) |
| **(21) BR 11 2017 003630-4 A2** | Código 7.1 - Conhecimento de Parecer Técnico<br>(22) 10/09/2015<br>(71) RELIANCE JIO INFOCOMM LIMITED (IN) |
| **(21) BR 11 2017 004336-0 A2** | Código 7.1 - Conhecimento de Parecer Técnico<br>(22) 04/09/2015<br>(71) HYPERFINE, INC. (US) |
| **(21) BR 11 2017 005230-0 A2** | Código 7.1 - Conhecimento de Parecer Técnico |

| | |
|---|---|
| | (22) 16/09/2014<br>(71) NATIONAL OILWELL VARCO, L.P. (US) |
| **(21) BR 11 2017 006201-1 A2** | Código 7.1 - Conhecimento de Parecer Técnico<br>(22) 16/11/2015<br>(71) NEUROVISION PHARMA GMBH (DE) |
| **(21) BR 11 2017 006469-3 A2** | Código 7.1 - Conhecimento de Parecer Técnico<br>(22) 09/10/2015<br>(71) ALNYLAM PHARMACEUTICALS, INC. (US) |
| **(21) BR 11 2017 007199-1 A2** | Código 7.1 - Conhecimento de Parecer Técnico<br>(22) 07/10/2015<br>(71) UNIVERSITE JEAN MONNET SAINT ETIENNE (FR) ; CENTRE NATIONAL DE LA RECHERCHE SCIENTIFIQUE (FR) |
| **(21) BR 11 2017 007738-8 A2** | Código 7.1 - Conhecimento de Parecer Técnico<br>(22) 16/10/2015<br>(71) EPIZYME, INC. (US) |
| **(21) BR 11 2017 010964-6 A2** | Código 7.1 - Conhecimento de Parecer Técnico<br>(22) 21/12/2015<br>(71) RENALSENSE LTD. (IL) |
| **(21) BR 11 2017 011557-3 A2** | Código 7.1 - Conhecimento de Parecer Técnico<br>(22) 03/12/2015<br>(71) LIFECYCLE TECHNOLOGIES PTY LTD (AU) |
| **(21) BR 11 2017 011977-3 A2** | Código 7.1 - Conhecimento de Parecer Técnico<br>(22) 23/12/2015<br>(71) TECHNOLOGICAL RESOURCES PTY LTD (AU) |
| **(21) BR 11 2017 012464-5 A2** | Código 7.1 - Conhecimento de Parecer Técnico<br>(22) 02/12/2015<br>(71) SAINT-GOBAIN GLASS FRANCE (FR) |
| **(21) BR 11 2017 012520-0 A2** | Código 7.1 - Conhecimento de Parecer Técnico<br>(22) 11/12/2015<br>(71) AIRWAY MEDICAL INNOVATIONS PTY LTD (AU) |
| **(21) BR 11 2017 013764-0 A2** | Código 7.1 - Conhecimento de Parecer Técnico<br>(22) 22/12/2015 |

| | |
|---|---|
| | (71) MERZ PHARMA GMBH & CO. KGAA. (DE) |
| **(21) BR 11 2017 014758-0 A2** | Código 7.1 - Conhecimento de Parecer Técnico<br>(22) 06/01/2016<br>(71) MEDASENSE BIOMETRICS LTD. (IL) |
| **(21) BR 11 2017 015888-4 A2** | Código 7.1 - Conhecimento de Parecer Técnico<br>(22) 14/01/2016<br>(71) KONINKLIJKE PHILIPS N.V. (NL) |
| **(21) BR 11 2017 016145-1 A2** | Código 7.1 - Conhecimento de Parecer Técnico<br>(22) 20/05/2016<br>(71) OMICRON ELECTRONICS GMBH (AT) |
| **(21) BR 11 2017 016852-9 A2** | Código 7.1 - Conhecimento de Parecer Técnico<br>(22) 01/02/2016<br>(71) MARIANNE RAICHLE (DE) |
| **(21) BR 11 2017 019636-0 A2** | Código 7.1 - Conhecimento de Parecer Técnico<br>(22) 09/03/2016<br>(71) SIEMENS AKTIENGESELLSCHAFT (DE) |
| **(21) BR 11 2017 020154-2 A2** | Código 7.1 - Conhecimento de Parecer Técnico<br>(22) 24/03/2016<br>(71) ARSTROMA CO., LTD. (KR) |
| **(21) BR 11 2017 020289-1 A2** | Código 7.1 - Conhecimento de Parecer Técnico<br>(22) 29/03/2016<br>(71) GENERAL ELECTRIC TECHNOLOGY GMBH (CH) |
| **(21) BR 11 2017 020378-2 A2** | Código 7.1 - Conhecimento de Parecer Técnico<br>(22) 22/03/2016<br>(71) THE LUBRIZOL CORPORATION (US) |
| **(21) BR 11 2017 020387-1 A2** | Código 7.1 - Conhecimento de Parecer Técnico<br>(22) 23/03/2016<br>(71) COOPER TECHNOLOGIES COMPANY (US) |
| **(21) BR 11 2017 021039-8 A2** | Código 7.1 - Conhecimento de Parecer Técnico<br>(22) 13/04/2016<br>(71) HALDOR TOPSOE A/S (DK) |

| | |
|---|---|
| **(21) BR 11 2017 021158-0 A2** | Código 7.1 - Conhecimento de Parecer Técnico<br>(22) 01/04/2016<br>(71) TRANSNET SOC LIMITED (ZA) |
| **(21) BR 11 2017 021334-6 A2** | Código 7.1 - Conhecimento de Parecer Técnico<br>(22) 31/03/2016<br>(71) NTN BEARING CORPORATION OF AMERICA (US) |
| **(21) BR 11 2017 021399-0 A2** | Código 7.1 - Conhecimento de Parecer Técnico<br>(22) 11/04/2016<br>(71) CHART ENERGY & CHEMICALS, INC. (US) |
| **(21) BR 11 2017 021614-0 A2** | Código 7.1 - Conhecimento de Parecer Técnico<br>(22) 11/03/2016<br>(71) WOBBEN PROPERTIES GMBH (DE) |
| **(21) BR 11 2017 021701-5 A2** | Código 7.1 - Conhecimento de Parecer Técnico<br>(22) 06/04/2016<br>(71) CARROT, INC. (US) |
| **(21) BR 11 2017 021810-0 A2** | Código 7.1 - Conhecimento de Parecer Técnico<br>(22) 05/04/2016<br>(71) ILLINOIS TOOL WORKS INC. (US) |
| **(21) BR 11 2017 022486-0 A2** | Código 7.1 - Conhecimento de Parecer Técnico<br>(22) 27/07/2017<br>(71) JIANGSU ROTAM CHEMISTRY CO., LTD (CN) |
| **(21) BR 11 2017 022487-9 A2** | Código 7.1 - Conhecimento de Parecer Técnico<br>(22) 27/07/2017<br>(71) JIANGSU ROTAM CHEMISTRY CO., LTD (CN) |
| **(21) BR 11 2017 022774-6 A2** | Código 7.1 - Conhecimento de Parecer Técnico<br>(22) 12/05/2016<br>(71) HYPERFINE, INC. (US) |
| **(21) BR 11 2017 023880-2 A2** | Código 7.1 - Conhecimento de Parecer Técnico<br>(22) 15/03/2016<br>(71) SUNNY DELIGHT BEVERAGES COMPANY (US) |
| **(21) BR 11 2017 024932-4 A2** | Código 7.1 - Conhecimento de Parecer Técnico<br>(22) 19/05/2016 |

| | |
|---|---|
| | (71) SANDVIK INTELLECTUAL PROPERTY AB (SE) |
| **(21) BR 11 2017 025749-1 A2** | Código 7.1 - Conhecimento de Parecer Técnico<br>(22) 02/06/2016<br>(71) SANOFI-AVENTIS DEUTSCHLAND GMBH (DE) |
| **(21) BR 11 2017 026613-0 A2** | Código 7.1 - Conhecimento de Parecer Técnico<br>(22) 08/06/2016<br>(71) PROKLEAN TECHNOLOGIES PVT. LTD (IN) ; SUSTAINABLE COMMUNITY DEVELOPMENT, LLC (US) |
| **(21) BR 11 2017 026901-5 A2** | Código 7.1 - Conhecimento de Parecer Técnico<br>(22) 02/06/2017<br>(71) DALIAN RESEARCH AND DEVELOPMENT CENTER OF CRRC QIQIHAR ROLLING STOCK CO., LTD. (CN) ; CRRC QIQIHAR ROLLING STOCK CO., LTD. (CN) |
| **(21) BR 11 2017 027715-8 A2** | Código 7.1 - Conhecimento de Parecer Técnico<br>(22) 24/06/2016<br>(71) BASF CORPORATION (US) |
| **(21) BR 11 2017 028505-3 A2** | Código 7.1 - Conhecimento de Parecer Técnico<br>(22) 29/06/2016<br>(71) BIOLOGIQ, INC (US) |
| **(21) BR 11 2018 000110-4 A2** | Código 7.1 - Conhecimento de Parecer Técnico<br>(22) 08/06/2016<br>(71) CASALE SA (CH) |
| **(21) BR 11 2018 001016-2 A2** | Código 7.1 - Conhecimento de Parecer Técnico<br>(22) 29/07/2016<br>(71) KAWASAKI JUKOGYO KABUSHIKI KAISHA (JP) |
| **(21) BR 11 2018 001118-5 A2** | Código 7.1 - Conhecimento de Parecer Técnico<br>(22) 22/07/2016<br>(71) CEPHEID (US) |
| **(21) BR 11 2018 001891-0 A2** | Código 7.1 - Conhecimento de Parecer Técnico<br>(22) 27/07/2015<br>(71) NISSAN MOTOR CO., LTD. (JP) |
| **(21) BR 11 2018 002358-2 A2** | Código 7.1 - Conhecimento de Parecer Técnico |

| | |
|---|---|
| | (22) 04/08/2016<br>(71) GUILLERMO LÓPEZ-ARÓSTEGUI SÁENZ (ES) |
| **(21) BR 11 2018 002833-9 A2** | Código 7.1 - Conhecimento de Parecer Técnico<br>(22) 13/07/2016<br>(71) QUALCOMM INCORPORATED (US) |
| **(21) BR 11 2018 003424-0 A2** | Código 7.1 - Conhecimento de Parecer Técnico<br>(22) 21/09/2015<br>(71) SIEMENS AKTIENGESELLSCHAFT (DE) |
| **(21) BR 11 2018 003557-2 A2** | Código 7.1 - Conhecimento de Parecer Técnico<br>(22) 16/08/2016<br>(71) ETHICON LLC (US) |
| **(21) BR 11 2018 003578-5 A2** | Código 7.1 - Conhecimento de Parecer Técnico<br>(22) 25/08/2016<br>(71) DSM IP ASSETS B.V. (NL) |
| **(21) BR 11 2018 003676-5 A2** | Código 7.1 - Conhecimento de Parecer Técnico<br>(22) 16/08/2016<br>(71) ETHICON LLC (US) |
| **(21) BR 11 2018 003696-0 A2** | Código 7.1 - Conhecimento de Parecer Técnico<br>(22) 16/08/2016<br>(71) ETHICON LLC (US) |
| **(21) BR 11 2018 003948-9 A2** | Código 7.1 - Conhecimento de Parecer Técnico<br>(22) 07/10/2016<br>(71) RHODIA ACETOW GMBH (DE) |
| **(21) BR 11 2018 004068-1 A2** | Código 7.1 - Conhecimento de Parecer Técnico<br>(22) 26/08/2016<br>(71) STATOIL PETROLEUM AS (NO) |
| **(21) BR 11 2018 005056-3 A2** | Código 7.1 - Conhecimento de Parecer Técnico<br>(22) 13/09/2016<br>(71) WESTROCK SHARED SERVICES, LLC (US) |
| **(21) BR 11 2018 005232-9 A2** | Código 7.1 - Conhecimento de Parecer Técnico<br>(22) 26/08/2016<br>(71) QUALCOMM INCORPORATED (US) |

| | |
|---|---|
| **(21) BR 11 2018 005446-1 A2** | Código 7.1 - Conhecimento de Parecer Técnico<br>(22) 18/08/2016<br>(71) HONDA MOTOR CO., LTD. (JP) |
| **(21) BR 11 2018 005489-5 A2** | Código 7.1 - Conhecimento de Parecer Técnico<br>(22) 23/09/2016<br>(71) SILVACHIMICA S.R.L (IT) ; AGROCUBE S.A. (AR) |
| **(21) BR 11 2018 005768-1 A2** | Código 7.1 - Conhecimento de Parecer Técnico<br>(22) 16/09/2016<br>(71) ETHICON LLC (US) |
| **(21) BR 11 2018 005856-4 A2** | Código 7.1 - Conhecimento de Parecer Técnico<br>(22) 20/09/2016<br>(71) PRAXAIR TECHNOLOGY, INC. (US) |
| **(21) BR 11 2018 006181-6 A2** | Código 7.1 - Conhecimento de Parecer Técnico<br>(22) 03/10/2016<br>(71) UNILEVER IP HOLDINGS B.V. (PB) |
| **(21) BR 11 2018 006548-0 A2** | Código 7.1 - Conhecimento de Parecer Técnico<br>(22) 29/09/2016<br>(71) RED LEAF RESOURCES, INC. (US) |
| **(21) BR 11 2018 006761-0 A2** | Código 7.1 - Conhecimento de Parecer Técnico<br>(22) 19/09/2016<br>(71) GRAHAM-WHITE MANUFACTURING COMPANY (US) |
| **(21) BR 11 2018 007533-7 A2** | Código 7.1 - Conhecimento de Parecer Técnico<br>(22) 07/10/2016<br>(71) ETHICON LLC (US) |
| **(21) BR 11 2018 007847-6 A2** | Código 7.1 - Conhecimento de Parecer Técnico<br>(22) 22/03/2017<br>(71) DEAD SEA WORKS LTD. (IL) |
| **(21) BR 11 2018 008286-4 A2** | Código 7.1 - Conhecimento de Parecer Técnico<br>(22) 26/10/2016<br>(71) LORI TOWNSEND (US) ; RAYMOND SZETO (US) |
| **(21) BR 11 2018 008351-8 A2** | Código 7.1 - Conhecimento de Parecer Técnico |

| | |
|---|---|
| | (22) 08/12/2016<br>(71) SAINT-GOBAIN GLASS FRANCE (FR) |
| **(21) BR 11 2018 008393-3 A2** | Código 7.1 - Conhecimento de Parecer Técnico<br>(22) 31/10/2016<br>(71) ION GEOPHYSICAL CORPORATION (US) |
| **(21) BR 11 2018 008436-0 A2** | Código 7.1 - Conhecimento de Parecer Técnico<br>(22) 27/10/2016<br>(71) MAGNESIUM ELEKTRON LIMITED (GB) |
| **(21) BR 11 2018 008450-6 A2** | Código 7.1 - Conhecimento de Parecer Técnico<br>(22) 30/10/2015<br>(71) TRANSITIONS OPTICAL, INC. (US) |
| **(21) BR 11 2018 009094-8 A2** | Código 7.1 - Conhecimento de Parecer Técnico<br>(22) 04/11/2016<br>(71) THE PROCTER & GAMBLE COMPANY (US) |
| **(21) BR 11 2018 009202-9 A8** | Código 7.1 - Conhecimento de Parecer Técnico<br>(22) 07/11/2016<br>(71) TSK LABORATORY EUROPE B.V (NL) |
| **(21) BR 11 2018 009948-1 A8** | Código 7.1 - Conhecimento de Parecer Técnico<br>(22) 20/12/2016<br>(71) PHILIP MORRIS PRODUCTS S.A. (CH) |
| **(21) BR 11 2018 010475-2 A8** | Código 7.1 - Conhecimento de Parecer Técnico<br>(22) 04/11/2016<br>(71) UNILEVER IP HOLDINGS B.V. (PB) |
| **(21) BR 11 2018 010830-8 A2** | Código 7.1 - Conhecimento de Parecer Técnico<br>(22) 19/12/2016<br>(71) PHILIP MORRIS PRODUCTS S.A. (CH) |
| **(21) BR 11 2018 011070-1 A2** | Código 7.1 - Conhecimento de Parecer Técnico<br>(22) 01/12/2016<br>(71) SAINT-GOBAIN GLASS FRANCE (FR) |
| **(21) BR 11 2018 011144-9 A2** | Código 7.1 - Conhecimento de Parecer Técnico<br>(22) 02/12/2016<br>(71) UNL HOLDINGS LLC (US) |

| | |
|---|---|
| **(21) BR 11 2018 011267-4 A2** | Código 7.1 - Conhecimento de Parecer Técnico<br>(22) 02/12/2016<br>(71) SCHLUMBERGER TECHNOLOGY B.V. (NL) |
| **(21) BR 11 2018 011294-1 A2** | Código 7.1 - Conhecimento de Parecer Técnico<br>(22) 02/12/2016<br>(71) AIR LIQUIDE ADVANCED TECHNOLOGIES, U.S. LLC (US) |
| **(21) BR 11 2018 011305-0 A2** | Código 7.1 - Conhecimento de Parecer Técnico<br>(22) 02/12/2016<br>(71) AIR LIQUIDE ADVANCED TECHNOLOGIES, U.S. LLC (US) |
| **(21) BR 11 2018 011688-2 A2** | Código 7.1 - Conhecimento de Parecer Técnico<br>(22) 07/12/2016<br>(71) KEMIRA OYJ (FI) |
| **(21) BR 11 2018 012913-5 A2** | Código 7.1 - Conhecimento de Parecer Técnico<br>(22) 08/12/2016<br>(71) FMC CORPORATION (US) |
| **(21) BR 11 2018 012965-8 A2** | Código 7.1 - Conhecimento de Parecer Técnico<br>(22) 23/12/2016<br>(71) PALL CORPORATION (US) |
| **(21) BR 11 2018 013255-1 A2** | Código 7.1 - Conhecimento de Parecer Técnico<br>(22) 27/12/2016<br>(71) LHOIST RECHERCHE ET DÉVELOPPEMENT S.A. (BE) |
| **(21) BR 11 2018 013339-6 A2** | Código 7.1 - Conhecimento de Parecer Técnico<br>(22) 27/12/2016<br>(71) LHOIST RECHERCHE ET DÉVELOPPEMENT S.A. (BE) |
| **(21) BR 11 2018 013488-0 A2** | Código 7.1 - Conhecimento de Parecer Técnico<br>(22) 30/12/2016<br>(71) CRYSTAPHASE PRODUCTS, INC. (US) |
| **(21) BR 11 2018 013741-3 A2** | Código 7.1 - Conhecimento de Parecer Técnico<br>(22) 06/01/2017<br>(71) THE PROCTER & GAMBLE COMPANY (US) |
| **(21) BR 11 2018 013743-0 A2** | Código 7.1 - Conhecimento de Parecer Técnico |

| | |
|---|---|
| | (22) 06/01/2017<br>(71) THE PROCTER & GAMBLE COMPANY (US) |
| **(21) BR 11 2018 013997-1 A2** | Código 7.1 - Conhecimento de Parecer Técnico<br>(22) 09/01/2017<br>(71) CRIME SCIENCE TECHNOLOGY (FR) |
| **(21) BR 11 2018 014046-5 A2** | Código 7.1 - Conhecimento de Parecer Técnico<br>(22) 11/03/2016<br>(71) HALLIBURTON ENERGY SERVICES, INC. (US) |
| **(21) BR 11 2018 014280-8 A2** | Código 7.1 - Conhecimento de Parecer Técnico<br>(22) 13/01/2017<br>(71) UNIVERSITE PARIS EST CRETEIL VAL DE MARNE (FR) |
| **(21) BR 11 2018 014884-9 A2** | Código 7.1 - Conhecimento de Parecer Técnico<br>(22) 20/12/2016<br>(71) UNILEVER IP HOLDINGS B.V. (PB) |
| **(21) BR 11 2018 014897-0 A2** | Código 7.1 - Conhecimento de Parecer Técnico<br>(22) 31/01/2017<br>(71) IMERYS MINERALS LIMITED (GB) |
| **(21) BR 11 2018 014914-4 A2** | Código 7.1 - Conhecimento de Parecer Técnico<br>(22) 17/01/2017<br>(71) BLACK BEAR CARBON B.V. (NL) |
| **(21) BR 11 2018 015154-8 A2** | Código 7.1 - Conhecimento de Parecer Técnico<br>(22) 25/01/2016<br>(71) ROSEMOUNT INC. (US) |
| **(21) BR 11 2018 015334-6 A2** | Código 7.1 - Conhecimento de Parecer Técnico<br>(22) 24/01/2017<br>(71) RAMOT AT TEL-AVIV UNIVERSITY LTD. (IL) |
| **(21) BR 11 2018 015337-0 A2** | Código 7.1 - Conhecimento de Parecer Técnico<br>(22) 21/11/2016<br>(71) QUALCOMM INCORPORATED (US) |
| **(21) BR 11 2018 015378-8 A2** | Código 7.1 - Conhecimento de Parecer Técnico<br>(22) 26/01/2017<br>(71) SUMITOMO CHEMICAL COMPANY, LIMITED (JP) |

| | |
|---|---|
| **(21) BR 11 2018 015650-7 A2** | Código 7.1 - Conhecimento de Parecer Técnico<br>(22) 02/02/2017<br>(71) ACTAGRO, LLC (US) |
| **(21) BR 11 2018 015753-8 A2** | Código 7.1 - Conhecimento de Parecer Técnico<br>(22) 02/08/2017<br>(71) JINAN UNIVERSITY (CN) ; CHANGZHOU QINGSHUI BIBO ENVIRONMENTAL PROTECTION TECHNOLOGY CO., LTD. (CN) |
| **(21) BR 11 2018 015827-5 A2** | Código 7.1 - Conhecimento de Parecer Técnico<br>(22) 03/02/2017<br>(71) CHAMPIONX USA INC. (US) |
| **(21) BR 11 2018 016254-0 A2** | Código 7.1 - Conhecimento de Parecer Técnico<br>(22) 08/02/2017<br>(71) COLORADO WHEAT RESEARCH FOUNDATION, INC. (US) |
| **(21) BR 11 2018 017107-7 A2** | Código 7.1 - Conhecimento de Parecer Técnico<br>(22) 23/02/2017<br>(71) CHAMPIONX USA INC. (US) |
| **(21) BR 11 2018 067927-5 A2** | Código 7.1 - Conhecimento de Parecer Técnico<br>(22) 08/03/2017<br>(71) TECHNION RESEARCH AND DEVELOPMENT FOUNDATION LTD. (IL) |
| **(21) BR 11 2018 068739-1 A2** | Código 7.1 - Conhecimento de Parecer Técnico<br>(22) 16/03/2017<br>(71) SPOGEN BIOTECH INC. (US) |
| **(21) BR 11 2018 068986-6 A2** | Código 7.1 - Conhecimento de Parecer Técnico<br>(22) 18/05/2017<br>(71) CHRISTOPHER BRIAN REID (US) |
| **(21) BR 11 2018 069897-0 A2** | Código 7.1 - Conhecimento de Parecer Técnico<br>(22) 31/03/2017<br>(71) BASF SE (DE) |
| **(21) BR 11 2018 070579-9 A2** | Código 7.1 - Conhecimento de Parecer Técnico<br>(22) 07/04/2017<br>(71) NFL BIOSCIENCES (FR) |

| | |
|---|---|
| **(21) BR 11 2018 071006-7 A2** | Código 7.1 - Conhecimento de Parecer Técnico<br>(22) 01/03/2017<br>(71) TRÜTZSCHLER GROUP SE (DE) |
| **(21) BR 11 2018 071117-9 A2** | Código 7.1 - Conhecimento de Parecer Técnico<br>(22) 13/04/2017<br>(71) SWIMC LLC (US) |
| **(21) BR 11 2018 071364-3 A2** | Código 7.1 - Conhecimento de Parecer Técnico<br>(22) 24/04/2017<br>(71) ASAHI KASEI KABUSHIKI KAISHA (JP) |
| **(21) BR 11 2018 071813-0 A2** | Código 7.1 - Conhecimento de Parecer Técnico<br>(22) 27/04/2017<br>(71) KONINKLIJKE DOUWE EGBERTS B.V. (NL) |
| **(21) BR 11 2018 072083-6 A2** | Código 7.1 - Conhecimento de Parecer Técnico<br>(22) 20/04/2017<br>(71) BASF SE (DE) |
| **(21) BR 11 2018 072187-5 A2** | Código 7.1 - Conhecimento de Parecer Técnico<br>(22) 23/05/2017<br>(71) ARCELORMITTAL (LU) |
| **(21) BR 11 2018 072592-7 A2** | Código 7.1 - Conhecimento de Parecer Técnico<br>(22) 03/05/2017<br>(71) THE BOARD OF TRUSTEES OF THE UNIVERSITY OF ARKANSAS (US) ; THE TEXAS A&M UNIVERSITY SYSTEM (US) |
| **(21) BR 11 2018 073254-0 A2** | Código 7.1 - Conhecimento de Parecer Técnico<br>(22) 05/05/2017<br>(71) AGQUAM LLC (US) |
| **(21) BR 11 2018 073261-3 A2** | Código 7.1 - Conhecimento de Parecer Técnico<br>(22) 19/05/2017<br>(71) CHR. HANSEN A/S (DK) |
| **(21) BR 11 2018 073274-5 A2** | Código 7.1 - Conhecimento de Parecer Técnico<br>(22) 19/05/2017<br>(71) CHR. HANSEN A/S (DK) |
| **(21) BR 11 2018 073401-2 A2** | Código 7.1 - Conhecimento de Parecer Técnico |

| | |
|---|---|
| | (22) 15/05/2017<br>(71) SOFAR S.P.A. (IT) |
| **(21) BR 11 2018 073417-9 A2** | Código 7.1 - Conhecimento de Parecer Técnico<br>(22) 17/05/2017<br>(71) VALSPAR B.V. (NL) |
| **(21) BR 11 2018 073568-0 A2** | Código 7.1 - Conhecimento de Parecer Técnico<br>(22) 02/06/2017<br>(71) LAITRAM, L.L.C. (US) |
| **(21) BR 11 2018 073698-8 A2** | Código 7.1 - Conhecimento de Parecer Técnico<br>(22) 16/05/2017<br>(71) PROTO FUSION, INC. (CA) |
| **(21) BR 11 2018 073859-0 A2** | Código 7.1 - Conhecimento de Parecer Técnico<br>(22) 24/05/2017<br>(71) METALYSIS LIMITED (GB) |
| **(21) BR 11 2018 073942-1 A2** | Código 7.1 - Conhecimento de Parecer Técnico<br>(22) 24/05/2017<br>(71) TIERNAHRUNG DEUERER GMBH (DE) |
| **(21) BR 11 2018 074072-1 A2** | Código 7.1 - Conhecimento de Parecer Técnico<br>(22) 23/05/2017<br>(71) RHODIA OPERATIONS (FR) |
| **(21) BR 11 2018 074115-9 A2** | Código 7.1 - Conhecimento de Parecer Técnico<br>(22) 23/05/2017<br>(71) ARCELORMITTAL (LU) |
| **(21) BR 11 2018 074332-1 A2** | Código 7.1 - Conhecimento de Parecer Técnico<br>(22) 13/06/2017<br>(71) SOCIÉTÉ DES PRODUITS NESTLÉ S.A. (CH) |
| **(21) BR 11 2018 074513-8 A2** | Código 7.1 - Conhecimento de Parecer Técnico<br>(22) 30/05/2017<br>(71) TOPPAN PRINTING CO., LTD. (JP) |
| **(21) BR 11 2018 074611-8 A2** | Código 7.1 - Conhecimento de Parecer Técnico<br>(22) 31/05/2016<br>(71) KT - KINETICS TECHNOLOGY S.P.A. (IT) |

| | |
|---|---|
| **(21) BR 11 2018 074647-9 A2** | Código 7.1 - Conhecimento de Parecer Técnico<br>(22) 02/06/2017<br>(71) DOW GLOBAL TECHNOLOGIES LLC (US) |
| **(21) BR 11 2018 074681-9 A2** | Código 7.1 - Conhecimento de Parecer Técnico<br>(22) 09/06/2017<br>(71) SAINT-GOBAIN ISOVER (FR) |
| **(21) BR 11 2018 074933-8 A2** | Código 7.1 - Conhecimento de Parecer Técnico<br>(22) 31/05/2016<br>(71) NATIONAL OILWELL DHT, L.P. (US) |
| **(21) BR 11 2018 075323-8 A2** | Código 7.1 - Conhecimento de Parecer Técnico<br>(22) 05/06/2017<br>(71) BASF CORPORATION (US) |
| **(21) BR 11 2018 075492-7 A2** | Código 7.1 - Conhecimento de Parecer Técnico<br>(22) 08/06/2017<br>(71) BRITISH AMERICAN TOBACCO (INVESTMENTS) LIMITED (GB) |
| **(21) BR 11 2018 075800-0 A2** | Código 7.1 - Conhecimento de Parecer Técnico<br>(22) 15/06/2017<br>(71) FMC KONGSBERG SUBSEA AS (NO) |
| **(21) BR 11 2018 075853-1 A2** | Código 7.1 - Conhecimento de Parecer Técnico<br>(22) 14/06/2017<br>(71) PREVTEC MICROBIA INC. (CA) |
| **(21) BR 11 2018 075953-8 A2** | Código 7.1 - Conhecimento de Parecer Técnico<br>(22) 13/06/2017<br>(71) NOVAMONT S.P.A. (IT) |
| **(21) BR 11 2018 075990-2 A2** | Código 7.1 - Conhecimento de Parecer Técnico<br>(22) 14/06/2017<br>(71) BIOMERIEUX (FR) |
| **(21) BR 11 2018 076064-1 A2** | Código 7.1 - Conhecimento de Parecer Técnico<br>(22) 29/06/2017<br>(71) AMCOR RIGID PLASTICS USA, LLC (US) |
| **(21) BR 11 2018 076368-3 A2** | Código 7.1 - Conhecimento de Parecer Técnico |

| | |
|---|---|
| | (22) 06/07/2017<br>(71) ESSILOR INTERNATIONAL (FR) |
| **(21) BR 11 2018 076376-4 A2** | Código 7.1 - Conhecimento de Parecer Técnico<br>(22) 23/06/2017<br>(71) CARLSBERG BREWERIES A/S (DK) |
| **(21) BR 11 2018 076499-0 A2** | Código 7.1 - Conhecimento de Parecer Técnico<br>(22) 20/06/2017<br>(71) YETI COOLERS, LLC (US) |
| **(21) BR 11 2018 076514-7 A2** | Código 7.1 - Conhecimento de Parecer Técnico<br>(22) 20/06/2017<br>(71) YETI COOLERS, LLC (US) |
| **(21) BR 11 2018 076541-4 A2** | Código 7.1 - Conhecimento de Parecer Técnico<br>(22) 23/06/2017<br>(71) FLEXSTEEL PIPELINE TECHNOLOGIES, INC. (US) |
| **(21) BR 11 2018 076585-6 A2** | Código 7.1 - Conhecimento de Parecer Técnico<br>(22) 07/07/2017<br>(71) CARGILL, INCORPORATED (US) |
| **(21) BR 11 2018 076586-4 A2** | Código 7.1 - Conhecimento de Parecer Técnico<br>(22) 22/06/2017<br>(71) AREVO AB (SE) |
| **(21) BR 11 2018 076683-6 A2** | Código 7.1 - Conhecimento de Parecer Técnico<br>(22) 07/06/2017<br>(71) ADVANCED NEW TECHNOLOGIES CO., LTD. (KY) |
| **(21) BR 11 2018 076854-5 A2** | Código 7.1 - Conhecimento de Parecer Técnico<br>(22) 29/06/2017<br>(71) FRAUNHOFER-GESELLSCHAFT ZUR FORDERUNG DER ANGEWANDTEN FORSCHUNG E.V. (DE) |
| **(21) BR 11 2018 076951-7 A2** | Código 7.1 - Conhecimento de Parecer Técnico<br>(22) 06/07/2017<br>(71) BASF AGROCHEMICAL PRODUCTS B.V. (NL) |
| **(21) BR 11 2018 076980-0 A2** | Código 7.1 - Conhecimento de Parecer Técnico<br>(22) 22/06/2017 |

| | |
|---|---|
| | (71) KUDOS BLENDS LTD (GB) |
| **(21) BR 11 2018 077047-7 A2** | Código 7.1 - Conhecimento de Parecer Técnico<br>(22) 26/06/2017<br>(71) CELLPROTHERA (FR) |
| **(21) BR 11 2018 077255-0 A2** | Código 7.1 - Conhecimento de Parecer Técnico<br>(22) 10/07/2017<br>(71) PURATOS N.V. (BE) |
| **(21) BR 11 2018 077402-2 A2** | Código 7.1 - Conhecimento de Parecer Técnico<br>(22) 29/06/2017<br>(71) DOW GLOBAL TECHNOLOGIES LLC (US) |
| **(21) BR 11 2018 077422-7 A2** | Código 7.1 - Conhecimento de Parecer Técnico<br>(22) 20/07/2017<br>(71) SOLVAY SA (BE) |
| **(21) BR 11 2019 000036-4 A2** | Código 7.1 - Conhecimento de Parecer Técnico<br>(22) 29/06/2017<br>(71) UNITED LABORATORIES INTERNATIONAL, LLC (US) |
| **(21) BR 11 2019 000103-4 A2** | Código 7.1 - Conhecimento de Parecer Técnico<br>(22) 05/07/2017<br>(71) BRASKEM S.A. (BR/BA) |
| **(21) BR 11 2019 000110-7 A2** | Código 7.1 - Conhecimento de Parecer Técnico<br>(22) 03/07/2017<br>(71) STORA ENSO OYJ (FI) |
| **(21) BR 11 2019 000295-2 A2** | Código 7.1 - Conhecimento de Parecer Técnico<br>(22) 05/07/2017<br>(71) VIRDIA, INC. (US) |
| **(21) BR 11 2019 000771-7 A2** | Código 7.1 - Conhecimento de Parecer Técnico<br>(22) 21/07/2017<br>(71) SUMITOMO CHEMICAL COMPANY, LIMITED (JP) |
| **(21) BR 11 2019 000786-5 A2** | Código 7.1 - Conhecimento de Parecer Técnico<br>(22) 17/07/2017<br>(71) ZEA10, LLC (US) |

| | |
|---|---|
| **(21) BR 11 2019 000868-3 A2** | Código 7.1 - Conhecimento de Parecer Técnico<br>(22) 17/07/2017<br>(71) SYNGENTA PARTICIPATIONS AG (CH) |
| **(21) BR 11 2019 001026-2 A2** | Código 7.1 - Conhecimento de Parecer Técnico<br>(22) 04/08/2017<br>(71) DOW GLOBAL TECHNOLOGIES LLC (US) |
| **(21) BR 11 2019 001181-1 A2** | Código 7.1 - Conhecimento de Parecer Técnico<br>(22) 28/07/2017<br>(71) SOCIÉTÉ DES PRODUITS NESTLÉ S.A. (CH) |
| **(21) BR 11 2019 001184-6 A2** | Código 7.1 - Conhecimento de Parecer Técnico<br>(22) 20/07/2017<br>(71) PROTEUS INDUSTRIES, INC. (US) |
| **(21) BR 11 2019 001272-9 A2** | Código 7.1 - Conhecimento de Parecer Técnico<br>(22) 24/07/2017<br>(71) EVAPCO, INC. (US) |
| **(21) BR 11 2019 001362-8 A2** | Código 7.1 - Conhecimento de Parecer Técnico<br>(22) 25/07/2017<br>(71) NATUREX S.A. (FR) |
| **(21) BR 11 2019 001367-9 A2** | Código 7.1 - Conhecimento de Parecer Técnico<br>(22) 26/07/2017<br>(71) RAI STRATEGIC HOLDINGS, INC. (US) |
| **(21) BR 11 2019 001491-8 A2** | Código 7.1 - Conhecimento de Parecer Técnico<br>(22) 11/09/2017<br>(71) VALMET AB (SE) |
| **(21) BR 11 2019 001550-7 A2** | Código 7.1 - Conhecimento de Parecer Técnico<br>(22) 24/07/2017<br>(71) COSTA D'ORO S.P.A. (IT) |
| **(21) BR 11 2019 001761-5 A2** | Código 7.1 - Conhecimento de Parecer Técnico<br>(22) 23/06/2017<br>(71) BEHR PROCESS CORPORATION (US) |
| **(21) BR 11 2019 001780-1 A2** | Código 7.1 - Conhecimento de Parecer Técnico<br>(22) 28/07/2017 |

| | |
|---|---|
| | (71) COÖPERATIE AVEBE U.A. (NL) |
| **(21) BR 11 2019 002285-6 A2** | Código 7.1 - Conhecimento de Parecer Técnico<br>(22) 04/08/2017<br>(71) FIRMENICH S.A. (CH) |
| **(21) BR 11 2019 002591-0 A2** | Código 7.1 - Conhecimento de Parecer Técnico<br>(22) 15/09/2017<br>(71) MMAG CO., LTD. (JP) |
| **(21) BR 11 2019 002660-6 A2** | Código 7.1 - Conhecimento de Parecer Técnico<br>(22) 10/08/2017<br>(71) LOTTE CO., LTD. (JP) ; NOSTER INC. (JP) |
| **(21) BR 11 2019 002777-7 A2** | Código 7.1 - Conhecimento de Parecer Técnico<br>(22) 01/09/2017<br>(71) KAISER ALUMINUM WARRICK, LLC (US) |
| **(21) BR 11 2019 002941-9 A2** | Código 7.1 - Conhecimento de Parecer Técnico<br>(22) 14/08/2017<br>(71) ANHEUSER-BUSCH INBEV S.A. (BE) |
| **(21) BR 11 2019 002943-5 A2** | Código 7.1 - Conhecimento de Parecer Técnico<br>(22) 14/08/2017<br>(71) ANHEUSER-BUSCH INBEV S.A. (BE) |
| **(21) BR 11 2019 003410-2 A2** | Código 7.1 - Conhecimento de Parecer Técnico<br>(22) 25/08/2017<br>(71) SOCIÉTÉ DES PRODUITS NESTLÉ S.A. (CH) |
| **(21) BR 11 2019 003788-8 A2** | Código 7.1 - Conhecimento de Parecer Técnico<br>(22) 18/08/2017<br>(71) PEPSICO, INC. (US) |
| **(21) BR 11 2019 003928-7 A2** | Código 7.1 - Conhecimento de Parecer Técnico<br>(22) 13/09/2017<br>(71) SOCIÉTÉ DES PRODUITS NESTLÉ S.A. (CH) |
| **(21) BR 11 2019 004091-9 A2** | Código 7.1 - Conhecimento de Parecer Técnico<br>(22) 04/09/2017<br>(71) F. HOFFMANN-LA ROCHE AG (CH) |

| | |
|---|---|
| **(21) BR 11 2019 004428-0 A2** | Código 7.1 - Conhecimento de Parecer Técnico<br>(22) 08/09/2017<br>(71) LOCUS IP COMPANY, LLC (US) |
| **(21) BR 11 2019 004599-6 A2** | Código 7.1 - Conhecimento de Parecer Técnico<br>(22) 15/06/2017<br>(71) KIMBERLY-CLARK WORLDWIDE, INC. (US) |
| **(21) BR 11 2019 004662-3 A2** | Código 7.1 - Conhecimento de Parecer Técnico<br>(22) 12/09/2017<br>(71) JUNO THERAPEUTICS INC (US) |
| **(21) BR 11 2019 004925-8 A2** | Código 7.1 - Conhecimento de Parecer Técnico<br>(22) 05/09/2017<br>(71) BASF SE (DE) |
| **(21) BR 11 2019 005145-7 A2** | Código 7.1 - Conhecimento de Parecer Técnico<br>(22) 13/12/2017<br>(71) DOW AGROSCIENCES LLC (US) |
| **(21) BR 11 2019 005427-8 A2** | Código 7.1 - Conhecimento de Parecer Técnico<br>(22) 28/09/2017<br>(71) FRESENIUS KABI DEUTSCHLAND GMBH (DE) |
| **(21) BR 11 2019 005656-4 A2** | Código 7.1 - Conhecimento de Parecer Técnico<br>(22) 22/09/2017<br>(71) SYNGENTA PARTICIPATIONS AG (CH) |
| **(21) BR 11 2019 005989-0 A2** | Código 7.1 - Conhecimento de Parecer Técnico<br>(22) 07/09/2017<br>(71) EXXONMOBIL CHEMICAL PATENTS INC. (US) |
| **(21) BR 11 2019 005991-1 A2** | Código 7.1 - Conhecimento de Parecer Técnico<br>(22) 07/09/2017<br>(71) EXXONMOBIL CHEMICAL PATENTS INC. (US) |
| **(21) BR 11 2019 006217-3 A2** | Código 7.1 - Conhecimento de Parecer Técnico<br>(22) 12/10/2017<br>(71) NIHON NOHYAKU CO., LTD. (JP) |
| **(21) BR 11 2019 006263-7 A2** | Código 7.1 - Conhecimento de Parecer Técnico<br>(22) 01/11/2017 |

| | |
|---|---|
| | (71) MILLIKEN & COMPANY (US) |
| **(21) BR 11 2019 006354-4 A2** | Código 7.1 - Conhecimento de Parecer Técnico<br>(22) 12/10/2017<br>(71) NIHON NOHYAKU CO., LTD. (JP) |
| **(21) BR 11 2019 006385-4 A2** | Código 7.1 - Conhecimento de Parecer Técnico<br>(22) 28/09/2017<br>(71) BASF SE (DE) |
| **(21) BR 11 2019 006420-6 A2** | Código 7.1 - Conhecimento de Parecer Técnico<br>(22) 25/01/2017<br>(71) HEWLETT-PACKARD DEVELOPMENT COMPANY, L.P. (US) |
| **(21) BR 11 2019 007073-7 A2** | Código 7.1 - Conhecimento de Parecer Técnico<br>(22) 23/06/2017<br>(71) CJ CHEILJEDANG CORPORATION (KR) |
| **(21) BR 11 2019 007167-9 A2** | Código 7.1 - Conhecimento de Parecer Técnico<br>(22) 06/11/2017<br>(71) OMYA INTERNATIONAL AG (CH) |
| **(21) BR 11 2019 007506-2 A2** | Código 7.1 - Conhecimento de Parecer Técnico<br>(22) 21/09/2017<br>(71) SAINT-GOBAIN GLASS FRANCE (FR) |
| **(21) BR 11 2019 007923-8 A2** | Código 7.1 - Conhecimento de Parecer Técnico<br>(22) 18/10/2017<br>(71) SEA CONTROL HOLDINGS LTD. (IL) |
| **(21) BR 11 2019 008492-4 A2** | Código 7.1 - Conhecimento de Parecer Técnico<br>(22) 28/09/2017<br>(71) SYNGENTA PARTICIPATIONS AG (CH) |
| **(21) BR 11 2019 008510-6 A2** | Código 7.1 - Conhecimento de Parecer Técnico<br>(22) 16/11/2017<br>(71) KIMBERLY-CLARK WORLDWIDE, INC. (US) ; THE BOARD OF TRUSTEES OF THE UNIVERSITY OF ILLINOIS (US) |
| **(21) BR 11 2019 008706-0 A2** | Código 7.1 - Conhecimento de Parecer Técnico<br>(22) 01/11/2017<br>(71) THE PROCTER & GAMBLE COMPANY (US) |

| | |
|---|---|
| **(21) BR 11 2019 008915-2 A2** | Código 7.1 - Conhecimento de Parecer Técnico<br>(22) 25/10/2017<br>(71) SWIMC LLC (US) |
| **(21) BR 11 2019 009210-2 A2** | Código 7.1 - Conhecimento de Parecer Técnico<br>(22) 08/11/2017<br>(71) SIG TECHNOLOGY AG (CH) |
| **(21) BR 11 2019 009257-9 A2** | Código 7.1 - Conhecimento de Parecer Técnico<br>(22) 06/11/2017<br>(71) CHEVRON PHILLIPS CHEMICAL COMPANY LP (US) |
| **(21) BR 11 2019 009282-0 A2** | Código 7.1 - Conhecimento de Parecer Técnico<br>(22) 13/11/2017<br>(71) BOARD OF SUPERVISORS OF LOUISIANA STATE UNIVERSITY AND AGRICULTURAL AND MECHANICAL COLLEGE (US) |
| **(21) BR 11 2019 009888-7 A2** | Código 7.1 - Conhecimento de Parecer Técnico<br>(22) 20/11/2017<br>(71) LAILA NUTRACEUTICALS (IN) |
| **(21) BR 11 2019 010094-6 A2** | Código 7.1 - Conhecimento de Parecer Técnico<br>(22) 13/11/2017<br>(71) MIM CONSTRUCTION AB (SE) |
| **(21) BR 11 2019 010441-0 A2** | Código 7.1 - Conhecimento de Parecer Técnico<br>(22) 14/12/2017<br>(71) RIJK ZWAAN ZAADTEELT EN ZAADHANDEL B.V. (NL) |
| **(21) BR 11 2019 010489-5 A2** | Código 7.1 - Conhecimento de Parecer Técnico<br>(22) 20/11/2017<br>(71) MACDON INDUSTRIES LTD. (CA) |
| **(21) BR 11 2019 010732-0 A2** | Código 7.1 - Conhecimento de Parecer Técnico<br>(22) 07/12/2017<br>(71) BASF SE (DE) |
| **(21) BR 11 2019 011492-0 A2** | Código 7.1 - Conhecimento de Parecer Técnico<br>(22) 05/12/2017<br>(71) CNH INDUSTRIAL AMERICA LLC (US) |

| | |
|---|---|
| **(21) BR 11 2019 011605-2 A2** | Código 7.1 - Conhecimento de Parecer Técnico<br>(22) 28/11/2017<br>(71) BAYER CROPSCIENCE AKTIENGESELLSCHAFT (DE) |
| **(21) BR 11 2019 012170-6 A2** | Código 7.1 - Conhecimento de Parecer Técnico<br>(22) 14/12/2017<br>(71) HERDX, INC. (US) |
| **(21) BR 11 2019 012249-4 A2** | Código 7.1 - Conhecimento de Parecer Técnico<br>(22) 13/12/2017<br>(71) BAYER CROPSCIENCE AKTIENGESELLSCHAFT (DE) ; BAYER AKTIENGESELLSCHAFT (DE) |
| **(21) BR 11 2019 012533-7 A2** | Código 7.1 - Conhecimento de Parecer Técnico<br>(22) 15/12/2017<br>(71) JFE STEEL CORPORATION (JP) |
| **(21) BR 11 2019 012778-0 A2** | Código 7.1 - Conhecimento de Parecer Técnico<br>(22) 19/12/2017<br>(71) JAN-MICHAEL STEILS (DE) |
| **(21) BR 11 2019 013016-0 A2** | Código 7.1 - Conhecimento de Parecer Técnico<br>(22) 22/12/2017<br>(71) INTERVET INTERNATIONAL B.V. (NL) |
| **(21) BR 11 2019 013123-0 A2** | Código 7.1 - Conhecimento de Parecer Técnico<br>(22) 21/12/2017<br>(71) LUMMUS TECHNOLOGY LLC (US) |
| **(21) BR 11 2019 013227-9 A2** | Código 7.1 - Conhecimento de Parecer Técnico<br>(22) 20/12/2017<br>(71) SAINT-GOBAIN ABRASIVES, INC. (US) ; SAINT-GOBAIN ABRASIFS (FR) |
| **(21) BR 11 2019 013286-4 A2** | Código 7.1 - Conhecimento de Parecer Técnico<br>(22) 22/12/2017<br>(71) CHEVRON PHILLIPS CHEMICAL COMPANY LP (US) |
| **(21) BR 11 2019 013520-0 A2** | Código 7.1 - Conhecimento de Parecer Técnico<br>(22) 22/12/2017<br>(71) NESTE OYJ (FI) |
| **(21) BR 11 2019 013693-2 A2** | Código 7.1 - Conhecimento de Parecer Técnico |

| | |
|---|---|
| | (22) 26/12/2017<br>(71) UNIVERSIDAD DE SANTIAGO DE CHILE (CL) |
| **(21) BR 11 2019 014035-2 A2** | Código 7.1 - Conhecimento de Parecer Técnico<br>(22) 11/01/2018<br>(71) COLGATE-PALMOLIVE COMPANY (US) |
| **(21) BR 11 2019 018361-2 A2** | Código 7.1 - Conhecimento de Parecer Técnico<br>(22) 04/12/2017<br>(71) CONAGEN INC. (US) |
| **(21) BR 11 2019 018892-4 A2** | Código 7.1 - Conhecimento de Parecer Técnico<br>(22) 23/01/2018<br>(71) SINTX TECHNOLOGIES,INC. (US) |
| **(21) BR 11 2019 025731-4 A2** | Código 7.1 - Conhecimento de Parecer Técnico<br>(22) 18/09/2017<br>(71) DOW GLOBAL TECHNOLOGIES LLC (US) |
| **(21) BR 11 2020 001174-6 A2** | Código 7.1 - Conhecimento de Parecer Técnico<br>(22) 19/07/2018<br>(71) CJ CHEILJEDANG CORPORATION (KR) |
| **(21) BR 11 2020 001843-0 A2** | Código 7.1 - Conhecimento de Parecer Técnico<br>(22) 28/07/2017<br>(71) HEWLETT-PACKARD DEVELOPMENT COMPANY, L.P. (US) |
| **(21) BR 11 2020 002435-0 A2** | Código 7.1 - Conhecimento de Parecer Técnico<br>(22) 26/07/2018<br>(71) ELICIT PLANT (FR) |
| **(21) BR 11 2020 011604-1 A2** | Código 7.1 - Conhecimento de Parecer Técnico<br>(22) 11/12/2017<br>(71) MACDON INDUSTRIES LTD. (CA) |
| **(21) BR 11 2020 012356-0 A2** | Código 7.1 - Conhecimento de Parecer Técnico<br>(22) 14/12/2018<br>(71) THE GILLETTE COMPANY LLC (US) |
| **(21) BR 11 2020 012363-3 A2** | Código 7.1 - Conhecimento de Parecer Técnico<br>(22) 13/12/2018<br>(71) THE GILLETTE COMPANY LLC (US) |

| | |
|---|---|
| **(21) BR 11 2020 019324-0 A2** | Código 7.1 - Conhecimento de Parecer Técnico<br>(22) 27/03/2018<br>(71) HUAWEI TECHNOLOGIES CO., LTD. (CN) |
| **(21) BR 11 2020 021614-3 A2** | Código 7.1 - Conhecimento de Parecer Técnico<br>(22) 16/08/2019<br>(71) LASHLINER INC. (US) |
| **(21) BR 11 2020 021756-5 A2** | Código 7.1 - Conhecimento de Parecer Técnico<br>(22) 25/04/2019<br>(71) STORA ENSO OYJ (FI) |
| **(21) BR 11 2020 021779-4 A2** | Código 7.1 - Conhecimento de Parecer Técnico<br>(22) 26/04/2019<br>(71) NANOSTICS INC. (CA) |
| **(21) BR 11 2020 022876-1 A2** | Código 7.1 - Conhecimento de Parecer Técnico<br>(22) 08/05/2019<br>(71) STENON GMBH (DE) |
| **(21) BR 11 2020 022935-0 A2** | Código 7.1 - Conhecimento de Parecer Técnico<br>(22) 11/05/2019<br>(71) INNOVATOR ENERGY, LLC (US) |
| **(21) BR 11 2020 026308-7 A2** | Código 7.1 - Conhecimento de Parecer Técnico<br>(22) 22/06/2019<br>(71) OHIO STATE INNOVATION FOUNDATION (US) ; HENDRIX COLLEGE (US) |
| **(21) BR 11 2021 004036-6 A2** | Código 7.1 - Conhecimento de Parecer Técnico<br>(22) 04/09/2019<br>(71) JSP CORPORATION (JP) |
| **(21) BR 11 2021 006149-5 A2** | Código 7.1 - Conhecimento de Parecer Técnico<br>(22) 15/11/2019<br>(71) NOUSCOM AG (CH) |
| **(21) BR 11 2021 023423-3 A2** | Código 7.1 - Conhecimento de Parecer Técnico<br>(22) 21/05/2020<br>(71) SOLARCLEAN FUELS, LLC (US) |

| | |
|---|---|
| **(21) BR 11 2022 001204-7 A2** | Código 7.1 - Conhecimento de Parecer Técnico<br>(22) 25/09/2019<br>(71) ASTEC, INC. (US) |
| **(21) BR 11 2022 006794-1 A2** | Código 7.1 - Conhecimento de Parecer Técnico<br>(22) 11/09/2020<br>(71) AMVAC HONG KONG LIMITED (HK) |
| **(21) BR 12 2016 016837-9 A2** | Código 7.1 - Conhecimento de Parecer Técnico<br>(22) 16/05/2012<br>(62) BR 11 2013 029893-6 16/05/2012<br>(71) MACROGENICS, INC. (US) |
| **(21) BR 12 2016 017488-3 A2** | Código 7.1 - Conhecimento de Parecer Técnico<br>(22) 13/12/2013<br>(62) BR 11 2016 013424-9 13/12/2013<br>(71) HUAWEI DEVICE (SHENZHEN) CO., LTD. (CN) |
| **(21) BR 12 2016 026467-0 A2** | Código 7.1 - Conhecimento de Parecer Técnico<br>(22) 27/06/2013<br>(62) BR 11 2015 000462-8 27/06/2013<br>(71) APPLE INC. (US) |
| **(21) BR 12 2019 025798-1 A2** | Código 7.1 - Conhecimento de Parecer Técnico<br>(22) 29/04/2014<br>(62) BR 11 2015 027572-9 29/04/2014<br>(71) DONALD DANFORTH PLANT SCIENCE CENTER (US) |
| **(21) BR 12 2020 003144-1 A2** | Código 7.1 - Conhecimento de Parecer Técnico<br>(22) 02/11/2016<br>(62) BR 11 2018 008404-2 02/11/2016<br>(71) MONSANTO TECHNOLOGY LLC (US) |
| **(21) BR 12 2020 012747-3 A2** | Código 7.1 - Conhecimento de Parecer Técnico<br>(22) 13/04/2012<br>(62) BR 11 2013 023487-3 13/04/2012<br>(71) BAYER INTELLECTUAL PROPERTY GMBH (DE) |
| **(21) BR 12 2020 013811-4 A2** | Código 7.1 - Conhecimento de Parecer Técnico<br>(22) 20/06/2014<br>(62) BR 11 2015 031856-8 20/06/2014<br>(71) TAKEDA PHARMACEUTICAL COMPANY LIMITED (JP) |

| | |
|---|---|
| **(21) BR 12 2020 016115-9 A2** | Código 7.1 - Conhecimento de Parecer Técnico<br>(22) 26/08/2016<br>(62) BR 11 2018 004103-3 26/08/2016<br>(71) BRITISH AMERICAN TOBACCO (INVESTMENTS) LIMITED (GB) |
| **(21) BR 12 2020 018757-3 A2** | Código 7.1 - Conhecimento de Parecer Técnico<br>(22) 09/09/2015<br>(62) BR 11 2017 004679-2 09/09/2015<br>(71) LUMITHERA, INC. (US) |
| **(21) BR 12 2020 022582-3 A2** | Código 7.1 - Conhecimento de Parecer Técnico<br>(22) 06/03/2015<br>(62) BR 11 2016 020454-9 06/03/2015<br>(71) ALEXION PHARMACEUTICALS, INC. (US) |
| **(21) BR 12 2020 023272-2 A2** | Código 7.1 - Conhecimento de Parecer Técnico<br>(22) 20/02/2014<br>(62) BR 11 2015 019838-4 20/02/2014<br>(71) TURNSTONE LIMITED PARTNERSHIP (CA) |
| **(21) BR 12 2020 023544-6 A2** | Código 7.1 - Conhecimento de Parecer Técnico<br>(22) 16/04/2013<br>(62) BR 11 2014 022670-9 16/04/2013<br>(71) ELECTRONICS AND TELECOMMUNICATIONS RESEARCH INSTITUTE (KR) |
| **(21) BR 12 2020 024355-4 A2** | Código 7.1 - Conhecimento de Parecer Técnico<br>(22) 22/09/2015<br>(62) BR 11 2016 019471-3 22/09/2015<br>(71) BECTON, DICKINSON AND COMPANY (US) |
| **(21) BR 12 2020 024938-2 A2** | Código 7.1 - Conhecimento de Parecer Técnico<br>(22) 23/06/2015<br>(62) BR 11 2016 030368-7 23/06/2015<br>(71) SYDNEXIS, INC. (US) |
| **(21) BR 12 2021 000033-6 A2** | Código 7.1 - Conhecimento de Parecer Técnico<br>(22) 09/08/2013<br>(62) BR 11 2015 002768-7 09/08/2013<br>(71) OSIO CORPORATION D/B/A YOLIA HEALTH (US) |

| | |
|---|---|
| **(21) BR 12 2021 002218-6 A2** | Código 7.1 - Conhecimento de Parecer Técnico<br>(22) 07/02/2008<br>(62) PI 0806441-5 07/02/2008<br>(71) 3M INNOVATIVE PROPERTIES COMPANY (US) |
| **(21) BR 12 2021 002351-4 A2** | Código 7.1 - Conhecimento de Parecer Técnico<br>(22) 16/04/2013<br>(62) BR 11 2014 022670-9 16/04/2013<br>(71) ELECTRONICS AND TELECOMMUNICATIONS RESEARCH INSTITUTE (KR) |
| **(21) BR 12 2021 003064-2 A2** | Código 7.1 - Conhecimento de Parecer Técnico<br>(22) 29/08/2013<br>(62) BR 11 2015 003815-8 29/08/2013<br>(71) SANGAMO BIOSCIENCES, INC. (US) |
| **(21) BR 12 2021 004073-7 A2** | Código 7.1 - Conhecimento de Parecer Técnico<br>(22) 10/09/2015<br>(62) BR 11 2017 004893-0 10/09/2015<br>(71) WASHINGTON UNIVERSITY (US) |
| **(21) BR 12 2021 005953-5 A2** | Código 7.1 - Conhecimento de Parecer Técnico<br>(22) 16/04/2013<br>(62) BR 11 2014 022670-9 16/04/2013<br>(71) ELECTRONICS AND TELECOMMUNICATIONS RESEARCH INSTITUTE (KR) |
| **(21) BR 12 2021 007400-3 A2** | Código 7.1 - Conhecimento de Parecer Técnico<br>(22) 26/10/2012<br>(62) BR 11 2014 009941-3 26/10/2012<br>(71) REGENERON PHARMACEUTICALS, INC. (US) |
| **(21) BR 12 2021 010845-5 A2** | Código 7.1 - Conhecimento de Parecer Técnico<br>(22) 16/04/2013<br>(62) BR 11 2014 022670-9 16/04/2013<br>(71) ELECTRONICS AND TELECOMMUNICATIONS RESEARCH INSTITUTE (KR) |
| **(21) BR 12 2021 015030-3 A2** | Código 7.1 - Conhecimento de Parecer Técnico<br>(22) 26/12/2013<br>(62) BR 11 2015 014897-2 26/12/2013<br>(71) NGM BIOPHARMACEUTICALS, INC. (US) |

**(21) BR 12 2021 017056-8 A2**
Código 7.1 - Conhecimento de Parecer Técnico
(22) 26/10/2012
(62) BR 11 2014 009203-6 26/10/2012
(71) REGENERON PHARMACEUTICALS, INC. (US)

**(21) BR 12 2021 020374-1 A2**
Código 7.1 - Conhecimento de Parecer Técnico
(22) 02/08/2011
(62) BR 11 2013 002695-2 02/08/2011
(71) REGENERON PHARMACEUTICALS, INC. (US)

**(21) BR 12 2021 021402-6 A2**
Código 7.1 - Conhecimento de Parecer Técnico
(22) 06/11/2017
(62) BR 11 2019 009257-9 06/11/2017
(71) CHEVRON PHILLIPS CHEMICAL COMPANY LP (US)

**(21) BR 12 2021 022234-7 A2**
Código 7.1 - Conhecimento de Parecer Técnico
(22) 14/05/2012
(62) BR 11 2013 029536-8 14/05/2012
(71) OMRIX BIOPHARMACEUTICALS LTD. (IL)

**(21) BR 12 2021 022955-4 A2**
Código 7.1 - Conhecimento de Parecer Técnico
(22) 18/03/2015
(62) BR 11 2016 021573-7 18/03/2015
(71) RHODIA OPERATIONS (FR)

**(21) BR 12 2021 023318-7 A2**
Código 7.1 - Conhecimento de Parecer Técnico
(22) 20/11/2018
(62) BR 11 2019 027633-5 20/11/2018
(71) ILLUMINA, INC. (US)

**(21) BR 12 2021 024036-1 A2**
Código 7.1 - Conhecimento de Parecer Técnico
(22) 13/03/2013
(62) BR 11 2014 023223-7 13/03/2013
(71) RICHARD BURT (US)

**(21) BR 12 2021 025571-7 A2**
Código 7.1 - Conhecimento de Parecer Técnico
(22) 11/10/2012
(62) BR 11 2014 007521-2 11/10/2012
(71) GENENTECH, INC. (US)

**(21) BR 12 2022 000127-0 A2**
Código 7.1 - Conhecimento de Parecer Técnico
(22) 20/06/2014
(62) BR 11 2015 031856-8 20/06/2014

(71) TAKEDA PHARMACEUTICAL COMPANY LIMITED (JP)

---

**(21) BR 12 2022 000764-3 A2**

Código 7.1 - Conhecimento de Parecer Técnico
(22) 09/02/2012
(62) BR 11 2013 020283-1 09/02/2012
(71) THE JOHNS HOPKINS UNIVERSITY (US)

---

**(21) BR 12 2022 003870-0 A2**

Código 7.1 - Conhecimento de Parecer Técnico
(22) 06/07/2017
(62) BR 11 2019 000179-4 06/07/2017
(71) BUILDING BLOCK NUTRITIONALS, LLC (US)

---

**(21) BR 12 2022 003923-5 A2**

Código 7.1 - Conhecimento de Parecer Técnico
(22) 20/12/2013
(62) BR 11 2015 014751-8 20/12/2013
(71) BIOGEN MA INC. (US) ; BIOGEN INTERNATIONAL NEUROSCIENCE GMBH (CH)

---

**(21) BR 12 2022 005637-7 A2**

Código 7.1 - Conhecimento de Parecer Técnico
(22) 30/09/2010
(62) BR 11 2012 007110-6 30/09/2010
(71) ADARE PHARMACEUTICALS, INC. (US)

---

**(21) BR 12 2022 005877-9 A2**

Código 7.1 - Conhecimento de Parecer Técnico
(22) 16/01/2015
(62) BR 11 2016 016332-0 16/01/2015
(71) GENZYME CORPORATION (US)

---

**(21) BR 12 2022 006221-0 A2**

Código 7.1 - Conhecimento de Parecer Técnico
(22) 27/03/2018
(62) BR 11 2020 019324-0 27/03/2018
(71) HUAWEI TECHNOLOGIES CO., LTD. (CN)

---

**(21) BR 12 2022 008957-7 A2**

Código 7.1 - Conhecimento de Parecer Técnico
(22) 03/04/2013
(62) BR 11 2014 024833-8 03/04/2013
(71) INTERVET INTERNATIONAL B.V. (NL)

---

**(21) BR 12 2022 009360-4 A2**

Código 7.1 - Conhecimento de Parecer Técnico
(22) 22/12/2017
(62) BR 11 2019 013016-0 22/12/2017
(71) INTERVET INTERNATIONAL B.V. (NL)

| | |
|---|---|
| **(21) BR 12 2022 010417-7 A2** | Código 7.1 - Conhecimento de Parecer Técnico<br>(22) 29/12/2016<br>(62) BR 11 2018 013506-2 29/12/2016<br>(71) BRASKEM AMERICA, INC. (US) |
| **(21) BR 12 2022 010767-2 A2** | Código 7.1 - Conhecimento de Parecer Técnico<br>(22) 29/11/2016<br>(62) BR 11 2018 004849-6 29/11/2016<br>(71) TOYOTA BOSHOKU KABUSHIKI KAISHA (JP) |
| **(21) BR 12 2022 011303-6 A2** | Código 7.1 - Conhecimento de Parecer Técnico<br>(22) 08/09/2016<br>(62) BR 11 2018 004648-5 08/09/2016<br>(71) DOW AGROSCIENCES LLC (US) |
| **(21) BR 12 2022 011482-2 A2** | Código 7.1 - Conhecimento de Parecer Técnico<br>(22) 03/03/2020<br>(62) BR 11 2020 023934-8 03/03/2020<br>(71) CLIMATE LLC (US) |
| **(21) BR 12 2022 012027-0 A2** | Código 7.1 - Conhecimento de Parecer Técnico<br>(22) 14/11/2019<br>(62) BR 11 2021 009209-9 14/11/2019<br>(71) IONIS PHARMACEUTICALS, INC. (US) |
| **(21) BR 12 2022 012178-0 A2** | Código 7.1 - Conhecimento de Parecer Técnico<br>(22) 03/02/2016<br>(62) BR 11 2017 015061-1 03/02/2016<br>(71) BASF SE (DE) |
| **(21) BR 12 2022 012727-4 A2** | Código 7.1 - Conhecimento de Parecer Técnico<br>(22) 21/06/2012<br>(62) BR 11 2013 033187-9 21/06/2012<br>(71) SONY CORPORATION (JP) |
| **(21) BR 12 2022 012802-5 A2** | Código 7.1 - Conhecimento de Parecer Técnico<br>(22) 23/04/2013<br>(62) BR 11 2014 026703-0 23/04/2013<br>(71) VERTEX PHARMACEUTICALS INCORPORATED (US) |
| **(21) BR 12 2022 013273-1 A2** | Código 7.1 - Conhecimento de Parecer Técnico |

| | |
|---|---|
| | (22) 10/05/2013<br>(62) BR 11 2014 027736-2 10/05/2013<br>(71) MEDICAGO INC. (CA) ; MITSUBISHI TANABE PHARMA CORPORATION (JP) |
| **(21) BR 12 2022 013274-0 A2** | Código 7.1 - Conhecimento de Parecer Técnico<br>(22) 13/07/2016<br>(62) BR 11 2018 000788-9 13/07/2016<br>(71) TRITANA INTELLECTUAL PROPERTY LTD. (CA) |
| **(21) BR 12 2022 013286-3 A2** | Código 7.1 - Conhecimento de Parecer Técnico<br>(22) 13/07/2016<br>(62) BR 11 2018 000788-9 13/07/2016<br>(71) TRITANA INTELLECTUAL PROPERTY LTD. (CA) |
| **(21) BR 12 2022 013291-0 A2** | Código 7.1 - Conhecimento de Parecer Técnico<br>(22) 13/07/2016<br>(62) BR 11 2018 000788-9 13/07/2016<br>(71) TRITANA INTELLECTUAL PROPERTY LTD. (CA) |
| **(21) BR 12 2022 013293-6 A2** | Código 7.1 - Conhecimento de Parecer Técnico<br>(22) 13/07/2016<br>(62) BR 11 2018 000788-9 13/07/2016<br>(71) TRITANA INTELLECTUAL PROPERTY LTD. (CA) |
| **(21) BR 12 2022 013295-2 A2** | Código 7.1 - Conhecimento de Parecer Técnico<br>(22) 13/07/2016<br>(62) BR 11 2018 000788-9 13/07/2016<br>(71) TRITANA INTELLECTUAL PROPERTY LTD. (CA) |
| **(21) BR 12 2022 013656-7 A2** | Código 7.1 - Conhecimento de Parecer Técnico<br>(22) 06/11/2012<br>(62) BR 11 2014 010842-0 06/11/2012<br>(71) DOLBY INTERNATIONAL AB (NL) |
| **(21) BR 13 2015 029833-0 E2** | Código 7.1 - Conhecimento de Parecer Técnico<br>(22) 27/11/2015<br>(61) BR 10 2014 004548-1 26/02/2014<br>(71) UNIVERSIDADE FEDERAL DE VIÇOSA (BR/MG) ; UNIVERSIDADE FEDERAL DE MINAS GERAIS (BR/MG) |
| **(21) BR 13 2015 031111-6 E2** | Código 7.1 - Conhecimento de Parecer Técnico<br>(22) 11/12/2015 |

| | |
|---|---|
| | (61) BR 10 2013 032731-0 19/12/2013<br>(71) UNIVERSIDADE FEDERAL DE MINAS GERAIS (BR/MG) |
| **(21) BR 13 2016 008209-8 E2** | Código 7.1 - Conhecimento de Parecer Técnico<br>(22) 13/04/2016<br>(61) BR 10 2013 032731-0 19/12/2013<br>(71) UNIVERSIDADE FEDERAL DE MINAS GERAIS (BR/MG) |
| **(21) BR 13 2017 000314-0 E2** | Código 7.1 - Conhecimento de Parecer Técnico<br>(22) 06/01/2017<br>(61) BR 11 2016 007171-9 02/10/2014<br>(71) VALENT BIOSCIENCES CORPORATION (US) |
| **(21) BR 13 2017 019615-0 E2** | Código 7.1 - Conhecimento de Parecer Técnico<br>(22) 14/09/2017<br>(61) BR 10 2013 032731-0 19/12/2013<br>(71) UNIVERSIDADE FEDERAL DE MINAS GERAIS (BR/MG) |
| **(21) BR 13 2017 028419-0 E2** | Código 7.1 - Conhecimento de Parecer Técnico<br>(22) 28/12/2017<br>(61) BR 10 2013 032731-0 19/12/2013<br>(71) UNIVERSIDADE FEDERAL DE MINAS GERAIS (BR/MG) |
| **(21) BR 13 2018 073176-8 E2** | Código 7.1 - Conhecimento de Parecer Técnico<br>(22) 09/11/2018<br>(61) BR 10 2013 032731-0 19/12/2013<br>(71) UNIVERSIDADE FEDERAL DE MINAS GERAIS (BR/MG) |
| **(21) BR 20 2017 002754-1 U2** | Código 7.1 - Conhecimento de Parecer Técnico<br>(22) 10/02/2017<br>(71) EDENÍLSON BENEDITO HESPANHOL (BR/SP) |
| **(21) BR 20 2017 005787-4 U2** | Código 7.1 - Conhecimento de Parecer Técnico<br>(22) 21/03/2017<br>(71) NILZA MARIA DA NAVE E CASTRO (BR/SP) |
| **(21) BR 20 2017 007096-0 U2** | Código 7.1 - Conhecimento de Parecer Técnico<br>(22) 06/04/2017<br>(71) GEMELO INDÚSTRIA DE TECNOLOGIA LTDA. (BR/SP) |
| **(21) BR 20 2017 011394-4 U2** | Código 7.1 - Conhecimento de Parecer Técnico<br>(22) 30/05/2017 |

| | |
|---|---|
| | (71) JORGE SATOSHI HIROSE (BR/SP) |
| **(21) BR 20 2017 012011-8 U2** | Código 7.1 - Conhecimento de Parecer Técnico<br>(22) 06/06/2017<br>(71) ANDREW JONES (BR/RS) |
| **(21) BR 20 2017 012901-8 U2** | Código 7.1 - Conhecimento de Parecer Técnico<br>(22) 14/06/2017<br>(71) WALSYWA INDÚSTRIA E COMÉRCIO DE PRODUTOS METALÚRGICOS LTDA (BR/SP) |
| **(21) BR 20 2017 013365-1 U2** | Código 7.1 - Conhecimento de Parecer Técnico<br>(22) 21/06/2017<br>(71) PINCÉIS ROMA LTDA (BR/RS) |
| **(21) BR 20 2017 014131-0 U2** | Código 7.1 - Conhecimento de Parecer Técnico<br>(22) 29/06/2017<br>(71) RAUL MAGER (BR/RS) |
| **(21) BR 20 2017 014191-3 U8** | Código 7.1 - Conhecimento de Parecer Técnico<br>(22) 29/06/2017<br>(71) ALBEA SERVICES (FR) |
| **(21) BR 20 2017 014407-6 U2** | Código 7.1 - Conhecimento de Parecer Técnico<br>(22) 03/07/2017<br>(71) PLASSON DO BRASIL LTDA (BR/SC) |
| **(21) BR 20 2017 014430-0 U2** | Código 7.1 - Conhecimento de Parecer Técnico<br>(22) 03/07/2017<br>(71) UNIVERSIDADE ESTADUAL DE MARINGÁ (BR/PR) ; UNIVERSIDADE TECNOLÓGICA FEDERAL DO PARANÁ (BR/PR) |
| **(21) BR 20 2017 014453-0 U2** | Código 7.1 - Conhecimento de Parecer Técnico<br>(22) 04/07/2017<br>(71) TRAMONTINA TEEC S.A. (BR/RS) |
| **(21) BR 20 2017 014699-0 U2** | Código 7.1 - Conhecimento de Parecer Técnico<br>(22) 07/07/2017<br>(71) JOSÉ VITOR CAPORALI (BR/SC) |
| **(21) BR 20 2017 014832-2 U2** | Código 7.1 - Conhecimento de Parecer Técnico<br>(22) 10/07/2017 |

| | |
|---|---|
| | (71) TÉRCIO CAPARRÓS DE PAIVA (BR/SP) |
| **(21) BR 20 2017 015496-9 U2** | Código 7.1 - Conhecimento de Parecer Técnico<br>(22) 19/07/2017<br>(71) INDUSTRIA DE IMPLEMENTOS AGRÍCOLAS SILTOMAC LTDA. (BR/SP) |
| **(21) BR 20 2017 015785-2 U2** | Código 7.1 - Conhecimento de Parecer Técnico<br>(22) 24/07/2017<br>(71) ADEMAR MOACIR DE SOUZA (BR/SP) |
| **(21) BR 20 2017 016672-0 U2** | Código 7.1 - Conhecimento de Parecer Técnico<br>(22) 03/08/2017<br>(71) HAPLOS INDÚSTRIA E COMÉRCIO LTDA - ME (BR/PR) |
| **(21) BR 20 2017 016982-6 U2** | Código 7.1 - Conhecimento de Parecer Técnico<br>(22) 08/08/2017<br>(71) VALE S/A (BR/RJ) |
| **(21) BR 20 2017 017240-1 U2** | Código 7.1 - Conhecimento de Parecer Técnico<br>(22) 10/08/2017<br>(71) MARAL INDÚSTRIA E COMÉRCIO DE BRINQUEDOS LTDA. (BR/SC) |
| **(21) BR 20 2017 017820-5 U2** | Código 7.1 - Conhecimento de Parecer Técnico<br>(22) 21/08/2017<br>(71) IDROZINA OLIVEIRA DA SILVA (BR/PR) |
| **(21) BR 20 2017 018412-4 U2** | Código 7.1 - Conhecimento de Parecer Técnico<br>(22) 28/08/2017<br>(71) ALFREDO PORTELLA MARQUES (BR/SP) |
| **(21) BR 20 2017 019273-9 U2** | Código 7.1 - Conhecimento de Parecer Técnico<br>(22) 08/09/2017<br>(71) ANTONIO MARTOS CALVO (BR/SP) |
| **(21) BR 20 2017 019471-5 U2** | Código 7.1 - Conhecimento de Parecer Técnico<br>(22) 12/09/2017<br>(71) SIDNEY GONÇALVES DA SILVA (BR/PR) |
| **(21) BR 20 2017 019550-9 U2** | Código 7.1 - Conhecimento de Parecer Técnico<br>(22) 13/09/2017<br>(71) MARIA MARLETE CALDAS LUCIANO (BR/CE) |

| | |
|---|---|
| **(21) BR 20 2017 019962-8 U2** | Código 7.1 - Conhecimento de Parecer Técnico<br>(22) 18/09/2017<br>(71) RENATO SILVEIRA JOIOZO (BR/SP) |
| **(21) BR 20 2017 019964-4 U2** | Código 7.1 - Conhecimento de Parecer Técnico<br>(22) 18/09/2017<br>(71) RENATO SILVEIRA JOIOZO (BR/SP) |
| **(21) BR 20 2017 020033-2 U2** | Código 7.1 - Conhecimento de Parecer Técnico<br>(22) 19/09/2017<br>(71) VALVERDE COMERCIAL LTDA - ME (BR/SP) |
| **(21) BR 20 2017 020453-2 U2** | Código 7.1 - Conhecimento de Parecer Técnico<br>(22) 25/09/2017<br>(71) OLIMAR JOÃO ZYS (BR/RS) |
| **(21) BR 20 2017 020712-4 U2** | Código 7.1 - Conhecimento de Parecer Técnico<br>(22) 27/09/2017<br>(71) INDUTAR TECNO METAL LTDA (BR/RS) |
| **(21) BR 20 2017 020828-7 U2** | Código 7.1 - Conhecimento de Parecer Técnico<br>(22) 28/09/2017<br>(71) SINALMIG SINAIS/SISTEMAS E PROGRAMAÇÃO VISUAL LTDA. (BR/MG) |
| **(21) BR 20 2017 020858-9 U2** | Código 7.1 - Conhecimento de Parecer Técnico<br>(22) 28/09/2017<br>(71) EMPRESA BRASILEIRA DE PEÇAS E ACESSORIOS PARA AUTOS LTDA. (BR/SP) |
| **(21) BR 20 2017 022871-7 U2** | Código 7.1 - Conhecimento de Parecer Técnico<br>(22) 24/10/2017<br>(71) ANTONIO MARTOS CALVO (BR/SP) |
| **(21) BR 20 2017 022946-2 U2** | Código 7.1 - Conhecimento de Parecer Técnico<br>(22) 24/10/2017<br>(71) INSTITUTO AGRONÔMICO - IAC (BR/SP) |
| **(21) BR 20 2017 023575-6 U2** | Código 7.1 - Conhecimento de Parecer Técnico<br>(22) 31/10/2017<br>(71) GERALDO HEIL (BR/SC) |

| | |
|---|---|
| **(21) BR 20 2017 023930-1 U2** | Código 7.1 - Conhecimento de Parecer Técnico<br>(22) 07/11/2017<br>(71) SIMONE REGINA EWERT DA SILVA (BR/PR) |
| **(21) BR 20 2017 024799-1 U2** | Código 7.1 - Conhecimento de Parecer Técnico<br>(22) 20/11/2017<br>(71) UNIVERSIDADE FEDERAL DE LAVRAS (BR/MG) ; FUNDAÇÃO DE AMPARO À PESQUISA DE MINAS GERAIS (BR/MG) |
| **(21) BR 20 2017 025077-1 U2** | Código 7.1 - Conhecimento de Parecer Técnico<br>(22) 23/11/2017<br>(71) EDSON CLOVIS SCHARF (BR/SC) ; TEREZINHA ERICA SCHARF (BR/SC) |
| **(21) BR 20 2017 027165-5 U2** | Código 7.1 - Conhecimento de Parecer Técnico<br>(22) 15/12/2017<br>(71) MARISTELA CHAIM PINTO (BR/SP) |
| **(21) BR 20 2017 027512-0 U2** | Código 7.1 - Conhecimento de Parecer Técnico<br>(22) 19/12/2017<br>(71) UNIVERSIDADE TECNOLOGICA FEDERAL DO PARANA (BR/PR) |
| **(21) BR 20 2019 004832-3 U2** | Código 7.1 - Conhecimento de Parecer Técnico<br>(22) 12/03/2019<br>(71) FRANCISCO MARCON RONDOM (BR/BA) |
| **(21) BR 20 2020 002651-3 U2** | Código 7.1 - Conhecimento de Parecer Técnico<br>(22) 07/02/2020<br>(71) FERNANDO GONCALVES DE OLIVEIRA (BR/GO) |
| **(21) BR 20 2020 007099-7 U2** | Código 7.1 - Conhecimento de Parecer Técnico<br>(22) 08/04/2020<br>(71) JOÃO CARLOS MOLIN (BR/RS) ; GIOVANI MOLIN (BR/RS) ; GEFERSON RONEI BUZINI (BR/RS) |
| **(21) BR 20 2020 007100-4 U2** | Código 7.1 - Conhecimento de Parecer Técnico<br>(22) 08/04/2020<br>(71) GIOVANI MOLIN (BR/RS) ; GEFERSON RONEI BUZINI (BR/RS) ; JOÃO CARLOS MOLIN (BR/RS) |
| **(21) BR 20 2020 015279-9 U2** | Código 7.1 - Conhecimento de Parecer Técnico<br>(22) 27/07/2020 |

| | |
|---|---|
| | (71) BENGE ENGENHARIA E SERVICOS LTDA (BR/SP) |
| **(21) BR 20 2021 021235-2 U2** | Código 7.1 - Conhecimento de Parecer Técnico<br>(22) 22/10/2021<br>(71) ALLUS INDUSTRIA LTDA (BR/MT) |
| **(21) BR 20 2021 023363-5 U2** | Código 7.1 - Conhecimento de Parecer Técnico<br>(22) 21/11/2021<br>(71) TAIYANG COMERCIO E SERVIÇOS ESPECIALIZADOS EM ENERGIA SOLAR EIRELI (BR/BA) |
| **(21) BR 21 2018 075121-4 U2** | Código 7.1 - Conhecimento de Parecer Técnico<br>(22) 27/05/2017<br>(71) JIANGSU SMTP TECHNOLOGY CO., LTD. (CN) |
| **(21) PI 0910724-0 A2** | Código 7.1 - Conhecimento de Parecer Técnico<br>(22) 02/03/2009<br>(71) BIOLITEC UNTERNEHMENSBETEILIGUNGS II AG (AT) |
| **(21) PI 1000911-6 A2** | Código 7.1 - Conhecimento de Parecer Técnico<br>(22) 15/03/2010<br>(71) Grendene S/A (BR/CE) |
| **(21) PI 1102451-8 A2** | Código 7.1 - Conhecimento de Parecer Técnico<br>(22) 04/05/2011<br>(71) ARIOVALDO CÂNDIDO RIBEIRO (BR/MG) |

## Código 7.2 - Publicação Anulada

Anulada a publicação por ter sido indevida.

---

**(21) BR 11 2017 013169-2 A2**

Código 7.2 - Publicação Anulada
(22) 15/12/2015
(71) CYTEC INDUSTRIES INC. (US)

---

**(21) PI 1100805-9 A2**

Código 7.2 - Publicação Anulada
(22) 26/01/2011
(71) Carla Barreto Manfrinato (BR/PR)

## Código Anuidade do Pedido

### Código 8.5 - Exigência de Complementação da Retribuição Anual

O depositante deverá complementar, de acordo com a tabela vigente na data da complementação, o pagamento da retribuição especificada, por meio do peticionamento eletrônico ou do formulário FQ002 acompanhado dos comprovantes dos pagamentos correspondentes ao cumprimento de exigência e a complementação da retribuição anual, no valor da retribuição adicional de que trata o art. 84º § 2º da Lei nº 9.279/96. O não cumprimento no prazo de 60 (sessenta) dias acarretará o arquivamento do pedido.

---

**(21) BR 10 2013 031280-0 A2**

Código 8.5 - Exigência de Complementação da Retribuição Anual
(22) 05/12/2013
(71) PIZZA CREK PIZZARIA E EVENTOS LTDA (BR/SP)
Conforme Resolução 113/2013, o depositante deverá complementar a retribuição da 7ª anuidade(s), de acordo com tabela vigente, no valor de R$ 250,00, referente à(s) guia(s) de recolhimento 29409161927583526.

---

**(21) BR 10 2017 004458-0 A2**

Código 8.5 - Exigência de Complementação da Retribuição Anual
(22) 06/03/2017
(71) UNIVERSIDADE FEDERAL DO RIO DE JANEIRO (BR/RJ)
Complementar a retribuição da(s) 5ª anuidade(s), de acordo com tabela vigente, referente à(s) guia(s) de recolhimento 29409161936179554.

---

**(21) BR 10 2017 007228-2 A2**

Código 8.5 - Exigência de Complementação da Retribuição Anual
(22) 07/04/2017
(71) UNIVERSIDADE FEDERAL DE ALAGOAS (BR/AL)
Complementar a retribuição da(s) 5ª anuidade(s), de acordo com tabela vigente, referente à(s) guia(s) de recolhimento 29409161937334138.

---

**(21) BR 10 2017 007231-2 A2**

Código 8.5 - Exigência de Complementação da Retribuição Anual
(22) 07/04/2017
(71) UNIVERSIDADE FEDERAL DE ALAGOAS (BR/AL)
Complementar a retribuição da(s) 5ª anuidade(s), de acordo com tabela vigente, referente à(s) guia(s) de recolhimento 29409161937334189.

---

**(21) BR 10 2017 009920-2 A2**

Código 8.5 - Exigência de Complementação da Retribuição Anual
(22) 11/05/2017
(71) FAZIT - FABRICAÇÃO DE SISTEMAS DE DETECÇÃO DE GASES LTDA (BR/RS)
Complementar a retribuição da(s) 3ª, 4ª, 5ª e 6ª anuidade(s), de acordo com tabela vigente, referente à(s) guia(s) de recolhimento 29409161908463340,

29409161922366942, 29409161938555324 e 29409161953600920.

## Código 8.6 - Arquivamento - Art. 86 da LPI

Arquivado o pedido por falta de pagamento da retribuição anual dentro do prazo ou por não cumprimento de exigência de complementação de pagamento da retribuição. Desta data corre o prazo de 3 (três) meses para o depositante requerer a restauração do andamento do pedido por meio do peticionamento eletrônico ou do formulário modelo FQ002 acompanhado dos comprovantes referentes ao pagamento da restauração e conforme o caso: da cópia do pagamento correspondente a retribuição anual paga fora do prazo; do pagamento correspondente a retribuição anual em débito; ou do pagamento correspondente a complementação no valor da retribuição adicional de que trata o art. 84º § 2º da Lei nº 9.279/96.

---

**(21) BR 10 2012 029104-5 A2**

Código 8.6 - Arquivamento - Art. 86 da LPI
(22) 14/11/2012
(71) UNIVERSIDADE ESTADUAL DE CAMPINAS - UNICAMP (BR/SP)
Referente à 10ª anuidade.

---

**(21) BR 10 2012 029196-7 A2**

Código 8.6 - Arquivamento - Art. 86 da LPI
(22) 14/11/2012
(71) INSTITUTO FEDERAL DE EDUCAÇÃO, CIÊNCIA E TECNOLOGIA DE SANTA CATARINA (BR/SC)
Referente à 10ª anuidade.

---

**(21) BR 10 2014 028074-0 A2**

Código 8.6 - Arquivamento - Art. 86 da LPI
(22) 10/11/2014
(71) LEONARDO TANNURE NEMER (BR/ES)
Referente à 8ª anuidade.

---

**(21) BR 10 2014 028352-8 A2**

Código 8.6 - Arquivamento - Art. 86 da LPI
(22) 14/11/2014
(71) SANDVIK TOOLING FRANCE (FR)
Referente à 8ª anuidade.

---

**(21) BR 10 2014 028423-0 A2**

Código 8.6 - Arquivamento - Art. 86 da LPI
(22) 14/11/2014
(71) UNIVERSIDADE FEDERAL DE PERNAMBUCO - UFPE (BR/PE)
Referente à 8ª anuidade.

---

**(21) BR 10 2015 028353-9 A2**

Código 8.6 - Arquivamento - Art. 86 da LPI
(22) 11/11/2015
(71) FOCKINK INDÚSTRIAS ELÉTRICAS LTDA (BR/RS)
Referente à 7ª anuidade.

| | |
|---|---|
| **(21) BR 10 2015 028403-9 A2** | Código 8.6 - Arquivamento - Art. 86 da LPI<br>(22) 11/11/2015<br>(71) FORD GLOBAL TECHNOLOGIES, LLC (US)<br>Referente à 7ª anuidade. |
| **(21) BR 10 2015 028586-8 A2** | Código 8.6 - Arquivamento - Art. 86 da LPI<br>(22) 13/11/2015<br>(71) ORIGAMI BRASIL TECNOLOGIA E SERVICOS EM AUTOMACAO LTDA (BR/SP)<br>Referente à 7ª anuidade. |
| **(21) BR 10 2016 026328-0 A2** | Código 8.6 - Arquivamento - Art. 86 da LPI<br>(22) 10/11/2016<br>(71) UNIVERSIDADE FEDERAL DE PERNAMBUCO (BR/PE) ; UNIVERSIDADE ESTADUAL DA PARAÍBA - UEPB (BR/PB)<br>Referente à 6ª anuidade. |
| **(21) BR 10 2016 026386-7 A2** | Código 8.6 - Arquivamento - Art. 86 da LPI<br>(22) 10/11/2016<br>(71) GOODRICH LIGHTING SYSTEMS GMBH (DE)<br>Referente à 6ª anuidade. |
| **(21) BR 10 2016 026832-0 A2** | Código 8.6 - Arquivamento - Art. 86 da LPI<br>(22) 16/11/2016<br>(71) BANCO AGIBANK S.A. (BR/RS)<br>Referente à 6ª anuidade. |
| **(21) BR 10 2017 024515-2 A2** | Código 8.6 - Arquivamento - Art. 86 da LPI<br>(22) 14/11/2017<br>(71) DIMAS BAGATOLLI (BR/PR)<br>Referente à 5ª anuidade. |
| **(21) BR 10 2018 073320-6 A2** | Código 8.6 - Arquivamento - Art. 86 da LPI<br>(22) 12/11/2018<br>(71) ELIAS ZEFERINO DA SILVA (BR/SC)<br>Referente à 4ª anuidade. |
| **(21) BR 10 2018 073353-2 A2** | Código 8.6 - Arquivamento - Art. 86 da LPI<br>(22) 13/11/2018<br>(71) TOYOTA JIDOSHA KABUSHIKI KAISHA (JP)<br>Referente à 4ª anuidade. |

| | |
|---|---|
| **(21) BR 10 2018 073446-6 A2** | Código 8.6 - Arquivamento - Art. 86 da LPI<br>(22) 13/11/2018<br>(71) ANTONIO ROBERTO NARDINI (BR/RS)<br>Referente à 4ª anuidade. |
| **(21) BR 10 2018 073486-5 A2** | Código 8.6 - Arquivamento - Art. 86 da LPI<br>(22) 14/11/2018<br>(71) DANILLA FOODS BRASIL LTDA (BR/SP)<br>Referente à 4ª anuidade. |
| **(21) BR 10 2018 073701-5 A2** | Código 8.6 - Arquivamento - Art. 86 da LPI<br>(22) 16/11/2018<br>(71) UNIVERSIDADE FEDERAL DE PERNAMBUCO (BR/PE)<br>Referente à 4ª anuidade. |
| **(21) BR 10 2019 014048-8 A2** | Código 8.6 - Arquivamento - Art. 86 da LPI<br>(22) 06/07/2019<br>(71) GILSOMAR ANTONIO BAZANA (BR/MT)<br>Referente à 3ª anuidade. |
| **(21) BR 10 2019 018765-4 A8** | Código 8.6 - Arquivamento - Art. 86 da LPI<br>(22) 10/09/2019<br>(71) MÁRCIO EDUARDO DA SILVA (BR/GO)<br>Referente à 3ª anuidade. |
| **(21) BR 10 2020 009685-0 A2** | Código 8.6 - Arquivamento - Art. 86 da LPI<br>(22) 14/05/2020<br>(71) SANDRA INÊS LINS DE ABREU MENDES (BR/PE)<br>Não apresentada a guia de cumprimento de exigência. |
| **(21) BR 11 2012 008822-0 B1** | Código 8.6 - Arquivamento - Art. 86 da LPI<br>(22) 13/10/2010<br>(71) APPLE INC. (US)<br>Referente à 12ª anuidade. |
| **(21) BR 11 2012 019186-1 A2** | Código 8.6 - Arquivamento - Art. 86 da LPI<br>(22) 24/01/2011<br>(71) Telefonaktiebolaget LM Ericsson (publi) (SE)<br>Referente às 10ª e 11ª anuidades. |
| **(21) BR 11 2013 011950-0 A2** | Código 8.6 - Arquivamento - Art. 86 da LPI |

| | |
|---|---|
| | (22) 16/11/2011<br>(71) RHODIA OPERATIONS (FR)<br>Referente à 11ª anuidade. |
| **(21) BR 11 2014 001732-8 A2** | Código 8.6 - Arquivamento - Art. 86 da LPI<br>(22) 15/06/2012<br>(71) BAANTO INTERNATIONAL LTD. (CA)<br>Arquivado o pedido de patente, nos termos do artigo 86, da LPI, e artigo 10 da resolução 113/2013, referente ao não recolhimento da 9ª e 10ª retribuição anual, para fins de restauração conforme artigo 87 da LPI 9.279, sob pena da manutenção do arquivamento caso não seja restaurado dentro do prazo legal, conforme o disposto no artigo 12 da resolução 113/2013. |
| **(21) BR 11 2014 011422-6 A2** | Código 8.6 - Arquivamento - Art. 86 da LPI<br>(22) 14/11/2012<br>(71) MARTIN A. STUART (US) ; STEPHEN L. CUNNINGHAN (US)<br>Referente à 10ª anuidade. |
| **(21) BR 11 2016 001589-4 A2** | Código 8.6 - Arquivamento - Art. 86 da LPI<br>(22) 05/11/2015<br>(71) XIAOMI INC. (CN)<br>Referente à 7ª anuidade. |
| **(21) BR 11 2016 008555-8 A8** | Código 8.6 - Arquivamento - Art. 86 da LPI<br>(22) 16/10/2014<br>(71) BASF AGROCHEMICAL PRODUCTS B.V. (NL)<br>Referente à 8ª anuidade. |
| **(21) BR 11 2016 008866-2 A2** | Código 8.6 - Arquivamento - Art. 86 da LPI<br>(22) 05/11/2015<br>(71) XIAOMI INC. (CN)<br>Referente à 7ª anuidade. |
| **(21) BR 11 2016 009740-8 A2** | Código 8.6 - Arquivamento - Art. 86 da LPI<br>(22) 11/11/2013<br>(71) COLGATE-PALMOLIVE COMPANY (US)<br>Referente à 9ª anuidade. |
| **(21) BR 11 2016 010409-9 A8** | Código 8.6 - Arquivamento - Art. 86 da LPI<br>(22) 11/11/2014<br>(71) GLAXOSMITHKLINE INTELLECTUAL PROPERTY (NO. 2) LIMITED (GB)<br>Referente à 8ª anuidade. |

| | |
|---|---|
| **(21) BR 11 2016 010510-9 A2** | Código 8.6 - Arquivamento - Art. 86 da LPI<br>(22) 11/11/2014<br>(71) IMMUNOVIA AB (SE)<br>Referente à 8ª anuidade. |
| **(21) BR 11 2016 010634-2 A2** | Código 8.6 - Arquivamento - Art. 86 da LPI<br>(22) 12/11/2014<br>(71) BLRT PTY LTD (AU)<br>Referente à 8ª anuidade. |
| **(21) BR 11 2016 013480-0 A2** | Código 8.6 - Arquivamento - Art. 86 da LPI<br>(22) 11/11/2014<br>(71) QUALCOMM INCORPORATED (US)<br>Referente à 8ª anuidade. |
| **(21) BR 11 2016 016892-5 A2** | Código 8.6 - Arquivamento - Art. 86 da LPI<br>(22) 20/01/2015<br>(71) EGIS GYÓGYSZERGYÁR ZRT. (HU)<br>Referente à 7ª anuidade. |
| **(21) BR 11 2017 009965-9 A2** | Código 8.6 - Arquivamento - Art. 86 da LPI<br>(22) 12/11/2015<br>(71) QUALCOMM INCORPORATED (US)<br>Referente à 7ª anuidade. |
| **(21) BR 11 2017 009966-7 A2** | Código 8.6 - Arquivamento - Art. 86 da LPI<br>(22) 10/11/2015<br>(71) QUALCOMM INCORPORATED (US)<br>Referente à 7ª anuidade. |
| **(21) BR 11 2017 010261-7 A2** | Código 8.6 - Arquivamento - Art. 86 da LPI<br>(22) 13/11/2015<br>(71) MERCK SHARP & DOHME CORP. (US)<br>Referente à 7ª anuidade. |
| **(21) BR 11 2017 010645-0 A2** | Código 8.6 - Arquivamento - Art. 86 da LPI<br>(22) 10/11/2015<br>(71) JIANGSU HENGRUI MEDICINE CO., LTD. (CN) ; SHANGHAI HENGRUI PHARMACEUTICAL CO., LTD. (CN)<br>Referente à 7ª anuidade. |
| **(21) BR 11 2017 013350-4 A2** | Código 8.6 - Arquivamento - Art. 86 da LPI<br>(22) 12/11/2015 |

| | |
|---|---|
| | (71) QUALCOMM INCORPORATED (US)<br>Referente à 7ª anuidade. |
| **(21) BR 11 2018 004085-1 A2** | Código 8.6 - Arquivamento - Art. 86 da LPI<br>(22) 10/11/2016<br>(71) F. HOFFMANN-LA ROCHE AG (CH)<br>Referente à 6ª anuidade. |
| **(21) BR 11 2018 009393-9 A8** | Código 8.6 - Arquivamento - Art. 86 da LPI<br>(22) 14/11/2016<br>(71) DSM IP ASSETS B.V. (NL)<br>Referente à 6ª anuidade. |
| **(21) BR 11 2018 009644-0 A2** | Código 8.6 - Arquivamento - Art. 86 da LPI<br>(22) 11/11/2016<br>(71) GRAYBUG VISION, INC. (US)<br>Referente à 6ª anuidade. |
| **(21) BR 11 2018 010000-5 A8** | Código 8.6 - Arquivamento - Art. 86 da LPI<br>(22) 11/11/2016<br>(71) QUALCOMM INCORPORATED (US)<br>Referente à 6ª anuidade. |
| **(21) BR 11 2018 010013-7 A2** | Código 8.6 - Arquivamento - Art. 86 da LPI<br>(22) 16/11/2016<br>(71) @HEALTH (FR)<br>Referente à 6ª anuidade. |
| **(21) BR 11 2018 016880-7 A2** | Código 8.6 - Arquivamento - Art. 86 da LPI<br>(22) 16/11/2016<br>(71) UNICHARM CORPORATION (JP)<br>Referente à 6ª anuidade. |
| **(21) BR 11 2019 009489-0 A2** | Código 8.6 - Arquivamento - Art. 86 da LPI<br>(22) 13/11/2017<br>(71) GSK CONSUMER HEALTHCARE S.A. (CH)<br>Referente à 5ª anuidade. |
| **(21) BR 11 2019 009734-1 A2** | Código 8.6 - Arquivamento - Art. 86 da LPI<br>(22) 14/11/2017<br>(71) HYDRIL USA DISTRIBUTION LLC (US)<br>Referente à 5ª anuidade. |

| | |
|---|---|
| **(21) BR 11 2019 009741-4 A2** | Código 8.6 - Arquivamento - Art. 86 da LPI<br>(22) 10/11/2017<br>(71) QUALCOMM INCORPORATED (US)<br>Referente à 5ª anuidade. |
| **(21) BR 11 2019 009929-8 A2** | Código 8.6 - Arquivamento - Art. 86 da LPI<br>(22) 16/11/2017<br>(71) CLEMENTIA PHARMACEUTICALS INC. (CA)<br>Referente à 5ª anuidade. |
| **(21) BR 11 2019 009977-8 A2** | Código 8.6 - Arquivamento - Art. 86 da LPI<br>(22) 15/11/2017<br>(71) BOEHRINGER INGELHEIM ANIMAL HEALTH USA INC. (US)<br>Referente à 5ª anuidade. |
| **(21) BR 11 2019 011253-7 A2** | Código 8.6 - Arquivamento - Art. 86 da LPI<br>(22) 15/11/2017<br>(71) QUALICAPS CO., LTD. (JP)<br>Referente à 5ª anuidade. |
| **(21) BR 11 2020 007033-5 A2** | Código 8.6 - Arquivamento - Art. 86 da LPI<br>(22) 10/11/2017<br>(71) ABU DHABI NATIONAL OIL COMPANY (AE)<br>Referente à 5ª anuidade. |
| **(21) BR 11 2020 007901-4 A2** | Código 8.6 - Arquivamento - Art. 86 da LPI<br>(22) 12/11/2018<br>(71) THYSSENKRUPP CARBON COMPONENTS GMBH (DE)<br>Referente à 4ª anuidade. |
| **(21) BR 11 2020 008967-2 A2** | Código 8.6 - Arquivamento - Art. 86 da LPI<br>(22) 14/11/2018<br>(71) NOVUS INTERNATIONAL, INC. (US)<br>Referente à 4ª anuidade. |
| **(21) BR 11 2020 009434-0 A2** | Código 8.6 - Arquivamento - Art. 86 da LPI<br>(22) 14/11/2018<br>(71) NIPPON STEEL CORPORATION (JP)<br>Referente à 4ª anuidade. |
| **(21) BR 11 2021 008504-1 A2** | Código 8.6 - Arquivamento - Art. 86 da LPI |

| | |
|---|---|
| | (22) 31/10/2019<br>(71) GREENVENUS, LLC (US)<br>Referente à 3ª anuidade. |
| **(21) BR 11 2021 011429-7 A2** | Código 8.6 - Arquivamento - Art. 86 da LPI<br>(22) 13/12/2018<br>(71) STONERIDGE ELECTRONICS AB (SE)<br>Referente à 3ª anuidade. |
| **(21) BR 13 2021 003422-9 E2** | Código 8.6 - Arquivamento - Art. 86 da LPI<br>(22) 24/02/2021<br>(61) BR 10 2018 012098-0 14/06/2018<br>(71) TAKAHIRO TAKAHASHI (BR/SC)<br>Pagar restauração. |
| **(21) BR 20 2017 024260-4 U2** | Código 8.6 - Arquivamento - Art. 86 da LPI<br>(22) 10/11/2017<br>(71) VALDECIR VICENTIN (BR/PR)<br>Referente à 5ª anuidade. |
| **(21) BR 20 2017 024326-0 U2** | Código 8.6 - Arquivamento - Art. 86 da LPI<br>(22) 13/11/2017<br>(71) JAIRO NIEHUES (BR/SC)<br>Referente à 5ª anuidade. |
| **(21) BR 20 2018 073363-5 U2** | Código 8.6 - Arquivamento - Art. 86 da LPI<br>(22) 13/11/2018<br>(71) PAULO EUGÊNIO OLIVEIRA DE SOUZA E SILVA (BR/BA)<br>Referente à 4ª anuidade. |
| **(21) BR 20 2018 073392-9 U2** | Código 8.6 - Arquivamento - Art. 86 da LPI<br>(22) 13/11/2018<br>(71) NIEL ANTÔNIO DA SILVA (BR/SP) ; GUILHERME AUGUSTO GASPAR (BR/SP)<br>Referente à 4ª anuidade. |
| **(21) BR 20 2018 073557-3 U2** | Código 8.6 - Arquivamento - Art. 86 da LPI<br>(22) 14/11/2018<br>(71) MARCIO LUIZ NEUVALD SILVA (BR/RS) ; JURACY BORGES SILVA (BR/GO)<br>Referente à 4ª anuidade. |
| **(21) BR 20 2019 016479-0 U2** | Código 8.6 - Arquivamento - Art. 86 da LPI |

| | |
|---|---|
| | (22) 08/08/2019<br>(71) EDSON ANTONIO TREBESCHI (BR/MG)<br>Referente à 3ª anuidade. |
| **(21) BR 21 2019 011742-9 U2** | Código 8.6 - Arquivamento - Art. 86 da LPI<br>(22) 10/11/2017<br>(71) HANGZHOU HPWINNER OPTO CORPORATION (CN)<br>Referente à 5ª anuidade. |
| **(21) PI 0706092-0 A2** | Código 8.6 - Arquivamento - Art. 86 da LPI<br>(22) 12/11/2007<br>(71) Fabricio Eduardo Lot Martins (BR/SP)<br>Referente à 15ª anuidade. |
| **(21) PI 0719112-0 A2** | Código 8.6 - Arquivamento - Art. 86 da LPI<br>(22) 16/11/2007<br>(71) Novartis AG (CH)<br>Referente à 15ª anuidade. |
| **(21) PI 0823236-9 A2** | Código 8.6 - Arquivamento - Art. 86 da LPI<br>(22) 14/11/2008<br>(71) Fujian Fuda Biotech Co. Ltd (CN)<br>Referente à 14ª anuidade. |
| **(21) PI 0921374-0 A2** | Código 8.6 - Arquivamento - Art. 86 da LPI<br>(22) 12/11/2009<br>(71) Chevron U.S.A. INC. (US) ; Novozymes A/S (DK)<br>Referente à 13ª anuidade. |

## Código 8.7 - Restauração

Notificação quanto à restauração do andamento do pedido.

| | |
|---|---|
| **(21) BR 10 2017 018398-0 A2** | Código 8.7 - Restauração<br>(22) 28/08/2017<br>(71) ANA PAULA SANTOS DE LIMA GUIMARAES (BR/MT) |
| **(21) BR 20 2013 025532-2 U2** | Código 8.7 - Restauração<br>(22) 03/10/2013<br>(71) RODOPLAST INDÚSTRIA E COMÉRCIO DE COMPONENTES PLÁSTICOS LTDA (BR/RS)<br>Restauração do andamento do pedido de patente em virtude de decisão judicial nº 5029450-64.2019.4.02.5101/RJ, instruída no INPI através do processo SEI 52402.006796/2019-01 |
| **(21) BR 20 2017 006837-0 U2** | Código 8.7 - Restauração<br>(22) 03/04/2017<br>(71) CENTRO FEDERAL DE EDUCAÇÃO TECNOLÓGICA DE MINAS GERAIS (BR/MG) |
| **(21) BR 20 2017 013850-5 U2** | Código 8.7 - Restauração<br>(22) 26/06/2017<br>(71) EDER DIAS DE MORAES (BR/PR) |
| **(21) BR 20 2018 013674-2 U2** | Código 8.7 - Restauração<br>(22) 03/07/2018<br>(71) CAIO GUIMARÃES ANDRADE (BR/BA) ; TATIANA PADULA SANCHES GUIMARÃES ANDRADE (BR/BA) ; AFONSO ANDRADE PORTUGAL (BR/BA) |

## Código 8.8 - Despacho Anulado

Anulação do despacho por ter sido indevido. (A toda publicação que envolva anulação de ato ou despacho caberá justificativa no processo administrativo.)

---

**(21) BR 10 2016 001203-1 A2**

Código 8.8 - Despacho Anulado
(22) 19/01/2016
(71) GUILHERME DE CASTRO BICUDO PISANI (BR/SP) ; 3 SIL - SOLUÇÕES INTEGRADAS EM LOGÍSTICA DE FROTAS AUTOMOTIVAS LTDA (BR/SP)
Anulada a publicação código 8.5 na RPI nº 2694 de 23/08/2022 por ter sido indevida, uma vez que o recolhimento da 7ª anuidade foi efetuado em 19/04/2022, através da GRU 29409161949094722.

---

**(21) BR 10 2018 003772-2 A2**

Código 8.8 - Despacho Anulado
(22) 26/02/2018
(71) UNIVERSIDADE FEDERAL DO PARÁ (BR/PA)
Anulada a publicação código 8.5 na RPI nº 2688 de 12/07/2022 por ter sido indevida, uma vez que o recolhimento foi realizado dia 30/07/2020 devido a suspensão de prazos INPI Covid19.

---

**(21) BR 10 2018 004776-0 A2**

Código 8.8 - Despacho Anulado
(22) 09/03/2018
(71) UNIVERSIDADE FEDERAL DO PARÁ (BR/PA)
Anulada a publicação código 8.5 na RPI nº 2688 de 12/07/2022 por ter sido indevida, uma vez que o recolhimento foi realizado dia 30/07/2020 devido a suspensão de prazos INPI Covid19.

---

**(21) BR 20 2019 008446-0 U2**

Código 8.8 - Despacho Anulado
(22) 25/04/2019
(71) EMERSON CORDEIRO DE OLIVEIRA (BR/MS)
Anulada a publicação código 8.11 na RPI nº 2695 de 30/08/2022 por ter sido indevida, uma vez que o pedido de desarquivamento (209) foi aproveitado como restauração, conforme artigo 220 da LPI.

## Código 8.11 - Manutenção do Arquivamento

Mantido o arquivamento do pedido uma vez que não foi requerida a restauração nos termos do disposto no art. 87 da Lei nº 9.279/96, encerrando a instância administrativa.

---

**(21) BR 10 2016 016982-8 A2**

Código 8.11 - Manutenção do Arquivamento
(22) 21/07/2016
(71) HUF HULSBECK & FURST GMBH & CO. KG. (DE)
Em virtude do arquivamento publicado na RPI 2680 de 17-05-2022 e considerando ausência de manifestação dentro dos prazos legais, informo que cabe ser mantido o arquivamento do pedido de patente, conforme o disposto no artigo 12, da resolução 113/2013.

---

**(21) BR 10 2017 012056-2 A2**

Código 8.11 - Manutenção do Arquivamento
(22) 07/06/2017
(71) INSTITUTO FEDERAL DE EDUCACAO, CIENCIA E TECNOLOGIA DA PARAIBA (BR/PB)
Referente ao despacho 8.6 publicado na RPI 2673 de 29/03/2022.

---

**(21) BR 10 2017 015730-0 A2**

Código 8.11 - Manutenção do Arquivamento
(22) 21/07/2017
(71) ZODIAC AEROTECHNICS (FR)
Em virtude do arquivamento publicado na RPI 2680 de 17-05-2022 e considerando ausência de manifestação dentro dos prazos legais, informo que cabe ser mantido o arquivamento do pedido de patente, conforme o disposto no artigo 12, da resolução 113/2013.

---

**(21) BR 10 2017 015834-9 A2**

Código 8.11 - Manutenção do Arquivamento
(22) 24/07/2017
(71) FRANCISCO HUGO LEANDRO (BR/CE)
Em virtude do arquivamento publicado na RPI 2680 de 17-05-2022 e considerando ausência de manifestação dentro dos prazos legais, informo que cabe ser mantido o arquivamento do pedido de patente, conforme o disposto no artigo 12, da resolução 113/2013.

---

**(21) BR 10 2017 015862-4 A2**

Código 8.11 - Manutenção do Arquivamento
(22) 24/07/2017
(71) SHARISE BEATRIZ ROBERTO (BR/PR)
Em virtude do arquivamento publicado na RPI 2680 de 17-05-2022 e considerando ausência de manifestação dentro dos prazos legais, informo que cabe ser mantido o arquivamento do pedido de patente, conforme o disposto no artigo 12, da resolução 113/2013.

| | |
|---|---|
| **(21) BR 10 2017 015894-2 A2** | Código 8.11 - Manutenção do Arquivamento<br>(22) 25/07/2017<br>(71) ASSEP TEC AMBIENTAL LTDA - ME (BR/ES)<br>Em virtude do arquivamento publicado na RPI 2680 de 17-05-2022 e considerando ausência de manifestação dentro dos prazos legais, informo que cabe ser mantido o arquivamento do pedido de patente, conforme o disposto no artigo 12, da resolução 113/2013. |
| **(21) BR 10 2018 014960-1 A2** | Código 8.11 - Manutenção do Arquivamento<br>(22) 23/07/2018<br>(71) DAYANE HASHIMOTO (BR/PR)<br>Em virtude do arquivamento publicado na RPI 2680 de 17-05-2022 e considerando ausência de manifestação dentro dos prazos legais, informo que cabe ser mantido o arquivamento do pedido de patente, conforme o disposto no artigo 12, da resolução 113/2013. |
| **(21) BR 10 2019 008779-0 A2** | Código 8.11 - Manutenção do Arquivamento<br>(22) 30/04/2019<br>(71) ASSOCIAÇÃO EDUCACIONAL DE CIÊNCIAS DA SAÚDE - AECISA (BR/PE)<br>Em virtude do arquivamento publicado na RPI 2680 de 17-05-2022 e considerando ausência de manifestação dentro dos prazos legais, informo que cabe ser mantido o arquivamento do pedido de patente, conforme o disposto no artigo 12, da resolução 113/2013. |
| **(21) BR 10 2019 009142-8 A2** | Código 8.11 - Manutenção do Arquivamento<br>(22) 04/05/2019<br>(71) ALDIZIO DA SILVA LELIS 95688935715 (BR/CE)<br>Em virtude do arquivamento publicado na RPI 2680 de 17-05-2022 e considerando ausência de manifestação dentro dos prazos legais, informo que cabe ser mantido o arquivamento do pedido de patente, conforme o disposto no artigo 12, da resolução 113/2013. |
| **(21) BR 10 2019 009163-0 A2** | Código 8.11 - Manutenção do Arquivamento<br>(22) 06/05/2019<br>(71) VAGNER MELO MATEUS (BR/RS)<br>Em virtude do arquivamento publicado na RPI 2680 de 17-05-2022 e considerando ausência de manifestação dentro dos prazos legais, informo que cabe ser mantido o arquivamento do pedido de patente, conforme o disposto no artigo 12, da resolução 113/2013. |
| **(21) BR 10 2019 009167-3 A2** | Código 8.11 - Manutenção do Arquivamento |

(22) 06/05/2019
(71) PAUL WURTH DO BRASIL TECNOLOGIA E SOLUCOES INDUSTRIAIS LTDA. (BR/MG)
Em virtude do arquivamento publicado na RPI 2680 de 17-05-2022 e considerando ausência de manifestação dentro dos prazos legais, informo que cabe ser mantido o arquivamento do pedido de patente, conforme o disposto no artigo 12, da resolução 113/2013.

---

**(21) BR 10 2019 009173-8 A2**

Código 8.11 - Manutenção do Arquivamento
(22) 06/05/2019
(71) JOÃO AUGUSTO STREIT (BR/RS) ; LUIS FILIPE FERNANDES GONÇALVES REBELO (BR/RS)
Em virtude do arquivamento publicado na RPI 2680 de 17-05-2022 e considerando ausência de manifestação dentro dos prazos legais, informo que cabe ser mantido o arquivamento do pedido de patente, conforme o disposto no artigo 12, da resolução 113/2013.

---

**(21) BR 10 2019 009177-0 A2**

Código 8.11 - Manutenção do Arquivamento
(22) 06/05/2019
(71) JOÃO AUGUSTO STREIT (BR/RS) ; LUIS FILIPE FERNANDES GONÇALVES REBELO (BR/RS)
Em virtude do arquivamento publicado na RPI 2680 de 17-05-2022 e considerando ausência de manifestação dentro dos prazos legais, informo que cabe ser mantido o arquivamento do pedido de patente, conforme o disposto no artigo 12, da resolução 113/2013.

---

**(21) BR 10 2019 009209-2 A2**

Código 8.11 - Manutenção do Arquivamento
(22) 06/05/2019
(71) H. N. LEITE - EPP (BR/AM)
Em virtude do arquivamento publicado na RPI 2680 de 17-05-2022 e considerando ausência de manifestação dentro dos prazos legais, informo que cabe ser mantido o arquivamento do pedido de patente, conforme o disposto no artigo 12, da resolução 113/2013.

---

**(21) BR 10 2019 009227-0 A2**

Código 8.11 - Manutenção do Arquivamento
(22) 06/05/2019
(71) ANDRÉ LUIZ PELEGRINI (BR/MG)
Em virtude do arquivamento publicado na RPI 2680 de 17-05-2022 e considerando ausência de manifestação dentro dos prazos legais, informo que cabe ser mantido o arquivamento do pedido de patente, conforme o disposto no artigo 12, da resolução 113/2013.

---

**(21) BR 10 2019 009236-0 A2**

Código 8.11 - Manutenção do Arquivamento

(22) 06/05/2019
(71) NEITZKE & NEITZKE LTDA - ME (BR/SC)
Em virtude do arquivamento publicado na RPI 2680 de 17-05-2022 e considerando ausência de manifestação dentro dos prazos legais, informo que cabe ser mantido o arquivamento do pedido de patente, conforme o disposto no artigo 12, da resolução 113/2013.

---

**(21) BR 10 2019 009277-7 A2**

Código 8.11 - Manutenção do Arquivamento
(22) 07/05/2019
(71) ARIANE (BR/RJ)
Em virtude do arquivamento publicado na RPI 2680 de 17-05-2022 e considerando ausência de manifestação dentro dos prazos legais, informo que cabe ser mantido o arquivamento do pedido de patente, conforme o disposto no artigo 12, da resolução 113/2013.

---

**(21) BR 10 2019 009290-4 A2**

Código 8.11 - Manutenção do Arquivamento
(22) 07/05/2019
(71) JOSÉ CARLOS PACHÓN MATEOS (BR/SP)
Em virtude do arquivamento publicado na RPI 2680 de 17-05-2022 e considerando ausência de manifestação dentro dos prazos legais, informo que cabe ser mantido o arquivamento do pedido de patente, conforme o disposto no artigo 12, da resolução 113/2013.

---

**(21) BR 10 2019 009332-3 A2**

Código 8.11 - Manutenção do Arquivamento
(22) 07/05/2019
(71) MICHELLE BALBINO CHIARO (BR/RJ)
Em virtude do arquivamento publicado na RPI 2680 de 17-05-2022 e considerando ausência de manifestação dentro dos prazos legais, informo que cabe ser mantido o arquivamento do pedido de patente, conforme o disposto no artigo 12, da resolução 113/2013.

---

**(21) BR 10 2019 009336-6 A2**

Código 8.11 - Manutenção do Arquivamento
(22) 07/05/2019
(71) ASSOCIAÇÃO EDUCACIONAL DE CIÊNCIAS DA SAÚDE - AECISA (BR/PE)
Em virtude do arquivamento publicado na RPI 2680 de 17-05-2022 e considerando ausência de manifestação dentro dos prazos legais, informo que cabe ser mantido o arquivamento do pedido de patente, conforme o disposto no artigo 12, da resolução 113/2013.

---

**(21) BR 10 2019 009411-7 A2**

Código 8.11 - Manutenção do Arquivamento
(22) 08/05/2019
(71) IDERLEI FERREIRA DE PAULA (BR/RJ)

| | |
|---|---|
| | Em virtude do arquivamento publicado na RPI 2680 de 17-05-2022 e considerando ausência de manifestação dentro dos prazos legais, informo que cabe ser mantido o arquivamento do pedido de patente, conforme o disposto no artigo 12, da resolução 113/2013. |
| **(21) BR 10 2019 009443-5 A2** | Código 8.11 - Manutenção do Arquivamento<br>(22) 08/05/2019<br>(71) EVALDO SERGIO SOUZA BRANDÃO (BR/MG)<br>Em virtude do arquivamento publicado na RPI 2680 de 17-05-2022 e considerando ausência de manifestação dentro dos prazos legais, informo que cabe ser mantido o arquivamento do pedido de patente, conforme o disposto no artigo 12, da resolução 113/2013. |
| **(21) BR 10 2019 009464-8 A2** | Código 8.11 - Manutenção do Arquivamento<br>(22) 09/05/2019<br>(71) MARCO ULGHERI (BR/SP)<br>Em virtude do arquivamento publicado na RPI 2680 de 17-05-2022 e considerando ausência de manifestação dentro dos prazos legais, informo que cabe ser mantido o arquivamento do pedido de patente, conforme o disposto no artigo 12, da resolução 113/2013. |
| **(21) BR 10 2019 009470-2 A2** | Código 8.11 - Manutenção do Arquivamento<br>(22) 09/05/2019<br>(71) APRIGIO ANTONIO BARRETO JUNIOR (BR/ES)<br>Em virtude do arquivamento publicado na RPI 2680 de 17-05-2022 e considerando ausência de manifestação dentro dos prazos legais, informo que cabe ser mantido o arquivamento do pedido de patente, conforme o disposto no artigo 12, da resolução 113/2013. |
| **(21) BR 10 2019 009525-3 A2** | Código 8.11 - Manutenção do Arquivamento<br>(22) 10/05/2019<br>(71) DIMAS BAGATOLLI (BR/PR)<br>Em virtude do arquivamento publicado na RPI 2680 de 17-05-2022 e considerando ausência de manifestação dentro dos prazos legais, informo que cabe ser mantido o arquivamento do pedido de patente, conforme o disposto no artigo 12, da resolução 113/2013. |
| **(21) BR 10 2019 009733-7 A2** | Código 8.11 - Manutenção do Arquivamento<br>(22) 13/05/2019<br>(71) OSVALDO DALLA COLETTA (BR/SP)<br>Em virtude do arquivamento publicado na RPI 2680 de 17-05-2022 e considerando ausência de manifestação dentro dos prazos legais, informo que cabe ser mantido o arquivamento do pedido de patente, conforme o disposto no |

artigo 12, da resolução 113/2013.

**(21) BR 10 2019 009970-4 A2**

Código 8.11 - Manutenção do Arquivamento
(22) 16/05/2019
(71) ILSON LUIZ ARGENTA (BR/SC)
Em virtude do arquivamento publicado na RPI 2680 de 17-05-2022 e considerando ausência de manifestação dentro dos prazos legais, informo que cabe ser mantido o arquivamento do pedido de patente, conforme o disposto no artigo 12, da resolução 113/2013.

**(21) BR 10 2019 010098-2 A2**

Código 8.11 - Manutenção do Arquivamento
(22) 17/05/2019
(71) ILSON LUIZ ARGENTA (BR/SC)
Em virtude do arquivamento publicado na RPI 2680 de 17-05-2022 e considerando ausência de manifestação dentro dos prazos legais, informo que cabe ser mantido o arquivamento do pedido de patente, conforme o disposto no artigo 12, da resolução 113/2013.

**(21) BR 11 2013 001707-4 A2**

Código 8.11 - Manutenção do Arquivamento
(22) 22/07/2011
(71) Arla Foods Amba (DK)
Em virtude do arquivamento publicado na RPI 2680 de 17-05-2022 e considerando ausência de manifestação dentro dos prazos legais, informo que cabe ser mantido o arquivamento do pedido de patente, conforme o disposto no artigo 12, da resolução 113/2013.

**(21) BR 11 2014 004010-9 A2**

Código 8.11 - Manutenção do Arquivamento
(22) 24/07/2012
(71) COMBA TELECOM SYSTEM (CHINA) LTD (CN)
Em virtude do arquivamento publicado na RPI 2680 de 17-05-2022 e considerando ausência de manifestação dentro dos prazos legais, informo que cabe ser mantido o arquivamento do pedido de patente, conforme o disposto no artigo 12, da resolução 113/2013.

**(21) BR 11 2015 001759-2 A8**

Código 8.11 - Manutenção do Arquivamento
(22) 26/07/2013
(71) BIOGEN MA INC. (US)
Em virtude do arquivamento publicado na RPI 2680 de 17-05-2022 e considerando ausência de manifestação dentro dos prazos legais, informo que cabe ser mantido o arquivamento do pedido de patente, conforme o disposto no artigo 12, da resolução 113/2013.

**(21) BR 11 2015 001801-7 A2**

Código 8.11 - Manutenção do Arquivamento

(22) 26/07/2013
(71) ARAGON PHARMACEUTICALS, INC. (US)
Em virtude do arquivamento publicado na RPI 2680 de 17-05-2022 e considerando ausência de manifestação dentro dos prazos legais, informo que cabe ser mantido o arquivamento do pedido de patente, conforme o disposto no artigo 12, da resolução 113/2013.

---

**(21) BR 11 2016 001395-6 A8**

Código 8.11 - Manutenção do Arquivamento
(22) 22/07/2014
(71) ICEUTICA INC. (US)
Em virtude do arquivamento publicado na RPI 2680 de 17-05-2022 e considerando ausência de manifestação dentro dos prazos legais, informo que cabe ser mantido o arquivamento do pedido de patente, conforme o disposto no artigo 12, da resolução 113/2013.

---

**(21) BR 11 2016 001516-9 A2**

Código 8.11 - Manutenção do Arquivamento
(22) 21/07/2014
(71) SILCA S.P.A. (IT)
Em virtude do arquivamento publicado na RPI 2680 de 17-05-2022 e considerando ausência de manifestação dentro dos prazos legais, informo que cabe ser mantido o arquivamento do pedido de patente, conforme o disposto no artigo 12, da resolução 113/2013.

---

**(21) BR 11 2016 001682-3 A2**

Código 8.11 - Manutenção do Arquivamento
(22) 24/07/2014
(71) GOOGLE TECHNOLOGY HOLDINGS LLC (US)
Em virtude do arquivamento publicado na RPI 2680 de 17-05-2022 e considerando ausência de manifestação dentro dos prazos legais, informo que cabe ser mantido o arquivamento do pedido de patente, conforme o disposto no artigo 12, da resolução 113/2013.

---

**(21) BR 11 2016 002619-5 A2**

Código 8.11 - Manutenção do Arquivamento
(22) 23/07/2014
(71) BIOUNIVERSA SRL (IT)
Em virtude do arquivamento publicado na RPI 2680 de 17-05-2022 e considerando ausência de manifestação dentro dos prazos legais, informo que cabe ser mantido o arquivamento do pedido de patente, conforme o disposto no artigo 12, da resolução 113/2013.

---

**(21) BR 11 2017 000680-4 A2**

Código 8.11 - Manutenção do Arquivamento
(22) 24/07/2015
(71) QUALCOMM INCORPORATED (US)
Em virtude do arquivamento publicado na RPI 2680 de 17-05-2022 e

| | |
|---|---|
| | considerando ausência de manifestação dentro dos prazos legais, informo que cabe ser mantido o arquivamento do pedido de patente, conforme o disposto no artigo 12, da resolução 113/2013. |
| **(21) BR 11 2017 001212-0 A2** | Código 8.11 - Manutenção do Arquivamento<br>(22) 21/07/2015<br>(71) XYLECO, INC. (US)<br>Em virtude do arquivamento publicado na RPI 2680 de 17-05-2022 e considerando ausência de manifestação dentro dos prazos legais, informo que cabe ser mantido o arquivamento do pedido de patente, conforme o disposto no artigo 12, da resolução 113/2013. |
| **(21) BR 11 2017 001425-4 A2** | Código 8.11 - Manutenção do Arquivamento<br>(22) 23/07/2015<br>(71) WACKER CHEMIE AG (DE)<br>Em virtude do arquivamento publicado na RPI 2680 de 17-05-2022 e considerando ausência de manifestação dentro dos prazos legais, informo que cabe ser mantido o arquivamento do pedido de patente, conforme o disposto no artigo 12, da resolução 113/2013. |
| **(21) BR 11 2017 001577-3 A2** | Código 8.11 - Manutenção do Arquivamento<br>(22) 23/07/2015<br>(71) TYCO ELECTRONICS BELGIUM EC BVBA (BE) ; TE CONNECTIVITY CORPORATION (US)<br>Em virtude do arquivamento publicado na RPI 2680 de 17-05-2022 e considerando ausência de manifestação dentro dos prazos legais, informo que cabe ser mantido o arquivamento do pedido de patente, conforme o disposto no artigo 12, da resolução 113/2013. |
| **(21) BR 11 2017 003335-6 A2** | Código 8.11 - Manutenção do Arquivamento<br>(22) 21/07/2015<br>(71) GRUPO P.I. MABE S.A. DE C.V. (MX)<br>Em virtude do arquivamento publicado na RPI 2680 de 17-05-2022 e considerando ausência de manifestação dentro dos prazos legais, informo que cabe ser mantido o arquivamento do pedido de patente, conforme o disposto no artigo 12, da resolução 113/2013. |
| **(21) BR 11 2017 008537-2 A2** | Código 8.11 - Manutenção do Arquivamento<br>(22) 20/07/2015<br>(71) THOMAS L. YALE (US)<br>Em virtude do arquivamento publicado na RPI 2680 de 17-05-2022 e considerando ausência de manifestação dentro dos prazos legais, informo que cabe ser mantido o arquivamento do pedido de patente, conforme o disposto no |

artigo 12, da resolução 113/2013.

**(21) BR 11 2017 028515-0 A2**

Código 8.11 - Manutenção do Arquivamento
(22) 26/07/2016
(71) DONG SAN ELECTRONICS CO., LTD. (KR)
Em virtude do arquivamento publicado na RPI 2680 de 17-05-2022 e considerando ausência de manifestação dentro dos prazos legais, informo que cabe ser mantido o arquivamento do pedido de patente, conforme o disposto no artigo 12, da resolução 113/2013.

**(21) BR 11 2018 001041-3 A2**

Código 8.11 - Manutenção do Arquivamento
(22) 22/07/2016
(71) NOVOZYMES INC. (US)
Em virtude do arquivamento publicado na RPI 2680 de 17-05-2022 e considerando ausência de manifestação dentro dos prazos legais, informo que cabe ser mantido o arquivamento do pedido de patente, conforme o disposto no artigo 12, da resolução 113/2013.

**(21) BR 11 2018 001061-8 A2**

Código 8.11 - Manutenção do Arquivamento
(22) 21/07/2015
(71) NISSAN MOTOR CO., LTD. (JP)
Em virtude do arquivamento publicado na RPI 2680 de 17-05-2022 e considerando ausência de manifestação dentro dos prazos legais, informo que cabe ser mantido o arquivamento do pedido de patente, conforme o disposto no artigo 12, da resolução 113/2013.

**(21) BR 11 2018 001068-5 A2**

Código 8.11 - Manutenção do Arquivamento
(22) 22/07/2016
(71) SOUND OBJECT TECHNOLOGIES S.A. (PL)
Em virtude do arquivamento publicado na RPI 2680 de 17-05-2022 e considerando ausência de manifestação dentro dos prazos legais, informo que cabe ser mantido o arquivamento do pedido de patente, conforme o disposto no artigo 12, da resolução 113/2013.

**(21) BR 11 2018 001302-1 A2**

Código 8.11 - Manutenção do Arquivamento
(22) 22/07/2016
(71) N.V. NUTRICIA (NL)
Em virtude do arquivamento publicado na RPI 2680 de 17-05-2022 e considerando ausência de manifestação dentro dos prazos legais, informo que cabe ser mantido o arquivamento do pedido de patente, conforme o disposto no artigo 12, da resolução 113/2013.

**(21) BR 11 2018 001578-4 A2**

Código 8.11 - Manutenção do Arquivamento

(22) 26/07/2016
(71) BAKER HUGHES, A GE COMPANY, LLC (US)
Em virtude do arquivamento publicado na RPI 2680 de 17-05-2022 e considerando ausência de manifestação dentro dos prazos legais, informo que cabe ser mantido o arquivamento do pedido de patente, conforme o disposto no artigo 12, da resolução 113/2013.

---

**(21) BR 11 2018 001708-6 A2**

Código 8.11 - Manutenção do Arquivamento
(22) 25/07/2016
(71) SAGEMCOM BROADBAND SAS (FR)
Em virtude do arquivamento publicado na RPI 2680 de 17-05-2022 e considerando ausência de manifestação dentro dos prazos legais, informo que cabe ser mantido o arquivamento do pedido de patente, conforme o disposto no artigo 12, da resolução 113/2013.

---

**(21) BR 11 2018 003444-4 A2**

Código 8.11 - Manutenção do Arquivamento
(22) 25/07/2016
(71) QUALCOMM INCORPORATED (US)
Em virtude do arquivamento publicado na RPI 2680 de 17-05-2022 e considerando ausência de manifestação dentro dos prazos legais, informo que cabe ser mantido o arquivamento do pedido de patente, conforme o disposto no artigo 12, da resolução 113/2013.

---

**(21) BR 11 2018 007516-7 A2**

Código 8.11 - Manutenção do Arquivamento
(22) 22/07/2016
(71) SMC CORPORATION (JP)
Em virtude do arquivamento publicado na RPI 2680 de 17-05-2022 e considerando ausência de manifestação dentro dos prazos legais, informo que cabe ser mantido o arquivamento do pedido de patente, conforme o disposto no artigo 12, da resolução 113/2013.

---

**(21) BR 11 2019 000668-0 A2**

Código 8.11 - Manutenção do Arquivamento
(22) 21/07/2017
(71) PHILIP MORRIS PRODUCTS S.A. (CH)
Em virtude do arquivamento publicado na RPI 2680 de 17-05-2022 e considerando ausência de manifestação dentro dos prazos legais, informo que cabe ser mantido o arquivamento do pedido de patente, conforme o disposto no artigo 12, da resolução 113/2013.

---

**(21) BR 11 2019 001035-1 A2**

Código 8.11 - Manutenção do Arquivamento
(22) 21/07/2016
(71) SHANDONG LUYE PHARMACEUTICAL CO.,LTD. (CN)
Em virtude do arquivamento publicado na RPI 2680 de 17-05-2022 e

| | |
|---|---|
| | considerando ausência de manifestação dentro dos prazos legais, informo que cabe ser mantido o arquivamento do pedido de patente, conforme o disposto no artigo 12, da resolução 113/2013. |
| **(21) BR 11 2019 001099-8 A2** | Código 8.11 - Manutenção do Arquivamento<br>(22) 21/07/2017<br>(71) EVOX THERAPEUTICS LTD (GB)<br>Em virtude do arquivamento publicado na RPI 2680 de 17-05-2022 e considerando ausência de manifestação dentro dos prazos legais, informo que cabe ser mantido o arquivamento do pedido de patente, conforme o disposto no artigo 12, da resolução 113/2013. |
| **(21) BR 11 2019 001108-0 A2** | Código 8.11 - Manutenção do Arquivamento<br>(22) 21/07/2017<br>(71) EVOX THERAPEUTICS LTD (GB)<br>Em virtude do arquivamento publicado na RPI 2680 de 17-05-2022 e considerando ausência de manifestação dentro dos prazos legais, informo que cabe ser mantido o arquivamento do pedido de patente, conforme o disposto no artigo 12, da resolução 113/2013. |
| **(21) BR 11 2019 001156-0 A2** | Código 8.11 - Manutenção do Arquivamento<br>(22) 24/07/2017<br>(71) GLIKNIK INC (US)<br>Em virtude do arquivamento publicado na RPI 2680 de 17-05-2022 e considerando ausência de manifestação dentro dos prazos legais, informo que cabe ser mantido o arquivamento do pedido de patente, conforme o disposto no artigo 12, da resolução 113/2013. |
| **(21) BR 11 2019 001197-8 A2** | Código 8.11 - Manutenção do Arquivamento<br>(22) 21/07/2017<br>(71) SAINT-GOBAIN GLASS FRANCE (FR)<br>Em virtude do arquivamento publicado na RPI 2680 de 17-05-2022 e considerando ausência de manifestação dentro dos prazos legais, informo que cabe ser mantido o arquivamento do pedido de patente, conforme o disposto no artigo 12, da resolução 113/2013. |
| **(21) BR 11 2019 001267-2 A2** | Código 8.11 - Manutenção do Arquivamento<br>(22) 26/07/2017<br>(71) AUXIN SURGERY (BE)<br>Em virtude do arquivamento publicado na RPI 2680 de 17-05-2022 e considerando ausência de manifestação dentro dos prazos legais, informo que cabe ser mantido o arquivamento do pedido de patente, conforme o disposto no artigo 12, da resolução 113/2013. |

| | |
|---|---|
| **(21) BR 11 2019 001406-3 A2** | Código 8.11 - Manutenção do Arquivamento<br>(22) 20/07/2017<br>(71) BAYER AKTIENGESELLSCHAFT (DE)<br>Em virtude do arquivamento publicado na RPI 2680 de 17-05-2022 e considerando ausência de manifestação dentro dos prazos legais, informo que cabe ser mantido o arquivamento do pedido de patente, conforme o disposto no artigo 12, da resolução 113/2013. |
| **(21) BR 11 2019 001590-6 A2** | Código 8.11 - Manutenção do Arquivamento<br>(22) 26/07/2016<br>(71) HUAWEI TECHNOLOGIES CO., LTD. (CN)<br>Em virtude do arquivamento publicado na RPI 2680 de 17-05-2022 e considerando ausência de manifestação dentro dos prazos legais, informo que cabe ser mantido o arquivamento do pedido de patente, conforme o disposto no artigo 12, da resolução 113/2013. |
| **(21) BR 11 2019 002445-0 A2** | Código 8.11 - Manutenção do Arquivamento<br>(22) 25/07/2017<br>(71) HATCH LTD. (CA)<br>Em virtude do arquivamento publicado na RPI 2680 de 17-05-2022 e considerando ausência de manifestação dentro dos prazos legais, informo que cabe ser mantido o arquivamento do pedido de patente, conforme o disposto no artigo 12, da resolução 113/2013. |
| **(21) BR 11 2019 003392-0 A2** | Código 8.11 - Manutenção do Arquivamento<br>(22) 25/07/2017<br>(71) QUALCOMM INCORPORATED (US)<br>Em virtude do arquivamento publicado na RPI 2680 de 17-05-2022 e considerando ausência de manifestação dentro dos prazos legais, informo que cabe ser mantido o arquivamento do pedido de patente, conforme o disposto no artigo 12, da resolução 113/2013. |
| **(21) BR 11 2020 001042-1 A2** | Código 8.11 - Manutenção do Arquivamento<br>(22) 20/07/2017<br>(71) NISSAN MOTOR CO., LTD. (JP)<br>Em virtude do arquivamento publicado na RPI 2680 de 17-05-2022 e considerando ausência de manifestação dentro dos prazos legais, informo que cabe ser mantido o arquivamento do pedido de patente, conforme o disposto no artigo 12, da resolução 113/2013. |
| **(21) BR 11 2020 001144-4 A2** | Código 8.11 - Manutenção do Arquivamento<br>(22) 20/07/2017 |

| | |
|---|---|
| | (71) NISSAN MOTOR CO., LTD. (JP)<br>Em virtude do arquivamento publicado na RPI 2680 de 17-05-2022 e considerando ausência de manifestação dentro dos prazos legais, informo que cabe ser mantido o arquivamento do pedido de patente, conforme o disposto no artigo 12, da resolução 113/2013. |
| **(21) BR 11 2020 001382-0 A2** | Código 8.11 - Manutenção do Arquivamento<br>(22) 20/07/2018<br>(71) OOYAMA POWER INC. (JP)<br>Em virtude do arquivamento publicado na RPI 2680 de 17-05-2022 e considerando ausência de manifestação dentro dos prazos legais, informo que cabe ser mantido o arquivamento do pedido de patente, conforme o disposto no artigo 12, da resolução 113/2013. |
| **(21) BR 11 2020 001731-0 A2** | Código 8.11 - Manutenção do Arquivamento<br>(22) 26/07/2018<br>(71) BAKER HUGHES, A GE COMPANY, LLC (US)<br>Em virtude do arquivamento publicado na RPI 2680 de 17-05-2022 e considerando ausência de manifestação dentro dos prazos legais, informo que cabe ser mantido o arquivamento do pedido de patente, conforme o disposto no artigo 12, da resolução 113/2013. |
| **(21) BR 20 2017 015655-4 U2** | Código 8.11 - Manutenção do Arquivamento<br>(22) 21/07/2017<br>(71) EMERSON BOTELHO NOGUEIRA (BR/MG)<br>Em virtude do arquivamento publicado na RPI 2680 de 17-05-2022 e considerando ausência de manifestação dentro dos prazos legais, informo que cabe ser mantido o arquivamento do pedido de patente, conforme o disposto no artigo 12, da resolução 113/2013. |
| **(21) BR 20 2017 015687-2 U2** | Código 8.11 - Manutenção do Arquivamento<br>(22) 21/07/2017<br>(71) MAURICIO OURIQUES SILVEIRA (BR/SC)<br>Em virtude do arquivamento publicado na RPI 2680 de 17-05-2022 e considerando ausência de manifestação dentro dos prazos legais, informo que cabe ser mantido o arquivamento do pedido de patente, conforme o disposto no artigo 12, da resolução 113/2013. |
| **(21) BR 20 2017 015715-1 U2** | Código 8.11 - Manutenção do Arquivamento<br>(22) 21/07/2017<br>(71) LUIZ CARLOS DE CARVALHO (BR/PR)<br>Em virtude do arquivamento publicado na RPI 2680 de 17-05-2022 e considerando ausência de manifestação dentro dos prazos legais, informo que |

| | |
|---|---|
| | cabe ser mantido o arquivamento do pedido de patente, conforme o disposto no artigo 12, da resolução 113/2013. |
| **(21) BR 20 2017 015986-3 U2** | Código 8.11 - Manutenção do Arquivamento<br>(22) 26/07/2017<br>(71) CETEC EQUIPAMENTOS PARA PINTURA LTDA (BR/SP)<br>Em virtude do arquivamento publicado na RPI 2680 de 17-05-2022 e considerando ausência de manifestação dentro dos prazos legais, informo que cabe ser mantido o arquivamento do pedido de patente, conforme o disposto no artigo 12, da resolução 113/2013. |
| **(21) BR 20 2018 015286-1 U2** | Código 8.11 - Manutenção do Arquivamento<br>(22) 26/07/2018<br>(71) WESLEI D´AVILA BOIM (BR/PR)<br>Em virtude do arquivamento publicado na RPI 2680 de 17-05-2022 e considerando ausência de manifestação dentro dos prazos legais, informo que cabe ser mantido o arquivamento do pedido de patente, conforme o disposto no artigo 12, da resolução 113/2013. |
| **(21) BR 20 2019 008700-0 U2** | Código 8.11 - Manutenção do Arquivamento<br>(22) 29/04/2019<br>(71) ILMAR LAURINDO (BR/SC)<br>Em virtude do arquivamento publicado na RPI 2680 de 17-05-2022 e considerando ausência de manifestação dentro dos prazos legais, informo que cabe ser mantido o arquivamento do pedido de patente, conforme o disposto no artigo 12, da resolução 113/2013. |
| **(21) BR 20 2019 008705-1 U2** | Código 8.11 - Manutenção do Arquivamento<br>(22) 29/04/2019<br>(71) ILMAR LAURINDO (BR/SC)<br>Em virtude do arquivamento publicado na RPI 2680 de 17-05-2022 e considerando ausência de manifestação dentro dos prazos legais, informo que cabe ser mantido o arquivamento do pedido de patente, conforme o disposto no artigo 12, da resolução 113/2013. |
| **(21) BR 20 2019 009146-6 U2** | Código 8.11 - Manutenção do Arquivamento<br>(22) 05/05/2019<br>(71) JOAO EUGENIO FRANCO CALDAS (BR/DF)<br>Em virtude do arquivamento publicado na RPI 2680 de 17-05-2022 e considerando ausência de manifestação dentro dos prazos legais, informo que cabe ser mantido o arquivamento do pedido de patente, conforme o disposto no artigo 12, da resolução 113/2013. |

**(21) BR 20 2019 009147-4 U2**

Código 8.11 - Manutenção do Arquivamento
(22) 05/05/2019
(71) KITT COMÉRCIO E INDÚSTRIA DE PRODUTOS HOSPITALARES LTDA (BR/RJ)
Em virtude do arquivamento publicado na RPI 2680 de 17-05-2022 e considerando ausência de manifestação dentro dos prazos legais, informo que cabe ser mantido o arquivamento do pedido de patente, conforme o disposto no artigo 12, da resolução 113/2013.

**(21) BR 20 2019 009153-9 U2**

Código 8.11 - Manutenção do Arquivamento
(22) 06/05/2019
(71) CARLOS ROBERTO DIAS REBOREDO (BR/RS)
Em virtude do arquivamento publicado na RPI 2680 de 17-05-2022 e considerando ausência de manifestação dentro dos prazos legais, informo que cabe ser mantido o arquivamento do pedido de patente, conforme o disposto no artigo 12, da resolução 113/2013.

**(21) BR 20 2019 009158-0 U2**

Código 8.11 - Manutenção do Arquivamento
(22) 06/05/2019
(71) AUGUSTO FONSECA DE MOURA (BR/SP)
Em virtude do arquivamento publicado na RPI 2680 de 17-05-2022 e considerando ausência de manifestação dentro dos prazos legais, informo que cabe ser mantido o arquivamento do pedido de patente, conforme o disposto no artigo 12, da resolução 113/2013.

**(21) BR 20 2019 009240-3 U2**

Código 8.11 - Manutenção do Arquivamento
(22) 06/05/2019
(71) INOVAMEC SOLUÇÕES MECANICAS (BR/SC)
Em virtude do arquivamento publicado na RPI 2680 de 17-05-2022 e considerando ausência de manifestação dentro dos prazos legais, informo que cabe ser mantido o arquivamento do pedido de patente, conforme o disposto no artigo 12, da resolução 113/2013.

**(21) BR 20 2019 009241-1 U2**

Código 8.11 - Manutenção do Arquivamento
(22) 06/05/2019
(71) JOAO EUGENIO FRANCO CALDAS (BR/DF)
Em virtude do arquivamento publicado na RPI 2680 de 17-05-2022 e considerando ausência de manifestação dentro dos prazos legais, informo que cabe ser mantido o arquivamento do pedido de patente, conforme o disposto no artigo 12, da resolução 113/2013.

**(21) BR 20 2019 009319-1 U2**

Código 8.11 - Manutenção do Arquivamento
(22) 07/05/2019

(71) GIANPAOLO PAPAIZ (BR/SP)
Em virtude do arquivamento publicado na RPI 2680 de 17-05-2022 e considerando ausência de manifestação dentro dos prazos legais, informo que cabe ser mantido o arquivamento do pedido de patente, conforme o disposto no artigo 12, da resolução 113/2013.

---

**(21) BR 20 2019 009340-0 U2**

Código 8.11 - Manutenção do Arquivamento
(22) 07/05/2019
(71) VALTEMIR PAES CAVALCANTI (BR/PE)
Em virtude do arquivamento publicado na RPI 2680 de 17-05-2022 e considerando ausência de manifestação dentro dos prazos legais, informo que cabe ser mantido o arquivamento do pedido de patente, conforme o disposto no artigo 12, da resolução 113/2013.

---

**(21) BR 20 2019 009378-7 U2**

Código 8.11 - Manutenção do Arquivamento
(22) 08/05/2019
(71) PEDRO FRANCISCO ALVES (BR/PE)
Em virtude do arquivamento publicado na RPI 2680 de 17-05-2022 e considerando ausência de manifestação dentro dos prazos legais, informo que cabe ser mantido o arquivamento do pedido de patente, conforme o disposto no artigo 12, da resolução 113/2013.

---

**(21) BR 20 2019 009385-0 U2**

Código 8.11 - Manutenção do Arquivamento
(22) 08/05/2019
(71) RILDO MATOS DA SILVA (BR/MG)
Em virtude do arquivamento publicado na RPI 2680 de 17-05-2022 e considerando ausência de manifestação dentro dos prazos legais, informo que cabe ser mantido o arquivamento do pedido de patente, conforme o disposto no artigo 12, da resolução 113/2013.

---

**(21) BR 20 2019 009447-3 U2**

Código 8.11 - Manutenção do Arquivamento
(22) 08/05/2019
(71) THIAGO BUTTI DIAS DA CUNHA (BR/SP)
Em virtude do arquivamento publicado na RPI 2680 de 17-05-2022 e considerando ausência de manifestação dentro dos prazos legais, informo que cabe ser mantido o arquivamento do pedido de patente, conforme o disposto no artigo 12, da resolução 113/2013.

---

**(21) BR 20 2019 009467-8 U2**

Código 8.11 - Manutenção do Arquivamento
(22) 09/05/2019
(71) VANDERLEI COSTA (BR/SC)
Em virtude do arquivamento publicado na RPI 2680 de 17-05-2022 e considerando ausência de manifestação dentro dos prazos legais, informo que

| | |
|---|---|
| | cabe ser mantido o arquivamento do pedido de patente, conforme o disposto no artigo 12, da resolução 113/2013. |
| **(21) BR 20 2019 012585-9 U2** | Código 8.11 - Manutenção do Arquivamento<br>(22) 18/06/2019<br>(71) MÁRCIO MARTINS (BR/SP)<br>Em virtude do arquivamento publicado na RPI 2680 de 17-05-2022 e considerando ausência de manifestação dentro dos prazos legais, informo que cabe ser mantido o arquivamento do pedido de patente, conforme o disposto no artigo 12, da resolução 113/2013. |
| **(21) MU 9001356-5 U2** | Código 8.11 - Manutenção do Arquivamento<br>(22) 23/07/2010<br>(71) LÉVIO OSCAR SCATTOLINI (BR/SP) ; ANDRÉ CARLOS WILNER (BR/SP)<br>Em virtude do arquivamento publicado na RPI 2680 de 17-05-2022 e considerando ausência de manifestação dentro dos prazos legais, informo que cabe ser mantido o arquivamento do pedido de patente, conforme o disposto no artigo 12, da resolução 113/2013. |
| **(21) PI 0915894-4 A2** | Código 8.11 - Manutenção do Arquivamento<br>(22) 22/07/2009<br>(71) MEDIMMUNE LIMITED (GB)<br>Em virtude do arquivamento publicado na RPI 2680 de 17-05-2022 e considerando ausência de manifestação dentro dos prazos legais, informo que cabe ser mantido o arquivamento do pedido de patente, conforme o disposto no artigo 12, da resolução 113/2013. |

## Código Decisão

### Código 9.1 - Deferimento

Deferido o pedido de patente. Desta data corre o prazo de 60 (sessenta) dias para o pagamento da retribuição para expedição da carta-patente conforme a Resolução 72/2013. O pagamento desta retribuição poderá ainda ser efetuado dentro de 30 (trinta) dias subsequentes, independente de notificação na RPI, mediante pagamento de retribuição específica. O não pagamento da retribuição nos prazos acima determinados acarretará o arquivamento definitivo do pedido.

---

**(21) BR 10 2012 007655-1 A8**

Código 9.1 - Deferimento
(22) 03/04/2012
(54) CELULOSE ELETRICAMENTE CONDUTORA, PROCESSO DE PRODUÇÃO E ELETRODO COMPREENDENDO O MESMO
(71) Universidade Federal do Rio Grande do Sul (BR/RS)

---

**(21) BR 10 2012 016838-3 A2**

Código 9.1 - Deferimento
(22) 29/06/2012
(54) SÍNTESE DE MONÔMEROS DE CIANOACRILATOS PARA A DISPONIBILIZAÇÃO NA PRODUÇÃO DE ADESIVOS TÓPICOS
(71) FUNDAÇÃO UNIVERSIDADE FEDERAL DE MATO GROSSO DO SUL - UFMS (BR/MS) ; Medica Produtos de Uso Médico Ltda (BR/MS)

---

**(21) BR 10 2012 021220-0 A2**

Código 9.1 - Deferimento
(22) 23/08/2012
(54) ARQUITETURA DE MOTOR STIRLING DE ALTO DESEMPENHO
(71) EMBRAPA - EMPRESA BRASILEIRA DE PESQUISA AGROPECUÁRIA (BR/DF)

---

**(21) BR 10 2012 024152-8 A8**

Código 9.1 - Deferimento
(22) 24/09/2012
(54) CILINDRO PURIFICADOR DE AR COMPRESSOR POR DECANTAÇÃO DE RESIDUOS, DESUMIFICAÇÃO E FILTRAGEM
(71) JOSÉ BASSI (BR/PR)

---

**(21) BR 10 2012 032588-8 A8**

Código 9.1 - Deferimento
(22) 20/12/2012
(54) COMPOSIÇÕES FARMACÊUTICAS À BASE DE EXTRATOS DE BACCHARIS TRIMERA E USO DESTAS NA PREPARAÇÃO DE AGENTES TERAPÊUTICOS PARA PREVENÇÃO E CONTROLE DA CINOMOSE CANINA
(71) FUNDAÇÃO DE AMPARO À PESQUISA DO ESTADO DE MINAS GERAIS

(BR/MG) ; UNIVERSIDADE FEDERAL DE VIÇOSA (BR/MG)

---

**(21) BR 10 2013 004032-0 A2**

Código 9.1 - Deferimento
(22) 21/02/2013
(54) ENZIMA RECOMBINANTE, PROCESSO DE HIDRÓLISE ENZIMÁTICA DE EPÓXIDOS E DIÓIS VICINAIS ASSIM OBTIDOS
(71) UNIVERSIDADE ESTADUAL DE CAMPINAS - UNICAMP (BR/SP)

---

**(21) BR 10 2013 004886-0 A2**

Código 9.1 - Deferimento
(22) 28/02/2013
(54) SISTEMA DE ACIONAMENTO DIFERENCIAL TENDO CONTROLE DE EMBREAGEM INDIVIDUAL E TRANSMISSÃO DE FLEXIBILIDADE MÚTUA
(71) TAI-HER YANG (TW)

---

**(21) BR 10 2013 006025-9 A2**

Código 9.1 - Deferimento
(22) 13/03/2013
(54) TRANSMISSÃO SELECIONÁVEL POR OPERADOR, E, MÉTODO DE TRANSMISSÃO SELECIONÁVEL POR OPERADOR
(71) DEERE & COMPANY (US)

---

**(21) BR 10 2013 007928-6 A2**

Código 9.1 - Deferimento
(22) 02/04/2013
(54) MÉTODO DE REPORTAR INFORMAÇÕES DE UM MEDIDOR EM UM SISTEMA AUTOMATIZADO DE LEITURA DO MEDIDOR E MÉTODO DE DETERMINAR UMA VARIÂNCIA ENTRE UM RELÓGIO DE UNIDADE DE INTERFACE DE MEDIDOR (MIU) E UM TEMPO EFETIVO
(71) Neptune Technology Group, INC. (US)

---

**(21) BR 10 2013 008298-8 A2**

Código 9.1 - Deferimento
(22) 05/04/2013
(54) Concentrado acidífero de diálise
(71) VIVONIC GMBH (DE)

---

**(21) BR 10 2013 008928-1 A2**

Código 9.1 - Deferimento
(22) 12/04/2013
(54) Túnel de transferência isotérmico e extensível
(71) ASTRO TECNOLOGIA INDÚSTRIA E COMÉRCIO LTDA (BR/RS) ; BRF S.A. (BR/SC)

---

**(21) BR 10 2013 013194-6 A2**

Código 9.1 - Deferimento
(22) 28/05/2013
(54) LÂMINA DE MICROARRANJO PARA DETECTAR MUTAÇÕES ASSOCIADAS A TRANSTORNOS DO ESPECTRO AUTISTA

(71) UNIVERSIDADE DE SÃO PAULO - USP (BR/SP)

---

**(21) BR 10 2013 016279-5 A2**

Código 9.1 - Deferimento
(22) 25/06/2013
(54) MÉTODO DE DIMINUIÇÃO DA QUANTIDADE DE COLORANTE EM UMA SOLUÇÃO COMPREENDENDO INIBIDOR DE ALFA1 PROTEINASE DERIVADO SOBRENADANTE DE CULTURA DE CÉLULAS (recA1PI)
(71) GRIFOLS, S.A. (ES)

---

**(21) BR 10 2013 020006-9 A2**

Código 9.1 - Deferimento
(22) 06/08/2013
(54) DISPOSITIVO PARA ARTICULAÇÃO DE PLATAFORMA, SEMI-REBOQUE DOTADO DE PLATAFORMA ARTICULÁVEL E PROCESSOS PARA ARTICULAÇÃO DE PLATAFORMA E PARA A CARGA E DESCARGA DE CONTAINERS
(71) RANDON S.A IMPLEMENTOS E PARTICIPAÇÕES (BR/RS)

---

**(21) BR 10 2013 025041-4 A2**

Código 9.1 - Deferimento
(22) 27/09/2013
(54) COMPOSIÇÃO HERBICIDA, E MÉTODO PARA CONTROLAR VEGETAÇÃO INDESEJÁVEL
(71) DOW AGROSCIENCES LLC (US)

---

**(21) BR 10 2013 026931-0 A2**

Código 9.1 - Deferimento
(22) 18/10/2013
(54) OBTENÇÃO DE ÁCIDO LACTOBIÔNICO PURO A PARTIR DE UMA MISTURA COM SORBITOL POR MÉTODO MICROBIOLÓGICO
(71) EDUARDO THADEU RODRIGUES (BR/RS) ; JULIANA HOCH (BR/RS)

---

**(21) BR 10 2013 028198-0 A2**

Código 9.1 - Deferimento
(22) 01/11/2013
(54) Dispositivo balanceador para motor de combustão interna de cilindro gêmeo paralelo
(71) HONDA MOTOR CO., LTD. (JP)

---

**(21) BR 10 2013 030661-4 A2**

Código 9.1 - Deferimento
(22) 28/11/2013
(54) DISPOSITIVO GERADOR DE POTENCIAIS EVOCADOS E MÉTODOS DE USO
(71) UNIVERSIDADE DE SÃO PAULO - USP (BR/SP)

---

**(21) BR 10 2013 032585-6 A2**

Código 9.1 - Deferimento
(22) 18/12/2013

| | |
|---|---|
| | (54) PROCESSO DE OBTENÇÃO DE BIOETANOL, HESPERIDINA E NANOCELULOSE A PARTIR DE BAGAÇO DE LARANJA<br>(71) UNIVERSIDADE ESTADUAL DE CAMPINAS - UNICAMP (BR/SP) |
| **(21) BR 10 2013 033095-7 A8** | Código 9.1 - Deferimento<br>(22) 20/12/2013<br>(54) EQUIPAMENTO PARA TRATAMENTO DOMICILIAR DA HIPERATIVIDADE VESICAL E INCONTINÊNCIA MISTA E DE URGÊNCIA E SEU USO<br>(71) UNIVERSIDADE FEDERAL DO RIO GRANDE DO SUL (BR/RS) ; HOSPITAL DE CLÍNICAS DE PORTO ALEGRE (BR/RS) |
| **(21) BR 10 2014 001218-4 A2** | Código 9.1 - Deferimento<br>(22) 17/01/2014<br>(54) SISTEMA DE MONITORAMENTO REMOTO DE EQUIPAMENTOS DE SUBESTAÇÕES DE ENERGIA ELÉTRICA ATRAVÉS DE REDES DE SENSORES SEM FIO<br>(71) CEMIG GERAÇÃO E TRANSMISSÃO S.A. (BR/MG) ; FUNDAÇÃO CPQD - CENTRO DE PESQUISA E DESENVOLVIMENTO EM TELECOMUNICAÇÕES (BR/SP) |
| **(21) BR 10 2014 005477-4 A2** | Código 9.1 - Deferimento<br>(22) 10/03/2014<br>(54) FERRAMENTA E MÉTODO PARA ESCARFAGEM DE UM SEGMENTO DE PÁ DE ROTOR<br>(71) GENERAL ELECTRIC COMPANY (US) |
| **(21) BR 10 2014 011291-0 A2** | Código 9.1 - Deferimento<br>(22) 09/05/2014<br>(54) APARELHO E MÉTODO PARA ESQUEMAS MELHORADOS DE MODULAÇÃO E DE CODIFICAÇÃO PARA SISTEMAS DE COMUNICAÇÕES POR SATÉLITE DE BANDA LARGA<br>(71) HUGHES NETWORK SYSTEMS, LLC (US) |
| **(21) BR 10 2014 011755-5 A2** | Código 9.1 - Deferimento<br>(22) 15/05/2014<br>(54) APARELHO DE FORMAÇÃO DE IMAGEM POR VARREDURA HOLOGRÁFICA DE ONDA MILIMÉTRICA<br>(71) NUCTECH COMPANY LIMITED (CN) |
| **(21) BR 10 2014 013572-3 A2** | Código 9.1 - Deferimento<br>(22) 05/06/2014<br>(54) MÉTODO PARA SOBREVIVÊNCIA DE REDES ÓPTICAS BASEADO EM ATUAÇÕES NO TRANSPONDER |

| | |
|---|---|
| | (71) FUNDACÃO CPQD - CENTRO DE PESQUISA E DESENVOLVIMENTO EM TELECOMUNICACÕES (BR/SP) |
| **(21) BR 10 2014 013578-2 A2** | Código 9.1 - Deferimento<br>(22) 05/06/2014<br>(54) MÁQUINA DE SERRAR E PROCESSO PARA O CONTROLE DE UMA MÁQUINA DE SERRAR<br>(71) KEURO BESITZ GMBH & CO. EDV-DIENSTLEISTUNGS KG (DE) |
| **(21) BR 10 2014 017835-0 A2** | Código 9.1 - Deferimento<br>(22) 21/07/2014<br>(54) DISCO DE FREIO PARA UM CONJUNTO DE FREIO, E, CONJUNTO DE DISCO<br>(71) DEERE & COMPANY (US) |
| **(21) BR 10 2014 018930-0 A2** | Código 9.1 - Deferimento<br>(22) 31/07/2014<br>(54) PROCESSO DE FABRICAÇÃO DE TAMBOR DE BETONEIRA ATRAVÉS DA UNIÃO POR RECRAVAMENTO E PRODUTO OBTIDO<br>(71) CSM - COMPONENTES SISTEMAS E MÁQUINAS PARA CONSTRUÇÃO LTDA (BR/RS) |
| **(21) BR 10 2014 020509-8 A2** | Código 9.1 - Deferimento<br>(22) 21/08/2014<br>(54) PROCESSO PARA DEGRADAÇÃO ENZIMÁTICA DE POLITEREFTALATO DE ETILENO<br>(71) PETRÓLEO BRASILEIRO S. A. - PETROBRAS (BR/RJ) |
| **(21) BR 10 2014 020518-7 A2** | Código 9.1 - Deferimento<br>(22) 21/08/2014<br>(54) EMBALAGEM COM DUPLA CÂMARA AUTO MONTÁVEL<br>(71) DYNA INDÚSTRIA E COMÉRCIO LTDA. (BR/SP) |
| **(21) BR 10 2014 022170-0 A2** | Código 9.1 - Deferimento<br>(22) 08/09/2014<br>(54) MÉTODO DE ACELERAÇÃO PARA DECODIFICAÇÃO ITERATIVA DE CÓDIGOS CORRETORES DE ERROS E ARQUITETURA DE DECODIFICADOR ITERATIVO<br>(71) FUNDACAO CPQD - CENTRO DE PESQUISA E DESENVOLVIMENTO EM TELECOMUNICACOES (BR/SP) |
| **(21) BR 10 2014 023552-3 A2** | Código 9.1 - Deferimento<br>(22) 23/09/2014 |

(54) SISTEMA E MÉTODO PARA REPARO DE CURVAS DE NÍVEL
(71) UNIVERSIDADE FEDERAL DE SANTA MARIA (BR/RS)

---

**(21) BR 10 2014 025278-9 A2**
Código 9.1 - Deferimento
(22) 09/10/2014
(54) Montagem de tanque de armazenamento para veículo off-road
(71) CNH INDUSTRIAL AMERICA LLC (US)

---

**(21) BR 10 2014 029154-7 A2**
Código 9.1 - Deferimento
(22) 21/11/2014
(54) ETIQUETA RFID E ANTENA PARA ETIQUETA RFID
(71) CGMP - CENTRO DE GESTÃO DE MEIOS DE PAGAMENTO S.A (BR/SP)

---

**(21) BR 10 2014 030437-1 A2**
Código 9.1 - Deferimento
(22) 04/12/2014
(54) SISTEMA PARA FABRICAÇÃO DE BUEIRO SIMPLES CELULAR DE CONCRETO (BSCC) VIBROPRENSADA
(71) LACCHENG ENGENHARIA LTDA (BR/ES)

---

**(21) BR 10 2014 032355-4 A2**
Código 9.1 - Deferimento
(22) 18/12/2014
(54) APARELHO DE LAVAGEM EM PROCEDIMENTOS DE ENDOSCOPIA
(71) UNIVERSIDADE ESTADUAL DE CAMPINAS - UNICAMP (BR/SP) ; UNIVERSIDADE ESTADUAL DO OESTE DO PARANÁ - UNIOESTE (BR/PR)

---

**(21) BR 10 2014 032639-1 A8**
Código 9.1 - Deferimento
(22) 26/12/2014
(54) PLANTA MÓVEL PARA SEPARAÇÃO MAGNÉTICA DE MINERAIS E REJEITOS
(71) JOSÉ PANCRÁCIO RIBEIRO (BR/MG) ; CLÁUDIO HENRIQUE TEIXEIRA RIBEIRO (BR/MG)

---

**(21) BR 10 2015 000664-0 A2**
Código 9.1 - Deferimento
(22) 12/01/2015
(54) MÉTODO PARA FORNECER UM RESULTADO DE BUSCA E APARELHO PARA FORNECER UM RESULTADO DE BUSCA
(71) BAIDU ONLINE NETWORK TECHNOLOGY (BEIJING) CO., LTD (CN)

---

**(21) BR 10 2015 000885-6 A2**
Código 9.1 - Deferimento
(22) 14/01/2015
(54) REBITE, FERRAMENTA DE AJUSTE ASSOCIADA E MÉTODO PARAAJUSTAR UM TAL REBITE
(71) LISI AEROSPACE (FR)

| | |
|---|---|
| **(21) BR 10 2015 001059-1 A2** | Código 9.1 - Deferimento<br>(22) 16/01/2015<br>(54) ESTRUTURA DE ADMISSÃO DE AR PARA VEÍCULO DO TIPO PARA MONTAR<br>(71) HONDA MOTOR CO., LTD. (JP) |
| **(21) BR 10 2015 001814-2 A2** | Código 9.1 - Deferimento<br>(22) 27/01/2015<br>(54) Batente de um veículo automotivo, veículo automotivo e método para manufaturar tal batente<br>(71) AKTIEBOLAGET SKF (SE) |
| **(21) BR 10 2015 003210-2 A2** | Código 9.1 - Deferimento<br>(22) 12/02/2015<br>(54) Sistema de freio para veículos e método para frear veículos<br>(71) GENERAL ELECTRIC COMPANY (US) |
| **(21) BR 10 2015 003479-2 A2** | Código 9.1 - Deferimento<br>(22) 18/02/2015<br>(54) MÉTODO PARA MINIATUARIZAÇÃO DE CIRCUITOS FOTÔNICOS INTEGRADOS<br>(71) FUNDAÇÃO CPQD - CENTRO DE PESQUISA E DESENVOLVIMENTO EM TELECOMUNICAÇÕES (BR/SP) |
| **(21) BR 10 2015 004531-0 A2** | Código 9.1 - Deferimento<br>(22) 27/02/2015<br>(54) BOMBA PERISTÁLTICA PARA TRANSPORTE DE UM FLUIDO CONDUZIDO EM UMA MANGUEIRA<br>(71) ULRICH GMBH & CO. KG (DE) |
| **(21) BR 10 2015 004676-6 A8** | Código 9.1 - Deferimento<br>(22) 03/03/2015<br>(54) PROCESSO PARA PRODUÇÃO DE MATERIAL CELULÓSICO A PARTIR DE MATÉRIA PRIMA DE DEJETO BOVINO OU DE OUTROS ANIMAIS RUMINANTES E PRODUTO ASSIM OBTIDO<br>(71) BBA CONTRUTORA LTDA - ME (BR/PR) ; SERVIÇO NACIONAL DE APRENDIZAGEM INDUSTRIAL - DEPARTAMENTO REGIONAL DO PARANÁ (SENAI/PR) (BR/PR) |
| **(21) BR 10 2015 004715-0 A2** | Código 9.1 - Deferimento<br>(22) 03/03/2015<br>(54) MÉTODO PARA DETERMINAR UMA LEI DE ORIENTAÇÃO DE EVASÃO, |

| | |
|---|---|
| | MEIO LEGÍVEL POR COMPUTADOR, SISTEMA DE DETERMINAÇÃO ELETRÔNICA E AERONAVE<br>(71) THALES (FR) |
| **(21) BR 10 2015 005438-6 A2** | Código 9.1 - Deferimento<br>(22) 11/03/2015<br>(54) VEÍCULO DE ESTRADA DE FERRO<br>(71) ALSTOM TRANSPORT TECHNOLOGIES (FR) |
| **(21) BR 10 2015 005554-4 A8** | Código 9.1 - Deferimento<br>(22) 12/03/2015<br>(54) CARRETA AUTO DESCARREGÁVEL<br>(71) APARECIDO DO CARMO (BR/SP) |
| **(21) BR 10 2015 006026-2 A2** | Código 9.1 - Deferimento<br>(22) 18/03/2015<br>(54) MÉTODO E DISPOSITIVO PARA CONTROLAR UM MÓDULO PARA O AQUECIMENTO DE UMA PLURALIDADE DE INJETORES DE COMBUSTÍVEL DE UM MOTOR DE UM VEÍCULO E VEÍCULO<br>(71) CONTINENTAL AUTOMOTIVE FRANCE (FR) ; CONTINENTAL AUTOMOTIVE GMBH (DE) |
| **(21) BR 10 2015 006160-9 A2** | Código 9.1 - Deferimento<br>(22) 19/03/2015<br>(54) DISPOSITIVO DE AR CONDICIONADO E VEÍCULO FERROVIÁRIO<br>(71) ALSTOM TRANSPORT TECHNOLOGIES (FR) |
| **(21) BR 10 2015 006311-3 A2** | Código 9.1 - Deferimento<br>(22) 20/03/2015<br>(54) APARELHO, E, MÉTODO PARA FORMAR DIVERSOS MEMBROS DE ENCHIMENTO<br>(71) THE BOEING COMPANY (US) |
| **(21) BR 10 2015 008475-7 A2** | Código 9.1 - Deferimento<br>(22) 15/04/2015<br>(54) Método para calibragem de um módulo de comando<br>(71) MAN TRUCK & BUS AG (DE) |
| **(21) BR 10 2015 009891-0 A2** | Código 9.1 - Deferimento<br>(22) 30/04/2015<br>(54) PÉROLAS DE UREIA COMBINADAS COM ALDIMINAS, PROCESSO DE OBTENÇÃO E USOS NA AGRICULTURA, E APLICAÇÕES DAS ALDIMINAS NO TRATAMENTO DE INFECÇÕES BACTERIANAS |

(71) UNIVERSIDADE FEDERAL DE MINAS GERAIS (BR/MG) ; FUNDAÇÃO DE AMPARO Á PESQUISA DO ESTADO DE MINAS GERAIS - FAPEMIG (BR/MG) ; EMPRESA BRASILEIRA DE PESQUISA AGROPECUÁRIA - EMBRAPA (BR/DF)

---

**(21) BR 10 2015 010506-1 A2**

Código 9.1 - Deferimento
(22) 08/05/2015
(54) BOCAL ASPIRADOR PARA SUPERFÍCIES MOLHADAS
(71) PAULO VICENTE DE TUREK E ASSIS (BR/PR)

---

**(21) BR 10 2015 010697-1 A2**

Código 9.1 - Deferimento
(22) 11/05/2015
(54) BOMBA EXCÊNTRICA DE PARAFUSO SEM-FIM E MÉTODO PARA MANUTENÇÃO DE UMA BOMBA EXCÊNTRICA DE PARAFUSO SEM-FIM
(71) HUGO VOGELSANG MASCHINENBAU GMBH (DE)

---

**(21) BR 10 2015 012740-5 A2**

Código 9.1 - Deferimento
(22) 01/06/2015
(54) SISTEMA DE VERIFICAÇÃO DE TRANSFORMADORES DE CORRENTE EM CAMPO
(71) CENTRAIS ELÉTRICAS DO NORTE DO BRASIL S.A - ELETROBRAS ELETRONORTE (BR) ; INSTITUTO DE TECNOLOGIA PARA O DESENVOLVIMENTO - LACTEC (BR/PR)

---

**(21) BR 10 2015 013240-9 A2**

Código 9.1 - Deferimento
(22) 08/06/2015
(54) TUBO DE GÁS PARA RECIRCULAÇÃO DE GÁS DE ESCAPE
(71) TOYOTA JIDOSHA KABUSHIKI KAISHA (JP)

---

**(21) BR 10 2015 013382-0 A2**

Código 9.1 - Deferimento
(22) 09/06/2015
(54) DISPOSIÇÃO APLICADA EM SISTEMA DE CONTROLE DOS MODOS DE OPERAÇÃO DE UMA USINA ASFÁLTICA
(71) CIBER EQUIPAMENTOS RODOVIÁRIOS LTDA (BR/RS)

---

**(21) BR 10 2015 015983-8 A8**

Código 9.1 - Deferimento
(22) 01/07/2015
(54) CAIXA TERMINAL PARA TELECOMUNICAÇÃO E MÓDULO DE CAIXA TERMINAL PARA TELECOMUNICAÇÕES
(71) CORNING COMUNICAÇÕES ÓPTICAS S.A. (BR/RJ)

---

**(21) BR 10 2015 015986-2 A2**

Código 9.1 - Deferimento
(22) 01/07/2015

(54) COMPRESSOR E MÉTODO DE MONTAGEM DE UM COMPRESSOR
(71) LG ELECTRONICS INC. (KR)

---

**(21) BR 10 2015 016287-1 A2**
Código 9.1 - Deferimento
(22) 07/07/2015
(54) APARELHO, E, MÉTODO PARA CONTROLAR A OPERAÇÃO DE UM MOTOR EM UMA AERONAVE
(71) THE BOEING COMPANY (US)

---

**(21) BR 10 2015 016981-7 A2**
Código 9.1 - Deferimento
(22) 15/07/2015
(54) Método para indicação de informações de rastreamento ocular durante comunicações em tempo real, sistema de informações de rastreamento ocular e sistema de computação.
(71) AVAYA INC. (US)

---

**(21) BR 10 2015 017216-8 A2**
Código 9.1 - Deferimento
(22) 17/07/2015
(54) SISTEMA DE ARREFECIMENTO DE GABINETE ELÉTRICO
(71) MELQUISEDEC FRANCISQUINI (BR/SP)

---

**(21) BR 10 2015 018166-3 A2**
Código 9.1 - Deferimento
(22) 29/07/2015
(54) DISPOSIÇÃO PARA MONTAGEM DE UM DISPOSITIVO ANTIFURTO EM UMA MOTOCICLETA
(71) BAJAJ AUTO LIMITED (IN)

---

**(21) BR 10 2015 018626-6 A2**
Código 9.1 - Deferimento
(22) 01/08/2015
(54) PRÓTESE MAMÁRIA DE SILICONE HIBRIDA OU MISTA COM SUPERFÍCIE DE REVESTIMENTO DUPLO EM POLIURETANO E MICROTEXTURIZADA.
(71) ESTEFANO LUIZ FAVARETTO (BR/SP)

---

**(21) BR 10 2015 018736-0 A2**
Código 9.1 - Deferimento
(22) 05/08/2015
(54) PROCESSO DE SÍNTESE E ESTABILIZAÇÃO DE NANOPARTÍCULAS
(71) UNIVERSIDADE DE SÃO PAULO - USP (BR/SP) ; FACULDADE DE CIÊNCIAS E TECNOLOGIA DA UNIVERSIDADE NOVA DE LISBOA (PT)

---

**(21) BR 10 2015 019012-3 A2**
Código 9.1 - Deferimento
(22) 07/08/2015
(54) ESPÉCIME DE TESTE COMPÓSITO, E, MÉTODO

(71) THE BOEING COMPANY (US)

---

**(21) BR 10 2015 019139-1 A2**

Código 9.1 - Deferimento
(22) 10/08/2015
(54) PERFIL ESTRUTURAL, SISTEMA DE ENROLAMENTO E TRACIONAMENTO DE MATERIAL LAMINAR FLEXÍVEL E SEMIRREBOQUE DOTADO DO REFERIDO SISTEMA
(71) RANDON S.A. IMPLEMENTOS E PARTICIPAÇÕES (BR/RS)

---

**(21) BR 10 2015 019177-4 A2**

Código 9.1 - Deferimento
(22) 11/08/2015
(54) CONJUNTO DE MONTAGEM PARA UM SILENCIADOR DE UM VEÍCULO FORA DE ESTRADA E SEU MÉTODO DE MONTAGEM
(71) CNH INDUSTRIAL AMERICA LLC (US)

---

**(21) BR 10 2015 019186-3 A2**

Código 9.1 - Deferimento
(22) 11/08/2015
(54) SISTEMA E DISPOSITIVO PARA ANÁLISE E CONTROLE TEMPORAL DA APLICAÇÃO CRÍTICA DE UM PROCESSADOR MULTICORE
(71) UNIAO BRASILEIRA DE EDUCACAO E ASSISTENCIA (BR/RS)

---

**(21) BR 10 2015 020865-0 A2**

Código 9.1 - Deferimento
(22) 28/08/2015
(54) SISTEMA E MÉTODO DE RETORNO À MARCHA LENTA PARA UM VEÍCULO FORA DE ESTRADA
(71) CNH INDUSTRIAL AMERICA LLC (US)

---

**(21) BR 10 2015 021076-0 A2**

Código 9.1 - Deferimento
(22) 31/08/2015
(54) MÉTODO E SISTEMA
(71) TRANSPORTATION IP HOLDINGS, LLC (US)

---

**(21) BR 10 2015 021553-3 A2**

Código 9.1 - Deferimento
(22) 03/09/2015
(54) MÉTODO PARA CONTROLAR UMA OU MAIS UNIDADES DE DEFLETORDE AR DE UM OU MAIS PÁS DE ROTOR DE TURBINA EÓLICA, MEIOLEGÍVEL POR COMPUTADOR E CONTROLADOR
(71) GE INFRASTRUCTURE TECHNOLOGY, LLC (US)

---

**(21) BR 10 2015 021944-0 A2**

Código 9.1 - Deferimento
(22) 08/09/2015
(54) CONTROLE DE SISTEMA DE DEFLEXÃO DO AR DE TURBINA EÓLICA
(71) GE INFRASTRUCTURE TECHNOLOGY, LLC (US)

| | |
|---|---|
| **(21) BR 10 2015 024672-2 A2** | Código 9.1 - Deferimento<br>(22) 25/09/2015<br>(54) APARELHO, E, MÉTODO PARA DETECTAR UMA OCORRÊNCIA DE UM EVENTO DE INTERESSE<br>(71) THE BOEING COMPANY (US) |
| **(21) BR 10 2015 025461-0 A2** | Código 9.1 - Deferimento<br>(22) 05/10/2015<br>(54) CARRINHO ELETROELETRÔNICO DE COLETA DE ITENS<br>(71) SPARK AG SOFTWARE E AUTOMOÇÃO EIRELI (BR/RS) |
| **(21) BR 10 2015 025571-3 A2** | Código 9.1 - Deferimento<br>(22) 07/10/2015<br>(54) PROCESSO PARA A REGULAÇÃO DE UM MOTOR DE COMBUSTÍVEL DUPLO E MOTOR DE COMBUSTÍVEL DUPLO<br>(71) GE JENBACHER GMBH & CO OG (AT) |
| **(21) BR 10 2015 026221-3 A2** | Código 9.1 - Deferimento<br>(22) 15/10/2015<br>(54) ROLO DE MEDIÇÃO DE PLANICIDADE, E MÉTODO PARA A DETERMINAÇÃO DE FALHAS DE PLANICIDADE DE UMA TIRA<br>(71) REDEX S.A. (FR) |
| **(21) BR 10 2015 026752-5 A2** | Código 9.1 - Deferimento<br>(22) 21/10/2015<br>(54) PLACA DE DISPERSÃO E MECANISMO MOTOR DE COMBUSTÃO INTERNA<br>(71) TOYOTA JIDOSHA KABUSHIKI KAISHA (JP) ; SANGO CO., LTD. (JP) |
| **(21) BR 10 2015 026778-9 A2** | Código 9.1 - Deferimento<br>(22) 21/10/2015<br>(54) APARELHO DE GINÁSTICA COM ELEMENTO ELÁSTICO DE CARGA<br>(71) Luciano Monteiro (BR/SP) |
| **(21) BR 10 2015 027065-8 A2** | Código 9.1 - Deferimento<br>(22) 26/10/2015<br>(54) PÁ DE TURBINA EÓLICA, MÉTODO E TURBINA EÓLICA<br>(71) GENERAL ELECTRIC COMPANY (US) |
| **(21) BR 10 2015 027217-0 A2** | Código 9.1 - Deferimento<br>(22) 27/10/2015<br>(54) SISTEMA DE SUPORTE E PROCESSO DE AJUSTE DE INCLINAÇÃO |

| | |
|---|---|
| | VERTICAL PARA PLACAS DE GUARDA-CORPOS<br>(71) Q-RAILING BRASIL COMÉRCIO DE ALUMÍNIO LTDA (BR/SP) |
| **(21) BR 10 2015 027240-5 A2** | Código 9.1 - Deferimento<br>(22) 27/10/2015<br>(54) Método e dispositivo de centro de contato automatizado associado a um centro de contato automatizado.<br>(71) AVAYA INC. (US) |
| **(21) BR 10 2015 027588-9 A2** | Código 9.1 - Deferimento<br>(22) 30/10/2015<br>(54) PÁ DE TURBINA EÓLICA E MÉTODO PARA VERIFICAR QUE A PASTA DE LIGAÇÃO MIGROU PARA PELO MENOS UMA LARGURA DE LIGAÇÃO DE PROJETO MÍNIMA<br>(71) GENERAL ELECTRIC COMPANY (US) |
| **(21) BR 10 2015 029422-0 A2** | Código 9.1 - Deferimento<br>(22) 24/11/2015<br>(54) EXTRAÇÃO E SEPARAÇÃO DE COMPONENTES INSAPONIFICÁVEIS DE SEMENTES DE URUCUM<br>(71) DANIEL FRANCISCO DE SOUZA (BR/SP) ; PAULO ROBERTO NOGUEIRA CARVALHO (BR/SP) |
| **(21) BR 10 2015 029437-9 A2** | Código 9.1 - Deferimento<br>(22) 24/11/2015<br>(54) Dinamômetro Inteligente Acoplado em Talha para Tracionamento de Condutores de Redes de Distribuição<br>(71) CELESC DISTRIBUIÇÃO S.A. (BR/SC) |
| **(21) BR 10 2015 029591-0 A2** | Código 9.1 - Deferimento<br>(22) 26/11/2015<br>(54) SISTEMA DE DETECÇÃO DE FALHA NA OPERAÇÃO DE GANCHOS DE CONEXÃO DE UMA VIGA PESCADORA DE COMPORTA ENSECADEIRA<br>(71) GE RENEWABLE TECHNOLOGIES (FR) |
| **(21) BR 10 2015 029963-0 A2** | Código 9.1 - Deferimento<br>(22) 30/11/2015<br>(54) ALICATE PARA FORMAÇÃO DA ALÇA ORTODÔNTICA DISTALIZADORA DE MOLARES SUPERIORES<br>(71) LUCIANA SILVEIRA GONÇALVES LIMA (BR/MA) |
| **(21) BR 10 2015 030108-1 A2** | Código 9.1 - Deferimento<br>(22) 30/11/2015 |

| | |
|---|---|
| | (54) ESTRUTURA DE TRUQUE PARA UM VEÍCULO DE ESTRADA DE FERRO, TRUQUE ASSOCIADO E PROCESSO PARA MANUFATURAR TAL ESTRUTURA DE TRUQUE<br>(71) ALSTOM TRANSPORT TECHNOLOGIES (FR) |
| **(21) BR 10 2015 030853-1 A8** | Código 9.1 - Deferimento<br>(22) 10/12/2015<br>(54) Sistema e método para controle de um sistema de conversor catalítico<br>(71) AI ALPINE US BIDCO INC. (US) |
| **(21) BR 10 2015 031452-3 A2** | Código 9.1 - Deferimento<br>(22) 15/12/2015<br>(54) DISPOSITIVO DE REDUÇÃO DE VIBRAÇÃO DE TORÇÃO<br>(71) TOYOTA JIDOSHA KABUSHIKI KAISHA (JP) |
| **(21) BR 10 2015 032240-2 A2** | Código 9.1 - Deferimento<br>(22) 22/12/2015<br>(54) SISTEMA DE UMIDIFICAÇÃO PARA UM MEIO DE TRANSPORTE DE CARGA<br>(71) FIBRIA CELULOSE S/A. (BR/SP) |
| **(21) BR 10 2016 000935-9 A2** | Código 9.1 - Deferimento<br>(22) 15/01/2016<br>(54) Sistema de montar um esqueleto de veículo e método para fabricação de um esqueleto de veículo<br>(71) HONDA MOTOR CO., LTD. (JP) |
| **(21) BR 10 2016 001051-9 A2** | Código 9.1 - Deferimento<br>(22) 18/01/2016<br>(54) VEÍCULO DO TIPO PARA MONTAR EM SELIM<br>(71) HONDA MOTOR CO., LTD. (JP) |
| **(21) BR 10 2016 001144-2 A2** | Código 9.1 - Deferimento<br>(22) 19/01/2016<br>(54) ESTRUTURA DE PARTE DE ARMAZENAMENTO DE VEÍCULO DO TIPO PARA MONTAR<br>(71) HONDA MOTOR CO., LTD. (JP) |
| **(21) BR 10 2016 001892-7 A2** | Código 9.1 - Deferimento<br>(22) 28/01/2016<br>(54) MOTOCICLETA<br>(71) HONDA MOTOR CO., LTD. (JP) |

| | |
|---|---|
| **(21) BR 10 2016 002016-6 A2** | Código 9.1 - Deferimento<br>(22) 28/01/2016<br>(54) GRÃOS ABRASIVOS FORMATADOS SINTERIZADOS À BASE DE ÓXIDO DE ALUMÍNIO COMPREENDENDO FASES MINERALÓGICAS CONSISTINDO EM MULITA, TIALITA E/OU ARMACOLITA, E BADELEÍTA E/OU SRILANKITA E UM MÉTODO PARA A PRODUÇÃO DOS MESMOS<br>(71) CENTER FOR ABRASIVES AND REFRACTORIES RESEARCH & DEVELOPMENT C.A.R.R.D. GMBH (AT) |
| **(21) BR 10 2016 002024-7 A2** | Código 9.1 - Deferimento<br>(22) 29/01/2016<br>(54) MÉTODO PARA CONTROLAR UM SISTEMA DE ENERGIA RENOVÁVEL, SISTEMA DE CONTROLE PARA CONTROLAR UM SISTEMA DE ENERGIA RENOVÁVEL E PARQUE EÓLICO<br>(71) GENERAL ELECTRIC COMPANY (US) |
| **(21) BR 10 2016 002606-7 A2** | Código 9.1 - Deferimento<br>(22) 05/02/2016<br>(54) MÉTODO E SISTEMA DE DIAGNÓSTICO DE UM SENSOR DE DETONAÇÃO E MEIO LEGÍVEL POR COMPUTADOR NÃO TRANSITÓRIO<br>(71) AI ALPINE US BIDCO INC. (US) |
| **(21) BR 10 2016 003183-4 A2** | Código 9.1 - Deferimento<br>(22) 16/02/2016<br>(54) ESTRUTURA FRONTAL DE VEÍCULO DO TIPO PARA MONTAR<br>(71) HONDA MOTOR CO., LTD. (JP) |
| **(21) BR 10 2016 003405-1 A8** | Código 9.1 - Deferimento<br>(22) 18/02/2016<br>(54) ENSACADEIRA SEMIAUTOMÁTICA APERFEIÇOADA PARA PRODUTOS GRANULADOS EM GERAL<br>(71) WAIG INDUSTRIAL LTDA. (BR/SP) |
| **(21) BR 10 2016 003815-4 A2** | Código 9.1 - Deferimento<br>(22) 23/02/2016<br>(54) MOTOCICLETA<br>(71) HONDA MOTOR CO., LTD. (JP) |
| **(21) BR 10 2016 004084-1 A8** | Código 9.1 - Deferimento<br>(22) 25/02/2016<br>(54) SISTEMA PARA TESTAR JUNTAS ISOLADAS EM UM SISTEMA DE VIA E MÓDULO DE TESTE<br>(71) ALSTOM TRANSPORT TECHNOLOGIES (FR) |

| | |
|---|---|
| **(21) BR 10 2016 004249-6 A2** | Código 9.1 - Deferimento<br>(22) 26/02/2016<br>(54) MÉTODO PARA DISTINGUIR BATIDA DE MOTOR DE ESTALO DE PISTÃO, SISTEMA E MEIO LEGÍVEL POR COMPUTADOR NÃO TRANSITÓRIO<br>(71) AI ALPINE US BIDCO INC. (US) |
| **(21) BR 10 2016 004579-7 A2** | Código 9.1 - Deferimento<br>(22) 01/03/2016<br>(54) SISTEMA DE CONSTRUÇÃO DE LAJES PROTENDIDAS DELGADAS COM MAIOR ALTURA DE FLECHA<br>(71) JOAQUIM ANTÔNIO CARACAS NOGUEIRA (BR/CE) |
| **(21) BR 10 2016 004883-4 A2** | Código 9.1 - Deferimento<br>(22) 04/03/2016<br>(54) MÉTODO E SISTEMA PARA OPERAR UM BASCULANTE<br>(71) HYVA HOLDING B.V. (NL) |
| **(21) BR 10 2016 005609-8 A2** | Código 9.1 - Deferimento<br>(22) 15/03/2016<br>(54) BIOFERTILIZANTE, PROCESSO DE PRODUÇÃO DE BIOFERTILIZANTE, SISTEMA PARA A PRODUÇÃO DE BIOFERTILIZANTE E MÉTODO DE FERTILIZAÇÃO<br>(66) BR 10 2015 005714-8 13/03/2015<br>(71) FUNDAÇÃO VALE DO TAQUARI DE EDUCAÇÃO E DESENVOLVIMENTO SOCIAL (BR/RS) |
| **(21) BR 10 2016 005918-6 A2** | Código 9.1 - Deferimento<br>(22) 17/03/2016<br>(54) ESTRUTURA DE MONTAGEM DE SENSOR PARA VEÍCULO DO TIPO PARA MONTAR<br>(71) HONDA MOTOR CO., LTD. (JP) |
| **(21) BR 10 2016 006013-3 A8** | Código 9.1 - Deferimento<br>(22) 18/03/2016<br>(54) SISTEMA PARA MEDIÇÃO E ANÁLISE RADIOMÉTRICA DOS TEMPOS DE OPERAÇÃO DE EQUIPAMENTOS DE MANOBRA DE ALTA TENSÃO<br>(71) COMPANHIA ESTADUAL DE ERNEGIA ELETRICA (BR/RS) ; FUNDAÇÃO UNIVERSIDADE REGIONAL DE BLUMENAU - FURB (BR/SC) |
| **(21) BR 10 2016 006357-4 A2** | Código 9.1 - Deferimento<br>(22) 23/03/2016 |

(54) VEÍCULO DO TIPO PARA MONTAR EM SELIM
(71) HONDA MOTOR CO., LTD. (JP)

---

**(21) BR 10 2016 006533-0 A2**
Código 9.1 - Deferimento
(22) 24/03/2016
(54) MOTOR DE COMBUSTÃO INTERNA
(71) HONDA MOTOR CO., LTD. (JP)

---

**(21) BR 10 2016 006629-8 A2**
Código 9.1 - Deferimento
(22) 24/03/2016
(54) COMPOSTO, FORMULAÇÃO DE FRAGRÂNCIA, E, PRODUTO DE FRAGRÂNCIA
(71) INTERNATIONAL FLAVORS & FRAGRANCES INC. (US)

---

**(21) BR 10 2016 006640-9 A2**
Código 9.1 - Deferimento
(22) 24/03/2016
(54) DISPOSITIVO DE RESTRIÇÃO DE VAZÃO PARA VÁLVULAS DE DESCARGA E VÁLVULA DE DESCARGA
(71) DURATEX S.A. (BR/SP)

---

**(21) BR 10 2016 006691-3 A2**
Código 9.1 - Deferimento
(22) 28/03/2016
(54) ESTRUTURA DE DISPOSIÇÃO DE SISTEMA DE INJEÇÃO DE COMBUSTÍVEL PARA VEÍCULO COMPACTO
(71) HONDA MOTOR CO., LTD. (JP)

---

**(21) BR 10 2016 006996-3 A2**
Código 9.1 - Deferimento
(22) 30/03/2016
(54) SISTEMA E MÉTODO PARA CONTROLAR A ACELERAÇÃO DE UM VEÍCULO DE TRABALHO
(71) CNH INDUSTRIAL AMERICA LLC (US)

---

**(21) BR 10 2016 007017-1 A8**
Código 9.1 - Deferimento
(22) 30/03/2016
(54) LÂMINA DE SERRA CIRCULAR COM DENTES DE CORTE DISPOSTOS SOBRE SUA CIRCUNFERÊNCIA EM GRUPOS
(71) LEITZ GMBH & CO. KG (DE)

---

**(21) BR 10 2016 007173-9 A2**
Código 9.1 - Deferimento
(22) 31/03/2016
(54) DISPOSITIVO DE AMORTECIMENTO HIDRÁULICO LINEAR, CIRCUITO HIDRÁULICO, E, SISTEMA DE AERONAVE
(71) GOODRICH ACTUATION SYSTEMS SAS (FR)

| | |
|---|---|
| **(21) BR 10 2016 007195-0 A8** | Código 9.1 - Deferimento<br>(22) 31/03/2016<br>(54) ARRANJO PARA DETERMINAR SEM CONTATO UMA VELOCIDADE DE REVOLUÇÃO E UMA DIREÇÃO DE ROTAÇÃO DE UM COMPONENTE E VEÍCULO MOTORIZADO<br>(71) MAN TRUCK & BUS AG (DE) |
| **(21) BR 10 2016 007621-8 A2** | Código 9.1 - Deferimento<br>(22) 06/04/2016<br>(54) DEFLETOR DE AR E TURBINA EÓLICA<br>(71) GE INFRASTRUCTURE TECHNOLOGY, LLC (US) |
| **(21) BR 10 2016 007738-9 A2** | Código 9.1 - Deferimento<br>(22) 07/04/2016<br>(54) PÁ DE TURBINA EÓLICA E TURBINA EÓLICA<br>(71) GE INFRASTRUCTURE TECHNOLOGY, LLC (US) |
| **(21) BR 10 2016 008113-0 A2** | Código 9.1 - Deferimento<br>(22) 12/04/2016<br>(54) APERFEIÇOAMENTOS INTRODUZIDOS EM CÉLULA DE PROTEÇÃO CRANIANA<br>(66) BR 10 2015 011545-8 19/05/2015<br>(71) MAURICIO PARANHOS TORRES (BR/SP) |
| **(21) BR 10 2016 008536-5 A2** | Código 9.1 - Deferimento<br>(22) 15/04/2016<br>(54) BOMBA DE ENGRENAGEM INTERNA E VEÍCULO COM A MESMA<br>(71) MAN TRUCK & BUS AG (DE) |
| **(21) BR 10 2016 008630-2 A2** | Código 9.1 - Deferimento<br>(22) 21/03/2016<br>(54) DISPOSITIVO DE CONTROLE DE AMORTECIMENTO DE VIBRAÇÃO E SISTEMA DE CONTROLE DE AMORTECIMENTO DE VIBRAÇÃO<br>(71) TOYOTA JIDOSHA KABUSHIKI KAISHA (JP) |
| **(21) BR 10 2016 008666-3 A2** | Código 9.1 - Deferimento<br>(22) 18/04/2016<br>(54) SISTEMA DE CONTROLE PARA UMA ESTAÇÃO-BASE, MÉTODO PARA CONTROLAR UM VEÍCULO AGRÍCOLA E SISTEMA AGRÍCOLA AUTÔNOMO<br>(71) CNH INDUSTRIAL AMERICA LLC (US) ; AUTONOMOUS SOLUTIONS, INC. (US) |

**(21) BR 10 2016 008732-5 A2**
Código 9.1 - Deferimento
(22) 19/04/2016
(54) SISTEMA DE FONTE DE ALIMENTAÇÃO ELÉTRICA
(71) ALSTOM TRANSPORT TECHNOLOGIES (FR)

**(21) BR 10 2016 008771-6 A2**
Código 9.1 - Deferimento
(22) 19/04/2016
(54) TURBINA HIDRÁULICA AMAZÔNICA DE FLUXO CRUZADO
(71) UNIVERSIDADE FEDERAL DO PARÁ (BR/PA)

**(21) BR 10 2016 008802-0 A2**
Código 9.1 - Deferimento
(22) 20/04/2016
(54) APERFEIÇOAMENTOS INTRODUZIDOS EM MEDIDOR DE UMIDADE PORTÁTIL PARA USO REMOTO
(71) MANOEL HENRIQUE DA SILVA (BR/PR)

**(21) BR 10 2016 008812-7 A2**
Código 9.1 - Deferimento
(22) 20/04/2016
(54) COMPOSIÇÕES DE ELEMENTOS RESISTIVOS NÃO LINEARES DE BAIXA E MÉDIA TENSÃO, PROCESSO DE OBTENÇÃO DAS MESMAS E SEU USO
(71) UNIVERSIDADE ESTADUAL PAULISTA JULIO DE MESQUITA FILHO (BR/SP)

**(21) BR 10 2016 009146-2 A2**
Código 9.1 - Deferimento
(22) 25/04/2016
(54) MÉTODO PARA REMOVER UM MANCAL DE PASSO E SISTEMA DE POLIA PARA REMOVER OU INSTALAR UM MANCAL DE PASSO DE UMA TURBINA EÓLICA
(71) GENERAL ELECTRIC COMPANY (US)

**(21) BR 10 2016 009185-3 A2**
Código 9.1 - Deferimento
(22) 25/04/2016
(54) ACESSÓRIO DE ABSORÇÃO DE ENERGIA, E, MÉTODO DE ABSORVER FORÇAS DE TRAÇÃO, CISALHAMENTO E COMPRESSÃO EM UMA JUNTA EM UMA ARMAÇÃO ESTRUTURAL
(71) THE BOEING COMPANY (US)

**(21) BR 10 2016 009317-1 A2**
Código 9.1 - Deferimento
(22) 27/04/2016
(54) MÉTODO PARA DETERMINAR UMA DIREÇÃO DE PERCURSO DE UM VEÍCULO, SISTEMA DE DETERMINAÇÃO DE DIREÇÃO DE PERCURSO E MÉTODO PARA IDENTIFICAR UMA ETIQUETA POSTA EM LUGAR ERRADO

| | |
|---|---|
| | AO LONGO DE UMA ROTA<br>(71) ALSTOM TRANSPORT TECHNOLOGIES (FR) |
| **(21) BR 10 2016 010064-0 A8** | Código 9.1 - Deferimento<br>(22) 04/05/2016<br>(54) MONTAGEM DE MOLA E PROCESSO DE PRODUZIR UMA MONTAGEM DE MOLA<br>(71) MUHR UND BENDER KG (DE) |
| **(21) BR 10 2016 010391-6 A8** | Código 9.1 - Deferimento<br>(22) 09/05/2016<br>(54) MÉTODO PARA CONTROLAR UM ACIONAMENTO ELÉTRICO DE UM COMPRESSOR DE AR COMPRIMIDO, CIRCUITO DE CONTROLE E VEÍCULO A MOTOR<br>(71) MAN TRUCK & BUS AG (DE) |
| **(21) BR 10 2016 010476-9 A8** | Código 9.1 - Deferimento<br>(22) 09/05/2016<br>(54) MÉTODO, APARELHO PARA CONTROLAR RECUPERAÇÃO DE ENERGIA EM UM VEÍCULO HÍBRIDO E VEÍCULO A MOTOR EQUIPADO COM TAL APARELHO<br>(71) MAN TRUCK & BUS AG (DE) |
| **(21) BR 10 2016 010851-9 A2** | Código 9.1 - Deferimento<br>(22) 17/03/2016<br>(54) DISPOSITIVO DE CÁLCULO DE CONSUMO DE COMBUSTÍVEL DE VEÍCULO<br>(71) HONDA MOTOR CO., LTD. (JP) |
| **(21) BR 10 2016 011097-1 A8** | Código 9.1 - Deferimento<br>(22) 16/05/2016<br>(54) MÉTODO E APARELHO PARA AUXILIAR UM CONDUTOR DE UM VEÍCULO E VEÍCULO<br>(71) MAN TRUCK & BUS AG (DE) |
| **(21) BR 10 2016 011270-2 A2** | Código 9.1 - Deferimento<br>(22) 18/05/2016<br>(54) APERFEIÇOAMENTO EM PROCESSO DE ACONDICIONAMENTO E PROTEÇÃO DE CALÇADOS E SIMILARES E EMBALAGEM DE CALÇADO<br>(71) LUIS FERNANDO SAUZEM SCHMIDT (BR/RS) |
| **(21) BR 10 2016 011297-4 A2** | Código 9.1 - Deferimento<br>(22) 18/05/2016 |

| | |
|---|---|
| | (54) SISTEMA E MÉTODO PARA AVALIAR A CONDIÇÃO E O GERENCIAMENTO DE UMA PLATAFORMA ESTRUTURAL OU DE UMA PLURALIDADE DE PLATAFORMAS<br>(71) EMBRAER S.A. (BR/SP) |
| **(21) BR 10 2016 011369-5 A8** | Código 9.1 - Deferimento<br>(22) 19/05/2016<br>(54) DISPOSITIVO PARA IMOBILIZAÇÃO ANIMAL DURANTE PROCEDIMENTOS EXPERIMENTAIS<br>(71) UNIVERSIDADE ESTADUAL DE CAMPINAS - UNICAMP (BR/SP) |
| **(21) BR 10 2016 011475-6 A8** | Código 9.1 - Deferimento<br>(22) 20/05/2016<br>(54) SISTEMA EXAMINADOR DE ROTA E MÉTODO PARA EXAMINAR UMA ROTA<br>(71) GENERAL ELECTRIC COMPANY (US) |
| **(21) BR 10 2016 011869-7 A2** | Código 9.1 - Deferimento<br>(22) 24/05/2016<br>(54) MÉTODO DE FUNCIONAMENTO PARA UM DISPOSITIVO, E VEÍCULO A MOTOR, ESPECIALMENTE VEÍCULO COMERCIAL<br>(71) MAN TRUCK & BUS AG (DE) |
| **(21) BR 10 2016 012054-3 A2** | Código 9.1 - Deferimento<br>(22) 25/05/2016<br>(54) SISTEMA DE CONTROLE PARA MOTOR<br>(71) TOYOTA JIDOSHA KABUSHIKI KAISHA (JP) |
| **(21) BR 10 2016 012070-5 A2** | Código 9.1 - Deferimento<br>(22) 27/05/2016<br>(54) PEÇA DE CONEXÃO DE MESA DE LONGARINA, LÂMINA DE TURBINA EÓLICA E MÉTODO DE FORMAÇÃO DE UMA LÂMINA DE TURBINA EÓLICA<br>(71) BLADE DYNAMICS LIMITED (GB) |
| **(21) BR 10 2016 012091-8 A2** | Código 9.1 - Deferimento<br>(22) 27/05/2016<br>(54) SISTEMA PARA CAPTAÇÃO DE ÁGUA PLUVIAL<br>(71) JOSÉ EDUARDO SILVEIRA MACHADO JÚNIOR (BR/SC) ; MANOEL KOLLING DUTRA (BR/SC) ; GABRIELA STEIN ZACCHI (BR/SC) |
| **(21) BR 10 2016 013135-9 A2** | Código 9.1 - Deferimento<br>(22) 08/06/2016<br>(54) GERADOR ELETRO-HIDRÁULICO COM ROTOR CONJUGADO À |

| | |
|---|---|
| | TURBINA HIDRÁULICA AXIAL<br>(71) CENTRO DE GESTÃO DE TECNOLOGIA E INOVAÇÃO (BR/RO) ; TERNO NORTE ENERGIA S.A. (BR/RO) |
| **(21) BR 10 2016 013266-5 A2** | Código 9.1 - Deferimento<br>(22) 09/06/2016<br>(54) MÉTODO PARA A FABRICAÇÃO DE UM ANEL SINCRONIZADOR<br>(71) DIEHL METALL STIFTUNG & CO. KG (DE) |
| **(21) BR 10 2016 013574-5 A2** | Código 9.1 - Deferimento<br>(22) 13/06/2016<br>(54) MÉTODO E SISTEMA DE DETECÇÃO E RECONHECIMENTO DE GASES DE FORMA REMOTA E EM TEMPO REAL UTILIZANDO FIBRA ÓPTICA<br>(71) FUNDACAO CPQD - CENTRO DE PESQUISA E DESENVOLVIMENTO EM TELECOMUNICACOES (BR/SP) ; PETRÓLEO BRASILEIRO S.A. - PETROBRAS (BR/RJ) |
| **(21) BR 10 2016 013646-6 A2** | Código 9.1 - Deferimento<br>(22) 13/06/2016<br>(54) SISTEMA DE CONTROLE DE FLUXO DE AR PARA UM VEÍCULO FORA DE ESTRADA<br>(71) CNH INDUSTRIAL AMERICA LLC (US) |
| **(21) BR 10 2016 013676-8 A2** | Código 9.1 - Deferimento<br>(22) 14/06/2016<br>(54) SISTEMA, MÉTODO E MEIOS DE CONEXÃO E FIXAÇÃO DE UM CONTROLE ELETRÔNICO EM UM COMPRESSOR HERMÉTICO E COMPRESSOR HERMÉTICO<br>(71) EMBRACO INDÚSTRIA DE COMPRESSORES E SOLUÇÕES E REFRIGERAÇÃO LTDA. (BR/SC) |
| **(21) BR 10 2016 013794-2 A2** | Código 9.1 - Deferimento<br>(22) 15/06/2016<br>(54) ESTRUTURA DE SUPORTE DE TAMPA<br>(71) HONDA MOTOR CO., LTD. (JP) |
| **(21) BR 10 2016 013825-6 A2** | Código 9.1 - Deferimento<br>(22) 15/06/2016<br>(54) DISPOSITIVO MECÂNICO ANTIFURTO CONTRA A ROTAÇÃO NÃO AUTORIZADA DE UM PINO DE TRAVA, MECANISMO QUE DISPÕEM DE UM CARRETEL PARA A RETENÇÃO DE UM PNEU ESTEPE DE UM VEÍCULO E USO DE UM DISPOSITIVO ANTIFURTO |

| | |
|---|---|
| | (71) LAZZARO GROPPO (IT) ; MATTEO GROPPO (IT) |
| **(21) BR 10 2016 013827-2 A2** | Código 9.1 - Deferimento<br>(22) 15/06/2016<br>(54) Mecanismo a carretel para a trava de uma roda sobressalente de um veículo e uso<br>(71) LAZZARO GROPPO (IT) ; MATTEO GROPPO (IT) |
| **(21) BR 10 2016 013886-8 A2** | Código 9.1 - Deferimento<br>(22) 15/06/2016<br>(54) SISTEMA DE CONTROLE DE VEÍCULO<br>(71) TOYOTA JIDOSHA KABUSHIKI KAISHA (JP) |
| **(21) BR 10 2016 013943-0 A2** | Código 9.1 - Deferimento<br>(22) 15/06/2016<br>(54) CONJUNTO DE SEGURANÇA PARA ATM, COM ANCORAGEM ENTRE A FUNDAÇÃO E O PISO, PARA SISTEMA ELÁSTICO DE ABSORÇÃO DE IMPACTOS E ALAVANCAGEM<br>(71) VALTER MAGELA PONTES (BR/SP) ; CARLOS KLEBER LOSS VERONEZ (BR/SP) |
| **(21) BR 10 2016 013953-8 A2** | Código 9.1 - Deferimento<br>(22) 16/06/2016<br>(54) MÉTODO PARA ADAPTAÇÃO ON-LINE DE MÚLTIPLAS CARACTERÍSTICAS DE UM VEÍCULO HÍBRIDO, DISPOSITIVO PARA DESEMPENHAR TAL MÉTODO E VEÍCULO A MOTOR<br>(71) MAN TRUCK & BUS AG (DE) |
| **(21) BR 10 2016 013954-6 A2** | Código 9.1 - Deferimento<br>(22) 16/06/2016<br>(54) ESTRUTURA DE PAREDE DIVISÓRIA PARA UM DISPOSITIVO DE COLETA DE LÍQUIDO, DISPOSITIVO DE COLETA DE LÍQUIDO PARA UMA ESTRUTURA DE VEÍCULO E ARRANJO<br>(71) MAN TRUCK & BUS AG (DE) |
| **(21) BR 10 2016 013964-3 A2** | Código 9.1 - Deferimento<br>(22) 16/06/2016<br>(54) DISPOSITIVO PANTOGRÁFICO DE SEGURANÇA PARA ATM, COM SISTEMA DE FIXAÇÃO, PARA TRAVAMENTO E DESTRAVAMENTO JUNTO À PORTA DE ACESSO AO COFRE<br>(71) VALTER MAGELA PONTES (BR/SP) ; CARLOS KLEBER LOSS VERONEZ (BR/SP) |

**(21) BR 10 2016 014409-4 A2**

Código 9.1 - Deferimento
(22) 17/06/2016
(54) PROCESSO DE PRÉ-TRATAMENTO DE EFLUENTES, REATOR DE CATÁLISE HOMOGÊNEA, E SISTEMA COMPREENDENDO O REATOR DE CATÁLISE HOMOGÊNEA
(71) UNIVERSIDADE DE SÃO PAULO - USP (BR/SP)

**(21) BR 10 2016 014592-9 A2**

Código 9.1 - Deferimento
(22) 21/06/2016
(54) Estrutura de veículo motorizado tendo um elemento de retenção para reter uma roda reserva ou outro componente em uma parte do piso feita de material plástico
(71) C.R.F. SOCIETÀ CONSORTILE PER AZIONI (IT)

**(21) BR 10 2016 014901-0 A2**

Código 9.1 - Deferimento
(22) 23/06/2016
(54) BRAÇO TRASEIRO, VEÍCULO PARA MONTAR E MÉTODO PARA FABRICAÇÃO
(71) YAMAHA HATSUDOKI KABUSHIKI KAISHA (JP)

**(21) BR 10 2016 015357-3 A2**

Código 9.1 - Deferimento
(22) 30/06/2016
(54) COMPRESSOR DE AR DE DOIS ESTÁGIOS
(71) SCHULZ COMPRESSORES LTDA (BR/SC)

**(21) BR 10 2016 015691-2 A2**

Código 9.1 - Deferimento
(22) 05/07/2016
(54) MÉTODO E SISTEMA PARA DETERMINAR UM TORQUE DE MOTOR DISPONÍVEL DURANTE UMA OPERAÇÃO DE TROCA DE MARCHA, VEÍCULO E MEIO LEGÍVEL POR COMPUTADOR
(71) SCANIA CV AB (SE)

**(21) BR 10 2016 016119-3 A2**

Código 9.1 - Deferimento
(22) 04/07/2016
(54) GERADOR DE ENERGIA ELÉTRICA ATRAVÉS DO MOVIMENTO DAS ONDAS
(71) SANTIAGO DE COMPOSTELA PATRIMONIAL LTDA (BR/BA)

**(21) BR 10 2016 016561-0 A2**

Código 9.1 - Deferimento
(22) 18/07/2016
(54) DISPOSITIVO PARA SEGURANÇA DE TERMINAIS BANCÁRIOS DE AUTOATENDIMENTO
(71) SINALMIG SINAIS/SISTEMAS E PROGRAMAÇÃO VISUAL LTDA.

| | |
|---|---|
| | (BR/MG) |
| **(21) BR 10 2016 016643-8 A2** | Código 9.1 - Deferimento<br>(22) 19/07/2016<br>(54) ESTRUTURA DE QUADRO DE CARROCERIA DE VEÍCULO PARA MOTOCICLETA<br>(71) HONDA MOTOR CO., LTD. (JP) |
| **(21) BR 10 2016 017229-2 A2** | Código 9.1 - Deferimento<br>(22) 25/07/2016<br>(54) PROCESSO DE EXTRAÇÃO E SEPARAÇÃO E CARACTERIZAÇÃO DE UMA FRAÇÃO DE SEMENTES DE URUCUM COM ATIVIDADE DE REPELÊNCIA À MOSQUITOS COMO O AEDES AEGYPTI<br>(71) DANIEL FRANCISCO DE SOUZA (BR/SP) ; ANDRÉ LIMONTA CARVALHO (BR/SP) |
| **(21) BR 10 2016 018387-1 A2** | Código 9.1 - Deferimento<br>(22) 09/08/2016<br>(54) DISPOSITIVO DE REBARBA LATERAL PARA INSTALAÇÃO NUM VEÍCULO UTILITÁRIO E VEÍCULO UTILITÁRIO<br>(71) MAN TRUCK & BUS AG (DE) |
| **(21) BR 10 2016 018415-0 A2** | Código 9.1 - Deferimento<br>(22) 10/08/2016<br>(54) SISTEMA DE AVALIAÇÃO DE ROTA<br>(71) GENERAL ELECTRIC COMPANY (US) |
| **(21) BR 10 2016 020144-6 A2** | Código 9.1 - Deferimento<br>(22) 31/08/2016<br>(54) ESTRUTURA DE AJUSTE DE FLUXO DE AR PARA VEÍCULO<br>(71) TOYOTA JIDOSHA KABUSHIKI KAISHA (JP) |
| **(21) BR 10 2016 020542-5 A2** | Código 9.1 - Deferimento<br>(22) 06/09/2016<br>(54) ESTATOR DE MÁQUINA ELÉTRICA GIRATÓRIA E MÁQUINA ELÉTRICA GIRATÓRIA<br>(71) TOYOTA JIDOSHA KABUSHIKI KAISHA (JP) |
| **(21) BR 10 2016 021387-8 A2** | Código 9.1 - Deferimento<br>(22) 16/09/2016<br>(54) DISPOSITIVO DE EXTENSÃO DE CAÇAMBA PARA VEÍCULO AUTOMOTIVO EQUIPADO COM UMA PORTA TRASEIRA, E, VEÍCULO AUTOMOTIVO |

(71) RENAULT S.A.S. (FR)

---

**(21) BR 10 2016 021401-7 A2**

Código 9.1 - Deferimento
(22) 16/09/2016
(54) ESTRUTURA DO CHASSI DE UM VEÍCULO
(71) TOYOTA JIDOSHA KABUSHIKI KAISHA (JP)

---

**(21) BR 10 2016 021505-6 A2**

Código 9.1 - Deferimento
(22) 19/09/2016
(54) APARELHO DE CONTROLE PARA MOTOR DE COMBUSTÃO INTERNA
(71) TOYOTA JIDOSHA KABUSHIKI KAISHA (JP)

---

**(21) BR 10 2016 022746-1 A2**

Código 9.1 - Deferimento
(22) 30/09/2016
(54) SISTEMA DE DIRECIONAMENTO DE VEÍCULO E MÉTODO PARA ORIENTAR UM VEÍCULO
(71) NUCTECH COMPANY LIMITED (CN)

---

**(21) BR 10 2016 023076-4 A2**

Código 9.1 - Deferimento
(22) 04/10/2016
(54) LAMINAÇÃO DE ESTATOR, CONJUNTO E MÁQUINA ELÉTRICA
(71) GENERAL ELECTRIC COMPANY (US)

---

**(21) BR 10 2016 023308-9 A2**

Código 9.1 - Deferimento
(22) 06/10/2016
(54) CIRCUITO E SISTEMA PARA MONITORAR E DETERMINAR COMO CARGAS ELÉTRICAS, TAIS COMO MOTORES ELÉTRICOS SÃO ACIONADOS POR INVERSORES ELETRÔNICOS DE ALIMENTAÇÃO
(71) DEERE & COMPANY (US)

---

**(21) BR 10 2016 023421-2 A2**

Código 9.1 - Deferimento
(22) 07/10/2016
(54) DISPOSITIVO PARA PADRONIZAÇÃO DE ANÁLISE DE FAGULHAS AO ESMERIL
(71) INSTITUTO FEDERAL DE EDUCAÇÃO CIÊNCIA E TECNOLOGIA DO ESPIRITO SANTO (BR/ES)

---

**(21) BR 10 2016 023591-0 A2**

Código 9.1 - Deferimento
(22) 10/10/2016
(54) APARELHO DE COMUTAÇÃO ELÉTRICA QUE COMPREENDE UM MECANISMO DE COMUTAÇÃO E PELO MENOS UM MÓDULO AUXILIAR
(71) SCHNEIDER ELECTRIC INDUSTRIES SAS (FR)

**(21) BR 10 2016 023743-2 A2**
Código 9.1 - Deferimento
(22) 11/10/2016
(54) TORRE DE CONCRETO ESTRUTURAL E MÉTODO DE MONTAGEM
(71) PROTENDE SISTEMAS E METODOS DE CONSTRUÇOES LTDA (BR/SP)

**(21) BR 10 2016 023763-7 A2**
Código 9.1 - Deferimento
(22) 13/10/2016
(54) DISPOSITIVO DE CONTROLE DE FREIO PARA VEÍCULO
(71) TOYOTA JIDOSHA KABUSHIKI KAISHA (JP)

**(21) BR 10 2016 023923-0 A2**
Código 9.1 - Deferimento
(22) 14/10/2016
(54) ESTATOR
(71) TOYOTA JIDOSHA KABUSHIKI KAISHA (JP)

**(21) BR 10 2016 023946-0 A2**
Código 9.1 - Deferimento
(22) 14/10/2016
(54) DISPOSITIVO DE MONITORAMENTO PARA UM DESCARREGADOR DE SOBRETENSÃO E SISTEMA DE MONITORAMENTO QUE COMPREENDE O DISPOSITIVO DE MONITORAMENTO
(71) TRIDELTA MEIDENSHA GMBH (DE)

**(21) BR 10 2016 023994-0 A2**
Código 9.1 - Deferimento
(22) 14/10/2016
(54) SISTEMA PARA PROMOVER O ACIONAMENTO DE DISPOSITIVOS DE DESTRUIÇÃO DE CÉDULAS DE EQUIPAMENTOS BANCÁRIOS E METODOLOGIA PARA PROMOVER O ACIONAMENTO DE DISPOSITIVOS DE DESTRUIÇÃO DE CÉDULAS DE EQUIPAMENTOS BANCÁRIOS
(71) TECNOLOGIA BANCARIA S.A. (BR/SP)

**(21) BR 10 2016 023995-8 A2**
Código 9.1 - Deferimento
(22) 14/10/2016
(54) SISTEMA DE FABRICAÇÃO PARA UMA ESTRUTURA DE AERONAVE, E, MÉTODO PARA CONTROLAR A TEMPERATURA DE UMA ESTRUTURA DE GRANDE ESCALA PARA OPERAÇÕES DE FABRICAÇÃO
(71) THE BOEING COMPANY (US)

**(21) BR 10 2016 024423-4 A8**
Código 9.1 - Deferimento
(22) 19/10/2016
(54) TOLVA TRANSPORTÁVEL EM PARTES E MÉTODO PARA MONTAGEM
(71) MINETEC S.A. (CL)

**(21) BR 10 2016 025165-6 A2**
Código 9.1 - Deferimento

(22) 27/10/2016
(54) APERFEIÇOAMENTOS INTRODUZIDOS EM BARRILETE PARA FURO DELGADO COM TESTEMUNHAGEM CONTÍNUA PARA POÇO DE PETRÓLEO
(71) GEOSOL - GEOLOGIA E SONDAGENS S/A (BR/MG)

---

**(21) BR 10 2016 025269-5 A2**
Código 9.1 - Deferimento
(22) 27/10/2016
(54) COMPRESSOR LINEAR E MÉTODO PARA CONTROLAR O MESMO
(71) LG ELECTRONICS INC. (KR)

---

**(21) BR 10 2016 025732-8 A2**
Código 9.1 - Deferimento
(22) 03/11/2016
(54) CIRCUITO DETECTOR DE PULSOS RÁPIDOS NA TENSÃO DE ALIMENTAÇÃO DE CIRCUITOS INTEGRADOS E MÉTODO DE DETECÇÃO
(71) CENTRO NACIONAL DE TECNOLOGIA ELETRÔNICA AVANÇADA S.A. (BR/RS)

---

**(21) BR 10 2016 026010-8 A2**
Código 9.1 - Deferimento
(22) 07/11/2016
(54) PROCESSO DE REMOÇÃO DE ÁCIDO SULFÍDRICO DE ATMOSFERAS CONTAMINADAS, PRODUTO E USOS
(71) UNIVERSIDADE FEDERAL DE MINAS GERAIS (BR/MG)

---

**(21) BR 10 2016 026244-5 A2**
Código 9.1 - Deferimento
(22) 09/11/2016
(54) MÉTODO PARA FORMAR UM FURO EM UMA PEÇA DE TRABALHO
(71) THE BOEING COMPANY (US)

---

**(21) BR 10 2016 026324-7 A2**
Código 9.1 - Deferimento
(22) 10/11/2016
(54) CIRCUITO DE COMUTAÇÃO
(71) TOYOTA JIDOSHA KABUSHIKI KAISHA (JP)

---

**(21) BR 10 2016 026679-3 A2**
Código 9.1 - Deferimento
(22) 14/11/2016
(54) TREM DE VÁLVULA VARIÁVEL PARA UMA VÁLVULA DE ELEVAÇÃO E VEÍCULO AUTOMOTOR
(71) MAN TRUCK & BUS AG (DE)

---

**(21) BR 10 2016 027594-6 A2**
Código 9.1 - Deferimento
(22) 24/11/2016
(54) PÁ DE AEROGERADOR QUE COMPREENDE UM SISTEMA DE

| | |
|---|---|
| | PARARAIOS E CONCHAS FEITAS DE UM MATERIAL COMPOSTO<br>(71) GAMESA INNOVATION & TECHNOLOGY, S.L. (ES) |
| **(21) BR 10 2016 027698-5 A2** | Código 9.1 - Deferimento<br>(22) 25/11/2016<br>(54) HODÔMETRO ÓPTICO<br>(71) ALSTOM TRANSPORT TECHNOLOGIES (FR) |
| **(21) BR 10 2016 027757-4 A2** | Código 9.1 - Deferimento<br>(22) 25/11/2016<br>(54) SISTEMA COMPREENDENDO UM CONJUNTO DE MOSAICOS DE SUB-REDE DE ANTENA DE REDE EM FASE, E, MÉTODO PARA UTILIZAR UM CONJUNTO DE MOSAICOS DE SUB-REDE DE ANTENA DE REDE EM FASE<br>(71) THE BOEING COMPANY (US) |
| **(21) BR 10 2016 027979-8 A2** | Código 9.1 - Deferimento<br>(22) 29/11/2016<br>(54) CONJUNTO DE FIXADORES<br>(71) DEERE & COMPANY (US) |
| **(21) BR 10 2016 028465-1 A2** | Código 9.1 - Deferimento<br>(22) 05/12/2016<br>(54) SISTEMA DE CONTROLE DE PRESSÃO DE AERÓSTATO<br>(71) AIRSHIP DO BRASIL - INDÚSTRIA E SERVIÇOS AÉREOS ESPECIALIZADOS LTDA. (BR/SP) ; CENTRAIS ELÉTRICAS DO NORTE DO BRASIL S.A. - ELETROBRAS ELETRONORTE (BR/DF) |
| **(21) BR 10 2016 028490-2 A2** | Código 9.1 - Deferimento<br>(22) 05/12/2016<br>(54) MEMBRANA INTERNA DE SEGURANÇA PARA AERÓSTATO NÃO RÍGIDO E SEMI-RÍGIDO<br>(71) AIRSHIP DO BRASIL - INDÚSTRIA E SERVIÇOS AÉREOS ESPECIALIZADOS LTDA. (BR/SP) ; CENTRAIS ELÉTRICAS DO NORTE DO BRASIL S.A. - ELETROBRAS ELETRONORTE (BR/DF) |
| **(21) BR 10 2016 029096-1 A2** | Código 9.1 - Deferimento<br>(22) 12/12/2016<br>(54) CONJUNTO DE RESFRIAMENTO PARA UM COMPONENTE DE TRANSMISSÃO, E, CONJUNTO DE TRANSMISSÃO<br>(71) DEERE & COMPANY (US) |
| **(21) BR 10 2016 029205-0 A2** | Código 9.1 - Deferimento |

| | |
|---|---|
| | (22) 13/12/2016<br>(54) EQUIPAMENTO INDIVIDUALIZADOR DE PRODUTOS<br>(71) LUIZ DE LARA (BR/SC) |
| **(21) BR 10 2016 030554-3 A2** | Código 9.1 - Deferimento<br>(22) 26/12/2016<br>(54) MÉTODO E SISTEMA DE AJUSTE PRÉVIO DA PARTIDA DE UM MOTOR À COMBUSTÃO BICOMBUSTÍVEL DE UM VEÍCULO AUTOMOTOR AO TIPO DE COMBUSTÍVEL A SER INJETADO<br>(71) ROBERT BOSCH LIMITADA (BR/SP) |
| **(21) BR 10 2016 030768-6 A2** | Código 9.1 - Deferimento<br>(22) 28/12/2016<br>(54) DISPOSITIVO DE MEDIÇÃO DE MASSA ESPECÍFICA DE LÍQUIDOS OU SÓLIDOS PELO PRINCIPIO DA PESAGEM HIDROSTÁTICA<br>(71) IPT INSTITUTO DE PESQUISAS TECNOLÓGICAS DO EST. S.PAULO S/A (BR/SP) |
| **(21) BR 10 2016 031029-6 A2** | Código 9.1 - Deferimento<br>(22) 30/12/2016<br>(54) COMPOSTO A BASE DE DIOCTIL SULFOSUCCINATO DE SÓDIO PARA AUMENTAR A EXTRAÇÃO DE SACAROSE DO BAGAÇO DE CANA DE AÇUCAR E/OU SORGO SACARIDEO, APLICADO DIRETAMENTE NAS MOENDAS E DIFUSORES DAS INDÚSTRIAS SUCRO-ALCOLEIRAS<br>(71) CENTER ROYAL QUIMICA INDUSTRIAL LTDA (BR/SP) |
| **(21) BR 10 2017 000210-1 A2** | Código 9.1 - Deferimento<br>(22) 05/01/2017<br>(54) COLHEDEIRA DE MANDIOCA<br>(71) INDÚSTRIAS REUNIDAS COLOMBO LTDA (BR/SP) |
| **(21) BR 10 2017 001024-4 A2** | Código 9.1 - Deferimento<br>(22) 17/01/2017<br>(54) PROCEDIMENTO PARA CONTROLAR A REAÇÃO QUÍMICA EM DECORAÇÕES DE CERÂMICA DE MULTICAMADAS<br>(71) SOCIEDAD ANÓNIMA MINERA CATALANO ARAGONESA (ES) |
| **(21) BR 10 2017 001489-4 A2** | Código 9.1 - Deferimento<br>(22) 24/01/2017<br>(54) VEÍCULO DE TRABALHO, E, SISTEMA DE CONTROLE MECÂNICO<br>(71) DEERE & COMPANY (US) |
| **(21) BR 10 2017 003061-0 A2** | Código 9.1 - Deferimento |

(22) 15/02/2017
(54) ANEL CONDUTOR PARA FECHAMENTO DO CIRCUITO ESTRELA DE UM ROTOR DE UM GERADOR ELÉTRICO E MÉTODO DE REPARO DE UM GERADOR ELÉTRICO
(71) DATA ENGENHARIA LTDA. (BR/MG)

---

**(21) BR 10 2017 003240-0 A2**
Código 9.1 - Deferimento
(22) 17/02/2017
(54) COMPOSIÇÃO QUÍMICA DE ARGILAS USADAS NA CLARIFICAÇÃO DE ÓLEOS VEGETAIS E GORDURAS ANIMAIS SEM ACRÉSCIMO DE ÁCIDOS EM SUAS COMPOSIÇÕES
(71) VANDERLEI MARIOTTO (BR/SP)

---

**(21) BR 10 2017 004305-3 A2**
Código 9.1 - Deferimento
(22) 03/03/2017
(54) SISTEMA E MÉTODO DE SUPRESSÃO DE INCÊNDIO
(71) KIDDE GRAVINER LIMITED (GB)

---

**(21) BR 10 2017 004453-0 A2**
Código 9.1 - Deferimento
(22) 06/03/2017
(54) COMPÓSITO POLIMÉRICO COM MADEIRA DE MANDACARU (CEREUS JAMACARU DC.) E PROCESSO DE OBTENÇÃO
(71) SERVICO NACIONAL DE APRENDIZAGEM INDUSTRIAL. (BR/BA)

---

**(21) BR 10 2017 004550-1 A2**
Código 9.1 - Deferimento
(22) 07/03/2017
(54) SISTEMA E MÉTODO DE DECOMPOSIÇÃO DE ALCATRÕES
(71) UNIVERSIDADE DE SÃO PAULO - USP (BR/SP)

---

**(21) BR 10 2017 005486-1 A2**
Código 9.1 - Deferimento
(22) 17/03/2017
(54) COMPOSIÇÕES AQUOSAS COM SAIS DE POLICALOXILATO PARA TEMPO DE ABERTURA MELHORADO
(71) DOW GLOBAL TECHNOLOGIES LLC (US)

---

**(21) BR 10 2017 006987-7 A2**
Código 9.1 - Deferimento
(22) 05/04/2017
(54) PROCESSO DE CARBONIZAÇÃO DE BIOMASSA SEMICONTÍNUO, EM CÂMARAS INDIVIDUAIS, QUE UTILIZA A ENERGIA DA COMBUSTÃO DOS CONSTITUINTES GASOSOS DA BIOMASSA
(71) EMPRESA DE MECANIZAÇÃO RURAL LTDA. (BR/MG)

---

**(21) BR 10 2017 008310-1 A2**
Código 9.1 - Deferimento

| | |
|---|---|
| | (22) 20/04/2017<br>(54) DISPOSITIVO PARA ALINHAR E JUNTAR UMA TAMPA A UMA CAIXA, SISTEMA DE PRÉ-MONTAGEM E APARELHO DE TERMOTERAPIA<br>(71) DRÄGERWERK AG & CO. KGAA (DE) |
| **(21) BR 10 2017 008798-0 A2** | Código 9.1 - Deferimento<br>(22) 27/04/2017<br>(54) ESPAÇADOR DUPLO ATIVO DE CONTRA-VIBRAÇÃO PARA CABOS BI-GEMINADOS DE LINHAS AÉREAS<br>(71) EMPRESA AMAZONENSE DE TRANSMISSÃO DE ENERGIA S/A (BR/SP) ; EBTE - EMPRESA BRASILEIRA DE TRANSMISSÃO DE ENERGIA S.A. (BR/SP) ; ECTE - EMPRESA CATARINENSE DE TRANSMISSÃO DE ENERGIA S/A (BR/SC) ; EMPRESA NORTE DE TRANSMISSÃO DE ENERGIA S/A (BR/SP) ; EMPRESA REGIONAL DE TRANSMISSÃO DE ENERGIA S/A (BR/SP) ; ESDE - EMPRESA SANTOS DUMONT DE ENERGIA S.A. (BR/SP) ; EMPRESA PARAENSE DE TRANSMISSÃO DE ENERGIA S/A (BR/SP) ; LUMITRANS COMPANHIA TRANSMISSORA DE ENERGIA ELÉTRICA S.A. (BR/SC) ; STC - SISTEMA DE TRANSMISSÃO CATARINENSE S.A. (BR/SC) |
| **(21) BR 10 2017 009753-6 A2** | Código 9.1 - Deferimento<br>(22) 09/05/2017<br>(54) PLANTADEIRA AGRÍCOLA PROVIDA DE SISTEMA ELÉTRICO DE ACIONAMENTO ROTATIVO E KIT DE CONVERSÃO PARA PLANTADEIRA AGRÍCOLA<br>(71) CNH INDUSTRIAL BRASIL LTDA. (BR/MG) |
| **(21) BR 10 2017 009861-3 A2** | Código 9.1 - Deferimento<br>(22) 11/05/2017<br>(54) MÁQUINA REFILADEIRA DE TORAS DE MADEIRA<br>(71) ALISSON TURAZZI MOREIRA (BR/SC) |
| **(21) BR 10 2017 010080-4 A2** | Código 9.1 - Deferimento<br>(22) 12/05/2017<br>(54) CONJUNTO DE MEMBRO DE DESBASTE, MEMBRO DE DESBASTE E ESTRUTURA SUPORTE<br>(71) HENSLEY INDUSTRIES, INC. (US) |
| **(21) BR 10 2017 010290-4 A2** | Código 9.1 - Deferimento<br>(22) 17/05/2017<br>(54) SISTEMA HIDRÁULICO PARA CONTROLE DE DEPOSIÇÃO DE SEMENTES E INSUMO<br>(71) CNH INDUSTRIAL BRASIL LTDA. (BR/MG) |

**(21) BR 10 2017 011372-8 A8**
Código 9.1 - Deferimento
(22) 30/05/2017
(54) APARELHO PARA A LIMPEZA DE UM FELTRO EM UM SISTEMA PARA PRODUZIR UMA MANTA DE PAPEL
(71) KLAUS BARTELMUSS (AT)

**(21) BR 10 2017 011574-7 A2**
Código 9.1 - Deferimento
(22) 31/05/2017
(54) PROCESSO DE PROPAGAÇÃO DE LEVEDURA E CONTENÇÃO DE BACTÉRIAS NA PRODUÇÃO CERVEJEIRA
(71) ANTONIO PEDRO LOURENÇO (BR/SP)

**(21) BR 10 2017 011729-4 A2**
Código 9.1 - Deferimento
(22) 02/06/2017
(54) APERFEIÇOAMENTO INTRODUZIDO EM DISPOSITIVO DE TRANSFERÊNCIA DE MATERIAL A GRANEL
(71) USINAS SIDERÚRGICAS DE MINAS GERAIS S.A. - USIMINAS (BR/MG)

**(21) BR 10 2017 011812-6 A2**
Código 9.1 - Deferimento
(22) 02/06/2017
(54) TANQUE DE ARMAZENAMENTO DE CULTURA VEGETAL E MÁQUINA COLHEITADEIRA PROVIDA DE TANQUE DE ARMAZENAMENTO DE CULTURA VEGETAL
(71) CNH INDUSTRIAL BRASIL LTDA. (BR/MG)

**(21) BR 10 2017 012174-7 A2**
Código 9.1 - Deferimento
(22) 08/06/2017
(54) MATERIAL ODONTOLÓGICO CONTENDO INIBIDORES DE METALOPROTEINASES ANCORADOS EM NANOPARTÍCULAS MAGNÉTICAS PARA REDUÇÃO DA DEGRADAÇÃO DA MATRIZ ORGÂNICA DENTINÁRIA
(71) UNIVERSIDADE FEDERAL DO CEARÁ (BR/CE)

**(21) BR 10 2017 013079-7 A2**
Código 9.1 - Deferimento
(22) 19/06/2017
(54) SISTEMA DE ESTABILIZAÇÃO DE UMA BARRA DE TRAÇÃO A SER EMPREGADA EM UMA MÁQUINA OU EM UM IMPLEMENTO AGRÍCOLA
(71) MATÃO EQUIPAMENTOS INDUSTRIAIS E AGRÍCOLAS LTDA (BR/SP)

**(21) BR 10 2017 013304-4 A2**
Código 9.1 - Deferimento
(22) 20/06/2017
(54) CABO PARA UM RECIPIENTE DE COZINHA, E SISTEMA DE FIXAÇÃO DE CABO A UM RECIPIENTE DE COZINHA

(71) LA TERMOPLASTIC - F.B.M. S.R.L. (IT)

---

**(21) BR 10 2017 013727-9 A2**

Código 9.1 - Deferimento
(22) 23/06/2017
(54) BLOCO DE CONSTRUÇÃO REFORÇADO FEITO DE CONCRETO AERADO AUTOCLAVADO (CCA) E MÉTODO DE PRODUÇÃO DE BLOCOS DE CONSTRUÇÃO
(71) EVONIK OPERATIONS GMBH (DE)

---

**(21) BR 10 2017 013942-5 A2**

Código 9.1 - Deferimento
(22) 27/06/2017
(54) ESTRUTURA MODULAR PARA COMPOSIÇÃO DE PISOS EMPREGADOS EM INSTALAÇÕES PARA SUINOCULTURA
(71) MADEIRA PLÁSTICA AMBIENTAL S.A. (BR/PR)

---

**(21) BR 10 2017 014503-4 A2**

Código 9.1 - Deferimento
(22) 04/07/2017
(54) SISTEMA DE DESCARGA DE EQUIPAMENTO AGRÍCOLA
(71) CNH INDUSTRIAL BRASIL LTDA. (BR/MG)

---

**(21) BR 10 2017 014857-2 A2**

Código 9.1 - Deferimento
(22) 10/07/2017
(54) SISTEMA DE PENEIRAMENTO E CLASSIFICAÇÃO DE PRODUTOS A GRANEL
(71) EDERSON ANTONIO OTOVICZ (BR/SC)

---

**(21) BR 10 2017 014899-8 A2**

Código 9.1 - Deferimento
(22) 11/07/2017
(54) SISTEMA DE MONTAGEM MANCALIZADA DO TRILHO AO MOTORREDUTOR EM EQUIPAMENTOS AUTOMATIZADORES DE PORTÕES BASCULANTES E CONGÊNERES
(71) FLÁVIO APARECIDO PERES (BR/SP)

---

**(21) BR 10 2017 015092-5 A8**

Código 9.1 - Deferimento
(22) 13/07/2017
(54) PROCESSO PARA RECUPERAR INIBIDORES TERMODINÂMICOS DE HIDRATOS DE GÁS DE CARGAS DE GÁS NATURAL UTILIZANDO SEPARADOR SUPERSÔNICO SIMULTANEAMENTE AJUSTANDO PONTO DE ORVALHO DE HIDROCARBONETOS E PONTO DE ORVALHO DE ÁGUA DO GÁS FINAL
(71) UNIVERSIDADE FEDERAL DO RIO DE JANEIRO (BR/RJ)

---

**(21) BR 10 2017 016113-7 A2**

Código 9.1 - Deferimento

(22) 27/07/2017
(54) RECIPIENTE PARA MICRO-ONDAS, E, PROCESSO PARA FABRICAR UM RECIPIENTE PARA MICRO-ONDAS
(71) DART INDUSTRIES INC. (US)

---

**(21) BR 10 2017 016709-7 A2**
Código 9.1 - Deferimento
(22) 03/08/2017
(54) COMPOSIÇÃO DE TINTA
(71) ROHM AND HAAS COMPANY (US)

---

**(21) BR 10 2017 016775-5 A8**
Código 9.1 - Deferimento
(22) 04/08/2017
(54) SISTEMA E MÉTODO DE DISPENSAÇÃO DE ÁGUA
(71) THE BOEING COMPANY (US)

---

**(21) BR 10 2017 018258-4 A2**
Código 9.1 - Deferimento
(22) 25/08/2017
(54) SISTEMA E MÉTODO DE SANITIZAÇÃO POR LUZ ULTRAVIOLETA
(71) THE BOEING COMPANY (US)

---

**(21) BR 10 2017 019233-4 A2**
Código 9.1 - Deferimento
(22) 08/09/2017
(54) SISTEMA DE TRANSLAÇÃO PARA PRATELEIRA DE REFRIGERADOR
(71) WHIRLPOOL S.A. (BR/SP)

---

**(21) BR 10 2017 019786-7 A2**
Código 9.1 - Deferimento
(22) 15/09/2017
(54) COMPOSIÇÃO
(71) ROHM AND HAAS COMPANY (US)

---

**(21) BR 10 2017 020731-5 A2**
Código 9.1 - Deferimento
(22) 27/09/2017
(54) SISTEMA DE CONTROLE PARA UM PROCESSO DE REFUNDIÇÃO DE ARCO A VÁCUO (VAR) PARA UM METAL, MÉTODO PARA CONTROLAR UM PROCESSO DE REFUNDIÇÃO DE ARCO A VÁCUO (VAR) E FORNO DE REFUNDIÇÃO DE ARCO A VÁCUO (VAR)
(71) A. FINKL & SONS CO. (US)

---

**(21) BR 10 2017 022954-8 A2**
Código 9.1 - Deferimento
(22) 24/10/2017
(54) SISTEMA DE ARTICULAÇÃO PANTOGRÁFICA E RADIAL PARA PLANTADEIRAS COM MÓDULO CENTRAL E LATERAL PARA COPIAR RELEVOS DE SOLOS DESNIVELADOS

(71) IND. DE IMPLEMENT. AGRÍCOLAS VENCE TUDO IMP. E EXP. LTDA. (BR/RS)

---

**(21) BR 10 2017 022985-8 A2**

Código 9.1 - Deferimento
(22) 25/10/2017
(54) MECANISMO E MÉTODO PARA SUBSTITUIÇÃO DE VÁLVULA DE LINGOTAMENTO CONTÍNUO E MÉTODO PARA VEDAÇÃO DO FURO DE VAZAMENTO DO MECANISMO DE SUBSTITUIÇÃO DE VÁLVULA
(71) MAGNESITA REFRATÁRIOS S.A. (BR/MG)

---

**(21) BR 10 2017 024135-1 A2**

Código 9.1 - Deferimento
(22) 09/11/2017
(54) CONJUNTO DE DISCO, LÂMINAS DE CORTE E RESPECTIVAS FERRAGENS DE FIXAÇÃO
(71) CLAUDINOR OSCAR BELODI (BR/SP)

---

**(21) BR 10 2017 024686-8 A2**

Código 9.1 - Deferimento
(22) 17/11/2017
(54) MÉTODO PARA PRENSAGEM ISOSTÁTICA
(71) NUOVO PIGNONE TECNOLOGIE SRL (IT)

---

**(21) BR 10 2017 025146-2 A2**

Código 9.1 - Deferimento
(22) 23/11/2017
(54) MÉTODO DE AUMENTAR A VISCOSIDADE DE AMIDO INIBIDO TERMICAMENTE, AMIDO AGLOMERADO E PRODUTO ALIMENTAR
(71) CORN PRODUCTS DEVELOPMENT, INC. (US)

---

**(21) BR 10 2017 025390-2 A2**

Código 9.1 - Deferimento
(22) 27/11/2017
(54) USO DE CORANTES FENOTIAZÍNICOS EM TERAPIA FOTODINÂMICA E FORMULAÇÃO PARA USO ORAL
(71) CHRISTIANE PAVANI (BR/SP)

---

**(21) BR 10 2017 026443-2 A2**

Código 9.1 - Deferimento
(22) 07/12/2017
(54) TERMOCONVERSOR HORIZONTAL COM ESTEIRA DE ALIMENTAÇÃO CONTÍNUA E LINHA DE TRATAMENTO DE GÁS, PARA SISTEMA DE TRANSFORMAÇÃO TÉRMICA DE RESÍDUOS DE DESCARTE POR PIRÓLISE ANAERÓBICA E GERAÇÃO DE GÁS COMBUSTÍVEL
(71) ARIZONA SERVIÇOS AMBIENTAIS LTDA (BR/SP)

---

**(21) BR 10 2017 027616-3 A2**

Código 9.1 - Deferimento
(22) 20/12/2017

| | |
|---|---|
| | (54) MÁQUINA DE CORTE CNC DE DUAS FACES PARA O CORTE DE COURO NATURAL E SIMILARES<br>(71) ATOM S.P.A. (IT) |
| **(21) BR 10 2017 028211-2 A2** | Código 9.1 - Deferimento<br>(22) 27/12/2017<br>(54) COMPOSTOS 2-N-ACIL-9-HIDROXICLOVÂNICOS E SEUS DERIVADOS REAGRUPADOS, PROCESSOS DE PREPARAÇÃO E USO<br>(71) UNIVERSIDADE FEDERAL DE MINAS GERAIS (BR/MG) ; UNIVERSIDAD DE CÁDIZ - UCA (ES) |
| **(21) BR 10 2018 000058-6 A2** | Código 9.1 - Deferimento<br>(22) 02/01/2018<br>(54) MESA HEPTAGONAL SEPARÁVEL COM ESTAÇÃO CENTRAL MULTITAREFA<br>(71) UNIVERSIDADE TECNOLOGICA FEDERAL DO PARANA (BR/PR) |
| **(21) BR 10 2018 000339-9 A2** | Código 9.1 - Deferimento<br>(22) 07/01/2018<br>(54) SISTEMA DE MÍDIA DE ÁUDIO INTERATIVA PARA PROPAGANDA EM FREEZERS DE SUPERMERCADO<br>(71) DANILO DE ALMEIDA FERRAZ (BR/SP) |
| **(21) BR 10 2018 000367-4 A2** | Código 9.1 - Deferimento<br>(22) 08/01/2018<br>(54) CONJUNTO DE TROCADORES DE CALOR<br>(71) DENSO MARSTON LTD. (GB) |
| **(21) BR 10 2018 000473-5 A2** | Código 9.1 - Deferimento<br>(22) 09/01/2018<br>(54) PLATAFORMA PARA MÁQUINA DE COLHEITA AGRÍCOLA DOTADA DE SISTEMA HIDRÁULICO COM SISTEMA DE TRANSMISSÃO HIDROMECÂNICA<br>(71) CNH INDUSTRIAL AMERICA LLC (US) |
| **(21) BR 10 2018 000864-1 A2** | Código 9.1 - Deferimento<br>(22) 16/01/2018<br>(54) APARATO DE EVISCERAÇÃO E MÉTODO PARA EVISCERAR AVES SUSPENSAS PELAS PERNAS<br>(71) MEYN FOOD PROCESSING TECHNOLOGY B.V. (NL) |
| **(21) BR 10 2018 001181-2 A2** | Código 9.1 - Deferimento<br>(22) 19/01/2018 |

| | |
|---|---|
| | (54) MÉTODO DE SIMULAÇÃO PARA APLICAÇÃO DE INJEÇÃO EM UM MODELO FÍSICO E SIMULADOR PARA APLICAÇÃO DE INJEÇÃO<br>(71) BIO ARCHITECTS DESENVOLVIMENTO DE MATERIAIS ESPECIAIS LTDA. -EPP (BR/SP) |
| **(21) BR 10 2018 001271-1 A2** | Código 9.1 - Deferimento<br>(22) 22/01/2018<br>(54) CONJUNTO PARA ACABAMENTO APLICADO EM MÓVEIS<br>(71) ALBERTO AVETTI (BR/RS) |
| **(21) BR 10 2018 002243-1 A2** | Código 9.1 - Deferimento<br>(22) 01/02/2018<br>(54) COMPOSIÇÃO ADESIVA E ELEMENTO PARA ADESÃO À PELE HUMANA<br>(71) B. BRAUN MEDICAL (FR) |
| **(21) BR 10 2018 002286-5 A2** | Código 9.1 - Deferimento<br>(22) 02/02/2018<br>(54) ENFARDADEIRA<br>(71) DEERE & COMPANY (US) |
| **(21) BR 10 2018 002977-0 A2** | Código 9.1 - Deferimento<br>(22) 15/02/2018<br>(54) EQUIPAMENTO PARA TRANSFERÊNCIA DE PESSOAS COM MOBILIDADE REDUZIDA APLICADO EM VEÍCULOS RODOVIÁRIOS<br>(71) ORTOBRAS INDUSTRIA E COMERCIO DE ORTOPEDIA LTDA (BR/RS) |
| **(21) BR 10 2018 003192-9 A2** | Código 9.1 - Deferimento<br>(22) 19/02/2018<br>(54) SISTEMA COM DISPOSITIVO DE LAVAGEM DE EQUIPAMENTOS DE GRANDE PORTE<br>(71) LICOOLN AUGUSTO AMORIM (BR/MG) |
| **(21) BR 10 2018 003574-6 A2** | Código 9.1 - Deferimento<br>(22) 23/02/2018<br>(54) MESA DOBRÁVEL<br>(71) ZHUHAI SHICHANG METALS LTD. (CN) |
| **(21) BR 10 2018 004034-0 A2** | Código 9.1 - Deferimento<br>(22) 28/02/2018<br>(54) DISJUNTOR DE ANCORAGEM ESQUELÉTICA COM PÉS DE ALTURA AJUSTÁVEL<br>(71) PECLAB LTDA (BR/MG) |

**(21) BR 10 2018 004694-2 A2**
Código 9.1 - Deferimento
(22) 09/03/2018
(54) APERFEIÇOAMENTOS EM EMBALAGEM DISCOIDAL PARA MULTIPLOS ELÁSTICOS ORTODÔNTICOS
(71) DENTAL MORELLI LTDA (BR/SP)

**(21) BR 10 2018 005574-7 A2**
Código 9.1 - Deferimento
(22) 21/03/2018
(54) ESTRUTURA DE BARRA DE PULVERIZAÇÃO OU DISPERSÃO E MÁQUINA QUE COMPORTA TAL ESTRUTURA
(71) KUHN-AUDUREAU SA (FR)

**(21) BR 10 2018 005743-0 A2**
Código 9.1 - Deferimento
(22) 22/03/2018
(54) CONJUNTO DE CORREIA DE LONA, E, MÉTODO.
(71) DEERE & COMPANY (US)

**(21) BR 10 2018 005900-9 A2**
Código 9.1 - Deferimento
(22) 23/03/2018
(54) PROCESSO E MATERIAL PARA MOLDAGEM E SIMULAÇÃO DE FERIDAS, FÍSTULAS E ESTOMIAS
(71) UNIVERSIDADE FEDERAL DE CAMPINA GRANDE - PB (BR/PB)

**(21) BR 10 2018 006857-1 A2**
Código 9.1 - Deferimento
(22) 05/04/2018
(54) MÓVEL DOBRÁVEL COM CARREGADOR POR INDUÇÃO EMBUTIDO E PROCESSO DE FABRICAÇÃO
(71) ALLAN HENRIQUE GORGEN (BR/MA)

**(21) BR 10 2018 007256-0 A2**
Código 9.1 - Deferimento
(22) 10/04/2018
(54) BOX PARA COLCHÃO E KIT DE MÓVEL TIPO CAMA
(66) BR 10 2017 007334-3 10/04/2017
(71) VIRGÍLIO ALBÉ TONOLLI (BR/RS)

**(21) BR 10 2018 011832-3 A2**
Código 9.1 - Deferimento
(22) 12/06/2018
(54) PROCESSO INTEGRADO DE HIDROCRAQUEAMENTO EM DUAS ETAPAS E DE UM PROCESSO DE HIDROTRATAMENTO
(71) IFP ENERGIES NOUVELLES (FR)

**(21) BR 10 2018 012625-3 A2**
Código 9.1 - Deferimento

| | |
|---|---|
| | (22) 20/06/2018<br>(54) APERFEIÇOAMENTOS INTRODUZIDOS EM CONSULTÓRIO ODONTOLÓGICO PORTÁTIL.<br>(71) EVORA COMERCIO E SERVICOS DE EQUIPAMENTOS MEDICOS E ODONTOLOGICOS LTDA (BR/RJ) |
| **(21) BR 10 2018 013205-9 A2** | Código 9.1 - Deferimento<br>(22) 27/06/2018<br>(54) DISPOSITIVO PARA FACILITAÇÃO DE MANIPULAÇÃO DE CAIXA-CONTAINER<br>(71) ARTUR EDUARDO MONASSI (BR/SP) |
| **(21) BR 10 2018 013614-3 A2** | Código 9.1 - Deferimento<br>(22) 03/07/2018<br>(54) CONJUNTO DE ELEMENTOS DE APOIO ERGONÔMICO PARA A COLUNA VERTEBRAL CERVICAL DA REGIÃO DO PESCOÇO À REGIÃO LOMBAR<br>(71) ALEXANDRE BARROS PEREIRA BARBOSA (BR/PR) |
| **(21) BR 10 2018 014511-8 A2** | Código 9.1 - Deferimento<br>(22) 16/07/2018<br>(54) PEDESTAL FLEXÍVEL, OSCILANTE E ANTITORÇÃO DE APOIO PARA LANÇAS EMBARCADAS EM VEÍCULO<br>(71) JOSÉ ALFREDO MARQUES DA ROCHA (BR/RS) |
| **(21) BR 10 2018 016361-2 A2** | Código 9.1 - Deferimento<br>(22) 10/08/2018<br>(54) MÉTODO PARA DESENVOLVIMENTO DE UM PERFIL DE DENTE, E, ATUADOR HARMÔNICO<br>(71) HAMILTON SUNDSTRAND CORPORATION (US) |
| **(21) BR 10 2018 016533-0 A2** | Código 9.1 - Deferimento<br>(22) 13/08/2018<br>(54) MÉTODO DE PROCESSAMENTO E MOLDAGEM DE DENTADURA INTEGRAL E BLOCO DE MATERIAL DESTA<br>(71) WEN-HSIN CHIOU (TW) ; JHEN-GUO TSAI (TW) |
| **(21) BR 10 2018 017098-8 A2** | Código 9.1 - Deferimento<br>(22) 21/08/2018<br>(54) GRAMPO ALARGADOR DO TECIDO GENGIVAL<br>(71) FLAVIO PORTUGAL DE CARVALHO (BR/RJ) |
| **(21) BR 10 2018 068349-7 A2** | Código 9.1 - Deferimento |

| | |
|---|---|
| | (22) 11/09/2018<br>(54) SEPARADOR DE ANQUILOSE CONDILAR<br>(71) ALEXANDRE WEBER (BR/RS) ; CLÁITON HEITZ (BR/RS) |
| **(21) BR 10 2018 069431-6 A2** | Código 9.1 - Deferimento<br>(22) 24/09/2018<br>(54) COMPOSIÇÕES ADSORVENTES DE RHO APRIMORADAS, MÉTODOS DE PRODUÇÃO E USO DAS MESMAS<br>(71) AIR PRODUCTS AND CHEMICALS, INC (US) |
| **(21) BR 10 2018 074447-0 A2** | Código 9.1 - Deferimento<br>(22) 27/11/2018<br>(54) MISTURAS DE SILANO E PROCESSOS PARA PREPARAÇÃO DAS MESMAS<br>(71) EVONIK OPERATIONS GMBH (DE) |
| **(21) BR 10 2018 074583-2 A2** | Código 9.1 - Deferimento<br>(22) 28/11/2018<br>(54) MISTURAS DE SILANO E PROCESSOS PARA PREPARAÇÃO DAS MESMAS<br>(71) EVONIK OPERATIONS GMBH (DE) |
| **(21) BR 10 2019 009863-5 A2** | Código 9.1 - Deferimento<br>(22) 15/05/2019<br>(54) SISTEMA DE TRANSFERÊNCIA DE CARGA PARA TUBULARES E MÉTODO PARA INTRODUÇÃO DE TUBULARES<br>(71) FRANK'S INTERNATIONAL, LLC (US) |
| **(21) BR 10 2019 019637-8 A2** | Código 9.1 - Deferimento<br>(22) 20/09/2019<br>(54) Processo de obtenção de carvão ativado a partir da carbonização hidrotérmica de bitucas de cigarro<br>(71) UNIVERSIDADE ESTADUAL DE MARINGÁ (BR/PR) ; UNIVERSIDADE TECNOLÓGICA FEDERAL DO PARANÁ (BR/PR) |
| **(21) BR 10 2019 021177-6 A2** | Código 9.1 - Deferimento<br>(22) 09/10/2019<br>(54) PLAFONIER COM LED INTEGRADO<br>(71) VENTISOL INDÚSTRIA E COMÉRCIO S/A (BR/SC) |
| **(21) BR 10 2019 022381-2 A2** | Código 9.1 - Deferimento<br>(22) 25/10/2019<br>(54) CONJUNTO DE COMUTAÇÃO DESTINADO A SER MONTADO EM UM |

| | |
|---|---|
| | CONJUNTO DE COMANDO E DISPOSITIVO DE COMUTAÇÃO QUE COMPREENDE UM CONJUNTO DE COMANDO<br>(71) SCHNEIDER ELECTRIC INDUSTRIES SAS (FR) |
| **(21) BR 10 2019 022807-5 A2** | Código 9.1 - Deferimento<br>(22) 30/10/2019<br>(54) MÉTODO PARA TRANSFORMAR A IMPEDÂNCIA DE UMA LINHA DE TRANSMISSÃO DE RADIOFREQUÊNCIA DE UM CIRCUITO IMPRESSO E RELATIVO CIRCUITO IMPRESSO<br>(71) GATESAIR S.R.L. (IT) |
| **(21) BR 10 2019 023509-8 A2** | Código 9.1 - Deferimento<br>(22) 08/11/2019<br>(54) TRANSFORMADOR DE CORRENTE, DISPOSITIVO DE PROTEÇÃO E DISJUNTOR ELÉTRICO, QUE INCLUI TAL TRANSFORMADOR<br>(71) SCHNEIDER ELECTRIC INDUSTRIES SAS (FR) |
| **(21) BR 10 2019 024413-5 A2** | Código 9.1 - Deferimento<br>(22) 19/11/2019<br>(54) CHUTE CONE INVERTIDO TRONCO DE PIRAMIDE<br>(71) MAURÍCIO CAMPELO DO MONTE (BR/PE) |
| **(21) BR 10 2020 010151-0 A2** | Código 9.1 - Deferimento<br>(22) 21/05/2020<br>(54) SISTEMA DE ABERTURA E TRAVAMENTO DE CAPOTA MARÍTIMA<br>(71) KEKO ACESSÓRIOS S/A (BR/RS) |
| **(21) BR 10 2020 014742-0 A2** | Código 9.1 - Deferimento<br>(22) 20/07/2020<br>(54) CONJUNTO DE CONEXÃO PARA UMA BOMBA DE DISPENSAÇÃO DE FLUIDO, E, BOMBA DE DISPENSAÇÃO DE FLUIDO<br>(71) DART INDUSTRIES INC. (US) |
| **(21) BR 10 2020 015702-7 A2** | Código 9.1 - Deferimento<br>(22) 31/07/2020<br>(54) BICO DOSADOR COM COMPARTIMENTO PARA DEFINIÇÃO DE VOLUME DO MATERIAL EXPELIDO DA BISNAGA VOLTADO PARA MATERIAIS PASTOSOS E SEMI-LÍQUIDOS COMO DENTIFRÍCIOS E POMADAS<br>(71) GUILHERME DA SILVA DE OLIVEIRA (BR/BA) |
| **(21) BR 10 2020 016437-6 A2** | Código 9.1 - Deferimento<br>(22) 12/08/2020 |

(54) IMUNOGLOBULINAS EQUINAS ANTICORONAVÍRUS, ANTI-SARS-COV-2 E MOLÉCULAS DELAS DERIVADAS E PROCESSO DE PRODUÇÃO DAS MESMAS
(71) INSTITUTO VITAL BRAZIL SA (BR/RJ) ; UNIVERSIDADE FEDERAL DO RIO DE JANEIRO (BR/RJ)

---

**(21) BR 10 2021 003359-2 A2**
Código 9.1 - Deferimento
(22) 23/02/2021
(54) SISTEMA DE MEDIÇÃO DE GRANULOMETRIA DE GRÃOS, SISTEMA DE COLETA, MOVIMENTAÇÃO E MEDIÇÃO DE GRÃOS E MÉTODO DE MEDIÇÃO DE GRANULOMETRIA DE GRÃOS
(71) BUNGE ALIMENTOS S/A (BR/SC)

---

**(21) BR 10 2021 003423-8 A2**
Código 9.1 - Deferimento
(22) 24/02/2021
(54) PURIFICADOR DE AR INTERNO COM ENTRADA CONTROLADA DE AR EXTERNO, IRRADIAÇÃO ULTRAVIOLETA DO FILTRO HEPA E DIFUSOR DE AR COM FLUXO ESTRATIFICADO PLANEJADO
(71) MK VENTILAÇÃO E FILTRAGEM LTDA (BR/SP)

---

**(21) BR 10 2021 017576-1 A2**
Código 9.1 - Deferimento
(22) 03/09/2021
(54) PROCESSO PARA FORMAÇÃO DE EMBALAGEM AGRUPADORA POR MEIO DE COLA E EMBALAGEM AGRUPADORA OBTIDA
(71) PAKMATIC DO BRASIL IMPORTAÇÃO E EXPORTAÇÃO LTDA (BR/SP)

---

**(21) BR 10 2021 018717-4 A2**
Código 9.1 - Deferimento
(22) 20/09/2021
(54) COMPOSIÇÃO DE BATOM DE PITAYA COM INSERÇÃO DO ATIVO Gymnema sylvestre E EFEITO ANTI-DOCE E SEU USO
(71) SABRINA SARTORI (BR/SP)

---

**(21) BR 10 2021 020147-9 A2**
Código 9.1 - Deferimento
(22) 07/10/2021
(54) PROCESSO DE IMPLANTAÇÃO DE PRAIA ARTIFICIAL DE ÁGUA CORRENTE PARA RECREAÇÃO
(71) JOÃO CARLOS GOMES DE OLIVEIRA (BR/SP)

---

**(21) BR 10 2021 023052-5 A2**
Código 9.1 - Deferimento
(22) 17/11/2021
(54) DISPOSITIVO INCENTIVADOR E EXERCITADOR INSPIRATÓRIO
(71) ALEXANDRE JUNG (BR/RS)

**(21) BR 10 2021 025654-0 A2**

Código 9.1 - Deferimento
(22) 17/12/2021
(54) KIT DE ACESSÓRIOS PARA MONTAGEM DE PAINÉIS DE FECHAMENTO DE BOXE OU SIMILAR
(71) ADHEMAR DANIELLO TEIXEIRA (BR/SP) ; RONALD JOSÉ PACIULLO (BR/SP)

**(21) BR 10 2022 003368-4 A2**

Código 9.1 - Deferimento
(22) 22/02/2022
(54) SISTEMA DE ARRASTE DE PORTAS E PORTÕES BASCULANTES SOLIDÁRIO A BARRA ESTABILIZADORA DA FOLHA MÓVEL
(71) FLÁVIO APARECIDO PERES (BR/SP)

**(21) BR 11 2012 002819-7 A2**

Código 9.1 - Deferimento
(22) 06/08/2010
(54) ANTICORPO HUMANIZADO ANTIOLIGÔMERO DE AMILOIDE-B, SEUS USOS, E FORMULAÇÃO FARMACÊUTICA
(71) KYOWA KIRIN CO., LTD. (JP)

**(21) BR 11 2012 006304-9 A2**

Código 9.1 - Deferimento
(22) 23/09/2010
(54) MÉTODO E APARELHO PARA A CONSTRUÇÃO DE UMA LINHA DE CABO SUBTERRÂNEO IN SITU ATRAVÉS DE UMA SUPERFÍCIE DE COBERTURA EXISTENTE
(71) QUANTA ASSOCIATES, L.P. (US)

**(21) BR 11 2012 012514-1 A2**

Código 9.1 - Deferimento
(22) 26/11/2010
(54) PORÇÃO DE LIGAÇÃO QUE SE LIGA A UM EPÍTOPO CONFORMACIONAL FORMADO FORMADO POR SEQUÊNCIAS DE AMINOÁCIDOS, ANTICORPO OU FRAGMENTO DO MESMO, COMPOSIÇÃO FARMACÊUTICA, E, USO DE UMA PORÇÃO DE OU UM ANTICORPO OU FRAGMENTO DO MESMO DE LIGAÇÃO A ANTÍGENO
(71) Inflarx GMBH (DE)

**(21) BR 11 2012 022591-0 A2**

Código 9.1 - Deferimento
(22) 11/05/2011
(54) PROCESSO PARA SELETIVAMENTE POLIMERIZAR ETILENO NA PRESENÇADE UMA ALFA-OLEFINA, COMPLEXO METAL-LIGANTE, CATALISADOR ELIGANTE
(71) DOW GLOBAL TECHNOLOGIES INC (US)

**(21) BR 11 2012 024348-9 A2**

Código 9.1 - Deferimento

(22) 29/03/2011
(54) PROTEÍNA LIGADORA DO FATOR H DE OCORRÊNCIA NATURAL, COMPOSIÇÃO IMUNOGÊNICA, ÁCIDO NUCLEICO, VETOR DE EXPRESSÃO RECOMBINANTE, CÉLULA HOSPEDEIRA GENETICAMENTE MODIFICADA, MÉTODOS DE DETERMINAR PROBABILIDADES DE ELICITAR ANTICORPOS BACTERICIDAS E PARA PRODUÇÃO DE CÉLULA MODIFICADA E USO DA REFERIDA PROTEÍNA OU COMPOSIÇÃO IMUNOGÊNICA
(71) CHILDREN´S HOSPITAL & RESEARCH CENTER AT OAKLAND (US)

---

**(21) BR 11 2012 025358-1 A2**

Código 9.1 - Deferimento
(22) 23/09/2010
(54) MÉTODO, MEIO DE ARMAZENAMENTO E APARELHO PARA AUXILIAR EM ESTABELECIMENTO DE UMA SESSÃO DE COMUNICAÇÃO ONLINE ENTRE DISPOSITIVOS DE CLIENTE
(71) Apple Inc. (US)

---

**(21) BR 11 2012 027793-6 A2**

Código 9.1 - Deferimento
(22) 29/04/2011
(54) MÉTODO PARA A PURIFICAÇÃO DE UMA PROTEÍNA DE LIGAÇÃO DE CÁTION DIVALENTE
(71) TAKEDA PHARMACEUTICAL COMPANY LIMITED (JP)

---

**(21) BR 11 2012 033205-8 A2**

Código 9.1 - Deferimento
(22) 25/06/2011
(54) USO DE UMA COMPOSIÇÃO COMPREENDENDO AGENTES TERAPÊUTICOS PARA LIBERAÇÃO AO SISTEMA NERVOSO CENTRAL
(71) Shire Human Genetic Therapies, INC. (US)

---

**(21) BR 11 2013 001099-1 A2**

Código 9.1 - Deferimento
(22) 15/07/2011
(54) MÉTODO DE DIAGNÓSTICO NÃO INVASIVO DA GRAVIDADE DA INSUFICIÊNCIA CARDÍACA, USO DE UM BIOMARCADOR PARA DIAGNÓSTICO DE INSUFICIÊNCIA CARDÍACA DESCOMPENSADA, DISPOSITIVO COLETOR DO EXALADO DE RESPIRAÇÃO E UM KIT DE DIAGNÓSTICO
(71) UNIVERSIDADE DE SÃO PAULO - USP (BR/SP) ; FUNDAÇÃO DE AMPARO À PESQUISA DO ESTADO DE SÃO PAULO - FAPESP (BR/SP)

---

**(21) BR 11 2013 002450-0 A2**

Código 9.1 - Deferimento
(22) 21/06/2012
(54) MÉTODO DE CODIFICAÇÃO DE IMAGEM, MÉTODO DE DECODIFICAÇÃO DE IMAGEM, APARELHO DE CODIFICAÇÃO DE IMAGEM,

| | |
|---|---|
| | APARELHO DE DECODIFICAÇÃO DE IMAGEM, E APARELHO DE CODIFICAÇÃO E DECODIFICAÇÃO DE IMAGEM.<br>(71) VELOS MEDIA INTERNATIONAL LIMITED (IE) |
| **(21) BR 11 2013 002695-2 A2** | Código 9.1 - Deferimento<br>(22) 02/08/2011<br>(54) MÉTODOS PARA PREPARAÇÃO DE UM CAMUNDONGO GENETICAMENTE MODIFICADO, PROTEÍNA DE LIGAÇÃO AO ANTÍGENO, USO DE UM CAMUNDONGO PREPARADO PELO MÉTODO E VETOR DE DIRECIONAMENTO<br>(71) REGENERON PHARMACEUTICALS, INC. (US) |
| **(21) BR 11 2013 003587-0 A8** | Código 9.1 - Deferimento<br>(22) 17/08/2011<br>(54) Proteínas osteogênicas projetadas, seus usos, seu método de produção e molécula de ácido nucleico isolada<br>(71) Wyeth LLC. (US) |
| **(21) BR 11 2013 014213-8 A2** | Código 9.1 - Deferimento<br>(22) 09/12/2010<br>(54) DISPOSITIVO ELÉTRICO PARA PROVER UMA INSTALAÇÃO DE PRODUÇÃO DE ENERGIA A PARTIR DAS ONDAS<br>(71) SEABASED AB (SE) |
| **(21) BR 11 2013 015129-3 A2** | Código 9.1 - Deferimento<br>(22) 14/12/2011<br>(54) Anticorpo isolado ou fragmento do mesmo e composição farmacêutica<br>(71) NATIONAL UNIVERSITY OF SINGAPORE (SG) ; DSO NATIONAL LABORATORIES (SG) |
| **(21) BR 11 2013 017458-7 A2** | Código 9.1 - Deferimento<br>(22) 21/11/2011<br>(54) SISTEMA DE COMUNICAÇÃO MÓVEL, ESTAÇÃO DE RADIOBASE, NÓ DE GERENCIAMENTO DE MOBILIDADE, MÉTODO DE CONTROLE PARA UMA TRANSIÇÃO DE ESTADO DE UM TERMINAL MÓVEL E MÉTODO DE SUPRIMENTO DE POLÍTICA<br>(71) NEC CORPORATION (JP) |
| **(21) BR 11 2013 017939-2 A2** | Código 9.1 - Deferimento<br>(22) 13/01/2012<br>(54) COMPOSIÇÃO IMUNOGÊNICA LIOFILIZADA TERMOESTÁVEL, USO E MÉTODO PARA PREPARAÇÃO DA MESMA<br>(71) VARIATION BIOTECHNOLOGIES INC. (CA) |

| | |
|---|---|
| **(21) BR 11 2013 018399-3 A2** | Código 9.1 - Deferimento<br>(22) 19/01/2012<br>(54) ANTICORPOS ANTI-IL1RAP E SEUS USOS PARA TRATAMENTO HUMANO<br>(71) CANTARGIA AB (SE) |
| **(21) BR 11 2013 022793-1 A2** | Código 9.1 - Deferimento<br>(22) 23/02/2012<br>(54) MÉTODO DE CODIFICAÇÃO / DECODIFICAÇÃO DE IMAGENS, DISPOSITIVO DE CODIFICAÇÃO / DECODIFICAÇÃO E MEIO NÃO TRANSITÓRIO LEGÍVEL POR COMPUTADOR<br>(71) DOLBY INTERNATIONAL AB (NL) |
| **(21) BR 11 2013 023015-0 A8** | Código 9.1 - Deferimento<br>(22) 09/03/2012<br>(54) CONJUGADO DE AMATOXINA E SEU USO, COMPOSIÇÃO FARMACÊUTICA E SEU USO, MOLÉCULA DE CONJUGAÇÃO DE AMATOXINA, MÉTODO PARA A SÍNTESE DE UM CONJUGADO DE AMATOXINA<br>(71) HEIDELBERG PHARMA GMBH (DE) |
| **(21) BR 11 2013 023126-2 A2** | Código 9.1 - Deferimento<br>(22) 21/06/2012<br>(54) MÉTODO PARA DIFERENTES CONFIGURAÇÕES TDD EM AGREGAÇÃO DE PORTADORAS<br>(71) HFI INNOVATION INC. (CN) |
| **(21) BR 11 2013 023211-0 A2** | Código 9.1 - Deferimento<br>(22) 16/03/2012<br>(54) ENSAIO DIAGNÓSTICO DE ANTICORPOS<br>(71) VIVORYON THERAPEUTICS N.V. (DE) |
| **(21) BR 11 2013 025356-8 A2** | Código 9.1 - Deferimento<br>(22) 30/03/2012<br>(54) MÉTODO IN VITRO DE PREDIÇÃO DA SENSIBILIDADE DO CRESCIMENTO DE UMA CÉLULA TUMORAL PARA UM INIBIDOR DE AKT1<br>(71) GENENTECH, INC. (US) |
| **(21) BR 11 2013 029536-8 A2** | Código 9.1 - Deferimento<br>(22) 14/05/2012<br>(54) Método para remover um ativador de pré-calicreína e um agente trombogênico |

(71) OMRIX BIOPHARMACEUTICALS LTD. (IL)

---

**(21) BR 11 2013 030395-6 A2**

Código 9.1 - Deferimento
(22) 25/05/2012
(54) POLIPEPTÍDEO, COMPOSIÇÃO IMUNOGÊNICA, VACINA, E, USO DE UMA COMPOSIÇÃO IMUNOGÊNICA OU DE UMA VACINA.
(71) GLAXOSMITHKLINE BIOLOGICALS S. A. (BE)

---

**(21) BR 11 2013 033527-0 A8**

Código 9.1 - Deferimento
(22) 26/06/2012
(54) MÉTODO PARA DETECTAR DISPERSÃO EM SISTEMA DIGITAL A CABO, APARELHO PARA IDENTIFICAR SINAL CATV DIGITAL E APARELHO PARA DETERMINAR SE UM SINAL RECEBIDO É UMA IDENTIFICAÇÃO DE CATVDIGITAL INSERIDA ENTRE CANAIS CATV DIGITAIS ADJACENTES
(71) TRILITHIC, INC. (US)

---

**(21) BR 11 2013 033916-0 A2**

Código 9.1 - Deferimento
(22) 14/08/2012
(54) COMBINAÇÃO SINÉRGICA DE UM ANTICORPO ESPECÍFICO PARA CD19 E USO DE UM ANTICORPO
(71) MORPHOSYS AG. (DE)

---

**(21) BR 11 2013 033919-5 A2**

Código 9.1 - Deferimento
(22) 14/08/2012
(54) COMBINAÇÕES E SEUS USOS
(71) MORPHOSYS AG (DE)

---

**(21) BR 11 2014 000797-7 A2**

Código 9.1 - Deferimento
(22) 12/07/2012
(54) APRIMORAMENTOS RELACIONADOS AO LANÇAMENTO DE TUBOS
(71) SUBSEA 7 LIMITED (GB)

---

**(21) BR 11 2014 002593-2 A2**

Código 9.1 - Deferimento
(22) 25/07/2012
(54) COMPOSIÇÃO FARMACÊUTICA DE AVIDINA OXIDADA APROPRIADA PARA INALAÇÃO
(71) ALFASIGMA S.P.A. (IT)

---

**(21) BR 11 2014 004445-7 A2**

Código 9.1 - Deferimento
(22) 27/08/2012
(54) Métodos para reduzir conteúdo de fator XI e/ou fator XIa em uma composição de imunoglobulina
(71) TAKEDA PHARMACEUTICAL COMPANY LIMITED (JP)

| | |
|---|---|
| **(21) BR 11 2014 007929-3 A2** | Código 9.1 - Deferimento<br>(22) 03/10/2012<br>(54) MÉTODO E DISPOSITIVO PARA DISPOR PARES EM UMA REDE P2P DE TRANSMISSÃO AO VIVO<br>(71) PEERIALISM AB (SE) |
| **(21) BR 11 2014 009305-9 A2** | Código 9.1 - Deferimento<br>(22) 15/10/2012<br>(54) Composição lipossomal de fase gel liofilizada<br>(71) CELATOR PHARMACEUTICALS INC. (US) |
| **(21) BR 11 2014 009606-6 A2** | Código 9.1 - Deferimento<br>(22) 29/05/2012<br>(54) CABEÇOTE DE BOMBA PERISTÁLTICA E MÉTODO DE MONTAR UM CABEÇOTE DE BOMBA PERISTÁLTICA<br>(71) WATSON-MARLOW LIMITED (GB) |
| **(21) BR 11 2014 009941-3 A2** | Código 9.1 - Deferimento<br>(22) 26/10/2012<br>(54) Métodos para produzir uma célula tronco embrionária (ES) de roedor geneticamente modificada<br>(71) REGENERON PHARMACEUTICALS, INC. (US) |
| **(21) BR 11 2014 010091-8 A2** | Código 9.1 - Deferimento<br>(22) 26/10/2012<br>(54) ÁCIDO NUCLEICO, VETOR VIRAL, PREPARAÇÃO FARMACÊUTICA, USO DESTES, MÉTODO PARA PRODUÇÃO DE UMA PROTEÍNA RDCVF, E MÉTODO IN VITRO OU EX VIVO DE SECREÇÃO DE UMA PROTEÍNA RDCVF A PARTIR DE UMA CÉLULA<br>(71) WELLSTAT OPHTHALMICS CORPORATION (US) |
| **(21) BR 11 2014 014505-9 A8** | Código 9.1 - Deferimento<br>(22) 17/12/2012<br>(54) INDICADOR DE DESGASTE DA SUPERFÍCIE DE FRENAGEM INTEGRAL<br>(71) WEBB WHEEL PRODUCTS, INC. (US) ; JONATHAN K. CAPPS (US) |
| **(21) BR 11 2014 014872-4 A8** | Código 9.1 - Deferimento<br>(22) 19/12/2012<br>(54) Composições de goma de mascar que contém éster isopropílico de ácido [(2-isopropil-5-metil-ciclohexanocarbonil)-amino] acético<br>(71) WM. WRIGLEY JR. COMPANY (US) |

| | |
|---|---|
| **(21) BR 11 2014 015238-1 A2** | Código 9.1 - Deferimento<br>(22) 17/12/2012<br>(54) MÉTODO EX VIVO PARA PREPARAR UM ANTICORPO QUE SE LIGA A UM ANTÍGENO DE INTERESSE COMPREENDENDO IDENTIFICAR SEQUÊNCIAS DE ÁCIDO NUCLEICO A PARTIR DE LINFÓCITOS B DE CAMUNDONGO GENETICAMENTE MODIFICADO PELA COLOCAÇÃO DE UM GENE ADAM6<br>(71) REGENERON PHARMACEUTICALS, INC. (US) |
| **(21) BR 11 2014 016170-4 A8** | Código 9.1 - Deferimento<br>(22) 11/01/2013<br>(54) DECODIFICAÇÃO COM BASE EM DM-RS UTILIZANDO TEMPORIZAÇÃO COM BASE EM CSI-RS<br>(71) QUALCOMM INCORPORATED (US) |
| **(21) BR 11 2014 016397-9 A8** | Código 9.1 - Deferimento<br>(22) 17/12/2012<br>(54) BRITADOR DE IMPACTO DE MATERIAL MINERAL E MÉTODO<br>(71) METSO MINERALS, INC. (FI) |
| **(21) BR 11 2014 018033-4 A8** | Código 9.1 - Deferimento<br>(22) 11/01/2013<br>(54) MÉTODO, APARELHO DE EQUIPAMENTO DE USUÁRIO E APARELHO DE NÓ DE REDE<br>(71) NOKIA TECHNOLOGIES OY (FI) |
| **(21) BR 11 2014 018212-4 A2** | Código 9.1 - Deferimento<br>(22) 09/11/2012<br>(54) Complexos de germânio com aminoácidos e ácidos carboxílicos e método de preparo dos mesmos<br>(71) OBSCHESTVO S OGRANICHENNOI OTVETSTVENNOSTYU "WDS FARMA" (RU) |
| **(21) BR 11 2014 018946-3 A8** | Código 9.1 - Deferimento<br>(22) 31/01/2013<br>(54) APARELHO DE MACROCÉLULA, DISPOSITIVO MÓVEL E MÉTODO PARA ADQUIRIR INFORMAÇÕES INICIAIS DE SISTEMA<br>(71) APPLE INC. (US) |
| **(21) BR 11 2014 019424-6 A8** | Código 9.1 - Deferimento<br>(22) 11/02/2013<br>(54) PROCESSO DE TRATAMENTO DE UM CONTEÚDO DIGITAL, |

| | |
|---|---|
| | SERVIDOR, DISPOSITIVO PARA REQUERER UM CONTEÚDO DIGITAL JUNTO A UM SERVIDOR E SISTEMA PARA TRATAMENTO DE UM CONTEÚDO DIGITAL<br>(71) TDF (FR) |
| **(21) BR 11 2014 019667-2 A2** | Código 9.1 - Deferimento<br>(22) 05/03/2013<br>(54) FORMULAÇÃO DE ANTICORPO ABETA<br>(71) F. HOFFMANN-LA ROCHE AG (CH) |
| **(21) BR 11 2014 020710-0 A2** | Código 9.1 - Deferimento<br>(22) 25/02/2013<br>(54) PALHETA LIMPADORA<br>(71) PYLON MANUFACTURING CORP. (US) |
| **(21) BR 11 2014 020711-9 A2** | Código 9.1 - Deferimento<br>(22) 25/02/2013<br>(54) PALHETA LIMPADORA E ARTICULAÇÃO PARA UMA PALHETA LIMPADORA<br>(71) PYLON MANUFACTURING CORP. (US) |
| **(21) BR 11 2014 020821-2 A2** | Código 9.1 - Deferimento<br>(22) 22/02/2013<br>(54) COMPOSIÇÃO FARMACÊUTICA E MÉTODO DE PRODUÇÃO DE UMA MOLÉCULA DE LIGAÇÃO A ANTÍGENO<br>(71) CHUGAI SEIYAKU KABUSHIKI KAISHA (JP) |
| **(21) BR 11 2014 024296-8 A8** | Código 9.1 - Deferimento<br>(22) 15/03/2013<br>(54) MÉTODO PARA DETECTAR EM UMA AMOSTRA A PROBABILIDADE DE UM PACIENTE EVOLUIR PARA UMA DOENÇA DA DENGUE SEVERA COM AMEAÇA À VIDA, KIT DE PROGNÓSTICO, USO DE REAGENTES DO MESMO E MÉTODO IN VITRO DE AQUISIÇÃO DE DADOS SOBRE UMA INFECÇÃO PELO VÍRUS DA DENGUE<br>(71) NATIONAL UNIVERSITY OF SINGAPORE (SG) ; DUKE UNIVERSITY (US) |
| **(21) BR 11 2014 024606-8 A8** | Código 9.1 - Deferimento<br>(22) 02/04/2013<br>(54) COMPOSIÇÃO DE MACRÓLIDO PESTICIDA NÃO AQUOSA<br>(71) SYNGENTA PARTICIPATIONS AG (CH) |
| **(21) BR 11 2014 024833-8 A8** | Código 9.1 - Deferimento |

(22) 03/04/2013
(54) PRODUTO FARMACÊUTICO VETERINÁRIO MASTIGÁVEL MACIO, PROCESSO PARA SUA FABRICAÇÃO E SEU USO, BEM COMO USO DE PAMOATO DE SÓDIO
(71) INTERVET INTERNATIONAL B.V. (NL)

---

**(21) BR 11 2014 025382-0 A8**
Código 9.1 - Deferimento
(22) 10/05/2013
(54) SINALIZAÇÃO PARA MULTIPONTOS COORDENADOS DE ENLACE DE DESCIDA (DOWNLINK) EM SISTEMAS DE COMUNICAÇÃO SEM FIO
(71) APPLE INC. (US)

---

**(21) BR 11 2014 025394-3 A8**
Código 9.1 - Deferimento
(22) 11/04/2013
(54) DISPOSITIVOS PARA COMUTAR UMA ANTENA
(71) QUALCOMM INCORPORATED (US)

---

**(21) BR 11 2014 025765-5 A8**
Código 9.1 - Deferimento
(22) 16/04/2013
(54) DIPOSITIVO DE CONTROLE ELÉTRICO PROGRAMÁVEL
(71) SMARTSWITCH PTY LTD (AU)

---

**(21) BR 11 2014 026398-1 A2**
Código 9.1 - Deferimento
(22) 23/04/2013
(54) Preparação injetável, e, seringa preenchida
(71) OTSUKA PHARMACEUTICAL CO., LTD. (JP)

---

**(21) BR 11 2014 026779-0 A2**
Código 9.1 - Deferimento
(22) 25/04/2013
(54) PROCESSO IMPLEMENTADO POR COMPUTADOR PARA CONTROLAR SINAIS REDUNDANTES, SISTEMA COMPUTADORIZADO PARA CONTROLAR SINAIS REDUNDANTES, E MEIO DE ARMAZENAMENTO LEGÍVEL POR COMPUTADOR NÃO TRANSITÓRIO
(71) THIS TECHNOLOGY, INC. (US)

---

**(21) BR 11 2014 027713-3 A2**
Código 9.1 - Deferimento
(22) 10/05/2013
(54) TERMINAL, MÉTODO DE COMUNICAÇÃO E CIRCUITO INTEGRADO
(71) SHARP KABUSHIKI KAISHA (JP)

---

**(21) BR 11 2014 028118-1 A8**
Código 9.1 - Deferimento
(22) 10/05/2013
(54) MÉTODO EM UM NÓ RECEPTOR PARA RECEBER UM SINAL

| | |
|---|---|
| | PORTADOR DE INFORMAÇÃO, MÉTODO EM UM NÓ TRANSMISSOR PARA TRANSMITIR UM SINAL PORTADOR DE INFORMAÇÃO, NÓ RECEPTOR, E, NÓ TRANSMISSOR<br>(71) TELEFONAKTIEBOLAGET LM ERICSSON (publ) (SE) |
| **(21) BR 11 2014 029409-7 A2** | Código 9.1 - Deferimento<br>(22) 23/05/2013<br>(54) DOMÍNIO DE LIGAÇÃO A ALBUMINA ISOLADO NÃO NATURAL, MÉTODO PARA PRODUÇÃO DO MESMO, POLINUCLEOTÍDEO ISOLADO, VETOR ISOLADO, CÉLULA HOSPEDEIRA ISOLADA, PROTEÍNA DE FUSÃO E COMPOSIÇÃO FARMACÊUTICA<br>(71) JANSSEN BIOTECH, INC. (US) |
| **(21) BR 11 2014 029919-6 A2** | Código 9.1 - Deferimento<br>(22) 14/03/2013<br>(54) APARELHO E MÉTODO DE CONTROLE DE COMUNICAÇÃO, E, ESTAÇÃO BASE<br>(71) SONY CORPORATION (JP) |
| **(21) BR 11 2014 030588-9 A2** | Código 9.1 - Deferimento<br>(22) 05/06/2013<br>(54) CAMPO DE MATRIZ SOLAR<br>(71) TVP SOLAR SA (CH) |
| **(21) BR 11 2014 030826-8 A2** | Código 9.1 - Deferimento<br>(22) 11/06/2013<br>(54) SISTEMA DE ENERGIA SOLAR; E MÉTODO DE TRANSFERÊNCIA DE ENERGIA TÉRMICA ENTRE UMA REGIÃO E UM SISTEMA DE ENERGIA SOLAR<br>(71) ENDLESS SOLAR CORPORATION LTD (AU) |
| **(21) BR 11 2014 032254-6 A2** | Código 9.1 - Deferimento<br>(22) 25/06/2013<br>(54) PROCESSO PARA A PREPARAÇÃO DE UMA COMPOSIÇÃO, APARELHO, E, USO DE UM APARELHO<br>(71) GE HEALTHCARE AS (NO) |
| **(21) BR 11 2014 032398-4 A2** | Código 9.1 - Deferimento<br>(22) 24/09/2013<br>(54) MÉTODO E DISPOSITIVO PARA EXIBIR MENSAGEM DE PUSH<br>(71) XIAOMI INC. (CN) |
| **(21) BR 11 2014 032526-0 A2** | Código 9.1 - Deferimento |

(22) 28/06/2013
(54) COMPOSTOS ATIVADORES DE AMPK E COMPOSIÇÃO FARMACÊUTICA DOS MESMOS
(71) POXEL (FR)

---

**(21) BR 11 2014 032585-5 A2**
Código 9.1 - Deferimento
(22) 01/07/2013
(54) CODIFICAÇÃO E DECODIFICAÇÃO DE SEQUÊNCIAS DE VÍDEO COMPREENDENDO CONJUNTOS DE IMAGENS DE REFERÊNCIA
(71) VELOS MEDIA INTERNATIONAL LIMITED (IE)

---

**(21) BR 11 2014 032588-0 A2**
Código 9.1 - Deferimento
(22) 25/06/2013
(54) MÉTODO E DISPOSITIVO PARA PRODUZIR UMA SEQUÊNCIA BINÁRIA E MEIO DE GRAVAÇÃO
(71) Orange (FR)

---

**(21) BR 11 2015 000355-9 A2**
Código 9.1 - Deferimento
(22) 06/06/2013
(54) EQUIPAMENTO DE USUÁRIO MULTIMODO, MÉTODO PARA ESTABELECER UMA POLÍTICA DE ROTEAMENTO DE REDE BASEADA EM APLICATIVO, E MEIO DE ARMAZENAMENTO LEGÍVEL POR MÁQUINA
(71) APPLE INC. (US)

---

**(21) BR 11 2015 000449-0 A2**
Código 9.1 - Deferimento
(22) 09/07/2013
(54) ANTICORPOS DA FAMÍLIA ANTI-DR5, ANTICORPOS DA FAMÍLIA ANTI-DR5 MULTIVALENTES OU BIESPECÍFICOS E MÉTODOS DE USO DOS MESMOS
(71) GENMAB B.V. (NL)

---

**(21) BR 11 2015 001075-0 A2**
Código 9.1 - Deferimento
(22) 18/07/2013
(54) CENTRÍFUGA COMPACTA DE ALTA VELOCIDADE PARA USO COM RECIPIENTES DE AMOSTRA DE BAIXO VOLUME, MÉTODO E DISPOSITIVO
(71) LABRADOR DIAGNOSTICS LLC (US)

---

**(21) BR 11 2015 001425-9 A2**
Código 9.1 - Deferimento
(22) 19/07/2013
(54) MOTOR DE TURBINA A GÁS
(71) UNITED TECHNOLOGIES CORPORATION (US)

---

**(21) BR 11 2015 001689-8 A2**
Código 9.1 - Deferimento

| | |
|---|---|
| | (22) 25/07/2013<br>(54) MÉTODO DE CORREÇÃO DE UM ERRO NAS MEDIDAS BRUTAS DE UMA VARIÁVEL DE PROCESSO<br>(71) NALCO COMPANY (US) |
| **(21) BR 11 2015 002126-3 A2** | Código 9.1 - Deferimento<br>(22) 30/07/2013<br>(54) MÉTODO DE PURIFICAÇÃO DAS PROTEÍNAS L1 DO PAPILOMA VÍRUS HUMANO<br>(71) POSVAX CO., LTD (KR) |
| **(21) BR 11 2015 002918-3 A2** | Código 9.1 - Deferimento<br>(22) 08/08/2013<br>(54) CONSTRUÇÃO DE ÁCIDO NUCLEICO COMPREENDEENDO UMA REGIÃO NÃO TRADUZIDA, VETOR E MÉTODOS PARA PRODUÇÃO DE UM PEPTÍDEO OU UMA PROTEÍNA E PARA A EXPRESSÃO DE UM GENE EM UMA PLANTA OU CÉLULAS VEGETAIS<br>(71) DOW AGROSCIENCES LLC (US) |
| **(21) BR 11 2015 003033-5 A2** | Código 9.1 - Deferimento<br>(22) 16/08/2013<br>(54) COMPOSTO, COMPOSIÇÃO FARMACÊUTICA E USO DO COMPOSTO<br>(71) CENTRE NATIONAL DE LA RECHERCHE SCIENTIFIQUE (CNRS) (FR) ; UNIVERSITE D'ORLEANS (FR) |
| **(21) BR 11 2015 003162-5 A2** | Código 9.1 - Deferimento<br>(22) 17/09/2012<br>(54) DISPOSITIVO DE MODEM E PROCESSADOR DE APLICAÇÃO<br>(71) APPLE INC. (US) |
| **(21) BR 11 2015 003441-1 A2** | Código 9.1 - Deferimento<br>(22) 28/08/2013<br>(54) DISPOSITIVO DE INTERFACE DE APARELHO INTERPRINCIPAL, SISTEMA DE APARELHO PRINCIPAL INCLUINDO O MESMO, E MÉTODO DE INTERFACE DE APARELHO INTERPRINCIPAL<br>(71) NEC PLATFORMS, LTD. (JP) |
| **(21) BR 11 2015 003706-2 A2** | Código 9.1 - Deferimento<br>(22) 01/07/2013<br>(54) APARELHO, MÉTODO E SISTEMA DE CONTROLE DE COMUNICAÇÃO, APARELHO TERMINAL, E, MEIO DE ARMAZENAMENTO NÃO TRANSITÓRIO LEGÍVEL POR COMPUTADOR<br>(71) SONY CORPORATION (JP) |

| | |
|---|---|
| **(21) BR 11 2015 004116-7 A2** | Código 9.1 - Deferimento<br>(22) 27/09/2013<br>(54) MÉTODO, APARELHO E SISTEMA PARA CODIFICAR E DECODIFICAR AS UNIDADES DE TRANSFORMAÇÃO DE UMA UNIDADE DE CODIFICAÇÃO<br>(71) CANON KABUSHIKI KAISHA (JP) |
| **(21) BR 11 2015 004349-6 A2** | Código 9.1 - Deferimento<br>(22) 09/09/2013<br>(54) COMPOSIÇÃO E MÉTODO IN VITRO PARA INDUÇÃO DE UM CTL, COMPOSIÇÃO FARMACÊUTICA PARA O TRATAMENTO DE CÂNCER, MÉTODO IN VITRO PARA INDUÇÃO DE UMA APC COM CAPACIDADE DE INDUÇÃO DE CTL, BEM COMO USO E MÉTODO PARA AVALIAÇÃO DE UM PEPTÍDEO QUE APRESENTA UMA HABILIDADE PARA INDUZIR UM CTL<br>(71) ONCOTHERAPY SCIENCE, INC. (JP) |
| **(21) BR 11 2015 004469-7 A2** | Código 9.1 - Deferimento<br>(22) 04/09/2013<br>(54) SIRNA E SEU USO EM MÉTODOS E COMPOSIÇÕES PARA O TRATAMENTO E/OU PREVENÇÃO DE CONDIÇÕES OCULARES<br>(71) SYLENTIS SAU (ES) |
| **(21) BR 11 2015 005106-5 A2** | Código 9.1 - Deferimento<br>(22) 05/09/2013<br>(54) SISTEMA PARA GERAÇÃO DE ENERGIA ELÉTRICA E ARMAZENAMENTO DE CALOR, UNIDADE DE ARMAZENAMENTO DE CALOR ADAPTADA PARA OPERAR À PRESSÃO ATMOSFÉRICA E UNIDADE DE ARMAZENAMENTO DE CALOR DE ALTA VELOCIDADE DE TRANSFERÊNCIA DE ENERGIA<br>(71) SUBODH VERMA (IN) |
| **(21) BR 11 2015 005270-3 A8** | Código 9.1 - Deferimento<br>(22) 10/09/2013<br>(54) COMPOSIÇÃO PARA MISTURA COM ÁGUA, SOLUÇÃO DE LIMPEZA DE CÓLON, SEUS USOS E SEU KIT<br>(71) NORGINE BV (NL) |
| **(21) BR 11 2015 005389-0 A2** | Código 9.1 - Deferimento<br>(22) 04/09/2013<br>(54) MOLÉCULA DE ÁCIDO NUCLEICO RECOMBINANTE, PROTEÍNA DE SUBSTRATO MODIFICADA DE UMA PROTEASE ESPECÍFICA DE PATÓGENO DE PLANTA EXPRESSA ATRAVÉS DO PATÓGENO DE PLANTA, |

| | |
|---|---|
| | VETOR, E MÉTODO PARA PROTEGER UMA PLANTA DA INFECÇÃO POR UM PATÓGENO DE PLANTA QUE SECRETA PELO MENOS UMA PROTEASE ESPECÍFICA<br>(71) INDIANA UNIVERSITY RESEARCH AND TECHNOLOGY CORPORATION (US) |
| **(21) BR 11 2015 006161-3 A2** | Código 9.1 - Deferimento<br>(22) 22/10/2013<br>(54) APARELHO AUTOMATIZADO DE DISPARO DE TUBO E SEUS MÉTODOS DE USO<br>(71) QUICK SILVER DRILLING TECHNOLOGIES, LLC (US) |
| **(21) BR 11 2015 006932-0 A2** | Código 9.1 - Deferimento<br>(22) 15/07/2013<br>(54) SISTEMA E MÉTODO DE POSICIONAMENTO COM BASE EM BALÃO<br>(71) SOFTBANK CORP. (JP) |
| **(21) BR 11 2015 007466-9 A2** | Código 9.1 - Deferimento<br>(22) 03/10/2013<br>(54) PROTEASE INTEÍNA-MODIFICADA, CASSETE DE EXPRESSÃO, HOSPEDEIRO, MÉTODO DE PRODUÇÃO DE UMA PROTEASE E DETERGENTE<br>(71) AGRIVIDA, INC. (US) |
| **(21) BR 11 2015 008285-8 A2** | Código 9.1 - Deferimento<br>(22) 09/10/2013<br>(54) PROCESSO PARA PREPARAR UMA FORMULAÇÃO FARMACÊUTICA PARTICULADA<br>(71) NEW JERSEY INSTITUTE OF TECHNOLOGY (US) |
| **(21) BR 11 2015 008419-2 A8** | Código 9.1 - Deferimento<br>(22) 15/10/2013<br>(54) COMPOSIÇÃO IMUNOGÊNICA, VACINA, E, USO DE UMA COMPOSIÇÃO IMUNOGÊNICA OU DE UMA VACINA<br>(71) GLAXOSMITHKLINE BIOLOGICALS S.A. (BE) |
| **(21) BR 11 2015 009243-8 A2** | Código 9.1 - Deferimento<br>(22) 17/10/2013<br>(54) COMPOSTO DE AMINA CÍCLICO FLUOROSUBSTITUÍDO, MÉTODO PARA PREPARAR UM COMPOSTO DE AMINA CÍCLICO FLUOROSUBSTITUÍDO, COMPOSIÇÃO FARMACÊUTICA, INIBIDOR DE ACETILCOLINESTERASE E USO DO COMPOSTO DE AMINA CÍCLICO FLUOROSUBSTITUÍDO |

| | |
|---|---|
| | (71) SHANGHAI INSTITUTE OF MATERIA MEDICA, CHINESE ACADEMY OF SCIENCES (CN) |
| **(21) BR 11 2015 009989-0 A2** | Código 9.1 - Deferimento<br>(22) 05/08/2013<br>(54) Formulação líquida de hialuronidase<br>(71) BMI KOREA CO., LTD (KR) |
| **(21) BR 11 2015 010266-2 A2** | Código 9.1 - Deferimento<br>(22) 30/01/2015<br>(54) Método e dispositivo para atualização em escala de cinza.<br>(71) XIAOMI INC. (CN) |
| **(21) BR 11 2015 011996-4 A2** | Código 9.1 - Deferimento<br>(22) 24/12/2012<br>(54) APARELHO ELETRÔNICO E MÍDIA DE ARMAZENAMENTO NÃO TRANSITÓRIO LEGÍVEL POR COMPUTADOR PARA EXIBIR ROTATIVAMENTE UMA APRESENTAÇÃO AUTOESTEREOSCÓPICA<br>(71) INTERDIGITAL MADISON PATENT HOLDINGS, SAS (FR) |
| **(21) BR 11 2015 012194-2 A2** | Código 9.1 - Deferimento<br>(22) 27/11/2013<br>(54) DERIVADOS ÉTER-BENZIL-3-(4'-SUBSTITUÍDOS) DE PREGNENOLONA<br>(71) INSERM (INSTITUT NATIONAL DE LA SANTÉ ET DE LA RECHERCHE MÉDICALE) (FR) ; ALIENOR FARMA (FR) ; UNIVERSITE DE BORDEAUX (FR) |
| **(21) BR 11 2015 012422-4 A2** | Código 9.1 - Deferimento<br>(22) 25/11/2013<br>(54) FORMULAÇÃO LIOFILIZADA DE TAT-NR2B9C<br>(71) NoNO Inc. (CA) |
| **(21) BR 11 2015 013708-3 A2** | Código 9.1 - Deferimento<br>(22) 16/12/2013<br>(54) POLIPEPTÍDEO COMPREENDENDO UMA PROTEÍNA IGF-1 HUMANA, POLINUCLEOTÍDEO, COMPOSIÇÃO FARMACÊUTICA E USO<br>(71) NOVARTIS AG (CH) |
| **(21) BR 11 2015 014825-5 A2** | Código 9.1 - Deferimento<br>(22) 30/10/2013<br>(54) APARELHO DE PROCESSAMENTO DE INFORMAÇÃO, MÉTODO REALIZADO POR UM APARELHO DE PROCESSAMENTO DE INFORMAÇÃO, E, MÍDIA NÃO-TRANSITÓRIA LEGÍVEL POR COMPUTADOR<br>(71) SONY CORPORATION (JP) |

| | |
|---|---|
| **(21) BR 11 2015 015312-7 A2** | Código 9.1 - Deferimento<br>(22) 17/01/2014<br>(54) VALORES DE ARO EM ALOCAÇÃO DE RECURSOS DE PUCCH PARA EPDCCH EM TDD.<br>(71) NOKIA SOLUTIONS AND NETWORKS OY (FI) |
| **(21) BR 11 2015 015611-8 A2** | Código 9.1 - Deferimento<br>(22) 09/12/2013<br>(54) COMPOSIÇÕES DE IgA SECRETORA E SUA UTILIZAÇÃO<br>(71) WISCONSIN ALUMNI RESEARCH FOUNDATION (US) |
| **(21) BR 11 2015 016293-2 A2** | Código 9.1 - Deferimento<br>(22) 08/01/2014<br>(54) DERIVADOS DE BENZILAMINA<br>(71) KALVISTA PHARMACEUTICALS LIMITED (GB) |
| **(21) BR 11 2015 016301-7 A2** | Código 9.1 - Deferimento<br>(22) 10/01/2013<br>(54) APARELHO; MÉTODO; E MEIO DE ARMAZENAMENTO NÃO TRANSITÓRIO LEGÍVEL POR COMPUTADOR<br>(71) PROVENANCE ASSET GROUP LLC (US) |
| **(21) BR 11 2015 016567-2 A2** | Código 9.1 - Deferimento<br>(22) 26/12/2013<br>(54) IDENTIFICAÇÃO DE ESQUEMAS DE MODULAÇÃO E CODIFICAÇÃO E INDICADORES DA QUALIDADE DO CANAL<br>(71) QUALCOMM INCORPORATED (US) |
| **(21) BR 11 2015 016821-3 A2** | Código 9.1 - Deferimento<br>(22) 30/04/2015<br>(54) PRIMEIRO DISPOSITIVO ELETRÔNICO E SISTEMA DE TRANSMISSÃO DE DADOS<br>(71) XIAOMI INC. (CN) |
| **(21) BR 11 2015 016977-5 A2** | Código 9.1 - Deferimento<br>(22) 17/01/2014<br>(54) MIRNA-124 COMO UM BIOMARCADOR<br>(71) ABIVAX (FR) ; CENTRE NATIONAL DE LA RECHERCHE SCIENTIFIQUE (FR) ; INSTITUT CURIE (FR) ; UNIVERSITE DE MONTPELLIER (FR) |
| **(21) BR 11 2015 017291-1 A2** | Código 9.1 - Deferimento<br>(22) 30/10/2013 |

(54) MÉTODO E DISPOSITIVO DE PROCESSAMENTO DE MODULAÇÃO
(71) ZTE CORPORATION (CN)

---

**(21) BR 11 2015 017579-1 A2**
Código 9.1 - Deferimento
(22) 08/01/2014
(54) ESTRUTURA DE SEÇÃO FRONTAL DE CORPO DE VEÍCULO
(71) TOYOTA JIDOSHA KABUSHIKI KAISHA (JP)

---

**(21) BR 11 2015 017859-6 A2**
Código 9.1 - Deferimento
(22) 30/04/2015
(54) MÉTODO E DISPOSITIVO PARA AGRUPAR IMAGENS
(71) XIAOMI INC. (CN)

---

**(21) BR 11 2015 017985-1 A2**
Código 9.1 - Deferimento
(22) 15/01/2014
(54) DISPOSIÇÃO DE ROLAMENTO PARA UM EIXO DE DIREÇÃO
(71) ROLLAX GMBH & CO. KG (DE)

---

**(21) BR 11 2015 018359-0 A2**
Código 9.1 - Deferimento
(22) 13/02/2014
(54) PROCESSO PARA A PREPARAÇÃO DE ÉSTERES DE ÁCIDO SUCCÍNICO
(71) PURAC BIOCHEM B.V. (NL)

---

**(21) BR 11 2015 019061-8 A2**
Código 9.1 - Deferimento
(22) 13/02/2014
(54) PROCESSO PARA PREPARAÇÃO DE LACTATO DE METILA
(71) PURAC BIOCHEM B.V. (NL)

---

**(21) BR 11 2015 019746-9 A2**
Código 9.1 - Deferimento
(22) 25/02/2014
(54) SISTEMA DE DETECÇÃO DE DEFEITOS NA VIA FÉRREA, SISTEMA PARA DETECÇÃO E RELATÓRIO DOS DEFEITOS NA VIA FÉRREA ENQUANTO UM TREM SE DESLOCA SOBRE AS VIAS DA FERROVIA EMÉTODO DE DETECÇÃO DE DEFEITOS NA VIA DA FERROVIA ENQUANTO UM VEÍCULO FERROVIÁRIO ESTÁ EM MOVIMENTO
(71) WABTEC HOLDING CORP. (US)

---

**(21) BR 11 2015 020361-2 A2**
Código 9.1 - Deferimento
(22) 28/02/2013
(54) SISTEMA E MÉTODOS PARA A PREVENÇÃO DA CAVITAÇÃO EM ARRANJOS DE FONTES SÍSMICAS MARINHAS DE FREQUÊNCIA CONTROLADA

(71) BP CORPORATION NORTH AMERICA INC. (US)

---

**(21) BR 11 2015 021380-4 A2**

Código 9.1 - Deferimento
(22) 17/03/2014
(54) Unidade de dosagem para o tratamento ou prevenção da dor em um ser humano acordado, sedado ou anestesiado
(71) THE CHILDREN'S MEDICAL CENTER CORPORATION (US)

---

**(21) BR 11 2015 021803-2 A2**

Código 9.1 - Deferimento
(22) 07/03/2014
(54) MÉTODO PARA TRANSMISSÃO LIVRE DE APROVAÇÃO, EQUIPAMENTO DE USUÁRIO E DISPOSITIVO LEGÍVEL POR COMPUTADOR NÃO TRANSITÓRIO
(71) HUAWEI TECHNOLOGIES CO., LTD. (CN)

---

**(21) BR 11 2015 022404-0 A2**

Código 9.1 - Deferimento
(22) 12/03/2014
(54) MÉTODO PARA TRANSMITIR DADOS SEM FIO E GERENCIADOR DE QUALIDADE DE SERVIÇO
(71) HUAWEI TECHNOLOGIES CO., LTD. (CN)

---

**(21) BR 11 2015 022770-8 A8**

Código 9.1 - Deferimento
(22) 12/03/2014
(54) MEIO E SISTEMA DE CULTIVO DA CÉLULA LIVRE DE XENÓGENO, LIVRE DE ALBUMINA, FORMA CONCENTRADA, MÉTODOS DE DIFERENCIAÇÃO DE CÉLULAS-TRONCO PLURIPOTENTES HUMANAS, PARA A PRODUÇÃO DE MESENQUIMOANGIOBLASTOS E SISTEMA DEFINIDO DE CULTIVO DA CÉLULA PARA DIFERENCIAÇÃO HEMATOENDOTELIAL DAS CÉLULAS- TRONCO PLURIPOTENTES HUMANAS
(71) WISCONSIN ALUMNI RESEARCH FOUNDATION (US)

---

**(21) BR 11 2015 022848-8 A2**

Código 9.1 - Deferimento
(22) 14/03/2014
(54) MÉTODOS E COMPOSIÇÕES PARA AUMENTAR A EFICIÊNCIA DA MODIFICAÇÃO DIRECIONADA DE GENES DE EFICIÊNCIA MELHORADA USANDO REPARO DE GENES MEDIADO POR OLIGONUCLEOTÍDEOS
(71) CIBUS US LLC (US) ; CIBUS EUROPE B.V. (NL)

---

**(21) BR 11 2015 022975-1 A2**

Código 9.1 - Deferimento
(22) 28/02/2014
(54) PARTÍCULAS DE RESINATO DE FENILEFRINA
(71) JOHNSON & JOHNSON CONSUMER INC. (US)

**(21) BR 11 2015 023479-8 A2**
Código 9.1 - Deferimento
(22) 14/03/2014
(54) REAÇÕES DE PIRÓLISE NA PRESENÇA DE UM ALCENO
(71) FORGE HYDROCARBONS CORPORATION (CA)

**(21) BR 11 2015 023717-7 A2**
Código 9.1 - Deferimento
(22) 13/03/2014
(54) MÉTODO PARA TRANSMISSÃO DE INFORMAÇÃO DIGITAL, TRANSMISSOR PARA DIFUSÃO DE UM SINAL DE RÁDIO DIGITAL, E, RECEPTOR PARA RECEBER UM SINAL DE RÁDIO DIGITAL
(71) IBIQUITY DIGITAL CORPORATION (US)

**(21) BR 11 2015 024039-9 A2**
Código 9.1 - Deferimento
(22) 19/03/2014
(54) SINALIZAÇÃO EM DUAS FASES PARA A TRANSMISSÃO DE UM FLUXO DE DADOS
(71) FRAUNHOFER-GESELLSCHAFT ZUR FÖRDERUNG DER ANGEWANDTEN FORSCHUNG E.V. (DE)

**(21) BR 11 2015 024234-0 A2**
Código 9.1 - Deferimento
(22) 21/03/2014
(54) Composição farmacêutica de liberação sustentada injetável, uso da mesma para diminuir inflamação ou controlar dor e método para formar micropartículas revestidas
(71) EUPRAXIA PHARMACEUTICALS USA LLC (CA)

**(21) BR 11 2015 024308-8 A2**
Código 9.1 - Deferimento
(22) 24/03/2014
(54) Método para a produção de polissacarídeos e método para a produção de um composto orgânico
(71) KOBELCO ECO-SOLUTIONS CO., LTD. (JP)

**(21) BR 11 2015 024383-5 A2**
Código 9.1 - Deferimento
(22) 31/03/2014
(54) EQUIPAMENTO PARA A RECEPÇÃO E TRANSMISSÃO DE DADOS DE UM NÓ DE REDE EM UM SISTEMA DE COMUNICAÇÕES, MÉTODO PARA A RECEPÇÃO E TRANSMISSÃO DE DADOS DE UM NÓ DE REDE EM UM SISTEMA DE COMUNICAÇÕES E CIRCUITO INTEGRADO
(71) SUN PATENT TRUST (US)

**(21) BR 11 2015 024626-5 A2**
Código 9.1 - Deferimento
(22) 24/04/2014

| | |
|---|---|
| | (54) Processo para a preparação de partículas micronizadas de um sal de glicopirrônio farmaceuticamente aceitável<br>(71) CHIESI FARMACEUTICI S.P.A. (IT) |
| **(21) BR 11 2015 024999-0 A2** | Código 9.1 - Deferimento<br>(22) 24/03/2014<br>(54) SISTEMA DE ALIMENTAÇÃO SEM CONTATO<br>(71) NISSAN MOTOR CO., LTD. (JP) |
| **(21) BR 11 2015 025085-8 A2** | Código 9.1 - Deferimento<br>(22) 29/04/2014<br>(54) MÉTODO PARA A PROPULSÃO DE UM VEÍCULO, MEIO LEGÍVEL POR COMPUTADOR, SISTEMA PARA A PROPULSÃO DE UM VEÍCULO, E, VEÍCULO<br>(71) SCANIA CV AB (SE) |
| **(21) BR 11 2015 026168-0 A2** | Código 9.1 - Deferimento<br>(22) 16/04/2014<br>(54) MÉTODO E DISPOSITIVO PARA ESTIMAÇÃO EM TEMPO REAL DA PRESSÃO APLICADA E DO RUÍDO EM UM ELEMENTO DE FREIO, EM PARTICULAR UMA PASTILHA DE FREIO<br>(71) ITT ITALIA S.R.L. (IT) |
| **(21) BR 11 2015 027022-0 A2** | Código 9.1 - Deferimento<br>(22) 24/04/2014<br>(54) VETOR RECOMBINANTE, CÉLULA HOSPEDEIRA, MÉTODO PARA OBTER UMA PLANTA, MÉTODO PARA TRATAR UMA PLANTA, GENE QUIMÉRICO, PROTEÍNA QUE ATUA COMO TRANSPORTADOR E COMPOSIÇÃO PARA TRATAR UMA PLANTA<br>(71) CENTRO DE INVESTIGACIÓN Y DE ESTUDIOS AVANZADOS DEL INSTITUTO POLITÉCNICO NACIONAL (MX) ; SECRETARÍA DE AGRICULTURA, GANADERÍA, DESARROLLO RURAL, PESCA Y ALIMENTACIÓN (MX) |
| **(21) BR 11 2015 028091-9 A2** | Código 9.1 - Deferimento<br>(22) 30/04/2015<br>(54) Método para fabricar um vagão ferroviário que possui uma extensão de reforço que possui uma inclinação<br>(71) KASGRO RAIL CORP. (US) |
| **(21) BR 11 2015 028291-1 A2** | Código 9.1 - Deferimento<br>(22) 12/05/2014<br>(54) FILME CONTENDO BASE LIVRE DE DONEPEZIL E MÉTODO PARA A |

PREPARAÇÃO DO MESMO.
(71) CTC BIO, INC. (KR)

---

**(21) BR 11 2015 028759-0 A2**
Código 9.1 - Deferimento
(22) 16/05/2013
(54) PRIMEIRO DISPOSITIVO SEM FIO, NÓS DE REDE DE DESTINO E DE ORIGEM PARA MANIPULAR UMA COMUNICAÇÃO DISPOSITIVO A DISPOSITIVO E MÉTODOS RELACIONADOS
(71) TELEFONAKTIEBOLAGET LM ERICSSON (PUBL) (SE)

---

**(21) BR 11 2015 029326-3 A8**
Código 9.1 - Deferimento
(22) 22/05/2014
(54) SISTEMA PARA A PRODUÇÃO DE ARTIGOS IMPRESSOS POR SERIGRAFIA TRIDIMENSIONAL
(71) EXENTIS KNOWLEDGE GMBH (CH)

---

**(21) BR 11 2015 029695-5 A8**
Código 9.1 - Deferimento
(22) 30/05/2014
(54) CÂMARA DE OVOS, SISTEMA DE COLETA DE OVOS E SISTEMA DE BOMBA DE FLUIDO
(71) LABMAN AUTOMATION LTD (GB) ; UNIVERSITY OF NEWCASTLE UPON TYNE (GB) ; NEWCASTLE UPON TYNE HOSPITALS NHS FOUNDATION TRUST (GB)

---

**(21) BR 11 2015 030710-8 A2**
Código 9.1 - Deferimento
(22) 12/06/2014
(54) MÉTODO PARA DETERMINAR UMA PLURALIDADE DE CONSTANTES ELÁSTICAS ANISOTRÓPICAS, CIJ, PARA UMA FORMAÇÃO TRANSVERSALMENTE ISOTRÓPICA, E SISTEMA PARA DETERMINAR UMA PLURALIDADE DE CONSTANTES ELÁSTICAS ANISOTRÓPICAS, CIJ, PARA UMA FORMAÇÃO TRANSVERSALMENTE ISOTRÓPICA
(71) SCHLUMBERGER TECHNOLOGY B.V. (NL)

---

**(21) BR 11 2015 031135-0 A8**
Código 9.1 - Deferimento
(22) 13/06/2013
(54) MÉTODOS DE HANDOVER DE REDE, CENTRO DE COMUTAÇÃO MÓVEL, MSC E EQUIPAMENTO DE USUÁRIO, UE
(71) HUAWEI TECHNOLOGIES CO., LTD. (CN)

---

**(21) BR 11 2015 031263-2 A2**
Código 9.1 - Deferimento
(22) 12/06/2014
(54) MÉTODOS PARA PRODUZIR UMA BIOMASSA DE ALGAS OU CULTURA DE CÉLULAS DE ALGAS E PELO MENOS UM COMPOSTO LIPÍDICO

(71) SOLARVEST BIOENERGY INC. (CA)

---

**(21) BR 11 2015 031417-1 A8**

Código 9.1 - Deferimento
(22) 17/06/2014
(54) Forma de dosagem farmacêutica
(71) THE REGENTS OF THE UNIVERSITY OF CALIFORNIA (US) ; HORIZON ORPHAN LLC (US)

---

**(21) BR 11 2015 032387-1 A2**

Código 9.1 - Deferimento
(22) 24/06/2014
(54) SUPRIMENTO DE ENERGIA COM CONEXÕES MECÂNICAS
(71) RTC INDUSTRIES, INC. (US)

---

**(21) BR 11 2015 032507-6 A2**

Código 9.1 - Deferimento
(22) 26/06/2014
(54) MÉTODO PARA DERIVAR PONTUAÇÃO DE FADIGA E DISPOSITIVO DE DETECÇÃO DE SONOLÊNCIA
(71) SAFEMINE AG (CH)

---

**(21) BR 11 2015 032912-8 A2**

Código 9.1 - Deferimento
(22) 18/06/2014
(54) PARTE DE JUNTA INTERNA, ELEMENTO DE CILINDRO, JUNTA DE VELOCIDADE CONSTANTE DE TRIPÉ
(71) GKN DRIVELINE INTERNATIONAL GMBH (DE)

---

**(21) BR 11 2016 000329-2 A2**

Código 9.1 - Deferimento
(22) 01/07/2014
(54) Método para a recuperação e atualização de calor
(71) DUYNIE SUSTAINABLE ENERGIE B.V. (NL)

---

**(21) BR 11 2016 000341-1 A2**

Código 9.1 - Deferimento
(22) 23/06/2014
(54) SISTEMA PARA AQUECER UM ATUADOR EM LIGA, E, MÉTODO PARA FABRICAÇÃO DE UM SISTEMA DE AQUECIMENTO POR INDUÇÃO
(71) THE BOEING COMPANY (US)

---

**(21) BR 11 2016 000562-7 A2**

Código 9.1 - Deferimento
(22) 12/07/2013
(54) MÉTODO DE MUDANÇA DE STATUS DE CÉLULA, ESTAÇÃO BASE, E SISTEMA
(71) HUAWEI TECHNOLOGIES CO., LTD. (CN)

---

**(21) BR 11 2016 000686-0 A8**

Código 9.1 - Deferimento

| | |
|---|---|
| | (22) 18/07/2014<br>(54) CORPO ABSORVEDOR DE RADIAÇÃO SOLAR PARA UM SISTEMA DE ENERGIA SOLAR CONCENTRADA E MÉTODO DE FABRICAÇÃO DE UM CORPO ABSORVEDOR DE RADIAÇÃO SOLAR<br>(71) COMMISSARIAT A L'ENERGIE ATOMIQUE ET AUX ENERGIES ALTERNATIVES (FR) ; SALZGITTER MANNESMANN PRECISION ETIRAGE SAS (FR) |
| **(21) BR 11 2016 000693-3 A2** | Código 9.1 - Deferimento<br>(22) 07/04/2014<br>(54) DISPOSITIVO DE TRANSMISSÃO, SISTEMA DE TRANSMISSÃO, E MÉTODO DE COMUTAÇÃO DE PERCURSO<br>(71) NEC CORPORATION (JP) ; NIPPON TELEGRAPH AND TELEPHONE CORPORATION (JP) |
| **(21) BR 11 2016 000871-5 A2** | Código 9.1 - Deferimento<br>(22) 30/06/2014<br>(54) ACESSO DE CANAL LTE ATRAVÉS DE BANDAS NÃO LICENCIADAS<br>(71) QUALCOMM INCORPORATED (US) |
| **(21) BR 11 2016 001137-6 A2** | Código 9.1 - Deferimento<br>(22) 14/07/2014<br>(54) DECODIFICADOR DE ÁUDIO, CODIFICADOR DE ÁUDIO, MÉTODO PARA FORNECER PELO MENOS QUATRO SINAIS DE CANAL DE ÁUDIO NA BASE DE UMA REPRESENTAÇÃO CODIFICADA, MÉTODO PARA FORNECER UMA REPRESENTAÇÃO CODIFICADA NA BASE DE PELO MENOS QUATRO SINAIS DE CANAL DE ÁUDIO E PROGRAMA DE COMPUTADOR QUE USA UMA EXTENSÃO DE LARGURA DE BANDA<br>(71) FRAUNHOFER-GESELLSCHAFT ZUR FÖRDERUNG DER ANGEWANDTEN FORSCHUNG E.V. (DE) |
| **(21) BR 11 2016 001232-1 A8** | Código 9.1 - Deferimento<br>(22) 23/07/2014<br>(54) MÉTODO OPERACIONAL EM UM CONTROLADOR DE HOSPEDEIRO, MEMÓRIA LEGÍVEL POR COMPUTADOR E DISPOSITIVO HOSPEDEIRO<br>(71) QUALCOMM INCORPORATED (US) |
| **(21) BR 11 2016 001248-8 A2** | Código 9.1 - Deferimento<br>(22) 17/07/2014<br>(54) DECODIFICADOR DE ÁUDIO DE MÚLTIPLOS CANAIS, CODIFICADOR DE ÁUDIO DE MÚLTIPLOS CANAIS EMÉTODOS COM O USO DE AJUSTE COM BASE EM SINAL RESIDUAL DE CONTRIBUIÇÃO DE SINAL DESCORRELACIONADO |

| | |
|---|---|
| | (71) FRAUNHOFER-GESELLSCHAFT ZUR FÖRDERUNG DER ANGEWANDTEN FORSCHUNG E.V. (DE) |
| **(21) BR 11 2016 001296-8 A2** | Código 9.1 - Deferimento<br>(22) 01/09/2015<br>(54) MÉTODOS E DISPOSITIVOS PARA EXIBIR DOCUMENTO EM VISOR DE TELA SENSÍVEL AO TOQUE<br>(71) XIAOMI INC. (CN) |
| **(21) BR 11 2016 001646-7 A2** | Código 9.1 - Deferimento<br>(22) 20/11/2015<br>(54) Método e dispositivo para gestão de permissão.<br>(71) XIAOMI INC. (CN) |
| **(21) BR 11 2016 002333-1 A2** | Código 9.1 - Deferimento<br>(22) 07/08/2014<br>(54) MÉTODO E SISTEMA PARA AUXILIAR NO PLANEJAMENTO DE UM LOCAL DE INSTALAÇÃO, E, DISPOSITIVO DE TERMINAL<br>(71) MITSUBISHI ELECTRIC CORPORATION (JP) |
| **(21) BR 11 2016 002514-8 A2** | Código 9.1 - Deferimento<br>(22) 12/08/2014<br>(54) APARELHO DE TRITURAÇÃO PARA TRITURAR INSERTOS METÁLICOS DUROS DE BROCAS DE PERFURAÇÃO DE ROCHA, E, SISTEMA DE CONTROLE PARA APARELHO DE TRITURAÇÃO<br>(71) C.M.E. BLASTING & MINING EQUIPMENT LTD. (CA) |
| **(21) BR 11 2016 002553-9 A2** | Código 9.1 - Deferimento<br>(22) 07/08/2013<br>(54) MÉTODOS E APARELHOS PARA CONFIGURAR CÉLULA SECUNDÁRIA, E HOSPEDEIROS<br>(71) HUAWEI TECHNOLOGIES CO., LTD. (CN) |
| **(21) BR 11 2016 002981-0 A2** | Código 9.1 - Deferimento<br>(22) 15/08/2014<br>(54) MÉTODO E NÓ DE RÁDIO PARA MANIPULAR RELATÓRIO CSI<br>(71) TELEFONAKTIEBOLAGET LM ERICSSON (PUBL) (SE) |
| **(21) BR 11 2016 003445-7 A2** | Código 9.1 - Deferimento<br>(22) 03/09/2014<br>(54) MÉTODO DE NAVEGAÇÃO COM BASE EM UM DISPOSITIVO TRANSPARENTE MONTADO NA CABEÇA<br>(71) ESSILOR INTERNATIONAL (FR) |

| | |
|---|---|
| **(21) BR 11 2016 003561-5 A2** | Código 9.1 - Deferimento<br>(22) 20/08/2014<br>(54) MÉTODO PARA A PRODUÇÃO DE UMA MODIFICAÇÃO GENÉTICA, MÉTODO PARA A INTRODUÇÃO DE UM POLINUCLEOTÍDEO DE INTERESSE NO GENOMA DE UMA PLANTA, MÉTODO PARA A EDIÇÃO DE UM SEGUNDO GENE EM UM GENOMA DE PLANTA E MÉTODO PARA GERAR UMA PLANTA DE MILHO RESISTENTE AO GLIFOSATO<br>(71) E. I. DU PONT DE NEMOURS AND COMPANY (US) ; PIONEER HI-BRED INTERNATIONAL, INC. (US) |
| **(21) BR 11 2016 003819-3 A2** | Código 9.1 - Deferimento<br>(22) 01/09/2014<br>(54) MÉTODO PARA AUTENTICAR E AUTORIZAR UMA TRANSAÇÃO ENVOLVENDO UM PROVEDOR DE TERMINAL DE UM PRODUTO OU UM SERVIÇO<br>(71) GEMALTO S.A. (FR) |
| **(21) BR 11 2016 004658-7 A2** | Código 9.1 - Deferimento<br>(22) 01/09/2014<br>(54) VEÍCULO AQUÁTICO AUTOPROPULSIONADO<br>(71) JORGE ALBERTO FERREIRA NORAS (PT) |
| **(21) BR 11 2016 005004-5 A2** | Código 9.1 - Deferimento<br>(22) 09/09/2014<br>(54) Método para aumentar o rendimento de lingotes de silício<br>(71) REC SOLAR NORWAY AS (NO) |
| **(21) BR 11 2016 005261-7 A2** | Código 9.1 - Deferimento<br>(22) 29/07/2014<br>(54) MÉTODOS E APARELHO DE GERAÇÃO DE ALERTAS COM BASE EM SAÍDAS DE DETECTOR<br>(71) ARRIS ENTERPRISES LLC (US) |
| **(21) BR 11 2016 005614-0 A8** | Código 9.1 - Deferimento<br>(22) 28/07/2014<br>(54) CHIP DE MONITORAMENTO DE UNIDADE SUBSTITUÍVEL DE CLIENTE(CRUM), DISPOSITIVO DE FORMAÇÃO DE IMAGEM, MÉTODO DE VERIFICAÇÃO DE UNIDADE DE CONSUMÍVEL DE UM DISPOSITIVO DE FORMAÇÃO DE IMAGEM, DISPOSITIVO DE SERVIDOR, E MÉTODO DE COMUNICAÇÃO DE UM CHIP DE MONITORAMENTO DE UNIDADE SUBSTITUÍVEL DE CLIENTE(CRUM)<br>(71) HEWLETT-PACKARD DEVELOPMENT COMPANY, L.P. (US) |

| | |
|---|---|
| **(21) BR 11 2016 005966-2 A2** | Código 9.1 - Deferimento<br>(22) 19/09/2014<br>(54) OLIGODESOXINUCLEOTÍDEOS, COMPLEXOS CONTENDO OS MESMOS, USO DOS REFERIDOS OLIGODESOXINUCLEOTÍDEOS E COMPLEXOS, COMPOSIÇÕES FARMACÊUTICAS, E AGENTES PARA INDUZIR A PRODUÇÃO DE INTERFERON DO TIPO I E/OU DO TIPO II, IMUNOESTIMULANTES, E PROFILÁTICOS OU TERAPÊUTICOS<br>(71) NATIONAL INSTITUTES OF BIOMEDICAL INNOVATION, HEALTH AND NUTRITION (JP) ; DAIICHI SANKYO COMPANY, LIMITED (JP) |
| **(21) BR 11 2016 006069-5 A2** | Código 9.1 - Deferimento<br>(22) 07/08/2015<br>(54) MÉTODO DE PRODUÇÃO DA BARRA ESTABILIZADORA COM CASQUILHO DE BORRACHA E BARRA ESTABILIZADORA COM CASQUILHO DE BORRACHA<br>(71) MITSUBISHI STEEL MFG. CO., LTD. (JP) |
| **(21) BR 11 2016 006321-0 A2** | Código 9.1 - Deferimento<br>(22) 23/09/2014<br>(54) ENZIMA ENGENHEIRADA TENDO ATIVIDADE ACETO ACETIL-COA HIDROLASE, MICRO-ORGANISMOS COMPREENDENDO A MESMA, E PROCESSOS DE USO DA MESMA<br>(71) BRASKEM S.A. (BR/BA) |
| **(21) BR 11 2016 006437-2 A2** | Código 9.1 - Deferimento<br>(22) 22/09/2014<br>(54) MÉTODO E APARELHO PARA COMUNICAÇÃO ESPECÍFICA A DISPOSITIVO ENTRE PROGRAMAS DE APLICATIVO<br>(71) SAMSUNG ELECTRONICS CO., LTD. (KR) |
| **(21) BR 11 2016 006499-2 A2** | Código 9.1 - Deferimento<br>(22) 29/09/2014<br>(54) MÉTODOS, SISTEMA E MEIO DE ARMAZENAMENTO LEGÍVEL POR COMPUTADOR PARA TRANSMISSÃO DE DADOS UTILIZANDO CÓDIGOS ÓPTICOS<br>(71) INVENTIO AG (CH) |
| **(21) BR 11 2016 006734-7 A2** | Código 9.1 - Deferimento<br>(22) 01/09/2015<br>(54) MÉTODO E SERVIDOR PARA DEFINIR UMA CONTA DE GERENCIAMENTO DE DISPOSITIVO INTELIGENTE<br>(71) XIAOMI INC. (CN) |

| | |
|---|---|
| **(21) BR 11 2016 007893-4 A2** | Código 9.1 - Deferimento<br>(22) 10/10/2014<br>(54) SISTEMA DE DISPENSAÇÃO DE COMBUSTÍVEL, E, MÉTODO PARA EFETUAR UMA TRANSAÇÃO DE ABASTECIMENTO DE COMBUSTÍVEL<br>(71) GILBARCO INC. (US) |
| **(21) BR 11 2016 008502-7 A2** | Código 9.1 - Deferimento<br>(22) 09/10/2014<br>(54) COMPOSIÇÃO REFRIGERANTE<br>(71) RPL HOLDINGS LIMITED (GB) |
| **(21) BR 11 2016 008541-8 A2** | Código 9.1 - Deferimento<br>(22) 15/10/2014<br>(54) COMPOSTO OU SAL FARMACEUTICAMENTE ACEITÁVEL, USO DO MESMO PARA TRATAR MASTOCISTOSE, TUMOR DO ESTROMA GASTROINTESTINAL E LEUCEMIA, E COMPOSIÇÃO FARMACÊUTICA<br>(71) BLUEPRINT MEDICINES CORPORATION (US) |
| **(21) BR 11 2016 008934-0 A2** | Código 9.1 - Deferimento<br>(22) 14/11/2014<br>(54) PRÓ-FÁRMACO MÚTUO COMPREENDENDO ÁCIDOS GRAXOS DE CADEIA CURTA E ZEBULARINA OU 1-CIANO-CITARABINA PARA TRATAMENTO DE CÂNCER, E USO DO REFERIDO PRÓ-FÁRMACO<br>(71) KAINOS MEDICINE, INC. (KR) |
| **(21) BR 11 2016 009051-9 A2** | Código 9.1 - Deferimento<br>(22) 21/10/2014<br>(54) SISTEMA PARA TRATAR UM FLUIDO E MÉTODO PARA REDUZIR ACONCENTRAÇÃO DE UMA OU MAIS SUBSTÂNCIAS PRESENTES EM UM FLUIDO<br>(71) RENEWABLE FIBERS LLC DBA RF WASTEWATER, LLC (US) |
| **(21) BR 11 2016 009068-3 A2** | Código 9.1 - Deferimento<br>(22) 21/10/2014<br>(54) MÉTODO PARA FABRICAÇÃO DE UM AMINOÁCIDO E USO DE UMA TRANSGLICOSIDASE EM UMA FERMENTAÇÃO<br>(71) DANISCO US INC. (US) |
| **(21) BR 11 2016 009207-4 A8** | Código 9.1 - Deferimento<br>(22) 24/10/2014<br>(54) COMPOSTOS DE PROSTACICLINA<br>(71) INSMED INCORPORATED (US) |

| | |
|---|---|
| **(21) BR 11 2016 009482-4 A8** | Código 9.1 - Deferimento<br>(22) 23/10/2014<br>(54) COMPOSIÇÃO DE REVESTIMENTO, USO DE UMA COMPOSIÇÃO DE REVESTIMENTO, PROCESSO PARA PREPARAÇÃO DE ADUTOS E MÉTODO PARA CURA DE UMA COMPOSIÇÃO DE REVESTIMENTO<br>(71) CONSTRUCTION RESEARCH & TECHNOLOGY GMBH (DE) |
| **(21) BR 11 2016 009619-3 A2** | Código 9.1 - Deferimento<br>(22) 31/10/2014<br>(54) MÉTODOS PARA SACARIFICAR UM MATERIAL CELULÓSICO E PARA PRODUZIR UM PRODUTO DE FERMENTAÇÃO A PARTIR DE MATERIAL CELULÓSICO<br>(71) NOVOZYMES A/S (DK) |
| **(21) BR 11 2016 010052-2 A2** | Código 9.1 - Deferimento<br>(22) 06/11/2013<br>(54) MÉTODO E APARELHO DE PROCESSAMENTO DE OPERAÇÃO DE PÁGINA, E TERMINAL<br>(71) HUAWEI DEVICE (SHENZHEN) CO., LTD. (CN) |
| **(21) BR 11 2016 010754-3 A2** | Código 9.1 - Deferimento<br>(22) 27/11/2014<br>(54) CONSTRUTO TECIDO TUBULAR DE CAMADAS MÚLTIPLAS<br>(71) TORAY INDUSTRIES, INC. (JP) |
| **(21) BR 11 2016 010862-0 A8** | Código 9.1 - Deferimento<br>(22) 10/10/2014<br>(54) FORMAS MÓRFICAS DE ÉSTERES DE HEXADECILOXIPROPILFOSFONATO, SEU MÉTODO DE PREPARO E COMPOSIÇÃO COMPREENDENDO A DITA FORMA MÓRFICA<br>(71) CHIMERIX, INC. (US) |
| **(21) BR 11 2016 011770-0 A2** | Código 9.1 - Deferimento<br>(22) 25/11/2014<br>(54) Método e kit para isolamento de microrna a partir de amostra biológica<br>(71) SIGMA-ALDRICH CO. LLC (US) |
| **(21) BR 11 2016 011789-1 A2** | Código 9.1 - Deferimento<br>(22) 08/12/2014<br>(54) DERIVADOS DE PURINA, COMPOSIÇÃO FARMACÊUTICA COMPREENDENDO OS MESMOS EUSO DOS MESMOS<br>(71) UCB BIOPHARMA SRL (BE) |

**(21) BR 11 2016 011893-6 A2**
Código 9.1 - Deferimento
(22) 21/11/2014
(54) MATERIAL DE CONTROLE DE PROPRIEDADE MAGNÉTICA DE VETOR E NÚCLEO DE FERRO
(71) TOSHIBA INDUSTRIAL PRODUCTS AND SYSTEMS CORPORATION (JP) ; NATIONAL UNIVERSITY CORPORATION OITA UNIVERSITY (JP)

**(21) BR 11 2016 011917-7 A2**
Código 9.1 - Deferimento
(22) 27/11/2014
(54) COMPOSTOS, COMPOSIÇÃO E MÉTODOS FARMACÊUTICOS PARA O USO NO TRATAMENTO DE DOENÇAS INFLAMATÓRIAS
(71) EPICS THERAPEUTICS (BE)

**(21) BR 11 2016 012308-5 A2**
Código 9.1 - Deferimento
(22) 29/11/2013
(54) MÉTODO DE AUTORIZAÇÃO DE PACOTES DE INSTALAÇÃO E TERMINAL USADO COMO UM SEGUNDO TERMINAL
(71) HUAWEI DEVICE (SHENZHEN) CO., LTD. (CN)

**(21) BR 11 2016 012701-3 A2**
Código 9.1 - Deferimento
(22) 16/12/2013
(54) PEPTÍDEOS RECENTEMENTE IDENTIFICADOS PARA USO NA INDUÇÃO DE TOLERÂNCIA ORAL EM MAMÍFEROS JOVENS
(71) SOCIÉTÉ DES PRODUITS NESTLÉ S.A. (CH)

**(21) BR 11 2016 012729-3 A2**
Código 9.1 - Deferimento
(22) 20/05/2014
(54) SISTEMA DE DIREÇÃO
(71) XUZHOU HEAVY MACHINERY CO., LTD. (CN)

**(21) BR 11 2016 013355-2 A2**
Código 9.1 - Deferimento
(22) 10/12/2014
(54) SISTEMA DE FIXAÇÃO PARA UMA RODA SOBRESSALENTE DE UM VEÍCULO A MOTOR E VEÍCULO A MOTOR
(71) TRES S.R.L. (IT)

**(21) BR 11 2016 013731-0 A2**
Código 9.1 - Deferimento
(22) 16/12/2014
(54) VEÍCULO COMPREENDENDO UMA ESTRUTURA DE CHASSI
(71) GORDON MURRAY DESIGN LIMITED (GB)

**(21) BR 11 2016 013770-1 A2**
Código 9.1 - Deferimento

(22) 15/12/2014
(54) MÉTODO DE MONITORAMENTO DE COMPONENTES DA PLATAFORMA DE PENEIRAMENTO EM UMA INSTALAÇÃO DE PENEIRAMENTO E SISTEMA PARA O MONITORAMENTO DAS INSTALAÇÕES DE PENEIRAMENTO
(71) SCHENCK PROCESS AUSTRALIA PTY LTD. (AU)

---

**(21) BR 11 2016 013834-1 A2**
Código 9.1 - Deferimento
(22) 15/12/2014
(54) COMBINAÇÃO FARMACÊUTICA, COMPOSIÇÃO FARMACÊUTICA NA FORMA DE UMA SOLUÇÃO LÍQUIDA INJETÁVEL E SERINGA PRÉ-CARREGADA
(71) APHARM S.R.L. (IT)

---

**(21) BR 11 2016 013974-7 A8**
Código 9.1 - Deferimento
(22) 24/02/2014
(54) COMPOSTO, COMPOSIÇÃO FARMACÊUTICA, USO DA COMPOSIÇÃO FARMACÊUTICA E USO DO COMPOSTO
(71) SUVEN LIFE SCIENCES LIMITED (IN)

---

**(21) BR 11 2016 014004-4 A2**
Código 9.1 - Deferimento
(22) 18/12/2014
(54) "COMPOSTOS PARA TRATAMENTO DE DOENÇAS PARASÍTICAS, SEUS USOS, E COMPOSIÇÕES FARMACÊUTICAS
(71) NOVARTIS AG (CH)

---

**(21) BR 11 2016 014181-4 A2**
Código 9.1 - Deferimento
(22) 15/12/2014
(54) MARCAÇÃO E PROCESSO PARA A MARCAÇÃO DE OBJETOS POR IMPRESSÃO A JATO DE TINTA, SISTEMA E MÉTODO PARA A APLICAÇÃO DE UMA MARCAÇÃO SOBRE UMA SUPERFÍCIE
(71) SICPA HOLDING SA (CH)

---

**(21) BR 11 2016 014481-3 A2**
Código 9.1 - Deferimento
(22) 19/12/2014
(54) USO DE UMA COMPOSIÇÃO FARMACÊUTICA, MÉTODO IN VITRO PARA EFETUAR A MORTE DE CÉLULAS CANCEROSAS, E KI
(71) BIOMED VALLEY DISCOVERIES, INC. (US)

---

**(21) BR 11 2016 015028-7 A2**
Código 9.1 - Deferimento
(22) 05/01/2015
(54) APARELHO E MÉTODO PARA GERAÇÃO DE UMA PLURALIDADE DE CANAIS DE ÁUDIO

| | |
|---|---|
| | (71) FRAUNHOFER-GESELLSCHAFT ZUR FOERDERUNG DER ANGEWANDTEN FORSCHUNG E. V. (DE) |
| **(21) BR 11 2016 015176-3 A2** | Código 9.1 - Deferimento<br>(22) 30/12/2014<br>(54) APARELHO DE BLOQUEIO DE REFERÊNCIA VARIÁVEL PARA BLOQUEAR UM ARTIGO ÓPTICO E MÉTODO PARA BLOQUEAR UM ARTIGO ÓPTICO<br>(71) ESSILOR INTERNATIONAL (FR) |
| **(21) BR 11 2016 015472-0 A2** | Código 9.1 - Deferimento<br>(22) 13/01/2015<br>(54) APARELHO E MÉTODO PARA RESFRIAR OU CONGELAR UM PRODUTO<br>(71) PRAXAIR TECHNOLOGY, INC. (US) |
| **(21) BR 11 2016 015490-8 A2** | Código 9.1 - Deferimento<br>(22) 02/01/2015<br>(54) APARELHO, QUE INCLUI UMA FONTE DE LUZ, PARA TRATAMENTO ENDOSCÓPICO OU INTRACRANIANO<br>(71) CRANIOVATION, INC. (US) |
| **(21) BR 11 2016 015557-2 A2** | Código 9.1 - Deferimento<br>(22) 27/02/2015<br>(54) MÉTODO PARA RESTAURAR CONTINUIDADE DE UM SINAL DE ÁUDIO<br>(71) GOOGLE LLC (US) |
| **(21) BR 11 2016 015612-9 A2** | Código 9.1 - Deferimento<br>(22) 15/01/2015<br>(54) RECINTO DE MANCAL DE TURBOMÁQUINA E TURBOMÁQUINA QUE COMPREENDE TAL RECINTO<br>(71) SNECMA (FR) |
| **(21) BR 11 2016 015695-1 A2** | Código 9.1 - Deferimento<br>(22) 06/01/2015<br>(54) SISTEMA, MEIO DE ARMAZENAMENTO E MÉTODO PARA TRATAMENTO DE SINAIS DE ÁUDIO COMPRIMIDOS<br>(71) HARMAN INTERNATIONAL INDUSTRIES, INCORPORATED (US) |
| **(21) BR 11 2016 015797-4 A2** | Código 9.1 - Deferimento<br>(22) 09/12/2014<br>(54) MÉTODO PARA AUMENTAR O TEOR DE GLICOFORMA DE ALTA MANOSE DE UMA GLICOPROTEÍNA RECOMBINANTE E MÉTODO DE |

| | |
|---|---|
| | PRODUÇÃO DE UMA GLICOPROTEÍNA RECOMBINANTE<br>(71) AMGEN INC. (US) |
| **(21) BR 11 2016 015935-7 A2** | Código 9.1 - Deferimento<br>(22) 08/01/2015<br>(54) MÉTODO DE PROTEÇÃO CONTRA INCÊNDIOS PARA UMA PEÇA DE UM MOTOR DE TURBINA A GÁS<br>(71) SNECMA (FR) ; SAFRAN (FR) |
| **(21) BR 11 2016 015938-1 A2** | Código 9.1 - Deferimento<br>(22) 08/01/2015<br>(54) MÉTODO DE PROTEÇÃO CONTRA INCÊNDIO DE INVÓLUCRO DE VENTILADOR E INVÓLUCRO DE VENTILADOR PRODUZIDO A PARTIR DE MATERIAL COMPÓSITO<br>(71) SNECMA (FR) |
| **(21) BR 11 2016 015971-3 A2** | Código 9.1 - Deferimento<br>(22) 06/01/2015<br>(54) DISPOSITIVO E MÉTODO DE PROCESSAMENTO DE ÁUDIO, E, PROGRAMA<br>(71) SONY CORPORATION (JP) |
| **(21) BR 11 2016 016067-3 A2** | Código 9.1 - Deferimento<br>(22) 15/01/2015<br>(54) PROCESSO DE FABRICAÇÃO DE UMA LATA DE BEBIDA, GARRAFA OU LATA DE AEROSSOL EM LIGA DE ALUMÍNIO BEM COMO DISCO DE ESTAMPAGEM PROFUNDA DE UMA LATA DE BEBIDA, GARRAFA METÁLICA OU LATA DE AEROSSOL<br>(71) CONSTELLIUM NEUF BRISACH (FR) |
| **(21) BR 11 2016 016082-7 A2** | Código 9.1 - Deferimento<br>(22) 08/01/2015<br>(54) CONFIGURAÇÃO DE PORTA DE CAIXA; DISPOSITIVO COM ÉCRAN DE VISUALIZAÇÃO; CAIXA DE DISPOSITIVO; E CONFIGURAÇÃO DE PAINEL PARA ÉCRAN DE VISUALIZAÇÃO<br>(71) NOVOMATIC AG (AT) |
| **(21) BR 11 2016 016332-0 A8** | Código 9.1 - Deferimento<br>(22) 16/01/2015<br>(54) MÉTODOS DE REDUÇÃO DE CARGA BIOLÓGICA DE UMA RESINA DE CROMATOGRAFIA E DE FABRICAÇÃO DE UMACOLUNA DE CROMATOGRAFIA EMPACOTADA<br>(71) GENZYME CORPORATION (US) |

| | |
|---|---|
| **(21) BR 11 2016 016451-2 A2** | Código 9.1 - Deferimento<br>(22) 13/01/2015<br>(54) DISPOSITIVO PARA MEDIR IMPEDÂNCIA EM UM OBJETO<br>(71) DERMAL DEVICES INC. (CA) |
| **(21) BR 11 2016 016756-2 A2** | Código 9.1 - Deferimento<br>(22) 22/01/2015<br>(54) CRIAR UMA LISTA DE REPRODUÇÃO ÚNICA COM MÚLTIPLOS AUTORES<br>(71) GOOGLE LLC (US) |
| **(21) BR 11 2016 016773-2 A2** | Código 9.1 - Deferimento<br>(22) 25/04/2014<br>(54) MICRO-ORGANISMOS RECOMBINANTES DO GÊNERO ESCHERICHIA COM PRODUTIVIDADE DE L-TREONINA E MÉTODO DE PRODUZIR L-TREONINA USANDO OS MESMOS<br>(71) CJ CHEILJEDANG CORPORATION (KR) |
| **(21) BR 11 2016 017155-1 A2** | Código 9.1 - Deferimento<br>(22) 26/01/2015<br>(54) SISTEMA E DISPOSITIVO PARA GERAÇÃO COM ALTO RENDIMENTO DE GOTÍCULAS COMBINATORIAIS E MÉTODOS DE USO<br>(71) THE JOHNS HOPKINS UNIVERSITY (US) |
| **(21) BR 11 2016 017236-1 A8** | Código 9.1 - Deferimento<br>(22) 23/01/2015<br>(54) MÉTODO PARA DETERMINAR UMA CARACTERÍSTICA FÍSICA NUMA LOCALIZAÇÃO PONTUAL DENTRO DE UM MEIO, UM MÉTODO PARA DETERMINAR UMA IMAGEM DE UM MEIO E APARELHO QUE IMPLEMENTA OS REFERIDOS MÉTODOS<br>(71) SUPERSONIC IMAGINE (FR) |
| **(21) BR 11 2016 017512-3 A2** | Código 9.1 - Deferimento<br>(22) 02/02/2015<br>(54) FERRAMENTA DE LAMINAÇÃO DE UMA PEÇA EM FORMA DE COROA E MÉTODO DE FABRICAÇÃO DE UM DISCO DE TURBOMÁQUINA<br>(71) SNECMA (FR) |
| **(21) BR 11 2016 017569-7 A2** | Código 9.1 - Deferimento<br>(22) 10/09/2014<br>(54) Aparelho e método de controle para sistema de acionamento de veículo e sistema de acionamento de veículo |

(71) TOYOTA JIDOSHA KABUSHIKI KAISHA (JP)

---

**(21) BR 11 2016 017899-8 A2**

Código 9.1 - Deferimento
(22) 05/02/2015
(54) TURBOMÁQUINA COMPREENDENDO GRUPO DE LUBRIFICAÇÃO E SISTEMA DE TRANSMISSÃO DE TORQUE PARA TURBOMÁQUINA
(71) SAFRAN AIRCRAFT ENGINES (FR)

---

**(21) BR 11 2016 018073-9 A2**

Código 9.1 - Deferimento
(22) 04/02/2015
(54) MATERIAL ISOLANTE FORMADO A PARTIR DE UMA MISTURA E MÉTODO DE FABRICAÇÃO DO MATERIAL
(71) THE INTELLECTUAL GORILLA GMBH (CH)

---

**(21) BR 11 2016 018317-7 A2**

Código 9.1 - Deferimento
(22) 10/03/2015
(54) PLACA DE COCÇÃO POR INDUÇÃO
(71) ELECTROLUX APPLIANCES AKTIEBOLAG (SE)

---

**(21) BR 11 2016 018405-0 A2**

Código 9.1 - Deferimento
(22) 09/02/2015
(54) MÉTODO E APARELHO PARA CARACTERIZAÇÃO DE EVOLUÇÃO DE UM RESERVATÓRIO DETERMINANDO-SE UMA ONDALETA SÍSMICA QUE VINCULA DADOS SÍSMICOS OBSERVADOS A UMA SEQUÊNCIA DE REFLETIVIDADES
(71) TOTAL S.A. (FR)

---

**(21) BR 11 2016 018480-7 A2**

Código 9.1 - Deferimento
(22) 09/03/2015
(54) MÉTODO IMPLANTADO POR COMPUTADOR PARA CONFIGURAR UM APLICATIVO, MÍDIA LEGÍVEL POR COMPUTADOR NÃO TRANSITÓRIA E DISPOSITIVO DE COMPUTAÇÃO
(71) GOOGLE LLC (US)

---

**(21) BR 11 2016 018574-9 A2**

Código 9.1 - Deferimento
(22) 14/02/2014
(54) MÉTODO PARA INICIAÇÃO DE UM MODO DE OPERAÇÃO REMOTO DE UMA MÁQUINA DE TRABALHO E MÁQUINA DE TRABALHO OPERÁVEL REMOTAMENTE
(71) SANDVIK MINING AND CONSTRUCTION OY (FI)

---

**(21) BR 11 2016 018578-1 A2**

Código 9.1 - Deferimento
(22) 12/02/2015

(54) AMPLIFICADOR DE RUÍDO BAIXO EFICAZ PARA CORRENTE (LNA)
(71) QUALCOMM INCORPORATED (US)

---

**(21) BR 11 2016 018595-1 A2**
Código 9.1 - Deferimento
(22) 12/02/2015
(54) TRATOR QUE COMPREENDE UM EIXO DE PTO
(71) CNH INDUSTRIAL ITALIA S.P.A. (IT)

---

**(21) BR 11 2016 018895-0 A2**
Código 9.1 - Deferimento
(22) 27/01/2015
(54) ANTENA ALIMENTADA CILINDRICAMENTE E MÉTODO PARA SEU USO
(71) KYMETA CORPORATION (US)

---

**(21) BR 11 2016 019471-3 A2**
Código 9.1 - Deferimento
(22) 22/09/2015
(54) DISPOSITIVO DE MISTURA E TRANSFERÊNCIA DE ESPÉCIME ADAPTADO PARA RECEBER UMA AMOSTRA
(71) BECTON, DICKINSON AND COMPANY (US)

---

**(21) BR 11 2016 019666-0 A2**
Código 9.1 - Deferimento
(22) 25/03/2015
(54) MECANISMO PARA GERENCIAR EXPERIÊNCIA DE REPRODUÇÃO INTERROMPIDA PARA ITENS DE MÍDIA EM LISTAS DE REPRODUÇÃO
(71) GOOGLE LLC (US)

---

**(21) BR 11 2016 019769-0 A2**
Código 9.1 - Deferimento
(22) 02/03/2015
(54) BOMBA E MÉTODO DE TRANSFERÊNCIA DE FLUIDO DE UM PRIMEIRO ORIFÍCIO PARA UM SEGUNDO ORIFÍCIO DE UMA BOMBA INCLUINDO UM INVÓLUCRO DE BOMBA
(71) PROJECT PHOENIX, LLC (US)

---

**(21) BR 11 2016 020142-6 A2**
Código 9.1 - Deferimento
(22) 10/03/2015
(54) MÉTODO EM UM DISPOSITIVO DE EQUIPAMENTO DE USUÁRIO E MEIO DE ARMAZENAMENTO NÃO TRANSITÓRIO LEGÍVEL POR COMPUTADOR
(71) TELEFONAKTIEBOLAGET LM ERICSSON (PUBL) (SE)

---

**(21) BR 11 2016 020166-3 A2**
Código 9.1 - Deferimento
(22) 05/03/2015
(54) MÉTODO PARA SEPARAÇÃO DE SULFETO DE HIDROGÊNIO E AMÔNIA

(71) BECHTEL ENERGY TECHNOLOGIES & SOLUTIONS, INC. (US)

---

**(21) BR 11 2016 020410-7 A2**

Código 9.1 - Deferimento
(22) 27/03/2015
(54) ITEM E MERCADORIA, MARCAÇÃO DOS MESMOS, MÉTODOS PARA MARCAÇÃO, IDENTIFICAÇÃO, AUTENTICAÇÃO, MONITORAMENTO E RASTREAMENTO DOS MESMOS
(71) SICPA HOLDING SA (CH)

---

**(21) BR 11 2016 020454-9 A2**

Código 9.1 - Deferimento
(22) 06/03/2015
(54) Anticorpos isolados anti-C5 ou fragmentos de ligação ao antígeno dos mesmos, composição farmacêutica, kit terapêutico e artigo de fabricação compreendendo ditos anticorpos ou fragmentos, bem como uso dos ditos anticorpos ou fragmentos para tratar aHUS ou PNH
(71) ALEXION PHARMACEUTICALS, INC. (US)

---

**(21) BR 11 2016 020711-4 A2**

Código 9.1 - Deferimento
(22) 12/03/2015
(54) SISTEMA E MÉTODO DE TRANSPORTE POR CABO
(71) POMA (FR)

---

**(21) BR 11 2016 020935-4 A2**

Código 9.1 - Deferimento
(22) 11/03/2015
(54) MÉTODO PARA PRODUÇÃO DE NANOCELULOSE, SEUS PRECURSORES E CONCENTRADOS
(71) NANOREFIX OY (FI)

---

**(21) BR 11 2016 021452-8 A8**

Código 9.1 - Deferimento
(22) 17/03/2014
(54) ESTAÇÃO BASE, TERMINAL E MÉTODO DE TRANSMISSÃO DE COMANDOTPC
(71) NOKIA TECHNOLOGIES OY (FI)

---

**(21) BR 11 2016 021471-4 A8**

Código 9.1 - Deferimento
(22) 16/03/2015
(54) COMPOSTOS DERIVADOS DE ÁCIDO ACÉTICO AZAINDOL, COMPOSIÇÃO FARMACÊUTICA, E, USO DE UM COMPOSTO
(71) IDORSIA PHARMACEUTICALS LTD (CH)

---

**(21) BR 11 2016 021599-0 A2**

Código 9.1 - Deferimento
(22) 20/02/2015
(54) SEQUÊNCIA DE INICIALIZAÇÃO COMUM PARA UTILITÁRIO DE

| | |
|---|---|
| | CONTROLE CAPAZ DE SER INICIALIZADA EM ARQUITETURAS MÚLTIPLAS<br>(71) INTERNATIONAL BUSINESS MACHINES CORPORATION. (US) |
| **(21) BR 11 2016 021661-0 A2** | Código 9.1 - Deferimento<br>(22) 11/03/2015<br>(54) MÉTODO E APARELHO DE INICIAÇÃO DE NÚCLEO CONFIÁVEL<br>(71) HUAWEI TECHNOLOGIES CO., LTD. (CN) ; WUHAN UNIVERSITY (CN) |
| **(21) BR 11 2016 021733-0 A2** | Código 9.1 - Deferimento<br>(22) 24/03/2015<br>(54) SISTEMA DE CONTROLE DE SEGURANÇA DO ACOPLADOR DE QUINTA-RODA<br>(71) SAF-HOLLAND, INC. (US) |
| **(21) BR 11 2016 021782-9 A2** | Código 9.1 - Deferimento<br>(22) 09/12/2014<br>(54) MÉTODOS PARA DETECÇÃO E GENOTIPAGEM EM TEMPO REAL DE SEQUÊNCIAS DE ÁCIDO NUCLEICO ALVO USANDO DIFERENTES TEMPERATURAS DE DETECÇÃO E DISPOSITIVO<br>(71) SEEGENE, INC. (KR) |
| **(21) BR 11 2016 021928-7 A2** | Código 9.1 - Deferimento<br>(22) 17/02/2015<br>(54) BOMBA DE PALHETAS COM VOLUME DE ENTREGA AJUSTÁVEL, CONJUNTO DE CONSTRUÇÃO PARA UMA BOMBA DE PALHETAS COM VOLUME DE ENTREGA AJUSTÁVEL E SISTEMA DE DIREÇÃO SERVOASSISTIDA<br>(71) ROBERT BOSCH AUTOMOTIVE STEERING GMBH (DE) |
| **(21) BR 11 2016 021967-8 A2** | Código 9.1 - Deferimento<br>(22) 11/03/2015<br>(54) INSTRUMENTO CIRÚRGICO<br>(71) ETHICON ENDO-SURGERY, LLC (PR) |
| **(21) BR 11 2016 022004-8 A2** | Código 9.1 - Deferimento<br>(22) 12/03/2015<br>(54) INSERTO DE CORTE INDEXÁVEL, E, FERRAMENTA DE CORTE<br>(71) ISCAR LTD. (IL) |
| **(21) BR 11 2016 022285-7 A2** | Código 9.1 - Deferimento<br>(22) 17/03/2015<br>(54) EQUIPAMENTO DE COMPUTADOR, MÉTODO E PROGRAMA PRODUTO DE COMPUTADOR PARA RECUPERAÇÃO DA INFORMAÇÃO DA |

| | |
|---|---|
| | CAPACIDADE MULTITAREFA<br>(71) INTERNATIONAL BUSINESS MACHINES CORPORATION (US) |
| **(21) BR 11 2016 022350-0 A8** | Código 9.1 - Deferimento<br>(22) 26/03/2015<br>(54) APARELHO E MÉTODO PARA A PROTEÇÃO DE UM MÓDULO USADO EM UM POÇO<br>(71) BAKER HUGHES INCORPORATED. (US) |
| **(21) BR 11 2016 022559-7 A2** | Código 9.1 - Deferimento<br>(22) 30/03/2015<br>(54) MÉTODO DE RENDERIZAÇÃO DE UM SINAL DE ÁUDIO, APARELHO PARA RENDERIZAÇÃO DE UM SINAL DE ÁUDIO, E MEIO DE GRAVAÇÃO LEGÍVEL POR COMPUTADOR<br>(71) SAMSUNG ELECTRONICS CO., LTD. (KR) |
| **(21) BR 11 2016 022637-2 A2** | Código 9.1 - Deferimento<br>(22) 31/03/2015<br>(54) SISTEMA, E, MÉTODO<br>(71) AMAZON TECHNOLOGIES, INC. (US) |
| **(21) BR 11 2016 022646-1 A2** | Código 9.1 - Deferimento<br>(22) 31/03/2015<br>(54) SISTEMA PARA ALIMENTAÇÃO DE FIO PARA UMA MÁQUINA DE PRODUÇÃO DE MALHA E PROCESSO PARA ALIMENTAÇÃO DE FIOS LONGITUDINAIS PARA UMA MÁQUINA DE PRODUÇÃO DE MALHA<br>(71) ANTONIOS ANAGNOSTOPOULOS (GR) |
| **(21) BR 11 2016 022764-6 A8** | Código 9.1 - Deferimento<br>(22) 30/03/2015<br>(54) APARELHO E MÉTODOS DE COMUTAÇÃO DE TECNOLOGIAS DE CODIFICAÇÃO EM UM DISPOSITIVO<br>(71) QUALCOMM INCORPORATED (US) |
| **(21) BR 11 2016 022786-7 A2** | Código 9.1 - Deferimento<br>(22) 02/04/2015<br>(54) MÉTODO PARA ESPORULAR OOCISTOS DE COCCÍDEOS PURIFICADOS A PARTIR DE FEZES DE ANIMAIS<br>(71) INTERVET INTERNATIONAL B.V. (NL) |
| **(21) BR 11 2016 022899-5 A2** | Código 9.1 - Deferimento<br>(22) 23/04/2015<br>(54) ALOJAMENTO DE TRANSDUTOR ULTRASSÔNICO ISOLADO |

| | |
|---|---|
| | ACUSTICAMENTE E MEDIDOR DE FLUXO<br>(71) CAMERON TECHNOLOGIES LIMITED (NL) |
| **(21) BR 11 2016 022950-9 A2** | Código 9.1 - Deferimento<br>(22) 09/04/2015<br>(54) ALARME PARA DETECÇÃO DE DANOS A UMA UNIDADE DEJANELA COM MÚLTIPLOS VIDROS, UNIDADE PRESSURIZADA OU VEDADA EMÉTODO DE DETECÇÃO DA QUEBRA DE UMA UNIDADE PRESSURIZADA OUVEDADA<br>(71) ARMCO KEY SECURITY LIMITED (GB) |
| **(21) BR 11 2016 023258-5 A2** | Código 9.1 - Deferimento<br>(22) 09/04/2015<br>(54) SISTEMA DE MONTAGEM DE CORPO DE VEÍCULO E MÉTODO DE MONTAGEM DE CORPO DE VEÍCULO<br>(71) HONDA MOTOR CO., LTD. (JP) |
| **(21) BR 11 2016 023638-6 A2** | Código 9.1 - Deferimento<br>(22) 03/12/2014<br>(54) DISPOSITIVO DE ENROLAMENTO DE FIBRA SINTÉTICA, POSIÇÃO DE FIAÇÃO E USO DESTES<br>(71) ZHENGZHOU ZHONGYUAN SPANDEX ENGINEERING TECHNOLOGY CO., LTD (CN) |
| **(21) BR 11 2016 023821-4 A2** | Código 9.1 - Deferimento<br>(22) 11/03/2015<br>(54) PROCESSO DE CONTROLE DO DESLOCAMENTO DE UM ELEMENTO DE COMANDO DE EMBREAGEM.<br>(71) RENAULT S.A.S. (FR) |
| **(21) BR 11 2016 024096-0 A2** | Código 9.1 - Deferimento<br>(22) 14/04/2015<br>(54) NOVO BACTERIÓFAGO E COMPOSIÇÃO COMPREENDENDO O MESMO<br>(71) CJ CHEILJEDANG CORPORATION (KR) |
| **(21) BR 11 2016 024267-0 A2** | Código 9.1 - Deferimento<br>(22) 24/12/2014<br>(54) ESTRUTURA FRONTAL DE CORPO DE VEÍCULO<br>(71) HONDA MOTOR CO., LTD. (JP) |
| **(21) BR 11 2016 024498-2 A2** | Código 9.1 - Deferimento<br>(22) 07/05/2015 |

(54) SISTEMA DE TELEFÉRICO
(71) INNOVA PATENT GMBH (AT)

---

**(21) BR 11 2016 024511-3 A2**
Código 9.1 - Deferimento
(22) 23/04/2015
(54) CONECTOR PARA APARELHAGEM ELÉTRICA ALOJADA DENTRO DE UMA CAIXA ENCASTRADA
(71) LEGRAND FRANCE (FR) ; LEGRAND SNC (FR)

---

**(21) BR 11 2016 024618-7 A2**
Código 9.1 - Deferimento
(22) 23/04/2015
(54) LÂMINA PARA UMA TURBINA DE TURBOMÁQUINA DE AERONAVE, TURBINA DE TURBOMÁQUINA DE AERONAVE E TURBOMÁQUINA DE AERONAVE
(71) SAFRAN AIRCRAFT ENGINES (FR)

---

**(21) BR 11 2016 024852-0 A2**
Código 9.1 - Deferimento
(22) 28/04/2015
(54) CONJUNTO MODULAR PARA UMA TURBOMÁQUINA
(71) SAFRAN AIRCRAFT ENGINES (FR)

---

**(21) BR 11 2016 024867-8 A2**
Código 9.1 - Deferimento
(22) 24/04/2015
(54) UNIDADE DE TRATOR-ESTEIRA E MÁQUINA DE FLORESTA
(71) PONSSE OYJ (FI)

---

**(21) BR 11 2016 024885-6 A8**
Código 9.1 - Deferimento
(22) 08/05/2015
(54) MÉTODO IMPLANTADO POR COMPUTADOR PARA IDENTIFICAR INTENÇÃO DE PESQUISA, MEIO DE ARMAZENAMENTO LEGÍVEL POR COMPUTADOR E SISTEMA DE AGLOMERAÇÃO CONFIGURADO PARA IDENTIFICAR A INTENÇÃO DE PESQUISAS
(71) MICROSOFT TECHNOLOGY LICENSING, LLC (US)

---

**(21) BR 11 2016 024977-1 A2**
Código 9.1 - Deferimento
(22) 09/06/2015
(54) PROCESSO PARA A PREPARAÇÃO DE POLIMORFOS DE IMIDACLOPRIDA
(71) JIANGSU ROTAM CHEMISTRY CO., LTD (CN)

---

**(21) BR 11 2016 025140-7 A2**
Código 9.1 - Deferimento
(22) 19/05/2015
(54) "Coluna de fundo de poço, sistema de fundo de poço e método de fundo de

| | |
|---|---|
| | poço para perfurar através de uma zona de baixa pressão em uma formação em um poço"<br>(71) WELLTEC OILFIELD SOLUTIONS AG (CH) |
| **(21) BR 11 2016 025326-4 A2** | Código 9.1 - Deferimento<br>(22) 08/05/2015<br>(54) SISTEMA DE RESFRIAMENTO HÍBRIDO, E, MÉTODOS PARA APRIMORAMENTO DE UM SISTEMA DE RESFRIAMENTO DE FRESA E RESFRIAMENTO DE UMA FRESA LAMINADORA<br>(71) NOVELIS INC. (US) |
| **(21) BR 11 2016 025520-8 A8** | Código 9.1 - Deferimento<br>(22) 30/04/2015<br>(54) CONJUNTO DE BOMBA PARA RECIRCULAR UM FLUIDO DE ARREFECIMENTO DE UM MOTOR TÉRMICO<br>(71) FPT INDUSTRIAL S.P.A (IT) ; BARUFFALDI S.P.A. (IT) |
| **(21) BR 11 2016 025536-4 A2** | Código 9.1 - Deferimento<br>(22) 29/04/2015<br>(54) TAMPAS DE PROTEÇÃO CONTRA POEIRA, PARA ACOPLAMENTO VEDADO COM UMA ABERTURA DE UM MEMBRO E CONJUNTOS ROTATIVOS<br>(71) DAYCO IP HOLDINGS, LLC (US) |
| **(21) BR 11 2016 025590-9 A2** | Código 9.1 - Deferimento<br>(22) 14/04/2015<br>(54) MÉTODO E APARELHO PARA DEFINIR PREFERÊNCIAS DE USUÁRIO OU CONFIGURAÇÃO DE DISPOSITIVO<br>(71) QUALCOMM INCORPORATED (US) |
| **(21) BR 11 2016 025599-2 A2** | Código 9.1 - Deferimento<br>(22) 12/05/2015<br>(54) SISTEMA DE CONSTRUÇÃO DE BRINQUEDO E ELEMENTO DE CONSTRUÇÃO DE FUNÇÃO PARA UM SISTEMA DE CONSTRUÇÃO DE BRINQUEDO<br>(71) LEGO A/S (DK) |
| **(21) BR 11 2016 025796-0 A2** | Código 9.1 - Deferimento<br>(22) 22/05/2015<br>(54) MÉTODO E SISTEMA PARA PASSIVAMENTE CONTROLAR UM DISPOSITIVO FÍSICO CONECTADO COM BASE EM UM COMPORTAMENTO OU ESTADO INFERIDO A PARTIR DE SENSORES USADOS OU IMPLANTADOS |

(71) RELIANCE JIO INFOCOMM LIMITED (IN)

---

**(21) BR 11 2016 025935-1 A2**

Código 9.1 - Deferimento
(22) 11/05/2015
(54) ?ARRANJO E MÉTODO DE ARREFECIMENTO DO CÁRTER DE UM COMPRESSOR LIVRE DE ÓLEO PARA UM VEÍCULO FERROVIÁRIO?
(71) WESTINGHOUSE AIR BRAKE TECHNOLOGIES CORPORATION (US)

---

**(21) BR 11 2016 025970-0 A2**

Código 9.1 - Deferimento
(22) 08/05/2015
(54) CÉLULA DE LEVEDURA, PROCESSO PARA PRODUÇÃO DE UM PRODUTO BIOTECNOLÓGICO E MÉTODO PARA PREPARAÇÃO DE UMA CEPA DE LEVEDURA TOLERANTE A PROPIONIBACTERIUM
(71) ACIES BIO D.O.O. (SI) ; ARIMA D.O.O. (SI)

---

**(21) BR 11 2016 026195-0 A8**

Código 9.1 - Deferimento
(22) 18/05/2015
(54) MÉTODO E SISTEMA DE IDENTIFICAÇÃO DE PROGRAMA MALICIOSO EM POTENCIAL
(71) MICROSOFT TECHNOLOGY LICENSING, LLC (US)

---

**(21) BR 11 2016 026241-7 A8**

Código 9.1 - Deferimento
(22) 16/05/2015
(54) ARTICULAÇÃO DE FRICÇÃO PARA COMPUTADORES TABLET
(71) MICROSOFT TECHNOLOGY LICENSING, LLC (US)

---

**(21) BR 11 2016 026303-0 A2**

Código 9.1 - Deferimento
(22) 04/05/2015
(54) Aparelho e método para produção de produtos alongados de metal
(71) PRIMETALS TECHNOLOGIES AUSTRIA GMBH (AT)

---

**(21) BR 11 2016 026334-0 A2**

Código 9.1 - Deferimento
(22) 13/05/2015
(54) MEMÓRIA NÃO VOLÁTIL E MÉTODO DE FORMAÇÃO DE UMA MEMÓRIA NÃO VOLÁTIL
(71) INTEL CORPORATION (US)

---

**(21) BR 11 2016 026578-5 A2**

Código 9.1 - Deferimento
(22) 18/03/2015
(54) MÉTODO E APARELHO PARA ESTENDER A DURAÇÃO DE UMA BATERIA PARA FORNECER ENERGIA PARA UM DISPOSITIVO PRINCIPAL
(71) QUALCOMM INCORPORATED (US)

**(21) BR 11 2016 026590-4 A2**
Código 9.1 - Deferimento
(22) 13/05/2015
(54) APARELHO, MÉTODO E SISTEMA PARA ARQUITETURA DE REFERÊNCIA EM UMA MEMÓRIA DE PONTO CRUZADO
(71) INTEL CORPORATION (US)

**(21) BR 11 2016 026613-7 A2**
Código 9.1 - Deferimento
(22) 29/04/2015
(54) SISTEMA E MÉTODO PARA FORNECER RETROALIMENTAÇÃO HÁPTICA PARA AUXILIAR NA CAPTURA DE IMAGENS
(71) QUALCOMM INCORPORATED (US)

**(21) BR 11 2016 026792-3 A2**
Código 9.1 - Deferimento
(22) 04/05/2015
(54) Dispositivo compressor
(71) ATLAS COPCO AIRPOWER, NAAMLOZE VENNOOTSCHAP (BE)

**(21) BR 11 2016 026837-7 A8**
Código 9.1 - Deferimento
(22) 19/06/2015
(54) SISTEMA, MÉTODO DE ALIMENTAÇÃO DE EQUIPAMENTO E APARELHO PARA CONTROLAR A ALIMENTAÇÃO CONCOMITANTE DE EQUIPAMENTO DE MÚLTIPLAS FONTES DE ALIMENTAÇÃO
(71) MICROSOFT TECHNOLOGY LICENSING, LLC (US)

**(21) BR 11 2016 026903-9 A2**
Código 9.1 - Deferimento
(22) 13/05/2015
(54) CIRCUITO DE GERENCIAMENTO DE ENERGIA, E, MÉTODO PARA HABILITAR UM CIRCUITO DE REFERÊNCIA DE VOLTAGEM DE REGULADOR.
(71) TELEFONAKTIEBOLAGET LM ERICSSON (PUBL) (SE)

**(21) BR 11 2016 027013-4 A8**
Código 9.1 - Deferimento
(22) 08/06/2015
(54) DISPOSITIVO DE COMPUTAÇÃO PARA ARTICULAÇÃO DE RAIO
(71) MICROSOFT TECHNOLOGY LICENSING, LLC (US)

**(21) BR 11 2016 027014-2 A8**
Código 9.1 - Deferimento
(22) 26/05/2015
(54) PÁ DE TURBINA DE TURBOMOTOR, MEIOS DE MOLDAGEM PARA A FABRICAÇÃO DE UMA PÁ, TURBINA DE TURBOMÁQUINA E TURBOMÁQUINA
(71) SAFRAN AIRCRAFT ENGINES (FR)

| | |
|---|---|
| **(21) BR 11 2016 027042-8 A8** | Código 9.1 - Deferimento<br>(22) 27/05/2015<br>(54) PÁ DE TURBINA DE TURBOMÁQUINA, MEIOS DE MOLDAGEM PARA A FABRICAÇÃO DE UMA PÁ, TURBINA DE TURBOMÁQUINA E TURBOMÁQUINA<br>(71) SAFRAN AIRCRAFT ENGINES (FR) |
| **(21) BR 11 2016 027101-7 A2** | Código 9.1 - Deferimento<br>(22) 22/05/2015<br>(54) MICRO-ORGANISMO LABIRINTULOMICETO PRODUTOR DE ÁCIDO DOCOSA-HEXAENOICO (DHA), USO DO MESMO, ÓLEO MICROBIANO, PRODUTO E BIOMASSA MICROBIANA COMPREENDENDO DHA OU O REFERIDO MICRO-ORGANISMO<br>(71) SYNTHETIC GENOMICS, INC. (US) |
| **(21) BR 11 2016 027213-7 A8** | Código 9.1 - Deferimento<br>(22) 21/05/2015<br>(54) CARTÕES DE ID E TRANSAÇÃO QUE TÊM TEXTURA E COLORAÇÃO SELECIONADAS E MÉTODO PARA PRODUÇÃO DO MESMO<br>(71) COMPOSECURE, LLC (US) |
| **(21) BR 11 2016 027226-9 A2** | Código 9.1 - Deferimento<br>(22) 12/05/2015<br>(54) APARELHO LEITOR, MÉTODO E ARTIGO DE PRODUÇÃO<br>(71) VERILY LIFE SCIENCES LLC (US) |
| **(21) BR 11 2016 027293-5 A2** | Código 9.1 - Deferimento<br>(22) 19/05/2015<br>(54) MÉTODO PARA PARTIDA DE UM TESTE DE OPERAÇÃO DE PELO MENOS UM VENTILADOR, PRODUTO DE PROGRAMA DE COMPUTADOR, MÓDULO DE PROCESSAMENTO DE DADOS E SISTEMAS DE RESFRIAMENTO<br>(71) SAFRAN AIRCRAFT ENGINES (FR) |
| **(21) BR 11 2016 027311-7 A2** | Código 9.1 - Deferimento<br>(22) 18/05/2015<br>(54) SISTEMA DE TELEFÉRICO PARA O TRANSPORTE DE PESSOAS<br>(71) INNOVA PATENT GMBH (AT) |
| **(21) BR 11 2016 027387-7 A2** | Código 9.1 - Deferimento<br>(22) 26/01/2016<br>(54) UNIDADE DE INSERÇÃO SANITÁRIA<br>(71) NEOPERL GMBH (DE) |

| | |
|---|---|
| **(21) BR 11 2016 027482-2 A8** | Código 9.1 - Deferimento<br>(22) 26/05/2015<br>(54) CONJUNTO PARA VEDAÇÃO E MOTOR DE TURBINA<br>(71) SAFRAN AIRCRAFT ENGINES (FR) |
| **(21) BR 11 2016 027679-5 A2** | Código 9.1 - Deferimento<br>(22) 27/05/2015<br>(54) CERTOS INIBIDORES DA PROTEÍNA QUINASE<br>(71) SHANGHAI FOCHON PHARMACEUTICAL CO., LTD. (CN) ; CHONGQING FOCHON PHARMACEUTICAL CO., LTD (CN) |
| **(21) BR 11 2016 027972-7 A2** | Código 9.1 - Deferimento<br>(22) 20/05/2015<br>(54) MÉTODO DE DESMONTAGEM PARA TURBINAS DE GÁS, DISPOSITIVO DE FIXAÇÃO E DISPOSITIVO GUIA PARA REALIZAR O MÉTODO DE DESMONTAGEM<br>(71) LUFTHANSA TECHNIK AG. (DE) |
| **(21) BR 11 2016 028077-6 A8** | Código 9.1 - Deferimento<br>(22) 29/05/2015<br>(54) SISTEMA DE TRÂNSITO FERROVIÁRIO ININTERRUPTO DE ALTA CAPACIDADE DE TRANSPORTE<br>(71) YI ZHAO (CN) |
| **(21) BR 11 2016 028110-1 A2** | Código 9.1 - Deferimento<br>(22) 10/08/2015<br>(54) SUBSTRATO DE MATRIZ, DISPOSITIVO DE EXIBIÇÃO E MÉTODO PARA ATIVAR UM SUBSTRATO DE MATRIZ<br>(71) BOE TECHNOLOGY GROUP CO., LTD. (CN) |
| **(21) BR 11 2016 028128-4 A2** | Código 9.1 - Deferimento<br>(22) 03/06/2015<br>(54) PROCESSO PARA PRODUÇÃO DE UM PRODUTO A PARTIR DE MATÉRIA-PRIMA LIGNO-CELULÓSICA DE VEGETAL (MPVL)<br>(71) COMPAGNIE INDUSTRIELLE DE LA MATIERE VEGETALE CIMV (FR) |
| **(21) BR 11 2016 028166-7 A2** | Código 9.1 - Deferimento<br>(22) 01/06/2015<br>(54) DISPOSITIVO DE ELEVAÇÃO E ABAIXAMENTO DE PEÇA DE TRABALHO<br>(71) DMG MORI SEIKI CO., LTD. (JP) |

**(21) BR 11 2016 028222-1 A2**
Código 9.1 - Deferimento
(22) 08/04/2015
(54) DISPOSITIVO DE COMUNICAÇÃO MÓVEL E MÉTODO PARA COMUTAR UM MODO DE PROTOCOLO DE TRANSMISSÃO DE UM CARTÃO DE CIRCUITO INTEGRADO UNIVERSAL
(71) QUALCOMM INCORPORATED (US)

**(21) BR 11 2016 028281-7 A2**
Código 9.1 - Deferimento
(22) 03/06/2015
(54) LENTE DE ADIÇÃO PROGRESSIVA
(71) HOYA LENS THAILAND LTD. (TH)

**(21) BR 11 2016 028294-9 A2**
Código 9.1 - Deferimento
(22) 03/06/2015
(54) MÓDULO DE FILTRO, E, IMPRESSORA DE JATO DE TINTA CONTÍNUO
(71) VIDEOJET TECHNOLOGIES INC. (US)

**(21) BR 11 2016 028790-8 A8**
Código 9.1 - Deferimento
(22) 15/05/2015
(54) CONJUNTO DE CARTUCHO DE GRAMPOS PARA USO COM UM GRAMPEADOR CIRÚRGICO
(71) ETHICON ENDO-SURGERY, LLC (PR)

**(21) BR 11 2016 028799-1 A2**
Código 9.1 - Deferimento
(22) 02/06/2015
(54) CONJUNTO DE DISCO DO ROTOR, SISTEMA DE GERAÇÃO DE POTÊNCIA E MÉTODO DE FABRICAÇÃO DE UM CONJUNTO DE DISCO DO ROTOR
(71) GENERAL ELECTRIC COMPANY (US)

**(21) BR 11 2016 028927-7 A2**
Código 9.1 - Deferimento
(22) 11/06/2015
(54) USINA DE ENERGIA NUCLEAR E DISPOSITIVO DE GÁS DE PROTEÇÃO PARA USINA DE ENERGIA NUCLEAR
(71) JOINT STOCK COMPANY "AKME-ENGINEERING" (RU)

**(21) BR 11 2016 029078-0 A2**
Código 9.1 - Deferimento
(22) 10/06/2015
(54) MÉTODO PARA AUXILIAR A DETECÇÃO DE UMA DEGRADAÇÃO DE UMA TUBULAÇÃO DE TURBORREATOR
(71) SAFRAN AIRCRAFT ENGINES (FR)

**(21) BR 11 2016 029208-1 A2**
Código 9.1 - Deferimento

| | |
|---|---|
| | (22) 16/06/2015<br>(54) MÉTODO PARA O CONTROLE DE MEDIDAS PREPARATÓRIAS E SISTEMA DISPOSTO PARA O CONTROLE DE MEDIDAS PREPARATÓRIAS<br>(71) SCANIA CV AB (SE) |
| **(21) BR 11 2016 029483-1 A2** | Código 9.1 - Deferimento<br>(22) 02/06/2015<br>(54) VÁLVULA DE RELÉ DE PISTÃO DUPLO COM FUNÇÃO DE ANTICOMPOSTO E PROCESSO DE OPERAÇÃO DE UMA VÁLVULA DE RELÉ<br>(71) KNORR-BREMSE SYSTEME FÜR NUTZFAHRZEUGE GMBH (DE) |
| **(21) BR 11 2016 029584-6 A2** | Código 9.1 - Deferimento<br>(22) 16/06/2015<br>(54) AGENTE DE LIMPEZA PARA A REMOÇÃO SUAVE DE TINTAS E MARCADORES<br>(71) CHEMETALL GMBH (DE) |
| **(21) BR 11 2016 029721-0 A2** | Código 9.1 - Deferimento<br>(22) 25/06/2015<br>(54) Composição macromonomérica de polialcoxissilano, processo para a preparação de microcápsulas orgânicas-inorgânicas do tipo núcleo-casca, microcápsulas orgânicas-inorgânicas do tipo núcleo-casca obtidas por tal processo, composição líquida aquosa e produto perfumado destinado ao consumidor<br>(71) FIRMENICH S.A. (CH) |
| **(21) BR 11 2016 029794-6 A2** | Código 9.1 - Deferimento<br>(22) 23/06/2015<br>(54) APARELHO COM UMA ARQUITETURA DE POTÊNCIA ULTRABAIXA, CIRCUITO INTEGRADO DE GERENCIAMENTO DE ENERGIA E MÉTODO PARA PROPORCIONAR UM ARQUITETURA DE POTÊNCIA ULTRABAIXA<br>(71) INTEL CORPORATION (US) |
| **(21) BR 11 2016 030130-7 A2** | Código 9.1 - Deferimento<br>(22) 22/07/2015<br>(54) DISPOSITIVO PARA RECEBER E SEGURAR UMA FERRAMENTA<br>(71) HILTI AKTIENGESELLSCHAFT (LI) |
| **(21) BR 11 2016 030172-2 A2** | Código 9.1 - Deferimento<br>(22) 24/06/2015<br>(54) APTÂMEROS ESPECÍFICOS PARA TLR-4 E USOS DOS MESMOS<br>(71) APTATARGETS, S.L. (ES) |

| | |
|---|---|
| **(21) BR 11 2016 030339-3 A2** | Código 9.1 - Deferimento<br>(22) 17/07/2015<br>(54) FERRAMENTA DE FUNDO DE POÇO<br>(71) SICENO S.A.R.L. (LU) |
| **(21) BR 11 2016 030402-0 A2** | Código 9.1 - Deferimento<br>(22) 30/01/2015<br>(54) SISTEMA PARA BOMBAGEM OU COMPRESSÃO SUBMARINA<br>(71) AKER SOLUTIONS AS (NO) |
| **(21) BR 11 2016 030417-9 A8** | Código 9.1 - Deferimento<br>(22) 24/06/2015<br>(54) CONJUNTO GIRATÓRIO PARA UMA TURBOMÁQUINA, TURBINA PARA UMA TURBOMÁQUINA E TURBOMÁQUINA<br>(71) SAFRAN AIRCRAFT ENGINES (FR) |
| **(21) BR 11 2016 030547-7 A2** | Código 9.1 - Deferimento<br>(22) 06/11/2014<br>(54) SISTEMA E MÉTODO DE REPLICAÇÃO E DE ARMAZENAMENTO DISTRIBUÍDO<br>(71) HUAWEI CLOUD COMPUTING TECHNOLOGIES CO., LTD. (CN) |
| **(21) BR 11 2016 030550-7 A2** | Código 9.1 - Deferimento<br>(22) 15/05/2015<br>(54) RASTREAMENTO DE PROCESSO, TENSÃO E TEMPERATURA HETEROGÊNEO MULTIDOMÍNIO PARA REDUÇÃO DE ENERGIA DE CIRCUITO INTEGRADO<br>(71) QUALCOMM INCORPORATED (US) |
| **(21) BR 11 2016 030683-0 A2** | Código 9.1 - Deferimento<br>(22) 17/06/2015<br>(54) DISPOSITIVO PARA DESVIO DE ÁGUA E MÉTODO PARA DESVIO DE ÁGUA PARA ÁGUA DE RESFRIAMENTO DE PLACA DE AÇO EM ETAPA DE LAMINAÇÃO A QUENTE<br>(71) NIPPON STEEL CORPORATION (JP) |
| **(21) BR 11 2016 030921-9 A2** | Código 9.1 - Deferimento<br>(22) 17/06/2015<br>(54) SISTEMA DE MANUTENÇÃO PARA UMA INSTALAÇÃO DE ELEVADOR<br>(71) INVENTIO AG (CH) |
| **(21) BR 11 2017 000118-7 A2** | Código 9.1 - Deferimento |

| | |
|---|---|
| | (22) 02/07/2015<br>(54) RECIPIENTE DE SEGURANÇA PARA TRANSFORMADOR<br>(71) HUBBELL CORPORATION (US) |
| **(21) BR 11 2017 000302-3 A2** | Código 9.1 - Deferimento<br>(22) 02/07/2015<br>(54) MÉTODO DE MONTAGEM DE PALHETAS E FERRAMENTA DE MONTAGEM DE PALHETA<br>(71) SAFRAN AIRCRAFT ENGINES (FR) |
| **(21) BR 11 2017 000446-1 A2** | Código 9.1 - Deferimento<br>(22) 31/03/2015<br>(54) Conjunto de acionamento para um sistema de transporte de trilho<br>(71) RAIL-VEYOR TECHNOLOGIES GLOBAL INC. (CA) |
| **(21) BR 11 2017 000730-4 A2** | Código 9.1 - Deferimento<br>(22) 10/07/2015<br>(54) DERIVADOS DE PIRROLIDINONA COMO INIBIDORES DE METAP-2<br>(71) MERCK PATENT GMBH (DE) |
| **(21) BR 11 2017 000758-4 A2** | Código 9.1 - Deferimento<br>(22) 15/07/2014<br>(54) RECIPIENTE METÁLICO PARA FORNO DE MICRO-ONDAS<br>(71) ENVASES UNIVERSALES DE MÉXICO, S.A. P.I. DE C.V. (MX) |
| **(21) BR 11 2017 000852-1 A2** | Código 9.1 - Deferimento<br>(22) 24/07/2015<br>(54) ?APARELHO E MÉTODO PARA GERAR UM SINAL MELHORADO UTILIZANDO ENCHIMENTO DE RUÍDO INDEPENDENTE?.<br>(71) FRAUNHOFER - GESELLSCHAFT ZUR FÖRDERUNG DER ANGEWANDTEN FORSCHUNG E.V. (DE) |
| **(21) BR 11 2017 000919-6 A2** | Código 9.1 - Deferimento<br>(22) 24/07/2015<br>(54) SUPERALIMENTADOR DE ONDA DE PRESSÃO<br>(71) 3PREX AG (CH) |
| **(21) BR 11 2017 001239-1 A2** | Código 9.1 - Deferimento<br>(22) 01/07/2015<br>(54) ELEMENTO DE CONTROLE DO SISTEMA DE ELEVADOR DE ENERGIA AUTÔNOMA E SISTEMA DE ELEVADOR COM TAL ELEMENTO DE CONTROLE<br>(71) INVENTIO AG (CH) |

| | |
|---|---|
| **(21) BR 11 2017 001586-2 A2** | Código 9.1 - Deferimento<br>(22) 24/07/2015<br>(54) APARELHO E MÉTODO PARA GERAR UM SINAL APRIMORADO COM O USO DE PREENCHIMENTO POR RUÍDO INDEPENDENTE<br>(71) FRAUNHOFER - GESELLSCHAFT ZUR FÖRDERUNG DER ANGEWANDTEN FORSCHUNG E.V. (DE) |
| **(21) BR 11 2017 001851-9 A2** | Código 9.1 - Deferimento<br>(22) 30/06/2015<br>(54) SISTEMA DE BARREIRA DE SEGURANÇA DE PROTEÇÃO DE BORDA<br>(71) HIRAM (WA) PTY LTD (AU) |
| **(21) BR 11 2017 001991-4 A2** | Código 9.1 - Deferimento<br>(22) 15/08/2014<br>(54) ESVAZIAMENTO EM SISTEMA DE ARQUIVO<br>(71) MICROSOFT TECHNOLOGY LICENSING, LLC (US) |
| **(21) BR 11 2017 002001-7 A2** | Código 9.1 - Deferimento<br>(22) 30/07/2015<br>(54) COMPOSTOS E COMPOSIÇÃO FARMACÊUTICA<br>(71) INSERM (INSTITUT NATIONAL DE LA SANTÉ ET DE LA RECHERCHE MÉDICALE) (FR) ; UNIVERSITÉ DE MONTPELLIER (FR) ; CENTRE NATIONAL DE LA RECHERCHE SCIENTIFIQUE (CNRS) (FR) ; UNIVERSITÉ DE STRASBOURG (FR) |
| **(21) BR 11 2017 002317-2 A2** | Código 9.1 - Deferimento<br>(22) 05/08/2015<br>(54) ESTRUTURA DE REDIRECIONAMENTO DE FLUIDO<br>(71) RYAN CHURCH (CA) |
| **(21) BR 11 2017 002562-0 A2** | Código 9.1 - Deferimento<br>(22) 29/07/2015<br>(54) COMPOSTOS DE MATRIZ DE POLÍMERO REFORÇADO COM GRAFENO, PEÇA DE MOTOR QUE A UTILIZA E MÉTODO DE PREPARAÇÃO DOS MESMOS<br>(71) RUTGERS , THE STATE UNIVERSITY OF NEW JERSEY (US) |
| **(21) BR 11 2017 002671-6 A2** | Código 9.1 - Deferimento<br>(22) 17/08/2015<br>(54) MÁQUINA DE DIÁLISE QUE TEM A CAPACIDADE DE DETERMINAR UMA PROPRIEDADE PRÉ-DIALÍTICA NO SANGUE DE UM PACIENTE DE DIÁLISE |

| | |
|---|---|
| | (71) FRESENIUS MEDICAL CARE DEUTSCHLAND GMBH (DE) |
| **(21) BR 11 2017 002673-2 A2** | Código 9.1 - Deferimento<br>(22) 30/06/2016<br>(54) APARELHAGEM PARA MANIPULAÇÃO DE LAVANDERIA<br>(71) LG ELECTRONICS INC. (KR) |
| **(21) BR 11 2017 002690-2 A2** | Código 9.1 - Deferimento<br>(22) 14/08/2015<br>(54) CONJUNTO DE ENGRENAGEM DE TRAÇÃO DE VAGÃO<br>(71) MINER ENTERPRISES, INC. (US) |
| **(21) BR 11 2017 002815-8 A2** | Código 9.1 - Deferimento<br>(22) 17/08/2015<br>(54) LENTE OFTÁLMICA COMPREENDENDO UM SUBSTRATO TRANSPARENTE COM UMA FACE PRINCIPAL ANTERIOR E COM UMA FACE PRINCIPAL POSTERIOR<br>(71) ESSILOR INTERNATIONAL (FR) |
| **(21) BR 11 2017 003080-2 A2** | Código 9.1 - Deferimento<br>(22) 18/08/2015<br>(54) DISPOSITIVOS DE TRAVAMENTO<br>(71) EDDY CURRENT LIMITED PARTNERSHIP (NZ) |
| **(21) BR 11 2017 003356-9 A2** | Código 9.1 - Deferimento<br>(22) 04/08/2015<br>(54) COMPOSIÇÃO ESTABILIZANTE TÉRMICA E COMPOSIÇÃO DE RESINA SINTÉTICA COMPREENDENDO A MESMA<br>(71) ADEKA CORPORATION (JP) |
| **(21) BR 11 2017 003535-9 A2** | Código 9.1 - Deferimento<br>(22) 30/06/2016<br>(54) APARELHO PARA TRATAMENTO DE ROUPAS PARA LAVAR<br>(71) LG ELECTRONICS INC. (KR) |
| **(21) BR 11 2017 003808-0 A2** | Código 9.1 - Deferimento<br>(22) 20/08/2015<br>(54) PROCESSO DE REPARO DE UM ELEMENTO DE PERFIL AERODINÂMICO DE UM MOTOR DE TURBINA<br>(71) SAFRAN AIRCRAFT ENGINES (FR) |
| **(21) BR 11 2017 003857-9 A2** | Código 9.1 - Deferimento<br>(22) 15/05/2015 |

| | |
|---|---|
| | (54) CARTUCHOS DE IMPRESSORA CONTENDO TABELAS DE CORES MULTIDIMENSIONAIS COMPRIMIDAS<br>(71) HEWLETT-PACKARD DEVELOPMENT COMPANY, L.P. (US) |
| **(21) BR 11 2017 003922-2 A2** | Código 9.1 - Deferimento<br>(22) 26/08/2015<br>(54) MÉTODO DE FABRICAÇÃO DE SUSTENTAÇÕES DE ANEL PARA UM MEMBRO DE UMA TURBOMÁQUINA<br>(71) SAFRAN AIRCRAFT ENGINES (FR) |
| **(21) BR 11 2017 003972-9 A2** | Código 9.1 - Deferimento<br>(22) 03/09/2014<br>(54) TERMINAL E MÉTODO<br>(71) HONOR DEVICE CO., LTD. (CN) |
| **(21) BR 11 2017 003995-8 A2** | Código 9.1 - Deferimento<br>(22) 25/08/2015<br>(54) PARTICULADO DE TALCO E USOS DO MESMO<br>(71) IMERYS TALC EUROPE (FR) |
| **(21) BR 11 2017 004221-5 A2** | Código 9.1 - Deferimento<br>(22) 28/08/2015<br>(54) COMPOSIÇÃO AUXILIAR DE ENXÁGUE SÓLIDA QUE COMPREENDE ÁCIDO POLIACRÍLICO E MÉTODO PARA PRODUZIR A REFERIDA COMPOSIÇÃO<br>(71) ECOLAB USA INC. (US) |
| **(21) BR 11 2017 004267-3 A2** | Código 9.1 - Deferimento<br>(22) 03/09/2015<br>(54) INSERSOR DE SENSOR SUBCUTÂNEO E MÉTODO<br>(71) SANVITA MEDICAL CORPORATION (US) |
| **(21) BR 11 2017 004340-8 A2** | Código 9.1 - Deferimento<br>(22) 04/09/2015<br>(54) ELEMENTO DE ORIENTAÇÃO ELÁSTICO E ARRANJO DE CODIFICADOR PARA CONTROLE PRECISO DE FORÇA OU TORQUE<br>(71) SUNNEN PRODUCTS COMPANY (US) |
| **(21) BR 11 2017 004431-5 A2** | Código 9.1 - Deferimento<br>(22) 04/09/2015<br>(54) RESSECÇÃO DE TECIDO CONTROLADA POR MÉDICO INTEGRADA COM MAPEAMENTO DE TRATAMENTO DE IMAGENS DO ÓRGÃO ALVO<br>(71) PROCEPT BIOROBOTICS CORPORATION (US) |

| | |
|---|---|
| **(21) BR 11 2017 004469-2 A2** | Código 9.1 - Deferimento<br>(22) 10/09/2015<br>(54) MATERIAL SORVENTE PARA RETER PROTEÍNAS E OUTROS ÁCIDOS NÃO NUCLEICOS MAS NÃO ÁCIDOS NUCLEICOS PARA SEPARAR BIOMACROMOLÉCULAS, ARTIGO COMPREENDENDO O DITO MATERIALSORVENTE E MÉTODO PARA FABRICAR UM MATERIAL SORVENTE<br>(71) QUANTUMDX GROUP LIMITED (GB) |
| **(21) BR 11 2017 004585-0 A2** | Código 9.1 - Deferimento<br>(22) 10/09/2015<br>(54) DESACOPLADOR, ARRANJO ACIONADOR DE ACESSÓRIO, E, DISPOSITIVO DE TRANSFERÊNCIA DE POTÊNCIA.<br>(71) LITENS AUTOMOTIVE PARTNERSHIP (CA) |
| **(21) BR 11 2017 004896-5 A2** | Código 9.1 - Deferimento<br>(22) 11/09/2015<br>(54) SISTEMA PARA MEDIR PROPRIEDADE DE AMOSTRA EM LÍQUIDO, TIRA DE TESTE DE DIAGNÓSTICO E MÉTODO PARA MEDIR CONCENTRAÇÃO DE GLICOSE EM AMOSTRA DE SANGUE<br>(71) TRIVIDIA HEALTH, INC. (US) |
| **(21) BR 11 2017 004994-5 A2** | Código 9.1 - Deferimento<br>(22) 19/05/2015<br>(54) DISPOSITIVO DE EMBREAGEM<br>(71) KABUSHIKI KAISHA F.C.C. (JP) |
| **(21) BR 11 2017 005003-0 A2** | Código 9.1 - Deferimento<br>(22) 14/09/2015<br>(54) DETECÇÃO DE HIPOVOLEMIA/HIPERVOLEMIA UTILIZANDO ANÁLISE DE FORMA DE ONDA INTRAVENOSA PERIFÉRICA (PIVA) E APLICAÇÕES DA MESMA<br>(71) VANDERBILT UNIVERSITY (US) |
| **(21) BR 11 2017 005277-6 A2** | Código 9.1 - Deferimento<br>(22) 15/09/2015<br>(54) DETECÇÃO DE DISFUNÇÃO COM CONSIDERAÇÕES AMBIENTAIS<br>(71) 3M INNOVATIVE PROPERTIES COMPANY (US) |
| **(21) BR 11 2017 005337-3 A2** | Código 9.1 - Deferimento<br>(22) 18/09/2015<br>(54) PROCESSO DE FABRICAÇÃO PARA FABRICAR UMA BLINDAGEM DE |

| | |
|---|---|
| | BORDA DIANTEIRA, BLINDAGEM DE BORDA DIANTEIRA, LÂMINA, E, TURBOFAN<br>(71) SAFRAN AIRCRAFT ENGINES (FR) |
| **(21) BR 11 2017 005766-2 A2** | Código 9.1 - Deferimento<br>(22) 21/09/2015<br>(54) LINHA DE PRODUÇÃO PARA A FABRICAÇÃO DE PRODUTOS, DE FORMA SUCESSIVA E MÉTODO PARA A PRODUÇÃO DE PRODUTOS INDIVIDUAIS, DE FORMA SUCESSIVA, EM CICLO CONTÍNUO, EM UMA LINHA DE PRODUÇÃO<br>(71) SACMI COOPERATIVA MECCANICI IMOLA SOCIETA' COOPERATIVA (IT) |
| **(21) BR 11 2017 005898-7 A2** | Código 9.1 - Deferimento<br>(22) 23/09/2015<br>(54) UTILIZAÇÃO DE PAPEL DE EMBALAGEM COMO DISPOSITIVO DE ESTABILIZAÇÃO<br>(71) B. BRAUN MELSUNGEN AG (DE) |
| **(21) BR 11 2017 006025-6 A2** | Código 9.1 - Deferimento<br>(22) 23/09/2015<br>(54) ACOPLADOR ÓPTICO, E, MÉTODO PARA MELHORAR A VISUALIZAÇÃO DE UMA ÁREA DE SUPERFÍCIE EM UM VISOR<br>(71) SCOTT MILLER (US) |
| **(21) BR 11 2017 006359-0 A2** | Código 9.1 - Deferimento<br>(22) 24/09/2015<br>(54) COMPRESSOR PARAFUSO SEM ÓLEO<br>(71) KOBELCO COMPRESSORS CORPORATION (JP) |
| **(21) BR 11 2017 006370-0 A2** | Código 9.1 - Deferimento<br>(22) 16/09/2015<br>(54) ELEMENTO DE SERRA COM LIGA METÁLICA REVESTIDO A LASER<br>(71) NV BEKAERT SA (BE) |
| **(21) BR 11 2017 006560-6 A2** | Código 9.1 - Deferimento<br>(22) 05/10/2015<br>(54) MÉTODO E DISPOSITIVO PARA A ORIENTAÇÃO DE COMPONENTES DE TUBO E MÁQUINA PARA A PRODUÇÃO DE TUBOS FLEXÍVEIS<br>(71) AISAPACK HOLDING SA (CH) |
| **(21) BR 11 2017 006848-6 A2** | Código 9.1 - Deferimento<br>(22) 01/10/2015 |

(54) COMPOSIÇÕES
(71) XELLIA PHARMACEUTICALS APS (DK)

**(21) BR 11 2017 006979-2 A2**
Código 9.1 - Deferimento
(22) 12/12/2014
(54) MEMBRO DE FECHAMENTO DE PRESSÃO RESISTENTE À VIOLAÇÃO DE UMA PEÇA
(71) STANPAC INC. (CA)

**(21) BR 11 2017 007257-2 A2**
Código 9.1 - Deferimento
(22) 09/10/2015
(54) DISPOSITIVO PARA PRODUZIR UM PLASMA FRIO EM PRESSÃO ATMOSFÉRICA PARA O TRATAMENTO DE SUPERFÍCIES HUMANAS E/OU ANIMAIS, CABO PARA CONECTAR COM UM DISPOSITIVO, UNIDADE GERADORA PARA FORNECER UMA ALTA TENSÃO PARA PRODUZIR UM PLASMA FRIO EM PRESSÃO ATMOSFÉRICA COM UM DISPOSITIVO, E SISTEMA
(71) LEIBNIZ-INSTITUT FÜR PLASMAFORSCHUNG UND TECHNOLOGIE E.V. (DE)

**(21) BR 11 2017 007443-5 A2**
Código 9.1 - Deferimento
(22) 09/10/2015
(54) CATALISADOR HETEROGÊNEO PARA TRANSESTERIFICAÇÃO E MÉTODO DE PREPARAÇÃO DO MESMO
(71) CRYSTAPHASE PRODUCTS, INC. (US)

**(21) BR 11 2017 007703-5 A2**
Código 9.1 - Deferimento
(22) 24/10/2014
(54) VÁLVULA DE MANUTENÇÃO DO CILINDRO DE FREIO
(71) NEW YORK AIR BRAKE LLC (US)

**(21) BR 11 2017 007755-8 A2**
Código 9.1 - Deferimento
(22) 01/10/2015
(54) Composição de pasta fofa compreendendo pasta fofa e um sistema quimioluminescente e artigo absorvente
(71) INTERNATIONAL PAPER COMPANY (US)

**(21) BR 11 2017 007792-2 A2**
Código 9.1 - Deferimento
(22) 16/10/2015
(54) CABO PARA TRANSMISSÃO DE ENERGIA DE RADIOFREQUÊNCIA E/OU DE FREQUÊNCIA DE MICRO-ONDAS PARA UM INSTRUMENTO ELETROCIRÚRGICO
(71) CREO MEDICAL LIMITED (GB)

| | |
|---|---|
| **(21) BR 11 2017 007947-0 A2** | Código 9.1 - Deferimento<br>(22) 06/11/2015<br>(54) MÉTODO DE DECORAÇÃO CONSECUTIVA DE UMA PLURALIDADE DE CORPOS DE RECIPIENTES METÁLICOS DE BEBIDA<br>(71) BALL BEVERAGE CAN SOUTH AMERICA S/A (BR/RS) |
| **(21) BR 11 2017 008135-0 A2** | Código 9.1 - Deferimento<br>(22) 19/10/2015<br>(54) CONJUNTO INCLUINDO UM SISTEMA DE ORIENTAÇÃO E UM DISPOSITIVO PARA REMOÇÃO DE MATERIAL ÓSSEO<br>(71) T.A.G. MEDICAL DEVICES - AGRICULTURE COOPERATIVE LTD. (IL) |
| **(21) BR 11 2017 008217-9 A2** | Código 9.1 - Deferimento<br>(22) 23/10/2015<br>(54) Freio de tambor<br>(71) BENDIX COMMERCIAL VEHICLE SYSTEMS LLC (US) |
| **(21) BR 11 2017 008530-5 A2** | Código 9.1 - Deferimento<br>(22) 31/10/2014<br>(54) MÉTODO PARA OPERAR UM DISPOSITIVO DE EJEÇÃO DE FLUIDO E DISPOSITIVO DE EJEÇÃO DE FLUIDO<br>(71) HEWLETT-PACKARD DEVELOPMENT COMPANY, L.P (US) |
| **(21) BR 11 2017 008681-6 A8** | Código 9.1 - Deferimento<br>(22) 31/10/2014<br>(54) DISPOSITIVO MÓVEL SEM FIO<br>(71) HUAWEI TECHNOLOGIES CO., LTD (CN) |
| **(21) BR 11 2017 008729-4 A2** | Código 9.1 - Deferimento<br>(22) 05/10/2015<br>(54) ESTRUTURA DE PERCURSO PARA OTIMIZAR A POROSIDADE DO SINAL<br>(71) QUALCOMM INCORPORATED (US) |
| **(21) BR 11 2017 008795-2 A2** | Código 9.1 - Deferimento<br>(22) 30/10/2015<br>(54) SETOR PARA A MONTAGEM DE UM ESTÁGIO DE UMA TURBINA E MÉTODO PARA FABRICAR UM ESTÁGIO DE UMA TURBINA<br>(71) NUOVO PIGNONE TECNOLOGIE SRL (IT) |
| **(21) BR 11 2017 009318-9 A2** | Código 9.1 - Deferimento<br>(22) 05/11/2015 |

(54) SISTEMA E MÉTODO DE CARREGAMENTO DE MATERIAL EM VAGÕES DE UM TREM
(71) TECHNOLOGICAL RESOURCES PTY. LIMITED (AU)

---

**(21) BR 11 2017 009365-0 A2**
Código 9.1 - Deferimento
(22) 03/11/2015
(54) CARTÕES DE TRANSAÇÃO COMPÓSITOS CERÂMICOS E CERÂMICOS
(71) COMPOSECURE LLC (US)

---

**(21) BR 11 2017 009368-5 A2**
Código 9.1 - Deferimento
(22) 03/11/2015
(54) PROCESSOS PARA A PREPARAÇÃO DE PARTÍCULAS DE ENCHEDOR FLOCULADO E PARA A PREPARAÇÃO DE UM FELTRO, SUSPENSÃO DE PARTÍCULA DE ENCHEDOR FLOCULADO, E, USO DE UMA SUSPENSÃO DE PARTÍCULA DE ENCHEDOR FLOCULADO
(71) OMYA INTERNATIONAL AG (CH)

---

**(21) BR 11 2017 009500-9 A2**
Código 9.1 - Deferimento
(22) 06/11/2015
(54) DISPOSITIVO DE ILUMINAÇÃO
(71) DAI NIPPON PRINTING CO., LTD. (JP)

---

**(21) BR 11 2017 009612-9 A2**
Código 9.1 - Deferimento
(22) 06/11/2015
(54) Válvula de retenção para uso em um sistema de motor
(71) DAYCO IP HOLDINGS, LLC (US)

---

**(21) BR 11 2017 009867-9 A2**
Código 9.1 - Deferimento
(22) 02/12/2015
(54) MÉTODO PARA FORNECER ACESSO CONTROLADO A UM VISITANTE EM UM PRÉDIO E APLICAÇÃO PARA DISPOSITIVO MÓVEL
(71) INVENTIO AG (CH)

---

**(21) BR 11 2017 009943-8 A2**
Código 9.1 - Deferimento
(22) 10/11/2015
(54) MÉTODO PARA PREPARAR PARTÍCULAS DE ÓXIDO DE CÉRIO, PARTÍCULAS DE ÓXIDO DE CÉRIO, CATALISADOR, COMPOSIÇÃO, E MÉTODO DE REMOÇÃO DE UMA PORÇÃO DE UM SUBSTRATO
(71) RHODIA OPERATIONS (FR)

---

**(21) BR 11 2017 010057-6 A2**
Código 9.1 - Deferimento
(22) 18/11/2015

(54) MÉTODO PARA PRODUZIR UM POLÍMERO DE PROPILENO FUMARATO PARA USO EM IMPRESSÃO 3D
(71) THE UNIVERSITY OF AKRON (US) ; THE OHIO STATE UNIVERSITY (US)

---

**(21) BR 11 2017 010117-3 A2**
Código 9.1 - Deferimento
(22) 05/11/2015
(54) APARELHO DE VISUALIZAÇÃO, E, MICROSCÓPIO ESTEREOSCÓPICO.
(71) VISION ENGINEERING LIMITED (GB)

---

**(21) BR 11 2017 010128-9 A2**
Código 9.1 - Deferimento
(22) 18/11/2014
(54) NAVIO SUBMERSSÍVEL PARA DOCA SECA DE UM NAVIO
(71) KEPPEL OFFSHORE & MARINE TECHNOLOGY CENTRE PTE LTD (SG)

---

**(21) BR 11 2017 010158-0 A2**
Código 9.1 - Deferimento
(22) 13/11/2015
(54) SISTEMA DE GERADOR ELÉTRICO
(71) KINETIC ENERGY AUSTRALIA PTY LTD (AU)

---

**(21) BR 11 2017 010505-5 A2**
Código 9.1 - Deferimento
(22) 13/05/2015
(54) DISPOSITIVOS APRIMORADOS E MÉTODO PARA RECICLAGEM SEM FUNDIDOR DE BATERIAS DE CHUMBO-ÁCIDO
(71) AQUA METALS, INC. (US)

---

**(21) BR 11 2017 010593-4 A2**
Código 9.1 - Deferimento
(22) 17/11/2015
(54) DISPOSIÇÃO DE DETECTOR DE RAIOS X, SISTEMA DE IMAGEAMENTO, MÉTODO PARA O IMAGEAMENTO POR TOMOSSÍNTESE COM CONTRASTE DE FASE DE RAIOS X E MÍDIA LEGÍVEL POR COMPUTADOR NÃO TRANSITÓRIO
(71) KONINKLIJKE PHILIPS N.V. (NL)

---

**(21) BR 11 2017 010855-0 A2**
Código 9.1 - Deferimento
(22) 14/12/2015
(54) DOCE CONGELADO DE DUAS CAMADAS
(71) SOCIÉTÉ DES PRODUITS NESTLÉ S.A. (CH)

---

**(21) BR 11 2017 010897-6 A2**
Código 9.1 - Deferimento
(22) 24/11/2015
(54) MÉTODOS E COMPOSIÇÕES PARA PRODUÇÃO DE CONCRETO
(71) CARBONCURE TECHNOLOGIES INC. (CA)

| | |
|---|---|
| **(21) BR 11 2017 011124-1 A2** | Código 9.1 - Deferimento<br>(22) 30/11/2015<br>(54) COMPOSTOS, COMPOSIÇÃO FARMACÊUTICA E USO DE UM COMPOSTO PARA O TRATAMENTO OU PROFILAXIA DE DOENÇAS OU AFEÇÕES NAS QUAIS A INIBIÇÃO DA ENZIMA MPO É BENÉFICA<br>(71) ASTRAZENECA AB (SE) |
| **(21) BR 11 2017 011249-3 A2** | Código 9.1 - Deferimento<br>(22) 28/01/2016<br>(54) MÉTODO E UNIDADE DE CONTROLE PARA AJUSTAR UM INTERVALO DE TEMPO<br>(71) SCANIA CV AB (SE) |
| **(21) BR 11 2017 011525-5 A2** | Código 9.1 - Deferimento<br>(22) 11/01/2016<br>(54) UNIDADE DE BLOCO DE DORMENTE PARA SISTEMAS DE TRILHOS FERROVIÁRIOS<br>(71) SONNEVILLE AG (CH) |
| **(21) BR 11 2017 011760-6 A2** | Código 9.1 - Deferimento<br>(22) 04/12/2015<br>(54) MÉTODO PARA FABRICAR UMA UNIDADE DE BARRA DE IMPRESSÃO, UNIDADE DE BARRA DE IMPRESSÃO, E, SISTEMA DE IMPRESSÃO<br>(71) SPGPRINTS B.V. (NL) |
| **(21) BR 11 2017 011769-0 A2** | Código 9.1 - Deferimento<br>(22) 12/10/2015<br>(54) DISPOSITIVO DE ESTIMULAÇÃO ELÉTRICA NEUROMUSCULAR TRANSMUCOSA<br>(71) SIGNIFIER MEDICAL TECHNOLOGIES LIMITED (GB) |
| **(21) BR 11 2017 011782-7 A2** | Código 9.1 - Deferimento<br>(22) 04/12/2015<br>(54) SISTEMAS E MÉTODOS DE APLICADOR AVANÇADOS<br>(71) NUCLETRON OPERATIONS B.V. (NL) |
| **(21) BR 11 2017 011896-3 A2** | Código 9.1 - Deferimento<br>(22) 03/12/2014<br>(54) SUPORTE DE SUSPENSÃO<br>(71) FORD OTOMOTIV SANAYI ANONIM SIRKETI (TR) |
| **(21) BR 11 2017 012289-8 A2** | Código 9.1 - Deferimento |

(22) 14/09/2015
(54) AGENTE PARA INJEÇÃO HIPODÉRMICA
(71) MOTEJO. LTD (JP)

---

**(21) BR 11 2017 012316-9 A2**
Código 9.1 - Deferimento
(22) 11/12/2015
(54) COMPRESSOR ALTERNATIVO
(71) ANGELANTONI TEST TECHNOLOGIES S.R.L., IN SHORT ATT S.R.L. (IT)

---

**(21) BR 11 2017 012439-4 A2**
Código 9.1 - Deferimento
(22) 11/12/2015
(54) COLHEITADEIRA AGRÍCOLA
(71) CNH INDUSTRIAL BELGIUM NV (BE)

---

**(21) BR 11 2017 012735-0 A2**
Código 9.1 - Deferimento
(22) 15/12/2015
(54) APARELHO DE ACESSO DE FLUXO, INSTALAÇÃO DE PRODUÇÃO SUBMARINA E MÉTODO PARA REALIZAR UMA OPERAÇÃO
(71) ENPRO SUBSEA LIMITED (GB)

---

**(21) BR 11 2017 012904-3 A2**
Código 9.1 - Deferimento
(22) 30/09/2015
(54) MECANISMO BASCULANTE DE CABINE E VEÍCULO
(71) BEIQI FOTON MOTOR CO., LTD. (CN)

---

**(21) BR 11 2017 012996-5 A2**
Código 9.1 - Deferimento
(22) 04/12/2015
(54) INSTRUMENTO CIRÚRGICO COM UMA BIGORNA QUE É SELETIVAMENTE MÓVEL SOBRE UM EIXO GEOMÉTRICO IMÓVEL DISTINTO EM RELAÇÃO A UM CARTUCHO DE GRAMPOS
(71) ETHICON LLC (US)

---

**(21) BR 11 2017 013163-3 A2**
Código 9.1 - Deferimento
(22) 11/12/2015
(54) SISTEMA E MÉTODO PARA DIÁLISE PERITONEAL.
(71) NEWSOL TECHNOLOGIES INC. (CA)

---

**(21) BR 11 2017 013449-7 A2**
Código 9.1 - Deferimento
(22) 22/12/2014
(54) MÉTODO DE CODIFICAÇÃO E APARELHO DE CODIFICAÇÃO DE CÓDIGO POLAR
(71) HUAWEI TECHNOLOGIES CO., LTD. (CN)

| | |
|---|---|
| **(21) BR 11 2017 013629-5 A2** | Código 9.1 - Deferimento<br>(22) 22/12/2015<br>(54) COMPOSIÇÃO LÍQUIDA, MÉTODO DE PREPARAÇÃO E USO DA MESMA E ARTIGO EMBALADO<br>(71) INNOVATE PHARMACEUTICALS LIMITED (GB) |
| **(21) BR 11 2017 013630-9 A2** | Código 9.1 - Deferimento<br>(22) 17/12/2015<br>(54) MÉTODO PARA DETERMINAR DE MODO NÃO INVASIVO A CONCENTRAÇÃO DE GLICOSE NO SANGUE<br>(71) ARTEM SERGEEVICH ADZHEMOV (RU) ; ARMEN GAREGINOVICH GRIGORYAN (RU) ; EDVARD VLADIMIROVICH KRYZHANOVSKII (RU) |
| **(21) BR 11 2017 013776-3 A2** | Código 9.1 - Deferimento<br>(22) 24/12/2015<br>(54) TRATOR<br>(71) LS MTRON LTD. (KR) |
| **(21) BR 11 2017 013892-1 A2** | Código 9.1 - Deferimento<br>(22) 14/12/2015<br>(54) APARELHO MÉDICO<br>(71) ETHICON LLC (US) |
| **(21) BR 11 2017 014006-3 A2** | Código 9.1 - Deferimento<br>(22) 14/01/2016<br>(54) MÉTODOS DE FABRICAR UM ESTATOR DE UMA MÁQUINA DE ÍMÃ PERMANENTE DE FLUXO AXIAL E MÁQUINA DE ÍMÃ PERMANENTE DE FLUXO AXIAL<br>(71) YASA LIMITED (GB) |
| **(21) BR 11 2017 014021-7 A2** | Código 9.1 - Deferimento<br>(22) 29/12/2015<br>(54) SISTEMAS E MÉTODOS PARA CONTROLAR PERFURAÇÃO DIRECIONAL EM PERFURAÇÃO DE FURO DE SONDAGEM PARA POÇOS DE HIDROCARBONETO<br>(71) NATIONAL OILWELL VARCO, L.P. (US) |
| **(21) BR 11 2017 014159-0 A2** | Código 9.1 - Deferimento<br>(22) 11/01/2016<br>(54) CORPO DE MÚLTIPLAS CAMADAS E MÉTODO PARA PRODUÇÃO DO MESMO.<br>(71) LEONHARD KURZ STIFTUNG & CO. KG (DE) ; OVD KINEGRAM AG (CH) |

| | |
|---|---|
| **(21) BR 11 2017 014323-2 A2** | Código 9.1 - Deferimento<br>(22) 20/01/2016<br>(54) COMPOSIÇÃO DE RESINA PARA VEDAÇÃO, MÉTODO PARA PRODUZIR UNIDADE DE CONTROLE ELETRÔNICO MONTADA EM VEÍCULO E UNIDADE DE CONTROLE ELETRÔNICO MONTADA EM VEÍCULO<br>(71) SUMITOMO BAKELITE CO., LTD. (JP) |
| **(21) BR 11 2017 014343-7 A2** | Código 9.1 - Deferimento<br>(22) 30/12/2015<br>(54) Método para preparação de uma composição compreendendo quitina e proteínas digeríveis e uso da mesma para nutrição humana ou de animais<br>(71) YNSECT (FR) |
| **(21) BR 11 2017 014487-5 A2** | Código 9.1 - Deferimento<br>(22) 13/01/2016<br>(54) HASTE DE APOIO<br>(71) SELLE ROYAL S.P.A. (IT) |
| **(21) BR 11 2017 014694-0 A2** | Código 9.1 - Deferimento<br>(22) 10/01/2016<br>(54) SISTEMA DE ANÁLISE BIOANALÍTICA COM O USO DE MEDIÇÕES DIRETAS DE BIOSINAL<br>(71) DEBORAH DULLEN (US) |
| **(21) BR 11 2017 014870-6 A2** | Código 9.1 - Deferimento<br>(22) 12/01/2016<br>(54) COMPOSIÇÃO DE BORRACHA, PNEU E MÉTODO DE FORMAÇÃO DE UM COMPOSTO QUE CONTÉM A COMPOSIÇÃO DE BORRACHA<br>(71) COOPER TIRE & RUBBER COMPANY (US) |
| **(21) BR 11 2017 014918-4 A2** | Código 9.1 - Deferimento<br>(22) 12/01/2016<br>(54) PLACA TIPO ARRUELA<br>(71) DEPUY SYNTHES PRODUCTS, INC. (US) |
| **(21) BR 11 2017 014931-1 A2** | Código 9.1 - Deferimento<br>(22) 13/01/2016<br>(54) SENSOR DE DESLOCAMENTO INDUTIVO<br>(71) HUTCHINSON (FR) |
| **(21) BR 11 2017 014933-8 A2** | Código 9.1 - Deferimento |

| | |
|---|---|
| | (22) 13/01/2016<br>(54) TRANSDUTOR PARA UM SENSOR DE DESLOCAMENTO INDUTIVO<br>(71) HUTCHINSON (FR) |
| **(21) BR 11 2017 014935-4 A2** | Código 9.1 - Deferimento<br>(22) 13/01/2016<br>(54) SENSORES DE DESLOCAMENTO INDUTIVOS<br>(71) HUTCHINSON (FR) |
| **(21) BR 11 2017 014936-2 A2** | Código 9.1 - Deferimento<br>(22) 13/01/2016<br>(54) MANCAL COMPREENDENDO UM SENSOR DE DESLOCAMENTO ANGULAR<br>(71) HUTCHINSON (FR) |
| **(21) BR 11 2017 014970-2 A2** | Código 9.1 - Deferimento<br>(22) 05/02/2016<br>(54) Macrociclos de piridazinona como inibidores de irak, seus usos, e composição farmacêutica<br>(71) MERCK PATENT GMBH (DE) |
| **(21) BR 11 2017 015011-5 A2** | Código 9.1 - Deferimento<br>(22) 13/01/2016<br>(54) CIRCUITO PARA CONVERSÃO DE CC-CC, E, MÉTODO PARA OPERAÇÃO DE UM CIRCUITO<br>(71) UNIVERSITY OF PLYMOUTH (GB) |
| **(21) BR 11 2017 015015-8 A2** | Código 9.1 - Deferimento<br>(22) 05/01/2016<br>(54) SEPARADOR INTERPOSTO ENTRE UM ANODO E UM CATODO DE UM DISPOSITIVO DE ARMAZENAMENTO, E, CAPACITOR ELETROLÍTICO DE ALUMÍNIO<br>(71) NIPPON KODOSHI CORPORATION (JP) |
| **(21) BR 11 2017 015211-8 A2** | Código 9.1 - Deferimento<br>(22) 15/01/2016<br>(54) Uso da composição de 25-hidroxi-vitamina D e antioxidantes / anti-inflamatórios para promover a saúde do ovário em aves domésticas<br>(71) DSM IP ASSETS B.V. (NL) |
| **(21) BR 11 2017 015214-2 A2** | Código 9.1 - Deferimento<br>(22) 22/01/2016<br>(54) APARELHO E MÉTODO DE COMPLETAÇÃO COM RESTRITORES DE |

| | |
|---|---|
| | FLUXO<br>(71) BAKER HUGHES, A GE COMPANY, LLC (US) |
| **(21) BR 11 2017 015273-8 A2** | Código 9.1 - Deferimento<br>(22) 20/01/2016<br>(54) COMPOSTOS E COMPOSIÇÕES ANTIHELMÍNTICOS E MÉTODO DE UTILIZAÇÕES DOS MESMOS<br>(71) MERIAL INC. (US) |
| **(21) BR 11 2017 015452-8 A2** | Código 9.1 - Deferimento<br>(22) 20/01/2016<br>(54) FORMULAÇÃO FARMACÊUTICA<br>(71) SEMNUR PHARMACEUTICALS, INC. (US) |
| **(21) BR 11 2017 015525-7 A2** | Código 9.1 - Deferimento<br>(22) 20/01/2016<br>(54) DISPOSITIVO DE CIRCUITO INTEGRADO, MÉTODO PARA FORMAÇÃO DE UM DISPOSITIVO DE CIRCUITO INTEGRADO E MEMÓRIA LEGÍVEL POR COMPUTADOR<br>(71) QUALCOMM INCORPORATED (US) |
| **(21) BR 11 2017 015561-3 A2** | Código 9.1 - Deferimento<br>(22) 27/01/2016<br>(54) Dispositivo para controle do fluxo em uma turbomáquina e turbomáquina<br>(71) NUOVO PIGNONE TECNOLOGIE SRL (IT) |
| **(21) BR 11 2017 015693-8 A2** | Código 9.1 - Deferimento<br>(22) 26/01/2016<br>(54) CICLOPROPABENZOFURANIL PIRIDOPIRAZINADIONAS E COMPOSIÇÃO FARMACÊUTICA QUE AS COMPREENDE<br>(71) PFIZER INC. (US) |
| **(21) BR 11 2017 015723-3 A2** | Código 9.1 - Deferimento<br>(22) 13/01/2016<br>(54) BOMBA DE PROCESSO COM UM MECANISMO DE MANIVELA<br>(71) SPX FLOW TECHNOLOGY NORDERSTEDT GMBH (DE) |
| **(21) BR 11 2017 015825-6 A2** | Código 9.1 - Deferimento<br>(22) 23/04/2015<br>(54) CARTUCHO DE MATERIAL DE IMPRESSÃO E MÉTODO PARA AUTORIZAR UM CARTUCHO DE MATERIAL DE IMPRESSÃO A SER INSTALADO EM UMA IMPRESSORA<br>(71) HEWLETT-PACKARD DEVELOPMENT COMPANY, L.P. (US) |

| | |
|---|---|
| **(21) BR 11 2017 015959-7 A2** | Código 9.1 - Deferimento<br>(22) 15/01/2016<br>(54) Composição para limpeza de sistemas de distribuição de combustível, sistemas de admissão de ar e câmaras de combustão, método para remover pelo menos um de depósitos de válvula de admissão de ar, depósitos de injetor de combustível, e depósitos de câmara de combustão interna, e, uso da composição<br>(71) THE LUBRIZOL CORPORATION (US) |
| **(21) BR 11 2017 016391-8 A2** | Código 9.1 - Deferimento<br>(22) 11/01/2016<br>(54) EQUIPAMENTO ELÉTRICO RESISTENTE À FALHA DE ARCO<br>(71) SIEMENS AKTIENGESELLSCHAFT (DE) |
| **(21) BR 11 2017 016481-7 A2** | Código 9.1 - Deferimento<br>(22) 11/06/2015<br>(54) MÉTODO DE REPARO DO CONJUNTO DE DENTES DE UMA COROA DENTADA E EQUIPAMENTO DE REPARO DOS DENTES DE UMA COROA DENTADA<br>(71) FIVES FCB (FR) |
| **(21) BR 11 2017 016530-9 A2** | Código 9.1 - Deferimento<br>(22) 02/02/2016<br>(54) BRAÇADEIRA FERROVIÁRIA<br>(71) CODIUN LIMITED (GB) |
| **(21) BR 11 2017 016534-1 A2** | Código 9.1 - Deferimento<br>(22) 02/02/2016<br>(54) APARELHO PARA TRATAMENTO DE VASO NA PELE<br>(71) JONGJU NA (KR) |
| **(21) BR 11 2017 016559-7 A2** | Código 9.1 - Deferimento<br>(22) 29/01/2016<br>(54) TRANSMISSÃO HÍBRIDA PARA VEÍCULO AUTOMOTIVO, E, PROCESSO DE TRANSMISSÃO DO TORQUE DE UMA MÁQUINA ELÉTRICA DE TRAÇÃO<br>(71) RENAULT S.A.S. (FR) |
| **(21) BR 11 2017 016605-4 A2** | Código 9.1 - Deferimento<br>(22) 12/02/2015<br>(54) SISTEMA DE COMPRESSOR PARAFUSO SUBMERSO EM ÓLEO E MÉTODO PARA MODIFICAR O MESMO<br>(71) MAYEKAWA MFG. CO., LTD. (JP) |

| | |
|---|---|
| **(21) BR 11 2017 016678-0 A2** | Código 9.1 - Deferimento<br>(22) 01/02/2016<br>(54) MANDRIL ROTATIVO COM DISPOSIÇÃO DE SULCO REFRIGERANTE<br>(71) ISCAR LTD. (IL) |
| **(21) BR 11 2017 016749-2 A2** | Código 9.1 - Deferimento<br>(22) 06/02/2015<br>(54) ARTIGO ABSORVENTE<br>(71) ESSITY HYGIENE AND HEALTH AKTIEBOLAG (SE) |
| **(21) BR 11 2017 016756-5 A2** | Código 9.1 - Deferimento<br>(22) 02/02/2016<br>(54) CONDUTOR REVESTIDO<br>(71) DOW GLOBAL TECHNOLOGIES LLC (US) |
| **(21) BR 11 2017 016758-1 A2** | Código 9.1 - Deferimento<br>(22) 03/02/2016<br>(54) PACOTE DE DISPOSITIVO INTEGRADO COMPREENDENDO UM INDUTOR DE NÚCLEO MAGNÉTICO COM ANEL DE PROTEÇÃO EMBUTIDO EM UM SUBSTRATO DO PACOTE<br>(71) QUALCOMM INCORPORATED (US) |
| **(21) BR 11 2017 016771-9 A2** | Código 9.1 - Deferimento<br>(22) 26/02/2016<br>(54) APARELHO DE EMBALAGEM, E PROCESSO DE EMBALAGEM EXECUTADO USANDO O DITO APARELHO<br>(71) CRYOVAC, LLC (US) |
| **(21) BR 11 2017 016800-6 A2** | Código 9.1 - Deferimento<br>(22) 20/01/2016<br>(54) INSTRUMENTO ELETROCIRÚRGICO<br>(71) ETHICON LLC (US) |
| **(21) BR 11 2017 016837-5 A2** | Código 9.1 - Deferimento<br>(22) 17/02/2016<br>(54) MODIFICAÇÃO CRISTALINA DE UM COMPOSTO MATERIAL DE GRAVAÇÃO, E, LÂMINA DE GRAVAÇÃO<br>(71) NIPPON SODA CO., LTD. (JP) |
| **(21) BR 11 2017 016899-5 A2** | Código 9.1 - Deferimento<br>(22) 09/02/2016<br>(54) CONJUNTO-GUIA DE VAZÃO DE AR DE MOTOR DE TURBINA E |

| | |
|---|---|
| | MOTOR DE TURBINA<br>(71) SAFRAN AIRCRAFT ENGINES (FR) |
| **(21) BR 11 2017 016994-0 A2** | Código 9.1 - Deferimento<br>(22) 18/03/2016<br>(54) SISTEMA DE EMISSÃO PARA VEÍCULOS PARA REMOÇÃO DE NOX E PARTICULADOS DO GÁS DE ESCAPE DE UM MOTOR DE COMBUSTÃO DEFICIENTE, E, MÉTODO DE TRATAMENTO DE GÁS DE ESCAPE DE MOTOR DE COMBUSTÃO DEFICIENTE CONTENDO NOX E O MATERIAL PARTICULADO<br>(71) BASF CORPORATION (US) |
| **(21) BR 11 2017 017174-0 A2** | Código 9.1 - Deferimento<br>(22) 10/02/2016<br>(54) ATUADOR DE CONTROLE DE FLUXO PARA COMPRESSORES RECÍPROCOS<br>(71) DOTT. ING. MARIO COZZANI S.R.L. (IT) |
| **(21) BR 11 2017 017332-8 A2** | Código 9.1 - Deferimento<br>(22) 18/02/2015<br>(54) APARELHO DE PROCESSAMENTO DE SINAL DE ÁUDIO E MÉTODO PARA FILTRAR UM SINAL DE ÁUDIO<br>(71) HUAWEI TECHNOLOGIES CO., LTD. (CN) |
| **(21) BR 11 2017 017431-6 A2** | Código 9.1 - Deferimento<br>(22) 23/01/2016<br>(54) DISPOSITIVO DE TRANSMISSÃO E CONTROLE DE DADOS EM UMA REDE DE SENSORES MULTINÓS, MÉTODO DE CONTROLE DO DISPOSITIVO DE TRANSMISSÃO E CONTROLE DE DADOS EM UMA REDE DE SENSORES MULTINÓS E DISPOSITIVO PET TENDO UM SISTEMA ELETRÔNICO DE INTERFACE DE USUÁRIO<br>(71) THE WUHAN DIGITAL PET CO.,LTD (CN) |
| **(21) BR 11 2017 017439-1 A2** | Código 9.1 - Deferimento<br>(22) 11/03/2016<br>(54) FORMULAÇÃO CONCENTRADA QUE PODE SER VERTIDA E EMULSIFICÁVEL NÃO AQUOSA, PROCESSOS PARA SUA FABRICAÇÃO E SEUS USOS<br>(71) RHODIA OPERATIONS (FR) |
| **(21) BR 11 2017 017502-9 A2** | Código 9.1 - Deferimento<br>(22) 16/02/2016<br>(54) DISPOSITIVO ESPAÇADOR E MÉTODO PARA FABRICAR O MESMO |

| | |
|---|---|
| | (71) COSSINGTON LIMITED (GB) |
| **(21) BR 11 2017 017511-8 A2** | Código 9.1 - Deferimento<br>(22) 15/02/2016<br>(54) SISTEMAS E MÉTODOS PARA MELHORAR A VARIABILIDADE DA FREQUÊNCIA CARDÍACA<br>(71) ZIV HEALTHCARE LTD. (IL) |
| **(21) BR 11 2017 017562-2 A2** | Código 9.1 - Deferimento<br>(22) 11/02/2016<br>(54) MÉTODO E APARATO PARA DETECTAR GRUPOS DE ENLACE DE RISCO COMPARTILHADO<br>(71) ALIBABA GROUP HOLDING LIMITED (KY) |
| **(21) BR 11 2017 017577-0 A2** | Código 9.1 - Deferimento<br>(22) 04/02/2016<br>(54) MEMBRO DE RECEBIMENTO DE MOLA DE LADO INFERIOR<br>(71) NHK SPRING CO., LTD (JP) |
| **(21) BR 11 2017 017666-1 A2** | Código 9.1 - Deferimento<br>(22) 17/02/2016<br>(54) SUPORTE PARA UMA PORÇÃO DO CORPO<br>(71) EZBRA ADVANCED WOUND CARE LTD. (IL) |
| **(21) BR 11 2017 017712-9 A2** | Código 9.1 - Deferimento<br>(22) 15/02/2016<br>(54) ELEMENTO PARA A VENTILAÇÃO DE UM ALOJAMENTO CONTENDO UM DISPOSITIVO ELÉTRICO, ELETRÔNICO, MECÂNICO, ELETROMECÂNICO OU SIMILAR<br>(71) GVS S.P.A. (IT) |
| **(21) BR 11 2017 017773-0 A2** | Código 9.1 - Deferimento<br>(22) 10/02/2016<br>(54) DISPOSITIVO ÓPTICO<br>(71) LUMUS LTD. (IL) |
| **(21) BR 11 2017 017829-0 A2** | Código 9.1 - Deferimento<br>(22) 22/02/2016<br>(54) ASSENTO PARA CRIANÇA DOBRÁVEL E CARRINHO DE CRIANÇA<br>(71) CYBEX GMBH (DE) |
| **(21) BR 11 2017 017865-6 A2** | Código 9.1 - Deferimento<br>(22) 16/02/2016 |

(54) COMPRESSOR ESPIRAL
(71) DAIKIN INDUSTRIES, LTD. (JP)

---

**(21) BR 11 2017 017948-2 A2**

Código 9.1 - Deferimento
(22) 23/02/2016
(54) MÉTODO DE REGENERAÇÃO DE HIDRÓXIDO DE MAGNÉSIO EM UM PROCESSO QUE REDUZ A QUANTIDADE DE DIÓXIDO DE CARBONO CONTIDA EM UMA CORRENTE DE GÁS
(71) CARBONFREE CHEMICALS HOLDINGS, LLC (US)

---

**(21) BR 11 2017 018131-2 A2**

Código 9.1 - Deferimento
(22) 26/02/2016
(54) COMPOSIÇÕES DE REJUVENESCIMENTO PARA APLICAÇÕES DE ASFALTO E MÉTODOS DE APLICAÇÃO DAS MESMAS
(71) CARGILL, INCORPORATED (US)

---

**(21) BR 11 2017 018181-9 A2**

Código 9.1 - Deferimento
(22) 01/03/2016
(54) PLUGUE MÉDICO E CONECTOR DE ENGATE PARA ESTABELECER UMA COMUNICAÇÃO FLUIDA ENTRE DOIS SISTEMAS.
(71) FRESENIUS MEDICAL CARE DEUTSCHLAND GMBH (DE)

---

**(21) BR 11 2017 018295-5 A2**

Código 9.1 - Deferimento
(22) 24/02/2016
(54) LUZES OPERATÓRIAS E LÂMPADAS DE REPOSIÇÃO PARA LUZES OPERATÓRIAS.
(71) ZHAOHUI LIN (US) ; DENSEN CAO (US)

---

**(21) BR 11 2017 018340-4 A2**

Código 9.1 - Deferimento
(22) 17/03/2016
(54) MÉTODO E SISTEMA PARA O MONITORAMENTO DE BUCHAS DO TRANSFORMADOR, E MEIO DE ARMAZENAMENTO LEGÍVEL POR COMPUTADOR
(71) ABB SCHWEIZ AG (CH)

---

**(21) BR 11 2017 018374-9 A2**

Código 9.1 - Deferimento
(22) 26/02/2016
(54) BOMBA DE TRANSFERÊNCIA DE TRANSBORDO DE MATERIAL AVANÇADO
(71) PYROTEK, INC. (US)

---

**(21) BR 11 2017 018416-8 A2**

Código 9.1 - Deferimento
(22) 14/03/2016

| | |
|---|---|
| | (54) MÉTODO IMPLEMENTADO POR MEIOS DE COMPUTADOR PARA DETERMINAÇÃO DE UMA LENTE OFTÁLMICA TENDO ASTIGMATISMO INDESEJADO, MÉTODO PARA DETERMINAÇÃO DO PLANO FOCAL DE IMAGEM, CONJUNTO DE LENTES OFTÁLMICAS E SISTEMA PARA DETERMINAÇÃO DE UMA LENTE OFTÁLMICA TENDO ASTIGMATISMO INDESEJADO<br>(71) ESSILOR INTERNATIONAL (FR) |
| **(21) BR 11 2017 018485-0 A2** | Código 9.1 - Deferimento<br>(22) 29/03/2016<br>(54) Disposição de compressor giratório e sistema de resfriamento e refrigeração<br>(71) SOCIÉTÉ DES PRODUITS NESTLÉ S.A. (CH) |
| **(21) BR 11 2017 018491-5 A2** | Código 9.1 - Deferimento<br>(22) 21/03/2016<br>(54) Uso e processo para preparação de hidrolisados de proteína à base de leite, e composição<br>(71) SOCIÉTÉ DES PRODUITS NESTLÉ S.A. (CH) |
| **(21) BR 11 2017 018716-7 A2** | Código 9.1 - Deferimento<br>(22) 27/02/2017<br>(54) Sistema e método para curar tabaco ou secar folhas de tabaco<br>(71) UNIVERSAL LEAF TOBACCO COMPANY, INC. (US) |
| **(21) BR 11 2017 018720-5 A2** | Código 9.1 - Deferimento<br>(22) 10/03/2016<br>(54) ELEMENTO ÓTICO E MÉTODO PARA A PRODUÇÃO DE UM ELEMENTO ÓTICO<br>(71) TRANSITIONS OPTICAL, LTD. (IE) |
| **(21) BR 11 2017 018888-0 A2** | Código 9.1 - Deferimento<br>(22) 31/03/2015<br>(54) Artigo absorvente, e, método de fabricação de um artigo absorvente<br>(71) KIMBERLY-CLARK WORLDWIDE, INC. (US) |
| **(21) BR 11 2017 018929-1 A2** | Código 9.1 - Deferimento<br>(22) 17/03/2016<br>(54) USO DE UM PROBIOTICO E UM PEPTÍDEO DERIVADO DE BETA-LACTOGLOBULINA, COMPOSIÇÃO, KIT DE PEÇAS, MÉTODO PARA INDUZIR TOLERÂNCIA ORAL, E/OU TRATAMENTO, PREVENÇÃO OU REDUÇÃO DO RISCO DE OCORRÊNCIA DE ALERGIA EM UM INDIVÍDUO<br>(71) N.V. NUTRICIA (NL) |

**(21) BR 11 2017 018937-2 A2**
Código 9.1 - Deferimento
(22) 04/03/2015
(54) Composição detergente concentrada e uso da mesma como um detergente de lavagem de louça
(71) ECOLAB USA INC. (US)

**(21) BR 11 2017 019072-9 A2**
Código 9.1 - Deferimento
(22) 16/03/2016
(54) MEMBRANA DE TROCA DE ÍON E MÉTODO ELETROQUÍMICO
(71) CALERA CORPORATION (US)

**(21) BR 11 2017 019328-0 A2**
Código 9.1 - Deferimento
(22) 11/03/2016
(54) ‘MÉTODO DE REVESTIMENTO E PEÇA ASSIM OBTIDA
(71) SMRC AUTOMOTIVE HOLDINGS NETHERLANDS B.V. (PB)

**(21) BR 11 2017 019427-9 A2**
Código 9.1 - Deferimento
(22) 23/03/2016
(54) ESTRUTURA DE FUNDO DE FURO DE POÇO TUBULAR, SISTEMA DE FUNDO DE FURO E MÉTODO DE OPERAÇÃO DE LUVA NO SENTIDO DE DESCOBRIR OU COBRIR UMA ABERTURA NA ESTRUTURA DE FUNDO DE FURO DE POÇO TUBULAR
(71) WELLTEC OILFIELD SOLUTIONS AG (CH)

**(21) BR 11 2017 019431-7 A2**
Código 9.1 - Deferimento
(22) 13/03/2016
(54) IMPLANTE PROTEICO COM UM COMPÓSITO DE UM MATERIAL DE BASE E UM MATERIAL ADITIVO
(71) G & G BIOTECHNOLOGY LTD. (IL)

**(21) BR 11 2017 019466-0 A2**
Código 9.1 - Deferimento
(22) 09/03/2016
(54) COMPOSIÇÃO PARA O TRATAMENTO DE ÓLEO E GÁS COMPREENDENDO HIDROXIETIL CELULOSE E POLIVINILPIRROLIDONA RETICULADA
(71) HERCULES LLC (US)

**(21) BR 11 2017 019470-8 A2**
Código 9.1 - Deferimento
(22) 08/04/2016
(54) Método para fabricar salsicha de emulsão fina e salsicha de emulsão fina compreendendo invólucro de alginato
(71) DUPONT NUTRITION USA, INC. (US)

| | |
|---|---|
| **(21) BR 11 2017 019516-0 A2** | Código 9.1 - Deferimento<br>(22) 16/03/2016<br>(54) DISPOSITIVO DE CONTROLE DE INVERSOR<br>(71) DAIKIN INDUSTRIES, LTD. (JP) |
| **(21) BR 11 2017 019551-8 A2** | Código 9.1 - Deferimento<br>(22) 16/03/2016<br>(54) PROCESSO DE ASSISTÊNCIA AUTOMÁTICA À ATERRISSAGEM DE UMA AERONAVE, MÍDIA LEGÍVEL POR COMPUTADOR E SISTEMA DE ASSISTÊNCIA AUTOMÁTICA À ATERRISSAGEM DE UMA AERONAVE<br>(71) SAFRAN ELECTRONICS & DEFENSE (FR) |
| **(21) BR 11 2017 019643-3 A2** | Código 9.1 - Deferimento<br>(22) 16/03/2016<br>(54) AMORTECEDOR HIDRÁULICO PARA SUSPENSÃO DE VEÍCULO<br>(71) SISTEMI SOSPENSIONI S.P.A. (IT) |
| **(21) BR 11 2017 019747-2 A2** | Código 9.1 - Deferimento<br>(22) 09/09/2015<br>(54) PROCESSO E DISPOSITIVO PARA A PRODUÇÃO DE UM ESTATOR OU PARA A USINAGEM DA PAREDE INTERNA DESTE ESTATOR<br>(71) 3 S SCHNECKEN + SPINDELN + SPIRALEN BEARBEITUNGSGESELLSCHAFT M.B.H. (AT) |
| **(21) BR 11 2017 019785-5 A2** | Código 9.1 - Deferimento<br>(22) 30/03/2016<br>(54) ANTICORPO BIESPECÍFICO, SEU USO E COMPOSIÇÃO FARMACÊUTICA<br>(71) PFIZER INC. (US) |
| **(21) BR 11 2017 019803-7 A2** | Código 9.1 - Deferimento<br>(22) 15/04/2016<br>(54) DISPOSITIVO DE CONVERSÃO DE POTÊNCIA DE MÉDIA TENSÃO MULTINÍVEIS COM SAÍDA ALTERNADA<br>(71) SCHNEIDER TOSHIBA INVERTER EUROPE SAS (FR) |
| **(21) BR 11 2017 019811-8 A2** | Código 9.1 - Deferimento<br>(22) 07/04/2016<br>(54) VERIFICAÇÃO DA FORÇA DE FREIO DE UM FREIO DE ELEVADOR<br>(71) INVENTIO AG (CH) |
| **(21) BR 11 2017 019826-6 A2** | Código 9.1 - Deferimento |

(22) 30/03/2015
(54) TERMINAL
(71) HUAWEI TECHNOLOGIES CO., LTD. (CN)

---

**(21) BR 11 2017 019915-7 A2**
Código 9.1 - Deferimento
(22) 21/12/2015
(54) Bandeja de incubação, dispositivo e método para incubar um transportador
(71) EUROIMMUN MEDIZINISCHE LABORDIAGNOSTIKA AG (DE)

---

**(21) BR 11 2017 019926-2 A2**
Código 9.1 - Deferimento
(22) 26/05/2016
(54) MATERIAL DE MUDANÇA DE FASE, UTILIZAÇÃO DE ÉSTER E DE UM MATERIAL E ARTIGO DE REGULAÇÃO DE TEMPERATURA
(71) DUPONT NUTRITION BIOSCIENCES APS (DK)

---

**(21) BR 11 2017 020006-6 A2**
Código 9.1 - Deferimento
(22) 23/03/2016
(54) MOTOCICLETA
(71) HONDA MOTOR CO., LTD. (JP)

---

**(21) BR 11 2017 020034-1 A2**
Código 9.1 - Deferimento
(22) 31/03/2016
(54) MONTAGEM DE CONECTOR DE LINHA DE FLUXO
(71) SUBSEA TECHNOLOGIES LIMITED (GB)

---

**(21) BR 11 2017 020263-8 A2**
Código 9.1 - Deferimento
(22) 23/03/2016
(54) SORVENTE, MÉTODOS PARA PRODUZIR UM SORVENTE E PARA TRATAR AR, E, SISTEMAS DE LAVAGEM DE CO2, DE VENTILAÇÃO DE AUTOMÓVEL, DE CONTROLE AMBIENTAL DE AERONAVE E DE CONTROLE DE AR PARA REMOVER DIÓXIDO DE CARBONO DO AR ATMOSFÉRICO
(71) BASF CORPORATION (US)

---

**(21) BR 11 2017 020280-8 A2**
Código 9.1 - Deferimento
(22) 11/03/2016
(54) COMPOSIÇÃO PARA COXIM DE TRILHO PARA ESTRADA DE FERRO E COXIM DE TRILHO PARA ESTRADA DE FERRO
(71) MITSUI CHEMICALS, INC. (JP)

---

**(21) BR 11 2017 020304-9 A2**
Código 9.1 - Deferimento
(22) 23/03/2016
(54) MOTOCICLETA

(71) HONDA MOTOR CO., LTD. (JP)

---

**(21) BR 11 2017 020494-0 A2**

Código 9.1 - Deferimento
(22) 25/03/2016
(54) CONECTOR DE SEGURANÇA DOTADO COM AGULHA E PROCESSO DE FABRICAÇÃO DE UM CONECTOR DE SEGURANÇA DOTADO COM AGULHA
(71) P2A MEDICAL (FR)

---

**(21) BR 11 2017 020559-9 A2**

Código 9.1 - Deferimento
(22) 15/04/2016
(54) CONJUNTO DE VENTILADOR AXIAL DE PONTA LIVRE
(71) ROBERT BOSCH GMBH (DE)

---

**(21) BR 11 2017 020664-1 A2**

Código 9.1 - Deferimento
(22) 21/04/2016
(54) EMBALAGEM PRIMÁRIA E PROCESSO PARA A PRODUÇÃO DE UMA EMBALAGEM PRIMÁRIA
(71) VETTER PHARMA-FERTIGUNG GMBH & CO. KG. (DE)

---

**(21) BR 11 2017 020911-0 A2**

Código 9.1 - Deferimento
(22) 16/06/2016
(54) MÉTODO PARA REALIZAR CORTES PRECISOS A LASER EM UMA FOLHA DE FITA E APARELHO PARA A REALIZAR O MÉTODO
(71) DALLAN S.P.A. (IT)

---

**(21) BR 11 2017 020987-0 A2**

Código 9.1 - Deferimento
(22) 28/09/2016
(54) MOTOR PARA VEÍCULO DE MONTAR
(71) YAMAHA HATSUDOKI KABUSHIKI KAISHA (JP)

---

**(21) BR 11 2017 021042-8 A2**

Código 9.1 - Deferimento
(22) 15/05/2015
(54) MÉTODO DE MEDIÇÃO, TERMINAL E MEIO LEGÍVEL POR COMPUTADOR
(71) HONOR DEVICE CO., LTD. (CN)

---

**(21) BR 11 2017 021169-6 A2**

Código 9.1 - Deferimento
(22) 07/04/2016
(54) Pá de ventoinha e método de operação de ventoinha de fluxo axial
(71) HORTON, INC. (US)

---

**(21) BR 11 2017 021176-9 A2**

Código 9.1 - Deferimento

(22) 09/06/2016
(54) DISPOSITIVO DE FIXAÇÃO DE FOLHAS PARA PACOTES DE BATERIAS, MÉTODO DE FABRICAÇÃO DE PACOTE DE BATERIAS DE FIXAÇÃO DE UMA FOLHA DE ETIQUETA E UMA FOLHA DE REVESTIMENTO A UM PACOTE DE BATERIAS E PACOTE DE BATERIAS PARA COMPUTADORES PORTÁTEIS
(71) LG ENERGY SOLUTION, LTD. (KR)

---

**(21) BR 11 2017 021302-8 A2**
Código 9.1 - Deferimento
(22) 15/04/2016
(54) SISTEMA DE MEDIÇÃO DE PRESSÃO SANGUÍNEA, MÉTODO PARA MEDIÇÃO DE PRESSÃO SANGUÍNEA E USO DO SISTEMA
(71) UNIVERSITY OF NEWCASTLE UPON TYNE (GB) ; A C COSSOR & SON (TECHNOLOGY) LTD. (GB)

---

**(21) BR 11 2017 021480-6 A2**
Código 9.1 - Deferimento
(22) 23/06/2016
(54) DISPOSITIVO PARA FIXAÇÃO E ESTABELECIMENTO DE CONTATO ELÉTRICO DE UM PAINEL DE JANELA DE VEÍCULO
(71) SAINT-GOBAIN GLASS FRANCE S.A. (FR)

---

**(21) BR 11 2017 021577-2 A2**
Código 9.1 - Deferimento
(22) 15/03/2016
(54) MÉTODO PARA O POSICIONAMENTO DE UM ELEMENTO DO EIXO DE CAME SOBRE UM SEGMENTO DE EIXO DE UM EIXO DE CAME
(71) THYSSENKRUPP AG (DE) ; THYSSENKRUPP PRESTA TECCENTER AG (LI)

---

**(21) BR 11 2017 021607-8 A2**
Código 9.1 - Deferimento
(22) 08/04/2016
(54) MÉTODO DE DETERMINAÇÃO DE LENTE OFTÁLMICA E LENTE OFTÁLMICA
(71) ESSILOR INTERNATIONAL (FR)

---

**(21) BR 11 2017 021610-8 A2**
Código 9.1 - Deferimento
(22) 12/04/2016
(54) APARELHO SUBMARINO, E, MÉTODO PARA GERAR ENERGIA EM UMA PARTE ROTATIVA DE UM APARELHO SUBMARINO
(71) JOHNSON MATTHEY PUBLIC LIMITED COMPANY (GB)

---

**(21) BR 11 2017 021704-0 A2**
Código 9.1 - Deferimento
(22) 13/04/2016
(54) SISTEMA DE DISPENSAÇÃO DE BEBIDAS

(71) SESTRA SYSTEMS, INC. (US)

---

**(21) BR 11 2017 021921-2 A2**

Código 9.1 - Deferimento
(22) 29/04/2016
(54) BARREIRA INTERNA A SER EXPANDIDA EM UM ESPAÇO ANULAR E SISTEMA DE FUNDO DE POÇO
(71) WELLTEC OILFIELD SOLUTIONS AG (CH)

---

**(21) BR 11 2017 021933-6 A2**

Código 9.1 - Deferimento
(22) 30/03/2016
(54) UNIDADE DE ANEL COLETOR, MÁQUINA DINAMOELÉTRICA ROTATIVA, GERADOR DE ENERGIA EÓLICA, E, INSTALAÇÃO DE ENERGIA EÓLICA.
(71) FLENDER GMBH (DE)

---

**(21) BR 11 2017 021965-4 A2**

Código 9.1 - Deferimento
(22) 27/04/2016
(54) DOBRADIÇA DESACELERADA PARA MÓVEIS
(71) ARTURO SALICE S.P.A. (IT)

---

**(21) BR 11 2017 022212-4 A2**

Código 9.1 - Deferimento
(22) 27/05/2016
(54) SELIM PARA UM VEÍCULO
(71) SELLE ROYAL S.P.A. (IT)

---

**(21) BR 11 2017 022424-0 A2**

Código 9.1 - Deferimento
(22) 04/04/2016
(54) Conjunto de bomba submersível elétrica
(71) BAKER HUGHES, A GE COMPANY, LLC (US)

---

**(21) BR 11 2017 022467-4 A2**

Código 9.1 - Deferimento
(22) 23/03/2016
(54) SISTEMAS DE PREVENTOR DE BLOWOUT E MÉTODO PARA AUMENTAR O TEMPO MÉDIO ENTRE FALHAS DE UM SISTEMA DE BOP
(71) HYDRIL USA DISTRIBUTION LLC (US)

---

**(21) BR 11 2017 022527-1 A2**

Código 9.1 - Deferimento
(22) 27/04/2016
(54) MÁQUINA-FERRAMENTA
(71) MARTIN HÜTTMANN (DE) ; NIKOLAUS LANGERT (DE)

---

**(21) BR 11 2017 022533-6 A2**

Código 9.1 - Deferimento
(22) 05/01/2016

| | |
|---|---|
| | (54) DISPOSITIVO DE PREENSÃO<br>(71) SMC CORPORATION (JP) |
| **(21) BR 11 2017 023010-0 A2** | Código 9.1 - Deferimento<br>(22) 27/04/2016<br>(54) DISPOSITIVO E MÉTODO PARA INSERÇÃO DE UM REVESTIMENTO DENTRO DE UMA CÚPULA ACETABULAR<br>(71) DEPUY IRELAND UNLIMITED COMPANY (IE) |
| **(21) BR 11 2017 023068-2 A2** | Código 9.1 - Deferimento<br>(22) 10/02/2016<br>(54) SISTEMA DE PINTURA DE DOIS COMPONENTES<br>(71) PARAGON NORDIC AB (SE) |
| **(21) BR 11 2017 023075-5 A2** | Código 9.1 - Deferimento<br>(22) 09/05/2016<br>(54) Sistema de controle para controlar um sistema de compressão de gás submarino e sistema de compressão de gás submarino<br>(71) VETCO GRAY SCANDINAVIA AS (NO) |
| **(21) BR 11 2017 023119-0 A2** | Código 9.1 - Deferimento<br>(22) 08/07/2016<br>(54) TRANSISTOR DE PELÍCULA FINA, CIRCUITO DE ACIONAMENTO DE GATE EM MATRIZ, APARELHO DE EXIBIÇÃO E MÉTODO DE FABRICAÇÃO<br>(71) BOE TECHNOLOGY GROUP CO., LTD. (CN) ; CHONGQING BOE OPTOELECTRONICS TECHNOLOGY CO., LTD. (CN) |
| **(21) BR 11 2017 023186-7 A2** | Código 9.1 - Deferimento<br>(22) 27/04/2016<br>(54) Montagem de impulsor para bombas centrífugas e bomba centrífuga<br>(71) EBARA CORPORATION (JP) |
| **(21) BR 11 2017 023210-3 A2** | Código 9.1 - Deferimento<br>(22) 29/04/2016<br>(54) MÉTODO E APARELHO PARA CONTROLAR UMA REDE DE POTÊNCIA ELÉTRICA<br>(71) ALSTOM GRID UK LIMITED (GB) |
| **(21) BR 11 2017 023214-6 A2** | Código 9.1 - Deferimento<br>(22) 28/04/2016<br>(54) ARRANJO DE CONEXÃO HORIZONTAL<br>(71) VETCO GRAY SCANDINAVIA AS (NO) |

**(21) BR 11 2017 023279-0 A2**
Código 9.1 - Deferimento
(22) 27/10/2016
(54) MÉTODO E DISPOSITIVO DE DETECÇÃO DE ELASTICIDADE
(71) WUXI HISKY MEDICAL TECHNOLOGIES CO., LTD. (CN)

**(21) BR 11 2017 023419-0 A2**
Código 9.1 - Deferimento
(22) 09/06/2016
(54) Aparelho de bombeamento de haste de bombeio linear de completação em dois horizontes e método para operar o mesmo
(71) UNICO, LLC (US)

**(21) BR 11 2017 024157-9 A2**
Código 9.1 - Deferimento
(22) 10/05/2016
(54) MÉTODO DE MEDIÇÃO DE UMA DISTÂNCIA PUPILAR ENTRE AS PUPILAS DE UM USUÁRIO, PRODUTO, APARELHO E DISPOSITIVO MÓVEL
(71) 6 OVER 6 VISION LTD. (IL)

**(21) BR 11 2017 024186-2 A2**
Código 9.1 - Deferimento
(22) 25/06/2015
(54) MÉTODO PARA FABRICAÇÃO DE SUBSTRATO DE MATRIZ DE TRANSÍSTORES DE PELÍCULA FINA
(71) SHENZHEN CHINA STAR OPTOELECTRONICS TECHNOLOGY CO., LTD. (CN)

**(21) BR 11 2017 024223-0 A2**
Código 9.1 - Deferimento
(22) 09/06/2016
(54) APARELHO DE COMUTAÇÃO, APARELHO DE TESTE E MÉTODO PARA OPERAR UM APARELHO DE COMUTAÇÃO PARA UM DISPOSITIVO DE MEDIÇÃO PARA UM TRANSFORMADOR
(71) OMICRON ELECTRONICS GMBH (AT)

**(21) BR 11 2017 024312-1 A2**
Código 9.1 - Deferimento
(22) 10/05/2016
(54) COMPOSIÇÕES DE POLIACETAL INDUZIVELMENTE DEGRADÁVEISPARA USO EM FORMAÇÕES SUBTERRÂNEAS
(71) SHELL INTERNATIONALE RESEARCH MAATSCHAPPIJ B.V. (NL)

**(21) BR 11 2017 024365-2 A2**
Código 9.1 - Deferimento
(22) 09/05/2016
(54) ABA DE RESPIRADOR
(71) 3M INNOVATIVE PROPERTIES COMPANY (US)

**(21) BR 11 2017 024477-2 A2**
Código 9.1 - Deferimento

(22) 31/05/2016
(54) COOKTOP
(71) ELECTROLUX APPLIANCES AKTIEBOLAG (SE)

---

**(21) BR 11 2017 024546-9 A2**
Código 9.1 - Deferimento
(22) 09/05/2016
(54) DISPOSITIVO DE SINALIZAÇÃO DO STATUS DE UM APARELHO DE EMISSÃO RADIOELÉTRICA NO EXTERIOR E CONJUNTO
(71) BIOMEDIQA (FR)

---

**(21) BR 11 2017 024605-8 A2**
Código 9.1 - Deferimento
(22) 20/05/2016
(54) FONTE ÓPTICA PULSADA E MÉTODO COM A FINALIDADE DE PRODUZIR UM PULSO ÓPTICO COM UMA FONTE ÓPTICA PULSADA
(71) QUANTUM-SI INCORPORATED (US)

---

**(21) BR 11 2017 024679-1 A2**
Código 9.1 - Deferimento
(22) 20/05/2016
(54) PÁ DE TURBINA EÓLICA, TURBINA EÓLICA E MÉTODO DE INSTALAÇÃO DOS MEMBROS DE REFORÇO EM UMA PÁ DE TURBINA EÓLICA
(71) BLADENA APS (DK)

---

**(21) BR 11 2017 024879-4 A2**
Código 9.1 - Deferimento
(22) 20/05/2016
(54) MÉTODO E APARELHO PARA VEDAR UM ELEMENTO ANULAR EM TORNO DE UM TUBO DE PERFURAÇÃO AO PERFURAR POÇO ABAIXO
(71) STATOIL PETROLEUM AS (NO)

---

**(21) BR 11 2017 024911-1 A2**
Código 9.1 - Deferimento
(22) 20/04/2016
(54) MÉTODO PARA OBTER CONTROLE ZONAL EM UM FURO DE POÇO DURANTE O USO DE PERFURAÇÃO DE REVESTIMENTO OU DE LINER
(71) STATOIL PETROLEUM AS (NO)

---

**(21) BR 11 2017 024930-8 A2**
Código 9.1 - Deferimento
(22) 20/05/2015
(54) APARELHO DE CONTROLE DE FONTE DE ALIMENTAÇÃO E MÉTODO DO MESMO
(71) NISSAN MOTOR CO., LTD. (JP)

---

**(21) BR 11 2017 025210-4 A2**
Código 9.1 - Deferimento
(22) 26/05/2016

| | |
|---|---|
| | (54) MÉTODO PARA A FABRICAÇÃO DE UMA LÂMINA DE MOTOR DE TURBINA, LÂMINA DE MOTOR DE TURBINA, ROTOR DE MOTOR DE TURBINA E MOTOR DE TURBINA<br>(71) SAFRAN AIRCRAFT ENGINES (FR) ; SAFRAN (FR) |
| **(21) BR 11 2017 025225-2 A2** | Código 9.1 - Deferimento<br>(22) 09/06/2016<br>(54) TUBO DE POÇO, CONJUNTO DE PRODUÇÃO DE HIDROCARBONETOS E INSERTO DO FURO DE POÇO TRAVÁVEL<br>(71) AKER SOLUTIONS AS (NO) |
| **(21) BR 11 2017 025351-8 A2** | Código 9.1 - Deferimento<br>(22) 13/05/2016<br>(54) CATETER DE TECIDO CEREBRAL PARA MEDIR UM FLUXO DE SANGUE ATRAVÉS DE UM TECIDO CEREBRAL DE UM PACIENTE<br>(71) CARAG AG (CH) |
| **(21) BR 11 2017 025425-5 A2** | Código 9.1 - Deferimento<br>(22) 03/06/2016<br>(54) CONJUNTO DE LÂMPADA DE LED E MÉTODO PARA MONTAGEM DE UM CONJUNTO DE LÂMPADA DE LED<br>(71) CORVI LED PVT LTD (IN) |
| **(21) BR 11 2017 025426-3 A2** | Código 9.1 - Deferimento<br>(22) 18/05/2016<br>(54) DISPOSITIVO PARA TRATAMENTO DA PELE E CONJUNTO DE CABEÇA DE ELETRODO<br>(71) KONINKLIJKE PHILIPS N.V. (NL) |
| **(21) BR 11 2017 025428-0 A2** | Código 9.1 - Deferimento<br>(22) 27/05/2016<br>(54) MÉTODO PARA MOLDAGEM DE UMA CHAPA DE VIDRO, DISPOSITIVO DE POSICIONAMENTO PARA UMA CHAPA DE VIDRO AQUECIDA, MÉTODO PARA O ALINHAMENTO DE CHAPAS DE VIDRO AQUECIDAS, LINHA DE MOLDAGEM DE VIDRO PARA MOLDAR UMA CHAPA DE VIDRO, E EQUIPAMENTO PARA ARQUEAMENTO POR PRENSAGEM DE CHAPAS DE VIDRO AQUECIDAS<br>(71) PILKINGTON GROUP LIMITED (GB) |
| **(21) BR 11 2017 025454-9 A2** | Código 9.1 - Deferimento<br>(22) 31/03/2016<br>(54) CARTUCHO DE JATO DE TINTA COMPREENDENDO UM RESERVATÓRIO DE TINTA COM SISTEMA DE CONTRAPRESSÃO |

(71) SICPA HOLDING SA (CH)

---

**(21) BR 11 2017 025571-5 A2**

Código 9.1 - Deferimento
(22) 27/05/2016
(54) MATERIAL DE PREENCHIMENTO DE TABACO CORTADO, ARTIGO PARA FUMAR E MÉTODO PARA FABRICAR MATERIAL DE PREENCHIMENTO DE TABACO CORTADO
(71) PHILIP MORRIS PRODUCTS S.A. (CH)

---

**(21) BR 11 2017 025666-5 A2**

Código 9.1 - Deferimento
(22) 16/09/2016
(54) TORRE DE UMA OU MAIS COLUNAS METÁLICAS DE PAREDE FINA
(71) SECCIONAL BRASIL S/A (BR/PR)

---

**(21) BR 11 2017 025685-1 A2**

Código 9.1 - Deferimento
(22) 09/06/2016
(54) CARCAÇA DE BOMBA PARA UMA BOMBA HELICOIDAL EXCÊNTRICA E BOMBA HELICOIDAL EXCÊNTRICA EQUIPADA COM A MESMA
(71) NETZSCH PUMPEN & SYSTEME GMBH (DE)

---

**(21) BR 11 2017 025730-0 A2**

Código 9.1 - Deferimento
(22) 29/06/2016
(54) Método para o tratamento de uma corrente de gás compreendendo hidrogênio e propano e método para tratamento de uma corrente de gás de saída de reator de hidrotratamento
(71) NESTE OYJ (FI)

---

**(21) BR 11 2017 025733-5 A2**

Código 9.1 - Deferimento
(22) 09/06/2016
(54) "Segmento de tubo com fio e conector elétrico"
(71) BAKER HUGHES VENTURES & GROWTH LLC (US)

---

**(21) BR 11 2017 025753-0 A2**

Código 9.1 - Deferimento
(22) 02/06/2016
(54) DISPOSITIVO DE APLICAÇÃO DE FÁRMACO
(71) SANOFI-AVENTIS DEUTSCHLAND GMBH (DE)

---

**(21) BR 11 2017 025764-5 A2**

Código 9.1 - Deferimento
(22) 09/06/2016
(54) Elemento de acoplamento para conexão de um rotor de bomba parafuso excêntrico e dispositivo de conexão de rotor
(71) NETZSCH PUMPEN & SYSTEME GMBH (DE)

**(21) BR 11 2017 025798-0 A2**
Código 9.1 - Deferimento
(22) 31/05/2016
(54) MECANISMO DE DESTRUIÇÃO PARA SUPORTAR E TRITURAR UM DISPOSITIVO DE VEDAÇÃO SOLÚVEL
(71) TCO AS (NO)

**(21) BR 11 2017 025824-2 A2**
Código 9.1 - Deferimento
(22) 31/05/2016
(54) USO NÃO TERAPÊUTICO DE COMPOSTOS DE METOXIACRILATO, MEIOS INTEGRADOS DE CONTROLE DE VETORES DE MOSQUITOS, MATERIAL POLIMÉRICO INCORPORADO COM O REFERIDO COMPOSTO, MÉTODOS PARA CONTROLE DE MOSQUITOS, KIT E MÉTODO PARA TRATAR UMA FIBRA, FIO, REDE E TRAMA REVESTINDO-OS COM PROPRIEDADES INSETICIDAS, MÉTODO DE PREPARAÇÃO DE UM MATERIAL POLIMÉRICO, REDE INCORPORADA COM UM COMPOSTO E COMPOSTO DE METOXIACRILATO
(71) SYNGENTA PARTICIPATIONS AG (CH)

**(21) BR 11 2017 025982-6 A2**
Código 9.1 - Deferimento
(22) 02/06/2016
(54) DISPOSITIVO E MONTAGEM
(71) GI SCIENTIFIC, LLC (US)

**(21) BR 11 2017 026040-9 A2**
Código 9.1 - Deferimento
(22) 04/06/2015
(54) DISPOSITIVO DE CONTROLE DE PARTIDA PARA VEÍCULO HÍBRIDO
(71) NISSAN MOTOR CO., LTD. (JP)

**(21) BR 11 2017 026089-1 A2**
Código 9.1 - Deferimento
(22) 03/06/2015
(54) DISPOSITIVO DE CONTROLE DE VEÍCULO E MÉTODO DE CONTROLE DE VEÍCULO
(71) NISSAN MOTOR CO., LTD. (JP)

**(21) BR 11 2017 026163-4 A2**
Código 9.1 - Deferimento
(22) 09/06/2015
(54) DISPOSITIVO DE CONTROLE DE TRANSIÇÃO DE MODO PARA VEÍCULO HÍBRIDO
(71) NISSAN MOTOR CO., LTD. (JP)

**(21) BR 11 2017 026199-5 A2**
Código 9.1 - Deferimento
(22) 26/06/2015
(54) MÉTODO DE FABRICAÇÃO DE CABOS DE MICROMÓDULOS AÉREOS,

| | |
|---|---|
| | E CABO DE MICROMÓDULO AÉREO<br>(71) DRAKA COMTEQ B.V. (NL) |
| **(21) BR 11 2017 026234-7 A2** | Código 9.1 - Deferimento<br>(22) 25/05/2016<br>(54) COMPOSIÇÃO DE DETERGENTE PARA LAVAGEM DE ROUPAS E MÉTODO DE TRATAMENTO DOMÉSTICO DE UM TECIDO<br>(71) UNILEVER IP HOLDINGS B.V. (PB) |
| **(21) BR 11 2017 026235-5 A2** | Código 9.1 - Deferimento<br>(22) 08/06/2015<br>(54) DISPOSITIVO DE CONTROLE DE GERAÇÃO DE POTÊNCIA PARA UM VEÍCULO HÍBRIDO<br>(71) NISSAN MOTOR CO., LTD. (JP) |
| **(21) BR 11 2017 026359-9 A2** | Código 9.1 - Deferimento<br>(22) 29/06/2016<br>(54) ROTOR PARA MÁQUINA ELÉTRICA E MÁQUINA ELÉTRICA QUE COMPREENDE O MESMO<br>(71) ABB SCHWEIZ AG (CH) |
| **(21) BR 11 2017 026369-6 A2** | Código 9.1 - Deferimento<br>(22) 09/06/2016<br>(54) FLUIDO DE PERFURAÇÃO, MÉTODO PARA PERFURAR LAMA, COMPOSIÇÃO DE CIMENTO, E, USO DE UM NANOCOMPÓSITO E DE UM FLUIDO DE PERFURAÇÃO<br>(71) CHAMPIONX USA INC. (US) |
| **(21) BR 11 2017 026372-6 A2** | Código 9.1 - Deferimento<br>(22) 10/06/2015<br>(54) DISPOSITIVO DE CONTROLE DE GERENCIAMENTO DE ENERGIA PARA VEÍCULO HÍBRIDO<br>(71) NISSAN MOTOR CO., LTD. (JP) |
| **(21) BR 11 2017 026952-0 A2** | Código 9.1 - Deferimento<br>(22) 16/06/2016<br>(54) ARTIGO CATALISADOR, SISTEMA DE ESCAPE, E, MÉTODO PARA PROVER CONTROLE DE NOX DE BAIXA TEMPERATURA<br>(71) JOHNSON MATTHEY PUBLIC LIMITED COMPANY (GB) |
| **(21) BR 11 2017 027036-6 A2** | Código 9.1 - Deferimento<br>(22) 02/06/2016<br>(54) VÁLVULA DE SEGURANÇA ATUADA ELETRICAMENTE, SISTEMA DE |

| | |
|---|---|
| | ATUAÇÃO E MÉTODO<br>(71) BAKER HUGHES, A GE COMPANY, LLC (US) |
| **(21) BR 11 2017 027098-6 A2** | Código 9.1 - Deferimento<br>(22) 17/06/2016<br>(54) SISTEMA DE DISTRIBUIÇÃO DE ENERGIA ELÉTRICA EM MOBILIDADE<br>(71) ENGINEERING INGEGNERIA INFORMATICA S.P.A (IT) |
| **(21) BR 11 2017 027156-7 A2** | Código 9.1 - Deferimento<br>(22) 15/06/2016<br>(54) ANUSCÓPIO<br>(71) FRANCESCO SIAS (IT) |
| **(21) BR 11 2017 027338-1 A2** | Código 9.1 - Deferimento<br>(22) 16/06/2016<br>(54) UNIDADE DE ATUAÇÃO DE SERVOMOTOR SEM ESCOVA AXIALMENTE ALINHADA E SISTEMA DE ATUAÇÃO DE SERVOMOTOR SEM ESCOVA AUTOCONTIDO<br>(71) TOL-O-MATIC, INC. (US) |
| **(21) BR 11 2017 027386-1 A2** | Código 9.1 - Deferimento<br>(22) 21/07/2016<br>(54) MÁQUINA DE AMARRAÇÃO<br>(71) MAX CO., LTD. (JP) |
| **(21) BR 11 2017 027479-5 A2** | Código 9.1 - Deferimento<br>(22) 20/06/2016<br>(54) DISPOSITIVO DE COLETA DE FLUIDO BIOLÓGICO<br>(71) BECTON, DICKINSON AND COMPANY (US) |
| **(21) BR 11 2017 027486-8 A2** | Código 9.1 - Deferimento<br>(22) 20/06/2016<br>(54) SISTEMA DE CONECTOR<br>(71) WEATHERFORD U.K. LIMITED (GB) |
| **(21) BR 11 2017 027487-6 A2** | Código 9.1 - Deferimento<br>(22) 20/06/2016<br>(54) REVESTIMENTOS EM PÓ REPELENTES À SUJEIRA E SOLO<br>(71) ARMSTRONG WORLD INDUSTRIES, INC. (US) |
| **(21) BR 11 2017 027545-7 A2** | Código 9.1 - Deferimento<br>(22) 27/06/2016<br>(54) BOMBA DE FLUXO LIVRE |

| | |
|---|---|
| | (71) KSB SE & CO. KGAA (DE) |
| **(21) BR 11 2017 027579-1 A2** | Código 9.1 - Deferimento<br>(22) 26/08/2016<br>(54) MÉTODO PARA TRATAR O AMIDO EM PROCESSOS DE FABRICAÇÃO DE POLPA, PAPEL E CARTÃO<br>(71) KEMIRA OYJ (FI) |
| **(21) BR 11 2017 027695-0 A2** | Código 9.1 - Deferimento<br>(22) 30/06/2016<br>(54) SERINGA PARA RETENÇÃO E MISTURA DE PRIMEIRA E SEGUNDA SUBSTÂNCIAS<br>(71) FERROSAN MEDICAL DEVICES A/S (DK) |
| **(21) BR 11 2017 027753-0 A2** | Código 9.1 - Deferimento<br>(22) 22/06/2016<br>(54) APLICADOR LOCAL DE TERAPIA DE LUZ<br>(71) JOHNSON & JOHNSON CONSUMER INC. (US) |
| **(21) BR 11 2017 027976-2 A2** | Código 9.1 - Deferimento<br>(22) 27/06/2016<br>(54) ADITIVO, PROCESSO PARA PRODUÇÃO DE UM ADITIVO, USO DE UM ADITIVO, E, MISTURA<br>(71) CONSTRUCTION RESEARCH & TECHNOLOGY GMBH (DE) |
| **(21) BR 11 2017 027977-0 A2** | Código 9.1 - Deferimento<br>(22) 25/05/2016<br>(54) SISTEMA ELETRÔNICO, MÉTODO PARA CONTROLAR A AQUISIÇÃO DE UM ELETROCARDIOGRAMA E MEIOS DE ARMAZENAMENTO LEGÍVEIS POR COMPUTADOR<br>(71) D-HEART S.R.L. (IT) |
| **(21) BR 11 2017 027999-1 A2** | Código 9.1 - Deferimento<br>(22) 14/02/2017<br>(54) COMPOSIÇÃO DE FIBRA DE VIDRO DE ALTO DESEMPENHO, FIBRA DE VIDRO E MATERIAL COMPÓSITO DA MESMA<br>(71) JUSHI GROUP CO., LTD. (CN) |
| **(21) BR 11 2017 028079-5 A2** | Código 9.1 - Deferimento<br>(22) 02/05/2016<br>(54) GRUPO MAGNÉTICO E INJETOR DE COMBUSTÍVEL COM UM GRUPO MAGNÉTICO<br>(71) ROBERT BOSCH GMBH (DE) |

| | |
|---|---|
| **(21) BR 11 2017 028229-1 A2** | Código 9.1 - Deferimento<br>(22) 13/07/2016<br>(54) MÉTODO PARA O CURTIMENTO DE UMA PELE DE ANIMAL<br>(71) DB PATENTS LTD. (MT) |
| **(21) BR 11 2017 028236-4 A2** | Código 9.1 - Deferimento<br>(22) 29/06/2016<br>(54) SUBSTRATO ADESIVO DESCARTÁVEL ADAPTADO PARA SER ARRANJADO EM UM DISPOSITIVO MÉDICO<br>(71) SUNSTAR SUISSE SA (CH) |
| **(21) BR 11 2017 028367-0 A2** | Código 9.1 - Deferimento<br>(22) 28/06/2016<br>(54) MEMBRO ELÁSTICO FORMADO POR UM FIO E FIO<br>(71) NHK SPRING CO., LTD. (JP) |
| **(21) BR 11 2017 028387-5 A2** | Código 9.1 - Deferimento<br>(22) 23/09/2016<br>(54) FOLHAS CONTÍNUAS INSUFLADAS EM FUSÃO, E, ARTIGO<br>(71) BOREALIS AG (AT) |
| **(21) BR 11 2017 028418-9 A2** | Código 9.1 - Deferimento<br>(22) 27/01/2016<br>(54) BANDEJA PARA O COZIMENTO DE ALIMENTO EM UM FORNO E PROCESSO PARA A FABRICAÇÃO DE UMA BANDEJA<br>(71) ELECTROLUX APPLIANCES AKTIEBOLAG (SE) |
| **(21) BR 11 2017 028546-0 A2** | Código 9.1 - Deferimento<br>(22) 29/06/2016<br>(54) FAIXA DE SUPORTE DE PACIENTES<br>(71) ARJOHUNTLEIGH AB (SE) |
| **(21) BR 11 2018 000031-0 A2** | Código 9.1 - Deferimento<br>(22) 01/07/2016<br>(54) ENVIDRAÇAMENTO, ENVIDRAÇAMENTO PARA UM EDIFÍCIO OU PARA UM VEÍCULO, LUZ DE USO VEICULAR, E ARRANJO DE MONTAGEM DE UMA LUZ DE USO VEICULAR AO VIDRO DE UMA JANELA DE UM VEÍCULO<br>(71) PILKINGTON GROUP LIMITED (GB) ; PILKINGTON BRASIL LTDA (BR/SP) |
| **(21) BR 11 2018 000162-7 A2** | Código 9.1 - Deferimento<br>(22) 22/07/2016 |

| | |
|---|---|
| | (54) VEÍCULO DO TIPO PARA MONTAR<br>(71) HONDA MOTOR CO., LTD. (JP) |
| **(21) BR 11 2018 000164-3 A2** | Código 9.1 - Deferimento<br>(22) 29/07/2016<br>(54) Máquina de lavar roupas<br>(71) SAMSUNG ELECTRONICS CO., LTD. (KR) |
| **(21) BR 11 2018 000181-3 A2** | Código 9.1 - Deferimento<br>(22) 06/07/2016<br>(54) DISPOSITIVO FOTOVOLTAICO COMPREENDENDO MATERIAL DE PEROVSKITA<br>(71) HUNT PEROVSKITE TECHNOLOGIES, L.L.C. (US) |
| **(21) BR 11 2018 000226-7 A2** | Código 9.1 - Deferimento<br>(22) 07/07/2016<br>(54) DISPOSITIVO E MÉTODO PARA CIMENTAR INVÓLUCRO EM FURO DE POÇO<br>(71) SALTEL INDUSTRIES (FR) |
| **(21) BR 11 2018 000330-1 A2** | Código 9.1 - Deferimento<br>(22) 04/07/2016<br>(54) Método para a fabricação de um material à base de ureia particulado compreendendo enxofre elementar, o material à base de ureia particulado e seu uso<br>(71) YARA INTERNATIONAL ASA (NO) |
| **(21) BR 11 2018 000370-0 A2** | Código 9.1 - Deferimento<br>(22) 25/07/2016<br>(54) DISPOSITIVO DE ALÇA E LUZ CIRÚRGICA<br>(71) KARL LEIBINGER MEDIZINTECHNIK GMBH & CO. KG (DE) |
| **(21) BR 11 2018 000482-0 A2** | Código 9.1 - Deferimento<br>(22) 30/06/2016<br>(54) COMPOSIÇÃO HERBICIDA, USO DA COMPOSIÇÃO E MÉTODO PARA O CONTROLE DA VEGETAÇÃO INDESEJADA<br>(71) BASF AGRO B.V. (NL) |
| **(21) BR 11 2018 000485-5 A2** | Código 9.1 - Deferimento<br>(22) 15/08/2016<br>(54) CONJUNTO COM UM SUPORTE DE JANELA PARA UMA JANELA DE VEÍCULO E VEÍCULO MOTORIZADO<br>(71) SAINT-GOBAIN GLASS FRANCE (FR) |

| | |
|---|---|
| **(21) BR 11 2018 000503-7 A2** | Código 9.1 - Deferimento<br>(22) 29/06/2016<br>(54) PORTADOR DE MANDRIL FLUTUANTE DO TIPO OLDHAM COMPACTO<br>(71) ISCAR LTD. (IL) |
| **(21) BR 11 2018 000851-6 A2** | Código 9.1 - Deferimento<br>(22) 16/07/2016<br>(54) CARTUCHO DE ANÁLISE DE AMOSTRAS, PLACAS DE CIRCUITO PARA O MESMO E MÉTODO DE AMPLIFICAÇÃO<br>(71) CUE HEALTH INC. (US) |
| **(21) BR 11 2018 000907-5 A2** | Código 9.1 - Deferimento<br>(22) 15/07/2016<br>(54) SISTEMA DE TESTE FLUÍDICO, E, MÉTODO PARA USAR O SISTEMA DE TESTE FLUÍDICO<br>(71) STAT-DIAGNOSTICA & INNOVATION, S.L. (ES) |
| **(21) BR 11 2018 000997-0 A2** | Código 9.1 - Deferimento<br>(22) 07/07/2016<br>(54) FECHAMENTO DE EXTREMIDADE DE RECIPIENTE COM ABERTURA DE VENTILAÇÃO SECUNDÁRIA OPCIONAL<br>(71) BALL CORPORATION (US) |
| **(21) BR 11 2018 001067-7 A2** | Código 9.1 - Deferimento<br>(22) 14/07/2016<br>(54) TRANSMISSOR DE ENERGIA SEM FIO INDUTIVA, RECEPTOR DE ENERGIA SEM FIO INDUTIVA E MÉTODO DE DETECTAR OBJETOS ESTRANHOS<br>(71) KONINKLIJKE PHILIPS N.V. (NL) |
| **(21) BR 11 2018 001160-6 A2** | Código 9.1 - Deferimento<br>(22) 29/07/2016<br>(54) SISTEMA DE EXTRUSÃO HIDRÁULICO<br>(71) TECRES S.P.A. (IT) |
| **(21) BR 11 2018 001177-0 A2** | Código 9.1 - Deferimento<br>(22) 21/07/2016<br>(54) DISPOSITIVO DE ELEVAÇÃO PARA PEGAR UM MEMBRO DO FUNDO DO OCEANO<br>(71) IHC HOLLAND IE B.V. (NL) |
| **(21) BR 11 2018 001191-6 A2** | Código 9.1 - Deferimento |

(22) 08/06/2016
(54) SISTEMA DE CONTENÇÃO
(71) THINKTANK PRODUCTS INC. (CA)

---

**(21) BR 11 2018 001406-0 A2**
Código 9.1 - Deferimento
(22) 23/07/2015
(54) MÉTODO DE CONTROLE DE MOTOR E DISPOSITIVO DE CONTROLE DE DESLOCAMENTO DE VEÍCULO
(71) NISSAN MOTOR CO., LTD. (JP)

---

**(21) BR 11 2018 001429-0 A2**
Código 9.1 - Deferimento
(22) 11/08/2016
(54) COMPOSIÇÃO LÍQUIDA NÃO AQUOSA, MÉTODO PARA A PREPARAÇÃO DA COMPOSIÇÃO E MÉTODO NÃO TERAPÊUTICO PARA CONTROLAR FUNGOS FITOPATOGÊNICOS E/ OU CRESCIMENTO INDESEJADO DE PLANTAS E/ OU ATAQUE INDESEJADO POR INSETOS OU ÁCAROS E/ OU PARA REGULAR O CRESCIMENTO DE PLANTAS
(71) BASF SE (DE)

---

**(21) BR 11 2018 001442-7 A2**
Código 9.1 - Deferimento
(22) 02/06/2016
(54) COMPOSIÇÃO ANTIOXIDANTE PARA ÓLEO, MÉTODO DE PREPARAÇÃO DA MESMA, ÓLEO DE COZINHA CONTENDO A MESMA, E MÉTODO PARA PREPARAR ÓLEO DE COZINHA
(71) CJ CHEILJEDANG CORPORATION (KR)

---

**(21) BR 11 2018 001551-2 A2**
Código 9.1 - Deferimento
(22) 28/07/2016
(54) SERINGA
(71) F K INNOVATIONEN GMBH & CO. KG (DE)

---

**(21) BR 11 2018 001583-0 A2**
Código 9.1 - Deferimento
(22) 27/07/2016
(54) DISPOSITIVO DE BOCAL PARA CONDICIONAR UMA ÁREA DE CONTATO DE TECIDO A LASER E CONJUNTO DE DISPOSITIVO DE BOCAL
(71) ADVANCED OSTEOTOMY TOOLS - AOT AG (CH)

---

**(21) BR 11 2018 001596-2 A2**
Código 9.1 - Deferimento
(22) 28/07/2016
(54) MÉTODOS PARA EMPARELHAMENTO DE VALORES DE POSIÇÃO E CONTROLADOR DE BOMBEAMENTO DE HASTE
(71) BRISTOL, INC., D/B/A REMOTE AUTOMATION SOLUTIONS (US)

**(21) BR 11 2018 001722-1 A2**
Código 9.1 - Deferimento
(22) 21/07/2016
(54) SISTEMA DE ACIONAMENTO DE VEÍCULO E MÉTODO PARA OPERAR UM SISTEMA DE ACIONAMENTO DE VEÍCULO
(71) FUELSAVE GMBH (DE)

**(21) BR 11 2018 001732-9 A2**
Código 9.1 - Deferimento
(22) 21/07/2016
(54) SISTEMA DE PROPULSÃO DE NAVIO E MÉTODO PARA OPERAR UM SISTEMA DE PROPULSÃO DE NAVIO
(71) FUELSAVE GMBH (DE)

**(21) BR 11 2018 001741-8 A2**
Código 9.1 - Deferimento
(22) 18/07/2016
(54) Aparelho
(71) ETHICON LLC (US)

**(21) BR 11 2018 001754-0 A2**
Código 9.1 - Deferimento
(22) 08/06/2016
(54) ESTRUTURA DE RESFRIAMENTO PARA MÁQUINA DÍNAMO-ELÉTRICA
(71) NISSAN MOTOR CO., LTD. (JP)

**(21) BR 11 2018 001857-0 A2**
Código 9.1 - Deferimento
(22) 28/07/2016
(54) DISPOSITIVO FOTOTERAPÊUTICO PARA ENTREGAR EMISSÕES LUMINOSAS A UM COURO CABELUDO DE UM PACIENTE
(71) KNOW BIO, LLC (US)

**(21) BR 11 2018 001874-0 A2**
Código 9.1 - Deferimento
(22) 28/07/2016
(54) MÉTODOS DE MODULAÇÃO DE ÓXIDO NÍTRICO EM TECIDO VIVO DE MAMÍFERO
(71) KNOW BIO, LLC (US)

**(21) BR 11 2018 002044-3 A2**
Código 9.1 - Deferimento
(22) 12/07/2016
(54) CONJUNTO DE SERPENTINA DE INDUÇÃO E FOGÃO
(71) ELECTROLUX APPLIANCES AKTIEBOLAG (SE)

**(21) BR 11 2018 002123-7 A2**
Código 9.1 - Deferimento
(22) 10/08/2016
(54) DISPOSITIVO MÉDICO PARA INJEÇÃO COM UMA CÂMARA DE LIMPEZA

(71) NOVO NORDISK A/S (DK)

---

**(21) BR 11 2018 002190-3 A2**

Código 9.1 - Deferimento
(22) 15/08/2016
(54) Dispositivo de aplicação do atuador de extremidade
(71) ETHICON LLC (US)

---

**(21) BR 11 2018 002276-4 A2**

Código 9.1 - Deferimento
(22) 09/06/2016
(54) DISPOSITIVO PARA O PREENCHIMENTO DE UM VASO COM FITA DE FIBRAS
(71) TRÜTZSCHLER GROUP SE (DE)

---

**(21) BR 11 2018 002341-8 A2**

Código 9.1 - Deferimento
(22) 03/08/2016
(54) MÉTODO PARA A FABRICAÇÃO DE UM FERTILIZANTE DE FOSFATO DE AMÔNIO TENDO TEOR DE CÁDMIO BAIXO
(71) OCP SA (MA)

---

**(21) BR 11 2018 002346-9 A2**

Código 9.1 - Deferimento
(22) 01/07/2016
(54) ROTOR PARA MÁQUINA ELÉTRICA E MÉTODO DE FABRICAÇÃO DO ROTOR
(71) ABB SCHWEIZ AG (CH)

---

**(21) BR 11 2018 002454-6 A2**

Código 9.1 - Deferimento
(22) 04/08/2016
(54) FUNDAÇÃO ACIMA DO SOLO PARA CONSTRUÇÃO DE SUPERESTRUTURAS
(71) ALEJANDRO STEIN (CH)

---

**(21) BR 11 2018 002504-6 A2**

Código 9.1 - Deferimento
(22) 09/09/2016
(54) APARELHO PARA APLICAR FOLHETOS A RECIPIENTES
(71) P.E. LABELLERS S.P.A. (IT)

---

**(21) BR 11 2018 002582-8 A2**

Código 9.1 - Deferimento
(22) 07/08/2015
(54) COMPOSIÇÃO MICROBIANA
(71) CORPORACIÓN COLOMBIANA DE INVESTIGACIÓN AGROPECUARIA - AGROSAVIA (CO)

---

**(21) BR 11 2018 002680-8 A2**

Código 9.1 - Deferimento

(22) 08/08/2016
(54) LUZ CIRÚRGICA
(71) KARL LEIBINGER MEDIZINTECHNIK GMBH & CO. KG (DE)

---

**(21) BR 11 2018 002830-4 A2**
Código 9.1 - Deferimento
(22) 12/08/2016
(54) PACOTE DE ROTOR, MÁQUINA DE RELUTÂNCIA E MÉTODO PARA FABRICAÇÃO DE PACOTE DE ROTORES
(71) KSB SE & CO. KGAA (DE)

---

**(21) BR 11 2018 002845-2 A2**
Código 9.1 - Deferimento
(22) 12/08/2016
(54) PRODUTO FERTILIZANTE GRANULADO E SEU MÉTODO DE PRODUÇÃO
(71) THE MOSAIC COMPANY (US)

---

**(21) BR 11 2018 002996-3 A2**
Código 9.1 - Deferimento
(22) 20/08/2015
(54) Compressor alternativo com um cárter e kit de reequipamento para um compressor alternativo
(71) HAUG SAUER KOMPRESSOREN AG (CH)

---

**(21) BR 11 2018 003029-5 A2**
Código 9.1 - Deferimento
(22) 19/08/2016
(54) MÉTODO PARA REDUZIR EMISSÕES DE MERCÚRIO
(71) ECOLAB USA INC. (US)

---

**(21) BR 11 2018 003180-1 A2**
Código 9.1 - Deferimento
(22) 27/08/2015
(54) COMPRESSOR PARA REFRIGERANTE
(71) BITZER KÜHLMASCHINENBAU GMBH (DE)

---

**(21) BR 11 2018 003194-1 A2**
Código 9.1 - Deferimento
(22) 21/07/2016
(54) SISTEMA E MÉTODO PARA ESTENDER A RESPOSTA ESPECTRAL DE QUASE INFRAVERMELHO PARA SISTEMAS DE CRIAÇÃO DE IMAGEM
(71) QUALCOMM INCORPORATED (US)

---

**(21) BR 11 2018 003229-8 A2**
Código 9.1 - Deferimento
(22) 23/08/2016
(54) FILTRO A SER MONTADO EM UM FLANGE DE CONEXÃO E PEÇA INSERIDA DE FILTRAÇÃO PARA O MESMO
(71) HENGST SE (DE)

| | |
|---|---|
| **(21) BR 11 2018 003234-4 A2** | Código 9.1 - Deferimento<br>(22) 04/08/2016<br>(54) MÉTODO PARA FABRICAR PAPEL LIGNOCELULÓSICO E PRODUTOS DE PAPEL<br>(71) SOLENIS TECHNOLOGIES, L.P. (CH) |
| **(21) BR 11 2018 003256-5 A2** | Código 9.1 - Deferimento<br>(22) 15/08/2016<br>(54) APARELHO DE BANDEJA CIRÚRGICA E COMPONENTES DO MESMO<br>(71) HIP INNOVATION TECHNOLOGY, LLC (US) |
| **(21) BR 11 2018 003450-9 A2** | Código 9.1 - Deferimento<br>(22) 22/09/2016<br>(54) IMPLEMENTO DE TRATAMENTO BUCAL<br>(71) UNILEVER IP HOLDINGS B.V. (PB) |
| **(21) BR 11 2018 003539-4 A2** | Código 9.1 - Deferimento<br>(22) 18/08/2016<br>(54) EMBALAGEM DO TIPO BLISTER<br>(71) BAYER PHARMA AKTIENGESELLSCHAFT (DE) |
| **(21) BR 11 2018 003543-2 A2** | Código 9.1 - Deferimento<br>(22) 08/08/2016<br>(54) CONJUNTO CIRÚRGICO<br>(71) SPINEWAY (FR) |
| **(21) BR 11 2018 003627-7 A2** | Código 9.1 - Deferimento<br>(22) 11/08/2016<br>(54) DISPOSITIVO CIRÚRGICO<br>(71) ETHICON LLC (US) |
| **(21) BR 11 2018 003657-9 A2** | Código 9.1 - Deferimento<br>(22) 31/08/2015<br>(54) SISTEMA DE ANCORAGEM DE CABO, CONSTRUÇÃO DE ENGENHARIA CIVIL COMPREENDENDO PELO MENOS UM CABO E MÉTODO PARA AJUSTE DE UM SISTEMA DE ANCORAGEM DE CABO<br>(71) VSL INTERNATIONAL AG (CH) |
| **(21) BR 11 2018 003662-5 A2** | Código 9.1 - Deferimento<br>(22) 17/08/2016<br>(54) CONJUNTO DE CARTUCHO DE GRAMPOS PARA USO COM UM GRAMPEADOR CIRÚRGICO |

(71) ETHICON LLC (PR)

---

**(21) BR 11 2018 003702-8 A2**

Código 9.1 - Deferimento
(22) 01/08/2016
(54) DISPOSITIVO DE INTERRUPÇÃO PARA ATUAR SOBRE UM ELEMENTO DE FECHAMENTO DE UMA TUBULAÇÃO MÉDICA
(71) FRESENIUS KABI DEUTSCHLAND GMBH (DE)

---

**(21) BR 11 2018 003770-2 A2**

Código 9.1 - Deferimento
(22) 17/08/2016
(54) APARELHO PARA OPERAR EM TECIDO
(71) ETHICON LLC (US)

---

**(21) BR 11 2018 003918-7 A2**

Código 9.1 - Deferimento
(22) 25/08/2016
(54) Composição para lavagem de roupas e método para lavagem de roupas ou tecidos
(71) UNILEVER IP HOLDINGS B.V. (PB)

---

**(21) BR 11 2018 003959-4 A2**

Código 9.1 - Deferimento
(22) 16/09/2016
(54) SISTEMA DE IMAGINOLOGIA POR RADIOGRAFIA, SISTEMA DE FABRICAÇÃO DO CONJUNTO DE CANOS E MÉTODO PARA CONSTITUIÇÃO DE IMAGEM DE UM CONJUNTO DE CANOS
(71) GENERAL ELECTRIC COMPANY (US)

---

**(21) BR 11 2018 004013-4 A2**

Código 9.1 - Deferimento
(22) 08/09/2016
(54) ELEMENTO COALESCENTE, ELEMENTO DE FILTRO, SISTEMA DE FILTRO COM UM ELEMENTO DE FILTRO E EMPREGO DE UM SISTEMA DE FILTRO
(71) MANN+HUMMEL GMBH (DE)

---

**(21) BR 11 2018 004091-6 A2**

Código 9.1 - Deferimento
(22) 06/12/2016
(54) MÉTODO E FERRAMENTA DE CORTE MÓVEL PARA CORTAR UMA ESTRUTURA TUBULAR SUBMARINA
(71) SMART INSTALLATIONS AS (NO)

---

**(21) BR 11 2018 004238-2 A2**

Código 9.1 - Deferimento
(22) 04/09/2015
(54) CARTUCHO SUBSTITUÍVEL PARA INSTALAÇÃO DE USUÁRIO EM UM SISTEMA DE IMPRESSORA E SISTEMA DE IMPRESSORA

(71) HEWLETT-PACKARD DEVELOPMENT COMPANY, L.P. (US)

---

**(21) BR 11 2018 004263-3 A2**

Código 9.1 - Deferimento
(22) 09/09/2016
(54) SISTEMA E MÉTODOS DE ACESSO EPICARDIAL
(71) BAYLIS MEDICAL COMPANY INC. (CA)

---

**(21) BR 11 2018 004304-4 A8**

Código 9.1 - Deferimento
(22) 04/05/2016
(54) MÉTODO DE ISOLAMENTO E CONJUNTO DE EQUIPAMENTO SUBMARINO
(71) FMC TECHNOLOGIES, INC. (US)

---

**(21) BR 11 2018 004364-8 A2**

Código 9.1 - Deferimento
(22) 05/09/2016
(54) COMPOSTO PARA USO EM COMPOSIÇÕES DE MUDANÇA DE COR, COMPOSIÇÃO DE MUDANÇA DE COR QUE COMPREENDE O DITO COMPOSTO, COMPOSIÇÃO DE PIGMENTO MICROENCAPSULADO,COMPOSIÇÃO DE TINTA, IMPLEMENTO DE ESCRITA, INDICADOR, PROCESSO PARA PRODUZIR O DITO INDICADOR E AINDA USO DO COMPOSTO, COMPOSIÇÃO E TENSOATIVO
(71) SOCIETE BIC (FR)

---

**(21) BR 11 2018 004849-6 A2**

Código 9.1 - Deferimento
(22) 29/11/2016
(54) MODIFICADOR, USO DO MESMO, MÉTODO DE PRODUÇÃOPARA MODIFICADOR E CARREADOR PARA MATERIALADITIVO
(71) TOYOTA BOSHOKU KABUSHIKI KAISHA (JP)

---

**(21) BR 11 2018 004860-7 A2**

Código 9.1 - Deferimento
(22) 09/09/2016
(54) MATERIAL, SEU USO, E MÉTODO DE FABRICAÇÃO DO DITO MATERIAL
(71) SIGNA LABS S.R.L. (IT)

---

**(21) BR 11 2018 005093-8 A2**

Código 9.1 - Deferimento
(22) 16/09/2016
(54) MELHORAMENTO EM MECANISMOS DE DETECÇÃO DE LÍQUIDOS PARA CARTÕES DE CIRCUITO
(71) SYSTEMS AND SOFTWARE ENTERPRISES, LLC (US)

---

**(21) BR 11 2018 005193-4 A2**

Código 9.1 - Deferimento
(22) 15/09/2016

(54) SISTEMA DE TRANSPORTE PARA UM VEÍCULO
(71) CHARLES L. CASAGRANDE (US)

---

**(21) BR 11 2018 005194-2 A2**
Código 9.1 - Deferimento
(22) 16/09/2016
(54) PROCESSO PARA PREPARAR UM COMPOSTO ANTIFÚNGICO
(71) VPS-3, INC. (US)

---

**(21) BR 11 2018 005337-6 A2**
Código 9.1 - Deferimento
(22) 25/07/2016
(54) DISPOSITIVO DE TESTE DE INJETOR
(71) ROBERT BOSCH GMBH (DE)

---

**(21) BR 11 2018 005354-6 A2**
Código 9.1 - Deferimento
(22) 18/09/2015
(54) DISPOSITIVO DE CONTROLE PARA MOTOR DE COMBUSTÃO INTERNA E MÉTODO DE CONTROLE PARA MOTOR DE COMBUSTÃO INTERNA
(71) NISSAN MOTOR CO., LTD. (JP)

---

**(21) BR 11 2018 005393-7 A2**
Código 9.1 - Deferimento
(22) 16/09/2016
(54) FORMAÇÃO DE PELÍCULA MICROFIBRILADA FLEXÍVEL
(71) STORA ENSO OYJ (FI)

---

**(21) BR 11 2018 005395-3 A2**
Código 9.1 - Deferimento
(22) 14/10/2016
(54) FITA DE FIXAÇÃO ULTRAPEQUENA E ARTIGO INCLUINDO A MESMA
(71) NITTO DENKO CORPORATION (JP)

---

**(21) BR 11 2018 005721-5 A2**
Código 9.1 - Deferimento
(22) 21/09/2016
(54) Aparelho
(71) ETHICON LLC (US)

---

**(21) BR 11 2018 005723-1 A2**
Código 9.1 - Deferimento
(22) 22/02/2017
(54) MÉTODO E APARELHO PARA PRODUÇÃO DE MACARRÃO FRITO INSTANTÂNEO
(71) NISSIN FOODS HOLDINGS CO., LTD. (JP)

---

**(21) BR 11 2018 005751-7 A2**
Código 9.1 - Deferimento
(22) 13/09/2016

| | |
|---|---|
| | (54) APARELHO E MÉTODO PARA ANTENA SINTONIZÁVEL DE ABERTURA ADAPTATIVA<br>(71) HUAWEI TECHNOLOGIES CO., LTD. (CN) |
| **(21) BR 11 2018 005809-2 A2** | Código 9.1 - Deferimento<br>(22) 30/09/2016<br>(54) CORREIA DE ESTEIRA COM UMA INSERÇÃO DE BORRACHA DENTRO DOS CALÇOS PARA AUMENTAR A DURABILIDADE DA CORREIA E REDUZIR A HASTE DE FIBRA DE VIDRO<br>(71) CONTITECH TRANSPORTBANDSYSTEME GMBH (DE) |
| **(21) BR 11 2018 005845-9 A2** | Código 9.1 - Deferimento<br>(22) 22/09/2016<br>(54) Método de controlar desaceleração de um veículo e veículo<br>(71) CNH INDUSTRIAL ITALIA S.P.A. (IT) |
| **(21) BR 11 2018 006109-3 A2** | Código 9.1 - Deferimento<br>(22) 14/09/2016<br>(54) Primeiro e segundo sistemas de vaporização, método de sincronização de recurso<br>(71) NICOVENTURES TRADING LIMITED (GB) |
| **(21) BR 11 2018 006125-5 A2** | Código 9.1 - Deferimento<br>(22) 28/09/2016<br>(54) SISTEMAS E MÉTODOS PARA COLETA DE UMA ESPÉCIE<br>(71) MASSACHUSETTS INSTITUTE OF TECHNOLOGY (US) |
| **(21) BR 11 2018 006207-3 A2** | Código 9.1 - Deferimento<br>(22) 21/09/2016<br>(54) INSTRUMENTO DE GRAMPEAMENTO CIRÚRGICO COM LIBERAÇÃO DO EIXO DE ACIONAMENTO, DISPAROENERGIZADO E ARTICULAÇÃO ENERGIZADA E MÉTODO PARA REMOVER UM CONJUNTO DE EIXO DE ACIONAMENTO DE UM CONJUNTO DE CABO DE UM INSTRUMENTO CIRÚRGICO<br>(71) ETHICON LLC (US) |
| **(21) BR 11 2018 006209-0 A2** | Código 9.1 - Deferimento<br>(22) 07/10/2016<br>(54) MEMBRO DE LADO DE CORPO DE UM UTENSÍLIO DE ESTOMIA E UTENSÍLIO DE ESTOMIA<br>(71) COLOPLAST A/S (DK) |
| **(21) BR 11 2018 006219-7 A2** | Código 9.1 - Deferimento |

(22) 14/09/2016
(54) Sistema de provisão de vapor eletrônico, dispositivo de comunicação móvel e método para sincronizar um recurso entre um sistema de provisão de vapor eletrônico e um dispositivo de comunicação móvel
(71) NICOVENTURES TRADING LIMITED (GB)

---

**(21) BR 11 2018 006223-5 A2**
Código 9.1 - Deferimento
(22) 20/09/2016
(54) SUPORTE COMPÓSITO PARA UTILIZAÇÃO COM BOBINA DE REATORES DE NÚCLEO DE AR
(71) SIEMENS AKTIENGESELLSCHAFT (DE)

---

**(21) BR 11 2018 006298-7 A2**
Código 9.1 - Deferimento
(22) 21/09/2016
(54) Conjunto de cartucho de grampos com adjunto compressível com fibras espaçadoras cruzadas
(71) ETHICON LLC (US)

---

**(21) BR 11 2018 006370-3 A2**
Código 9.1 - Deferimento
(22) 01/10/2015
(54) ÓCULOS DE LENTE UNITÁRIA NÃO CORRETIVA OU CAPACETE DE SEGURANÇA, MÉTODO IMPLANTADO POR COMPUTADOR PARA PROJETAR UM PROTETOR DE PEÇA ÚNICA, MÉTODO PARA FABRICAR UM PROTETOR DE PEÇA ÚNICA E MEIO DE ARMAZENAMENTO LEGÍVEL POR COMPUTADOR
(71) CARL ZEISS VISION INTERNATIONAL GMBH (DE)

---

**(21) BR 11 2018 006397-5 A2**
Código 9.1 - Deferimento
(22) 21/09/2016
(54) RECIPIENTE RELACRÁVEL INCLUINDO INSERTO
(71) PHILIP MORRIS PRODUCTS S.A. (CH)

---

**(21) BR 11 2018 006485-8 A2**
Código 9.1 - Deferimento
(22) 30/09/2016
(54) MÉTODO PARA GERENCIAR UM SISTEMA DE AQUECIMENTO E SISTEMA DE AQUECIMENTO
(71) ELECTROLUX APPLIANCES AKTIEBOLAG (SE)

---

**(21) BR 11 2018 006613-3 A2**
Código 9.1 - Deferimento
(22) 30/09/2015
(54) DISPOSITIVO DE EXIBIÇÃO VEICULAR
(71) NISSAN MOTOR CO., LTD. (JP)

**(21) BR 11 2018 006618-4 A2**
Código 9.1 - Deferimento
(22) 30/09/2015
(54) MÉTODO DE CONTROLE DE ENERGIA ELÉTRICA E DISPOSITIVO DE CONTROLE DE ENERGIA ELÉTRICA
(71) NISSAN MOTOR CO., LTD. (JP)

**(21) BR 11 2018 006688-5 A2**
Código 9.1 - Deferimento
(22) 11/10/2016
(54) LENTE OFTÁLMICA DE ADIÇÃO PROGRESSIVA PARA UM USUÁRIO MÍOPE E PRESBIÓPICO E MÉTODO IMPLEMENTADO POR MEIOS DE COMPUTADOR PARA O FORNECIMENTO DE UMA LENTE OFTÁLMICA DE ADIÇÃO PROGRESSIVA
(71) ESSILOR INTERNATIONAL (FR)

**(21) BR 11 2018 006697-4 A2**
Código 9.1 - Deferimento
(22) 02/10/2015
(54) MÉTODO DE CONTROLE DE ALIMENTAÇÃO DE VEÍCULO E DISPOSITIVO DE CONTROLE DE ALIMENTAÇÃO DE VEÍCULO
(71) NISSAN MOTOR CO., LTD. (JP)

**(21) BR 11 2018 006906-0 A2**
Código 9.1 - Deferimento
(22) 03/10/2016
(54) CONJUNTO DE PINO DE TRAVAMENTO, E, MÉTODO PARA TRAVAR UM MEMBRO DE DESGASTE A UM ADAPTADOR OU PARA REMOVER UM MEMBRO DE DESGASTE DE UM ADAPTADOR
(71) HENSLEY INDUSTRIES, INC. (US)

**(21) BR 11 2018 007113-7 A2**
Código 9.1 - Deferimento
(22) 22/08/2016
(54) DISPOSITIVO DE FIXAÇÃO, PRINCIPALMENTE PARA INSTALAÇÃO DE UMA ANTENA EM UM VEÍCULO
(71) SCANIA CV AB (SE)

**(21) BR 11 2018 007207-9 A2**
Código 9.1 - Deferimento
(22) 18/04/2017
(54) RESERVATÓRIO PARA ELEMENTOS DE TIPO HASTE PARA A INDÚSTRIA DE TABACO
(71) INTERNATIONAL TOBACCO MACHINERY POLAND SP. Z O.O (PL)

**(21) BR 11 2018 007293-1 A2**
Código 9.1 - Deferimento
(22) 20/10/2016
(54) Método de mascaramento de sabores desagradáveis em uma composição comestível, bem como composição comestível

(71) GIVAUDAN SA (CH)

---

**(21) BR 11 2018 007330-0 A2**

Código 9.1 - Deferimento
(22) 18/08/2016
(54) COMPOSIÇÃO PARA A DESTRUIÇÃO DE MICROALGAS OU MUSGOS, E MÉTODO DE DESTRUIÇÃO DE MICROALGAS OU MUSGOS
(71) CUREARTH, INC. (KR)

---

**(21) BR 11 2018 007335-0 A2**

Código 9.1 - Deferimento
(22) 20/10/2016
(54) Uso de celebiose como intensificador de doçura em uma composição comestível
(71) GIVAUDAN SA (CH)

---

**(21) BR 11 2018 007452-7 A2**

Código 9.1 - Deferimento
(22) 11/10/2016
(54) LENTE DE ADIÇÃO PROGRESSIVA OFTÁLMICA PARA UM USUÁRIO MÍOPE E PRESBIÓPICO E MÉTODO IMPLEMENTADO POR MEIOS DE COMPUTADOR PARA FORNECIMENTO DESSA LENTE
(71) ESSILOR INTERNATIONAL (FR)

---

**(21) BR 11 2018 007456-0 A2**

Código 9.1 - Deferimento
(22) 07/10/2016
(54) Instrumento cirúrgico com deslizador de atuação de grampo cirúrgico com curso de atuação que tem distância minimizada em relação ao grampo distal
(71) ETHICON LLC (US)

---

**(21) BR 11 2018 007609-0 A2**

Código 9.1 - Deferimento
(22) 01/09/2016
(54) MATERIAL MAGNÉTICO DE FERRITA, ÍMÃ DE FERRITA SINTERIZADO, ÍMÃ PERMANENTE DO TIPO SEGMENTO DERIVADO DO DITO MATERIAL E ARTIGO COMPREENDENDO O DITO ÍMÃ PERMANENTE
(71) UNION MATERIALS CORPORATION (KR)

---

**(21) BR 11 2018 007709-7 A2**

Código 9.1 - Deferimento
(22) 17/10/2016
(54) Processo de preparação de 5-hidroximetilfurfural
(71) IFP ENERGIES NOUVELLES (FR)

---

**(21) BR 11 2018 007763-1 A2**

Código 9.1 - Deferimento
(22) 17/10/2016
(54) KIT
(71) ETHICON LLC (US)

| | |
|---|---|
| **(21) BR 11 2018 007816-6 A2** | Código 9.1 - Deferimento<br>(22) 14/10/2016<br>(54) Método para cimentar um furo de poço<br>(71) BAKER HUGHES, A GE COMPANY, LLC (US) |
| **(21) BR 11 2018 007827-1 A2** | Código 9.1 - Deferimento<br>(22) 21/10/2016<br>(54) Material de ABO3 que tem a fórmula A(M,M')O3 e método de preparação do mesmo<br>(71) THE SHEPHERD COLOR COMPANY (US) |
| **(21) BR 11 2018 007894-8 A2** | Código 9.1 - Deferimento<br>(22) 18/10/2016<br>(54) DISPOSITIVO DE FREIO DE ESTACIONAMENTO ELETROPNEUMÁTICO COM CONTROLE PNEUMÁTICO REDUNDANTE<br>(71) KNORR-BREMSE SYSTEME FÜR NUTZFAHRZEUGE GMBH (DE) |
| **(21) BR 11 2018 007987-1 A2** | Código 9.1 - Deferimento<br>(22) 09/11/2016<br>(54) SISTEMA, SISTEMA DE PREVENÇÃO DE FLUXO DESCONTROLADO E CONJUNTO DE GAVETA DE CISALHAMENTO<br>(71) HYDRIL USA DISTRIBUTION LLC (US) |
| **(21) BR 11 2018 008097-7 A2** | Código 9.1 - Deferimento<br>(22) 20/10/2016<br>(54) PRODUTOS ALIMENTÍCIOS SIMILARES A CARNE<br>(71) BEYOND MEAT, INC. (US) |
| **(21) BR 11 2018 008292-9 A2** | Código 9.1 - Deferimento<br>(22) 27/10/2016<br>(54) SISTEMA A LASER PARA O TRATAMENTO SELETIVO DA ACNE<br>(71) QUANTA SYSTEM S.P.A. (IT) |
| **(21) BR 11 2018 008359-3 A2** | Código 9.1 - Deferimento<br>(22) 08/08/2016<br>(54) SISTEMA ADAPTADO PARA TRATAMENTO TÉRMICO DE TECIDOS BIOLÓGICOS<br>(71) OJAI RETINAL TECHNOLOGY, LLC (US) |
| **(21) BR 11 2018 008495-6 A2** | Código 9.1 - Deferimento<br>(22) 30/10/2015<br>(54) MÉTODO DE CONTROLE DE PARADA EM MARCHA LENTA E |

| | |
|---|---|
| | DISPOSITIVO DE CONTROLE DE PARADA EM MARCHA LENTA<br>(71) NISSAN MOTOR CO., LTD. (JP) |
| **(21) BR 11 2018 008614-2 A2** | Código 9.1 - Deferimento<br>(22) 20/10/2016<br>(54) Aparelho para um grampeador cirúrgico<br>(71) ETHICON LLC (US) |
| **(21) BR 11 2018 008701-7 A2** | Código 9.1 - Deferimento<br>(22) 26/10/2016<br>(54) SISTEMA E ARTIGO PARA USO COM APARELHO DE AQUECIMENTO DE MATERIAL FUMÁVEL PARA VOLATIZAR PELO MENOS UM COMPONENTE DO MATERIAL FUMÁVEL<br>(71) NICOVENTURES TRADING LIMITED (GB) |
| **(21) BR 11 2018 008724-6 A2** | Código 9.1 - Deferimento<br>(22) 07/10/2016<br>(54) DISPOSITIVO PARA O TRANSPORTE DE FITA DE FIBRAS E DISPOSIÇÃO QUE PODE SER FORMADA COM ISSO<br>(71) TRÜTZSCHLER GROUP SE (DE) |
| **(21) BR 11 2018 008728-9 A8** | Código 9.1 - Deferimento<br>(22) 28/09/2016<br>(54) MÉTODO PARA A IDENTIFICAÇÃO COMBINADA DE UMA DIFERENÇA DE FASE DO CURSO DO PISTÃO, UMA DIFERENÇA DE FASE DO CURSO DA VÁLVULA DE ENTRADA E UMA DIFERENÇA DE FASE DO CURSO DA VÁLVULA DE SAÍDA DE UM MOTOR DE COMBUSTÃO INTERNA<br>(71) CONTINENTAL AUTOMOTIVE GMBH (DE) |
| **(21) BR 11 2018 008846-3 A8** | Código 9.1 - Deferimento<br>(22) 27/10/2016<br>(54) SERINGA<br>(71) YONG-KUK RA (KR) |
| **(21) BR 11 2018 008858-7 A8** | Código 9.1 - Deferimento<br>(22) 02/12/2016<br>(54) PLANTA DE CONVERSÃO DE PAPEL<br>(71) FUTURA S.P.A. (IT) |
| **(21) BR 11 2018 008959-1 A8** | Código 9.1 - Deferimento<br>(22) 06/11/2015<br>(54) DISPOSITIVO PARA REALIZAR UM PROCEDIMENTO MÉDICO EM UM VASO PARA TRANSMISSÃO DE UM FLUXO DE FLUIDO |

(71) C.R. BARD, INC. (US)

---

**(21) BR 11 2018 009140-5 A8**

Código 9.1 - Deferimento
(22) 02/11/2016
(54) UNIDADE DE CONSTRUÇÃO COM ISOLAMENTO ESTRUTURAL PARA CONSTRUIR UM EDIFÍCIO OU ESTRUTURA E SISTEMA DE UNIDADES DECONSTRUÇÃO COM ISOLAMENTO ESTRUTURAL PARA CONSTRUIR UM EDIFÍCIO
(71) FENIX ADVANCED TECHNOLOGIES, LIMITED (HK)

---

**(21) BR 11 2018 009235-5 A8**

Código 9.1 - Deferimento
(22) 04/11/2016
(54) COMPOSIÇÃO DE ADITIVO ALIMENTAR
(71) DUPONT NUTRITION BIOSCIENCES APS (DK)

---

**(21) BR 11 2018 009297-5 A8**

Código 9.1 - Deferimento
(22) 20/05/2016
(54) COMPOSIÇÃO DE LIMPEZA E DESINFECÇÃO
(71) AMERICAN STERILIZER COMPANY (US)

---

**(21) BR 11 2018 009323-8 A8**

Código 9.1 - Deferimento
(22) 10/11/2016
(54) DISPOSITIVO DE CONEXÃO PARA UMA MONTAGEM DE PERFURAÇÃO DE TESTEMUNHAGEM
(71) SWICK MINING SERVICES LTD (AU)

---

**(21) BR 11 2018 009430-7 A2**

Código 9.1 - Deferimento
(22) 11/11/2016
(54) DISPOSITIVO DE PURIFICAÇÃO DE GÁS DE COMBUSTÃO DE CARVÃO ATIVADO E MÉTODO DE PURIFICAÇÃO DE GÁS DE COMBUSTÃO
(71) ZHONGYE CHANGTIAN INTERNATIONAL ENGINEERING CO., LTD. (CN)

---

**(21) BR 11 2018 009532-0 A2**

Código 9.1 - Deferimento
(22) 15/11/2016
(54) TRANSMISSOR INDUTIVO DE ENERGIA
(71) APPLE INC. (US)

---

**(21) BR 11 2018 009655-5 A2**

Código 9.1 - Deferimento
(22) 27/10/2016
(54) COMPOSIÇÃO DE POLIETILENO ADEQUADA PARA USO EM UM COMPONENTE DE DOBRADIÇA VIVA E COMPONENTE DE DOBRADIÇA VIVA

| | |
|---|---|
| | (71) DOW GLOBAL TECHNOLOGIES LLC (US) |
| **(21) BR 11 2018 009690-3 A8** | Código 9.1 - Deferimento<br>(22) 14/11/2016<br>(54) COPOLÍMERO, E, PROCESSOS PARA TRATAR UMA PASTA FLUIDA AQUOSA E PARA PRODUZIR UM COPOLÍMERO.<br>(71) BASF SE (DE) |
| **(21) BR 11 2018 009870-1 A8** | Código 9.1 - Deferimento<br>(22) 17/11/2016<br>(54) PROCESSO PARA AQUECIMENTO RÁPIDO E HOMOGÊNEO DE UM PRODUTO LÍQUIDO<br>(71) STICHTING WAGENINGEN RESEARCH (NL) |
| **(21) BR 11 2018 009961-9 A2** | Código 9.1 - Deferimento<br>(22) 24/11/2015<br>(54) APARELHO DE DETECÇÃO DE RADIAÇÃO E APARELHO RADIOGRÁFICO QUE COMPREENDE O MESMO<br>(71) DRTECH CORP (KR) |
| **(21) BR 11 2018 010053-6 A2** | Código 9.1 - Deferimento<br>(22) 17/11/2016<br>(54) Sistema para acionar um dispositivo acionado hidraulicamente e método relacionado<br>(71) TRANSOCEAN INNOVATION LABS LTD (KY) |
| **(21) BR 11 2018 010056-0 A2** | Código 9.1 - Deferimento<br>(22) 16/11/2016<br>(54) COMPOSTO DE FÓRMULA V OU VI, MÉTODOS DE PREPARAÇÃO DOS COMPOSTOS DE FÓRMULA VI, V E IV, USOS DOS COMPOSTOS DE FÓRMULAS VI, VIIIA, IXA, VIIIB E IXB E COMPOSTOS<br>(71) CENTRE NATIONAL DE LA RECHERCHE SCIENTIFIQUE (FR) |
| **(21) BR 11 2018 010070-6 A2** | Código 9.1 - Deferimento<br>(22) 20/11/2015<br>(54) DISPOSITIVO DE ADMISSÃO DE AR PARA MOTOR DE COMBUSTÃO INTERNA<br>(71) NISSAN MOTOR CO., LTD. (JP) |
| **(21) BR 11 2018 010081-1 A2** | Código 9.1 - Deferimento<br>(22) 17/11/2015<br>(54) FLUTUABILIDADE SUBMARINA DE BAIXA DENSIDADE E MATERIAL DE ISOLAMENTO E MÉTODO DE FABRICAÇÃO |

(71) TIMOTHY H. COOK (US) ; DAVID A. CAPOTOSTO (US)

---

**(21) BR 11 2018 010116-8 A2**

Código 9.1 - Deferimento
(22) 18/11/2016
(54) SISTEMA DE CONTROLE DE BOMBA ELÉTRICA SUBMERSA E SISTEMA DE BOMBA ELÉTRICA SUBMERSA
(71) GENERAL ELECTRIC COMPANY (US)

---

**(21) BR 11 2018 010161-3 A8**

Código 9.1 - Deferimento
(22) 10/11/2016
(54) SISTEMA E MÉTODO PARA AVALIAR UM DETECTOR EM UM DISPOSITIVO DE IMAGEM
(71) SHANGHAI UNITED IMAGING HEALTHCARE CO., LTD. (CN)

---

**(21) BR 11 2018 010258-0 A2**

Código 9.1 - Deferimento
(22) 14/11/2016
(54) Processo para seletivamente polimerizar etileno na presença de uma alfa-olefina, complexo metalizante, catalisador e ligante
(71) DOW GLOBAL TECHNOLOGIES LLC (US) ; ROHM AND HAAS COMPANY (US)

---

**(21) BR 11 2018 010555-4 A2**

Código 9.1 - Deferimento
(22) 24/11/2016
(54) GLICOSÍDEOS DE TERPENO GLICOSILADO
(71) FIRMENICH S.A. (CH)

---

**(21) BR 11 2018 010701-8 A8**

Código 9.1 - Deferimento
(22) 18/11/2016
(54) DISPENSADOR DE AEROSSOL E MÉTODO DE MONTAGEM DE UM DISPENSADOR DE AEROSSOL
(71) UNILEVER IP HOLDINGS B.V. (PB)

---

**(21) BR 11 2018 010739-5 A8**

Código 9.1 - Deferimento
(22) 26/11/2015
(54) MÉTODOS E APARELHOS PARA INDICAR DIREÇÃO, E MEIO LEGÍVEL POR COMPUTADOR
(71) HUAWEI TECHNOLOGIES CO., LTD. (CN)

---

**(21) BR 11 2018 010784-0 A2**

Código 9.1 - Deferimento
(22) 18/12/2015
(54) MÉTODO PARA FORMAR UM COURO RECURTIDO ISENTO DE CROMO, E, COURO RECURTIDO ISENTO DE CROMO
(71) ROHM AND HAAS COMPANY (US)

| | |
|---|---|
| **(21) BR 11 2018 010798-0 A2** | Código 9.1 - Deferimento<br>(22) 30/11/2016<br>(54) CATALISADOR DE OXIDAÇÃO, SISTEMA DE ESCAPE, VEÍCULO, E, MÉTODO PARA CAPTURAR OU PRENDER PELO MENOS UM FÓSFORO E/OU PELO MENOS UM ENXOFRE CONTENDO IMPURIDADE.<br>(71) JOHNSON MATTHEY PUBLIC LIMITED COMPANY (GB) |
| **(21) BR 11 2018 010915-0 A2** | Código 9.1 - Deferimento<br>(22) 30/11/2016<br>(54) MEIO DE GRAVAÇÃO LEGÍVEL POR COMPUTADOR, MÉTODO E SISTEMA DE TESTES PARA TESTAR UM SISTEMA ELÉTRICO E MECÂNICO<br>(71) NEXTRACKER (US) |
| **(21) BR 11 2018 011038-8 A2** | Código 9.1 - Deferimento<br>(22) 14/12/2016<br>(54) APARELHO, ESTAÇÃO E MÉTODO PARA ANÁLISE DE PNEUS<br>(71) PIRELLI TYRE S.P.A. (IT) |
| **(21) BR 11 2018 011066-3 A2** | Código 9.1 - Deferimento<br>(22) 01/12/2016<br>(54) SUBSTRATO MUNIDO COM UM EMPILHAMENTO COM PROPRIEDADES TÉRMICAS COMPORTANDO, PELO MENOS, UMA CAMADA DE ÓXIDO DE NÍQUEL<br>(71) SAINT-GOBAIN GLASS FRANCE (FR) |
| **(21) BR 11 2018 011084-1 A2** | Código 9.1 - Deferimento<br>(22) 21/12/2015<br>(54) SUPORTE, LAVA-LOUÇA E MÉTODO PARA FIXAR UMA ESTRUTURA A UMA PAREDE DE UMA LAVA-LOUÇA<br>(71) ELECTROLUX APPLIANCES AKTIEBOLAG (SE) |
| **(21) BR 11 2018 011204-6 A2** | Código 9.1 - Deferimento<br>(22) 04/10/2016<br>(54) DISPOSITIVO GERADOR DE ONDA ULTRASSÔNICA TERAPÊUTICA<br>(71) CLASSYS INC. (KR) |
| **(21) BR 11 2018 011268-2 A2** | Código 9.1 - Deferimento<br>(22) 08/11/2016<br>(54) COMPOSIÇÃO DE DEFESA DE COLHEITA, USO DESTA, PRODUTO AGROQUÍMICO, MÉTODO DE PROTEÇÃO DE COLHEITA CONTRA FUNGOS, OOMYCETES E BACTÉRIAS<br>(71) ALPHA BIOPESTICIDES LIMITED (GB) |

| | |
|---|---|
| **(21) BR 11 2018 011424-3 A2** | Código 9.1 - Deferimento<br>(22) 18/11/2016<br>(54) "Sistema e método para detecção acústica e comunicação"<br>(71) BAKER HUGHES, A GE COMPANY, LLC (US) |
| **(21) BR 11 2018 011432-4 A2** | Código 9.1 - Deferimento<br>(22) 16/12/2016<br>(54) REVESTIMENTO MÚLTIPLO RÍGIDO EM ARTIGO ÓPTICO<br>(71) ESSILOR INTERNATIONAL (FR) |
| **(21) BR 11 2018 011531-2 A2** | Código 9.1 - Deferimento<br>(22) 07/01/2016<br>(54) CONJUNTO DE DENTES DO FECHO E FECHO DE CORRER<br>(71) YKK CORPORATION (JP) |
| **(21) BR 11 2018 011699-8 A2** | Código 9.1 - Deferimento<br>(22) 15/12/2016<br>(54) SISTEMA E MÉTODO PARA INTERVENÇÃO SEM TUBO ASCENDENTE OU ABANDONO DE UM POÇO SUBMARINO, E, FIXADOR<br>(71) FMC KONGSBERG SUBSEA AS (NO) |
| **(21) BR 11 2018 011798-6 A2** | Código 9.1 - Deferimento<br>(22) 07/12/2016<br>(54) CONTRATO DE CESSÃO E CONTRIBUIÇÃO<br>(71) AMCOR GROUP GMBH (CH) |
| **(21) BR 11 2018 011885-0 A2** | Código 9.1 - Deferimento<br>(22) 04/01/2016<br>(54) APARELHO DE EXIBIÇÃO EM 3D<br>(71) ULTRA-D COÖPERATIEF U.A. (NL) |
| **(21) BR 11 2018 011913-0 A2** | Código 9.1 - Deferimento<br>(22) 21/12/2016<br>(54) EQUIPAMENTO PARA CONEXÃO DE DUTOS SUBMARINOS EM ARQUITETURA DE BLOCO E SISTEMA DE EXPLORAÇÃO DE PETRÓLEO<br>(71) FMC TECHNOLOGIES DO BRASIL LTDA (BR/RJ) |
| **(21) BR 11 2018 011956-3 A2** | Código 9.1 - Deferimento<br>(22) 13/12/2016<br>(54) PARA-BRISA LAMINADO VEICULAR COM SINALIZAÇÃO LUMINOSA INTERNA<br>(71) SAINT-GOBAIN GLASS FRANCE (FR) |

| | |
|---|---|
| **(21) BR 11 2018 011957-1 A2** | Código 9.1 - Deferimento<br>(22) 13/12/2016<br>(54) PARA-BRISA LAMINADO VEICULAR COM SINALIZAÇÃO LUMINOSA INTERNA<br>(71) SAINT-GOBAIN GLASS FRANCE (FR) |
| **(21) BR 11 2018 011985-7 A2** | Código 9.1 - Deferimento<br>(22) 16/12/2015<br>(54) FIBRA ÓPTICA<br>(71) PRYSMIAN S.P.A. (IT) ; POLITECNICO DI MILANO (IT) |
| **(21) BR 11 2018 012045-6 A2** | Código 9.1 - Deferimento<br>(22) 02/12/2016<br>(54) DISPOSITIVO LIMPADOR COM UM ADAPTADOR DE PALHETA DE LIMPEZA, LIMPADOR E PROCESSO PARA UMA DESMONTAGEM DE UM DISPOSITIVO LIMPADOR<br>(71) ROBERT BOSCH GMBH (DE) |
| **(21) BR 11 2018 012092-8 A2** | Código 9.1 - Deferimento<br>(22) 16/12/2016<br>(54) FOLHA DE VIDRO COLORIDO DE COMPOSIÇÃO ALUMINOSSILICATO REFORÇADO QUIMICAMENTE POR UMA TROCA IÔNICA, VIDRAÇA LAMINADA, PROCESSO DE FABRICAÇÃO DA VIDRAÇA LAMINADA E VIDRAÇA PARA AUTOMÓVEL<br>(71) SAINT-GOBAIN GLASS FRANCE (FR) |
| **(21) BR 11 2018 012203-3 A2** | Código 9.1 - Deferimento<br>(22) 16/12/2016<br>(54) MÉTODO PARA CALIBRAR CONTROLADORES DE BOMBA DE HASTES<br>(71) BRISTOL, INC., D/B/A REMOTE AUTOMATION SOLUTIONS (US) |
| **(21) BR 11 2018 012512-1 A2** | Código 9.1 - Deferimento<br>(22) 15/12/2016<br>(54) MÉTODO E APARELHO PARA ESTIMAR UM NÍVEL DE BILIRRUBINA EM SANGUE E MÉTODO PARADETERMINAR UMA TAXA DE MUDANÇA EM NÍVEL DE BILIRRUBINA EM SANGUE CAUSANDO PELE AMARELADA EMUM PACIENTE<br>(71) PICTERUS AS (NO) |
| **(21) BR 11 2018 012577-6 A2** | Código 9.1 - Deferimento<br>(22) 16/12/2016<br>(54) SISTEMA DE TENSIONAMENTO AUTOMÁTICO UNIVERSAL PARA |

| | |
|---|---|
| | PERSIANAS ROLÔ E TOLDOS COM TRILHOS LATERAIS<br>(71) ROLLEASE ACMEDA, INC (US) |
| **(21) BR 11 2018 012635-7 A2** | Código 9.1 - Deferimento<br>(22) 28/12/2016<br>(54) APARELHO PARA VERIFICAÇÃO DE PNEUS<br>(71) PIRELLI TYRE S.P.A. (IT) |
| **(21) BR 11 2018 012655-1 A2** | Código 9.1 - Deferimento<br>(22) 23/12/2016<br>(54) Palheta criogênica compreendendo um sistema para identificação de radiofrequência e sistema para identificação de amostras criopreservadas<br>(71) VIKING GENETICS FMBA (DK) |
| **(21) BR 11 2018 012732-9 A2** | Código 9.1 - Deferimento<br>(22) 28/12/2016<br>(54) DISPOSITIVO E KIT PARA VERIFICAÇÃO DE UM PNEU<br>(71) PIRELLI TYRE S.P.A. (IT) |
| **(21) BR 11 2018 012745-0 A2** | Código 9.1 - Deferimento<br>(22) 19/12/2016<br>(54) COMPOSTOS DERIVADOS DE 2-AMINO-5-CETOXIMA-PIRIMIDINA, PROCESSOS PARA PREPARAR OS MESMOS, BEM COMO USO DOS MESMOS COMO HERBICIDAS OU REGULADORES DE CRESCIMENTO DE PLANTA, COMPOSIÇÃO HERBICIDA OU DE REGULAÇÃO DE CRESCIMENTO DE PLANTA E MÉTODO DE CONTROLE DE PLANTAS NOCIVAS OU DE REGULAÇÃO DE CRESCIMENTO DE PLANTA<br>(71) BAYER CROPSCIENCE AKTIENGESELLSCHAFT (DE) |
| **(21) BR 11 2018 012769-8 A2** | Código 9.1 - Deferimento<br>(22) 29/11/2016<br>(54) COMPRESSOR DE PARAFUSO<br>(71) KOBELCO COMPRESSORS CORPORATION (JP) |
| **(21) BR 11 2018 012818-0 A2** | Código 9.1 - Deferimento<br>(22) 17/08/2016<br>(54) ADESIVO DE MONITORAMENTO DE SAÚDE<br>(71) LUMIRADX UK LTD (GB) |
| **(21) BR 11 2018 012885-6 A2** | Código 9.1 - Deferimento<br>(22) 21/12/2016<br>(54) PROCESSO PARA RETIRAR POLIOLEFINAS DE UM REATOR DE POLIMERIZAÇÃO EM SOLUÇÃO |

| | |
|---|---|
| | (71) BOREALIS AG (AT) |
| **(21) BR 11 2018 012969-0 A2** | Código 9.1 - Deferimento<br>(22) 21/12/2016<br>(54) SISTEMA DE INJEÇÃO E DISPOSITIVO DE CONDICIONAMENTO PARA USO NO SISTEMA DE INJEÇÃO<br>(71) BRACCO INJENEERING SA (CH) |
| **(21) BR 11 2018 013017-6 A2** | Código 9.1 - Deferimento<br>(22) 19/12/2016<br>(54) LÂMINAS DE TURBINA E SISTEMAS DE EQUALIZAÇÃO DE POTÊNCIA<br>(71) LM WP PATENT HOLDING A/S (DK) |
| **(21) BR 11 2018 013050-8 A2** | Código 9.1 - Deferimento<br>(22) 22/12/2016<br>(54) Filmes multicamadas termoencolhível e método para sua fabricação de filmes multicamadas<br>(71) TRANSCONTINENTAL HOLDING CORP. (US) |
| **(21) BR 11 2018 013208-0 A2** | Código 9.1 - Deferimento<br>(22) 03/02/2017<br>(54) LÂMINA DE MATERIAL COMPÓSITO EXTRUDADO, PAINEL COMPÓSITO E PROCESSO DE MANUFATURA DA MESMA<br>(71) RENOLIT GOR S.P.A. (IT) |
| **(21) BR 11 2018 013254-3 A2** | Código 9.1 - Deferimento<br>(22) 28/12/2016<br>(54) VISOR MONTADO NA CABEÇA, SISTEMA E RESPECTIVO MÉTODO DE EXIBIÇÃO<br>(71) ELBIT SYSTEMS LTD. (IL) |
| **(21) BR 11 2018 013392-2 A2** | Código 9.1 - Deferimento<br>(22) 19/12/2016<br>(54) CARTUCHO CONFIGURADO PARA SER RECEBIDO EM UM INSTRUMENTO CIRÚRGICO E INSTRUMENTO CIRÚRGICO<br>(71) ETHICON LLC (US) |
| **(21) BR 11 2018 013434-1 A2** | Código 9.1 - Deferimento<br>(22) 22/12/2016<br>(54) MÉTODO PARA CONTROLE E PREVENÇÃO DE MOFO BRANCO EM UMA PLANTA<br>(71) DOW AGROSCIENCES LLC (US) |

**(21) BR 11 2018 013476-7 A2**
Código 9.1 - Deferimento
(22) 29/12/2016
(54) SISTEMA CATALISADOR ISENTO DE FTALATO, E, PROCESSO PARA PREPARAÇÃO DE UMA POLIOLEFINA
(71) BRASKEM AMERICA, INC. (US)

**(21) BR 11 2018 013506-2 A2**
Código 9.1 - Deferimento
(22) 29/12/2016
(54) SISTEMA CATALISADOR ISENTO DE FTALATO
(71) BRASKEM AMERICA, INC. (US)

**(21) BR 11 2018 013547-0 A2**
Código 9.1 - Deferimento
(22) 18/01/2017
(54) APARELHO E MÉTODO PARA PRODUZIR CEREAL EM FORMA DE FLOCOS SEM O USO DE UM MOINHO DE FORMAÇÃO DE FLOCOS
(71) KELLOGG COMPANY (US)

**(21) BR 11 2018 013557-7 A2**
Código 9.1 - Deferimento
(22) 02/01/2017
(54) “Dispositivo de ferramenta de poço e sistema de ferramenta de poço”
(71) INTERWELL NORWAY AS (NO)

**(21) BR 11 2018 013565-8 A2**
Código 9.1 - Deferimento
(22) 24/05/2016
(54) APLICAÇÃO DO CABO DE AÇO TRANÇADO EM PROCESSO DE PERFURAÇÃO E EXTRAÇÃO DE NÚCLEO MULTIANGULAR.
(71) CHIFENG HAOFENG DRILLING CO, LTD. (CN)

**(21) BR 11 2018 013802-9 A2**
Código 9.1 - Deferimento
(22) 27/12/2016
(54) DISPOSITIVO PARA REGULAR O FLUXO DE UM LÍQUIDO DO TIPO ENTERAL
(71) PHOENIX R&D S.R.L. (IT)

**(21) BR 11 2018 013823-1 A2**
Código 9.1 - Deferimento
(22) 26/12/2016
(54) SERINGA DE SEGURANÇA
(71) LU, WEN-CHIN (TW)

**(21) BR 11 2018 014156-9 A2**
Código 9.1 - Deferimento
(22) 13/12/2016
(54) RECIPIENTE COM BORDA RESISTENTE À ABRASÃO
(71) OWENS-BROCKWAY GLASS CONTAINER INC. (US)

**(21) BR 11 2018 014190-9 A2**
Código 9.1 - Deferimento
(22) 20/01/2017
(54) SISTEMA DE TRANSPORTE E SISTEMA DE ANÁLISE AUTOMÁTICA
(71) ARTEION (FR)

**(21) BR 11 2018 014242-5 A2**
Código 9.1 - Deferimento
(22) 13/01/2017
(54) MICROCÁPSULAS COM REVESTIMENTO FRIÁVEL, PROCESSO PARA SEU PREPARO E SEU MÉTODO DE USO
(71) ISP INVESTMENTS LLC (US)

**(21) BR 11 2018 014360-0 A2**
Código 9.1 - Deferimento
(22) 07/03/2017
(54) SISTEMA DE ANÁLISE DE ELEMENTO DE TESTE E MÉTODO PARA FABRICAR UM SISTEMA DE ANÁLISE DE ELEMENTO DE TESTE
(71) F. HOFFMANN-LA ROCHE AG (CH)

**(21) BR 11 2018 014422-3 A2**
Código 9.1 - Deferimento
(22) 16/01/2017
(54) Sistema para liberar ácaros benéficos que compreende um compartimento, uso do sistema, método de controle de uma praga suscetível de ser atacada por uma espécie de artrópodes predatória, e método para produzir um produto agrícola de organismos não humanos propensos a infestação por uma praga suscetível de ser atacada por uma espécie de artrópodes predatória
(71) KOPPERT B.V. (NL)

**(21) BR 11 2018 014428-2 A2**
Código 9.1 - Deferimento
(22) 20/02/2017
(54) COMUTADOR DE PONTO E REDE FERROVIÁRIA QUE COMPREENDE PELO MENOS UM COMUTADOR DE PONTO DO DITO TIPO
(71) SWISS TRANSPORTATION RESEARCH INSTITUTE AG (CH)

**(21) BR 11 2018 014594-7 A2**
Código 9.1 - Deferimento
(22) 19/01/2017
(54) SISTEMA PARA FAZER UM RECIPIENTE
(71) S.C. JOHNSON & SON, INC. (US)

**(21) BR 11 2018 014770-2 A2**
Código 9.1 - Deferimento
(22) 03/02/2017
(54) Produto laminado feito de liga de Al-Cu-Li, processo de fabricação de uma chapa e sua utilização
(71) CONSTELLIUM ISSOIRE (FR)

| | |
|---|---|
| **(21) BR 11 2018 014778-8 A2** | Código 9.1 - Deferimento<br>(22) 23/01/2017<br>(54) LUVA TÊXTIL PROTETORA E MÉTODO DE CONSTRUIR UMA LUVA TÊXTIL PROTETORA<br>(71) FEDERAL-MOGUL POWERTRAIN LLC (US) |
| **(21) BR 11 2018 014795-8 A2** | Código 9.1 - Deferimento<br>(22) 29/03/2017<br>(54) FOLHA LAMINADA DE FIBRAS REFORÇADAS, CORPO MOLDADO DE RESINA REFORÇADA COM FIBRAS, E MÉTODO PARA A FABRICAÇÃO DE FOLHA LAMINADA DE FIBRAS REFORÇADAS<br>(71) TORAY INDUSTRIES, INC. (JP) |
| **(21) BR 11 2018 014939-0 A2** | Código 9.1 - Deferimento<br>(22) 30/01/2017<br>(54) MÉTODO PARA DETECÇÃO DE VAZAMENTOS<br>(71) INFICON GMBH (DE) |
| **(21) BR 11 2018 014951-9 A2** | Código 9.1 - Deferimento<br>(22) 25/01/2017<br>(54) PROCESSO E DISPOSITIVO PARA O TRATAMENTO TÉRMICO DE UM COMPONENTE METÁLICO<br>(71) SCHWARTZ GMBH (DE) |
| **(21) BR 11 2018 014965-9 A2** | Código 9.1 - Deferimento<br>(22) 24/01/2017<br>(54) UNIDADE DE ACIONAMENTO SUPERIOR E MÉTODO PARA A FORMAÇÃO DE UMA CONEXÃO TUBULAÇÃO USANDO UMA UNIDADE DE ACIONAMENTO SUPERIOR<br>(71) WEATHERFORD TECHNOLOGY HOLDINGS, LLC (US) |
| **(21) BR 11 2018 015144-0 A2** | Código 9.1 - Deferimento<br>(22) 25/01/2016<br>(54) SISTEMA DE IMAGEAMENTO MÉDICO QUE TEM UMA MATRIZ DE GERADORES DE RAIOS X DISTRIBUÍDOS<br>(71) ADAPTIX LTD (GB) |
| **(21) BR 11 2018 015152-1 A2** | Código 9.1 - Deferimento<br>(22) 25/01/2016<br>(54) SISTEMA DE IMAGEAMENTO DE RAIOS X DIGITAL E MÉTODO PARA CONSTRUIR UMA IMAGEM DE RAIO X BIDIMENSIONAL<br>(71) ADAPTIX LTD (GB) |

| | |
|---|---|
| **(21) BR 11 2018 015196-3 A2** | Código 9.1 - Deferimento<br>(22) 25/01/2017<br>(54) REATOR DE PLASMA E PROCESSO PARA ALIMENTAÇÃO DE FLUXO DE COMPOSTOS REAGENTES A UM REATOR E DESCARGA DE PLASMA<br>(71) REGENTS OF THE UNIVERSITY OF MINNESOTA (US) |
| **(21) BR 11 2018 015213-7 A2** | Código 9.1 - Deferimento<br>(22) 09/02/2017<br>(54) DISPOSITIVO DE FUNDO DE POÇO, SISTEMA DE FUNDO DE POÇO E MÉTODO DE ESTIMULAÇÃO PARA ESTIMULAR UMA FORMAÇÃO POR MEIO DO SISTEMA<br>(71) WELLTEC A/S (DK) |
| **(21) BR 11 2018 015227-7 A2** | Código 9.1 - Deferimento<br>(22) 26/01/2017<br>(54) MÉTODOS PARA PRODUÇÃO DE UM LÁTEX DE POLÍMERO, DE UMA COMPOSIÇÃO DE LÁTEX E DE UM ARTIGO MOLDADO POR IMERSÃO<br>(71) ZEON CORPORATION (JP) |
| **(21) BR 11 2018 015380-0 A2** | Código 9.1 - Deferimento<br>(22) 27/01/2017<br>(54) Processo de produção de produtos de proteínas de oleaginosas que não sejam de soja (“810”), produto de proteína de cânhamo e produto alimentar<br>(71) BURCON NUTRASCIENCE (MB) CORP. (CA) |
| **(21) BR 11 2018 015383-4 A2** | Código 9.1 - Deferimento<br>(22) 20/01/2017<br>(54) MÉTODO E DISPOSITIVO PARA MONITORAR O COMPORTAMENTO MECÂNICO DE UMA TUBULAÇÃO SUBMARINA PARA TRANSPORTAR FLUIDOS SOB PRESSÃO<br>(71) SAIPEM S.A. (FR) ; CEMENTYS (FR) |
| **(21) BR 11 2018 015392-3 A2** | Código 9.1 - Deferimento<br>(22) 20/01/2017<br>(54) MÉTODO PARA MONITORAMENTO DO COMPORTAMENTO TERMOMECÂNICO DE UM CANO SUBMARINO PARA TRANSPORTE DE FLUIDOS PRESSURIZADOS<br>(71) SAIPEM S.A. (FR) ; CEMENTYS (FR) |
| **(21) BR 11 2018 015425-3 A2** | Código 9.1 - Deferimento<br>(22) 23/03/2016<br>(54) SISTEMA DE VÁLVULA DE SEGURANÇA DE SUBSUPERFÍCIE |

| | |
|---|---|
| | ELÉTRICA, E, VÁLVULA DE SEGURANÇA DE SUBSUPERFÍCIE ELÉTRICA<br>(71) HALLIBURTON ENERGY SERVICES, INC. (US) |
| **(21) BR 11 2018 015462-8 A2** | Código 9.1 - Deferimento<br>(22) 14/12/2016<br>(54) MÉTODOS E APARELHO DE MISTURA COM RECIPIENTE DESCARTÁVEL<br>(71) IDEYA LABS, LLC (US) |
| **(21) BR 11 2018 015597-7 A2** | Código 9.1 - Deferimento<br>(22) 22/02/2017<br>(54) Artigo para fumar e filtro para um artigo para fumar<br>(71) PHILIP MORRIS PRODUCTS S.A. (CH) |
| **(21) BR 11 2018 015636-1 A2** | Código 9.1 - Deferimento<br>(22) 07/03/2017<br>(54) SISTEMA DE ANÁLISE DE ELEMENTOS DE TESTE E MÉTODO PARA DETERMINAR SE UM ELEMENTO DE TESTE POSSUI CONTATO TÉRMICO SUFICIENTE COM UM ELEMENTO DE AQUECIMENTO ELÉTRICO<br>(71) F. HOFFMANN-LA ROCHE AG (CH) |
| **(21) BR 11 2018 015644-2 A2** | Código 9.1 - Deferimento<br>(22) 06/01/2017<br>(54) DISPOSITIVO DE FETs DE NANOFIOS E MÉTODO DE FABRICAÇÃO DO MESMO<br>(71) QUALCOMM INCORPORATED (US) |
| **(21) BR 11 2018 015740-6 A2** | Código 9.1 - Deferimento<br>(22) 19/01/2017<br>(54) UNIDADE DE INTERCALAÇÃO E MÉTODO PARA INTERCALAÇÃO DE UMA SUCESSÃO DE FOLHAS<br>(71) UNITED CONVERTING S.R.L. (IT) |
| **(21) BR 11 2018 015830-5 A2** | Código 9.1 - Deferimento<br>(22) 05/02/2016<br>(54) DISPOSITIVO DE MEDIÇÃO DE ANALITOS NO SANGUE E/OU NO LÍQUIDO INTERSTICIAL<br>(71) SENSOR HEALTH S.R.L. (IT) |
| **(21) BR 11 2018 015923-9 A2** | Código 9.1 - Deferimento<br>(22) 03/02/2017<br>(54) INSTALAÇÃO PARA PREPARAÇÃO DE UMA SOLUÇÃO AQUOSA, E, USO DE UMA INSTALAÇÃO |

| | |
|---|---|
| | (71) OMYA INTERNATIONAL AG (CH) |
| **(21) BR 11 2018 015926-3 A2** | Código 9.1 - Deferimento<br>(22) 03/02/2017<br>(54) PROCESSOS PARA PREPARAÇÃO DE UMA SOLUÇÃO AQUOSA E PARA MINERALIZAÇÃO E/OU ESTABILIZAÇÃO DE ÁGUA, E, USO DE UMA SOLUÇÃO AQUOSA<br>(71) OMYA INTERNATIONAL AG (CH) |
| **(21) BR 11 2018 016012-1 A2** | Código 9.1 - Deferimento<br>(22) 12/01/2017<br>(54) APARELHO DE ABASTECIMENTO PARA MÁQUINAS DE DISPENSA DE BEBIDAS<br>(71) FRANKE KAFFEEMASCHINEN AG (CH) |
| **(21) BR 11 2018 016093-8 A2** | Código 9.1 - Deferimento<br>(22) 09/02/2017<br>(54) SISTEMA E MÉTODO DE CONTROLE PARA TESTAR A AFIAÇÃO DE LÂMINA<br>(71) ANAGO LIMITED (NZ) |
| **(21) BR 11 2018 016138-1 A2** | Código 9.1 - Deferimento<br>(22) 07/02/2017<br>(54) CONJUNTO DE DESGASTE PARA EQUIPAMENTO DE TRABALHO NA TERRA<br>(71) ESCO GROUP LLC (US) |
| **(21) BR 11 2018 016283-3 A2** | Código 9.1 - Deferimento<br>(22) 09/02/2017<br>(54) DISPOSITIVO DE VEDAÇÃO APRIMORADO, ESPECIFICAMENTE NO QUE DIZ RESPEITO À CONTAMINAÇÃO POR AGENTES EXTERNOS<br>(71) CARL FREUDENBERG KG (DE) |
| **(21) BR 11 2018 016397-0 A2** | Código 9.1 - Deferimento<br>(22) 25/01/2017<br>(54) RECIPIENTE FLEXÍVEL PARA PRODUTO CONCENTRADO<br>(71) JOHNSON & JOHNSON CONSUMER INC. (US) |
| **(21) BR 11 2018 016427-5 A2** | Código 9.1 - Deferimento<br>(22) 25/01/2017<br>(54) RECIPIENTE FLEXÍVEL PARA PRODUTO CONCENTRADO<br>(71) JOHNSON & JOHNSON CONSUMER INC. (US) |

**(21) BR 11 2018 016442-9 A2**
Código 9.1 - Deferimento
(22) 10/02/2017
(54) GRÃO FUNDIDO, MISTURA DE GRÃOS E FERRAMENTA ABRASIVA
(71) SAINT-GOBAIN CENTRE DE RECHERCHES ET D'ETUDES EUROPEEN (FR)

**(21) BR 11 2018 016558-1 A2**
Código 9.1 - Deferimento
(22) 23/02/2017
(54) Artigo compreendendo uma camada de proteção superior à base de óxido misto de zircônio e de alumínio vidraça e processo de fabricação de um artigo
(71) SAINT-GOBAIN GLASS FRANCE (FR)

**(21) BR 11 2018 016573-5 A2**
Código 9.1 - Deferimento
(22) 15/02/2017
(54) PROCESSOS PARA REMOÇÃO DE SULFETO DE UMA CORRENTE DE ÁGUA RESIDUAL E PARA OXIDAÇÃO EM DUAS ETAPAS PARA REMOÇÃO DE SULFETO DE UMA CORRENTE DE ÁGUA RESIDUAL
(71) VEOLIA WATER SOLUTIONS & TECHNOLOGIES SUPPORT (FR)

**(21) BR 11 2018 016639-1 A2**
Código 9.1 - Deferimento
(22) 14/02/2017
(54) DISPOSITIVO DE TRAVAMENTO
(71) METALOGENIA RESEARCH & TECHNOLOGIES S.L. (ES)

**(21) BR 11 2018 016965-0 A2**
Código 9.1 - Deferimento
(22) 20/02/2017
(54) COMPOSIÇÃO E USO E UMA COMPOSIÇÃO
(71) INDENA S.P.A (IT)

**(21) BR 11 2018 017130-1 A2**
Código 9.1 - Deferimento
(22) 09/03/2016
(54) SISTEMA DE CONTROLE DE TRAVAMENTO E DESTRAVAMENTO DE VEÍCULO
(71) HONDA MOTOR CO., LTD. (JP)

**(21) BR 11 2018 017239-1 A2**
Código 9.1 - Deferimento
(22) 10/03/2017
(54) BASEPARA UM DISPOSITIVO DE VAPORIZAÇÃO ELETRÔNICA, DISPOSITIVO DE VAPORIZAÇÃO ELETRÔNICA E MÉTODO
(71) PHILIP MORRIS PRODUCTS S.A. (CH)

**(21) BR 11 2018 017259-6 A2**
Código 9.1 - Deferimento
(22) 28/02/2017

(54) MÉTODO PARA MELHORAR ATIVIDADE DE CATALISADOR DE ZIEGLER-NATTA
(71) UNIVATION TECHNOLOGIES, LLC (US)

---

**(21) BR 11 2018 067285-8 A2**
Código 9.1 - Deferimento
(22) 02/03/2017
(54) APARELHO E PROCESSO PARA A EMBALAGEM DE PELÍCULA A VÁCUO DE UM PRODUTO E UMA EMBALAGEM DE PELÍCULA A VÁCUO
(71) CRYOVAC, LLC (US)

---

**(21) BR 11 2018 067370-6 A2**
Código 9.1 - Deferimento
(22) 01/03/2017
(54) MÉTODO E APARELHO PARA REMOÇÃO DE OXIGÊNIO DA ÁGUA DO MAR.
(71) MINOX TECHNOLOGY AS (NO)

---

**(21) BR 11 2018 067384-6 A2**
Código 9.1 - Deferimento
(22) 28/02/2017
(54) MÉTODOS PARA INTENSIFICAR SENSAÇÃO DE ÁLCOOL E PARA INTENSIFICAR EFEITO DE CARBONATAÇÃO, COMBINAÇÃO, CONSUMÍVEL ALCOÓLICO, BEBIDA SEM ÁLCOOL, E, BEBIDA GASEIFICADA.
(71) INTERNATIONAL FLAVORS & FRAGRANCES INC. (US)

---

**(21) BR 11 2018 067403-6 A2**
Código 9.1 - Deferimento
(22) 23/02/2017
(54) MÉTODO PARA ELIMINAR ESPOROS BACTERIANOS, KIT, E, COMPOSIÇÃO
(71) ECOLAB USA INC. (US)

---

**(21) BR 11 2018 067405-2 A2**
Código 9.1 - Deferimento
(22) 01/03/2017
(54) APARELHO E MÉTODO PARA DETECTAR ESGOTAMENTO DE ELEMENTOS PASSIVANTES E EQUIPAMENTO PORTÁTIL PARA AVALIAÇÃO NO LOCAL DE TEOR DE FASE DELETÉRIA
(71) VETCO GRAY SCANDINAVIA AS (NO)

---

**(21) BR 11 2018 067406-0 A2**
Código 9.1 - Deferimento
(22) 08/03/2016
(54) ESTRUTURA DE RESFRIAMENTO DE DISPOSITIVO DE CONTROLE QUE INCLUI UMA VENTOINHA DE RESFRIAMENTO PARA RESFRIAR UMA PARTE DE GERAÇÃO DE CALOR DE UMA UNIDADE DE ACIONAMENTO QUE ACIONA UM VEÍCULO
(71) HONDA MOTOR CO., LTD. (JP)

| | |
|---|---|
| **(21) BR 11 2018 067486-9 A2** | Código 9.1 - Deferimento<br>(22) 13/02/2017<br>(54) DESOXIGENAÇÃO SUBMARINA EM UMA PLANTA DE PROCESSO DE INJEÇÃO DE ÁGUA<br>(71) CAMERON TECHNOLOGIES LIMITED (NL) |
| **(21) BR 11 2018 067527-0 A2** | Código 9.1 - Deferimento<br>(22) 07/02/2017<br>(54) TAMPA DE LATA QUE PODE SER FECHADA NOVAMENTE<br>(71) GREGOR ANTON PIECH (AT) |
| **(21) BR 11 2018 067547-4 A2** | Código 9.1 - Deferimento<br>(22) 06/03/2017<br>(54) Produto de tempero, seu uso e seu processo de preparação, e método para cozinhar carne ou vegetais<br>(71) SOCIÉTÉ DES PRODUITS NESTLÉ S.A. (CH) |
| **(21) BR 11 2018 068283-7 A2** | Código 9.1 - Deferimento<br>(22) 07/03/2017<br>(54) Método para limpar e/ou avaliar um tambor de moldagem de produtos alimentícios e combinação para realizar o método<br>(71) MAREL TOWNSEND FURTHER PROCESSING B.V. (NL) |
| **(21) BR 11 2018 068321-3 A2** | Código 9.1 - Deferimento<br>(22) 13/03/2017<br>(54) MÉTODO PARA CONTROLE DE FUNGOS TOLERANTES AO PIRIMETANIL<br>(71) JANSSEN PHARMACEUTICA N.V. (BE) |
| **(21) BR 11 2018 068420-1 A2** | Código 9.1 - Deferimento<br>(22) 19/04/2016<br>(54) MÉTODO E COMPOSIÇÃO DE INIBIDOR DE HIDRATO<br>(71) MULTI-CHEM GROUP, LLC (US) |
| **(21) BR 11 2018 068783-9 A2** | Código 9.1 - Deferimento<br>(22) 27/12/2016<br>(54) CILINDRO FLUÍDICO<br>(71) SMC CORPORATION (JP) |
| **(21) BR 11 2018 068851-7 A2** | Código 9.1 - Deferimento<br>(22) 29/03/2017<br>(54) COMPOSTO DE FÓRMULA I, COMPOSIÇÃO, MÉTODOS DE COMBATE |

| | |
|---|---|
| | OU CONTROLE DE PRAGAS INVERTEBRADAS E DE PROTEÇÃO DE PLANTAS, SEMENTE REVESTIDA E USO DE PELO MENOS UM COMPOSTO<br>(71) BASF SE (DE) |
| **(21) BR 11 2018 068879-7 A2** | Código 9.1 - Deferimento<br>(22) 30/03/2017<br>(54) SISTEMA CATALISADOR DE POLIMERIZAÇÃO DE OLEFINA E POLÍMERO À BASE DE OLEFINA<br>(71) DOW GLOBAL TECHNOLOGIES LLC (US) |
| **(21) BR 11 2018 069113-5 A2** | Código 9.1 - Deferimento<br>(22) 07/04/2017<br>(54) MÉTODO PARA A PRODUÇÃO DE COMPOSTOS DERIVADOS DE LIGNINA AROMÁTICA DE BAIXO PESO MOLECULAR<br>(71) CMBLU PROJEKT AG (DE) |
| **(21) BR 11 2018 069252-2 A2** | Código 9.1 - Deferimento<br>(22) 30/03/2017<br>(54) SISTEMA CATALISADOR DE POLIMERIZAÇÃO DE OLEFINA E PROCESSO PARA POLIMERIZAR UM OU MAIS POLÍMEROS À BASE DE OLEFINA<br>(71) DOW GLOBAL TECHNOLOGIES LLC (US) |
| **(21) BR 11 2018 069304-9 A2** | Código 9.1 - Deferimento<br>(22) 03/04/2017<br>(54) DISPOSITIVO DE ISOLAMENTO ANULAR PARA UM TUBO DE SUBIDA E MÉTODO PARA O CONTROLE DE FLUXO DE FLUIDO EM UM TUBO DE SUBIDA<br>(71) WEATHERFORD TECHNOLOGY HOLDINGS, LLC (US) |
| **(21) BR 11 2018 069895-4 A2** | Código 9.1 - Deferimento<br>(22) 14/03/2017<br>(54) MANGA DE EMBALAGEM, EMBALAGEM CARTONADA E MÉTODO PARA PRODUZIR UMA EMBALAGEM CARTONADA<br>(71) SIG TECHNOLOGY AG (CH) |
| **(21) BR 11 2018 070434-2 A2** | Código 9.1 - Deferimento<br>(22) 24/04/2017<br>(54) COMPONENTE CATALISADOR SÓLIDO E PROCESSO PARA HOMOPOLIMERIZAÇÃO OU COPOLIMERIZAÇÃO DE OLEFINAS<br>(71) BASELL POLIOLEFINE ITALIA S.R.L. (IT) |

**(21) BR 11 2018 070537-3 A2**
Código 9.1 - Deferimento
(22) 27/03/2017
(54) COMPOSTO HETEROCÍCLICO
(71) SUMITOMO CHEMICAL COMPANY, LIMITED (JP)

**(21) BR 11 2018 070651-5 A2**
Código 9.1 - Deferimento
(22) 06/04/2017
(54) DISPOSITIVO DISPENSADOR DE ALIMENTO MODULAR
(71) FIRMENICH S.A. (CH)

**(21) BR 11 2018 071272-8 A2**
Código 9.1 - Deferimento
(22) 13/04/2017
(54) HIDROGEL (MET)ACRÍLICO, MÉTODO PARA PRODUZIR O REFERIDO HIDROGEL (MET)ACRÍLICO, MÉTODO PARA VEDAÇÃO E/OU PREENCHIMENTO DE FISSURAS, ESPAÇOS VAZIOS, FALHAS E CAVIDADES EM UMA ESTRUTURA DE CONSTRUÇÃO
(71) SIKA TECHNOLOGY AG (CH)

**(21) BR 11 2018 071368-6 A2**
Código 9.1 - Deferimento
(22) 17/04/2017
(54) TINTA DE RESINA EPÓXI DE DOIS COMPONENTES
(71) THE SHERWIN-WILLIAMS COMPANY (US)

**(21) BR 11 2018 071720-7 A2**
Código 9.1 - Deferimento
(22) 25/04/2017
(54) SISTEMA E MÉTODO PARA MEDIR UMA POSIÇÃO DE ARTICULAÇÃO DO OMBRO DE UMA PARTE DE CARCAÇA DE AVES ABATIDAS
(71) MAREL STORK POULTRY PROCESSING B.V. (NL)

**(21) BR 11 2018 072102-6 A2**
Código 9.1 - Deferimento
(22) 27/06/2017
(54) APARELHO PARA TRATAMENTO DE OZÔNIO E SISTEMA DE TRATAMENTO DE ÁGUA INCLUINDO O MESMO
(71) GYEONGJU-SI, GYEONGSANGBUK-DO (KR)

**(21) BR 11 2018 072116-6 A2**
Código 9.1 - Deferimento
(22) 02/05/2017
(54) Processo para produzir espumas flexíveis de poliuretano e espuma flexível de poliuretano
(71) BASF SE (DE)

**(21) BR 11 2018 072117-4 A2**
Código 9.1 - Deferimento
(22) 09/05/2017

| | |
|---|---|
| | (54) PROCESSO PARA TRANSPORTE HIDRÁULICO DE PELLETS DE POLIOLEFINAS<br>(71) BOREALIS AG (AT) |
| **(21) BR 11 2018 072244-8 A2** | Código 9.1 - Deferimento<br>(22) 15/12/2016<br>(54) DISPOSITIVO HIDRÁULICO E PROCEDIMENTO PARA LOCALIZAÇÃO E VEDAÇÃO DE BURACOS OU FISSURAS EM TUBULAÇÕES DE PRODUÇÃO EM POÇOS DE PETRÓLEO<br>(71) BYRON RAÚL LÓPEZ ROBAYO (EC) |
| **(21) BR 11 2018 072420-3 A2** | Código 9.1 - Deferimento<br>(22) 29/05/2017<br>(54) EMBRULHO DE ARROZ E ARROZ EMBRULHADO<br>(71) FUJIMASA CO., LTD. (JP) |
| **(21) BR 11 2018 072496-3 A2** | Código 9.1 - Deferimento<br>(22) 09/05/2017<br>(54) PROCESSO DE POLIMERIZAÇÃO DE ALTA PRESSÃO DE MONÔMEROS ETILENICAMENTE INSATURADOS EM UMA LINHA DE PRODUÇÃO QUE TEM FLANGES COBERTOS POR UMA CONSTRUÇÃO DE CHAMINÉ<br>(71) BASELL POLYOLEFINE GMBH (DE) |
| **(21) BR 11 2018 072535-8 A2** | Código 9.1 - Deferimento<br>(22) 17/05/2017<br>(54) CONJUNTOS DE LIMITADOR DE POSIÇÃO PARA UMA CORREIA TRANSPORTADORA<br>(71) LAITRAM, L.L.C. (US) |
| **(21) BR 11 2018 072687-7 A2** | Código 9.1 - Deferimento<br>(22) 27/04/2017<br>(54) SISTEMA DE SAÚDE ESTRUTURAL SEGUNDO A IDENTIFICAÇÃO DOS DANOS ATRAVÉS DE UM DISPOSITIVO BASEADO EM TECNOLOGIA DE REALIDADE AUMENTADA<br>(71) EMBRAER S.A. (BR/SP) |
| **(21) BR 11 2018 072785-7 A2** | Código 9.1 - Deferimento<br>(22) 13/09/2016<br>(54) PÁ DE TURBINA EÓLICA QUE INCLUI COBERTURA PROTETORA<br>(71) POLYTECH A/S (DK) |
| **(21) BR 11 2018 072818-7 A2** | Código 9.1 - Deferimento |

| | |
|---|---|
| | (22) 24/04/2017<br>(54) Copolímero de bloco de silicone, processo para preparação de um copolímero, emulsão, método para tratamento de um substrato, composição para cuidados pessoais, xampu, condicionador para cabelos, e, composição anidra de tratamento capilar sem enxágue<br>(71) DOW SILICONES CORPORATION (US) |
| **(21) BR 11 2018 073117-0 A2** | Código 9.1 - Deferimento<br>(22) 12/05/2017<br>(54) PROCESSO DE PRODUÇÃO DE UM EXTRATO BRUTO ENRIQUECIDO COM TRITERPENOS PENTACÍCLICOS<br>(71) PIERRE FABRE DERMO-COSMETIQUE (FR) |
| **(21) BR 11 2018 073137-4 A2** | Código 9.1 - Deferimento<br>(22) 17/05/2017<br>(54) MÉTODO PARA VERIFICAR UM PNEU, E, LINHA DE VERIFICAÇÃO DE UM PNEU<br>(71) PIRELLI TYRE S.P.A. (IT) |
| **(21) BR 11 2018 073436-5 A2** | Código 9.1 - Deferimento<br>(22) 05/05/2017<br>(54) MEIO DE FILTRO DE GÁS, ELEMENTO COMPREENDENDO O DITO MEIO DE FILTRO DE GÁS E MÉTODOS PARA FILTRAÇÃO DE UM GÁS<br>(71) DONALDSON COMPANY, INC. (US) |
| **(21) BR 11 2018 073538-8 A2** | Código 9.1 - Deferimento<br>(22) 01/06/2017<br>(54) PROCESSO PARA A FABRICAÇÃO DE UM CONCENTRADO, PROCESSO PARA A FABRICAÇÃO DE UM A PRÉ-MISTURA, PROCESSO PARA A FABRICAÇÃO DE UM PRODUTO DE CONFEITARIA CONGELADO E CONCENTRADO PARA A PREPARAÇÃO DE UMA PRÉ-MISTURA<br>(71) UNILEVER IP HOLDINGS B.V. (PB) |
| **(21) BR 11 2018 073567-1 A2** | Código 9.1 - Deferimento<br>(22) 27/05/2016<br>(54) SEÇÃO DE TORRE PARA ELEVAÇÃO AUTOMÁTICA DE TURBINAS EÓLICAS NOVAS OU EXISTENTES E MÉTODO DE ELEVAÇÃO AUTOMÁTICA DA SEÇÃO DE TORRE COM TURBINA EÓLICA COMPLETA SOBRE A SUA PARTE SUPERIOR<br>(71) NABRAWIND TECHNOLOGIES SL (ES) |
| **(21) BR 11 2018 073598-1 A2** | Código 9.1 - Deferimento<br>(22) 12/05/2017 |

| | |
|---|---|
| | (54) COMPOSIÇÃO LÍQUIDA PARA LAVAGEM DE ROUPAS E USO DE UMA COMPOSIÇÃO LÍQUIDA DETERGENTE PARA LAVAGEM DE ROUPAS<br>(71) UNILEVER IP HOLDINGS B.V. (PB) |
| **(21) BR 11 2018 073670-8 A2** | Código 9.1 - Deferimento<br>(22) 03/06/2016<br>(54) ESTRUTURA DE ESTRIBO PARA VEÍCULO DO TIPO PARA MONTAR<br>(71) HONDA MOTOR CO., LTD. (JP) |
| **(21) BR 11 2018 073887-5 A2** | Código 9.1 - Deferimento<br>(22) 08/09/2016<br>(54) MÉTODO PARA AQUECER UM CANAL DE VIDRO LÍQUIDO DE UM FORNO DE TANQUE DE FIBRA DE VIDRO.<br>(71) JUSHI GROUP CO., LTD. (CN) |
| **(21) BR 11 2018 074007-1 A2** | Código 9.1 - Deferimento<br>(22) 21/12/2017<br>(54) VÁLVULA SELETORA DE LINHA COMUM PARA UM SISTEMA<br>(71) ILLUMINA, INC. (US) |
| **(21) BR 11 2018 074009-8 A2** | Código 9.1 - Deferimento<br>(22) 24/05/2017<br>(54) MÉTODO PARA PREPARAR UMA COMPOSIÇÃO COMPREENDENDO SAIS DE ÁCIDOS GRAXOS ÔMEGA-3<br>(71) EVONIK OPERATIONS GMBH (DE) |
| **(21) BR 11 2018 074012-8 A2** | Código 9.1 - Deferimento<br>(22) 23/05/2017<br>(54) CAIXA DE PAPELÃO TENDO RECURSO DE DISPENSAÇÃO E PEÇA EM BRUTO PARA A MESMA<br>(71) WESTROCK PACKAGING SYSTEMS, LLC (US) |
| **(21) BR 11 2018 074028-4 A2** | Código 9.1 - Deferimento<br>(22) 12/06/2017<br>(54) Composição e método para tratar um substrato<br>(71) NUTRITION & BIOSCIENCES USA 4, INC. (US) |
| **(21) BR 11 2018 074038-1 A2** | Código 9.1 - Deferimento<br>(22) 09/06/2017<br>(54) COMPOSIÇÃO DETERGENTE ISENTA DE FOSFATO, USO DE PELO MENOS UM COPOLÍMERO SOLÚVEL EM ÁGUA NÃO SULFONADO E PROCESSO DE LIMPEZA<br>(71) COATEX (FR) |

| | |
|---|---|
| **(21) BR 11 2018 074184-1 A2** | Código 9.1 - Deferimento<br>(22) 15/05/2017<br>(54) DISPOSITIVO VIBRADOR, TRANSPORTADOR DE DESCARREGAMENTO, ESTAÇÃO DE ENCHIMENTO E MÉTODO DE DESCARREGAMENTO DE CONTAINERS<br>(71) BOBST MEX SA (CH) |
| **(21) BR 11 2018 074207-4 A2** | Código 9.1 - Deferimento<br>(22) 01/09/2017<br>(54) ESTRUTURA DE ARRANJO PARA APARELHOS DE BORBULHAMENTO DE UM FORNO<br>(71) JUSHI GROUP CO., LTD. (CN) |
| **(21) BR 11 2018 074216-3 A2** | Código 9.1 - Deferimento<br>(22) 25/05/2017<br>(54) MÉTODO PARA A PRODUÇÃO DE MATERIAL DE TABACO HOMOGENEIZADO<br>(71) PHILIP MORRIS PRODUCTS S.A. (CH) |
| **(21) BR 11 2018 074295-3 A2** | Código 9.1 - Deferimento<br>(22) 15/05/2017<br>(54) "CABEÇA DE PREENSÃO DE FOLHAS DE ENCARTE, DISPOSITIVO DE ENCARTAMENTO, ESTAÇÃO DE ENCHIMENTO E MÉTODO DE PREENSÃO, DOBRAGEM E CARREGAMENTO DE UMA FOLHA DEENCARTE<br>(71) BOBST MEX SA (CH) |
| **(21) BR 11 2018 074310-0 A2** | Código 9.1 - Deferimento<br>(22) 24/05/2017<br>(54) DISPOSITIVO E PROCESSO DE EMBALAGEM DE ELEMENTO DE CALÇAMENTO DENTRO DE UMA CAIXA<br>(71) GP SYSTEM (FR) |
| **(21) BR 11 2018 074404-2 A2** | Código 9.1 - Deferimento<br>(22) 30/05/2017<br>(54) TELA DE ESTUFA DE ECONOMIA DE ENERGIA<br>(71) AB LUDVIG SVENSSON (SE) |
| **(21) BR 11 2018 074435-2 A2** | Código 9.1 - Deferimento<br>(22) 10/05/2017<br>(54) ELEMENTO DE DESPEJAMENTO PARA UMA EMBALAGEM COMPÓSITA E EMBALAGEM COMPÓSITA QUE TEM UM ELEMENTO DE DESPEJAMENTO |

(71) SIG TECHNOLOGY AG (CH)

---

**(21) BR 11 2018 074492-1 A2**

Código 9.1 - Deferimento
(22) 06/06/2017
(54) ARRUELA DE SUPORTE
(71) MLT MINET LACING TECHNOLOGY (FR)

---

**(21) BR 11 2018 074566-9 A2**

Código 9.1 - Deferimento
(22) 28/11/2018
(54) LÁTEX DE POLÍMERO, SEU MÉTODO DE PREPARAÇÃO, ARTIGOS MOLDADOS POR IMERSÃO, SEU MÉTODO DE PRODUÇÃO, E COMPOSIÇÃO DE LÁTEX COMBINADA
(71) SYNTHOMER SDN. BHD. (MY)

---

**(21) BR 11 2018 074684-3 A2**

Código 9.1 - Deferimento
(22) 08/06/2017
(54) MÉTODO, SISTEMA E DISPOSITIVO DE ARMAZENAMENTO DE DADOS LEGÍVEL POR COMPUTADOR PARA DETERMINAR UMA PROPRIEDADE DE PLANTAS ÚTEIS EM UM CAMPO
(71) BASF SE (DE)

---

**(21) BR 11 2018 074687-8 A2**

Código 9.1 - Deferimento
(22) 13/06/2017
(54) MÁQUINA E MÉTODO PARA FABRICAR UM ARTIGO OFTÁLMICO POR FUNDIÇÃO
(71) ESSILOR INTERNATIONAL (FR)

---

**(21) BR 11 2018 074728-9 A2**

Código 9.1 - Deferimento
(22) 07/06/2017
(54) Composição enteral líquida esterilizada por calor, seu uso e seu processo de preparação, e usos de uma fonte de proteína e de proteína do soro do leite
(71) SOCIÉTÉ DES PRODUITS NESTLÉ S.A. (CH)

---

**(21) BR 11 2018 075208-8 A2**

Código 9.1 - Deferimento
(22) 06/06/2017
(54) MÉTODO PARA LAVAGEM DE ARTIGOS
(71) UNILEVER IP HOLDINGS B.V. (PB)

---

**(21) BR 11 2018 075252-5 A2**

Código 9.1 - Deferimento
(22) 02/08/2017
(54) GORDURA DE CARNE BOVINA EM PÓ
(71) SOCIÉTÉ DES PRODUITS NESTLÉ S.A. (CH)

**(21) BR 11 2018 075318-1 A2**
Código 9.1 - Deferimento
(22) 06/06/2017
(54) POLIORGANOSSILOXANO RETICULADO E COMPOSIÇÃO DE CUIDADO PESSOAL CONTENDO O MESMO
(71) MOMENTIVE PERFORMANCE MATERIALS INC. (US)

**(21) BR 11 2018 075324-6 A2**
Código 9.1 - Deferimento
(22) 08/06/2017
(54) MÉTODOS EM UM NÓ DE REDE E EM UM EQUIPAMENTO DE USUÁRIO, NÓ DE REDE, E, EQUIPAMENTO DE USUÁRIO
(71) TELEFONAKTIEBOLAGET LM ERICSSON (PUBL) (SE)

**(21) BR 11 2018 075464-1 A2**
Código 9.1 - Deferimento
(22) 19/07/2017
(54) PROCESSO PARA PURIFICAÇÃO DE ÓXIDO DE PROPILENO
(71) BASF SE (DE)

**(21) BR 11 2018 075840-0 A2**
Código 9.1 - Deferimento
(22) 12/06/2017
(54) PEÇA DE EXTREMIDADE DE CONEXÃO PARA UMA LINHA FLEXÍVEL, LINHA FLEXÍVEL E MÉTODO PARA MONTAR UMA PEÇA DE EXTREMIDADE DE CONEXÃO PARA UMA LINHA FLEXÍVEL
(71) TECHNIP N-POWER (FR)

**(21) BR 11 2018 076043-9 A2**
Código 9.1 - Deferimento
(22) 01/06/2017
(54) PROCESSO DE EPOXIDAÇÃO DE ALQUENO TETRASSUBSTITUÍDO E USO DE AGENTE OXIDANTE
(71) BASF AGRO B.V. (NL)

**(21) BR 11 2018 076286-5 A2**
Código 9.1 - Deferimento
(22) 19/07/2017
(54) PROCESSO PARA PURIFICAR ÓXIDO DE PROPILENO.
(71) BASF SE (DE) ; DOW GLOBAL TECHNOLOGIES LLC (US)

**(21) BR 11 2018 076345-4 A2**
Código 9.1 - Deferimento
(22) 20/06/2017
(54) PELÍCULA MICROFIBRILADA
(71) STORA ENSO OYJ (FI)

**(21) BR 11 2018 076462-0 A2**
Código 9.1 - Deferimento
(22) 22/06/2017
(54) MÉTODO DE FABRICAÇÃO DE UMA LÂMINA DE TURBINA EÓLICA

(71) LM WIND POWER INTERNATIONAL TECHNOLOGY II APS (DK)

---

**(21) BR 11 2018 076465-5 A2**

Código 9.1 - Deferimento
(22) 30/06/2017
(54) Uso de um extrato de aquênio de Silybum marianum
(71) PIERRE FABRE DERMO-COSMETIQUE (FR)

---

**(21) BR 11 2018 076466-3 A2**

Código 9.1 - Deferimento
(22) 20/06/2017
(54) MÉTODO PARA O TRATAMENTO DA ATMOSFERA DE UM ARMAZÉM E UNIDADE DE TRATAMENTO DA ATMOSFERA DE UM ARMAZÉM
(71) XEDA INTERNATIONAL S.A. (FR)

---

**(21) BR 11 2018 076587-2 A2**

Código 9.1 - Deferimento
(22) 15/06/2017
(54) PROCESSO DE PREPARAÇÃO DE UM CONCENTRADO DE SABOR, CONCENTRADO DE SABOR, MÉTODO PARA PREPARAR UM PRODUTO ALIMENTÍCIO RICO EM AMIDO COZIDO E KIT ALIMENTÍCIO
(71) UNILEVER IP HOLDINGS B.V. (PB)

---

**(21) BR 11 2018 076712-3 A2**

Código 9.1 - Deferimento
(22) 15/07/2016
(54) MÉTODO E COMPOSIÇÃO
(71) MULTI-CHEM GROUP, LLC (US)

---

**(21) BR 11 2018 077024-8 A2**

Código 9.1 - Deferimento
(22) 23/06/2016
(54) COMPOSIÇÃO FERTILIZANTE FOLIAR CONTENDO UM HIDROLISADO DE SOJA, COM NITROGÊNIO, CARBOIDRATOS, AMINOÁCIDOS E OLIGOSSACARÍDEOS, MÉTODO PARA A FERTILIZAÇÃO DE CULTURAS, UTILIZAÇÃO DA COMPOSIÇÃO FERTILIZANTE FOLIAR E SEU PROCESSO DE OBTENÇÃO
(71) AZUL NATURAL S.A. DE C.V. (MX)

---

**(21) BR 11 2018 077203-8 A2**

Código 9.1 - Deferimento
(22) 26/06/2017
(54) REDUÇÃO DE DESVIO DE ASPERSOR
(71) CRODA, INC. (US)

---

**(21) BR 11 2018 077268-2 A2**

Código 9.1 - Deferimento
(22) 30/06/2017
(54) AGENTE DE FLUXO
(71) FIRMENICH S.A. (CH)

| | |
|---|---|
| **(21) BR 11 2018 077427-8 A2** | Código 9.1 - Deferimento<br>(22) 23/06/2017<br>(54) VEDAÇÃO MECÂNICA DE FACE DE EXTREMIDADE DE EXECUÇÃO A SECO<br>(71) FLOWSERVE MANAGEMENT COMPANY (US) |
| **(21) BR 11 2018 077464-2 A2** | Código 9.1 - Deferimento<br>(22) 11/07/2017<br>(54) COMPOSIÇÃO DE LIMPEZA DESINFETANTE, COMPOSIÇÃO DESINFETANTE, COMPOSIÇÃO DE LIMPEZA ANTIMICROBIANA PARA MÚLTIPLAS SUPERFÍCIES, USO DA COMPOSIÇÃO, E, MÉTODO DE SANITIZAÇÃO DE UMA SUPERFÍCIE<br>(71) ECOLAB USA INC. (US) |
| **(21) BR 11 2018 077476-6 A2** | Código 9.1 - Deferimento<br>(22) 21/06/2017<br>(54) USO DE UM AGENTE DE MELHORAMENTO DE CABELOS DANIFICADOS<br>(71) NIKKO CHEMICALS CO., LTD. (JP) ; NIPPON SURFACTANT INDUSTRIES CO., LTD. (JP) ; COSMOS TECHNICAL CENTER CO., LTD. (JP) |
| **(21) BR 11 2018 077497-9 A2** | Código 9.1 - Deferimento<br>(22) 30/09/2016<br>(54) SISTEMA PARA CONTROLAR VAZAMENTO DE LÍQUIDO EM UMA PISCINA DE COMBUSTÍVEL NUCLEAR IRRADIADO<br>(71) JOINT STOCK COMPANY "SCIENCE AND INNOVATIONS" (SCIENCE AND INNOVATIONS", JSC) (RU) ; JOINT-STOCK COMPANY SCIENTIFIC RESEARCH AND DESIGN INSTITUTE FOR ENERGY TECHNOLOGIES ATOMPROEKT (RU) |
| **(21) BR 11 2019 000048-8 A2** | Código 9.1 - Deferimento<br>(22) 04/07/2017<br>(54) PELÍCULA DE EMBALAGEM PASSÍVEL DE ESTAMPAGEM PROFUNDA E MÉTODO DE FABRICAÇÃO DA MESMA<br>(71) AMCOR FLEXIBLES RORSCHACH AG (CH) |
| **(21) BR 11 2019 000123-9 A2** | Código 9.1 - Deferimento<br>(22) 28/06/2017<br>(54) COMPOSIÇÃO DE REVESTIMENTO PARA USO EM RECIPIENTES DE BEBIDAS, MÉTODO PARA PRODUZIR UMA COMPOSIÇÃO DE REVESTIMENTO EMULSIFICADA E MÉTODO PARA REVESTIMENTO DE RECIPIENTES DE BEBIDA |

| | |
|---|---|
| | (71) DIVERSEY, INC. (US) |
| **(21) BR 11 2019 000328-2 A2** | Código 9.1 - Deferimento<br>(22) 05/07/2017<br>(54) LINHA DE CONVERSÃO PARA PROCESSAMENTO DE PAPEL DE TECIDO E MÉTODO PARA PRODUÇÃO DE ROLOS DE PAPEL DE TECIDO EM UMA LINHA DE CONVERSÃO<br>(71) FABIO PERINI S.P.A. (IT) |
| **(21) BR 11 2019 000358-4 A2** | Código 9.1 - Deferimento<br>(22) 17/07/2017<br>(54) COPOLÍMEROS EM BLOCO DE POLIACRILATO-POLISSILANO, SEU MÉTODO DE PREPARAÇÃO E USO<br>(71) CLARIANT PLASTICS & COATINGS LTD (CH) |
| **(21) BR 11 2019 000497-1 A2** | Código 9.1 - Deferimento<br>(22) 13/07/2017<br>(54) Amidos inibidos de gelificação retardada e método de fabricação dos mesmos<br>(71) TATE & LYLE INGREDIENTS AMERICAS LLC (US) |
| **(21) BR 11 2019 000719-9 A2** | Código 9.1 - Deferimento<br>(22) 11/07/2017<br>(54) GERAÇÃO DE MAPAS DE PIXEL A PARTIR DE DADOS DE NÃO IMAGEM E MÉTRICAS DE DIFERENÇA PARA MAPAS DE PIXEL<br>(71) THE CLIMATE CORPORATION (US) |
| **(21) BR 11 2019 000800-4 A2** | Código 9.1 - Deferimento<br>(22) 21/07/2017<br>(54) COMPOSIÇÃO HERBICIDA E MÉTODO DE CONTROLE DE ERVA DANINHA<br>(71) SUMITOMO CHEMICAL COMPANY, LIMITED (JP) |
| **(21) BR 11 2019 000803-9 A2** | Código 9.1 - Deferimento<br>(22) 21/07/2017<br>(54) COMPOSIÇÃO HERBICIDA E MÉTODO DE CONTROLE DE ERVA DANINHA<br>(71) SUMITOMO CHEMICAL COMPANY, LIMITED (JP) |
| **(21) BR 11 2019 000989-2 A2** | Código 9.1 - Deferimento<br>(22) 27/09/2017<br>(54) MÉTODO PARA TRATAR SULFETO DE HIDROGÊNIO EM UMA CORRENTE, E, COMPOSIÇÃO |

(71) CHAMPIONX USA INC. (US)

---

**(21) BR 11 2019 001053-0 A2**

Código 9.1 - Deferimento
(22) 20/07/2017
(54) COMPOSIÇÃO DE POLÍMERO CONTENDO CLORO COMPREENDENDO UM POLÍMERO CONTENDO CLORO E UMA CERA COMPREENDENDO UMA FRAÇÃO DE HIDROCARBONETOS OXIDADOS E UMA FRAÇÃO DE HIDROCARBONETOS NÃO OXIDADOS, MÉTODO DE PROCESSAMENTO DA COMPOSIÇÃO DE POLÍMERO E O USO DA CERA COMO LUBRIFICANTE EXTERNO DURANTE PROCESSAMENTO DO POLÍMERO
(71) SASOL SOUTH AFRICA (PTY) LTD. (ZA)

---

**(21) BR 11 2019 001229-0 A2**

Código 9.1 - Deferimento
(22) 19/07/2017
(54) COMPOSTO DERIVADO DE OXADIAZOL, COMPOSIÇÃO AGROQUÍMICA COMPREENDENDO O MESMO, MÉTODO PARA CONTROLAR OU IMPEDIR INFESTAÇÃO DE PLANTAS ÚTEIS POR MICRORGANISMOS FITOPATOGÊNICOS E USO DO REFERIDO COMPOSTO COMO FUNGICIDA
(71) SYNGENTA PARTICIPATIONS AG (CH)

---

**(21) BR 11 2019 001366-0 A2**

Código 9.1 - Deferimento
(22) 27/07/2017
(54) CATALISADORES PARA A PRODUÇÃO DE ÁCIDO ACRÍLICO A PARTIR DE ÁCIDO LÁTICO OU SEUS DERIVADOS EM FASE LÍQUIDA
(71) THE PROCTER & GAMBLE COMPANY (US)

---

**(21) BR 11 2019 001395-4 A2**

Código 9.1 - Deferimento
(22) 21/07/2017
(54) MÉTODOS PARA A PRODUÇÃO DE COMPOSIÇÕES DE HIDROCARBONETOS COM NÚMERO DE ÁCIDOS REDUZIDOS E PARA ISOLAR ÁCIDOS GRAXOS DE CADEIA CURTA
(71) FORGE HYDROCARBONS CORPORATION (CA)

---

**(21) BR 11 2019 001458-6 A2**

Código 9.1 - Deferimento
(22) 17/07/2017
(54) COMPOSIÇÃO AQUOSA, MÉTODOS DE PREPARAÇÃO DA COMPOSIÇÃO E DE CONTROLE DE FUNGOS FITOPATOGÊNICOS
(71) BASF SE (DE)

---

**(21) BR 11 2019 001472-1 A2**

Código 9.1 - Deferimento
(22) 17/07/2017

(54) SISTEMA DE CATALISADOR, MÉTODO PARA FABRICAR O REFERIDO SISTEMA DE CATALISADOR, USO DO REFERIDO SISTEMA, USO DE UM CARBONATO DE CÁLCIO DE SUPERFÍCIE REAGIDA, GRÂNULO, MOLDES OU EXTRUDADOS
(71) OMYA INTERNATIONAL AG (CH)

---

**(21) BR 11 2019 001504-3 A2**

Código 9.1 - Deferimento
(22) 25/07/2017
(54) DISPOSITIVO DE FILTRO PARA UMA MASSA FUNDIDA DE PLÁSTICO OU OUTRO FLUIDO ALTAMENTE VISCOSO
(71) GNEUSS GMBH (DE)

---

**(21) BR 11 2019 001508-6 A2**

Código 9.1 - Deferimento
(22) 26/07/2016
(54) MÉTODO DE ESTIMATIVA DE AUTOPOSIÇÃO E DISPOSITIVO DE ESTIMATIVA DE AUTOPOSIÇÃO
(71) NISSAN MOTOR CO., LTD. (JP)

---

**(21) BR 11 2019 001510-8 A2**

Código 9.1 - Deferimento
(22) 28/07/2017
(54) COMPOSTO, E, USO DE UM COMPOSTO PARA MANUFATURA DE UM MEDICAMENTO PARA TRATAR PROFILÁTICA OU TERAPEUTICAMENTE FIBROSE PULMONAR, OU UMA ENFERMIDADE RELACIONADA EM UM INDIVÍDUO COM FIBROSE PULMONAR OU EM RISCO DE DESENVOLVER FIBROSE PULMONAR
(71) VECTUS BIOSYSTEMS LIMITED (AU)

---

**(21) BR 11 2019 001697-0 A2**

Código 9.1 - Deferimento
(22) 25/07/2017
(54) SISTEMA PARA DETERMINAR UMA RESISTÊNCIA DE FUSÃO DE UM FILME DE POLÍMERO E MÉTODO PARA DETERMINAR UMA RESISTÊNCIA DE FUSÃO DE UM FILME DE POLÍMERO
(71) DOW GLOBAL TECHNOLOGIES LLC (US)

---

**(21) BR 11 2019 001977-4 A2**

Código 9.1 - Deferimento
(22) 04/08/2017
(54) ARTIGO DE REDUÇÃO CATALÍTICA SELETIVA E SISTEMA DE TRATAMENTO DE GÁS DE ESCAPE
(71) BASF CORPORATION (US)

---

**(21) BR 11 2019 002018-7 A2**

Código 9.1 - Deferimento
(22) 27/07/2017
(54) AUTOCLAVE, CÂMARA ESTERILIZADORA INTERCAMBIÁVEL E

| | |
|---|---|
| | HERMÉTICA, E USO DE UMA AUTOCLAVE<br>(71) STERIALE SOCIEDAD ANONIMA (ES) |
| **(21) BR 11 2019 002111-6 A2** | Código 9.1 - Deferimento<br>(22) 04/08/2017<br>(54) CATALISADOR DE FCC COM MAIS DE UMA SÍLICA, SUA PREPARAÇÃO E USO<br>(71) ALBEMARLE CORPORATION (US) |
| **(21) BR 11 2019 002119-1 A2** | Código 9.1 - Deferimento<br>(22) 25/07/2017<br>(54) PROCESSOS PARA PREPARAR PARTICULADO SÓLIDO DE ALUMINA PEPTIZADA DE FLUXO LIVRE E CATALISADORES FLUIDIZÁVEIS<br>(71) W.R. GRACE & CO.-CONN (US) |
| **(21) BR 11 2019 002188-4 A2** | Código 9.1 - Deferimento<br>(22) 03/08/2017<br>(54) FORNO QUE TEM UM SUBSTRATO DE VIDRO REVESTIDO DE FORMA DIELÉTRICA QUE ABSORVE A RADIAÇÃO ELETROMAGNÉTICA E EMITE A RADIAÇÃO TÉRMICA<br>(71) SCHOTT GEMTRON CORP. (US) |
| **(21) BR 11 2019 002192-2 A2** | Código 9.1 - Deferimento<br>(22) 31/07/2017<br>(54) Processo para produzir cetoenóis cíclicos substituídos por espirocetal, e seus inermadiários e seu processo de preparação<br>(71) BAYER CROPSCIENCE AKTIENGESELLSCHAFT (DE) |
| **(21) BR 11 2019 002210-4 A2** | Código 9.1 - Deferimento<br>(22) 24/07/2017<br>(54) MÉTODO PARA CONTROLAR COCCIDIOSE AVIÁRIA<br>(71) ELIE BARBOUR (US) ; WERNER KRULL (CH) |
| **(21) BR 11 2019 002267-8 A2** | Código 9.1 - Deferimento<br>(22) 03/10/2016<br>(54) SISTEMA DE INJEÇÃO DE IMPLANTE/MEDICAMENTO BASEADO EM ALOJAMENTO DE SEGURANÇA<br>(71) BHARAT SERUMS AND VACCINES LTD. (IN) |
| **(21) BR 11 2019 002322-4 A2** | Código 9.1 - Deferimento<br>(22) 10/07/2017<br>(54) CONTROLE DE CONGESTIONAMENTO PARA LTE-V2V COM DETERMINAÇÃO DE TAXA DE OCUPAÇÃO DE CANAL BASEADA EM |

| | |
|---|---|
| | DECODIFICAÇÃO<br>(71) QUALCOMM INCORPORATED (US) |
| **(21) BR 11 2019 002366-6 A2** | Código 9.1 - Deferimento<br>(22) 03/08/2017<br>(54) COMPOSIÇÕES PARA HIGIENE BUCAL<br>(71) COLGATE-PALMOLIVE COMPANY (US) |
| **(21) BR 11 2019 002405-0 A2** | Código 9.1 - Deferimento<br>(22) 26/08/2016<br>(54) “Aparelho para um riser de perfuração offshore”<br>(71) HYDRIL USA DISTRIBUTION LLC (US) |
| **(21) BR 11 2019 002503-0 A2** | Código 9.1 - Deferimento<br>(22) 10/07/2017<br>(54) CONTROLE DE CONGESTIONAMENTO EM LTE-V2V PARA TRÁFEGO PRIORIZADO DE ACORDO COM UMA UTILIZAÇÃO DE RECURSO DE CANAL<br>(71) QUALCOMM INCORPORATED (US) |
| **(21) BR 11 2019 002507-3 A2** | Código 9.1 - Deferimento<br>(22) 08/08/2017<br>(54) Película soprada de múltiplas camadas e método para a produzir uma película soprada de múltiplas camadas<br>(71) DOW GLOBAL TECHNOLOGIES LLC (US) |
| **(21) BR 11 2019 002683-5 A2** | Código 9.1 - Deferimento<br>(22) 08/08/2017<br>(54) MISTURAS DE ESTEROL COMO UM ADITIVO EM AGLUTINANTE DE ASFALTO<br>(71) A.L.M HOLDING COMPANY (US) ; ERGON ASPHALT & EMULSIONS, INC. (US) |
| **(21) BR 11 2019 002797-1 A2** | Código 9.1 - Deferimento<br>(22) 02/08/2017<br>(54) CABO PARA UM APARELHO DE BARBEAR OU DEPILAR<br>(71) THE GILLETTE COMPANY LLC (US) |
| **(21) BR 11 2019 002811-0 A2** | Código 9.1 - Deferimento<br>(22) 19/09/2016<br>(54) MÉTODO E SISTEMA PARA DETECÇÃO DE COMPONENTES REATIVOS EM FLUIDOS.<br>(71) HALLIBURTON ENERGY SERVICES INC. (US) |

| | |
|---|---|
| **(21) BR 11 2019 002831-5 A2** | Código 9.1 - Deferimento<br>(22) 07/08/2017<br>(54) POLÍMERO DE DIENO CONJUGADO MODIFICADO, COMPOSIÇÃO DE BORRACHA DO MESMO, E PNEU<br>(71) ASAHI KASEI KABUSHIKI KAISHA (JP) |
| **(21) BR 11 2019 002847-1 A2** | Código 9.1 - Deferimento<br>(22) 16/08/2017<br>(54) PROCESSO E DISPOSIÇÃO PARA AQUECIMENTO ASSÉPTICO DE UM PRODUTO LÍQUIDO EM UMA UNIDADE DE TROCADOR DE CALOR DA ZONA DE AQUECEDOR DE UMA INSTALAÇÃO UHT<br>(71) GEA TDS GMBH (DE) |
| **(21) BR 11 2019 003053-0 A2** | Código 9.1 - Deferimento<br>(22) 25/07/2017<br>(54) PAINEL COMPÓSITO PARA UM VISOR HEAD-UP E MÉTODO PARA PRODUZIR O MESMO<br>(71) SAINT-GOBAIN GLASS FRANCE (FR) |
| **(21) BR 11 2019 003287-8 A2** | Código 9.1 - Deferimento<br>(22) 17/08/2017<br>(54) PROCESSO PARA SINTETIZAR UMA CETONA INTERNA K1, USO DA CETONA INTERNA K1, E, MÉTODO PARA PREPARAR UM COMPOSTO A PARTIR DE UMA CETONA INTERNA K1<br>(71) RHODIA OPERATIONS (FR) |
| **(21) BR 11 2019 003331-9 A2** | Código 9.1 - Deferimento<br>(22) 17/08/2017<br>(54) MÉTODO PARA A PASTEURIZAÇÃO E/OU ESTERILIZAÇÃO DE MERCADORIAS EM FORMA DE PARTÍCULAS<br>(71) BÜHLER AG (CH) |
| **(21) BR 11 2019 003416-1 A2** | Código 9.1 - Deferimento<br>(22) 30/06/2017<br>(54) PROCESSO PARA A PRODUÇÃO DE METANOL<br>(71) CASALE SA (CH) |
| **(21) BR 11 2019 003654-7 A2** | Código 9.1 - Deferimento<br>(22) 04/08/2017<br>(54) APARELHO PARA IMPREGNAR ESTRUTURAS FIBROSAS E MÉTODO PARA PRODUZIR UM COMPONENTE REFORÇADO COM FIBRA<br>(71) BASF SE (DE) |

| | |
|---|---|
| **(21) BR 11 2019 003705-5 A2** | Código 9.1 - Deferimento<br>(22) 11/09/2017<br>(54) DISPERSÕES AQUOSAS LIVRES DE FLÚOR, PROCESSO PARA TRATAMENTO DE UM PRODUTO DE TECIDO TÊXTIL, E COPOLÍMERO (A)<br>(71) HUNTSMAN TEXTILE EFFECTS (GERMANY) GMBH (DE) |
| **(21) BR 11 2019 003724-1 A2** | Código 9.1 - Deferimento<br>(22) 26/07/2017<br>(54) COMPOSIÇÃO À BASE DE ETILENO E ARTIGO CONFORMADO<br>(71) DOW GLOBAL TECHNOLOGIES LLC (US) |
| **(21) BR 11 2019 003786-1 A2** | Código 9.1 - Deferimento<br>(22) 07/09/2017<br>(54) MÉTODO PARA OPERAR UMA MÁQUINA DE LAVAR ROUPA COM O USO DE UMA EMBALAGEM DE DOSE UNITÁRIA E MÁQUINA DE LAVAR ROUPA QUE IMPLANTA O MÉTODO<br>(71) ELECTROLUX APPLIANCES AKTIEBOLAG (SE) |
| **(21) BR 11 2019 003977-5 A2** | Código 9.1 - Deferimento<br>(22) 29/08/2017<br>(54) MÉTODO PARA PRODUÇÃO DE MACARRÕES FRITOS<br>(71) NISSIN FOODS HOLDINGS CO., LTD. (JP) |
| **(21) BR 11 2019 004085-4 A2** | Código 9.1 - Deferimento<br>(22) 31/08/2017<br>(54) Composto, composição inseticida agrícola e hortícola, método para usar um inseticida agrícola e hortícola, uso do composto ou do sal deste e composição para controle de ectoparasitas<br>(71) NIHON NOHYAKU CO., LTD. (JP) |
| **(21) BR 11 2019 004133-8 A2** | Código 9.1 - Deferimento<br>(22) 28/09/2017<br>(54) COMPOSIÇÃO POLIMERIZÁVEL PARA MATERIAL ÓTICO E PRODUTO MOLDADO<br>(71) MITSUI CHEMICALS, INC. (JP) |
| **(21) BR 11 2019 004186-9 A2** | Código 9.1 - Deferimento<br>(22) 01/09/2017<br>(54) PROJÉTIL COM ELEMENTO DE RETENÇÃO E PENETRADOR<br>(71) SALTECH AG (CH) |
| **(21) BR 11 2019 004302-0 A2** | Código 9.1 - Deferimento |

| | |
|---|---|
| | (22) 20/10/2016<br>(54) MÉTODO PARA IDENTIFICAR UM POÇO ALVO E SISTEMA DE ALCANCE ELETROMAGNÉTICO<br>(71) HALLIBURTON ENERGY SERVICES, INC. (US) |
| **(21) BR 11 2019 004478-7 A2** | Código 9.1 - Deferimento<br>(22) 30/09/2016<br>(54) APLICADOR, APARELHO PARA UNIR UMA PRIMEIRA TRAMA EM UM PADRÃO NÃO-LINEAR A UMA TRAMA DE BASE, E, MÉTODO PARA GUIAR UMA PRIMEIRA TRAMA ATÉ UMA TRAMA DE BASE EM UM PADRÃO NÃO-LINEAR<br>(71) KIMBERLY-CLARK WORLDWIDE, INC. (US) |
| **(21) BR 11 2019 004579-1 A2** | Código 9.1 - Deferimento<br>(22) 15/06/2017<br>(54) Artigo para limpeza<br>(71) KIMBERLY-CLARK WORLDWIDE, INC. (US) |
| **(21) BR 11 2019 004611-9 A2** | Código 9.1 - Deferimento<br>(22) 22/09/2017<br>(54) COMPOSIÇÃO À BASE DE PROPILENO PARA TUBOS<br>(71) BASELL POLIOLEFINE ITALIA S.R.L. (IT) |
| **(21) BR 11 2019 004738-7 A2** | Código 9.1 - Deferimento<br>(22) 12/09/2017<br>(54) MÉTODO COSMÉTICO NÃO TERAPÊUTICO DE TRATAMENTO DE MATÉRIAS QUERATÍNICAS, COMPOSIÇÃO AQUOSA, USOS E KIT OU DISPOSITIVO<br>(71) L'OREAL (FR) |
| **(21) BR 11 2019 004741-7 A2** | Código 9.1 - Deferimento<br>(22) 11/09/2017<br>(54) COMPOSIÇÕES MODIFICADAS POR IMPACTO PARA RECIPIENTES DE USO EM BAIXA TEMPERATURA<br>(71) DOW GLOBAL TECHNOLOGIES LLC (US) |
| **(21) BR 11 2019 004861-8 A2** | Código 9.1 - Deferimento<br>(22) 22/08/2017<br>(54) PROCESSO PARA FABRICAÇÃO DE UMA CÁPSULA DE DISTRIBUIÇÃO E APARELHO PARA TERMOFORMAÇÃO CONTÍNUA DE ALTA VELOCIDADE DE MATERIAIS DE POLPA PARA PRODUTOS BASEADOS EM POLPA<br>(71) VARDEN PROCESS PTY LTD (AU) |

| | |
|---|---|
| **(21) BR 11 2019 004868-5 A2** | Código 9.1 - Deferimento<br>(22) 08/09/2017<br>(54) PROCESSOS PARA PRODUZIR UMA COMPOSIÇÃO DE POLÍMEROS E UMA COMPOSIÇÃO DE MATRIZ.<br>(71) ROHM AND HAAS COMPANY (US) |
| **(21) BR 11 2019 004898-7 A2** | Código 9.1 - Deferimento<br>(22) 14/09/2017<br>(54) SISTEMA DE ACIONAMENTO COM CONTATO DE ACIONAMENTO SUPERFICIAL INTEGRAL<br>(71) ACUMENT INTELLECTUAL PROPERTIES, LLC (US) |
| **(21) BR 11 2019 005108-2 A2** | Código 9.1 - Deferimento<br>(22) 15/09/2016<br>(54) PALETE DE PLÁSTICO REFORÇADO<br>(71) PLASTICOS TECNICOS MEXICANOS, S.A, C.V. (MX) |
| **(21) BR 11 2019 005174-0 A2** | Código 9.1 - Deferimento<br>(22) 19/09/2016<br>(54) JUNTA PARA CABOS DE CORRENTE CONTÍNUA DE ALTA TENSÃO<br>(71) PRYSMIAN S.P.A. (IT) |
| **(21) BR 11 2019 005394-8 A2** | Código 9.1 - Deferimento<br>(22) 19/09/2017<br>(54) RECIPIENTE E INSTALAÇÃO DE BIOGÁS<br>(71) BIOENERGY CONCEPT GMBH (DE) |
| **(21) BR 11 2019 005485-5 A2** | Código 9.1 - Deferimento<br>(22) 22/08/2017<br>(54) SISTEMA DE REAÇÃO E PROCESSO PARA PRODUZIR UM MATERIAL DE ESPUMA DE POLIURETANO<br>(71) HUNTSMAN INTERNATIONAL LLC (US) |
| **(21) BR 11 2019 005560-6 A2** | Código 9.1 - Deferimento<br>(22) 18/09/2017<br>(54) PROCESSO DE PREPARAÇÃO DE 3-FLUOROALQUIL-5-PIRAZOLCARBOXILATOS E 3-FLUOROALQUIL-5-ÁCIDOS PIRAZOLCARBOXÍLICOS<br>(71) BAYER CROPSCIENCE AKTIENGESELLSCHAFT (DE) ; CENTRE NATIONAL DE LA RECHERCHE SCIENTIFIQUE (CNRS) (FR) |
| **(21) BR 11 2019 005611-4 A2** | Código 9.1 - Deferimento<br>(22) 13/09/2017 |

| | |
|---|---|
| | (54) TAMBOR DE CABEÇA FECHADA, REVESTIMENTO INTERNO PARA INSERÇÃO EM TAL TAMBOR E MÉTODO PARA FABRICAÇÃO DE DITO TAMBOR<br>(71) MAUSER-WERKE GMBH (DE) |
| **(21) BR 11 2019 005699-8 A2** | Código 9.1 - Deferimento<br>(22) 23/09/2016<br>(54) MÉTODO E EQUIPAMENTO PARA SUBSTITUIR COMPONENTES DE TURBINA EÓLICA<br>(71) LEUNAMME ENGINEERING S.L.U. (ES) |
| **(21) BR 11 2019 005774-9 A2** | Código 9.1 - Deferimento<br>(22) 27/09/2017<br>(54) FOLHAS DE MATERIAL DE EMBALAGEM DE FARDOS COLHIDOS<br>(71) L.P. BROWN COMPANY, INC. (US) |
| **(21) BR 11 2019 006131-2 A2** | Código 9.1 - Deferimento<br>(22) 27/09/2017<br>(54) UNIDADE DE FECHAMENTO, PAREDE PARA UM RECIPIENTE E RECIPIENTE<br>(71) SAVE-TY CAN CAP B.V. (NL) |
| **(21) BR 11 2019 006140-1 A2** | Código 9.1 - Deferimento<br>(22) 13/09/2017<br>(54) CÁPSULA DE FECHAMENTO PARA FECHAR UM RECIPIENTE<br>(71) BORMIOLI PHARMA S.P.A. (IT) |
| **(21) BR 11 2019 006311-0 A2** | Código 9.1 - Deferimento<br>(22) 29/09/2017<br>(54) MÉTODO PARA ENDURECIMENTO PARCIAL DE UM AÇO AUSTENÍTICO E USO DE UM PRODUTO LAMINADO A FRIO<br>(71) OUTOKUMPU OYJ (FI) |
| **(21) BR 11 2019 006453-2 A2** | Código 9.1 - Deferimento<br>(22) 29/09/2017<br>(54) MÉTODO DE IDENTIFICAÇÃO DE INSETOS BENÉFICOS E/ OU ORGANISMOS PREJUDICIAIS EM UM CAMPO PARA PLANTAS CULTIVADAS, MEMÓRIA NÃO TRANSITÓRIA LEGÍVEL POR COMPUTADOR E SISTEMA DE IDENTIFICAÇÃO DE INSETOS BENÉFICOS E/ OU ORGANISMOS PREJUDICIAIS EM UM CAMPO PARA PLANTAS<br>(71) BASF AGRO TRADEMARKS GMBH (DE) |
| **(21) BR 11 2019 006530-0 A2** | Código 9.1 - Deferimento |

| | |
|---|---|
| | (22) 28/09/2017<br>(54) PROCESSO DE PURIFICAÇÃO DE ÓLEO<br>(71) NESTE OYJ (FI) |
| **(21) BR 11 2019 006873-2 A2** | Código 9.1 - Deferimento<br>(22) 06/10/2016<br>(54) CATETER COM UMA PONTA ASSIMÉTRICA<br>(71) BECTON, DICKINSON AND COMPANY (US) |
| **(21) BR 11 2019 006935-6 A2** | Código 9.1 - Deferimento<br>(22) 08/12/2016<br>(54) MÉTODO DE ACIONAMENTO HIDRÁULICO DE EQUIPAMENTOS DE FUNDO DE POÇO.<br>(71) HALLIBURTON ENERGY SERVICES INC. (US) |
| **(21) BR 11 2019 007255-1 A2** | Código 9.1 - Deferimento<br>(22) 10/10/2016<br>(54) SISTEMA DE FIXAÇÃO INTRAMEDULAR DE ÂNGULO VARIÁVEL PARA TRATAR FRATURAS FEMURAS<br>(71) FRANCISCO FERRERO MANZANAL (ES) ; ANTONIO MURCIA ASENSIO (ES) |
| **(21) BR 11 2019 007294-2 A2** | Código 9.1 - Deferimento<br>(22) 06/10/2017<br>(54) RECIPIENTE, E MÉTODO DE CULTIVAR PLANTAS<br>(71) RIJK ZWAAN ZAADTEELT EN ZAADHANDEL B.V. (NL) |
| **(21) BR 11 2019 007379-5 A2** | Código 9.1 - Deferimento<br>(22) 27/09/2017<br>(54) MÉTODO PARA PRODUZIR UM PRODUTO DE LIGA DE ALUMÍNIO, E, PRODUTO DE LIGA DE ALUMÍNIO<br>(71) NOVELIS INC. (US) |
| **(21) BR 11 2019 007392-2 A2** | Código 9.1 - Deferimento<br>(22) 13/10/2017<br>(54) COMPOSIÇÃO DE ISOCIANATO, E, MÉTODOS PARA PRODUZIR UMA COMPOSIÇÃO DE ISOCIANATO E PARA PRODUZIR UM POLÍMERO DE ISOCIANATO.<br>(71) ASAHI KASEI KABUSHIKI KAISHA (JP) |
| **(21) BR 11 2019 007503-8 A2** | Código 9.1 - Deferimento<br>(22) 21/09/2017<br>(54) MÉTODO PARA PRODUZIR UM PAINEL COMPÓSITO PARA UM |

| | |
|---|---|
| | VEÍCULO MOTORIZADO<br>(71) SAINT-GOBAIN GLASS FRANCE (FR) |
| **(21) BR 11 2019 007562-3 A2** | Código 9.1 - Deferimento<br>(22) 11/10/2017<br>(54) BOLSA DE FLUIDO E MÉTODO PARA FABRICAR UMA BOLSA DE FLUIDO<br>(71) DOW GLOBAL TECHNOLOGIES LLC (US) |
| **(21) BR 11 2019 007717-0 A2** | Código 9.1 - Deferimento<br>(22) 08/11/2017<br>(54) COMPOSIÇÃO DESODORIZANTE, PRODUTO DE CONSUMO DESODORANTE, MÉTODOS DE SUSPENSÃO E DE PREVENÇÃO DE AGLOMERAÇÃO DE CLORIDRATO DE ALUMÍNIO, E MÉTODO DE PREVENÇÃO DE ENTUPIMENTO DE UM BOCAL DE UM SPRAY DESODORANTE<br>(71) GIVAUDAN SA (CH) |
| **(21) BR 11 2019 007764-2 A2** | Código 9.1 - Deferimento<br>(22) 22/11/2017<br>(54) PROCESSO E APARELHO PARA APLICAR ELEMENTOS REDUTORES DE RUÍDO A UM PNEU PARA RODAS DE VEÍCULO.<br>(71) PIRELLI TYRE S.P.A. (IT) |
| **(21) BR 11 2019 007845-2 A2** | Código 9.1 - Deferimento<br>(22) 17/10/2017<br>(54) TRATAMENTO DE SOLO<br>(71) EVONIK OPERATIONS GMBH (DE) |
| **(21) BR 11 2019 007851-7 A2** | Código 9.1 - Deferimento<br>(22) 27/09/2017<br>(54) COMPOSIÇÃO DETERGENTE PARA LAVAGEM DE ROUPAS E MÉTODO DOMÉSTICO DE TRATAMENTO DE UM TECIDO<br>(71) UNILEVER IP HOLDINGS B.V. (PB) |
| **(21) BR 11 2019 007944-0 A2** | Código 9.1 - Deferimento<br>(22) 13/10/2017<br>(54) DISPOSITIVO PARA SELECIONAR GASES PARA RECIPIENTE PARA ARMAZENAR PRODUTOS PERECÍVEIS<br>(71) JANNY SARL (FR) |
| **(21) BR 11 2019 007955-6 A2** | Código 9.1 - Deferimento<br>(22) 18/10/2016 |

| | |
|---|---|
| | (54) Artigo revestido de cor prata com revestimento de baixa-e tendo camada absorvente e transmissão de baixa visibilidade<br>(71) GUARDIAN GLASS, LLC (US) ; GUARDIAN GLASS MANAGEMENT SERVICES W.L.L. (BH) |
| **(21) BR 11 2019 008001-5 A2** | Código 9.1 - Deferimento<br>(22) 16/10/2017<br>(54) FORMULAÇÕES DE ENXAGUATÓRIO BUCAL COM TEOR REDUZIDO DE ETANOL, SEUS USOS E MÉTODOS DE REDUÇÃO DE MICROORGANISMOS BUCAIS<br>(71) JOHNSON & JOHNSON CONSUMER INC. (US) |
| **(21) BR 11 2019 008035-0 A2** | Código 9.1 - Deferimento<br>(22) 24/10/2017<br>(54) PROCESSO CONTÍNUO E APARELHO PARA REDUÇÃO DIRETA DE MINÉRIO DE FERRO EM UM ESTADO SÓLIDO<br>(71) TECHNOLOGICAL RESOURCES PTY. LIMITED (AU) |
| **(21) BR 11 2019 008082-1 A2** | Código 9.1 - Deferimento<br>(22) 23/10/2017<br>(54) GRÂNULO DE FERTILIZANTE COM AGLUTINANTES PARA GRANULAÇÃO, E PROCESSO PARA SUA PRODUÇÃO<br>(71) DEAD SEA WORKS LTD. (IL) |
| **(21) BR 11 2019 008268-9 A2** | Código 9.1 - Deferimento<br>(22) 09/11/2017<br>(54) PROCESSO EM SEMIBATELADA PARA PRODUÇÃO DE POLIÓIS POLICARBONATO POR MEIO DE COPOLIMERIZAÇÃO DE DIÓXIDO DE CARBONO E DE UM OXIRANO<br>(71) DOW GLOBAL TECHNOLOGIES LLC (US) |
| **(21) BR 11 2019 008486-0 A2** | Código 9.1 - Deferimento<br>(22) 24/10/2017<br>(54) COMPOSTOS DE PIRIDAZINONA HERBICIDAS<br>(71) SYNGENTA PARTICIPATIONS AG (CH) |
| **(21) BR 11 2019 008544-0 A2** | Código 9.1 - Deferimento<br>(22) 20/10/2017<br>(54) PAINEL MULTICAMADAS FLEXÍVEL PARA UMA COBERTURA DE JANELA<br>(71) HUNTER DOUGLAS INC. (US) |
| **(21) BR 11 2019 008558-0 A2** | Código 9.1 - Deferimento |

(22) 27/10/2017
(54) COMPOSIÇÕES DE REVESTIMENTO CURADAS EM CONDIÇÕES AMBIENTES PARA CABOS E ACESSÓRIOS PARA CABOS
(71) GENERAL CABLE TECHNOLOGIES CORPORATION (US) ; NOVOTA INDUSTRIES (IN)

---

**(21) BR 11 2019 008621-8 A2**
Código 9.1 - Deferimento
(22) 24/10/2017
(54) MÉTODO E DISPOSITIVO PARA AQUECIMENTO POR INDUÇÃO DE UM TUBO INTERNO DE UM CONJUNTO DE TUBOS COAXIAIS
(71) SAIPEM S.A. (FR)

---

**(21) BR 11 2019 008748-6 A2**
Código 9.1 - Deferimento
(22) 31/10/2017
(54) UM MÉTODO PARA FORMAÇÃO DE UMA PELÍCULA COMPREENDENDO NANOCELULOSE
(71) STORA ENSO OYJ (FI)

---

**(21) BR 11 2019 008802-4 A2**
Código 9.1 - Deferimento
(22) 25/10/2017
(54) SUPORTE DE FILTRO, FILTRO, CONJUNTO DE PLACA DE FILTRO, E, PROCESSO PARA FILTRAR UM POLÍMERO FUNDIDO
(71) WESTLAKE LONGVIEW CORPORATION (US)

---

**(21) BR 11 2019 008857-1 A2**
Código 9.1 - Deferimento
(22) 09/11/2017
(54) PROCESSO DE POLIMERIZAÇÃO DE OLEFINA EM UM REATOR DE FASE GASOSA QUE COMPREENDE UMA UNIDADE DE TUBO ASCENDENTE E UM TUBO DESCENDENTE
(71) BASELL POLYOLEFINE GMBH (DE)

---

**(21) BR 11 2019 009265-0 A2**
Código 9.1 - Deferimento
(22) 24/10/2017
(54) PROCESSO PARA A RECUPERAÇÃO DE LÍTIO
(71) UMICORE (BE)

---

**(21) BR 11 2019 009492-0 A2**
Código 9.1 - Deferimento
(22) 10/11/2017
(54) PROCESSADOR DE RESÍDUOS PARA USO EM UMA SEGADORA AGRÍCOLA E SEGADORA AGRÍCOLA
(71) CNH INDUSTRIAL AMERICA LLC (US)

---

**(21) BR 11 2019 009653-1 A2**
Código 9.1 - Deferimento

(22) 15/11/2016
(54) MATERIAL DE GRADAÇÃO DE CAMPO ELÉTRICO, ACESSÓRIO DE CABO ELÉTRICO, E, JUNTA DE CABO ELÉTRICO.
(71) PRYSMIAN S.P.A. (IT)

---

**(21) BR 11 2019 009670-1 A2**
Código 9.1 - Deferimento
(22) 13/11/2017
(54) CONJUNTO PARA IRRIGAÇÃO
(71) G.F. S.R.L. (IT)

---

**(21) BR 11 2019 009690-6 A2**
Código 9.1 - Deferimento
(22) 25/10/2017
(54) MÉTODO E APARELHO PARA PRODUZIR OU REPARAR UMA PEÇA DE TRABALHO METÁLICA CRISTALINA ÚNICA
(71) SLM SOLUTIONS GROUP AG (DE)

---

**(21) BR 11 2019 009754-6 A2**
Código 9.1 - Deferimento
(22) 17/11/2017
(54) MEMBRO DE CONTATO COM A PELE COMPREENDENDO ETILENO-ACETATO DE VINILA E UMA FRAGRÂNCIA
(71) THE GILLETTE COMPANY LLC (US)

---

**(21) BR 11 2019 009828-3 A2**
Código 9.1 - Deferimento
(22) 15/11/2017
(54) SISTEMA E MÉTODO PARA INSTALAÇÃO DE GRADES SEPARADORAS EM UMA CEIFEIRA AGRÍCOLA
(71) CNH INDUSTRIAL AMERICA LLC (US)

---

**(21) BR 11 2019 009841-0 A2**
Código 9.1 - Deferimento
(22) 22/12/2017
(54) POLIURETANO TERMOPLÁSTICO, PROCESSO PARA A PRODUÇÃO E CORPO MOLDADO
(71) BASF SE (DE)

---

**(21) BR 11 2019 009961-1 A2**
Código 9.1 - Deferimento
(22) 30/10/2017
(54) COMPOSIÇÃO DE POLIETILENO PARA MOLDAGEM POR SOPRO QUE TEM ALTA RESISTÊNCIA À FISSURA SOB TENSÃO
(71) BASELL POLYOLEFINE GMBH (DE)

---

**(21) BR 11 2019 010000-8 A2**
Código 9.1 - Deferimento
(22) 21/11/2017
(54) Plataforma de milho para uma colheitadeira agrícola com uma coberta

| | |
|---|---|
| | ativa<br>(71) CNH INDUSTRIAL AMERICA LLC (US) |
| **(21) BR 11 2019 010134-9 A2** | Código 9.1 - Deferimento<br>(22) 12/12/2017<br>(54) PROCESSO PARA PREPARAR UM MATERIAL ZEOLÍTICO, MATERIAL ZEOLÍTICO, E, USO DO MATERIAL<br>(71) BASF SE (DE) |
| **(21) BR 11 2019 010217-5 A2** | Código 9.1 - Deferimento<br>(22) 23/12/2016<br>(54) ESTRUTURA DE CIRCUITO INTEGRADO<br>(71) INTEL CORPORATION (US) |
| **(21) BR 11 2019 010259-0 A2** | Código 9.1 - Deferimento<br>(22) 13/12/2016<br>(54) CONJUNTO DE PRODUÇÃO DE CHAMA E MÉTODO PARA FABRICAÇÃO DE UM CONJUNTO DE PRODUÇÃO DE CHAMA<br>(71) SOCIETE BIC (FR) |
| **(21) BR 11 2019 010704-5 A2** | Código 9.1 - Deferimento<br>(22) 27/12/2017<br>(54) CONEXÃO ROSCADA PARA TUBO DE AÇO<br>(71) NIPPON STEEL CORPORATION (JP) ; VALLOUREC OIL AND GAS FRANCE (FR) |
| **(21) BR 11 2019 010748-7 A2** | Código 9.1 - Deferimento<br>(22) 28/11/2017<br>(54) PROCESSO PARA TRANSPORTAR PNEUMATICAMENTE UM MATERIAL EM PÓ, PROCESSO E DISPOSITIVO PARA MELHORAR A CAPTURA DE COMPOSTOS POLUENTES DE GASES DE COMBUSTÃO<br>(71) S.A. LHOIST RECHERCHE ET DEVELOPPEMENT (BE) |
| **(21) BR 11 2019 010794-0 A2** | Código 9.1 - Deferimento<br>(22) 20/12/2017<br>(54) MÉTODOS DE PREPARAR UM CATALISADOR<br>(71) CHEVRON PHILLIPS CHEMICAL COMPANY LP (US) |
| **(21) BR 11 2019 010894-7 A2** | Código 9.1 - Deferimento<br>(22) 29/11/2016<br>(54) SISTEMA DE CONTROLE PARA UMA ESTRUTURA DE TURBINA EÓLICA FLUTUANTE<br>(71) HYWIND AS (NO) |

| | |
|---|---|
| **(21) BR 11 2019 011170-0 A2** | Código 9.1 - Deferimento<br>(22) 11/12/2017<br>(54) DISPOSITIVO DE MEDIÇÃO DE TEMPERATURA DE ORIFÍCIO DE TORNEIRA DE ALTO-FORNO<br>(71) POSCO (KR) |
| **(21) BR 11 2019 011259-6 A2** | Código 9.1 - Deferimento<br>(22) 01/12/2017<br>(54) MÁQUINA DE COLHEITA QUE COMPREENDE UMA UNIDADE DE COLHEITA E UM SISTEMA PARA RECUPERAR A COLHEITA DESTACADA PELA DITA UNIDADE DE COLHEITA<br>(71) CNH INDUSTRIAL FRANCE S.A.S. (FR) |
| **(21) BR 11 2019 011343-6 A2** | Código 9.1 - Deferimento<br>(22) 05/12/2017<br>(54) COMPOSIÇÃO À BASE DE ÁGUA COM BAIXA ADERÊNCIA DE SUPERFÍCIE<br>(71) SIKA TECHNOLOGY AG (CH) |
| **(21) BR 11 2019 011449-1 A2** | Código 9.1 - Deferimento<br>(22) 26/12/2016<br>(54) SISTEMA DE COMPOSIÇÃO DE REVESTIMENTO E MÉTODO PARA FORMAR UM REVESTIMENTO DE TEXTURA TÁTIL RESISTENTE A MANCHAMENTO E MACIO EM UM SUBSTRATO E ARTIGO<br>(71) AKZO NOBEL COATINGS INTERNATIONAL B.V. (NL) |
| **(21) BR 11 2019 011751-2 A2** | Código 9.1 - Deferimento<br>(22) 13/12/2017<br>(54) ELEMENTO TRANSPARENTE EM CAMADAS COMPREENDENDO UMA REGIÃO DE TELA<br>(71) SAINT-GOBAIN GLASS FRANCE (FR) |
| **(21) BR 11 2019 011846-2 A2** | Código 9.1 - Deferimento<br>(22) 02/01/2018<br>(54) ESTRUTURA DE SUPORTE, SEGMENTO DE ESTATOR E ESTATOR DE UMA MÁQUINA DINAMOELÉTRICA, GERADOR DE ROTOR EXTERNO OU MOTOR DE ROTOR EXTERNO, INSTALAÇÃO DE ENERGIA EÓLICA, E, PROCESSOS PARA FABRICAR UM SEGMENTO DE ESTATOR E UM ESTATOR<br>(71) FLENDER GMBH (DE) |
| **(21) BR 11 2019 012098-0 A2** | Código 9.1 - Deferimento |

| | |
|---|---|
| | (22) 13/12/2017<br>(54) DISPOSITIVO PARA FORMAR FLUXO DE GÁS DE PLASMA CONTENDO NO PARA TRATAR UM OBJETO BIOLÓGICO<br>(71) ORIGIN, INC. (US) |
| **(21) BR 11 2019 012126-9 A2** | Código 9.1 - Deferimento<br>(22) 18/12/2017<br>(54) PROCESSO INTEGRADO, E, SISTEMA DE REAÇÃO<br>(71) SHELL INTERNATIONALE RESEARCH MAATSCHAPPIJ B.V. (NL) |
| **(21) BR 11 2019 012186-2 A2** | Código 9.1 - Deferimento<br>(22) 30/12/2016<br>(54) MÉTODO PARA A DETERMINAÇÃO DAS CARACTERÍSTICAS AO AR LIVRE DE UM ARTIGO ÓTICO FOTOCRÔMICO, MÉTODO E SISTEMA PARA A SELEÇÃO DE UM ARTIGO ÓTICO FOTOCRÔMICO<br>(71) TRANSITIONS OPTICAL, LTD. (IE) |
| **(21) BR 11 2019 012235-4 A2** | Código 9.1 - Deferimento<br>(22) 14/12/2017<br>(54) COMPOSIÇÃO E MÉTODO PARA O TRATAMENTO DE UM SUBSTRATO<br>(71) NUTRITION & BIOSCIENCES USA 4, INC. (US) |
| **(21) BR 11 2019 012706-2 A2** | Código 9.1 - Deferimento<br>(22) 21/12/2017<br>(54) MÉTODO PARA APLICAÇÃO DIRECIONADA DE AGENTES TÓPICOS A UMA PARTE DE CORPO ISOLADA<br>(71) JOHNSON & JOHNSON CONSUMER INC. (US) |
| **(21) BR 11 2019 012726-7 A2** | Código 9.1 - Deferimento<br>(22) 12/12/2017<br>(54) PEÇA BRUTA FORMADA, JOGO DE FERRAMENTAS PARA FORMAR UMA PEÇA BRUTA DE MATERIAL EM UMA PEÇA BRUTA FORMADA, E MÉTODO DE FORMAÇÃO DE UMA PEÇA BRUTA EM UM JOGO DE FERRAMENTAS<br>(71) STOLLE MACHINERY COMPANY, LLC (US) |
| **(21) BR 11 2019 013084-5 A2** | Código 9.1 - Deferimento<br>(22) 09/01/2018<br>(54) COMPOSIÇÃO PARA CUIDADO DOS CABELOS E MÉTODO PARA A DEPOSIÇÃO DE AGENTE ANTIMICROBIANO ATIVO SELECIONADO A PARTIR DE UM COMPOSTO AZÓLICO<br>(71) UNILEVER IP HOLDINGS B.V. (PB) |

**(21) BR 11 2019 013180-9 A2**

Código 9.1 - Deferimento
(22) 30/12/2016
(54) "Módulo e sistema de coleta de energia elétrica de fundo de poço e aparelho de fundo de poço"
(71) METROL TECHNOLOGY LTD (GB)

**(21) BR 11 2019 013261-9 A2**

Código 9.1 - Deferimento
(22) 27/12/2017
(54) DISPOSITIVO QUE COMPREENDE UMA TRANSPORTADORA MOTORIZADA PARA TRANSPORTAR UMA VAZÃO DE CULTURA COLHIDA E MÁQUINA COLHEITADEIRA
(71) CNH INDUSTRIAL FRANCE S.A.S. (FR)

**(21) BR 11 2019 013289-9 A2**

Código 9.1 - Deferimento
(22) 27/12/2017
(54) Plataforma de colheitadeira para uma máquina de colheita de grãos e colheitadeira combinada
(71) CAPELLO S.R.L. (IT)

**(21) BR 11 2019 013397-6 A2**

Código 9.1 - Deferimento
(22) 05/01/2018
(54) PROCESSO PARA PREPARAR UM LIGANTE
(71) UNIVATION TECHNOLOGIES, LLC (US)

**(21) BR 11 2019 013601-0 A2**

Código 9.1 - Deferimento
(22) 20/12/2017
(54) INSTALAÇÃO E MÉTODO PARA ENCAPSULAMENTO INDUSTRIAL DE SUBSTÂNCIAS TERMOLÁBEIS
(71) BIOINICIA, S.L. (ES) ; CONSEJO SUPERIOR DE INVESTIGACIONES CIENTÍFICAS (CSIC) (ES)

**(21) BR 11 2019 013810-2 A2**

Código 9.1 - Deferimento
(22) 18/01/2018
(54) APARELHO DE ESTERILIZAÇÃO, EM PARTICULAR PARA ESTERILIZAR PRODUTOS SANITÁRIOS ABSORVENTES APÓS O CONSUMO
(71) FATER S.P.A. (IT)

**(21) BR 11 2019 013824-2 A2**

Código 9.1 - Deferimento
(22) 22/12/2017
(54) Composições cosméticas que compreendem óleo de pongamia e 4-t-butilciclohexanol, método cosmético e usos para tratar vermelhidões cutâneas ou rosácea
(71) PIERRE FABRE DERMO-COSMETIQUE (FR)

| | |
|---|---|
| **(21) BR 11 2019 014758-6 A2** | Código 9.1 - Deferimento<br>(22) 08/02/2018<br>(54) PROCESSO PARA A PURIFICAÇÃO DE VANILINA NATURAL<br>(71) RHODIA OPERATIONS (FR) |
| **(21) BR 11 2019 015678-0 A2** | Código 9.1 - Deferimento<br>(22) 05/02/2018<br>(54) MÉTODO PARA O FORTALECIMENTO DAS FIBRAS DE CABELO E USO DE UMA COMPOSIÇÃO AQUOSA<br>(71) UNILEVER IP HOLDINGS B.V. (PB) |
| **(21) BR 11 2019 015684-4 A2** | Código 9.1 - Deferimento<br>(22) 05/02/2018<br>(54) MÉTODO PARA O FORTALECIMENTO DAS FIBRAS DE CABELO E USO DE UMA COMPOSIÇÃO AQUOSA<br>(71) UNILEVER IP HOLDINGS B.V. (PB) |
| **(21) BR 11 2019 016083-3 A2** | Código 9.1 - Deferimento<br>(22) 31/01/2018<br>(54) POLÍMERO, COMPOSIÇÃO DE MODELAGEM DE CABELO, E, USO DO POLÍMERO OU DA COMPOSIÇÃO DE MODELAGEM DE CABELO<br>(71) BASF SE (DE) ; BASF INTERSERVICIOS S.A. DE C.V. (MX) ; BASF ESPANOLA S.L. (ES) ; BASF PLC (GB) |
| **(21) BR 11 2019 016318-2 A2** | Código 9.1 - Deferimento<br>(22) 02/02/2018<br>(54) COMPOSIÇÃO COSMÉTICA TENDO PROTEÇÃO UV-A E/OU UV-B, MÉTODO PARA PRODUZIR UMA COMPOSIÇÃO COSMÉTICA E USO DE CARBONATO DE CÁLCIO FUNCIONALIZADO<br>(71) OMYA INTERNATIONAL AG (CH) |
| **(21) BR 11 2019 016806-0 A2** | Código 9.1 - Deferimento<br>(22) 20/02/2018<br>(54) PROCESSO PARA A PRODUÇÃO DE ETILENO POR DESIDROGENAÇÃO OXIDATIVA DE ETANO<br>(71) SHELL INTERNATIONALE RESEARCH MAATSCHAPPIJ B.V. (NL) |
| **(21) BR 11 2019 017251-3 A2** | Código 9.1 - Deferimento<br>(22) 07/02/2018<br>(54) COMPOSIÇÃO DE CATALISADORES E SUA UTILIZAÇÃO EM PROCESSOS DE ALQUILAÇÃO AROMÁTICA<br>(71) EXXONMOBIL CHEMICAL PATENTS INC. (US) |

| | |
|---|---|
| **(21) BR 11 2019 017354-4 A2** | Código 9.1 - Deferimento<br>(22) 21/04/2017<br>(54) FORMAÇÃO EM 3D DE OBJETOS USANDO POLÍMEROS DE ALTA TEMPERATURA DE FUSÃO<br>(71) HEWLETT-PACKARD DEVELOPMENT COMPANY, L.P. (US) |
| **(21) BR 11 2019 018112-1 A2** | Código 9.1 - Deferimento<br>(22) 01/03/2018<br>(54) PROCESSO DE ALQUILAÇÃO COM NÚMERO DE OCTANAS APRIMORADO<br>(71) ALBEMARLE EUROPE SRL (BE) ; LUMMUS TECHNOLOGY LLC (US) |
| **(21) BR 11 2019 019622-6 A2** | Código 9.1 - Deferimento<br>(22) 19/03/2018<br>(54) MÉTODO IMPLEMENTADO EM UM NÓ DE TRANSMISSÃO, MÉTODO IMPLEMENTADO EM UM NÓ DE RECEPÇÃO, NÓ DE TRANSMISSÃO E NÓ DE RECEPÇÃO<br>(71) TELEFONAKTIEBOLAGET LM ERICSSON (PUBL) (SE) |
| **(21) BR 11 2019 019901-2 A2** | Código 9.1 - Deferimento<br>(22) 02/06/2017<br>(54) CHAPA DE AÇO ELÉTRICO NÃO ORIENTADO<br>(71) NIPPON STEEL CORPORATION (JP) |
| **(21) BR 11 2019 021352-0 A2** | Código 9.1 - Deferimento<br>(22) 10/04/2017<br>(54) MÉTODO PARA DETERMINAR E MITIGAR O RISCO DE FORMAÇÃO DE CERA DE UMA COMPOSIÇÃO DE HIDROCARBONETO, MÉTODO PARA REDUZIR OS RISCOS DE FORMAÇÃO DE CERA E SISTEMA PARA USO DE ANÁLISE PREDITIVA NO GERENCIAMENTO DE UM PROCESSAMENTO DE HIDROCARBONETOS PARA DETERMINAR E MITIGAR A FORMAÇÃO DE CERA<br>(71) GENERAL ELECTRIC COMPANY (US) |
| **(21) BR 11 2019 021828-9 A2** | Código 9.1 - Deferimento<br>(22) 18/04/2018<br>(54) ANTICORPO ANTI-PD-L1, MOLÉCULA DE ÁCIDO NUCLEICO, CÉLULA HOSPEDEIRA DE LEVEDURA COMPREENDENDO A REFERIDA MOLÉCULA DE ÁCIDO NUCLEICO, COMPOSIÇÃO COMPREENDENDO O ANTICORPO ANTI-PDL1 E USO DO REFERIDO ANTICORPO PARA TRATAR OU PREVENIR UMA DOENÇA OU CONDIÇÃO ASSOCIADA À MODULAÇÃO DA ATIVIDADE DA PD-L1 HUMANA |

(71) R-PHARM OVERSEAS, INC. (US)

---

**(21) BR 11 2019 022020-8 A2**

Código 9.1 - Deferimento
(22) 23/10/2017
(54) COMPOSIÇÃO AEROSSOL PARA O CABELO E PRODUTO AEROSSOL PARA O CABELO
(71) TOYO AEROSOL INDUSTRY CO., LTD. (JP)

---

**(21) BR 11 2019 022143-3 A2**

Código 9.1 - Deferimento
(22) 19/04/2018
(54) PROCESSO PARA A PREPARAÇÃO DE UMA CETONA ? LFA-FUNCIONALIZADA
(71) IGM GROUP B.V. (NL)

---

**(21) BR 11 2019 022879-9 A2**

Código 9.1 - Deferimento
(22) 23/05/2017
(54) SISTEMA DE SUPORTE PARA MOLDES E MÉTODO PARA REGULAR A POSIÇÃO DE UMA PARTE MÓVEL DE UM MOLDE UTILIZANDO O DITO SISTEMA DE SUPORTE
(71) CIE AUTOMOTIVE, S.A. (ES)

---

**(21) BR 11 2019 025497-8 A2**

Código 9.1 - Deferimento
(22) 30/04/2019
(54) CÉLULA DE FLUXO COM COLETOR INTEGRADO
(71) ILLUMINA, INC. (US)

---

**(21) BR 11 2019 025548-6 A2**

Código 9.1 - Deferimento
(22) 14/02/2019
(54) USO DE UMA MISTURA CAPAZ DE BIOCIMENTAÇÃO, E MÉTODO PARA INIBIR OU REDUZIR O CRESCIMENTO DE PLANTAS, OU O CRESCIMENTO DE ERVAS DANINHAS, SOBRE/EM UM SUBSTRATO
(71) DUST BIOSOLUTIONS GMBH (DE)

---

**(21) BR 11 2019 028313-7 A2**

Código 9.1 - Deferimento
(22) 02/04/2019
(54) CARTUCHO DE LIMPEZA ÓPTICA
(71) ILLUMINA, INC. (US)

---

**(21) BR 11 2020 001109-6 A2**

Código 9.1 - Deferimento
(22) 20/07/2017
(54) BEBIDAS ALCOÓLICAS CONTENDO PARTICULADOS SUSPENSOS E PROCESSO DE PRODUÇÃO DA MESMA
(71) CARGILL, INCORPORATED (US)

| | |
|---|---|
| **(21) BR 11 2020 001739-6 A2** | Código 9.1 - Deferimento<br>(22) 27/07/2018<br>(54) PEÇA DE VESTUÁRIO E MÉTODO<br>(71) HBI BRANDED APPAREL ENTERPRISES, LLC (US) |
| **(21) BR 11 2020 001962-3 A2** | Código 9.1 - Deferimento<br>(22) 07/06/2019<br>(54) SISTEMA DE DIREÇÃO ELÉTRICA<br>(71) NSK LTD. (JP) |
| **(21) BR 11 2020 003184-4 A2** | Código 9.1 - Deferimento<br>(22) 09/08/2018<br>(54) CONJUNTO DE PÁ DE ROTOR E ESTRUTURA DE CONEXÃO<br>(71) GENERAL ELECTRIC COMPANY (US) |
| **(21) BR 11 2020 005037-7 A2** | Código 9.1 - Deferimento<br>(22) 11/09/2018<br>(54) TÉCNICAS E APARELHOS PARA DESIGN DE SINAL DE ATIVAÇÃO E ALOCAÇÃO DE RECURSO<br>(71) QUALCOMM INCORPORATED (US) |
| **(21) BR 11 2020 005533-6 A2** | Código 9.1 - Deferimento<br>(22) 25/09/2017<br>(54) COMPOSIÇÕES POLIMÉRICA AQUOSA E AQUOSA DE REVESTIMENTO.<br>(71) DOW GLOBAL TECHNOLOGIES LLC (US) ; ROHM AND HAAS COMPANY (US) |
| **(21) BR 11 2020 005733-9 A2** | Código 9.1 - Deferimento<br>(22) 13/10/2018<br>(54) MÉTODOS DE CONFORMAÇÃO POR ROLOS PARA FABRICAR INVÓLUCRO DE VEDAÇÃO DE ROLAMENTO DE ROLO<br>(71) INNO-SPIN LLC (US) |
| **(21) BR 11 2020 006835-7 A2** | Código 9.1 - Deferimento<br>(22) 26/09/2018<br>(54) SUPERFÍCIE PROTETORA MELHORADA SOBRE AÇO INOXIDÁVEL<br>(71) NOVA CHEMICALS CORPORATION (CA) ; KUBOTA CORPORATION (JP) |
| **(21) BR 11 2020 007249-4 A2** | Código 9.1 - Deferimento<br>(22) 12/10/2018<br>(54) PROTEÍNAS DE LIGAÇÃO A ANTÍGENO DE MATURAÇÃO DE CÉLULA B |

(71) HARPOON THERAPEUTICS, INC. (US)

---

**(21) BR 11 2020 011414-6 A2**

Código 9.1 - Deferimento
(22) 04/12/2018
(54) COMPOSIÇÕES IMUNOGÊNICAS MULTIVALENTES COMPREENDENDO CONJUGADOS DE PROTEÍNA CARREADORA E POLISSACARÍDEO DE S. PNEUMONIAE
(71) MERCK SHARP & DOHME CORP. (US)

---

**(21) BR 11 2020 012199-1 A2**

Código 9.1 - Deferimento
(22) 13/12/2018
(54) IMPLEMENTO PARA HIGIENE ORAL, KIT COMPREENDENDO O IMPLEMENTO E SEU MÉTODO DE FABRICAÇÃO
(71) THE GILLETTE COMPANY LLC (US)

---

**(21) BR 11 2020 013009-5 A2**

Código 9.1 - Deferimento
(22) 01/02/2019
(54) MÉTODOS PARA IDENTIFICAR SÍTIOS DE INTERAÇÃO NÃO COVALENTE OU INTERFACES DE DIMERIZAÇÃO EM UM MEDICAMENTO PROTEICO, PARA PRODUZIR E PARA FABRICAR UM ANTICORPO
(71) REGENERON PHARMACEUTICALS, INC. (US)

---

**(21) BR 11 2020 014077-5 A2**

Código 9.1 - Deferimento
(22) 04/06/2018
(54) VISOR MONTADO NA CABEÇA, MÉTODO REALIZADO POR UM VISOR MONTADO NA CABEÇA, E, MEIO DE ARMAZENAMENTO LEGÍVEL POR COMPUTADOR
(71) TELEFONAKTIEBOLAGET LM ERICSSON (PUBL) (SE)

---

**(21) BR 11 2020 014678-1 A2**

Código 9.1 - Deferimento
(22) 26/01/2019
(54) MÉTODO E SISTEMA PARA DETERMINAR O FRESCOR DO PRODUTO
(71) AVERY DENNISON RETAIL INFORMATION SERVICES, LLC (US)

---

**(21) BR 11 2020 015491-1 A2**

Código 9.1 - Deferimento
(22) 07/02/2019
(54) AGENTE NUCLEANTE PARTICULADO, COMPOSIÇÃO DE RESINA, PRODUTO MOLDADO, E MÉTODO PARA A PRODUÇÃO DO MESMO
(71) ADEKA CORPORATION (JP)

---

**(21) BR 11 2020 016597-2 A2**

Código 9.1 - Deferimento
(22) 15/02/2019
(54) Composição aquosa, usos de pelo menos um solvente orgânico, método

para preparar uma composição, garrafa ou recipiente e kit
(71) VETOQUINOL SA (FR)

---

**(21) BR 11 2020 018835-2 A2**
Código 9.1 - Deferimento
(22) 12/03/2019
(54) MÉTODO PARA REFINAR VIDRO FUNDIDO ESPUMOSO
(71) OWENS-BROCKWAY GLASS CONTAINER INC. (US)

---

**(21) BR 11 2020 022380-8 A2**
Código 9.1 - Deferimento
(22) 12/09/2018
(54) Método para fabricar uma pá de turbina eólica
(71) TPI COMPOSITES, INC. (US)

---

**(21) BR 11 2020 022752-8 A2**
Código 9.1 - Deferimento
(22) 07/05/2019
(54) DISPOSITIVO PARA MONITORAR A INTEGRIDADE DE UM POÇO SUBMARINO E UM MÉTODO DO MESMO
(71) SENTINEL SUBSEA LTD (GB)

---

**(21) BR 11 2020 025901-2 A2**
Código 9.1 - Deferimento
(22) 17/04/2019
(54) MÉTODO DE CONSTRUÇÃO DE BANCO DE DADOS, MÉTODO DE POSICIONAMENTO E DISPOSITIVO RELACIONADO
(71) HUAWEI TECHNOLOGIES CO., LTD. (CN)

---

**(21) BR 11 2020 026391-5 A2**
Código 9.1 - Deferimento
(22) 25/06/2019
(54) BARRA DE TRANSPORTE DE CARGA
(71) THULE SWEDEN AB (SE)

---

**(21) BR 11 2021 006580-6 A2**
Código 9.1 - Deferimento
(22) 08/10/2019
(54) MÉTODO DE DECODIFICAÇÃO DE IMAGEM REALIZADO POR UM APARELHO DE DECODIFICAÇÃO, MÉTODO DE CODIFICAÇÃO DE IMAGEM REALIZADO POR UM APARELHO DE CODIFICAÇÃO E MÍDIA DEARMAZENAMENTO LEGÍVEL POR COMPUTADOR NÃO TRANSITÓRIA
(71) LG ELECTRONICS INC. (KR)

---

**(21) BR 11 2021 006618-7 A2**
Código 9.1 - Deferimento
(22) 08/10/2019
(54) COMPOSIÇÕES E MÉTODOS PARA O TRATAMENTO DA PRESBIOPIA
(71) PRESBYOPIA THERAPIES, INC. (US)

**(21) BR 11 2021 008711-7 A2**
Código 9.1 - Deferimento
(22) 16/05/2019
(54) TIPO DE AÇO PARA CADEIA DE AMARRAÇÃO MARÍTIMA DE ALTA RESISTÊNCIA E TENACIDADE DE NÍVEL R6 DESTINADO A ANCORAR E POSICIONAR CORPOS FLUTUANTES DE PROTEÇÃO CATÓDICA, BEM COMO SUA CADEIA DE AMARRAÇÃO
(71) JIANGYIN XINGCHENG SPECIAL STEEL WORKS CO., LTD (CN)

**(21) BR 11 2021 017081-2 A2**
Código 9.1 - Deferimento
(22) 11/04/2019
(54) ESTRUTURA DE DOBRADIÇA
(71) KANTEC CO., LTD. (JP)

**(21) BR 11 2021 017205-0 A2**
Código 9.1 - Deferimento
(22) 05/04/2019
(54) SISTEMA, DISPOSITIVO E MÉTODO PARA CACHIMBOS D'ÁGUA
(71) KALOUD, INC. (US)

**(21) BR 11 2021 017355-2 A2**
Código 9.1 - Deferimento
(22) 25/03/2020
(54) CORPO LAMINADO E ARTIGO ABSORVENTE
(71) UNICHARM CORPORATION (JP)

**(21) BR 11 2021 021231-0 A2**
Código 9.1 - Deferimento
(22) 07/04/2020
(54) REATOR DE ENERGIA TIPO SECO DE NÚCLEO DE AR E MÉTODO PARA ATENUAR RUÍDO GERADO DENTRO DE UM REATOR DE NÚCLEO DE AR
(71) TRENCH LIMITED (CA)

**(21) BR 11 2021 022064-0 A2**
Código 9.1 - Deferimento
(22) 06/05/2020
(54) MÉTODO PARA RECUPERAR UM OU MAIS PRODUTOS QUÍMICOS
(71) LYONDELL CHEMICAL TECHNOLOGY, L.P. (US)

**(21) BR 11 2022 000081-2 A2**
Código 9.1 - Deferimento
(22) 18/12/2020
(54) MÁQUINA DE FABRICAÇÃO DE LENÇO DE PAPEL
(71) VALMET AKTIEBOLAG (SE)

**(21) BR 11 2022 001435-0 A2**
Código 9.1 - Deferimento
(22) 28/08/2020
(54) SISTEMAS DE PROTEÇÃO CONTRA FALHA E SISTEMA DE

| | |
|---|---|
| | PROTEÇÃO PARA PROVEREM PROTEÇÃO CONTRA CORRENTE DE FALHA EM UMA REDE DE DISTRIBUIÇÃO DE ENERGIA<br>(71) S&C ELECTRIC COMPANY (US) |
| **(21) BR 12 2017 028126-7 A2** | Código 9.1 - Deferimento<br>(22) 06/07/2016<br>(54) TUBO ENTERAL PARA COLOCAÇÃO DENTRO DE UM PACIENTE<br>(62) BR 11 2017 026854-0 06/07/2016<br>(71) WERD, LLC (US) |
| **(21) BR 12 2019 026459-7 A2** | Código 9.1 - Deferimento<br>(22) 07/11/2012<br>(54) MÉTODO PARA DECODIFICAR PELO MENOS UMA PARTE DE UMA IMAGEM CODIFICADA COMPREENDENDO UMA PLURALIDADE DE AMOSTRAS<br>(62) BR 11 2014 010885-4 07/11/2012<br>(71) CANON KABUSHIKI KAISHA (JP) |
| **(21) BR 12 2019 026460-0 A2** | Código 9.1 - Deferimento<br>(22) 07/11/2012<br>(54) MÉTODO PARA DECODIFICAR PELO MENOS UMA PARTE DE UMA IMAGEM COMPREENDENDO UMA PLURALIDADE DE AMOSTRAS<br>(62) BR 11 2014 010885-4 07/11/2012<br>(71) CANON KABUSHIKI KAISHA (JP) |
| **(21) BR 12 2019 026461-9 A2** | Código 9.1 - Deferimento<br>(22) 07/11/2012<br>(54) MÉTODO PARA DECODIFICAR PELO MENOS UMA PARTE DE UMA IMAGEM COMPREENDENDO UMA PLURALIDADE DE AMOSTRAS<br>(62) BR 11 2014 010885-4 07/11/2012<br>(71) CANON KABUSHIKI KAISHA (JP) |
| **(21) BR 12 2019 028117-3 A2** | Código 9.1 - Deferimento<br>(22) 07/11/2012<br>(54) MÉTODO DE CODIFICAÇÃO DE INFORMAÇÃO PARA APLICAR DESLOCAMENTOS ADAPTATIVOS DE AMOSTRA A UMA IMAGEM<br>(62) BR 11 2014 010882-0 07/11/2012<br>(71) CANON KABUSHIKI KAISHA (JP) |
| **(21) BR 12 2019 028194-7 A2** | Código 9.1 - Deferimento<br>(22) 02/01/2017<br>(54) DISPOSITIVO DE FERRAMENTA DE POÇO<br>(62) BR 11 2018 013557-7 02/01/2017 |

(71) INTERWELL NORWAY AS (NO)

---

**(21) BR 12 2020 001770-8 A2**

Código 9.1 - Deferimento
(22) 11/09/2014
(54) Construto de DNA, método de obtenção de planta transgênica, proteína de fusão, método para controlar uma população de praga de inseto, método para inibir o crescimento ou matar uma praga de inseto
(62) BR 11 2016 005543-8 11/09/2014
(71) PIONEER HI-BRED INTERNATIONAL, INC. (US)

---

**(21) BR 12 2020 002802-5 A2**

Código 9.1 - Deferimento
(22) 14/08/2014
(54) LIOFILIZADO DE UM SAL DE HEMISSULFATO DO ÁCIDO 5,10-METILENO-(6R)-TETRA-HIDROFÓLICO E PRODUTO RECONSTITUÍDO
(62) BR 11 2016 002770-1 14/08/2014
(71) MERCK & CIE (CH)

---

**(21) BR 12 2020 004234-6 A2**

Código 9.1 - Deferimento
(22) 06/12/2013
(54) RECIPIENTES PARA ISOLAR UM PRIMEIRO LÍQUIDO E UM SEGUNDO LÍQUIDO ANTES DA DISPENSAÇÃO E MÉTODO PARA DISPENSAÇÃO DE UM PRIMEIRO LÍQUIDO E UM SEGUNDO LÍQUIDO A PARTIR DO RECIPIENTE
(62) BR 11 2015 010074-0 06/12/2013
(71) KRAFT FOODS GROUP BRANDS LLC (US)

---

**(21) BR 12 2020 004385-7 A2**

Código 9.1 - Deferimento
(22) 09/12/2014
(54) MÉTODO PARA AUMENTAR O TEOR DE GLICOFORMA DE ALTA MANOSE DE UMA GLICOPROTEÍNA RECOMBINANTE E MÉTODO DE PRODUÇÃO DE UMA GLICOPROTEÍNA RECOMBINANTE
(62) BR 11 2016 015797-4 09/12/2014
(71) AMGEN INC. (US)

---

**(21) BR 12 2020 005661-4 A2**

Código 9.1 - Deferimento
(22) 19/12/2013
(54) MÉTODO PARA AUMENTAR A EFICIÊNCIA DO USO DE NITROGÊNIO, TAXA DE CRESCIMENTO, BIOMASSA, VIGOR, CONTEÚDO DE ÓLEO, RENDIMENTO DE SEMENTES, RENDIMENTO DE FIBRA, QUALIDADE DE FIBRA, COMPRIMENTO DA FIBRA, CAPACIDADE FOTOSSINTÉTICA E/OU TOLERÂNCIA AO ESTRESSE ABIÓTICO DE UMA PLANTA, MÉTODO PARA SELECIONAR UMA PLANTA TRANSFORMADA E CONSTRUÇÃO DE ÁCIDO NUCLEICO

(62) BR 11 2015 015577-4 19/12/2013
(71) EVOGENE LTD. (IL)

---

**(21) BR 12 2020 005772-6 A2**
Código 9.1 - Deferimento
(22) 22/09/2014
(54) PROCESSO PARA PREPARAÇÃO DE UM PRODUTO CATALISADOR E PRODUTO CATALISADOR
(62) BR 11 2016 006256-6 22/09/2014
(71) HUNTSMAN P&A UK LTD (GB)

---

**(21) BR 12 2020 013726-6 A2**
Código 9.1 - Deferimento
(22) 29/10/2013
(54) Formulação de droga de liberação retardada
(62) BR 11 2016 004863-6 29/10/2013
(71) TILLOTTS PHARMA AG (CH)

---

**(21) BR 12 2020 014130-1 A2**
Código 9.1 - Deferimento
(22) 16/03/2012
(54) MÉTODO E APARELHO PARA DESCOBRIR SERVIÇO DE DIFUSÃO/MULTIDIFUSÃO DE MULTIMÍDIA EM UM SISTEMA DE COMUNICAÇÃO SEM FIO
(62) BR 11 2013 023801-1 16/03/2012
(71) QUALCOMM INCORPORATED (US)

---

**(21) BR 12 2020 014232-4 A2**
Código 9.1 - Deferimento
(22) 17/06/2016
(54) DISPOSITIVO DE COMBINAÇÃO PARA COMBINAR UM FLUIDO DE UMA UNIDADE DE RECIPIENTE
(62) BR 11 2017 026182-0 17/06/2016
(71) TAKEDA PHARMACEUTICAL COMPANY LIMITED (JP)

---

**(21) BR 12 2020 016324-0 A2**
Código 9.1 - Deferimento
(22) 11/05/2015
(54) BOMBA EXCÊNTRICA DE PARAFUSO SEM-FIM
(62) BR 10 2015 010697-1 11/05/2015
(71) HUGO VOGELSANG MASCHINENBAU GMBH (DE)

---

**(21) BR 12 2020 016505-7 A2**
Código 9.1 - Deferimento
(22) 06/05/2015
(54) MÉTODO PARA USO EM LEVANTAMENTO DE UMA REGIÃO DE SUBSUPERFÍCIE ABAIXO DE UM CORPO DE ÁGUA PELA DETECÇÃO DE ONDAS DE COMPRESSÃO
(62) BR 11 2016 025812-6 06/05/2015

(71) STATOIL PETROLEUM AS (NO)

---

**(21) BR 12 2020 018051-0 A2**

Código 9.1 - Deferimento
(22) 05/07/2018
(54) DISPOSITIVO PARA APLICAÇÃO SUBCUTÂNEA DE MEDICAMENTO FLUIDO
(62) BR 11 2020 000066-3 05/07/2018
(71) NEURODERM LTD (IL)

---

**(21) BR 12 2020 018307-1 A2**

Código 9.1 - Deferimento
(22) 23/05/2015
(54) Unidade do motor e veículo transportador
(62) BR 11 2017 002534-5 23/04/2015
(71) YAMAHA HATSUDOKI KABUSHIKI KAISHA (JP)

---

**(21) BR 12 2020 027042-0 A2**

Código 9.1 - Deferimento
(22) 05/08/2009
(54) USO DE UM AGENTE INDUTOR DE IMUNIDADE, USO DE UM POLIPEPTÍDEO E USO DE UM VETOR RECOMBINANTE
(62) PI 0912462-4 05/08/2009
(71) TORAY INDUSTRIES, INC. (JP)

---

**(21) BR 12 2021 005579-3 A2**

Código 9.1 - Deferimento
(22) 11/09/2014
(54) Construto de DNA, método de obtenção de planta transgênica, proteína de fusão, método para controlar uma população de praga de inseto, método para inibir o crescimento ou matar uma praga de inseto
(62) BR 11 2016 005543-8 11/09/2014
(71) PIONEER HI-BRED INTERNATIONAL, INC. (US)

---

**(21) BR 12 2021 007973-0 A2**

Código 9.1 - Deferimento
(22) 20/07/2016
(54) CATETER URETRAL E SISTEMA PARA INDUZIR PRESSÃO NEGATIVA EM UMA PORÇÃO DE UM TRATO URINÁRIO DE UM PACIENTE
(62) BR 11 2018 001110-0 20/07/2016
(71) ROIVIOS LIMITED (BS)

---

**(21) BR 12 2021 019895-0 A2**

Código 9.1 - Deferimento
(22) 22/05/2013
(54) VARIANTES DE POLIPEPTÍDEO DE QUIMOSINA ISOLADA, SEU MÉTODO DE PRODUÇÃO MÉTODO PARA A FABRICAÇÃO DE UM ALIMENTO OU PRODUTO ALIMENTÍCIO
(62) BR 11 2014 029012-1 22/05/2013

(71) CHR. HANSEN A/S (DK)

---

**(21) BR 12 2021 020513-2 A2**

Código 9.1 - Deferimento
(22) 06/12/2011
(54) ANTICORPOS HUMANIZADOS PARA LIV-1 E USO DOS MESMOS PARA TRATAR CÂNCER
(62) BR 11 2013 013781-9 06/12/2011
(71) SEAGEN INC. (US)

---

**(21) BR 12 2021 020829-8 A2**

Código 9.1 - Deferimento
(22) 29/03/2011
(54) PROTEÍNA DE LIGAÇÃO AO FATOR H DE OCORRÊNCIA NÃO NATURAL (FHBP), COMPOSIÇÕES, ÁCIDO NUCLEICO, VETOR DE EXPRESSÃO RECOMBINANTE E CÉLULA HOSPEDEIRA DE NEISSERIA MENINGITIDIS GENETICAMENTE MODIFICADA
(62) BR 11 2012 024348-9 29/03/2011
(71) CHILDREN´S HOSPITAL & RESEARCH CENTER AT OAKLAND (US)

---

**(21) BR 12 2021 021487-5 A2**

Código 9.1 - Deferimento
(22) 12/09/2013
(54) APARELHO E MÉTODO PARA FORNECER CAPACIDADES MELHORADAS DE DOWNMIX GUIADO PARA ÁUDIO 3D
(62) BR 11 2015 005456-0 12/09/2013
(71) FRAUNHOFER-GESELLSCHAFT ZUR FÖRDERUNG DER ANGEWANDTEN FORSCHUNG E. V. (DE)

---

**(21) BR 12 2021 023418-3 A2**

Código 9.1 - Deferimento
(22) 29/09/2017
(54) MÉTODO DE IDENTIFICAÇÃO DE INSETOS BENÉFICOS E/OU ORGANISMOS PREJUDICIAIS EM UM CAMPO PARA PLANTAS CULTIVADAS, MEMÓRIA NÃO TRANSITÓRIA LEGÍVEL POR COMPUTADOR E SISTEMA DE IDENTIFICAÇÃO DE INSETOS BENÉFICOS E/ OU ORGANISMOS PREJUDICIAIS EM UM CAMPO PARA PLANTAS CULTIVADAS
(62) BR 11 2019 006453-2 29/09/2017
(71) BASF AGRO TRADEMARKS GMBH (DE)

---

**(21) BR 12 2021 024287-9 A2**

Código 9.1 - Deferimento
(22) 08/12/2014
(54) Constructo, vetor, célula hospedeira bacteriana, polipeptídeo, composição, método de controle e exterminação de praga lepidóptera, método de proteção de planta e método de produção de polipeptídeo com atividade pesticida
(62) BR 11 2016 012643-2 08/12/2014

(71) ATHENIX CORP. (US)

---

**(21) BR 12 2021 024293-3 A2**

Código 9.1 - Deferimento
(22) 08/12/2014
(54) Constructo, vetor, célula hospedeira bacteriana, polipeptídeo, composição, método de controle e exterminação de praga lepidóptera, método de proteção de planta e método de produção de polipeptídeo com atividade pesticida
(62) BR 11 2016 012643-2 08/12/2014
(71) ATHENIX CORP. (US)

---

**(21) BR 12 2021 025861-9 A2**

Código 9.1 - Deferimento
(22) 19/06/2015
(54) Uso de (2R, 5S, 13AR) -7,9-dioxo-10-((2,4,6-trifluorobenzil) carbamoil) -2, 3, 4, 5, 7, 9, 13, 13a-octa-hidro-2, 5-metanopirido [1,2: 4,5] pirazino [2,1-b] [1,3] oxazepin-8-olato de sódio
(62) BR 11 2016 029605-2 19/06/2015
(71) GILEAD SCIENCES, INC. (US)

---

**(21) BR 12 2021 026024-9 A2**

Código 9.1 - Deferimento
(22) 04/11/2016
(54) MÉTODO E APARELHO DE PROCESSAMENTO DE DADOS PARA AVALIAÇÃO DE UMA REDE DE FLUXO DE PETRÓLEO E GÁS, MODELOS LOCAIS E SEU USO, E PRODUTO DE PROGRAMA COMPUTACIONAL
(62) BR 11 2018 008999-0 04/11/2016
(71) SOLUTION SEEKER AS (NO)

---

**(21) BR 12 2021 026834-7 A2**

Código 9.1 - Deferimento
(22) 24/04/2009
(54) ANTICORPOS ISOLADOS QUE SE LIGAM A FcRn, COMPOSIÇÃO FARMACÊUTICA QUE COMPREENDE OS MESMOS E MÉTODOS PARA DETECTAR E PARA MODULAR FcRn
(62) PI 0910622-7 24/04/2009
(71) TAKEDA PHARMACEUTICAL COMPANY LIMITED (JP) ; BIOVERATIV THERAPEUTICS, INC. (US)

---

**(21) BR 12 2022 000101-7 A2**

Código 9.1 - Deferimento
(22) 04/02/2016
(54) MONTAGEM DE FUSO REMOVÍVEL PARA UM MISTURADOR E MÉTODO PARA MISTURAR ALIMENTO OU BEBIDA EM UM COPO
(62) BR 11 2017 016637-2 04/02/2016
(71) F'REAL FOODS, LLC (US)

---

**(21) BR 12 2022 001178-0 A2**

Código 9.1 - Deferimento

(22) 25/10/2010
(54) MÉTODO PARA A PRODUÇÃO DE UMA IMUNOGLOBULINA GLICOSILADA E SEU USO
(62) BR 11 2012 009828-4 25/10/2010
(71) F. HOFFMANN-LA ROCHE AG (CH) ; CHUGAI SEIYAKU KABUSHIKI KAISHA (JP)

---

**(21) BR 12 2022 001721-5 A2**

Código 9.1 - Deferimento
(22) 29/01/2016
(54) FILME SOLÚVEL EM ÁGUA, PACOTES QUE EMPREGAM O FILME E MÉTODOS PARA PRODUZIR E USAR O MESMO
(62) BR 11 2017 020616-1 29/01/2016
(71) MONOSOL LLC (US)

---

**(21) BR 12 2022 002075-5 A2**

Código 9.1 - Deferimento
(22) 08/10/2019
(54) MÉTODO DE DECODIFICAÇÃO/CODIFICAÇÃO DE IMAGEM REALIZADO POR UM APARELHO DE DECODIFICAÇÃO/CODIFICAÇÃO, APARELHO DE DECODIFICAÇÃO/CODIFICAÇÃO PARA DECODIFICAÇÃO/CODIFICAÇÃO DE IMAGEM, MÉTODO DE TRANSMISSÃO DE DADOS PARA IMAGEM E MÍDIA DE ARMAZENAMENTO LEGÍVEL POR COMPUTADOR NÃO TRANSITÓRIA
(62) BR 11 2021 006580-6 08/10/2019
(71) LG ELECTRONICS INC. (KR)

---

**(21) BR 12 2022 002096-8 A2**

Código 9.1 - Deferimento
(22) 08/10/2019
(54) MÉTODO DE DECODIFICAÇÃO/CODIFICAÇÃO DE IMAGEM REALIZADO POR UM APARELHO DE DECODIFICAÇÃO/CODIFICAÇÃO, APARELHO DE DECODIFICAÇÃO/CODIFICAÇÃO PARA DECODIFICAÇÃO/CODIFICAÇÃO DE IMAGEM, MÉTODO DE TRANSMISSÃO DE DADOS PARA IMAGEM E MÍDIA DE ARMAZENAMENTO LEGÍVEL POR COMPUTADOR NÃO TRANSITÓRIA
(62) BR 11 2021 006580-6 08/10/2019
(71) LG ELECTRONICS INC. (KR)

---

**(21) BR 12 2022 002102-6 A2**

Código 9.1 - Deferimento
(22) 08/10/2019
(54) MÉTODO DE DECODIFICAÇÃO/CODIFICAÇÃO DE IMAGEM REALIZADO POR UM APARELHO DE DECODIFICAÇÃO/CODIFICAÇÃO, APARELHO DE DECODIFICAÇÃO/CODIFICAÇÃO PARA DECODIFICAÇÃO/CODIFICAÇÃO DE IMAGEM, MÉTODO DE TRANSMISSÃO DE DADOS PARA IMAGEM E MÍDIA DE ARMAZENAMENTO

| | |
|---|---|
| | LEGÍVEL POR COMPUTADOR NÃO TRANSITÓRIA<br>(62) BR 11 2021 006580-6 08/10/2019<br>(71) LG ELECTRONICS INC. (KR) |
| **(21) BR 12 2022 002451-3 A2** | Código 9.1 - Deferimento<br>(22) 14/02/2019<br>(54) MISTURA CAPAZ DE BIOCEMENTAÇÃO DE UM SUBSTRATO<br>(62) BR 11 2019 025548-6 14/02/2019<br>(71) DUST BIOSOLUTIONS GMBH (DE) |
| **(21) BR 12 2022 003603-1 A2** | Código 9.1 - Deferimento<br>(22) 18/06/2015<br>(54) COMPOSTOS HERBICIDAS DE PROPINIL-FENILA, COMPOSIÇÃO HERBICIDA E MÉTODO DE CONTROLE DE ERVAS DANINHAS GRAMÍNEAS MONOCOTILEDÔNEAS EM CULTURAS DE PLANTAS ÚTEIS<br>(62) BR 11 2016 030443-8 18/06/2015<br>(71) SYNGENTA PARTICIPATIONS AG (CH) |
| **(21) BR 12 2022 004161-2 A2** | Código 9.1 - Deferimento<br>(22) 01/02/2013<br>(54) MOLÉCULA DE ÁCIDO NUCLEICO, POLIPEPTÍDEO QUIMÉRICO, VETOR DE EXPRESSÃO DE PLANTAS, MÉTODO PARA A PRODUÇÃO DE UM MATERIAL DE PLANTA TRANSGÊNICA E USO DO MESMO<br>(62) BR 10 2013 002598-4 01/02/2013<br>(71) DOW AGROSCIENCES LLC (US) |
| **(21) BR 12 2022 004641-0 A2** | Código 9.1 - Deferimento<br>(22) 12/03/2019<br>(54) TANQUE DE REFINO DE GRADIENTE PARA REFINAR VIDRO FUNDIDO ESPUMOSO<br>(62) BR 11 2020 018835-2 12/03/2019<br>(71) OWENS-BROCKWAY GLASS CONTAINER INC. (US) |
| **(21) BR 12 2022 004786-6 A2** | Código 9.1 - Deferimento<br>(22) 04/04/2014<br>(54) MÉTODO E DECODIFICADOR DE ÁUDIO PARA DECODIFICAR UM QUADRO DE TEMPO DE UM FLUXO DE BITS DE ÁUDIO CODIFICADO EM UM SISTEMA DE PROCESSAMENTO DE ÁUDIO, E MEIO LEGÍVEL POR COMPUTADOR NÃO TRANSITÓRIO<br>(62) BR 11 2015 019711-6 04/04/2014<br>(71) DOLBY INTERNATIONAL AB (NL) |
| **(21) BR 12 2022 004787-4 A2** | Código 9.1 - Deferimento |

(22) 04/04/2014
(54) MÉTODO, MEIO LEGÍVEL POR COMPUTADOR NÃO TRANSITÓRIO E APARELHO PARA DECODIFICAÇÃO EM UM SISTEMA DE PROCESSAMENTO DE ÁUDIO MULTICANAL
(62) BR 11 2015 019711-6 04/04/2014
(71) DOLBY INTERNATIONAL AB (NL)

---

**(21) BR 12 2022 013246-4 A2**

Código 9.1 - Deferimento
(22) 22/06/2012
(54) APARELHO DE DECODIFICAÇÃO PARA DECODIFICAR UM PARÂMETRO DE CONTROLE PARA CONTROLAR DECODIFICAÇÃO DE UMA IMAGEM, E APARELHO DE CODIFICAÇÃO PARA CODIFICAR UM PARÂMETRO DE CONTROLE PARA CONTROLAR CODIFICAÇÃO DE UMA IMAGEM
(62) BR 11 2013 030181-3 22/06/2012
(71) SUN PATENT TRUST (US)

---

**(21) BR 12 2022 017641-0 A2**

Código 9.1 - Deferimento
(22) 16/07/2016
(54) CARTUCHO MICROFLUÍDICO
(62) BR 11 2018 000851-6 16/07/2016
(71) CUE HEALTH INC. (US)

---

**(21) BR 12 2022 017646-1 A2**

Código 9.1 - Deferimento
(22) 16/07/2016
(54) CARTUCHO MICROFLUÍDICO
(62) BR 11 2018 000851-6 16/07/2016
(71) CUE HEALTH INC. (US)

---

**(21) BR 12 2022 017649-6 A2**

Código 9.1 - Deferimento
(22) 16/07/2016
(54) CARTUCHO DE ANÁLISE DE AMOSTRAS
(62) BR 11 2018 000851-6 16/07/2016
(71) CUE HEALTH INC. (US)

---

**(21) BR 12 2022 017652-6 A2**

Código 9.1 - Deferimento
(22) 16/07/2016
(54) CARTUCHO DE ANÁLISE DE AMOSTRAS
(62) BR 11 2018 000851-6 16/07/2016
(71) CUE HEALTH INC. (US)

---

**(21) BR 12 2022 017716-6 A2**

Código 9.1 - Deferimento
(22) 16/07/2016

| | |
|---|---|
| | (54) CARTUCHO DE ANÁLISE DE AMOSTRAS<br>(62) BR 11 2018 000851-6 16/07/2016<br>(71) CUE HEALTH INC. (US) |
| **(21) BR 12 2022 017731-0 A2** | Código 9.1 - Deferimento<br>(22) 16/07/2016<br>(54) CARTUCHO DE ANÁLISE DE AMOSTRAS<br>(62) BR 11 2018 000851-6 16/07/2016<br>(71) CUE HEALTH INC. (US) |
| **(21) BR 13 2015 010781-0 E2** | Código 9.1 - Deferimento<br>(22) 22/04/2015<br>(54) COLETOR AUTOMATIZADO DE RESÍDUOS SÓLIDOS URBANOS<br>(61) BR 10 2013 015442-3 19/06/2013<br>(71) TORRE VERDE PRODUTOS E SERVIÇOS AMBIENTAIS LTDA (BR/SC) |
| **(21) BR 20 2015 000752-9 U2** | Código 9.1 - Deferimento<br>(22) 13/01/2015<br>(54) DISPOSIÇÃO INTRODUZIDA EM MÁQUINA DE VENDA DE SORVETES OU OUTROS<br>(71) TOPEMA COZINHAS PROFISSIONAIS INDÚSTRIA E COMÉRCIO LTDA. (BR/SP) |
| **(21) BR 20 2015 012080-5 U2** | Código 9.1 - Deferimento<br>(22) 26/05/2015<br>(54) DISPOSITIVO DE ACOPLAMENTO PARA DISJUNTOR<br>(71) ABDIAS ANICETO DOS SANTOS (BR/RJ) |
| **(21) BR 20 2015 024177-7 U2** | Código 9.1 - Deferimento<br>(22) 21/09/2015<br>(54) TAMPA DE BUEIRO FEITA DE PLÁTICO RECICLADO E SEU PROCESSO DE FABRICAÇÃO<br>(71) Romualdo Scarabelot (BR/SC) |
| **(21) BR 20 2015 031912-1 U2** | Código 9.1 - Deferimento<br>(22) 18/12/2015<br>(54) CORREIA TRANSPORTADORA FLEXÍVEL<br>(71) ANDRÉ RICARDO SALES SANTANA (BR/MG) |
| **(21) BR 20 2016 001711-0 U2** | Código 9.1 - Deferimento<br>(22) 26/01/2016<br>(54) DISPOSIÇÃO INTRODUZIDA EM SUPORTE MODULAR PARA BALÕES FESTIVOS |

| | |
|---|---|
| | (71) JEAN ALVES DA SILVA (BR/SP) |
| **(21) BR 20 2016 015352-8 U2** | Código 9.1 - Deferimento<br>(22) 30/06/2016<br>(54) BARRA DE ESTILO DE VEÍCULO<br>(71) TAYIH KENMOS AUTO PARTS CO., LTD. (TW) |
| **(21) BR 20 2016 020245-6 U2** | Código 9.1 - Deferimento<br>(22) 01/09/2016<br>(54) DISPOSIÇÃO CONSTRUTIVA APLICADA EM VÁLVULA PARA ENVASE DE CERVEJA<br>(71) PALENOX INDUSTRIA DE EQUIPAMENTOS ALIMENTICIOS LTDA - EPP (BR/RS) |
| **(21) BR 20 2016 023608-3 U2** | Código 9.1 - Deferimento<br>(22) 10/10/2016<br>(54) DISPOSITIVO DE SEGURANÇA PARA PACIENTE ADULTO, DEPENDENTE EM POLTRONA<br>(71) HOSPITAL DE CLÍNICAS DE PORTO ALEGRE (BR/RS) |
| **(21) BR 20 2016 026015-4 U2** | Código 9.1 - Deferimento<br>(22) 07/11/2016<br>(54) VAPORIZADOR DE ALIMENTOS<br>(71) CONAIR CORPORATION (US) |
| **(21) BR 20 2017 003348-7 U2** | Código 9.1 - Deferimento<br>(22) 20/02/2017<br>(54) DISPOSIÇÃO CONSTRUTIVA EM ELETRODUTO<br>(71) SOCIEDADE PAULISTA DE TUBOS FLEXÍVEIS LTDA. (BR/SP) |
| **(21) BR 20 2017 004077-7 U2** | Código 9.1 - Deferimento<br>(22) 24/02/2017<br>(54) MECANISMO DE REGULAGEM APLICADO EM ASSENTO DE CADEIRAS<br>(71) CAVALETTI S/A - CADEIRAS PROFISSIONAIS (BR/RS) |
| **(21) BR 20 2017 004422-5 U2** | Código 9.1 - Deferimento<br>(22) 06/03/2017<br>(54) DISPOSIÇÃO APLICADA EM EMBALAGEM PARA ACONDICIONAMENTO DE ALIMENTOS<br>(71) THYAGO FARIA NOGUEIRA (BR/SP) ; MARIO LEOPOLDO FARIA NOGUEIRA (BR/SP) |

**(21) BR 20 2017 004988-0 U2**
Código 9.1 - Deferimento
(22) 13/03/2017
(54) RECIPIENTE TÉRMICO PARA REFIL DE CINZEIRO DESCARTÁVEL
(71) PAPA LIX PLÁSTICOS E DESCARTÁVEIS LTDA. (BR/SP)

**(21) BR 20 2017 006436-6 U2**
Código 9.1 - Deferimento
(22) 29/03/2017
(54) DISPOSIÇÃO CONSTRUTIVA EM CAIXA PARA CALÇADO
(71) DILLY NORDESTE INDÚSTRIA DE CALÇADOS LTDA. (BR/CE)

**(21) BR 20 2017 006563-0 U2**
Código 9.1 - Deferimento
(22) 30/03/2017
(54) CADEIRA DE JOELHOS MULTIARTICULADA COM ENCOSTO
(71) RUDIMAR FERNANDES RECH (BR/RS)

**(21) BR 20 2017 007082-0 U2**
Código 9.1 - Deferimento
(22) 06/04/2017
(54) DISPOSIÇÃO CONSTRUTIVA INTRODUZIDA EM ESTRUTURA MODULAR PARA PISCINAS
(71) JOSE CARLOS DA SILVA (BR/SP)

**(21) BR 20 2017 007179-6 U2**
Código 9.1 - Deferimento
(22) 06/04/2017
(54) DISPOSIÇÃO APLICADA EM BASE PARA COLCHÃO
(71) NIPPONFLEX INDÚSTRIA E COMÉRCIO DE COLCHÕES LTDA. (BR/PR)

**(21) BR 20 2017 007502-3 U2**
Código 9.1 - Deferimento
(22) 11/04/2017
(54) SAPATO DE BRINQUEDO PARA BONECA
(71) ROMA JENSEN COMERCIO E INDUSTRIA LTDA. (BR/SP)

**(21) BR 20 2017 007516-3 U2**
Código 9.1 - Deferimento
(22) 11/04/2017
(54) NEBULIZADOR
(71) VALENTINO ALEJANDRO (AR) ; MIRIAM NOEMI ANTELO (AR)

**(21) BR 20 2017 007597-0 U2**
Código 9.1 - Deferimento
(22) 12/04/2017
(54) ESFERA DE SINALIZAÇÃO DE LINHA DE TRANSMISSÃO ILUMINADA COM CIRCUITO DE COLHEITA DE ENERGIA
(71) UNIVERSIDADE FEDERAL DE CAMPINA GRANDE - PB (BR/PB)

**(21) BR 20 2017 007604-6 U2**
Código 9.1 - Deferimento

| | |
|---|---|
| | (22) 12/04/2017<br>(54) DISPOSIÇÃO APLICADA EM COMEDOURO AUTOMÁTICO PARA SUÍNOS<br>(71) JULIANO AGNOLIN (BR/SC) |
| **(21) BR 20 2017 009171-1 U2** | Código 9.1 - Deferimento<br>(22) 02/05/2017<br>(54) LAVADORA PARA LIMPEZA DE VIDROS EM ALTURA<br>(71) ELIZEU JEFERSON DE OLIVEIRA (BR/PR) |
| **(21) BR 20 2017 009245-9 U2** | Código 9.1 - Deferimento<br>(22) 02/05/2017<br>(54) DISPOSIÇÃO INTRODUZIDA EM RESERVATÓRIO DE FLUÍDO INTEGRADO À TORRE ESTRUTURAL PARA EQUIPAMENTO HIDRÁULICO DE ELEVAÇÃO E MOVIMENTAÇÃO DE CARGAS<br>(71) LEANDRO LUIS DE BASTIANI (BR/PR) |
| **(21) BR 20 2017 010301-9 U2** | Código 9.1 - Deferimento<br>(22) 17/05/2017<br>(54) DISPERSOR DE ÁGUA CHUVISCADA<br>(71) GETULIO MARTINS DE ARAUJO FILHO (BR/SP) |
| **(21) BR 20 2017 013566-2 U2** | Código 9.1 - Deferimento<br>(22) 22/06/2017<br>(54) GANCHO PARA PROCESSO DE RECAPAGEM E REMOLDAGEM DE PNEUS<br>(71) CLÁUDIO TELLES (BR/RS) |
| **(21) BR 20 2017 014326-6 U2** | Código 9.1 - Deferimento<br>(22) 30/06/2017<br>(54) DISPOSIÇÃO CONSTRUTIVA DE GUIA INFERIOR PARA SISTEMA DE PORTA DE CORRER<br>(71) BIGFER INDÚSTRIA E COMÉRCIO DE FERRAGENS LTDA (BR/RS) |
| **(21) BR 20 2017 014671-0 U2** | Código 9.1 - Deferimento<br>(22) 06/07/2017<br>(54) DISPOSIÇÃO EM SISTEMA DE INSTALAÇÃO DE COIFA DE EMBUTIR<br>(71) TRAMONTINA TEEC S.A. (BR/RS) |
| **(21) BR 20 2017 014731-8 U2** | Código 9.1 - Deferimento<br>(22) 07/07/2017<br>(54) TRAVA TRILHO<br>(71) FEWTEC LTDA. (BR/MG) |

| | |
|---|---|
| **(21) BR 20 2017 015322-9 U2** | Código 9.1 - Deferimento<br>(22) 17/07/2017<br>(54) DISPOSIÇÃO APLICADA EM CAIXA COLAPSÍVEL COM GATILHO<br>(71) JOÃO CARLOS REGO (BR/SP) |
| **(21) BR 20 2017 015395-4 U2** | Código 9.1 - Deferimento<br>(22) 18/07/2017<br>(54) BIORREATOR CONTROLADO POR ARDUINO PARA A COMPOSTAGEM DE RESÍDUOS SÓLIDOS ORGÂNICOS<br>(71) UNIVERSIDADE TECNOLOGICA FEDERAL DO PARANA (BR/PR) |
| **(21) BR 20 2017 016083-7 U2** | Código 9.1 - Deferimento<br>(22) 27/07/2017<br>(54) CANTONEIRA PARA ESTRUTURAÇÃO DE GAVETA<br>(71) GEBB WORK INDUSTRIA DE MOVEIS LTDA (BR/RS) |
| **(21) BR 20 2017 016218-0 U2** | Código 9.1 - Deferimento<br>(22) 28/07/2017<br>(54) MÁQUINA PARA LIMPEZA DE MOELAS DE AVES<br>(71) FRIGOMEC INDUSTRIAL LTDA - ME (BR/SC) |
| **(21) BR 20 2017 016643-6 U2** | Código 9.1 - Deferimento<br>(22) 02/08/2017<br>(54) DISPOSIÇÃO CONSTRUTIVA APLICADA EM FORMA DE GELO<br>(71) NELY CRISTINA BRAIDOTTI CAVALARI (BR/SP) |
| **(21) BR 20 2017 016644-4 U2** | Código 9.1 - Deferimento<br>(22) 02/08/2017<br>(54) DISPOSIÇÃO CONSTRUTIVA INTRODUZIDA EM MARMITA<br>(71) NELY CRISTINA BRAIDOTTI CAVALARI (BR/SP) |
| **(21) BR 20 2017 016822-6 U8** | Código 9.1 - Deferimento<br>(22) 04/08/2017<br>(54) APERFEIÇOAMENTO EM ELEMENTO DE VEDAÇÃO PARA JUNTAS DE DILATAÇÃO<br>(71) JORGE GABRIELLI ZACHARIAS CALIXTO (BR/SP) |
| **(21) BR 20 2017 017058-1 U2** | Código 9.1 - Deferimento<br>(22) 09/08/2017<br>(54) SIALÔMETRO PORTÁTIL PARA UTILIZAÇÃO EM PACIENTES PEDIÁTRICOS<br>(71) UNIVERSIDADE FEDERAL DA PARAIBA (BR/PB) |

| | |
|---|---|
| **(21) BR 20 2017 017374-2 U2** | Código 9.1 - Deferimento<br>(22) 14/08/2017<br>(54) DISPOSIÇÃO APLICADA EM TOUCA PARA O RESFRIAMENTO DO COURO CABELUDO<br>(71) GIANMARIA COMINATO FILHO (BR/SP) ; HEZIO JADIR FERNANDES JUNIOR (BR/SP) |
| **(21) BR 20 2017 018619-4 U2** | Código 9.1 - Deferimento<br>(22) 30/08/2017<br>(54) DISPOSIÇÃO CONSTRUTIVA APLICADA EM MOEGA SUPRESSORA DE PÓ<br>(71) LUIZ CARLOS LUCKNER (BR/SC) |
| **(21) BR 20 2017 018644-5 U2** | Código 9.1 - Deferimento<br>(22) 30/08/2017<br>(54) EXTRATOR DE PREGOS<br>(71) FUNDAÇÃO UNIVERSIDADE REGIONAL DE BLUMENAU (BR/SC) |
| **(21) BR 20 2017 019340-9 U2** | Código 9.1 - Deferimento<br>(22) 11/09/2017<br>(54) PESSÁRIO DE TAMANHO ÚNICO COM ESFERAS INTERCALADAS NA REGIÃO DO DIÂMETRO INTERNO<br>(71) CARLOS GILBERTO ALMODIN (BR/PR) |
| **(21) BR 20 2017 019496-0 U2** | Código 9.1 - Deferimento<br>(22) 12/09/2017<br>(54) DISPOSIÇÃO INTRODUZIDA EM DISPENSADOR DE ETIQUETAS ADESIVAS EM BOBINAS<br>(71) JAIRO AUGUSTO BIZIN (BR/SP) ; FLÁVIO GUAGLIONI (BR/SP) ; SÉRGIO LUIS DA SILVA (BR/SP) |
| **(21) BR 20 2017 020059-6 U2** | Código 9.1 - Deferimento<br>(22) 19/09/2017<br>(54) TAPETE/RESERVATÓRIO PARA SISTEMA DE COLETA DE ÁGUA DE BANHO E DE ÁGUAS PLUVIAIS PARA REUSO<br>(71) ALFREDO CELSO PIFFER (BR/SP) ; MARIANA KAYANO SARGAÇO (BR/SP) |
| **(21) BR 20 2017 020254-8 U2** | Código 9.1 - Deferimento<br>(22) 21/09/2017<br>(54) DISPOSIÇÃO APLICADA EM SUTIÃ<br>(71) CARLOS ALEXANDRE TERLIZZI DE VASCONCELLOS (BR/SP) |

| | |
|---|---|
| **(21) BR 20 2017 020713-2 U2** | Código 9.1 - Deferimento<br>(22) 27/09/2017<br>(54) DISPOSIÇÃO APLICADA EM PLATAFORMAS DE COLHEITADEIRAS<br>(71) INDUTAR TECNO METAL LTDA (BR/RS) |
| **(21) BR 20 2017 020912-7 U2** | Código 9.1 - Deferimento<br>(22) 28/09/2017<br>(54) DISPOSIÇÕES APLICADAS EM URNA INTERTRAVÁVEL<br>(71) GILBERTO ANTÔNIO HARTMANN (BR/PR) |
| **(21) BR 20 2017 022693-5 U2** | Código 9.1 - Deferimento<br>(22) 20/10/2017<br>(54) APERFEIÇOAMENTO EM QUEIMADOR PIROLÍTICO COM GRELHA MÓVEL PARA FORNO DE CAL<br>(71) STAHLBRENNER MÁQUINAS E EQUIPAMENTOS LTDA ME (BR/SC) |
| **(21) BR 20 2017 023087-8 U2** | Código 9.1 - Deferimento<br>(22) 26/10/2017<br>(54) DISPOSIÇÃO INTRODUZIDA EM EQUIPAMENTO PARA PODA TIPO BARRA DE CORTE<br>(71) NONINO INDÚSTRIA E COMÉRCIO DE IMPLEMENTOS AGRÍCOLAS LIMITADA (BR/SP) |
| **(21) BR 20 2017 023485-7 U2** | Código 9.1 - Deferimento<br>(22) 31/10/2017<br>(54) CAVALETE DE CARGA DE ALTURA AJUSTÁVEL PARA SISTEMA TRANSPORTADOR DE CORREIA<br>(71) INDUSTRIA MECANICA AMARAL LTDA (BR/MG) |
| **(21) BR 20 2017 023671-0 U2** | Código 9.1 - Deferimento<br>(22) 01/11/2017<br>(54) DISPOSIÇÃO CONSTRUTIVA INTRODUZIDA EM BUCHA PARA BRAÇO DE SUSPENSÃO PNEUMÁTICA<br>(71) CASTERTECH FUNDIÇÃO E TECNOLOGIA LTDA (BR/RS) |
| **(21) BR 20 2017 024127-6 U8** | Código 9.1 - Deferimento<br>(22) 09/11/2017<br>(54) EMBALAGEM MODULAR DE FRUTAS<br>(71) TERMOTÉCNICA LTDA (BR/SC) |
| **(21) BR 20 2017 025172-7 U2** | Código 9.1 - Deferimento<br>(22) 23/11/2017 |

| | |
|---|---|
| | (54) DISPOSIÇÃO CONSTRUTIVA APLICADA EM EQUIPAMENTO PARA COLETA, ARMAZENAGEM E FILTRAGEM DO ÓLEO DE DOMÉSTICO<br>(71) ZADRIK JOSÉ PEREIRA MENDONÇA (BR/MS) |
| **(21) BR 20 2017 026983-9 U2** | Código 9.1 - Deferimento<br>(22) 14/12/2017<br>(54) PUXADOR NÃO APARENTE PARA SER INTRODUZIDO EM SOFÁS RETRÁTEIS E ESTOFADOS<br>(71) PLENITUDE DESIGN INDUSTRIA E COMERCIO DE ESTOFADOS LTDA (BR/SP) |
| **(21) BR 20 2017 027372-0 U2** | Código 9.1 - Deferimento<br>(22) 18/12/2017<br>(54) APERFEIÇOAMENTO INTRODUZIDO EM REDE ESPORTIVA LUMINOSA<br>(71) WAGNER DE AMORIM CARDOSO (BR/SP) ; MARIA LUIZA PAES DE BARROS (BR/SP) |
| **(21) BR 20 2017 028288-6 U2** | Código 9.1 - Deferimento<br>(22) 27/12/2017<br>(54) CADEIRA DE RODAS PARA BANHO COM AUTOPROPULSÃO DE COMANDO MANUAL<br>(71) CLÁUDIA ALVES ALMEIDA PEREIRA (BR/MG) |
| **(21) BR 20 2017 028345-9 U2** | Código 9.1 - Deferimento<br>(22) 27/12/2017<br>(54) DISPOSIÇÃO CONSTRUTIVA APLICADA EM FLEBOSCÓPIO PARA IDENTIFICAÇÃO DE VEIAS POR TRANS-ILUMINAÇÃO<br>(71) IPADE - INSTITUTO PARA O DESENVOLVIMENTO DA EDUCAÇÃO LTDA (BR/CE) ; PEDRO COELHO NOGUEIRA DIÓGENES (BR/CE) ; MARCIO WILKER SOARES CAMPELO (BR/CE) ; CLEMILSON COSTA DOS SANTOS (BR/CE) ; EDGAR MARÇAL DE BARROS FILHO (BR/CE) |
| **(21) BR 20 2019 008571-7 U2** | Código 9.1 - Deferimento<br>(22) 26/04/2019<br>(54) DISPOSIÇÃO CONSTRUTIVA APLICADA EM CONJUNTO INTERRUPTOR ELÉTRICO<br>(71) ANTONIO JOSÉ GASPAR (BR/SP) |
| **(21) BR 20 2019 016053-0 U2** | Código 9.1 - Deferimento<br>(22) 02/08/2019<br>(54) DISPOSIÇÃO CONSTRUTIVA APLICADA EM IMPLEMENTO AGRÍCOLA<br>(71) ZEFERINO & CIA LTDA - EPP (BR/MT) |

| | |
|---|---|
| **(21) BR 20 2020 007097-0 U2** | Código 9.1 - Deferimento<br>(22) 08/04/2020<br>(54) EQUIPAMENTO PARA DISTRIBUIÇÃO DE RAÇÃO COM ROSCA SEM-FIM TRANSVERSAL<br>(71) GIOVANI MOLIN (BR/RS) ; GEFERSON RONEI BUZINI (BR/RS) ; JOÃO CARLOS MOLIN (BR/RS) |
| **(21) BR 20 2020 008932-9 U2** | Código 9.1 - Deferimento<br>(22) 05/05/2020<br>(54) LASTRO PARA EMISSÁRIO SUBMARINO<br>(71) SERGIO DE FREITAS (BR/RJ) |
| **(21) BR 20 2020 026754-5 U2** | Código 9.1 - Deferimento<br>(22) 28/12/2020<br>(54) LIXEIRA ROTATIVA DE COLETA SELETIVA<br>(71) RENATO GOMES DOS SANTOS (BR/RJ) |
| **(21) BR 20 2021 006728-0 U2** | Código 9.1 - Deferimento<br>(22) 08/04/2021<br>(54) COMPARTIMENTO RÍGIDO PARA CARTÕES, CÉDULAS, MOEDAS, DOCUMENTOS E PEQUENOS OBJETOS, COM FECHAMENTO MAGNÉTICO<br>(71) PHELIPE CALADO (BR/PE) |
| **(21) BR 20 2021 009473-2 U2** | Código 9.1 - Deferimento<br>(22) 14/05/2021<br>(54) DISPOSITIVO ELETRO-ELETRÔNICO PARA AUTOMAÇÃO DE TAMPA DE VASO SANITÁRIO<br>(71) GUSTAVO FERNANDES GODOY ALMEIDA (BR/PE) |
| **(21) BR 20 2021 012214-0 U2** | Código 9.1 - Deferimento<br>(22) 21/06/2021<br>(54) USINA HIDRELÉTRICA COM TURBINA HIDRÁULICA HORIZONTAL E EMBARCAÇÃO COM RAMPAS BASCULANTES<br>(71) PANTALEÃO THEODOCIO ATHANASIO (BR/PR) |
| **(21) BR 20 2021 020172-5 U2** | Código 9.1 - Deferimento<br>(22) 07/10/2021<br>(54) DISPOSIÇÃO CONSTRUTIVA APLICADA EM BAGAGEIRO ARTICULADO PARA ENGATE REBOQUE<br>(71) MILTON TAKAYOSHI ANAMI (BR/PR) |
| **(21) BR 20 2021 022725-2 U2** | Código 9.1 - Deferimento<br>(22) 11/11/2021 |

| | |
|---|---|
| | (54) DISPOSIÇÃO CONSTRUTIVA APLICADA EM CABEÇOTE ROTATIVO MULTIPLICADOR DE TORQUE PARA PERFURATRIZ HÉLICE CONTINUA DE PEQUENO E GRANDE PORTE<br>(71) AR LOCAÇÃO E SERVIÇOS ADMINISTRATIVOS LTDA - ME (BR/SP) |
| **(21) BR 21 2017 014334-3 U2** | Código 9.1 - Deferimento<br>(22) 28/05/2015<br>(54) MECANISMO DUPLO ERGONÔMICO DE TROCA DE MARCHAS<br>(71) JOSÉ SATTAMINI JUNIOR (BR/RJ) |
| **(21) PI 0801883-9 A2** | Código 9.1 - Deferimento<br>(22) 16/04/2008<br>(54) MÓDULO E PROCESSO DE AQUISIÇÃO E DE PROCESSAMENTO DE SINAIS ANALÓGICOS E APARATO COMPREENDENDO O MESMO<br>(71) CBPF - CENTRO BRASILEIRO DE PESQUISAS FÍSICAS (BR/RJ) |
| **(21) PI 0921858-0 A2** | Código 9.1 - Deferimento<br>(22) 27/11/2009<br>(54) COMBINAÇÕES ANTITUMORAIS CONTENDO OS ANTICORPOS RECONHECENDO ESPECIFICAMENTE CD38 E CITARABINA<br>(71) SANOFI (FR) |
| **(21) PI 0921864-5 A2** | Código 9.1 - Deferimento<br>(22) 27/11/2009<br>(54) COMBINAÇÕES ANTITUMOR CONTENDO ANTICORPOS QUE RECONHECEM ESPECIFICAMENTE CD38 E MELFALANO<br>(71) SANOFI (FR) |
| **(21) PI 1013767-0 A2** | Código 9.1 - Deferimento<br>(22) 09/04/2010<br>(54) DISPOSITIVO DE ALIMENTAÇÃO DE LÍQUIDO DE CORTE EM UMA MÁQUINA-FERRAMENTA<br>(71) HORKOS CORP. (JP) |
| **(21) PI 1103104-2 A2** | Código 9.1 - Deferimento<br>(22) 22/06/2011<br>(54) COMPOSIÇÃO IMUNOGÊNICA VACINAL E TERAPÊUTICA CONTRA PICADA DE ARANHA MARROM<br>(71) UNIVERSIDADE FEDERAL DE MINAS GERAIS (BR/MG) ; FUNDAÇÃO DE AMPARO À PESQUISA DO ESTADO DE MINAS GERAIS - FAPEMIG (BR/MG) ; CENTRE NATIONAL DE LA RECHERCHE SCIENTIFIQUE - CNRS (FR) |

## Código 9.1.3 - Republicação

Republicação da publicação de deferimento por ter sido efetuada com incorreção.

---

**(21) BR 11 2014 007257-4 A2**

Código 9.1.3 - Republicação

(22) 03/10/2012

(54) Composto 1-arilcarbonil-4-oxi-piperidina

(71) TAKEDA PHARMACEUTICAL COMPANY LIMITED (JP)

(72) TATSUKI KOIKE; MASATO YOSHIKAWA; HARUHI ANDO; WILLIAM JOHN FARNABY

## Código 9.1.4 - Retificação

Retificação da publicação de deferimento por ter sido efetuada com incorreção. Tal publicação não implica na alteração da data do deferimento e nos prazos decorrentes da mesma.

---

**(21) BR 10 2014 008118-6 A2**

Código 9.1.4 - Retificação
(22) 04/04/2014
(54) PROTEÍNA DEDO DE ZINCO E MÉTODO PARA INTEGRAR UMA OU MAIS SEQUÊNCIAS EXÓGENAS NO GENOMA DE UMA CÉLULA VEGETAL
(71) DOW AGROSCIENCES LLC (US) ; SANGAMO BIOSCIENCES, INC. (US)
Retificação para a correção de erros materiais de formatação e digitação.

---

**(21) BR 10 2015 024630-7 B1**

Código 9.1.4 - Retificação
(22) 25/09/2015
(54) VEÍCULO DE MONTAR DO TIPO SELA
(71) HONDA MOTOR CO., LTD. (JP)
retificação do 9.1 para correção formal

---

**(21) BR 10 2018 009669-9 A2**

Código 9.1.4 - Retificação
(22) 11/05/2018
(54) CONJUNTO DE DIRECIONAMENTO E SISTEMA DE DIRECIONAMENTO DE QUATRO RODAS PARA UMA MÁQUINA AGRÍCOLA
(71) CNH INDUSTRIAL AMERICA LLC (US)
Retificação do parecer de deferimento publicado na RPI2691.

---

**(21) BR 11 2013 032871-1 A2**

Código 9.1.4 - Retificação
(22) 13/07/2012
(54) “CEPA HOSPEDEIRA BACTERIANA QUE EXPRESSA DSBC RECOMBINANTE E MÉTODO PARA PRODUZIR ANTICORPO OU FRAGMENTO DE LIGAÇÃO DE ANTÍGENO DESTE QUE SE LIGA ESPECIFICAMENTE A CD154”
(71) UCB PHARMA S.A. (BE)
Retificação para correção do título.

---

**(21) BR 11 2015 024328-2 A2**

Código 9.1.4 - Retificação
(22) 21/03/2014
(54) ACOPLAMENTO PARA UM VAGÃO FERROVIÁRIO E MÉTODO PARA O POSICIONAMENTO AUTOMATIZADO DE UM ACOPLAMENTO PARA UM VAGÃO FERROVIARIO
(71) WABTEC HOLDING CORP. (US)
Retificação do parecer de deferimento publicado na RPI2683.

| | |
|---|---|
| **(21) BR 11 2016 011585-6 B1** | Código 9.1.4 - Retificação<br>(22) 02/03/2015<br>(54) CONJUNTO COMPREENDENDO UM CORPO OCO COM UMA ABERTURA DE ENTRADA PARA A ENTRADA DE UM FLUXO DE AR A SER LIMPO<br>(71) BRAIN FLASH - PATENTENTWICKLUNGS GMBH (AT)<br>Referente à RPI 2683 de 07/06/2022. |
| **(21) BR 11 2018 069722-2 B1** | Código 9.1.4 - Retificação<br>(22) 15/03/2017<br>(54) MATERIAL DE AÇO DE ALTA RESISTÊNCIA E SEU MÉTODO DE PRODUÇÃO<br>(71) NIPPON STEEL CORPORATION (JP)<br>Referente à RPI 2687 de 05/07/2022. |
| **(21) BR 12 2020 017853-1 A2** | Código 9.1.4 - Retificação<br>(22) 04/04/2014<br>(54) Sistema e aparelho para codificar um sinal de voz em um fluxo de bits, e método e aparelho para decodificar sinal de áudio<br>(62) BR 11 2015 025139-0 04/04/2014<br>(71) DOLBY INTERNATIONAL AB (NL)<br>Iincorreções nas indicações dos documentos que devem compor a Carta-Patente, com erro material na petição do relatório descritivo e quadro reivindicatório que foram trocadas. |

## Código 9.2 - Indeferimento

Indeferido o pedido por não atender aos requisitos legais, conforme parecer técnico que pode ser obtido através do endereço eletrônico www.inpi.gov.br - No Acesso rápido - Faça uma busca – Patente. Para acessar, cadastre-se no Portal do INPI e use login e senha. Desta data corre o prazo de 60 (sessenta) dias para eventual recurso do depositante. No caso de pedido de certificado de adição indeferido por não ter o mesmo conceito inventivo, o depositante poderá, no prazo de recurso, requerer a sua transformação em pedido de patente de invenção ou modelo de utilidade, nos termos do Art. 76 § 4º da Lei nº 9.279/96.

---

**(21) BR 10 2012 006759-5 A8**

Código 9.2 - Indeferimento
(22) 26/03/2012
(54) ARCO ORTODÔNTICO DISTALIZADOR DE MOLARES
(71) SAULO ANDRÉ DE ANDRADE LIMA (BR/MA)

---

**(21) BR 10 2012 021084-3 A2**

Código 9.2 - Indeferimento
(22) 22/08/2012
(54) SISTEMA DE ACOPLAMENTO FLEXÍVEL MULTI-TORQUE
(71) Roland Maria Henry Thomas Goblirsch Freiherr Von Urban (BR/MG) ; Gerhard Kirschey (DE)

---

**(21) BR 10 2012 021827-5 A2**

Código 9.2 - Indeferimento
(22) 30/08/2012
(54) COMPÓSITO TERMOPLÁSTICO CELULOSICO RECICLADO PARA ISOLADORES ELÉTRICOS DE CARGAS MECÂNICAS ELEVADAS E USO NAS REDES AÉREAS DE ENERGIA ELÉTRICA
(71) QUANTUM COMÉRCIO E SERVIÇOS DE TECNOLOGIA E INOVAÇÃO LTDA. (BR/SP)

---

**(21) BR 10 2013 009462-5 A2**

Código 9.2 - Indeferimento
(22) 18/04/2013
(54) APARELHO ELÉTRICO DE AQUECIMENTO DE ÁGUA
(66) BR 10 2012 026585-0 17/10/2012
(71) LORENZETTI S.A. INDÚSTRIAS BRASILEIRAS ELETROMETALÚRGICAS (BR/SP)

---

**(21) BR 10 2013 018675-9 A8**

Código 9.2 - Indeferimento
(22) 22/07/2013
(54) PROCESSO DE FABRICAÇÃO DE SUPORTE E PRODUTO OBTIDO
(71) FRIGELAR COMÉRCIO E INDÚSTRIA LTDA. (BR/RS)

---

**(21) BR 10 2013 021474-4 A8**

Código 9.2 - Indeferimento

| | |
|---|---|
| | (22) 22/08/2013<br>(54) SUSPOEMULSÃO AQUOSA NOVA E UM PROCESSO PARA PREPARAR A MESMA<br>(71) ROTAM AGROCHEM INTERNATIONAL COMPANY LIMITED (CN) |
| **(21) BR 10 2013 023071-5 A2** | Código 9.2 - Indeferimento<br>(22) 10/09/2013<br>(54) MÉTODOS DE CONTORNOS ATIVO PULMONAR ADAPTATIVO 2D PARA A SEGMENTAÇÃO DOS PULMÕES EM IMAGENS MÉDICAS<br>(71) UNIVERSIDADE FEDERAL DO CEARÁ (BR/CE) |
| **(21) BR 10 2013 033217-8 A2** | Código 9.2 - Indeferimento<br>(22) 23/12/2013<br>(54) TERMINADOR ÓPTICO<br>(71) FIBRACEM TELEINFORMÁTICA LTDA (BR/PR) |
| **(21) BR 10 2014 003372-6 A2** | Código 9.2 - Indeferimento<br>(22) 13/02/2014<br>(54) CONFIGURAÇÃO CONSTRUTIVA DE PLACA CERÂMICA PARA REVESTIMENTO DE PISO, SEU PROCESSO DE OBTENÇÃO E SEU MÉTODO DE ASSENTAMENTO<br>(71) Cerâmica Urussanga S/a. (BR/SC) |
| **(21) BR 10 2014 008469-0 A2** | Código 9.2 - Indeferimento<br>(22) 08/04/2014<br>(54) MÉTODO DE USO DE APARELHOS PIEZOELÉTRICOS PARA INDUÇÃO DE FORÇA EM OUTROS OBJETOS EXTERNOS<br>(71) ELIO BATTISTA PORCELLI (BR/SP) |
| **(21) BR 10 2014 013268-6 A2** | Código 9.2 - Indeferimento<br>(22) 30/05/2014<br>(54) SISTEMA DE GERENCIAMENTO E CONTROLE DE TRIBUTOS RETORNÁVEIS AO CONTRIBUINTE<br>(71) IRINEU BALLONE JUNIOR (BR/SP) |
| **(21) BR 10 2014 019719-2 A2** | Código 9.2 - Indeferimento<br>(22) 08/08/2014<br>(54) DISPOSITIVO PARA ELEVAÇÃO E MOVIMENTAÇÃO DE CARGAS<br>(71) SERVIÇO NACIONAL DE APRENDIZAGEM INDUSTRIAL - SENAI / SP (BR/SP) |
| **(21) BR 10 2014 020520-9 A2** | Código 9.2 - Indeferimento<br>(22) 21/08/2014 |

| | |
|---|---|
| | (54) SISTEMA AUXILIAR DE MOBILIDADE URBANA PARA DEFICIENTES VISUAIS<br>(71) CENTRO DE TECNOLOGIA DA INFORMAÇÃO RENATO ARCHER - CTI (BR/SP) |
| **(21) BR 10 2014 025162-6 A2** | Código 9.2 - Indeferimento<br>(22) 08/10/2014<br>(54) SISTEMA E APARELHO COM BOTOEIRA E DISPOSITIVO DE LEITURA E COMANDOS PARA PRIORIDADE SELETIVA EM TRAVESSIAS DE PEDESTRES<br>(71) DATAPROM EQUIPAMENTOS E SERVIÇOS DE INFORMATICA INDUSTRIAL LTDA (BR/PR) |
| **(21) BR 10 2014 026892-8 A2** | Código 9.2 - Indeferimento<br>(22) 27/10/2014<br>(54) DISPOSITIVO DE AUTOMAÇÃO INDUSTRIAL, MÉTODO E SITEMA DE ENERGIA<br>(71) ROCKWELL AUTOMATION TECHNOLOGIES, INC. (US) |
| **(21) BR 10 2014 030121-6 A2** | Código 9.2 - Indeferimento<br>(22) 02/12/2014<br>(54) SISTEMA OPERACIONAL INTEGRADO AO IDENTIFICADOR<br>(71) ROMERO DE SOUZA NERY (BR/BA) |
| **(21) BR 10 2015 000066-9 A2** | Código 9.2 - Indeferimento<br>(22) 05/01/2015<br>(54) PROCESSO PARA MISTURAS DE ÓLEO VEGETAL BIODEGRADÁVEIS COM NITRETO DE BORO HEXAGONAL (H-BN) SONICADO PARA APLICAÇÃO EM TRANSFORMADORES ELÉTRICOS<br>(71) QUANTUM COMÉRCIO E SERVIÇOS DE TECNOLOGIA E INOVAÇÃO LTDA. (BR/SP) ; ITAPEBI GERAÇÃO DE ENERGIA S/A (BR/RJ) ; AFLUENTE TRANSMISSÃO DE ENERGIA ELÉTRICA S.A. (BR/RJ) ; GERAÇÃO CIII S.A. (BR/RJ) ; CENTRO DE GESTÃO DE TECNOLOGIA E INOVAÇÃO - CGTI (BR/PE) |
| **(21) BR 10 2015 009454-0 A2** | Código 9.2 - Indeferimento<br>(22) 27/04/2015<br>(54) MÉTODO E SISTEMA PARA REALIZAÇÃO DE AÇÕES DE UM LEILÃO DE UM PRODUTO OU SERVIÇO ATRAVÉS DE UMA REDE DE COMUNICAÇÃO<br>(71) LUCIANO TRINDADE DE SOUSA MONTEIRO (BR/SP) |
| **(21) BR 10 2015 011582-2 A2** | Código 9.2 - Indeferimento |

| | |
|---|---|
| | (22) 20/05/2015<br>(54) APERFEIÇOAMENTOS INTRODUZIDOS EM SISTEMA DE ARRECADAÇÃO DE DOAÇÕES APLICADO EM TERMINAL DE AUTOATENDIMENTO<br>(71) ROBERTO CAROTO (BR/SP) |
| **(21) BR 10 2015 016807-1 A2** | Código 9.2 - Indeferimento<br>(22) 14/07/2015<br>(54) FONTE DE CORRENTE PARA DIODO LASER EM MODO PULSADO USANDO CONTROLADOR DIGITAL DE SINAIS<br>(71) CENTRO BRASILEIRO DE PESQUISAS FÍSICAS - CBPF (BR/RJ) |
| **(21) BR 10 2015 026420-8 A2** | Código 9.2 - Indeferimento<br>(22) 16/10/2015<br>(54) PROCESSO DE OBTENÇÃO DE DISPERSÕES AQUOSAS ESTÁVEIS DE GRAFENO, GRAFITE E CARBONO AMORFO, ISENTO DE TENSOATIVOS E UTILIZANDO CELULOSE COMO DISPERSANTE<br>(71) ELISA SILVA FERREIRA (BR/SP) ; FERNANDO GALEMBECK (BR/SP) |
| **(21) BR 10 2015 029047-0 A2** | Código 9.2 - Indeferimento<br>(22) 19/11/2015<br>(54) CAULINITA MODIFICADA COM NÍQUEL PARA A REMOÇÃO DE GÁS SULFÍDRICO<br>(71) UNIVERSIDADE FEDERAL DO RIO GRANDE DO NORTE (BR) ; INSTITUTO FEDERAL DE EDUCAÇÃO , CIÊNCIA E TECNOLOGIA DO RIO GRANDE DO NORTE - IFRN (BR/RN) |
| **(21) BR 10 2015 031651-8 A2** | Código 9.2 - Indeferimento<br>(22) 17/12/2015<br>(54) DISPOSITIVO DE DESLIGAMENTO E PARTIDA DE MOTOR A COMBUSTÃO PARA UMA MÁQUINA DE TRABALHO, E PROCESSO DE CONTROLE DE TAL DISPOSITIVO<br>(71) BOSCH SOLUÇÕES INTEGRADAS BRASIL LTDA. (BR/SP) |
| **(21) BR 10 2016 008382-6 A2** | Código 9.2 - Indeferimento<br>(22) 14/04/2016<br>(54) MÉTODO PARA FIXAÇÃO SEM USO DE SOLDA DE PLACA IDENTIFICADORA SOBREPOSTA AO FLANGE COM INSERÇÃO HORIZONTAL EM RECIPIENTE DE GÁS LIQUEFEITO DE PETRÓLEO<br>(71) MIGUEL CARLOS BOVE (BR/SP) |
| **(21) BR 10 2016 009825-4 A2** | Código 9.2 - Indeferimento<br>(22) 01/05/2016 |

| | |
|---|---|
| | (54) IDENTIFICADOR SINALIZADOR PRISMA MULTIUSO<br>(71) SUPERMAXX SOLUÇÕES EM ESTACIONAMENTOS (BR/SP) ; MOISES RIBEIRO (BR/SP) |
| **(21) BR 10 2016 011962-6 A2** | Código 9.2 - Indeferimento<br>(22) 25/05/2016<br>(54) MARCADOR ÓPTICO POLIMÉRICO LUMINESCENTE, PROCESSO DE OBTENÇÃO E SUA APLICAÇÃO PARA PROCESSAMENTO DE POLIOFEFINAS<br>(71) COMISSÃO NACIONAL DE ENERGIA NUCLEAR (BR/RJ) |
| **(21) BR 10 2016 019493-8 A2** | Código 9.2 - Indeferimento<br>(22) 24/08/2016<br>(54) SISTEMA CONSTRUTIVO E PROCESSO APLICADO A EQUIPAMENTO DE TRANSFERÊNCIA DE TINTURA DE SEMENTE DE URUCUM PARA ÓLEO VEGETAL POR MEIO DE LIXAMENTO<br>(71) AROMA CHÁ BRASIL LTDA. (BR/PR) |
| **(21) BR 10 2016 021278-2 A2** | Código 9.2 - Indeferimento<br>(22) 15/09/2016<br>(54) RECIPIENTE DESCARTÁVEL TRITURADOR, MISTURADOR E HOMOGENEIZADOR DE PRODUTOS FÁRMACOS E AFINS<br>(71) MIXTY EQUIPAMENTOS PARA LABORATÓRIO LTDA-ME (BR/SP) |
| **(21) BR 10 2016 021858-6 A2** | Código 9.2 - Indeferimento<br>(22) 22/09/2016<br>(54) CABO MENSAGEIRO PARA LINHAS DE DISTRIBUIÇÃO DE ENERGIA E PROCESSO DE FORMAÇÃO DE CABO MENSAGEIRO PARA LINHAS DE DISTRIBUIÇÃO DE ENERGIA<br>(71) FURUKAWA ELECTRIC LATAM S.A. (BR/PR) |
| **(21) BR 10 2016 022769-0 A2** | Código 9.2 - Indeferimento<br>(22) 30/09/2016<br>(54) PROCESSO DE ROTOMOLDAGEM PARA OLHAL MACIÇO APLICADO EM RESERVATÓRIO DE ÁGUA, E PRODUTO OBTIDO DE RESERVATÓRIOS DE ÁGUA COM OLHAL MACIÇO<br>(71) ANTÔNIO CARLOS TORRES (BR/ES) |
| **(21) BR 10 2016 027846-5 A2** | Código 9.2 - Indeferimento<br>(22) 28/11/2016<br>(54) PÃES ENRIQUECIDOS COM GALACTOMANANA<br>(71) UNIVERSIDADE FEDERAL DO MARANHÃO (BR/MA) |

| | |
|---|---|
| **(21) BR 10 2016 029133-0 A2** | Código 9.2 - Indeferimento<br>(22) 12/12/2016<br>(54) SISTEMA DE MOTO CONTÍNUO PARA GERAÇÃO DE ENERGIA AUTO-SUSTENTÁVEL<br>(71) MARIOZÉBIO GOMES DE ARAÚJO (BR/AM) |
| **(21) BR 10 2017 000673-5 A2** | Código 9.2 - Indeferimento<br>(22) 12/01/2017<br>(54) COMPOSIÇÃO PARA CONTROLE BIOLÓGICO DE FITONEMATOIDES<br>(71) AGRIVALLE BRASIL INDÚSTRIA E COMÉRCIO DE PRODUTOS AGRÍCOLAS S.A. (BR/SP) |
| **(21) BR 10 2017 007372-6 A2** | Código 9.2 - Indeferimento<br>(22) 31/03/2017<br>(54) PRINCÍPIO ATIVO BIOCIDA PARA USO CLÍNICO, HOSPITALAR E INDUSTRIAL<br>(71) INDEBA INDÚSTRIA E COMÉRCIO LTDA (BR/BA) |
| **(21) BR 10 2017 007554-0 A2** | Código 9.2 - Indeferimento<br>(22) 12/04/2017<br>(54) COMPOSIÇÃO FARMACÊUTICA FITOTERÁPICA PARA USO NO COMBATE AOS CÁLCULOS E DOENÇAS DOS RINS, NA REDUÇÃO DA PRESSÃO ARTERIAL E REDUÇÃO DA GLICEMIA<br>(71) JULIO CEZAR DE MENDONÇA UCHÔA (BR/AL) |
| **(21) BR 10 2017 007561-3 A2** | Código 9.2 - Indeferimento<br>(22) 12/04/2017<br>(54) APLICADOR DE DEFENSIVOS, NUTRIENTES, PRODUTOS BIOLÓGICOS E POLÍMEROS EM SEMENTES ANTES DO PLANTIO.<br>(71) LEONEL FRIAS JÚNIOR (BR/SP) |
| **(21) BR 10 2017 008385-3 A2** | Código 9.2 - Indeferimento<br>(22) 24/04/2017<br>(54) TANQUE MONTÁVEL.<br>(71) ANTÔNIO CARLOS TORRES (BR/ES) |
| **(21) BR 10 2017 011085-0 A2** | Código 9.2 - Indeferimento<br>(22) 25/05/2017<br>(54) IMPLEMENTO PARA PODA E FORMAÇÃO DE UM FARDO DE PASTAGEM<br>(71) CASALE EQUIPAMENTOS LTDA (BR/SP) |
| **(21) BR 10 2017 012151-8 A2** | Código 9.2 - Indeferimento |

| | |
|---|---|
| | (22) 08/06/2017<br>(54) SISTEMA MODULAR DE APLICAÇÃO DE PRODUTOS PARTICULADOS SÓLIDOS PARA MÁQUINAS E IMPLEMENTOS AGRÍCOLAS<br>(71) AGROMAC INDÚSTRIA E COMÉRCIO DE EQUIPAMENTOS AGRÍCOLAS LTDA EPP (BR/RS) |
| **(21) BR 10 2017 012557-2 A2** | Código 9.2 - Indeferimento<br>(22) 13/06/2017<br>(54) UM MÉTODO PARA CONTROLAR POPULAÇÕES DE INSETOS ADULTOS<br>(71) UPL LIMITED (IN) |
| **(21) BR 10 2017 013494-6 A2** | Código 9.2 - Indeferimento<br>(22) 22/06/2017<br>(54) FITOTERÁPICO ANTIMICROBIANO OBTIDO A PARTIR DO EXTRATO DAS FOLHAS DE EUTERPE OLERACEA (AÇAI)<br>(71) UNIVERSIDADE FEDERAL DO MARANHÃO (BR/MA) |
| **(21) BR 10 2017 018463-3 A2** | Código 9.2 - Indeferimento<br>(22) 29/08/2017<br>(54) UNIDADE DE COLETA, MÉTODO PARA CONTROLAR DE MANEIRA OPERACIONAL UM TAMBOR DE UMA UNIDADE DE COLETA DE UMA UNIDADE DE FILEIRA DE COLHEITADEIRA DE ALGODÃO, E, UNIDADE DE FILEIRA DE COLHEITADEIRA DE ALGODÃO.<br>(71) DEERE & COMPANY (US) |
| **(21) BR 10 2017 019644-5 A2** | Código 9.2 - Indeferimento<br>(22) 14/09/2017<br>(54) CONJUNTO DE CORTADOR, MÉTODO PARA MONTAR UM CONJUNTO DE FACA, E, PROTEÇÃO DE FACA<br>(71) DEERE & COMPANY (US) |
| **(21) BR 10 2018 075322-3 A2** | Código 9.2 - Indeferimento<br>(22) 06/12/2018<br>(54) PROCESSO E MÉTODO PARA CONFIRMAÇÃO DE INFORMAÇÕES DE TRANSAÇÕES DE CARTÕES DE CRÉDITO, DÉBITO E VOUCHER POR MEIO DE MENSAGENS DE QUESTIONAMENTO ENTRE USUÁRIOS DO SISTEMA DE MEIOS DE PAGAMENTO<br>(71) HENRIQUE KAZUHIRO TAKAKI (BR/SP) |
| **(21) BR 10 2019 001960-3 A2** | Código 9.2 - Indeferimento<br>(22) 31/01/2019<br>(54) MÉTODO DE UTILIZAÇÃO DOS SENSORES EMBUTIDOS EM |

| | |
|---|---|
| | APARELHOS DO TIPO SMARTPHONES PARA A DETERMINAÇÃO DOS DADOS DE DESEMPENHO BIOMECÂNICO EM EQUIPAMENTOS DE MUSCULAÇÃO<br>(71) TECH4FIGHT SPORTS TECHNOLOGY SOCIEDADE UNIPESSOAL LTDA – EPP (BR/RJ) |
| **(21) BR 10 2019 007328-4 A2** | Código 9.2 - Indeferimento<br>(22) 10/04/2019<br>(54) EXTRATO DE TAIOBA (XANTHOSOMA SAGITTIFOLIUM (L.) SCHOTT: UM PRODUTO COM EFEITO EMOLIENTE E LAXATIVO, E SEU PROCESSO DE OBTENÇÃO<br>(71) PEDRO OZEIS MAIFREDE (BR/RO) |
| **(21) BR 10 2020 006543-2 A2** | Código 9.2 - Indeferimento<br>(22) 31/03/2020<br>(54) SISTEMA E MÉTODO DE MONITORAMENTO E RASTREAMENTO DE INDIVÍDUOS, GESTÃO E CONTROLE DE ACESSO<br>(71) SANDRA APARECIDA SILVA BIASI JANOSTIAC (BR/SP) |
| **(21) BR 10 2020 015440-0 A2** | Código 9.2 - Indeferimento<br>(22) 29/07/2020<br>(54) KIT PARA TESTE RÁPIDO PARA DETECÇÃO DE ANTICORPOS CONTRA TRYPANOSOMA VIVAX EM SOROS DE BOVINOS.<br>(71) CÉLIO RAIMUNDO MACHADO (BR/SP) ; ROSANGELA ZACARIAS MACHADO (BR/SP) |
| **(21) BR 10 2021 017337-8 A2** | Código 9.2 - Indeferimento<br>(22) 31/08/2021<br>(54) DISPOSIÇÃO CONSTRUTIVA EM COLETOR MENSTRUAL E MÉTODO DE APLICAÇÃO<br>(71) GAIN COMÉRCIO E REPRESENTAÇÃO LTDA - ME (BR/SP) |
| **(21) BR 11 2012 029982-4 A2** | Código 9.2 - Indeferimento<br>(22) 23/05/2011<br>(54) PROCESSO PARA A PREPARAÇÃO DE PLEUROMUTILINAS<br>(71) NABRIVA THERAPEUTICS GMBH (AT) |
| **(21) BR 11 2013 007644-5 A2** | Código 9.2 - Indeferimento<br>(22) 30/06/2011<br>(54) MÉTODO PARA A TRANSMISSÃO DE INFORMAÇÃO DE RETORNO E EQUIPAMENTO DE USUÁRIO<br>(71) ZTE CORPORATION (CN) |

**(21) BR 11 2013 016563-4 A2**

Código 9.2 - Indeferimento
(22) 30/11/2011
(54) SISTEMAS E MÉTODOS PARA INTEGRAR E USAR INFORMAÇÕES RELACIONADAS A UM PROCESSO COMPLEXO
(71) BAKER HUGHES INCORPORATED (US)

**(21) BR 11 2013 016870-6 A2**

Código 9.2 - Indeferimento
(22) 30/12/2011
(54) “FORMULAÇÃO, MÉTODO PARA OBTER UMA FORMULAÇÃO DE PEPTÍDEO, E, USO DE UMA FORMULAÇÃO”
(71) IMMUNE TARGETING SYSTEMS (ITS) LTD (GB)

**(21) BR 11 2013 018074-9 A2**

Código 9.2 - Indeferimento
(22) 13/01/2012
(54) MÉTODOS PARA A PREPARAÇÃO DE VESÍCULAS E FORMULAÇÕES PRODUZIDAS A PARTIR DESSAS
(71) VARIATION BIOTECHNOLOGIES INC. (CA)

**(21) BR 11 2013 023801-1 A2**

Código 9.2 - Indeferimento
(22) 16/03/2012
(54) SELEÇÃO DE CÉLULA ALVO PARA CONTINUIDADE DE SERVIÇO DE DIFUSÃO MULTIDIFUSÃO MULTIMÍDIA
(71) QUALCOMM INCORPORATED (US)

**(21) BR 11 2013 024111-0 A2**

Código 9.2 - Indeferimento
(22) 21/03/2012
(54) DISPOSITIVO E MÉTODO PARA SE TOMAR MÚLTIPLAS LEITURAS DE TEMPERATURA HVAC
(71) DIVERSITECH CORPORATION (US)

**(21) BR 11 2014 005546-7 A2**

Código 9.2 - Indeferimento
(22) 12/09/2012
(54) ÁCIDOS GRAXOS ÔMEGA PARA TRATAMENTO DE DOENÇAS
(71) TASSOS GEORGIOU (CY)

**(21) BR 11 2014 007521-2 A8**

Código 9.2 - Indeferimento
(22) 11/10/2012
(54) MÉTODO PARA ESTENDER A SOBREVIDA LIVRE DE PROGRESSÃO EM UMA POPULAÇÃO COM CÂNCER DE MAMA, ARTIGO DE FABRICAÇÃO, MÉTODO PARA PRODUÇÃO DE UM ARTIGO DE FABRICAÇÃO, PARA GARANTIR O USO SEGURO E EFETIVO DE PERTUZUMABE, DE TRATAR CÂNCER DE MAMA, BOLSA INTRAVENOSA, MÉTODO DE TRATAR CÂNCER GÁSTRICO, DE TRATAR ADENOCARCINOMA DO ESTÔMAGO E DE

| | |
|---|---|
| | MELHORA DE SOBREVIDA<br>(71) GENENTECH, INC. (US) |
| **(21) BR 11 2014 012426-4 A2** | Código 9.2 - Indeferimento<br>(22) 21/11/2012<br>(54) APARELHO DE TERMINAL, MÉTODO DE PROCESSAMENTO DE INFORMAÇÃO PARA UM APARELHO DE TERMINAL, PROGRAMA, MÉTODO DE PROCESSAMENTO DE INFORMAÇÃO PARA UM APARELHO SERVIDOR, E, SISTEMA DE SUPRIMENTO DE APLICATIVO DE LIGAÇÃO<br>(71) SONY CORPORATION (JP) |
| **(21) BR 11 2014 014137-1 A8** | Código 9.2 - Indeferimento<br>(22) 12/12/2012<br>(54) SISTEMA DE LIBERAÇÃO TRANSDÉRMICA COMPREENDENDO BUPRENORFINA<br>(71) LTS LOHMANN THERAPIE-SYSTEME AG (DE) |
| **(21) BR 11 2014 015101-6 A8** | Código 9.2 - Indeferimento<br>(22) 18/12/2012<br>(54) MÉTODOS PARA INTENSIFICAR EFICIÊNCIA DE ETAPAS DE CROMATOGRAFIA A JUSANTE PARA PURIFICAÇÃO DE ANTICORPOS<br>(71) GENENTECH, INC. (US) |
| **(21) BR 11 2014 019293-6 A2** | Código 9.2 - Indeferimento<br>(22) 04/02/2013<br>(54) VACINA CONTRA NEMATÓIDES DE OVELHA<br>(71) MOREDUN RESEARCH INSTITUTE (GB) |
| **(21) BR 11 2014 021688-6 A8** | Código 9.2 - Indeferimento<br>(22) 12/03/2013<br>(54) PROCESSO APERFEIÇOADO PARA A PRODUÇÃO DE FIBRINOGÊNIO E FIBRINOGÊNIO PRODUZIDO PELO MESMO<br>(71) OCTAPHARMA AG (CH) |
| **(21) BR 11 2014 022195-2 A2** | Código 9.2 - Indeferimento<br>(22) 08/03/2013<br>(54) PRODUÇÃO DE PEPTÍDEO TÓXICO, EXPRESSÃO DE PEPTÍDEO EM PLANTAS E COMBINAÇÕES DE PEPTÍDEOS RICOS EM CISTEÍNA<br>(71) VESTARON CORPORATION (US) |
| **(21) BR 11 2014 024848-6 A2** | Código 9.2 - Indeferimento<br>(22) 15/03/2013<br>(54) TERAPIA DE COMBINAÇÃO COM UM AGENTE ANTI-HIALURONANO E |

| | |
|---|---|
| | UM TAXANO DIRECIONADO AO TUMOR<br>(71) HALOZYME, INC. (US) |
| **(21) BR 11 2014 030797-0 A2** | Código 9.2 - Indeferimento<br>(22) 06/06/2013<br>(54) EPÍTOPO DE PEPTÍDEO ISOLADO, PROTEÍNA RECOMBINANTE, MOLÉCULA DE ÁCIDO NUCLÉICO ISOLADA, VETOR, CÉLULA HOSPEDEIRA, MÉTODO PARA PREPARAR O EPÍTOPO DE PEPTÍDEO OU MUTANTE DO MESMO, VACINA DE PROTEÍNA, USO DO EPÍTOPO DE PEPTÍDEO OU MUTANTE DO MESMO, VACINA DE GENE, USO DA MOLÉCULA DE ÁCIDO NUCLÉICO, COMPOSIÇÃO FARMACÊUTICA, ANTICORPO MONOCLONAL E UM FRAGMENTO DE LIGAÇÃO AO ANTÍGENO DO MESMO, LINHA DE CÉLULA DE HIBRIDOMA, KIT, MÉTODO PARA DETECÇÃO DA PRESENÇA OU NÍVEL DA PROTEÍNA HBSAG EM UMA AMOSTRA E USO DO ANTICORPO MONOCLONAL OU FRAGMENTO DE LIGAÇÃO AO ANTÍGENO DO MESMO<br>(71) XIAMEN UNIVERSITY (CN) ; YANG SHENG TANG COMPANY, LTD. (CN) |
| **(21) BR 11 2014 032809-9 A8** | Código 9.2 - Indeferimento<br>(22) 27/06/2013<br>(54) UROLITINAS, USOS DE UMA QUANTIDADE EFICAZ DE UMA UROLITINA OU UM SAL FARMACEUTICAMENTE ACEITÁVEL DA MESMA E COMPOSIÇÃO COMPREENDENDO AS MESMAS<br>(71) AMAZENTIS SA (CH) |
| **(21) BR 11 2015 000823-2 A8** | Código 9.2 - Indeferimento<br>(22) 19/07/2013<br>(54) MÉTODO, SISTEMA DE RESOLUÇÃO DE PROBLEMAS E DISPOSITIVO DE ARMAZENAMENTO PARA ESTRUTURA DE ALOCAÇÃO DE RECURSOS DE DOMÍNIO AGNÓSTICO<br>(71) MICROSOFT TECHNOLOGY LICENSING, LLC (US) |
| **(21) BR 11 2015 001100-4 A2** | Código 9.2 - Indeferimento<br>(22) 19/07/2013<br>(54) MÉTODO DE DETECÇÃO DE UM CÂNCER, DROGA OU KIT DE DIAGNÓSTICO DE UM CÂNCER E MÉTODO DE SELEÇÃO DE UMA DROGA TERAPÊUTICA<br>(71) TORAY INDUSTRIES, INC. (JP) |
| **(21) BR 11 2015 002807-1 A2** | Código 9.2 - Indeferimento<br>(22) 09/08/2013<br>(54) EXPANSOR DE VOLUME SANGUÍNEO, MÉTODOS PARA TRATAR CONDIÇÕES RELACIONADAS COM A FALTA DE SUPRIMENTO DE SANGUE |

| | |
|---|---|
| | E PARA AUMENTAR A PRESSÃO SANGUÍNEA EM PACIENTE COM HIPOVOLEMIA E RESPECTIVOS USOS<br>(71) VIVACELLE BIO, INC. (US) |
| **(21) BR 11 2015 004115-9 A2** | Código 9.2 - Indeferimento<br>(22) 09/09/2013<br>(54) COMPOSIÇÕES FARMACÊUTICAS COMPREENDENDO FLURBIPROFENO<br>(71) RECKITT BENCKISER HEALTHCARE INTERNATIONAL LIMITED (GB) |
| **(21) BR 11 2015 004420-4 A2** | Código 9.2 - Indeferimento<br>(22) 29/08/2013<br>(54) MÉTODO PARA AUMENTAR A PROTEÇÃO CONTRA INVERTEBRADO DE UMA PLANTA DE SOJA<br>(71) E.I. DU PONT DE NEMOURS AND COMPANY (US) ; PIONEER HI-BRED INTERNATIONAL, INC. (US) |
| **(21) BR 11 2015 006507-4 A2** | Código 9.2 - Indeferimento<br>(22) 23/09/2013<br>(54) LINHAGEM DE LEVEDURA MUTANTE COM DIMINUÍDA PRODUÇÃO DE GLICEROL<br>(71) VIB VZW (BE) ; KATHOLIEKE UNIVERSITEIT LEUVEN, K.U.LEUVEN R&D (BE) |
| **(21) BR 11 2015 006774-3 A8** | Código 9.2 - Indeferimento<br>(22) 26/09/2012<br>(54) MÉTODO DE DETECÇÃO DE CANAL DE CONTROLE, MÉTODO DE TRANSMISSÃO DE CANAL DE CONTROLE, EQUIPAMENTO DE USUÁRIO E ESTAÇÃO BASE<br>(71) HUAWEI TECHNOLOGIES CO., LTD. (CN) |
| **(21) BR 11 2015 009457-0 A2** | Código 9.2 - Indeferimento<br>(22) 24/10/2013<br>(54) DISPOSITIVOS MECÂNICOS E MÉTODO PARA PRODUZIR VIBRAÇÃO PRESCRITA<br>(71) LORD CORPORATION (US) |
| **(21) BR 11 2015 014017-3 A2** | Código 9.2 - Indeferimento<br>(22) 13/12/2013<br>(54) ALAVANCA DE CÂMBIO E CONJUNTO DE CONTROLE DE ALAVANCA<br>(71) EATON INTELLIGENT POWER LIMITED (IE) |
| **(21) BR 11 2015 015738-6 A2** | Código 9.2 - Indeferimento |

(22) 18/12/2013
(54) FORMA DE DOSAGEM TRANSDÉRMICA PARA AGENTE ATIVO DE BAIXO PONTO DE FUSÃO
(71) MYLAN, INC. (US)

---

**(21) BR 11 2015 015946-0 A2**
Código 9.2 - Indeferimento
(22) 03/01/2014
(54) CICLO DE MONITORAR-MINERAR-GERENCIAR
(71) MICROSOFT TECHNOLOGY LICENSING, LLC (US)

---

**(21) BR 11 2015 022331-1 A2**
Código 9.2 - Indeferimento
(22) 14/03/2014
(54) MÉTODOS PARA DETERMINAR A SEQUÊNCIA DE NUCLEOTÍDEOS DE UM ÁCIDO NUCLEICO, A PRESENÇA OU AUSÊNCIA DE UMA VARIANTE DA SEQUÊNCIA DE NUCLEOTÍDEOS, A PRESENÇA OU AUSÊNCIA DE MUDANÇAS DE BASES, DELEÇÕES DE GENES E DUPLICAÇÕES DE GENES EM UM ÁCIDO NUCLEICO, E UMA BASE GENÉTICA PARA FIBROSE CÍSTICA EM UM INDIVÍDUO, E, KIT
(71) QUEST DIAGNOSTICS INVESTMENTS INCORPORATED (US)

---

**(21) BR 11 2015 024330-4 A2**
Código 9.2 - Indeferimento
(22) 18/03/2014
(54) NOVA BACTÉRIA DO ÁCIDO LÁCTICO, MEDICAMENTO, ALIMENTO OU BEBIDA, E RAÇÃO QUE CONTENHAM A NOVA BACTÉRIA DO ÁCIDO LÁCTICO
(71) MORINAGA MILK INDUSTRY CO., LTD. (JP)

---

**(21) BR 11 2015 027968-6 A2**
Código 9.2 - Indeferimento
(22) 13/05/2014
(54) EXPRESSÃO SELETIVA MELHORADA DE TRANSGENES EM PLANTAS PRODUTORAS DE FIBRAS
(71) TEXAS TECH UNIVERSITY (US) ; BASF AGRICULTURAL SOLUTIONS SEED US LLC (US)

---

**(21) BR 11 2015 028269-5 A2**
Código 9.2 - Indeferimento
(22) 12/05/2014
(54) NALTREXONA OU UM ANÁLOGO DA MESMA, SUA COMPOSIÇÃO DE VACINA, SUAS COMPOSIÇÕES FARMACÊUTICAS E SEUS USOS
(71) CANCER VACCINE INSTITUTE (GB)

---

**(21) BR 11 2016 004099-6 A2**
Código 9.2 - Indeferimento
(22) 26/08/2014
(54) POLINUCLEOTÍDEOS E POLIPEPTÍDEOS ISOLADOS E MÉTODOS DE

| | |
|---|---|
| | USO DOS MESMOS PARA AUMENTO DA PRODUÇÃO E/OU CARACTERÍSTICAS AGRÍCOLAS DA PLANTA<br>(71) EVOGENE LTD. (IL) |
| **(21) BR 11 2016 005228-5 A2** | Código 9.2 - Indeferimento<br>(22) 04/07/2014<br>(54) USO DE UMA OU MAIS GLICOSIDASES E PROCESSO PARA PRODUZIR UM OLIGOSSACARÍDEO<br>(71) JENNEWEIN BIOTECHNOLOGIE GMBH (DE) |
| **(21) BR 11 2016 008575-2 A2** | Código 9.2 - Indeferimento<br>(22) 30/09/2014<br>(54) COMPOSIÇÃO AQUOSA PARA LIMPEZA DE SUPERFÍCIES DURAS, MÉTODO PARA LIMPEZA DE UMA SUPERFÍCIE DURA E OBTENÇÃO DE UM BENEFÍCIO DE LIMPEZA POSTERIOR PARA A DITA SUPERFÍCIE E USO DE UMA COMPOSIÇÃO AQUOSA PARA LIMPEZA DE SUPERFÍCIES DURAS<br>(71) UNILEVER IP HOLDINGS B.V. (PB) |
| **(21) BR 11 2016 013481-8 A2** | Código 9.2 - Indeferimento<br>(22) 12/12/2014<br>(54) COMPOSIÇÃO FARMACÊUTICA, E, USO NÃO TERAPÊUTICO DE UMA COMPOSIÇÃO<br>(71) ROQUETTE FRERES (FR) |
| **(21) BR 11 2016 015066-0 A2** | Código 9.2 - Indeferimento<br>(22) 26/12/2014<br>(54) CAFÉ SOLÚVEL<br>(71) KAO CORPORATION (JP) |
| **(21) BR 11 2016 017606-5 A2** | Código 9.2 - Indeferimento<br>(22) 11/12/2014<br>(54) MÉTODO DE REGULAÇÃO DO TEOR DE GLICOFORMA DE ALTA MANOSEDE UMA PROTEÍNA RECOMBINANTE EM UMA CULTURA DE CÉLULAS DE MAMÍFERO, COMPOSIÇÃO E PROTEÍNA RECOMBINANTE<br>(71) AMGEN INC. (US) |
| **(21) BR 11 2016 018077-1 A8** | Código 9.2 - Indeferimento<br>(22) 05/02/2014<br>(54) INIBIDOR DE PROTEÍNA DE TRANSFERÊNCIA DE ÉSTER COLESTERÍLICO (COMPOSTO A), COMPOSIÇÕES FARMACÊUTICAS COMPREENDENDO O MESMO, MÉTODO PARA PREPARAÇÃO DAS REFERIDAS COMPOSIÇÕES E USO DO COMPOSTO A<br>(71) DEZIMA PHARMA B.V. (NL) |

**(21) BR 11 2016 018481-5 A2**
Código 9.2 - Indeferimento
(22) 17/02/2015
(54) SISTEMA DE FUSÃO DE ACESSO MÍNIMO DA CERVICAL
(71) SPECTRUM SPINE IP HOLDINGS, LLC (US)

**(21) BR 11 2016 020762-9 A2**
Código 9.2 - Indeferimento
(22) 13/03/2015
(54) ?DETECÇÃO DE ISÓTOPO NUCLEAR EM TEMPO REAL?
(71) BRACCO DIAGNOSTICS, INC (US)

**(21) BR 11 2016 021895-7 A2**
Código 9.2 - Indeferimento
(22) 26/03/2015
(54) PROGRAMA PARA PREVISÃO DO DIA DA OVULAÇÃO E MÉTODO DE PREVISÃO DO DIA DA OVULAÇÃO
(71) MTI LTD. (JP)

**(21) BR 11 2016 023062-0 A8**
Código 9.2 - Indeferimento
(22) 11/03/2015
(54) REGULADOR EFICAZ EM POTÊNCIA, DE BAIXO RUÍDO E INSENSÍVEL A PROCESSAMENTO/TENSÃO/TEMPERATURA (PVT) PARA OSCILADOR CONTROLADO POR TENSÃO (VCO)
(71) QUALCOMM INCORPORATED (US)

**(21) BR 11 2016 023634-3 A2**
Código 9.2 - Indeferimento
(22) 10/04/2015
(54) USO DE ÁCIDO MICRO-RIBONUCLEICO (MIRNA) PARA DIAGNOSTICAR REJEIÇÃO AO TRANSPLANTE E TOLERÂNCIA DA TERAPIA DE IMUNOSSUPRESSÃO
(71) THE TRUSTEES OF THE UNIVERSITY OF PENNSYLVANIA (US)

**(21) BR 11 2016 027999-9 A8**
Código 9.2 - Indeferimento
(22) 11/06/2015
(54) PROCESSOS PARA SINTETIZAR UM FÓSFORO ENRIQUECIDO COM Mn4+, APARELHOS DE ILUMINAÇÃO, DISPOSITIVOS DE LUZ DE FUNDO E FÓSFORO ENRIQUECIDO
(71) GENERAL ELECTRIC COMPANY (US)

**(21) BR 11 2016 028126-8 A2**
Código 9.2 - Indeferimento
(22) 20/08/2015
(54) SUBSTRATO DE MATRIZ E DISPOSITIVO DE EXIBIÇÃO
(71) BOE TECHNOLOGY GROUP CO., LTD. (CN)

**(21) BR 11 2016 028170-5 A2**

Código 9.2 - Indeferimento
(22) 15/05/2015
(54) REGULADORES DE CMOS DE MÚLTIPLOS MODOS DE DUPLO SUPRIMENTO EM CHIP
(71) QUALCOMM INCORPORATED (US)

**(21) BR 11 2016 028205-1 A2**

Código 9.2 - Indeferimento
(22) 07/05/2015
(54) DISPOSITIVO DE MEDIÇÃO PARA DETECTAR UM FLUXO UNIDIRECIONAL MAGNÉTICO NO NÚCLEO DE UM TRANSFORMADOR, DISPOSITIVO DE COMPENSAÇÃO PARA COMPENSAR UM FLUXO UNIDIRECIONAL MAGNÉTICO EM UM TRANSFORMADOR ELÉTRICO E MÉTODO PARA COMPENSAR UM FLUXO MAGNÉTICO UNIDIRECIONAL EM UM NÚCLEO MAGNÉTICO DE UM TRANSFORMADOR ELÉTRICO
(71) SIEMENS AKTIENGESELLSCHAFT (DE)

**(21) BR 11 2017 006275-5 A2**

Código 9.2 - Indeferimento
(22) 01/06/2015
(54) CIRCUITO DE CARREGAMENTO, E TERMINAL MÓVEL
(71) GUANGDONG OPPO MOBILE TELECOMMUNICATIONS CORP., LTD. (CN)

**(21) BR 11 2017 007731-0 A2**

Código 9.2 - Indeferimento
(22) 27/10/2015
(54) ARTIGO REVESTIDO, MÉTODOS PARA PRODUZIR O ARTIGO REVESTIDO E PARA PREPARAR UMA COMPOSIÇÃO DE REVESTIMENTO POR ELETRODEPOSIÇÃO.
(71) SWIMC LLC (US)

**(21) BR 11 2017 007766-3 A2**

Código 9.2 - Indeferimento
(22) 14/10/2015
(54) FORMULAÇÕES DE PESTICIDA TENDO MODO FÍSICO DE AÇÃO
(71) ICB PHARMA (PL)

**(21) BR 11 2017 009337-5 A2**

Código 9.2 - Indeferimento
(22) 28/10/2015
(54) TAMPA REUTILIZÁVEL À PROVA D'ÁGUA PARA MEDICAMENTOS COM DETECÇÃO E REGISTRO DE ABERTURAS E FECHAMENTOS
(71) INTELLIGENT DEVICES SEZC INC. (KY)

**(21) BR 11 2017 010946-8 A2**

Código 9.2 - Indeferimento
(22) 23/12/2014
(54) INSTRUMENTO PARA HIGIENE BUCAL COM CABO DE MÚLTIPLOS

| | |
|---|---|
| | COMPONENTES<br>(71) COLGATE-PALMOLIVE COMPANY (US) |
| **(21) BR 11 2017 011464-0 A2** | Código 9.2 - Indeferimento<br>(22) 08/12/2015<br>(54) DISPOSITIVOS DE ADMINISTRAÇÃO DE MEDICAMENTO E MÉTODOS DE FABRICAÇÃO DE UM DISPOSITIVO<br>(71) GENENTECH, INC. (US) |
| **(21) BR 11 2017 011770-3 A2** | Código 9.2 - Indeferimento<br>(22) 05/12/2014<br>(54) FONTE DE PLASMA QUE UTILIZA UM REVESTIMENTO DE REDUÇÃO DE MACRO PARTÍCULA E MÉTODO DE USAR A FONTE DE PLASMA QUE UTILIZA UM REVESTIMENTO DE REDUÇÃO DE MACRO PARTÍCULA PARA A DEPOSIÇÃO DE REVESTIMENTOS DE FILME FINO E MODIFICAÇÃO DE SUPERFÍCIES<br>(71) AGC FLAT GLASS NORTH AMERICA, INC. (US) ; AGC GLASS EUROPE, S.A. (BE) ; AGC INC. (JP) |
| **(21) BR 11 2017 015838-8 A2** | Código 9.2 - Indeferimento<br>(22) 30/01/2015<br>(54) SISTEMA E MÉTODO DE SINCRONIZAÇÃO PARA UMA UNIDADE DE GERAÇÃO DE ENERGIA ACOPLADA A UM SISTEMA DE ENERGIA ELÉTRICA<br>(71) INGETEAM POWER TECHNOLOGY, S.A. (ES) |
| **(21) BR 11 2017 016648-8 A2** | Código 9.2 - Indeferimento<br>(22) 12/01/2016<br>(54) SISTEMA, MÉTODO E PROGRAMA DE COMPUTADOR PARA UM SISTEMA DE CONTROLE DE ACESSO<br>(71) TMA CAPITAL AUSTRALIA PTY LTD (AU) |
| **(21) BR 11 2017 016761-1 A2** | Código 9.2 - Indeferimento<br>(22) 08/02/2016<br>(54) COMPOSIÇÕES ANTIMICROBIANAS<br>(71) NATUREX SA (FR) |
| **(21) BR 11 2017 023042-9 A2** | Código 9.2 - Indeferimento<br>(22) 27/04/2016<br>(54) ÉSTERES SECUNDÁRIOS, MÉTODOS DE FABRICAÇÃO E USOS DOS MESMOS<br>(71) CHEVRON PHILLIPS CHEMICAL COMPANY LP (US) |

**(21) BR 11 2017 023205-7 A2**

Código 9.2 - Indeferimento
(22) 09/05/2016
(54) COMPOSIÇÕES DE INIBIDOR DE INCRUSTAÇÃO TERMICAMENTE ESTÁVEIS
(71) DOW GLOBAL TECHNOLOGIES LLC (US)

**(21) BR 11 2017 028612-2 A2**

Código 9.2 - Indeferimento
(22) 20/06/2016
(54) SELAGEM MECÂNICA
(71) JOINT STOCK COMPANY "CENTRAL DESIGN BUREAU OF MACHINE BUILDING"; JOINT STOCK COMPANY "SCIENCE AND INNOVATIONS" ("SCIENCE AND INNOVATIONS", JSC) (RU)

**(21) BR 11 2018 000490-1 A2**

Código 9.2 - Indeferimento
(22) 06/07/2016
(54) USO DE (±)-2-EXO-(2-METILBENZILÓXI)-1-METIL-4-ISOPROPIL-7-OXABICICLO[2.2.1] HEPTANO, MÉTODO DE CONTROLE DA VEGETAÇÃO INDESEJÁVEL, USO E COMPOSIÇÃO HERBICIDA
(71) BASF AGRO B.V. (NL)

**(21) BR 11 2018 001059-6 A2**

Código 9.2 - Indeferimento
(22) 15/07/2016
(54) RECIPIENTE DE MISTURA
(71) ABBOTT HEALTHCARE PVT. LTD. (IN)

**(21) BR 11 2018 003315-4 A2**

Código 9.2 - Indeferimento
(22) 24/08/2016
(54) SUTIÃ FUNCIONAL
(71) SERGEI MAZOURIK (CN)

**(21) BR 11 2018 003856-3 A2**

Código 9.2 - Indeferimento
(22) 16/05/2016
(54) APARELHO E MÉTODO PARA ORIENTAR UM FECHAMENTO DE EXTREMIDADE DE RECIPIENTE DE BEBIDA E APLICAR INDICAÇÕES EM UMA LOCALIZAÇÃO PREDETERMINADA
(71) BALL CORPORATION (US)

**(21) BR 11 2018 005046-6 A2**

Código 9.2 - Indeferimento
(22) 14/09/2016
(54) TAMPAS DE DISPENSAÇÃO, MÉTODO PARA FORMAR UMA TAMPA DE DISPENSAÇÃO E MÉTODO PARA FORMAR UMA TAMPA DE DUAS PEÇAS
(71) OBRIST CLOSURES SWITZERLAND GMBH (CH)

| | |
|---|---|
| **(21) BR 11 2018 005563-8 A2** | Código 9.2 - Indeferimento<br>(22) 23/09/2016<br>(54) COMPOSTOS HETEROCÍCLICOS DE TRIFLUOROALQUENILA, USOS DE COMPOSTOS HETEROCÍCLICOS DE TRIFLUOROALQUENILA E DAS COMPOSIÇÕES AGRONÔMICAS, COMPOSIÇÕES AGRONÔMICAS, E, MÉTODO PARA CONTROLE DE NEMATOIDES<br>(71) ISAGRO S.P.A. (IT) |
| **(21) BR 11 2018 006258-8 A2** | Código 9.2 - Indeferimento<br>(22) 28/09/2016<br>(54) ESTRUTURA ADESIVA COM UM SUBSTRATO E UM REVESTIMENTO ADESIVO<br>(71) ZEPHYROS, INC. (US) |
| **(21) BR 11 2018 008164-7 A2** | Código 9.2 - Indeferimento<br>(22) 27/10/2016<br>(54) MÉTODO PARA AUMENTAR A PENETRAÇÃO DE UMA COMPOSIÇÃO PRESERVATIVA DE MADEIRA EM UM PRODUTO DE MADEIRA OU DIMINUIR O TEMPO DE PROCESSAMENTO DE UMA COMPOSIÇÃO PRESERVATIVA DE MADEIRA EM UM PRODUTO DE MADEIRA E PRODUTO DE MADEIRA<br>(71) KOPPERS PERFORMANCE CHEMICALS INC. (US) |
| **(21) BR 11 2018 008467-0 A2** | Código 9.2 - Indeferimento<br>(22) 27/10/2016<br>(54) DERIVADOS DE OXADIAZOL MICROBIOCIDAS<br>(71) SYNGENTA PARTICIPATIONS AG (CH) |
| **(21) BR 11 2018 011396-4 A2** | Código 9.2 - Indeferimento<br>(22) 21/09/2016<br>(54) COMPOSIÇÃO FERTILIZANTE QUE INCLUI ÍONS METÁLICOS DIVALENTES DE COBRE, FERRO E MANGANÊS COMPLEXADOS COM AMINOÁCIDOS PARA MELHORAR A CAPACIDADE DOS MICRORGANISMOS PRESENTES NO SOLO DE SOLUBILIZAR O FÓSFORO<br>(71) FERTINAGRO BIOTECH, S.L. (ES) |
| **(21) BR 11 2018 011919-9 A2** | Código 9.2 - Indeferimento<br>(22) 21/11/2016<br>(54) GERADOR DE TENSÃO DE REFERÊNCIA DE TEMPERATURA COMPENSADA QUE IMPRIME TENSÕES CONTROLADAS ATRAVÉS DOS RESISTORES<br>(71) QUALCOMM INCORPORATED (US) |

| | |
|---|---|
| **(21) BR 11 2018 012940-2 A2** | Código 9.2 - Indeferimento<br>(22) 22/04/2016<br>(54) TERMINAL DE CONTÊINERES, MÉTODO DE CARGA E DESCARGA DE CONTÊINERES E MÉTODO DE AGRUPAMENTO E EVACUAÇÃO DE CONTÊINERES<br>(71) SHANGHAI ZHENHUA HEAVY INDUSTRIES CO., LTD. (CN) |
| **(21) BR 11 2018 013428-7 A2** | Código 9.2 - Indeferimento<br>(22) 30/12/2016<br>(54) PRODUTO DE QUEIJO DE RECEITA DE PROCESSO COM DERRETIMENTO E FIRMEZA MELHORADOS E MÉTODO PARA FABRICAÇÃO<br>(71) KRAFT FOODS GROUP BRANDS LLC. (US) |
| **(21) BR 11 2018 015315-0 A2** | Código 9.2 - Indeferimento<br>(22) 25/10/2016<br>(54) SEPARADOR DE ARTIGOS DO TIPO GARRAFA E MOLDE ASSOCIADO<br>(71) INDUSTRIAL Y COMERCIAL CELHEX LTDA (CL) |
| **(21) BR 11 2018 067310-2 A2** | Código 9.2 - Indeferimento<br>(22) 20/06/2016<br>(54) MÉTODO PARA A PRODUÇÃO DE UMA SOLUÇÃO AQUOSA DE FERTILIZANTE CONTENDO ORTOFOSFATO DE MONOAMÔNIO E MÉTODO PARA O TRATAMENTO DE CULTURAS<br>(71) LIQUIGRO HOLDINGS (PROPRIETARY) LIMITED (ZA) |
| **(21) BR 11 2018 069764-8 A2** | Código 9.2 - Indeferimento<br>(22) 12/04/2017<br>(54) PRODUTOS QUÍMICOS AGRÍCOLAS<br>(71) REDAG CROP PROTECTION LTD. (GB) |
| **(21) BR 11 2018 072256-1 A2** | Código 9.2 - Indeferimento<br>(22) 22/07/2016<br>(54) MANIPULAÇÃO DE MATERIAL DE CONSTRUÇÃO EM PÓ<br>(71) HEWLETT-PACKARD DEVELOPMENT COMPANY, L.P. (US) |
| **(21) BR 11 2018 072613-3 A2** | Código 9.2 - Indeferimento<br>(22) 02/05/2017<br>(54) PROCESSO PARA PREPARAÇÃO DE ÁCIDO 3,6-DICLORO-2-METOXIBENZÓICO (DICAMBA)<br>(71) KEKI HORMUSJI GHARDA (IN) |

**(21) BR 11 2018 074193-0 A2**
Código 9.2 - Indeferimento
(22) 25/05/2016
(54) VÁLVULA DE PRESSÃO BALANCEADA
(71) EMCARA GAS DEVELOPMENT INC. (CA)

**(21) BR 11 2018 074292-9 A2**
Código 9.2 - Indeferimento
(22) 23/05/2017
(54) FLUIDO LUBRIFICANTE
(71) SHELL INTERNATIONALE RESEARCH MAATSCHAPPIJ B.V. (NL)

**(21) BR 11 2018 074902-8 A2**
Código 9.2 - Indeferimento
(22) 10/05/2017
(54) COMPOSIÇÃO LUBRIFICANTE
(71) CRODA INTERNATIONAL PLC (GB)

**(21) BR 11 2018 077256-9 A2**
Código 9.2 - Indeferimento
(22) 08/08/2016
(54) BRINQUEDO CAPAZ DE EJETAR UM ACESSÓRIO
(71) ALPHA GROUP CO., LTD. (CN) ; GUANGDONG AULDEY ANIMATION & TOY CO., LTD. (CN) ; GUANGZHOU ALPHA CULTURE COMMUNICATIONS CO., LTD. (CN)

**(21) BR 11 2019 001346-6 A2**
Código 9.2 - Indeferimento
(22) 26/07/2016
(54) ELEMENTO DE FECHO DE LIGA DE COBRE E FECHO DE CORRER
(71) YKK CORPORATION (JP)

**(21) BR 11 2019 001644-9 A2**
Código 9.2 - Indeferimento
(22) 28/07/2016
(54) PRODUTO ALIMENTÍCIO INSTANTÂNEO
(71) NISSIN FOODS HOLDINGS CO., LTD. (JP)

**(21) BR 11 2019 006823-6 A2**
Código 9.2 - Indeferimento
(22) 09/10/2017
(54) APARELHO E MÉTODO DE CULTIVO DE PLANTA
(71) HYDRO GROW LLC (US) ; SCOTT MASSEY (US)

**(21) BR 11 2019 007886-0 A2**
Código 9.2 - Indeferimento
(22) 11/10/2017
(54) MÉTODO E SISTEMA DE PLANEJAMENTO E IMPLEMENTAÇÃO DE MEDIDAS AGRÍCOLAS
(71) BASF AGRO TRADEMARKS GMBH (DE)

**(21) BR 11 2019 009585-3 A2**
Código 9.2 - Indeferimento
(22) 15/11/2016
(54) APARELHO ELÉTRICO DOMÉSTICO E SISTEMA ELÉTRICO
(71) ELECTROLUX APPLIANCES AKTIEBOLAG (SE)

**(21) BR 12 2016 020433-2 A2**
Código 9.2 - Indeferimento
(22) 05/09/2013
(54) COMBINAÇÃO FARMACÊUTICA E USO DE UM NSPACHA E DE UM ACHEI E, OPCIONALMENTE, DE UM NAAEA
(62) BR 11 2015 004902-8 05/09/2013
(71) CHASE PHARMACEUTICALS CORPORATION (US)

**(21) BR 12 2018 012465-2 A2**
Código 9.2 - Indeferimento
(22) 25/06/2012
(54) TÉCNICAS PARA PREVER, DETECTAR E REDUZIR INTERFERÊNCIA DE PROTEÍNA NÃO ESPECIFICA EM ENSAIOS ENVOLVENDO DOMÍNIOS VARIÁVEIS ÚNICOS DE IMUNOGLOBULINA
(62) BR 11 2013 032145-8 25/06/2012
(71) ABLYNX N.V. (BE)

**(21) BR 12 2018 012483-0 A2**
Código 9.2 - Indeferimento
(22) 25/06/2012
(54) TÉCNICAS PARA PREVER, DETECTAR E REDUZIR INTERFERÊNCIA DE PROTEÍNA NÃO ESPECIFICA EM ENSAIOS ENVOLVENDO DOMÍNIOS VARIÁVEIS ÚNICOS DE IMUNOGLOBULINA
(62) BR 11 2013 032145-8 25/06/2012
(71) ABLYNX N.V. (BE)

**(21) BR 12 2018 012487-3 A2**
Código 9.2 - Indeferimento
(22) 25/06/2012
(54) TÉCNICAS PARA PREVER, DETECTAR E REDUZIR INTERFERÊNCIA DE PROTEÍNA NÃO ESPECIFICA EM ENSAIOS ENVOLVENDO DOMÍNIOS VARIÁVEIS ÚNICOS DE IMUNOGLOBULINA
(62) BR 11 2013 032145-8 25/06/2012
(71) ABLYNX N.V. (BE)

**(21) BR 12 2019 009792-5 A2**
Código 9.2 - Indeferimento
(22) 20/05/2016
(54) INSTRUMENTO BIOANALÍTICO E MÉTODO PARA SEQUENCIAMENTO DE DNA COM UM INSTRUMENTO BIOANALÍTICO
(62) BR 11 2017 024548-5 20/05/2016
(71) QUANTUM-SI INCORPORATED (US)

**(21) BR 12 2019 026650-6 A2**

Código 9.2 - Indeferimento
(22) 02/08/2016
(54) COMPOSIÇÕES AGRÍCOLAS E MÉTODO PARA PREPARAÇÃO DE UMA COMPOSIÇÃO PESTICIDA
(62) BR 11 2018 002154-7 02/08/2016
(71) RHODIA OPERATIONS (FR)

**(21) BR 12 2020 002181-0 A2**

Código 9.2 - Indeferimento
(22) 31/03/2015
(54) COMPOSIÇÃO DE RÉPLICA DE CARNE E SEU MÉTODO DE PREPARAÇÃO
(62) BR 11 2016 022673-9 31/03/2015
(71) IMPOSSIBLE FOODS INC. (US)

**(21) BR 12 2020 006070-0 A2**

Código 9.2 - Indeferimento
(22) 07/11/2014
(54) DERIVADOS DE N-ACETIL-L-CISTEÍNA SUBSTITUÍDOS E COMPOSTOS RELACIONADOS
(62) BR 11 2016 010446-3 07/11/2014
(71) PROMENTIS PHARMACEUTICALS, INC (US)

**(21) BR 12 2020 007977-0 A2**

Código 9.2 - Indeferimento
(22) 13/07/2016
(54) CABO DE REFORÇO DE BORRACHA E PRODUTO DE BORRACHA QUE USA O MESMO
(62) BR 11 2017 027053-6 13/07/2016
(71) NIPPON SHEET GLASS COMPANY, LIMITED (JP)

**(21) BR 12 2020 009270-0 A2**

Código 9.2 - Indeferimento
(22) 04/07/2016
(54) MÉTODO PARA A FABRICAÇÃO DE UM MATERIAL PARTICULADO À BASE DE UREIA CONTENDO ENXOFRE ELEMENTAR, MATERIAL PARTICULADO À BASE DE UREIA CONTENDO ENXOFRE ELEMENTAR E FERTILIZANTE DO MESMO
(62) BR 11 2018 000330-1 04/07/2016
(71) YARA INTERNATIONAL ASA (NO)

**(21) BR 12 2020 015894-8 A2**

Código 9.2 - Indeferimento
(22) 01/04/2016
(54) DISPOSITIVO EMISSOR DE LUZ
(62) BR 10 2016 007337-5 01/04/2016
(71) NICHIA CORPORATION (JP)

**(21) BR 12 2020 017190-1 A2**

Código 9.2 - Indeferimento
(22) 27/10/2016
(54) MÉTODO PARA AUMENTAR A PENETRAÇÃO DE UMA COMPOSIÇÃO PRESERVATIVA DE MADEIRA EM UM PRODUTO DE MADEIRA
(62) BR 11 2018 008164-7 27/10/2016
(71) KOPPERS PERFORMANCE CHEMICALS INC. (US)

**(21) BR 12 2020 017607-5 A2**

Código 9.2 - Indeferimento
(22) 12/12/2014
(54) USOS DE PELO MENOS UMA METILCICLODEXTRINA COM UM GRAU DE SUBSTITUIÇÃO MOLAR ENTRE 0,05 E 1,5
(62) BR 11 2016 013481-8 12/12/2014
(71) ROQUETTE FRERES (FR)

**(21) BR 12 2020 025416-5 A2**

Código 9.2 - Indeferimento
(22) 04/10/2013
(54) SISTEMA PARA USO NA ENTREGA DE FLUIDO PRESSURIZADO A UM FURO DE POÇO, MÉTODO DE ENTREGA DE FLUIDO DE FRATURAMENTO A UM FURO DE POÇO E SISTEMA PARA FRATURAMENTO HIDRÁULICO
(62) BR 11 2015 007587-8 04/10/2013
(71) EVOLUTION WELL SERVICES, LLC (US)

**(21) BR 12 2020 025420-3 A2**

Código 9.2 - Indeferimento
(22) 04/10/2013
(54) SISTEMA PARA USO NA ENTREGA DE FLUIDO DE PRESSURIZADO A UM FURO DE POÇO E MÉTODO DE ENTREGA DE FLUIDO DE FRATURAMENTO A UM FURO DE POÇO
(62) BR 11 2015 007587-8 04/10/2013
(71) EVOLUTION WELL SERVICES, LLC (US)

**(21) BR 12 2020 025423-8 A2**

Código 9.2 - Indeferimento
(22) 04/10/2013
(54) SISTEMA PARA USO NA ENTREGA DE FLUIDO PRESSURIZADO A UM FURO DE POÇO E MÉTODO DE ENTREGA DE UM FLUIDO DE FRATURAMENTO A UM FURO DE POÇO
(62) BR 11 2015 007587-8 04/10/2013
(71) EVOLUTION WELL SERVICES, LLC (US)

**(21) BR 12 2020 025428-9 A2**

Código 9.2 - Indeferimento
(22) 04/10/2013
(54) SISTEMAS PARA USO NA ENTREGA DE FLUIDO PRESSURIZADO A UM FURO DE POÇO E MÉTODO DE ENTREGA DE FLUIDO DE FRATURAMENTO A UM FURO DE POÇO

(62) BR 11 2015 007587-8 04/10/2013
(71) EVOLUTION WELL SERVICES, LLC (US)

---

**(21) BR 12 2020 025434-3 A2**
Código 9.2 - Indeferimento
(22) 04/10/2013
(54) SISTEMA PARA USO NA ENTREGA DE FLUIDO PRESSURIZADO A UM FURO DE POÇO E MÉTODO DE ENTREGA DE FLUIDO DE FRATURAMENTO A UM FURO DE POÇO
(62) BR 11 2015 007587-8 04/10/2013
(71) EVOLUTION WELL SERVICES, LLC (US)

---

**(21) BR 12 2021 005176-3 A2**
Código 9.2 - Indeferimento
(22) 08/07/2016
(54) COMPOSTOS MODULADORES DE DIACIGLICEROL ACILTRANSFERASE 2 (DGAT2), OLIGONUCLEOTÍDEO MODIFICADO, COMPOSIÇÃO QUE OS COMPREENDE E SEUS USOS
(62) BR 11 2017 028194-5 08/07/2016
(71) IONIS PHARMACEUTICALS, INC. (US)

---

**(21) BR 12 2021 006625-6 A2**
Código 9.2 - Indeferimento
(22) 28/09/2012
(54) HEMAGLUTININA (HA) DE INFLUENZA TIPO B MODIFICADA, PARTÍCULA TIPO VÍRUS (VLP), COMPOSIÇÃO, VACINA E USO
(62) BR 11 2014 007474-7 28/09/2012
(71) MEDICAGO INC. (CA)

---

**(21) BR 12 2021 012537-6 A2**
Código 9.2 - Indeferimento
(22) 27/04/2012
(54) COMPOSIÇÃO COMPREENDENDO NANOTRANSPORTADORES SINTÉTICOS TOLEROGÊNICOS, SUA FORMA DE DOSAGEM E SEU USO
(62) BR 11 2013 027514-6 27/04/2012
(71) SELECTA BIOSCIENCES, INC. (US)

---

**(21) BR 12 2021 015660-3 A2**
Código 9.2 - Indeferimento
(22) 30/03/2012
(54) MÉTODO PARA PROLONGAR A RETENÇÃO DE PLASMA DE UM ANTICORPO OU PARA REDUZIR A IMUNOGENICIDADE DE UM ANTICORPO
(62) BR 11 2013 025221-9 30/03/2012
(71) CHUGAI SEIYAKU KABUSHIKI KAISHA (JP)

---

**(21) BR 12 2021 015662-0 A2**
Código 9.2 - Indeferimento
(22) 30/03/2012

(54) MÉTODO PARA PROLONGAR A RETENÇÃO DE PLASMA DE UM ANTICORPO OU PARA REDUZIR A IMUNOGENICIDADE DE UM ANTICORPO
(62) BR 11 2013 025221-9 30/03/2012
(71) CHUGAI SEIYAKU KABUSHIKI KAISHA (JP)

---

**(21) BR 12 2021 017200-5 A2**

Código 9.2 - Indeferimento
(22) 07/12/2016
(54) MÉTODOS DE TRATAMENTO DA FIBRA DE POLPA
(62) BR 11 2018 011477-4 07/12/2016
(71) CLEAN CHEMISTRY, INC. (US)

---

**(21) BR 12 2021 017573-0 A2**

Código 9.2 - Indeferimento
(22) 05/01/2018
(54) ANTICORPOS ANTI-4-1BB, USO DO MESMO, COMPOSIÇÃO FARMACÊUTICA, MÉTODOS PARA DETERMINAR UMA DOSE, PARA AUMENTAR A SECREÇÃO DE IFN-GAMA POR UMA CÉLULA IN VITRO E PARA PROLIFERAÇÃO EX VIVO OU ISOLAMENTO DE CÉLULAS T ATIVADAS E USO DAS MESMAS
(62) BR 11 2019 007714-6 05/01/2018
(71) EUTILEX CO., LTD. (KR)

---

**(21) BR 12 2021 024210-0 A2**

Código 9.2 - Indeferimento
(22) 29/04/2011
(54) MÉTODO PARA A PURIFICAÇÃO DE UMA PROTEÍNA DE LIGAÇÃO DE CÁTION DIVALENTE, E, KIT
(62) BR 11 2012 027793-6 29/04/2011
(71) TAKEDA PHARMACEUTICAL COMPANY LIMITED (JP)

---

**(21) BR 12 2021 024488-0 A2**

Código 9.2 - Indeferimento
(22) 29/04/2015
(54) PROCESSO PARA A OXIDAÇÃO SELETIVA DE UMA ALDOSE EM UM ÁCIDO ALDÁRICO
(62) BR 11 2016 023368-9 29/04/2015
(71) ARCHER-DANIELS-MIDLAND COMPANY (US)

---

**(21) BR 12 2021 025496-6 A2**

Código 9.2 - Indeferimento
(22) 30/03/2016
(54) ANTICORPOS TERAPÊUTICOS E SEUS USOS, COMPOSIÇÃO FARMACÊUTICA, POLINUCLEOTÍDEO ISOLADO, VETOR, CÉLULA HOSPEDEIRA E MÉTODO DE PRODUÇÃO
(62) BR 11 2017 019785-5 30/03/2016
(71) PFIZER INC. (US)

**(21) BR 12 2021 026884-3 A2**
Código 9.2 - Indeferimento
(22) 04/12/2015
(54) MÉTODO PARA MOLDAGEM DE UMA PEÇA
(62) BR 11 2017 011636-7 04/12/2015
(71) EXTRUDE TO FILL, LLC (US)

**(21) BR 12 2022 000520-9 A2**
Código 9.2 - Indeferimento
(22) 29/05/2015
(54) APARELHO DE TRATAMENTO DE VESTUÁRIO
(62) BR 10 2015 012659-0 29/05/2015
(71) LG ELECTRONICS INC. (KR)

**(21) BR 12 2022 000532-2 A2**
Código 9.2 - Indeferimento
(22) 29/05/2015
(54) APARELHO DE TRATAMENTO DE VESTUÁRIO
(62) BR 10 2015 012659-0 29/05/2015
(71) LG ELECTRONICS INC. (KR)

**(21) BR 12 2022 000648-5 A2**
Código 9.2 - Indeferimento
(22) 07/08/2015
(54) COMPOSTO, COMPOSIÇÃO ADESIVA, E, ARTIGO DE FABRICAÇÃO
(62) BR 11 2017 002882-4 07/08/2015
(71) WESTLAKE LONGVIEW CORPORATION (US)

**(21) BR 12 2022 002505-6 A2**
Código 9.2 - Indeferimento
(22) 22/09/2016
(54) COMPOSIÇÃO ÁCIDA COMPREENDENDO UMA FICOCIANINA
(62) BR 11 2018 005928-5 22/09/2016
(71) FERMENTALG (FR)

**(21) BR 12 2022 005055-7 A2**
Código 9.2 - Indeferimento
(22) 04/09/2013
(54) SIRNA E SEU USO EM MÉTODOS E COMPOSIÇÕES PARA O TRATAMENTO E/OU PREVENÇÃO DE CONDIÇÕES OCULARES
(62) BR 11 2015 004469-7 04/09/2013
(71) SYLENTIS SAU (ES)

**(21) BR 12 2022 005277-0 A2**
Código 9.2 - Indeferimento
(22) 19/10/2012
(54) LAMINADO
(62) BR 11 2014 009556-6 19/10/2012
(71) OAKLEY, INC. (US)

| | |
|---|---|
| **(21) BR 12 2022 006011-0 A2** | Código 9.2 - Indeferimento<br>(22) 03/11/2016<br>(54) MÉTODO PARA DETERMINAR A EFICIÊNCIA ALIMENTAR E PRODUÇÃO DE METANO DE ANIMAL RUMINANTE<br>(62) BR 11 2018 072105-0 03/11/2016<br>(71) THE STATE OF ISRAEL, MINISTRY OF AGRICULTURE & RURAL DEVELOPMENT, AGRICULTURAL RESEARCH ORGANIZATION (ARO) (VOLCANI CENTER) (IL) |
| **(21) BR 12 2022 006828-6 A2** | Código 9.2 - Indeferimento<br>(22) 05/10/2011<br>(54) FORMAS DE DOSAGEM FARMACÊUTICA QUE COMPREENDEM UMA DISPERSÃO SÓLIDA EXTRUSADA POR FUSÃO CONTENDO UM AGENTE INDUTOR DE APOPTOSE, PROCESSO PARA PREPARAR UMA DISPERSÃO SÓLIDA E USO DAS DITAS FORMAS DE DOSAGEM PARA TRATAR UMA DOENÇA NEOPLÁSICA<br>(62) BR 11 2013 010524-0 05/10/2011<br>(71) ABBVIE IRELAND UNLIMITED COMPANY (BM) |
| **(21) BR 12 2022 008910-0 A2** | Código 9.2 - Indeferimento<br>(22) 08/04/2016<br>(54) COMPOSIÇÃO DE RAÇÃO ANIMAL, E MÉTODOS PARA AUMENTAR GANHO DE PESO DIÁRIO MÉDIO DE UM ANIMAL E AUMENTAR A EFICÁCIA DE UTILIZAÇÃO DE RAÇÃO POR UM ANIMAL<br>(62) BR 11 2017 021639-6 08/04/2016<br>(71) SYNGENTA PARTICIPATIONS AG (CH) |
| **(21) BR 12 2022 013299-5 A2** | Código 9.2 - Indeferimento<br>(22) 27/08/2014<br>(54) ORGANISMO GENETICAMENTE MODIFICADO QUE METABOLIZA FONTES NÃO CONVENCIONAIS DE FÓSFORO OU ENXOFRE, PRODUTO, VETOR RECOMBINANTE E MÉTODOS DE FERMENTAÇÃO<br>(62) BR 11 2016 003256-0 27/08/2014<br>(71) GINKGO BIOWORKS, INC. (US) |
| **(21) BR 20 2015 029364-5 U2** | Código 9.2 - Indeferimento<br>(22) 24/11/2015<br>(54) CARRO TRANSPORTE PARA PLATAFORMA DE COLHEITADEIRA<br>(71) ORLANDO EVANGELISTA & CIA LTDA ME (BR/PR) |
| **(21) BR 20 2016 016570-4 U2** | Código 9.2 - Indeferimento<br>(22) 18/07/2016 |

(54) MECANISMO DE ENTRADA UNIVERSAL PARA CAIXA ACOPLADA ? TORNEIRA BÓIA VERTICAL
(71) REMINGPAR REPRESENTACOES COMERCIAIS LTDA (BR/PR)

---

**(21) BR 20 2016 018385-0 U2**
Código 9.2 - Indeferimento
(22) 09/08/2016
(54) TOUCA PARA RESFRIAMENTO DA CABEÇA
(71) UNIVERSIDADE FEDERAL DE MINAS GERAIS (BR/MG)

---

**(21) BR 20 2016 023914-7 U2**
Código 9.2 - Indeferimento
(22) 14/10/2016
(54) DISPOSIÇÃO CONSTRUTIVA EM CARRINHO MULTIUSO PARA TRANSPORTE DE UTENSILIOS DE PRAIA
(71) DIEGO BOELTER DIDONÉ (BR/RS)

---

**(21) BR 20 2016 025832-0 U2**
Código 9.2 - Indeferimento
(22) 04/11/2016
(54) SISTEMA DE MONTAGEM DE CARRINHO DE BRINQUEDO
(71) ROMA JENSEN COMERCIO E INDUSTRIA LTDA. (BR/SP)

---

**(21) BR 20 2016 027259-4 U2**
Código 9.2 - Indeferimento
(22) 21/11/2016
(54) DISTRIBUIÇÃO CONSTRUTIVA EM TECIDO E PALMILHA PARA CALÇADOS CONFORTÁVEIS
(71) NANOPLUS INDUSTRIA E COMERCIO LTDA - ME (BR/RS)

---

**(21) BR 20 2017 006633-4 U2**
Código 9.2 - Indeferimento
(22) 30/03/2017
(54) DISPOSIÇÃO CONSTRUTIVA INTRODUZIDA EM CHAPA DE DESGASTE
(71) MAURICIO CAMPELO DO MONTE (BR/PE)

---

**(21) BR 20 2017 007247-4 U2**
Código 9.2 - Indeferimento
(22) 07/04/2017
(54) DISPOSIÇÃO APLICADA EM HIDRO BALANÇO
(71) CLUBE DR ANTÔNIO AUGUSTO REIS NEVES (BR/SP)

---

**(21) BR 20 2017 012135-1 U2**
Código 9.2 - Indeferimento
(22) 08/06/2017
(54) FERRAMENTA DE DAR NÓ
(71) DENILSON PELLINI BONANCEA (BR/MG)

---

**(21) BR 20 2017 013306-6 U2**
Código 9.2 - Indeferimento
(22) 20/06/2017

| | |
|---|---|
| | (54) COMEDOURO E BEBEDOURO AUTOMÁTICO E ESCALÁVEL COM PERSONALIZAÇÃO DE CONFIGURAÇÃO E INSTALAÇÃO COM RECURSOS DE ALARMES<br>(71) DILSON LOCKMANN ROCHA (BR/SP) |
| **(21) BR 20 2017 013666-9 U2** | Código 9.2 - Indeferimento<br>(22) 23/06/2017<br>(54) DISPOSIÇÃO CONSTRUTIVA APLICADA EM TELA MOSQUITEIRO PARA PORTAS E JANELAS<br>(71) TSENG CHIH MING (BR/SP) |
| **(21) BR 20 2017 014633-8 U2** | Código 9.2 - Indeferimento<br>(22) 06/07/2017<br>(54) APERFEIÇOAMENTO EM IMPLEMENTO AGRÍCOLA TRITURADOR DE VEGETAÇÃO OU DOS RESTOS VEGETAIS<br>(71) PETROTEC EQUIPAMENTOS PARA CONSTRUÇÃO CIVIL LTDA EPP (BR/SP) |
| **(21) BR 20 2017 014702-4 U2** | Código 9.2 - Indeferimento<br>(22) 07/07/2017<br>(54) DISPOSIÇÃO CONSTRUTIVA INTRODUZIDA EM MÁQUINA CLASSIFICADORA DE OVOS<br>(71) MONTEC MAQUINAS E EQUIPAMENTOS RINOPOLIS LTDA ME (BR/SP) |
| **(21) BR 20 2017 015197-8 U2** | Código 9.2 - Indeferimento<br>(22) 14/07/2017<br>(54) DISPOSIÇÃO CONSTRUTIVA INTRODUZIDA EM ALINHADOR E ESPAÇADOR DE FORMAS METÁLICAS EM LAJES DE PISO E PAREDES INTERMEDIÁRIAS<br>(71) JERUEL PLÁSTICOS INDÚSTRIA E COMÉRCIO LTDA (BR/SP) |
| **(21) BR 20 2017 015643-0 U2** | Código 9.2 - Indeferimento<br>(22) 20/07/2017<br>(54) APERFEIÇOAMENTO INTRODUZIDO EM REDE ESPORTIVA<br>(71) WAGNER DE AMORIM CARDOSO (BR/SP) ; MARIA LUIZA PAES DE BARROS (BR/SP) |
| **(21) BR 20 2017 015682-1 U2** | Código 9.2 - Indeferimento<br>(22) 21/07/2017<br>(54) DISPOSIÇÃO APLICADA EM SUGADOR ODONTOLÓGICO SANFONADO<br>(71) EDUARDO NAGASSAWA (BR/SC) |

| | |
|---|---|
| **(21) BR 20 2017 016641-0 U2** | Código 9.2 - Indeferimento<br>(22) 02/08/2017<br>(54) DISPOSIÇÃO CONSTRUTIVA APLICADA EM RECIPIENTE COM TUBO INCORPORADO PARA SORVER LÍQUIDOS<br>(71) NELY CRISTINA BRAIDOTTI CAVALARI (BR/SP) |
| **(21) BR 20 2017 016698-3 U2** | Código 9.2 - Indeferimento<br>(22) 03/08/2017<br>(54) BRAÇO MECÂNICO PARA CADEIRAS EM GERAL<br>(71) MICHELE LEONEL MAIMONE (BR/PR) ; SERGIO AGOSTINHO ZARPELLON JUNIOR (BR/PR) |
| **(21) BR 20 2017 017102-2 U2** | Código 9.2 - Indeferimento<br>(22) 09/08/2017<br>(54) DISPOSIÇÃO CONSTRUTIVA PARA TROCA DE ELEMENTO FILTRANTE E FIXAÇÃO DE VÁLVULA DE CORPO DE FILTRO DE CASA DE MÁQUINAS MONOBLOCO PARA TRATAMENTO DE ÁGUA DE PISCINAS E OUTROS<br>(71) ALBACETE INDUSTRIA E COMÉRCIO DE EQUIPAMENTOS DE LAZER LTDA (BR/RJ) |
| **(21) BR 20 2017 018684-4 U2** | Código 9.2 - Indeferimento<br>(22) 31/08/2017<br>(54) DISPOSIÇÃO EM TRATADOR REBOCÁVEL PARA NUTRIÇÃO DE ANIMAIS<br>(71) TRYBER TECNOLOGIA MECÂNICA LTDA (BR/RS) |
| **(21) BR 20 2017 018780-8 U2** | Código 9.2 - Indeferimento<br>(22) 31/08/2017<br>(54) DISPOSIÇÃO CONSTRUTIVA APLICADA EM DUCHA PORTÁTIL<br>(71) ANDRE VASCONCELOS IVANOF (BR/SP) |
| **(21) BR 20 2017 019613-0 U2** | Código 9.2 - Indeferimento<br>(22) 14/09/2017<br>(54) DISPOSIÇÃO APLICADA EM LIXEIRA PORTÁTIL<br>(71) ANA ALINE DE LIMA SIMÕES (BR/RJ) ; MAURO PEREIRA DE MENDONÇA FILHO (BR/RJ) |
| **(21) BR 20 2017 019639-4 U2** | Código 9.2 - Indeferimento<br>(22) 14/09/2017<br>(54) DISPOSIÇÃO INTRODUZIDA EM NIVELADOR DE REVESTIMENTOS CERÂMICOS<br>(71) CARLOS MANOEL GUARDIA (BR/SP) |

**(21) BR 20 2017 020866-0 U2**
Código 9.2 - Indeferimento
(22) 28/09/2017
(54) DISPOSIÇÃO APLICADA EM CORRENTES DE LINHAS DE PLATAFORMAS DE MILHO E SIMILARES
(71) INDUTAR TECNO METAL LTDA (BR/RS)

**(21) BR 20 2017 022717-6 U2**
Código 9.2 - Indeferimento
(22) 20/10/2017
(54) DISPOSIÇÃO CONSTRUTIVA INTRODUZIDA EM PANO DE PRATO DE USO DOMICILIAR
(71) ANDRÉ LUIS LAZZAROTTO (BR/SP)

**(21) BR 20 2017 023703-1 U2**
Código 9.2 - Indeferimento
(22) 03/11/2017
(54) MÁQUINA SEMI AUTOMÁTICA DE APLICAR GRANULADOS NA SUPERFÍCIE DE PICOLÉS
(71) ANDRÉ ABREU CAMPOS (BR/MG)

**(21) BR 20 2017 023800-3 U2**
Código 9.2 - Indeferimento
(22) 06/11/2017
(54) DISPOSIÇÃO CONSTRUTIVA APLICADA EM PROTETOR PARA STIFFENER
(71) JOÃO ASSUNÇÃO DE LEMOS (BR/RS)

**(21) BR 20 2020 007390-2 U2**
Código 9.2 - Indeferimento
(22) 14/04/2020
(54) DISPOSIÇÃO APLICADA EM FORRO PARA CAPÔ AUTOMOBILÍSTICO.
(71) JOSÉ CARLOS ALVES (BR/SP)

**(21) BR 20 2020 021352-6 U2**
Código 9.2 - Indeferimento
(22) 19/10/2020
(54) DISPOSIÇÃO CONSTRUTIVA DE UMA FÔRMA PARA PRODUÇÃO DE BLOCO DE CIMENTO E SEU RESPECTIVO PRODUTO, BLOCO DE ENCAIXE COM TRAVA, PARA USO NA CONSTRUÇÃO CIVIL
(71) SEBASTIÃO ROBERTO FELIPE (BR/MG)

**(21) BR 20 2020 022311-4 U2**
Código 9.2 - Indeferimento
(22) 30/10/2020
(54) DISPOSIÇÃO CONSTRUTIVA APLICADA EM PRÉDIO DOTADO DE ELEVADORES E ESCADAS EXTERNAS
(71) AMAURY CHERULLI (BR/MG)

**(21) BR 20 2021 000885-2 U2**
Código 9.2 - Indeferimento

| | |
|---|---|
| | (22) 18/01/2021<br>(54) DISPOSIÇÃO CONSTRUTIVA EM BOJO PARA SUTIÃ E SIMILARES<br>(71) MANOEL TRAJANO JUNQUEIRA DOS SANTOS (BR/CE) |
| **(21) BR 21 2018 071781-4 U2** | Código 9.2 - Indeferimento<br>(22) 13/03/2017<br>(54) PLACA DE CIRCUITO DE ÁGUA INTEGRADA DE ALTA RESISTÊNCIA<br>(71) FOSHAN VIOMI ELECTRICAL TECHNOLOGY CO., LTD. (CN) ; XIAOPING CHEN (CN) |
| **(21) PI 0809056-4 A2** | Código 9.2 - Indeferimento<br>(22) 28/11/2008<br>(54) SISTEMA COMPLETENTAR E/OU SUPLEMENTAR DE COMBUSTÍVEL PARA RECUPERAR/AUMENTAR POTÊNCIA E REDUZIR EMISSÕES E OPACIDADE DA FUMAÇA EM MOTORES DE CICLO DIESEL<br>(71) LUIS CARLOS PASSARINI (BR/SP) ; Clair Medeiros (BR/SP) ; GILBERTO HIROTSUGU AZEVEDO KOIKE (BR/SP) ; AFONSO LOPES (BR/SP) ; LEÔNIDAS HILDEBRAND JUNIOR (BR/SP) |
| **(21) PI 0911203-0 A2** | Código 9.2 - Indeferimento<br>(22) 16/04/2009<br>(54) PEPTÍDEO OU DERIVADO DE PEPTÍDEO, COMPOSIÇÃO FARMACÊUTICA, USO DE UM PEPTÍDEO OU DERIVADO DE PEPTÍDEO, MÉTODOS PARA TRATAR UM PACIENTE TENDO UMA DEFICIENCIA E PARA PREPARAR O PEPTÍDEO OU DERIVADO DE PEPTÍDEO.<br>(71) TAKEDA PHARMACEUTICAL COMPANY LIMITED (JP) |
| **(21) PI 1003908-2 A2** | Código 9.2 - Indeferimento<br>(22) 04/10/2010<br>(54) FOTOBIORREATOR E KIT PARA CULTIVO DE MICROORGANISMOS FOTOSSINTÉTICOS, OBTENÇÃO DE BIOMASSA, SEQUESTRO E UTILIZAÇÃO DE GASES POLUENTES COMO FONTE NUTRICIONAL DE MICROORGANISMOS FOTOSSINTÈTICOS<br>(71) Universidade Federal do Rio de Janeiro Ufrj (BR/RJ) |
| **(21) PI 1103593-5 A2** | Código 9.2 - Indeferimento<br>(22) 18/07/2011<br>(54) COMPOSTO HÍBRIDO DE LOPINAVIR COM RITONAVIR, PROCESSO PARA PREPARAÇÃO DO REFERIDO COMPOSTO E USO DO MESMO<br>(71) UNIVERSIDADE DE SÃO PAULO - USP (BR/SP) ; CENTRO BRASILEIRO DE PESQUISAS FÍSICAS - CBPF (BR/RJ) |
| **(21) PI 1105941-9 A8** | Código 9.2 - Indeferimento |

(22) 11/11/2011

(54) PROCESSO PARA A OBTENÇÃO DE ENZIMAS XILANOLÍTICAS DE BACTÉRIA TERMOFÍLICA

(71) UNIVERSIDADE FEDERAL DA PARAÍBA (BR/PB)

## Código 9.2.4 - Manutenção do Indeferimento

Mantido o indeferimento uma vez que não foi apresentado recurso dentro do prazo legal.

---

**(21) BR 10 2013 025544-0 A2**

Código 9.2.4 - Manutenção do Indeferimento
(22) 03/10/2013
(54) BRAÇO OSCILOSCÓPIO ESTABILIZADOR PARA BALÕES AÉREOS FOTOGRÁFICOS ANCORADOS E VEÍCULOS AÉREOS NÃO TRIPULADOS
(71) UNIVERSIDADE FEDERAL DE ITAJUBÁ - UNIFEI (BR/MG)
MANTIDO O INDEFERIMENTO UMA VEZ QUE NÃO FOI APRESENTADO RECURSO DENTRO DO PRAZO LEGAL

---

**(21) BR 11 2016 002544-0 A2**

Código 9.2.4 - Manutenção do Indeferimento
(22) 07/08/2014
(54) APARELHO DOSADOR
(71) IMAGINUS LIMITED (NZ)
MANTIDO O INDEFERIMENTO UMA VEZ QUE NÃO FOI APRESENTADO RECURSO DENTRO DO PRAZO LEGAL

---

**(21) BR 11 2016 005822-4 A2**

Código 9.2.4 - Manutenção do Indeferimento
(22) 26/08/2014
(54) SISTEMA DE BOMBA E MÉTODO DE OPERAR UM SISTEMA DE BOMBA ACIONADO POR MOTOR SEM CONVERSOR
(71) GENERAL ELECTRIC COMPANY (US)
MANTIDO O INDEFERIMENTO UMA VEZ QUE NÃO FOI APRESENTADO RECURSO DENTRO DO PRAZO LEGAL

---

**(21) BR 11 2017 027247-4 A2**

Código 9.2.4 - Manutenção do Indeferimento
(22) 17/06/2016
(54) MÉTODO PARA TRANSPORTAR LEITE LÍQUIDO
(71) MILKWAYS HOLDING B.V. (NL)
MANTIDO O INDEFERIMENTO UMA VEZ QUE NÃO FOI APRESENTADO RECURSO DENTRO DO PRAZO LEGAL.MANTIDO O INDEFERIMENTO UMA VEZ QUE NÃO FOI APRESENTADO RECURSO DENTRO DO PRAZO LEGAL.

---

**(21) BR 11 2019 001137-4 A2**

Código 9.2.4 - Manutenção do Indeferimento
(22) 27/01/2017
(54) SISTEMA E MÉTODO DE CONTROLE DE PRAGAS
(71) JOSEPH AZZARELLO (US) ; MARCUS AZZARELLO (US)
MANTIDO O INDEFERIMENTO UMA VEZ QUE NÃO FOI APRESENTADO RECURSO DENTRO DO PRAZO LEGAL.MANTIDO O INDEFERIMENTO UMA VEZ QUE NÃO FOI APRESENTADO RECURSO DENTRO DO PRAZO LEGAL.

| | |
|---|---|
| **(21) BR 21 2018 010793-5 U2** | Código 9.2.4 - Manutenção do Indeferimento<br>(22) 29/11/2016<br>(54) APERFEIÇOAMENTO DO SISTEMA CONSTRUTIVO DE ARQUITETURA MODULAR COM PEÇAS UNIVERSAIS E INTERCONECTÁVEIS ENTRE SI<br>(71) JUAN FERNANDO LJUBICIC RUBIO (PE)<br>MANTIDO O INDEFERIMENTO UMA VEZ QUE NÃO FOI APRESENTADO RECURSO DENTRO DO PRAZO LEGAL |
| **(21) PI 1104852-2 A8** | Código 9.2.4 - Manutenção do Indeferimento<br>(22) 28/10/2011<br>(54) SISTEMA E MÉTODO DE CONTROLE DE FLUTUABILIDADE DE DIRIGÍVEIS UTILIZANDO VASOS DE PRESSÃO NÃO RÍGIDOS<br>(71) AIRSHIP DO BRASIL LOGÍSTICA LTDA. (BR/SP)<br>MANTIDO O INDEFERIMENTO UMA VEZ QUE NÃO FOI APRESENTADO RECURSO DENTRO DO PRAZO LEGAL |

## Código Desistência

### Código 10.1 - Desistência Homologada

Notificação da homologação da desistência do pedido de patente, apresentada pelo depositante, acarretando o encerramento do processo administrativo.

---

**(21) BR 20 2017 001533-0 U2**

Código 10.1 - Desistência Homologada

(22) 10/01/2017

(71) MARCOS ANTONIO CARDOSO (BR/ES)

## Código Arquivamento

### Código 11.1 - Arquivamento - Art. 33 da LPI

Arquivado o pedido por falta de pagamento do requerimento do pedido de exame no prazo previsto no Art. 33 da Lei nº 9.279/96. Desta data corre o prazo de 60 (sessenta) dias para o depositante requerer o desarquivamento, através do pagamento da retribuição específica de desarquivamento (GRU com código de serviço 209) e do pagamento do pedido de exame (GRU com código de serviço 203, 204, 205, 284 ou 285, de acordo com a natureza específica do pedido), sob pena de arquivamento definitivo de acordo com o Parágrafo único do Art. 33 da Lei nº 9.279/96

---

**(21) BR 10 2016 009853-0 A2**
Código 11.1 - Arquivamento - Art. 33 da LPI
(22) 02/05/2016
(71) GLEICE COUTINHO GUIMARÃES (BR/MG)

---

**(21) BR 10 2016 026433-2 A2**
Código 11.1 - Arquivamento - Art. 33 da LPI
(22) 11/11/2016
(71) CIELO S.A. (BR/SP)

---

**(21) BR 10 2019 003275-8 A2**
Código 11.1 - Arquivamento - Art. 33 da LPI
(22) 18/02/2019
(71) THAINAN SANTOS THEODORO (BR/MG) ; RICARDO CARVALHO DE OLIVEIRA (BR/MG)

---

**(21) BR 10 2019 007581-3 A2**
Código 11.1 - Arquivamento - Art. 33 da LPI
(22) 15/04/2019
(71) METAL CHEK DO BRASIL (BR/SP) ; UNIVERSIDADE DE SÃO PAULO - USP (BR/SP)

---

**(21) BR 10 2019 010651-4 A2**
Código 11.1 - Arquivamento - Art. 33 da LPI
(22) 24/05/2019
(71) UNIVERSIDADE FEDERAL RURAL DO RIO DE JANEIRO (BR/RJ)

---

**(21) BR 10 2019 010658-1 A2**
Código 11.1 - Arquivamento - Art. 33 da LPI
(22) 24/05/2019
(71) UNIVERSIDADE DO ESTADO DO PARA (BR/PA)

---

**(21) BR 10 2019 010672-7 A2**
Código 11.1 - Arquivamento - Art. 33 da LPI
(22) 24/05/2019
(71) BIOSENSE WEBSTER (ISRAEL) LTD. (IL)

| | |
|---|---|
| **(21) BR 10 2019 010725-1 A2** | Código 11.1 - Arquivamento - Art. 33 da LPI<br>(22) 24/05/2019<br>(71) THE BOEING COMPANY (US) |
| **(21) BR 10 2019 010729-4 A2** | Código 11.1 - Arquivamento - Art. 33 da LPI<br>(22) 24/05/2019<br>(71) DEPUY SYNTHES PRODUCTS, INC. (US) |
| **(21) BR 10 2019 010818-5 A2** | Código 11.1 - Arquivamento - Art. 33 da LPI<br>(22) 27/05/2019<br>(71) HUGO FERNANDES CASTRO (BR/SP) |
| **(21) BR 10 2019 010864-9 A2** | Código 11.1 - Arquivamento - Art. 33 da LPI<br>(22) 28/05/2019<br>(71) NATIONAL OILWELL VARCO L.P. (US) |
| **(21) BR 10 2019 010892-4 A2** | Código 11.1 - Arquivamento - Art. 33 da LPI<br>(22) 28/05/2019<br>(71) PRYSMIAN S.P.A. (IT) |
| **(21) BR 10 2019 010966-1 A2** | Código 11.1 - Arquivamento - Art. 33 da LPI<br>(22) 29/05/2019<br>(71) SERGIO CONVENTO JUNIOR (BR/SP) |
| **(21) BR 10 2019 010974-2 A2** | Código 11.1 - Arquivamento - Art. 33 da LPI<br>(22) 29/05/2019<br>(71) SALCOMP OYJ (FI) |
| **(21) BR 10 2019 011004-0 A2** | Código 11.1 - Arquivamento - Art. 33 da LPI<br>(22) 29/05/2019<br>(71) BIOSENSE WEBSTER (ISRAEL) LTD. (IL) |
| **(21) BR 10 2019 011022-8 A2** | Código 11.1 - Arquivamento - Art. 33 da LPI<br>(22) 29/05/2019<br>(71) BRUNO VIANTE ALMEIDA (BR/PR) ; DURINEZIO JOSE DE ALMEIDA (BR/PR) |
| **(21) BR 10 2019 011023-6 A2** | Código 11.1 - Arquivamento - Art. 33 da LPI<br>(22) 29/05/2019<br>(71) DEPUY SYNTHES PRODUCTS, INC. (US) |

| | |
|---|---|
| **(21) BR 10 2019 011194-1 A2** | Código 11.1 - Arquivamento - Art. 33 da LPI<br>(22) 30/05/2019<br>(71) EMBRACO INDÚSTRIA DE COMPRESSORES E SOLUÇÕES EM REFRIGERAÇÃO LTDA. (BR/SC) |
| **(21) BR 10 2019 011214-0 A2** | Código 11.1 - Arquivamento - Art. 33 da LPI<br>(22) 30/05/2019<br>(71) MATHEUS FINK DOS PRAZERES (BR/SP) ; IBRAIM RAMOS DOS SANTOS (BR/SP) |
| **(21) BR 10 2019 011217-4 A2** | Código 11.1 - Arquivamento - Art. 33 da LPI<br>(22) 30/05/2019<br>(71) IPT Instituto de Pesquisas Tecnológicas do Est.S.Paulo S/A (BR/SP) ; ORIGINAL TRADE CONSULTORIA EMPRESARIAL LTDA (BR/AM) |
| **(21) BR 11 2020 015223-4 A2** | Código 11.1 - Arquivamento - Art. 33 da LPI<br>(22) 30/05/2019<br>(71) GRAPHIC PACKAGING INTERNATIONAL, LLC (US) |
| **(21) BR 11 2020 015244-7 A2** | Código 11.1 - Arquivamento - Art. 33 da LPI<br>(22) 30/05/2019<br>(71) GRAPHIC PACKAGING INTERNATIONAL, LLC (US) |
| **(21) BR 11 2020 022287-9 A2** | Código 11.1 - Arquivamento - Art. 33 da LPI<br>(22) 30/05/2019<br>(71) TORAY INDUSTRIES, INC. (JP) |
| **(21) BR 11 2020 022289-5 A2** | Código 11.1 - Arquivamento - Art. 33 da LPI<br>(22) 28/05/2019<br>(71) MAHLE INTERNATIONAL GMBH (DE) |
| **(21) BR 11 2020 023275-0 A2** | Código 11.1 - Arquivamento - Art. 33 da LPI<br>(22) 27/05/2019<br>(71) GEA FOOD SOLUTIONS BAKEL B.V. (NL) |
| **(21) BR 11 2020 023280-7 A2** | Código 11.1 - Arquivamento - Art. 33 da LPI<br>(22) 27/05/2019<br>(71) GEA FOOD SOLUTIONS BAKEL B.V. (NL) |
| **(21) BR 11 2020 023926-7 A2** | Código 11.1 - Arquivamento - Art. 33 da LPI<br>(22) 24/05/2019<br>(71) SILVERBACK THERAPEUTICS, INC. (US) |

| | |
|---|---|
| **(21) BR 11 2020 023951-8 A2** | Código 11.1 - Arquivamento - Art. 33 da LPI<br>(22) 24/05/2019<br>(71) DANISCO US INC. (US) |
| **(21) BR 11 2020 023986-0 A2** | Código 11.1 - Arquivamento - Art. 33 da LPI<br>(22) 24/05/2019<br>(71) INTELLIGENT GROWTH SOLUTIONS LIMITED (GB) |
| **(21) BR 11 2020 024096-6 A2** | Código 11.1 - Arquivamento - Art. 33 da LPI<br>(22) 28/05/2019<br>(71) LIMITED LIABILITY COMPANY «INDUSTRIAL COSMETIC LAB» (RU) |
| **(21) BR 11 2020 024182-2 A2** | Código 11.1 - Arquivamento - Art. 33 da LPI<br>(22) 28/05/2019<br>(71) ORPHAZYME A/S (DK) |
| **(21) BR 11 2020 024205-5 A2** | Código 11.1 - Arquivamento - Art. 33 da LPI<br>(22) 28/05/2019<br>(71) ANELLOTECH, INC. (US) |
| **(21) BR 11 2020 024245-4 A2** | Código 11.1 - Arquivamento - Art. 33 da LPI<br>(22) 30/05/2019<br>(71) PARCERT LIMITED (GB) |
| **(21) BR 11 2020 024273-0 A2** | Código 11.1 - Arquivamento - Art. 33 da LPI<br>(22) 28/05/2019<br>(71) HALDOR TOPSØE A/S (DK) |
| **(21) BR 11 2020 024347-7 A2** | Código 11.1 - Arquivamento - Art. 33 da LPI<br>(22) 29/05/2019<br>(71) NOVOZYMES A/S (DK) |
| **(21) BR 11 2020 024391-4 A2** | Código 11.1 - Arquivamento - Art. 33 da LPI<br>(22) 28/05/2019<br>(71) HALDOR TOPSØE A/S (DK) |
| **(21) BR 11 2020 024441-4 A2** | Código 11.1 - Arquivamento - Art. 33 da LPI<br>(22) 30/05/2019<br>(71) RE MAGO LTD (GB) |
| **(21) BR 11 2021 023434-9 A2** | Código 11.1 - Arquivamento - Art. 33 da LPI |

| | |
|---|---|
| | (22) 28/05/2019<br>(71) ROSNEFT OIL COMPANY (RU) ; BP EXPLORATION OPERATING COMPANY LIMITED (GB) |
| **(21) BR 11 2021 023569-8 A2** | Código 11.1 - Arquivamento - Art. 33 da LPI<br>(22) 28/05/2019<br>(71) ROSNEFT OIL COMPANY (RU) ; BP EXPLORATION OPERATING COMPANY LIMITED (GB) |
| **(21) BR 20 2019 006938-0 U2** | Código 11.1 - Arquivamento - Art. 33 da LPI<br>(22) 05/04/2019<br>(71) ANTÔNIO EDUARDO REPEZZA FERREIRA (BR/DF) ; ANTONIO BARBOSA (BR/SP) |
| **(21) BR 20 2019 010887-3 U2** | Código 11.1 - Arquivamento - Art. 33 da LPI<br>(22) 28/05/2019<br>(71) ST2 INDÚSTRIA E COMÉRCIO LTDA. - ME (BR/RS) |

## Código 11.1.1 - Arquivamento definitivo - Art. 33 da LPI

Arquivado definitivamente o pedido uma vez que não foi requerido o desarquivamento.

---

**(21) BR 10 2019 002947-1 A2**
Código 11.1.1 - Arquivamento definitivo - Art. 33 da LPI
(22) 13/02/2019
(71) FABIANA SILVEIRA REGIANINI (BR/RJ)

---

**(21) BR 10 2019 004380-6 A2**
Código 11.1.1 - Arquivamento definitivo - Art. 33 da LPI
(22) 05/03/2019
(71) UNIVERSIDADE DO ESTADO DO PARA (BR/PA) ; FUNDAÇÃO SANTA CASA DE MISERICÓRDIA DO PARÁ - FSCMP (BR/PA)

---

**(21) BR 10 2019 004574-4 A2**
Código 11.1.1 - Arquivamento definitivo - Art. 33 da LPI
(22) 08/03/2019
(71) JOSE ANGELO MONTOLI MARTINS (BR/SP)

---

**(21) BR 10 2019 004634-1 A2**
Código 11.1.1 - Arquivamento definitivo - Art. 33 da LPI
(22) 08/03/2019
(71) PLP - PRODUTOS PARA LINHAS PREFORMADOS LTDA. (BR/SP)

---

**(21) BR 10 2019 004672-4 A2**
Código 11.1.1 - Arquivamento definitivo - Art. 33 da LPI
(22) 11/03/2019
(71) LUCAS CAMPOS BRIZOTTI (BR/SP)

---

**(21) BR 10 2019 004689-9 A2**
Código 11.1.1 - Arquivamento definitivo - Art. 33 da LPI
(22) 11/03/2019
(71) ANTONIO CARLOS SFORZA (BR/SP)

---

**(21) BR 10 2019 004737-2 A2**
Código 11.1.1 - Arquivamento definitivo - Art. 33 da LPI
(22) 11/03/2019
(71) FMC TECHNOLOGIES DO BRASIL LTDA (BR/RJ)

---

**(21) BR 11 2020 014078-3 A2**
Código 11.1.1 - Arquivamento definitivo - Art. 33 da LPI
(22) 11/03/2019
(71) TORAY INDUSTRIES, INC. (JP)

---

**(21) BR 11 2020 014591-2 A2**
Código 11.1.1 - Arquivamento definitivo - Art. 33 da LPI
(22) 14/03/2019
(71) BEIJING XUANYI PHARMASCIENCES CO., LTD. (CN)

| | |
|---|---|
| **(21) BR 11 2020 016499-2 A2** | Código 11.1.1 - Arquivamento definitivo - Art. 33 da LPI<br>(22) 13/03/2019<br>(71) TUSK THERAPEUTICS LTD. (GB) ; CANCER RESEARCH TECHNOLOGY LIMITED (GB) |
| **(21) BR 11 2020 016519-0 A2** | Código 11.1.1 - Arquivamento definitivo - Art. 33 da LPI<br>(22) 13/03/2019<br>(71) TUSK THERAPEUTICS LTD. (GB) ; CANCER RESEARCH TECHNOLOGY LIMITED (GB) |
| **(21) BR 11 2020 016795-9 A2** | Código 11.1.1 - Arquivamento definitivo - Art. 33 da LPI<br>(22) 11/03/2019<br>(71) INDOFIL INDUSTRIES LIMITED (IN) |
| **(21) BR 11 2020 017382-7 A2** | Código 11.1.1 - Arquivamento definitivo - Art. 33 da LPI<br>(22) 08/03/2019<br>(71) AGENUS INC. (US) |
| **(21) BR 11 2020 017453-0 A2** | Código 11.1.1 - Arquivamento definitivo - Art. 33 da LPI<br>(22) 14/03/2019<br>(71) PFIZER INC (US) |
| **(21) BR 11 2020 017638-9 A2** | Código 11.1.1 - Arquivamento definitivo - Art. 33 da LPI<br>(22) 13/03/2019<br>(71) TORAY INDUSTRIES, INC (JP) |
| **(21) BR 11 2020 017785-7 A2** | Código 11.1.1 - Arquivamento definitivo - Art. 33 da LPI<br>(22) 08/03/2019<br>(71) JTEKT EUROPE (FR) |
| **(21) BR 11 2020 018306-7 A2** | Código 11.1.1 - Arquivamento definitivo - Art. 33 da LPI<br>(22) 08/03/2019<br>(71) NEW ATLAS BIOTECHNOLOGIES LLC. (US) |
| **(21) BR 11 2020 018332-6 A2** | Código 11.1.1 - Arquivamento definitivo - Art. 33 da LPI<br>(22) 12/03/2019<br>(71) NIPPON SHEET GLASS COMPANY, LIMITED (JP) |
| **(21) BR 11 2020 018601-5 A2** | Código 11.1.1 - Arquivamento definitivo - Art. 33 da LPI<br>(22) 13/03/2019<br>(71) JANSSEN SCIENCES IRELAND UNLIMITED COMPANY (IE) |

| | |
|---|---|
| **(21) BR 11 2020 018634-1 A2** | Código 11.1.1 - Arquivamento definitivo - Art. 33 da LPI<br>(22) 13/03/2019<br>(71) VAISENBERG, NETANEL (PL) |
| **(21) BR 11 2020 018642-2 A2** | Código 11.1.1 - Arquivamento definitivo - Art. 33 da LPI<br>(22) 14/03/2019<br>(71) H. LEE MOFFITT CANCER CENTER AND RESEARCH INSTITUTE, INC. (US) |
| **(21) BR 11 2020 018688-0 A2** | Código 11.1.1 - Arquivamento definitivo - Art. 33 da LPI<br>(22) 12/03/2019<br>(71) AERO DESIGN LABS, INC. (US) |
| **(21) BR 11 2020 018705-4 A2** | Código 11.1.1 - Arquivamento definitivo - Art. 33 da LPI<br>(22) 14/03/2019<br>(71) BETH ISRAEL DEACONESS MEDICAL CENTER (US) ; AALBORG UNIVERSITY (DK) |
| **(21) BR 11 2020 018752-6 A2** | Código 11.1.1 - Arquivamento definitivo - Art. 33 da LPI<br>(22) 14/03/2019<br>(71) BETH ISRAEL DEACONESS MEDICAL CENTER (US) |
| **(21) BR 11 2020 018771-2 A2** | Código 11.1.1 - Arquivamento definitivo - Art. 33 da LPI<br>(22) 13/03/2019<br>(71) RE MAGO LTD (GB) |
| **(21) BR 11 2020 018807-7 A2** | Código 11.1.1 - Arquivamento definitivo - Art. 33 da LPI<br>(22) 12/03/2019<br>(71) ASTEC INDUSTRIES, INC. (US) |
| **(21) BR 11 2020 018843-3 A2** | Código 11.1.1 - Arquivamento definitivo - Art. 33 da LPI<br>(22) 13/03/2019<br>(71) JTEKT EUROPE (FR) |
| **(21) BR 11 2020 019218-0 A2** | Código 11.1.1 - Arquivamento definitivo - Art. 33 da LPI<br>(22) 14/03/2019<br>(71) THYSSENKRUPP STEEL EUROPE AG (DE) ; THYSSENKRUPP AG (DE) |
| **(21) BR 11 2020 026787-2 A2** | Código 11.1.1 - Arquivamento definitivo - Art. 33 da LPI<br>(22) 11/03/2019<br>(71) PLANMECA OY (FI) |

| | |
|---|---|
| **(21) BR 20 2019 004365-8 U2** | Código 11.1.1 - Arquivamento definitivo - Art. 33 da LPI<br>(22) 02/03/2019<br>(71) TAMARA TANGERINO MOIA (BR/SP) |
| **(21) BR 20 2019 004658-4 U2** | Código 11.1.1 - Arquivamento definitivo - Art. 33 da LPI<br>(22) 11/03/2019<br>(71) ANA PAULA MOREIRA CESAR (BR/RJ) |
| **(21) BR 20 2019 004660-6 U2** | Código 11.1.1 - Arquivamento definitivo - Art. 33 da LPI<br>(22) 11/03/2019<br>(71) ANA PAULA MOREIRA CESAR (BR/RJ) |
| **(21) BR 20 2019 004705-0 U2** | Código 11.1.1 - Arquivamento definitivo - Art. 33 da LPI<br>(22) 11/03/2019<br>(71) MAYCON PAULO MATTE (BR/SC) |
| **(21) BR 20 2019 004756-4 U2** | Código 11.1.1 - Arquivamento definitivo - Art. 33 da LPI<br>(22) 12/03/2019<br>(71) PCR METALURGICA LTDA (BR/RS) |
| **(21) BR 20 2019 004902-8 U2** | Código 11.1.1 - Arquivamento definitivo - Art. 33 da LPI<br>(22) 13/03/2019<br>(71) DIEGO PACHECO SEVERINO (BR/PR) |

## Código 11.2 - Arquivamento - Art. 36 §1° da LPI

Arquivado definitivamente o pedido de patente, uma vez que não foi respondida a exigência formulada.

---

**(21) BR 10 2013 015801-1 A2**
Código 11.2 - Arquivamento - Art. 36 §1° da LPI
(22) 21/06/2013
(71) PEDRO ALEXANDRE DA MOTTA MARTINS (BR/RS)

---

**(21) BR 10 2015 015817-3 A8**
Código 11.2 - Arquivamento - Art. 36 §1° da LPI
(22) 30/06/2015
(71) TECNOSULFUR SISTEMA DE TRATAMENTO DE METAIS LIQUIDOS S/A. (BR/MG)

---

**(21) BR 10 2015 022511-3 A2**
Código 11.2 - Arquivamento - Art. 36 §1° da LPI
(22) 11/09/2015
(71) FUNDAÇÃO DE AMPARO A PESQUISA DO ESTADO DE MINAS GERAIS - FAPEMIG (BR/MG) ; CENTRO FEDERAL DE EDUCAÇÃO TECNOLÓGICA DE MINAS GERAIS - CEFET MG (BR/MG)

---

**(21) BR 10 2015 023667-0 A2**
Código 11.2 - Arquivamento - Art. 36 §1° da LPI
(22) 15/09/2015
(71) ROBERT BOSCH LIMITADA (BR/SP)

---

**(21) BR 10 2015 028238-9 A2**
Código 11.2 - Arquivamento - Art. 36 §1° da LPI
(22) 10/11/2015
(71) ORIENT RELÓGIOS DA AMAZÔNIA LTDA (BR/AM)

---

**(21) BR 10 2016 030187-4 A2**
Código 11.2 - Arquivamento - Art. 36 §1° da LPI
(22) 21/12/2016
(71) DIOGO MARCHEWSKY (BR/SC)

---

**(21) BR 10 2018 008425-9 A2**
Código 11.2 - Arquivamento - Art. 36 §1° da LPI
(22) 26/04/2018
(71) UNIVERSITY OF FLORIDA RESEARCH FOUNDATION, INC. (US)

---

**(21) BR 10 2018 010579-5 A2**
Código 11.2 - Arquivamento - Art. 36 §1° da LPI
(22) 24/05/2018
(71) CNH INDUSTRIAL CANADA, LTD. (CA)

---

**(21) BR 10 2018 013690-9 A2**
Código 11.2 - Arquivamento - Art. 36 §1° da LPI
(22) 04/07/2018

| | |
|---|---|
| | (71) INGLASS S.P.A. (IT) |
| **(21) BR 10 2018 077193-0 A2** | Código 11.2 - Arquivamento - Art. 36 §1° da LPI<br>(22) 27/12/2018<br>(71) TOYOTA JIDOSHA KABUSHIKI KAISHA (JP) |
| **(21) BR 11 2015 009870-3 A2** | Código 11.2 - Arquivamento - Art. 36 §1° da LPI<br>(22) 26/11/2013<br>(71) NOVARTIS AG (CH) |
| **(21) BR 11 2015 023678-2 A2** | Código 11.2 - Arquivamento - Art. 36 §1° da LPI<br>(22) 17/03/2014<br>(71) SCORRBOARD, LLC (US) |
| **(21) BR 11 2015 025395-4 A2** | Código 11.2 - Arquivamento - Art. 36 §1° da LPI<br>(22) 11/04/2014<br>(71) BASSOE TECHNOLOGY AB (SE) |
| **(21) BR 11 2016 029620-6 A2** | Código 11.2 - Arquivamento - Art. 36 §1° da LPI<br>(22) 18/06/2015<br>(71) HOLCIM TECHNOLOGY LTD (CH) |
| **(21) BR 11 2017 010279-0 A2** | Código 11.2 - Arquivamento - Art. 36 §1° da LPI<br>(22) 17/11/2015<br>(71) 3M INNOVATIVE PROPERTIES COMPANY (US) |
| **(21) BR 11 2017 019025-7 A2** | Código 11.2 - Arquivamento - Art. 36 §1° da LPI<br>(22) 04/03/2016<br>(71) ENVISIA THERAPEUTICS INC. (US) |
| **(21) BR 11 2018 009148-0 A8** | Código 11.2 - Arquivamento - Art. 36 §1° da LPI<br>(22) 09/12/2016<br>(71) TREDEGAR FILM PRODUCTS CORPORATION (US) |
| **(21) BR 11 2018 010451-5 A8** | Código 11.2 - Arquivamento - Art. 36 §1° da LPI<br>(22) 05/12/2016<br>(71) SAPPI NETHERLANDS SERVICES B.V. (NL) |
| **(21) BR 11 2018 014308-1 A2** | Código 11.2 - Arquivamento - Art. 36 §1° da LPI<br>(22) 12/01/2017<br>(71) BAYER CROPSCIENCE AKTIENGESELLSCHAFT (DE) |

| | |
|---|---|
| **(21) BR 11 2018 069934-9 A2** | Código 11.2 - Arquivamento - Art. 36 §1° da LPI<br>(22) 07/02/2017<br>(71) HONDA MOTOR CO., LTD. (JP) |
| **(21) BR 11 2018 070565-9 A2** | Código 11.2 - Arquivamento - Art. 36 §1° da LPI<br>(22) 06/04/2017<br>(71) BP EXPLORATION OPERATING COMPANY LIMITED (GB) |
| **(21) BR 11 2018 070573-0 A2** | Código 11.2 - Arquivamento - Art. 36 §1° da LPI<br>(22) 21/03/2017<br>(71) KHALIFA UNIVERSITY OF SCIENCE AND TECHNOLOGY (AE) |
| **(21) BR 11 2018 070577-2 A2** | Código 11.2 - Arquivamento - Art. 36 §1° da LPI<br>(22) 06/04/2017<br>(71) BP EXPLORATION OPERATING COMPANY LIMITED (GB) |
| **(21) BR 11 2018 070635-3 A2** | Código 11.2 - Arquivamento - Art. 36 §1° da LPI<br>(22) 21/04/2017<br>(71) PSA AUTOMOBILES SA (FR) ; NOVARES FRANCE (FR) |
| **(21) BR 11 2018 071193-4 A2** | Código 11.2 - Arquivamento - Art. 36 §1° da LPI<br>(22) 11/04/2017<br>(71) TEJAS RESEARCH & ENGINEERING, LLC (US) |
| **(21) BR 11 2018 071223-0 A2** | Código 11.2 - Arquivamento - Art. 36 §1° da LPI<br>(22) 14/04/2017<br>(71) SCOTT TECHNOLOGIES, INC. (US) |
| **(21) BR 11 2018 074219-8 A2** | Código 11.2 - Arquivamento - Art. 36 §1° da LPI<br>(22) 24/05/2017<br>(71) NATURA COSMÉTICOS S.A. (BR/SP) |
| **(21) BR 11 2018 077275-5 A2** | Código 11.2 - Arquivamento - Art. 36 §1° da LPI<br>(22) 08/08/2016<br>(71) ALPHA GROUP CO., LTD. (CN) ; GUANGDONG AULDEY ANIMATION & TOY CO., LTD. (CN) ; GUANGZHOU ALPHA CULTURE COMMUNICATIONS CO., LTD. (CN) |
| **(21) BR 11 2019 006149-5 A2** | Código 11.2 - Arquivamento - Art. 36 §1° da LPI<br>(22) 01/10/2017<br>(71) CYWAT TECHNOLOGIES LTD. (IL) |

| | |
|---|---|
| **(21) BR 11 2019 006427-3 A2** | Código 11.2 - Arquivamento - Art. 36 §1° da LPI<br>(22) 29/09/2017<br>(71) ISINNOVA S.R.L. (IT) |
| **(21) BR 11 2019 014636-9 A2** | Código 11.2 - Arquivamento - Art. 36 §1° da LPI<br>(22) 16/01/2018<br>(71) UNITED LABORATORIES INTERNATIONAL, LLC (US) |
| **(21) BR 11 2019 020444-0 A2** | Código 11.2 - Arquivamento - Art. 36 §1° da LPI<br>(22) 28/03/2018<br>(71) AZURA OPHTHALMICS LTD. (IL) |
| **(21) BR 11 2019 020449-0 A2** | Código 11.2 - Arquivamento - Art. 36 §1° da LPI<br>(22) 24/04/2018<br>(71) BASF SE (DE) |
| **(21) BR 11 2019 020985-9 A2** | Código 11.2 - Arquivamento - Art. 36 §1° da LPI<br>(22) 05/04/2018<br>(71) THE UNITED STATES OF AMERICA, AS REPRESENTED BY THE SECRETARY, DEPARTMENT OF HEALTH AND HUMAN SERVICES (US) ; GLG PHARMA, LLC (US) ; MRIGLOBAL (US) |
| **(21) BR 11 2019 021291-4 A2** | Código 11.2 - Arquivamento - Art. 36 §1° da LPI<br>(22) 09/04/2018<br>(71) LUIS JESÚS LOSTAO CAMÓN (ES) |
| **(21) BR 11 2019 021709-6 A2** | Código 11.2 - Arquivamento - Art. 36 §1° da LPI<br>(22) 16/04/2018<br>(71) GLAXOSMITHKLINE INTELLECTUAL PROPERTY DEVELOPMENT LIMITED (GB) |
| **(21) BR 11 2019 021938-2 A2** | Código 11.2 - Arquivamento - Art. 36 §1° da LPI<br>(22) 19/04/2018<br>(71) BAYER CROPSCIENCE LP. (US) |
| **(21) BR 11 2019 022748-2 A2** | Código 11.2 - Arquivamento - Art. 36 §1° da LPI<br>(22) 16/05/2018<br>(71) AKVADESIGN AS (NO) |
| **(21) BR 11 2019 023545-0 A2** | Código 11.2 - Arquivamento - Art. 36 §1° da LPI<br>(22) 17/05/2018<br>(71) MCCORMICK & COMPANY, INCORPORATED (US) |

| | |
|---|---|
| **(21) BR 11 2019 027718-8 A2** | Código 11.2 - Arquivamento - Art. 36 §1° da LPI<br>(22) 14/06/2018<br>(71) LELY PATENT N.V. (NL) |
| **(21) BR 11 2019 027789-7 A2** | Código 11.2 - Arquivamento - Art. 36 §1° da LPI<br>(22) 14/06/2018<br>(71) LELY PATENT N.V. (NL) |
| **(21) BR 11 2019 027860-5 A2** | Código 11.2 - Arquivamento - Art. 36 §1° da LPI<br>(22) 27/06/2018<br>(71) XEDA INTERNATIONAL S.A. (FR) |
| **(21) BR 11 2019 028019-7 A2** | Código 11.2 - Arquivamento - Art. 36 §1° da LPI<br>(22) 30/05/2018<br>(71) ROBERT BOSCH GMBH (DE) |
| **(21) BR 11 2020 001036-7 A2** | Código 11.2 - Arquivamento - Art. 36 §1° da LPI<br>(22) 20/07/2018<br>(71) ENGIE (FR) |
| **(21) BR 11 2020 001330-7 A2** | Código 11.2 - Arquivamento - Art. 36 §1° da LPI<br>(22) 20/07/2018<br>(71) WATER VISION, INC. (US) |
| **(21) BR 11 2020 001993-3 A2** | Código 11.2 - Arquivamento - Art. 36 §1° da LPI<br>(22) 05/07/2018<br>(71) REFRACTORY INTELLECTUAL PROPERTY GMBH & CO. KG (AT) |
| **(21) BR 11 2020 002654-9 A2** | Código 11.2 - Arquivamento - Art. 36 §1° da LPI<br>(22) 09/08/2018<br>(71) PIVOT BIO, INC. (US) |
| **(21) BR 11 2020 003134-8 A2** | Código 11.2 - Arquivamento - Art. 36 §1° da LPI<br>(22) 16/08/2018<br>(71) TEPE MUNHYGIENPRODUKTER AB (SE) |
| **(21) BR 11 2020 003562-9 A2** | Código 11.2 - Arquivamento - Art. 36 §1° da LPI<br>(22) 28/08/2018<br>(71) LANXESS DEUTSCHLAND GMBH (DE) |
| **(21) BR 11 2020 005776-2 A2** | Código 11.2 - Arquivamento - Art. 36 §1° da LPI |

| | |
|---|---|
| | (22) 12/10/2018<br>(71) W.M. BARR & COMPANY, INC. (US) |
| **(21) BR 11 2020 006948-5 A2** | Código 11.2 - Arquivamento - Art. 36 §1° da LPI<br>(22) 11/10/2018<br>(71) MILLIKEN & COMPANY (US) |
| **(21) BR 11 2020 021291-1 A2** | Código 11.2 - Arquivamento - Art. 36 §1° da LPI<br>(22) 19/04/2018<br>(71) UCAR HEALTH GMBH (DE) |
| **(21) BR 20 2017 015195-1 U2** | Código 11.2 - Arquivamento - Art. 36 §1° da LPI<br>(22) 14/07/2017<br>(71) JERUEL PLÁSTICOS INDÚSTRIA E COMÉRCIO LTDA (BR/SP) |
| **(21) BR 20 2017 027931-1 U2** | Código 11.2 - Arquivamento - Art. 36 §1° da LPI<br>(22) 22/12/2017<br>(71) FABIANO SATURNO (BR/RS) |

## Código 11.4 - Arquivamento - Art. 38 § 2° da LPI

Arquivado definitivamente o pedido de patente, uma vez que não foi comprovado o pagamento da retribuição de expedição da carta-patente.

| | |
|---|---|
| **(21) BR 11 2012 033255-4 A2** | Código 11.4 - Arquivamento - Art. 38 § 2° da LPI<br>(22) 29/10/2012<br>(71) Ericsson Telecomunicações S.A. (BR/SP) |
| **(21) BR 11 2015 007036-1 A2** | Código 11.4 - Arquivamento - Art. 38 § 2° da LPI<br>(22) 21/01/2015<br>(71) XIAOMI INC. (CN) |
| **(21) BR 11 2015 008294-7 A2** | Código 11.4 - Arquivamento - Art. 38 § 2° da LPI<br>(22) 30/01/2015<br>(71) XIAOMI INC. (CN) |
| **(21) BR 11 2015 008330-7 A2** | Código 11.4 - Arquivamento - Art. 38 § 2° da LPI<br>(22) 22/01/2015<br>(71) XIAOMI INC. (CN) |
| **(21) BR 11 2015 010286-7 A2** | Código 11.4 - Arquivamento - Art. 38 § 2° da LPI<br>(22) 22/01/2015<br>(71) XIAOMI INC. (CN) |
| **(21) BR 11 2015 010971-3 A2** | Código 11.4 - Arquivamento - Art. 38 § 2° da LPI<br>(22) 20/11/2013<br>(71) SPECTRUM PHARMACEUTICALS, INC. (US) ; ARBUTUS BIOPHARMA CORPORATION (CA) |
| **(21) BR 11 2015 020545-3 A2** | Código 11.4 - Arquivamento - Art. 38 § 2° da LPI<br>(22) 26/02/2014<br>(71) EISAI R&D MANAGEMENT CO., LTD. (JP) |
| **(21) BR 11 2015 024465-3 A2** | Código 11.4 - Arquivamento - Art. 38 § 2° da LPI<br>(22) 24/03/2014<br>(71) ARCIS BIOTECHNOLOGY HOLDINGS LIMITED (GB) |
| **(21) BR 11 2017 001578-1 A2** | Código 11.4 - Arquivamento - Art. 38 § 2° da LPI<br>(22) 24/07/2015<br>(71) APTAR STELMI SAS (FR) |

| | |
|---|---|
| **(21) BR 11 2017 027092-7 A2** | Código 11.4 - Arquivamento - Art. 38 § 2° da LPI<br>(22) 29/11/2016<br>(71) SAMSUNG ELECTRONICS CO., LTD. (KR) |
| **(21) BR 11 2018 007473-0 A2** | Código 11.4 - Arquivamento - Art. 38 § 2° da LPI<br>(22) 13/10/2016<br>(71) SURGICAL THEATER LLC (US) |
| **(21) BR 11 2018 007882-4 A2** | Código 11.4 - Arquivamento - Art. 38 § 2° da LPI<br>(22) 21/10/2016<br>(71) BOREALIS AG (AT) |
| **(21) BR 11 2018 008703-3 A2** | Código 11.4 - Arquivamento - Art. 38 § 2° da LPI<br>(22) 27/10/2016<br>(71) JAYANDIRAN PILLAI (ZA) |
| **(21) BR 11 2018 015611-6 A2** | Código 11.4 - Arquivamento - Art. 38 § 2° da LPI<br>(22) 10/02/2017<br>(71) BASELL POLYOLEFINE GMBH (DE) |
| **(21) BR 11 2018 072815-2 A2** | Código 11.4 - Arquivamento - Art. 38 § 2° da LPI<br>(22) 08/06/2017<br>(71) ACERGY FRANCE SAS (FR) |

## Código 11.11 - Arquivamento - Art. 17 § 2º da LPI

Arquivado definitivamente o pedido de patente, uma vez que foi efetuado depósito posterior nos termos do Art. 17 § 2º da Lei nº 9.279/96.

---

**(21) BR 10 2021 014235-9**

Código 11.11 - Arquivamento - Art. 17 § 2º da LPI
(22) 20/07/2021
(71) MARCOPOLO S.A (BR/RS)
Prioridade interna no BR102022014363-3

---

**(21) BR 10 2021 014314-2**

Código 11.11 - Arquivamento - Art. 17 § 2º da LPI
(22) 20/07/2021
(71) MARCOPOLO S.A (BR/RS)
Prioridade interna no BR102022014363-3

---

**(21) BR 20 2021 017945-2**

Código 11.11 - Arquivamento - Art. 17 § 2º da LPI
(22) 10/09/2021
(71) ALEXSANDRO RIBEIRO GUIMARÃES (BR/RJ) ; DANIEL DA SILVA GUIMARÃES FILHO (BR/RJ)
Prioridade interna do 202022016475-0

## Código 11.12 - Art. 26 parágrafo único da LPI

Arquivado o pedido, uma vez que o requerimento de divisão está em desacordo com o disposto no Art. 26 da Lei nº 9.279/96. Desta data corre o prazo de 60 (sessenta) dias para eventual recurso ao depositante.

---

**(21) BR 12 2014 017766-6**

Código 11.12 - Art. 26 parágrafo único da LPI
(22) 20/07/2011
(62) BR 11 2013 002804-1 20/07/2011
(71) METROL TECHNOLOGY LIMITED (GB)
1º dividido do BR 11 2013 002804-1

---

**(21) BR 12 2014 017770-4**

Código 11.12 - Art. 26 parágrafo único da LPI
(22) 20/07/2011
(62) BR 11 2013 002804-1 20/07/2011
(71) METROL TECHNOLOGY LIMITED (GB)
2º dividido do BR 11 2013 002804-1

---

**(21) BR 12 2014 017805-0**

Código 11.12 - Art. 26 parágrafo único da LPI
(22) 20/07/2011
(62) BR 11 2013 002804-1 20/07/2011
(71) METROL TECHNOLOGY LIMITED (GB)
3º dividido do BR 11 2013 002804-1

## Código Outros Referentes a Despachos

### Código 15.7 - Petição não Conhecida

| | |
|---|---|
| **(21) BR 10 2022 007206-0** | Código 15.7 - Petição não Conhecida<br>(22) 14/04/2022<br>(71) IDEMIA FRANCE (FR)<br>Não conhecida a petição n° 870220042283 de 16/05/2022 em virtude do disposto no Art. 219, inciso II da LPI. |
| **(21) BR 10 2022 010334-8** | Código 15.7 - Petição não Conhecida<br>(22) 26/05/2022<br>(71) JOSÉ ROBERTO RODRIGUES DE OLIVEIRA (BR/SP)<br>Não conhecida a petição n° 870220066186 de 27/07/2022 em virtude do disposto no Art. 219, inciso II da LPI. |
| **(21) BR 11 2022 005590-0** | Código 15.7 - Petição não Conhecida<br>(22) 24/09/2020<br>(71) BAKER HUGHES ENERGY TECHNOLOGY UK LIMITED (GB)<br>Petição nº 870220025326 não conhecida por falta de pagamento da retribuição no prazo legal, conforme art. 218 inciso II da LPI |
| **(21) BR 11 2022 012910-6** | Código 15.7 - Petição não Conhecida<br>(22) 11/01/2021<br>(71) CANDELA CORPORATION (US)<br>Petição 870220056612, de 28/06/2022, não conhecida por falta de pagamento da retribuição no prazo legal, conforme artigos 218-219 da Lei 9279/96. |
| **(21) BR 20 2022 010195-2 U2** | Código 15.7 - Petição não Conhecida<br>(22) 25/05/2022<br>(71) KELLY MARIA SILVA MOREIRA (BR/SP) ; JOSÉ CARLOS PETTOROSSI IMPARATO (BR/SP) ; MARIANE FERRÃO DIAS (BR/MG)<br>Referente a petição 800220273876 de08/08/2022 com base no Art.17 da LPI tendo em vista que o requerimento de Publicação Antecipada só poderá ser atendido se solicitado pelo depositante do pedido e o requerente da publicação antecipada não consta nomedo como tal no pedido em referência. |

## Código 15.10 - Mudança de Natureza

Mudada a natureza e alterado o número do pedido.

| | |
|---|---|
| **(21) BR 10 2014 020884-4** | Código 15.10 - Mudança de Natureza<br>(22) 25/08/2014<br>(54) PEÇA DE REVESTIMENTO COM MECANISMO DE PRÉ-AFASTAMENTO DE DESLOCAMENTO E POSICIONAMENTO PARA ADESÃO<br>(71) MOSARTE INDÚSTRIA E COMÉRCIO DE MOSAICOS LTDA (BR/SC)<br>Pedido renumerado devido a mudança de natureza de BR102014020884-4 para BR202014020884-0. |
| **(21) BR 10 2015 027697-4** | Código 15.10 - Mudança de Natureza<br>(22) 03/11/2015<br>(54) PAINEL BRAILE DE DISTRIBUIÇÃO CONTÍNUA DE PONTOS COM ACIONAMENTO ELETROMECÂNICO E INTERTRAVAMENTO DE RÉGUAS<br>(71) INSTITUTO FEDERAL DE EDUCAÇÃO, CIÊNCIA E TECNOLOGIA DE MINAS GERAIS (BR/MG) ; FUNDAÇÃO DE AMPARO Á PESQUISA DO ESTADO DE MINAS (BR/MG)<br>Pedido renumerado devido a mudança de natureza de BR102015027697-4 para BR202015027697-0. |
| **(21) BR 10 2016 025584-8** | Código 15.10 - Mudança de Natureza<br>(22) 01/11/2016<br>(54) DISPOSITIVO SIMULADOR DE BRAÇO PARA PRÁTICA DE PROCEDIMENTOS INJETÁVEIS<br>(71) UNIVERSIDADE FEDERAL DO RIO GRANDE DO SUL (BR/RS)<br>Pedido renumerado devido a mudança de natureza de BR102016025584-8 para BR202016025584-3. |

## Código 15.11 - Alteração de Classificação

Alterada a classificação do pedido para melhor adequação.

| | |
|---|---|
| **(21) BR 10 2014 027682-3 A2** | Código 15.11 - Alteração de Classificação<br>(22) 06/11/2014<br>(51) C12N 1/14 (2006.01), A01G 18/20 (2006.01)<br>A Classificação Anterior era: A01G 18/20 |
| **(21) BR 10 2016 008812-7 A2** | Código 15.11 - Alteração de Classificação<br>(22) 20/04/2016<br>(51) C04B 35/457 (2006.01), H01C 7/108 (2006.01), C01G 19/02 (2006.01)<br>As Classificações Anteriores eram: H01C 7/108 , C01G 19/02 |
| **(21) BR 10 2016 020248-5 A2** | Código 15.11 - Alteração de Classificação<br>(22) 01/09/2016<br>(51) G16H 10/60 (2006.01), G06Q 50/22 (2006.01), H04W 4/02 (2006.01), G16H 40/20 (2006.01), G06Q 10/02 (2006.01)<br>As Classificações Anteriores eram: G06F 19/00 , G06F 17/30 , G06Q 50/22 , G06Q 50/24 , H04W 4/02 |
| **(21) BR 10 2017 009305-0 A2** | Código 15.11 - Alteração de Classificação<br>(22) 03/05/2017<br>(51) C08K 3/36 (2006.01), B82Y 30/00 (2006.01), C08K 5/00 (2006.01), C08L 3/00 (2006.01)<br>As Classificações Anteriores eram: C04B 33/36 , B32B 27/00 , C08K 3/00 , C08J 11/10 , C08K 9/06 , C08K 5/00 |
| **(21) BR 10 2017 009329-8 A2** | Código 15.11 - Alteração de Classificação<br>(22) 03/05/2017<br>(51) B01J 20/26 (2006.01), B01J 20/30 (2006.01)<br>As Classificações Anteriores eram: C08F 220/48 , C08F 220/06 , C08K 5/00 |
| **(21) BR 10 2017 013975-1 A2** | Código 15.11 - Alteração de Classificação<br>(22) 28/06/2017<br>(51) B23D 59/00 (2006.01), B23D 45/12 (2006.01), B23D 47/02 (2006.01), E21B 25/00 (2006.01)<br>A Classificação Anterior era: E21B 25/00 |
| **(21) BR 10 2019 021055-9 A2** | Código 15.11 - Alteração de Classificação<br>(22) 07/10/2019<br>(51) C12P 3/00 (2006.01), C12P 1/04 (2006.01), C12P 39/00 (2006.01), C02F |

| | |
|---|---|
| | 3/28 (2006.01), C12N 1/20 (2006.01), C12R 1/01 (2006.01)<br>As Classificações Anteriores eram: C12P 3/00 , C12N 1/20 , C12R 1/01 |
| **(21) BR 10 2020 022740-8 A2** | Código 15.11 - Alteração de Classificação<br>(22) 09/11/2020<br>(51) B01J 19/28 (2006.01), B01J 19/00 (2006.01), F27B 7/16 (2006.01), B01F 29/63 (2022.01)<br>A Classificação Anterior era: B01J 19/28 |
| **(21) BR 11 2015 023102-0 B8** | Código 15.11 - Alteração de Classificação<br>(22) 17/03/2014<br>(51) F03D 17/00 (2006.01), F03D 13/00 (2006.01), G01N 29/11 (2006.01), G01N 29/14 (2006.01)<br>A Classificação Anterior era: F03D 11/00 |
| **(21) BR 11 2015 023421-6 B8** | Código 15.11 - Alteração de Classificação<br>(22) 17/03/2014<br>(51) F03D 17/00 (2006.01), F03D 13/00 (2006.01), G01N 25/72 (2006.01), G06T 7/00 (2006.01), H04N 5/33 (2006.01)<br>As Classificações Anteriores eram: F03D 11/00 , G01N 25/72 |
| **(21) BR 11 2016 016756-2 A2** | Código 15.11 - Alteração de Classificação<br>(22) 22/01/2015<br>(51) G06F 16/638 (2006.01), G06F 21/62 (2006.01)<br>A Classificação Anterior era: G06F 17/30 |
| **(21) BR 11 2016 017421-6 A2** | Código 15.11 - Alteração de Classificação<br>(22) 27/01/2015<br>(51) C01B 32/50 (2006.01), B01J 19/12 (2006.01)<br>As Classificações Anteriores eram: B65D 83/14 , B01J 7/00 , G01S 1/02 , F16K 17/40 |
| **(21) BR 11 2016 019666-0 A2** | Código 15.11 - Alteração de Classificação<br>(22) 25/03/2015<br>(51) G06F 16/638 (2006.01), G06F 16/438 (2006.01), G06F 16/23 (2006.01)<br>A Classificação Anterior era: G06F 17/30 |
| **(21) BR 11 2017 011412-7 A2** | Código 15.11 - Alteração de Classificação<br>(22) 27/12/2014<br>(51) G06F 16/16 (2006.01), H04L 67/1097 (2022.01), G06F 16/00 (2006.01), H04L 67/01 (2022.01)<br>A Classificação Anterior era: G06F 17/30 |

| | |
|---|---|
| **(21) BR 11 2017 012070-4 B1** | Código 15.11 - Alteração de Classificação<br>(22) 19/12/2014<br>(51) F24S 23/00 (2006.01), F24S 60/00 (2006.01), F24S 80/60 (2006.01), F24S 80/65 (2006.01), F24S 23/30 (2006.01), F24S 30/452 (2006.01)<br>As Classificações Anteriores eram: F24J 2/06 , F24J 2/08 , F24J 2/34 , F24J 2/51 |
| **(21) BR 11 2017 014694-0 A2** | Código 15.11 - Alteração de Classificação<br>(22) 10/01/2016<br>(51) A61B 5/00 (2006.01), G06Q 50/22 (2006.01)<br>As Classificações Anteriores eram: A61B 5/00 , G06F 19/00 , G06Q 50/22 |
| **(21) BR 11 2017 017434-0 A2** | Código 15.11 - Alteração de Classificação<br>(22) 28/01/2016<br>(51) H04N 19/59 (2006.01), H04N 19/86 (2006.01), H04N 19/186 (2006.01), H04N 19/182 (2006.01)<br>As Classificações Anteriores eram: G09G 5/02 , H04N 1/64 |
| **(21) BR 11 2018 000244-5 B1** | Código 15.11 - Alteração de Classificação<br>(22) 05/07/2016<br>(51) B32B 29/00 (2006.01), B32B 7/12 (2006.01), C09D 183/06 (2006.01), C09J 7/21 (2006.01)<br>As Classificações Anteriores eram: C09J 7/02 , C09D 183/06 |
| **(21) BR 11 2018 000346-8 A2** | Código 15.11 - Alteração de Classificação<br>(22) 22/07/2016<br>(51) B60Q 1/04 (2006.01), B62J 23/00 (2006.01), B62J 6/022 (2006.01), F21S 41/20 (2006.01), F21S 41/29 (2006.01)<br>As Classificações Anteriores eram: B62J 6/02 , B60Q 1/04 , B62J 23/00 , F21S 8/10 |
| **(21) BR 11 2018 011144-9 A2** | Código 15.11 - Alteração de Classificação<br>(22) 02/12/2016<br>(51) A61M 5/142 (2006.01), A61M 5/168 (2006.01), A61M 5/172 (2006.01), A61M 5/315 (2006.01), G16H 40/63 (2006.01), G16H 20/17 (2006.01)<br>As Classificações Anteriores eram: A61M 5/142 , A61M 5/172 , A61M 5/315 , G06F 19/00 |
| **(21) BR 11 2018 013050-8 A2** | Código 15.11 - Alteração de Classificação<br>(22) 22/12/2016<br>(51) B29C 48/00 (2006.01), B29C 48/08 (2006.01), B29C 48/10 (2006.01), B29C 48/21 (2006.01), B29C 71/02 (2006.01), B32B 7/12 (2006.01), B32B 27/32 (2006.01), B32B 27/34 (2006.01), B32B 27/36 (2006.01), B29C 35/08 |

| | |
|---|---|
| | (2006.01), B29L 9/00 (2006.01)<br>As Classificações Anteriores eram: B32B 27/30 , B29C 47/06 , B32B 27/32 |
| **(21) BR 11 2018 015193-9 B1** | Código 15.11 - Alteração de Classificação<br>(22) 03/02/2016<br>(51) B05D 5/06 (2006.01), B29C 37/00 (2006.01), B29C 43/24 (2006.01), B29C 43/30 (2006.01), B29C 43/36 (2006.01), B29C 43/46 (2006.01), B29C 48/08 (2006.01), B29C 48/154 (2006.01), B29C 48/305 (2006.01), B05D 7/04 (2006.01), B29K 105/00 (2006.01)<br>As Classificações Anteriores eram: B29C 43/30 , B29C 43/24 , B29C 47/14 , B29C 47/02 , B29D 99/00 , B05D 7/04 , B05D 1/32 , B05D 1/30 , B29K 105/00 , B29L 31/30 , B60N 3/04 |
| **(21) BR 11 2019 000073-9 B1** | Código 15.11 - Alteração de Classificação<br>(22) 06/07/2017<br>(51) B29C 33/30 (2006.01), B29C 48/00 (2006.01), B29C 48/025 (2006.01), B29C 48/09 (2006.01), B29C 48/13 (2006.01), B29C 48/25 (2006.01), B29C 48/265 (2006.01), B29C 48/30 (2006.01), B29L 23/18 (2006.01)<br>As Classificações Anteriores eram: B29C 47/12 , B29C 47/08 , B29D 23/18 , B29C 49/00 , B29L 23/18 |
| **(21) BR 11 2019 000786-5 A2** | Código 15.11 - Alteração de Classificação<br>(22) 17/07/2017<br>(51) A23J 1/12 (2006.01), A23J 3/14 (2006.01), A23L 33/185 (2006.01), A23L 2/66 (2006.01)<br>As Classificações Anteriores eram: A23L 1/308 , A23L 1/164 |
| **(21) BR 11 2019 001184-6 A2** | Código 15.11 - Alteração de Classificação<br>(22) 20/07/2017<br>(51) A23J 1/02 (2006.01), A23J 3/04 (2006.01), A23L 13/00 (2006.01)<br>As Classificações Anteriores eram: A23B 4/00 , A23L 1/31 , A23L 1/317 , A23L 1/315 |
| **(21) BR 11 2019 001710-0 B1** | Código 15.11 - Alteração de Classificação<br>(22) 14/07/2017<br>(51) B29C 48/00 (2006.01), B29C 48/10 (2006.01), B29C 48/21 (2006.01), B32B 27/10 (2006.01), B32B 27/30 (2006.01), B32B 27/34 (2006.01), B32B 27/36 (2006.01), B32B 3/26 (2006.01), C08L 23/06 (2006.01), C08L 51/06 (2006.01)<br>As Classificações Anteriores eram: B29C 47/00 , B29C 47/06 , B32B 27/32 , B32B 27/34 , C08J 5/18 , C08G 69/36 , C08L 77/06 |
| **(21) BR 11 2019 004066-8 A2** | Código 15.11 - Alteração de Classificação |

| | |
|---|---|
| | (22) 13/09/2017<br>(51) B29C 48/00 (2006.01), B29C 48/09 (2006.01), B29C 48/14 (2006.01), B29C 63/06 (2006.01)<br>As Classificações Anteriores eram: B29C 47/02 , B29C 47/90 , B29C 47/08 , B29C 63/06 |
| **(21) BR 11 2020 022435-9 A2** | Código 15.11 - Alteração de Classificação<br>(22) 01/05/2019<br>(51) C10G 3/00 (2006.01), C11C 1/02 (2006.01), C11C 1/10 (2006.01), C11C 3/00 (2006.01)<br>As Classificações Anteriores eram: A23D 9/02 , B01F 3/04 |
| **(21) BR 11 2021 012344-0 A2** | Código 15.11 - Alteração de Classificação<br>(22) 02/12/2019<br>(51) H04M 1/02 (2006.01), G01S 17/89 (2006.01), G01S 17/08 (2006.01), H04N 5/225 (2006.01)<br>As Classificações Anteriores eram: H04N 5/225 , H04M 1/02 |
| **(21) BR 12 2022 004786-6 A2** | Código 15.11 - Alteração de Classificação<br>(22) 04/04/2014<br>(51) G10L 19/20 (2006.01), H04S 3/00 (2006.01), G10L 19/008 (2006.01), G10L 25/18 (2006.01)<br>(62) BR 11 2015 019711-6 04/04/2014<br>A Classificação Anterior era: G10L 19/008 |
| **(21) BR 12 2022 004787-4 A2** | Código 15.11 - Alteração de Classificação<br>(22) 04/04/2014<br>(51) G10L 19/20 (2006.01), G10L 19/008 (2006.01), G10L 25/18 (2006.01)<br>(62) BR 11 2015 019711-6 04/04/2014<br>A Classificação Anterior era: G10L 19/008 |
| **(21) BR 20 2013 007746-7 U2** | Código 15.11 - Alteração de Classificação<br>(22) 06/03/2013<br>(51) A61H 3/04 (2006.01), A47D 13/04 (2006.01), A61G 5/02 (2006.01)<br>As Classificações Anteriores eram: A61H 3/04 , A47D 13/04 , A61G 5/02 |
| **(21) BR 20 2015 030636-4 Y1** | Código 15.11 - Alteração de Classificação<br>(22) 07/12/2015<br>(51) A01K 7/02 (2006.01)<br>A Classificação Anterior era: A01K 1/10 |
| **(21) BR 20 2017 012112-2 U2** | Código 15.11 - Alteração de Classificação<br>(22) 07/06/2017 |

| | |
|---|---|
| | (51) A21C 11/02 (2006.01), A21C 9/06 (2006.01)<br>A Classificação Anterior era: A21C 3/00 |
| **(21) BR 20 2017 013365-1 U2** | Código 15.11 - Alteração de Classificação<br>(22) 21/06/2017<br>(51) E03F 3/04 (2006.01), E01C 11/22 (2006.01), E03F 5/04 (2006.01)<br>As Classificações Anteriores eram: E03C 1/12 , E03F 5/04 |
| **(21) BR 20 2017 014832-2 U2** | Código 15.11 - Alteração de Classificação<br>(22) 10/07/2017<br>(51) B62J 1/08 (2006.01), B62K 19/36 (2006.01)<br>A Classificação Anterior era: B62J 1/08 |
| **(21) BR 20 2021 022725-2 U2** | Código 15.11 - Alteração de Classificação<br>(22) 11/11/2021<br>(51) E21B 19/16 (2006.01)<br>As Classificações Anteriores eram: F41A 17/00 , F41A 17/02 |

## Código 15.12 - Renumeração

Alterada a numeração por ter sido numerado indevidamente.

---

**(21) BR 20 2022 001399-9**

Código 15.12 - Renumeração

(22) 26/01/2022

(71) LUCIA MAIA COUTINHO (BR/RJ)

Pedido renumerado de BR202022001399-9 para BR102022001399-3.

## Código 15.14 - Notificação de Decisão Judicial

Notificação de decisão judicial referente ao pedido.

---

**(21) BR 10 2015 021511-8 A2**

Código 15.14 - Notificação de Decisão Judicial
(22) 03/09/2015
(71) VALDEMIR JOSÉ GARBIM (BR/SP)
Processo INPI nº 52400.187760/2016-89 @ 25ª VARA FEDERAL DO RIO DE JANEIRO @ Processo nº 0157079-14.2016.4.02.5101/RJ @ EXEQUENTE: WORK PLASTIC INDUSTRIA E COMERCIO DE PLASTICOS - EIRELI @ EXEQUENTE: POLYEXCEL INDUSTRIA E COMERCIO DE COMPOSTOS POLIMERICOS LTDA @ EXECUTADO: INPI-INSTITUTO NACIONAL DA PROPRIEDADE INDUSTRIAL @ EXECUTADO: VALDEMIR JOSE GARBIM @ DESPACHO/DECISÃO Intime-se o INPI nos termos do art. 497, do CPC, para que cumpra a obrigação de fazer, no prazo de 15 (quinze) dias, providenciando a anotação e publicação da decisão transitada em julgado na Revista da Propriedade Industrial, para ciência de terceiros, na forma prevista do art. 175, §2º, da Lei nº 9.279/96.

---

**(21) BR 11 2013 024512-3 A2**

Código 15.14 - Notificação de Decisão Judicial
(22) 04/04/2012
(71) TELEFONAKTIEBOLAGET LM ERICSSON (PUBL) (SE)
Processo INPI nº 52402.012608/2021-91 25ª Vara Federal do Rio de Janeiro @ MANDADO DE SEGURANÇA CÍVEL Nº 5127693-72.2021.4.02.5101/RJ @ IMPETRANTE: TELEFONAKTIEBOLAGET L. M. ERICSSON @ IMPETRADO: PRESIDENTE - INPI-INSTITUTO NACIONAL DA PROPRIEDADE INDUSTRIAL @ IMPETRADO: DIRETORA DE PATENTES, PROGRAMA DE COMPUTADOR E TOPOGRAFIAS DE CIRCUITOS INTEGRADOS - INPI-INSTITUTO NACIONAL DA PROPRIEDADE INDUSTRIAL @ MANDADO Nº 510008511027 @ Sentença: INTIMAR o PRESIDENTE - INPI-INSTITUTO NACIONAL DA PROPRIEDADE INDUSTRIAL - RIO DE JANEIRO, , a fim de que dê cumprimento à sentença transitada em julgado, dando regular andamento e realize o primeiro exame dos pedidos de patente BR 112013 018387 0, BR 112013 024512 3 e BR 112014 025885 6, no prazo razoável de 60 (sessenta) dias.

## Código 15.21 - Numeração Anulada

Anulada a numeração do pedido de patente ou certificado de adição de invenção. A documentação ficará a disposição do depositante ou seu procurador pelo prazo de 180 dias desta publicação. A documentação não retirada será descartada.

---

**(21) BR 10 2022 011200-2**

Código 15.21 - Numeração Anulada
(22) 08/06/2022
(71) SOCIEDADE GINÁSTICA NOVO HAMBURGO (BR/RS)
Pedido com Numeração Anulada tendo em vista falta de cumprimento de exigência formal

---

**(21) BR 10 2022 011240-1**

Código 15.21 - Numeração Anulada
(22) 08/06/2022
(71) IURY OLIVEIRA CASTRO (BR/GO)
Pedido com Numeração Anulada tendo em vista falta de cumprimento de exigência formal

---

**(21) BR 10 2022 011720-9**

Código 15.21 - Numeração Anulada
(22) 14/06/2022
(71) CARLOS AUGUSTO ROCHA LAUNE (BR/MA)
Pedido com Numeração Anulada tendo em vista falta de cumprimento de exigência formal

---

**(21) BR 10 2022 011731-4**

Código 15.21 - Numeração Anulada
(22) 14/06/2022
(71) M.M.A.VELHO LTDA (BR/PE)
Pedido com Numeração Anulada tendo em vista falta de cumprimento de exigência formal

---

**(21) BR 20 2022 011187-7**

Código 15.21 - Numeração Anulada
(22) 08/06/2022
(71) DANIEL DANTAS DE AGUIAR SILVA 41813042802 (BR/SP)
Pedido com Numeração Anulada tendo em vista falta de cumprimento de exigência formal

---

**(21) BR 20 2022 011695-0**

Código 15.21 - Numeração Anulada
(22) 14/06/2022
(71) MARCELO BORTOLI (BR/PR)
Pedido com Numeração Anulada tendo em vista falta de cumprimento de exigência formal

| | |
|---|---|
| **(21) BR 20 2022 011853-7** | Código 15.21 - Numeração Anulada<br>(22) 15/06/2022<br>(71) PLASTYTEK EMBALAGENS PLASTICAS LTDA (BR/SP)<br>Pedido com Numeração Anulada tendo em vista falta de cumprimento de exigência formal |
| **(21) BR 20 2022 011981-9** | Código 15.21 - Numeração Anulada<br>(22) 17/06/2022<br>(71) CAMILA SANTANA (BR/SP)<br>Pedido com Numeração Anulada tendo em vista falta de cumprimento de exigência formal |
| **(21) BR 20 2022 012156-2** | Código 15.21 - Numeração Anulada<br>(22) 18/06/2022<br>(71) PAULO CESAR FRANCO BORGES (BR/GO)<br>Pedido com Numeração Anulada tendo em vista falta de cumprimento de exigência formal |
| **(21) BR 20 2022 012289-5** | Código 15.21 - Numeração Anulada<br>(22) 20/06/2022<br>(71) MARCELO HENRIQUE BANDEIRA COSTA DE ALENCAR (BR/MA)<br>Pedido com Numeração Anulada tendo em vista falta de cumprimento de exigência formal |

## Código 15.22 - Devolução de Prazo Concedida

Notificação de devolução de prazo uma vez que não foi possível ciência ao interessado diretamente no processo. Desta data corre o prazo adicional concedido no despacho. O prazo será de, no mínimo 15 (quinze) dias e, no máximo, o prazo legal dos atos correspondentes (Art. 221 da Lei nº 9.279/96 e IN 030 e IN 031/2013).

---

**(21) BR 10 2013 030049-7 B1**

Código 15.22 - Devolução de Prazo Concedida
(22) 22/11/2013
(71) UNIVERSIDADE FEDERAL DE PELOTAS (BR/RS)
Referente à Petição nº 870220063568 de 19.07.2022 - atendido o pleito do requerente, sem a concessão de prazo adicional em virtude do ato administrativo já ter sido cumprido

---

**(21) BR 10 2013 033409-0 A2**

Código 15.22 - Devolução de Prazo Concedida
(22) 19/12/2013
(71) UNIVERSIDADE ESTADUAL DE CAMPINAS - UNICAMP (BR/SP)
Referente à Petição nº 870220076665 de 25.08.2022 - sem concessão de prazo adicional em virtude do pagamento da expedição da carta-patente já ter sido efetuado.

---

**(21) BR 10 2014 018890-8 A2**

Código 15.22 - Devolução de Prazo Concedida
(22) 29/07/2014
(71) UNIVERSIDADE ESTADUAL DE CAMPINAS - UNICAMP (BR/SP) ; PADTEC S.A (BR/SP)
Referente à Petição nº 870220076898 de 25.08.2022 - reconhecida a justa causa conforme previsto no Artigo 221 da LPI será concedido ao requerente o prazo adicional de 15 (quinze) dias, contados da data desta publicação

---

**(21) BR 10 2018 070279-3 A2**

Código 15.22 - Devolução de Prazo Concedida
(22) 02/10/2018
(71) PAULO ROBERTO ALDEIA DE CARVALHO (BR/RJ)
Referente à Petição nº 870220066543 de 28.07.2022 - reconhecida a justa causa conforme previsto no Artigo 221 da LPI 9279/96 será concedido ao requerente o prazo adicional de 15 (quinze) dias, contados da data desta publicação

---

**(21) BR 11 2013 019631-9 A2**

Código 15.22 - Devolução de Prazo Concedida
(22) 02/02/2012
(71) FILICIOTTO, SAM (US)
Referente à Petição nº 870220070863 de 09.08.2022 - reconhecida a justa causa, conforme previsto na LPI 9279/96. será concedido ao requerente o

| | |
|---|---|
| | prazo adicional de 15 (quinze) dias, contados a partir da data desta publicação |
| **(21) BR 20 2012 002624-0 Y1** | Código 15.22 - Devolução de Prazo Concedida<br>(22) 06/02/2012<br>(71) JOHNNY DE OLIVEIRA SOUZA (BR/GO)<br>Referente à Petição nº 870220077425 de 28.08.2022 - reconhecida a justa causa conforme previsto no Artigo 221 da LPI será concedido ao requerente o prazo adicional de 15 (quinze) dias, contados da data desta publicação |

## Código Concessão de Patente e Certificado de Adição de Invenção

### Código 16.1 - Concessão de Patente ou Certificado de Adição de Invenção

Expedição da carta-patente ou do certificado de adição de invenção. O título acha-se à disposição do interessado no setor competente do INPI. Desta data corre o prazo de 6 (seis) meses para interposição de nulidade administrativa por qualquer interessado (Art. 51 da Lei nº 9.279/96). O certificado de adição é acessório da patente, tem a data final de vigência desta e a acompanha para todos os efeitos legais. As Cartas Patentes ou Certificados de Adição de Invenção concedidos de acordo com o Artigo 38 da Lei 9.279/96, por ocasião da expedição da Carta Patente, podem ser acessadas através do endereço eletrônico www.inpi.gov.br - No Acesso rápido – Faça uma busca - Patente. Para acessar, cadastre-se no Portal do INPI e use login e senha.

---

**(11) BR 10 2012 017234-8 B1**

Código 16.1 - Concessão de Patente ou Certificado de Adição de Invenção
(22) 12/07/2012
(43) 03/06/2014
(51) A61K 38/16 (2006.01), A61K 38/18 (2006.01), A61K 9/127 (2006.01), C07K 14/195 (2006.01)
(54) COMPOSIÇÕES FARMACÊUTICAS COMPREENDENDO PEPTÍDEOS CATIÔNICOS INCLUÍDOS E/OU ASSOCIADOS À CICLODEXTRINAS E USOS
(73) UNIVERSIDADE FEDERAL DE MINAS GERAIS (BR/MG)
(72) MARIA ESPERANZA CORTÊS SEGURA; JESSIKA CONSUEGRA BONILLA; MARIA ELENA DE LIMA PEREZ GARCIA; DANIEL MOREIRA DOS SANTOS; RUBÉN DARIO SINISTERRA MILLÁN
Prazo de Validade: 20 (vinte) anos contados a partir de 12/07/2012, observadas as condições legais. Patente concedida conforme ADI 5.529/DF, que determina a alteração do prazo de concessão.

---

**(11) BR 10 2012 020646-3 B1**

Código 16.1 - Concessão de Patente ou Certificado de Adição de Invenção
(22) 17/08/2012
(43) 12/08/2014
(51) B60P 1/44 (2006.01), A61G 3/06 (2006.01)
(54) ELEVADOR PARA PORTADORES DE NECESSIDADES ESPECIAIS DOTADO DE PLATAFORMA TELESCÓPICA PARA ACESSO A VEÍCULOS DE TRANSPORTE COLETIVO E RESPECTIVO SISTEMA DE ACIONAMENTO
(73) FOCA MOBILIDADE DO BRASIL LTDA. (BR/RS)
(72) GABRIEL STUMPF
Prazo de Validade: 20 (vinte) anos contados a partir de 17/08/2012, observadas as condições legais. Patente concedida conforme ADI 5.529/DF, que determina a alteração do prazo de concessão.

**(11) BR 10 2012 030444-9 B1**

Código 16.1 - Concessão de Patente ou Certificado de Adição de Invenção
(22) 29/11/2012
(30) 10/01/2012 US 13/306,469
(43) 10/06/2014
(51) H04W 24/04 (2006.01), H04W 88/08 (2006.01)
(54) Método implementado em computador e primeiro ponto de acesso (AP)
(73) AVAYA INC. (US)
(72) WILLIAM STANISLAUS; SEEMANT CHOUDHARY
Prazo de Validade: 20 (vinte) anos contados a partir de 29/11/2012, observadas as condições legais

**(11) BR 10 2013 000493-6 B1**

Código 16.1 - Concessão de Patente ou Certificado de Adição de Invenção
(22) 08/01/2013
(30) 16/01/2012 DE 10 2012 000 567.9
(43) 17/09/2013
(51) F02M 21/04 (2006.01), F02D 19/00 (2006.01)
(54) APARELHO DE MEDIÇÃO PARA UM MOTOR A GÁS E MÉTODOS PARA O CONTROLE DE FORMAÇÃO DE MISTURA
(73) MAN TRUCK & BUS AG (DE)
(72) Frans Werner Prümm; Ralf Steinert
Prazo de Validade: 20 (vinte) anos contados a partir de 08/01/2013, observadas as condições legais

**(11) BR 10 2013 016585-9 B1**

Código 16.1 - Concessão de Patente ou Certificado de Adição de Invenção
(22) 27/06/2013
(43) 25/08/2015
(51) H04L 25/03 (2006.01)
(54) MÉTODO DE GERAÇÃO DE CIRCUITO DE EMBARALHAMENTO PARA SISTEMAS DE TRANSMISSÃO OTN COM ALTA TAXA DE TRANSMISSÃO
(73) FUNDACAO CPQD - CENTRO DE PESQUISA E DESENVOLVIMENTO EM TELECOMUNICACOES (BR/SP)
(72) Arley Henrique Salvador; Valentino Corso
Prazo de Validade: 20 (vinte) anos contados a partir de 27/06/2013, observadas as condições legais

**(11) BR 10 2013 018436-5 B1**

Código 16.1 - Concessão de Patente ou Certificado de Adição de Invenção
(22) 19/07/2013
(30) 02/08/2012 CN 201210273515.X
(43) 06/01/2015
(51) C07K 14/325 (2006.01), C07K 19/00 (2006.01), C12N 5/10 (2006.01), C12N 15/09 (2006.01), C12N 15/32 (2006.01), C12N 15/63 (2006.01), C12N 15/82 (2006.01), A01H 1/00 (2006.01)
(54) PROTEÍNA INSETICIDA, GENE INSETICIDA, CASSETE DE EXPRESSÃO, VETOR RECOMBINANTE, MICRORGANISMO

TRANSGÊNICO, E MÉTODOS PARA A PRODUÇÃO DE PROTEÍNAS INSETICIDAS, AMPLIAR O ALCANCE DE INSETOS ALVO, PRODUÇÃO DE PLANTAS RESISTENTES A INSETOS, PROTEÇÃO DE PLANTAS DOS DANOS CAUSADOS POR PRAGAS DE INSETOS, E CONTROLAR PRAGAS DE INSETOS
(73) BEIJING GREEN AGROSINO PLANT PROTECTION TECHNOLOGY CO., LTD. (CN) ; BEIJING DABEINONG TECHNOLOGY GROUP CO., LTD. (CN) ; BEIJING DABEINONG TECHNOLOGY GROUP CO., LTD., BIOTECH CENTER (CN)
(72) AIHONG ZHANG; JIE PANG; RUIQI NIU; LIHONG NIU; NA WANG; JINCUN HUANG; YUJIE QI
Prazo de Validade: 20 (vinte) anos contados a partir de 19/07/2013, observadas as condições legais

---

**(11) BR 10 2013 020117-0 B1**

Código 16.1 - Concessão de Patente ou Certificado de Adição de Invenção
(22) 07/08/2013
(43) 08/03/2016
(51) C12N 15/72 (2006.01), C12N 15/73 (2006.01), C12N 15/66 (2006.01), C12N 15/64 (2006.01)
(54) VETOR DE EXPRESSÃO DE PROTEÍNAS RECOMBINANTES E MÉTODO DE PRODUÇÃO DO VETOR DE EXPRESSÃO
(73) UNIVERSIDADE DE SÃO PAULO - USP (BR/SP)
(72) ANA PATRICIA YATSUDA NATSUI; LUIS MIGUEL PEREIRA
Prazo de Validade: 20 (vinte) anos contados a partir de 07/08/2013, observadas as condições legais

---

**(11) BR 10 2013 021202-4 B1**

Código 16.1 - Concessão de Patente ou Certificado de Adição de Invenção
(22) 20/08/2013
(43) 28/07/2015
(51) C12N 5/02 (2006.01), C12N 5/074 (2006.01), C12N 5/0775 (2006.01)
(54) PROCESSO DE PRODUÇÃO DE CÉLULAS TRONCO MULTIPOTENTES E PROGENITORES
(73) CCB - CENTRO DE CRIOGENIA BRASIL LTDA. (BR/SP)
(72) CARLOS ALEXANDRE AYOUB; ALEXANDRE KERKIS; NELSON FORESTO LIZIER
Prazo de Validade: 20 (vinte) anos contados a partir de 20/08/2013, observadas as condições legais

---

**(11) BR 10 2013 026779-1 B1**

Código 16.1 - Concessão de Patente ou Certificado de Adição de Invenção
(22) 17/10/2013
(30) 19/10/2012 DE 202012010023.8
(43) 30/09/2014
(51) B24B 33/08 (2006.01)
(54) FERRAMENTA DE ESMERILHAR

| | |
|---|---|
| | (73) GEHRING TECHNOLOGIES GMBH (DE)<br>(72) ERWIN BAUMGARTNER; JOERG NECKER; KLAUS FLECKENSTEIN; ANDREAS SENKE; FRANK HUMMEL; ALEXANDER CHRISTIAN WEBER<br>Prazo de Validade: 20 (vinte) anos contados a partir de 17/10/2013, observadas as condições legais |
| **(11) BR 10 2013 026889-5 B1** | Código 16.1 - Concessão de Patente ou Certificado de Adição de Invenção<br>(22) 18/10/2013<br>(43) 25/08/2015<br>(51) A63F 9/08 (2006.01), A63F 9/24 (2006.01)<br>(54) QUEBRA-CABEÇA TRIDIMENSIONAL ELETRÔNICO<br>(73) UNIVERSIDADE ESTADUAL PAULISTA JULIO DE MESQUITA FILHO (BR/SP)<br>(72) ALEXANDRE CÉSAR RODRIGUES DA SILVA; PEDRO FERREIRA MAMEDE<br>Prazo de Validade: 20 (vinte) anos contados a partir de 18/10/2013, observadas as condições legais |
| **(11) BR 10 2013 031050-6 B1** | Código 16.1 - Concessão de Patente ou Certificado de Adição de Invenção<br>(22) 07/11/2013<br>(43) 03/11/2015<br>(51) A61B 3/107 (2006.01)<br>(54) TOPÓGRAFO DE CÓRNEA ULTRAPORTÁTIL<br>(73) FRANCISCO IROCHIMA PINHEIRO (BR/RN) ; EVANDRO PEREIRA DE SOUZA (BR/RN)<br>(72) FRANCISCO IROCHIMA PINHEIRO; EVANDRO PEREIRA DE SOUZA<br>Prazo de Validade: 20 (vinte) anos contados a partir de 07/11/2013, observadas as condições legais |
| **(11) BR 10 2013 032411-6 B1** | Código 16.1 - Concessão de Patente ou Certificado de Adição de Invenção<br>(22) 17/12/2013<br>(43) 13/10/2015<br>(51) C12N 9/68 (2006.01), A61K 38/48 (2006.01), A61P 7/02 (2006.01)<br>(54) PROCESSO DE OBTENÇÃO DE UMA ENZINA FIBRINOLÍTICA A PARTIR DA MICROALGA Chlorella vulgaris<br>(73) UNIVERSIDADE FEDERAL RURAL DE PERNAMBUCO (BR/PE)<br>(72) ANA LÚCIA DE FIGUEIREDO PORTO; RAQUEL PEDROSA BEZERRA; DANIELA VIANA DE MARQUES; FABIANA AMÉRICA SILVA SOUSA; PÁBLO EUGÊNIO DA COSTA E SILVA<br>Prazo de Validade: 20 (vinte) anos contados a partir de 17/12/2013, observadas as condições legais |
| **(11) BR 10 2014 007129-6 B1** | Código 16.1 - Concessão de Patente ou Certificado de Adição de Invenção |

(22) 25/03/2014
(43) 15/03/2016
(51) A61K 9/51 (2006.01), A61K 31/405 (2006.01), A61K 31/18 (2006.01), A61K 31/192 (2006.01), A61K 31/5415 (2006.01), A61K 31/60 (2006.01), A61P 29/00 (2006.01)
(54) AGENTE ANTIINFLAMATÓRIO HÍBRIDO, COMPOSIÇÃO FARMACÊUTICA, PROCESSO DE PREPARAÇÃO DE AGENTE ANTIINFLAMATÓRIO HÍBRIDO E USO DO AGENTE ANTIINFLAMATÓRIO HÍBRIDO
(73) UNIVERSIDADE DE SÃO PAULO - USP (BR/SP)
(72) ANA MARIA CARMONA RIBEIRO; LUCIANO RIBEIRO GOMES; ELIETE GAMA DE LIMA
Prazo de Validade: 20 (vinte) anos contados a partir de 25/03/2014, observadas as condições legais

---

**(11) BR 10 2014 007499-6 B1**

Código 16.1 - Concessão de Patente ou Certificado de Adição de Invenção
(22) 27/03/2014
(30) 02/04/2013 US 13/855,102
(43) 14/07/2015
(51) G06Q 50/04 (2006.01), G06F 3/00 (2006.01)
(54) Aparelho e método para a montagem de veículos em um ambiente de fabricação e sistema de gerenciamento de aeronave.
(73) THE BOEING COMPANY (US)
(72) JOHN C. GASS; JAMES J. TROY; WILLIAM E. WARD; CHRISTOPHER ESPOSITO; KEVIN PUTERBAUGH; NIKOLI E. PRAZAK; BRUCE L. NELSON; WILLIAM D. MCGARRY
Prazo de Validade: 20 (vinte) anos contados a partir de 27/03/2014, observadas as condições legais

---

**(11) BR 10 2014 014346-7 B1**

Código 16.1 - Concessão de Patente ou Certificado de Adição de Invenção
(22) 12/06/2014
(43) 15/03/2016
(51) E04G 13/04 (2006.01), E04G 9/05 (2006.01), E04G 9/08 (2006.01), E04B 5/32 (2006.01), E04B 5/18 (2006.01)
(54) PEÇA ACOPLÁVEL PARA MONTAGEM DE FÔRMAS DE CONFORMAÇÃO DE VIGAS EM ESTRUTURAS DE CONCRETO
(73) JOAQUIM ANTÔNIO CARACAS NOGUEIRA (BR/CE)
(72) JOAQUIM ANTÔNIO CARACAS NOGUEIRA
Prazo de Validade: 20 (vinte) anos contados a partir de 12/06/2014, observadas as condições legais

---

**(11) BR 10 2014 017316-1 B1**

Código 16.1 - Concessão de Patente ou Certificado de Adição de Invenção
(22) 14/07/2014
(43) 23/02/2016

(51) A61K 9/51 (2006.01), A61K 47/12 (2006.01), A61K 47/14 (2006.01), A61P 35/00 (2006.01), B82Y 5/00 (2006.01)
(54) PROCESSO DE OBTENÇÃO DE NANOPARTÍCULAS LIPÍDICAS SÓLIDAS, NANOPARTÍCULAS LIPÍDICAS SÓLIDAS E SEU USO
(73) UNIVERSIDADE ESTADUAL PAULISTA JULIO DE MESQUITA FILHO (BR/SP)
(72) ROBERTA BALANSIN RIGON; NAIARA FACHINETTI; MARLUS CHORILLI; PATRÍCIA SEVERINO; MARIA HELENA ANDRADE SANTANA
Prazo de Validade: 20 (vinte) anos contados a partir de 14/07/2014, observadas as condições legais

---

**(11) BR 10 2014 021737-1 B1**

Código 16.1 - Concessão de Patente ou Certificado de Adição de Invenção
(22) 02/09/2014
(43) 07/04/2015
(51) A61F 2/00 (2006.01), A61F 2/04 (2006.01)
(54) SONDA URETRAL PERMANENTE, REMOVÍVEL E AUTOSUSTENTÁVEL
(73) MEDCENTER COMERCIO E ASSISTÊNCIA TÉCNICA LTDA (BR/PE) ; INSTITUTO VILAR EIRELI (BR/PE)
(72) SALVADOR VILAR CORREIA LIMA
Prazo de Validade: 20 (vinte) anos contados a partir de 02/09/2014, observadas as condições legais

---

**(11) BR 10 2014 025184-7 B1**

Código 16.1 - Concessão de Patente ou Certificado de Adição de Invenção
(22) 09/10/2014
(30) 10/10/2013 EP 13188103
(43) 29/09/2015
(51) B66B 7/08 (2006.01), B66B 7/12 (2006.01), B66B 9/00 (2006.01)
(54) CONJUNTO DE TERMINAL DE CABO E UM ELEVADOR
(73) KONE CORPORATION (FI)
(72) PETRI KERE; RAIMO PELTO-HUIKKO
Prazo de Validade: 20 (vinte) anos contados a partir de 09/10/2014, observadas as condições legais

---

**(11) BR 10 2015 000500-8 B1**

Código 16.1 - Concessão de Patente ou Certificado de Adição de Invenção
(22) 09/01/2015
(30) 10/02/2014 US 61/937,881; 24/09/2014 US 14/495,776
(43) 22/09/2015
(51) H04B 5/00 (2006.01)
(54) UNIDADE DE RECEPÇÃO DE ENERGIA SEM FIO, MÉTODO DE MODULAÇÃO DE CARGA EM UM COMPONENTE SEM FIO E UNIDADE DE TRANSMISSÃO DE ENERGIA SEM FIO
(73) INTEL CORPORATION (US)
(72) SHAHAR PORAT; SREENIVAS KASTURI; SIVA RAMAKRISHNAN
Prazo de Validade: 20 (vinte) anos contados a partir de 09/01/2015, observadas

| | |
|---|---|
| | as condições legais |
| **(11) BR 10 2015 000715-9 B1** | Código 16.1 - Concessão de Patente ou Certificado de Adição de Invenção<br>(22) 13/01/2015<br>(30) 17/01/2014 EP 14151551.0<br>(43) 07/06/2016<br>(51) F24F 13/14 (2006.01), F24F 13/02 (2006.01)<br>(54) REGULADOR DE FLUXO VOLUMÉTRICO DE OPERAÇÃO MECÂNICA AUTOMÁTICA<br>(73) TROX GMBH (DE)<br>(72) JANINE KOTLOWSKI; MARTIN ALOFS<br>Prazo de Validade: 20 (vinte) anos contados a partir de 13/01/2015, observadas as condições legais |
| **(11) BR 10 2015 000972-0 B1** | Código 16.1 - Concessão de Patente ou Certificado de Adição de Invenção<br>(22) 15/01/2015<br>(30) 16/01/2014 FR 1450356<br>(43) 22/03/2016<br>(51) G06Q 20/34 (2006.01), G06Q 20/40 (2006.01)<br>(54) MÉTODO DE SEGURANÇA DE UMA TRANSAÇÃO REALIZADA POR CARTÃO DE BANCO<br>(73) COMPAGNIE INDUSTRIELLE ET FINANCIERE D´INGENIERIE "INGENICO" (FR)<br>(72) MICHEL LEGER<br>Prazo de Validade: 20 (vinte) anos contados a partir de 15/01/2015, observadas as condições legais |
| **(11) BR 10 2015 003366-4 B1** | Código 16.1 - Concessão de Patente ou Certificado de Adição de Invenção<br>(22) 13/02/2015<br>(43) 16/08/2016<br>(51) C01B 3/16 (2006.01), B01J 21/06 (2006.01)<br>(54) PROCESSO DE PRODUÇÃO DE HIDROGÊNIO COM COMPÓSITO À BASE DE ÓXIDO METÁLICO DOPADO COM DERIVADO DE CALCOGENOLATO METÁLICO<br>(73) UNIVERSIDADE FEDERAL DE SANTA MARIA (BR/RS)<br>(72) ERNESTO SCHULZ LANG; MELINA DE AZEVEDO MELLO; GERALDO WACHHOLZ GOMES<br>Prazo de Validade: 20 (vinte) anos contados a partir de 13/02/2015, observadas as condições legais |
| **(11) BR 10 2015 006079-3 B1** | Código 16.1 - Concessão de Patente ou Certificado de Adição de Invenção<br>(22) 19/03/2015<br>(43) 09/01/2018 |

(51) E21B 43/36 (2006.01), E21B 43/01 (2006.01)
(54) SISTEMA SUBMARINO INTEGRADO DE PRODUÇÃO DE HIDROCARBONETOS E MÉTODO DE PRODUÇÃO
(73) PETRÓLEO BRASILEIRO S.A. - PETROBRAS (BR/RJ)
(72) ÁLVARO MAIA DA COSTA; ISAIAS QUARESMA MASETTI; HAROLDO JOSÉ SIQUEIRA DA IGREJA; CLAUDIO DOS SANTOS AMARAL; EDGARD POIATE JUNIOR
Prazo de Validade: 20 (vinte) anos contados a partir de 19/03/2015, observadas as condições legais

---

**(11) BR 10 2015 006817-4 B1**

Código 16.1 - Concessão de Patente ou Certificado de Adição de Invenção
(22) 26/03/2015
(30) 28/03/2014 US 61/971,993; 26/06/2014 US 14/316,123; 26/06/2014 US 14/316,403
(43) 15/12/2015
(51) C23C 24/00 (2006.01)
(54) COMPOSIÇÃO DE INIBIÇÃO DE CORROSÃO
(73) GOODRICH CORPORATION (US)
(72) Weilong Zhang; Michael A. Kryzman; Georgios S. Zafiris; Mark R. Jaworowski; Roque Panza-Giosa; Marilea Manzini
Prazo de Validade: 20 (vinte) anos contados a partir de 26/03/2015, observadas as condições legais

---

**(11) BR 10 2015 014548-9 B1**

Código 16.1 - Concessão de Patente ou Certificado de Adição de Invenção
(22) 18/06/2015
(43) 14/03/2017
(51) E21B 47/12 (2006.01), E21B 47/06 (2006.01)
(54) SISTEMA E MÉTODO DE SENSORIAMENTO ÓPTICO DISTRIBUÍDO APLICADO A UM POÇO DE PETRÓLEO SUBMARINO
(73) PETRÓLEO BRASILEIRO S.A. - PETROBRAS (BR/RJ)
(72) MANOEL FELICIANO DA SILVA JUNIOR; MARCELO MARTINS DEFILIPPO SOARES
Prazo de Validade: 20 (vinte) anos contados a partir de 18/06/2015, observadas as condições legais

---

**(11) BR 10 2015 019898-1 B1**

Código 16.1 - Concessão de Patente ou Certificado de Adição de Invenção
(22) 19/08/2015
(30) 20/08/2014 US 14/463,988
(43) 28/06/2016
(51) G05B 19/401 (2006.01), G01K 5/48 (2006.01), G05B 19/404 (2006.01), B23Q 17/09 (2006.01)
(54) MÉTODO DE CARACTERIZAÇÃO DE CRESCIMENTO TÉRMICO DE MÁQUINAS CNC E MEIO DE ARMAZENAMENTO NÃO TRANSITÓRIO LEGÍVEL POR COMPUTADOR

(73) FORD GLOBAL TECHNOLOGIES, LLC. (US)
(72) CHANDRA SEKHAR JALLURI; DAVID NORMAN DILLEY; TREVOR LEROI HILL; AMANDO JOSE SEBASTIAN; MARK GODERIS
Prazo de Validade: 20 (vinte) anos contados a partir de 19/08/2015, observadas as condições legais

---

**(11) BR 10 2015 025668-0 B1**

Código 16.1 - Concessão de Patente ou Certificado de Adição de Invenção
(22) 08/10/2015
(43) 05/12/2017
(51) A61B 5/103 (2006.01), A61B 5/00 (2006.01), A61H 23/02 (2006.01)
(54) DISPOSITIVO CONTENDO SISTEMA ELETRÔNICO E PALMILHA, PARA INDUÇÃO DE SIMETRIA NA DISTRIBUIÇÃO DO SUPORTE DE PESO ENTRE OS PÉS
(73) FUNDAÇÃO UNIVERSIDADE DE BRASÍLIA (BR/DF)
(72) EMERSON FACHIN MARTINS; MONIKE BARROS CAMARGOS; ANTÔNIO PADILHA LANARI BÓ; ANA CAROLINA CARDOSO DE SOUSA; PEDRO HENRIQUE GONÇALVES INAZAWA
Prazo de Validade: 20 (vinte) anos contados a partir de 08/10/2015, observadas as condições legais

---

**(11) BR 10 2015 028083-1 B1**

Código 16.1 - Concessão de Patente ou Certificado de Adição de Invenção
(22) 06/11/2015
(30) 25/11/2014 US 14/552,986
(43) 31/05/2016
(51) F04B 17/00 (2006.01), F02C 7/32 (2006.01)
(54) SISTEMA DE DESPRESSURIZAÇÃO DE BOMBA ACIONADA POR MOTOR AUTOMÁTICO
(73) THE BOEING COMPANY (US)
(72) Thomas Michael Wilson; Thomas Raymond Hasenoehrl; Edmond C. Chin; Mark William Lesyna
Prazo de Validade: 20 (vinte) anos contados a partir de 06/11/2015, observadas as condições legais

---

**(11) BR 10 2015 028525-6 B1**

Código 16.1 - Concessão de Patente ou Certificado de Adição de Invenção
(22) 13/11/2015
(43) 12/12/2017
(51) D21F 13/00 (2006.01), D21J 1/00 (2006.01)
(54) APERFEIÇOAMENTOS INTRODUZIDOS EM PROCESSO DE PREPARAÇÃO DE AGLOMERADO DE PAPEL E PAPELÃO REVESTIDO PARA OBTENÇÃO DE PRODUTOS DIVERSOS
(73) CARLOS ALBERTO LEIMIG (BR/SP)
(72) CARLOS ALBERTO LEIMIG
Prazo de Validade: 20 (vinte) anos contados a partir de 13/11/2015, observadas

| | |
|---|---|
| | as condições legais |
| **(11) BR 10 2015 029819-6 B1** | Código 16.1 - Concessão de Patente ou Certificado de Adição de Invenção<br>(22) 27/11/2015<br>(43) 27/03/2018<br>(51) G01F 15/14 (2006.01), G01F 15/18 (2006.01), G01F 13/00 (2006.01)<br>(54) CAIXA PARA LIGAÇÃO DE ÁGUA<br>(73) ALEIXO DE MATOS SILVA (BR/SP)<br>(72) ALEIXO DE MATOS SILVA<br>Prazo de Validade: 20 (vinte) anos contados a partir de 27/11/2015, observadas as condições legais |
| **(11) BR 10 2015 031863-4 B1** | Código 16.1 - Concessão de Patente ou Certificado de Adição de Invenção<br>(22) 18/12/2015<br>(30) 19/12/2014 JP 2014-257147<br>(43) 04/10/2016<br>(51) B60R 13/06 (2006.01)<br>(54) TIRA DE VEDAÇÃO PARA PORTA DE VEÍCULO<br>(73) MITSUBISHI JIDOSHA KOGYO KABUSHIKI KAISHA (JP)<br>(72) KEITA YOSHINAGA; HIDETAKA INAGAKI; MASATO HAYASHI; TAKESHI NISHIMURA<br>Prazo de Validade: 20 (vinte) anos contados a partir de 18/12/2015, observadas as condições legais |
| **(11) BR 10 2015 032650-5 B1** | Código 16.1 - Concessão de Patente ou Certificado de Adição de Invenção<br>(22) 28/12/2015<br>(30) 21/01/2015 JP 2015-009340<br>(43) 04/10/2016<br>(51) F01N 3/20 (2006.01), F02D 37/02 (2006.01), F02D 41/00 (2006.01), F02D 41/02 (2006.01), F02D 41/06 (2006.01), F02D 41/08 (2006.01), F02D 41/30 (2006.01), F02P 5/04 (2006.01)<br>(54) APARELHO DE CONTROLE PARA MOTOR DE COMBUSTÃO INTERNA DE IGNIÇÃO POR FAÍSCA<br>(73) TOYOTA JIDOSHA KABUSHIKI KAISHA (JP)<br>(72) KEISUKE HAYASHI; MASAHIRO OZEKI<br>Prazo de Validade: 20 (vinte) anos contados a partir de 28/12/2015, observadas as condições legais |
| **(11) BR 10 2016 001969-9 B1** | Código 16.1 - Concessão de Patente ou Certificado de Adição de Invenção<br>(22) 28/01/2016<br>(30) 28/01/2015 EP 15152955.9<br>(43) 17/12/2019<br>(51) F16D 65/14 (2006.01) |

(54) FREIO A DISCO E APOIO PARA UMA PASTILHA DO FREIO
(73) MERITOR HEAVY VEHICLE BRAKING SYSTEMS (UK) LIMITED (GB)
(72) SEAN CLEARY; NEIL SHARRATT
Prazo de Validade: 20 (vinte) anos contados a partir de 28/01/2016, observadas as condições legais

---

**(11) BR 10 2016 002451-0 B1**

Código 16.1 - Concessão de Patente ou Certificado de Adição de Invenção
(22) 03/02/2016
(43) 08/08/2017
(51) C10L 1/00 (2006.01), C10L 1/12 (2006.01)
(54) PONTOS QUÂNTICOS DE CDSE MARCADORES DE DIESEL
(73) UNIVERSIDADE FEDERAL DE PERNAMBUCO (BR/PE)
(72) AQUILES SILVA DO NASCIMENTO; MARIA GORETI CARVALHO PEREIRA; ADRIANA FONTES; ELISA SOARES LEITE; LUIZ STRAGEVITCH; FLORIVAL RODRIGUES DE CARVALHO; BEATE SAEGESSER SANTOS
Prazo de Validade: 20 (vinte) anos contados a partir de 03/02/2016, observadas as condições legais

---

**(11) BR 10 2016 003934-7 B1**

Código 16.1 - Concessão de Patente ou Certificado de Adição de Invenção
(22) 23/02/2016
(30) 10/04/2015 IN 1516/MUM/2015
(43) 11/10/2016
(51) G06N 3/04 (2006.01), G06N 3/08 (2006.01), G06N 3/10 (2006.01)
(54) SISTEMA E MÉTODO DE DETECÇÃO DE ANOMALIA
(73) TATA CONSULTANCY SERVICES LIMITED (IN)
(72) PANKAJ MALHOTRA; LOVEKESH VIG; GAUTAM SHROFF; PUNEET AGARWAL
Prazo de Validade: 20 (vinte) anos contados a partir de 23/02/2016, observadas as condições legais

---

**(11) BR 10 2016 004486-3 B1**

Código 16.1 - Concessão de Patente ou Certificado de Adição de Invenção
(22) 29/02/2016
(43) 05/09/2017
(51) C01G 7/00 (2006.01), B82B 3/00 (2006.01), B82B 1/00 (2006.01)
(54) SÍNTESE DE NANOPARTÍCULAS METÁLICAS MODULADAS POR CISTEINIL PEPTÍDEOS SINTÉTICOS E PRODUTOS OBTIDOS
(73) FUNDAÇÃO UNIVERSIDADE FEDERAL DO ABC- UFABC (BR/SP)
(72) ISELI LOURENÇO NANTES; ARYANE TOFANELLO DE SOUZA
Prazo de Validade: 20 (vinte) anos contados a partir de 29/02/2016, observadas as condições legais

---

**(11) BR 10 2016 004755-2 B1**

Código 16.1 - Concessão de Patente ou Certificado de Adição de Invenção
(22) 03/03/2016

(30) 06/03/2015 FR 15/51904
(43) 06/09/2016
(51) G01R 31/28 (2006.01), G01R 31/317 (2006.01)
(54) DISPOSITIVO DE TESTE DE CIRCUITOS INTEGRADOS SOBRE UMA PASTILHA DE SILÍCIO, CIRCUITO INTEGRADO E MÉTODOS DE TESTES
(73) STARCHIP (FR)
(72) CYRILLE LAMBERT; SÉBASTIEN BAYON; ALEXANDRE CROGUENNEC
Prazo de Validade: 20 (vinte) anos contados a partir de 03/03/2016, observadas as condições legais

---

**(11) BR 10 2016 008601-9 B1**

Código 16.1 - Concessão de Patente ou Certificado de Adição de Invenção
(22) 18/04/2016
(30) 31/08/2015 US 14/841677
(43) 07/03/2017
(51) F15B 21/04 (2006.01), F04C 14/00 (2006.01)
(54) MÉTODOS PARA CONTROLAR A TEMPERATURA DO FLUIDO EM UM SISTEMA HIDRÁULICO E UM SISTEMA HIDRÁULICO DE UMA MÁQUINA DE TRABALHO, E, MÁQUINA DE TRABALHO
(73) DEERE & COMPANY (US)
(72) AARON R. KENKEL; ANN M. GROMMES
Prazo de Validade: 20 (vinte) anos contados a partir de 18/04/2016, observadas as condições legais

---

**(11) BR 10 2016 010161-1 B1**

Código 16.1 - Concessão de Patente ou Certificado de Adição de Invenção
(22) 05/05/2016
(43) 07/11/2017
(51) A61F 2/28 (2006.01), B29C 43/18 (2006.01), B29C 65/44 (2006.01), B29K 103/00 (2006.01)
(54) PROCESSO DE FABRICAÇÃO DE PRÓTESE TRANSTIBIAL UTILIZANDO UM COMPÓSITO POLIMÉRICO À BASE DE BAMBU E PRODUTO OBTIDO
(73) UNIVERSIDADE ESTADUAL PAULISTA JULIO DE MESQUITA FILHO (BR/SP)
(72) JOÃO VICTOR GOMES DOS SANTOS; MARCO ANTONIO DOS REIS PEREIRA; TOMÁS QUEIROZ FERREIRA BARATA
Prazo de Validade: 20 (vinte) anos contados a partir de 05/05/2016, observadas as condições legais

---

**(11) BR 10 2016 010196-4 B1**

Código 16.1 - Concessão de Patente ou Certificado de Adição de Invenção
(22) 05/05/2016
(30) 06/05/2015 EP 151666294
(43) 16/11/2016
(51) E01C 19/48 (2006.01)
(54) MÁQUINA DE CONSTRUÇÃO, E MÉTODO DE DESLOCAMENTO DE

UMA PORTA TRASEIRA MÓVEL DE UM CAMINHÃO
(73) JOSEPH VÖGELE AG (DE)
(72) STEFFEN FICKEISEN; TOBIAS ELSER
Prazo de Validade: 20 (vinte) anos contados a partir de 05/05/2016, observadas as condições legais

---

**(11) BR 10 2016 013601-6 B1**

Código 16.1 - Concessão de Patente ou Certificado de Adição de Invenção
(22) 13/06/2016
(30) 12/08/2015 US 14/824,220
(43) 14/02/2017
(51) H01R 43/20 (2006.01)
(54) APARELHO PARA INSTALAR PELO MENOS UM CONTATO ELÉTRICO EM UM INVÓLUCRO DO CONECTOR E MÉTODO DE INSTALAÇÃO DE UM CONTATO ELÉTRICO EM UMA TOMADA DE UM INVÓLUCRO DO CONECTOR
(73) THE BOEING COMPANY (US)
(72) DAVID S. WRIGHT
Prazo de Validade: 20 (vinte) anos contados a partir de 13/06/2016, observadas as condições legais

---

**(11) BR 10 2016 013662-8 B1**

Código 16.1 - Concessão de Patente ou Certificado de Adição de Invenção
(22) 14/06/2016
(30) 03/08/2015 US 14/816,818
(43) 07/02/2017
(51) F15B 21/04 (2006.01), F15B 11/18 (2006.01)
(54) Sistema de gerenciamento térmico hidráulico de aeronave e método para fazer um sistema de gerenciamento térmico hidráulico de aeronave
(73) THE BOEING COMPANY (US)
(72) JIANMIN LIAO
Prazo de Validade: 20 (vinte) anos contados a partir de 14/06/2016, observadas as condições legais

---

**(11) BR 10 2016 018227-1 B1**

Código 16.1 - Concessão de Patente ou Certificado de Adição de Invenção
(22) 08/08/2016
(43) 06/03/2018
(51) B62J 7/04 (2006.01), B62J 9/00 (2006.01)
(54) PLATAFORMA TRANSPORTADORA DE BAGAGENS MULTIFUNCIONAL
(73) TÉRCIO CAPARRÓS DE PAIVA (BR/SP)
(72) TÉRCIO CAPARRÓS DE PAIVA
Prazo de Validade: 20 (vinte) anos contados a partir de 08/08/2016, observadas as condições legais

---

**(11) BR 10 2016 020205-1 B1**

Código 16.1 - Concessão de Patente ou Certificado de Adição de Invenção

(22) 31/08/2016
(30) 25/05/2016 TW 105116210
(43) 12/12/2017
(51) F04D 29/42 (2006.01), F04D 29/66 (2006.01), F04D 13/06 (2006.01)
(54) BOMBA
(73) WALRUS PUMP CO., LTD (TW)
(72) SHOU-HSIUNG HUANG
Prazo de Validade: 20 (vinte) anos contados a partir de 31/08/2016, observadas as condições legais

---

**(11) BR 10 2016 020206-0 B1**

Código 16.1 - Concessão de Patente ou Certificado de Adição de Invenção
(22) 31/08/2016
(30) 02/10/2015 US 14/873,990
(43) 25/04/2017
(51) B64G 1/64 (2006.01), B64G 1/22 (2006.01), B64G 1/10 (2006.01)
(54) MÉTODO, SISTEMA E APARELHO PARA FIXAR DE FORMA REMOVÍVEL PELO MENOS UMA NAVE ESPACIAL A UM ANEL DE FIXAÇÃO DE CARGA ÚTIL
(73) THE BOEING COMPANY (US)
(72) TIMOTHY SCOTT COOK; ROBERT BRUCE FRIEND
Prazo de Validade: 20 (vinte) anos contados a partir de 31/08/2016, observadas as condições legais

---

**(11) BR 10 2016 020235-3 B1**

Código 16.1 - Concessão de Patente ou Certificado de Adição de Invenção
(22) 01/09/2016
(30) 09/10/2015 EP 15 189 152.0
(43) 18/04/2017
(51) C09D 5/10 (2006.01), C09D 183/04 (2006.01)
(54) Composição de revestimento anticorrosivo, método para revestir um substrato metálico e substrato metálico revestido
(73) EWALD DÖRKEN AG (DE)
(72) MARCEL ROTH; VANESSA KURZE; MARCUS LÄMMER; SANDRA BÖHM; VERENA GROSSMANN; GERHARD REUSMANN
Prazo de Validade: 20 (vinte) anos contados a partir de 01/09/2016, observadas as condições legais

---

**(11) BR 10 2016 022313-0 B1**

Código 16.1 - Concessão de Patente ou Certificado de Adição de Invenção
(22) 27/09/2016
(43) 02/05/2018
(51) C07K 14/435 (2006.01), A61K 39/35 (2006.01), A61P 37/08 (2006.01), C12N 15/62 (2006.01)
(54) PROCESSO DE PRODUÇÃO DE UM ANTÍGENO RECOMBINANTE HIPOALERGÊNICO PARA O USO PROFILÁTICO E TRATAMENTO DAS DOENÇAS ALÉRGICAS CAUSADAS PELO ÁCARO DA POEIRA BLOMIA

| | |
|---|---|
| | TROPICAIS, ANTÍGENO, FORMULAÇÕES CONTENDO O ANTÍGENO<br>(73) UNIVERSIDADE FEDERAL DA BAHIA (BR/BA)<br>(72) NEUZA MARIA ALCÂNTARA NEVES; JUAN RICARDO URREGO ALVAREZ; EDUARDO SANTOS DA SILVA; LUIS GUSTAVO CARVALHO PACHECO; CARINA DA SILVA PINHEIRO<br>Prazo de Validade: 20 (vinte) anos contados a partir de 27/09/2016, observadas as condições legais |
| **(11) BR 10 2016 023870-6 B1** | Código 16.1 - Concessão de Patente ou Certificado de Adição de Invenção<br>(22) 13/10/2016<br>(30) 15/10/2015 GB 1518253.8<br>(43) 21/11/2017<br>(51) E02F 3/36 (2006.01)<br>(54) ENGATE RÁPIDO<br>(73) J.C. BAMFORD EXCAVATORS LIMITED (GB)<br>(72) STEPHEN ACKERMANN; PAUL BIGONEY; CHRISTOPHER NIERENHAUSEN; DOUG MCILWAIN; KEN WALTON<br>Prazo de Validade: 20 (vinte) anos contados a partir de 13/10/2016, observadas as condições legais |
| **(11) BR 10 2016 023871-4 B1** | Código 16.1 - Concessão de Patente ou Certificado de Adição de Invenção<br>(22) 13/10/2016<br>(30) 15/10/2015 GB 1518265.2<br>(43) 06/03/2018<br>(51) E02F 9/26 (2006.01)<br>(54) MÉTODO PARA PROVER UM ALERTA E VEÍCULO DE TRABALHO CONFIGURADO PARA EXECUTAR UMA OPERAÇÃO DE ESCAVAÇÃO<br>(73) J.C. BAMFORD EXCAVATORS LIMITED (GB)<br>(72) MICHAEL MCKEE; ADEYOSOLA SODEINDE; MATT COOK<br>Prazo de Validade: 20 (vinte) anos contados a partir de 13/10/2016, observadas as condições legais |
| **(11) BR 10 2016 024848-5 B1** | Código 16.1 - Concessão de Patente ou Certificado de Adição de Invenção<br>(22) 25/10/2016<br>(30) 27/10/2015 JP 2015-211075<br>(43) 02/05/2017<br>(51) B60W 10/24 (2006.01)<br>(54) VEÍCULO HÍBRIDO<br>(73) TOYOTA JIDOSHA KABUSHIKI KAISHA (JP)<br>(72) YU SHIMIZU; TAKASHI ANDO; TAKESHI KISHIMOTO; MASAYA AMANO<br>Prazo de Validade: 20 (vinte) anos contados a partir de 25/10/2016, observadas as condições legais |

**(11) BR 10 2016 028508-9 B1**

Código 16.1 - Concessão de Patente ou Certificado de Adição de Invenção
(22) 05/12/2016
(43) 19/06/2018
(51) B01J 19/00 (2006.01), C07C 67/02 (2006.01), C10L 1/02 (2006.01)
(54) MICRORREATOR, USO DO MICRORREATOR, PROCESSO MICROFLUÍDICO DE SÍNTESE DE BIODIESEL E BIODIESEL ASSIM OBTIDO
(73) UNIVERSIDADE ESTADUAL DE CAMPINAS - UNICAMP (BR/SP)
(72) HARRSON SILVA SANTANA; OSVALDIR PEREIRA TARANTO
Prazo de Validade: 20 (vinte) anos contados a partir de 05/12/2016, observadas as condições legais

**(11) BR 10 2016 029537-8 B1**

Código 16.1 - Concessão de Patente ou Certificado de Adição de Invenção
(22) 15/12/2016
(30) 14/01/2016 US 14/995,561
(43) 29/08/2017
(51) B64C 25/62 (2006.01), B64D 9/00 (2006.01)
(54) MONTAGEM DE ESCORA DE ESTABILIZANTE DE AERONAVE DE AUTOALINHAMENTO RETRÁTIL E AERONAVE QUE INCLUI A MESMA
(73) EMBRAER S.A. (BR/SP)
(72) CARLOS ROGULSKI FILHO; CLAUDIO DE MARTINO; MARIO TADEU CREMA; ANDREAS MICHAEL ECKERT
Prazo de Validade: 20 (vinte) anos contados a partir de 15/12/2016, observadas as condições legais

**(11) BR 10 2016 029615-3 B1**

Código 16.1 - Concessão de Patente ou Certificado de Adição de Invenção
(22) 16/12/2016
(30) 18/12/2015 IN 6766/CHE/2015
(43) 29/08/2017
(51) B60S 1/54 (2006.01), B60S 1/08 (2006.01), B64F 5/30 (2006.01)
(54) SISTEMA LIMPADOR DE PARA-BRISA PARA UMA AERONAVE, E, MÉTODO PARA OPERAR UM SISTEMA LIMPADOR DE PARA-BRISA
(73) GOODRICH AEROSPACE SERVICES PRIVATE LIMITED (IN)
(72) SANTYAR SRIVATSA; GURU PRASAD MAHAPATRA
Prazo de Validade: 20 (vinte) anos contados a partir de 16/12/2016, observadas as condições legais

**(11) BR 10 2016 029631-5 B1**

Código 16.1 - Concessão de Patente ou Certificado de Adição de Invenção
(22) 16/12/2016
(43) 17/07/2018
(51) B01J 29/076 (2006.01), B01J 29/16 (2006.01), B01J 29/26 (2006.01), B01J 29/58 (2006.01), B01J 29/69 (2006.01), B01J 29/78 (2006.01)
(54) CATALISADOR BIFUNCIONAL PARA REAÇÃO DIRETA DO GLICEROL AO ÁCIDO ACRÍLICO E PROCESSO DE PRODUÇÃO DO ÁCIDO ACRÍLICO
(73) UNIVERSIDADE FEDERAL DA BAHIA (BR/BA)

(72) ARTUR JOSE SANTOS MASCARENHAS; HELOYSA ANDRADE; ALEX ANTONIO CONCEIÇÃO SANTIAGO; MAURICIO SANTOS; THAMYRIS SILVA
Prazo de Validade: 20 (vinte) anos contados a partir de 16/12/2016, observadas as condições legais

---

**(11) BR 10 2016 030139-4 B1**

Código 16.1 - Concessão de Patente ou Certificado de Adição de Invenção
(22) 21/12/2016
(43) 25/09/2018
(51) F21S 10/00 (2006.01), F21S 8/00 (2006.01), F21V 33/00 (2006.01), F21W 131/20 (2006.01), F21Y 109/00 (2006.01), F21Y 115/10 (2006.01)
(54) MÓDULO DE ILUMINAÇÃO CONTROLADA PARA CULTIVO DE MICRORGANISMOS FOTOATIVOS EM MESAS AGITADORAS
(73) UNIVERSIDADE FEDERAL DO PARANÁ (BR/PR)
(72) CARLOS RICARDO SOCCOL; JÚLIO CÉSAR DE CARVALHO
Prazo de Validade: 20 (vinte) anos contados a partir de 21/12/2016, observadas as condições legais

---

**(11) BR 10 2016 030675-2 B1**

Código 16.1 - Concessão de Patente ou Certificado de Adição de Invenção
(22) 27/12/2016
(30) 28/12/2015 FI 20156012
(43) 04/07/2017
(51) B65B 11/00 (2006.01), D21F 11/14 (2006.01)
(54) MÉTODO PARA PRODUZIR FARDOS DE POLPA, E, ARRANJO PARACONTROLAR O PERFIL DE PESO DE FARDO EM UMA MÁQUINA DESECAGEM DE POLPA
(73) VALMET TECHNOLOGIES, INC. (FI)
(72) MARKKU VILJANEN; TEEMU MITIKKA
Prazo de Validade: 20 (vinte) anos contados a partir de 27/12/2016, observadas as condições legais

---

**(11) BR 10 2017 008542-2 B1**

Código 16.1 - Concessão de Patente ou Certificado de Adição de Invenção
(22) 25/04/2017
(30) 29/04/2016 EP 16167804.0
(43) 07/11/2017
(51) D04H 3/033 (2006.01), D04H 3/005 (2006.01)
(54) DISPOSITIVO E MÉTODO PARA A PRODUÇÃO DE NÃO TECIDOS DE FILAMENTOS CONTÍNUOS
(73) THE PROCTER & GAMBLE COMPANY (US)
(72) SEBASTIAN SOMMER; TOBIAS WAGNER; GEROLD LINKE
Prazo de Validade: 20 (vinte) anos contados a partir de 25/04/2017, observadas as condições legais

---

**(11) BR 10 2017 009446-4 B1**

Código 16.1 - Concessão de Patente ou Certificado de Adição de Invenção

(22) 04/05/2017
(43) 21/11/2018
(51) A01K 13/00 (2006.01), A61D 9/00 (2006.01)
(54) ROUPA VETERINÁRIA PÓS-CIRÚRGICA COM GOLA PARA SISTEMA DE ALÍVIO DE PRESSÃO JUNTO AO PESCOÇO, DORSO E ABDOME, DURANTE MOVIMENTAÇÃO DO ANIMAL
(73) ALEXANDRE GARRIDO DE FREITAS ALEGRE (BR/SP)
(72) ALEXANDRE GARRIDO DE FREITAS ALEGRE
Prazo de Validade: 20 (vinte) anos contados a partir de 04/05/2017, observadas as condições legais

---

**(11) BR 10 2017 011161-0 B1**

Código 16.1 - Concessão de Patente ou Certificado de Adição de Invenção
(22) 26/05/2017
(30) 27/05/2016 GB 1609381.7
(43) 12/12/2017
(51) F16B 2/10 (2006.01)
(54) ARTICULAÇÃO MECÂNICA
(73) ULTRA ELECTRONICS LIMITED (GB)
(72) PHIL KEEN
Prazo de Validade: 20 (vinte) anos contados a partir de 26/05/2017, observadas as condições legais

---

**(11) BR 10 2017 011408-2 B1**

Código 16.1 - Concessão de Patente ou Certificado de Adição de Invenção
(22) 30/05/2017
(30) 10/08/2016 US 15/233606
(43) 27/02/2018
(51) G09F 7/18 (2006.01), G09F 7/02 (2006.01), B64D 11/04 (2006.01)
(54) SISTEMA DE PLACAR RETRÁTIL PARA BAIAS DE ARMAZENAMENTO DE CARRINHO DE GALÉ, GALÉ DEAERONAVE, E, MÉTODO PARA EXIBIR E RETRAIR UM PLACAR EM UMA BAIA DE ARMAZENAMENTO DE CARRINHO DE GALÉ
(73) THE BOEING COMPANY (US)
(72) CHRISTOPHER B. SINGLETON; JOSHUA Y. LEE; EMMANUEL A. GARCIA
Prazo de Validade: 20 (vinte) anos contados a partir de 30/05/2017, observadas as condições legais

---

**(11) BR 10 2017 015090-9 B1**

Código 16.1 - Concessão de Patente ou Certificado de Adição de Invenção
(22) 13/07/2017
(43) 29/01/2019
(51) B05B 15/00 (2006.01), B08B 3/02 (2006.01)
(54) DISPOSITIVO DE ACIONAMENTO REMOTO PARA CONTROLE DA PRESSÃOINTERNA DE HIDROLAVADORAS ELÉTRICAS
(73) MÁQUINAS AGRÍCOLAS JACTO S/A. (BR/SP)

| | |
|---|---|
| | (72) ANTONIO LUIZ FRANCISCO<br>Prazo de Validade: 20 (vinte) anos contados a partir de 13/07/2017, observadas as condições legais |
| **(11) BR 10 2017 017653-3 B1** | Código 16.1 - Concessão de Patente ou Certificado de Adição de Invenção<br>(22) 17/08/2017<br>(30) 19/08/2016 GB 1614192.1<br>(43) 20/03/2018<br>(51) F16C 33/20 (2006.01), F16C 33/12 (2006.01), B32B 27/08 (2006.01)<br>(54) COMPONENTE DESLIZANTE E MÉTODO<br>(73) MAHLE INTERNATIONAL GMBH (DE) ; MAHLE ENGINE SYSTEMS UK LIMITED (GB) ; MAHLE COMPOSANTS MOTEUR FRANCE SAS (FR)<br>(72) OLIVIER BEAUREPAIRE; KAYLEIGH MCEWAN<br>Prazo de Validade: 20 (vinte) anos contados a partir de 17/08/2017, observadas as condições legais |
| **(11) BR 10 2017 022822-3 B1** | Código 16.1 - Concessão de Patente ou Certificado de Adição de Invenção<br>(22) 23/10/2017<br>(43) 07/05/2019<br>(51) A61C 13/00 (2006.01), A61C 13/08 (2006.01), A61C 9/00 (2006.01)<br>(54) MÉTODO DE SELEÇÃO DENTÁRIA E DETERMINAÇÃO DO SORRISO BASEADO NO TAMANHO, FORMA, ALINHAMENTO E ARRANJO DOS DENTES<br>(73) RUY TEICHERT FILHO (BR/RS)<br>(72) RUY TEICHERT FILHO<br>Prazo de Validade: 20 (vinte) anos contados a partir de 23/10/2017, observadas as condições legais |
| **(11) BR 10 2017 025881-5 B1** | Código 16.1 - Concessão de Patente ou Certificado de Adição de Invenção<br>(22) 30/11/2017<br>(30) 30/11/2016 US 15/365,461<br>(43) 30/10/2018<br>(51) B05B 3/04 (2006.01), B05B 3/06 (2006.01), B05B 3/00 (2006.01), B05B 15/74 (2006.01)<br>(54) ASPERSOR COM COMPONENTES MODULARES E DEFLETOR DE RESSALTO<br>(73) NELSON IRRIGATION CORPORATION (US)<br>(72) STEVEN E. CRAWFORD; CRAIG B. NELSON<br>Prazo de Validade: 20 (vinte) anos contados a partir de 30/11/2017, observadas as condições legais |
| **(11) BR 10 2017 027240-0 B1** | Código 16.1 - Concessão de Patente ou Certificado de Adição de Invenção<br>(22) 18/12/2017 |

(43) 02/07/2019
(51) A01D 51/00 (2006.01)
(54) RECOLHEDORA DE NOZES
(73) INDÚSTRIAS REUNIDAS COLOMBO LTDA (BR/SP)
(72) HUGO MATSUO; OSWALDO ARGEU LEITE
Prazo de Validade: 20 (vinte) anos contados a partir de 18/12/2017, observadas as condições legais

---

**(11) BR 10 2017 027892-1 B1**

Código 16.1 - Concessão de Patente ou Certificado de Adição de Invenção
(22) 22/12/2017
(30) 22/12/2016 US 62/437,796; 21/11/2017 US 15/819,525
(43) 17/07/2018
(51) F16K 27/02 (2006.01), F16K 11/044 (2006.01), F16K 31/06 (2006.01), F16K 31/42 (2006.01)
(54) VÁLVULA COM LATA AJUSTÁVEL DE DUAS PEÇAS COM PEÇA DE POLO INTEGRAL
(73) MAC VALVES, INC. (US)
(72) MICHAEL JAMISON
Prazo de Validade: 20 (vinte) anos contados a partir de 22/12/2017, observadas as condições legais

---

**(11) BR 10 2018 070765-5 B1**

Código 16.1 - Concessão de Patente ou Certificado de Adição de Invenção
(22) 09/10/2018
(43) 28/04/2020
(51) A47B 47/00 (2006.01)
(54) SISTEMAS DE MONTAGEM APLICADA A ARMÁRIOS COM PES.
(73) ITATIAIA MÓVEIS S/A (BR/MG)
(72) VICTOR PENNA COSTA
Prazo de Validade: 20 (vinte) anos contados a partir de 09/10/2018, observadas as condições legais

---

**(11) BR 10 2018 072112-7 B1**

Código 16.1 - Concessão de Patente ou Certificado de Adição de Invenção
(22) 26/10/2018
(43) 05/05/2020
(51) A61C 7/10 (2006.01)
(54) APARELHO ORTODÔNTICO
(73) ELCY PINTO DE ARRUDA (BR/PR)
(72) ELCY PINTO DE ARRUDA
Prazo de Validade: 20 (vinte) anos contados a partir de 26/10/2018, observadas as condições legais

---

**(11) BR 10 2018 072398-7 B1**

Código 16.1 - Concessão de Patente ou Certificado de Adição de Invenção
(22) 30/10/2018

(43) 26/05/2020
(51) A47C 17/32 (2006.01)
(54) DISPOSIÇÃO CONSTRUTIVA APLICADA À POLTRONA/CAMA MODULAR
(73) MATTHIEU SAMUEL HALBRONN (BR/SP)
(72) MATTHIEU SAMUEL HALBRONN
Prazo de Validade: 20 (vinte) anos contados a partir de 30/10/2018, observadas as condições legais

---

**(11) BR 10 2018 072447-9 B1**

Código 16.1 - Concessão de Patente ou Certificado de Adição de Invenção
(22) 31/10/2018
(43) 26/05/2020
(51) C02F 9/00 (2006.01), C02F 3/28 (2006.01), C02F 1/76 (2006.01), C02F 101/30 (2006.01)
(54) BIODIGESTOR COM TRATAMENTO TERCIÁRIO
(73) ANTÔNIO CARLOS TORRES (BR/ES)
(72) ANTÔNIO CARLOS TORRES
Prazo de Validade: 20 (vinte) anos contados a partir de 31/10/2018, observadas as condições legais

---

**(11) BR 10 2018 074652-9 B1**

Código 16.1 - Concessão de Patente ou Certificado de Adição de Invenção
(22) 29/11/2018
(43) 09/06/2020
(51) A61C 5/40 (2006.01), A61C 8/00 (2006.01)
(54) DISPOSITIVO DE ISOLAMENTO PARA TRATAMENTO CIRÚRGICO DE IMPLANTES COM PERI-IMPLANTITE
(73) SOCIEDADE MINEIRA DE CULTURA (BR/MG)
(72) DANILO VIEGAS DA COSTA; CLAYSSON BRUNO SANTOS VIMIEIRO; GABRIEL MARIZ BORGES DA CRUZ; HIGOR MENEZES CANDIDO
Prazo de Validade: 20 (vinte) anos contados a partir de 29/11/2018, observadas as condições legais

---

**(11) BR 10 2018 075430-0 B1**

Código 16.1 - Concessão de Patente ou Certificado de Adição de Invenção
(22) 07/12/2018
(43) 16/06/2020
(51) F24C 7/00 (2006.01), A61J 1/06 (2006.01)
(54) DISPOSIÇÃO TÉCNICA E CONSTRUTIVA INTRODUZIDA EM CAIXA TERMOSTÁTICA PARA AQUECIMENTO DE ANESTÉSICOS LOCAIS
(73) MARIA CELIA BARBOSA FABRICIO DE MELO (BR/PR) ; CELSO FABRICIO DE MELO JUNIOR (BR/PR)
(72) MARIA CELIA BARBOSA FABRICIO DE MELO; CELSO FABRICIO DE MELO JUNIOR
Prazo de Validade: 20 (vinte) anos contados a partir de 07/12/2018, observadas

| | |
|---|---|
| | as condições legais |
| **(11) BR 10 2019 009776-0 B1** | Código 16.1 - Concessão de Patente ou Certificado de Adição de Invenção<br>(22) 14/05/2019<br>(30) 14/06/2018 US 16/008,358<br>(43) 07/01/2020<br>(51) B23K 26/03 (2006.01)<br>(54) MÉTODO PARA DETECÇÃO E DETERMINAÇÃO DE UMA LOCALIZAÇÃO DE UMA CONDIÇÃO DE SUPERAQUECIMENTO AO LONGO DE UMA FIBRA ÓPTICA, MÉTODO PARA IDENTIFICAÇÃO DE UM SINAL DE RESPOSTA DE PULSO ANÔMALO DE UM SISTEMA DE DETECÇÃO ÓPTICA, E, SISTEMA DE DETECÇÃOÓPTICA<br>(73) KIDDE TECHNOLOGIES, INC. (US)<br>(72) LEI LIU; MARK SHERWOOD MILLER<br>Prazo de Validade: 20 (vinte) anos contados a partir de 14/05/2019, observadas as condições legais |
| **(11) BR 10 2019 009807-4 B1** | Código 16.1 - Concessão de Patente ou Certificado de Adição de Invenção<br>(22) 14/05/2019<br>(30) 15/05/2018 US 15/979.739<br>(43) 19/11/2019<br>(51) A01M 7/00 (2006.01)<br>(54) MÉTODO PARA CONTROLAR A OPERAÇÃO DE ASPERSOR AGRÍCOLA, SISTEMA PARA CONTROLAR A OPERAÇÃO DE ASPERSORES AGRÍCOLAS, E ASPERSOR AGRÍCOLA<br>(73) CNH INDUSTRIAL AMERICA LLC (US)<br>(72) KEVIN M. SMITH; TREVOR STANHOPE<br>Prazo de Validade: 20 (vinte) anos contados a partir de 14/05/2019, observadas as condições legais |
| **(11) BR 10 2019 014935-3 B1** | Código 16.1 - Concessão de Patente ou Certificado de Adição de Invenção<br>(22) 19/07/2019<br>(43) 24/12/2019<br>(51) C01B 32/158 (2006.01), C23C 16/26 (2006.01), D01F 9/12 (2006.01), D01F 9/127 (2006.01), C01B 32/16 (2006.01), B03C 1/02 (2006.01), B82Y 40/00 (2006.01), B09B 3/00 (2006.01)<br>(54) PROCESSO DE CRESCIMENTO DE NANOFIBRAS DE CARBONO EM REJEITO DE MINERAÇÃO PARA SER SEPARADO EM UMA FRAÇÃO ENRIQUECIDA EM FERRO/CARBONO E OUTRA FRAÇÃO ENRIQUECIDA EM SÍLICA<br>(73) VALE S.A. (BR/RJ) ; UNIVERSIDADE FEDERAL DE MINAS GERAIS - UFMG (BR/MG)<br>(72) FABRÍCIO VILELA PARREIRA; ROCHEL MONTERO LAGO; ANA PAULA DE CARVALHO TEIXEIRA; PAULA SEVENINI PINTO; ADRIANA BARBOSA |

| | |
|---|---|
| | SALVIANO; MARCELO GONÇALVES ROSMANINHO; LARISSA CAROLINE MARTINS MOREIRA; HAMILTON PEREIRA DA ROCHA JÚNIOR; LEONARDO TRINDADE DE SOUZA<br>Prazo de Validade: 20 (vinte) anos contados a partir de 19/07/2019, observadas as condições legais |
| **(11) BR 10 2019 022947-0 B1** | Código 16.1 - Concessão de Patente ou Certificado de Adição de Invenção<br>(22) 31/10/2019<br>(43) 11/05/2021<br>(54) DIFUSOR PARA TRANSFERÊNCIA DE MASSA GÁS-LÍQUIDO E PROCESSO PARA A FABRICAÇÃO DO MESMO<br>(66) BR 10 2018 072624-2 01/11/2018<br>(73) BIOTECAM ASSESSORIA E DESENVOLVIMENTO DE TECNOLOGIA AMBIENTAL LTDA. (BR/RJ)<br>(72) RICARDO AMARAL REMER; WIM MAURITS SYLVAIN DEGRAVE; HUGO VIDAURRE MENDES<br>Prazo de Validade: 20 (vinte) anos contados a partir de 31/10/2019, observadas as condições legais |
| **(11) BR 10 2020 014258-5 B1** | Código 16.1 - Concessão de Patente ou Certificado de Adição de Invenção<br>(22) 13/07/2020<br>(43) 25/01/2022<br>(51) C22C 37/06 (2006.01), C22C 37/00 (2006.01)<br>(54) LIGA METÁLICA PARA MATERIAIS SUBMETIDOS AO ATRITO E FADIGA TÉRMICA<br>(73) PAULO ROBERTO VELLINHO ELY (BR/RS)<br>(72) PAULO ROBERTO VELLINHO ELY<br>Prazo de Validade: 20 (vinte) anos contados a partir de 13/07/2020, observadas as condições legais |
| **(11) BR 11 2012 003935-0 B1** | Código 16.1 - Concessão de Patente ou Certificado de Adição de Invenção<br>(22) 04/09/2010<br>(30) 24/08/2009 US 61/236,513; 22/10/2009 US 12/604,279<br>(51) B65G 25/04 (2006.01)<br>(54) TRANSPORTADOR DE TALISCAS REVERSÍVEL DE MÚLTIPLOS MODOS DE OPERAÇÃO<br>(73) HALLCO INDUSTRIES INC. (US)<br>(72) THOMAS MICHAEL PRICE ALMOND<br>Prazo de Validade: 20 (vinte) anos contados a partir de 04/09/2010, observadas as condições legais. Patente concedida conforme ADI 5.529/DF, que determina a alteração do prazo de concessão. |
| **(11) BR 11 2012 024897-9 B1** | Código 16.1 - Concessão de Patente ou Certificado de Adição de Invenção |

(22) 31/03/2011
(30) 01/04/2010 US 61/320,058; 29/03/2011 US 13/074,974
(51) H01Q 1/24 (2006.01), H01Q 21/28 (2006.01), H04B 7/0426 (2006.01), H04W 52/14 (2006.01), H04W 52/42 (2006.01), H04W 88/02 (2006.01)
(54) MÉTODO PARA OPERAÇÕES DE EQUIPAMENTO DE USUÁRIO E EQUIPAMENTO DE USUÁRIO
(73) HUAWEI TECHNOLOGIES CO., LTD. (CN)
(72) Weimin Xiao
Prazo de Validade: 20 (vinte) anos contados a partir de 31/03/2011, observadas as condições legais. Patente concedida conforme ADI 5.529/DF, que determina a alteração do prazo de concessão.

---

**(11) BR 11 2012 029893-3 B1**

Código 16.1 - Concessão de Patente ou Certificado de Adição de Invenção
(22) 27/05/2010
(30) 26/05/2010 AU 2010202125
(51) A61K 9/08 (2006.01), A61K 47/18 (2006.01), A61K 9/00 (2006.01), A61K 38/17 (2006.01), C07K 16/00 (2006.01)
(54) MÉTODO PARA PREPARAR UMA COMPOSIÇÃO DE IGG ENRIQUECIDA A PARTIR DE PLASMA
(73) TAKEDA PHARMACEUTICAL COMPANY LIMITED (JP)
(72) LEOPOLD BRUCKSCHWAIGER; SONJA SVATOS; JULIA NÜRNBERGER; WOLFGANG TESCHNER; HARALD ARNO BUTTERWECK; HANS-PETER SCHWARZ; THOMAS GUNDINGER; BERNHARD KOELBL; REINHARD GRAUSENBURGER; AZRA PLJEVLJAKOVIC
Prazo de Validade: 20 (vinte) anos contados a partir de 27/05/2010, observadas as condições legais. Patente concedida conforme ADI 5.529/DF, que determina a alteração do prazo de concessão.

---

**(11) BR 11 2012 033631-2 B1**

Código 16.1 - Concessão de Patente ou Certificado de Adição de Invenção
(22) 05/07/2011
(30) 02/07/2010 US 61/361,136
(51) H04M 1/66 (2006.01)
(54) MÉTODO PARA DETECTAR FRAUDE DE DESVIO EM UMA REDE DE TELECOMUNICAÇÃO E SISTEMA PARA PREVENIR A FRAUDE DE DESVIO DE TERMINAÇÃO EM COMUNICAÇÃO MÓVEL
(73) ROAMWARE, INC. (US)
(72) DAVID GILLOT; JOHN YUE JUN JIANG
Prazo de Validade: 20 (vinte) anos contados a partir de 05/07/2011, observadas as condições legais. Patente concedida conforme ADI 5.529/DF, que determina a alteração do prazo de concessão.

---

**(11) BR 11 2013 021613-1 B1**

Código 16.1 - Concessão de Patente ou Certificado de Adição de Invenção
(22) 23/02/2012
(30) 23/02/2011 US 61/445,990; 16/03/2011 US 61/453,468; 22/02/2012 US

13/402,845
(51) H04L 5/14 (2006.01), H04W 72/04 (2006.01)
(54) AGREGAÇÃO DE PORTADORA PARA APERFEIÇOAMENTO DE SERVIÇO DE DIFUSÃO/MULTIDIFUSÃO DE MULTIMÍDIA EVOLUÍDO
(73) QUALCOMM INCORPORATED (US)
(72) XIAOXIA ZHANG; YONGBIN WEI; DURGA PRASAD MALLADI; JUN WANG; ZHENGWEI LIU; GANG BAO
Prazo de Validade: 20 (vinte) anos contados a partir de 23/02/2012, observadas as condições legais. Patente concedida conforme ADI 5.529/DF, que determina a alteração do prazo de concessão.

---

**(11) BR 11 2013 025782-2 B1**

Código 16.1 - Concessão de Patente ou Certificado de Adição de Invenção
(22) 04/04/2012
(30) 06/04/2011 US 61/472,213
(51) G01N 33/50 (2006.01)
(54) MÉTODO DE MEDIÇÃO DE UMA ATIVIDADE METABÓLICA (AM) DE UMA CÉLULA, MÉTODO EX-VIVO DE DIAGNÓSTICO DE UMA DOENÇA ASSOCIADA A UMA ATIVIDADE METABÓLICA MODIFICADA EM UM INDIVÍDUO EM NECESSIDADE RESPECTIVA, MÉTODO EX-VIVO DE OTIMIZAÇÃO DO TRATAMENTO DE UMA DOENÇA, MÉTODO EX-VIVO DE MONITORAMENTO DO TRATAMENTO DE UMA DOENÇA EM UM INDIVÍDUO E MÉTODO EX-VIVO DE IDENTIFICAÇÃO DE UM AGENTE CAPAZ DE ALTERAR UMA ATIVIDADE METABÓLICA DAS CÉLULAS
(73) RAMOT AT TEL-AVIV UNIVERSITY LTD. (IL)
(72) REUVEN TIROSH; FERNANDO PATOLSKY; HAGIT PERETZ-SOROKA
Prazo de Validade: 20 (vinte) anos contados a partir de 04/04/2012, observadas as condições legais. Patente concedida conforme ADI 5.529/DF, que determina a alteração do prazo de concessão.

---

**(11) BR 11 2013 030708-0 B1**

Código 16.1 - Concessão de Patente ou Certificado de Adição de Invenção
(22) 01/06/2012
(30) 01/06/2011 NL 2006886
(51) A61N 5/10 (2006.01)
(54) CONJUNTO DE FONTE DE BRAQUITERAPIA, KIT DE PARTES, MÉTODO PARA PREPARAR UM CONJUNTO DE FONTE DE BRAQUITERAPIA, E, USO DE UM REVESTIMENTO
(73) NUCLETRON OPERATIONS B.V. (NL)
(72) PIER BAKKER; WIN JAGER; ARIE LUITE VISSCHER; HENK VREEKEN
Prazo de Validade: 20 (vinte) anos contados a partir de 01/06/2012, observadas as condições legais. Patente concedida conforme ADI 5.529/DF, que determina a alteração do prazo de concessão.

---

**(11) BR 11 2014 001481-7 B1**

Código 16.1 - Concessão de Patente ou Certificado de Adição de Invenção
(22) 23/11/2012

(30) 24/11/2011 DE 102011119262.3; 08/02/2012 DE 102012002351.0
(51) B04B 3/00 (2006.01), B04B 7/16 (2006.01), B04B 7/18 (2006.01)
(54) CENTRÍFUGA DESCONTÍNUA QUE COMPREENDE TAMBOR DE CENTRÍFUGA ROTATIVO QUE TEM CAMISA E MÉTODO PARA PRODUÇÃO DA MESMA
(73) BMA Braunschweigische Maschinenbauanstalt AG (DE)
(72) HANS-HEINRICH WESTENDARP; DIRK SPANGENBERG
Prazo de Validade: 20 (vinte) anos contados a partir de 23/11/2012, observadas as condições legais

---

**(11) BR 11 2014 012747-6 B1**

Código 16.1 - Concessão de Patente ou Certificado de Adição de Invenção
(22) 27/11/2012
(30) 29/11/2011 US 61/564.713; 20/03/2012 US 61/613.339
(51) H04N 7/16 (2006.01), H04N 7/167 (2006.01), G01S 19/14 (2006.01), H04N 21/462 (2006.01), H04N 21/4782 (2006.01), H04N 21/4405 (2006.01), H04N 21/45 (2006.01)
(54) MÉTODO, SISTEMA E MÍDIA DE ARMAZENAMENTO PARA MONITORAR CO-LOCALIZAÇÃO DE DISPOSITIVOS ELETRÔNICOS EM UMA ZONA GEOGRÁFICA
(73) NAGRAVISION S.A. (CH)
(72) ROBIN WILSON
Prazo de Validade: 20 (vinte) anos contados a partir de 27/11/2012, observadas as condições legais

---

**(11) BR 11 2014 013332-8 B1**

Código 16.1 - Concessão de Patente ou Certificado de Adição de Invenção
(22) 30/11/2012
(30) 02/12/2011 US 61/566,109; 15/05/2012 US 61/647,288; 31/05/2012 US 61/653,439; 11/07/2012 US 61/670,419
(51) A61K 9/00 (2006.01), A61K 9/20 (2006.01), A61K 9/28 (2006.01), A61K 31/4985 (2006.01), C07D 487/04 (2006.01), A61P 35/00 (2006.01)
(54) Composições farmacêuticas de 7-(6-(2-hidroxi-propan-2-il)piridin-3-il)-1-((trans)-4-metoxicicloexil)-3,4-diidropirazino [2,3-b]pirazin-2(1H)-ona, uma forma sólida dessa e métodos de seu uso
(73) SIGNAL PHARMACEUTICALS, LLC (US)
(72) MAHMOUD S. ASSAF; TERRENCE JOSEPH CONNOLLY; ANGELA JOUBERT JAMES; KEVIN JOSEPH KLOPFER; WILLIAM WEI-HWA LEONG; ANIL MENON; AMANDA NICOLE MIKLOS
Prazo de Validade: 20 (vinte) anos contados a partir de 30/11/2012, observadas as condições legais

---

**(11) BR 11 2014 014413-3 B1**

Código 16.1 - Concessão de Patente ou Certificado de Adição de Invenção
(22) 06/12/2012
(30) 16/12/2011 US 61/576,630
(51) A61B 8/06 (2006.01), G01N 29/00 (2006.01), G01S 15/00 (2006.01)

(54) DISPOSITIVO CONFIGURADO PARA EXAMINAR FLUXO PULSÁTIL
(73) KONINKLIJKE PHILIPS N.V. (PB)
(72) LALIT GUPTA; PALLAVI VAJINEPALLI; RAJENDRA SINGH SISODIA; GANESAN RAMACHANDRAN; CELINE FIRTION; JOHN PETRUZZELLO; AJAY ANAND
Prazo de Validade: 20 (vinte) anos contados a partir de 06/12/2012, observadas as condições legais

---

**(11) BR 11 2014 018019-9 B1**

Código 16.1 - Concessão de Patente ou Certificado de Adição de Invenção
(22) 15/02/2013
(30) 16/02/2012 FR 1251436
(51) G01M 17/02 (2006.01), B29C 73/16 (2006.01), B29D 30/06 (2006.01)
(54) MÉTODO DE TESTE DA RESISTÊNCIA DE UM PNEU A UMA PERDA DE PRESSÃO
(73) COMPAGNIE GÉNÉRALE DES ETABLISSEMENTS MICHELIN (FR)
(72) JOSÉ MERINO LOPEZ; MICHEL AHOUANTO
Prazo de Validade: 20 (vinte) anos contados a partir de 15/02/2013, observadas as condições legais

---

**(11) BR 11 2014 018773-8 B1**

Código 16.1 - Concessão de Patente ou Certificado de Adição de Invenção
(22) 31/01/2013
(30) 31/01/2012 US 61/593,218; 30/01/2013 US 13/754,647
(51) H04L 5/00 (2006.01), H04W 16/14 (2006.01)
(54) MÉTODO EM UM APARELHO DE ESTAÇÃO BASE PARA FORNECER UTILIZAÇÃO ESPECTRAL EFICIENTE EM DISTRIBUIÇÕES DE PORTADOR EXTENSÍVEL, APARELHO DE ESTAÇÃO BASE, SISTEMA SEM FIO PARA FORNECER UTILIZAÇÃO ESPECTRAL EFICIENTE EM DISTRIBUIÇÕES DE PORTADOR EXTENSÍVEL EMÉTODO PARA OPERAR UM DISPOSITIVO MÓVEL DENTRO DE UM SISTEMA SEM FIO USANDO DISTRIBUIÇÕES DE PORTADOR EXTENSÍVEL
(73) APPLE INC. (US)
(72) SASSAN AHMADI
Prazo de Validade: 20 (vinte) anos contados a partir de 31/01/2013, observadas as condições legais

---

**(11) BR 11 2014 020553-1 B1**

Código 16.1 - Concessão de Patente ou Certificado de Adição de Invenção
(22) 26/02/2013
(30) 28/02/2012 JP 2012-042570
(51) G01M 3/04 (2006.01)
(54) DISPOSITIVO E MÉTODO DE INSPEÇÃO DE PARTE SOLDADA
(73) MITSUBISHI HEAVY INDUSTRIES, LTD. (JP)
(72) YASUMASA MITSUI; HISAO URUYAMA
Prazo de Validade: 20 (vinte) anos contados a partir de 26/02/2013, observadas

| | |
|---|---|
| | as condições legais |
| **(11) BR 11 2014 022146-4 B1** | Código 16.1 - Concessão de Patente ou Certificado de Adição de Invenção<br>(22) 19/03/2013<br>(30) 20/03/2012 EP 12 160377.3<br>(51) A61K 31/70 (2006.01), A61K 31/135 (2006.01), A61K 31/365 (2006.01)<br>(54) COMPOSIÇÃO FARMACÊUTICA COMPREENDENDO EMPAGLIFLOZINA E FÁRMACO ANTIOBESIDADE<br>(73) BOEHRINGER INGELHEIM INTERNATIONAL GMBH (DE)<br>(72) ERIC WILLIAMS MAYOUX; ROLF GREMPLER; THOMAS KLEIN<br>Prazo de Validade: 20 (vinte) anos contados a partir de 19/03/2013, observadas as condições legais |
| **(11) BR 11 2014 024801-0 B1** | Código 16.1 - Concessão de Patente ou Certificado de Adição de Invenção<br>(22) 19/03/2013<br>(30) 10/04/2012 JP 2012-089762; 01/06/2012 JP 2012-125917; 11/06/2012 JP 2012-131853; 17/07/2012 JP 2012-159092<br>(51) H04W 12/06 (2006.01), H04W 4/08 (2006.01), H04W 4/80 (2006.01), H04W 76/14 (2006.01), H04W 8/00 (2006.01), H04W 84/12 (2006.01), H04W 88/06 (2006.01), H04B 5/00 (2006.01), H04L 29/06 (2006.01), G06F 21/44 (2006.01), G06F 21/74 (2006.01), G06F 21/85 (2006.01)<br>(54) DISPOSITIVO DE COMUNICAÇÃO, SISTEMA DE COMUNICAÇÃO SEM FIO, MÉTODO PARA CONTROLE DE COMUNICAÇÃO, E, MEIO DE ARMAZENAMENTO EM MEMÓRIA<br>(73) SONY CORPORATION (JP)<br>(72) DAISUKE KAWAKAMI; HIDEYUKI SUZUKI; KATSUTOSHI ITOH; KATSUHITO ISHIDA; JUNYA OHDE<br>Prazo de Validade: 20 (vinte) anos contados a partir de 19/03/2013, observadas as condições legais |
| **(11) BR 11 2014 024953-9 B1** | Código 16.1 - Concessão de Patente ou Certificado de Adição de Invenção<br>(22) 07/03/2013<br>(30) 13/04/2012 JP 2012 - 091549<br>(51) H04W 8/00 (2006.01), H04W 4/21 (2006.01), H04L 29/08 (2006.01), H04W 52/02 (2006.01), H04W 76/14 (2006.01), H04W 4/80 (2006.01), H04M 1/725 (2006.01)<br>(54) DISPOSITIVOS DE COMUNICAÇÃO SEM FIO, MÉTODOS DE COMUNICAÇÃO, E MEIOS LEGÍVEIS POR COMPUTADOR NÃO TRANSITÓRIOS<br>(73) SONY CORPORATION (JP)<br>(72) TOMOYA YAMAURA<br>Prazo de Validade: 20 (vinte) anos contados a partir de 07/03/2013, observadas as condições legais |

**(11) BR 11 2014 026124-5 B1**

Código 16.1 - Concessão de Patente ou Certificado de Adição de Invenção
(22) 23/04/2013
(30) 27/04/2012 US 13/457,871
(51) G01S 15/88 (2006.01)
(54) SISTEMA E MÉTODO PARA MONITORAMENTO DE POSIÇÃO UTILIZANDO SENSOR ULTRASSÔNICO
(73) CAMERON TECHNOLOGIES LIMITED (NL)
(72) DONALD SCOTT COONROD; EMANUEL JOHN GOTTLIEB; DONALD ROY AUGENSTEIN
Prazo de Validade: 20 (vinte) anos contados a partir de 23/04/2013, observadas as condições legais

**(11) BR 11 2014 026409-0 B1**

Código 16.1 - Concessão de Patente ou Certificado de Adição de Invenção
(22) 24/04/2013
(30) 24/04/2012 JP 2012-098562; 15/03/2013 JP 2013-054270
(51) C07D 239/54 (2006.01), A61K 31/505 (2006.01), A61K 31/506 (2006.01), A61K 31/519 (2006.01), A61K 31/522 (2006.01), A61P 29/00 (2006.01), A61P 43/00 (2006.01), C07D 401/14 (2006.01), C07D 403/12 (2006.01), C07D 405/12 (2006.01), C07D 471/04 (2006.01), C07D 473/04 (2006.01)
(54) DERIVADO DE SULFONAMIDA, COMPOSIÇÃO FARMACÊUTICA, E, AGENTE PARA USO NO TRATAMENTO OU PREVENÇÃO DE UMA DOENÇA INFLAMATÓRIA
(73) EA PHARMA CO., LTD. (JP)
(72) HIROKAZU UENO; TAKASHI YAMAMOTO; RYUTA TAKASHITA; RYOHEI YOKOYAMA; TOSHIHIKO SUGIURA; SHUNSUKE KAGEYAMA; AYATOSHI ANDO; HIROYUKI EDA; AGUNG EVIRYANTI; TOMOKO MIYAZAWA; AYA KIRIHARA; ITSUYA TANABE; TAROU NAKAMURA; MISATO NOGUCHI; MANAMI SHUTO; MASAYUKI SUGIKI; MIZUKI DOHI
Prazo de Validade: 20 (vinte) anos contados a partir de 24/04/2013, observadas as condições legais

**(11) BR 11 2014 027019-8 B1**

Código 16.1 - Concessão de Patente ou Certificado de Adição de Invenção
(22) 22/04/2013
(30) 01/05/2012 US 61/641,105; 15/03/2013 US 13/844,261
(51) C07K 14/445 (2006.01)
(54) PROCESSO PARA PURIFICAR PROTEÍNA CIRCUNSPOROZOÍTA P. FALCIPARUM RECOMBINANTE; FORMULAÇÃO LÍQUIDA ESTÁVEL DE PROTEÍNA CIRCUNSPOROZOÍTA P. FALCIPARUM RECOMBINANTE; E PROCESSO PARA MANTER DE FORMA ESTÁVEL RCSP EM UMA FORMULAÇÃO LÍQUIDA ESTÁVEL
(73) PFENEX INC. (US)
(72) JEFFREY ALLEN; GREG CANTIN; RYAN HAVERSTOCK
Prazo de Validade: 20 (vinte) anos contados a partir de 22/04/2013, observadas

| | |
|---|---|
| | as condições legais |
| **(11) BR 11 2014 027117-8 B1** | Código 16.1 - Concessão de Patente ou Certificado de Adição de Invenção<br>(22) 30/04/2013<br>(30) 03/05/2012 US 61/642,022<br>(51) C07D 471/04 (2006.01), C07D 487/04 (2006.01), C07D 498/04 (2006.01), A61K 31/506 (2006.01), A61P 25/16 (2006.01), C07D 498/20 (2006.01)<br>(54) DERIVADOS DE PIRAZOL AMINOPIRIMIDINA COMO MODULADORES DE LRRK2, SEUS USOS, E COMPOSIÇÃO<br>(73) GENENTECH, INC. (US)<br>(72) CHARLES BAKER-GLENN; BRYAN K. CHAN; JENNAFER DOTSON; ANTHONY ESTRADA; TIMOTHY HEFFRON; JOSEPH P. LYSSIKATOS; ZACHARY KEVIN SWEENEY<br>Prazo de Validade: 20 (vinte) anos contados a partir de 30/04/2013, observadas as condições legais |
| **(11) BR 11 2014 029643-0 B1** | Código 16.1 - Concessão de Patente ou Certificado de Adição de Invenção<br>(22) 29/05/2013<br>(30) 31/05/2012 US 13/485,514<br>(51) H04B 7/185 (2006.01), B64B 1/40 (2006.01)<br>(54) MÉTODOS IMPLANTADOS POR COMPUTADOR E MEIO LEGÍVEL POR COMPUTADOR<br>(73) SOFTBANK CORP. (JP)<br>(72) ERIC TELLER; RICHARD WAYNE DEVAUL; CLIFFORD L. BIFFLE; JOSH WEAVER<br>Prazo de Validade: 20 (vinte) anos contados a partir de 29/05/2013, observadas as condições legais |
| **(11) BR 11 2014 030743-1 B1** | Código 16.1 - Concessão de Patente ou Certificado de Adição de Invenção<br>(22) 06/06/2013<br>(30) 08/06/2012 US 61/657,229; 07/03/2013 US 61/773,969<br>(51) C07D 231/18 (2006.01), C07D 401/04 (2006.01), C07D 405/12 (2006.01), C07D 249/04 (2006.01), C07D 253/08 (2006.01), C07D 261/18 (2006.01), A61K 31/415 (2006.01), A61K 31/4192 (2006.01), A61K 31/42 (2006.01), A61K 31/4439 (2006.01), A61P 9/12 (2006.01), A61P 13/12 (2006.01)<br>(54) Composto inibidor de neprilisina, processo para a preparação do referido composto, composição farmacêutica e uso do referido composto<br>(73) THERAVANCE BIOPHARMA R&D IP, LLC (US)<br>(72) ADAM HUGHES; MELISSA FLEURY<br>Prazo de Validade: 20 (vinte) anos contados a partir de 06/06/2013, observadas as condições legais |
| **(11) BR 11 2014 030940-0 B1** | Código 16.1 - Concessão de Patente ou Certificado de Adição de Invenção |

(22) 11/06/2013
(30) 11/06/2012 GB 1210233.1; 06/12/2012 GB 1221983.8
(51) C07D 401/04 (2006.01), C07D 235/12 (2006.01), A61K 31/4427 (2006.01), A61P 29/00 (2006.01)
(54) BENZIMIDAZÓIS QUE MODULAM TNF-ALFA E COMPOSIÇÃO FARMACÊUTICA COMPREENDENDO OS MESMOS
(73) UCB BIOPHARMA SRL (BE)
(72) DANIEL CHRISTOPHER BROOKINGS; MARK DANIEL CALMIANO; ELLEN OLIVIA GALLIMORE; HELEN TRACEY HORSLEY; MARTIN CLIVE HUTCHINGS; JAMES ANDREW JOHNSON; BORIS KROEPLIEN; FABIEN CLAUDE LECOMTE; MARTIN ALEXANDER LOWE; TIMOTHY JOHN NORMAN; JOHN ROBERT PORTER; JOANNA RACHEL QUINCEY; JAMES THOMAS REUBERSON; MATTHEW DUNCAN SELBY; MICHAEL ALAN SHAW; ZHAONING ZHU; ANNE MARIE FOLEY
Prazo de Validade: 20 (vinte) anos contados a partir de 11/06/2013, observadas as condições legais

---

**(11) BR 11 2014 032505-7 B1**

Código 16.1 - Concessão de Patente ou Certificado de Adição de Invenção
(22) 26/06/2013
(30) 26/06/2012 US 13/533,548
(51) H04H 40/36 (2006.01)
(54) MÉTODO PARA PROCESSAR UM SINAL DE DIFUSÃO DE ÁUDIO DIGITAL COMPÓSITO, RECEPTOR PARA UM SINAL DE DIFUSÃO NO CANAL EM BANDA, E, MEIO LEGÍVEL POR COMPUTADOR TANGÍVEL
(73) IBIQUITY DIGITAL CORPORATION (US)
(72) ASHWINI PAHUJA; CHAMANTI MANDADI
Prazo de Validade: 20 (vinte) anos contados a partir de 26/06/2013, observadas as condições legais

---

**(11) BR 11 2014 032508-1 B1**

Código 16.1 - Concessão de Patente ou Certificado de Adição de Invenção
(22) 26/06/2013
(30) 26/06/2012 US 13/533,556
(51) H04H 40/36 (2006.01)
(54) MÉTODO PARA PROCESSAR UM SINAL DE DIFUSÃO DE ÁUDIO DIGITAL, E, RECEPTOR DE RÁDIO
(73) IBIQUITY DIGITAL CORPORATION (US)
(72) ASHWINI PAHUJA; JASON JEN
Prazo de Validade: 20 (vinte) anos contados a partir de 26/06/2013, observadas as condições legais

---

**(11) BR 11 2015 000232-3 B1**

Código 16.1 - Concessão de Patente ou Certificado de Adição de Invenção
(22) 12/07/2013
(30) 13/07/2012 EP 12005173.5
(51) C07C 229/22 (2006.01), C07K 7/52 (2006.01)

(54) Método para a síntese de gama, delta-dihidroxi-isoleucina, composto, kit e método para sintetizar uma amatoxina
(73) HEIDELBERG PHARMA GMBH (DE)
(72) CHRISTIAN LUTZ; CHRISTOPH MUELLER; WERNER SIMON
Prazo de Validade: 20 (vinte) anos contados a partir de 12/07/2013, observadas as condições legais

---

**(11) BR 11 2015 002526-9 B1**

Código 16.1 - Concessão de Patente ou Certificado de Adição de Invenção
(22) 31/07/2013
(30) 07/08/2012 EP 12179540.5
(51) C07D 249/08 (2006.01)
(54) Derivado do (2R,3R)-éster do ácido 3-hidróxi-2-metil-4 [1,2,4]triazol-1-il-3-fenil-butírico, mistura de diastereoisômeros do referido éster e seu processo de fabricação
(73) BASILEA PHARMACEUTICA AG (CH)
(72) RUBEN VAN SUMMEREN; HARRIE VAESSEN; DANIEL MINK; MARIO WASER
Prazo de Validade: 20 (vinte) anos contados a partir de 31/07/2013, observadas as condições legais

---

**(11) BR 11 2015 002727-0 B1**

Código 16.1 - Concessão de Patente ou Certificado de Adição de Invenção
(22) 07/08/2013
(30) 08/08/2012 EP 12005744.3
(51) C07K 7/64 (2006.01)
(54) COMBINAÇÃO, COMPOSIÇÃO FARMACÊUTICA, KIT, E, USOS DE UMA COMBINAÇÃO, E DE UMA COMPOSIÇÃO FARMACÊUTICA
(73) POLYPHOR AG (CH)
(72) GLENN E. DALE; DANIEL OBRECHT; FRANCESCA BERNARDINI
Prazo de Validade: 20 (vinte) anos contados a partir de 07/08/2013, observadas as condições legais

---

**(11) BR 11 2015 003068-8 B1**

Código 16.1 - Concessão de Patente ou Certificado de Adição de Invenção
(22) 13/08/2013
(30) 17/08/2012 US 13/588,481
(51) F16D 65/092 (2006.01)
(54) Pastilha de freio para um freio a disco
(73) BENDIX COMMERCIAL VEHICLE SYSTEMS LLC (US)
(72) RONALD S. PLANTAN; HARISH RADHAKRISHNAN; DENNIS A. WOLF; RICHARD L. LANTZ; WILL E. ROBERTS; STEVEN C. BELL
Prazo de Validade: 20 (vinte) anos contados a partir de 13/08/2013, observadas as condições legais

---

**(11) BR 11 2015 005199-5 B1**

Código 16.1 - Concessão de Patente ou Certificado de Adição de Invenção

(22) 10/09/2013
(30) 10/09/2012 US 61/698,919
(51) A61K 31/19 (2006.01), A61K 31/7076 (2006.01)
(54) COMPOSIÇÃO, E, MÉTODO PARA FORNECER UM BENEFÍCIO A UM ANIMAL EM NECESSIDADE DO MESMO
(73) METABOLIC TECHNOLOGIES, INC. (US)
(72) Shawn Baier; Larry Kolb; John Rathmacher
Prazo de Validade: 20 (vinte) anos contados a partir de 10/09/2013, observadas as condições legais

---

**(11) BR 11 2015 005674-1 B1**

Código 16.1 - Concessão de Patente ou Certificado de Adição de Invenção
(22) 13/09/2013
(30) 14/09/2012 US 61/701.037; 18/02/2013 US 61/766.057; 15/03/2013 US 61/790.404
(51) C12N 9/02 (2006.01), C12N 15/82 (2006.01)
(54) POLIPEPTÍDEOS RECOMBINANTES PARA CONFERIR TOLERÂNCIA À HERBICIDAS
(73) BASF AGRICULTURAL SOLUTIONS SEED US LLC (US)
(72) FABIEN POREE; VOLKER HEINRICHS; GUDRUN LANGE; BERND LABER; CHERYL PETERS; LAURA SCHOUTEN
Prazo de Validade: 20 (vinte) anos contados a partir de 13/09/2013, observadas as condições legais

---

**(11) BR 11 2015 005888-4 B1**

Código 16.1 - Concessão de Patente ou Certificado de Adição de Invenção
(22) 17/09/2013
(30) 17/09/2012 CN 201210344096.4
(51) H04L 5/00 (2006.01), H04W 52/02 (2006.01), H04W 76/28 (2006.01), H04W 4/10 (2006.01), H04W 76/45 (2006.01)
(54) MÉTODO PARA ESTABELECER RAPIDAMENTE SERVIÇO DE ENTRONCAMENTO E DISPOSITIVO E EQUIPAMENTO DE USUÁRIO RELACIONADOS
(73) HUAWEI TECHNOLOGIES CO., LTD. (CN)
(72) LIXUE ZHANG; XIN XIONG; WEIHUA LIU
Prazo de Validade: 20 (vinte) anos contados a partir de 17/09/2013, observadas as condições legais

---

**(11) BR 11 2015 007189-9 B1**

Código 16.1 - Concessão de Patente ou Certificado de Adição de Invenção
(22) 14/06/2013
(30) 05/10/2012 JP 2012-223177
(51) H04B 7/024 (2006.01), H04W 72/04 (2006.01), H04W 76/15 (2006.01)
(54) SISTEMA DE COMUNICAÇÃO DE RÁDIO, ESTAÇÃO DE RÁDIO, TERMINAL DE RÁDIO, MÉTODO DE CONTROLE DE COMUNICAÇÃO E MEIO LEGÍVEL POR COMPUTADOR
(73) NEC CORPORATION (JP)

(72) HISASHI FUTAKI; HIROAKI AMINAKA
Prazo de Validade: 20 (vinte) anos contados a partir de 14/06/2013, observadas as condições legais

**(11) BR 11 2015 007519-3 B1**

Código 16.1 - Concessão de Patente ou Certificado de Adição de Invenção
(22) 02/10/2013
(30) 05/10/2012 EP 12187431.7; 09/10/2012 US 61/711276
(51) H04B 7/26 (2006.01), H04W 56/00 (2006.01)
(54) Método para determinar correção de frequência e detecção de limite de intervalo de tempo para sincronização em um dispositivo sem fio, dispositivo sem fio para determinar correção de frequência e sincronização em um dispositivo sem fio, e, meio legível por computador
(73) TELEFONAKTIEBOLAGET LM ERICSSON (publ) (SE)
(72) Sajal Kumar DAS; Balasubramanian Krishnamurthi
Prazo de Validade: 20 (vinte) anos contados a partir de 02/10/2013, observadas as condições legais

**(11) BR 11 2015 007743-9 B1**

Código 16.1 - Concessão de Patente ou Certificado de Adição de Invenção
(22) 07/10/2013
(30) 09/10/2012 FR 1259623
(51) H04N 21/2343 (2006.01), H04N 21/258 (2006.01), H04N 21/6373 (2006.01), H04L 29/06 (2006.01)
(54) PROCESSO DE GERAÇÃO DE UM DOCUMENTO, PROCESSO DE ACESSO A UM CONTEÚDO MULTIMÍDIA, SERVIDOR DE CONTEÚDOS MULTIMÍDIA E TERMINAL APTO A ACESSAR A UM CONTEÚDO MULTIMÍDIA
(73) ORANGE (FR)
(72) SYLVAIN KERVADEC; CLAUDIA BECKER; OLIVIER VIVOLO
Prazo de Validade: 20 (vinte) anos contados a partir de 07/10/2013, observadas as condições legais

**(11) BR 11 2015 012315-5 B1**

Código 16.1 - Concessão de Patente ou Certificado de Adição de Invenção
(22) 30/11/2012
(51) H04W 36/14 (2006.01)
(54) MÉTODO DE MIGRAÇÃO E EQUIPAMENTO DE USUÁRIO
(73) HUAWEI TECHNOLOGIES CO., LTD. (CN)
(72) JUNHUI ZHAO; HONGPING ZHANG; QINGHAI ZENG; TAO ZHONG
Prazo de Validade: 20 (vinte) anos contados a partir de 30/11/2012, observadas as condições legais

**(11) BR 11 2015 013004-6 B1**

Código 16.1 - Concessão de Patente ou Certificado de Adição de Invenção
(22) 13/12/2013
(30) 13/12/2012 US 61/737,094
(51) A61K 39/00 (2006.01), A61K 39/38 (2006.01), C12N 15/64 (2006.01), C12P

| | |
|---|---|
| | 19/34 (2006.01)<br>(54) MOLÉCULA DE ÁCIDO NUCLEICO ISOLADA, PROTEÍNA E SEUS USOS, BEM COMO COMPOSIÇÃO E VACINA<br>(73) THE TRUSTEES OF THE UNIVERSITY OF PENNSYLVANIA (US) ; INOVIO PHARMACEUTICALS, INC. (US)<br>(72) David B. Weiner; JIAN YAN; Jewell Walters<br>Prazo de Validade: 20 (vinte) anos contados a partir de 13/12/2013, observadas as condições legais |
| **(11) BR 11 2015 014839-5 B1** | Código 16.1 - Concessão de Patente ou Certificado de Adição de Invenção<br>(22) 23/12/2013<br>(30) 22/12/2012 CN 201210563636.8<br>(51) C07D 471/04 (2006.01), A61K 31/4745 (2006.01), A61P 13/12 (2006.01), A61P 9/00 (2006.01), A61P 25/00 (2006.01), A61P 9/12 (2006.01), A61P 9/04 (2006.01), A61P 9/10 (2006.01), A61P 9/06 (2006.01), A61P 29/00 (2006.01), A61P 7/00 (2006.01), A61P 5/40 (2006.01)<br>(54) FORMA CRISTALINA DO COMPOSTO UTILIZADO COMO ANTAGONISTA DO RECEPTOR DE MINERALOCORTICOIDE, SEUS USOS, SEU PROCESSO DE PREPARAÇÃO E COMPOSIÇÃO FARMACÊUTICA<br>(73) KBP BIOSCIENCES CO., LTD. (CN)<br>(72) CHEN JIANG; AICHEN WANG; DEDONG ZHANG<br>Prazo de Validade: 20 (vinte) anos contados a partir de 23/12/2013, observadas as condições legais |
| **(11) BR 11 2015 014861-1 B1** | Código 16.1 - Concessão de Patente ou Certificado de Adição de Invenção<br>(22) 19/12/2013<br>(30) 20/12/2012 DE 102012224024.1<br>(51) H04L 12/40 (2006.01), H04L 29/06 (2006.01), H04L 1/08 (2006.01), G06F 13/42 (2006.01)<br>(54) MÉTODO E DISPOSITIVO PARA A TROCA DE DADOS ENTRE ASSINANTES<br>(73) ROBERT BOSCH GMBH (DE)<br>(72) FLORIAN HARTWICH<br>Prazo de Validade: 20 (vinte) anos contados a partir de 19/12/2013, observadas as condições legais |
| **(11) BR 11 2015 015199-0 B1** | Código 16.1 - Concessão de Patente ou Certificado de Adição de Invenção<br>(22) 20/12/2013<br>(30) 28/12/2012 US 61/747,026<br>(51) A61K 39/02 (2006.01), A61K 39/00 (2006.01), C12R 1/35 (2006.01), C12N 1/20 (2006.01)<br>(54) COMPOSIÇÃO IMUNOGÊNICA COMPREENDENDO ANTÍGENOS DE MICOPLASMA E USO<br>(73) BOEHRINGER INGELHEIM VETMEDICA GMBH (DE) |

(72) DIANNA M. MURPHY JORDAN; BRIAN THOMAS MARTINSON; CHRISTINE MARGARET MUEHLENTHALER; AXEL NEUBAUER; ARUN V. IYER
Prazo de Validade: 20 (vinte) anos contados a partir de 20/12/2013, observadas as condições legais

---

**(11) BR 11 2015 016811-6 B1**

Código 16.1 - Concessão de Patente ou Certificado de Adição de Invenção
(22) 17/01/2013
(51) H04W 48/16 (2006.01), H04W 72/04 (2006.01), H04L 1/00 (2006.01)
(54) ESTAÇÃO MÓVEL OPERÁVEL EM UMA DE UMA PLURALIDADE DE CONFIGURAÇÕES DE DUPLEX DE DIVISÃO DE TEMPO EM UM SISTEMA DE COMUNICAÇÃO, E MÉTODO EXECUTADO POR UMA ESTAÇÃO MÓVELOPERÁVEL EM UMA DE UMA PLURALIDADE DE CONFIGURAÇÕES DE DUPLEX DE DIVISÃO DE TEMPO EM UM SISTEMA DE COMUNICAÇÃO
(73) SUN PATENT TRUST (US)
(72) ALEXANDER GOLITSCHEK EDLER VON ELBWART; JOACHIM LOEHR; MICHAEL EINHAUS; SUJUAN FENG; LILEI WANG; TORU OIZUMI
Prazo de Validade: 20 (vinte) anos contados a partir de 17/01/2013, observadas as condições legais

---

**(11) BR 11 2015 018442-1 B1**

Código 16.1 - Concessão de Patente ou Certificado de Adição de Invenção
(22) 29/01/2014
(30) 31/01/2013 KR 10-2013-0011206; 29/01/2014 KR 10-2014-0011555
(51) C07D 263/18 (2006.01), C07D 263/08 (2006.01), C07D 413/10 (2006.01), A61K 31/421 (2006.01), A61P 9/00 (2006.01)
(54) COMPOSTOS DE DERIVADOS DE CICLOHEXENO BIARIL- OU HETEROCÍCLICO BIARIL-SUBSTITUÍDOS, COMPOSIÇÕES FARMACÊUTICAS E USO
(73) CHONG KUN DANG PHARMACEUTICAL CORP. (KR)
(72) JAE KWANG LEE; JUNG TAEK OH; JAE WON LEE; SEO HEE LEE; IL-HYANG KIM; JAE YOUNG LEE; SU YEAL BAE; SE RA LEE; YUN TAE KIM
Prazo de Validade: 20 (vinte) anos contados a partir de 29/01/2014, observadas as condições legais

---

**(11) BR 11 2015 019360-9 B1**

Código 16.1 - Concessão de Patente ou Certificado de Adição de Invenção
(22) 03/04/2014
(30) 17/04/2013 US 61/812,754
(51) G02B 6/44 (2006.01)
(54) ARTIGO MANUFATURADO COM SILICONE E AGENTE DESLIZANTE DE AMIDA DE ÁCIDO GRAXO
(73) DOW GLOBAL TECHNOLOGIES LLC (US)
(72) BUO CHEN; MOHAMED ESSEGHIR; JEFFREY M. COGEN; CHESTER J. KMIEC; ANNY L. FLORY; SASWATI PUJARI
Prazo de Validade: 20 (vinte) anos contados a partir de 03/04/2014, observadas

| | |
|---|---|
| | as condições legais |
| **(11) BR 11 2015 021503-3 B1** | Código 16.1 - Concessão de Patente ou Certificado de Adição de Invenção<br>(22) 07/03/2014<br>(30) 08/03/2013 US 13/791,685<br>(51) A61K 31/12 (2006.01), A61K 31/663 (2006.01), A61P 19/02 (2006.01)<br>(54) COMPOSIÇÃO PARA USO NO TRATAMENTO OU PREVENÇÃO DE OSTEOARTRITE<br>(73) LEVOLTA PHARMACEUTICALS, INC. (US)<br>(72) DESAI, KETAN<br>Prazo de Validade: 20 (vinte) anos contados a partir de 07/03/2014, observadas as condições legais |
| **(11) BR 11 2015 022326-5 B1** | Código 16.1 - Concessão de Patente ou Certificado de Adição de Invenção<br>(22) 10/03/2014<br>(30) 14/03/2013 US 13/827,291<br>(51) H02G 15/18 (2006.01), H02G 15/184 (2006.01), H02G 15/013 (2006.01)<br>(54) MONTAGENS DE COBERTURA E MÉTODOS PARA COBRIR CABOS E CONEXÕES ELÉTRICAS<br>(73) TE CONNECTIVITY CORPORATION (US)<br>(72) HARRY GEORGE YAWORSKI<br>Prazo de Validade: 20 (vinte) anos contados a partir de 10/03/2014, observadas as condições legais |
| **(11) BR 11 2015 022915-8 B1** | Código 16.1 - Concessão de Patente ou Certificado de Adição de Invenção<br>(22) 11/03/2014<br>(30) 12/03/2013 US 61/777,968; 15/03/2013 US 61/791,008; 07/03/2014 US 14/200,432<br>(51) G06Q 30/00 (2006.01)<br>(54) MÉTODO IMPLEMENTADO POR COMPUTADOR E MEIO LEGÍVEL POR COMPUTADOR NÃO TRANSITÓRIO<br>(73) UNITED PARCEL SERVICE OF AMERICA, INC. (US)<br>(72) DANIEL LIEVENS; VINCENT DETHIER; LUC PIRENNE<br>Prazo de Validade: 20 (vinte) anos contados a partir de 11/03/2014, observadas as condições legais |
| **(11) BR 11 2015 024196-4 B1** | Código 16.1 - Concessão de Patente ou Certificado de Adição de Invenção<br>(22) 03/04/2013<br>(51) H04B 7/0456 (2006.01), H04B 7/06 (2006.01)<br>(54) MÉTODO PARA RELATAR E RECEBER INFORMAÇÃO DE ESTADO DE CANAL, EQUIPAMENTO DE USUÁRIO E ESTAÇÃO BASE<br>(73) HUAWEI TECHNOLOGIES CO., LTD. (CN)<br>(72) JIANGUO WANG; YONGXING ZHOU |

| | |
|---|---|
| | Prazo de Validade: 20 (vinte) anos contados a partir de 03/04/2013, observadas as condições legais |
| **(11) BR 11 2015 024537-4 B1** | Código 16.1 - Concessão de Patente ou Certificado de Adição de Invenção<br>(22) 11/04/2014<br>(30) 12/04/2013 US 61/811,209<br>(51) A61K 31/675 (2006.01), A61K 31/4045 (2006.01), A61K 31/485 (2006.01), A61K 31/155 (2006.01), A61P 35/00 (2006.01)<br>(54) USO DE (I) CICLOFOSFAMIDA, (II) METFORMINA, (III) CURCUMINA, (IV) MELATONINA, (V) NALTREXONA, (VI) ÁCIDO ALFA LIPOICO E (VII) GENISTEÍNA E COMBINAÇÃO NO TRATAMENTO DE CÂNCER<br>(73) NED BIOSYSTEMS, INC. (US)<br>(72) REBECCA LAMBERT BENT<br>Prazo de Validade: 20 (vinte) anos contados a partir de 11/04/2014, observadas as condições legais |
| **(11) BR 11 2015 024566-8 B1** | Código 16.1 - Concessão de Patente ou Certificado de Adição de Invenção<br>(22) 25/03/2014<br>(30) 26/03/2013 GB 1305495.2<br>(51) B65D 85/68 (2006.01), B65D 63/02 (2006.01)<br>(54) KIT PARA CONSTRUÇÃO DE UM VEÍCULO COMERCIAL E RECIPIENTE DE CARREGAMENTO<br>(73) THE NORMAN TRUST (GB) ; GORDON MURRAY DESIGN LIMITED (GB)<br>(72) TORQUIL NORMAN; IAN GORDON MURRAY; JAMES DOWLE<br>Prazo de Validade: 20 (vinte) anos contados a partir de 25/03/2014, observadas as condições legais |
| **(11) BR 11 2015 025474-8 B1** | Código 16.1 - Concessão de Patente ou Certificado de Adição de Invenção<br>(22) 09/04/2014<br>(30) 09/04/2013 GB 1306369.8<br>(51) A61N 5/06 (2006.01)<br>(54) DISPOSITIVO DE IRRADIAÇÃO, KIT COMPREENDENDO O REFERIDO DISPOSITIVO, MÉTODO DE FABRICAÇÃO DO MESMO, E USO DE UM PRECURSOR OU SAL FARMACEUTICAMENTE ACEITÁVEL DE UM PRECURSOR DE FÓRMULA (I)<br>(73) PHOTOCURE ASA (NO)<br>(72) MORTEN GROSETH<br>Prazo de Validade: 20 (vinte) anos contados a partir de 09/04/2014, observadas as condições legais |
| **(11) BR 11 2015 027141-3 B1** | Código 16.1 - Concessão de Patente ou Certificado de Adição de Invenção<br>(22) 21/04/2014<br>(30) 02/05/2013 JP 2013-096996 |

(51) H03M 13/19 (2006.01), H03M 13/25 (2006.01), H03M 13/27 (2006.01), H04L 1/00 (2006.01)
(54) DISPOSITIVO E MÉTODO DE PROCESSAMENTO DE DADOS
(73) SONY CORPORATION (JP)
(72) Yuji Shinohara; Nabil Sven Loghin Muhammad; Lachlan Michael; Yuichi Hirayama; Makiko Yamamoto
Prazo de Validade: 20 (vinte) anos contados a partir de 21/04/2014, observadas as condições legais

---

**(11) BR 11 2015 027430-7 B1**

Código 16.1 - Concessão de Patente ou Certificado de Adição de Invenção
(22) 29/04/2014
(30) 29/04/2013 US 61/817,170
(51) C12N 15/82 (2006.01), A01N 63/00 (2006.01), C07K 16/14 (2006.01)
(54) Composição compreendendo pelo menos um polipeptídeo que se liga especificamente a uma glicosilceramida de uma praga de fungos
(73) AGROSAVFE N.V. (BE)
(72) PETER VERHEESEN; CHRIS DE JONGHE; INGE ELODIE VAN DAELE; MIGUEL FRANCESCO COLETA DE BOLLE; JOÃO FILIPE VELOSO VIEIRA; KARIN THEVISSEN; BRUNO CAMMUE
Prazo de Validade: 20 (vinte) anos contados a partir de 29/04/2014, observadas as condições legais

---

**(11) BR 11 2015 027547-8 B1**

Código 16.1 - Concessão de Patente ou Certificado de Adição de Invenção
(22) 29/04/2013
(51) H04W 4/50 (2006.01), H04W 16/14 (2006.01), H04W 4/029 (2006.01)
(54) MÉTODO E APARELHO
(73) NOKIA TECHNOLOGIES OY (FI)
(72) GABOR BAJKO
Prazo de Validade: 20 (vinte) anos contados a partir de 29/04/2013, observadas as condições legais

---

**(11) BR 11 2015 028495-7 B1**

Código 16.1 - Concessão de Patente ou Certificado de Adição de Invenção
(22) 07/05/2014
(30) 17/05/2013 JP 2013-105607; 07/06/2013 JP 2013-121344
(51) G06F 1/20 (2006.01), G06F 1/16 (2006.01), H01L 23/467 (2006.01), H05K 7/20 (2006.01)
(54) APARELHO ELETRÔNICO E MÉTODO PARA FABRICAÇÃO DE UM APARELHO ELETRÔNICO
(73) SONY COMPUTER ENTERTAINMENT INC. (JP)
(72) YUKITO INOUE; YASUHIRO OOTORI
Prazo de Validade: 20 (vinte) anos contados a partir de 07/05/2014, observadas as condições legais

| | |
|---|---|
| **(11) BR 11 2015 029398-0 B1** | Código 16.1 - Concessão de Patente ou Certificado de Adição de Invenção<br>(22) 28/05/2014<br>(30) 31/05/2013 US 61/829,451; 31/05/2013 EP 13169980.3<br>(51) A24D 3/16 (2006.01), B01J 20/20 (2006.01), B01J 20/32 (2006.01)<br>(54) Artigo para fumar, processo para a preparação de um material de carvão ativado funcionalizado com óxido metálico para a redução seletiva de acetaldeído bem como filtro e método para a redução seletiva de acetaldeído em uma fumaça principal produzida durante o uso de um artigo para fumar<br>(73) PHILIP MORRIS PRODUCTS S.A. (CH)<br>(72) GAETAN COUDERC; GUILLAUME BAUR; IGOR IOURANOV; LIOUBOV KIWI<br>Prazo de Validade: 20 (vinte) anos contados a partir de 28/05/2014, observadas as condições legais |
| **(11) BR 11 2015 029583-5 B1** | Código 16.1 - Concessão de Patente ou Certificado de Adição de Invenção<br>(22) 31/05/2013<br>(51) H04L 12/26 (2006.01)<br>(54) MÉTODO PARA REALIZAR UMA MEDIÇÃO DE DESEMPENHO DE UM ENLACE, NÓ PARA UMA REDE DE COMUNICAÇÃO, REDE DE COMUNICAÇÃO, E, MEIO DE ARMAZENAMENTO LEGÍVEL POR COMPUTADOR<br>(73) TELECOM ITALIA S.P.A. (IT)<br>(72) MAURO COCIGLIO<br>Prazo de Validade: 20 (vinte) anos contados a partir de 31/05/2013, observadas as condições legais |
| **(11) BR 11 2015 031151-2 B1** | Código 16.1 - Concessão de Patente ou Certificado de Adição de Invenção<br>(22) 13/06/2013<br>(51) A61B 5/053 (2006.01)<br>(54) APARELHO DE TESTE ELÉTRICO E MÉTODO PARA TESTE ELÉTRICO<br>(73) DYANSYS, INC. (US)<br>(72) SRINI NAGESHWAR<br>Prazo de Validade: 20 (vinte) anos contados a partir de 13/06/2013, observadas as condições legais |
| **(11) BR 11 2015 032100-3 B1** | Código 16.1 - Concessão de Patente ou Certificado de Adição de Invenção<br>(22) 26/06/2014<br>(30) 27/06/2013 US 61/840,103<br>(51) G21G 1/00 (2006.01), G21G 1/10 (2006.01)<br>(54) PROCESSO PARA A GERAÇÃO DE UM RADIOISÓTOPO<br>(73) MALLINCKRODT LLC (US)<br>(72) DR. WILLIAM C. UHLAND; DR. DAVID WAYNE PIPES; MELISSA DIANNE PERRIGO<br>Prazo de Validade: 20 (vinte) anos contados a partir de 26/06/2014, observadas |

| | |
|---|---|
| | as condições legais |
| **(11) BR 11 2015 032475-4 B1** | Código 16.1 - Concessão de Patente ou Certificado de Adição de Invenção<br>(22) 08/08/2014<br>(30) 09/08/2013 KR 10-2013-0094829<br>(51) F24F 1/00 (2006.01), F24F 13/22 (2006.01), F24F 13/08 (2006.01)<br>(54) UNIDADE INTERNA DE UM CONDICIONADOR DE AR<br>(73) SAMSUNG ELECTRONICS CO., LTD. (KR)<br>(72) KWANG DEUK PARK; KYEONG AE LEE<br>Prazo de Validade: 20 (vinte) anos contados a partir de 08/08/2014, observadas as condições legais |
| **(11) BR 11 2016 002054-5 B1** | Código 16.1 - Concessão de Patente ou Certificado de Adição de Invenção<br>(22) 31/07/2013<br>(51) G06F 21/60 (2006.01)<br>(54) MEMÓRIA NÃO TRANSITÓRIA ARMAZENANDO UMA ASSINATURA DIGITAL, CARTUCHO DE IMPRESSÃO E MÍDIA DE ARMAZENAMENTO NÃO TRANSITÓRIO LEGÍVEL POR COMPUTADOR<br>(73) HEWLETT-PACKARD DEVELOPMENT COMPANY, L.P. (US)<br>(72) PAUL L. JERAN; STEPHEN D. PANSHIN; JEFFERSON P. WARD<br>Prazo de Validade: 20 (vinte) anos contados a partir de 31/07/2013, observadas as condições legais |
| **(11) BR 11 2016 003862-2 B1** | Código 16.1 - Concessão de Patente ou Certificado de Adição de Invenção<br>(22) 22/08/2014<br>(30) 23/08/2013 US 61/869,446; 23/08/2013 US 61/869,440; 18/06/2014 US 62/014,018<br>(51) A61K 31/58 (2006.01), A61K 31/57 (2006.01)<br>(54) COMPOSTOS ESTEROIDES NEUROATIVOS, SUAS COMPOSIÇÕES E SEUS USOS<br>(73) SAGE THERAPEUTICS, INC. (US)<br>(72) GABRIEL MARTINEZ BOTELLA; BOYD L. HARRISON; ALBERT JEAN ROBICHAUD; FRANCESCO GERALD SALITURO; ROBERT JASON HERR; ROBERT BORBO KARGBO<br>Prazo de Validade: 20 (vinte) anos contados a partir de 22/08/2014, observadas as condições legais |
| **(11) BR 11 2016 004211-5 B1** | Código 16.1 - Concessão de Patente ou Certificado de Adição de Invenção<br>(22) 15/09/2014<br>(30) 26/09/2013 EP 13186201.3<br>(51) A61K 31/205 (2006.01), C07C 227/08 (2006.01), C07C 229/12 (2006.01)<br>(54) USO DE 3-CARBÓXI-N-ETIL-N,N-DIMETILPROPAN-1-AMÍNIO OU SEUS SAIS FARMACEUTICAMENTE ACEITÁVEIS NA PREVENÇÃO E |

| | |
|---|---|
| | TRATAMENTO DO DIABETES<br>(73) GRINDEKS, A JOINT STOCK COMPANY (LV)<br>(72) Maija Dambrova; HELENA CIRULE; Ivars Kalvins; Edgars Liepins; ELINA MAKAROVA; Ilmars Stonans; ILGA MISANE<br>Prazo de Validade: 20 (vinte) anos contados a partir de 15/09/2014, observadas as condições legais |
| **(11) BR 11 2016 005399-0 B1** | Código 16.1 - Concessão de Patente ou Certificado de Adição de Invenção<br>(22) 12/09/2014<br>(30) 13/09/2013 US 61/877,609<br>(51) D03D 15/08 (2006.01), D01F 6/70 (2006.01), D01F 8/00 (2006.01)<br>(54) ESTRUTURA LAMINADA E MÉTODO PARA PREPARAR UMA ESTRUTURA LAMINADA<br>(73) THE LYCRA COMPANY UK LIMITED (GB)<br>(72) ACHILLE M. BIVIGOU-KOUMBA; RONALD D. BING-WO; HONG LIU; STEVEN W. SMITH<br>Prazo de Validade: 20 (vinte) anos contados a partir de 12/09/2014, observadas as condições legais |
| **(11) BR 11 2016 005604-3 B1** | Código 16.1 - Concessão de Patente ou Certificado de Adição de Invenção<br>(22) 16/09/2014<br>(30) 16/09/2013 US 61/878,588; 12/11/2013 US 61/902,911; 07/08/2014 US 14/454,148<br>(51) G06K 9/00 (2006.01), G06F 21/32 (2006.01), H04L 9/08 (2006.01)<br>(54) SEGURANÇA DE GABARITO BIOMÉTRICO E GERAÇÃO DE CHAVE<br>(73) EYEVERIFY INC (US)<br>(72) REZA R. DERAKHSHANI; VIKAS GOTTEMUKKULA; SASHI KANTH SARIPALLE; CASEY HUGHLETT<br>Prazo de Validade: 20 (vinte) anos contados a partir de 16/09/2014, observadas as condições legais |
| **(11) BR 11 2016 006091-1 B1** | Código 16.1 - Concessão de Patente ou Certificado de Adição de Invenção<br>(22) 21/11/2013<br>(51) H04M 1/725 (2006.01), G06F 16/68 (2006.01), H04N 1/32 (2006.01)<br>(54) MÉTODO DE EXIBIÇÃO DE IMAGEM, MEIO DE ARMAZENAMENTO DECOMPUTADOR, APARELHO DE EXIBIÇÃO DE IMAGEM E DISPOSITIVO DETERMINAL<br>(73) HUAWEI DEVICE (SHENZHEN) CO., LTD. (CN)<br>(72) XIUWEN WANG; HAITAO ZHANG<br>Prazo de Validade: 20 (vinte) anos contados a partir de 21/11/2013, observadas as condições legais |
| **(11) BR 11 2016 006285-0 B1** | Código 16.1 - Concessão de Patente ou Certificado de Adição de Invenção |

(22) 26/09/2014
(30) 27/09/2013 US 61/883,838
(51) C12N 15/10 (2006.01), G16B 35/00 (2006.01), G16B 35/20 (2006.01), G16C 20/64 (2006.01)
(54) MÉTODO IMPLEMENTADO USANDO UM SISTEMA DE COMPUTADOR, MEIO DE ARMAZENAMENTO LEGÍVEL POR COMPUTADOR, E, SISTEMA
(73) CODEXIS, INC. (US)
(72) XIYUN ZHANG; RUSSELL JAVINIAR SARMIENTO; DONALD SCOTT BASKERVILLE; GJAIT W. HUISMAN
Prazo de Validade: 20 (vinte) anos contados a partir de 26/09/2014, observadas as condições legais

---

**(11) BR 11 2016 006811-4 B1**

Código 16.1 - Concessão de Patente ou Certificado de Adição de Invenção
(22) 08/07/2014
(30) 30/09/2013 JP 2013-204081
(51) F16D 65/22 (2006.01), B60T 11/06 (2006.01), B62L 3/08 (2006.01), F16D 51/22 (2006.01), F16D 65/14 (2006.01), F16D 121/14 (2006.01), F16D 125/28 (2006.01)
(54) SISTEMA DE FRENAGEM COMBINADO DIANTEIRO E TRASEIRO VEICULAR
(73) HONDA MOTOR CO., LTD. (JP)
(72) TAKATOSHI EBINUMA; SATOSHI SAITO; YUTA ISHIZAKA; YOSHINOBU HONDA
Prazo de Validade: 20 (vinte) anos contados a partir de 08/07/2014, observadas as condições legais

---

**(11) BR 11 2016 007306-1 B1**

Código 16.1 - Concessão de Patente ou Certificado de Adição de Invenção
(22) 03/10/2014
(30) 04/10/2013 FR 1359657
(51) A61K 31/7042 (2006.01), A61P 43/00 (2006.01)
(54) Composição contendo odiparcil
(73) INVENTIVA (FR)
(72) Philippe Masson; Jean-Louis Junien
Prazo de Validade: 20 (vinte) anos contados a partir de 03/10/2014, observadas as condições legais

---

**(11) BR 11 2016 007718-0 B1**

Código 16.1 - Concessão de Patente ou Certificado de Adição de Invenção
(22) 01/10/2014
(30) 11/10/2013 FR 1359903
(51) G05B 23/02 (2006.01), B64F 5/00 (2006.01)
(54) MÉTODO PARA MONITORAMENTO DE UM MOTOR DE AERONAVE E SISTEMA PARA MONITORAMENTO DE UM MOTOR DE AERONAVE
(73) SNECMA (FR)
(72) JÉRÔME HENRI NOËL LACAILLE; AURÉLIE GOUBY

| | |
|---|---|
| | Prazo de Validade: 20 (vinte) anos contados a partir de 01/10/2014, observadas as condições legais |
| **(11) BR 11 2016 009008-0 B1** | Código 16.1 - Concessão de Patente ou Certificado de Adição de Invenção<br>(22) 22/10/2014<br>(30) 22/10/2013 US 61/894,411; 05/12/2013 US 14/099,562; 27/01/2014 US 61/932,140<br>(51) A61F 6/06 (2006.01), A61K 31/565 (2006.01), A61K 9/00 (2006.01)<br>(54) USO DE ESTRADIOL E/OU HEMI-HIDRATO DE ESTRADIOL E DE UM AGENTE SOLUBILIZANTE COMPREENDENDO UM ÓLEO DE CADEIA MÉDIA PARA A PREPARAÇÃO DE UM PESSÁRIO PARA O TRATAMENTO DE ATROFIA VULVOVAGINAL E PESSÁRIO QUE COMPREENDE ESTRADIOL<br>(73) THERAPEUTICSMD, INC. (US)<br>(72) BRIAN A. BERNICK; THORSTEINN THORSTEINSSON; PETER H. R. PERSICANER; JANICE LOUISE CACACE; JULIA M. AMADIO; FREDERICK D. SANSCILIO; NEDA IRANI<br>Prazo de Validade: 20 (vinte) anos contados a partir de 22/10/2014, observadas as condições legais |
| **(11) BR 11 2016 009700-9 B1** | Código 16.1 - Concessão de Patente ou Certificado de Adição de Invenção<br>(22) 30/10/2014<br>(30) 30/10/2013 DE 10 2013 222 081.2<br>(51) B63B 35/44 (2006.01)<br>(54) ESTRUTURA DE SUPORTE FLUTUANTE NO MAR ABERTO, UNIDA COM ÂNCORAS ATRAVÉS DE MEIOS DE FIXAÇÃO, DESTINADA A TURBINAS EÓLICAS, ESTAÇÕES DE SERVIÇO OU ESTAÇÕES CONVERSORAS<br>(73) GICON WINDPOWER IP GMBH (DE)<br>(72) JOCHEN GROSSMANN; FRANK DAHLHAUS<br>Prazo de Validade: 20 (vinte) anos contados a partir de 30/10/2014, observadas as condições legais |
| **(11) BR 11 2016 009842-0 B1** | Código 16.1 - Concessão de Patente ou Certificado de Adição de Invenção<br>(22) 12/11/2014<br>(30) 12/11/2013 GB 1319956.7<br>(51) B63C 11/52 (2006.01), E21B 41/00 (2006.01)<br>(54) Sistema de ferramenta hidraulicamente acionado para intervenções submarinas, método de compensação de pressão e combinação de elementos conectores para um sistema de ferramenta submarino hidraulicamente acionado<br>(73) SUBSEA 7 LIMITED (GB)<br>(72) ROBERT IAN TAYLOR; GRAHAM GIBBONS<br>Prazo de Validade: 20 (vinte) anos contados a partir de 12/11/2014, observadas |

| | |
|---|---|
| | as condições legais |
| **(11) BR 11 2016 010522-2 B1** | Código 16.1 - Concessão de Patente ou Certificado de Adição de Invenção<br>(22) 14/11/2014<br>(30) 15/11/2013 FR 1361243<br>(51) G10L 19/20 (2006.01), G10L 19/04 (2006.01), G10L 19/02 (2006.01)<br>(54) PROCESSO DE DECODIFICAÇÃO E PROCESSO DE CODIFICAÇÃO DE UM SINAL ÁUDIO DIGITAL, DECODIFICADOR E CODIFICADOR DE UM SINAL ÁUDIO DIGITAL, E MEIO DE ARMAZENAGEM LEGÍVEL POR UM PROCESSADOR<br>(73) ORANGE (FR)<br>(72) JULIEN FAURE; STÉPHANE RAGOT<br>Prazo de Validade: 20 (vinte) anos contados a partir de 14/11/2014, observadas as condições legais |
| **(11) BR 11 2016 011279-2 B1** | Código 16.1 - Concessão de Patente ou Certificado de Adição de Invenção<br>(22) 18/11/2014<br>(30) 18/11/2013 US 61/905,774<br>(51) A61M 5/168 (2006.01), A61M 25/16 (2006.01), A61M 25/18 (2006.01)<br>(54) MONTAGEM DE CONECTOR MÉDICO<br>(73) HALKEY-ROBERTS CORPORATION (US)<br>(72) JEAN BONALDO<br>Prazo de Validade: 20 (vinte) anos contados a partir de 18/11/2014, observadas as condições legais |
| **(11) BR 11 2016 012300-0 B1** | Código 16.1 - Concessão de Patente ou Certificado de Adição de Invenção<br>(22) 13/12/2013<br>(51) H01P 5/16 (2006.01), H01P 5/12 (2006.01), H03H 7/48 (2006.01), H01Q 21/00 (2006.01)<br>(54) CIRCUITO DE POTÊNCIA ADEQUADO PARA COMBINAR OU DIVIDIR SINAIS DE BANDA LARGA, SISTEMA DE CIRCUITO DE POTÊNCIA E ARRANJO DE ANTENAS<br>(73) SAAB AB (SE)<br>(72) HANS-OLOF VICKES<br>Prazo de Validade: 20 (vinte) anos contados a partir de 13/12/2013, observadas as condições legais |
| **(11) BR 11 2016 013463-0 B1** | Código 16.1 - Concessão de Patente ou Certificado de Adição de Invenção<br>(22) 12/12/2014<br>(30) 13/12/2013 US 61/915,961<br>(51) C12P 7/14 (2006.01)<br>(54) PROCESSO CONTÍNUO DE ENERGIA-EFICIENTE<br>(73) MICROVI BIOTECH INC. (US) |

(72) FATEMEH RAZAVI-SHIRAZI; AMEEN(NMN) RAZAVI
Prazo de Validade: 20 (vinte) anos contados a partir de 12/12/2014, observadas as condições legais

**(11) BR 11 2016 014177-6 B1**

Código 16.1 - Concessão de Patente ou Certificado de Adição de Invenção
(22) 20/12/2013
(51) H04W 4/80 (2006.01), H04W 48/20 (2006.01), H04W 12/06 (2006.01)
(54) MÉTODO E DISPOSITIVO DE ACESSO SEM FIO E MEIO DE ARMAZENAMENTO EM COMPUTADOR
(73) HUAWEI DEVICE (SHENZHEN) CO., LTD. (CN)
(72) JIANHUA XU; RUI SUN; XIAOCHEN CHEN
Prazo de Validade: 20 (vinte) anos contados a partir de 20/12/2013, observadas as condições legais

**(11) BR 11 2016 014887-8 B1**

Código 16.1 - Concessão de Patente ou Certificado de Adição de Invenção
(22) 24/12/2014
(30) 24/12/2013 US 61/920700
(51) B61L 15/00 (2006.01)
(54) SISTEMA PARA DETECTAR ANOMALIAS OPERACIONAIS EM UM VAGÃO FERROVIÁRIO, E, SISTEMA PARA DETECTAR ANOMALIAS OPERACIONAIS EM UMA COMPOSIÇÃO DE TREM
(73) AMSTED RAIL COMPANY, INC. (US)
(72) WILLIAM LEFEBVRE; ANDREW H. MARTIN; FRANCIS JAMES COOPER; RACHEL W. ADAMEC
Prazo de Validade: 20 (vinte) anos contados a partir de 24/12/2014, observadas as condições legais

**(11) BR 11 2016 014972-6 B1**

Código 16.1 - Concessão de Patente ou Certificado de Adição de Invenção
(22) 23/12/2014
(30) 26/12/2013 US 14/140,694
(51) A61B 17/32 (2006.01)
(54) INSTRUMENTO CIRÚRGICO E MÉTODO PARA OPERAR UM INSTRUMENTO CIRÚRGICO
(73) ETHICON ENDO-SURGERY, LLC (PR)
(72) SEAN P. CONLON; DAVID J. CAGLE
Prazo de Validade: 20 (vinte) anos contados a partir de 23/12/2014, observadas as condições legais

**(11) BR 11 2016 015033-3 B1**

Código 16.1 - Concessão de Patente ou Certificado de Adição de Invenção
(22) 22/12/2014
(30) 27/12/2013 US 61/921,216
(51) A01H 1/04 (2006.01), C12Q 1/68 (2006.01), G06F 19/12 (2011.01)
(54) MÉTODO PARA SELECIONAR INDIVÍDUOS VEGETAIS

(73) PIONEER HI-BRED INTERNATIONAL, INC. (US)
(72) DAVID HABIER
Prazo de Validade: 20 (vinte) anos contados a partir de 22/12/2014, observadas as condições legais

---

**(11) BR 11 2016 016546-2 B1**

Código 16.1 - Concessão de Patente ou Certificado de Adição de Invenção
(22) 18/12/2014
(30) 16/01/2014 US 61/928,368
(51) C12Q 1/68 (2006.01)
(54) MÉTODO DE PREPARAÇÃO DE AMPLICON E MÉTODOS PARA DETERMINAÇÃO DA PRESENÇA DE UM GENE ASSOCIADO A CÂNCER E DE UMA VARIANTE DE SEQUÊNCIA DE ÁCIDOS NUCLEICOS VERDADEIRA
(73) ILLUMINA, INC. (US)
(72) HONGXIA XU; ALEX ARAVANIS; SHENGRONG LIN
Prazo de Validade: 20 (vinte) anos contados a partir de 18/12/2014, observadas as condições legais

---

**(11) BR 11 2016 016841-0 B1**

Código 16.1 - Concessão de Patente ou Certificado de Adição de Invenção
(22) 20/01/2015
(30) 20/01/2014 US 61/929,371
(51) A61K 9/00 (2006.01)
(54) FORMULAÇÃO DE ADMINISTRAÇÃO TÓPICA
(73) BOEHRINGER INGELHEIM ANIMAL HEALTH USA INC. (US)
(72) JAMES PATE; NATALYA SHUB
Prazo de Validade: 20 (vinte) anos contados a partir de 20/01/2015, observadas as condições legais

---

**(11) BR 11 2016 017018-0 B1**

Código 16.1 - Concessão de Patente ou Certificado de Adição de Invenção
(22) 22/01/2015
(30) 23/01/2014 DE 102014201209.0
(51) C23C 22/36 (2006.01), C23C 22/44 (2006.01), C23C 22/83 (2006.01), C23C 22/34 (2006.01)
(54) MÉTODO PARA REVESTIMENTO DE SUPERFÍCIES METÁLICAS, SEUS SUBSTRATOS REVESTIDOS E SEU USO
(73) CHEMETALL GMBH (DE)
(72) KORNEEL DEMEYERE; THOMAS WILLUMEIT; MANFRED WALTER
Prazo de Validade: 20 (vinte) anos contados a partir de 22/01/2015, observadas as condições legais

---

**(11) BR 11 2016 017135-7 B1**

Código 16.1 - Concessão de Patente ou Certificado de Adição de Invenção
(22) 22/01/2015
(30) 23/01/2014 RO A201400068
(51) G01V 5/00 (2006.01)

(54) SISTEMA PARA INSPEÇÃO COMPLETA NÃO INVASIVA DE AERONAVE
(73) SC MB TELECOM LTD SRL (RO)
(72) TUDOR MIRCEA
Prazo de Validade: 20 (vinte) anos contados a partir de 22/01/2015, observadas as condições legais

---

**(11) BR 11 2016 017278-7 B1**

Código 16.1 - Concessão de Patente ou Certificado de Adição de Invenção
(22) 28/01/2015
(30) 30/01/2014 US 61/933,714; 30/01/2014 US 61/933,706; 07/03/2014 US 61/949,583; 07/03/2014 US 61/949,591; 28/05/2014 US 62/004,067; 25/07/2014 US 62/029,173; 12/01/2015 US 14/594,533
(51) G10L 19/008 (2006.01)
(54) MÉTODO DE PRODUÇÃO DE UM FLUXO DE BITS DE DADOS DE ÁUDIO CODIFICADOS POR UM DISPOSITIVO DE CODIFICAÇÃO DE ÁUDIO, DISPOSITIVO DE CODIFICAÇÃO DE ÁUDIO, MÉTODO DE DECODIFICAÇÃO DE UM FLUXO DE BITS DE DADOS DE ÁUDIO CODIFICADO POR UM DISPOSITIVO DE DECODIFICAÇÃO DE ÁUDIO, DISPOSITIVO DE DECODIFICAÇÃO DE ÁUDIO, SISTEMA E MEMÓRIA LEGÍVEL POR COMPUTADOR
(73) QUALCOMM INCORPORATED (US)
(72) NILS GÜNTHER PETERS; DIPANJAN SEN
Prazo de Validade: 20 (vinte) anos contados a partir de 28/01/2015, observadas as condições legais

---

**(11) BR 11 2016 017283-3 B1**

Código 16.1 - Concessão de Patente ou Certificado de Adição de Invenção
(22) 30/01/2015
(30) 30/01/2014 US 61/933,706; 30/01/2014 US 61/933,714; 30/01/2014 US 61/933,731; 07/03/2014 US 61/949,583; 07/03/2014 US 61/949,591; 16/05/2014 US 61/994,794; 28/05/2014 US 62/004,067; 28/05/2014 US 62/004,128; 28/05/2014 US 62/004,147; 01/07/2014 US 62/019,663; 22/07/2014 US 62/027,702; 23/07/2014 US 62/028,282; 25/07/2014 US 62/029,173; 01/08/2014 US 62/032,440; 26/09/2014 US 62/056,248; 26/09/2014 US 62/056,286; 12/01/2015 US 62/102,243; 29/01/2015 US 14/609,208
(51) G10L 19/038 (2006.01), G10L 19/008 (2006.01), H04R 5/00 (2006.01), G10L 19/08 (2006.01), G10L 19/002 (2006.01)
(54) CODIFICAÇÃO DE QUADROS INDEPENDENTES DE COEFICIENTES AMBISSÔNICOS DE ORDEM MAIS ELEVADA AMBIENTE
(73) QUALCOMM INCORPORATED (US)
(72) NILS GÜNTHER PETERS; DIPANJAN SEN
Prazo de Validade: 20 (vinte) anos contados a partir de 30/01/2015, observadas as condições legais

---

**(11) BR 11 2016 017589-1 B1**

Código 16.1 - Concessão de Patente ou Certificado de Adição de Invenção
(22) 30/01/2015

(30) 30/01/2014 US 61/933,706; 30/01/2014 US 61/933,714; 30/01/2014 US 61/933,731; 07/03/2014 US 61/949,591; 07/03/2014 US 61/949,583; 16/05/2014 US 61/994,794; 28/05/2014 US 62/004,147; 28/05/2014 US 62/004,067; 28/05/2014 US 62/004,128; 01/07/2014 US 62/019,663; 22/07/2014 US 62/027,702; 23/07/2014 US 62/028,282; 25/07/2014 US 62/029,173; 01/08/2014 US 62/032,440; 26/09/2014 US 62/056,248; 26/09/2014 US 62/056,286; 12/01/2015 US 62/102,243; 29/01/2015 US 14/609,190
(51) G10L 19/038 (2006.01), G10L 19/008 (2006.01), H04R 5/00 (2006.01)
(54) INDICAÇÃO DE REUSABILIDADE DE PARÂMETROS DE QUADROS PARA VETORES DE CODIFICAÇÃO
(73) QUALCOMM INCORPORATED (US)
(72) NILS GÜNTHER PETERS; DIPANJAN SEN
Prazo de Validade: 20 (vinte) anos contados a partir de 30/01/2015, observadas as condições legais

---

**(11) BR 11 2016 018272-3 B1**

Código 16.1 - Concessão de Patente ou Certificado de Adição de Invenção
(22) 21/01/2015
(30) 05/02/2014 US 14/173,012
(51) C01G 9/02 (2006.01)
(54) COMPOSIÇÕES QUE COMPRENDEM UM NANOCOMPÓSITO DE ZNO FEITO POR VACÂNCIA (VE), MÉTODOS DE FAZER UMA COMPOSIÇÃO, MÉTODOS DE UTILIZAÇÃO DE UMA COMPOSIÇÃO
(73) UNIVERSITY OF CENTRAL FLORIDA RESEARCH FOUNDATION, INC. (US)
(72) SWADESHMUKUL SANTRA; MEGAN BERROTH
Prazo de Validade: 20 (vinte) anos contados a partir de 21/01/2015, observadas as condições legais

---

**(11) BR 11 2016 018406-8 B1**

Código 16.1 - Concessão de Patente ou Certificado de Adição de Invenção
(22) 24/02/2015
(30) 24/02/2014 US 61/943,669; 23/02/2015 US 14/629,211
(51) G06F 7/04 (2006.01)
(54) MÉTODO PARA TRANSFERIR AUTORIZAÇÃO PARA REPRODUZIR UM ITEM DE CONTEÚDO DE UM DISPOSITIVO DE USUÁRIO PARA UM DISPOSITIVO DE REPRODUÇÃO, E DISPOSITIVO DE COMPUTAÇÃO
(73) GOOGLE LLC (US)
(72) DANIEL ROBERT DANCIU
Prazo de Validade: 20 (vinte) anos contados a partir de 24/02/2015, observadas as condições legais

---

**(11) BR 11 2016 018455-6 B1**

Código 16.1 - Concessão de Patente ou Certificado de Adição de Invenção
(22) 12/02/2015
(30) 13/02/2014 JP 2014-025832
(51) C07D 307/81 (2006.01), A61K 31/343 (2006.01), A61P 3/00 (2006.01)

(54) Composto, medicamento, e, uso de um composto
(73) SCOHIA PHARMA, INC. (JP)
(72) MINORU SASAKI; KEIKO KAKEGAWA; FUMIAKI KIKUCHI; ZENICHI IKEDA; YOICHI NISHIKAWA
Prazo de Validade: 20 (vinte) anos contados a partir de 12/02/2015, observadas as condições legais

---

**(11) BR 11 2016 018694-0 B1**

Código 16.1 - Concessão de Patente ou Certificado de Adição de Invenção
(22) 09/02/2015
(30) 07/03/2014 EP 14158396.3; 28/07/2014 EP 14178789.5
(51) G10L 19/07 (2006.01)
(54) CONCEITO PARA CODIFICAÇÃO DE INFORMAÇÃO
(73) FRAUNHOFER-GESELLSCHAFT ZUR FOERDERUNG DER ANGEWANDTEN FORSCHUNG E. V. (DE)
(72) BÄCKSTRÖM, TOM; FISCHER PEDERSEN, CHRISTIAN; FISCHER, JOHANNES; HÜTTENBERGER, MATTHIAS; PINO, ALFONSO
Prazo de Validade: 20 (vinte) anos contados a partir de 09/02/2015, observadas as condições legais

---

**(11) BR 11 2016 018811-0 B1**

Código 16.1 - Concessão de Patente ou Certificado de Adição de Invenção
(22) 10/02/2015
(30) 24/02/2014 US 61/943,805
(51) A61F 9/007 (2006.01), A61B 17/30 (2006.01)
(54) PINÇA VITREORRETINIANA PARA ENVOLVER E DESCOLAR MEMBRANAS
(73) ALCON INC. (CH)
(72) GUIDO VEZZU; RETO GRUEEBLER
Prazo de Validade: 20 (vinte) anos contados a partir de 10/02/2015, observadas as condições legais

---

**(11) BR 11 2016 018954-0 B1**

Código 16.1 - Concessão de Patente ou Certificado de Adição de Invenção
(22) 24/03/2014
(51) G02B 27/02 (2006.01), G02B 7/02 (2006.01)
(54) MÉTODO E SISTEMA DE OTIMIZAÇÃO DA GEOMETRIA DE PELO MENOS UMA LENTE OFTÁLMICA SEMIACABADA EM UM CONJUNTO DE LENTES OFTÁLMICAS SEMIACABADAS, CÓDIGO DE PROGRAMA INFORMÁTICO, MEIO TANGÍVEL DE SUPORTE INFORMÁTICO LEGÍVEL E SINAL DE DADOS
(73) CARL ZEISS VISION INC. (US) ; CARL ZEISS VISION INTERNATIONAL GMBH (DE)
(72) ANDREW WOODLAND; JONATHAN DEEDS
Prazo de Validade: 20 (vinte) anos contados a partir de 24/03/2014, observadas as condições legais

| | |
|---|---|
| **(11) BR 11 2016 019084-0 B1** | Código 16.1 - Concessão de Patente ou Certificado de Adição de Invenção<br>(22) 23/02/2015<br>(30) 19/02/2014 US 61/941,708; 17/02/2015 KR 10-2015-0024183<br>(51) H04L 27/34 (2006.01), H03M 13/27 (2006.01), H03M 13/11 (2006.01)<br>(54) APARELHO TRANSMISSOR, E MÉTODO DE INTERCALAÇÃO DE UM APARELHO TRANSMISSOR<br>(73) SAMSUNG ELECTRONICS CO., LTD. (KR)<br>(72) SE-HO MYUNG; HONG-SIL JEONG; KYUNG-JOONG KIM<br>Prazo de Validade: 20 (vinte) anos contados a partir de 23/02/2015, observadas as condições legais |
| **(11) BR 11 2016 019980-4 B1** | Código 16.1 - Concessão de Patente ou Certificado de Adição de Invenção<br>(22) 19/02/2015<br>(30) 06/03/2014 DE 10 2014 204 098.1<br>(51) F02M 57/00 (2006.01)<br>(54) MÉTODO PARA REGULAGEM DE UM INJETOR COMMON RAIL<br>(73) ROBERT BOSCH GMBH (DE)<br>(72) RALPH KOBER; HOLGER RAPP; FABIAN FISCHER; MARCO BEIER; STEFAN STEIN<br>Prazo de Validade: 20 (vinte) anos contados a partir de 19/02/2015, observadas as condições legais |
| **(11) BR 11 2016 020066-7 B1** | Código 16.1 - Concessão de Patente ou Certificado de Adição de Invenção<br>(22) 31/03/2015<br>(30) 31/03/2014 US 14/230,404<br>(51) G10L 21/0208 (2006.01)<br>(54) MÉTODO IMPLEMENTADO POR COMPUTADOR E UM SISTEMA PARA SUPRESSÃO DE RUÍDO TRANSIENTE EM UM SINAL DE ÁUDIO<br>(73) GOOGLE LLC (US)<br>(72) JAN SKOGLUND; ALEJANDRO LUEBS<br>Prazo de Validade: 20 (vinte) anos contados a partir de 31/03/2015, observadas as condições legais |
| **(11) BR 11 2016 020457-3 B1** | Código 16.1 - Concessão de Patente ou Certificado de Adição de Invenção<br>(22) 03/03/2015<br>(30) 04/03/2014 US 61/947,834<br>(51) G06F 16/683 (2006.01), G10L 25/51 (2006.01)<br>(54) MÉTODO DE BUSCA POR IMPRESSÕES DIGITAIS DE ÁUDIO ARMAZENADAS EM UM BANCO DE DADOS DENTRO DE UM SISTEMA DE DETECÇÃO DE IMPRESSÕES DIGITAIS DE ÁUDIO<br>(73) INTERACTIVE INTELLIGENCE GROUP, INC. (US)<br>(72) FELIX IMMANUEL WYSS; ANANTH NAGARAJA IYER; SRINATH CHELUVARAJA |

| | |
|---|---|
| | Prazo de Validade: 20 (vinte) anos contados a partir de 03/03/2015, observadas as condições legais |
| **(11) BR 11 2016 020558-8 B1** | Código 16.1 - Concessão de Patente ou Certificado de Adição de Invenção<br>(22) 04/03/2015<br>(30) 19/03/2014 EP EP14160774.7; 05/05/2014 EP 14167003.4; 28/07/2014 EP 14178761.4<br>(51) G10L 19/005 (2006.01), G10L 19/06 (2006.01)<br>(54) APARELHO E MÉTODO PARA GERAÇÃO DE UM SINAL DE OCULTAÇÃO DE ERRO UTILIZANDO UMA ESTIMATIVA DE RUÍDO ADAPTÁVEL<br>(73) FRAUNHOFER-GESELLSCHAFT ZUR FOERDERUNG DER ANGEWANDTEN FORSCHUNG E. V. (DE)<br>(72) SCHNABEL, MICHAEL; LECOMTE, JÉRÉMIE; SPERSCHNEIDER, RALPH; JANDER, MANUEL<br>Prazo de Validade: 20 (vinte) anos contados a partir de 04/03/2015, observadas as condições legais |
| **(11) BR 11 2016 020587-1 B1** | Código 16.1 - Concessão de Patente ou Certificado de Adição de Invenção<br>(22) 20/02/2015<br>(30) 11/03/2014 US 14/204,542<br>(51) H03B 5/12 (2006.01)<br>(54) OSCILADOR CONTROLADO POR TENSÃO DE BAIXO RUÍDO E BAIXO CONSUMO (VCO) USANDO DEGENERAÇÃO DE TRANSCONDUTÂNCIA (GM)<br>(73) QUALCOMM INCORPORATED (US)<br>(72) THINH CAT NGUYEN; JEONGSIK YANG; ROGER THOMAS BROCKENBROUGH; SHEN WANG; ARA BICAKCI; ANUP SAVLA<br>Prazo de Validade: 20 (vinte) anos contados a partir de 20/02/2015, observadas as condições legais |
| **(11) BR 11 2016 020898-6 B1** | Código 16.1 - Concessão de Patente ou Certificado de Adição de Invenção<br>(22) 10/03/2014<br>(51) G08G 1/16 (2006.01)<br>(54) DISPOSITIVO DE DETECÇÃO DE SINAL DE TRÂNSITO E MÉTODO DE DETECÇÃO DE SINAL DE TRÂNSITO<br>(73) NISSAN MOTOR CO. LTD. (JP)<br>(72) TAKAHIKO OKI; HIDEKAZU NISHIUCHI<br>Prazo de Validade: 20 (vinte) anos contados a partir de 10/03/2014, observadas as condições legais |
| **(11) BR 11 2016 020957-5 B1** | Código 16.1 - Concessão de Patente ou Certificado de Adição de Invenção<br>(22) 27/02/2015 |

(30) 13/03/2014 US 14/210,053
(51) G06T 19/00 (2006.01), G09G 5/02 (2006.01)
(54) CRIAR UMA COR REALÍSTICA PARA UM OBJETO VIRTUAL EM UM AMBIENTE DE REALIDADE AUMENTADA
(73) QUALCOMM INCORPORATED (US)
(72) ERICK MENDEZ MENDEZ
Prazo de Validade: 20 (vinte) anos contados a partir de 27/02/2015, observadas as condições legais

---

**(11) BR 11 2016 021730-6 B1**

Código 16.1 - Concessão de Patente ou Certificado de Adição de Invenção
(22) 16/03/2015
(30) 24/03/2014 CN 201410110890.1; 10/03/2015 CN 201510104908.1
(51) C07D 401/10 (2006.01), C07D 401/14 (2006.01), C07D 401/12 (2006.01), C07D 413/10 (2006.01), C07D 491/08 (2006.01), C07D 498/08 (2006.01), C07D 487/04 (2006.01), C07D 413/12 (2006.01), C07D 413/14 (2006.01), C07D 417/12 (2006.01), C07D 417/14 (2006.01), C07D 471/04 (2006.01), C07D 215/38 (2006.01), C07D 405/12 (2006.01), C07D 487/08 (2006.01), C07D 471/08 (2006.01), A61K 31/4725 (2006.01), A61P 35/00 (2006.01), A61K 31/5377 (2006.01), A61K 31/496 (2006.01), A61K 31/5383 (2006.01), A61K 31/4985 (2006.01)
(54) DERIVADOS DE QUINOLINA COMO INIBIDORES DE SMO
(73) GUANGDONG ZHONGSHENG PHARMACEUTICAL CO., LTD. (CN)
(72) HAO WU; CHAOFENG LONG; JUN LIN; XIAOXIN CHEN; YUNHUI LI; ZHUOWEI LIU; CHANGQING WEI; LIJUAN CHEN; SHUHUI CHEN
Prazo de Validade: 20 (vinte) anos contados a partir de 16/03/2015, observadas as condições legais

---

**(11) BR 11 2016 022077-3 B1**

Código 16.1 - Concessão de Patente ou Certificado de Adição de Invenção
(22) 06/03/2015
(30) 26/03/2014 GB 1405446.4
(51) A01N 25/28 (2006.01), A01N 43/80 (2006.01), A01P 13/02 (2006.01)
(54) COMPOSIÇÃO HERBICIDA, UM MÉTODO PARA SUA PREPARAÇÃO E O USO DO MESMO
(73) JIANGSU ROTAM CHEMISTRY CO., LTD (CN)
(72) JAMES TIMOTHY BRISTOW; YIFAN WU
Prazo de Validade: 20 (vinte) anos contados a partir de 06/03/2015, observadas as condições legais

---

**(11) BR 11 2016 022297-0 B1**

Código 16.1 - Concessão de Patente ou Certificado de Adição de Invenção
(22) 06/05/2015
(30) 08/05/2014 SE 1450544-0
(51) F01N 11/00 (2006.01), F01N 3/021 (2006.01), F01N 9/00 (2006.01)
(54) MÉTODO E SISTEMA PARA MONITORAMENTO DE UMA QUANTIDADE FÍSICA RELACIONADA A UMA MASSA PARTICULADA EM PELO MENOS UM

TUBO DE ESCAPAMENTO
(73) SCANIA CV AB (SE)
(72) BJÖRN BÖKELUND; KAROLIN ERWE
Prazo de Validade: 20 (vinte) anos contados a partir de 06/05/2015, observadas as condições legais

---

**(11) BR 11 2016 024076-6 B1**

Código 16.1 - Concessão de Patente ou Certificado de Adição de Invenção
(22) 15/04/2015
(30) 15/04/2014 EP 14164790.9
(51) F03D 11/00 (1968.09)
(54) DUTO DE AR PARA UMA USINA DE ENERGIA EÓLICA, USINA DE ENERGIA EÓLICA, MÉTODO DE FABRICAÇÃO DE UM DUTO DE AR PARA UMA USINA DE ENERGIA EÓLICA E MÉTODO PARA REMONTAGEM DE UMA USINA DE ENERGIA EÓLICA COM UM DUTO DE AR
(73) AREVA WIND GMBH (DE)
(72) ROLAND SCHUMACHER; THOMAS KRAMER
Prazo de Validade: 20 (vinte) anos contados a partir de 15/04/2015, observadas as condições legais

---

**(11) BR 11 2016 024107-0 B1**

Código 16.1 - Concessão de Patente ou Certificado de Adição de Invenção
(22) 16/04/2015
(30) 13/05/2014 JP 2014-099830
(51) G06F 3/12 (2006.01), B41J 29/00 (2006.01), B41J 29/38 (2006.01), H04N 1/00 (2006.01)
(54) SISTEMA DE IMPRESSÃO E MÉTODO DE CONTROLAR SISTEMA DE IMPRESSÃO
(73) CANON KABUSHIKI KAISHA (JP)
(72) TAKAYUKI MIYAMOTO; KAZUHIKO OKAZAWA; YUUJI TAKAYAMA; HIKARU UCHIDATE; MUNEHITO KURATA; HIROSHI HAGIWARA; MASAYUKI TAKAO; MASAAKI NAKAMURA; KATSUHIKO SHINJO; SENJU SATO
Prazo de Validade: 20 (vinte) anos contados a partir de 16/04/2015, observadas as condições legais

---

**(11) BR 11 2016 024728-0 B1**

Código 16.1 - Concessão de Patente ou Certificado de Adição de Invenção
(22) 27/04/2015
(30) 29/04/2014 FR 14 53890
(51) F01D 25/16 (2006.01), F02C 7/32 (2006.01), F02C 7/36 (2006.01), F02K 3/06 (2006.01), F02C 7/06 (2006.01)
(54) PARTE DIANTEIRA DE UM MOTOR DE TURBINA DE DERIVAÇÃO DE AERONAVE
(73) SAFRAN AIRCRAFT ENGINES (FR)
(72) NATHALIE NOWAKOWSKI; THOMAS ALAIN CHRISTIAN VINCENT
Prazo de Validade: 20 (vinte) anos contados a partir de 27/04/2015, observadas

| | |
|---|---|
| | as condições legais |
| **(11) BR 11 2016 025203-9 B1** | Código 16.1 - Concessão de Patente ou Certificado de Adição de Invenção<br>(22) 02/06/2015<br>(30) 02/06/2014 US 62/006,555; 02/06/2014 US 62/006,565; 24/11/2014 US 62/083,424; 05/05/2015 US 62/157,116<br>(51) A61N 1/36 (2006.01)<br>(54) SISTEMA TRANSCUTÂNEO PARA TRATAR UM PACIENTE QUE SOFRE DE TREMOR<br>(73) CALA HEALTH, INC. (US)<br>(72) SERENA HANYING WONG; KATHRYN H. ROSENBLUTH; SAMUEL HAMNER; PAULA CHIDESTER; SCOTT L. DELP; TERENCE D. SANGER; DAVID KLEIN<br>Prazo de Validade: 20 (vinte) anos contados a partir de 02/06/2015, observadas as condições legais |
| **(11) BR 11 2016 025257-8 B1** | Código 16.1 - Concessão de Patente ou Certificado de Adição de Invenção<br>(22) 04/05/2015<br>(30) 08/05/2014 US 61/990,371; 04/05/2015 US 14/702,959<br>(51) C09K 8/035 (2006.01)<br>(54) FLUIDO DE PERFURAÇÃO<br>(73) INEOS USA LLC (US)<br>(72) GEORGIA DEAN; VAHID BAGHERI<br>Prazo de Validade: 20 (vinte) anos contados a partir de 04/05/2015, observadas as condições legais |
| **(11) BR 11 2016 025458-9 B1** | Código 16.1 - Concessão de Patente ou Certificado de Adição de Invenção<br>(22) 19/06/2015<br>(30) 20/06/2014 US 62/014.871<br>(51) F16D 65/12 (2006.01), F16D 65/00 (2006.01)<br>(54) ROTOR DE FREIO COM DIÂMETRO REDUZIDO PARA VEÍCULOS PESADOS<br>(73) HENDRICKSON USA, L.L.C. (US)<br>(72) JAY D. WHITE<br>Prazo de Validade: 20 (vinte) anos contados a partir de 19/06/2015, observadas as condições legais |
| **(11) BR 11 2016 025825-8 B1** | Código 16.1 - Concessão de Patente ou Certificado de Adição de Invenção<br>(22) 05/05/2015<br>(30) 05/05/2014 US 61/988,900<br>(51) A61B 5/103 (2006.01), G02B 21/36 (2006.01), G06K 9/20 (2006.01)<br>(54) SISTEMA E MÉTODO PARA MAPEAR OS LOCAIS DAS IMAGENS CAPTURADAS DE UMA LESÃO NO TECIDO, E, MÉTODO PARA PROVER |

UM MEMBRO DE GUIA CORRELACIONADO ESPACIALMENTE COM UMA LESÃO NO TECIDO
(73) CALIBER IMAGING & DIAGNOSTICS, INC. (US)
(72) CHRISTI ALESSI FOX; ALLISON L. HERSCHELL; ALLISON L. SCHNEIDER; ALEKSANDAR SEKULIC; DAVID L. SWANSON
Prazo de Validade: 20 (vinte) anos contados a partir de 05/05/2015, observadas as condições legais

---

**(11) BR 11 2016 028063-6 B1**

Código 16.1 - Concessão de Patente ou Certificado de Adição de Invenção
(22) 11/12/2015
(30) 17/12/2014 KR 10-2014-0182335; 19/12/2014 KR 10-2014-0184649
(51) B60H 1/00 (2006.01), B60H 1/12 (2006.01), B60H 1/26 (2006.01), B60H 1/32 (2006.01)
(54) Condicionador de ar de veículo e respectivo método de controle
(73) HANON SYSTEMS (KR)
(72) JAE O JUNG; SEOK KIM; YOUNG IN KIM; YONG SIK KIM; SEUNG SIK WON; JUN MIN LEE; JUNG WON CHO
Prazo de Validade: 20 (vinte) anos contados a partir de 11/12/2015, observadas as condições legais

---

**(11) BR 11 2016 028097-0 B1**

Código 16.1 - Concessão de Patente ou Certificado de Adição de Invenção
(22) 28/05/2015
(30) 05/06/2014 US 14/296,612; 13/03/2015 US 14/657,081
(51) A41D 19/00 (2006.01)
(54) LUVA PROTETORA COM SEÇÕES EXTERIORES APERFEIÇOADAS
(73) WORLD FIBERS, INC. (US)
(72) GREGORY V. ANDREWS; RAYVON A. MORTON; PAUL W. CORNELISON; JOHN D. SIMMONS
Prazo de Validade: 20 (vinte) anos contados a partir de 28/05/2015, observadas as condições legais

---

**(11) BR 11 2016 028259-0 B1**

Código 16.1 - Concessão de Patente ou Certificado de Adição de Invenção
(22) 28/05/2015
(30) 02/06/2014 EP 14382211.2
(51) E02F 9/28 (2006.01), E21C 35/18 (2006.01), F16B 37/12 (2006.01)
(54) DISPOSITIVO DE TRAVAMENTO PARA FIXAR UMA PEÇA DE DESGASTE EMUM SUPORTE PARA MÁQUINAS ESCAVADORAS E SIMILARES, PROCESSOPARA FIXAR UMA PEÇA DE DESGASTE EM UM SUPORTE COM UMDISPOSITIVO DE TRAVAMENTO E SISTEMA DESGASTÁVEL
(73) METALOGENIA RESEARCH & TECHNOLOGIES S.L. (ES)
(72) JOAN TUTÓ; JUSTO JESÚS ORTIZ GRACIA; JORGE TRIGINER BOIXEDA
Prazo de Validade: 20 (vinte) anos contados a partir de 28/05/2015, observadas

| | |
|---|---|
| | as condições legais |
| **(11) BR 11 2016 028715-0 B1** | Código 16.1 - Concessão de Patente ou Certificado de Adição de Invenção<br>(22) 09/06/2015<br>(30) 13/06/2014 FR 1455421<br>(51) B01J 13/00 (2006.01), B82Y 30/00 (2006.01), C01F 7/141 (2022.01), C01F 7/34 (2006.01), C01F 7/441 (2022.01)<br>(54) PROCESSO DE PREPARAÇÃO DE UM GEL DE ALUMINA COM ÍNDICE DE DISPERSIBILIDADE ELEVADO<br>(73) IFP ENERGIES NOUVELLES (FR)<br>(72) MALIKA BOUALLEG; CÉLINE BOUVRY; PATRICK EUZEN<br>Prazo de Validade: 20 (vinte) anos contados a partir de 09/06/2015, observadas as condições legais |
| **(11) BR 11 2016 028754-1 B1** | Código 16.1 - Concessão de Patente ou Certificado de Adição de Invenção<br>(22) 26/06/2015<br>(30) 30/06/2014 US 14/319926<br>(51) H05K 7/20 (2006.01), H05K 7/14 (2006.01)<br>(54) SISTEMA PARA CENTRAL DE DADOS SUBMERSA<br>(73) MICROSOFT TECHNOLOGY LICENSING, LLC (US)<br>(72) SEAN JAMES; TODD ROBERT RAWLINGS<br>Prazo de Validade: 20 (vinte) anos contados a partir de 26/06/2015, observadas as condições legais |
| **(11) BR 11 2016 029733-4 B1** | Código 16.1 - Concessão de Patente ou Certificado de Adição de Invenção<br>(22) 17/06/2015<br>(30) 18/06/2014 US 62/013,847; 18/11/2014 US 62/081,243; 15/04/2015 US 14/687,097<br>(51) B01J 29/06 (2006.01), B01J 29/16 (2006.01), B01J 29/20 (2006.01)<br>(54) CATALISADOR SCR, MÉTODO PAR AREDUZIR SELETIVAMENTE ÓXIDOS DE NITROGÊNIO (NOx) E SISTEMA DE TRATAMENTO DE GÁS DE EXAUSTÃO<br>(73) BASF CORPORATION (US)<br>(72) XIAOFAN YANG; JOHN K. HOCHMUTH; WEN-MEI XUE; XIAOMING WANG; MATTHEW TYLER CAUDLE; AHMAD MOINI; DUSTIN O. HOLLOBAUGH; QI FU; MICHAEL BREEN<br>Prazo de Validade: 20 (vinte) anos contados a partir de 17/06/2015, observadas as condições legais |
| **(11) BR 11 2016 030569-8 B1** | Código 16.1 - Concessão de Patente ou Certificado de Adição de Invenção<br>(22) 25/06/2015<br>(30) 26/06/2014 US 62/017,492; 24/06/2015 US 14/748,456<br>(51) G03G 9/087 (2006.01), G03G 9/093 (2006.01), G03G 9/097 (2006.01) |

(54) MÉTODO PARA IMPRIMIR UMA COMPOSIÇÃO DE CICLODEXTRINA EM UM SUBSTRATO, COMPOSIÇÃO E SUBSTRATO IMPRESSO COMPREENDENDO COMPLEXOS DE INCLUSÃO DE CICLODEXTRINA, LAMINADOCOMPREENDENDO O DITO SUBSTRATO IMPRESSO, SISTEMA DE IMPRESSÃO ELETROSTÁTICA, MÉTODO PARA PRODUZIR UMA COMPOSIÇÃO IMPRIMÍVEL E USOS DA DITA COMPOSIÇÃO, DO DITO SUBSTRATO IMPRESSO E DO DITO SISTEMA DE IMPRESSÃO
(73) VERDANT TECHNOLOGIES, LLC (US)
(72) WILLARD E. WOOD; JOSEPH S. KEUTE
Prazo de Validade: 20 (vinte) anos contados a partir de 25/06/2015, observadas as condições legais

---

**(11) BR 11 2016 030578-7 B1**

Código 16.1 - Concessão de Patente ou Certificado de Adição de Invenção
(22) 10/08/2015
(30) 15/08/2014 US 14/460,584
(51) A61B 5/00 (2006.01)
(54) MEDIDOR DE GLICOSE NO SANGUE, SISTEMA DE MEDIÇÃO DE GLICOSE NO SANGUE E MÉTODO PARA PROGRAMAÇÃO DE INDICADORES GRÁFICOS EM UM MEDIDOR DE GLICOSE NO SANGUE
(73) F. HOFFMANN-LA ROCHE AG (CH)
(72) MARK G. MEARS
Prazo de Validade: 20 (vinte) anos contados a partir de 10/08/2015, observadas as condições legais

---

**(11) BR 11 2016 030611-2 B1**

Código 16.1 - Concessão de Patente ou Certificado de Adição de Invenção
(22) 01/07/2015
(30) 08/07/2014 FR 1456580
(51) C03B 5/20 (2006.01), C03B 5/03 (2006.01), C03B 5/185 (2006.01), C03C 3/091 (2006.01)
(54) Dispositivo de fusão de vidro e processo de preparação de vidro
(73) SAINT-GOBAIN ISOVER (FR)
(72) RICHARD CLATOT; STÉPHANE MAUGENDRE; FRANÇOIS SZALATA
Prazo de Validade: 20 (vinte) anos contados a partir de 01/07/2015, observadas as condições legais

---

**(11) BR 11 2016 030752-6 B1**

Código 16.1 - Concessão de Patente ou Certificado de Adição de Invenção
(22) 03/07/2015
(30) 07/07/2014 EP 14175937.3
(51) G02B 6/38 (2006.01), E21B 17/02 (2006.01), G02B 6/32 (2006.01)
(54) SISTEMA E MÉTODO PARA INTERCONECTAR OPTICAMENTE CABOS DE FIBRA ÓPTICA EM UMA INSTALAÇÃO DE PRODUÇÃO DE FLUIDO DE HIDROCARBONETO
(73) SHELL INTERNATIONALE RESEARCH MAATSCHAPPIJ B.V. (NL)
(72) MATHEUS NORBERTUS BAAIJENS; WILLIAM BIRCH; ARTHUR

| | |
|---|---|
| | ALEXANDER VAN ROOYEN<br>Prazo de Validade: 20 (vinte) anos contados a partir de 03/07/2015, observadas as condições legais |
| **(11) BR 11 2016 030772-0 B1** | Código 16.1 - Concessão de Patente ou Certificado de Adição de Invenção<br>(22) 14/07/2015<br>(30) 18/07/2014 US 14/335,874<br>(51) F03G 7/00 (2006.01), B64G 7/00 (2006.01)<br>(54) SISTEMA E MÉTODO PARA CENTRO DE DADOS DE CIRCUITO FECHADO E ECOSSISTEMA DE VIDA ORGÂNICA<br>(73) MICROSOFT TECHNOLOGY LICENSING, LLC (US)<br>(72) CHRISTIAN L. BELADY; BRIAN JANOUS; SEAN JAMES<br>Prazo de Validade: 20 (vinte) anos contados a partir de 14/07/2015, observadas as condições legais |
| **(11) BR 11 2016 031004-7 B1** | Código 16.1 - Concessão de Patente ou Certificado de Adição de Invenção<br>(22) 03/07/2015<br>(30) 04/07/2014 JP 2014-138385<br>(51) F01N 13/08 (2006.01), B62M 7/02 (2006.01), F01N 3/20 (2006.01), F01N 3/24 (2006.01), F01N 3/28 (2006.01)<br>(54) UNIDADE DE MOTOR DE QUATRO TEMPOS DE ÚNICO CILINDRO E VEÍCULO PARA MONTARIA<br>(73) YAMAHA HATSUDOKI KABUSHIKI KAISHA (JP)<br>(72) MASATO NISHIGAKI; YUJI ARAKI; KAZUHIRO ISHIZAWA; MAKOTO WAKIMURA<br>Prazo de Validade: 20 (vinte) anos contados a partir de 03/07/2015, observadas as condições legais |
| **(11) BR 11 2017 000770-3 B1** | Código 16.1 - Concessão de Patente ou Certificado de Adição de Invenção<br>(22) 13/08/2015<br>(30) 28/08/2014 US PCT/US2014/053185<br>(51) E21B 33/12 (2006.01), E21B 41/00 (2006.01), E21B 34/06 (2006.01)<br>(54) FERRAMENTA DE FUNDO DE POÇO, MÉTODO, E, SISTEMA DE UTILIZAÇÃO DE UMA FERRAMENTA DE FUNDO DE POÇO<br>(73) HALLIBURTON ENERGY SERVICES, INC. (US)<br>(72) MICHAEL LINLEY FRIPP; ZACHARY WILLIAM WALTON<br>Prazo de Validade: 20 (vinte) anos contados a partir de 13/08/2015, observadas as condições legais |
| **(11) BR 11 2017 000960-9 B1** | Código 16.1 - Concessão de Patente ou Certificado de Adição de Invenção<br>(22) 17/07/2014<br>(51) F16D 65/12 (2006.01)<br>(54) DISCO DE FREIO E SEU MÉTODO DE FABRICAÇÃO |

(73) FUJI CORPORATION (JP) ; FRENI BREMBO S.P.A. (IT)
(72) FABIANO CARMINATI; MITSUHIRO YOKOTA
Prazo de Validade: 20 (vinte) anos contados a partir de 17/07/2014, observadas as condições legais

---

**(11) BR 11 2017 001234-0 B1**

Código 16.1 - Concessão de Patente ou Certificado de Adição de Invenção
(22) 22/07/2015
(30) 22/07/2014 US 62/027,330; 06/10/2014 US 62/060,431; 20/10/2014 US 62/066,198
(51) F04C 2/08 (2006.01), F04C 2/18 (2006.01), F04C 15/00 (2006.01), F04C 11/00 (2006.01), F04C 29/02 (2006.01), F04C 29/04 (2006.01)
(54) BOMBA COM INVÓLUCRO DE AUTOALINHAMENTO E MÉTODO DE TRANSFERIR FLUIDO DE UMA PORTA DE ENTRADA PARA UMA PORTA DE SAÍDA DE UMA BOMBA INCLUINDO UM INVÓLUCRO DE BOMBA
(73) PROJECT PHOENIX, LLC (US)
(72) THOMAS AFSHARI
Prazo de Validade: 20 (vinte) anos contados a partir de 22/07/2015, observadas as condições legais

---

**(11) BR 11 2017 001405-0 B1**

Código 16.1 - Concessão de Patente ou Certificado de Adição de Invenção
(22) 25/06/2015
(30) 23/07/2014 ES P201431107
(51) F16F 9/48 (2006.01), F16F 9/346 (2006.01)
(54) DISPOSITIVO HIDRÁULICO COM UM SISTEMA DE CONTROLE DE CARGA VARIÁVEL
(73) KYB EUROPE GMBH, SUCURSAL EN NAVARRA (ES)
(72) JAVIER LIZARRAGA SENAR
Prazo de Validade: 20 (vinte) anos contados a partir de 25/06/2015, observadas as condições legais

---

**(11) BR 11 2017 001902-7 B1**

Código 16.1 - Concessão de Patente ou Certificado de Adição de Invenção
(22) 31/07/2015
(30) 31/07/2014 EP 14179231.7
(51) A61N 1/05 (2006.01)
(54) ELETRODO DE SUPERFÍCIE SEGMENTADA E MÉTODO PARA CONTROLE DA DENSIDADE DE CORRENTE
(73) BERLIN HEALS GMBH (DE)
(72) JOHANNES MÜLLER
Prazo de Validade: 20 (vinte) anos contados a partir de 31/07/2015, observadas as condições legais

---

**(11) BR 11 2017 002009-2 B1**

Código 16.1 - Concessão de Patente ou Certificado de Adição de Invenção
(22) 31/07/2015

(30) 31/07/2014 AU 2014902958
(51) F04D 29/42 (2006.01)
(54) REVESTIMENTO DE BOMBA PARA UMA BOMBA CENTRÍFUGA E MÉTODO PARA PRODUZIR UMA PARTE LATERAL DE UM REVESTIMENTO DE BOMBA PARA UMA BOMBA CENTRÍFUGA
(73) WEIR MINERALS AUSTRALIA LTD (AU)
(72) MICHAEL LUM; COLIN ROBERT DOOLEY
Prazo de Validade: 20 (vinte) anos contados a partir de 31/07/2015, observadas as condições legais

---

**(11) BR 11 2017 002097-1 B1**

Código 16.1 - Concessão de Patente ou Certificado de Adição de Invenção
(22) 30/07/2015
(30) 04/08/2014 US 62/032.844
(51) A61B 7/00 (2006.01)
(54) DIAFRAGMA, ESTETOSCÓPIO E MÉTODO PARA FABRICAR UM DIAFRAGMA DE UMA PEÇA
(73) 3M INNOVATIVE PROPERTIES COMPANY (US)
(72) MARY JO JOHNSON; JOSEPH P. KELLER; DEAN SITZ
Prazo de Validade: 20 (vinte) anos contados a partir de 30/07/2015, observadas as condições legais

---

**(11) BR 11 2017 002146-3 B1**

Código 16.1 - Concessão de Patente ou Certificado de Adição de Invenção
(22) 01/09/2015
(30) 04/09/2014 AT A50609/2014
(51) F01D 21/04 (2006.01), B29C 70/32 (2006.01)
(54) INVÓLUCRO PARA UM MOTOR DE AERONAVE E MÉTODO PARA A PRODUÇÃO DE UM INVÓLUCRO PARA UM MOTOR DE AERONAVE
(73) FACC AG (AT)
(72) GÜNTER NELBÖCK; ANDREAS WÜRTINGER; WALTER FÜRST
Prazo de Validade: 20 (vinte) anos contados a partir de 01/09/2015, observadas as condições legais

---

**(11) BR 11 2017 002373-3 B1**

Código 16.1 - Concessão de Patente ou Certificado de Adição de Invenção
(22) 13/08/2015
(30) 15/08/2014 US US14/460,425
(51) E21B 17/02 (2006.01), E21B 47/12 (2006.01), E21B 17/042 (2006.01)
(54) MÉTODO DE FORMAÇÃO DE ACOPLADOR DE TUBULAÇÃO COMFIO, SEGMENTO DE TUBULAÇÃO COM FIO E ACOPLADOR
(73) BAKER HUGHES VENTURES & GROWTH LLC (US)
(72) STEPHAN MUELLER; ROBERT BUDA; INGO RODERS; HENNING RAHN
Prazo de Validade: 20 (vinte) anos contados a partir de 13/08/2015, observadas as condições legais

**(11) BR 11 2017 002424-1 B1**

Código 16.1 - Concessão de Patente ou Certificado de Adição de Invenção
(22) 11/12/2015
(30) 17/12/2014 KR 10-2014-0182326; 19/12/2014 KR 10-2014-0184642
(51) B60H 1/00 (2006.01), B60H 1/12 (2006.01), B60H 1/26 (2006.01), B60H 1/32 (2006.01)
(54) CONDICIONADOR DE AR PARA VEÍCULO
(73) HANON SYSTEMS (KR)
(72) JUN MIN LEE; SEOK KIM; YOUNG IN KIM; YONG SIK KIM; SEUNG SIK WON; JAE O JUNG; JUNG WON CHO
Prazo de Validade: 20 (vinte) anos contados a partir de 11/12/2015, observadas as condições legais

**(11) BR 11 2017 002811-5 B1**

Código 16.1 - Concessão de Patente ou Certificado de Adição de Invenção
(22) 14/08/2015
(30) 15/08/2014 CN 201410405136.0; 06/07/2015 CN 201510392499.x
(51) C07D 487/04 (2006.01), A61K 31/519 (2006.01), A61P 31/12 (2006.01)
(54) COMPOSTOS DE PIRROLOPIRIMIDINA USADOS COMO AGONISTA DE TLR7 E SEU USO, COMPOSIÇÃO FARMACÊUTICA E KIT
(73) CHIA TAI TIANQING PHARMACEUTICAL GROUP CO., LTD. (CN)
(72) ZHAOZHONG DING; HAO WU; FEI SUN; LIFANG WU; LING YANG
Prazo de Validade: 20 (vinte) anos contados a partir de 14/08/2015, observadas as condições legais

**(11) BR 11 2017 002985-5 B1**

Código 16.1 - Concessão de Patente ou Certificado de Adição de Invenção
(22) 14/08/2015
(30) 15/08/2014 GB 1414533.8
(51) A61B 17/34 (2006.01)
(54) CONJUNTO DE PORTA DE ACESSO CIRÚRGICO
(73) ALESI SURGICAL LIMITED (GB)
(72) DOMINIC GRIFFITHS; NICHOLAS EVANS; PETER BANNISTER; NEIL WARREN; FRANCIS KWEKU EGYIN AMOAH
Prazo de Validade: 20 (vinte) anos contados a partir de 14/08/2015, observadas as condições legais

**(11) BR 11 2017 003801-3 B1**

Código 16.1 - Concessão de Patente ou Certificado de Adição de Invenção
(22) 15/07/2015
(30) 10/09/2014 EP 14184299.7
(51) H02B 13/035 (2006.01)
(54) DISPOSIÇÃO QUE COMPREENDE UM QUADRO DE DISTRIBUIÇÃO ISOLADO A GÁS E UM DIVISOR DE TENSÃO RC E MÉTODO PARA A MONTAGEM DE UMA DISPOSIÇÃO
(73) SIEMENS AKTIENGESELLSCHAFT (DE)
(72) ROLF FLURI; PASCAL LOEB; JOACHIM SCHMID; CHRISTIAN WEBER
Prazo de Validade: 20 (vinte) anos contados a partir de 15/07/2015, observadas

| | |
|---|---|
| | as condições legais |
| **(11) BR 11 2017 003845-5 B1** | Código 16.1 - Concessão de Patente ou Certificado de Adição de Invenção<br>(22) 12/02/2015<br>(30) 29/09/2014 CN 2014105138677<br>(51) B01D 53/78 (2006.01), B01D 47/06 (2006.01)<br>(54) SISTEMA INTEGRADO DE ACOPLAMENTO DE FLUXO ROTACIONAL E FLUXO DE DRENO PARA DESSULFURIZAÇÃO E DESPOEIRAMENTO ULTRALIMPOS E MÉTODO DE DESSULFURIZAÇÃO E DEPOEIRAMENTO PARA O MESMO<br>(73) BEIJING SPC ENVIRONMENT PROTECTION TECH CO., LTD. (CN)<br>(72) KAIYUAN ZHANG<br>Prazo de Validade: 20 (vinte) anos contados a partir de 12/02/2015, observadas as condições legais |
| **(11) BR 11 2017 005204-0 B1** | Código 16.1 - Concessão de Patente ou Certificado de Adição de Invenção<br>(22) 14/08/2015<br>(30) 15/09/2014 AU 2014903675; 15/09/2014 AU 2014903676<br>(51) F04D 29/24 (2006.01), F04D 29/22 (2006.01), F04D 7/04 (2006.01)<br>(54) IMPULSOR QUE PODE SER GIRADO EM TORNO DE UM EIXO GEOMÉTRICO DE ROTAÇÃO<br>(73) WEIR MINERALS AUSTRALIA LTD (AU)<br>(72) CRAIG IAN WALKER<br>Prazo de Validade: 20 (vinte) anos contados a partir de 14/08/2015, observadas as condições legais |
| **(11) BR 11 2017 005505-8 B1** | Código 16.1 - Concessão de Patente ou Certificado de Adição de Invenção<br>(22) 17/09/2015<br>(30) 17/09/2014 US 62/051,575<br>(51) A01N 59/00 (2006.01)<br>(54) Composição de peróxido de hidrogênio de solução desinfetante pronta para uso<br>(73) ARXADA, LLC (US)<br>(72) DEQING LEI; PHILIP GERDON SWEENY<br>Prazo de Validade: 20 (vinte) anos contados a partir de 17/09/2015, observadas as condições legais |
| **(11) BR 11 2017 005641-0 B1** | Código 16.1 - Concessão de Patente ou Certificado de Adição de Invenção<br>(22) 24/09/2015<br>(30) 24/09/2014 DE 102014014287.6<br>(51) F04D 29/28 (2006.01), F04D 29/62 (2006.01), F04D 19/02 (2006.01)<br>(54) RODA DE VENTILADOR SEGMENTADA<br>(73) ZIEHL -ABEGG SE (DE) |

(72) FRIEDER LÖRCHER; ANDREAS GROSS; GEORG HOFMANN; LOTHAR ERNEMANN
Prazo de Validade: 20 (vinte) anos contados a partir de 24/09/2015, observadas as condições legais

---

**(11) BR 11 2017 005978-9 B1**

Código 16.1 - Concessão de Patente ou Certificado de Adição de Invenção
(22) 08/09/2015
(30) 26/09/2014 US 14/498,121
(51) A61B 17/072 (2006.01)
(54) CARTUCHO DE PRENDEDORES PARA CRIAR UMA LINHA DE GRAMPOS NO TECIDO E CARTUCHO DE PRENDEDORES PARA CRIAR UMA LINHA DE GRAMPOS MALEÁVEL NO TECIDO
(73) ETHICON, LLC (PR)
(72) JASON L. HARRIS; LUCIA M. CASELLA; MARK S. ZEINER; BRET W. SMITH; LAWRENCE CRAINICH; FREDERICK E. SHELTON IV; JEROME R. MORGAN; SARAH A. WORTHINGTON
Prazo de Validade: 20 (vinte) anos contados a partir de 08/09/2015, observadas as condições legais

---

**(11) BR 11 2017 005981-9 B1**

Código 16.1 - Concessão de Patente ou Certificado de Adição de Invenção
(22) 08/09/2015
(30) 26/09/2014 US 14/498,107
(51) A61B 17/072 (2006.01), A61B 17/068 (2006.01)
(54) MATERIAL DE ESCORA PARA USO COM UM CARTUCHO DE GRAMPOS CIRÚRGICOS E CARTUCHO DE GRAMPOS CIRÚRGICOS PARA USO COM UM INSTRUMENTO CIRÚRGICO
(73) ETHICON, LLC (PR)
(72) JASON L. HARRIS; CHARLES J. SCHEIB; BRET W. SMITH; LUCIA M. CASELLA; JEROME R. MORGAN; FREDERICK E. SHELTON IV
Prazo de Validade: 20 (vinte) anos contados a partir de 08/09/2015, observadas as condições legais

---

**(11) BR 11 2017 006065-5 B1**

Código 16.1 - Concessão de Patente ou Certificado de Adição de Invenção
(22) 28/09/2015
(30) 30/09/2014 FR 14 59278
(51) F01D 5/30 (2006.01), F01D 5/32 (2006.01), F01D 11/00 (2006.01)
(54) PALHETA MÓVEL PARA UMA TURBOMÁQUINA, DISCO PARA UM COMPRESSOR OU TURBINA DE UMA TURBOMÁQUINA, RODA DE ROTOR, MÓDULO DE TURBOMÁQUINA E TURBOMÁQUINA
(73) SAFRAN AIRCRAFT ENGINES (FR)
(72) JEAN-BAPTISTE VINCENT DESFORGES; DAMIEN BERNARD QUELVEN; MAURICE GUY JUDET; BA-PHUC TANG
Prazo de Validade: 20 (vinte) anos contados a partir de 28/09/2015, observadas

| | |
|---|---|
| | as condições legais |
| **(11) BR 11 2017 006209-7 B1** | Código 16.1 - Concessão de Patente ou Certificado de Adição de Invenção<br>(22) 18/03/2015<br>(30) 15/10/2014 CN 2014105428735<br>(51) F03D 1/06 (2006.01), F03D 3/06 (2006.01)<br>(54) LÂMINA DE ENERGIA EÓLICA, E, MÉTODO PARA FABRICAÇÃO DA LÂMINA DE ENERGIA EÓLICA<br>(73) ZHUZHOU TIMES NEW MATERIALS TECHNOLOGY CO., LTD (CN)<br>(72) XUEBING FENG; CHAOYI PENG; JINGCHENG ZENG; HANG DENG; FUBIAO YANG; ZIQIAN ZHANG<br>Prazo de Validade: 20 (vinte) anos contados a partir de 18/03/2015, observadas as condições legais |
| **(11) BR 11 2017 006590-8 B1** | Código 16.1 - Concessão de Patente ou Certificado de Adição de Invenção<br>(22) 10/09/2015<br>(30) 28/10/2014 DE 10 2014 221 967.1<br>(51) G01D 5/20 (2006.01)<br>(54) SENSOR DE POSIÇÃO, DISPOSITIVO MEDIDOR DE POSIÇÃO E PROCESSO PARA OPERAR OS MESMOS<br>(73) HORST SIEDLE GMBH & CO. KG (DE)<br>(72) STEFAN HUBRICH; PETER DINGLER; BERKAN OEGUET; JOACHIM SCHNELL<br>Prazo de Validade: 20 (vinte) anos contados a partir de 10/09/2015, observadas as condições legais |
| **(11) BR 11 2017 006760-9 B1** | Código 16.1 - Concessão de Patente ou Certificado de Adição de Invenção<br>(22) 14/10/2015<br>(30) 14/10/2014 JP 2014-210195<br>(51) H01L 51/44 (2006.01), C07C 211/04 (2006.01), C07F 7/24 (2006.01), C08L 33/00 (2006.01)<br>(54) CÉLULA SOLAR<br>(73) SEKISUI CHEMICAL CO., LTD (JP)<br>(72) AKINOBU HAYAKAWA; MOTOHIKO ASANO; TOMOHITO UNO; MAYUMI HORIKI; YUUICHIROU FUKUMOTO; TETSUYA KUREBAYASHI; SHUNJI OHARA<br>Prazo de Validade: 20 (vinte) anos contados a partir de 14/10/2015, observadas as condições legais |
| **(11) BR 11 2017 007471-0 B1** | Código 16.1 - Concessão de Patente ou Certificado de Adição de Invenção<br>(22) 13/10/2015<br>(30) 13/10/2014 IT BO2014A000555; 13/10/2014 IT BO2014A000556; 13/10/2014 IT BO2014A000557 |

(51) F04B 7/00 (2006.01), F04B 13/00 (2006.01), F04B 49/16 (2006.01), F04B 53/06 (2006.01), F04B 53/16 (2006.01)
(54) BOMBA DE DESLOCAMENTO POSITIVO E GRUPO DE BOMBEAMENTO PARA PRODUTOS FLUIDOS E MÉTODO PARA O USO DOS MESMOS
(73) ALFA S.R.L. (IT)
(72) EDOARDO ROSSETTI; MARCO ROSSETTI
Prazo de Validade: 20 (vinte) anos contados a partir de 13/10/2015, observadas as condições legais

---

**(11) BR 11 2017 007649-7 B1**

Código 16.1 - Concessão de Patente ou Certificado de Adição de Invenção
(22) 12/10/2015
(30) 13/10/2014 FR 1459798
(51) F01D 5/30 (2006.01)
(54) MÉTODO DE INTERVENÇÃO PARA MANTER EM UM ESTADO OPERACIONAL UM ROTOR DE TURBOMÁQUINA, FOLHA METÁLICA E CONJUNTO
(73) SAFRAN AIRCRAFT ENGINES (FR)
(72) ANTOINE PATRICE MARIE DESREUMAUX; PATRICK JEAN-LOUIS REGHEZZA
Prazo de Validade: 20 (vinte) anos contados a partir de 12/10/2015, observadas as condições legais

---

**(11) BR 11 2017 008189-0 B1**

Código 16.1 - Concessão de Patente ou Certificado de Adição de Invenção
(22) 16/10/2015
(30) 27/10/2014 BE 2014/5031
(51) E05F 15/40 (2006.01), E05F 15/73 (2006.01)
(54) PORTA DE FECHAMENTO AUTOMÁTICO E MÉTODO PARA CONTROLAR O TEMPO QUE UMA PORTA DE FECHAMENTO AUTOMÁTICO PERMANECE ABERTA ANTES DO FECHAMENTO
(73) ENTREMATIC BELGIUM N.V. (BE)
(72) FRÉDÉRIC BOSTYN; CHARLES FAUQUETTE; BRUNO VISEUR
Prazo de Validade: 20 (vinte) anos contados a partir de 16/10/2015, observadas as condições legais

---

**(11) BR 11 2017 008398-1 B1**

Código 16.1 - Concessão de Patente ou Certificado de Adição de Invenção
(22) 13/11/2015
(30) 14/11/2014 FR 1461018
(51) F04B 9/14 (2006.01), B05B 11/00 (2006.01), F04B 49/035 (2006.01)
(54) BOMBA MANUAL PARA UM DISPENSADOR DE FLUIDO, E DISPENSADOR DE FLUIDO
(73) APTAR FRANCE SAS (FR)
(72) STÉPHANE BERANGER; FRÉDÉRIC DUQUET
Prazo de Validade: 20 (vinte) anos contados a partir de 13/11/2015, observadas

| | |
|---|---|
| | as condições legais |
| **(11) BR 11 2017 008481-3 B1** | Código 16.1 - Concessão de Patente ou Certificado de Adição de Invenção<br>(22) 04/12/2015<br>(30) 05/12/2014 EP 14196662.2<br>(51) C07D 405/06 (2006.01), A61P 31/10 (2006.01)<br>(54) COMPOSTO ANTIMICÓTICO, USO DO REFERIDO COMPOSTO, COMPOSIÇÃO FARMACÊUTICA E PROCESSO PARA PREPARAR O MESMO<br>(73) PULMOCIDE LIMITED (GB)<br>(72) MIHIRO SUNOSE; THOMAS CHRISTOPHER COLLEY; KAZUHIRO ITO; GARTH RAPEPORT; PETER STRONG<br>Prazo de Validade: 20 (vinte) anos contados a partir de 04/12/2015, observadas as condições legais |
| **(11) BR 11 2017 008507-0 B1** | Código 16.1 - Concessão de Patente ou Certificado de Adição de Invenção<br>(22) 28/10/2015<br>(30) 05/11/2014 FR 1460668<br>(51) G05B 23/02 (2006.01)<br>(54) INSTRUMENTO E PROCESSO DE VALIDAÇÃO DE UM SISTEMA DE MONITORAMENTO DE UM MOTOR DE AERONAVE E SISTEMA DE MONITORAMENTO DE PELO MENOS UM EQUIPAMENTO DE UM MOTOR DE AERONAVE<br>(73) SAFRAN AIRCRAFT ENGINES (FR)<br>(72) JEROME HENRI NOËL LACAILLE<br>Prazo de Validade: 20 (vinte) anos contados a partir de 28/10/2015, observadas as condições legais |
| **(11) BR 11 2017 008814-2 B1** | Código 16.1 - Concessão de Patente ou Certificado de Adição de Invenção<br>(22) 29/10/2015<br>(30) 05/11/2014 FR 14/60672<br>(51) F16M 11/00 (2006.01), F16M 11/10 (2006.01), F16M 11/18 (2006.01), F24S 25/12 (2006.01), F24S 30/425 (2006.01), F24S 30/00 (2006.01)<br>(54) SISTEMA DE SUSTENTAÇÃO DE RASTREADOR DE EIXO GEOMÉTRICO ÚNICO PARA AO MENOS UM COLETOR SOLAR<br>(73) NEXTRACKER INC. (US)<br>(72) MADYAN MICHOTTE DE WELLE<br>Prazo de Validade: 20 (vinte) anos contados a partir de 29/10/2015, observadas as condições legais |
| **(11) BR 11 2017 008875-4 B1** | Código 16.1 - Concessão de Patente ou Certificado de Adição de Invenção<br>(22) 28/10/2015<br>(30) 03/11/2014 EP 14191469.7<br>(51) A61B 5/00 (2006.01), A61C 1/00 (2006.01), B29C 67/00 (2006.01) |

(54) MÉTODO PARA A DEMONSTRAÇÃO DO IMPACTO DE UM TRATAMENTO EM UMA SUPERFÍCIE
(73) UNILEVER IP HOLDINGS B.V. (PB)
(72) ALEXANDER THOMAS ASHCROFT; JORGE LUIS CARAO; REBECCA ANNE HAYES; MASSIMO PERUFFO
Prazo de Validade: 20 (vinte) anos contados a partir de 28/10/2015, observadas as condições legais

---

**(11) BR 11 2017 009661-7 B1**

Código 16.1 - Concessão de Patente ou Certificado de Adição de Invenção
(22) 11/11/2015
(30) 11/11/2014 US 62/078,062
(51) E01B 3/44 (2006.01), E01B 3/46 (2006.01), B29C 48/00 (2006.01)
(54) DORMENTE FERROVIÁRIO E PROCESSO DE FABRICAÇÃO DE DORMENTE FERROVIÁRIO
(73) BRASKEM S.A. (BR/BA)
(72) GUILHERME LONGA NOSE; DANIEL WENZER TREVIZAN; LUIZ FRANCISCO MUNIZ DA SILVA; JORGE LUÍS GOUDENE SPADA; CLÁUDIO PEREIRA DA SILVA ZAMITH; WALTER VIDON JÚNIOR; RENATO TEIXEIRA VARGAS
Prazo de Validade: 20 (vinte) anos contados a partir de 11/11/2015, observadas as condições legais

---

**(11) BR 11 2017 009777-0 B1**

Código 16.1 - Concessão de Patente ou Certificado de Adição de Invenção
(22) 09/11/2015
(30) 10/11/2014 US 62/077.760; 17/04/2015 US PCT/US2015/026542; 18/09/2015 US 62/220.629
(51) A61M 5/32 (2006.01)
(54) Conjunto de cateter
(73) BECTON, DICKINSON AND COMPANY (US)
(72) JOHN STOKES; SIDDARTH K. SHEVGOOR; STEPHEN T. BORNHOFT; WESTON HARDING; JON BURKHOLZ
Prazo de Validade: 20 (vinte) anos contados a partir de 09/11/2015, observadas as condições legais

---

**(11) BR 11 2017 009938-1 B1**

Código 16.1 - Concessão de Patente ou Certificado de Adição de Invenção
(22) 13/11/2015
(30) 13/11/2014 EP 14192941.4
(51) A23D 7/005 (2006.01), A23L 2/06 (2006.01), A23L 2/52 (2006.01)
(54) Emulsão de óleo em água para uso na fabricação de uma bebida transparente, processo para a fabricação de uma emulsão de óleo em água para uso na fabricação de uma bebida transparente, processo para a produção de uma bebida transparente e bebida transparente
(73) CARGILL, INCORPORATED (US)
(72) REGINALD BOKKELEN; WOUTER M.G.M VAN BENEDEN

| | |
|---|---|
| | Prazo de Validade: 20 (vinte) anos contados a partir de 13/11/2015, observadas as condições legais |
| **(11) BR 11 2017 009945-4 B1** | Código 16.1 - Concessão de Patente ou Certificado de Adição de Invenção<br>(22) 16/11/2015<br>(30) 14/11/2014 US 62/079,895<br>(51) F01B 11/04 (2006.01), F01B 23/08 (2006.01)<br>(54) MÉTODO PARA ATUAR UM DISPOSITIVO OPERADO DE FORMAHIDRÁULICA<br>(73) BASTION TECHNOLOGIES, INC. (US)<br>(72) CHARLES DON COPPEDGE; JOSEPH REEVES; JAYANT RAMAKRISHNAN; JORGE HERNANDEZ<br>Prazo de Validade: 20 (vinte) anos contados a partir de 16/11/2015, observadas as condições legais |
| **(11) BR 11 2017 009969-1 B1** | Código 16.1 - Concessão de Patente ou Certificado de Adição de Invenção<br>(22) 06/11/2015<br>(30) 11/11/2014 RU 201414566<br>(51) G21D 1/00 (2006.01), G21C 15/247 (2006.01)<br>(54) MÉTODO E SISTEMA DE CONTROLE PARA INJEÇÃO DE GÁSEM REFRIGERANTE E USINA NUCLEAR<br>(73) JOINT STOCK COMPANY "AKME-ENGINEERING" (RU)<br>(72) PETR NIKIFOROVICH MARTYNOV; KONSTANTIN DMITRIEVICH IVANOV; RADOMIR SHAMIL'EVICH ASKHADULLIN; ALEKSEY NIKOLAEVICH STOROZHENKO; ALEXANDER YURIEVICH LEGKIH; VLADIMIR VLADIMIROVICH UL'YANOV; STEPAN ARTEMOVICH BOROVITSKY; ALEXANDR IVANOVICH FILIN; SERGEY VICTOROVICH BYLAVKIN<br>Prazo de Validade: 20 (vinte) anos contados a partir de 06/11/2015, observadas as condições legais |
| **(11) BR 11 2017 010038-0 B1** | Código 16.1 - Concessão de Patente ou Certificado de Adição de Invenção<br>(22) 16/11/2015<br>(30) 17/11/2014 US US62/080,986<br>(51) F01C 1/10 (2006.01), F03C 2/08 (2006.01), F01C 21/18 (2006.01), F16K 31/44 (2006.01)<br>(54) DISPOSITIVO DE PRESSÃO DE FLUIDO ROTATIVO<br>(73) DANFOSS POWER SOLUTIONS II TECHNOLOGY A/S (DK)<br>(72) JAY PAUL LUCAS; TODD DEAN DEGLER<br>Prazo de Validade: 20 (vinte) anos contados a partir de 16/11/2015, observadas as condições legais |
| **(11) BR 11 2017 010464-4 B1** | Código 16.1 - Concessão de Patente ou Certificado de Adição de Invenção<br>(22) 16/11/2015 |

(30) 21/11/2014 FR 1461294; 13/11/2015 FR 1560858
(51) F02D 41/06 (2006.01), F02D 19/08 (2006.01), F02D 41/00 (2006.01)
(54) MÉTODO PARA A PARTIDA DE UM MOTOR DE COMBUSTÃO INTERNA DE INJEÇÃO DIRETA POR ADAPTAÇÃO DA QUANTIDADE DE COMBUSTÍVEL INJETADO E DISPOSITIVO PARA PARTIDA
(73) CONTINENTAL AUTOMOTIVE FRANCE (FR) ; CONTINENTAL AUTOMOTIVE GMBH (DE)
(72) CLAUDE COURTIEL; PHILIPPE SERRECCHIA; RENAUD ANDRE
Prazo de Validade: 20 (vinte) anos contados a partir de 16/11/2015, observadas as condições legais

---

**(11) BR 11 2017 010581-0 B1**

Código 16.1 - Concessão de Patente ou Certificado de Adição de Invenção
(22) 16/11/2015
(30) 19/11/2014 RU 2014146270
(51) G21C 15/247 (2006.01), F04D 7/06 (2006.01), F04D 29/046 (2006.01), F16C 17/03 (2006.01)
(54) BOMBA DE TRANSFERÊNCIA DE METAL FUNDIDO
(73) JOINT STOCK COMPANY "AKME-ENGINEERING" (RU)
(72) SERGEY YURIEVICH SCHUTSKY; ANDREI NIKOLAEVICH AGRINSKIY; NIKOLAI NIKOLAEVICH PAVLOV; ALEXANDER NIKOLAEVICH BYKOV; BORIS VALENTINOVICH ORLOV; NIKITA IGOREVICH SIMONOV
Prazo de Validade: 20 (vinte) anos contados a partir de 16/11/2015, observadas as condições legais

---

**(11) BR 11 2017 011089-0 B1**

Código 16.1 - Concessão de Patente ou Certificado de Adição de Invenção
(22) 16/11/2015
(30) 28/11/2014 JP 2014-242576
(51) F01N 13/08 (2006.01), B60K 13/04 (2006.01), F01N 1/00 (2006.01)
(54) MÉTODO DE DETERMINAÇÃO DE POSIÇÃO E MÉTODO PARA FABRICAR UM SISTEMA DE EXAUSTÃO
(73) OILES CORPORATION (JP)
(72) HIDETOSHI KAIDA; YUKITO MATSUMOTO; SHOICHIRO FUJITA; SHUNYA ODA
Prazo de Validade: 20 (vinte) anos contados a partir de 16/11/2015, observadas as condições legais

---

**(11) BR 11 2017 011261-2 B1**

Código 16.1 - Concessão de Patente ou Certificado de Adição de Invenção
(22) 14/12/2015
(30) 17/12/2014 JP 2014-254777
(51) H02M 7/12 (2006.01), H02M 3/155 (2006.01)
(54) MÉTODO DE CONTROLE PARA CIRCUITO DE CARGA E DESCARGA E CONVERSOR DIRETO DE ENERGIA
(73) DAIKIN INDUSTRIES, LTD. (JP)
(72) NAOYA YAMASHITA

| | |
|---|---|
| | Prazo de Validade: 20 (vinte) anos contados a partir de 14/12/2015, observadas as condições legais |
| **(11) BR 11 2017 011274-4 B1** | Código 16.1 - Concessão de Patente ou Certificado de Adição de Invenção<br>(22) 30/11/2015<br>(30) 01/12/2014 FR 1461713<br>(51) E04H 12/16 (2006.01), E04H 12/34 (2006.01), F03D 13/10 (2006.01), F03D 13/20 (2006.01)<br>(54) SEÇÃO DE CONCRETO ARRANJADA PARA FORMAR UM MASTRO PARA UM MOINHO DE VENTO, MASTRO DE CONCRETO ARRANJADO PARA UM MOINHO DE VENTO, E, MÉTODO PARA CONSTRUIR O MASTRO DE CONCRETO<br>(73) HOLCIM TECHNOLOGY LTD (CH)<br>(72) SVATOPLUK DOBRUSKY; GILLES CHANVILLARD<br>Prazo de Validade: 20 (vinte) anos contados a partir de 30/11/2015, observadas as condições legais |
| **(11) BR 11 2017 011310-4 B1** | Código 16.1 - Concessão de Patente ou Certificado de Adição de Invenção<br>(22) 26/11/2015<br>(30) 05/12/2014 JP 2014-246954<br>(51) B60H 1/00 (2006.01)<br>(54) UNIDADE DE CONDICIONAMENTO DE AR PARA UM VEÍCULO.<br>(73) DENSO CORPORATION (JP)<br>(72) TATSUROU KYUTO; RYO KOBAYASHI; AYUMI KAWASAKI<br>Prazo de Validade: 20 (vinte) anos contados a partir de 26/11/2015, observadas as condições legais |
| **(11) BR 11 2017 011350-3 B1** | Código 16.1 - Concessão de Patente ou Certificado de Adição de Invenção<br>(22) 10/12/2015<br>(30) 19/12/2014 US US62/094,378<br>(51) D04H 13/00 (2006.01), A61F 13/49 (2006.01)<br>(54) COMPÓSITO NÃO TECIDO EXTENSÍVEL CD<br>(73) KIMBERLY-CLARK WORLDWIDE, INC. (US)<br>(72) JOHN H. CONRAD; JAMES R. FITTS JR.<br>Prazo de Validade: 20 (vinte) anos contados a partir de 10/12/2015, observadas as condições legais |
| **(11) BR 11 2017 011385-6 B1** | Código 16.1 - Concessão de Patente ou Certificado de Adição de Invenção<br>(22) 10/12/2015<br>(30) 19/12/2014 US US 62/094,166<br>(51) D04H 13/00 (2006.01), A61F 13/49 (2006.01)<br>(54) FIBRA OCA, TRAMANÃO TECIDA, ARTIGO ABSORVENTE, FIEIRA PARA FORMAR UMAFIBRA OCA, E, MÉTODO DE FORMAÇÃO DE UMA FIBRA |

| | |
|---|---|
| | OCA<br>(73) KIMBERLY-CLARK WORLDWIDE, INC. (US)<br>(72) ERIC E. LENNON; JOHN H. CONRAD; DOUGLAS J. HULSLANDER; DAVID W. HALL<br>Prazo de Validade: 20 (vinte) anos contados a partir de 10/12/2015, observadas as condições legais |
| **(11) BR 11 2017 012839-0 B1** | Código 16.1 - Concessão de Patente ou Certificado de Adição de Invenção<br>(22) 10/12/2015<br>(30) 18/12/2014 EP 14198808.9<br>(51) A45D 26/00 (2006.01)<br>(54) APARELHO DE REMOÇÃO DE PELOS<br>(73) KONINKLIJKE PHILIPS N.V. (NL)<br>(72) SEBASTIAN ALEXANDER KINDERMANN<br>Prazo de Validade: 20 (vinte) anos contados a partir de 10/12/2015, observadas as condições legais |
| **(11) BR 11 2017 014069-1 B1** | Código 16.1 - Concessão de Patente ou Certificado de Adição de Invenção<br>(22) 19/01/2016<br>(30) 19/01/2015 US 14/599,763<br>(51) A23J 1/02 (2006.01), A23J 1/14 (2006.01)<br>(54) COMPOSIÇÃO DE PRODUTO PROTEICO, PRODUTO ALIMENTÍCIO E MÉTODOS DE FABRICAÇÃO DE PRODUTO PROTEICO, COMPOSIÇÃO ALIMENTÍCIA E PRODUTO ALIMENTÍCIO CONGELADO OU REFRIGERADO<br>(73) GENERAL MILLS, INC. (US)<br>(72) GOERAN WALTHER; STEVEN C. ROBIE; KEVIN H. WRIGHT; JOEL R. LAFAVOR; CALEB IAN HECK<br>Prazo de Validade: 20 (vinte) anos contados a partir de 19/01/2016, observadas as condições legais |
| **(11) BR 11 2017 015276-2 B1** | Código 16.1 - Concessão de Patente ou Certificado de Adição de Invenção<br>(22) 26/01/2016<br>(30) 28/01/2015 GB 1501430.1; 19/08/2015 GB 1514689.7<br>(51) C08G 77/08 (2006.01), C08G 77/14 (2006.01), H01L 23/29 (2006.01), C09D 183/04 (2006.01)<br>(54) GEL, COMPOSIÇÃO EM GEL CURÁVEL POR CONDENSAÇÃO, MÉTODO DE FABRICAÇÃO DE UM GEL, E, USO DE UM GEL<br>(73) DOW CORNING CORPORATION (US)<br>(72) FREDERIC GUBBELS; SANDRINE TEXEIRA<br>Prazo de Validade: 20 (vinte) anos contados a partir de 26/01/2016, observadas as condições legais |
| **(11) BR 11 2017 015731-4 B1** | Código 16.1 - Concessão de Patente ou Certificado de Adição de Invenção |

(22) 22/01/2016
(30) 22/01/2015 EP 15152093.9; 12/06/2015 EP 15171842.6
(51) A23L 9/20 (2006.01), A23L 5/30 (2006.01), A23L 29/10 (2006.01), A23D 9/00 (2006.01), A23D 9/013 (2006.01), A23D 9/02 (2006.01)
(54) AGENTE BATIDO, MÉTODO PARA PREPARAR UM AGENTE BATIDO, PÓ COMESTÍVEL INSTANTÂNEO E MÉTODO PARA PREPARAR UMA COBERTURA BATIDA
(73) FRIESLANDCAMPINA NEDERLAND B.V. (NL)
(72) NATALIE MAREIKE WEBER; ASTRID JOLANDA VASBINDER
Prazo de Validade: 20 (vinte) anos contados a partir de 22/01/2016, observadas as condições legais

---

**(11) BR 11 2017 016185-0 B1**

Código 16.1 - Concessão de Patente ou Certificado de Adição de Invenção
(22) 04/03/2016
(30) 04/03/2015 US 62/128,356; 21/08/2015 US 62/208,064; 22/02/2016 US 15/049,315
(51) A61F 2/16 (2006.01)
(54) INJETOR DE LENTE INTRAOCULAR
(73) ALCON INC. (CH)
(72) STEPHEN VANNOY; DAVID A. DOWNER; KYLE BROWN; YINGHUI WU
Prazo de Validade: 20 (vinte) anos contados a partir de 04/03/2016, observadas as condições legais

---

**(11) BR 11 2017 017127-9 B1**

Código 16.1 - Concessão de Patente ou Certificado de Adição de Invenção
(22) 10/02/2016
(30) 10/02/2015 PT 108205
(51) C09K 19/52 (2006.01)
(54) MATERIAL COMPÓSITO COM RESPOSTA A ESTÍMULOS E RESPECTIVO PROCESSO DE PRODUÇÃO E APLICAÇÃO COMO PELÍCULA SENSITIVA
(73) FACULDADE DE CIÊNCIAS E TECNOLOGIA DA UNIVERSIDADE NOVA DE LISBOA (PT) ; UNIVERSIDADE DE SÃO PAULO - USP (BR/SP)
(72) JONAS GRUBER; ANA CECÍLIA AFONSO ROQUE; ABID HUSSAIN; ANA TERESA SILVA SEMEANO
Prazo de Validade: 20 (vinte) anos contados a partir de 10/02/2016, observadas as condições legais

---

**(11) BR 11 2017 017156-2 B1**

Código 16.1 - Concessão de Patente ou Certificado de Adição de Invenção
(22) 09/02/2016
(30) 10/02/2015 EP 15382047.7
(51) C06B 23/00 (2006.01), C06B 31/28 (2006.01)
(54) PRODUTOS DE NITRATO DE AMÔNIO, MÉTODO PARA PREPARAR OS MESMOS E USO DOS MESMOS
(73) MAXAMCORP HOLDING, S.L. (ES)

(72) UNAI ELIZUNDIA ERIZ; MATEUSZ MAREK HASS
Prazo de Validade: 20 (vinte) anos contados a partir de 09/02/2016, observadas as condições legais

---

**(11) BR 11 2017 017492-8 B1**

Código 16.1 - Concessão de Patente ou Certificado de Adição de Invenção
(22) 30/06/2015
(30) 15/02/2015 CN 201510082383.6
(51) H02J 9/00 (2006.01)
(54) CIRCUITO E MÉTODO DE PROTEÇÃO SELETIVA, E SISTEMA DE FORNECIMENTO DE ENERGIA
(73) HUAWEI TECHNOLOGIES CO., LTD. (CN)
(72) ZHENXING ZHANG; JIANSHENG XU
Prazo de Validade: 20 (vinte) anos contados a partir de 30/06/2015, observadas as condições legais

---

**(11) BR 11 2017 019579-8 B1**

Código 16.1 - Concessão de Patente ou Certificado de Adição de Invenção
(22) 28/04/2015
(51) F04D 13/06 (2006.01)
(54) SISTEMA DE ELEVAÇÃO ARTIFICIAL ELETRICAMENTE ALIMENTADO E MÉTODO DE DETECÇÃO
(73) HALLIBURTON ENERGY SERVICES, INC. (US)
(72) ARAM SHIHAB KHALEEL ALMUHANA; SRILATHA BOYANAPALLY; SUDHIR KUMAR GUPTA
Prazo de Validade: 20 (vinte) anos contados a partir de 28/04/2015, observadas as condições legais

---

**(11) BR 11 2017 020114-3 B1**

Código 16.1 - Concessão de Patente ou Certificado de Adição de Invenção
(22) 25/04/2016
(30) 29/04/2015 DE 10 2015 106 621.1
(51) B60R 25/24 (2006.01)
(54) SISTEMA DE AUTORIZAÇÃO PARA VEÍCULOS E PROCESSO PARA CONTROLE DE POSIÇÃO COM UM SISTEMA DE AUTORIZAÇÃO
(73) HELLA KGAA HUECK & CO. (DE)
(72) WEGHAUS LUDGER
Prazo de Validade: 20 (vinte) anos contados a partir de 25/04/2016, observadas as condições legais

---

**(11) BR 11 2017 020163-1 B1**

Código 16.1 - Concessão de Patente ou Certificado de Adição de Invenção
(22) 21/03/2016
(30) 23/03/2015 EP 15160252.1
(51) A61M 5/24 (2006.01), A61M 5/34 (2006.01)
(54) ALOJAMENTO PARA UM DISPOSITIVO DE INJEÇÃO E DISPOSITIVO DE INJEÇÃO

(73) SANOFI-AVENTIS DEUTSCHLAND GMBH (DE)
(72) ROBERT VEASEY; DAVID AUBREY PLUMPTRE; MATTHEW JONES
Prazo de Validade: 20 (vinte) anos contados a partir de 21/03/2016, observadas as condições legais

---

**(11) BR 11 2017 022406-2 B1**

Código 16.1 - Concessão de Patente ou Certificado de Adição de Invenção
(22) 11/05/2016
(30) 15/05/2015 DE 10 2015 107 640.3
(51) B60R 25/24 (2006.01)
(54) ELEMENTO DE AUTENTICAÇÃO, SISTEMA DE AUTORIZAÇÃO PARA VEÍCULOS E PROCESSO PARA A VERIFICAÇÃO DE UMA SOLICITAÇÃO DE AUTORIZAÇÃO PROPOSTA POR UM USUÁRIO EM UM ELEMENTO DE AUTENTICAÇÃO DE UM VEÍCULO COM UM SISTEMA DE AUTORIZAÇÃO
(73) HELLA KGAA HUECK & CO. (DE)
(72) LUDGER WEGHAUS
Prazo de Validade: 20 (vinte) anos contados a partir de 11/05/2016, observadas as condições legais

---

**(11) BR 11 2017 022649-9 B1**

Código 16.1 - Concessão de Patente ou Certificado de Adição de Invenção
(22) 17/09/2015
(30) 20/04/2015 US 62/150.062
(51) H01Q 1/24 (2006.01)
(54) DISPOSITIVO ELETRÔNICO, MÉTODO DE CONSTRUÇÃO DE UMDECODIFICADOR SET-TOP BOX OU DISPOSITIVO DE GATEWAY TENDO UMINVÓLUCRO E MÉTODO DE CONSTRUÇÃO DE UMA SUBMONTAGEM PARAINCORPORAR EM UMA PLURALIDADE DE DECODIFICADORES SET-TOP BOXE DISPOSITIVOS DE GATEWAY DIFERENTES
(73) INTERDIGITAL MADISON PATENT HOLDINGS, SAS (FR)
(72) WILLIAM HOFMANN BOSE; MICKEY JAY HUNT
Prazo de Validade: 20 (vinte) anos contados a partir de 17/09/2015, observadas as condições legais

---

**(11) BR 11 2017 022914-5 B1**

Código 16.1 - Concessão de Patente ou Certificado de Adição de Invenção
(22) 18/10/2016
(30) 17/12/2015 CN 201510954553.5
(51) H01H 33/72 (2006.01), H01H 33/70 (2006.01)
(54) CÂMARA AUTOENERGIZADA DE EXTINÇÃO DE ARCO PARA AUMENTAR O EFEITO DE EXPANSÃO TÉRMICA
(73) CHINA XD ELECTRIC CO., LTD. (CN)
(72) YUANJING LU; WENBING ZHANG; XU YAN; ZHANFENG MA
Prazo de Validade: 20 (vinte) anos contados a partir de 18/10/2016, observadas as condições legais

| | |
|---|---|
| **(11) BR 11 2017 023126-3 B1** | Código 16.1 - Concessão de Patente ou Certificado de Adição de Invenção<br>(22) 06/05/2016<br>(30) 19/05/2015 DE 102015107829.5<br>(51) D21H 27/00 (2006.01), A24D 1/02 (2006.01), D21H 15/02 (2006.01), D21H 17/67 (2006.01)<br>(54) PAPEL DE ENROLAR COM REGIÕES TRANSPARENTES<br>(73) DELFORTGROUP AG (AT)<br>(72) ROLAND ZITTURI; DIETMAR VOLGGER<br>Prazo de Validade: 20 (vinte) anos contados a partir de 06/05/2016, observadas as condições legais |
| **(11) BR 11 2017 023345-2 B1** | Código 16.1 - Concessão de Patente ou Certificado de Adição de Invenção<br>(22) 02/05/2016<br>(30) 01/05/2015 US 62/155911<br>(51) C09D 5/03 (2006.01), C09D 5/08 (2006.01), C09D 5/28 (2006.01), C09D 127/18 (2006.01), C09D 163/00 (2006.01), C08J 3/12 (2006.01), C08J 3/20 (2006.01), B29B 9/08 (2006.01), B05D 5/02 (2006.01), B05D 7/14 (2006.01), E04C 2/06 (2006.01), E04C 5/01 (2006.01), E04C 5/07 (2006.01)<br>(54) ARTIGO REVESTIDO<br>(73) SWIMC LLC (US)<br>(72) JONATHAN SOWINS; JEFFREY D. ROGOZINSKI; JOHN M. BRONK; KEITH M. KIRKWOOD; ROBERT G. POLANCE<br>Prazo de Validade: 20 (vinte) anos contados a partir de 02/05/2016, observadas as condições legais |
| **(11) BR 11 2017 023851-9 B1** | Código 16.1 - Concessão de Patente ou Certificado de Adição de Invenção<br>(22) 06/05/2016<br>(30) 06/05/2015 DE 102015107038.3<br>(51) A61F 2/954 (2006.01), A61F 2/958 (2006.01), A61M 25/10 (2006.01)<br>(54) CATETER DE BALÃO<br>(73) BENTLEY INNOMED GMBH (DE)<br>(72) RAINER BREGULLA; MILISAV OBRADOVIC<br>Prazo de Validade: 20 (vinte) anos contados a partir de 06/05/2016, observadas as condições legais |
| **(11) BR 11 2017 024119-6 B1** | Código 16.1 - Concessão de Patente ou Certificado de Adição de Invenção<br>(22) 19/05/2015<br>(51) C09D 133/04 (2006.01), C09D 133/06 (2006.01), C09D 133/14 (2006.01), C09D 135/00 (2006.01), C08K 5/1515 (2006.01)<br>(54) COMPOSIÇÃO AQUOSA CURÁVEL, MÉTODO PARA FORMAR UM SUBSTRATO TRATADO E SUBSTRATO<br>(73) ROHM AND HAAS COMPANY (US)<br>(72) MIAO YANG; ZHAOHUI QU; YIN XUE |

| | |
|---|---|
| | Prazo de Validade: 20 (vinte) anos contados a partir de 19/05/2015, observadas as condições legais |
| **(11) BR 11 2017 024947-2 B1** | Código 16.1 - Concessão de Patente ou Certificado de Adição de Invenção<br>(22) 18/05/2016<br>(30) 20/05/2015 EP 15168539.3<br>(51) A61B 17/04 (2006.01), A61F 6/14 (2006.01), A61F 6/18 (2006.01)<br>(54) COMPARTIMENTO DE DISTRIBUIÇÃO DE FÁRMACO<br>(73) PAT&CO BVBA (BE)<br>(72) DIRK WILDEMEERSCH<br>Prazo de Validade: 20 (vinte) anos contados a partir de 18/05/2016, observadas as condições legais |
| **(11) BR 11 2017 024969-3 B1** | Código 16.1 - Concessão de Patente ou Certificado de Adição de Invenção<br>(22) 26/05/2015<br>(51) H02S 40/34 (2006.01), H02S 40/36 (2006.01)<br>(54) CAIXA DE CONEXÃO ELÉTRICA, CONJUNTO DE CONEXÃO ELÉTRICA E PAINEL DE REVESTIMENTO VOLTADO PARA O EXTERIOR DA EDIFICAÇÃO<br>(73) ARCELORMITTAL (LU)<br>(72) RENAUD VIGNAL; LAURENT GERON<br>Prazo de Validade: 20 (vinte) anos contados a partir de 26/05/2015, observadas as condições legais |
| **(11) BR 11 2017 025287-2 B1** | Código 16.1 - Concessão de Patente ou Certificado de Adição de Invenção<br>(22) 26/05/2016<br>(30) 27/05/2015 SE 1550682-7; 27/05/2015 SE 1550683-5<br>(51) D21F 1/66 (2006.01), D21D 5/26 (2006.01)<br>(54) ESTAÇÃO DE ACALMAÇÃO, MÁQUINA DE FABRICAÇÃO DE PAPEL QUE COMPREENDE A ESTAÇÃO DE ACALMAÇÃO, E MÉTODO PARA GERENCIAR UM FLUXO DE ÁGUA EM UM CANAL DE MEDIÇÃO DA MÁQUINA DE FABRICAÇÃO DE PAPEL<br>(73) VALMET AKTIEBOLAG (SE)<br>(72) ELIN ENGQVIST; LEIF VIDEGREN<br>Prazo de Validade: 20 (vinte) anos contados a partir de 26/05/2016, observadas as condições legais |
| **(11) BR 11 2017 025324-0 B1** | Código 16.1 - Concessão de Patente ou Certificado de Adição de Invenção<br>(22) 12/05/2016<br>(30) 26/05/2015 CO 15119622<br>(51) A61F 5/37 (2006.01), A61B 6/04 (2006.01)<br>(54) DISPOSITIVO PÉLVICO PARA REALIZAR RADIOGRAFIAS<br>(73) ARTURO ENRIQUE SARMIENTO PIÑEROS (CO) |

(72) ARTURO ENRIQUE SARMIENTO PIÑEROS
Prazo de Validade: 20 (vinte) anos contados a partir de 12/05/2016, observadas as condições legais

---

**(11) BR 11 2017 025680-0 B1**

Código 16.1 - Concessão de Patente ou Certificado de Adição de Invenção
(22) 17/06/2016
(30) 25/06/2015 JP 2015-128033; 02/09/2015 JP 2015-172589
(51) A61M 35/00 (2006.01)
(54) APLICADOR PARA LÍQUIDOS DE USO MÉDICO
(73) OTSUKA PHARMACEUTICAL FACTORY, INC. (JP)
(72) MARI SHIOZAKI; KAZUMASA HASHIMOTO
Prazo de Validade: 20 (vinte) anos contados a partir de 17/06/2016, observadas as condições legais

---

**(11) BR 11 2017 027048-0 B1**

Código 16.1 - Concessão de Patente ou Certificado de Adição de Invenção
(22) 17/06/2016
(30) 17/06/2015 GB 1510623.0
(51) C08B 37/00 (2006.01), A23L 29/231 (2006.01)
(54) PROCESSO PARA EXTRAÇÃO DE PECTINA
(73) DUPONT NUTRITION BIOSCIENCES APS (DK)
(72) HANS CHRISTIAN BUCHHOLT
Prazo de Validade: 20 (vinte) anos contados a partir de 17/06/2016, observadas as condições legais

---

**(11) BR 11 2017 027122-2 B1**

Código 16.1 - Concessão de Patente ou Certificado de Adição de Invenção
(22) 15/06/2016
(30) 18/06/2015 US 62/181,526; 07/10/2015 US 14/877,412
(51) E21B 17/043 (2006.01), E21B 17/08 (2006.01), F16L 15/08 (2006.01)
(54) SISTEMA DE CONEXÃO DE MEMBRO TUBULAR E MÉTODO PARA CONECTAR MEMBROS TUBULARES
(73) VETCO GRAY, INC. (US)
(72) JOSEPH WILLIAM PALLINI; DANIEL PAUL MCGOWAN; DENNIS ROBERT MARTINCHICH; ANDREW ANDOR ZAC-WILLIAMS; WILLIAM ALEXANDER LOOSE-MITCHELL
Prazo de Validade: 20 (vinte) anos contados a partir de 15/06/2016, observadas as condições legais

---

**(11) BR 11 2017 027537-6 B1**

Código 16.1 - Concessão de Patente ou Certificado de Adição de Invenção
(22) 21/06/2016
(30) 01/07/2015 NO 20150851
(51) E21B 47/00 (2006.01), E21B 34/06 (2006.01), F16K 47/00 (2006.01), F16K 31/00 (2006.01), G05D 7/00 (2006.01)
(54) APARELHO PARA CONTROLAR UM FLUXO DE FLUIDO

(73) TECHINVENT 2 AS (NO)
(72) ALF EGIL STENSEN; TARALD GUDMESTAD
Prazo de Validade: 20 (vinte) anos contados a partir de 21/06/2016, observadas as condições legais

---

**(11) BR 11 2017 027640-2 B1**

Código 16.1 - Concessão de Patente ou Certificado de Adição de Invenção
(22) 30/06/2016
(30) 09/07/2015 EP 15176049.3
(51) A23C 9/12 (2006.01), A23C 9/127 (2006.01), A23C 13/16 (2006.01), A23C 17/02 (2006.01), A23C 19/032 (2006.01)
(54) LEITE FERMENTADO INOCULADO COM AMBAS BACTÉRIAS ÁCIDO-LÁTICAS (LAB) E BACILO
(73) CHR. HANSEN A/S (DK)
(72) KARIN BJERRE; METTE DINES CANTOR; THOMAS JANZEN; PATRICK DERKX
Prazo de Validade: 20 (vinte) anos contados a partir de 30/06/2016, observadas as condições legais

---

**(11) BR 11 2017 028118-0 B1**

Código 16.1 - Concessão de Patente ou Certificado de Adição de Invenção
(22) 23/06/2016
(30) 26/06/2015 US 14/751,215
(51) A61B 17/072 (2006.01), A61B 17/115 (2006.01), A61B 17/11 (2006.01), A61B 17/00 (2006.01)
(54) INSTRUMENTO CIRÚRGICO
(73) ETHICON LLC (US)
(72) BRIAN F. DINARDO; CHRISTOPHER C. MILLER; RICHARD F. SCHWEMBERGER; CHARLES J. SCHEIB; KEVIN L. HOUSER; FREDERICK E. SHELTON IV
Prazo de Validade: 20 (vinte) anos contados a partir de 23/06/2016, observadas as condições legais

---

**(11) BR 11 2017 028123-6 B1**

Código 16.1 - Concessão de Patente ou Certificado de Adição de Invenção
(22) 23/06/2016
(30) 26/06/2015 US 14/751,231
(51) A61B 17/115 (2006.01)
(54) MÉTODO PARA REINICIALIZAR UM APARELHO CONFIGURADO PARA GRAMPEAR TECIDO E INSTRUMENTO CIRÚRGICO PARA GRAMPEAR TECIDO
(73) ETHICON LLC (US)
(72) BRIAN F. DINARDO; RODNEY V. CLINGAMAN; CHARLES J. SCHEIB; FREDERICK E. SHELTON IV
Prazo de Validade: 20 (vinte) anos contados a partir de 23/06/2016, observadas as condições legais

| | |
|---|---|
| **(11) BR 11 2017 028129-5 B1** | Código 16.1 - Concessão de Patente ou Certificado de Adição de Invenção<br>(22) 23/06/2016<br>(30) 26/06/2015 US 14/751,306<br>(51) A61B 17/115 (2006.01), A61B 17/068 (2006.01), A61B 17/10 (2006.01), A61B 17/00 (2006.01), A61B 90/00 (2006.01)<br>(54) INSTRUMENTO CIRÚRGICO<br>(73) ETHICON LLC (US)<br>(72) CHRISTOPHER C. MILLER; JOHN P. MEASAMER; FREDERICK E. SHELTON IV; CHARLES J. SCHEIB; BRIAN F. DINARDO<br>Prazo de Validade: 20 (vinte) anos contados a partir de 23/06/2016, observadas as condições legais |
| **(11) BR 11 2017 028511-8 B1** | Código 16.1 - Concessão de Patente ou Certificado de Adição de Invenção<br>(22) 08/07/2016<br>(30) 09/07/2015 US 62/190559<br>(51) C11C 3/02 (2006.01)<br>(54) USO DE ACELERANTES DE ANIDRIDO ÁCIDO PARA A PRODUÇÃODE ÉSTERES DE POLIÓIS DE ALTA PURIDADE<br>(73) CARGILL, INCORPORATED (US)<br>(72) JOHN EUBANKS<br>Prazo de Validade: 20 (vinte) anos contados a partir de 08/07/2016, observadas as condições legais |
| **(11) BR 11 2018 000157-0 B1** | Código 16.1 - Concessão de Patente ou Certificado de Adição de Invenção<br>(22) 09/03/2016<br>(30) 09/07/2015 JP 2015-137689<br>(51) A44B 19/16 (2006.01), B65D 33/25 (2006.01)<br>(54) MEIO DE INTERTRAVAMENTO, E, BOLSA COM UM MEIO DE INTERTRAVAMENTO.<br>(73) C.I. TAKIRON CORPORATION (JP)<br>(72) TAKAYUKI OIKE; MASAYUKI OBAYASHI<br>Prazo de Validade: 20 (vinte) anos contados a partir de 09/03/2016, observadas as condições legais |
| **(11) BR 11 2018 000662-9 B1** | Código 16.1 - Concessão de Patente ou Certificado de Adição de Invenção<br>(22) 15/07/2016<br>(30) 15/07/2015 US 62/192,698<br>(51) A61F 13/00 (2006.01), B32B 5/02 (2006.01), B32B 5/26 (2006.01), D04H 1/46 (2006.01), D04H 1/492 (2006.01), D04H 1/495 (2006.01), D04H 1/498 (2006.01), D04H 13/00 (2006.01)<br>(54) Compósito não tecido hidroentrelaçado imageado com baixo desprendimento de fiapo e processo para formar o mesmo<br>(73) AVINTIV SPECIALTY MATERIALS INC. (US) |

(72) STEVEN BRIAN BURGESS; PAUL MICHAEL HARMON; DIANNE B. ELLIS; JERRY SNIDER
Prazo de Validade: 20 (vinte) anos contados a partir de 15/07/2016, observadas as condições legais

---

**(11) BR 11 2018 000680-7 B1**

Código 16.1 - Concessão de Patente ou Certificado de Adição de Invenção
(22) 20/06/2016
(30) 14/07/2015 EP 15176603.7; 14/07/2015 EP 15176604.5; 14/07/2015 EP 15176605.2
(51) D06F 35/00 (2006.01)
(54) MÉTODO PARA A LAVAGEM DE ARTIGOS EM MÁQUINA DE LAVAR TENDO UMA CESTA NO INTERIOR DE UM TAMBOR PARA RECEBER ARTIGOS A SEREM LAVADOS E UMA CÂMARA, E MÁQUINA DE LAVAR TENDO UMA CESTA NO INTERIOR DE UM TAMBOR PARA RECEBER ARTIGOS A SEREM LAVADOS E UMA CÂMARA
(73) UNILEVER IP HOLDINGS B.V. (PB)
(72) JULIE BENNETT; JONATHAN BEST; SEEMA CHOPRA-GANDHI; DAVID MOORFIELD; ALYN JAMES PARRY; DAVID CHRISTOPHER THORLEY
Prazo de Validade: 20 (vinte) anos contados a partir de 20/06/2016, observadas as condições legais

---

**(11) BR 11 2018 001210-6 B1**

Código 16.1 - Concessão de Patente ou Certificado de Adição de Invenção
(22) 20/07/2016
(30) 20/07/2015 CN 201510427578.X; 20/07/2015 CN 201520528424.5
(51) D06F 37/20 (2006.01)
(54) MÁQUINA DE LAVAR COM ORIFÍCIO DE VAZAMENTO DE ÁGUA INFERIOR
(73) WUXI LITTLE SWAN ELECTRIC CO., LTD. (CN)
(72) BIAO ZHU; YOUQUN CHEN; PENGCHENG XU
Prazo de Validade: 20 (vinte) anos contados a partir de 20/07/2016, observadas as condições legais

---

**(11) BR 11 2018 001566-0 B1**

Código 16.1 - Concessão de Patente ou Certificado de Adição de Invenção
(22) 05/09/2016
(30) 04/09/2015 AT A 50755/2015
(51) E05D 3/18 (2006.01)
(54) DOBRADIÇA PARA A UNIÃO ARTICULADA DE UM PRIMEIROCOMPONENTE COM UM SEGUNDO COMPONENTE EREVESTIMENTO PARA UM COMPARTIMENTO INTERNO DEAVIÃO
(73) FACC AG (AT)
(72) WILFRIED KONRAD
Prazo de Validade: 20 (vinte) anos contados a partir de 05/09/2016, observadas as condições legais

**(11) BR 11 2018 002102-4 B1**

Código 16.1 - Concessão de Patente ou Certificado de Adição de Invenção
(22) 04/08/2016
(30) 05/08/2015 EP 15306267.4
(51) G02C 13/00 (2006.01), G01M 11/02 (2006.01), B24B 49/12 (2006.01)
(54) MÉTODO E DISPOSITIVO PARA DETERMINAÇÃO DE UM PARÂMETRODE UM EQUIPAMENTO ÓPTICO, MÉTODO PARA A ENCOMENDADE UM NOVO EQUIPAMENTO ÓPTICO E MÉTODO PARA FORNECIMENTO DE EQUIPAMENTO ÓPTICO A UMA PESSOA
(73) ESSILOR INTERNATIONAL (FR)
(72) STÉPHANE GUEU; JEAN CARRIER
Prazo de Validade: 20 (vinte) anos contados a partir de 04/08/2016, observadas as condições legais

**(11) BR 11 2018 002265-9 B1**

Código 16.1 - Concessão de Patente ou Certificado de Adição de Invenção
(22) 04/08/2016
(30) 04/08/2015 US 62/200,783; 03/08/2016 US 15/227,480
(51) D03D 1/00 (2006.01), D03D 3/02 (2006.01), D03D 15/00 (2006.01), B60R 16/02 (2006.01), H02G 3/04 (2006.01)
(54) MANGA TÉRMICA TUBULAR DE TECIDO E MÉTODO DE CONSTRUÇÃO DA MESMA
(73) FEDERAL-MOGUL POWERTRAIN LLC (US)
(72) CASSIE M. MALLOY; QINGTONG GE; TIANQI GAO; EDGAR MUELA; DANNY WINTERS
Prazo de Validade: 20 (vinte) anos contados a partir de 04/08/2016, observadas as condições legais

**(11) BR 11 2018 002314-0 B1**

Código 16.1 - Concessão de Patente ou Certificado de Adição de Invenção
(22) 04/08/2016
(30) 04/08/2015 US 62/200,983
(51) C07D 213/26 (2006.01)
(54) MÉTODO PARA PREPARAÇÃO DE UM SUBSTRATO HETEROARILA FLUORADO
(73) DOW AGROSCIENCES LLC (US) ; THE REGENTS OF THE UNIVERSITY OF MICHIGAN (US)
(72) MELANIE SANFORD; SARAH RYAN; SYDONIE SCHIMLER; YANG CHENG; DOUGLAS BLAND
Prazo de Validade: 20 (vinte) anos contados a partir de 04/08/2016, observadas as condições legais

**(11) BR 11 2018 002644-1 B1**

Código 16.1 - Concessão de Patente ou Certificado de Adição de Invenção
(22) 05/08/2016
(30) 14/08/2015 US 62/205,237
(51) A23K 20/142 (2006.01), A23K 40/25 (2006.01), A23P 30/20 (2006.01),

A23L 29/00 (2006.01)
(54) COMPOSIÇÕES ALIMENTÍCIAS SEMIÚMIDAS E MISTURADAS, E SEUS MÉTODOS DE PRODUÇÃO
(73) SOCIÉTÉ DES PRODUITS NESTLÉ S.A. (CH)
(72) PATRICK PIBAROT; PIERRE REYNES
Prazo de Validade: 20 (vinte) anos contados a partir de 05/08/2016, observadas as condições legais

---

**(11) BR 11 2018 002806-1 B1**

Código 16.1 - Concessão de Patente ou Certificado de Adição de Invenção
(22) 12/08/2016
(30) 14/08/2015 DE 102015010406.3; 30/05/2016 DE 102016209349.5
(51) B41M 1/10 (2006.01), B41M 1/30 (2006.01), B32B 27/10 (2006.01), B32B 27/08 (2006.01)
(54) PROCESSO, COMPÓSITO SEMELHANTE À FOLHA IMPRESSO, DISPOSITIVO, PRECURSOR DE RECIPIENTE, RECIPIENTE FECHADO E USO DO DISPOSITIVO
(73) SIG TECHNOLOGY AG (CH)
(72) DIRK SCHIBULL; MICHAEL WOLTERS; MATIAS DAUN
Prazo de Validade: 20 (vinte) anos contados a partir de 12/08/2016, observadas as condições legais

---

**(11) BR 11 2018 002921-1 B1**

Código 16.1 - Concessão de Patente ou Certificado de Adição de Invenção
(22) 18/08/2016
(30) 18/08/2015 US 62/206,464
(51) B32B 27/32 (2006.01)
(54) LIBERAÇÃO DE GÁS ClO2 A PARTIR DO FILME DE EMBALAGEM PARA DISPOSITIVOS MÉDICOS
(73) WISCONSIN ALUMNI RESEARCH FOUNDATION (US) ; BEMIS COMPANY, INC. (US)
(72) NICHOLAS ABBOTT; RISHABH JAIN; KEVIN NELSON; DAVID BUSCHE; DAVID LYNN
Prazo de Validade: 20 (vinte) anos contados a partir de 18/08/2016, observadas as condições legais

---

**(11) BR 11 2018 003581-5 B1**

Código 16.1 - Concessão de Patente ou Certificado de Adição de Invenção
(22) 24/08/2016
(30) 24/08/2015 EP 15182245.9
(51) A23C 19/076 (2006.01), A23C 21/06 (2006.01), A23C 21/10 (2006.01)
(54) MÉTODO DE PRODUÇÃO DE UM LÍQUIDO LÁCTEO ENGROSSADO E TERMICAMENTE TRATADO, LÍQUIDO LÁCTEO ENGROSSADO E TERMICAMENTE TRATADO, QUEIJO TIPO COTTAGE, E MÉTODO DE PRODUÇÃO DE UM QUEIJO TIPO COTTAGE
(73) ARLA FOODS AMBA (DK)
(72) CLAUS ANDERSEN; KENNETH TWISTTMANN PEDERSEN

| | |
|---|---|
| | Prazo de Validade: 20 (vinte) anos contados a partir de 24/08/2016, observadas as condições legais |
| **(11) BR 11 2018 003717-6 B1** | Código 16.1 - Concessão de Patente ou Certificado de Adição de Invenção<br>(22) 26/08/2016<br>(30) 26/08/2015 US 62/210,024<br>(51) A63F 9/02 (2006.01), G02C 7/02 (2006.01), G02C 1/00 (2006.01)<br>(54) ESTRUTURA DE LENTE UNITÁRIA<br>(73) ALEJANDRO A. GOEBEL QUINTANA (US)<br>(72) ALEJANDRO A. GOEBEL QUINTANA<br>Prazo de Validade: 20 (vinte) anos contados a partir de 26/08/2016, observadas as condições legais |
| **(11) BR 11 2018 003840-7 B1** | Código 16.1 - Concessão de Patente ou Certificado de Adição de Invenção<br>(22) 27/08/2015<br>(51) F16B 25/00 (2006.01), F16B 25/10 (2006.01)<br>(54) PARAFUSO PERFURADOR E PROCESSO PARA A PRODUÇÃO DE UM PARAFUSO PERFURADOR<br>(73) EJOT BAUBEFESTIGUNGEN GMBH (DE)<br>(72) TOBIAS KETTNER<br>Prazo de Validade: 20 (vinte) anos contados a partir de 27/08/2015, observadas as condições legais |
| **(11) BR 11 2018 004258-7 B1** | Código 16.1 - Concessão de Patente ou Certificado de Adição de Invenção<br>(22) 26/08/2016<br>(30) 02/09/2015 IT 202015000048083<br>(51) B22D 18/04 (2006.01), B22D 27/04 (2006.01), B29C 33/04 (2006.01)<br>(54) Sistema para arrefecimento de moldes para metais ou para ligas de metal e conjunto de moldagem compreendendo o dito sistema de arrefecimento e pelo menos um molde<br>(73) ALFI S.R.L. (IT)<br>(72) IRENE PELLIZZON<br>Prazo de Validade: 20 (vinte) anos contados a partir de 26/08/2016, observadas as condições legais |
| **(11) BR 11 2018 005746-0 B1** | Código 16.1 - Concessão de Patente ou Certificado de Adição de Invenção<br>(22) 23/06/2017<br>(30) 24/06/2016 CN PCT/CN2016/086994<br>(51) A61Q 11/00 (2006.01), A61K 8/27 (2006.01), A61K 8/44 (2006.01), A61K 8/73 (2006.01), A61K 8/24 (2006.01)<br>(54) COMPOSIÇÃO PARA HIGIENE BUCAL<br>(73) COLGATE-PALMOLIVE COMPANY (US)<br>(72) TILO POTH; ANDREI POTANIN; CLAUDE BLANVALET; BETTY WON; |

| | |
|---|---|
| | LISA MANUS; MICHAEL A. STRANICK; XIAOYI HUANG; MICHAEL PRENCIPE; AMY RUSSO; HANSRUEDI STETTLER; PENG YAN; CHENGKANG TAN; VYOMA PATEL; ANDRE MICHELLE MORGAN<br>Prazo de Validade: 20 (vinte) anos contados a partir de 23/06/2017, observadas as condições legais |
| **(11) BR 11 2018 005981-1 B1** | Código 16.1 - Concessão de Patente ou Certificado de Adição de Invenção<br>(22) 29/09/2016<br>(30) 29/09/2015 US 62/234,473<br>(51) E02F 9/28 (2006.01)<br>(54) CONJUNTO DE DESGASTE PARA EQUIPAMENTO DE TRABALHONA TERRA<br>(73) ESCO GROUP LLC (US)<br>(72) MICHAEL C. DARE; RODNEY K. CLARKE; JUNBO QIAN; MATTHEW J. DUNFORD; SEAN G. MOORE; GEOFFREY R. HODGES; JARED R. AMES; JOEL S. HANKLAND<br>Prazo de Validade: 20 (vinte) anos contados a partir de 29/09/2016, observadas as condições legais |
| **(11) BR 11 2018 006085-2 B1** | Código 16.1 - Concessão de Patente ou Certificado de Adição de Invenção<br>(22) 30/08/2016<br>(30) 28/09/2015 GB 15170863<br>(51) A24F 47/00 (2006.01)<br>(54) UNIDADE DE CONTROLE PARA UM SISTEMA DE PROVISÃO DE VAPOR ELETRÔNICO, SISTEMA DE PROVISÃO DE VAPOR ELETRÔNICO, SISTEMA E MÉTODO DE OPERAÇÃO DE UMA UNIDADE DE CONTROLE<br>(73) NICOVENTURES TRADING LIMITED (GB)<br>(72) DARRYL BAKER; ROSS OLDBURY<br>Prazo de Validade: 20 (vinte) anos contados a partir de 30/08/2016, observadas as condições legais |
| **(11) BR 11 2018 006287-1 B1** | Código 16.1 - Concessão de Patente ou Certificado de Adição de Invenção<br>(22) 23/09/2016<br>(30) 29/09/2015 CN 201510633558.8<br>(51) H02M 7/48 (2006.01)<br>(54) INVERSOR DE MÚLTIPLOS NÍVEIS E UM SISTEMA DE FORNECIMENTO DE POTÊNCIA<br>(73) HUAWEI TECHNOLOGIES CO., LTD. (CN)<br>(72) LEI SHI; DIANBO FU; ZHEN CAO<br>Prazo de Validade: 20 (vinte) anos contados a partir de 23/09/2016, observadas as condições legais |
| **(11) BR 11 2018 006896-9 B1** | Código 16.1 - Concessão de Patente ou Certificado de Adição de Invenção |

(22) 06/10/2016
(30) 07/10/2015 JP 2015-199467
(51) A23D 9/00 (2006.01), A23L 27/10 (2006.01)
(54) MÉTODO PARA PRODUÇÃO DE UM ÓLEO FLAVORIZANTE
(73) AJINOMOTO CO., INC. (JP)
(72) NOZOMI MINESHIMA
Prazo de Validade: 20 (vinte) anos contados a partir de 06/10/2016, observadas as condições legais

---

**(11) BR 11 2018 007451-9 B1**

Código 16.1 - Concessão de Patente ou Certificado de Adição de Invenção
(22) 08/12/2016
(30) 23/12/2015 DE 10 2015 122 746.0
(51) B01D 39/16 (2006.01), B01D 39/18 (2006.01), B01D 39/08 (2006.01)
(54) MATERIAL DE FILTRAGEM E ELEMENTO FILTRANTE PRODUZIDO A PARTIR DO MESMO
(73) NEEHNAH GESSNER GMBH (DE)
(72) ANDREAS DEMMEL; CHRISTOPH HÄRINGER; WERNER HÖRL
Prazo de Validade: 20 (vinte) anos contados a partir de 08/12/2016, observadas as condições legais

---

**(11) BR 11 2018 007699-6 B1**

Código 16.1 - Concessão de Patente ou Certificado de Adição de Invenção
(22) 04/10/2016
(30) 30/10/2015 AT A50923/2015
(51) B01F 3/12 (2006.01), B01F 7/24 (2006.01), B01F 15/00 (2006.01), B01F 7/00 (2006.01), C08B 1/00 (2006.01), D21B 1/34 (2006.01)
(54) MISTURADOR DE ALTA CONCENTRAÇÃO PARA A PRODUÇÃO DE UMA SUSPENSÃO HOMOGÊNEA DE CELULOSE EM UMA SOLUÇÃO AQUOSA E PROCESSO PARA O USO DE UM MISTURADOR DEALTA CONCENTRAÇÃO
(73) LENZING AKTIENGESELLSCHAFT (AT)
(72) JOHANN PILLICHSHAMMER; CHRISTOPH SCHREMPF; MICHAEL MAIER; GERHARD MALZNER
Prazo de Validade: 20 (vinte) anos contados a partir de 04/10/2016, observadas as condições legais

---

**(11) BR 11 2018 007881-6 B1**

Código 16.1 - Concessão de Patente ou Certificado de Adição de Invenção
(22) 12/10/2016
(30) 20/10/2015 EP 15190488.5
(51) A01N 25/00 (2006.01)
(54) MÉTODO PARA REVESTIR SEMENTE
(73) INCOTEC HOLDING B.V. (NL)
(72) LUKASZ PATYK; SVETLANA VICTOROVNA VASILYEVA; DIRK KLOMP; ANEESA KAREEMA BURNS
Prazo de Validade: 20 (vinte) anos contados a partir de 12/10/2016, observadas

| | |
|---|---|
| | as condições legais |
| **(11) BR 11 2018 008331-3 B1** | Código 16.1 - Concessão de Patente ou Certificado de Adição de Invenção<br>(22) 01/11/2016<br>(30) 02/11/2015 US 62/249,592<br>(51) C12M 1/30 (2006.01), C12Q 1/24 (2006.01)<br>(54) MÉTODOS PARA USO DE AMOSTRA<br>(73) BIOFIRE DIAGNOSTICS, LLC (US)<br>(72) STEPHANIE ANNE THATCHER; JEREMY PAUL GREEN; ERIK WONG HUYNH; ANDREW CLINTON HEMMERT; JESSE LINTON MONTGOMERY; ROBERT JOHN CRISP; KENDALL A. RASBAND; ELIZABETH MARY OTT CROWTHER; CHERYL LYNN BAIRD<br>Prazo de Validade: 20 (vinte) anos contados a partir de 01/11/2016, observadas as condições legais |
| **(11) BR 11 2018 008657-6 B1** | Código 16.1 - Concessão de Patente ou Certificado de Adição de Invenção<br>(22) 02/11/2016<br>(30) 03/11/2015 FI PCT/FI2015/050756<br>(51) B01D 33/333 (2006.01), B01D 33/056 (2006.01), B01D 33/15 (2006.01), B01D 29/09 (2006.01), B01D 29/50 (2006.01), B01D 29/96 (2006.01)<br>(54) CAIXA DE VÁCUO<br>(73) OUTOTEC (FINLAND) OY (FI)<br>(72) KARI VÄNTTINEN; MIKA ILLI; BJARNE EKBERG<br>Prazo de Validade: 20 (vinte) anos contados a partir de 02/11/2016, observadas as condições legais |
| **(11) BR 11 2018 008744-0 B1** | Código 16.1 - Concessão de Patente ou Certificado de Adição de Invenção<br>(22) 28/10/2016<br>(30) 30/10/2015 US 62/248.827<br>(51) C03C 17/00 (2006.01), C03C 17/32 (2006.01), C09D 179/08 (2006.01), C08L 79/08 (2006.01)<br>(54) ARTIGOS DE VIDRO COM REVESTIMENTO DE ÓXIDO METÁLICO E POLÍMERO MISTO<br>(73) CORNING INCORPORATED (US)<br>(72) DAVID HENRY; VALERIE CLAUDINE LACARRIERE<br>Prazo de Validade: 20 (vinte) anos contados a partir de 28/10/2016, observadas as condições legais |
| **(11) BR 11 2018 008820-0 B1** | Código 16.1 - Concessão de Patente ou Certificado de Adição de Invenção<br>(22) 28/10/2016<br>(30) 30/10/2015 US 62/248,996; 16/12/2015 US 14/971,779; 16/12/2015 US 14/971,788; 07/10/2016 US 15/288,175<br>(51) A47G 19/22 (2006.01), B65D 81/38 (2006.01) |

(54) FECHAMENTO E TAMPA E MÉTODO DE FORMAÇÃO DE FECHAMENTO E TAMPA
(73) YETI COOLERS, LLC (US)
(72) ROY JOSEPH SEIDERS; JOHN ALAN TOLMAN; STEVE CHARLES NICHOLS
Prazo de Validade: 20 (vinte) anos contados a partir de 28/10/2016, observadas as condições legais

---

**(11) BR 11 2018 009107-3 B1**

Código 16.1 - Concessão de Patente ou Certificado de Adição de Invenção
(22) 24/10/2016
(30) 06/11/2015 DK PA201500697
(51) C01B 17/78 (2006.01), C01B 17/79 (2006.01), C01B 17/80 (2006.01), B01J 19/00 (2006.01), B01D 53/14 (2006.01)
(54) MÉTODO E PROJETO DE PLANTA PARA REDUÇÃO DAS EMISSÕES INICIAIS DE ÓXIDO DE ENXOFRE NA PRODUÇÃO DE ÁCIDO SULFÚRICO
(73) HALDOR TOPSØE A/S (DK)
(72) MÅRTEN NILS RICKARD GRANROTH; PER AGGERHOLM SØRENSEN; KURT AGERBÆK CHRISTENSEN
Prazo de Validade: 20 (vinte) anos contados a partir de 24/10/2016, observadas as condições legais

---

**(11) BR 11 2018 009120-0 B1**

Código 16.1 - Concessão de Patente ou Certificado de Adição de Invenção
(22) 07/11/2016
(30) 06/11/2015 US 62/252,200
(51) C07D 307/46 (2006.01), C07D 307/64 (2006.01)
(54) MÉTODOS DE FORMAÇÃO DE COMPOSTOSCONTENDO FURANO
(73) REGENTS OF THE UNIVERSITY OF MINNESOTA (US) ; DAE SUNG PARK (US) ; CHRISTOPH KRUMM (US) ; MAURA KOEHLE (US) ; KRISTEEN JOSEPH (US) ; DIONISOS G. VLACHOS (US) ; RAUL F. LOBO (US) ; PAUL J. DAUENHAUER (US) ; UNIVERSITY OF DELAWARE (US)
(72) DAE SUNG PARK; CHRISTOPH KRUMM; MAURA KOEHLE; KRISTEEN JOSEPH; DIONISOS G. VLACHOS; RAUL F. LOBO; PAUL J. DAUENHAUER
Prazo de Validade: 20 (vinte) anos contados a partir de 07/11/2016, observadas as condições legais

---

**(11) BR 11 2018 009151-0 B1**

Código 16.1 - Concessão de Patente ou Certificado de Adição de Invenção
(22) 03/11/2016
(30) 05/11/2015 NO 20151500
(51) F04B 49/06 (2006.01)
(54) MÉTODO DE PROTEGER UMA BOMBA DE HIDROCARBONETOS E SISTEMA QUE COMREENDE UMA BOMBA DE HIDROCARBONETOS
(73) FMC KONGSBERG SUBSEA AS (NO)
(72) KAREN TODAL; HELGE GRØTTERUD
Prazo de Validade: 20 (vinte) anos contados a partir de 03/11/2016, observadas

| | |
|---|---|
| | as condições legais |
| **(11) BR 11 2018 009419-6 B1** | Código 16.1 - Concessão de Patente ou Certificado de Adição de Invenção<br>(22) 09/11/2015<br>(51) B60L 9/18 (2006.01), B60W 30/00 (2006.01)<br>(54) MÉTODO DE CONTROLE DE FORÇA DE FRENAGEM/CONDUÇÃO E DISPOSITIVO DE CONTROLE DE FORÇA DE FRENAGEM/CONDUÇÃO<br>(73) NISSAN MOTOR CO., LTD. (JP)<br>(72) YUUKI SHIOZAWA; KATSUAKI KUBOTERA; TATSUYA SUZUKI; NAOKI MIYASHITA; MITSUNORI OHTA; TOMOYUKI KASHIWAYA; SATOSHI OTA<br>Prazo de Validade: 20 (vinte) anos contados a partir de 09/11/2015, observadas as condições legais |
| **(11) BR 11 2018 009492-7 B1** | Código 16.1 - Concessão de Patente ou Certificado de Adição de Invenção<br>(22) 16/11/2016<br>(30) 16/11/2015 EP 15306812.7<br>(51) A23D 9/007 (2006.01), C11B 5/00 (2006.01), A23K 20/111 (2006.01), A23K 20/158 (2006.01), A23K 40/25 (2006.01), A23K 40/30 (2006.01), A23K 40/20 (2006.01)<br>(54) Combinação de antioxidantes naturais e uso da mesma<br>(73) SPECIALITES PET FOOD (FR)<br>(72) FRANÇOISE MICHEL-SALAUN; NICOLAS CONEGGO<br>Prazo de Validade: 20 (vinte) anos contados a partir de 16/11/2016, observadas as condições legais |
| **(11) BR 11 2018 009529-0 B1** | Código 16.1 - Concessão de Patente ou Certificado de Adição de Invenção<br>(22) 28/10/2016<br>(30) 12/11/2015 GB 1520016.5<br>(51) C02F 1/78 (2006.01), C02F 1/32 (2006.01), A22B 5/00 (2006.01), A22C 21/00 (2006.01), A23B 4/24 (2006.01), C02F 103/22 (2006.01), C02F 1/461 (2006.01)<br>(54) MÉTODO DE LIMPEZA DE CARCAÇA<br>(73) RS CUTTING EDGE NO3 LTD (GB)<br>(72) LIAM RYAN; TREVOR KELLS<br>Prazo de Validade: 20 (vinte) anos contados a partir de 28/10/2016, observadas as condições legais |
| **(11) BR 11 2018 009973-2 B1** | Código 16.1 - Concessão de Patente ou Certificado de Adição de Invenção<br>(22) 16/11/2016<br>(30) 17/11/2015 DE DE 10 2015 222 639.5<br>(51) F16L 37/34 (2006.01), F16L 37/00 (2006.01), F16L 37/62 (2006.01)<br>(54) LUVA DE ACOPLAMENTO PARA UM ACOPLAMENTO HIDRÁULICO<br>(73) U.M. GEWERBEIMMOBILIEN GMBH & CO. KG (DE) |

(72) KLAUS LAUFER; ARTUR FIRUS
Prazo de Validade: 20 (vinte) anos contados a partir de 16/11/2016, observadas as condições legais

---

**(11) BR 11 2018 010025-0 B1**

Código 16.1 - Concessão de Patente ou Certificado de Adição de Invenção
(22) 27/06/2016
(30) 10/02/2016 JP 2016-023787; 22/04/2016 JP 2016-086359
(51) B22C 15/28 (2006.01), B22C 11/00 (2006.01)
(54) Máquina de moldar e método de formação de molde
(73) SINTOKOGIO, LTD. (JP)
(72) TOKIYA TERABE; MITSUYUKI MATSUSHITA; MASAHIDE NOGUCHI
Prazo de Validade: 20 (vinte) anos contados a partir de 27/06/2016, observadas as condições legais

---

**(11) BR 11 2018 010144-3 B1**

Código 16.1 - Concessão de Patente ou Certificado de Adição de Invenção
(22) 18/11/2015
(51) A61F 13/49 (2006.01), A61F 13/514 (2006.01)
(54) ARTIGO DO VESTUÁRIO
(73) UNICHARM CORPORATION (JP)
(72) NORIKO NAGASE; THI YEN MINH NGUYEN; MASUMI UEDA
Prazo de Validade: 20 (vinte) anos contados a partir de 18/11/2015, observadas as condições legais

---

**(11) BR 11 2018 010686-0 B1**

Código 16.1 - Concessão de Patente ou Certificado de Adição de Invenção
(22) 26/05/2016
(51) E02F 9/28 (2006.01), E02F 3/40 (2006.01)
(54) SISTEMA DE ENCAIXE DE MEMBRO DE DESGASTE, E, MÉTODO PARA PRENDER UM MEMBRO DE DESGASTE A UM IMPLEMENTO DE ESCAVAÇÃO.
(73) BLACK CAT BLADES LTD. (CA)
(72) JOHN A. RUVANG
Prazo de Validade: 20 (vinte) anos contados a partir de 26/05/2016, observadas as condições legais

---

**(11) BR 11 2018 010875-8 B1**

Código 16.1 - Concessão de Patente ou Certificado de Adição de Invenção
(22) 24/11/2016
(30) 30/11/2015 JP 2015-233666; 09/08/2016 JP 2016-156946; 11/11/2016 JP 2016-220766
(51) H05K 1/02 (2006.01), B62D 5/04 (2006.01), H01L 23/12 (2006.01), H01L 23/36 (2006.01)
(54) UNIDADE DE CONTROLE E DISPOSITIVO DE DIREÇÃO DE POTÊNCIA ELÉTRICA
(73) NSK LTD. (JP)

(72) SHIGERU SHIMAKAWA
Prazo de Validade: 20 (vinte) anos contados a partir de 24/11/2016, observadas as condições legais

---

**(11) BR 11 2018 010905-3 B1**

Código 16.1 - Concessão de Patente ou Certificado de Adição de Invenção
(22) 22/11/2016
(30) 30/11/2015 US 62/260,922; 07/07/2016 US 62/359,395; 19/07/2016 US 62/363,892; 16/09/2016 US 62/395,747
(51) B21D 15/04 (2006.01), B21D 15/06 (2006.01), B21D 17/02 (2006.01), B21D 17/04 (2006.01), B21H 1/20 (2006.01), B21H 1/22 (2006.01)
(54) Dispositivo para trabalho a frio de um elemento de tubulação
(73) VICTAULIC COMPANY (US)
(72) DOUGLAS R. DOLE
Prazo de Validade: 20 (vinte) anos contados a partir de 22/11/2016, observadas as condições legais

---

**(11) BR 11 2018 011184-8 B1**

Código 16.1 - Concessão de Patente ou Certificado de Adição de Invenção
(22) 22/11/2016
(30) 01/12/2015 US 62/261,351
(51) B01D 15/36 (2006.01), B01J 41/05 (2006.01), C07C 53/122 (2006.01), C12P 7/52 (2006.01)
(54) MÉTODO PARA SEPARAR CROMATOGRAFICAMENTE ÁCIDO PROPIÔNICO DE UMA MISTURA DE ALIMENTAÇÃO LÍQUIDA
(73) DOW GLOBAL TECHNOLOGIES LLC (US) ; ROHM AND HAAS COMPANY (US)
(72) STEPHEN PEASE; DARYL J. GISCH; COLLIN H. MARTIN; BIANCA F. MARTINS
Prazo de Validade: 20 (vinte) anos contados a partir de 22/11/2016, observadas as condições legais

---

**(11) BR 11 2018 011566-5 B1**

Código 16.1 - Concessão de Patente ou Certificado de Adição de Invenção
(22) 08/12/2016
(30) 09/12/2015 GB 1521700.3
(51) B65D 17/00 (2006.01)
(54) EXTREMIDADE DE LATA COM CARACTERÍSTICA DE VENTILAÇÃO
(73) CROWN PACKAGING TECHNOLOGY, INC. (US)
(72) CHRISTOPHER PAUL RAMSEY; THOMAS ALEXANDER GROVES; ANTHONY CHARLES FRANCO
Prazo de Validade: 20 (vinte) anos contados a partir de 08/12/2016, observadas as condições legais

---

**(11) BR 11 2018 011983-0 B1**

Código 16.1 - Concessão de Patente ou Certificado de Adição de Invenção
(22) 20/10/2016

(30) 15/12/2015 JP 2015-243837
(51) H01M 8/04 (2006.01), B60L 1/00 (2006.01), B60L 11/18 (1968.09), H01M 8/00 (2006.01), H01M 8/04228 (2006.01), H01M 8/04303 (2006.01), H01M 8/12 (2006.01)
(54) SISTEMA DE CÉLULA DE COMBUSTÍVEL
(73) NISSAN MOTOR CO., LTD. (JP)
(72) KENTA SUZUKI; MITSUNORI KUMADA
Prazo de Validade: 20 (vinte) anos contados a partir de 20/10/2016, observadas as condições legais

---

**(11) BR 11 2018 012239-4 B1**

Código 16.1 - Concessão de Patente ou Certificado de Adição de Invenção
(22) 15/12/2016
(30) 18/12/2015 FR 1562790
(51) C08L 23/10 (2006.01)
(54) CABO COMPREENDENDO PELO MENOS UMA CAMADA ELETRICAMENTE ISOLANTE OBTIDA DE UMA COMPOSIÇÃO DE POLÍMERO TERMOPLÁSTICO À BASE DE POLIPROPILENO E UM LÍQUIDO DIELÉTRICO, E SEU PROCESSO DE MANUFATURA
(73) NEXANS (FR)
(72) GABRIELE PEREGO; CHRISTELLE MAZEL; MATTHIAS MEYER; DIMITRI CHARRIER; XAVIER FESTAZ
Prazo de Validade: 20 (vinte) anos contados a partir de 15/12/2016, observadas as condições legais

---

**(11) BR 11 2018 012595-4 B1**

Código 16.1 - Concessão de Patente ou Certificado de Adição de Invenção
(22) 20/04/2017
(30) 10/05/2016 US 62/334,008
(51) A01M 7/00 (2006.01)
(54) MONTAGEM DE LANÇA, MÉTODO E SISTEMA DE SEPARAÇÃO ELETROMAGNÉTICA
(73) AGCO CORPORATION (US)
(72) TODD B. SNYDER
Prazo de Validade: 20 (vinte) anos contados a partir de 20/04/2017, observadas as condições legais

---

**(11) BR 11 2018 013026-5 B1**

Código 16.1 - Concessão de Patente ou Certificado de Adição de Invenção
(22) 20/04/2017
(30) 10/05/2016 US 62/334,009
(51) A01M 7/00 (2006.01)
(54) SISTEMA DE SEPARAÇÃO ELETROMAGNÉTICA PARA UM CONJUNTO DE LANÇA DE EQUIPAMENTO DE DISTRIBUIÇÃO EM CAMPOS AGRÍCOLAS E MÉTODO
(73) AGCO CORPORATION (US)
(72) TODD B. SNYDER

| | |
|---|---|
| | Prazo de Validade: 20 (vinte) anos contados a partir de 20/04/2017, observadas as condições legais |
| **(11) BR 11 2018 013099-0 B1** | Código 16.1 - Concessão de Patente ou Certificado de Adição de Invenção<br>(22) 05/02/2016<br>(51) E21B 47/02 (2006.01), E21B 47/022 (2006.01), E21B 7/04 (2006.01)<br>(54) MÉTODO PARA GEODIRECIONAMENTO OTIMIZADO USANDO MODELOS GEOLÓGICOS EM TEMPO REAL E DISPOSITIVO TRANSPORTADOR DE PROGRAMA NÃO TRANSITÓRIO<br>(73) HALLIBURTON ENERGY SERVICES, INC. (US)<br>(72) JIN MA; RENCHENG SONG; GLENN ANDREW WILSON<br>Prazo de Validade: 20 (vinte) anos contados a partir de 05/02/2016, observadas as condições legais |
| **(11) BR 11 2018 013137-7 B1** | Código 16.1 - Concessão de Patente ou Certificado de Adição de Invenção<br>(22) 21/12/2016<br>(30) 28/12/2015 DE 102015226767.9; 07/06/2016 DE 102016209996.5<br>(51) B32B 15/085 (2006.01), B32B 27/08 (2006.01), B32B 27/10 (2006.01), B32B 29/00 (2006.01)<br>(54) COMPÓSITO EM FORMA DE FOLHA, PRECURSOR DE RECIPIENTE, RECIPIENTE FECHADO, PROCESSO E USO DO COMPÓSITO EM FORMA DE FOLHA<br>(73) SIG TECHNOLOGY AG (CH)<br>(72) JANNIS OCHSMANN; MICHAEL WOLTERS; STEFAN PELZER<br>Prazo de Validade: 20 (vinte) anos contados a partir de 21/12/2016, observadas as condições legais |
| **(11) BR 11 2018 013419-8 B1** | Código 16.1 - Concessão de Patente ou Certificado de Adição de Invenção<br>(22) 02/01/2017<br>(30) 31/12/2015 EP PCT/EP2015/081470; 08/04/2016 EP PCT/EP2016/057844<br>(51) B65D 85/804 (2006.01)<br>(54) ARRANJO DE CÁPSULA, SISTEMA PARA PREPARAR UMA BEBIDA E MÉTODO PARA PREPARAR UMA BEBIDA<br>(73) TUTTOESPRESSO S.R.L. (IT)<br>(72) LUCA DOGLIONI MAJER<br>Prazo de Validade: 20 (vinte) anos contados a partir de 02/01/2017, observadas as condições legais |
| **(11) BR 11 2018 014290-5 B1** | Código 16.1 - Concessão de Patente ou Certificado de Adição de Invenção<br>(22) 14/03/2016<br>(51) E21B 17/00 (2006.01), E21B 17/18 (2006.01), E21B 34/06 (2006.01)<br>(54) SISTEMA DE POÇO DE EXPLORAÇÃO E MÉTODO<br>(73) HALLIBURTON ENERGY SERVICES, INC. (US) |

| | |
|---|---|
| | (72) JIMMIE ROBERT WILLIAMSON; GLENN RAY DAVIS; JAMES DAN VICK JR.; ROBERT ARTHUR RADEMAKER<br>Prazo de Validade: 20 (vinte) anos contados a partir de 14/03/2016, observadas as condições legais |
| **(11) BR 11 2018 015184-0 B1** | Código 16.1 - Concessão de Patente ou Certificado de Adição de Invenção<br>(22) 17/02/2017<br>(30) 19/02/2016 US 62/297,434<br>(51) B01J 23/89 (2006.01), C07C 29/141 (2006.01), C07C 29/145 (2006.01), C07C 29/149 (2006.01), C07C 29/60 (2006.01), C07C 31/20 (2006.01), C07C 31/22 (2006.01), C07C 45/60 (2006.01)<br>(54) PROCESSOS PARA CRIAR MÚLTIPLAS CORRENTES DE VALOR A PARTIR DE FONTES DE BIOMASSA<br>(73) INTERCONTINENTAL GREAT BRANDS LLC (US)<br>(72) LLOYD ALLEN; CLAUDIO ARATO; TERRY BRIX; PETER ANDREW CLARKE; JOSHUA DAVIES; BRYAN GENE; MARK KIRBY; QUAK FOO LEE; WILLIAM MCKEAN; ANKIT MUNJAPARA; CLIVE RICHARD NORTON; STUART A. STEIN; GREG STOCK; DAVID SUGDEN<br>Prazo de Validade: 20 (vinte) anos contados a partir de 17/02/2017, observadas as condições legais |
| **(11) BR 11 2018 015223-4 B1** | Código 16.1 - Concessão de Patente ou Certificado de Adição de Invenção<br>(22) 26/01/2017<br>(30) 03/02/2016 JP 2016-018709<br>(51) C08J 3/07 (2006.01), C08K 3/06 (2006.01), C08L 9/00 (2006.01), C08L 53/02 (2006.01)<br>(54) MÉTODOS PARA PRODUÇÃO DE UM LÁTEX DE POLÍMERO, DE UMA COMPOSIÇÃO DE LÁTEX E DE UM ARTIGO MOLDADO POR IMERSÃO<br>(73) ZEON CORPORATION (JP)<br>(72) HIDETAKE ISHII; JUNJI KODEMURA<br>Prazo de Validade: 20 (vinte) anos contados a partir de 26/01/2017, observadas as condições legais |
| **(11) BR 11 2018 015357-5 B1** | Código 16.1 - Concessão de Patente ou Certificado de Adição de Invenção<br>(22) 27/01/2017<br>(30) 29/01/2016 EP 16153504.2<br>(51) C09D 5/00 (2006.01)<br>(54) Primers de pré-construção aquosos, processo para proteger um substrato de corrosão, substrato e kit<br>(73) JOTUN A/S (NO)<br>(72) THOR HÅKON KRANE THVEDT; HÅVARD UNDRUM<br>Prazo de Validade: 20 (vinte) anos contados a partir de 27/01/2017, observadas as condições legais |

**(11) BR 11 2018 015951-4 B1**

Código 16.1 - Concessão de Patente ou Certificado de Adição de Invenção
(22) 02/02/2017
(30) 04/02/2016 US 15/015,635
(51) B21D 22/30 (2006.01), B21D 51/26 (2006.01)
(54) CONJUNTO DE FERRAMENTAL POR REESTAMPAGEM EM UM BODYMAKER DE LATAS E MÉTODO DE CONFORMAÇÃO DE UMA ESTRUTURA DE LATA DE METAL
(73) CROWN PACKAGING TECHNOLOGY, INC. (US)
(72) RICHARD MARK ORLANDO GOLDING
Prazo de Validade: 20 (vinte) anos contados a partir de 02/02/2017, observadas as condições legais

**(11) BR 11 2018 016638-3 B1**

Código 16.1 - Concessão de Patente ou Certificado de Adição de Invenção
(22) 23/03/2016
(51) E21B 17/02 (2006.01), E21B 23/02 (2006.01), E21B 43/10 (2006.01)
(54) MÉTODO PARA TRANSPORTAR UM CORPO DE SUSPENSOR DE LINER DE PEÇA ÚNICA E CONJUNTO DE ACOPLADOR PARA TRANSPORTAR UM CORPO DE SUSPENSOR DE LINER DE PEÇA ÚNICA PARA UMA FERRAMENTA DE PASSAGEM
(73) HALLIBURTON ENERGY SERVICES, INC. (US)
(72) GARY ALLEN KOHN; CARLOS ALBERTO MORENO; ODEE PAUL DAIGLE; RYAN THOMAS HUMPHREY
Prazo de Validade: 20 (vinte) anos contados a partir de 23/03/2016, observadas as condições legais

**(11) BR 11 2018 017009-7 B1**

Código 16.1 - Concessão de Patente ou Certificado de Adição de Invenção
(22) 07/03/2017
(30) 07/03/2016 EP 16159037.7
(51) B32B 27/36 (2006.01), B65B 11/52 (2006.01), B65D 75/30 (2006.01), B32B 7/06 (2006.01), B32B 7/12 (2006.01), B32B 27/08 (2006.01), B32B 27/30 (2006.01), B32B 27/32 (2006.01), B32B 27/34 (2006.01)
(54) FILME COM MÚLTIPLAS CAMADAS PARA EMBALAGEM A VÁCUO DE TIPO PELE, MÉTODO DE FORMAÇÃO DE EMBALAGEM E EMBALAGEM OBTIDA COM O MESMO
(73) CRYOVAC, LLC (US)
(72) ANDREA FEDERICO FANFANI; ROBERT BABROWICZ; ALESSANDRA GHIRARDI
Prazo de Validade: 20 (vinte) anos contados a partir de 07/03/2017, observadas as condições legais

**(11) BR 11 2018 017036-4 B1**

Código 16.1 - Concessão de Patente ou Certificado de Adição de Invenção
(22) 20/02/2017
(30) 04/03/2016 JP 2016-041773

(51) C22C 38/00 (2006.01), C22C 38/54 (2006.01), C21D 8/10 (2006.01)
(54) MATERIAL DE AÇO E TUBO DE AÇO DE POÇO DE PETRÓLEO
(73) NIPPON STEEL CORPORATION (JP)
(72) YUJI ARAI
Prazo de Validade: 20 (vinte) anos contados a partir de 20/02/2017, observadas as condições legais

---

**(11) BR 11 2018 017060-7 B1**

Código 16.1 - Concessão de Patente ou Certificado de Adição de Invenção
(22) 01/04/2016
(30) 22/03/2016 CN 201610164561.4; 22/03/2016 CN 201610165648.3; 22/03/2016 CN 201610165991.8
(51) B01J 31/22 (2006.01), B01J 31/26 (2006.01), C07C 2/32 (2006.01), C07C 11/02 (2006.01), C07C 11/08 (2006.01), C07C 11/10 (2006.01), C07C 11/107 (2006.01)
(54) CATALISADOR DE POLI-ALFA-OLEFINA LINEAR E MÉTODO DE PREPARAÇÃO DOS MESMOS
(73) APALENE TECHNOLOGY CO., LTD. (HANGZHOU) (CN)
(72) DONGCHU WEI; BING LI
Prazo de Validade: 20 (vinte) anos contados a partir de 01/04/2016, observadas as condições legais

---

**(11) BR 11 2018 067308-0 B1**

Código 16.1 - Concessão de Patente ou Certificado de Adição de Invenção
(22) 17/02/2017
(30) 16/03/2016 EP 16160739.5
(51) B05B 15/00 (2006.01), B05B 15/12 (1985.01), B01D 27/08 (2006.01), B01D 46/24 (2006.01), B01D 46/00 (2006.01)
(54) INSTALAÇÃO DE PINTURA PARA PINTAR UMA PEÇA A TRABALHAR E MÉTODO PARA PINTAR UMA PEÇA ATRABALHAR
(73) STURM MASCHINEN- & ANLAGENBAU GMBH (DE)
(72) RALF VÖLLINGER; UWE RATZKA; SIMON HOFFMANN
Prazo de Validade: 20 (vinte) anos contados a partir de 17/02/2017, observadas as condições legais

---

**(11) BR 11 2018 067335-8 B1**

Código 16.1 - Concessão de Patente ou Certificado de Adição de Invenção
(22) 24/03/2017
(30) 29/03/2016 JP 2016-065719
(51) C23C 2/00 (2006.01), C23C 2/40 (2006.01)
(54) Máquina de revestimento contínuo por imersão a quente, e método para revestimento contínuo por imersão a quente
(73) NIPPON STEEL CORPORATION (JP)
(72) KOICHI NISHIZAWA; MASAAKI OMODAKA
Prazo de Validade: 20 (vinte) anos contados a partir de 24/03/2017, observadas as condições legais

**(11) BR 11 2018 067582-2 B1**

Código 16.1 - Concessão de Patente ou Certificado de Adição de Invenção
(22) 27/02/2017
(30) 26/02/2016 EP 16157675.6
(51) C07F 15/00 (2006.01), C07C 211/63 (2006.01), B01J 23/42 (2006.01), C01G 55/00 (2006.01)
(54) COMPOSTOS DE METAL PRECIOSO
(73) UMICORE AG & CO. KG (DE)
(72) EILEEN WOERNER; TIMO EBERT; MICHAEL LENNARTZ; RALF KARCH; ANGELINO DOPPIU; ANDREAS RIVAS NASS; ANNIKA FREY
Prazo de Validade: 20 (vinte) anos contados a partir de 27/02/2017, observadas as condições legais

**(11) BR 11 2018 068163-6 B1**

Código 16.1 - Concessão de Patente ou Certificado de Adição de Invenção
(22) 10/03/2016
(51) C03B 9/353 (2006.01)
(54) MÉTODO E MECANISMO PARA ABRIR E FECHAR MOLDES PARA UMA MÁQUINA PARA A FORMAÇÃO DE ARTIGOS DE VIDRO
(73) VITRO S.A.B. DE C.V. (MX)
(72) VÍCTOR RAMOS TIJERINA
Prazo de Validade: 20 (vinte) anos contados a partir de 10/03/2016, observadas as condições legais

**(11) BR 11 2018 068228-4 B1**

Código 16.1 - Concessão de Patente ou Certificado de Adição de Invenção
(22) 21/03/2016
(51) B22D 41/18 (2006.01)
(54) BUCHA REFRATÁRIA DE CERÂMICA
(73) REFRACTORY INTELLECTUAL PROPERTY GMBH & CO. KG (AT)
(72) GERALD NITZL
Prazo de Validade: 20 (vinte) anos contados a partir de 21/03/2016, observadas as condições legais

**(11) BR 11 2018 068696-4 B1**

Código 16.1 - Concessão de Patente ou Certificado de Adição de Invenção
(22) 04/04/2017
(30) 04/04/2016 EP 16163740.0
(51) B32B 27/00 (2006.01), B32B 27/08 (2006.01), B65D 65/40 (2006.01)
(54) PELÍCULA TERMOPLÁSTICA PARA EMBALAGEM DE FILME A VÁCUO, MÉTODO DE EMBALAGEM E USO DO MESMO
(73) CRYOVAC, LLC (US)
(72) ANDREA FEDERICO FANFANI; MARINA RICCIO
Prazo de Validade: 20 (vinte) anos contados a partir de 04/04/2017, observadas as condições legais

**(11) BR 11 2018 068705-7 B1**

Código 16.1 - Concessão de Patente ou Certificado de Adição de Invenção
(22) 14/03/2017
(30) 16/03/2016 EP 16160603.3
(51) A01N 43/653 (2006.01), A01N 43/713 (2006.01), A01P 3/00 (2006.01)
(54) MÉTODO PARA CONTROLAR FUNGOS FITOPATOGÊNICOS
(73) BASF SE (DE)
(72) JURITH MONTAG; MARKUS GEWEHR
Prazo de Validade: 20 (vinte) anos contados a partir de 14/03/2017, observadas as condições legais

**(11) BR 11 2018 068809-6 B1**

Código 16.1 - Concessão de Patente ou Certificado de Adição de Invenção
(22) 17/03/2017
(30) 17/03/2016 ES P201630317
(51) A01N 33/06 (2006.01)
(54) MÉTODO PARA AUMENTAR A TOLERÂNCIA DE PLANTAS A CONDIÇÕES DE ESTRESSE OSMÓTICO
(73) UNIVERSIDAD DE LA LAGUNA (ES) ; CONSEJO SUPERIOR DE INVESTIGACIONES CIENTÍFICAS (CSIC) (ES)
(72) DAVID JIMÉNEZ ARIAS; ANDRÉS BORGES RODRÍGUEZ; ALICIA BOTO CASTRO; FRANCISCO VALDÉS GONZÁLEZ; JOSÉ ANTONIO PÉREZ PÉREZ; JUAN CRISTO LUIS JORGE
Prazo de Validade: 20 (vinte) anos contados a partir de 17/03/2017, observadas as condições legais

**(11) BR 11 2018 069001-5 B1**

Código 16.1 - Concessão de Patente ou Certificado de Adição de Invenção
(22) 17/03/2017
(30) 31/03/2016 JP 2016-070632
(51) C07D 401/14 (2006.01), A01N 43/58 (2006.01), A01N 43/60 (2006.01), A01N 43/653 (2006.01), A01P 7/04 (2006.01), C07D 403/04 (2006.01), C07D 403/14 (2006.01)
(54) COMPOSTO HETEROCÍCLICO E COMPOSIÇÃO E MÉTODO PARA CONTROLAR O ARTRÓPODE NOCIVO
(73) SUMITOMO CHEMICAL COMPANY, LIMITED (JP)
(72) KOHEI ORIMOTO; TAKAMASA TANABE; RYOTA MAEHATA; YUJI NAKAJIMA
Prazo de Validade: 20 (vinte) anos contados a partir de 17/03/2017, observadas as condições legais

**(11) BR 11 2018 069402-9 B1**

Código 16.1 - Concessão de Patente ou Certificado de Adição de Invenção
(22) 19/04/2016
(51) C22C 38/00 (2006.01), B21B 1/26 (2006.01), B22D 11/00 (2006.01), B22D 11/128 (2006.01), C21D 8/02 (2006.01), C22C 38/38 (2006.01), C22C 38/58 (2006.01)
(54) Placa de aço resistente à abrasão e métodos para produzir placa de aço

| | |
|---|---|
| | resistente à abrasão<br>(73) JFE STEEL CORPORATION (JP)<br>(72) YUSUKE TERAZAWA; NAOKI TAKAYAMA; KENJI HAYASHI; KAZUKUNI HASE<br>Prazo de Validade: 20 (vinte) anos contados a partir de 19/04/2016, observadas as condições legais |
| **(11) BR 11 2018 069437-1 B1** | Código 16.1 - Concessão de Patente ou Certificado de Adição de Invenção<br>(22) 31/03/2017<br>(30) 31/03/2016 JP 2016-069964<br>(51) B32B 1/08 (2006.01), B32B 27/34 (2006.01), C08L 13/00 (2006.01), C08L 77/00 (2006.01), F16L 11/127 (2006.01)<br>(54) TUBO MULTICAMADA<br>(73) UBE INDUSTRIES, LTD. (JP)<br>(72) AKI KURUMIYA; KOJI NAKAMURA<br>Prazo de Validade: 20 (vinte) anos contados a partir de 31/03/2017, observadas as condições legais |
| **(11) BR 11 2018 069455-0 B1** | Código 16.1 - Concessão de Patente ou Certificado de Adição de Invenção<br>(22) 29/03/2017<br>(30) 30/03/2016 JP 2016.-069184<br>(51) A23C 9/12 (2006.01), A23C 9/13 (2006.01)<br>(54) MÉTODO PARA PRODUÇÃO DE IOGURTE<br>(73) AJINOMOTO CO., INC. (JP) ; AMANO ENZYME INC. (JP)<br>(72) HIROAKI SATO<br>Prazo de Validade: 20 (vinte) anos contados a partir de 29/03/2017, observadas as condições legais |
| **(11) BR 11 2018 069872-5 B1** | Código 16.1 - Concessão de Patente ou Certificado de Adição de Invenção<br>(22) 10/04/2017<br>(30) 11/04/2016 GB 1606133.5<br>(51) B01J 37/02 (2006.01), F01N 3/28 (2006.01)<br>(54) MÉTODO PARA REVESTIR UM SUBSTRATO COM UMA ESPUMA, E,DISPOSITIVO DE CONTROLE DE EMISSÕES PARA TRATAR OUREMOVER POLUENTES DE UM GÁS DE ESCAPE PRODUZIDO PORUM MOTOR DE COMBUSTÃO INTERNA<br>(73) JOHNSON MATTHEY PUBLIC LIMITED COMPANY (GB)<br>(72) CECILIA BERNARDINI; THOMAS CAMPBELL; GUY RICHARD CHANDLER; CHRISTOPHER DALY; KATHARINE HARDSTONE; THOMAS HOTCHKISS; DAVID THOMPSETT<br>Prazo de Validade: 20 (vinte) anos contados a partir de 10/04/2017, observadas as condições legais |

| | |
|---|---|
| **(11) BR 11 2018 070132-7 B1** | Código 16.1 - Concessão de Patente ou Certificado de Adição de Invenção<br>(22) 28/03/2017<br>(30) 31/03/2016 US 62/315,905<br>(51) C08G 18/48 (2006.01), C08G 18/66 (2006.01), C08G 18/72 (2006.01), C08G 18/08 (2006.01), C08G 18/76 (2006.01)<br>(54) Componente ou dispositivo para cuidado bucal<br>(73) LUBRIZOL ADVANCED MATERIALS, INC. (US)<br>(72) JENNIFER GREEN; JOHN M. COX; JOSEPH J. VONTORCIK JR.; BARBARA MORGAN<br>Prazo de Validade: 20 (vinte) anos contados a partir de 28/03/2017, observadas as condições legais |
| **(11) BR 11 2018 070352-4 B1** | Código 16.1 - Concessão de Patente ou Certificado de Adição de Invenção<br>(22) 04/04/2016<br>(51) D01F 6/60 (2006.01), D01F 1/10 (2006.01)<br>(54) FIBRA DE POLIAMIDA BIODEGRADÁVEL, PROCESSO PARA OBTER TAL FIBRA E ARTIGO DE POLIAMIDA PRODUZIDO A PARTIR DA MESMA<br>(73) RHODIA BRASIL S.A. (BR/SP)<br>(72) RENATA REDONDO BONALDI; GABRIEL GORESCU; PIERRE HANSU PAK; RICHARD MACRET<br>Prazo de Validade: 20 (vinte) anos contados a partir de 04/04/2016, observadas as condições legais |
| **(11) BR 11 2018 071181-0 B1** | Código 16.1 - Concessão de Patente ou Certificado de Adição de Invenção<br>(22) 07/04/2017<br>(30) 15/04/2016 FR 1653333<br>(51) A01N 27/00 (2006.01), A01N 61/02 (2006.01), A01N 25/02 (2006.01), A01P 3/00 (2006.01)<br>(54) COMPOSIÇÃO DE ÓLEO FITOSSANITÁRIO PARAFINICO<br>(73) TOTAL MARKETING SERVICES (FR)<br>(72) SERGE QUILLET; ERIC BUREAU; SERGE CUKIERMAN; LOUIS PLANCQ<br>Prazo de Validade: 20 (vinte) anos contados a partir de 07/04/2017, observadas as condições legais |
| **(11) BR 11 2018 071600-6 B1** | Código 16.1 - Concessão de Patente ou Certificado de Adição de Invenção<br>(22) 21/04/2017<br>(30) 22/04/2016 GB 1607045.0; 30/09/2016 GB 1616678.7<br>(51) A61K 8/33 (2006.01), A61Q 5/00 (2006.01), A61Q 5/12 (2006.01), C07C 47/19 (2006.01), D06P 5/04 (2006.01)<br>(54) MÉTODO, USO, PRODUTO E COMPOSIÇÃO DE CUIDADOS PARA CABELO<br>(73) INNOSPEC LIMITED (GB)<br>(72) TONY GOUGH; MATTHEW ROBERT GILES; KIMBERLEY ELIZABETH GRIFFITHS; NICHOLAS JOHN DIXON; IAN MALCOLM MCROBBIE |

| | |
|---|---|
| | Prazo de Validade: 20 (vinte) anos contados a partir de 21/04/2017, observadas as condições legais |
| **(11) BR 11 2018 071779-7 B1** | Código 16.1 - Concessão de Patente ou Certificado de Adição de Invenção<br>(22) 28/04/2017<br>(30) 29/04/2016 FR 1653872; 29/04/2016 FR 1653866; 29/04/2016 FR 1653870; 29/04/2016 FR 1653873; 29/04/2016 FR 1653894; 29/04/2016 FR 1653897; 29/04/2016 FR 1653888<br>(51) B29C 43/22 (2006.01), B29C 43/46 (2006.01), B29C 47/06 (1985.01), B29C 47/00 (1985.01), B29C 41/28 (2006.01), B29C 53/00 (2006.01), A44B 18/00 (2006.01), B29L 31/00 (2006.01)<br>(54) DISPOSITIVO DE RETENÇÃO COM GANCHOS, E, MÉTODO PARA CONFORMAR UM DISPOSITIVO DE RETENÇÃO.<br>(73) APLIX (FR)<br>(72) DAMIEN BOSSER; ANTHONY MAHE<br>Prazo de Validade: 20 (vinte) anos contados a partir de 28/04/2017, observadas as condições legais |
| **(11) BR 11 2018 071828-9 B1** | Código 16.1 - Concessão de Patente ou Certificado de Adição de Invenção<br>(22) 26/04/2016<br>(51) A23L 3/00 (2006.01), A22C 17/08 (2006.01), A22C 21/00 (2006.01), A22C 5/00 (2006.01), A23B 4/00 (2006.01), A23B 4/26 (2006.01), A23B 7/158 (2006.01), A23L 3/3463 (2006.01), A23L 3/3589 (2006.01), B01D 11/02 (2006.01)<br>(54) APARELHO PARA APLICAR UMA SOLUÇÃO ANTIMICROBIANA EM PEÇAS DE TRABALHO<br>(73) SAFE FOODS CORPORATION (US)<br>(72) JUSTIN MASSEY; TIM YEAMAN<br>Prazo de Validade: 20 (vinte) anos contados a partir de 26/04/2016, observadas as condições legais |
| **(11) BR 11 2018 072134-4 B1** | Código 16.1 - Concessão de Patente ou Certificado de Adição de Invenção<br>(22) 26/05/2017<br>(30) 27/05/2016 EP 16171641.0<br>(51) A24C 5/20 (2006.01), A24B 3/14 (2006.01)<br>(54) MÉTODO PARA ENROLAR UMA FOLHA DE MATERIAL DE TABACO HOMOGENEIZADO EM UMA BOBINA<br>(73) PHILIP MORRIS PRODUCTS S.A. (CH)<br>(72) YORICK KLIPFEL<br>Prazo de Validade: 20 (vinte) anos contados a partir de 26/05/2017, observadas as condições legais |
| **(11) BR 11 2018 072574-9 B1** | Código 16.1 - Concessão de Patente ou Certificado de Adição de Invenção |

(22) 08/08/2016
(30) 26/06/2016 CN 201610473426.8
(51) A01N 43/80 (2006.01), A01N 43/653 (2006.01), A01P 3/00 (2006.01), A01P 1/00 (2006.01)
(54) COMPOSIÇÃO FUNGICIDA
(73) JIANGSU HUIFENG BIO AGRICULTURE CO., LTD. (CN)
(72) ZHONG, HANGEN; JI, HONGJIN
Prazo de Validade: 20 (vinte) anos contados a partir de 08/08/2016, observadas as condições legais

---

**(11) BR 11 2018 072889-6 B1**

Código 16.1 - Concessão de Patente ou Certificado de Adição de Invenção
(22) 20/06/2017
(30) 24/06/2016 EP 16176089.7
(51) C08L 23/12 (2006.01)
(54) COMPOSIÇÃO DE POLIPROPILENO, USO DE UMA COMPOSIÇÃO DE POLIPROPILENO, E, ARTIGO
(73) BOREALIS AG (AT)
(72) JINGBO WANG; CLAUDIA KNIESEL; MINNA AARNIO-WINTERHOF; KARLHEINZ FRIEDRICH; FRIEDRICH BERGER
Prazo de Validade: 20 (vinte) anos contados a partir de 20/06/2017, observadas as condições legais

---

**(11) BR 11 2018 072904-3 B1**

Código 16.1 - Concessão de Patente ou Certificado de Adição de Invenção
(22) 19/05/2017
(30) 20/05/2016 JP 2016-101932
(51) C22C 38/00 (2006.01), C22C 38/54 (2006.01), C21D 9/08 (2006.01)
(54) BARRA DE AÇO PARA MEMBRO DE FUNDO DE POÇO E MEMBRO DE FUNDO DE POÇO
(73) NIPPON STEEL CORPORATION (JP)
(72) DAISUKE MATSUO; TAKUJI NAKAHATA; HISASHI AMAYA; TSUTOMU OKUYAMA; HIDEKI TAKABE
Prazo de Validade: 20 (vinte) anos contados a partir de 19/05/2017, observadas as condições legais

---

**(11) BR 11 2018 072908-6 B1**

Código 16.1 - Concessão de Patente ou Certificado de Adição de Invenção
(22) 15/05/2017
(30) 13/05/2016 NL 2016779
(51) B65D 85/804 (2006.01)
(54) CÁPSULA, E, SISTEMA PARA PREPARAR UMA BEBIDA POTÁVEL.
(73) KONINKLIJKE DOUWE EGBERTS B.V. (NL)
(72) REBECCA BARTEL; DAVID STEWART MACKIE CHRISTENSEN; JEFFREY ALEXANDER HUGHES; IVO VAN OS; EDWIN PETRUS ELISABETH VAN OPSTAL
Prazo de Validade: 20 (vinte) anos contados a partir de 15/05/2017, observadas

| | |
|---|---|
| | as condições legais |
| **(11) BR 11 2018 073732-1 B1** | Código 16.1 - Concessão de Patente ou Certificado de Adição de Invenção<br>(22) 17/05/2017<br>(30) 19/05/2016 NL 2016798<br>(51) C08B 3/06 (2006.01), C08B 16/00 (2006.01)<br>(54) MÉTODO PARA PRODUÇÃO DE BIOPLÁSTICO E BIOPRODUTOS DERIVADOS DE ESTRUME<br>(73) JALILA ESSAIDI (NL)<br>(72) JALILA ESSAIDI<br>Prazo de Validade: 20 (vinte) anos contados a partir de 17/05/2017, observadas as condições legais |
| **(11) BR 11 2018 073841-7 B1** | Código 16.1 - Concessão de Patente ou Certificado de Adição de Invenção<br>(22) 08/05/2017<br>(30) 09/06/2016 DE 16173676.4<br>(51) B60C 9/00 (2006.01)<br>(54) CAMADA DE REFORÇO PARA OBJETOS DE MATERIAL ELASTOMÉRICO, PREFERIVELMENTE PARA PNEUS PNEUMÁTICOS DE VEÍCULO E PNEUS PNEUMÁTICOS DE VEÍCULO COMO TAL<br>(73) CONTINENTAL REIFEN DEUTSCHLAND GMBH (DE)<br>(72) WOLFGANG REESE; THOMAS KRAMER<br>Prazo de Validade: 20 (vinte) anos contados a partir de 08/05/2017, observadas as condições legais |
| **(11) BR 11 2018 073989-8 B1** | Código 16.1 - Concessão de Patente ou Certificado de Adição de Invenção<br>(22) 23/05/2017<br>(30) 23/05/2016 US 62/340100<br>(51) B01J 19/24 (2006.01), B01J 19/32 (2006.01)<br>(54) ARRANJO DE CENTRO EXPANSÍVEL PARA UM REATOR, REATOR,E, MÉTODO PARA INSTALAR UM ARRANJO DE CENTRO EXPANSÍVEL EM UM REATOR<br>(73) JOHNSON MATTHEY PUBLIC LIMITED COMPANY (GB)<br>(72) WILLIAM ALAN WHITTENBERGER; JOSEPH W. WITTENBERGER; FRANK JAMES PODOJIL, III<br>Prazo de Validade: 20 (vinte) anos contados a partir de 23/05/2017, observadas as condições legais |
| **(11) BR 11 2018 074624-0 B1** | Código 16.1 - Concessão de Patente ou Certificado de Adição de Invenção<br>(22) 22/06/2017<br>(30) 24/06/2016 EP EP 16382297.6<br>(51) C08F 2/01 (2006.01), C08F 2/34 (2006.01), C08F 10/02 (2006.01)<br>(54) PROCESSO PARA FORMAR UM POLÍMERO À BASE DE ETILENO |

| | |
|---|---|
| | (73) DOW GLOBAL TECHNOLOGIES LLC (US)<br>(72) OTTO J. BERBEE; NHI T.Y. DANG; JOAQUIN FLORES; CORNELIS J F HOSMAN<br>Prazo de Validade: 20 (vinte) anos contados a partir de 22/06/2017, observadas as condições legais |
| **(11) BR 11 2018 074714-9 B1** | Código 16.1 - Concessão de Patente ou Certificado de Adição de Invenção<br>(22) 01/06/2016<br>(51) A23L 31/15 (2006.01), A23L 33/16 (2006.01), A23L 33/165 (2006.01), C12P 1/02 (2006.01), C12N 1/14 (2006.01), A23K 10/16 (2006.01)<br>(54) PROCESSO PARA FORMAÇÃO DE PRODUTOS NUTRICIONAIS ENRIQUECIDOS COM FERRO<br>(73) CURA GLOBAL HEALTH (BVI) LIMITED (VI)<br>(72) BRUCE J. WICKING; YILIN BIAN<br>Prazo de Validade: 20 (vinte) anos contados a partir de 01/06/2016, observadas as condições legais |
| **(11) BR 11 2018 075192-8 B1** | Código 16.1 - Concessão de Patente ou Certificado de Adição de Invenção<br>(22) 17/06/2016<br>(51) C09D 133/08 (2006.01), C09D 191/06 (2006.01), C09K 109/00 (2006.01)<br>(54) COMPOSIÇÃO DE REVESTIMENTO<br>(73) DOW GLOBAL TECHNOLOGIES LLC (US) ; ROHM AND HAAS COMPANY (US)<br>(72) ZHEN QIAN; WEI CUI; JIANMING XU; QINGWEI ZHANG; LING LI<br>Prazo de Validade: 20 (vinte) anos contados a partir de 17/06/2016, observadas as condições legais |
| **(11) BR 11 2018 075302-5 B1** | Código 16.1 - Concessão de Patente ou Certificado de Adição de Invenção<br>(22) 22/06/2017<br>(30) 24/06/2016 EP EP 16382296.8<br>(51) C08F 2/01 (2006.01), C08F 2/34 (2006.01), C08F 10/02 (2006.01)<br>(54) PROCESSO PARA FORMAR UM POLÍMERO À BASE DE ETILENO<br>(73) DOW GLOBAL TECHNOLOGIES LLC (US)<br>(72) OTTO J. BERBEE; NHI T.Y. DANG; CORNELIS J F HOSMAN; JOAQUIN FLORES<br>Prazo de Validade: 20 (vinte) anos contados a partir de 22/06/2017, observadas as condições legais |
| **(11) BR 11 2018 075305-0 B1** | Código 16.1 - Concessão de Patente ou Certificado de Adição de Invenção<br>(22) 17/05/2017<br>(30) 13/06/2016 GB 1610267.5<br>(51) B29C 67/00 (2006.01), B33Y 30/00 (2006.01), B33Y 10/00 (2006.01), B22F 3/105 (2006.01) |

(54) Aparelho de fabricação de aditivo e método de formação de um objeto a partir de camadas sequencialmente depositadas de um material de construção
(73) DIGITAL METAL AB (SE)
(72) OLA LYCKFELDT; EMIL JOHANSSON; THORBJÖRN ÅKLINT; URBAN HARRYSSON
Prazo de Validade: 20 (vinte) anos contados a partir de 17/05/2017, observadas as condições legais

---

**(11) BR 11 2018 075917-1 B1**

Código 16.1 - Concessão de Patente ou Certificado de Adição de Invenção
(22) 23/06/2017
(30) 23/06/2016 FR 1655832
(51) C08J 5/24 (2006.01), B29B 15/10 (2006.01), C08J 5/04 (2006.01), C09D 133/06 (2006.01), B29B 11/16 (2006.01), D04H 1/4218 (2006.01), D04H 1/64 (2006.01)
(54) Composição compreendendo um material fibroso, um polímero de multiestágios e um polímero (met)acrílico, processo de preparação e uso
(73) ARKEMA FRANCE (FR)
(72) PIERRE ESCALE; RABER INOUBLI; PIERRE GERARD; PHILIPPE HAJJI
Prazo de Validade: 20 (vinte) anos contados a partir de 23/06/2017, observadas as condições legais

---

**(11) BR 11 2018 077063-9 B1**

Código 16.1 - Concessão de Patente ou Certificado de Adição de Invenção
(22) 20/07/2017
(30) 20/07/2016 EP 16180450.5
(51) C08G 18/48 (2006.01), C08G 18/67 (2006.01), C08G 18/75 (2006.01), C09D 5/44 (2006.01), C08F 257/02 (2006.01), C08K 3/36 (2006.01), C09D 133/08 (2006.01), C08G 18/08 (2006.01), C08G 18/12 (2006.01), C08G 18/28 (2006.01), C09D 175/06 (2006.01), C09D 175/14 (2006.01), C08G 18/32 (2006.01), C08G 18/42 (2006.01), C08L 75/06 (2006.01)
(54) SISTEMA MISTURADOR PARA PRODUÇÃO DE COMPOSIÇÕES AQUOSAS DE REVESTIMENTO REPARADOR, COMPOSIÇÃO AQUOSA DE REVESTIMENTO REPARADOR, MÉTODO PARA PRODUÇÃO DE COMPOSIÇÕES DE REVESTIMENTO REPARADOR, E, USO DO SISTEMA MISTURADOR
(73) BASF COATINGS GMBH (DE)
(72) CATHRIN CORTEN; DIRK EIERHOFF; BRITTA SCHNIEDERS; NICOLE FREITAG; JOSEF RADEMACHER; MICHAEL GRABBE
Prazo de Validade: 20 (vinte) anos contados a partir de 20/07/2017, observadas as condições legais

---

**(11) BR 11 2018 077188-0 B1**

Código 16.1 - Concessão de Patente ou Certificado de Adição de Invenção
(22) 30/06/2017
(30) 30/06/2016 KR 10-2016-0082543
(51) C12N 9/90 (2006.01), C12N 15/52 (2006.01), C12P 19/02 (2006.01), C12P

| | |
|---|---|
| | 19/24 (2006.01)<br>(54) MÉTODO E COMPOSIÇÃO COMPREENDENDO FRUTOSE-6-FOSFATO-3-EPIMERASE TERMOESTÁVEL PARA PRODUZIR ALULOSE<br>(73) CJ CHEILJEDANG CORPORATION (KR)<br>(72) SUNGJAE YANG; HYUN KUG CHO; YOUNG MI LEE; SEONG BO KIM; SEONG JUN CHO<br>Prazo de Validade: 20 (vinte) anos contados a partir de 30/06/2017, observadas as condições legais |
| **(11) BR 11 2019 000379-7 B1** | Código 16.1 - Concessão de Patente ou Certificado de Adição de Invenção<br>(22) 10/07/2017<br>(30) 14/07/2016 EP 16179471.4<br>(51) B31B 70/00 (2006.01), B31B 150/20 (2006.01), B31B 160/20 (2006.01)<br>(54) DISPOSITIVO PARA ABERTURA DE UMA REGIÃO TERMINAL E UM CORPO DE SACO TUBULAR E SISTEMA PARA CONFIGURAÇÃO DE FUNDOS ABERTOS EM REGIÕES TERMINAIS ABERTAS DE CORPOS DE SACO TUBULARES<br>(73) STARLINGER & CO GESELLSCHAFT MBH (AT)<br>(72) MARTIN REISCHER; EMANUEL JANK<br>Prazo de Validade: 20 (vinte) anos contados a partir de 10/07/2017, observadas as condições legais |
| **(11) BR 11 2019 000475-0 B1** | Código 16.1 - Concessão de Patente ou Certificado de Adição de Invenção<br>(22) 05/07/2017<br>(30) 12/07/2016 FR 1656658<br>(51) B43K 24/10 (2006.01), B43K 24/03 (2006.01), B43K 27/00 (2006.01), B43K 29/00 (2006.01), B43K 29/02 (2006.01)<br>(54) DISPOSITIVO PORTÁTIL, EM PARTICULAR, UM INSTRUMENTO DE ESCRITA, DOTADO DE UM DISPOSITIVO DE BLOQUEIO<br>(73) SOCIÉTÉ BIC (FR)<br>(72) ETIENNE MICHENAUD; SAMUEL MALINVERNI; ARNAUD BEZ<br>Prazo de Validade: 20 (vinte) anos contados a partir de 05/07/2017, observadas as condições legais |
| **(11) BR 11 2019 000632-0 B1** | Código 16.1 - Concessão de Patente ou Certificado de Adição de Invenção<br>(22) 20/07/2017<br>(30) 25/07/2016 EP 16180987.6<br>(51) B31F 1/07 (2006.01), B32B 38/06 (2006.01), B31B 50/88 (2006.01), B31B 120/40 (2006.01), B31B 100/00 (2006.01), B31B 110/30 (2006.01)<br>(54) MÉTODOS PARA PRODUZIR UM MATERIAL DE ACONDICIONAMENTO LAMINADO E UMA EMBALAGEM, E,MATERIAL DE ACONDICIONAMENTO LAMINADO<br>(73) TETRA LAVAL HOLDINGS & FINANCE SA (CH) |

(72) OLA PERSSON; KARIN OLSSON; PÄR RYDBERG; PETER WILLIAMSSON; MUGENI NUAMU
Prazo de Validade: 20 (vinte) anos contados a partir de 20/07/2017, observadas as condições legais

---

**(11) BR 11 2019 000789-0 B1**

Código 16.1 - Concessão de Patente ou Certificado de Adição de Invenção
(22) 20/07/2016
(51) E21B 17/02 (2006.01), E21B 47/12 (2006.01), H01R 13/52 (2006.01)
(54) SISTEMA DE ACOPLAMENTO CAPACITIVO DE FUNDO DE POÇO, MÉTODO PARA FORMAR UMA CONEXÃO ELÉTRICA ENTRE DUAS COLUNAS DE FUNDO DE POÇO E APARELHO PARA FORNECER UMA CONEXÃO ELÉTRICA ENTRE DUAS COLUNAS DE FUNDO DE POÇO
(73) HALLIBURTON ENERGY SERVICES, INC. (US)
(72) MICHAEL LINLEY FRIPP; STEPHEN MICHAEL GRECI; THOMAS JULES FROSELL; RICHARD DECENA ORNELAZ
Prazo de Validade: 20 (vinte) anos contados a partir de 20/07/2016, observadas as condições legais

---

**(11) BR 11 2019 001256-7 B1**

Código 16.1 - Concessão de Patente ou Certificado de Adição de Invenção
(22) 18/07/2017
(30) 20/07/2016 DE 10 2016 008 669.6
(51) A61C 8/00 (2006.01)
(54) SUPORTE DE SUPERESTRUTURA COM UM ELEMENTO DE FIXAÇÃO COMO PARTE DE UM SUBSTITUTO DE PRÓTESE DENTÁRIA
(73) BRUNO SPINDLER (DE)
(72) BRUNO SPINDLER
Prazo de Validade: 20 (vinte) anos contados a partir de 18/07/2017, observadas as condições legais

---

**(11) BR 11 2019 001525-6 B1**

Código 16.1 - Concessão de Patente ou Certificado de Adição de Invenção
(22) 28/07/2017
(30) 28/07/2016 NZ 722642
(51) A61K 31/702 (2006.01), A23C 9/142 (2006.01), A23C 9/12 (2006.01), A61P 25/00 (2006.01)
(54) MÉTODO PARA PRODUZIR SIALILOLIGOSSACARÍDEOS,COMPOSIÇÃO ENRIQUECIDA COM SIALILOLIGOSSACARÍDEO,FORMULAÇÃO NUTRICIONAL, EXTRATO QUE CONTÉMSIALILOLIGOSSACARÍDEO, E USO DOS MESMOS
(73) FONTERRA CO-OPERATIVE GROUP LIMITED (NZ)
(72) ALAN DAVID WELMAN; GEOFFREY STEVENS; CHRISTOPHER PAUL MCJARROW; BERTRAM YIN FONG; BING WANG
Prazo de Validade: 20 (vinte) anos contados a partir de 28/07/2017, observadas as condições legais

| | |
|---|---|
| **(11) BR 11 2019 001648-1 B1** | Código 16.1 - Concessão de Patente ou Certificado de Adição de Invenção<br>(22) 21/08/2017<br>(30) 25/08/2016 JP 2016-164815<br>(51) C08F 220/38 (2006.01), A61L 29/08 (2006.01), A61L 31/10 (2006.01), C08F 220/60 (2006.01)<br>(54) COPOLÍMERO HIDROFÍLICO E DISPOSITIVO MÉDICO<br>(73) TERUMO KABUSHIKI KAISHA (JP)<br>(72) MASANORI KURAMOTO; TAKAO ANZAI<br>Prazo de Validade: 20 (vinte) anos contados a partir de 21/08/2017, observadas as condições legais |
| **(11) BR 11 2019 001717-8 B1** | Código 16.1 - Concessão de Patente ou Certificado de Adição de Invenção<br>(22) 08/08/2016<br>(51) E21B 49/08 (2006.01), G01N 24/08 (2006.01), G01R 33/44 (2006.01)<br>(54) DISPOSITIVO DE CARACTERIZAÇÃO SUBTERRÂNEA E AMOSTRAGEM DE FLUIDOS, E, MÉTODO DE CARACTERIZAÇÃO SUBTERRÂNEA<br>(73) HALLIBURTON ENERGY SERVICES INC. (US)<br>(72) LILONG LI; SONGHUA CHEN; ARCADY REIDERMAN<br>Prazo de Validade: 20 (vinte) anos contados a partir de 08/08/2016, observadas as condições legais |
| **(11) BR 11 2019 002021-7 B1** | Código 16.1 - Concessão de Patente ou Certificado de Adição de Invenção<br>(22) 16/08/2017<br>(30) 24/08/2016 US 62/378,706<br>(51) F27D 1/00 (2006.01), F27D 1/16 (2006.01), B22D 41/02 (2006.01), C23C 28/04 (2006.01), B22C 1/00 (2006.01), B22C 1/04 (2006.01), B22C 3/00 (2006.01), F27B 14/08 (2006.01), F27B 14/10 (2006.01)<br>(54) ESTRUTURA DE REVESTIMENTO, RECIPIENTE METALÚRGICO E PROCESSO PARA A MINIMIZAÇÃO DA OXIDAÇÃO DE UM METAL FUNDIDO<br>(73) VESUVIUS USA CORPORATION (US)<br>(72) DOMINIQUE JANSSEN; JOSE SIMOES,; ROGER MADDALENA; BEDA MOHANTY<br>Prazo de Validade: 20 (vinte) anos contados a partir de 16/08/2017, observadas as condições legais |
| **(11) BR 11 2019 002051-9 B1** | Código 16.1 - Concessão de Patente ou Certificado de Adição de Invenção<br>(22) 11/08/2017<br>(30) 11/08/2016 US 62/373,392<br>(51) C08J 5/18 (2006.01), C08L 23/12 (2006.01), C08L 23/08 (2006.01), C08L 25/08 (2006.01), C08L 67/04 (2006.01)<br>(54) PELÍCULA DE ELASTÔMERO DE POLIOLEFINA TERMOPLÁSTICA, E, ARTIGO |

(73) KIMBERLY-CLARK WORLDWIDE, INC. (US)
(72) PEIGUANG ZHOU; WANDUK LEE; DAVIS DANG H. NHAN; VASILY A. TOPOLKARAEV; MICHAEL G. SHLEPR
Prazo de Validade: 20 (vinte) anos contados a partir de 11/08/2017, observadas as condições legais

---

**(11) BR 11 2019 002703-3 B1**

Código 16.1 - Concessão de Patente ou Certificado de Adição de Invenção
(22) 07/08/2017
(30) 09/08/2016 PL P.418244
(51) A01K 67/033 (2006.01)
(54) LINHA TECNOLÓGICA PARA CRIAÇÃO OU REPRODUÇÃO DE INSETOS, SISTEMA MODULAR DE LINHAS TECNOLÓGICAS, E MÉTODO DE CRIAÇÃO E/OU REPRODUÇÃO DE INSETOS NÃO VOADORES E/OU FORMAS LARVAIS DE INSETO
(73) HIPROMINE S.A. (PL)
(72) JAKUB URBANSKI; DAMIAN JÓZEFIAK; JAN MAZURKIEWICZ
Prazo de Validade: 20 (vinte) anos contados a partir de 07/08/2017, observadas as condições legais

---

**(11) BR 11 2019 002763-7 B1**

Código 16.1 - Concessão de Patente ou Certificado de Adição de Invenção
(22) 27/06/2017
(30) 11/08/2016 US 15/234,920
(51) A01B 79/00 (2006.01), G06Q 10/06 (2006.01), G06Q 50/02 (2006.01)
(54) DETECÇÃO AUTOMÁTICA DE VALORES DE DISCREPÂNCIA EM DADOS COLETADOS
(73) THE CLIMATE CORPORATION (US)
(72) YIQUN LI; JEFFREY GERARD
Prazo de Validade: 20 (vinte) anos contados a partir de 27/06/2017, observadas as condições legais

---

**(11) BR 11 2019 002871-4 B1**

Código 16.1 - Concessão de Patente ou Certificado de Adição de Invenção
(22) 08/09/2016
(30) 24/08/2016 KR 10-2016-0107522
(51) E02B 3/06 (2006.01), E02D 23/02 (2006.01), E02D 23/08 (2006.01), E02D 25/00 (2006.01)
(54) MÉTODO DE CONSTRUÇÃO DE BLOCO DE CAIXÃO, E, ESTRUTURA DE BLOCO DE CAIXÃO
(73) YUJOO CO., LTD. (KR)
(72) SANG GI KIM
Prazo de Validade: 20 (vinte) anos contados a partir de 08/09/2016, observadas as condições legais

---

**(11) BR 11 2019 002999-0 B1**

Código 16.1 - Concessão de Patente ou Certificado de Adição de Invenção

(22) 22/08/2017
(30) 02/09/2016 JP 2016-171583
(51) C22C 38/00 (2006.01), C21D 8/10 (2006.01), C21D 9/08 (2006.01), C22C 38/44 (2006.01), C22C 38/60 (2006.01)
(54) TUBO DE AÇO INOXIDÁVEL SEM COSTURA DE FASE DUPLA E MÉTODO PARA A PRODUÇÃO DO MESMO
(73) JFE STEEL CORPORATION (JP)
(72) YUSUKE YOSHIMURA; HIROKI OTA; MASAO YUGA; YUICHI KAMO; KENICHIRO EGUCHI
Prazo de Validade: 20 (vinte) anos contados a partir de 22/08/2017, observadas as condições legais

---

**(11) BR 11 2019 003097-2 B1**

Código 16.1 - Concessão de Patente ou Certificado de Adição de Invenção
(22) 18/09/2017
(30) 21/09/2016 EP 16189822.6
(51) C08F 6/00 (2006.01), B01D 3/06 (2006.01)
(54) SEPARADOR FLASH E PROCESSO PARA SEPARAR HIDROCARBONETOS DE UMA SOLUÇÃO DE REAÇÃO CONTENDO UM POLÍMERO E OS REFERIDOS HIDROCARBONETOS
(73) BOREALIS AG (AT)
(72) VASILEIOS KANELLOPOULOS; MOHAMMAD AL-HAJ ALI; APOSTOLOS KRALLIS
Prazo de Validade: 20 (vinte) anos contados a partir de 18/09/2017, observadas as condições legais

---

**(11) BR 11 2019 003267-3 B1**

Código 16.1 - Concessão de Patente ou Certificado de Adição de Invenção
(22) 31/08/2016
(30) 18/08/2016 US 62/376,619
(51) B01D 53/92 (2006.01), B01D 47/00 (2006.01), B01D 53/14 (2006.01), B03C 5/00 (2006.01)
(54) ME´TODO E SISTEMA PARA REMOVER CONTAMINANTES DE UMA CORRENTE DE GÁS; E USO DO SISTEMA PARA REMOVER CONTAMINANTES
(73) PACIFIC GREEN TECHNOLOGIES INC. (US)
(72) KENNETH JAMES MCCLELLAND
Prazo de Validade: 20 (vinte) anos contados a partir de 31/08/2016, observadas as condições legais

---

**(11) BR 11 2019 003762-4 B1**

Código 16.1 - Concessão de Patente ou Certificado de Adição de Invenção
(22) 19/09/2017
(30) 19/09/2016 GB 1615905.5
(51) B01J 13/14 (2006.01), C11D 3/50 (2006.01)
(54) COMPOSIÇÃO DE FRAGRÂNCIA ENCAPSULADA, PROCESSO PARA SUA PREPARAÇÃO E USO DA MESMA

(73) GIVAUDAN SA (CH)
(72) EMMANUEL AUSSANT; IAN MICHAEL HARRISON; SANDRA GUINEBRETIERE; FRÉDÉRIC BLONDEL; GUILLAUME JEANSON
Prazo de Validade: 20 (vinte) anos contados a partir de 19/09/2017, observadas as condições legais

---

**(11) BR 11 2019 004271-7 B1**

Código 16.1 - Concessão de Patente ou Certificado de Adição de Invenção
(22) 31/08/2017
(30) 06/09/2016 US 62/383,675
(51) A61Q 15/00 (2006.01), A61K 8/02 (2006.01), A61K 8/73 (2006.01)
(54) COMPOSIÇÕES DESODORANTES E ANTIPERSPIRANTES
(73) THE PROCTER & GAMBLE COMPANY (US)
(72) DAVID ARTHUR STURGIS; JIANJUN JUSTIN LI; MARC ADAM FLICKINGER; VIRGINIA TSUNG-HWEI HUTCHINS; SEVEN LOUIS DIERSING; STEVEN MICHAEL WUJEK
Prazo de Validade: 20 (vinte) anos contados a partir de 31/08/2017, observadas as condições legais

---

**(11) BR 11 2019 004332-2 B1**

Código 16.1 - Concessão de Patente ou Certificado de Adição de Invenção
(22) 07/09/2017
(30) 07/09/2016 US 62/384,219
(51) A61K 8/04 (2006.01), A61K 8/73 (2006.01), A61Q 19/08 (2006.01), A61K 8/24 (2006.01)
(54) GÉIS INJETÁVEIS QUE COMPREENDEM ÁCIDO HIALURÔNICO RETICULADO E HIDROXIAPATITA, COMPOSIÇÃO E PROCESSO DE FABRICAÇÃO DOS MESMOS
(73) LUMINERA DERM LTD. (IL)
(72) DAVID DADI SEGAL; ERAN GOLDBERG; LITAL SHKLANOVSKY; ARIEL ZINGER; LIAT GOLDSHAID-ZMIRI
Prazo de Validade: 20 (vinte) anos contados a partir de 07/09/2017, observadas as condições legais

---

**(11) BR 11 2019 004612-7 B1**

Código 16.1 - Concessão de Patente ou Certificado de Adição de Invenção
(22) 14/09/2017
(30) 14/09/2016 US 62/394,418
(51) A61K 8/25 (2006.01), A61Q 1/00 (2006.01), A61Q 1/04 (2006.01), A61Q 1/10 (2006.01), A61Q 5/06 (2006.01), A61Q 19/00 (2006.01), A61K 8/81 (2006.01)
(54) COMPOSIÇÃO COSMÉTICA DE TENSIONAMENTO
(73) NOXELL CORPORATION (US)
(72) YONG ZHU; GORDON GERALD GUAY
Prazo de Validade: 20 (vinte) anos contados a partir de 14/09/2017, observadas as condições legais

| | |
|---|---|
| **(11) BR 11 2019 004652-6 B1** | Código 16.1 - Concessão de Patente ou Certificado de Adição de Invenção<br>(22) 30/08/2017<br>(30) 09/09/2016 EP 16188223.8<br>(51) B26B 21/40 (2006.01)<br>(54) CARTUCHO PARA UM APARELHO DE BARBEAR OU DEPILAR<br>(73) THE GILLETTE COMPANY LLC (US)<br>(72) VINCENT PAUL WALKER; NICHOLAS ROBERT HARRINGTON; ANDREW JOHN GARDINER; ALEJANDRO CARLOS LEE<br>Prazo de Validade: 20 (vinte) anos contados a partir de 30/08/2017, observadas as condições legais |
| **(11) BR 11 2019 004655-0 B1** | Código 16.1 - Concessão de Patente ou Certificado de Adição de Invenção<br>(22) 29/08/2017<br>(30) 09/09/2016 EP 16188222.0<br>(51) B26B 21/22 (2006.01), B26B 21/40 (2006.01)<br>(54) CARTUCHO PARA UM APARELHO DE BARBEAR OU DEPILAR<br>(73) THE GILLETTE COMPANY LLC (US)<br>(72) VINCENT PAUL WALKER; NICHOLAS ROBERT HARRINGTON; ALEJANDRO CARLOS LEE<br>Prazo de Validade: 20 (vinte) anos contados a partir de 29/08/2017, observadas as condições legais |
| **(11) BR 11 2019 005407-3 B1** | Código 16.1 - Concessão de Patente ou Certificado de Adição de Invenção<br>(22) 14/09/2017<br>(30) 20/09/2016 CA 2942493<br>(51) C08F 2/00 (2006.01), C08L 23/06 (2006.01)<br>(54) MISTURAS DE POLIETILENO NUCLEADAS, BEM COMO ARTIGOSMOLDADOS POR COMPRESSÃO E POR INJEÇÃO, FECHO E PELÍCULACOMPREENDENDO AS DITAS MISTURAS<br>(73) NOVA CHEMICALS (INTERNATIONAL) S.A. (CH)<br>(72) XIAOCHUAN WANG<br>Prazo de Validade: 20 (vinte) anos contados a partir de 14/09/2017, observadas as condições legais |
| **(11) BR 11 2019 006249-1 B1** | Código 16.1 - Concessão de Patente ou Certificado de Adição de Invenção<br>(22) 30/09/2016<br>(51) G02B 6/38 (2006.01)<br>(54) PLUGUE DE FIBRA ÓPTICA E CONJUNTO CONECTOR DE FIBRA ÓPTICA<br>(73) HUAWEI TECHNOLOGIES CO., LTD. (CN)<br>(72) XUESONG HUANG; BO YANG; WENXIN WU<br>Prazo de Validade: 20 (vinte) anos contados a partir de 30/09/2016, observadas |

| | |
|---|---|
| | as condições legais |
| **(11) BR 11 2019 006364-1 B1** | Código 16.1 - Concessão de Patente ou Certificado de Adição de Invenção<br>(22) 27/09/2017<br>(30) 29/09/2016 EP 16191278.7<br>(51) C10L 1/185 (2006.01), C10L 10/10 (2006.01), C10L 10/12 (2006.01)<br>(54) COMBUSTÍVEL DE DIESEL E MÉTODO PARA USAR 5-NONANONA<br>(73) NESTE OYJ (FI)<br>(72) ULLA KIISKI; MAIJA ROUHIAINEN; JUKKA MYLLYOJA; ESKO KARVINEN; PIA BERGSTRÕM<br>Prazo de Validade: 20 (vinte) anos contados a partir de 27/09/2017, observadas as condições legais |
| **(11) BR 11 2019 007036-2 B1** | Código 16.1 - Concessão de Patente ou Certificado de Adição de Invenção<br>(22) 04/10/2017<br>(30) 06/10/2016 US 62/404,819<br>(51) C07C 4/18 (2006.01), C07C 5/27 (2006.01), C07C 15/04 (2006.01), C07C 15/067 (2006.01), B01J 29/00 (2006.01)<br>(54) PROCESSO PARA DESALQUILAÇÃO DE COMPOSTOS ALQUILAROMÁTICOS<br>(73) SHELL INTERNATIONALE RESEARCH MAATSCHAPPIJ B.V. (NL)<br>(72) HONG-XIN LI; GISELA SABATER PUJADAS; INGRID MARIA VAN VEGCHEL; YURIY YANSON<br>Prazo de Validade: 20 (vinte) anos contados a partir de 04/10/2017, observadas as condições legais |
| **(11) BR 11 2019 007261-6 B1** | Código 16.1 - Concessão de Patente ou Certificado de Adição de Invenção<br>(22) 09/10/2017<br>(30) 12/10/2016 US 15/291,570<br>(51) C22C 19/05 (2006.01)<br>(54) SUPERLIGA À BASE DE NÍQUEL E ARTIGO DE MANUFATURA<br>(73) CRS HOLDINGS, LLC (US)<br>(72) KARL A. HECK; SAMUEL J. KERNION<br>Prazo de Validade: 20 (vinte) anos contados a partir de 09/10/2017, observadas as condições legais |
| **(11) BR 11 2019 007278-0 B1** | Código 16.1 - Concessão de Patente ou Certificado de Adição de Invenção<br>(22) 11/10/2017<br>(30) 12/10/2016 US US 62/406,978<br>(51) B32B 15/08 (2006.01), B32B 15/085 (2006.01), B32B 15/20 (2006.01), B32B 27/08 (2006.01), B32B 27/30 (2006.01), B32B 27/32 (2006.01)<br>(54) ESTRUTURA DE MÚLTIPLAS CAMADAS E MÉTODO PARA PREPARAR A ESTRUTURA DEMÚLTIPLAS CAMADAS |

(73) DOW GLOBAL TECHNOLOGIES LLC (US)
(72) YUSHAN HU; EVA-MARIA KUPSCH
Prazo de Validade: 20 (vinte) anos contados a partir de 11/10/2017, observadas as condições legais

---

**(11) BR 11 2019 008128-3 B1**

Código 16.1 - Concessão de Patente ou Certificado de Adição de Invenção
(22) 11/11/2016
(51) A47K 10/42 (2006.01), B65D 83/08 (2006.01), B65D 75/58 (2006.01)
(54) RECIPIENTE DE ARMAZENAMENTO E DISTRIBUIÇÃO PARA LENÇOS UMEDECIDOS.
(73) KIMBERLY-CLARK WORLDWIDE, INC. (US)
(72) SCOTT RICHARD LANGE; DYLAN LEE WUDTKE
Prazo de Validade: 20 (vinte) anos contados a partir de 11/11/2016, observadas as condições legais

---

**(11) BR 11 2019 008272-7 B1**

Código 16.1 - Concessão de Patente ou Certificado de Adição de Invenção
(22) 24/10/2016
(51) E21B 33/035 (2006.01), E21B 34/04 (2006.01), E21B 41/04 (2006.01)
(54) DISPOSITIVO DE ACOPLAMENTO HIDRÁULICO SUBMARINO PARA ROV
(73) FMC TECHNOLOGIES, INC. (US)
(72) MARK ALAN JOHNSON
Prazo de Validade: 20 (vinte) anos contados a partir de 24/10/2016, observadas as condições legais

---

**(11) BR 11 2019 009418-0 B1**

Código 16.1 - Concessão de Patente ou Certificado de Adição de Invenção
(22) 10/11/2017
(30) 10/11/2016 US 62/419,995
(51) F27D 9/00 (2006.01), F27D 17/00 (2006.01), F27B 3/26 (2006.01)
(54) PAINEL DE RESFRIAMENTO, FORNO DE FABRICAÇÃO DE AÇO, E, MÉTODO PARA FORMAR UM PAINEL DE RESFRIAMENTO
(73) AMERIFAB, INC. (US)
(72) RICHARD J. MANASEK
Prazo de Validade: 20 (vinte) anos contados a partir de 10/11/2017, observadas as condições legais

---

**(11) BR 11 2019 011695-8 B1**

Código 16.1 - Concessão de Patente ou Certificado de Adição de Invenção
(22) 12/10/2017
(30) 13/12/2016 DE 10 2016 014 747.4; 28/03/2017 DE 10 2017 002 986.5
(51) B23K 26/36 (2006.01), B29D 11/00 (2006.01), G02B 1/04 (2006.01), B23K 26/082 (2006.01), B23K 26/0622 (2006.01), B33Y 80/00 (2006.01), B23K 103/00 (2006.01), B22F 3/105 (2006.01)
(54) PROCESSO PARA PRODUÇÃO DE UMA LENTE INTRAOCULAR E

| | |
|---|---|
| | LENTE INTRAOCULAR<br>(73) AIXLENS GMBH (DE)<br>(72) AXEL VON WALLFELD; REINHART POPRAWE; CHRISTIAN FORNAROLI; EDGAR WILLENBORG; CHRISTIAN WEINGARTEN; UWE CLASEN<br>Prazo de Validade: 20 (vinte) anos contados a partir de 12/10/2017, observadas as condições legais |
| **(11) BR 11 2019 011696-6 B1** | Código 16.1 - Concessão de Patente ou Certificado de Adição de Invenção<br>(22) 08/12/2017<br>(30) 14/12/2016 US 62/434,223<br>(51) A61K 8/25 (2006.01), A61K 8/34 (2006.01), A61K 8/36 (2006.01), A61Q 15/00 (2006.01), A61K 8/81 (2006.01), A61K 8/02 (2006.01)<br>(54) COMPOSIÇÃO ANTITRANSPIRANTE/DESODORANTE, MÉTODO PARA REDUÇÃO DE PERSPIRAÇÃO APARENTE E USO DE UMA COMBINAÇÃO DE UM ATIVO ANTITRANSPIRANTE E UM SAL DE ÁCIDO GRAXO<br>(73) COLGATE-PALMOLIVE COMPANY (US)<br>(72) PETER R. HILLIARD JR.; SHARON KENNEDY; DARRICK CARLONE; CRISTINA BIELLI<br>Prazo de Validade: 20 (vinte) anos contados a partir de 08/12/2017, observadas as condições legais |
| **(11) BR 11 2019 011753-9 B1** | Código 16.1 - Concessão de Patente ou Certificado de Adição de Invenção<br>(22) 08/12/2017<br>(30) 14/12/2016 US 62/434,219<br>(51) A61K 8/27 (2006.01), A61K 8/34 (2006.01), A61K 8/39 (2006.01), A61K 8/44 (2006.01), A61Q 15/00 (2006.01), A61K 8/86 (2006.01), A61K 8/92 (2006.01), A61K 8/06 (2006.01), A61K 8/19 (2006.01)<br>(54) COMPOSIÇÕES ANTITRANSPIRANTES/DESODORANTES LIVRES DE ALUMÍNIO, MÉTODO PARA REDUZIR A TRANSPIRAÇÃO APARENTE E USO DAS MESMAS<br>(73) COLGATE-PALMOLIVE COMPANY (US)<br>(72) PETER R. HILLIARD JR.; SHARON KENNEDY; CRISTINA BIELLI; RICHARD P. ADAMS<br>Prazo de Validade: 20 (vinte) anos contados a partir de 08/12/2017, observadas as condições legais |
| **(11) BR 11 2019 011759-8 B1** | Código 16.1 - Concessão de Patente ou Certificado de Adição de Invenção<br>(22) 08/12/2017<br>(30) 14/12/2016 US 62/434,226<br>(51) A61K 8/27 (2006.01), A61K 8/34 (2006.01), A61K 8/39 (2006.01), A61K 8/44 (2006.01), A61Q 15/00 (2006.01), A61K 8/86 (2006.01), A61K 8/92 (2006.01), A61K 8/06 (2006.01), A61K 8/19 (2006.01)<br>(54) COMPOSIÇÕES ANTITRANSPIRANTES/DESODORANTES LIVRES DE |

| | |
|---|---|
| | ALUMÍNIO, MÉTODO DE REDUZIR A TRANSPIRAÇÃO APARENTE E USO DAS REFERIDAS COMPOSIÇÕES<br>(73) COLGATE-PALMOLIVE COMPANY (US)<br>(72) PETER R. HILLIARD JR.; SHARON KENNEDY<br>Prazo de Validade: 20 (vinte) anos contados a partir de 08/12/2017, observadas as condições legais |
| **(11) BR 11 2019 011884-5 B1** | Código 16.1 - Concessão de Patente ou Certificado de Adição de Invenção<br>(22) 14/12/2017<br>(30) 21/12/2016 US 62/437,165<br>(51) C07C 1/20 (2006.01), C07C 11/02 (2006.01)<br>(54) PROCESSO PARA CONVERTER OXIGENADOS EM HIDROCARBONETOS<br>(73) DOW GLOBAL TECHNOLOGIES LLC (US)<br>(72) DAVY L. S. NIESKENS; AYSEGUL CIFTCI SANDIKCI; PETER E. GROENENDIJK; ANDRZEJ MALEK<br>Prazo de Validade: 20 (vinte) anos contados a partir de 14/12/2017, observadas as condições legais |
| **(11) BR 11 2019 011912-4 B1** | Código 16.1 - Concessão de Patente ou Certificado de Adição de Invenção<br>(22) 22/12/2016<br>(51) B60J 5/10 (2006.01)<br>(54) PORTA TRASEIRA DE CARROCERIA DE CAMINHÃO OU DE REBOQUE DE CAMINHÃO<br>(73) RAINER KARL SCHUH (AT)<br>(72) RAINER KARL SCHUH<br>Prazo de Validade: 20 (vinte) anos contados a partir de 22/12/2016, observadas as condições legais |
| **(11) BR 11 2019 012114-5 B1** | Código 16.1 - Concessão de Patente ou Certificado de Adição de Invenção<br>(22) 18/12/2017<br>(30) 20/12/2016 EP 16205348.2; 27/11/2017 EP 17203706.1<br>(51) C07C 227/28 (2006.01), C07C 227/40 (2006.01), C12P 13/00 (2006.01)<br>(54) PROCESSO PARA PREPARAÇÃO DE ÁCIDO AMINOBENZÓICO OU UM PRODUTO DE CONVERSÃO DE ÁCIDO AMINOBENZÓICO<br>(73) COVESTRO DEUTSCHLAND AG (DE)<br>(72) GERNOT JÄGER; IVONNE GÖRTZ; GIULIO LOLLI; AMGAD SALAH MOUSSA; THOMAS HAMEDINGER<br>Prazo de Validade: 20 (vinte) anos contados a partir de 18/12/2017, observadas as condições legais |
| **(11) BR 11 2019 012119-6 B1** | Código 16.1 - Concessão de Patente ou Certificado de Adição de Invenção<br>(22) 20/12/2017 |

(30) 21/12/2016 US 62/437,091
(51) A61K 8/27 (2006.01), A61Q 11/00 (2006.01), A61K 8/20 (2006.01), A61K 8/24 (2006.01)
(54) COMPOSIÇÕES PARA HIGIENE BUCAL E USO DE UMA FONTE DE ZINCO
(73) COLGATE-PALMOLIVE COMPANY (US)
(72) AARTI REGE; MICHAEL PRENCIPE; PAUL THOMSON; REHANA BEGUM-GAFUR
Prazo de Validade: 20 (vinte) anos contados a partir de 20/12/2017, observadas as condições legais

---

**(11) BR 11 2019 012389-0 B1**

Código 16.1 - Concessão de Patente ou Certificado de Adição de Invenção
(22) 22/12/2017
(30) 22/12/2016 FR 1663189
(51) A61Q 5/04 (2006.01), A61Q 5/06 (2006.01), A61Q 5/10 (2006.01), A61K 8/46 (2006.01), A61K 8/34 (2006.01)
(54) PROCESSO PARA TINGIR E RELAXAR CACHOS DE FIBRAS DE QUERATINA COM O USO DE AGENTES REDUTORES E TINTAS PARA CABELO, COMPOSIÇÃO ÁCIDA E KIT ASSOCIADO
(73) L'OREAL (FR)
(72) VIRGINIE BURCKBUCHLER; HENRI SAMAIN
Prazo de Validade: 20 (vinte) anos contados a partir de 22/12/2017, observadas as condições legais

---

**(11) BR 11 2019 012830-1 B1**

Código 16.1 - Concessão de Patente ou Certificado de Adição de Invenção
(22) 13/12/2017
(30) 23/12/2016 FI 20166034
(51) C10L 1/08 (2006.01), C10G 3/00 (2006.01), C07D 307/38 (2006.01), C07C 1/20 (2006.01)
(54) MÉTODO PARA PRODUÇÃO DE UMA COMPOSIÇÃO DE COMBUSTÍVEL DESTILADO MÉDIO DROP-IN E USO DE UMA COMPOSIÇÃO DE OLIGOMERIZAÇÃO CONTENDO FURANILA
(73) NESTE OYJ (FI)
(72) ULLA KIISKI; MARINA LINDBLAD; MARJA TIITTA; KAIJA ISOKOSKI
Prazo de Validade: 20 (vinte) anos contados a partir de 13/12/2017, observadas as condições legais

---

**(11) BR 11 2019 012967-7 B1**

Código 16.1 - Concessão de Patente ou Certificado de Adição de Invenção
(22) 15/12/2017
(30) 20/01/2017 EP 17152464.8
(51) B01J 8/18 (2006.01), B01J 8/24 (2006.01), C08F 2/00 (2006.01), C08F 2/01 (2006.01), C08F 10/00 (2006.01)
(54) MÉTODOPARA PROVER UM FLUIDO A UM REATOR DE POLIMERIZAÇÃODE FASE GASOSA, REATOR DE POLIMERIZAÇÃO DE

| | |
|---|---|
| | FASEGASOSA DE LEITO FLUIDIZADO E PROCESSO PARA APREPARAÇÃO DE POLIOLEFINAS<br>(73) BASELL POLIOLEFINE ITALIA S.R.L. (IT)<br>(72) ENRICO BALESTRA; TIZIANA CAPUTO; MASSIMO COVEZZI; MAURIZIO DORINI; ANTONIO MAZZUCCO; GABRIELE MEI; RICCARDO RINALDI<br>Prazo de Validade: 20 (vinte) anos contados a partir de 15/12/2017, observadas as condições legais |
| **(11) BR 11 2019 014276-2 B1** | Código 16.1 - Concessão de Patente ou Certificado de Adição de Invenção<br>(22) 22/02/2017<br>(51) D21H 11/12 (2006.01), D21F 11/04 (2006.01), A47K 10/16 (2006.01), D21H 27/00 (2006.01)<br>(54) PRODUTO DE PAPEL TISSUE, E, MÉTODO PARA FORMAR UM PRODUTO DE PAPEL TISSUE<br>(73) KIMBERLY-CLARK WORLDWIDE, INC. (US)<br>(72) KAYLA ELIZABETH ROUSE; RICHARD LOUIS UNDERHILL<br>Prazo de Validade: 20 (vinte) anos contados a partir de 22/02/2017, observadas as condições legais |
| **(11) BR 11 2019 019306-5 B1** | Código 16.1 - Concessão de Patente ou Certificado de Adição de Invenção<br>(22) 30/03/2017<br>(51) C09J 123/10 (2006.01), C09J 123/12 (2006.01), C09J 123/16 (2006.01), C09J 151/06 (2006.01), C09J 133/02 (2006.01), C09J 133/04 (2006.01), C09J 133/08 (2006.01), C09J 133/12 (2006.01), C08L 33/02 (2006.01)<br>(54) COMPOSIÇÃO CURÁVEL, MÉTODO PARA FORMAR UM SUBSTRATO E SUBSTRATO TRATADO<br>(73) ROHM AND HAAS COMPANY (US)<br>(72) YIN XUE; ZHAOHUI QU<br>Prazo de Validade: 20 (vinte) anos contados a partir de 30/03/2017, observadas as condições legais |
| **(11) BR 11 2019 024978-8 B1** | Código 16.1 - Concessão de Patente ou Certificado de Adição de Invenção<br>(22) 23/06/2017<br>(51) B05B 13/02 (2006.01), B05B 9/03 (2006.01), B05D 1/02 (2006.01)<br>(54) SISTEMA E PROCESSO PARA APLICAR UM ADESIVO A UMA MANTA MÓVEL DE MATERIAL<br>(73) KIMBERLY-CLARK WORLDWIDE, INC. (US)<br>(72) JAMES NIEDT; WALTER HAGY; KYLE BARRIGER; JOE SINA; DANIEL J. GRASSL<br>Prazo de Validade: 20 (vinte) anos contados a partir de 23/06/2017, observadas as condições legais |
| **(11) BR 11 2020 000336-0 B1** | Código 16.1 - Concessão de Patente ou Certificado de Adição de Invenção |

(22) 11/07/2017
(51) G02B 6/44 (2006.01)
(54) MONTAGEM DE FITA DE FIBRA ÓPTICA, MÉTODO PARA PRODUZIR UMA MONTAGEM DE UMA FITA DE FIBRA ÓPTICA, MÉTODO DE PRODUÇÃO DE UM CONJUNTO DE FITA DE FIBRA ÓPTICA E CONJUNTO DE FITA DE FIBRA ÓPTICA
(73) PRYSMIAN S.P.A. (IT)
(72) EHSAN FALLAHMOHAMMADI; JOHN R. SACH; BEN H. WELLS
Prazo de Validade: 20 (vinte) anos contados a partir de 11/07/2017, observadas as condições legais

---

**(11) BR 11 2020 000372-7 B1**

Código 16.1 - Concessão de Patente ou Certificado de Adição de Invenção
(22) 10/07/2017
(51) B29C 49/12 (2006.01), B29C 49/78 (2006.01), B29C 49/42 (2006.01)
(54) SISTEMA PARA FORMAR UM RECIPIENTE A PARTIR DE UMA PRÉ-FORMA
(73) AMCOR RIGID PLASTICS USA, LLC (US)
(72) G. DAVID LISCH; RICHARD J. STEIH
Prazo de Validade: 20 (vinte) anos contados a partir de 10/07/2017, observadas as condições legais

---

**(11) BR 11 2020 004375-3 B1**

Código 16.1 - Concessão de Patente ou Certificado de Adição de Invenção
(22) 31/08/2018
(30) 05/09/2017 US 62/554,060
(51) A61K 8/85 (2006.01), A61K 8/27 (2006.01), A61K 8/29 (2006.01), A61K 8/02 (2006.01), A61Q 17/04 (2006.01)
(54) COMPOSIÇÃO PROTETORA SOLAR CONTRA RADIAÇÃO ULTRAVIOLETA E PRODUTO COSMÉTICO
(73) VIZOR, LLC (US)
(72) YANNICK RIGG; RICHARD RIGG
Prazo de Validade: 20 (vinte) anos contados a partir de 31/08/2018, observadas as condições legais

---

**(11) BR 11 2020 005309-0 B1**

Código 16.1 - Concessão de Patente ou Certificado de Adição de Invenção
(22) 12/12/2017
(51) C07C 55/18 (2006.01), C07C 51/00 (2006.01), A61K 31/19 (2006.01)
(54) CARGA MOLDADA OPERÁVEL PARA FORMAR UM CANHONEIO DEPENETRAÇÃO LIMITADA, MÉTODO PARA MODIFICAR UMACARGA MOLDADA PARA PRODUZIR UM CANHONEIO DEPENETRAÇÃO LIMITADA, E, SISTEMA DE FERRAMENTA DECANHONEIO PARA FORMAR UM CANHONEIO DE PENETRAÇÃOLIMITADA
(73) HALLIBURTON ENERGY SERVICES, INC. (US)
(72) THOMAS J. WUENSCHE; KEVIN HARIVE; THOMAS E. BURKY
Prazo de Validade: 20 (vinte) anos contados a partir de 12/12/2017, observadas

| | |
|---|---|
| | as condições legais |
| **(11) BR 11 2020 007352-0 B1** | Código 16.1 - Concessão de Patente ou Certificado de Adição de Invenção<br>(22) 31/10/2017<br>(51) B01J 29/85 (2006.01), C10G 45/12 (2006.01)<br>(54) CATALISADOR DE DESSULFURIZAÇÃO, MÉTODO PARA SUA PRODUÇÃO E MÉTODO DE DESSULFURIZAÇÃO<br>(73) CHINA PETROLEUM & CHEMICAL CORPORATION (CN) ; RESEARCH INSTITUTE OF PETROLEUM PROCESSING, SINOPEC (CN)<br>(72) JUN LONG; SHUANDI HOU; WEI LIN; YE SONG; HUIPING TIAN<br>Prazo de Validade: 20 (vinte) anos contados a partir de 31/10/2017, observadas as condições legais |
| **(11) BR 11 2020 011355-7 B1** | Código 16.1 - Concessão de Patente ou Certificado de Adição de Invenção<br>(22) 12/12/2017<br>(51) A61K 8/46 (2006.01), A61K 8/92 (2006.01), A61Q 15/00 (2006.01)<br>(54) COMPOSIÇÃO ANTITRANSPIRANTE E/OU DESODORANTE E MÉTODO PARA AUMENTAR A PRODUÇÃO DE FIBRILINA E PROCOLÁGENO NA PELE<br>(73) COLGATE-PALMOLIVE COMPANY (US)<br>(72) QIANG WU; LAURENCE DU-THUMM; JOAN GAMBOGI; ZEENAT NABI; CRISTINA BIELLI; JULIANA NWOSISI; SHUJIANG CHENG; HALYNA SIOMYK<br>Prazo de Validade: 20 (vinte) anos contados a partir de 12/12/2017, observadas as condições legais |
| **(11) BR 11 2020 016627-8 B1** | Código 16.1 - Concessão de Patente ou Certificado de Adição de Invenção<br>(22) 25/01/2019<br>(30) 15/02/2018 US 62/631,243<br>(51) H04L 5/00 (2006.01), H04B 7/0456 (2006.01)<br>(54) DISPOSITIVO SEM FIO E NÓ DE REDE PARA UMA REDE DE COMUNICAÇÕES CELULARES E MÉTODOS DE OPERAÇÃO RELACIONADOS<br>(73) TELEFONAKTIEBOLAGET LM ERICSSON (PUBL) (SE)<br>(72) HELKA-LIINA MÄÄTTÄNEN; MATS FOLKE; SEBASTIAN FAXÉR<br>Prazo de Validade: 20 (vinte) anos contados a partir de 25/01/2019, observadas as condições legais |
| **(11) BR 11 2020 018551-5 B1** | Código 16.1 - Concessão de Patente ou Certificado de Adição de Invenção<br>(22) 30/03/2018<br>(51) F01P 1/06 (2006.01), F01P 5/06 (2006.01), F02B 63/00 (2006.01), F02B 63/04 (2006.01), F02B 65/00 (2006.01)<br>(54) MOTOR DE USO GERAL<br>(73) HONDA MOTOR CO., LTD. (JP)<br>(72) SHO KITANO; YUJI OIGAWA; KIICHI SHIMAMURA; MASANORI |

| | |
|---|---|
| | ISHIKAWA; SHOHMA HIGANO<br>Prazo de Validade: 20 (vinte) anos contados a partir de 30/03/2018, observadas as condições legais |
| **(11) BR 11 2020 019523-5 B1** | Código 16.1 - Concessão de Patente ou Certificado de Adição de Invenção<br>(22) 27/03/2019<br>(30) 27/03/2018 US 62/648,601<br>(51) A61K 8/19 (2006.01), A61K 8/28 (2006.01), A61K 8/41 (2006.01), A61Q 5/06 (2006.01)<br>(54) Sistema de tingimento para aplicação a um substrato<br>(73) ELC MANAGEMENT LLC (US)<br>(72) GEOFFREY HAWKINS; DANIEL THOMAS NOWLAN III<br>Prazo de Validade: 20 (vinte) anos contados a partir de 27/03/2019, observadas as condições legais |
| **(11) BR 11 2020 021136-2 B1** | Código 16.1 - Concessão de Patente ou Certificado de Adição de Invenção<br>(22) 13/07/2018<br>(51) B41J 2/175 (2006.01)<br>(54) ESTRUTURA DE INTERFACE, APARELHO DE SUPRIMENTO DE LÍQUIDO DE IMPRESSÃO E KIT DE COMPONENTES<br>(73) HEWLETT-PACKARD DEVELOPMENT COMPANY, L.P. (US)<br>(72) JUDSON M. LEISER; MIQUEL BOLEDA BUSQUETS; BERND KARLSBOECK; DAVID OLSEN; MICHAEL E. PETERSCHMIDT<br>Prazo de Validade: 20 (vinte) anos contados a partir de 13/07/2018, observadas as condições legais |
| **(11) BR 11 2021 004019-6 B1** | Código 16.1 - Concessão de Patente ou Certificado de Adição de Invenção<br>(22) 25/06/2020<br>(30) 02/10/2019 DK PA 2019 01155<br>(51) A63H 33/04 (2006.01), A63H 33/08 (2006.01)<br>(54) BLOCOS DE CONSTRUÇÃO DE BRINQUEDO<br>(73) PLUS-PLUS A/S (DK)<br>(72) JENS MARTIN PIHL<br>Prazo de Validade: 20 (vinte) anos contados a partir de 25/06/2020, observadas as condições legais |
| **(11) BR 11 2021 023675-9 B1** | Código 16.1 - Concessão de Patente ou Certificado de Adição de Invenção<br>(22) 26/06/2020<br>(30) 26/06/2019 EP 19182733.6; 16/10/2019 GB 1914958.2; 31/03/2020 GB 2004768.4<br>(51) B01D 53/94 (2006.01), B01J 23/58 (2006.01), B01J 35/00 (2006.01), B01J 37/02 (2006.01), F01N 3/10 (2006.01)<br>(54) CATALISADOR DE OXIDAÇÃO COMPÓSITO, MOTOR DE COMBUSTÃO |

| | |
|---|---|
| | INTERNA DE IGNIÇÃO POR COMPRESSÃO, USO DE UM CATALISADOR DE OXIDAÇÃO COMPÓSITO, E, MÉTODO DE FABRICAÇÃO DE UM CATALISADOR DE OXIDAÇÃO COMPÓSITO<br>(73) JOHNSON MATTHEY PUBLIC LIMITED COMPANY (GB)<br>(72) ANDREW CHIFFEY; KIERAN COLE; OLIVER COOPER; CHRISTOPHER DALY; LEE GILBERT; ROBERT HANLEY; DAVID MICALLEF; FRANCOIS MOREAU; PAUL PHILLIPS; GEORGE PLATT<br>Prazo de Validade: 20 (vinte) anos contados a partir de 26/06/2020, observadas as condições legais |
| **(11) BR 11 2022 001755-3 B1** | Código 16.1 - Concessão de Patente ou Certificado de Adição de Invenção<br>(22) 19/12/2020<br>(30) 19/12/2019 GB 1918891.1<br>(51) B23K 20/12 (2006.01), B23K 20/22 (2006.01)<br>(54) INSERTO DE FERRAMENTA DE SOLDAGEM POR ATRITO E AGITAÇÃO<br>(73) ELEMENT SIX (UK) LIMITED (GB)<br>(72) TERESA RODRIGUEZ SUAREZ; GEOFFREY ALAN SCARSBROOK; MARIA LOUISE CANN; JOSQUIN PFAFF<br>Prazo de Validade: 20 (vinte) anos contados a partir de 19/12/2020, observadas as condições legais |
| **(11) BR 12 2017 001723-3 B1** | Código 16.1 - Concessão de Patente ou Certificado de Adição de Invenção<br>(22) 14/03/2014<br>(30) 14/03/2013 GB 1304649.5<br>(43) 03/09/2019<br>(51) A61F 5/445 (2006.01)<br>(54) IMPLANTE E MÉTODO DE FABRICAR UM IMPLANTE<br>(62) BR 11 2015 021908-0 14/03/2014<br>(73) OSTOMYCURE AS (NO)<br>(72) BENEDICT BRÖNNIMANN; MATS ERIK KINDAHL CARDELL; JAN ANDERS BERGLUND; ROBERT AXELSSON<br>Prazo de Validade: 20 (vinte) anos contados a partir de 14/03/2014, observadas as condições legais |
| **(11) BR 12 2017 004541-5 B1** | Código 16.1 - Concessão de Patente ou Certificado de Adição de Invenção<br>(22) 10/03/2014<br>(30) 28/03/2013 ES P201330461; 11/06/2013 US 61/833,581<br>(43) 03/09/2019<br>(51) H04S 3/00 (2006.01)<br>(54) MÉTODO DE RENDERIZAÇÃO DE ÁUDIO DE ENTRADA, APARELHO DE RENDERIZAÇÃO DE ÁUDIO DE ENTRADA, MEIO NÃO TRANSITÓRIO E APARELHO<br>(62) BR 11 2015 018993-8 10/03/2014<br>(73) DOLBY LABORATORIES LICENSING CORPORATION (US) ; DOLBY |

| | |
|---|---|
| | INTERNATIONAL AB (NL)<br>(72) ANTONIO MATEOS SOLE; NICOLAS R. TSINGOS<br>Prazo de Validade: 20 (vinte) anos contados a partir de 10/03/2014, observadas as condições legais |
| **(11) BR 12 2018 005665-7 B1** | Código 16.1 - Concessão de Patente ou Certificado de Adição de Invenção<br>(22) 24/03/2015<br>(30) 24/03/2014 EP 14305423.7; 15/04/2014 EP 14305559.8<br>(51) H04S 3/00 (2006.01), G10L 19/008 (2006.01)<br>(54) MÉTODO E DISPOSITIVO PARA APLICAÇÃO DE COMPRESSÃO DA GAMA DINÂMICA A UM SINAL AMBISONICS DE ORDEM SUPERIOR<br>(62) BR 11 2016 022008-0 24/03/2015<br>(73) DOLBY INTERNATIONAL AB (NL)<br>(72) JOHANNES BOEHM; FLORIAN KEILER<br>Prazo de Validade: 20 (vinte) anos contados a partir de 24/03/2015, observadas as condições legais |
| **(11) BR 12 2020 012460-1 B1** | Código 16.1 - Concessão de Patente ou Certificado de Adição de Invenção<br>(22) 30/12/2016<br>(51) C22C 21/00 (2006.01), C22F 1/04 (2006.01)<br>(54) LIGA DE ALUMÍNIO, MÉTODO PARA PRODUZIR UM RECIPIENTE E RECIPIENTE<br>(62) BR 11 2019 013568-5 30/12/2016<br>(73) BALL CORPORATION (US)<br>(72) JOHN L. SILES; SAMUEL MELANCON; STANLEY M. PLATEK; ANTHONY CHATEY<br>Prazo de Validade: 20 (vinte) anos contados a partir de 30/12/2016, observadas as condições legais |
| **(11) BR 12 2020 013590-5 B1** | Código 16.1 - Concessão de Patente ou Certificado de Adição de Invenção<br>(22) 18/12/2014<br>(30) 03/01/2014 US 61/923,579; 03/01/2014 US 61/988,617; 29/04/2014 CN 201410178258.0<br>(51) H04S 3/00 (2006.01)<br>(54) MÉTODO PARA A GERAÇÃO DE UM SINAL BINAURAL EM RESPOSTA A UM CONJUNTO DE CANAIS DE UM SINAL DE ENTRADA DE ÁUDIO DE MÚLTIPLOS CANAIS E SISTEMA CONFIGURADO PARA GERAR UM SINAL BINAURAL EM RESPOSTA A UM CONJUNTO DE CANAIS DE UM SINAL DE ENTRADA DE ÁUDIO DE MÚLTIPLOSCANAIS<br>(62) BR 11 2016 014949-1 18/12/2014<br>(73) DOLBY LABORATORIES LICENSING CORPORATION (US)<br>(72) KUAN-CHIEH YEN; DIRK J. BREEBAART; GRANT A. DAVIDSON; RHONDA WILSON; DAVID M. COOPER; ZHIWEI SHUANG<br>Prazo de Validade: 20 (vinte) anos contados a partir de 18/12/2014, observadas |

| | |
|---|---|
| | as condições legais |
| **(11) BR 12 2020 013603-0 B1** | Código 16.1 - Concessão de Patente ou Certificado de Adição de Invenção<br>(22) 18/12/2014<br>(30) 03/01/2014 US 61/923,579; 03/01/2014 US 61/988,617; 29/04/2014 CN 201410178258.0<br>(51) H04S 3/00 (2006.01)<br>(54) MÉTODO E SISTEMA PARA GERAR UM SINAL BINAURAL EM RESPOSTA A UM CONJUNTO DE CANAIS DE UM SINAL DE ENTRADA DE ÁUDIO MULTICANAL<br>(62) BR 11 2016 014949-1 18/12/2014<br>(73) DOLBY LABORATORIES LICENSING CORPORATION (US)<br>(72) KUAN-CHIEH YEN; DIRK J. BREEBAART; GRANT A. DAVIDSON; RHONDA WILSON; DAVID M. COOPER; ZHIWEI SHUANG<br>Prazo de Validade: 20 (vinte) anos contados a partir de 18/12/2014, observadas as condições legais |
| **(11) BR 12 2020 016403-4 B1** | Código 16.1 - Concessão de Patente ou Certificado de Adição de Invenção<br>(22) 10/06/2014<br>(30) 11/06/2013 JP 2013-122985<br>(51) G10L 21/0388 (2006.01), G10L 19/02 (2006.01), G10L 19/035 (2006.01)<br>(54) APARELHO DE DECODIFICAÇÃO DE SINAL DE ÁUDIO, APARELHO DE CODIFICAÇÃO DE SINAL DE ÁUDIO, MÉTODO DE DECODIFICAÇÃO DE SINAL DE ÁUDIO E MÉTODO DE CODIFICAÇÃO DE SINAL DE ÁUDIO<br>(62) BR 11 2015 029574-6 10/06/2014<br>(73) FRAUNHOFER-GESELLSCHAFT ZUR FÖRDERUNG DER ANGEWANDTEN FORSCHUNG E.V. (DE)<br>(72) SRIKANTH NAGISETTY; ZONGXIAN LIU<br>Prazo de Validade: 20 (vinte) anos contados a partir de 10/06/2014, observadas as condições legais |
| **(11) BR 12 2020 016555-3 B1** | Código 16.1 - Concessão de Patente ou Certificado de Adição de Invenção<br>(22) 19/11/2015<br>(30) 21/11/2014 US 62/083,063; 13/05/2015 US 14/711,391<br>(51) H01L 31/0264 (2006.01), H01L 31/0236 (2006.01), H01L 31/0224 (2006.01), H01L 31/04 (2006.01)<br>(54) MÉTODO PARA PRODUÇÃO DE MATERIAL DE PEROVSKITA E MATERIAL DE PEROVSKITA<br>(62) BR 11 2017 010550-0 19/11/2015<br>(73) HUNT PEROVSKITE TECHNOLOGIES, L.L.C. (US)<br>(72) MICHAEL D. IRWIN; JERRED A. CHUTE; VIVEK V. DHAS<br>Prazo de Validade: 20 (vinte) anos contados a partir de 19/11/2015, observadas as condições legais |

| | |
|---|---|
| **(11) BR 12 2021 014172-0 B1** | Código 16.1 - Concessão de Patente ou Certificado de Adição de Invenção<br>(22) 18/08/2009<br>(30) 18/08/2008 US 61/136,189<br>(51) C12N 15/82 (2006.01), C07H 21/04 (2006.01)<br>(54) MÉTODO PARA AUMENTAR A EFICIÊNCIA DE USO DO NITROGÊNIO, EFICIÊNCIA DE USO DE FERTILIZANTES,PRODUÇÃO, TAXA DE CRESCIMENTO, VIGOR, BIOMASSA E/OU TOLERÂNCIA AO ESTRESSE DE FALTA DE NITROGÊNIO DE UMA PLANTA<br>(62) PI 0912898-0 18/08/2009<br>(73) EVOGENE LTD. (IL)<br>(72) BASIA JUDITH VINOCUR; SHARON AYAL; ALEX DIBER; EYAL EMMANUEL; GIL RONEN; MICHAEL GANG; DOTAN DIMET; HAGAI KARCHI; YOAV HERSCHKOVITZ<br>Prazo de Validade: 20 (vinte) anos contados a partir de 18/08/2009, observadas as condições legais. Patente concedida conforme ADI 5.529/DF, que determina a alteração do prazo de concessão. |
| **(11) BR 12 2021 016202-6 B1** | Código 16.1 - Concessão de Patente ou Certificado de Adição de Invenção<br>(22) 20/11/2013<br>(30) 07/08/2013 US 61/863,265; 08/08/2013 US 61/863,579<br>(51) A61M 25/01 (2006.01), A61B 17/34 (2006.01), A61B 18/14 (2006.01), A61M 25/06 (2006.01), A61M 29/00 (2006.01)<br>(54) DISPOSITIVO MÉDICO E SISTEMA PARA PUNCIONAR TECIDOS<br>(62) BR 11 2016 002781-7 20/11/2013<br>(73) BAYLIS MEDICAL COMPANY INC. (CA)<br>(72) DAVIES, GARETH; URBANSKI, JOHN; BECA, BOGDAN; ALLEY, FERRYL<br>Prazo de Validade: 20 (vinte) anos contados a partir de 20/11/2013, observadas as condições legais |
| **(11) BR 12 2021 018583-2 B1** | Código 16.1 - Concessão de Patente ou Certificado de Adição de Invenção<br>(22) 30/01/2013<br>(30) 03/02/2012 EP 12000745.5; 16/02/2012 EP 12001034.3<br>(51) C11D 3/386 (2006.01), C12N 9/20 (2006.01)<br>(54) MÉTODO PARA LIMPAR UM MATERIAL TÊXTIL OU UMA SUPERFÍCIE DURA OU OUTRA SUPERFÍCIE EM CUIDADOS COM TECIDOS E COM A CASA<br>(62) BR 11 2014 019142-5 30/01/2013<br>(73) THE PROCTER & GAMBLE COMPANY (US)<br>(72) NEIL JOSEPH LANT; LUISE ERLANDSEN; CARSTEN HOERSLEV HANSEN; JESPER VIND; ALLAN SVENDSEN; CARSTEN PETER SONKSEN<br>Prazo de Validade: 20 (vinte) anos contados a partir de 30/01/2013, observadas as condições legais |

**(11) BR 12 2021 020925-1 B1**

Código 16.1 - Concessão de Patente ou Certificado de Adição de Invenção
(22) 05/10/2017
(30) 05/10/2016 GB 1616902.1
(51) F16L 47/03 (2006.01), B29C 65/36 (2006.01)
(54) ENCAIXE DE ELETROFUSÃO, APARELHO PARA ENERGIZAR PELO MENOS UM ELEMENTO DE AQUECIMENTO DE UM ENCAIXE DE ELETROFUSÃO, TUBULAÇÃO E LUVA PARA REPARAR UM TUBO REVESTIDO
(62) BR 11 2019 005646-7 05/10/2017
(73) PIONEER LINING TECHNOLOGY LIMITED (GB)
(72) STEPHEN BARNES
Prazo de Validade: 20 (vinte) anos contados a partir de 05/10/2017, observadas as condições legais

**(11) BR 12 2021 024098-1 B1**

Código 16.1 - Concessão de Patente ou Certificado de Adição de Invenção
(22) 31/10/2018
(30) 31/10/2017 GB 1717885.6
(51) A61L 27/34 (2006.01), A61L 27/50 (2006.01)
(54) PRODUTOS TÊXTEIS COM SELANTE OU REVESTIMENTO E MÉTODO DE FABRICAÇÃO
(62) BR 11 2020 008769-6 31/10/2018
(73) HOTHOUSE MEDICAL LIMITED (GB)
(72) DAVID GRANVILLE STEVENSON; TIMOTHY RAWDEN ASHTON
Prazo de Validade: 20 (vinte) anos contados a partir de 31/10/2018, observadas as condições legais

**(11) BR 12 2021 025053-7 B1**

Código 16.1 - Concessão de Patente ou Certificado de Adição de Invenção
(22) 12/03/2014
(30) 13/03/2013 US 61/780,621; 04/03/2014 US 61/947,850
(51) C07D 471/04 (2006.01), C07C 67/00 (2006.01), A61P 31/00 (2006.01)
(54) PROCESSO PARA A PREPARAÇÃO DE UM AGENTE INDUTOR DE APOPTOSE
(62) BR 11 2015 021540-8 12/03/2014
(73) ABBVIE INC. (US)
(72) JUFANG BARKALOW; JEAN-CHRISTOPHE CALIFANO; VINCENT S. CHAN; ALAN C. CHRISTENSEN; TIMOTHY A. GRIEME; YI-YIN KU; MATHEW M . MULHERN; YU-MING M PU
Prazo de Validade: 20 (vinte) anos contados a partir de 12/03/2014, observadas as condições legais

**(11) BR 12 2021 026254-3 B1**

Código 16.1 - Concessão de Patente ou Certificado de Adição de Invenção
(22) 04/06/2013
(30) 13/07/2012 DE 10 2012 013 910.1

(43) 23/06/2015
(51) B62D 21/02 (2006.01)
(54) ESTRUTURA DE QUADRO DE SUPORTE PARA UM VEÍCULO UTILITÁRIO
(62) BR 10 2013 013754-5 04/06/2013
(73) MAN TRUCK & BUS AG (DE)
(72) STEVE SATTLER; JÜRGEN HINTEREDER
Prazo de Validade: 20 (vinte) anos contados a partir de 04/06/2013, observadas as condições legais

---

**(11) BR 12 2022 001189-6 B1**

Código 16.1 - Concessão de Patente ou Certificado de Adição de Invenção
(22) 28/03/2013
(43) 14/07/2015
(51) A01H 4/00 (2006.01), A01H 5/00 (2006.01), A01H 5/10 (2006.01)
(54) MÉTODO PARA OBTENÇÃO DE PROPÁGULOS VEGETAIS PARA MICROPROPAGAÇÃO DE CANA-DE-AÇÚCAR
(62) BR 10 2013 007727-5 28/03/2013
(73) CTC - CENTRO DE TECNOLOGIA CANAVIEIRA S.A. (BR/SP)
(72) DANILA MONTEWKA MELOTTO PASSARIN; ROSEMEIRE ZEM FERNANDES; JOSÉ GUILHERME PERTICARRARI
Prazo de Validade: 20 (vinte) anos contados a partir de 28/03/2013, observadas as condições legais

---

**(11) BR 12 2022 003711-9 B1**

Código 16.1 - Concessão de Patente ou Certificado de Adição de Invenção
(22) 15/05/2015
(30) 16/05/2014 US 61/994,571
(51) B01D 53/94 (2006.01), B01J 35/00 (2006.01), B01J 29/76 (2006.01), B01J 29/83 (2006.01), F01N 3/20 (2006.01), B01J 29/85 (2006.01)
(54) ARTIGO CATALÍTICO
(62) BR 11 2016 026502-5 15/05/2015
(73) JOHNSON MATTHEY PUBLIC LIMITED COMPANY (GB)
(72) JANE GAST; OLIVER SONNTAG; TIM GENSCHOW; GUDMUND SMEDLER; ANDREW PETER WALKER; MIKAEL LARSSON; PENELOPE MARKATOU; LINGZHI ZHANG
Prazo de Validade: 20 (vinte) anos contados a partir de 15/05/2015, observadas as condições legais

---

**(11) BR 20 2016 018835-6 Y1**

Código 16.1 - Concessão de Patente ou Certificado de Adição de Invenção
(22) 16/08/2016
(43) 26/06/2018
(51) E01B 29/17 (2006.01), E01B 29/02 (2006.01), E01B 29/05 (2006.01), B61D 15/00 (2006.01)
(54) DISPOSIÇÃO CONSTRUTIVA APLICADA EM TREM PARA INSTALAÇÃO DE TRILHOS EM VIAS FÉRREAS

(73) SUPER METAL LTDA - EPP (BR/MG)
(72) FERNANDO ZEFERINO LUCA
Prazo de Validade: 15 (quinze) anos contados a partir de 16/08/2016, observadas as condições legais

---

**(11) BR 20 2016 019483-6 Y1**

Código 16.1 - Concessão de Patente ou Certificado de Adição de Invenção
(22) 24/08/2016
(43) 13/03/2018
(51) B66F 9/06 (2006.01), B66F 9/20 (2006.01), B66F 3/24 (2006.01)
(54) GUINCHO AGRICOLA HIDRÁULICO AUTOMOTRIZ
(73) JOEL CAPONI PARISE (BR/RS)
(72) ADAIR BENATO; JOEL CAPONI PARISE
Prazo de Validade: 15 (quinze) anos contados a partir de 24/08/2016, observadas as condições legais

---

**(11) BR 20 2017 001956-5 Y1**

Código 16.1 - Concessão de Patente ou Certificado de Adição de Invenção
(22) 30/01/2017
(43) 14/08/2018
(51) E04B 5/16 (2006.01)
(54) DISPOSIÇÃO CONSTRUTIVA INTRODUZIDA EM PISO PARA DRENO E RETENÇÃO DE ÁGUAS PLUVIAIS
(73) APARECIDO DONIZETTI COELHO DE ARAUJO (BR/SP)
(72) APARECIDO DONIZETTI COELHO DE ARAUJO
Prazo de Validade: 15 (quinze) anos contados a partir de 30/01/2017, observadas as condições legais

---

**(11) BR 20 2017 004064-5 Y1**

Código 16.1 - Concessão de Patente ou Certificado de Adição de Invenção
(22) 24/02/2017
(43) 19/09/2017
(51) E04G 21/16 (2006.01), B28D 1/22 (2006.01)
(54) DISPOSIÇÃO INTRODUZIDA EM CORTADOR DE PISOS
(73) CORTAG INDÚSTRIA E COMÉRCIO LTDA. (BR/SP)
(72) CARLOS MANOEL GUARDIA
Prazo de Validade: 15 (quinze) anos contados a partir de 24/02/2017, observadas as condições legais

---

**(11) BR 20 2017 005465-4 Y1**

Código 16.1 - Concessão de Patente ou Certificado de Adição de Invenção
(22) 17/03/2017
(30) 21/02/2017 CN 201720156153.4
(43) 27/06/2017
(51) E04H 12/22 (2006.01)
(54) TORRE DE TUBO
(73) HUAWEI TECHNOLOGIES CO., LTD. (CN)

| | |
|---|---|
| | (72) KAI FENG<br>Prazo de Validade: 15 (quinze) anos contados a partir de 17/03/2017, observadas as condições legais |
| **(11) BR 20 2017 007388-8 Y1** | Código 16.1 - Concessão de Patente ou Certificado de Adição de Invenção<br>(22) 10/04/2017<br>(43) 30/10/2018<br>(51) A63H 33/00 (2006.01)<br>(54) EQUIPAMENTO PARA BRINCADEIRA DE DANÇA DAS CADEIRAS<br>(73) PATRICIA DOS SANTOS (BR/RS) ; ANGELA MARIA DOS SANTOS (BR/RS)<br>(72) PATRICIA DOS SANTOS<br>Prazo de Validade: 15 (quinze) anos contados a partir de 10/04/2017, observadas as condições legais |
| **(11) BR 20 2017 010497-0 Y1** | Código 16.1 - Concessão de Patente ou Certificado de Adição de Invenção<br>(22) 18/05/2017<br>(43) 04/12/2018<br>(51) E03D 11/17 (2006.01), E03D 11/13 (2006.01), E03D 11/16 (2006.01), E03D 1/28 (2006.01)<br>(54) BOLSA EXCÊNTRICA PARA AJUSTE DE DISTÂNCIAS DE VASO SANITÁRIO<br>(73) MARINO JOSE FISCHER (BR/SC)<br>(72) MARINO JOSE FISCHER<br>Prazo de Validade: 15 (quinze) anos contados a partir de 18/05/2017, observadas as condições legais |
| **(11) BR 20 2017 013467-4 Y1** | Código 16.1 - Concessão de Patente ou Certificado de Adição de Invenção<br>(22) 21/06/2017<br>(43) 15/01/2019<br>(51) A01K 5/00 (2006.01), A01K 5/02 (2006.01)<br>(54) DISPOSIÇÃO CONSTRUTIVA APLICADA EM DISTRIBUIDOR DE RAÇÃO PARA ANIMAIS<br>(73) GCM METALÚRGICA LTDA EPP (BR/RS)<br>(72) GELSOIR COLLE<br>Prazo de Validade: 15 (quinze) anos contados a partir de 21/06/2017, observadas as condições legais |
| **(11) BR 20 2017 013820-3 Y1** | Código 16.1 - Concessão de Patente ou Certificado de Adição de Invenção<br>(22) 26/06/2017<br>(43) 15/01/2019<br>(51) A47J 31/18 (2006.01)<br>(54) DISPOSITIVO SUCTOR COM CONTÊINER PARA MISTURA DE ERVA |

| | |
|---|---|
| | MATE COM ÁGUA<br>(73) DÉBORA KELLY HERCULANO MACHADO GARCIA (BR/PR) ; BRUNO GAMBARINI SPAGNOLO (BR/PR)<br>(72) BRUNO GAMBARINI SPAGNOLO<br>Prazo de Validade: 15 (quinze) anos contados a partir de 26/06/2017, observadas as condições legais |
| **(11) BR 20 2017 026300-8 Y1** | Código 16.1 - Concessão de Patente ou Certificado de Adição de Invenção<br>(22) 06/12/2017<br>(43) 25/06/2019<br>(51) G02B 7/04 (2006.01)<br>(54) SISTEMA DE FOCALIZAÇÃO AUTOMÁTICA PARA CÂMERAS DE PEQUENO PORTE<br>(73) ACTIVE WARE INDÚSTRIA ELETRÔNICA LTDA (BR/SP)<br>(72) FLÁVIO GOMES TORRES<br>Prazo de Validade: 15 (quinze) anos contados a partir de 06/12/2017, observadas as condições legais |
| **(11) BR 20 2017 027034-9 Y1** | Código 16.1 - Concessão de Patente ou Certificado de Adição de Invenção<br>(22) 14/12/2017<br>(43) 25/06/2019<br>(51) B30B 9/28 (2006.01), B30B 15/00 (2006.01), B44B 5/00 (2006.01), B60R 13/10 (2006.01)<br>(54) PRENSA COM INTERPRETAÇÃO E VALIDAÇÃO DE CARACTERES<br>(73) MAYARA FERREIRA DE SOUZA (BR/RS)<br>(72) MAYARA FERREIRA DE SOUZA<br>Prazo de Validade: 15 (quinze) anos contados a partir de 14/12/2017, observadas as condições legais |
| **(11) BR 20 2020 012724-7 Y1** | Código 16.1 - Concessão de Patente ou Certificado de Adição de Invenção<br>(22) 22/06/2020<br>(43) 08/09/2021<br>(51) B62D 25/08 (2006.01)<br>(54) DISPOSIÇÃO CONSTRUTIVA EM LONGARINA ESTRUTURAL DE CHASSI DE SEMIRREBOQUE COM RECORTE<br>(73) FURGOES JOINVILLE INDUSTRIA, COMERCIO E SERVICOS LTDA (BR/SC)<br>(72) MATHEUS SCARDUELLI LUIZ; EDSON FARIAS<br>Prazo de Validade: 15 (quinze) anos contados a partir de 22/06/2020, observadas as condições legais |
| **(11) BR 20 2021 020803-7 Y1** | Código 16.1 - Concessão de Patente ou Certificado de Adição de Invenção<br>(22) 17/10/2021 |

(43) 14/12/2021
(51) B65H 37/00 (2006.01)
(54) EQUIPAMENTO PARA APLICAÇÃO DE PELÍCULA EM PERFIL
(73) GILBERTO LUIZ ZANETTE (BR/SC)
(72) GILBERTO LUIZ ZANETTE; FRANCISCO PIZZETTI MAY
Prazo de Validade: 15 (quinze) anos contados a partir de 17/10/2021, observadas as condições legais

---

**(11) PI 0701089-3 B1**

Código 16.1 - Concessão de Patente ou Certificado de Adição de Invenção
(22) 24/04/2007
(43) 09/12/2008
(51) D05B 75/00 (2006.01), A47B 29/00 (2006.01)
(54) MESA PARA COSTURAR COLCHÕES
(73) COFAMA INDUSTRIA E COMÉRCIO DE MÁQUINAS E EQUIPAMENTOS LTDA (BR/PR)
(72) CARLOS CARMINDO BONATO
Prazo de Validade: 20 (vinte) anos contados a partir de 24/04/2007, observadas as condições legais. Patente concedida conforme ADI 5.529/DF, que determina a alteração do prazo de concessão.

---

**(11) PI 1102215-9 B1**

Código 16.1 - Concessão de Patente ou Certificado de Adição de Invenção
(22) 26/05/2011
(43) 26/01/2016
(51) A43B 9/00 (2006.01), A43B 23/08 (2006.01), A43D 11/01 (2006.01)
(54) PROCESSO DE MONTAGEM DE MATERIAL DE REFORÇO EM CALÇADO DE SEGURANÇA
(73) BOXFLEX COMPONENTES PARA CALÇADOS LTDA (BR/RS)
(72) Martinho Fleck
Prazo de Validade: 20 (vinte) anos contados a partir de 26/05/2011, observadas as condições legais. Patente concedida conforme ADI 5.529/DF, que determina a alteração do prazo de concessão.

## Código 16.2 - Publicação Anulada

Anulada a publicação da concessão por ter sido indevida.

---

**(11) BR 11 2019 011954-0 B1**

Código 16.2 - Publicação Anulada
(22) 19/12/2017
(30) 20/12/2016 FR 1662864
(45) 02/08/2022
(51) A61K 8/24 (2006.01), A61K 8/55 (2006.01), A61Q 5/04 (2006.01), A61Q 5/08 (2006.01), A61Q 5/10 (2006.01), A61K 8/73 (2006.01), A61K 8/22 (2006.01)
(54) COMPOSIÇÃO OXIDANTE PARA TRATAR FIBRAS DE QUERATINA QUE COMPREENDE UMA GOMA ESCLEROGLUCANA E UM SEQUESTRANTE À BASE DE FÓSFORO
(73) L'OREAL (FR)
(72) FRÉDÉRIC SIMONET; KOUDEDJI SOW; ALDO PIZZINO
Anulada a publicação código 16.1 na RPI nº 2691 de 02/08/2022 por ter sido indevida.

## Código 16.3 - Retificação

Retificação da publicação da concessão da patente por ter sido efetuada com incorreção que não impossibilita sua identificação. Tal publicação não implica na alteração da data de publicação da concessão da patente e nos prazos decorrentes da mesma.

---

**(11) BR 10 2012 008542-9 B8**

Código 16.3 - Retificação
(22) 11/04/2012
(30) 15/04/2011 JP 2011-091507
(45) 06/04/2021
(51) B60K 15/063 (2006.01)
(54) VEÍCULO DO TIPO SELIM
(73) HONDA MOTOR CO., LTD. (JP)
(72) Tadashi Oshima; Hironori Nozawa; Shuto Higashizuru
Ref. RPI 2622 de 06/04/2021 quanto a data da prioridade unionista.

---

**(11) BR 11 2012 008166-7 B8**

Código 16.3 - Retificação
(22) 05/08/2010
(30) 11/08/2009 JP 2009-186348; 31/03/2010 JP 2010-081078
(45) 09/02/2021
(51) B01D 21/01 (2006.01), C02F 1/44 (2006.01), C02F 1/52 (2006.01), C02F 1/56 (2006.01), C08G 8/00 (2006.01), C08G 8/04 (2006.01)
(54) MÉTODO DE TRATAMENTO DE ÁGUA
(73) GUN EI CHEMICAL INDUSTRY CO., LTD. (JP) ; KURITA WATER INDUSTRIES LTD. (JP)
(72) YASUHIRO OOI; KEIJIROU TADA; YUKIO ABE; TAKESHI IIZUKA; SATORU KITANO
REFERENTE A RPI 2614 DE 09/02/2021, QUANTO AO ITEM [72] NOME DO INVENTOR.

---

**(11) BR 11 2012 011135-3 B8**

Código 16.3 - Retificação
(22) 08/11/2010
(30) 11/11/2009 EP 09 1757203
(45) 06/02/2018
(51) A21D 2/02 (2006.01), A21D 10/00 (2006.01), C01B 25/34 (2006.01), A23L 33/16 (2006.01)
(54) Produto que contém pirofosfato ácido de magnésio e ortofosfato de magnésio, seu uso e sua produção, e sistema de crescimento para a produção de produtos de panificação
(73) Chemische Fabrik Budenheim KG (DE)
(72) Wolfgang Bouchain; Joachim Markmann; Rainer Schnee; RUDIGER WISSEMBORSKI

Ref. RPI 2457 de 06/02/2018 quanto ao relatório descritivo e ao inventor.

---

**(11) BR 11 2013 000258-1 B8**

Código 16.3 - Retificação
(22) 06/07/2011
(30) 07/07/2010 FR 10/02860
(45) 09/02/2021
(51) B32B 17/10 (2006.01), G02B 27/01 (2006.01)
(54) PROCESSO PARA PREPARAÇÃO DE UMA ESTRUTURA LAMINADA
(73) SEKISUI CHEMICAL CO., LTD. (JP)
(72) Alexandra Dekoninck; Jean Sablayrolles
REFERENTE A RPI 2614 DE 09/02/2021, QUANTO AO ITEM [73] ENDEREÇO DO TITULAR.

---

**(11) BR 11 2013 011757-5 B8**

Código 16.3 - Retificação
(22) 10/11/2011
(30) 11/11/2010 EP 10382295.3
(45) 16/08/2022
(51) F01D 5/30 (2006.01), F03D 1/06 (2006.01), F03D 13/10 (2006.01), F03D 80/00 (2006.01)
(54) LÂMINA PARA TURBINA EÓLICA, FLANGE DE MONTAGEM PARA FIXAÇÃO DE UMA PORÇÃO BASE DE LÂMINA DE UMA LÂMINA, CUBO PARA UMA TURBINA EÓLICA PARA FIXAÇÃO DE UMA LÂMINA, EXTENSOR PARA UMA TURBINA EÓLICA PARA FIXAÇÃO DE UMA LÂMINA, ROTOR DE TURBINA EÓLICA E MÉTODO DE ACOPLAMENTO DE UMA PORÇÃO BASE DE LÂMINA
(73) GE RENEWABLE TECHNOLOGIES WIND B.V. (NL)
(72) LUCA FEIGL
REFERENTE A RPI 2693 DE 16/08/2022, QUANTO AO ITEM [54] TÍTULO.

---

**(11) BR 11 2013 017972-4 B8**

Código 16.3 - Retificação
(22) 17/01/2012
(30) 14/01/2011 US 61/433,120
(45) 17/02/2021
(51) A01H 1/06 (2006.01)
(54) Métodos de produção de uma planta de soja com sementes com um teor de ácido oleico entre cerca de 65% e cerca de 85% e para fabricar óleo de soja com um teor de ácido oleico de pelo menos 65%
(73) THE CURATORS OF THE UNIVERSITY OF MISSOURI (US) ; THE UNITED STATES OF AMERICA, AS REPRESENTED BY THE SECRETARY OF AGRICULTURE (US)
(72) KRISTIN D. BILYEU; JAMES GROVER SHANNON; TUNG ANH PHAM; JEONG-DONG LEE
Ref. RPI 2615 de 17/02/2021 quanto ao inventor por erro material do próprio.

**(11) BR 11 2013 020384-6 B8**

Código 16.3 - Retificação
(22) 09/02/2012
(30) 09/02/2011 US 61/441,180
(45) 16/03/2021
(51) C05G 3/40 (2006.01), B01J 2/00 (2006.01)
(54) MÉTODO DE REVESTIMENTO DE UM SUBSTRATO FERTILIZANTE
(73) EVERRIS INTERNATIONAL B.V (NL)
(72) MARCUS ANTHONY BERTIN; LAURENCE G. DAMMANN; ROBERT M.A. RADABAUGH; ARTHUR RAY SHIRLEY JR.; WILLEM VAN POL
Ref. RPI 2619 de 16/03/2021 quanto ao inventor.

**(11) BR 11 2013 027441-7 B8**

Código 16.3 - Retificação
(22) 20/04/2012
(30) 26/04/2011 JP 2011-098801
(45) 27/04/2021
(51) B23K 26/08 (2006.01), B23K 26/24 (2006.01)
(54) APARELHO DE SOLDAGEM A LASER E MÉTODO DE SOLDAGEM A LASER
(73) TOYOTA JIDOSHA KABUSHIKI KAISHA (JP)
(72) SHUHEI OGURA; ATSUSHI KAWAKITA; TOSHIKI YUI
Ref. RPI 2625 de 27/04/2021 quanto ao inventor.

**(11) BR 11 2013 030388-3 B8**

Código 16.3 - Retificação
(22) 17/05/2012
(30) 27/05/2011 JP 2011-119127
(45) 27/10/2020
(51) B62J 23/00 (2006.01), F16B 2/18 (2006.01), F16B 5/06 (2006.01)
(54) ESTRUTURA DE FIXAÇÃO DE CAPÔ
(73) HONDA MOTOR CO., LTD. (JP) ; NIFCO INC. (JP)
(72) YUSUKE INOUE; YOTARO ABE; HAJIME NAOI
Ref. RPI 2599 de 27/10/2020 quanto ao endereço por erro material do próprio.

**(11) BR 11 2014 002585-1 B8**

Código 16.3 - Retificação
(22) 22/11/2011
(30) 05/08/2011 US 61/515,395
(45) 09/02/2021
(51) B64D 15/06 (2006.01), B08B 17/06 (2006.01), C09D 5/16 (2006.01), F28F 19/00 (2006.01)
(54) ARTIGO COMPREENDENDO SUPERFÍCIES IMPREGNADAS COM LÍQUIDO
(73) MASSACHUSETTS INSTITUTE OF TECHNOLOGY (US)
(72) RAJEEV DHIMAN; J. DAVID SMITH; KRIPA K. VARANASI; ERNESTO REZA-GARDUNO CABELLO

Ref. RPI 2614 de 09/02/2021 referente ao inventor.

---

**(11) BR 11 2014 006923-9 B8**

Código 16.3 - Retificação
(22) 05/07/2012
(30) 22/09/2011 JP 2011-207416
(45) 22/12/2020
(51) B05B 17/06 (2006.01), A61M 11/00 (2006.01), A61M 15/08 (2006.01)
(54) APARELHO DE PULVERIZAR LÍQUIDO
(73) OMRON HEALTHCARE CO., LTD. (JP) ; OMRON CORPORATION (JP)
(72) MAKOTO TABATA; KATSUJI TAKAHASHI; YUTARO OKUNO; TAKANOBU YAMAUCHI
Ref. RPI 2607 de 22/12/2020 quanto ao endereço.

---

**(11) BR 11 2014 022823-0 B8**

Código 16.3 - Retificação
(22) 18/03/2013
(30) 16/03/2012 US 61/612,095; 15/03/2013 US 13/839,704
(45) 19/01/2021
(51) F28F 25/08 (2006.01)
(54) SISTEMA DE TROCADOR DE CALOR
(73) EVAPCO, INC. (US)
(72) JENNIFER J. HAMILTON; THOMAS W. BUGLER
REFERENTE A RPI 2611 DE 19/01/2021, QUANTO AO ITEM [73] ENDEREÇO DO TITULAR.

---

**(11) BR 11 2014 024893-1 B8**

Código 16.3 - Retificação
(22) 15/03/2013
(30) 11/04/2012 US 61/622,600
(45) 30/03/2021
(51) A61K 48/00 (2006.01), C07K 16/28 (2006.01), C07K 14/005 (2006.01), C12N 15/62 (2006.01)
(54) SEQUÊNCIA DE ÁCIDO NUCLEICO ISOLADA OU PURIFICADA QUE CODIFICA UM RECEPTOR DE ANTÍGENO QUIMÉRICO (CAR) E SEU USO, CARS ISOLADOS OU PURIFICADOS, VETORES, MÉTODOS PARA DESTRUIR CÉLULAS CANCERÍGENAS E POLINUCLEOTÍDEO
(73) THE UNITED STATES OF AMERICA, AS REPRESENTED BY THE SECRETARY, DEPARTMENT OF HEALTH AND HUMAN SERVICES (US)
(72) JAMES NOBLE KOCHENDERFER
Ref. RPI 2621 de 30/03/2021 quanto ao inventor.

---

**(11) BR 11 2014 029181-0 B8**

Código 16.3 - Retificação
(22) 23/05/2013
(30) 24/05/2012 US 61/651,437
(45) 23/08/2022

(51) G01N 33/50 (2006.01), C12N 5/00 (2006.01)
(54) PROCESSO PARA IDENTIFICAR, DIAGNOSTICAR OU FORNECER UM PROGNÓSTICO
(73) RARECELLS (FR) ; ASSISTANCE PUBLIQUE - HOPITAUX DE PARIS (FR) ; INSTITUT NATIONAL DE LA SANTE ET DE LA RECHERCHE MEDICALE (FR) ; PATRIZIA PATERLINI - BRECHOT (FR) ; PAUL HOFMAN (FR) ; SOPHIE LAGET (FR) ; THIERRY CAPIOD (FR) ; UNIVERSITE PARIS DESCARTES (FR)
(72) SOPHIE LAGET; PAUL HOFMAN; THIERRY CAPIOD; PATRIZIA PATERLINI-BRECHOT
Ref. RPI 2694 de 23/08/2022 quanto ao título.

---

**(11) BR 11 2016 008849-2 B8**

Código 16.3 - Retificação
(22) 23/10/2014
(30) 25/10/2013 US 61/895,472; 15/01/2014 US 61/927,782
(45) 23/08/2022
(51) C07D 403/12 (2006.01), C07D 401/04 (2006.01), C07D 401/12 (2006.01), C07D 235/30 (2006.01), C07D 405/12 (2006.01), C07D 403/14 (2006.01), C07D 409/12 (2006.01), A61K 31/498 (2006.01), A61P 35/00 (2006.01)
(54) COMPOSTOS OU SAIS FARMACEUTICAMENTE ACEITÁVEIS DOS MESMOS, USO DOS REFERIDOS COMPOSTOS E COMPOSIÇÕES FARMACÊUTICAS
(73) BLUEPRINT MEDICINES CORPORATION (US)
(72) NEIL BIFULCO JR.; LUCIAN V. DIPIETRO; BRIAN L. HODOUS; CHANDRASEKHAR V. MIDUTURU
Ref. RPI 2694 de 23/08/2022 referente ao título.

---

**(11) BR 11 2017 002534-5 B8**

Código 16.3 - Retificação
(22) 23/04/2015
(30) 08/08/2014 JP 2014-163072
(45) 21/06/2022
(51) F02M 25/08 (2006.01)
(54) UNIDADE DO MOTOR E VEÍCULO TRANSPORTADOR
(73) YAMAHA HATSUDOKI KABUSHIKI KAISHA (JP)
(72) TAKAHIKO HARA; YUICHIRO WATANABE; YOSHINORI OKUWA
Ref. RPI 2685 de 21/06/2022 quanto a data de deposito.

---

**(11) BR 11 2017 013763-1 B8**

Código 16.3 - Retificação
(22) 23/12/2015
(30) 23/12/2014 US 62/096,194; 17/04/2015 US 62/148,969
(45) 22/06/2021
(51) F28F 25/08 (2006.01)
(54) ENCHIMENTO BIDIRECIONAL PARA USO EM TORRES DE RESFRIAMENTO

(73) EVAPCO, INC. (US)
(72) DAVEY J. VADDER; SARAH L. FERRARI; JOHN W. LANE; JEAN-PIERRE LIBERT; THOMAS W. BUGLER
REFERENTE A RPI 2633 DE 22/06/2021, QUANTO AO ITEM [73] ENDEREÇO DO TITULAR.

---

**(11) BR 11 2018 014357-0 B8**

Código 16.3 - Retificação
(22) 25/01/2017
(30) 02/02/2016 EP 16153833.5
(45) 16/08/2022
(51) C07D 231/14 (2006.01), C07C 251/72 (2006.01)
(54) PROCESSO PARA A PREPARAÇÃO DE UM COMPOSTO DE PIRAZOL E COMPOSIÇÃO
(73) BASF SE (DE)
(72) ERIC GEORGE KLAUBER; MICHAEL RACK; SEBASTIAN SOERGEL; BIRGIT GOCKEL; ROLAND GOETZ
Ref. RPI 2693 de 16/08/2022 quanto ao título.

---

**(11) BR 11 2018 015520-9 B8**

Código 16.3 - Retificação
(22) 09/02/2017
(30) 19/02/2016 EP 16156535.3; 03/06/2016 EP 16172933.0
(45) 16/08/2022
(51) A01N 43/56 (2006.01), A01N 43/90 (2006.01), A01P 5/00 (2006.01), A01P 7/02 (2006.01), A01P 7/04 (2006.01)
(54) MISTURAS DE PESTICIDAS, MÉTODOS DE CONTROLE DE INSETOS, DE PROTEÇÃO DE PLANTAS E DE PROTEÇÃO DE MATERIAL DE PROPAGAÇÃO VEGETAL, SEMENTE REVESTIDA E COMPOSIÇÃO PESTICIDA
(73) BASF SE (DE)
(72) ROBERT REINHARD; PASCAL BINDSCHAEDLER; KARSTEN KOERBER; JUERGEN LANGEWALD
Ref. RPI 2693 de 16/08/2022 quanto ao título.

---

**(11) BR 11 2018 068690-5 B8**

Código 16.3 - Retificação
(22) 16/03/2017
(30) 16/03/2016 JP 2016-052542; 22/04/2016 JP 2016-086124
(45) 09/08/2022
(51) D21H 11/18 (2006.01), C08B 1/02 (2006.01), C08B 3/02 (2006.01), C08B 3/16 (2006.01), C08B 3/20 (2006.01), D01F 2/00 (2006.01)
(54) MÉTODO DE PRODUÇÃO DE FIBRAS DE CELULOSE FINAS
(73) ASAHI KASEI KABUSHIKI KAISHA (JP) ; FUTAMURA KAGAKU KABUSHIKI KAISHA (JP)
(72) LIANZHEN LIN; AYAKO MARUTA; MASANORI HORI
REFERENTE A RPI 2692 DE 09/08/2022, QUANTO AO ITEM [73] ENDEREÇO

DO TITULAR E ITEM [72] NOME DO INVENTOR.

---

**(11) BR 11 2018 074390-9 B8**

Código 16.3 - Retificação
(22) 16/02/2017
(30) 15/09/2016 JP 2016-180947
(45) 23/08/2022
(51) B24C 3/32 (2006.01), B24C 9/00 (2006.01)
(54) DISPOSITIVO DE PROCESSAMENTO DE GRANALHA
(73) SINTOKOGIO, LTD. (JP)
(72) MITUGI UEMURA
REFERENTE A RPI 2694 DE 23/08/2022, QUANTO AO QUADRO REIVINDICATÓRIO.

---

**(11) BR 11 2019 010592-1 B8**

Código 16.3 - Retificação
(22) 27/11/2017
(30) 28/11/2016 JP 2016-230134
(45) 21/06/2022
(51) A61K 8/41 (2006.01), A61Q 19/08 (2006.01)
(54) USO DE UM COMPOSTO
(73) POLA CHEMICAL INDUSTRIES, INC. (JP)
(72) YASUHITO MORI; YUKO SAITOH; MICHIKO SHONO
REFERENTE A RPI 2685 DE 21/06/2022, QUANTO AO ITEM [54] TÍTULO.

---

**(11) BR 20 2020 024764-1 Y8**

Código 16.3 - Retificação
(22) 03/12/2020
(45) 10/05/2022
(51) B65D 21/02 (2006.01), B65D 81/36 (2006.01)
(54) GARRAFA COM MEIOS DE CONEXÃO COM UMA OU MAIS GARRAFAS
(73) SILVIO ALVES DE SOUZA (BR/RS)
(72) SILVIO ALVES DE SOUZA
Ref. RPI 2679 de 10/05/2022 quanto ao símbolo de patentes verde.

---

**(11) PI 0508235-8 B8**

Código 16.3 - Retificação
(22) 25/02/2005
(30) 27/02/2004 JP 2004-053692
(45) 15/05/2018
(51) F02M 51/06 (2006.01), F16K 31/06 (2006.01)
(54) VÁLVULA PARA INJEÇÃO DE COMBUSTÍVEL ELETROMAGNÉTICA E PROCESSO PARA PRODUÇÃO DA MESMA
(73) HITACHI ASTEMO, LTD. (JP)
(72) AKIRA AKABANE
Ref. RPI 2471 de 15/05/2018 quanto ao inventor por erro material do prórprio.

**(11) PI 0509047-4 B8**

Código 16.3 - Retificação
(22) 23/06/2005
(30) 29/06/2004 US 10/879,824
(45) 07/06/2022
(51) A61C 8/00 (2006.01)
(54) IMPLANTE DENTÁRIO, E, COMBINAÇÃO DE UM IMPLANTE E UM APOIO CONECTÁVEL AO DITO IMPLANTE
(73) Keystone Dental, Inc. (US)
(72) Robert D. Carter
REFERENTE A RPI 2683 DE 07/06/2022, QUANTO AO ITEM [54] TÍTULO.

---

**(11) PI 0721393-0 C8**

Código 16.3 - Retificação
(22) 22/03/2007
(45) 18/08/2020
(51) A61K 39/12 (2006.01), A61K 39/145 (2006.01), A61K 39/39 (2006.01), C07H 13/06 (2006.01), A61K 39/00 (2006.01)
(54) MÉTODO PARA OBTER LIPÍDEO A MONOFOSFORILADO DA BORDETELLA PERTUSSIS COMO UM SUBPRODUTO DA PRODUÇÃO DE VACINA CELULAR CONTRA COQUELUCHE
(73) FUNDAÇÃO BUTANTAN (BR/SP)
(72) ISAIAS RAW; Flávia Saldanha Kubrusly; DMITRI IOURTOV; MARIA APARECIDA SAKAUCHI; FERNANDA LÚCIO DOS SANTOS; SANDRA DE CÁSSIA DIAS; ELAINE DARINI; NOEMI FURUYAMA; SALLY MÜLLER AFFONSO PRADO; HISAKO GONDO HIGASHI
Ref. RPI 2589 de 18/08/2020 quanto ao endereço.

---

**(11) PI 0803577-6 B8**

Código 16.3 - Retificação
(22) 09/09/2008
(30) 11/09/2007 JP 2007-235462
(45) 13/04/2021
(51) B60T 8/34 (2006.01)
(54) DISPOSITIVO DE FREIO DE INTERTRAVAMENTO DE MOTOCICLETA
(73) HONDA MOTOR CO., LTD. (JP)
(72) Hiroshi Akai; Shinichi Muto; Akio Manaka; Atsuko Yamaguchi
Ref. RPI 2623 de 13/04/2021 quanto ao titular.

---

**(11) PI 0805648-0 B8**

Código 16.3 - Retificação
(22) 23/12/2008
(30) 28/12/2007 JP 2007-339457
(45) 27/10/2020
(51) F02M 35/10 (2006.01)
(54) ESTRUTURA DE PASSAGEM DE ADMISSÃO PARA MOTOR
(73) HONDA MOTOR CO., LTD. (JP)
(72) KENICHIRO IKEDA; MASAO ISHIDA

REFERENTE A RPI 2599 DE 27/10/2020, QUANTO AO ITEM [73] NOME DO TITULAR.

---

**(11) PI 0908548-3 B8**

Código 16.3 - Retificação
(22) 20/02/2009
(30) 04/03/2008 DE 10 2008 012 554.7
(45) 23/01/2018
(51) C21C 5/46 (2006.01)
(54) SUPORTE DE LANÇA
(73) BEDA OXYGENTECHNIK ARMATUREN GMBH (DE)
(72) Horst K. Marmann
Ref. RPI 2455 de 23/01/2018 quanto ao endereço.

---

**(11) PI 0924930-3 B8**

Código 16.3 - Retificação
(22) 27/07/2009
(45) 20/10/2020
(51) H04B 10/2575 (2006.01), H04B 10/27 (2006.01), H04B 10/50 (2006.01), H04J 3/16 (2006.01), H04J 14/00 (2006.01), H04J 14/02 (2006.01)
(54) MÉTODO E APARELHO DE PROCESSAMENTO DE TRANSMISSÃO DE SINAL E ESTAÇÃO BASE DISTRIBUIDA
(73) Huawei Technologies CO., LTD. (CN)
(72) Jingxin Tan; XIN XIAO; Zhiyong Huang; Chaoyang Li; Binghua Zhang; Wei Du; Hanguo Li
Ref. RPI 2598 de 20/10/2020 quanto ao inventor.

---

**(11) PI 1005518-5 B8**

Código 16.3 - Retificação
(22) 23/06/2010
(30) 01/10/2009 RU 2009136251
(45) 03/09/2019
(51) A23F 5/00 (2006.01), A23F 5/10 (2006.01), A23F 5/24 (2006.01)
(54) COMPOSIÇÃO DE CAFÉ QUE CONSISTE EM CAFÉ INSTANTÂNEO SECADO POR CONGELAMENTO E CAFÉ MOÍDO FINO COM TORREFAÇÃO NORMAL E COM O SABOR E AROMA DE CAFÉ RECÉM-PREPARADO, E MÉTODO PARA SUA PRODUÇÃO
(73) KHIKMAT VADI SHAKHIN (RU)
(72) KHIKMAT VADI SHAKHIN
REFERENTE A RPI 2539 DE 03/09/2019, QUANTO AO ITEM [73] NOME DO TITULAR.

---

**(11) PI 1012031-9 B8**

Código 16.3 - Retificação
(22) 27/05/2010
(30) 27/05/2009 EP 09161234.1; 20/01/2010 EP 10151193.9
(45) 08/12/2020

(51) E04G 21/12 (2006.01), B65B 13/28 (2006.01)
(54) MÉTODO E APARELHO DE AMARRAÇÃO PARA AMARRAR UM ARAME AO REDOR DE UM OU MAIS OBJETOS
(73) MAX CO., LTD. (JP)
(72) Johan C. Gregersen
Ref. RPI 2605 de 08/12/2020 quanto aos desenhos.

---

**(11) PI 1100591-2 B8**
Código 16.3 - Retificação
(22) 19/01/2011
(30) 22/01/2010 JP 2010-012428
(45) 08/12/2020
(51) B62J 35/00 (2006.01), B62J 9/00 (2006.01), B62K 11/00 (2006.01)
(54) MOTOCICLETA
(73) HONDA MOTOR CO., LTD (JP)
(72) Hideki Ikeda
Ref. RPI 2605 de 08/12/2020 quanto ao endereço.

---

**(11) PI 1101040-1 B8**
Código 16.3 - Retificação
(22) 02/03/2011
(30) 04/03/2010 JP 2010-047465
(45) 20/04/2021
(51) B62K 11/00 (2006.01)
(54) MOTOR PARA UM VEÍCULO
(73) HONDA MOTOR CO., LTD (JP)
(72) MASAAKI NEGORO; TSUYOSHI ARIMA; TAKANORI OSUKA
Ref. RPI 2624 de 20/04/2021 quanto ao inventor.

---

**(11) PI 1101410-5 B8**
Código 16.3 - Retificação
(22) 22/02/2011
(30) 24/02/2010 JP 2010-038218
(45) 09/02/2021
(51) F02F 7/00 (2006.01), F16C 9/00 (2006.01)
(54) ESTRUTURA DE MONTAGEM DE MEMBRO DE COLAR
(73) HONDA MOTOR CO., LTD. (JP)
(72) Akira Takahashi; Takashi Kaneishi; Hayato Yamashiro
REFERENTE A RPI 2614 DE 09/02/2021, QUANTO AO ITEM [73] ENDEREÇO DO TITULAR.

---

**(11) PI 1102826-2 B8**
Código 16.3 - Retificação
(22) 30/06/2011
(30) 05/07/2010 JP 2010-153163
(45) 02/03/2021
(51) F02D 41/06 (2006.01)

(54) SITEMA DE INJEÇÃO DE COMBUSTÍVEL DE MOTOR DE COMBUSTÃO INTERNA DE VEÍCULO
(73) HONDA MOTOR CO., LTD. (JP)
(72) KENTA ONISHI; YUKI TAKANO; NOBUHIRO SHIMADA; TOSHIYA NAGATSUYU; HIROSHI TANAKA
Ref. RPI 2617 de 02/03/2021 quanto aos desenhos.

---

**(11) PI 1104648-1 B8**

Código 16.3 - Retificação
(22) 15/09/2011
(30) 17/09/2010 JP 2010-210095
(45) 09/02/2021
(51) F02F 1/42 (2006.01)
(54) MOTOR DE COMBUSTÃO INTERNA E MÉTODO DE FABRICAÇÃO DO MESMO
(73) HONDA MOTOR CO., LTD. (JP)
(72) Junichi Ishida; Masaaki Negoro; Yosuke Ariga; Takanori Osuka; Tomiyuki Sasaki
Ref. RPI 2614 de 09/02/2021 quanto ao endereço.

## Código Notificação de Decisão Judicial

### Código 19.1 - Notificação de Decisão Judicial

Comunicação de decisão judicial referente à patente.

---

**(11) BR 11 2013 018387-0 B1**

Código 19.1 - Notificação de Decisão Judicial
(45) 29/03/2022
(73) TELEFONAKTIEBOLAGET LM ERICSSON (PUBL) (SE)
Processo INPI nº 52402.012608/2021-91 25ª Vara Federal do Rio de Janeiro @ MANDADO DE SEGURANÇA CÍVEL Nº 5127693-72.2021.4.02.5101/RJ @ IMPETRANTE: TELEFONAKTIEBOLAGET L. M. ERICSSON @ IMPETRADO: PRESIDENTE - INPI-INSTITUTO NACIONAL DA PROPRIEDADE INDUSTRIAL @ IMPETRADO: DIRETORA DE PATENTES, PROGRAMA DE COMPUTADOR E TOPOGRAFIAS DE CIRCUITOS INTEGRADOS - INPI-INSTITUTO NACIONAL DA PROPRIEDADE INDUSTRIAL @ MANDADO Nº 510008511027 @ Sentença: INTIMAR o PRESIDENTE - INPI-INSTITUTO NACIONAL DA PROPRIEDADE INDUSTRIAL - RIO DE JANEIRO, , a fim de que dê cumprimento à sentença transitada em julgado, dando regular andamento e realize o primeiro exame dos pedidos de patente BR 112013 018387 0, BR 112013 024512 3 e BR 112014 025885 6, no prazo razoável de 60 (sessenta) dias.

---

**(11) BR 11 2014 025885-6 B1**

Código 19.1 - Notificação de Decisão Judicial
(45) 26/04/2022
(73) TELEFONAKTIEBOLAGET LM ERICSSON (PUBL) (SE)
Processo INPI nº 52402.012608/2021-91 25ª Vara Federal do Rio de Janeiro @ MANDADO DE SEGURANÇA CÍVEL Nº 5127693-72.2021.4.02.5101/RJ @ IMPETRANTE: TELEFONAKTIEBOLAGET L. M. ERICSSON @ IMPETRADO: PRESIDENTE - INPI-INSTITUTO NACIONAL DA PROPRIEDADE INDUSTRIAL @ IMPETRADO: DIRETORA DE PATENTES, PROGRAMA DE COMPUTADOR E TOPOGRAFIAS DE CIRCUITOS INTEGRADOS - INPI-INSTITUTO NACIONAL DA PROPRIEDADE INDUSTRIAL @ MANDADO Nº 510008511027 @ Sentença: INTIMAR o PRESIDENTE - INPI-INSTITUTO NACIONAL DA PROPRIEDADE INDUSTRIAL - RIO DE JANEIRO, , a fim de que dê cumprimento à sentença transitada em julgado, dando regular andamento e realize o primeiro exame dos pedidos de patente BR 112013 018387 0, BR 112013 024512 3 e BR 112014 025885 6, no prazo razoável de 60 (sessenta) dias.

---

**(11) BR 20 2014 011495-0 Y1**

Código 19.1 - Notificação de Decisão Judicial
(45) 24/09/2019
(73) LAÇO CALF JEANS LTDA - ME (BR/GO)

Processo INPI nº 52402.007627/2022-86 @ PROCESSO: 1028485-32.2022.4.01.3500 @Autor: LACO CALF JEANS LTDA - ME @ Réus: INSTITUTO NACIONAL DA PROPRIEDADE INDUSTRIAL - INPI e outro @ Sentença: Defiro o pedido de tutela de urgência, a fim de suspender os efeitos da patente nº BR202014011495-0.

---

**(11) MU 8602262-8 Y1**

Código 19.1 - Notificação de Decisão Judicial
(45) 13/10/2015
(73) Demétrio Mitre Schead (BR/SC)
Processo INPI nº 52402.002604/2019-80 @ 25ª Vara Federal do Rio de Janeiro @ MANDADO DE SEGURANÇA CÍVEL Nº 5009102-25.2019.4.02.5101/RJ @ IMPETRANTE: ROGERIO DE SOUZA GRIFFE @ IMPETRADO: DIRETORA DE PATENTES, PROGRAMA DE COMPUTADOR E TOPOGRAFIAS DE CIRCUITOS INTEGRADOS - INPI-INSTITUTO NACIONAL DE PROPRIEDADE INDUSTRIAL @ DESPACHO/DECISÃO Intime-se o INPI nos termos do art. 497, do CPC, para que cumpra a obrigação de fazer constante do evento 29, ACOR1 do processo do TRF/2ª Região, no prazo de 15 (quinze) dias, providenciando a anotação e publicação da decisão transitada em julgado na Revista da Propriedade Industrial, para ciência de terceiros, na forma prevista do art. 175, §2º, da Lei nº 9.279/96.¨

---

**(11) MU 8801220-4 Y1**

Código 19.1 - Notificação de Decisão Judicial
(45) 08/10/2013
(73) FORCON INDÚSTRIA E COMÉRCIO DE PLÁSTICOS LTDA (BR/SP)
Processo INPI nº 52402.006643/2018-75 @ 25ª Vara Federal do Rio de Janeiro @ PROCEDIMENTO COMUM Nº 5007642-37.2018.4.02.5101/RJ AUTOR: NANOPLASTIC TECNOLOGIA EM POLIMEROS LTDA @ RÉU: FORCON INDUSTRIA E COMERCIO DE PLASTICOS LTDA RÉU: INPI-INSTITUTO NACIONAL DA PROPRIEDADE INDUSTRIAL. @ Sentença: Tendo concluído que há aplicação industrial, novidade e ato inventivo na patente MU8801220-4, privilegiando a decisão administrativa do INPI e considerando que nenhum argumento técnico apresentado foi suficiente para afastar essa conclusão, o pedido deve ser julgado improcedente. Ante o exposto, JULGO extinto o processo com resolução de mérito, nos termos do Art. 487, inciso I, do CPC e IMPROCEDENTE O PEDIDO. Trânsito em julgado.

---

**(11) PI 0603586-8 B1**

Código 19.1 - Notificação de Decisão Judicial
(45) 09/03/2010
(73) J. M. Santini & Cia. Ltda. ME (BR/PR) ; Marcelo Santini (BR/PR)
Processo INPI nº 52400.040077/2012-55 @ NUP: 00760.000259/2016-24 (REF. 5003564-70.2012.4.04.7003) @ INTERESSADOS: INSTITUTO NACIONAL DA PROPRIEDADE INDUSTRIAL - INPI E OUTROS @ A presente ação foi intentada pela INTELLI em face de J.M. SANTINI & CIA. LTDA. e MARCELO SANTINI, buscando a nulidade da patente nº PI0603586-8. No caso, tendo sido

julgada improcedente a ação, a patente em questão restou mantida para todos os efeitos, devendo o INPI adotar todas as providências necessárias para o efetivo cumprimento do julgado e publicidade da sua vigência.

## Código Extinção de Patente e Certificado de Adição de Invenção

### Código 21.1 - Extinção - Art. 78 inciso I da LPI

Notificação da extinção da patente e seus certificados, se for o caso, pela expiração do prazo de vigência de proteção legal.

---

**(11) PI 0117180-1 B8**

Código 21.1 - Extinção - Art. 78 inciso I da LPI
(45) 04/12/2018
(73) Warner Chilcott Company, LLC (PR)
PATENTE EXTINTA EM 23/11/2021

## Código 21.6 - Extinção da patente para fins da restauração nos termos do art. 87 da LPI.

Extinção da patente por falta de pagamento da retribuição anual, por pagamento da retribuição anual fora do prazo ou por não cumprimento de exigência de complementação de pagamento da retribuição anual. Desta data corre o prazo de 3 (três) meses para o titular requerer a restauração da patente. A restauração deve ser requerida por meio do peticionamento eletrônico ou formulário FQ002, acompanhado dos comprovantes dos pagamentos correspondentes à restauração e a retribuição annual ou sua complementação no valor da retribuição adicional de que trata o art. 84º § 2º da Lei nº 9.279/96, sob pena da manutenção da extinção de acordo com o disposto no inciso IV do art. 78 da Lei nº 9.279/96.

---

**(11) BR 10 2012 033826-2 B1**

Código 21.6 - Extinção da patente para fins da restauração nos termos do art. 87 da LPI.
(45) 30/11/2021
(73) SAMSUNG ELETRÔNICA DA AMAZÔNIA LTDA. (BR/SP)
Referente à 9ª anuidade.

---

**(11) BR 10 2013 029085-8 B1**

Código 21.6 - Extinção da patente para fins da restauração nos termos do art. 87 da LPI.
(45) 13/07/2021
(73) JAIME LUIZ KIENEN (BR/PR)
Referente à 9ª anuidade.

---

**(11) BR 10 2014 028197-5 B1**

Código 21.6 - Extinção da patente para fins da restauração nos termos do art. 87 da LPI.
(45) 02/02/2021
(73) EMBRAER S.A. (BR/SP)
Referente à 8ª anuidade.

---

**(11) BR 10 2014 028296-3 B1**

Código 21.6 - Extinção da patente para fins da restauração nos termos do art. 87 da LPI.
(45) 13/10/2020
(73) ARVINMERITOR TECHNOLOGY, LLC. (US)
Referente à 8ª anuidade.

---

**(11) BR 11 2012 011225-2 B8**

Código 21.6 - Extinção da patente para fins da restauração nos termos do art. 87 da LPI.
(45) 21/01/2020
(73) OPTASENSE HOLDINGS LIMITED (GB)
Referente à 12ª anuidade.

| | |
|---|---|
| **(11) BR 11 2012 011229-5 B1** | Código 21.6 - Extinção da patente para fins da restauração nos termos do art. 87 da LPI.<br>(45) 21/01/2020<br>(73) OPTASENSE HOLDINGS LIMITED (GB)<br>Referente à 12ª anuidade. |
| **(11) BR 11 2012 011381-0 B8** | Código 21.6 - Extinção da patente para fins da restauração nos termos do art. 87 da LPI.<br>(45) 22/12/2020<br>(73) SAREPTA THERAPEUTICS, INC. (US)<br>Referente à 12ª anuidade. |
| **(11) BR 11 2012 011702-5 B1** | Código 21.6 - Extinção da patente para fins da restauração nos termos do art. 87 da LPI.<br>(45) 21/09/2021<br>(73) HISPANO SUIZA (FR)<br>Referente à 12ª anuidade. |
| **(11) BR 11 2012 011706-8 B1** | Código 21.6 - Extinção da patente para fins da restauração nos termos do art. 87 da LPI.<br>(45) 01/09/2020<br>(73) NV Bekaert SA (BE)<br>Referente à 12ª anuidade. |
| **(11) BR 11 2012 011836-6 B1** | Código 21.6 - Extinção da patente para fins da restauração nos termos do art. 87 da LPI.<br>(45) 20/08/2019<br>(73) SCHNEIDER ELECTRIC DANMARK A/S (DK)<br>Referente à 12ª anuidade. |
| **(11) BR 11 2012 013126-5 B1** | Código 21.6 - Extinção da patente para fins da restauração nos termos do art. 87 da LPI.<br>(45) 27/08/2019<br>(73) HENKEL AG & CO. KGAA (DE)<br>Referente à 12ª anuidade. |
| **(11) BR 11 2012 015423-0 B1** | Código 21.6 - Extinção da patente para fins da restauração nos termos do art. 87 da LPI.<br>(45) 06/07/2021<br>(73) TELEFONAKTIEBOLAGET LM ERICSSON (PUBL) (SE)<br>Referente à 12ª anuidade. |
| **(11) BR 11 2012 022484-0 B1** | Código 21.6 - Extinção da patente para fins da restauração nos termos do art. |

| | |
|---|---|
| | 87 da LPI.<br>(45) 06/03/2018<br>(73) Loesche GMBH (DE)<br>Referente à 12ª anuidade. |
| **(11) BR 11 2013 010885-1 B1** | Código 21.6 - Extinção da patente para fins da restauração nos termos do art. 87 da LPI.<br>(45) 17/03/2020<br>(73) COLOPLAST A/S (DK)<br>Referente à 11ª anuidade. |
| **(11) BR 11 2013 010889-4 B8** | Código 21.6 - Extinção da patente para fins da restauração nos termos do art. 87 da LPI.<br>(45) 07/07/2020<br>(73) COLOPLAST A/S (DK)<br>Referente à 11ª anuidade. |
| **(11) BR 11 2013 011952-7 B1** | Código 21.6 - Extinção da patente para fins da restauração nos termos do art. 87 da LPI.<br>(45) 05/01/2021<br>(73) K.J. MANUFACTURING CO. (US)<br>Referente à 11ª anuidade. |
| **(11) BR 11 2013 012008-8 B1** | Código 21.6 - Extinção da patente para fins da restauração nos termos do art. 87 da LPI.<br>(45) 13/10/2021<br>(73) VIRDEV INTERMEDIATES PVT. LTD (IN)<br>Referente à 11ª anuidade. |
| **(11) BR 11 2013 012062-2 B1** | Código 21.6 - Extinção da patente para fins da restauração nos termos do art. 87 da LPI.<br>(45) 02/06/2020<br>(73) AGENEBIO, INC (US)<br>Referente à 11ª anuidade. |
| **(11) BR 11 2013 028587-7 B1** | Código 21.6 - Extinção da patente para fins da restauração nos termos do art. 87 da LPI.<br>(45) 25/06/2019<br>(73) HAAS FOOD EQUIPMENT GMBH (AT)<br>Referente ao não recolhimento da taxa de restauração da 9ª retribuição anual. |
| **(11) BR 11 2014 010894-3 B1** | Código 21.6 - Extinção da patente para fins da restauração nos termos do art. 87 da LPI. |

| | |
|---|---|
| | (45) 25/05/2021<br>(73) TELSONIC HOLDING AG (CH) ; CAVITUS SOLUTIONS PTY LTD (AU)<br>Referente à 10ª anuidade. |
| **(11) BR 11 2014 011875-2 B1** | Código 21.6 - Extinção da patente para fins da restauração nos termos do art. 87 da LPI.<br>(45) 04/01/2022<br>(73) SAREPTA THERAPEUTICS, INC. (US)<br>Referente à 10ª anuidade. |
| **(11) BR 11 2014 012394-2 B1** | Código 21.6 - Extinção da patente para fins da restauração nos termos do art. 87 da LPI.<br>(45) 03/11/2020<br>(73) FABIO PERINI S.P.A. (IT)<br>Referente à 10ª anuidade. |
| **(11) BR 11 2015 004249-0 B1** | Código 21.6 - Extinção da patente para fins da restauração nos termos do art. 87 da LPI.<br>(45) 02/02/2021<br>(73) VERSALIS S.P.A. (IT)<br>Referente à 9ª anuidade. |
| **(11) BR 11 2015 010159-3 B1** | Código 21.6 - Extinção da patente para fins da restauração nos termos do art. 87 da LPI.<br>(45) 20/07/2021<br>(73) QUALCOMM INCORPORATED (US)<br>Referente à 9ª anuidade. |
| **(11) BR 11 2015 010969-1 B1** | Código 21.6 - Extinção da patente para fins da restauração nos termos do art. 87 da LPI.<br>(45) 26/05/2020<br>(73) BIAL - PORTELA & C.A., S.A. (PT)<br>Referente à 9ª anuidade. |
| **(11) BR 11 2015 010972-1 B1** | Código 21.6 - Extinção da patente para fins da restauração nos termos do art. 87 da LPI.<br>(45) 17/11/2020<br>(73) GENERAL ELECTRIC COMPANY (US)<br>Referente à 9ª anuidade. |
| **(11) BR 11 2015 012508-5 B1** | Código 21.6 - Extinção da patente para fins da restauração nos termos do art. 87 da LPI.<br>(45) 18/01/2022 |

| | |
|---|---|
| | (73) NV BEKAERT SA (BE)<br>Referente à 9ª anuidade. |
| **(11) BR 11 2016 007986-8 B1** | Código 21.6 - Extinção da patente para fins da restauração nos termos do art. 87 da LPI.<br>(45) 15/06/2021<br>(73) GENERAL CABLE TECHNOLOGIES CORPORATION (US) ; EMISSHIELD, INC. (US)<br>Referente à 9ª anuidade. |
| **(11) BR 11 2016 009199-0 B1** | Código 21.6 - Extinção da patente para fins da restauração nos termos do art. 87 da LPI.<br>(45) 30/08/2022<br>(73) ROSENSHINE, DORIN, R. (US)<br>Referente à 8ª anuidade. |
| **(11) BR 11 2016 010360-2 B1** | Código 21.6 - Extinção da patente para fins da restauração nos termos do art. 87 da LPI.<br>(45) 04/02/2020<br>(73) SEWONCELLONTECH CO., LTD. (KR)<br>Referente à 9ª anuidade. |
| **(11) BR 11 2016 010527-3 B1** | Código 21.6 - Extinção da patente para fins da restauração nos termos do art. 87 da LPI.<br>(45) 27/10/2020<br>(73) VERSALIS S.P.A. (IT)<br>Referente à 8ª anuidade. |
| **(11) BR 11 2016 010646-6 B1** | Código 21.6 - Extinção da patente para fins da restauração nos termos do art. 87 da LPI.<br>(45) 28/12/2021<br>(73) INTERNATIONAL FLAVORS & FRAGRANCES INC. (US)<br>Referente à 8ª anuidade. |
| **(11) BR 11 2016 010991-0 B1** | Código 21.6 - Extinção da patente para fins da restauração nos termos do art. 87 da LPI.<br>(45) 15/12/2020<br>(73) COVIDIEN LP (US)<br>Referente à 8ª anuidade. |
| **(11) BR 11 2018 008812-9 B1** | Código 21.6 - Extinção da patente para fins da restauração nos termos do art. 87 da LPI.<br>(45) 03/08/2021 |

| | |
|---|---|
| | (73) L'OREAL (FR)<br>Referente à 6ª anuidade. |
| **(11) BR 11 2018 009008-5 B1** | Código 21.6 - Extinção da patente para fins da restauração nos termos do art. 87 da LPI.<br>(45) 20/07/2021<br>(73) L'OREAL (FR)<br>Referente à 6ª anuidade. |
| **(11) BR 11 2018 010520-1 B1** | Código 21.6 - Extinção da patente para fins da restauração nos termos do art. 87 da LPI.<br>(45) 01/06/2021<br>(73) DOW GLOBAL TECHNOLOGIES LLC (US) ; ROHM AND HAAS COMPANY (US)<br>Referente à 6ª anuidade. |
| **(11) BR 20 2012 028961-5 Y1** | Código 21.6 - Extinção da patente para fins da restauração nos termos do art. 87 da LPI.<br>(45) 18/12/2018<br>(73) Joacirton Rosso (BR/SC)<br>Referente à 10ª anuidade. |
| **(11) BR 20 2013 029392-5 Y1** | Código 21.6 - Extinção da patente para fins da restauração nos termos do art. 87 da LPI.<br>(45) 20/08/2019<br>(73) RONNIE WALDO FARIA (BR/SP)<br>Referente à 9ª anuidade. |
| **(11) BR 20 2013 029515-4 Y1** | Código 21.6 - Extinção da patente para fins da restauração nos termos do art. 87 da LPI.<br>(45) 08/10/2019<br>(73) LINKC SERVIÇOS E COMÉRCIO EIRELI EPP (BR/SP)<br>Referente à 9ª anuidade. |
| **(11) BR 20 2014 028148-2 Y1** | Código 21.6 - Extinção da patente para fins da restauração nos termos do art. 87 da LPI.<br>(45) 19/11/2019<br>(73) VLADIMIR VALLE DE CARVALHO (BR/MG)<br>Referente à 8ª anuidade. |
| **(11) BR 20 2015 028428-0 Y1** | Código 21.6 - Extinção da patente para fins da restauração nos termos do art. 87 da LPI.<br>(45) 28/09/2021 |

| | |
|---|---|
| | (73) PROCOPIO INDÚSTRIA E COMÉRCIO LTDA (BR/PR)<br>Referente à 7ª anuidade. |
| **(11) BR 20 2016 026690-0 Y1** | Código 21.6 - Extinção da patente para fins da restauração nos termos do art. 87 da LPI.<br>(45) 01/12/2020<br>(73) BELLA ARTEFATOS DE PAPÉIS EIRELI - ME (BR/RJ)<br>Referente à 6ª anuidade. |
| **(11) MU 8702426-8 Y1** | Código 21.6 - Extinção da patente para fins da restauração nos termos do art. 87 da LPI.<br>(45) 23/08/2011<br>(73) José Clara da Silva (BR/ES)<br>Referente à 15ª anuidade. |
| **(11) MU 9002214-9 Y1** | Código 21.6 - Extinção da patente para fins da restauração nos termos do art. 87 da LPI.<br>(45) 25/06/2019<br>(73) DURA AUTOMOTIVE SYSTEMS DO BRASIL LTDA (BR/SP)<br>Referente à 12ª anuidade. |
| **(11) MU 9002623-3 Y1** | Código 21.6 - Extinção da patente para fins da restauração nos termos do art. 87 da LPI.<br>(45) 15/01/2019<br>(73) DURA AUTOMOTIVE SYSTEMS DO BRASIL LTDA (BR/SP)<br>Referente à 12ª anuidade. |
| **(11) PI 0015462-8 B1** | Código 21.6 - Extinção da patente para fins da restauração nos termos do art. 87 da LPI.<br>(45) 29/03/2016<br>(73) IBIQUITY DIGITAL CORPORATION (US)<br>Referente à 22ª anuidade. |
| **(11) PI 0107774-0 B8** | Código 21.6 - Extinção da patente para fins da restauração nos termos do art. 87 da LPI.<br>(45) 27/11/2012<br>(73) Becton, Dickinson and Company (US)<br>Referente à 21ª anuidade. |
| **(11) PI 0115250-5 B8** | Código 21.6 - Extinção da patente para fins da restauração nos termos do art. 87 da LPI.<br>(45) 06/01/2015<br>(73) MENARINI RICERCHE S.P.A. (IT) |

| | |
|---|---|
| | Referente à 21ª anuidade. |
| **(11) PI 0115510-5 B1** | Código 21.6 - Extinção da patente para fins da restauração nos termos do art. 87 da LPI.<br>(45) 08/03/2016<br>(73) Kimberly-Clark Worldwide , INC (US)<br>Referente à 21ª anuidade. |
| **(11) PI 0115628-4 B1** | Código 21.6 - Extinção da patente para fins da restauração nos termos do art. 87 da LPI.<br>(45) 24/01/2017<br>(73) Telecom Italia S.P.A. (IT)<br>Referente à 21ª anuidade. |
| **(11) PI 0204636-9 C8** | Código 21.6 - Extinção da patente para fins da restauração nos termos do art. 87 da LPI.<br>(45) 08/01/2013<br>(73) Biomet 3I, Inc. (US)<br>Referente à 20ª anuidade. |
| **(11) PI 0206607-6 A8** | Código 21.6 - Extinção da patente para fins da restauração nos termos do art. 87 da LPI.<br>(45) 14/03/2017<br>(73) Telecom Italia S.P.A. (IT)<br>Referente à 20ª anuidade. |
| **(11) PI 0214058-6 B1** | Código 21.6 - Extinção da patente para fins da restauração nos termos do art. 87 da LPI.<br>(45) 16/10/2012<br>(73) Dart Container Corporation (US)<br>Referente à 20ª anuidade. |
| **(11) PI 0305311-3 B8** | Código 21.6 - Extinção da patente para fins da restauração nos termos do art. 87 da LPI.<br>(45) 26/05/2015<br>(73) Biomet 3I, Inc. (US)<br>Referente à 19ª anuidade. |
| **(11) PI 0313558-6 B1** | Código 21.6 - Extinção da patente para fins da restauração nos termos do art. 87 da LPI.<br>(45) 20/05/2014<br>(73) National Oilwell Norway AS (NO)<br>Referente à 19ª anuidade. |

| | |
|---|---|
| **(11) PI 0316154-4 B1** | Código 21.6 - Extinção da patente para fins da restauração nos termos do art. 87 da LPI.<br>(45) 27/11/2012<br>(73) National Oilwell Norway AS (NO)<br>Referente à 19ª anuidade. |
| **(11) PI 0316217-6 B1** | Código 21.6 - Extinção da patente para fins da restauração nos termos do art. 87 da LPI.<br>(45) 01/10/2013<br>(73) AKZO NOBEL CHEMICALS INTERNATIONAL B.V. (NL)<br>Referente à 19ª anuidade. |
| **(11) PI 0316320-2 B8** | Código 21.6 - Extinção da patente para fins da restauração nos termos do art. 87 da LPI.<br>(45) 17/10/2017<br>(73) TELECOM ITALIA S.P.A. (IT)<br>Referente à 19ª anuidade. |
| **(11) PI 0316718-6 B1** | Código 21.6 - Extinção da patente para fins da restauração nos termos do art. 87 da LPI.<br>(45) 23/11/2021<br>(73) France Telecom (FR)<br>Referente à 19ª anuidade. |
| **(11) PI 0317380-1 B1** | Código 21.6 - Extinção da patente para fins da restauração nos termos do art. 87 da LPI.<br>(45) 31/12/2013<br>(73) Kimberly-Clark Worldwide, Inc. (US)<br>Referente à 19ª anuidade. |
| **(11) PI 0318109-0 B1** | Código 21.6 - Extinção da patente para fins da restauração nos termos do art. 87 da LPI.<br>(45) 03/04/2012<br>(73) Rexam Beverage Can Company (US)<br>Referente à 19ª anuidade. |
| **(11) PI 0405318-4 B1** | Código 21.6 - Extinção da patente para fins da restauração nos termos do art. 87 da LPI.<br>(45) 21/02/2017<br>(73) Aethra Componentes Automotivos Ltda (BR/MG)<br>Referente à 18ª anuidade. |

| | |
|---|---|
| **(11) PI 0416363-0 B1** | Código 21.6 - Extinção da patente para fins da restauração nos termos do art. 87 da LPI.<br>(45) 30/10/2018<br>(73) MAHLE BEHR GMBH & CO. KG (DE)<br>Referente à 18ª anuidade. |
| **(11) PI 0416633-7 B1** | Código 21.6 - Extinção da patente para fins da restauração nos termos do art. 87 da LPI.<br>(45) 08/04/2014<br>(73) Basf Aktiengesellschaft (DE)<br>Referente à 18ª anuidade. |
| **(11) PI 0416666-3 B1** | Código 21.6 - Extinção da patente para fins da restauração nos termos do art. 87 da LPI.<br>(45) 21/08/2018<br>(73) IBIQUITY DIGITAL CORPORATION (US)<br>Referente à 18ª anuidade. |
| **(11) PI 0416684-1 B1** | Código 21.6 - Extinção da patente para fins da restauração nos termos do art. 87 da LPI.<br>(45) 21/11/2017<br>(73) Single Buoy Moorings INC (CH)<br>Referente à 18ª anuidade. |
| **(11) PI 0419224-9 B8** | Código 21.6 - Extinção da patente para fins da restauração nos termos do art. 87 da LPI.<br>(45) 14/02/2018<br>(73) TELEFONAKTIEBOLAGET LM ERICSSON (publ) (SE)<br>Referente à 18ª anuidade. |
| **(11) PI 0518433-9 B1** | Código 21.6 - Extinção da patente para fins da restauração nos termos do art. 87 da LPI.<br>(45) 06/03/2018<br>(73) Erber Aktiengesellschaft (AT)<br>Referente à 17ª anuidade. |
| **(11) PI 0518450-9 B1** | Código 21.6 - Extinção da patente para fins da restauração nos termos do art. 87 da LPI.<br>(45) 30/09/2014<br>(73) GEORG FISCHER AUTOMOTIVE AG (CH)<br>Referente à 17ª anuidade. |
| **(11) PI 0604732-7 B1** | Código 21.6 - Extinção da patente para fins da restauração nos termos do art. |

| | |
|---|---|
| | 87 da LPI.<br>(45) 13/08/2019<br>(73) Kabushiki Kaisha Toshiba (Toshiba Corporation) (JP)<br>Referente à 16ª anuidade. |
| **(11) PI 0618574-6 B1** | Código 21.6 - Extinção da patente para fins da restauração nos termos do art. 87 da LPI.<br>(45) 03/09/2019<br>(73) QUALCOMM INCORPORATED (US)<br>Referente à 16ª anuidade. |
| **(11) PI 0718889-7 B1** | Código 21.6 - Extinção da patente para fins da restauração nos termos do art. 87 da LPI.<br>(45) 10/12/2019<br>(73) Lucent Technologies INC. (US)<br>Referente à 15ª anuidade. |
| **(11) PI 0718903-6 B8** | Código 21.6 - Extinção da patente para fins da restauração nos termos do art. 87 da LPI.<br>(45) 12/06/2018<br>(73) CARLO AMENDOLA (IT) ; Gaetano Palminteri (IT)<br>Referente à 15ª anuidade. |
| **(11) PI 0719549-4 B8** | Código 21.6 - Extinção da patente para fins da restauração nos termos do art. 87 da LPI.<br>(45) 19/05/2020<br>(73) PROBIOTICAL S.P.A. (IT)<br>Referente à 15ª anuidade. |
| **(11) PI 0805030-9 B1** | Código 21.6 - Extinção da patente para fins da restauração nos termos do art. 87 da LPI.<br>(45) 27/08/2019<br>(73) Marcelo Nunes Bastos (BR/SP)<br>Referente à 14ª anuidade. |
| **(11) PI 0820022-0 B1** | Código 21.6 - Extinção da patente para fins da restauração nos termos do art. 87 da LPI.<br>(45) 21/03/2017<br>(73) Avon Products, INC. (US)<br>Referente à 14ª anuidade. |
| **(11) PI 0820211-7 B1** | Código 21.6 - Extinção da patente para fins da restauração nos termos do art. 87 da LPI. |

| | |
|---|---|
| | (45) 27/06/2017<br>(73) BIOSPARQ B.V. (NL)<br>Referente à 14ª anuidade. |
| **(11) PI 0820297-4 B8** | Código 21.6 - Extinção da patente para fins da restauração nos termos do art. 87 da LPI.<br>(45) 24/04/2019<br>(73) Waldemar Link GmbH & Co. KG (DE)<br>Referente à 14ª anuidade. |
| **(11) PI 0820449-7 B8** | Código 21.6 - Extinção da patente para fins da restauração nos termos do art. 87 da LPI.<br>(45) 21/05/2019<br>(73) G. PATRICK MAXWELL (US)<br>Referente à 14ª anuidade. |
| **(11) PI 0820638-4 B1** | Código 21.6 - Extinção da patente para fins da restauração nos termos do art. 87 da LPI.<br>(45) 17/09/2019<br>(73) SCHENCK PROCESS LLC (US)<br>Referente à 14ª anuidade. |
| **(11) PI 0820898-0 B1** | Código 21.6 - Extinção da patente para fins da restauração nos termos do art. 87 da LPI.<br>(45) 24/09/2019<br>(73) EXXONMOBIL UPSTREAM RESEARCH COMPANY (US)<br>Referente à 14ª anuidade. |
| **(11) PI 0821068-3 B1** | Código 21.6 - Extinção da patente para fins da restauração nos termos do art. 87 da LPI.<br>(45) 27/06/2017<br>(73) AVON PRODUCTS, INC. (US)<br>Referente à 14ª anuidade. |
| **(11) PI 0822004-2 B1** | Código 21.6 - Extinção da patente para fins da restauração nos termos do art. 87 da LPI.<br>(45) 13/08/2019<br>(73) ROBERT BOSCH GMBH (DE)<br>Referente à 14ª anuidade. |
| **(11) PI 0920903-4 B1** | Código 21.6 - Extinção da patente para fins da restauração nos termos do art. 87 da LPI.<br>(45) 12/02/2019 |

| | |
|---|---|
| | (73) Sacmi Cooperativa Meccanici Imola Societa' Cooperativa (IT)<br>Referente à 13ª anuidade. |
| **(11) PI 0921377-5 B1** | Código 21.6 - Extinção da patente para fins da restauração nos termos do art. 87 da LPI.<br>(45) 28/05/2019<br>(73) MITSUBISHI HEAVY INDUSTRIES, LTD. (JP)<br>Referente à 13ª anuidade. |
| **(11) PI 0922051-8 B1** | Código 21.6 - Extinção da patente para fins da restauração nos termos do art. 87 da LPI.<br>(45) 04/02/2020<br>(73) SOCIÉTÉ DES PRODUITS NESTLÉ S.A. (CH)<br>Referente à 13ª anuidade. |
| **(11) PI 0922093-3 B1** | Código 21.6 - Extinção da patente para fins da restauração nos termos do art. 87 da LPI.<br>(45) 09/06/2020<br>(73) PACKSIZE, LLC (US)<br>Referente à 13ª anuidade. |
| **(11) PI 0922096-8 B1** | Código 21.6 - Extinção da patente para fins da restauração nos termos do art. 87 da LPI.<br>(45) 12/11/2019<br>(73) PACKSIZE, LLC (US)<br>Referente à 13ª anuidade. |
| **(11) PI 1104978-2 B1** | Código 21.6 - Extinção da patente para fins da restauração nos termos do art. 87 da LPI.<br>(45) 02/06/2020<br>(73) HYDRIL USA MANUFACTURING LLC (US)<br>Referente à 11ª anuidade. |
| **(11) PI 1105473-5 B1** | Código 21.6 - Extinção da patente para fins da restauração nos termos do art. 87 da LPI.<br>(45) 01/12/2020<br>(73) EMBRACO INDÚSTRIA DE COMPRESSORES E SOLUÇÕES EM REFRIGERAÇÃO LTDA. (BR/SC)<br>Referente à 11ª anuidade. |
| **(11) PI 9814859-1 B1** | Código 21.6 - Extinção da patente para fins da restauração nos termos do art. 87 da LPI.<br>(45) 22/01/2013 |

(73) Qualcomm Incorporated (US)

Referente à 24ª anuidade.

## Código 21.8 - Despacho Anulado

Anulação do despacho da extinção da patente por ter sido indevido. (A toda publicação que envolva anulação de ato ou despacho caberá justificativa no processo administrativo.)

---

**(11) PI 0116659-0 B8**

Código 21.8 - Despacho Anulado
(45) 24/12/2013
(73) Samyang Biopharmaceuticals Corporation (KR)
Anulada a publicação código 21.6 na RPI nº 2695 de 30/08/2022 por ter sido indevida. Uma vez que os 20 anos de concessão foi contados a partir de 05/11/2001 observadas as condições legais. Patente concedida conforme ADI 5.529/DF.

## Código Outros Referentes a Patentes/Certificados de Adição de Invenção

## Código 22.15 - Patente “SUB JUDICE”

Notificação de ação judicial referente a patente.

---

**(11) BR 10 2012 021462-8 B1**

Código 22.15 - Patente “SUB JUDICE”
(45) 07/04/2020
(73) MATEUS MARRAFON NICOLOSI (BR/SP)
INPI nº 52402.009426/2022-13 @ Origem: JUÍZO FEDERAL DA 25ª VF DO RIO DE JANEIRO (TRF2) Processo Nº: 5105137-76.2021.4.02.5101@ NULIDADE DA PATENTE DE INVENÇÃO com pedido de Antecipação de Tutela @ Autor: STARA S/A INDÚSTRIA DE IMPLEMENTOS AGRÍCOLAS @ Réu(s): MATEUS MARRAFON NICOLOSI e INPI ? INSTITUTO NACIONAL DA PROPRIEDADE INDUSTRIAL

---

**(11) PI 0213653-8 B8**

Código 22.15 - Patente “SUB JUDICE”
(45) 03/04/2018
(73) Grünenthal GMBH. (DE)
INPI nº 52402.009366/2022-39 @ Origem: 9ª Vara Federal do Rio de Janeiro (TRF2) Processo Nº: 5051643-68.2022.4.02.5101@ AÇÃO PELO PROCEDIMENTO ORDINÁRIO com pedido de Antecipação de Tutela @ Autor: GRÜNENTHAL GMBH @ Réu(s): INSTITUTO NACIONAL DA PROPRIEDADE INDUSTRIAL ? INPI

## Código Anuidade de Patente

### Código 24.10 - Manutenção da Extinção - Art. 78 inciso IV da LPI

| | |
|---|---|
| **(11) BR 10 2012 018515-6 B1** | Código 24.10 - Manutenção da Extinção - Art. 78 inciso IV da LPI<br>(45) 12/05/2020<br>(73) FISE FECHOPLAST INDÚSTRIA DE SISTEMAS PARA ESQUADRIAS LTDA. (BR/SP)<br>Em virtude da extinção publicada na RPI 2680 de 17-05-2022 e considerando ausência de manifestação dentro dos prazos legais, informo que cabe ser mantida a extinção da patente e seus certificados, conforme o disposto no artigo 12, da resolução 113/2013. |
| **(11) BR 11 2012 001628-8 B1** | Código 24.10 - Manutenção da Extinção - Art. 78 inciso IV da LPI<br>(45) 24/12/2019<br>(73) RICARDO CEBALLOS-GODEFROY (MX)<br>Em virtude da extinção publicada na RPI 2680 de 17-05-2022 e considerando ausência de manifestação dentro dos prazos legais, informo que cabe ser mantida a extinção da patente e seus certificados, conforme o disposto no artigo 12, da resolução 113/2013. |
| **(11) BR 11 2012 001860-4 B1** | Código 24.10 - Manutenção da Extinção - Art. 78 inciso IV da LPI<br>(45) 28/05/2019<br>(73) Baker Hughes Incorporated (US)<br>Em virtude da extinção publicada na RPI 2680 de 17-05-2022 e considerando ausência de manifestação dentro dos prazos legais, informo que cabe ser mantida a extinção da patente e seus certificados, conforme o disposto no artigo 12, da resolução 113/2013. |
| **(11) BR 11 2012 002166-4 B1** | Código 24.10 - Manutenção da Extinção - Art. 78 inciso IV da LPI<br>(45) 30/07/2019<br>(73) AMERICAN SCIENCE AND ENGINEERING, INC. (US)<br>Em virtude da extinção publicada na RPI 2680 de 17-05-2022 e considerando ausência de manifestação dentro dos prazos legais, informo que cabe ser mantida a extinção da patente e seus certificados, conforme o disposto no artigo 12, da resolução 113/2013. |
| **(11) BR 11 2012 005782-0 B1** | Código 24.10 - Manutenção da Extinção - Art. 78 inciso IV da LPI<br>(45) 01/09/2020<br>(73) Robert Bosch Gmbh (DE) |

| | |
|---|---|
| | Em virtude da extinção publicada na RPI 2680 de 17-05-2022 e considerando ausência de manifestação dentro dos prazos legais, informo que cabe ser mantida a extinção da patente e seus certificados, conforme o disposto no artigo 12, da resolução 113/2013. |
| **(11) BR 11 2012 006910-1 B1** | Código 24.10 - Manutenção da Extinção - Art. 78 inciso IV da LPI<br>(45) 09/03/2021<br>(73) SHANGHAI HAOYE ELECTRIC CO., LTD. (CN) ; SHANGHAI HAOYE CAPACITORS CO., LTD (CN)<br>Em virtude da extinção publicada na RPI 2680 de 17-05-2022 e considerando ausência de manifestação dentro dos prazos legais, informo que cabe ser mantida a extinção da patente e seus certificados, conforme o disposto no artigo 12, da resolução 113/2013. |
| **(11) BR 11 2012 010849-2 B1** | Código 24.10 - Manutenção da Extinção - Art. 78 inciso IV da LPI<br>(45) 21/01/2020<br>(73) SHANGHAI HAOYE ELECTRIC CO., LTD. (CN) ; SHANGHAI HAOYE CAPACITORS CO., LTD. (CN)<br>Em virtude da extinção publicada na RPI 2680 de 17-05-2022 e considerando ausência de manifestação dentro dos prazos legais, informo que cabe ser mantida a extinção da patente e seus certificados, conforme o disposto no artigo 12, da resolução 113/2013. |
| **(11) BR 11 2012 032919-7 B1** | Código 24.10 - Manutenção da Extinção - Art. 78 inciso IV da LPI<br>(45) 05/01/2021<br>(73) SATAKE CORPORATION (JP)<br>Em virtude da extinção publicada na RPI 2680 de 17-05-2022 e considerando ausência de manifestação dentro dos prazos legais, informo que cabe ser mantida a extinção da patente e seus certificados, conforme o disposto no artigo 12, da resolução 113/2013. |
| **(11) BR 11 2013 000736-2 B1** | Código 24.10 - Manutenção da Extinção - Art. 78 inciso IV da LPI<br>(45) 31/12/2019<br>(73) USG INTERIORS, LLC (US)<br>Em virtude da extinção publicada na RPI 2680 de 17-05-2022 e considerando ausência de manifestação dentro dos prazos legais, informo que cabe ser mantida a extinção da patente e seus certificados, conforme o disposto no artigo 12, da resolução 113/2013. |
| **(11) BR 11 2013 001507-1 B1** | Código 24.10 - Manutenção da Extinção - Art. 78 inciso IV da LPI<br>(45) 18/02/2020<br>(73) BAKER HUGHES INCORPORATED (US)<br>Em virtude da extinção publicada na RPI 2680 de 17-05-2022 e considerando |

| | |
|---|---|
| | ausência de manifestação dentro dos prazos legais, informo que cabe ser mantida a extinção da patente e seus certificados, conforme o disposto no artigo 12, da resolução 113/2013. |
| **(11) BR 11 2013 001564-0 B1** | Código 24.10 - Manutenção da Extinção - Art. 78 inciso IV da LPI<br>(45) 26/11/2019<br>(73) SAINT-GOBAIN GLASS FRANCE (FR)<br>Em virtude da extinção publicada na RPI 2680 de 17-05-2022 e considerando ausência de manifestação dentro dos prazos legais, informo que cabe ser mantida a extinção da patente e seus certificados, conforme o disposto no artigo 12, da resolução 113/2013. |
| **(11) BR 11 2013 002371-6 B1** | Código 24.10 - Manutenção da Extinção - Art. 78 inciso IV da LPI<br>(45) 10/11/2020<br>(73) S.P.C.M. SA (FR)<br>Em virtude da extinção publicada na RPI 2680 de 17-05-2022 e considerando ausência de manifestação dentro dos prazos legais, informo que cabe ser mantida a extinção da patente e seus certificados, conforme o disposto no artigo 12, da resolução 113/2013. |
| **(11) BR 11 2014 001310-1 B1** | Código 24.10 - Manutenção da Extinção - Art. 78 inciso IV da LPI<br>(45) 12/11/2019<br>(73) HUAWEI TECHNOLOGIES CO., LTD (CN)<br>Em virtude da extinção publicada na RPI 2680 de 17-05-2022 e considerando ausência de manifestação dentro dos prazos legais, informo que cabe ser mantida a extinção da patente e seus certificados, conforme o disposto no artigo 12, da resolução 113/2013. |
| **(11) BR 11 2014 001519-8 B1** | Código 24.10 - Manutenção da Extinção - Art. 78 inciso IV da LPI<br>(45) 22/12/2020<br>(73) PACKSIZE, LLC (US)<br>Em virtude da extinção publicada na RPI 2680 de 17-05-2022 e considerando ausência de manifestação dentro dos prazos legais, informo que cabe ser mantida a extinção da patente e seus certificados, conforme o disposto no artigo 12, da resolução 113/2013. |
| **(11) BR 11 2014 001882-0 B1** | Código 24.10 - Manutenção da Extinção - Art. 78 inciso IV da LPI<br>(45) 07/05/2019<br>(73) BAYER INTELLECTUAL PROPERTY GMBH (DE)<br>Em virtude da extinção publicada na RPI 2680 de 17-05-2022 e considerando ausência de manifestação dentro dos prazos legais, informo que cabe ser mantida a extinção da patente e seus certificados, conforme o disposto no artigo 12, da resolução 113/2013. |

**(11) BR 11 2015 002884-5 B1**

Código 24.10 - Manutenção da Extinção - Art. 78 inciso IV da LPI
(45) 08/06/2021
(73) CSRI (ZA)
Em virtude da extinção publicada na RPI 2680 de 17-05-2022 e considerando ausência de manifestação dentro dos prazos legais, informo que cabe ser mantida a extinção da patente e seus certificados, conforme o disposto no artigo 12, da resolução 113/2013.

**(11) BR 11 2015 003137-4 B1**

Código 24.10 - Manutenção da Extinção - Art. 78 inciso IV da LPI
(45) 15/06/2021
(73) SORIN GROUP DEUTSCHLAND GMBH (DE)
Em virtude da extinção publicada na RPI 2680 de 17-05-2022 e considerando ausência de manifestação dentro dos prazos legais, informo que cabe ser mantida a extinção da patente e seus certificados, conforme o disposto no artigo 12, da resolução 113/2013.

**(11) BR 11 2016 001715-3 B1**

Código 24.10 - Manutenção da Extinção - Art. 78 inciso IV da LPI
(45) 11/08/2020
(73) SASOL GERMANY GMBH (DE)
Em virtude da extinção publicada na RPI 2680 de 17-05-2022 e considerando ausência de manifestação dentro dos prazos legais, informo que cabe ser mantida a extinção da patente e seus certificados, conforme o disposto no artigo 12, da resolução 113/2013.

**(11) BR 11 2016 003832-0 B1**

Código 24.10 - Manutenção da Extinção - Art. 78 inciso IV da LPI
(45) 13/04/2021
(73) SYNTEGON TECHNOLOGY GMBH (DE) ; SYNTEGON PACKAGING SYSTEMS AG (CH)
Em virtude da extinção publicada na RPI 2680 de 17-05-2022 e considerando ausência de manifestação dentro dos prazos legais, informo que cabe ser mantida a extinção da patente e seus certificados, conforme o disposto no artigo 12, da resolução 113/2013.

**(11) BR 11 2016 004810-5 B1**

Código 24.10 - Manutenção da Extinção - Art. 78 inciso IV da LPI
(45) 04/02/2020
(73) NETAFIM LTD. (IL)
Em virtude da extinção publicada na RPI 2680 de 17-05-2022 e considerando ausência de manifestação dentro dos prazos legais, informo que cabe ser mantida a extinção da patente e seus certificados, conforme o disposto no artigo 12, da resolução 113/2013.

**(11) BR 11 2017 001575-7 B1**

Código 24.10 - Manutenção da Extinção - Art. 78 inciso IV da LPI

| | |
|---|---|
| | (45) 19/01/2021<br>(73) HUTCHINSON (FR)<br>Em virtude da extinção publicada na RPI 2680 de 17-05-2022 e considerando ausência de manifestação dentro dos prazos legais, informo que cabe ser mantida a extinção da patente e seus certificados, conforme o disposto no artigo 12, da resolução 113/2013. |
| **(11) BR 11 2019 000861-6 B1** | Código 24.10 - Manutenção da Extinção - Art. 78 inciso IV da LPI<br>(45) 27/10/2020<br>(73) PROTEUS DIGITAL HEALTH, INC. (US)<br>Em virtude da extinção publicada na RPI 2680 de 17-05-2022 e considerando ausência de manifestação dentro dos prazos legais, informo que cabe ser mantida a extinção da patente e seus certificados, conforme o disposto no artigo 12, da resolução 113/2013. |
| **(11) BR 20 2015 017720-3 Y1** | Código 24.10 - Manutenção da Extinção - Art. 78 inciso IV da LPI<br>(45) 18/08/2020<br>(73) ODUVALDO TRIELLI DE LIMA (BR/SP) ; PAULO RICARDO SALOTTI RODRIGUES (BR/SP)<br>Em virtude da extinção publicada na RPI 2680 de 17-05-2022 e considerando ausência de manifestação dentro dos prazos legais, informo que cabe ser mantida a extinção da patente e seus certificados, conforme o disposto no artigo 12, da resolução 113/2013. |
| **(11) MU 8901285-2 Y8** | Código 24.10 - Manutenção da Extinção - Art. 78 inciso IV da LPI<br>(45) 30/10/2018<br>(73) TANIA CRISTINA RICCI PUPPO (BR/SP)<br>Em virtude da extinção publicada na RPI 2680 de 17-05-2022 e considerando ausência de manifestação dentro dos prazos legais, informo que cabe ser mantida a extinção da patente e seus certificados, conforme o disposto no artigo 12, da resolução 113/2013. |
| **(11) MU 8901347-6 Y1** | Código 24.10 - Manutenção da Extinção - Art. 78 inciso IV da LPI<br>(45) 14/02/2017<br>(73) Ricardo Huang (BR/SP)<br>Em virtude da extinção publicada na RPI 2680 de 17-05-2022 e considerando ausência de manifestação dentro dos prazos legais, informo que cabe ser mantida a extinção da patente e seus certificados, conforme o disposto no artigo 12, da resolução 113/2013. |
| **(11) MU 8901394-8 Y1** | Código 24.10 - Manutenção da Extinção - Art. 78 inciso IV da LPI<br>(45) 15/08/2017<br>(73) FURUKAWA INDUSTRIAL S.A. PRODUTOS ELÉTRICOS (BR/PR) |

| | |
|---|---|
| | Em virtude da extinção publicada na RPI 2680 de 17-05-2022 e considerando ausência de manifestação dentro dos prazos legais, informo que cabe ser mantida a extinção da patente e seus certificados, conforme o disposto no artigo 12, da resolução 113/2013. |
| **(11) MU 9002675-6 Y1** | Código 24.10 - Manutenção da Extinção - Art. 78 inciso IV da LPI<br>(45) 22/05/2018<br>(73) CADBURY STANI ADAMS ARGENTINA SA (AR)<br>Em virtude da extinção publicada na RPI 2680 de 17-05-2022 e considerando ausência de manifestação dentro dos prazos legais, informo que cabe ser mantida a extinção da patente e seus certificados, conforme o disposto no artigo 12, da resolução 113/2013. |
| **(11) MU 9101538-3 Y1** | Código 24.10 - Manutenção da Extinção - Art. 78 inciso IV da LPI<br>(45) 01/08/2017<br>(73) VISIVALDO MANOEL SILVA (BR/SP)<br>Em virtude da extinção publicada na RPI 2680 de 17-05-2022 e considerando ausência de manifestação dentro dos prazos legais, informo que cabe ser mantida a extinção da patente e seus certificados, conforme o disposto no artigo 12, da resolução 113/2013. |
| **(11) PI 0003788-5 B1** | Código 24.10 - Manutenção da Extinção - Art. 78 inciso IV da LPI<br>(45) 19/02/2013<br>(73) MOTOROLA MOBILITY LLC (US)<br>Em virtude da extinção publicada na RPI 2680 de 17-05-2022 e considerando ausência de manifestação dentro dos prazos legais, informo que cabe ser mantida a extinção da patente e seus certificados, conforme o disposto no artigo 12, da resolução 113/2013. |
| **(11) PI 0012870-8 B1** | Código 24.10 - Manutenção da Extinção - Art. 78 inciso IV da LPI<br>(45) 27/02/2018<br>(73) Qualcomm Incorporated (US)<br>Em virtude da extinção publicada na RPI 2680 de 17-05-2022 e considerando ausência de manifestação dentro dos prazos legais, informo que cabe ser mantida a extinção da patente e seus certificados, conforme o disposto no artigo 12, da resolução 113/2013. |
| **(11) PI 0104043-0 B1** | Código 24.10 - Manutenção da Extinção - Art. 78 inciso IV da LPI<br>(45) 03/11/2015<br>(73) Magneti Marelli Powertrain S.p.A. (IT)<br>Em virtude da extinção publicada na RPI 2680 de 17-05-2022 e considerando ausência de manifestação dentro dos prazos legais, informo que cabe ser mantida a extinção da patente e seus certificados, conforme o disposto no |

| | |
|---|---|
| | artigo 12, da resolução 113/2013. |
| **(11) PI 0104044-8 B8** | Código 24.10 - Manutenção da Extinção - Art. 78 inciso IV da LPI<br>(45) 24/11/2015<br>(73) Magneti Marelli Powertrain S.p.A. (IT)<br>Em virtude da extinção publicada na RPI 2680 de 17-05-2022 e considerando ausência de manifestação dentro dos prazos legais, informo que cabe ser mantida a extinção da patente e seus certificados, conforme o disposto no artigo 12, da resolução 113/2013. |
| **(11) PI 0112706-3 B1** | Código 24.10 - Manutenção da Extinção - Art. 78 inciso IV da LPI<br>(45) 19/01/2016<br>(73) Sasol Technology (Proprietary) Limited (CF)<br>Em virtude da extinção publicada na RPI 2680 de 17-05-2022 e considerando ausência de manifestação dentro dos prazos legais, informo que cabe ser mantida a extinção da patente e seus certificados, conforme o disposto no artigo 12, da resolução 113/2013. |
| **(11) PI 0113236-9 B1** | Código 24.10 - Manutenção da Extinção - Art. 78 inciso IV da LPI<br>(45) 22/04/2014<br>(73) BRISTOL-MYERS SQUIBB COMPANY (US)<br>Em virtude da extinção publicada na RPI 2680 de 17-05-2022 e considerando ausência de manifestação dentro dos prazos legais, informo que cabe ser mantida a extinção da patente e seus certificados, conforme o disposto no artigo 12, da resolução 113/2013. |
| **(11) PI 0210649-3 B1** | Código 24.10 - Manutenção da Extinção - Art. 78 inciso IV da LPI<br>(45) 10/03/2015<br>(73) Sasol Technology (Proprietary) Limited (ZA)<br>Em virtude da extinção publicada na RPI 2680 de 17-05-2022 e considerando ausência de manifestação dentro dos prazos legais, informo que cabe ser mantida a extinção da patente e seus certificados, conforme o disposto no artigo 12, da resolução 113/2013. |
| **(11) PI 0211446-1 B1** | Código 24.10 - Manutenção da Extinção - Art. 78 inciso IV da LPI<br>(45) 12/04/2016<br>(73) INTERDIGITAL CE PATENT HOLDINGS (FR)<br>Em virtude da extinção publicada na RPI 2680 de 17-05-2022 e considerando ausência de manifestação dentro dos prazos legais, informo que cabe ser mantida a extinção da patente e seus certificados, conforme o disposto no artigo 12, da resolução 113/2013. |
| **(11) PI 0215858-2 B1** | Código 24.10 - Manutenção da Extinção - Art. 78 inciso IV da LPI |

(45) 10/11/2020
(73) KEDDEM BIO-SCIENCE LTD. (IL)
Em virtude da extinção publicada na RPI 2680 de 17-05-2022 e considerando ausência de manifestação dentro dos prazos legais, informo que cabe ser mantida a extinção da patente e seus certificados, conforme o disposto no artigo 12, da resolução 113/2013.

---

**(11) PI 0313080-0 B1**

Código 24.10 - Manutenção da Extinção - Art. 78 inciso IV da LPI
(45) 13/03/2018
(73) DANISCO US INC. (US)
Em virtude da extinção publicada na RPI 2680 de 17-05-2022 e considerando ausência de manifestação dentro dos prazos legais, informo que cabe ser mantida a extinção da patente e seus certificados, conforme o disposto no artigo 12, da resolução 113/2013.

---

**(11) PI 0313181-5 B1**

Código 24.10 - Manutenção da Extinção - Art. 78 inciso IV da LPI
(45) 04/09/2012
(73) Catalytic Distillation Technologies (US)
Em virtude da extinção publicada na RPI 2680 de 17-05-2022 e considerando ausência de manifestação dentro dos prazos legais, informo que cabe ser mantida a extinção da patente e seus certificados, conforme o disposto no artigo 12, da resolução 113/2013.

---

**(11) PI 0313205-6 B1**

Código 24.10 - Manutenção da Extinção - Art. 78 inciso IV da LPI
(45) 05/02/2013
(73) Liebel-Frarsheim Company LLC (US)
Em virtude da extinção publicada na RPI 2680 de 17-05-2022 e considerando ausência de manifestação dentro dos prazos legais, informo que cabe ser mantida a extinção da patente e seus certificados, conforme o disposto no artigo 12, da resolução 113/2013.

---

**(11) PI 0403021-4 B1**

Código 24.10 - Manutenção da Extinção - Art. 78 inciso IV da LPI
(45) 18/08/2015
(73) Baker Hughes Incorporated (US)
Em virtude da extinção publicada na RPI 2680 de 17-05-2022 e considerando ausência de manifestação dentro dos prazos legais, informo que cabe ser mantida a extinção da patente e seus certificados, conforme o disposto no artigo 12, da resolução 113/2013.

---

**(11) PI 0403130-0 B1**

Código 24.10 - Manutenção da Extinção - Art. 78 inciso IV da LPI
(45) 24/05/2016
(73) YKK Corporation (JP)
Em virtude da extinção publicada na RPI 2680 de 17-05-2022 e considerando

| | |
|---|---|
| | ausência de manifestação dentro dos prazos legais, informo que cabe ser mantida a extinção da patente e seus certificados, conforme o disposto no artigo 12, da resolução 113/2013. |
| **(11) PI 0411204-0 B1** | Código 24.10 - Manutenção da Extinção - Art. 78 inciso IV da LPI<br>(45) 14/04/2015<br>(73) Grant Prideco, L.P. (US)<br>Em virtude da extinção publicada na RPI 2680 de 17-05-2022 e considerando ausência de manifestação dentro dos prazos legais, informo que cabe ser mantida a extinção da patente e seus certificados, conforme o disposto no artigo 12, da resolução 113/2013. |
| **(11) PI 0502862-0 B8** | Código 24.10 - Manutenção da Extinção - Art. 78 inciso IV da LPI<br>(45) 06/03/2018<br>(73) ALSTOM TRANSPORT TECHNOLOGIES (FR)<br>Em virtude da extinção publicada na RPI 2680 de 17-05-2022 e considerando ausência de manifestação dentro dos prazos legais, informo que cabe ser mantida a extinção da patente e seus certificados, conforme o disposto no artigo 12, da resolução 113/2013. |
| **(11) PI 0502909-0 B1** | Código 24.10 - Manutenção da Extinção - Art. 78 inciso IV da LPI<br>(45) 07/05/2019<br>(73) Honda Motor Co., Ltd (JP)<br>Em virtude da extinção publicada na RPI 2680 de 17-05-2022 e considerando ausência de manifestação dentro dos prazos legais, informo que cabe ser mantida a extinção da patente e seus certificados, conforme o disposto no artigo 12, da resolução 113/2013. |
| **(11) PI 0513646-6 B1** | Código 24.10 - Manutenção da Extinção - Art. 78 inciso IV da LPI<br>(45) 15/05/2018<br>(73) Hewlett-Packard Development Company, L.P. (US)<br>Em virtude da extinção publicada na RPI 2680 de 17-05-2022 e considerando ausência de manifestação dentro dos prazos legais, informo que cabe ser mantida a extinção da patente e seus certificados, conforme o disposto no artigo 12, da resolução 113/2013. |
| **(11) PI 0513718-7 B1** | Código 24.10 - Manutenção da Extinção - Art. 78 inciso IV da LPI<br>(45) 18/02/2020<br>(73) Fisher Controls International LLC (US)<br>Em virtude da extinção publicada na RPI 2680 de 17-05-2022 e considerando ausência de manifestação dentro dos prazos legais, informo que cabe ser mantida a extinção da patente e seus certificados, conforme o disposto no artigo 12, da resolução 113/2013. |

| | |
|---|---|
| **(11) PI 0513755-1 B1** | Código 24.10 - Manutenção da Extinção - Art. 78 inciso IV da LPI<br>(45) 02/09/2014<br>(73) Metal Casting Technology, Incorporated (US)<br>Em virtude da extinção publicada na RPI 2680 de 17-05-2022 e considerando ausência de manifestação dentro dos prazos legais, informo que cabe ser mantida a extinção da patente e seus certificados, conforme o disposto no artigo 12, da resolução 113/2013. |
| **(11) PI 0606416-7 B1** | Código 24.10 - Manutenção da Extinção - Art. 78 inciso IV da LPI<br>(45) 07/05/2019<br>(73) MASCHINENFABRIK REINHAUSEN GMBH (DE)<br>Em virtude da extinção publicada na RPI 2680 de 17-05-2022 e considerando ausência de manifestação dentro dos prazos legais, informo que cabe ser mantida a extinção da patente e seus certificados, conforme o disposto no artigo 12, da resolução 113/2013. |
| **(11) PI 0613772-5 B1** | Código 24.10 - Manutenção da Extinção - Art. 78 inciso IV da LPI<br>(45) 10/12/2019<br>(73) DANIELI & C. OFFICINE MECCANICHE S.P.A. (IT)<br>Em virtude da extinção publicada na RPI 2680 de 17-05-2022 e considerando ausência de manifestação dentro dos prazos legais, informo que cabe ser mantida a extinção da patente e seus certificados, conforme o disposto no artigo 12, da resolução 113/2013. |
| **(11) PI 0613903-5 B1** | Código 24.10 - Manutenção da Extinção - Art. 78 inciso IV da LPI<br>(45) 04/06/2019<br>(73) HOWE-BAKER ENGINEERS, LTD. (US)<br>Em virtude da extinção publicada na RPI 2680 de 17-05-2022 e considerando ausência de manifestação dentro dos prazos legais, informo que cabe ser mantida a extinção da patente e seus certificados, conforme o disposto no artigo 12, da resolução 113/2013. |
| **(11) PI 0613975-2 B1** | Código 24.10 - Manutenção da Extinção - Art. 78 inciso IV da LPI<br>(45) 21/11/2017<br>(73) NIPPON STEEL CORPORATION (JP)<br>Em virtude da extinção publicada na RPI 2680 de 17-05-2022 e considerando ausência de manifestação dentro dos prazos legais, informo que cabe ser mantida a extinção da patente e seus certificados, conforme o disposto no artigo 12, da resolução 113/2013. |
| **(11) PI 0614374-1 B1** | Código 24.10 - Manutenção da Extinção - Art. 78 inciso IV da LPI<br>(45) 29/04/2014 |

| | |
|---|---|
| | (73) THYSSENKRUPP STEEL AG (DE)<br>Em virtude da extinção publicada na RPI 2680 de 17-05-2022 e considerando ausência de manifestação dentro dos prazos legais, informo que cabe ser mantida a extinção da patente e seus certificados, conforme o disposto no artigo 12, da resolução 113/2013. |
| **(11) PI 0614379-2 B1** | Código 24.10 - Manutenção da Extinção - Art. 78 inciso IV da LPI<br>(45) 29/04/2014<br>(73) THYSSENKRUPP STEEL AG (DE)<br>Em virtude da extinção publicada na RPI 2680 de 17-05-2022 e considerando ausência de manifestação dentro dos prazos legais, informo que cabe ser mantida a extinção da patente e seus certificados, conforme o disposto no artigo 12, da resolução 113/2013. |
| **(11) PI 0616258-4 B1** | Código 24.10 - Manutenção da Extinção - Art. 78 inciso IV da LPI<br>(45) 13/06/2017<br>(73) EXXONMOBIL UPSTREAM RESEARCH COMPANY (US)<br>Em virtude da extinção publicada na RPI 2680 de 17-05-2022 e considerando ausência de manifestação dentro dos prazos legais, informo que cabe ser mantida a extinção da patente e seus certificados, conforme o disposto no artigo 12, da resolução 113/2013. |
| **(11) PI 0621875-0 B8** | Código 24.10 - Manutenção da Extinção - Art. 78 inciso IV da LPI<br>(45) 06/02/2018<br>(73) ESSITY HYGIENE AND HEALTH AKTIEBOLAG (SE)<br>Em virtude da extinção publicada na RPI 2680 de 17-05-2022 e considerando ausência de manifestação dentro dos prazos legais, informo que cabe ser mantida a extinção da patente e seus certificados, conforme o disposto no artigo 12, da resolução 113/2013. |
| **(11) PI 0621878-4 B8** | Código 24.10 - Manutenção da Extinção - Art. 78 inciso IV da LPI<br>(45) 06/02/2018<br>(73) ESSITY HYGIENE AND HEALTH AKTIEBOLAG (SE)<br>Em virtude da extinção publicada na RPI 2680 de 17-05-2022 e considerando ausência de manifestação dentro dos prazos legais, informo que cabe ser mantida a extinção da patente e seus certificados, conforme o disposto no artigo 12, da resolução 113/2013. |
| **(11) PI 0621894-6 B1** | Código 24.10 - Manutenção da Extinção - Art. 78 inciso IV da LPI<br>(45) 02/01/2018<br>(73) Sensormatic Electronics, LLC (US)<br>Em virtude da extinção publicada na RPI 2680 de 17-05-2022 e considerando ausência de manifestação dentro dos prazos legais, informo que cabe ser |

| | |
|---|---|
| | mantida a extinção da patente e seus certificados, conforme o disposto no artigo 12, da resolução 113/2013. |
| **(11) PI 0714596-9 B1** | Código 24.10 - Manutenção da Extinção - Art. 78 inciso IV da LPI<br>(45) 09/10/2018<br>(73) Bridgestone Corporation (JP)<br>Em virtude da extinção publicada na RPI 2680 de 17-05-2022 e considerando ausência de manifestação dentro dos prazos legais, informo que cabe ser mantida a extinção da patente e seus certificados, conforme o disposto no artigo 12, da resolução 113/2013. |
| **(11) PI 0714621-3 B1** | Código 24.10 - Manutenção da Extinção - Art. 78 inciso IV da LPI<br>(45) 22/05/2018<br>(73) SIEMENS AKTIENGESELLSCHAFT (DE)<br>Em virtude da extinção publicada na RPI 2680 de 17-05-2022 e considerando ausência de manifestação dentro dos prazos legais, informo que cabe ser mantida a extinção da patente e seus certificados, conforme o disposto no artigo 12, da resolução 113/2013. |
| **(11) PI 0715102-0 B1** | Código 24.10 - Manutenção da Extinção - Art. 78 inciso IV da LPI<br>(45) 25/11/2014<br>(73) NIPPON STEEL CORPORATION (JP)<br>Em virtude da extinção publicada na RPI 2680 de 17-05-2022 e considerando ausência de manifestação dentro dos prazos legais, informo que cabe ser mantida a extinção da patente e seus certificados, conforme o disposto no artigo 12, da resolução 113/2013. |
| **(11) PI 0715442-9 B1** | Código 24.10 - Manutenção da Extinção - Art. 78 inciso IV da LPI<br>(45) 30/01/2018<br>(73) Xyleco, Inc. (US)<br>Em virtude da extinção publicada na RPI 2680 de 17-05-2022 e considerando ausência de manifestação dentro dos prazos legais, informo que cabe ser mantida a extinção da patente e seus certificados, conforme o disposto no artigo 12, da resolução 113/2013. |
| **(11) PI 0719616-4 B1** | Código 24.10 - Manutenção da Extinção - Art. 78 inciso IV da LPI<br>(45) 16/07/2019<br>(73) NUCTECH COMPANY LIMITED (CN)<br>Em virtude da extinção publicada na RPI 2680 de 17-05-2022 e considerando ausência de manifestação dentro dos prazos legais, informo que cabe ser mantida a extinção da patente e seus certificados, conforme o disposto no artigo 12, da resolução 113/2013. |

**(11) PI 0814073-1 B1**

Código 24.10 - Manutenção da Extinção - Art. 78 inciso IV da LPI
(45) 05/02/2019
(73) The Monadnock Company (US)
Em virtude da extinção publicada na RPI 2680 de 17-05-2022 e considerando ausência de manifestação dentro dos prazos legais, informo que cabe ser mantida a extinção da patente e seus certificados, conforme o disposto no artigo 12, da resolução 113/2013.

**(11) PI 0814351-0 B1**

Código 24.10 - Manutenção da Extinção - Art. 78 inciso IV da LPI
(45) 04/06/2019
(73) Mitsuba Corporation (JP)
Em virtude da extinção publicada na RPI 2680 de 17-05-2022 e considerando ausência de manifestação dentro dos prazos legais, informo que cabe ser mantida a extinção da patente e seus certificados, conforme o disposto no artigo 12, da resolução 113/2013.

**(11) PI 0814357-9 B1**

Código 24.10 - Manutenção da Extinção - Art. 78 inciso IV da LPI
(45) 05/05/2020
(73) LUMMUS TECHNOLOGY INC. (US)
Em virtude da extinção publicada na RPI 2680 de 17-05-2022 e considerando ausência de manifestação dentro dos prazos legais, informo que cabe ser mantida a extinção da patente e seus certificados, conforme o disposto no artigo 12, da resolução 113/2013.

**(11) PI 0814632-2 B1**

Código 24.10 - Manutenção da Extinção - Art. 78 inciso IV da LPI
(45) 13/10/2020
(73) COMPAGNIE GENERALE DES ETABLISSEMENTS MICHELIN (FR)
Em virtude da extinção publicada na RPI 2680 de 17-05-2022 e considerando ausência de manifestação dentro dos prazos legais, informo que cabe ser mantida a extinção da patente e seus certificados, conforme o disposto no artigo 12, da resolução 113/2013.

**(11) PI 0821498-0 B1**

Código 24.10 - Manutenção da Extinção - Art. 78 inciso IV da LPI
(45) 24/09/2020
(73) MITSUBISHI HEAVY INDUSTRIES, LTD. (JP)
Em virtude da extinção publicada na RPI 2680 de 17-05-2022 e considerando ausência de manifestação dentro dos prazos legais, informo que cabe ser mantida a extinção da patente e seus certificados, conforme o disposto no artigo 12, da resolução 113/2013.

**(11) PI 0822507-9 B1**

Código 24.10 - Manutenção da Extinção - Art. 78 inciso IV da LPI
(45) 16/04/2019
(73) AVON PRODUCTS, INC. (US)

| | |
|---|---|
| | Em virtude da extinção publicada na RPI 2680 de 17-05-2022 e considerando ausência de manifestação dentro dos prazos legais, informo que cabe ser mantida a extinção da patente e seus certificados, conforme o disposto no artigo 12, da resolução 113/2013. |
| **(11) PI 0822966-0 B1** | Código 24.10 - Manutenção da Extinção - Art. 78 inciso IV da LPI<br>(45) 12/11/2019<br>(73) Temasek Life Sciences Laboratory Limited (SG)<br>Em virtude da extinção publicada na RPI 2680 de 17-05-2022 e considerando ausência de manifestação dentro dos prazos legais, informo que cabe ser mantida a extinção da patente e seus certificados, conforme o disposto no artigo 12, da resolução 113/2013. |
| **(11) PI 0822985-6 B1** | Código 24.10 - Manutenção da Extinção - Art. 78 inciso IV da LPI<br>(45) 14/05/2019<br>(73) Memminger-Iro GMBH (DE)<br>Em virtude da extinção publicada na RPI 2680 de 17-05-2022 e considerando ausência de manifestação dentro dos prazos legais, informo que cabe ser mantida a extinção da patente e seus certificados, conforme o disposto no artigo 12, da resolução 113/2013. |
| **(11) PI 0916231-3 B1** | Código 24.10 - Manutenção da Extinção - Art. 78 inciso IV da LPI<br>(45) 23/07/2019<br>(73) BEIERSDORF AG (DE)<br>Em virtude da extinção publicada na RPI 2680 de 17-05-2022 e considerando ausência de manifestação dentro dos prazos legais, informo que cabe ser mantida a extinção da patente e seus certificados, conforme o disposto no artigo 12, da resolução 113/2013. |
| **(11) PI 0916282-8 B8** | Código 24.10 - Manutenção da Extinção - Art. 78 inciso IV da LPI<br>(45) 29/10/2019<br>(73) TORAY INDUSTRIES, INC. (JP)<br>Em virtude da extinção publicada na RPI 2680 de 17-05-2022 e considerando ausência de manifestação dentro dos prazos legais, informo que cabe ser mantida a extinção da patente e seus certificados, conforme o disposto no artigo 12, da resolução 113/2013. |
| **(11) PI 0916304-2 B1** | Código 24.10 - Manutenção da Extinção - Art. 78 inciso IV da LPI<br>(45) 29/09/2020<br>(73) NEDERLANDSE ORGANISATIE VOOR TOEGEPAST-NATUURWETENSCHAPPELIJK ONDERZOEK TNO (NL)<br>Em virtude da extinção publicada na RPI 2680 de 17-05-2022 e considerando ausência de manifestação dentro dos prazos legais, informo que cabe ser |

| | |
|---|---|
| | mantida a extinção da patente e seus certificados, conforme o disposto no artigo 12, da resolução 113/2013. |
| **(11) PI 0916542-8 B1** | Código 24.10 - Manutenção da Extinção - Art. 78 inciso IV da LPI<br>(45) 05/11/2019<br>(73) TOTAL RESEARCH & TECHNOLOGY FELUY (BE)<br>Em virtude da extinção publicada na RPI 2680 de 17-05-2022 e considerando ausência de manifestação dentro dos prazos legais, informo que cabe ser mantida a extinção da patente e seus certificados, conforme o disposto no artigo 12, da resolução 113/2013. |
| **(11) PI 0916714-5 B1** | Código 24.10 - Manutenção da Extinção - Art. 78 inciso IV da LPI<br>(45) 14/11/2017<br>(73) NIPPON STEEL CORPORATION (JP)<br>Em virtude da extinção publicada na RPI 2680 de 17-05-2022 e considerando ausência de manifestação dentro dos prazos legais, informo que cabe ser mantida a extinção da patente e seus certificados, conforme o disposto no artigo 12, da resolução 113/2013. |
| **(11) PI 0916859-1 B1** | Código 24.10 - Manutenção da Extinção - Art. 78 inciso IV da LPI<br>(45) 21/07/2020<br>(73) Sika Technology Ag (CH)<br>Em virtude da extinção publicada na RPI 2680 de 17-05-2022 e considerando ausência de manifestação dentro dos prazos legais, informo que cabe ser mantida a extinção da patente e seus certificados, conforme o disposto no artigo 12, da resolução 113/2013. |
| **(11) PI 0917424-9 B1** | Código 24.10 - Manutenção da Extinção - Art. 78 inciso IV da LPI<br>(45) 20/10/2020<br>(73) Sagemcom Broadband Sas (FR)<br>Em virtude da extinção publicada na RPI 2680 de 17-05-2022 e considerando ausência de manifestação dentro dos prazos legais, informo que cabe ser mantida a extinção da patente e seus certificados, conforme o disposto no artigo 12, da resolução 113/2013. |
| **(11) PI 1016114-7 B1** | Código 24.10 - Manutenção da Extinção - Art. 78 inciso IV da LPI<br>(45) 19/05/2020<br>(73) DSM IP Assets B.V. (NL)<br>Em virtude da extinção publicada na RPI 2680 de 17-05-2022 e considerando ausência de manifestação dentro dos prazos legais, informo que cabe ser mantida a extinção da patente e seus certificados, conforme o disposto no artigo 12, da resolução 113/2013. |

| | |
|---|---|
| **(11) PI 1103174-3 B1** | Código 24.10 - Manutenção da Extinção - Art. 78 inciso IV da LPI<br>(45) 21/01/2020<br>(73) MASCHINENFABRIK RIETER AG (CH)<br>Em virtude da extinção publicada na RPI 2680 de 17-05-2022 e considerando ausência de manifestação dentro dos prazos legais, informo que cabe ser mantida a extinção da patente e seus certificados, conforme o disposto no artigo 12, da resolução 113/2013. |
| **(11) PI 1103479-3 B1** | Código 24.10 - Manutenção da Extinção - Art. 78 inciso IV da LPI<br>(45) 13/10/2020<br>(73) Manoel David De Souza Junior (BR/PR)<br>Em virtude da extinção publicada na RPI 2680 de 17-05-2022 e considerando ausência de manifestação dentro dos prazos legais, informo que cabe ser mantida a extinção da patente e seus certificados, conforme o disposto no artigo 12, da resolução 113/2013. |
| **(11) PI 9400360-2 B1** | Código 24.10 - Manutenção da Extinção - Art. 78 inciso IV da LPI<br>(45) 06/02/2001<br>(73) Keiper GMBH & CO. (DE)<br>Em virtude da extinção publicada na RPI 2680 de 17-05-2022 e considerando ausência de manifestação dentro dos prazos legais, informo que cabe ser mantida a extinção da patente e seus certificados, conforme o disposto no artigo 12, da resolução 113/2013. |
| **(11) PI 9912405-0 B1** | Código 24.10 - Manutenção da Extinção - Art. 78 inciso IV da LPI<br>(45) 14/06/2016<br>(73) ICL SPECIALTY PRODUCTS, INC. (US)<br>Em virtude da extinção publicada na RPI 2680 de 17-05-2022 e considerando ausência de manifestação dentro dos prazos legais, informo que cabe ser mantida a extinção da patente e seus certificados, conforme o disposto no artigo 12, da resolução 113/2013. |

## Código Anotação de Alteração de nome e/ou sede, de Transferência e de Limitação ou Ônus de Pedido, Patente e Certificado de Adição de Invenção

### Código 25.1 - Transferência Deferida

Notificação do deferimento da transferência requerida. Desta data corre o prazo de 60 (sessenta) dias para eventual recurso do interessado.

---

**(21) BR 10 2013 024834-7 A2**

Código 25.1 - Transferência Deferida
(22) 27/09/2013
(71) HITACHI ASTEMO, LTD. (JP)

---

**(11) BR 10 2016 007565-3 B1**

Código 25.1 - Transferência Deferida
(22) 06/04/2016
(45) 09/03/2021
(71) UNIVERSIDADE FEDERAL DE GOIÁS (BR/GO) ; UNIVERSIDADE FEDERAL DE JATAI (BR/GO)

---

**(21) BR 10 2019 024977-3 A2**

Código 25.1 - Transferência Deferida
(22) 27/11/2019
(71) JUMIL-JUSTINO DE MORAIS, IRMAOS S/A (BR/SP)

---

**(21) BR 10 2020 005721-9 A2**

Código 25.1 - Transferência Deferida
(22) 23/03/2020
(71) JUMIL-JUSTINO DE MORAIS, IRMAOS S/A (BR/SP)

---

**(21) BR 10 2021 016701-7**

Código 25.1 - Transferência Deferida
(22) 23/08/2021
(71) CELINA DE ALMEIDA PORTES SAMPAIO (BR/SP)

---

**(11) BR 11 2013 012555-1 B1**

Código 25.1 - Transferência Deferida
(22) 24/11/2011
(45) 21/12/2021
(71) IMCYSE SA (BE)

---

**(11) BR 11 2014 009761-5 B1**

Código 25.1 - Transferência Deferida
(22) 24/10/2012
(45) 24/05/2022
(71) FIDIA FARMACEUTICI S.P.A. (IT)

---

**(21) BR 11 2016 008475-6 A2**

Código 25.1 - Transferência Deferida
(22) 12/12/2013

| | |
|---|---|
| | (71) SOLID, INC. (KR) |
| **(21) BR 11 2016 008789-5 A8** | Código 25.1 - Transferência Deferida<br>(22) 17/09/2014<br>(71) SOLID, INC. (KR) |
| **(21) BR 11 2017 013586-8 A2** | Código 25.1 - Transferência Deferida<br>(22) 14/12/2015<br>(71) HONDA MOTOR CO., LTD. (JP) ; HITACHI ASTEMO, LTD. (JP) |
| **(11) BR 11 2017 027136-2 B1** | Código 25.1 - Transferência Deferida<br>(22) 17/06/2016<br>(45) 13/09/2022<br>(71) NOV PROCESS & FLOW TECHNOLOGIES AS (NO) |
| **(21) BR 11 2018 015043-6 A2** | Código 25.1 - Transferência Deferida<br>(22) 22/03/2017<br>(71) DUPONT SAFETY & CONSTRUCTION, INC. (US) |
| **(21) BR 11 2018 016927-7 A2** | Código 25.1 - Transferência Deferida<br>(22) 17/02/2017<br>(71) INVISTA TECHNOLOGIES S.À.R.L. (CH) ; INVISTA TEXTILES (U.K.) LIMITED (GB) |
| **(21) BR 11 2021 001857-3 A2** | Código 25.1 - Transferência Deferida<br>(22) 02/08/2019<br>(71) ATTUNE AGRICULTURE LLC (US) ; MAUREEN L. AKINS (US) |
| **(11) BR 12 2019 001455-8 B1** | Código 25.1 - Transferência Deferida<br>(22) 22/10/2009<br>(45) 19/01/2021<br>(62) PI 0920622-1 22/10/2009<br>(71) THE REGENTS OF THE UNIVERSITY OF CALIFORNIA (US) ; UNIVERSITY OF PRETORIA (ZA) ; BOEHRINGER INGELHEIM ANIMAL HEALTH USA INC. (US) |
| **(21) BR 13 2021 012458-9** | Código 25.1 - Transferência Deferida<br>(22) 23/06/2021<br>(61) BR 10 2020 005721-9 23/03/2020<br>(71) JUMIL-JUSTINO DE MORAIS, IRMAOS S/A (BR/SP) |
| **(11) BR 20 2016 003345-0 Y1** | Código 25.1 - Transferência Deferida |

(22) 17/02/2016
(45) 27/07/2021
(71) JOSÉ PINHEIRO (BR/SP) ; EDNÉA CASAGRANDE PINHEIRO (BR/SP)

---

**(11) PI 0115003-0 B1**
Código 25.1 - Transferência Deferida
(22) 30/10/2001
(45) 17/03/2020
(71) EVONIK SUPERABSORBER GMBH (DE)

---

**(11) PI 0208309-4 B1**
Código 25.1 - Transferência Deferida
(22) 09/03/2002
(45) 19/02/2013
(73) BOEHRINGER INGELHEIM ANIMAL HEALTH USA INC. (US)

---

**(11) PI 0209022-8 B8**
Código 25.1 - Transferência Deferida
(22) 26/06/2002
(45) 23/09/2014
(73) EVONIK SUPERABSORBER GMBH (DE)

---

**(11) PI 0212696-6 B1**
Código 25.1 - Transferência Deferida
(22) 26/08/2002
(45) 05/02/2013
(73) EVONIK SUPERABSORBER GMBH (DE)

---

**(11) PI 0512580-4 B1**
Código 25.1 - Transferência Deferida
(22) 14/06/2005
(45) 17/11/2015
(73) BOEHRINGER INGELHEIM ANIMAL HEALTH USA INC. (US)

---

**(11) PI 0517860-6 B1**
Código 25.1 - Transferência Deferida
(22) 07/12/2005
(45) 25/09/2018
(71) METSO MINERALS, INC. (FI)

---

**(11) PI 0518662-5 B1**
Código 25.1 - Transferência Deferida
(22) 28/11/2005
(45) 22/12/2020
(71) BOEHRINGER INGELHEIM ANIMAL HEALTH USA INC. (US)

---

**(11) PI 0609703-0 B8**
Código 25.1 - Transferência Deferida
(22) 20/03/2006
(45) 31/10/2017

| | |
|---|---|
| | (73) ROKA FURADA S.L. (ES) |
| **(11) PI 0807749-5 B8** | Código 25.1 - Transferência Deferida<br>(22) 26/02/2008<br>(45) 05/01/2021<br>(71) UNION THERAPEUTICS A/S (DK) |
| **(11) PI 0818025-3 B1** | Código 25.1 - Transferência Deferida<br>(22) 06/10/2008<br>(45) 03/12/2019<br>(71) NEOVAC GMBH (DE) |
| **(21) PI 0819240-5 A8** | Código 25.1 - Transferência Deferida<br>(22) 31/10/2008<br>(71) PROCELL INVESTIMENTS LIMITED (VG) |

## Código 25.2 - Transferência Indeferida

Notificação do indeferimento da transferência requerida. Desta data corre o prazo de 60 (sessenta) dias para eventual recurso do interessado.

---

**(21) BR 11 2014 023264-4 A2**

Código 25.2 - Transferência Indeferida
(22) 15/03/2013
(71) PAYNET PAYMENTS NETWORK, LLC (US)
Indeferido o pedido de transferência contido na petição 870210118670 de 20/12/2021, por ausência de cumprimento da exigência publicada na RPI nº 2679, de 10/05/2022.

---

**(21) BR 20 2020 006350-8 U2**

Código 25.2 - Transferência Indeferida
(22) 30/03/2020
(71) E. F. GUIRALDELLI E CIA LTDA (BR/PR)
Indeferido o pedido de transferência contido nas petições 870210106120 de 17/11/2021 e 870220030905 de 11/04/2022, por ausência de cumprimento da exigência publicada na RPI nº 2682, de 31/05/2022.

## Código 25.3 - Transferência em Exigência

Exigência referente ao pedido de transferência requerida. Desta data corre o prazo de 60 (sessenta) dias para cumprimento da exigência formulada, sob pena de indeferimento da transferência.

---

**(21) BR 11 2021 006195-9 A2**

Código 25.3 - Transferência em Exigência
(22) 25/11/2020
(71) CHROMA PAPERS, LLC (US)
A fim de atender a transferência, requerida através da petição nº 870210089408 de 28/09/2021, é necessário esclarecer a divergência entre o nome da empresa titular do pedido ?CHROMA PAPERS, LLC? e o nome da empresa cessionária ?CHROMA PAPER LLC?. Além disso, é preciso esclarecer se a cessionária será a pessoa física que assinou o documento de cessão apresentado ou a empresa que apresentou a procuração e consta como interessada no formulário da petição.

---

**(11) MU 8802074-6 Y1**

Código 25.3 - Transferência em Exigência
(22) 15/09/2008
(45) 19/07/2016
(73) NSF ADMINISTRAÇÃO E PARTCIPAÇÕES LTDA (BR/RS)
A fim de atender a transferência, requerida através da petição nº 870220016960 de 25/02/2022, é necessário apresentar documento que comprove que a representante da empresa cedente tem poderes para realizar tal ato. Além disso, é preciso apresentar a guia de cumprimento de exigência.

## Código 25.4 - Alteração de Nome Deferida

Notificação do deferimento da alteração de nome requerida. Desta data corre o prazo de 60 (sessenta) dias para eventual recurso do interessado.

---

**(11) BR 10 2013 018463-2 B1**
Código 25.4 - Alteração de Nome Deferida
(22) 19/07/2013
(45) 26/05/2020
(71) CORTEVA AGRISCIENCE LLC (US)

---

**(11) BR 10 2013 018472-1 B1**
Código 25.4 - Alteração de Nome Deferida
(22) 19/07/2013
(45) 17/11/2020
(71) CORTEVA AGRISCIENCE LLC (US)

---

**(11) BR 10 2013 018473-0 B1**
Código 25.4 - Alteração de Nome Deferida
(22) 19/07/2013
(45) 18/06/2019
(71) CORTEVA AGRISCIENCE LLC (US)

---

**(11) BR 10 2013 018481-0 B1**
Código 25.4 - Alteração de Nome Deferida
(22) 19/07/2013
(45) 18/06/2019
(71) CORTEVA AGRISCIENCE LLC (US)

---

**(11) BR 10 2013 018482-9 B1**
Código 25.4 - Alteração de Nome Deferida
(22) 19/07/2013
(45) 04/02/2020
(71) CORTEVA AGRISCIENCE LLC (US)

---

**(11) BR 10 2013 018509-4 B1**
Código 25.4 - Alteração de Nome Deferida
(22) 19/07/2013
(45) 04/02/2020
(71) CORTEVA AGRISCIENCE LLC (US)

---

**(11) BR 10 2013 018511-6 B1**
Código 25.4 - Alteração de Nome Deferida
(22) 19/07/2013
(45) 04/02/2020
(71) CORTEVA AGRISCIENCE LLC (US)

---

**(11) BR 10 2013 018526-4 B1**
Código 25.4 - Alteração de Nome Deferida
(22) 19/07/2013

(45) 04/02/2020
(71) CORTEVA AGRISCIENCE LLC (US)

---

**(11) BR 10 2013 018645-7 B1**
Código 25.4 - Alteração de Nome Deferida
(22) 22/07/2013
(45) 27/10/2020
(71) CORTEVA AGRISCIENCE LLC (US)

---

**(11) BR 10 2013 018660-0 B1**
Código 25.4 - Alteração de Nome Deferida
(22) 22/07/2013
(45) 27/10/2020
(71) CORTEVA AGRISCIENCE LLC (US)

---

**(11) BR 10 2013 018684-8 B1**
Código 25.4 - Alteração de Nome Deferida
(22) 22/07/2013
(45) 04/02/2020
(71) CORTEVA AGRISCIENCE LLC (US)

---

**(11) BR 10 2014 006229-7 B1**
Código 25.4 - Alteração de Nome Deferida
(22) 17/03/2014
(45) 26/05/2020
(71) CORTEVA AGRISCIENCE LLC (US)

---

**(11) BR 10 2014 006249-1 B1**
Código 25.4 - Alteração de Nome Deferida
(22) 17/03/2014
(45) 10/03/2020
(71) CORTEVA AGRISCIENCE LLC (US)

---

**(11) BR 10 2014 006357-9 B1**
Código 25.4 - Alteração de Nome Deferida
(22) 17/03/2014
(45) 02/06/2020
(71) CORTEVA AGRISCIENCE LLC (US)

---

**(11) BR 10 2014 025328-9 B1**
Código 25.4 - Alteração de Nome Deferida
(22) 10/10/2014
(45) 01/12/2020
(71) CORTEVA AGRISCIENCE LLC (US)

---

**(11) BR 10 2014 032971-4 B1**
Código 25.4 - Alteração de Nome Deferida
(22) 30/12/2014
(45) 24/09/2020
(71) CORTEVA AGRISCIENCE LLC (US)

| | |
|---|---|
| **(11) BR 10 2015 000855-4 B1** | Código 25.4 - Alteração de Nome Deferida<br>(22) 14/01/2015<br>(45) 05/01/2021<br>(71) CORTEVA AGRISCIENCE LLC (US) |
| **(11) BR 10 2015 002777-0 B1** | Código 25.4 - Alteração de Nome Deferida<br>(22) 09/02/2015<br>(45) 05/01/2021<br>(71) CORTEVA AGRISCIENCE LLC (US) |
| **(11) BR 10 2015 002782-6 B1** | Código 25.4 - Alteração de Nome Deferida<br>(22) 09/02/2015<br>(45) 05/01/2021<br>(71) CORTEVA AGRISCIENCE LLC (US) |
| **(21) BR 10 2015 004702-9 A2** | Código 25.4 - Alteração de Nome Deferida<br>(22) 03/03/2015<br>(71) TOSHIBA MEMORY CORPORATION (JP) |
| **(11) BR 10 2015 032938-5 B1** | Código 25.4 - Alteração de Nome Deferida<br>(22) 30/12/2015<br>(45) 13/07/2021<br>(71) CORTEVA AGRISCIENCE LLC (US) |
| **(11) BR 10 2015 032976-8 B1** | Código 25.4 - Alteração de Nome Deferida<br>(22) 30/12/2015<br>(45) 23/02/2021<br>(71) CORTEVA AGRISCIENCE LLC (US) |
| **(11) BR 10 2015 032979-2 B1** | Código 25.4 - Alteração de Nome Deferida<br>(22) 30/12/2015<br>(45) 23/02/2021<br>(71) CORTEVA AGRISCIENCE LLC (US) |
| **(11) BR 10 2016 016375-7 B1** | Código 25.4 - Alteração de Nome Deferida<br>(22) 14/07/2016<br>(45) 20/07/2021<br>(71) CORTEVA AGRISCIENCE LLC (US) |
| **(11) BR 10 2016 023198-1 B1** | Código 25.4 - Alteração de Nome Deferida<br>(22) 05/10/2016 |

| | |
|---|---|
| | (45) 22/06/2021<br>(71) CORTEVA AGRISCIENCE LLC (US) |
| **(21) BR 10 2017 023175-5 A2** | Código 25.4 - Alteração de Nome Deferida<br>(22) 26/10/2017<br>(71) MEDLESS S/A (BR/PR) |
| **(21) BR 10 2019 024003-2 A2** | Código 25.4 - Alteração de Nome Deferida<br>(22) 14/11/2019<br>(71) NEOENERGIA DISTRIBUIÇÃO BRASILIA S.A. (BR/DF) |
| **(21) BR 10 2021 024895-5** | Código 25.4 - Alteração de Nome Deferida<br>(22) 09/12/2021<br>(71) RADICE TECNOLOGIA EIRELI (BR/SP) ; NEOENERGIA DISTRIBUIÇÃO BRASILIA S.A. (BR/DF) |
| **(11) BR 11 2017 002107-2 B1** | Código 25.4 - Alteração de Nome Deferida<br>(22) 30/07/2015<br>(45) 27/10/2020<br>(71) HUNT PEROVSKITE TECHNOLOGIES, L.L.C. (US) |
| **(21) BR 11 2017 010866-6 A2** | Código 25.4 - Alteração de Nome Deferida<br>(22) 26/11/2015<br>(71) EQUINOR ENERGY AS (NO) |
| **(21) BR 11 2017 014667-3 A2** | Código 25.4 - Alteração de Nome Deferida<br>(22) 06/01/2016<br>(71) VIRDIA, LLC (US) |
| **(11) BR 11 2019 006746-9 B1** | Código 25.4 - Alteração de Nome Deferida<br>(22) 09/10/2017<br>(45) 24/11/2020<br>(71) CORTEVA AGRISCIENCE LLC (US) |
| **(11) BR 12 2016 021771-0 B1** | Código 25.4 - Alteração de Nome Deferida<br>(22) 13/03/2014<br>(45) 27/04/2021<br>(62) BR 11 2015 021757-5 13/03/2014<br>(71) CORTEVA AGRISCIENCE LLC (US) |
| **(11) BR 12 2019 019308-8 B1** | Código 25.4 - Alteração de Nome Deferida<br>(22) 24/01/2014 |

| | |
|---|---|
| | (45) 03/03/2020<br>(62) BR 10 2014 001750-0 24/01/2014<br>(71) CORTEVA AGRISCIENCE LLC (US) |
| **(11) BR 12 2019 019608-7 B1** | Código 25.4 - Alteração de Nome Deferida<br>(22) 24/01/2014<br>(45) 18/02/2020<br>(62) BR 10 2014 001759-3 24/01/2014<br>(71) CORTEVA AGRISCIENCE LLC (US) |
| **(11) BR 12 2019 019612-5 B1** | Código 25.4 - Alteração de Nome Deferida<br>(22) 24/01/2014<br>(45) 03/03/2020<br>(62) BR 10 2014 001759-3 24/01/2014<br>(71) CORTEVA AGRISCIENCE LLC (US) |
| **(11) BR 12 2019 021766-1 B1** | Código 25.4 - Alteração de Nome Deferida<br>(22) 17/03/2014<br>(45) 11/08/2020<br>(62) BR 10 2014 006229-7 17/03/2014<br>(71) CORTEVA AGRISCIENCE LLC (US) |
| **(11) BR 12 2020 018161-3 B1** | Código 25.4 - Alteração de Nome Deferida<br>(22) 09/10/2017<br>(45) 20/04/2021<br>(62) BR 11 2019 006746-9 09/10/2017<br>(71) CORTEVA AGRISCIENCE LLC (US) |
| **(11) BR 12 2020 018163-0 B1** | Código 25.4 - Alteração de Nome Deferida<br>(22) 09/10/2017<br>(45) 18/05/2021<br>(62) BR 11 2019 006746-9 09/10/2017<br>(71) CORTEVA AGRISCIENCE LLC (US) |
| **(21) BR 20 2018 015464-3 U2** | Código 25.4 - Alteração de Nome Deferida<br>(22) 27/07/2018<br>(71) MEDLESS S/A (BR/PR) |
| **(21) BR 20 2019 020484-8 U2** | Código 25.4 - Alteração de Nome Deferida<br>(22) 30/09/2019<br>(71) BR - LUBRIPLACAS QUINTA RODA LTDA (BR/SC) |
| **(11) PI 0717324-5 B1** | Código 25.4 - Alteração de Nome Deferida |

| | |
|---|---|
| | (22) 06/08/2007<br>(45) 25/05/2021<br>(71) NOKIA OF AMERICA CORPORATION (US) |
| **(11) PI 0802458-8 B1** | Código 25.4 - Alteração de Nome Deferida<br>(22) 18/07/2008<br>(45) 31/08/2021<br>(71) ICL AMÉRICA DO SUL S.A. (BR/SP) |

## Código 25.6 - Alteração de Nome em Exigência

Exigência referente ao pedido de alteração de nome requerida. Desta data corre o prazo de 60 (sessenta) dias para cumprimento da exigência formulada, sob pena de indeferimento da alteração.

---

**(11) BR 10 2014 030407-0 B1**

Código 25.6 - Alteração de Nome em Exigência
(22) 04/12/2014
(45) 22/03/2022
(71) GENERAL ELECTRIC COMPANY (US)
A fim de atender a alteração de nome requerida através da petição nº 870220016403, de 24/02/2022, é necessário apresentar documento notarizado e com apostilamento ou legalização consular. Além disso, é preciso apresentar a guia de cumprimento de exigência.

---

**(21) BR 10 2015 028250-8 A2**

Código 25.6 - Alteração de Nome em Exigência
(22) 10/11/2015
(71) GENERAL ELECTRIC COMPANY (US)
A fim de atender a alteração de nome requerida através da petição nº 870220016409, de 24/02/2022, é necessário apresentar documento notarizado e com apostilamento ou legalização consular. Além disso, é preciso apresentar a guia de cumprimento de exigência.

---

**(21) BR 10 2020 004436-2 A2**

Código 25.6 - Alteração de Nome em Exigência
(22) 05/03/2020
(71) BIOPTAMERS LTDA (BR/SP)
A fim de atender a alteração de nome requerida através da petição nº 870220074268, de 18/08/2022, é necessário apresentar documento que evidencie a alteração de nome solicitada. Além disso, é preciso apresentar a guia de cumprimento de exigência.

---

**(21) BR 11 2019 009230-7 A2**

Código 25.6 - Alteração de Nome em Exigência
(22) 10/01/2017
(71) ASMED OZEL SAC EKIMI SAGLIK HIZMETLERI TICARET LIMITED SIRKETI (TR)
A fim de atender a alteração de nome e de endereço requeridas através das petições nº 870210062559, de 09/07/2021 e 870210100709, de 29/10/2021, é necessário apresentar documentode alteração de nome notarizado com apostilamento ou legalização consular e tradução juramentada. Além disso, é preciso apresentar a guia de cumprimento de exigência.

---

**(21) BR 11 2021 026712-3 A2**

Código 25.6 - Alteração de Nome em Exigência
(22) 02/07/2020

| | |
|---|---|
| | (71) CAMFIL AKTIEBOLAG (SE)<br>A fim de atender a alteração de nome requerida através da petição nº 870220076314, de 24/08/2022, é necessário apresentar documento com apostilamento ou legalização consular. Além disso, é preciso apresentar a guia de cumprimento de exigência. |
| **(21) BR 11 2022 010043-4 A2** | Código 25.6 - Alteração de Nome em Exigência<br>(22) 14/12/2020<br>(71) CAMFIL AKTIEBOLAG (SE)<br>A fim de atender a alteração de nome requerida através da petição nº 870220076325, de 24/08/2022, é necessário apresentar documento com apostilamento ou legalização consular. Além disso, é preciso apresentar a guia de cumprimento de exigência. |

## Código 25.7 - Alteração de Sede Deferida

Notificação do deferimento da alteração de Sede requerida. Desta data corre o prazo de 60 (sessenta) dias para eventual recurso do interessado.

---

**(11) BR 11 2012 028192-5 B1**

Código 25.7 - Alteração de Sede Deferida
(22) 29/04/2011
(45) 07/04/2020
(71) EVONIK SUPERABSORBER LLC (US)

---

**(11) BR 11 2013 011940-3 B1**

Código 25.7 - Alteração de Sede Deferida
(22) 11/11/2011
(45) 17/11/2020
(71) DAIMLER AG (DE)

---

**(11) BR 11 2013 011948-9 B8**

Código 25.7 - Alteração de Sede Deferida
(22) 19/10/2011
(45) 27/10/2020
(71) VALEO SYSTÈMES D'ESSUYAGE (FR) ; DAIMLER AG (DE)

---

**(11) BR 11 2013 019536-3 B1**

Código 25.7 - Alteração de Sede Deferida
(22) 09/12/2011
(45) 19/01/2021
(71) DAIMLER AG (DE)

---

**(11) BR 11 2013 024336-8 B1**

Código 25.7 - Alteração de Sede Deferida
(22) 28/03/2012
(45) 11/02/2020
(71) EVONIK SUPERABSORBER LLC (US)

---

**(11) BR 11 2014 022514-1 B1**

Código 25.7 - Alteração de Sede Deferida
(22) 14/03/2013
(45) 01/02/2022
(71) KONGSBERG MARITIME CM AS (NO)

---

**(21) BR 11 2014 022516-8 A8**

Código 25.7 - Alteração de Sede Deferida
(22) 22/03/2013
(71) KONGSBERG MARITIME CM AS (NO)

---

**(11) BR 11 2014 027734-6 B1**

Código 25.7 - Alteração de Sede Deferida
(22) 26/04/2013
(45) 03/03/2022

| | |
|---|---|
| | (71) KONGSBERG MARITIME CM AS (NO) |
| **(21) BR 11 2014 029962-5 A2** | Código 25.7 - Alteração de Sede Deferida<br>(22) 29/05/2013<br>(71) AGRICULTURE VICTORIA SERVICES PTY LTD (AU) |
| **(11) BR 11 2015 009796-0 B1** | Código 25.7 - Alteração de Sede Deferida<br>(22) 18/10/2013<br>(45) 23/02/2021<br>(71) DAIMLER AG (DE) |
| **(11) BR 11 2015 022879-8 B1** | Código 25.7 - Alteração de Sede Deferida<br>(22) 14/03/2014<br>(45) 19/07/2022<br>(71) NANO COMPOSITE PRODUCTS, INC. (US) |
| **(11) BR 11 2015 025521-3 B1** | Código 25.7 - Alteração de Sede Deferida<br>(22) 07/04/2014<br>(45) 15/12/2020<br>(71) EVONIK SUPERABSORBER LLC (US) |
| **(11) BR 11 2015 025560-4 B1** | Código 25.7 - Alteração de Sede Deferida<br>(22) 10/04/2014<br>(45) 29/03/2022<br>(71) EVONIK SUPERABSORBER LLC (US) |
| **(11) BR 11 2016 011240-7 B1** | Código 25.7 - Alteração de Sede Deferida<br>(22) 24/11/2014<br>(45) 04/01/2022<br>(71) DAIMLER AG (DE) |
| **(21) BR 11 2018 000641-6 A2** | Código 25.7 - Alteração de Sede Deferida<br>(22) 11/01/2016<br>(71) CTI VASCULAR AG (CH) |
| **(21) BR 11 2019 018598-4 A2** | Código 25.7 - Alteração de Sede Deferida<br>(22) 07/02/2018<br>(71) SCHLEMMER HOLDING GMBH (DE) |
| **(21) BR 11 2020 012597-0 A2** | Código 25.7 - Alteração de Sede Deferida<br>(22) 21/12/2018<br>(71) SHARP LIFE SCIENCE (EU) LTD (GB) ; OXFORD NANOPORE |

| | |
|---|---|
| | TECHNOLOGIES PLC (GB) |
| **(21) BR 11 2021 021418-6 A2** | Código 25.7 - Alteração de Sede Deferida<br>(22) 24/04/2020<br>(71) SHENZHEN EDGE MEDICAL CO.,LTD. (CN) |
| **(21) BR 20 2021 007610-6 U2** | Código 25.7 - Alteração de Sede Deferida<br>(22) 22/04/2021<br>(71) MAYCON HENRIQUE CEILIO MOTA (BR/PR) |
| **(11) PI 0714716-3 B1** | Código 25.7 - Alteração de Sede Deferida<br>(22) 12/07/2007<br>(45) 14/03/2017<br>(73) THE GOVERNORS OF THE UNIVERSITY OF ALBERTA (CA) |

## Código 25.11 - Republicação

Republicação da publicação de qualquer um dos subitens anteriores por ter sido indevida.

---

**(11) BR 11 2012 027191-1 B8**

Código 25.11 - Republicação

(22) 02/07/2010

(45) 08/12/2020

(71) SHCCS FUNCTIONAL FILMS INDUSTRY CO., LTD. (CN)

Retificação do despacho 25.4 publicado na RPI 2691 de 02/08/2022:Onde se lê: ?Inventor: Changsong Jin, Qingsong Jin ? Leia-se: ?Inventor: QingSong JIN e Qing WANG ?

## Código 25.12 - Publicação Anulada

Anulada a publicação de qualquer um dos subitens anteriores por ter sido efetuada com incorreção.

---

**(11) BR 11 2013 026953-7 B1**

Código 25.12 - Publicação Anulada
(22) 12/04/2012
(45) 10/11/2020
(71) ABB SCHWEIZ AG (CH)
Anulada a publicação código 25.1 na RPI nº 2662 de 11/01/2022 por ter sido indevida.

---

**(11) BR 11 2013 030338-7 B1**

Código 25.12 - Publicação Anulada
(22) 22/05/2012
(45) 22/02/2022
(71) ABB TECHNOLOGY AG (CH)
Anulada a publicação código 25.2 na RPI nº 2480 de 17/07/2018 por ter sido indevida.

---

**(11) BR 11 2014 009396-2 B1**

Código 25.12 - Publicação Anulada
(22) 10/10/2012
(45) 09/11/2021
(71) ABB TECHNOLOGY AG (CH)
Anulada a publicação código 25.2 na RPI nº 2480 de 17/07/2018 por ter sido indevida.

---

**(21) BR 11 2014 014431-1 A2**

Código 25.12 - Publicação Anulada
(22) 13/12/2012
(71) GENZ CORP. (US)
Anulada a publicação código 25.2 na RPI nº 2479 de 10/07/2018 por ter sido indevida.

---

**(11) BR 11 2016 013793-0 B1**

Código 25.12 - Publicação Anulada
(22) 15/12/2014
(45) 09/08/2022
(71) INPHOTECH SPOLKA Z OGRANICZONA ODPOWIEDZIALNOSCIA (PL)
Anulada a publicação código 25.5 na RPI nº 2694 de 23/08/2022 por ter sido indevida.

---

**(11) PI 1005394-8 B1**

Código 25.12 - Publicação Anulada
(22) 23/06/2010
(45) 21/11/2017

(73) HITACHI METALS, LTD. (JP)

Anulada a publicação código 25.2 na RPI nº 2478 de 03/07/2018 por ter sido indevida.

## Código Códigos para Trâmite Prioritário

### Código 28.10.1 - Notificação de requerimento de trâmite prioritário de depositante idoso

Notifica o requerimento de trâmite prioritário de depositante idoso para os processos de patente listados. A admissão condiciona-se ao atendimento da legislação específica.

| | |
|---|---|
| **(21) BR 10 2017 010139-8 A2** | Código 28.10.1 - Notificação de requerimento de trâmite prioritário de depositante idoso<br>(22) 15/05/2017<br>Notificação de requerimento de trâmite prioritário de depositante idoso, conforme protocolo nº 870220076204, de 24/08/2022 |
| **(21) BR 10 2017 027801-8 A2** | Código 28.10.1 - Notificação de requerimento de trâmite prioritário de depositante idoso<br>(22) 21/12/2017<br>Notificação de requerimento de trâmite prioritário de depositante idoso, conforme protocolo nº 870220078117, de 30/08/2022 |
| **(21) BR 10 2017 027822-0 A2** | Código 28.10.1 - Notificação de requerimento de trâmite prioritário de depositante idoso<br>(22) 21/12/2017<br>Notificação de requerimento de trâmite prioritário de depositante idoso, conforme protocolo nº 870220078110, de 30/08/2022 |
| **(21) BR 10 2019 015186-2 A2** | Código 28.10.1 - Notificação de requerimento de trâmite prioritário de depositante idoso<br>(22) 23/07/2019<br>Notificação de requerimento de trâmite prioritário de depositante idoso, conforme protocolo nº 870220076493, de 25/08/2022 |
| **(21) BR 10 2022 013327-1 A2** | Código 28.10.1 - Notificação de requerimento de trâmite prioritário de depositante idoso<br>(22) 04/07/2022<br>Notificação de requerimento de trâmite prioritário de depositante idoso, conforme protocolo nº 870220076823, de 25/08/2022 |
| **(21) BR 20 2022 012826-5** | Código 28.10.1 - Notificação de requerimento de trâmite prioritário de depositante idoso<br>(22) 27/06/2022 |

| | |
|---|---|
| | Notificação de requerimento de trâmite prioritário de depositante idoso, conforme protocolo nº 870220077474, de 29/08/2022 |
| **(21) BR 20 2022 014263-2 U2** | Código 28.10.1 - Notificação de requerimento de trâmite prioritário de depositante idoso<br>(22) 19/07/2022<br>Notificação de requerimento de trâmite prioritário de depositante idoso, conforme protocolo nº 870220076810, de 25/08/2022 |

## Código 28.10.4 - Notificação de requerimento de trâmite prioritário de depositante MEI, ME ou EPP

Notifica o requerimento de trâmite prioritário de depositante de depositante MEI, ME ou EPP para os processos de patente listados. A admissão condiciona-se ao atendimento da legislação específica.

| | |
|---|---|
| **(21) BR 10 2020 009753-9 A2** | Código 28.10.4 - Notificação de requerimento de trâmite prioritário de depositante MEI, ME ou EPP<br>(22) 15/05/2020<br>Notificação de requerimento de trâmite prioritário de depositante MEI, ME ou EPP, conforme protocolo nº 870220076530, de 25/08/2022 |
| **(21) BR 10 2021 005041-1** | Código 28.10.4 - Notificação de requerimento de trâmite prioritário de depositante MEI, ME ou EPP<br>(22) 17/03/2021<br>Notificação de requerimento de trâmite prioritário de depositante MEI, ME ou EPP, conforme protocolo nº 870220076513, de 25/08/2022 |
| **(21) BR 10 2022 013705-6 A2** | Código 28.10.4 - Notificação de requerimento de trâmite prioritário de depositante MEI, ME ou EPP<br>(22) 08/07/2022<br>Notificação de requerimento de trâmite prioritário de depositante MEI, ME ou EPP, conforme protocolo nº 870220077361, de 26/08/2022 |
| **(21) BR 20 2021 011011-8 U2** | Código 28.10.4 - Notificação de requerimento de trâmite prioritário de depositante MEI, ME ou EPP<br>(22) 07/06/2021<br>Notificação de requerimento de trâmite prioritário de depositante MEI, ME ou EPP, conforme protocolo nº 870220075488, de 22/08/2022 |
| **(21) BR 20 2021 023382-1 U2** | Código 28.10.4 - Notificação de requerimento de trâmite prioritário de |

| | |
|---|---|
| | depositante MEI, ME ou EPP<br>(22) 22/11/2021<br>Notificação de requerimento de trâmite prioritário de depositante MEI, ME ou EPP, conforme protocolo nº 870220077067, de 26/08/2022 |
| **(21) BR 20 2022 001203-8 U2** | Código 28.10.4 - Notificação de requerimento de trâmite prioritário de depositante MEI, ME ou EPP<br>(22) 21/01/2022<br>Notificação de requerimento de trâmite prioritário de depositante MEI, ME ou EPP, conforme protocolo nº 870220076984, de 26/08/2022 |
| **(21) BR 20 2022 005835-6** | Código 28.10.4 - Notificação de requerimento de trâmite prioritário de depositante MEI, ME ou EPP<br>(22) 28/03/2022<br>Notificação de requerimento de trâmite prioritário de depositante MEI, ME ou EPP, conforme protocolo nº 870220078301, de 30/08/2022 |
| **(21) BR 20 2022 005840-2** | Código 28.10.4 - Notificação de requerimento de trâmite prioritário de depositante MEI, ME ou EPP<br>(22) 28/03/2022<br>Notificação de requerimento de trâmite prioritário de depositante MEI, ME ou EPP, conforme protocolo nº 800220297985, de 30/08/2022 |
| **(21) BR 20 2022 013437-0** | Código 28.10.4 - Notificação de requerimento de trâmite prioritário de depositante MEI, ME ou EPP<br>(22) 06/07/2022<br>Notificação de requerimento de trâmite prioritário de depositante MEI, ME ou EPP, conforme protocolo nº 870220077366, de 26/08/2022 |

## Código 28.10.11 - Notificação de requerimento de trâmite prioritário de tecnologia verde

Notifica o requerimento de trâmite prioritário de tecnologia verde para os processos de patente listados. A admissão condiciona-se ao atendimento da legislação específica.

| | |
|---|---|
| **(21) BR 10 2021 024740-1 A2** | Código 28.10.11 - Notificação de requerimento de trâmite prioritário de tecnologia verde<br>(22) 07/12/2021<br>Notificação de requerimento de trâmite prioritário de tecnologia verde, conforme protocolo nº 870220078689, de 31/08/2022 |

| | |
|---|---|
| **(21) BR 11 2022 009091-9 A2** | Código 28.10.11 - Notificação de requerimento de trâmite prioritário de tecnologia verde<br>(22) 11/11/2020<br>Notificação de requerimento de trâmite prioritário de tecnologia verde, conforme protocolo nº 870220077106, de 26/08/2022 |
| **(21) BR 20 2022 016475-0** | Código 28.10.11 - Notificação de requerimento de trâmite prioritário de tecnologia verde<br>(22) 18/08/2022<br>Notificação de requerimento de trâmite prioritário de tecnologia verde, conforme protocolo nº 870220075148, de 22/08/2022 |

## Código 28.10.12 - Notificação de requerimento de trâmite prioritário de tecnologia para tratamento de saúde

Notifica o requerimento de trâmite prioritário de tecnologia para tratamento de saúde para os processos de patente listados. A admissão condiciona-se ao atendimento da legislação específica.

| | |
|---|---|
| **(21) BR 11 2021 005966-0 A2** | Código 28.10.12 - Notificação de requerimento de trâmite prioritário de tecnologia para tratamento de saúde<br>(22) 29/09/2019<br>Notificação de requerimento de trâmite prioritário de tecnologia para tratamento de saúde, conforme protocolo nº 870220076855, de 25/08/2022 |

## Código 28.10.21 - Notificação de requerimento de trâmite prioritário de depositante acusa de contrafação

Notifica o requerimento de trâmite prioritário de depositante acusa contrafação para os processos de patente listados. A admissão condiciona-se ao atendimento da legislação específica.

| | |
|---|---|
| **(21) BR 10 2019 008307-7 A2** | Código 28.10.21 - Notificação de requerimento de trâmite prioritário de depositante acusa de contrafação<br>(22) 24/04/2019<br>Notificação de requerimento de trâmite prioritário de depositante acusando terceiros de contrafação, conforme protocolo nº 870220077903, de 29/08/2022 |
| **(21) BR 20 2018 011465-0 U2** | Código 28.10.21 - Notificação de requerimento de trâmite prioritário de |

depositante acusa de contrafação
(22) 06/06/2018
Notificação de requerimento de trâmite prioritário de depositante acusando terceiros de contrafação, conforme protocolo nº 870220077691, de 29/08/2022

## Código 28.10.26 - Notificação de requerimento de trâmite prioritário de tecnologia disponibilizada no mercado

Notifica o requerimento de trâmite prioritário de tecnologia disponibilizada no mercado para os processos de patente listados. A admissão condiciona-se ao atendimento da legislação específica.

| | |
|---|---|
| **(21) BR 10 2019 021355-8 A2** | Código 28.10.26 - Notificação de requerimento de trâmite prioritário de tecnologia disponibilizada no mercado<br>(22) 10/10/2019 |
| **(21) BR 10 2019 025256-1 A2** | Código 28.10.26 - Notificação de requerimento de trâmite prioritário de tecnologia disponibilizada no mercado<br>(22) 29/11/2019 |
| **(21) BR 13 2021 012554-2 E2** | Código 28.10.26 - Notificação de requerimento de trâmite prioritário de tecnologia disponibilizada no mercado<br>(22) 24/06/2021 |
| **(21) BR 20 2022 005309-5** | Código 28.10.26 - Notificação de requerimento de trâmite prioritário de tecnologia disponibilizada no mercado<br>(22) 22/03/2022 |

## Código 28.10.31 - Notificação de requerimento de trâmite prioritário de família de patente iniciada no Brasil

Notifica o requerimento de trâmite prioritário de família de patente iniciada no Brasil para os processos de patente listados. A admissão condiciona-se ao atendimento da legislação específica.

| | |
|---|---|
| **(21) BR 10 2021 011150-0 A2** | Código 28.10.31 - Notificação de requerimento de trâmite prioritário de família de patente iniciada no Brasil<br>(22) 09/06/2021<br>Notificação de requerimento de trâmite prioritário de família de patente iniciada |

| | |
|---|---|
| | no Brasil, conforme protocolo nº 870220076645, de 25/08/2022 |

| | |
|---|---|
| **(21) BR 10 2021 011153-4 A2** | Código 28.10.31 - Notificação de requerimento de trâmite prioritário de família de patente iniciada no Brasil<br>(22) 09/06/2021<br>Notificação de requerimento de trâmite prioritário de família de patente iniciada no Brasil, conforme protocolo nº 870220076655, de 25/08/2022 |

## Código 28.10.32 - Notificação de requerimento de trâmite prioritário de PPH

Notifica o requerimento de trâmite prioritário para os processos de patente listados. A admissão condiciona-se ao atendimento da legislação específica.

| | |
|---|---|
| **(21) BR 11 2019 026883-9 A2** | Código 28.10.32 - Notificação de requerimento de trâmite prioritário de PPH<br>(22) 14/06/2018<br>Notificação de requerimento de trâmite prioritário de PPH, conforme protocolo nº 870220076881, de 25/08/2022 |
| **(21) BR 11 2021 001412-8 A2** | Código 28.10.32 - Notificação de requerimento de trâmite prioritário de PPH<br>(22) 19/08/2019<br>Notificação de requerimento de trâmite prioritário de PPH, conforme protocolo nº 870220077329, de 26/08/2022 |
| **(21) BR 11 2022 000672-1 A2** | Código 28.10.32 - Notificação de requerimento de trâmite prioritário de PPH<br>(22) 04/08/2020<br>Notificação de requerimento de trâmite prioritário de PPH, conforme protocolo nº 870220076868, de 25/08/2022 |
| **(21) BR 11 2022 011592-0 A2** | Código 28.10.32 - Notificação de requerimento de trâmite prioritário de PPH<br>(22) 07/12/2020<br>Notificação de requerimento de trâmite prioritário de PPH, conforme protocolo nº 870220076534, de 25/08/2022 |

## Código 28.21 - Exigência formal de trâmite prioritário

Notifica os requisitos formais para trâmite prioritário que não foram atendidos. O requerente tem o prazo de 60 (sessenta) dias para sanear as irregularidades

apontadas através do código de serviço 206, descrição do objeto: “cumprimento do exame formal para trâmite prioritário”.

| | |
|---|---|
| **(21) BR 10 2021 024740-1 A2** | Código 28.21 - Exigência formal de trâmite prioritário<br>(22) 07/12/2021<br>Para o requerimento de trâmite prioritário efetuado através da petição nº 870220078689, de 31/08/2022, atender as condições formais, o interessado deve cumprir ao disposto no art. 4º, inciso IV, cc. art. 11, parágrafo 2°, da Portaria INPI PR nº 54, de 15/12/2021, publicada na RPI nº 2662, de 11/01/22, e manifestar-se através do código de serviço 206 no prazo de 60 dias, sob pena de inadmissão. Especificamente, é necessário dizer a que item e subitem do anexo a tecnologia se refere, com sua devida codificação. |

## Código 28.22 - Requerimento de trâmite prioritário encaminhado para confirmação tecnológica.

Notifica que as condições formais para o trâmite prioritário dos processos listados foram atendidas, mas é necessário confirmar a tecnologia. A admissão do trâmite prioritário condiciona-se a confirmação de que a tecnologia atende a legislação específica.

| | |
|---|---|
| **(21) BR 10 2022 010193-0 A2** | Código 28.22 - Requerimento de trâmite prioritário encaminhado para confirmação tecnológica.<br>(22) 25/05/2022<br>A petição nº 870220065411, de 25/07/2022, foi encaminhada para confirmação da tecnologia, haja vista que a exigência formulada na RPI nº 2692, de 09/08/2022, foi atendida por intermédio da petição nº 870220075871, de 23/08/2022, conforme estipulado pelo art. 9º, da Instrução Normativa DIRPA nº 2, de 26/06/20, publicada na RPI nº 2582, de 30/06/20. A admissão do trâmite prioritário está condicionada a adequação da matéria do processo às condições estipuladas na Portaria INPI PR nº 54, de 15/12/2021, publicada na RPI nº 2662, de 11/01/22. |
| **(21) BR 11 2021 005966-0 A2** | Código 28.22 - Requerimento de trâmite prioritário encaminhado para confirmação tecnológica.<br>(22) 29/09/2019<br>A petição nº 870220076855, de 25/08/2022, foi encaminhada para confirmação da tecnologia, conforme estipulado pelo art. 13º, da Instrução Normativa DIRPA nº 2, de 26/06/20, publicada na RPI nº 2582, de 30/06/20. A admissão do trâmite prioritário está condicionada a adequação da matéria do processo às condições estipuladas na Portaria INPI PR nº 54, de 15/12/2021, publicada na RPI nº 2662, de 11/01/22. |

| | |
|---|---|
| **(21) BR 11 2022 009091-9 A2** | Código 28.22 - Requerimento de trâmite prioritário encaminhado para confirmação tecnológica.<br>(22) 11/11/2020<br>A petição nº 870220077106, de 26/08/2022, foi encaminhada para confirmação da tecnologia, conforme estipulado pelo art. 13º, da Instrução Normativa DIRPA nº 2, de 26/06/20, publicada na RPI nº 2582, de 30/06/20. A admissão do trâmite prioritário está condicionada a adequação da matéria do processo às condições estipuladas na Portaria INPI PR nº 54, de 15/12/2021, publicada na RPI nº 2662, de 11/01/22. |
| **(21) BR 20 2022 016475-0** | Código 28.22 - Requerimento de trâmite prioritário encaminhado para confirmação tecnológica.<br>(22) 18/08/2022<br>A petição nº 870220075148, de 22/08/2022, foi encaminhada para confirmação da tecnologia, conforme estipulado pelo art. 13º, da Instrução Normativa DIRPA nº 2, de 26/06/20, publicada na RPI nº 2582, de 30/06/20. A admissão do trâmite prioritário está condicionada a adequação da matéria do processo às condições estipuladas na Portaria INPI PR nº 54, de 15/12/2021, publicada na RPI nº 2662, de 11/01/22. |

## Código 28.30 - Trâmite prioritário admitido

Notifica a admissão do trâmite prioritário ao processo de patente em toda a esfera administrativa do INPI.

| | |
|---|---|
| **(21) BR 10 2017 010139-8 A2** | Código 28.30 - Trâmite prioritário admitido<br>(22) 15/05/2017<br>Admitido o trâmite prioritário requerido através da petição nº 870220076199, de 24/08/2022, haja vista que atende ao disposto no art. 5º, da Portaria INPI PR nº 54, de 15/12/2021, publicada na RPI nº 2662, de 11/01/22. |
| **(21) BR 10 2017 012411-8 A2** | Código 28.30 - Trâmite prioritário admitido<br>(22) 09/06/2017<br>Admitido o trâmite prioritário requerido através da petição nº 870220047697, de 31/05/2022, haja vista que atende ao disposto no art. 5º, da Portaria INPI PR nº 54, de 15/12/2021, publicada na RPI nº 2662, de 11/01/22. |
| **(21) BR 10 2018 005355-8 A2** | Código 28.30 - Trâmite prioritário admitido<br>(22) 19/03/2018<br>Admitido o trâmite prioritário requerido através da petição nº 870220057571, de |

| | |
|---|---|
| | 30/06/2022, haja vista que atende ao disposto no art. 5º, da Portaria INPI PR nº 54, de 15/12/2021, publicada na RPI nº 2662, de 11/01/22. |
| **(21) BR 10 2019 014664-8 A2** | Código 28.30 - Trâmite prioritário admitido<br>(22) 16/07/2019<br>Admitido o trâmite prioritário requerido através da petição nº 870220075831, de 23/08/2022, haja vista que atende ao disposto no art. 8º, da Portaria INPI PR nº 54, de 15/12/2021, publicada na RPI nº 2662, de 11/01/22. |
| **(21) BR 10 2019 018385-3 A2** | Código 28.30 - Trâmite prioritário admitido<br>(22) 04/09/2019<br>Admitido o trâmite prioritário requerido através da petição nº 870220073732, de 17/08/2022, haja vista que atende ao disposto no art. 5º, da Portaria INPI PR nº 54, de 15/12/2021, publicada na RPI nº 2662, de 11/01/22. |
| **(21) BR 10 2020 002392-6 A2** | Código 28.30 - Trâmite prioritário admitido<br>(22) 04/02/2020<br>Admitido o trâmite prioritário requerido através da petição nº 870220073734, de 17/08/2022, haja vista que atende ao disposto no art. X, da Portaria INPI PR nº 54, de 15/12/2021, publicada na RPI nº 2662, de 11/01/22. |
| **(21) BR 10 2020 015378-1 A2** | Código 28.30 - Trâmite prioritário admitido<br>(22) 28/07/2020<br>Admitido o trâmite prioritário requerido através da petição nº 870220073744, de 17/08/2022, haja vista que atende ao disposto no art. 8º, da Portaria INPI PR nº 54, de 15/12/2021, publicada na RPI nº 2662, de 11/01/22. |
| **(21) BR 10 2020 019035-0 A2** | Código 28.30 - Trâmite prioritário admitido<br>(22) 23/09/2020<br>Concedido o trâmite prioritário requerido através da petição nº 870220072476, de 12/08/2022, haja vista que atende ao disposto nos artigos 3º, 4º e 5º da Portaria INPI PR nº 55, de 15/12/21, publicada na RPI 2662, de 11/01/22. |
| **(21) BR 10 2020 019402-0 A2** | Código 28.30 - Trâmite prioritário admitido<br>(22) 24/09/2020<br>Admitido o trâmite prioritário requerido através da petição nº 870220073738, de 17/08/2022, haja vista que atende ao disposto no art. 5º, da Portaria INPI PR nº 54, de 15/12/2021, publicada na RPI nº 2662, de 11/01/22. |
| **(21) BR 10 2021 002046-6 A2** | Código 28.30 - Trâmite prioritário admitido<br>(22) 03/02/2021<br>Admitido o trâmite prioritário requerido através da petição nº 870220073918, de 17/08/2022, haja vista que atende ao disposto no art. 5º, da Portaria INPI PR nº |

| | |
|---|---|
| | 54, de 15/12/2021, publicada na RPI nº 2662, de 11/01/22. |
| **(21) BR 10 2021 025895-0 A2** | Código 28.30 - Trâmite prioritário admitido<br>(22) 21/12/2021<br>Concedido o trâmite prioritário requerido através da petição nº 870220076101, de 24/08/2022, haja vista que atende ao disposto nos artigos 3º, 4º e 5º da Portaria INPI PR nº 55, de 15/12/21, publicada na RPI 2662, de 11/01/22. |
| **(21) BR 10 2022 001367-5** | Código 28.30 - Trâmite prioritário admitido<br>(22) 25/01/2022<br>Admitido o trâmite prioritário requerido através da petição nº 870220074045, de 18/08/2022, haja vista que atende ao disposto no art. 7º, da Portaria INPI PR nº 53, de 16/12/2021, publicada na RPI nº 2662, de 11/01/22. |
| **(21) BR 10 2022 002423-5** | Código 28.30 - Trâmite prioritário admitido<br>(22) 09/02/2022<br>Admitido o trâmite prioritário requerido através da petição nº 870220074449, de 18/08/2022, haja vista que atende ao disposto no art. 5º, da Portaria INPI PR nº 54, de 15/12/2021, publicada na RPI nº 2662, de 11/01/22. |
| **(21) BR 10 2022 005799-0 A2** | Código 28.30 - Trâmite prioritário admitido<br>(22) 26/03/2022<br>Admitido o trâmite prioritário requerido através da petição nº 870220074445, de 18/08/2022, haja vista que atende ao disposto no art. 5º, da Portaria INPI PR nº 54, de 15/12/2021, publicada na RPI nº 2662, de 11/01/22. |
| **(21) BR 10 2022 006531-4 A2** | Código 28.30 - Trâmite prioritário admitido<br>(22) 05/04/2022<br>Admitido o trâmite prioritário requerido através da petição nº 870220073418, de 16/08/2022, haja vista que atende ao disposto no art. 8º, da Portaria INPI PR nº 54, de 15/12/2021, publicada na RPI nº 2662, de 11/01/22. |
| **(21) BR 10 2022 006901-8 A2** | Código 28.30 - Trâmite prioritário admitido<br>(22) 11/04/2022<br>Admitido o trâmite prioritário requerido através da petição nº 870220074447, de 18/08/2022, haja vista que atende ao disposto no art. 5º, da Portaria INPI PR nº 54, de 15/12/2021, publicada na RPI nº 2662, de 11/01/22. |
| **(21) BR 10 2022 014769-8** | Código 28.30 - Trâmite prioritário admitido<br>(22) 26/07/2022<br>Admitido o trâmite prioritário requerido através da petição nº 870220076010, de 23/08/2022, haja vista que atende ao disposto no art. 8º, da Portaria INPI PR nº 54, de 15/12/2021, publicada na RPI nº 2662, de 11/01/22. |

| | |
|---|---|
| **(21) BR 11 2018 073635-0 A2** | Código 28.30 - Trâmite prioritário admitido<br>(22) 12/04/2017<br>Concedido o trâmite prioritário requerido através da petição nº 870220042386, de 16/05/2022, haja vista que atende ao disposto nos artigos 3º, 4º e 5º da Portaria INPI PR nº 55, de 15/12/21, publicada na RPI 2662, de 11/01/22. |
| **(21) BR 11 2018 075875-2 A2** | Código 28.30 - Trâmite prioritário admitido<br>(22) 13/06/2017<br>Concedido o trâmite prioritário requerido através da petição nº 870220075250, de 22/08/2022, haja vista que atende ao disposto nos artigos 3º, 4º e 5º da Portaria INPI PR nº 55, de 15/12/21, publicada na RPI 2662, de 11/01/22. |
| **(21) BR 11 2019 009942-5 A2** | Código 28.30 - Trâmite prioritário admitido<br>(22) 19/09/2017<br>Concedido o trâmite prioritário requerido através da petição nº 870220073589, de 16/08/2022, haja vista que atende ao disposto nos artigos 3º, 4º e 5º da Portaria INPI PR nº 55, de 15/12/21, publicada na RPI 2662, de 11/01/22. |
| **(21) BR 11 2019 015993-2 A2** | Código 28.30 - Trâmite prioritário admitido<br>(22) 18/12/2018<br>Concedido o trâmite prioritário requerido através da petição nº 870220072426, de 12/08/2022, haja vista que atende ao disposto nos artigos 3º, 4º e 5º da Portaria INPI PR nº 55, de 15/12/21, publicada na RPI 2662, de 11/01/22. |
| **(21) BR 11 2019 020784-8 A2** | Código 28.30 - Trâmite prioritário admitido<br>(22) 03/04/2018<br>Concedido o trâmite prioritário requerido através da petição nº 870220073260, de 15/08/2022, haja vista que atende ao disposto nos artigos 3º, 4º e 5º da Portaria INPI PR nº 55, de 15/12/21, publicada na RPI 2662, de 11/01/22. |
| **(21) BR 11 2019 027187-2 A2** | Código 28.30 - Trâmite prioritário admitido<br>(22) 22/06/2018<br>Concedido o trâmite prioritário requerido através da petição nº 870220073110, de 15/08/2022, haja vista que atende ao disposto nos artigos 3º, 4º e 5º da Portaria INPI PR nº 55, de 15/12/21, publicada na RPI 2662, de 11/01/22. |
| **(21) BR 11 2020 009001-8 A2** | Código 28.30 - Trâmite prioritário admitido<br>(22) 29/10/2018<br>Concedido o trâmite prioritário requerido através da petição nº 870220075537, de 22/08/2022, haja vista que atende ao disposto nos artigos 3º, 4º e 5º da Portaria INPI PR nº 55, de 15/12/21, publicada na RPI 2662, de 11/01/22. |

| | |
|---|---|
| **(21) BR 11 2020 009251-7 A2** | Código 28.30 - Trâmite prioritário admitido<br>(22) 09/11/2018<br>Concedido o trâmite prioritário requerido através da petição nº 870220073518, de 16/08/2022, haja vista que atende ao disposto nos artigos 3º, 4º e 5º da Portaria INPI PR nº 55, de 15/12/21, publicada na RPI 2662, de 11/01/22. |
| **(21) BR 11 2020 024798-7 A2** | Código 28.30 - Trâmite prioritário admitido<br>(22) 06/06/2019<br>Concedido o trâmite prioritário requerido através da petição nº 870220072908, de 15/08/2022, haja vista que atende ao disposto nos artigos 3º, 4º e 5º da Portaria INPI PR nº 55, de 15/12/21, publicada na RPI 2662, de 11/01/22. |
| **(21) BR 11 2020 025019-8 A2** | Código 28.30 - Trâmite prioritário admitido<br>(22) 12/06/2019<br>Concedido o trâmite prioritário requerido através da petição nº 870220075957, de 23/08/2022, haja vista que atende ao disposto nos artigos 3º, 4º e 5º da Portaria INPI PR nº 55, de 15/12/21, publicada na RPI 2662, de 11/01/22. |
| **(21) BR 11 2020 026231-5 A2** | Código 28.30 - Trâmite prioritário admitido<br>(22) 12/08/2019<br>Concedido o trâmite prioritário requerido através da petição nº 870220075247, de 22/08/2022, haja vista que atende ao disposto nos artigos 3º, 4º e 5º da Portaria INPI PR nº 55, de 15/12/21, publicada na RPI 2662, de 11/01/22. |
| **(21) BR 11 2021 001249-4 A2** | Código 28.30 - Trâmite prioritário admitido<br>(22) 22/07/2019<br>Concedido o trâmite prioritário requerido através da petição nº 870220075245, de 22/08/2022, haja vista que atende ao disposto nos artigos 3º, 4º e 5º da Portaria INPI PR nº 55, de 15/12/21, publicada na RPI 2662, de 11/01/22. |
| **(21) BR 11 2021 001541-8 A2** | Código 28.30 - Trâmite prioritário admitido<br>(22) 02/08/2019<br>Concedido o trâmite prioritário requerido através da petição nº 870220074213, de 18/08/2022, haja vista que atende ao disposto nos artigos 3º, 4º e 5º da Portaria INPI PR nº 55, de 15/12/21, publicada na RPI 2662, de 11/01/22. |
| **(21) BR 11 2021 001794-1 A2** | Código 28.30 - Trâmite prioritário admitido<br>(22) 29/08/2019<br>Concedido o trâmite prioritário requerido através da petição nº 870220071915, de 11/08/2022, haja vista que atende ao disposto nos artigos 3º, 4º e 5º da Portaria INPI PR nº 55, de 15/12/21, publicada na RPI 2662, de 11/01/22. |
| **(21) BR 11 2021 002321-6 A2** | Código 28.30 - Trâmite prioritário admitido |

| | |
|---|---|
| | (22) 08/08/2019<br>Admitido o trâmite prioritário requerido através da petição nº 870220070600, de 08/08/2022, haja vista que atende ao disposto no art. 12, da Portaria INPI PR nº 54, de 15/12/2021, publicada na RPI nº 2662, de 11/01/22. |
| **(21) BR 11 2021 003237-1 A2** | Código 28.30 - Trâmite prioritário admitido<br>(22) 28/08/2019<br>Concedido o trâmite prioritário requerido através da petição nº 870220073085, de 15/08/2022, haja vista que atende ao disposto nos artigos 3º, 4º e 5º da Portaria INPI PR nº 55, de 15/12/21, publicada na RPI 2662, de 11/01/22. |
| **(21) BR 11 2021 003332-7 A2** | Código 28.30 - Trâmite prioritário admitido<br>(22) 03/09/2019<br>Concedido o trâmite prioritário requerido através da petição nº 870220073127, de 15/08/2022, haja vista que atende ao disposto nos artigos 3º, 4º e 5º da Portaria INPI PR nº 55, de 15/12/21, publicada na RPI 2662, de 11/01/22. |
| **(21) BR 11 2021 003349-1 A2** | Código 28.30 - Trâmite prioritário admitido<br>(22) 16/01/2020<br>Concedido o trâmite prioritário requerido através da petição nº 870220076445, de 24/08/2022, haja vista que atende ao disposto nos artigos 3º, 4º e 5º da Portaria INPI PR nº 55, de 15/12/21, publicada na RPI 2662, de 11/01/22. |
| **(21) BR 11 2021 003690-3 A2** | Código 28.30 - Trâmite prioritário admitido<br>(22) 27/08/2019<br>Concedido o trâmite prioritário requerido através da petição nº 870220071742, de 11/08/2022, haja vista que atende ao disposto nos artigos 3º, 4º e 5º da Portaria INPI PR nº 55, de 15/12/21, publicada na RPI 2662, de 11/01/22. |
| **(21) BR 11 2021 005834-6 A2** | Código 28.30 - Trâmite prioritário admitido<br>(22) 16/09/2019<br>Concedido o trâmite prioritário requerido através da petição nº 870220072388, de 12/08/2022, haja vista que atende ao disposto nos artigos 3º, 4º e 5º da Portaria INPI PR nº 55, de 15/12/21, publicada na RPI 2662, de 11/01/22. |
| **(21) BR 11 2021 008471-1 A2** | Código 28.30 - Trâmite prioritário admitido<br>(22) 08/11/2019<br>Concedido o trâmite prioritário requerido através da petição nº 870220072508, de 12/08/2022, haja vista que atende ao disposto nos artigos 3º, 4º e 5º da Portaria INPI PR nº 55, de 15/12/21, publicada na RPI 2662, de 11/01/22. |
| **(21) BR 11 2021 009296-0 A2** | Código 28.30 - Trâmite prioritário admitido<br>(22) 11/10/2019 |

| | |
|---|---|
| | Concedido o trâmite prioritário requerido através da petição nº 870220072915, de 15/08/2022, haja vista que atende ao disposto nos artigos 3º, 4º e 5º da Portaria INPI PR nº 55, de 15/12/21, publicada na RPI 2662, de 11/01/22. |
| **(21) BR 11 2021 010792-4 A2** | Código 28.30 - Trâmite prioritário admitido<br>(22) 11/02/2019<br>Concedido o trâmite prioritário requerido através da petição nº 870220072330, de 12/08/2022, haja vista que atende ao disposto nos artigos 3º, 4º e 5º da Portaria INPI PR nº 55, de 15/12/21, publicada na RPI 2662, de 11/01/22. |
| **(21) BR 11 2021 026816-2 A2** | Código 28.30 - Trâmite prioritário admitido<br>(22) 28/08/2020<br>Concedido o trâmite prioritário requerido através da petição nº 870220076094, de 24/08/2022, haja vista que atende ao disposto nos artigos 3º, 4º e 5º da Portaria INPI PR nº 55, de 15/12/21, publicada na RPI 2662, de 11/01/22. |
| **(21) BR 11 2022 004283-3 A2** | Código 28.30 - Trâmite prioritário admitido<br>(22) 26/08/2020<br>Concedido o trâmite prioritário requerido através da petição nº 870220076280, de 24/08/2022, haja vista que atende ao disposto nos artigos 3º, 4º e 5º da Portaria INPI PR nº 55, de 15/12/21, publicada na RPI 2662, de 11/01/22. |
| **(21) BR 11 2022 006192-7** | Código 28.30 - Trâmite prioritário admitido<br>(22) 11/03/2021<br>Concedido o trâmite prioritário requerido através da petição nº 870220055971, de 27/06/2022, haja vista que atende ao disposto nos artigos 3º, 4º e 5º da Portaria INPI PR nº 55, de 15/12/21, publicada na RPI 2662, de 11/01/22. |
| **(21) BR 11 2022 009896-0** | Código 28.30 - Trâmite prioritário admitido<br>(22) 20/04/2021<br>Concedido o trâmite prioritário requerido através da petição nº 870220060002, de 07/07/2022, haja vista que atende ao disposto nos artigos 3º, 4º e 5º da Portaria INPI PR nº 55, de 15/12/21, publicada na RPI 2662, de 11/01/22. |
| **(21) BR 11 2022 014212-9** | Código 28.30 - Trâmite prioritário admitido<br>(22) 20/01/2021<br>Concedido o trâmite prioritário requerido através da petição nº 870220073026, de 15/08/2022, haja vista que atende ao disposto nos artigos 3º, 4º e 5º da Portaria INPI PR nº 55, de 15/12/21, publicada na RPI 2662, de 11/01/22. |
| **(21) BR 11 2022 014243-9** | Código 28.30 - Trâmite prioritário admitido<br>(22) 25/12/2020<br>Concedido o trâmite prioritário requerido através da petição nº 870220073285, |

| | |
|---|---|
| | de 16/08/2022, haja vista que atende ao disposto nos artigos 3º, 4º e 5º da Portaria INPI PR nº 55, de 15/12/21, publicada na RPI 2662, de 11/01/22. |
| **(21) BR 11 2022 015709-6** | Código 28.30 - Trâmite prioritário admitido<br>(22) 12/02/2021<br>Concedido o trâmite prioritário requerido através da petição nº 870220075617, de 23/08/2022, haja vista que atende ao disposto nos artigos 3º, 4º e 5º da Portaria INPI PR nº 55, de 15/12/21, publicada na RPI 2662, de 11/01/22. |
| **(21) BR 12 2020 021404-0 A2** | Código 28.30 - Trâmite prioritário admitido<br>(22) 26/10/2012<br>Admitido o trâmite prioritário requerido através da petição nº 870220074605, de 19/08/2022, haja vista que atende ao disposto no art. 17, da Portaria INPI PR nº 54, de 15/12/2021, publicada na RPI nº 2662, de 11/01/22. |
| **(21) BR 20 2017 011129-1 U2** | Código 28.30 - Trâmite prioritário admitido<br>(22) 26/05/2017<br>Admitido o trâmite prioritário requerido através da petição nº 870220073374, de 16/08/2022, haja vista que atende ao disposto no art. 17, da Portaria INPI PR nº 54, de 15/12/2021, publicada na RPI nº 2662, de 11/01/22. |
| **(21) BR 20 2019 022565-9 U2** | Código 28.30 - Trâmite prioritário admitido<br>(22) 28/10/2019<br>Admitido o trâmite prioritário requerido através da petição nº 870220074210, de 18/08/2022, haja vista que atende ao disposto no art. 5º, da Portaria INPI PR nº 54, de 15/12/2021, publicada na RPI nº 2662, de 11/01/22. |
| **(21) BR 20 2020 007473-9 U2** | Código 28.30 - Trâmite prioritário admitido<br>(22) 15/04/2020<br>Admitido o trâmite prioritário requerido através da petição nº 870220073317, de 16/08/2022, haja vista que atende ao disposto no art. 5º, da Portaria INPI PR nº 54, de 15/12/2021, publicada na RPI nº 2662, de 11/01/22. |
| **(21) BR 20 2020 018498-4 U2** | Código 28.30 - Trâmite prioritário admitido<br>(22) 10/09/2020<br>Admitido o trâmite prioritário requerido através da petição nº 870220076110, de 24/08/2022, haja vista que atende ao disposto no art. 5º, da Portaria INPI PR nº 54, de 15/12/2021, publicada na RPI nº 2662, de 11/01/22. |
| **(21) BR 20 2022 010992-9 U2** | Código 28.30 - Trâmite prioritário admitido<br>(22) 04/06/2022<br>Admitido o trâmite prioritário requerido através da petição nº 870220074031, de 18/08/2022, haja vista que atende ao disposto no art. 8º, da Portaria INPI PR nº |

| | |
|---|---|
| | 54, de 15/12/2021, publicada na RPI nº 2662, de 11/01/22. |
| **(21) BR 20 2022 012981-4 U2** | Código 28.30 - Trâmite prioritário admitido<br>(22) 29/06/2022<br>Admitido o trâmite prioritário requerido através da petição nº 870220073821, de 17/08/2022, haja vista que atende ao disposto no art. 5º, da Portaria INPI PR nº 54, de 15/12/2021, publicada na RPI nº 2662, de 11/01/22. |
| **(21) BR 20 2022 014034-6 U2** | Código 28.30 - Trâmite prioritário admitido<br>(22) 15/07/2022<br>Admitido o trâmite prioritário requerido através da petição nº 870220073680, de 17/08/2022, haja vista que atende ao disposto no art. 8º, da Portaria INPI PR nº 54, de 15/12/2021, publicada na RPI nº 2662, de 11/01/22. |

## Código 28.40 - Trâmite prioritário não admitido

Notifica que requerimento de trâmite prioritário dos processos listados não foi admitido pelos motivos descritos.

| | |
|---|---|
| **(21) BR 10 2017 010139-8 A2** | Código 28.40 - Trâmite prioritário não admitido<br>(22) 15/05/2017<br>Não foi admitido o trâmite prioritário requerido através da petição nº 870220076204, de 24/08/2022, haja vista que o processo de patente já possui prioridade de tramitação admitida e publicada na RPI nº 2696, de 06/09/2022, incidindo no caso descrito no inciso II do art. 22 da Portaria INPI PR nº 54, de 15/12/2021, publicada na RPI nº 2662, de 11/01/22. |
| **(21) BR 10 2019 019816-8 A2** | Código 28.40 - Trâmite prioritário não admitido<br>(22) 23/09/2019<br>Não foi admitido o trâmite prioritário requerido através da petição nº 870220070550, de 08/08/2022, haja vista que à exigência formulada na RPI nº 2693, de 16/08/2022, não foi atendida por intermédio da petição nº 870220076104, de 24/08/2022. Especificamente, não pagou a taxa de GRU 203, de pedido de exame, conforme solicitado na exigência. |
| **(21) BR 20 2019 024819-5 U2** | Código 28.40 - Trâmite prioritário não admitido<br>(22) 25/11/2019<br>A petição nº 870220052251, de 14/06/2022, não foi conhecida, haja vista que não atendeu à exigência formulada na RPI nº 2686, de 28/06/2022, no prazo estipulado no art. 22, da Portaria INPI PR nº 54, de 15/12/2021, publicada na RPI nº 2662, de 11/01/22. |

## Código 28.92 - Publicação de despacho de trâmite prioritário anulada

Notifica a anulação da publicação de qualquer um dos subitens anteriores por ter sido indevida.

---

| | |
|---|---|
| **(21) BR 10 2021 003933-7 A2** | Código 28.92 - Publicação de despacho de trâmite prioritário anulada<br>(22) 02/03/2021<br>Despacho anulado devido à publicação do processo, na atual RPI. A tramitação será concedida na próxima RPI |