INSTITUTO NACIONAL DA PROPRIEDADE INDUSTRIAL

Revista da Propriedade Industrial

Nº 2691
02 de Agosto de 2022

Patentes

Seção VI

REPÚBLICA FEDERATIVA DO BRASIL

Presidente

Jair Bolsonaro

MINISTÉRIO DA ECONOMIA

Ministro da Economia

Paulo Roberto Nunes Guedes

INSTITUTO NACIONAL DA PROPRIEDADE INDUSTRIAL

Presidente

Claudio Vilar Furtado

De conformidade com a Lei nº 5.648 de 11 de dezembro de 1970, esta é a publicação oficial do Instituto Nacional da Propriedade Industrial, órgão vinculado ao Ministério da Economia, República Federativa do Brasil, que publica todos os seus atos, despachos e decisões relativos ao sistema de propriedade industrial no Brasil, compreendendo Marcas e Patentes, bem como os referentes a contratos de Transferência de Tecnologia e assuntos correlatos, além dos que dizem respeito ao registro de programas de computador como direito autoral.

As established by Law nº 5.648 of december 11, 1970, this is the official publication of the National Institute of Industrial Property, an office under the Ministry of Economy, Federative Republic of Brazil, which publishes all its official acts, orders and decisions regarding the industrial property system in Brazil, comprising Trademarks and Patents, as well as those refering to Technology Transfer agreements and related matters, besides those regarding software registering as copyright.

D´après la Loi nº 5.648 du 11 décembre 1970, celle-si est la publication officielle de l'Institut National de la Propriété Industrielle, un office lié au Ministère de l'Économie, République Fédérative du Brésil, qui publie tous ses actes, ordres et décisions concernant le système de la propriété industrielle au Brésil, y compris marques et brevets, aussi que ceux référents aux contracts de transfert de technologie et des sujets afférents, en outre que ceux se rapportant à l'enregistrement des programmes d´ordinateur comme droit d'auteur.

Según estabelece la Ley nº 5.648 de 11 diciembre 1970, esta es la publicación oficial del Instituto Nacional de la Propiedad Industrial, oficina vinculada al Ministerio de la Economía, República Federativa del Brasil, que publica todos sus actos, ordenes y decisiónes referentes al sistema de propiedad industrial en Brasil, comprendendo marcas y patentes así que los referentes a contractos de transferencia de tecnologia y asuntos corelacionados, además de los referentes al registro de programas de ordenador como derecho de autor.

Laut Gesetz Nr. 5.648 vom 11. Dezember 1970, ist dies das Amtsblatt des Nationalen Instituts für gewerbliches Eigentum, eines Organs des Bundesministeriums für Wirtschaft der Bundesrepublik Brasilien, welches Amtsblatt alle Amtshandlungen, Beschlüsse und Entscheidungen über gewerbliches Eigentum in Brasilien, einschliesslich Warenzeichen und Patente, ebenso wie auch Übertragunsverträge von Technologie und Computerprogrammen als Urheberrecht, veröffentlicht.

DIRETORIA DE PATENTES, PROGRAMAS DE COMPUTADOR e TOPOGRAFIAS DE CIRCUITOS INTEGRADOS - DIRPA

PATENTES

PEDIDOS E CONCESSÕES:
PATENTE DE INVENÇÃO
MODELO DE UTILIDADE
CERTIFICADO DE ADIÇÃO DE INVENÇÃO

Índice Geral:

Código Presidência - Recurso....7
Código 120 - Tome Conhecimento do Parecer Técnico....7
Código 121 - Exigência....8
Código 130 - Recurso Prejudicado....9
Código Pedido Internacional PCT/BR Designado ou Eleito....11
Código 1.1 - Publicação Internacional – PCT. Apresentação de petição de requerimento de entrada na fase nacional....11
Código 1.2 - Notificação – Pedido Retirado – PCT....69
Código 1.3 - Notificação - Fase Nacional - PCT....70
Código 1.3.1 - Retificação....134
Código 1.3.2 - Publicação Anulada....136
Código 1.3.4 - Decisão Anulada....137
Código 1.5 - Exigências Diversas....139
Código Depósito....144
Código 2.1 - Pedido de Patente ou Certificado de Adição de Invenção depositado....144
Código 2.4 - Notificação de Depósito do Pedido Dividido - Art 26 inciso I da LPI....161
Código 2.5 - Exigência - Art. 21 da LPI....164
Código 2.10 - Requerimento de Pedido de Patente ou Certificado de Adição de Invenção....197
Código Publicação do Pedido....226
Código 3.1 - Publicação do Pedido de Patente ou de Certificado de Adição de Invenção....226
Código 3.6 - Publicação do Pedido Arquivado Definitivamente - Art. 216 §2º e Art. 17 §2º da LPI....257
Código 3.8 - Retificação....259
Código Pedido de Exame....263
Código 4.3 - Desarquivamento - Art. 33 parágrafo único da LPI....263
Código Exigências Técnicas e Formais....264
Código 6.1 - Exigência Técnica....264
Código 6.6.1 - Exigência Formal - art. 38 (I) da Lei 13.123/2015....278
Código 6.6.2 - Exigência formal – acesso ao patrimônio genético....279
Código 6.7 - Outras Exigências....280
Código 6.8 - Exigência Anulada....283
Código 6.9 - Publicação Anulada....284
Código 6.21 - Exigência preliminar - pedidos com buscas realizadas por outros Escritórios de Patentes....285
Código 6.22 - Exigência preliminar - pedidos sem buscas realizadas por outros Escritórios de Patentes....287
Código 6.23 - Exigência preliminar - pedidos com buscas realizadas por outros Escritórios de Patentes....289
Código Ciência de Parecer....325
Código 7.1 - Conhecimento de Parecer Técnico....325
Código 7.2 - Publicação Anulada....339
Código 7.3 - Republicação....340
Código Anuidade do Pedido....341
Código 8.6 - Arquivamento - Art. 86 da LPI....341
Código 8.7 - Restauração....352
Código 8.8 - Despacho Anulado....353
Código 8.11 - Manutenção do Arquivamento....355
Código Decisão....376
Código 9.1 - Deferimento....376
Código 9.1.3 - Republicação....421
Código 9.1.4 - Retificação....423
Código 9.2 - Indeferimento....426
Código 9.2.3 - Republicação....436
Código 9.2.4 - Manutenção do Indeferimento....437
Código Desistência....444
Código 10.1 - Desistência Homologada....444
Código Arquivamento....445

Código 11.1 - Arquivamento - Art. 33 da LPI....445
Código 11.1.1 - Arquivamento definitivo - Art. 33 da LPI....449
Código 11.2 - Arquivamento - Art. 36 §1° da LPI....452
Código 11.4 - Arquivamento - Art. 38 § 2° da LPI....456
Código 11.6.1 - Arquivamento da Petição – Art. 216 §2º da LPI....458
Código 11.11 - Arquivamento - Art. 17 § 2º da LPI....459
Código 11.14 - Publicação Anulada....460
Código 11.17 - Arquivamento do pedido de Certificado de Adição de Invenção – Art. 77 da LPI....461
Código Recurso....462
Código 12.2 - Recurso Contra o Indeferimento....462
Código 12.3 - Recurso Contra o Arquivamento....466
Código 12.6 - Outros Recursos....467
Código Outros Referentes a Despachos....468
Código 15.7 - Petição não Conhecida....468
Código 15.11 - Alteração de Classificação....469
Código 15.21 - Numeração Anulada....473
Código 15.22 - Devolução de Prazo Concedida....478
Código 15.22.1 - Devolução de Prazo Negada....479
Código 15.22.2 - Devolução de Prazo por falha de Sistema....480
Código 15.23 - Pedido “SUB JUDICE”....481
Código 15.30 - Publicação Anulada....482
Código Concessão de Patente e Certificado de Adição de Invenção....483
Código 16.1 - Concessão de Patente ou Certificado de Adição de Invenção....483
Código 16.3 - Retificação....612
Código Nulidade Administrativa....615
Código 17.1 - Notificação de Interposição de Nulidade Administrativa....615
Código Notificação de Decisão Judicial....616
Código 19.1 - Notificação de Decisão Judicial....616
Código Extinção de Patente e Certificado de Adição de Invenção....617
Código 21.6 - Extinção da patente para fins da restauração nos termos do art. 87 da LPI....617
Código 21.8 - Despacho Anulado....630
Código Outros Referentes a Patentes/Certificados de Adição de Invenção....631
Código 22.2 - Petição Não Conhecida....631
Código 22.15 - Patente “SUB JUDICE”....632
Código Anuidade de Patente....634
Código 24.5 - Despacho Anulado....634
Código 24.6 - Publicação Anulada....635
Código 24.10 - Manutenção da Extinção - Art. 78 inciso IV da LPI....636
Código Anotação de Alteração de nome e/ou sede, de Transferência e de Limitação ou Ônus de Pedido, Patente e Certificado de Adição de Invenção....652
Código 25.1 - Transferência Deferida....652
Código 25.3 - Transferência em Exigência....674
Código 25.4 - Alteração de Nome Deferida....675
Código 25.7 - Alteração de Sede Deferida....683
Código 25.8 - Alteração de Sede Indeferida....688
Código 25.9 - Alteração de Sede em Exigência....689
Código 25.11 - Republicação....691
Código 25.12 - Publicação Anulada....692
Código Códigos para Trâmite Prioritário....693
Código 28.10.1 - Notificação de requerimento de trâmite prioritário de depositante idoso....693
Código 28.10.5 - Notificação de requerimento de trâmite prioritário de depositante ICT....695
Código 28.10.21 - Notificação de requerimento de trâmite prioritário de depositante acusa de contrafação....695
Código 28.10.26 - Notificação de requerimento de trâmite prioritário de tecnologia disponibilizada no mercado....695
Código 28.21 - Exigência formal de trâmite prioritário....696
Código 28.22 - Requerimento de trâmite prioritário encaminhado para confirmação tecnológica....697
Código 28.30 - Trâmite prioritário admitido....698
Código 28.40 - Trâmite prioritário não admitido....700

Código 28.92 - Publicação de despacho de trâmite prioritário anulada.....700

Código Presidência - Recurso

Código 120 - Tome Conhecimento do Parecer Técnico

A cópia do parecer poderá ser obtida através do endereço eletrônico www.inpi.gov.br - No Acesso rápido - Faça uma busca - Patente. Para acessar, cadastre-se no Portal do INPI e use login e senha.

---

(21) PI 0512281-3 A2

Código 120 - Tome Conhecimento do Parecer Técnico
(22) 21/06/2005
(71) GLAXOSMITHKLINE BIOLOGICALS S.A. (BE)
Recorrente: O depositante.
Despacho: Tome conhecimento do parecer técnico e se manifeste no prazo de 60 (sessenta) dias. [120]

---

(21) PI 0903348-3 A2

Código 120 - Tome Conhecimento do Parecer Técnico
(22) 10/09/2009
(71) Petroleo Brasileiro S.A. - Petrobras (BR/RJ)
Recorrente: O depositante.
Despacho: Tome conhecimento do parecer técnico e se manifeste no prazo de 60 (sessenta) dias. [120]

Código 121 - Exigência

A cópia do parecer poderá ser obtida através do endereço eletrônico www.inpi.gov.br - No Acesso rápido - Faça uma busca - Patente. Para acessar, cadastre-se no Portal do INPI e use login e senha.

---

(21) PI 0913500-6 A2

Código 121 - Exigência

(22) 02/09/2009

(71) LTS LOHMANN THERAPIE-SYSTEME AG (DE)

Recorrente: O depositante.

Despacho: Cumpra as exigências do parecer no prazo de 60 (sessenta) dias.

[121]

Código 130 - Recurso Prejudicado

(21) BR 10 2015 013965-9 A2	Código 130 - Recurso Prejudicado (22) 14/06/2015 (71) VALDENIR RIBEIRO DOS SANTOS (BR/SP) Prejudicado o recurso publicado na RPI 2620 de 23/3/2021, por perda de objeto, já que o pedido foi definitivamente arquivado por falta de pagamento de retribuição anual, sendo a notificação de tal ato efetuada na RPI 2690, de 26/7/2022. [130]
(21) BR 11 2012 032042-4 A2	Código 130 - Recurso Prejudicado (22) 16/06/2011 (71) Breezy Industries LTD (IL) Prejudicado o recurso publicado na RPI 2470 de 08/5/2018, por perda de objeto, já que o pedido foi definitivamente arquivado por falta de pagamento de retribuição anual, sendo a notificação de tal ato efetuada na RPI 2690, de 26/7/2022. [130]
(21) BR 11 2012 032185-4 A2	Código 130 - Recurso Prejudicado (22) 17/06/2011 (71) TRELLIS BIOSCIENCE, INC (US) Prejudicado o recurso publicado na RPI 2582 de 30/6/2020, por perda de objeto, já que o pedido foi definitivamente arquivado por falta de pagamento de retribuição anual, sendo a notificação de tal ato efetuada na RPI 2690, de 26/7/2022. [130]
(21) BR 20 2015 013987-5 U2	Código 130 - Recurso Prejudicado (22) 15/06/2015 (71) DILLY NORDESTE INDÚSTRIA DE CALÇADOS LTDA. (BR/CE) Prejudicado o recurso publicado na RPI 2588 de 11/8/2020, por perda de objeto, já que o pedido foi definitivamente arquivado por falta de pagamento de retribuição anual, sendo a notificação de tal ato efetuada na RPI 2690, de 26/7/2022. [130]
(21) PI 0602694-0 A2	Código 130 - Recurso Prejudicado (22) 14/06/2006 (71) Friwo Mobile Power GMBH (DE) Prejudicado o recurso publicado na RPI 2447 de 28/11/2017, por perda de objeto, já que o pedido foi definitivamente arquivado por falta de pagamento de retribuição anual, sendo a notificação de tal ato efetuada na RPI 2690, de

	26/7/2022. [130]
(21) PI 1103212-0 A2	Código 130 - Recurso Prejudicado (22) 13/06/2011 (71) QUANTAS BIOTECNOLOGIA S/A (BR/BA) ; SERVIÇO NACIONAL DE APRENDIZAGEM INDUSTRIAL - SENAI/DR/BA (BR/BA) Prejudicado o recurso publicado na RPI 2611 de 19/1/2021, por perda de objeto, já que o pedido foi definitivamente arquivado por falta de pagamento de retribuição anual, sendo a notificação de tal ato efetuada na RPI 2690, de 26/7/2022. [130]

Código Pedido Internacional PCT/BR Designado ou Eleito

Código 1.1 - Publicação Internacional – PCT. Apresentação de petição de requerimento de entrada na fase nacional

Comunicação da publicação internacional do pedido internacional nos termos do Tratado de Cooperação em matéria de Patentes – PCT e da apresentação de petição de requerimento de entrada na fase nacional. Documento publicado disponível no endereço eletrônico http://www.wipo.int/pct/en do sistema PATENTSCOPE® Search Service da Organização Mundial de Propriedade Intelectual – OMPI.

---

(21) BR 11 2021 018560-7

Código 1.1 - Publicação Internacional – PCT. Apresentação de petição de requerimento de entrada na fase nacional
(51) A01C 7/08 (2006.01), A01C 7/04 (2006.01)
(86) PCT BR2021/050006 de 12/01/2021
(87) WO 2022/150886 de 21/07/2022

---

(21) BR 11 2022 009896-0

Código 1.1 - Publicação Internacional – PCT. Apresentação de petição de requerimento de entrada na fase nacional
(30) 30/03/2021 CN 202110341652.1
(51) F16F 9/18 (2006.01), F16F 9/32 (2006.01), F16F 9/34 (2006.01), F16F 9/36 (2006.01)
(86) PCT CN2021/088313 de 20/04/2021
(87) WO 2022/121206 de 16/06/2022

---

(21) BR 11 2022 014286-2

Código 1.1 - Publicação Internacional – PCT. Apresentação de petição de requerimento de entrada na fase nacional
(30) 21/01/2020 US 62/963,602; 22/01/2020 US 62/964,566
(51) A61B 17/00 (2006.01), A61B 17/32 (2006.01), A61B 90/30 (2006.01)
(86) PCT US2021/013887 de 19/01/2021
(87) WO 2021/150479 de 29/07/2021

---

(21) BR 11 2022 014287-0

Código 1.1 - Publicação Internacional – PCT. Apresentação de petição de requerimento de entrada na fase nacional
(30) 31/01/2020 US 62/968,953; 21/01/2021 US 17/248,359
(51) H04L 5/00 (2006.01), H04B 17/318 (2006.01), H04W 4/70 (2006.01), H04W 52/14 (2006.01)
(86) PCT US2021/070071 de 22/01/2021
(87) WO 2021/155395 de 05/08/2021

---

(21) BR 11 2022 014289-7

Código 1.1 - Publicação Internacional – PCT. Apresentação de petição de requerimento de entrada na fase nacional

	(30) 31/01/2020 US 16/778,697 (51) H02M 3/158 (2006.01), H02M 3/07 (2006.01), H02M 1/36 (2006.01) (86) PCT US2021/015836 de 29/01/2021 (87) WO 2021/155240 de 05/08/2021
(21) BR 11 2022 014291-9	Código 1.1 - Publicação Internacional – PCT. Apresentação de petição de requerimento de entrada na fase nacional (30) 20/01/2020 IT 102020000000985 (51) B65G 1/137 (2006.01), B65G 1/127 (2006.01) (86) PCT IB2021/050416 de 20/01/2021 (87) WO 2021/148957 de 29/07/2021
(21) BR 11 2022 014294-3	Código 1.1 - Publicação Internacional – PCT. Apresentação de petição de requerimento de entrada na fase nacional (30) 31/01/2020 GR 20200100051 (51) H04W 76/28 (2006.01), H04W 52/02 (2006.01), H04W 64/00 (2006.01), H04L 5/00 (2006.01) (86) PCT US2020/066008 de 18/12/2020 (87) WO 2021/154420 de 05/08/2021
(21) BR 11 2022 014298-6	Código 1.1 - Publicação Internacional – PCT. Apresentação de petição de requerimento de entrada na fase nacional (30) 28/02/2020 DE 10 2020 105 298.7 (51) H01R 12/57 (2006.01), H01R 13/24 (2006.01), H01R 13/33 (2006.01), H01R 43/02 (2006.01), H01R 12/70 (2006.01), B60T 13/00 (2006.01), H05K 3/00 (2006.01) (86) PCT EP2021/052357 de 02/02/2021 (87) WO 2021/170351 de 02/09/2021
(21) BR 11 2022 014299-4	Código 1.1 - Publicação Internacional – PCT. Apresentação de petição de requerimento de entrada na fase nacional (30) 21/01/2020 CN 202010069718.1 (51) G01R 35/04 (2006.01) (86) PCT CN2020/130780 de 23/11/2020 (87) WO 2021/147501 de 29/07/2021
(21) BR 11 2022 014300-1	Código 1.1 - Publicação Internacional – PCT. Apresentação de petição de requerimento de entrada na fase nacional (30) 20/03/2020 US 62/992,619; 03/12/2020 US 17/110,717 (51) E21B 49/08 (2006.01), E21B 49/00 (2006.01), G01N 21/78 (2006.01) (86) PCT US2020/063898 de 09/12/2020 (87) WO 2021/188170 de 23/09/2021

(21) BR 11 2022 014305-2	Código 1.1 - Publicação Internacional – PCT. Apresentação de petição de requerimento de entrada na fase nacional (30) 21/01/2020 US 62/963,808 (51) C07K 14/76 (2006.01), A61K 35/30 (2006.01), C07K 14/415 (2006.01), C12N 5/00 (2006.01), C12N 5/07 (2006.01), C12N 5/079 (2006.01) (86) PCT IB2021/050413 de 20/01/2021 (87) WO 2021/148955 de 29/07/2021
(21) BR 11 2022 014306-0	Código 1.1 - Publicação Internacional – PCT. Apresentação de petição de requerimento de entrada na fase nacional (30) 22/01/2020 CN 202010073192.4 (51) C07K 16/22 (2006.01), A61K 39/395 (2006.01) (86) PCT CN2021/073239 de 22/01/2021 (87) WO 2021/147984 de 29/07/2021
(21) BR 11 2022 014308-7	Código 1.1 - Publicação Internacional – PCT. Apresentação de petição de requerimento de entrada na fase nacional (30) 21/01/2020 GB 2000878.5 (51) C07D 403/04 (2006.01), A01N 43/58 (2006.01) (86) PCT EP2021/051128 de 20/01/2021 (87) WO 2021/148431 de 29/07/2021
(21) BR 11 2022 014309-5	Código 1.1 - Publicação Internacional – PCT. Apresentação de petição de requerimento de entrada na fase nacional (30) 22/01/2020 US 62/964,200 (51) B21C 47/04 (2006.01) (86) PCT US2020/064533 de 11/12/2020 (87) WO 2021/150315 de 29/07/2021
(21) BR 11 2022 014311-7	Código 1.1 - Publicação Internacional – PCT. Apresentação de petição de requerimento de entrada na fase nacional (30) 21/01/2020 US 62/963,572 (51) C12N 15/82 (2006.01), C12N 5/10 (2006.01), A01H 5/10 (2006.01) (86) PCT US2021/013863 de 19/01/2021 (87) WO 2021/150469 de 29/07/2021
(21) BR 11 2022 014312-5	Código 1.1 - Publicação Internacional – PCT. Apresentação de petição de requerimento de entrada na fase nacional (30) 21/01/2020 CN PCT/CN2020/073639 (51) H04W 52/02 (2006.01) (86) PCT CN2021/071916 de 14/01/2021 (87) WO 2021/147771 de 29/07/2021

(21) BR 11 2022 014313-3	Código 1.1 - Publicação Internacional – PCT. Apresentação de petição de requerimento de entrada na fase nacional (30) 24/01/2020 IN 202011003339; 24/09/2020 IN 202011041549 (51) C07D 401/14 (2006.01), C07D 403/14 (2006.01), A01N 43/653 (2006.01) (86) PCT EP2021/051510 de 22/01/2021 (87) WO 2021/148639 de 29/07/2021
(21) BR 11 2022 014315-0	Código 1.1 - Publicação Internacional – PCT. Apresentação de petição de requerimento de entrada na fase nacional (30) 20/01/2020 CN 202010066236.0 (51) G06F 16/242 (2006.01), G06F 16/23 (2006.01), G06F 16/2457 (2006.01), G06F 16/28 (2006.01) (86) PCT SG2021/050027 de 15/01/2021 (87) WO 2021/150165 de 29/07/2021
(21) BR 11 2022 014317-6	Código 1.1 - Publicação Internacional – PCT. Apresentação de petição de requerimento de entrada na fase nacional (30) 24/01/2020 US 62/965,641; 11/01/2021 US 17/146,400 (51) A61M 25/09 (2006.01) (86) PCT US2021/013103 de 12/01/2021 (87) WO 2021/150398 de 29/07/2021
(21) BR 11 2022 014319-2	Código 1.1 - Publicação Internacional – PCT. Apresentação de petição de requerimento de entrada na fase nacional (30) 20/01/2020 ZA 2020/00358 (51) F25B 15/00 (2006.01), E03B 3/28 (2006.01) (86) PCT IB2021/050431 de 20/01/2021 (87) WO 2021/148965 de 29/07/2021
(21) BR 11 2022 014320-6	Código 1.1 - Publicação Internacional – PCT. Apresentação de petição de requerimento de entrada na fase nacional (30) 21/01/2020 GB 2000879.3; 21/01/2020 US 16/748,580 (51) A23D 9/00 (2006.01), A23K 10/22 (2006.01), A23K 20/158 (2006.01), A23L 17/20 (2006.01), A23L 17/30 (2006.01), A23L 17/50 (2006.01) (86) PCT GB2021/050074 de 13/01/2021 (87) WO 2021/148777 de 29/07/2021
(21) BR 11 2022 014321-4	Código 1.1 - Publicação Internacional – PCT. Apresentação de petição de requerimento de entrada na fase nacional (30) 22/01/2020 CN 202010073626.0; 28/02/2020 CN 202010128371.3; 14/09/2020 CN 202010961434.3; 10/10/2020 CN 202011079522.7 (51) C07D 501/46 (2006.01), A61K 31/546 (2006.01), A61P 31/04 (2006.01) (86) PCT CN2021/073242 de 22/01/2021

	(87) WO 2021/147986 de 29/07/2021
(21) BR 11 2022 014322-2	Código 1.1 - Publicação Internacional – PCT. Apresentação de petição de requerimento de entrada na fase nacional (30) 20/01/2020 US 62/963,318 (51) G09F 3/02 (2006.01), B41J 2/01 (2006.01), B41J 3/00 (2006.01), G02B 1/11 (2006.01), G02B 5/128 (2006.01) (86) PCT CA2021/050053 de 20/01/2021 (87) WO 2021/146800 de 29/07/2021
(21) BR 11 2022 014325-7	Código 1.1 - Publicação Internacional – PCT. Apresentação de petição de requerimento de entrada na fase nacional (30) 20/01/2020 US 62/963,361 (51) E21B 34/14 (2006.01), E21B 34/02 (2006.01) (86) PCT US2021/014159 de 20/01/2021 (87) WO 2021/150592 de 29/07/2021
(21) BR 11 2022 014327-3	Código 1.1 - Publicação Internacional – PCT. Apresentação de petição de requerimento de entrada na fase nacional (30) 24/01/2020 JP 2020-010390 (51) C12N 5/0789 (2006.01) (86) PCT JP2021/002252 de 22/01/2021 (87) WO 2021/149799 de 29/07/2021
(21) BR 11 2022 014329-0	Código 1.1 - Publicação Internacional – PCT. Apresentação de petição de requerimento de entrada na fase nacional (30) 21/01/2020 IN 202041002654 (51) C04B 28/04 (2006.01), C04B 14/00 (2006.01), C04B 7/14 (2006.01) (86) PCT IN2021/050055 de 21/01/2021 (87) WO 2021/149076 de 29/07/2021
(21) BR 11 2022 014331-1	Código 1.1 - Publicação Internacional – PCT. Apresentação de petição de requerimento de entrada na fase nacional (30) 21/01/2020 US 62/963,582; 13/02/2020 EP 20157071.0 (51) C08G 18/64 (2006.01), C08G 18/75 (2006.01), C08G 18/76 (2006.01), C08G 18/79 (2006.01), C08L 75/04 (2006.01), C08L 95/00 (2006.01), C09D 175/04 (2006.01), C09D 195/00 (2006.01), C09J 175/04 (2006.01) (86) PCT EP2021/051092 de 20/01/2021 (87) WO 2021/148418 de 29/07/2021
(21) BR 11 2022 014333-8	Código 1.1 - Publicação Internacional – PCT. Apresentação de petição de requerimento de entrada na fase nacional (30) 22/01/2020 IL 272194

	(51) C07K 16/28 (2006.01) (86) PCT IL2021/050064 de 21/01/2021 (87) WO 2021/149053 de 29/07/2021
(21) BR 11 2022 014334-6	Código 1.1 - Publicação Internacional – PCT. Apresentação de petição de requerimento de entrada na fase nacional (30) 28/02/2020 CN 202010127193.2 (51) B62J 50/22 (2006.01), G08B 21/02 (2006.01), A42B 3/30 (2006.01), H04L 29/08 (2006.01) (86) PCT CN2021/071002 de 10/01/2021 (87) WO 2021/169629 de 02/09/2021
(21) BR 11 2022 014336-2	Código 1.1 - Publicação Internacional – PCT. Apresentação de petição de requerimento de entrada na fase nacional (30) 21/01/2020 IT 102020000001057 (51) G01B 11/245 (2006.01), G06T 7/593 (2006.01), G01B 5/00 (2006.01), G01B 11/10 (2006.01), G01B 11/24 (2006.01), G01B 21/04 (2006.01) (86) PCT IB2021/050445 de 21/01/2021 (87) WO 2021/148971 de 29/07/2021
(21) BR 11 2022 014337-0	Código 1.1 - Publicação Internacional – PCT. Apresentação de petição de requerimento de entrada na fase nacional (30) 21/01/2020 IT 102020000001054 (51) B21D 19/00 (2006.01), B21D 41/00 (2006.01), B21D 43/14 (2006.01) (86) PCT IB2021/050374 de 19/01/2021 (87) WO 2021/148936 de 29/07/2021
(21) BR 11 2022 014338-9	Código 1.1 - Publicação Internacional – PCT. Apresentação de petição de requerimento de entrada na fase nacional (30) 21/01/2020 IT 102020000001060 (51) G01B 11/10 (2006.01), G01B 11/245 (2006.01), G01B 21/04 (2006.01), G01B 5/00 (2006.01), G06T 7/593 (2006.01), G01B 11/24 (2006.01) (86) PCT IB2021/050446 de 21/01/2021 (87) WO 2021/148972 de 29/07/2021
(21) BR 11 2022 014339-7	Código 1.1 - Publicação Internacional – PCT. Apresentação de petição de requerimento de entrada na fase nacional (30) 21/01/2020 CN PCT/CN2020/073551 (51) C08L 67/02 (2006.01) (86) PCT EP2021/050256 de 08/01/2021 (87) WO 2021/148258 de 29/07/2021
(21) BR 11 2022 014340-0	Código 1.1 - Publicação Internacional – PCT. Apresentação de petição de

	requerimento de entrada na fase nacional (51) H04W 52/14 (2006.01), H04W 52/24 (2006.01), H04W 74/08 (2006.01) (86) PCT CN2020/073641 de 21/01/2020 (87) WO 2021/146963 de 29/07/2021
(21) BR 11 2022 014342-7	Código 1.1 - Publicação Internacional – PCT. Apresentação de petição de requerimento de entrada na fase nacional (30) 31/03/2020 US 63/002,577 (51) B01J 23/42 (2006.01), B01D 53/94 (2006.01), B01J 29/76 (2006.01), B01J 29/78 (2006.01), B01J 35/00 (2006.01) (86) PCT US2021/070314 de 25/03/2021 (87) WO 2021/203121 de 07/10/2021
(21) BR 11 2022 014343-5	Código 1.1 - Publicação Internacional – PCT. Apresentação de petição de requerimento de entrada na fase nacional (30) 22/01/2020 US 62/964,535 (51) G01N 33/38 (2006.01), G01N 17/04 (2006.01), G06Q 50/08 (2006.01) (86) PCT US2021/014711 de 22/01/2021 (87) WO 2021/150957 de 29/07/2021
(21) BR 11 2022 014346-0	Código 1.1 - Publicação Internacional – PCT. Apresentação de petição de requerimento de entrada na fase nacional (30) 21/01/2020 EP 20152893.2 (51) B29C 48/255 (2006.01), B29C 48/25 (2006.01) (86) PCT EP2021/051236 de 21/01/2021 (87) WO 2021/148489 de 29/07/2021
(21) BR 11 2022 014347-8	Código 1.1 - Publicação Internacional – PCT. Apresentação de petição de requerimento de entrada na fase nacional (51) G06K 7/10 (2006.01), G06Q 10/08 (2006.01) (86) PCT EP2020/051443 de 21/01/2020 (87) WO 2021/148112 de 29/07/2021
(21) BR 11 2022 014348-6	Código 1.1 - Publicação Internacional – PCT. Apresentação de petição de requerimento de entrada na fase nacional (30) 21/01/2020 EP 20152892.4 (51) F16K 3/24 (2006.01), F16K 11/078 (2006.01), F16K 11/085 (2006.01) (86) PCT EP2021/051231 de 21/01/2021 (87) WO 2021/148487 de 29/07/2021
(21) BR 11 2022 014351-6	Código 1.1 - Publicação Internacional – PCT. Apresentação de petição de requerimento de entrada na fase nacional (30) 29/01/2020 US 62/967,469; 11/01/2021 US 17/146,227

	(51) H04L 5/00 (2006.01), H04W 72/12 (2006.01) (86) PCT US2021/013039 de 12/01/2021 (87) WO 2021/154486 de 05/08/2021
(21) BR 11 2022 014355-9	Código 1.1 - Publicação Internacional – PCT. Apresentação de petição de requerimento de entrada na fase nacional (30) 21/01/2020 US 62/964,073; 02/04/2020 EP 20167791.1 (51) B05B 11/00 (2006.01), B05B 15/14 (2006.01), B05B 15/30 (2006.01), B65D 5/52 (2006.01), B65D 5/42 (2006.01) (86) PCT EP2021/051155 de 20/01/2021 (87) WO 2021/148444 de 29/07/2021
(21) BR 11 2022 014358-3	Código 1.1 - Publicação Internacional – PCT. Apresentação de petição de requerimento de entrada na fase nacional (30) 21/01/2020 US 62/963,771 (51) A61P 31/12 (2006.01), A61P 35/00 (2006.01), A61P 37/06 (2006.01), C07K 16/28 (2006.01) (86) PCT US2021/014346 de 21/01/2021 (87) WO 2021/150701 de 29/07/2021
(21) BR 11 2022 014360-5	Código 1.1 - Publicação Internacional – PCT. Apresentação de petição de requerimento de entrada na fase nacional (30) 21/01/2020 US 62/963,726 (51) A61K 9/00 (2006.01), A23K 50/00 (2006.01), A23L 33/195 (2006.01), A61K 47/02 (2006.01), A61K 47/12 (2006.01), A61K 47/36 (2006.01), A61K 47/42 (2006.01) (86) PCT US2021/013941 de 19/01/2021 (87) WO 2021/150501 de 29/07/2021
(21) BR 11 2022 014362-1	Código 1.1 - Publicação Internacional – PCT. Apresentação de petição de requerimento de entrada na fase nacional (30) 23/01/2020 EP 20153429.4 (51) A61K 9/00 (2006.01), A61K 9/14 (2006.01), A61K 9/16 (2006.01), A61K 31/352 (2006.01), A61K 9/08 (2006.01), A61K 47/32 (2006.01) (86) PCT EP2021/051499 de 22/01/2021 (87) WO 2021/148633 de 29/07/2021
(21) BR 11 2022 014364-8	Código 1.1 - Publicação Internacional – PCT. Apresentação de petição de requerimento de entrada na fase nacional (30) 31/01/2020 US 62/968,886; 22/01/2021 US 17/155,693 (51) H04L 5/00 (2006.01) (86) PCT US2021/014864 de 25/01/2021 (87) WO 2021/154634 de 05/08/2021

(21) BR 11 2022 014367-2	Código 1.1 - Publicação Internacional – PCT. Apresentação de petição de requerimento de entrada na fase nacional (30) 23/01/2020 DK PA202000086 (51) C07K 14/195 (2006.01), C12P 19/04 (2006.01) (86) PCT EP2021/051472 de 22/01/2021 (87) WO 2021/148614 de 29/07/2021
(21) BR 11 2022 014371-0	Código 1.1 - Publicação Internacional – PCT. Apresentação de petição de requerimento de entrada na fase nacional (30) 24/01/2020 US 62/965,320 (51) C05F 3/00 (2006.01) (86) PCT US2021/014758 de 22/01/2021 (87) WO 2021/150993 de 29/07/2021
(21) BR 11 2022 014373-7	Código 1.1 - Publicação Internacional – PCT. Apresentação de petição de requerimento de entrada na fase nacional (30) 22/01/2020 AU 2020900162 (51) C08G 77/54 (2006.01), B29C 64/00 (2006.01), C08G 77/388 (2006.01), C08G 77/392 (2006.01), C08G 77/452 (2006.01), C08K 5/405 (2006.01), C08F 283/12 (2006.01), C08F 2/60 (2006.01) (86) PCT AU2021/050034 de 21/01/2021 (87) WO 2021/146773 de 29/07/2021
(21) BR 11 2022 014375-3	Código 1.1 - Publicação Internacional – PCT. Apresentação de petição de requerimento de entrada na fase nacional (51) H01M 50/533 (2006.01), H01M 50/593 (2006.01) (86) PCT CN2020/119692 de 30/09/2020 (87) WO 2022/067778 de 07/04/2022
(21) BR 11 2022 014376-1	Código 1.1 - Publicação Internacional – PCT. Apresentação de petição de requerimento de entrada na fase nacional (30) 23/01/2020 DK PA202000087 (51) C12N 15/70 (2006.01), C12P 19/00 (2006.01), C07H 3/06 (2006.01) (86) PCT EP2021/051479 de 22/01/2021 (87) WO 2021/148620 de 29/07/2021
(21) BR 11 2022 014379-6	Código 1.1 - Publicação Internacional – PCT. Apresentação de petição de requerimento de entrada na fase nacional (51) H01M 50/593 (2006.01), H01M 50/533 (2006.01) (86) PCT CN2020/119688 de 30/09/2020 (87) WO 2022/067777 de 07/04/2022

(21) BR 11 2022 014381-8	Código 1.1 - Publicação Internacional – PCT. Apresentação de petição de requerimento de entrada na fase nacional (30) 22/01/2020 EP 20382031.1 (51) C07C 251/20 (2006.01), A61K 8/41 (2006.01), A61P 17/16 (2006.01) (86) PCT EP2021/051112 de 20/01/2021 (87) WO 2021/148426 de 29/07/2021
(21) BR 11 2022 014382-6	Código 1.1 - Publicação Internacional – PCT. Apresentação de petição de requerimento de entrada na fase nacional (30) 22/01/2020 US 62/964,598; 17/09/2020 US 63/079,791 (51) A61K 31/135 (2006.01), A61P 25/24 (2006.01) (86) PCT US2021/014748 de 22/01/2021 (87) WO 2021/150985 de 29/07/2021
(21) BR 11 2022 014383-4	Código 1.1 - Publicação Internacional – PCT. Apresentação de petição de requerimento de entrada na fase nacional (30) 29/01/2020 GR 20200100040 (51) H04W 64/00 (2006.01), H04L 5/00 (2006.01), H04W 72/04 (2006.01) (86) PCT US2020/061833 de 23/11/2020 (87) WO 2021/154373 de 05/08/2021
(21) BR 11 2022 014385-0	Código 1.1 - Publicação Internacional – PCT. Apresentação de petição de requerimento de entrada na fase nacional (30) 24/01/2020 EP PCT/EP2020/051743 (51) C03B 19/10 (2006.01), C03C 11/00 (2006.01), C03C 3/083 (2006.01) (86) PCT EP2021/050570 de 13/01/2021 (87) WO 2021/148285 de 29/07/2021
(21) BR 11 2022 014389-3	Código 1.1 - Publicação Internacional – PCT. Apresentação de petição de requerimento de entrada na fase nacional (30) 06/02/2020 BR BR 10 2020 002566 0 (51) A45D 34/04 (2006.01), B65D 47/04 (2006.01), B65D 25/38 (2006.01), B65D 83/00 (2006.01), B65D 41/04 (2006.01) (86) PCT BR2021/050056 de 05/02/2021 (87) WO 2021/155454 de 12/08/2021
(21) BR 11 2022 014390-7	Código 1.1 - Publicação Internacional – PCT. Apresentação de petição de requerimento de entrada na fase nacional (30) 21/01/2020 EP 20152853.6 (51) C12N 9/80 (2006.01), C08F 6/00 (2006.01), A23F 5/16 (2006.01), A23F 5/24 (2006.01), A23L 5/20 (2006.01) (86) PCT EP2021/051282 de 21/01/2021 (87) WO 2021/148508 de 29/07/2021

(21) BR 11 2022 014391-5	Código 1.1 - Publicação Internacional – PCT. Apresentação de petição de requerimento de entrada na fase nacional (30) 22/01/2020 US 62/964,181 (51) A61K 47/68 (2006.01), A61P 35/00 (2006.01) (86) PCT EP2021/051259 de 21/01/2021 (87) WO 2021/148500 de 29/07/2021
(21) BR 11 2022 014394-0	Código 1.1 - Publicação Internacional – PCT. Apresentação de petição de requerimento de entrada na fase nacional (30) 23/01/2020 US 62/964,678 (51) A61Q 17/04 (2006.01), A61K 8/73 (2006.01) (86) PCT US2021/013884 de 19/01/2021 (87) WO 2021/150477 de 29/07/2021
(21) BR 11 2022 014395-8	Código 1.1 - Publicação Internacional – PCT. Apresentação de petição de requerimento de entrada na fase nacional (30) 28/01/2020 JP PCT/JP2020/002898 (51) B60C 1/00 (2006.01), C08L 9/00 (2006.01), C08K 3/04 (2006.01), C08K 3/36 (2006.01), C08K 7/02 (2006.01), C08L 7/00 (2006.01) (86) PCT JP2021/002941 de 28/01/2021 (87) WO 2021/153643 de 05/08/2021
(21) BR 11 2022 014397-4	Código 1.1 - Publicação Internacional – PCT. Apresentação de petição de requerimento de entrada na fase nacional (30) 23/01/2020 US 62/964,932 (51) C07K 14/605 (2006.01), A61K 38/00 (2006.01), A61K 38/26 (2006.01), A61P 3/04 (2006.01), A61P 3/10 (2006.01), A61P 1/00 (2006.01), A61P 1/16 (2006.01), A61P 3/06 (2006.01), A61P 3/08 (2006.01), A61P 9/10 (2006.01), A61P 9/12 (2006.01), A61P 25/30 (2006.01) (86) PCT US2021/014302 de 21/01/2021 (87) WO 2021/150673 de 29/07/2021
(21) BR 11 2022 014398-2	Código 1.1 - Publicação Internacional – PCT. Apresentação de petição de requerimento de entrada na fase nacional (30) 22/01/2020 CN 202010073671.6; 25/02/2020 CN 202010114980.3; 26/10/2020 CN 202011153368.3 (51) A61K 47/68 (2006.01), C07D 307/20 (2006.01), C07K 16/28 (2006.01), A61P 35/00 (2006.01) (86) PCT CN2021/073314 de 22/01/2021 (87) WO 2021/148003 de 29/07/2021
(21) BR 11 2022 014399-0	Código 1.1 - Publicação Internacional – PCT. Apresentação de petição de

	requerimento de entrada na fase nacional (30) 23/01/2020 CN 202010076449.1 (51) H04W 72/04 (2006.01) (86) PCT CN2021/072402 de 18/01/2021 (87) WO 2021/147794 de 29/07/2021
(21) BR 11 2022 014401-6	Código 1.1 - Publicação Internacional – PCT. Apresentação de petição de requerimento de entrada na fase nacional (30) 03/02/2020 US 62/969,432 (51) A61K 38/20 (2006.01), A61P 37/02 (2006.01), C07K 14/54 (2006.01) (86) PCT US2021/016356 de 03/02/2021 (87) WO 2021/158619 de 12/08/2021
(21) BR 11 2022 014402-4	Código 1.1 - Publicação Internacional – PCT. Apresentação de petição de requerimento de entrada na fase nacional (51) H01M 50/148 (2006.01) (86) PCT CN2020/109654 de 17/08/2020 (87) WO 2022/036531 de 24/02/2022
(21) BR 11 2022 014403-2	Código 1.1 - Publicação Internacional – PCT. Apresentação de petição de requerimento de entrada na fase nacional (30) 23/01/2020 US 62/965,048 (51) F41A 9/61 (2006.01), F41A 9/64 (2006.01), F41A 9/65 (2006.01), F41A 9/69 (2006.01), F41A 9/70 (2006.01) (86) PCT US2021/014953 de 25/01/2021 (87) WO 2021/194621 de 30/09/2021
(21) BR 11 2022 014404-0	Código 1.1 - Publicação Internacional – PCT. Apresentação de petição de requerimento de entrada na fase nacional (30) 13/03/2020 EP 20163185.0; 19/03/2020 EP 20164228.7; 04/04/2020 EP 20168114.5 (51) C25D 5/48 (2006.01), C25D 5/50 (2006.01), C25D 7/06 (2006.01), C25D 11/34 (2006.01), C25D 11/00 (2006.01) (86) PCT EP2021/056440 de 15/03/2021 (87) WO 2021/180980 de 16/09/2021
(21) BR 11 2022 014406-7	Código 1.1 - Publicação Internacional – PCT. Apresentação de petição de requerimento de entrada na fase nacional (30) 22/01/2020 CN 202010075885.7 (51) H05K 1/11 (2006.01), H05K 1/18 (2006.01), H05K 3/30 (2006.01), H05K 3/34 (2006.01) (86) PCT CN2021/071504 de 13/01/2021 (87) WO 2021/147730 de 29/07/2021

(21) BR 11 2022 014409-1	Código 1.1 - Publicação Internacional – PCT. Apresentação de petição de requerimento de entrada na fase nacional (30) 23/03/2020 EP 20164763.3 (51) F16K 1/20 (2006.01), F16K 1/22 (2006.01), F16K 31/06 (2006.01), H01F 7/14 (2006.01) (86) PCT EP2021/055069 de 01/03/2021 (87) WO 2021/190868 de 30/09/2021
(21) BR 11 2022 014410-5	Código 1.1 - Publicação Internacional – PCT. Apresentação de petição de requerimento de entrada na fase nacional (30) 11/02/2020 US 62/975,097 (51) G01F 25/00 (2006.01), G01N 29/02 (2006.01), A61L 2/10 (2006.01), G01F 1/00 (2006.01), G01F 23/26 (2006.01), G05D 7/00 (2006.01), C10N 40/20 (2006.01) (86) PCT US2021/017424 de 10/02/2021 (87) WO 2021/163168 de 19/08/2021
(21) BR 11 2022 014411-3	Código 1.1 - Publicação Internacional – PCT. Apresentação de petição de requerimento de entrada na fase nacional (30) 24/01/2020 EP 20153502.8 (51) A61F 6/14 (2006.01), A61F 6/18 (2006.01) (86) PCT EP2021/051144 de 20/01/2021 (87) WO 2021/148442 de 29/07/2021
(21) BR 11 2022 014413-0	Código 1.1 - Publicação Internacional – PCT. Apresentação de petição de requerimento de entrada na fase nacional (30) 31/01/2020 US 62/968,668; 26/01/2021 US 17/158,656 (51) H04L 5/00 (2006.01), H04B 7/00 (2006.01), H04W 72/08 (2006.01) (86) PCT US2021/015283 de 27/01/2021 (87) WO 2021/154847 de 05/08/2021
(21) BR 11 2022 014414-8	Código 1.1 - Publicação Internacional – PCT. Apresentação de petição de requerimento de entrada na fase nacional (30) 23/01/2020 DK PA202000085; 13/07/2020 DK PA202000833 (51) C07K 14/24 (2006.01), C12P 19/04 (2006.01) (86) PCT EP2021/051473 de 22/01/2021 (87) WO 2021/148615 de 29/07/2021
(21) BR 11 2022 014417-2	Código 1.1 - Publicação Internacional – PCT. Apresentação de petição de requerimento de entrada na fase nacional (30) 24/01/2020 US 62/965,688; 22/10/2020 US 63/104,213; 04/12/2020 US 63/121,467

	(51) A61P 7/00 (2006.01), C07K 16/28 (2006.01), A61K 39/00 (2006.01) (86) PCT IB2021/050464 de 21/01/2021 (87) WO 2021/148983 de 29/07/2021
(21) BR 11 2022 014418-0	Código 1.1 - Publicação Internacional – PCT. Apresentação de petição de requerimento de entrada na fase nacional (30) 27/01/2020 US 62/966,086 (51) A61M 39/22 (2006.01), A61M 39/26 (2006.01) (86) PCT US2021/014527 de 22/01/2021 (87) WO 2021/154592 de 05/08/2021
(21) BR 11 2022 014419-9	Código 1.1 - Publicação Internacional – PCT. Apresentação de petição de requerimento de entrada na fase nacional (51) H04W 40/12 (2006.01), H04W 88/04 (2006.01) (86) PCT CN2020/076246 de 21/02/2020 (87) WO 2021/164017 de 26/08/2021
(21) BR 11 2022 014420-2	Código 1.1 - Publicação Internacional – PCT. Apresentação de petição de requerimento de entrada na fase nacional (30) 23/01/2020 DK PA 2020 00088 (51) C07K 14/24 (2006.01), C12P 19/04 (2006.01) (86) PCT EP2021/051466 de 22/01/2021 (87) WO 2021/148610 de 29/07/2021
(21) BR 11 2022 014422-9	Código 1.1 - Publicação Internacional – PCT. Apresentação de petição de requerimento de entrada na fase nacional (30) 23/01/2020 US 62/965,138 (51) G16B 35/10 (2006.01), G16B 35/20 (2006.01), G16B 50/00 (2006.01) (86) PCT US2021/014814 de 23/01/2021 (87) WO 2021/151041 de 29/07/2021
(21) BR 11 2022 014423-7	Código 1.1 - Publicação Internacional – PCT. Apresentação de petição de requerimento de entrada na fase nacional (30) 23/01/2020 DK PA 2020 00087 (51) C12N 15/70 (2006.01), C12P 19/00 (2006.01), C07H 3/06 (2006.01) (86) PCT EP2021/051468 de 22/01/2021 (87) WO 2021/148611 de 29/07/2021
(21) BR 11 2022 014424-5	Código 1.1 - Publicação Internacional – PCT. Apresentação de petição de requerimento de entrada na fase nacional (30) 23/01/2020 FR FR2000657 (51) A01M 7/00 (2006.01) (86) PCT EP2021/051330 de 21/01/2021

	(87) WO 2021/148533 de 29/07/2021
(21) BR 11 2022 014427-0	Código 1.1 - Publicação Internacional – PCT. Apresentação de petição de requerimento de entrada na fase nacional (30) 21/01/2020 AR P200100151 (51) A01C 7/04 (2006.01), A01C 7/08 (2006.01) (86) PCT EP2021/051082 de 19/01/2021 (87) WO 2021/148414 de 29/07/2021
(21) BR 11 2022 014428-8	Código 1.1 - Publicação Internacional – PCT. Apresentação de petição de requerimento de entrada na fase nacional (30) 23/01/2020 US 62/964,961 (51) A61B 18/04 (2006.01) (86) PCT US2021/014416 de 21/01/2021 (87) WO 2021/150754 de 29/07/2021
(21) BR 11 2022 014429-6	Código 1.1 - Publicação Internacional – PCT. Apresentação de petição de requerimento de entrada na fase nacional (30) 28/01/2020 US 62/966,745 (51) A23L 13/00 (2006.01), A23B 4/16 (2006.01), B65B 25/06 (2006.01), B65D 81/20 (2006.01) (86) PCT US2021/015174 de 27/01/2021 (87) WO 2021/154776 de 05/08/2021
(21) BR 11 2022 014430-0	Código 1.1 - Publicação Internacional – PCT. Apresentação de petição de requerimento de entrada na fase nacional (30) 23/01/2020 KR 10-2020-0009289; 22/01/2021 KR 10-2021-0009234 (51) A61K 9/24 (2006.01), A61K 9/20 (2006.01), A61K 31/4439 (2006.01), A61K 33/08 (2006.01), A61P 1/04 (2006.01) (86) PCT KR2021/000890 de 22/01/2021 (87) WO 2021/150050 de 29/07/2021
(21) BR 11 2022 014435-0	Código 1.1 - Publicação Internacional – PCT. Apresentação de petição de requerimento de entrada na fase nacional (30) 23/01/2020 US 62/964,861; 23/01/2020 US 62/964,868; 23/01/2020 US 62/964,874; 05/05/2020 EP 20172833.4; 05/05/2020 EP 20172837.5; 05/05/2020 EP 20172834.2; 06/10/2020 EP 20200249.9 (51) A01N 57/20 (2006.01), A01N 25/30 (2006.01), A01N 33/12 (2006.01), A01N 33/02 (2006.01), A01P 13/00 (2006.01) (86) PCT EP2021/050691 de 14/01/2021 (87) WO 2021/148303 de 29/07/2021
(21) BR 11 2022 014436-9	Código 1.1 - Publicação Internacional – PCT. Apresentação de petição de

	requerimento de entrada na fase nacional (30) 31/01/2020 EP 20154806.2 (51) A23L 33/115 (2006.01), A23L 33/00 (2006.01) (86) PCT EP2021/052322 de 01/02/2021 (87) WO 2021/152176 de 05/08/2021
(21) BR 11 2022 014437-7	Código 1.1 - Publicação Internacional – PCT. Apresentação de petição de requerimento de entrada na fase nacional (30) 24/01/2020 SE 2050068-2; 08/10/2020 SE 2051178-8 (51) C08J 7/04 (2006.01), C03C 17/34 (2006.01) (86) PCT EP2021/051426 de 22/01/2021 (87) WO 2021/148588 de 29/07/2021
(21) BR 11 2022 014440-7	Código 1.1 - Publicação Internacional – PCT. Apresentação de petição de requerimento de entrada na fase nacional (30) 18/02/2020 DE 10 2020 104 194.2 (51) G01K 13/08 (2006.01), G01P 3/44 (2006.01), G01P 3/481 (2006.01), B60T 17/22 (2006.01), G01D 5/12 (2006.01) (86) PCT EP2021/051975 de 28/01/2021 (87) WO 2021/165009 de 26/08/2021
(21) BR 11 2022 014441-5	Código 1.1 - Publicação Internacional – PCT. Apresentação de petição de requerimento de entrada na fase nacional (30) 23/01/2020 US 62/964,968 (51) C09K 8/532 (2006.01) (86) PCT US2021/014929 de 25/01/2021 (87) WO 2021/151083 de 29/07/2021
(21) BR 11 2022 014442-3	Código 1.1 - Publicação Internacional – PCT. Apresentação de petição de requerimento de entrada na fase nacional (30) 22/01/2020 US 62/964,467 (51) B65D 71/42 (2006.01) (86) PCT US2021/014277 de 21/01/2021 (87) WO 2021/150655 de 29/07/2021
(21) BR 11 2022 014444-0	Código 1.1 - Publicação Internacional – PCT. Apresentação de petição de requerimento de entrada na fase nacional (30) 23/01/2020 US 62/965,107 (51) G16H 40/63 (2006.01), G16H 40/67 (2006.01), G16H 40/40 (2006.01) (86) PCT US2021/013305 de 13/01/2021 (87) WO 2021/150408 de 29/07/2021
(21) BR 11 2022 014445-8	Código 1.1 - Publicação Internacional – PCT. Apresentação de petição de

	requerimento de entrada na fase nacional (30) 22/01/2020 US 62/964,358; 26/02/2020 US 62/981,637 (51) C02F 1/32 (2006.01) (86) PCT IL2020/051316 de 21/12/2020 (87) WO 2021/149041 de 29/07/2021
(21) BR 11 2022 014446-6	Código 1.1 - Publicação Internacional – PCT. Apresentação de petição de requerimento de entrada na fase nacional (30) 23/01/2020 EP 20153372.6 (51) C08L 95/00 (2006.01), C08G 18/10 (2006.01), C08G 18/64 (2006.01), C08G 18/76 (2006.01), C08L 61/28 (2006.01), C08L 63/00 (2006.01), E01C 7/18 (2006.01), E01C 7/22 (2006.01), E01C 7/26 (2006.01) (86) PCT EP2021/050773 de 15/01/2021 (87) WO 2021/148313 de 29/07/2021
(21) BR 11 2022 014447-4	Código 1.1 - Publicação Internacional – PCT. Apresentação de petição de requerimento de entrada na fase nacional (30) 22/01/2020 US 62/964,198 (51) D21H 19/38 (2006.01), D21H 19/68 (2006.01), D21H 19/82 (2006.01), D21H 27/10 (2006.01), B65D 3/06 (2006.01) (86) PCT US2021/013165 de 13/01/2021 (87) WO 2021/150404 de 29/07/2021
(21) BR 11 2022 014448-2	Código 1.1 - Publicação Internacional – PCT. Apresentação de petição de requerimento de entrada na fase nacional (30) 31/01/2020 IT 102020000001984 (51) B65B 11/00 (2006.01), B65B 57/04 (2006.01), B65B 11/02 (2006.01), B65B 11/04 (2006.01), B65B 51/16 (2006.01) (86) PCT IB2021/050704 de 29/01/2021 (87) WO 2021/152522 de 05/08/2021
(21) BR 11 2022 014449-0	Código 1.1 - Publicação Internacional – PCT. Apresentação de petição de requerimento de entrada na fase nacional (30) 28/01/2020 EP 20154181.0 (51) A24F 40/44 (2006.01), A24F 40/46 (2006.01), H05B 3/04 (2006.01), H05B 3/42 (2006.01), A24F 40/10 (2006.01) (86) PCT EP2021/051833 de 27/01/2021 (87) WO 2021/151927 de 05/08/2021
(21) BR 11 2022 014450-4	Código 1.1 - Publicação Internacional – PCT. Apresentação de petição de requerimento de entrada na fase nacional (30) 04/03/2020 EP 20160826.2 (51) B32B 13/00 (2006.01), B32B 13/04 (2006.01), B32B 13/14 (2006.01), B32B

	15/02 (2006.01), B32B 15/06 (2006.01), B32B 15/10 (2006.01), B32B 15/12 (2006.01), B32B 15/18 (2006.01), B28B 1/00 (2006.01), B33Y 70/00 (2006.01), C04B 28/06 (2006.01), E04C 3/20 (2006.01), E04G 21/04 (2006.01), E04G 21/12 (2006.01), E04C 2/06 (2006.01), B32B 5/02 (2006.01), B32B 5/06 (2006.01), B32B 5/10 (2006.01), B32B 5/26 (2006.01), B32B 7/04 (2006.01), B32B 7/08 (2006.01), C04B 28/00 (2006.01), E04C 2/04 (2006.01), B33Y 70/10 (2006.01) (86) PCT EP2021/053753 de 16/02/2021 (87) WO 2021/175579 de 10/09/2021
(21) BR 11 2022 014452-0	Código 1.1 - Publicação Internacional – PCT. Apresentação de petição de requerimento de entrada na fase nacional (51) A61K 31/185 (2006.01), A61K 31/10 (2006.01), A61P 17/02 (2006.01), A61P 31/00 (2006.01), A61P 31/04 (2006.01), A61K 9/00 (2006.01), A61K 9/06 (2006.01) (86) PCT EP2020/051652 de 23/01/2020 (87) WO 2021/148124 de 29/07/2021
(21) BR 11 2022 014453-9	Código 1.1 - Publicação Internacional – PCT. Apresentação de petição de requerimento de entrada na fase nacional (30) 04/02/2020 US 62/969,993 (51) C12N 15/113 (2006.01), C12N 15/82 (2006.01) (86) PCT US2021/013244 de 13/01/2021 (87) WO 2021/158343 de 12/08/2021
(21) BR 11 2022 014455-5	Código 1.1 - Publicação Internacional – PCT. Apresentação de petição de requerimento de entrada na fase nacional (30) 24/01/2020 US 16/752,412 (51) H03K 5/134 (2006.01), H03K 19/003 (2006.01), H03K 19/0185 (2006.01) (86) PCT US2021/014429 de 21/01/2021 (87) WO 2021/150762 de 29/07/2021
(21) BR 11 2022 014456-3	Código 1.1 - Publicação Internacional – PCT. Apresentação de petição de requerimento de entrada na fase nacional (30) 17/02/2020 SE 2000033-7 (51) A61K 31/616 (2006.01), A61K 31/727 (2006.01), A61K 45/06 (2006.01), A61P 7/04 (2006.01), A61P 15/04 (2006.01) (86) PCT EP2021/053733 de 16/02/2021 (87) WO 2021/165240 de 26/08/2021
(21) BR 11 2022 014459-8	Código 1.1 - Publicação Internacional – PCT. Apresentação de petição de requerimento de entrada na fase nacional (30) 31/01/2020 KR 10-2020-0012027

	(51) G01N 30/04 (2006.01), G01N 30/88 (2006.01) (86) PCT KR2021/001191 de 29/01/2021 (87) WO 2021/154019 de 05/08/2021
(21) BR 11 2022 014461-0	Código 1.1 - Publicação Internacional – PCT. Apresentação de petição de requerimento de entrada na fase nacional (30) 24/01/2020 US 62/965,231 (51) C07K 14/47 (2006.01), A61K 35/17 (2006.01), C07K 14/725 (2006.01) (86) PCT US2021/014490 de 22/01/2021 (87) WO 2021/150804 de 29/07/2021
(21) BR 11 2022 014462-8	Código 1.1 - Publicação Internacional – PCT. Apresentação de petição de requerimento de entrada na fase nacional (30) 04/02/2020 FR FR2001107 (51) A61K 8/9789 (2006.01), A61Q 17/04 (2006.01), A61Q 19/02 (2006.01), A61Q 19/08 (2006.01), A61K 36/00 (2006.01), A61K 36/53 (2006.01) (86) PCT EP2021/051734 de 26/01/2021 (87) WO 2021/156104 de 12/08/2021
(21) BR 11 2022 014464-4	Código 1.1 - Publicação Internacional – PCT. Apresentação de petição de requerimento de entrada na fase nacional (30) 07/02/2020 US 62/971,653 (51) A22C 29/02 (2006.01), A22C 29/00 (2006.01) (86) PCT US2021/016779 de 05/02/2021 (87) WO 2021/158892 de 12/08/2021
(21) BR 11 2022 014467-9	Código 1.1 - Publicação Internacional – PCT. Apresentação de petição de requerimento de entrada na fase nacional (30) 30/01/2020 US 62/967,712; 14/10/2020 US 63/091,572 (51) A61B 90/14 (2006.01), A61B 90/00 (2006.01) (86) PCT IB2021/000048 de 29/01/2021 (87) WO 2021/152399 de 05/08/2021
(21) BR 11 2022 014468-7	Código 1.1 - Publicação Internacional – PCT. Apresentação de petição de requerimento de entrada na fase nacional (30) 24/03/2020 FR FR2002876 (51) A23K 20/174 (2006.01), A01K 67/033 (2006.01), A23L 33/155 (2006.01) (86) PCT FR2020/052144 de 20/11/2020 (87) WO 2021/191510 de 30/09/2021
(21) BR 11 2022 014470-9	Código 1.1 - Publicação Internacional – PCT. Apresentação de petição de requerimento de entrada na fase nacional (30) 23/01/2020 EP 20153334.6

	(51) C07C 29/70 (2006.01), C07C 31/30 (2006.01) (86) PCT EP2020/083877 de 30/11/2020 (87) WO 2021/148174 de 29/07/2021
(21) BR 11 2022 014473-3	Código 1.1 - Publicação Internacional – PCT. Apresentação de petição de requerimento de entrada na fase nacional (30) 28/04/2020 EP 20171764.2 (51) C22C 21/00 (2006.01), B23K 35/02 (2006.01), B23K 35/28 (2006.01), B32B 15/01 (2006.01), C22C 21/02 (2006.01), C22C 21/10 (2006.01), C22F 1/04 (2006.01), F28F 21/08 (2006.01) (86) PCT IB2021/053457 de 27/04/2021 (87) WO 2021/220152 de 04/11/2021
(21) BR 11 2022 014475-0	Código 1.1 - Publicação Internacional – PCT. Apresentação de petição de requerimento de entrada na fase nacional (30) 07/02/2020 IT 102020000002476 (51) B23K 26/38 (2006.01), B23K 26/70 (2006.01) (86) PCT IB2021/050909 de 04/02/2021 (87) WO 2021/156788 de 12/08/2021
(21) BR 11 2022 014476-8	Código 1.1 - Publicação Internacional – PCT. Apresentação de petição de requerimento de entrada na fase nacional (30) 22/01/2020 EP 20153031.8 (51) G01N 21/31 (2006.01), G01N 21/65 (2006.01), A23K 10/00 (2006.01), G01J 3/02 (2006.01), G01N 21/01 (2006.01), G01N 21/359 (2006.01), G01J 3/28 (2006.01) (86) PCT EP2021/051459 de 22/01/2021 (87) WO 2021/148606 de 29/07/2021
(21) BR 11 2022 014477-6	Código 1.1 - Publicação Internacional – PCT. Apresentação de petição de requerimento de entrada na fase nacional (30) 22/01/2020 US 16/749,325 (51) H04L 12/14 (2006.01), H04L 12/66 (2006.01), H04L 29/08 (2006.01) (86) PCT US2021/014735 de 22/01/2021 (87) WO 2021/150974 de 29/07/2021
(21) BR 11 2022 014479-2	Código 1.1 - Publicação Internacional – PCT. Apresentação de petição de requerimento de entrada na fase nacional (30) 19/05/2020 US 63/026,957 (51) A01C 5/06 (2006.01), A01C 7/20 (2006.01) (86) PCT IB2021/053942 de 10/05/2021 (87) WO 2021/234503 de 25/11/2021

(21) BR 11 2022 014480-6	Código 1.1 - Publicação Internacional – PCT. Apresentação de petição de requerimento de entrada na fase nacional (30) 22/01/2020 US 62/964,421; 22/09/2020 CN PCT/CN2020/116643; 17/11/2020 CN PCT/CN2020/129225 (51) A61P 29/00 (2006.01), A61P 35/00 (2006.01), C07D 498/04 (2006.01), C07D 498/10 (2006.01), A61K 31/424 (2006.01), A61K 31/4439 (2006.01), A61K 31/506 (2006.01), A61K 31/5365 (2006.01) (86) PCT US2021/014133 de 20/01/2021 (87) WO 2021/150574 de 29/07/2021
(21) BR 11 2022 014481-4	Código 1.1 - Publicação Internacional – PCT. Apresentação de petição de requerimento de entrada na fase nacional (30) 21/01/2020 US 62/963,705 (51) G01N 29/04 (2006.01), E21B 17/01 (2006.01), E21B 19/00 (2006.01), E21B 33/03 (2006.01), E21B 33/038 (2006.01), E21B 43/01 (2006.01) (86) PCT US2021/014191 de 20/01/2021 (87) WO 2021/150615 de 29/07/2021
(21) BR 11 2022 014484-9	Código 1.1 - Publicação Internacional – PCT. Apresentação de petição de requerimento de entrada na fase nacional (30) 23/01/2020 RU PCT/RU2020/000027; 27/01/2020 RU PCT/RU2020/000035 (51) H04N 19/105 (2006.01), H04N 19/159 (2006.01), H04N 19/50 (2006.01), H04N 19/573 (2006.01) (86) PCT RU2021/050017 de 22/01/2021 (87) WO 2021/054869 de 25/03/2021
(21) BR 11 2022 014485-7	Código 1.1 - Publicação Internacional – PCT. Apresentação de petição de requerimento de entrada na fase nacional (30) 12/02/2020 JP 2020-021280 (51) A61K 31/196 (2006.01), A61K 9/70 (2006.01), A61K 47/06 (2006.01), A61K 47/12 (2006.01), A61K 47/14 (2006.01), A61K 47/20 (2006.01), A61K 47/32 (2006.01), A61K 47/34 (2006.01), A61P 29/00 (2006.01) (86) PCT JP2021/004819 de 09/02/2021 (87) WO 2021/162004 de 19/08/2021
(21) BR 11 2022 014487-3	Código 1.1 - Publicação Internacional – PCT. Apresentação de petição de requerimento de entrada na fase nacional (30) 21/01/2020 CN PCT/CN2020/073497 (51) C07K 16/22 (2006.01), C07K 16/28 (2006.01), C12N 15/13 (2006.01), C12N 15/85 (2006.01), A61K 39/395 (2006.01), A61P 35/00 (2006.01), A61P 37/02 (2006.01), A61K 47/68 (2006.01) (86) PCT CN2021/072584 de 19/01/2021

	(87) WO 2021/147829 de 29/07/2021
(21) BR 11 2022 014489-0	Código 1.1 - Publicação Internacional – PCT. Apresentação de petição de requerimento de entrada na fase nacional (30) 24/01/2020 US 62/965,183 (51) C07D 417/06 (2006.01), A01N 43/78 (2006.01), A01N 43/90 (2006.01), C07D 471/04 (2006.01) (86) PCT US2021/014805 de 23/01/2021 (87) WO 2021/151034 de 29/07/2021
(21) BR 11 2022 014490-3	Código 1.1 - Publicação Internacional – PCT. Apresentação de petição de requerimento de entrada na fase nacional (30) 22/01/2020 US 62/964,139 (51) C07K 16/40 (2006.01), A61K 39/395 (2006.01), G01N 33/53 (2006.01), C12N 15/11 (2006.01), A61P 3/10 (2006.01), A61P 25/28 (2006.01), A61P 17/02 (2006.01) (86) PCT IL2020/051279 de 10/12/2020 (87) WO 2021/149040 de 29/07/2021
(21) BR 11 2022 014491-1	Código 1.1 - Publicação Internacional – PCT. Apresentação de petição de requerimento de entrada na fase nacional (30) 24/01/2020 EP 20153671.1 (51) C25B 1/02 (2006.01), C25B 1/16 (2006.01), C25B 11/04 (2006.01), C25B 1/04 (2006.01), C25B 1/46 (2006.01), C25B 9/00 (2006.01) (86) PCT EP2021/050368 de 11/01/2021 (87) WO 2021/148265 de 29/07/2021
(21) BR 11 2022 014492-0	Código 1.1 - Publicação Internacional – PCT. Apresentação de petição de requerimento de entrada na fase nacional (30) 29/01/2020 US 62/967,338 (51) C02F 1/28 (2006.01), C02F 1/58 (2006.01), B01D 53/14 (2006.01) (86) PCT US2021/015050 de 26/01/2021 (87) WO 2021/154704 de 05/08/2021
(21) BR 11 2022 014493-8	Código 1.1 - Publicação Internacional – PCT. Apresentação de petição de requerimento de entrada na fase nacional (30) 05/02/2020 US 62/970,485 (51) C07K 14/54 (2006.01), C07K 14/715 (2006.01), A61P 35/00 (2006.01) (86) PCT IB2021/050730 de 29/01/2021 (87) WO 2021/156720 de 12/08/2021
(21) BR 11 2022 014494-6	Código 1.1 - Publicação Internacional – PCT. Apresentação de petição de requerimento de entrada na fase nacional

	(30) 04/02/2020 US 16/781,770 (51) A61F 9/008 (2006.01), A61B 3/10 (2006.01) (86) PCT US2021/012981 de 11/01/2021 (87) WO 2021/158333 de 12/08/2021
(21) BR 11 2022 014495-4	Código 1.1 - Publicação Internacional – PCT. Apresentação de petição de requerimento de entrada na fase nacional (30) 12/02/2020 JP 2020-021277 (51) A61K 31/196 (2006.01), A61K 9/70 (2006.01), A61K 47/06 (2006.01), A61K 47/12 (2006.01), A61K 47/14 (2006.01), A61K 47/20 (2006.01), A61K 47/32 (2006.01), A61K 47/34 (2006.01), A61P 29/00 (2006.01) (86) PCT JP2021/004740 de 09/02/2021 (87) WO 2021/161984 de 19/08/2021
(21) BR 11 2022 014496-2	Código 1.1 - Publicação Internacional – PCT. Apresentação de petição de requerimento de entrada na fase nacional (30) 22/01/2020 US 62/964,170; 22/01/2020 US 62/964,182 (51) A61B 34/10 (2006.01), A61F 2/30 (2006.01), A61F 2/38 (2006.01), A61F 2/46 (2006.01) (86) PCT IB2021/050496 de 22/01/2021 (87) WO 2021/149000 de 29/07/2021
(21) BR 11 2022 014497-0	Código 1.1 - Publicação Internacional – PCT. Apresentação de petição de requerimento de entrada na fase nacional (30) 23/01/2020 EP 20153356.9 (51) C07C 29/70 (2006.01), C07C 31/30 (2006.01) (86) PCT EP2020/083892 de 30/11/2020 (87) WO 2021/148175 de 29/07/2021
(21) BR 11 2022 014498-9	Código 1.1 - Publicação Internacional – PCT. Apresentação de petição de requerimento de entrada na fase nacional (30) 22/01/2020 EM 20153258.7 (51) D21H 11/18 (2006.01), D21H 17/25 (2006.01), D21H 17/28 (2006.01), D21H 17/29 (2006.01), D21H 17/37 (2006.01), D21H 17/68 (2006.01), D21H 21/20 (2006.01), D21H 17/00 (2006.01) (86) PCT EP2021/051536 de 22/01/2021 (87) WO 2021/148662 de 29/07/2021
(21) BR 11 2022 014501-2	Código 1.1 - Publicação Internacional – PCT. Apresentação de petição de requerimento de entrada na fase nacional (30) 24/01/2020 US 62/965,774; 10/06/2020 US 63/037,542; 21/08/2020 US 63/068,975 (51) A61K 39/00 (2006.01), A61P 35/00 (2006.01), C07K 14/725 (2006.01),

	C07K 16/28 (2006.01), C12N 5/0783 (2006.01) (86) PCT US2021/014775 de 22/01/2021 (87) WO 2021/151008 de 29/07/2021
(21) BR 11 2022 014503-9	Código 1.1 - Publicação Internacional – PCT. Apresentação de petição de requerimento de entrada na fase nacional (30) 04/03/2020 EP 20160825.4 (51) B32B 13/00 (2006.01), B32B 13/04 (2006.01), B32B 13/14 (2006.01), B32B 15/02 (2006.01), B32B 15/06 (2006.01), B32B 15/10 (2006.01), B32B 15/12 (2006.01), B32B 15/18 (2006.01), B28B 1/00 (2006.01), B33Y 70/00 (2006.01), C04B 28/06 (2006.01), E04C 3/20 (2006.01), E04G 21/04 (2006.01), E04G 21/12 (2006.01), E04C 2/06 (2006.01) (86) PCT EP2021/053759 de 16/02/2021 (87) WO 2021/175581 de 10/09/2021
(21) BR 11 2022 014507-1	Código 1.1 - Publicação Internacional – PCT. Apresentação de petição de requerimento de entrada na fase nacional (30) 29/01/2020 FR FR2000884 (51) B64C 1/14 (2006.01) (86) PCT EP2021/051672 de 26/01/2021 (87) WO 2021/151859 de 05/08/2021
(21) BR 11 2022 014508-0	Código 1.1 - Publicação Internacional – PCT. Apresentação de petição de requerimento de entrada na fase nacional (30) 19/03/2020 US 62/992,019; 28/08/2020 US 17/005,547 (51) E21B 21/08 (2006.01), E21B 47/26 (2006.01) (86) PCT US2020/048345 de 28/08/2020 (87) WO 2021/188145 de 23/09/2021
(21) BR 11 2022 014510-1	Código 1.1 - Publicação Internacional – PCT. Apresentação de petição de requerimento de entrada na fase nacional (30) 24/01/2020 US 62/965,470 (51) H02J 3/00 (2006.01), H02J 3/14 (2006.01), H02J 3/42 (2006.01), H02J 13/00 (2006.01) (86) PCT US2021/014523 de 22/01/2021 (87) WO 2021/150828 de 29/07/2021
(21) BR 11 2022 014512-8	Código 1.1 - Publicação Internacional – PCT. Apresentação de petição de requerimento de entrada na fase nacional (30) 22/01/2020 US 16/749,917 (51) H04L 12/24 (2006.01), H04W 24/06 (2006.01) (86) PCT US2021/013979 de 19/01/2021 (87) WO 2021/150516 de 29/07/2021

(21) BR 11 2022 014513-6	Código 1.1 - Publicação Internacional – PCT. Apresentação de petição de requerimento de entrada na fase nacional (30) 07/02/2020 US 62/971.777 (51) A61K 38/00 (2006.01), A61K 39/395 (2006.01), A61K 48/00 (2006.01), A61P 35/00 (2006.01), A61P 43/00 (2006.01), C07H 21/04 (2006.01) (86) PCT US2021/016613 de 04/02/2021 (87) WO 2021/158789 de 12/08/2021
(21) BR 11 2022 014514-4	Código 1.1 - Publicação Internacional – PCT. Apresentação de petição de requerimento de entrada na fase nacional (30) 24/01/2020 FR 2000692 (51) C08J 3/22 (2006.01), C08J 5/18 (2006.01) (86) PCT EP2021/051546 de 25/01/2021 (87) WO 2021/148665 de 29/07/2021
(21) BR 11 2022 014515-2	Código 1.1 - Publicação Internacional – PCT. Apresentação de petição de requerimento de entrada na fase nacional (30) 04/12/2019 US 62/943,604 (51) F04D 33/00 (2006.01), H02K 33/02 (2006.01), H02K 33/18 (2006.01), H02K 7/14 (2006.01) (86) PCT US2020/062856 de 02/12/2020 (87) WO 2021/113336 de 10/06/2021
(21) BR 11 2022 014518-7	Código 1.1 - Publicação Internacional – PCT. Apresentação de petição de requerimento de entrada na fase nacional (30) 31/01/2020 JP 2020-015756 (51) C01G 41/00 (2006.01), C09D 17/00 (2006.01), H05K 9/00 (2006.01) (86) PCT JP2021/003098 de 28/01/2021 (87) WO 2021/153692 de 05/08/2021
(21) BR 11 2022 014519-5	Código 1.1 - Publicação Internacional – PCT. Apresentação de petição de requerimento de entrada na fase nacional (30) 24/01/2020 US 62/965,679; 19/06/2020 US 63/041,323 (51) E01B 23/06 (2006.01), E01B 23/16 (2006.01), E01B 25/06 (2006.01), E01B 25/12 (2006.01), E01B 25/15 (2006.01), E01B 25/20 (2006.01) (86) PCT US2021/014944 de 25/01/2021 (87) WO 2021/151089 de 29/07/2021
(21) BR 11 2022 014521-7	Código 1.1 - Publicação Internacional – PCT. Apresentação de petição de requerimento de entrada na fase nacional (30) 24/01/2020 US 62/965.459 (51) H02J 3/00 (2006.01), H02J 13/00 (2006.01)

	(86) PCT US2021/014513 de 22/01/2021 (87) WO 2021/150820 de 29/07/2021
(21) BR 11 2022 014522-5	Código 1.1 - Publicação Internacional – PCT. Apresentação de petição de requerimento de entrada na fase nacional (30) 31/01/2020 US 62/968,802; 07/08/2020 US 63/063,015 (51) C07K 16/28 (2006.01), C07K 14/56 (2006.01), A61K 31/04 (2006.01) (86) PCT US2021/015939 de 29/01/2021 (87) WO 2021/155317 de 05/08/2021
(21) BR 11 2022 014523-3	Código 1.1 - Publicação Internacional – PCT. Apresentação de petição de requerimento de entrada na fase nacional (51) H04W 72/02 (2006.01) (86) PCT CN2020/073967 de 23/01/2020 (87) WO 2021/147068 de 29/07/2021
(21) BR 11 2022 014525-0	Código 1.1 - Publicação Internacional – PCT. Apresentação de petição de requerimento de entrada na fase nacional (30) 22/01/2020 CN 202010075789.2; 23/03/2020 CN 202010209455.X (51) H04L 12/703 (2013.01) (86) PCT CN2021/073431 de 22/01/2021 (87) WO 2021/148021 de 29/07/2021
(21) BR 11 2022 014526-8	Código 1.1 - Publicação Internacional – PCT. Apresentação de petição de requerimento de entrada na fase nacional (30) 24/01/2020 CZ PV2020-37 (51) A61K 31/728 (2006.01), A61K 6/60 (2006.01), A61L 26/00 (2006.01), A61L 15/28 (2006.01) (86) PCT CZ2021/050009 de 25/01/2021 (87) WO 2021/148066 de 29/07/2021
(21) BR 11 2022 014527-6	Código 1.1 - Publicação Internacional – PCT. Apresentação de petição de requerimento de entrada na fase nacional (30) 24/01/2020 US 62/965,479 (51) A01G 33/00 (2006.01), A23K 10/10 (2006.01), A23K 10/30 (2006.01), A23L 17/60 (2006.01), A61K 36/02 (2006.01), C12R 1/89 (2006.01) (86) PCT US2021/013744 de 15/01/2021 (87) WO 2021/150450 de 29/07/2021
(21) BR 11 2022 014528-4	Código 1.1 - Publicação Internacional – PCT. Apresentação de petição de requerimento de entrada na fase nacional (30) 23/01/2020 IT 102020000001276 (51) A61M 1/00 (2006.01), A61B 10/02 (2006.01), A61B 17/34 (2006.01), A61M

	5/00 (2006.01), A61M 5/32 (2006.01), A61M 5/42 (2006.01), A61M 5/46 (2006.01) (86) PCT IT2020/050310 de 14/12/2020 (87) WO 2021/149083 de 29/07/2021
(21) BR 11 2022 014529-2	Código 1.1 - Publicação Internacional – PCT. Apresentação de petição de requerimento de entrada na fase nacional (30) 23/01/2020 AU 2020900183 (51) A61K 31/185 (2006.01), A61P 43/00 (2006.01) (86) PCT IB2021/050477 de 22/01/2021 (87) WO 2021/148990 de 29/07/2021
(21) BR 11 2022 014530-6	Código 1.1 - Publicação Internacional – PCT. Apresentação de petição de requerimento de entrada na fase nacional (30) 28/01/2020 US 62/966,716 (51) G06K 9/00 (2006.01), G06K 9/34 (2006.01), G06K 9/38 (2006.01) (86) PCT US2021/015285 de 27/01/2021 (87) WO 2021/154849 de 05/08/2021
(21) BR 11 2022 014531-4	Código 1.1 - Publicação Internacional – PCT. Apresentação de petição de requerimento de entrada na fase nacional (30) 28/01/2020 US 62/966,659 (51) G16H 30/40 (2006.01), G16H 50/20 (2006.01) (86) PCT US2021/015310 de 27/01/2021 (87) WO 2021/154869 de 05/08/2021
(21) BR 11 2022 014532-2	Código 1.1 - Publicação Internacional – PCT. Apresentação de petição de requerimento de entrada na fase nacional (30) 27/01/2020 US 62/966,169 (51) A61M 39/10 (2006.01), A61M 39/24 (2006.01), A61M 39/26 (2006.01) (86) PCT US2021/014831 de 25/01/2021 (87) WO 2021/154618 de 05/08/2021
(21) BR 11 2022 014533-0	Código 1.1 - Publicação Internacional – PCT. Apresentação de petição de requerimento de entrada na fase nacional (30) 18/02/2020 EP 20158070.1 (51) H04W 4/48 (2006.01), H04W 4/02 (2006.01) (86) PCT EP2021/053890 de 17/02/2021 (87) WO 2021/165321 de 26/08/2021
(21) BR 11 2022 014534-9	Código 1.1 - Publicação Internacional – PCT. Apresentação de petição de requerimento de entrada na fase nacional (30) 24/01/2020 US 62/965,222

	(51) C08L 61/06 (2006.01), C08L 61/24 (2006.01), C08L 61/28 (2006.01), C08K 5/19 (2006.01), C08K 5/21 (2006.01) (86) PCT IB2021/050430 de 20/01/2021 (87) WO 2021/148964 de 29/07/2021
(21) BR 11 2022 014535-7	Código 1.1 - Publicação Internacional – PCT. Apresentação de petição de requerimento de entrada na fase nacional (30) 25/01/2020 GB 2001082.3; 29/01/2020 GB 2001234.0 (51) C12Q 1/6844 (2006.01) (86) PCT GB2021/050161 de 25/01/2021 (87) WO 2021/148816 de 29/07/2021
(21) BR 11 2022 014536-5	Código 1.1 - Publicação Internacional – PCT. Apresentação de petição de requerimento de entrada na fase nacional (30) 14/04/2020 EP 20315164.2 (51) G02C 7/02 (2006.01) (86) PCT EP2021/059455 de 12/04/2021 (87) WO 2021/209394 de 21/10/2021
(21) BR 11 2022 014537-3	Código 1.1 - Publicação Internacional – PCT. Apresentação de petição de requerimento de entrada na fase nacional (30) 23/01/2020 US 62/964,861; 23/01/2020 US 62/964,868; 23/01/2020 US 62/964,874; 05/05/2020 EP 20172833.4; 05/05/2020 EP 20172837.5; 05/05/2020 EP 20172834.2; 06/10/2020 EP 20200249.9 (51) A01N 33/02 (2006.01), A01N 33/12 (2006.01), A01N 43/84 (2006.01), A01N 43/54 (2006.01), A01N 43/653 (2006.01), A01N 57/20 (2006.01), A01N 25/30 (2006.01), A01P 13/00 (2006.01) (86) PCT EP2021/050694 de 14/01/2021 (87) WO 2021/148304 de 29/07/2021
(21) BR 11 2022 014538-1	Código 1.1 - Publicação Internacional – PCT. Apresentação de petição de requerimento de entrada na fase nacional (51) H04W 28/02 (2006.01) (86) PCT CN2020/074032 de 23/01/2020 (87) WO 2021/147107 de 29/07/2021
(21) BR 11 2022 014540-3	Código 1.1 - Publicação Internacional – PCT. Apresentação de petição de requerimento de entrada na fase nacional (30) 24/01/2020 US 62/965,593 (51) A61K 35/12 (2006.01), A61K 35/15 (2006.01), A61K 35/17 (2006.01), C07K 16/28 (2006.01), A61K 38/00 (2006.01) (86) PCT US2021/014811 de 23/01/2021 (87) WO 2021/151038 de 29/07/2021

(21) BR 11 2022 014541-1	Código 1.1 - Publicação Internacional – PCT. Apresentação de petição de requerimento de entrada na fase nacional (30) 11/02/2020 FR FR2001322 (51) A43B 7/14 (2006.01), A43B 17/00 (2006.01) (86) PCT EP2021/053382 de 11/02/2021 (87) WO 2021/160761 de 19/08/2021
(21) BR 11 2022 014542-0	Código 1.1 - Publicação Internacional – PCT. Apresentação de petição de requerimento de entrada na fase nacional (51) H04W 72/04 (2006.01), H04L 5/00 (2006.01), H04L 1/18 (2006.01) (86) PCT CN2020/073983 de 23/01/2020 (87) WO 2021/147077 de 29/07/2021
(21) BR 11 2022 014543-8	Código 1.1 - Publicação Internacional – PCT. Apresentação de petição de requerimento de entrada na fase nacional (30) 13/02/2020 EP 20382101.2 (51) C07K 14/605 (2006.01), A61K 38/26 (2006.01), A61P 25/00 (2006.01), A61P 27/02 (2006.01), A61K 9/08 (2006.01) (86) PCT EP2021/053476 de 12/02/2021 (87) WO 2021/160813 de 19/08/2021
(21) BR 11 2022 014547-0	Código 1.1 - Publicação Internacional – PCT. Apresentação de petição de requerimento de entrada na fase nacional (30) 24/01/2020 US 62/965,657 (51) B25J 5/00 (2006.01), B25J 11/00 (2006.01), G21C 17/013 (2006.01), G21C 7/12 (2006.01) (86) PCT US2021/013957 de 19/01/2021 (87) WO 2021/150507 de 29/07/2021
(21) BR 11 2022 014548-9	Código 1.1 - Publicação Internacional – PCT. Apresentação de petição de requerimento de entrada na fase nacional (30) 03/02/2020 US 62/969,544; 12/01/2021 US 17/248,162 (51) H04W 36/08 (2006.01), H04B 7/06 (2006.01), H04B 7/08 (2006.01) (86) PCT US2021/070027 de 13/01/2021 (87) WO 2021/159131 de 12/08/2021
(21) BR 11 2022 014549-7	Código 1.1 - Publicação Internacional – PCT. Apresentação de petição de requerimento de entrada na fase nacional (30) 24/01/2020 US 62/965,465 (51) H02J 3/00 (2006.01) (86) PCT US2021/014515 de 22/01/2021 (87) WO 2021/150822 de 29/07/2021

(21) BR 11 2022 014552-7	Código 1.1 - Publicação Internacional – PCT. Apresentação de petição de requerimento de entrada na fase nacional (30) 23/01/2020 US 62/965,033; 10/07/2020 US 63/050,473 (51) C07K 14/705 (2006.01), C12N 15/79 (2006.01), C12N 15/86 (2006.01), A61P 31/12 (2006.01), C07K 14/18 (2006.01) (86) PCT US2021/014818 de 23/01/2021 (87) WO 2021/151043 de 29/07/2021
(21) BR 11 2022 014553-5	Código 1.1 - Publicação Internacional – PCT. Apresentação de petição de requerimento de entrada na fase nacional (30) 03/02/2020 US 62/969,568; 22/05/2020 US 63/029,154; 31/08/2020 US 63/072,714 (51) A61K 31/439 (2006.01), A61P 25/00 (2006.01) (86) PCT IB2021/050879 de 03/02/2021 (87) WO 2021/156769 de 12/08/2021
(21) BR 11 2022 014554-3	Código 1.1 - Publicação Internacional – PCT. Apresentação de petição de requerimento de entrada na fase nacional (30) 22/01/2020 US 62/964,478 (51) C08J 5/22 (2006.01), C08J 9/42 (2006.01), B01J 41/13 (2006.01) (86) PCT US2021/014759 de 22/01/2021 (87) WO 2021/150994 de 29/07/2021
(21) BR 11 2022 014555-1	Código 1.1 - Publicação Internacional – PCT. Apresentação de petição de requerimento de entrada na fase nacional (30) 23/02/2020 US 62/980,433; 01/02/2021 US 63/144,058 (51) C07K 14/245 (2006.01), C07K 14/26 (2006.01) (86) PCT IB2021/051457 de 20/02/2021 (87) WO 2021/165928 de 26/08/2021
(21) BR 11 2022 014559-4	Código 1.1 - Publicação Internacional – PCT. Apresentação de petição de requerimento de entrada na fase nacional (30) 23/01/2020 US 62/964,861; 23/01/2020 US 62/964,868; 23/01/2020 US 62/964,874; 05/05/2020 EP 20172833.4; 05/05/2020 EP 20172837.5; 05/05/2020 EP 20172834.2; 06/10/2020 EP 20200249.9 (51) A01N 25/30 (2006.01), A01N 43/54 (2006.01), A01N 57/20 (2006.01), A01N 43/653 (2006.01), A01P 13/00 (2006.01) (86) PCT EP2021/050689 de 14/01/2021 (87) WO 2021/148302 de 29/07/2021
(21) BR 11 2022 014561-6	Código 1.1 - Publicação Internacional – PCT. Apresentação de petição de requerimento de entrada na fase nacional

	(30) 12/02/2020 JP 2020-021275; 21/08/2020 JP 2020-140489 (51) A61K 39/395 (2006.01), A61K 45/00 (2006.01), A61P 35/00 (2006.01), A61P 43/00 (2006.01), C07K 16/28 (2006.01), C07K 16/30 (2006.01), C07K 16/46 (2006.01), C12N 15/13 (2006.01) (86) PCT JP2021/004871 de 10/02/2021 (87) WO 2021/162020 de 19/08/2021
(21) BR 11 2022 014562-4	Código 1.1 - Publicação Internacional – PCT. Apresentação de petição de requerimento de entrada na fase nacional (30) 28/01/2020 US 62/966,654 (51) A61K 47/68 (2006.01), A61K 39/00 (2006.01), A61P 35/00 (2006.01), C07K 16/28 (2006.01) (86) PCT IB2021/050664 de 28/01/2021 (87) WO 2021/152495 de 05/08/2021
(21) BR 11 2022 014563-2	Código 1.1 - Publicação Internacional – PCT. Apresentação de petição de requerimento de entrada na fase nacional (30) 22/01/2020 US 62/964,351; 01/10/2020 US 63/086,145 (51) A61K 38/47 (2006.01), A61K 31/365 (2006.01), A61K 31/436 (2006.01), A61K 31/573 (2006.01), A61K 48/00 (2006.01) (86) PCT US2021/014129 de 20/01/2021 (87) WO 2021/150570 de 29/07/2021
(21) BR 11 2022 014564-0	Código 1.1 - Publicação Internacional – PCT. Apresentação de petição de requerimento de entrada na fase nacional (30) 23/01/2020 US 62/965,070 (51) A61B 34/30 (2006.01), A61B 10/02 (2006.01), A61N 5/10 (2006.01), A61F 2/82 (2006.01), A61B 90/00 (2006.01) (86) PCT US2021/014628 de 22/01/2021 (87) WO 2021/150902 de 29/07/2021
(21) BR 11 2022 014565-9	Código 1.1 - Publicação Internacional – PCT. Apresentação de petição de requerimento de entrada na fase nacional (30) 24/01/2020 JP 2020-010374; 24/01/2020 JP 2020-010380 (51) B07C 5/342 (2006.01), G01N 21/3563 (2006.01), G01N 21/359 (2006.01), G01N 21/85 (2006.01) (86) PCT JP2021/002322 de 22/01/2021 (87) WO 2021/149820 de 29/07/2021
(21) BR 11 2022 014566-7	Código 1.1 - Publicação Internacional – PCT. Apresentação de petição de requerimento de entrada na fase nacional (30) 23/01/2020 US 62/964,726; 31/12/2020 US 63/133,010; 21/01/2021 US 17/154,793

	(51) B61L 25/02 (2006.01), B61L 27/00 (2006.01), G01S 19/50 (2006.01) (86) PCT US2021/014638 de 22/01/2021 (87) WO 2021/150908 de 29/07/2021
(21) BR 11 2022 014567-5	Código 1.1 - Publicação Internacional – PCT. Apresentação de petição de requerimento de entrada na fase nacional (30) 24/01/2020 US 62/965,578 (51) C07K 14/54 (2006.01), C07K 14/71 (2006.01), C07K 14/715 (2006.01) (86) PCT US2021/014306 de 21/01/2021 (87) WO 2021/150674 de 29/07/2021
(21) BR 11 2022 014568-3	Código 1.1 - Publicação Internacional – PCT. Apresentação de petição de requerimento de entrada na fase nacional (30) 23/01/2020 US 62/964,947 (51) C07K 14/705 (2006.01), C07K 16/28 (2006.01), C12N 5/00 (2006.01) (86) PCT US2021/070073 de 23/01/2021 (87) WO 2021/151119 de 29/07/2021
(21) BR 11 2022 014569-1	Código 1.1 - Publicação Internacional – PCT. Apresentação de petição de requerimento de entrada na fase nacional (30) 24/01/2020 EP 20153634.9 (51) C07D 451/08 (2006.01), A61K 51/04 (2006.01) (86) PCT EP2021/051439 de 22/01/2021 (87) WO 2021/148598 de 29/07/2021
(21) BR 11 2022 014570-5	Código 1.1 - Publicação Internacional – PCT. Apresentação de petição de requerimento de entrada na fase nacional (30) 28/01/2020 US 62/966,761 (51) A61B 17/64 (2006.01), A61B 17/70 (2006.01) (86) PCT US2021/015576 de 28/01/2021 (87) WO 2021/155061 de 05/08/2021
(21) BR 11 2022 014571-3	Código 1.1 - Publicação Internacional – PCT. Apresentação de petição de requerimento de entrada na fase nacional (30) 24/01/2020 US 62/965.690 (51) B01L 3/00 (2006.01), B29C 41/04 (2006.01), B29C 59/02 (2006.01) (86) PCT US2021/014558 de 22/01/2021 (87) WO 2021/150855 de 29/07/2021
(21) BR 11 2022 014572-1	Código 1.1 - Publicação Internacional – PCT. Apresentação de petição de requerimento de entrada na fase nacional (30) 23/01/2020 US 62/964,948 (51) C08J 11/24 (2006.01), C08J 11/16 (2006.01), C08L 67/00 (2006.01)

	(86) PCT US2021/014896 de 25/01/2021 (87) WO 2021/151071 de 29/07/2021
(21) BR 11 2022 014573-0	Código 1.1 - Publicação Internacional – PCT. Apresentação de petição de requerimento de entrada na fase nacional (30) 24/01/2020 US 62/965,752 (51) A01H 15/00 (2006.01), C07K 14/37 (2006.01), C12N 1/14 (2006.01) (86) PCT EP2021/050464 de 12/01/2021 (87) WO 2021/148278 de 29/07/2021
(21) BR 11 2022 014574-8	Código 1.1 - Publicação Internacional – PCT. Apresentação de petição de requerimento de entrada na fase nacional (30) 23/01/2020 CN PCT/CN2020/073960 (51) C07K 16/46 (2006.01) (86) PCT CN2021/073347 de 22/01/2021 (87) WO 2021/148006 de 29/07/2021
(21) BR 11 2022 014575-6	Código 1.1 - Publicação Internacional – PCT. Apresentação de petição de requerimento de entrada na fase nacional (51) A47K 10/36 (2006.01) (86) PCT US2020/016148 de 31/01/2020 (87) WO 2021/154286 de 05/08/2021
(21) BR 11 2022 014576-4	Código 1.1 - Publicação Internacional – PCT. Apresentação de petição de requerimento de entrada na fase nacional (30) 24/01/2020 US 62/965.303 (51) C12N 1/00 (2006.01), C12N 1/20 (2006.01), C12P 13/00 (2006.01) (86) PCT US2021/014795 de 22/01/2021 (87) WO 2021/151025 de 29/07/2021
(21) BR 11 2022 014577-2	Código 1.1 - Publicação Internacional – PCT. Apresentação de petição de requerimento de entrada na fase nacional (30) 24/01/2020 AU 2020900194 (51) C07K 16/42 (2006.01), G01N 33/53 (2006.01) (86) PCT AU2021/050037 de 22/01/2021 (87) WO 2021/146776 de 29/07/2021
(21) BR 11 2022 014578-0	Código 1.1 - Publicação Internacional – PCT. Apresentação de petição de requerimento de entrada na fase nacional (30) 23/01/2020 US 62/965,063 (51) A61P 31/12 (2006.01), A61P 31/14 (2006.01), C12N 15/11 (2006.01) (86) PCT US2021/014962 de 25/01/2021 (87) WO 2021/151096 de 29/07/2021

(21) BR 11 2022 014580-2	Código 1.1 - Publicação Internacional – PCT. Apresentação de petição de requerimento de entrada na fase nacional (30) 24/01/2020 US 62/965,519 (51) A61K 49/00 (2006.01), A61K 51/04 (2006.01), C07D 498/14 (2006.01) (86) PCT US2021/014740 de 22/01/2021 (87) WO 2021/150979 de 29/07/2021
(21) BR 11 2022 014581-0	Código 1.1 - Publicação Internacional – PCT. Apresentação de petição de requerimento de entrada na fase nacional (30) 27/01/2020 US 62/966,495 (51) A61M 5/14 (2006.01), B31D 1/02 (2006.01) (86) PCT US2021/015130 de 26/01/2021 (87) WO 2021/154755 de 05/08/2021
(21) BR 11 2022 014582-9	Código 1.1 - Publicação Internacional – PCT. Apresentação de petição de requerimento de entrada na fase nacional (30) 22/01/2020 US 16/749,174 (51) B05B 11/00 (2006.01), A45D 34/04 (2006.01), H01L 35/32 (2006.01) (86) PCT US2021/014241 de 20/01/2021 (87) WO 2021/150641 de 29/07/2021
(21) BR 11 2022 014584-5	Código 1.1 - Publicação Internacional – PCT. Apresentação de petição de requerimento de entrada na fase nacional (51) H04L 5/00 (2006.01) (86) PCT CN2020/073729 de 22/01/2020 (87) WO 2021/146985 de 29/07/2021
(21) BR 11 2022 014585-3	Código 1.1 - Publicação Internacional – PCT. Apresentação de petição de requerimento de entrada na fase nacional (30) 24/01/2020 US 62/965,386; 08/01/2021 US 17/145,102 (51) F16L 55/162 (2006.01), F16L 55/105 (2006.01), F16L 55/124 (2006.01), F16L 55/128 (2006.01), F16L 55/18 (2006.01) (86) PCT US2021/014797 de 22/01/2021 (87) WO 2021/151027 de 29/07/2021
(21) BR 11 2022 014586-1	Código 1.1 - Publicação Internacional – PCT. Apresentação de petição de requerimento de entrada na fase nacional (30) 24/01/2020 US 62/965,700; 23/11/2020 US 63/117,243 (51) C07K 14/78 (2006.01) (86) PCT US2021/014714 de 22/01/2021 (87) WO 2021/150959 de 29/07/2021

(21) BR 11 2022 014587-0	Código 1.1 - Publicação Internacional – PCT. Apresentação de petição de requerimento de entrada na fase nacional (30) 24/01/2020 US 62/965,697; 07/01/2021 US 17/143,911 (51) A61B 5/15 (2006.01), A61B 5/154 (2006.01) (86) PCT US2021/013116 de 12/01/2021 (87) WO 2021/150400 de 29/07/2021
(21) BR 11 2022 014590-0	Código 1.1 - Publicação Internacional – PCT. Apresentação de petição de requerimento de entrada na fase nacional (30) 24/01/2020 US 62/965,452; 18/01/2021 US 63/138,717 (51) C12N 15/113 (2006.01), A61K 31/712 (2006.01), A61K 31/7125 (2006.01), A61K 48/00 (2006.01) (86) PCT US2021/014729 de 22/01/2021 (87) WO 2021/150969 de 29/07/2021
(21) BR 11 2022 014591-8	Código 1.1 - Publicação Internacional – PCT. Apresentação de petição de requerimento de entrada na fase nacional (30) 23/01/2020 US 62/964,975 (51) A61B 5/00 (2006.01) (86) PCT US2021/014768 de 22/01/2021 (87) WO 2021/151002 de 29/07/2021
(21) BR 11 2022 014598-5	Código 1.1 - Publicação Internacional – PCT. Apresentação de petição de requerimento de entrada na fase nacional (30) 03/02/2020 US 62/969,407; 01/02/2021 US 17/163,771 (51) H04L 1/00 (2006.01), H04L 27/34 (2006.01) (86) PCT US2021/016167 de 02/02/2021 (87) WO 2021/158518 de 12/08/2021
(21) BR 11 2022 014600-0	Código 1.1 - Publicação Internacional – PCT. Apresentação de petição de requerimento de entrada na fase nacional (30) 03/02/2020 EP 20386007.7 (51) C07K 14/765 (2006.01), A23L 13/00 (2006.01), C12N 5/00 (2006.01), C12N 5/077 (2006.01), C12N 5/0775 (2006.01) (86) PCT NL2021/050066 de 03/02/2021 (87) WO 2021/158103 de 12/08/2021
(21) BR 11 2022 014601-9	Código 1.1 - Publicação Internacional – PCT. Apresentação de petição de requerimento de entrada na fase nacional (30) 04/02/2020 US 62/970,069; 02/02/2021 US 17/165,732 (51) H04L 1/16 (2006.01), H04L 1/18 (2006.01) (86) PCT US2021/016416 de 03/02/2021 (87) WO 2021/158664 de 12/08/2021

(21) BR 11 2022 014602-7	Código 1.1 - Publicação Internacional – PCT. Apresentação de petição de requerimento de entrada na fase nacional (30) 04/02/2020 US 62/970,119 (51) E02F 9/28 (2006.01), E02F 3/36 (2006.01) (86) PCT US2021/016476 de 03/02/2021 (87) WO 2021/158705 de 12/08/2021
(21) BR 11 2022 014606-0	Código 1.1 - Publicação Internacional – PCT. Apresentação de petição de requerimento de entrada na fase nacional (30) 03/02/2020 NL 2024821 (51) A23L 13/00 (2006.01), A23B 4/00 (2006.01), B65B 55/02 (2006.01), C12N 5/07 (2006.01) (86) PCT NL2021/050067 de 03/02/2021 (87) WO 2021/158104 de 12/08/2021
(21) BR 11 2022 014607-8	Código 1.1 - Publicação Internacional – PCT. Apresentação de petição de requerimento de entrada na fase nacional (51) C12N 15/82 (2006.01), C07K 14/415 (2006.01), A01G 22/20 (2006.01) (86) PCT US2020/016832 de 05/02/2020 (87) WO 2021/158217 de 12/08/2021
(21) BR 11 2022 014608-6	Código 1.1 - Publicação Internacional – PCT. Apresentação de petição de requerimento de entrada na fase nacional (30) 27/01/2020 US 62/966,291 (51) A61B 5/117 (2006.01), A61M 5/168 (2006.01), G16H 10/60 (2006.01) (86) PCT US2021/015187 de 27/01/2021 (87) WO 2021/154787 de 05/08/2021
(21) BR 11 2022 014611-6	Código 1.1 - Publicação Internacional – PCT. Apresentação de petição de requerimento de entrada na fase nacional (30) 04/02/2020 US 62/970,093; 01/02/2021 US 17/164,316 (51) H04L 5/00 (2006.01), H04W 80/02 (2006.01) (86) PCT US2021/016241 de 02/02/2021 (87) WO 2021/158563 de 12/08/2021
(21) BR 11 2022 014613-2	Código 1.1 - Publicação Internacional – PCT. Apresentação de petição de requerimento de entrada na fase nacional (30) 27/01/2020 US 62/966,270 (51) A61M 5/14 (2006.01), A61M 1/36 (2006.01), A61M 5/168 (2006.01), G01F 1/11 (2006.01), G01F 1/66 (2006.01) (86) PCT US2021/015181 de 27/01/2021 (87) WO 2021/154782 de 05/08/2021

(21) BR 11 2022 014614-0	Código 1.1 - Publicação Internacional – PCT. Apresentação de petição de requerimento de entrada na fase nacional (30) 29/01/2020 EP 20154385.7 (51) H02B 1/20 (2006.01), H02B 1/24 (2006.01), H02B 1/32 (2006.01), H02B 1/42 (2006.01) (86) PCT EP2021/051749 de 26/01/2021 (87) WO 2021/151887 de 05/08/2021
(21) BR 11 2022 014615-9	Código 1.1 - Publicação Internacional – PCT. Apresentação de petição de requerimento de entrada na fase nacional (30) 04/02/2020 US 16/781,976 (51) H03L 1/02 (2006.01), G01K 3/14 (2006.01), G01K 7/22 (2006.01), G01S 19/23 (2006.01), G06F 1/20 (2006.01) (86) PCT US2021/012457 de 07/01/2021 (87) WO 2021/158326 de 12/08/2021
(21) BR 11 2022 014616-7	Código 1.1 - Publicação Internacional – PCT. Apresentação de petição de requerimento de entrada na fase nacional (30) 23/01/2020 US 62/964,953 (51) C07K 14/575 (2006.01), C07K 7/08 (2006.01), A61K 39/00 (2006.01), A61K 39/08 (2006.01), A61P 25/06 (2006.01) (86) PCT US2021/014640 de 22/01/2021 (87) WO 2021/150910 de 29/07/2021
(21) BR 11 2022 014617-5	Código 1.1 - Publicação Internacional – PCT. Apresentação de petição de requerimento de entrada na fase nacional (30) 28/01/2020 IT 102020000001624 (51) A01K 39/02 (2006.01) (86) PCT IB2021/050534 de 25/01/2021 (87) WO 2021/152440 de 05/08/2021
(21) BR 11 2022 014618-3	Código 1.1 - Publicação Internacional – PCT. Apresentação de petição de requerimento de entrada na fase nacional (30) 27/01/2020 US 62/966,281 (51) A61M 5/168 (2006.01), A61M 1/36 (2006.01), G01F 1/11 (2006.01), G01F 1/66 (2006.01) (86) PCT US2021/015183 de 27/01/2021 (87) WO 2021/154784 de 05/08/2021
(21) BR 11 2022 014621-3	Código 1.1 - Publicação Internacional – PCT. Apresentação de petição de requerimento de entrada na fase nacional (30) 27/01/2020 US 62/966,340

	(51) B41J 3/407 (2006.01), B41J 11/00 (2006.01) (86) PCT US2021/015125 de 26/01/2021 (87) WO 2021/154751 de 05/08/2021
(21) BR 11 2022 014622-1	Código 1.1 - Publicação Internacional – PCT. Apresentação de petição de requerimento de entrada na fase nacional (30) 04/02/2020 DE 10 2020 102 792.3 (51) B23K 9/32 (2006.01), H01R 33/92 (2006.01), B23K 9/10 (2006.01) (86) PCT EP2021/052297 de 01/02/2021 (87) WO 2021/156201 de 12/08/2021
(21) BR 11 2022 014623-0	Código 1.1 - Publicação Internacional – PCT. Apresentação de petição de requerimento de entrada na fase nacional (30) 14/02/2020 US 62/976,869; 23/12/2020 US 63/130,157 (51) A61P 35/00 (2006.01), C07K 16/28 (2006.01), A61K 39/00 (2006.01) (86) PCT US2021/017268 de 09/02/2021 (87) WO 2021/163064 de 19/08/2021
(21) BR 11 2022 014624-8	Código 1.1 - Publicação Internacional – PCT. Apresentação de petição de requerimento de entrada na fase nacional (30) 25/02/2020 EP 20159305.0 (51) A61K 8/34 (2006.01), A61K 8/60 (2006.01), A61K 8/73 (2006.01), A61Q 17/00 (2006.01), A61Q 19/00 (2006.01) (86) PCT EP2021/053191 de 10/02/2021 (87) WO 2021/170409 de 02/09/2021
(21) BR 11 2022 014626-4	Código 1.1 - Publicação Internacional – PCT. Apresentação de petição de requerimento de entrada na fase nacional (30) 14/02/2020 GB 2002033.5 (51) F16L 57/06 (2006.01), F16L 43/00 (2006.01), A01M 7/00 (2006.01), A01C 23/00 (2006.01) (86) PCT IB2021/050216 de 13/01/2021 (87) WO 2021/161111 de 19/08/2021
(21) BR 11 2022 014627-2	Código 1.1 - Publicação Internacional – PCT. Apresentação de petição de requerimento de entrada na fase nacional (30) 04/02/2020 EP PCT/EP2020/052775; 03/04/2020 EP PCT/EP2020/059687; 29/05/2020 EP PCT/EP2020/065091; 22/10/2020 EP PCT/EP2020/079831; 23/10/2020 EP PCT/EP2020/079973; 02/11/2020 EP PCT/EP2020/080713; 10/11/2020 US 63/112,106; 12/11/2020 US 63/113,159; 30/11/2020 US 63/119,390; 22/12/2020 US 63/129,395 (51) A61K 39/12 (2006.01), A61K 39/215 (2006.01), A61P 11/00 (2006.01), A61P 31/14 (2006.01)

	(86) PCT EP2021/052455 de 03/02/2021 (87) WO 2021/156267 de 12/08/2021
(21) BR 11 2022 014628-0	Código 1.1 - Publicação Internacional – PCT. Apresentação de petição de requerimento de entrada na fase nacional (30) 17/06/2020 JP 2020-104245 (51) C09D 5/25 (2006.01), C09D 201/00 (2006.01), C22C 38/00 (2006.01), C22C 38/06 (2006.01), B32B 15/04 (2006.01), B32B 15/18 (2006.01), H01F 41/02 (2006.01), H01F 1/147 (2006.01), H01F 1/18 (2006.01), C23C 26/00 (2006.01), H01F 27/24 (2006.01), H02K 1/04 (2006.01) (86) PCT JP2021/023030 de 17/06/2021 (87) WO 2021/256534 de 23/12/2021
(21) BR 11 2022 014630-2	Código 1.1 - Publicação Internacional – PCT. Apresentação de petição de requerimento de entrada na fase nacional (30) 28/01/2020 US 16/775,026 (51) A61B 5/11 (2006.01) (86) PCT US2021/015520 de 28/01/2021 (87) WO 2021/155017 de 05/08/2021
(21) BR 11 2022 014631-0	Código 1.1 - Publicação Internacional – PCT. Apresentação de petição de requerimento de entrada na fase nacional (30) 17/09/2020 EP 20196642.1 (51) E04F 15/02 (2006.01), E04F 15/04 (2006.01), E04F 15/10 (2006.01) (86) PCT EP2021/075602 de 17/09/2021 (87) WO 2022/058489 de 24/03/2022
(21) BR 11 2022 014632-9	Código 1.1 - Publicação Internacional – PCT. Apresentação de petição de requerimento de entrada na fase nacional (30) 30/04/2020 US 63/017,789; 30/04/2020 US 63/017,840; 30/04/2020 US 63/018,153; 30/04/2020 US 63/018,120 (51) G01N 1/04 (2006.01), G01N 1/08 (2006.01), A01B 79/00 (2006.01), G01N 33/24 (2006.01), A01B 49/02 (2006.01), A01C 21/00 (2006.01), F04B 43/02 (2006.01), F04B 43/04 (2006.01), F04B 43/06 (2006.01), F04B 43/00 (2006.01), F04B 53/22 (2006.01), G01N 1/40 (2006.01), B01D 29/66 (2006.01), B01D 29/33 (2006.01) (86) PCT IB2021/052872 de 07/04/2021 (87) WO 2021/220082 de 04/11/2021
(21) BR 11 2022 014633-7	Código 1.1 - Publicação Internacional – PCT. Apresentação de petição de requerimento de entrada na fase nacional (30) 27/01/2020 US 62/966,258 (51) A61P 13/12 (2006.01), C07K 16/28 (2006.01), A61K 39/00 (2006.01)

	(86) PCT EP2021/051753 de 26/01/2021 (87) WO 2021/151889 de 05/08/2021
(21) BR 11 2022 014634-5	Código 1.1 - Publicação Internacional – PCT. Apresentação de petição de requerimento de entrada na fase nacional (30) 27/01/2020 US 62/966,335 (51) C11D 3/386 (2006.01), B01J 31/00 (2006.01), B01J 31/02 (2006.01), B01J 31/16 (2006.01), B01J 31/18 (2006.01), B01J 31/22 (2006.01), C12N 11/14 (2006.01) (86) PCT US2021/014854 de 25/01/2021 (87) WO 2021/154629 de 05/08/2021
(21) BR 11 2022 014635-3	Código 1.1 - Publicação Internacional – PCT. Apresentação de petição de requerimento de entrada na fase nacional (30) 28/01/2020 US 62/966,978; 13/04/2020 US 63/009,241 (51) C07D 263/57 (2006.01), C07D 413/12 (2006.01), C07D 413/14 (2006.01), C07D 417/12 (2006.01), C07D 471/08 (2006.01), C07D 487/04 (2006.01), A61K 31/423 (2006.01), A61P 25/00 (2006.01), A61P 27/02 (2006.01) (86) PCT US2021/015271 de 27/01/2021 (87) WO 2021/154842 de 05/08/2021
(21) BR 11 2022 014636-1	Código 1.1 - Publicação Internacional – PCT. Apresentação de petição de requerimento de entrada na fase nacional (30) 24/01/2020 EP PCT/EP2020/051788 (51) H04N 19/86 (2006.01), H04N 19/176 (2006.01) (86) PCT CN2021/073233 de 22/01/2021 (87) WO 2021/147981 de 29/07/2021
(21) BR 11 2022 014638-8	Código 1.1 - Publicação Internacional – PCT. Apresentação de petição de requerimento de entrada na fase nacional (30) 02/03/2020 WO PCT/IB2020/051750 (51) C21D 8/02 (2006.01), C21D 9/46 (2006.01), C22C 38/02 (2006.01), C22C 38/22 (2006.01), C22C 38/26 (2006.01), C22C 38/28 (2006.01), C22C 38/32 (2006.01), C22C 38/38 (2006.01) (86) PCT IB2021/050994 de 08/02/2021 (87) WO 2021/176285 de 10/09/2021
(21) BR 11 2022 014639-6	Código 1.1 - Publicação Internacional – PCT. Apresentação de petição de requerimento de entrada na fase nacional (30) 29/01/2020 EP 20154271.9 (51) A23L 25/00 (2006.01), A23G 1/36 (2006.01), A23D 7/00 (2006.01), A23G 1/40 (2006.01), A23G 1/46 (2006.01), A23G 1/48 (2006.01), A23P 20/25 (2006.01), A23D 9/00 (2006.01), A23G 1/54 (2006.01), A23G 3/00 (2006.01),

	A23G 3/34 (2006.01), A23G 3/40 (2006.01), A23G 3/46 (2006.01), A23G 3/54 (2006.01), A23G 3/36 (2006.01) (86) PCT EP2021/050243 de 08/01/2021 (87) WO 2021/151630 de 05/08/2021
(21) BR 11 2022 014640-0	Código 1.1 - Publicação Internacional – PCT. Apresentação de petição de requerimento de entrada na fase nacional (30) 18/02/2020 DE 10 2020 104 279.5 (51) A61P 1/02 (2006.01), A61K 38/01 (2006.01), A61K 38/39 (2006.01) (86) PCT EP2020/086865 de 17/12/2020 (87) WO 2021/164925 de 26/08/2021
(21) BR 11 2022 014643-4	Código 1.1 - Publicação Internacional – PCT. Apresentação de petição de requerimento de entrada na fase nacional (30) 07/02/2020 US 62/971,586; 04/02/2021 US 17/167,497 (51) G04F 10/00 (2006.01), G04G 21/04 (2006.01), G07C 1/28 (2006.01), A63B 71/06 (2006.01) (86) PCT US2021/016818 de 05/02/2021 (87) WO 2021/158914 de 12/08/2021
(21) BR 11 2022 014645-0	Código 1.1 - Publicação Internacional – PCT. Apresentação de petição de requerimento de entrada na fase nacional (30) 04/02/2020 US 62/969,706; 06/07/2020 US 16/921,152 (51) H01L 23/367 (2006.01) (86) PCT US2020/063935 de 09/12/2020 (87) WO 2021/158282 de 12/08/2021
(21) BR 11 2022 014646-9	Código 1.1 - Publicação Internacional – PCT. Apresentação de petição de requerimento de entrada na fase nacional (30) 12/02/2020 US 62/975,663 (51) A61K 39/00 (2006.01), A61K 39/395 (2006.01), A61P 37/02 (2006.01), C07K 16/46 (2006.01) (86) PCT US2021/017665 de 11/02/2021 (87) WO 2021/163329 de 19/08/2021
(21) BR 11 2022 014647-7	Código 1.1 - Publicação Internacional – PCT. Apresentação de petição de requerimento de entrada na fase nacional (30) 03/02/2020 EP 20155109.0 (51) B29C 64/393 (2006.01), B29C 64/386 (2006.01), B33Y 50/00 (2006.01), B33Y 50/02 (2006.01), A61L 27/00 (2006.01) (86) PCT EP2021/052513 de 03/02/2021 (87) WO 2021/156292 de 12/08/2021

(21) BR 11 2022 014648-5	Código 1.1 - Publicação Internacional – PCT. Apresentação de petição de requerimento de entrada na fase nacional (30) 31/01/2020 US 62/968,684 (51) H01M 10/0525 (2006.01), H01M 10/0567 (2006.01), H01M 10/0569 (2006.01) (86) PCT US2021/015857 de 29/01/2021 (87) WO 2021/155250 de 05/08/2021
(21) BR 11 2022 014650-7	Código 1.1 - Publicação Internacional – PCT. Apresentação de petição de requerimento de entrada na fase nacional (30) 23/01/2020 KR 10-2020-0009445 (51) C07C 49/175 (2006.01), C07C 233/07 (2006.01), C07D 401/12 (2006.01), A61K 31/472 (2006.01), A61P 35/00 (2006.01) (86) PCT KR2020/016110 de 16/11/2020 (87) WO 2021/149900 de 29/07/2021
(21) BR 11 2022 014652-3	Código 1.1 - Publicação Internacional – PCT. Apresentação de petição de requerimento de entrada na fase nacional (30) 10/03/2020 AU 2020201753 (51) H04N 19/176 (2006.01), H04N 19/18 (2006.01), H04N 19/70 (2006.01), H04N 19/46 (2006.01) (86) PCT AU2020/051270 de 23/11/2020 (87) WO 2021/179034 de 16/09/2021
(21) BR 11 2022 014653-1	Código 1.1 - Publicação Internacional – PCT. Apresentação de petição de requerimento de entrada na fase nacional (30) 28/02/2020 EP 20160178.8 (51) A24B 15/14 (2006.01), A24B 15/167 (2006.01), A24D 1/18 (2006.01), A24D 1/20 (2006.01), A24F 47/00 (2006.01) (86) PCT EP2021/054556 de 24/02/2021 (87) WO 2021/170655 de 02/09/2021
(21) BR 11 2022 014654-0	Código 1.1 - Publicação Internacional – PCT. Apresentação de petição de requerimento de entrada na fase nacional (30) 28/01/2020 GB 2001181.3 (51) C07D 519/00 (2006.01), C07D 498/04 (2006.01), A01N 43/00 (2006.01) (86) PCT EP2021/051814 de 27/01/2021 (87) WO 2021/151919 de 05/08/2021
(21) BR 11 2022 014655-8	Código 1.1 - Publicação Internacional – PCT. Apresentação de petição de requerimento de entrada na fase nacional (30) 04/02/2020 US 62/970,165; 01/02/2021 US 17/164,567 (51) H04L 1/16 (2006.01)

	(86) PCT US2021/016195 de 02/02/2021 (87) WO 2021/158535 de 12/08/2021
(21) BR 11 2022 014656-6	Código 1.1 - Publicação Internacional – PCT. Apresentação de petição de requerimento de entrada na fase nacional (30) 12/03/2020 FR FR2002449 (51) C04B 28/08 (2006.01), C04B 28/00 (2006.01), C04B 28/02 (2006.01), C04B 28/04 (2006.01), C04B 40/06 (2006.01) (86) PCT EP2021/056351 de 12/03/2021 (87) WO 2021/180931 de 16/09/2021
(21) BR 11 2022 014657-4	Código 1.1 - Publicação Internacional – PCT. Apresentação de petição de requerimento de entrada na fase nacional (51) H01M 50/531 (2006.01), H01M 10/0525 (2006.01) (86) PCT CN2020/113796 de 07/09/2020 (87) WO 2022/047791 de 10/03/2022
(21) BR 11 2022 014658-2	Código 1.1 - Publicação Internacional – PCT. Apresentação de petição de requerimento de entrada na fase nacional (51) A61Q 17/04 (2006.01), A61Q 19/00 (2006.01), A61K 8/27 (2006.01), A61K 8/29 (2006.01) (86) PCT US2021/015666 de 29/01/2021 (87) WO 2021/155115 de 05/08/2021
(21) BR 11 2022 014660-4	Código 1.1 - Publicação Internacional – PCT. Apresentação de petição de requerimento de entrada na fase nacional (30) 24/01/2020 US 62/965,738 (51) A61K 9/10 (2006.01), A61K 47/10 (2006.01) (86) PCT US2021/014642 de 22/01/2021 (87) WO 2021/150912 de 29/07/2021
(21) BR 11 2022 014661-2	Código 1.1 - Publicação Internacional – PCT. Apresentação de petição de requerimento de entrada na fase nacional (51) C01B 39/00 (2006.01), C07C 5/31 (2006.01), C07C 13/21 (2006.01) (86) PCT EP2020/054230 de 18/02/2020 (87) WO 2021/164850 de 26/08/2021
(21) BR 11 2022 014662-0	Código 1.1 - Publicação Internacional – PCT. Apresentação de petição de requerimento de entrada na fase nacional (30) 04/02/2020 DE 10 2020 201 329.2 (51) H02J 3/24 (2006.01), H02J 3/26 (2006.01), H02J 13/00 (2006.01) (86) PCT EP2021/050434 de 12/01/2021 (87) WO 2021/156022 de 12/08/2021

(21) BR 11 2022 014663-9	Código 1.1 - Publicação Internacional – PCT. Apresentação de petição de requerimento de entrada na fase nacional (30) 08/04/2020 IT 102020000007468 (51) B01D 46/00 (2006.01), B01D 46/24 (2006.01), F01M 13/04 (2006.01) (86) PCT IB2021/052768 de 02/04/2021 (87) WO 2021/205302 de 14/10/2021
(21) BR 11 2022 014664-7	Código 1.1 - Publicação Internacional – PCT. Apresentação de petição de requerimento de entrada na fase nacional (30) 30/01/2020 EP 20154461.6 (51) B32B 27/36 (2006.01), B32B 27/08 (2006.01), B32B 27/32 (2006.01) (86) PCT EP2021/051480 de 22/01/2021 (87) WO 2021/151797 de 05/08/2021
(21) BR 11 2022 014665-5	Código 1.1 - Publicação Internacional – PCT. Apresentação de petição de requerimento de entrada na fase nacional (30) 24/01/2020 EP 20153621.6 (51) A61K 9/70 (2006.01), A61K 31/381 (2006.01), A61P 25/16 (2006.01) (86) PCT EP2021/051500 de 22/01/2021 (87) WO 2021/148634 de 29/07/2021
(21) BR 11 2022 014666-3	Código 1.1 - Publicação Internacional – PCT. Apresentação de petição de requerimento de entrada na fase nacional (30) 20/02/2020 EM 20158612.0 (51) C04B 35/047 (2006.01), C04B 35/626 (2006.01), C04B 35/628 (2006.01), C04B 35/634 (2006.01) (86) PCT EP2021/052450 de 02/02/2021 (87) WO 2021/165034 de 26/08/2021
(21) BR 11 2022 014667-1	Código 1.1 - Publicação Internacional – PCT. Apresentação de petição de requerimento de entrada na fase nacional (30) 29/01/2020 US 62/967,533 (51) C07K 16/12 (2006.01), C07K 16/28 (2006.01), C07K 16/30 (2006.01), A61P 35/00 (2006.01) (86) PCT US2021/015590 de 28/01/2021 (87) WO 2021/155071 de 05/08/2021
(21) BR 11 2022 014669-8	Código 1.1 - Publicação Internacional – PCT. Apresentação de petição de requerimento de entrada na fase nacional (30) 30/01/2020 AU 2020900243 (51) B32B 27/32 (2006.01), B32B 3/12 (2006.01), B32B 3/28 (2006.01), B32B 7/08 (2006.01), B32B 7/12 (2006.01), B32B 27/06 (2006.01), B32B 27/08

	(2006.01), C08J 5/18 (2006.01), B29C 51/10 (2006.01), B29C 65/48 (2006.01), C08K 3/26 (2006.01), C08L 23/06 (2006.01), C08L 23/12 (2006.01) (86) PCT AU2021/050075 de 01/02/2021 (87) WO 2021/151170 de 05/08/2021
(21) BR 11 2022 014670-1	Código 1.1 - Publicação Internacional – PCT. Apresentação de petição de requerimento de entrada na fase nacional (30) 20/02/2020 JP 2020-027000 (51) C21D 8/12 (2006.01), C22C 38/00 (2006.01), C22C 38/16 (2006.01), H01F 1/147 (2006.01) (86) PCT JP2021/006348 de 19/02/2021 (87) WO 2021/167065 de 26/08/2021
(21) BR 11 2022 014671-0	Código 1.1 - Publicação Internacional – PCT. Apresentação de petição de requerimento de entrada na fase nacional (30) 27/01/2020 US 62/966,055; 17/04/2020 US 63/011,615 (51) A01H 5/10 (2006.01), C12Q 1/6895 (2006.01) (86) PCT US2021/014989 de 26/01/2021 (87) WO 2021/154674 de 05/08/2021
(21) BR 11 2022 014672-8	Código 1.1 - Publicação Internacional – PCT. Apresentação de petição de requerimento de entrada na fase nacional (30) 31/01/2020 US 62/968,224 (51) B01J 37/00 (2006.01), B01D 21/26 (2006.01), B01J 27/26 (2006.01) (86) PCT US2021/014838 de 25/01/2021 (87) WO 2021/154623 de 05/08/2021
(21) BR 11 2022 014677-9	Código 1.1 - Publicação Internacional – PCT. Apresentação de petição de requerimento de entrada na fase nacional (30) 31/01/2020 JP 2020-014489 (51) C22C 38/00 (2006.01), C21D 1/18 (2006.01), C21D 9/00 (2006.01), C21D 9/50 (2006.01), C22C 38/14 (2006.01), C22C 38/38 (2006.01) (86) PCT JP2021/000299 de 07/01/2021 (87) WO 2021/153177 de 05/08/2021
(21) BR 11 2022 014678-7	Código 1.1 - Publicação Internacional – PCT. Apresentação de petição de requerimento de entrada na fase nacional (30) 26/02/2020 EP 20159624.4 (51) A24F 47/00 (2006.01), A61M 15/00 (2006.01), B65D 85/82 (2006.01) (86) PCT IB2021/051522 de 23/02/2021 (87) WO 2021/171180 de 02/09/2021
(21) BR 11 2022 014679-5	Código 1.1 - Publicação Internacional – PCT. Apresentação de petição de

	requerimento de entrada na fase nacional (30) 07/02/2020 US 62/971,296 (51) G01R 31/08 (2006.01) (86) PCT IB2021/050963 de 05/02/2021 (87) WO 2021/156821 de 12/08/2021
(21) BR 11 2022 014681-7	Código 1.1 - Publicação Internacional – PCT. Apresentação de petição de requerimento de entrada na fase nacional (30) 24/01/2020 EP 20153500.2 (51) C12Q 1/6876 (2006.01), C12Q 1/6881 (2006.01) (86) PCT EP2021/051444 de 22/01/2021 (87) WO 2021/148601 de 29/07/2021
(21) BR 11 2022 014682-5	Código 1.1 - Publicação Internacional – PCT. Apresentação de petição de requerimento de entrada na fase nacional (30) 11/02/2020 EP 20000064.4; 12/02/2020 EP 20156987.8; 10/02/2021 EP 21156423.2 (51) C12N 15/67 (2006.01) (86) PCT EP2021/053370 de 11/02/2021 (87) WO 2021/160758 de 19/08/2021
(21) BR 11 2022 014684-1	Código 1.1 - Publicação Internacional – PCT. Apresentação de petição de requerimento de entrada na fase nacional (30) 24/01/2020 US 62/965,191 (51) B21D 51/26 (2006.01), B21D 22/00 (2006.01), B21D 22/28 (2006.01), B21D 22/30 (2006.01), B21D 24/00 (2006.01) (86) PCT US2021/014498 de 22/01/2021 (87) WO 2021/150809 de 29/07/2021
(21) BR 11 2022 014685-0	Código 1.1 - Publicação Internacional – PCT. Apresentação de petição de requerimento de entrada na fase nacional (30) 25/01/2020 US 62/965,869 (51) G01V 1/00 (2006.01), G01V 1/30 (2006.01), G06N 20/00 (2006.01) (86) PCT US2021/014674 de 22/01/2021 (87) WO 2021/150929 de 29/07/2021
(21) BR 11 2022 014687-6	Código 1.1 - Publicação Internacional – PCT. Apresentação de petição de requerimento de entrada na fase nacional (51) H04W 16/28 (2006.01), H04W 72/04 (2006.01) (86) PCT JP2020/003541 de 30/01/2020 (87) WO 2021/152796 de 05/08/2021
(21) BR 11 2022 014691-4	Código 1.1 - Publicação Internacional – PCT. Apresentação de petição de

	requerimento de entrada na fase nacional (30) 24/01/2020 EP 20382045.1 (51) H01Q 21/00 (2006.01), H01Q 25/00 (2006.01), H01Q 3/40 (2006.01) (86) PCT ES2021/070053 de 25/01/2021 (87) WO 2021/148708 de 29/07/2021
(21) BR 11 2022 014692-2	Código 1.1 - Publicação Internacional – PCT. Apresentação de petição de requerimento de entrada na fase nacional (30) 19/02/2020 EP 20158341.6 (51) A61K 31/197 (2006.01), A61K 31/366 (2006.01), A61K 45/06 (2006.01), A61P 35/00 (2006.01), A61K 31/17 (2006.01), A61K 31/282 (2006.01), A61K 31/495 (2006.01), A61K 31/513 (2006.01) (86) PCT EP2021/054039 de 18/02/2021 (87) WO 2021/165405 de 26/08/2021
(21) BR 11 2022 014693-0	Código 1.1 - Publicação Internacional – PCT. Apresentação de petição de requerimento de entrada na fase nacional (30) 31/01/2020 IT 102020000001912 (51) A01B 63/24 (2006.01), A01B 63/32 (2006.01) (86) PCT EP2021/051341 de 21/01/2021 (87) WO 2021/151776 de 05/08/2021
(21) BR 11 2022 014694-9	Código 1.1 - Publicação Internacional – PCT. Apresentação de petição de requerimento de entrada na fase nacional (30) 18/12/2019 US 62/949,696; 19/12/2019 US 62/950,595 (51) C07K 16/28 (2006.01) (86) PCT US2020/064241 de 10/12/2020 (87) WO 2021/126657 de 24/06/2021
(21) BR 11 2022 014698-1	Código 1.1 - Publicação Internacional – PCT. Apresentação de petição de requerimento de entrada na fase nacional (30) 04/02/2020 US 62/970,084; 02/02/2021 US 17/165,743 (51) H04W 72/12 (2006.01), H04L 1/18 (2006.01), H04L 5/00 (2006.01), H04W 72/04 (2006.01), H04L 1/16 (2006.01) (86) PCT US2021/016369 de 03/02/2021 (87) WO 2021/158628 de 12/08/2021
(21) BR 11 2022 014699-0	Código 1.1 - Publicação Internacional – PCT. Apresentação de petição de requerimento de entrada na fase nacional (30) 28/01/2020 EP 20154165.3; 07/10/2020 EP 20200563.3 (51) A23L 29/244 (2006.01), A23L 33/21 (2006.01), A23L 33/00 (2006.01) (86) PCT EP2021/051928 de 28/01/2021 (87) WO 2021/151979 de 05/08/2021

(21) BR 11 2022 014700-7	Código 1.1 - Publicação Internacional – PCT. Apresentação de petição de requerimento de entrada na fase nacional (30) 28/01/2020 US 62/966,750; 07/07/2020 US 63/048,942; 16/09/2020 US 63/079,337; 17/09/2020 US 63/079,853 (51) A61K 39/215 (2006.01) (86) PCT US2021/015246 de 27/01/2021 (87) WO 2021/154828 de 05/08/2021
(21) BR 11 2022 014701-5	Código 1.1 - Publicação Internacional – PCT. Apresentação de petição de requerimento de entrada na fase nacional (30) 13/04/2020 US 63/009,220 (51) A61K 31/337 (2006.01), A61K 31/357 (2006.01), A61K 31/4745 (2006.01) (86) PCT US2021/025006 de 30/03/2021 (87) WO 2021/211294 de 21/10/2021
(21) BR 11 2022 014702-3	Código 1.1 - Publicação Internacional – PCT. Apresentação de petição de requerimento de entrada na fase nacional (30) 28/01/2020 EP 20154181.0; 23/09/2020 EP 20197829.3 (51) H05B 3/34 (2006.01), A24F 40/46 (2006.01), A24F 40/44 (2006.01), A24F 40/10 (2006.01), A24F 40/465 (2006.01) (86) PCT EP2021/051849 de 27/01/2021 (87) WO 2021/151935 de 05/08/2021
(21) BR 11 2022 014704-0	Código 1.1 - Publicação Internacional – PCT. Apresentação de petição de requerimento de entrada na fase nacional (30) 18/02/2020 EP 20157917.4 (51) C07D 277/42 (2006.01), C07C 323/07 (2006.01), C07C 335/16 (2006.01), A01N 41/10 (2006.01), C07C 323/36 (2006.01) (86) PCT EP2021/053603 de 15/02/2021 (87) WO 2021/165187 de 26/08/2021
(21) BR 11 2022 014705-8	Código 1.1 - Publicação Internacional – PCT. Apresentação de petição de requerimento de entrada na fase nacional (51) H04L 5/00 (2006.01) (86) PCT CN2020/074503 de 07/02/2020 (87) WO 2021/155571 de 12/08/2021
(21) BR 11 2022 014706-6	Código 1.1 - Publicação Internacional – PCT. Apresentação de petição de requerimento de entrada na fase nacional (30) 11/03/2020 EP 20162329.5 (51) A61P 3/00 (2006.01), A61K 31/357 (2006.01), A61K 31/41 (2006.01), A61K 31/4192 (2006.01), A61P 9/00 (2006.01), A61P 25/00 (2006.01), A61P 25/18

	(2006.01), A61P 27/02 (2006.01), C07D 405/02 (2006.01), C07D 405/04 (2006.01), C07D 405/14 (2006.01), C07D 413/04 (2006.01), C07D 413/14 (2006.01) (86) PCT EP2021/056023 de 10/03/2021 (87) WO 2021/180774 de 16/09/2021
(21) BR 11 2022 014708-2	Código 1.1 - Publicação Internacional – PCT. Apresentação de petição de requerimento de entrada na fase nacional (30) 27/01/2020 EP 20305066.1 (51) A23K 20/111 (2006.01), A23K 20/137 (2006.01), A23K 50/10 (2006.01), A61K 31/48 (2006.01) (86) PCT EP2021/051766 de 26/01/2021 (87) WO 2021/151897 de 05/08/2021
(21) BR 11 2022 014710-4	Código 1.1 - Publicação Internacional – PCT. Apresentação de petição de requerimento de entrada na fase nacional (30) 27/01/2020 EP 20305067.9 (51) A23K 20/111 (2006.01), A23K 20/137 (2006.01), A23K 50/10 (2006.01), A61K 31/48 (2006.01) (86) PCT EP2021/051767 de 26/01/2021 (87) WO 2021/151898 de 05/08/2021
(21) BR 11 2022 014711-2	Código 1.1 - Publicação Internacional – PCT. Apresentação de petição de requerimento de entrada na fase nacional (30) 27/01/2020 US 62/966,219 (51) C08L 101/00 (2006.01), C08G 77/38 (2006.01), C08G 77/46 (2006.01), C08G 77/50 (2006.01), C08L 75/00 (2006.01) (86) PCT US2021/013413 de 14/01/2021 (87) WO 2021/154504 de 05/08/2021
(21) BR 11 2022 014712-0	Código 1.1 - Publicação Internacional – PCT. Apresentação de petição de requerimento de entrada na fase nacional (51) G08G 1/01 (2006.01) (86) PCT CN2020/074502 de 07/02/2020 (87) WO 2021/155570 de 12/08/2021
(21) BR 11 2022 014713-9	Código 1.1 - Publicação Internacional – PCT. Apresentação de petição de requerimento de entrada na fase nacional (30) 20/03/2020 FR FR2002743 (51) B27N 3/00 (2006.01), C08G 8/04 (2006.01), C09J 5/00 (2006.01), C09J 161/06 (2006.01), C09J 161/12 (2006.01) (86) PCT FR2021/050436 de 16/03/2021 (87) WO 2021/186127 de 23/09/2021

(21) BR 11 2022 014714-7	Código 1.1 - Publicação Internacional – PCT. Apresentação de petição de requerimento de entrada na fase nacional (30) 20/02/2020 SE 2050191-2; 16/12/2020 SE 2051474-1 (51) A23G 1/38 (2006.01), A23D 9/00 (2006.01) (86) PCT SE2021/050099 de 11/02/2021 (87) WO 2021/167514 de 26/08/2021
(21) BR 11 2022 014716-3	Código 1.1 - Publicação Internacional – PCT. Apresentação de petição de requerimento de entrada na fase nacional (30) 29/01/2020 US 62/967,313; 28/05/2020 US 63/031,520 (51) A61K 39/00 (2006.01), A61K 9/00 (2006.01), A61K 38/00 (2006.01), A61K 39/395 (2006.01), A61P 11/00 (2006.01) (86) PCT IB2021/050651 de 28/01/2021 (87) WO 2021/152488 de 05/08/2021
(21) BR 11 2022 014717-1	Código 1.1 - Publicação Internacional – PCT. Apresentação de petição de requerimento de entrada na fase nacional (30) 21/02/2020 US 62/979,442 (51) A61K 31/7088 (2006.01), A61K 31/7105 (2006.01), A61K 31/7115 (2006.01), A61K 31/712 (2006.01), A61K 31/7125 (2006.01), A61K 31/713 (2006.01), A61P 31/14 (2006.01), A61P 31/20 (2006.01), C12N 15/11 (2006.01), C12N 15/113 (2006.01), C12N 15/115 (2006.01) (86) PCT CA2021/050176 de 18/02/2021 (87) WO 2021/163796 de 26/08/2021
(21) BR 11 2022 014719-8	Código 1.1 - Publicação Internacional – PCT. Apresentação de petição de requerimento de entrada na fase nacional (30) 27/01/2020 US 62/966,439 (51) A22C 21/00 (2006.01) (86) PCT EP2021/051879 de 27/01/2021 (87) WO 2021/151955 de 05/08/2021
(21) BR 11 2022 014722-8	Código 1.1 - Publicação Internacional – PCT. Apresentação de petição de requerimento de entrada na fase nacional (30) 14/02/2020 US 62/976,997; 04/11/2020 US 63/109,831 (51) C12N 15/11 (2006.01) (86) PCT US2021/018027 de 12/02/2021 (87) WO 2021/163616 de 19/08/2021
(21) BR 11 2022 014723-6	Código 1.1 - Publicação Internacional – PCT. Apresentação de petição de requerimento de entrada na fase nacional (30) 30/04/2020 US 63/017,789; 30/04/2020 US 63/017,840; 30/04/2020 US

	63/018,153; 30/04/2020 US 63/018,120 (51) A01B 79/00 (2006.01), G01N 1/40 (2006.01), B01D 29/66 (2006.01), B01D 29/33 (2006.01), F04B 43/00 (2006.01), F04B 43/02 (2006.01), F04B 43/06 (2006.01), F04B 53/22 (2006.01), F04B 43/04 (2006.01) (86) PCT IB2021/052874 de 07/04/2021 (87) WO 2021/220083 de 04/11/2021
(21) BR 11 2022 014724-4	Código 1.1 - Publicação Internacional – PCT. Apresentação de petição de requerimento de entrada na fase nacional (30) 14/04/2020 DE 20 2020 102 039.0 (51) E03C 1/02 (2006.01), E03C 1/042 (2006.01) (86) PCT EP2021/057150 de 19/03/2021 (87) WO 2021/209224 de 21/10/2021
(21) BR 11 2022 014725-2	Código 1.1 - Publicação Internacional – PCT. Apresentação de petição de requerimento de entrada na fase nacional (30) 29/01/2020 JP 2020-012557 (51) B65G 1/137 (2006.01), B65G 63/00 (2006.01) (86) PCT JP2020/038179 de 08/10/2020 (87) WO 2021/152920 de 05/08/2021
(21) BR 11 2022 014726-0	Código 1.1 - Publicação Internacional – PCT. Apresentação de petição de requerimento de entrada na fase nacional (30) 26/02/2020 EP 20159619.4 (51) A61M 15/00 (2006.01), A61M 15/06 (2006.01), A24F 40/20 (2006.01) (86) PCT IB2021/051524 de 23/02/2021 (87) WO 2021/171182 de 02/09/2021
(21) BR 11 2022 014727-9	Código 1.1 - Publicação Internacional – PCT. Apresentação de petição de requerimento de entrada na fase nacional (30) 31/01/2020 US 62/968,552; 06/03/2020 EP 20161392.4 (51) A01N 57/20 (2006.01), A01N 43/56 (2006.01), A01P 13/00 (2006.01) (86) PCT EP2021/051111 de 20/01/2021 (87) WO 2021/151739 de 05/08/2021
(21) BR 11 2022 014728-7	Código 1.1 - Publicação Internacional – PCT. Apresentação de petição de requerimento de entrada na fase nacional (30) 07/02/2020 US 62/971,838 (51) C07D 213/36 (2006.01), C07C 275/28 (2006.01), A61P 3/00 (2006.01), A61P 25/16 (2006.01), A61P 29/00 (2006.01), A61P 35/00 (2006.01), C07D 205/04 (2006.01), C07D 207/16 (2006.01), C07D 213/81 (2006.01), C07D 241/12 (2006.01), C07D 295/073 (2006.01), C07D 305/08 (2006.01), C07D 309/14 (2006.01), C07D 331/04 (2006.01), C07D 333/08 (2006.01), C07D

	335/02 (2006.01), C07D 491/22 (2006.01), A61K 31/17 (2006.01), A61K 31/4422 (2006.01) (86) PCT US2021/016948 de 05/02/2021 (87) WO 2021/159015 de 12/08/2021
(21) BR 11 2022 014729-5	Código 1.1 - Publicação Internacional – PCT. Apresentação de petição de requerimento de entrada na fase nacional (30) 27/01/2020 US 62/966,167 (51) B01J 23/10 (2006.01), B01J 23/42 (2006.01), B01J 23/34 (2006.01), F01N 3/10 (2006.01), B01D 53/94 (2006.01) (86) PCT US2021/015046 de 26/01/2021 (87) WO 2021/154701 de 05/08/2021
(21) BR 11 2022 014730-9	Código 1.1 - Publicação Internacional – PCT. Apresentação de petição de requerimento de entrada na fase nacional (30) 30/04/2020 US 63/017,789; 30/04/2020 US 63/017,840; 30/04/2020 US 63/018,153; 30/04/2020 US 63/018,120 (51) A01B 79/00 (2006.01), G01N 1/40 (2006.01), B01D 29/66 (2006.01), B01D 29/33 (2006.01) (86) PCT IB2021/052875 de 07/04/2021 (87) WO 2021/220084 de 04/11/2021
(21) BR 11 2022 014731-7	Código 1.1 - Publicação Internacional – PCT. Apresentação de petição de requerimento de entrada na fase nacional (30) 26/03/2020 JP 2020-056117 (51) B62J 17/04 (2006.01), B62J 50/30 (2006.01) (86) PCT JP2021/003679 de 02/02/2021 (87) WO 2021/192621 de 30/09/2021
(21) BR 11 2022 014735-0	Código 1.1 - Publicação Internacional – PCT. Apresentação de petição de requerimento de entrada na fase nacional (30) 27/05/2020 CN 202020916363.0 (51) H01M 50/10 (2006.01), H01M 50/147 (2006.01), H01M 50/572 (2006.01) (86) PCT CN2020/108249 de 10/08/2020 (87) WO 2021/237944 de 02/12/2021
(21) BR 11 2022 014736-8	Código 1.1 - Publicação Internacional – PCT. Apresentação de petição de requerimento de entrada na fase nacional (51) F24S 10/30 (2006.01), F24S 20/20 (2006.01), F24S 23/79 (2006.01), F24S 60/00 (2006.01), F24S 80/20 (2006.01), F28D 13/00 (2006.01) (86) PCT IB2020/050828 de 03/02/2020 (87) WO 2021/156649 de 12/08/2021

(21) BR 11 2022 014737-6	Código 1.1 - Publicação Internacional – PCT. Apresentação de petição de requerimento de entrada na fase nacional (30) 27/01/2020 US 62/966,150 (51) A01N 25/04 (2006.01), A01N 43/36 (2006.01), A01N 43/40 (2006.01), A01P 7/04 (2006.01) (86) PCT US2021/014851 de 25/01/2021 (87) WO 2021/154628 de 05/08/2021
(21) BR 11 2022 014738-4	Código 1.1 - Publicação Internacional – PCT. Apresentação de petição de requerimento de entrada na fase nacional (30) 03/02/2020 US 62/969,628; 13/11/2020 US 63/113,803 (51) C12N 5/10 (2006.01), C12N 15/86 (2006.01), C12N 15/863 (2006.01), C12Q 1/68 (2006.01) (86) PCT US2021/016247 de 02/02/2021 (87) WO 2021/158565 de 12/08/2021
(21) BR 11 2022 014742-2	Código 1.1 - Publicação Internacional – PCT. Apresentação de petição de requerimento de entrada na fase nacional (30) 28/01/2020 AU 2020900213 (51) A01N 37/22 (2006.01), A01N 43/50 (2006.01), A01N 43/84 (2006.01), A01N 25/02 (2006.01) (86) PCT AU2021/050042 de 25/01/2021 (87) WO 2021/151143 de 05/08/2021
(21) BR 11 2022 014743-0	Código 1.1 - Publicação Internacional – PCT. Apresentação de petição de requerimento de entrada na fase nacional (30) 27/01/2020 EP 20153929.3 (51) C08L 77/00 (2006.01) (86) PCT EP2021/051659 de 26/01/2021 (87) WO 2021/151850 de 05/08/2021
(21) BR 11 2022 014745-7	Código 1.1 - Publicação Internacional – PCT. Apresentação de petição de requerimento de entrada na fase nacional (30) 28/01/2020 US 62/966,732; 04/01/2021 US 17/140,339 (51) H01R 4/48 (2006.01), H01R 4/36 (2006.01), H01R 13/629 (2006.01), H01R 13/502 (2006.01) (86) PCT IB2021/050592 de 26/01/2021 (87) WO 2021/152457 de 05/08/2021
(21) BR 11 2022 014746-5	Código 1.1 - Publicação Internacional – PCT. Apresentação de petição de requerimento de entrada na fase nacional (51) H02K 3/51 (2006.01), H02K 3/24 (2006.01) (86) PCT BR2020/050020 de 31/01/2020

	(87) WO 2021/151176 de 05/08/2021
(21) BR 11 2022 014749-0	Código 1.1 - Publicação Internacional – PCT. Apresentação de petição de requerimento de entrada na fase nacional (30) 04/03/2020 JP 2020-036931; 07/01/2021 JP 2021-001452 (51) C07D 471/04 (2006.01), A61K 31/424 (2006.01), A61K 31/437 (2006.01), A61K 31/4985 (2006.01), A61K 31/506 (2006.01), A61K 31/519 (2006.01), A61P 3/00 (2006.01), A61P 3/04 (2006.01), A61P 3/06 (2006.01), A61P 3/10 (2006.01), A61P 9/00 (2006.01), A61P 9/04 (2006.01), A61P 9/10 (2006.01), A61P 9/12 (2006.01), A61P 11/00 (2006.01), A61P 13/12 (2006.01), A61P 25/28 (2006.01), A61P 27/02 (2006.01), A61P 27/06 (2006.01), A61P 35/00 (2006.01), A61P 43/00 (2006.01), C07D 471/14 (2006.01), C07D 487/14 (2006.01), C07D 498/14 (2006.01), C07D 519/00 (2006.01), C12N 9/99 (2006.01) (86) PCT JP2021/008055 de 03/03/2021 (87) WO 2021/177330 de 10/09/2021
(21) BR 11 2022 014750-3	Código 1.1 - Publicação Internacional – PCT. Apresentação de petição de requerimento de entrada na fase nacional (30) 27/01/2020 US 62/966,234 (51) C11B 1/00 (2006.01), C11B 1/02 (2006.01), C11B 3/16 (2006.01) (86) PCT US2021/015302 de 27/01/2021 (87) WO 2021/154863 de 05/08/2021
(21) BR 11 2022 014752-0	Código 1.1 - Publicação Internacional – PCT. Apresentação de petição de requerimento de entrada na fase nacional (30) 29/01/2020 US 62/967,220 (51) C12P 7/40 (2006.01), C12P 7/52 (2006.01), C12P 7/54 (2006.01) (86) PCT US2021/015244 de 27/01/2021 (87) WO 2021/154826 de 05/08/2021
(21) BR 11 2022 014753-8	Código 1.1 - Publicação Internacional – PCT. Apresentação de petição de requerimento de entrada na fase nacional (30) 29/01/2020 DE 10 2020 201 078.1 (51) E01D 19/04 (2006.01) (86) PCT EP2021/052079 de 29/01/2021 (87) WO 2021/152073 de 05/08/2021
(21) BR 11 2022 014754-6	Código 1.1 - Publicação Internacional – PCT. Apresentação de petição de requerimento de entrada na fase nacional (30) 04/02/2020 US 62/969,829; 12/10/2020 US 63/090,467; 07/01/2021 US 63/134,734 (51) A01N 43/78 (2006.01), A01N 43/90 (2006.01), A01N 57/28 (2006.01), A01N 47/40 (2006.01), A01N 53/00 (2006.01), A01N 43/56 (2006.01), A01N 51/00

	(2006.01), A01N 43/80 (2006.01), A01N 37/40 (2006.01), A01N 47/24 (2006.01), A01N 43/40 (2006.01), A01N 43/22 (2006.01), A01N 43/12 (2006.01), A01N 47/06 (2006.01), A01P 7/00 (2006.01) (86) PCT US2021/015986 de 01/02/2021 (87) WO 2021/158455 de 12/08/2021
(21) BR 11 2022 014755-4	Código 1.1 - Publicação Internacional – PCT. Apresentação de petição de requerimento de entrada na fase nacional (51) B01D 25/164 (2006.01), B01D 25/21 (2006.01), B01D 25/28 (2006.01), B01D 25/127 (2006.01), B01D 25/168 (2006.01) (86) PCT FI2020/050256 de 17/04/2020 (87) WO 2021/209681 de 21/10/2021
(21) BR 11 2022 014756-2	Código 1.1 - Publicação Internacional – PCT. Apresentação de petição de requerimento de entrada na fase nacional (30) 05/03/2020 US 62/985,581; 24/02/2021 US 17/183,917 (51) A61M 39/16 (2006.01), A61M 39/20 (2006.01) (86) PCT US2021/019546 de 25/02/2021 (87) WO 2021/178190 de 10/09/2021
(21) BR 11 2022 014758-9	Código 1.1 - Publicação Internacional – PCT. Apresentação de petição de requerimento de entrada na fase nacional (30) 31/01/2020 US 62/968,459; 06/03/2020 EP 20161406.2 (51) A01N 57/20 (2006.01), A01N 43/84 (2006.01), A01P 13/00 (2006.01) (86) PCT EP2021/051116 de 20/01/2021 (87) WO 2021/151743 de 05/08/2021
(21) BR 11 2022 014759-7	Código 1.1 - Publicação Internacional – PCT. Apresentação de petição de requerimento de entrada na fase nacional (30) 25/01/2020 US 62/965,869 (51) G01V 1/00 (2006.01), G01V 1/30 (2006.01), G06N 20/00 (2006.01) (86) PCT US2021/014674 de 22/01/2021 (87) WO 2021/150929 de 29/07/2021
(21) BR 11 2022 014760-0	Código 1.1 - Publicação Internacional – PCT. Apresentação de petição de requerimento de entrada na fase nacional (30) 31/01/2020 JP 2020-015187; 20/05/2020 JP 2020-088494 (51) A01N 37/38 (2006.01), A01N 37/06 (2006.01), A01N 37/44 (2006.01), A01N 37/50 (2006.01), A01N 43/40 (2006.01), A01N 43/54 (2006.01), A01N 43/56 (2006.01), A01N 43/653 (2006.01), A01N 43/713 (2006.01), A01N 43/78 (2006.01), A01N 43/836 (2006.01), A01N 47/02 (2006.01), A01N 47/10 (2006.01), A01N 47/24 (2006.01), A01P 3/00 (2006.01), C07C 69/734 (2006.01), C07C 251/38 (2006.01), C07C 251/50 (2006.01), C07C 251/60

	(2006.01), C07C 251/88 (2006.01), C07D 213/53 (2006.01), C07D 213/64 (2006.01), C07D 213/69 (2006.01), C07D 231/16 (2006.01), C07D 231/22 (2006.01), C07D 249/12 (2006.01), C07D 277/28 (2006.01), C07D 277/32 (2006.01), C07D 285/08 (2006.01), C07D 311/68 (2006.01), C07D 403/02 (2006.01) (86) PCT JP2021/003436 de 29/01/2021 (87) WO 2021/153794 de 05/08/2021
(21) BR 11 2022 014761-9	Código 1.1 - Publicação Internacional – PCT. Apresentação de petição de requerimento de entrada na fase nacional (51) B01D 25/164 (2006.01), B01D 25/168 (2006.01), B01D 25/21 (2006.01), B01D 25/28 (2006.01) (86) PCT FI2020/050254 de 17/04/2020 (87) WO 2021/209679 de 21/10/2021
(21) BR 11 2022 014762-7	Código 1.1 - Publicação Internacional – PCT. Apresentação de petição de requerimento de entrada na fase nacional (30) 27/02/2020 KR 10-2020-0024525 (51) C07D 307/82 (2006.01), A61K 31/343 (2006.01), C07H 1/02 (2006.01), C07H 17/04 (2006.01) (86) PCT KR2021/002507 de 26/02/2021 (87) WO 2021/172955 de 02/09/2021
(21) BR 11 2022 014763-5	Código 1.1 - Publicação Internacional – PCT. Apresentação de petição de requerimento de entrada na fase nacional (30) 14/02/2020 DE 10 2020 103 941.7 (51) A01D 33/04 (2006.01), G06K 9/32 (2006.01) (86) PCT EP2021/053070 de 09/02/2021 (87) WO 2021/160607 de 19/08/2021
(21) BR 11 2022 014764-3	Código 1.1 - Publicação Internacional – PCT. Apresentação de petição de requerimento de entrada na fase nacional (30) 24/02/2020 US 62/980,578 (51) H04W 24/02 (2006.01) (86) PCT EP2021/054505 de 24/02/2021 (87) WO 2021/170617 de 02/09/2021
(21) BR 11 2022 014765-1	Código 1.1 - Publicação Internacional – PCT. Apresentação de petição de requerimento de entrada na fase nacional (30) 28/01/2020 KR 10-2020-0010077; 31/01/2020 KR 10-2020-0012139 (51) H04L 1/00 (2006.01), H04W 84/12 (2006.01), H04L 1/04 (2006.01), H04L 5/00 (2006.01), H04L 27/26 (2006.01), H04W 72/04 (2006.01) (86) PCT KR2021/000803 de 20/01/2021

	(87) WO 2021/153940 de 05/08/2021
(21) BR 11 2022 014766-0	Código 1.1 - Publicação Internacional – PCT. Apresentação de petição de requerimento de entrada na fase nacional (30) 28/01/2020 SE 2050074-0 (51) C07C 315/02 (2006.01), B01D 3/00 (2006.01), B01D 5/00 (2006.01), C07C 317/04 (2006.01), C07C 319/14 (2006.01), C07C 321/14 (2006.01), D21C 11/04 (2006.01), C07C 29/74 (2006.01), C07C 31/04 (2006.01), C07C 45/78 (2006.01), C07C 315/06 (2006.01), C07C 319/26 (2006.01) (86) PCT SE2021/050047 de 27/01/2021 (87) WO 2021/154143 de 05/08/2021
(21) BR 11 2022 014770-8	Código 1.1 - Publicação Internacional – PCT. Apresentação de petição de requerimento de entrada na fase nacional (51) B01D 25/164 (2006.01), B01D 25/21 (2006.01), B01D 25/28 (2006.01), B01D 25/168 (2006.01) (86) PCT FI2020/050251 de 17/04/2020 (87) WO 2021/209676 de 21/10/2021
(21) BR 11 2022 014771-6	Código 1.1 - Publicação Internacional – PCT. Apresentação de petição de requerimento de entrada na fase nacional (30) 31/01/2020 US 62/968,252; 23/07/2020 US 63/055,405 (51) A61K 38/02 (2006.01), A61K 39/395 (2006.01), A61K 47/68 (2006.01) (86) PCT US2021/012666 de 08/01/2021 (87) WO 2021/154476 de 05/08/2021
(21) BR 11 2022 014772-4	Código 1.1 - Publicação Internacional – PCT. Apresentação de petição de requerimento de entrada na fase nacional (30) 31/01/2020 EP 20305089.3; 19/11/2020 EP 20306410.0 (51) A61K 9/16 (2006.01), A61K 31/00 (2006.01) (86) PCT EP2021/052163 de 29/01/2021 (87) WO 2021/152129 de 05/08/2021
(21) BR 11 2022 014777-5	Código 1.1 - Publicação Internacional – PCT. Apresentação de petição de requerimento de entrada na fase nacional (30) 27/01/2020 US 62/966,527; 29/01/2020 US 62/967,536; 04/02/2020 US 62/970,159; 12/06/2020 US 63/038,710; 19/01/2021 US 63/139,267 (51) C12Q 1/683 (2006.01), C12Q 1/6844 (2006.01) (86) PCT US2021/015306 de 27/01/2021 (87) WO 2021/154866 de 05/08/2021
(21) BR 11 2022 014779-1	Código 1.1 - Publicação Internacional – PCT. Apresentação de petição de requerimento de entrada na fase nacional

(30) 27/01/2020 EP 20153787.5
(51) E21B 17/042 (2006.01)
(86) PCT EP2021/051552 de 25/01/2021
(87) WO 2021/151810 de 05/08/2021

Código 1.2 - Notificação – Pedido Retirado – PCT

Notificação da retirada do pedido internacional de patente depositado nos termos do Tratado de Cooperação em Matéria de Patentes – PCT no Brasil por não terem sido cumpridas as determinações referentes à entrada na fase nacional disciplinadas nos artigos 22 (designação) ou 39 (eleição) do PCT. Desta data corre o prazo de 60 (sessenta) dias para eventual recurso do interessado.

---

(21) BR 11 2022 003174-2

Código 1.2 - Notificação – Pedido Retirado – PCT

(22) 09/09/2020

(71) UNIVERSITY OF PITTSBURGH - OF THE COMMONWEALTH SYSTEM OF HIGHER EDUCATION (US)

(86) PCT US2020/049929 de 09/09/2020

(87) WO 2021/050538 de 18/03/2021

Pedido retirado por não cumprimento de exigência publicada na RPI 2680, de 17/05/2022.

Código 1.3 - Notificação - Fase Nacional - PCT

Notificação da entrada na fase nacional brasileira do pedido internacional de patente depositado nos termos do Tratado de Cooperação em Matéria de Patentes – PCT. O prazo para requerimento do pedido de exame, conforme art. 33 da Lei nº 9.279/96, é de 36 (trinta e seis) meses contado da data do depósito internacional.

---

(21) BR 11 2012 011195-7 A2

Código 1.3 - Notificação - Fase Nacional - PCT
(22) 12/11/2010
(30) 12/11/2009 AU 2009905549
(51) C12N 15/113 (2006.01), A61K 31/712 (2006.01), A61P 21/00 (2006.01), A61K 31/7088 (2006.01), A61K 48/00 (2006.01)
(54) OLIGONUCLEOTÍDEO ANTISSENTIDO, COMPOSIÇÃO E RESPECTIVO USO.
(71) THE UNIVERSITY OF WESTERN AUSTRALIA (AU)
(72) WILTON, STEPHEN; FLETCHER, SUE; ADAMS, ABBIE; MELONI, PENNY
(85) 11/05/2012
(86) PCT AU2010/001520 de 12/11/2010
(87) WO 2011/057350 de 19/05/2011

---

(21) BR 11 2012 023396-3 A2

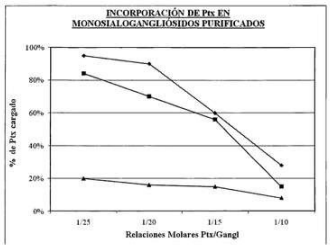

Código 1.3 - Notificação - Fase Nacional - PCT
(22) 14/03/2011
(30) 17/03/2010 AR F20100100854
(51) A61K 9/107 (2006.01), A61K 31/337 (2006.01), A61K 31/704 (2006.01), A61K 31/7048 (2006.01), A61P 35/00 (2006.01), A61P 31/10 (2006.01)
(54) MICELAS DE GANGLIOSÍDEO COMO UM SISTEMA DE ENTREGA PARA DROGAS HIDROFÓBICAS
(71) CENTRO DE EXCELENCIA EN PROD. Y PROCESOS DE CÓRDOBA (CEPROCOR) (AR) ; CONSEJO NAC. DE INVESTIGACIONES CIENTIFICAS Y TÉCNICAS (CONICET) (AR)
(72) DANTE BELTRAMO; VICTORIA LEONHARD; VALERIA ALASINO; ISMAEL BIANCO
(85) 17/09/2012
(86) PCT ES2011/070174 de 14/03/2011
(87) WO 2011/113981 de 22/09/2011

---

(21) BR 11 2012 028202-6 A2

Código 1.3 - Notificação - Fase Nacional - PCT
(22) 14/05/2010
(51) C12P 7/04 (2006.01), C12N 1/19 (2006.01), C12N 15/09 (2006.01)
(54) MÉTODO PARA A PRODUÇÃO DE ISOPROPANOL E LEVEDURA RECOMBINANTE CAPAZ DE PRODUZIR ISOPRAPANOL.
(71) Toyota Jidosha Kabushiki Kaisha (JP)

(72) Masayoshi Muramatsu; Satoshi Yoneda
(85) 01/11/2012
(86) PCT JP2010/058190 de 14/05/2010
(87) WO 2011/142027 de 17/11/2011

---

(21) BR 11 2012 033710-6 A2

Código 1.3 - Notificação - Fase Nacional - PCT
(22) 12/04/2011
(30) 12/04/2010 US 61/323,341
(51) D03D 11/00 (2006.01), D03D 15/00 (2006.01)
(54) TECIDOS GEOSSINTÉTICOS
(71) NICOLON CORPORATION, DOING BUSINESS AS TENCATE GEOSYNTHETICS NORTH AMERICA (US)
(72) Kevin Nelson King; DAVID MICHAEL JONES
(85) 28/12/2012
(86) PCT US2011/032141 de 12/04/2011
(87) WO 2011/130287 de 20/10/2011

---

(21) BR 11 2013 007456-6 A2

Código 1.3 - Notificação - Fase Nacional - PCT
(22) 11/04/2011
(30) 21/04/2010 DE 102010017872.1
(51) H01H 1/26 (2006.01), H01H 51/12 (2006.01), H01H 51/22 (2006.01)
(54) RELÉ DE ALTO DESEMPENHO BIESTÁVEL PEQUENO
(71) JOHNSON ELECTRIC DRESDEN GMBH (DE)
(72) JÖRG GASSMANN; STEFFEN SCHNITTER; MARCUS HERRMANN; MATTHIAS KULKE
(85) 19/03/2013
(86) PCT DE2011/000395 de 11/04/2011
(87) WO 2011/131168 de 27/10/2011

---

(21) BR 11 2014 009791-7 A2

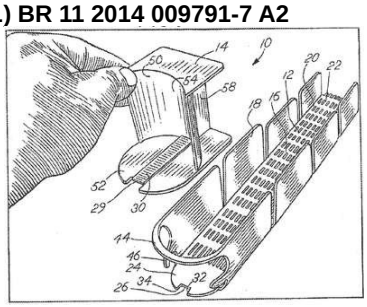

Código 1.3 - Notificação - Fase Nacional - PCT
(22) 31/08/2012
(30) 02/09/2011 US 61/530,736; 03/10/2011 US 61/542,473; 31/10/2011 US 61/553,545; 05/07/2012 US 13/542,419
(51) A47F 1/12 (2006.01), A47F 5/00 (2006.01)
(54) SISTEMA DE EXIBIÇÃO DE GERENCIAMENTO DE PRODUTO
(71) RTC INDUSTRIES, INC. (US)
(72) STEPHEN N. HARDY
(85) 24/04/2014
(86) PCT US2012/053374 de 31/08/2012
(87) WO 2013/033555 de 07/03/2013

---

(21) BR 11 2021 001502-7 A2

Código 1.3 - Notificação - Fase Nacional - PCT

(22) 24/07/2019
(30) 03/08/2018 JP 2018-147247
(51) G06T 11/80 (2006.01), G06T 1/00 (2006.01), G06T 3/00 (2006.01)
(54) APARELHO E MÉTODO DE PROCESSAMENTO DE INFORMAÇÃO, E, MÍDIA LEGÍVEL POR COMPUTADOR NÃO TRANSITÓRIA
(71) SONY CORPORATION (JP)
(72) HIROYUKI KOBAYASHI; AKIHIRO HOKIMOTO
(85) 27/01/2021
(86) PCT JP2019/029087 de 24/07/2019
(87) WO 2020/026925 de 06/02/2020

---

(21) BR 11 2021 021950-1 A2

Código 1.3 - Notificação - Fase Nacional - PCT
(22) 30/12/2020
(30) 10/01/2020 CN 202010024286.2
(51) G01M 10/00 (2006.01)
(54) MÉTODO PARA DETERMINAR A DISTRIBUIÇÃO DE VELOCIDADE DE FLUXO NA SUBCAMADA RUGOSA
(71) CHINA THREE GORGES CORPORATION (CN) ; HOHAI UNIVERSITY (CN)
(72) YAN, JING; ZHAO, HANQING; TANG, HONGWU; TANG, LIMO; WANG, XIAOLI; ZHENG, JINYU; YU, YANG
(85) 31/10/2021
(86) PCT CN2020/141346 de 30/12/2020
(87) WO 2021/139579 de 15/07/2021

---

(21) BR 11 2021 023615-5 A2

Código 1.3 - Notificação - Fase Nacional - PCT
(22) 19/11/2020
(30) 13/01/2020 IN 202021001465
(51) G01N 21/88 (2006.01), G06T 7/12 (2006.01), A01B 79/02 (2006.01), G06K 9/40 (2006.01), G06Q 50/02 (2006.01)
(54) SISTEMA E MÉTODO PARA MONITORAR A SAÚDE DE SENSORES DE BAIXO CUSTO USADOS EM MEDIÇÃO DE UMIDADE DO SOLO
(71) TATA CONSULTANCY SERVICES LIMITED (IN)
(72) PRACHIN LALIT JAIN; SWAGATAM BOSE CHOUDHURY; PRAKRUTI VINODCHANDRA BHATT; SANAT SARANGI; SRINIVASU PAPPULA
(85) 24/11/2021
(86) PCT IN2020/050971 de 19/11/2020
(87) WO 2021/144807 de 22/07/2021

---

(21) BR 11 2021 023672-4 A2

Código 1.3 - Notificação - Fase Nacional - PCT
(22) 12/01/2021
(30) 16/01/2020 CN 202010056836.9; 28/02/2020 CN 202010131605.X
(51) C07D 251/08 (2006.01), C07D 251/10 (2006.01), C07D 413/10 (2006.01), C07D 413/14 (2006.01), C07D 498/02 (2006.01), C07D 498/04 (2006.01), A01N

43/00 (2006.01), A01N 43/80 (2006.01), A01N 43/90 (2006.01), A01P 13/00 (2006.01)
(54) UM COMPOSTO AROMÁTICO SUBSTITUÍDO POR ANEL FUNDIDO, MÉTODO DE PREPARAÇÃO, COMPOSIÇÃO HERBICIDA E USO DOS MESMOS
(71) QINGDAO KINGAGROOT CHEMICAL COMPOUND CO., LTD. (CN)
(72) LEI LIAN; XUEGANG PENG; RONGBAO HUA; DE ZHAO; QI CUI
(85) 24/11/2021
(86) PCT CN2021/071289 de 12/01/2021
(87) WO 2021/143677 de 22/07/2021

---

(21) BR 11 2021 026701-8 A2

Código 1.3 - Notificação - Fase Nacional - PCT
(22) 25/01/2021
(30) 27/01/2020 US 62/966,351
(51) C12Q 1/6806 (2006.01), C12Q 1/6834 (2006.01), C12N 15/10 (2006.01)
(54) KIT, SISTEMA E CÉLULA DE FLUXO
(71) ILLUMINA, INC. (US)
(72) TYLER CHEN; PALLAVI DAGGUMATI; TARUN KUMAR KHURANA; YIR-SHYUAN WU
(85) 29/12/2021
(86) PCT US2021/014919 de 25/01/2021
(87) WO 2021/154648 de 05/08/2021

---

(21) BR 11 2022 003083-5 A2

Código 1.3 - Notificação - Fase Nacional - PCT
(22) 20/08/2020
(30) 20/08/2019 GB 1911955.1; 07/08/2020 GB 2012306.3
(51) C12N 5/0783 (2006.01), C12N 5/0789 (2006.01), A61K 35/17 (2006.01)
(54) MEIO DE CULTURA PARA INDUÇÃO HEMATOPOIÉTICA
(71) ADAPTIMMUNE LIMITED (GB)
(72) CHENG TAO YANG; LEE CARPENTER
(85) 18/02/2022
(86) PCT EP2020/073407 de 20/08/2020
(87) WO 2021/032855 de 25/02/2021

---

(21) BR 11 2022 003096-7 A2

Código 1.3 - Notificação - Fase Nacional - PCT
(22) 16/09/2020
(30) 24/09/2019 EP 19199287.4
(51) A24B 3/14 (2006.01)
(54) MATERIAL COMPÓSITO GERADOR DE AEROSSOL
(71) PHILIP MORRIS PRODUCTS S.A. (CH)
(72) FABIO CANTIERI
(85) 18/02/2022
(86) PCT EP2020/075903 de 16/09/2020

	(87) WO 2021/058354 de 01/04/2021
(21) BR 11 2022 003796-1 A2	Código 1.3 - Notificação - Fase Nacional - PCT (22) 24/08/2020 (30) 26/08/2019 US 62/891,842; 02/04/2020 US 63/003,988 (51) G02B 6/38 (2006.01) (54) CONECTORES DE FIBRA ÓPTICA E SISTEMAS DE CONEXÃO DE FIBRA ÓPTICA (71) COMMSCOPE TECHNOLOGIES LLC (US) (72) YU LU; RYAN KOSTECKA (85) 25/02/2022 (86) PCT US2020/047615 de 24/08/2020 (87) WO 2021/041305 de 04/03/2021
(21) BR 11 2022 003815-1 A2	Código 1.3 - Notificação - Fase Nacional - PCT (22) 17/04/2020 (30) 27/08/2019 US 62/892,297 (51) D01F 2/28 (2006.01), G01N 21/25 (2006.01), G01N 31/12 (2006.01), G01N 31/16 (2006.01) (54) ESTOPA DE ACETATO DE CELULOSE COM BAIXO DPF E BAIXO TEOR DE DIÓXIDO DE TITÂNIO (71) ACETATE INTERNATIONAL LLC (US) (72) SUSAN BLANKENSHIP; DIRK AMTOWER; MICHAEL COMBS; CHRISTOPHER BUNDREN; KAREN ZAZZARA (85) 25/02/2022 (86) PCT US2020/028786 de 17/04/2020 (87) WO 2021/040815 de 04/03/2021
(21) BR 11 2022 003845-3 A2	Código 1.3 - Notificação - Fase Nacional - PCT (22) 23/09/2020 (30) 02/10/2019 US 16/590,578 (51) E21B 34/10 (2006.01), E21B 43/116 (2006.01), E21B 34/14 (2006.01), E21B 23/00 (2006.01) (54) DISPOSITIVO DE CICLO DE PRESSÃO (71) HALLIBURTON ENERGY SERVICES, INC. (US) (72) RICHARD ELLIS ROBEY; CHRISTOPHER C. HOELSCHER; JASON KARL COOK (85) 02/03/2022 (86) PCT US2020/052293 de 23/09/2020 (87) WO 2021/067105 de 08/04/2021
(21) BR 11 2022 003977-8 A2	Código 1.3 - Notificação - Fase Nacional - PCT (22) 08/09/2020

(30) 06/09/2019 US 62/897,043; 06/09/2019 US 62/897,045; 06/09/2019 US 62/897,053; 06/09/2019 US 62/897,049
(51) G06T 7/00 (2006.01)
(54) AVALIAÇÃO AUTOMATIZADA DE MÉTRICAS DE GARANTIA DE QUALIDADE PARA PROCEDIMENTOS DE REPRODUÇÃO ASSISTIDA
(71) THE BRIGHAM AND WOMEN´S HOSPITAL, INC. (US) ; THE GENERAL HOSPITAL CORPORATION (US)
(72) HADI SHAFIEE; CHARLES L. BORMANN; MANOJ KUMAR KANAKASABAPATHY; PRUDHVI THIRUMALARAJU
(85) 03/03/2022
(86) PCT US2020/049685 de 08/09/2020
(87) WO 2021/046521 de 11/03/2021

---

(21) BR 11 2022 004594-8 A2

Código 1.3 - Notificação - Fase Nacional - PCT
(22) 11/09/2020
(30) 13/09/2019 US 62/900,141; 18/11/2019 US 62/936,951
(51) A61K 35/17 (2006.01), A61K 39/00 (2006.01), A61K 39/395 (2006.01), A61P 35/00 (2006.01), A61P 35/02 (2006.01), C07K 14/705 (2006.01)
(54) RECEPTOR DE RECONHECIMENTO DE ANTÍGENO, CÉLULA, MOLÉCULA DE ÁCIDO NUCLEICO, VETOR, CÉLULA HOSPEDEIRA, COMPOSIÇÃO, MÉTODOS E KIT
(71) MEMORIAL SLOAN-KETTERING CANCER CENTER (US) ; TRI-INSTITUTIONAL THERAPEUTICS DISCOVERY INSTITUTE, INC. (US) ; SLOAN-KETTERING INSTITUTE FOR CANCER RESEARCH (US) ; MEMORIAL HOSPITAL FOR CANCER AND ALLIED DISEASES (US)
(72) ANTHONY DANIYAN; RENIER J. BRENTJENS; IVO C. LORENZ; MARY ANN POHL
(85) 11/03/2022
(86) PCT US2020/050386 de 11/09/2020
(87) WO 2021/050862 de 18/03/2021

---

(21) BR 11 2022 004603-0 A2

Código 1.3 - Notificação - Fase Nacional - PCT
(22) 11/09/2020
(30) 13/09/2019 US 62/900,118; 18/11/2019 US 62/936,913
(51) C07K 16/28 (2006.01)
(54) ANTICORPO ANTI-CD371 OU UM FRAGMENTO DE LIGAÇÃO AO ANTÍGENO DO MESMO, COMPOSIÇÃO, IMUNOCONJUGADO, MOLÉCULA BIESPECÍFICA, ÁCIDO NUCLEICO, VETOR DE EXPRESSÃO, CÉLULA HOSPEDEIRA, MÉTODOS E KIT
(71) MEMORIAL SLOAN-KETTERING CANCER CENTER (US) ; TRI-INSTITUTIONAL THERAPEUTICS DISCOVERY INSTITUTE, INC. (US) ; SLOAN-KETTERING INSTITUTE FOR CANCER RESEARCH (US) ; MEMORIAL HOSPITAL FOR CANCER AND ALLIED DISEASES (US)
(72) ANTHONY DANIYAN; RENIER J. BRENTJENS; IVO C. LORENZ; MARY

	ANN POHL (85) 11/03/2022 (86) PCT US2020/050380 de 11/09/2020 (87) WO 2021/050857 de 18/03/2021
(21) BR 11 2022 007078-0 A2	Código 1.3 - Notificação - Fase Nacional - PCT (22) 08/09/2020 (30) 18/10/2019 GB 1915160.4 (GB) (51) A45B 25/24 (2006.01), A45B 25/28 (2006.01) (54) ESTOJO DE GUARDA-CHUVA (71) SANJAY PATEL (GB) ; RACHEL GRIMALDI (GB) (72) SANJAY PATEL; RACHEL GRIMALDI (85) 12/04/2022 (86) PCT GB2020/052151 de 08/09/2020 (87) WO 2021/074561 de 22/04/2021
(21) BR 11 2022 007106-0 A2	Código 1.3 - Notificação - Fase Nacional - PCT (22) 22/10/2020 (30) 22/10/2019 US 62/924,322 (51) C12M 1/00 (2006.01), C12M 1/34 (2006.01), C12M 1/12 (2006.01), C12M 1/36 (2006.01), C12M 3/00 (2006.01) (54) PROCESSAMENTO E PRODUÇÃO DE CÉLULAS ASSÉPTICOS SEM BIOCIDAS QUÍMICOS (71) BIOSPHERIX LTD (US) (72) RANDY YERDEN (85) 13/04/2022 (86) PCT US2020/056836 de 22/10/2020 (87) WO 2021/081188 de 29/04/2021
(21) BR 11 2022 007159-0 A2	Código 1.3 - Notificação - Fase Nacional - PCT (22) 13/10/2020 (30) 14/10/2019 US 62/914,721 (51) A61K 8/06 (2006.01), A61K 8/31 (2006.01), A61K 8/92 (2006.01), A61Q 17/04 (2006.01) (54) COMPOSIÇÃO RESISTENTE À ÁGUA E/OU FOTOPROTETORA, COMPOSIÇÃO DE FORMULAÇÃO COSMÉTICA/DERMATOLÓGICA DE APLICAÇÃO TÓPICA, MÉTODO PARA MITIGAR OS EFEITOS DE IRRADIAÇÃO ULTRAVIOLETA NA PELE HUMANA, COURO CABELUDO, LÁBIOS, MEMBRANAS MUCOSAS E/OU CABELO, USO DE UMA CERA NÃO SOLUBILIZADA MICRONIZADA, COMPOSIÇÃO DE EMULSÃO DE ÓLEO EM ÁGUA DE PROTETOR SOLAR COSMÉTICO/DERMATOLÓGICO DE APLICAÇÃO TÓPICA, E, USO DA COMPOSIÇÃO (71) LUBRIZOL ADVANCED MATERIALS, INC. (US) (72) HOSSEIN BIRJANDI-NEJAD; LAURENT BLASCO; BRYAN P. MORAN;

ALEXANDER V. LUBNIN
(85) 13/04/2022
(86) PCT US2020/055328 de 13/10/2020
(87) WO 2021/076474 de 22/04/2021

---

(21) BR 11 2022 007213-9 A2

Código 1.3 - Notificação - Fase Nacional - PCT
(22) 25/09/2020
(30) 15/10/2019 CN 201910978406.X
(51) C07K 14/34 (2006.01), C07K 14/22 (2006.01), C07K 14/285 (2006.01), C07K 14/21 (2006.01), C07K 19/00 (2006.01), C07K 1/10 (2006.01), A61K 39/09 (2006.01), A61K 39/385 (2006.01), A61P 31/04 (2006.01), A61P 11/00 (2006.01)
(54) COMBINAÇÃO IMUNOGÊNICA, TIPO DE VACINA POLIVALENTE, PROTEÍNA VETORIAL DE MUTAGÊNESE DE PONTO FIXO, CONJUGADO DA DITA PROTEÍNA E SEU USO NA PREPARAÇÃO DE VACINA
(71) CANSINO BIOLOGICS INC. (CN)
(72) HAOMENG WANG; QIAOLING YAN; SHOUBAI CHAO; HUIHUA MAO; TAO ZHU
(85) 14/04/2022
(86) PCT CN2020/117825 de 25/09/2020
(87) WO 2021/073402 de 22/04/2021

---

(21) BR 11 2022 007307-0 A2

Código 1.3 - Notificação - Fase Nacional - PCT
(22) 08/10/2020
(30) 18/10/2019 GB 1915151.3; 21/02/2020 GB 2002487.3; 03/06/2020 GB 2008352.3; 28/07/2020 GB 2011681.0; 28/08/2020 GB 2013576.0
(51) H01M 4/131 (2006.01)
(54) MATERIAIS DE ÂNODO DE BATERIA DE ÍONS DE LI/NA
(71) ECHION TECHNOLOGIES LIMITED (GB)
(72) ALEXANDER SIMON GROOMBRIDGE; JEAN DE LA VERPILLIERE; SUMITHRA SANTHANAM; WANWEI ZHANG; MAURITS ERNEST HOUCK
(85) 14/04/2022
(86) PCT GB2020/052487 de 08/10/2020
(87) WO 2021/074594 de 22/04/2021

---

(21) BR 11 2022 007329-1 A2

Código 1.3 - Notificação - Fase Nacional - PCT
(22) 18/01/2021
(30) 20/01/2020 KR 10-2020-0007494
(51) C08F 36/04 (2006.01), C08F 8/40 (2006.01), C08F 8/32 (2006.01), C08L 9/00 (2006.01), C08L 19/00 (2006.01), C08K 3/04 (2006.01), C08K 3/36 (2006.01)
(54) POLÍMERO À BASE DE DIENO CONJUGADO MODIFICADO, MÉTODO PARA A PREPARAÇÃO DO MESMO E COMPOSIÇÃO DE BORRACHA INCLUINDO O MESMO

(71) LG CHEM, LTD (KR)
(72) RO MI LEE; NO MA KIM; YOUK REOL NA; MIN SIK MUN; HO YOUNG LEE
(85) 14/04/2022
(86) PCT KR2021/000643 de 18/01/2021
(87) WO 2021/149982 de 29/07/2021

---

(21) BR 11 2022 007859-5 A2

Código 1.3 - Notificação - Fase Nacional - PCT
(22) 31/10/2019
(51) A47K 10/32 (2006.01), A47K 10/36 (2006.01)
(54) EIXO REDUTOR PARA UM DISPENSADOR DE LENÇOS DE PAPEL, E, DISPENSADOR DE PRODUTOS DE PAPEL
(71) KIMBERLY-CLARK WORLDWIDE, INC. (US)
(72) ERIC M. CHALKO; JAE HUN GU; THOMAS CAHOON
(85) 25/04/2022
(86) PCT US2019/059018 de 31/10/2019
(87) WO 2021/086361 de 06/05/2021

---

(21) BR 11 2022 007896-0 A2

Código 1.3 - Notificação - Fase Nacional - PCT
(22) 18/09/2020
(30) 28/10/2019 US 62/926,875; 17/03/2020 US 62/990,633
(51) A61K 38/16 (2006.01), C12N 15/52 (2006.01), C12N 15/63 (2006.01), C12N 15/82 (2006.01), C12N 9/10 (2006.01)
(54) MÉTODOS PARA A PRODUÇÃO DE PSILOCIBINA E PRODUTOS INTERMEDIÁRIOS OU SECUNDÁRIOS
(71) MIAMI UNIVERSITY (US)
(72) J. ANDREW JONES; ALEXANDRA ADAMS; NICHOLAS KAPLAN
(85) 26/04/2022
(86) PCT US2020/051543 de 18/09/2020
(87) WO 2021/086513 de 06/05/2021

---

(21) BR 11 2022 008045-0 A2

Código 1.3 - Notificação - Fase Nacional - PCT
(22) 12/11/2020
(30) 15/11/2019 IT 102019000021279
(51) B60C 15/06 (2006.01), B60C 9/14 (2006.01)
(54) PNEU DE RODA DE MOTOCICLETA
(71) PIRELLI TYRE S.P.A. (IT)
(72) GIULIANO BONACCORSI; LUCA BRUSCHELLI; NICOLA FORCONI; MATTEO TORCHIANA
(85) 27/04/2022
(86) PCT IB2020/060639 de 12/11/2020
(87) WO 2021/094961 de 20/05/2021

(21) BR 11 2022 008072-7 A2

Código 1.3 - Notificação - Fase Nacional - PCT
(22) 21/10/2020
(30) 31/10/2019 IT 102019000020206
(51) A61J 1/20 (2006.01)
(54) CONJUNTO DE SEGURANÇA PARA A RECONSTITUIÇÃO, INGESTÃO E INFUSÃO DE LÍQUIDOS FARMACOLÓGICOS
(71) NACATUR INTERNATIONAL IMPORT EXPORT S.R.L. (IT)
(72) STEFANA NAVARRA
(85) 27/04/2022
(86) PCT EP2020/079661 de 21/10/2020
(87) WO 2021/083768 de 06/05/2021

(21) BR 11 2022 008097-2 A2

Código 1.3 - Notificação - Fase Nacional - PCT
(22) 29/10/2020
(30) 30/10/2019 US 62/927,716; 30/10/2019 US 62/927,720; 11/11/2019 US 62/933,692; 15/11/2019 US 62/936,269
(51) A61K 9/00 (2006.01), A61K 9/08 (2006.01), A61K 31/4439 (2006.01), A61K 39/00 (2006.01), A61K 47/02 (2006.01), A61K 47/12 (2006.01), A61K 47/26 (2006.01), A61P 7/00 (2006.01), A61P 7/06 (2006.01)
(54) FORMULAÇÃO DE ANTICORPO QUE CONTÉM CRIZANLIZUMABE
(71) NOVARTIS AG (CH)
(72) FABIAN BICKEL; LINA BOADO; DIRK CHELIUS; FRANCOIS GRIAUD; CAROLINE HILBERT; FRIEDER KROENER; JUERGEN SIGG; RAJSEKHAR PAUL; MAJA ANKO; ALJOSA JELENKO
(85) 27/04/2022
(86) PCT US2020/057868 de 29/10/2020
(87) WO 2021/087050 de 06/05/2021

(21) BR 11 2022 008536-2 A2

Código 1.3 - Notificação - Fase Nacional - PCT
(22) 06/11/2020
(30) 07/11/2019 US 62/932,117; 14/01/2020 US 16/742,667
(51) H04N 5/232 (2006.01), H04N 21/81 (2006.01), H04N 5/225 (2006.01)
(54) ATIVAÇÃO E DESATIVAÇÃO DE CÂMERA DE APLICAÇÃO MÓVEL COM BASE NA LOCALIZAÇÃO DE OBJETO FÍSICO
(71) HUMANS, INC (DBA FLIP FIT) (US)
(72) NOORULDEEN A ARIF ALAARIF
(85) 03/05/2022
(86) PCT IB2020/060487 de 06/11/2020
(87) WO 2021/090274 de 14/05/2021

(21) BR 11 2022 008621-0 A2

Código 1.3 - Notificação - Fase Nacional - PCT
(22) 08/11/2019
(51) H04W 72/04 (2006.01)
(54) MÉTODO DE INDICAÇÃO DE INFORMAÇÕES, DISPOSITIVO DE REDE,

	E TERMINAL (71) GUANGDONG OPPO MOBILE TELECOMMUNICATIONS CORP., LTD. (CN) (72) ZHI ZHANG (85) 04/05/2022 (86) PCT CN2019/116858 de 08/11/2019 (87) WO 2021/088059 de 14/05/2021
(21) BR 11 2022 008648-2 A2	Código 1.3 - Notificação - Fase Nacional - PCT (22) 05/11/2020 (30) 05/11/2019 EP 19207285.8 (51) A01F 12/22 (2006.01), A01F 12/18 (2006.01) (54) SISTEMA DE DEBULHA E SEPARAÇÃO PARA UMA COLHEITADEIRA AGRÍCOLA E COLHEITADEIRA AGRÍCOLA (71) CNH INDUSTRIAL BELGIUM NV (BE) (72) MARCEL VERHOEVEN; BART M.A. MISSOTTEN; JOHAN A. VAN DER HAEGEN; MICHIEL VAN-DERSTICHELE; LUC YDE (85) 04/05/2022 (86) PCT EP2020/081188 de 05/11/2020 (87) WO 2021/089733 de 14/05/2021
(21) BR 11 2022 008650-4 A2	Código 1.3 - Notificação - Fase Nacional - PCT (22) 06/11/2020 (30) 06/11/2019 EP 19207507.5 (51) A01D 41/127 (2006.01) (54) COLHEITADEIRA COMBINADA COM SENSOR INFRAVERMELHO DE PROXIMIDADE DE GRÃO (71) CNH INDUSTRIAL BELGIUM NV (BE) (72) TOM N. N. SOMERS; STEVEN G. M. VAN OVERBEKE; MICHIEL VAN-DERSTICHELE; PIETER VANDEVELDE (85) 04/05/2022 (86) PCT EP2020/081283 de 06/11/2020 (87) WO 2021/089780 de 14/05/2021
(21) BR 11 2022 008651-2 A2	Código 1.3 - Notificação - Fase Nacional - PCT (22) 05/11/2020 (30) 05/11/2019 EP 19207276.7 (51) A01F 12/20 (2006.01) (54) TAMBOR DE DEBULHA PARA UM SISTEMA DE DEBULHA E SEPARAÇÃO DE UMA COLHEITADEIRA AGRÍCOLA, SISTEMA DE DEBULHA E SEPARAÇÃO, E COLHEITADEIRA AGRÍCOLA (71) CNH INDUSTRIAL BELGIUM NV (BE) (72) STEFAAN BALLEGEER; FRANK R. G. DUQUESNE; MARC R.M. JONCKHEERE; TOM N. N. SOMERS; JOHAN A. VAN DER HAEGEN; BART

	G.L. VAN HULLEBUSCH (85) 04/05/2022 (86) PCT EP2020/081190 de 05/11/2020 (87) WO 2021/089734 de 14/05/2021
(21) BR 11 2022 008776-4 A2	Código 1.3 - Notificação - Fase Nacional - PCT (22) 14/11/2019 (51) A61K 47/00 (2006.01), A61K 47/64 (2006.01), A61P 35/00 (2006.01), C07K 14/47 (2006.01) (54) COMPOSIÇÕES COMPREENDENDO PARTÍCULAS ASC E SEUS USOS EM IMUNOTERAPIA CONTRA O CÂNCER (71) BOGAZICI UNIVERSITESI (TR) (72) NESRIN OZOREN (85) 05/05/2022 (86) PCT TR2019/050952 de 14/11/2019 (87) WO 2021/096446 de 20/05/2021
(21) BR 11 2022 008899-0 A2	Código 1.3 - Notificação - Fase Nacional - PCT (22) 10/11/2020 (30) 13/11/2019 EP 19208849.0 (51) C09K 21/04 (2006.01), C09K 3/10 (2006.01), C08K 3/34 (2006.01), C08K 3/36 (2006.01), C08K 5/00 (2006.01), C09D 163/00 (2006.01), C08L 63/00 (2006.01), C08K 7/28 (2006.01), C04B 14/24 (2006.01), C08K 3/22 (2006.01), C08K 3/04 (2006.01), B32B 3/12 (2006.01) (54) COMPOSIÇÃO, MÉTODO E UTILIZAÇÃO DE PASTA DE ENVASAMENTO PARA REFORÇO DE FAVO DE MEL. (71) ZEPHYROS, INC. (US) (72) DUCLOS, VINCENT; ELKAIM, ERIC; HUTHER EBERSOHL, ESTELLE; AWKAL, MICHEL (85) 06/05/2022 (86) PCT EP2020/081595 de 10/11/2020 (87) WO 2021/094292 de 20/05/2021
(21) BR 11 2022 008901-5 A2	Código 1.3 - Notificação - Fase Nacional - PCT (22) 19/11/2020 (30) 19/11/2019 DE 10 2019 008 153.6 (51) B64C 13/50 (2006.01), G05D 1/08 (2006.01) (54) DISPOSITIVO, DISPOSIÇÃO E PROCESSO PARA CONTROLE E REGULAGEM DE UM SISTEMA DE AJUSTE DE UMA AERONAVE (71) TECHNISCHE UNIVERSITÄT BERLIN (DE) (72) WOLFRAM MEYER-BRÜGEL (85) 06/05/2022 (86) PCT DE2020/100980 de 19/11/2020

(87) WO 2021/098917 de 27/05/2021

---

(21) BR 11 2022 008903-1 A2

Código 1.3 - Notificação - Fase Nacional - PCT
(22) 10/12/2020
(30) 12/12/2019 FI 20196078
(51) F16J 15/3296 (2006.01), F16J 15/3212 (2006.01), F16J 15/3216 (2006.01), F16J 15/322 (2006.01), F16J 15/34 (2006.01), G01M 3/16 (2006.01), G01M 3/18 (2006.01), F16J 15/3204 (2006.01)
(54) DISPOSIÇÃO DE VEDAÇÃO PARA DETECTAR A ESPESSURA DE UM ELEMENTO DE VEDAÇÃO DE UMA VEDAÇÃO
(71) ANDRITZ OY (FI)
(72) SIMO KARJALAINEN; PASI HÄRKÖNEN; MIKKO PESONEN
(85) 06/05/2022
(86) PCT FI2020/050829 de 10/12/2020
(87) WO 2021/116533 de 17/06/2021

---

(21) BR 11 2022 008905-8 A2

Código 1.3 - Notificação - Fase Nacional - PCT
(22) 18/12/2020
(30) 23/12/2019 FI 20196124
(51) D21H 17/29 (2006.01), D21H 17/37 (2006.01), D21H 21/18 (2006.01)
(54) COMPOSIÇÃO E SEU USO PARA USO NA FABRICAÇÃO DE PAPEL, CARTÃO OU SIMILARES
(71) KEMIRA OYJ (FI)
(72) MATTI HIETANIEMI; ASKO KARPPI
(85) 06/05/2022
(86) PCT FI2020/050855 de 18/12/2020
(87) WO 2021/130411 de 01/07/2021

---

(21) BR 11 2022 008906-6 A2

Código 1.3 - Notificação - Fase Nacional - PCT
(22) 09/11/2020
(30) 08/11/2019 US 62/932,699
(51) B65H 37/00 (2006.01), B65H 77/00 (2006.01), B65H 79/00 (2006.01), B65G 65/00 (2006.01)
(54) SISTEMA DE ALIMENTAÇÃO
(71) INNOVATIVE AUTOMATION INC. (CA)
(72) MICHAEL LALONDE; ZAC CUTT; MICHAEL SUTTON; ROBERT DORION
(85) 06/05/2022
(86) PCT CA2020/051518 de 09/11/2020
(87) WO 2021/087624 de 14/05/2021

---

(21) BR 11 2022 008911-2 A2

Código 1.3 - Notificação - Fase Nacional - PCT
(22) 09/11/2020
(30) 08/11/2019 US 62/932,699

(51) B65H 37/00 (2006.01), B65H 77/00 (2006.01), B65H 79/00 (2006.01), B65G 65/00 (2006.01)
(54) DISPOSITIVO DE DESCARGA DE BOBINA
(71) INNOVATIVE AUTOMATION INC. (CA)
(72) MICHAEL LALONDE; ZAC CUTT; MICHAEL SUTTON; ROBERT DORION
(85) 06/05/2022
(86) PCT CA2020/051519 de 09/11/2020
(87) WO 2021/087625 de 14/05/2021

---

(21) BR 11 2022 008912-0 A2

Código 1.3 - Notificação - Fase Nacional - PCT
(22) 09/11/2020
(30) 08/11/2019 US 62/932,699
(51) B65H 35/00 (2006.01), B65H 37/00 (2006.01), B65H 77/00 (2006.01), B65H 79/00 (2006.01)
(54) CABEÇOTE APLICADOR PARA APLICAR UMA FITA ADESIVA EM UMA SUPERFÍCIE OU SUBSTRATO
(71) INNOVATIVE AUTOMATION INC. (CA)
(72) MICHAEL LALONDE; ZAC CUTT; MICHAEL SUTTON; ROBERT DORION
(85) 06/05/2022
(86) PCT CA2020/051517 de 09/11/2020
(87) WO 2021/087623 de 14/05/2021

---

(21) BR 11 2022 008913-9 A2

Código 1.3 - Notificação - Fase Nacional - PCT
(22) 06/11/2020
(30) 06/11/2019 US 62/931,281; 06/11/2019 US 62/931,291; 06/11/2019 US 62/931,319; 06/11/2019 US 62/931,300
(51) C10G 3/00 (2006.01), C07C 1/207 (2006.01), C10L 1/08 (2006.01), G01N 33/28 (2006.01)
(54) PROCESSO PARA PRODUZIR MATERIAL DE HIDROCARBONETO A PARTIR DE UM PRECURSOR DE MATERIAL DE HIDROCARBONETO QUE INCLUI MATERIAL DE ÁCIDO GRAXO LIVRE
(71) FORGE HYDROCARBONS CORPORATION (CA)
(72) CORNELIUS TEUNIS VANKNOTSENBURG; CARLA ANN BRENNER; MICHAEL TODD WELDON
(85) 06/05/2022
(86) PCT CA2020/051508 de 06/11/2020
(87) WO 2021/087616 de 14/05/2021

---

(21) BR 11 2022 008914-7 A2

Código 1.3 - Notificação - Fase Nacional - PCT
(22) 20/10/2020
(30) 07/11/2019 US 16/676,618
(51) A01N 25/00 (2006.01), A01N 47/38 (2006.01), A01P 7/04 (2006.01)
(54) FORMULAÇÕES EM GEL PARA BARATAS
(71) S.C. JOHNSON & SON, INC. (US)

(72) PANKAJ MARWAH; MACIEJ K. TASZ; KEVIN WELZEL
(85) 06/05/2022
(86) PCT US2020/056475 de 20/10/2020
(87) WO 2021/091688 de 14/05/2021

---

(21) BR 11 2022 008916-3 A2

Código 1.3 - Notificação - Fase Nacional - PCT
(22) 13/10/2020
(30) 07/11/2019 CN 201911081617.X; 15/08/2020 CN 202010821877.2; 16/09/2020 CN 202010974151.2
(51) C12N 15/63 (2006.01), C12N 15/11 (2006.01)
(54) MÉTODO PARA GERAR NOVAS MUTAÇÕES EM ORGANISMOS E APLICAÇÃO DAS MESMAS
(71) QINGDAO KINGAGROOT CHEMICAL COMPOUND CO., LTD. (CN)
(72) LINJIAN JIANG; SUDONG MO; JIYAO WANG; YUCAI LI; WEI QI; HUARONG LI; BO CHEN
(85) 06/05/2022
(86) PCT CN2020/120633 de 13/10/2020
(87) WO 2021/088601 de 14/05/2021

---

(21) BR 11 2022 008917-1 A2

Código 1.3 - Notificação - Fase Nacional - PCT
(22) 09/11/2020
(30) 08/11/2019 US 62/932,699
(51) B65H 35/00 (2006.01), B65C 5/02 (2006.01), B65H 37/00 (2006.01), B65H 77/00 (2006.01), B65H 79/00 (2006.01)
(54) SISTEMA, SISTEMA E MÉTODO PARA APLICAR UMA FITA A UMA SUPERFÍCIE OU UM SUBSTRATO
(71) INNOVATIVE AUTOMATION INC. (CA)
(72) MICHAEL LALONDE; ZAC CUTT; MICHAEL SUTTON; ROBERT DORION
(85) 06/05/2022
(86) PCT CA2020/051516 de 09/11/2020
(87) WO 2021/087622 de 14/05/2021

---

(21) BR 11 2022 008918-0 A2

Código 1.3 - Notificação - Fase Nacional - PCT
(22) 06/11/2020
(30) 08/11/2019 US 62/932,597; 06/11/2020 US 17/091,052
(51) H04N 19/196 (2006.01)
(54) MÉTODOS E SISTEMAS PARA CORTE ADAPTÁVEL
(71) OP SOLUTIONS, LLC (US)
(72) HARI KALVA; BORIVOJE FURHT; VELIBOR ADZIC
(85) 06/05/2022
(86) PCT US2020/059323 de 06/11/2020
(87) WO 2021/092319 de 14/05/2021

(21) BR 11 2022 008925-2 A2

Código 1.3 - Notificação - Fase Nacional - PCT
(22) 09/11/2020
(30) 07/11/2019 US 62/931,999
(51) A61C 13/235 (2006.01), A61C 8/00 (2006.01), A61C 13/12 (2006.01), A61C 13/225 (2006.01), A61C 13/36 (2006.01)
(54) ARRANJO DE POSICIONAMENTO PROTÉTICO DENTÁRIO, MÉTODO PARA CRIAR UMA PRÓTESE DENTÁRIA E MÉTODO PARA PRODUZIR UMA PRÓTESE DENTÁRIA COM BASE EM UM MODELO
(71) JENSEN INDUSTRIES INC. (US)
(72) DONALD F. CORNELL; WILLIAM F. GROSS
(85) 09/05/2022
(86) PCT US2020/059617 de 09/11/2020
(87) WO 2021/092538 de 14/05/2021

(21) BR 11 2022 008927-9 A2

Código 1.3 - Notificação - Fase Nacional - PCT
(22) 05/11/2020
(30) 07/11/2019 US US 62/932,215
(51) E21B 47/002 (2006.01), E21B 47/18 (2006.01)
(54) DETECÇÃO E AVALIAÇÃO DE RETRODISPERSÃO DE SUBSUPERFÍCIE ULTRASSÔNICA
(71) BAKER HUGHES OILFIELD OPERATIONS LLC (US)
(72) ROGER STEINSIEK; HERMANUS NIEUWOUDT; BRIAN A. MOODY; ANDAL PIERRE
(85) 09/05/2022
(86) PCT US2020/059039 de 05/11/2020
(87) WO 2021/092126 de 14/05/2021

(21) BR 11 2022 008930-9 A2

Código 1.3 - Notificação - Fase Nacional - PCT
(22) 04/11/2020
(30) 14/11/2019 EP 19209263.3
(51) A24B 15/16 (2006.01), A24B 15/24 (2006.01), A61K 9/00 (2006.01), A61K 31/465 (2006.01), A61M 11/00 (2006.01)
(54) FORMULAÇÃO EM PÓ SECO AROMATIZADA COM TABACO MELHORADA
(71) PHILIP MORRIS PRODUCTS S.A. (CH)
(72) DIONISIUS FLORACK; SÉBASTIEN LANASPÈZE; FABIANA SPADARO
(85) 09/05/2022
(86) PCT EP2020/080924 de 04/11/2020
(87) WO 2021/094160 de 20/05/2021

(21) BR 11 2022 008931-7 A2

Código 1.3 - Notificação - Fase Nacional - PCT
(22) 28/10/2020
(30) 14/11/2019 US US 16/683,492
(51) E02F 9/28 (2006.01)

(54) DESIGN DE LUVA DE RETENÇÃO COM NERVURAS EXTERNAS OU COM UM RECURSO ANTIRROTACIONAL
(71) CATERPILLAR INC. (US)
(72) DOUGLAS C. SERRURIER; ERIC T. SINN; JASON GRANT JURA
(85) 09/05/2022
(86) PCT US2020/057597 de 28/10/2020
(87) WO 2021/096682 de 20/05/2021

---

(21) BR 11 2022 008932-5 A2

Código 1.3 - Notificação - Fase Nacional - PCT
(22) 10/11/2020
(30) 12/11/2019 FR 1912617
(51) A61M 39/26 (2006.01), A61M 1/02 (2006.01), A61M 39/28 (2006.01), A61M 1/36 (2006.01), A61M 1/38 (2006.01)
(54) VÁLVULA AUTOMÁTICA DE REGULAGEM DE UMA VAZÃO DE LÍQUIDO E UNIDADE DE TRATAMENTO DE UM LÍQUIDO HEMORRÁGICO.
(71) I-SEP (FR)
(72) ADRIEN FIORINO; SYLVAIN PICOT
(85) 09/05/2022
(86) PCT FR2020/052057 de 10/11/2020
(87) WO 2021/094685 de 20/05/2021

---

(21) BR 11 2022 008933-3 A2

Código 1.3 - Notificação - Fase Nacional - PCT
(22) 12/11/2020
(30) 18/11/2019 US 62/937,154; 11/11/2020 US 16/949,714
(51) H04L 1/16 (2006.01), H04L 1/18 (2006.01)
(54) TRANSMISSÃO DE INFORMAÇÕES DE ENLACE ASCENDENTE (UCI) COM BASE EM UM OU MAIS LIVROS DE CÓDIGO
(71) QUALCOMM INCORPORATED (US)
(72) SEYEDKIANOUSH HOSSEINI; WEI YANG; ENOCH SHIAO-KUANG LU
(85) 09/05/2022
(86) PCT US2020/060074 de 12/11/2020
(87) WO 2021/101776 de 27/05/2021

---

(21) BR 11 2022 008937-6 A2

Código 1.3 - Notificação - Fase Nacional - PCT
(22) 03/11/2020
(30) 13/11/2019 US 62/934,964; 02/11/2020 US 17/087,167
(51) A61B 5/15 (2006.01), A61B 5/154 (2006.01)
(54) RECEPTOR DE TUBO DE VÁCUO PARA EXTRAÇÃO DE SANGUE ATRAVÉS DE UM CATETER I.V. PERIFÉRICO
(71) BECTON, DICKINSON AND COMPANY (US)
(72) S. RAY ISAACSON; MEGAN SCHERICH; HUY TRAN; CRISTIAN CLAVIJO; JOSEPH SPATARO; CURTIS H. BLANCHARD; JONATHAN KARL BURKHOLZ
(85) 09/05/2022

(86) PCT US2020/058743 de 03/11/2020
(87) WO 2021/096734 de 20/05/2021

---

(21) BR 11 2022 008938-4 A2

Código 1.3 - Notificação - Fase Nacional - PCT
(22) 19/11/2020
(30) 20/11/2019 GB 1916915.0
(51) C07D 207/48 (2006.01), C07D 401/04 (2006.01), C07D 403/12 (2006.01), A61P 31/04 (2006.01), A61K 31/40 (2006.01)
(54) DERIVADOS DE 1-AMINOSSULFONIL-2-CARBOXIPIRROL COMO INIBIDORES DE METALO-BETA-LACTAMASE
(71) INFEX THERAPEUTICS LIMITED (GB)
(72) ANDREW WILKINSON; IAN COOPER; DAVID ORR; JONATHAN FINLAYSON; ADAM BUNT; PIA APPELQVIST; HANS WALLBERG; FREDRIK WÅNGSELL; JAMES KIRKHAM
(85) 09/05/2022
(86) PCT GB2020/052961 de 19/11/2020
(87) WO 2021/099793 de 27/05/2021

---

(21) BR 11 2022 008942-2 A2

Código 1.3 - Notificação - Fase Nacional - PCT
(22) 17/11/2020
(30) 18/11/2019 IN 201941046919
(51) H04W 72/04 (2006.01), H04L 5/00 (2006.01), H04W 72/12 (2006.01)
(54) INDICAÇÃO DE SUB-BANDA EM INFORMAÇÕES DE CONTROLE DE ENLACE DESCENDENTE NA BANDA DE ESPECTRO DE RADIOFREQUÊNCIA COMPARTILHADO
(71) QUALCOMM INCORPORATED (US)
(72) ANANTA NARAYANAN THYAGARAJAN; JING SUN; KAPIL BHATTAD; XIAOXIA ZHANG
(85) 09/05/2022
(86) PCT US2020/060912 de 17/11/2020
(87) WO 2021/101906 de 27/05/2021

---

(21) BR 11 2022 008944-9 A2

Código 1.3 - Notificação - Fase Nacional - PCT
(22) 12/11/2020
(30) 15/11/2019 US 62/936,157
(51) A61K 8/36 (2006.01), A61K 8/67 (2006.01), A61Q 11/00 (2006.01)
(54) COMPOSIÇÕES PARA HIGIENE BUCAL
(71) COLGATE-PALMOLIVE COMPANY (US)
(72) PAYAL ARORA; HARSH MAHENDRA TRIVEDI; JAMES G. MASTERS; RABAB AHMED; SARITA MELLO; SERGIO LEITE
(85) 09/05/2022
(86) PCT US2020/070772 de 12/11/2020
(87) WO 2021/097483 de 20/05/2021

(21) BR 11 2022 008946-5 A2

Código 1.3 - Notificação - Fase Nacional - PCT
(22) 13/11/2020
(30) 18/11/2019 US 62/937,104; 12/11/2020 US 17/096,584
(51) H04W 76/28 (2006.01)
(54) RELATÓRIO DE INFORMAÇÕES DE ESTADO DE CANAL SOBRE OPERAÇÕES DE RECEPÇÃO DESCONTÍNUA
(71) QUALCOMM INCORPORATED (US)
(72) JELENA DAMNJANOVIC; WOOSEOK NAM; TAO LUO; PETER GAAL; LINHAI HE; PETER PUI LOK ANG; JUAN MONTOJO; WANSHI CHEN
(85) 09/05/2022
(86) PCT US2020/060493 de 13/11/2020
(87) WO 2021/101809 de 27/05/2021

(21) BR 11 2022 008947-3 A2

Código 1.3 - Notificação - Fase Nacional - PCT
(22) 11/11/2020
(30) 11/11/2019 US US 62/933,612
(51) E21B 21/00 (2006.01), E21B 47/024 (2006.01), E21B 47/06 (2006.01)
(54) ABORDAGEM HOLÍSTICA PARA LIMPEZA DE POÇO PARA USO NA EXPLORAÇÃO DE FORMAÇÃO DE SUBSUPERFÍCIE
(71) BAKER HUGHES OILFIELD OPERATIONS LLC (US)
(72) MATTHEW FORSHAW; GERALD BECKER; CHRISTIAN LINKE; SANJIB KUMAR JENA
(85) 09/05/2022
(86) PCT US2020/059940 de 11/11/2020
(87) WO 2021/096910 de 20/05/2021

(21) BR 11 2022 008948-1 A2

Código 1.3 - Notificação - Fase Nacional - PCT
(22) 11/11/2020
(30) 11/11/2019 NL 2024209
(51) B67D 1/08 (2006.01), B67D 1/04 (2006.01)
(54) SISTEMAS DE REFRIGERAÇÃO E DE DISTRIBUIÇÃO DE BEBIDAS, MÉTODO DE REFRIGERAÇÃO DE UM LÍQUIDO E MEIO LEGÍVEL POR COMPUTADOR
(71) HEINEKEN SUPPLY CHAIN B.V. (NL)
(72) PETRUS JOHANNES VAN GEIJLSWIJK
(85) 09/05/2022
(86) PCT NL2020/050708 de 11/11/2020
(87) WO 2021/096355 de 20/05/2021

(21) BR 11 2022 008950-3 A2

Código 1.3 - Notificação - Fase Nacional - PCT
(22) 03/11/2020
(30) 12/11/2019 EP 19208548.8
(51) B66B 19/00 (2006.01), E04G 3/24 (2006.01)

(54) ESTRUTURA DE MONTAGEM PARA DESLOCAMENTO E FIXAÇÃO EM UM POÇO
(71) INVENTIO AG (CH)
(72) ANDREA CAMBRUZZI; OLIVER SIMMONDS; PHILIPP ZIMMERLI
(85) 09/05/2022
(86) PCT EP2020/080814 de 03/11/2020
(87) WO 2021/094138 de 20/05/2021

---

(21) BR 11 2022 008951-1 A2

Código 1.3 - Notificação - Fase Nacional - PCT
(22) 08/11/2020
(30) 08/11/2019 FR FR1912582
(51) A01N 41/06 (2006.01), A01N 47/02 (2006.01), A01P 7/04 (2006.01), A01N 37/46 (2006.01), A01N 37/44 (2006.01), A01N 59/02 (2006.01), A01N 43/08 (2006.01), A01N 31/16 (2006.01)
(54) PREPARAÇÃO COMBINADA E MÉTODO PARA COMBATER FORMIGAS CULTIVADORAS DE FUNGOS
(71) SOLEO ECO-SOLUTIONS (FR)
(72) BERNARD JACQUET; JULIETTE POIDATZ; FRANÇOIS-FOULQUES DES PORTES
(85) 09/05/2022
(86) PCT FR2020/052033 de 08/11/2020
(87) WO 2021/089967 de 14/05/2021

---

(21) BR 11 2022 008953-8 A2

Código 1.3 - Notificação - Fase Nacional - PCT
(22) 05/11/2020
(30) 11/11/2019 EP 19208352.5
(51) A61K 9/00 (2006.01), A61K 9/14 (2006.01), A61K 9/16 (2006.01), A61K 47/38 (2006.01)
(54) PARTÍCULAS SÓLIDAS CONTENDO PARTÍCULAS PRIMÁRIAS SÓLIDAS QUE CONSISTEM ESSENCIALMENTE EM CELULOSE NATIVA
(71) EVONIK OPERATIONS GMBH (DE)
(72) GEORG DÜRR; SIBYLLE SCHLEGEL-KACHEL; JOHANNES ÖHRLEIN; JURI TSCHERNJAEW; BIRTE BEINE; VICTOR BAUDRON; FABIAN-PASCAL SCHMIED
(85) 09/05/2022
(86) PCT EP2020/081125 de 05/11/2020
(87) WO 2021/094192 de 20/05/2021

---

(21) BR 11 2022 008954-6 A2

Código 1.3 - Notificação - Fase Nacional - PCT
(22) 18/11/2020
(30) 18/11/2019 US 62/937,194; 17/11/2020 US 16/950,784
(51) H04W 40/22 (2006.01), H04W 76/14 (2006.01), H04L 12/801 (2013.01), H04L 12/911 (2013.01)
(54) RESERVA DE RECURSOS PARA TRANSMISSÕES DE SIDELINK

SUBSEQUENTES POR MEIO DE UMA COMUNICAÇÃO DE INFORMAÇÃO DE CONTROLE INICIAL DE SIDELINK
(71) QUALCOMM INCORPORATED (US)
(72) GABI SARKIS; ALEXANDROS MANOLAKOS; SUDHIR KUMAR BAGHEL; KAPIL GULATI
(85) 09/05/2022
(86) PCT US2020/061063 de 18/11/2020
(87) WO 2021/102002 de 27/05/2021

---

(21) BR 11 2022 008956-2 A2

Código 1.3 - Notificação - Fase Nacional - PCT
(22) 04/12/2020
(30) 06/12/2019 EP 19214072.1
(51) A23L 33/10 (2006.01), A23L 33/00 (2006.01), A61K 31/702 (2006.01)
(54) COMPOSIÇÕES PARA USO NA REDUÇÃO DE DOR E/OU PERCEPÇÃO DE DOR EM BEBÊS E CRIANÇAS PEQUENAS
(71) SOCIÉTÉ DES PRODUITS NESTLÉ S.A. (CH)
(72) GABRIELA BERGONZELLI DEGONDA; LAURENT FAVRE; LAURENT FERRIER; CLARA LUCIA GARCIA-RODENAS
(85) 09/05/2022
(86) PCT EP2020/084620 de 04/12/2020
(87) WO 2021/110911 de 10/06/2021

---

(21) BR 11 2022 008958-9 A2

Código 1.3 - Notificação - Fase Nacional - PCT
(22) 09/11/2020
(30) 08/11/2019 US 62/933.028
(51) E04B 1/68 (2006.01), E04F 19/02 (2006.01)
(54) SUPORTE DE JUNTA ADESIVA SENSÍVEL À PRESSÃO
(71) CERTAINTEED GYPSUM, INC. (US)
(72) MICHAEL HOUSE; STEPHEN CLINE
(85) 09/05/2022
(86) PCT US2020/059704 de 09/11/2020
(87) WO 2021/092571 de 14/05/2021

---

(21) BR 11 2022 008959-7 A2

Código 1.3 - Notificação - Fase Nacional - PCT
(22) 09/12/2020
(30) 11/12/2019 EP 19215247.8
(51) B01J 8/00 (2006.01), B01J 19/24 (2006.01)
(54) APARELHO E PROCESSO PARA REALIZAR UMA POLIMERIZAÇÃO DE OLEFINAS
(71) BASELL POLYOLEFINE GMBH (DE)
(72) GIULIA MEI; GIUSEPPE PENZO; RICCARDO RINALDI; EMANUELE AZZARELLO; ROSARIO PESARE
(85) 09/05/2022
(86) PCT EP2020/085233 de 09/12/2020

(87) WO 2021/116156 de 17/06/2021

---

(21) BR 11 2022 008960-0 A2

Código 1.3 - Notificação - Fase Nacional - PCT
(22) 13/11/2020
(30) 14/11/2019 US US 62/935,284
(51) E21B 47/13 (2006.01), E21B 47/0228 (2006.01), G01V 3/26 (2006.01), E21B 7/04 (2006.01)
(54) MÉTODO DE CALIBRAÇÃO DE BOBINAS DE VARIAÇÃO H PARA MAGNETÔMETROS TRIAXIAIS
(71) BAKER HUGHES OILFIELD OPERATIONS LLC (US)
(72) VANESSA VERONICA HERRERA BANO; GUNNAR TACKMANN; THOMAS KRUSPE; THOMAS KUNKIEL
(85) 09/05/2022
(86) PCT US2020/060400 de 13/11/2020
(87) WO 2021/097198 de 20/05/2021

---

(21) BR 11 2022 008961-9 A2

Código 1.3 - Notificação - Fase Nacional - PCT
(22) 15/10/2020
(30) 14/11/2019 US 16/683,685
(51) G05D 1/02 (2006.01), B60W 30/095 (2006.01), B60W 30/10 (2006.01), G01C 21/26 (2006.01), G01C 21/34 (2006.01), G08G 1/00 (2006.01)
(54) CONDUÇÃO REMOTA COM SEGURANÇA PARA VEÍCULOS AUTÔNOMOS
(71) NISSAN NORTH AMERICA, INC. (US)
(72) CHRISTOPHER OSTAFEW; THIAGO AGUIAR; ATSUHIDE KOBASHI; DAVID ILSTRUP; SACHIN HAGARIBOMMANAHALLI; QIZHAN TAM; THERESE CYPHER-PLISSART
(85) 09/05/2022
(86) PCT US2020/055765 de 15/10/2020
(87) WO 2021/096631 de 20/05/2021

---

(21) BR 11 2022 008963-5 A2

Código 1.3 - Notificação - Fase Nacional - PCT
(22) 13/11/2019
(51) G07F 13/02 (2006.01), G06Q 30/02 (2006.01), G06Q 20/32 (2006.01), G06Q 20/20 (2006.01)
(54) SISTEMA DE MONITORAÇÃO DE ABASTECIMENTO APLICADO EM POSTOS DE COMBUSTÍVEIS
(71) EMERSON SAVIO RODRIGUES FERREIRA (BR/RS)
(72) EMERSON SAVIO RODRIGUES FERREIRA
(85) 09/05/2022
(86) PCT BR2019/050491 de 13/11/2019
(87) WO 2021/092665 de 20/05/2021

(21) BR 11 2022 008964-3 A2

Código 1.3 - Notificação - Fase Nacional - PCT
(22) 22/10/2020
(30) 18/11/2019 GR 20190100524
(51) H04L 25/02 (2006.01), H04B 7/06 (2006.01), H04L 5/00 (2006.01)
(54) RETORNO DE CORRELAÇÃO DE DOMÍNIO DE FREQUÊNCIA PARA DOWNLINK DE RECIPROCIDADE PARCIAL DE DOMÍNIO DE FREQUÊNCIA MELHORADO
(71) QUALCOMM INCORPORATED (US)
(72) ALEXANDROS MANOLAKOS; PAVAN KUMAR VITTHALADEVUNI; KRISHNA KIRAN MUKKAVILLI; TINGFANG JI
(85) 09/05/2022
(86) PCT US2020/070685 de 22/10/2020
(87) WO 2021/102454 de 27/05/2021

(21) BR 11 2022 008965-1 A2

Código 1.3 - Notificação - Fase Nacional - PCT
(22) 22/11/2019
(51) G06Q 10/08 (2006.01), G16H 40/20 (2006.01)
(54) SISTEMA DE GERENCIAMENTO DE ENTREGA
(71) MEDIPAL HOLDINGS CORPORATION (JP)
(72) KAZUNORI NAGASAWA
(85) 09/05/2022
(86) PCT JP2019/045841 de 22/11/2019
(87) WO 2021/100203 de 27/05/2021

(21) BR 11 2022 008966-0 A2

Código 1.3 - Notificação - Fase Nacional - PCT
(22) 09/12/2020
(30) 11/12/2019 EP 19215247.8
(51) B01J 8/00 (2006.01), B01J 19/24 (2006.01)
(54) APARELHO E PROCESSO PARA EXECUTAR UMA POLIMERIZAÇÃO CATALÍTICA DE OLEFINA EM FASE GASOSA
(71) BASELL POLYOLEFINE GMBH (DE)
(72) GIUSEPPE PENZO; MAURIZIO DORINI; RICCARDO RINALDI; SILVIA SOFFRITTI; GIULIA MEI
(85) 09/05/2022
(86) PCT EP2020/085237 de 09/12/2020
(87) WO 2021/155977 de 12/08/2021

(21) BR 11 2022 008969-4 A2

Código 1.3 - Notificação - Fase Nacional - PCT
(22) 02/12/2020
(30) 04/12/2019 US 62/943,681
(51) A01F 11/06 (2006.01), A01D 45/02 (2006.01)
(54) COLHEITADEIRAS PARA USO NA COLHEITA DE MILHO E MÉTODOS RELACIONADOS
(71) MONSANTO TECHNOLOGY LLC (US)

(72) JARRETT RYAN CEGLINSKI; JACK GLENN FOMBELLE; DAVID EVERETT JOHNSON; JASON W. KNOCHE; ADAM HAROLD LEEK; KEVIN M. MCALISTER; KIRK MURLIN REMUND; STEVEN JOHN SWANTON; DUSTIN MITCHELL THEIS
(85) 09/05/2022
(86) PCT US2020/062933 de 02/12/2020
(87) WO 2021/113392 de 10/06/2021

---

(21) BR 11 2022 008970-8 A2

Código 1.3 - Notificação - Fase Nacional - PCT
(22) 31/03/2020
(30) 11/11/2019 CN 201911092484.6
(51) B21D 22/22 (2006.01), B21D 51/26 (2006.01), B30B 1/26 (2006.01)
(54) MACA DE CILINDRO DE PUNÇÃO DUPLA BIDIRECIONAL BALANCEADA DE ALTA VELOCIDADE
(71) SUZHOU SLAC PRECISION EQUIPMENT CO.,LTD (CN)
(72) SHU AN; LINGGUANG KONG; YANG WANG
(85) 09/05/2022
(86) PCT CN2020/082559 de 31/03/2020
(87) WO 2021/093254 de 20/05/2021

---

(21) BR 11 2022 008972-4 A2

Código 1.3 - Notificação - Fase Nacional - PCT
(22) 06/03/2020
(51) A22C 21/04 (2006.01)
(54) DISPOSITIVO E MÉTODO PARA ESCALDAR AVES ABATIDAS
(71) BAADER FOOD SYSTEMS DENMARK A/S (DK)
(72) JONAS JENSEN; KARSTEN NIELSEN; PER THORUP
(85) 09/05/2022
(86) PCT EP2020/056022 de 06/03/2020
(87) WO 2021/175438 de 10/09/2021

---

(21) BR 11 2022 008979-1 A2

Código 1.3 - Notificação - Fase Nacional - PCT
(22) 27/10/2020
(30) 19/11/2019 US 62/937,688; 26/10/2020 US 16/949,326
(51) H04W 52/02 (2006.01), H04W 72/12 (2006.01)
(54) JANELA DE MONITORAMENTO DE SINAL DE ATIVAÇÃO
(71) QUALCOMM INCORPORATED (US)
(72) SUNGWOO PARK; WOOSEOK NAM; TAO LUO
(85) 09/05/2022
(86) PCT US2020/070701 de 27/10/2020
(87) WO 2021/102456 de 27/05/2021

---

(21) BR 11 2022 008980-5 A2

Código 1.3 - Notificação - Fase Nacional - PCT
(22) 07/12/2020

(30) 26/12/2019 US 16/727,188
(51) B23B 29/22 (2006.01), B23B 1/00 (2006.01), B23B 27/16 (2006.01)
(54) ADAPTADOR DE INSERTO DE CORTE PARA UMA CAVIDADE DE INSERTO, E, CONJUNTO DE FERRAMENTAS DE CORTE
(71) ISCAR LTD. (IL)
(72) DANIEL HEN
(85) 09/05/2022
(86) PCT IL2020/051261 de 07/12/2020
(87) WO 2021/130741 de 01/07/2021

---

(21) BR 11 2022 009033-1 A2

Código 1.3 - Notificação - Fase Nacional - PCT
(22) 06/11/2020
(30) 14/11/2019 CN 201911115273.X
(51) H04B 3/02 (2006.01), H02J 7/00 (2006.01), G06F 13/40 (2006.01)
(54) CIRCUITO DE MULTIPLEXAÇÃO, SISTEMA DE CIRCUITO DE INTERFACE E TERMINAL MÓVEL
(71) HONOR DEVICE CO., LTD. (CN)
(72) TING HUANG; CHEN ZHU; YUPENG QIU
(85) 10/05/2022
(86) PCT CN2020/127178 de 06/11/2020
(87) WO 2021/093683 de 20/05/2021

---

(21) BR 11 2022 009214-8 A2

Código 1.3 - Notificação - Fase Nacional - PCT
(22) 13/11/2020
(30) 14/11/2019 DK PA 2019 01337
(51) A61K 31/702 (2006.01), A61P 1/00 (2006.01), A61P 1/10 (2006.01), A61P 1/12 (2006.01), A61P 1/16 (2006.01), A61P 3/04 (2006.01), A61P 3/08 (2006.01)
(54) COMPOSIÇÃO SINTÉTICA PARA EQUILIBRAR O PERFIL DE ÁCIDOS BILIARES NO INTESTINO
(71) GLYCOM A/S (DK)
(72) LOUISE KRISTINE VIGSNÆS; BRUCE MCCONNELL
(85) 12/05/2022
(86) PCT IB2020/060692 de 13/11/2020
(87) WO 2021/094993 de 20/05/2021

---

(21) BR 11 2022 009215-6 A2

Código 1.3 - Notificação - Fase Nacional - PCT
(22) 16/09/2020
(30) 14/11/2019 JP 2019-206109
(51) H02K 29/08 (2006.01), H02K 11/215 (2006.01)
(54) MÁQUINA DÍNAMO-ELÉTRICA E SISTEMA DE MÁQUINA DÍNAMO-ELÉTRICA
(71) MITSUBA CORPORATION (JP)
(72) TAKANORI MATSUI; TOMOYA ISHIKAWA

(85) 12/05/2022
(86) PCT JP2020/035004 de 16/09/2020
(87) WO 2021/095353 de 20/05/2021

---

(21) BR 11 2022 009216-4 A2

Código 1.3 - Notificação - Fase Nacional - PCT
(22) 06/11/2020
(30) 13/11/2019 US 62/934,695; 30/04/2020 US 63/017,854
(51) C12N 15/113 (2006.01), A61K 31/713 (2006.01), C07H 21/02 (2006.01), A61P 9/12 (2006.01)
(54) MÉTODOS E COMPOSIÇÕES PARA TRATAR UM DISTÚRBIO ASSOCIADO A ANGIOTENSINOGÊNIO (AGT)
(71) ALNYLAM PHARMACEUTICALS, INC. (US)
(72) DONALD FOSTER; SAGAR AGARWAL; STEPHEN ALBERT HUANG; JAE KIM
(85) 12/05/2022
(86) PCT US2020/059265 de 06/11/2020
(87) WO 2021/096763 de 20/05/2021

---

(21) BR 11 2022 009217-2 A2

Código 1.3 - Notificação - Fase Nacional - PCT
(22) 13/11/2020
(30) 13/11/2019 US 62/934,980
(51) C07K 14/00 (2006.01), A61K 38/17 (2006.01), A61K 49/00 (2006.01), C07K 16/28 (2006.01)
(54) POLIPEPTÍDEOS XTEN COM CÓDIGO DE BARRAS E COMPOSIÇÕES DESTES, E MÉTODOS PARA PRODUZIR E USAR OS MESMOS
(71) AMUNIX PHARMACEUTICALS, INC. (US)
(72) VOLKER SCHELLENBERGER; ERIC JOHANSEN; ANGELA HENKENSIEFKEN
(85) 12/05/2022
(86) PCT US2020/060378 de 13/11/2020
(87) WO 2021/097186 de 20/05/2021

---

(21) BR 11 2022 009218-0 A2

Código 1.3 - Notificação - Fase Nacional - PCT
(22) 12/11/2020
(30) 12/11/2019 IT 102019000020940
(51) G07F 13/10 (2006.01)
(54) DISPENSADOR DE COPO PARA MÁQUINA DE VENDA DE BEBIDAS
(71) EVOCA S.P.A. (IT)
(72) DAN ALEXIE SIRBU VILLA; ANDREA SERENELLI; ALBERTO CRIPPA
(85) 12/05/2022
(86) PCT IB2020/060662 de 12/11/2020
(87) WO 2021/094977 de 20/05/2021

(21) BR 11 2022 009220-2 A2

Código 1.3 - Notificação - Fase Nacional - PCT
(22) 09/11/2020
(30) 28/11/2019 FR FR1913386
(51) B29C 48/10 (2006.01), B29C 48/92 (2006.01), B29C 55/28 (2006.01)
(54) PROCESSO DE FABRICAÇÃO DE UM FILME SOPRADO COM DETERMINAÇÃO DE PERFIL DE UMA GRANDEZA CARACTERÍSTICA DO FILME
(71) ALEPH (FR)
(72) JEAN-NOËL AVILA
(85) 12/05/2022
(86) PCT EP2020/081488 de 09/11/2020
(87) WO 2021/104841 de 03/06/2021

(21) BR 11 2022 009223-7 A2

Código 1.3 - Notificação - Fase Nacional - PCT
(22) 13/11/2020
(30) 14/11/2019 EP 19209100.7; 14/11/2019 EP 19209104.9
(51) C07K 16/28 (2006.01)
(54) MOLÉCULAS DE ANTICORPO ANTI-SIGLEC-9
(71) MEMO THERAPEUTICS AG (CH) ; UNIVERSITÄT BASEL (CH)
(72) HEINZ LÄUBLI; SIMONE SCHMITT; CHRISTOPH ESSLINGER
(85) 12/05/2022
(86) PCT EP2020/082072 de 13/11/2020
(87) WO 2021/094545 de 20/05/2021

(21) BR 11 2022 009225-3 A2

Código 1.3 - Notificação - Fase Nacional - PCT
(22) 16/12/2020
(30) 20/12/2019 EP 19219126.0
(51) D21H 11/00 (2006.01), B01D 39/16 (2006.01), B65D 85/804 (2006.01), B65D 85/808 (2006.01), D21H 27/00 (2006.01), D21H 27/08 (2006.01), D21H 27/10 (2006.01)
(54) PAPEL POR EXTRAÇÃO A QUENTE
(71) MONDI AG (AT)
(72) ELISABETH SCHWAIGER; PAULUS GOESS
(85) 12/05/2022
(86) PCT EP2020/086469 de 16/12/2020
(87) WO 2021/122779 de 24/06/2021

(21) BR 11 2022 009227-0 A2

Código 1.3 - Notificação - Fase Nacional - PCT
(22) 14/07/2020
(30) 13/11/2019 CN 201911104692.3
(51) A61B 17/068 (2006.01), H02J 7/00 (2006.01)
(54) GRAMPEADOR ANASTOMAT E MÉTODO DE DESCARREGAMENTO TEMPORIZADO DO MESMO
(71) B. J. ZH. F. PANTHER MEDICAL EQUIPMENT CO., LTD. (CN)

(72) QING LIU; XIAOQIANG CHEN; JIANPING ZHANG; LIBO LIU; XUELAN YANG
(85) 12/05/2022
(86) PCT CN2020/101755 de 14/07/2020
(87) WO 2021/093356 de 20/05/2021

---

(21) BR 11 2022 009228-8 A2

Código 1.3 - Notificação - Fase Nacional - PCT
(22) 11/11/2020
(30) 13/11/2019 US 62/934,925
(51) A61K 39/08 (2006.01), C07H 15/12 (2006.01), A61P 37/02 (2006.01)
(54) VACINAS ANTIMICROBIANAS DE BAIXA CONTAMINAÇÃO
(71) ALOPEXX, INC. (US)
(72) MICHAEL WYAND; SUMAN PATEL; GERALD F. SWISS
(85) 12/05/2022
(86) PCT US2020/059959 de 11/11/2020
(87) WO 2021/096921 de 20/05/2021

---

(21) BR 11 2022 009230-0 A2

Código 1.3 - Notificação - Fase Nacional - PCT
(22) 17/11/2020
(30) 22/11/2019 US 62/939,141
(51) C09D 11/08 (2006.01), C09D 11/14 (2006.01), C09D 11/033 (2006.01), C09D 11/037 (2006.01), C09D 11/12 (2006.01), D06P 5/00 (2006.01)
(54) COMPOSIÇÕES DE TINTA DE IMPRESSÃO À BASE DE ÁGUA
(71) SUN CHEMICAL CORPORATION (US)
(72) DAVID ALLRED
(85) 12/05/2022
(86) PCT US2020/060836 de 17/11/2020
(87) WO 2021/101860 de 27/05/2021

---

(21) BR 11 2022 009231-8 A2

Código 1.3 - Notificação - Fase Nacional - PCT
(22) 25/11/2020
(30) 26/11/2019 EP 19211584.8
(51) H01L 51/42 (2006.01), H01G 9/20 (2006.01)
(54) ELETRODO DE TRABALHO PARA UM DISPOSITIVO FOTOVOLTAICO, E, DISPOSITIVO FOTOVOLTAICO
(71) EXEGER OPERATIONS AB (SE)
(72) HENRIK LINDSTRÖM; GIOVANNI FILI
(85) 12/05/2022
(86) PCT EP2020/083300 de 25/11/2020
(87) WO 2021/105172 de 03/06/2021

---

(21) BR 11 2022 009233-4 A2

Código 1.3 - Notificação - Fase Nacional - PCT
(22) 12/11/2020

(30) 13/11/2019 GB 1916501.8
(51) E21B 29/02 (2006.01), F42D 3/00 (2006.01)
(54) PEÇA DE FERRAMENTA APRIMORADA
(71) SPEX GROUP HOLDINGS LIMITED (GB)
(72) DERRICK MARTIN INNES
(85) 12/05/2022
(86) PCT EP2020/081962 de 12/11/2020
(87) WO 2021/094484 de 20/05/2021

---

(21) BR 11 2022 009237-7 A2

Código 1.3 - Notificação - Fase Nacional - PCT
(22) 11/11/2020
(30) 13/11/2019 US 62/934,848; 22/10/2020 US 63/104,323
(51) C12Q 1/6869 (2006.01), G16B 30/00 (2006.01), G16B 40/00 (2006.01), G16B 40/20 (2006.01)
(54) MODELOS DE CLASSIFICADOR PARA PREDIZER TECIDO DE ORIGEM A PARTIR DE SEQUENCIAMENTO DE DNA DE TUMOR DE DIRECIONAMENTO
(71) MEMORIAL SLOAN KETTERING CANCER CENTER (US)
(72) MICHAEL F. BERGER; BARRY S. TAYLOR; ALEXANDER PENSON; NIEDZICA CAMACHO
(85) 12/05/2022
(86) PCT US2020/059977 de 11/11/2020
(87) WO 2021/096932 de 20/05/2021

---

(21) BR 11 2022 009238-5 A2

Código 1.3 - Notificação - Fase Nacional - PCT
(22) 12/11/2020
(30) 14/11/2019 US 62/935,410; 13/04/2020 US 16/847,325
(51) H04B 7/185 (2006.01)
(54) SISTEMA DE INTERNET DAS COISAS E MEIO DE ARMAZENAMENTO LEGÍVEL POR COMPUTADOR NÃO TRANSITÓRIO COM INSTRUÇÕES INCORPORADAS A ELE
(71) HUGHES NETWORK SYSTEMS, LLC (US)
(72) GAGUK ZAKARIA
(85) 12/05/2022
(86) PCT US2020/060123 de 12/11/2020
(87) WO 2021/097020 de 20/05/2021

---

(21) BR 11 2022 009239-3 A2

Código 1.3 - Notificação - Fase Nacional - PCT
(22) 13/11/2020
(30) 13/11/2019 BE 2019/5788
(51) B65D 1/24 (2006.01), B65D 85/30 (2006.01), C08L 23/06 (2006.01), C08L 53/02 (2006.01), C08L 83/04 (2006.01), C08K 3/34 (2006.01), C08K 5/09 (2006.01), B65D 19/00 (2006.01)
(54) USO DE UMA COMPOSIÇÃO DE POLÍMERO, CAIXA FABRICADA EM

	TAL COMPOSIÇÃO DE POLÍMERO E MÉTODO DE FABRICAÇÃO DE TAL CAIXA OU PALETE (71) ANHEUSER-BUSCH INBEV S.A. (BE) (72) DANIEL PEIRSMAN; FARIDA BENSADOUN (85) 12/05/2022 (86) PCT EP2020/082040 de 13/11/2020 (87) WO 2021/094521 de 20/05/2021
(21) BR 11 2022 009240-7 A2	Código 1.3 - Notificação - Fase Nacional - PCT (22) 13/11/2020 (30) 14/11/2019 DK PA 2019 01336 (51) A23J 3/20 (2006.01), A23L 11/50 (2006.01) (54) PROCESSO PARA FORNECER UM ANÁLOGO DE CARNE, ANÁLOGO DE CARNE, ANÁLOGO DE CARNE MOÍDA, E USO DE UM MATERIAL FERMENTADO PARA A PREPARAÇÃO DE UM ANÁLOGO DE CARNE (71) FERMENTATIONEXPERTS A/S (DK) (72) JENS HØFFNER LEGARTH; SØREN KJÆRULFF (85) 12/05/2022 (86) PCT EP2020/081987 de 13/11/2020 (87) WO 2021/094500 de 20/05/2021
(21) BR 11 2022 009243-1 A2	Código 1.3 - Notificação - Fase Nacional - PCT (22) 10/11/2020 (30) 20/11/2019 JP 2019-209735 (51) B32B 9/00 (2006.01), B32B 27/36 (2006.01), B32B 27/40 (2006.01), B65D 65/02 (2006.01), B65D 65/40 (2006.01), B65D 81/34 (2006.01) (54) FILME LAMINADO (71) TOYOBO CO., LTD. (JP) (72) ATSUSHI YAMAZAKI; YUKIHIRO NUMATA; KYOKO INAGAKI; YUYA YAMAGUCHI (85) 12/05/2022 (86) PCT JP2020/041936 de 10/11/2020 (87) WO 2021/100558 de 27/05/2021
(21) BR 11 2022 009244-0 A2	Código 1.3 - Notificação - Fase Nacional - PCT (22) 12/11/2020 (30) 15/11/2019 EP 19209520.6 (51) C07D 499/00 (2006.01), C07K 16/44 (2006.01), G01N 33/50 (2006.01), G01N 33/94 (2006.01), C07D 499/897 (2006.01) (54) COMPLEXO, COMPOSIÇÃO, KIT, USO DE UM COMPLEXO, SUBSTÂNCIA ANTIBIÓTICA DERIVATIZADA, MÉTODO PARA PRODUZIR UMA SUBSTÂNCIA ANTIBIÓTICA ESTABILIZADA E USOS DE UM REAGENTE DE DERIVATIZAÇÃO NUCLEOFÍLICA E DE UM ANTIBIÓTICO DERIVATIZADO

(71) F. HOFFMANN-LA ROCHE AG (CH)
(72) FLORIAN HUBER; THOMAS SCHEIDT; GASTON HUBERTUS MARIA VONDENHOFF
(85) 12/05/2022
(86) PCT EP2020/081819 de 12/11/2020
(87) WO 2021/094410 de 20/05/2021

---

(21) BR 11 2022 009245-8 A2

Código 1.3 - Notificação - Fase Nacional - PCT
(22) 18/11/2020
(30) 28/11/2019 FR FR1913379
(51) B60C 9/22 (2006.01), B60C 11/00 (2006.01), B60C 9/28 (2006.01), B60C 9/20 (2006.01)
(54) ARMADURA DE TOPO DE PNEUMÁTICO CONSTITUÍDA POR DUAS CAMADAS DE TOPO DE TRABALHO E UMA CAMADA DE ELEMENTOS DE REFORÇO CIRCUNFERENCIAIS
(71) COMPAGNIE GENERALE DES ETABLISSEMENTS MICHELIN (FR)
(72) OREL FOURNIER; HICHEM REHAB; GILLES SALLAZ; PATRICK DAYET
(85) 12/05/2022
(86) PCT FR2020/052114 de 18/11/2020
(87) WO 2021/105586 de 03/06/2021

---

(21) BR 11 2022 009246-6 A2

Código 1.3 - Notificação - Fase Nacional - PCT
(22) 13/11/2020
(30) 15/11/2019 CN 201911121641.1; 15/01/2020 CN 202010043533.3
(51) H04L 5/00 (2006.01), H04L 25/02 (2006.01), H04L 27/26 (2006.01)
(54) MÉTODO E APARELHO PARA TRANSMITIR UNIDADE DE DADOS DE PROTOCOLO DE CAMADA FÍSICA
(71) HUAWEI TECHNOLOGIES CO., LTD. (CN)
(72) DANDAN LIANG; ZHI GU; WEI LIN; MING GAN; XIANFU LEI; ZHENGCHUN ZHOU
(85) 12/05/2022
(86) PCT CN2020/128724 de 13/11/2020
(87) WO 2021/093858 de 20/05/2021

---

(21) BR 11 2022 009247-4 A2

Código 1.3 - Notificação - Fase Nacional - PCT
(22) 04/12/2020
(30) 06/12/2019 FR FR1913869
(51) G01N 21/958 (2006.01)
(54) MÉTODO PARA MEDIR A QUALIDADE ÓTICA DE UMA DADA REGIÃO DE UMA UNIDADE DE VIDRAÇA, DISPOSITIVO DE MEDIÇÃO ASSOCIADO
(71) SAINT-GOBAIN GLASS FRANCE (FR)
(72) DAOUDA KEITA DIOP; ADRIEN CARLU; THÉO RYBARCZYK
(85) 12/05/2022
(86) PCT EP2020/084606 de 04/12/2020

(87) WO 2021/110901 de 10/06/2021

(21) BR 11 2022 009248-2 A2

Código 1.3 - Notificação - Fase Nacional - PCT
(22) 10/11/2020
(30) 13/11/2019 US 62/934576; 22/01/2020 EP 20153112.6
(51) G16H 30/20 (2006.01)
(54) MÉTODO DE AJUSTE, MÉTODO ANALÍTICO PARA DETERMINAR UMA CONCENTRAÇÃO DE UM ANALITO EM UM FLUIDO CORPORAL, SISTE-MA DE AJUSTE, DISPOSITIVO MÓVEL, PROGRAMAS DE COMPUTADOR E MEIOS DE ARMAZENAMENTO LEGÍVEL POR COMPUTADOR
(71) F. HOFFMANN-LA ROCHE AG (CH)
(72) BENHUR AYSIN; MAX BERG; SIVA CHITTAJALLU; BERND LIMBURG
(85) 12/05/2022
(86) PCT EP2020/081560 de 10/11/2020
(87) WO 2021/094274 de 20/05/2021

(21) BR 11 2022 009249-0 A2

Código 1.3 - Notificação - Fase Nacional - PCT
(22) 12/11/2020
(30) 12/11/2019 US 62/934,193
(51) B01D 25/164 (2006.01), B01D 25/32 (2006.01), B01D 25/38 (2006.01)
(54) PRENSA DE FILTRO E LAVADORA PARA APARELHO DE PLACA DE FILTRO
(71) FLSMIDTH A/S (DK)
(72) MIKE KRASZEWSKI
(85) 12/05/2022
(86) PCT IB2020/060664 de 12/11/2020
(87) WO 2021/094978 de 20/05/2021

(21) BR 11 2022 009251-2 A2

Código 1.3 - Notificação - Fase Nacional - PCT
(22) 12/11/2020
(30) 14/11/2019 GB 1916600.8
(51) A01N 37/10 (2006.01)
(54) DERIVADOS DE ÁCIDO FENILACÉTICO FLUORADO EM UM MÉTODO DE CONTROLE DE PLANTAS
(71) SYNGENTA CROP PROTECTION AG (CH)
(72) IAN HENRY ASPINALL; EDWARD JOHN EMMETT; ALAN JOSEPH HENNESSY; SUZANNA JANE DALE; JAMES NICHOLAS SCUTT
(85) 12/05/2022
(86) PCT EP2020/081859 de 12/11/2020
(87) WO 2021/094427 de 20/05/2021

(21) BR 11 2022 009252-0 A2

Código 1.3 - Notificação - Fase Nacional - PCT
(22) 10/11/2020

(30) 12/11/2019 EP 19208706.2
(51) B64D 13/02 (2006.01), B64D 13/06 (2006.01), A62B 7/14 (2006.01)
(54) APARELHO DE VENTILAÇÃO PARA AERONAVE.
(71) AVIATION WORKS LTD (GB)
(72) WAKEFORD, TIM; BOYLE, ROB
(85) 12/05/2022
(86) PCT EP2020/081664 de 10/11/2020
(87) WO 2021/094323 de 20/05/2021

---

(21) BR 11 2022 009253-9 A2

Código 1.3 - Notificação - Fase Nacional - PCT
(22) 15/12/2020
(30) 17/12/2019 EP 19217088.4
(51) A24B 15/12 (2006.01), A24B 15/14 (2006.01), A24B 15/16 (2006.01), A24B 15/167 (2006.01), A24F 47/00 (2006.01)
(54) SUBSTRATO FORMADOR DE AEROSSOL COM COMPOSTO NUCLEOFÍLICO CONTENDO NITROGÊNIO
(71) PHILIP MORRIS PRODUCTS S.A. (CH)
(72) ANU AJITHKUMAR; DAMIEN DE PALO
(85) 12/05/2022
(86) PCT EP2020/086199 de 15/12/2020
(87) WO 2021/122583 de 24/06/2021

---

(21) BR 11 2022 009255-5 A2

Código 1.3 - Notificação - Fase Nacional - PCT
(22) 24/11/2020
(30) 27/11/2019 US 16/698,295
(51) G01S 5/14 (2006.01), G01S 5/10 (2006.01), G01S 11/02 (2006.01), G01S 1/24 (2006.01), H04W 4/23 (2006.01), H04W 4/02 (2006.01)
(54) POSICIONAMENTO DE VEÍCULOS E PEDESTRES PARA O APROVEITAMENTO DE SINAIS DE MEDIÇÃO DE DISTÂNCIA
(71) QUALCOMM INCORPORATED (US)
(72) CHANG-SIK CHOI; KAPIL GULATI; SUDHIR KUMAR BAGHEL; JUNYI LI
(85) 12/05/2022
(86) PCT US2020/070817 de 24/11/2020
(87) WO 2021/108804 de 03/06/2021

---

(21) BR 11 2022 009257-1 A2

Código 1.3 - Notificação - Fase Nacional - PCT
(22) 24/11/2020
(30) 25/11/2019 FR FR1913146
(51) B62D 55/24 (2006.01)
(54) BANDA DE RODAGEM DE UMA LAGARTA PARA VEÍCULO
(71) COMPAGNIE GENERALE DES ETABLISSEMENTS MICHELIN (FR)
(72) FRÉDÉRIC PERRIN; DAVID DEAN; MAXIME PRAS
(85) 12/05/2022
(86) PCT FR2020/052153 de 24/11/2020

(87) WO 2021/105602 de 03/06/2021

---

(21) BR 11 2022 009258-0 A2

Código 1.3 - Notificação - Fase Nacional - PCT
(22) 11/11/2020
(30) 13/11/2019 RU 2019136591
(51) A63B 5/00 (2006.01)
(54) DISPOSITIVO PARA SALTO
(71) SERGEY MIKHAILOVICH KUZNETSOV (RU)
(72) SERGEY MIKHAILOVICH KUZNETSOV
(85) 12/05/2022
(86) PCT RU2020/000598 de 11/11/2020
(87) WO 2021/096390 de 20/05/2021

---

(21) BR 11 2022 009259-8 A2

Código 1.3 - Notificação - Fase Nacional - PCT
(22) 16/11/2020
(30) 14/11/2019 US 62/935,470
(51) C07K 16/18 (2006.01), A61P 35/00 (2006.01), A61P 43/00 (2006.01), C07K 16/30 (2006.01)
(54) MÉTODOS PARA TRATAR, INIBIR OU ELIMINAR UM CÂNCER EM UM INDIVÍDUO
(71) ACADEMIA SINICA (TW)
(72) HAN-CHUNG WU; HAO-NIEN CHEN
(85) 12/05/2022
(86) PCT US2020/060746 de 16/11/2020
(87) WO 2021/097433 de 20/05/2021

---

(21) BR 11 2022 009262-8 A2

Código 1.3 - Notificação - Fase Nacional - PCT
(22) 10/12/2020
(30) 13/12/2019 EP 19215951.5
(51) E21B 17/042 (2006.01), F16L 15/06 (2006.01)
(54) CONEXÃO ROSQUEADA PARCIALMENTE EM UM ACOPLAMENTO DE AUTOTRAVAMENTO COM UM OMBRO EXTERNO CAPAZ DE RESISTIR A TORQUE ELEVADO
(71) VALLOUREC OIL AND GAS FRANCE (FR) ; NIPPON STEEL CORPORATION (JP)
(72) JUSTIN JU; JUSTIN PERKINS; ERIC VERGER
(85) 12/05/2022
(86) PCT EP2020/085467 de 10/12/2020
(87) WO 2021/116264 de 17/06/2021

---

(21) BR 11 2022 009263-6 A2

Código 1.3 - Notificação - Fase Nacional - PCT
(22) 03/11/2020
(30) 12/11/2019 US 62/934,370; 27/10/2020 US 17/081,911

(51) A61M 25/06 (2006.01)
(54) AVANÇO ASSISTIDO DE CATETER
(71) BECTON, DICKINSON AND COMPANY (US)
(72) DEREK ALAN JEWELL
(85) 12/05/2022
(86) PCT US2020/058739 de 03/11/2020
(87) WO 2021/096731 de 20/05/2021

---

(21) BR 11 2022 009265-2 A2

Código 1.3 - Notificação - Fase Nacional - PCT
(22) 19/11/2020
(30) 21/11/2019 CN PCT/CN2019/120033
(51) C07K 16/28 (2006.01), A61K 39/395 (2006.01)
(54) MÉTODO DE TRATAMENTO DO CÂNCER E MÉTODO PARA AUMENTAR, POTENCIALIZAR OU ESTIMULAR UMA RESPOSTA OU FUNÇÃO IMUNE
(71) BEIGENE, LTD. (KY)
(72) BEIBEI JIANG; YE LIU; XIAOMIN SONG
(85) 12/05/2022
(86) PCT CN2020/129992 de 19/11/2020
(87) WO 2021/098757 de 27/05/2021

---

(21) BR 11 2022 009266-0 A2

Código 1.3 - Notificação - Fase Nacional - PCT
(22) 11/11/2020
(30) 26/11/2019 US 62/940,634
(51) C08F 8/02 (2006.01), C08F 10/02 (2006.01), C08F 110/02 (2006.01), C08F 210/02 (2006.01), C08F 290/04 (2006.01), C08L 23/04 (2006.01)
(54) COMPOSIÇÃO DE POLÍMERO, ARTIGO, E, PROCESSO
(71) DOW GLOBAL TECHNOLOGIES LLC (US)
(72) ARKADY L. KRASOVSKIY; IVAN A. KONSTANTINOV; SARAT MUNJAL; SEAN W. EWART
(85) 12/05/2022
(86) PCT US2020/059978 de 11/11/2020
(87) WO 2021/108132 de 03/06/2021

---

(21) BR 11 2022 009267-9 A2

Código 1.3 - Notificação - Fase Nacional - PCT
(22) 25/11/2020
(30) 26/11/2019 US 16/695,539
(51) F03D 1/06 (2006.01)
(54) DISPOSITIVO DE CONDUÇÃO DE FLUXO DE PÁ DE ROTOR DE TURBINA EÓLICA E PÁ DE ROTOR DE TURBINA EÓLICA
(71) SIEMENS GAMESA RENEWABLE ENERGY A/S (DK)
(72) CORNELIS JAN STAM
(85) 12/05/2022
(86) PCT EP2020/083399 de 25/11/2020

(87) WO 2021/105233 de 03/06/2021

---

(21) BR 11 2022 009268-7 A2

Código 1.3 - Notificação - Fase Nacional - PCT
(22) 11/11/2020
(30) 14/11/2019 CN 201911114661.6
(51) H04W 74/00 (2006.01)
(54) MÉTODO DE DETERMINAÇÃO DE RECURSO, MÉTODO DE CONFIGURAÇÃO DE RECURSO, TERMINAL, E DISPOSITIVO DE REDE.
(71) VIVO MOBILE COMMUNICATION CO., LTD. (CN)
(72) LI, NA; PAN, XUEMING; SHEN, XIAODONG
(85) 12/05/2022
(86) PCT CN2020/128096 de 11/11/2020
(87) WO 2021/093767 de 20/05/2021

---

(21) BR 11 2022 009270-9 A2

Código 1.3 - Notificação - Fase Nacional - PCT
(22) 13/11/2020
(30) 13/11/2019 BE 2019/5789
(51) B65D 1/24 (2006.01), B65D 85/30 (2006.01), C08L 23/06 (2006.01), C08L 53/02 (2006.01), C08L 83/04 (2006.01), C08K 3/34 (2006.01), C08K 5/09 (2006.01), B65D 19/00 (2006.01)
(54) UTILIZAÇÃO DE UMA COMPOSIÇÃO DE POLÍMERO, CAIXA FABRICADA EM TAL COMPOSIÇÃO DE POLÍMERO E MÉTODO DE FABRICAÇÃO DE TAL CAIXA OU PALETE
(71) ANHEUSER-BUSCH INBEV S.A. (BE)
(72) DANIEL PEIRSMAN; FARIDA BENSADOUN
(85) 12/05/2022
(86) PCT EP2020/082044 de 13/11/2020
(87) WO 2021/094524 de 20/05/2021

---

(21) BR 11 2022 009271-7 A2

Código 1.3 - Notificação - Fase Nacional - PCT
(22) 25/11/2020
(30) 26/11/2019 EP 19211520.2
(51) G01N 21/84 (2006.01)
(54) MÉTODO PARA REALIZAR UMA MEDIÇÃO ANALÍTICA, PROGRAMA DE COMPUTADOR, MEIO DE ARMAZENAMENTO LEGÍVEL POR COMPUTADOR, DISPOSITIVO MÓVEL E KIT
(71) F. HOFFMANN-LA ROCHE AG (CH)
(72) LUKAS ALPEROWITZ; MAX BERG; BERND LIMBURG; SEBASTIAN SELLMAIR; FREDRIK HAILER
(85) 12/05/2022
(86) PCT EP2020/083385 de 25/11/2020
(87) WO 2021/105223 de 03/06/2021

(21) BR 11 2022 009272-5 A2

Código 1.3 - Notificação - Fase Nacional - PCT
(22) 25/11/2020
(30) 27/11/2019 US 62/941,674; 24/11/2020 US 17/103,630
(51) H04B 7/06 (2006.01)
(54) CONFIGURAÇÃO PARA GERENCIAMENTO DE FEIXE SIDELINK
(71) QUALCOMM INCORPORATED (US)
(72) SONY AKKARAKARAN; LING DING; TAO LUO
(85) 12/05/2022
(86) PCT US2020/062423 de 25/11/2020
(87) WO 2021/108712 de 03/06/2021

(21) BR 11 2022 009274-1 A2

Código 1.3 - Notificação - Fase Nacional - PCT
(22) 13/11/2020
(30) 15/11/2019 CN 201911122636.2
(51) H04L 5/00 (2006.01), H04W 74/00 (2006.01)
(54) MÉTODO DE INDICAÇÃO DE IDENTIFICADOR DE ENLACE, MÉTODO DE INDICAÇÃO DE CAPACIDADE DE TRANSCEPÇÃO E DISPOSITIVO RELACIONADO
(71) HUAWEI TECHNOLOGIES CO., LTD. (CN)
(72) MAO YANG; ZHONGJIANG YAN; YIFAN ZHOU; YUNBO LI; GUOGANG HUANG
(85) 12/05/2022
(86) PCT CN2020/128731 de 13/11/2020
(87) WO 2021/093859 de 20/05/2021

(21) BR 11 2022 009275-0 A2

Código 1.3 - Notificação - Fase Nacional - PCT
(22) 11/11/2020
(30) 25/11/2019 JP 2019-212514
(51) C21B 5/00 (2006.01), C21B 7/00 (2006.01)
(54) MÉTODO DE OPERAÇÃO DE ALTO-FORNO E INSTALAÇÃO AUXILIAR DE ALTO-FORNO USADA NO MESMO
(71) JFE STEEL CORPORATION (JP)
(72) KOICHI TAKAHASHI; TAIHEI NOUCHI; SUMITO OZAWA; YUKI KAWASHIRI; YUYA MORITA
(85) 12/05/2022
(86) PCT JP2020/042144 de 11/11/2020
(87) WO 2021/106578 de 03/06/2021

(21) BR 11 2022 009276-8 A2

Código 1.3 - Notificação - Fase Nacional - PCT
(22) 19/12/2019
(51) A61K 8/06 (2006.01), A61K 8/45 (2006.01), A61K 8/49 (2006.01), A61K 8/58 (2006.01), A61K 8/73 (2006.01), A61Q 17/04 (2006.01)
(54) COMPOSIÇÃO DE FILTRO SOLAR, COMPOSIÇÃO COSMÉTICA, PROCESSO DE FABRICAÇÃO DA COMPOSIÇÃO COSMÉTICA E USO DA

COMPOSIÇÃO COSMÉTICA
(71) L'OREAL (FR)
(72) ANTONIELA GARDOLINSKI; VITOR BORGES; TASSIA HANASHIRO
(85) 12/05/2022
(86) PCT BR2019/050549 de 19/12/2019
(87) WO 2021/119771 de 24/06/2021

---

(21) BR 11 2022 009277-6 A2

Código 1.3 - Notificação - Fase Nacional - PCT
(22) 01/12/2020
(30) 30/01/2020 AT A50071/2020
(51) D21F 1/32 (2006.01), D21F 9/00 (2006.01), D21F 11/14 (2006.01)
(54) DISPOSITIVO E MÉTODO PARA PRODUÇÃO DE TEIA DE POLPA
(71) ANDRITZ AG (AT)
(72) KLAUS GISSING; LUKAS GISSING; BORIS JANCIC; STEFANO MARENCO
(85) 12/05/2022
(86) PCT EP2020/084043 de 01/12/2020
(87) WO 2021/151559 de 05/08/2021

---

(21) BR 11 2022 009278-4 A2

Código 1.3 - Notificação - Fase Nacional - PCT
(22) 16/11/2020
(30) 15/11/2019 US 62/936,111; 16/12/2019 US 62/948,784; 06/01/2020 US 16/735,615
(51) B01D 25/00 (2006.01), C02F 1/52 (2006.01), C02F 1/28 (2006.01)
(54) SISTEMA DE FILTRO DE ÁGUA, FILTRO DE ANEL ANULAR, FILTRO DE ÁGUA E SISTEMA DE FILTRO DE PARTÍCULA
(71) IP 33 LTD (GB)
(72) PIUSH SONI
(85) 12/05/2022
(86) PCT US2020/060798 de 16/11/2020
(87) WO 2021/097458 de 20/05/2021

---

(21) BR 11 2022 009281-4 A2

Código 1.3 - Notificação - Fase Nacional - PCT
(22) 16/12/2020
(30) 23/12/2019 US 62/952,838; 14/12/2020 US 17/120,498
(51) A61M 39/16 (2006.01), A61M 39/20 (2006.01)
(54) TAMPA DE DESINFECÇÃO UNIVERSAL
(71) BECTON, DICKINSON AND COMPANY (US)
(72) CHANG JIANG
(85) 12/05/2022
(86) PCT US2020/065229 de 16/12/2020
(87) WO 2021/133600 de 01/07/2021

(21) BR 11 2022 009283-0 A2

Código 1.3 - Notificação - Fase Nacional - PCT
(22) 29/05/2020
(30) 21/11/2019 EP 19383025.4; 14/05/2020 EP 20382409.9; 15/05/2020 EP PCT/EP2020/063734
(51) A61K 31/4995 (2006.01), A61P 35/00 (2006.01)
(54) MÉTODOS DE TRATAMENTO DO CÂNCER DO PULMÃO DE CÉLULAS PEQUENAS COM FORMULAÇÕES DE LURBINECTEDINA
(71) PHARMA MAR, S.A. (ES)
(72) PILAR CALVO; CARMEN KAHATT; JOSÉ MARÍA FERNANDEZ; MARIA TOBIO; SALVADOR FUDIO; ARTURO SOTO; PILAR LARDELLI; CRISTIAN FERNANDEZ; MARIA DEL MAR ZARZUELO ALBA; MARIA DE LA CONSEPCIÓN POLANCO NOAIN; SONIA MANZANARO LÓPEZ; HONORIO VELASCO
(85) 12/05/2022
(86) PCT EP2020/065093 de 29/05/2020
(87) WO 2021/098992 de 27/05/2021

(21) BR 11 2022 009286-5 A2

Código 1.3 - Notificação - Fase Nacional - PCT
(22) 16/11/2020
(30) 04/12/2019 DE 10 2019 133 072.6
(51) B60B 39/02 (2006.01), B60B 17/00 (2006.01)
(54) CONTROLE DO FORNECIMENTO DE UM AGENTE INTENSIFICADOR DE ADERÊNCIA EM UM VEÍCULO SOBRE TRILHOS
(71) KNORR-BREMSE SYSTEME FÜR SCHIENENFAHRZEUGE GMBH (DE)
(72) ERNST HOHMANN; KLAUS SCHRÖCKER; FERENC SZEKELY; KURT HASELSTEINER
(85) 12/05/2022
(86) PCT EP2020/082220 de 16/11/2020
(87) WO 2021/110396 de 10/06/2021

(21) BR 11 2022 009400-0 A2

Código 1.3 - Notificação - Fase Nacional - PCT
(22) 12/11/2020
(30) 15/11/2019 US 62/935,715
(51) G06T 3/00 (2006.01), G06N 3/04 (2006.01), G06N 3/08 (2006.01), G06T 1/40 (2006.01)
(54) MÉTODO PARA TREINAR UM MODELO PARA TRADUÇÃO DE IMAGEM PARA IMAGEM, DISPOSITIVO DE COMPUTAÇÃO, MÉTODO PARA DEFINIR UM MODELO DE TEMPO DE EXECUÇÃO TREINADO E PRODUTO DE PROGRAMA DE COMPUTADOR
(71) L'OREAL (FR)
(72) ERIC ELMOZNINO; IRINA KEZELE; PARHM AARABI
(85) 13/05/2022
(86) PCT CA2020/051532 de 12/11/2020
(87) WO 2021/092686 de 20/05/2021

(21) BR 11 2022 009420-5 A2

Código 1.3 - Notificação - Fase Nacional - PCT
(22) 16/11/2020
(30) 15/11/2019 FI 20195977
(51) G06T 15/08 (2006.01), G06T 19/20 (2006.01)
(54) ARRANJO E MÉTODO PARA PROVISÃO DE DADOS DE IMAGIOLOGIA BIDIMENSIONAIS APRIMORADOS
(71) DISIOR LTD (US)
(72) JUHA TAMPIO; EERO HUOTILAINEN; JARI SALO
(85) 13/05/2022
(86) PCT FI2020/050762 de 16/11/2020
(87) WO 2021/094660 de 20/05/2021

(21) BR 11 2022 009469-8 A2

Código 1.3 - Notificação - Fase Nacional - PCT
(22) 16/11/2020
(30) 18/11/2019 US 62/936,873; 29/01/2020 EP 20154273.5
(51) C07C 51/487 (2006.01), B01J 23/42 (2006.01), B01J 23/52 (2006.01), B01J 21/06 (2006.01)
(54) PROCESSO PARA PREPARAR UM ÁCIDO ALDÁRICO C5-C6 E/OU LACTONA (OU LACTONAS) DO MESMO
(71) ARCHER DANIELS MIDLAND COMPANY (US)
(72) KARL ALBRECHT; JAMES BRAZDIL; ANDREW INGRAM
(85) 16/05/2022
(86) PCT US2020/060711 de 16/11/2020
(87) WO 2021/101834 de 27/05/2021

(21) BR 11 2022 009530-9 A2

Código 1.3 - Notificação - Fase Nacional - PCT
(22) 06/11/2020
(30) 18/11/2019 FR 1912831
(51) A61M 1/36 (2006.01), A61M 25/00 (2006.01)
(54) CÂNULA ARTERIAL, MANDRIL DE INTRODUÇÃO, MANDRIL DE RETRAÇÃO E KIT
(71) NOVAFLOW (FR)
(72) JEAN-PAUL COUETIL
(85) 17/05/2022
(86) PCT FR2020/052022 de 06/11/2020
(87) WO 2021/099716 de 27/05/2021

(21) BR 11 2022 009531-7 A2

Código 1.3 - Notificação - Fase Nacional - PCT
(22) 12/11/2020
(30) 28/11/2019 CN 201911195242.X; 28/11/2019 CN 201922094449.X; 13/04/2020 CN 202020538343.4
(51) A61B 17/072 (2006.01)
(54) MECANISMO ROTATIVO E GRAMPEADOR CIRÚRGICO

(71) TOUCHSTONE INTERNATIONAL MEDICAL SCIENCE CO., LTD. (CN)
(72) ZHI CHEN; XIANGJIN DU
(85) 17/05/2022
(86) PCT CN2020/128287 de 12/11/2020
(87) WO 2021/104026 de 03/06/2021

---

(21) BR 11 2022 009532-5 A2

Código 1.3 - Notificação - Fase Nacional - PCT
(22) 19/11/2020
(30) 20/11/2019 KR 10-2019-0149779; 10/02/2020 KR 10-2020-0015802
(51) C12N 5/0783 (2006.01), C12N 15/63 (2006.01), C07K 14/55 (2006.01), C07K 14/705 (2006.01), A61K 35/17 (2006.01), A61P 35/00 (2006.01)
(54) COMPOSIÇÃO PARA CULTURA DE CÉLULAS EXTERMINADORAS NATURAIS E MÉTODO PARA PREPARAÇÃO DE CÉLULAS EXTERMINADORAS NATURAIS USANDO A MESMA
(71) GI CELL, INC. (KR)
(72) MYOUNG HO JANG; CHUN-PYO HONG; DONG WOO KO; JUNE SUB LEE
(85) 17/05/2022
(86) PCT KR2020/016376 de 19/11/2020
(87) WO 2021/101270 de 27/05/2021

---

(21) BR 11 2022 009533-3 A2

Código 1.3 - Notificação - Fase Nacional - PCT
(22) 20/11/2020
(30) 22/11/2019 KR 10-2019-0151556
(51) A61K 9/14 (2006.01), A61K 9/00 (2006.01), A61K 9/20 (2006.01), A61K 9/48 (2006.01), A61K 31/41 (2006.01), A61P 25/08 (2006.01)
(54) COMPOSIÇÃO FARMACÊUTICA PARA ADMINISTRAÇÃO ORAL, E, MÉTODO PARA PREPARAR UMA COMPOSIÇÃO FARMACÊUTICA
(71) SK BIOPHARMACEUTICALS CO., LTD. (KR)
(72) JI HYE LEE; SO YOUNG CHOI
(85) 17/05/2022
(86) PCT KR2020/016427 de 20/11/2020
(87) WO 2021/101295 de 27/05/2021

---

(21) BR 11 2022 009534-1 A2

Código 1.3 - Notificação - Fase Nacional - PCT
(22) 10/12/2020
(30) 11/12/2019 US 62/946,806
(51) B64C 39/02 (2006.01), A01C 21/00 (2006.01), A01C 15/00 (2006.01), G06N 5/04 (2006.01), A01B 79/00 (2006.01), B64D 1/16 (2006.01)
(54) SISTEMAS AGRÍCOLAS DE ALTA RESPOSTA COM OTIMIZAÇÃO SAZONAL EXTRAORDINÁRIA
(71) CLIMATE LLC (US)
(72) NICK NISSING
(85) 17/05/2022

(86) PCT US2020/064360 de 10/12/2020
(87) WO 2021/119346 de 17/06/2021

---

(21) BR 11 2022 009536-8 A2

Código 1.3 - Notificação - Fase Nacional - PCT
(22) 17/11/2020
(30) 18/11/2019 US 16/686,879
(51) A61L 29/14 (2006.01), A61L 29/16 (2006.01), A61M 25/10 (2006.01), A61M 25/09 (2006.01), A61B 18/18 (2006.01)
(54) APARELHOS E MÉTODOS PARA RESTAURAR TECIDO
(71) ALUCENT BIOMEDICAL, INC. (US)
(72) RB EUGENE HAYES; STEVEN A. TYLER
(85) 17/05/2022
(86) PCT US2020/060831 de 17/11/2020
(87) WO 2021/101858 de 27/05/2021

---

(21) BR 11 2022 009537-6 A2

Código 1.3 - Notificação - Fase Nacional - PCT
(22) 14/12/2020
(30) 17/12/2019 EP 19217194.0
(51) A24B 15/16 (2006.01)
(54) MÉTODO DE PRODUÇÃO DE UMA FONTE DE CALOR COMBUSTÍVEL COMPREENDENDO CARBONO E AGENTE DE LIGAÇÃO
(71) PHILIP MORRIS PRODUCTS S.A. (CH)
(72) FARHANG MOHSENI; PAOLA ORSOLINI
(85) 17/05/2022
(86) PCT EP2020/085955 de 14/12/2020
(87) WO 2021/122447 de 24/06/2021

---

(21) BR 11 2022 009539-2 A2

Código 1.3 - Notificação - Fase Nacional - PCT
(22) 18/11/2020
(30) 21/11/2019 GB 1916974.7
(51) A61K 31/05 (2006.01), A61P 25/08 (2006.01)
(54) 6-HIDROXI CANABIDIOL PARA USO, COMPOSIÇÃO PARA USO COMO MEDICAMENTO, E, PROCESSO
(71) GW RESEARCH LIMITED (GB)
(72) GEOFFREY GUY; VOLKER KNAPPERTZ; BENJAMIN WHALLEY; MARIE WOOLLEY-ROBERTS
(85) 17/05/2022
(86) PCT GB2020/052942 de 18/11/2020
(87) WO 2021/099781 de 27/05/2021

---

(21) BR 11 2022 009541-4 A2

Código 1.3 - Notificação - Fase Nacional - PCT
(22) 25/11/2019
(51) A46B 7/04 (2006.01), A61C 17/22 (2006.01)

(54) IMPLEMENTO DE HIGIENE BUCAL, CABO DO MESMO E CABEÇA DE RECARGA DE HIGIENE BUCAL PARA O MESMO
(71) COLGATE-PALMOLIVE COMPANY (US)
(72) YANMEI JI; AL AQUANZA SPROSTA; EDUARDO JIMENEZ; DOUGLAS HOHLBEIN; MICHAEL ROONEY; XIANGJI DING
(85) 17/05/2022
(86) PCT CN2019/120512 de 25/11/2019
(87) WO 2021/102612 de 03/06/2021

---

(21) BR 11 2022 009547-3 A2

Código 1.3 - Notificação - Fase Nacional - PCT
(22) 24/12/2019
(30) 18/12/2019 US 16/718,727
(51) E21B 33/12 (2006.01), E21B 33/02 (2006.01), E21B 33/00 (2006.01)
(54) ELEMENTOS DE VEDAÇÃO DE METAL REATIVO PARA UM SUSPENSOR DE LINER
(71) HALLIBURTON ENERGY SERVICES, INC. (US)
(72) STEPHEN MICHAEL GRECI; MICHAEL LINLEY FRIPP; EMILE EDMUND SEVADJIAN; ABDOLREZA GHARESI
(85) 17/05/2022
(86) PCT US2019/068497 de 24/12/2019
(87) WO 2021/126279 de 24/06/2021

---

(21) BR 11 2022 009548-1 A2

Código 1.3 - Notificação - Fase Nacional - PCT
(22) 19/11/2020
(30) 20/11/2019 US 62/937,989; 17/12/2019 US 62/948,990
(51) A61K 8/35 (2006.01), A61K 8/37 (2006.01), A61K 8/49 (2006.01), A61Q 17/04 (2006.01)
(54) COMPOSIÇÕES DE PROTETOR SOLAR COM MÚLTIPLOS FILTROS UV DE FOTOPROTEÇÃO
(71) COTY INC. (US)
(72) MARC PISSAVINI; KARINE JULIEN; CARINE GUILLERMINET; OLIVIER DOUCET
(85) 17/05/2022
(86) PCT US2020/061238 de 19/11/2020
(87) WO 2021/102113 de 27/05/2021

---

(21) BR 11 2022 009553-8 A2

Código 1.3 - Notificação - Fase Nacional - PCT
(22) 08/12/2020
(30) 13/12/2019 US 62/947,727
(51) A23L 27/00 (2006.01)
(54) COMPOSIÇÕES MODIFICADORAS DE SABOR E USOS DAS MESMAS
(71) FIRMENICH INCORPORATED (US)
(72) DATTATREYA BANAVARA; SRINIVASAN SUBRAMANIAN; ANGELA DI PIETRO; ANDREW PATRON; TANYA DITSCHUN

(85) 17/05/2022
(86) PCT US2020/063845 de 08/12/2020
(87) WO 2021/119035 de 17/06/2021

---

(21) BR 11 2022 009555-4 A2

Código 1.3 - Notificação - Fase Nacional - PCT
(22) 16/12/2020
(30) 19/12/2019 US 16/720,910
(51) F25D 3/12 (2006.01)
(54) APARELHO COM UMA ABERTURA ÚNICA DE ACESSO RESTRITIVA, MÉTODOS PARA PREPARAR UM APARELHO CONFIGURADO, PARA REMOVER UM OU MAIS ITENS DE UM APARELHO CONFIGURADO E PARA INTRODUZIR GELO SECO EM UM APARELHO CONFIGURADO, E, APARELHO DE CONJUNTO DE GUIA
(71) PRAXAIR TECHNOLOGY, INC. (US)
(72) ROBERT R. SEVER; YING ZHOU; RANKO BURSAC
(85) 17/05/2022
(86) PCT US2020/065218 de 16/12/2020
(87) WO 2021/126911 de 24/06/2021

---

(21) BR 11 2022 009557-0 A2

Código 1.3 - Notificação - Fase Nacional - PCT
(22) 04/12/2020
(30) 11/12/2019 US 62/946,586
(51) A61P 35/00 (2006.01), C07D 487/04 (2006.01), C07D 498/04 (2006.01), A61K 31/553 (2006.01)
(54) INIBIDORES DE KRAS G12C
(71) ELI LILLY AND COMPANY (US)
(72) SERGE LOUIS BOULET; KEVIN CHARLES FORTNER; DEQI GUO; DAVID MICHAEL HYMAN; SHENG-BIN PENG; CHONG SI
(85) 17/05/2022
(86) PCT US2020/063272 de 04/12/2020
(87) WO 2021/118877 de 17/06/2021

---

(21) BR 11 2022 009558-9 A2

Código 1.3 - Notificação - Fase Nacional - PCT
(22) 17/12/2020
(30) 20/12/2019 AT GM 50246/2019
(51) F16B 23/00 (2006.01)
(54) ELEMENTO ACIONADOR DE PARAFUSO
(71) AVVIO GMBH & CO KG (AT)
(72) GERHARD HUBMANN
(85) 17/05/2022
(86) PCT AT2020/060475 de 17/12/2020
(87) WO 2021/119708 de 24/06/2021

(21) BR 11 2022 009559-7 A2

Código 1.3 - Notificação - Fase Nacional - PCT
(22) 18/11/2020
(30) 18/11/2019 US 62/937,073
(51) A61K 39/00 (2006.01), A61K 39/39 (2006.01), A61P 35/00 (2006.01)
(54) ESTÍMULOS QUE HIPERATIVAM CÉLULAS DENDRÍTICAS RESIDENTES PARA IMUNOTERAPIA DO CÂNCER
(71) CHILDREN'S MEDICAL CENTER CORPORATION (US)
(72) JONATHAN C. KAGAN; DANIA ZHIVAKI
(85) 17/05/2022
(86) PCT US2020/061133 de 18/11/2020
(87) WO 2021/102058 de 27/05/2021

(21) BR 11 2022 009560-0 A2

Código 1.3 - Notificação - Fase Nacional - PCT
(22) 18/11/2020
(30) 18/11/2019 US 62/937,075
(51) A61K 41/13 (2006.01), A61K 45/06 (2006.01), A61P 35/00 (2006.01)
(54) CÉLULAS DENDRÍTICAS HIPERATIVAS POSSIBILITAM IMUNIDADE ANTITUMORAL BASEADA NA TRANSFERÊNCIA DE CÉLULAS ADOTIVAS DURÁVEIS
(71) CHILDREN'S MEDICAL CENTER CORPORATION (US)
(72) JONATHAN C. KAGANNO; DANIA ZHIVAKI
(85) 17/05/2022
(86) PCT US2020/061132 de 18/11/2020
(87) WO 2021/102057 de 27/05/2021

(21) BR 11 2022 009561-9 A2

Código 1.3 - Notificação - Fase Nacional - PCT
(22) 14/12/2020
(30) 18/12/2019 EP 19306681.8
(51) H04N 19/119 (2006.01), H04N 19/176 (2006.01), H04N 19/52 (2006.01), H04N 19/54 (2006.01), H04N 19/577 (2006.01)
(54) MÉTODOS, APARELHOS, DISPOSITIVO, MÍDIA NÃO TRANSITÓRIA LEGÍVEL POR COMPUTADOR, SINAL, E, PRODUTO DE PROGRAMA DE COMPUTADOR
(71) INTERDIGITAL VC HOLDINGS FRANCE, SAS (FR)
(72) ANTOINE ROBERT; TANGI POIRIER; PHILIPPE BORDES; KARAM NASER
(85) 17/05/2022
(86) PCT EP2020/085906 de 14/12/2020
(87) WO 2021/122416 de 24/06/2021

(21) BR 11 2022 009563-5 A2

Código 1.3 - Notificação - Fase Nacional - PCT
(22) 18/11/2020
(30) 18/11/2019 CN 201911129114.5; 24/04/2020 CN 202010329964.6
(51) C07D 471/10 (2006.01), C07D 491/20 (2006.01), C07D 213/81 (2006.01),

A61K 31/706 (2006.01), A61K 31/506 (2006.01), A61P 35/00 (2006.01)
(54) COMPOSTOS DE PIRROLOTRIAZINA ATUANDO COMO INIBIDOR DE MNK
(71) JUMBO DRUG BANK CO., LTD. (CN)
(72) LINGYUN WU; XIAWEI WEI; PENG YANG; LELE ZHAO; CHEN ZHANG; NING JIANG; WEI ZHENG; JIAN LI; SHUHUI CHEN
(85) 17/05/2022
(86) PCT CN2020/129603 de 18/11/2020
(87) WO 2021/098691 de 27/05/2021

---

(21) BR 11 2022 009565-1 A2

Código 1.3 - Notificação - Fase Nacional - PCT
(22) 09/12/2020
(30) 09/12/2019 US 62/945,584
(51) G02B 6/26 (2006.01)
(54) SISTEMAS E MÉTODOS DE ILUMINAÇÃO LATERAL DE GUIAS DE ONDA
(71) CLAUDIO OLIVEIRA EGALON (BR/RJ)
(72) CLAUDIO OLIVEIRA EGALON
(85) 17/05/2022
(86) PCT US2020/064053 de 09/12/2020
(87) WO 2021/119153 de 17/06/2021

---

(21) BR 11 2022 009566-0 A2

Código 1.3 - Notificação - Fase Nacional - PCT
(22) 30/11/2020
(30) 29/11/2019 NL 2024346; 29/11/2019 NL 2024345; 31/08/2020 NL 2026380
(51) B67D 1/00 (2006.01), B67D 1/08 (2006.01)
(54) CONJUNTO E SISTEMA DE DISPENSAÇÃO DE BEBIDA, RECIPIENTE DE BEBIDA PARA USO E CONDUTO DE FLUIDO PARA USO COMO UMA PRIMEIRA PARTE DA LINHA DE DISPENSAÇÃO EM UM CONJUNTO DE DISPENSAÇÃO DE BEBIDA
(71) HEINEKEN SUPPLY CHAIN B.V. (NL)
(72) CARINE GODEFRIDA MARIA QUATAERT; PETRONELLA JOANNA ZEEGERS; PETER HENRI SAMUEL WIGMAN; JOHANN ANTONIUS GERARDUS WILHELMUS ZIGMANS
(85) 17/05/2022
(86) PCT NL2020/050749 de 30/11/2020
(87) WO 2021/107781 de 03/06/2021

---

(21) BR 11 2022 009568-6 A2

Código 1.3 - Notificação - Fase Nacional - PCT
(22) 19/11/2020
(30) 19/11/2019 US 62/937,381
(51) C09D 175/04 (2006.01), C08G 18/08 (2006.01), C08G 18/12 (2006.01), C08L 75/04 (2006.01), C08G 18/75 (2006.01), C08G 18/34 (2006.01), C08G 18/66 (2006.01), C08G 18/32 (2006.01), A61K 31/155 (2006.01), A61L 27/18

(2006.01), A61L 27/54 (2006.01), A61L 29/16 (2006.01)
(54) COMPOSIÇÃO DE POLIURETANO, E, REVESTIMENTO
(71) LUBRIZOL ADVANCED MATERIALS, INC. (US)
(72) ALEXANDER V. LUBNIN; DEVIN WEBBER; NASER POURAHMADY; ALEC KRIENEN
(85) 17/05/2022
(86) PCT US2020/061272 de 19/11/2020
(87) WO 2021/102136 de 27/05/2021

---

(21) BR 11 2022 009569-4 A2

Código 1.3 - Notificação - Fase Nacional - PCT
(22) 19/11/2020
(30) 22/11/2019 US 62/939,053
(51) A61B 90/14 (2006.01), A61B 90/00 (2006.01), B25B 23/14 (2006.01), A61B 17/00 (2006.01)
(54) DISPOSITIVO DE ESTABILIZAÇÃO DE CABEÇA COM APLICADOR DE TORQUE DESTACÁVEL
(71) PRO MED INSTRUMENTS GMBH (DE)
(72) PETER FORST; DAVID DEVRAN CULHA; MARCO STEPHAN WILLESCH; MATTHIAS EDGAR SCHUELE; MATTHIAS ESSER; JAN HEIKO MERTENS
(85) 17/05/2022
(86) PCT IB2020/000982 de 19/11/2020
(87) WO 2021/099843 de 27/05/2021

---

(21) BR 11 2022 009570-8 A2

Código 1.3 - Notificação - Fase Nacional - PCT
(22) 04/12/2020
(30) 05/12/2019 US 62/943,959; 20/04/2020 US 63/012,584
(51) A61K 39/395 (2006.01), A61P 35/00 (2006.01), C07K 16/28 (2006.01), C07K 16/30 (2006.01)
(54) ANTICORPO ANTI-¿V¿6 ISOLADO OU FRAGMENTO DE LIGAÇÃO AO ANTÍGENO, CONJUGADO ANTICORPO-FÁRMACO, ÁCIDO NUCLEICO, VETOR, CÉLULA HOSPEDEIRA, MÉTODOS PARA PRODUÇÃO DE UM ANTICORPO ANTI-¿V¿6 OU FRAGMENTO DE LIGAÇÃO AO ANTÍGENO, PARA PRODUÇÃO DE UM CONJUGADO ANTICORPO ANTI-¿V¿6-FÁRMACO E PARA TRATAMENTO DE CÂNCER EM UM INDIVÍDUO, E, COMPOSIÇÃO FARMACÊUTICA
(71) SEAGEN INC. (US)
(72) MAUREEN RYAN; LORI WESTENDORF; ERIC BRADLEY MEYER; HEATHER JEAN KOSTNER
(85) 17/05/2022
(86) PCT US2020/063390 de 04/12/2020
(87) WO 2021/113697 de 10/06/2021

---

(21) BR 11 2022 009571-6 A2

Código 1.3 - Notificação - Fase Nacional - PCT
(22) 17/11/2020

(30) 18/11/2019 CN 201911128794.9
(51) A61K 31/4439 (2006.01), A61K 31/444 (2006.01), A61K 31/506 (2006.01), A61P 35/00 (2006.01)
(54) USO DE INIBIDOR DE FAK NA PREPARAÇÃO DE UM FÁRMACO PARA TRATAR TUMORES QUE TÊM MUTAÇÃO NRAS
(71) INXMED (NANJING) CO., LTD. (CN)
(72) ZAIQI WANG; JIANGWEI ZHANG; JUN JIANG
(85) 17/05/2022
(86) PCT CN2020/129350 de 17/11/2020
(87) WO 2021/098679 de 27/05/2021

---

(21) BR 11 2022 009573-2 A2

Código 1.3 - Notificação - Fase Nacional - PCT
(22) 14/12/2020
(30) 16/12/2019 FR FR1914527
(51) B67C 3/22 (2006.01), B67C 3/28 (2006.01)
(54) BICO DE ENCHIMENTO COM LINHA DE RETORNO
(71) SERAC GROUP (FR)
(72) BERTRAND GRUSON
(85) 17/05/2022
(86) PCT EP2020/085937 de 14/12/2020
(87) WO 2021/122433 de 24/06/2021

---

(21) BR 11 2022 009574-0 A2

Código 1.3 - Notificação - Fase Nacional - PCT
(22) 09/11/2020
(30) 19/11/2019 US 62/937,603
(51) A61K 39/42 (2006.01), A61K 38/10 (2006.01), C07K 7/08 (2006.01), A61P 31/14 (2006.01), C07K 16/28 (2006.01), A61K 39/39 (2006.01), A61K 39/12 (2006.01)
(54) ANTICORPOS HUMANOS QUE NEUTRALIZAM O VÍRUS ZIKA E MÉTODOS DE USO DOS MESMOS
(71) VANDERBILT UNIVERSITY (US)
(72) JAMES E. CROWE JR.; ROBERT H. CARNAHAN; PAVLO GILCHUK
(85) 17/05/2022
(86) PCT US2020/059604 de 09/11/2020
(87) WO 2021/101739 de 27/05/2021

---

(21) BR 11 2022 009575-9 A2

Código 1.3 - Notificação - Fase Nacional - PCT
(22) 27/10/2020
(30) 20/12/2019 US 16/722,073
(51) G06Q 30/02 (2006.01)
(54) SISTEMA E MÉTODO PARA EXIBIR DADOS DE VÍDEO EM UM AMBIENTE ALVO
(71) EVERSEEN LIMITED (IE)
(72) JOE ALLEN

(85) 17/05/2022
(86) PCT IB2020/060059 de 27/10/2020
(87) WO 2021/123945 de 24/06/2021

---

(21) BR 11 2022 009576-7 A2

Código 1.3 - Notificação - Fase Nacional - PCT
(22) 17/11/2020
(30) 22/11/2019 EP 19210824.9
(51) H02G 15/18 (2006.01), H02G 1/14 (2006.01)
(54) SISTEMA DE FERRAMENTA PARA MONTAGEM DE UMA LUVA ELÁSTICA E MÉTODOSISTEMA DE FERRAMENTA PARA MONTAGEM DE UMA LUVA ELÁSTICA E MÉTODO
(71) TYCO ELECTRONICS RAYCHEM GMBH (DE)
(72) THILO SIMONSOHN; CHRISTIAN HEINDL; MARTIN HOFMANN
(85) 17/05/2022
(86) PCT EP2020/082436 de 17/11/2020
(87) WO 2021/099330 de 27/05/2021

---

(21) BR 11 2022 009577-5 A2

Código 1.3 - Notificação - Fase Nacional - PCT
(22) 14/12/2020
(30) 16/12/2019 FR FR1914524
(51) B67C 3/22 (2006.01), B67C 3/28 (2006.01)
(54) BICO DE ENCHIMENTO COMPREENDENDO UM CANAL DE SUCÇÃO
(71) SERAC GROUP (FR)
(72) BERTRAND GRUSON
(85) 17/05/2022
(86) PCT EP2020/085939 de 14/12/2020
(87) WO 2021/122435 de 24/06/2021

---

(21) BR 11 2022 009578-3 A2

Código 1.3 - Notificação - Fase Nacional - PCT
(22) 19/10/2020
(30) 17/11/2019 CN 201911123867.5
(51) H02J 7/36 (2006.01)
(54) SISTEMA DE COMUTAÇÃO DE ENERGIA, MÉTODO DE COMUTAÇÃO E VEÍCULO ELÉTRICO
(71) SHARKGULF TECHNOLOGY (SHANGHAI) CO.,LTD (CN)
(72) ZHANG, JUN
(85) 17/05/2022
(86) PCT CN2020/121763 de 19/10/2020
(87) WO 2021/093517 de 20/05/2021

---

(21) BR 11 2022 009580-5 A2

Código 1.3 - Notificação - Fase Nacional - PCT
(22) 18/11/2020
(30) 21/11/2019 GB 1916977.0

(51) A61K 31/05 (2006.01), A61P 25/08 (2006.01)
(54) 6-HIDROXI CANABIDIVARINA PARA USO, COMPOSIÇÃO PARA USO COMO MEDICAMENTO, E, PROCESSO
(71) GW RESEARCH LIMITED (GB)
(72) GEOFFREY GUY; VOLKER KNAPPERTZ; BENJAMIN WHALLEY; MARIE WOOLLEY-ROBERTS
(85) 17/05/2022
(86) PCT GB2020/052944 de 18/11/2020
(87) WO 2021/099783 de 27/05/2021

---

(21) BR 11 2022 009581-3 A2

Código 1.3 - Notificação - Fase Nacional - PCT
(22) 25/11/2020
(30) 29/11/2019 CN 201911199277.0
(51) B61L 27/04 (2006.01)
(54) TREM E MÉTODO DE CONTROLE, APARELHO DE CONTROLE E CONTROLADOR DE BORDO DE VEÍCULO PARA O MESMO
(71) BYD COMPANY LIMITED (CN)
(72) GUODONG ZHU
(85) 17/05/2022
(86) PCT CN2020/131443 de 25/11/2020
(87) WO 2021/104301 de 03/06/2021

---

(21) BR 11 2022 009582-1 A2

Código 1.3 - Notificação - Fase Nacional - PCT
(22) 18/11/2020
(30) 18/11/2019 US 62/936,910
(51) B65D 47/08 (2006.01)
(54) SISTEMA DE FECHAMENTO FLIP-TOP
(71) JOHNSON & JOHNSON CONSUMER INC. (US)
(72) CINDY STADELMAIER; MIGUEL ALBERTO HERRERA
(85) 17/05/2022
(86) PCT IB2020/060868 de 18/11/2020
(87) WO 2021/099964 de 27/05/2021

---

(21) BR 11 2022 009585-6 A2

Código 1.3 - Notificação - Fase Nacional - PCT
(22) 21/10/2020
(30) 18/12/2019 JP 2019-228075
(51) B60R 21/215 (2006.01), B62J 27/20 (2006.01)
(54) MÓDULO DE AIRBAG
(71) AUTOLIV DEVELOPMENT AB (SE)
(72) MASARU HABU; SHO MURAKAMI
(85) 17/05/2022
(86) PCT JP2020/039570 de 21/10/2020
(87) WO 2021/124674 de 24/06/2021

(21) BR 11 2022 009586-4 A2

Código 1.3 - Notificação - Fase Nacional - PCT
(22) 01/12/2020
(30) 04/12/2019 EP 19213435.1
(51) A47J 31/60 (2006.01)
(54) APARELHO DE LIMPEZA PARA UMA MÁQUINA PARA O PREPARO DE BEBIDAS
(71) SOCIÉTÉ DES PRODUITS NESTLÉ S.A. (CH)
(72) CHRISTIAN TALON; CHRISTOPHE SÉBASTIEN PAUL HEYDEL
(85) 17/05/2022
(86) PCT EP2020/084070 de 01/12/2020
(87) WO 2021/110654 de 10/06/2021

(21) BR 11 2022 009587-2 A2

Código 1.3 - Notificação - Fase Nacional - PCT
(22) 18/11/2020
(30) 18/11/2019 CN 201911132974.4; 18/11/2019 CN 201911133187.1
(51) C07K 16/40 (2006.01), C12N 15/13 (2006.01), A61K 39/395 (2006.01), A61K 49/00 (2006.01), A61K 51/10 (2006.01), A61P 9/12 (2006.01), A61P 3/06 (2006.01), A61P 9/00 (2006.01)
(54) ANTICORPO ANTI-PCSK9 E USO DO MESMO
(71) AD PHARMACEUTICALS CO., LTD. (CN)
(72) BAIYONG LI; YU XIA; ZHONGMING WANG; XIAOPING JIN
(85) 17/05/2022
(86) PCT CN2020/129763 de 18/11/2020
(87) WO 2021/098720 de 27/05/2021

(21) BR 11 2022 009590-2 A2

Código 1.3 - Notificação - Fase Nacional - PCT
(22) 07/01/2021
(30) 07/01/2020 US 62/958,211
(51) G06Q 50/02 (2006.01)
(54) USO DE SENSORES REMOTOS ÓTICOS E MODELOS DE APRENDIZADO DE MÁQUINA PARA PREDIZER DADOS DE PROPRIEDADE DE CAMPO AGRONÔMICO
(71) CLIMATE LLC (US)
(72) ANGELES CASAS; XIAOYUAN YANG; HO JIN KIM; STEVEN WARD
(85) 17/05/2022
(86) PCT US2021/012428 de 07/01/2021
(87) WO 2021/142068 de 15/07/2021

(21) BR 11 2022 009593-7 A2

Código 1.3 - Notificação - Fase Nacional - PCT
(22) 26/11/2020
(30) 03/12/2019 LU LU101514
(51) C21B 9/00 (2006.01), C21B 5/06 (2006.01), C21B 5/00 (2006.01)
(54) MÉTODO PARA CONVERTER UMA INSTALAÇÃO DE ALTO-FORNO

(71) PAUL WURTH S.A. (LU)
(72) KLAUS PETER KINZEL; GILLES KASS
(85) 17/05/2022
(86) PCT EP2020/083474 de 26/11/2020
(87) WO 2021/110528 de 10/06/2021

---

(21) BR 11 2022 009594-5 A2

Código 1.3 - Notificação - Fase Nacional - PCT
(22) 09/12/2020
(30) 10/12/2019 US 62/946,205
(51) A61M 1/16 (2006.01), A61M 1/34 (2006.01), A61M 5/142 (2006.01), G16H 20/17 (2006.01)
(54) SISTEMA E MÉTODO COMBINADOS EXTRACORPÓREOS E DE APLICAÇÃO DE FÁRMACO
(71) BAXTER INTERNATIONAL INC. (US) ; BAXTER HEALTHCARE SA (CH)
(72) JOHN RAMEZ ZACHARIA; BERND WITTNER; MATTHEW ALAN BIVANS
(85) 17/05/2022
(86) PCT US2020/063985 de 09/12/2020
(87) WO 2021/119112 de 17/06/2021

---

(21) BR 11 2022 009596-1 A2

Código 1.3 - Notificação - Fase Nacional - PCT
(22) 19/11/2020
(30) 21/11/2019 US 62/938,825
(51) H04L 12/28 (2006.01), H04L 12/26 (2006.01), H04Q 11/00 (2006.01)
(54) NÓ COM REDE DE COMUTAÇÃO DE RADIOFREQUÊNCIA (RF) E MÉTODOS CORRESPONDENTES PARA IDENTIFICAR DISPOSITIVOS DE CLIENTE ACOPLADOS
(71) ARRIS ENTERPRISES LLC (US)
(72) AYHAM AL-BANNA; MICHAEL J. EMMENDORFER; WILLIAM TURNER HANKS; THOMAS J. CLOONAN; STEPHEN W. SANDERS; CHRIS R. ZETTINGER
(85) 17/05/2022
(86) PCT US2020/061328 de 19/11/2020
(87) WO 2021/102164 de 27/05/2021

---

(21) BR 11 2022 009615-1 A2

Código 1.3 - Notificação - Fase Nacional - PCT
(22) 20/11/2020
(30) 22/11/2019 NL 2024293
(51) C14C 1/06 (2006.01), C14C 3/28 (2006.01), C14C 3/06 (2006.01)
(54) PROCESSO DE DEPILAÇÃO E CALAGEM DE PEÇAS DE COURO, PELES OU PELES COM PELOS
(71) STAHL INTERNATIONAL B.V. (NL)
(72) ANDREAS GERARDUS JOSEPHUS MARIA VAN DER HAM
(85) 17/05/2022
(86) PCT NL2020/050731 de 20/11/2020

(87) WO 2021/101381 de 27/05/2021

---

(21) BR 11 2022 009616-0 A2

Código 1.3 - Notificação - Fase Nacional - PCT
(22) 17/11/2020
(30) 18/11/2019 US 62/937,230
(51) H04N 19/82 (2006.01), H04N 19/70 (2006.01), H04N 19/14 (2006.01), H04N 19/132 (2006.01), H04N 19/176 (2006.01), H04N 19/117 (2006.01)
(54) MÉTODO E DISPOSITIVO DE CODIFICAÇÃO DE IMAGEM COM BASE EM FILTRAGEM
(71) LG ELECTRONICS INC. (KR)
(72) HENDRY HENDRY; SEETHAL PALURI; SEUNGHWAN KIM
(85) 17/05/2022
(86) PCT KR2020/016140 de 17/11/2020
(87) WO 2021/101203 de 27/05/2021

---

(21) BR 11 2022 009617-8 A2

Código 1.3 - Notificação - Fase Nacional - PCT
(22) 18/11/2020
(30) 18/11/2019 JP 2019-207894
(51) C12N 1/14 (2006.01), C12N 9/42 (2006.01)
(54) MÉTODO PARA PRODUZIR CELULASE
(71) KAO CORPORATION (JP)
(72) TAKESHI SAKAMOTO; HIROYUKI KONISHI; TOSHIHARU ARAI
(85) 17/05/2022
(86) PCT JP2020/042903 de 18/11/2020
(87) WO 2021/100737 de 27/05/2021

---

(21) BR 11 2022 009618-6 A2

Código 1.3 - Notificação - Fase Nacional - PCT
(22) 17/11/2020
(30) 18/11/2019 EP 19209863.0; 08/05/2020 EP 20173728.5
(51) C07D 401/04 (2006.01), A01N 43/78 (2006.01), C07D 401/14 (2006.01), C07D 413/04 (2006.01), C07D 413/14 (2006.01), C07D 417/04 (2006.01), C07D 491/08 (2006.01), C07D 491/10 (2006.01)
(54) COMPOSTOS DE HETEROARIL-TRIAZOL INOVADORES COMO PESTICIDAS
(71) BAYER AKTIENGESELLSCHAFT (DE)
(72) ALEXANDER ARLT; YOLANDA CANCHO GRANDE; HANS-GEORG SCHWARZ; MARTIN FÜSSLEIN; PETER JESCHKE; JOACHIM TELSER; ULRICH EBBINGHAUS-KINTSCHER; PETER LÖSEL; MARC LINKA; ARUNAS JONAS DAMIJONAITIS; IRING HEISLER; ANDREAS TURBERG
(85) 17/05/2022
(86) PCT EP2020/082378 de 17/11/2020
(87) WO 2021/099303 de 27/05/2021

(21) BR 11 2022 009619-4 A2

Código 1.3 - Notificação - Fase Nacional - PCT
(22) 17/11/2020
(30) 18/11/2019 US 62/937,234
(51) H04N 19/82 (2006.01), H04N 19/70 (2006.01), H04N 19/14 (2006.01), H04N 19/132 (2006.01), H04N 19/176 (2006.01)
(54) DISPOSITIVO DE CODIFICAÇÃO DE IMAGEM E MÉTODO PARA CONTROLAR FILTRAGEM EM LOOP
(71) LG ELECTRONICS INC. (KR)
(72) HENDRY HENDRY; SEETHAL PALURI; SEUNGHWAN KIM
(85) 17/05/2022
(86) PCT KR2020/016137 de 17/11/2020
(87) WO 2021/101200 de 27/05/2021

(21) BR 11 2022 009620-8 A2

Código 1.3 - Notificação - Fase Nacional - PCT
(22) 13/11/2020
(30) 18/11/2019 JP 2019-208236
(51) C12P 1/02 (2006.01), C12N 1/15 (2006.01), C12N 15/31 (2006.01), C12N 9/42 (2006.01)
(54) FUNGO FILAMENTOSO MUTANTE E MÉTODO PARA A PRODUÇÃO DE PROTEÍNA USANDO O MESMO
(71) KAO CORPORATION (JP)
(72) TOSHIHARU ARAI; SAKURAKO ICHINOSE
(85) 17/05/2022
(86) PCT JP2020/042489 de 13/11/2020
(87) WO 2021/100631 de 27/05/2021

(21) BR 11 2022 009622-4 A2

Código 1.3 - Notificação - Fase Nacional - PCT
(22) 10/11/2020
(30) 25/11/2019 US 62/940,102
(51) H01M 10/0585 (2006.01), H01M 50/463 (2006.01), H01M 50/183 (2006.01), H01M 10/052 (2006.01)
(54) BATERIA AUTOEMBALADA
(71) XERION ADVANCED BATTERY CORP. (US)
(72) ELIOT BETHKE; RYAN KOHLMEYER; CHADD KIGGINS; MEHMET ATES; JOHN BUSBEE; JOHN COOK; SONIKA RAJPUT
(85) 17/05/2022
(86) PCT US2020/059826 de 10/11/2020
(87) WO 2021/108121 de 03/06/2021

(21) BR 11 2022 009817-0 A2

Código 1.3 - Notificação - Fase Nacional - PCT
(22) 16/12/2020
(30) 20/12/2019 EP 19219078.3
(51) A24D 1/22 (2006.01)
(54) RETENTOR PARA UM ARTIGO GERADOR DE AEROSSOL

(71) PHILIP MORRIS PRODUCTS S.A. (CH)
(72) ANNA CANAL PONSICO; DIDIER GRAF; JOHANNES PETRUS MARIA PIJNENBURG; ALI MURAT SAYGILI
(85) 19/05/2022
(86) PCT EP2020/086491 de 16/12/2020
(87) WO 2021/122794 de 24/06/2021

---

(21) BR 11 2022 009820-0 A2

Código 1.3 - Notificação - Fase Nacional - PCT
(22) 20/11/2020
(30) 20/11/2019 DE 10 2019 217 898.7; 04/09/2020 EP 20194680.3
(51) A61K 8/00 (2006.01), A61K 31/19 (2006.01), A61K 31/192 (2006.01), A61P 17/10 (2006.01)
(54) PREPARAÇÃO COSMÉTICA COM ÁCIDO ANÍSICO E ÁCIDO LEVULÍNICO COM EFICÁCIA ANTIMICROBIANA SELETIVA
(71) BEIERSDORF AG (DE)
(72) BERND TRAUPE; HELGA BIERGIESSER; ANDREAS FIRYN; DOMINIK GÖDDERTZ; LUCIA ZANFORLIN TREDE; LUIS ARTURO CARBAJAL AVILA; BIRTHE KÖRBL; HEIKE FÖLSTER; TINA HAMANN; PETRA SCHÖNDIENST; DANIEL RICHTER
(85) 19/05/2022
(86) PCT EP2020/082863 de 20/11/2020
(87) WO 2021/099555 de 27/05/2021

---

(21) BR 11 2022 009821-9 A2

Código 1.3 - Notificação - Fase Nacional - PCT
(22) 20/11/2020
(30) 20/11/2019 US 62/938,222
(51) A61N 1/40 (2006.01), A61N 2/02 (2006.01), A61N 2/00 (2006.01)
(54) CICLOS DE TRABALHO DE ALTA FREQUÊNCIA E BAIXA FREQUÊNCIA ALTERNADOS PARA ESTIMULAÇÃO MUSCULAR
(71) ZELTIQ AESTHETICS, INC. (US)
(72) GEORGE JR. FRANGINEAS; THEODORUS JOHANNES VIRGINIA CABERG
(85) 19/05/2022
(86) PCT US2020/061663 de 20/11/2020
(87) WO 2021/102365 de 27/05/2021

---

(21) BR 11 2022 009824-3 A2

Código 1.3 - Notificação - Fase Nacional - PCT
(22) 25/11/2020
(30) 29/11/2019 CN 201911205264.X
(51) H04L 5/00 (2006.01)
(54) MÉTODO DE DETERMINAÇÃO DE RECURSO, APARELHO DE DETERMINAÇÃO DE RECURSO E DISPOSITIVO DE COMUNICAÇÕES.
(71) VIVO MOBILE COMMUNICATION CO., LTD. (CN)
(72) LI, NA; LI, GEN

(85) 19/05/2022
(86) PCT CN2020/131339 de 25/11/2020
(87) WO 2021/104283 de 03/06/2021

---

(21) BR 11 2022 009825-1 A2

Código 1.3 - Notificação - Fase Nacional - PCT
(22) 17/12/2020
(30) 19/12/2019 DE 10 2019 135 226.6
(51) B04B 1/20 (2006.01)
(54) ÁREA DE ENTRADA DE UM PARAFUSO SEM FIM CENTRÍFUGO E CENTRÍFUGA DE PARAFUSO SEM FIM DE CORPO SÓLIDO
(71) FLOTTWEG SE (DE)
(72) GEORG BAUER; THOMAS HASENECKER; LOTHAR FRÄNKEL
(85) 19/05/2022
(86) PCT EP2020/086617 de 17/12/2020
(87) WO 2021/122878 de 24/06/2021

---

(21) BR 11 2022 009826-0 A2

Código 1.3 - Notificação - Fase Nacional - PCT
(22) 18/12/2020
(30) 19/12/2019 US 62/950.544
(51) A61L 27/52 (2006.01), A61F 2/28 (2006.01), A61F 2/30 (2006.01)
(54) BIOMATERIAIS PARA ENGENHARIA DE TECIDO ÓSSEO
(71) SPIDERWORT INC. (CA) ; UNIVERSITY OF OTTAWA (CA)
(72) MAXIME LEBLANC LATOUR; RYAN HICKEY; CHARLES M. CUERRIER; ANDREW E. PELLING; MARYAM TARAR; ISABELLE CATELAS
(85) 19/05/2022
(86) PCT CA2020/051750 de 18/12/2020
(87) WO 2021/119830 de 24/06/2021

---

(21) BR 11 2022 009827-8 A2

Código 1.3 - Notificação - Fase Nacional - PCT
(22) 24/11/2020
(30) 26/11/2019 EP 19211598.8
(51) G08B 13/196 (2006.01)
(54) SISTEMA DE MONITORAMENTO DE SEGURANÇA, UNIDADE DE CONTROLE, NÓ DE CÂMERA E MÉTODOS
(71) VERISURE SÀRL (CH)
(72) ANDREW WELLS; CHRISTIAN WESTERGREN; PATRIK RYD; CARL OLOF WINGE; PER OLOF BLOMÉ; CHRISTER FREDRIK HEDERSTIERNA; NICHOLAS J. HACKETT
(85) 19/05/2022
(86) PCT EP2020/083179 de 24/11/2020
(87) WO 2021/105106 de 03/06/2021

---

(21) BR 11 2022 009830-8 A2

Código 1.3 - Notificação - Fase Nacional - PCT

(22) 04/12/2020
(30) 04/12/2019 EP 19213470.8
(51) A61K 8/64 (2006.01), A61Q 11/00 (2006.01)
(54) PRODUTO DE CUIDADO PESSOAL DENTÁRIO PARA PREVENIR A DESMINERALIZAÇÃO
(71) CREDENTIS AG (CH)
(72) MICHAEL HUG; DOMINIKUS AMADEUS LYSEK
(85) 19/05/2022
(86) PCT EP2020/084650 de 04/12/2020
(87) WO 2021/110923 de 10/06/2021

---

(21) BR 11 2022 009831-6 A2

Código 1.3 - Notificação - Fase Nacional - PCT
(22) 24/11/2020
(30) 26/11/2019 EP 19211597.0
(51) G08B 13/196 (2006.01)
(54) NÓ DE CÂMERA, UNIDADE DE CONTROLE, SISTEMA DE MONITORAMENTO DE SEGURANÇA E MÉTODOS DE OPERAÇÃO
(71) VERISURE SÀRL (CH)
(72) ANDREW WELLS; CHRISTIAN WESTERGREN; PATRIK RYD; CARL OLOF WINGE; PER OLOF BLOMÉ; CHRISTER FREDRIK HEDERSTIERNA; NICHOLAS J. HACKETT
(85) 19/05/2022
(86) PCT EP2020/083187 de 24/11/2020
(87) WO 2021/105111 de 03/06/2021

---

(21) BR 11 2022 009833-2 A2

Código 1.3 - Notificação - Fase Nacional - PCT
(22) 23/09/2020
(30) 20/11/2019 GB 1916917.6
(51) B32B 5/02 (2006.01), B32B 5/26 (2006.01), B32B 7/03 (2006.01), B32B 7/09 (2006.01), B32B 27/12 (2006.01), B32B 27/20 (2006.01), B32B 27/38 (2006.01)
(54) MATERIAL DE MOLDAGEM
(71) HEXCEL COMPOSITES LIMITED (GB)
(72) MARK WHITER
(85) 19/05/2022
(86) PCT EP2020/076515 de 23/09/2020
(87) WO 2021/099010 de 27/05/2021

---

(21) BR 11 2022 009834-0 A2

Código 1.3 - Notificação - Fase Nacional - PCT
(22) 29/10/2020
(30) 22/11/2019 KR 10-2019-0151673
(51) C12N 15/113 (2006.01), A61K 31/713 (2006.01), A61K 9/19 (2006.01), A61P 11/00 (2006.01), A61P 43/00 (2006.01), B82Y 5/00 (2006.01)
(54) OLIGONUCLEOTÍDEO DE FITA DUPLA CTGF-ESPECÍFICO,

CONSTRUCTO, NANOPARTÍCULAS E COMPOSIÇÕES FARMACÊUTICAS PARA PREVENIR OU TRATAR FIBROSE E DOENÇAS RESPIRATÓRIAS E FORMULAÇÕES LIOFILIZADAS
(71) BIONEER CORPORATION (KR)
(72) HAN-OH PARK; TAE-RIM KIM; YOUNG-HO KO; SUNG IL YUN; JUN HONG PARK
(85) 19/05/2022
(86) PCT KR2020/014948 de 29/10/2020
(87) WO 2021/101113 de 27/05/2021

---

(21) BR 11 2022 009836-7 A2

Código 1.3 - Notificação - Fase Nacional - PCT
(22) 18/11/2020
(30) 20/11/2019 US 62/938,022
(51) C12N 5/078 (2006.01), C12N 15/87 (2006.01), C12N 15/113 (2006.01)
(54) MÉTODO PARA FORNECER CÉLULAS IMUNES COM FUNÇÃO AUMENTADA
(71) CARTHERICS PTY. LTD. (AU)
(72) RUNZHE SHU; ALAN OSBORNE TROUNSON; RICHARD BOYD; IAN NISBET; NICHOLAS BOYD; VERA EVTIMOV
(85) 19/05/2022
(86) PCT AU2020/051243 de 18/11/2020
(87) WO 2021/097521 de 27/05/2021

---

(21) BR 11 2022 009841-3 A2

Código 1.3 - Notificação - Fase Nacional - PCT
(22) 20/11/2020
(30) 25/11/2019 DE 10 2019 218 186.4
(51) A01B 79/00 (2006.01), A01M 7/00 (2006.01), A01B 69/00 (2006.01)
(54) PROCESSO PARA O PROCESSAMENTO DE PLANTAS SOBRE UM CAMPO
(71) ROBERT BOSCH GMBH (DE)
(72) DANIEL DI MARCO; MARKUS HOEFERLIN; MAURICE GOHLKE; SANDRA AMEND
(85) 20/05/2022
(86) PCT EP2020/082822 de 20/11/2020
(87) WO 2021/105014 de 03/06/2021

---

(21) BR 11 2022 009844-8 A2

Código 1.3 - Notificação - Fase Nacional - PCT
(22) 22/11/2019
(51) C10L 1/188 (2006.01), C10L 1/19 (2006.01), C10L 1/198 (2006.01), C10L 1/222 (2006.01), C10L 1/224 (2006.01), C10L 1/2383 (2006.01), C10L 10/00 (2006.01)
(54) COMPOSIÇÕES DE ADITIVOS DE COMBUSTÍVEL PARA MOTORES DE INJEÇÃO DIRETA A GASOLINA
(71) THE LUBRIZOL CORPORATION (US)

(72) GARRETT PARKER; STUART L. BARTLEY; ALEXANDER MICHLBERGER; ANTHONY R. FRANK; MICHAEL D. NICHOLLS; ADAM E. FRANCZAK; DAVID L. SPIVEY; ALEXANDER HOLMES; GEORGE S. SZAPPANOS; MARK C. DAVIES
(85) 20/05/2022
(86) PCT US2019/050581 de 22/11/2019
(87) WO 2021/101496 de 27/05/2021

---

(21) BR 11 2022 009845-6 A2

Código 1.3 - Notificação - Fase Nacional - PCT
(22) 23/11/2020
(30) 27/11/2019 US US 62/941,387
(51) E21B 47/125 (2006.01), E21B 47/18 (2006.01), E21B 17/02 (2006.01), E21B 41/00 (2006.01)
(54) SISTEMA DE TELEMETRIA QUE COMBINA DOIS MÉTODOS DE TELEMETRIA
(71) BAKER HUGHES OILFIELD OPERATIONS LLC (US)
(72) JOHN MACPHERSON; ANDREW HAWTHORN; LEI FANG; JOHN-PETER VAN ZELM; VOLKER PETERS; ANDREAS PETER
(85) 20/05/2022
(86) PCT US2020/061836 de 23/11/2020
(87) WO 2021/108322 de 03/06/2021

---

(21) BR 11 2022 009847-2 A2

Código 1.3 - Notificação - Fase Nacional - PCT
(22) 25/11/2020
(30) 26/11/2019 BE BE2019/5837; 26/11/2019 DE 10 2019 218 217.8
(51) B02C 4/30 (2006.01), B02C 15/00 (2006.01)
(54) ELEMENTO DE PROTEÇÃO AO DESGASTE PARA UM DISPOSITIVO DE TRITURAÇÃO
(71) THYSSENKRUPP INDUSTRIAL SOLUTIONS AG (DE) ; THYSSENKRUPP AG (DE)
(72) BARIS IRMAK
(85) 20/05/2022
(86) PCT EP2020/083406 de 25/11/2020
(87) WO 2021/105235 de 03/06/2021

---

(21) BR 11 2022 009849-9 A2

Código 1.3 - Notificação - Fase Nacional - PCT
(22) 02/10/2020
(30) 20/12/2019 EP 19218570.0
(51) A61K 9/00 (2006.01), A61K 31/165 (2006.01), A61P 25/24 (2006.01)
(54) SISTEMA TERAPÊUTICO TRANSMUCOSA CONTENDO AGOMELATINA
(71) LTS LOHMANN THERAPIE-SYSTEME AG (DE)
(72) PATRICK MOHR; RENÉ RIETSCHER; RENÉ EIFLER; OLGA BOURQUAIN
(85) 20/05/2022

(86) PCT EP2020/077735 de 02/10/2020
(87) WO 2020/260725 de 30/12/2020

---

(21) BR 11 2022 009850-2 A2

Código 1.3 - Notificação - Fase Nacional - PCT
(22) 09/11/2020
(30) 25/11/2019 EP 19211273.8
(51) C08L 23/12 (2006.01)
(54) COMPOSIÇÃO DE PROPILENO PARA FORMAR ESPUMA COM PROPRIEDADES MECÂNICAS APRIMORADAS
(71) BOREALIS AG (AT)
(72) DANIELA MILEVA; JINGBO WANG; KLAUS BERNREITNER; MARKUS GAHLEITNER
(85) 20/05/2022
(86) PCT EP2020/081415 de 09/11/2020
(87) WO 2021/104836 de 03/06/2021

---

(21) BR 11 2022 009851-0 A2

Código 1.3 - Notificação - Fase Nacional - PCT
(22) 23/11/2020
(30) 22/11/2019 US 62/939,239
(51) B63B 21/00 (2006.01), B63B 21/26 (2006.01), B63B 21/50 (2006.01)
(54) SISTEMA DE ÂNCORA OFFSHORE E MÉTODO PARA ANCORAR UMA PLATAFORMA FLUTUANTE OFFSHORE
(71) TRITON SYSTEMS, INC. (US)
(72) ZACHARY MILLER; RAFAEL MANDUJANO; AARON BRADSHAW; TYLER ROBERTSON
(85) 20/05/2022
(86) PCT US2020/061834 de 23/11/2020
(87) WO 2021/118798 de 17/06/2021

---

(21) BR 11 2022 009856-1 A2

Código 1.3 - Notificação - Fase Nacional - PCT
(22) 24/11/2020
(30) 26/11/2019 CN PCT/CN2019/120996
(51) C07D 519/00 (2006.01), A61P 37/00 (2006.01), A61K 31/4985 (2006.01)
(54) COMPOSTOS DE 1,8-NAFTIRIDIN-2-ONA PARA O TRATAMENTO DE DOENÇA AUTOIMUNE
(71) F. HOFFMANN-LA ROCHE AG (CH)
(72) HONG SHEN; XIAOQING WANG; HONGTAO XU; ZHISEN ZHANG; WEI ZHU; GE ZOU
(85) 20/05/2022
(86) PCT EP2020/083113 de 24/11/2020
(87) WO 2021/105072 de 03/06/2021

---

(21) BR 11 2022 009857-0 A2

Código 1.3 - Notificação - Fase Nacional - PCT

(22) 23/11/2020
(30) 19/12/2019 US 62/950,672
(51) A23L 33/12 (2006.01), A23K 20/10 (2006.01), A23K 20/158 (2006.01), A23K 20/174 (2006.01), A23K 50/40 (2006.01), A23K 50/60 (2006.01), A23L 33/15 (2006.01)
(54) COMPOSIÇÕES E MÉTODOS PARA FORNECER UM BENEFÍCIO DE SAÚDE A UM ANIMAL EM CRESCIMENTO
(71) SOCIÉTÉ DES PRODUITS NESTLÉ S.A. (CH)
(72) YUANLONG PAN; HUI XU; SANDEEP BHATNAGAR
(85) 20/05/2022
(86) PCT IB2020/061047 de 23/11/2020
(87) WO 2021/123970 de 24/06/2021

---

(21) BR 11 2022 009858-8 A2

Código 1.3 - Notificação - Fase Nacional - PCT
(22) 07/05/2020
(30) 22/11/2019 US 62/939,284; 21/04/2020 US 16/854,329
(51) H04W 8/24 (2006.01), H04W 72/04 (2006.01)
(54) INTERFACE AÉREA SOB MEDIDA PERSONALIZADA
(71) HUAWEI TECHNOLOGIES CO., LTD. (CN)
(72) JIANGLEI MA; PEIYING ZHU; WEN TONG; MING JIA
(85) 20/05/2022
(86) PCT CN2020/088939 de 07/05/2020
(87) WO 2021/098159 de 27/05/2021

---

(21) BR 11 2022 009859-6 A2

Código 1.3 - Notificação - Fase Nacional - PCT
(22) 19/05/2020
(30) 26/12/2019 CN 201911365101.8; 26/12/2019 CN 201922379646.6
(51) H02H 11/00 (2006.01)
(54) CIRCUITO DE LIGAMENTO/DESLIGAMENTO PARA UM SISTEMA DE GERENCIAMENTO DE BATERIA
(71) PYLON TECHNOLOGIES, CO., LTD (CN)
(72) HONGXING WANG; LU SHI; FANJUN LI; BIN YAO
(85) 20/05/2022
(86) PCT CN2020/091103 de 19/05/2020
(87) WO 2021/128714 de 01/07/2021

---

(21) BR 11 2022 009861-8 A2

Código 1.3 - Notificação - Fase Nacional - PCT
(22) 26/11/2020
(30) 27/11/2019 JP 2019-213860
(51) C07D 211/16 (2006.01), A61K 31/454 (2006.01), A61K 31/4545 (2006.01), A61K 31/495 (2006.01), A61K 31/496 (2006.01), A61K 31/4995 (2006.01), A61K 31/506 (2006.01), A61K 31/55 (2006.01), A61K 31/551 (2006.01), A61P 1/04 (2006.01), A61P 1/08 (2006.01), A61P 1/16 (2006.01), A61P 3/00 (2006.01), A61P 3/04 (2006.01), A61P 3/06 (2006.01), A61P 3/08 (2006.01), A61P 3/10

(2006.01), A61P 5/00 (2006.01), A61P 5/02 (2006.01), A61P 5/14 (2006.01), A61P 9/00 (2006.01), A61P 9/06 (2006.01), A61P 9/10 (2006.01), A61P 9/12 (2006.01), A61P 11/00 (2006.01), A61P 13/02 (2006.01), A61P 15/00 (2006.01), A61P 15/08 (2006.01), A61P 15/10 (2006.01), A61P 19/02 (2006.01), A61P 19/06 (2006.01), A61P 19/08 (2006.01), A61P 21/00 (2006.01), A61P 25/00 (2006.01), A61P 25/04 (2006.01), A61P 25/06 (2006.01), A61P 25/14 (2006.01), A61P 25/16 (2006.01), A61P 25/18 (2006.01), A61P 25/20 (2006.01), A61P 25/22 (2006.01), A61P 25/24 (2006.01), A61P 25/28 (2006.01), A61P 25/30 (2006.01), A61P 27/02 (2006.01), A61P 27/16 (2006.01), A61P 29/00 (2006.01), A61P 35/00 (2006.01), A61P 35/02 (2006.01), C07D 401/04 (2006.01), C07D 401/12 (2006.01), C07D 413/04 (2006.01), C07D 413/14 (2006.01), C07D 417/04 (2006.01), C07D 417/14 (2006.01), C07D 471/08 (2006.01), C07D 471/10 (2006.01), C07D 487/04 (2006.01), C07D 487/08 (2006.01)
(54) DERIVADO DE CICLOALQUIL UREIA
(71) SUMITOMO PHARMA CO., LTD. (JP)
(72) EIJI IDEUE; MASAFUMI KOMIYA; SHOUKOU LEE; SHUNICHIRO UESUGI; YUTA FUNAKOSHI
(85) 20/05/2022
(86) PCT JP2020/044047 de 26/11/2020
(87) WO 2021/107023 de 03/06/2021

---

(21) BR 11 2022 009863-4 A2

Código 1.3 - Notificação - Fase Nacional - PCT
(22) 19/05/2020
(30) 26/12/2019 US 201922414950.X
(51) G05B 19/042 (2006.01)
(54) CIRCUITO DE ACIONAMENTO DE BATERIA
(71) PYLON TECHNOLOGIES, CO., LTD (CN)
(72) MING LIU; FANJUN LI; LU SHI; BIN YAO
(85) 20/05/2022
(86) PCT CN2020/091099 de 19/05/2020
(87) WO 2021/128710 de 01/07/2021

---

(21) BR 11 2022 009864-2 A2

Código 1.3 - Notificação - Fase Nacional - PCT
(22) 20/11/2020
(30) 22/11/2019 US 62/939,315; 29/09/2020 US 63/084,709
(51) A61K 48/00 (2006.01), C07K 7/06 (2006.01), C07K 14/015 (2006.01), C12N 15/86 (2006.01)
(54) VARIANTES DO VETOR VIRAL ADENOASSOCIADO
(71) THE CHILDREN'S HOSPITAL OF PHILADELPHIA (US)
(72) BEVERLY DAVIDSON; YONGHONG CHEN; PAUL T. RANUM; XUEYUAN LIU
(85) 20/05/2022
(86) PCT US2020/061464 de 20/11/2020
(87) WO 2021/102234 de 27/05/2021

(21) BR 11 2022 009866-9 A2

Código 1.3 - Notificação - Fase Nacional - PCT
(22) 16/11/2020
(30) 22/11/2019 IN 201931047857
(51) D04H 1/4209 (2006.01), B32B 5/06 (2006.01), B32B 5/26 (2006.01), B32B 7/09 (2006.01), D04H 1/43 (2006.01), D04H 1/593 (2006.01), B60R 13/08 (2006.01), B29C 70/02 (2006.01)
(54) ARTIGO
(71) ZEPHYROS, INC. (US)
(72) MANISH TAXAK; SIVANSANKARAN KUMARAGURU
(85) 20/05/2022
(86) PCT US2020/060671 de 16/11/2020
(87) WO 2021/101825 de 27/05/2021

(21) BR 21 2022 000867-3 U2

Código 1.3 - Notificação - Fase Nacional - PCT
(22) 10/04/2020
(30) 17/07/2019 RU 2019122444
(51) F24F 7/02 (2006.01)
(54) VENTILAÇÃO DE TELHADO ROTATIVO
(71) FILIPPOV, ALEKSEJ VLADIMIROVICH (RU) ; IVANOV, DMITRIJ STANISLAVICH (RU)
(72) FILIPPOV, ALEKSEJ VLADIMIROVICH; SEMENOV, EVGENIJ IGOREVICH; IVANOV, DMITRIJ STANISLAVICH
(85) 17/01/2022
(86) PCT RU2020/000173 de 10/04/2020
(87) WO 2021/010862 de 21/01/2021

(21) BR 21 2022 006423-9 U2

Código 1.3 - Notificação - Fase Nacional - PCT
(22) 29/09/2020
(30) 03/10/2019 ES P201930858
(51) B65D 55/16 (2006.01), B65D 1/02 (2006.01)
(54) CONJUNTO QUE INCLUI UM RECIPIENTE E UM DISPOSITIVO DE TAMPONAMENTO PERMANENTEMENTE FIXADO SOBRE O GARGALO DO RECIPIENTE
(71) BETAPACK, S.A.U. (ES)
(72) FRANCISCO JAVIER BERROA GARCÍA
(85) 04/04/2022
(86) PCT ES2020/070587 de 29/09/2020
(87) WO 2021/064268 de 08/04/2021

(21) PI 0808309-6 A2

Código 1.3 - Notificação - Fase Nacional - PCT
(22) 22/02/2008
(30) 20/03/2007 DE 102007013315.6; 19/04/2007 US 60/912,839; 19/04/2007 DE 102007018484.2

(51) H04L 1/00 (2006.01)
(54) APARELHO E MÉTODO PARA TRANSMITIR UMA SEQUÊNCIA DE PACOTES DE DADOS E DECODIFICADOR E APARELHO PARA DECODIFICAR UMA SEQUÊNCIA DE PACOTES DE DADOS
(71) FRAUNHOFER-GESELLSCHAFT ZUR FOERDERUNG DER ANGEWANDTEN FORSCHUNG E.V. (DE)
(72) MANFRED LUTZKY; MICHAEL SCHULDT; RALPH SPERSCHNEIDER; MARC GAYER; MARKUS LOHWASSER; MARKUS SCHNELL
(85) 17/09/2009
(86) PCT EP2008/001420 de 22/02/2008
(87) WO 2008/113455 de 25/09/2008

Código 1.3.1 - Retificação

Retificação da notificação de entrada na fase nacional – PCT por ter sido efetuada com incorreção.

---

(21) BR 11 2017 008681-6 A8

Código 1.3.1 - Retificação
(22) 31/10/2014
(51) H01Q 5/371 (2006.01), H01Q 9/04 (2006.01)
(54) DISPOSITIVO MÓVEL SEM FIO
(71) HUAWEI TECHNOLOGIES CO., LTD (CN)
(72) HANYANG WANG; HONGYU WANG; HUILIANG XU; SHUWEN LV; JIANMING LI; LEI WANG; LINA CHEN
(85) 26/04/2017
(86) PCT CN2014/090091 de 31/10/2014
(87) WO 2016/065630 de 06/05/2016
Retificado o item (72)

---

(21) BR 11 2019 008906-3 A8

Código 1.3.1 - Retificação
(22) 01/11/2017
(30) 02/11/2016 US 62/416,643
(51) A47J 31/06 (2006.01)
(54) PASSADOR DE LÍQUIDO
(71) SOCIÉTÉ DES PRODUITS NESTLÉ S.A. (CH)
(72) JEREMY JOHN KUEMPEL; CHRISTOPHER WILLIAM LEDESMA; THOMAS DREW CARLSON; NEIL M. DAY JR.
(85) 02/05/2019
(86) PCT US2017/059591 de 01/11/2017
(87) WO 2018/085446 de 11/05/2018
Foi retificada a publicação 1.3 da RPI 2535 de06/08/2019 em relação ao item 54 da mesma.

---

(21) BR 11 2022 006863-8 A8

Código 1.3.1 - Retificação
(22) 12/10/2020
(30) 12/10/2019 US 62/914,476
(51) B01D 15/16 (2006.01), A61K 51/04 (2006.01), B01J 20/30 (2006.01), G21G 1/10 (2006.01)
(54) SISTEMAS E MÉTODOS DE ISOLAMENTO DE GÁLIO-68
(71) ARTMS PRODUCTS, INC. (CA)
(72) JOEL OSCAR OLSSON KUMLIN
(85) 08/04/2022
(86) PCT IB2020/059581 de 12/10/2020
(87) WO 2021/070164 de 15/04/2021
Foi retificada a publicação 1.3 da RPI 2687 de 05/07/2022 em relação ao item

57 da mesma.

Código 1.3.2 - Publicação Anulada

Anulação da publicação da notificação de entrada na fase nacional – PCT por ter sido indevida.

---

(21) BR 11 2016 007792-0 A2

Código 1.3.2 - Publicação Anulada
(22) 01/10/2014
(30) 07/10/2013 JP 2013-210468
(51) F02D 41/40 (2006.01), F02D 41/02 (2006.01), F02D 41/14 (2006.01), F02D 19/06 (2006.01)
(54) APARELHO DE CONTROLE E MÉTODO DE CONTROLE PARA MOTOR DE COMBUSTÃO INTERNA
(71) TOYOTA JIDOSHA KABUSHIKI KAISHA (JP)
(72) TOSHIYA NAKAJIMA; KOJI KITANO
(85) 07/04/2016
(86) PCT IB2014/001988 de 01/10/2014
(87) WO 2015/052566 de 16/04/2015
Anulada a publicação código 1.3 na RPI nº 2430 de 01/08/2017 por ter sido indevida.

Código 1.3.4 - Decisão Anulada

Anulação da decisão da notificação de entrada na fase nacional por ter sido indevida. (A toda publicação que envolva anulação de ato ou despacho caberá justificativa no processo administrativo.)

---

(21) BR 11 2014 026016-8 A8

Código 1.3.4 - Decisão Anulada
(22) 19/04/2013
(30) 20/04/2012 US 61/687,239
(51) H05B 37/02 (1968.09), G06K 9/00 (2006.01), B66B 3/00 (2006.01)
(54) SISTEMA E MÉTODO DE ILUMINAÇÃO SENSORIAL PARA CARACTERIZAR UM ESPAÇO DE ILUMINAÇÃO
(71) RENSSELAER POLYTECHNIC INSTITUTE (US) ; TRUSTEES OF BOSTON UNIVERSITY (US)
(72) ROBERT F. KARLICECK; RICHARD J. RADKE; THOMAS D. C. LITTLE; PANKIL M. BUTALA; LI JIA
(85) 17/10/2014
(86) PCT US2013/037300 de 19/04/2013
(87) WO 2013/158955 de 24/10/2013
Anulada a publicação código 1.3 na RPI nº 2425 de 27/06/2017 por ter sido indevida.

---

(21) BR 11 2016 007379-7 A2

Código 1.3.4 - Decisão Anulada
(22) 30/09/2014
(30) 01/10/2013 JP 2013-206620
(51) F02D 41/14 (2006.01), F02D 41/22 (2006.01), G01N 27/417 (2006.01)
(54) SISTEMA DE DIAGNÓSTICO DE ANORMALIDADE DE SENSOR DE RELAÇÃO AR-COMBUSTÍVEL
(71) TOYOTA JIDOSHA KABUSHIKI KAISHA (JP)
(72) HIROSHI MIYAMOTO; TORU KIDOKORO; YASUSHI IWAZAKI; KENJI SUZUKI
(85) 01/04/2016
(86) PCT JP2014/076644 de 30/09/2014
(87) WO 2015/050267 de 09/04/2015
Anulada a publicação código 1.3 na RPI nº 2430 de 01/08/2017 por ter sido indevida.

---

(21) BR 11 2016 018202-2 A2

Código 1.3.4 - Decisão Anulada
(22) 05/03/2015
(30) 09/03/2014 US 61/950,181; 26/09/2014 US 14/498,997
(51) H02J 17/00 (1980.01), H02J 7/00 (2006.01)
(54) TÉCNICAS PARA COMUNICAÇÃO DE CARGA SEM FIOS
(71) INTEL CORPORATION (US)

	(72) XINTIAN E. LIN; SREENIVAS KASTURI (85) 08/08/2016 (86) PCT US2015/018883 de 05/03/2015 (87) WO 2015/138205 de 17/09/2015 Anulada a publicação código 1.3 na RPI nº 2431 de 08/08/2017 por ter sido indevida.
(21) BR 11 2016 018213-8 A2	Código 1.3.4 - Decisão Anulada (22) 05/02/2015 (30) 08/02/2014 CN 201410046598.8 (51) H02J 3/18 (2006.01) (54) CAPACITOR DE CORRENTE ALTERNADA COMUTADOR INTELIGENTE DE ALTA VOLTAGEM (71) GYRK INTERNATIONAL TECHNOLOGY CO., LTD. (CN) (72) HAI WANG (85) 08/08/2016 (86) PCT CN2015/072268 de 05/02/2015 (87) WO 2015/117557 de 13/08/2015 Anulada a publicação código 1.3 na RPI nº 2431 de 08/08/2017 por ter sido indevida.

Código 1.5 - Exigências Diversas

Suspensão do andamento de entrada na fase nacional brasileira do pedido internacional de patente depositado nos termos do Tratado de Cooperação em matéria de Patentes – PCT que, para sua instrução regular, aguardará, pelo prazo de 60 (sessenta) dias, o atendimento da exigência formulada. Caso a exigência não tenha sido explicitada no despacho na RPI, o interessado poderá obter o parecer através do endereço eletrônico www.inpi.gov.br - No Acesso rápido - Faça uma busca – Patente. Para acessar, cadastre-se no Portal do INPI e use login e senha.

---

(21) BR 11 2012 004810-4

Código 1.5 - Exigências Diversas
(22) 18/02/2011
(71) Nissan Motor Co., Ltd. (JP)
(86) PCT JP2011/053534 de 18/02/2011
(87) WO 2011/102472 de 25/08/2011
Apresentar a tradução simples da folha de rosto da certidão de depósito das prioridades JP 2010-033903 de 18/02/2010 e JP 2011-026032 de 09/02/2011 ou declaração contendo, obrigatoriamente, todos os dados identificadores destas prioridades. Não foi possível identificar o titular das referidas prioridade.

---

(21) BR 11 2016 007379-7 A2

Código 1.5 - Exigências Diversas
(22) 30/09/2014
(71) TOYOTA JIDOSHA KABUSHIKI KAISHA (JP)
(86) PCT JP2014/076644 de 30/09/2014
(87) WO 2015/050267 de 09/04/2015
Apresente, em até 60 (sessenta) dias, a tradução simples da folha de rosto da certidão de depósito da prioridade JP 2013-206620 ou declaração substitutiva contendo, obrigatoriamente, todos os dados identificadores desta conforme o parágrafo único do Art. 25 da Resolução nº 77/2013 e Art. 2º da Resolução 179/2017. Cumpre frisar que não foi possível identificar o titular da prioridade nos documentos enviados no processo, tampouco na OMPI porque estão em japonês.

---

(21) BR 11 2016 018202-2 A2

Código 1.5 - Exigências Diversas
(22) 05/03/2015
(71) INTEL CORPORATION (US)
(86) PCT US2015/018883 de 05/03/2015
(87) WO 2015/138205 de 17/09/2015
Regularize a cessão da prioridade US 61/950,181 de 09/03/2014, tendo em vista que os documentos apresentados cedem apenas a prioridade US 14/498,997. Cabe salientar que o documento de cessão deve ser específico da prioridade citada.

(21) BR 11 2016 018213-8 A2	Código 1.5 - Exigências Diversas (22) 05/02/2015 (71) GYRK INTERNATIONAL TECHNOLOGY CO., LTD. (CN) (86) PCT CN2015/072268 de 05/02/2015 (87) WO 2015/117557 de 13/08/2015 1) Apresente, em até 60 (sessenta) dias, a tradução simples da folha de rosto da certidão de depósito da prioridade CN 201410046598.8 ou declaração substitutiva contendo, obrigatoriamente, todos os dados identificadores desta conforme o parágrafo único do Art. 25 da Resolução nº 77/2013 e Art. 2º da Resolução 179/2017. Cumpre frisar que não foi possível identificar o titular da prioridade nos documentos enviados no processo, tampouco na OMPI porque estão em chinês. 2) Apresente a tradução de Declaração do Quadro VIII-3 do RO/101, disponível na OMPI, tendo em vista que estão em chinês.
(21) BR 11 2021 021962-5	Código 1.5 - Exigências Diversas (22) 20/01/2021 (71) DARREN RICHARD BIBBY (ZA) (86) PCT IB2021/050393 de 20/01/2021 (87) WO 2021/148945 de 29/07/2021 Apresentar a tradução simples da folha de rosto da certidão de depósito da prioridade ZA 2020/00390 de 21/01/2020 ou declaração contendo, obrigatoriamente, todos os dados identificadores desta conforme o Art. 15 da Portaria 39/2021. A declaração apresentada não possui todos os dados identificadores necessários.
(21) BR 11 2021 023031-9	Código 1.5 - Exigências Diversas (22) 13/01/2021 (71) BOEGLI-GRAVURES SA (CH) (86) PCT IB2021/050220 de 13/01/2021 (87) WO 2021/144709 de 22/07/2021 Apresentar a tradução simples da folha de rosto da certidão de depósito da prioridade EP 20152524.3 de 17/01/2020 ou declaração contendo, obrigatoriamente, todos os dados identificadores desta conforme o Art. 15 da Portaria 39/2021. O documento apresentado não está traduzido e a declaração não contem os dados da prioridade.
(21) BR 11 2022 003056-8 A2	Código 1.5 - Exigências Diversas (22) 21/08/2020 (71) ZUIKO CORPORATION (JP) (86) PCT JP2020/031617 de 21/08/2020 (87) WO 2021/049275 de 18/03/2021 Apresentar, em até 60 (sessenta) dias, a tradução simples da folha de rosto da certidão de depósito das prioridades JP 2019-165226 de 11/03/2019 e JP

	2019-228225 de 18/12/2019 ou declaração contendo, obrigatoriamente, todos os dados identificadores destas conforme o Art. 15 da Portaria 39/2021. O documento apresentado não está traduzido e a declaração apresentada não possui todos os dados identificadores necessários.
(21) BR 11 2022 009134-6	Código 1.5 - Exigências Diversas (22) 30/10/2020 (71) UPL LIMITED (IN) (86) PCT IB2020/060193 de 30/10/2020 (87) WO 2021/099866 de 27/05/2021 Apresentar tradução simples da folha de rosto da certidão de depósito da prioridade reivindicada ou declaração contendo, obrigatoriamente, todos os seus dados identificadores, conforme Art. 15 da Portaria INPI 39/2021.
(21) BR 11 2022 009273-3	Código 1.5 - Exigências Diversas (22) 13/11/2020 (71) UNIVERSITY OF TENNESSEE RESEARCH FOUNDATION (US) ; ATTRALUS, INC. (US) (86) PCT US2020/060596 de 13/11/2020 (87) WO 2021/097360 de 20/05/2021 Apresentar, em até 60 (sessenta) dias, tradução completa do pedido, adaptada à norma vigente, conforme consta no depósito internacional inicial PCT US2020/060596 de 13/11/2020, pois a mesma não foi apresentada até o momento.
(21) BR 11 2022 009279-2	Código 1.5 - Exigências Diversas (22) 13/11/2020 (71) BIOMARIN PHARMACEUTICAL INC. (US) (86) PCT US2020/060337 de 13/11/2020 (87) WO 2021/097157 de 20/05/2021 Com base na Portaria 405 de 21/12/2020, solicita-se que seja apresentado, em até 60(sessenta) dias, novo conteúdo de listagem de sequência pois o conteúdo apresentado napetição n° 870220041407 de 12/05/2022 não está no formato ST.25.
(21) BR 11 2022 009545-7	Código 1.5 - Exigências Diversas (22) 18/11/2020 (71) SEQIRUS PTY LTD. (AU) (86) PCT EP2020/082587 de 18/11/2020 (87) WO 2021/099419 de 27/05/2021 Apresentar novo conteúdo eletrônico de listagem de sequências biológicas, uma vez que o apresentado tem divergências em campos obrigatórios (v. campos 110, 140, 141, 150 e 151).

(21) BR 11 2022 009552-0	Código 1.5 - Exigências Diversas (22) 07/12/2020 (71) FIRMENICH INCORPORATED (US) (86) PCT US2020/063523 de 07/12/2020 (87) WO 2021/126570 de 24/06/2021 Apresentar a complementação do pedido, conforme publicação internacional WO/2021/126570, de 24/06/2021 (figuras).
(21) BR 11 2022 009584-8	Código 1.5 - Exigências Diversas (22) 18/11/2020 (71) SHANGHAI BLUECROSS MEDICAL SCIENCE INSTITUTE (CN) (86) PCT CN2020/129665 de 18/11/2020 (87) WO 2021/098709 de 27/05/2021 Apresentar novo conteúdo eletrônico de listagem de sequências biológicas, uma vez que o apresentado tem divergência do pedido na fase nacional, em relação a campos obrigatórios (campo 110).
(21) BR 11 2022 009687-9	Código 1.5 - Exigências Diversas (22) 20/11/2020 (71) THERAVANCE BIOPHARMA R&D IP, LLC (US) (86) PCT US2020/070806 de 20/11/2020 (87) WO 2021/102468 de 27/05/2021 Apresentar, em até 60 (sessenta) dias, tradução completa do pedido, adaptada à norma vigente, conforme consta no depósito internacional inicial PCT/US2020/070806 de 21/11/2020, pois a mesma não foi apresentada até o momento.
(21) BR 11 2022 009697-6	Código 1.5 - Exigências Diversas (22) 04/12/2020 (71) FACC AG (AT) (86) PCT AT2020/060431 de 04/12/2020 (87) WO 2021/108825 de 10/06/2021 Apresentar, em até 60 (sessenta) dias, tradução completa do pedido, adaptada à normavigente, conforme consta no depósito internacional inicial PCT/AT2020/060431 de 04/12/2020,pois a mesma não foi apresentada até o momento.
(21) BR 11 2022 009720-4	Código 1.5 - Exigências Diversas (22) 16/10/2020 (71) MEROPY (FR) (86) PCT FR2020/051873 de 16/10/2020 (87) WO 2021/099705 de 27/05/2021

	Apresentar, em até 60 (sessenta) dias, tradução completa do pedido, adaptada à norma vigente, conforme consta no depósito internacional inicial PCT/FR2020/051873 de 16/10/2020, pois a mesma não foi apresentada até o momento.
(21) BR 11 2022 009837-5	Código 1.5 - Exigências Diversas (22) 17/11/2020 (71) UPL LIMITED (IN) (86) PCT IB2020/060803 de 17/11/2020 (87) WO 2021/099929 de 27/05/2021 Apresentar tradução simples da folha de rosto da certidão de depósito da prioridade reivindicada ou declaração contendo, obrigatoriamente, todos os seus dados identificadores, conforme Art. 15 da Portaria INPI 39/2021.

Código Depósito

Código 2.1 - Pedido de Patente ou Certificado de Adição de Invenção depositado

Pedido de Patente ou Certificado de adição de invenção protocolizado. O pedido será mantido em sigilo durante 18 (dezoito) meses a contar da data da prioridade mais antiga. Decorrido esse prazo, será publicado para conhecimento público. O depositante pode, porém, requerer a antecipação da publicação. O prazo de sigilo de 18 (dezoito) meses para o pedido de Certificado de Adição de Invenção é contado da data do depósito do pedido principal. Quando houver ocorrido a publicação do pedido principal, o pedido de Certificado de Adição de Invenção será imediatamente publicado. Os depósitos são designados de acordo com a natureza requerida: Invenção, Modelo de Utilidade e Certificado de Adição de Invenção. Os pedidos depositados através do PCT são notificados no subitem 1.1.

(21) BR 10 2021 014995-7	Código 2.1 - Pedido de Patente ou Certificado de Adição de Invenção depositado (22) 29/07/2021 (71) JULIO CESAR RIBEIRO BARROS (BR/SP)
(21) BR 10 2021 024120-9	Código 2.1 - Pedido de Patente ou Certificado de Adição de Invenção depositado (22) 29/11/2021 (71) ALBERTO IZAIAS FREITAS TEIXEIRA (BR/MG)
(21) BR 10 2021 024765-7	Código 2.1 - Pedido de Patente ou Certificado de Adição de Invenção depositado (22) 08/12/2021 (71) UNIVERSIDADE ESTADUAL DE LONDRINA (BR/PR)
(21) BR 10 2021 024797-5	Código 2.1 - Pedido de Patente ou Certificado de Adição de Invenção depositado (22) 08/12/2021 (71) UNIVERSIDADE ESTADUAL PAULISTA JULIO DE MESQUITA FILHO (BR/SP)
(21) BR 10 2021 026303-2	Código 2.1 - Pedido de Patente ou Certificado de Adição de Invenção depositado (22) 23/12/2021 (71) UNIVERSIDADE FEDERAL RURAL DE PERNAMBUCO (BR/PE)

(21) BR 10 2022 000244-4	Código 2.1 - Pedido de Patente ou Certificado de Adição de Invenção depositado (22) 06/01/2022 (71) ELISÂNGELA DA SILVA FERREIRA (BR/PA)
(21) BR 10 2022 002775-7	Código 2.1 - Pedido de Patente ou Certificado de Adição de Invenção depositado (22) 14/02/2022 (71) MARCOS PAULO RODRIGUES SANCHEZ (BR/SP)
(21) BR 10 2022 002870-2	Código 2.1 - Pedido de Patente ou Certificado de Adição de Invenção depositado (22) 15/02/2022 (71) ARIEL ALINE PERSZEL (BR/PR)
(21) BR 10 2022 004538-0	Código 2.1 - Pedido de Patente ou Certificado de Adição de Invenção depositado (22) 11/03/2022 (71) GE RENEWABLE TECHNOLOGIES (FR)
(21) BR 10 2022 006032-0	Código 2.1 - Pedido de Patente ou Certificado de Adição de Invenção depositado (22) 30/03/2022 (71) LEONARDO ZIMMERMANN SILVA (BR/MG)
(21) BR 10 2022 006098-3	Código 2.1 - Pedido de Patente ou Certificado de Adição de Invenção depositado (22) 30/03/2022 (71) RCPLAST INDÚSTRIA DE ARTEFATOS PLASTICOS EIRELLI (BR/SP)
(21) BR 10 2022 006648-5	Código 2.1 - Pedido de Patente ou Certificado de Adição de Invenção depositado (22) 06/04/2022 (71) FRANK'S INTERNATIONAL, LLC (US)
(21) BR 10 2022 006732-5	Código 2.1 - Pedido de Patente ou Certificado de Adição de Invenção depositado (22) 07/04/2022 (71) DEERE & COMPANY (US)
(21) BR 10 2022 007080-6	Código 2.1 - Pedido de Patente ou Certificado de Adição de Invenção depositado (22) 12/04/2022

	(71) JOSÉ RICARDO BUENO (BR/SP)
(21) BR 10 2022 008828-4	Código 2.1 - Pedido de Patente ou Certificado de Adição de Invenção depositado (22) 06/05/2022 (71) INSTITUTO HERCÍLIO RANDON (BR/RS)
(21) BR 10 2022 008835-7	Código 2.1 - Pedido de Patente ou Certificado de Adição de Invenção depositado (22) 06/05/2022 (71) ABULKALAM MOHAMMED SHAMSUDDIN (US) ; KIM VANDERLINDEN (US)
(21) BR 10 2022 009305-9	Código 2.1 - Pedido de Patente ou Certificado de Adição de Invenção depositado (22) 12/05/2022 (71) SENAI - SERVIÇO NACIONAL DE APRENDIZAGEM INDUSTRIAL DEPARTAMENTO REGIONAL DE MATO GROSSO DO SUL (BR/MS) ; COMPANHIA USINA TECPAR (BR/SP)
(21) BR 10 2022 009648-1	Código 2.1 - Pedido de Patente ou Certificado de Adição de Invenção depositado (22) 18/05/2022 (71) GERAMOTOS AUTOPEÇAS LTDA ME (BR/CE)
(21) BR 10 2022 010118-3	Código 2.1 - Pedido de Patente ou Certificado de Adição de Invenção depositado (22) 24/05/2022 (71) SESSION BRASIL IMPORTAÇÃO E EXPORTAÇÃO LTDA. (BR/SP)
(21) BR 10 2022 010187-6	Código 2.1 - Pedido de Patente ou Certificado de Adição de Invenção depositado (22) 25/05/2022 (71) THE GOODYEAR TIRE & RUBBER COMPANY (US)
(21) BR 10 2022 010261-9	Código 2.1 - Pedido de Patente ou Certificado de Adição de Invenção depositado (22) 26/05/2022 (71) MARCUS AUGUSTO RIGO (BR/RS)
(21) BR 10 2022 010290-2	Código 2.1 - Pedido de Patente ou Certificado de Adição de Invenção depositado (22) 26/05/2022

	(71) ROBERT BOSCH GMBH (DE)
(21) BR 10 2022 010307-0	Código 2.1 - Pedido de Patente ou Certificado de Adição de Invenção depositado (22) 26/05/2022 (71) JOSE ALVES MACENA (BR/GO)
(21) BR 10 2022 010630-4	Código 2.1 - Pedido de Patente ou Certificado de Adição de Invenção depositado (22) 31/05/2022 (71) FUNDAÇÃO UNIVERSIDADE ESTADUAL DO CEARÁ - FUNECE (BR/CE) ; UNIVERSIDADE REGIONAL DO CARIRI - URCA (BR/CE) ; UNIVERSIDADE ESTADUAL VALE DO ACARAÚ - UVA (BR/CE)
(21) BR 10 2022 011217-7	Código 2.1 - Pedido de Patente ou Certificado de Adição de Invenção depositado (22) 08/06/2022 (71) NR TECHNOLOGY DRONES LTDA (BR/SP)
(21) BR 10 2022 011223-1	Código 2.1 - Pedido de Patente ou Certificado de Adição de Invenção depositado (22) 08/06/2022 (71) EUROIMMUN MEDIZINISCHE LABORDIAGNOSTIKA AG (DE)
(21) BR 10 2022 011578-8	Código 2.1 - Pedido de Patente ou Certificado de Adição de Invenção depositado (22) 13/06/2022 (71) MEAS FRANCE (FR) ; TYCO ELECTRONICS HUNGARY TERMELÖ KORLÁTOLT FELELÖSSÉGU TÁRSASÁG (HU)
(21) BR 10 2022 011626-1	Código 2.1 - Pedido de Patente ou Certificado de Adição de Invenção depositado (22) 13/06/2022 (71) EDUARDO TOMAZZONI (BR/RS) ; MATEUS TOMAZZONI (BR/RS)
(21) BR 10 2022 011633-4	Código 2.1 - Pedido de Patente ou Certificado de Adição de Invenção depositado (22) 13/06/2022 (71) JC KOREA CORP. (KR)
(21) BR 10 2022 011718-7	Código 2.1 - Pedido de Patente ou Certificado de Adição de Invenção depositado (22) 14/06/2022

	(71) CALIL SOLUCOES SOLARES E AUTOMOBILISTICAS LTDA (BR/GO)
(21) BR 10 2022 012235-0	Código 2.1 - Pedido de Patente ou Certificado de Adição de Invenção depositado (22) 20/06/2022 (71) CLAUDIO DA SILVA VIANNA (BR/RJ)
(21) BR 10 2022 012783-2	Código 2.1 - Pedido de Patente ou Certificado de Adição de Invenção depositado (22) 27/06/2022 (71) POMA (FR)
(21) BR 10 2022 012912-6	Código 2.1 - Pedido de Patente ou Certificado de Adição de Invenção depositado (22) 28/06/2022 (71) ALCEBIADES SIMÃO SANTINI (BR/PR)
(21) BR 10 2022 012961-4	Código 2.1 - Pedido de Patente ou Certificado de Adição de Invenção depositado (22) 29/06/2022 (71) CNPEM - CENTRO NACIONAL DE PESQUISA EM ENERGIA E MATERIAIS (BR/SP)
(21) BR 10 2022 012995-9	Código 2.1 - Pedido de Patente ou Certificado de Adição de Invenção depositado (22) 29/06/2022 (71) FUNDACAO DE ENSINO SUPERIOR DO VALE DO SAPUCAI (BR/MG)
(21) BR 10 2022 013022-1	Código 2.1 - Pedido de Patente ou Certificado de Adição de Invenção depositado (22) 29/06/2022 (71) COMPANHIA ENERGÉTICA DE PERNAMBUCO - CELPE. (BR/PE) ; UNIVERSIDADE FEDERAL DE MINAS GERAIS (BR/MG)
(21) BR 10 2022 013045-0	Código 2.1 - Pedido de Patente ou Certificado de Adição de Invenção depositado (22) 29/06/2022 (71) UNIVERSIDADE FEDERAL DE VIÇOSA (BR/MG)
(21) BR 10 2022 013063-9	Código 2.1 - Pedido de Patente ou Certificado de Adição de Invenção depositado (22) 29/06/2022 (71) COMISSÃO NACIONAL DE ENERGIA NUCLEAR (BR/RJ) ; SOLUÇÕES E

	INSTRUMENTAÇÕES AVANÇADAS LTDA - ME-SIA/GAVGIT (BR/SP)
(21) BR 10 2022 013082-5	Código 2.1 - Pedido de Patente ou Certificado de Adição de Invenção depositado (22) 29/06/2022 (71) TRANSPORTATION IP HOLDINGS, LLC (US)
(21) BR 10 2022 013105-8	Código 2.1 - Pedido de Patente ou Certificado de Adição de Invenção depositado (22) 30/06/2022 (71) VALLOUREC SOLUÇÕES TUBULARES DO BRASIL S.A. (BR/MG)
(21) BR 10 2022 013122-8	Código 2.1 - Pedido de Patente ou Certificado de Adição de Invenção depositado (22) 30/06/2022 (71) INSTITUTO HERCÍLIO RANDON (BR/RS)
(21) BR 10 2022 013129-5	Código 2.1 - Pedido de Patente ou Certificado de Adição de Invenção depositado (22) 30/06/2022 (71) CNH INDUSTRIAL BRASIL LTDA. (BR/MG)
(21) BR 10 2022 013135-0	Código 2.1 - Pedido de Patente ou Certificado de Adição de Invenção depositado (22) 30/06/2022 (71) DEERE & COMPANY (US)
(21) BR 10 2022 013165-1	Código 2.1 - Pedido de Patente ou Certificado de Adição de Invenção depositado (22) 30/06/2022 (71) DEERE & COMPANY (US)
(21) BR 10 2022 013180-5	Código 2.1 - Pedido de Patente ou Certificado de Adição de Invenção depositado (22) 30/06/2022 (71) ARVINMERITOR TECHNOLOGY, LLC (US)
(21) BR 10 2022 013195-3	Código 2.1 - Pedido de Patente ou Certificado de Adição de Invenção depositado (22) 30/06/2022 (71) UNIVERSIDADE CATÓLICA DE PERNAMBUCO (BR/PE)

(21) BR 10 2022 013214-3	Código 2.1 - Pedido de Patente ou Certificado de Adição de Invenção depositado (22) 30/06/2022 (71) HUBEI BIOPESTICIDE ENGINEERING RESEARCH CENTER (CN)
(21) BR 10 2022 013226-7	Código 2.1 - Pedido de Patente ou Certificado de Adição de Invenção depositado (22) 01/07/2022 (71) BERNARDO DE LEÃO ROSENMANN (BR/PR)
(21) BR 10 2022 013228-3	Código 2.1 - Pedido de Patente ou Certificado de Adição de Invenção depositado (22) 01/07/2022 (71) UNIVERSIDADE ESTADUAL DO CENTRO-OESTE, UNICENTRO (BR/PR) ; UNIVERSIDADE FEDERAL DA FRONTEIRA SUL, UFFS (BR/SC) ; KAISER AGRO FLOREST CONSULTORIA LTDA (BR/SP)
(21) BR 10 2022 013241-0	Código 2.1 - Pedido de Patente ou Certificado de Adição de Invenção depositado (22) 01/07/2022 (71) CLELIA MARIA SANTOS FERREIRA (BR/SP)
(21) BR 10 2022 013263-1	Código 2.1 - Pedido de Patente ou Certificado de Adição de Invenção depositado (22) 01/07/2022 (71) ROBERT BOSCH GMBH (DE)
(21) BR 10 2022 013277-1	Código 2.1 - Pedido de Patente ou Certificado de Adição de Invenção depositado (22) 01/07/2022 (71) UNIVERSIDADE FEDERAL DE MINAS GERAIS (BR/MG) ; UNIVERSIDADE FEDERAL DE SÃO JOÃO DEL REI - UFSJ (BR/MG)
(21) BR 10 2022 013294-1	Código 2.1 - Pedido de Patente ou Certificado de Adição de Invenção depositado (22) 01/07/2022 (71) YOKOGAWA ELECTRIC CORPORATION (JP)
(21) BR 10 2022 013304-2	Código 2.1 - Pedido de Patente ou Certificado de Adição de Invenção depositado (22) 01/07/2022 (71) CLAUDIONEIA DADAS DE OLIVEIRA (BR/PR)

(21) BR 10 2022 013310-7	Código 2.1 - Pedido de Patente ou Certificado de Adição de Invenção depositado (22) 04/07/2022 (71) ROBERT BOSCH GMBH (DE)
(21) BR 10 2022 013369-7	Código 2.1 - Pedido de Patente ou Certificado de Adição de Invenção depositado (22) 05/07/2022 (71) UNIVERSIDADE FEDERAL DE ALAGOAS (BR/AL)
(21) BR 10 2022 013375-1	Código 2.1 - Pedido de Patente ou Certificado de Adição de Invenção depositado (22) 05/07/2022 (71) METALÚRGICA ÁGUA LTDA - EPP (BR/PR)
(21) BR 10 2022 013379-4	Código 2.1 - Pedido de Patente ou Certificado de Adição de Invenção depositado (22) 05/07/2022 (71) CENTRO DE ESTUDOS SUPERIORES POSITIVO LTDA (BR/SP)
(21) BR 10 2022 013386-7	Código 2.1 - Pedido de Patente ou Certificado de Adição de Invenção depositado (22) 05/07/2022 (71) SUPERGASBRAS ENERGIA LTDA. (BR/MG)
(21) BR 10 2022 013425-1	Código 2.1 - Pedido de Patente ou Certificado de Adição de Invenção depositado (22) 05/07/2022 (71) NATUREYE FARMA E CONSULTORIA LTDA (BR/CE)
(21) BR 10 2022 013427-8	Código 2.1 - Pedido de Patente ou Certificado de Adição de Invenção depositado (22) 05/07/2022 (71) UNIVERSIDADE FEDERAL DA PARAIBA (BR/PB)
(21) BR 10 2022 013435-9	Código 2.1 - Pedido de Patente ou Certificado de Adição de Invenção depositado (22) 06/07/2022 (71) CELSO VIEIRA DOS SANTOS FILHO (BR/MG)
(21) BR 10 2022 013441-3	Código 2.1 - Pedido de Patente ou Certificado de Adição de Invenção depositado (22) 06/07/2022

	(71) TE CONNECTIVITY ITALIA DISTRIBUTION S.R.L. (IT) ; TE CONNECTIVITY GERMANY GMBH (DE)
(21) BR 10 2022 013465-0	Código 2.1 - Pedido de Patente ou Certificado de Adição de Invenção depositado (22) 06/07/2022 (71) FUNDAÇÃO UNIVERSIDADE FEDERAL DE SÃO CARLOS (BR/SP)
(21) BR 10 2022 013484-7	Código 2.1 - Pedido de Patente ou Certificado de Adição de Invenção depositado (22) 06/07/2022 (71) BOTICA COMERCIAL FARMACÊUTICA LTDA. (BR/PR)
(21) BR 10 2022 013617-3	Código 2.1 - Pedido de Patente ou Certificado de Adição de Invenção depositado (22) 08/07/2022 (71) CARLA MENDONÇA MOURA FERNANDES (BR/RJ) ; CARLOS LEANDRO DE OLIVEIRA CORDEIRO (BR/RJ)
(21) BR 10 2022 013621-1	Código 2.1 - Pedido de Patente ou Certificado de Adição de Invenção depositado (22) 08/07/2022 (71) UNIVERSIDADE FEDERAL DA PARAIBA (BR/PB)
(21) BR 10 2022 013627-0	Código 2.1 - Pedido de Patente ou Certificado de Adição de Invenção depositado (22) 08/07/2022 (71) EVONIK OPERATIONS GMBH (DE)
(21) BR 10 2022 013629-7	Código 2.1 - Pedido de Patente ou Certificado de Adição de Invenção depositado (22) 08/07/2022 (71) FUNDAÇÃO UNIVERSIDADE FEDERAL DE MATO GROSSO (BR/MT) ; FUNDAÇÃO UNIVERSIDADE DE BRASÍLIA (UNB) (BR/DF)
(21) BR 10 2022 013632-7	Código 2.1 - Pedido de Patente ou Certificado de Adição de Invenção depositado (22) 08/07/2022 (71) INSTITUTO FEDERAL DE EDUCAÇÃO, CIÊNCIA E TECNOLOGIA DO SUL DE MINAS GERAIS - IFSULDEMINAS (BR/MG) ; HIGH-Z VALE INDÚSTRIA ELETRÔNICA LTDA-EPP (BR/MG)
(21) BR 10 2022 013634-3	Código 2.1 - Pedido de Patente ou Certificado de Adição de Invenção

	depositado (22) 08/07/2022 (71) VALDECI ALVES DOS SANTOS (BR/ES)
(21) BR 10 2022 013636-0	Código 2.1 - Pedido de Patente ou Certificado de Adição de Invenção depositado (22) 08/07/2022 (71) KNYAZEV SERGEY VLADIMIROVICH (RU) ; DATSINA DMITRY NIKOLAEVICH (RU) ; SIMKIN OLEG ALEKSANDROVICH (RU) ; BELYAEV LEONID MIKHAILOVICH (RU) ; KOLESNIKOV IGOR NIKOLAEVICH (RU) ; KNYAZEV SERGEY VLADIMIROVICH (RU)
(21) BR 10 2022 013650-5	Código 2.1 - Pedido de Patente ou Certificado de Adição de Invenção depositado (22) 08/07/2022 (71) SEDIVER (FR)
(21) BR 10 2022 013652-1	Código 2.1 - Pedido de Patente ou Certificado de Adição de Invenção depositado (22) 08/07/2022 (71) PETRÓLEO BRASILEIRO S.A. - PETROBRAS (BR/RJ)
(21) BR 10 2022 013691-2	Código 2.1 - Pedido de Patente ou Certificado de Adição de Invenção depositado (22) 08/07/2022 (71) FIBER CITRUS INDÚSTRIA E COMÉRCIO LTDA. (BR/SP)
(21) BR 10 2022 013695-5	Código 2.1 - Pedido de Patente ou Certificado de Adição de Invenção depositado (22) 08/07/2022 (71) ZEDEL (FR)
(21) BR 10 2022 013696-3	Código 2.1 - Pedido de Patente ou Certificado de Adição de Invenção depositado (22) 08/07/2022 (71) UNIVERSIDADE FEDERAL DE MINAS GERAIS (BR/MG)
(21) BR 10 2022 013703-0	Código 2.1 - Pedido de Patente ou Certificado de Adição de Invenção depositado (22) 08/07/2022 (71) REAL PERFIL INDÚSTRIA E COMÉRCIO LTDA (BR/SP)
(21) BR 10 2022 013705-6	Código 2.1 - Pedido de Patente ou Certificado de Adição de Invenção

	depositado (22) 08/07/2022 (71) NUTRINA COMERCIO E REPRESENTAÇÃO LTDA ME (BR/SC)
(21) BR 10 2022 013708-0	Código 2.1 - Pedido de Patente ou Certificado de Adição de Invenção depositado (22) 09/07/2022 (66) BR 10 2021 013762-2 13/07/2021 (71) FÁBIO GASPAR DE CARVALHO (BR/SP) ; LARA CRESTANI MENEZES LORGA (BR/SP) ; LEINIR DE JESUS GASPAR DE CARVALHO (BR/SP)
(21) BR 10 2022 013713-7	Código 2.1 - Pedido de Patente ou Certificado de Adição de Invenção depositado (22) 10/07/2022 (71) UNIVERSIDADE FEDERAL DE PERNAMBUCO (BR/PE) ; UNIVERSIDADE CATÓLICA DE PERNAMBUCO (BR/PE)
(21) BR 10 2022 013715-3	Código 2.1 - Pedido de Patente ou Certificado de Adição de Invenção depositado (22) 11/07/2022 (71) JOSE RIBAMAR DO REGO BARROS (BR/RJ)
(21) BR 10 2022 013716-1	Código 2.1 - Pedido de Patente ou Certificado de Adição de Invenção depositado (22) 11/07/2022 (71) ELISEU XAVIER ROCHA FERNANDES 00726637238 (BR/RO)
(21) BR 10 2022 013718-8	Código 2.1 - Pedido de Patente ou Certificado de Adição de Invenção depositado (22) 11/07/2022 (71) ERBE ELEKTROMEDIZIN GMBH (DE)
(21) BR 10 2022 013723-4	Código 2.1 - Pedido de Patente ou Certificado de Adição de Invenção depositado (22) 11/07/2022 (71) UNIVERSIDADE ESTADUAL DE LONDRINA (BR/PR)
(21) BR 10 2022 013749-8	Código 2.1 - Pedido de Patente ou Certificado de Adição de Invenção depositado (22) 11/07/2022 (71) KARL BENCHIMOL XAVIER DO NASCIMENTO (BR/RS) ; MARCUS LÍVIO QUINTAIROS GALVÃO (BR/PA)

(21) BR 10 2022 013751-0	Código 2.1 - Pedido de Patente ou Certificado de Adição de Invenção depositado (22) 11/07/2022 (71) OTIS ELEVATOR COMPANY (US)
(21) BR 10 2022 013770-6	Código 2.1 - Pedido de Patente ou Certificado de Adição de Invenção depositado (22) 11/07/2022 (71) HIDROLIGHT DO BRASIL S.A. (BR/SC)
(21) BR 10 2022 013773-0	Código 2.1 - Pedido de Patente ou Certificado de Adição de Invenção depositado (22) 11/07/2022 (71) REVESTPLUS REVESTIMENTOS METALICOS LTDA (BR/MG)
(21) BR 10 2022 013777-3	Código 2.1 - Pedido de Patente ou Certificado de Adição de Invenção depositado (22) 12/07/2022 (71) ROBERTO MIRANDA DA SILVA (BR/SP)
(21) BR 10 2022 013781-1	Código 2.1 - Pedido de Patente ou Certificado de Adição de Invenção depositado (22) 12/07/2022 (71) UNIVERSIDADE FEDERAL DO AGRESTE DE PERNAMBUCO (BR/PE)
(21) BR 10 2022 013782-0	Código 2.1 - Pedido de Patente ou Certificado de Adição de Invenção depositado (22) 12/07/2022 (71) MINERAÇÃO USIMINAS S.A. (BR/MG)
(21) BR 10 2022 013783-8	Código 2.1 - Pedido de Patente ou Certificado de Adição de Invenção depositado (22) 12/07/2022 (71) UNIVERSIDADE FEDERAL DA PARAIBA (BR/PB)
(21) BR 10 2022 013786-2	Código 2.1 - Pedido de Patente ou Certificado de Adição de Invenção depositado (22) 12/07/2022 (71) KRISTOFFER DA SILVA LAGERSTROM (BR/PR) ; LEANDRO VAZ (BR/PR) ; SILMARA APARECIDA FERNANDES (BR/PR) ; LUIZ GUSTAVO TELMA (BR/PR)
(21) BR 10 2022 013833-8	Código 2.1 - Pedido de Patente ou Certificado de Adição de Invenção

	depositado (22) 12/07/2022 (71) BRENO BRAVIN BRANDÃO (BR/PA)
(21) BR 10 2022 013839-7	Código 2.1 - Pedido de Patente ou Certificado de Adição de Invenção depositado (22) 12/07/2022 (71) CLÁUDIO HENRIQUE TEIXEIRA RIBEIRO (US) ; JOSÉ PANCRÁCIO RIBEIRO (BR/MG) ; MÁRCIO AUGUSTO TEIXEIRA RIBEIRO (BR/MG) ; CLAUDIANNE MÁRCIA RIBEIRO (BR/MG)
(21) BR 10 2022 013840-0	Código 2.1 - Pedido de Patente ou Certificado de Adição de Invenção depositado (22) 12/07/2022 (71) LEONARDO SOUZA DA CONCEIÇÃO (BR/RJ)
(21) BR 10 2022 013842-7	Código 2.1 - Pedido de Patente ou Certificado de Adição de Invenção depositado (22) 12/07/2022 (71) ANTON SKYRDA VERISSIMO (BR/SP) ; RICARDO LEITE PASSOS (BR/SP)
(21) BR 10 2022 013847-8	Código 2.1 - Pedido de Patente ou Certificado de Adição de Invenção depositado (22) 12/07/2022 (71) RODRIGO MIRANDA MULLER (BR/MG)
(21) BR 10 2022 014018-9	Código 2.1 - Pedido de Patente ou Certificado de Adição de Invenção depositado (22) 14/07/2022 (71) BRASIL BIO FUELS S.A (BR/RR)
(21) BR 10 2022 014123-1	Código 2.1 - Pedido de Patente ou Certificado de Adição de Invenção depositado (22) 16/07/2022 (71) SAMMIX EQUIPAMENTOS E CONSULTORIA - EPP (BR/SP)
(21) BR 10 2022 014137-1	Código 2.1 - Pedido de Patente ou Certificado de Adição de Invenção depositado (22) 18/07/2022 (71) ANDRE AZEVEDO (BR/RJ)
(21) BR 10 2022 014147-9	Código 2.1 - Pedido de Patente ou Certificado de Adição de Invenção

	depositado (22) 18/07/2022 (71) ENABLERS SOLUÇÕES E CONSULTORIA EM DISPOSITIVOS LTDA (BR/SP)
(21) BR 10 2022 014170-3	Código 2.1 - Pedido de Patente ou Certificado de Adição de Invenção depositado (22) 18/07/2022 (71) PETRÓLEO BRASILEIRO S.A. - PETROBRAS (BR/RJ)
(21) BR 10 2022 014175-4	Código 2.1 - Pedido de Patente ou Certificado de Adição de Invenção depositado (22) 18/07/2022 (71) UNIVERSIDADE DO ESTADO DO RIO DE JANEIRO (BR/RJ)
(21) BR 10 2022 014178-9	Código 2.1 - Pedido de Patente ou Certificado de Adição de Invenção depositado (22) 18/07/2022 (71) ROBERT BOSCH LIMITADA (BR/SP)
(21) BR 10 2022 014183-5	Código 2.1 - Pedido de Patente ou Certificado de Adição de Invenção depositado (22) 18/07/2022 (71) LEONIDIA LEITZKE HARTWING (BR/PR)
(21) BR 20 2021 025440-3	Código 2.1 - Pedido de Patente ou Certificado de Adição de Invenção depositado (22) 16/12/2021 (71) BRUNO BROGIO DE OLIVEIRA (BR/SC)
(21) BR 20 2022 007356-8	Código 2.1 - Pedido de Patente ou Certificado de Adição de Invenção depositado (22) 18/04/2022 (71) NOEDSON ALVES DA CRUZ LIMA (BR/BA)
(21) BR 20 2022 007930-2	Código 2.1 - Pedido de Patente ou Certificado de Adição de Invenção depositado (22) 26/04/2022 (71) EDIR LOPES (BR/MG)
(21) BR 20 2022 008656-2	Código 2.1 - Pedido de Patente ou Certificado de Adição de Invenção depositado (22) 04/05/2022

	(71) ORGONITES POA INDUSTRIA E COMERCIO DE PEDRAS CRISTAIS PRODUTOS DE DECORAÇÃO E BEM ESTAR LTDA (BR/RS)
(21) BR 20 2022 010634-2	Código 2.1 - Pedido de Patente ou Certificado de Adição de Invenção depositado (22) 31/05/2022 (71) GRUPO ROTOPLAS, S.A.B. DE C.V. (MX)
(21) BR 20 2022 010996-1	Código 2.1 - Pedido de Patente ou Certificado de Adição de Invenção depositado (22) 05/06/2022 (71) VICENTE JESUS DE PAULA LOPES (BR/MG)
(21) BR 20 2022 011034-0	Código 2.1 - Pedido de Patente ou Certificado de Adição de Invenção depositado (22) 06/06/2022 (71) ANDRÉ SILVESTRI SCHUH (BR/RS)
(21) BR 20 2022 011095-1	Código 2.1 - Pedido de Patente ou Certificado de Adição de Invenção depositado (22) 07/06/2022 (71) BATISTA FERRAMENTARIA LTDA (BR/AM)
(21) BR 20 2022 011285-7	Código 2.1 - Pedido de Patente ou Certificado de Adição de Invenção depositado (22) 08/06/2022 (71) RENAN DE MELO POIANI (BR/PR) ; VITOR HENRIQUE FAVORETTO (BR/PR)
(21) BR 20 2022 011319-5	Código 2.1 - Pedido de Patente ou Certificado de Adição de Invenção depositado (22) 09/06/2022 (71) FURGOES JOINVILLE INDUSTRIA, COMERCIO E SERVICOS LTDA (BR/SC)
(21) BR 20 2022 011351-9	Código 2.1 - Pedido de Patente ou Certificado de Adição de Invenção depositado (22) 09/06/2022 (71) RODNEI DA SILVA BALBO (BR/SP)
(21) BR 20 2022 011359-4	Código 2.1 - Pedido de Patente ou Certificado de Adição de Invenção depositado (22) 09/06/2022

	(71) MAURO GERALDO AUSIER MELLO (BR/AM) ; ROBERTO CAMPOS FIGUEIREDO (BR/AM)
(21) BR 20 2022 011381-0	Código 2.1 - Pedido de Patente ou Certificado de Adição de Invenção depositado (22) 09/06/2022 (66) BR 20 2022 003953-0 03/03/2022 (71) SÉRGIO BOLSI (BR/PR)
(21) BR 20 2022 011394-2	Código 2.1 - Pedido de Patente ou Certificado de Adição de Invenção depositado (22) 09/06/2022 (71) EDSON CORDEIRO DE ARAUJO (BR/MG)
(21) BR 20 2022 012293-3	Código 2.1 - Pedido de Patente ou Certificado de Adição de Invenção depositado (22) 21/06/2022 (71) FERNANDO INFANTE SIMAO (BR/SP)
(21) BR 20 2022 012897-4	Código 2.1 - Pedido de Patente ou Certificado de Adição de Invenção depositado (22) 28/06/2022 (71) PANDIN MÓVEIS DE AÇO LTDA (BR/SP)
(21) BR 20 2022 012905-9	Código 2.1 - Pedido de Patente ou Certificado de Adição de Invenção depositado (22) 28/06/2022 (71) LAVFORT MAQUINAS E EQUIPAMENTOS LTDA.-ME (BR/PR)
(21) BR 20 2022 012953-9	Código 2.1 - Pedido de Patente ou Certificado de Adição de Invenção depositado (22) 29/06/2022 (71) UNIVERSIDADE FEDERAL DO RIO GRANDE DO NORTE (BR/RN)
(21) BR 20 2022 013328-5	Código 2.1 - Pedido de Patente ou Certificado de Adição de Invenção depositado (22) 04/07/2022 (71) HELEN CRISTINE VILELA PENNA CRUZ DE RESENDE (BR/MG)
(21) BR 20 2022 013383-8	Código 2.1 - Pedido de Patente ou Certificado de Adição de Invenção depositado (22) 05/07/2022 (66) BR 20 2022 003953-0 03/03/2022

	(71) SÉRGIO BOLSI (BR/PR)
(21) BR 20 2022 013404-4	Código 2.1 - Pedido de Patente ou Certificado de Adição de Invenção depositado (22) 05/07/2022 (71) LEANDRO SILVEIRA (BR/RS)
(21) BR 20 2022 013596-2	Código 2.1 - Pedido de Patente ou Certificado de Adição de Invenção depositado (22) 07/07/2022 (71) ALFREDO WEISS (BR/SC)
(21) BR 20 2022 013619-5	Código 2.1 - Pedido de Patente ou Certificado de Adição de Invenção depositado (22) 08/07/2022 (71) ERIVALDO JESUS DA SILVA (BR/SP)
(21) BR 20 2022 013631-4	Código 2.1 - Pedido de Patente ou Certificado de Adição de Invenção depositado (22) 08/07/2022 (71) MARC BRADASCHIA E SILVA (BR/SP)
(21) BR 20 2022 013635-7	Código 2.1 - Pedido de Patente ou Certificado de Adição de Invenção depositado (22) 08/07/2022 (71) CLESIO ALVES GONÇALVES (BR/MG) ; PAULA DA CRUZ AMARAL (BR/MG)
(21) BR 20 2022 013672-1	Código 2.1 - Pedido de Patente ou Certificado de Adição de Invenção depositado (22) 08/07/2022 (71) BRENO VIEIRA CATARINO 09713303601 (BR/MG)

Código 2.4 - Notificação de Depósito do Pedido Dividido - Art 26 inciso I da LPI

Notificação de pedido dividido de um pedido de patente depositado anteriormente. Em relação ao pedido original, o pedido dividido tem a mesma data de depósito e, se for o caso, o correspondente benefício da prioridade reivindicada. O pedido dividido é considerado como estando na mesma fase processual do pedido original.

---

(21) BR 12 2022 008973-9 A2

Código 2.4 - Notificação de Depósito do Pedido Dividido - Art 26 inciso I da LPI
(22) 20/07/2016
(62) BR 11 2018 001232-7 20/07/2016
(71) THE CHILDREN'S MEDICAL CENTER CORPORATION (US)

---

(21) BR 12 2022 009003-6 A2

Código 2.4 - Notificação de Depósito do Pedido Dividido - Art 26 inciso I da LPI
(22) 26/08/2016
(62) BR 11 2018 004110-6 26/08/2016
(71) NICOVENTURES TRADING LIMITED (GB)

---

(21) BR 12 2022 009289-6 A2

Código 2.4 - Notificação de Depósito do Pedido Dividido - Art 26 inciso I da LPI
(22) 16/05/2013
(62) BR 11 2014 028636-1 16/05/2013
(71) TAKEDA PHARMACEUTICAL COMPANY LIMITED (JP)

---

(21) BR 12 2022 009309-4 A2

Código 2.4 - Notificação de Depósito do Pedido Dividido - Art 26 inciso I da LPI
(22) 01/07/2013
(62) BR 11 2014 030149-2 01/07/2013
(71) APPLE INC. (US)

---

(21) BR 12 2022 009445-7 A2

Código 2.4 - Notificação de Depósito do Pedido Dividido - Art 26 inciso I da LPI
(22) 10/10/2020
(62) BR 11 2022 006694-5 10/10/2020
(71) HUAWEI TECHNOLOGIES CO., LTD. (CN)

---

(21) BR 12 2022 009524-0 A2

Código 2.4 - Notificação de Depósito do Pedido Dividido - Art 26 inciso I da LPI
(22) 26/08/2016
(62) BR 11 2018 004103-3 26/08/2016
(71) NICOVENTURES TRADING LIMITED (GB)

---

(21) BR 12 2022 010958-6 A2

Código 2.4 - Notificação de Depósito do Pedido Dividido - Art 26 inciso I da LPI
(22) 15/07/2014
(62) BR 11 2015 007533-9 15/07/2014

	(71) FRAUNHOFER - GESELLSCHAFT ZUR FÖRDERUNG DER ANGEWANDTEN FORSCHUNG E.V. (DE)
(21) BR 12 2022 010960-8 A2	Código 2.4 - Notificação de Depósito do Pedido Dividido - Art 26 inciso I da LPI (22) 15/07/2014 (62) BR 11 2015 007533-9 15/07/2014 (71) FRAUNHOFER - GESELLSCHAFT ZUR FÖRDERUNG DER ANGEWANDTEN FORSCHUNG E.V. (DE)
(21) BR 12 2022 010965-9 A2	Código 2.4 - Notificação de Depósito do Pedido Dividido - Art 26 inciso I da LPI (22) 15/07/2014 (62) BR 11 2015 007533-9 15/07/2014 (71) FRAUNHOFER - GESELLSCHAFT ZUR FÖRDERUNG DER ANGEWANDTEN FORSCHUNG E.V. (DE)
(21) BR 12 2022 011164-5 A2	Código 2.4 - Notificação de Depósito do Pedido Dividido - Art 26 inciso I da LPI (22) 13/01/2015 (62) BR 11 2016 016219-6 13/01/2015 (71) JAMES B. WOLFF (US)
(21) BR 12 2022 011176-9 A2	Código 2.4 - Notificação de Depósito do Pedido Dividido - Art 26 inciso I da LPI (22) 07/06/2019 (62) BR 11 2020 025227-1 07/06/2019 (71) SOUTHCO, INC. (US)
(21) BR 12 2022 011231-5 A2	Código 2.4 - Notificação de Depósito do Pedido Dividido - Art 26 inciso I da LPI (22) 15/07/2014 (62) BR 11 2015 007533-9 15/07/2014 (71) FRAUNHOFER - GESELLSCHAFT ZUR FÖRDERUNG DER ANGEWANDTEN FORSCHUNG E.V. (DE)
(21) BR 12 2022 011258-7 A2	Código 2.4 - Notificação de Depósito do Pedido Dividido - Art 26 inciso I da LPI (22) 04/05/2017 (62) BR 11 2019 022995-7 04/05/2017 (71) HUAWEI TECHNOLOGIES CO., LTD. (CN)
(21) BR 12 2022 011303-6 A2	Código 2.4 - Notificação de Depósito do Pedido Dividido - Art 26 inciso I da LPI (22) 08/09/2016 (62) BR 11 2018 004648-5 08/09/2016 (71) DOW AGROSCIENCES LLC (US)
(21) BR 12 2022 011322-2 A2	Código 2.4 - Notificação de Depósito do Pedido Dividido - Art 26 inciso I da LPI (22) 20/05/2016

	(62) BR 11 2017 024493-4 20/05/2016 (71) TOTAL MARKETING SERVICES (FR)
(21) BR 12 2022 011383-4 A2	Código 2.4 - Notificação de Depósito do Pedido Dividido - Art 26 inciso I da LPI (22) 15/11/2017 (62) BR 11 2020 009740-3 15/11/2017 (71) GAS TECHNOLOGY INSTITUTE (US)
(21) BR 12 2022 011401-6 A2	Código 2.4 - Notificação de Depósito do Pedido Dividido - Art 26 inciso I da LPI (22) 15/11/2017 (62) BR 11 2020 009731-4 15/11/2017 (71) GAS TECHNOLOGY INSTITUTE (US)
(21) BR 12 2022 011482-2 A2	Código 2.4 - Notificação de Depósito do Pedido Dividido - Art 26 inciso I da LPI (22) 03/03/2020 (62) BR 11 2020 023934-8 03/03/2020 (71) CLIMATE LLC (US)
(21) BR 12 2022 011534-9 A2	Código 2.4 - Notificação de Depósito do Pedido Dividido - Art 26 inciso I da LPI (22) 28/04/2017 (62) BR 11 2019 021741-0 28/04/2017 (71) C.R. BARD, INC. (US)
(21) BR 12 2022 011547-0 A2	Código 2.4 - Notificação de Depósito do Pedido Dividido - Art 26 inciso I da LPI (22) 05/04/2018 (62) BR 11 2019 020662-0 05/04/2018 (71) SYMPHOGEN A/S (DK)

Código 2.5 - Exigência - Art. 21 da LPI

O pedido protocolizado não atende formalmente ao disposto no art. 19 da Lei nº 9.279/96, e/ou às demais disposições quanto à sua forma. Fica o requerente obrigado a sanar, em 30 (trinta) dias a contar desta data, as exigências estabelecidas. O interessado deverá obter o parecer através do endereço eletrônico www.inpi.gov.br>Acesso Rápido>Buscaweb. Para cumprir a exigência, protocole a petição de cumprimento: GRU (código 206 - Cumprimento de exigência formal preliminar) isenta de retribuição, acompanhada dos documentos corrigidos de acordo com o parecer. Não sendo a exigência cumprida com a apresentação da documentação correspondente no prazo acima, o depósito não será aceito e sua numeração será anulada conforme norma vigente.

---

(21) BR 10 2018 009928-0

Código 2.5 - Exigência - Art. 21 da LPI
(22) 16/05/2018
(71) SIMÃO DOS SANTOS SOAREWS (BR/MG)
Teor da exigência disponível no parecer (pdf) - acesse: Buscaweb no Portal do INPI. Prazo para cumprimento - 30 (Trinta) dias corridos contados do 1º dia útil após essa publicação (não confunda o prazo de 30 dias, com 1 mês ou com 31 dias). Protocole a petição de cumprimento - Guia de Recolhimento da União (GRU) de código 206 (Cumprimento de exigência formal preliminar) + documentos corrigidos, de acordo com o parecer. O pedido com exigência não cumprida ou cumprida fora do prazo não será aceito e terá sua numeração anulada.

---

(21) BR 10 2018 068145-1

Código 2.5 - Exigência - Art. 21 da LPI
(22) 06/09/2018
(71) UNIVERSIDADE ESTADUAL PAULISTA JULIO DE MESQUITA FILHO (BR/SP) ; YAMATEC INDÚSTRIA E COMÉRCIO DE EQUIPAMENTOS ELETROMECÂNICOS LTDA - ME (BR/SP)
Teor da exigência disponível no parecer (pdf) - acesse: Buscaweb no Portal do INPI. Prazo para cumprimento - 30 (Trinta) dias corridos contados do 1º dia útil após essa publicação (não confunda o prazo de 30 dias, com 1 mês ou com 31 dias). Protocole a petição de cumprimento - Guia de Recolhimento da União (GRU) de código 206 (Cumprimento de exigência formal preliminar) + documentos corrigidos, de acordo com o parecer. O pedido com exigência não cumprida ou cumprida fora do prazo não será aceito e terá sua numeração anulada.

---

(21) BR 10 2021 013510-7

Código 2.5 - Exigência - Art. 21 da LPI
(22) 08/07/2021
(71) ANDRE LEAO BARCELLOS (BR/RS)
Teor da exigência disponível no parecer (pdf) - acesse: Buscaweb no Portal do

	INPI. Prazo para cumprimento - 30 (Trinta) dias corridos contados do 1º dia útil após essa publicação (não confunda o prazo de 30 dias, com 1 mês ou com 31 dias). Protocole a petição de cumprimento - Guia de Recolhimento da União (GRU) de código 206 (Cumprimento de exigência formal preliminar) + documentos corrigidos, de acordo com o parecer. O pedido com exigência não cumprida ou cumprida fora do prazo não será aceito e terá sua numeração anulada.
(21) BR 10 2021 020996-8	Código 2.5 - Exigência - Art. 21 da LPI (22) 19/10/2021 (71) SOLANGE SAVEDRA DA SILVA (BR/SP) Teor da exigência disponível no parecer (pdf) - acesse: Buscaweb no Portal do INPI. Prazo para cumprimento - 30 (Trinta) dias corridos contados do 1º dia útil após essa publicação (não confunda o prazo de 30 dias, com 1 mês ou com 31 dias). Protocole a petição de cumprimento - Guia de Recolhimento da União (GRU) de código 206 (Cumprimento de exigência formal preliminar) + documentos corrigidos, de acordo com o parecer. O pedido com exigência não cumprida ou cumprida fora do prazo não será aceito e terá sua numeração anulada.
(21) BR 10 2021 023804-6	Código 2.5 - Exigência - Art. 21 da LPI (22) 25/11/2021 (71) RODRIGO SANTOS BAPTISTA (BR/RS) Teor da exigência disponível no parecer (pdf) - acesse: Buscaweb no Portal do INPI. Prazo para cumprimento - 30 (Trinta) dias corridos contados do 1º dia útil após essa publicação (não confunda o prazo de 30 dias, com 1 mês ou com 31 dias). Protocole a petição de cumprimento - Guia de Recolhimento da União (GRU) de código 206 (Cumprimento de exigência formal preliminar) + documentos corrigidos, de acordo com o parecer. O pedido com exigência não cumprida ou cumprida fora do prazo não será aceito e terá sua numeração anulada.
(21) BR 10 2021 023862-3	Código 2.5 - Exigência - Art. 21 da LPI (22) 26/11/2021 (71) UNIVERSIDADE ESTADUAL PAULISTA JULIO DE MESQUITA FILHO (BR/SP) Teor da exigência disponível no parecer (pdf) - acesse: Buscaweb no Portal do INPI. Prazo para cumprimento - 30 (Trinta) dias corridos contados do 1º dia útil após essa publicação (não confunda o prazo de 30 dias, com 1 mês ou com 31 dias). Protocole a petição de cumprimento - Guia de Recolhimento da União (GRU) de código 206 (Cumprimento de exigência formal preliminar) + documentos corrigidos, de acordo com o parecer. O pedido com exigência não cumprida ou cumprida fora do prazo não será aceito e terá sua numeração

	anulada.
(21) BR 10 2021 024759-2	Código 2.5 - Exigência - Art. 21 da LPI (22) 07/12/2021 (71) MATEUS FERREIRA XAVIER (BR/MG) Teor da exigência disponível no parecer (pdf) - acesse: Buscaweb no Portal do INPI. Prazo para cumprimento - 30 (Trinta) dias corridos contados do 1º dia útil após essa publicação (não confunda o prazo de 30 dias, com 1 mês ou com 31 dias). Protocole a petição de cumprimento - Guia de Recolhimento da União (GRU) de código 206 (Cumprimento de exigência formal preliminar) + documentos corrigidos, de acordo com o parecer. O pedido com exigência não cumprida ou cumprida fora do prazo não será aceito e terá sua numeração anulada.
(21) BR 10 2021 025352-5	Código 2.5 - Exigência - Art. 21 da LPI (22) 15/12/2021 (71) VANDERLEI SILVA DA COSTA (BR/RJ) Teor da exigência disponível no parecer (pdf) - acesse: Buscaweb no Portal do INPI. Prazo para cumprimento - 30 (Trinta) dias corridos contados do 1º dia útil após essa publicação (não confunda o prazo de 30 dias, com 1 mês ou com 31 dias). Protocole a petição de cumprimento - Guia de Recolhimento da União (GRU) de código 206 (Cumprimento de exigência formal preliminar) + documentos corrigidos, de acordo com o parecer. O pedido com exigência não cumprida ou cumprida fora do prazo não será aceito e terá sua numeração anulada.
(21) BR 10 2022 001369-1	Código 2.5 - Exigência - Art. 21 da LPI (22) 25/01/2022 (71) UNIFEI - UNIVERSIDADE FEDERAL DE ITAJUBÁ (BR/MG) Teor da exigência disponível no parecer (pdf) - acesse: Buscaweb no Portal do INPI. Prazo para cumprimento - 30 (Trinta) dias corridos contados do 1º dia útil após essa publicação (não confunda o prazo de 30 dias, com 1 mês ou com 31 dias). Protocole a petição de cumprimento - Guia de Recolhimento da União (GRU) de código 206 (Cumprimento de exigência formal preliminar) + documentos corrigidos, de acordo com o parecer. O pedido com exigência não cumprida ou cumprida fora do prazo não será aceito e terá sua numeração anulada.
(21) BR 10 2022 002715-3	Código 2.5 - Exigência - Art. 21 da LPI (22) 14/02/2022 (71) ALVIN FERNANDES GOULART JUNIOR (BR/SC) Teor da exigência disponível no parecer (pdf) - acesse: Buscaweb no Portal do INPI. Prazo para cumprimento - 30 (Trinta) dias corridos contados do 1º dia útil

após essa publicação (não confunda o prazo de 30 dias, com 1 mês ou com 31 dias). Protocole a petição de cumprimento - Guia de Recolhimento da União (GRU) de código 206 (Cumprimento de exigência formal preliminar) + documentos corrigidos, de acordo com o parecer. O pedido com exigência não cumprida ou cumprida fora do prazo não será aceito e terá sua numeração anulada.

---

(21) BR 10 2022 006570-5

Código 2.5 - Exigência - Art. 21 da LPI
(22) 05/04/2022
(71) PAULO SERGIO GONÇALVES (BR/SP)
Teor da exigência disponível no parecer (pdf) - acesse: Buscaweb no Portal do INPI. Prazo para cumprimento - 30 (Trinta) dias corridos contados do 1º dia útil após essa publicação (não confunda o prazo de 30 dias, com 1 mês ou com 31 dias). Protocole a petição de cumprimento - Guia de Recolhimento da União (GRU) de código 206 (Cumprimento de exigência formal preliminar) + documentos corrigidos, de acordo com o parecer. O pedido com exigência não cumprida ou cumprida fora do prazo não será aceito e terá sua numeração anulada.

---

(21) BR 10 2022 006582-9

Código 2.5 - Exigência - Art. 21 da LPI
(22) 05/04/2022
(71) PAULO SERGIO GONÇALVES (BR/SP)
Teor da exigência disponível no parecer (pdf) - acesse: Buscaweb no Portal do INPI. Prazo para cumprimento - 30 (Trinta) dias corridos contados do 1º dia útil após essa publicação (não confunda o prazo de 30 dias, com 1 mês ou com 31 dias). Protocole a petição de cumprimento - Guia de Recolhimento da União (GRU) de código 206 (Cumprimento de exigência formal preliminar) + documentos corrigidos, de acordo com o parecer. O pedido com exigência não cumprida ou cumprida fora do prazo não será aceito e terá sua numeração anulada.

---

(21) BR 10 2022 006726-0

Código 2.5 - Exigência - Art. 21 da LPI
(22) 07/04/2022
(71) MARCELO DE SIQUEIRA (BR/SP) ; MIRIAM SAMANTHA MARSHALL DE SIQUEIRA (BR/SP)
Teor da exigência disponível no parecer (pdf) - acesse: Buscaweb no Portal do INPI. Prazo para cumprimento - 30 (Trinta) dias corridos contados do 1º dia útil após essa publicação (não confunda o prazo de 30 dias, com 1 mês ou com 31 dias). Protocole a petição de cumprimento - Guia de Recolhimento da União (GRU) de código 206 (Cumprimento de exigência formal preliminar) + documentos corrigidos, de acordo com o parecer. O pedido com exigência não cumprida ou cumprida fora do prazo não será aceito e terá sua numeração anulada.

(21) BR 10 2022 007155-1

Código 2.5 - Exigência - Art. 21 da LPI
(22) 13/04/2022
(71) UNIVERSIDADE FEDERAL DO CEARÁ (BR/CE)
Teor da exigência disponível no parecer (pdf) - acesse: Buscaweb no Portal do INPI. Prazo para cumprimento - 30 (Trinta) dias corridos contados do 1º dia útil após essa publicação (não confunda o prazo de 30 dias, com 1 mês ou com 31 dias). Protocole a petição de cumprimento - Guia de Recolhimento da União (GRU) de código 206 (Cumprimento de exigência formal preliminar) + documentos corrigidos, de acordo com o parecer. O pedido com exigência não cumprida ou cumprida fora do prazo não será aceito e terá sua numeração anulada.

(21) BR 10 2022 008971-0

Código 2.5 - Exigência - Art. 21 da LPI
(22) 09/05/2022
(71) UNIVERSIDADE FEDERAL DE MINAS GERAIS (BR/MG) ; INSTITUTO FEDERAL DE EDUCAÇÃO CIÊNCIA E TECNOLOGIA DO ESPÍRITO SANTO - IFES (BR/ES) ; UNIVERSIDADE ESTADUAL DO NORTE FLUMINENSE DARCY RIBEIRO - UENF (BR/RJ)
Teor da exigência disponível no parecer (pdf) - acesse: Buscaweb no Portal do INPI. Prazo para cumprimento - 30 (Trinta) dias corridos contados do 1º dia útil após essa publicação (não confunda o prazo de 30 dias, com 1 mês ou com 31 dias). Protocole a petição de cumprimento - Guia de Recolhimento da União (GRU) de código 206 (Cumprimento de exigência formal preliminar) + documentos corrigidos, de acordo com o parecer. O pedido com exigência não cumprida ou cumprida fora do prazo não será aceito e terá sua numeração anulada.

(21) BR 10 2022 009210-9

Código 2.5 - Exigência - Art. 21 da LPI
(22) 11/05/2022
(71) KATIA ANTUNES COELHO REPRESENTAÇÃO ME (BR/SP)
Teor da exigência disponível no parecer (pdf) - acesse: Buscaweb no Portal do INPI. Prazo para cumprimento - 30 (Trinta) dias corridos contados do 1º dia útil após essa publicação (não confunda o prazo de 30 dias, com 1 mês ou com 31 dias). Protocole a petição de cumprimento - Guia de Recolhimento da União (GRU) de código 206 (Cumprimento de exigência formal preliminar) + documentos corrigidos, de acordo com o parecer. O pedido com exigência não cumprida ou cumprida fora do prazo não será aceito e terá sua numeração anulada.

(21) BR 10 2022 009299-0

Código 2.5 - Exigência - Art. 21 da LPI
(22) 12/05/2022
(71) CROPCHEM LTDA (BR/RS)
Teor da exigência disponível no parecer (pdf) - acesse: Buscaweb no Portal do

	INPI. Prazo para cumprimento - 30 (Trinta) dias corridos contados do 1º dia útil após essa publicação (não confunda o prazo de 30 dias, com 1 mês ou com 31 dias). Protocole a petição de cumprimento - Guia de Recolhimento da União (GRU) de código 206 (Cumprimento de exigência formal preliminar) + documentos corrigidos, de acordo com o parecer. O pedido com exigência não cumprida ou cumprida fora do prazo não será aceito e terá sua numeração anulada.
(21) BR 10 2022 009301-6	Código 2.5 - Exigência - Art. 21 da LPI (22) 12/05/2022 (71) CHARLES RAMON DE MEDEIROS BRITO (BR/PA) Teor da exigência disponível no parecer (pdf) - acesse: Buscaweb no Portal do INPI. Prazo para cumprimento - 30 (Trinta) dias corridos contados do 1º dia útil após essa publicação (não confunda o prazo de 30 dias, com 1 mês ou com 31 dias). Protocole a petição de cumprimento - Guia de Recolhimento da União (GRU) de código 206 (Cumprimento de exigência formal preliminar) + documentos corrigidos, de acordo com o parecer. O pedido com exigência não cumprida ou cumprida fora do prazo não será aceito e terá sua numeração anulada.
(21) BR 10 2022 009583-3	Código 2.5 - Exigência - Art. 21 da LPI (22) 17/05/2022 (71) EXPEDITO JOSYERBERTH BORGES MUNIZ (BR/PE) Teor da exigência disponível no parecer (pdf) - acesse: Buscaweb no Portal do INPI. Prazo para cumprimento - 30 (Trinta) dias corridos contados do 1º dia útil após essa publicação (não confunda o prazo de 30 dias, com 1 mês ou com 31 dias). Protocole a petição de cumprimento - Guia de Recolhimento da União (GRU) de código 206 (Cumprimento de exigência formal preliminar) + documentos corrigidos, de acordo com o parecer. O pedido com exigência não cumprida ou cumprida fora do prazo não será aceito e terá sua numeração anulada.
(21) BR 10 2022 009731-3	Código 2.5 - Exigência - Art. 21 da LPI (22) 19/05/2022 (71) SAULO RODRIGO BENATTI YOKOO (BR/SP) ; RICARDO CLASSAROT DE SOUZA (BR/SP) Teor da exigência disponível no parecer (pdf) - acesse: Buscaweb no Portal do INPI. Prazo para cumprimento - 30 (Trinta) dias corridos contados do 1º dia útil após essa publicação (não confunda o prazo de 30 dias, com 1 mês ou com 31 dias). Protocole a petição de cumprimento - Guia de Recolhimento da União (GRU) de código 206 (Cumprimento de exigência formal preliminar) + documentos corrigidos, de acordo com o parecer. O pedido com exigência não cumprida ou cumprida fora do prazo não será aceito e terá sua numeração

	anulada.
(21) BR 10 2022 009735-6	Código 2.5 - Exigência - Art. 21 da LPI (22) 19/05/2022 (71) H2 FUEL TECNOLOGY DESENVOLVIMENTO TECNOLÓGICO DE ENERGIAS SPE LTDA (BR/SC) Teor da exigência disponível no parecer (pdf) - acesse: Buscaweb no Portal do INPI. Prazo para cumprimento - 30 (Trinta) dias corridos contados do 1º dia útil após essa publicação (não confunda o prazo de 30 dias, com 1 mês ou com 31 dias). Protocole a petição de cumprimento - Guia de Recolhimento da União (GRU) de código 206 (Cumprimento de exigência formal preliminar) + documentos corrigidos, de acordo com o parecer. O pedido com exigência não cumprida ou cumprida fora do prazo não será aceito e terá sua numeração anulada.
(21) BR 10 2022 009739-9	Código 2.5 - Exigência - Art. 21 da LPI (22) 19/05/2022 (71) H2 FUEL TECNOLOGY DESENVOLVIMENTO TECNOLÓGICO DE ENERGIAS SPE LTDA (BR/SC) Teor da exigência disponível no parecer (pdf) - acesse: Buscaweb no Portal do INPI. Prazo para cumprimento - 30 (Trinta) dias corridos contados do 1º dia útil após essa publicação (não confunda o prazo de 30 dias, com 1 mês ou com 31 dias). Protocole a petição de cumprimento - Guia de Recolhimento da União (GRU) de código 206 (Cumprimento de exigência formal preliminar) + documentos corrigidos, de acordo com o parecer. O pedido com exigência não cumprida ou cumprida fora do prazo não será aceito e terá sua numeração anulada.
(21) BR 10 2022 010137-0	Código 2.5 - Exigência - Art. 21 da LPI (22) 25/05/2022 (71) UNIVERSIDADE FEDERAL DE SERGIPE (BR/SE) ; INSTITUTO FEDERAL DE EDUCAÇÃO, CIÊNCIA E TECNOLOGIA DE SERGIPE (BR/SE) Teor da exigência disponível no parecer (pdf) - acesse: Buscaweb no Portal do INPI. Prazo para cumprimento - 30 (Trinta) dias corridos contados do 1º dia útil após essa publicação (não confunda o prazo de 30 dias, com 1 mês ou com 31 dias). Protocole a petição de cumprimento - Guia de Recolhimento da União (GRU) de código 206 (Cumprimento de exigência formal preliminar) + documentos corrigidos, de acordo com o parecer. O pedido com exigência não cumprida ou cumprida fora do prazo não será aceito e terá sua numeração anulada.
(21) BR 10 2022 010334-8	Código 2.5 - Exigência - Art. 21 da LPI (22) 26/05/2022

	(71) JOSÉ ROBERTO RODRIGUES DE OLIVEIRA (BR/SP) Teor da exigência disponível no parecer (pdf) - acesse: Buscaweb no Portal do INPI. Prazo para cumprimento - 30 (Trinta) dias corridos contados do 1º dia útil após essa publicação (não confunda o prazo de 30 dias, com 1 mês ou com 31 dias). Protocole a petição de cumprimento - Guia de Recolhimento da União (GRU) de código 206 (Cumprimento de exigência formal preliminar) + documentos corrigidos, de acordo com o parecer. O pedido com exigência não cumprida ou cumprida fora do prazo não será aceito e terá sua numeração anulada.
(21) BR 10 2022 010691-6	Código 2.5 - Exigência - Art. 21 da LPI (22) 31/05/2022 (71) LOKRAM CIÊNCIA E TERAPIA FLORAL (BR/RJ) Teor da exigência disponível no parecer (pdf) - acesse: Buscaweb no Portal do INPI. Prazo para cumprimento - 30 (Trinta) dias corridos contados do 1º dia útil após essa publicação (não confunda o prazo de 30 dias, com 1 mês ou com 31 dias). Protocole a petição de cumprimento - Guia de Recolhimento da União (GRU) de código 206 (Cumprimento de exigência formal preliminar) + documentos corrigidos, de acordo com o parecer. O pedido com exigência não cumprida ou cumprida fora do prazo não será aceito e terá sua numeração anulada.
(21) BR 10 2022 011192-8	Código 2.5 - Exigência - Art. 21 da LPI (22) 08/06/2022 (71) NANOAGRI TECNOLOGIA AGRICOLA I.S. (BR/SP) Teor da exigência disponível no parecer (pdf) - acesse: Buscaweb no Portal do INPI. Prazo para cumprimento - 30 (Trinta) dias corridos contados do 1º dia útil após essa publicação (não confunda o prazo de 30 dias, com 1 mês ou com 31 dias). Protocole a petição de cumprimento - Guia de Recolhimento da União (GRU) de código 206 (Cumprimento de exigência formal preliminar) + documentos corrigidos, de acordo com o parecer. O pedido com exigência não cumprida ou cumprida fora do prazo não será aceito e terá sua numeração anulada.
(21) BR 10 2022 011520-6	Código 2.5 - Exigência - Art. 21 da LPI (22) 10/06/2022 (71) TAMPEC SOLUÇÕES EM TECNOLOGIA E LOGÍSTICA LTDA EPP (BR/SP) Teor da exigência disponível no parecer (pdf) - acesse: Buscaweb no Portal do INPI. Prazo para cumprimento - 30 (Trinta) dias corridos contados do 1º dia útil após essa publicação (não confunda o prazo de 30 dias, com 1 mês ou com 31 dias). Protocole a petição de cumprimento - Guia de Recolhimento da União (GRU) de código 206 (Cumprimento de exigência formal preliminar) + documentos corrigidos, de acordo com o parecer. O pedido com exigência não

	cumprida ou cumprida fora do prazo não será aceito e terá sua numeração anulada.
(21) BR 10 2022 011971-6	Código 2.5 - Exigência - Art. 21 da LPI (22) 15/06/2022 (71) WILIAN SOARES LACERDA (BR/MG) Teor da exigência disponível no parecer (pdf) - acesse: Buscaweb no Portal do INPI. Prazo para cumprimento - 30 (Trinta) dias corridos contados do 1º dia útil após essa publicação (não confunda o prazo de 30 dias, com 1 mês ou com 31 dias). Protocole a petição de cumprimento - Guia de Recolhimento da União (GRU) de código 206 (Cumprimento de exigência formal preliminar) + documentos corrigidos, de acordo com o parecer. O pedido com exigência não cumprida ou cumprida fora do prazo não será aceito e terá sua numeração anulada.
(21) BR 10 2022 012377-2	Código 2.5 - Exigência - Art. 21 da LPI (22) 21/06/2022 (71) UNIVERSIDADE CATÓLICA DE PERNAMBUCO (BR/PE) Teor da exigência disponível no parecer (pdf) - acesse: Buscaweb no Portal do INPI. Prazo para cumprimento - 30 (Trinta) dias corridos contados do 1º dia útil após essa publicação (não confunda o prazo de 30 dias, com 1 mês ou com 31 dias). Protocole a petição de cumprimento - Guia de Recolhimento da União (GRU) de código 206 (Cumprimento de exigência formal preliminar) + documentos corrigidos, de acordo com o parecer. O pedido com exigência não cumprida ou cumprida fora do prazo não será aceito e terá sua numeração anulada.
(21) BR 10 2022 012619-4	Código 2.5 - Exigência - Art. 21 da LPI (22) 23/06/2022 (71) LEONARDO TANNURE NEMER (BR/ES) Teor da exigência disponível no parecer (pdf) - acesse: Buscaweb no Portal do INPI. Prazo para cumprimento - 30 (Trinta) dias corridos contados do 1º dia útil após essa publicação (não confunda o prazo de 30 dias, com 1 mês ou com 31 dias). Protocole a petição de cumprimento - Guia de Recolhimento da União (GRU) de código 206 (Cumprimento de exigência formal preliminar) + documentos corrigidos, de acordo com o parecer. O pedido com exigência não cumprida ou cumprida fora do prazo não será aceito e terá sua numeração anulada.
(21) BR 10 2022 012852-9	Código 2.5 - Exigência - Art. 21 da LPI (22) 28/06/2022 (71) INSTITUTO FEDERAL DE EDUCACAO CIENCIA E TECNOLOGIA DO TOCANTINS (BR/TO)

	Teor da exigência disponível no parecer (pdf) - acesse: Buscaweb no Portal do INPI. Prazo para cumprimento - 30 (Trinta) dias corridos contados do 1º dia útil após essa publicação (não confunda o prazo de 30 dias, com 1 mês ou com 31 dias). Protocole a petição de cumprimento - Guia de Recolhimento da União (GRU) de código 206 (Cumprimento de exigência formal preliminar) + documentos corrigidos, de acordo com o parecer. O pedido com exigência não cumprida ou cumprida fora do prazo não será aceito e terá sua numeração anulada.
(21) BR 10 2022 013179-1	Código 2.5 - Exigência - Art. 21 da LPI (22) 30/06/2022 (71) DEERE & COMPANY (US) Teor da exigência disponível no parecer (pdf) - acesse: Buscaweb no Portal do INPI. Prazo para cumprimento - 30 (Trinta) dias corridos contados do 1º dia útil após essa publicação (não confunda o prazo de 30 dias, com 1 mês ou com 31 dias). Protocole a petição de cumprimento - Guia de Recolhimento da União (GRU) de código 206 (Cumprimento de exigência formal preliminar) + documentos corrigidos, de acordo com o parecer. O pedido com exigência não cumprida ou cumprida fora do prazo não será aceito e terá sua numeração anulada.
(21) BR 10 2022 013231-3	Código 2.5 - Exigência - Art. 21 da LPI (22) 01/07/2022 (71) ERICO HENRIQUE DE LIMA ARAUJO (BR/SP) Teor da exigência disponível no parecer (pdf) - acesse: Buscaweb no Portal do INPI. Prazo para cumprimento - 30 (Trinta) dias corridos contados do 1º dia útil após essa publicação (não confunda o prazo de 30 dias, com 1 mês ou com 31 dias). Protocole a petição de cumprimento - Guia de Recolhimento da União (GRU) de código 206 (Cumprimento de exigência formal preliminar) + documentos corrigidos, de acordo com o parecer. O pedido com exigência não cumprida ou cumprida fora do prazo não será aceito e terá sua numeração anulada.
(21) BR 10 2022 013248-8	Código 2.5 - Exigência - Art. 21 da LPI (22) 01/07/2022 (71) JOSÉ FAUSTO LEITÃO (BR/CE) Teor da exigência disponível no parecer (pdf) - acesse: Buscaweb no Portal do INPI. Prazo para cumprimento - 30 (Trinta) dias corridos contados do 1º dia útil após essa publicação (não confunda o prazo de 30 dias, com 1 mês ou com 31 dias). Protocole a petição de cumprimento - Guia de Recolhimento da União (GRU) de código 206 (Cumprimento de exigência formal preliminar) + documentos corrigidos, de acordo com o parecer. O pedido com exigência não cumprida ou cumprida fora do prazo não será aceito e terá sua numeração

anulada.

(21) BR 10 2022 013250-0

Código 2.5 - Exigência - Art. 21 da LPI
(22) 01/07/2022
(71) JORGE MARTINS DE SOUZA (BR/MG)
Teor da exigência disponível no parecer (pdf) - acesse: Buscaweb no Portal do INPI. Prazo para cumprimento - 30 (Trinta) dias corridos contados do 1º dia útil após essa publicação (não confunda o prazo de 30 dias, com 1 mês ou com 31 dias). Protocole a petição de cumprimento - Guia de Recolhimento da União (GRU) de código 206 (Cumprimento de exigência formal preliminar) + documentos corrigidos, de acordo com o parecer. O pedido com exigência não cumprida ou cumprida fora do prazo não será aceito e terá sua numeração anulada.

(21) BR 10 2022 013251-8

Código 2.5 - Exigência - Art. 21 da LPI
(22) 01/07/2022
(71) JORGE MARTINS DE SOUZA (BR/MG)
Teor da exigência disponível no parecer (pdf) - acesse: Buscaweb no Portal do INPI. Prazo para cumprimento - 30 (Trinta) dias corridos contados do 1º dia útil após essa publicação (não confunda o prazo de 30 dias, com 1 mês ou com 31 dias). Protocole a petição de cumprimento - Guia de Recolhimento da União (GRU) de código 206 (Cumprimento de exigência formal preliminar) + documentos corrigidos, de acordo com o parecer. O pedido com exigência não cumprida ou cumprida fora do prazo não será aceito e terá sua numeração anulada.

(21) BR 10 2022 013261-5

Código 2.5 - Exigência - Art. 21 da LPI
(22) 01/07/2022
(71) ROBERTO GOMES PEDROSA (BR/DF)
Teor da exigência disponível no parecer (pdf) - acesse: Buscaweb no Portal do INPI. Prazo para cumprimento - 30 (Trinta) dias corridos contados do 1º dia útil após essa publicação (não confunda o prazo de 30 dias, com 1 mês ou com 31 dias). Protocole a petição de cumprimento - Guia de Recolhimento da União (GRU) de código 206 (Cumprimento de exigência formal preliminar) + documentos corrigidos, de acordo com o parecer. O pedido com exigência não cumprida ou cumprida fora do prazo não será aceito e terá sua numeração anulada.

(21) BR 10 2022 013266-6

Código 2.5 - Exigência - Art. 21 da LPI
(22) 01/07/2022
(71) CRISTIANO MARTINS RAPOSO (BR/PB)
Teor da exigência disponível no parecer (pdf) - acesse: Buscaweb no Portal do INPI. Prazo para cumprimento - 30 (Trinta) dias corridos contados do 1º dia útil

após essa publicação (não confunda o prazo de 30 dias, com 1 mês ou com 31 dias). Protocole a petição de cumprimento - Guia de Recolhimento da União (GRU) de código 206 (Cumprimento de exigência formal preliminar) + documentos corrigidos, de acordo com o parecer. O pedido com exigência não cumprida ou cumprida fora do prazo não será aceito e terá sua numeração anulada.

---

(21) BR 10 2022 013276-3

Código 2.5 - Exigência - Art. 21 da LPI
(22) 01/07/2022
(71) TECNOMYL S/A (PY)
Teor da exigência disponível no parecer (pdf) - acesse: Buscaweb no Portal do INPI. Prazo para cumprimento - 30 (Trinta) dias corridos contados do 1º dia útil após essa publicação (não confunda o prazo de 30 dias, com 1 mês ou com 31 dias). Protocole a petição de cumprimento - Guia de Recolhimento da União (GRU) de código 206 (Cumprimento de exigência formal preliminar) + documentos corrigidos, de acordo com o parecer. O pedido com exigência não cumprida ou cumprida fora do prazo não será aceito e terá sua numeração anulada.

---

(21) BR 10 2022 013287-9

Código 2.5 - Exigência - Art. 21 da LPI
(22) 01/07/2022
(71) AURIVALDO MELIM (BR/MT)
Teor da exigência disponível no parecer (pdf) - acesse: Buscaweb no Portal do INPI. Prazo para cumprimento - 30 (Trinta) dias corridos contados do 1º dia útil após essa publicação (não confunda o prazo de 30 dias, com 1 mês ou com 31 dias). Protocole a petição de cumprimento - Guia de Recolhimento da União (GRU) de código 206 (Cumprimento de exigência formal preliminar) + documentos corrigidos, de acordo com o parecer. O pedido com exigência não cumprida ou cumprida fora do prazo não será aceito e terá sua numeração anulada.

---

(21) BR 10 2022 013301-8

Código 2.5 - Exigência - Art. 21 da LPI
(22) 01/07/2022
(71) PADO S/A INDUSTRIAL COMERCIAL E IMPORTADORA (BR/SP)
Teor da exigência disponível no parecer (pdf) - acesse: Buscaweb no Portal do INPI. Prazo para cumprimento - 30 (Trinta) dias corridos contados do 1º dia útil após essa publicação (não confunda o prazo de 30 dias, com 1 mês ou com 31 dias). Protocole a petição de cumprimento - Guia de Recolhimento da União (GRU) de código 206 (Cumprimento de exigência formal preliminar) + documentos corrigidos, de acordo com o parecer. O pedido com exigência não cumprida ou cumprida fora do prazo não será aceito e terá sua numeração anulada.

(21) BR 10 2022 013305-0

Código 2.5 - Exigência - Art. 21 da LPI
(22) 01/07/2022
(71) NANOCEUTICALS (BR/GO)
Teor da exigência disponível no parecer (pdf) - acesse: Buscaweb no Portal do INPI. Prazo para cumprimento - 30 (Trinta) dias corridos contados do 1º dia útil após essa publicação (não confunda o prazo de 30 dias, com 1 mês ou com 31 dias). Protocole a petição de cumprimento - Guia de Recolhimento da União (GRU) de código 206 (Cumprimento de exigência formal preliminar) + documentos corrigidos, de acordo com o parecer. O pedido com exigência não cumprida ou cumprida fora do prazo não será aceito e terá sua numeração anulada.

(21) BR 10 2022 013307-7

Código 2.5 - Exigência - Art. 21 da LPI
(22) 03/07/2022
(71) LUIS ADRIANO RIBEIRO BARBOSA (BR/MA) ; FABIO HENRIQUE SILVA SALES (BR/MA) ; ALBERTO BEIJOS CASTRO DE CARVALHO (BR/MA) ; JOSE JOAQUIM DE SOUZA MELO (BR/MA)
Teor da exigência disponível no parecer (pdf) - acesse: Buscaweb no Portal do INPI. Prazo para cumprimento - 30 (Trinta) dias corridos contados do 1º dia útil após essa publicação (não confunda o prazo de 30 dias, com 1 mês ou com 31 dias). Protocole a petição de cumprimento - Guia de Recolhimento da União (GRU) de código 206 (Cumprimento de exigência formal preliminar) + documentos corrigidos, de acordo com o parecer. O pedido com exigência não cumprida ou cumprida fora do prazo não será aceito e terá sua numeração anulada.

(21) BR 10 2022 013308-5

Código 2.5 - Exigência - Art. 21 da LPI
(22) 03/07/2022
(71) BRENNO PEREIRA DE CARVALHO (BR/MG)
Teor da exigência disponível no parecer (pdf) - acesse: Buscaweb no Portal do INPI. Prazo para cumprimento - 30 (Trinta) dias corridos contados do 1º dia útil após essa publicação (não confunda o prazo de 30 dias, com 1 mês ou com 31 dias). Protocole a petição de cumprimento - Guia de Recolhimento da União (GRU) de código 206 (Cumprimento de exigência formal preliminar) + documentos corrigidos, de acordo com o parecer. O pedido com exigência não cumprida ou cumprida fora do prazo não será aceito e terá sua numeração anulada.

(21) BR 10 2022 013321-2

Código 2.5 - Exigência - Art. 21 da LPI
(22) 04/07/2022
(71) XUZHOU XCMG TRANSMISSION MACHINERY CO., LTD. (CN)
Teor da exigência disponível no parecer (pdf) - acesse: Buscaweb no Portal do INPI. Prazo para cumprimento - 30 (Trinta) dias corridos contados do 1º dia útil após essa publicação (não confunda o prazo de 30 dias, com 1 mês ou com 31

	dias). Protocole a petição de cumprimento - Guia de Recolhimento da União (GRU) de código 206 (Cumprimento de exigência formal preliminar) + documentos corrigidos, de acordo com o parecer. O pedido com exigência não cumprida ou cumprida fora do prazo não será aceito e terá sua numeração anulada.
(21) BR 10 2022 013370-0	Código 2.5 - Exigência - Art. 21 da LPI (22) 05/07/2022 (71) FUNDACAO DE ENSINO SUPERIOR DO VALE DO SAPUCAI (BR/MG) ; ATINA IND. E COM. DE ATIVOS NATURAIS LTDA (BR/MG) Teor da exigência disponível no parecer (pdf) - acesse: Buscaweb no Portal do INPI. Prazo para cumprimento - 30 (Trinta) dias corridos contados do 1º dia útil após essa publicação (não confunda o prazo de 30 dias, com 1 mês ou com 31 dias). Protocole a petição de cumprimento - Guia de Recolhimento da União (GRU) de código 206 (Cumprimento de exigência formal preliminar) + documentos corrigidos, de acordo com o parecer. O pedido com exigência não cumprida ou cumprida fora do prazo não será aceito e terá sua numeração anulada.
(21) BR 10 2022 013387-5	Código 2.5 - Exigência - Art. 21 da LPI (22) 05/07/2022 (71) LOHIA CORP LIMITED (IN) Teor da exigência disponível no parecer (pdf) - acesse: Buscaweb no Portal do INPI. Prazo para cumprimento - 30 (Trinta) dias corridos contados do 1º dia útil após essa publicação (não confunda o prazo de 30 dias, com 1 mês ou com 31 dias). Protocole a petição de cumprimento - Guia de Recolhimento da União (GRU) de código 206 (Cumprimento de exigência formal preliminar) + documentos corrigidos, de acordo com o parecer. O pedido com exigência não cumprida ou cumprida fora do prazo não será aceito e terá sua numeração anulada.
(21) BR 10 2022 013392-1	Código 2.5 - Exigência - Art. 21 da LPI (22) 05/07/2022 (71) UNIVERSIDADE FEDERAL DE PELOTAS (BR/RS) Teor da exigência disponível no parecer (pdf) - acesse: Buscaweb no Portal do INPI. Prazo para cumprimento - 30 (Trinta) dias corridos contados do 1º dia útil após essa publicação (não confunda o prazo de 30 dias, com 1 mês ou com 31 dias). Protocole a petição de cumprimento - Guia de Recolhimento da União (GRU) de código 206 (Cumprimento de exigência formal preliminar) + documentos corrigidos, de acordo com o parecer. O pedido com exigência não cumprida ou cumprida fora do prazo não será aceito e terá sua numeração anulada.

(21) BR 10 2022 013399-9

Código 2.5 - Exigência - Art. 21 da LPI
(22) 05/07/2022
(71) DANILO DE ALMEIDA FERRAZ (BR/SP)
Teor da exigência disponível no parecer (pdf) - acesse: Buscaweb no Portal do INPI. Prazo para cumprimento - 30 (Trinta) dias corridos contados do 1º dia útil após essa publicação (não confunda o prazo de 30 dias, com 1 mês ou com 31 dias). Protocole a petição de cumprimento - Guia de Recolhimento da União (GRU) de código 206 (Cumprimento de exigência formal preliminar) + documentos corrigidos, de acordo com o parecer. O pedido com exigência não cumprida ou cumprida fora do prazo não será aceito e terá sua numeração anulada.

(21) BR 10 2022 013411-1

Código 2.5 - Exigência - Art. 21 da LPI
(22) 05/07/2022
(71) UNIVERSIDADE FEDERAL DE OURO PRETO - UFOP (BR/MG) ; GERMANO DO CARMO DE MEIRA (BR/MG)
Teor da exigência disponível no parecer (pdf) - acesse: Buscaweb no Portal do INPI. Prazo para cumprimento - 30 (Trinta) dias corridos contados do 1º dia útil após essa publicação (não confunda o prazo de 30 dias, com 1 mês ou com 31 dias). Protocole a petição de cumprimento - Guia de Recolhimento da União (GRU) de código 206 (Cumprimento de exigência formal preliminar) + documentos corrigidos, de acordo com o parecer. O pedido com exigência não cumprida ou cumprida fora do prazo não será aceito e terá sua numeração anulada.

(21) BR 10 2022 013415-4

Código 2.5 - Exigência - Art. 21 da LPI
(22) 05/07/2022
(71) UNIVERSIDADE FEDERAL DE MATO GROSSO DO SUL (BR/MS)
Teor da exigência disponível no parecer (pdf) - acesse: Buscaweb no Portal do INPI. Prazo para cumprimento - 30 (Trinta) dias corridos contados do 1º dia útil após essa publicação (não confunda o prazo de 30 dias, com 1 mês ou com 31 dias). Protocole a petição de cumprimento - Guia de Recolhimento da União (GRU) de código 206 (Cumprimento de exigência formal preliminar) + documentos corrigidos, de acordo com o parecer. O pedido com exigência não cumprida ou cumprida fora do prazo não será aceito e terá sua numeração anulada.

(21) BR 10 2022 013417-0

Código 2.5 - Exigência - Art. 21 da LPI
(22) 05/07/2022
(71) UNIVERSIDADE FEDERAL DA PARAIBA (BR/PB)
Teor da exigência disponível no parecer (pdf) - acesse: Buscaweb no Portal do INPI. Prazo para cumprimento - 30 (Trinta) dias corridos contados do 1º dia útil após essa publicação (não confunda o prazo de 30 dias, com 1 mês ou com 31 dias). Protocole a petição de cumprimento - Guia de Recolhimento da União

	(GRU) de código 206 (Cumprimento de exigência formal preliminar) + documentos corrigidos, de acordo com o parecer. O pedido com exigência não cumprida ou cumprida fora do prazo não será aceito e terá sua numeração anulada.
(21) BR 10 2022 013419-7	Código 2.5 - Exigência - Art. 21 da LPI (22) 05/07/2022 (71) UNIVERSIDADE FEDERAL DE PELOTAS (BR/RS) Teor da exigência disponível no parecer (pdf) - acesse: Buscaweb no Portal do INPI. Prazo para cumprimento - 30 (Trinta) dias corridos contados do 1º dia útil após essa publicação (não confunda o prazo de 30 dias, com 1 mês ou com 31 dias). Protocole a petição de cumprimento - Guia de Recolhimento da União (GRU) de código 206 (Cumprimento de exigência formal preliminar) + documentos corrigidos, de acordo com o parecer. O pedido com exigência não cumprida ou cumprida fora do prazo não será aceito e terá sua numeração anulada.
(21) BR 10 2022 013420-0	Código 2.5 - Exigência - Art. 21 da LPI (22) 05/07/2022 (71) ALTEMIR BIENIEK (BR/RS) ; ANDREZA MARIA BERNART BIENIEK (BR/RS) ; MAICON DA SILVA (BR/RS) Teor da exigência disponível no parecer (pdf) - acesse: Buscaweb no Portal do INPI. Prazo para cumprimento - 30 (Trinta) dias corridos contados do 1º dia útil após essa publicação (não confunda o prazo de 30 dias, com 1 mês ou com 31 dias). Protocole a petição de cumprimento - Guia de Recolhimento da União (GRU) de código 206 (Cumprimento de exigência formal preliminar) + documentos corrigidos, de acordo com o parecer. O pedido com exigência não cumprida ou cumprida fora do prazo não será aceito e terá sua numeração anulada.
(21) BR 10 2022 013433-2	Código 2.5 - Exigência - Art. 21 da LPI (22) 06/07/2022 (71) GÁBOR PÁL PAPP (BR/PE) Teor da exigência disponível no parecer (pdf) - acesse: Buscaweb no Portal do INPI. Prazo para cumprimento - 30 (Trinta) dias corridos contados do 1º dia útil após essa publicação (não confunda o prazo de 30 dias, com 1 mês ou com 31 dias). Protocole a petição de cumprimento - Guia de Recolhimento da União (GRU) de código 206 (Cumprimento de exigência formal preliminar) + documentos corrigidos, de acordo com o parecer. O pedido com exigência não cumprida ou cumprida fora do prazo não será aceito e terá sua numeração anulada.
(21) BR 10 2022 013439-1	Código 2.5 - Exigência - Art. 21 da LPI

	(22) 06/07/2022 (71) CLAUDIO ROBERTO DOS REIS SOARES (BR/RS) Teor da exigência disponível no parecer (pdf) - acesse: Buscaweb no Portal do INPI. Prazo para cumprimento - 30 (Trinta) dias corridos contados do 1º dia útil após essa publicação (não confunda o prazo de 30 dias, com 1 mês ou com 31 dias). Protocole a petição de cumprimento - Guia de Recolhimento da União (GRU) de código 206 (Cumprimento de exigência formal preliminar) + documentos corrigidos, de acordo com o parecer. O pedido com exigência não cumprida ou cumprida fora do prazo não será aceito e terá sua numeração anulada.
(21) BR 10 2022 013449-9	Código 2.5 - Exigência - Art. 21 da LPI (22) 06/07/2022 (71) EMERSON JOSÉ RAPACI (BR/SP) Teor da exigência disponível no parecer (pdf) - acesse: Buscaweb no Portal do INPI. Prazo para cumprimento - 30 (Trinta) dias corridos contados do 1º dia útil após essa publicação (não confunda o prazo de 30 dias, com 1 mês ou com 31 dias). Protocole a petição de cumprimento - Guia de Recolhimento da União (GRU) de código 206 (Cumprimento de exigência formal preliminar) + documentos corrigidos, de acordo com o parecer. O pedido com exigência não cumprida ou cumprida fora do prazo não será aceito e terá sua numeração anulada.
(21) BR 10 2022 013462-6	Código 2.5 - Exigência - Art. 21 da LPI (22) 06/07/2022 (71) ANDRÉ LUIS SILVEIRA LONGO (BR/SP) ; JOSÉ ROBERTO CASERI (BR/SP) Teor da exigência disponível no parecer (pdf) - acesse: Buscaweb no Portal do INPI. Prazo para cumprimento - 30 (Trinta) dias corridos contados do 1º dia útil após essa publicação (não confunda o prazo de 30 dias, com 1 mês ou com 31 dias). Protocole a petição de cumprimento - Guia de Recolhimento da União (GRU) de código 206 (Cumprimento de exigência formal preliminar) + documentos corrigidos, de acordo com o parecer. O pedido com exigência não cumprida ou cumprida fora do prazo não será aceito e terá sua numeração anulada.
(21) BR 10 2022 013470-7	Código 2.5 - Exigência - Art. 21 da LPI (22) 06/07/2022 (71) GOODRICH ACTUATION SYSTEMS SAS (FR) Teor da exigência disponível no parecer (pdf) - acesse: Buscaweb no Portal do INPI. Prazo para cumprimento - 30 (Trinta) dias corridos contados do 1º dia útil após essa publicação (não confunda o prazo de 30 dias, com 1 mês ou com 31 dias). Protocole a petição de cumprimento - Guia de Recolhimento da União (GRU) de código 206 (Cumprimento de exigência formal preliminar) +

	documentos corrigidos, de acordo com o parecer. O pedido com exigência não cumprida ou cumprida fora do prazo não será aceito e terá sua numeração anulada.
(21) BR 10 2022 013489-8	Código 2.5 - Exigência - Art. 21 da LPI (22) 06/07/2022 (71) UNIVERSIDADE FEDERAL DO CEARÁ (BR/CE) ; INSTITUIÇÃO PHYTOBIOS PESQUISA DESENVOLVIMENTO E INOVAÇÃO LTDA (BR/SP) Teor da exigência disponível no parecer (pdf) - acesse: Buscaweb no Portal do INPI. Prazo para cumprimento - 30 (Trinta) dias corridos contados do 1º dia útil após essa publicação (não confunda o prazo de 30 dias, com 1 mês ou com 31 dias). Protocole a petição de cumprimento - Guia de Recolhimento da União (GRU) de código 206 (Cumprimento de exigência formal preliminar) + documentos corrigidos, de acordo com o parecer. O pedido com exigência não cumprida ou cumprida fora do prazo não será aceito e terá sua numeração anulada.
(21) BR 10 2022 013616-5	Código 2.5 - Exigência - Art. 21 da LPI (22) 08/07/2022 (71) INSTITUTO FEDERAL DE EDUCAÇÃO, CIÊNCIA E TECNOLOGIA DE ALAGOAS - IFAL (BR/AL) Teor da exigência disponível no parecer (pdf) - acesse: Buscaweb no Portal do INPI. Prazo para cumprimento - 30 (Trinta) dias corridos contados do 1º dia útil após essa publicação (não confunda o prazo de 30 dias, com 1 mês ou com 31 dias). Protocole a petição de cumprimento - Guia de Recolhimento da União (GRU) de código 206 (Cumprimento de exigência formal preliminar) + documentos corrigidos, de acordo com o parecer. O pedido com exigência não cumprida ou cumprida fora do prazo não será aceito e terá sua numeração anulada.
(21) BR 10 2022 013637-8	Código 2.5 - Exigência - Art. 21 da LPI (22) 08/07/2022 (71) SACMI COOPERATIVA MECCANICI IMOLA SOCIETA' COOPERATIVA (IT) Teor da exigência disponível no parecer (pdf) - acesse: Buscaweb no Portal do INPI. Prazo para cumprimento - 30 (Trinta) dias corridos contados do 1º dia útil após essa publicação (não confunda o prazo de 30 dias, com 1 mês ou com 31 dias). Protocole a petição de cumprimento - Guia de Recolhimento da União (GRU) de código 206 (Cumprimento de exigência formal preliminar) + documentos corrigidos, de acordo com o parecer. O pedido com exigência não cumprida ou cumprida fora do prazo não será aceito e terá sua numeração anulada.

(21) BR 10 2022 013648-3

Código 2.5 - Exigência - Art. 21 da LPI
(22) 08/07/2022
(71) UNIVERSIDADE DA INTEGRAÇÃO INTERNACIONAL DA LUSOFONIA AFRO-BRASILEIRA (UNILAB) (BR/CE)
Teor da exigência disponível no parecer (pdf) - acesse: Buscaweb no Portal do INPI. Prazo para cumprimento - 30 (Trinta) dias corridos contados do 1º dia útil após essa publicação (não confunda o prazo de 30 dias, com 1 mês ou com 31 dias). Protocole a petição de cumprimento - Guia de Recolhimento da União (GRU) de código 206 (Cumprimento de exigência formal preliminar) + documentos corrigidos, de acordo com o parecer. O pedido com exigência não cumprida ou cumprida fora do prazo não será aceito e terá sua numeração anulada.

(21) BR 10 2022 013649-1

Código 2.5 - Exigência - Art. 21 da LPI
(22) 08/07/2022
(71) DEERE & COMPANY (US)
Teor da exigência disponível no parecer (pdf) - acesse: Buscaweb no Portal do INPI. Prazo para cumprimento - 30 (Trinta) dias corridos contados do 1º dia útil após essa publicação (não confunda o prazo de 30 dias, com 1 mês ou com 31 dias). Protocole a petição de cumprimento - Guia de Recolhimento da União (GRU) de código 206 (Cumprimento de exigência formal preliminar) + documentos corrigidos, de acordo com o parecer. O pedido com exigência não cumprida ou cumprida fora do prazo não será aceito e terá sua numeração anulada.

(21) BR 10 2022 013710-2

Código 2.5 - Exigência - Art. 21 da LPI
(22) 09/07/2022
(71) VALTER ODAIR KURZ (BR/RS)
Teor da exigência disponível no parecer (pdf) - acesse: Buscaweb no Portal do INPI. Prazo para cumprimento - 30 (Trinta) dias corridos contados do 1º dia útil após essa publicação (não confunda o prazo de 30 dias, com 1 mês ou com 31 dias). Protocole a petição de cumprimento - Guia de Recolhimento da União (GRU) de código 206 (Cumprimento de exigência formal preliminar) + documentos corrigidos, de acordo com o parecer. O pedido com exigência não cumprida ou cumprida fora do prazo não será aceito e terá sua numeração anulada.

(21) BR 10 2022 013711-0

Código 2.5 - Exigência - Art. 21 da LPI
(22) 09/07/2022
(71) LINDSON PINHEIRO MACHADO (BR/RJ)
Teor da exigência disponível no parecer (pdf) - acesse: Buscaweb no Portal do INPI. Prazo para cumprimento - 30 (Trinta) dias corridos contados do 1º dia útil após essa publicação (não confunda o prazo de 30 dias, com 1 mês ou com 31 dias). Protocole a petição de cumprimento - Guia de Recolhimento da União

	(GRU) de código 206 (Cumprimento de exigência formal preliminar) + documentos corrigidos, de acordo com o parecer. O pedido com exigência não cumprida ou cumprida fora do prazo não será aceito e terá sua numeração anulada.
(21) BR 10 2022 013712-9	Código 2.5 - Exigência - Art. 21 da LPI (22) 10/07/2022 (71) RICHARD VIANA RIBEIRO 08259246775 (BR/RJ) Teor da exigência disponível no parecer (pdf) - acesse: Buscaweb no Portal do INPI. Prazo para cumprimento - 30 (Trinta) dias corridos contados do 1º dia útil após essa publicação (não confunda o prazo de 30 dias, com 1 mês ou com 31 dias). Protocole a petição de cumprimento - Guia de Recolhimento da União (GRU) de código 206 (Cumprimento de exigência formal preliminar) + documentos corrigidos, de acordo com o parecer. O pedido com exigência não cumprida ou cumprida fora do prazo não será aceito e terá sua numeração anulada.
(21) BR 10 2022 013714-5	Código 2.5 - Exigência - Art. 21 da LPI (22) 11/07/2022 (71) ANTONIO JOSE DA COSTA REIS (BR/RJ) Teor da exigência disponível no parecer (pdf) - acesse: Buscaweb no Portal do INPI. Prazo para cumprimento - 30 (Trinta) dias corridos contados do 1º dia útil após essa publicação (não confunda o prazo de 30 dias, com 1 mês ou com 31 dias). Protocole a petição de cumprimento - Guia de Recolhimento da União (GRU) de código 206 (Cumprimento de exigência formal preliminar) + documentos corrigidos, de acordo com o parecer. O pedido com exigência não cumprida ou cumprida fora do prazo não será aceito e terá sua numeração anulada.
(21) BR 10 2022 013729-3	Código 2.5 - Exigência - Art. 21 da LPI (22) 11/07/2022 (71) HIDEKI OSHIRO (BR/SP) Teor da exigência disponível no parecer (pdf) - acesse: Buscaweb no Portal do INPI. Prazo para cumprimento - 30 (Trinta) dias corridos contados do 1º dia útil após essa publicação (não confunda o prazo de 30 dias, com 1 mês ou com 31 dias). Protocole a petição de cumprimento - Guia de Recolhimento da União (GRU) de código 206 (Cumprimento de exigência formal preliminar) + documentos corrigidos, de acordo com o parecer. O pedido com exigência não cumprida ou cumprida fora do prazo não será aceito e terá sua numeração anulada.
(21) BR 10 2022 013737-4	Código 2.5 - Exigência - Art. 21 da LPI (22) 11/07/2022

	(71) UNIVERSIDADE ESTADUAL DE LONDRINA (BR/PR) Teor da exigência disponível no parecer (pdf) - acesse: Buscaweb no Portal do INPI. Prazo para cumprimento - 30 (Trinta) dias corridos contados do 1º dia útil após essa publicação (não confunda o prazo de 30 dias, com 1 mês ou com 31 dias). Protocole a petição de cumprimento - Guia de Recolhimento da União (GRU) de código 206 (Cumprimento de exigência formal preliminar) + documentos corrigidos, de acordo com o parecer. O pedido com exigência não cumprida ou cumprida fora do prazo não será aceito e terá sua numeração anulada.
(21) BR 10 2022 013739-0	Código 2.5 - Exigência - Art. 21 da LPI (22) 11/07/2022 (71) RATIER-FIGEAC SAS (FR) Teor da exigência disponível no parecer (pdf) - acesse: Buscaweb no Portal do INPI. Prazo para cumprimento - 30 (Trinta) dias corridos contados do 1º dia útil após essa publicação (não confunda o prazo de 30 dias, com 1 mês ou com 31 dias). Protocole a petição de cumprimento - Guia de Recolhimento da União (GRU) de código 206 (Cumprimento de exigência formal preliminar) + documentos corrigidos, de acordo com o parecer. O pedido com exigência não cumprida ou cumprida fora do prazo não será aceito e terá sua numeração anulada.
(21) BR 10 2022 013742-0	Código 2.5 - Exigência - Art. 21 da LPI (22) 11/07/2022 (71) BEATRIZ ALVES DE GÓES (BR/SP) Teor da exigência disponível no parecer (pdf) - acesse: Buscaweb no Portal do INPI. Prazo para cumprimento - 30 (Trinta) dias corridos contados do 1º dia útil após essa publicação (não confunda o prazo de 30 dias, com 1 mês ou com 31 dias). Protocole a petição de cumprimento - Guia de Recolhimento da União (GRU) de código 206 (Cumprimento de exigência formal preliminar) + documentos corrigidos, de acordo com o parecer. O pedido com exigência não cumprida ou cumprida fora do prazo não será aceito e terá sua numeração anulada.
(21) BR 10 2022 013760-9	Código 2.5 - Exigência - Art. 21 da LPI (22) 11/07/2022 (71) JOANA DARC LIMEIRA DA SILVA (BR/SP) Teor da exigência disponível no parecer (pdf) - acesse: Buscaweb no Portal do INPI. Prazo para cumprimento - 30 (Trinta) dias corridos contados do 1º dia útil após essa publicação (não confunda o prazo de 30 dias, com 1 mês ou com 31 dias). Protocole a petição de cumprimento - Guia de Recolhimento da União (GRU) de código 206 (Cumprimento de exigência formal preliminar) + documentos corrigidos, de acordo com o parecer. O pedido com exigência não cumprida ou cumprida fora do prazo não será aceito e terá sua numeração

	anulada.
(21) BR 10 2022 013775-7	Código 2.5 - Exigência - Art. 21 da LPI (22) 12/07/2022 (71) ANGELA MARIA TAVARES QUINTEIRO MILCENT ASSIS (BR/SC) Teor da exigência disponível no parecer (pdf) - acesse: Buscaweb no Portal do INPI. Prazo para cumprimento - 30 (Trinta) dias corridos contados do 1º dia útil após essa publicação (não confunda o prazo de 30 dias, com 1 mês ou com 31 dias). Protocole a petição de cumprimento - Guia de Recolhimento da União (GRU) de código 206 (Cumprimento de exigência formal preliminar) + documentos corrigidos, de acordo com o parecer. O pedido com exigência não cumprida ou cumprida fora do prazo não será aceito e terá sua numeração anulada.
(21) BR 10 2022 013790-0	Código 2.5 - Exigência - Art. 21 da LPI (22) 12/07/2022 (71) RICARDO DE SOUZA PEREIRA (BR/SP) Teor da exigência disponível no parecer (pdf) - acesse: Buscaweb no Portal do INPI. Prazo para cumprimento - 30 (Trinta) dias corridos contados do 1º dia útil após essa publicação (não confunda o prazo de 30 dias, com 1 mês ou com 31 dias). Protocole a petição de cumprimento - Guia de Recolhimento da União (GRU) de código 206 (Cumprimento de exigência formal preliminar) + documentos corrigidos, de acordo com o parecer. O pedido com exigência não cumprida ou cumprida fora do prazo não será aceito e terá sua numeração anulada.
(21) BR 10 2022 013818-4	Código 2.5 - Exigência - Art. 21 da LPI (22) 12/07/2022 (71) UNIVERSIDADE ESTADUAL DE LONDRINA (BR/PR) Teor da exigência disponível no parecer (pdf) - acesse: Buscaweb no Portal do INPI. Prazo para cumprimento - 30 (Trinta) dias corridos contados do 1º dia útil após essa publicação (não confunda o prazo de 30 dias, com 1 mês ou com 31 dias). Protocole a petição de cumprimento - Guia de Recolhimento da União (GRU) de código 206 (Cumprimento de exigência formal preliminar) + documentos corrigidos, de acordo com o parecer. O pedido com exigência não cumprida ou cumprida fora do prazo não será aceito e terá sua numeração anulada.
(21) BR 10 2022 013841-9	Código 2.5 - Exigência - Art. 21 da LPI (22) 12/07/2022 (71) RUI MANUEL DIAS FERREIRA (BR/SC) Teor da exigência disponível no parecer (pdf) - acesse: Buscaweb no Portal do INPI. Prazo para cumprimento - 30 (Trinta) dias corridos contados do 1º dia útil

	após essa publicação (não confunda o prazo de 30 dias, com 1 mês ou com 31 dias). Protocole a petição de cumprimento - Guia de Recolhimento da União (GRU) de código 206 (Cumprimento de exigência formal preliminar) + documentos corrigidos, de acordo com o parecer. O pedido com exigência não cumprida ou cumprida fora do prazo não será aceito e terá sua numeração anulada.
(21) BR 10 2022 013851-6	Código 2.5 - Exigência - Art. 21 da LPI (22) 12/07/2022 (71) INSTITUTO FEDERAL DE EDUCAÇÃO, CIÊNCIA E TECNOLOGIA DE PERNAMBUCO (BR/PE) ; UNIVERSIDADE FEDERAL DE PERNAMBUCO (BR/PE) Teor da exigência disponível no parecer (pdf) - acesse: Buscaweb no Portal do INPI. Prazo para cumprimento - 30 (Trinta) dias corridos contados do 1º dia útil após essa publicação (não confunda o prazo de 30 dias, com 1 mês ou com 31 dias). Protocole a petição de cumprimento - Guia de Recolhimento da União (GRU) de código 206 (Cumprimento de exigência formal preliminar) + documentos corrigidos, de acordo com o parecer. O pedido com exigência não cumprida ou cumprida fora do prazo não será aceito e terá sua numeração anulada.
(21) BR 10 2022 013854-0	Código 2.5 - Exigência - Art. 21 da LPI (22) 13/07/2022 (71) JMR AQUISIÇÃO E COLETA DE DADOS ESG LTDA INOVA SIMPLES (BR/SP) Teor da exigência disponível no parecer (pdf) - acesse: Buscaweb no Portal do INPI. Prazo para cumprimento - 30 (Trinta) dias corridos contados do 1º dia útil após essa publicação (não confunda o prazo de 30 dias, com 1 mês ou com 31 dias). Protocole a petição de cumprimento - Guia de Recolhimento da União (GRU) de código 206 (Cumprimento de exigência formal preliminar) + documentos corrigidos, de acordo com o parecer. O pedido com exigência não cumprida ou cumprida fora do prazo não será aceito e terá sua numeração anulada.
(21) BR 10 2022 014126-6	Código 2.5 - Exigência - Art. 21 da LPI (22) 18/07/2022 (71) LEANDRO DIVINO BORGES (BR/MG) Teor da exigência disponível no parecer (pdf) - acesse: Buscaweb no Portal do INPI. Prazo para cumprimento - 30 (Trinta) dias corridos contados do 1º dia útil após essa publicação (não confunda o prazo de 30 dias, com 1 mês ou com 31 dias). Protocole a petição de cumprimento - Guia de Recolhimento da União (GRU) de código 206 (Cumprimento de exigência formal preliminar) + documentos corrigidos, de acordo com o parecer. O pedido com exigência não cumprida ou cumprida fora do prazo não será aceito e terá sua numeração

	anulada.
(21) BR 10 2022 014184-3	Código 2.5 - Exigência - Art. 21 da LPI (22) 18/07/2022 (71) INSTITUTO FEDERAL CATARINENSE (BR/SC) Teor da exigência disponível no parecer (pdf) - acesse: Buscaweb no Portal do INPI. Prazo para cumprimento - 30 (Trinta) dias corridos contados do 1º dia útil após essa publicação (não confunda o prazo de 30 dias, com 1 mês ou com 31 dias). Protocole a petição de cumprimento - Guia de Recolhimento da União (GRU) de código 206 (Cumprimento de exigência formal preliminar) + documentos corrigidos, de acordo com o parecer. O pedido com exigência não cumprida ou cumprida fora do prazo não será aceito e terá sua numeração anulada.
(21) BR 12 2022 013055-0 A2	Código 2.5 - Exigência - Art. 21 da LPI (22) 13/09/2013 (71) BEIGENE SWITZERLAND GMBH (CH) Teor da exigência disponível no parecer (pdf) - acesse: Buscaweb no Portal do INPI. Prazo para cumprimento - 30 (Trinta) dias corridos contados do 1º dia útil após essa publicação (não confunda o prazo de 30 dias, com 1 mês ou com 31 dias). Protocole a petição de cumprimento - Guia de Recolhimento da União (GRU) de código 206 (Cumprimento de exigência formal preliminar) + documentos corrigidos, de acordo com o parecer. O pedido com exigência não cumprida ou cumprida fora do prazo não será aceito e terá sua numeração anulada. 1º dividido do PCT 11 2016 005408-3
(21) BR 12 2022 013076-3 A2	Código 2.5 - Exigência - Art. 21 da LPI (22) 13/09/2013 (71) BEIGENE SWITZERLAND GMBH (CH) Teor da exigência disponível no parecer (pdf) - acesse: Buscaweb no Portal do INPI. Prazo para cumprimento - 30 (Trinta) dias corridos contados do 1º dia útil após essa publicação (não confunda o prazo de 30 dias, com 1 mês ou com 31 dias). Protocole a petição de cumprimento - Guia de Recolhimento da União (GRU) de código 206 (Cumprimento de exigência formal preliminar) + documentos corrigidos, de acordo com o parecer. O pedido com exigência não cumprida ou cumprida fora do prazo não será aceito e terá sua numeração anulada. 2º dividido do PCT 11 2016 005408-3
(21) BR 12 2022 013196-4 A2	Código 2.5 - Exigência - Art. 21 da LPI (22) 25/09/2013 (71) APPLE INC. (US) Teor da exigência disponível no parecer (pdf) - acesse: Buscaweb no Portal do INPI. Prazo para cumprimento - 30 (Trinta) dias corridos contados do 1º dia útil

após essa publicação (não confunda o prazo de 30 dias, com 1 mês ou com 31 dias). Protocole a petição de cumprimento - Guia de Recolhimento da União (GRU) de código 206 (Cumprimento de exigência formal preliminar) + documentos corrigidos, de acordo com o parecer. O pedido com exigência não cumprida ou cumprida fora do prazo não será aceito e terá sua numeração anulada. Dividido do PCT 11 2015 004584-7

---

(21) BR 12 2022 013300-2 A2

Código 2.5 - Exigência - Art. 21 da LPI
(22) 02/07/2019
(71) DOLBY LABORATORIES LICENSING CORPORATION (US) ; DOLBY INTERNATIONAL AB (NL)
Teor da exigência disponível no parecer (pdf) - acesse: Buscaweb no Portal do INPI. Prazo para cumprimento - 30 (Trinta) dias corridos contados do 1º dia útil após essa publicação (não confunda o prazo de 30 dias, com 1 mês ou com 31 dias). Protocole a petição de cumprimento - Guia de Recolhimento da União (GRU) de código 206 (Cumprimento de exigência formal preliminar) + documentos corrigidos, de acordo com o parecer. O pedido com exigência não cumprida ou cumprida fora do prazo não será aceito e terá sua numeração anulada. Dividido do PCT 11 2020 017338-0

---

(21) BR 12 2022 013454-8 A2

Código 2.5 - Exigência - Art. 21 da LPI
(22) 19/10/2010
(71) FRAUNHOFER-GESELLSCHAFT ZUR FÖRDERUNG DER ANGEWANDTEN FORSCHUNG E.V. (DE)
Teor da exigência disponível no parecer (pdf) - acesse: Buscaweb no Portal do INPI. Prazo para cumprimento - 30 (Trinta) dias corridos contados do 1º dia útil após essa publicação (não confunda o prazo de 30 dias, com 1 mês ou com 31 dias). Protocole a petição de cumprimento - Guia de Recolhimento da União (GRU) de código 206 (Cumprimento de exigência formal preliminar) + documentos corrigidos, de acordo com o parecer. O pedido com exigência não cumprida ou cumprida fora do prazo não será aceito e terá sua numeração anulada. 1º dividido do PCT 11 2012 009445-9

---

(21) BR 12 2022 013482-3 A2

Código 2.5 - Exigência - Art. 21 da LPI
(22) 19/10/2010
(71) FRAUNHOFER-GESELLSCHAFT ZUR FÖRDERUNG DER ANGEWANDTEN FORSCHUNG E.V. (DE)
Teor da exigência disponível no parecer (pdf) - acesse: Buscaweb no Portal do INPI. Prazo para cumprimento - 30 (Trinta) dias corridos contados do 1º dia útil após essa publicação (não confunda o prazo de 30 dias, com 1 mês ou com 31 dias). Protocole a petição de cumprimento - Guia de Recolhimento da União (GRU) de código 206 (Cumprimento de exigência formal preliminar) + documentos corrigidos, de acordo com o parecer. O pedido com exigência não cumprida ou cumprida fora do prazo não será aceito e terá sua numeração

	anulada. 2º dividido do PCT 11 2012 009445-9
(21) BR 12 2022 013496-3 A2	Código 2.5 - Exigência - Art. 21 da LPI (22) 19/10/2010 (71) FRAUNHOFER-GESELLSCHAFT ZUR FÖRDERUNG DER ANGEWANDTEN FORSCHUNG E.V. (DE) Teor da exigência disponível no parecer (pdf) - acesse: Buscaweb no Portal do INPI. Prazo para cumprimento - 30 (Trinta) dias corridos contados do 1º dia útil após essa publicação (não confunda o prazo de 30 dias, com 1 mês ou com 31 dias). Protocole a petição de cumprimento - Guia de Recolhimento da União (GRU) de código 206 (Cumprimento de exigência formal preliminar) + documentos corrigidos, de acordo com o parecer. O pedido com exigência não cumprida ou cumprida fora do prazo não será aceito e terá sua numeração anulada. 3º dividido do PCT 11 2012 009445-9
(21) BR 13 2022 010799-7	Código 2.5 - Exigência - Art. 21 da LPI (22) 02/06/2022 (71) AMILTON BAGGIO (BR/MT) Teor da exigência disponível no parecer (pdf) - acesse: Buscaweb no Portal do INPI. Prazo para cumprimento - 30 (Trinta) dias corridos contados do 1º dia útil após essa publicação (não confunda o prazo de 30 dias, com 1 mês ou com 31 dias). Protocole a petição de cumprimento - Guia de Recolhimento da União (GRU) de código 206 (Cumprimento de exigência formal preliminar) + documentos corrigidos, de acordo com o parecer. O pedido com exigência não cumprida ou cumprida fora do prazo não será aceito e terá sua numeração anulada.
(21) BR 13 2022 011419-5	Código 2.5 - Exigência - Art. 21 da LPI (22) 10/06/2022 (71) CNPEM - CENTRO NACIONAL DE PESQUISA EM ENERGIA E MATERIAIS (BR/SP) Teor da exigência disponível no parecer (pdf) - acesse: Buscaweb no Portal do INPI. Prazo para cumprimento - 30 (Trinta) dias corridos contados do 1º dia útil após essa publicação (não confunda o prazo de 30 dias, com 1 mês ou com 31 dias). Protocole a petição de cumprimento - Guia de Recolhimento da União (GRU) de código 206 (Cumprimento de exigência formal preliminar) + documentos corrigidos, de acordo com o parecer. O pedido com exigência não cumprida ou cumprida fora do prazo não será aceito e terá sua numeração anulada.
(21) BR 13 2022 012160-4	Código 2.5 - Exigência - Art. 21 da LPI (22) 20/06/2022 (71) ALBERTO SAMAIA NETO (BR/SP)

	Teor da exigência disponível no parecer (pdf) - acesse: Buscaweb no Portal do INPI. Prazo para cumprimento - 30 (Trinta) dias corridos contados do 1º dia útil após essa publicação (não confunda o prazo de 30 dias, com 1 mês ou com 31 dias). Protocole a petição de cumprimento - Guia de Recolhimento da União (GRU) de código 206 (Cumprimento de exigência formal preliminar) + documentos corrigidos, de acordo com o parecer. O pedido com exigência não cumprida ou cumprida fora do prazo não será aceito e terá sua numeração anulada.
(21) BR 13 2022 012642-8	Código 2.5 - Exigência - Art. 21 da LPI (22) 24/06/2022 (71) TERRA VIVA RECUPERAÇÃO DE RESÍDUOS MINERAIS LTDA (BR/MG) ; EVANDRO MORAES DA GAMA (BR/MG) Teor da exigência disponível no parecer (pdf) - acesse: Buscaweb no Portal do INPI. Prazo para cumprimento - 30 (Trinta) dias corridos contados do 1º dia útil após essa publicação (não confunda o prazo de 30 dias, com 1 mês ou com 31 dias). Protocole a petição de cumprimento - Guia de Recolhimento da União (GRU) de código 206 (Cumprimento de exigência formal preliminar) + documentos corrigidos, de acordo com o parecer. O pedido com exigência não cumprida ou cumprida fora do prazo não será aceito e terá sua numeração anulada.
(21) BR 13 2022 013097-2	Código 2.5 - Exigência - Art. 21 da LPI (22) 29/06/2022 (71) DERRICK CORPORATION (US) Teor da exigência disponível no parecer (pdf) - acesse: Buscaweb no Portal do INPI. Prazo para cumprimento - 30 (Trinta) dias corridos contados do 1º dia útil após essa publicação (não confunda o prazo de 30 dias, com 1 mês ou com 31 dias). Protocole a petição de cumprimento - Guia de Recolhimento da União (GRU) de código 206 (Cumprimento de exigência formal preliminar) + documentos corrigidos, de acordo com o parecer. O pedido com exigência não cumprida ou cumprida fora do prazo não será aceito e terá sua numeração anulada.
(21) BR 20 2021 001476-3	Código 2.5 - Exigência - Art. 21 da LPI (22) 26/01/2021 (71) SHELDER CAMARGO DA SILVA (BR/SP) Teor da exigência disponível no parecer (pdf) - acesse: Buscaweb no Portal do INPI. Prazo para cumprimento - 30 (Trinta) dias corridos contados do 1º dia útil após essa publicação (não confunda o prazo de 30 dias, com 1 mês ou com 31 dias). Protocole a petição de cumprimento - Guia de Recolhimento da União (GRU) de código 206 (Cumprimento de exigência formal preliminar) + documentos corrigidos, de acordo com o parecer. O pedido com exigência não cumprida ou cumprida fora do prazo não será aceito e terá sua numeração

	anulada.
(21) BR 20 2022 002514-8	Código 2.5 - Exigência - Art. 21 da LPI (22) 10/02/2022 (71) GUSTAVO GRANDER (BR/PR) ; LUCIANO FERREIRA DA SILVA (BR/SP) ; ERNESTO DEL ROSÁRIO SANTIBAÑEZ GONZALEZ (CL) Teor da exigência disponível no parecer (pdf) - acesse: Buscaweb no Portal do INPI. Prazo para cumprimento - 30 (Trinta) dias corridos contados do 1º dia útil após essa publicação (não confunda o prazo de 30 dias, com 1 mês ou com 31 dias). Protocole a petição de cumprimento - Guia de Recolhimento da União (GRU) de código 206 (Cumprimento de exigência formal preliminar) + documentos corrigidos, de acordo com o parecer. O pedido com exigência não cumprida ou cumprida fora do prazo não será aceito e terá sua numeração anulada.
(21) BR 20 2022 005972-7	Código 2.5 - Exigência - Art. 21 da LPI (22) 29/03/2022 (71) METALURGICA SL LTDA (BR/GO) Teor da exigência disponível no parecer (pdf) - acesse: Buscaweb no Portal do INPI. Prazo para cumprimento - 30 (Trinta) dias corridos contados do 1º dia útil após essa publicação (não confunda o prazo de 30 dias, com 1 mês ou com 31 dias). Protocole a petição de cumprimento - Guia de Recolhimento da União (GRU) de código 206 (Cumprimento de exigência formal preliminar) + documentos corrigidos, de acordo com o parecer. O pedido com exigência não cumprida ou cumprida fora do prazo não será aceito e terá sua numeração anulada.
(21) BR 20 2022 007898-5	Código 2.5 - Exigência - Art. 21 da LPI (22) 26/04/2022 (71) FERNANDA BOEIRA GIORDANO (BR/SC) ; FERNANDA BOEIRA GIORDANO (BR/PR) Teor da exigência disponível no parecer (pdf) - acesse: Buscaweb no Portal do INPI. Prazo para cumprimento - 30 (Trinta) dias corridos contados do 1º dia útil após essa publicação (não confunda o prazo de 30 dias, com 1 mês ou com 31 dias). Protocole a petição de cumprimento - Guia de Recolhimento da União (GRU) de código 206 (Cumprimento de exigência formal preliminar) + documentos corrigidos, de acordo com o parecer. O pedido com exigência não cumprida ou cumprida fora do prazo não será aceito e terá sua numeração anulada.
(21) BR 20 2022 008595-7	Código 2.5 - Exigência - Art. 21 da LPI (22) 04/05/2022 (71) ANDREA GONCALVES DE CAMARGO (BR/SP)

	Teor da exigência disponível no parecer (pdf) - acesse: Buscaweb no Portal do INPI. Prazo para cumprimento - 30 (Trinta) dias corridos contados do 1º dia útil após essa publicação (não confunda o prazo de 30 dias, com 1 mês ou com 31 dias). Protocole a petição de cumprimento - Guia de Recolhimento da União (GRU) de código 206 (Cumprimento de exigência formal preliminar) + documentos corrigidos, de acordo com o parecer. O pedido com exigência não cumprida ou cumprida fora do prazo não será aceito e terá sua numeração anulada.
(21) BR 20 2022 008771-2	Código 2.5 - Exigência - Art. 21 da LPI (22) 05/05/2022 (71) HEITOR LUIS SCHMIDT LTDA (BR/RS) Teor da exigência disponível no parecer (pdf) - acesse: Buscaweb no Portal do INPI. Prazo para cumprimento - 30 (Trinta) dias corridos contados do 1º dia útil após essa publicação (não confunda o prazo de 30 dias, com 1 mês ou com 31 dias). Protocole a petição de cumprimento - Guia de Recolhimento da União (GRU) de código 206 (Cumprimento de exigência formal preliminar) + documentos corrigidos, de acordo com o parecer. O pedido com exigência não cumprida ou cumprida fora do prazo não será aceito e terá sua numeração anulada.
(21) BR 20 2022 008923-5	Código 2.5 - Exigência - Art. 21 da LPI (22) 08/05/2022 (71) FELIPE RANIERE REIS FERREIRA (BR/SE) Teor da exigência disponível no parecer (pdf) - acesse: Buscaweb no Portal do INPI. Prazo para cumprimento - 30 (Trinta) dias corridos contados do 1º dia útil após essa publicação (não confunda o prazo de 30 dias, com 1 mês ou com 31 dias). Protocole a petição de cumprimento - Guia de Recolhimento da União (GRU) de código 206 (Cumprimento de exigência formal preliminar) + documentos corrigidos, de acordo com o parecer. O pedido com exigência não cumprida ou cumprida fora do prazo não será aceito e terá sua numeração anulada.
(21) BR 20 2022 011281-4	Código 2.5 - Exigência - Art. 21 da LPI (22) 08/06/2022 (71) MEGA INDUSTRIA E COMERCIO ACESSORIOS PARA CONFEITARIA PANIFICACAO E SORVETERIA EIRELI (BR/SP) Teor da exigência disponível no parecer (pdf) - acesse: Buscaweb no Portal do INPI. Prazo para cumprimento - 30 (Trinta) dias corridos contados do 1º dia útil após essa publicação (não confunda o prazo de 30 dias, com 1 mês ou com 31 dias). Protocole a petição de cumprimento - Guia de Recolhimento da União (GRU) de código 206 (Cumprimento de exigência formal preliminar) + documentos corrigidos, de acordo com o parecer. O pedido com exigência não cumprida ou cumprida fora do prazo não será aceito e terá sua numeração

	anulada.
(21) BR 20 2022 011353-5	Código 2.5 - Exigência - Art. 21 da LPI (22) 09/06/2022 (71) TOP BIER REFRIGERACAO LTDA (BR/PR) Teor da exigência disponível no parecer (pdf) - acesse: Buscaweb no Portal do INPI. Prazo para cumprimento - 30 (Trinta) dias corridos contados do 1º dia útil após essa publicação (não confunda o prazo de 30 dias, com 1 mês ou com 31 dias). Protocole a petição de cumprimento - Guia de Recolhimento da União (GRU) de código 206 (Cumprimento de exigência formal preliminar) + documentos corrigidos, de acordo com o parecer. O pedido com exigência não cumprida ou cumprida fora do prazo não será aceito e terá sua numeração anulada.
(21) BR 20 2022 012840-0	Código 2.5 - Exigência - Art. 21 da LPI (22) 27/06/2022 (71) PREVIATO´S FERRAMENTARIA DE PRECISÃO LTDA (BR/SP) Teor da exigência disponível no parecer (pdf) - acesse: Buscaweb no Portal do INPI. Prazo para cumprimento - 30 (Trinta) dias corridos contados do 1º dia útil após essa publicação (não confunda o prazo de 30 dias, com 1 mês ou com 31 dias). Protocole a petição de cumprimento - Guia de Recolhimento da União (GRU) de código 206 (Cumprimento de exigência formal preliminar) + documentos corrigidos, de acordo com o parecer. O pedido com exigência não cumprida ou cumprida fora do prazo não será aceito e terá sua numeração anulada.
(21) BR 20 2022 012856-7	Código 2.5 - Exigência - Art. 21 da LPI (22) 28/06/2022 (71) LUIZ MARCELO SCHMITT CONSULTORIA EM TECNOLOGIA DA INFORMACAO LTDA (BR/RS) Teor da exigência disponível no parecer (pdf) - acesse: Buscaweb no Portal do INPI. Prazo para cumprimento - 30 (Trinta) dias corridos contados do 1º dia útil após essa publicação (não confunda o prazo de 30 dias, com 1 mês ou com 31 dias). Protocole a petição de cumprimento - Guia de Recolhimento da União (GRU) de código 206 (Cumprimento de exigência formal preliminar) + documentos corrigidos, de acordo com o parecer. O pedido com exigência não cumprida ou cumprida fora do prazo não será aceito e terá sua numeração anulada.
(21) BR 20 2022 012859-1	Código 2.5 - Exigência - Art. 21 da LPI (22) 28/06/2022 (71) JAU COMERCIAL INDUSTRIAL E SERVIÇOS EIRELI - ME (BR/SP) Teor da exigência disponível no parecer (pdf) - acesse: Buscaweb no Portal do

	INPI. Prazo para cumprimento - 30 (Trinta) dias corridos contados do 1º dia útil após essa publicação (não confunda o prazo de 30 dias, com 1 mês ou com 31 dias). Protocole a petição de cumprimento - Guia de Recolhimento da União (GRU) de código 206 (Cumprimento de exigência formal preliminar) + documentos corrigidos, de acordo com o parecer. O pedido com exigência não cumprida ou cumprida fora do prazo não será aceito e terá sua numeração anulada.
(21) BR 20 2022 012865-6	Código 2.5 - Exigência - Art. 21 da LPI (22) 28/06/2022 (71) IJANAI DOS SANTOS FILHO (BR/ES) Teor da exigência disponível no parecer (pdf) - acesse: Buscaweb no Portal do INPI. Prazo para cumprimento - 30 (Trinta) dias corridos contados do 1º dia útil após essa publicação (não confunda o prazo de 30 dias, com 1 mês ou com 31 dias). Protocole a petição de cumprimento - Guia de Recolhimento da União (GRU) de código 206 (Cumprimento de exigência formal preliminar) + documentos corrigidos, de acordo com o parecer. O pedido com exigência não cumprida ou cumprida fora do prazo não será aceito e terá sua numeração anulada.
(21) BR 20 2022 012923-7	Código 2.5 - Exigência - Art. 21 da LPI (22) 28/06/2022 (71) USIMOLDE MATRIZES PARA INJETADOS LTDA (BR/RS) Teor da exigência disponível no parecer (pdf) - acesse: Buscaweb no Portal do INPI. Prazo para cumprimento - 30 (Trinta) dias corridos contados do 1º dia útil após essa publicação (não confunda o prazo de 30 dias, com 1 mês ou com 31 dias). Protocole a petição de cumprimento - Guia de Recolhimento da União (GRU) de código 206 (Cumprimento de exigência formal preliminar) + documentos corrigidos, de acordo com o parecer. O pedido com exigência não cumprida ou cumprida fora do prazo não será aceito e terá sua numeração anulada.
(21) BR 20 2022 012924-5	Código 2.5 - Exigência - Art. 21 da LPI (22) 28/06/2022 (71) IPT INSTITUTO DE PESQUISAS TECNOLÓGICAS DO EST.S.PAULO S/A (BR/SP) Teor da exigência disponível no parecer (pdf) - acesse: Buscaweb no Portal do INPI. Prazo para cumprimento - 30 (Trinta) dias corridos contados do 1º dia útil após essa publicação (não confunda o prazo de 30 dias, com 1 mês ou com 31 dias). Protocole a petição de cumprimento - Guia de Recolhimento da União (GRU) de código 206 (Cumprimento de exigência formal preliminar) + documentos corrigidos, de acordo com o parecer. O pedido com exigência não cumprida ou cumprida fora do prazo não será aceito e terá sua numeração

	anulada.
(21) BR 20 2022 012947-4	Código 2.5 - Exigência - Art. 21 da LPI (22) 29/06/2022 (71) MACHETO LTDA (BR/SC) Teor da exigência disponível no parecer (pdf) - acesse: Buscaweb no Portal do INPI. Prazo para cumprimento - 30 (Trinta) dias corridos contados do 1º dia útil após essa publicação (não confunda o prazo de 30 dias, com 1 mês ou com 31 dias). Protocole a petição de cumprimento - Guia de Recolhimento da União (GRU) de código 206 (Cumprimento de exigência formal preliminar) + documentos corrigidos, de acordo com o parecer. O pedido com exigência não cumprida ou cumprida fora do prazo não será aceito e terá sua numeração anulada.
(21) BR 20 2022 012948-2	Código 2.5 - Exigência - Art. 21 da LPI (22) 29/06/2022 (71) C&E GROUP SRL (IT) Teor da exigência disponível no parecer (pdf) - acesse: Buscaweb no Portal do INPI. Prazo para cumprimento - 30 (Trinta) dias corridos contados do 1º dia útil após essa publicação (não confunda o prazo de 30 dias, com 1 mês ou com 31 dias). Protocole a petição de cumprimento - Guia de Recolhimento da União (GRU) de código 206 (Cumprimento de exigência formal preliminar) + documentos corrigidos, de acordo com o parecer. O pedido com exigência não cumprida ou cumprida fora do prazo não será aceito e terá sua numeração anulada.
(21) BR 20 2022 013374-9	Código 2.5 - Exigência - Art. 21 da LPI (22) 05/07/2022 (71) KUASA INDÚSTRIA DE MÁQUINAS LTDA (BR/SP) Teor da exigência disponível no parecer (pdf) - acesse: Buscaweb no Portal do INPI. Prazo para cumprimento - 30 (Trinta) dias corridos contados do 1º dia útil após essa publicação (não confunda o prazo de 30 dias, com 1 mês ou com 31 dias). Protocole a petição de cumprimento - Guia de Recolhimento da União (GRU) de código 206 (Cumprimento de exigência formal preliminar) + documentos corrigidos, de acordo com o parecer. O pedido com exigência não cumprida ou cumprida fora do prazo não será aceito e terá sua numeração anulada.
(21) BR 20 2022 013380-3	Código 2.5 - Exigência - Art. 21 da LPI (22) 05/07/2022 (71) ADALBERTO PAGLIARO JUNIOR (BR/MG) Teor da exigência disponível no parecer (pdf) - acesse: Buscaweb no Portal do INPI. Prazo para cumprimento - 30 (Trinta) dias corridos contados do 1º dia útil

	após essa publicação (não confunda o prazo de 30 dias, com 1 mês ou com 31 dias). Protocole a petição de cumprimento - Guia de Recolhimento da União (GRU) de código 206 (Cumprimento de exigência formal preliminar) + documentos corrigidos, de acordo com o parecer. O pedido com exigência não cumprida ou cumprida fora do prazo não será aceito e terá sua numeração anulada.
(21) BR 20 2022 013520-2	Código 2.5 - Exigência - Art. 21 da LPI (22) 07/07/2022 (71) SOFTWISE POLITECNICA COM E SERV. LTDA (BR/SP) Teor da exigência disponível no parecer (pdf) - acesse: Buscaweb no Portal do INPI. Prazo para cumprimento - 30 (Trinta) dias corridos contados do 1º dia útil após essa publicação (não confunda o prazo de 30 dias, com 1 mês ou com 31 dias). Protocole a petição de cumprimento - Guia de Recolhimento da União (GRU) de código 206 (Cumprimento de exigência formal preliminar) + documentos corrigidos, de acordo com o parecer. O pedido com exigência não cumprida ou cumprida fora do prazo não será aceito e terá sua numeração anulada.
(21) BR 20 2022 013543-1	Código 2.5 - Exigência - Art. 21 da LPI (22) 07/07/2022 (71) LEANDRA CARLA APARECIDA CORDEIRO (BR/RJ) Teor da exigência disponível no parecer (pdf) - acesse: Buscaweb no Portal do INPI. Prazo para cumprimento - 30 (Trinta) dias corridos contados do 1º dia útil após essa publicação (não confunda o prazo de 30 dias, com 1 mês ou com 31 dias). Protocole a petição de cumprimento - Guia de Recolhimento da União (GRU) de código 206 (Cumprimento de exigência formal preliminar) + documentos corrigidos, de acordo com o parecer. O pedido com exigência não cumprida ou cumprida fora do prazo não será aceito e terá sua numeração anulada.
(21) BR 22 2022 014171-0	Código 2.5 - Exigência - Art. 21 da LPI (22) 07/01/2022 (71) NILTON JOSÉ LOPES (BR/MG)

Código 2.10 - Requerimento de Pedido de Patente ou Certificado de Adição de Invenção

Notificação de requerimento de pedido de patente ou certificado de adição de invenção. Será realizado o exame formal a fim de verificação do Art. 19 da Lei nº 9.279/96 e IN 031/2013.

(21) BR 10 2022 014186-0	Código 2.10 - Requerimento de Pedido de Patente ou Certificado de Adição de Invenção (22) 19/07/2022 (71) GIOVENZANA INTERNATIONAL B.V. (PB) Número de Protocolo '870220063295' em 19/07/2022 09:02 (WB)
(21) BR 10 2022 014187-8	Código 2.10 - Requerimento de Pedido de Patente ou Certificado de Adição de Invenção (22) 19/07/2022 (71) ALEXANDRE DA CUNHA (BR/PR) Número de Protocolo '870220063298' em 19/07/2022 09:20 (WB)
(21) BR 10 2022 014188-6	Código 2.10 - Requerimento de Pedido de Patente ou Certificado de Adição de Invenção (22) 19/07/2022 (71) IFP ENERGIES NOUVELLES (FR) Número de Protocolo '870220063303' em 19/07/2022 09:42 (WB)
(21) BR 10 2022 014190-8	Código 2.10 - Requerimento de Pedido de Patente ou Certificado de Adição de Invenção (22) 19/07/2022 (71) UNIVERSIDADE FEDERAL DO OESTE DO PARÁ - AGÊNCIA DE INOVAÇÃO TECNOLÓGICA (BR/PA) Número de Protocolo '870220063306' em 19/07/2022 09:51 (WB)
(21) BR 10 2022 014196-7	Código 2.10 - Requerimento de Pedido de Patente ou Certificado de Adição de Invenção (22) 19/07/2022 (71) JOSERLI PEREZ KAPAZI (BR/PR) Número de Protocolo '870220063328' em 19/07/2022 11:02 (WB)
(21) BR 10 2022 014197-5	Código 2.10 - Requerimento de Pedido de Patente ou Certificado de Adição de Invenção (22) 19/07/2022 (71) UNIVERSIDADE FEDERAL DA PARAIBA (BR/PB)

	Número de Protocolo '870220063334' em 19/07/2022 11:16 (WB)
(21) BR 10 2022 014199-1	Código 2.10 - Requerimento de Pedido de Patente ou Certificado de Adição de Invenção (22) 19/07/2022 (71) QUERO-QUERO VERDECARD INSTITUIÇÃO DE PAGAMENTO S.A. (BR/RS) Número de Protocolo '870220063348' em 19/07/2022 11:36 (WB)
(21) BR 10 2022 014201-7	Código 2.10 - Requerimento de Pedido de Patente ou Certificado de Adição de Invenção (22) 19/07/2022 (71) UNIVERSIDADE FEDERAL DE SERGIPE (BR/SE) Número de Protocolo '870220063352' em 19/07/2022 11:47 (WB)
(21) BR 10 2022 014202-5	Código 2.10 - Requerimento de Pedido de Patente ou Certificado de Adição de Invenção (22) 19/07/2022 (71) UNIVERSIDADE FEDERAL DO AGRESTE DE PERNAMBUCO (BR/PE) Número de Protocolo '870220063358' em 19/07/2022 11:58 (WB)
(21) BR 10 2022 014205-0	Código 2.10 - Requerimento de Pedido de Patente ou Certificado de Adição de Invenção (22) 19/07/2022 (71) MOTOROLA MOBILITY LLC (US) Número de Protocolo '870220063366' em 19/07/2022 12:19 (WB)
(21) BR 10 2022 014206-8	Código 2.10 - Requerimento de Pedido de Patente ou Certificado de Adição de Invenção (22) 19/07/2022 (71) FCA FIAT CHRYSLER AUTOMOVEIS BRASIL LTDA (BR/MG) Número de Protocolo '870220063370' em 19/07/2022 12:25 (WB)
(21) BR 10 2022 014208-4	Código 2.10 - Requerimento de Pedido de Patente ou Certificado de Adição de Invenção (22) 19/07/2022 (71) HENRIQUE VILLANO EMBALAGENS - ME (BR/SP) Número de Protocolo '870220063374' em 19/07/2022 12:30 (WB)
(21) BR 10 2022 014209-2	Código 2.10 - Requerimento de Pedido de Patente ou Certificado de Adição de Invenção (22) 19/07/2022 (71) DEERE & COMPANY (US)

	Número de Protocolo '870220063377' em 19/07/2022 12:39 (WB)
(21) BR 10 2022 014210-6	Código 2.10 - Requerimento de Pedido de Patente ou Certificado de Adição de Invenção (22) 19/07/2022 (71) DIONE SILVEIRA - ME (BR/PR) Número de Protocolo '870220063380' em 19/07/2022 12:45 (WB)
(21) BR 10 2022 014211-4	Código 2.10 - Requerimento de Pedido de Patente ou Certificado de Adição de Invenção (22) 19/07/2022 (71) SPRAYING SYSTEMS DO BRASIL LTDA (BR/SP) Número de Protocolo '870220063389' em 19/07/2022 13:10 (WB)
(21) BR 10 2022 014213-0	Código 2.10 - Requerimento de Pedido de Patente ou Certificado de Adição de Invenção (22) 19/07/2022 (71) HUGO CAMPOS TOSTA OLIVEIRA SANTOS (BR/DF) Número de Protocolo '870220063396' em 19/07/2022 13:22 (WB)
(21) BR 10 2022 014214-9	Código 2.10 - Requerimento de Pedido de Patente ou Certificado de Adição de Invenção (22) 19/07/2022 (71) MARCOPOLO S.A (BR/RS) Número de Protocolo '870220063413' em 19/07/2022 13:48 (WB)
(21) BR 10 2022 014217-3	Código 2.10 - Requerimento de Pedido de Patente ou Certificado de Adição de Invenção (22) 19/07/2022 (71) MARCOPOLO S.A (BR/RS) Número de Protocolo '870220063421' em 19/07/2022 14:11 (WB)
(21) BR 10 2022 014222-0	Código 2.10 - Requerimento de Pedido de Patente ou Certificado de Adição de Invenção (22) 19/07/2022 (71) UNIVERSIDADE FEDERAL DE CAMPINA GRANDE - PB (BR/PB) Número de Protocolo '870220063439' em 19/07/2022 14:33 (WB)
(21) BR 10 2022 014225-4	Código 2.10 - Requerimento de Pedido de Patente ou Certificado de Adição de Invenção (22) 19/07/2022 (71) MARCOPOLO S.A (BR/RS) Número de Protocolo '870220063448' em 19/07/2022 14:40 (WB)

(21) BR 10 2022 014229-7	Código 2.10 - Requerimento de Pedido de Patente ou Certificado de Adição de Invenção (22) 19/07/2022 (71) UNIVERSIDADE FEDERAL DE SERGIPE (BR/SE) Número de Protocolo '870220063466' em 19/07/2022 14:54 (WB)
(21) BR 10 2022 014230-0	Código 2.10 - Requerimento de Pedido de Patente ou Certificado de Adição de Invenção (22) 19/07/2022 (71) USINORTE - PEÇAS E USINAGEM DE PRECISÃO EIRELI - ME (BR/PR) Número de Protocolo '870220063473' em 19/07/2022 15:01 (WB)
(21) BR 10 2022 014233-5	Código 2.10 - Requerimento de Pedido de Patente ou Certificado de Adição de Invenção (22) 19/07/2022 (71) UNIVERSIDADE FEDERAL DE SERGIPE (BR/SE) Número de Protocolo '870220063482' em 19/07/2022 15:13 (WB)
(21) BR 10 2022 014234-3	Código 2.10 - Requerimento de Pedido de Patente ou Certificado de Adição de Invenção (22) 19/07/2022 (71) GENERAL ELECTRIC TECHNOLOGY GMBH (CH) Número de Protocolo '870220063486' em 19/07/2022 15:17 (WB)
(21) BR 10 2022 014239-4	Código 2.10 - Requerimento de Pedido de Patente ou Certificado de Adição de Invenção (22) 19/07/2022 (71) UNIVERSIDADE FEDERAL DO RIO DE JANEIRO (BR/RJ) Número de Protocolo '870220063499' em 19/07/2022 15:29 (WB)
(21) BR 10 2022 014241-6	Código 2.10 - Requerimento de Pedido de Patente ou Certificado de Adição de Invenção (22) 19/07/2022 (71) MARCELO BARRETO (BR/SP) ; KELVIN ROY HICKS USSHER (BR/RJ) Número de Protocolo '870220063501' em 19/07/2022 15:31 (WB)
(21) BR 10 2022 014242-4	Código 2.10 - Requerimento de Pedido de Patente ou Certificado de Adição de Invenção (22) 19/07/2022 (71) AUTOSCIENCE TECHNOLOGIES PROJETOS E CONSULTORIA LTDA. (BR/SP) Número de Protocolo '870220063502' em 19/07/2022 15:33 (WB)

(21) BR 10 2022 014244-0	Código 2.10 - Requerimento de Pedido de Patente ou Certificado de Adição de Invenção (22) 19/07/2022 (71) GEOREVEST INDUSTRIA E COMERCIO DE GEOMEMBRANAS PARA IMPERMEABILIZAÇÃO EIRELI (BR/SP) Número de Protocolo '870220063509' em 19/07/2022 15:41 (WB)
(21) BR 10 2022 014247-5	Código 2.10 - Requerimento de Pedido de Patente ou Certificado de Adição de Invenção (22) 19/07/2022 (71) DIEHL BRASS SOLUTIONS STIFTUNG & CO. KG (DE) Número de Protocolo '870220063517' em 19/07/2022 15:51 (WB)
(21) BR 10 2022 014251-3	Código 2.10 - Requerimento de Pedido de Patente ou Certificado de Adição de Invenção (22) 19/07/2022 (71) IPT INSTITUTO DE PESQUISAS TECNOLÓGICAS DO EST.S.PAULO S/A (BR/SP) ; OSMAR JOSÉ SANTOS DE MORAES (BR/SP) ; JOÃO ARISTIDES BOTTURA FILHO (BR/SP) Número de Protocolo '870220063524' em 19/07/2022 15:53 (WB)
(21) BR 10 2022 014260-2	Código 2.10 - Requerimento de Pedido de Patente ou Certificado de Adição de Invenção (22) 19/07/2022 (71) CENTRO FEDERAL DE EDUCAÇÃO TECNOLÓGICA DE MINAS GERAIS (BR/MG) Número de Protocolo '870220063558' em 19/07/2022 16:24 (WB)
(21) BR 10 2022 014261-0	Código 2.10 - Requerimento de Pedido de Patente ou Certificado de Adição de Invenção (22) 19/07/2022 (71) ONIVALDO ALVES DOS ANJOS (BR/SP) Número de Protocolo '870220063560' em 19/07/2022 16:26 (WB)
(21) BR 10 2022 014270-0	Código 2.10 - Requerimento de Pedido de Patente ou Certificado de Adição de Invenção (22) 19/07/2022 (71) HARLEI MONTEIRO CAMPOS (BR/RJ) ; RICARDO AMARAL REMER (BR/RJ) Número de Protocolo '870220063597' em 19/07/2022 17:15 (WB)
(21) BR 10 2022 014271-8	Código 2.10 - Requerimento de Pedido de Patente ou Certificado de Adição de

	Invenção (22) 19/07/2022 (71) CENOTIC ENGENHARIA LTDA (BR/SC) Número de Protocolo '870220063604' em 19/07/2022 17:22 (WB)
(21) BR 10 2022 014274-2	Código 2.10 - Requerimento de Pedido de Patente ou Certificado de Adição de Invenção (22) 19/07/2022 (71) JESUS DE ANDRADE BARRETO (BR/SP) Número de Protocolo '870220063615' em 19/07/2022 17:33 (WB)
(21) BR 10 2022 014280-7	Código 2.10 - Requerimento de Pedido de Patente ou Certificado de Adição de Invenção (22) 19/07/2022 (71) MARCUS AUGUSTO RIGO (BR/RS) Número de Protocolo '870220063638' em 19/07/2022 18:16 (WB)
(21) BR 10 2022 014282-3	Código 2.10 - Requerimento de Pedido de Patente ou Certificado de Adição de Invenção (22) 19/07/2022 (71) ALEXANDRETEIXEIRA URIZZI BAR (BR/SP) Número de Protocolo '870220063645' em 19/07/2022 18:29 (WB)
(21) BR 10 2022 014284-0	Código 2.10 - Requerimento de Pedido de Patente ou Certificado de Adição de Invenção (22) 19/07/2022 (71) ALTEMAR RIBEIRO DIAS (BR/SP) Número de Protocolo '870220063651' em 19/07/2022 19:36 (WB)
(21) BR 10 2022 014290-4	Código 2.10 - Requerimento de Pedido de Patente ou Certificado de Adição de Invenção (22) 20/07/2022 (71) MARCOPOLO S.A (BR/RS) Número de Protocolo '870220063670' em 20/07/2022 08:30 (WB)
(21) BR 10 2022 014292-0	Código 2.10 - Requerimento de Pedido de Patente ou Certificado de Adição de Invenção (22) 20/07/2022 (71) UNIVERSIDADE FEDERAL DA PARAIBA (BR/PB) Número de Protocolo '870220063676' em 20/07/2022 08:50 (WB)
(21) BR 10 2022 014293-9	Código 2.10 - Requerimento de Pedido de Patente ou Certificado de Adição de Invenção

	(22) 20/07/2022 (71) MARCOPOLO S.A (BR/RS) Número de Protocolo '870220063677' em 20/07/2022 08:55 (WB)
(21) BR 10 2022 014296-3	Código 2.10 - Requerimento de Pedido de Patente ou Certificado de Adição de Invenção (22) 20/07/2022 (71) MARCOPOLO S.A (BR/RS) Número de Protocolo '870220063689' em 20/07/2022 09:22 (WB)
(21) BR 10 2022 014297-1	Código 2.10 - Requerimento de Pedido de Patente ou Certificado de Adição de Invenção (22) 20/07/2022 (71) UNIVERSIDADE FEDERAL DO RIO GRANDE DO NORTE (BR/RN) Número de Protocolo '870220063690' em 20/07/2022 09:22 (WB)
(21) BR 10 2022 014301-3	Código 2.10 - Requerimento de Pedido de Patente ou Certificado de Adição de Invenção (22) 20/07/2022 (71) MARCOPOLO S.A (BR/RS) Número de Protocolo '870220063700' em 20/07/2022 09:52 (WB)
(21) BR 10 2022 014302-1	Código 2.10 - Requerimento de Pedido de Patente ou Certificado de Adição de Invenção (22) 20/07/2022 (71) ADEMIR BOLLIS (BR/SC) Número de Protocolo '870220063702' em 20/07/2022 09:53 (WB)
(21) BR 10 2022 014303-0	Código 2.10 - Requerimento de Pedido de Patente ou Certificado de Adição de Invenção (22) 20/07/2022 (71) MARCOPOLO S.A (BR/RS) Número de Protocolo '870220063707' em 20/07/2022 10:15 (WB)
(21) BR 10 2022 014307-2	Código 2.10 - Requerimento de Pedido de Patente ou Certificado de Adição de Invenção (22) 20/07/2022 (71) MARCOPOLO S.A (BR/RS) Número de Protocolo '870220063720' em 20/07/2022 10:42 (WB)
(21) BR 10 2022 014310-2	Código 2.10 - Requerimento de Pedido de Patente ou Certificado de Adição de Invenção (22) 20/07/2022

	(71) PRO-EFICIÊNCIA SOLUÇÃO AGRONEGÓCIOS S/A (BR/MG) Número de Protocolo '870220063726' em 20/07/2022 10:50 (WB)
(21) BR 10 2022 014314-5	Código 2.10 - Requerimento de Pedido de Patente ou Certificado de Adição de Invenção (22) 20/07/2022 (71) MARCOPOLO S.A (BR/RS) Número de Protocolo '870220063732' em 20/07/2022 11:03 (WB)
(21) BR 10 2022 014316-1	Código 2.10 - Requerimento de Pedido de Patente ou Certificado de Adição de Invenção (22) 20/07/2022 (71) MARCOPOLO S.A (BR/RS) Número de Protocolo '870220063743' em 20/07/2022 11:28 (WB)
(21) BR 10 2022 014323-4	Código 2.10 - Requerimento de Pedido de Patente ou Certificado de Adição de Invenção (22) 20/07/2022 (71) PRATT & WHITNEY CANADA CORP. (CA) Número de Protocolo '870220063776' em 20/07/2022 12:47 (WB)
(21) BR 10 2022 014324-2	Código 2.10 - Requerimento de Pedido de Patente ou Certificado de Adição de Invenção (22) 20/07/2022 (71) IJANAI DOS SANTOS FILHO (BR/ES) Número de Protocolo '870220063779' em 20/07/2022 12:53 (WB)
(21) BR 10 2022 014326-9	Código 2.10 - Requerimento de Pedido de Patente ou Certificado de Adição de Invenção (22) 20/07/2022 (71) MARCOPOLO S.A (BR/RS) Número de Protocolo '870220063785' em 20/07/2022 13:03 (WB)
(21) BR 10 2022 014328-5	Código 2.10 - Requerimento de Pedido de Patente ou Certificado de Adição de Invenção (22) 20/07/2022 (71) PETRÓLEO BRASILEIRO S.A. - PETROBRAS (BR/RJ) ; CENTRO BRASILEIRO DE PESQUISAS FÍSICAS (BR/RJ) Número de Protocolo '870220063796' em 20/07/2022 13:13 (WB)
(21) BR 10 2022 014330-7	Código 2.10 - Requerimento de Pedido de Patente ou Certificado de Adição de Invenção (22) 20/07/2022

	(71) MARCOPOLO S.A (BR/RS) Número de Protocolo '870220063809' em 20/07/2022 13:31 (WB)
(21) BR 10 2022 014332-3	Código 2.10 - Requerimento de Pedido de Patente ou Certificado de Adição de Invenção (22) 20/07/2022 (71) MARCOPOLO S.A (BR/RS) Número de Protocolo '870220063819' em 20/07/2022 13:53 (WB)
(21) BR 10 2022 014335-8	Código 2.10 - Requerimento de Pedido de Patente ou Certificado de Adição de Invenção (22) 20/07/2022 (71) MARCOPOLO S.A (BR/RS) Número de Protocolo '870220063839' em 20/07/2022 14:15 (WB)
(21) BR 10 2022 014341-2	Código 2.10 - Requerimento de Pedido de Patente ou Certificado de Adição de Invenção (22) 20/07/2022 (71) TOYOTA JIDOSHA KABUSHIKI KAISHA (JP) Número de Protocolo '870220063858' em 20/07/2022 14:28 (WB)
(21) BR 10 2022 014345-5	Código 2.10 - Requerimento de Pedido de Patente ou Certificado de Adição de Invenção (22) 20/07/2022 (71) MARCOPOLO S.A (BR/RS) Número de Protocolo '870220063873' em 20/07/2022 14:43 (WB)
(21) BR 10 2022 014349-8	Código 2.10 - Requerimento de Pedido de Patente ou Certificado de Adição de Invenção (22) 20/07/2022 (71) UNIVERSIDADE ESTADUAL DE LONDRINA (BR/PR) Número de Protocolo '870220063887' em 20/07/2022 14:55 (WB)
(21) BR 10 2022 014350-1	Código 2.10 - Requerimento de Pedido de Patente ou Certificado de Adição de Invenção (22) 20/07/2022 (71) MARCOPOLO S.A (BR/RS) Número de Protocolo '870220063901' em 20/07/2022 15:05 (WB)
(21) BR 10 2022 014352-8	Código 2.10 - Requerimento de Pedido de Patente ou Certificado de Adição de Invenção (22) 20/07/2022 (71) UNIVERSIDADE FEDERAL DO CEARÁ (BR/CE)

	Número de Protocolo '870220063906' em 20/07/2022 15:09 (WB)
(21) BR 10 2022 014354-4	Código 2.10 - Requerimento de Pedido de Patente ou Certificado de Adição de Invenção (22) 20/07/2022 (71) UNIVERSIDADE FEDERAL RURAL DO SEMI-ARIDO - UFERSA (BR/RN) Número de Protocolo '870220063911' em 20/07/2022 15:12 (WB)
(21) BR 10 2022 014356-0	Código 2.10 - Requerimento de Pedido de Patente ou Certificado de Adição de Invenção (22) 20/07/2022 (71) JOÃO ALEXANDRE DE ABREU (BR/PR) Número de Protocolo '870220063918' em 20/07/2022 15:19 (WB)
(21) BR 10 2022 014357-9	Código 2.10 - Requerimento de Pedido de Patente ou Certificado de Adição de Invenção (22) 20/07/2022 (71) MICHAEL HÖRAUF MASCHINENFABRIK GMBH UND CO. KG (DE) Número de Protocolo '870220063920' em 20/07/2022 15:21 (WB)
(21) BR 10 2022 014359-5	Código 2.10 - Requerimento de Pedido de Patente ou Certificado de Adição de Invenção (22) 20/07/2022 (71) AROMA SYSTEM SRL (IT) Número de Protocolo '870220063922' em 20/07/2022 15:24 (WB)
(21) BR 10 2022 014363-3	Código 2.10 - Requerimento de Pedido de Patente ou Certificado de Adição de Invenção (22) 20/07/2022 (71) MARCOPOLO S.A (BR/RS) Número de Protocolo '870220063930' em 20/07/2022 15:31 (WB)
(21) BR 10 2022 014365-0	Código 2.10 - Requerimento de Pedido de Patente ou Certificado de Adição de Invenção (22) 20/07/2022 (71) VICTOR HUGO DE RAMOS E LUZ (BR/SP) Número de Protocolo '870220063946' em 20/07/2022 15:48 (WB)
(21) BR 10 2022 014366-8	Código 2.10 - Requerimento de Pedido de Patente ou Certificado de Adição de Invenção (22) 20/07/2022 (71) QITAN TECHNOLOGY LTD., BEIJING (CN) Número de Protocolo '870220063950' em 20/07/2022 15:51 (WB)

(21) BR 10 2022 014368-4	Código 2.10 - Requerimento de Pedido de Patente ou Certificado de Adição de Invenção (22) 20/07/2022 (71) MARCOPOLO S.A (BR/RS) Número de Protocolo '870220063963' em 20/07/2022 16:03 (WB)
(21) BR 10 2022 014369-2	Código 2.10 - Requerimento de Pedido de Patente ou Certificado de Adição de Invenção (22) 20/07/2022 (71) MÁQUINAS AGRÍCOLAS JACTO S/A. (BR/SP) Número de Protocolo '870220063964' em 20/07/2022 16:04 (WB)
(21) BR 10 2022 014370-6	Código 2.10 - Requerimento de Pedido de Patente ou Certificado de Adição de Invenção (22) 20/07/2022 (71) TSPRO FABRICAÇÃO DISTRIBUIÇÃO E REPRESENTAÇÃO DE EQUIPAMENTOS INDUSTRIAIS LTDA (BR/SP) ; PHD MASTER CONSULTORIA LTDA (BR/RJ) ; NKL PRODUTOS ELETRONICOS LTDA (BR/SC) Número de Protocolo '870220063965' em 20/07/2022 16:04 (WB)
(21) BR 10 2022 014372-2	Código 2.10 - Requerimento de Pedido de Patente ou Certificado de Adição de Invenção (22) 20/07/2022 (71) FUNDAÇÃO UNIVERSIDADE FEDERAL DE SÃO CARLOS (BR/SP) ; ADB PESQUISA E DESENVOLVIMENTO LTDA (BR/SP) Número de Protocolo '870220063968' em 20/07/2022 16:11 (WB)
(21) BR 10 2022 014374-9	Código 2.10 - Requerimento de Pedido de Patente ou Certificado de Adição de Invenção (22) 20/07/2022 (71) THE BOEING COMPANY (US) Número de Protocolo '870220063970' em 20/07/2022 16:13 (WB)
(21) BR 10 2022 014378-1	Código 2.10 - Requerimento de Pedido de Patente ou Certificado de Adição de Invenção (22) 20/07/2022 (71) MARCOPOLO S.A (BR/RS) Número de Protocolo '870220063977' em 20/07/2022 16:25 (WB)
(21) BR 10 2022 014384-6	Código 2.10 - Requerimento de Pedido de Patente ou Certificado de Adição de Invenção

	(22) 20/07/2022 (71) MARCOPOLO S.A (BR/RS) Número de Protocolo '870220063993' em 20/07/2022 16:45 (WB)
(21) BR 10 2022 014386-2	Código 2.10 - Requerimento de Pedido de Patente ou Certificado de Adição de Invenção (22) 20/07/2022 (71) RITA DE CÁSSIA MENDONÇA DE MIRANDA (BR/MA) ; UNIVERSIDADE CEUMA ? UNICEUMA (BR/MA) ; ERIMA JSSIELLY MENDONÇA CASTRO (BR/MA) ; EDELVIO DE BARROS GOMES (BR/BA) Número de Protocolo '870220064005' em 20/07/2022 16:56 (WB)
(21) BR 10 2022 014396-0	Código 2.10 - Requerimento de Pedido de Patente ou Certificado de Adição de Invenção (22) 21/07/2022 (71) SANDRA HELENA SILVA AVELAR (BR/MG) Número de Protocolo '870220064098' em 21/07/2022 08:58 (WB)
(21) BR 10 2022 014405-2	Código 2.10 - Requerimento de Pedido de Patente ou Certificado de Adição de Invenção (22) 21/07/2022 (71) BIOMCROP BIOTECNOLOGIA AGRICOLA LTDA (BR/SP) Número de Protocolo '870220064146' em 21/07/2022 10:33 (WB)
(21) BR 10 2022 014407-9	Código 2.10 - Requerimento de Pedido de Patente ou Certificado de Adição de Invenção (22) 21/07/2022 (71) UNIVERSIDADE FEDERAL DA PARAIBA (BR/PB) Número de Protocolo '870220064156' em 21/07/2022 10:52 (WB)
(21) BR 10 2022 014408-7	Código 2.10 - Requerimento de Pedido de Patente ou Certificado de Adição de Invenção (22) 21/07/2022 (71) SELAMIX IMPERMEABILIZANTES LTDA - EPP (BR/SC) Número de Protocolo '870220064160' em 21/07/2022 10:57 (WB)
(21) BR 10 2022 014412-5	Código 2.10 - Requerimento de Pedido de Patente ou Certificado de Adição de Invenção (22) 21/07/2022 (71) NICOLAU FARAH OSSAILLE (BR/RJ) Número de Protocolo '870220064180' em 21/07/2022 11:28 (WB)
(21) BR 10 2022 014416-8	Código 2.10 - Requerimento de Pedido de Patente ou Certificado de Adição de

	Invenção (22) 21/07/2022 (71) SHERON HELLEINE CORREA COSTA DE ARAUJO (BR/PR) Número de Protocolo '870220064191' em 21/07/2022 11:57 (WB)
(21) BR 10 2022 014421-4	Código 2.10 - Requerimento de Pedido de Patente ou Certificado de Adição de Invenção (22) 21/07/2022 (71) UNIVERSIDADE FEDERAL DO RIO GRANDE DO NORTE (BR/RN) Número de Protocolo '870220064202' em 21/07/2022 12:32 (WB)
(21) BR 10 2022 014433-8	Código 2.10 - Requerimento de Pedido de Patente ou Certificado de Adição de Invenção (22) 21/07/2022 (71) VICINAY MOORING CONNECTORS, S.A. (ES) ; VICINAY MARINE INNOVACION (AIE) (ES) Número de Protocolo '870220064230' em 21/07/2022 13:41 (WB)
(21) BR 10 2022 014438-9	Código 2.10 - Requerimento de Pedido de Patente ou Certificado de Adição de Invenção (22) 21/07/2022 (71) MACUCO AUTENTICACAO BIOMETRICA LTDA (BR/MG) Número de Protocolo '870220064250' em 21/07/2022 14:18 (WB)
(21) BR 10 2022 014439-7	Código 2.10 - Requerimento de Pedido de Patente ou Certificado de Adição de Invenção (22) 21/07/2022 (71) WILLIAN TELES PAZ (BR/RS) ; ANDREUS TELES PAZ (BR/RS) Número de Protocolo '870220064251' em 21/07/2022 14:19 (WB)
(21) BR 10 2022 014451-6	Código 2.10 - Requerimento de Pedido de Patente ou Certificado de Adição de Invenção (22) 21/07/2022 (71) FABER-CASTELL AG (DE) Número de Protocolo '870220064280' em 21/07/2022 14:57 (WB)
(21) BR 10 2022 014454-0	Código 2.10 - Requerimento de Pedido de Patente ou Certificado de Adição de Invenção (22) 21/07/2022 (71) GLAUCO PEREIRA DE CASTRO RANGEL (BR/PR) Número de Protocolo '870220064295' em 21/07/2022 15:16 (WB)
(21) BR 10 2022 014458-3	Código 2.10 - Requerimento de Pedido de Patente ou Certificado de Adição de

	Invenção (22) 21/07/2022 (71) DVA AGRO GMBH (DE) Número de Protocolo '870220064308' em 21/07/2022 15:33 (WB)
(21) BR 10 2022 014460-5	Código 2.10 - Requerimento de Pedido de Patente ou Certificado de Adição de Invenção (22) 21/07/2022 (71) ICBRAS INDÚSTRIA E COMÉRCIO LTDA (BR/SC) Número de Protocolo '870220064311' em 21/07/2022 15:36 (WB)
(21) BR 10 2022 014463-0	Código 2.10 - Requerimento de Pedido de Patente ou Certificado de Adição de Invenção (22) 21/07/2022 (71) UNIVERSIDADE FEDERAL DO MARANHÃO (BR/MA) Número de Protocolo '870220064328' em 21/07/2022 15:47 (WB)
(21) BR 10 2022 014471-0	Código 2.10 - Requerimento de Pedido de Patente ou Certificado de Adição de Invenção (22) 21/07/2022 (71) APPLE INC. (US) Número de Protocolo '870220064350' em 21/07/2022 16:11 (WB)
(21) BR 10 2022 014472-9	Código 2.10 - Requerimento de Pedido de Patente ou Certificado de Adição de Invenção (22) 21/07/2022 (71) HAMILTON F NEVES (BR/SP) Número de Protocolo '870220064351' em 21/07/2022 16:14 (WB)
(21) BR 10 2022 014474-5	Código 2.10 - Requerimento de Pedido de Patente ou Certificado de Adição de Invenção (22) 21/07/2022 (71) UNIVERSIDADE FEDERAL DO MARANHÃO (BR/MA) Número de Protocolo '870220064355' em 21/07/2022 16:17 (WB)
(21) BR 10 2022 014482-6	Código 2.10 - Requerimento de Pedido de Patente ou Certificado de Adição de Invenção (22) 21/07/2022 (71) WINNERS INDUSTRIA E COMERCIO EIRELI (BR/MG) Número de Protocolo '870220064378' em 21/07/2022 16:38 (WB)
(21) BR 10 2022 014483-4	Código 2.10 - Requerimento de Pedido de Patente ou Certificado de Adição de Invenção

	(22) 21/07/2022 (71) FOX PRIME SOLUÇÕES EM ENERGIA LTDA (BR/RJ) Número de Protocolo '870220064379' em 21/07/2022 16:39 (WB)
(21) BR 10 2022 014486-9	Código 2.10 - Requerimento de Pedido de Patente ou Certificado de Adição de Invenção (22) 21/07/2022 (71) COZZINI, LLC (US) Número de Protocolo '870220064387' em 21/07/2022 16:48 (WB)
(21) BR 10 2022 014499-0	Código 2.10 - Requerimento de Pedido de Patente ou Certificado de Adição de Invenção (22) 21/07/2022 (71) PALL CORPORATION (US) Número de Protocolo '870220064441' em 21/07/2022 17:50 (WB)
(21) BR 10 2022 014500-8	Código 2.10 - Requerimento de Pedido de Patente ou Certificado de Adição de Invenção (22) 21/07/2022 (71) LUIZ CARLOS ALVES COSTA (BR/BA) Número de Protocolo '870220064444' em 21/07/2022 17:55 (WB)
(21) BR 10 2022 014504-0	Código 2.10 - Requerimento de Pedido de Patente ou Certificado de Adição de Invenção (22) 21/07/2022 (71) CONSULT CONSULTORIA E TECNOLOGIA PERICIAL LTDA (BR/MG) Número de Protocolo '870220064481' em 21/07/2022 22:08 (WB)
(21) BR 10 2022 014517-2	Código 2.10 - Requerimento de Pedido de Patente ou Certificado de Adição de Invenção (22) 22/07/2022 (71) THE BOEING COMPANY (US) Número de Protocolo '870220064583' em 22/07/2022 11:29 (WB)
(21) BR 10 2022 014520-2	Código 2.10 - Requerimento de Pedido de Patente ou Certificado de Adição de Invenção (22) 22/07/2022 (71) FUNDAÇÃO UNIVERSIDADE DO ESTADO DE SC UDESC (BR/SC) ; SERVIÇO NACIONAL DE APRENDIZAGEM INDUSTRIAL SENAI (BR/RJ) ; SCIENCO BIOTECH LTDA, (BR/SC) Número de Protocolo '870220064602' em 22/07/2022 11:55 (WB)
(21) BR 10 2022 014539-3	Código 2.10 - Requerimento de Pedido de Patente ou Certificado de Adição de

	Invenção (22) 22/07/2022 (71) UNIVERSIDADE FEDERAL DE SANTA CATARINA (BR/SC) Número de Protocolo '870220064713' em 22/07/2022 14:54 (WB)
(21) BR 10 2022 014545-8	Código 2.10 - Requerimento de Pedido de Patente ou Certificado de Adição de Invenção (22) 22/07/2022 (71) FUNDAÇÃO UNIVERSIDADE DO ESTADO DE SC UDESC (BR/SC) Número de Protocolo '870220064733' em 22/07/2022 15:08 (WB)
(21) BR 10 2022 014546-6	Código 2.10 - Requerimento de Pedido de Patente ou Certificado de Adição de Invenção (22) 22/07/2022 (71) UNIVERSIDADE FEDERAL DO RECONCAVO DA BAHIA - UFRB (BR/BA) Número de Protocolo '870220064738' em 22/07/2022 15:14 (WB)
(21) BR 10 2022 014550-4	Código 2.10 - Requerimento de Pedido de Patente ou Certificado de Adição de Invenção (22) 22/07/2022 (71) UNIVERSIDADE FEDERAL DE SANTA CATARINA (BR/SC) Número de Protocolo '870220064748' em 22/07/2022 15:46 (WB)
(21) BR 10 2022 014579-2	Código 2.10 - Requerimento de Pedido de Patente ou Certificado de Adição de Invenção (22) 22/07/2022 (71) FUNDAÇÃO PARQUE TECNOLÓGICO ITAIPU - BRASIL (BR/PR) Número de Protocolo '870220064841' em 22/07/2022 17:32 (WB)
(21) BR 10 2022 014589-0	Código 2.10 - Requerimento de Pedido de Patente ou Certificado de Adição de Invenção (22) 22/07/2022 (71) INSTITUTO FEDERAL CATARINENSE (BR/SC) Número de Protocolo '870220064896' em 22/07/2022 18:33 (WB)
(21) BR 10 2022 014592-0	Código 2.10 - Requerimento de Pedido de Patente ou Certificado de Adição de Invenção (22) 23/07/2022 (71) FLÁVIA APARECIDA DO AMARAL BALDASSO (BR/SP) Número de Protocolo '870220064924' em 23/07/2022 10:39 (WB)
(21) BR 10 2022 014593-8	Código 2.10 - Requerimento de Pedido de Patente ou Certificado de Adição de Invenção

	(22) 23/07/2022 (71) FLÁVIA APARECIDA DO AMARAL BALDASSO (BR/SP) Número de Protocolo '870220064934' em 23/07/2022 17:30 (WB)
(21) BR 10 2022 014597-0	Código 2.10 - Requerimento de Pedido de Patente ou Certificado de Adição de Invenção (22) 25/07/2022 (71) TROX DO BRASIL DIFUSAO DE AR ACUST FILTRAGEM VENT LTDA (BR/PR) Número de Protocolo '870220064952' em 25/07/2022 08:50 (WB)
(21) BR 10 2022 014605-5	Código 2.10 - Requerimento de Pedido de Patente ou Certificado de Adição de Invenção (22) 25/07/2022 (71) COESA CONSTRUÇÕES E SANEAMENTO LTDA - ME (BR/MG) Número de Protocolo '870220065001' em 25/07/2022 10:54 (WB)
(21) BR 10 2022 014610-1	Código 2.10 - Requerimento de Pedido de Patente ou Certificado de Adição de Invenção (22) 25/07/2022 (71) VERDE INFINITO EMPREENDIMENTOS E PARTICIPAÇÕES LTDA (BR/MG) ; INDALABOR INDAIA LABORATORIO FARMACEUTICO LTDA (BR/MG) Número de Protocolo '870220065019' em 25/07/2022 11:20 (WB)
(21) BR 10 2022 014625-0	Código 2.10 - Requerimento de Pedido de Patente ou Certificado de Adição de Invenção (22) 25/07/2022 (71) CANON KABUSHIKI KAISHA (JP) Número de Protocolo '870220065104' em 25/07/2022 13:57 (WB)
(21) BR 10 2022 014629-2	Código 2.10 - Requerimento de Pedido de Patente ou Certificado de Adição de Invenção (22) 25/07/2022 (71) DASSAULT AVIATION (FR) Número de Protocolo '870220065112' em 25/07/2022 14:07 (WB)
(21) BR 10 2022 014637-3	Código 2.10 - Requerimento de Pedido de Patente ou Certificado de Adição de Invenção (22) 25/07/2022 (71) INSTITUTO NACIONAL DE METROLOGIA, QUALIDADE E TECNOLOGIA - INMETRO. (BR/RJ) ; UNIVERSIDADE FEDERAL DO RIO DE JANEIRO (BR/RJ) ; GCELL PESQUISA E DESENVOLVIMENTO EM CULTIVO

	TRIDIMENSIONAL LTDA (BR/RJ) Número de Protocolo '870220065148' em 25/07/2022 14:35 (WB)
(21) BR 10 2022 014641-1	Código 2.10 - Requerimento de Pedido de Patente ou Certificado de Adição de Invenção (22) 25/07/2022 (71) WALTER COELHO DIAS (BR/SP) Número de Protocolo '870220065170' em 25/07/2022 14:49 (WB)
(21) BR 10 2022 014642-0	Código 2.10 - Requerimento de Pedido de Patente ou Certificado de Adição de Invenção (22) 25/07/2022 (71) LUIS FERNANDO BORGES GRAMINHO (BR/PR) Número de Protocolo '870220065175' em 25/07/2022 14:50 (WB)
(21) BR 10 2022 014644-6	Código 2.10 - Requerimento de Pedido de Patente ou Certificado de Adição de Invenção (22) 25/07/2022 (71) DASSAULT AVIATION (FR) Número de Protocolo '870220065178' em 25/07/2022 14:52 (WB)
(21) BR 10 2022 014674-8	Código 2.10 - Requerimento de Pedido de Patente ou Certificado de Adição de Invenção (22) 25/07/2022 (71) UNIVERSIDADE FEDERAL DE MATO GROSSO DO SUL (BR/MS) ; EMPRESA BRASILEIRA DE PESQUISA AGROPECUÁRIA - EMBRAPA (BR/MS) Número de Protocolo '870220065329' em 25/07/2022 16:54 (WB)
(21) BR 10 2022 014675-6	Código 2.10 - Requerimento de Pedido de Patente ou Certificado de Adição de Invenção (22) 25/07/2022 (71) FORMA TEN ARTEFATOS LTDA (BR/MG) Número de Protocolo '870220065334' em 25/07/2022 16:57 (WB)
(21) BR 10 2022 014676-4	Código 2.10 - Requerimento de Pedido de Patente ou Certificado de Adição de Invenção (22) 25/07/2022 (71) HENRIQUE AVELAR DE CARVALHO (BR/MG) Número de Protocolo '870220065340' em 25/07/2022 17:04 (WB)
(21) BR 10 2022 014686-1	Código 2.10 - Requerimento de Pedido de Patente ou Certificado de Adição de Invenção

	(22) 25/07/2022 (71) FACULDADES CATOLICAS (BR/RJ) ; REPSOL SINOPEC BRASIL S.A. (BR/RJ) ; ALIS SOLUÇÕES EM ENGENHARIA LTDA (BR/RJ) Número de Protocolo '870220065408' em 25/07/2022 18:05 (WB)
(21) BR 10 2022 014688-8	Código 2.10 - Requerimento de Pedido de Patente ou Certificado de Adição de Invenção (22) 25/07/2022 (71) FACULDADES CATOLICAS (BR/RJ) ; REPSOL SINOPEC BRASIL S.A. (BR/RJ) ; ALIS SOLUÇÕES EM ENGENHARIA LTDA (BR/RJ) Número de Protocolo '870220065415' em 25/07/2022 18:11 (WB)
(21) BR 10 2022 014690-0	Código 2.10 - Requerimento de Pedido de Patente ou Certificado de Adição de Invenção (22) 25/07/2022 (71) UNIVERSIDADE CATÓLICA DE PERNAMBUCO (BR/PE) Número de Protocolo '870220065419' em 25/07/2022 18:20 (WB)
(21) BR 10 2022 014695-0	Código 2.10 - Requerimento de Pedido de Patente ou Certificado de Adição de Invenção (22) 25/07/2022 (71) JONATA COUTINHO DA SILVA (BR/RJ) Número de Protocolo '870220065458' em 25/07/2022 19:58 (WB)
(21) BR 12 2022 014220-6 A2	Código 2.10 - Requerimento de Pedido de Patente ou Certificado de Adição de Invenção (22) 03/10/2017 (62) BR 11 2019 006921-6 03/10/2017 (71) DOLBY LABORATORIES LICENSING CORPORATION (US) Número de Protocolo '870220063433' em 19/07/2022 14:26 (WB)
(21) BR 12 2022 014344-0 A2	Código 2.10 - Requerimento de Pedido de Patente ou Certificado de Adição de Invenção (22) 11/02/2020 (62) BR 11 2021 015992-4 11/02/2020 (71) FLINTSTONE TECHNOLOGY LIMITED (GB) Número de Protocolo '870220063872' em 20/07/2022 14:41 (WB)
(21) BR 12 2022 014380-6 A2	Código 2.10 - Requerimento de Pedido de Patente ou Certificado de Adição de Invenção (22) 23/11/2018 (62) BR 11 2019 014981-3 23/11/2018 (71) H. LUNDBECK A/S (DK)

	Número de Protocolo '870220063982' em 20/07/2022 16:34 (WB)
(21) BR 12 2022 014387-3 A2	Código 2.10 - Requerimento de Pedido de Patente ou Certificado de Adição de Invenção (22) 21/05/2019 (62) BR 11 2020 023641-1 21/05/2019 (71) AUTONOMOUS PIVOT LTD. (IL) Número de Protocolo '870220064009' em 20/07/2022 17:00 (WB)
(21) BR 12 2022 014388-1 A2	Código 2.10 - Requerimento de Pedido de Patente ou Certificado de Adição de Invenção (22) 01/05/2019 (62) BR 11 2020 022435-9 01/05/2019 (71) RENEWABLE ENERGY GROUP, INC. (US) Número de Protocolo '870220064015' em 20/07/2022 17:07 (WB)
(21) BR 12 2022 014393-8 A2	Código 2.10 - Requerimento de Pedido de Patente ou Certificado de Adição de Invenção (22) 28/04/2017 (62) BR 11 2017 021807-0 28/04/2017 (71) BETEK GMBH & CO. KG (DE) Número de Protocolo '870220064032' em 20/07/2022 17:36 (WB)
(21) BR 12 2022 014431-4 A2	Código 2.10 - Requerimento de Pedido de Patente ou Certificado de Adição de Invenção (22) 26/08/2015 (62) BR 11 2017 004111-1 26/08/2015 (71) ADVANCED BARIATRIC TECHNOLOGY, LLC (US) Número de Protocolo '870220064227' em 21/07/2022 13:34 (WB)
(21) BR 12 2022 014478-0 A2	Código 2.10 - Requerimento de Pedido de Patente ou Certificado de Adição de Invenção (22) 17/04/2018 (62) BR 11 2019 021869-6 17/04/2018 (71) NOVA CHEMICALS (INTERNATIONAL) S.A. (CH) Número de Protocolo '870220064365' em 21/07/2022 16:26 (WB)
(21) BR 12 2022 014488-8 A2	Código 2.10 - Requerimento de Pedido de Patente ou Certificado de Adição de Invenção (22) 20/04/2016 (62) BR 11 2018 071545-0 20/04/2016 (71) SUNTORY HOLDINGS LIMITED (JP) ; S.I.P.A. SOCIETA'INDUSTRIALIZZAZIONE PROGETTAZIONE E AUTOMAZIONE

	S.P.A. (IT) ; EREMA ENGINEERING RECYCLING MASCHINEN UND ANLAGEN GESELLSCHAFT M.B.H (AT) ; KYOEI INDUSTRY CO., LTD. (JP) Número de Protocolo '870220064396' em 21/07/2022 16:58 (WB)
(21) BR 12 2022 014524-8 A2	Código 2.10 - Requerimento de Pedido de Patente ou Certificado de Adição de Invenção (22) 17/02/2017 (62) BR 11 2018 016944-7 17/02/2017 (71) JUST, INC. (US) Número de Protocolo '870220064618' em 22/07/2022 12:18 (WB)
(21) BR 12 2022 014551-5 A8	Código 2.10 - Requerimento de Pedido de Patente ou Certificado de Adição de Invenção (22) 24/10/2012 (62) BR 11 2014 009760-7 24/10/2012 (71) ULTRAGENYX PHARMACEUTICAL INC. (US) Número de Protocolo '870220064749' em 22/07/2022 15:47 (WB)
(21) BR 12 2022 014558-2 A2	Código 2.10 - Requerimento de Pedido de Patente ou Certificado de Adição de Invenção (22) 25/04/2019 (62) BR 11 2020 021832-4 25/04/2019 (71) DOLBY INTERNATIONAL AB (NL) Número de Protocolo '870220064766' em 22/07/2022 16:44 (WB)
(21) BR 12 2022 014560-4 A2	Código 2.10 - Requerimento de Pedido de Patente ou Certificado de Adição de Invenção (22) 28/09/2018 (62) BR 11 2020 006238-3 28/09/2018 (71) HUAWEI TECHNOLOGIES CO., LTD. (CN) Número de Protocolo '870220064772' em 22/07/2022 16:48 (WB)
(21) BR 12 2022 014588-4 A2	Código 2.10 - Requerimento de Pedido de Patente ou Certificado de Adição de Invenção (22) 25/07/2019 (62) BR 11 2021 001317-2 25/07/2019 (71) BAXTER INTERNATIONAL INC. (US) ; BAXTER HEALTHCARE S.A. (CH) Número de Protocolo '870220064891' em 22/07/2022 18:23 (WB)
(21) BR 12 2022 014609-0 A2	Código 2.10 - Requerimento de Pedido de Patente ou Certificado de Adição de Invenção (22) 12/02/2018 (62) BR 11 2019 016659-9 12/02/2018

	(71) MAGEMA TECHNOLOGY, LLC (US) Número de Protocolo '870220065018' em 25/07/2022 11:17 (WB)
(21) BR 12 2022 014612-0 A2	Código 2.10 - Requerimento de Pedido de Patente ou Certificado de Adição de Invenção (22) 14/12/2017 (62) BR 10 2017 027021-1 14/12/2017 (71) HALLIBURTON ENERGY SERVICES, INC. (US) Número de Protocolo '870220065036' em 25/07/2022 11:47 (WB)
(21) BR 12 2022 014649-0 A8	Código 2.10 - Requerimento de Pedido de Patente ou Certificado de Adição de Invenção (22) 05/09/2014 (62) BR 11 2016 004839-3 05/09/2014 (71) IDEXX LABORATORIES, INC. (US) Número de Protocolo '870220065197' em 25/07/2022 15:08 (WB)
(21) BR 12 2022 014673-2 A2	Código 2.10 - Requerimento de Pedido de Patente ou Certificado de Adição de Invenção (22) 21/04/2016 (62) BR 11 2017 019627-1 21/04/2016 (71) GERON CORPORATION (US) Número de Protocolo '870220065318' em 25/07/2022 16:40 (WB)
(21) BR 13 2017 016818-1	Código 2.10 - Requerimento de Pedido de Patente ou Certificado de Adição de Invenção (22) 31/07/2017 (61) BR 10 2016 018300-6 27/07/2016 (71) RODNEI DA SILVA BALBO (BR/SP) Número do Aviso de Recebimento 'JR337468903BR'
(21) BR 13 2022 014377-2	Código 2.10 - Requerimento de Pedido de Patente ou Certificado de Adição de Invenção (22) 20/07/2022 (61) BR 10 2020 022082-9 28/10/2020 (71) PET3D, CORP (US) Número de Protocolo '870220063974' em 20/07/2022 16:21 (WB)
(21) BR 13 2022 014509-0	Código 2.10 - Requerimento de Pedido de Patente ou Certificado de Adição de Invenção (22) 22/07/2022 (61) BR 10 2021 019605-0 30/09/2021 (71) UNIVERSIDADE FEDERAL DE SANTA CATARINA (BR/SC)

	Número de Protocolo '870220064528' em 22/07/2022 09:30 (WB)
(21) BR 20 2022 014191-1	Código 2.10 - Requerimento de Pedido de Patente ou Certificado de Adição de Invenção (22) 19/07/2022 (71) ALINE DE OLIVEIRA SILVEIRA (BR/SP) Número de Protocolo '870220063311' em 19/07/2022 10:18 (WB)
(21) BR 20 2022 014192-0	Código 2.10 - Requerimento de Pedido de Patente ou Certificado de Adição de Invenção (22) 19/07/2022 (71) CAIO NICOLAS ALVES (BR/PR) Número de Protocolo '870220063318' em 19/07/2022 10:42 (WB)
(21) BR 20 2022 014194-6	Código 2.10 - Requerimento de Pedido de Patente ou Certificado de Adição de Invenção (22) 19/07/2022 (71) UNIVERSIDADE ESTADUAL DE LONDRINA (BR/PR) Número de Protocolo '870220063323' em 19/07/2022 10:55 (WB)
(21) BR 20 2022 014237-3	Código 2.10 - Requerimento de Pedido de Patente ou Certificado de Adição de Invenção (22) 19/07/2022 (71) MARCELO MONTIEL DA ROCHA (BR/DF) Número de Protocolo '870220063493' em 19/07/2022 15:22 (WB)
(21) BR 20 2022 014255-1	Código 2.10 - Requerimento de Pedido de Patente ou Certificado de Adição de Invenção (22) 19/07/2022 (71) SANDRO ROGÉRIO MARCHIORI (BR/SP) Número de Protocolo '870220063545' em 19/07/2022 16:12 (WB)
(21) BR 20 2022 014262-4	Código 2.10 - Requerimento de Pedido de Patente ou Certificado de Adição de Invenção (22) 19/07/2022 (71) JULIO ALVES FILHO (BR/SP) Número de Protocolo '870220063561' em 19/07/2022 16:29 (WB)
(21) BR 20 2022 014263-2	Código 2.10 - Requerimento de Pedido de Patente ou Certificado de Adição de Invenção (22) 19/07/2022 (71) BERENICE LUCAS ALVARENGA (BR/MG) Número de Protocolo '870220063564' em 19/07/2022 16:33 (WB)

(21) BR 20 2022 014266-7	Código 2.10 - Requerimento de Pedido de Patente ou Certificado de Adição de Invenção (22) 19/07/2022 (71) HARRY HOVING (BR/SP) Número de Protocolo '870220063579' em 19/07/2022 16:54 (WB)
(21) BR 20 2022 014268-3	Código 2.10 - Requerimento de Pedido de Patente ou Certificado de Adição de Invenção (22) 19/07/2022 (71) DOSAGGIO MAQUINAS E EQUIPAMENTOS LTDA (BR/MG) Número de Protocolo '870220063588' em 19/07/2022 17:07 (WB)
(21) BR 20 2022 014288-8	Código 2.10 - Requerimento de Pedido de Patente ou Certificado de Adição de Invenção (22) 20/07/2022 (71) PG SINALIZAÇÃO E EQUIPAMENTOS DE SEGURANÇA LTDA. EPP. (BR/SC) Número de Protocolo '870220063668' em 20/07/2022 08:14 (WB)
(21) BR 20 2022 014295-0	Código 2.10 - Requerimento de Pedido de Patente ou Certificado de Adição de Invenção (22) 20/07/2022 (71) LEOLINO LOPES CANÇADO FILHO (BR/DF) Número de Protocolo '870220063682' em 20/07/2022 09:02 (WB)
(21) BR 20 2022 014304-3	Código 2.10 - Requerimento de Pedido de Patente ou Certificado de Adição de Invenção (22) 20/07/2022 (71) CARLOS DA SILVA (BR/SP) Número de Protocolo '870220063710' em 20/07/2022 10:17 (WB)
(21) BR 20 2022 014318-3	Código 2.10 - Requerimento de Pedido de Patente ou Certificado de Adição de Invenção (22) 20/07/2022 (71) MAGALHAES CONSTRUCOES E ENGENHARIA LTDA (BR/RJ) Número de Protocolo '870220063748' em 20/07/2022 11:38 (WB)
(21) BR 20 2022 014353-1	Código 2.10 - Requerimento de Pedido de Patente ou Certificado de Adição de Invenção (22) 20/07/2022 (71) CLARITY - IMPORTAÇÃO E EXPORTAÇÃO DE VIDROS - EIRELI (BR/SP)

	Número de Protocolo '870220063907' em 20/07/2022 15:11 (WB)
(21) BR 20 2022 014361-2	Código 2.10 - Requerimento de Pedido de Patente ou Certificado de Adição de Invenção (22) 20/07/2022 (71) PRATIC SIDER COMÉRCIO,INDUSTRIA E LOCAÇÃO DE IMPLEMENTOS RODOVIÁRIOS LTDA (BR/PR) Número de Protocolo '870220063927' em 20/07/2022 15:30 (WB)
(21) BR 20 2022 014392-2	Código 2.10 - Requerimento de Pedido de Patente ou Certificado de Adição de Invenção (22) 20/07/2022 (71) ISABELLA ZAMORA (BR/SP) Número de Protocolo '870220064027' em 20/07/2022 17:27 (WB)
(21) BR 20 2022 014400-7	Código 2.10 - Requerimento de Pedido de Patente ou Certificado de Adição de Invenção (22) 21/07/2022 (71) PLASTAMP SUDESTE INDUSTRIA E COMÉRCIO DE PLÁSTICOS LTDA (BR/SP) Número de Protocolo '870220064123' em 21/07/2022 09:48 (WB)
(21) BR 20 2022 014415-5	Código 2.10 - Requerimento de Pedido de Patente ou Certificado de Adição de Invenção (22) 21/07/2022 (71) MISSÃO SALESIANA DE MATO GROSSO - UNIVERSIDADE CATÓLICA DOM BOSCO - UCDB (UCDB) (BR/MS) ; INSTITUTO FEDERAL DE EDUCACAO, CIENCIA E TECNOLOGIA DE MATO GROSSO DO SUL (BR/MS) ; AGROPEIXE LTDA (BR/MS) Número de Protocolo '870220064190' em 21/07/2022 11:56 (WB)
(21) BR 20 2022 014425-2	Código 2.10 - Requerimento de Pedido de Patente ou Certificado de Adição de Invenção (22) 21/07/2022 (71) UNIVERSIDADE FEDERAL DO RIO GRANDE DO NORTE (BR/RN) Número de Protocolo '870220064214' em 21/07/2022 12:56 (WB)
(21) BR 20 2022 014426-0	Código 2.10 - Requerimento de Pedido de Patente ou Certificado de Adição de Invenção (22) 21/07/2022 (71) PHYSIOLAB BIOMECANICA E TECNOLOGIA LTDA (BR/PR) Número de Protocolo '870220064215' em 21/07/2022 13:00 (WB)

(21) BR 20 2022 014432-5	Código 2.10 - Requerimento de Pedido de Patente ou Certificado de Adição de Invenção (22) 21/07/2022 (71) CARLOS ALBERTO NASCIMENTO DOS SANTOS (BR/ES) Número de Protocolo '870220064228' em 21/07/2022 13:35 (WB)
(21) BR 20 2022 014434-1	Código 2.10 - Requerimento de Pedido de Patente ou Certificado de Adição de Invenção (22) 21/07/2022 (71) CONFISEG INDUSTRIA E COMERCIO DE ALUMINIO LTDA (BR/SP) Número de Protocolo '870220064233' em 21/07/2022 13:45 (WB)
(21) BR 20 2022 014443-0	Código 2.10 - Requerimento de Pedido de Patente ou Certificado de Adição de Invenção (22) 21/07/2022 (71) UNIVERSIDADE TECNOLOGICA FEDERAL DO PARANA (BR/PR) Número de Protocolo '870220064260' em 21/07/2022 14:30 (WB)
(21) BR 20 2022 014457-0	Código 2.10 - Requerimento de Pedido de Patente ou Certificado de Adição de Invenção (22) 21/07/2022 (71) EVERSON PALHANO (BR/SC) Número de Protocolo '870220064306' em 21/07/2022 15:30 (WB)
(21) BR 20 2022 014465-1	Código 2.10 - Requerimento de Pedido de Patente ou Certificado de Adição de Invenção (22) 21/07/2022 (71) RAFAEL TAVARES ALFACE (BR/SP) Número de Protocolo '870220064337' em 21/07/2022 15:54 (WB)
(21) BR 20 2022 014466-0	Código 2.10 - Requerimento de Pedido de Patente ou Certificado de Adição de Invenção (22) 21/07/2022 (71) ALEXANDRE DE JESUS CLARO (BR/SP) ; JOSÉ LUIZ ESTEVÃO (BR/SP) Número de Protocolo '870220064339' em 21/07/2022 15:56 (WB)
(21) BR 20 2022 014469-4	Código 2.10 - Requerimento de Pedido de Patente ou Certificado de Adição de Invenção (22) 21/07/2022 (71) AUGUSTO ALBERTO FOGGIATO (BR/PR) ; ACÁCIO FUZIY (BR/SP) ; DOUGLAS FERNANDES DA SILVA (BR/SP) Número de Protocolo '870220064344' em 21/07/2022 16:03 (WB)

(21) BR 20 2022 014502-0	Código 2.10 - Requerimento de Pedido de Patente ou Certificado de Adição de Invenção (22) 21/07/2022 (71) CARAMURU SACOLAS REPRESENTAÇÕES LTDA (BR/RS) Número de Protocolo '870220064463' em 21/07/2022 18:23 (WB)
(21) BR 20 2022 014505-4	Código 2.10 - Requerimento de Pedido de Patente ou Certificado de Adição de Invenção (22) 22/07/2022 (71) ANA FLÁVIA FERRO BERNARDO (BR/PE) Número de Protocolo '870220064488' em 22/07/2022 03:22 (WB)
(21) BR 20 2022 014506-2	Código 2.10 - Requerimento de Pedido de Patente ou Certificado de Adição de Invenção (22) 22/07/2022 (71) ANA FLÁVIA FERRO BERNARDO (BR/PE) Número de Protocolo '870220064489' em 22/07/2022 04:08 (WB)
(21) BR 20 2022 014511-9	Código 2.10 - Requerimento de Pedido de Patente ou Certificado de Adição de Invenção (22) 22/07/2022 (71) MARISA TOYOMI MIYAZAKI (BR/SP) Número de Protocolo '870220064540' em 22/07/2022 10:19 (WB)
(21) BR 20 2022 014516-0	Código 2.10 - Requerimento de Pedido de Patente ou Certificado de Adição de Invenção (22) 22/07/2022 (71) UNIVERSIDADE TECNOLOGICA FEDERAL DO PARANA (BR/PR) Número de Protocolo '870220064574' em 22/07/2022 11:14 (WB)
(21) BR 20 2022 014544-5	Código 2.10 - Requerimento de Pedido de Patente ou Certificado de Adição de Invenção (22) 22/07/2022 (71) JOÃO DE CASTRO CARNEIRO (BR/DF) Número de Protocolo '870220064732' em 22/07/2022 15:08 (WB)
(21) BR 20 2022 014556-9	Código 2.10 - Requerimento de Pedido de Patente ou Certificado de Adição de Invenção (22) 22/07/2022 (71) BBA SISTEMAS DE ENVIDRAÇAMENTO LTDA (BR/SC) Número de Protocolo '870220064764' em 22/07/2022 16:43 (WB)

(21) BR 20 2022 014557-7	Código 2.10 - Requerimento de Pedido de Patente ou Certificado de Adição de Invenção (22) 22/07/2022 (71) VALDIR RODRIGUES DE ARAUJO (BR/SP) Número de Protocolo '870220064765' em 22/07/2022 16:43 (WB)
(21) BR 20 2022 014583-6	Código 2.10 - Requerimento de Pedido de Patente ou Certificado de Adição de Invenção (22) 22/07/2022 (71) FERNANDO SILVA DE SOUZA (BR/SP) Número de Protocolo '870220064859' em 22/07/2022 17:45 (WB)
(21) BR 20 2022 014599-2	Código 2.10 - Requerimento de Pedido de Patente ou Certificado de Adição de Invenção (22) 25/07/2022 (71) DENIS MALTA FERRAZ FILHO (BR/RJ) Número de Protocolo '870220064962' em 25/07/2022 09:55 (WB)
(21) BR 20 2022 014603-4	Código 2.10 - Requerimento de Pedido de Patente ou Certificado de Adição de Invenção (22) 25/07/2022 (71) WILSON YUKIO HORIE (BR/SP) ; ADILSON HORIE (BR/SP) Número de Protocolo '870220064990' em 25/07/2022 10:40 (WB)
(21) BR 20 2022 014604-2	Código 2.10 - Requerimento de Pedido de Patente ou Certificado de Adição de Invenção (22) 25/07/2022 (71) CARLOS AUGUSTO DE CASTRO SILVA RODRIGUES (BR/SP) Número de Protocolo '870220064994' em 25/07/2022 10:47 (WB)
(21) BR 20 2022 014620-4	Código 2.10 - Requerimento de Pedido de Patente ou Certificado de Adição de Invenção (22) 25/07/2022 (71) LUCAS RONIERI HELFER BERNARDES (BR/RS) Número de Protocolo '870220065079' em 25/07/2022 13:21 (WB)
(21) BR 20 2022 014651-4	Código 2.10 - Requerimento de Pedido de Patente ou Certificado de Adição de Invenção (22) 25/07/2022 (71) RAPHAEL FUILLARAT JUNIOR (BR/SP) Número de Protocolo '870220065216' em 25/07/2022 15:19 (WB)
(21) BR 20 2022 014659-0	Código 2.10 - Requerimento de Pedido de Patente ou Certificado de Adição de

	Invenção (22) 25/07/2022 (71) UNIVERSIDADE FEDERAL DE UBERLÂNDIA (BR/MG) Número de Protocolo '870220065237' em 25/07/2022 15:33 (WB)
(21) BR 20 2022 014668-9	Código 2.10 - Requerimento de Pedido de Patente ou Certificado de Adição de Invenção (22) 25/07/2022 (71) DANIEL PINHEIRO BARRETO (BR/AM) Número de Protocolo '870220065285' em 25/07/2022 16:11 (WB)
(21) BR 20 2022 014680-8	Código 2.10 - Requerimento de Pedido de Patente ou Certificado de Adição de Invenção (22) 25/07/2022 (71) WALDEMIR DA SILVEIRA PINTO (BR/PR) Número de Protocolo '870220065351' em 25/07/2022 17:14 (WB)
(21) BR 20 2022 014683-2	Código 2.10 - Requerimento de Pedido de Patente ou Certificado de Adição de Invenção (22) 25/07/2022 (71) TARCISIO REIS SANTOS (BR/BA) Número de Protocolo '870220065382' em 25/07/2022 17:41 (WB)
(21) BR 20 2022 014689-1	Código 2.10 - Requerimento de Pedido de Patente ou Certificado de Adição de Invenção (22) 25/07/2022 (71) INSTITUTO FEDERAL DE EDUCAÇÃO CIÊNCIA E TECNOLOGIA DO ESPIRITO SANTO (BR/ES) Número de Protocolo '870220065417' em 25/07/2022 18:17 (WB)

Código Publicação do Pedido

Código 3.1 - Publicação do Pedido de Patente ou de Certificado de Adição de Invenção

Publicação do pedido depositado (Art. 30 da Lei nº 9.279/96), podendo ser adquirido o folheto com o relatório descritivo, reivindicações, desenhos e resumo do pedido, por quem se interessar, através do endereço eletrônico www.inpi.gov.br - No Acesso rápido - Faça uma busca – Patente. Para acessar, cadastre-se no Portal do INPI e use login e senha. Não sendo o exame requerido, pelo depositante ou qualquer interessado, no prazo de 36 (trinta e seis) meses do depósito, o pedido será arquivado. Publicado o arquivamento do pedido, poderá ser requerido, no prazo de 60 (sessenta) dias, o seu desarquivamento. Não sendo requerido o desarquivamento no prazo anteriormente citado, o pedido será considerado definitivamente arquivado.

---

(21) BR 10 2012 005515-5 A2

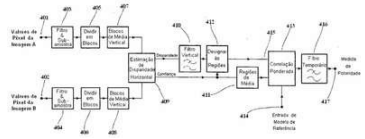

Código 3.1 - Publicação do Pedido de Patente ou de Certificado de Adição de Invenção

(22) 12/03/2012

(30) 11/03/2011 GB 1104159.7

(51) H04N 13/00 (2006.01), G06K 9/00 (2006.01), H04N 13/20 (2006.01)

(52) H04N 13/00, G06K 9/00, H04N 13/20

(54) MÉTODO DE PROCESSAMENTO E PRODUTO DE PROGRAMA DE COMPUTADOR NÃO TRANSITÓRIO ADAPTADO PARA IMPLANTAR UM MÉTODO DE PROCESSAMENTO

(71) SNELL LIMITED (GB)

(72) Michael James Knee

---

(21) BR 10 2016 014419-1 A2

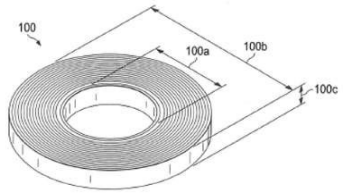

Código 3.1 - Publicação do Pedido de Patente ou de Certificado de Adição de Invenção

(22) 20/06/2016

(51) F16J 15/10 (2006.01), F16J 15/02 (2006.01), F16L 23/22 (2006.01)

(54) JUNTAS ESPIRAIS DE PTFE E MÉTODOS FABRICAÇÃO

(71) TEADIT NORTH AMERICA INC (US)

(72) JOSÉ CARLOS CARVALHO VEIGA; ANDRÉ CARLOS DE AZEVEDO VALLE; JOSÉ ANTONIO DE ALMEIDA NETO

---

(21) BR 10 2019 014400-9 A2

Código 3.1 - Publicação do Pedido de Patente ou de Certificado de Adição de Invenção

(22) 11/07/2019

(51) B23K 35/30 (2006.01), B23K 35/22 (2006.01)

(52) B23K 35/306, B23K 35/3053, B23K 35/30, B23K 35/22
(54) TÉCNICA DE SOLDAGEM DE FERRO FUNDIDO BRANCO
(71) UNIVERSIDADE FEDERAL DO PARÁ (BR/PA)
(72) RAPHAEL GUIMARÃES FAVACHO; MARCUS VINICIUS SIQUEIRA CAMPUS JUNIOR; PAULO D'ANGELO COSTA ASSUNÇÃO; CRISTHIAN RICARDO LOAYZA LOAYZA; EDUARDO DE MAGALHÃES BRAGA

---

(21) BR 10 2021 000856-3 A2

Código 3.1 - Publicação do Pedido de Patente ou de Certificado de Adição de Invenção
(22) 18/01/2021
(51) A43B 3/00 (2006.01), G01G 19/52 (2006.01), A61B 5/103 (2006.01), A61B 5/11 (2006.01), G01C 22/00 (2006.01), G01G 19/50 (2006.01)
(52) A43B 3/0005, G01G 19/52, A61B 5/1036, A61B 5/112, G01C 22/006, G01G 19/50
(54) APERFEIÇOAMENTOS INTRODUZIDOS EM CONJUNTO DE CALÇADO COM SOLADO INTERCAMBIÁVEL INTEGRADO A DISPOSITIVOS DE MONITORAMENTO
(71) CARLOS DA SILVA (BR/SP)
(72) CARLOS DA SILVA

---

(21) BR 10 2021 000977-2 A2

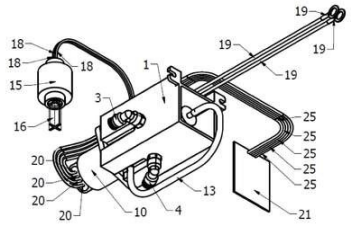

Código 3.1 - Publicação do Pedido de Patente ou de Certificado de Adição de Invenção
(22) 19/01/2021
(51) A61H 31/00 (2006.01), A61M 16/12 (2006.01), A61M 16/20 (2006.01)
(54) MISTURADOR DE GASES ELETROMECÂNICO MICROCONTROLADO
(71) ACRUX LTDA (BR/SP) ; OSWALDO LOUREDA JUNIOR (BR/SP)
(72) OSWALDO BARBOSA LOUREDA; OSWALDO LOUREDA JUNIOR; CARLOS EDUARDO PALMIERI TEIXEIRA

---

(21) BR 10 2021 001007-0 A2

Código 3.1 - Publicação do Pedido de Patente ou de Certificado de Adição de Invenção
(22) 19/01/2021
(51) A61K 8/9789 (2006.01), A61K 8/37 (2006.01), A61K 8/81 (2006.01), A61K 8/06 (2006.01), A61Q 19/08 (2006.01)
(52) A61K 8/9789, A61K 8/37, A61K 8/81, A61K 8/06, A61Q 19/08
(54) COMPOSIÇÕES COSMÉTICAS CONTENDO EXTRATO DE KALANCHOE LACINIATA E SEU USO COMO ANTIOXIDANTE EM PRODUTOS PARA PREVENÇÃO DO ENVELHECIMENTO CUTÂNEO
(71) UNIVERSIDADE FEDERAL DO RIO GRANDE DO NORTE (BR/RN)
(72) MÁRCIO FERRARI; SILVANA MARIA ZUCOLOTTO LANGASSNER; SAMARA VITÓRIA FERREIRA DE ARAÚJO; ANDERSON WILBUR LOPES ANDRADE; STELLA MARIA ANDRADE GOMES BARRETO

(21) BR 10 2021 001011-8 A2

Código 3.1 - Publicação do Pedido de Patente ou de Certificado de Adição de Invenção
(22) 19/01/2021
(51) E01F 9/608 (2006.01)
(52) E01F 9/608
(54) PLACA DE SINALIZAÇÃO CONJUGADA
(71) RICARDO CESAR GARCIA (BR/PR)
(72) RICARDO CÉSAR GARCIA

(21) BR 10 2021 001032-0 A2

Código 3.1 - Publicação do Pedido de Patente ou de Certificado de Adição de Invenção
(22) 19/01/2021
(51) C07D 219/00 (2006.01), A61K 31/473 (2006.01), A61P 25/28 (2006.01)
(52) C07D 219/00, A61K 31/473, A61P 25/28
(54) MOLÉCULAS HÍBRIDAS CONTENDO NÚCLEOS TACRINA E ESQUÁRICO, COMPOSIÇÃO FARMACÊUTICA, PROCESSO DE SÍNTESE E SEUS USOS
(71) UNIVERSIDADE FEDERAL DO RIO GRANDE DO SUL (BR/RS) ; : UNIVERSIDADE FEDERAL DE SANTA MARIA - UFSM (BR/RS) ; LABORATÓRIO NACIONAL DE COMPUTAÇÃO CIENTÍFICA - LNCC (BR/RJ)
(72) MARCO ANTONIO CESCHI; RENAN MICHAEL PILOTTI; JOÃO PAULO BIZARRO LOPES; JOÃO BATISTA TEIXEIRA DA ROCHA; BLESSING ARIYO AFOLABI; LAURENT EMMANUEL DARDENNE; ISABELLA ALVIM GUEDES; HENRIQUE DAPONT

(21) BR 10 2021 001043-6 A2

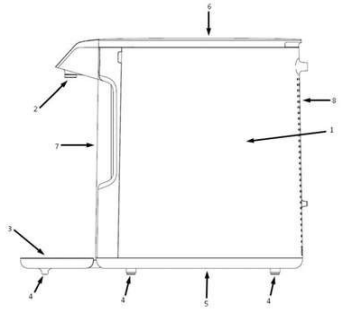

Código 3.1 - Publicação do Pedido de Patente ou de Certificado de Adição de Invenção
(22) 19/01/2021
(51) E03B 9/20 (2006.01)
(54) PURIFICADOR DE ÁGUA
(71) ELECTROLUX DO BRASIL S.A. (BR/PR)
(72) EDUARDO KOJI HIEDA

(21) BR 10 2021 001047-9 A2

Código 3.1 - Publicação do Pedido de Patente ou de Certificado de Adição de Invenção
(22) 19/01/2021
(51) A61K 35/644 (2006.01), A61P 17/18 (2006.01), B01D 11/00 (2006.01), B01D 3/40 (2006.01), B01D 3/38 (2006.01)
(54) PROCESSO, COMPOSIÇÃO E USO DO EXTRATO DA BORRA DA PRÓPOLIS VERMELHA DE ALAGOAS
(71) FUNDAÇÃO EDUCACIONAL JAYME DE ALTAVILA - FEJAL (BR/AL) ;

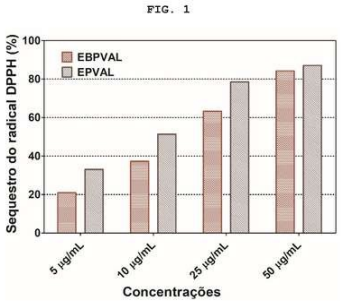

UNIVERSIDADE FEDERAL DE ALAGOAS - UFAL (BR/AL) ; MARIO CALHEIROS DE LIMA (BR/AL)
(72) LARISSA TINÔ DE CARVALHO SILVA; DANLYNE EDUARDA ULISSES DE QUEIROGA; PAULINNE BRAGA REZENDE SARMENTO; LAÍS MORGANNA MARQUES DE OLIVEIRA; ARTHUR LUY TAVARES FERREIRA BORGES; EMANOEL GUILHERMINO DA SILVA JUNIOR; TICIANO GOMES DO NASCIMENTO; CARLOS ARTHUR CARDOSO ALMEIDA; DIEGO FIGUEIREDO NÓBREGA; YÁSKARA VERUSKA RIBEIRO BARROS; MÁRCIO AJUDARTE LOPES; ALESKA DIAS VANDERLEI; ALDENIR FEITOSA DOS SANTOS; IZABEL CRISTINA GOMES DE MENDONÇA; ISABEL CRISTINA CELERINO DE MORAES PORTO; SONIA MARIA SOARES FERREIRA; PEDRO LEMOS DE MENEZES; JOÃO CARLOS DE MELO ARAÚJO; KRISTIANA CERQUEIRA MOUSINHO; MAGNA SUZANA ALEXANDRE MOREIRA; NADIM MOHAMMED ISLAM; DIEGO GOMES DOS ANJOS; MARIANA CRISTINE SANTOS DE LIMA; CAMILA MARIA BEDER GIRISH PANJWANI; JOÃO GERALDO DE OLIVEIRA LIMA

---

(21) BR 10 2021 001059-2 A2

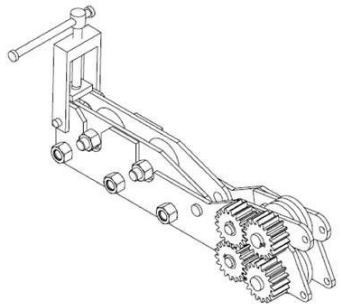

Código 3.1 - Publicação do Pedido de Patente ou de Certificado de Adição de Invenção
(22) 20/01/2021
(51) B21C 19/00 (2006.01)
(54) DISPOSITIVO PARA DESEMPENO DE CABOS DE AÇO
(71) SOCIEDADE MINEIRA DE CULTURA (BR/MG)
(72) CLAYSSON BRUNOS SANTOS VIMIEIRO; DANIEL NEVES ROCHA; THIAGO SALOMÃO COUTINHO; WELBERT LUCAS VIEIRA

---

(21) BR 10 2021 001076-2 A2

Código 3.1 - Publicação do Pedido de Patente ou de Certificado de Adição de Invenção
(22) 20/01/2021
(51) C09D 175/04 (2006.01), C08G 18/32 (2006.01), C08G 18/09 (2006.01), B09B 5/00 (2006.01)
(52) C09D 175/04, B09B 5/00, C08G 18/348
(54) MÉTODO DE FABRICAÇÃO DE PEÇAS DE VESTUÁRIO E ACESSÓRIOS EMPREGANDO RESINAS A BASE DE POLIURETANO VEGETAL
(71) BIANCA AUGUSTA PENHAS ZAGOLIM (BR/SP)
(72) BIANCA AUGUSTA PENHAS ZAGOLIM

---

(21) BR 10 2021 001084-3 A2

Código 3.1 - Publicação do Pedido de Patente ou de Certificado de Adição de Invenção
(22) 20/01/2021
(51) C12N 1/19 (2006.01), C12N 15/10 (2006.01), A01N 63/32 (2006.01), C12R

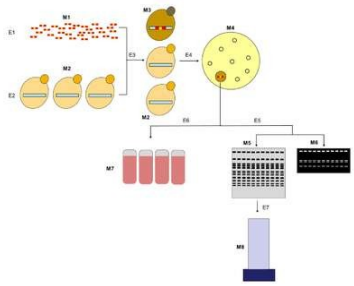

1/865 (2006.01)
(54) LEVEDURAS GENETICAMENTE MODIFICADAS PARA MONITORAMENTO E CONTROLE DE CONTAMINANTES EM PROCESSOS FERMENTATIVOS E SEU USO
(71) FERMENTEC - TECNOLOGIAS EM AÇÚCAR E ALCOOL LTDA (BR/SP) ; L N F LATINO AMERICANA CONSULTORIA, ASSESSORIA E IMPORTAÇÃO LTDA (BR/RS)
(72) LUIS FRANCISCO FLORES; LUIS NORBERTO FLORES; MARINA DE TOLEDO FERRAZ DELLIAS; MÁRIO LÚCIO LOPES; SILENE CRISTINA DE LIMA PAULILLO

---

(21) BR 10 2021 001085-1 A2

Código 3.1 - Publicação do Pedido de Patente ou de Certificado de Adição de Invenção
(22) 20/01/2021
(51) A41D 13/11 (2006.01)
(52) A41D 13/1161
(54) APERFEIÇOAMENTOS INTRODUZIDOS EM MÁSCARA FACIAL DE PROTEÇÃO INDIVIDUAL REUTILIZÁVEL
(71) CLAUDIO MORAES PARADINHA (BR/SP)
(72) CLAUDIO MORAES PARADINHA

---

(21) BR 10 2021 001086-0 A2

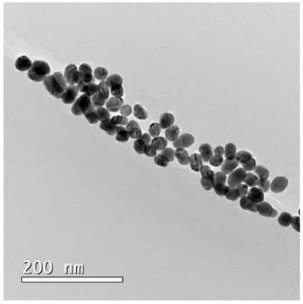

Figura 7

Código 3.1 - Publicação do Pedido de Patente ou de Certificado de Adição de Invenção
(22) 20/01/2021
(51) C12Q 1/6825 (2006.01), G01N 21/78 (2006.01), B82Y 5/00 (2006.01)
(54) SISTEMA DE DETECÇÃO RÁPIDA DE SARS COV-2 OU OUTROS VÍRUS OU OUTRAS PATOLOGIAS
(71) IPT Instituto de Pesquisas Tecnológicas do Est.S.Paulo S/A (BR/SP) ; APTAH BIOINFORMÁTICA LTDA (BR/SC)
(72) DANIELA MORENO DE CAMARGO SCHILLING; HENRIQUE DA COSTA OLIVEIRA; CAIO JOSÉ PERECIN; JOÃO LUCAS MAEHARA SAID DOS RESI; BEATRIZ NOGUEIRA MESSIAS DE MIRANDA; NATÁLIA NETO PEREIRA CERIZE; RAFAEL MANTOVANI BOTTOS; CAIO BRUNO QUINTA DE SOUZA LEAL

---

(21) BR 10 2021 001093-2 A2

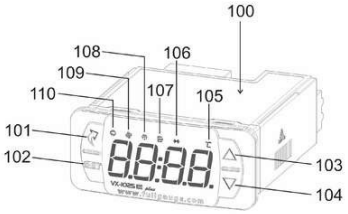

Código 3.1 - Publicação do Pedido de Patente ou de Certificado de Adição de Invenção
(22) 21/01/2021
(51) G06F 9/06 (2006.01), F25B 41/20 (2006.01)
(54) CONTROLADOR DIGITAL PARA REFRIGERAÇÃO COM MÓDULO INTEGRADO DE ACIONAMENTO DE VÁLVULA DE EXPANSÃO ELETRÔNICA

(71) IVANIR ANTÔNIO GOBBI (BR/RS) ; FLÁVIO PAULO PERGUER (BR/RS)
(72) SAMUEL LESSINGER; CRISTIAN EDUARDO SAUL; EDSON RODRIGO DA SILVA PAZ; MAICON GIESCH

---

(21) BR 10 2021 001094-0 A2

Código 3.1 - Publicação do Pedido de Patente ou de Certificado de Adição de Invenção
(22) 21/01/2021
(51) C23C 28/00 (2006.01)
(52) C23C 28/30, C23C 28/3215
(54) PROCESSO DE REVESTIMENTO CERÂMICO POR ASPERSÃO TÉRMICA APLICADO EM VENTANEIRAS DE ALTO-FORNO
(71) EDISON LUIZ MARGE (BR/PR)
(72) EDISON LUIZ MARGE

---

(21) BR 10 2021 001103-3 A2

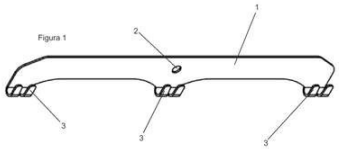

Código 3.1 - Publicação do Pedido de Patente ou de Certificado de Adição de Invenção
(22) 21/01/2021
(51) E04H 17/26 (2006.01)
(54) DISPOSIÇÃO CONSTRUTIVA APLICADA EM ENGATE ESTICADOR DE TELAS DE ARAMES
(71) GUILHERME SEVERO ACHE (BR/RS)
(72) GUILHERME SEVERO ACHE

---

(21) BR 10 2021 001104-1 A2

Código 3.1 - Publicação do Pedido de Patente ou de Certificado de Adição de Invenção
(22) 21/01/2021
(51) A01D 46/26 (2006.01)
(52) A01D 46/264
(54) DISPOSIÇÃO INTRODUZIDA EM UNIDADE COLHEDORA PARA UMA CULTURA PERENE OU ANUAL
(71) JLS MÁQUINAS LTDA - ME (BR/SP)
(72) ANTONIO APARECIDO JOIA; JOSÉ APARECIDO LUIS DE SOUZA

---

(21) BR 10 2021 001108-4 A2

Código 3.1 - Publicação do Pedido de Patente ou de Certificado de Adição de Invenção
(22) 21/01/2021
(51) A42B 1/06 (2006.01), A42B 1/22 (2006.01)
(52) A42B 1/06, A42B 1/225
(54) BONÉ DO TIPO HÍBRIDO PARA ACOMODAÇÃO DOS CABELOS VOLUMOSOS EM ESTILO TRANÇAS
(71) SILVANO LEAL DOS SANTOS (BR/SP)

(72) SILVANO LEAL DOS SANTOS; NEUZA XAVIER DE ASSIS LEAL

(21) BR 10 2021 001109-2 A2

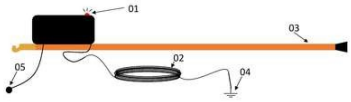

Código 3.1 - Publicação do Pedido de Patente ou de Certificado de Adição de Invenção
(22) 21/01/2021
(51) G01R 19/165 (2006.01)
(52) G01R 19/16533, G01R 19/165
(54) DETECTOR DE TENSÃO DE PASSOS
(71) UNIVERSIDADE ESTADUAL DO MARANHÃO - UEMA (BR/MA)
(72) MAURO SÉRGIO SILVA PINTO; DANIEL VIANA CHAVES; THIAGO DE ABREU RORIZ

(21) BR 10 2021 001158-0 A2

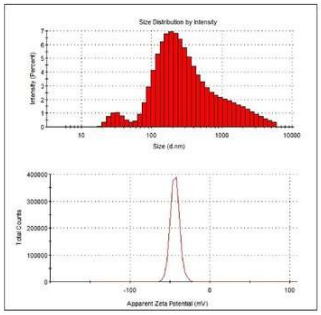

Código 3.1 - Publicação do Pedido de Patente ou de Certificado de Adição de Invenção
(22) 21/01/2021
(51) A61K 35/20 (2006.01), A61K 39/395 (2006.01), A61K 38/00 (2006.01), A61K 9/10 (2006.01)
(54) COMPOSIÇÕES FARMACÊUTICAS DE COLOSTRO BOVINO NANODISPERSO: PROCESSO DE PREPARAÇÃO E UTILIDADE NA GENGIVO-ESTOMATITE FELINA
(71) JESUS RAFAEL RODRIGUEZ AMADO (BR/MS)
(72) JESUS RAFAEL RODRIGUEZ AMADO; MARIA LIGIA RODRIGUEZ MACEDO; ARIADNA LAFOURCADE PRADA; VERONICA JORGE BABO TERRA

(21) BR 10 2021 001165-3 A2

Código 3.1 - Publicação do Pedido de Patente ou de Certificado de Adição de Invenção
(22) 22/01/2021
(51) A01G 7/02 (2006.01)
(52) A01G 7/02
(54) PROCESSO DE INSERÇÃO ARTIFICIAL DE GASES, COM A FINALIDADE DE AUMENTAR PRODUTIVIDADE EM PLANTAS.
(71) FABIO ASSUNÇÃO SOARES (BR/AM)
(72) FABIO ASSUNÇÃO SOARES

(21) BR 10 2021 001189-0 A2

Figura 1

Código 3.1 - Publicação do Pedido de Patente ou de Certificado de Adição de Invenção
(22) 22/01/2021
(51) A21D 2/26 (2006.01)
(52) A21D 2/266
(54) USO DE FEIJÃO PRETO NA ELABORAÇÃO DE E SOBREMESA DE

CHOCOLATE VEGETARIANA
(71) UNIVERSIDADE FEDERAL DE GOIÁS (BR/GO)
(72) JULIANA BARBOSA BARTHOLOMEI; MELLISSA YUMI FERREIRA KAWAMOTO; RODRIGO BARBOSA MONTEIRO CAVALCANTE

---

(21) BR 10 2021 001213-7 A2

Código 3.1 - Publicação do Pedido de Patente ou de Certificado de Adição de Invenção
(22) 22/01/2021
(51) A47L 25/00 (2006.01), B08B 9/023 (2006.01), B08B 1/00 (2006.01), B62B 5/06 (2006.01)
(52) A47L 25/00, B08B 9/023, B08B 1/008, B62B 5/069
(54) HIGIENIZADOR E SANITIZADOR DE ARTIGOS TUBULARES COM RESERVATÓRIO INTERNO ÚNICO
(71) ASEPS TECNOLOGIA EM HIGIENIZACAO LTDA (BR/DF)
(72) GABRIEL DE CURCIO RODRIGUES; THIAGO MICHAEL DOS SANTOS MENDES

---

(21) BR 10 2021 001251-0 A2

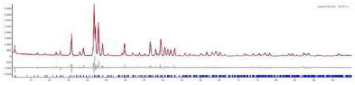

Código 3.1 - Publicação do Pedido de Patente ou de Certificado de Adição de Invenção
(22) 22/01/2021
(51) C01B 25/32 (2006.01), C01B 25/01 (2006.01), A61K 6/838 (2006.01)
(54) PROCESSO DE EXTRAÇÃO DE HIDROXIAPATITA DE ESCAMAS DE PEIXE VIA HIDRÓLISE ALCALINA ASSISTIDA POR ULTRASSOM
(71) RICARDO LUIZ GALLUZZI DE OLIVEIRA (BR/RJ)
(72) RICARDO LUIZ GALLUZZI DE OLIVEIRA

---

(21) BR 10 2021 001266-8 A2

Código 3.1 - Publicação do Pedido de Patente ou de Certificado de Adição de Invenção
(22) 22/01/2021
(51) F03G 7/00 (2006.01), F03H 99/00 (2006.01)
(52) F03G 7/00, F03H 99/00
(54) SISTEMA DE PROPULSÃO, ATENUADOR DE INÉRCIA E GERADOR DE CAMPOS DE FORÇA
(71) ALEXANDRE TIAGO BAPTISTA DE ALVES MARTINS (BR/DF)
(72) ALEXANDRE TIAGO BAPTISTA DE ALVES MARTINS

---

(21) BR 10 2021 001287-0 A2

Código 3.1 - Publicação do Pedido de Patente ou de Certificado de Adição de Invenção
(22) 22/01/2021
(51) H04N 19/597 (2006.01), H04N 19/176 (2006.01), H04N 19/107 (2006.01),

	H04N 13/161 (2006.01) (52) H04N 19/597, H04N 19/176, H04N 19/107, H04N 13/161 (54) MÉTODO PARA COMPRIMIR DADOS DE LIGHT-FIELD (71) SAMSUNG ELETRÔNICA DA AMAZÔNIA LTDA. (BR/SP) (72) PEDRO GARCIA FREITAS; ISMAEL SEIDEL; RENAM CASTRO DA SILVA; VANESSA TESTONI
(21) BR 10 2021 001289-7 A2	Código 3.1 - Publicação do Pedido de Patente ou de Certificado de Adição de Invenção (22) 22/01/2021 (51) A61N 1/05 (2006.01), A61N 1/00 (2006.01) (52) A61N 1/05, A61N 1/00, A61N 1/0587 (54) DISPOSITIVO PARA CORREÇÃO DE DISTÚRBIO DA CONDUÇÃO DOS ESTÍMULOS ELÉTRICOS DO CORPO (71) JOSÉ LUCAS MARTINS BEZERRA (BR/CE) (72) JOSÉ LUCAS MARTINS BEZERRA; LARA RIBEIRO TAUMATURGO
(21) BR 10 2021 016026-8 A2	Código 3.1 - Publicação do Pedido de Patente ou de Certificado de Adição de Invenção (22) 13/08/2021 (30) 14/08/2020 FR 2008504 (51) F16K 37/00 (2006.01), F16K 31/04 (2006.01), F16K 11/085 (2006.01) (52) F16K 37/0033, F16K 31/042, F16K 11/085, F16K 31/043 (54) DISTRIBUIDOR DE FLUIDO ROTATIVO (71) BONTAZ CENTRE R&D (FR) (72) ANTHONY TAUPEAU; NICOLAS BONNEVAY; FABIEN CASARA
(21) BR 10 2021 021140-7 A2	Código 3.1 - Publicação do Pedido de Patente ou de Certificado de Adição de Invenção (22) 21/10/2021 (30) 20/01/2021 US 17/153,117 (51) E02F 9/20 (2006.01), E02F 9/26 (2006.01) (52) E02F 9/2062, E02F 9/264, E02F 9/205 (54) SISTEMA DE CONTROLE PARA UM VEÍCULO DE TRABALHO, E, VEÍCULO DE TRABALHO (71) DEERE & COMPANY (US) (72) KYLE K. MCKINZIE; CLAYTON G. JANASEK; JONATHAN COULTER
(21) BR 10 2021 021302-7 A2	Código 3.1 - Publicação do Pedido de Patente ou de Certificado de Adição de Invenção (22) 22/10/2021 (30) 21/01/2021 US 17/154,729 (51) B60W 10/04 (2006.01), B60W 10/113 (2006.01)

(52) B60W 10/04, B60W 10/113
(54) SISTEMA DE CONTROLE E CONTROLADOR PARA UM VEÍCULO DE TRABALHO
(71) DEERE & COMPANY (US)
(72) KYLE K. MCKINZIE; CLAYTON G. JANASEK; ERIC VILAR

---

(21) BR 10 2021 021798-7 A2

Código 3.1 - Publicação do Pedido de Patente ou de Certificado de Adição de Invenção
(22) 29/10/2021
(30) 22/01/2021 US 17/156,176
(51) A01D 41/127 (2006.01), A01F 12/58 (2006.01), A01B 63/12 (2006.01)
(52) A01D 41/127, A01F 12/58, A01B 63/12
(54) SISTEMA DE CONTROLE PARA UMA COLHEITADEIRA
(71) DEERE & COMPANY (US)
(72) PAUL I. CRAIG; BRYAN E. DUGAS

---

(21) BR 10 2021 022258-1 A2

Código 3.1 - Publicação do Pedido de Patente ou de Certificado de Adição de Invenção
(22) 05/11/2021
(30) 22/01/2021 US 17/156,176; 05/04/2021 US 17/222,581
(51) A01D 43/08 (2006.01), A01D 41/12 (2006.01)
(52) A01D 43/08, A01D 41/1252
(54) COLHEITADEIRA MÓVEL AO LONGO DE UMA SUPERFÍCIE DE SUPORTE
(71) DEERE & COMPANY (US)
(72) PAUL I. CRAIG

---

(21) BR 10 2021 022798-2 A2

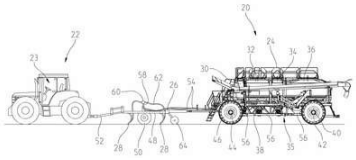

Código 3.1 - Publicação do Pedido de Patente ou de Certificado de Adição de Invenção
(22) 12/11/2021
(30) 22/01/2021 US 17/155806
(51) A01C 7/04 (2006.01)
(52) A01C 7/042
(54) MÉTODO PARA IDENTIFICAR UM FLUXO DE PRODUTO PRIMÁRIO
(71) DEERE & COMPANY (US)
(72) ANDREW W. HARMON

---

(21) BR 10 2021 022835-0 A2

Código 3.1 - Publicação do Pedido de Patente ou de Certificado de Adição de Invenção
(22) 12/11/2021
(30) 22/01/2021 US 17/248,378
(51) A01B 69/00 (2006.01), A01B 79/00 (2006.01)

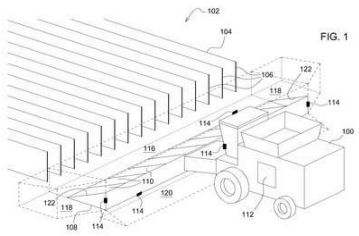

(52) A01B 69/00, A01B 79/005
(54) MÉTODO IMPLEMENTADO POR COMPUTADOR, E, APARELHO PARA CONTROLAR UMA PLATAFORMA DE CORTE AGRÍCOLA
(71) DEERE & COMPANY (US)
(72) BRADLEY K. YANKE; NATHAN E. KREHBIEL; NATHAN R. VANDIKE; MATTHEW T. WOLD; NOEL W. ANDERSON; DUANE M. BOMLENY; GURMUKH H. ADVANI

---

(21) BR 10 2021 024689-8 A2

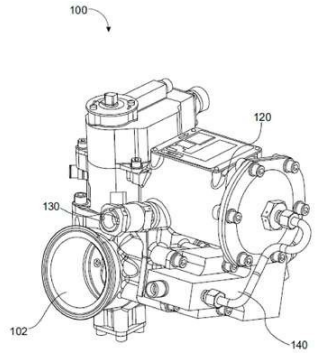

Código 3.1 - Publicação do Pedido de Patente ou de Certificado de Adição de Invenção
(22) 07/12/2021
(30) 22/01/2021 EP 21152975.5
(51) F16K 31/12 (2006.01), F16K 31/122 (2006.01), F16K 1/22 (2006.01), B64D 15/00 (2006.01)
(52) F16K 31/12, F16K 31/1221, F16K 1/221, B64D 15/00
(54) CONJUNTO DE VÁLVULA BORBOLETA, SISTEMA ANTIGELO, E, AERONAVE
(71) MICROTECNICA S.R.L. (IT)
(72) GIACOMO MEZZINO; GIANFRANCO SALVATORIELLO

---

(21) BR 10 2022 000201-0 A2

Código 3.1 - Publicação do Pedido de Patente ou de Certificado de Adição de Invenção
(22) 06/01/2022
(51) C08J 9/00 (2006.01), C08K 3/04 (2006.01), C08J 9/36 (2006.01), C01B 32/182 (2006.01)
(52) C08J 9/00, C08K 3/04, C08J 9/365, C01B 32/182
(54) PROCESSO DE REVESTIMENTO, ESPUMA POLIMÉRICA E PROCESSO DE SORÇÃO
(66) BR 10 2021 000812-1 15/01/2021
(71) FUNDAÇÃO UNIVERSIDADE DE CAXIAS DO SUL (BR/RS)
(72) ADEMIR JOSÉ ZATTERA; LILIAN VANESSA ROSSA BELTRAMI; BRUNA ROSSI FENNER; MATHEUS VINICIUS GREGORY ZIMMERMANN

---

(21) BR 10 2022 000321-1 A2

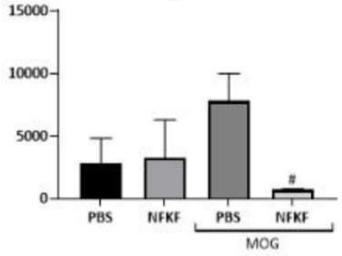

Código 3.1 - Publicação do Pedido de Patente ou de Certificado de Adição de Invenção
(22) 07/01/2022
(51) C07K 5/113 (2006.01), C07K 5/12 (2006.01), A61K 38/07 (2006.01), A61P 37/00 (2006.01), A61P 31/14 (2006.01), A61P 9/12 (2006.01)
(54) USO DE COMPOSTO, COMPOSIÇÃO FARMACÊUTICA PARA O TRATAMENTO DE DISTÚRBIOS IMUNES OU METABÓLICOS, COMPOSIÇÃO FARMACÊUTICA PARA O TRATAMENTO DE DOENÇAS CAUSADAS POR OU ASSOCIADAS A VÍRUS

(66) BR 10 2021 001035-5 19/01/2021
(71) REMER CONSULTORES ASSESSORIA EMPRESARIAL LTDA. (BR/RJ) ; PROTEIMAX BIOTECNOLOGIA LTDA (BR/SP)
(72) RICARDO AMARAL REMER; ANDREA STERMAN HEIMANN

---

(21) BR 10 2022 000497-8 A2

Código 3.1 - Publicação do Pedido de Patente ou de Certificado de Adição de Invenção
(22) 11/01/2022
(30) 12/01/2021 US 17/146,549
(51) H02P 9/00 (2006.01), G05B 15/02 (2006.01), H02J 3/00 (2006.01), H02J 3/24 (2006.01)
(52) H02P 9/007, G05B 15/02, H02J 3/0012, H02J 3/24
(54) MÉTODO PARA FORNECER CONTROLE DE FORMAÇÃO DE REDE DE UM GERADOR DE ALIMENTAÇÃO DUPLA CONECTADO A UMA REDE ELÉTRICA E SISTEMA PARA OPERAR UM ATIVO DE GERAÇÃO DE ENERGIA DE MODO A FORNECER CONTROLE DE FORMAÇÃO DE REDE
(71) GENERAL ELECTRIC RENOVABLES ESPAÑA, S.L. (ES)
(72) SHAN SHINE; JISHNU KAVIL KAMBRATH; KAPIL JHA; VEENA PADMARAO; ARVIND KUMAR TIWARI; SUBBARAO TATIKONDA

---

(21) BR 10 2022 000597-4 A2

Código 3.1 - Publicação do Pedido de Patente ou de Certificado de Adição de Invenção
(22) 12/01/2022
(30) 13/01/2021 EP 21151352.8
(51) B60N 2/14 (2006.01), B60N 2/06 (2006.01), B60N 2/16 (2006.01), E01C 19/48 (2006.01)
(52) B60N 2/14, B60N 2/062, B60N 2/16, E01C 19/48
(54) PLATAFORMA DE CONTROLE COM UM CONSOLE DE ASSENTO PARA UMA MÁQUINA DE CONSTRUÇÃO
(71) JOSEPH VÖGELE AG (DE)
(72) MARTIN BUSCHMANN; RALF WEISER; MAXIMILIAN THEOBALD

---

(21) BR 10 2022 000666-0 A2

Código 3.1 - Publicação do Pedido de Patente ou de Certificado de Adição de Invenção
(22) 13/01/2022
(30) 15/01/2021 EP 21275003.8
(51) B64C 13/34 (2006.01)
(52) B64C 13/34
(54) ATUADOR DE ENGRENAGEM ROTATIVA, E, MÉTODO PARA FABRICAR UM ATUADOR DE ENGRENAGEM ROTATIVA
(71) GOODRICH ACTUATION SYSTEMS LIMITED (GB)
(72) COLIN R. HARRISON; JONATHAN A. DARBY

(21) BR 10 2022 000673-3 A2

Código 3.1 - Publicação do Pedido de Patente ou de Certificado de Adição de Invenção
(22) 13/01/2022
(30) 15/01/2021 EP EP21275004.6
(51) B64C 13/38 (2006.01), B64C 3/00 (2006.01)
(52) B64C 13/38, B64C 3/00
(54) SISTEMA DE ATUAÇÃO, E, ASA DE AERONAVE
(71) CLAVERHAM LIMITED (GB)
(72) PAUL BREWER; REG RAVAL; ANDREW MILLER

(21) BR 10 2022 000999-6 A2

Código 3.1 - Publicação do Pedido de Patente ou de Certificado de Adição de Invenção
(22) 19/01/2022
(30) 22/01/2021 GB 2100886.7
(51) E02F 5/02 (2006.01)
(52) E02F 5/02
(54) MÁQUINA DE TRABALHO
(71) J.C. BAMFORD EXCAVATORS LIMITED (GB)
(72) ALAN GEOFFREY WILLIAMS; KEVIN FORD

(21) BR 13 2021 001024-9 E2

Código 3.1 - Publicação do Pedido de Patente ou de Certificado de Adição de Invenção
(22) 19/01/2021
(51) B66C 1/12 (2006.01), B66C 3/12 (2006.01), B65D 88/58 (2006.01)
(52) B66C 1/12, B66C 3/12, B65D 88/58, B66C 2700/018
(54) EQUIPAMENTO AUTOMATIZADO DE ABERTURA E FECHAMENTO DE CAIXAS DE TRANSPORTE DE PRODUTOS PARA ACONDICIONAMENTO EM NAVIOS
(61) BR 10 2012 031119-4 06/12/2012
(71) PEDRO PAULO FATORELLI CARNEIRO (BR/ES)
(72) PEDRO PAULO FATORELLI CARNEIRO

(21) BR 13 2021 001600-0 E2

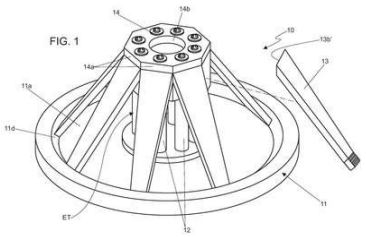

Código 3.1 - Publicação do Pedido de Patente ou de Certificado de Adição de Invenção
(22) 28/01/2021
(51) E02D 27/42 (2006.01)
(52) E02D 27/425
(54) APERFEIÇOAMENTOS EM ESTRUTURA DE FUNDAÇÃO PARA BASE DE TORRE EÓLICA
(61) BR 10 2020 012533-8 19/06/2020
(71) CORTEZ ENGENHARIA LTDA (BR/CE)
(72) FRANCISCO EDGAR PAIVA NUNES; EDUARDO CESAR CORDEIRO LEITE

(21) BR 13 2021 001754-5 E2

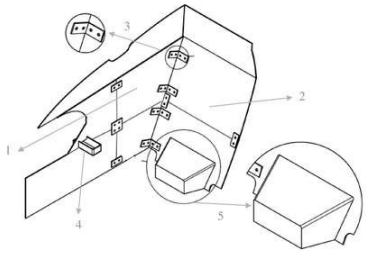

Código 3.1 - Publicação do Pedido de Patente ou de Certificado de Adição de Invenção
(22) 29/01/2021
(51) B60R 21/12 (2006.01)
(52) B60R 21/12
(54) DISPOSITIVO AUTOMOTIVO DE SEGURANÇA CONTRA FURTOS ASSALTOS E DOENÇAS TRANSMITIDAS POR CONTATO
(61) BR 10 2020 013542-2 01/07/2020
(71) ROBSON GIL ROCHA (BR/PR)
(72) ROBSON GIL ROCHA

(21) BR 13 2021 001894-0 E2

Código 3.1 - Publicação do Pedido de Patente ou de Certificado de Adição de Invenção
(22) 01/02/2021
(51) C04B 28/30 (2006.01)
(52) C04B 28/30
(54) ADITIVO PARA COMPOSIÇÃO DE ISOLAMENTO ESTRUTURAL, PROCESSO DE PREPARO DE MATERIAL DE ISOLAMENTO ADITIVADO E MATERIAL DE ISOLAMENTO ESTRUTURAL ADITIVADO
(61) BR 10 2019 023351-6 06/11/2019
(71) FIBERTECHNIC LTDA - EPP (BR/SP)
(72) LUIZ CARLOS SIMÃO

(21) BR 13 2021 002014-7 E2

Código 3.1 - Publicação do Pedido de Patente ou de Certificado de Adição de Invenção
(22) 03/02/2021
(51) A61K 8/97 (2006.01), A61K 8/98 (2006.01), A61K 8/34 (2006.01), A61K 8/73 (2006.01), A61K 8/89 (2006.01), A61Q 11/00 (2006.01)
(52) A61K 8/97, A61K 8/988, A61K 8/345, A61K 8/73, A61K 8/89, A61Q 11/00
(54) COMPOSIÇÃO DE GEL BUCAL AROMATIZANTE
(61) BR 10 2020 009109-3 07/05/2020
(71) EDER GONZAGA DE OLIVEIRA (BR/SP)
(72) EDER GONZAGA DE OLIVEIRA

(21) BR 13 2021 002598-0 E2

Código 3.1 - Publicação do Pedido de Patente ou de Certificado de Adição de Invenção
(22) 11/02/2021
(51) A01C 7/06 (2006.01)
(52) A01C 7/06
(54) APERFEIÇOAMENTO EM EQUIPAMENTO DISTRIBUIDOR DE

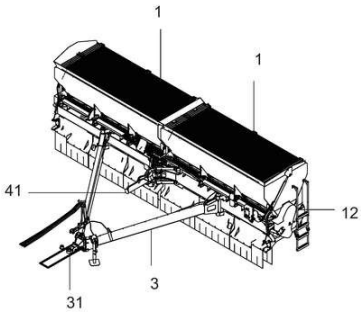

CORRETIVO, FERTILIZANTE E SEMENTES

(61) BR 10 2020 003823-0 26/02/2020

(71) STARA S/A INDÚSTRIA DE IMPLEMENTOS AGRÍCOLAS (BR/RS)

(72) ÁTILA STAPELBROEK TRENNEPOHL

(21) BR 13 2021 003422-9 E2

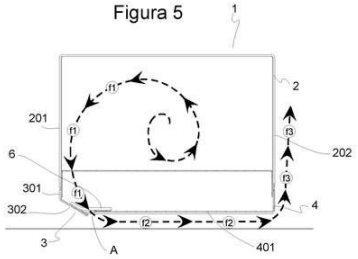

Código 3.1 - Publicação do Pedido de Patente ou de Certificado de Adição de Invenção

(22) 24/02/2021

(51) F26B 21/00 (2006.01), F26B 15/12 (2006.01)

(52) F26B 21/00, F26B 15/12

(54) CALHA DIRECIONADORA DE FLUXO DE AR PARA SECADOR CONTÍNUO DE LÂMINAS DE MADEIRA

(61) BR 10 2018 012098-0 14/06/2018

(71) TAKAHIRO TAKAHASHI (BR/SC)

(72) TAKAHIRO TAKAHASHI

(21) BR 13 2021 004301-5 E2

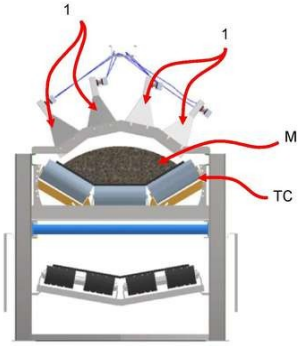

Código 3.1 - Publicação do Pedido de Patente ou de Certificado de Adição de Invenção

(22) 08/03/2021

(51) H05B 6/64 (2006.01), H05B 6/78 (2006.01)

(52) H05B 6/6408, H05B 6/6402, H05B 6/78

(54) SISTEMA PARA AQUECIMENTO DE UM MATERIAL ATRAVÉS DE MICRO-ONDAS

(61) BR 10 2020 012185-5 17/06/2020

(71) NEW STEEL S.A. (BR/RJ)

(72) MAURO FUMIO YAMAMOTO; PEDRO PORTO SILVA CAVALCANTI; FERNANDO OLIVEIRA BOECHAT; REGINALDO ELIAS DA SILVA; LEONARDO RODRIGUES VENTURA; EDVANDRO REZENDE RODRIGUES JÚNIOR; THAILLI CONTE

(21) BR 13 2021 005344-4 E2

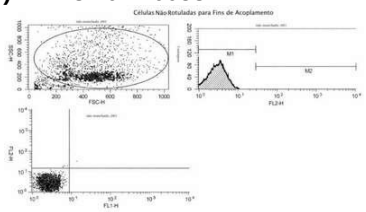

Código 3.1 - Publicação do Pedido de Patente ou de Certificado de Adição de Invenção

(22) 22/03/2021

(51) G01N 33/543 (2006.01), B03C 1/01 (2006.01), B03C 1/015 (2006.01), B03C 1/02 (2006.01), B03C 1/023 (2006.01), B03C 1/28 (2006.01), C12N 13/00 (2006.01), G01N 33/569 (2006.01)

(52) G01N 33/5434, B03C 1/01, B03C 1/015, B03C 1/02, B03C 1/023, B03C 1/288, C12N 13/00, G01N 33/54333, G01N 33/54346, G01N 33/54353, G01N

33/56966, B03C 2201/18, B03C 2201/26
(54) MÉTODO DE MANIPULAÇÃO CELULAR MAGNÉTICA
(61) BR 11 2015 004374-7 23/08/2013
(71) INGURAN, LLC (US)
(72) KRISTIE MARIE KRUG

(21) BR 13 2021 005348-7 E2

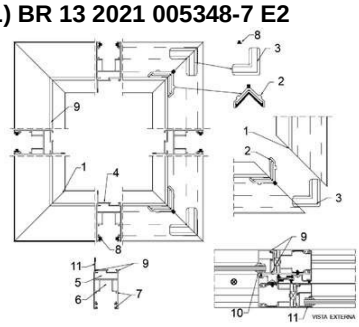

Código 3.1 - Publicação do Pedido de Patente ou de Certificado de Adição de Invenção
(22) 22/03/2021
(51) E06B 1/12 (2006.01)
(52) E06B 1/12
(54) SISTEMA CONSTRUTIVO APLICADO EM MONTAGEM DE ESQUADRIAS
(61) BR 10 2019 022556-4 28/10/2019
(71) VEZA COMÉRCIO DE ALUMÍNIO LTDA (BR/RS)
(72) PAULO SERGIO DA SILVA

(21) BR 13 2021 005466-1 E2

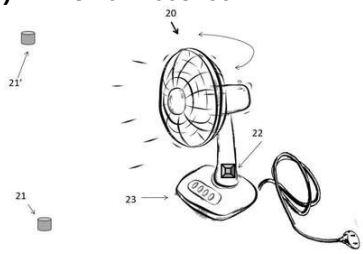

Código 3.1 - Publicação do Pedido de Patente ou de Certificado de Adição de Invenção
(22) 23/03/2021
(51) F24F 11/76 (2006.01)
(54) DISPOSITIVO REGULADOR E CONSERVADOR DA SENSAÇÃO TÉRMICA NO AMBIENTE, DEVIDO A CIRCULAÇÃO DE AR CAUSADA PELO VENTILADOR
(61) PI 0805563-7 30/12/2008
(71) WADIH ANTÔNIO GARIOS (BR/MG)
(72) WADIH ANTONIO GARIOS

(21) BR 20 2019 000226-9 U2

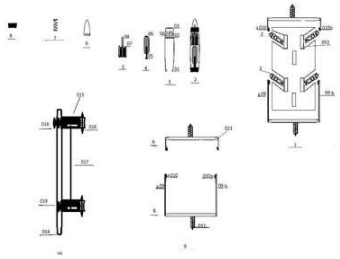

Código 3.1 - Publicação do Pedido de Patente ou de Certificado de Adição de Invenção
(22) 05/01/2019
(51) H01R 13/70 (2006.01)
(52) H01R 13/70
(54) DISJUNTOR DE TOMADA E PLUGUES COM DISPOSITIVO DE SEGURANÇA, E SISTEMA ANTE INCENDIO PARA CABO ELETRICO
(71) MARIENE RODRIGUES OLIVEIRA (BR/ES)
(72) MARIENE RODRIGUES OLIVEIRA

(21) BR 20 2020 020391-1 U2

Código 3.1 - Publicação do Pedido de Patente ou de Certificado de Adição de

	Invenção (22) 05/10/2020 (51) B65D 81/38 (2006.01), A47G 23/04 (2006.01) (52) B65D 81/38, A47G 23/04 (54) DISPOSIÇÃO INTRODUZIDA EM SUPORTE PARA GELAR BEBIDAS (71) MAURO PONTES MUNIZ (BR/SP) (72) MAURO PONTES MUNIZ
(21) BR 20 2020 020408-0 U2	Código 3.1 - Publicação do Pedido de Patente ou de Certificado de Adição de Invenção (22) 05/10/2020 (51) E04C 5/16 (2006.01) (52) E04C 5/16 (54) DISPOSIÇÃO CONSTRUTIVA APLICADA EM TAMPÃO PLÁSTICO DE ENCAIXE RÁPIDO NA ANCORAGEM PASSIVA (71) SUL PROTENSAO LTDA (BR/SC) (72) ALAN SEAN SCHUTZ; DANIEL AUGUSTO PILZ
(21) BR 20 2020 020428-4 U2	Código 3.1 - Publicação do Pedido de Patente ou de Certificado de Adição de Invenção (22) 05/10/2020 (51) A61L 2/10 (2006.01), F24F 3/16 (2006.01) (52) A61L 2/10, F24F 3/16 (54) PROTEÇÃO BACTERIOLOGICA PARA AR CONDICIONADO VEICULAR COM SISTEMA MODULAR E PROTEGIDO CONTRA UMIDADE (71) GILMAR CANALI FERREIRA (BR/SC) (72) GILMAR CANALI FERREIRA; WALDEMAR ZIEMANN; SEBASTIÃO CAVAGNOLLI FILHO
(21) BR 20 2020 020458-6 U2	Código 3.1 - Publicação do Pedido de Patente ou de Certificado de Adição de Invenção (22) 05/10/2020 (51) F01N 3/01 (2006.01) (52) F01N 3/01 (54) SISTEMA E MÉTODO ELETROCATALIZADOR DE GASES GERADOS POR MOTORES AUTOMOTIVOS, AEROESPACIAIS, NAVAIS, FERROVIÁRIO, AGROPECUÁRIOS E INDUSTRIAIS, ATRAVÉS DA ARMADILHA DE ELÉTRONS DIRECIONADA E EQUIPAMENTOS CORRESPONDENTES (71) RODRIGO KUMPEL MACHADO (BR/SC) ; CHARLES ADRIANO DUVOISIN (BR/SC) (72) RODRIGO KUMPEL MACHADO; CHARLES ADRIANO DUVOISIN
(21) BR 20 2020 020472-1 U2	Código 3.1 - Publicação do Pedido de Patente ou de Certificado de Adição de

	Invenção (22) 05/10/2020 (51) A01M 21/00 (2006.01) (52) A01M 21/00 (54) APLICADOR DE GEL E HERBICIDAS GRANULADOS (71) ERIK ANDERSON DE FREITAS (BR/SP) (72) ERIK ANDERSON DE FREITAS
(21) BR 20 2020 020495-0 U2	Código 3.1 - Publicação do Pedido de Patente ou de Certificado de Adição de Invenção (22) 06/10/2020 (51) A47C 4/02 (2006.01) (52) A47C 4/021 (54) BANCO PORTA COMEDOURO (71) ANA MARIA DOS SANTOS PROFIRO (BR/CE) (72) ANA MARIA DOS SANTOS PROFIRO
(21) BR 20 2020 020540-0 U2	Código 3.1 - Publicação do Pedido de Patente ou de Certificado de Adição de Invenção (22) 06/10/2020 (51) E04H 15/54 (2006.01) (52) E04H 15/54 (54) DISPOSIÇÃO CONSTRUTIVA APLICADA EM COBERTURA DESMONTÁVEL PARA AUTOMÓVEIS (71) JOSÉ FERNANDES BELO (BR/MG) (72) JOSÉ FERNANDES BELO
(21) BR 20 2020 020548-5 U2	Código 3.1 - Publicação do Pedido de Patente ou de Certificado de Adição de Invenção (22) 06/10/2020 (51) A47G 29/087 (2006.01) (52) A47G 29/087 (54) SISTEMA DE TRAVAMENTO DE ALÇAS DE PLÁSTICO (71) VINICIUS DE SOUZA MONTEIRO (BR/RS) (72) VINICIUS DE SOUZA MONTEIRO
(21) BR 20 2020 020562-0 U2	Código 3.1 - Publicação do Pedido de Patente ou de Certificado de Adição de Invenção (22) 07/10/2020 (51) B65H 75/00 (2006.01) (52) B65H 75/00 (54) PROTEÇÃO DE BOBINAS DE CORREIAS TRANSPORTADORAS CONTRA DANOS DE EXPOSIÇÃO A INTEMPÉRIES

	(71) EDUARDO MARQUES BRAGA RIBEIRO (BR/MG) (72) EDUARDO MARQUES BRAGA RIBEIRO
(21) BR 20 2020 020640-6 U2	Código 3.1 - Publicação do Pedido de Patente ou de Certificado de Adição de Invenção (22) 07/10/2020 (51) A61B 1/303 (2006.01) (52) A61B 1/303 (54) COLPOSCÓPIO COM ILUMINAÇÃO DIRETA PARA FAZER INSEMINAÇÃO COM ACESSO VISUAL DO COLO DO ÚTERO DA VACA (71) JOSÉ LINS MOURA (BR/AL) (72) JOSÉ LINS MOURA
(21) BR 20 2020 021265-1 U2	Código 3.1 - Publicação do Pedido de Patente ou de Certificado de Adição de Invenção (22) 16/10/2020 (51) B62J 9/28 (2006.01) (52) B62J 9/28 (54) DISPOSITIVO COM SISTEMA DE REFRIGERAÇÃO E AQUECIMENTO PARA ALIMENTOS, COM ACIONAMENTO FEITO PELO SISTEMA DE TRAÇÃO DE MOTOCICLETA (71) EDSON MARTINS PEREIRA (BR/SP) ; LUCIANO MARTINS PEREIRA (BR/SP) (72) EDSON MARTINS PEREIRA; LUCIANO MARTINS PEREIRA
(21) BR 20 2020 021298-8 U2	Código 3.1 - Publicação do Pedido de Patente ou de Certificado de Adição de Invenção (22) 17/10/2020 (51) A47J 27/00 (2006.01) (52) A47J 27/00 (54) BANDEJA PARA PREPARO DE OVO POCHÈ, ENCAIXÁVEL EM PANELA E FRIGIDEIRA PRÓPRIA (71) HARTEX FÁBRICA DE PRODUTOS EM ALUMÍNIO LTDA - ME (BR/PR) (72) ÉLCIO LUIZ HARTMANN
(21) BR 20 2020 021327-5 U2	Código 3.1 - Publicação do Pedido de Patente ou de Certificado de Adição de Invenção (22) 19/10/2020 (51) E04F 11/18 (2006.01) (52) E04F 11/18 (54) APERFEIÇOAMENTO EM ESTRUTURA DE GUARDA CORPO (71) BBA SISTEMAS DE ENVIDRAÇAMENTO LTDA (BR/SC) (72) CLEITON MARCON

(21) BR 20 2020 021328-3 U2	Código 3.1 - Publicação do Pedido de Patente ou de Certificado de Adição de Invenção (22) 19/10/2020 (51) A01C 15/16 (2006.01) (52) A01C 15/16 (54) SENSOR DE VELOCIDADE VIA GPS ALOCADO EM DISPOSITIVO ELETRÔNICO DE CONTROLE POR TAXA FIXA, PARA DISTRIBUIDORES DE FERTILIZANTES OU CORRETIVOS (71) CIRO SPRINGER (BR/RS) (72) CIRO SPRINGER
(21) BR 20 2020 021474-3 U2	Código 3.1 - Publicação do Pedido de Patente ou de Certificado de Adição de Invenção (22) 20/10/2020 (51) A01D 45/10 (2006.01) (52) A01D 45/10 (54) DISPOSIÇÃO APLICADA EM MANCAL ESTANQUE DO PIRULITO DE COLHEDORAS DE CANA-DE-AÇÚCAR (71) UNIMIL INDÚSTRIA E COMÉRCIO DE PEÇAS DE MÁQUINAS AGRÍCOLAS LTDA. (BR/SP) (72) ÉDER MARIN
(21) BR 20 2020 021481-6 U2	Código 3.1 - Publicação do Pedido de Patente ou de Certificado de Adição de Invenção (22) 20/10/2020 (51) A41D 1/04 (2006.01), A41D 13/11 (2006.01) (52) A41D 1/04, A41D 13/1107 (54) CAMISETA COM MASCARA ACOPLADA REMOVÍVEL (71) TERRITORIO SAGRADO COMERCIO VAREJISTA DE ROUPAS LTDA EPP (BR/SC) (72) CRISTIANO JAPYASSU RAIMUNDO
(21) BR 20 2020 021491-3 U2	Código 3.1 - Publicação do Pedido de Patente ou de Certificado de Adição de Invenção (22) 20/10/2020 (51) B28C 5/18 (2006.01) (52) B28C 5/18 (54) EQUIPAMENTO DE DOSAGEM PARA MATERIAIS AGREGADOS (71) FUNDAÇÃO UNIVERSIDADE REGIONAL DE BLUMENAU (BR/SC) (72) GUSTAVO MENDES DA SILVA; GUSTAVO PETRI; LETÍCIA PIRES; PAULO BARRAL DE HOLLANDA GOMES VIEIRA

(21) BR 20 2020 021523-5 U2	Código 3.1 - Publicação do Pedido de Patente ou de Certificado de Adição de Invenção (22) 20/10/2020 (51) B32B 1/02 (2006.01) (52) B32B 1/02 (54) EMBALAGEM MODELO ENVELOPE (CONFECCIONADO COM AS LÂMINAS CARTONADAS ASSÉPTICAS – RECICLADAS), COM SUAS RESPECTIVAS VARIEDADES DE FORMA E TAMANHO (71) DÉBORA CRISTINA RODRIGUES SOUSA (BR/PR) ; ANDERSON VICENTE OTTO (BR/PR) (72) DÉBORA CRISTINA RODRIGUES SOUSA
(21) BR 20 2020 021524-3 U2	Código 3.1 - Publicação do Pedido de Patente ou de Certificado de Adição de Invenção (22) 20/10/2020 (51) B32B 1/02 (2006.01) (52) B32B 1/02 (54) EMBALAGEM MODELO SACOLA (CONFECCIONADO COM AS LÂMINAS CARTONADAS RECICLÁVEIS -COMERCIALIZADAS), COM SUAS RESPECTIVAS VARIEDADES DE FORMA E TAMANHO (71) DÉBORA CRISTINA RODRIGUES SOUSA (BR/PR) ; ANDERSON VICENTE OTTO (BR/PR) (72) DEBORA CRISTINA RODRIGUES SOUSA
(21) BR 20 2020 021525-1 U2	Código 3.1 - Publicação do Pedido de Patente ou de Certificado de Adição de Invenção (22) 20/10/2020 (51) B32B 1/02 (2006.01) (52) B32B 1/02 (54) EMBALAGEM MODELO CAIXA (CONFECCIONADO COM AS LÂMINAS E PLACAS CARTONADAS ASSÉPTICAS RECICLÁVEIS – COMERCIALIZADAS), COM SUAS RESPECTIVAS VARIEDADES DE FORMA E TAMANHO (71) DÉBORA CRISTINA RODRIGUES SOUSA (BR/PR) ; ANDERSON VICENTE OTTO (BR/PR) (72) DÉBORA CRISTINA RODRIGUES SOUSA
(21) BR 20 2020 021526-0 U2	Código 3.1 - Publicação do Pedido de Patente ou de Certificado de Adição de Invenção (22) 20/10/2020 (51) B32B 1/08 (2006.01) (52) B32B 1/08 (54) EMBALAGEM MODELO BARRICA (CONFECCIONADO COM AS LÂMINAS E PLACAS CARTONADAS ASSÉPTICAS – RECICLADAS), COM

	SUAS RESPECTIVAS VARIEDADES DE DIMENSÕES (71) DÉBORA CRISTINA RODRIGUES SOUSA (BR/PR) ; ANDERSON VICENTE OTTO (BR/PR) (72) DÉBORA CRISTINA RODRIGUES SOUSA
(21) BR 20 2020 021527-8 U2	Código 3.1 - Publicação do Pedido de Patente ou de Certificado de Adição de Invenção (22) 20/10/2020 (51) B32B 1/08 (2006.01) (52) B32B 1/08 (54) MODELO TUBO (CONFECCIONADO COM AS LÂMINAS E PLACAS CARTONADAS ASSÉPTICAS – RECICLADAS), COM SUAS RESPECTIVAS VARIEDADES DE DIMENSÕES (71) DÉBORA CRISTINA RODRIGUES SOUSA (BR/PR) ; ANDERSON VICENTE OTTO (BR/PR) (72) DÉBORA CRISTINA RODRIGUES SOUSA
(21) BR 20 2020 021554-5 U2	Código 3.1 - Publicação do Pedido de Patente ou de Certificado de Adição de Invenção (22) 21/10/2020 (51) A41D 19/015 (2006.01), A47K 11/10 (2006.01) (52) A41D 19/015, A47K 11/10 (54) DISPOSIÇÃO INTRODUZIDA EM LUVA DESCARTÁVEL PARA LIMPEZA (71) ALESSANDRO DE BARROS SILVA (BR/SP) (72) AMILTON DE BARROS SILVA; CREUSA DE BARROS SILVA
(21) BR 20 2020 021642-8 U2	Código 3.1 - Publicação do Pedido de Patente ou de Certificado de Adição de Invenção (22) 22/10/2020 (51) A47K 13/24 (2006.01) (52) A47K 13/24 (54) MULTI ASSENTO FAMILIAR CONJUGADO (71) RICARDO CAMPOS VIEIRA (BR/RJ) (72) RICARDO CAMPOS VIEIRA
(21) BR 20 2020 021709-2 U2	Código 3.1 - Publicação do Pedido de Patente ou de Certificado de Adição de Invenção (22) 22/10/2020 (51) A01K 1/01 (2006.01) (52) A01K 1/01 (54) SANITÁRIO COM LIMPEZA AUTOMATIZADA PARA CÃES COM ARMAZENAMENTO DE FLUIDO DE LIMPEZA E URINA (71) VINICIUS TREVISO (BR/RS) ; ANDERSON PERIN (BR/RS)

(72) VINICIUS TREVISO; ANDERSON PERIN

(21) BR 20 2020 021713-0 U2

Código 3.1 - Publicação do Pedido de Patente ou de Certificado de Adição de Invenção
(22) 23/10/2020
(51) A41C 3/12 (2006.01), A61J 13/00 (2006.01)
(52) A41C 3/12, A61J 13/00
(54) PROTETOR ABSORVENTE PARA MAMILO
(71) ALINE ALVES COSTA (BR/GO)
(72) ALINE ALVES COSTA

(21) BR 20 2020 021714-9 U2

Código 3.1 - Publicação do Pedido de Patente ou de Certificado de Adição de Invenção
(22) 23/10/2020
(51) A61F 13/15 (2006.01)
(52) A61F 13/15
(54) FRALDA DESCARTÁVEL COM LENÇOS/TOALHAS UMEDECIDAS
(71) ALINE ALVES COSTA (BR/GO)
(72) ALINE ALVES COSTA

(21) BR 20 2020 021763-7 U2

Código 3.1 - Publicação do Pedido de Patente ou de Certificado de Adição de Invenção
(22) 23/10/2020
(51) A47F 3/04 (2006.01)
(52) A47F 3/04
(54) DISPOSIÇÃO APLICADA EM EXPOSITOR REFRIGERADO COM DUPLA CÂMARA, RECIRCULAÇÃO E DISTRIBUIÇÃO CENTRAL FORÇADA DE AR
(71) REFRINOX IND E COM DE ARTEFATOS INOXIDÁVEIS EIRELI (BR/GO)
(72) LEILSON COSTA VAIS

(21) BR 20 2020 021846-3 U2

Código 3.1 - Publicação do Pedido de Patente ou de Certificado de Adição de Invenção
(22) 25/10/2020
(51) A63F 9/30 (2006.01)
(52) A63F 9/30
(54) PEIXE
(71) BIG LAND ENTRETENIMENTO E GESTÃO LTDA (BR/RS)
(72) SANDRO DE OLIVEIRA SCHAULET; DENIS DE OLIVEIRA SCHAULET

(21) BR 20 2020 021938-9 U2

Código 3.1 - Publicação do Pedido de Patente ou de Certificado de Adição de Invenção
(22) 27/10/2020
(51) B65D 77/06 (2006.01)

	(52) B65D 77/062 (54) DISPOSIÇÃO CONSTRUTIVA APLICADA EM CAIXA PARA DEFENSIVOS E FERTILIZANTES COM EMBALAGEM COMPARTILHADA E DOSAGEM ESPECÍFICA PARA CADA TAMANHO DE TANQUE DO PULVERIZADOR (71) EVOLUST INDUSTRIA E COM. DE PRODUTOS AGRICOLAS LTDA ME (BR/PR) (72) GERALDO MENDES
(21) BR 20 2020 023333-0 U2	Código 3.1 - Publicação do Pedido de Patente ou de Certificado de Adição de Invenção (22) 16/11/2020 (51) E04H 17/16 (2006.01) (52) E04H 17/16 (54) APERFEIÇOAMENTO INTRODUZIDO EM CONJUNTO DE ELEMENTOS PARA INSTALAÇÃO DE PONTALETE DE GUARDA-CORPO (71) IBRAP INDUSTRIA BRASILEIRA DE ALUMINIO E PLASTICOS SA (BR/SC) (72) GERALDO FORNASA
(21) BR 20 2020 023353-5 U2	Código 3.1 - Publicação do Pedido de Patente ou de Certificado de Adição de Invenção (22) 16/11/2020 (51) B28C 5/08 (2006.01) (52) B28C 5/0806 (54) APERFEIÇOAMENTO EM DISPOSITIVO PNEUMÁTICO PARA CONCRETO (71) FREDERICO A. LUDEMANN (BR/PR) ; DIEGO LUDEMANN (BR/PR) (72) DIEGO LUDEMANN
(21) BR 20 2020 023360-8 U2	Código 3.1 - Publicação do Pedido de Patente ou de Certificado de Adição de Invenção (22) 16/11/2020 (51) A61B 18/02 (2006.01) (52) A61B 18/02 (54) APERFEIÇOAMENTO EM EQUIPAMENTO PARA CRIOTERAPIA DE ANIMAIS DE GRANDE PORTE (71) PATRICIA SILVEIRA (BR/RS) (72) PATRICIA SILVEIRA
(21) BR 20 2020 023366-7 U2	Código 3.1 - Publicação do Pedido de Patente ou de Certificado de Adição de Invenção (22) 16/11/2020 (51) B62J 17/08 (2006.01)

	(52) B62J 17/08 (54) SOMBREIRO PARA BICICLETA (71) MARCIO ROBERTO VERÇOZA DA SILVA (BR/PE) (72) MARCIO ROBERTO VERÇOZA DA SILVA
(21) BR 20 2020 023413-2 U2	Código 3.1 - Publicação do Pedido de Patente ou de Certificado de Adição de Invenção (22) 17/11/2020 (51) C30B 7/12 (2006.01) (52) C30B 7/12 (54) CÂMARA DE TEXTURIZAÇÃO SUPERFICIAL (71) UNIVERSIDADE FEDERAL DO RIO GRANDE - FURG (BR/RS) (72) HENARA LILLIAN COSTA MURRAY; EDITH ARYEL DE MESQUITA MOURA; CRISTIANO AZEVEDO CELENTE
(21) BR 20 2020 023474-4 U2	Código 3.1 - Publicação do Pedido de Patente ou de Certificado de Adição de Invenção (22) 17/11/2020 (51) F16L 37/24 (2006.01) (52) F16L 37/24 (54) DISPOSIÇÃO EM ENGATE FLEXÍVEL HIDRÁULICO PARA CONEXÃO RÁPIDA (71) 4C INNOVATION CONSULTING LTDA (BR/SC) (72) ANGELO RECK NETO; DAVID MAURICIO ESCOBAR GOMEZ; OLACIR MARTINS LUCIANO; SERGIO LUIZ ZIMMERMANN; PETRIUS PAULO TAMBOSI
(21) BR 20 2020 023475-2 U2	Código 3.1 - Publicação do Pedido de Patente ou de Certificado de Adição de Invenção (22) 17/11/2020 (51) E04H 4/00 (2006.01) (52) E04H 4/0043 (54) DISPOSIÇÃO CONSTRUTIVA APLICADA EM PISCINA MODULAR (71) GALVAN INDUSTRIA E COMERCIO DE PISCINAS EIRELI - ME (BR/RS) (72) ROBERTO GALVAN
(21) BR 20 2020 023479-5 U2	Código 3.1 - Publicação do Pedido de Patente ou de Certificado de Adição de Invenção (22) 17/11/2020 (51) B65F 1/14 (2006.01) (52) B65F 1/14 (54) APERFEIÇOAMENTO INTRODUZIDO EM LIXEIRA RETRÁTIL (71) CLAUDIO JOSÉ CORNELIO DE OLIVEIRA (BR/MG)

	(72) CLAUDIO JOSÉ CORNELIO DE OLIVEIRA
(21) BR 20 2020 023483-3 U2	Código 3.1 - Publicação do Pedido de Patente ou de Certificado de Adição de Invenção (22) 17/11/2020 (51) E04G 21/02 (2006.01) (52) E04G 21/025 (54) BALDE PARA APLICAÇÃO DE CONCRETO DENTRO DE FORMAS DE COLUNAS E VIGAS (71) ANDRÉ MEJIA DE QUEIROZ MATHEUS (BR/RJ) (72) ANDRE MEJIA DE QUEIROZ MATHEUS
(21) BR 20 2020 023498-1 U2	Código 3.1 - Publicação do Pedido de Patente ou de Certificado de Adição de Invenção (22) 18/11/2020 (51) F02B 37/00 (2006.01) (52) F02B 37/00 (54) DISPOSIÇÃO INTRODUZIDA EM FERRAMENTA DE TESTE DE ESTANQUEIDADE DE SISTEMA DE ALIMENTAÇÃO DE AR POR TURBOCOMPRESSOR (71) MARIO SERGIO SISTO (BR/SP) (72) MARIO SERGIO SISTO
(21) BR 20 2020 023500-7 U2	Código 3.1 - Publicação do Pedido de Patente ou de Certificado de Adição de Invenção (22) 18/11/2020 (51) B29B 11/08 (2006.01) (52) B29B 11/08 (54) BASE DE CONSTRUÇÃO MODULAR E INJETADA PARA COLCHÕES (71) BRASILBOX INDÚSTRIA E COMÉRCIO DE MÓVEIS PLÁSTICOS LTDA (BR/MS) (72) ANTONIO APARECIDO SERINI
(21) BR 20 2020 023501-5 U2	Código 3.1 - Publicação do Pedido de Patente ou de Certificado de Adição de Invenção (22) 18/11/2020 (51) B65B 11/54 (2006.01) (52) B65B 11/54 (54) MÉTODO DE EMBALAGEM E MÁQUINA EMBALADORA (71) CARLOS HENRIQUE ALDROVANDI (BR/RS) (72) CARLOS HENRIQUE ALDROVANDI
(21) BR 20 2020 023525-2 U2	Código 3.1 - Publicação do Pedido de Patente ou de Certificado de Adição de

	Invenção (22) 18/11/2020 (51) E05B 47/00 (2006.01) (52) E05B 47/00 (54) DISPOSIÇÃO EM BOBINA DE FECHADURA ELÉTRICA COM BLOQUEIO PARA ABERTURA POR IMPACTO (71) INTELBRAS S.A. INDÚSTRIA DE TELECOMUNICAÇÃO ELETRÔNICA BRASILEIRA (BR/SC) (72) ALAN BAPTISTA DA LUZ
(21) BR 20 2020 023558-9 U2	Código 3.1 - Publicação do Pedido de Patente ou de Certificado de Adição de Invenção (22) 18/11/2020 (51) A63B 60/06 (2006.01) (52) A63B 60/06 (54) PUNHO ERGONÔMICO PARA CABO DE RAQUETES DE ESPORTES DIVERSOS (71) ALESSANDRO DEBESAITIS DA SILVA (BR/RS) (72) ALESSANDRO DEBESAITIS DA SILVA
(21) BR 20 2020 023569-4 U2	Código 3.1 - Publicação do Pedido de Patente ou de Certificado de Adição de Invenção (22) 18/11/2020 (51) A01K 63/04 (2006.01) (52) A01K 63/04 (54) DISPOSITIVO AERADOR E MÉTODO DE CONTROLE E GESTÃO DE AERADORES PARA PISCICULTURA (71) PEDRO HENRIQUE BENIN ASCHIDAMINI & CIA LTDA (BR/PR) (72) PEDRO HENRIQUE BENIN ASCHIDAMINI
(21) BR 20 2020 023598-8 U2	Código 3.1 - Publicação do Pedido de Patente ou de Certificado de Adição de Invenção (22) 19/11/2020 (51) B60K 15/077 (2006.01) (52) B60K 15/077 (54) DISPOSIÇÃO INTRODUZIDA EM QUEBRA-ONDAS PARA TANQUE DE COMBUSTÍVEL DE VEÍCULOS RODOVIÁRIOS (71) MATEUS ANDRÉ MENEGUZZO (BR/RS) (72) MATEUS ANDRÉ MENEGUZZO
(21) BR 20 2020 023640-2 U2	Código 3.1 - Publicação do Pedido de Patente ou de Certificado de Adição de Invenção (22) 19/11/2020

(51) G09B 23/30 (2006.01)
(52) G09B 23/30
(54) INSTRUMENTO SINTÉTICO DE SIMULAÇAO REALÍSTICA PARA TREINAMENTO DE ANASTOMOSE URETEROPIÉLICA
(71) IPADE - INSTITUTO PARA O DESENVOLVIMENTO DA EDUCAÇÃO LTDA (BR/CE)
(72) JULIANA CYNARA SANTOS LIMA; GLEYDSON CESAR DE OLIVEIRA BORGES

(21) BR 20 2021 001053-9 U2

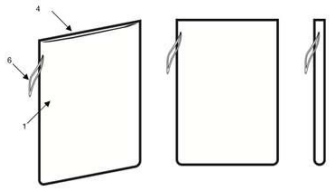

Código 3.1 - Publicação do Pedido de Patente ou de Certificado de Adição de Invenção
(22) 20/01/2021
(51) A45C 3/04 (2006.01), B32B 27/02 (2006.01), B32B 27/32 (2006.01), B32B 15/085 (2006.01)
(54) APERFEIÇOAMENTO APLICADO EM RECIPIENTE ECOLÓGICO
(71) OXYEAU & CO. TECNOLOGIA COSMÉTICA LTDA. (BR/SP)
(72) CAROLINE MARIE HÉLÈNE LAURAIN

(21) BR 20 2021 001074-1 U2

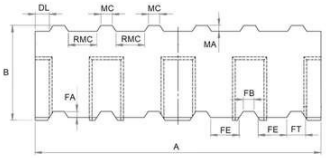

Código 3.1 - Publicação do Pedido de Patente ou de Certificado de Adição de Invenção
(22) 20/01/2021
(51) C04B 18/20 (2006.01), C08L 25/04 (2006.01)
(54) DISPOSIÇÃO CONSTRUTIVA APLICADA A BLOCO DE POLIESTIRENO EXPANDIDO PARA PAREDE AUTOPORTANTE DE CONCRETO ARMADO
(71) EMERSON SARJORATO SCARANELO (BR/SP) ; CLEVERSON SARJORATO SCARANELO (BR/SP) ; CAROLINA REGHIM SILVA (BR/SP) ; FABRICIO JOSE MACHITI (BR/SP)
(72) EMERSON SARJORATO SCARANELO; CLEVERSON SARJORATO SCARANELO; CAROLINA REGHIM SILVA; FABRICIO JOSE MACHITI

(21) BR 20 2021 001088-1 U2

Código 3.1 - Publicação do Pedido de Patente ou de Certificado de Adição de Invenção
(22) 21/01/2021
(51) A47J 43/07 (2006.01), A47J 19/02 (2006.01), A47J 19/00 (2006.01), A47J 43/08 (2006.01), A47J 43/046 (2006.01)
(54) COPO DE LIQUIDIFICADOR DE ALIMENTOS COM CABO DE ENCAIXAR NO VASO DO COPO
(71) EZEQUIEL SALES DIAS (BR/PR)
(72) EZEQUIEL SALES DIAS

(21) BR 20 2021 001096-2 U2

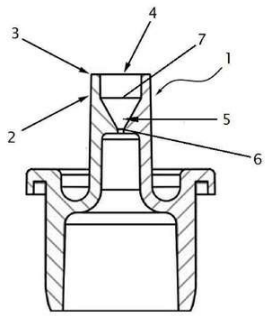

Código 3.1 - Publicação do Pedido de Patente ou de Certificado de Adição de Invenção
(22) 21/01/2021
(51) A61F 9/00 (2006.01), B65D 47/18 (2006.01), A61J 1/05 (2006.01)
(54) DISPOSIÇÃO CONSTRUTIVA PROPORCIONADA EM BICO DOSADOR CONTA-GOTAS
(71) PIRISA PIRETRO INDUSTRIAL LTDA. (BR/RS)
(72) CARLOS EDUARDO APPOLLO UNTERLEIDER; ROBERTO FRANCISCO KRISCHER

(21) BR 20 2021 001099-7 U2

Código 3.1 - Publicação do Pedido de Patente ou de Certificado de Adição de Invenção
(22) 21/01/2021
(51) H02G 1/08 (2006.01), H02G 3/04 (2006.01), H02N 11/00 (2006.01), A61B 17/00 (2006.01)
(54) PUXA FIO
(71) ART VARAL INDUSTRIA E COMERCIO DE ACESSORIOS PARA O LAR LTDA - ME (BR/SP)
(72) JULIANA DE SOUZA BATISTA

(21) BR 20 2021 001105-5 U2

Código 3.1 - Publicação do Pedido de Patente ou de Certificado de Adição de Invenção
(22) 21/01/2021
(51) A45D 24/00 (2006.01), A46B 3/08 (2006.01), A46B 9/00 (2006.01)
(54) APERFEIÇOAMENTO DE ESCOVA MANUAL PARA REMOÇÃO DE PELOS DE ANIMAIS DOMÉSTICOS
(71) HERMINIO TRUJILLO FILHO (BR/SP)
(72) HERMINIO TRUJILLO FILHO

(21) BR 20 2021 001147-0 U2

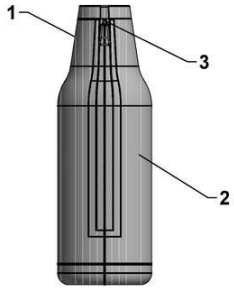

Código 3.1 - Publicação do Pedido de Patente ou de Certificado de Adição de Invenção
(22) 21/01/2021
(51) B65D 81/38 (2006.01), B65D 41/62 (2006.01)
(54) DISPOSIÇÃO CONSTRUTIVA APLICADA EM INVÓLUCRO TÉRMICO PARA BEBIDAS
(71) CHRISTIANE MONTEIRO KILESSE 01670041743 (BR/RJ)
(72) CHRISTIANE MONTEIRO KILESSE

(21) BR 20 2021 001166-7 U2

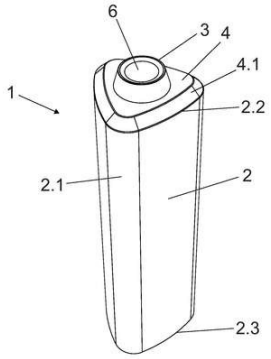

Código 3.1 - Publicação do Pedido de Patente ou de Certificado de Adição de Invenção

(22) 22/01/2021

(51) C12M 3/04 (2006.01), C12M 1/24 (2006.01), C12N 5/00 (2006.01), A47G 19/22 (2006.01), A47J 41/02 (2006.01)

(54) DISPOSIÇÃO INTRODUZIDA EM GARRAFA PARA BEBIDAS

(71) ARBO CONSULTORIA E PROJETOS EM COMPUTACAO GRAFICA LTDA (BR/PR)

(72) DANIEL KRÖKER; VALKIRIA PEDRI FIALKOWSKI

---

(21) BR 20 2021 001168-3 U2

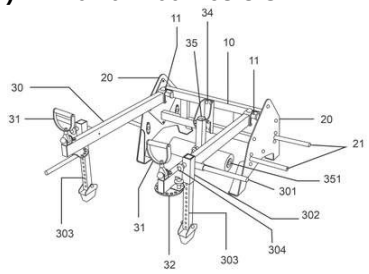

Código 3.1 - Publicação do Pedido de Patente ou de Certificado de Adição de Invenção

(22) 22/01/2021

(51) A63B 21/055 (2006.01), A63B 21/00 (2006.01), A63B 23/02 (2006.01), A63B 23/04 (2006.01)

(54) APARELHO MULTIFUNCIONAL PARA EXERCÍCIOS FÍSICOS

(71) ALEX RODRIGO PEREIRA PEZZOLITO (BR/SP)

(72) ALEX RODRIGO PEREIRA PEZZOLITO

---

(21) BR 20 2021 001182-9 U2

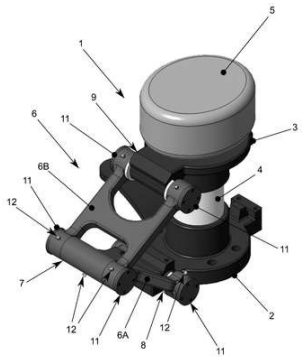

Código 3.1 - Publicação do Pedido de Patente ou de Certificado de Adição de Invenção

(22) 22/01/2021

(51) B60G 9/02 (2006.01), B60G 3/01 (2006.01)

(54) DISPOSIÇÃO CONSTRUTIVA INTRODUZIDA EM ARTICULAÇÃO PARA SUSPENSÃO DE PULVERIZADORES AGRÍCOLAS

(71) COMMERSUL INDÚSTRIA E COMÉRCIO LTDA. (BR/RS)

(72) VANDERLEI BALZAN; NERI DOS SANTOS MOREIRA

---

(21) BR 20 2021 001210-8 U2

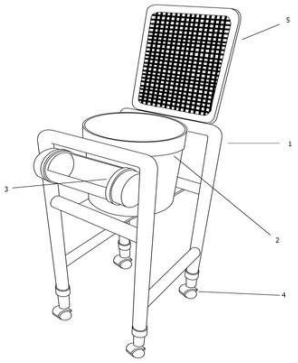

Código 3.1 - Publicação do Pedido de Patente ou de Certificado de Adição de Invenção

(22) 22/01/2021

(51) B65D 85/18 (2006.01), D06F 58/02 (2006.01)

(54) CARRINHO UTILITÁRIO PARA ESTENDER OU RECOLHER ROUPAS DO VARAL

(71) ALEXANDRA LOURENÇO FARIA MOTA (BR/MG)

(72) ALEXANDRA LOURENÇO FARIA MOTA

---

(21) BR 20 2021 001253-1 U2

Código 3.1 - Publicação do Pedido de Patente ou de Certificado de Adição de

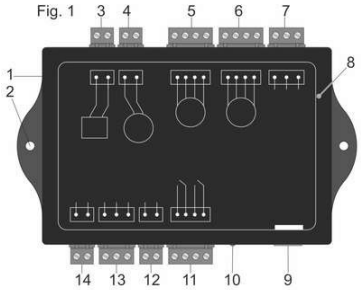

Invenção
(22) 22/01/2021
(51) G01F 3/00 (2006.01)
(54) INTERFACE USB PARA ACIONAMENTO DE TELAS, LIFTS E FLAPS
(71) FSCHEIB INDUSTRIA E COMERCIO DE EQUIPAMENTOS ELETRONICOS LTDA-EPP (BR/RS)
(72) ANDRE FERNANDES DA SILVA

(21) BR 20 2021 001280-9 U2

Código 3.1 - Publicação do Pedido de Patente ou de Certificado de Adição de Invenção
(22) 22/01/2021
(51) A22B 3/06 (2006.01)
(54) INSENSIBILIZADOR ATORDOADOR ELETRÔNICO MULTI-RECEITAS PARA ANIMAIS
(71) REGINALDO KROTH (BR/SC) ; FABIO LUIS GIRARDI (BR/SC) ; LUCAS PERCISI (BR/SC) ; JOCELITO MAIA DA ROSA (BR/SC)
(72) REGINALDO KROTH; FABIO LUIS GIRARDI; LUCAS PERCISI; JOCELITO MAIA DA ROSA

Código 3.6 - Publicação do Pedido Arquivado Definitivamente - Art. 216 §2º e Art. 17 §2º da LPI

Publicação de pedido definitivamente arquivado devido à não apresentação de procuração ou devido à apresentação de um pedido posterior, encerrada a instância administrativa. Pode ser adquirido o folheto com o relatório descritivo, reivindicações, desenhos e resumo do pedido, por quem se interessar, através do endereço eletrônico www.inpi.gov.br - No Acesso rápido - Faça uma busca – Patente. Para acessar, cadastre-se no Portal do INPI e use login e senha.

---

(21) BR 10 2021 000812-1 A2

Código 3.6 - Publicação do Pedido Arquivado Definitivamente - Art. 216 §2º e Art. 17 §2º da LPI
(22) 15/01/2021
(51) C01B 32/198 (2006.01), B01D 15/00 (2006.01), C08J 9/35 (2006.01)
(54) ESPUMAS POLIMÉRICAS, SEUS PROCESSOS DE PRODUÇÃO E DE REVESTIMENTO E PROCESSO DE SORÇÃO
(71) FUNDAÇÃO UNIVERSIDADE DE CAXIAS DO SUL (BR/RS)
(72) ADEMIR JOSÉ ZATTERA; LILIAN VANESSA ROSSA BELTRAMI; BRUNA ROSSI FENNER; MATHEUS VINICIUS GREGORY ZIMMERMANN

---

(21) BR 13 2021 001944-0 E2

Código 3.6 - Publicação do Pedido Arquivado Definitivamente - Art. 216 §2º e Art. 17 §2º da LPI
(22) 02/02/2021
(51) A61K 36/9066 (2006.01), A61K 31/685 (2006.01), A61K 31/56 (2006.01), A61K 31/66 (2006.01), A61K 47/10 (2006.01), A61P 17/02 (2006.01)
(54) BIOMEMBRANAS A BASE DE LÁTEX (HEVEA BRASILIENSIS) CONTENDO LIPOSSOMA COM CURCUMINA (CURCUMA LONGA) E PAPAÍNA (CARICA PAPAYA) E SEU USO ASSOCIADO A LEDTERAPIA PARA TRATAMENTO DE ÚLCERAS CRÔNICAS E FERIDAS DIABÉTICAS
(61) BR 10 2016 019963-8 29/08/2016
(71) FUNDAÇÃO UNIVERSIDADE DE BRASILIA (BR/DF)
(72) MARCELLA LEMOS BRETTAS CARNEIRO; FRANCIÉLE DE MATOS DA SILVA; WELLINGTON RODRIGUES; SUÉLIA SIQUEIRA RODRIGUES FLEURY ROSA; BRENO AMADEUS SALES MARINHO DE SOUSA; CESAR ROMERO SOARES SOUSA; RICARDO BENTES DE AZEVEDO; THAMIS FERNANDES SANTANA; JAQUELINE RODRIGUES DA SILVA

---

(21) BR 20 2020 023514-7 U2

Código 3.6 - Publicação do Pedido Arquivado Definitivamente - Art. 216 §2º e Art. 17 §2º da LPI
(22) 18/11/2020
(51) G01G 9/00 (2006.01)
(52) G01G 9/00
(54) INSTRUMENTO DE PESAGEM DE SUÍNOS HÍBRIDOS COMERCIAIS E

	DA RAÇA PIAU (71) INSTITUTO FEDERAL DE EDUCAÇÃO, CIÊNCIA E TECNOLOGIA DO SUDESTE DE MINAS (BR/MG) (72) SÉRGIO DE MIRANDA PENA; JEMIMA CÁSSIA DE OLIVEIRA; MARISA SENRA CONDÉ; FABIOLA GRASIELE DE OLIVEIRA ALEXANDRE; CRISTINA HENRIQUES NOGUEIRA
(21) BR 20 2020 023561-9 U2	Código 3.6 - Publicação do Pedido Arquivado Definitivamente - Art. 216 §2º e Art. 17 §2º da LPI (22) 18/11/2020 (51) A01C 11/02 (2006.01) (52) A01C 11/02 (54) CONFIGURAÇÃO APLICADA EM TRANSPLANTADORA DE MUDAS (71) NIVALDO MUNDIN JUNIOR (BR/PR) ; NIVALDO MUNDIN (BR/PR) (72) NIVALDO MUNDIN JUNIOR; NIVALDO MUNDIN
(21) C1 0309787-0 E2	Código 3.6 - Publicação do Pedido Arquivado Definitivamente - Art. 216 §2º e Art. 17 §2º da LPI (22) 01/11/2005 (51) C07K 14/435 (2006.01), A61K 39/00 (2006.01), A61P 33/14 (2006.01) (54) POLIPEPTÍDEO ISOLADO, COMPOSIÇÃO DE VACINA ANTI-CARRAPATO DE ESPÉCIES MÚLTIPLAS, MOLÉCULA DE cDNA ISOLADA, VETOR DE EXPRESSÃO, CÉLULA ISOLADA, VACINA ANTI-CARRAPATO DE ESPÉCIE MÚLTIPLA, E, MÉTODO DE INDUZIR UMA RESPOSTA IMUNE EM UM MAMÍFERO CONTRA A INFESTAÇÃO DE CARRAPATO DE ESPÉCIE MÚLTIPLA E SEUS PATÓGENOS ASSOCIADOS (61) PI 0309787-0 29/04/2003 (71) The Board Of Regents For Oklahoma State University (US) (72) Jose de Jesus de La Fuente; Katherine M. Kocan; Consuelo Garcia-Almazan; Edmour F. Blouin

Código 3.8 - Retificação

Retificação da publicação do pedido por ter sido efetuada com incorreção que não impossibilita sua identificação. Tal publicação não implica na alteração da data de publicação do pedido de patente e nos prazos decorrentes da mesma.

---

(21) BR 10 2017 009187-2 A8

Código 3.8 - Retificação
(22) 02/05/2017
(51) A01N 1/02 (2006.01), C12M 1/42 (2006.01)
(52) A01N 1/0242, C12M 35/04
(54) SENSOR ÓPTICO APLICADO À DESCELULARIZAÇÃO DE ÓRGÃOS
(71) UNIVERSIDADE FEDERAL DO ESPÍRITO SANTO (BR)
(72) BRENO VALENTIM NOGUEIRA; ADILSON RIBEIRO PRADO; AFRÂNIO CÔGO DESTEFANI; GABRIEL HENRIQUE TAUFER; GABRIELA MODENESI SIRTOLI; JAIRO PINTO DE OLIVEIRA; LUIZ FELIPE CASTELO DEL CARO; RAYSSA HELENA ARRUDA PEREIRA; TADEU ÉRITON CALIMAN ZANARDO
Referente à RPI 2566 de 10/03/2020, quanto ao item (54).

---

(21) BR 10 2017 009568-1 A8

Código 3.8 - Retificação
(22) 05/05/2017
(51) B24D 15/08 (2006.01)
(52) B24D 15/08
(54) AFIADOR DE FACAS
(71) ANILSON DE OLIVEIRA (BR/SC)
(72) ANILSON DE OLIVEIRA
Referente à RPI 2498 de 21/11/2018, quanto ao item (54).

---

(21) BR 10 2017 012728-1 A8

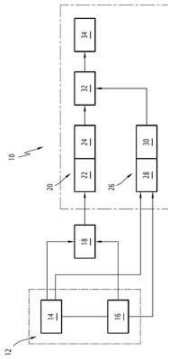

Código 3.8 - Retificação
(22) 14/06/2017
(30) 16/06/2016 FR 1655588
(51) B60T 7/14 (2006.01), G08B 21/00 (2006.01)
(54) DISPOSITIVO DE MONITORAÇÃO PARA UM CONDUTOR DE UM VEÍCULO FERROVIÁRIO E MÉTODO PARA MONITORAR UM CONDUTOR
(71) ALSTOM TRANSPORT TECHNOLOGIES (FR)
(72) DAVID FOURNEAU
Referente à RPI 2469 de 02/05/2018 , quanto ao item (30).

---

(21) BR 10 2017 013950-6 A8

Código 3.8 - Retificação
(22) 27/06/2017
(51) B60R 16/03 (2006.01), H02K 7/116 (2006.01)
(54) DISPOSITIVO E MÉTODO DE CONTROLE DE SISTEMAELETROHIDRÁULICO PARA GERAÇÃO DE ENERGIA E USO DO

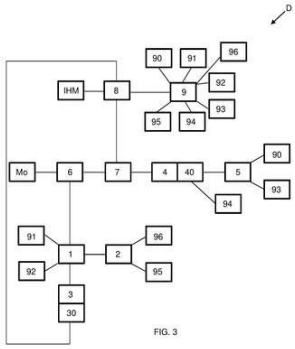

DITODISPOSITIVO

(71) EQ TECH EQUIPAMENTOS LTDA. (BR/SC)

(72) MARCO AURELIO SOUZA DE PAULA; CRISTIAN VIEIRA PERES

Referente à RPI 2506 de 15/01/2019, quanto ao ítem 54.

---

(21) BR 10 2017 013996-4 A8

Código 3.8 - Retificação

(22) 28/06/2017

(30) 01/07/2016 UY 36.763

(51) A01B 49/06 (2006.01), A01B 49/04 (2006.01), A01B 79/02 (2006.01), A01C 5/08 (2006.01)

(52) A01B 49/06, A01B 49/04, A01B 79/02, A01C 5/08

(54) VEÍCULO UTILITÁRIO

(71) CARLOS HARTWICH (UY)

(72) CARLOS HARTWICH

Referente à RPI 2457 de 06/02/2018, quanto ao ítem 30.

---

(21) BR 10 2017 014104-7 A8

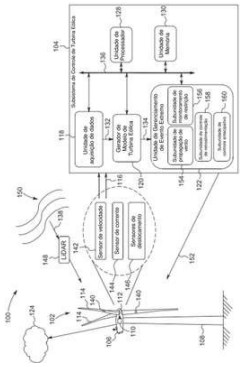

Código 3.8 - Retificação

(22) 29/06/2017

(30) 30/06/2016 US 15/198,370

(51) F03D 7/04 (2006.01), G05B 17/02 (2006.01)

(54) MÉTODO E SISTEMA PARA CONTROLE RESTRITO DE UMA TURBINA EÓLICA

(71) GENERAL ELECTRIC COMPANY (US)

(72) AMEET SHRIDHAR DESHPANDE; PRANAV AGARWAL; CONNER BROOKS SHANE

Referente à RPI 2462 de 13/03/2018, quanto ao ítem 54.

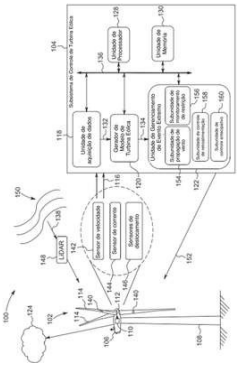

---

(21) BR 10 2017 014310-4 A8

Código 3.8 - Retificação

(22) 30/06/2017

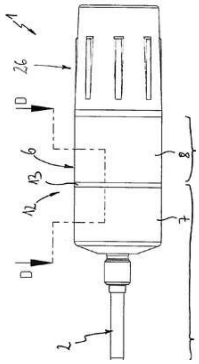

(30) 15/07/2016 DE 102016008518.5
(51) H05K 1/14 (2006.01), G01D 9/00 (2006.01)
(54) REGISTRO DE DADOS E USO DE DUAS REGIÕES DE PAREDE METÁLICAS DE UMA CARCAÇA DE UM REGISTRO DE DADOS
(71) TESTO SE & CO. KGAA (DE)
(72) KLAUS KETTERER
Referente à RPI 2469 de 02/05/2018, quanto ao ítem 30.

---

(21) BR 10 2017 014314-7 A8

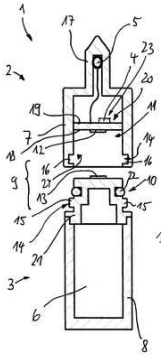

Código 3.8 - Retificação
(22) 30/06/2017
(30) 15/07/2016 DE 102016008517.7
(51) G01D 11/24 (2006.01), G01D 9/00 (2006.01)
(54) REGISTRADOR DE DADOS
(71) TESTO SE & CO. KGAA (DE)
(72) JÖRG BINDER; TOBIAS FAISST
Referente à RPI 2463 de 20/03/2018, quanto ao ítem 30.

---

(21) BR 20 2017 014191-3 U8

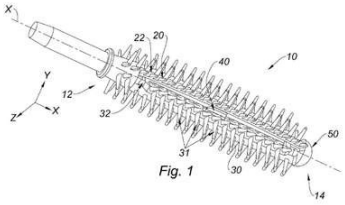

Código 3.8 - Retificação
(22) 29/06/2017
(30) 30/06/2016 FR FR1656243
(51) A46B 3/00 (2006.01)
(54) APLICADOR PARA PRODUTO COSMÉTICO E CONJUNTO DE APLICADOR QUE COMPREENDE TAL APLICADOR
(71) ALBEA SERVICES (FR)
(72) YANN CRAPET; CAMILLE SCHREIBER
Referente à RPI 2454 de 16/01/2018, quanto ao ítem 30.

---

(21) BR 20 2017 014370-3 U8

Código 3.8 - Retificação
(22) 30/06/2017
(51) A47D 13/02 (2006.01)
(54) DISPOSIÇÃO CONSTRUTIVA INTRODUZIDA EM ACESSÓRIO PARA CARREGAR BEBÊ
(71) MARIANA DE NUCCI 26544980854 (BR/SP)
(72) MARIANA DE NUCCI
Referente à RPI 2506 de 15/01/2019, quanto ao ítem 71.

---

(21) BR 20 2017 026976-6 U8

Código 3.8 - Retificação
(22) 14/12/2017

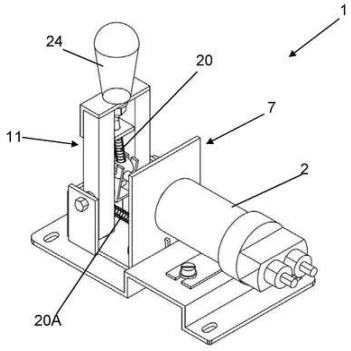

(51) H02P 1/10 (2006.01), H02B 1/01 (2006.01)

(52) H02P 1/10, H02B 1/012

(54) DISPOSIÇÃO INTRODUZIDA EM CONTATORA DE PARTIDA COM ACIONAMENTO MANUAL

(71) MONPAINEIS AUTOMACAO INDUSTRIAL LTDA - EPP (BR/SP)

(72) NIVALDO BALDO

Referente ao código 3.1 publicado na RPI2529 de 25/06/2019 relativo ao campo INID (54) Título. Considerem-se os dados atuais.

Código Pedido de Exame

Código 4.3 - Desarquivamento - Art. 33 parágrafo único da LPI.

Desarquivado o pedido arquivado por falta de pedido de exame (subitem 11.1), para prosseguir seu andamento.

---

(21) BR 10 2016 029893-8 A2 Código 4.3 - Desarquivamento - Art. 33 parágrafo único da LPI.

(22) 19/12/2016

(71) UNIVERSIDADE FEDERAL DE PERNAMBUCO (BR/PE)

Código Exigências Técnicas e Formais

Código 6.1 - Exigência Técnica

Suspensão do andamento do pedido de patente que, para instrução regular, aguardará o atendimento ou contestação das exigências formuladas. O depositante poderá obter o parecer através do endereço eletrônico www.inpi.gov.br - No Acesso rápido – Faça uma busca - Patente. Para acessar, cadastre-se no Portal do INPI e use login e senha. A não manifestação do depositante no prazo de 90 (noventa) dias desta data acarretará o arquivamento definitivo do pedido.

---

(21) BR 10 2013 025668-4 A2

Código 6.1 - Exigência Técnica
(22) 04/10/2013
(71) UNIVERSIDADE FEDERAL DE PERNAMBUCO (BR/PE)

---

(21) BR 10 2013 027648-0 A2

Código 6.1 - Exigência Técnica
(22) 25/10/2013
(71) FUNDAÇÃO BUTANTAN (BR/SP)

---

(21) BR 10 2013 029944-8 A8

Código 6.1 - Exigência Técnica
(22) 21/11/2013
(66) BR 10 2012 029731-0 22/11/2012
(71) CENTRO NACIONAL DE PESQUISA EM ENERGIA E MATERIAIS (BR/SP)

---

(21) BR 10 2013 032733-6 A2

Código 6.1 - Exigência Técnica
(22) 19/12/2013
(66) BR 10 2012 032483-0 19/12/2012
(71) UNIVERSIDADE FEDERAL DE MINAS GERAIS (BR/MG) ; PHONEUTRIA BIOTECNOLOGIA E SERVIÇOS LTDA. (BR/MG)

---

(21) BR 10 2014 015027-7 A2

Código 6.1 - Exigência Técnica
(22) 20/06/2014
(71) Instituto de Tecnologia e Pesquisa (BR/SE) ; UNIVERSIDADE TIRADENTES - UNIT (BR/SE)

---

(21) BR 10 2014 032982-0 A2

Código 6.1 - Exigência Técnica
(22) 30/12/2014
(71) DOW AGROSCIENCES LLC (US)

---

(21) BR 10 2015 010606-8 A2

Código 6.1 - Exigência Técnica
(22) 08/05/2015

	(71) HAMILTON SUNDSTRAND CORPORATION (US)
(21) BR 10 2015 012750-2 A8	Código 6.1 - Exigência Técnica (22) 18/05/2015 (71) UNIVERSIDADE FEDERAL DA PARAÍBA (BR/PB)
(21) BR 10 2015 029437-9 A2	Código 6.1 - Exigência Técnica (22) 24/11/2015 (71) CELESC DISTRIBUIÇÃO S.A. (BR/SC)
(21) BR 10 2016 005493-1 A2	Código 6.1 - Exigência Técnica (22) 11/03/2016 (71) GOODRICH CORPORATION (US)
(21) BR 10 2016 009957-9 A2	Código 6.1 - Exigência Técnica (22) 03/05/2016 (71) JOAO CLEMENTE DE PAULA JUNIOR (BR/GO)
(21) BR 10 2016 014343-8 A2	Código 6.1 - Exigência Técnica (22) 17/06/2016 (71) RAYFLEX PORTAS FLEXÍVEIS LTDA (BR/SP)
(21) BR 10 2016 015799-4 A2	Código 6.1 - Exigência Técnica (22) 06/07/2016 (71) HYDRO EXTRUSION LTDA. (BR/SP)
(21) BR 10 2016 018551-3 A2	Código 6.1 - Exigência Técnica (22) 12/08/2016 (71) HUNTER DOULAS INC (US)
(21) BR 10 2016 018621-8 A2	Código 6.1 - Exigência Técnica (22) 15/08/2016 (71) VENETIA MARIA CORREA SANTOS (BR/RJ)
(21) BR 10 2016 019233-1 A2	Código 6.1 - Exigência Técnica (22) 19/08/2016 (71) HUNTER DOUGLAS INC. (US)
(21) BR 10 2016 023072-1 A2	Código 6.1 - Exigência Técnica (22) 04/10/2016 (71) UNVERSIDADE FEDERAL DO RIO GRANDE - FURG (BR/RS)

(21) BR 10 2016 024634-2 A2	Código 6.1 - Exigência Técnica (22) 21/10/2016 (71) CENTRO FEDERAL DE EDUCAÇÃO TECNOLÓGICA DE MINAS GERAIS (BR/MG) ; FUNDAÇÃO DE AMPARO À PESQUISA DO ESTADO DE MINAS GERAIS - FAPEMIG (BR/MG)
(21) BR 10 2017 009579-7 A2	Código 6.1 - Exigência Técnica (22) 05/05/2017 (71) A. CELLI NONWOVENS S.P.A. (IT)
(21) BR 10 2017 016244-3 A2	Código 6.1 - Exigência Técnica (22) 28/07/2017 (71) UNIFEI - UNIVERSIDADE FEDERAL DE ITAJUBÁ (BR/MG)
(21) BR 10 2017 021927-5 A2	Código 6.1 - Exigência Técnica (22) 11/10/2017 (71) 1316 LLC (US)
(21) BR 10 2021 013929-3 A2	Código 6.1 - Exigência Técnica (22) 15/07/2021 (71) WAMOVALE COMERCIO E INDUSTRIA DE MOLDES E PLÁSTICOS LTDA ME (BR/SP)
(21) BR 11 2012 009445-9 A2	Código 6.1 - Exigência Técnica (22) 19/10/2010 (71) FRAUNHOFER-GESELLSCHAFT ZUR FÖRDERUNG DER ANGEWANDTEN FORSCHUNG E.V. (DE)
(21) BR 11 2012 009448-3 A2	Código 6.1 - Exigência Técnica (22) 19/10/2010 (71) FRAUNHOFER-GESELLSCHAFT ZUR FÖRDERUNG DER ANGEWANDTEN FORSCHUNG E.V. (DE)
(21) BR 11 2013 013539-5 A2	Código 6.1 - Exigência Técnica (22) 28/05/2013 (71) SICPA HOLDING SA (CH)
(21) BR 11 2013 019732-3 A2	Código 6.1 - Exigência Técnica (22) 03/02/2012 (71) INFIRST HEALTHCARE LIMITED (GB)
(21) BR 11 2013 030699-8 A2	Código 6.1 - Exigência Técnica

	(22) 31/05/2012 (71) GOE-IP AS (NO)
(21) BR 11 2014 015016-8 A2	Código 6.1 - Exigência Técnica (22) 20/12/2012 (71) VACCIBODY AS (NO)
(21) BR 11 2014 026720-0 A2	Código 6.1 - Exigência Técnica (22) 24/04/2013 (71) CJ CHEILJEDANG CORPORATION (KR)
(21) BR 11 2015 000023-1 A2	Código 6.1 - Exigência Técnica (22) 26/06/2013 (71) PIONEER HI-BRED INTERNATIONAL, INC. (US)
(21) BR 11 2015 015858-7 A8	Código 6.1 - Exigência Técnica (22) 14/01/2014 (71) INFIRST HEALTHCARE LIMITED (GB)
(21) BR 11 2015 023267-1 A8	Código 6.1 - Exigência Técnica (22) 17/03/2014 (71) EPIGEN BIOSCIENCES, INC. (US)
(21) BR 11 2015 023389-9 A2	Código 6.1 - Exigência Técnica (22) 17/03/2014 (71) INSCAPE DATA, INC. (US)
(21) BR 11 2015 028278-4 A2	Código 6.1 - Exigência Técnica (22) 09/05/2014 (71) ERYDEL S.P.A. (IT)
(21) BR 11 2015 030090-1 A2	Código 6.1 - Exigência Técnica (22) 19/12/2014 (71) KOREA UNITED PHARM. INC. (KR)
(21) BR 11 2016 000716-6 A2	Código 6.1 - Exigência Técnica (22) 28/07/2014 (71) NOVOZYMES A/S (DK)
(21) BR 11 2016 002297-1 A2	Código 6.1 - Exigência Técnica (22) 29/07/2014 (71) SCHLENK METALLIC PIGMENTS GMBH (DE)

(21) BR 11 2016 004553-0 A8	Código 6.1 - Exigência Técnica (22) 18/07/2014 (71) SONY COMPUTER ENTERTAINMENT AMERICA LLC. (US)
(21) BR 11 2016 004674-9 A2	Código 6.1 - Exigência Técnica (22) 08/09/2014 (71) DOLBY INTERNATIONAL AB (NL)
(21) BR 11 2016 005528-4 A2	Código 6.1 - Exigência Técnica (22) 11/09/2014 (71) 3M INNOVATIVE PROPERTIES COMPANY (US)
(21) BR 11 2016 006410-0 A2	Código 6.1 - Exigência Técnica (22) 22/09/2014 (71) I. MER CO., LTD. (JP) ; NIPPON NATIONAL SEIKAN COMPANY, LTD. (JP)
(21) BR 11 2016 007807-1 A2	Código 6.1 - Exigência Técnica (22) 16/10/2014 (71) GENOMICA S.A.U. (ES)
(21) BR 11 2016 007973-6 A2	Código 6.1 - Exigência Técnica (22) 03/09/2014 (71) KIMBERLY-CLARK WORLDWIDE, INC. (US)
(21) BR 11 2016 008296-6 A2	Código 6.1 - Exigência Técnica (22) 09/10/2014 (71) TOYOTA JIDOSHA KABUSHIKI KAISHA (JP)
(21) BR 11 2016 008830-1 A2	Código 6.1 - Exigência Técnica (22) 23/10/2014 (71) AJINOMOTO CO., INC. (JP)
(21) BR 11 2016 009089-6 A2	Código 6.1 - Exigência Técnica (22) 22/10/2014 (71) CJ CHEILJEDANG CORPORATION (KR)
(21) BR 11 2016 013325-0 A2	Código 6.1 - Exigência Técnica (22) 08/12/2014 (71) MERCK SHARP & DOHME B.V. (NL)

(21) BR 11 2016 013887-2 A2	Código 6.1 - Exigência Técnica (22) 16/12/2014 (71) IMMODULON THERAPEUTICS LIMITED (GB)
(21) BR 11 2016 013955-0 A2	Código 6.1 - Exigência Técnica (22) 19/12/2014 (71) NEW ZEALAND FOREST RESEARCH INSTITUTE LIMITED (NZ)
(21) BR 11 2016 014116-4 A2	Código 6.1 - Exigência Técnica (22) 11/12/2014 (71) UNIVERSITE DE LIEGE (BE)
(21) BR 11 2016 014151-2 A2	Código 6.1 - Exigência Técnica (22) 19/12/2014 (71) ALMAC DISCOVERY LIMITED (GB)
(21) BR 11 2016 016030-4 A2	Código 6.1 - Exigência Técnica (22) 07/01/2015 (71) INTERNATIONAL PATENTS AND BRANDS CORPORATION (PA)
(21) BR 11 2016 019234-6 A2	Código 6.1 - Exigência Técnica (22) 23/02/2015 (71) SAMSUNG ELECTRONICS CO., LTD. (KR)
(21) BR 11 2016 020670-3 A2	Código 6.1 - Exigência Técnica (22) 06/03/2015 (71) PIONEER HI-BRED INTERNATIONAL, INC. (US) ; E.I. DU PONT DE NEMOURS AND COMPANY (US)
(21) BR 11 2016 020895-1 A2	Código 6.1 - Exigência Técnica (22) 13/03/2015 (71) INDIANA UNIVERSITY RESEARCH AND TECHNOLOGY CORPORATION (US) ; ASSEMBLY BIOSCIENCES, INC. (US)
(21) BR 11 2016 023129-5 A2	Código 6.1 - Exigência Técnica (22) 02/04/2015 (71) MAGCAM NV (BE)
(21) BR 11 2016 024635-7 A2	Código 6.1 - Exigência Técnica (22) 24/04/2015 (71) RAPID MICRO BIOSYSTEMS, INC. (US)

(21) BR 11 2016 026198-4 A2	Código 6.1 - Exigência Técnica (22) 13/05/2015 (71) 3M INNOVATIVE PROPERTIES COMPANY (US)
(21) BR 11 2016 027104-1 A2	Código 6.1 - Exigência Técnica (22) 19/05/2015 (71) CHIESI FARMACEUTICI S.P.A. (IT)
(21) BR 11 2016 027825-9 A2	Código 6.1 - Exigência Técnica (22) 02/06/2015 (71) ESTEVE PHARMACEUTICALS, S.A. (ES)
(21) BR 11 2016 028345-7 A8	Código 6.1 - Exigência Técnica (22) 09/06/2015 (71) MERCK SHARP & DOHME CORP. (US)
(21) BR 11 2016 029855-1 A2	Código 6.1 - Exigência Técnica (22) 17/06/2015 (71) POET RESEARCH, INC. (US)
(21) BR 11 2016 030279-6 A2	Código 6.1 - Exigência Técnica (22) 29/06/2015 (71) JAPAN TOBACCO, INC. (JP)
(21) BR 11 2017 000550-6 A2	Código 6.1 - Exigência Técnica (22) 10/07/2015 (71) CELGENE CORPORATION (US)
(21) BR 11 2017 007004-9 A2	Código 6.1 - Exigência Técnica (22) 06/10/2015 (71) VIDEOJET TECHNOLOGIES INC. (US)
(21) BR 11 2017 007122-3 A2	Código 6.1 - Exigência Técnica (22) 23/10/2015 (71) COMAU S.P.A. (IT)
(21) BR 11 2017 011813-0 A2	Código 6.1 - Exigência Técnica (22) 04/12/2015 (71) NORTON (WATERFORD) LIMITED (IE)
(21) BR 11 2017 016461-2 A2	Código 6.1 - Exigência Técnica (22) 30/01/2016

	(71) SUNFOLDING, INC. (US)
(21) BR 11 2017 018727-2 A2	Código 6.1 - Exigência Técnica (22) 03/03/2016 (71) FMC KONGSBERG SUBSEA AS (NO)
(21) BR 11 2017 019151-2 A2	Código 6.1 - Exigência Técnica (22) 06/03/2016 (71) HARTFORD STEAM BOILER INSPECTION AND INSURANCE COMPANY (US)
(21) BR 11 2017 020041-4 A2	Código 6.1 - Exigência Técnica (22) 21/03/2016 (71) FRANKLIN EMPIRE (CA)
(21) BR 11 2017 023274-0 A2	Código 6.1 - Exigência Técnica (22) 26/04/2016 (71) TEJAS RESEARCH & ENGINEERING, LLC (US)
(21) BR 11 2017 024888-3 A2	Código 6.1 - Exigência Técnica (22) 17/05/2016 (71) ASAHI KASEI CONSTRUCTION MATERIALS CORPORATION (JP) ; SOLIDIA TECHNOLOGIES, INC. (US)
(21) BR 11 2017 026971-6 A2	Código 6.1 - Exigência Técnica (22) 22/06/2015 (71) ADILSON NOGUEIRA DE ARAÚJO (BR/MG) ; ALOISIO PEREIRA DE CARVALHO (BR/MG)
(21) BR 11 2018 000154-6 A2	Código 6.1 - Exigência Técnica (22) 06/07/2016 (71) BROETJE-AUTOMATION GMBH (DE)
(21) BR 11 2018 000542-8 A2	Código 6.1 - Exigência Técnica (22) 28/07/2016 (71) ALNYLAM PHARMACEUTICALS, INC. (US)
(21) BR 11 2018 003642-0 A2	Código 6.1 - Exigência Técnica (22) 24/08/2016 (71) NICOVENTURES TRADING LIMITED (GB)
(21) BR 11 2018 003695-1 A2	Código 6.1 - Exigência Técnica

	(22) 25/08/2016 (71) MONSANTO TECHNOLOGY LLC (US)
(21) BR 11 2018 004586-1 A2	Código 6.1 - Exigência Técnica (22) 30/10/2015 (71) BROTHER KOGYO KABUSHIKI KAISHA (JP)
(21) BR 11 2018 005124-1 A2	Código 6.1 - Exigência Técnica (22) 19/09/2016 (71) SCHOLLE IPN CORPORATION (US)
(21) BR 11 2018 007140-4 A2	Código 6.1 - Exigência Técnica (22) 11/10/2016 (71) ESSILOR INTERNATIONAL (FR)
(21) BR 11 2018 008592-8 A2	Código 6.1 - Exigência Técnica (22) 02/11/2016 (71) OUTOTEC (FINLAND) OY (FI)
(21) BR 11 2018 009535-4 A2	Código 6.1 - Exigência Técnica (22) 11/11/2016 (71) BOARD OF REGENTS, THE UNIVERSITY OF TEXAS SYSTEM (US)
(21) BR 11 2018 011451-0 A2	Código 6.1 - Exigência Técnica (22) 08/11/2016 (71) NISSAN MOTOR CO., LTD. (JP)
(21) BR 11 2018 011676-9 A2	Código 6.1 - Exigência Técnica (22) 09/12/2016 (71) EMILE DROCHE (FR)
(21) BR 11 2018 012646-2 A2	Código 6.1 - Exigência Técnica (22) 20/12/2016 (71) UNILEVER IP HOLDINGS B.V. (PB)
(21) BR 11 2018 013841-0 A2	Código 6.1 - Exigência Técnica (22) 31/08/2016 (71) AGRINOS AS (NO)
(21) BR 11 2018 015108-4 A2	Código 6.1 - Exigência Técnica (22) 01/02/2017 (71) LAITRAM, L.L.C. (US)

(21) BR 11 2018 016584-0 A2	Código 6.1 - Exigência Técnica (22) 15/02/2017 (71) BRILLIANZE SWEDEN AB (SE)
(21) BR 11 2018 068184-9 A2	Código 6.1 - Exigência Técnica (22) 08/03/2017 (71) STAAR SURGICAL COMPANY (US)
(21) BR 11 2018 070014-2 A2	Código 6.1 - Exigência Técnica (22) 27/10/2017 (71) JOINT STOCK COMPANY EXPERIMENTAL AND DESIGN ORGANIZATION "GIDROPRESS" AWARDED THE ORDER OF THE RED BANNER OF LABOUR AND CZSR ORDER OF LABOUR (RU) ; JOINT STOCK COMPANY "SCIENCE AND INNOVATIONS" (SCIENCE AND INNOVATIONS, JSC) (RU)
(21) BR 11 2018 070180-7 A2	Código 6.1 - Exigência Técnica (22) 08/03/2017 (71) KABUSHIKI KAISHA KOBE SEIKO SHO (KOBE STEEL, LTD.) (JP)
(21) BR 11 2018 071237-0 A2	Código 6.1 - Exigência Técnica (22) 04/01/2017 (71) HYDRO ALUMINIUM ROLLED PRODUCTS GMBH (DE)
(21) BR 11 2018 071404-6 A2	Código 6.1 - Exigência Técnica (22) 13/06/2017 (71) GRENZEBACH MASCHINENBAU GMBH (DE)
(21) BR 11 2018 071442-9 A2	Código 6.1 - Exigência Técnica (22) 23/05/2017 (71) ARCELORMITTAL (LU)
(21) BR 11 2018 072017-8 A2	Código 6.1 - Exigência Técnica (22) 23/05/2017 (71) ECOLAB USA INC. (US)
(21) BR 11 2018 072189-1 A2	Código 6.1 - Exigência Técnica (22) 02/06/2017 (71) COATEX (FR)
(21) BR 11 2018 072411-4 A2	Código 6.1 - Exigência Técnica

	(22) 31/05/2018 (71) FUJIFILM CORPORATION (JP)
(21) BR 11 2018 073891-3 A2	Código 6.1 - Exigência Técnica (22) 18/05/2017 (71) ROHM AND HAAS COMPANY (US)
(21) BR 11 2018 074280-5 A2	Código 6.1 - Exigência Técnica (22) 25/05/2017 (71) SWIMC LLC (US)
(21) BR 11 2018 075463-3 A2	Código 6.1 - Exigência Técnica (22) 01/06/2017 (71) UNILEVER IP HOLDINGS B.V. (PB)
(21) BR 11 2018 076236-9 A2	Código 6.1 - Exigência Técnica (22) 21/06/2017 (71) C-GREEN TECHNOLOGY AB (SE)
(21) BR 11 2018 077036-1 A2	Código 6.1 - Exigência Técnica (22) 22/06/2017 (71) PERFORMANCE BIOFILAMENTS INC. (CA)
(21) BR 11 2018 077128-7 A2	Código 6.1 - Exigência Técnica (22) 28/06/2017 (71) INDENA S.P.A (IT)
(21) BR 11 2019 001061-0 A2	Código 6.1 - Exigência Técnica (22) 07/07/2017 (71) PHILLIPS 66 COMPANY (US)
(21) BR 11 2019 001663-5 A2	Código 6.1 - Exigência Técnica (22) 27/07/2017 (71) DOW GLOBAL TECHNOLOGIES LLC (US)
(21) BR 11 2019 003697-0 A2	Código 6.1 - Exigência Técnica (22) 08/08/2017 (71) STEPAN COMPANY (US)
(21) BR 11 2019 003860-4 A2	Código 6.1 - Exigência Técnica (22) 30/08/2017 (71) BRAZEWAY, INC. (US)

(21) BR 11 2019 004516-3 A2	Código 6.1 - Exigência Técnica (22) 07/09/2017 (71) VAN WIJHE BEHEER B.V. (NL)
(21) BR 11 2019 011496-3 A2	Código 6.1 - Exigência Técnica (22) 22/12/2017 (71) AUROTEC GMBH (AT)
(21) BR 11 2019 011527-7 A2	Código 6.1 - Exigência Técnica (22) 07/12/2017 (71) SHELL INTERNATIONALE RESEARCH MAATSCHAPPIJ B.V. (NL)
(21) BR 11 2019 012760-7 A2	Código 6.1 - Exigência Técnica (22) 19/12/2017 (71) BRASKEM S.A. (BR/BA)
(21) BR 11 2019 012956-1 A2	Código 6.1 - Exigência Técnica (22) 22/12/2017 (71) MICTIC AG (CH)
(21) BR 11 2019 020568-3 A2	Código 6.1 - Exigência Técnica (22) 01/04/2017 (71) DOW GLOBAL TECHNOLOGIES LLC (US) ; ROHM AND HAAS COMPANY (US)
(21) BR 11 2019 025145-6 A2	Código 6.1 - Exigência Técnica (22) 23/06/2017 (71) KIMBERLY-CLARK WORLDWIDE, INC. (US)
(21) BR 11 2020 003189-5 A2	Código 6.1 - Exigência Técnica (22) 24/07/2018 (71) OPENTV, INC. (US)
(21) BR 11 2020 011993-8 A2	Código 6.1 - Exigência Técnica (22) 17/12/2018 (71) HOLLAND COLOURS N.V. (NL)
(21) BR 11 2020 019222-8 A2	Código 6.1 - Exigência Técnica (22) 28/03/2019 (71) BASF COATINGS GMBH (DE)

(21) BR 11 2021 018704-9 A2	Código 6.1 - Exigência Técnica (22) 19/03/2020 (71) VORONOI INC. (KR) ; VORONOIBIO INC. (KR) ; B2SBIO INC. (KR)
(21) BR 11 2022 001950-5 A2	Código 6.1 - Exigência Técnica (22) 13/08/2020 (71) CLINICOMP INTERNATIONAL, INC. (US)
(21) BR 12 2020 008218-6 A2	Código 6.1 - Exigência Técnica (22) 27/05/2015 (62) BR 11 2016 027911-5 27/05/2015 (71) EVOGENE LTD. (IL)
(21) BR 12 2020 008225-9 A2	Código 6.1 - Exigência Técnica (22) 27/05/2015 (62) BR 11 2016 027911-5 27/05/2015 (71) EVOGENE LTD. (IL)
(21) BR 12 2020 008247-0 A2	Código 6.1 - Exigência Técnica (22) 27/05/2015 (62) BR 11 2016 027911-5 27/05/2015 (71) EVOGENE LTD. (IL)
(21) BR 12 2020 019725-0 A2	Código 6.1 - Exigência Técnica (22) 19/06/2015 (62) BR 11 2016 029761-0 19/06/2015 (71) MELINTA SUBSIDIARY CORP. (US)
(21) BR 12 2020 021072-9 A2	Código 6.1 - Exigência Técnica (22) 22/09/2014 (62) BR 11 2016 006410-0 22/09/2014 (71) I. MER CO., LTD. (JP) ; NIPPON NATIONAL SEIKAN COMPANY, LTD. (JP)
(21) BR 12 2021 025857-0 A2	Código 6.1 - Exigência Técnica (22) 15/04/2011 (62) BR 11 2012 026403-6 15/04/2011 (71) BIOGEN MA INC. (US)
(21) BR 12 2022 004023-3 A2	Código 6.1 - Exigência Técnica (22) 23/12/2014 (62) BR 11 2017 000909-9 23/12/2014

	(71) UNIFRAX I LLC (US)
(21) BR 20 2013 026854-8 U2	Código 6.1 - Exigência Técnica (22) 17/10/2013 (71) LIH PARTICIPAÇÕES SOCIETÁRIAS LTDA (BR/PR)
(21) BR 20 2017 014326-6 U2	Código 6.1 - Exigência Técnica (22) 30/06/2017 (71) BIGFER INDÚSTRIA E COMÉRCIO DE FERRAGENS LTDA (BR/RS)
(21) BR 20 2017 014619-2 U2	Código 6.1 - Exigência Técnica (22) 06/07/2017 (71) YONATHAN REBOH (BR/RJ)
(21) BR 20 2017 018139-7 U2	Código 6.1 - Exigência Técnica (22) 14/08/2017 (71) MISSÃO SALESIANA DE MATO GROSSO UNIVERSIDADE CATÓLICA DOM BOSCO (BR/MS)
(21) BR 20 2017 019434-0 U2	Código 6.1 - Exigência Técnica (22) 12/09/2017 (71) UNIVERSIDADE FEDERAL DO VALE DO SAO FRANCISCO (BR/PE) ; UNIVERSIDADE FEDERAL DA BAHIA (BR/BA)
(21) BR 20 2021 005496-0 U2	Código 6.1 - Exigência Técnica (22) 23/03/2021 (71) RAMON SALVADOR CORBATO (BR/SP)

Código 6.6.1 - Exigência Formal - art. 38 (I) da Lei 13.123/2015

Informe se houve acesso ao patrimônio genético nacional, conforme o art. 38 (I) da Lei 13.123/2015. Para Declaração Positiva de Acesso, gerar uma Guia de Recolhimento da União (GRU) de código 264. Caso a exigência não seja cumprida em até 60 (sessenta) dias, será considerado pelo INPI que não houve acesso ao patrimônio genético nacional.

(21) BR 10 2015 003753-8 A2	Código 6.6.1 - Exigência Formal - art. 38 (I) da Lei 13.123/2015 (22) 05/02/2015 (71) UNIVERSIDADE FEDERAL DE ALAGOAS (BR/AL)
(21) BR 11 2013 026308-3 A2	Código 6.6.1 - Exigência Formal - art. 38 (I) da Lei 13.123/2015 (22) 13/04/2012 (71) EPIZYME, INC. (US)
(21) BR 20 2019 015837-4 U2	Código 6.6.1 - Exigência Formal - art. 38 (I) da Lei 13.123/2015 (22) 26/07/2019 (71) EDMUNDO JOÃO CASAGRANDA (BR/PR)

Código 6.6.2 - Exigência formal – acesso ao patrimônio genético.

Informar, através de peticionamento, se houve acesso ao patrimônio genético nacional, conforme o art. 38 (I) da Lei 13.123/2015. Para Declaração Positiva de Acesso, gerar uma Guia de Recolhimento da União (GRU) de código 264. Para Declaração Negativa de Acesso, gerar uma GRU de código 273. O depositante poderá obter o parecer através do endereço eletrônico www.inpi.gov.br – Acesso rápido – Faça uma busca – Patente. Para acessar, cadastre-se no Portal do INPI e use login e senha. A não manifestação do depositante no prazo de 60 (sessenta) dias desta data acarretará o arquivamento do pedido, de acordo com o Art. 34 da LPI.

(21) BR 10 2013 028943-4 A2	Código 6.6.2 - Exigência formal – acesso ao patrimônio genético. (22) 11/11/2013 (71) UNIVERSIDADE FEDERAL DE VIÇOSA (BR/MG) ; FAPEMIG - FUNDAÇÃO DE AMPARO A PESQUISA DO ESTADO DE MINAS GERAIS (BR/MG)
(21) BR 10 2013 032724-7 A2	Código 6.6.2 - Exigência formal – acesso ao patrimônio genético. (22) 19/12/2013 (71) UNIVERSIDADE FEDERAL DE VIÇOSA (BR/MG) ; FUNDAÇÃO DE AMPARO À PESQUISA DO ESTADO DE MINAS GERAIS - FAPEMIG (BR/MG)

Código 6.7 - Outras Exigências

Suspensão do andamento do pedido de patente para que seja feita a instrução regular do pedido de patente. O depositante poderá obter o parecer através do endereço eletrônico www.inpi.gov.br - No Acesso rápido – Faça uma busca - Patente. Para acessar, cadastre-se no Portal do INPI e use login e senha. A não manifestação do depositante no prazo de 90 (noventa) dias desta data acarretará o arquivamento definitivo do pedido.

---

(21) BR 10 2015 029028-4 A2

Código 6.7 - Outras Exigências
(22) 10/11/2015
(71) CÉSAR BENEDITO BATISTELLA (BR/SP)

---

(21) BR 10 2015 030864-7 A2

Código 6.7 - Outras Exigências
(22) 10/12/2015
(71) UNIVERSIDADE FEDERAL DE GOIÁS (BR/GO)
O requerente apresentou quadro com 22 reivindicações conforme quadro apresentado antes do pedido de exame na petição 870150006565 de 10/12/2015. Através da petição 800180448126 de 26/10/2018 foi pago o pedido de exame equivalente a 10 reivindicações e com desconto para Instituição de Ensino e Pesquisa, com o valor pago de R$ 236,00 (Duzentos e Trinta e Seis Reais). As reduções de quadros posteriores não influenciam no valor devido na época da requisição do pedido de exame, sendo dessa forma devido o valor integral de acordo com a tabela de retribuição vigente. Para que possa ser aceito o pedido de exame feito: 1) Complemente o pedido de exame (GRU com código de serviço 800) de acordo com a tabela de retribuições vigente no momento do cumprimento da exigência para um pedido de Patente de Invenção com até 22 reivindicações e desconto para Instituição de Ensino e Pesquisa. 2) Apresente a GRU de complementação ou esclarecimento contendo o nosso número da GRU de complementação via o peticionamento de uma GRU de cumprimento de exigência em 1ª instância (GRU com código de serviço 207). De acordo com art. 2° da Instrução Normativa INPI/DIRPA Nº 03 de 30/09/2016 e art. 36 da Lei 9.279 de 14/05/1996 em caso de não cumprimento da exigência no prazo legal o pedido será arquivado definitivamente.

---

(21) BR 10 2016 020540-9 A2

Código 6.7 - Outras Exigências
(22) 06/09/2016
(71) ASSOCIAÇÃO CIDADE DA CIÊNCIA, TECNOLOGIA E EDUCAÇÃO (BR/SP)
O requerente apresentou quadro com 25 reivindicação conforme quadro apresentado antes do pedido de exame na petição 870160049492 de 06/09/2016. Através da petição 800160352860 de 06/12/2016 foi pago o pedido de exame equivalente a 10 reivindicações e com desconto para Associação

	com intuito não econômico, com o valor pago de R$ 236,00 (Duzentos e Trinta e Seis Reais). Para que possa ser aceito o pedido de exame feito: 1) Complemente o pedido de exame (GRU com código de serviço 800) de acordo com a tabela de retribuições vigente no momento do cumprimento da exigência para um pedido de Patente de Invenção com até 25 reivindicações e desconto para Associação com intuito não econômico. 2) Apresente a GRU de complementação ou esclarecimento contendo o nosso número da GRU de complementação via o peticionamento de uma GRU de cumprimento de exigência em 1ª instância (GRU com código de serviço 207). De acordo com art. 2° da Instrução Normativa INPI/DIRPA Nº 03 de 30/09/2016 e art. 36 da Lei 9.279 de 14/05/1996 em caso de não cumprimento da exigência no prazo legal o pedido será arquivado definitivamente.
(21) BR 10 2016 025975-4 A2	Código 6.7 - Outras Exigências (22) 07/11/2016 (71) COMISSÃO NACIONAL DE ENERGIA NUCLEAR (BR/RJ)
(21) BR 10 2017 010236-0 A2	Código 6.7 - Outras Exigências (22) 16/05/2017 (71) ALBEA SERVICES (FR)
(21) BR 10 2017 012143-7 A2	Código 6.7 - Outras Exigências (22) 08/06/2017 (71) MARCO ANTONIO CLARO DA SILVA (BR/SP) Para que seja aceita a petição de exame Nº 800190021001 de 16/01/2019 (GRU 29409161900285680) apresente complementação da retribuição de exame para valor equivalente ao código de serviço 203 conforme tabela vigente, uma vez que o serviço 204 utilizado se refere a pedido com natureza de modelo de utilidade.
(21) BR 11 2016 028199-3 A2	Código 6.7 - Outras Exigências (22) 09/07/2015 (71) JEAN-CLAUDE COLIN (FR) O requerente apresentou quadro com 27 reivindicações conforme quadro apresentado antes do pedido de exame na petição 020160007295 de 30/11/2016. Através da petição 800180250697 de 09/07/2018 foi pago o pedido de exame equivalente a 10 reivindicações e com desconto para Pessoa Física, com o valor pago de R$ 236,00 (Duzentos e Trinta e Seis Reais). Para que possa ser aceito o pedido de exame feito: 1) Complemente o pedido de exame (GRU com código de serviço 800) de acordo com a tabela de retribuições vigente no momento do cumprimento da exigência para um pedido de Patente de Invenção com até 27 reivindicações e desconto para Pessoa Física. 2) Apresente a GRU de complementação ou esclarecimento contendo o nosso

	número da GRU de complementação via o peticionamento de uma GRU de cumprimento de exigência em 1ª instância (GRU com código de serviço 207). De acordo com art. 2° da Instrução Normativa INPI/DIRPA Nº 03 de 30/09/2016 e art. 36 da Lei 9.279 de 14/05/1996 em caso de não cumprimento da exigência no prazo legal o pedido será arquivado definitivamente.
(21) BR 11 2018 012916-0 A2	Código 6.7 - Outras Exigências (22) 23/12/2016 (71) FONTERRA CO-OPERATIVE GROUP LIMITED (NZ) Tendo em vista a solicitação contida na petição nº 870180069875 de alteração de nome dos inventores ?Christina June Coker? e ?Steve Muray Taylor?, apresente o documento de identificação dos inventores ou declaração assinada por eles solicitando a alteração. Cumpre frisar que somente com a documentação solicitada será possível a alteração.

Código 6.8 - Exigência Anulada

Anulação da exigência por ter sido indevida. (A toda publicação que envolva anulação de ato ou despacho caberá justificativa no processo administrativo.)

---

(21) BR 10 2013 028943-4 A2

Código 6.8 - Exigência Anulada

(22) 11/11/2013

(71) UNIVERSIDADE FEDERAL DE VIÇOSA (BR/MG) ; FAPEMIG - FUNDAÇÃO DE AMPARO A PESQUISA DO ESTADO DE MINAS GERAIS (BR/MG)

Anulada a publicação código 6.6.2 na RPI nº 2690 de 26/07/2022 por ter sido indevida.

Código 6.9 - Publicação Anulada

Anulação da publicação da exigência por ter sido indevida.

(21) BR 11 2015 022055-0 A2	Código 6.9 - Publicação Anulada (22) 10/03/2014 (71) CAREFUSION 303, INC. (US) Anulada a publicação código 6.1 na RPI nº 2688 de 12/07/2022 por ter sido indevida.
(21) BR 11 2015 023141-1 A8	Código 6.9 - Publicação Anulada (22) 11/03/2014 (71) UNITED PARCEL SERVICE OF AMERICA, INC. (US) Anulada a publicação código 6.1 na RPI nº 2688 de 12/07/2022 por ter sido indevida.
(21) BR 11 2020 011827-3 A2	Código 6.9 - Publicação Anulada (22) 12/12/2018 (71) THE LYCRA COMPANY UK LIMITED (GB) Anulada a publicação código 6.23 na RPI nº 2689 de 19/07/2022 por ter sido indevida.

Código 6.21 - Exigência preliminar - pedidos com buscas realizadas por outros Escritórios de Patentes

Suspensão do andamento do pedido de patente que, para instrução regular, aguardará o atendimento ou contestação das exigências formuladas. O depositante poderá obter o parecer através do endereço eletrônico www.inpi.gov.br - Acesso rápido - Faça uma busca - Patente. Para acessar, cadastre-se no Portal do INPI e use login e senha. A não manifestação do depositante no prazo de 90 (noventa) dias desta data acarretará o arquivamento definitivo do pedido.

---

(21) BR 11 2012 033014-4 A2

Código 6.21 - Exigência preliminar - pedidos com buscas realizadas por outros Escritórios de Patentes
(22) 31/05/2011
(51) F26B 7/00 (2006.01)
(71) FERBUR LIMITED (VG)

---

(21) BR 11 2014 022176-6 A2

Código 6.21 - Exigência preliminar - pedidos com buscas realizadas por outros Escritórios de Patentes
(22) 18/09/2012
(51) A01G 9/14 (2006.01), A01G 9/22 (2006.01)
(71) AB LUDVIG SVENSSON (SE)

---

(21) BR 11 2015 005216-9 A2

Código 6.21 - Exigência preliminar - pedidos com buscas realizadas por outros Escritórios de Patentes
(22) 28/08/2013
(51) C22C 38/00 (2006.01), C22C 38/02 (2006.01), C22C 38/04 (2006.01), C22C 38/06 (2006.01), C22C 38/12 (2006.01), C22C 38/18 (2006.01)
(71) SALZGITTER MANNESMANN PRECISION GMBH (DE) ; ILSENBURGER GROBBLECH GMBH (DE)

---

(21) BR 11 2015 027611-3 A2

Código 6.21 - Exigência preliminar - pedidos com buscas realizadas por outros Escritórios de Patentes
(22) 28/01/2014
(51) C12N 15/40 (2006.01), C12N 15/63 (2006.01), C12N 5/10 (2006.01), C07K 14/175 (2006.01), C07K 16/10 (2006.01), A61K 39/12 (2006.01), A61P 31/14 (2006.01), G01N 33/53 (2006.01)
(71) KANSAS STATE UNIVERSITY RESEARCH FOUNDATION (US) ; THE UNITED STATES GOVERNMENT as represented by THE SECRETARY OF AGRICULTURE (US)

---

(21) BR 11 2015 028900-2 A2

Código 6.21 - Exigência preliminar - pedidos com buscas realizadas por outros Escritórios de Patentes
(22) 20/05/2014

	(51) H01F 27/33 (2006.01), H01F 5/02 (2006.01) (71) SIEMENS AKTIENGESELLSCHAFT (DE)
(21) BR 12 2020 008941-5 A2	Código 6.21 - Exigência preliminar - pedidos com buscas realizadas por outros Escritórios de Patentes (22) 20/01/2015 (51) A61K 45/06 (2006.01), A61K 31/496 (2006.01), A61K 31/381 (2006.01), A61K 31/4545 (2006.01), A61K 31/506 (2006.01), A61K 31/437 (2006.01), A61K 9/48 (2006.01), A61K 31/4015 (2006.01), A61P 25/00 (2006.01), A61P 25/08 (2006.01), A61P 25/06 (2006.01) (71) JANSSEN PHARMACEUTICA NV (BE)
(21) BR 12 2021 006155-6 A2	Código 6.21 - Exigência preliminar - pedidos com buscas realizadas por outros Escritórios de Patentes (22) 20/01/2015 (51) A61K 45/06 (2006.01), A61K 31/496 (2006.01), A61K 31/381 (2006.01), A61K 31/4545 (2006.01), A61K 31/506 (2006.01), A61K 31/437 (2006.01), A61K 9/48 (2006.01), A61K 31/4015 (2006.01), A61P 25/00 (2006.01), A61P 25/08 (2006.01), A61P 25/06 (2006.01) (71) JANSSEN PHARMACEUTICA NV (BE)

Código 6.22 - Exigência preliminar - pedidos sem buscas realizadas por outros Escritórios de Patentes

Suspensão do andamento do pedido de patente que, para instrução regular, aguardará o atendimento ou contestação das exigências formuladas. O depositante poderá obter o parecer através do endereço eletrônico www.inpi.gov.br - Acesso rápido - Faça uma busca - Patente. Para acessar, cadastre-se no Portal do INPI e use login e senha. A não manifestação do depositante no prazo de 90 (noventa) dias desta data acarretará o arquivamento definitivo do pedido.

---

(21) BR 10 2014 033151-4 A2

Código 6.22 - Exigência preliminar - pedidos sem buscas realizadas por outros Escritórios de Patentes
(22) 22/12/2014
(51) G01N 21/00 (2006.01), G01N 33/02 (2006.01)
(71) UNIVERSIDADE FEDERAL DA BAHIA (BR/BA)

---

(21) BR 10 2015 016680-0 A2

Código 6.22 - Exigência preliminar - pedidos sem buscas realizadas por outros Escritórios de Patentes
(22) 10/07/2015
(51) G06F 1/16 (2006.01), G06F 3/0354 (2006.01), G06F 3/041 (2006.01)
(71) TOUK TECNOLOGIA EIRELI - ME (BR/SP)

---

(21) BR 10 2015 017045-9 A2

Código 6.22 - Exigência preliminar - pedidos sem buscas realizadas por outros Escritórios de Patentes
(22) 16/07/2015
(51) G06K 19/06 (2006.01), G06Q 10/08 (2006.01)
(71) DJALMA LUIZ RODRIGUES (BR/SP)

---

(21) BR 10 2015 024213-1 A2

Código 6.22 - Exigência preliminar - pedidos sem buscas realizadas por outros Escritórios de Patentes
(22) 21/09/2015
(51) G16H 20/10 (2006.01)
(71) MILTON LUIZ HORN VIEIRA (BR/SC)

---

(21) BR 10 2015 032824-9 A2

Código 6.22 - Exigência preliminar - pedidos sem buscas realizadas por outros Escritórios de Patentes
(22) 18/12/2015
(51) A63H 3/00 (2006.01), A63H 33/00 (2006.01), A63H 33/22 (2006.01)
(71) FUNDAÇÃO UNIVERSIDADE FEDERAL DE MATO GROSSO DO SUL (BR)

---

(21) BR 10 2016 010312-6 A2

Código 6.22 - Exigência preliminar - pedidos sem buscas realizadas por outros Escritórios de Patentes

	(22) 06/05/2016 (51) E04H 1/00 (2006.01) (71) ADEMIR KLOSSOWSKI (BR/PR)
(21) BR 10 2016 019642-6 A2	Código 6.22 - Exigência preliminar - pedidos sem buscas realizadas por outros Escritórios de Patentes (22) 25/08/2016 (51) B62D 21/14 (2006.01), B62D 21/12 (2006.01), B62D 53/08 (2006.01), B62D 53/06 (2006.01) (71) METALCANA INDÚSTRIA E COMÉRCIO LTDA (BR/PR)

Código 6.23 - Exigência preliminar - pedidos com buscas realizadas por outros Escritórios de Patentes

Suspensão do andamento do pedido de patente que, para instrução regular, aguardará o atendimento ou contestação das exigências formuladas. O depositante poderá obter o parecer através do endereço eletrônico www.inpi.gov.br - Acesso rápido - Faça uma busca - Patente. Para acessar, cadastre-se no Portal do INPI e use login e senha. A não manifestação do depositante no prazo de 90 (noventa) dias desta data acarretará o arquivamento definitivo do pedido.

---

(21) BR 10 2017 008851-0 A2

Código 6.23 - Exigência preliminar - pedidos com buscas realizadas por outros Escritórios de Patentes
(22) 27/04/2017
(51) C08L 67/06 (2006.01), C08L 29/02 (2006.01), C09D 131/04 (2006.01), C08K 5/14 (2006.01)
(71) PROTECT MAIS NANOTECNOLOGIA LTDA. (BR/SP)

---

(21) BR 10 2017 010076-6 A2

Código 6.23 - Exigência preliminar - pedidos com buscas realizadas por outros Escritórios de Patentes
(22) 12/05/2017
(51) C08C 1/02 (2006.01), C08C 1/04 (2006.01), C08C 19/34 (2006.01), C08C 19/30 (2006.01)
(71) FUNDAÇÃO UNIVERSIDADE DE BRASILIA/CENTRO DE APOIO AO DESENVOLVIMENTO TECNOLÓGICO (BR/DF)

---

(21) BR 10 2017 011430-9 A2

Código 6.23 - Exigência preliminar - pedidos com buscas realizadas por outros Escritórios de Patentes
(22) 30/05/2017
(51) B29C 45/76 (2006.01), B29C 45/26 (2006.01), B29C 45/66 (2006.01), B29C 33/30 (2006.01), B29C 45/17 (2006.01), G06F 1/16 (2006.01), G06F 11/00 (2006.01)
(71) CHRISTIAN KRAMMER (BR/SP)

---

(21) BR 10 2017 012773-7 A2

Código 6.23 - Exigência preliminar - pedidos com buscas realizadas por outros Escritórios de Patentes
(22) 14/06/2017
(51) C08L 27/06 (2006.01), C08L 75/04 (2006.01)
(71) BRASKEM S.A. (BR/BA) ; UNICAMP - UNIVERSIDADE ESTADUAL DE CAMPINAS (BR/SP)

---

(21) BR 10 2017 019022-6 A2

Código 6.23 - Exigência preliminar - pedidos com buscas realizadas por outros Escritórios de Patentes
(22) 05/09/2017

	(51) B32B 5/02 (2006.01), B32B 5/22 (2006.01), B32B 5/00 (2006.01), B32B 27/40 (2006.01), B32B 27/34 (2006.01), B32B 27/28 (2006.01), B32B 27/02 (2006.01), A61F 13/04 (2006.01) (71) FORMO PARTICIPAÇÕES SOCIETÁRIAS S/S LTDA (BR/RS)
(21) BR 10 2017 026012-7 A2	Código 6.23 - Exigência preliminar - pedidos com buscas realizadas por outros Escritórios de Patentes (22) 01/12/2017 (51) A47J 27/08 (2006.01), A47J 27/09 (2006.01), A47J 45/06 (2006.01) (71) SEB S.A. (FR)
(21) BR 10 2018 009956-6 A2	Código 6.23 - Exigência preliminar - pedidos com buscas realizadas por outros Escritórios de Patentes (22) 16/05/2018 (51) B65D 77/06 (2006.01), B65D 77/04 (2006.01), B29C 45/14 (2006.01) (71) GAPLAST GMBH (DE)
(21) BR 10 2018 011468-9 A2	Código 6.23 - Exigência preliminar - pedidos com buscas realizadas por outros Escritórios de Patentes (22) 06/06/2018 (51) B65D 21/02 (2006.01), B65D 71/00 (2006.01), B65D 71/50 (2006.01) (71) OREGON PRECISION INDUSTRIES, INC. DBA PAKTECH (US)
(21) BR 10 2018 013300-4 A2	Código 6.23 - Exigência preliminar - pedidos com buscas realizadas por outros Escritórios de Patentes (22) 28/06/2018 (51) F16L 37/088 (2006.01) (71) CADILLAC RUBBER & PLASTICS, INC. (US)
(21) BR 10 2018 013638-0 A2	Código 6.23 - Exigência preliminar - pedidos com buscas realizadas por outros Escritórios de Patentes (22) 03/07/2018 (51) B65B 69/00 (2006.01), A61M 1/02 (2006.01), A61M 39/02 (2006.01) (71) GRIFOLS WORLDWIDE OPERATIONS LIMITED (IE)
(21) BR 10 2018 013698-4 A2	Código 6.23 - Exigência preliminar - pedidos com buscas realizadas por outros Escritórios de Patentes (22) 04/07/2018 (51) B65B 3/02 (2006.01), B65B 47/04 (2006.01) (71) ULMA PACKAGING TECHNOLOGICAL CENTER, S.COOP. (ES)
(21) BR 10 2018 070271-8 A2	Código 6.23 - Exigência preliminar - pedidos com buscas realizadas por outros Escritórios de Patentes

	(22) 02/10/2018 (51) C08F 120/56 (2006.01), C08F 2/38 (2006.01), A43B 17/00 (2006.01), A43B 17/10 (2006.01), A43B 17/14 (2006.01), C08F 2/56 (2006.01) (71) EVONIK SUPERABSORBER GMBH (DE)
(21) BR 10 2018 071169-5 A2	Código 6.23 - Exigência preliminar - pedidos com buscas realizadas por outros Escritórios de Patentes (22) 15/10/2018 (51) F16B 39/06 (2006.01), F16B 39/12 (2006.01) (71) CROMPTON TECHNOLOGY GROUP LIMITED (GB)
(21) BR 10 2018 072019-8 A2	Código 6.23 - Exigência preliminar - pedidos com buscas realizadas por outros Escritórios de Patentes (22) 25/10/2018 (51) B65D 43/26 (2006.01), B65D 47/20 (2006.01), B65D 51/24 (2006.01) (71) GRIFOLS WORLDWIDE OPERATIONS LIMITED (IE)
(21) BR 10 2018 072156-9 A2	Código 6.23 - Exigência preliminar - pedidos com buscas realizadas por outros Escritórios de Patentes (22) 26/10/2018 (51) A01B 69/08 (2006.01) (71) DEERE & COMPANY (US)
(21) BR 10 2018 072306-5 A2	Código 6.23 - Exigência preliminar - pedidos com buscas realizadas por outros Escritórios de Patentes (22) 30/10/2018 (51) A01M 7/00 (2006.01) (71) CNH INDUSTRIAL AMERICA LLC (US)
(21) BR 10 2018 072309-0 A2	Código 6.23 - Exigência preliminar - pedidos com buscas realizadas por outros Escritórios de Patentes (22) 30/10/2018 (51) A01D 41/14 (2006.01), A01D 34/30 (2006.01) (71) CNH INDUSTRIAL AMERICA LLC (US)
(21) BR 10 2018 072310-3 A2	Código 6.23 - Exigência preliminar - pedidos com buscas realizadas por outros Escritórios de Patentes (22) 30/10/2018 (51) A01D 41/14 (2006.01), A01D 34/30 (2006.01) (71) CNH INDUSTRIAL AMERICA LLC (US)
(21) BR 10 2018 072606-4 A2	Código 6.23 - Exigência preliminar - pedidos com buscas realizadas por outros Escritórios de Patentes

	(22) 01/11/2018 (51) A01B 71/02 (2006.01) (71) CNH INDUSTRIAL AMERICA LLC (US)
(21) BR 10 2018 072834-2 A2	Código 6.23 - Exigência preliminar - pedidos com buscas realizadas por outros Escritórios de Patentes (22) 06/11/2018 (51) A01M 7/00 (2006.01) (71) CNH INDUSTRIAL AMERICA LLC (US)
(21) BR 10 2018 072846-6 A2	Código 6.23 - Exigência preliminar - pedidos com buscas realizadas por outros Escritórios de Patentes (22) 06/11/2018 (51) A01F 12/28 (2006.01) (71) CNH INDUSTRIAL AMERICA LLC (US)
(21) BR 10 2018 072885-7 A2	Código 6.23 - Exigência preliminar - pedidos com buscas realizadas por outros Escritórios de Patentes (22) 07/11/2018 (51) A01M 7/00 (2006.01) (71) CNH INDUSTRIAL AMERICA LLC (US)
(21) BR 10 2018 072956-0 A2	Código 6.23 - Exigência preliminar - pedidos com buscas realizadas por outros Escritórios de Patentes (22) 08/11/2018 (51) A01M 1/10 (2006.01) (71) LIVEFARM TECNOLOGIA AGROPECUARIA LTDA (BR/SP)
(21) BR 10 2018 072985-3 A2	Código 6.23 - Exigência preliminar - pedidos com buscas realizadas por outros Escritórios de Patentes (22) 08/11/2018 (51) A01D 41/12 (2006.01) (71) RASSPE SYSTEMTECHNIK GMBH (DE)
(21) BR 10 2018 073067-3 A2	Código 6.23 - Exigência preliminar - pedidos com buscas realizadas por outros Escritórios de Patentes (22) 09/11/2018 (51) A01D 34/03 (2006.01) (71) AGRISOLTEC - SOLUÇÕES TECNOLÓGICAS PARA AGRICULTURA LTDA (BR/RS)
(21) BR 10 2018 073231-5 A2	Código 6.23 - Exigência preliminar - pedidos com buscas realizadas por outros Escritórios de Patentes

	(22) 12/11/2018 (51) A01B 63/16 (2006.01), A01B 63/00 (2006.01), A01B 63/22 (2006.01), A01M 7/00 (2006.01), B60P 3/30 (2006.01) (71) CNH INDUSTRIAL AMERICA LLC (US)
(21) BR 10 2018 073437-7 A2	Código 6.23 - Exigência preliminar - pedidos com buscas realizadas por outros Escritórios de Patentes (22) 13/11/2018 (51) A01C 23/00 (2006.01), B62D 21/18 (2006.01), B62D 49/06 (2006.01) (71) CNH INDUSTRIAL AMERICA LLC (US)
(21) BR 10 2018 073441-5 A2	Código 6.23 - Exigência preliminar - pedidos com buscas realizadas por outros Escritórios de Patentes (22) 13/11/2018 (51) A01F 7/06 (2006.01), A01F 12/24 (2006.01), A01F 12/10 (2006.01) (71) CNH INDUSTRIAL AMERICA LLC (US)
(21) BR 10 2018 073503-9 A2	Código 6.23 - Exigência preliminar - pedidos com buscas realizadas por outros Escritórios de Patentes (22) 14/11/2018 (51) A01F 7/06 (2006.01) (71) CNH INDUSTRIAL AMERICA LLC (US)
(21) BR 10 2018 073815-1 A2	Código 6.23 - Exigência preliminar - pedidos com buscas realizadas por outros Escritórios de Patentes (22) 20/11/2018 (51) A01C 23/00 (2006.01), A01M 21/04 (2006.01), A01M 7/00 (2006.01) (71) CNH INDUSTRIAL AMERICA LLC (US)
(21) BR 10 2018 073817-8 A2	Código 6.23 - Exigência preliminar - pedidos com buscas realizadas por outros Escritórios de Patentes (22) 20/11/2018 (51) A01D 41/14 (2006.01), A01D 34/20 (2006.01), A01D 41/06 (2006.01) (71) VANDERLEI KAMPHORST (BR/RS)
(21) BR 10 2018 073857-7 A2	Código 6.23 - Exigência preliminar - pedidos com buscas realizadas por outros Escritórios de Patentes (22) 21/11/2018 (51) A01F 15/08 (2006.01), B62D 49/00 (2006.01), F15B 13/01 (2006.01) (71) DEERE & COMPANY (US)
(21) BR 10 2018 073985-9 A2	Código 6.23 - Exigência preliminar - pedidos com buscas realizadas por outros Escritórios de Patentes

	(22) 22/11/2018 (51) F16L 37/56 (2006.01), F16K 31/00 (2006.01), F16K 35/06 (2006.01) (71) STAUBLI FAVERGES (FR)
(21) BR 10 2018 073995-6 A2	Código 6.23 - Exigência preliminar - pedidos com buscas realizadas por outros Escritórios de Patentes (22) 22/11/2018 (51) A01M 11/00 (2006.01), H01R 27/00 (2006.01) (71) CNH INDUSTRIAL AMERICA LLC (US)
(21) BR 10 2018 074593-0 A2	Código 6.23 - Exigência preliminar - pedidos com buscas realizadas por outros Escritórios de Patentes (22) 28/11/2018 (51) A01C 23/04 (2006.01), B05B 1/08 (2006.01) (71) DEERE & COMPANY (US)
(21) BR 10 2018 074630-8 A2	Código 6.23 - Exigência preliminar - pedidos com buscas realizadas por outros Escritórios de Patentes (22) 28/11/2018 (51) A01M 7/00 (2006.01) (71) DEERE & COMPANY (US)
(21) BR 10 2018 074636-7 A2	Código 6.23 - Exigência preliminar - pedidos com buscas realizadas por outros Escritórios de Patentes (22) 28/11/2018 (51) A01D 45/10 (2006.01), A01D 69/00 (2006.01) (71) DEERE & COMPANY (US)
(21) BR 10 2018 074707-0 A2	Código 6.23 - Exigência preliminar - pedidos com buscas realizadas por outros Escritórios de Patentes (22) 29/11/2018 (51) A01D 34/04 (2006.01) (71) NB MÁQUINAS LTDA (BR/SP)
(21) BR 10 2018 075009-7 A2	Código 6.23 - Exigência preliminar - pedidos com buscas realizadas por outros Escritórios de Patentes (22) 03/12/2018 (51) A01D 41/127 (2006.01) (71) DEERE & COMPANY (US)
(21) BR 10 2018 075177-8 A2	Código 6.23 - Exigência preliminar - pedidos com buscas realizadas por outros Escritórios de Patentes (22) 05/12/2018

	(51) A01D 41/127 (2006.01) (71) DEERE & COMPANY (US)
(21) BR 10 2018 075214-6 A2	Código 6.23 - Exigência preliminar - pedidos com buscas realizadas por outros Escritórios de Patentes (22) 05/12/2018 (51) A01D 41/127 (2006.01), A01D 45/10 (2006.01) (71) CNH INDUSTRIAL BRASIL LTDA. (BR/MG)
(21) BR 10 2018 075215-4 A2	Código 6.23 - Exigência preliminar - pedidos com buscas realizadas por outros Escritórios de Patentes (22) 05/12/2018 (51) A01D 41/127 (2006.01), A01D 45/10 (2006.01) (71) CNH INDUSTRIAL BRASIL LTDA. (BR/MG)
(21) BR 10 2018 075216-2 A2	Código 6.23 - Exigência preliminar - pedidos com buscas realizadas por outros Escritórios de Patentes (22) 05/12/2018 (51) A01D 41/127 (2006.01), A01D 45/10 (2006.01) (71) CNH INDUSTRIAL BRASIL LTDA. (BR/MG)
(21) BR 10 2018 075217-0 A2	Código 6.23 - Exigência preliminar - pedidos com buscas realizadas por outros Escritórios de Patentes (22) 05/12/2018 (51) A01D 41/127 (2006.01), A01D 45/10 (2006.01) (71) CNH INDUSTRIAL BRASIL LTDA. (BR/MG)
(21) BR 10 2018 076022-0 A2	Código 6.23 - Exigência preliminar - pedidos com buscas realizadas por outros Escritórios de Patentes (22) 13/12/2018 (51) F16L 37/091 (2006.01), F16L 37/10 (2006.01) (71) A. RAYMOND ET CIE. (FR)
(21) BR 11 2019 012118-8 A2	Código 6.23 - Exigência preliminar - pedidos com buscas realizadas por outros Escritórios de Patentes (22) 21/03/2018 (51) B65H 19/10 (2006.01) (71) PHILIP MORRIS PRODUCTS S.A. (CH)
(21) BR 11 2019 013346-1 A2	Código 6.23 - Exigência preliminar - pedidos com buscas realizadas por outros Escritórios de Patentes (22) 21/02/2018 (51) B65B 9/20 (2006.01), B65B 9/213 (2006.01), B65B 51/14 (2006.01), B65B

	51/30 (2006.01), B65B 61/02 (2006.01), B65B 61/06 (2006.01), B65B 61/12 (2006.01), B65B 61/18 (2006.01) (71) ULMA PACKAGING TECHNOLOGICAL CENTER, S.COOP. (ES)
(21) BR 11 2019 014246-0 A2	Código 6.23 - Exigência preliminar - pedidos com buscas realizadas por outros Escritórios de Patentes (22) 07/02/2018 (51) B65D 8/02 (2006.01), B65D 6/10 (2006.01), B65D 25/24 (2006.01) (71) BODO RICHTER (DE)
(21) BR 11 2019 014623-7 A2	Código 6.23 - Exigência preliminar - pedidos com buscas realizadas por outros Escritórios de Patentes (22) 15/01/2018 (51) A61J 1/20 (2006.01), A61M 39/20 (2006.01), A61M 39/10 (2006.01) (71) BECTON DICKINSON AND COMPANY LIMITED (IE)
(21) BR 11 2019 014791-8 A2	Código 6.23 - Exigência preliminar - pedidos com buscas realizadas por outros Escritórios de Patentes (22) 24/01/2018 (51) B65G 47/14 (2006.01), A22C 21/00 (2006.01), B65G 47/68 (2006.01), A22C 5/00 (2006.01), A22B 1/00 (2006.01) (71) MAREL POULTRY B.V. (NL)
(21) BR 11 2019 014821-3 A2	Código 6.23 - Exigência preliminar - pedidos com buscas realizadas por outros Escritórios de Patentes (22) 22/01/2018 (51) B67D 7/04 (2006.01), B67D 7/08 (2006.01), B67D 7/16 (2006.01), B67D 7/20 (2006.01), G01F 1/12 (2006.01), G01F 1/66 (2006.01) (71) GILBARCO INC. (US)
(21) BR 11 2019 014975-9 A2	Código 6.23 - Exigência preliminar - pedidos com buscas realizadas por outros Escritórios de Patentes (22) 24/01/2018 (51) A24F 47/00 (2006.01) (71) PHILIP MORRIS PRODUCTS S.A. (CH)
(21) BR 11 2019 014996-1 A2	Código 6.23 - Exigência preliminar - pedidos com buscas realizadas por outros Escritórios de Patentes (22) 08/01/2018 (51) B65D 65/46 (2006.01), C08K 3/26 (2006.01), C08K 5/00 (2006.01), C08K 5/09 (2006.01), C08K 5/101 (2006.01) (71) POLYMATERIA LIMITED (GB)

(21) BR 11 2019 015281-4 A2	Código 6.23 - Exigência preliminar - pedidos com buscas realizadas por outros Escritórios de Patentes (22) 23/01/2018 (51) B41J 3/407 (2006.01), D06P 5/15 (2006.01), C09D 11/30 (2006.01), C09D 11/02 (2006.01), B41J 2/01 (2006.01), C09D 11/322 (2006.01), C09D 11/54 (2006.01) (71) KORNIT DIGITAL LTD. (IL)
(21) BR 11 2019 015358-6 A2	Código 6.23 - Exigência preliminar - pedidos com buscas realizadas por outros Escritórios de Patentes (22) 17/01/2018 (51) B29D 30/44 (2006.01), B29C 63/00 (2006.01) (71) VMI HOLLAND B.V. (NL)
(21) BR 11 2019 015618-6 A2	Código 6.23 - Exigência preliminar - pedidos com buscas realizadas por outros Escritórios de Patentes (22) 31/01/2018 (51) B65D 23/04 (2006.01), A46B 9/02 (2006.01), A46B 11/02 (2006.01) (71) NAILOMATIC LTD. (IL)
(21) BR 11 2019 015904-5 A2	Código 6.23 - Exigência preliminar - pedidos com buscas realizadas por outros Escritórios de Patentes (22) 15/02/2018 (51) A61J 3/10 (2006.01), B30B 11/00 (2006.01), B01F 13/10 (2006.01) (71) MASSACHUSETTS INSTITUTE OF TECHNOLOGY (US)
(21) BR 11 2019 016478-2 A2	Código 6.23 - Exigência preliminar - pedidos com buscas realizadas por outros Escritórios de Patentes (22) 20/02/2018 (51) B65G 17/06 (2006.01), B65G 17/42 (2006.01) (71) TECNO POOL S.P.A. (IT)
(21) BR 11 2019 016522-3 A2	Código 6.23 - Exigência preliminar - pedidos com buscas realizadas por outros Escritórios de Patentes (22) 12/02/2018 (51) F16L 37/088 (2006.01), B21D 39/04 (2006.01), F02M 35/10 (2006.01), F16L 13/14 (2006.01), F16L 33/213 (2006.01) (71) HENN GMBH & CO KG. (AT)
(21) BR 11 2019 016524-0 A2	Código 6.23 - Exigência preliminar - pedidos com buscas realizadas por outros Escritórios de Patentes (22) 08/02/2018 (51) A47J 43/07 (2006.01), A47J 43/046 (2006.01)

	(71) R. JOSEPH TROJAN (US)
(21) BR 11 2019 017035-9 A2	Código 6.23 - Exigência preliminar - pedidos com buscas realizadas por outros Escritórios de Patentes (22) 16/02/2018 (51) B65D 1/34 (2006.01), B29C 51/32 (2006.01), B29C 51/26 (2006.01) (71) ALTO PACKAGING LIMITED (NZ)
(21) BR 11 2019 017435-4 A2	Código 6.23 - Exigência preliminar - pedidos com buscas realizadas por outros Escritórios de Patentes (22) 22/02/2018 (51) B65G 43/02 (2006.01), G01H 9/00 (2006.01), G06F 17/14 (2006.01), G01M 13/04 (2006.01) (71) CMTE DEVELOPMENT LIMITED (AU)
(21) BR 11 2019 018023-0 A2	Código 6.23 - Exigência preliminar - pedidos com buscas realizadas por outros Escritórios de Patentes (22) 04/04/2018 (51) B65D 75/52 (2006.01) (71) SOCIÉTÉ DES PRODUITS NESTLÉ S.A. (CH)
(21) BR 11 2019 018343-4 A2	Código 6.23 - Exigência preliminar - pedidos com buscas realizadas por outros Escritórios de Patentes (22) 15/03/2018 (51) B65D 77/22 (2006.01), B65D 51/16 (2006.01), B65D 81/34 (2006.01), A61K 38/00 (2006.01) (71) MICVAC AB (SE)
(21) BR 11 2019 018508-9 A2	Código 6.23 - Exigência preliminar - pedidos com buscas realizadas por outros Escritórios de Patentes (22) 02/03/2018 (51) B65G 17/16 (2006.01), B65G 17/38 (2006.01), B65G 47/40 (2006.01), B65G 47/58 (2006.01), B65G 47/62 (2006.01) (71) AUMUND FÖRDERTECHNIK GMBH (DE)
(21) BR 11 2019 018570-4 A2	Código 6.23 - Exigência preliminar - pedidos com buscas realizadas por outros Escritórios de Patentes (22) 07/03/2018 (51) B65H 75/10 (2006.01), B65H 75/50 (2006.01) (71) GUGLIELMO BIAGIOTTI (IT)
(21) BR 11 2019 018655-7 A2	Código 6.23 - Exigência preliminar - pedidos com buscas realizadas por outros Escritórios de Patentes

	(22) 16/03/2018 (51) B65D 85/804 (2006.01) (71) PRODUCTOS SOLUBLES S.A. (ES)
(21) BR 11 2019 019070-8 A2	Código 6.23 - Exigência preliminar - pedidos com buscas realizadas por outros Escritórios de Patentes (22) 23/02/2018 (51) C08F 236/04 (2006.01), C08K 5/17 (2006.01), C08L 9/02 (2006.01) (71) ZEON CORPORATION (JP)
(21) BR 11 2019 019259-0 A2	Código 6.23 - Exigência preliminar - pedidos com buscas realizadas por outros Escritórios de Patentes (22) 16/03/2018 (51) A61J 1/14 (2006.01), A61J 1/06 (2006.01), A61J 1/20 (2006.01) (71) RABMED A/S (NO)
(21) BR 11 2019 019351-0 A2	Código 6.23 - Exigência preliminar - pedidos com buscas realizadas por outros Escritórios de Patentes (22) 11/01/2018 (51) B67D 1/08 (2006.01), B67D 1/00 (2006.01), B67D 1/04 (2006.01), B67D 1/06 (2006.01), B67D 1/12 (2006.01), B67D 1/14 (2006.01) (71) SESTRA SYSTEMS, INC. (US)
(21) BR 11 2019 019770-2 A2	Código 6.23 - Exigência preliminar - pedidos com buscas realizadas por outros Escritórios de Patentes (22) 20/03/2018 (51) A47J 43/10 (2006.01), A47J 43/12 (2006.01) (71) SUNBEAM PRODUCTS, INC. (US)
(21) BR 11 2019 019898-9 A2	Código 6.23 - Exigência preliminar - pedidos com buscas realizadas por outros Escritórios de Patentes (22) 29/03/2018 (51) A24F 47/00 (2006.01) (71) PHILIP MORRIS PRODUCTS S.A. (CH)
(21) BR 11 2019 020363-0 A2	Código 6.23 - Exigência preliminar - pedidos com buscas realizadas por outros Escritórios de Patentes (22) 28/03/2018 (51) B65H 49/32 (2006.01), B65H 59/04 (2006.01), F16D 49/08 (2006.01), B65H 57/12 (2006.01), B65H 67/02 (2006.01), B65H 51/16 (2006.01) (71) VMI HOLLAND B.V. (NL)
(21) BR 11 2019 020409-1 A2	Código 6.23 - Exigência preliminar - pedidos com buscas realizadas por outros

	Escritórios de Patentes (22) 30/03/2018 (51) B67D 7/04 (2006.01), B67D 9/02 (2006.01) (71) FMC TECHNOLOGIES (FR)
(21) BR 11 2019 020430-0 A2	Código 6.23 - Exigência preliminar - pedidos com buscas realizadas por outros Escritórios de Patentes (22) 04/04/2018 (51) A61K 31/4523 (2006.01), A61K 31/454 (2006.01), A61P 37/00 (2006.01), A61P 31/00 (2006.01), A61K 31/4545 (2006.01), A61K 9/00 (2006.01) (71) ALKAHEST, INC. (US)
(21) BR 11 2019 020485-7 A2	Código 6.23 - Exigência preliminar - pedidos com buscas realizadas por outros Escritórios de Patentes (22) 03/04/2018 (51) A61K 31/47 (2006.01), A61P 25/28 (2006.01) (71) COHERUS BIOSCIENCES, INC. (US)
(21) BR 11 2019 020511-0 A2	Código 6.23 - Exigência preliminar - pedidos com buscas realizadas por outros Escritórios de Patentes (22) 18/04/2018 (51) B65B 11/52 (2006.01), B65B 31/02 (2006.01), B65B 31/04 (2006.01), B65B 41/04 (2006.01), B65B 57/12 (2006.01), B65B 61/06 (2006.01), B65B 41/14 (2006.01), B65B 7/16 (2006.01), B65B 41/12 (2006.01), B65B 43/52 (2006.01), B65B 51/14 (2006.01) (71) CRYOVAC, LLC (US)
(21) BR 11 2019 020956-5 A2	Código 6.23 - Exigência preliminar - pedidos com buscas realizadas por outros Escritórios de Patentes (22) 23/04/2018 (51) B65D 30/20 (2006.01), B65D 30/10 (2006.01), B65D 75/00 (2006.01), B65D 75/58 (2006.01) (71) DOW GLOBAL TECHNOLOGIES LLC (US)
(21) BR 11 2019 021032-6 A2	Código 6.23 - Exigência preliminar - pedidos com buscas realizadas por outros Escritórios de Patentes (22) 04/04/2018 (51) A61K 45/06 (2006.01), A61K 31/4162 (2006.01), A61K 31/506 (2006.01), A61K 31/5365 (2006.01), C07K 16/28 (2006.01), A61P 35/00 (2006.01) (71) BOEHRINGER INGELHEIM INTERNATIONAL GMBH (DE)
(21) BR 11 2019 021068-7 A2	Código 6.23 - Exigência preliminar - pedidos com buscas realizadas por outros Escritórios de Patentes

(22) 04/04/2018
(51) B65D 35/12 (2006.01), B65D 83/00 (2006.01), B65D 47/20 (2006.01)
(71) GB DEVELOPPEMENT (FR)

---

(21) BR 11 2019 021072-5 A2

Código 6.23 - Exigência preliminar - pedidos com buscas realizadas por outros Escritórios de Patentes
(22) 05/04/2018
(51) C07D 261/04 (2006.01), A61K 31/42 (2006.01), A61P 33/00 (2006.01)
(71) BOEHRINGER INGELHEIM ANIMAL HEALTH USA INC. (US)

---

(21) BR 11 2019 021078-4 A2

Código 6.23 - Exigência preliminar - pedidos com buscas realizadas por outros Escritórios de Patentes
(22) 12/04/2018
(51) C07D 249/12 (2006.01), A61K 31/4196 (2006.01), A61K 31/4245 (2006.01), A61P 35/00 (2006.01), C07D 495/04 (2006.01), C07D 417/06 (2006.01), C07D 271/10 (2006.01), C07D 401/04 (2006.01), C07D 403/04 (2006.01), C07D 409/04 (2006.01), C07D 417/04 (2006.01), C07D 405/04 (2006.01), C07D 471/04 (2006.01), C07D 405/14 (2006.01), C07D 405/06 (2006.01), C07D 271/06 (2006.01), C07D 271/113 (2006.01), C07D 249/08 (2006.01), C07D 409/14 (2006.01), C07D 257/04 (2006.01), C07D 401/06 (2006.01), A61P 29/00 (2006.01), A61P 25/00 (2006.01), A61P 27/00 (2006.01), A61K 31/41 (2006.01), A61K 31/4427 (2006.01), A61K 31/5375 (2006.01), A61K 31/4709 (2006.01), A61K 31/4725 (2006.01)
(71) ITALFARMACO S.P.A. (IT)

---

(21) BR 11 2019 021138-1 A2

Código 6.23 - Exigência preliminar - pedidos com buscas realizadas por outros Escritórios de Patentes
(22) 04/04/2018
(51) A61K 45/06 (2006.01), A61K 31/4196 (2006.01), A61K 31/4439 (2006.01), A61P 31/10 (2006.01)
(71) SCYNEXIS, INC. (US)

---

(21) BR 11 2019 021404-6 A2

Código 6.23 - Exigência preliminar - pedidos com buscas realizadas por outros Escritórios de Patentes
(22) 03/04/2018
(51) A61K 31/4178 (2006.01), A61K 31/4164 (2006.01), A61K 31/7048 (2006.01), A61K 45/06 (2006.01), A61K 9/00 (2006.01), A61K 9/20 (2006.01), A61K 47/06 (2006.01), A61P 31/04 (2006.01)
(71) ADAMED PHARMA S.A. (PL)

---

(21) BR 11 2019 021466-6 A2

Código 6.23 - Exigência preliminar - pedidos com buscas realizadas por outros Escritórios de Patentes
(22) 09/04/2018

	(51) A61K 31/454 (2006.01), A61K 31/573 (2006.01), A61K 31/58 (2006.01), A61P 35/00 (2006.01) (71) JANSSEN PHARMACEUTICA N.V. (BE)
(21) BR 11 2019 021680-4 A2	Código 6.23 - Exigência preliminar - pedidos com buscas realizadas por outros Escritórios de Patentes (22) 20/04/2018 (51) A61K 47/68 (2006.01), A61K 31/7068 (2006.01), A61K 45/06 (2006.01), A61P 35/00 (2006.01), A61P 35/02 (2006.01) (71) ADC THERAPEUTICS SA (CH) ; MEDIMMUNE LIMITED (GB)
(21) BR 11 2019 021692-8 A2	Código 6.23 - Exigência preliminar - pedidos com buscas realizadas por outros Escritórios de Patentes (22) 27/04/2018 (51) F16J 15/10 (2006.01) (71) VOITH PATENT GMBH (DE)
(21) BR 11 2019 021790-8 A2	Código 6.23 - Exigência preliminar - pedidos com buscas realizadas por outros Escritórios de Patentes (22) 17/04/2018 (51) C07D 209/08 (2006.01), C07D 231/56 (2006.01), C07D 235/06 (2006.01), C07D 401/10 (2006.01), C07D 403/12 (2006.01), C07D 471/04 (2006.01), A61P 35/00 (2006.01), A61K 31/404 (2006.01), A61K 31/416 (2006.01), A61K 31/4184 (2006.01), A61K 31/437 (2006.01) (71) TEMPEST THERAPEUTICS, INC. (US)
(21) BR 11 2019 021794-0 A2	Código 6.23 - Exigência preliminar - pedidos com buscas realizadas por outros Escritórios de Patentes (22) 03/01/2018 (51) C07D 417/04 (2006.01), C07D 417/14 (2006.01), A61K 31/427 (2006.01), A61P 35/00 (2006.01) (71) GENFLEET THERAPEUTICS (SHANGHAI) INC. (CN)
(21) BR 11 2019 021880-7 A2	Código 6.23 - Exigência preliminar - pedidos com buscas realizadas por outros Escritórios de Patentes (22) 20/04/2018 (51) A61K 47/68 (2006.01), A61K 31/7068 (2006.01), A61K 31/706 (2006.01), A61K 31/502 (2006.01), A61K 45/06 (2006.01), A61P 35/00 (2006.01) (71) ADC THERAPEUTICS SA (CH) ; MEDIMMUNE LIMITED (GB)
(21) BR 11 2019 022002-0 A2	Código 6.23 - Exigência preliminar - pedidos com buscas realizadas por outros Escritórios de Patentes (22) 20/04/2018

	(51) C07D 401/04 (2006.01), A61K 31/4439 (2006.01), A61K 9/00 (2006.01) (71) APTABIO THERAPEUTICS INC. (KR)
(21) BR 11 2019 022024-0 A2	Código 6.23 - Exigência preliminar - pedidos com buscas realizadas por outros Escritórios de Patentes (22) 03/05/2018 (51) B65D 85/804 (2006.01) (71) GALVÃO & NORONHA LDA (PT)
(21) BR 11 2019 022175-1 A2	Código 6.23 - Exigência preliminar - pedidos com buscas realizadas por outros Escritórios de Patentes (22) 23/04/2018 (51) A61K 31/40 (2006.01), A61K 31/439 (2006.01), A61K 31/445 (2006.01) (71) CHASE THERAPEUTICS CORPORATION (US)
(21) BR 11 2019 022194-8 A2	Código 6.23 - Exigência preliminar - pedidos com buscas realizadas por outros Escritórios de Patentes (22) 24/04/2018 (51) A61K 33/14 (2006.01), A61K 33/42 (2006.01), A61K 33/02 (2006.01), A61K 31/14 (2006.01), A61K 31/198 (2006.01), A61K 31/205 (2006.01), A61K 31/6615 (2006.01), A61K 45/06 (2006.01), A23K 20/24 (2006.01), A23K 20/26 (2006.01), A61K 9/00 (2006.01), A61P 15/06 (2006.01), A61P 43/00 (2006.01), A61K 33/06 (2006.01) (71) NUTRECO IP ASSETS B.V. (NL)
(21) BR 11 2019 022229-4 A2	Código 6.23 - Exigência preliminar - pedidos com buscas realizadas por outros Escritórios de Patentes (22) 26/04/2018 (51) C07D 403/12 (2006.01), C07D 405/14 (2006.01), A61K 31/517 (2006.01), A61P 35/00 (2006.01) (71) ASTRAZENECA AB (SE)
(21) BR 11 2019 022383-5 A2	Código 6.23 - Exigência preliminar - pedidos com buscas realizadas por outros Escritórios de Patentes (22) 23/04/2018 (51) C07D 513/00 (2006.01), A61P 31/00 (2006.01), A61K 31/429 (2006.01) (71) BAYER ANIMAL HEALTH GMBH (DE)
(21) BR 11 2019 022392-4 A2	Código 6.23 - Exigência preliminar - pedidos com buscas realizadas por outros Escritórios de Patentes (22) 30/04/2018 (51) A61K 31/575 (2006.01), A61K 36/28 (2006.01), A61P 21/00 (2006.01) (71) BIOPHYTIS (FR) ; SORBONNE UNIVERSITE (FR)

(21) BR 11 2019 022445-9 A2	Código 6.23 - Exigência preliminar - pedidos com buscas realizadas por outros Escritórios de Patentes (22) 27/04/2018 (51) A61K 47/68 (2006.01), A61P 35/00 (2006.01), C07D 401/12 (2006.01), C07H 15/203 (2006.01) (71) SEAGEN INC. (US)
(21) BR 11 2019 022455-6 A2	Código 6.23 - Exigência preliminar - pedidos com buscas realizadas por outros Escritórios de Patentes (22) 25/04/2018 (51) A61K 31/4745 (2006.01), A61K 31/19 (2006.01) (71) BUCK INSTITUTE FOR RESEARCH ON AGING (US)
(21) BR 11 2019 022918-3 A2	Código 6.23 - Exigência preliminar - pedidos com buscas realizadas por outros Escritórios de Patentes (22) 01/05/2018 (51) A61K 31/7076 (2006.01) (71) ALLTECH, INC. (US)
(21) BR 11 2019 023130-7 A2	Código 6.23 - Exigência preliminar - pedidos com buscas realizadas por outros Escritórios de Patentes (22) 08/05/2018 (51) A61K 31/439 (2006.01), C07D 471/08 (2006.01), A61P 31/04 (2006.01) (71) ENTASIS THERAPEUTICS, INC. (US)
(21) BR 11 2019 023431-4 A2	Código 6.23 - Exigência preliminar - pedidos com buscas realizadas por outros Escritórios de Patentes (22) 09/05/2018 (51) A61K 31/7105 (2006.01), A61P 29/00 (2006.01), A61P 1/04 (2006.01) (71) INDEX PHARMACEUTICALS AB (SE)
(21) BR 11 2019 023552-3 A2	Código 6.23 - Exigência preliminar - pedidos com buscas realizadas por outros Escritórios de Patentes (22) 30/05/2018 (51) A61K 31/4745 (2006.01), A61P 25/16 (2006.01), C07D 471/04 (2006.01) (71) EISAI R&D MANAGEMENT CO., LTD. (JP)
(21) BR 11 2019 023555-8 A2	Código 6.23 - Exigência preliminar - pedidos com buscas realizadas por outros Escritórios de Patentes (22) 11/05/2018 (51) A61K 31/711 (2006.01), A61K 35/12 (2006.01), A61K 35/15 (2006.01), A61K 39/00 (2006.01), A61K 39/12 (2006.01)

	(71) INOVIO PHARMACEUTICALS, INC. (US)
(21) BR 11 2019 023568-0 A2	Código 6.23 - Exigência preliminar - pedidos com buscas realizadas por outros Escritórios de Patentes (22) 11/05/2018 (51) A61K 47/64 (2006.01), C07K 7/08 (2006.01), C07K 19/00 (2006.01), A61K 31/19 (2006.01), A61K 8/36 (2006.01), A61Q 19/00 (2006.01) (71) CAREGEN CO., LTD. (KR)
(21) BR 11 2019 023569-8 A2	Código 6.23 - Exigência preliminar - pedidos com buscas realizadas por outros Escritórios de Patentes (22) 30/05/2018 (51) A61K 31/4745 (2006.01), A61K 31/445 (2006.01), A61P 25/16 (2006.01), A61P 25/28 (2006.01), A61P 43/00 (2006.01) (71) EISAI R&D MANAGEMENT CO., LTD. (JP)
(21) BR 11 2019 024105-1 A2	Código 6.23 - Exigência preliminar - pedidos com buscas realizadas por outros Escritórios de Patentes (22) 17/05/2018 (51) C07D 413/14 (2006.01), C07D 405/12 (2006.01), C07D 409/04 (2006.01), C07D 409/12 (2006.01), A61K 31/506 (2006.01), A61P 35/00 (2006.01) (71) IDORSIA PHARMACEUTICALS LTD (CH)
(21) BR 11 2019 024109-4 A2	Código 6.23 - Exigência preliminar - pedidos com buscas realizadas por outros Escritórios de Patentes (22) 17/05/2018 (51) C07D 403/04 (2006.01), C07D 239/42 (2006.01), C07D 409/04 (2006.01), C07D 413/04 (2006.01), A61P 35/00 (2006.01), A61K 31/506 (2006.01) (71) IDORSIA PHARMACEUTICALS LTD (CH)
(21) BR 11 2019 024135-3 A2	Código 6.23 - Exigência preliminar - pedidos com buscas realizadas por outros Escritórios de Patentes (22) 18/05/2018 (51) A61K 45/06 (2006.01), A61K 31/4439 (2006.01), A61K 31/454 (2006.01), A61P 35/00 (2006.01) (71) TESARO, INC. (US)
(21) BR 11 2019 024260-0 A2	Código 6.23 - Exigência preliminar - pedidos com buscas realizadas por outros Escritórios de Patentes (22) 17/05/2018 (51) A61K 31/675 (2006.01), A61P 35/00 (2006.01), A61K 39/00 (2006.01), A61K 9/19 (2006.01), A61K 45/06 (2006.01) (71) NOVARTIS AG (CH)

(21) BR 11 2019 024373-9 A2	Código 6.23 - Exigência preliminar - pedidos com buscas realizadas por outros Escritórios de Patentes (22) 16/05/2018 (51) A61K 31/522 (2006.01), A61P 21/00 (2006.01) (71) ORTHO-NUTRA, LLC (US)
(21) BR 11 2019 024566-9 A2	Código 6.23 - Exigência preliminar - pedidos com buscas realizadas por outros Escritórios de Patentes (22) 22/05/2018 (51) C07D 401/06 (2006.01), A61K 31/4155 (2006.01), A61K 31/496 (2006.01), C07D 403/06 (2006.01), C07D 403/14 (2006.01) (71) H. LUNDBECK A/S (DK)
(21) BR 11 2019 024580-4 A2	Código 6.23 - Exigência preliminar - pedidos com buscas realizadas por outros Escritórios de Patentes (22) 29/05/2018 (51) C08L 23/08 (2006.01) (71) UNIVATION TECHNOLOGIES, LLC (US)
(21) BR 11 2019 024785-8 A2	Código 6.23 - Exigência preliminar - pedidos com buscas realizadas por outros Escritórios de Patentes (22) 25/05/2018 (51) C07D 207/14 (2006.01), A61K 31/40 (2006.01), A61K 31/407 (2006.01), A61K 31/416 (2006.01), A61K 31/4184 (2006.01), A61K 31/4192 (2006.01), A61K 31/423 (2006.01), A61K 31/437 (2006.01), A61K 31/438 (2006.01), A61K 31/439 (2006.01), A61K 31/445 (2006.01), A61K 31/4709 (2006.01), A61K 31/4725 (2006.01), A61K 31/496 (2006.01), A61K 31/498 (2006.01), A61K 31/502 (2006.01), A61K 31/517 (2006.01), A61K 31/537 (2006.01), A61K 31/551 (2006.01), A61P 35/00 (2006.01), A61P 35/02 (2006.01), A61P 43/00 (2006.01), C07D 211/56 (2006.01), C07D 211/58 (2006.01), C07D 223/12 (2006.01), C07D 243/08 (2006.01), C07D 295/192 (2006.01), C07D 401/10 (2006.01), C07D 403/10 (2006.01), C07D 405/10 (2006.01), C07D 413/10 (2006.01), C07D 417/10 (2006.01), C07D 471/04 (2006.01), C07D 471/08 (2006.01), C07D 471/10 (2006.01), C07D 487/04 (2006.01), C07D 487/08 (2006.01), C07D 487/10 (2006.01), C07D 498/10 (2006.01), C07D 519/00 (2006.01) (71) TAIHO PHARMACEUTICAL CO., LTD. (JP)
(21) BR 11 2019 024817-0 A2	Código 6.23 - Exigência preliminar - pedidos com buscas realizadas por outros Escritórios de Patentes (22) 24/05/2018 (51) A61K 31/42 (2006.01), A61K 31/55 (2006.01), A61K 31/135 (2006.01), A61P 25/00 (2006.01), A61P 25/24 (2006.01)

	(71) GLYTECH LLC. (US)
(21) BR 11 2019 024830-7 A2	Código 6.23 - Exigência preliminar - pedidos com buscas realizadas por outros Escritórios de Patentes (22) 25/05/2018 (51) A61P 35/00 (2006.01), C07D 401/12 (2006.01), C07D 403/12 (2006.01), C07D 413/14 (2006.01), C07D 403/14 (2006.01), C07D 409/14 (2006.01), C07D 417/14 (2006.01), A61K 31/4184 (2006.01) (71) CANCER RESEARCH TECHNOLOGY LIMITED (GB) ; THE INSTITUTE OF CANCER RESEARCH: ROYAL CANCER HOSPITAL (GB)
(21) BR 11 2019 024983-4 A2	Código 6.23 - Exigência preliminar - pedidos com buscas realizadas por outros Escritórios de Patentes (22) 01/06/2018 (51) A61K 31/397 (2006.01), A61P 25/28 (2006.01) (71) FUJIFILM TOYAMA CHEMICAL CO., LTD. (JP)
(21) BR 11 2019 025030-1 A2	Código 6.23 - Exigência preliminar - pedidos com buscas realizadas por outros Escritórios de Patentes (22) 30/05/2018 (51) A61K 31/737 (2006.01), A61K 8/73 (2006.01), A61P 17/16 (2006.01), A61Q 19/00 (2006.01) (71) OJI HOLDINGS CORPORATION (JP)
(21) BR 11 2019 025056-5 A2	Código 6.23 - Exigência preliminar - pedidos com buscas realizadas por outros Escritórios de Patentes (22) 01/06/2018 (51) A61K 31/498 (2006.01), A61P 35/00 (2006.01) (71) JANSSEN PHARMACEUTICA NV (BE)
(21) BR 11 2019 025355-6 A2	Código 6.23 - Exigência preliminar - pedidos com buscas realizadas por outros Escritórios de Patentes (22) 29/05/2018 (51) A61K 31/506 (2006.01), A61P 35/00 (2006.01), C07D 401/12 (2006.01) (71) DOT THERAPEUTICS-1, INC. (US)
(21) BR 11 2019 025478-1 A2	Código 6.23 - Exigência preliminar - pedidos com buscas realizadas por outros Escritórios de Patentes (22) 25/05/2018 (51) A61K 31/44 (2006.01), A61K 31/395 (2006.01), A61K 45/06 (2006.01), A61P 35/00 (2006.01) (71) BAYER AKTIENGESELLSCHAFT (DE)

(21) BR 11 2019 025614-8 A2	Código 6.23 - Exigência preliminar - pedidos com buscas realizadas por outros Escritórios de Patentes (22) 05/06/2018 (51) A61K 31/7034 (2006.01), A61P 13/12 (2006.01) (71) FLAGSHIP PIONEERING INNOVATIONS V, INC. (US)
(21) BR 11 2019 025659-8 A2	Código 6.23 - Exigência preliminar - pedidos com buscas realizadas por outros Escritórios de Patentes (22) 04/06/2018 (51) A61K 31/662 (2006.01), A61K 31/665 (2006.01), A61P 1/16 (2006.01), A61P 19/04 (2006.01) (71) VIKING THERAPEUTICS, INC. (US)
(21) BR 11 2019 025775-6 A2	Código 6.23 - Exigência preliminar - pedidos com buscas realizadas por outros Escritórios de Patentes (22) 05/06/2018 (51) A61K 31/7004 (2006.01), A61K 31/7024 (2006.01), A61K 35/17 (2006.01), A61P 35/02 (2006.01), A61K 39/00 (2006.01) (71) SEAGEN INC. (US)
(21) BR 11 2019 025914-7 A2	Código 6.23 - Exigência preliminar - pedidos com buscas realizadas por outros Escritórios de Patentes (22) 08/06/2018 (51) A61K 31/565 (2006.01), A61K 9/00 (2006.01) (71) THERAPEUTICSMD, INC. (US)
(21) BR 11 2019 026225-3 A2	Código 6.23 - Exigência preliminar - pedidos com buscas realizadas por outros Escritórios de Patentes (22) 13/06/2018 (51) A61K 47/30 (2006.01), A61K 47/10 (2006.01), A61K 47/34 (2006.01), C08G 63/08 (2006.01), C08G 65/28 (2006.01) (71) THE UNIVERSITY OF BRITISH COLUMBIA (CA)
(21) BR 11 2019 026270-9 A2	Código 6.23 - Exigência preliminar - pedidos com buscas realizadas por outros Escritórios de Patentes (22) 12/07/2018 (51) A61K 31/505 (2006.01), A61P 15/10 (2006.01) (71) ASTRAZENECA AB (SE)
(21) BR 11 2019 026564-3 A2	Código 6.23 - Exigência preliminar - pedidos com buscas realizadas por outros Escritórios de Patentes (22) 14/06/2018 (51) A61P 39/00 (2006.01), A61K 31/5517 (2006.01), C07K 16/28 (2006.01),

	A61K 47/68 (2006.01), A61P 35/00 (2006.01) (71) ADC THERAPEUTICS SA (CH) ; MEDIMMUNE LIMITED (GB)
(21) BR 11 2019 026916-9 A2	Código 6.23 - Exigência preliminar - pedidos com buscas realizadas por outros Escritórios de Patentes (22) 20/06/2018 (51) A61K 45/00 (2006.01), A61K 31/05 (2006.01), A61K 31/192 (2006.01), A61K 31/337 (2006.01), A61K 31/352 (2006.01), A61K 31/495 (2006.01), A61K 36/185 (2006.01), C07C 69/16 (2006.01), C07C 69/28 (2006.01), C07C 69/94 (2006.01), A61P 1/08 (2006.01) (71) YISSUM RESEARCH DEVELOPMENT COMPANY OF THE HEBREW UNIVERSITY OF JERUSALEM LTD. (IL) ; UNIVERSITY OF GUELPH (CA) ; BAR ILAN UNIVERSITY (IL)
(21) BR 11 2019 027137-6 A2	Código 6.23 - Exigência preliminar - pedidos com buscas realizadas por outros Escritórios de Patentes (22) 02/07/2018 (51) A01N 27/00 (2006.01), A01N 31/00 (2006.01), A01N 33/00 (2006.01), A01N 47/28 (2006.01), A01N 47/30 (2006.01), A01N 47/32 (2006.01), A01P 21/00 (2006.01), C05F 11/10 (2006.01) (71) STOLLER ENTERPRISES, INC. (US)
(21) BR 11 2019 027320-4 A2	Código 6.23 - Exigência preliminar - pedidos com buscas realizadas por outros Escritórios de Patentes (22) 29/06/2018 (51) A01N 43/40 (2006.01), A01N 43/56 (2006.01), A01N 43/653 (2006.01), A01N 43/713 (2006.01), A01N 43/80 (2006.01), A01P 3/00 (2006.01) (71) BASF AGRO B.V. (NL)
(21) BR 11 2019 027701-3 A2	Código 6.23 - Exigência preliminar - pedidos com buscas realizadas por outros Escritórios de Patentes (22) 27/06/2018 (51) A01N 31/14 (2006.01), A61K 8/35 (2006.01), A61K 47/10 (2006.01), C07C 49/245 (2006.01), A01P 1/00 (2006.01) (71) L'OREAL (FR)
(21) BR 11 2019 027713-7 A2	Código 6.23 - Exigência preliminar - pedidos com buscas realizadas por outros Escritórios de Patentes (22) 27/06/2018 (51) A01N 35/02 (2006.01), A01P 1/00 (2006.01), A01P 3/00 (2006.01) (71) L'OREAL (FR)
(21) BR 11 2019 027722-6 A2	Código 6.23 - Exigência preliminar - pedidos com buscas realizadas por outros

	Escritórios de Patentes (22) 27/06/2018 (51) A01N 35/02 (2006.01), A01P 3/00 (2006.01) (71) L'OREAL (FR)
(21) BR 11 2019 027739-0 A2	Código 6.23 - Exigência preliminar - pedidos com buscas realizadas por outros Escritórios de Patentes (22) 27/06/2018 (51) A01N 35/02 (2006.01), A01P 1/00 (2006.01), A01P 3/00 (2006.01) (71) L'OREAL (FR)
(21) BR 11 2019 027794-3 A2	Código 6.23 - Exigência preliminar - pedidos com buscas realizadas por outros Escritórios de Patentes (22) 29/06/2018 (51) A01N 25/00 (2006.01), A01N 43/40 (2006.01), A01P 7/02 (2006.01) (71) MONSANTO TECHNOLOGY LLC (US)
(21) BR 11 2019 027875-3 A2	Código 6.23 - Exigência preliminar - pedidos com buscas realizadas por outros Escritórios de Patentes (22) 27/06/2018 (51) A01N 35/02 (2006.01), A01P 3/00 (2006.01) (71) L'OREAL (FR)
(21) BR 11 2019 027887-7 A2	Código 6.23 - Exigência preliminar - pedidos com buscas realizadas por outros Escritórios de Patentes (22) 27/06/2018 (51) A01N 35/02 (2006.01), A01P 1/00 (2006.01), A01P 3/00 (2006.01) (71) L'OREAL (FR)
(21) BR 11 2019 028206-8 A2	Código 6.23 - Exigência preliminar - pedidos com buscas realizadas por outros Escritórios de Patentes (22) 28/06/2018 (51) C10G 3/00 (2006.01) (71) NESTE OYJ (FI)
(21) BR 11 2019 028283-1 A2	Código 6.23 - Exigência preliminar - pedidos com buscas realizadas por outros Escritórios de Patentes (22) 29/06/2018 (51) C10L 1/18 (2006.01), C10L 1/195 (2006.01), C10G 33/04 (2006.01) (71) KEMIRA OYJ (FI)
(21) BR 11 2020 000020-5 A2	Código 6.23 - Exigência preliminar - pedidos com buscas realizadas por outros Escritórios de Patentes

	(22) 03/07/2018 (51) C07C 209/16 (2006.01), C07C 211/14 (2006.01) (71) NOURYON CHEMICALS INTERNATIONAL B.V. (NL)
(21) BR 11 2020 000061-2 A2	Código 6.23 - Exigência preliminar - pedidos com buscas realizadas por outros Escritórios de Patentes (22) 05/07/2018 (51) B01J 35/04 (2006.01), B01J 37/02 (2006.01), B05D 7/22 (2006.01), B05D 1/18 (2006.01), B05B 1/34 (2006.01) (71) UMICORE AG & CO. KG (DE)
(21) BR 11 2020 000065-5 A2	Código 6.23 - Exigência preliminar - pedidos com buscas realizadas por outros Escritórios de Patentes (22) 05/07/2018 (51) B01J 35/04 (2006.01), B01J 37/02 (2006.01) (71) UMICORE AG & CO. KG (DE)
(21) BR 11 2020 000089-2 A2	Código 6.23 - Exigência preliminar - pedidos com buscas realizadas por outros Escritórios de Patentes (22) 03/07/2018 (51) C10L 5/04 (2006.01), C10L 5/36 (2006.01), C10L 5/44 (2006.01), C10L 9/08 (2006.01) (71) IFP ENERGIES NOUVELLES (FR) ; AXENS (FR) ; COMMISSARIAT A L'ENERGIE ATOMIQUE ET AUX ENERGIES ALTERNATIVES (FR) ; TOTAL RAFFINAGE CHIMIE (FR) ; THYSSENKRUPP INDUSTRIAL SOLUTIONS AG (DE) ; AVRIL (FR) ; BIONEXT (FR)
(21) BR 11 2020 000114-7 A2	Código 6.23 - Exigência preliminar - pedidos com buscas realizadas por outros Escritórios de Patentes (22) 05/07/2018 (51) B01J 37/02 (2006.01), B01J 35/04 (2006.01) (71) UMICORE AG & CO. KG (DE)
(21) BR 11 2020 000132-5 A2	Código 6.23 - Exigência preliminar - pedidos com buscas realizadas por outros Escritórios de Patentes (22) 03/07/2018 (51) C07F 9/655 (2006.01), C08K 5/04 (2006.01), C08K 5/529 (2006.01) (71) BASF SE (DE)
(21) BR 11 2020 000135-0 A2	Código 6.23 - Exigência preliminar - pedidos com buscas realizadas por outros Escritórios de Patentes (22) 03/07/2018 (51) C07D 413/14 (2006.01), A01N 43/48 (2006.01), C07D 413/12 (2006.01),

	C07D 271/06 (2006.01) (71) FMC CORPORATION (US)
(21) BR 11 2020 000136-8 A2	Código 6.23 - Exigência preliminar - pedidos com buscas realizadas por outros Escritórios de Patentes (22) 03/07/2018 (51) C07F 9/655 (2006.01), C08K 5/04 (2006.01), C08K 5/529 (2006.01) (71) BASF SE (DE)
(21) BR 11 2020 000138-4 A2	Código 6.23 - Exigência preliminar - pedidos com buscas realizadas por outros Escritórios de Patentes (22) 03/07/2018 (51) C07F 9/655 (2006.01), C08K 5/04 (2006.01), C08K 5/529 (2006.01) (71) BASF SE (DE)
(21) BR 11 2020 000142-2 A2	Código 6.23 - Exigência preliminar - pedidos com buscas realizadas por outros Escritórios de Patentes (22) 03/07/2018 (51) C07F 9/655 (2006.01), C08K 5/04 (2006.01), C08K 5/529 (2006.01) (71) BASF SE (DE)
(21) BR 11 2020 000206-2 A2	Código 6.23 - Exigência preliminar - pedidos com buscas realizadas por outros Escritórios de Patentes (22) 20/06/2018 (51) B01J 4/00 (2006.01), B01D 43/00 (2006.01) (71) OUTOTEC (FINLAND) OY (FI)
(21) BR 11 2020 000329-8 A2	Código 6.23 - Exigência preliminar - pedidos com buscas realizadas por outros Escritórios de Patentes (22) 10/07/2018 (51) C07C 1/24 (2006.01), C07C 11/09 (2006.01) (71) IFP ENERGIES NOUVELLES (FR) ; TOTAL RESEARCH & TECHNOLOGY FELUY (BE)
(21) BR 11 2020 000452-9 A2	Código 6.23 - Exigência preliminar - pedidos com buscas realizadas por outros Escritórios de Patentes (22) 29/06/2018 (51) C07C 67/347 (2006.01), C07C 67/56 (2006.01), C07C 69/608 (2006.01), C07F 7/18 (2006.01) (71) CHINOIN PHARMACEUTICAL AND CHEMICAL WORKS PRIVATE CO. LTD. (HU)
(21) BR 11 2020 000496-0 A2	Código 6.23 - Exigência preliminar - pedidos com buscas realizadas por outros

	Escritórios de Patentes (22) 30/07/2018 (51) C10M 111/04 (2006.01), C09K 8/34 (2006.01) (71) SHELL INTERNATIONALE RESEARCH MAATSCHAPPIJ B.V. (NL)
(21) BR 11 2020 000586-0 A2	Código 6.23 - Exigência preliminar - pedidos com buscas realizadas por outros Escritórios de Patentes (22) 18/07/2018 (51) C10G 47/02 (2006.01) (71) LUMMUS TECHNOLOGY LLC (US)
(21) BR 11 2020 000692-0 A2	Código 6.23 - Exigência preliminar - pedidos com buscas realizadas por outros Escritórios de Patentes (22) 18/07/2018 (51) C10G 69/06 (2006.01), C10G 9/00 (2006.01), C10G 9/02 (2006.01) (71) LUMMUS TECHNOLOGY LLC (US)
(21) BR 11 2020 000709-9 A2	Código 6.23 - Exigência preliminar - pedidos com buscas realizadas por outros Escritórios de Patentes (22) 20/07/2018 (51) B01J 21/06 (2006.01), B01J 37/20 (2006.01), B01J 23/74 (2006.01), B01J 23/882 (2006.01), B01J 23/883 (2006.01), B01J 23/888 (2006.01), B01J 27/19 (2006.01), B01J 37/02 (2006.01), C10G 45/04 (2006.01), C10G 45/06 (2006.01), C10G 45/08 (2006.01) (71) ALBEMARLE EUROPE SRL (BE)
(21) BR 11 2020 000812-5 A2	Código 6.23 - Exigência preliminar - pedidos com buscas realizadas por outros Escritórios de Patentes (22) 20/07/2018 (51) B01J 21/06 (2006.01), B01J 23/882 (2006.01), B01J 23/883 (2006.01), B01J 23/888 (2006.01), B01J 23/74 (2006.01), B01J 23/85 (2006.01), B01J 37/02 (2006.01), C10G 45/04 (2006.01), C10G 45/06 (2006.01), C10G 45/08 (2006.01), B01J 27/19 (2006.01) (71) ALBEMARLE EUROPE SRL (BE)
(21) BR 11 2020 000843-5 A2	Código 6.23 - Exigência preliminar - pedidos com buscas realizadas por outros Escritórios de Patentes (22) 30/07/2018 (51) B01J 8/24 (2006.01), B01J 8/18 (2006.01), B01J 8/26 (2006.01), C10G 11/18 (2006.01) (71) DOW GLOBAL TECHNOLOGIES LLC (US)
(21) BR 11 2020 000862-1 A2	Código 6.23 - Exigência preliminar - pedidos com buscas realizadas por outros

	Escritórios de Patentes (22) 12/07/2018 (51) B32B 7/12 (2006.01), B32B 27/10 (2006.01), B32B 27/20 (2006.01), B32B 27/30 (2006.01), B32B 27/32 (2006.01), B32B 27/34 (2006.01), B32B 3/26 (2006.01), B65D 85/72 (2006.01) (71) SIG TECHNOLOGY AG (CH)
(21) BR 11 2020 001795-7 A2	Código 6.23 - Exigência preliminar - pedidos com buscas realizadas por outros Escritórios de Patentes (22) 13/08/2018 (51) B29C 70/52 (2006.01), B29C 35/08 (2006.01) (71) ZEPHYROS, INC. (US)
(21) BR 11 2020 001850-3 A2	Código 6.23 - Exigência preliminar - pedidos com buscas realizadas por outros Escritórios de Patentes (22) 27/06/2018 (51) A01N 33/04 (2006.01), A01N 35/02 (2006.01), A61K 8/35 (2006.01), A61K 8/41 (2006.01), A01P 1/00 (2006.01) (71) L'OREAL (FR)
(21) BR 11 2020 005317-1 A2	Código 6.23 - Exigência preliminar - pedidos com buscas realizadas por outros Escritórios de Patentes (22) 22/11/2018 (51) C08F 2/06 (2006.01), C08F 6/00 (2006.01) (71) BOREALIS AG (AT)
(21) BR 11 2020 006202-2 A2	Código 6.23 - Exigência preliminar - pedidos com buscas realizadas por outros Escritórios de Patentes (22) 01/10/2018 (51) B29C 33/40 (2006.01), B29C 33/50 (2006.01), B29C 41/22 (2006.01), B29C 43/12 (2006.01) (71) RUBBERCRAFT CORPORATION OF CALIFORNIA, LTD. (US)
(21) BR 11 2020 006434-3 A2	Código 6.23 - Exigência preliminar - pedidos com buscas realizadas por outros Escritórios de Patentes (22) 05/10/2018 (51) A01K 67/027 (2006.01), A61K 31/713 (2006.01), A61K 38/17 (2006.01), A61K 39/395 (2006.01), A61K 49/00 (2006.01) (71) PROTHENA BIOSCIENCES LIMITED (IE)
(21) BR 11 2020 006616-8 A2	Código 6.23 - Exigência preliminar - pedidos com buscas realizadas por outros Escritórios de Patentes (22) 02/10/2018

	(51) A01B 79/00 (2006.01), A01C 23/00 (2006.01), G01N 21/25 (2006.01), G01N 33/24 (2006.01) (71) THE CLIMATE CORPORATION (US)
(21) BR 11 2020 006634-6 A2	Código 6.23 - Exigência preliminar - pedidos com buscas realizadas por outros Escritórios de Patentes (22) 05/11/2018 (51) A01M 7/00 (2006.01) (71) AGCO CORPORATION (US)
(21) BR 11 2020 006664-8 A2	Código 6.23 - Exigência preliminar - pedidos com buscas realizadas por outros Escritórios de Patentes (22) 18/10/2018 (51) A01M 29/28 (2006.01) (71) BIOGENTS AKTIENGESELLSCHAFT (DE) ; INSTITUTO DE SALUD GLOBAL BARCELONA (ES) ; AGENCIA CONSEJO SUPERIOR DE INVESTIGACIONES CIENTIFICAS (ES)
(21) BR 11 2020 006673-7 A2	Código 6.23 - Exigência preliminar - pedidos com buscas realizadas por outros Escritórios de Patentes (22) 02/10/2018 (51) A01K 45/00 (2006.01) (71) NECTRA (FR)
(21) BR 11 2020 006863-2 A2	Código 6.23 - Exigência preliminar - pedidos com buscas realizadas por outros Escritórios de Patentes (22) 09/10/2018 (51) A01M 1/02 (2006.01), A01M 1/14 (2006.01), A01M 1/22 (2006.01) (71) RUDOLF PLAUT (GB)
(21) BR 11 2020 007034-3 A2	Código 6.23 - Exigência preliminar - pedidos com buscas realizadas por outros Escritórios de Patentes (22) 16/10/2018 (51) A01M 7/00 (2006.01), B05B 9/03 (2006.01) (71) ROBERT BOSCH GMBH (DE)
(21) BR 11 2020 007152-8 A2	Código 6.23 - Exigência preliminar - pedidos com buscas realizadas por outros Escritórios de Patentes (22) 17/10/2018 (51) A01K 39/026 (2006.01) (71) LUBING MASCHINENFABRIK LUDWIG BENING GMBH & CO. KG (DE)
(21) BR 11 2020 007218-4 A2	Código 6.23 - Exigência preliminar - pedidos com buscas realizadas por outros

	Escritórios de Patentes (22) 26/10/2018 (51) B32B 5/02 (2006.01), B32B 7/00 (2006.01), B32B 3/30 (2006.01) (71) HONEYWELL INTERNATIONAL INC. (US)
(21) BR 11 2020 007340-7 A2	Código 6.23 - Exigência preliminar - pedidos com buscas realizadas por outros Escritórios de Patentes (22) 11/10/2018 (51) C08F 210/02 (2006.01), C08K 5/42 (2006.01), C08K 5/57 (2006.01), C09J 123/08 (2006.01), C09D 123/08 (2006.01) (71) BOREALIS AG (AT)
(21) BR 11 2020 007356-3 A2	Código 6.23 - Exigência preliminar - pedidos com buscas realizadas por outros Escritórios de Patentes (22) 15/10/2018 (51) A01B 49/04 (2006.01), A01B 35/32 (2006.01), A01C 5/04 (2006.01), A01C 7/20 (2006.01) (71) PRECISION PLANTING LLC (US)
(21) BR 11 2020 007562-0 A2	Código 6.23 - Exigência preliminar - pedidos com buscas realizadas por outros Escritórios de Patentes (22) 30/10/2018 (51) A01F 12/00 (2006.01), A01F 12/18 (2006.01), A01F 12/44 (2006.01), A01D 41/02 (2006.01), A01D 41/12 (2006.01) (71) KALVERKAMP INNOVATION GMBH (DE)
(21) BR 11 2020 007730-5 A2	Código 6.23 - Exigência preliminar - pedidos com buscas realizadas por outros Escritórios de Patentes (22) 17/10/2018 (51) A01B 79/00 (2006.01) (71) ZF FRIEDRICHSHAFEN AG (DE)
(21) BR 11 2020 007940-5 A2	Código 6.23 - Exigência preliminar - pedidos com buscas realizadas por outros Escritórios de Patentes (22) 23/10/2018 (51) A61K 31/165 (2006.01), A61K 31/19 (2006.01), A61K 31/426 (2006.01), A61P 35/04 (2006.01), A61P 35/00 (2006.01) (71) DOMPÉ FARMACEUTICI S.P.A (IT) ; RESEARCH INSTITUTE AT NATIONWIDE CHILDREN'S HOSPITAL (US)
(21) BR 11 2020 007985-5 A2	Código 6.23 - Exigência preliminar - pedidos com buscas realizadas por outros Escritórios de Patentes (22) 23/10/2018

	(51) A01J 5/08 (2006.01) (71) DELAVAL HOLDING AB (SE)
(21) BR 11 2020 007993-6 A2	Código 6.23 - Exigência preliminar - pedidos com buscas realizadas por outros Escritórios de Patentes (22) 23/10/2018 (51) A01J 5/08 (2006.01) (71) DELAVAL HOLDING AB (SE)
(21) BR 11 2020 007995-2 A2	Código 6.23 - Exigência preliminar - pedidos com buscas realizadas por outros Escritórios de Patentes (22) 07/11/2018 (51) A01K 67/033 (2006.01) (71) ZYZZLE LIMITED (GB)
(21) BR 11 2020 008008-0 A2	Código 6.23 - Exigência preliminar - pedidos com buscas realizadas por outros Escritórios de Patentes (22) 19/09/2018 (51) B32B 15/08 (2006.01) (71) AMCOR FLEXIBLES SINGEN GMBH (DE)
(21) BR 11 2020 008022-5 A2	Código 6.23 - Exigência preliminar - pedidos com buscas realizadas por outros Escritórios de Patentes (22) 23/10/2018 (51) A61K 31/03 (2006.01), A61K 33/18 (2006.01), C07C 25/18 (2006.01), C07C 25/22 (2006.01) (71) LUNELLA BIOTECH, INC. (CA)
(21) BR 11 2020 008046-2 A2	Código 6.23 - Exigência preliminar - pedidos com buscas realizadas por outros Escritórios de Patentes (22) 21/11/2018 (51) A61K 9/00 (2006.01), A61K 47/06 (2006.01) (71) AXEROVISION, INC. (US)
(21) BR 11 2020 008050-0 A2	Código 6.23 - Exigência preliminar - pedidos com buscas realizadas por outros Escritórios de Patentes (22) 26/10/2018 (51) C07D 401/06 (2006.01), C07D 401/10 (2006.01), C07D 401/14 (2006.01), C07D 403/10 (2006.01), C07D 405/10 (2006.01), C07D 405/14 (2006.01), C07D 215/48 (2006.01), C07D 235/06 (2006.01), C07D 413/10 (2006.01), C07D 417/10 (2006.01), C07D 417/14 (2006.01), C07D 471/04 (2006.01), A61K 31/4709 (2006.01), A61P 25/00 (2006.01) (71) SUVEN LIFE SCIENCES LIMITED (IN)

(21) BR 11 2020 008055-1 A2	Código 6.23 - Exigência preliminar - pedidos com buscas realizadas por outros Escritórios de Patentes (22) 22/10/2018 (51) A01M 1/04 (2006.01) (71) BRANDENBURG (UK) LIMITED (GB)
(21) BR 11 2020 008086-1 A2	Código 6.23 - Exigência preliminar - pedidos com buscas realizadas por outros Escritórios de Patentes (22) 18/10/2018 (51) A01B 79/00 (2006.01) (71) BASF AGRO TRADEMARKS GMBH (DE)
(21) BR 11 2020 008128-0 A2	Código 6.23 - Exigência preliminar - pedidos com buscas realizadas por outros Escritórios de Patentes (22) 25/10/2018 (51) A61K 9/22 (2006.01), A61K 31/4412 (2006.01), A61P 25/28 (2006.01), A61P 39/04 (2006.01), C07D 213/69 (2006.01) (71) CHIESI FARMACEUTICI S.P.A. (IT)
(21) BR 11 2020 008220-1 A2	Código 6.23 - Exigência preliminar - pedidos com buscas realizadas por outros Escritórios de Patentes (22) 30/10/2018 (51) A61P 3/10 (2006.01), A61K 38/26 (2006.01), A61K 38/22 (2006.01), A61K 47/10 (2006.01) (71) MEDIMMUNE LIMITED (GB)
(21) BR 11 2020 008230-9 A2	Código 6.23 - Exigência preliminar - pedidos com buscas realizadas por outros Escritórios de Patentes (22) 24/10/2018 (51) A61K 31/352 (2006.01), A61P 25/20 (2006.01) (71) IZUN PHARMACEUTICALS CORP. (US)
(21) BR 11 2020 008293-7 A2	Código 6.23 - Exigência preliminar - pedidos com buscas realizadas por outros Escritórios de Patentes (22) 25/10/2018 (51) A01D 57/02 (2006.01), A01D 57/03 (2006.01) (71) CNH INDUSTRIAL AMERICA LLC (US)
(21) BR 11 2020 008330-5 A2	Código 6.23 - Exigência preliminar - pedidos com buscas realizadas por outros Escritórios de Patentes (22) 01/11/2018 (51) C07D 495/04 (2006.01), A61K 31/343 (2006.01), A61K 31/381 (2006.01),

	A61K 31/4355 (2006.01), A61K 31/4365 (2006.01), A61K 31/444 (2006.01), A61K 31/4709 (2006.01), A61K 31/4725 (2006.01), A61K 31/501 (2006.01), A61K 31/506 (2006.01), C07D 333/70 (2006.01), C07D 491/048 (2006.01), C12N 5/02 (2006.01), C12N 5/071 (2006.01), C12N 5/0789 (2006.01) (71) UNIVERSITE DE MONTREAL (CA)
(21) BR 11 2020 008332-1 A2	Código 6.23 - Exigência preliminar - pedidos com buscas realizadas por outros Escritórios de Patentes (22) 09/11/2018 (51) A01C 5/06 (2006.01), A01C 7/20 (2006.01) (71) HORSCH MASCHINEN GMBH (DE)
(21) BR 11 2020 008404-2 A2	Código 6.23 - Exigência preliminar - pedidos com buscas realizadas por outros Escritórios de Patentes (22) 31/10/2018 (51) A61K 9/00 (2006.01), A61K 9/127 (2006.01), A61K 48/00 (2006.01), A61K 38/18 (2006.01) (71) ASTRAZENECA AB (SE)
(21) BR 11 2020 008413-1 A2	Código 6.23 - Exigência preliminar - pedidos com buscas realizadas por outros Escritórios de Patentes (22) 14/11/2018 (51) C07D 471/10 (2006.01), C07C 215/10 (2006.01), A61P 1/16 (2006.01), A61P 3/10 (2006.01), A61K 31/438 (2006.01) (71) PFIZER INC. (US)
(21) BR 11 2020 008446-8 A2	Código 6.23 - Exigência preliminar - pedidos com buscas realizadas por outros Escritórios de Patentes (22) 30/10/2018 (51) C07D 231/54 (2006.01), C07D 249/16 (2006.01), A61P 25/00 (2006.01), A61K 31/416 (2006.01), A61K 31/4196 (2006.01) (71) F. HOFFMANN-LA ROCHE AG (CH)
(21) BR 11 2020 008451-4 A2	Código 6.23 - Exigência preliminar - pedidos com buscas realizadas por outros Escritórios de Patentes (22) 06/11/2018 (51) A61K 31/16 (2006.01), C07K 14/47 (2006.01), C12N 15/12 (2006.01) (71) NITTO DENKO CORPORATION (JP)
(21) BR 11 2020 008522-7 A2	Código 6.23 - Exigência preliminar - pedidos com buscas realizadas por outros Escritórios de Patentes (22) 05/11/2018 (51) A01D 34/30 (2006.01), A01D 34/18 (2006.01)

	(71) SMF-HOLDING GMBH (DE)
(21) BR 11 2020 008542-1 A2	Código 6.23 - Exigência preliminar - pedidos com buscas realizadas por outros Escritórios de Patentes (22) 18/04/2018 (51) A61K 31/58 (2006.01), C07J 73/00 (2006.01), A61P 35/00 (2006.01), A61P 37/00 (2006.01) (71) CINKATE PHARMACEUTICAL INTERMEDIATES CO., LTD. (CN) ; CINKATE PHARM TECH (SHANGHAI) CO., LTD. (CN)
(21) BR 11 2020 008583-9 A2	Código 6.23 - Exigência preliminar - pedidos com buscas realizadas por outros Escritórios de Patentes (22) 06/12/2018 (51) C07D 471/04 (2006.01), A61P 25/00 (2006.01), A61P 25/24 (2006.01), A61K 31/437 (2006.01), A61K 31/5377 (2006.01) (71) BOEHRINGER INGELHEIM INTERNATIONAL GMBH (DE)
(21) BR 11 2020 008610-0 A2	Código 6.23 - Exigência preliminar - pedidos com buscas realizadas por outros Escritórios de Patentes (22) 11/10/2018 (51) A01D 43/00 (2006.01), F16H 7/12 (2006.01) (71) AGCO CORPORATION (US)
(21) BR 11 2020 008672-0 A2	Código 6.23 - Exigência preliminar - pedidos com buscas realizadas por outros Escritórios de Patentes (22) 25/10/2018 (51) A01M 7/00 (2006.01) (71) ROBERT BOSCH GMBH (DE)
(21) BR 11 2020 008699-1 A2	Código 6.23 - Exigência preliminar - pedidos com buscas realizadas por outros Escritórios de Patentes (22) 31/10/2018 (51) A01K 1/00 (2006.01) (71) MAYEKAWA MFG. CO., LTD. (JP)
(21) BR 11 2020 008707-6 A2	Código 6.23 - Exigência preliminar - pedidos com buscas realizadas por outros Escritórios de Patentes (22) 31/10/2018 (51) A01D 34/30 (2006.01), A01D 34/42 (2006.01), A01D 34/44 (2006.01) (71) CNH INDUSTRIAL AMERICA LLC (US)
(21) BR 11 2020 008752-1 A2	Código 6.23 - Exigência preliminar - pedidos com buscas realizadas por outros Escritórios de Patentes

	(22) 15/11/2018 (51) A01C 5/06 (2006.01) (71) PRECISION PLANTING LLC (US)
(21) BR 11 2020 008921-4 A2	Código 6.23 - Exigência preliminar - pedidos com buscas realizadas por outros Escritórios de Patentes (22) 19/10/2018 (51) A01M 7/00 (2006.01), B05B 9/03 (2006.01) (71) ROBERT BOSCH GMBH (DE)
(21) BR 11 2020 009038-7 A2	Código 6.23 - Exigência preliminar - pedidos com buscas realizadas por outros Escritórios de Patentes (22) 19/10/2018 (51) A01M 7/00 (2006.01), B05B 9/03 (2006.01) (71) ROBERT BOSCH GMBH (DE)
(21) BR 11 2020 009040-9 A2	Código 6.23 - Exigência preliminar - pedidos com buscas realizadas por outros Escritórios de Patentes (22) 19/10/2018 (51) A01M 7/00 (2006.01), B05B 9/03 (2006.01) (71) ROBERT BOSCH GMBH (DE)
(21) BR 11 2020 009043-3 A2	Código 6.23 - Exigência preliminar - pedidos com buscas realizadas por outros Escritórios de Patentes (22) 26/10/2018 (51) A01M 7/00 (2006.01) (71) ROBERT BOSCH GMBH (DE)
(21) BR 11 2020 009048-4 A2	Código 6.23 - Exigência preliminar - pedidos com buscas realizadas por outros Escritórios de Patentes (22) 26/10/2018 (51) A01M 7/00 (2006.01) (71) ROBERT BOSCH GMBH (DE)
(21) BR 11 2020 009074-3 A2	Código 6.23 - Exigência preliminar - pedidos com buscas realizadas por outros Escritórios de Patentes (22) 06/11/2018 (51) A01J 5/08 (2006.01) (71) DELAVAL HOLDING AB (SE)
(21) BR 11 2020 009097-2 A2	Código 6.23 - Exigência preliminar - pedidos com buscas realizadas por outros Escritórios de Patentes (22) 08/11/2018

(51) A01K 61/10 (2006.01), A01K 61/54 (2006.01), A01K 61/59 (2006.01)
(71) THE STATE OF ISRAEL, MINISTRY OF AGRICULTURE & RURAL DEVELOPMENT, AGRICULTURAL RESEARCH ORGANIZATION (ARO) (VOLCANI CENTER) (IL) ; ISRAEL OCEANOGRAPHIC AND LIMNOLOGICAL RESEARCH, LTD. (IL)

---

(21) BR 11 2020 009130-8 A2

Código 6.23 - Exigência preliminar - pedidos com buscas realizadas por outros Escritórios de Patentes
(22) 26/10/2018
(51) A01M 7/00 (2006.01), B05B 9/03 (2006.01)
(71) ROBERT BOSCH GMBH (DE)

---

(21) BR 11 2020 009132-4 A2

Código 6.23 - Exigência preliminar - pedidos com buscas realizadas por outros Escritórios de Patentes
(22) 19/12/2018
(51) A61P 21/00 (2006.01), A61K 47/42 (2006.01), A61K 38/01 (2006.01), A61K 38/17 (2006.01), A61K 31/132 (2006.01)
(71) SOCIÉTÉ DES PRODUITS NESTLÉ S.A. (CH)

---

(21) BR 11 2020 010499-0 A2

Código 6.23 - Exigência preliminar - pedidos com buscas realizadas por outros Escritórios de Patentes
(22) 13/12/2018
(51) A61K 45/06 (2006.01), A61K 48/00 (2006.01)
(71) INOVIO PHARMACEUTICALS, INC. (US)

---

(21) BR 11 2020 012111-8 A2

Código 6.23 - Exigência preliminar - pedidos com buscas realizadas por outros Escritórios de Patentes
(22) 18/12/2018
(51) A61K 31/47 (2006.01), A61P 15/12 (2006.01)
(71) MITSUBISHI TANABE PHARMA CORPORATION (JP)

---

(21) BR 11 2020 012157-6 A2

Código 6.23 - Exigência preliminar - pedidos com buscas realizadas por outros Escritórios de Patentes
(22) 20/12/2018
(51) A61K 47/10 (2006.01), A61K 47/12 (2006.01), A61K 47/18 (2006.01), A61K 47/22 (2006.01), A61K 9/00 (2006.01), A61K 47/24 (2006.01), A61K 9/08 (2006.01), A61K 31/00 (2006.01), A61K 47/14 (2006.01)
(71) INTERVET INTERNATIONAL B.V. (NL)

---

(21) BR 11 2020 012246-7 A2

Código 6.23 - Exigência preliminar - pedidos com buscas realizadas por outros Escritórios de Patentes
(22) 19/12/2018
(51) A61K 47/62 (2006.01), A61P 35/00 (2006.01), C07K 7/08 (2006.01)

	(71) BICYCLETX LIMITED (GB)
(21) BR 11 2020 012258-0 A2	Código 6.23 - Exigência preliminar - pedidos com buscas realizadas por outros Escritórios de Patentes (22) 20/12/2018 (51) B29B 17/02 (2006.01), C08J 11/04 (2006.01), C08L 77/02 (2006.01), C08L 83/04 (2006.01) (71) POLYTECHNYL SAS (FR)
(21) BR 11 2020 012461-3 A2	Código 6.23 - Exigência preliminar - pedidos com buscas realizadas por outros Escritórios de Patentes (22) 19/12/2018 (51) C07D 471/10 (2006.01), C07D 487/10 (2006.01), C07D 495/04 (2006.01), A61K 31/47 (2006.01), A61K 31/519 (2006.01), A61P 35/02 (2006.01) (71) JANSSEN PHARMACEUTICA NV (BE)
(21) BR 11 2020 012465-6 A2	Código 6.23 - Exigência preliminar - pedidos com buscas realizadas por outros Escritórios de Patentes (22) 21/12/2018 (51) A61K 31/42 (2006.01), A61K 9/00 (2006.01), A61P 33/14 (2006.01) (71) INTERVET INTERNATIONAL B.V. (NL)
(21) BR 11 2020 013073-7 A2	Código 6.23 - Exigência preliminar - pedidos com buscas realizadas por outros Escritórios de Patentes (22) 28/12/2018 (51) C07D 249/06 (2006.01), C07D 401/04 (2006.01), C07D 401/06 (2006.01), C07D 401/12 (2006.01), C07D 403/06 (2006.01), C07D 403/12 (2006.01), C07D 417/04 (2006.01), C07D 417/12 (2006.01), A61P 13/00 (2006.01), A61K 31/4192 (2006.01) (71) BIOMARIN PHARMACEUTICAL INC. (US)
(21) BR 11 2020 013714-6 A2	Código 6.23 - Exigência preliminar - pedidos com buscas realizadas por outros Escritórios de Patentes (22) 14/12/2018 (51) A61K 31/7028 (2006.01), A61P 7/00 (2006.01), A61P 31/00 (2006.01), A61P 39/00 (2006.01), A61P 43/00 (2006.01) (71) THE AUSTRALIAN NATIONAL UNIVERSITY (AU) ; GRIFFITH UNIVERSITY (AU)
(21) BR 11 2020 020147-2 A2	Código 6.23 - Exigência preliminar - pedidos com buscas realizadas por outros Escritórios de Patentes (22) 22/10/2018 (51) A01K 5/02 (2006.01), A01K 15/02 (2006.01)

	(71) WINGOLD GMBH (AT)
(21) BR 11 2020 021494-9 A2	Código 6.23 - Exigência preliminar - pedidos com buscas realizadas por outros Escritórios de Patentes (22) 18/12/2018 (51) B32B 27/04 (2006.01), E04C 5/07 (2006.01) (71) KORDSA TEKNIK TEKSTIL ANONIM SIRKETI (TR)
(21) BR 11 2021 006160-6 A2	Código 6.23 - Exigência preliminar - pedidos com buscas realizadas por outros Escritórios de Patentes (22) 12/10/2018 (51) C07D 417/14 (2006.01), A61P 31/00 (2006.01) (71) HANGZHOU DAC BIOTECH CO., LTD (CN)

Código Ciência de Parecer

Código 7.1 - Conhecimento de Parecer Técnico

Suspenso o andamento do pedido para que o depositante se manifeste, no prazo de 90 (noventa) dias desta data, quanto ao contido no parecer técnico. O parecer pode ser obtido através do endereço eletrônico www.inpi.gov.br - No Acesso rápido – Faça uma busca - Patente. Para acessar, cadastre-se no Portal do INPI e use login e senha. A não manifestação ou a manifestação considerada improcedente acarretará a manutenção do posicionamento técnico anterior.

---

(21) BR 10 2014 028211-4 A2
Código 7.1 - Conhecimento de Parecer Técnico
(22) 12/11/2014
(71) EDUARDO NOVAIS SALEM (BR/MG) ; RENATO CASAGRANDE (BR/MG)

---

(21) BR 10 2014 032446-1 A2
Código 7.1 - Conhecimento de Parecer Técnico
(22) 23/12/2014
(71) UNIVERSIDADE FEDERAL DE MINAS GERAIS (BR/MG) ; FUNDAÇÃO DE AMPARO À PESQUISA DO ESTADO DE MINAS GERAIS - FAPEMIG (BR/MG)

---

(21) BR 10 2015 018088-8 A2
Código 7.1 - Conhecimento de Parecer Técnico
(22) 29/07/2015
(71) Universidade Estadual Paulista Julio de Mesquita Filho (BR/SP)

---

(21) BR 10 2016 004778-1 A2
Código 7.1 - Conhecimento de Parecer Técnico
(22) 03/03/2016
(71) UNIVERSIDADE TECNOLÓGICA FEDERAL DO PARANÁ (BR/PR)

---

(21) BR 10 2016 007118-6 A8
Código 7.1 - Conhecimento de Parecer Técnico
(22) 31/03/2016
(71) GENERAL ELECTRIC COMPANY (US)

---

(21) BR 10 2016 009934-0 A2
Código 7.1 - Conhecimento de Parecer Técnico
(22) 03/05/2016
(71) GENERAL ELECTRIC COMPANY (US)

---

(21) BR 10 2016 014893-6 A2
Código 7.1 - Conhecimento de Parecer Técnico
(22) 23/06/2016
(71) ON-HIGHWAY BRASIL LTDA. (BR/MG)

---

(21) BR 10 2016 016267-0 A2
Código 7.1 - Conhecimento de Parecer Técnico

	(22) 13/07/2016 (71) UNIVERSIDADE TECNOLOGICA FEDERAL DO PARANA (BR/PR)
(21) BR 10 2016 019048-7 A2	Código 7.1 - Conhecimento de Parecer Técnico (22) 04/08/2016 (71) UNIVERSIDADE FEDERAL DA PARAÍBA (BR/PB)
(21) BR 10 2016 025088-9 A2	Código 7.1 - Conhecimento de Parecer Técnico (22) 26/10/2016 (71) UNIVERSIDADE FEDERAL DO RIO GRANDE DO SUL (BR/RS)
(21) BR 10 2016 029918-7 A2	Código 7.1 - Conhecimento de Parecer Técnico (22) 19/12/2016 (71) COMPANHIA NITRO QUÍMICA BRASILEIRA (BR/SP)
(21) BR 10 2017 010609-8 A2	Código 7.1 - Conhecimento de Parecer Técnico (22) 19/05/2017 (71) CLAYTON ROBERTO DA COSTA (BR/PR)
(21) BR 10 2017 011631-0 A2	Código 7.1 - Conhecimento de Parecer Técnico (22) 01/06/2017 (71) UNIVERSIDADE FEDERAL DO ESPÍRITO SANTO (BR)
(21) BR 10 2017 017232-5 A2	Código 7.1 - Conhecimento de Parecer Técnico (22) 10/08/2017 (71) S RIKO AUTOMOTIVE HOSE DO BRASIL LTDA. (BR/MG)
(21) BR 10 2017 018216-9 A2	Código 7.1 - Conhecimento de Parecer Técnico (22) 25/08/2017 (71) IMBROS ADMINISTRAÇÃO E PARTICIPAÇÕES LTDA (BR/RS)
(21) BR 10 2017 018650-4 A2	Código 7.1 - Conhecimento de Parecer Técnico (22) 30/08/2017 (71) WOOGENE B&G CO., LTD. (KR)
(21) BR 10 2017 019258-0 A2	Código 7.1 - Conhecimento de Parecer Técnico (22) 08/09/2017 (71) CELSO LUIZ NOGUEIRA (BR/SP)
(21) BR 10 2017 021672-1 A2	Código 7.1 - Conhecimento de Parecer Técnico (22) 09/10/2017 (71) UNIVERSIDADE ESTADUAL DE SANTA CRUZ (BR/BA)

(21) BR 10 2017 022103-2 A2	Código 7.1 - Conhecimento de Parecer Técnico (22) 13/10/2017 (71) UNIVERSIDADE FEDERAL DOS VALES DO JEQUITINHONHA E MUCURI - UFVJM (BR)
(21) BR 10 2017 022637-9 A2	Código 7.1 - Conhecimento de Parecer Técnico (22) 20/10/2017 (71) SUMITOMO CHEMICAL COMPANY, LIMITED (JP)
(21) BR 10 2017 022956-4 A2	Código 7.1 - Conhecimento de Parecer Técnico (22) 24/10/2017 (71) UNIVERSIDADE FEDERAL RURAL DE PERNAMBUCO (BR/PE) ; UNIVERSIDADE FEDERAL DE ALAGOAS (BR/AL)
(21) BR 10 2017 023598-0 A2	Código 7.1 - Conhecimento de Parecer Técnico (22) 01/11/2017 (71) SUMITOMO CHEMICAL COMPANY, LIMITED (JP)
(21) BR 10 2017 024834-8 A2	Código 7.1 - Conhecimento de Parecer Técnico (22) 21/11/2017 (71) INSTITUTO DE TECNOLOGIA E PESQUISA (BR/SE) ; UNIVERSIDADE TIRADENTES (BR/SE)
(21) BR 10 2017 025993-5 A2	Código 7.1 - Conhecimento de Parecer Técnico (22) 01/12/2017 (71) MARIA APARECIDA MEDEIROS MACIEL (BR/RN)
(21) BR 10 2017 027392-0 A2	Código 7.1 - Conhecimento de Parecer Técnico (22) 19/12/2017 (71) APERAM BIOENERGIA (BR/MG)
(21) BR 10 2018 001311-4 A2	Código 7.1 - Conhecimento de Parecer Técnico (22) 22/01/2018 (71) RF - INDÚSTRIA E COMÉRCIO DE TELAS LTDA - EPP (BR/SP)
(21) BR 10 2019 016147-7 A2	Código 7.1 - Conhecimento de Parecer Técnico (22) 05/08/2019 (71) ALEXANDRE ZORZANELLI BUAIZ (BR/ES)
(21) BR 10 2021 020651-9 A2	Código 7.1 - Conhecimento de Parecer Técnico (22) 14/10/2021

	(71) JOSÉ CARLOS CECCHI (BR/SP) ; CÉSAR DA SILVA (BR/SP)
(21) BR 11 2014 010591-0 A2	Código 7.1 - Conhecimento de Parecer Técnico (22) 05/11/2012 (71) PIERRE FABRE MEDICAMENT (FR)
(21) BR 11 2014 020364-4 A8	Código 7.1 - Conhecimento de Parecer Técnico (22) 31/01/2013 (71) APPLE INC. (US)
(21) BR 11 2014 025339-0 A8	Código 7.1 - Conhecimento de Parecer Técnico (22) 15/04/2013 (71) REGENERON PHARMACEUTICALS, INC. (US)
(21) BR 11 2014 028439-3 A2	Código 7.1 - Conhecimento de Parecer Técnico (22) 06/05/2013 (71) DOLBY INTERNATIONAL AB (NL)
(21) BR 11 2015 003032-7 A8	Código 7.1 - Conhecimento de Parecer Técnico (22) 13/08/2013 (71) GENENTECH, INC. (US)
(21) BR 11 2015 003110-2 A2	Código 7.1 - Conhecimento de Parecer Técnico (22) 21/08/2013 (71) REGENERON PHARMACEUTICALS, INC. (US)
(21) BR 11 2015 003574-4 A2	Código 7.1 - Conhecimento de Parecer Técnico (22) 22/08/2013 (71) ZTE CORPORATION (CN)
(21) BR 11 2015 004246-5 A2	Código 7.1 - Conhecimento de Parecer Técnico (22) 18/09/2013 (71) VELOS MEDIA INTERNATIONAL LIMITED (IE)
(21) BR 11 2015 017883-9 A2	Código 7.1 - Conhecimento de Parecer Técnico (22) 15/01/2014 (71) UNIVERSAL ELECTRONICS INC. (US)
(21) BR 11 2015 020470-8 A2	Código 7.1 - Conhecimento de Parecer Técnico (22) 12/03/2014 (71) REGENERON PHARMACEUTICALS, INC. (US)

(21) BR 11 2015 023380-5 A2	Código 7.1 - Conhecimento de Parecer Técnico (22) 17/03/2014 (71) INSCAPE DATA, INC. (US)
(21) BR 11 2015 023476-3 A8	Código 7.1 - Conhecimento de Parecer Técnico (22) 18/03/2014 (71) CARGILL, INCORPORATED (US)
(21) BR 11 2015 025160-9 A2	Código 7.1 - Conhecimento de Parecer Técnico (22) 13/03/2014 (71) PULMATRIX, INC. (US)
(21) BR 11 2015 026484-0 A2	Código 7.1 - Conhecimento de Parecer Técnico (22) 23/05/2014 (71) SOCIÉTÉ DES PRODUITS NESTLÉ S.A. (CH)
(21) BR 11 2015 026533-2 A2	Código 7.1 - Conhecimento de Parecer Técnico (22) 23/05/2014 (71) SOCIÉTÉ DES PRODUITS NESTLÉ S.A. (CH)
(21) BR 11 2015 032728-1 A2	Código 7.1 - Conhecimento de Parecer Técnico (22) 30/06/2014 (71) HANMI PHARM. CO., LTD. (KR)
(21) BR 11 2016 000292-0 A2	Código 7.1 - Conhecimento de Parecer Técnico (22) 28/10/2015 (71) XIAOMI INC. (CN)
(21) BR 11 2016 000587-2 A2	Código 7.1 - Conhecimento de Parecer Técnico (22) 09/07/2014 (71) BIOFER S.P.A. (IT)
(21) BR 11 2016 000937-1 A8	Código 7.1 - Conhecimento de Parecer Técnico (22) 18/07/2014 (71) MANNKIND CORPORATION (US)
(21) BR 11 2016 002493-1 A2	Código 7.1 - Conhecimento de Parecer Técnico (22) 16/04/2014 (71) EYESMATCH LTD (VG)
(21) BR 11 2016 003454-6 A2	Código 7.1 - Conhecimento de Parecer Técnico (22) 22/08/2014

	(71) REATA PHARMACEUTICALS, INC. (US)
(21) BR 11 2016 004772-9 A2	Código 7.1 - Conhecimento de Parecer Técnico (22) 05/09/2014 (71) AB2 BIO SA (CH)
(21) BR 11 2016 005408-3 A2	Código 7.1 - Conhecimento de Parecer Técnico (22) 13/09/2013 (71) BEIGENE, LTD. (KY)
(21) BR 11 2016 006244-2 A2	Código 7.1 - Conhecimento de Parecer Técnico (22) 10/09/2014 (71) WISCONSIN ALUMNI RESEARCH FOUNDATION (US)
(21) BR 11 2016 006888-2 A2	Código 7.1 - Conhecimento de Parecer Técnico (22) 30/09/2014 (71) EGIS GYÓGYSZERGYÁR ZRT (HU)
(21) BR 11 2016 007402-5 A2	Código 7.1 - Conhecimento de Parecer Técnico (22) 10/10/2014 (71) OXFORD BIOTHERAPEUTICS LTD (GB)
(21) BR 11 2016 008539-6 A2	Código 7.1 - Conhecimento de Parecer Técnico (22) 29/10/2015 (71) XIAOMI INC. (CN)
(21) BR 11 2016 013714-0 A8	Código 7.1 - Conhecimento de Parecer Técnico (22) 08/12/2014 (71) GILEAD PHARMASSET LLC (US)
(21) BR 11 2016 016431-8 A2	Código 7.1 - Conhecimento de Parecer Técnico (22) 16/01/2015 (71) QUALCOMM INCORPORATED (US)
(21) BR 11 2016 016496-2 A2	Código 7.1 - Conhecimento de Parecer Técnico (22) 15/12/2014 (71) QUALCOMM INCORPORATED (US)
(21) BR 11 2016 022784-0 A2	Código 7.1 - Conhecimento de Parecer Técnico (22) 02/04/2015 (71) INTERVET INTERNATIONAL B.V. (NL)

(21) BR 11 2016 024623-3 A2	Código 7.1 - Conhecimento de Parecer Técnico (22) 22/04/2015 (71) NOVOMATIC AG (AT)
(21) BR 11 2016 028942-0 A2	Código 7.1 - Conhecimento de Parecer Técnico (22) 18/06/2015 (71) RHODIA OPERATIONS (FR)
(21) BR 11 2016 029616-8 A2	Código 7.1 - Conhecimento de Parecer Técnico (22) 01/06/2015 (71) QUALCOMM INCORPORATED (US)
(21) BR 11 2016 030723-2 A2	Código 7.1 - Conhecimento de Parecer Técnico (22) 16/07/2015 (71) HEARTSEED INC. (JP)
(21) BR 11 2017 008162-8 A2	Código 7.1 - Conhecimento de Parecer Técnico (22) 18/06/2015 (71) WUXI HISKY MEDICAL TECHNOLOGIES CO., LTD. (CN)
(21) BR 11 2017 010397-4 A2	Código 7.1 - Conhecimento de Parecer Técnico (22) 30/11/2015 (71) CANON KABUSHIKI KAISHA (JP)
(21) BR 11 2017 012203-0 A2	Código 7.1 - Conhecimento de Parecer Técnico (22) 09/12/2015 (71) PPC BROADBAND, INC. (US)
(21) BR 11 2017 017435-9 A2	Código 7.1 - Conhecimento de Parecer Técnico (22) 20/03/2015 (71) KIMBERLY-CLARK WORLDWIDE, INC. (US)
(21) BR 11 2017 018383-8 A2	Código 7.1 - Conhecimento de Parecer Técnico (22) 29/02/2016 (71) MURDOCH UNIVERSITY (AU) ; SAREPTA THERAPEUTICS, INC. (US)
(21) BR 11 2017 019971-8 A2	Código 7.1 - Conhecimento de Parecer Técnico (22) 18/03/2016 (71) SAREPTA THERAPEUTICS, INC. (US)
(21) BR 11 2017 025541-3 A2	Código 7.1 - Conhecimento de Parecer Técnico (22) 27/05/2016

	(71) BECTON, DICKINSON AND COMPANY (US)
(21) BR 11 2017 027097-8 A2	Código 7.1 - Conhecimento de Parecer Técnico (22) 16/06/2016 (71) ENOVATE SYSTEMS LIMITED (GB)
(21) BR 11 2018 000467-7 A2	Código 7.1 - Conhecimento de Parecer Técnico (22) 05/07/2016 (71) APRESLABS LTD (GB)
(21) BR 11 2018 000794-3 A2	Código 7.1 - Conhecimento de Parecer Técnico (22) 15/07/2016 (71) MONSANTO TECHNOLOGY LLC (US)
(21) BR 11 2018 002061-3 A2	Código 7.1 - Conhecimento de Parecer Técnico (22) 28/07/2016 (71) THE PROCTER & GAMBLE COMPANY (US)
(21) BR 11 2018 004270-6 A2	Código 7.1 - Conhecimento de Parecer Técnico (22) 02/09/2016 (71) HUHTAMAKI MOLDED FIBER TECHNOLOGY B.V. (NL)
(21) BR 11 2018 015866-6 A2	Código 7.1 - Conhecimento de Parecer Técnico (22) 03/02/2017 (71) SHELL INTERNATIONALE RESEARCH MAATSCHAPPIJ B.V. (NL)
(21) BR 11 2018 017311-8 A2	Código 7.1 - Conhecimento de Parecer Técnico (22) 07/03/2017 (71) CRYOVAC, LLC (US)
(21) BR 11 2018 067394-3 A2	Código 7.1 - Conhecimento de Parecer Técnico (22) 25/01/2017 (71) S.P.C.M. S.A. (FR)
(21) BR 11 2018 068068-0 A2	Código 7.1 - Conhecimento de Parecer Técnico (22) 16/02/2017 (71) UNILEVER IP HOLDINGS B.V. (PB)
(21) BR 11 2018 068079-6 A2	Código 7.1 - Conhecimento de Parecer Técnico (22) 11/04/2017 (71) KAO CORPORATION (JP)

(21) BR 11 2018 069498-3 A2	Código 7.1 - Conhecimento de Parecer Técnico (22) 24/03/2017 (71) EVOLVA SA (CH) ; THE UNITED STATES OF AMERICA, AS REPRESENTED BY THE SECRETARY, DEPARTMENT OF HEALTH AND HUMAN SERVICES (US)
(21) BR 11 2018 070472-5 A2	Código 7.1 - Conhecimento de Parecer Técnico (22) 20/02/2017 (71) UNILEVER IP HOLDINGS B.V. (PB)
(21) BR 11 2018 070774-0 A2	Código 7.1 - Conhecimento de Parecer Técnico (22) 17/04/2017 (71) SAPREX, LLC (US)
(21) BR 11 2018 071445-3 A2	Código 7.1 - Conhecimento de Parecer Técnico (22) 19/05/2017 (71) ARCELORMITTAL (LU)
(21) BR 11 2018 072374-6 A2	Código 7.1 - Conhecimento de Parecer Técnico (22) 08/05/2017 (71) BOREALIS AG (AT)
(21) BR 11 2018 074096-9 A2	Código 7.1 - Conhecimento de Parecer Técnico (22) 19/05/2017 (71) MILLIKEN & COMPANY (US)
(21) BR 11 2018 074103-5 A2	Código 7.1 - Conhecimento de Parecer Técnico (22) 21/12/2017 (71) ILLUMINA, INC. (US)
(21) BR 11 2018 076886-3 A2	Código 7.1 - Conhecimento de Parecer Técnico (22) 19/06/2017 (71) BAYER CROPSCIENCE AKTIENGESELLSCHAFT (DE)
(21) BR 11 2019 000021-6 A2	Código 7.1 - Conhecimento de Parecer Técnico (22) 08/09/2017 (71) DYNASOL ELASTÓMEROS, S.A. DE C.V. (MX)
(21) BR 11 2019 000299-5 A2	Código 7.1 - Conhecimento de Parecer Técnico (22) 18/06/2017 (71) ISCAR LTD. (IL)

(21) BR 11 2019 000331-2 A2	Código 7.1 - Conhecimento de Parecer Técnico (22) 24/05/2017 (71) PANGANG GROUP PANZHIHUA IRON & STEEL RESEARCH INSTITUTE CO., LTD. (CN)
(21) BR 11 2019 007675-1 A2	Código 7.1 - Conhecimento de Parecer Técnico (22) 13/10/2017 (71) TEIJIN LIMITED (JP)
(21) BR 11 2019 009423-7 A2	Código 7.1 - Conhecimento de Parecer Técnico (22) 11/11/2016 (71) PRYSMIAN S.P.A. (IT)
(21) BR 11 2019 010786-0 A2	Código 7.1 - Conhecimento de Parecer Técnico (22) 10/11/2017 (71) NIPPON STEEL CORPORATION (JP)
(21) BR 11 2019 012946-4 A2	Código 7.1 - Conhecimento de Parecer Técnico (22) 13/12/2017 (71) AVECHO BIOTECHNOLOGY LIMITED (AU)
(21) BR 11 2019 013407-7 A2	Código 7.1 - Conhecimento de Parecer Técnico (22) 22/02/2017 (71) HALLIBURTON ENERGY SERVICES, INC. (US)
(21) BR 11 2019 014471-4 A2	Código 7.1 - Conhecimento de Parecer Técnico (22) 22/02/2017 (71) HALLIBURTON ENERGY SERVICES, INC. (US)
(21) BR 11 2019 015966-5 A2	Código 7.1 - Conhecimento de Parecer Técnico (22) 01/06/2017 (71) STEPAN COMPANY (US)
(21) BR 11 2020 000147-3 A2	Código 7.1 - Conhecimento de Parecer Técnico (22) 22/12/2017 (71) POSCO (KR)
(21) BR 11 2020 002013-3 A2	Código 7.1 - Conhecimento de Parecer Técnico (22) 03/08/2018 (71) AMGEN INC. (US)
(21) BR 11 2020 012832-5 A2	Código 7.1 - Conhecimento de Parecer Técnico

	(22) 07/12/2018 (71) VILSON PEREIRA DA SILVA (BR/SP)
(21) BR 11 2020 020275-4 A2	Código 7.1 - Conhecimento de Parecer Técnico (22) 28/03/2019 (71) CHINA MOBILE COMMUNICATIONS GROUP CO., LTD. (CN) ; CHINA MOBILE COMMUNICATION CO., LTD RESEARCH INSTITUTE (CN)
(21) BR 11 2021 009000-2 A2	Código 7.1 - Conhecimento de Parecer Técnico (22) 08/11/2019 (71) VISA INTERNATIONAL SERVICE ASSOCIATION (US)
(21) BR 11 2021 016327-1 A2	Código 7.1 - Conhecimento de Parecer Técnico (22) 17/02/2020 (71) SAMSUNG ELECTRONICS CO., LTD (KR)
(21) BR 12 2019 024508-8 A2	Código 7.1 - Conhecimento de Parecer Técnico (22) 14/06/2013 (62) BR 11 2014 031394-6 14/06/2013 (71) TONIX PHARMACEUTICALS, INC. (US)
(21) BR 12 2019 026637-9 A2	Código 7.1 - Conhecimento de Parecer Técnico (22) 18/07/2014 (62) BR 11 2016 000937-1 18/07/2014 (71) MANNKIND CORPORATION (US)
(21) BR 12 2020 004702-0 A2	Código 7.1 - Conhecimento de Parecer Técnico (22) 04/03/2014 (62) BR 11 2015 021414-2 04/03/2014 (71) ICAHN SCHOOL OF MEDICINE AT MOUNT SINAI (US) ; MEMORIAL SLOAN KETTERING CANCER CENTER (US)
(21) BR 12 2020 008744-7 A2	Código 7.1 - Conhecimento de Parecer Técnico (22) 06/11/2014 (62) BR 11 2016 010261-4 06/11/2014 (71) GILEAD SCIENCES, INC. (US)
(21) BR 12 2020 010093-1 A2	Código 7.1 - Conhecimento de Parecer Técnico (22) 30/07/2014 (62) BR 11 2016 001899-0 30/07/2014 (71) NOVARTIS AG (CH)

(21) BR 12 2020 015373-3 A2
Código 7.1 - Conhecimento de Parecer Técnico
(22) 14/05/2015
(62) BR 11 2017 021692-2 14/05/2015
(71) HALLIBURTON ENERGY SERVICES, INC. (US)

(21) BR 12 2020 017086-7 A2
Código 7.1 - Conhecimento de Parecer Técnico
(22) 06/05/2013
(62) BR 11 2014 028439-3 06/05/2013
(71) DOLBY INTERNATIONAL AB (NL)

(21) BR 12 2020 017110-3 A2
Código 7.1 - Conhecimento de Parecer Técnico
(22) 06/05/2013
(62) BR 11 2014 028439-3 06/05/2013
(71) DOLBY INTERNATIONAL AB (NL)

(21) BR 12 2020 017591-5 A2
Código 7.1 - Conhecimento de Parecer Técnico
(22) 08/09/2014
(62) BR 11 2016 004674-9 08/09/2014
(71) DOLBY INTERNATIONAL AB (NL)

(21) BR 12 2020 017593-1 A2
Código 7.1 - Conhecimento de Parecer Técnico
(22) 08/09/2014
(62) BR 11 2016 004674-9 08/09/2014
(71) DOLBY INTERNATIONAL AB (NL)

(21) BR 12 2021 014616-0 A2
Código 7.1 - Conhecimento de Parecer Técnico
(22) 19/06/2014
(62) BR 11 2015 031864-9 19/06/2014
(71) MYOKARDIA, INC. (US)

(21) BR 12 2021 015266-7 A2
Código 7.1 - Conhecimento de Parecer Técnico
(22) 03/08/2018
(62) BR 11 2020 002013-3 03/08/2018
(71) AMGEN INC. (US)

(21) BR 12 2021 017283-8 A2
Código 7.1 - Conhecimento de Parecer Técnico
(22) 31/03/2017
(62) BR 11 2018 069538-6 31/03/2017
(71) FIBERLEAN TECHNOLOGIES LIMITED (GB)

(21) BR 12 2021 023694-1 A2
Código 7.1 - Conhecimento de Parecer Técnico
(22) 08/09/2017
(62) BR 11 2019 000021-6 08/09/2017

	(71) DYNASOL ELASTÓMEROS, S.A. DE C.V. (MX)
(21) BR 12 2021 023815-4 A2	Código 7.1 - Conhecimento de Parecer Técnico (22) 22/10/2014 (62) BR 11 2016 009008-0 22/10/2014 (71) THERAPEUTICSMD, INC. (US)
(21) BR 12 2022 003499-3 A2	Código 7.1 - Conhecimento de Parecer Técnico (22) 08/11/2019 (62) BR 11 2021 009000-2 08/11/2019 (71) VISA INTERNATIONAL SERVICE ASSOCIATION (US)
(21) BR 12 2022 005675-0 A2	Código 7.1 - Conhecimento de Parecer Técnico (22) 29/01/2014 (62) BR 11 2015 018929-6 29/01/2014 (71) GEISSLER COMPANIES, LLC (US)
(21) BR 12 2022 008331-5 A2	Código 7.1 - Conhecimento de Parecer Técnico (22) 08/01/2020 (62) BR 11 2021 013448-4 08/01/2020 (71) WATERGEN LTD. (IL)
(21) BR 20 2012 027153-8 U2	Código 7.1 - Conhecimento de Parecer Técnico (22) 23/10/2012 (71) LIH PARTICIPAÇÕES SOCIETÁRIAS LTDA (BR/PR)
(21) BR 20 2013 026916-1 U2	Código 7.1 - Conhecimento de Parecer Técnico (22) 18/10/2013 (71) LIH PARTICIPAÇÕES SOCIETÁRIAS LTDA (BR/PR)
(21) BR 20 2018 005215-8 U2	Código 7.1 - Conhecimento de Parecer Técnico (22) 15/03/2018 (71) CITROSMAQ - MAQUINAS AGRICOLAS LTDA (BR/SP)
(21) BR 20 2020 005291-3 U2	Código 7.1 - Conhecimento de Parecer Técnico (22) 17/03/2020 (71) JOSÉ NESTOR DE MOURA (BR/MG)
(21) PI 0502499-4 A2	Código 7.1 - Conhecimento de Parecer Técnico (22) 30/06/2005 (71) V & M Florestal Ltda (BR/MG)

Código 7.2 - Publicação Anulada

Anulada a publicação por ter sido indevida.

---

(21) BR 11 2016 018842-0 A2

Código 7.2 - Publicação Anulada

(22) 25/02/2015

(71) NIPPON ZOKI PHARMACEUTICAL CO., LTD. (JP)

Código 7.3 - Republicação

Republicação por ter sido efetuada com incorreção.

---

(21) BR 11 2014 020579-5 A2

Código 7.3 - Republicação
(22) 07/03/2013
(71) Tencent Technology (Shenzhen) Company Limited (CN)
Republicação do 7.1 (Conhecimento de parecer técnico), anulado para a publicação do 1.3.

Código Anuidade do Pedido

Código 8.6 - Arquivamento - Art. 86 da LPI

Arquivado o pedido por falta de pagamento da retribuição anual dentro do prazo ou por não cumprimento de exigência de complementação de pagamento da retribuição. Desta data corre o prazo de 3 (três) meses para o depositante requerer a restauração do andamento do pedido por meio do peticionamento eletrônico ou do formulário modelo FQ002 acompanhado dos comprovantes referentes ao pagamento da restauração e conforme o caso: da cópia do pagamento correspondente a retribuição anual paga fora do prazo; do pagamento correspondente a retribuição anual em débito; ou do pagamento correspondente a complementação no valor da retribuição adicional de que trata o art. 84º § 2º da Lei nº 9.279/96.

---

(21) BR 10 2012 021281-1 A2

Código 8.6 - Arquivamento - Art. 86 da LPI
(22) 24/08/2012
(71) GENEMG - NÚCLEO DE GENÉTICA MÉDICA DE MINAS GERAIS LTDA (BR/MG)
Referente às 9ª e 10ª anuidades.

---

(21) BR 10 2013 025849-0 A2

Código 8.6 - Arquivamento - Art. 86 da LPI
(22) 07/10/2013
(71) UNIVERSIDADE FEDERAL DE PERNAMBUCO (BR/PE)
Referente à 9ª anuidade.

---

(21) BR 10 2013 026142-4 A2

Código 8.6 - Arquivamento - Art. 86 da LPI
(22) 10/10/2013
(71) EBCOMMERCE DESENVOLVIMENTO DE PROGRAMAS DE COMPUTADOR LTDA. (BR/SP)
Referente à 9ª anuidade.

---

(21) BR 10 2014 024874-9 A2

Código 8.6 - Arquivamento - Art. 86 da LPI
(22) 06/10/2014
(71) UNIVERSIDADE FEDERAL DO ESPÍRITO SANTO - UFES (BR/ES)
Referente à 8ª anuidade.

---

(21) BR 10 2014 024969-9 A2

Código 8.6 - Arquivamento - Art. 86 da LPI
(22) 07/10/2014
(71) Nelson Pires Modesto (BR/SP)
Referente à 8ª anuidade.

(21) BR 10 2015 025648-5 A2	Código 8.6 - Arquivamento - Art. 86 da LPI (22) 07/10/2015 (71) CLEVERSON PARREIRA SCARPARO (BR/SP) Referente à 7ª anuidade.
(21) BR 10 2015 025861-5 A2	Código 8.6 - Arquivamento - Art. 86 da LPI (22) 09/10/2015 (71) FORD GLOBAL TECHNOLOGIES , LLC (US) Referente à 7ª anuidade.
(21) BR 10 2016 023353-4 A2	Código 8.6 - Arquivamento - Art. 86 da LPI (22) 06/10/2016 (71) IRMÃOS DALANEZE LTDA (BR/SP) Referente à 6ª anuidade.
(21) BR 10 2016 023549-9 A2	Código 8.6 - Arquivamento - Art. 86 da LPI (22) 10/10/2016 (71) UNIVERSIDADE FEDERAL DA BAHIA (BR/BA) ; INSTITUTO FEDERAL DE EDUCAÇÃO, CIÊNCIA E TECNOLOGIA BAIANO (BR/BA) Referente à 6ª anuidade.
(21) BR 10 2016 024577-0 A2	Código 8.6 - Arquivamento - Art. 86 da LPI (22) 21/10/2016 (71) GENERAL ELECTRIC COMPANY (US) Referente à 6ª anuidade.
(21) BR 10 2017 021506-7 A2	Código 8.6 - Arquivamento - Art. 86 da LPI (22) 06/10/2017 (71) LEANDRO LUIZ DO ESPIRITO SANTO (BR/MG) ; BRUNO AUGUSTO ANUNCIAÇÃO DE SOUZA (BR/MG) Referente à 5ª anuidade.
(21) BR 10 2017 021598-9 A2	Código 8.6 - Arquivamento - Art. 86 da LPI (22) 09/10/2017 (71) DIERSON RODRIGUES DE MORAIS (BR/RO) Referente à 5ª anuidade.
(21) BR 10 2017 021835-0 A2	Código 8.6 - Arquivamento - Art. 86 da LPI (22) 10/10/2017 (71) INSTITUTO FEDERAL DE EDUCAÇÃO CIÊNCIA E TECNOLOGIA DO AMAZONAS (BR/AM) Referente à 5ª anuidade.

(21) BR 10 2017 021856-2 A2	Código 8.6 - Arquivamento - Art. 86 da LPI (22) 10/10/2017 (71) ROSEANE MING HONG SANHUEZA (BR/SP) Referente à 5ª anuidade.
(21) BR 10 2017 022029-0 A2	Código 8.6 - Arquivamento - Art. 86 da LPI (22) 11/10/2017 (71) SURTEC INDUSTRIES, INC. (TW) Referente à 5ª anuidade.
(21) BR 10 2017 022980-7 A2	Código 8.6 - Arquivamento - Art. 86 da LPI (22) 25/10/2017 (71) FLAVIA LOPES SABIO (BR/RR) ; ANTONIO SABIO NETO (BR/RR) Pagar restauração.
(21) BR 10 2018 002419-1 A2	Código 8.6 - Arquivamento - Art. 86 da LPI (22) 05/02/2018 (71) ANA AMALIA OTTONI 43379770663 (BR/ES) Referente à 4ª anuidade.
(21) BR 10 2018 070896-1 A2	Código 8.6 - Arquivamento - Art. 86 da LPI (22) 10/10/2018 (71) TSE DYNAMICS S.A. (BR/PR) Referente à 4ª anuidade.
(21) BR 10 2018 071003-6 A2	Código 8.6 - Arquivamento - Art. 86 da LPI (22) 11/10/2018 (71) INTERNATIONAL TOBACCO MACHINERY POLAND SP. Z O.O. (PL) Referente à 4ª anuidade.
(21) BR 10 2019 000335-9 A2	Código 8.6 - Arquivamento - Art. 86 da LPI (22) 08/01/2019 (71) LUCIANA DE CÁSSIA FERREIRA JULIO (BR/SP) Referente à 3ª anuidade.
(21) BR 10 2019 009008-1 A2	Código 8.6 - Arquivamento - Art. 86 da LPI (22) 02/05/2019 (71) PABLO PRATA DE ALMEIDA (BR/ES) Referente à 3ª anuidade.
(21) BR 10 2019 014288-0 A2	Código 8.6 - Arquivamento - Art. 86 da LPI (22) 10/07/2019 (71) POLIMEX DESENVOLVIMENTO TECNOLÓGICO LTDA (BR/RJ)

	Referente à 3ª anuidade.
(21) BR 10 2019 014296-0 A2	Código 8.6 - Arquivamento - Art. 86 da LPI (22) 10/07/2019 (71) POLIMEX DESENVOLVIMENTO TECNOLÓGICO LTDA (BR/RJ) Referente à 3ª anuidade.
(21) BR 10 2019 014447-5 A2	Código 8.6 - Arquivamento - Art. 86 da LPI (22) 12/07/2019 (71) UNIVERSIDADE FEDERAL FLUMINENSE (BR/RJ) Referente à 3ª anuidade.
(21) BR 11 2014 008413-0 A2	Código 8.6 - Arquivamento - Art. 86 da LPI (22) 09/10/2012 (71) V. MANE FILS (FR) Referente à 10ª anuidade.
(21) BR 11 2014 018363-5 A8	Código 8.6 - Arquivamento - Art. 86 da LPI (22) 27/01/2012 (71) HUAWEI TECHNOLOGIES CO., LTD. (CN) Pagar restauração.
(21) BR 11 2015 007685-8 A2	Código 8.6 - Arquivamento - Art. 86 da LPI (22) 08/10/2013 (71) SANOFI (FR) Referente à 9ª anuidade.
(21) BR 11 2015 008040-5 A2	Código 8.6 - Arquivamento - Art. 86 da LPI (22) 11/10/2013 (71) GLAXOSMITHKLINE BIOLOGICALS S.A. (BE) Referente à 9ª anuidade.
(21) BR 11 2016 007650-8 A2	Código 8.6 - Arquivamento - Art. 86 da LPI (22) 07/10/2014 (71) QUALCOMM INCORPORATED (US) Referente à 8ª anuidade.
(21) BR 11 2016 007751-2 A2	Código 8.6 - Arquivamento - Art. 86 da LPI (22) 11/10/2014 (71) IONIS PHARMACEUTICALS, INC. (US) Referente à 8ª anuidade.

(21) BR 11 2016 007942-6 A2	Código 8.6 - Arquivamento - Art. 86 da LPI (22) 07/10/2014 (71) QUALCOMM INCORPORATED (US) Referente à 8ª anuidade.
(21) BR 11 2016 016813-5 A2	Código 8.6 - Arquivamento - Art. 86 da LPI (22) 07/10/2014 (71) OKI ELECTRIC INDUSTRY CO., LTD (JP) Referente à 8ª anuidade.
(21) BR 11 2017 007807-4 A2	Código 8.6 - Arquivamento - Art. 86 da LPI (22) 06/10/2015 (71) QUALCOMM INCORPORATED (US) Referente à 7ª anuidade.
(21) BR 11 2018 004774-0 A2	Código 8.6 - Arquivamento - Art. 86 da LPI (22) 07/10/2016 (71) INDIZEN OPTICAL TECHNOLOGIES OF AMERICA, LLC. (US) Referente à 6ª anuidade.
(21) BR 11 2018 005079-2 A2	Código 8.6 - Arquivamento - Art. 86 da LPI (22) 14/09/2016 (71) RADICLE ORTHOPAEDICS (US) Referente à 6ª anuidade.
(21) BR 11 2018 006140-9 A2	Código 8.6 - Arquivamento - Art. 86 da LPI (22) 07/10/2016 (71) OBI PHARMA, INC. (TW) Referente à 6ª anuidade.
(21) BR 11 2018 006787-3 A2	Código 8.6 - Arquivamento - Art. 86 da LPI (22) 06/10/2016 (71) DUPONT NUTRITION BIOSCIENCES APS (DK) Referente à 6ª anuidade.
(21) BR 11 2018 006892-6 A2	Código 8.6 - Arquivamento - Art. 86 da LPI (22) 07/10/2016 (71) INTERCEPT PHARMACEUTICALS, INC. (US) Referente à 6ª anuidade.
(21) BR 11 2018 007063-7 A2	Código 8.6 - Arquivamento - Art. 86 da LPI (22) 06/10/2016 (71) EVONIK OPERATIONS GMBH (DE)

	Referente à 6ª anuidade.
(21) BR 11 2018 007145-5 A2	Código 8.6 - Arquivamento - Art. 86 da LPI (22) 07/10/2016 (71) ABBVIE S.À.R.L. (LU) ; GALAPAGOS NV (BE) Referente à 6ª anuidade.
(21) BR 11 2018 007443-8 A2	Código 8.6 - Arquivamento - Art. 86 da LPI (22) 14/10/2016 (71) MIGHTY OAK MEDICAL, INC. (US) Referente à 6ª anuidade.
(21) BR 11 2018 007729-1 A2	Código 8.6 - Arquivamento - Art. 86 da LPI (22) 20/10/2016 (71) OSHKOSH CORPORATION (US) Referente à 6ª anuidade.
(21) BR 11 2018 008101-9 A2	Código 8.6 - Arquivamento - Art. 86 da LPI (22) 10/10/2016 (71) INTERDIGITAL CE PATENT HOLDINGS (FR) Referente à 6ª anuidade.
(21) BR 11 2018 008124-8 A2	Código 8.6 - Arquivamento - Art. 86 da LPI (22) 20/10/2016 (71) AGFA NV (BE) Referente à 6ª anuidade.
(21) BR 11 2018 008698-3 A2	Código 8.6 - Arquivamento - Art. 86 da LPI (22) 06/10/2016 (71) ETHICON LLC (US) Referente à 6ª anuidade.
(21) BR 11 2019 006591-1 A2	Código 8.6 - Arquivamento - Art. 86 da LPI (22) 11/10/2017 (71) NOVARTIS AG (CH) Referente à 5ª anuidade.
(21) BR 11 2019 006885-6 A2	Código 8.6 - Arquivamento - Art. 86 da LPI (22) 06/10/2017 (71) MARC FELDMANN (ES) ; LENNART FELDMANN (NL) Referente à 5ª anuidade.

(21) BR 11 2019 007086-9 A2	Código 8.6 - Arquivamento - Art. 86 da LPI (22) 11/10/2017 (71) QUALCOMM INCORPORATED (US) Referente à 5ª anuidade.
(21) BR 11 2019 007193-8 A2	Código 8.6 - Arquivamento - Art. 86 da LPI (22) 20/10/2016 (71) KABUSHIKI KAISHA F.C.C. (JP) Referente à 6ª anuidade.
(21) BR 11 2019 007225-0 A2	Código 8.6 - Arquivamento - Art. 86 da LPI (22) 10/10/2017 (71) QUALCOMM INCORPORATED (US) Referente à 5ª anuidade.
(21) BR 11 2019 007315-9 A2	Código 8.6 - Arquivamento - Art. 86 da LPI (22) 11/10/2016 (71) GENOMSYS SA (CH) Referente à 6ª anuidade.
(21) BR 11 2019 007385-0 A2	Código 8.6 - Arquivamento - Art. 86 da LPI (22) 11/10/2017 (71) ENFANT TERRIBLE DESIGN AB (SE) Referente à 5ª anuidade.
(21) BR 11 2019 007420-1 A2	Código 8.6 - Arquivamento - Art. 86 da LPI (22) 12/10/2017 (71) LUBRIZOL ADVANCED MATERIALS, INC. (US) Referente à 5ª anuidade.
(21) BR 11 2019 007570-4 A2	Código 8.6 - Arquivamento - Art. 86 da LPI (22) 11/10/2017 (71) 3M INNOVATIVE PROPERTIES COMPANY (US) Referente à 5ª anuidade.
(21) BR 11 2019 007647-6 A2	Código 8.6 - Arquivamento - Art. 86 da LPI (22) 12/10/2017 (71) 3M INNOVATIVE PROPERTIES COMPANY (US) Referente à 5ª anuidade.
(21) BR 11 2019 010099-7 A2	Código 8.6 - Arquivamento - Art. 86 da LPI (22) 10/10/2017 (71) QUALCOMM INCORPORATED (US)

	Referente à 5ª anuidade.
(21) BR 11 2019 016529-0 A2	Código 8.6 - Arquivamento - Art. 86 da LPI (22) 10/10/2018 (71) PANAPANAS INC. LTD (BS) ; CLÁUDIA GALVÃO (BR/SP) Referente à 4ª anuidade.
(21) BR 11 2020 006371-1 A2	Código 8.6 - Arquivamento - Art. 86 da LPI (22) 10/10/2018 (71) MERCK PATENT GMBH (DE) ; PFIZER INC. (US) Referente à 4ª anuidade.
(21) BR 11 2020 007072-6 A2	Código 8.6 - Arquivamento - Art. 86 da LPI (22) 09/10/2018 (71) HORTON DO BRASIL TECNOLOGIA OFFSHORE LTDA. (BR/RJ) Referente à 4ª anuidade.
(21) BR 11 2020 007118-8 A2	Código 8.6 - Arquivamento - Art. 86 da LPI (22) 11/10/2018 (71) MARKESBERY BLUE PEARL LLC (US) Referente à 4ª anuidade.
(21) BR 11 2020 007191-9 A2	Código 8.6 - Arquivamento - Art. 86 da LPI (22) 11/10/2018 (71) BS&B INNOVATIONS LIMITED (IE) ; GEOFFREY BRAZIER (US) Referente à 4ª anuidade.
(21) BR 11 2020 007346-6 A2	Código 8.6 - Arquivamento - Art. 86 da LPI (22) 12/10/2018 (71) SEKO S.P.A. (IT) Referente à 4ª anuidade.
(21) BR 11 2021 005366-2 A2	Código 8.6 - Arquivamento - Art. 86 da LPI (22) 23/09/2019 (71) CASE WESTERN RESERVE UNIVERSITY (US) Referente à 3ª anuidade.
(21) BR 11 2021 005799-4 A2	Código 8.6 - Arquivamento - Art. 86 da LPI (22) 09/10/2018 (71) FRAMATOME (FR) Referente à 4ª anuidade.

(21) BR 11 2021 005912-1 A2	Código 8.6 - Arquivamento - Art. 86 da LPI (22) 27/09/2019 (71) IMERYS USA, INC. (US) Referente à 3ª anuidade.
(21) BR 11 2021 005924-5 A2	Código 8.6 - Arquivamento - Art. 86 da LPI (22) 24/09/2019 (71) ROHM AND HAAS COMPANY (US) Referente à 3ª anuidade.
(21) BR 11 2021 005925-3 A2	Código 8.6 - Arquivamento - Art. 86 da LPI (22) 27/09/2019 (71) GENKYOTEX SUISSE SA (CH) Referente à 3ª anuidade.
(21) BR 11 2021 005973-3 A2	Código 8.6 - Arquivamento - Art. 86 da LPI (22) 24/09/2019 (71) ROHM AND HAAS COMPANY (US) Referente à 3ª anuidade.
(21) BR 11 2021 006251-3 A2	Código 8.6 - Arquivamento - Art. 86 da LPI (22) 09/10/2018 (71) FRAMATOME (FR) Referente à 4ª anuidade.
(21) BR 11 2021 006260-2 A2	Código 8.6 - Arquivamento - Art. 86 da LPI (22) 09/10/2018 (71) FRAMATOME (FR) Referente à 4ª anuidade.
(21) BR 11 2021 006291-2 A2	Código 8.6 - Arquivamento - Art. 86 da LPI (22) 09/10/2018 (71) FRAMATOME (FR) Referente à 4ª anuidade.
(21) BR 11 2021 007021-4 A2	Código 8.6 - Arquivamento - Art. 86 da LPI (22) 19/10/2018 (71) AVALON HEPAPOC LIMITED (CN) Referente à 3ª anuidade.
(21) BR 20 2017 021512-7 U2	Código 8.6 - Arquivamento - Art. 86 da LPI (22) 06/10/2017 (71) MARCO ANTÔNIO DA COSTA BORGES (BR/SP) ; THALLITA PEREIRA

	QUEIROZ (BR/SP) ; ROGERIO MARGONAR (BR/SP) ; RAFAEL SILVEIRA FAEDA (BR/SP) ; THAIZ ZATTA DA SILVA (BR/SP) Referente à 5ª anuidade.
(21) BR 20 2017 021554-2 U2	Código 8.6 - Arquivamento - Art. 86 da LPI (22) 06/10/2017 (71) BENTO ZANONI (BR/SC) Referente à 5ª anuidade.
(21) BR 20 2018 001652-6 U2	Código 8.6 - Arquivamento - Art. 86 da LPI (22) 25/01/2018 (71) HIDROGERON DO BRASIL COMÉRCIO DE EQUIPAMENTOS PARA SANEAMENTO AMBIENTAL LTDA (BR/PR) Pagar restauração.
(21) BR 20 2018 007019-9 U2	Código 8.6 - Arquivamento - Art. 86 da LPI (22) 06/04/2018 (71) AMAURY REZENDE CARVALHO (BR) Referente à 4ª anuidade.
(21) BR 20 2018 009902-2 U2	Código 8.6 - Arquivamento - Art. 86 da LPI (22) 16/05/2018 (71) JOSÉ DE CASTRO FERREIRA (BR/MG) Referente à 3ª anuidade.
(21) BR 20 2018 069742-6 U2	Código 8.6 - Arquivamento - Art. 86 da LPI (22) 26/09/2018 (71) CONCEIÇÃO APARECIDO BERTANHA (BR/SP) Referente às 3ª e 4ª anuidades.
(21) BR 20 2018 070682-4 U2	Código 8.6 - Arquivamento - Art. 86 da LPI (22) 08/10/2018 (71) AETHRA SISTEMAS AUTOMOTIVOS S/A (BR/MG) Referente à 4ª anuidade.
(21) PI 0512034-9 A2	Código 8.6 - Arquivamento - Art. 86 da LPI (22) 07/10/2005 (71) Contitech Luftfedersysteme Gmbh (DE) Referente à 17ª anuidade.
(21) PI 0919918-7 A2	Código 8.6 - Arquivamento - Art. 86 da LPI (22) 08/10/2009 (71) Rhodia Operations (FR)

Referente à 13ª anuidade.

Código 8.7 - Restauração

Notificação quanto à restauração do andamento do pedido.

(21) BR 10 2019 002281-7 A2	Código 8.7 - Restauração (22) 04/02/2019 (71) LINCOLN CARNEIRO GUIMARÃES (BR/MG)
(21) BR 10 2019 011549-1 A2	Código 8.7 - Restauração (22) 04/06/2019 (71) LUCIO BRIGIDO NETO (BR/PI)
(21) BR 13 2014 024531-5 E2	Código 8.7 - Restauração (22) 01/10/2014 (61) PI 1103116-6 30/06/2011 (71) UNIVERSIDADE FEDERAL DO CEARÁ (BR/CE)

Código 8.8 - Despacho Anulado

Anulação do despacho por ter sido indevido. (A toda publicação que envolva anulação de ato ou despacho caberá justificativa no processo administrativo.)

---

(21) BR 10 2017 005135-8 A2

Código 8.8 - Despacho Anulado
(22) 14/03/2017
(71) UNIVERSIDADE FEDERAL DE MINAS GERAIS (BR/MG)
Anulada a publicação código 8.6 na RPI nº 2688 de 12/07/2022 por ter sido indevida, uma vez que o recolhimento da 3ª anuidade foi efetuado em 13/06/2019, através da GRU 29409161905623932.

---

(21) BR 10 2018 002232-6 A2

Código 8.8 - Despacho Anulado
(22) 01/02/2018
(71) UNIVERSIDADE FEDERAL RURAL DE PERNAMBUCO (BR/PE)
Anulada a publicação código 8.5 na RPI nº 2688 de 12/07/2022 por ter sido indevida, uma vez que o recolhimento da 3ª anuidade foi efetuado em 10/06/2020, através da GRU 29409161919848133.

---

(21) BR 10 2018 002421-3 A2

Código 8.8 - Despacho Anulado
(22) 05/02/2018
(71) MECPRO 3D REPRESENTAÇÕES COMERCIAIS LTDA-ME (BR/SP)
Anulada a publicação código 8.5 na RPI nº 2688 de 12/07/2022 por ter sido indevida, uma vez que o recolhimento da 3ª anuidade foi efetuado em 01/06/2020, através da GRU 29409161919585647.

---

(21) BR 10 2018 002901-0 A2

Código 8.8 - Despacho Anulado
(22) 15/02/2018
(71) HIGHMED SOLUÇÕES EM TECNOLOGIA DE MEDIÇÃO LTDA - ME (BR/SP)
Anulada a publicação código 8.5 na RPI nº 2688 de 12/07/2022 por ter sido indevida, uma vez que o recolhimento da 3ª anuidade foi efetuado em 27/07/2020, através da GRU 29409161921749406.

---

(21) BR 11 2020 005520-4 A2

Código 8.8 - Despacho Anulado
(22) 20/09/2017
(71) NISSAN MOTOR CO., LTD. (JP)
Anulada a publicação código 8.6 na RPI nº 2690 de 26/07/2022 por ter sido indevida, uma vez que o recolhimento da 4ª anuidade foi efetuado em 24/09/2020, através da GRU 29409161923996230.

---

(21) BR 12 2017 013533-3 A2

Código 8.8 - Despacho Anulado

	(22) 29/07/2014 (62) BR 11 2016 003865-7 29/07/2014 (71) INTEL CORPORATION (US) Anulada a publicação código 8.6 na RPI nº 2684 de 14/06/2022 por ter sido indevida.
(21) BR 12 2017 013543-0 A2	Código 8.8 - Despacho Anulado (22) 29/07/2014 (62) BR 11 2016 003865-7 29/07/2014 (71) INTEL CORPORATION (US) Anulada a publicação código 8.6 na RPI nº 2684 de 14/06/2022 por ter sido indevida.
(21) BR 20 2017 026551-5 U2	Código 8.8 - Despacho Anulado (22) 08/12/2017 (71) HOSPITAL DE CLÍNICAS DE PORTO ALEGRE (BR/RS) ; UNIVERSIDADE FEDERAL DO RIO GRANDE DO SUL (BR/RS) Anulada a publicação código 8.6 na RPI nº 2690 de 26/07/2022 por ter sido indevida, uma vez que o recolhimento da 3ª anuidade foi efetuado em 21/12/2020, através da GRU 29409161927313693.
(21) BR 20 2018 007099-7 U2	Código 8.8 - Despacho Anulado (22) 09/04/2018 (71) JURACY APOIO EMPRESARIAL EIRELI - ME (BR/SP) Anulada a publicação código 8.5 na RPI nº 2689 de 19/07/2022 por ter sido indevida, uma vez que o recolhimento da 3ª anuidade foi efetuado em 13/07/2020, através da GRU 29409161921159382.
(21) BR 20 2019 010126-7 U2	Código 8.8 - Despacho Anulado (22) 17/05/2019 (71) JUARES GOMES DA SILVA (BR/RO) Anulada a publicação código 8.5 na RPI nº 2688 de 12/07/2022 por ter sido indevida, uma vez que o depositante J G DA SILVA CLIMATIZAÇÃO é classificado com MICROEMPRESA.

Código 8.11 - Manutenção do Arquivamento

Mantido o arquivamento do pedido uma vez que não foi requerida a restauração nos termos do disposto no art. 87 da Lei nº 9.279/96, encerrando a instância administrativa.

---

(21) BR 10 2014 015833-2 A2

Código 8.11 - Manutenção do Arquivamento
(22) 26/06/2014
(71) HITACHI INFORMATION & TELECOMMUNICATION ENGINEERING, LTD (JP)
Em virtude do arquivamento publicado na RPI 2676 de 19-04-2022 e considerando ausência de manifestação dentro dos prazos legais, informo que cabe ser mantido o arquivamento do pedido de patente, conforme o disposto no artigo 12, da resolução 113/2013.

---

(21) BR 10 2015 015181-0 A2

Código 8.11 - Manutenção do Arquivamento
(22) 23/06/2015
(71) FORD GLOBAL TECHNOLOGIES, LLC (US)
Em virtude do arquivamento publicado na RPI 2676 de 19-04-2022 e considerando ausência de manifestação dentro dos prazos legais, informo que cabe ser mantido o arquivamento do pedido de patente, conforme o disposto no artigo 12, da resolução 113/2013.

---

(21) BR 10 2015 015618-9 A2

Código 8.11 - Manutenção do Arquivamento
(22) 26/06/2015
(71) FORD GLOBAL TECHNOLOGIES, LLC (US)
Em virtude do arquivamento publicado na RPI 2676 de 19-04-2022 e considerando ausência de manifestação dentro dos prazos legais, informo que cabe ser mantido o arquivamento do pedido de patente, conforme o disposto no artigo 12, da resolução 113/2013.

---

(21) BR 10 2016 013775-6 A2

Código 8.11 - Manutenção do Arquivamento
(22) 14/06/2016
(71) EMBRACO INDÚSTRIA DE COMPRESSORES E SOLUÇÕES EM REFRIGERAÇÃO LTDA. (BR/SC)
Em virtude do arquivamento publicado na RPI 2676 de 19-04-2022 e considerando ausência de manifestação dentro dos prazos legais, informo que cabe ser mantido o arquivamento do pedido de patente, conforme o disposto no artigo 12, da resolução 113/2013.

---

(21) BR 10 2017 012939-0 A2

Código 8.11 - Manutenção do Arquivamento
(22) 16/06/2017
(71) GERALDO MAGELA ALVES FERREIRA (BR/MG)

	Em virtude do arquivamento publicado na RPI 2675 de 12-04-2022 e considerando ausência de manifestação dentro dos prazos legais, informo que cabe ser mantido o arquivamento do pedido de patente, conforme o disposto no artigo 12, da resolução 113/2013.
(21) BR 10 2017 012995-0 A2	Código 8.11 - Manutenção do Arquivamento (22) 16/06/2017 (71) ESTEVO D'AGOSTINI DERECH (BR/SC) Em virtude do arquivamento publicado na RPI 2675 de 12-04-2022 e considerando ausência de manifestação dentro dos prazos legais, informo que cabe ser mantido o arquivamento do pedido de patente, conforme o disposto no artigo 12, da resolução 113/2013.
(21) BR 10 2017 013190-4 A2	Código 8.11 - Manutenção do Arquivamento (22) 19/06/2017 (71) WHIRLPOOL S.A. (BR/SP) Em virtude do arquivamento publicado na RPI 2675 de 12-04-2022 e considerando ausência de manifestação dentro dos prazos legais, informo que cabe ser mantido o arquivamento do pedido de patente, conforme o disposto no artigo 12, da resolução 113/2013.
(21) BR 10 2017 013627-2 A2	Código 8.11 - Manutenção do Arquivamento (22) 22/06/2017 (71) UNIVERSIDADE TECNOLOGICA FEDERAL DO PARANA (BR/PR) Em virtude do arquivamento publicado na RPI 2675 de 12-04-2022 e considerando ausência de manifestação dentro dos prazos legais, informo que cabe ser mantido o arquivamento do pedido de patente, conforme o disposto no artigo 12, da resolução 113/2013.
(21) BR 10 2017 013693-0 A2	Código 8.11 - Manutenção do Arquivamento (22) 23/06/2017 (71) PAULO DE PAULA GARZIONI (BR/PR) ; RIVALDO CAMPOS GUIMARÃES (BR/PR) ; JUCELIA LOPES CARDONA DE AGUIAR GUIMARÃES (BR/PR) Em virtude do arquivamento publicado na RPI 2676 de 19-04-2022 e considerando ausência de manifestação dentro dos prazos legais, informo que cabe ser mantido o arquivamento do pedido de patente, conforme o disposto no artigo 12, da resolução 113/2013.
(21) BR 10 2017 013752-0 A2	Código 8.11 - Manutenção do Arquivamento (22) 23/06/2017 (71) URNAPAC INDUSTRIA E COMERCIO LTDA - EPP (BR/SP) Em virtude do arquivamento publicado na RPI 2676 de 19-04-2022 e

	considerando ausência de manifestação dentro dos prazos legais, informo que cabe ser mantido o arquivamento do pedido de patente, conforme o disposto no artigo 12, da resolução 113/2013.
(21) BR 10 2018 001890-6 A2	Código 8.11 - Manutenção do Arquivamento (22) 29/01/2018 (71) MARCIO OTAVIO FIGUEIREDO JUNIOR (BR/MG) Em virtude do arquivamento publicado na RPI 2675 de 12-04-2022 e considerando ausência de manifestação dentro dos prazos legais, informo que cabe ser mantido o arquivamento do pedido de patente, conforme o disposto no artigo 12, da resolução 113/2013.
(21) BR 10 2018 012820-5 A2	Código 8.11 - Manutenção do Arquivamento (22) 21/06/2018 (71) EDSON PINHEIRO DA SILVA (BR/SP) Em virtude do arquivamento publicado na RPI 2675 de 12-04-2022 e considerando ausência de manifestação dentro dos prazos legais, informo que cabe ser mantido o arquivamento do pedido de patente, conforme o disposto no artigo 12, da resolução 113/2013.
(21) BR 10 2018 077189-2 A2	Código 8.11 - Manutenção do Arquivamento (22) 27/12/2018 (71) BGT MATERIALS LIMITED (GB) Em virtude do arquivamento publicado na RPI 2675 de 12-04-2022 e considerando ausência de manifestação dentro dos prazos legais, informo que cabe ser mantido o arquivamento do pedido de patente, conforme o disposto no artigo 12, da resolução 113/2013.
(21) BR 10 2018 077414-0 A2	Código 8.11 - Manutenção do Arquivamento (22) 28/12/2018 (71) TOYOTA JIDOSHA KABUSHIKI KAISHA (JP) Em virtude do arquivamento publicado na RPI 2675 de 12-04-2022 e considerando ausência de manifestação dentro dos prazos legais, informo que cabe ser mantido o arquivamento do pedido de patente, conforme o disposto no artigo 12, da resolução 113/2013.
(21) BR 10 2018 077486-7 A2	Código 8.11 - Manutenção do Arquivamento (22) 28/12/2018 (71) TOYOTA JIDOSHA KABUSHIKI KAISHA (JP) Em virtude do arquivamento publicado na RPI 2675 de 12-04-2022 e considerando ausência de manifestação dentro dos prazos legais, informo que cabe ser mantido o arquivamento do pedido de patente, conforme o disposto no artigo 12, da resolução 113/2013.

(21) BR 10 2019 000134-8 A2	Código 8.11 - Manutenção do Arquivamento (22) 04/01/2019 (71) TOYOTA JIDOSHA KABUSHIKI KAISHA (JP) Em virtude do arquivamento publicado na RPI 2675 de 12-04-2022 e considerando ausência de manifestação dentro dos prazos legais, informo que cabe ser mantido o arquivamento do pedido de patente, conforme o disposto no artigo 12, da resolução 113/2013.
(21) BR 10 2019 000782-6 A2	Código 8.11 - Manutenção do Arquivamento (22) 15/01/2019 (71) RENATA ARAÚJO NASCIMENTO MANOEL (BR/SP) ; ALEXANDRE NASCIMENTO MANOEL (BR/SP) Em virtude do arquivamento publicado na RPI 2675 de 12-04-2022 e considerando ausência de manifestação dentro dos prazos legais, informo que cabe ser mantido o arquivamento do pedido de patente, conforme o disposto no artigo 12, da resolução 113/2013.
(21) BR 10 2019 001147-5 A2	Código 8.11 - Manutenção do Arquivamento (22) 21/01/2019 (71) JOHNSON & JOHNSON VISION CARE, INC. (US) Em virtude do arquivamento publicado na RPI 2675 de 12-04-2022 e considerando ausência de manifestação dentro dos prazos legais, informo que cabe ser mantido o arquivamento do pedido de patente, conforme o disposto no artigo 12, da resolução 113/2013.
(21) BR 10 2019 001168-8 A2	Código 8.11 - Manutenção do Arquivamento (22) 22/01/2019 (71) TOYOTA JIDOSHA KABUSHIKI KAISHA (JP) Em virtude do arquivamento publicado na RPI 2675 de 12-04-2022 e considerando ausência de manifestação dentro dos prazos legais, informo que cabe ser mantido o arquivamento do pedido de patente, conforme o disposto no artigo 12, da resolução 113/2013.
(21) BR 10 2019 001182-3 A2	Código 8.11 - Manutenção do Arquivamento (22) 22/01/2019 (71) TOYOTA JIDOSHA KABUSHIKI KAISHA (JP) ; AISIN AW CO., LTD. (JP) Em virtude do arquivamento publicado na RPI 2675 de 12-04-2022 e considerando ausência de manifestação dentro dos prazos legais, informo que cabe ser mantido o arquivamento do pedido de patente, conforme o disposto no artigo 12, da resolução 113/2013.
(21) BR 10 2019 001251-0 A2	Código 8.11 - Manutenção do Arquivamento

(22) 22/01/2019
(71) BIOSENSE WEBSTER (ISRAEL) LTD. (IL)
Em virtude do arquivamento publicado na RPI 2675 de 12-04-2022 e considerando ausência de manifestação dentro dos prazos legais, informo que cabe ser mantido o arquivamento do pedido de patente, conforme o disposto no artigo 12, da resolução 113/2013.

---

(21) BR 10 2019 001310-9 A2

Código 8.11 - Manutenção do Arquivamento
(22) 23/01/2019
(71) TOYOTA JIDOSHA KABUSHIKI KAISHA (JP)
Em virtude do arquivamento publicado na RPI 2675 de 12-04-2022 e considerando ausência de manifestação dentro dos prazos legais, informo que cabe ser mantido o arquivamento do pedido de patente, conforme o disposto no artigo 12, da resolução 113/2013.

---

(21) BR 10 2019 001416-4 A2

Código 8.11 - Manutenção do Arquivamento
(22) 24/01/2019
(71) TOYOTA JIDOSHA KABUSHIKI KAISHA (JP)
Em virtude do arquivamento publicado na RPI 2675 de 12-04-2022 e considerando ausência de manifestação dentro dos prazos legais, informo que cabe ser mantido o arquivamento do pedido de patente, conforme o disposto no artigo 12, da resolução 113/2013.

---

(21) BR 10 2019 001417-2 A2

Código 8.11 - Manutenção do Arquivamento
(22) 24/01/2019
(71) TOYOTA JIDOSHA KABUSHIKI KAISHA (JP)
Em virtude do arquivamento publicado na RPI 2675 de 12-04-2022 e considerando ausência de manifestação dentro dos prazos legais, informo que cabe ser mantido o arquivamento do pedido de patente, conforme o disposto no artigo 12, da resolução 113/2013.

---

(21) BR 10 2019 001484-9 A2

Código 8.11 - Manutenção do Arquivamento
(22) 24/01/2019
(71) MIBA SINTER AUSTRIA GMBH (AT)
Em virtude do arquivamento publicado na RPI 2675 de 12-04-2022 e considerando ausência de manifestação dentro dos prazos legais, informo que cabe ser mantido o arquivamento do pedido de patente, conforme o disposto no artigo 12, da resolução 113/2013.

---

(21) BR 10 2019 001731-7 A2

Código 8.11 - Manutenção do Arquivamento
(22) 28/01/2019
(71) TECHNION RESEARCH & DEVELOPMENT FOUNDATION LIMITED (IL)
Em virtude do arquivamento publicado na RPI 2675 de 12-04-2022 e

	considerando ausência de manifestação dentro dos prazos legais, informo que cabe ser mantido o arquivamento do pedido de patente, conforme o disposto no artigo 12, da resolução 113/2013.
(21) BR 10 2019 002384-8 A2	Código 8.11 - Manutenção do Arquivamento (22) 06/02/2019 (71) FRIEDRICH GRAEPEL AKTIENGESELLSCHAFT (DE) Em virtude do arquivamento publicado na RPI 2675 de 12-04-2022 e considerando ausência de manifestação dentro dos prazos legais, informo que cabe ser mantido o arquivamento do pedido de patente, conforme o disposto no artigo 12, da resolução 113/2013.
(21) BR 10 2019 002517-4 A2	Código 8.11 - Manutenção do Arquivamento (22) 07/02/2019 (71) TOYOTA JIDOSHA KABUSHIKI KAISHA (JP) Em virtude do arquivamento publicado na RPI 2675 de 12-04-2022 e considerando ausência de manifestação dentro dos prazos legais, informo que cabe ser mantido o arquivamento do pedido de patente, conforme o disposto no artigo 12, da resolução 113/2013.
(21) BR 10 2019 002807-6 A2	Código 8.11 - Manutenção do Arquivamento (22) 11/02/2019 (71) GOODRICH CORPORATION (US) Em virtude do arquivamento publicado na RPI 2675 de 12-04-2022 e considerando ausência de manifestação dentro dos prazos legais, informo que cabe ser mantido o arquivamento do pedido de patente, conforme o disposto no artigo 12, da resolução 113/2013.
(21) BR 10 2019 002873-4 A2	Código 8.11 - Manutenção do Arquivamento (22) 12/02/2019 (71) GILEAD SCIENCES, INC. (US) Em virtude do arquivamento publicado na RPI 2675 de 12-04-2022 e considerando ausência de manifestação dentro dos prazos legais, informo que cabe ser mantido o arquivamento do pedido de patente, conforme o disposto no artigo 12, da resolução 113/2013.
(21) BR 10 2019 003524-2 A2	Código 8.11 - Manutenção do Arquivamento (22) 21/02/2019 (71) BULL SAS (FR) Em virtude do arquivamento publicado na RPI 2675 de 12-04-2022 e considerando ausência de manifestação dentro dos prazos legais, informo que cabe ser mantido o arquivamento do pedido de patente, conforme o disposto no artigo 12, da resolução 113/2013.

(21) BR 10 2019 003726-1 A2	Código 8.11 - Manutenção do Arquivamento (22) 22/02/2019 (71) DANA HEAVY VEHICLE SYSTEMS GROUP, LLC. (US) Em virtude do arquivamento publicado na RPI 2675 de 12-04-2022 e considerando ausência de manifestação dentro dos prazos legais, informo que cabe ser mantido o arquivamento do pedido de patente, conforme o disposto no artigo 12, da resolução 113/2013.
(21) BR 10 2019 003812-8 A2	Código 8.11 - Manutenção do Arquivamento (22) 25/02/2019 (71) TRW AUTOMOTIVE U.S. LLC (US) Em virtude do arquivamento publicado na RPI 2675 de 12-04-2022 e considerando ausência de manifestação dentro dos prazos legais, informo que cabe ser mantido o arquivamento do pedido de patente, conforme o disposto no artigo 12, da resolução 113/2013.
(21) BR 10 2019 004382-2 A2	Código 8.11 - Manutenção do Arquivamento (22) 06/03/2019 (71) CADILA HEALTHCARE LIMITED (IN) Em virtude do arquivamento publicado na RPI 2675 de 12-04-2022 e considerando ausência de manifestação dentro dos prazos legais, informo que cabe ser mantido o arquivamento do pedido de patente, conforme o disposto no artigo 12, da resolução 113/2013.
(21) BR 10 2019 005104-3 A2	Código 8.11 - Manutenção do Arquivamento (22) 15/03/2019 (71) TOYOTA JIDOSHA KABUSHIKI KAISHA (JP) Em virtude do arquivamento publicado na RPI 2675 de 12-04-2022 e considerando ausência de manifestação dentro dos prazos legais, informo que cabe ser mantido o arquivamento do pedido de patente, conforme o disposto no artigo 12, da resolução 113/2013.
(21) BR 10 2019 005914-1 A2	Código 8.11 - Manutenção do Arquivamento (22) 26/03/2019 (71) HONDA MOTOR CO., LTD. (JP) Em virtude do arquivamento publicado na RPI 2675 de 12-04-2022 e considerando ausência de manifestação dentro dos prazos legais, informo que cabe ser mantido o arquivamento do pedido de patente, conforme o disposto no artigo 12, da resolução 113/2013.
(21) BR 10 2019 007196-6 A2	Código 8.11 - Manutenção do Arquivamento (22) 09/04/2019

	(71) FABIO AUGUSTO COLELLA (BR/SP) Em virtude do arquivamento publicado na RPI 2675 de 12-04-2022 e considerando ausência de manifestação dentro dos prazos legais, informo que cabe ser mantido o arquivamento do pedido de patente, conforme o disposto no artigo 12, da resolução 113/2013.
(21) BR 10 2019 007734-4 A2	Código 8.11 - Manutenção do Arquivamento (22) 16/04/2019 (71) FELIPE PIETROVSKI (BR/PR) Em virtude do arquivamento publicado na RPI 2675 de 12-04-2022 e considerando ausência de manifestação dentro dos prazos legais, informo que cabe ser mantido o arquivamento do pedido de patente, conforme o disposto no artigo 12, da resolução 113/2013.
(21) BR 10 2019 009426-5 A2	Código 8.11 - Manutenção do Arquivamento (22) 08/05/2019 (71) FAGOR ARRASATE, S.COOP. (ES) Em virtude do arquivamento publicado na RPI 2675 de 12-04-2022 e considerando ausência de manifestação dentro dos prazos legais, informo que cabe ser mantido o arquivamento do pedido de patente, conforme o disposto no artigo 12, da resolução 113/2013.
(21) BR 10 2019 011101-1 A2	Código 8.11 - Manutenção do Arquivamento (22) 30/05/2019 (71) TOYOTA JIDOSHA KABUSHIKI KAISHA (JP) Em virtude do arquivamento publicado na RPI 2675 de 12-04-2022 e considerando ausência de manifestação dentro dos prazos legais, informo que cabe ser mantido o arquivamento do pedido de patente, conforme o disposto no artigo 12, da resolução 113/2013.
(21) BR 10 2019 011510-6 A2	Código 8.11 - Manutenção do Arquivamento (22) 04/06/2019 (71) LUIZ VIANNA JUNIOR (BR/BA) Em virtude do arquivamento publicado na RPI 2675 de 12-04-2022 e considerando ausência de manifestação dentro dos prazos legais, informo que cabe ser mantido o arquivamento do pedido de patente, conforme o disposto no artigo 12, da resolução 113/2013.
(21) BR 11 2012 008940-4 A2	Código 8.11 - Manutenção do Arquivamento (22) 13/10/2010 (71) APPLE INC. (US) Em virtude do arquivamento publicado na RPI 2675 de 12-04-2022 e considerando ausência de manifestação dentro dos prazos legais, informo que

	cabe ser mantido o arquivamento do pedido de patente, conforme o disposto no artigo 12, da resolução 113/2013.
(21) BR 11 2012 028746-0 A2	Código 8.11 - Manutenção do Arquivamento (22) 24/06/2011 (71) Firmenich SA (CH) Em virtude do arquivamento publicado na RPI 2676 de 19-04-2022 e considerando ausência de manifestação dentro dos prazos legais, informo que cabe ser mantido o arquivamento do pedido de patente, conforme o disposto no artigo 12, da resolução 113/2013.
(21) BR 11 2012 030577-8 A2	Código 8.11 - Manutenção do Arquivamento (22) 31/05/2011 (71) MIRA LTD (GB) Em virtude do arquivamento publicado na RPI 2676 de 19-04-2022 e considerando ausência de manifestação dentro dos prazos legais, informo que cabe ser mantido o arquivamento do pedido de patente, conforme o disposto no artigo 12, da resolução 113/2013.
(21) BR 11 2015 030868-6 A2	Código 8.11 - Manutenção do Arquivamento (22) 17/06/2014 (71) ROHM AND HAAS COMPANY (US) Em virtude do arquivamento publicado na RPI 2676 de 19-04-2022 e considerando ausência de manifestação dentro dos prazos legais, informo que cabe ser mantido o arquivamento do pedido de patente, conforme o disposto no artigo 12, da resolução 113/2013.
(21) BR 11 2015 031715-4 A2	Código 8.11 - Manutenção do Arquivamento (22) 17/06/2014 (71) MITSUBISHI HEAVY INDUSTRIES, LTD. (JP) Em virtude do arquivamento publicado na RPI 2675 de 12-04-2022 e considerando ausência de manifestação dentro dos prazos legais, informo que cabe ser mantido o arquivamento do pedido de patente, conforme o disposto no artigo 12, da resolução 113/2013.
(21) BR 11 2015 032262-0 A2	Código 8.11 - Manutenção do Arquivamento (22) 27/06/2014 (71) REXAHN PHARMACEUTICALS, INC. (US) Em virtude do arquivamento publicado na RPI 2676 de 19-04-2022 e considerando ausência de manifestação dentro dos prazos legais, informo que cabe ser mantido o arquivamento do pedido de patente, conforme o disposto no artigo 12, da resolução 113/2013.

(21) BR 11 2015 032337-5 A2	Código 8.11 - Manutenção do Arquivamento (22) 27/06/2013 (71) NISSHIN STEEL CO., LTD (JP) Em virtude do arquivamento publicado na RPI 2676 de 19-04-2022 e considerando ausência de manifestação dentro dos prazos legais, informo que cabe ser mantido o arquivamento do pedido de patente, conforme o disposto no artigo 12, da resolução 113/2013.
(21) BR 11 2015 032388-0 A8	Código 8.11 - Manutenção do Arquivamento (22) 26/06/2014 (71) THE UNIVERSITY OF NORTH CAROLINA AT CHAPEL HILL (US) Em virtude do arquivamento publicado na RPI 2676 de 19-04-2022 e considerando ausência de manifestação dentro dos prazos legais, informo que cabe ser mantido o arquivamento do pedido de patente, conforme o disposto no artigo 12, da resolução 113/2013.
(21) BR 11 2015 032575-0 A2	Código 8.11 - Manutenção do Arquivamento (22) 25/06/2014 (71) EMERSON PROCESS MANAGEMENT REGULATOR TECHNOLOGIES, INC. (US) Em virtude do arquivamento publicado na RPI 2676 de 19-04-2022 e considerando ausência de manifestação dentro dos prazos legais, informo que cabe ser mantido o arquivamento do pedido de patente, conforme o disposto no artigo 12, da resolução 113/2013.
(21) BR 11 2015 032837-7 A2	Código 8.11 - Manutenção do Arquivamento (22) 26/06/2014 (71) INTERDIGITAL CE PATENT HOLDINGS (FR) Em virtude do arquivamento publicado na RPI 2676 de 19-04-2022 e considerando ausência de manifestação dentro dos prazos legais, informo que cabe ser mantido o arquivamento do pedido de patente, conforme o disposto no artigo 12, da resolução 113/2013.
(21) BR 11 2016 001785-4 A2	Código 8.11 - Manutenção do Arquivamento (22) 24/06/2014 (71) OWENS-BROCKWAY GLASS CONTAINER INC. (US) Em virtude do arquivamento publicado na RPI 2676 de 19-04-2022 e considerando ausência de manifestação dentro dos prazos legais, informo que cabe ser mantido o arquivamento do pedido de patente, conforme o disposto no artigo 12, da resolução 113/2013.
(21) BR 11 2016 005332-0 A2	Código 8.11 - Manutenção do Arquivamento (22) 18/06/2015

	(71) NUCTECH COMPANY LIMITED (CN) Em virtude do arquivamento publicado na RPI 2675 de 12-04-2022 e considerando ausência de manifestação dentro dos prazos legais, informo que cabe ser mantido o arquivamento do pedido de patente, conforme o disposto no artigo 12, da resolução 113/2013.
(21) BR 11 2016 010849-3 A2	Código 8.11 - Manutenção do Arquivamento (22) 16/06/2014 (71) XCMG XUZHOU TRUCK MOUNTED CRANE CO. LTD., (CN) Em virtude do arquivamento publicado na RPI 2675 de 12-04-2022 e considerando ausência de manifestação dentro dos prazos legais, informo que cabe ser mantido o arquivamento do pedido de patente, conforme o disposto no artigo 12, da resolução 113/2013.
(21) BR 11 2016 027192-0 A8	Código 8.11 - Manutenção do Arquivamento (22) 24/06/2015 (71) MICROSOFT TECHNOLOGY LICENSING, LLC (US) Em virtude do arquivamento publicado na RPI 2676 de 19-04-2022 e considerando ausência de manifestação dentro dos prazos legais, informo que cabe ser mantido o arquivamento do pedido de patente, conforme o disposto no artigo 12, da resolução 113/2013.
(21) BR 11 2016 029824-1 A2	Código 8.11 - Manutenção do Arquivamento (22) 24/06/2015 (71) E. I. DU PONT DE NEMOURS AND COMPANY (US) Em virtude do arquivamento publicado na RPI 2676 de 19-04-2022 e considerando ausência de manifestação dentro dos prazos legais, informo que cabe ser mantido o arquivamento do pedido de patente, conforme o disposto no artigo 12, da resolução 113/2013.
(21) BR 11 2016 030045-9 A2	Código 8.11 - Manutenção do Arquivamento (22) 25/06/2015 (71) BENESTAD SOLUTIONS AS (NO) Em virtude do arquivamento publicado na RPI 2676 de 19-04-2022 e considerando ausência de manifestação dentro dos prazos legais, informo que cabe ser mantido o arquivamento do pedido de patente, conforme o disposto no artigo 12, da resolução 113/2013.
(21) BR 11 2016 030344-0 A2	Código 8.11 - Manutenção do Arquivamento (22) 23/06/2015 (71) EXEL INDUSTRIES (FR) Em virtude do arquivamento publicado na RPI 2676 de 19-04-2022 e considerando ausência de manifestação dentro dos prazos legais, informo que

	cabe ser mantido o arquivamento do pedido de patente, conforme o disposto no artigo 12, da resolução 113/2013.
(21) BR 11 2016 030375-0 A8	Código 8.11 - Manutenção do Arquivamento (22) 23/06/2015 (71) NORTHWESTERN UNIVERSITY; NAUREX, INC. (US) Em virtude do arquivamento publicado na RPI 2676 de 19-04-2022 e considerando ausência de manifestação dentro dos prazos legais, informo que cabe ser mantido o arquivamento do pedido de patente, conforme o disposto no artigo 12, da resolução 113/2013.
(21) BR 11 2016 030481-0 A2	Código 8.11 - Manutenção do Arquivamento (22) 19/06/2015 (71) TSI, INC. (US) Em virtude do arquivamento publicado na RPI 2675 de 12-04-2022 e considerando ausência de manifestação dentro dos prazos legais, informo que cabe ser mantido o arquivamento do pedido de patente, conforme o disposto no artigo 12, da resolução 113/2013.
(21) BR 11 2017 000177-2 A2	Código 8.11 - Manutenção do Arquivamento (22) 23/06/2015 (71) SMC CORPORATION (JP) Em virtude do arquivamento publicado na RPI 2676 de 19-04-2022 e considerando ausência de manifestação dentro dos prazos legais, informo que cabe ser mantido o arquivamento do pedido de patente, conforme o disposto no artigo 12, da resolução 113/2013.
(21) BR 11 2017 023395-9 A2	Código 8.11 - Manutenção do Arquivamento (22) 27/06/2016 (71) SING TAN ANDY LUK (HK) Em virtude do arquivamento publicado na RPI 2676 de 19-04-2022 e considerando ausência de manifestação dentro dos prazos legais, informo que cabe ser mantido o arquivamento do pedido de patente, conforme o disposto no artigo 12, da resolução 113/2013.
(21) BR 11 2017 026486-2 A2	Código 8.11 - Manutenção do Arquivamento (22) 24/06/2016 (71) DOW GLOBAL TECHNOLOGIES LLC (US) Em virtude do arquivamento publicado na RPI 2676 de 19-04-2022 e considerando ausência de manifestação dentro dos prazos legais, informo que cabe ser mantido o arquivamento do pedido de patente, conforme o disposto no artigo 12, da resolução 113/2013.

(21) BR 11 2017 027151-6 A2

Código 8.11 - Manutenção do Arquivamento
(22) 23/06/2016
(71) CHAMPIONX USA INC. (US)
Em virtude do arquivamento publicado na RPI 2676 de 19-04-2022 e considerando ausência de manifestação dentro dos prazos legais, informo que cabe ser mantido o arquivamento do pedido de patente, conforme o disposto no artigo 12, da resolução 113/2013.

(21) BR 11 2017 027298-9 A2

Código 8.11 - Manutenção do Arquivamento
(22) 28/06/2016
(71) CUMBERLAND PHARMACEUTICALS, INC. (US)
Em virtude do arquivamento publicado na RPI 2676 de 19-04-2022 e considerando ausência de manifestação dentro dos prazos legais, informo que cabe ser mantido o arquivamento do pedido de patente, conforme o disposto no artigo 12, da resolução 113/2013.

(21) BR 11 2017 027649-6 A2

Código 8.11 - Manutenção do Arquivamento
(22) 27/06/2016
(71) KNORR-BREMSE SYSTEME FÜR NUTZFAHRZEUGE GMBH (DE)
Em virtude do arquivamento publicado na RPI 2676 de 19-04-2022 e considerando ausência de manifestação dentro dos prazos legais, informo que cabe ser mantido o arquivamento do pedido de patente, conforme o disposto no artigo 12, da resolução 113/2013.

(21) BR 11 2017 027683-6 A2

Código 8.11 - Manutenção do Arquivamento
(22) 24/06/2016
(71) TELEFONAKTIEBOLAGET LM ERICSSON (PUBL) (SE)
Em virtude do arquivamento publicado na RPI 2676 de 19-04-2022 e considerando ausência de manifestação dentro dos prazos legais, informo que cabe ser mantido o arquivamento do pedido de patente, conforme o disposto no artigo 12, da resolução 113/2013.

(21) BR 11 2017 027938-0 A2

Código 8.11 - Manutenção do Arquivamento
(22) 24/06/2016
(71) VONEX LTD (AU)
Em virtude do arquivamento publicado na RPI 2676 de 19-04-2022 e considerando ausência de manifestação dentro dos prazos legais, informo que cabe ser mantido o arquivamento do pedido de patente, conforme o disposto no artigo 12, da resolução 113/2013.

(21) BR 11 2017 028065-5 A2

Código 8.11 - Manutenção do Arquivamento
(22) 24/06/2016
(71) NOVOZYMES A/S (DK)

	Em virtude do arquivamento publicado na RPI 2676 de 19-04-2022 e considerando ausência de manifestação dentro dos prazos legais, informo que cabe ser mantido o arquivamento do pedido de patente, conforme o disposto no artigo 12, da resolução 113/2013.
(21) BR 11 2017 028190-2 A2	Código 8.11 - Manutenção do Arquivamento (22) 24/06/2016 (71) NANYANG TECHNOLOGICAL UNIVERSITY (SG) Em virtude do arquivamento publicado na RPI 2676 de 19-04-2022 e considerando ausência de manifestação dentro dos prazos legais, informo que cabe ser mantido o arquivamento do pedido de patente, conforme o disposto no artigo 12, da resolução 113/2013.
(21) BR 11 2017 028261-5 A2	Código 8.11 - Manutenção do Arquivamento (22) 23/06/2016 (71) CHAMPIONX USA INC. (US) Em virtude do arquivamento publicado na RPI 2676 de 19-04-2022 e considerando ausência de manifestação dentro dos prazos legais, informo que cabe ser mantido o arquivamento do pedido de patente, conforme o disposto no artigo 12, da resolução 113/2013.
(21) BR 11 2018 012729-9 A2	Código 8.11 - Manutenção do Arquivamento (22) 21/06/2016 (71) BRUTUS PARK CREATIONS LLC (US) Em virtude do arquivamento publicado na RPI 2675 de 12-04-2022 e considerando ausência de manifestação dentro dos prazos legais, informo que cabe ser mantido o arquivamento do pedido de patente, conforme o disposto no artigo 12, da resolução 113/2013.
(21) BR 11 2018 074763-7 A2	Código 8.11 - Manutenção do Arquivamento (22) 20/06/2017 (71) DOW GLOBAL TECHNOLOGIES LLC (US) Em virtude do arquivamento publicado na RPI 2675 de 12-04-2022 e considerando ausência de manifestação dentro dos prazos legais, informo que cabe ser mantido o arquivamento do pedido de patente, conforme o disposto no artigo 12, da resolução 113/2013.
(21) BR 11 2018 074985-0 A2	Código 8.11 - Manutenção do Arquivamento (22) 16/06/2017 (71) WOCKHARDT LIMITED (IN) Em virtude do arquivamento publicado na RPI 2675 de 12-04-2022 e considerando ausência de manifestação dentro dos prazos legais, informo que cabe ser mantido o arquivamento do pedido de patente, conforme o disposto no

artigo 12, da resolução 113/2013.

(21) BR 11 2018 076024-2 A2

Código 8.11 - Manutenção do Arquivamento
(22) 16/06/2017
(71) TOTAL MARKETING SERVICES (FR)
Em virtude do arquivamento publicado na RPI 2675 de 12-04-2022 e considerando ausência de manifestação dentro dos prazos legais, informo que cabe ser mantido o arquivamento do pedido de patente, conforme o disposto no artigo 12, da resolução 113/2013.

(21) BR 11 2018 076147-8 A2

Código 8.11 - Manutenção do Arquivamento
(22) 16/06/2017
(71) TOTAL MARKETING SERVICES (FR)
Em virtude do arquivamento publicado na RPI 2675 de 12-04-2022 e considerando ausência de manifestação dentro dos prazos legais, informo que cabe ser mantido o arquivamento do pedido de patente, conforme o disposto no artigo 12, da resolução 113/2013.

(21) BR 11 2018 076166-4 A2

Código 8.11 - Manutenção do Arquivamento
(22) 16/06/2016
(71) HUAWEI TECHNOLOGIES CO., LTD. (CN)
Em virtude do arquivamento publicado na RPI 2675 de 12-04-2022 e considerando ausência de manifestação dentro dos prazos legais, informo que cabe ser mantido o arquivamento do pedido de patente, conforme o disposto no artigo 12, da resolução 113/2013.

(21) BR 11 2018 076612-7 A2

Código 8.11 - Manutenção do Arquivamento
(22) 20/06/2017
(71) NISSAN MOTOR CO., LTD. (JP)
Em virtude do arquivamento publicado na RPI 2675 de 12-04-2022 e considerando ausência de manifestação dentro dos prazos legais, informo que cabe ser mantido o arquivamento do pedido de patente, conforme o disposto no artigo 12, da resolução 113/2013.

(21) BR 11 2018 076734-4 A2

Código 8.11 - Manutenção do Arquivamento
(22) 22/06/2017
(71) BIOIMICS AB (SE)
Em virtude do arquivamento publicado na RPI 2675 de 12-04-2022 e considerando ausência de manifestação dentro dos prazos legais, informo que cabe ser mantido o arquivamento do pedido de patente, conforme o disposto no artigo 12, da resolução 113/2013.

(21) BR 11 2018 076811-1 A2

Código 8.11 - Manutenção do Arquivamento

(22) 21/06/2017
(71) NORTH CAROLINA STATE UNIVERSITY (US)
Em virtude do arquivamento publicado na RPI 2675 de 12-04-2022 e considerando ausência de manifestação dentro dos prazos legais, informo que cabe ser mantido o arquivamento do pedido de patente, conforme o disposto no artigo 12, da resolução 113/2013.

---

(21) BR 11 2018 076859-6 A2

Código 8.11 - Manutenção do Arquivamento
(22) 20/06/2017
(71) TOYOTA JIDOSHA KABUSHIKI KAISHA (JP)
Em virtude do arquivamento publicado na RPI 2675 de 12-04-2022 e considerando ausência de manifestação dentro dos prazos legais, informo que cabe ser mantido o arquivamento do pedido de patente, conforme o disposto no artigo 12, da resolução 113/2013.

---

(21) BR 11 2018 077031-0 A2

Código 8.11 - Manutenção do Arquivamento
(22) 22/06/2016
(71) LEONARDO NORTES CANO (ES)
Em virtude do arquivamento publicado na RPI 2675 de 12-04-2022 e considerando ausência de manifestação dentro dos prazos legais, informo que cabe ser mantido o arquivamento do pedido de patente, conforme o disposto no artigo 12, da resolução 113/2013.

---

(21) BR 11 2018 077458-8 A2

Código 8.11 - Manutenção do Arquivamento
(22) 22/06/2017
(71) DANISCO US INC. (US)
Em virtude do arquivamento publicado na RPI 2675 de 12-04-2022 e considerando ausência de manifestação dentro dos prazos legais, informo que cabe ser mantido o arquivamento do pedido de patente, conforme o disposto no artigo 12, da resolução 113/2013.

---

(21) BR 11 2019 000177-8 A2

Código 8.11 - Manutenção do Arquivamento
(22) 22/06/2017
(71) FRANCISCO SELVA SARZO (ES)
Em virtude do arquivamento publicado na RPI 2675 de 12-04-2022 e considerando ausência de manifestação dentro dos prazos legais, informo que cabe ser mantido o arquivamento do pedido de patente, conforme o disposto no artigo 12, da resolução 113/2013.

---

(21) BR 11 2019 004309-8 A2

Código 8.11 - Manutenção do Arquivamento
(22) 21/06/2017
(71) JENG SAM IN (KR)
Em virtude do arquivamento publicado na RPI 2675 de 12-04-2022 e

	considerando ausência de manifestação dentro dos prazos legais, informo que cabe ser mantido o arquivamento do pedido de patente, conforme o disposto no artigo 12, da resolução 113/2013.
(21) BR 11 2019 026136-2 A2	Código 8.11 - Manutenção do Arquivamento (22) 16/06/2017 (71) GUANGDONG OPPO MOBILE TELECOMMUNICATIONS CORP., LTD. (CN) Em virtude do arquivamento publicado na RPI 2675 de 12-04-2022 e considerando ausência de manifestação dentro dos prazos legais, informo que cabe ser mantido o arquivamento do pedido de patente, conforme o disposto no artigo 12, da resolução 113/2013.
(21) BR 11 2019 027350-6 A2	Código 8.11 - Manutenção do Arquivamento (22) 22/06/2018 (71) GSK CONSUMER HEALTHCARE S.A. (CH) Em virtude do arquivamento publicado na RPI 2675 de 12-04-2022 e considerando ausência de manifestação dentro dos prazos legais, informo que cabe ser mantido o arquivamento do pedido de patente, conforme o disposto no artigo 12, da resolução 113/2013.
(21) BR 11 2019 027681-5 A2	Código 8.11 - Manutenção do Arquivamento (22) 22/06/2018 (71) SAFFE LTD (GB) Em virtude do arquivamento publicado na RPI 2675 de 12-04-2022 e considerando ausência de manifestação dentro dos prazos legais, informo que cabe ser mantido o arquivamento do pedido de patente, conforme o disposto no artigo 12, da resolução 113/2013.
(21) BR 11 2020 026232-3 A2	Código 8.11 - Manutenção do Arquivamento (22) 06/06/2019 (71) SMC CORPORATION (JP) Em virtude do arquivamento publicado na RPI 2675 de 12-04-2022 e considerando ausência de manifestação dentro dos prazos legais, informo que cabe ser mantido o arquivamento do pedido de patente, conforme o disposto no artigo 12, da resolução 113/2013.
(21) BR 20 2015 015794-6 U8	Código 8.11 - Manutenção do Arquivamento (22) 29/06/2015 (71) LIBRELATO S.A. IMPLEMENTOS RODOVIARIOS (BR/SC) Referente ao despacho 8.6 publicado na RPI 2677 de 26/04/2022.
(21) BR 20 2017 013110-1 U2	Código 8.11 - Manutenção do Arquivamento

	(22) 19/06/2017 (71) AFP LACRES EIRELI - EPP. (BR/SP) Em virtude do arquivamento publicado na RPI 2675 de 12-04-2022 e considerando ausência de manifestação dentro dos prazos legais, informo que cabe ser mantido o arquivamento do pedido de patente, conforme o disposto no artigo 12, da resolução 113/2013.
(21) BR 20 2017 013356-2 U2	Código 8.11 - Manutenção do Arquivamento (22) 20/06/2017 (71) ALEXANDER DE ARAÚJO (BR/SC) Em virtude do arquivamento publicado na RPI 2675 de 12-04-2022 e considerando ausência de manifestação dentro dos prazos legais, informo que cabe ser mantido o arquivamento do pedido de patente, conforme o disposto no artigo 12, da resolução 113/2013.
(21) BR 20 2018 012551-1 U2	Código 8.11 - Manutenção do Arquivamento (22) 19/06/2018 (71) SHIH SWEE (BR/SP) Em virtude do arquivamento publicado na RPI 2675 de 12-04-2022 e considerando ausência de manifestação dentro dos prazos legais, informo que cabe ser mantido o arquivamento do pedido de patente, conforme o disposto no artigo 12, da resolução 113/2013.
(21) BR 20 2018 012561-9 U2	Código 8.11 - Manutenção do Arquivamento (22) 19/06/2018 (71) ATN TELECOM INDÚSTRIA E COMÉRCIO LTDA - EPP (BR/RS) Em virtude do arquivamento publicado na RPI 2675 de 12-04-2022 e considerando ausência de manifestação dentro dos prazos legais, informo que cabe ser mantido o arquivamento do pedido de patente, conforme o disposto no artigo 12, da resolução 113/2013.
(21) BR 20 2019 004993-1 U2	Código 8.11 - Manutenção do Arquivamento (22) 14/03/2019 (71) TERMOLAR S/A (BR/RS) Em virtude do arquivamento publicado na RPI 2675 de 12-04-2022 e considerando ausência de manifestação dentro dos prazos legais, informo que cabe ser mantido o arquivamento do pedido de patente, conforme o disposto no artigo 12, da resolução 113/2013.
(21) BR 20 2019 005372-6 U2	Código 8.11 - Manutenção do Arquivamento (22) 19/03/2019 (71) MANOEL BISPO DE JESUS NETO (BR/BA) Em virtude do arquivamento publicado na RPI 2675 de 12-04-2022 e

	considerando ausência de manifestação dentro dos prazos legais, informo que cabe ser mantido o arquivamento do pedido de patente, conforme o disposto no artigo 12, da resolução 113/2013.
(21) BR 20 2019 006554-6 U2	Código 8.11 - Manutenção do Arquivamento (22) 01/04/2019 (71) CERTIFIED DUT SERVIÇOS E COMÉRCIO DE AMOSTRAS BIOLÓGICAS EIRELI (BR/SP) Em virtude do arquivamento publicado na RPI 2675 de 12-04-2022 e considerando ausência de manifestação dentro dos prazos legais, informo que cabe ser mantido o arquivamento do pedido de patente, conforme o disposto no artigo 12, da resolução 113/2013.
(21) BR 20 2019 008799-0 U2	Código 8.11 - Manutenção do Arquivamento (22) 30/04/2019 (71) JANI RODRIGUES DO NASCIMENTO (BR/PR) Em virtude do arquivamento publicado na RPI 2675 de 12-04-2022 e considerando ausência de manifestação dentro dos prazos legais, informo que cabe ser mantido o arquivamento do pedido de patente, conforme o disposto no artigo 12, da resolução 113/2013.
(21) BR 20 2019 008943-7 U2	Código 8.11 - Manutenção do Arquivamento (22) 02/05/2019 (71) LUÍS FERNANDO SPOLAOR (BR/RS) Em virtude do arquivamento publicado na RPI 2675 de 12-04-2022 e considerando ausência de manifestação dentro dos prazos legais, informo que cabe ser mantido o arquivamento do pedido de patente, conforme o disposto no artigo 12, da resolução 113/2013.
(21) BR 20 2019 009697-2 U2	Código 8.11 - Manutenção do Arquivamento (22) 13/05/2019 (71) RCC FABRICA DE PEÇAS E COMPONENTES AGRICOLAS LTDA (BR/SP) Em virtude do arquivamento publicado na RPI 2675 de 12-04-2022 e considerando ausência de manifestação dentro dos prazos legais, informo que cabe ser mantido o arquivamento do pedido de patente, conforme o disposto no artigo 12, da resolução 113/2013.
(21) BR 20 2019 009740-5 U2	Código 8.11 - Manutenção do Arquivamento (22) 13/05/2019 (71) SHOU-I SUN (TW) Em virtude do arquivamento publicado na RPI 2675 de 12-04-2022 e considerando ausência de manifestação dentro dos prazos legais, informo que

	cabe ser mantido o arquivamento do pedido de patente, conforme o disposto no artigo 12, da resolução 113/2013.
(21) BR 20 2019 010211-5 U2	Código 8.11 - Manutenção do Arquivamento (22) 20/05/2019 (71) VINICIUS CARLOS AFONSO (BR/SP) Em virtude do arquivamento publicado na RPI 2675 de 12-04-2022 e considerando ausência de manifestação dentro dos prazos legais, informo que cabe ser mantido o arquivamento do pedido de patente, conforme o disposto no artigo 12, da resolução 113/2013.
(21) BR 20 2019 011521-7 U2	Código 8.11 - Manutenção do Arquivamento (22) 04/06/2019 (71) MARIA DILZA DO NASCIMENTO (BR/PE) Em virtude do arquivamento publicado na RPI 2675 de 12-04-2022 e considerando ausência de manifestação dentro dos prazos legais, informo que cabe ser mantido o arquivamento do pedido de patente, conforme o disposto no artigo 12, da resolução 113/2013.
(21) PI 0816285-9 A2	Código 8.11 - Manutenção do Arquivamento (22) 24/06/2008 (71) Centre Luxembourgeois de Recherches Pour Le Verre Et La Ceramique S.A. (C.R.V.C.) (LU) ; GUARDIAN GLASS, LLC (US) Em virtude do arquivamento publicado na RPI 2676 de 19-04-2022 e considerando ausência de manifestação dentro dos prazos legais, informo que cabe ser mantido o arquivamento do pedido de patente, conforme o disposto no artigo 12, da resolução 113/2013.
(21) PI 1010125-0 A2	Código 8.11 - Manutenção do Arquivamento (22) 24/06/2010 (71) BASF SE (DE) Em virtude do arquivamento publicado na RPI 2676 de 19-04-2022 e considerando ausência de manifestação dentro dos prazos legais, informo que cabe ser mantido o arquivamento do pedido de patente, conforme o disposto no artigo 12, da resolução 113/2013.
(21) PI 1103015-1 A2	Código 8.11 - Manutenção do Arquivamento (22) 27/06/2011 (71) PEDRO SILVEIRA GONÇALVES FILHO (BR/SP) Em virtude do arquivamento publicado na RPI 2676 de 19-04-2022 e considerando ausência de manifestação dentro dos prazos legais, informo que cabe ser mantido o arquivamento do pedido de patente, conforme o disposto no artigo 12, da resolução 113/2013.

Código Decisão

Código 9.1 - Deferimento

Deferido o pedido de patente. Desta data corre o prazo de 60 (sessenta) dias para o pagamento da retribuição para expedição da carta-patente conforme a Resolução 72/2013. O pagamento desta retribuição poderá ainda ser efetuado dentro de 30 (trinta) dias subsequentes, independente de notificação na RPI, mediante pagamento de retribuição específica. O não pagamento da retribuição nos prazos acima determinados acarretará o arquivamento definitivo do pedido.

---

(21) BR 10 2013 016585-9 A2

Código 9.1 - Deferimento
(22) 27/06/2013
(54) MÉTODO DE GERAÇÃO DE CIRCUITO DE EMBARALHAMENTO PARA SISTEMAS DE TRANSMISSÃO OTN COM ALTA TAXA DE TRANSMISSÃO
(71) FUNDACAO CPQD - CENTRO DE PESQUISA E DESENVOLVIMENTO EM TELECOMUNICACOES (BR/SP)

---

(21) BR 10 2013 021703-4 A2

Código 9.1 - Deferimento
(22) 20/08/2013
(54) APERFEIÇOAMENTOS INTRODUZIDOS EM TERMINAL DE PROCESSAMENTO DE DADOS COM DISPOSITIVO DE IMPRESSÃO INTEGRADO
(71) SWEDA INFORMÁTICA LTDA (BR/SP)

---

(21) BR 10 2013 031169-3 A8

Código 9.1 - Deferimento
(22) 04/12/2013
(54) PROCESSO DE OBTENÇÃO DE LISADO DE PLAQUETAS COM MAIOR CONCENTRAÇÃO DE HEPARINA
(71) UNIVERSIDADE FEDERAL DO RIO GRANDE DO SUL - UFRGS (BR/RS)

---

(21) BR 10 2014 000172-7 A2

Código 9.1 - Deferimento
(22) 03/01/2014
(54) Composição de revestimento aquosa altamente diluível, e, tinta
(71) Basf S.A. (BR/SP)

---

(21) BR 10 2014 006304-8 A2

Código 9.1 - Deferimento
(22) 17/03/2014
(54) CONJUNTO DE VÁLVULA DE CONTROLE DE ALTURA
(71) HALDEX BRAKE PRODUCTS CORPORATION (US)

---

(21) BR 10 2014 007363-9 A2

Código 9.1 - Deferimento

	(22) 27/03/2014 (54) POLPA DE PAPEL NANOCELULOSE, PROCESSO PARA OBTENÇÃO E USO NA RESTAURAÇÃO DE OBRAS DE ARTE E DOCUMENTOS EM PAPEL (71) UNIVERSIDADE FEDERAL DE MINAS GERAIS - UFMG (BR/MG)
(21) BR 10 2014 009861-5 A2	Código 9.1 - Deferimento (22) 24/04/2014 (54) MÉTODO PARA ESTIMAR O TEMPO ESPERADO PARA O RECONHECIMENTO DE PLANO (71) SAMSUNG ELETRÔNICA DA AMAZÔNIA LTDA (BR/SP) ; UNIÃO BRASILEIRA DE EDUCAÇÃO E ASSISTÊNCIA (BR/RS)
(21) BR 10 2014 010722-3 A8	Código 9.1 - Deferimento (22) 05/05/2014 (54) SISTEMA E MÉTODO DE LOCALIZAÇÃO DE COORDENADAS ESPACIAIS DE OBJETOS E USO DO REFERIDO SISTEMA PARA LOCALIZAÇÃO DE OBJETOS DISPOSTOS EM AMBIENTES INTERNOS (71) UNIÃO BRASILEIRA DE EDUCAÇÃO E ASSISTÊNCIA (BR/RS)
(21) BR 10 2014 011059-3 A2	Código 9.1 - Deferimento (22) 07/05/2014 (54) MÉTODO PARA CLASSIFICAÇÃO AUTOMÁTICA DE VISÕES DO CORAÇÃO A PARTIR DE ECOCARDIOGRAMAS (71) SAMSUNG ELETRÔNICA DA AMAZÔNIA LTDA. (BR/SP) ; UNIVERSIDADE ESTADUAL DE CAMPINAS (BR/SP)
(21) BR 10 2014 018364-7 A2	Código 9.1 - Deferimento (22) 25/07/2014 (54) VARIANTE DE L-ASPARTATO OXIDASE; POLINUCLEOTÍDEO; VETOR; MICRORGANISMO; MÉTODO DE PRODUÇÃO DE QUINOLINATO; E MÉTODO DE PRODUÇÃO DE ÁCIDO NICOTÍNICO (71) CJ CHEILJEDANG CORP. (KR)
(21) BR 10 2014 022105-0 A2	Código 9.1 - Deferimento (22) 05/09/2014 (54) Método de logística de cargas modulares aplicando a intermodalidade e/ou a multimodalidade. (71) LF MULTIMODALIDADE EM OPERAÇÕES DE LOGISTICA LTDA - EPP (BR/RS)
(21) BR 10 2014 022466-1 A2	Código 9.1 - Deferimento (22) 11/09/2014 (54) DISPOSITIVO E MÉTODO DE AQUISIÇÃO DE IMPRESSÕES DIGITAIS

	UTILIZANDO SISTEMAS DE AQUISIÇÃO DE IMAGENS DE APARELHOS PORTÁTEIS (71) IRON CALIL DAHER (BR/SP)
(21) BR 10 2014 024930-3 A2	Código 9.1 - Deferimento (22) 06/10/2014 (54) VEÍCULO TIPO DE MONTAR COMPREENDENDO UMA ESTRUTURA DE CORPO DE VEÍCULO (71) YAMAHA HATSUDOKI KABUSHIKI KAISHA (JP)
(21) BR 10 2014 026000-5 A2	Código 9.1 - Deferimento (22) 17/10/2014 (54) 3-METIL-BENZOFURAN-5-OL E SEU USO EM COMPOSIÇÕES DE PERFUME (71) INTERNATIONAL FLAVORS & FRAGRANCES INC. (US)
(21) BR 10 2014 026134-6 A2	Código 9.1 - Deferimento (22) 20/10/2014 (54) PROCESSO E REATOR DE PLASMA PARA TRATAMENTO TERMOQUÍMICO DE SUPERFÍCIE DE PEÇAS METÁLICAS (71) UNIVERSIDADE FEDERAL DE SANTA CATARINA (BR/SC)
(21) BR 10 2014 026739-5 A2	Código 9.1 - Deferimento (22) 24/10/2014 (54) MÉTODO E DISPOSITIVO GRÁFICO PARA GERENCIAMENTO DE GRÁFICOS DE CONSUMO DE ENERGIA E DESEMPENHO (71) INTEL CORPORATION (US)
(21) BR 10 2014 028613-6 A2	Código 9.1 - Deferimento (22) 17/11/2014 (54) SISTEMA DE DETECÇÃO DE DETERIORAÇÃO DE CATALISADOR E MEIO DE ARMAZENAMENTO LEGÍVEL POR COMPUTADOR (71) AI ALPINE US BIDCO INC. (US)
(21) BR 10 2014 030958-6 A8	Código 9.1 - Deferimento (22) 10/12/2014 (54) SISTEMAS PARA CONTROLAR UMA TEMPERATURA OPERACIONAL DE UM GÁS DE ESCAPE E CONJUNTO DE INSTRUÇÕES (71) AI ALPINE US BIDCO INC. (US)
(21) BR 10 2014 031213-7 A2	Código 9.1 - Deferimento (22) 12/12/2014 (54) CIRCUITO DE POWER-ON RESET DE BAIXÍSSIMO CONSUMO DE

	POTÊNCIA E COMPENSADO EM TEMPERATURA (71) CENTRO NACIONAL DE TECNOLOGIA ELETRÔNICA AVANÇADA S.A. (BR/RS)
(21) BR 10 2015 009314-4 A2	Código 9.1 - Deferimento (22) 24/04/2015 (54) MÉTODO PARA A DETERMINAÇÃO DE UMA TENSÃO DE LINHA-NEUTRO E APARELHO PARA DETERMINAR UMA TENSÃO LINHA-LINHA (71) ROCKWELL AUTOMATION TECHNOLOGIES, INC. (US)
(21) BR 10 2015 020246-6 A2	Código 9.1 - Deferimento (22) 21/08/2015 (54) MECANISMO ACIONADOR PARA REGISTRO HIDRÁULICO E REGISTRO HIDRÁULICO (71) DURATEX S.A. (BR/SP)
(21) BR 10 2015 023844-4 A2	Código 9.1 - Deferimento (22) 16/09/2015 (54) ESTRUTURA DE CAIXA DE BATERIA PARA VEÍCULO DO TIPO PARA MONTAR (71) HONDA MOTOR CO., LTD. (JP)
(21) BR 10 2015 024409-6 A2	Código 9.1 - Deferimento (22) 23/09/2015 (54) TRAVESSA DE SUSPENSÃO DE VEÍCULO (71) FCA FIAT CHRYSLER AUTOMÓVEIS BRASIL LTDA (BR/MG)
(21) BR 10 2015 025674-4 A2	Código 9.1 - Deferimento (22) 08/10/2015 (54) MÁQUINA E PROCESSO DE LIMPEZA INTERNA DE CATALISADOR DE VEÍCULOS AUTOMOTIVOS (71) GLOBAL DIESEL LTDA - ME (BR/SC)
(21) BR 10 2015 029334-8 A2	Código 9.1 - Deferimento (22) 23/11/2015 (54) CONTROLADOR PARA UM VEÍCULO, VEÍCULO AGRÍCOLA E MÉTODO DE OPERAÇÃO DE UM CONTROLADOR PARA UM VEÍCULO (71) CNH INDUSTRIAL BELGIUM NV (BE)
(21) BR 10 2016 001896-0 A2	Código 9.1 - Deferimento (22) 28/01/2016 (54) MÉTODO DE GESTÃO E CONTROLE DAS FASES DE MUDANÇA DE

	MARCHA DE UM VEÍCULO EQUIPADO COM UMA TRANSMISSÃO MANUAL OU MANUAL AUTOMATIZADA E DISPOSITIVO DE TRANSMISSÃO PARA VEÍCULOS EQUIPADOS COM UMA TRANSMISSÃO MANUAL OU TRANSMISSÃO MANUAL AUTOMATIZADA (71) MAGNETI MARELLI S.P.A. (IT)
(21) BR 10 2016 001897-8 A2	Código 9.1 - Deferimento (22) 28/01/2016 (54) GESTÃO E MÉTODO DE CONTROLE DE MUDANÇA DE MARCHA E FASES DE PARTIDA DE UM VEÍCULO EQUIPADO COM UMA TRANSMISSÃO MANUAL AUTOMATIZADA E TRANSMISSÃO E DISPOSITIVO DE PARTIDA PARA VEÍCULOS EQUIPADOS COM TRANSMISSÕES MANUAIS AUTOMATIZADAS (71) MAGNETI MARELLI S.P.A. (IT)
(21) BR 10 2016 004017-5 A2	Código 9.1 - Deferimento (22) 24/02/2016 (54) MÉTODO PARA ESTIMAR TEMPERATURA DE JUNÇÃO OU TEMPERATURA DE PASTILHA DE UM TRANSISTOR (71) DEERE & COMPANY (US)
(21) BR 10 2016 004755-2 A2	Código 9.1 - Deferimento (22) 03/03/2016 (54) DISPOSITIVO DE TESTE DE CIRCUITOS INTEGRADOS SOBRE UMA PASTILHA DE SILÍCIO, CIRCUITO INTEGRADO E MÉTODOS DE TESTES (71) STARCHIP (FR)
(21) BR 10 2016 005888-0 A2	Código 9.1 - Deferimento (22) 17/03/2016 (54) APARELHO DE CONTROLE PARA VEÍCULO (71) TOYOTA JIDOSHA KABUSHIKI KAISHA (JP)
(21) BR 10 2016 007392-8 A2	Código 9.1 - Deferimento (22) 02/04/2016 (54) DISPOSITIVO EM FORMATO DE PINÇA E DISPOSITIVO EM FORMATO DE COLHER (71) FACULDADES CATÓLICAS, ASSOCIAÇÃO SEM FINS LUCRATIVOS, MANTENEDORA DA PONTIFÍCIA UNIVERSIDADE CATÓLICA DO RIO DE JANEIRO - PUC-RIO (BR/RJ)
(21) BR 10 2016 008705-8 A2	Código 9.1 - Deferimento (22) 19/04/2016 (54) CURVA APLICADA PARA POSICIONAMENTO E ALINHAMENTO DE

	ACESSÓRIOS HIDRÁULICOS (71) CONCRECON ARTEFATOS DE CIMENTO LTDA (BR/SC)
(21) BR 10 2016 014863-4 A2	Código 9.1 - Deferimento (22) 23/06/2016 (54) ACESSÓRIO DE LUZ, MÉTODO PARA ALOJAR UM ACESSÓRIO DE LUZ, E, CONJUNTO DE ARTICULAÇÃO (71) DEERE & COMPANY (US)
(21) BR 10 2016 017768-5 A2	Código 9.1 - Deferimento (22) 29/07/2016 (54) SISTEMA DE FIXAÇÃO E CONDUÇÃO INTERNA DE RAMOS PARA ENDOPRÓTESES ENDOVASCULARES E CORRESPONDENTE ENDOPRÓTESE PARA TRATAMENTO ENDOVASCULAR DE ANEURISMAS OU DISSECÇÕES DA AORTA (71) MERIT MEDICAL SYSTEMS, INC. (US)
(21) BR 10 2016 020685-5 A2	Código 9.1 - Deferimento (22) 08/09/2016 (54) SUPORTE PARA UM DISPOSITIVO, PAINEL DE INSTRUMENTOS E VEÍCULO (71) FAURECIA INTERIEUR INDUSTRIE (FR)
(21) BR 10 2016 021247-2 A2	Código 9.1 - Deferimento (22) 14/09/2016 (54) VEÍCULO ARTICULADO (71) ON-HIGHWAY BRASIL LTDA. (BR/MG)
(21) BR 10 2016 021734-2 A2	Código 9.1 - Deferimento (22) 21/09/2016 (54) VENTILADOR COM DISPOSITIVO REPELENTE E/OU ODORIZADOR (71) BRITÂNIA ELETRODOMÉSTICOS SA (BR/PR)
(21) BR 10 2016 022397-0 A2	Código 9.1 - Deferimento (22) 27/09/2016 (54) PROCESSO DE USINAGEM E LEITURA DE CÓDIGO BIDIMENSIONAL DE RESPOSTA RÁPIDA EM PEÇAS METÁLICAS (71) FUNDAÇÃO UNIVERSIDADE FEDERAL DE SÃO CARLOS (BR/SP) ; UNIVERSIDADE FEDERAL DE MINAS GERAIS (BR/MG)
(21) BR 10 2016 022807-7 A2	Código 9.1 - Deferimento (22) 30/09/2016 (54) PROCESSO DE DESTILAÇÃO CRIOGÊNICA PARA SEPARAÇÃO DO AR

	PARA PRODUÇÃO DE OXIGÊNIO GASOSO E PROCESSO DE DESTILAÇÃO CRIOGÊNICA PARA SEPARAÇÃO DO AR PARA PRODUÇÃO SIMULTÂNEA DE OXIGÊNIO GASOSO E ARGÔNIO LIQUEFEITO (71) UNIVERSIDADE FEDERAL DO RIO DE JANEIRO (BR/RJ)
(21) BR 10 2016 023709-2 A2	Código 9.1 - Deferimento (22) 10/10/2016 (54) TÉCNICA DE SOLDAGEM SINCRONIZADA COM OSCILAÇÃO MAGNÉTICA DO ARCO (71) UNIVERSIDADE FEDERAL DE UBERLÂNDIA (BR/MG) ; FUNDAÇÃO DE AMPARO À PESQUISA DO ESTADO DE MINAS GERAIS - FAPEMIG (BR/MG)
(21) BR 10 2016 025887-1 A2	Código 9.1 - Deferimento (22) 04/11/2016 (54) SISTEMA DE SECAGEM E DESCONTAMINAÇÃO DE VEÍCULOS DE TRANSPORTE DE ANIMAIS (71) ENGEMAN ENGENHARIA S/A (BR/MG) ; AGROCERES PIC MATRIZES DE SUINOS LTDA (BR/SP) ; SETTA ENERGY EIRELI - EPP (BR/MG)
(21) BR 10 2016 025927-4 A2	Código 9.1 - Deferimento (22) 07/11/2016 (54) REATOR EM DERIVAÇÃO SATURÁVEL CONTINUAMENTE VARIÁVEL (71) SIEMENS AKTIENGESELLSCHAFT (DE)
(21) BR 10 2016 027251-3 A2	Código 9.1 - Deferimento (22) 21/11/2016 (54) DISPOSITIVO DE AGULHA (71) GEMTIER MEDICAL (SHANGHAI) INC. (CN)
(21) BR 10 2016 028630-1 A2	Código 9.1 - Deferimento (22) 06/12/2016 (54) APARELHO DE DETECÇÃO DE METAL (71) METTLER-TOLEDO SAFELINE LIMITED (GB)
(21) BR 10 2017 000299-3 A2	Código 9.1 - Deferimento (22) 06/01/2017 (54) INCUBADORA (71) ATOM MEDICAL CORPORATION (JP)
(21) BR 10 2017 001149-6 A2	Código 9.1 - Deferimento (22) 19/01/2017 (54) UNIDADE DE MISTURA E EMPACOTAMENTO MODULAR E MÓVEL PARA PRODUTOS GRANULARES OU EM PÓ, E MÉTODO DE MISTURA E

	EMPACOTAMENTO PARA PRODUTOS GRANULARES OU EM PÓ EM UMA UNIDADE (71) INVERSIONES HIKI6, S.L. (ES)
(21) BR 10 2017 005259-1 A2	Código 9.1 - Deferimento (22) 15/03/2017 (54) SISTEMA DE ESTEIRA TRANSPORTADORA (71) ASHWORTH BROS., INC (US)
(21) BR 10 2017 011441-4 A2	Código 9.1 - Deferimento (22) 30/05/2017 (54) MÁQUINA DE PREPARAÇÃO PARA FIAÇÃO NA FORMA DE UM TREM DE ESTIRAGEM, BEM COMO MÉTODO PARA SUA OPERAÇÃO (71) MASCHINENFABRIK RIETER AG (CH)
(21) BR 10 2017 011736-7 A2	Código 9.1 - Deferimento (22) 02/06/2017 (54) Dispositivo ultrassônico removedor de manchas em tecidos e método de controle do dispositivo (71) ELECTROLUX DO BRASIL S.A. (BR/PR)
(21) BR 10 2017 015174-3 A2	Código 9.1 - Deferimento (22) 14/07/2017 (54) RECIPIENTE DE FILTRO (71) MELITTA EUROPA GMBH & CO. KG. (DE)
(21) BR 10 2017 015314-2 A2	Código 9.1 - Deferimento (22) 17/07/2017 (54) MANGUEIRAS DE TRANSFERÂNCIA DE ADESIVO DE FUSÃO A QUENTE DE MÚLTIPLAS CAMADAS, APARELHOS PARA FUNDIR E DISTRIBUIR ADESIVO DE FUSÃO A QUENTE, SISTEMA DE FUSÃO A QUENTE E MÉTODO DE DISTRIBUIÇÃO DE ADESIVO DE FUSÃO A QUENTE (71) NORDSON CORPORATION (US)
(21) BR 10 2018 009669-9 A2	Código 9.1 - Deferimento (22) 11/05/2018 (54) CONJUNTO E SISTEMA DE DIRECIONAMENTO DE QUATRO RODAS PARA UMA MÁQUINA AGRÍCOLA (71) CNH INDUSTRIAL AMERICA LLC (US)
(21) BR 10 2019 002806-8 A2	Código 9.1 - Deferimento (22) 11/02/2019

	(54) MÁQUINA PARA FABRICAÇÃO DE VASO E PROCESSO DE FABRICAÇÃO DE VASO. (71) MARTA RUIZ ZEMMUNER (BR/SP)
(21) BR 10 2020 004308-0 A2	Código 9.1 - Deferimento (22) 03/03/2020 (54) PNEU COM BORRACHA REFORÇADA CONTENDO ÓLEO DE TRIGLICERÍDEO SILILADO (71) THE GOODYEAR TIRE & RUBBER COMPANY (US)
(21) BR 10 2021 009475-3 A2	Código 9.1 - Deferimento (22) 14/05/2021 (54) MÉTODOS E SISTEMAS PARA SELEÇÃO E ANÁLISE PROTEÔMICA DE AMOSTRAS BIOLÓGICAS PARA FINS DE DIAGNÓSTICO (71) FLEURY S/A (BR/SP)
(21) BR 11 2012 000001-2 A2	Código 9.1 - Deferimento (22) 30/06/2010 (54) APARELHO E MÉTODO DE AVALIAR UMA FORMAÇÃO TERRESTRE (71) BAKER HUGHES INCORPORATED (US)
(21) BR 11 2012 008800-9 A2	Código 9.1 - Deferimento (22) 15/10/2010 (54) ARTIGO IGNIFUGADO E PROCESSO DE FABRICAÇÃO DE UM ARTIGO (71) BASF SE (DE)
(21) BR 11 2012 026403-6 A2	Código 9.1 - Deferimento (22) 15/04/2011 (54) MOLÉCULA DE ANTICORPO RECOMBINANTE OU UM FRAGMENTO DE LIGAÇÃO A ?4 DA MESMA E SEU USO (71) BIOGEN MA INC. (US)
(21) BR 11 2012 026502-4 A8	Código 9.1 - Deferimento (22) 14/04/2011 (54) Aparelho, método para gerar um sinal de banda larga usando extensão de largura de guiada e extensão de largura de banda cega. (71) FRAUNHOFER-GESELLSCHAFT ZUR FÖRDERUNG DER ANGEWANDTEN FORSCHUNG E.V. (DE)
(21) BR 11 2012 029893-3 A2	Código 9.1 - Deferimento (22) 27/05/2010 (54) MÉTODO PARA PREPARAR UMA COMPOSIÇÃO DE IGG ENRIQUECIDA A PARTIR DE PLASMA

	(71) TAKEDA PHARMACEUTICAL COMPANY LIMITED (JP)
(21) BR 11 2013 026086-6 A2	Código 9.1 - Deferimento (22) 17/01/2013 (54) APARELHO DE RECEPÇÃO (71) SONY CORPORATION (JP)
(21) BR 11 2014 001800-6 A2	Código 9.1 - Deferimento (22) 25/07/2012 (54) DEMULTIPLEXAÇÃO DE UM FLUXO DE TRANSPORTE COM BASE EM PACOTES (71) FRAUNHOFER-GESELLSCHAFT ZUR FÖRDERUNG DER ANGEWANDTEN FORSCHUNG E.V. (DE)
(21) BR 11 2014 010898-6 A2	Código 9.1 - Deferimento (22) 05/11/2012 (54) APARELHO DE CODIFICAÇÃO DE IMAGEM, MÉTODO DE CODIFICAÇÃO DE IMAGEM, APARELHO DE DECODIFICAÇÃO DE IMAGEM E MÉTODO DE DECODIFICAÇÃO DE IMAGEM (71) CANON KABUSHIKI KAISHA (JP)
(21) BR 11 2014 018387-2 A8	Código 9.1 - Deferimento (22) 17/01/2013 (54) APARELHO TERMINAL, APARELHO DE ESTAÇÃO BASE, MÉTODO DE COMUNICAÇÃO E CIRCUITO INTEGRADO (71) SHARP KABUSHIKI KAISHA (JP)
(21) BR 11 2014 022714-4 A8	Código 9.1 - Deferimento (22) 22/02/2013 (54) SISTEMA E MÉTODO PARA AGREGAÇÃO DE PORTADORA HETEROGÊNEA (71) QUALCOMM INCORPORATED (US)
(21) BR 11 2014 023414-0 A2	Código 9.1 - Deferimento (22) 15/03/2013 (54) VACINA DE HERPESVIRUS-1 EQUINO RECOMBINANTE CONTENDO UMA GLICOPROTEÍNA C MUTANTE E SEUS USOS (71) BOEHRINGER INGELHEIM ANIMAL HEALTH USA INC. (US)
(21) BR 11 2014 024889-3 A2	Código 9.1 - Deferimento (22) 03/04/2013 (54) Sistema de despacho de bagagem e método para registrar itens de bagagem em voos de linhas aéreas

	(71) SITA YPENBURG B.V. (NL)
(21) BR 11 2014 028175-0 A2	Código 9.1 - Deferimento (22) 23/04/2013 (54) DISPOSITIVO DE COMUNICAÇÃO, MÉTODO DE COMUNICAÇÃO E MEIO DE ARMAZENAMENTO DE LEGÍVEL POR COMPUTADOR NÃO TRANSITÓRIO (71) SONY CORPORATION (JP)
(21) BR 11 2014 028405-9 A8	Código 9.1 - Deferimento (22) 14/05/2012 (54) MÉTODO, APARELHO E SISTEMA PARA RELATAR MENSAGEM DE INDICAÇÃO DE SERVIÇO (71) HUAWEI TECHNOLOGIES CO., LTD (CN)
(21) BR 11 2014 028904-2 A2	Código 9.1 - Deferimento (22) 22/05/2013 (54) 6-sulfato de condroitina biotecnológico de baixo peso molecular para prevenção de osteoartrite (71) GNOSIS S.P.A. (IT)
(21) BR 11 2014 029280-9 A2	Código 9.1 - Deferimento (22) 22/05/2013 (54) Compostos derivados de espiro, composição farmacêutica compreendendo-os, processo para prepará-los e uso dos mesmos para tratar uma doença ou condição mediada por modulação de canais de sódio ativados por voltagem (71) CONVERGENCE PHARMACEUTICALS LIMITED (GB)
(21) BR 11 2014 031394-6 A2	Código 9.1 - Deferimento (22) 14/06/2013 (54) COMPOSIÇÕES ADEQUADAS PARA ABSORÇÃO TRANSMUCOSA ORAL COMPREENDENDO CICLOBENZAPRINA OU AMITRIPTILINA E USOS DAS MESMAS (71) TONIX PHARMACEUTICALS, INC. (US)
(21) BR 11 2014 031746-1 A2	Código 9.1 - Deferimento (22) 22/06/2013 (54) TRANSMISSÃO DE DADOS EM AGREGAÇÃO DE PORTADORA COM DIFERENTES CONFIGURAÇÕES DE PORTADORA (71) QUALCOMM INCORPORATED (US)
(21) BR 11 2014 032999-0 A2	Código 9.1 - Deferimento

	(22) 02/07/2013 (54) ANTICORPO OU PORÇÃO DE LIGAÇÃO A ANTÍGENO DO MESMO QUE SE LIGAM AO GENE DE ATIVAÇÃO DE LINFÓCITO 3 (LAG-3), SEU USO E SEU MÉTODO DE PREPARAÇÃO, MOLÉCULA BIESPECÍFICA, IMUNOCONJUGADO, COMPOSIÇÃO COMPREENDENDO OS MESMOS, ÁCIDO NUCLEICO ISOLADO, VETOR DE EXPRESSÃO, E CÉLULA HOSPEDEIRA RECOMBINANTE (71) BRISTOL-MYERS SQUIBB COMPANY (US)
(21) BR 11 2015 000050-9 A2	Código 9.1 - Deferimento (22) 03/07/2013 (54) UNIDADE DE CONTROLE DE UM DISPOSITIVO MONTADO EM UM VEÍCULO (71) NISSAN MOTOR CO., LTD. (JP)
(21) BR 11 2015 001994-3 A2	Código 9.1 - Deferimento (22) 02/08/2013 (54) COMUNICAÇÃO COM UM NOVO TIPO APERFEIÇOADO DE PORTADORA (71) QUALCOMM INCORPORATED (US)
(21) BR 11 2015 002612-5 A2	Código 9.1 - Deferimento (22) 01/08/2013 (54) MÉTODO E SISTEMA DE GRAVAÇÃO DE VÍDEO (71) ZTE CORPORATION (CN)
(21) BR 11 2015 002719-9 A8	Código 9.1 - Deferimento (22) 31/07/2013 (54) MEIO LEGÍVEL POR COMPUTADOR NÃO TRANSITÓRIO (71) UNIVERSAL ELECTRONICS INC. (US)
(21) BR 11 2015 002981-7 A2	Código 9.1 - Deferimento (22) 16/08/2013 (54) VACINA ESTÁVEL EM MEIO LÍQUIDO, USO DE VÍRUS CANINO OU FELINO ATENUADO VIVO, E, MÉTODO PARA FABRICAR A VACINA ESTÁVEL EM MEIO LÍQUIDO (71) INTERVET INTERNATIONAL B.V. (NL)
(21) BR 11 2015 004429-8 A2	Código 9.1 - Deferimento (22) 06/09/2013 (54) MÉTODO PARA COMPARTILHAR DADOS EM UM SISTEMA DE SEGURANÇA, SISTEMA DE SEGURANÇA FÍSICO E MEIO LEGÍVEL EM COMPUTADOR NÃO TRANSITÓRIO

(71) AVIGILON CORPORATION (CA)

---

(21) BR 11 2015 004565-0 A8

Código 9.1 - Deferimento
(22) 30/08/2013
(54) MÉTODO PARA CLASSIFICAÇÃO DE TRÁFEGO EM ESTÁGIOS ENTRE TERMINAL E NÓS DE AGREGAÇÃO DE UM SISTEMA DE COMUNICAÇÕES DE BANDA LARGA E APARELHO PARA CLASSIFICAÇÃO DE TRÁFEGO EMESTÁGIOS ENTRE TERMINAL E NÓS DE AGREGAÇÃO DE UM SISTEMA DE COMUNICAÇÕES DE BANDA LARGA
(71) HUGHES NETWORK SYSTEMS, LLC (US)

---

(21) BR 11 2015 011492-0 A2

Código 9.1 - Deferimento
(22) 11/03/2013
(54) MICRORGANISMO RECOMBINANTE COM CAPACIDADE DE PRODUÇÃO DE BUTANOL APERFEIÇOADA E MÉTODO PARA A PRODUÇÃO DE BUTANOL ATRAVÉS DA UTILIZAÇÃO DO MESMO
(71) GS CALTEX CORPORATION (KR)

---

(21) BR 11 2015 014380-6 A2

Código 9.1 - Deferimento
(22) 25/11/2013
(54) FILTRO E MÉTODO PARA FILTRAGEM ESPACIAL INFORMADA UTILIZANDO MÚLTIPLAS ESTIMATIVAS DA DIREÇÃO DE CHEGADA INSTANTÂNEA
(71) FRAUNHOFER-GESELLSCHAFT ZUR FOERDERUNG DER ANGEWANDTEN FORSCHUNG E.V (DE)

---

(21) BR 11 2015 015864-1 A8

Código 9.1 - Deferimento
(22) 14/01/2014
(54) USO DE UMA COMPOSIÇÃO FARMACÊUTICA NO TRATAMENTO DE UMA CONDIÇÃO DE DOR SEVERA
(71) INFIRST HEALTHCARE LIMITED (GB)

---

(21) BR 11 2015 016811-6 A2

Código 9.1 - Deferimento
(22) 17/01/2013
(54) ESTAÇÃO MÓVEL OPERÁVEL EM UMA DE UMA PLURALIDADE DE CONFIGURAÇÕES DE DUPLEX DE DIVISÃO DE TEMPO EM UM SISTEMA DE COMUNICAÇÃO, E MÉTODO EXECUTADO POR UMA ESTAÇÃO MÓVEL OPERÁVEL EM UMA DE UMA PLURALIDADE DE CONFIGURAÇÕES DE DUPLEX DE DIVISÃO DE TEMPO EM UM SISTEMA DE COMUNICAÇÃO
(71) SUN PATENT TRUST (US)

---

(21) BR 11 2015 017653-4 A2

Código 9.1 - Deferimento
(22) 08/01/2014

(54) ESTRUTURA DE SEÇÃO FRONTAL DE VEÍCULO
(71) TOYOTA JIDOSHA KABUSHIKI KAISHA (JP)

---

(21) BR 11 2015 018021-3 A2
Código 9.1 - Deferimento
(22) 28/01/2014
(54) APARELHO E MÉTODO PARA SELECIONAR UM DENTRE UM PRIMEIRO ALGORITMO DE CODIFICAÇÃO E UM SEGUNDO ALGORITMO DE CODIFICAÇÃO
(71) FRAUNHOFER-GESELLSCHAFT ZUR FORDERUNG DER ANGEWANDTEN FORSCHUNG E.V (DE)

---

(21) BR 11 2015 020700-6 A2
Código 9.1 - Deferimento
(22) 27/02/2014
(54) FIBRA E PANO
(71) DOW GLOBAL TECHNOLOGIES LLC (US)

---

(21) BR 11 2015 023274-4 A2
Código 9.1 - Deferimento
(22) 13/03/2014
(54) ESTRUTURANTE PARA FRATURAR HIDRAULICAMENTE UMA FORMAÇÃO SUBTERRÂNEA, E, MÉTODOS PARA FRATURAR HIDRAULICAMENTE UMA FORMAÇÃO SUBTERRÂNEA E PARA FORMAÇÃO DE UM ESTRUTURANTE PARA FRATURAR HIDRAULICAMENTE UMA FORMAÇÃO SUBTERRÂNEA
(71) BASF SE (DE)

---

(21) BR 11 2015 023653-7 A8
Código 9.1 - Deferimento
(22) 17/03/2014
(54) DISPOSITIVO DE COLETA DE SUOR
(71) ELITECHGROUP INC. (US)

---

(21) BR 11 2015 024971-0 A2
Código 9.1 - Deferimento
(22) 31/03/2014
(54) DERIVADOS DE N-(2,3-DI-HIDRO-1H-PIRROLO[2,3-b]PIRIDIN-5-IL)-4-QUINAZOLINAMINA E N-(2,3-DI-HIDRO-1H-INDOL-5-IL)-4-QUINAZOLINAMINA COMO INIBIDORES DE PERK E COMPOSIÇÃO FARMACÊUTICA QUE OS COMPREENDE
(71) JANSSEN PHARMACEUTICA NV (BE)

---

(21) BR 11 2015 026337-2 A2
Código 9.1 - Deferimento
(22) 17/04/2014
(54) Método de armazenagem de CO2 em uma formação geológica
(71) STATOIL PETROLEUM AS (NO)

(21) BR 11 2015 030255-6 A2
Código 9.1 - Deferimento
(22) 03/06/2014
(54) IMPRESSÃO EM MULTI-CAMADAS EM FUNDOS NÃO-BRANCOS
(71) ELECTRONICS FOR IMAGING, INC. (US)

(21) BR 11 2015 030751-5 A2
Código 9.1 - Deferimento
(22) 09/06/2014
(54) FORMAS POLIMÓRFICAS DE ICOTINIB E USOS DAS MESMAS
(71) BETTA PHARMACEUTICALS CO., LTD (CN)

(21) BR 11 2016 000407-8 A2
Código 9.1 - Deferimento
(22) 21/10/2014
(54) MÉTODO PARA DETERMINAR QUANDO UM ALARME É ACIONADO PARA UMA OPERAÇÃO DE PERFURAÇÃO FÍSICA
(71) SAS INSTITUTE INC. (US)

(21) BR 11 2016 001303-4 A2
Código 9.1 - Deferimento
(22) 17/07/2014
(54) SISTEMA DE CONTROLE DE EMISSÃO DE ESCAPAMENTO PARA MOTOR DE COMBUSTÃO INTERNA E MÉTODO DE CONTROLE PARA SISTEMA DE CONTROLE DE EMISSÃO DE ESCAPAMENTO PARA MOTOR DE COMBUSTÃO INTERNA
(71) TOYOTA JIDOSHA KABUSHIKI KAISHA (JP) ; KABUSHIKI KAISHA TOYOTA JIDOSHOKKI (JP)

(21) BR 11 2016 002695-0 A8
Código 9.1 - Deferimento
(22) 08/08/2014
(54) DISPOSITIVO COM UM APARELHO ABLATIVO, UM APARELHO DE REMOÇÃO E UM APARELHO DE POSICIONAMENTO
(71) CYTRELLIS BIOSYSTEMS, INC. (US)

(21) BR 11 2016 003239-0 A2
Código 9.1 - Deferimento
(22) 27/08/2014
(54) LINHA DE MONTAGEM DE VEÍCULO
(71) MITSUBISHI JIDOSHA KOGYO KABUSHIKI KAISHA (JP)

(21) BR 11 2016 003252-7 A2
Código 9.1 - Deferimento
(22) 27/08/2014
(54) LINHA DE MONTAGEM DE VEÍCULOS
(71) MITSUBISHI JIDOSHA KOGYO KABUSHIKI KAISHA (JP)

(21) BR 11 2016 003256-0 A2
Código 9.1 - Deferimento
(22) 27/08/2014

(54) MICROORGANISMO GENETICAMENTE MODIFICADO QUE METABOLIZA FONTES NÃO CONVENCIONAIS DE FÓSFORO OU ENXOFRE E MÉTODO PARA CONVERTER UM SUBTRATO EM UM PRODUTO
(71) GINKGO BIOWORKS, INC. (US)

---

(21) BR 11 2016 004357-0 A2
Código 9.1 - Deferimento
(22) 27/06/2014
(54) COMPOSTO DE GLICOSAMINOGLICANO, MÉTODO DE PREPARAÇÃO E USO DO MESMO
(71) HOLY STONE BIOTECH CO., LTD. (GB)

---

(21) BR 11 2016 005368-0 A2
Código 9.1 - Deferimento
(22) 26/08/2014
(54) Sistema de armazenamento flash universal, método de controle de um sistema de memória e sistema de memória docontrolador multimídia embutido.
(71) QUALCOMM INCORPORATED (US)

---

(21) BR 11 2016 005761-9 A2
Código 9.1 - Deferimento
(22) 16/09/2014
(54) FORMULAÇÃO DE ADENOVÍRUS, E, MÉTODO DE PRESERVAÇÃO DE UM ADENOVÍRUS
(71) JANSSEN VACCINES & PREVENTION B.V. (NL)

---

(21) BR 11 2016 006576-0 A2
Código 9.1 - Deferimento
(22) 01/11/2013
(54) MÉTODO E APARELHO PARA COMUNICAÇÃO SEM FIO EM UMA REDE BASEADA EM EVOLUÇÃO A LONGO PRAZO (LTE) DE DUPLEXAÇÃO POR DIVISÃO DE TEMPO (TDD) E MEMÓRIA LEGÍVEL POR COMPUTADOR
(71) QUALCOMM INCORPORATED (US)

---

(21) BR 11 2016 007354-1 A2
Código 9.1 - Deferimento
(22) 03/10/2014
(54) ELEMENTO LATERAL PARA UM CHASSI E CHASSI
(71) SSAB TECHNOLOGY AB (SE)

---

(21) BR 11 2016 007466-1 A2
Código 9.1 - Deferimento
(22) 26/09/2014
(54) COBERTURA SUPERIOR DA CARENAGEM
(71) NIHON PLAST CO., LTD. (JP) ; NISSAN MOTOR CO., LTD. (JP)

---

(21) BR 11 2016 008303-2 A2
Código 9.1 - Deferimento
(22) 23/09/2015
(54) Métodos e dispositivos para inicializar uma função-alvo.

	(71) XIAOMI INC. (CN)
(21) BR 11 2016 013111-8 A2	Código 9.1 - Deferimento (22) 08/12/2014 (54) MÉTODOS DE IDENTIFICAÇÃO E/OU SELEÇÃO DE PLANTA DE MILHO (71) E. I. DU PONT DE NEMOURS AND COMPANY (US) ; PIONEER HI-BRED INTERNATIONAL, INC. (US)
(21) BR 11 2016 014208-0 A2	Código 9.1 - Deferimento (22) 19/12/2014 (54) MÉTODO DE EXTRAÇÃO DE LIPÍDEOS A PARTIR DE UMA POPULAÇÃO DE MICRO-ORGANISMOS (71) DSM NUTRICIONAL PRODUCTS AG (CH)
(21) BR 11 2016 015845-8 A2	Código 9.1 - Deferimento (22) 22/12/2014 (54) SISTEMA TRANSPORTADOR, E, MECANISMO DE ACIONAMENTO DE ROLOS (71) LAITRAM, L.L.C. (US)
(21) BR 11 2016 017216-7 A2	Código 9.1 - Deferimento (22) 22/01/2015 (54) Composição de revestimento aquosa (71) 3M INNOVATIVE PROPERTIES COMPANY (US)
(21) BR 11 2016 018705-9 A2	Código 9.1 - Deferimento (22) 06/02/2015 (54) SECADOR DE GRÃOS DE FLUXO CONTÍNUO HÍBRIDO (71) CTB, INC (US)
(21) BR 11 2016 018896-9 A2	Código 9.1 - Deferimento (22) 11/02/2015 (54) SISTEMA PARA FORNECER UMA INDICAÇÃO DE SÍNDROME DE DESCONFORTO RESPIRATÓRIO AGUDO DE UM PACIENTE (71) KONINKLIJKE PHILIPS N.V. (NL)
(21) BR 11 2016 019677-5 A8	Código 9.1 - Deferimento (22) 26/02/2015 (54) MÉTODO DE PREPARAÇÃO DE UM CONDENSADO CELULAR IN VITRO E DE PREPARAÇÃO DE UMA ESTRUTURA DE TECIDO TRIDIMENSIONAL (71) PUBLIC UNIVERSITY CORPORATION YOKOHAMA CITY UNIVERSITY (JP)

(21) BR 11 2016 020280-5 A2	Código 9.1 - Deferimento (22) 26/02/2015 (54) INSTRUMENTO DE GUIA SEPARÁVEL E CONJUNTO DE FIXAÇÃO ÓSSEA (71) DEPUY SYNTHES PRODUCTS, INC. (US)
(21) BR 11 2016 020889-7 A2	Código 9.1 - Deferimento (22) 10/03/2015 (54) MOLÉCULA DE ÁCIDO NUCLEICO RECOMBINANTE, CÉLULA HOSPEDEIRA BACTERIANA, PROTEÍNA HPPD RECOMBINANTE, USO DO ÁCIDO NUCLEICO RECOMBINANTE E PRODUTO DE BASE (71) BASF AGRICULTURAL SOLUTIONS SEED US LLC (US)
(21) BR 11 2016 024168-1 A2	Código 9.1 - Deferimento (22) 17/04/2015 (54) CONJUNTO DE CATETER e MÉTODO PARA OPERAR UM CONJUNTO DE CATETER (71) BECTON, DICKINSON AND COMPANY (US)
(21) BR 11 2016 024745-0 A2	Código 9.1 - Deferimento (22) 02/04/2015 (54) COMPOSIÇÃO DE BORRACHA QUE COMPREENDE UMA RESINA DICICLOPENTADIENNO AROMÁTICO (71) COMPAGNIE GENERALE DES ETABLISSMENTS MICHELIN (FR)
(21) BR 11 2016 025257-8 A2	Código 9.1 - Deferimento (22) 04/05/2015 (54) Fluido de perfuração (71) INEOS USA LLC (US)
(21) BR 11 2016 025835-5 A2	Código 9.1 - Deferimento (22) 24/06/2015 (54) COMPOSTO DE PIRROLOPIRIMIDINA OU SAL DO MESMO, INIBIDOR DE NAE, COMPOSIÇÃO FARMACÊUTICA E AGENTE ANTITUMOR (71) TAIHO PHARMACEUTICAL CO., LTD. (JP)
(21) BR 11 2016 027598-5 A2	Código 9.1 - Deferimento (22) 09/02/2015 (54) CIRCUITO DE ACIONAMENTO DE CONTATOR (71) HUAWEI DIGITAL POWER TECHNOLOGIES CO., LTD. (CN)
(21) BR 11 2016 029600-1 A2	Código 9.1 - Deferimento

	(22) 09/06/2015 (54) PLACA ÓSSEA DE COLUNA MEDIAL (71) DEPUY SYNTHES PRODUCTS, INC. (US)
(21) BR 11 2016 030238-9 A2	Código 9.1 - Deferimento (22) 19/05/2015 (54) TUBO CORRUGADO PLÁSTICO E MÉTODO PARA FABRICAR UM TUBO CORRUGADO (71) DELFINGEN FR-ANTEUIL S.A. (FR)
(21) BR 11 2016 030493-4 A2	Código 9.1 - Deferimento (22) 26/06/2015 (54) ENDÓFITOS, COMPOSIÇÕES ASSOCIADAS E MÉTODOS DE USO DOS MESMOS (71) INDIGO AG, INC. (US)
(21) BR 11 2016 030626-0 A8	Código 9.1 - Deferimento (22) 01/07/2015 (54) EDIFICAÇÃO E MÉTODO PARA DIRECIONAR TUBULAÇÃO DE GÁS EM UMA EDIFICAÇÃO (71) MICROSOFT TECHNOLOGY LICENSING, LLC (US)
(21) BR 11 2016 030971-5 A2	Código 9.1 - Deferimento (22) 07/07/2015 (54) PROCESSO PARA PRODUZIR UM PRODUTO DE ÓLEO E PROCESSO PARA PRODUZIR UM PRODUTO DE ÓLEO A PARTIR DO ÓLEO DA PLANTA (71) COMMONWEALTH SCIENTIFIC AND INDUSTRIAL RESEARCH ORGANISATION (AU)
(21) BR 11 2017 003600-2 A2	Código 9.1 - Deferimento (22) 03/07/2015 (54) Gerador de vapor, e, dispositivo de vaporização (71) KONINKLIJKE PHILIPS N.V. (NL)
(21) BR 11 2017 004762-4 A2	Código 9.1 - Deferimento (22) 11/09/2015 (54) Unidade de acionamento de transmissão de torque (71) INFASTECH INTELLECTUAL PROPERTIES PTE. LTD. (SG)
(21) BR 11 2017 005170-2 A2	Código 9.1 - Deferimento (22) 17/09/2015 (54) SISTEMA MÉDICO (71) ARTIO MEDICAL, INC. (US)

(21) BR 11 2017 006814-1 A2	Código 9.1 - Deferimento (22) 02/10/2015 (54) SISTEMA E MÉTODO PARA CONSTRUÇÃO DE UMA HIERARQUIA DE DISPOSITIVO PARA USINA DE PROCESSO (71) BRISTOL, INC., D/B/A REMOTE AUTOMATION SOLUTIONS (US)
(21) BR 11 2017 007772-8 A2	Código 9.1 - Deferimento (22) 16/10/2015 (54) CABO PARA A TRANSMISSÃO DE ENERGIA DE RADIOFREQUÊNCIA E/OU DE FREQUÊNCIA DE MICRO-ONDAS PARA UM INSTRUMENTO ELETROCIRÚRGICO EM UMA PRIMEIRA EXTREMIDADE DO CABO E APARELHO ELETROCIRÚRGICO (71) CREO MEDICAL LIMITED (GB)
(21) BR 11 2017 007841-4 A2	Código 9.1 - Deferimento (22) 20/10/2015 (54) Aparelho para gerar óxido nítrico (71) THE GENERAL HOSPITAL CORPORATION (US)
(21) BR 11 2017 009313-8 A2	Código 9.1 - Deferimento (22) 03/11/2015 (54) SISTEMAS DE TRATAMENTO DA PELE, MÉTODO PARA DETERMINAR UMA ORIENTAÇÃO DE UM DISPOSITIVO DE TRATAMENTO DE PELE, SISTEMA DE ANÁLISE DE PELE, E MÉTODO PARA ANÁLISE DE PELE (71) KONINKLIJKE PHILIPS N.V. (NL)
(21) BR 11 2017 009586-6 A2	Código 9.1 - Deferimento (22) 21/10/2015 (54) SISTEMA DE CRIOABLAÇÃO (71) ADAGIO MEDICAL, INC. (US)
(21) BR 11 2017 009810-5 A2	Código 9.1 - Deferimento (22) 02/11/2015 (54) SISTEMA DE IMAGEAMENTO MÉDICO PARA FORNECER TERAPIA DE SONOTROMBÓLISE A UM PACIENTE, E DISPOSITIVO PORTÁTIL DE SONOTROMBÓLISE CARDÍACA (71) KONINKLIJKE PHILIPS N.V. (NL)
(21) BR 11 2017 009851-2 A2	Código 9.1 - Deferimento (22) 12/11/2014 (54) Dispositivo de transporte para alimentar material fragmentado a ser processado para uma unidade de processamento de uma máquina de

	processamento; Transportador de unidade de tremonha para movimentar uma estrutura de tremonha modular; Máquina de processamento; Método para adaptar um dispositivo de transporte e método para alimentar material fragmentado (71) FLSMIDTH A/S (DK)
(21) BR 11 2017 009969-1 A2	Código 9.1 - Deferimento (22) 06/11/2015 (54) ?MÉTODO E SISTEMA DE CONTROLE PARA INJEÇÃO DE GÁS EM REFRIGERANTE E USINA NUCLEAR? (71) JOINT STOCK COMPANY "AKME-ENGINEERING" (RU)
(21) BR 11 2017 010244-7 A2	Código 9.1 - Deferimento (22) 17/11/2015 (54) SISTEMA E MÉTODO PARA PREPARAÇÃO DE UM PRODUTO LÍQUIDO (71) APIQE HOLDINGS, LLC (US)
(21) BR 11 2017 011157-8 A2	Código 9.1 - Deferimento (22) 30/11/2015 (54) PARTÍCULAS DE POLIAMIDA TERMOPLÁSTICA, MÉTODO PARA PRODUZI-LAS E USO DESTAS (71) BASF SE (DE)
(21) BR 11 2017 012062-3 A2	Código 9.1 - Deferimento (22) 19/12/2014 (54) COMPOSIÇÃO DE REVESTIMENTO AQUOSA E PROCESSO DE PREPARAR A MESMA (71) DOW GLOBAL TECHNOLOGIES LLC (US)
(21) BR 11 2017 013548-5 A2	Código 9.1 - Deferimento (22) 30/04/2015 (54) COMPOSIÇÃO DE AGLUTINANTE, PRODUTO COMPÓSITO, MÉTODOS PARA FABRICAÇÃO DE UM PRODUTO COMPÓSITO E UMA COMPOSIÇÃO DE AGLUTINANTE, AGLUTINANTE, E, MATERIAL COMPÓSITO DE MADEIRA (71) ECOSYNTHETIX INC. (CA)
(21) BR 11 2017 014587-1 A2	Código 9.1 - Deferimento (22) 08/01/2016 (54) FILME TERMOPLÁSTICO (71) CLOPAY PLASTIC PRODUCTS COMPANY, INC. (US)
(21) BR 11 2017 014650-9 A2	Código 9.1 - Deferimento

	(22) 29/12/2015 (54) DETERGENTE DE VESTUÁRIO, COMPOSIÇÃO DETERGENTE PARA LAVAGEM DE VESTUÁRIO E MÉTODO DE LAVAGEM (71) STEPAN COMPANY (US)
(21) BR 11 2017 014766-1 A2	Código 9.1 - Deferimento (22) 06/01/2016 (54) COMPOSIÇÃO AUXILIAR DE ENXÁGUE, MÉTODO PARA LIMPAR UMA SUPERFÍCIE E MÉTODO PARA FAZER UMA COMPOSIÇÃO AUXILIAR DE ENXÁGUE (71) ECOLAB USA INC. (US)
(21) BR 11 2017 015171-5 A2	Código 9.1 - Deferimento (22) 30/01/2015 (54) Película, método para formação da película, e, artigo absorvente (71) KIMBERLY-CLARK WORLDWIDE, INC. (US)
(21) BR 11 2017 017113-9 A2	Código 9.1 - Deferimento (22) 11/02/2016 (54) MATERIAL DE FOLHA FIBROSA E MÉTODO PARA A APLICAÇÃO À SUPERFÍCIE DE UM DISPOSITIVO DE SEGURANÇA EM UM MATERIAL DE FOLHA FIBROSA (71) CRANE & CO., INC. (US)
(21) BR 11 2017 017387-5 A2	Código 9.1 - Deferimento (22) 12/02/2016 (54) SISTEMA DE DETECÇÃO PARA UM LOCAL DE POÇO, E, MÉTODO DE DETECÇÃO DE UM COMPONENTE DE LOCAL DE POÇO (71) NATIONAL OILWELL VARCO, L.P. (US)
(21) BR 11 2017 017498-7 A2	Código 9.1 - Deferimento (22) 02/02/2016 (54) SISTEMA DE PERFILAGEM DE CURVATURA DE POÇO E MÉTODO PARA PERFILAR CURVATURA DE POÇO (71) HALLIBURTON ENERGY SERVICES, INC. (US)
(21) BR 11 2017 019419-8 A2	Código 9.1 - Deferimento (22) 03/03/2016 (54) CONSTRUTO DE DNA, PILHA MOLECULAR, PILHA DE MELHORAMENTO,MÉTODO DE OBTENÇÃO DE UMA PLANTA TRANSGÊNICA E PROGÊNIE DA MESMA,COMPOSIÇÃO E MÉTODO PARA CONTROLAR UMA POPULAÇÃO DE PRAGA DEINSETO (71) PIONEER HI-BRED INTERNATIONAL, INC. (US) ; E. I. DU PONT DE

	NEMOURS AND COMPANY (US)
(21) BR 11 2017 021692-2 A2	Código 9.1 - Deferimento (22) 14/05/2015 (54) Fluido de perfuração composto e método para perfurar um furo de poço (71) HALLIBURTON ENERGY SERVICES, INC. (US)
(21) BR 11 2017 022063-6 A2	Código 9.1 - Deferimento (22) 13/04/2016 (54) USOS DE COMPOSIÇÕES DE MOLDAGEM TERMOPLÁSTICA E DE MOLDAGENS TRANSPARENTES (71) BASF SE (DE)
(21) BR 11 2017 022914-5 A2	Código 9.1 - Deferimento (22) 18/10/2016 (54) CÂMARA AUTOENERGIZADA DE EXTINÇÃO DE ARCO PARA AUMENTAR O EFEITO DE EXPANSÃO TÉRMICA (71) CHINA XD ELECTRIC CO., LTD. (CN)
(21) BR 11 2017 023345-2 A2	Código 9.1 - Deferimento (22) 02/05/2016 (54) ARTIGO REVESTIDO (71) SWIMC LLC (US)
(21) BR 11 2017 024042-4 A2	Código 9.1 - Deferimento (22) 26/04/2016 (54) FILTRO PNEUMÁTICO E ELEMENTO DE FILTRAÇÃO (71) SMC CORPORATION (JP)
(21) BR 11 2017 025868-4 A2	Código 9.1 - Deferimento (22) 22/06/2016 (54) COMPOSIÇÃO PERFUMADORA ENCAPSULADA, MÉTODO PARA SUA FORMAÇÃO, PRODUTO DE CUIDADO PESSOAL, DE CUIDADO DOMÉSTICO OU DE CUIDADO DE TECIDOS, E MÉTODO PARA INCORPORAR TAL COMPOSIÇÃO EM UM PRODUTO DE CONSUMO (71) GIVAUDAN SA (CH)
(21) BR 11 2017 025871-4 A2	Código 9.1 - Deferimento (22) 10/06/2016 (54) MÉTODO DE AVALIAÇÃO DE UMA FORMAÇÃO DE TERRA INTERCEPTADA POR UM POÇO E APARELHO PARA AVALIAR UMA FORMAÇÃO DE TERRA INTERCEPTADA POR UM POÇO (71) BAKER HUGHES, A GE COMPANY, LLC (US)

(21) BR 11 2017 026296-7 A2	Código 9.1 - Deferimento (22) 14/06/2016 (54) COMPOSIÇÃO ADESIVA DE POLIURETANO DE DOIS COMPONENTES, ADESIVO CURADO E MÉTODO DE LIGAÇÃO DE DOIS SUBSTRATOS (71) DOW GLOBAL TECHNOLOGIES LLC (US)
(21) BR 11 2017 026509-5 A2	Código 9.1 - Deferimento (22) 08/06/2016 (54) FOLHAS ABSORVENTES MACIAS, TECIDOS ESTRUTURANTES PARA FAZER FOLHAS ABSORVENTES MACIAS, E MÉTODOS DE FABRICAÇÃO DE FOLHAS ABSORVENTES MACIAS (71) GPCP IP HOLDINGS LLC (US)
(21) BR 11 2017 027280-6 A2	Código 9.1 - Deferimento (22) 16/06/2016 (54) CONTAINER E EMBALAGEM DE CONTAINER QUE COMPREENDE O CONTAINER (71) STORA ENSO OYJ (FI)
(21) BR 11 2017 027310-1 A2	Código 9.1 - Deferimento (22) 17/06/2016 (54) VÁLVULA DE CIRCULAÇÃO, E, MÉTODO PARA CONTROLE DE FLUXO DE FLUIDO (71) DRLG TOOLS, LLC (US)
(21) BR 11 2017 027321-7 A2	Código 9.1 - Deferimento (22) 19/06/2015 (54) DISPOSITIVO E MÉTODO DE ASSISTÊNCIA AO ESTACIONAMENTO (71) NISSAN MOTOR CO., LTD. (JP)
(21) BR 11 2017 027833-2 A2	Código 9.1 - Deferimento (22) 27/06/2016 (54) CONJUNTOS DE TAMPA SEM PARAFUSOS E MÉTODO PARA FIXAR UMA TAMPA A UM CORPO DE GAVETA (71) HYDRIL USA DISTRIBUTION LLC (US)
(21) BR 11 2017 028203-8 A2	Código 9.1 - Deferimento (22) 30/06/2016 (54) APARELHO, MÉTODO E SISTEMA DE AVALIAÇÃO DE UMA FORMAÇÃO SUBTERRÂNEA. (71) HALLIBURTON ENERGY SERVICES, INC. (US)

(21) BR 11 2017 028511-8 A2	Código 9.1 - Deferimento (22) 08/07/2016 (54) MÉTODO PARA PRODUZIR ÉSTERES DE POLIÓIS DE ALTA PUREZA (71) CARGILL, INCORPORATED (US)
(21) BR 11 2018 000117-1 A2	Código 9.1 - Deferimento (22) 30/06/2016 (54) TAMPA-BUCHA DE METAL, TAMPA-BUCHA DE METAL USADA EM COMBINAÇÃO COM UMA GARRAFA DE METAL, E MÉTODO PARA FABRICAR UMA TAMPA-BUCHA DE METAL (71) FÁBRICAS MONTERREY, S. A. DE C. V. (MX)
(21) BR 11 2018 000885-0 A2	Código 9.1 - Deferimento (22) 18/07/2016 (54) SISTEMA DE ALARME E RESPECTIVO MÉTODO DE OPERAÇÃO E CÂMERA DE VÍDEO (71) RUDOLF KING (DE)
(21) BR 11 2018 001574-1 A2	Código 9.1 - Deferimento (22) 26/07/2016 (54) LAMINADOS ELÁSTICOS, MÉTODO DE FABRICAÇÃO DOS MESMOS E ARTIGOS COMPREENDENDO OS MESMOS (71) DOW GLOBAL TECHNOLOGIES LLC (US) ; DOW QUIMICA MEXICANA S.A. DE C.V. (MX)
(21) BR 11 2018 002280-2 A2	Código 9.1 - Deferimento (22) 04/08/2016 (54) CARTUCHO PARA TOCHA DE ARCO DE PLASMA ARREFECIDO POR LÍQUIDO (71) HYPERTHERM, INC. (US)
(21) BR 11 2018 003323-5 A2	Código 9.1 - Deferimento (22) 08/09/2016 (54) COMPOSIÇÃO, MISTURA RECICLADA PÓS-CONSUMO E RESINA PLÁSTICA PÓS-CONSUMO (71) DOW GLOBAL TECHNOLOGIES LLC (US)
(21) BR 11 2018 003986-1 A2	Código 9.1 - Deferimento (22) 10/05/2016 (54) CANAL DE FLUXO DE ENTRADA (71) STATOIL PETROLEUM AS (NO)
(21) BR 11 2018 004330-3 A2	Código 9.1 - Deferimento

	(22) 04/09/2015 (54) SISTEMA DE CÉLULA DE COMBUSTÍVEL E MÉTODO DE CONTROLE DE CÉLULA DE COMBUSTÍVEL (71) NISSAN MOTOR CO., LTD. (JP)
(21) BR 11 2018 005481-0 A2	Código 9.1 - Deferimento (22) 08/09/2016 (54) ADESIVO TERMOFUSÍVEL NÃO REATIVO, MÉTODO PARA FABRICAR UM ADESIVOTERMOFUSÍVEL NÃO REATIVO E MÉTODO PARA DISPOR SUBSTRATOS EM UMA POSIÇÃOFIXA UM EM RELAÇÃO AO OUTRO (71) PURAC BIOCHEM BV (NL)
(21) BR 11 2018 005954-4 A2	Código 9.1 - Deferimento (22) 09/09/2016 (54) FILMES RETRÁTEIS E MÉTODOS PARA FAZER OS MESMOS (71) DOW GLOBAL TECHNOLOGIES LLC (US) ; DOW QUIMICA DE COLOMBIA S.A. (CO) ; PBBPOLISUR S.R.L. (AR)
(21) BR 11 2018 006032-1 A2	Código 9.1 - Deferimento (22) 23/08/2016 (54) REGULADOR DE JATO COM UM ALOJAMENTO DE REGULADOR DE JATO EM FORMA DE LUVA (71) NEOPERL GMBH (DE)
(21) BR 11 2018 006304-5 A2	Código 9.1 - Deferimento (22) 29/09/2016 (54) APARELHO MISTURADOR DE PÓS, E MÉTODO DE MISTURAR UM PÓ (71) ADAMIS PHARMACEUTICALS CORPORATION (US)
(21) BR 11 2018 006307-0 A2	Código 9.1 - Deferimento (22) 11/10/2016 (54) LENTE DE ADIÇÃO PROGRESSIVA OFTÁLMICA PARA UM USUÁRIO EMETRÓPICO E PRESBIÓPICO, MÉTODO PARA FORNECIMENTO DESSA LENTE (71) ESSILOR INTERNATIONAL (FR)
(21) BR 11 2018 006472-6 A2	Código 9.1 - Deferimento (22) 30/09/2016 (54) MÉTODOS PARA PREPARAR UMA MASSA DE POLISSACARÍDEO CONCENTRADA E PARA RECUPERAR COMBUSTÍVEIS FÓSSEIS DE ROCHA (71) BASF SE (DE)

(21) BR 11 2018 006575-7 A2	Código 9.1 - Deferimento (22) 20/09/2016 (54) ACIONAMENTO DE ESPALHAMENTO E PIVÔ PARA PAINEIS SOLARES (71) SFS ACQUISITION, LLC. (US)
(21) BR 11 2018 006734-2 A2	Código 9.1 - Deferimento (22) 18/11/2016 (54) MÉTODO E SISTEMA PARA DETERMINAR VALORES DE PARÂMETRO DE OPERAÇÃO DE MOTOR DURANTE UMA OPERAÇÃO DE TROCA DE MARCHA E VEÍCULO (71) SCANIA CV AB (SE)
(21) BR 11 2018 006760-1 A2	Código 9.1 - Deferimento (22) 25/10/2016 (54) PROCESSO E SISTEMA PARA FABRICAÇÃO DE JANELAS/PORTAS (71) GRAF SYNERGY S.R.L. (IT)
(21) BR 11 2018 006997-3 A2	Código 9.1 - Deferimento (22) 10/10/2016 (54) MÉTODO PARA AVALIAR A CONDIÇÃO DE UM PNEU EM UMA RODA E SISTEMA PARA AVALIAR A CONDIÇÃO DE UM PNEU EM UMA RODA (71) WHEELRIGHT LIMITED (GB)
(21) BR 11 2018 007460-8 A2	Código 9.1 - Deferimento (22) 30/10/2015 (54) FILME DE RETENÇÃO (71) DOW GLOBAL TECHNOLOGIES LLC (US)
(21) BR 11 2018 008350-0 A2	Código 9.1 - Deferimento (22) 02/11/2016 (54) APARELHO PARA REGULAR TENSÃO DE BOBINAMENTO COMO FUNÇÃO DO DIÂMETRO DA BOBINA E MÉTODO PARA REGULAR TENSÃO DE BOBINAMENTO EM UMA FITA OU FIO DE PELÍCULA CORTADA (71) SIDDHARTH LOHIA (IN)
(21) BR 11 2018 008628-2 A2	Código 9.1 - Deferimento (22) 28/10/2016 (54) SISTEMA PARA CONTROLE DE FORNECIMENTO DE ELETRICIDADE, E, MÉTODO PARA LIGAR PELO MENOS UMA DE UMA CARGA E UMA FONTE A UMA REDE ELÉTRICA (71) ÖVERÅS INVEST AB (SE)
(21) BR 11 2018 009419-6 A8	Código 9.1 - Deferimento

	(22) 09/11/2015 (54) MÉTODO DE CONTROLE DE FORÇA DE FRENAGEM/CONDUÇÃO E DISPOSITIVO DE CONTROLE DE FORÇA DE FRENAGEM/CONDUÇÃO (71) NISSAN MOTOR CO., LTD. (JP)
(21) BR 11 2018 010214-8 A2	Código 9.1 - Deferimento (22) 22/11/2016 (54) UNIDADE DE CONTROLE ELETRÔNICO E APARELHO DE DIREÇÃO ELÉTRICA EQUIPADO COM A MESMA (71) NSK LTD. (JP)
(21) BR 11 2018 010379-9 A2	Código 9.1 - Deferimento (22) 15/12/2016 (54) VIDRO LAMINADO AQUECÍVEL TENDO UMA CHAPA INTERNA FINA E UMA CHAPA EXTERNA FINA (71) SAINT-GOBAIN GLASS FRANCE (FR)
(21) BR 11 2018 010711-5 A8	Código 9.1 - Deferimento (22) 03/06/2016 (54) MÉTODO PARA PRODUZIR UM SISTEMA DE PINTURA DE REVESTIMENTO MÚLTIPLO, E, SISTEMA DE PINTURA DE REVESTIMENTO MÚLTIPLO (71) BASF COATINGS AG (DE)
(21) BR 11 2018 011036-1 A2	Código 9.1 - Deferimento (22) 14/12/2016 (54) DISPOSITIVO PARA ANÁLISE DE PNEUS, ESTAÇÃO, E, MÉTODO PARA ANALISAR PNEUS (71) PIRELLI TYRE S.P.A. (IT)
(21) BR 11 2018 011083-3 A2	Código 9.1 - Deferimento (22) 27/01/2017 (54) MÉTODO DE RESFRIAMENTO SECUNDÁRIO E DISPOSITIVO DE RESFRIAMENTO SECUNDÁRIO PARA FUNDIR PLACA CONTINUAMENTE (71) NIPPON STEEL CORPORATION (JP)
(21) BR 11 2018 011226-7 A2	Código 9.1 - Deferimento (22) 29/11/2016 (54) MÉTODO E SISTEMA PARA MUDANÇA DE ENGRENAGEM EM UM TREM DE FORÇA HÍBRIDO, E, VEÍCULO (71) SCANIA CV AB (SE)
(21) BR 11 2018 011362-0 A2	Código 9.1 - Deferimento

	(22) 28/01/2016 (54) MÉTODO PARA TRATAR UMA FORMAÇÃO SUBTERRÂNEA E FLUIDO DE TRATAMENTO (71) HALLIBURTON ENERGY SERVICES, INC. (US)
(21) BR 11 2018 011467-7 A2	Código 9.1 - Deferimento (22) 20/12/2016 (54) ELEMENTO DE VIDRO ISOLANTE PARA UM GABINETE DE REFRIGERAÇÃO (71) SAINT-GOBAIN GLASS FRANCE (FR)
(21) BR 11 2018 011543-6 A2	Código 9.1 - Deferimento (22) 16/11/2016 (54) MÉTODO DE TENSÃO DE INJEÇÃO POR IMPEDÂNCIA USANDO TRANSFORMADORES COM MÚLTIPLOS ENROLAMENTOS SECUNDÁRIOS PARA CONTROLE DE FLUXO DE ENERGIA DINÂMICA (71) SMART WIRES INC. (US)
(21) BR 11 2018 011617-3 A2	Código 9.1 - Deferimento (22) 20/12/2016 (54) ESTAÇÃO E MÉTODO PARA VERIFICAÇÃO DE PNEUS (71) PIRELLI TYRE S.P.A. (IT)
(21) BR 11 2018 011629-7 A2	Código 9.1 - Deferimento (22) 16/12/2016 (54) MÉTODO E APARELHO PARA CALIBRAR FERRAMENTAS ÓPTICAS DE UM SISTEMA DE VERIFICAÇÃO DE PNEU (71) PIRELLI TYRE S.P.A. (IT)
(21) BR 11 2018 011649-1 A2	Código 9.1 - Deferimento (22) 16/12/2016 (54) DISPOSITIVO, KIT E MÉTODO PARA VERIFICAR UM PNEU (71) PIRELLI TYRE S.P.A. (IT)
(21) BR 11 2018 011679-3 A2	Código 9.1 - Deferimento (22) 09/12/2016 (54) SISTEMA PARA MONITORAMENTO DO DESENVOLVIMENTO INFANTIL, DISPOSITIVO PORTÁTIL, TAPETE TROCADOR DE FRALDAS, E MÍDIA DE LEITURA POR COMPUTADOR (71) N.V. NUTRICIA (NL)
(21) BR 11 2018 011785-4 A2	Código 9.1 - Deferimento (22) 09/12/2016

(54) SISTEMA E MÉTODO DE PERSEGUIÇÃO DE VEÍCULO AUTÔNOMO
(71) AVISHTECH, LLC (US)

---

(21) BR 11 2018 011850-8 A2
Código 9.1 - Deferimento
(22) 16/12/2016
(54) MÉTODO E APARELHO PARA VERIFICAR UM PNEU
(71) PIRELLI TYRE S.P.A. (IT)

---

(21) BR 11 2018 012151-7 A2
Código 9.1 - Deferimento
(22) 16/12/2016
(54) SISTEMA INDICADOR DE TEMPO E TEMPERATURA IMPRIMÍVEL
(71) KEEP-IT TECHNOLOGIES AS (NO)

---

(21) BR 11 2018 012511-3 A2
Código 9.1 - Deferimento
(22) 22/12/2016
(54) MÉTODO E DISPOSITIVO DE AJUSTE PARA AJUSTAR UM APARELHO DE VERIFICAÇÃO DE PNEUS
(71) PIRELLI TYRE S.P.A. (IT)

---

(21) BR 11 2018 012522-9 A2
Código 9.1 - Deferimento
(22) 19/12/2016
(54) MÉTODOS PARA ESCORVA DE UM CONJUNTO DE TANQUE DE ARMAZENAMENTO INTERMEDIÁRIO E PARA INSTALAR UM COMUTADOR, CONJUNTO DE TANQUE DE ARMAZENAMENTO INTERMEDIÁRIO.
(71) TETRA LAVAL HOLDINGS & FINANCE SA (CH)

---

(21) BR 11 2018 012709-4 A2
Código 9.1 - Deferimento
(22) 10/11/2016
(54) TAMPA PARA LATA
(71) GREGOR ANTON PIECH (AT)

---

(21) BR 11 2018 012730-2 A2
Código 9.1 - Deferimento
(22) 27/10/2016
(54) CÁPSULA DE FECHAMENTO, SISTEMA, MÉTODO PARA ABRIR UM RECIPIENTE E MÉTODO PARA MONTAR UMA CÁPSULA DE FECHAMENTO
(71) BORMIOLI PHARMA S.P.A. (IT)

---

(21) BR 11 2018 013285-3 A2
Código 9.1 - Deferimento
(22) 23/12/2016
(54) SISTEMA DE ACONDICIONAMENTO
(71) SMART PACKAGING INDUSTRIES HOLDING AS (NO)

---

(21) BR 11 2018 013933-5 A2
Código 9.1 - Deferimento

(22) 22/12/2016
(54) Magazine para obuses
(71) NEXTER SYSTEMS (FR)

(21) BR 11 2018 015176-9 A2
Código 9.1 - Deferimento
(22) 03/02/2017
(54) MÉTODO E MÁQUINA DE ACONDICIONAMENTO EM FILME EXTENSÍVEL DE PRODUTOS
(71) COLINES S.P.A. (IT)

(21) BR 11 2018 015223-4 A2
Código 9.1 - Deferimento
(22) 26/01/2017
(54) MÉTODOS PARA PRODUÇÃO DE UM LÁTEX DE POLÍMERO, DE UMA COMPOSIÇÃO DE LÁTEX E DE UM ARTIGO MOLDADO POR IMERSÃO
(71) ZEON CORPORATION (JP)

(21) BR 11 2018 016218-3 A2
Código 9.1 - Deferimento
(22) 23/05/2017
(54) ADESIVO ACRÍLICO SENSÍVEL À PRESSÃO CURÁVEL POR UV, SEU USO, ARTIGO CONTENDO O MESMO E MÉTODO PARA SUA FABRICAÇÃO
(71) HENKEL AG & CO. KGAA (DE)

(21) BR 11 2018 017201-4 A2
Código 9.1 - Deferimento
(22) 23/02/2017
(54) CÁPSULA PARA PRODUZIR BEBIDAS
(71) GRUPPO GIMOKA S.R.L. (IT)

(21) BR 11 2018 017283-9 A2
Código 9.1 - Deferimento
(22) 07/09/2016
(54) REATOR DE OXIDAÇÃO DE AMÔNIA PARA PRODUÇÃO DE ÁCIDO NÍTRICO
(71) CASALE SA (CH)

(21) BR 11 2018 067277-7 A2
Código 9.1 - Deferimento
(22) 28/03/2016
(54) SISTEMA DE TESTE DE PRESSÃO PARA UM FURO DE POÇO, SISTEMA DE FURO DE POÇO PARA INTRODUÇÃO DE PRODUTOS QUÍMICOS NO MESMO E MÉTODO PARA INJETAR PRODUTOS QUÍMICOS EM UM FURO DE POÇO
(71) HALLIBURTON ENERGY SERVICES, INC. (US)

(21) BR 11 2018 067644-6 A2
Código 9.1 - Deferimento
(22) 01/03/2017

(54) MECANISMO DE ELEVAÇÃO PARA CONJUNTOS DE RODAS, E LEITO
(71) HUNTLEIGH TECHNOLOGY LIMITED (CH)

---

(21) BR 11 2018 068216-0 A2
Código 9.1 - Deferimento
(22) 21/02/2017
(54) MÉTODO PARA MANUSEIO DE MERCADORIAS MOVIDAS UMAS APÓS AS OUTRAS EM PELO MENOS UMA FILA E DISPOSITIVO PARA REALIZAÇÃO DO MÉTODO
(71) KRONES AKTIENGESELLSCHAFT (DE)

---

(21) BR 11 2018 068407-4 A2
Código 9.1 - Deferimento
(22) 17/02/2017
(54) ENROLADOR PARA ENROLAR UM ROLO DE MANTA DE UMA MANTA FIBROSA, E MÉTODO DE ENROLAR UMA MANTA FIBROSA
(71) VALMET S.P.A. (IT)

---

(21) BR 11 2018 068955-6 A2
Código 9.1 - Deferimento
(22) 18/03/2016
(54) SENSORES DISPOSTOS AO LONGO DA COLUNA DE FERRAMENTA
(71) SCHLUMBERGER TECHNOLOGY B.V. (NL)

---

(21) BR 11 2018 069661-7 A2
Código 9.1 - Deferimento
(22) 23/03/2017
(54) ALCOXIMAGNÉSIO, MÉTODOS PARA PRODUÇÃO DE UM ALCOXIMAGNÉSIO E DE UM POLÍMERO DE OLEFINA, COMPONENTE DE CATALISADOR SÓLIDO, E, CATALISADOR
(71) TOHO TITANIUM CO., LTD. (JP)

---

(21) BR 11 2018 069757-5 A2
Código 9.1 - Deferimento
(22) 28/06/2017
(54) AGULHA DE FELTRAGEM E PROCESSO PARA FABRICAÇÃO DE PELO MENOS UMA AGULHA DE FELTRAGEM
(71) GROZ-BECKERT KG (DE)

---

(21) BR 11 2018 070061-4 A2
Código 9.1 - Deferimento
(22) 28/03/2017
(54) MÉTODO PARA A DESSULFATAÇÃO DE UM CATALISADOR DE REDUÇÃO CATALÍTICA SELETIVA E SISTEMA DE TRATAMENTO DE EMISSÕES
(71) BASF CORPORATION (US)

---

(21) BR 11 2018 070111-4 A2
Código 9.1 - Deferimento
(22) 30/03/2017

	(54) SISTEMAS E MÉTODOS PARA APRIMORAR RENDIMENTOS DE COMBUSTÍVEIS DE HIDROCARBONETO A PARTIR DE ÁLCOOIS (71) VERTIMASS, LLC (US)
(21) BR 11 2018 070236-6 A2	Código 9.1 - Deferimento (22) 30/03/2017 (54) CÁPSULA PROJETADA PARA PREPARAÇÃO DE ALIMENTOS E BEBIDAS (71) SOCIÉTÉ DES PRODUITS NESTLÉ S.A. (CH)
(21) BR 11 2018 070412-1 A2	Código 9.1 - Deferimento (22) 10/05/2016 (54) MÉTODO E SISTEMA DE TESTE DE HASTE DE PERFURAÇÃO PARA AVALIAR UM FURO DE POÇO. (71) HALLIBURTON ENERGY SERVICES, INC. (US)
(21) BR 11 2018 070671-0 A2	Código 9.1 - Deferimento (22) 19/05/2017 (54) MÉTODO E SISTEMA DE TRATAMENTO PARA PREPARAÇÃO DE PAPEL (71) KEMIRA OYJ (FI)
(21) BR 11 2018 070884-4 A2	Código 9.1 - Deferimento (22) 22/03/2017 (54) Roda para um veículo automotivo compreendendo um aro feito em uma chapa em liga de alumínio fixado em uma calota central de roda em aço montados por pinos soldados, método de fabricação da referida roda e veículo compreendendo dita roda (71) PSA AUTOMOBILES SA (FR) ; MAGNETTO WHEELS FRANCE (FR)
(21) BR 11 2018 071425-9 A2	Código 9.1 - Deferimento (22) 18/04/2017 (54) APARELHO DE MANIPULAÇÃO DE DUTO, FERRAMENTA DE RECUPERAÇÃO DE TUBULAÇÃO FLEXÍVEL, E, MÉTODO DE MANIPULAR UM DUTO FLEXÍVEL (71) BALLTEC LIMITED (GB)
(21) BR 11 2018 071694-4 A2	Código 9.1 - Deferimento (22) 24/04/2017 (54) MÉTODO PARA COLAGEM DE PAPEL (71) ECOLAB USA INC. (US)
(21) BR 11 2018 072620-6 A2	Código 9.1 - Deferimento

	(22) 21/04/2017 (54) MÉTODO DE FABRICAÇÃO DE UM PRODUTO DE PAPEL TISSUE PADRONIZADO (71) KIMBERLY-CLARK WORLDWIDE, INC. (US)
(21) BR 11 2018 072889-6 A2	Código 9.1 - Deferimento (22) 20/06/2017 (54) COMPOSIÇÃO DE POLIPROPILENO, USO DE UMA COMPOSIÇÃO DE POLIPROPILENO, E, ARTIGO (71) BOREALIS AG (AT)
(21) BR 11 2018 073053-0 A2	Código 9.1 - Deferimento (22) 18/05/2017 (54) TUBO DE AÇO SEM COSTURA E MÉTODO PARA PRODUZIR O TUBO DE AÇO SEM COSTURA (71) NIPPON STEEL CORPORATION (JP)
(21) BR 11 2018 073512-4 A2	Código 9.1 - Deferimento (22) 17/05/2017 (54) SISTEMA PARA O TRATAMENTO EM LINHA DE PELO MENOS UM FIO, DISPOSITIVO DE CONSUMO DE FIO E MÉTODO PARA A PROVISÃO DE UM SISTEMA PARA O TRATAMENTO EM LINHA DE UM FIO (71) COLOREEL GROUP AB (SE)
(21) BR 11 2018 074733-5 A2	Código 9.1 - Deferimento (22) 31/05/2017 (54) Método de produção de resina Bio-Pet e de uma garrafa PET (71) SUNTORY HOLDINGS LIMITED (JP)
(21) BR 11 2018 074988-5 A2	Código 9.1 - Deferimento (22) 21/02/2017 (54) “PROCESSO E DISPOSITIVO PARA MANUSEIO DE MERCADORIAS DISPOSTAS UMA ATRÁS DA OUTRA EM PELO MENOS UMA FILA (71) KRONES AKTIENGESELLSCHAFT (DE)
(21) BR 11 2018 075192-8 A2	Código 9.1 - Deferimento (22) 17/06/2016 (54) COMPOSIÇÃO DE REVESTIMENTO. (71) DOW GLOBAL TECHNOLOGIES LLC (US) ; ROHM AND HAAS COMPANY (US)
(21) BR 11 2018 075766-7 A2	Código 9.1 - Deferimento (22) 19/05/2017

(54) BROCA DE PERFURAÇÃO, E, MÉTODO DE FORMAÇÃO DE FURO
(71) MITSUBISHI GAS CHEMICAL COMPANY, INC. (JP)

---

(21) BR 11 2018 076025-0 A2
Código 9.1 - Deferimento
(22) 28/03/2017
(54) FERRAMENTA DE MOLDAGEM POR INJEÇÃO COM DISPOSITIVO DE CENTRALIZAÇÃO DE NÚCLEO AJUSTÁVEL
(71) FOSTAG FORMENBAU AG (CH)

---

(21) BR 11 2018 076464-7 A2
Código 9.1 - Deferimento
(22) 21/07/2016
(54) APARELHO DE TESTEMUNHAGEM DE FUNDO DO POÇO, MÉTODO DE OBTENÇÃO DE TESTEMUNHOS DE FUNDO DO POÇO SATURADOS DE FLUIDO E SISTEMA
(71) HALLIBURTON ENERGY SERVICES, INC. (US)

---

(21) BR 11 2018 076607-0 A2
Código 9.1 - Deferimento
(22) 26/06/2017
(54) PROCESSO DE PRODUÇÃO DE BUTADIENO PARTINDO DE ETANOL QUE COMPREENDE UMA PURIFICAÇÃO DE UM EFLUENTE RICO EM BUTADIENO POR DESTILAÇÃO COM EXTRAÇÃO
(71) IFP ENERGIES NOUVELLES (FR) ; COMPAGNIE GENERALE DES ETABLISSEMENTS MICHELIN (FR)

---

(21) BR 11 2018 077037-0 A2
Código 9.1 - Deferimento
(22) 28/06/2017
(54) COMPOSIÇÃO DE RESINA RÁPIDA E CURÁVEL POR RAIOS DE ENERGIA ATIVA, ARTIGO MOLDADO DE RESINA E MÉTODO PARA PRODUZIR ARTIGO MOLDADO DE RESINA
(71) MITSUBISHI CHEMICAL CORPORATION (JP)

---

(21) BR 11 2018 077522-3 A2
Código 9.1 - Deferimento
(22) 30/06/2017
(54) MÉTODO PARA PRODUZIR ÉSTERES DE ÁCIDO GRAXO E GLICEROL EM BAIXA TEMPERATURA
(71) EASYL (FR)

---

(21) BR 11 2019 000620-6 A2
Código 9.1 - Deferimento
(22) 13/07/2017
(54) MÉTODO DE FLUORAÇÃO AROMÁTICA
(71) DOW GLOBAL TECHNOLOGIES LLC (US) ; REGENTS OF THE UNIVERSITY OF MICHIGAN (US)

(21) BR 11 2019 001832-8 A2	Código 9.1 - Deferimento (22) 09/08/2017 (54) UNIDADE DE PLACA DE TRAVAMENTO E UM VEÍCULO COMPREENDENDO UMA TAL UNIDADE DE PLACA DE TRAVAMENTO (71) SCANIA CV AB (SE)
(21) BR 11 2019 003536-2 A2	Código 9.1 - Deferimento (22) 29/08/2017 (54) POLÍMERO DE TEREFTALATO DE POLIETILENO (PET) DE BASE BIOLÓGICA, SEU PROCESSO DE PRODUÇÃO, E PRODUTO DE PET DE BASE BIOLÓGICA (71) SOCIÉTÉ DES PRODUITS NESTLÉ S.A. (CH)
(21) BR 11 2019 004763-8 A2	Código 9.1 - Deferimento (22) 31/08/2017 (54) PROCESSO PARA PRODUZIR ESPUMAS DE POLIMETACRILATO E ESPUMAS DE PMMA (71) EVONIK OPERATIONS GMBH (DE)
(21) BR 11 2019 004912-6 A2	Código 9.1 - Deferimento (22) 05/09/2017 (54) PROCESSO PARA PRODUZIR UM FILME POLIMÉRICO, FILME POLIMÉRICO E PROCESSO PARA EMBALAR ALIMENTOS (71) BASF SE (DE)
(21) BR 11 2019 005037-0 A2	Código 9.1 - Deferimento (22) 27/09/2017 (54) Filme extensível de múltiplas camadas (71) DOW GLOBAL TECHNOLOGIES LLC (US)
(21) BR 11 2019 005339-5 A2	Código 9.1 - Deferimento (22) 21/09/2016 (54) MÉTODO E APARELHO DE CONTROLE DE DESLOCAMENTO (71) NISSAN MOTOR CO., LTD. (JP)
(21) BR 11 2019 005696-3 A2	Código 9.1 - Deferimento (22) 26/09/2016 (54) MÉTODO DE CONFIGURAÇÃO DE ROTA E DISPOSITIVO DE CONFIGURAÇÃO DE ROTA (71) NISSAN MOTOR CO., LTD. (JP)
(21) BR 11 2019 005775-7 A2	Código 9.1 - Deferimento (22) 14/11/2016

(54) SISTEMA CATALISADOR UTILIZADO NA OLIGOMERIZAÇÃO DE OLEFINAS E MÉTODO PARA A OLIGOMERIZAÇÃO DE OLEFINAS
(71) PUBLIC JOINT STOCK COMPANY "SIBUR HOLDING" (RU)

---

(21) BR 11 2019 005911-3 A2
Código 9.1 - Deferimento
(22) 13/09/2017
(54) COMPOSIÇÃO E MÉTODO DE POLIMERIZAÇÃO" Co
(71) DOW GLOBAL TECHNOLOGIES LLC (US)

---

(21) BR 11 2019 005993-8 A2
Código 9.1 - Deferimento
(22) 29/09/2017
(54) SISTEMA DE CATALISADOR DE POLIMERIZAÇÃO
(71) DOW GLOBAL TECHNOLOGIES LLC (US)

---

(21) BR 11 2019 006179-7 A2
Código 9.1 - Deferimento
(22) 27/09/2017
(54) MÉTODO PARA MANUSEAR UM PNEU VERDE, E, INSTALAÇÃO PARA A PRODUÇÃO DE PNEUS
(71) PIRELLI TYRE S.P.A. (IT)

---

(21) BR 11 2019 006262-9 A2
Código 9.1 - Deferimento
(22) 29/09/2017
(54) MÉTODO E EQUIPAMENTO DE USUÁRIO PARA RECEBER INFORMAÇÃO DE CONTROLE PARA SINAL DE REFERÊNCIA RELACIONADO À ESTIMATIVA DE RUÍDO DE FASE
(71) LG ELECTRONICS INC. (KR)

---

(21) BR 11 2019 006548-2 A2
Código 9.1 - Deferimento
(22) 28/09/2017
(54) DISPOSITIVO DE RECEBIMENTO DE ROLO, APARELHO, APARELHO DE IMPRESSÃO, PROCESSO E USO DO DISPOSITIVO DE RECEBIMENTO
(71) SIG TECHNOLOGY AG (CH)

---

(21) BR 11 2019 007301-9 A2
Código 9.1 - Deferimento
(22) 24/10/2017
(54) PROCESSO PARA A PRODUÇÃO DE UM FILME DE POLÍMERO (P), FILME DE POLÍMERO (P) E PROCESSO PARA A EMBALAGEM DE PRODUTOS DE GÊNERO ALIMENTÍCIO
(71) BASF SE (DE)

---

(21) BR 11 2019 007391-4 A2
Código 9.1 - Deferimento
(22) 10/10/2017
(54) MONTAGEM DE MANGUEIRA E SISTEMA DE MANGUEIRA

(71) PARKER-HANNIFIN CORPORATION (US)

---

(21) BR 11 2019 008281-6 A2

Código 9.1 - Deferimento
(22) 24/10/2017
(54) COMPOSTO, MÉTODO PARA PREPARAR UM COMPOSTO, POLÍMERO, MÉTODO PARA PREPARAR O POLÍMERO, COMPOSIÇÃO LÍQUIDA, E, USO DE PELO MENOS UM POLÍMERO
(71) BASF SE (DE)

---

(21) BR 11 2019 008399-5 A2

Código 9.1 - Deferimento
(22) 12/10/2017
(54) TUBULAÇÃO BOBINÁVEL E MÉTODO DE IMPLANTAÇÃO DE UMA TUBULAÇÃO MARÍTIMA
(71) EQUINOR ENERGY AS (NO)

---

(21) BR 11 2019 008428-2 A2

Código 9.1 - Deferimento
(22) 31/10/2017
(54) COMPOSIÇÃO DE BATELADA MESTRE ADITIVA, COMPOSIÇÃO DE POLIOLEFINA CURÁVEL POR UMIDADE, MÉTODO DE PREPARAÇÃO DE UMA COMPOSIÇÃO DE POLIOLEFINA CURÁVEL POR UMIDADE, ARTIGO FABRICADO, CONDUTOR REVESTIDO E MÉTODO DE CONDUZIR ELETRICIDADE
(71) DOW GLOBAL TECHNOLOGIES LLC (US)

---

(21) BR 11 2019 009762-7 A2

Código 9.1 - Deferimento
(22) 30/10/2017
(54) COMPOSIÇÃO DE POLIETILENO PARA MOLDAGEM POR SOPRO, ARTIGOS FABRICADOS COMPREENDENDO A MESMA E PROCESSO PARA SUA PREPARAÇÃO
(71) BASELL POLYOLEFINE GMBH (DE)

---

(21) BR 11 2019 011125-5 A2

Código 9.1 - Deferimento
(22) 20/12/2017
(54) COMPOSIÇÃO ELASTOMÉRICA VULCANIZÁVEL PARA OS COMPONENTES DE PNEU, COMPONENTE DE UM PNEU PARA VEÍCULOS, E, PNEU PARA RODAS DE VEÍCULO.
(71) PIRELLI TYRE S.P.A. (IT)

---

(21) BR 11 2019 012588-4 A2

Código 9.1 - Deferimento
(22) 20/12/2016
(54) DISPOSITIVO DE DISTRIBUIÇÃO DE LÍQUIDO DE LAVAGEM PARA UMA LAVADORA DE LOUÇA, E, MÁQUINA DE LAVAR LOUÇA
(71) ELECTROLUX APPLIANCES AKTIEBOLAG (SE)

(21) BR 11 2019 016218-6 A2	Código 9.1 - Deferimento (22) 15/02/2017 (54) Disposição de flotação; uso de disposição de flotação; planta de flotação e método de flotação (71) OUTOTEC (FINLAND) OY (FI)
(21) BR 11 2019 021216-7 A2	Código 9.1 - Deferimento (22) 12/04/2017 (54) COMPOSIÇÕES DE ASFALTO DE MISTURA QUENTE COMO TRATAMENTO DE SUPERFÍCIE DE PAVIMENTO (71) QUIMIKAO, S.A. DE C.V. (MX)
(21) BR 11 2019 026617-8 A2	Código 9.1 - Deferimento (22) 13/06/2018 (54) ENTREGA DE GRANDE UNIDADE DE DADOS DE SERVIÇO DE CONTROLE DE ACESSO AO MEIO (MSDU) (71) QUALCOMM INCORPORATED (US)
(21) BR 11 2020 000336-0 A2	Código 9.1 - Deferimento (22) 11/07/2017 (54) MONTAGEM DE FITA DE FIBRA ÓPTICA, MÉTODO PARA PRODUZIR UMA MONTAGEM DE UMA FITA DE FIBRA ÓPTICA, MÉTODO DE PRODUÇÃO DE UM CONJUNTO DE FITA DE FIBRA ÓPTICA E CONJUNTO DE FITA DE FIBRA ÓPTICA (71) PRYSMIAN S.P.A. (IT)
(21) BR 11 2020 002383-3 A2	Código 9.1 - Deferimento (22) 08/08/2018 (54) RECIPIENTES ESTANQUES À UMIDADE E MÉTODOS PARA PRODUZIR E USAR OS MESMOS (71) CSP TECHNOLOGIES, INC. (US)
(21) BR 11 2020 003930-6 A2	Código 9.1 - Deferimento (22) 01/09/2017 (54) UNIDADE DE SEPARAÇÃO E DISPENSADOR (71) ESSITY HYGIENE AND HEALTH AKTIEBOLAG (SE)
(21) BR 11 2020 016627-8 A2	Código 9.1 - Deferimento (22) 25/01/2019 (54) DISPOSITIVO SEM FIO E NÓ DE REDE PARA UMA REDE DE COMUNICAÇÕES CELULARES E MÉTODOS DE OPERAÇÃO RELACIONADOS

(71) TELEFONAKTIEBOLAGET LM ERICSSON (PUBL) (SE)

---

(21) BR 11 2020 021136-2 A2

Código 9.1 - Deferimento
(22) 13/07/2018
(54) SUPRIMENTO DE LÍQUIDO DE IMPRESSÃO
(71) HEWLETT-PACKARD DEVELOPMENT COMPANY, L.P. (US)

---

(21) BR 11 2021 020990-5 A2

Código 9.1 - Deferimento
(22) 20/04/2020
(54) FUNGICIDA AGRÍCOLA OU HORTÍCOLA, MÉTODO PARA CONTROLE DE DOENÇAS DE PLANTAS, E PRODUTO PARA CONTROLE DE DOENÇAS DE PLANTAS
(71) KUREHA CORPORATION (JP)

---

(21) BR 11 2022 002166-6 A2

Código 9.1 - Deferimento
(22) 18/11/2020
(54) COMPOSIÇÃO DE HIDROCARBONETO
(71) NESTE OYJ (FI)

---

(21) BR 11 2022 007237-6 A2

Código 9.1 - Deferimento
(22) 20/10/2020
(54) GAXETA PARA UM TROCADOR DE CALOR DE PLACAS, E, CONJUNTO PARA UM TROCADOR DE CALOR DE PLACAS
(71) ALFA LAVAL CORPORATE AB (SE)

---

(21) BR 12 2014 031521-0 A2

Código 9.1 - Deferimento
(22) 18/01/2012
(54) DISPOSITIVO E MÉTODO DE PROCESSAMENTO DE IMAGEM
(62) BR 11 2013 019937-7 18/01/2012
(71) VELOS MEDIA INTERNATIONAL LIMITED (IE)

---

(21) BR 12 2019 025427-3 A2

Código 9.1 - Deferimento
(22) 05/11/2012
(54) APARELHO DE CODIFICAÇÃO DE IMAGEM, MÉTODO DE CODIFICAÇÃO DE IMAGEM, APARELHO DE DECODIFICAÇÃO DE IMAGEM, MÉTODO DE DECODIFICAÇÃO DE IMAGEM E MEIO DE ARMAZENAMENTO
(62) BR 11 2014 010898-6 05/11/2012
(71) CANON KABUSHIKI KAISHA (JP)

---

(21) BR 12 2019 026068-0 A2

Código 9.1 - Deferimento
(22) 20/06/2012
(54) AGENTE DE ÁCIDO RIBONUCLEICO DE FITA DUPLA (DSRNA) PARA INIBIR A EXPRESSÃO DE ANGPTL3 E SEU USO, CÉLULA, COMPOSIÇÃO

	FARMACÊUTICA E MÉTODO IN VITRO PARA INIBIR A EXPRESSÃO DE ANGPTL3 EM UMA CÉLULA (62) BR 11 2013 033260-3 20/06/2012 (71) ALNYLAM PHARMACEUTICALS (US)
(21) BR 12 2020 005879-0 A2	Código 9.1 - Deferimento (22) 07/07/2015 (54) PROCESSO PARA PRODUZIR UM PRODUTO INDUSTRIAL, PROCESSO PARA A PRODUÇÃO DE LIPÍDEOS EXTRAÍDOS, PROCESSO PARA A OBTENÇÃO DE UMA CÉLULA EUCARIÓTICA RECOMBINANTE, MÉTODO DE PRODUÇÃO DE UMA PLANTA, PROCESSO PARA PRODUZIR SEMENTE, LIPÍDEOS RECUPERADOS OU EXTRAÍDOS, PRODUTO INDUSTRIAL, PROCESSO PARA PRODUZIR COMBUSTÍVEL, PROCESSO PARA PRODUZIR COMBUSTÍVEL DIESEL SINTÉTICO, PROCESSO PARA PRODUÇÃO DE UM BIOCOMBUSTÍVEL, PROCESSO PARA PRODUZIR UM INGREDIENTE ALIMENTAR, ALIMENTOS E PROCESSO PARA A ALIMENTAÇÃO DE UM ANIMAL (62) BR 11 2016 030971-5 07/07/2015 (71) COMMONWEALTH SCIENTIFIC AND INDUSTRIAL RESEARCH ORGANISATION (AU)
(21) BR 12 2020 008356-5 A2	Código 9.1 - Deferimento (22) 26/06/2015 (54) COMBINAÇÃO SINTÉTICA, PLURALIDADE DE COMBINAÇÕES SINTÉTICAS, E PRODUTO AGRÍCOLA (62) BR 11 2016 030493-4 26/06/2015 (71) INDIGO AG, INC. (US)
(21) BR 12 2020 009912-7 A2	Código 9.1 - Deferimento (22) 07/11/2014 (54) PROCESSO PARA A SÍNTESE DE UM INIBIDOR DE INDOLEAMINA 2,3-DIOXIGENASE (62) BR 11 2016 009786-6 07/11/2014 (71) INCYTE HOLDINGS CORPORATION (US)
(21) BR 12 2020 010210-1 A2	Código 9.1 - Deferimento (22) 10/04/2014 (54) COMPOSTO DERIVADO DE GLUTARIMIDA, SEU USO, COMPOSIÇÃO FARMACÊUTICA E MÉTODO DE PREPARAÇÃO DO MESMO (62) BR 11 2015 025804-2 10/04/2014 (71) NEBOLSIN, VLADIMIR EVGENIEVICH (RU) ; LTD "VALENTA-INTELLEKT" (RU)

(21) BR 12 2020 023215-3 A2

Código 9.1 - Deferimento
(22) 02/05/2014
(54) COMPOSIÇÃO E KIT DE NANOCARREADORES SINTÉTICOS TOLEROGÊNICOS PARA REDUZIR OU PREVENIR ANAFILAXIA EM RESPOSTA A UM ANTÍGENO NÃO ALERGÊNICO
(62) BR 11 2015 027280-0 02/05/2014
(71) SELECTA BIOSCIENCES, INC. (US)

(21) BR 12 2021 009025-4 A2

Código 9.1 - Deferimento
(22) 04/04/2014
(54) MÉTODO DE DECODIFICAÇÃO PARA DECODIFICAR DOIS SINAIS DE ÁUDIO E DECODIFICADOR PARA DECODIFICAR DOIS SINAIS DE ÁUDIO
(62) BR 11 2015 025080-7 04/04/2014
(71) DOLBY INTERNATIONAL AB (NL)

(21) BR 12 2021 013788-9 A2

Código 9.1 - Deferimento
(22) 24/07/2018
(54) Método para identificar um indivíduo em um fluxo contínuo de conteúdo de mídia, e, sistema para identificar um indivíduo em um fluxo contínuo de conteúdo de mídia.
(62) BR 11 2020 003189-5 24/07/2018
(71) OPENTV, INC. (US)

(21) BR 12 2021 018240-0 A2

Código 9.1 - Deferimento
(22) 22/02/2013
(54) MÉTODO PARA CODIFICAR UM SINAL DE ÁUDIO MULTICANAL, MÉTODO PARA DECODIFICAR UM FLUXO DE BITS DE ÁUDIO CODIFICADO, SISTEMA CONFIGURADO PARA CODIFICAR UM SINAL DE ÁUDIO, E SISTEMA PARA ECODIFICAR UM FLUXO DE BITS DE ÁUDIO CODIFICADO
(62) BR 11 2014 020562-0 22/02/2013
(71) DOLBY INTERNATIONAL AB (NL)

(21) BR 12 2022 001104-7 A2

Código 9.1 - Deferimento
(22) 29/08/2014
(54) CÁPSULA DE SEGURANÇA PARA RECIPIENTES
(62) BR 11 2016 002859-7 29/08/2014
(71) SACMI COOPERATIVA MECCANICI IMOLA SOCIETA' COOPERATIVA (IT)

(21) BR 12 2022 001189-6 A2

Código 9.1 - Deferimento
(22) 28/03/2013
(54) MÉTODO PARA OBTENÇÃO DE PROPÁGULOS VEGETAIS PARA

	MICROPROPAGAÇÃO DE CANA-DE-AÇÚCAR (62) BR 10 2013 007727-5 28/03/2013 (71) CTC - CENTRO DE TECNOLOGIA CANAVIEIRA S.A. (BR/SP)
(21) BR 12 2022 001788-6 A2	Código 9.1 - Deferimento (22) 20/10/2014 (54) PROCESSO E REATOR DE PLASMA PARA O TRATAMENTO TERMOQUÍMICO DA SUPERFÍCIE DE PEÇAS METÁLICAS (62) BR 10 2014 026134-6 20/10/2014 (71) UNIVERSIDADE FEDERAL DE SANTA CATARINA (BR/SC)
(21) BR 12 2022 004006-3 A2	Código 9.1 - Deferimento (22) 26/06/2013 (54) MOLÉCULA DE ÁCIDO NUCLEICO ISOLADA, MÉTODO DE OBTENÇÃO DE UMA PLANTA TRANSGÊNICA OU PROGÊNIE, CASSETE DE EXPRESSÃO, MÉTODO DE OBTENÇÃO DE UMA PLANTA TRANSGÊNICA, CÉLULA MICROBIANA RECOMBINANTE, MICRORGANISMO RECOMBINANTE, MÉTODO PARA PRODUZIR UM POLIPEPTÍDEO, POLIPEPTÍDEO, COMPOSIÇÃO, MÉTODOS PARA CONTROLAR UMA POPULAÇÃO DE PRAGA, MÉTODO DE INIBIÇÃO DE CRESCIMENTO, MÉTODO PARA PROTEGER UMA PLANTA CONTRA UMA PRAGA, MÉTODO DE CONTROLE DE INFESTAÇÃO E MÉTODO DE REDUÇÃO DE PROBABILIDADE (62) BR 11 2015 000023-1 26/06/2013 (71) PIONEER HI-BRED INTERNATIONAL, INC. (US)
(21) BR 12 2022 004982-6 A2	Código 9.1 - Deferimento (22) 19/03/2020 (54) DERIVADO DE HETEROARILA E SEUS USOS (62) BR 11 2021 018704-9 19/03/2020 (71) VORONOI INC. (KR) ; VORONOIBIO INC. (KR) ; B2SBIO INC. (KR)
(21) BR 20 2014 001896-0 U2	Código 9.1 - Deferimento (22) 27/01/2014 (54) DISPOSIÇÃO CONSTRUTIVA APLICADA EM SIDECAR (71) SAIDBRASIL MONTADORA, COM. E SERVIÇOS DE PEÇAS E EQUIPAMENTOS LTDA (BR/SC)
(21) BR 20 2016 005183-0 U8	Código 9.1 - Deferimento (22) 09/03/2016 (54) ACOPLAMENTO FIXO APLICADO EM SELIM (71) TÉRCIO CAPARRÓS DE PAIVA (BR/SP)

(21) BR 20 2016 015780-9 U2	Código 9.1 - Deferimento (22) 06/07/2016 (54) SISTEMA DE QUATRO FREIOS PARA PORTA DE BALDE DE ESCAVADORA (71) MINETEC S.A. (CL)
(21) BR 20 2017 004064-5 U2	Código 9.1 - Deferimento (22) 24/02/2017 (54) DISPOSIÇÃO INTRODUZIDA EM CORTADOR DE PISOS (71) CORTAG INDÚSTRIA E COMÉRCIO LTDA. (BR/SP)
(21) BR 20 2017 004296-6 U2	Código 9.1 - Deferimento (22) 03/03/2017 (54) ROLDANA APLICADA EM PORTAS DESLIZANTES (71) NICOLAS LIBERO QUEZADA BURGOS (BR/PR)
(21) BR 20 2017 007388-8 U2	Código 9.1 - Deferimento (22) 10/04/2017 (54) EQUIPAMENTO PARA BRINCADEIRA DE DANÇA DAS CADEIRAS (71) PATRICIA DOS SANTOS (BR/RS) ; ANGELA MARIA DOS SANTOS (BR/RS)
(21) BR 20 2017 010984-0 U2	Código 9.1 - Deferimento (22) 24/05/2017 (54) APERFEIÇOAMENTO APLICADO A ROLO DE PINTURA (71) ATLAS S.A. (BR/RS)
(21) BR 20 2017 016151-5 U2	Código 9.1 - Deferimento (22) 27/07/2017 (54) CONFIGURAÇÃO CONSTRUTIVA APLICADA EM PLACA (71) MAURÍCIO CAMPELO DO MONTE (BR/PE)
(21) BR 20 2017 019649-1 U2	Código 9.1 - Deferimento (22) 14/09/2017 (54) ACIONAMENTO DE AJUSTE ELETROPNEUMÁTICO (71) KLEMENS MILDE (DE)
(21) BR 20 2017 019677-7 U2	Código 9.1 - Deferimento (22) 14/09/2017 (54) DISPOSIÇÃO EM DISTRIBUIDOR DE FERTILIZANTES A DISCO DUPLO APERFEIÇOADO PARA DISTRIBUIÇÃO DE ADUBOS GRANULADOS (71) LUIS CARLOS PARISE (BR/RS)

(21) BR 20 2017 019688-2 U2	Código 9.1 - Deferimento (22) 14/09/2017 (54) MECANISMO ANTICHOQUE PARA TOMADA ELÉTRICA E SIMILAR (71) JECEFRAN DE JESUS PIRES MARTINS (BR/MA)
(21) BR 20 2019 009935-1 U2	Código 9.1 - Deferimento (22) 15/05/2019 (54) MOTOR ELETRICO PARA VEICULO AUTOMOTOR (71) NILTON JOSÉ LOPES (BR/MG)
(21) BR 20 2020 012724-7 U2	Código 9.1 - Deferimento (22) 22/06/2020 (54) DISPOSIÇÃO CONSTRUTIVA EM LONGARINA ESTRUTURAL DE CHASSI DE SEMIRREBOQUE COM RECORTE (71) FURGOES JOINVILLE INDUSTRIA, COMERCIO E SERVICOS LTDA (BR/SC)
(21) BR 20 2022 000438-8 U2	Código 9.1 - Deferimento (22) 10/01/2022 (54) MÁQUINA DE POLIR RODAS COM CONJUNTO DE PROTEÇÃO DO CABEÇOTE POLIDOR E ANTIESMAGAMENTO DOS PÉS (71) PAULO SERGIO DA SILVA (BR/SP)
(21) BR 21 2014 013847-3 U2	Código 9.1 - Deferimento (22) 10/12/2012 (54) USO DE DISPOSITIVOS PARA TRATAR PATOLOGIAS DA COLUNA VERTEBRAL (71) APOS - MEDICAL AND SPORTS TECHNOLOGIES LTD (IL)
(21) MU 8903460-0 U2	Código 9.1 - Deferimento (22) 05/01/2009 (54) MANEQUIM DE TREINAMENTO VETERINÁRIO DE URGÊNCIAS E CUIDADOS INTENSIVOS (71) RODRIGO CARDOSO RABELO (BR/MG)
(21) PI 1102215-9 A2	Código 9.1 - Deferimento (22) 26/05/2011 (54) PROCESSO DE MONTAGEM DE MATERIAL DE REFORÇO EM CALÇADO DE SEGURANÇA (71) BOXFLEX COMPONENTES PARA CALÇADOS LTDA (BR/RS)

Código 9.1.3 - Republicação

Republicação da publicação de deferimento por ter sido efetuada com incorreção.

---

(21) BR 11 2014 021507-3 A2

Código 9.1.3 - Republicação
(22) 17/04/2013
(54) MÉTODO E APARELHO PARA COMPARTILHAR INFORMAÇÃO, E DISPOSITIVO DE COMPUTADOR
(71) Tencent Technology (Shenzhen) Company Limited (CN)
(72) ZHU LIANG; XIN FENG
Republicação de parecer 9.1 após a publicação de um novo 1.3.

---

(21) BR 11 2016 024357-9 A2

Código 9.1.3 - Republicação
(22) 04/05/2015
(54) COMPOSIÇÕES FARMACÊUTICAS COMPREENDENDO UMA INSULINA E TREPROSTINIL, SEU USO, E ARTIGO DE FABRICAÇÃO
(71) ELI LILLY AND COMPANY (US)
(72) MICHAEL EDWARD CHRISTE; THOMAS ANDREW HARDY

---

(21) BR 11 2017 015903-1 A2

Código 9.1.3 - Republicação
(22) 09/02/2016
(54) ARTIGO CONTROLADOR DE ODOR, LENÇO UMIDECIDO, MÉTODOS PARA REDUZIR ODOR E FILTRO OU OUTRO MEIO
(71) REM BRANDS, INC. (US)
(72) DAVID J. SCHNEIDER; LAURA G. KIELY

---

(21) BR 11 2017 022079-2 B1

Código 9.1.3 - Republicação
(22) 14/05/2015
(54) Fluido composto, e, método para criar de um fluido composto
(71) HALLIBURTON ENERGY SERVICES, INC. (US)
(72) PAUL F. RODNEY

---

(21) PI 1006270-0 A8

Código 9.1.3 - Republicação
(22) 23/03/2010
(54) ANTICORPO ANTI-a5ß1, IMUNOCONJUGADO, COMPOSIÇÃO FARMACÊUTICA, MÉTODO IN VITRO OU EX VIVO PARA DETECTAR A PROTEÍNA a5ß1, USO DE UM ANTICORPO E KIT PARA DETECTAR A PROTEÍNA a5ß1
(71) GENENTECH, INC. (US)
(72) WEI-CHING LIANG; GREGORY D. PLOWMAN; WEILAN YE; YAN WU

Código 9.1.4 - Retificação

Retificação da publicação de deferimento por ter sido efetuada com incorreção. Tal publicação não implica na alteração da data do deferimento e nos prazos decorrentes da mesma.

---

(21) BR 10 2014 027134-1 A2

Código 9.1.4 - Retificação
(22) 30/10/2014
(54) Método para comunicação em uma composição de veículo e sistema de comunicação de uma composição de veículo
(71) GE GLOBAL SOURCING LLC (US)
Retificação do parecer de deferimento publicado na RPI2687.

---

(21) BR 10 2015 013334-0 A2

Código 9.1.4 - Retificação
(22) 08/06/2015
(54) UNIDADE CONECTIVA
(71) SCANIA CV AB (SE)
Retificação do parecer de deferimento publicado na RPI2687.

---

(21) BR 10 2015 015304-0 A2

Código 9.1.4 - Retificação
(22) 24/06/2015
(54) MÉTODO PARA DETECTAR UM DESVIO DE UMA OPERAÇÃO ESPERADA, E, MEIO DE ARMAZENAMENTO LEGÍVEL POR COMPUTADOR
(71) HAMILTON SUNDSTRAND CORPORATION (US)
Retificação do parecer de deferimento publicado na RPI2683.

---

(21) BR 11 2014 024801-0 A8

Código 9.1.4 - Retificação
(22) 19/03/2013
(54) DISPOSITIVO DE COMUNICAÇÃO, SISTEMA DE COMUNICAÇÃO SEM FIO, MÉTODO PARA CONTROLE DE COMUNICAÇÃO, E, MEIO DE ARMAZENAMENTO EM MEMÓRIA
(71) SONY CORPORATION (JP)
Retificação no Quadro 1 do parecer de deferimento. Requerente solicitou a correção de diversos erros presentes no RD e no QR.

---

(21) BR 11 2016 003540-2 A2

Código 9.1.4 - Retificação
(22) 24/08/2014
(54) DISPOSITIVO DE COMPUTAÇÃO, MEIO DE ARMAZENAMENTO LEGÍVELPOR COMPUTADOR E MÉTODO PARA POSICIONAMENTO GLOBAL DE SATÉLITE DESCARREGADO NA NUVEM
(71) MICROSOFT TECHNOLOGY LICENSING, LLC (US)
Retifique-se para resolução de incorreções no quadro 1

(21) BR 11 2016 005415-6 A2	Código 9.1.4 - Retificação (22) 15/09/2014 (54) MÁQUINA PARA INFLAR E VEDAR UMA TEIA INFLÁVEL (71) SEALED AIR CORPORATION (US) (US) Retificação do parecer de deferimento publicado na RPI2683.
(21) BR 11 2016 014909-2 A2	Código 9.1.4 - Retificação (22) 23/12/2014 (54) CABO DE ALTA VISIBILIDADE. (71) GENERAL CABLE TECHNOLOGIES CORPORATION (US) Retificação do despacho 9.1 publicado na RPI 2683, de 07/06/2022.
(21) BR 11 2016 025392-2 A8	Código 9.1.4 - Retificação (22) 25/07/2014 (54) Método e sistema de impressão e meio de armazenamento não transitório legível por computador (71) HEWLETT-PACKARD DEVELOPMENT COMPANY, L.P. (US) Referente à RPI 2687 de 05/07/2022.
(21) BR 11 2017 001585-4 A2	Código 9.1.4 - Retificação (22) 06/07/2015 (54) APARELHO E MÉTODOS PARA ANTENAS DE INCLINAÇÃO DE POLARIZAÇÃO CRUZADA (71) HUAWEI TECHNOLOGIES CO., LTD. (CN) Retificação do deferimento notificado na RPI 2688 de 12/07/2022.
(21) BR 11 2017 002985-5 A2	Código 9.1.4 - Retificação (22) 14/08/2015 (54) CONJUNTO DE PORTA DE ACESSO CIRÚRGICO (71) ALESI SURGICAL LIMITED (GB) Referente à RPI 2690 de 26/07/2022.
(21) BR 11 2018 001180-0 A2	Código 9.1.4 - Retificação (22) 18/07/2016 (54) SISTEMAS E MÉTODOS PARA DETECÇÃO DE CARACTERÍSTICAS DA SUBSUPERFÍCIE COM USO DE CONVERGÊNCIA DE ÂNGULOS 3D (71) FAIRFIELD INDUSTRIES INCORPORATED (US) Retifique-se, por incorreção no quadro 1
(21) BR 11 2018 008489-1 A2	Código 9.1.4 - Retificação (22) 26/10/2016 (54) Método para melhorar o perfil de doçura de um adoçante de estévia

	(71) PURECIRCLE USA INC. (US) Retifica-se o deferimento da RPI 2678 de 03/05/2022 por ter sido efetuado com incorreções.
(21) BR 11 2018 073379-2 A2	Código 9.1.4 - Retificação (22) 23/05/2017 (54) DISPENSADOR DE FLUIDO, MÉTODO PARA APLICAR UMA COMPOSIÇÃO COSMÉTICA À SUPERFÍCIE DO CORPO HUMANO E KIT DE PEÇAS (71) UNILEVER IP HOLDINGS B.V. (PB) Retificação do deferimento notificado na RPI 2688 de 12/07/2022.
(21) BR 20 2017 004078-5 U2	Código 9.1.4 - Retificação (22) 24/02/2017 (54) SUPORTE PARA ENCOSTO DE CADEIRA (71) CAVALETTI S/A - CADEIRAS PROFISSIONAIS (BR/RS) Retificação do deferimento notificado na RPI 2688 de 12/07/2022.
(21) PI 0810383-6 A2	Código 9.1.4 - Retificação (22) 18/04/2008 (54) ADENOSINA DEAMINASE RECOMBINANTE ESTÁVEL (71) UNIKERIS LIMITED (GB) Incorreção no Quadro 1 do Parecer de Deferimento.

Código 9.2 - Indeferimento

Indeferido o pedido por não atender aos requisitos legais, conforme parecer técnico que pode ser obtido através do endereço eletrônico www.inpi.gov.br - No Acesso rápido - Faça uma busca – Patente. Para acessar, cadastre-se no Portal do INPI e use login e senha. Desta data corre o prazo de 60 (sessenta) dias para eventual recurso do depositante. No caso de pedido de certificado de adição indeferido por não ter o mesmo conceito inventivo, o depositante poderá, no prazo de recurso, requerer a sua transformação em pedido de patente de invenção ou modelo de utilidade, nos termos do Art. 76 § 4º da Lei nº 9.279/96.

---

(21) BR 10 2013 017136-0 A2

Código 9.2 - Indeferimento
(22) 03/07/2013
(54) ULTRASSOM PORTÁTIL REMOVEDOR DE PIGMENTOS E MANCHAS DA PELE
(71) PEDRO RICARDO PAULINO MENEZES (BR/SP)

---

(21) BR 10 2014 010761-4 A2

Código 9.2 - Indeferimento
(22) 05/05/2014
(54) SISTEMA MODULAR DE CONSTRUÇÃO DE ESTRUTURAS ALTAS E ESTRUTURA ALTA CORRESPONDENTE
(71) STEELMAST METALÚRGICA LTDA. (BR/SC)

---

(21) BR 10 2016 015118-0 A2

Código 9.2 - Indeferimento
(22) 27/06/2016
(54) PROTETOR TERMO-FUSÍVEL PROVIDO DE MEIOS DE IDENTIFICAÇÃO VISUAL DE ACIONAMENTO PARA APARELHOS ELETRODOMÉSTICOS
(71) WHIRLPOOL S.A. (BR/SP)

---

(21) BR 10 2016 025537-6 A8

Código 9.2 - Indeferimento
(22) 24/10/2016
(54) SISTEMA AUXILIAR PARA SECAGEM DE GRÃOS
(71) UNIVERSIDADE ESTADUAL DE SANTA CRUZ (BR/BA)

---

(21) BR 10 2017 003140-3 A2

Código 9.2 - Indeferimento
(22) 01/02/2017
(54) PROCESSO DE PRODUÇÃO, USO E COMPOSIÇÃO LARVICIDA SOBRE AEDES AEGYPTI (LINNAEUS, 1762) (CULICIDAE) DE UM PRODUTO FORMULADO EM PÓ, A BASE DE RICINOLEATO DE SÓDIO
(71) MISSÃO SALESIANA DE MATO GROSSO - MSMT (BR/MS) ; FUNDAÇÃO UNIVERSIDADE ESTADUAL DE MATO GROSSO DO SUL (BR/MS) ; UNIVERSIDADE ANHANGUERA UNIDERP (BR/MS) ; CENTRO DE

	PESQUISA DO PANTANAL (BR/MT)
(21) BR 10 2017 015389-4 A2	Código 9.2 - Indeferimento (22) 18/07/2017 (54) ADIÇÃO DE GASES COMBUSTÍVEIS ÀS ATMOSFERAS DE PROTEÇÃO CONVENCIONAIS NO PROCESSO MIG-MAG (71) UENF UNIVERSIDADE ESTADUAL DO NORTE FLUMINENSE DARCY RIBEIRO (BR/RJ)
(21) BR 10 2017 019593-7 A2	Código 9.2 - Indeferimento (22) 14/09/2017 (54) PROCESSO DE FUNDIÇÃO DE UMA LIGA DE FERRO UTILIZADA PARA CHAPAS DE DESGASTE E OUTROS (71) JOSÉ LOUREIRO DOS SANTOS JÚNIOR (BR/MG)
(21) BR 10 2017 024946-8 A2	Código 9.2 - Indeferimento (22) 21/11/2017 (54) COMPOSTO PIGMENTADOR E RESPECTIVO MÉTODO DE PREPARO E APLICAÇÃO DO COMPOSTO PARA PIGMENTAR SOBRANCELHAS (71) LUIVANIA BASTIANELLI (BR/ES)
(21) BR 10 2020 018743-0 A2	Código 9.2 - Indeferimento (22) 14/09/2020 (54) PROCESSO DE RESTAURAÇÃO DE CATALIZADOR METÁLICO DE VEÍCULOS DE CARGAS E TRANSPORTE DE PASSAGEIROS, E KIT METALICO E CERÂMICO DE REPARO EM CATALIZADOR (71) TRM ECOTECH AUTOPEÇAS LTDA (BR/SC)
(21) BR 11 2014 003937-2 A2	Código 9.2 - Indeferimento (22) 19/07/2012 (54) DISPOSITIVO DE LASER (71) ALLTEC ANGEWANDTE LASERLICHT TECHNOLOGIE GMBH (DE)
(21) BR 11 2014 020186-2 A8	Código 9.2 - Indeferimento (22) 18/02/2013 (54) FORMULAÇÃO DE DOXILAMINA E PIRIDOXINA E/OU SEUS METABÓLITOS OU SAIS (71) DUCHESNAY INC. (CA)
(21) BR 11 2014 031362-8 A2	Código 9.2 - Indeferimento (22) 14/06/2013 (54) LIPÍDEO DE PLANTA EXTRAÍDO, PROCESSO PARA PRODUZIR LIPÍDEO DE PLANTA EXTRAÍDO, CÉLULA HOSPEDEIRA, MÉTODO DE

	PRODUZIR SEMENTE, FARINHA DE SEMENTE, MÉTODO PARA PRODUZIR UM PRODUTO ALIMENTÍCIO, USO E PROCESSO PARA PRODUZIR ÉSTERES ETÍLICOS DE ÁCIDOS GRAXOS POLI-INSATURADOS (71) COMMONWEALTH SCIENTIFIC AND INDUSTRIAL RESEARCH ORGANISATION (AU) ; GRAINS RESEARCH AND DEVELOPMENT CORPORATION (AU) ; NUSEED NUTRITIONAL AUSTRALIA PTY LTD (AU)
(21) BR 11 2015 002767-9 A2	Código 9.2 - Indeferimento (22) 09/08/2013 (54) COMPOSIÇÕES, MÉTODOS, E SISTEMAS PARA A SÍNTESE E USO DE AGENTES DE IMAGIOLOGIA (71) LANTHEUS MEDICAL IMAGING, INC. (US)
(21) BR 11 2015 009082-6 A2	Código 9.2 - Indeferimento (22) 17/10/2013 (54) DISCO DE EMBREAGEM (71) SCHAEFFLER TECHNOLOGIES AG & CO. KG (DE)
(21) BR 11 2015 015016-0 A2	Código 9.2 - Indeferimento (22) 19/12/2013 (54) REDUÇÃO DE NITROSAMINAS ESPECÍFICAS DO TABACO EM PLANTAS (71) PHILIP MORRIS PRODUCTS S.A. (CH)
(21) BR 11 2015 023821-1 A2	Código 9.2 - Indeferimento (22) 11/03/2014 (54) DISPOSITIVO DE PROCESSAMENTO DE CÉDULA (71) GLORY LTD. (JP)
(21) BR 11 2015 027326-2 A2	Código 9.2 - Indeferimento (22) 25/04/2014 (54) PLUGUE CONECTOR E MONTAGEM DE CONECTOR (71) TYCO ELECTRONICS (SHANGHAI) CO. LTD (CN)
(21) BR 11 2015 029875-3 A2	Código 9.2 - Indeferimento (22) 27/05/2014 (54) SISTEMAS E MÉTODOS PARA DIAGNÓSTICO DE DEPRESSÃO E OUTRAS CONDIÇÕES MÉDICAS (71) LASZLO OSVATH (CA) ; COLIN SHAPIRO (CA)
(21) BR 11 2016 007110-7 A2	Código 9.2 - Indeferimento (22) 11/09/2014 (54) RECARGA PARA DISPOSITIVOS DE ESCREVER, DESENHAR E/OU

	PINTAR E MÉTODO PARA A PRODUÇÃO DOS MESMOS (71) STAEDTLER MARS GMBH & CO. KG (DE)
(21) BR 11 2016 012715-3 A2	Código 9.2 - Indeferimento (22) 02/12/2014 (54) CONTROLE DE UM VEÍCULO FERROVIÁRIO (71) SIEMENS MOBILITY GMBH (DE)
(21) BR 11 2016 015059-7 A2	Código 9.2 - Indeferimento (22) 31/12/2014 (54) EXPRESSÃO ESPECÍFICA DE TECIDO E PRODUÇÃO DE PLANTA HÍBRIDA (71) DOW AGROSCIENCES LLC (US)
(21) BR 11 2016 015091-0 A2	Código 9.2 - Indeferimento (22) 02/01/2014 (54) DISPOSITIVO DE PREVENÇÃO DE CAPOTAMENTO E VEÍCULO QUE POSSUI UM PRIMEIRO MODO E UM SEGUNDO MODO (71) MICHAEL R. SCHRAMM (US)
(21) BR 11 2016 015652-8 A2	Código 9.2 - Indeferimento (22) 30/12/2014 (54) ADESIVO SENSÍVEL À PRESSÃO DE FUSÃO A QUENTE, E, RESINA TERMOCURADA (71) KRATON POLYMERS U.S. LLC (US)
(21) BR 11 2016 020272-4 A2	Código 9.2 - Indeferimento (22) 02/03/2015 (54) PROCESSO PARA O TRATAMENTO DE DANO DE FORMAÇÃO EM UMA FORMAÇÃO SUBTERRÂNEA, E, USO DE UMA CICLODEXTRINA (71) CLEANSORB LIMITED (GB)
(21) BR 11 2016 027733-3 A2	Código 9.2 - Indeferimento (22) 11/06/2015 (54) ESTABILIDADE DE CATALISADOR INTENSIFICADA EM FORMULAÇÕES DETERGENTES DE PEROXIGÊNIO ATIVADO E/OU ALCALINAS (71) ECOLAB USA INC. (US)
(21) BR 11 2017 002082-3 A2	Código 9.2 - Indeferimento (22) 04/08/2015 (54) ÓRGÃO DE RESFRIAMENTO PARA SISTEMA DE ILUMINAÇÃO E/OU DE SINALIZAÇÃO

(71) VALEO VISION (FR)

---

(21) BR 11 2017 014692-4 A2

Código 9.2 - Indeferimento
(22) 07/01/2016
(54) RECIPIENTE DE ÁGUA COM UMA SUPERFÍCIE CONTRASTANTE
(71) SICPA HOLDING SA (CH)

---

(21) BR 11 2017 022594-8 A2

Código 9.2 - Indeferimento
(22) 11/04/2016
(54) MÉTODO DE PRODUÇÃO DE PARTÍCULA MATRIZ, PARTÍCULA MATRIZ E MÉTODO DE CONTROLE DE FUNGOS
(71) BASF SE (DE)

---

(21) BR 11 2017 027108-7 A2

Código 9.2 - Indeferimento
(22) 30/06/2016
(54) REVESTIMENTO PARA APLICADORES NA ELETROCIRURGIA
(71) AESCULAP AG (DE)

---

(21) BR 11 2018 003493-2 A2

Código 9.2 - Indeferimento
(22) 31/08/2016
(54) VARIANTE DE POLIPEPTÍDEO QUIMOSINA ISOLADA, SEUMÉTODO DE FABRICAÇÃO E SEU USO, PRODUTO ALIMENTÍCIOOU DE RAÇÃO E SEU MÉTODO DE FABRICAÇÃO
(71) CHR. HANSEN A/S (DK)

---

(21) BR 11 2018 005479-8 A2

Código 9.2 - Indeferimento
(22) 08/09/2016
(54) ADESIVO DE FUSÃO A QUENTE NÃO REATIVO, MÉTODO PARA FABRICAÇÃO DE UM ADESIVO DE FUSÃO AQUENTE NÃO REATIVO E MÉTODO PARA DISPOSIÇÃO DE SUBSTRATOS EM UMA POSIÇÃO FIXA UM EM RELAÇÃO AO OUTRO
(71) PURAC BIOCHEM BV (NL)

---

(21) BR 11 2018 012212-2 A2

Código 9.2 - Indeferimento
(22) 02/12/2016
(54) MÉTODO PARA CONTROLAR UMA INSTALAÇÃO E SISTEMA DE CONTROLE
(71) PIOVAN S.P.A. (IT)

---

(21) BR 11 2018 014159-3 A2

Código 9.2 - Indeferimento
(22) 16/05/2017
(54) MÉTODO DE PROCESSAMENTO DE TRATAMENTO DE SUPERFÍCIE E DISPOSITIVO DE PROCESSAMENTO DE TRATAMENTO DE SUPERFÍCIE

(71) SINTOKOGIO, LTD. (JP)

---

(21) BR 11 2018 014580-7 A2

Código 9.2 - Indeferimento
(22) 20/01/2017
(54) DISPOSITIVO QUE POSSUI SUPERFÍCIES A SEREM SUBMETIDAS A UMA AÇÃO ANTIBIOINCRUSTAÇÃO E MÉTODO PARA PROJETAR TAL DISPOSITIVO
(71) KONINKLIJKE PHILIPS N.V. (NL)

---

(21) BR 11 2018 075629-6 A2

Código 9.2 - Indeferimento
(22) 16/06/2017
(54) COPOLÍMEROS NÃO RETICULADOS DE MONÔMEROS DE METACRILATO DE ALQUILA, E COPOLÍMERO NÃO RETICULADO DE METACRILATO DE ALQUILA C8 E METACRILATO DE LAURILA
(71) AKZO NOBEL CHEMICALS INTERNATIONAL B.V. (NL)

---

(21) BR 11 2019 000374-6 A2

Código 9.2 - Indeferimento
(22) 07/07/2017
(54) MEMBROS LUBRIFICANTES PARA CARTUCHOS DE APARELHO DE BARBEAR OU DEPILAR QUE COMPREENDEM UM ÉSTER DE POLIOL INSATURADO METATETIZADO
(71) THE GILLETTE COMPANY LLC (US)

---

(21) BR 11 2019 007275-6 A2

Código 9.2 - Indeferimento
(22) 11/10/2017
(54) PRODUTO DE LAQUÊ EM AEROSSOL E MÉTODO PARA TRATAR OS CABELOS COM UM PRODUTO DE LAQUÊ
(71) UNILEVER IP HOLDINGS B.V. (PB)

---

(21) BR 11 2019 007730-8 A2

Código 9.2 - Indeferimento
(22) 11/10/2017
(54) PRODUTO DE PULVERIZAÇÃO PARA CABELOS EM AEROSSOL E MÉTODO DE TRATAMENTO DOS CABELOS
(71) UNILEVER IP HOLDINGS B.V. (PB)

---

(21) BR 11 2019 008133-0 A2

Código 9.2 - Indeferimento
(22) 23/10/2017
(54) MÉTODO PARA PRODUZIR UMA FORMA SUSPENSA DE MATRIZ EXTRACELULAR DESCELULARIZADADE SOLO
(71) LIMITED LIABILITY COMPANY "NEARMEDIC PLUS" (RU)

---

(21) BR 11 2020 021115-0 A2

Código 9.2 - Indeferimento
(22) 08/04/2019

	(54) COMPOSIÇÃO, USO DE UMA COMPOSIÇÃO, POLIOL DE POLIÉTERAMINA RAMIFICADA, E, PROCESSO PARA PRODUZIR POLIÓIS DE POLIÉTERAMINA RAMIFICADA (71) BASF SE (DE)
(21) BR 11 2020 022210-0 A2	Código 9.2 - Indeferimento (22) 05/07/2019 (54) CORTINA ELÉTRICA POTENCIALMENTE ACIONADA QUE INCLUI VENEZIANA QUE SUPORTA REVESTIMENTO CONDUTIVO MODIFICADO POR SUPERFÍCIE, MÉTODOS PARA FABRICAÇÃO DA MESMA E MÉTODO DE OPERAÇÃO DA MESMA (71) GUARDIAN GLASS, LLC (US)
(21) BR 11 2020 022372-7 A2	Código 9.2 - Indeferimento (22) 05/07/2019 (54) CORTINA ELÉTRICA POTENCIALMENTE ACIONADA COM RESISTÊNCIA MELHORADA À BOBINA, MÉTODOS PARA FABRICAÇÃO DA MESMA E MÉTODO PARA OPERAÇÃO DA MESMA (71) GUARDIAN GLASS, LLC (US)
(21) BR 11 2020 022445-6 A2	Código 9.2 - Indeferimento (22) 05/07/2019 (54) CORTINA ELÉTRICA ACIONADA POR POTENCIAL COM RESISTÊNCIA DE BOBINA MELHORADA, MÉTODOS DE FABRICAÇÃO DA DITA CORTINA E MÉTODO PARA OPERAÇÃO DA MESMA (71) GUARDIAN GLASS, LLC (US)
(21) BR 12 2019 027728-1 A2	Código 9.2 - Indeferimento (22) 23/01/2012 (54) COMPOSIÇÃO FARMACÊUTICA, KIT E USO DA REFERIDA COMPOSIÇÃO (62) BR 11 2013 018920-7 23/01/2012 (71) ANTERIOS, INC. (US)
(21) BR 12 2019 028140-8 A2	Código 9.2 - Indeferimento (22) 18/11/2013 (54) CASSETE DE EXPRESSÃO ADEQUADO PARA EXPRESSÃO DE UM POLIPEPTÍDEO DE INTERESSE, VETOR DE EXPRESSÃO, CÉLULA HOSPEDEIRA, SEU MÉTODO DE PRODUÇÃO, MÉTODO PARA PRODUZIR UM POLIPEPTÍDEO DE INTERESSE E USO DE UMA SEQUÊNCIA 5'UTR EM COMBINAÇÃO COM UMA SEQUÊNCIA LÍDER DE SECREÇÃO HCD33 EM UM CASSETE DE EXPRESSÃO (62) BR 11 2015 011061-4 18/11/2013

(71) NOVARTIS AG (CH)

---

(21) BR 12 2020 009246-7 A2

Código 9.2 - Indeferimento
(22) 14/03/2014
(54) RECIPIENTE DE PÓ PARA CONTER PÓ USADO PARA FORMAR UMA IMAGEM E PARA SER FIXADO EM UM APARELHO DE FORMAÇÃO DE IMAGEM E APARELHO DE FORMAÇÃO DE IMAGEM
(62) BR 11 2015 023410-0 14/03/2014
(71) RICOH COMPANY, LIMITED (JP)

---

(21) BR 12 2021 005053-8 A2

Código 9.2 - Indeferimento
(22) 28/07/2016
(54) AGENTE DE ÁCIDO RIBONUCLEICO DE FITA DUPLA PARA INIBIÇÃO DA EXPRESSÃO DE TRANSTIRETINA EM UMA CÉLULA
(62) BR 11 2018 000542-8 28/07/2016
(71) ALNYLAM PHARMACEUTICALS, INC. (US)

---

(21) BR 12 2021 019459-9 A2

Código 9.2 - Indeferimento
(22) 10/06/2013
(54) AMINOTRIAZOLOPIRIDINA PARA USO NO TRATAMENTO DE INFLAMAÇÃO COMPOSIÇÕES FARMACÊUTICAS E USO DOS MESMOS
(62) BR 11 2014 031626-0 10/06/2013
(71) GALAPAGOS N.V. (BE)

---

(21) BR 12 2021 019704-0 A2

Código 9.2 - Indeferimento
(22) 25/04/2006
(54) USO DE DE ANTICORPO QUE SE UNE AO DOMÍNIO IV DE HER2 UNIDO POR TRASTUZUMAB (HERCEPTIN@), PARA PREPARAÇÃO DE UMA COMPOSIÇÃO OU MEDICAMENTO EM COBINAÇÃO COM PELO MENOS UM AGENTE QUIMIOTERAPÊUTICO PARA TERAPIA ADJUVANTE DE CÂNCER DE MAMA HER2-POSITIVO NÃO METASTÁTICO
(62) PI 0601736-3 25/04/2006
(71) GENENTECH, INC. (US)

---

(21) BR 12 2021 020457-8 A2

Código 9.2 - Indeferimento
(22) 01/12/2017
(54) DERIVADOS DE TETRAHIDRONAFTALENO E TETRAHIDROISOQUINOLINA COMO DEGRADADORES DO RECEPTOR DE ESTROGÊNIO
(62) BR 11 2019 011200-6 01/12/2017
(71) ARVINAS OPERATIONS, INC. (US)

---

(21) BR 12 2021 023212-1 A2

Código 9.2 - Indeferimento

	(22) 06/03/2013 (54) HIDROLASE DE MALONIL-COA, CÉLULA HOSPEDEIRA DE PICHIA KUDRIAVZEVII RECOMBINANTE E MÉTODO PARA PRODUZIR ÁCIDO MALÔNICO OU UM SAL DO MESMO (62) BR 11 2014 022117-0 06/03/2013 (71) LYGOS, INC. (US)
(21) BR 12 2021 023749-2 A2	Código 9.2 - Indeferimento (22) 18/05/2016 (54) MÉTODO PARA PRODUZIR BIOHIDROCARBONETOS, MÉTODO PARA PRODUZIR UM POLÍMERO E MISTURA DE BIOHIDROCARBONETOS (62) BR 11 2017 024676-7 18/05/2016 (71) NESTE OYJ (FI)
(21) BR 12 2021 024630-0 A2	Código 9.2 - Indeferimento (22) 16/09/2011 (54) COMPOSIÇÃO DE IMUNOGLOBULINA AQUOSA ESTÁVEL AO ARMAZENAMENTO, E, MÉTODO PARA ESTABILIZAR UMA COMPOSIÇÃO DE IMUNOGLOBULINA (62) BR 11 2013 006308-4 16/09/2011 (71) BAXALTA INCORPORATED (US) ; BAXALTA GMBH (CH)
(21) BR 20 2016 017632-3 U2	Código 9.2 - Indeferimento (22) 28/07/2016 (54) DISPOSIÇÃO INTRODUZIDA EM MÁQUINA AGRÍCOLA (71) HIMEV INDUSTRIA E COMERCIO DE MAQUINAS E VEICULOS (BR/SC)
(21) BR 20 2016 024297-0 U2	Código 9.2 - Indeferimento (22) 18/10/2016 (54) EQUIPAMENTO DE CARREGAMENTO ACOPLADO A CARROCERIA, REBOQUES E SEMI REBOQUES (71) JHONY MAIKO MASSARELLI (BR/PR) ; VILSON MEURER (BR/PR)
(21) BR 20 2017 011521-1 U2	Código 9.2 - Indeferimento (22) 31/05/2017 (54) SISTEMA DE DISCOS ROTATIVOS COM FACAS DE CORTE DUPL AS COM PONTAS ANGULARES (71) SERGIO LORENZATO (BR/SP) ; LUIZ CARLOS SEDENHO (BR/SP)
(21) BR 20 2017 018973-8 U2	Código 9.2 - Indeferimento (22) 05/09/2017 (54) DISPOSIÇÃO CONSTRUTIVA APLICADA EM CHURRASQUEIRA AUTOMÁTICA

	(71) DJALMA DE FARIAS (BR/RS)
(21) BR 20 2019 014112-9 U2	Código 9.2 - Indeferimento (22) 08/07/2019 (54) SIMULADOR PARA ESTUDO DE PATOLOGIAS CARDÍACAS (71) INSTITUTO FEDERAL DE EDUCAÇÃO, CIÊNCIA E TECNOLOGIA DA BAHIA - IFBA (BR/BA) ; ALGETEC TECNOLOGIA, INDUSTRIA E COMERCIO LTDA (BR/BA)
(21) BR 20 2019 024906-0 U2	Código 9.2 - Indeferimento (22) 26/11/2019 (54) PLATAFORMA COLHEDORA DE FORRAGENS PARA ENSILADEIRA (71) AMILTON DE COL (BR/PR)

Código 9.2.3 - Republicação

Republicação da publicação de indeferimento por ter sido efetuada com incorreção.

---

(21) BR 20 2015 016069-6 U2

Código 9.2.3 - Republicação

(22) 02/07/2015

(54) VESTIMENTA PARA PACIENTES QUE REALIZAM EXAMES MÉDICOS GINECOLÓGICOS/OBSTETRÍCIOS

(71) FABIANA TAMANAGA CABRAL (BR/SP) ; MARIA INÊS DA SILVA CAPELLATO (BR/SP)

Republicação do indeferimento notificado na RPI 2688 de 12/07/2022.

Código 9.2.4 - Manutenção do Indeferimento

Mantido o indeferimento uma vez que não foi apresentado recurso dentro do prazo legal.

---

(21) BR 10 2013 001740-0 A2

Código 9.2.4 - Manutenção do Indeferimento
(22) 23/01/2013
(54) MOTOR DE TURBINA A GÁS
(71) UNITED TECHNOLOGIES CORPORATION (US)
MANTIDO O INDEFERIMENTO UMA VEZ QUE NÃO FOI APRESENTADO RECURSO DENTRO DO PRAZO LEGAL

---

(21) BR 10 2013 009261-4 A2

Código 9.2.4 - Manutenção do Indeferimento
(22) 16/04/2013
(54) ESTAÇÃO ERGONÔMICA DE CHECK-OUT COM MONITOR TOUCH-SCREEN PARA A RECEPÇÃO, PROCESSAMENTO, COBRANÇA E EMBALAGEM DE PRODUTOS DE LOJAS DE DEPARTAMENTOS E CORRELATAS
(71) LOJAS RIACHUELO S/A (BR/SP)
MANTIDO O INDEFERIMENTO UMA VEZ QUE NÃO FOI APRESENTADO RECURSO DENTRO DO PRAZO LEGAL

---

(21) BR 10 2013 020357-2 A2

Código 9.2.4 - Manutenção do Indeferimento
(22) 09/08/2013
(54) ELETRODO PARA ELETRODOMÉSTICOS
(71) IMEXPORT INDÚSTRIA, COMÉRCIO IMPORTAÇÃO E EXPORTAÇÃO LTDA (BR/RS)
MANTIDO O INDEFERIMENTO UMA VEZ QUE NÃO FOI APRESENTADO RECURSO DENTRO DO PRAZO LEGAL

---

(21) BR 10 2016 002057-3 A2

Código 9.2.4 - Manutenção do Indeferimento
(22) 29/01/2016
(54) PROCESSO DE EMBALAGEM DE SOFÁ, POLTRONAS, PUFS, ALMOFADAS, TRAVESSEIROS E CONGÊNERES DE FORMA COMPACTA A VÁCUO
(71) MARCELO MELLÃO SKAF (BR/SP)
MANTIDO O INDEFERIMENTO UMA VEZ QUE NÃO FOI APRESENTADO RECURSO DENTRO DO PRAZO LEGAL

---

(21) BR 10 2016 009410-0 A2

Código 9.2.4 - Manutenção do Indeferimento
(22) 27/04/2016
(54) SÍNTESE DE NANOPARTÍCULAS METÁLICAS USANDO AGENTES REDUTORES NATURAIS, NANOPARTÍCULAS METÁLICAS E USOS

	(71) UNIVERSIDADE FEDERAL DE MINAS GERAIS (BR/MG) MANTIDO O INDEFERIMENTO UMA VEZ QUE NÃO FOI APRESENTADO RECURSO DENTRO DO PRAZO LEGAL.MANTIDO O INDEFERIMENTO UMA VEZ QUE NÃO FOI APRESENTADO RECURSO DENTRO DO PRAZO LEGAL.
(21) BR 10 2016 014248-2 A2	Código 9.2.4 - Manutenção do Indeferimento (22) 17/06/2016 (54) FORMULAÇÃO DE ADITIVO INOCULANTE DE SILAGENS, COM AÇÃO SOBRE A FERMENTAÇÃO E CONSERVAÇÃO DE SILAGENS DE CANA DE AÇÚCAR PARA ALIMENTAÇÃO ANIMAL (71) BIOMART NUTRIÇÃO ANIMAL IMPORTAÇÃO E EXPORTAÇÃO LTDA (BR/SP) MANTIDO O INDEFERIMENTO UMA VEZ QUE NÃO FOI APRESENTADO RECURSO DENTRO DO PRAZO LEGAL.MANTIDO O INDEFERIMENTO UMA VEZ QUE NÃO FOI APRESENTADO RECURSO DENTRO DO PRAZO LEGAL.
(21) BR 10 2016 023087-0 A2	Código 9.2.4 - Manutenção do Indeferimento (22) 04/10/2016 (54) MOLHO AGRIDOCE DE BETERRABA (71) UNIVERSIDADE FEDERAL DO CEARÁ (BR) MANTIDO O INDEFERIMENTO UMA VEZ QUE NÃO FOI APRESENTADO RECURSO DENTRO DO PRAZO LEGAL.MANTIDO O INDEFERIMENTO UMA VEZ QUE NÃO FOI APRESENTADO RECURSO DENTRO DO PRAZO LEGAL.
(21) BR 10 2017 009180-5 A2	Código 9.2.4 - Manutenção do Indeferimento (22) 02/05/2017 (54) PROCESSO DE PRODUÇÃO DE NANOPARTÍCULAS DE PRATA À BASE DE POLISSACARÍDEO E SUA INCORPORAÇÃO EM BLENDAS POLIMÉRICAS PARA OBTENÇÃO DE MEMBRANAS E GÉIS ANTIMICROBIANOS E BIODEGRADÁVEIS, PRODUTO ASSIM OBTIDO E SEUS USOS (71) UNIVERSIDADE FEDERAL DO CEARA (BR) MANTIDO O INDEFERIMENTO UMA VEZ QUE NÃO FOI APRESENTADO RECURSO DENTRO DO PRAZO LEGAL.MANTIDO O INDEFERIMENTO UMA VEZ QUE NÃO FOI APRESENTADO RECURSO DENTRO DO PRAZO LEGAL.
(21) BR 10 2017 012589-0 A2	Código 9.2.4 - Manutenção do Indeferimento (22) 13/06/2017 (54) COMPOSIÇÃO E PRODUTO À BASE DE MINERAIS QUELATOS, USO DA COMPOSIÇÃO E DO PRODUTO PARA O TRATAMENTO E NUTRIÇÃO DE CABELOS E UNHAS E PROCESSO DE FABRICAÇÃO DA COMPOSIÇÃO (71) FARMOQUÍMICA S/A (BR/RJ) MANTIDO O INDEFERIMENTO UMA VEZ QUE NÃO FOI APRESENTADO

	RECURSO DENTRO DO PRAZO LEGAL.MANTIDO O INDEFERIMENTO UMA VEZ QUE NÃO FOI APRESENTADO RECURSO DENTRO DO PRAZO LEGAL.
(21) BR 10 2021 007359-4 A2	Código 9.2.4 - Manutenção do Indeferimento (22) 16/04/2021 (54) DISPENSADOR AUTOMÁTICO DE LUVAS PLÁSTICAS DESCARTÁVEIS COM REFIL (71) DANIEL FELÍCIO MUCCILLO (BR/RS) MANTIDO O INDEFERIMENTO UMA VEZ QUE NÃO FOI APRESENTADO RECURSO DENTRO DO PRAZO LEGAL
(21) BR 11 2015 008521-0 A2	Código 9.2.4 - Manutenção do Indeferimento (22) 19/10/2012 (54) ESTIMULADOR E MÉTODO PARA ESTIMULAÇÃO DO CRESCIMENTO E DO DESENVOLVIMENTO DE PLANTAS (71) OBSHCHESTVO S OGRANICHENNOY OTVETSTVENNOSTYU "NANOBIOTEKH" (RU) ; ALBERT NIKOLAEVICH DENISOV (RU) MANTIDO O INDEFERIMENTO UMA VEZ QUE NÃO FOI APRESENTADO RECURSO DENTRO DO PRAZO LEGAL.MANTIDO O INDEFERIMENTO UMA VEZ QUE NÃO FOI APRESENTADO RECURSO DENTRO DO PRAZO LEGAL.
(21) BR 11 2015 027335-1 A8	Código 9.2.4 - Manutenção do Indeferimento (22) 22/05/2014 (54) MÉTODO E DISPOSITIVO PARA CONTROLE FUNCIONAL DE UMA BOMBA DE COMBUSTÍVEL DE ALTA PRESSÃO (71) SCANIA CV AB (SE) MANTIDO O INDEFERIMENTO UMA VEZ QUE NÃO FOI APRESENTADO RECURSO DENTRO DO PRAZO LEGAL
(21) BR 11 2015 030849-0 A2	Código 9.2.4 - Manutenção do Indeferimento (22) 11/06/2014 (54) DISPOSITIVO DE INJEÇÃO (71) CILAG GMBH INTERNATIONAL (CH) MANTIDO O INDEFERIMENTO UMA VEZ QUE NÃO FOI APRESENTADO RECURSO DENTRO DO PRAZO LEGAL
(21) BR 11 2016 016026-6 A2	Código 9.2.4 - Manutenção do Indeferimento (22) 21/11/2014 (54) SISTEMA DE INJEÇÃO DE COMBUSTÍVEL, COM UM COMPONENTE CONDUTOR DE COMBUSTÍVEL, UMA VÁLVULA INJETORA DE COMBUSTÍVEL E UM DISPOSITIVO DE CONEXÃO (71) ROBERT BOSCH GMBH (DE) MANTIDO O INDEFERIMENTO UMA VEZ QUE NÃO FOI APRESENTADO

	RECURSO DENTRO DO PRAZO LEGAL
(21) BR 11 2017 000769-0 A2	Código 9.2.4 - Manutenção do Indeferimento (22) 22/07/2015 (54) MÉTODO PARA A PRODUÇÃO DE UMA AMOSTRA DE COR PERSONALIZADA, E, AMOSTRA DE COR PERSONALIZADA TEXTURIZADA (71) SUN CHEMICAL CORPORATION (US) MANTIDO O INDEFERIMENTO UMA VEZ QUE NÃO FOI APRESENTADO RECURSO DENTRO DO PRAZO LEGAL.MANTIDO O INDEFERIMENTO UMA VEZ QUE NÃO FOI APRESENTADO RECURSO DENTRO DO PRAZO LEGAL.
(21) BR 11 2017 005504-0 A2	Código 9.2.4 - Manutenção do Indeferimento (22) 17/09/2015 (54) COMPOSIÇÕES QUE COMPREENDEM CÉLULAS RECOMBINANTES DE BACILLUS E UM INSETICIDA (71) BAYER CROPSCIENCE LP. (US) ; SPOGEN BIOTECH INC. (US) MANTIDO O INDEFERIMENTO UMA VEZ QUE NÃO FOI APRESENTADO RECURSO DENTRO DO PRAZO LEGAL.MANTIDO O INDEFERIMENTO UMA VEZ QUE NÃO FOI APRESENTADO RECURSO DENTRO DO PRAZO LEGAL.
(21) BR 11 2017 016718-2 A2	Código 9.2.4 - Manutenção do Indeferimento (22) 10/02/2016 (54) UM MÉTODO PARA MELHORAR A DIGESTIBILIDADE DE RAÇÃO E O DESEMPENHO DE CRESCIMENTO (71) DSM IP ASSETS B.V. (NL) MANTIDO O INDEFERIMENTO UMA VEZ QUE NÃO FOI APRESENTADO RECURSO DENTRO DO PRAZO LEGAL.MANTIDO O INDEFERIMENTO UMA VEZ QUE NÃO FOI APRESENTADO RECURSO DENTRO DO PRAZO LEGAL.
(21) BR 11 2017 017479-0 A2	Código 9.2.4 - Manutenção do Indeferimento (22) 18/02/2016 (54) PRODUTO SIMILAR A RAÇÃO COM NÚCLEO E CAMADA EXTERNA (71) MARS, INCORPORATED (US) MANTIDO O INDEFERIMENTO UMA VEZ QUE NÃO FOI APRESENTADO RECURSO DENTRO DO PRAZO LEGAL.MANTIDO O INDEFERIMENTO UMA VEZ QUE NÃO FOI APRESENTADO RECURSO DENTRO DO PRAZO LEGAL.
(21) BR 11 2017 021656-6 A2	Código 9.2.4 - Manutenção do Indeferimento (22) 08/04/2016 (54) MÉTODO PARA PROMOVER A ABSORÇÃO LIPÍDICA PÓS-PRANDIAL E/OU AUMENTAR A TAXA DE ABSORÇÃO LIPÍDICA PÓS-PRANDIAL EM UM INDIVÍDUO (71) N.V. NUTRICIA (NL)

	MANTIDO O INDEFERIMENTO UMA VEZ QUE NÃO FOI APRESENTADO RECURSO DENTRO DO PRAZO LEGAL.MANTIDO O INDEFERIMENTO UMA VEZ QUE NÃO FOI APRESENTADO RECURSO DENTRO DO PRAZO LEGAL.
(21) BR 11 2017 025339-9 A2	Código 9.2.4 - Manutenção do Indeferimento (22) 03/05/2016 (54) COMPOSIÇÕES NUTRICIONAIS CONTENDO UM NÍVEL ELEVADO DE INOSITOL E USOS DAS MESMAS (71) MJN U.S. HOLDINGS LLC (US) MANTIDO O INDEFERIMENTO UMA VEZ QUE NÃO FOI APRESENTADO RECURSO DENTRO DO PRAZO LEGAL.MANTIDO O INDEFERIMENTO UMA VEZ QUE NÃO FOI APRESENTADO RECURSO DENTRO DO PRAZO LEGAL.
(21) BR 11 2018 000214-3 A2	Código 9.2.4 - Manutenção do Indeferimento (22) 16/06/2016 (54) COMPOSIÇÕES NUTRICIONAIS E MÉTODOS PARA PROMOÇÃO DE DESENVOLVIMENTO COGNITIVO (71) MJN U.S. HOLDINGS LLC (US) MANTIDO O INDEFERIMENTO UMA VEZ QUE NÃO FOI APRESENTADO RECURSO DENTRO DO PRAZO LEGAL.MANTIDO O INDEFERIMENTO UMA VEZ QUE NÃO FOI APRESENTADO RECURSO DENTRO DO PRAZO LEGAL.
(21) BR 11 2018 000242-9 A2	Código 9.2.4 - Manutenção do Indeferimento (22) 13/06/2016 (54) COMPOSIÇÕES NUTRICIONAIS CONTENDO FOSFATIDILETANOLAMINA, ESFINGOMIELINA E ÁCIDO DOCOSAEXAENÓICO (71) MJN U.S. HOLDINGS LLC (US) MANTIDO O INDEFERIMENTO UMA VEZ QUE NÃO FOI APRESENTADO RECURSO DENTRO DO PRAZO LEGAL.MANTIDO O INDEFERIMENTO UMA VEZ QUE NÃO FOI APRESENTADO RECURSO DENTRO DO PRAZO LEGAL.
(21) BR 11 2018 008622-3 A2	Código 9.2.4 - Manutenção do Indeferimento (22) 24/07/2017 (54) ANEL DE ÓLEO DE COMBINAÇÃO (71) TPR CO., LTD. (JP) MANTIDO O INDEFERIMENTO UMA VEZ QUE NÃO FOI APRESENTADO RECURSO DENTRO DO PRAZO LEGAL
(21) BR 11 2018 073158-7 A2	Código 9.2.4 - Manutenção do Indeferimento (22) 11/05/2016 (54) PRODUTO DE SOJA FERMENTADO DESNATADO, SEU USO E SEU PROCESSO DE PRODUÇÃO

	(71) HT NUTRI SÀRL (CH) MANTIDO O INDEFERIMENTO UMA VEZ QUE NÃO FOI APRESENTADO RECURSO DENTRO DO PRAZO LEGAL.MANTIDO O INDEFERIMENTO UMA VEZ QUE NÃO FOI APRESENTADO RECURSO DENTRO DO PRAZO LEGAL.
(21) BR 11 2020 006858-6 A2	Código 9.2.4 - Manutenção do Indeferimento (22) 05/10/2018 (54) MATERIAL BÉLICO AERONÁUTICO REMOTAMENTE CONTROLÁVEL (71) OVERWERX LTD. (GB) MANTIDO O INDEFERIMENTO UMA VEZ QUE NÃO FOI APRESENTADO RECURSO DENTRO DO PRAZO LEGAL
(21) BR 12 2020 004880-8 A2	Código 9.2.4 - Manutenção do Indeferimento (22) 26/08/2016 (54) PRODUTO ALIMENTAR (71) TROPICANA PRODUCTS, INC. (US) MANTIDO O INDEFERIMENTO UMA VEZ QUE NÃO FOI APRESENTADO RECURSO DENTRO DO PRAZO LEGAL.MANTIDO O INDEFERIMENTO UMA VEZ QUE NÃO FOI APRESENTADO RECURSO DENTRO DO PRAZO LEGAL.
(21) BR 12 2020 014273-1 A2	Código 9.2.4 - Manutenção do Indeferimento (22) 17/10/2013 (54) MÉTODO PARA CONTROLAR BARATAS E PULGAS EM UMA ÁREA CONFINADA E MÉTODO PARA PROTEGER UMA ÁREA CONFINADA DE INFESTAÇÃO (71) ADAMA MAKHTESHIM LTD. (IL) MANTIDO O INDEFERIMENTO UMA VEZ QUE NÃO FOI APRESENTADO RECURSO DENTRO DO PRAZO LEGAL.MANTIDO O INDEFERIMENTO UMA VEZ QUE NÃO FOI APRESENTADO RECURSO DENTRO DO PRAZO LEGAL.
(21) BR 12 2021 002469-3 A2	Código 9.2.4 - Manutenção do Indeferimento (22) 10/06/2013 (54) EQUIPAMENTOS FITNESS COM CONCENTRADOR DE ELÁSTICOS OU MOLAS SIMPLIFICADO (71) CLAUBERTE JOSUÉ NUNES (BR/BA) MANTIDO O INDEFERIMENTO UMA VEZ QUE NÃO FOI APRESENTADO RECURSO DENTRO DO PRAZO LEGAL
(21) BR 12 2021 002646-7 A2	Código 9.2.4 - Manutenção do Indeferimento (22) 21/04/2016 (54) MÉTODO DE PREPARAÇÃO DE POLINUCLEOTÍDEOS E COMPOSIÇÃO DE SAL DE CÁTION MULTIVALENTE (71) GERON CORPORATION (US)

	MANTIDO O INDEFERIMENTO UMA VEZ QUE NÃO FOI APRESENTADO RECURSO DENTRO DO PRAZO LEGAL.MANTIDO O INDEFERIMENTO UMA VEZ QUE NÃO FOI APRESENTADO RECURSO DENTRO DO PRAZO LEGAL.
(21) BR 12 2021 007248-5 A2	Código 9.2.4 - Manutenção do Indeferimento (22) 21/04/2016 (54) MÉTODO DE PREPARAÇÃO DE POLINUCLEOTÍDEOS E COMPOSIÇÃO DE SAL DE CÁTION MULTIVALENTE (71) GERON CORPORATION (US) MANTIDO O INDEFERIMENTO UMA VEZ QUE NÃO FOI APRESENTADO RECURSO DENTRO DO PRAZO LEGAL.MANTIDO O INDEFERIMENTO UMA VEZ QUE NÃO FOI APRESENTADO RECURSO DENTRO DO PRAZO LEGAL.
(21) BR 12 2021 016286-7 A2	Código 9.2.4 - Manutenção do Indeferimento (22) 13/03/2014 (54) AGENTES DE RNA FITA DUPLA, COMPOSIÇÕES FARMACÊUTICAS E MÉTODOS PARA INIBIÇÃO DA EXPRESSÃO DO COMPONENTE DO COMPLEMENTO C5, USOS DOS REFERIDOS AGENTES E CÉLULA (71) ALNYLAM PHARMACEUTICALS, INC. (US) MANTIDO O INDEFERIMENTO UMA VEZ QUE NÃO FOI APRESENTADO RECURSO DENTRO DO PRAZO LEGAL.MANTIDO O INDEFERIMENTO UMA VEZ QUE NÃO FOI APRESENTADO RECURSO DENTRO DO PRAZO LEGAL.
(21) BR 13 2015 007370-3 E2	Código 9.2.4 - Manutenção do Indeferimento (22) 01/04/2015 (54) SISTEMA LOGÍSTICO MULTIMODAL E EQUIPAMENTO UNITIZADOR DE CARGAS (71) GRANENERGIA INVESTIMENTOS S.A. (BR/RJ) MANTIDO O INDEFERIMENTO UMA VEZ QUE NÃO FOI APRESENTADO RECURSO DENTRO DO PRAZO LEGAL

Código Desistência

Código 10.1 - Desistência Homologada

Notificação da homologação da desistência do pedido de patente, apresentada pelo depositante, acarretando o encerramento do processo administrativo.

---

(21) BR 10 2021 017746-2 A2

Código 10.1 - Desistência Homologada

(22) 08/09/2021

(71) RUI MANUEL DIAS FERREIRA (BR/SC)

Código Arquivamento

Código 11.1 - Arquivamento - Art. 33 da LPI

Arquivado o pedido por falta de pagamento do requerimento do pedido de exame no prazo previsto no Art. 33 da Lei nº 9.279/96. Desta data corre o prazo de 60 (sessenta) dias para o depositante requerer o desarquivamento, através do pagamento da retribuição específica de desarquivamento (GRU com código de serviço 209) e do pagamento do pedido de exame (GRU com código de serviço 203, 204, 205, 284 ou 285, de acordo com a natureza específica do pedido), sob pena de arquivamento definitivo de acordo com o Parágrafo único do Art. 33 da Lei nº 9.279/96

---

(21) BR 10 2016 010178-6 A2

Código 11.1 - Arquivamento - Art. 33 da LPI
(22) 05/05/2016
(71) UNIVERSIDADE FEDERAL DO RIO GRANDE DO NORTE (BR/RN)
O pedido de exame para esse pedido, de acordo com o art. 33 da LPI, possuía prazo para ser requerido até 05/05/2019, domingo, sendo assim prorrogado para 06/05/2019. Dessa forma considera-se a petição de exame n° 800190169003 de 07/05/2019 intempestiva. Para que a mesma possa ser aproveitada é necessário pagar, em um prazo de até 60 dias da data desta publicação, uma GRU de requerimento de desarquivamento (GRU com código de serviço 209).

---

(21) BR 10 2019 001970-0 A2

Código 11.1 - Arquivamento - Art. 33 da LPI
(22) 31/01/2019
(71) RAPHAEL LUIZ NOGUEIRA DA GAMA SILVEIRA (BR/DF)

---

(21) BR 10 2019 008116-3 A2

Código 11.1 - Arquivamento - Art. 33 da LPI
(22) 22/04/2019
(71) CANON KABUSHIKI KAISHA (JP)

---

(21) BR 10 2019 008117-1 A2

Código 11.1 - Arquivamento - Art. 33 da LPI
(22) 22/04/2019
(71) INSTITUTO DE TECNOLOGIA E PESQUISA (BR/SE) ; UNIVERSIDADE TIRADENTES (BR/SE)

---

(21) BR 10 2019 008125-2 A2

Código 11.1 - Arquivamento - Art. 33 da LPI
(22) 22/04/2019
(71) EMPRESA DE NAVEGACAO DE CUSTODIA E RESSOCIALIZACAO LTDA. (BR/RJ)

(21) BR 10 2019 008179-1 A2	Código 11.1 - Arquivamento - Art. 33 da LPI (22) 22/04/2019 (71) BELMIRO MÜLLER (BR/RS)
(21) BR 10 2019 008198-8 A2	Código 11.1 - Arquivamento - Art. 33 da LPI (22) 23/04/2019 (71) LUNA ALG AMERICA LATINA GUINDASTES LTDA (BR/RS)
(21) BR 10 2019 008433-2 A2	Código 11.1 - Arquivamento - Art. 33 da LPI (22) 25/04/2019 (71) DEPUY SYNTHES PRODUCTS, INC. (US)
(21) BR 10 2019 009532-6 A2	Código 11.1 - Arquivamento - Art. 33 da LPI (22) 10/05/2019 (71) SERGIO TORRES (BR/SP)
(21) BR 11 2018 076615-1 A2	Código 11.1 - Arquivamento - Art. 33 da LPI (22) 13/06/2017 (71) DOW AGROSCIENCES LLC (US) ; FRAUNHOFER-GESELLSCHAFT ZUR FOERDERUNG DER ANGEWANDTEN FORSCHUNG E.V. (DE)
(21) BR 11 2020 018695-3 A2	Código 11.1 - Arquivamento - Art. 33 da LPI (22) 23/04/2019 (71) NIDEC GPM GMBH (DE)
(21) BR 11 2020 020519-2 A2	Código 11.1 - Arquivamento - Art. 33 da LPI (22) 23/04/2019 (71) STOKELY-VAN CAMP, INC. (US)
(21) BR 11 2020 020580-0 A2	Código 11.1 - Arquivamento - Art. 33 da LPI (22) 19/04/2019 (71) HYPERFINE, INC. (US)
(21) BR 11 2020 021343-8 A2	Código 11.1 - Arquivamento - Art. 33 da LPI (22) 23/04/2019 (71) UNIVERCELLS TECHNOLOGIES S.A. (BE)
(21) BR 11 2020 021478-7 A2	Código 11.1 - Arquivamento - Art. 33 da LPI (22) 19/04/2019 (71) O.L.C.I. ENGINEERING S.R.L. A SOCIO UNICO (IT)
(21) BR 11 2020 021505-8 A2	Código 11.1 - Arquivamento - Art. 33 da LPI

	(22) 19/04/2019 (71) EWC TECHNOLOGIES, LLC (US)
(21) BR 11 2020 021682-8 A2	Código 11.1 - Arquivamento - Art. 33 da LPI (22) 23/04/2019 (71) INNOMED FIVE, L.L.C. (US)
(21) BR 11 2020 021721-2 A2	Código 11.1 - Arquivamento - Art. 33 da LPI (22) 24/04/2019 (71) JANSSEN BIOTECH, INC. (US)
(21) BR 11 2020 021728-0 A2	Código 11.1 - Arquivamento - Art. 33 da LPI (22) 25/04/2019 (71) SHIONOGI & CO., LTD. (JP)
(21) BR 11 2020 021768-9 A2	Código 11.1 - Arquivamento - Art. 33 da LPI (22) 22/04/2019 (71) MERCK SHARP & DOHME CORP. (US)
(21) BR 11 2020 021855-3 A2	Código 11.1 - Arquivamento - Art. 33 da LPI (22) 25/04/2019 (71) BIOGEN MA INC. (US) ; NEURIMMUNE AG (CH)
(21) BR 11 2020 022066-3 A2	Código 11.1 - Arquivamento - Art. 33 da LPI (22) 24/04/2019 (71) KONINKLIJKE PHILIPS N.V. (NL)
(21) BR 11 2020 022099-0 A2	Código 11.1 - Arquivamento - Art. 33 da LPI (22) 22/04/2019 (71) QUALCOMM INCORPORATED (US)
(21) BR 11 2020 022416-2 A2	Código 11.1 - Arquivamento - Art. 33 da LPI (22) 24/04/2019 (71) RADUX DEVICES, LLC (US)
(21) BR 20 2019 008097-9 U2	Código 11.1 - Arquivamento - Art. 33 da LPI (22) 21/04/2019 (71) CRDS DESENVOLVIMENTO E TECNOLOGIA LTDA (BR/SP)
(21) BR 20 2019 008210-6 U2	Código 11.1 - Arquivamento - Art. 33 da LPI (22) 23/04/2019 (71) RENATO FELIPE RECH (BR/RS)

(21) BR 20 2019 008273-4 U2

Código 11.1 - Arquivamento - Art. 33 da LPI

(22) 24/04/2019

(71) PABLO ADLER CORTES DOS SANTOS (BR/BA)

Código 11.1.1 - Arquivamento definitivo - Art. 33 da LPI

Arquivado definitivamente o pedido uma vez que não foi requerido o desarquivamento.

(21) BR 10 2019 000665-0 A2	Código 11.1.1 - Arquivamento definitivo - Art. 33 da LPI (22) 13/01/2019 (71) FABIO GEMINIANI (BR/SP)
(21) BR 10 2019 000896-2 A2	Código 11.1.1 - Arquivamento definitivo - Art. 33 da LPI (22) 16/01/2019 (71) FABIO GEMINIANI (BR/SP)
(21) BR 10 2019 002302-3 A2	Código 11.1.1 - Arquivamento definitivo - Art. 33 da LPI (22) 05/02/2019 (71) LUCIANO PROLO 53571096134 (BR/MT)
(21) BR 10 2019 002353-8 A2	Código 11.1.1 - Arquivamento definitivo - Art. 33 da LPI (22) 05/02/2019 (71) ZASSO GROUP AG (CH)
(21) BR 10 2019 002430-5 A2	Código 11.1.1 - Arquivamento definitivo - Art. 33 da LPI (22) 06/02/2019 (71) GENERAL ELECTRIC COMPANY (US)
(21) BR 11 2020 015735-0 A2	Código 11.1.1 - Arquivamento definitivo - Art. 33 da LPI (22) 01/02/2019 (71) SPEXIMO AB (SE)
(21) BR 11 2020 015780-5 A2	Código 11.1.1 - Arquivamento definitivo - Art. 33 da LPI (22) 01/02/2019 (71) BOARD OF SUPERVISORS OF LOUISIANA STATE UNIVERSITY AND AGRICULTURAL AND MECHANICAL COLLEGE (US)
(21) BR 11 2020 015905-0 A2	Código 11.1.1 - Arquivamento definitivo - Art. 33 da LPI (22) 01/02/2019 (71) OMNIOME, INC. (US)
(21) BR 11 2020 015992-1 A2	Código 11.1.1 - Arquivamento definitivo - Art. 33 da LPI (22) 06/02/2019 (71) STIMIT AG (CH)

(21) BR 11 2020 015997-2 A2	Código 11.1.1 - Arquivamento definitivo - Art. 33 da LPI (22) 06/02/2019 (71) STIMIT AG (CH)
(21) BR 11 2020 016076-8 A2	Código 11.1.1 - Arquivamento definitivo - Art. 33 da LPI (22) 06/02/2019 (71) FREEFLOW TECHNOLOGIES LIMITED (GB)
(21) BR 11 2020 016133-0 A2	Código 11.1.1 - Arquivamento definitivo - Art. 33 da LPI (22) 07/02/2019 (71) QUALCOMM INCORPORATED (US)
(21) BR 11 2020 016137-3 A2	Código 11.1.1 - Arquivamento definitivo - Art. 33 da LPI (22) 07/02/2019 (71) LOTO LABS, INC. (US)
(21) BR 11 2020 016224-8 A2	Código 11.1.1 - Arquivamento definitivo - Art. 33 da LPI (22) 06/02/2019 (71) QUALCOMM INCORPORATED (US)
(21) BR 11 2021 015214-8 A2	Código 11.1.1 - Arquivamento definitivo - Art. 33 da LPI (22) 04/02/2019 (71) MARKSMAN TARGETING, INC. (US)
(21) BR 13 2019 002422-3 E2	Código 11.1.1 - Arquivamento definitivo - Art. 33 da LPI (22) 06/02/2019 (71) ANTONOW INDUSTRIA E COMERCIO DE APARELHOS DOMÉSTICOS LTDA. (BR/RS)
(21) BR 20 2019 002299-5 U2	Código 11.1.1 - Arquivamento definitivo - Art. 33 da LPI (22) 04/02/2019 (71) PAS 22 PARTIC. E ASSESSORIA S/A (BR/RJ) O pedido de exame para esse pedido, de acordo com o art. 33 da LPI; Portaria INPI PR n° 120 de 16/03/2020, Portaria INPI PR n° 161 de 13/04/2020; Portaria INPI PR n° 166 de 27/04/2020; Portaria INPI PR n° 179 de 11/05/2020 e Portaria INPI n° 334 de 24/09/2020, possuía prazo para ser requerido até 04/05/2022. Na RPI 2680 de 17/05/2022 foi publicado o despacho 11.1 de arquivamento de acordo com o art. 33 da LPI. O pagamento da solicitação de desarquivamento e do pedido de exame, de acordo com o parágrafo único do art. 33 da LPI, art. 4º da Portaria INPI/PR n° 302 de 12/08/2020 e caput do despacho 11.1 publicado na RPI, possuía prazo para ser requerida até 18/07/2022. Em 07/12/2021 foi pago tempestivamente o pedido de desarquivamento, mas não consta até o momento nenhum pedido de exame

para o pedido. Dessa forma considera-se o pedido de exame intempestivo e inexistente, sendo que o cumprimento da exigência estipulada no caput da publicação do despacho 11.1 na RPI não foi atendida. Observa-se que não constam esclarecimentos ou pedidos de devolução de prazo apresentados até o momento.

Código 11.2 - Arquivamento - Art. 36 §1° da LPI

Arquivado definitivamente o pedido de patente, uma vez que não foi respondida a exigência formulada.

(21) BR 10 2015 003414-8 A2	Código 11.2 - Arquivamento - Art. 36 §1° da LPI (22) 13/02/2015 (71) IMPLEMENTOS AGRÍCOLAS JAN S/A (BR/RS)
(21) BR 10 2015 026710-0 A8	Código 11.2 - Arquivamento - Art. 36 §1° da LPI (22) 21/10/2015 (71) GEO STRAUSS ENGENHARIA DE FUNDAÇÕES DA AMAZÔNIA LTDA - EPP. (BR/AM)
(21) BR 10 2015 028895-6 A2	Código 11.2 - Arquivamento - Art. 36 §1° da LPI (22) 18/11/2015 (71) SEG AUTOMOTIVE GERMANY GMBH (DE)
(21) BR 10 2016 017778-2 A2	Código 11.2 - Arquivamento - Art. 36 §1° da LPI (22) 29/07/2016 (71) SERGIO RODOLFO CACACE MUELLER (BR/PR)
(21) BR 10 2016 020967-6 A2	Código 11.2 - Arquivamento - Art. 36 §1° da LPI (22) 12/09/2016 (71) UNIVERSIDADE FEDERAL DE ITAJUBÁ (BR/MG)
(21) BR 10 2017 001187-9 A8	Código 11.2 - Arquivamento - Art. 36 §1° da LPI (22) 19/01/2017 (71) PHOENIX CONTACT GMBH & CO. KG (DE)
(21) BR 10 2018 000894-3 A2	Código 11.2 - Arquivamento - Art. 36 §1° da LPI (22) 16/01/2018 (71) BEIERSDORF AG (DE)
(21) BR 10 2018 001559-1 A2	Código 11.2 - Arquivamento - Art. 36 §1° da LPI (22) 24/01/2018 (71) BEIERSDORF AG (DE)
(21) BR 10 2018 003093-0 A2	Código 11.2 - Arquivamento - Art. 36 §1° da LPI (22) 17/02/2018 (71) BEIERSDORF AG (DE)

(21) BR 11 2012 033368-2 A2	Código 11.2 - Arquivamento - Art. 36 §1° da LPI (22) 14/06/2011 (71) JOHNSON & JOHNSON CONSUMER INC. (US)
(21) BR 11 2013 001580-2 A2	Código 11.2 - Arquivamento - Art. 36 §1° da LPI (22) 21/07/2011 (71) SHEN YANG FUYANG MEDICINE TECHNOLOGY CO., LTD (CH)
(21) BR 11 2013 028788-8 A2	Código 11.2 - Arquivamento - Art. 36 §1° da LPI (22) 07/05/2012 (71) Bonac Corporation (JP)
(21) BR 11 2015 003040-8 A2	Código 11.2 - Arquivamento - Art. 36 §1° da LPI (22) 13/11/2013 (71) TOYOTA JIDOSHA KABUSHIKI KAISHA (JP)
(21) BR 11 2015 005824-8 A2	Código 11.2 - Arquivamento - Art. 36 §1° da LPI (22) 16/09/2013 (71) GOOGLE INC. (US)
(21) BR 11 2015 021441-0 A2	Código 11.2 - Arquivamento - Art. 36 §1° da LPI (22) 07/03/2013 (71) ARTHROCARE CORPORATION (US)
(21) BR 11 2015 028109-5 A2	Código 11.2 - Arquivamento - Art. 36 §1° da LPI (22) 05/05/2014 (71) TOYOTA JIDOSHA KABUSHIKI KAISHA (JP)
(21) BR 11 2015 032676-5 A2	Código 11.2 - Arquivamento - Art. 36 §1° da LPI (22) 27/06/2014 (71) STOLT-NIELSEN TM B.V. (NL)
(21) BR 11 2015 033057-6 A2	Código 11.2 - Arquivamento - Art. 36 §1° da LPI (22) 30/06/2014 (71) SCUOLA SUPERIORI DI STUDI UNIVERSITARI E DI PERFEZIONAMENTO SANT'ANNA (IT)
(21) BR 11 2016 019760-7 A2	Código 11.2 - Arquivamento - Art. 36 §1° da LPI (22) 18/02/2015 (71) ERNI PRODUCTION GMBH & CO. KG (DE)
(21) BR 11 2017 011806-8 A2	Código 11.2 - Arquivamento - Art. 36 §1° da LPI

	(22) 02/12/2015 (71) KEVIN SUNLIN WANG (US)
(21) BR 11 2017 016716-6 A2	Código 11.2 - Arquivamento - Art. 36 §1° da LPI (22) 05/02/2016 (71) SYNGENTA PARTICIPATIONS AG (CH)
(21) BR 11 2017 020378-2 A2	Código 11.2 - Arquivamento - Art. 36 §1° da LPI (22) 22/03/2016 (71) THE LUBRIZOL CORPORATION (US)
(21) BR 11 2018 001647-0 A2	Código 11.2 - Arquivamento - Art. 36 §1° da LPI (22) 29/07/2016 (71) INNOVATIVE THERAPIES, INC. (US)
(21) BR 11 2018 013433-3 A2	Código 11.2 - Arquivamento - Art. 36 §1° da LPI (22) 22/12/2016 (71) DOW AGROSCIENCES LLC (US)
(21) BR 11 2018 072087-9 A2	Código 11.2 - Arquivamento - Art. 36 §1° da LPI (22) 28/04/2017 (71) UNIVERSIDAD AUTONOMA DE MADRID (ES) ; IMDEA ALIMENTACIÓN (ES) ; HOSPITAL UNIVERSITARIO INFANTA SOFÍA (ES)
(21) BR 11 2019 025401-3 A2	Código 11.2 - Arquivamento - Art. 36 §1° da LPI (22) 01/06/2018 (71) LUMISHIELD TECHNOLOGIES INCORPORATED (US)
(21) BR 11 2019 025647-4 A2	Código 11.2 - Arquivamento - Art. 36 §1° da LPI (22) 05/06/2018 (71) JFE STEEL CORPORATION (JP)
(21) BR 12 2020 009248-3 A2	Código 11.2 - Arquivamento - Art. 36 §1° da LPI (22) 14/03/2014 (62) BR 11 2015 023410-0 14/03/2014 (71) RICOH COMPANY, LIMITED (JP)
(21) BR 12 2020 017961-9 A2	Código 11.2 - Arquivamento - Art. 36 §1° da LPI (22) 07/05/2014 (62) BR 11 2016 025813-4 07/05/2014 (71) STATOIL PETROLEUM AS (NO)

(21) BR 12 2020 017962-7 A2	Código 11.2 - Arquivamento - Art. 36 §1° da LPI (22) 07/05/2014 (62) BR 11 2016 025813-4 07/05/2014 (71) STATOIL PETROLEUM AS (NO)
(21) BR 12 2021 019926-4 A2	Código 11.2 - Arquivamento - Art. 36 §1° da LPI (22) 10/07/2018 (62) BR 11 2020 024732-4 10/07/2018 (71) GLOBAL MOBILITY SERVICE INC. (JP)

Código 11.4 - Arquivamento - Art. 38 § 2° da LPI

Arquivado definitivamente o pedido de patente, uma vez que não foi comprovado o pagamento da retribuição de expedição da carta-patente.

---

(21) BR 10 2014 028215-7 A2
Código 11.4 - Arquivamento - Art. 38 § 2° da LPI
(22) 12/11/2014
(71) WHIRLPOOL EUROPE S.R.L. (IT)

---

(21) BR 11 2013 019566-5 A2
Código 11.4 - Arquivamento - Art. 38 § 2° da LPI
(22) 01/02/2012
(71) SCA IPLA HOLDINGS INC. (US)

---

(21) BR 11 2015 018720-0 A2
Código 11.4 - Arquivamento - Art. 38 § 2° da LPI
(22) 16/01/2014
(71) COMBA TELECOM SYSTEMS (CHINA) LTD. (CN)

---

(21) BR 11 2016 000572-4 A2
Código 11.4 - Arquivamento - Art. 38 § 2° da LPI
(22) 08/08/2014
(71) BAXTER HEALTHCARE S.A. (CH) ; BAXTER INTERNATIONAL INC. (US)

---

(21) BR 11 2016 017703-7 A2
Código 11.4 - Arquivamento - Art. 38 § 2° da LPI
(22) 30/01/2015
(71) TOTAL SA (FR)

---

(21) BR 11 2016 029151-4 A2
Código 11.4 - Arquivamento - Art. 38 § 2° da LPI
(22) 09/07/2015
(71) VÄLINGE INNOVATION AB (SE)

---

(21) BR 11 2018 003943-8 A2
Código 11.4 - Arquivamento - Art. 38 § 2° da LPI
(22) 02/09/2016
(71) TOTAL MARKETING SERVICES (FR)

---

(21) BR 11 2018 008150-7 A2
Código 11.4 - Arquivamento - Art. 38 § 2° da LPI
(22) 14/11/2016
(71) HYDRIL USA DISTRIBUTION LLC (US)

---

(21) BR 11 2018 012938-0 A2
Código 11.4 - Arquivamento - Art. 38 § 2° da LPI
(22) 19/12/2016
(71) BAYER CROPSCIENCE AKTIENGESELLSCHAFT (DE)

Código 11.6.1 - Arquivamento da Petição – Art. 216 §2º da LPI

Arquivada a petição, uma vez que não foi apresentada a procuração devida no prazo de 60 (sessenta) dias contados da prática do ato. Desta data corre o prazo de 60 (sessenta) dias para eventual recurso do interessado.

---

(21) BR 11 2015 022524-1 A2

Código 11.6.1 - Arquivamento da Petição – Art. 216 §2º da LPI

(22) 14/03/2014

(71) OAKWOOD LABORATORIES (US)

Referente à petição 800220114102, de 01/04/2022, uma vez que não foi apresentada a procuração devida no prazo de 60 dias contados da prática do ato (01/04/2022), conforme Art. 216, parágrafo 2°, da LPI. Desta data corre o prazo de 60 dias para eventual recurso do interessado.

Código 11.11 - Arquivamento - Art. 17 § 2º da LPI

Arquivado definitivamente o pedido de patente, uma vez que foi efetuado depósito posterior nos termos do Art. 17 § 2º da Lei nº 9.279/96.

---

(21) BR 10 2021 012430-0

Código 11.11 - Arquivamento - Art. 17 § 2º da LPI
(22) 23/06/2021
(71) JEAN BUSSOLO ANTUNES (BR/SC) ; DIEGO ANTUNES (BR/SC)
Prioridade interna no BR102022012627-5

---

(21) BR 10 2021 013762-2

Código 11.11 - Arquivamento - Art. 17 § 2º da LPI
(22) 13/07/2021
(71) FÁBIO GASPAR DE CARVALHO (BR/SP) ; LARA CRESTANI MENEZES LORGA (BR/SP) ; LEININR DE JESUS GASPAR DE CARVALHO (BR/SP)
Prioridade Interna do BR102022013708-0 de 09/07/2022.

---

(21) BR 20 2022 003953-0

Código 11.11 - Arquivamento - Art. 17 § 2º da LPI
(22) 03/03/2022
(71) SÉRGIO BOLSI (BR/PR)
Prioridade Interna do BR202022013383-8 de 05/07/2022.

Código 11.14 - Publicação Anulada

Anulada a publicação de arquivamento do pedido por ter sido indevida.

(21) BR 10 2015 007582-0 A2	Código 11.14 - Publicação Anulada (22) 06/04/2015 (71) PETRÓLEO BRASILEIRO S.A. - PETROBRAS (BR/RJ) Anulada a publicação código 11.2 na RPI nº 2688 de 12/07/2022 por ter sido indevida.
(21) BR 11 2015 007522-3 A2	Código 11.14 - Publicação Anulada (22) 01/10/2013 (71) F. HOFFMANN - LA ROCHE AG (CH) Anulada a publicação código 11.2 na RPI nº 2684 de 14/06/2022 por ter sido indevida.
(21) BR 11 2016 006656-1 A2	Código 11.14 - Publicação Anulada (22) 29/09/2014 (71) LEXMARK INTERNATIONAL, INC.. (US) Anulada a publicação código 11.2 na RPI nº 2689 de 19/07/2022 por ter sido indevida.

Código 11.17 - Arquivamento do pedido de Certificado de Adição de Invenção – Art. 77 da LPI

Arquivado o pedido de Certificado de Adição de Invenção uma vez que não há uma patente de invenção da qual o mesmo possa ser acessório. Desta data corre o prazo de 60 (sessenta) dias para eventual recurso do depositante.

---

(21) BR 13 2019 010788-9 E2

Código 11.17 - Arquivamento do pedido de Certificado de Adição de Invenção – Art. 77 da LPI
(22) 27/05/2019
(61) BR 20 2016 008931-5 20/04/2016
(71) CNH INDUSTRIAL AMERICA LLC (US)
Tendo em vista o artigo 5 e o artigo 7 da Norma de Execução 01/2013, publicada na RPI 2229 de 24/092013, arquiva-se o pedido de certificado de adição de invenção em função da mudança de natureza do pedido principal de invenção para modelo de utilidade, conforme publicação na RPI 2624 de 20/04/2021 (despacho 15.10: Mudança de natureza - Pedido renumerado devido a mudança de natureza de BR102016008931-0 para BR202016008931-5).

---

(21) BR 13 2021 003642-6

Código 11.17 - Arquivamento do pedido de Certificado de Adição de Invenção – Art. 77 da LPI
(22) 25/02/2021
(61) BR 10 2021 001591-8 27/01/2021
(71) ALESSANDRO RAMALHO DOS SANTOS (BR/RJ) ; PAULO CÉSAR GOMES DA SILVA (BR/RJ) ; FÁBIO TEIXEIRA DA SILVA (BR/RJ)

Código Recurso

Código 12.2 - Recurso Contra o Indeferimento

Notificação de interposição de recurso ao Presidente do INPI contra o indeferimento do pedido de patente ou do certificado de adição de invenção, objetivando o reexame da matéria. Desta data corre o prazo de 60 (sessenta) dias para apresentação de contrarrazões por qualquer interessado. O depositante poderá obter cópia do recurso através do endereço eletrônico www.inpi.gov.br - No Acesso rápido – Faça uma busca - Patente. Para acessar, cadastre-se no Portal do INPI e use login e senha.

---

(21) BR 10 2014 027976-8 A2
Código 12.2 - Recurso Contra o Indeferimento
(22) 07/11/2014
(71) FUNERARIA VATICANO DE CURITIBA LTDA (BR/PR)

---

(21) BR 10 2016 014648-8 A2
Código 12.2 - Recurso Contra o Indeferimento
(22) 21/06/2016
(71) TOMI WORLD LDA (PT)

---

(21) BR 10 2017 014854-8 A2
Código 12.2 - Recurso Contra o Indeferimento
(22) 10/07/2017
(71) UNIVERSIDADE FEDERAL DO RIO GRANDE DO SUL (BR/RS)

---

(21) BR 10 2019 003084-4 A2
Código 12.2 - Recurso Contra o Indeferimento
(22) 14/02/2019
(71) CNH INDUSTRIAL AMERICA LLC (US)

---

(21) BR 11 2012 017909-8 A2
Código 12.2 - Recurso Contra o Indeferimento
(22) 19/01/2011
(71) SAMSUNG ELECTRONICS CO., LTD. (KR)

---

(21) BR 11 2012 018943-3 A8
Código 12.2 - Recurso Contra o Indeferimento
(22) 04/02/2011
(71) TORAY INDUSTRIES, INC. (JP)

---

(21) BR 11 2013 007023-4 A2
Código 12.2 - Recurso Contra o Indeferimento
(22) 28/09/2011
(71) SAMSUNG ELECTRONICS CO., LTD. (KR)

---

(21) BR 11 2013 023050-9 A8
Código 12.2 - Recurso Contra o Indeferimento
(22) 09/03/2012

	(71) RICHARD G. PESTELL (US)
(21) BR 11 2013 032008-7 A2	Código 12.2 - Recurso Contra o Indeferimento (22) 18/06/2012 (71) N.V NUTRICIA (NL)
(21) BR 11 2014 022153-7 A2	Código 12.2 - Recurso Contra o Indeferimento (22) 22/03/2013 (71) E2INTERACTIVE, INC. D/B/A E2INTERACTIVE, INC. (US)
(21) BR 11 2015 003819-0 A8	Código 12.2 - Recurso Contra o Indeferimento (22) 21/08/2013 (71) DOMTAR PAPER COMPANY, LLC (US)
(21) BR 11 2016 019054-8 A8	Código 12.2 - Recurso Contra o Indeferimento (22) 11/04/2014 (71) SOLENIS TECHNOLOGIES CAYMAN, L.P. (CH)
(21) BR 11 2016 021152-9 A2	Código 12.2 - Recurso Contra o Indeferimento (22) 18/03/2015 (71) COMPAGNIE GENERALE DES ETABLISSEMENTS MICHELIN (FR)
(21) BR 11 2017 012445-9 A2	Código 12.2 - Recurso Contra o Indeferimento (22) 17/12/2015 (71) AKZO NOBEL CHEMICALS INTERNATIONAL B.V. (NL)
(21) BR 11 2017 022011-3 A2	Código 12.2 - Recurso Contra o Indeferimento (22) 13/04/2016 (71) TRICOYA TECHNOLOGIES LTD (GB)
(21) BR 11 2018 001232-7 A2	Código 12.2 - Recurso Contra o Indeferimento (22) 20/07/2016 (71) THE CHILDREN'S MEDICAL CENTER CORPORATION (US)
(21) BR 11 2018 013116-4 A2	Código 12.2 - Recurso Contra o Indeferimento (22) 21/12/2016 (71) SIG TECHNOLOGY AG (CH)
(21) BR 11 2020 013293-4 A2	Código 12.2 - Recurso Contra o Indeferimento (22) 24/06/2019 (71) RAFAEL BORTOLI (BR/MT)

(21) BR 11 2021 006971-2 A2	Código 12.2 - Recurso Contra o Indeferimento (22) 11/11/2019 (71) ALFA LAVAL CORPORATE AB (SE)
(21) BR 12 2015 013873-6 A2	Código 12.2 - Recurso Contra o Indeferimento (22) 19/01/2011 (62) BR 11 2012 017909-8 19/01/2011 (71) SAMSUNG ELECTRONICS CO., LTD. (KR)
(21) BR 12 2019 020828-0 A2	Código 12.2 - Recurso Contra o Indeferimento (22) 18/05/2012 (62) BR 11 2013 029537-6 18/05/2012 (71) JANSSEN SCIENCES IRELAND UC (IE)
(21) BR 12 2020 016357-7 A2	Código 12.2 - Recurso Contra o Indeferimento (22) 19/01/2011 (62) BR 11 2012 017909-8 19/01/2011 (71) SAMSUNG ELECTRONICS CO., LTD. (KR)
(21) BR 12 2020 016359-3 A2	Código 12.2 - Recurso Contra o Indeferimento (22) 19/01/2011 (62) BR 11 2012 017909-8 19/01/2011 (71) SAMSUNG ELECTRONICS CO., LTD. (KR)
(21) BR 12 2021 004567-4 A2	Código 12.2 - Recurso Contra o Indeferimento (22) 28/09/2011 (62) BR 11 2013 007023-4 28/09/2011 (71) SAMSUNG ELECTRONICS CO., LTD. (KR)
(21) BR 12 2021 004669-7 A2	Código 12.2 - Recurso Contra o Indeferimento (22) 08/07/2011 (62) BR 11 2013 000558-0 08/07/2011 (71) SAMSUNG ELECTRONICS CO., LTD. (KR)
(21) BR 12 2021 012515-5 A2	Código 12.2 - Recurso Contra o Indeferimento (22) 28/03/2016 (62) BR 11 2017 020750-8 28/03/2016 (71) PRESIDENT AND FELLOWS OF HARVARD COLLEGE (US)
(21) BR 12 2021 014622-5 A2	Código 12.2 - Recurso Contra o Indeferimento (22) 18/07/2011 (62) BR 11 2012 030659-6 18/07/2011

	(71) INTERVET INTERNATIONAL B.V. (NL)
(21) BR 12 2021 024102-3 A2	Código 12.2 - Recurso Contra o Indeferimento (22) 14/05/2012 (62) BR 11 2013 029335-7 14/05/2012 (71) ACERUS PHARMACEUTICALS SRL (BB)
(21) BR 12 2021 024825-7 A2	Código 12.2 - Recurso Contra o Indeferimento (22) 04/11/2011 (62) BR 11 2013 011198-4 04/11/2011 (71) ACADEMIA SINICA (TW)
(21) BR 12 2022 001998-6 A2	Código 12.2 - Recurso Contra o Indeferimento (22) 04/02/2011 (62) BR 11 2012 018943-3 04/02/2011 (71) TORAY INDUSTRIES, INC. (JP)
(21) BR 20 2012 031805-4 U2	Código 12.2 - Recurso Contra o Indeferimento (22) 13/12/2012 (71) PEARSON EDUCATION DO BRASIL S.A. (BR/SP)

Código 12.3 - Recurso Contra o Arquivamento

Notificação de interposição de recurso ao Presidente do INPI contra o arquivamento do pedido de patente, objetivando o reexame da matéria. Desta data corre o prazo de 60 (sessenta) dias para apresentação de contrarrazões por qualquer interessado. O depositante poderá obter cópia do recurso através do endereço eletrônico www.inpi.gov.br - No Acesso rápido – Faça uma busca - Patente. Para acessar, cadastre-se no Portal do INPI e use login e senha.

---

(21) BR 10 2017 004956-6 A2

Código 12.3 - Recurso Contra o Arquivamento

(22) 13/03/2017

(71) UNIVERSIDADE ESTADUAL PAULISTA JULIO DE MESQUITA FILHO (BR/SP)

Código 12.6 - Outros Recursos

Notificação de interposição de recurso ao Presidente do INPI contra a decisão proferida pela DIRPA, objetivando o reexame da matéria. Desta data corre o prazo de 60 (sessenta) dias para apresentação de contrarrazões por qualquer interessado. O depositante poderá obter cópia do recurso através do endereço eletrônico www.inpi.gov.br - No Acesso rápido – Faça uma busca - Patente. Para acessar, cadastre-se no Portal do INPI e use login e senha.

---

(21) BR 10 2013 000665-3 A2

Código 12.6 - Outros Recursos

(22) 10/01/2013

(71) Jorge Luiz Araújo de Souza (BR/RJ) ; Wiliian Pinto De Abreu (BR/RJ)

Recurso: 870220065464 - 25/07/2022

Código Outros Referentes a Despachos

Código 15.7 - Petição não Conhecida

(21) BR 11 2018 076436-1 A2	Código 15.7 - Petição não Conhecida (22) 20/06/2017 (71) IHI CORPORATION (JP) Não conhecida a petição Nº 800190041099 de 31/01/2019 por motivo de haver petição de exame do pedido anterior válida nos autos do processo, em virtude do disposto no Art. 219 inciso II da LPI, podendo ser solicitada a devolução de taxa da petição desconhecida.
(21) BR 20 2018 004294-2 U2	Código 15.7 - Petição não Conhecida (22) 02/03/2018 (71) JULIO CESAR VIEIRA DA CUNHA FREIRE (BR/RJ) Não conhecida petição 800220001430 de 03/01/2022 , em virtude do disposto no art. 219, incisos II e III, da LPI, c/c art. 15, da resolução 113/2013. Desta data corre o prazo de 60 dias para eventual recurso do interessado.

Código 15.11 - Alteração de Classificação

Alterada a classificação do pedido para melhor adequação.

(21) BR 10 2014 021086-5 B1	Código 15.11 - Alteração de Classificação (22) 27/08/2014 (51) A01D 45/10 (2006.01), A01B 61/00 (2006.01), F16C 25/02 (2006.01) As Classificações Anteriores eram: A01D 45/10 , A01B 61/00 , F16C 25/02
(21) BR 10 2014 031211-0 A2	Código 15.11 - Alteração de Classificação (22) 12/12/2014 (51) C12P 19/02 (2006.01), C13K 3/00 (2006.01), C12N 11/02 (2006.01), C13B 50/00 (2006.01), C12R 1/865 (2006.01) As Classificações Anteriores eram: C12P 19/02 , C13K 3/00 , C12R 1/865
(21) BR 10 2015 010606-8 A2	Código 15.11 - Alteração de Classificação (22) 08/05/2015 (51) G01H 1/00 (2006.01), G01M 13/00 (2006.01), B64D 13/08 (2006.01) As Classificações Anteriores eram: F24F 11/00 , B64D 13/00 , G01M 7/02 , G05B 19/00 , B64D 13/06 , H04L 29/08
(21) BR 10 2016 030372-9 A2	Código 15.11 - Alteração de Classificação (22) 22/12/2016 (51) C03C 3/04 (2006.01) As Classificações Anteriores eram: C04B 35/04 , C04B 35/634
(21) BR 10 2017 010715-9 A2	Código 15.11 - Alteração de Classificação (22) 22/05/2017 (51) C02F 11/14 (2006.01), C02F 101/10 (2006.01), C02F 103/10 (2006.01), B65G 53/30 (2006.01) As Classificações Anteriores eram: C02F 11/14 , C02F 101/10 , C02F 103/10
(21) BR 10 2019 017217-7 A2	Código 15.11 - Alteração de Classificação (22) 19/08/2019 (51) A01K 5/02 (2006.01), A01K 5/01 (2006.01), F04B 1/00 (2006.01) A Classificação Anterior era: F04B 1/00
(21) BR 10 2019 021941-6 A2	Código 15.11 - Alteração de Classificação (22) 18/10/2019 (51) H02J 3/38 (2006.01), H02J 3/32 (2006.01), H02J 3/46 (2006.01), H02J 7/00 (2006.01) As Classificações Anteriores eram: H02J 3/38 , H02J 3/32 , H02J 3/46 , H02J

	5/00 , H02J 7/02
(21) BR 10 2021 010904-1 A2	Código 15.11 - Alteração de Classificação (22) 04/06/2021 (51) C05F 17/20 (2006.01), C05F 17/914 (2006.01), C05F 3/06 (2006.01) As Classificações Anteriores eram: C05F 11/00 , C05F 17/20
(21) BR 11 2015 017859-6 A2	Código 15.11 - Alteração de Classificação (22) 30/04/2015 (51) G06F 3/0484 (2006.01) A Classificação Anterior era: G06F 17/30
(21) BR 11 2016 000591-0 A2	Código 15.11 - Alteração de Classificação (22) 14/07/2014 (51) A23L 2/60 (2006.01), A23L 27/30 (2006.01), C07H 15/24 (2006.01), A61K 47/36 (2006.01) As Classificações Anteriores eram: A61K 47/36 , C07H 15/24
(21) BR 11 2017 014661-4 A2	Código 15.11 - Alteração de Classificação (22) 07/01/2016 (51) E04C 1/39 (2006.01), B28B 11/24 (2006.01), B28B 23/00 (2006.01), B28B 23/02 (2006.01), B28B 7/16 (2006.01), B28B 7/22 (2006.01), E04B 2/02 (2006.01) A Classificação Anterior era: E04C 1/39
(21) BR 11 2017 017204-6 A2	Código 15.11 - Alteração de Classificação (22) 30/10/2015 (51) H04B 5/00 (2006.01), B66F 9/18 (2006.01), B66F 9/20 (2006.01), B66F 9/22 (2006.01), H02J 50/10 (2006.01), H02J 50/80 (2006.01) A Classificação Anterior era: H02J 17/00
(21) BR 11 2018 069109-7 A2	Código 15.11 - Alteração de Classificação (22) 21/03/2017 (51) C09D 7/20 (2006.01), C08G 65/26 (2006.01), C08K 5/10 (2006.01), C08L 71/02 (2006.01), C09D 133/08 (2006.01), C09D 171/02 (2006.01), C09D 5/02 (2006.01), C09D 7/63 (2006.01), C09D 7/65 (2006.01) As Classificações Anteriores eram: C09D 5/02 , C09D 7/12 , C08G 65/26
(21) BR 11 2018 069115-1 A2	Código 15.11 - Alteração de Classificação (22) 21/03/2017 (51) C09D 5/02 (2006.01), C09D 7/65 (2006.01), C09D 163/00 (2006.01), C09D 7/20 (2006.01), C08G 65/26 (2006.01) As Classificações Anteriores eram: C09D 5/02 , C09D 7/12 , C08G 65/26 ,

	C09D 7/00
(21) BR 11 2019 003795-0 A2	Código 15.11 - Alteração de Classificação (22) 26/07/2017 (51) A01C 15/00 (2006.01), A01C 21/00 (2006.01), A01G 7/00 (2006.01), G01J 3/51 (2006.01), G01N 21/27 (2006.01), G06F 15/00 (2006.01) As Classificações Anteriores eram: A01C 15/00 , A01C 21/00 , A01G 1/00 , A01G 7/00 , G01J 3/51 , G01N 21/27 , G06F 15/00
(21) BR 11 2019 004912-6 A2	Código 15.11 - Alteração de Classificação (22) 05/09/2017 (51) B29C 48/00 (2006.01), B29C 48/10 (2006.01), B29C 48/88 (2006.01), B29C 55/28 (2006.01), B32B 27/08 (2006.01), B32B 27/18 (2006.01), B32B 27/28 (2006.01), B32B 27/30 (2006.01), B32B 27/32 (2006.01), B32B 27/34 (2006.01), B32B 27/36 (2006.01), B32B 7/12 (2006.01), B65B 25/00 (2006.01), B65B 53/02 (2006.01), C08G 69/34 (2006.01), C08G 69/36 (2006.01), C08J 5/18 (2006.01) As Classificações Anteriores eram: C08G 69/34 , B29C 47/00 , C08G 69/36
(21) BR 11 2019 005310-7 A2	Código 15.11 - Alteração de Classificação (22) 26/09/2016 (51) C01F 7/44 (2006.01), B01J 6/00 (2006.01), B01J 8/24 (2006.01) As Classificações Anteriores eram: C01F 7/44 , B01J 6/00 , B01J 8/24 , F24J 2/07
(21) BR 11 2020 012832-5 A2	Código 15.11 - Alteração de Classificação (22) 07/12/2018 (51) E05F 1/00 (2006.01), E05F 1/12 (2006.01), F41H 7/04 (2006.01), B60J 5/10 (2006.01), E05F 1/10 (2006.01), E05F 3/02 (2006.01), E05F 15/60 (2006.01) As Classificações Anteriores eram: E05F 1/00 , E05F 1/12 , F41H 7/04 , B60J 5/10 , E05F 1/10 , E05F 15/12 , E05F 3/02
(21) BR 11 2020 016497-6 A2	Código 15.11 - Alteração de Classificação (22) 15/02/2019 (51) H04L 12/14 (2006.01), H04M 15/00 (2006.01), H04W 4/24 (2006.01) A Classificação Anterior era: H04L 1/00
(21) BR 11 2020 016627-8 A2	Código 15.11 - Alteração de Classificação (22) 25/01/2019 (51) H04L 5/00 (2006.01), H04B 7/0456 (2006.01) As Classificações Anteriores eram: H04L 5/00 , H04B 7/06

(21) BR 11 2021 005875-3 A2	Código 15.11 - Alteração de Classificação (22) 13/12/2019 (51) H04N 19/52 (2006.01), H04N 19/577 (2006.01), H04N 19/58 (2006.01) As Classificações Anteriores eram: H04N 19/52 , H04N 19/70
(21) BR 11 2021 007186-5 A2	Código 15.11 - Alteração de Classificação (22) 21/08/2020 (51) H01B 7/02 (2006.01), H01B 13/14 (2006.01), H01B 3/10 (2006.01), H01B 3/42 (2006.01) As Classificações Anteriores eram: H01B 3/10 , C25D 7/06
(21) BR 20 2017 009949-6 U2	Código 15.11 - Alteração de Classificação (22) 11/05/2017 (51) B61D 11/02 (2006.01), B61D 17/10 (2006.01), B61D 17/08 (2006.01) As Classificações Anteriores eram: B61D 11/02 , B61D 17/10

Código 15.21 - Numeração Anulada

Anulada a numeração do pedido de patente ou certificado de adição de invenção. A documentação ficará a disposição do depositante ou seu procurador pelo prazo de 180 dias desta publicação. A documentação não retirada será descartada.

---

(21) BR 10 2021 019048-5

Código 15.21 - Numeração Anulada
(22) 23/09/2021
(71) JOSÉ OTÁVIO DA ROSA TOMASI (BR/RS)
Pedido com Numeração Anulada tendo em vista cumprimento intempestivo de exigência formal, conforme Art. 21 da Lei 9279/96 e Art. 7º da Instrução Normativa 31/2013.

---

(21) BR 10 2022 000055-7

Código 15.21 - Numeração Anulada
(22) 03/01/2022
(66) BR 10 2021 001029-0 19/01/2021
(71) GETULIO GOMES CARDIM (BR/SP)
Pedido com Numeração Anulada tendo em vista falta de cumprimento de exigência formal

---

(21) BR 10 2022 003535-0

Código 15.21 - Numeração Anulada
(22) 24/02/2022
(71) SERVIÇO NACIONAL DE APRENDIZAGEM INDUSTRIAL (BR/BA)
Pedido com Numeração Anulada tendo em vista falta de cumprimento de exigência formal

---

(21) BR 10 2022 008556-0

Código 15.21 - Numeração Anulada
(22) 03/05/2022
(71) ANTONIO CARLOS SFORZA (BR/SP)
Pedido com Numeração Anulada tendo em vista falta de cumprimento de exigência formal

---

(21) BR 10 2022 008617-6

Código 15.21 - Numeração Anulada
(22) 04/05/2022
(71) HERCULES LIMA (BR/ES)
Pedido com Numeração Anulada tendo em vista falta de cumprimento de exigência formal

---

(21) BR 10 2022 008922-1

Código 15.21 - Numeração Anulada
(22) 07/05/2022
(71) DEOMEDES FERNANDES DA SILVA FILHO (BR/SP)
Pedido com Numeração Anulada tendo em vista falta de cumprimento de

	exigência formal
(21) BR 10 2022 009011-4	Código 15.21 - Numeração Anulada (22) 09/05/2022 (71) RUBBER-FLEX INDUSTRIA E COMERCIO LTDA (BR/MG) Pedido com Numeração Anulada tendo em vista falta de cumprimento de exigência formal
(21) BR 10 2022 009012-2	Código 15.21 - Numeração Anulada (22) 09/05/2022 (71) MODELWORKS ENGENHARIA LTDA (BR/SP) Pedido com Numeração Anulada tendo em vista falta de cumprimento de exigência formal
(21) BR 10 2022 009154-4	Código 15.21 - Numeração Anulada (22) 11/05/2022 (71) CARLOS OCTAVIO CORDOVES CESPEDES (BR/RS) Pedido com Numeração Anulada tendo em vista falta de cumprimento de exigência formal
(21) BR 10 2022 009236-2	Código 15.21 - Numeração Anulada (22) 12/05/2022 (71) GUILHERME RONALD WEYERS (BR/MG) Pedido com Numeração Anulada tendo em vista falta de cumprimento de exigência formal
(21) BR 10 2022 009242-7	Código 15.21 - Numeração Anulada (22) 12/05/2022 (71) INTELICOFFEE SISTEMAS TECNOLÓGICOS LTDA (BR/MG) Pedido com Numeração Anulada tendo em vista falta de cumprimento de exigência formal
(21) BR 10 2022 009434-9	Código 15.21 - Numeração Anulada (22) 14/05/2022 (71) JOAO PAULO ANSELMO CHUROCOF (BR/SP) Pedido com Numeração Anulada tendo em vista falta de cumprimento de exigência formal
(21) BR 10 2022 009435-7	Código 15.21 - Numeração Anulada (22) 14/05/2022 (71) NOEMI LEMOS FRANÇA (BR/BA) Pedido com Numeração Anulada tendo em vista falta de cumprimento de exigência formal

(21) BR 10 2022 009879-4	Código 15.21 - Numeração Anulada (22) 20/05/2022 (71) NELLA PEGA (BR/SP) Pedido com Numeração Anulada tendo em vista falta de cumprimento de exigência formal
(21) BR 13 2017 016818-1	Código 15.21 - Numeração Anulada (22) 31/07/2017 (61) BR 10 2016 018300-6 27/07/2016 (71) RODNEI DA SILVA BALBO (BR/SP) Pedido considerado inexistente com base no Art. 3º da Instrução Normativa 31/2013 tendo em vista que trata-se de uma petição para modificações de matéria relacionada ao pedido BR 102016018300-6 na qual foi utilizada indevidamente para protocolo uma Guia de depósito de Certificado de Adição, gerando automaticamente o número de pedido 132017016818-1.
(21) BR 20 2021 001952-8	Código 15.21 - Numeração Anulada (22) 02/02/2021 (71) SOMMA COMERCIO DE EQUIPAMENTOS INDUSTRIAIS LTDA ME (BR/SP) Pedido com Numeração Anulada tendo em vista cumprimento intempestivo de exigência formal, conforme Art. 21 da Lei 9279/96 e Art. 7º da Instrução Normativa 31/2013
(21) BR 20 2021 013551-0	Código 15.21 - Numeração Anulada (22) 08/07/2021 (71) LINDOMAR JOSÉ GOLON (BR/PR) Pedido com Numeração Anulada tendo em vista cumprimento intempestivo de exigência formal, conforme Art. 21 da Lei 9279/96 e Art. 7º da Instrução Normativa 31/2013.
(21) BR 20 2021 015978-8	Código 15.21 - Numeração Anulada (22) 12/08/2021 (71) VIVIANE M L CABRAL (BR/SP) Pedido com Numeração Anulada tendo em vista cumprimento intempestivo de exigência formal, conforme Art. 21 da Lei 9279/96 e Art. 7º da Instrução Normativa 31/2013.
(21) BR 20 2022 007136-0	Código 15.21 - Numeração Anulada (22) 13/04/2022 (71) AILTON DOS REIS DA SILVEIRA (BR/RJ) Pedido com Numeração Anulada tendo em vista falta de cumprimento de

	exigência formal
(21) BR 20 2022 008920-0	Código 15.21 - Numeração Anulada (22) 07/05/2022 (71) JOSÉLIO RODRIGUES DE OLIVEIRA FILHO (BR/PB) Pedido com Numeração Anulada tendo em vista falta de cumprimento de exigência formal
(21) BR 20 2022 009489-1	Código 15.21 - Numeração Anulada (22) 16/05/2022 (71) GEOFOCO CONSTRUTORA LTDA (BR/MG) Pedido com Numeração Anulada tendo em vista falta de cumprimento de exigência formal
(21) BR 20 2022 009497-2	Código 15.21 - Numeração Anulada (22) 16/05/2022 (71) GEOFOCO CONSTRUTORA LTDA (BR/MG) Pedido com Numeração Anulada tendo em vista falta de cumprimento de exigência formal
(21) BR 20 2022 009500-6	Código 15.21 - Numeração Anulada (22) 16/05/2022 (71) GEOFOCO CONSTRUTORA LTDA (BR/MG) Pedido com Numeração Anulada tendo em vista falta de cumprimento de exigência formal
(21) BR 20 2022 009535-9	Código 15.21 - Numeração Anulada (22) 17/05/2022 (71) RODRIGO RICARDO (BR/MG) Pedido com Numeração Anulada tendo em vista falta de cumprimento de exigência formal
(21) BR 20 2022 009843-9	Código 15.21 - Numeração Anulada (22) 20/05/2022 (71) TECNOFLORA BRASIL LTDA -ME (BR/SP) Pedido com Numeração Anulada tendo em vista falta de cumprimento de exigência formal
(21) BR 20 2022 009853-6	Código 15.21 - Numeração Anulada (22) 20/05/2022 (71) ROSALVO OLIVEIRA BOTELHO JUNIOR (BR/SP) Pedido com Numeração Anulada tendo em vista falta de cumprimento de exigência formal

(21) BR 20 2022 010028-0	Código 15.21 - Numeração Anulada (22) 23/05/2022 (71) ALBERTO BIANCALANA JOEL DE MOURA (BR/SP) Pedido com Numeração Anulada tendo em vista falta de cumprimento de exigência formal
(21) BR 20 2022 010029-8	Código 15.21 - Numeração Anulada (22) 23/05/2022 (71) ALBERTO BIANCALANA JOEL DE MOURA (BR/SP) Pedido com Numeração Anulada tendo em vista falta de cumprimento de exigência formal
(21) BR 20 2022 013606-3	Código 15.21 - Numeração Anulada (22) 08/07/2022 (71) PREVIATO´S FERRAMENTARIA DE PRECISÃO LTDA (BR/SP) Pedido com Numeração Anulada tendo em vista falta de pagamento ou pagamento posterior à data de protocolo da Guia de Recolhimento da União relativa ao serviço solicitado
(21) BR 20 2022 013622-5	Código 15.21 - Numeração Anulada (22) 08/07/2022 (71) ORION CONSULTORIA E NEGOCIOS SUSTENTAVEIS LTDA (BR/MG) Pedido com Numeração Anulada tendo em vista falta de pagamento ou pagamento posterior à data de protocolo da Guia de Recolhimento da União relativa ao serviço solicitado

Código 15.22 - Devolução de Prazo Concedida

Notificação de devolução de prazo uma vez que não foi possível ciência ao interessado diretamente no processo. Desta data corre o prazo adicional concedido no despacho. O prazo será de, no mínimo 15 (quinze) dias e, no máximo, o prazo legal dos atos correspondentes (Art. 221 da Lei nº 9.279/96 e IN 030 e IN 031/2013).

---

(21) PI 0901289-3 A2

Código 15.22 - Devolução de Prazo Concedida

(22) 03/04/2009

(71) CTF Technologies do Brasil Ltda (BR/SP)

Código 15.22.1 - Devolução de Prazo Negada

Negada a solicitação de devolução de prazo uma vez que não ficou comprovada a justa causa conforme definida no Art. 221 da Lei nº 9.279/96. A cópia do parecer poderá ser obtida através do endereço eletrônico www.inpi.gov.br - No Acesso rápido – Faça uma busca - Patente. Para acessar, cadastre-se no Portal do INPI e use login e senha. Desta data corre o prazo de 60 (sessenta) dias para eventual recurso do interessado.

---

(21) MU 9001108-2 U2

Código 15.22.1 - Devolução de Prazo Negada

(22) 06/07/2010

(71) Joel Aparecido Rodrigues da Fonseca (BR/PR)

Código 15.22.2 - Devolução de Prazo por falha de Sistema

Notificação de devolução de prazo de acordo com comunicado publicada na RPI ou disponibilizado no site do INPI. Essa notificação visa a sinalização de que o pedido foi contemplado em algum caso de devolução de prazo já decidido pelo INPI e também a sinalização aos sistemas internos para situações de exceção na execução de rotinas automáticas.

---

(21) BR 10 2019 008468-5 A2

Código 15.22.2 - Devolução de Prazo por falha de Sistema
(22) 26/04/2019
(71) PAULO GUIMARÃES PINA (BR)
Tendo em vista a Portaria INPI PR n° 120 de 16/03/2020, Portaria INPI PR n° 161 de 13/04/2020; Portaria INPI PR n° 166 de 27/04/2020 e Portaria INPI PR n° 179 de 11/05/2020, quanto a suspensão dos prazos vencidos entre 16/03/2020 a 31/05/2020, e Portaria INPI n° 334 de 24/09/2020, quanto aos prazos vencidos entre 16/09/2020 a 25/09/2020, devolve-se o prazo nesse pedido com relação a solicitação do pedido de exame.

---

(21) BR 11 2021 000558-7 A2

Código 15.22.2 - Devolução de Prazo por falha de Sistema
(22) 17/07/2019
(71) NETFLIX, INC. (US)
Tendo em vista a Portaria INPI PR n° 120 de 16/03/2020, Portaria INPI PR n° 161 de 13/04/2020; Portaria INPI PR n° 166 de 27/04/2020 e Portaria INPI PR n° 179 de 11/05/2020, quanto a suspensão dos prazos vencidos entre 16/03/2020 a 31/05/2020, e Portaria INPI n° 334 de 24/09/2020, quanto aos prazos vencidos entre 16/09/2020 a 25/09/2020, devolve-se o prazo nesse pedido com relação a solicitação do pedido de exame.

Código 15.23 - Pedido “SUB JUDICE”

Notificação de ação judicial referente a pedido.

---

(21) BR 10 2021 002677-4 A2

Código 15.23 - Pedido “SUB JUDICE”
(22) 12/02/2021
(71) RFG COMÉRCIO, TRANSPORTES E SERVIÇOS LTDA (BR/SP)
INPI nº 52402.007639/2022-19 @ Origem: 88ª VARA DO TRABALHO DE SÃO PAULO (TRT2) Processo Nº: 1000683-02.2022.5.02.0088@ SUBJUDICE @ Autor: Talita Hortêncio da Costa @ Réu(s): RFG Comércio, Transportes e Serviços Ltda. E INSTITUTO NACIONAL DA PROPRIEDADE INDUSTRIAL ? INPI

---

(21) PI 0214761-0 A8

Código 15.23 - Pedido “SUB JUDICE”
(22) 25/11/2002
(71) PFIZER PRODUCTS INC. (US)
INPI nº 52402.008016/2022-55 @ Origem: 22º VC CÍVEL DA SJDF - TRF1 Processo Nº: 1039050-64.2022.4.01.3400@ NULIDADE DE ATO ADMINISTRATIVO @ Autor: PFIZER PRODUCTS INC @ Réu(s): INSTITUTO NACIONAL DA PROPRIEDADE INDUSTRIAL ? INPI

Código 15.30 - Publicação Anulada

Anulada a publicação de qualquer um dos subitens anteriores por ter sido indevida.

---

(21) BR 10 2018 071257-8

Código 15.30 - Publicação Anulada
(22) 16/10/2018
(71) UNIVERSIDADE ESTADUAL PAULISTA JULIO DE MESQUITA FILHO (BR/SP)
Anulada a publicação código 15.21 na RPI nº 2509 de 05/02/2019 por ter sido indevida.

Código Concessão de Patente e Certificado de Adição de Invenção

Código 16.1 - Concessão de Patente ou Certificado de Adição de Invenção

Expedição da carta-patente ou do certificado de adição de invenção. O título acha-se à disposição do interessado no setor competente do INPI. Desta data corre o prazo de 6 (seis) meses para interposição de nulidade administrativa por qualquer interessado (Art. 51 da Lei nº 9.279/96). O certificado de adição é acessório da patente, tem a data final de vigência desta e a acompanha para todos os efeitos legais. As Cartas Patentes ou Certificados de Adição de Invenção concedidos de acordo com o Artigo 38 da Lei 9.279/96, por ocasião da expedição da Carta Patente, podem ser acessadas através do endereço eletrônico www.inpi.gov.br - No Acesso rápido – Faça uma busca - Patente. Para acessar, cadastre-se no Portal do INPI e use login e senha.

---

(11) BR 10 2012 010953-0 B1

Código 16.1 - Concessão de Patente ou Certificado de Adição de Invenção
(22) 09/05/2012
(43) 12/12/2017
(51) A63H 3/28 (2006.01)
(54) BRINQUEDO COM DISPOSITIVO ELETROELETRÔNICO VIBRATÓRIO E EMISSOR DE SONS
(73) ROMA JENSEN COMÉRCIO E INDÚSTRIA LTDA. (BR/SP)
(72) GUSTAVO JENSEN
Prazo de Validade: 20 (vinte) anos contados a partir de 09/05/2012, observadas as condições legais. Patente concedida conforme ADI 5.529/DF, que determina a alteração do prazo de concessão.

---

(11) BR 10 2012 019333-7 B1

Código 16.1 - Concessão de Patente ou Certificado de Adição de Invenção
(22) 02/08/2012
(43) 08/03/2016
(51) A63H 30/04 (2006.01), A63H 17/38 (2006.01)
(54) CONTROLE REMOTO PARA EMPREGO COM VEÍCULO DE BRINQUEDO
(73) ROMA JENSEN COMÉRCIO E INDUSTRIA LTDA (BR/SP)
(72) GUSTAVO JENSEN
Prazo de Validade: 20 (vinte) anos contados a partir de 02/08/2012, observadas as condições legais. Patente concedida conforme ADI 5.529/DF, que determina a alteração do prazo de concessão.

---

(11) BR 10 2013 007201-0 B1

Código 16.1 - Concessão de Patente ou Certificado de Adição de Invenção
(22) 18/03/2013
(43) 04/11/2014
(51) C12N 15/113 (2006.01), C12N 15/82 (2006.01), A01H 4/00 (2006.01)

(54) COMPOSIÇÕES E MÉTODOS CONTENDO PROMOTOR ESPECÍFICO DE FOLHAS PARA MODIFICAR A EXPRESSÃO DE GENES DE INTERESSE EM PLANTAS
(73) FUNDAÇÃO UNIVERSIDADE DE BRASÍLIA (BR/DF) ; EMBRAPA - EMPRESA BRASILEIRA DE PESQUISA AGROPECUÁRIA (BR/DF)
(72) JULIANA DANTAS DE ALMEIDA; LEILA MARIA GOMES BARROS; RENATA HENRIQUE SANTANA; RICARDO VILELA ABDELNOOR; FELIPE RODRIGUES DA SILVA
Prazo de Validade: 20 (vinte) anos contados a partir de 18/03/2013, observadas as condições legais

---

(11) BR 10 2013 023283-1 B1

Código 16.1 - Concessão de Patente ou Certificado de Adição de Invenção
(22) 11/09/2013
(43) 11/08/2015
(51) D06F 95/00 (2006.01)
(54) PROCESSO DE GESTÃO DE LAVANDERIAS
(73) LIMELOCKER LAVANDERIA E SERVIÇOS LTDA (BR/SP)
(72) LUÍS MÁRIO BILENKY; MILTON WALTER HESSE; GERALDO LUIZ YOSHIZAWA
Prazo de Validade: 20 (vinte) anos contados a partir de 11/09/2013, observadas as condições legais

---

(11) BR 10 2013 029157-9 B1

Código 16.1 - Concessão de Patente ou Certificado de Adição de Invenção
(22) 12/11/2013
(43) 13/10/2015
(51) A61H 23/00 (2006.01), A61B 5/08 (2006.01)
(54) DISPOSITIVO PARA DESOBSTRUÇÃO DE VIAS AÉREAS E USO
(73) UNIVERSIDADE DE SÃO PAULO - USP (BR/SP) ; UNIVERSIDADE ESTADUAL DE CAMPINAS - UNICAMP (BR/SP)
(72) ADRIANO MESQUITA ALENCAR; MÁRCIA ZOTTI JUSTO FERREIRA; HUGO HENRIQUE HERNANDEZ FIGUEROA
Prazo de Validade: 20 (vinte) anos contados a partir de 12/11/2013, observadas as condições legais

---

(11) BR 10 2013 029509-4 B1

Código 16.1 - Concessão de Patente ou Certificado de Adição de Invenção
(22) 14/11/2013
(30) 28/03/2013 FR 13/52804
(43) 18/07/2017
(51) G06Q 10/10 (2006.01), H04W 48/20 (2006.01)
(54) MÉTODO DE COMUNICAÇÃO E OBJETO DE COMUNICAÇÃO
(73) SECOND BRIDGE INC. (US)
(72) JÉRÔME OTHILY; MARC GANOUNA
Prazo de Validade: 20 (vinte) anos contados a partir de 14/11/2013, observadas

	as condições legais
(11) BR 10 2014 012451-9 B1	Código 16.1 - Concessão de Patente ou Certificado de Adição de Invenção (22) 08/05/2014 (30) 08/05/2013 EP 13167049.9 (43) 29/12/2015 (51) F16H 57/04 (2006.01), F16H 57/037 (2006.01), F16H 57/031 (2006.01), F16H 57/027 (2006.01) (54) CONJUNTO DE EIXO, E, CONJUNTO DE SUPORTE DE DIFERENCIAL (73) MERITOR TECHNOLOGY, LLC (US) (72) DOMENICO MARTUCCI; CHIARA CESARI; MARCO BASSI; FABIO SANTINATO Prazo de Validade: 20 (vinte) anos contados a partir de 08/05/2014, observadas as condições legais
(11) BR 10 2014 013914-1 B1	Código 16.1 - Concessão de Patente ou Certificado de Adição de Invenção (22) 09/06/2014 (43) 02/02/2016 (51) C07C 303/34 (2006.01), A61K 31/18 (2006.01) (54) Processo de obtenção de N,N´-diciclohexilsulfamida (73) UNIVERSIDADE DE SÃO PAULO - USP (BR/SP) (72) ÉDER TADEU GOMES CAVALHEIRO; DEYBER ARLEY VARGAS MEDINA; ANA PAULA GARCIA FERREIRA Prazo de Validade: 20 (vinte) anos contados a partir de 09/06/2014, observadas as condições legais
(11) BR 10 2014 019724-9 B1	Código 16.1 - Concessão de Patente ou Certificado de Adição de Invenção (22) 08/08/2014 (43) 10/10/2017 (51) B63H 11/08 (2006.01), B63H 11/04 (2006.01), B63H 11/02 (2006.01), B63H 11/00 (2006.01) (54) BARCO A JATO DE ÁGUA (73) SERVIÇO NACIONAL DE APRENDIZAGEM INDUSTRIAL - SENAI / SP (BR/SP) (72) EDUARDO GAVIRA BONANI; MARCOS ALEXANDRE DOS SANTOS Prazo de Validade: 20 (vinte) anos contados a partir de 08/08/2014, observadas as condições legais
(11) BR 10 2014 021907-2 B1	Código 16.1 - Concessão de Patente ou Certificado de Adição de Invenção (22) 04/09/2014 (30) 13/12/2013 DE 10 2013 021 009.7 (43) 01/03/2016 (51) B60K 5/12 (2006.01)

(54) CONSOLE DE SUPORTE PARA UM ARRANJO DE SUPORTE PARA UM MOTOR E/OU DE UMA CAIXA DE CÂMBIO, ARRANJO DE SUPORTE PARA UM MOTOR E/OU UMA CAIXA DE CÂMBIO DE UM VEÍCULO,ESTRUTURA DE CHASSI DE VEÍCULO E VEÍCULO
(73) MAN TRUCK & BUS AG (DE)
(72) ROBERT HÖRMANN; ALFONS KRAUS
Prazo de Validade: 20 (vinte) anos contados a partir de 04/09/2014, observadas as condições legais

---

(11) BR 10 2014 022520-0 B1

Código 16.1 - Concessão de Patente ou Certificado de Adição de Invenção
(22) 11/09/2014
(43) 28/06/2016
(51) A61M 11/00 (2006.01), A61P 11/02 (2006.01)
(54) LIMITADOR NASAL PARA ATUADOR DE SISTEMA DE ASPERSÃO DE FORMULAÇÕES LÍQUIDAS
(73) FARMOQUÍMICA S/A (BR/RJ)
(72) EDUARDO NOGUEIRA PINTO DE CASTRO
Prazo de Validade: 20 (vinte) anos contados a partir de 11/09/2014, observadas as condições legais

---

(11) BR 10 2014 026947-9 B1

Código 16.1 - Concessão de Patente ou Certificado de Adição de Invenção
(22) 28/10/2014
(30) 14/11/2013 AR P20130104187
(43) 05/01/2016
(51) G08B 25/10 (2006.01), H04B 1/06 (2006.01)
(54) UNIDADE RECEPTORA PARA DISPOSIÇÃO CONSTRUTIVA DE VIGILÂNCIA
(73) RICHARD EUSÉBIO MATTOS VEGA (AR)
(72) RICHARD EUSÉBIO MATTOS VEGA
Prazo de Validade: 20 (vinte) anos contados a partir de 28/10/2014, observadas as condições legais

---

(11) BR 10 2014 032700-2 B1

Código 16.1 - Concessão de Patente ou Certificado de Adição de Invenção
(22) 26/12/2014
(43) 19/07/2016
(51) C09K 17/02 (2006.01)
(54) PROCESSO DE FABRICAÇÃO DE UM CONDICIONADOR DE SOLO, CONDICIONADOR DE SOLO E MÉTODO DE RECICLAGEM E FUNÇÃO DE UM SUBPRODUTO DA INDÚSTRIA DE FERTILIZANTES FOSFATADOS
(73) MOSAIC FERTILIZANTES P&K LTDA (BR/MG)
(72) ENIO TARSO DE SOUZA COSTA; HAMILTON SERON PEREIRA; JOSÉ OSWALDO SIQUEIRA; LUCAS ALBERTH RIBEIRO DO VALLE; LUIZ ROBERTO GUIMARÃES GUILHERME; SÉRGIO LEITE RODRIGUES; SILVIO JÚNIO RAMOS

	Prazo de Validade: 20 (vinte) anos contados a partir de 26/12/2014, observadas as condições legais
(11) BR 10 2015 000180-0 B1	Código 16.1 - Concessão de Patente ou Certificado de Adição de Invenção (22) 06/01/2015 (43) 09/01/2018 (51) E21B 33/064 (2006.01), E21B 34/04 (2006.01) (54) Equipamento auxiliar para teste de sistema de segurança do tipo BOP (73) PETRÓLEO BRASILEIRO S.A. - PETROBRAS (BR/RJ) (72) ORMAN SALVADOR TOSCANO; JOSE SOARES DE MIRANDA JUNIOR; GERALDO GUTTEMBERG SOARES NETO Prazo de Validade: 20 (vinte) anos contados a partir de 06/01/2015, observadas as condições legais
(11) BR 10 2015 002901-2 B1	Código 16.1 - Concessão de Patente ou Certificado de Adição de Invenção (22) 10/02/2015 (30) 11/02/2014 DE 102014001738.9; 11/04/2014 DE 102014005331.8 (43) 14/02/2017 (51) B21B 31/08 (2006.01), B21B 31/10 (2006.01), B21B 31/12 (2006.01), B21B 27/02 (2006.01) (54) SISTEMA E MÉTODO DE TROCA DE FERRAMENTA ASSIM COMO ROLO LAMINADOR (73) SMS GROUP GMBH (DE) (72) BIENIEK JURGEN; SCHAPIAN MARKUS DR; RODE RALF Prazo de Validade: 20 (vinte) anos contados a partir de 10/02/2015, observadas as condições legais
(11) BR 10 2015 010966-0 B1	Código 16.1 - Concessão de Patente ou Certificado de Adição de Invenção (22) 13/05/2015 (30) 22/07/2014 DE 10 2014 010 889.9 (43) 14/06/2016 (51) B60G 21/055 (2006.01), B60G 3/16 (2006.01), F16D 3/10 (2006.01) (54) DISPOSITIVO ESTABILIZADOR PARA UM CHASSI DE UM VEÍCULO AUTOMOTOR E VEÍCULO (73) MAN TRUCK & BUS AG (DE) (72) STEVE SATTLER; SARA TOLEDANO SAEZ Prazo de Validade: 20 (vinte) anos contados a partir de 13/05/2015, observadas as condições legais
(11) BR 10 2015 011413-3 B1	Código 16.1 - Concessão de Patente ou Certificado de Adição de Invenção (22) 18/05/2015 (30) 10/06/2014 US 14/301263 (43) 07/06/2016

(51) B64C 27/12 (2006.01), F16H 3/44 (2006.01), F16H 3/70 (2006.01)
(54) SISTEMA DE ENGRENAGEM PLANETÁRIA, E, HELICÓPTERO
(73) THE BOEING COMPANY (US)
(72) SCOTT HENDRIK BOUWER; MARK JOSEPH ROBUCK
Prazo de Validade: 20 (vinte) anos contados a partir de 18/05/2015, observadas as condições legais

---

(11) BR 10 2015 014305-2 B1

Código 16.1 - Concessão de Patente ou Certificado de Adição de Invenção
(22) 17/06/2015
(43) 27/12/2016
(51) F04B 23/02 (2006.01), F04B 43/08 (2006.01), F04B 49/08 (2006.01)
(54) SISTEMA PARA LEVAR ÁGUA ARMAZENADA PARA A REDE HIDRÁULICA
(73) TECNOLOGIA QUANTUM INDÚSTRIA ELETRÔNICA LTDA (BR/SP)
(72) MARCOS LIRON
Prazo de Validade: 20 (vinte) anos contados a partir de 17/06/2015, observadas as condições legais

---

(11) BR 10 2015 014593-4 B1

Código 16.1 - Concessão de Patente ou Certificado de Adição de Invenção
(22) 18/06/2015
(30) 20/06/2014 EP 14173326.1
(43) 02/01/2018
(51) G06F 13/38 (2006.01)
(54) SISTEMA EM CHIP
(73) NAGRAVISION S.A. (CH)
(72) JÉRÔME PERRINE; MAURICE VAN RIEK; HERVÉ GOUPIL
Prazo de Validade: 20 (vinte) anos contados a partir de 18/06/2015, observadas as condições legais

---

(11) BR 10 2015 015427-5 B1

Código 16.1 - Concessão de Patente ou Certificado de Adição de Invenção
(22) 25/06/2015
(30) 25/06/2014 CN 201410290589.3
(43) 29/12/2015
(51) H03K 17/08 (2006.01)
(54) DISPOSITIVO DE CONVERSÃO DE FORÇA E MÉTODO PARA TRANSMISSÃO DO SINAL DE PROTEÇÃO UTILIZANDO O MESMO
(73) DELTA ELECTRONICS (SHANGHAI) CO., LTD (CN)
(72) HONG-JIAN GAN; MING WANG; JIAN-PING YING; BING ZHANG
Prazo de Validade: 20 (vinte) anos contados a partir de 25/06/2015, observadas as condições legais

---

(11) BR 10 2015 015436-4 B1

Código 16.1 - Concessão de Patente ou Certificado de Adição de Invenção
(22) 25/06/2015

(30) 25/06/2014 CN 201410293230.1
(43) 29/12/2015
(51) H03K 17/08 (2006.01)
(54) DISPOSITIVO DE CONVERSÃO DE FORÇA, DISPOSITIVO DE ACIONAMENTO E MÉTODO DE ACIONAMENTO
(73) DELTA ELECTRONICS (SHANGHAI) CO., LTD (CN)
(72) HONG-JIAN GAN; MING WANG; JIAN-PING YING
Prazo de Validade: 20 (vinte) anos contados a partir de 25/06/2015, observadas as condições legais

---

(11) BR 10 2015 015592-1 B1

Código 16.1 - Concessão de Patente ou Certificado de Adição de Invenção
(22) 26/06/2015
(30) 30/06/2014 US 14/319,269
(43) 10/10/2017
(51) F03D 7/04 (2006.01)
(54) SISTEMA DE TURBINA EÓLICA E MÉTODO DE OPERAÇÃO DE UMA TURBINA EÓLICA
(73) GENERAL ELECTRIC COMPANY (US)
(72) AMEET SHRIDHAR DESHPANDE; PRANAV AGARWAL
Prazo de Validade: 20 (vinte) anos contados a partir de 26/06/2015, observadas as condições legais

---

(11) BR 10 2015 015737-1 B1

Código 16.1 - Concessão de Patente ou Certificado de Adição de Invenção
(22) 29/06/2015
(30) 08/08/2014 JP 2014-162022
(43) 10/02/2016
(51) H02K 1/22 (2006.01), H02K 3/28 (2006.01)
(54) ROTOR PARA USO EM MÁQUINA ELÉTRICA GIRATÓRIA E MÉTODO PARA FABRICAR O MESMO
(73) HITACHI INDUSTRIAL PRODUCTS, LTD. (JP)
(72) YASUSHI HAYASAKA; MASANORI MATSUMOTO; YASUNORI OTSUKI; TETSUO FUJIGAKI; YOSHIHIRO YASUI; MOTONOBU IIZUKA; MASAAKI ENDOU; ATSUSHI FUKUNAGA; TAKESHI NAKAYAMA
Prazo de Validade: 20 (vinte) anos contados a partir de 29/06/2015, observadas as condições legais

---

(11) BR 10 2015 016346-0 B1

Código 16.1 - Concessão de Patente ou Certificado de Adição de Invenção
(22) 07/07/2015
(30) 09/07/2014 US 62/022,641; 03/12/2014 US 14/559,234
(43) 12/01/2016
(51) B64F 5/00 (2006.01), B64C 1/00 (2006.01), B64C 1/12 (2006.01)
(54) MÉTODO PARA ACESSAR UM INTERIOR DE UM CONJUNTO DE FUSELAGEM, E, APARELHO
(73) THE BOEING COMPANY (US)

(72) HARINDER S. OBEROI; RICHARD GRIFFITH REESE IV; KEVIN MARION BARRICK; QUANG T. DO; ALAN S. DRAPER; YUANXIN CHARLES HU; ALFREDO JOSE GEROSA; MICHAEL J. KOZAK
Prazo de Validade: 20 (vinte) anos contados a partir de 07/07/2015, observadas as condições legais

---

(11) BR 10 2015 016349-5 B1

Código 16.1 - Concessão de Patente ou Certificado de Adição de Invenção
(22) 07/07/2015
(30) 09/07/2014 US 62/022,641; 03/12/2014 US 14/559,153
(43) 12/01/2016
(51) B64F 5/00 (2006.01), B64C 1/00 (2006.01), B64C 1/12 (2006.01)
(54) MÉTODO PARA ACOPLAR UM NÚMERO DE UTILITÁRIOS ENTRE UM PRIMEIRO SISTEMA E UM SEGUNDO SISTEMA, E, APARELHO
(73) THE BOEING COMPANY (US)
(72) HARINDER S. OBEROI; RICHARD GRIFFITH REESE IV; QUANG T. DO; ALAN S. DRAPER; JEFFREY LAWRENCE MILLER; MICHAEL J. KOZAK; VANCO STOJANOSKI
Prazo de Validade: 20 (vinte) anos contados a partir de 07/07/2015, observadas as condições legais

---

(11) BR 10 2015 016367-3 B1

Código 16.1 - Concessão de Patente ou Certificado de Adição de Invenção
(22) 07/07/2015
(30) 09/07/2014 US 62/022641; 03/12/2014 US 14/559191
(43) 28/06/2016
(51) B64F 5/00 (2006.01)
(54) APARELHO, E, MÉTODO PARA CORRESPONDER UM PRIMEIRO ELEMENTO COM UM SEGUNDO ELEMENTO
(73) THE BOEING COMPANY (US)
(72) Harinder S. Oberoi; Melissa Ann Findlay; Jorge Alberto Arriaga; Branko Sarh; Alan S. Draper
Prazo de Validade: 20 (vinte) anos contados a partir de 07/07/2015, observadas as condições legais

---

(11) BR 10 2015 016489-0 B1

Código 16.1 - Concessão de Patente ou Certificado de Adição de Invenção
(22) 08/07/2015
(30) 09/07/2014 US 62/022641; 03/12/2014 US 14/559115
(43) 28/06/2016
(51) B64F 5/00 (2006.01), B23Q 41/04 (2006.01)
(54) APARELHO, E, MÉTODO PARA INSTALAR UM CONJUNTO DO BRAÇO DE RODA
(73) THE BOEING COMPANY (US)
(72) Harinder S. Oberoi; Richard Griffith Reese IV; Quang T. Do; Gregory Gudzinski; Jeffrey Lawrence Miller; Michael J. Kozak
Prazo de Validade: 20 (vinte) anos contados a partir de 08/07/2015, observadas

	as condições legais
(11) BR 10 2015 017491-8 B1	Código 16.1 - Concessão de Patente ou Certificado de Adição de Invenção (22) 22/07/2015 (30) 03/09/2014 US 14/476611 (43) 08/03/2016 (51) B07C 5/10 (2006.01) (54) MÉTODO E SISTEMA PARA MOLDAR UMA ESTRUTURA COMPÓSITA DE FIBRA REFORÇADA (73) THE BOEING COMPANY (US) (72) Kimberly D. Meredith; MORTEZA SAFAI; SAHRUDINE APDALHALIEM; William B. Avery Prazo de Validade: 20 (vinte) anos contados a partir de 22/07/2015, observadas as condições legais
(11) BR 10 2015 019482-0 B1	Código 16.1 - Concessão de Patente ou Certificado de Adição de Invenção (22) 13/08/2015 (30) 29/07/2015 PL PL413307 (43) 31/01/2017 (51) C09K 17/40 (2006.01), E01C 3/04 (2006.01) (54) Composição estabilizadora para consolidar e estabilizar solos barrosos e ilíticos em forma de solução líquida, método de obtenção da composição estabilizadora para solos barrosos e ilíticos e método para a estabilização de solos barrosos e ilíticos (73) UNIWERSYTET WROCLAWSKI (PL) (72) SLAWOMIR SZAFERT; ANDRZEJ VOGT; STANISLAW STRZELECKI Prazo de Validade: 20 (vinte) anos contados a partir de 13/08/2015, observadas as condições legais
(11) BR 10 2015 021623-8 B1	Código 16.1 - Concessão de Patente ou Certificado de Adição de Invenção (22) 04/09/2015 (43) 14/03/2017 (51) G01N 21/79 (2006.01), G01N 31/16 (2006.01) (54) SISTEMA AUTOMATIZADO DE TITULAÇÃO FLUORIMÉTRICA COM DOSAGEM MICROFLUÍDICA E USO PARA DETERMINAÇÃO DE PARÂMETROS DE COMPLEXAÇÃO DE ESPÉCIES PARAMAGNÉTICAS FRENTE Á FLUORÓFOROS (73) FUNDAÇÃO UNIVERSIDADE DE BRASÍLIA - FUB (BR/DF) (72) ALEXANDRE FONSECA; FERNANDO FABRIZ SODRÉ; ALAN RIBEIRO MÓL Prazo de Validade: 20 (vinte) anos contados a partir de 04/09/2015, observadas as condições legais

(11) BR 10 2015 023861-4 B1

Código 16.1 - Concessão de Patente ou Certificado de Adição de Invenção
(22) 16/09/2015
(30) 18/09/2014 US 14/489782
(43) 05/07/2016
(51) B64C 7/02 (2006.01)
(54) SISTEMA ESTRUTURAL PARA ACOMODAR A EXPANSÃO TÉRMICA, E, MÉTODO PARA FABRICAR UMA ENTRADA DE MOTOR
(73) THE BOEING COMPANY (US)
(72) RICHARD L. STARK; ANANTHRAM KOTA SHASHIDHAR; ALEJANDRO SILVA; HOA V.TRUONG; STUARD WILLIAM VOGEL; JOHN YBARRA
Prazo de Validade: 20 (vinte) anos contados a partir de 16/09/2015, observadas as condições legais

(11) BR 10 2015 024349-9 B1

Código 16.1 - Concessão de Patente ou Certificado de Adição de Invenção
(22) 22/09/2015
(30) 30/09/2014 JP 2014-199763; 13/04/2015 JP 2015-081459
(43) 05/07/2016
(51) F02F 1/24 (2006.01)
(54) ESTRUTURA DE PAREDE DE SUPORTE DE EIXO DE CAMES DE MOTOR DE COMBUSTÃO INTERNA
(73) HONDA MOTOR CO., LTD. (JP)
(72) SHINJI KUGA
Prazo de Validade: 20 (vinte) anos contados a partir de 22/09/2015, observadas as condições legais

(11) BR 10 2015 024967-5 B1

Código 16.1 - Concessão de Patente ou Certificado de Adição de Invenção
(22) 29/09/2015
(30) 30/09/2014 US 14/502,350; 15/12/2014 US 14/570,165
(43) 24/05/2016
(51) H02J 4/00 (2006.01), G05B 19/042 (2006.01), H02M 1/32 (2006.01), H02P 29/00 (2006.01)
(54) CONVERSOR DE MÓDULO PARALELO, E, MÉTODO PARA EQUILIBRAR SAÍDAS ENTRE UMA PLURALIDADE DE MÓDULOS DE CONVERSOR MODULAR PARALELO
(73) THE BOEING COMPANY (US)
(72) MATTHEW J. KROLAK; LIJUN GAO; SHENGYI LIU
Prazo de Validade: 20 (vinte) anos contados a partir de 29/09/2015, observadas as condições legais

(11) BR 10 2015 025466-0 B1

Código 16.1 - Concessão de Patente ou Certificado de Adição de Invenção
(22) 06/10/2015
(30) 08/10/2014 US 14/509,137; 23/10/2014 US 14/521,608
(43) 19/07/2016
(51) G01V 1/20 (2006.01), G01V 1/38 (2006.01), B63B 21/66 (2006.01)

(54) APARELHO PARA ATENUAÇÃO DE VIBRAÇÃO EM UM SISTEMA DE CABO SÍSMICO MARINHO E PROCESSO PARA PREPARAR O DITO APARELHO
(73) SERCEL INC. (US)
(72) MATTHEW CERNIWAY; MICHAEL MAPLES; GAETAN MELLIER; PHILLIP WEST
Prazo de Validade: 20 (vinte) anos contados a partir de 06/10/2015, observadas as condições legais

---

(11) BR 10 2015 025612-4 B1

Código 16.1 - Concessão de Patente ou Certificado de Adição de Invenção
(22) 07/10/2015
(30) 02/12/2014 US 14/557812
(43) 02/08/2016
(51) B64C 1/06 (2006.01), B64C 1/12 (2006.01)
(54) SUPORTE DE EMENDA, E, MÉTODO PARA DIRECIONAR UMA CARGA ATRAVÉS DE COMPONENTES ESTRUTURAIS DE UMA ESTRUTURA DE INVÓLUCRO
(73) THE BOEING COMPANY (US)
(72) ANDREW C. REEVES
Prazo de Validade: 20 (vinte) anos contados a partir de 07/10/2015, observadas as condições legais

---

(11) BR 10 2015 026911-0 B1

Código 16.1 - Concessão de Patente ou Certificado de Adição de Invenção
(22) 22/10/2015
(30) 23/10/2014 US 14/521,661
(43) 02/08/2016
(51) F03D 7/04 (2006.01), F03D 9/00 (2006.01), F03D 17/00 (2006.01)
(54) SISTEMA PARA MONITORAR E CONTROLAR A OPERAÇÃO DE TURBINAS EÓLICAS
(73) GENERAL ELECTRIC COMPANY (US)
(72) WILLIAM BOREA NOTO; PAUL O CAFFREY; JOERG HAGMANN
Prazo de Validade: 20 (vinte) anos contados a partir de 22/10/2015, observadas as condições legais

---

(11) BR 10 2015 028838-7 B1

Código 16.1 - Concessão de Patente ou Certificado de Adição de Invenção
(22) 17/11/2015
(30) 17/12/2014 US 14/573,614
(43) 05/07/2016
(51) G05D 23/19 (2006.01), B60H 1/00 (2006.01), H05B 3/84 (2006.01), B64D 15/20 (2006.01), E01H 13/00 (2006.01)
(54) APARELHO E MÉTODO PARA DETECTAR OU PREVER NÉVOA SOBRE UMA SUPERFÍCIE INTERIOR DE UMA JANELA DE UM COMPARTIMENTO DE UM VEÍCULO, E, MEIO DE ARMAZENAMENTO LEGÍVEL POR COMPUTADOR

	(73) THE BOEING COMPANY (US) (72) Charles S. Meis; Todd J. Germeroth Prazo de Validade: 20 (vinte) anos contados a partir de 17/11/2015, observadas as condições legais
(11) BR 10 2015 029432-8 B1	Código 16.1 - Concessão de Patente ou Certificado de Adição de Invenção (22) 24/11/2015 (30) 26/11/2014 JP 2014-238705 (43) 19/07/2016 (51) H02M 3/00 (2006.01) (54) VEÍCULO ELÉTRICO (73) TOYOTA JIDOSHA KABUSHIKI KAISHA (JP) (72) TAKASHI NOZAWA Prazo de Validade: 20 (vinte) anos contados a partir de 24/11/2015, observadas as condições legais
(11) BR 10 2015 029917-6 B1	Código 16.1 - Concessão de Patente ou Certificado de Adição de Invenção (22) 30/11/2015 (30) 05/12/2014 JP 2014-247371 (43) 27/09/2016 (51) F02D 35/00 (2006.01), F02F 1/30 (2006.01) (54) MOTOR DE COMBUSTÃO INTERNA DE VEÍCULO DO TIPO PARA MONTAR (73) HONDA MOTOR CO., LTD. (JP) (72) TERUHIDE YAMANISHI; TOMOYASU SATO; SATORU WATANABE; YUKI NAGATA; TAKUYA WARASHINA Prazo de Validade: 20 (vinte) anos contados a partir de 30/11/2015, observadas as condições legais
(11) BR 10 2015 029974-5 B1	Código 16.1 - Concessão de Patente ou Certificado de Adição de Invenção (22) 30/11/2015 (30) 02/12/2014 JP 2014-244193 (43) 07/06/2016 (51) B60L 3/00 (2006.01), H02M 7/48 (2006.01) (54) CONTROLADOR DE MOTOR, VEÍCULO ELÉTRICO E MÉTODO DE ESTIMATIVA DE TENSÃO TÉRMICA PARA ELEMENTO DE COMUTAÇÃO (73) TOYOTA JIDOSHA KABUSHIKI KAISHA (JP) (72) NATSUKI NOZAWA; ETSUSHI TAGUCHI; KENTO TAGURI Prazo de Validade: 20 (vinte) anos contados a partir de 30/11/2015, observadas as condições legais
(11) BR 10 2015 030354-8 B1	Código 16.1 - Concessão de Patente ou Certificado de Adição de Invenção (22) 03/12/2015

(30) 04/12/2014 US 14/560,266
(43) 27/09/2016
(51) F03D 1/06 (2006.01), B29C 43/18 (2006.01), B29C 70/52 (2006.01)
(54) COMPONENTE DE PÁ DE ROTOR, PÁ DE ROTOR DE UMA TURBINA EÓLICA E MÉTODO PARA FABRICAR UM COMPONENTE DE PÁ DE ROTOR DE UMA TURBINA EÓLICA
(73) GENERAL ELECTRIC COMPANY (US)
(72) SHANNON B. GEIGER; AARON A. YARBROUGH; CHRISTOPHER DANIEL CARUSO
Prazo de Validade: 20 (vinte) anos contados a partir de 03/12/2015, observadas as condições legais

---

(11) BR 10 2015 030932-5 B1

Código 16.1 - Concessão de Patente ou Certificado de Adição de Invenção
(22) 10/12/2015
(43) 30/10/2018
(51) C07K 14/195 (2006.01), C07K 1/30 (2006.01), C12N 1/21 (2006.01), C12N 1/19 (2006.01)
(54) BIOSSURFACTANTES PROTEICOS, COMPOSIÇÕES, PROCESSOS DE RECUPERAÇÃO E USOS DESTES
(73) UNIVERSIDADE FEDERAL DE VIÇOSA (BR/MG)
(72) GUSTAVO COSTA BRESSAN; RAFAEL LOCATELLI SALGADO; FERNANDA GONÇALVES BARBOSA; LUCCAS CAITANO SALGADO; MONIQUE RENON ELLER; ÉVERTON DE ALMEIDA ALVES BARBOSA; MÁRCIA ROGÉRIA DE ALMEIDA; ABELARDO SILVA JÚNIOR; JULIANA LOPES RANGEL FIETTO; LEANDRO LICURSI DE OLIVEIRA
Prazo de Validade: 20 (vinte) anos contados a partir de 10/12/2015, observadas as condições legais

---

(11) BR 10 2015 031035-8 B1

Código 16.1 - Concessão de Patente ou Certificado de Adição de Invenção
(22) 11/12/2015
(30) 12/12/2014 US 14/568,515
(43) 06/09/2016
(51) F03D 1/06 (2006.01)
(54) TAMPA DE LONGARINA DE UMA PÁ DE ROTOR DE UMA TURBINA EÓLICA, PÁ DE ROTOR DE UMA TURBINA EÓLICA E MÉTODO PARA FABRICAR UMA TAMPA DE LONGARINA DE UMA PÁ DE ROTOR DE UMA TURBINA EÓLICA
(73) GENERAL ELECTRIC COMPANY (US)
(72) AARON A. YARBROUGH; CHRISTOPHER DANIEL CARUSO
Prazo de Validade: 20 (vinte) anos contados a partir de 11/12/2015, observadas as condições legais

---

(11) BR 10 2015 032434-0 B1

Código 16.1 - Concessão de Patente ou Certificado de Adição de Invenção
(22) 18/12/2015

(43) 02/05/2018
(51) C04B 18/04 (2006.01), C04B 33/02 (2006.01)
(54) MASSA CERÂMICA PARA PRODUÇÃO DE PISO VITRIFICADO CONTENDO RESÍDUO DE ESTAÇÃO DE TRATAMENTO DE ÁGUA
(73) UNIVERSIDADE ESTADUAL DO NORTE FLUMINENSE DARCY RIBEIRO - UENF (BR/RJ)
(72) LARA PESSIN RODRIGUES; JOSÉ NILSON FRANÇA DE HOLANDA
Prazo de Validade: 20 (vinte) anos contados a partir de 18/12/2015, observadas as condições legais

---

(11) BR 10 2016 002212-6 B1

Código 16.1 - Concessão de Patente ou Certificado de Adição de Invenção
(22) 01/02/2016
(30) 03/02/2015 FR 1550839
(43) 13/09/2016
(51) H01H 3/06 (2006.01), H01H 23/08 (2006.01), H01H 13/10 (2006.01)
(54) ACIONADOR PARA UM COMUTADOR ELÉTRICO E COMUTADOR ELÉTRICO QUE COMPREENDE TAL ACIONADOR
(73) LEGRAND SNC (FR) ; LEGRAND FRANCE (FR)
(72) JEAN-SÉBASTIEN GUIBERT
Prazo de Validade: 20 (vinte) anos contados a partir de 01/02/2016, observadas as condições legais

---

(11) BR 10 2016 002632-6 B1

Código 16.1 - Concessão de Patente ou Certificado de Adição de Invenção
(22) 05/02/2016
(30) 06/02/2015 FR 15 50941
(43) 09/08/2016
(51) H02K 9/02 (2006.01), H02K 9/08 (2006.01), H02K 9/18 (2006.01)
(54) MOTOR ELÉTRICO
(73) ALSTOM TRANSPORT TECHNOLOGIES (FR)
(72) ANDRY RANDRIA; BRUNO RAGUIN
Prazo de Validade: 20 (vinte) anos contados a partir de 05/02/2016, observadas as condições legais

---

(11) BR 10 2016 003051-0 B1

Código 16.1 - Concessão de Patente ou Certificado de Adição de Invenção
(22) 12/02/2016
(43) 22/08/2017
(51) F01N 13/00 (2006.01), F04B 39/00 (2006.01)
(54) FILTRO ACÚSTICO DE SUCÇÃO PARA COMPRESSOR
(66) BR 10 2015 006208-7 19/03/2015
(73) EMBRACO INDÚSTRIA DE COMPRESSORES E SOLUÇÕES EM REFRIGERAÇÃO LTDA. (BR/SC)
(72) PAULO ROGERIO CARRARA COUTO; FLAVIO JORGE HADDAD KALLUF; DIETMAR ERICH BERNHARD LILIE
Prazo de Validade: 20 (vinte) anos contados a partir de 12/02/2016, observadas

	as condições legais
(11) BR 10 2016 003073-0 B1	Código 16.1 - Concessão de Patente ou Certificado de Adição de Invenção (22) 15/02/2016 (30) 16/02/2015 FR 15 51282 (43) 23/08/2016 (51) H02K 1/27 (2006.01), H02K 1/28 (2006.01) (54) ROTOR DE MOTOR ELÉTRICO E MOTOR ELÉTRICO (73) ALSTOM TRANSPORT TECHNOLOGIES (FR) (72) ANDRY RANDRIA; BRUNO RAGUIN Prazo de Validade: 20 (vinte) anos contados a partir de 15/02/2016, observadas as condições legais
(11) BR 10 2016 003965-7 B1	Código 16.1 - Concessão de Patente ou Certificado de Adição de Invenção (22) 24/02/2016 (30) 26/02/2015 EP 15156706.2 (43) 30/08/2016 (51) B60D 5/00 (2006.01) (54) PASSAGEM ENTRE DOIS VEÍCULOS CONECTADOS UM AO OUTRO DE MODO ARTICULADO (73) HÜBNER GMBH & CO. KG (DE) (72) KNUD MOSANER; MARC HEINRICH Prazo de Validade: 20 (vinte) anos contados a partir de 24/02/2016, observadas as condições legais
(11) BR 10 2016 004603-3 B1	Código 16.1 - Concessão de Patente ou Certificado de Adição de Invenção (22) 01/03/2016 (43) 05/09/2017 (51) C04B 38/00 (2006.01), C04B 38/10 (2006.01), C04B 38/06 (2006.01), C01B 33/113 (2006.01) (54) PROCESSO DE OBTENÇÃO DE ESPUMA CERÂMICA, ESPUMA CERÂMICA E USO (73) UNIVERSIDADE FEDERAL DE MINAS GERAIS (BR/MG) (72) IARA MOREIRA JARDIM; WANDER LUIZ VASCONCELOS; DANIELA CORDEIRO LEITE VASCONCELOS Prazo de Validade: 20 (vinte) anos contados a partir de 01/03/2016, observadas as condições legais
(11) BR 10 2016 005465-6 B1	Código 16.1 - Concessão de Patente ou Certificado de Adição de Invenção (22) 11/03/2016 (30) 07/10/2015 US 14/877355 (43) 02/05/2017 (51) B60G 17/005 (2006.01), B60G 1/00 (2006.01), B60G 13/08 (2006.01)

(54) CONJUNTO DE SUSPENSÃO DE UMA MÁQUINA DE TRABALHO, MÁQUINA DE TRABALHO, E, MÉTODO DE CONTROLE DO CONJUNTO DE SUSPENSÃO DA MESMA
(73) DEERE & COMPANY (US)
(72) GALEN C. THOMAS; STEVEN R. WHITEMAN; STEVE G. FLEISCHMANN; JUSTIN C. GROSS; JAMES WENTZLOFF
Prazo de Validade: 20 (vinte) anos contados a partir de 11/03/2016, observadas as condições legais

---

(11) BR 10 2016 005564-4 B1

Código 16.1 - Concessão de Patente ou Certificado de Adição de Invenção
(22) 14/03/2016
(43) 19/09/2017
(51) A23C 21/00 (2006.01), A23C 19/076 (2006.01)
(54) COMPOSIÇÃO DE CREAM CHEESE E PROCESSO DE PRODUÇÃO DE UMA COMPOSIÇÃO DE CREAM CHEESE
(66) BR 10 2015 005706-7 13/03/2015
(73) FUNDAÇÃO VALE DO TAQUARI DE EDUCAÇÃO E DESENVOLVIMENTO SOCIAL (BR/RS)
(72) GRASCIELE TAMARA KEMERICH; CLAUCIA FERNANDA VOLKEN DE SOUZA
Prazo de Validade: 20 (vinte) anos contados a partir de 14/03/2016, observadas as condições legais

---

(11) BR 10 2016 006350-7 B1

Código 16.1 - Concessão de Patente ou Certificado de Adição de Invenção
(22) 22/03/2016
(43) 26/09/2017
(51) H02B 1/34 (2006.01), H02B 1/015 (2006.01), H05K 5/04 (2006.01), B65D 5/02 (2006.01), B65D 5/38 (2006.01)
(54) BANDEJA DE COMPARTIMENTAÇÃO PARA PAINÉIS ELÉTRICOS
(73) MELQUISEDEC FRANCISQUINI (BR/SP)
(72) MELQUISEDEC FRANCISQUINI
Prazo de Validade: 20 (vinte) anos contados a partir de 22/03/2016, observadas as condições legais

---

(11) BR 10 2016 006354-0 B1

Código 16.1 - Concessão de Patente ou Certificado de Adição de Invenção
(22) 22/03/2016
(43) 26/09/2017
(51) H02B 1/14 (2006.01), H02B 1/30 (2006.01), H01B 17/14 (2006.01)
(54) CONJUNTO ISOLADOR DE BARRAMENTOS DE ENERGIA ADAPTADO À PAINÉIS ELÉTRICOS DO TIPO CCM GAVETA EXTRAIVEL
(73) MELQUISEDEC FRANCISQUINI (BR/SP)
(72) MELQUISEDEC FRANCISQUINI
Prazo de Validade: 20 (vinte) anos contados a partir de 22/03/2016, observadas

	as condições legais
(11) BR 10 2016 008722-8 B1	Código 16.1 - Concessão de Patente ou Certificado de Adição de Invenção (22) 19/04/2016 (30) 29/05/2015 US 14/726,387 (43) 29/11/2016 (51) B41J 25/304 (2006.01), B25J 11/00 (2006.01) (54) SISTEMA E MÉTODO PARA IMPRIMIR UMA IMAGEM SOBRE UMA SUPERFÍCIE (73) THE BOEING COMPANY (US) (72) DENNIS R. MATHIS; PHILIP L. FREEMAN Prazo de Validade: 20 (vinte) anos contados a partir de 19/04/2016, observadas as condições legais
(11) BR 10 2016 008821-6 B1	Código 16.1 - Concessão de Patente ou Certificado de Adição de Invenção (22) 20/04/2016 (30) 24/04/2015 US 14/695,521 (43) 01/11/2016 (51) F25J 1/02 (2006.01), F25J 1/00 (2006.01) (54) MÉTODO PARA LIQUEFAZER UM FLUXO DE ALIMENTAÇÃO DE GÁS NATURAL E SISTEMA PARA LIQUEFAZER UM FLUXO DE ALIMENTAÇÃO DE GÁS NATURAL PARA PRODUZIR UM PRODUTO DE GÁS NATURAL LIQUEFEITO (LNG) (73) AIR PRODUCTS AND CHEMICALS, INC (US) (72) MARK JULIAN ROBERTS; YANG LIU; FEI CHEN Prazo de Validade: 20 (vinte) anos contados a partir de 20/04/2016, observadas as condições legais
(11) BR 10 2016 011987-1 B1	Código 16.1 - Concessão de Patente ou Certificado de Adição de Invenção (22) 25/05/2016 (43) 12/12/2017 (51) E05D 11/00 (2006.01), E05B 63/00 (2006.01), E05B 17/00 (2006.01) (54) DISPOSIÇÃO APLICADA EM CONJUNTO DE CALÇOS PARA DOBRADIÇAS DE PORTAS E JANELAS DE VIDRO (73) GLASSPEÇAS INDÚSTRIA E COMÉRCIO EIRELI (BR/SP) (72) PAULO HIRATA Prazo de Validade: 20 (vinte) anos contados a partir de 25/05/2016, observadas as condições legais
(11) BR 10 2016 013379-3 B1	Código 16.1 - Concessão de Patente ou Certificado de Adição de Invenção (22) 09/06/2016 (30) 12/06/2015 DE 102015109371.5 (43) 27/12/2016

(51) A61B 34/00 (2006.01), A61B 34/20 (2006.01), A61B 34/30 (2006.01), A61B 34/37 (2006.01), A61B 34/32 (2006.01), A61B 90/00 (2006.01)
(54) APARELHO PARA CIRURGIA ASSISTIDA POR ROBÔ E MÉTODO PARA POSICIONAR UM BRAÇO MANIPULADOR
(73) AVATERAMEDICAL GMBH (DE)
(72) MARCEL SEEBER
Prazo de Validade: 20 (vinte) anos contados a partir de 09/06/2016, observadas as condições legais

---

(11) BR 10 2016 013381-5 B1

Código 16.1 - Concessão de Patente ou Certificado de Adição de Invenção
(22) 09/06/2016
(30) 12/06/2015 DE 102015109368.5
(43) 27/12/2016
(51) A61B 34/00 (2006.01), A61B 34/20 (2006.01), A61B 34/30 (2006.01), A61B 34/37 (2006.01), A61B 34/32 (2006.01), A61B 90/00 (2006.01)
(54) APARELHO PARA CIRURGIA ASSISTIDA POR ROBÔ E MÉTODO PARA POSICIONAR UM BRAÇO MANIPULADOR
(73) AVATERAMEDICAL GMBH (DE)
(72) MARCEL SEEBER
Prazo de Validade: 20 (vinte) anos contados a partir de 09/06/2016, observadas as condições legais

---

(11) BR 10 2016 014472-8 B1

Código 16.1 - Concessão de Patente ou Certificado de Adição de Invenção
(22) 20/06/2016
(30) 23/06/2015 US 14/746,965
(43) 03/01/2017
(51) B65D 43/02 (2006.01), A47J 41/00 (2006.01), A47G 19/22 (2006.01), B65D 23/14 (2006.01)
(54) COBERTURA PARA UM RECIPIENTE, E, GARRAFA
(73) DART INDUSTRIES INC. (US)
(72) NATHAN E. SHIRLEY; HECTOR J. BAREA; MONICA VASQUEZ; CHRISTOPHER T. REEVES
Prazo de Validade: 20 (vinte) anos contados a partir de 20/06/2016, observadas as condições legais

---

(11) BR 10 2016 016736-1 B1

Código 16.1 - Concessão de Patente ou Certificado de Adição de Invenção
(22) 20/07/2016
(30) 10/09/2015 EP 15184682.1
(43) 14/03/2017
(51) A61B 17/00 (2006.01), A61B 18/04 (2006.01), A61B 18/02 (2006.01)
(54) DISPOSITIVO DE ABLAÇÃO PARA ABLAÇÃO DA MUCOSA DE GRANDE ÁREA
(73) ERBE ELEKTROMEDIZIN GMBH (DE)
(72) MARKUS ENDERLE; KLAUS FISCHER; THOMAS STÄBLER

	Prazo de Validade: 20 (vinte) anos contados a partir de 20/07/2016, observadas as condições legais
(11) BR 10 2016 018526-2 B1	Código 16.1 - Concessão de Patente ou Certificado de Adição de Invenção (22) 12/08/2016 (30) 14/08/2015 FR 15 57748 (43) 08/05/2018 (51) B60N 2/24 (2006.01), B61D 33/00 (2006.01), B60N 3/00 (2006.01) (54) DISPOSITIVO DE CONFORTO PARA UM USUÁRIO (73) ALSTOM TRANSPORT TECHNOLOGIES (FR) (72) DENIS MIGLIANICO; CLAUDE PUJOL Prazo de Validade: 20 (vinte) anos contados a partir de 12/08/2016, observadas as condições legais
(11) BR 10 2016 020111-0 B1	Código 16.1 - Concessão de Patente ou Certificado de Adição de Invenção (22) 31/08/2016 (43) 20/03/2018 (51) C23C 16/22 (2006.01) (54) PROCESSO DE DEPOSIÇÃO DE FILMES DE ÓXIDO DE GRAFENO (GO), FILMES DE GO OBTIDOS E SEU USO (73) UNIVERSIDADE DE SÃO PAULO - USP (BR/SP) (72) GUILHERME FREDERICO BERNARDO LENZ E SILVA; WANG SHU HUI; MAURO FRANCISCO PINHEIRO DA SILVA Prazo de Validade: 20 (vinte) anos contados a partir de 31/08/2016, observadas as condições legais
(11) BR 10 2016 020505-0 B1	Código 16.1 - Concessão de Patente ou Certificado de Adição de Invenção (22) 05/09/2016 (43) 20/03/2018 (51) B64C 13/00 (2006.01) (54) MECANISMO DE DEFLEXÃO DE PAINÉIS DE FLAPS DE AERONAVE (73) EMBRAER S.A. (BR/SP) (72) MARCELO BERTHOUD Prazo de Validade: 20 (vinte) anos contados a partir de 05/09/2016, observadas as condições legais
(11) BR 10 2016 021404-1 B1	Código 16.1 - Concessão de Patente ou Certificado de Adição de Invenção (22) 16/09/2016 (30) 16/10/2015 DE 10 2015 013 492.2 (43) 25/04/2017 (51) B01D 53/26 (2006.01), B01D 45/08 (2006.01), F15B 21/04 (2006.01) (54) DISPOSITIVO PARA FIXAÇÃO DESTACÁVEL DE UM CARTUCHO DE AGENTE DE SECAGEM A UM ALOJAMENTO DE UMA INSTALAÇÃO DE

	TRATAMENTO DE AR COMPRIMIDO DE UM VEÍCULO (73) MAN TRUCK & BUS SE (DE) (72) OLIVER KAUPERT; WOLFGANG KOLLAND; GEORG HASLBERGER; THOMAS HOFSTETTER Prazo de Validade: 20 (vinte) anos contados a partir de 16/09/2016, observadas as condições legais
(11) BR 10 2016 022029-7 B1	Código 16.1 - Concessão de Patente ou Certificado de Adição de Invenção (22) 23/09/2016 (30) 16/10/2015 DE 10 2015 013 487.6 (43) 25/04/2017 (51) B01D 53/26 (2006.01), F15B 21/04 (2006.01) (54) CARTUCHO DE AGENTE DE SECAGEM (73) MAN TRUCK & BUS AG (DE) (72) OLIVER KAUPERT; WOLFGANG KOLLAND; GEORG HASLBERGER; THOMAS HOFSTETTER Prazo de Validade: 20 (vinte) anos contados a partir de 23/09/2016, observadas as condições legais
(11) BR 10 2016 023866-8 B1	Código 16.1 - Concessão de Patente ou Certificado de Adição de Invenção (22) 13/10/2016 (30) 16/10/2015 DE 10 2015 013 491.4 (43) 25/04/2017 (51) B01D 53/26 (2006.01), B01D 35/30 (2006.01) (54) DISPOSITIVO PARA A FIXAÇÃO REMOVÍVEL DE UM CARTUCHO E INSTALAÇÃO DE TRATAMENTO DE AR COMPRIMIDO PARA UM VEÍCULO (73) MAN TRUCK & BUS AG (DE) (72) OLIVER KAUPERT; WOLFGANG KOLLAND; GEORG HASLBERGER; THOMAS HOFSTETTER Prazo de Validade: 20 (vinte) anos contados a partir de 13/10/2016, observadas as condições legais
(11) BR 10 2016 024686-5 B1	Código 16.1 - Concessão de Patente ou Certificado de Adição de Invenção (22) 21/10/2016 (30) 04/11/2015 DE 102015014226.7 (43) 09/05/2017 (51) B60R 11/00 (2006.01), B60R 16/03 (2006.01), B60R 16/00 (2006.01), F16L 3/01 (2006.01) (54) ARRANJO PARA A FIXAÇÃO DE UM TUBO FLEXÍVEL, EM PARTICULAR DE UM TUBO CORRUGADO (73) MAN TRUCK & BUS AG (DE) (72) WOLFGANG GRÜBL Prazo de Validade: 20 (vinte) anos contados a partir de 21/10/2016, observadas

	as condições legais
(11) BR 10 2016 025273-3 B1	Código 16.1 - Concessão de Patente ou Certificado de Adição de Invenção (22) 27/10/2016 (30) 28/10/2015 KR 10-2015-0150482 (43) 13/06/2017 (51) F04B 49/06 (2006.01), F04B 49/12 (2006.01), F04B 35/04 (2006.01), F04B 53/12 (2006.01), F04B 53/16 (2006.01) (54) COMPRESSOR (73) LG ELECTRONICS INC. (KR) (72) JONGYOON CHOI; SUNGJIN LIM; NAYI RYU; CHAEHONG LIM; SEUNGGEUN BAEK; HYEONGSEOK KIM Prazo de Validade: 20 (vinte) anos contados a partir de 27/10/2016, observadas as condições legais
(11) BR 10 2016 026339-5 B1	Código 16.1 - Concessão de Patente ou Certificado de Adição de Invenção (22) 10/11/2016 (43) 29/05/2018 (51) H02K 17/08 (2006.01) (54) SISTEMA E MÉTODO DE PARTIDA PARA UM MOTOR DE INDUÇÃO MONOFÁSICO (73) EMBRACO INDÚSTRIA DE COMPRESSORES E SOLUÇÕES E REFRIGERAÇÃO LTDA. (BR/SC) (72) MARCELO ZANELATO; MARCOS ROBERTO DE SOUZA Prazo de Validade: 20 (vinte) anos contados a partir de 10/11/2016, observadas as condições legais
(11) BR 10 2016 028335-3 B1	Código 16.1 - Concessão de Patente ou Certificado de Adição de Invenção (22) 02/12/2016 (43) 19/06/2018 (51) F27B 9/20 (2006.01) (54) FORNO COM DUPLO SISTEMA DE ALIMENTAÇÃO ENERGÉTICA PARA QUEIMA DE TELHAS TIJOLOS E CERÂMICOS (73) JOÃO VITOR HOBUS (BR/SC) (72) AURIO JACKSON HOBUS Prazo de Validade: 20 (vinte) anos contados a partir de 02/12/2016, observadas as condições legais
(11) BR 10 2016 028719-7 B1	Código 16.1 - Concessão de Patente ou Certificado de Adição de Invenção (22) 07/12/2016 (43) 19/06/2018 (51) B60P 1/52 (2006.01), B65F 3/02 (2006.01) (54) EQUIPAMENTO E SISTEMA DE COLETA DE RESÍDUOS

(73) FCA FIAT CHRYSLER AUTOMOVEIS BRASIL LTDA (BR/MG)
(72) LENADRO DE SOUZA DONATO; JOSÉ RENATO LUCINDA PAGANO; LUIS FELIPE PINTO DUARTE; ALEXANDRE MARCELO LOPES GONÇALVES; AGNALDO CORRÊA DA COSTA
Prazo de Validade: 20 (vinte) anos contados a partir de 07/12/2016, observadas as condições legais

---

(11) BR 10 2016 029493-2 B1

Código 16.1 - Concessão de Patente ou Certificado de Adição de Invenção
(22) 15/12/2016
(30) 17/12/2015 EP 15200747.2
(43) 29/08/2017
(51) B66B 23/12 (2006.01)
(54) Elemento de degrau para uma escada rolante ou para uma esteira móvel e método para a fabricação de um elemento de degrau
(73) GEORG FISCHER GMBH (DE) ; GEORG FISCHER DRUCKGUSS GMBH (AT) ; GEORG FISCHER GMBH & CO KG (AT) ; GEORG FISCHER AUTOMOTIVE (SUZHOU) CO., LTD. (CN)
(72) ROGER KUPFERSCHMID; DOMINIK MAHNIG; UDO KREUTZAREK; MAREK SOCHA
Prazo de Validade: 20 (vinte) anos contados a partir de 15/12/2016, observadas as condições legais

---

(11) BR 10 2016 029546-7 B1

Código 16.1 - Concessão de Patente ou Certificado de Adição de Invenção
(22) 15/12/2016
(43) 17/07/2018
(51) C08L 1/08 (2006.01), C08J 3/26 (2006.01), B82Y 30/00 (2006.01), C08K 3/04 (2006.01), C08K 9/04 (2006.01), C08J 5/00 (2006.01), C08J 3/00 (2006.01)
(54) PROCESSO PARA A PREPARAÇÃO DE MATERIAIS COMPÓSITOS POLIMÉRICOS TERMOPLÁSTICOS E MATERIAIS COMPÓSITOS POLIMÉRICOS TERMOPLÁSTICOS E SEUS USOS
(73) UNIVERSIDADE DE SÃO PAULO - USP (BR/SP)
(72) ANTONIO JOSÉ FELIX DE CARVALHO; CAYQUE ALVARES CASALE; ELIANE TROVATTI
Prazo de Validade: 20 (vinte) anos contados a partir de 15/12/2016, observadas as condições legais

---

(11) BR 10 2016 029882-2 B1

Código 16.1 - Concessão de Patente ou Certificado de Adição de Invenção
(22) 19/12/2016
(30) 24/12/2015 FR 1502696
(43) 29/08/2017
(51) G07C 5/08 (2006.01), G06F 3/0484 (2006.01), G06F 3/0481 (2006.01), B64D 43/00 (2006.01), B64D 45/00 (2006.01), B64C 13/04 (2006.01), B64C 13/16 (2006.01), B64C 17/10 (2006.01), G05B 23/02 (2006.01), G06F 3/0488

	(2006.01) (54) SISTEMA DE CONTROLE E MONITORAÇÃO E MÉTODO DE CONTROLE E MONITORAÇÃO DE PEÇAS DE EQUIPAMENTO DE UMA AERONAVE (73) DASSAULT AVIATION (FR) (72) ARNAUD BRANTHOMME; GUY SCHALLER; LORIANNE BOUTZEN Prazo de Validade: 20 (vinte) anos contados a partir de 19/12/2016, observadas as condições legais
(11) BR 10 2017 001859-8 B1	Código 16.1 - Concessão de Patente ou Certificado de Adição de Invenção (22) 30/01/2017 (30) 28/01/2016 US 62/287.951 (43) 12/12/2017 (51) B60C 23/12 (2006.01) (54) CONJUNTO DE PNEU COM MANUTENÇÃO DE AR (73) THE GOODYEAR TIRE & RUBBER COMPANY (US) (72) CHENG-HSIUNG LIN; ROBIN LAMGADAY Prazo de Validade: 20 (vinte) anos contados a partir de 30/01/2017, observadas as condições legais
(11) BR 10 2017 001994-2 B1	Código 16.1 - Concessão de Patente ou Certificado de Adição de Invenção (22) 31/01/2017 (43) 21/08/2018 (51) F24C 15/00 (2006.01), F24C 15/08 (2006.01) (54) DISPOSITIVO DE TRAVAMENTO PARA CHAPA DE FUNDO DE COOKTOP (73) BRITÂNIA ELETRODOMÉSTICOS S.A. (BR/PR) (72) CÉSAR EDUARDO ISAACSON BUFFARA Prazo de Validade: 20 (vinte) anos contados a partir de 31/01/2017, observadas as condições legais
(11) BR 10 2017 003594-8 B1	Código 16.1 - Concessão de Patente ou Certificado de Adição de Invenção (22) 22/02/2017 (30) 25/04/2016 AT A211/2016 (43) 31/10/2017 (51) D21F 7/06 (2006.01), D21G 9/00 (2006.01), G01B 15/02 (2006.01) (54) APARELHO PARA MEDIÇÃO DO TEOR DE UMIDADE DE UM MATERIAL DE POLPA SOBRE UMA CORREIA PENEIRADORA (73) KLAUS BARTELMUSS (AT) (72) KLAUS BARTELMUSS Prazo de Validade: 20 (vinte) anos contados a partir de 22/02/2017, observadas as condições legais

(11) BR 10 2017 015698-2 B1

Código 16.1 - Concessão de Patente ou Certificado de Adição de Invenção
(22) 21/07/2017
(43) 19/03/2019
(51) B23K 26/00 (2006.01)
(54) PROCESSO DE SOLDAGEM A LASER PARA PRODUÇÃO DE FONTES RADIOATIVAS
(73) COMISSÃO NACIONAL DE ENERGIA NUCLEAR (BR/RJ)
(72) MARIA ELISA CHUERY MARTINS ROSTELATO; SAMIR LUIZ SOMESSARI; OSVALDO LUIZ DA COSTA; JOÃO AUGUSTO MOURA; FRANCISCO EDMUNDO SPRENGER; CARLA DARUICH DE SOUZA; CARLOS ALBERTO ZEITUNI; WILSON APARECIDO PAREJO CALVO; ANSELMO FEHER
Prazo de Validade: 20 (vinte) anos contados a partir de 21/07/2017, observadas as condições legais

(11) BR 10 2017 015983-3 B1

Código 16.1 - Concessão de Patente ou Certificado de Adição de Invenção
(22) 26/07/2017
(30) 05/08/2016 DE 10 2016 114 556.4
(43) 06/03/2018
(51) B23K 11/00 (2006.01), B23K 11/22 (2006.01), B23K 11/093 (2006.01), F01N 13/10 (2006.01), F01N 13/18 (2006.01)
(54) Processo para soldar dois componentes um com o outro, de preferência, de um sistema de gás de escape de um motor de combustão interna
(73) PUREM GMBH (DE)
(72) DANIEL MANICKE; ANDREAS SAUER; JAN PALLMANN
Prazo de Validade: 20 (vinte) anos contados a partir de 26/07/2017, observadas as condições legais

(11) BR 10 2017 016842-5 B1

Código 16.1 - Concessão de Patente ou Certificado de Adição de Invenção
(22) 04/08/2017
(30) 05/08/2016 AR P20160102396
(43) 02/05/2018
(51) B60P 3/04 (2006.01), B60H 3/00 (2006.01)
(54)
CARROCERIA COM INSTALAÇÃO DE CONDICIONAMENTO DE AR, PARA O TRANSPORTE DE PINTINHOS RECÉM-NASCIDOS
(73) BRE, FACUNDO (AR) ; METALURGICA PACLAMAR S.R.L. (AR) ; AGUERRE, HORACIO JAVIER (AR)
(72) AGUERRE, HORACIO JAVIER; BRE, FACUNDO
Prazo de Validade: 20 (vinte) anos contados a partir de 04/08/2017, observadas as condições legais

(11) BR 10 2017 016911-1 B1

Código 16.1 - Concessão de Patente ou Certificado de Adição de Invenção
(22) 07/08/2017

(43) 19/03/2019
(51) A01K 1/02 (2006.01), B65D 85/50 (2006.01)
(54) DISPOSITIVO MULTIFUNCIONAL PARA CONTENÇÃO, TRANSPORTE, ABRIGO E COLHEITA DE AMOSTRAS BIOLÓGICAS DE ANIMAIS
(73) FUNDAÇÃO OSWALDO CRUZ (BR/RJ)
(72) CLÊNIO FERNANDES VIANA; TATIANA KUGELMEIER; RENATO COUTO ALVES; FREDERICO OZANAN BARROS MONTEIRO
Prazo de Validade: 20 (vinte) anos contados a partir de 07/08/2017, observadas as condições legais

---

(11) BR 10 2017 018689-0 B1

Código 16.1 - Concessão de Patente ou Certificado de Adição de Invenção
(22) 31/08/2017
(43) 19/03/2019
(51) B05B 12/00 (2006.01)
(54) SISTEMA ELETRÔNICO PWM PARA CONTROLAR O VOLUME DE APLICAÇÃO DE CALDA DE PULVERIZAÇÃO DE ACORDO COM O PORTE DA PLANTA
(73) INSTITUTO FEDERAL DE EDUCAÇÃO CIENCIA E TECNOLOGIA DE MINAS GERAIS (BR/MG)
(72) ROBSON SHIGUEAKI SASAKI; MARIANA VITÓRIO COSTA FIGUEIREDO; GUILHERME HENRIQUE TEIXEIRA; BRUNA SÍNTIA SILVA DE ARAÚJO; DALISE APARECIDA SILVA; ANA CLÁUDIA DE BRITO
Prazo de Validade: 20 (vinte) anos contados a partir de 31/08/2017, observadas as condições legais

---

(11) BR 10 2017 020774-9 B1

Código 16.1 - Concessão de Patente ou Certificado de Adição de Invenção
(22) 27/09/2017
(43) 26/12/2018
(51) A47C 1/032 (2006.01), A47C 7/14 (2006.01), A47C 7/40 (2006.01)
(54) ENCOSTO E ASSENTO PARA LIBERDADE DE MOVIMENTOS FISIOLOGICOS
(73) THOMAS WILDEISEN (BR/SP)
(72) THOMAS WILDEISEN
Prazo de Validade: 20 (vinte) anos contados a partir de 27/09/2017, observadas as condições legais

---

(11) BR 10 2017 022579-8 B1

Código 16.1 - Concessão de Patente ou Certificado de Adição de Invenção
(22) 20/10/2017
(30) 21/10/2016 US 15/331,133
(43) 30/10/2018
(51) A61L 2/24 (2006.01), A61L 2/26 (2006.01)
(54) MÉTODO E APARELHO AUTOMATIZADO PARA DINÂMICA DE DESINFETANTE COM COMPENSAÇÃO DA DEGRADAÇÃO DE CONCENTRADO

(73) ETHICON, INC. (US)
(72) SUNGWOOK YANG
Prazo de Validade: 20 (vinte) anos contados a partir de 20/10/2017, observadas as condições legais

---

(11) BR 10 2017 023445-2 B1

Código 16.1 - Concessão de Patente ou Certificado de Adição de Invenção
(22) 30/10/2017
(43) 28/05/2019
(51) A01C 7/00 (2006.01), A01B 79/00 (2006.01)
(54) METODOLOGIA PRINCIPALMENTE DE PLANTIO
(73) STARA S/A. INDUSTRIA DE IMPLEMENTOS AGRÍCOLAS (BR/RS)
(72) ÁTILA STAPELBROEK TRENNEPHOL
Prazo de Validade: 20 (vinte) anos contados a partir de 30/10/2017, observadas as condições legais

---

(11) BR 10 2017 026394-0 B1

Código 16.1 - Concessão de Patente ou Certificado de Adição de Invenção
(22) 07/12/2017
(43) 25/06/2019
(51) E04B 1/21 (2006.01), E04B 1/18 (2006.01), E04B 1/24 (2006.01), E04B 1/41 (2006.01), E04B 7/02 (2006.01), E04B 7/10 (2006.01), E04B 7/14 (2006.01), E04C 3/08 (2006.01), E04C 3/04 (2006.01)
(54) REFORÇO DE ESCUDO
(73) CARLOS ALBERTO DE ALMEIDA BORGES (BR/RJ)
(72) CARLOS ALBERTO DE ALMEIDA BORGES
Prazo de Validade: 20 (vinte) anos contados a partir de 07/12/2017, observadas as condições legais

---

(11) BR 10 2018 070875-9 B1

Código 16.1 - Concessão de Patente ou Certificado de Adição de Invenção
(22) 10/10/2018
(30) 13/10/2017 US 15/783,443
(43) 04/06/2019
(51) B60P 3/30 (2006.01), A01C 23/04 (2006.01), B05B 9/00 (2006.01)
(54) PULVERIZADOR DE PRODUTO AGRÍCOLA, APLICADOR DE PRODUTO AGRÍCOLA E MÉTODO PARA MONTAGEM REMOVÍVEL EM UM PULVERIZADOR DE PRODUTO AGRÍCOLA
(73) CNH INDUSTRIAL AMERICA LLC (US)
(72) WILLIAM A. ROACH; REX L. RUPPERT
Prazo de Validade: 20 (vinte) anos contados a partir de 10/10/2018, observadas as condições legais

---

(11) BR 10 2018 072480-0 B1

Código 16.1 - Concessão de Patente ou Certificado de Adição de Invenção
(22) 31/10/2018
(43) 26/05/2020

(51) F04B 9/129 (2006.01), F15B 11/072 (2006.01), F15B 15/00 (2006.01), F15B 1/26 (2006.01)
(54) UNIDADE PNEUMO-HIDRÁULICA DE BOMBA DUPLA
(73) DRAUSUISSE BRASIL COMÉRCIO E LOCAÇÃO DE UNIDADES HIDRÁULICAS INTELIGENTES S.A. (BR/SP)
(72) ÉRCIO MIGUEL NEMA
Prazo de Validade: 20 (vinte) anos contados a partir de 31/10/2018, observadas as condições legais

---

(11) BR 10 2018 075377-0 B1

Código 16.1 - Concessão de Patente ou Certificado de Adição de Invenção
(22) 07/12/2018
(30) 07/12/2017 EM 17306719.0
(43) 25/06/2019
(51) G10L 17/26 (2006.01), G10L 25/87 (2006.01), H04W 12/02 (2006.01)
(54) DISPOSITIVO E MÉTODO PARA INTERAÇÃO VOCAL COM PRESERVAÇÃO DA PRIVACIDADE E MEIO LEGÍVEL POR COMPUTADOR
(73) INTERDIGITAL CE PATENT HOLDINGS (FR)
(72) PATRICK FONTAINE; CHRISTOPH NEUMANN
Prazo de Validade: 20 (vinte) anos contados a partir de 07/12/2018, observadas as condições legais

---

(11) BR 10 2019 020995-0 B1

Código 16.1 - Concessão de Patente ou Certificado de Adição de Invenção
(22) 04/10/2019
(43) 20/04/2021
(51) C05F 9/02 (2006.01)
(54) USINA PARA TRANSFORMAÇÃO MECÂNICA E BIOQUÍMICA DOS RESÍDUOS SÓLIDOS URBANOS
(73) MAURO ALVES DA VEIGA (BR/RS)
(72) MAURO ALVES DA VEIGA
Prazo de Validade: 20 (vinte) anos contados a partir de 04/10/2019, observadas as condições legais

---

(11) BR 10 2021 001970-0 B1

Código 16.1 - Concessão de Patente ou Certificado de Adição de Invenção
(22) 02/02/2021
(43) 30/03/2021
(51) C02F 1/52 (2006.01), C02F 103/42 (2006.01)
(54) REATOR DE FLOCO-DECANTAÇÃO POR BATELADA COM DIFUSÃO CENTRÍFUGA DE FLUXO E CONTROLE AUTOMATIZADO DE ADMISSÃO E DESCARGA DE ÁGUA
(73) START WATER ELETRICA E HIDRAULICA LTDA (BR/SP)
(72) EMANUEL APOLINÁRIO COSTA DE OLIVEIRA JUNIOR; ISAC BARBOSA JUNIOR; THIAGO FELIPE MELO DA SILVA
Prazo de Validade: 20 (vinte) anos contados a partir de 02/02/2021, observadas

	as condições legais
(11) BR 10 2021 010467-8 B1	Código 16.1 - Concessão de Patente ou Certificado de Adição de Invenção (22) 28/05/2021 (43) 30/11/2021 (51) C12P 19/14 (2006.01), C12P 19/16 (2006.01), C12N 1/22 (2006.01), B29C 48/00 (2006.01) (54) PROCESSO DE PRÉ-TRATAMENTO DE EXTRUSÃO SECA DO AMIDO AUXILIADO POR BIOMASSA LIGNOCELULÓSICA (73) INSTITUTO NACIONAL DE TECNOLOGIA (BR/RJ) ; UNIVERSIDADE FEDERAL DO RIO DE JANEIRO - UFRJ (BR/RJ) (72) VIRIDIANA SANTANA FERREIRA LEITÃO; DANIEL OLUWAGBOTEMI FASHEUN; RAUL ALVES DE OLIVEIRA; ELBA PINTO DA SILVA; RICARDO SPOSINA SOBRAL TEIXEIRA; AYLA SANT'ANA DA SILVA Prazo de Validade: 20 (vinte) anos contados a partir de 28/05/2021, observadas as condições legais
(11) BR 10 2021 014796-2 B1	Código 16.1 - Concessão de Patente ou Certificado de Adição de Invenção (22) 27/07/2021 (43) 15/03/2022 (51) E05D 15/06 (2006.01) (54) CONJUNTO DE GUIA E PERFIS PARA ESTRUTURA SUPERIOR E/OU INFERIOR DE PAINÉIS DE FECHAMENTO (73) PROJETO CERTO PERFIL FACIL COMERCIO DE ALUMINIO LTDA EPP (BR/SP) (72) JOTANAEL MOREIRA DE SOUZA Prazo de Validade: 20 (vinte) anos contados a partir de 27/07/2021, observadas as condições legais
(11) BR 10 2021 014992-2 B1	Código 16.1 - Concessão de Patente ou Certificado de Adição de Invenção (22) 29/07/2021 (43) 01/02/2022 (51) C08J 11/10 (2006.01), B29B 17/02 (2006.01), B29B 17/00 (2006.01), C08J 11/22 (2006.01), C08J 11/24 (2006.01) (54) Processo de reciclagem de retalhos têxteis contendo Poliamida e Elastano utilizando óleos vegetais (73) JONATHAN BAUMI (BR/PR) ; MAURICIO DE MORAES (BR/SP) (72) JONATHAN BAUMI; MAURICIO DE MORAES; HELDER RODRIGUES DA SILVA Prazo de Validade: 20 (vinte) anos contados a partir de 29/07/2021, observadas as condições legais
(11) BR 10 2021 016837-4 B1	Código 16.1 - Concessão de Patente ou Certificado de Adição de Invenção

(22) 25/08/2021
(43) 09/11/2021
(51) B29B 17/04 (2006.01), B29C 48/04 (2006.01), C02F 1/00 (2006.01), C02F 103/38 (2006.01), B29B 17/02 (2006.01)
(54) PROCESSO PARA RECICLAGEM DE EMBALAGENS COEXTRUSADAS DE DEFENSIVOS AGRÍCOLAS
(73) INSTITUTO NACIONAL DE PROCESSAMENTO DE EMBALAGENS VAZIAS - INPEV (BR/SP)
(72) ROGERIO FERNANDES DE SOUZA; RODRIGO CORRÊA SANTOS
Prazo de Validade: 20 (vinte) anos contados a partir de 25/08/2021, observadas as condições legais

---

(11) BR 11 2012 007486-5 B1

Código 16.1 - Concessão de Patente ou Certificado de Adição de Invenção
(22) 04/10/2010
(30) 07/10/2009 US 12/575,151; 26/11/2009 EP 09177151.9
(51) C08B 3/12 (2006.01), C08B 31/04 (2006.01)
(54) CO-POLÍMERO ANFIFÍLICO SUPER-HIDROFÍLICO E PROCESSO PARA FAZER UM CO-POLÍMERO ANFIFÍLICO SUPER-HIDROFÍLICO
(73) AKZO NOBEL CHEMICALS INTERNATIONAL B.V. (NL)
(72) JOSEPH B. GARDNER; MIKE J. FEVOLA; FRANK C. SUN; RUSSEL M. WALTERS
Prazo de Validade: 20 (vinte) anos contados a partir de 04/10/2010, observadas as condições legais. Patente concedida conforme ADI 5.529/DF, que determina a alteração do prazo de concessão.

---

(11) BR 11 2012 012396-3 B1

Código 16.1 - Concessão de Patente ou Certificado de Adição de Invenção
(22) 23/11/2010
(30) 23/11/2009 EP 09 252666.4
(51) A24D 3/02 (2006.01), A24D 3/04 (2006.01), A24D 3/06 (2006.01)
(54) SEGMENTO DE FILTRO PARA USO EM UM FILTRO DE UM ARTIGO DE FUMO, FILTRO E ARTIGO DE FUMO
(73) Philip Morris Products S.A. (CH)
(72) Clément Besso; Charles Kuersteiner
Prazo de Validade: 20 (vinte) anos contados a partir de 23/11/2010, observadas as condições legais. Patente concedida conforme ADI 5.529/DF, que determina a alteração do prazo de concessão.

---

(11) BR 11 2012 013662-3 B1

Código 16.1 - Concessão de Patente ou Certificado de Adição de Invenção
(22) 07/12/2010
(30) 07/12/2009 US 61/267,098
(51) G01N 33/566 (2006.01), C07K 1/00 (2006.01), C07K 14/775 (2006.01)
(54) MUTEÍNAS DE LIPOCALINA ASSOCIADA À GELATINASE DE NEUTRÓFILO HUMANO (Lcn2, hNGAL), SEU USO E SEUS MÉTODOS DE GERAÇÃO E PRODUÇÃO, MOLÉCULA DE ÁCIDO NUCLEICO, CÉLULA

HOSPEDEIRA, COMPOSIÇÃO FARMACÊUTICA E KIT DE DIAGNÓSTICO OU ANALÍTICO
(73) PIERIS PHARMACEUTICALS GMBH (DE)
(72) Arne Skerra; Michaela Gebauer; Dominik Hinz; Sabine Rauth; GABRIELE MATSCHINER; MARTIN HUELSMEYER
Prazo de Validade: 20 (vinte) anos contados a partir de 07/12/2010, observadas as condições legais. Patente concedida conforme ADI 5.529/DF, que determina a alteração do prazo de concessão.

---

(11) BR 11 2012 014556-8 B1

Código 16.1 - Concessão de Patente ou Certificado de Adição de Invenção
(22) 20/12/2010
(30) 18/12/2009 US 61/288,127
(51) A61K 31/00 (2006.01)
(54) POLÍMERO MULTIFUNCIONAL CONJUGADO ZWITERIÔNICO
(73) KODIAK SCIENCES INC. (US)
(72) Charles, Stephen A; Perlroth, D. Victor; Clizbe, Lane A; Benoit, Didier G; To, Wayne
Prazo de Validade: 20 (vinte) anos contados a partir de 20/12/2010, observadas as condições legais. Patente concedida conforme ADI 5.529/DF, que determina a alteração do prazo de concessão.

---

(11) BR 11 2012 030658-8 B1

Código 16.1 - Concessão de Patente ou Certificado de Adição de Invenção
(22) 01/06/2011
(30) 02/06/2010 EP 10005762.9; 14/03/2011 EP 11075046.0
(51) A61K 9/48 (2006.01), A61K 9/14 (2006.01), A61K 31/4184 (2006.01), A61K 47/10 (2006.01), A61K 9/16 (2006.01), A61K 9/20 (2006.01), A61K 9/28 (2006.01)
(54) COMPOSIÇÕES FARMACÊUTICAS EM UMA FORMA DE DOSAGEM ORAL DE CLORIDRATO DE BENDAMUSTINA E USO TERAPÊUTICO DAS MESMAS
(73) ASTELLAS DEUTSCHLAND GMBH (DE)
(72) Ulrich Patzak; Taoufik Ouatas
Prazo de Validade: 20 (vinte) anos contados a partir de 01/06/2011, observadas as condições legais. Patente concedida conforme ADI 5.529/DF, que determina a alteração do prazo de concessão.

---

(11) BR 11 2012 033478-6 B1

Código 16.1 - Concessão de Patente ou Certificado de Adição de Invenção
(22) 20/05/2011
(30) 21/05/2010 GB 10 08510.8
(51) A61B 18/12 (2006.01), A61B 18/00 (2006.01)
(54) DISPOSITIVO MÉDICO
(73) ETHICON ENDO-SURGERY, INC. (US)
(72) DAVID IAN RUDDENKLAU
Prazo de Validade: 20 (vinte) anos contados a partir de 20/05/2011, observadas

	as condições legais. Patente concedida conforme ADI 5.529/DF, que determina a alteração do prazo de concessão.
(11) BR 11 2013 017952-0 B1	Código 16.1 - Concessão de Patente ou Certificado de Adição de Invenção (22) 12/01/2012 (30) 13/01/2011 JP 2011-004648 (51) H04N 19/119 (2006.01), H04N 19/136 (2006.01), H04N 19/176 (2006.01), H04N 19/463 (2006.01), H04N 19/96 (2006.01) (54) APARELHO E MÉTODO DE CODIFICAÇÃO DE IMAGEM E APARELHO E MÉTODO DE DECODIFICAÇÃO DE IMAGEM (73) CANON KABUSHIKI KAISHA (JP) (72) MASAAKI KOBAYASHI Prazo de Validade: 20 (vinte) anos contados a partir de 12/01/2012, observadas as condições legais. Patente concedida conforme ADI 5.529/DF, que determina a alteração do prazo de concessão.
(11) BR 11 2013 020368-4 B1	Código 16.1 - Concessão de Patente ou Certificado de Adição de Invenção (22) 10/02/2012 (30) 10/02/2011 US 61/441,492 (51) A61K 49/00 (2006.01), A61K 51/08 (2006.01), C07K 14/005 (2006.01) (54) PEPTÍDEOS MODIFICADOS HIDROFÓBICOS E USO DOS MESMOS PARA ALVO ESPECÍFICO NO FÍGADO (73) RUPRECHT-KARLS-UNIVERSITÄT HEIDELBERG (DE) (72) WALTER MIER; STEPHAN URBAN; STEFAN MEHRLE; UWE HABERKORN Prazo de Validade: 20 (vinte) anos contados a partir de 10/02/2012, observadas as condições legais. Patente concedida conforme ADI 5.529/DF, que determina a alteração do prazo de concessão.
(11) BR 11 2013 025156-5 B1	Código 16.1 - Concessão de Patente ou Certificado de Adição de Invenção (22) 30/04/2012 (30) 20/05/2011 US 61/488,254 (51) C11D 1/42 (2006.01), C11D 3/43 (2006.01), B08B 3/04 (2006.01) (54) Composição desengordurante não corrosiva para remover sujeira de gordura polimerizada e métodos para remover uma sujeira de gordura polimerizada (73) ECOLAB USA INC. (US) (72) NATHAN D. PEITERSEN; GREGORY G. GRIESE Prazo de Validade: 20 (vinte) anos contados a partir de 30/04/2012, observadas as condições legais. Patente concedida conforme ADI 5.529/DF, que determina a alteração do prazo de concessão.
(11) BR 11 2013 030456-1 B1	Código 16.1 - Concessão de Patente ou Certificado de Adição de Invenção

(22) 18/05/2012
(30) 07/06/2011 KR 10-2011-0054685
(51) C07D 401/12 (2006.01), C07C 69/604 (2006.01), A61K 31/517 (2006.01), A61P 35/00 (2006.01)
(54) Composição farmacêutica compreendendo Pozitinib e lubrificante de sal não metálico, método para preparar uma formulação da dita composição e método para estabilizar a dita composição
(73) HANMI PHARM. CO., LTD. (KR)
(72) YONG IL KIM; KYEONG SOO KIM; JIN CHEUL KIM; YO HAN KIM; JAE HYUN PARK; JONG SOO WOO
Prazo de Validade: 20 (vinte) anos contados a partir de 18/05/2012, observadas as condições legais. Patente concedida conforme ADI 5.529/DF, que determina a alteração do prazo de concessão.

---

(11) BR 11 2013 033701-0 B1

Código 16.1 - Concessão de Patente ou Certificado de Adição de Invenção
(22) 27/06/2012
(30) 28/06/2011 US 61/502,018
(51) H04N 7/26 (1995.01)
(54) MÉTODO DE DECODIFICAÇÃO DE VÍDEO
(73) SAMSUNG ELECTRONICS CO., LTD. (KR)
(72) ALEXANDER ALSHIN; ELENA ALSHINA
Prazo de Validade: 20 (vinte) anos contados a partir de 27/06/2012, observadas as condições legais. Patente concedida conforme ADI 5.529/DF, que determina a alteração do prazo de concessão.

---

(11) BR 11 2014 002737-4 B1

Código 16.1 - Concessão de Patente ou Certificado de Adição de Invenção
(22) 02/08/2012
(30) 04/08/2011 US 61/514,954
(51) C12N 15/113 (2006.01), A61K 31/713 (2006.01)
(54) MIR-135
(73) YEDA RESEARCH AND DEVELOPMENT CO. LTD. (IL)
(72) ALON CHEN; ERAN HORNSTEIN; ORNA ISSLER; SHARON HARAMATI; NAAMA VOLK
Prazo de Validade: 20 (vinte) anos contados a partir de 02/08/2012, observadas as condições legais. Patente concedida conforme ADI 5.529/DF, que determina a alteração do prazo de concessão.

---

(11) BR 11 2014 004405-8 B1

Código 16.1 - Concessão de Patente ou Certificado de Adição de Invenção
(22) 06/08/2012
(30) 26/09/2011 CN 201110288736.X
(51) H04L 25/03 (2006.01)
(54) MÉTODO PARA ENVIAR DADOS, DISPOSITIVO PARA ENVIAR DADOS, E MÉTODO PARA RECEBER DADOS
(73) TENDYRON CORPORATION (CN)

(72) DONGSHENG LI
Prazo de Validade: 20 (vinte) anos contados a partir de 06/08/2012, observadas as condições legais

---

(11) BR 11 2014 006385-0 B1

Código 16.1 - Concessão de Patente ou Certificado de Adição de Invenção
(22) 19/09/2012
(30) 26/09/2011 JP 2011-208533
(51) H04M 1/04 (2006.01)
(54) BASE DE SUPORTE DE TERMINAL PORTÁTIL DE INFORMAÇÕES E TELEFONE DE MESA
(73) NEC PLATFORMS, LTD. (JP)
(72) JUN TAMATSU
Prazo de Validade: 20 (vinte) anos contados a partir de 19/09/2012, observadas as condições legais

---

(11) BR 11 2014 007682-0 B1

Código 16.1 - Concessão de Patente ou Certificado de Adição de Invenção
(22) 08/10/2012
(30) 30/09/2011 CN 201110296342.9
(51) H04W 24/00 (2006.01)
(54) Método de indicação de medição de interferência, método de medição de interferência, aparelho de indicação de medição de interferência e aparelho de medição de interferência
(73) HUAWEI TECHNOLOGIES CO., LTD. (CN)
(72) LIANG XIA; YONGXING ZHOU; JINGYUAN SUN; MINGYU ZHOU; XIAOTAO REN
Prazo de Validade: 20 (vinte) anos contados a partir de 08/10/2012, observadas as condições legais

---

(11) BR 11 2014 008708-3 B1

Código 16.1 - Concessão de Patente ou Certificado de Adição de Invenção
(22) 04/10/2012
(30) 24/10/2011 JP 2011-232514
(51) H04M 1/04 (2006.01), H04M 1/00 (2006.01), H04M 1/02 (2006.01), H05K 5/02 (2006.01)
(54) BASE DE CARREGAMENTO DE BATERIA PARA UM DISPOSITIVO DE INFORMAÇÕES PORTÁTIL
(73) NEC PLATFORMS, LTD. (JP)
(72) TADAMINE TOH
Prazo de Validade: 20 (vinte) anos contados a partir de 04/10/2012, observadas as condições legais

---

(11) BR 11 2014 011175-8 B1

Código 16.1 - Concessão de Patente ou Certificado de Adição de Invenção
(22) 05/11/2012
(30) 10/11/2011 EP 11360049.8

(51) H04W 72/04 (2006.01), H04W 52/28 (2006.01), H04W 76/16 (2006.01), H04W 28/16 (2006.01), H04W 72/08 (2006.01)
(54) MÉTODO DE ESTABELECIMENTO DE UMA PLURALIDADE DE ENLACES DE SERVIÇO, EQUIPAMENTO DE USUÁRIO E MEIO DE ARMAZENAMENTO LEGÍVEL POR COMPUTADOR
(73) WSOU INVESTMENTS, LLC (US)
(72) NICOLA PUDDLE; GRAHAM R. BREND; SHIN HORNG WONG
Prazo de Validade: 20 (vinte) anos contados a partir de 05/11/2012, observadas as condições legais

---

(11) BR 11 2014 013966-0 B1

Código 16.1 - Concessão de Patente ou Certificado de Adição de Invenção
(22) 17/12/2012
(30) 19/12/2011 GB 1121767.6
(51) H04L 5/00 (2006.01)
(54) MÉTODOS DE OPERAÇÃO DE UM DISPOSITIVO DE TERMINAL E DE UM DISPOSITIVO MÓVEL, E, TERMINAL MÓVEL
(73) SCA IPLA HOLDINGS INC. (US)
(72) MARTIN BEALE
Prazo de Validade: 20 (vinte) anos contados a partir de 17/12/2012, observadas as condições legais

---

(11) BR 11 2014 017431-8 B1

Código 16.1 - Concessão de Patente ou Certificado de Adição de Invenção
(22) 01/08/2013
(30) 24/08/2012 CN 2012103055505
(51) H04L 12/18 (2006.01), H04L 12/58 (2006.01), H04L 29/08 (2006.01)
(54) MÉTODO E SISTEMA PARA ENVIAR POR PUSH UMA CAIXA DE MENSAGEM, E MEIO LEGÍVEL POR COMPUTADOR NÃO TRANSITÓRIO
(73) TENCENT TECHNOLOGY (SHENZHEN) COMPANY LIMITED (CN)
(72) GUCAI LUO; JIN FAN; ZHAOKUN CUI; FEI HUANG
Prazo de Validade: 20 (vinte) anos contados a partir de 01/08/2013, observadas as condições legais

---

(11) BR 11 2014 017497-0 B1

Código 16.1 - Concessão de Patente ou Certificado de Adição de Invenção
(22) 17/01/2013
(30) 19/01/2012 US 13/353,888
(51) G21F 1/08 (2006.01), G21F 5/12 (2006.01)
(54) FERRAMENTA DE ELUIÇÃO
(73) CURIUM US LLC (US)
(72) SCOTT H. MAYFIELD; KEVIN R. MARTZ; ANTHONY K. LEWIS
Prazo de Validade: 20 (vinte) anos contados a partir de 17/01/2013, observadas as condições legais

---

(11) BR 11 2014 018389-9 B1

Código 16.1 - Concessão de Patente ou Certificado de Adição de Invenção

(22) 16/01/2013
(30) 27/01/2012 JP 2012-015086
(51) B23P 21/00 (2006.01), B62D 65/12 (2006.01), G01M 17/02 (2006.01)
(54) MÉTODO DE PADRONIZAR LINHA DE MONTAGEM DE RODA E LINHA DE MONTAGEM DE RODA
(73) HONDA MOTOR CO., LTD. (JP)
(72) ATSUSHI MIKURUBE; ZENICHI AIDA; MASAO KURIBAYASHI; YASUHIRO FUNATO
Prazo de Validade: 20 (vinte) anos contados a partir de 16/01/2013, observadas as condições legais

---

(11) BR 11 2014 018503-4 B1

Código 16.1 - Concessão de Patente ou Certificado de Adição de Invenção
(22) 25/01/2013
(30) 27/01/2012 US 61/591,641; 20/07/2012 US 13/553,880
(51) H04B 7/024 (2006.01), H04B 7/0413 (2006.01), H04B 7/0456 (2006.01), H04B 7/06 (2006.01), H04L 5/14 (2006.01), H04W 72/04 (2006.01)
(54) EQUIPAMENTO DE USUÁRIO PARA TÉCNICAS PARA APERFEIÇOAMENTO DE TRANSMISSÃO MÚLTIPLA DE CONTEÚDO (MULTICAST)
(73) APPLE INC. (US)
(72) OZGUR OYMAN
Prazo de Validade: 20 (vinte) anos contados a partir de 25/01/2013, observadas as condições legais

---

(11) BR 11 2014 018657-0 B1

Código 16.1 - Concessão de Patente ou Certificado de Adição de Invenção
(22) 08/02/2013
(30) 21/02/2012 EP 12156298.7
(51) C07D 401/12 (2006.01), C07D 401/14 (2006.01), A61K 31/454 (2006.01), A61K 31/4545 (2006.01), A61P 3/00 (2006.01), A61P 25/00 (2006.01), A61P 29/00 (2006.01), A61P 35/00 (2006.01), C07D 405/14 (2006.01), C07D 413/14 (2006.01), C07D 417/14 (2006.01)
(54) COMPOSTOS DE 1H-INDAZOL-3-CARBOXAMIDA
(73) AZIENDE CHIMICHE RIUNITE ANGELINI FRANCESCO A.C.R.A.F. S.P.A (IT)
(72) MARIA ALESSANDRA ALISI; NICOLA CAZZOLLA; BARBARA GAROFALO; GUIDO FURLOTTI; GABRIELE MAGARO; ROSELLA OMBRATO; FRANCESCA MANCINI
Prazo de Validade: 20 (vinte) anos contados a partir de 08/02/2013, observadas as condições legais

---

(11) BR 11 2014 018763-0 B1

Código 16.1 - Concessão de Patente ou Certificado de Adição de Invenção
(22) 28/01/2013
(30) 01/02/2012 KR 10-2012-0010465
(51) C07D 471/04 (2006.01), C07D 413/06 (2006.01), A61K 31/5377 (2006.01),

A61P 25/00 (2006.01)
(54) SAIS DE ADIÇÃO DE ÁCIDO CRISTALINO DE UM DERIVADO TRICÍCLICO OU HIDRATOS DOS MESMOS E MÉTODO DE PRODUÇÃO DOS MESMOS
(73) JEIL PHARMACEUTICAL CO., LTD. (KR)
(72) IN-HAE YE; CHUN-HO PARK; JONG-HEE CHOI; DONG-IL KANG
Prazo de Validade: 20 (vinte) anos contados a partir de 28/01/2013, observadas as condições legais

---

(11) BR 11 2014 020203-6 B1

Código 16.1 - Concessão de Patente ou Certificado de Adição de Invenção
(22) 18/02/2013
(30) 17/02/2012 US 61/633,813
(51) F16H 61/36 (2006.01)
(54) Dispositivo de seleção de marcha, transmissão para um veículo e, método de acoplamento de um dispositivo de seleção de marcha a uma caixa de engrenagem de uma transmissão
(73) KONGSBERG AUTOMOTIVE A/S (NO)
(72) DANIEL NORHEIM
Prazo de Validade: 20 (vinte) anos contados a partir de 18/02/2013, observadas as condições legais

---

(11) BR 11 2014 020393-8 B1

Código 16.1 - Concessão de Patente ou Certificado de Adição de Invenção
(22) 14/02/2013
(30) 15/02/2012 US 61/599.020
(51) C07D 317/34 (2006.01), C07D 319/06 (2006.01), C07D 249/10 (2006.01), C07C 233/46 (2006.01), C07D 207/263 (2006.01), C07D 207/277 (2006.01), A61P 9/12 (2006.01)
(54) Processo para a preparação de compostos de ácido 4-amino-5-bifenil-4-il-2-hidroximetil-2-metil-pentanoico e os referidos compostos
(73) THERAVANCE BIOPHARMA R&D IP, LLC (US)
(72) MIROSLAV RAPTA
Prazo de Validade: 20 (vinte) anos contados a partir de 14/02/2013, observadas as condições legais

---

(11) BR 11 2014 020463-2 B1

Código 16.1 - Concessão de Patente ou Certificado de Adição de Invenção
(22) 14/02/2013
(30) 27/02/2012 JP 2012-040212
(51) H04L 12/18 (2006.01), H04L 29/06 (2006.01), H04M 3/56 (2006.01)
(54) SISTEMA DE CONFERÊNCIA ELETRÔNICA, MÉTODO DE GERENCIAMENTO DE BANDA E MEIO DE ARMAZENAMENTO ARMAZENANDO UM PROGRAMA DE GERENCIAMENTO DE BANDA
(73) NEC PLATFORMS, LTD. (JP)
(72) TAKESHI HORI
Prazo de Validade: 20 (vinte) anos contados a partir de 14/02/2013, observadas

	as condições legais
(11) BR 11 2014 022106-5 B1	Código 16.1 - Concessão de Patente ou Certificado de Adição de Invenção (22) 20/02/2013 (30) 06/03/2012 US 61/607.485; 31/01/2013 US 61/759.307 (51) C07D 491/08 (2006.01), C07D 491/18 (2006.01), C07D 498/08 (2006.01), C07D 498/18 (2006.01), C07D 498/22 (2006.01), C07D 513/18 (2006.01), A61K 31/4353 (2006.01), A61P 35/00 (2006.01) (54) DERIVADOS MACROCÍCLICOS, COMBINAÇÃO, COMPOSIÇÃO E USOS NA FABRICAÇÃO DE UM MEDICAMENTO PARA O TRATAMENTO DE DOENÇAS (73) PFIZER INC. (US) (72) SIMON BAILEY; BENJAMIN JOSEPH BURKE; MICHAEL RAYMOND COLLINS; JINGRONG JEAN CUI; JUDITH GAIL DEAL; ROBERT LOUIS HOFFMAN; QINHUA HUANG; TED WILLLIAM JOHNSON; ROBERT STEVEN KANIA; JOHN CHARLES KATH; PHUONG THI QUY LE; MICHELE ANN MCTIGUE; CYNTHIA LOUISE PALMER; PAUL FRANCIS RICHARDSON; NEAL WILLIAM SACH Prazo de Validade: 20 (vinte) anos contados a partir de 20/02/2013, observadas as condições legais
(11) BR 11 2014 024147-3 B1	Código 16.1 - Concessão de Patente ou Certificado de Adição de Invenção (22) 26/03/2013 (30) 28/03/2012 JP 2012-073349 (51) H04M 3/42 (2006.01), H04M 3/54 (2006.01), H04Q 3/60 (2006.01) (54) SISTEMA DE COMUNICAÇÃO, TERMINAL DE COMUNICAÇÃO MÓVEL, DISPOSITIVO DE CONTROLE DE CONEXÃO E MÉTODO DE CONTROLE DE COMUNICAÇÃO (73) NEC CORPORATION (JP) (72) YOSHIHIRO MATSUMURA Prazo de Validade: 20 (vinte) anos contados a partir de 26/03/2013, observadas as condições legais
(11) BR 11 2014 026283-7 B1	Código 16.1 - Concessão de Patente ou Certificado de Adição de Invenção (22) 25/04/2013 (30) 25/04/2012 US 61/638,085; 28/11/2012 JP 2012-260231 (51) C07D 471/04 (2006.01), A61K 31/44 (2006.01), A61P 25/00 (2006.01), A61P 25/04 (2006.01), A61P 25/06 (2006.01), A61P 29/00 (2006.01), A61P 43/00 (2006.01) (54) COMPOSTOS DA FÓRMULA (I), (II), (III), USO DOS MESMOS, COMPOSIÇÃO FARMACÊUTICA, E PROCESSO PARA A PREPARAÇÃO DE UMA COMPOSIÇÃO FARMACÊUTICA (73) RAQUALIA PHARMA INC. (JP) (72) KIYOSHI KAWAMURA; MIKIO MORITA; TATSUYA YAMAGISHI

	Prazo de Validade: 20 (vinte) anos contados a partir de 25/04/2013, observadas as condições legais
(11) BR 11 2014 028078-9 B1	Código 16.1 - Concessão de Patente ou Certificado de Adição de Invenção (22) 07/05/2013 (30) 11/05/2012 US 61/646,223; 07/01/2013 US 13/735,952 (51) H04W 48/20 (2006.01), H04W 48/08 (2006.01) (54) UNIÃO SELETIVA DE EQUIPAMENTO DE USUÁRIO DE COMUNICAÇÃO TIPO MÁQUINA COM CÉLULA SEM FIO (73) APPLE INC. (US) (72) PUNEET JAIN; SANGEETHA BANGOLAE; MARTA MARTINEZ TARREDELL; MO-HAN FONG Prazo de Validade: 20 (vinte) anos contados a partir de 07/05/2013, observadas as condições legais
(11) BR 11 2014 030618-4 B1	Código 16.1 - Concessão de Patente ou Certificado de Adição de Invenção (22) 24/06/2013 (30) 22/06/2012 FR 1255925 (51) C09D 11/00 (2006.01), C09D 17/00 (2006.01) (54) Composição particulada para uso em jato de tinta (73) SEB S.A. (FR) (72) LAURENT CAILLIER; STÉPHANIE LE BRIS Prazo de Validade: 20 (vinte) anos contados a partir de 24/06/2013, observadas as condições legais
(11) BR 11 2014 031531-0 B1	Código 16.1 - Concessão de Patente ou Certificado de Adição de Invenção (22) 20/06/2013 (30) 21/06/2012 US 61/662,592 (51) C07D 401/10 (2006.01), A61K 31/4439 (2006.01), A61P 25/28 (2006.01) (54) COMPOSTO, COMPOSIÇÃO FARMACÊUTICA, MÉTODOS DE TRATAMENTO OU PREVENÇÃO DE UMA PATOLOGIA RELACIONADA COM AB, E, DE TRATAMENTO OU PREVENÇÃO DE MAL DE ALZHEIMER EM UM PACIENTE EM NECESSIDADE DO MESMO (73) ASTRAZENECA AB (SE) (72) Martin Hans Bohlin; CRAIG ROBERT STEWART Prazo de Validade: 20 (vinte) anos contados a partir de 20/06/2013, observadas as condições legais
(11) BR 11 2014 032523-5 B1	Código 16.1 - Concessão de Patente ou Certificado de Adição de Invenção (22) 26/06/2013 (30) 26/06/2012 US 13/533,309 (51) H04N 21/41 (2006.01), H04N 21/4223 (2006.01), H04N 21/439 (2006.01), H04N 21/44 (2006.01)

(54) MÉTODO PARA OPERAR UM DISPOSITIVO SECUNDÁRIO DE UMA MANEIRA ASSOCIADA À OPERAÇÃO DE UM DISPOSITIVO PRIMÁRIO, DISPOSITIVO MÓVEL E MÉTODOS PARA SINCRONIZAR CONTEÚDO SECUNDÁRIO APRESENTADO EM UM DISPOSITIVO MÓVEL COM CONTEÚDO PRIMÁRIO VISUALIZÁVEL EM UM DISPOSITIVO PRIMÁRIO
(73) GENERAL INSTRUMENT CORPORATION (US)
(72) BHAVAN GANDHI; BENEDITO J. FONSECA JR.
Prazo de Validade: 20 (vinte) anos contados a partir de 26/06/2013, observadas as condições legais

---

(11) BR 11 2014 032576-6 B1

Código 16.1 - Concessão de Patente ou Certificado de Adição de Invenção
(22) 25/06/2012
(51) G01V 3/08 (2006.01)
(54) ESTIMATIVA DE SATURAÇÃO USANDO DADOS DE mCSEM E MODELAGEM PETROFÍSICA ESTOCÁSTICA
(73) EQUINOR ENERGY AS (NO)
(72) TORGEIR WIIK; PER ATLE OLSEN; LARS OLE LØSETH
Prazo de Validade: 20 (vinte) anos contados a partir de 25/06/2012, observadas as condições legais. Patente concedida conforme ADI 5.529/DF, que determina a alteração do prazo de concessão.

---

(11) BR 11 2015 000117-3 B1

Código 16.1 - Concessão de Patente ou Certificado de Adição de Invenção
(22) 24/06/2013
(30) 03/08/2012 US 61/679,627; 11/12/2012 US 13/711,316
(51) H04W 24/04 (2006.01), H04W 36/14 (2006.01), H04N 21/2343 (2006.01)
(54) DISPOSITIVO DE REDE PARA SUPORTAR STREAMING DE MÍDIA ADAPTATIVO BASEADO EM QUALIDADE EM UMA REDE
(73) APPLE INC. (US)
(72) OZGUR OYMAN; YITING LIAO; JEFFREY FOERSTER
Prazo de Validade: 20 (vinte) anos contados a partir de 24/06/2013, observadas as condições legais

---

(11) BR 11 2015 003049-1 B1

Código 16.1 - Concessão de Patente ou Certificado de Adição de Invenção
(22) 26/07/2013
(30) 17/08/2012 CN 201210295713.6
(51) G06Q 10/02 (2006.01), G06Q 10/06 (2006.01)
(54) MÉTODO PARA RESERVA DE CONFERÊNCIA E DISPOSITIVO DE RESERVA DE CONFERÊNCIA
(73) ZTE CORPORATION (CN)
(72) YONGMING WU
Prazo de Validade: 20 (vinte) anos contados a partir de 26/07/2013, observadas as condições legais

(11) BR 11 2015 003653-8 B1

Código 16.1 - Concessão de Patente ou Certificado de Adição de Invenção
(22) 20/08/2013
(30) 27/08/2012 US 61/693,441
(51) C08F 220/04 (2006.01), C08K 5/05 (2006.01)
(54) COMPOSIÇÃO AQUOSA CLARIFICANTE DE ÁGUA E MÉTODO PARA INIBIR E MITIGAR A FORMAÇÃO DE EMULSÕES DE ÓLEO-ÁGUA
(73) DOW GLOBAL TECHNOLOGIES LLC (US)
(72) STEPHEN M. HOYLES; CALLIE M. AYERS
Prazo de Validade: 20 (vinte) anos contados a partir de 20/08/2013, observadas as condições legais

(11) BR 11 2015 004445-0 B1

Código 16.1 - Concessão de Patente ou Certificado de Adição de Invenção
(22) 04/09/2013
(30) 05/09/2012 FR 1258260
(51) C12N 9/42 (2006.01), C12P 7/10 (2006.01), C12P 7/04 (2006.01), C12P 7/16 (2006.01), C12P 19/02 (2006.01), C12P 19/14 (2006.01)
(54) POLIPEPTÍDEO COM ATIVIDADE DE BETA-GLICOSIDASE REFORÇADA EM BAIXA TEMPERATURA
(73) CENTRE NATIONAL DE LA RECHERCHE SCIENTIFIQUE - CNRS (FR) ; IFP ENERGIES NOUVELLES (FR) ; PROTEUS (FR)
(72) ANTOINE MARGEOT; HUGUES MATHIS; CÉLINE AYRINHAC; CHRISTOPHE ULLMANN; CÉCILE PERSILLON; SÉBASTIEN FORT; SYLVIE ARMAND; MAUD PETIT
Prazo de Validade: 20 (vinte) anos contados a partir de 04/09/2013, observadas as condições legais

(11) BR 11 2015 004511-1 B1

Código 16.1 - Concessão de Patente ou Certificado de Adição de Invenção
(22) 11/09/2013
(30) 14/09/2012 EP 12184360.1
(51) C07D 403/12 (2006.01), C07D 413/14 (2006.01), C07D 401/12 (2006.01), C07D 413/12 (2006.01), C07D 417/14 (2006.01), A61K 31/454 (2006.01), A61K 31/5377 (2006.01), A61K 31/4155 (2006.01), A61P 25/00 (2006.01)
(54) DERIVADOS DE PIRAZOL CARBOXAMIDA COMO MODULADORES DE TAAR PARA USO NO TRATAMENTO DE DIVERSAS DESORDENS, TAIS COMO DEPRESSÃO, DIABETES E DOENÇA DE PARKINSON
(73) F. HOFFMANN-LA ROCHE AG (CH)
(72) GUIDO GALLEY; ROGER NORCROSS; PHILIPPE PFLIEGER
Prazo de Validade: 20 (vinte) anos contados a partir de 11/09/2013, observadas as condições legais

(11) BR 11 2015 006024-2 B1

Código 16.1 - Concessão de Patente ou Certificado de Adição de Invenção
(22) 14/08/2013
(30) 19/09/2012 CN 201210348952.3
(51) H04M 3/42 (2006.01), H04W 4/06 (2006.01), H04W 4/12 (2006.01), G06Q

	10/10 (2006.01) (54) MÉTODO DE PROCESSAMENTO DE INFORMAÇÃO, E SISTEMA DE COMUNICAÇÃO (73) ZTE CORPORATION (CN) (72) LIANG HONG Prazo de Validade: 20 (vinte) anos contados a partir de 14/08/2013, observadas as condições legais
(11) BR 11 2015 006492-2 B1	Código 16.1 - Concessão de Patente ou Certificado de Adição de Invenção (22) 23/09/2013 (30) 24/09/2012 US 61/705,119; 01/10/2012 US 61/708,475; 20/09/2013 US 14/033,264 (51) H04N 7/00 (2006.01) (54) INDICADOR DE NÍVEL DE SEQUÊNCIA PARA PARÂMETROS DE ARMAZENADOR DE IMAGEM CODIFICADA DE NÍVEL DE SUBIMAGEM (73) QUALCOMM INCORPORATED (US) (72) YE-KUI WANG Prazo de Validade: 20 (vinte) anos contados a partir de 23/09/2013, observadas as condições legais
(11) BR 11 2015 006642-9 B1	Código 16.1 - Concessão de Patente ou Certificado de Adição de Invenção (22) 22/01/2013 (30) 26/09/2012 EP 2012/004028 (51) A61K 9/20 (2006.01), A61K 31/44 (2006.01), A61K 31/573 (2006.01), A61P 1/16 (2006.01) (54) COMPOSIÇÃO FARMACÊUTICA DE LIBERAÇÃO PROLONGADA COMPREENDENDO METADOXINA E PREDNISONA (73) EURODRUG LABORATORIES B.V. (NL) (72) FREDERICK VAN GULIK; YAMSANI MADHUDUDAN RAO; SHANKAR BODAPUNTI PRABHA Prazo de Validade: 20 (vinte) anos contados a partir de 22/01/2013, observadas as condições legais
(11) BR 11 2015 006849-9 B1	Código 16.1 - Concessão de Patente ou Certificado de Adição de Invenção (22) 20/08/2013 (30) 28/09/2012 US 61/707,759; 25/06/2013 US 13/926,543 (51) H04N 7/00 (2006.01) (54) MÉTODOS PARA DECODIFICAR E CODIFICAR DADOS DE VÍDEO, APARELHOS PARA DECODIFICAR E CODIFICAR DADOS DE VÍDEO, E, MEMÓRIA LEGÍVEL POR COMPUTADOR (73) QUALCOMM INCORPORATED (US) (72) YE-KUI WANG Prazo de Validade: 20 (vinte) anos contados a partir de 20/08/2013, observadas

	as condições legais
(11) BR 11 2015 007458-8 B1	Código 16.1 - Concessão de Patente ou Certificado de Adição de Invenção (22) 04/10/2013 (30) 04/10/2012 EP 12306215.0 (51) G01N 33/569 (2006.01), G01N 33/68 (2006.01) (54) PROCESSO IN VITRO E KIT PARA DIAGNÓSTICO DE UMA INFECÇÃO POR LEPTOSPIRA, E USO IN VITRO CÉLULAS BACTERIANAS INATIVADAS DA ESPÉCIE LEPTOSPIRA FAINEI (73) INSTITUT PASTEUR (FR) (72) PASCALE BOURHY; SUZANNE CHANTEAU; CYRILLE GOARANT; MATHIEU PICARDEAU; FARADIBANO NATO; SYLVIE DARTEVELLE Prazo de Validade: 20 (vinte) anos contados a partir de 04/10/2013, observadas as condições legais
(11) BR 11 2015 007763-3 B1	Código 16.1 - Concessão de Patente ou Certificado de Adição de Invenção (22) 20/09/2013 (30) 08/10/2012 US 61/711098; 30/07/2013 US 13/954712 (51) H04N 7/00 (2006.01) (54) MÉTODO DE DECODIFICAÇÃO E CODIFICAÇÃO DE DADOS DE VÍDEO, DISPOSITIVO DE DECODIFICAÇÃO E CODIFICAÇÃO DE VÍDEO E MEMÓRIA LEGÍVEL POR COMPUTADOR (73) QUALCOMM INCORPORATED (US) (72) YE-KUI WANG Prazo de Validade: 20 (vinte) anos contados a partir de 20/09/2013, observadas as condições legais
(11) BR 11 2015 008745-0 B1	Código 16.1 - Concessão de Patente ou Certificado de Adição de Invenção (22) 24/10/2013 (30) 25/10/2012 JP 2012-235786 (51) A61K 38/16 (2006.01), A61P 25/00 (2006.01), C07K 14/52 (2006.01) (54) USO DE UM PEPTÍDEO DE FRAGMENTO DE HMGB1 PARA A FABRICAÇÃO DE UM MEDICAMENTO PARA O TRATAMENTO DE LESÃO DO CORDÃO ESPINHAL (73) OSAKA UNIVERSITY (JP) ; STEMRIM INC. (JP) (72) KATSUTO TAMAI; TAKEHIKO YAMAZAKI; WENHAO CUI Prazo de Validade: 20 (vinte) anos contados a partir de 24/10/2013, observadas as condições legais
(11) BR 11 2015 009278-0 B1	Código 16.1 - Concessão de Patente ou Certificado de Adição de Invenção (22) 18/10/2013 (30) 23/10/2012 US 13/657,993 (51) C02F 1/50 (2006.01), C02F 1/00 (2006.01), C02F 1/72 (2006.01), C02F

	1/76 (2006.01) (54) MÉTODO DE TRATAMENTO DE UMA INFESTAÇÃO DE MICROORGANISMO EM UM SISTEMA DE ÁGUA DE PROCESSAMENTO DE TRITURADORAS DE PAPEL (73) NALCO COMPANY (US) (72) LAURA E. RICE; ELISA LUTH Prazo de Validade: 20 (vinte) anos contados a partir de 18/10/2013, observadas as condições legais
(11) BR 11 2015 010320-0 B1	Código 16.1 - Concessão de Patente ou Certificado de Adição de Invenção (22) 26/04/2013 (30) 06/11/2012 US 61/723,188 (51) A61B 3/10 (2006.01) (54) SISTEMA E MÉTODO PARA A PROVISÃO DE EXAMES DE SAÚDE OCULAR E VISÃO (73) 20/20 VISION CENTER LLC (US) (72) JOSEPH S. SERIANI; BOB COHEN Prazo de Validade: 20 (vinte) anos contados a partir de 26/04/2013, observadas as condições legais
(11) BR 11 2015 010796-6 B1	Código 16.1 - Concessão de Patente ou Certificado de Adição de Invenção (22) 13/11/2013 (30) 13/11/2012 DK PA 2012 70699 (51) C07K 1/16 (2006.01), C07K 1/18 (2006.01), C07K 1/20 (2006.01) (54) PROCESSO PARA PURIFICAR GALACTOCEREBROSÍDEO-ßGALACTOSIDASE RECOMBINANTE DE HUMANO, COMPOSIÇÃO, E, USO DA COMPOSIÇÃO (73) CHIESI FARMACEUTICI S.P.A. (IT) (72) JENS FOGH; CLAES ANDERSSON; PIA HYDÉN; PIA RINGHOLM GULSTAD; Kerstin Lundell; Magnus Hjertman Prazo de Validade: 20 (vinte) anos contados a partir de 13/11/2013, observadas as condições legais
(11) BR 11 2015 012470-4 B1	Código 16.1 - Concessão de Patente ou Certificado de Adição de Invenção (22) 25/11/2013 (30) 30/11/2012 US 61/732,180; 31/12/2012 US 61/747,584; 15/03/2013 US 61/800,660; 30/08/2013 US 61/872,481 (51) C23C 16/04 (2006.01), C23C 16/40 (2006.01), A61M 5/178 (2006.01) (54) MÉTODO DE PRODUÇÃO DE UM TAMBOR MÉDICO PARA UM CARTUCHO OU SERINGA MÉDICA (73) SIO2 MEDICAL PRODUCTS, INC. (US) (72) CHRISTOPHER WEIKART; BECKY L. CLARK; ADAM STEVENSON; ROBERT S. ABRAMS; JOHN BELFANCE; JOSEPH A. JONES; THOMAS E. FISK

	Prazo de Validade: 20 (vinte) anos contados a partir de 25/11/2013, observadas as condições legais
(11) BR 11 2015 012504-2 B1	Código 16.1 - Concessão de Patente ou Certificado de Adição de Invenção (22) 28/11/2013 (30) 30/11/2012 FR 1261506 (51) H04M 1/02 (2006.01), G07F 7/08 (2006.01) (54) COMPARTIMENTO DE TERMINAL (73) INGENICO GROUP (FR) (72) JÉRÔME ANDRE; CYRIL JANOT Prazo de Validade: 20 (vinte) anos contados a partir de 28/11/2013, observadas as condições legais
(11) BR 11 2015 013418-1 B1	Código 16.1 - Concessão de Patente ou Certificado de Adição de Invenção (22) 13/11/2013 (30) 12/12/2012 US 61/736,051; 17/01/2013 US 61/753,549 (51) G05D 7/06 (2006.01), G05B 99/00 (2006.01) (54) SISTEMA DE CONTROLE DE FLUXO, MÉTODO PARA COORDENAR O CONTROLE DE DUAS OU MAIS BOMBAS DE CONTROLE E MEIO NÃO TRANSITÓRIO LEGÍVEL POR COMPUTADOR (73) S. A. ARMSTRONG LIMITED (CA) (72) MARCELO JAVIER ACOSTA GONZALEZ Prazo de Validade: 20 (vinte) anos contados a partir de 13/11/2013, observadas as condições legais
(11) BR 11 2015 014727-5 B1	Código 16.1 - Concessão de Patente ou Certificado de Adição de Invenção (22) 20/12/2013 (30) 23/12/2012 GB 1223342.5 (51) A61K 39/08 (2006.01) (54) COMPOSIÇÃO IMUNOGÊNICA, USO DE UMA COMPOSIÇÃO IMUNOGÊNICA, E, MÉTODO PARA PREVENIR OU TRATAR A DOENÇA C.DIFFICILE (73) GLAXOSMITHKLINE BIOLOGICALS S.A. (BE) (72) CINDY CASTADO Prazo de Validade: 20 (vinte) anos contados a partir de 20/12/2013, observadas as condições legais
(11) BR 11 2015 017188-5 B1	Código 16.1 - Concessão de Patente ou Certificado de Adição de Invenção (22) 24/01/2014 (30) 31/01/2013 NO 20130165 (51) B63H 5/15 (2006.01) (54) UNIDADE DE PROPULSÃO PARA PROPULSÃO E MANOBRA DE UMA EMBARCAÇÃO MARÍTIMA

	(73) ROLLS-ROYCE MARINE AS (NO) (72) STEINAR AASEBÖ; RUNE GAREN Prazo de Validade: 20 (vinte) anos contados a partir de 24/01/2014, observadas as condições legais
(11) BR 11 2015 018368-9 B1	Código 16.1 - Concessão de Patente ou Certificado de Adição de Invenção (22) 27/02/2013 (51) G06F 15/16 (2006.01), G06F 11/30 (2006.01) (54) MÉTODO, SISTEMA E MEIO LEGÍVEL POR COMPUTADOR PARA SINCRONIZAR DADOS (73) HEWLETT-PACKARD DEVELOPMENT COMPANY, L.P. (US) (72) ROQUE LUIS SCHEER; MAURICIO NUNES PORTO; SOMA SUNDARAM SANTHIVEERAN Prazo de Validade: 20 (vinte) anos contados a partir de 27/02/2013, observadas as condições legais
(11) BR 11 2015 018964-4 B1	Código 16.1 - Concessão de Patente ou Certificado de Adição de Invenção (22) 06/02/2014 (30) 08/02/2013 US 61/762,620 (51) C12Q 1/68 (2006.01) (54) MÉTODO PARA DETERMINAR SE UM PACIENTE SE CLASSIFICA COMO NÃO APRESENTANDO TER LUPUS E SISTEMA PARA EXECUTAR O MÉTODO PARA DETERMINAR SE UM PACIENTE SE CLASSIFICA COMO NÃO APRESENTANDO TER LUPUS (73) ALLEGHENY-SINGER RESEARCH INSTITUTE (US) (72) JOSEPH M. AHEARN; CHAU-CHING LIU; SUSAN M. MANZI Prazo de Validade: 20 (vinte) anos contados a partir de 06/02/2014, observadas as condições legais
(11) BR 11 2015 021270-0 B1	Código 16.1 - Concessão de Patente ou Certificado de Adição de Invenção (22) 17/01/2014 (30) 14/03/2013 US 13/803,373 (51) B60T 7/12 (2006.01), B60T 15/36 (2006.01) (54) DETECTOR DE DESCARRILAMENTO E MÉTODO PARA DETECTAR UMA CONDIÇÃO DE DESCARRILAMENTO EM UM VEÍCULO FERROVIÁRIO (73) WABTEC HOLDING CORP. (US) (72) Tasko Smileski; Stojche Smileski; Marjan Savevski Prazo de Validade: 20 (vinte) anos contados a partir de 17/01/2014, observadas as condições legais
(11) BR 11 2015 021615-3 B1	Código 16.1 - Concessão de Patente ou Certificado de Adição de Invenção (22) 05/03/2014 (30) 06/03/2013 GB 1304030.8

(51) C12Q 1/68 (2006.01)
(54) SISTEMA DE DETECÇÃO DE REAÇÃO EM CADEIA DA POLIMERASE
(73) LGC GENOMICS LTD (GB)
(72) Nisha JAIN; John Edmond HOLME
Prazo de Validade: 20 (vinte) anos contados a partir de 05/03/2014, observadas as condições legais

---

(11) BR 11 2015 022999-9 B1

Código 16.1 - Concessão de Patente ou Certificado de Adição de Invenção
(22) 13/03/2014
(30) 15/03/2013 US 61/793,963
(51) B23P 17/00 (2006.01), B61G 3/00 (2006.01), B61G 3/06 (2006.01)
(54) SISTEMA DE ACOPLADOR DE VAGÃO FERROVIÁRIO E MÉTODO
(73) MCCONWAY & TORLEY, LLC (US)
(72) RICHARD G. MCMILLEN
Prazo de Validade: 20 (vinte) anos contados a partir de 13/03/2014, observadas as condições legais

---

(11) BR 11 2015 023030-0 B1

Código 16.1 - Concessão de Patente ou Certificado de Adição de Invenção
(22) 24/02/2014
(30) 15/03/2013 US 13/832,019
(51) C12N 15/75 (2006.01), C12Q 1/22 (2006.01), G01N 33/52 (2006.01)
(54) INDICADOR DE ESTERILIZAÇÃO E PROCESSO DE ESTERILIZAÇÃO
(73) AMERICAN STERILIZER COMPANY (US)
(72) PHILLIP P. FRANCISKOVICH; TRICIA A. CREGGER; WILLIAM A. YIRAVA
Prazo de Validade: 20 (vinte) anos contados a partir de 24/02/2014, observadas as condições legais

---

(11) BR 11 2015 023875-0 B1

Código 16.1 - Concessão de Patente ou Certificado de Adição de Invenção
(22) 16/04/2014
(30) 17/04/2013 GB 1306974.5
(51) B66D 1/30 (2006.01), B66D 1/50 (2006.01), B66D 1/74 (2006.01)
(54) Aparelho de sustentação de carga, e, método para sustentar uma carga
(73) PARKBURN PRECISION HANDLING SYSTEMS LIMITED (GB)
(72) ANDREW LAWSON; CAMPBELL MCFALL; DENNIS O'HARA; PHILIP BULL
Prazo de Validade: 20 (vinte) anos contados a partir de 16/04/2014, observadas as condições legais

---

(11) BR 11 2015 024341-0 B1

Código 16.1 - Concessão de Patente ou Certificado de Adição de Invenção
(22) 11/06/2013
(51) C12N 15/82 (2006.01), A01H 5/00 (2006.01)
(54) CASSETE DE EXPRESSÃO PARA INDUÇÃO DE RESISTÊNCIA A MÚLTIPLAS ESPÉCIES DE NEMATOIDES EM PLANTAS, MÉTODOS E

	PLANTAS QUE O UTILIZAM (73) EMBRAPA - EMPRESA BRASILEIRA DE PESQUISA AGROPECUÁRIA (BR/DF) (72) MARIA FÁTIMA GROSSI DE SÁ; EDUARDO ROMANO DE CAMPOS PINTO; RODRIGO DA ROCHA FRAGOSO; MARIA CRISTINA MATTAR DA SILVA; ANDRÉ VINICIUS JÚLIO FERREIRA; ISABELA TRISTAN LOURENÇO; JOSÉ DJAIR ANTONINO DE SOUZA JÚNIOR Prazo de Validade: 20 (vinte) anos contados a partir de 11/06/2013, observadas as condições legais
(11) BR 11 2015 025158-7 B1	Código 16.1 - Concessão de Patente ou Certificado de Adição de Invenção (22) 01/04/2014 (30) 03/04/2013 US 13/855,788 (51) B60G 17/00 (2006.01), B60G 11/26 (2006.01), F16F 5/00 (2006.01), F16F 9/04 (2006.01), F16F 9/43 (2006.01) (54) CONJUNTO DE SUSPENSÃO PARA UM VEÍCULO DE CARGA PESADA E SISTEMA DE SUSPENSÃO (73) HENDRICKSON USA, L.L.C (US) ; WATSON & CHALIN MANUFACTURING, INC. (US) (72) R. SCOTT FULTON; JOHN E. RAMSEY; KIMM L. CARR; BRETT L. MUCKELRATH; THOMAS J. LONG; WILLIAM W. BREWER; Damon Delorenzis; ANDREW WESTNEDGE Prazo de Validade: 20 (vinte) anos contados a partir de 01/04/2014, observadas as condições legais
(11) BR 11 2015 025231-1 B1	Código 16.1 - Concessão de Patente ou Certificado de Adição de Invenção (22) 03/04/2014 (30) 03/04/2013 US 61/808,101; 03/04/2013 US 61/808,089; 03/04/2013 US 61/808,093; 03/04/2013 US 61/807,932; 03/04/2013 US 61/808,154; 03/04/2013 US 61/808,131; 03/04/2013 US 61/808,136; 03/04/2013 US 61/808,066; 03/04/2013 US 61/808,110; 02/04/2014 US 14/242,939 (51) G21B 1/05 (2006.01), H05H 1/14 (2006.01) (54) SISTEMAS DE CONFINAMENTO DE PLASMA POR CAMPO MAGNÉTICO PARA REATOR DE FUSÃO COMPACTO (73) LOCKHEED MARTIN CORPORATION (US) (72) THOMAS JOHN MCGUIRE Prazo de Validade: 20 (vinte) anos contados a partir de 03/04/2014, observadas as condições legais
(11) BR 11 2015 025884-0 B1	Código 16.1 - Concessão de Patente ou Certificado de Adição de Invenção (22) 11/04/2014 (30) 12/04/2013 US 61/811,316 (51) F16D 65/12 (2006.01) (54) DISCO DE FREIO, E CONJUNTO DO FREIO

(73) WABTEC HOLDING CORP. (US)
(72) ROBERTO BOFFELLI
Prazo de Validade: 20 (vinte) anos contados a partir de 11/04/2014, observadas as condições legais

---

(11) BR 11 2015 027327-0 B1

Código 16.1 - Concessão de Patente ou Certificado de Adição de Invenção
(22) 29/04/2014
(30) 29/04/2013 US 61/817,269; 03/05/2013 US 61/819,369
(51) A61K 31/708 (2006.01), A61K 31/7076 (2006.01), A61K 31/7084 (2006.01)
(54) Composto, modulador de cGAS, composição farmacêutica compreendendo o referido composto ou modulador
(73) MEMORIAL SLOAN-KETTERING CANCER CENTER (US) ; THE ROCKEFELLER UNIVERSITY (US) ; RUTGERS, THE STATE UNIVERSITY OF NEW JERSEY (US) ; UNIVERSITY OF BONN (DE)
(72) DINSHAW J. PATEL; THOMAS TUSCHL; MANUEL ASCANO; YANG WU; YIZHOU LIU; WINFRIED BARCHET; GUNTHER HARTMANN; THOMAS ZILLINGER; ROGER JONES; BARBARA L. GAFFNEY; PU GAO
Prazo de Validade: 20 (vinte) anos contados a partir de 29/04/2014, observadas as condições legais

---

(11) BR 11 2015 027883-3 B1

Código 16.1 - Concessão de Patente ou Certificado de Adição de Invenção
(22) 06/05/2014
(30) 06/05/2013 US 61/819,725; 05/02/2014 US 61/936,262
(51) G06Q 30/00 (2006.01)
(54) RASTREAMENTO E GERENCIAMENTO DE ATIVO
(73) HURU SYSTEMS INC. (US)
(72) IAN A. NAZZARI
Prazo de Validade: 20 (vinte) anos contados a partir de 06/05/2014, observadas as condições legais

---

(11) BR 11 2015 028835-9 B1

Código 16.1 - Concessão de Patente ou Certificado de Adição de Invenção
(22) 16/05/2014
(30) 17/05/2013 US 61/824,587; 07/10/2013 US 61/887,543; 15/05/2014 US 14/278,601
(51) H01T 23/00 (2006.01)
(54) SISTEMA DE PROCESSAMENTO
(73) ILLINOIS TOOL WORKS INC (US)
(72) ALLEN PUCCIANI; JOHN A. GORCZYCA
Prazo de Validade: 20 (vinte) anos contados a partir de 16/05/2014, observadas as condições legais

---

(11) BR 11 2015 029479-0 B1

Código 16.1 - Concessão de Patente ou Certificado de Adição de Invenção
(22) 09/04/2014

(30) 12/06/2013 JP 2013-124043
(51) G07D 1/00 (2006.01), B65H 29/22 (2006.01), B65H 29/40 (2006.01), B65H 31/00 (2006.01), B65H 83/00 (2006.01), B65H 85/00 (2006.01), G07D 9/00 (2006.01)
(54) DISPOSITIVO DE PROTEÇÃO DE MEIO E DISPOSITIVO DE SEPARAÇÃO E EMPILHAMENTO DE MEIO
(73) OKI ELECTRIC INDUSTRY CO., LTD. (JP)
(72) TAKAMOTO YOKOTE; SATORU IWASAKI; MICHIO SUETAKA; HAJIME TOGIYA
Prazo de Validade: 20 (vinte) anos contados a partir de 09/04/2014, observadas as condições legais

---

(11) BR 11 2015 030079-0 B1

Código 16.1 - Concessão de Patente ou Certificado de Adição de Invenção
(22) 10/06/2014
(30) 11/06/2013 FI 20135639
(51) F22B 37/56 (2006.01), G01G 19/14 (2006.01)
(54) MÉTODO PARA MONITORAR AS MUDANÇAS DE MASSA DO BANCO DE TROCADOR DE CALOR DE UMA CALDEIRA A VAPOR, E SISTEMA PARA MONITORAR AS MUDANÇAS DE MASSA DOS BANCOS DE TROCADOR DE CALOR DE UMA CALDEIRA A VAPOR
(73) ANDRITZ OY (FI)
(72) ILKKA PÖLLÄNEN
Prazo de Validade: 20 (vinte) anos contados a partir de 10/06/2014, observadas as condições legais

---

(11) BR 11 2015 031079-6 B1

Código 16.1 - Concessão de Patente ou Certificado de Adição de Invenção
(22) 13/06/2014
(30) 14/06/2013 JP 2013-125134
(51) C07D 401/12 (2006.01), A61K 31/53 (2006.01), A61P 11/00 (2006.01), A61P 13/00 (2006.01), A61P 25/04 (2006.01), A61P 43/00 (2006.01), C07D 405/14 (2006.01), C07D 409/14 (2006.01)
(54) DERIVADOS DE AMINOTRIAZINA E COMPOSIÇÃO FARMACÊUTICA CONTENDO OS REFERIDOS DERIVADOS
(73) SHIONOGI & CO., LTD. (JP)
(72) HIROYUKI KAI
Prazo de Validade: 20 (vinte) anos contados a partir de 13/06/2014, observadas as condições legais

---

(11) BR 11 2015 032872-5 B1

Código 16.1 - Concessão de Patente ou Certificado de Adição de Invenção
(22) 27/06/2014
(30) 01/07/2013 GB 1311750.2; 01/07/2013 EP 13275147.0
(51) B62D 27/00 (2006.01), B64C 19/00 (2006.01), G05G 25/02 (2006.01)
(54) UNIDADE DE CONTRAPESO PARA AMORTECIMENTO DE VIBRAÇÃO, MANCHE DE CONTROLE PARA UM APARELHO INCEPTOR, E, APARELHO

	INCEPTOR (73) BAE SYSTEMS PLC (GB) (72) Nicholas James White; Robert Maxwell Wasson Prazo de Validade: 20 (vinte) anos contados a partir de 27/06/2014, observadas as condições legais
(11) BR 11 2016 000243-1 B1	Código 16.1 - Concessão de Patente ou Certificado de Adição de Invenção (22) 10/07/2014 (30) 12/07/2013 US 61/845,392; 15/10/2013 US 61/891,061; 12/11/2013 US 61/902,900; 15/11/2013 US 61/904,479; 07/01/2014 US 61/924,321; 01/04/2014 US 61/973,314 (51) E05B 15/16 (2006.01), E05B 47/00 (2006.01), E05B 73/00 (2006.01) (54) Sistema de segurança de mercadoria e método para proteger item de mercadoria de roubo (73) INVUE SECURITY PRODUCTS INC. (US) (72) GARY A. TAYLOR; JEFFREY A. GRANT; DAVID N. BERGLUND Prazo de Validade: 20 (vinte) anos contados a partir de 10/07/2014, observadas as condições legais
(11) BR 11 2016 000708-5 B1	Código 16.1 - Concessão de Patente ou Certificado de Adição de Invenção (22) 25/07/2014 (30) 30/07/2013 FR 1357512 (51) B60G 15/06 (2006.01) (54) BATENTE DE SUSPENSÃO E PERNA DE SUSPENSÃO (73) NTN-SNR ROULEMENTS (FR) (72) SÉBASTIEN BUYS; SÉBASTIEN DELARCHE Prazo de Validade: 20 (vinte) anos contados a partir de 25/07/2014, observadas as condições legais
(11) BR 11 2016 002180-0 B1	Código 16.1 - Concessão de Patente ou Certificado de Adição de Invenção (22) 03/11/2014 (30) 11/11/2013 EP 13192336.9 (51) C11D 3/00 (2006.01), C11D 17/00 (2006.01) (54) COMPOSIÇÃO AMACIANTE DE TECIDO, MÉTODO PARA TRATAMENTO DE TECIDO E USO DE UMA COMPOSIÇÃO (73) UNILEVER IP HOLDINGS B.V. (PB) (72) ELIZABETH GEERTRUIDA MARIA BRUNDEL; GAËLLE JACOBSEN; STEPHANUS CORNELIS MARIA OTTE; HENRICUS GERARDUS MARIA REIJMER; SAMANTHA SMALL; VOLKERT WILLEM ALEXANDER DE VILLENEUVE Prazo de Validade: 20 (vinte) anos contados a partir de 03/11/2014, observadas as condições legais

(11) BR 11 2016 003165-2 B1

Código 16.1 - Concessão de Patente ou Certificado de Adição de Invenção
(22) 24/07/2014
(30) 13/08/2013 US 61/865.256
(51) B01D 19/04 (2006.01), B01F 17/54 (2006.01), C11D 3/00 (2006.01)
(54) EMULSÃO, MÉTODO PARA FORMAÇÃO DE UMA EMULSÃO, MÉTODO PARAFORMAÇÃO DE UM GRÂNULO ANTIESPUMANTE, E, GRÂNULOANTIESPUMANTE
(73) DOW CORNING CORPORATION (US)
(72) ANICK COLSON; LAURENCE GALLEZ; CHRISTEL SIMON; NICOLAS ZIOLKOWSKI
Prazo de Validade: 20 (vinte) anos contados a partir de 24/07/2014, observadas as condições legais

(11) BR 11 2016 003341-8 B1

Código 16.1 - Concessão de Patente ou Certificado de Adição de Invenção
(22) 07/08/2014
(30) 29/08/2013 DE 10 2013 109 386.8
(51) D21H 19/38 (2006.01), A24D 1/02 (2006.01), D21H 21/52 (2006.01), D21H 17/67 (2006.01)
(54) PAPEL DE CIGARRO E SEU PROCESSO PARA PRODUÇÃO E CIGARRO COM UM PAPEL DE CIGARRO
(73) DELFORTGROUP AG (AT)
(72) DIETMAR VOLGGER; ROLAND ZITTURI
Prazo de Validade: 20 (vinte) anos contados a partir de 07/08/2014, observadas as condições legais

(11) BR 11 2016 004621-8 B1

Código 16.1 - Concessão de Patente ou Certificado de Adição de Invenção
(22) 01/08/2014
(30) 05/09/2013 US 14/018,917
(51) E21B 34/06 (2006.01), E21B 43/12 (2006.01)
(54) VÁLVULA
(73) BAKER HUGHES INCORPORATED (US)
(72) ANDREW J. WEBBER; DRAYTON W. BRYANT
Prazo de Validade: 20 (vinte) anos contados a partir de 01/08/2014, observadas as condições legais

(11) BR 11 2016 005650-7 B1

Código 16.1 - Concessão de Patente ou Certificado de Adição de Invenção
(22) 16/09/2014
(30) 16/09/2013 US 61/878,294
(51) B28B 7/00 (2006.01), B28B 7/18 (2006.01), B28B 7/24 (2006.01)
(54) MONTAGEM DE MOLDE PARA MOLDAGEM POR MÁQUINA DE UM BLOCO PARA EDIFICAÇÃO VENTILADO E BLOCO PARA EDIFICAÇÃO VENTILADO
(73) MARK E. LEE LUM (TT)
(72) MARK E. LEE LUM

	Prazo de Validade: 20 (vinte) anos contados a partir de 16/09/2014, observadas as condições legais
(11) BR 11 2016 005674-4 B1	Código 16.1 - Concessão de Patente ou Certificado de Adição de Invenção (22) 16/09/2014 (30) 16/09/2013 US 61/878,588 (51) G06K 9/00 (2006.01) (54) Método implementado por computador e sistema (73) EYEVERIFY INC. (US) (72) VIKAS GOTTEMUKKULA; REZA R. DERAKHSHANI; SASHI KANTH SARIPALLE Prazo de Validade: 20 (vinte) anos contados a partir de 16/09/2014, observadas as condições legais
(11) BR 11 2016 007803-9 B1	Código 16.1 - Concessão de Patente ou Certificado de Adição de Invenção (22) 27/09/2014 (30) 07/10/2013 US 61/887.728; 07/10/2013 US 61/887.825; 07/10/2013 US 61/887.698 (51) E21B 34/04 (2006.01) (54) TUBULAÇÃO PARA PROPORCIONAR FLUIDO HIDRÁULICO A UM EQUIPAMENTO DE PREVENÇÃO DE ERUPÇÃO NO FUNDO DO MAR E MÉTODO RELACIONADO (73) TRANSOCEAN INNOVATION LABS LTD. (KY) (72) GUY ROBERT BABBIT; JAMES EDWARD KERSEY; NICHOLAS PAUL ECHTER; KRISTINA WEYER-GEIGEL Prazo de Validade: 20 (vinte) anos contados a partir de 27/09/2014, observadas as condições legais
(11) BR 11 2016 008033-5 B1	Código 16.1 - Concessão de Patente ou Certificado de Adição de Invenção (22) 10/10/2014 (30) 11/10/2013 GB 1317982.5 (51) A61K 47/00 (2006.01), A61P 35/00 (2006.01), C07D 487/04 (2006.01), C07D 519/00 (2006.01) (54) COMPOSTO E CONJUGADO DE PIRROLOBENZODIAZEPINAS,COMPOSIÇÃO E COMPOSIÇÃO FARMACÊUTICA COMPREENDENDO DITOCONJUGADO, USO DOS MESMOS PARA TRATAR CÂNCER, BEM COMOMÉTODO PARA PREPARAR OS MESMOS (73) MEDIMMUNE LIMITED (GB) (72) PHILIP WILSON HOWARD; EBELE EZEADI; FRANCOIS D'HOOGE; NEKI PATEL; GARY KEMP Prazo de Validade: 20 (vinte) anos contados a partir de 10/10/2014, observadas as condições legais

(11) BR 11 2016 008244-3 B1	Código 16.1 - Concessão de Patente ou Certificado de Adição de Invenção (22) 10/10/2014 (30) 16/10/2013 EP 13188910.7 (51) H01L 23/522 (2006.01), H03B 5/12 (2006.01), H01F 21/12 (2006.01) (54) ARRANJO DE INDUTOR SINTONIZÁVEL, TRANSCEPTOR DERADIOFREQUÊNCIA, RECEPTOR DE RADIOFREQUÊNCIA EMMULTI FAIXAS, DISPOSITIVO DE COMUNICAÇÃO, E, MÉTODOPARA SINTONIZAR UM ARRANJO DE INDUTOR SINTONIZÁVEL (73) TELEFONAKTIEBOLAGET LM ERICSSON (PUBL) (SE) (72) MAGNUS NILSSON; MAGNUS SANDGREN Prazo de Validade: 20 (vinte) anos contados a partir de 10/10/2014, observadas as condições legais
(11) BR 11 2016 008388-1 B1	Código 16.1 - Concessão de Patente ou Certificado de Adição de Invenção (22) 10/10/2014 (30) 16/10/2013 EP 13188915.6 (51) H01L 23/522 (2006.01), H01F 21/12 (2006.01), H03B 5/12 (2006.01) (54) ARRANJO DE INDUTOR SINTONIZÁVEL, TRANSCEPTOR DE RADIOFREQUÊNCIA, RECEPTOR DE RADIOFREQUÊNCIA DE MULTI FAIXAS, DISPOSITIVO DE COMUNICAÇÃO, E, MÉTODO PARA SINTONIA DE UM ARRANJO DE INDUTOR SINTONIZÁVEL (73) TELEFONAKTIEBOLAGET LM ERICSSON (PUBL) (SE) (72) THOMAS MATTSSON Prazo de Validade: 20 (vinte) anos contados a partir de 10/10/2014, observadas as condições legais
(11) BR 11 2016 008686-4 B1	Código 16.1 - Concessão de Patente ou Certificado de Adição de Invenção (22) 13/10/2014 (30) 23/10/2013 US 61/894,457 (51) G06T 7/00 (2006.01) (54) MÉTODO, SISTEMA PARA AVALIAR LESÕES NO CORPO, E, MÍDIA DE ARMAZENAMENTO NÃO TRANSITÓRIO LEGÍVEL POR COMPUTADOR QUE INCLUI UM CONJUNTO DE INSTRUÇÕES EXECUTÁVEIS POR UM PROCESSADOR (73) KONINKLIJKE PHILIPS N.V. (NL) (72) FRANK OLAF THIELE; MARTIN WEIBRECHT Prazo de Validade: 20 (vinte) anos contados a partir de 13/10/2014, observadas as condições legais
(11) BR 11 2016 009943-5 B1	Código 16.1 - Concessão de Patente ou Certificado de Adição de Invenção (22) 02/02/2015 (30) 19/02/2014 EP 14155716.5 (51) F04D 29/12 (2006.01)

(54) Máquina rotativa, uso da máquina rotativa e processo para a troca de calor em uma máquina rotativa
(73) SULZER MANAGEMENT AG (CH)
(72) SIMON GASSMANN; BENEDIKT TROTTMANN; MARCELO INFORSATI; THOMAS FELIX
Prazo de Validade: 20 (vinte) anos contados a partir de 02/02/2015, observadas as condições legais

---

(11) BR 11 2016 010765-9 B1

Código 16.1 - Concessão de Patente ou Certificado de Adição de Invenção
(22) 05/01/2015
(30) 07/01/2014 DE 10 2014 100 107.9
(51) B21B 25/00 (2006.01)
(54) BARRA DE LAMINAÇÃO, TREM DE LAMINAÇÃO E MÉTODO PARA A PRODUÇÃO DE UM CORPO METÁLICO OCO, SEM COSTURA, LAMINADO A QUENTE
(73) VALLOUREC DEUTSCHLAND GMBH (DE)
(72) NILS SCHÄFER; ROLF KÜMMERLING; STÉPHANIE DEMARS; HÉLÈNE DALMONT
Prazo de Validade: 20 (vinte) anos contados a partir de 05/01/2015, observadas as condições legais

---

(11) BR 11 2016 011293-8 B1

Código 16.1 - Concessão de Patente ou Certificado de Adição de Invenção
(22) 19/11/2014
(30) 19/11/2013 US 14/083,948
(51) G06Q 30/06 (2006.01), G06Q 20/32 (2006.01)
(54) TERMINAL, DISPOSITIVO MÓVEL, E MÉTODO PARA A CONDUÇÃO DE UMA TRANSAÇÃO MÓVEL CONVENIENTE E SEGURA, USANDO-SE UM TERMINAL E UM DISPOSITIVO MÓVEL
(73) WAYNE FUELING SYSTEMS LLC (US)
(72) WEIMING TANG; JAMES MATTHEW BREWER
Prazo de Validade: 20 (vinte) anos contados a partir de 19/11/2014, observadas as condições legais

---

(11) BR 11 2016 012782-0 B1

Código 16.1 - Concessão de Patente ou Certificado de Adição de Invenção
(22) 04/12/2013
(51) H04B 7/26 (2006.01), H04L 27/26 (2006.01), H04L 5/14 (2006.01)
(54) MÉTODO PARA UM NÓ DE RECEBIMENTO, MÉTODO PARA UM NÓ DETRANSMISSÃO, NÓ DE RECEBIMENTO COMPREENDENDO UM CIRCUITORECEPTOR E NÓ DE TRANSMISSÃO COMPREENDENDO UM CIRCUITOTRANSMISSOR
(73) TELEFONAKTIEBOLAGET LM ERICSSON (PUBL) (SE)
(72) HENRIK SAHLIN; QIANG ZHANG; JOHAN FURUSKOG; STEFAN PARKVALL
Prazo de Validade: 20 (vinte) anos contados a partir de 04/12/2013, observadas

	as condições legais
(11) BR 11 2016 013055-3 B1	Código 16.1 - Concessão de Patente ou Certificado de Adição de Invenção (22) 02/12/2014 (30) 09/12/2013 US 61/913,450 (51) D04H 1/42 (2006.01), D04H 1/4266 (2006.01), D04H 1/4309 (2006.01), D04H 3/011 (2006.01), C11D 17/04 (2006.01), B41M 1/30 (2006.01), D06P 5/00 (2006.01) (54) MANTA QUE COMPREENDE UMA ESTRUTURA FIBROSA SOLÚVEL EM ÁGUA (73) THE PROCTER & GAMBLE COMPANY (US) (72) PAUL THOMAS WEISMAN; HUI YANG; ALRICK VINCENT WARNER; ANDREAS JOSEF DREHER; MARK ROBERT SIVIK Prazo de Validade: 20 (vinte) anos contados a partir de 02/12/2014, observadas as condições legais
(11) BR 11 2016 013431-1 B1	Código 16.1 - Concessão de Patente ou Certificado de Adição de Invenção (22) 12/12/2014 (30) 13/12/2013 JP 2013-258525 (51) A61M 1/02 (2006.01), A61M 1/34 (2006.01), B01D 39/16 (2006.01), B01J 20/26 (2006.01), D04H 1/435 (2006.01), D04H 1/4382 (2006.01), D04H 3/011 (2006.01), D04H 3/16 (2006.01) (54) MATERIAL DE FILTRO DE REMOÇÃO DE LEUCÓCITOS, E, MÉTODO PARA REMOVER LEUCÓCITOS A PARTIR DE UMA SOLUÇÃO CONTENDO LEUCÓCITOS (73) ASAHI KASEI MEDICAL CO., LTD. (JP) (72) UCHIMURA TETSURO; SHIMADA NOBUKAZU Prazo de Validade: 20 (vinte) anos contados a partir de 12/12/2014, observadas as condições legais
(11) BR 11 2016 015212-3 B1	Código 16.1 - Concessão de Patente ou Certificado de Adição de Invenção (22) 21/11/2014 (30) 30/12/2013 US 14/143,667 (51) A47L 15/44 (2006.01) (54) DISPENSADOR DE PRODUTO INDEPENDENTE, E, MÉTODO PARA DISPENSAR UMA SOLUÇÃO DE UM PRODUTO SÓLIDO (73) ECOLAB USA INC. (US) (72) EDWARD J. SNODGRASS; MATTHEW P. MOLINARO; BRIAN PHILIP CARLSON Prazo de Validade: 20 (vinte) anos contados a partir de 21/11/2014, observadas as condições legais
(11) BR 11 2016 017031-8 B1	Código 16.1 - Concessão de Patente ou Certificado de Adição de Invenção

(22) 28/01/2014
(51) F24F 11/00 (2006.01)
(54) MÉTODO PARA PROPORCIONAR UM FLUXO DE AR CONSTANTE COMUM MOTOR DE VELOCIDADE EM UM SISTEMA HVAC E APARELHO PARAFORNECER UM FLUXO DE AR CONSTANTE EM UM SISTEMA HVAC
(73) ZHONGSHAN BROAD-OCEAN MOTOR CO., LTD. (CN)
(72) ZHENG ZHANG; JIZHONG WANG; YIQIAO ZHOU; YONG ZHAO
Prazo de Validade: 20 (vinte) anos contados a partir de 28/01/2014, observadas as condições legais

---

(11) BR 11 2016 017979-0 B1

Código 16.1 - Concessão de Patente ou Certificado de Adição de Invenção
(22) 06/02/2015
(30) 06/02/2014 GB 1402013.5; 19/09/2014 GB 1416622.7
(51) C07D 401/14 (2006.01), C07D 405/14 (2006.01), C07D 413/14 (2006.01), C07D 401/04 (2006.01), C07D 409/14 (2006.01), C07D 417/14 (2006.01), C07D 471/04 (2006.01), C07D 491/107 (2006.01), A61K 31/454 (2006.01)
(54) Compostos aza bicíclicos como agonistas do receptor muscarínico M1, composição farmacêutica compreendendo ditos compostos e uso terapêutico dos mesmos
(73) HEPTARES THERAPEUTICS LIMITED (GB)
(72) GILES ALBERT BROWN; JULIE ELAINE CANSFIELD; MILES STUART CONGREVE; MICHAEL ALISTAR O'BRIEN; MARK PICKWORTH; MARK DAVID RACKHAM; BENJAMIN GERALD TEHAN; BARRY JOHN TEOBOLD
Prazo de Validade: 20 (vinte) anos contados a partir de 06/02/2015, observadas as condições legais

---

(11) BR 11 2016 018822-5 B1

Código 16.1 - Concessão de Patente ou Certificado de Adição de Invenção
(22) 08/12/2014
(30) 18/02/2014 JP 2014-028712
(51) B60G 21/055 (2006.01), B21D 39/00 (2006.01), B21D 53/88 (2006.01), F16B 4/00 (2006.01), F16B 7/14 (2006.01)
(54) ESTRUTURA DE PRODUTO SEMIACABADO PARA MEMBRO DERESTRIÇÃO DE MOVIMENTO, APARELHO PARA FIXAR UMPRODUTO SEMIACABADO E MÉTODO DE FIXAÇÃO DEPRODUTO SEMIACABADO PARA MEMBRO DE RESTRIÇÃO DEMOVIMENTO
(73) NHK SPRING CO., LTD. (JP) ; NHK SPRING PRODUCTION COMPANY (JP)
(72) KENJI KATSUNO
Prazo de Validade: 20 (vinte) anos contados a partir de 08/12/2014, observadas as condições legais

---

(11) BR 11 2016 019219-2 B1

Código 16.1 - Concessão de Patente ou Certificado de Adição de Invenção
(22) 31/12/2014
(30) 28/02/2014 CN 201410073951.1

(51) H02P 21/00 (2006.01)
(54) MÉTODO E DISPOSITIVO DE CONTROLE DE VELOCIDADE DE ROTAÇÃO DE MOTOR E SISTEMA DE CONTROLE DE MOTOR
(73) BEIJING AEONMED CO., LTD. (CN)
(72) YAJING FAN
Prazo de Validade: 20 (vinte) anos contados a partir de 31/12/2014, observadas as condições legais

---

(11) BR 11 2016 019310-5 B1

Código 16.1 - Concessão de Patente ou Certificado de Adição de Invenção
(22) 10/02/2015
(30) 11/02/2014 US 61/938,466; 11/02/2014 US 61/938,472; 18/04/2014 US 61/981,291; 28/04/2014 US 61/985,151; 01/08/2014 US 62/032,383; 05/12/2014 US 62/087,905; 05/12/2014 US 62/087,911; 05/12/2014 US 62/088,196; 05/12/2014 US 62/087,914
(51) C08F 210/16 (2006.01), C08F 4/659 (2006.01), C08F 4/6592 (2006.01)
(54) COMPOSIÇÃO DE CATALISADOR
(73) UNIVATION TECHNOLOGIES, LLC (US)
(72) SUN-CHUEH KAO; FRANCIS S. RIX; CHING-TAI LUE; MARK G. GOODE; DONGMING LI
Prazo de Validade: 20 (vinte) anos contados a partir de 10/02/2015, observadas as condições legais

---

(11) BR 11 2016 019549-3 B1

Código 16.1 - Concessão de Patente ou Certificado de Adição de Invenção
(22) 25/02/2014
(51) C11D 1/72 (2006.01), C11D 3/04 (2006.01), C11D 3/50 (2006.01), C11D 11/00 (2006.01)
(54) COMPOSIÇÃO E SOLUÇÃO DE LIMPEZA SANITÁRIA AQUOSA, MÉTODO PARA LIMPAR UMA SUPERFÍCIE SANITÁRIA, E, USO DE UMA COMPOSIÇÃO DE LIMPEZA SANITÁRIA OU UMA SOLUÇÃO DE LIMPEZA SANITÁRIA AQUOSA
(73) ECOLAB USA INC. (US)
(72) ANDREA SCHWERTER; THOMAS HANSEN
Prazo de Validade: 20 (vinte) anos contados a partir de 25/02/2014, observadas as condições legais

---

(11) BR 11 2016 021493-5 B1

Código 16.1 - Concessão de Patente ou Certificado de Adição de Invenção
(22) 20/03/2015
(30) 20/03/2014 EP 14160936.2
(51) A61B 5/024 (2006.01), A61B 5/00 (2006.01), G06F 19/00 (1995.01), A61B 5/0205 (2006.01), A61B 5/021 (2006.01), A61B 5/11 (2006.01), A61B 5/145 (2006.01)
(54) MÉTODO DE PROCESSAMENTO DE DADOS DE RITMO CARDÍACO, PRODUTO DE PROGRAMA DE COMPUTADOR, E SISTEMA PARA PROCESSAMENTO DE DADOS DE RITMO CARDÍACO

	(73) BEIJING SHUNYUAN KAIHUA TECHNOLOGY LIMITED (CN) (72) ULRIK WISLOFF; CHRISTIAN RAGNAR GUTVIK Prazo de Validade: 20 (vinte) anos contados a partir de 20/03/2015, observadas as condições legais
(11) BR 11 2016 021867-1 B1	Código 16.1 - Concessão de Patente ou Certificado de Adição de Invenção (22) 31/03/2014 (51) B41J 29/393 (2006.01) (54) SISTEMA DE IMPRESSÃO, MÉTODO DE PROCESSAMENTO DE DADOS DE IMAGEM, MEIO DE ARMAZENAMENTO NÃO TRANSITÓRIO LEGÍVEL POR COMPUTADOR (73) HEWLETT-PACKARD DEVELOPMENT COMPANY, L.P. (US) (72) JUAN MANUEL GARCIA REYERO VINAS; JAN MOROVIC; PETER MOROVIC; LLUIS ABELLO ROSELLO Prazo de Validade: 20 (vinte) anos contados a partir de 31/03/2014, observadas as condições legais
(11) BR 11 2016 022008-0 B1	Código 16.1 - Concessão de Patente ou Certificado de Adição de Invenção (22) 24/03/2015 (30) 24/03/2014 EP 14305423.7; 15/04/2014 EP 14305559.8 (51) H04S 3/00 (2006.01), G10L 19/008 (2006.01) (54) MÉTODO PARA COMPRESSÃO DE GAMA DINÂMICA, APARELHO PARA COMPRESSÃO DE GAMA DINÂMICA E MEIO DE ARMAZENAMENTO LEGÍVEL POR COMPUTADOR NÃO TRANSITÓRIO (73) DOLBY INTERNATIONAL AB (NL) (72) JOHANNES BOEHM; FLORIAN KEILER Prazo de Validade: 20 (vinte) anos contados a partir de 24/03/2015, observadas as condições legais
(11) BR 11 2016 022148-6 B1	Código 16.1 - Concessão de Patente ou Certificado de Adição de Invenção (22) 09/04/2015 (30) 11/04/2014 DE 102014105156.4; 20/06/2014 DE 102014108681.3 (51) B60T 13/70 (2006.01), B60T 13/66 (2006.01), B60T 13/68 (2006.01), B60T 13/26 (2006.01) (54) DISPOSITIVO DE FREIO DE MOLA ELETROPNEUMÁTICO DE UM VEÍCULO A MOTOR COM UM AUMENTO ABRUPTO DE PRESSÃO AO LIBERAR O FREIO (73) KNORR-BREMSE SYSTEME FÜR NUTZFAHRZEUGE GMBH (DE) (72) MICHAEL HERGES; SARAH HEEG; ROBERT WEILAND; MORITZ KLUCZYNSKI Prazo de Validade: 20 (vinte) anos contados a partir de 09/04/2015, observadas as condições legais

(11) BR 11 2016 022855-3 B1

Código 16.1 - Concessão de Patente ou Certificado de Adição de Invenção
(22) 01/05/2015
(30) 01/05/2014 US 61/987,478; 01/10/2014 US 62/058,629; 05/12/2014 US 62/088,459
(51) A61K 31/7088 (2006.01), A61K 31/7125 (2006.01), C12N 15/113 (2006.01)
(54) COMPOSTOS E COMPOSIÇÕES PARA MODULAR A EXPRESSÃO DE PKK E SEUS USOS
(73) IONIS PHARMACEUTICALS, INC. (US)
(72) THAZHA P. PRAKASH; PUNIT P. SETH; ERIC E. SWAYZE; SUSAN M. FREIER; HUYNH-HOA BUI
Prazo de Validade: 20 (vinte) anos contados a partir de 01/05/2015, observadas as condições legais

(11) BR 11 2016 022975-4 B1

Código 16.1 - Concessão de Patente ou Certificado de Adição de Invenção
(22) 02/04/2015
(30) 09/04/2014 EP 14164069.8
(51) G06K 7/08 (2006.01), G01R 33/10 (2006.01)
(54) DISPOSITIVO E MÉTODO PARA A DETERMINAÇÃO DE UM CAMPO MAGNÉTICO EM UMA ÁREA PRÉ-DETERMINADA
(73) MAGCAM NV (BE)
(72) KOEN VERVAEKE; LIEVEN PHILIPS
Prazo de Validade: 20 (vinte) anos contados a partir de 02/04/2015, observadas as condições legais

(11) BR 11 2016 022984-3 B1

Código 16.1 - Concessão de Patente ou Certificado de Adição de Invenção
(22) 31/03/2015
(30) 03/04/2014 US 61/974,786
(51) E21B 43/12 (2006.01), F04D 13/10 (2006.01), E21B 21/08 (2006.01)
(54) MÉTODO PARA AVALIAÇÃO DE UMA OPERAÇÃO DE UM SISTEMA DE BOMBEAMENTO, MÉTODO, E MÉTODO PARA MELHORIA DE UMA EXPECTATIVA DE VIDA DE UM SISTEMA DE BOMBEAMENTO
(73) SCHLUMBERGER TECHNOLOGY B.V. (NL)
(72) DAVID MILTON ESLINGER
Prazo de Validade: 20 (vinte) anos contados a partir de 31/03/2015, observadas as condições legais

(11) BR 11 2016 022995-9 B1

Código 16.1 - Concessão de Patente ou Certificado de Adição de Invenção
(22) 31/03/2015
(30) 04/04/2014 CN 201410135399.4
(51) A61B 5/151 (2006.01)
(54) DISPOSITIVO DE PUNÇÃO PERIFÉRICA INFANTIL TENDO TRAVA GIRATÓRIA DE FECHO DE SEGURANÇA E BOTÃO DE PRESSÃO ANTI-RECUO
(73) SUZHOU SCIENCE&TECHNOLOGY TOWER STERILANCE MEDICAL

	INSTRUMENT CO., LTD (CN) (72) GUOPING SHI Prazo de Validade: 20 (vinte) anos contados a partir de 31/03/2015, observadas as condições legais
(11) BR 11 2016 023078-7 B1	Código 16.1 - Concessão de Patente ou Certificado de Adição de Invenção (22) 14/04/2015 (30) 05/05/2014 EP 14167034.9 (51) F04D 29/08 (2006.01) (54) ARRANJO DE VEDAÇÃO PARA UMA BOMBA DE ALTA PRESSÃO E BOMBA DE ALTA PRESSÃO COM REFERIDO ARRANJO DE VEDAÇÃO (73) SULZER MANAGEMENT AG (CH) (72) THOMAS WELSCHINGER; MARCO CARVALHO Prazo de Validade: 20 (vinte) anos contados a partir de 14/04/2015, observadas as condições legais
(11) BR 11 2016 023487-1 B1	Código 16.1 - Concessão de Patente ou Certificado de Adição de Invenção (22) 07/04/2015 (30) 11/04/2014 EP 14164346.0 (51) C09D 131/04 (2006.01), C08L 31/04 (2006.01), C08F 218/08 (2006.01), C08F 218/04 (2006.01) (54) PROCESSOS PARA PREPARAR UMA DISPERSÃO AQUOSA DE UM POLÍMERO P E PARA REVESTIR UM PAPEL OU UM PAPELÃO, DISPERSÃO AQUOSA DE UM POLÍMERO P, PÓ QUE CONTÉM UM POLÍMERO P, PASTA DE REVESTIMENTO DE PAPEL, PAPEL OU PAPELÃO, E, USO DE UMA DISPERSÃO AQUOSA DE UM POLÍMERO P OU DE UM PÓ QUE CONTÉM UM POLÍMERO (73) BASF SE (DE) (72) NICO VELING; LUCIA JIMENEZ GARCIA; DIRK LAWRENZ Prazo de Validade: 20 (vinte) anos contados a partir de 07/04/2015, observadas as condições legais
(11) BR 11 2016 023825-7 B1	Código 16.1 - Concessão de Patente ou Certificado de Adição de Invenção (22) 15/04/2015 (30) 16/04/2014 US 61/980,270; 30/06/2014 US 14/319,008 (51) A61B 17/064 (2006.01), A61B 17/072 (2006.01) (54) CARTUCHO DE GRAMPOS PARA USO COM UM GRAMPEADOR CIRÚRGICO E CARTUCHO DE GRAMPOS PARA USO COM UM INSTRUMENTO CIRÚRGICO (73) ETHICON ENDO-SURGERY, LLC (PR) (72) THOMAS W. HUITEMA; KEVIN R. DOLL; FREDERICK E. SHELTON IV; EMILY A. SCHELLIN; JASON L. HARRIS; GEOFFREY C. HUEIL Prazo de Validade: 20 (vinte) anos contados a partir de 15/04/2015, observadas

	as condições legais
(11) BR 11 2016 024289-0 B1	Código 16.1 - Concessão de Patente ou Certificado de Adição de Invenção (22) 27/04/2015 (30) 28/04/2014 US 61/985,026 (51) F27D 11/10 (2006.01), F16J 15/22 (2006.01), F16J 15/56 (2006.01) (54) CONJUNTOS DE VEDAÇÃO PARA VEDAR UMA ABERTURA SUBSTANCIALMENTE ANULAR ENTRE UMA SUPERFÍCIE CILÍNDRICA E UMA SUPERFÍCIE FIXA (73) HATCH LTD. (CA) (72) STEPHEN D. HALEY Prazo de Validade: 20 (vinte) anos contados a partir de 27/04/2015, observadas as condições legais
(11) BR 11 2016 024750-7 B1	Código 16.1 - Concessão de Patente ou Certificado de Adição de Invenção (22) 21/05/2015 (30) 23/05/2014 MX MX/a/2014/006223 (51) C09K 8/584 (2006.01), B01F 17/00 (2006.01), C07C 229/26 (2006.01), C10G 75/02 (2006.01) (54) LÍQUIDOS ZWITTERIÔNICOS GERMINAIS RAMIFICADOS, PROCESSO PARA OBTENÇÃO DE LÍQUIDOS ZWITTERIÔNICOS GERMINAIS RAMIFICADOS, E, USO DE LÍQUIDOS ZWITTERIÔNICOS GERMINAIS RAMIFICADOS (73) INSTITUTO MEXICANO DEL PETRÓLEO (MX) (72) JORGE FRANCISCO RAMÍREZ PÉREZ; RAÚL HERNÁNDEZ ALTAMIRANO; VIOLETA YASMÍN MENA CERVANTES; LUIS SILVESTRE ZAMUDIO RIVERA; RODOLFO CISNEROS DÉVORA; RAÚL OVIEDO ROA; ANA ROCÍO CARTAS ROSADO; ALEJANDRO RAMÍREZ ESTRADA Prazo de Validade: 20 (vinte) anos contados a partir de 21/05/2015, observadas as condições legais
(11) BR 11 2016 025009-5 B1	Código 16.1 - Concessão de Patente ou Certificado de Adição de Invenção (22) 20/05/2015 (30) 23/05/2014 US 62/002,233; 30/05/2014 US 62/004,971; 17/09/2014 US 62/051,717; 30/10/2014 US 62/072,716 (51) A61K 39/215 (2006.01), C07K 16/08 (2006.01), A61K 39/00 (2006.01) (54) Composição farmacêutica compreendendo anticorpo ou fragmento de ligação ao antígeno do mesmo que se liga especificamente à proteína spike do MERS-COV e seu uso (73) REGENERON PHARMACEUTICALS, INC. (US) (72) CHRISTOS KYRATSOUS; NEIL STAHL; SUMATHI SIVAPALASINGAM Prazo de Validade: 20 (vinte) anos contados a partir de 20/05/2015, observadas as condições legais

(11) BR 11 2016 025196-2 B1	Código 16.1 - Concessão de Patente ou Certificado de Adição de Invenção (22) 29/04/2015 (30) 01/05/2014 US 61/987,396; 23/04/2015 US 62/151,909 (51) C07H 21/04 (2006.01), C12N 15/113 (2006.01), C12N 15/115 (2006.01) (54) MÉTODOS DE SÍNTESE DE UM POLINUCLEOTÍDEO (73) GERON CORPORATION (US) (72) PREMCHANDRAN H. RAMIYA Prazo de Validade: 20 (vinte) anos contados a partir de 29/04/2015, observadas as condições legais
(11) BR 11 2016 025445-7 B1	Código 16.1 - Concessão de Patente ou Certificado de Adição de Invenção (22) 30/04/2015 (30) 01/05/2014 US 61/987133 (51) C08K 3/00 (2006.01), C08K 3/22 (2006.01), C08K 3/26 (2006.01), C08K 5/13 (2006.01), C08K 5/132 (2006.01), C08K 5/134 (2006.01), C08K 5/20 (2006.01), C08K 5/3435 (2006.01), C08K 5/3462 (2006.01), C08K 5/3492 (2006.01), C08K 5/375 (2006.01), C08K 5/524 (2006.01), C08K 13/02 (2006.01), C09K 15/02 (2006.01), C09K 15/08 (2006.01), C09K 15/30 (2006.01), C09K 15/32 (2006.01) (54) COMPOSIÇÃO, E, PROCESSOS PARA ESTABILIZAR UM MATERIAL POLIMÉRICO CONTRA OS EFEITOS DEGRADATIVOS DA EXPOSIÇÃO AO CALOR E À LUZ ULTRAVIOLETA E PARA PRODUÇÃO DE UM ARTIGO MOLDADO ESTABILIZADO (73) CYTEC INDUSTRIES INC. (US) (72) RAM B.GUPTA; JERRY MON HEI ENG; FADI KHAWAM; RANJAN KUMAR KAMAT Prazo de Validade: 20 (vinte) anos contados a partir de 30/04/2015, observadas as condições legais
(11) BR 11 2016 025543-7 B1	Código 16.1 - Concessão de Patente ou Certificado de Adição de Invenção (22) 23/04/2015 (30) 01/05/2014 US 61/987,452 (51) E21B 43/12 (2006.01), E21B 47/12 (2006.01), E21B 47/06 (2006.01) (54) MÉTODO PARA CONTROLAR PRODUÇÃO MULTILATERAL E SISTEMA DE CONTROLE DE PRODUÇÃO MULTILATERAL (73) HALLIBURTON ENERGY SERVICES, INC. (US) (72) MICHAEL S. BITTAR; CLIVE D. MENEZES Prazo de Validade: 20 (vinte) anos contados a partir de 23/04/2015, observadas as condições legais
(11) BR 11 2016 026060-0 B1	Código 16.1 - Concessão de Patente ou Certificado de Adição de Invenção (22) 07/05/2015 (30) 07/05/2014 NO 20140588

(51) H02J 3/00 (2006.01), H02J 3/34 (2006.01), H02J 9/00 (2006.01)
(54) CONJUNTO DE FORNECIMENTO DE ENERGIA E MÉTODO ASSOCIADO
(73) AKER SOLUTIONS AS (NO)
(72) TRULS NORMANN
Prazo de Validade: 20 (vinte) anos contados a partir de 07/05/2015, observadas as condições legais

---

(11) BR 11 2016 026379-0 B1

Código 16.1 - Concessão de Patente ou Certificado de Adição de Invenção
(22) 14/10/2015
(30) 23/12/2014 KR 10-2014-0186685
(51) C01B 33/152 (2006.01), C01F 7/46 (2006.01), C01G 23/047 (2006.01)
(54) AEROGEL DISPERSO EM ÁGUA E MÉTODO DE PRODUÇÃO DO MESMO
(73) LG CHEM, LTD. (KR)
(72) YOUNG-IN YANG; YOUNG-SAM KIM; KYOUNG-SHIL OH; YE-HON KIM
Prazo de Validade: 20 (vinte) anos contados a partir de 14/10/2015, observadas as condições legais

---

(11) BR 11 2016 026638-2 B1

Código 16.1 - Concessão de Patente ou Certificado de Adição de Invenção
(22) 13/05/2015
(30) 15/05/2014 US 61/993,423
(51) C07D 405/06 (2006.01), A61P 35/00 (2006.01)
(54) COMPOSTO, COMPOSIÇÃO FARMACÊUTICA, E, USOS DE UM COMPOSTO OU SAL FARMACEUTICAMENTE ACEITÁVEL DO MESMO E DE UMA COMPOSIÇÃO FARMACÊUTICA
(73) EISAI R&D MANAGEMENT CO., LTD. (JP)
(72) GREGG F. KEANEY; JOHN WANG; BAUDOUIN GERARD; KENZO ARAI; XIANG LIU; GUO ZHU ZHENG; KAZUNOBU KIRA; PARCHAREE TIVITMAHAISOON; SUDEEP PRAJAPATI; NICHOLAS C. GEARHART; YOSHIHIKO KOTAKE; SATOSHI NAGAO; REGINA KANADA SONOBE; MASAYUKI MIYANO; NORIO MURAI
Prazo de Validade: 20 (vinte) anos contados a partir de 13/05/2015, observadas as condições legais

---

(11) BR 11 2016 027171-8 B1

Código 16.1 - Concessão de Patente ou Certificado de Adição de Invenção
(22) 05/03/2015
(30) 27/05/2014 JP 2014-108933
(51) A61F 13/49 (2006.01), A61F 13/514 (2006.01), A61F 13/56 (2006.01)
(54) FRALDA DESCARTÁVEL
(73) UNICHARM CORPORATION (JP)
(72) SATORU SAKAGUCHI; TOMOMI ISOGAI; MAKI MIYAKE
Prazo de Validade: 20 (vinte) anos contados a partir de 05/03/2015, observadas

	as condições legais
(11) BR 11 2016 027201-3 B1	Código 16.1 - Concessão de Patente ou Certificado de Adição de Invenção (22) 11/05/2015 (30) 20/05/2014 US 14/282.266 (51) A61F 11/08 (2006.01) (54) PROTETORES DE OUVIDO QUE COMPREENDEM HASTE, CORPO DE ATENUAÇÃO SONORA, CAVIDADE DO FLANGE E MATRIZ DE CAVIDADES (73) 3M INNOVATIVE PROPERTIES COMPANY (US) (72) JEFFREY L. HAMER; KENNETH F. TEETERS; RAVI THOMAS Prazo de Validade: 20 (vinte) anos contados a partir de 11/05/2015, observadas as condições legais
(11) BR 11 2016 029030-5 B1	Código 16.1 - Concessão de Patente ou Certificado de Adição de Invenção (22) 10/06/2015 (30) 25/06/2014 US 62/016,851 (51) C04B 24/26 (2006.01), C04B 28/06 (2006.01), C04B 28/14 (2006.01) (54) COMPOSIÇÃO DE DOIS COMPONENTES PARA PREPARAR UMA MEMBRANA DE IMPERMEABILIZAÇÃO (73) DOW GLOBAL TECHNOLOGIES, LLC (US) ; ROHM AND HAAS COMPANY (US) (72) JENNIFER LOWE; MARGARITA PERELLO; MARC SCHMITZ; JOUKO VYOERYKKAE Prazo de Validade: 20 (vinte) anos contados a partir de 10/06/2015, observadas as condições legais
(11) BR 11 2016 029186-7 B1	Código 16.1 - Concessão de Patente ou Certificado de Adição de Invenção (22) 10/06/2015 (30) 13/06/2014 FR 14/01348 (51) H02J 1/08 (2006.01), H02J 7/00 (2006.01), B63H 21/17 (2006.01) (54) VEÍCULO SUBAQUÁTICO (73) DCNS (FR) (72) BERNARD KERUEL; NICOLAS PIERRE Prazo de Validade: 20 (vinte) anos contados a partir de 10/06/2015, observadas as condições legais
(11) BR 11 2016 029952-3 B1	Código 16.1 - Concessão de Patente ou Certificado de Adição de Invenção (22) 15/06/2015 (30) 23/06/2014 FR 1455759 (51) F01D 11/00 (2006.01), F01D 11/12 (2006.01), F01D 21/00 (2006.01), F01D 9/04 (2006.01), F04D 29/08 (2006.01), F04D 29/54 (2006.01), F04D 29/64 (2006.01) (54) PROCESSO DE REALIZAÇÃO DE UM ÓRGÃO DE TURBOMÁQUINA,

	PROCESSO DE REPARAÇÃO DE UM ÓRGÃO DE TURBOMÁQUINA E ÓRGÃO DE TURBOMÁQUINA (73) SAFRAN AIRCRAFT ENGINES (FR) (72) THOMAS GUILLAUME MONGIS; GUILLAUME BENOÎT NOËL CHAMPION; PASCAL JEAN-SERGE DROUARD Prazo de Validade: 20 (vinte) anos contados a partir de 15/06/2015, observadas as condições legais
(11) BR 11 2016 030299-0 B1	Código 16.1 - Concessão de Patente ou Certificado de Adição de Invenção (22) 24/06/2015 (30) 24/06/2014 US 62/016,242 (51) A01N 25/02 (2006.01), A01N 25/04 (2006.01), A01N 25/16 (2006.01), A01N 53/00 (2006.01), A01P 7/04 (2006.01) (54) CONCENTRADO DE ESPUMAÇÃO EMULSIFICÁVEL AGRÍCOLA, ESPUMA AGRÍCOLA E MÉTODO DE TRATAR UMA SEMENTE (73) FMC CORPORATION (US) (72) DAVID BIRD; TIMOTHY M. MARTIN; LAIBIN B. YAN Prazo de Validade: 20 (vinte) anos contados a partir de 24/06/2015, observadas as condições legais
(11) BR 11 2016 030363-6 B1	Código 16.1 - Concessão de Patente ou Certificado de Adição de Invenção (22) 30/06/2015 (30) 30/06/2014 DE 10 2014 109 136.1 (51) A61M 1/36 (2006.01) (54) MÉTODO PARA REMOÇÃO DE FLUIDO DE UM FILTRO DE SANGUE POR MEIO DO AUMENTO DO FLUXO APÓS A CONCLUSÃO DE UMA SESSÃO DE TRATAMENTO DE SANGUE E APARELHO DE TRATAMENTO PARA A REALIZAÇÃO DO MÉTODO (73) FRESENIUS MEDICAL CARE DEUTSCHLAND GMBH (DE) (72) JÜRGEN HÄCKER; SÖREN GRONAU Prazo de Validade: 20 (vinte) anos contados a partir de 30/06/2015, observadas as condições legais
(11) BR 11 2016 030707-0 B1	Código 16.1 - Concessão de Patente ou Certificado de Adição de Invenção (22) 26/06/2015 (30) 27/06/2014 JP 2014-132083 (51) B21B 27/00 (2006.01), B22D 13/02 (2006.01), C21D 5/00 (2006.01), C22C 37/00 (2006.01) (54) CILINDRO DE CALIBRE DE FUNDIÇÃO CENTRÍFUGA PARA LAMINADOR A QUENTE (73) JFE STEEL CORPORATION (JP) (72) YOICHI ITOH; KENJI ICHINO; TETSUO MOCHIDA Prazo de Validade: 20 (vinte) anos contados a partir de 26/06/2015, observadas

	as condições legais
(11) BR 11 2016 030819-0 B1	Código 16.1 - Concessão de Patente ou Certificado de Adição de Invenção (22) 15/07/2015 (30) 16/07/2014 DE 10 2014 213 822.1 (51) C23C 28/00 (2006.01), F16J 9/26 (2006.01) (54) ELEMENTO DESLIZANTE, EM PARTICULAR UM ANEL DE PISTÃO, E MÉTODO PARA A PRODUÇÃO DO MESMO (73) FEDERAL-MOGUL BURSCHEID GMBH (DE) (72) CHRISTIANE BAUER Prazo de Validade: 20 (vinte) anos contados a partir de 15/07/2015, observadas as condições legais
(11) BR 11 2017 000749-5 B1	Código 16.1 - Concessão de Patente ou Certificado de Adição de Invenção (22) 17/07/2015 (30) 17/07/2014 DE 102014213929.5 (51) F03D 1/06 (2006.01) (54) PÁ DE ROTOR DE TURBINA EÓLICA, TURBINA EÓLICA, E, MÉTODO PARA PRODUZIR UMA PÁ DE ROTOR DE TURBINA EÓLICA (73) WOBBEN PROPERTIES GMBH (DE) (72) MOHAMMAD KAMRUZZAMAN; ANDREE ALTMIKUS Prazo de Validade: 20 (vinte) anos contados a partir de 17/07/2015, observadas as condições legais
(11) BR 11 2017 000756-8 B1	Código 16.1 - Concessão de Patente ou Certificado de Adição de Invenção (22) 14/07/2015 (30) 14/07/2014 EP 14176874.7 (51) F03D 1/06 (2006.01) (54) CUNHA DE PERFIL PARA LIGAÇÃO DE UMA PEÇA EXTENSORA DE AEROESCUDO (73) LM WP PATENT HOLDING A/S (DK) (72) UTSA MAJUMDER; AANCHAL SAINI; JESPER HASSELBALCH GARM; GURLI RASK NIELSEN; PETER QUIRING Prazo de Validade: 20 (vinte) anos contados a partir de 14/07/2015, observadas as condições legais
(11) BR 11 2017 002864-6 B1	Código 16.1 - Concessão de Patente ou Certificado de Adição de Invenção (22) 29/06/2015 (30) 25/08/2014 RU 2014134464 (51) H02K 3/28 (2006.01), H02P 7/06 (2006.01) (54) MÁQUINA ELÉTRICA (73) LIMANSKIY, VALENTIN GRIGORYEVICH (RU) (72) LIMANSKIY, VALENTIN GRIGORYEVICH

	Prazo de Validade: 20 (vinte) anos contados a partir de 29/06/2015, observadas as condições legais
(11) BR 11 2017 002893-0 B1	Código 16.1 - Concessão de Patente ou Certificado de Adição de Invenção (22) 31/07/2015 (30) 13/08/2014 GB 1414331.7 (51) A61M 11/04 (2006.01), A61M 15/00 (2006.01), A61M 15/06 (2006.01), A24F 47/00 (2006.01) (54) DISPOSITIVO DE ENTREGA DE AEROSSOL E DISPOSITIVO (73) NICOVENTURES TRADING LIMITED (GB) (72) HELMUT BUCHBERGER Prazo de Validade: 20 (vinte) anos contados a partir de 31/07/2015, observadas as condições legais
(11) BR 11 2017 003959-1 B1	Código 16.1 - Concessão de Patente ou Certificado de Adição de Invenção (22) 20/08/2015 (30) 20/08/2014 US 62/039,786 (51) A61K 31/44 (2006.01), A61K 31/404 (2006.01) (54) USO DE UM COMPOSTO DE FÓRMULA I OU UM SAL DERMATOLOGICAMENTE ACEITÁVEL DO MESMO (73) SAMUMED, LLC (US) (72) JOHN HOOD; SUNIL KUMAR KC; OSMAN KIBAR Prazo de Validade: 20 (vinte) anos contados a partir de 20/08/2015, observadas as condições legais
(11) BR 11 2017 004022-0 B1	Código 16.1 - Concessão de Patente ou Certificado de Adição de Invenção (22) 14/08/2015 (30) 26/08/2014 JP 2014-171046 (51) B21B 45/08 (2006.01), B21B 1/38 (2006.01), B21B 45/02 (2006.01) (54) MÉTODO DE FABRICAÇÃO DE PLACA DE AÇO (73) JFE STEEL CORPORATION (JP) (72) YUTA TAMURA; KENJI ADACHI Prazo de Validade: 20 (vinte) anos contados a partir de 14/08/2015, observadas as condições legais
(11) BR 11 2017 005166-4 B1	Código 16.1 - Concessão de Patente ou Certificado de Adição de Invenção (22) 17/09/2015 (30) 17/09/2014 US 62/051,601 (51) A23L 3/01 (2006.01), A23L 3/04 (2006.01) (54) SISTEMA DE RETORTAGEM DE MICRO-ONDAS, UM PROCESSO PARA AQUECER PRODUTOS ALIMENTÍCIOS COM O USO DE UM SISTEMA DE RETORTAGEM DE MICRO-ONDAS E PRODUTOS ALIMENTÍCIOS FORMULADOS PARA RETORTAGEM DE MICRO-ONDAS

(73) 915 LABS, LLC. (US)
(72) JOHN A. HIRSCHEY; MICHELE L. REEVE; JOHN M. CASSEL; LISA J. BREJCHA; JAMES DAVID LEGAN; LEA MICHELE MOHR
Prazo de Validade: 20 (vinte) anos contados a partir de 17/09/2015, observadas as condições legais

---

(11) BR 11 2017 005625-9 B1

Código 16.1 - Concessão de Patente ou Certificado de Adição de Invenção
(22) 15/10/2015
(30) 20/10/2014 US 62/066,068
(51) A24D 1/02 (2006.01)
(54) Artigo para fumar, método para formação do mesmo e sistema gerador de aerossol
(73) PHILIP MORRIS PRODUCTS S.A. (CH)
(72) CLÉMENT BESSO; AURELIEN GUYARD; MIRKO MINZONI; ALEN KADIRIC
Prazo de Validade: 20 (vinte) anos contados a partir de 15/10/2015, observadas as condições legais

---

(11) BR 11 2017 006352-2 B1

Código 16.1 - Concessão de Patente ou Certificado de Adição de Invenção
(22) 29/09/2015
(30) 30/09/2014 US 62/057,698; 01/09/2015 US 62/212,880
(51) C05C 9/00 (2006.01), C07F 9/22 (2006.01), C07C 43/11 (2006.01)
(54) SOLUÇÃO DE INIBIDOR DE TRIAMIDA TIOFOSFÓRICA UREASE E SOLVENTE, MÉTODO PARA PREPARAR UM FERTILIZANTE À BASE DE UREIA E SOLUÇÃO DE DICIANDIAMIDA E SOLVENTE
(73) RHODIA OPERATIONS (FR)
(72) LEAHANN IANNOTTA; RAJESH PAZHIANUR; SAMANTHA ARMISEN; CHLOE MOREAU
Prazo de Validade: 20 (vinte) anos contados a partir de 29/09/2015, observadas as condições legais

---

(11) BR 11 2017 006800-1 B1

Código 16.1 - Concessão de Patente ou Certificado de Adição de Invenção
(22) 06/10/2015
(30) 10/10/2014 US US62/062,336
(51) B01D 53/14 (2006.01), C10K 1/00 (2006.01), C10K 1/14 (2006.01), C10L 3/10 (2006.01)
(54) Processo para a remoção de gases ácidos de misturas gasosas
(73) DOW GLOBAL TECHNOLOGIES LLC (US)
(72) CHRISTOPHE R. LAROCHE; JOHN R. DOWDLE
Prazo de Validade: 20 (vinte) anos contados a partir de 06/10/2015, observadas as condições legais

---

(11) BR 11 2017 006901-6 B1

Código 16.1 - Concessão de Patente ou Certificado de Adição de Invenção

	(22) 05/10/2015 (30) 06/10/2014 US 14/507191 (51) D21H 17/54 (2006.01), D21H 17/55 (2006.01), D21H 17/56 (2006.01), D21H 21/18 (2006.01) (54) MÉTODO PARA AUMENTAR A RESISTÊNCIA MECÂNICA DE PAPEL (73) ECOLAB USA INC. (US) (72) BRADLEY BENZ; PAUL F. RICHARDSON; JAMES L. THOMAS; MEI LIU; ROBERT M. LOWE Prazo de Validade: 20 (vinte) anos contados a partir de 05/10/2015, observadas as condições legais
(11) BR 11 2017 007518-0 B1	Código 16.1 - Concessão de Patente ou Certificado de Adição de Invenção (22) 12/10/2015 (30) 13/10/2014 US US62/063,256 (51) C08G 18/10 (2006.01), C09J 175/04 (2006.01) (54) Composição adesiva de laminação e método para preparar uma composição adesiva de laminação (73) DOW GLOBAL TECHNOLOGIES LLC (US) (72) DANIELE VINCI; THORSTEN SCHMIDT Prazo de Validade: 20 (vinte) anos contados a partir de 11/04/2017, observadas as condições legais
(11) BR 11 2017 007593-8 B1	Código 16.1 - Concessão de Patente ou Certificado de Adição de Invenção (22) 15/10/2015 (30) 20/10/2014 US 62/066,063 (51) A24D 1/02 (2006.01), A24D 3/06 (2006.01), D21H 27/00 (2006.01) (54) Artigo de fumo compreendendo um invólucro de tampão hidrofóbico e método para produzir o invólucro de tampão hidrofóbico (73) PHILIP MORRIS PRODUCTS S.A. (CH) (72) CLÉMENT BESSO; AURÉLIEN GUYARD; ALEN KADIRIC Prazo de Validade: 20 (vinte) anos contados a partir de 15/10/2015, observadas as condições legais
(11) BR 11 2017 008965-3 B1	Código 16.1 - Concessão de Patente ou Certificado de Adição de Invenção (22) 22/10/2015 (30) 31/10/2014 DE 102014015958.2 (51) B65B 51/14 (2006.01), B29C 65/00 (2006.01), B65B 51/30 (2006.01), B65D 5/42 (2006.01) (54) DISPOSITIVO, MÉTODO, RECIPIENTE FECHADO E USO DO DISPOSITIVO (73) SIG TECHNOLOGY AG (CH) (72) NORBERT GARITZ; OLIVIER PETERGES; THOMAS VETTEN; ULRICH ALEF Prazo de Validade: 20 (vinte) anos contados a partir de 22/10/2015, observadas

	as condições legais
(11) BR 11 2017 009865-2 B1	Código 16.1 - Concessão de Patente ou Certificado de Adição de Invenção (22) 01/12/2015 (30) 01/12/2014 EP 14195722.5 (51) E21B 34/06 (2006.01) (54) SISTEMA DE COMPLETAÇÃO DE FUNDO DE POÇO (73) WELLTEC OILFIELD SOLUTIONS AG (CH) (72) RICARDO REVES VASQUES; PAUL HAZEL Prazo de Validade: 20 (vinte) anos contados a partir de 01/12/2015, observadas as condições legais
(11) BR 11 2017 010367-2 B1	Código 16.1 - Concessão de Patente ou Certificado de Adição de Invenção (22) 17/11/2015 (30) 18/11/2014 US 62/081062 (51) C09K 8/584 (2006.01), B01F 17/00 (2006.01), C09K 8/60 (2006.01), C09K 8/86 (2006.01), E21B 43/00 (2006.01) (54) MÉTODO PARA PRODUÇÃO DE PETRÓLEO (73) BASF SE (DE) (72) CHRISTIAN BITTNER; GÜNTER OETTER; SEBASTIAN ALEXANDER WEISSE; HANS-CHRISTIAN RATHS; JACK TINSLEY; MARCEL PATRIK KIENLE Prazo de Validade: 20 (vinte) anos contados a partir de 17/11/2015, observadas as condições legais
(11) BR 11 2017 010522-5 B1	Código 16.1 - Concessão de Patente ou Certificado de Adição de Invenção (22) 19/11/2015 (30) 19/11/2014 US 62/081.742 (51) A61M 15/08 (2006.01), A61M 15/00 (2006.01) (54) Peça de nariz para a distribuição de substância para uma cavidade nasal de um indivíduo (73) OPTINOSE AS (NO) (72) PER GISLE DJUPESLAND; COLIN DAVID SHELDRAKE Prazo de Validade: 20 (vinte) anos contados a partir de 19/11/2015, observadas as condições legais
(11) BR 11 2017 010927-1 B1	Código 16.1 - Concessão de Patente ou Certificado de Adição de Invenção (22) 10/11/2015 (30) 27/11/2014 DE 1020140174875 (51) B66B 5/00 (2006.01) (54) MÉTODO PARA A OPERAÇÃO DE UM SISTEMA DE ELEVADOR, E, SISTEMA DE ELEVADOR (73) THYSSENKRUPP AG (DE) ; THYSSENKRUPP ELEVATOR AG (DE)

	(72) EDUARD STEINHAUER; MATTHIAS GLÜCK; BANKOLE ADJIBADJI Prazo de Validade: 20 (vinte) anos contados a partir de 10/11/2015, observadas as condições legais
(11) BR 11 2017 011246-9 B1	Código 16.1 - Concessão de Patente ou Certificado de Adição de Invenção (22) 30/11/2015 (30) 01/12/2014 US 62/085,969 (51) C05D 9/02 (2006.01) (54) COMPOSIÇÃO, MÉTODO PARA CRESCIMENTO DE UMA PLANTA, E KIT (73) CHS INC. (US) (72) BRIAN KUEHL Prazo de Validade: 20 (vinte) anos contados a partir de 30/11/2015, observadas as condições legais
(11) BR 11 2017 011716-9 B1	Código 16.1 - Concessão de Patente ou Certificado de Adição de Invenção (22) 03/12/2015 (30) 03/12/2014 US 14/559,424; 30/11/2015 US 14/954,214 (51) E21B 33/035 (2006.01), E21B 33/043 (2006.01) (54) “Forja pré-usinada e método de término de um poço de hidrocarboneto submarino” (73) GE OIL & GAS UK LIMITED (GB) (72) MICHAEL STANLEY MCROBBIE ROSS Prazo de Validade: 20 (vinte) anos contados a partir de 03/12/2015, observadas as condições legais
(11) BR 11 2017 012405-0 B1	Código 16.1 - Concessão de Patente ou Certificado de Adição de Invenção (22) 13/11/2015 (30) 11/12/2014 GB 1422018.0 (51) A24F 47/00 (2006.01), A61M 15/06 (2006.01) (54) APARELHO PARA UM SISTEMA DE PROVISÃO DE AEROSSOL E SISTEMA DE PROVISÃO DE AEROSSOL (73) NICOVENTURES TRADING LIMITED (GB) (72) DAVID LEADLEY; HELMUT BUCHBERGER Prazo de Validade: 20 (vinte) anos contados a partir de 13/11/2015, observadas as condições legais
(11) BR 11 2017 012752-0 B1	Código 16.1 - Concessão de Patente ou Certificado de Adição de Invenção (22) 16/12/2015 (30) 19/12/2014 US 14/577,060 (51) E21B 23/00 (2006.01), E21B 17/00 (2006.01) (54) SISTEMA DE ATUAÇÃO PARA FERRAMENTA SUBTERRÂNEA COM OLHAL DE MANCAL DE CARGA E CARACTERÍSTICA

	ANTIEMPERRAMENTO (73) BAKER HUGHES INCORPORATED (US) (72) MARCUS A. AVANT Prazo de Validade: 20 (vinte) anos contados a partir de 16/12/2015, observadas as condições legais
(11) BR 11 2017 013019-0 B1	Código 16.1 - Concessão de Patente ou Certificado de Adição de Invenção (22) 18/12/2015 (30) 19/12/2014 EP 14382549.5 (51) A61F 2/50 (2006.01), A61F 2/58 (2006.01), A61F 2/60 (2006.01), A61F 2/68 (2006.01), A61F 2/76 (2006.01) (54) Sistema para transferir informação proprioceptiva e/ou sensoriais de uma prótese ou de um sistema sensorial e método para transferir informação proprioceptiva de uma prótese ou de um sistema sensorial (73) FUNDACIÓN TECNALIA RESEARCH & INNOVATION (ES) (72) MATIJA STRBAC; GORAN BIJELÍC; NEBOJSA MALESEVIC; THIERRY KELLER Prazo de Validade: 20 (vinte) anos contados a partir de 18/12/2015, observadas as condições legais
(11) BR 11 2017 013072-6 B1	Código 16.1 - Concessão de Patente ou Certificado de Adição de Invenção (22) 16/12/2015 (30) 19/12/2014 US 62/094,319 (51) C02F 1/00 (2006.01), B01D 35/02 (2006.01) (54) SISTEMA SOB DEMANDA PARA EXTRAIR E PURIFICAR ÁGUA DE POÇO (73) THE COCA-COLA COMPANY (US) (72) ANISH MEHTA; MAMUNUR RAHMAN Prazo de Validade: 20 (vinte) anos contados a partir de 16/12/2015, observadas as condições legais
(11) BR 11 2017 013153-6 B1	Código 16.1 - Concessão de Patente ou Certificado de Adição de Invenção (22) 18/12/2015 (30) 19/12/2014 ZA 2014/09373 (51) C08G 18/48 (2006.01), C08G 18/62 (2006.01), C08G 18/75 (2006.01), C08G 18/76 (2006.01) (54) POLÍMERO DE POLIURETANO (73) STRAIT ACCESS TECHNOLOGIES HOLDINGS (PTY) LTD (ZA) (72) ARTHUR COURY; DEON BEZUIDENHOUT; JANDRÉ DE VILLIERS; JOHAN COETZEE; DAVID GIDEON CONRADIE Prazo de Validade: 20 (vinte) anos contados a partir de 18/12/2015, observadas as condições legais

(11) BR 11 2017 013239-7 B1

Código 16.1 - Concessão de Patente ou Certificado de Adição de Invenção
(22) 29/09/2015
(30) 23/12/2014 CN 201410810716.8
(51) H02J 3/36 (2006.01)
(54) MÉTODO PARA CONTROLE DE COMUTAÇÃO E APARELHO PARA CONTROLE DE COMUTAÇÃO
(73) NR ELECTRIC CO., LTD (CN)
(72) LU, DONGBIN; PAN, WEIMING; WANG, JUNSHENG; WANG, ZHENGXI; WANG, YONGPING
Prazo de Validade: 20 (vinte) anos contados a partir de 29/09/2015, observadas as condições legais

(11) BR 11 2017 013864-6 B1

Código 16.1 - Concessão de Patente ou Certificado de Adição de Invenção
(22) 18/12/2015
(30) 29/12/2014 US 62/097,257
(51) C08F 2/01 (2006.01), B01J 8/00 (2006.01), C08F 2/04 (2006.01), C08F 6/00 (2006.01), C08F 10/02 (2006.01)
(54) PROCESSO PARA FORMAR UMA COMPOSIÇÃO COMPREENDENDO PELO MENOS UM POLÍMERO À BASE DE ETILENO E PELO MENOS UM ÓLEO
(73) DOW GLOBAL TECHNOLOGIES LLC (US)
(72) THOMAS W. KARJALA; JORGE RUBALCABA; EDWARD O. MADENJIAN; CURVEL HYPOLITE; PRADEEP JAIN
Prazo de Validade: 20 (vinte) anos contados a partir de 18/12/2015, observadas as condições legais

(11) BR 11 2017 014285-6 B1

Código 16.1 - Concessão de Patente ou Certificado de Adição de Invenção
(22) 24/11/2015
(30) 02/01/2015 EP 15150009.7
(51) A61F 13/511 (2006.01), A61K 8/02 (2006.01), B32B 5/02 (2006.01), B32B 27/12 (2006.01), D04H 1/4291 (2006.01), D04H 1/544 (2006.01), A61F 13/513 (2006.01)
(54) TECIDO NÃO TECIDO E PROCESSO PARA FORMAÇÃO DO MESMO
(73) FITESA SWEDEN AB (SE) ; FITESA GERMANY GMBH (DE)
(72) ELENA NOVARINO; DAG FOHLIN
Prazo de Validade: 20 (vinte) anos contados a partir de 24/11/2015, observadas as condições legais

(11) BR 11 2017 014727-0 B1

Código 16.1 - Concessão de Patente ou Certificado de Adição de Invenção
(22) 22/02/2016
(30) 23/02/2015 ES PCT/ES2015/070119
(51) E02F 9/28 (2006.01)
(54) DISPOSITIVO DE FIXAÇÃO, MÉTODO DE FIXAÇÃO E SISTEMA DE PROTEÇÃO OU DESGASTE

(73) METALOGENIA RESEARCH & TECHNOLOGIES S.L. (ES)
(72) JAVIER ROL CORREDOR; ANGEL MARTÍNEZ MAÑÉ; SERGIO LÓPEZ REQUEJO; FRANCISCO PÉREZ SORIA; JORGE TRIGINER BOIXEDA
Prazo de Validade: 20 (vinte) anos contados a partir de 22/02/2016, observadas as condições legais

---

(11) BR 11 2017 015301-7 B1

Código 16.1 - Concessão de Patente ou Certificado de Adição de Invenção
(22) 12/01/2016
(30) 19/01/2015 NL 2014157; 19/01/2015 NL 2014156
(51) A01K 43/00 (2006.01), A01K 43/10 (2006.01), B41F 17/30 (2006.01), B41J 3/407 (2006.01), B65B 23/06 (2006.01), B65G 17/06 (2006.01), B65G 17/12 (2006.01), B65B 65/02 (2006.01)
(54) TRANSPORTADOR DE OVOS SEM FIM
(73) SANOVO TECHNOLOGY NETHERLANDS B.V. (NL)
(72) HENDRIK ELFERINK; JAN HORDIJK
Prazo de Validade: 20 (vinte) anos contados a partir de 12/01/2016, observadas as condições legais

---

(11) BR 11 2017 015460-9 B1

Código 16.1 - Concessão de Patente ou Certificado de Adição de Invenção
(22) 10/02/2016
(30) 10/02/2015 US 62/114,228
(51) C09D 7/00 (2006.01), C08G 18/22 (2006.01), C08G 18/80 (2006.01), C08G 59/68 (2006.01), C25D 13/06 (2006.01), C25D 13/10 (2006.01)
(54) COMPOSIÇÃO E MÉTODO PARA ELETRODEPOSIÇÃO
(73) SWIMC LLC (US)
(72) VICTORIA J. GELLING; TAPAN DEBROY; CHUN REN
Prazo de Validade: 20 (vinte) anos contados a partir de 10/02/2016, observadas as condições legais

---

(11) BR 11 2017 015634-2 B1

Código 16.1 - Concessão de Patente ou Certificado de Adição de Invenção
(22) 29/01/2016
(30) 30/01/2015 JP 2015-017498
(51) A61F 13/49 (2006.01), A61F 13/496 (2006.01)
(54) ESTRUTURA EXTENSÍVEL DE ARTIGO ABSORVENTE E FRALDA DESCARTÁVEL DE TIPO ROUPA ÍNTIMA QUE UTILIZA A ESTRUTURA EXTENSÍVEL
(73) DAIO PAPER CORPORATION (JP)
(72) MINA TAKAISHI
Prazo de Validade: 20 (vinte) anos contados a partir de 29/01/2016, observadas as condições legais

---

(11) BR 11 2017 015659-8 B1

Código 16.1 - Concessão de Patente ou Certificado de Adição de Invenção
(22) 08/01/2016

(30) 21/01/2015 EP 15152001.2
(51) C09D 123/00 (2006.01)
(54) DISPERSÕES AQUOSAS CONTENDO POLÍMEROS PRODUZIDOS EM VÁRIOS ESTÁGIOS E COMPOSIÇÕES DE AGENTE DE REVESTIMENTO CONTENDO OS MESMOS
(73) BASF COATINGS GMBH (DE)
(72) CATHRIN CORTEN; DIRK EIERHOFF; BRITTA SCHNIEDERS; NICOLE FREITAG; HEINZ-ULRICH GRUMPE; ELISABETH WESSLING; JOERG SCHWARZ; MECHTHILD VIENENKOETTER; PATRICK WILM
Prazo de Validade: 20 (vinte) anos contados a partir de 08/01/2016, observadas as condições legais

---

(11) BR 11 2017 016736-0 B1

Código 16.1 - Concessão de Patente ou Certificado de Adição de Invenção
(22) 03/02/2016
(30) 03/02/2015 US 62/111,288
(51) A61H 1/02 (2006.01)
(54) SISTEMA ASCENSOR DE REABILITAÇÃO MÉDICO E MÉTODO COM DETECÇÃO DE FORÇA HORIZONTAL E VERTICAL E CONTROLE DE MOVIMENTO
(73) GORBEL, INC. (US)
(72) JAMES G. STOCKMASTER; BRIAN G.PEETS; BENJAMIN A. STROHMAN; ALEXANDER Z. CHERNYAK; BLAKE REESE; DEAN C. WRIGHT; YI LUO; LI-TE LIU; BETTY DOLCE; THOMAS R. FISCHER; CHRIS BIERL; JUDY POWERS; DON SACILOWSKI
Prazo de Validade: 20 (vinte) anos contados a partir de 03/02/2016, observadas as condições legais

---

(11) BR 11 2017 017236-4 B1

Código 16.1 - Concessão de Patente ou Certificado de Adição de Invenção
(22) 11/02/2016
(30) 12/02/2015 US 62/115,303
(51) G08B 13/14 (2006.01), G08B 13/12 (2006.01)
(54) SISTEMA DE SEGURANÇA DE MERCADORIA E MÉTODO PARA EXIBIR E FIXAR ARTIGOS DE MERCADORIA
(73) INVUE SECURITY PRODUCTS INC. (US)
(72) JEFFREY A GRANT; JONATHON D. PHILLIPS; GARY A. TAYLOR
Prazo de Validade: 20 (vinte) anos contados a partir de 11/02/2016, observadas as condições legais

---

(11) BR 11 2017 017252-6 B1

Código 16.1 - Concessão de Patente ou Certificado de Adição de Invenção
(22) 11/02/2016
(30) 11/02/2015 PT 108207
(51) B65D 85/804 (2006.01), B65D 81/00 (2006.01)
(54) CARTUCHO DE ALIMENTAÇÃO, SISTEMA DE CARTUCHOS DE ALIMENTAÇÃO E PROCESSO DE OPERAÇÃO DE UMA MÁQUINA

UTILIZANDO O REFERIDO SISTEMA DE CARTUCHOS DE ALIMENTAÇÃO
(73) NOVADELTA - COMÉRCIO E INDÚSTRIA DE CAFÉS, S.A. (PT)
(72) RUI MIGUEL NABEIRO
Prazo de Validade: 20 (vinte) anos contados a partir de 11/02/2016, observadas as condições legais

---

(11) BR 11 2017 017631-9 B1

Código 16.1 - Concessão de Patente ou Certificado de Adição de Invenção
(22) 18/02/2016
(30) 19/02/2015 JP 2015-031098
(51) C08C 19/25 (2006.01), B60C 1/00 (2006.01), C08L 15/00 (2006.01)
(54) POLÍMERO À BASE DE DIENO CONJUGADO MODIFICADO E MÉTODO PARA PRODUZIR O MESMO, COMPOSIÇÃO DE BORRACHA E PNEU
(73) ASAHI KASEI KABUSHIKI KAISHA (JP)
(72) MIKI KYO; SHINICHI SEKIKAWA; HIROMI NAKAFUTAMI
Prazo de Validade: 20 (vinte) anos contados a partir de 18/02/2016, observadas as condições legais

---

(11) BR 11 2017 017960-1 B1

Código 16.1 - Concessão de Patente ou Certificado de Adição de Invenção
(22) 23/02/2016
(30) 23/02/2015 US 14/628,850
(51) E21B 21/08 (2006.01), E21B 44/00 (2006.01)
(54) DETECÇÃO E CONTROLE DE EVENTOS AUTOMÁTICOS DURANTE PERFURAÇÃO EM SISTEMAS DE CIRCUITO FECHADO
(73) WEATHERFORD TECHNOLOGY HOLDINGS, LLC (US)
(72) FERHAT GUMUS; KORAY KINIK; LEV RING
Prazo de Validade: 20 (vinte) anos contados a partir de 23/02/2016, observadas as condições legais

---

(11) BR 11 2017 018036-7 B1

Código 16.1 - Concessão de Patente ou Certificado de Adição de Invenção
(22) 24/02/2016
(30) 25/02/2015 GB 1503166.9; 15/01/2016 GB 1600789.0
(51) E21B 21/08 (2006.01), E21B 21/00 (2006.01)
(54) CONJUNTO DE TUBO ASCENDENTE, E, METÓDO PARA OPERAÇÃO DE UM CONJUNTO DE TUBO ASCENDENTE
(73) MANAGED PRESSURE OPERATIONS PTE LTD (SG)
(72) CHRISTIAN LEUCHTENBERG
Prazo de Validade: 20 (vinte) anos contados a partir de 24/02/2016, observadas as condições legais

---

(11) BR 11 2017 018238-6 B1

Código 16.1 - Concessão de Patente ou Certificado de Adição de Invenção
(22) 24/02/2016
(30) 27/02/2015 US 14/633,542
(51) H01M 10/6554 (2006.01), H01M 10/6551 (2006.01), H01M 10/658

	(2006.01), H01M 10/613 (2006.01), H01M 10/6235 (2006.01), H01M 2/10 (2006.01), A61B 17/072 (2006.01), A61B 17/16 (2006.01), B25F 3/00 (2006.01), B25F 5/00 (2006.01) (54) INSTRUMENTO CIRÚRGICO E CONJUNTO DE BATERIA PARA USO COM UM INSTRUMENTO CIRÚRGICO (73) ETHICON LLC (US) (72) IV, FREDERICK E. SHELTON; DAVID C. YATES; JEFFREY S. SWAYZE; JASON L. HARRIS; ANDREW T. BECKMAN Prazo de Validade: 20 (vinte) anos contados a partir de 24/02/2016, observadas as condições legais
(11) BR 11 2017 018368-4 B1	Código 16.1 - Concessão de Patente ou Certificado de Adição de Invenção (22) 22/04/2016 (30) 22/04/2015 EP 15001191.4 (51) A61K 38/19 (2006.01), C07K 14/52 (2006.01), A61K 38/20 (2006.01), A61K 39/00 (2006.01), C12N 15/113 (2006.01), C12N 15/117 (2006.01), A61P 35/00 (2006.01) (54) COMPOSIÇÃO CONTENDO RNA PARA USO NO TRATAMENTO OU PROFILAXIA DE DOENÇAS TUMORAIS E/OU CANCEROSAS, E USO DE UM RNA PARA A PREPARAÇÃO DA COMPOSIÇÃO (73) CUREVAC AG (DE) (72) MARIOLA FOTIN-MLECZEK; ALEKSANDRA KOWALCZYK; REGINA HEIDENREICH; PATRICK BAUMHOF; JOCHEN PROBST; KARL-JOSEF KALLEN Prazo de Validade: 20 (vinte) anos contados a partir de 22/04/2016, observadas as condições legais
(11) BR 11 2017 018930-5 B1	Código 16.1 - Concessão de Patente ou Certificado de Adição de Invenção (22) 25/02/2016 (30) 04/03/2015 US 14/638,347 (51) G02C 11/08 (2006.01), A61F 9/02 (2006.01) (54) ARMAÇÃO DE ÓCULOS TENDO VENTILAÇÕES (73) SHELDON, BRENT (US) (72) ROUAYROUX, THOMAS; DALLAIRE, ANTOINE Prazo de Validade: 20 (vinte) anos contados a partir de 25/02/2016, observadas as condições legais
(11) BR 11 2017 018943-7 B1	Código 16.1 - Concessão de Patente ou Certificado de Adição de Invenção (22) 25/02/2016 (30) 04/03/2015 US 14/638,618 (51) G02C 5/12 (2006.01) (54) PEÇA DE NARIZ FLEXÍVEL PARA ÓCULOS (73) SHELDON, BRENT (US) (72) ROUAYROUX, THOMAS; DALLAIRE, ANTOINE

	Prazo de Validade: 20 (vinte) anos contados a partir de 25/02/2016, observadas as condições legais
(11) BR 11 2017 019298-5 B1	Código 16.1 - Concessão de Patente ou Certificado de Adição de Invenção (22) 09/03/2016 (30) 11/03/2015 FR 1552001 (51) A61B 17/06 (2006.01), B21G 1/00 (2006.01), C22F 1/00 (2006.01) (54) MELHORIAS EM AGULHAS HIPERELÁSTICAS (73) SOPRANE (FR) (72) THIERRY LOUBENS Prazo de Validade: 20 (vinte) anos contados a partir de 09/03/2016, observadas as condições legais
(11) BR 11 2017 019574-7 B1	Código 16.1 - Concessão de Patente ou Certificado de Adição de Invenção (22) 11/03/2016 (30) 13/03/2015 DE 102015204638.9 (51) B01D 69/10 (2006.01), A61M 1/16 (2006.01), B01D 71/70 (2006.01), B01D 63/06 (2006.01), B01D 63/08 (2006.01), B01D 63/10 (2006.01), B01D 67/00 (2006.01) (54) MEMBRANA PARA UM OXIGENADOR PARA TROCA GASOSA NO SISTEMA CIRCULATÓRIO, OXIGENADOR COM TAL MEMBRANA E MÉTODO PARA PRODUÇÃO DESTA MEMBRANA (73) RAUMEDIC AG (DE) (72) MARTIN STÖCKER Prazo de Validade: 20 (vinte) anos contados a partir de 11/03/2016, observadas as condições legais
(11) BR 11 2017 019624-7 B1	Código 16.1 - Concessão de Patente ou Certificado de Adição de Invenção (22) 17/02/2016 (30) 20/03/2015 ES P201500226 (51) B28D 1/22 (2006.01), B28D 7/00 (2006.01) (54) ESQUADRO PARA CORTADORES DE CERÂMICA MANUAIS (73) GERMANS BOADA, S.A. (ES) (72) SOLER BALCELLS, JORDI Prazo de Validade: 20 (vinte) anos contados a partir de 17/02/2016, observadas as condições legais
(11) BR 11 2017 019703-0 B1	Código 16.1 - Concessão de Patente ou Certificado de Adição de Invenção (22) 25/03/2016 (30) 25/03/2015 ZA 2015/02058 (51) G01V 9/00 (2006.01) (54) DISPOSITIVO E MÉTODO PARA DETECTAR UM MATERIAL ALVO (73) DANIEL RUDOLPH KRUGEL (ZA)

(72) DANIEL RUDOLPH KRUGEL
Prazo de Validade: 20 (vinte) anos contados a partir de 25/03/2016, observadas as condições legais

---

(11) BR 11 2017 019839-8 B1

Código 16.1 - Concessão de Patente ou Certificado de Adição de Invenção
(22) 03/03/2016
(30) 20/03/2015 US 62/136,209
(51) C02F 1/469 (2006.01)
(54) SISTEMA DE DEIONIZAÇÃO CAPACITIVA (CAPDI) E MÉTODO PARA TRATAR UM FLUIDO
(73) ECOLAB USA INC. (US)
(72) KYLE WOOD
Prazo de Validade: 20 (vinte) anos contados a partir de 03/03/2016, observadas as condições legais

---

(11) BR 11 2017 019902-5 B1

Código 16.1 - Concessão de Patente ou Certificado de Adição de Invenção
(22) 24/02/2016
(30) 20/03/2015 ES P201500224
(51) B28D 7/00 (2006.01), B28D 1/22 (2006.01)
(54) RÉGUA REMOVÍVEL PARA CORTADORES DE CERÂMICA MANUAIS
(73) GERMANS BOADA, S.A. (ES)
(72) SOLER BALCELLS, JORDI
Prazo de Validade: 20 (vinte) anos contados a partir de 24/02/2016, observadas as condições legais

---

(11) BR 11 2017 019908-4 B1

Código 16.1 - Concessão de Patente ou Certificado de Adição de Invenção
(22) 17/02/2016
(30) 20/03/2015 ES P201500223
(51) B28D 1/22 (2006.01)
(54) CORTADOR MANUAL DE CERÂMICA COM PORTA-FERRAMENTA E SISTEMA DE GUIA DO MESMO
(73) GERMANS BOADA, S.A. (ES)
(72) SOLER BALCELLS, JORDI
Prazo de Validade: 20 (vinte) anos contados a partir de 17/02/2016, observadas as condições legais

---

(11) BR 11 2017 019953-0 B1

Código 16.1 - Concessão de Patente ou Certificado de Adição de Invenção
(22) 18/03/2015
(51) B01D 67/00 (2006.01), B01D 69/02 (2006.01), B01D 71/10 (2006.01), D21H 17/02 (2006.01), D21H 25/04 (2006.01), D21H 11/18 (2006.01), D21H 21/52 (2006.01)
(54) MEMBRANA DE FILTRAGEM, MÉTODO PARA REMOVER PARTÍCULAS DE UM FLUIDO DE ALIMENTAÇÃO, MÉTODO DE FABRICAÇÃO DE UMA

	MEMBRANA DE FILTRAGEM, MEMBRANA DE FILTRAGEM LAMINADA,E USO DE UMA MEMBRANA (73) ALBERT MIHRANYAN (SE) (72) ALBERT MIHRANYAN Prazo de Validade: 20 (vinte) anos contados a partir de 18/03/2015, observadas as condições legais
(11) BR 11 2017 021439-3 B1	Código 16.1 - Concessão de Patente ou Certificado de Adição de Invenção (22) 07/04/2016 (30) 07/04/2015 EP 15162636.3 (51) A61M 37/00 (2006.01) (54) SISTEMA DE MICROAGULHA PARA APLICAÇÃO POR VIA INTRADÉRMICA, MÉTODO PARA PRODUZIR ESSE SISTEMA DE MICROAGULHA E MÉTODO PARA APLICAÇÃO POR VIA INTRADÉRMICA (73) LTS LOHMANN THERAPIE-SYSTEME AG (DE) (72) HEIKO SPILGIES; KARSTEN HEUSER Prazo de Validade: 20 (vinte) anos contados a partir de 07/04/2016, observadas as condições legais
(11) BR 11 2017 021605-1 B1	Código 16.1 - Concessão de Patente ou Certificado de Adição de Invenção (22) 10/04/2015 (51) H02K 3/34 (2006.01), F16K 31/04 (2006.01), G21C 9/00 (2006.01), G21C 15/18 (2006.01) (54) MÉTODO DE OPERAÇÃO DE UM REATOR NUCLEAR (73) FLOWSERVE MANAGEMENT COMPANY (US) (72) NATHAN J. SOCHOR; DAVID BREEDING; KYLE RAMSEY Prazo de Validade: 20 (vinte) anos contados a partir de 10/04/2015, observadas as condições legais
(11) BR 11 2017 021900-0 B1	Código 16.1 - Concessão de Patente ou Certificado de Adição de Invenção (22) 31/03/2016 (30) 17/04/2015 US US 62/149,077; 22/03/2016 US US 15/076,924 (51) E02F 9/28 (2006.01) (54) GARRA PARA UM SISTEMA DE RETENÇÃO E SISTEMA DE RETENÇÃO (73) CATERPILLAR INC. (US) (72) PHILLIP JOHN KUNZ Prazo de Validade: 20 (vinte) anos contados a partir de 31/03/2016, observadas as condições legais
(11) BR 11 2017 022070-9 B1	Código 16.1 - Concessão de Patente ou Certificado de Adição de Invenção (22) 19/04/2016 (30) 20/04/2015 US 62/149,957 (51) A23C 19/086 (2006.01), A23C 19/09 (2006.01), A23C 20/00 (2006.01),

A23L 23/00 (2006.01), A23L 23/10 (2006.01), A23L 5/43 (2006.01), A23L 5/44 (2006.01)
(54) COMPOSIÇÕES DE QUEIJO EM PÓ SECO COM MISTURAS DE CORES DE ORIGEM NATURAL, MÉTODO DE FABRICAÇÃO DE UMA COMPOSIÇÃO DE QUEIJO EM PÓ SECO E PRODUTOS DE QUEIJO
(73) KRAFT FOODS GROUP BRANDS LLC (US)
(72) AMBER LYNNE ENGELKE; BRIDGET COLLEEN MCCLATCHEY; JOHN BENJAMIN TOPINKA
Prazo de Validade: 20 (vinte) anos contados a partir de 19/04/2016, observadas as condições legais

---

(11) BR 11 2017 022090-3 B1

Código 16.1 - Concessão de Patente ou Certificado de Adição de Invenção
(22) 11/04/2016
(30) 13/04/2015 US 62/146,597
(51) C09D 5/00 (2006.01), C08G 59/14 (2006.01), C08G 59/17 (2006.01), C09D 163/00 (2006.01), C09D 201/06 (2006.01), C08K 5/548 (2006.01), C09K 3/10 (2006.01), C09D 4/00 (2006.01), C08J 3/24 (2006.01)
(54) COMPOSIÇÕES REATIVAS CONTENDO COMPOSTO DE SILÍCIO MERCAPTO-FUNCIONAL, RESINA SILILADA, REVESTIMENTO, SELANTE, COMPOSIÇÃO DE REVESTIMENTO, COMPOSIÇÃO SELANTE E INICIADOR
(73) MOMENTIVE PERFORMANCE MATERIALS INC. (US)
(72) CONSTANTINE KONDOS; VIKRAM KUMAR; MARTIN WUSIK
Prazo de Validade: 20 (vinte) anos contados a partir de 11/04/2016, observadas as condições legais

---

(11) BR 11 2017 022230-2 B1

Código 16.1 - Concessão de Patente ou Certificado de Adição de Invenção
(22) 30/09/2015
(30) 08/05/2015 CN 201510233602.6; 08/05/2015 CN 201510234575.4
(51) H01M 2/20 (2006.01)
(54) CONECTORES DE CÉLULA DE BATERIA
(73) BYD COMPANY LIMITED (CN)
(72) ZHONGLIN ZHANG; XIUMEI XIE; YANFEI ZHOU
Prazo de Validade: 20 (vinte) anos contados a partir de 30/09/2015, observadas as condições legais

---

(11) BR 11 2017 022236-1 B1

Código 16.1 - Concessão de Patente ou Certificado de Adição de Invenção
(22) 30/09/2015
(30) 08/05/2015 CN 201510233602.6; 08/05/2015 CN 201510234575.4
(51) H01R 4/28 (2006.01), H01M 2/26 (2006.01)
(54) CONECTOR DE CÉLULA DE BATERIA
(73) BYD COMPANY LIMITED (CN)
(72) ZHONGLIN ZHANG; XIUMEI XIE; YANFEI ZHOU
Prazo de Validade: 20 (vinte) anos contados a partir de 30/09/2015, observadas

	as condições legais
(11) BR 11 2017 022421-6 B1	Código 16.1 - Concessão de Patente ou Certificado de Adição de Invenção (22) 09/12/2016 (30) 24/12/2015 EP 15202698.5 (51) D06F 87/00 (2006.01), D06F 75/18 (2006.01) (54) VAPORIZADOR DE PEÇA DE VESTUÁRIO PORTÁTIL, E, SISTEMA DE GERAÇÃO DE VAPOR PARA PEÇA DE VESTUÁRIO (73) KONINKLIJKE PHILIPS N.V. (NL) (72) CHEE KEONG ONG; ZHIFENG XU Prazo de Validade: 20 (vinte) anos contados a partir de 09/12/2016, observadas as condições legais
(11) BR 11 2017 022510-7 B1	Código 16.1 - Concessão de Patente ou Certificado de Adição de Invenção (22) 14/07/2016 (30) 14/07/2015 JP 2015-140584 (51) B65D 75/00 (2006.01), B65D 77/00 (2006.01), B65B 53/02 (2006.01) (54) ELEMENTO DE EMBALAGEM E MÉTODO DE EMBALAGEM (73) CANON KABUSHIKI KAISHA (JP) (72) ATSUSHI GOTO; SATOSHI KUMAMOTO Prazo de Validade: 20 (vinte) anos contados a partir de 14/07/2016, observadas as condições legais
(11) BR 11 2017 022529-8 B1	Código 16.1 - Concessão de Patente ou Certificado de Adição de Invenção (22) 20/04/2016 (30) 21/04/2015 US 62/150,401 (51) C13K 1/04 (2006.01), C01B 17/90 (2006.01), C01B 25/234 (2006.01), C01B 7/07 (2006.01), C07C 51/47 (2006.01), D21C 11/00 (2006.01) (54) MÉTODO PARA TRATAR UMA SOLUÇÃO DE HIDROLISADO DE BIOMASSA CONTENDO UM ÁCIDO E UM COMPOSTO ORGÂNICO NÃO IÔNICO (73) FPINNOVATIONS (CA) (72) NACEUR JEMAA; MICHAEL PALEOLOGOU; TALAT MAHMOOD Prazo de Validade: 20 (vinte) anos contados a partir de 20/04/2016, observadas as condições legais
(11) BR 11 2017 022640-5 B1	Código 16.1 - Concessão de Patente ou Certificado de Adição de Invenção (22) 12/04/2016 (30) 08/06/2015 EP 15305863.1 (51) G02C 7/02 (2006.01), G02C 7/06 (2006.01), G02C 7/08 (2006.01) (54) MÉTODO PARA MODIFICAR UM PARÂMETRO NÃO DIÓPTRICO DE UM SISTEMA ÓPTICO, MÉTODO PARA MODIFICAR PELO MENOS UM PARÂMETRO BINOCULAR NÃO DIÓPTRICO DE UM PAR DE LENTES

	ÓPTICAS, MÉTODO DE FABRICAÇÃO DE UMA LENTE OFTÁLMICA, LENTE OFTÁLMICA, DISPOSITIVO DEDETERMINAÇÃO DE LENTE OFTÁLMICA E MÉTODO DE FORNECIMENTO DE UMA LENTE OFTÁLMICA (73) ESSILOR INTERNATIONAL (FR) (72) PASCAL ALLIONE; CÉLINE BENOIT; LAURENT CALIXTE; SYLVAIN CHENE; JEAN SAHLER Prazo de Validade: 20 (vinte) anos contados a partir de 12/04/2016, observadas as condições legais
(11) BR 11 2017 023120-4 B1	Código 16.1 - Concessão de Patente ou Certificado de Adição de Invenção (22) 31/03/2016 (30) 28/04/2015 CN 201510209194.0 (51) A61M 5/32 (2006.01) (54) AGULHA DE INJEÇÃO DE INSULINA COM FUNÇÃO DE PROTEÇÃO DE PONTA DE AGULHA (73) STERILANCE MEDICAL (SUZHOU) INC (CN) (72) GUOPING SHI; ANTHONY SCOTT HORSTMAN Prazo de Validade: 20 (vinte) anos contados a partir de 31/03/2016, observadas as condições legais
(11) BR 11 2017 023184-0 B1	Código 16.1 - Concessão de Patente ou Certificado de Adição de Invenção (22) 23/06/2016 (30) 25/06/2015 IT 102015000027658 (51) G05D 16/04 (2006.01) (54) SISTEMA E MÉTODO PARA REGULAR A PRESSÃO DE UM GÁS (73) PIETRO FIORENTINI S.P.A. (IT) (72) MASSIMO BODEI; ARMANDO AMADINI Prazo de Validade: 20 (vinte) anos contados a partir de 23/06/2016, observadas as condições legais
(11) BR 11 2017 023360-6 B1	Código 16.1 - Concessão de Patente ou Certificado de Adição de Invenção (22) 18/05/2016 (30) 19/05/2015 DE 10 2015 209 105.8 (51) B60R 13/08 (2006.01) (54) Anteparo acusticamente eficaz tridimensional de um veiculo a motor e uso de um anteparo (73) ADLER PELZER HOLDING GMBH (DE) (72) NORBERT NICOLAI; VOLKMAR SCHULZE; MARCO SCHNEIDER; ROD MORRIS-KIRBY Prazo de Validade: 20 (vinte) anos contados a partir de 18/05/2016, observadas as condições legais
(11) BR 11 2017 023550-1 B1	Código 16.1 - Concessão de Patente ou Certificado de Adição de Invenção

(22) 28/04/2016
(30) 01/05/2015 NL 2014744; 04/12/2015 NL 2015907
(51) H01M 4/52 (2006.01), H01M 10/30 (2006.01), H01M 4/24 (2006.01), H01M 4/32 (2006.01), H01M 10/44 (2006.01), H01M 10/46 (2006.01), H01M 2/36 (2006.01), H01M 16/00 (2006.01), H01M 10/42 (2006.01)
(54) APARELHO E SISTEMA DE ENERGIA, MÉTODO DE ARMAZENAMENTO DE ENERGIA ELÉTRICA E UM OU MAIS DENTRE HIDROGÊNIO (H2) E OXIGÊNIO (O2) COM O APARELHO DE ENERGIA, E USO DO APARELHO DE ENERGIA
(73) TECHNISCHE UNIVERSITEIT DELFT (NL)
(72) FOKKO MARTEN MULDER; BERNHARD WENINGER
Prazo de Validade: 20 (vinte) anos contados a partir de 28/04/2016, observadas as condições legais

---

(11) BR 11 2017 024913-8 B1

Código 16.1 - Concessão de Patente ou Certificado de Adição de Invenção
(22) 20/05/2016
(30) 21/05/2015 IT 102015000016565
(51) G01B 17/00 (2006.01), G01N 29/44 (2006.01), G01N 29/06 (2006.01), G01M 3/24 (2006.01), F16L 1/12 (2006.01), G01N 29/11 (2006.01), G01N 29/34 (2006.01), G01N 29/46 (2006.01), G01N 22/02 (2006.01), G01B 17/04 (2006.01)
(54) SISTEMA E MÉTODO PARA MEDIÇÃO REMOTA EM TEMPO REAL DE PARÂMETROS GEOMÉTRICOS DE UM DUTO NA ETAPA DE LANÇAMENTO, ATRAVÉS DE ONDAS SONORAS
(73) SAIPEM S.P.A. (IT)
(72) ADRIANO CALZAVARA; GIANCARLO BERNASCONI; MASSIMO SIGNORI
Prazo de Validade: 20 (vinte) anos contados a partir de 20/05/2016, observadas as condições legais

---

(11) BR 11 2017 025261-9 B1

Código 16.1 - Concessão de Patente ou Certificado de Adição de Invenção
(22) 27/05/2016
(30) 27/05/2015 GB 1509073.1; 27/05/2015 GB 1509077.2
(51) B41J 2/447 (2006.01), B41J 2/45 (2006.01), B41J 2/455 (2006.01), G03G 15/04 (2006.01)
(54) DISPOSITIVO DE IMAGEM
(73) LANDA LABS (2012) LTD. (IL)
(72) NIR RUBIN BEN HAIM; MICHAEL NAGLER; BENZION LANDA; TAMAR KASHTI; OFER AKNIN; RONEN YOGEV; ITAI TZUR
Prazo de Validade: 20 (vinte) anos contados a partir de 27/05/2016, observadas as condições legais

---

(11) BR 11 2017 026138-3 B1

Código 16.1 - Concessão de Patente ou Certificado de Adição de Invenção
(22) 03/06/2016

(30) 03/06/2015 DK PA 2015 00324; 06/08/2015 DK PA 2015 00445
(51) A61M 5/31 (2006.01), A61M 5/32 (2006.01)
(54) INJETOR PARA IMPEDIR ADERÊNCIAS DE AGULHA ACIDENTAIS
(73) INJECTO GROUP A/S (DK)
(72) MIKAEL HETTING
Prazo de Validade: 20 (vinte) anos contados a partir de 03/06/2016, observadas as condições legais

---

(11) BR 11 2017 026414-5 B1

Código 16.1 - Concessão de Patente ou Certificado de Adição de Invenção
(22) 06/06/2016
(30) 11/06/2015 IT UB2015A001279
(51) B32B 7/03 (2006.01), B32B 7/08 (2006.01), B29C 65/00 (2006.01), B32B 37/12 (2006.01)
(54) FOLHA OU PAINEL EM SANDUÍCHE ALVEOLAR, PROCESSO E APARELHO PARA A PRODUÇÃO DE UMA FOLHA OU UM PAINEL EM SANDUÍCHE ALVEOLAR, E, USO DE UMA FOLHA OU DE UM PAINEL DE BOLHAS ALVEOLAR
(73) COLINES S.P.A. (IT)
(72) ERALDO PECCETTI
Prazo de Validade: 20 (vinte) anos contados a partir de 06/06/2016, observadas as condições legais

---

(11) BR 11 2017 026465-0 B1

Código 16.1 - Concessão de Patente ou Certificado de Adição de Invenção
(22) 27/05/2016
(30) 10/06/2015 US 14/735,631
(51) A62B 18/00 (2006.01), A62B 18/02 (2006.01), A62B 18/08 (2006.01), A62B 18/10 (2006.01), A61M 16/06 (2006.01), A41D 13/11 (2006.01)
(54) MÁSCARA FACIAL
(73) LOUIS M. GERSON CO., INC. (US)
(72) RONALD L. GERSON; PIERRE LAPOINTE
Prazo de Validade: 20 (vinte) anos contados a partir de 27/05/2016, observadas as condições legais

---

(11) BR 11 2017 027367-5 B1

Código 16.1 - Concessão de Patente ou Certificado de Adição de Invenção
(22) 15/06/2016
(30) 18/06/2015 WO PCT/EP2015/063759
(51) C09K 9/00 (2006.01), C01G 19/02 (2006.01), C01G 49/08 (2006.01), C09K 11/02 (2006.01), C09K 11/68 (2006.01), C09K 11/77 (2006.01)
(54) PARTÍCULA COMPOSTA, PLURALIDADE DE PARTÍCULAS COMPOSTAS, MARCAÇÃO COMPREENDENDO AS MESMAS E ARTIGO TENDO MARCAÇÃO NO MESMO
(73) SICPA HOLDING SA (CH)
(72) MIA MILOS-SCHOUWINK
Prazo de Validade: 20 (vinte) anos contados a partir de 15/06/2016, observadas

	as condições legais
(11) BR 11 2017 027675-5 B1	Código 16.1 - Concessão de Patente ou Certificado de Adição de Invenção (22) 24/06/2016 (30) 25/06/2015 GB 1511225.3 (51) E21B 33/035 (2006.01), E21B 34/04 (2006.01) (54) ÁRVORE DE NATAL (73) STUART BROWN (GB) (72) STUART BROWN Prazo de Validade: 20 (vinte) anos contados a partir de 24/06/2016, observadas as condições legais
(11) BR 11 2017 028080-9 B1	Código 16.1 - Concessão de Patente ou Certificado de Adição de Invenção (22) 15/06/2016 (30) 29/06/2015 US 62/185,845 (51) B65G 45/12 (2006.01), B08B 1/00 (2006.01), B08B 1/02 (2006.01) (54) RASPADOR PARA UMA ESTEIRA TRANSPORTADORA, TRANSPORTADORA E MÉTODO PARA RASPAGEM DEDETRITOS DE UMA ESTEIRA TRANSPORTADORA (73) LAITRAM L.L.C. (US) (72) RUIZHE MA Prazo de Validade: 20 (vinte) anos contados a partir de 15/06/2016, observadas as condições legais
(11) BR 11 2017 028186-4 B1	Código 16.1 - Concessão de Patente ou Certificado de Adição de Invenção (22) 30/06/2015 (51) A61F 13/496 (2006.01), A61F 13/514 (2006.01) (54) ARTIGO ABSORVENTE (73) UNICHARM CORPORATION (JP) (72) SHUNSUKE TAKINO; KUNIHIKO KATSURAGAWA Prazo de Validade: 20 (vinte) anos contados a partir de 30/06/2015, observadas as condições legais
(11) BR 11 2017 028500-2 B1	Código 16.1 - Concessão de Patente ou Certificado de Adição de Invenção (22) 16/06/2016 (30) 29/06/2015 DE 10 2015 110 415.6 (51) A61B 17/16 (2006.01) (54) EMPUNHADURA CIRÚRGICA COM UNIDADE ANTI-ROTAÇÃO SITUADA INTERNAMENTE E PRÉ-TENSIONADA ELASTICAMENTE (73) AESCULAP AG (DE) (72) ANDRÉ BÜRK Prazo de Validade: 20 (vinte) anos contados a partir de 16/06/2016, observadas as condições legais

(11) BR 11 2017 028539-8 B1

Código 16.1 - Concessão de Patente ou Certificado de Adição de Invenção
(22) 15/06/2016
(30) 29/06/2015 GB 15113590
(51) A24F 47/00 (2006.01)
(54) SISTEMA DE PROVISÃO DE VAPOR ELETRÔNICO, UNIDADE DE CONTROLE PARA USO EM UM SISTEMA DE PROVISÃO DE VAPOR ELETRÔNICO QUE TEM UM EIXO GEOMÉTRICO LONGITUDINAL E CARTUCHO PARA USO EM UM SISTEMA DE PROVISÃO DE VAPOR ELETRÔNICO QUE TEM UM EIXO GEOMÉTRICOLONGITUDINAL
(73) NICOVENTURES TRADING LIMITED (GB)
(72) RORY FRASER; COLIN DICKENS; SIDDHARTHA JAIN
Prazo de Validade: 20 (vinte) anos contados a partir de 15/06/2016, observadas as condições legais

(11) BR 11 2018 000530-4 B1

Código 16.1 - Concessão de Patente ou Certificado de Adição de Invenção
(22) 07/04/2016
(30) 14/07/2015 DE 10 2015 008 859.9; 15/01/2016 DE 10 2016 000 295.6
(51) A47L 1/02 (2006.01), B08B 1/00 (2006.01), E04G 23/00 (2006.01)
(54) DISPOSITIVO DE LIMPEZA, MÉTODO PARA LIMPAR UMA SUPERFÍCIE E SISTEMA DE LIMPEZA
(73) GEBÄUDEREINIGUNG LISSOWSKI GMBH (DE)
(72) UWE BÖHME
Prazo de Validade: 20 (vinte) anos contados a partir de 07/04/2016, observadas as condições legais

(11) BR 11 2018 000938-5 B1

Código 16.1 - Concessão de Patente ou Certificado de Adição de Invenção
(22) 15/07/2016
(30) 17/07/2015 US 62/194,006; 13/07/2016 US 62/361,760
(51) A01N 37/00 (2006.01), A01N 47/28 (2006.01), A01N 47/30 (2006.01)
(54) MÉTODO DE DESBASTE DE FRUTO DE UMA PLANTA FRUTÍFERA, MÉTODO PARA DETERMINAR A QUANTIDADE DE UMA PRIMEIRA DOSE DE UM AGENTE DE DESBASTE DE FRUTOS E MÉTODO PARA DETERMINAR A NECESSIDADE DE UMA DOSE OU UMA SEGUNDA DOSE DE UM AGENTE DE DESBASTE DE FRUTOS INIBIDOR
(73) ADAMA AGAN LTD. (IL)
(72) TOM BESSELING; JOAN BONANY; COSTA GUGLIELMO
Prazo de Validade: 20 (vinte) anos contados a partir de 15/07/2016, observadas as condições legais

(11) BR 11 2018 001709-4 B1

Código 16.1 - Concessão de Patente ou Certificado de Adição de Invenção
(22) 10/08/2016
(30) 14/08/2015 US 62/205,335
(51) E21B 47/00 (2006.01), E21B 47/04 (2006.01), E21B 47/06 (2006.01), E21B

	47/12 (2006.01) (54) SISTEMA DE INSPEÇÃO PARA MEDIR A CONDIÇÃO DE PELO MENOS A PAREDE DE UMA ABERTURA DE SOLO (73) PILE DYNAMICS, INC. (US) (72) GEORGE R. PISCSALKO; DEAN A. COTTON; RICHARD E. BERRIS JR.; TYLER A. PIEDIMONTE Prazo de Validade: 20 (vinte) anos contados a partir de 10/08/2016, observadas as condições legais
(11) BR 11 2018 001714-0 B1	Código 16.1 - Concessão de Patente ou Certificado de Adição de Invenção (22) 18/05/2016 (30) 05/10/2015 US 62/237,300 (51) C08K 7/20 (2006.01), D21F 1/00 (2006.01), D01F 1/10 (2006.01) (54) COMPOSIÇÕES E MÉTODOS PARA RESISTÊNCIA À ABRASÃO MELHORADA DE COMPONENTES POLIMÉRICOS (73) ALBANY INTERNATIONAL CORP. (US) (72) DHRUV AGARWAL; LOUIS JAY JANDRIS Prazo de Validade: 20 (vinte) anos contados a partir de 18/05/2016, observadas as condições legais
(11) BR 11 2018 001774-4 B1	Código 16.1 - Concessão de Patente ou Certificado de Adição de Invenção (22) 06/07/2016 (30) 31/07/2015 JP 2015-151403 (51) C08F 220/14 (2006.01), C08F 8/48 (2006.01) (54) COPOLÍMERO, PROCESSO PARA PRODUÇÃO DE COPOLÍMERO, COMPOSIÇÃO DE RESINA, ARTIGO MOLDADO E VEÍCULO (73) MITSUBISHI CHEMICAL CORPORATION (JP) (72) AKIKAZU MATSUMOTO; RISA YAMASHITA; HARUKI OKADA Prazo de Validade: 20 (vinte) anos contados a partir de 06/07/2016, observadas as condições legais
(11) BR 11 2018 001866-0 B1	Código 16.1 - Concessão de Patente ou Certificado de Adição de Invenção (22) 30/06/2016 (30) 31/07/2015 EP 15179332.0 (51) A23P 10/20 (2006.01), A23L 29/238 (2006.01), A23L 29/244 (2006.01), A23L 29/25 (2006.01), A23L 23/10 (2006.01) (54) CONCENTRADO DE SABOR, MÉTODO PARA A PREPARAÇÃO DE UM PRODUTO DE SABOR E PROCESSO PARA A PREPARAÇÃO DE UM CONCENTRADO DE SABOR (73) UNILEVER IP HOLDINGS B.V. (PB) (72) MARC LEMMERS; MICHEL MELLEMA; MARCELO CAMILO DE OLIVEIRA Prazo de Validade: 20 (vinte) anos contados a partir de 30/06/2016, observadas

	as condições legais
(11) BR 11 2018 002037-0 B1	Código 16.1 - Concessão de Patente ou Certificado de Adição de Invenção (22) 31/07/2015 (51) G01C 21/28 (2006.01), G08G 1/0968 (2006.01) (54) MÉTODO DE CONTROLE DE VIAGEM E APARELHO DE CONTROLE DE VIAGEM (73) NISSAN MOTOR CO., LTD. (JP) (72) YOHEI MISHINA; ABDELAZIZ KHIAT Prazo de Validade: 20 (vinte) anos contados a partir de 31/07/2015, observadas as condições legais
(11) BR 11 2018 002205-5 B1	Código 16.1 - Concessão de Patente ou Certificado de Adição de Invenção (22) 31/08/2016 (30) 02/09/2015 FI 20155628 (51) C02F 1/52 (2006.01), B01D 21/01 (2006.01), C02F 103/28 (2006.01) (54) MÉTODO PARA A REMOÇÃO DE SUBSTÂNCIAS HÚMICAS DE UMA SOLUÇÃO ALCALINA AQUOSA (73) KEMIRA OYJ (FI) (72) JONNI AHLGREN; SAKARI HALTTUNEN; JUSSI RUOTSALAINEN; MARIA LUHTALA; MIIA NIEMELÄ Prazo de Validade: 20 (vinte) anos contados a partir de 31/08/2016, observadas as condições legais
(11) BR 11 2018 002834-7 B1	Código 16.1 - Concessão de Patente ou Certificado de Adição de Invenção (22) 13/07/2016 (30) 13/08/2015 US 14/825,868 (51) B29C 65/20 (2006.01), B29C 65/30 (2006.01), B29C 65/78 (2006.01), B29C 65/00 (2006.01) (54) EMENDADOR DE CORREIA (73) LAITRAM, L.L.C. (US) (72) ROBERT G. GUTTENBERG; GABRIEL NAZAR Prazo de Validade: 20 (vinte) anos contados a partir de 13/07/2016, observadas as condições legais
(11) BR 11 2018 003498-3 B1	Código 16.1 - Concessão de Patente ou Certificado de Adição de Invenção (22) 07/09/2016 (30) 14/09/2015 US 14/853,356 (51) E21B 34/06 (2006.01), E21B 34/10 (2006.01), F16K 31/12 (2006.01) (54) VÁLVULA DE EQUALIZAÇÃO DE PRESSÃO INSENSÍVEL A PROFUNDIDADE DE AJUSTE E DIFERENCIAIS DE PRESSÃO DE TUBULAÇÃO (73) BAKER HUGHES, A GE COMPANY, LLC (US)

(72) SAMUEL C. KUCERA; BRETT C. JONES; JASON W. EDWARDS
Prazo de Validade: 20 (vinte) anos contados a partir de 07/09/2016, observadas as condições legais

---

(11) BR 11 2018 004212-9 B1

Código 16.1 - Concessão de Patente ou Certificado de Adição de Invenção
(22) 02/09/2016
(30) 04/09/2015 GB 1515700.1
(51) E21B 21/08 (2006.01), E21B 44/00 (2006.01)
(54) SISTEMA E MÉTODO PARA OBTER UM MÓDULO VOLUMÉTRICO EFICAZ DE UM SISTEMA DE PERFURAÇÃO COM PRESSÃO GERENCIADA
(73) STATOIL PETROLEUM AS (NO)
(72) HENRIK MANUM; ÅSMUND HJULSTAD
Prazo de Validade: 20 (vinte) anos contados a partir de 02/09/2016, observadas as condições legais

---

(11) BR 11 2018 004681-7 B1

Código 16.1 - Concessão de Patente ou Certificado de Adição de Invenção
(22) 08/09/2016
(30) 08/09/2015 US 62/215,580
(51) E05B 47/00 (2006.01), E05B 47/02 (2006.01), E05B 47/06 (2006.01), E05B 49/00 (2006.01), E05B 65/00 (2006.01), G07C 9/00 (2006.01)
(54) APARELHO DE BLOQUEIO ELETRÔNICO PARA UMA PORTA ROLLUP
(73) JANUS INTERNATIONAL GROUP, LLC (US)
(72) CURTIS LEON SCHROEDER
Prazo de Validade: 20 (vinte) anos contados a partir de 08/09/2016, observadas as condições legais

---

(11) BR 11 2018 005330-9 B1

Código 16.1 - Concessão de Patente ou Certificado de Adição de Invenção
(22) 09/09/2016
(30) 22/09/2015 IT 102015000053920
(51) B28B 3/02 (2006.01), B28B 5/02 (2006.01), B28B 13/02 (2006.01)
(54) DISPOSITIVO DE ALIMENTAÇÃO PARA UMA PRENSA
(73) SYSTEM CERAMICS S.P.A. (IT)
(72) FRANCO STEFANI
Prazo de Validade: 20 (vinte) anos contados a partir de 09/09/2016, observadas as condições legais

---

(11) BR 11 2018 006346-0 B1

Código 16.1 - Concessão de Patente ou Certificado de Adição de Invenção
(22) 12/09/2016
(30) 19/11/2015 US 62/257,495
(51) B01D 53/26 (2006.01), C10L 3/10 (2006.01)
(54) SISTEMA SUBMARINO, MÉTODO PARA SEPARAÇÃO SUBMARINA E SISTEMA DE DESIDRATAÇÃO SUBMARINA
(73) EXXONMOBIL UPSTREAM RESEARCH COMPANY (US)

(72) NORMAN K. YEH; J. TIM CULLINANE; TRACY A. FOWLER; SHWETHA RAMKUMAR; DONALD P. SHATTO
Prazo de Validade: 20 (vinte) anos contados a partir de 12/09/2016, observadas as condições legais

---

(11) BR 11 2018 006468-8 B1

Código 16.1 - Concessão de Patente ou Certificado de Adição de Invenção
(22) 17/10/2016
(30) 15/10/2015 IB PCT/IB2015/057939
(51) C22C 38/00 (2006.01), C22C 38/02 (2006.01), C22C 38/06 (2006.01), C22C 38/08 (2006.01), C22C 38/10 (2006.01), C22C 38/12 (2006.01), C22C 38/14 (2006.01), C22C 38/16 (2006.01), C22C 38/18 (2006.01), C21D 9/00 (2006.01), C21D 9/30 (2006.01), C21D 9/46 (2006.01), C22B 9/18 (2006.01), C22B 9/20 (2006.01), C22C 1/02 (2006.01), C22C 30/00 (2006.01)
(54) AÇO, PROCESSO DE PREPARAÇÃO DE UM PRODUTO DE AÇO, PRODUTOS DE AÇO, CHAPA OU TIRA DE AÇO LAMINADAS A FRIO, EIXO DA TURBINA E CORREIA DE TRANSMISSÃO
(73) APERAM (LU)
(72) VALÉRIE PERRIN GUERIN
Prazo de Validade: 20 (vinte) anos contados a partir de 17/10/2016, observadas as condições legais

---

(11) BR 11 2018 006492-0 B1

Código 16.1 - Concessão de Patente ou Certificado de Adição de Invenção
(22) 30/09/2016
(30) 01/10/2015 US 62/236042
(51) C08L 23/00 (2006.01)
(54) COMPOSIÇÃO POLIMÉRICA, PROCESSO PARA PREPARAR UMA COMPOSIÇÃO POLIMÉRICA, ARTIGO FABRICADO, E, MÉTODO PARA AUMENTAR A RESISTÊNCIA AO TENSOFISSURAMENTO DE UMA POLIOLEFINA
(73) BRASKEM S.A. (BR/BA) ; UNIVERSIDADE FEDERAL DO RIO DE JANEIRO (BR/RJ)
(72) ALBERTO CLAUDIO HABERT; CRISTIANO PIACSEK BORGES; CRISTINA CARDOSO PEREIRA; MARIA ELIZABETH FERREIRA GARCIA; JANE HITOMI FUJIYAMA-NOVAK; RAFAEL AISLAN AMARAL; BARBARA IRIA SILVA MANO; VINICIUS GALHARD GRASSI; ROGERIO MASSANORI SAKAHARA; MARCELO FARAH; MARIELE KAIPERS STOCKER; MARCOS ROBERTO PAULINO BUENO
Prazo de Validade: 20 (vinte) anos contados a partir de 30/09/2016, observadas as condições legais

---

(11) BR 11 2018 006626-5 B1

Código 16.1 - Concessão de Patente ou Certificado de Adição de Invenção
(22) 24/10/2016
(30) 26/10/2015 US 14/922,851
(51) E21B 34/06 (2006.01), E21B 34/10 (2006.01), F16K 31/12 (2006.01)

(54) VÁLVULA EQUALIZADORA PARA USO SUBTERRÂNEO
(73) BAKER HUGHES, A GE COMPANY, LLC (US)
(72) SAMUEL C. KUCERA
Prazo de Validade: 20 (vinte) anos contados a partir de 24/10/2016, observadas as condições legais

---

(11) BR 11 2018 006835-7 B1

Código 16.1 - Concessão de Patente ou Certificado de Adição de Invenção
(22) 11/07/2016
(30) 08/10/2015 US 14/878,117
(51) A47G 9/10 (2006.01)
(54) ALMOFADA DE AMPULHETA COM PARTIÇÃO INTERNA.
(73) STANDARD FIBER LLC (US)
(72) RUSS HOLBROOK; W. ALEXANDER GRAY III
Prazo de Validade: 20 (vinte) anos contados a partir de 11/07/2016, observadas as condições legais

---

(11) BR 11 2018 007025-4 B1

Código 16.1 - Concessão de Patente ou Certificado de Adição de Invenção
(22) 06/10/2016
(30) 06/10/2015 US 62/237,906; 06/10/2015 US 62/237,886; 19/02/2016 US 62/297410; 06/09/2016 US 62/384,075
(51) A23G 3/34 (2006.01), A23G 3/48 (2006.01), A23L 19/00 (2006.01), A23L 27/10 (2006.01), A23L 25/00 (2006.01), A23L 25/10 (2006.01), A23L 3/01 (2006.01), A23L 3/015 (2006.01), A23L 29/00 (2006.01), A23L 29/20 (2006.01), A23L 29/231 (2006.01), A23L 29/238 (2006.01), A23L 29/256 (2006.01)
(54) Composição comestível de frutas de alta umidade estável em prateleira em forma de sólido gelatinoso produzidas de produtos de frutas secundárias
(73) WM. WRIGLEY JR. COMPANY (US)
(72) EMINE UNLU; NEIL WILLCOCKS; YANG GAO
Prazo de Validade: 20 (vinte) anos contados a partir de 06/10/2016, observadas as condições legais

---

(11) BR 11 2018 007218-4 B1

Código 16.1 - Concessão de Patente ou Certificado de Adição de Invenção
(22) 31/03/2017
(30) 21/10/2016 US 62/411,029
(51) B65D 8/00 (2006.01), B65D 1/02 (2006.01), B65D 41/34 (2006.01), B65D 85/72 (2006.01)
(54) RECIPIENTE POLIMÉRICO
(73) AMCOR RIGID PLASTICS USA, LLC (US)
(72) JONATHAN P. JARMAN; LUKE A. MAST
Prazo de Validade: 20 (vinte) anos contados a partir de 31/03/2017, observadas as condições legais

---

(11) BR 11 2018 007427-6 B1

Código 16.1 - Concessão de Patente ou Certificado de Adição de Invenção

	(22) 13/04/2016 (30) 13/10/2015 US 14/881,544 (51) C08G 18/54 (2006.01), C08G 18/76 (2006.01), C08K 3/30 (2006.01), C08G 18/16 (2006.01), C08G 18/18 (2006.01), C08G 18/42 (2006.01), C08L 67/00 (2006.01) (54) COMPOSIÇÃO, PROCESSO PARA PRODUZIR POLIURETANO E ESPUMA DE POLIURETANO À BASE DE POLIÉSTER (73) EVONIK OPERATIONS GMBH (DE) (72) JUAN JESUS BURDENIUC Prazo de Validade: 20 (vinte) anos contados a partir de 13/04/2016, observadas as condições legais
(11) BR 11 2018 008114-0 B1	Código 16.1 - Concessão de Patente ou Certificado de Adição de Invenção (22) 20/10/2016 (30) 20/10/2015 DE 20 2015 105 558.7; 21/10/2015 DE 20 2015 105 592.7 (51) B65G 39/12 (2006.01) (54) Cavalete de cilindros de suporte tendo armações de articulação e fendas horizontais de guia e retenção (73) ARTUR KÜPPER GMBH & CO. KG (DE) ; SCHAEFFLER TECHNOLOGIES AG & CO. KG (DE) (72) ROLF SCHWANDTKE; UWE MOTZKAU Prazo de Validade: 20 (vinte) anos contados a partir de 20/10/2016, observadas as condições legais
(11) BR 11 2018 008242-2 B1	Código 16.1 - Concessão de Patente ou Certificado de Adição de Invenção (22) 23/10/2015 (51) F16H 61/14 (2006.01) (54) MÉTODO DE CONTROLE E DISPOSITIVO DE CONTROLE DE TRAVAMENTO DE VEÍCULO (73) NISSAN MOTOR CO., LTD. (JP) (72) YUZURU TOHTA Prazo de Validade: 20 (vinte) anos contados a partir de 23/10/2015, observadas as condições legais
(11) BR 11 2018 008321-6 B1	Código 16.1 - Concessão de Patente ou Certificado de Adição de Invenção (22) 14/10/2016 (30) 29/10/2015 GB 1519133.1 (51) C01B 3/16 (2006.01), B01J 23/00 (2006.01), B01J 35/02 (2006.01), C01B 3/48 (2006.01) (54) PROCESSO PARA AUMENTAR O TEOR DE HIDROGÊNIO DE UMA MISTURA DE GÁS DE SÍNTESE (73) JOHNSON MATTHEY PUBLIC LIMITED COMPANY (GB) (72) MATTHEW JOHN COUSINS; MICHELE MARIGO; NICOLA CAMPBELL MCKIDD; WILLIAM MAURICE SENGELOW

	Prazo de Validade: 20 (vinte) anos contados a partir de 14/10/2016, observadas as condições legais
(11) BR 11 2018 008578-2 B1	Código 16.1 - Concessão de Patente ou Certificado de Adição de Invenção (22) 06/10/2016 (30) 28/10/2015 US 62/247.599; 28/10/2015 US 62/247.617; 28/10/2015 US 62/247.621; 28/10/2015 US 62/247.596; 28/10/2015 US 62/247.607; 28/10/2015 US 62/247.624; 28/10/2015 US 62/247.626; 17/02/2016 US 62/296.383; 17/02/2016 US 62/296.385; 05/10/2016 US 15/286.198 (51) A61M 25/06 (2006.01), A61M 25/00 (2006.01) (54) DISPOSITIVO DE ACESSO IV TENDO UMA PALETA DE PREENSÃO ANGULADA (73) BECTON, DICKINSON AND COMPANY (US) (72) RALPH L. SONDEREGGER; BART D. PETERSON; JONATHAN KARL BURKHOLZ Prazo de Validade: 20 (vinte) anos contados a partir de 06/10/2016, observadas as condições legais
(11) BR 11 2018 009300-9 B1	Código 16.1 - Concessão de Patente ou Certificado de Adição de Invenção (22) 15/01/2016 (30) 09/11/2015 RU 2015148005 (51) E02D 17/20 (2006.01) (54) SISTEMA DE GEOCÉLULA TRIDIMENSIONAL SEM SOLDA PARA ESTABILIZAÇÃO DO SOLO E PRÉ-FORMA PARA PRODUZIR O MESMO (73) OBSHCHESTVO S OGRANICHENNOI OTVETSTVENNOSTYU "MIKI" (RU) (72) MIKHAIL MIKHAILOVICH AZARKH; ALEKSANDR VLADIMIROVICH ODINOKOV Prazo de Validade: 20 (vinte) anos contados a partir de 15/01/2016, observadas as condições legais
(11) BR 11 2018 009660-1 B1	Código 16.1 - Concessão de Patente ou Certificado de Adição de Invenção (22) 16/11/2016 (30) 18/11/2015 EP 15195082.1 (51) C08F 2/01 (2006.01), B01J 19/00 (2006.01) (54) PROCESSOS DE POLIMERIZAÇÃO COM UMA FASE DE PARALISAÇÃO PARCIAL E PARA A PREPARAÇÃO DE UM PRODUTO A JUSANTE, BEM COMO PLANTA DE POLIMERIZAÇÃO PARA POLIMERIZAÇÃO (73) BASELL POLYOLEFINE GMBH (DE) (72) ERICH NEUMANN; SVEN WOLFRAM; CHRISTOPH WOLF; JUERGEN MOHRBUTTER; DIETER LITTMANN Prazo de Validade: 20 (vinte) anos contados a partir de 16/11/2016, observadas as condições legais

(11) BR 11 2018 009955-4 B1	Código 16.1 - Concessão de Patente ou Certificado de Adição de Invenção (22) 14/11/2016 (30) 16/11/2015 US 62/255,657 (51) C04B 2/02 (2006.01), C04B 2/06 (2006.01), C04B 2/10 (2006.01), C04B 22/06 (2006.01), C01F 11/02 (2006.01), C01F 5/02 (2006.01) (54) COMPOSIÇÃO, MÉTODO PARA MODIFICAR UMA COMPOSIÇÃO CIMENTÍCIA E MÉTODO PARA TRATAR PARTÍCULAS DE ÓXIDO DE CÁLCIO (73) GCP APPLIED TECHNOLOGIES INC. (US) (72) BYONG-WA CHUN Prazo de Validade: 20 (vinte) anos contados a partir de 14/11/2016, observadas as condições legais
(11) BR 11 2018 010528-7 B1	Código 16.1 - Concessão de Patente ou Certificado de Adição de Invenção (22) 24/11/2016 (30) 24/11/2015 EP 15306861.4 (51) B60H 1/00 (2006.01) (54) Processo de operação do sistema de ar condicionado de uma cabina de uma máquina e máquina (73) CNH INDUSTRIAL FRANCE S.A.S. (FR) (72) CHRISTOPHE GUERINEAU Prazo de Validade: 20 (vinte) anos contados a partir de 24/11/2016, observadas as condições legais
(11) BR 11 2018 010683-6 B1	Código 16.1 - Concessão de Patente ou Certificado de Adição de Invenção (22) 22/11/2016 (30) 26/11/2015 CN PCT/CN2015/095687; 13/06/2016 CN PCT/CN2016/085547 (51) A23L 33/10 (2006.01), A61K 31/716 (2006.01), C08B 37/00 (2006.01), C12P 19/04 (2006.01), C12P 19/08 (2006.01), C12P 19/16 (2006.01), C12P 19/18 (2006.01), C12N 9/10 (2006.01), C08L 5/00 (2006.01), C08L 5/02 (2006.01), A23L 33/135 (2006.01), A23L 33/21 (2006.01), A61K 8/73 (2006.01) (54) MÉTODO PARA PRODUZIR UMA COMPOSIÇÃO DE GLUCANO (73) NUTRITION & BIOSCIENCES USA 4, INC. (US) (72) QIONG CHENG; ROBERT DICOSIMO; JAHNAVI CHANDRA PRASAD; ZHENGDONG ZHANG Prazo de Validade: 20 (vinte) anos contados a partir de 22/11/2016, observadas as condições legais
(11) BR 11 2018 012449-4 B1	Código 16.1 - Concessão de Patente ou Certificado de Adição de Invenção (22) 13/01/2016 (51) E21B 33/03 (2006.01), E21B 33/035 (2006.01), E21B 33/068 (2006.01) (54) DISPOSITIVO DE CONTROLE ROTATIVO, MÉTODO PARA MONITORAR

	UM DISPOSITIVO DE CONTROLE ROTATIVO, E, SISTEMA DE PERFURAÇÃO. (73) HALLIBURTON ENERGY SERVICES INC. (US) (72) JAMEEL A. KHAN Prazo de Validade: 20 (vinte) anos contados a partir de 13/01/2016, observadas as condições legais
(11) BR 11 2018 012541-5 B1	Código 16.1 - Concessão de Patente ou Certificado de Adição de Invenção (22) 14/12/2016 (30) 21/12/2015 US 14/976,483 (51) A61B 17/32 (2006.01), A61B 90/70 (2006.01) (54) INSTRUMENTO CIRÚRGICO ULTRASSÔNICO COM RECURSO DE LIMPEZA DE LÂMINA (73) ETHICON LLC (US) (72) KRISTEN G. DENZINGER; ASHVANI K. MADAN; CORY G. KIMBALL; ROBERT A. KEMERLING; JOHN A. HIBNER; RAFAEL J. RUIZ ORTIZ; CATHERINE A. CORBETT; MICHAEL R. LAMPING; THOMAS B. REMM Prazo de Validade: 20 (vinte) anos contados a partir de 14/12/2016, observadas as condições legais
(11) BR 11 2018 012563-6 B1	Código 16.1 - Concessão de Patente ou Certificado de Adição de Invenção (22) 14/12/2016 (30) 21/12/2015 US 14/976,127 (51) A61B 17/32 (2006.01), A61B 17/29 (2006.01) (54) APARELHO COM RECURSOS DE SUBSTITUIÇÃO DE LÂMINA (73) ETHICON LLC (US) (72) JOHN A. HIBNER; RICHARD C. SMITH; CATHERINE A. CORBETT; CRAIG N. FALLER; DAVID A. WITT Prazo de Validade: 20 (vinte) anos contados a partir de 14/12/2016, observadas as condições legais
(11) BR 11 2018 012973-9 B1	Código 16.1 - Concessão de Patente ou Certificado de Adição de Invenção (22) 30/11/2016 (30) 25/12/2015 JP 2015-254162 (51) H01M 8/04858 (2006.01), H01M 8/00 (2006.01), H01M 8/04 (2006.01), H01M 8/04225 (2006.01), H01M 8/04228 (2006.01), H01M 8/04302 (2006.01), H01M 8/04303 (2006.01), H01M 8/12 (2006.01), B60L 11/18 (1968.09) (54) SISTEMA DE CÉLULA DE COMBUSTÍVEL E MÉTODO PARA CONTROLAR SISTEMA DE CÉLULA DE COMBUSTÍVEL (73) NISSAN MOTOR CO., LTD. (JP) (72) MITSUNORI KUMADA; TATSUYA YAGUCHI; KENTA SUZUKI Prazo de Validade: 20 (vinte) anos contados a partir de 30/11/2016, observadas as condições legais

(11) BR 11 2018 014048-1 B1	Código 16.1 - Concessão de Patente ou Certificado de Adição de Invenção (22) 27/01/2017 (30) 29/01/2016 EP 16153371.6 (51) C08L 23/12 (2006.01), C08L 23/14 (2006.01) (54) COMPOSIÇÃO DE POLIOLEFINA, ARTIGO AUTOMOTIVO, E, PROCESSO PARA PREPARAÇÃO DE UMA COMPOSIÇÃO DE POLIOLEFINA (73) BOREALIS AG (AT) (72) GEORG GRESTENBERGER; DANIELA MILEVA; SUSANNE KAHLEN; MICHAEL JERABEK Prazo de Validade: 20 (vinte) anos contados a partir de 27/01/2017, observadas as condições legais
(11) BR 11 2018 014886-5 B1	Código 16.1 - Concessão de Patente ou Certificado de Adição de Invenção (22) 01/02/2017 (30) 01/02/2016 US 62/289,432 (51) C08G 63/91 (2006.01), C08G 63/06 (2006.01), C08L 67/08 (2006.01) (54) ÁCIDO POLILÁCTICO TRANSESTERIFICADO, COMPOSIÇÃO CONTENDO O MESMO E MÉTODO DE TRANSESTERIFICAÇÃO DE ÁCIDO POLILÁCTICO (73) HENKEL IP & HOLDING GMBH (DE) (72) GRANT B. KENION; ALEXANDER P. MGAYA; BALASUBRAMANIAM RAMALINGAM; ZHENGMIAN CHANG Prazo de Validade: 20 (vinte) anos contados a partir de 01/02/2017, observadas as condições legais
(11) BR 11 2018 015027-4 B1	Código 16.1 - Concessão de Patente ou Certificado de Adição de Invenção (22) 16/01/2017 (30) 25/01/2016 EP 16152583.7 (51) C08F 2/22 (2006.01), C08L 39/04 (2006.01), C08L 39/06 (2006.01) (54) POLÍMERO CATIÔNICO, DISPERSÃO INVERSA, AUXILIAR DE DEPOSIÇÃO OU ESPESSANTE, E, PROCESSO PARA OBTENÇÃO DE UM POLÍMERO CATIÔNICO (73) BASF SE (DE) (72) RHEINHOLD J. LEYRER; GLEDISON FONSECA; AARON FLORES-FIGUEROA; VOLODYMYR BOYKO; ROBERT RICHARD DYKSTRA; MARK ROBERT SIVIK Prazo de Validade: 20 (vinte) anos contados a partir de 16/01/2017, observadas as condições legais
(11) BR 11 2018 015252-8 B1	Código 16.1 - Concessão de Patente ou Certificado de Adição de Invenção (22) 10/02/2017 (30) 29/02/2016 DE 10 2016 002 467.4 (51) A61J 1/05 (2006.01), A61J 1/14 (2006.01), B65D 1/02 (2006.01)

(54) RECIPIENTE DE MATERIAL SINTÉTICO E PROCESSO PARA A PRODUÇÃO DE UM RECIPIENTE
(73) KOCHER-PLASTIK MASCHINENBAU GMBH (DE)
(72) MICHAEL SPALLEK; JOHANNES GESER; ALEXANDER HAMMER; MANFRED SCHRECKENHÖFER; MARTIN GROH
Prazo de Validade: 20 (vinte) anos contados a partir de 10/02/2017, observadas as condições legais

---

(11) BR 11 2018 015614-0 B1

Código 16.1 - Concessão de Patente ou Certificado de Adição de Invenção
(22) 14/02/2017
(30) 15/02/2016 EP 16155648.5
(51) C08F 6/00 (2006.01), B01J 8/00 (2006.01), B01J 8/18 (2006.01), B01J 8/26 (2006.01), B01J 8/36 (2006.01)
(54) MÉTODO PARA PREPARAÇÃO DE UM PÓ SECO EM UMA INSTALAÇÃO E PROCESSO PARA PREPARAÇÃO DE UMA POLIOLEFINA
(73) BASELL POLYOLEFINE GMBH (DE)
(72) HARALD PRANG; MICHAEL CHATTERJEE; REINHARD KUEHL; ALEXANDER SEIFERT
Prazo de Validade: 20 (vinte) anos contados a partir de 14/02/2017, observadas as condições legais

---

(11) BR 11 2018 016887-4 B1

Código 16.1 - Concessão de Patente ou Certificado de Adição de Invenção
(22) 28/02/2017
(30) 02/03/2016 US 62/302,213; 23/02/2017 US 15/440,056
(51) C07D 341/00 (2006.01)
(54) MÉTODO PARA FABRICAÇÃO DE CICLODODECAENXOFRE
(73) EASTMAN CHEMICAL COMPANY (US)
(72) SCOTT DONALD BARNICKI; ROBERT THOMAS HEMBRE; ELAINE BEATRICE MACKENZIE; JOY LYNN LANINGHAM; MICHAEL RICHARD LANINGHAM; SHANE KIPLEY KIRK; LARRY WAYNE BLAIR; SUMIT CHAKRABORTY; VENKATESWARLU BHAMIDI; GUOXIONG HUA; JOHN DEREK WOOLLINS
Prazo de Validade: 20 (vinte) anos contados a partir de 28/02/2017, observadas as condições legais

---

(11) BR 11 2018 017275-8 B1

Código 16.1 - Concessão de Patente ou Certificado de Adição de Invenção
(22) 23/02/2017
(30) 23/02/2016 IT 102016000018365
(51) B65D 41/17 (2006.01), B65D 43/02 (2006.01)
(54) ELEMENTO DE FECHAMENTO E COMBINAÇÃO DE UM ELEMENTO DE FECHAMENTO
(73) SACMI COOPERATIVA MECCANICI IMOLA SOCIETA' COOPERATIVA (IT)
(72) DANILO ALBONETTI; ANDREA SALLIONI; ANTONINO LO PICCOLO;

	STEVEN WHITE; DORIANO NALDI Prazo de Validade: 20 (vinte) anos contados a partir de 23/02/2017, observadas as condições legais
(11) BR 11 2018 017286-3 B1	Código 16.1 - Concessão de Patente ou Certificado de Adição de Invenção (22) 24/02/2017 (30) 26/02/2016 US 62/300,253; 01/03/2016 US 62/301,995 (51) D21H 27/30 (2006.01), D21H 27/00 (2006.01), D21H 21/10 (2006.01), D21H 17/37 (2006.01), D21H 17/44 (2006.01), D21H 17/45 (2006.01), D21H 19/20 (2006.01), B32B 29/00 (2006.01) (54) MÉTODO PARA TRATAR UM PROCESSO DE PRODUÇÃO DE PAPEL DE MÚLTIPLOS ESTRATOS (73) ECOLAB USA INC. (US) (72) BRADLEY BENZ; NATHAN RAY JONES; JAMES W. MINNER Prazo de Validade: 20 (vinte) anos contados a partir de 24/02/2017, observadas as condições legais
(11) BR 11 2018 017316-9 B1	Código 16.1 - Concessão de Patente ou Certificado de Adição de Invenção (22) 13/03/2017 (30) 14/03/2016 US 62/308,132 (51) C07H 19/073 (2006.01), C07H 19/10 (2006.01), C07D 209/16 (2006.01), C07D 209/26 (2006.01), C07H 21/04 (2006.01), C07H 1/00 (2006.01) (54) Compostos e métodos para a síntese de 5-(n-protegido-triptaminocarboxiamida)-2´-desoxiuridina fosforamidita, oligonucleotídeo e seu método de produção (73) SOMALOGIC OPERATING CO., INC. (US) (72) JOHN ROHLOFF Prazo de Validade: 20 (vinte) anos contados a partir de 13/03/2017, observadas as condições legais
(11) BR 11 2018 067359-5 B1	Código 16.1 - Concessão de Patente ou Certificado de Adição de Invenção (22) 28/02/2017 (30) 02/03/2016 JP 2016-039929 (51) C22C 38/00 (2006.01), B60B 17/00 (2006.01), C22C 38/50 (2006.01), C21D 9/34 (2006.01) (54) RODA PARA FERROVIA (73) NIPPON STEEL CORPORATION (JP) (72) MANABU KUBOTA Prazo de Validade: 20 (vinte) anos contados a partir de 28/02/2017, observadas as condições legais
(11) BR 11 2018 067891-0 B1	Código 16.1 - Concessão de Patente ou Certificado de Adição de Invenção (22) 11/03/2016

(30) 11/03/2016 EM 2016EP55368
(51) F16K 1/00 (2006.01), F16K 1/44 (2006.01), F16K 31/04 (2006.01)
(54) Série de válvulas e método para proporcioná-la
(73) KARL DUNGS GMBH & CO. KG (DE)
(72) MARTIN LANG; BENJAMIN BÖS; NILS OBERMÖLLER
Prazo de Validade: 20 (vinte) anos contados a partir de 11/03/2016, observadas as condições legais

---

(11) BR 11 2018 069394-4 B1

Código 16.1 - Concessão de Patente ou Certificado de Adição de Invenção
(22) 16/03/2017
(30) 23/03/2016 GB 1604970.2
(51) C07D 401/14 (2006.01), A01N 43/40 (2006.01), A01N 43/48 (2006.01), A01N 43/78 (2006.01), C07D 213/75 (2006.01), C07D 213/85 (2006.01), C07D 401/04 (2006.01), C07D 409/14 (2006.01), C07D 417/14 (2006.01)
(54) Compostos herbicidas, uso dos mesmos, composição herbicida e método de controle de plantas daninhas em um lócus
(73) SYNGENTA PARTICIPATIONS AG (CH)
(72) NEIL BRIAN CARTER; EMMA BRIGGS; CHRISTIANA KITSIOU; KENNETH LING; JAMES ALAN MORRIS; JOSEPH ANDREW TATE; JEFFREY STEVEN WAILES; JOHN WILLIAMS
Prazo de Validade: 20 (vinte) anos contados a partir de 16/03/2017, observadas as condições legais

---

(11) BR 11 2018 069551-3 B1

Código 16.1 - Concessão de Patente ou Certificado de Adição de Invenção
(22) 17/02/2017
(30) 29/02/2016 JP 2016-036956
(51) C07D 213/32 (2006.01), A01N 43/40 (2006.01), A01N 43/58 (2006.01), A01N 43/60 (2006.01), A01P 7/04 (2006.01), C07D 213/34 (2006.01), C07D 213/70 (2006.01), C07D 213/71 (2006.01), C07D 213/74 (2006.01), C07D 213/75 (2006.01), C07D 213/82 (2006.01), C07D 401/04 (2006.01)
(54) COMPOSTO HETEROCÍCLICO
(73) SUMITOMO CHEMICAL COMPANY, LIMITED (JP)
(72) TAKAMASA TANABE; YOSHIHIKO NOKURA; KOHEI ORIMOTO; YUJI NAKAJIMA
Prazo de Validade: 20 (vinte) anos contados a partir de 17/02/2017, observadas as condições legais

---

(11) BR 11 2018 069669-2 B1

Código 16.1 - Concessão de Patente ou Certificado de Adição de Invenção
(22) 28/03/2016
(51) C08G 18/65 (2006.01), C08G 18/00 (2006.01), C08G 18/12 (2006.01), C08G 18/10 (2006.01), C09J 175/06 (2006.01), C09J 175/08 (2006.01)
(54) COMPOSIÇÃO ADESIVA SEM SOLVENTE DE DOIS COMPONENTES, MÉTODO PARA FORMAR UM LAMINADO E LAMINADO
(73) DOW GLOBAL TECHNOLOGIES LLC (US) ; ROHM AND HAAS

	COMPANY (US) (72) CHENYAN BAI; QIANG LU Prazo de Validade: 20 (vinte) anos contados a partir de 28/03/2016, observadas as condições legais
(11) BR 11 2018 070072-0 B1	Código 16.1 - Concessão de Patente ou Certificado de Adição de Invenção (22) 21/03/2017 (30) 31/03/2016 US US 62/316,293 (51) C08G 18/48 (2006.01), C08G 18/76 (2006.01), C08G 18/30 (2006.01), C08G 18/40 (2006.01), C08F 212/10 (2006.01), C08F 257/02 (2006.01), C08G 18/63 (2006.01), C08F 283/06 (2006.01), C08G 101/00 (2006.01) (54) Processo para fazer um poliol de polímero, produto de poliol de polímero, poliuretano e espuma de poliuretano flexível (73) DOW GLOBAL TECHNOLOGIES LLC (US) (72) SWEN CLAESSENS; ANTOON DE SMET; GERARD PEL; DALE HUNTER; VAN DELK Prazo de Validade: 20 (vinte) anos contados a partir de 21/03/2017, observadas as condições legais
(11) BR 11 2018 070652-3 B1	Código 16.1 - Concessão de Patente ou Certificado de Adição de Invenção (22) 08/04/2016 (51) H01M 8/0202 (2006.01), H01M 8/02 (2006.01), H01M 8/12 (2006.01) (54) CÉLULA ÚNICA DE CÉLULA DE COMBUSTÍVEL DE ÓXIDO SÓLIDO (73) NISSAN MOTOR CO., LTD. (JP) (72) TAKEHIKO OKUI Prazo de Validade: 20 (vinte) anos contados a partir de 08/04/2016, observadas as condições legais
(11) BR 11 2018 070831-3 B1	Código 16.1 - Concessão de Patente ou Certificado de Adição de Invenção (22) 10/04/2017 (30) 12/04/2016 EP 16164825.8 (51) C07D 317/38 (2006.01), C07C 29/10 (2006.01), C07C 29/12 (2006.01) (54) PROCESSO E SISTEMA PARA A PRODUÇÃO DE CARBONATO DE ETILENO E/OU ETILENOGLICOL (73) SHELL INTERNATIONALE RESEARCH MAATSCHAPPIJ B.V. (NL) (72) ROEL GUILLAUME HUBERTUS LEONARDUS BASTINGS; JESSE RAYMOND BLACK; ALEXANDRE MOLINA Prazo de Validade: 20 (vinte) anos contados a partir de 10/04/2017, observadas as condições legais
(11) BR 11 2018 071362-7 B1	Código 16.1 - Concessão de Patente ou Certificado de Adição de Invenção (22) 13/04/2017 (30) 31/05/2016 US 16172327.5

(51) B29C 39/44 (2006.01), B29C 41/28 (2006.01), B29C 41/52 (2006.01), B29C 39/14 (2006.01), G01B 5/06 (2006.01), A24B 3/14 (2006.01)
(54) DISPOSITIVO DE REVESTIMENTO PARA PRODUÇÃO E MÉTODO PARA VERIFICAR A ESPESSURA DE UMA FOLHA REVESTIDA
(73) PHILIP MORRIS PRODUCTS S.A. (CH)
(72) MICHEL BORLOZ; YANN RICHARD
Prazo de Validade: 20 (vinte) anos contados a partir de 13/04/2017, observadas as condições legais

---

(11) BR 11 2018 071707-0 B1

Código 16.1 - Concessão de Patente ou Certificado de Adição de Invenção
(22) 28/04/2017
(30) 28/04/2016 PL P.417028
(51) A61C 8/00 (2006.01), A61C 13/08 (2006.01), G06T 17/00 (2006.01)
(54) IMPLANTES BIÔNICOS E SEUS MÉTODOS DE FABRICAÇÃO
(73) AF PRAKTYKA STOMATOLOGICZNA ARTUR FRYDRYCHEWICZ (PL)
(72) FRYDRYCHEWICZ, ARTUR
Prazo de Validade: 20 (vinte) anos contados a partir de 28/04/2017, observadas as condições legais

---

(11) BR 11 2018 071809-2 B1

Código 16.1 - Concessão de Patente ou Certificado de Adição de Invenção
(22) 20/04/2017
(30) 26/04/2016 EP EP16167074.0
(51) A61J 7/00 (2006.01)
(54) DISPOSITIVO E MÉTODO PARA DISPENSAR TIRAS QUE TRANSPORTAM INGREDIENTE ATIVO OU QUE CONTÊM INGREDIENTE ATIVO
(73) LTS LOHMANN THERAPIE-SYSTEME AG (DE)
(72) MARC BLOMENKEMPER; MICHAEL LINN; RONALD HACKBARTH; MARKUS BEE
Prazo de Validade: 20 (vinte) anos contados a partir de 20/04/2017, observadas as condições legais

---

(11) BR 11 2018 072482-3 B1

Código 16.1 - Concessão de Patente ou Certificado de Adição de Invenção
(22) 26/04/2017
(30) 03/05/2016 EP 16168199.4
(51) A47J 31/56 (2006.01), A47J 31/44 (2006.01)
(54) APARELHO E MÉTODO PARA PREPARAR E DISPENSAR BEBIDAS, E, SISTEMA DE AQUECIMENTO DE ÁGUA PARA GERAR VAPOR PARA APARELHOS DE DISPENSAÇÃO DE BEBIDAS
(73) RHEAVENDORS SERVICES S.P.A. (IT)
(72) CARLO DOGLIONI MAJER (FALECIDO)
Prazo de Validade: 20 (vinte) anos contados a partir de 26/04/2017, observadas as condições legais

(11) BR 11 2018 073265-6 B1	Código 16.1 - Concessão de Patente ou Certificado de Adição de Invenção (22) 08/05/2017 (30) 13/05/2016 ES U 201630613 (51) B29C 73/02 (2006.01), G01N 21/90 (2006.01) (54) PRODUTO PLÁSTICO REPARADO (73) PLASTIC REPAIR SYSTEM 2011, S.L. (ES) (72) JUAN RAMÓN MAZQUIARÁN MENDÍA Prazo de Validade: 20 (vinte) anos contados a partir de 08/05/2017, observadas as condições legais
(11) BR 11 2018 073590-6 B1	Código 16.1 - Concessão de Patente ou Certificado de Adição de Invenção (22) 30/11/2016 (30) 18/05/2016 AU 2016901855 (51) B29C 65/02 (2006.01), B29C 65/38 (2006.01), B29C 65/00 (2006.01), B65D 25/16 (2006.01), B65D 5/60 (2006.01) (54) FORRO TERMOPLÁSTICO DE COMPÓSITO E MÉTODO PARA PRODUZIR O MESMO (73) MTI GROUP PTY LTD (AU) (72) NICHOLAS BODLEY Prazo de Validade: 20 (vinte) anos contados a partir de 30/11/2016, observadas as condições legais
(11) BR 11 2018 073968-5 B1	Código 16.1 - Concessão de Patente ou Certificado de Adição de Invenção (22) 21/06/2017 (30) 24/06/2016 JP 2016-125685 (51) A61K 8/02 (2006.01), A61K 8/64 (2006.01), A61K 8/891 (2006.01), A61K 38/00 (2006.01), A61P 17/00 (2006.01), A61Q 19/00 (2006.01) (54) PREPARAÇÃO TÓPICA PARA MELHORIA DE RUGAS NA PELE (73) POLA CHEMICAL INDUSTRIES, INC. (JP) (72) TOSHIHIRO HINOKITANI; SHIGETSUGU HOMMA Prazo de Validade: 20 (vinte) anos contados a partir de 21/06/2017, observadas as condições legais
(11) BR 11 2018 074202-3 B1	Código 16.1 - Concessão de Patente ou Certificado de Adição de Invenção (22) 24/05/2017 (30) 24/05/2016 BR 102016011784-4; 24/05/2016 BR 102016011785-2; 24/05/2016 BR 102016011793-3; 15/09/2016 BR 102016021328-2 (51) A61K 8/9789 (2006.01), A61Q 19/08 (2006.01) (54) COMPOSIÇÃO COSMÉTICA ANTISSINAIS, KIT DE COMPOSIÇÕES E MÉTODO PARA TRATAMENTO COSMÉTICO DA PELE (73) NATURA COSMÉTICOS S.A. (BR/SP) (72) FABIANA PAES; CLARISSA CAPELAS ROMEU; EDUARDO ALEXANDRE DE OLIVEIRA REIS; JOICE PANZARIN SAVIETTO; KASSANDRA TADINI

	D'ANNOLFO; PRISCILA CAROLLO MONCAYO; RICARDO AUGUSTO SANTOS DE OLIVEIRA; SIMONE ANDREA EMIDIO; SORAYA BAIONE DE MOURA; DANIELA ZIMBARDI Prazo de Validade: 20 (vinte) anos contados a partir de 24/05/2017, observadas as condições legais
(11) BR 11 2018 074236-8 B1	Código 16.1 - Concessão de Patente ou Certificado de Adição de Invenção (22) 26/05/2017 (30) 31/05/2016 NL 2016862 (51) A22B 5/00 (2006.01) (54) DISPOSITIVO E MÉTODO PARA SEPARAÇÃO E ENVOLVIMENTO AUTOMÁTICO DE UMA EXTREMIDADE EXTERNA DO RETO DE UMA CARCAÇA (73) HUMBOLDT B.V. (NL) (72) JAAP BERNARDUS GIEZENAAR; ARNO HERMANUS MARIA UEFFING Prazo de Validade: 20 (vinte) anos contados a partir de 26/05/2017, observadas as condições legais
(11) BR 11 2018 074832-3 B1	Código 16.1 - Concessão de Patente ou Certificado de Adição de Invenção (22) 01/06/2017 (30) 02/06/2016 FR 1655021 (51) B22C 9/04 (2006.01) (54) MOLDE DE MATERIAL CERÂMICO, INSTALAÇÃO PARA FABRICAR UMA PÁ MOLDADA, E, PROCESSO DE FABRICAÇÃO DE UMA PÁ DE TURBOMÁQUINA (73) SAFRAN AIRCRAFT ENGINES (FR) ; SAFRAN (FR) (72) NGADIA TAHA NIANE; SAÏD BOUKERMA; SERGE DILLENSEGER; JULIEN GELEBART; DAVID GRANGE; JEAN-CLAUDE MARCEL AUGUSTE HANNY; PHILIPPE METRON Prazo de Validade: 20 (vinte) anos contados a partir de 01/06/2017, observadas as condições legais
(11) BR 11 2018 074874-9 B1	Código 16.1 - Concessão de Patente ou Certificado de Adição de Invenção (22) 24/05/2017 (30) 17/08/2016 BR BR102016019120-3 (51) A61K 8/9789 (2006.01), A61Q 19/08 (2006.01) (54) COMPOSIÇÃO COSMÉTICA ANTISSINAIS, USO DA COMPOSIÇÃO, MÉTODO DE TRATAMENTO ANTISSINAIS E DISPOSITIVO DE APLICAÇÃO (73) NATURA COSMÉTICOS S.A. (BR/SP) (72) KASSANDRA TADINI D'ANNOLFO; PRISCILA CAROLLO MONCAYO; EDUARDO ALEXANDRE DE OLIVEIRA REIS; FABIANA PAES; RICARDO AUGUSTO SANTOS DE OLIVEIRA; DANIELA ZIMBARDI Prazo de Validade: 20 (vinte) anos contados a partir de 24/05/2017, observadas

	as condições legais
(11) BR 11 2018 074893-5 B1	Código 16.1 - Concessão de Patente ou Certificado de Adição de Invenção (22) 24/05/2017 (30) 17/08/2016 BR BR102016019123-8 (51) A61K 8/9789 (2006.01), A61Q 19/08 (2006.01) (54) COMPOSIÇÃO COSMÉTICA ANTISSINAIS, USO DA COMPOSIÇÃO E DISPOSITIVO DE APLICAÇÃO (73) NATURA COSMÉTICOS S.A. (BR/SP) (72) KASSANDRA TADINI D'ANNOLFO; PRISCILA CAROLLO MONCAYO; EDUARDO ALEXANDRE DE OLIVEIRA REIS; FABIANA PAES; RICARDO AUGUSTO SANTOS DE OLIVEIRA; DANIELA ZIMBARDI Prazo de Validade: 20 (vinte) anos contados a partir de 24/05/2017, observadas as condições legais
(11) BR 11 2018 075184-7 B1	Código 16.1 - Concessão de Patente ou Certificado de Adição de Invenção (22) 07/06/2017 (30) 07/06/2016 NL 2016909 (51) A23K 20/10 (2006.01), A23K 20/22 (2006.01), A23K 50/10 (2006.01) (54) Composição aquosa, concentrado, e, usos da composição aquosa (73) NUTRECO NEDERLAND B.V. (NL) (72) JAVIER MARTÍN-TERESO LÓPEZ; ISABELA PENA CARVALHO DE CARVALHO Prazo de Validade: 20 (vinte) anos contados a partir de 07/06/2017, observadas as condições legais
(11) BR 11 2018 075449-8 B1	Código 16.1 - Concessão de Patente ou Certificado de Adição de Invenção (22) 18/07/2017 (30) 03/08/2016 EP 16182580.7 (51) C08L 23/14 (2006.01), C08L 23/12 (2006.01) (54) PROCESSO PARA PREPARAÇÃO DE UM COMPÓSITO (73) BOREALIS AG (AT) (72) THOMAS LUMMERSTORFER; MICHAEL JERABEK; LUKAS SOBCZAK; CLAUDIA PRETSCHUH Prazo de Validade: 20 (vinte) anos contados a partir de 18/07/2017, observadas as condições legais
(11) BR 11 2018 075765-9 B1	Código 16.1 - Concessão de Patente ou Certificado de Adição de Invenção (22) 19/05/2017 (30) 13/06/2016 JP 2016-117230 (51) B23B 51/00 (2006.01), B23B 35/00 (2006.01) (54) MÉTODO DE FORMAÇÃO DE FURO (73) MITSUBISHI GAS CHEMICAL COMPANY, INC. (JP)

	(72) MATSUYAMA, YOUSUKE; OGASHIWA, TAKAAKI; UMEHARA, NORITSUGU; OYAMA, SHINTAROU Prazo de Validade: 20 (vinte) anos contados a partir de 19/05/2017, observadas as condições legais
(11) BR 11 2018 076239-3 B1	Código 16.1 - Concessão de Patente ou Certificado de Adição de Invenção (22) 13/07/2017 (30) 15/07/2016 JP 2016-140053; 22/12/2016 JP 2016-248827; 22/03/2017 JP 2017-055556 (51) C07D 401/12 (2006.01), A01N 43/54 (2006.01), A01P 13/00 (2006.01) (54) MÉTODO PARA PRODUZIR CRISTAL DE COMPOSTO DE URACILA (73) SUMITOMO CHEMICAL COMPANY, LIMITED (JP) (72) YUKI SATO Prazo de Validade: 20 (vinte) anos contados a partir de 13/07/2017, observadas as condições legais
(11) BR 11 2018 076592-9 B1	Código 16.1 - Concessão de Patente ou Certificado de Adição de Invenção (22) 26/06/2017 (30) 29/06/2016 FR 1656049 (51) C07C 1/20 (2006.01), C07C 7/04 (2006.01), C07C 7/08 (2006.01), C07C 11/167 (2006.01) (54) PROCESSO DE PRODUÇÃO DE BUTADIENO A PARTIR DE ETANOL INTEGRADO COM DESTILAÇÃO EXTRATIVA (73) COMPAGNIE GENERALE DES ETABLISSEMENTS MICHELIN (FR) ; IFP ENERGIES NOUVELLES (FR) (72) REJANE DASTILLUNG; SOPHIE COUDERC; OLIVIER THINON Prazo de Validade: 20 (vinte) anos contados a partir de 26/06/2017, observadas as condições legais
(11) BR 11 2018 076713-1 B1	Código 16.1 - Concessão de Patente ou Certificado de Adição de Invenção (22) 30/05/2017 (30) 22/06/2016 EP 16175623.4 (51) C08K 5/29 (2006.01), C08J 5/18 (2006.01), C08L 67/02 (2006.01), C08L 79/00 (2006.01) (54) COMPOSIÇÕES ESTÁVEIS À HIDRÓLISE PARA FILMES EM CÉLULAS SOLARES (73) LANXESS DEUTSCHLAND GMBH (DE) (72) WILHELM LAUFER Prazo de Validade: 20 (vinte) anos contados a partir de 30/05/2017, observadas as condições legais
(11) BR 11 2018 076998-3 B1	Código 16.1 - Concessão de Patente ou Certificado de Adição de Invenção (22) 23/06/2017

(30) 27/06/2016 US 62/355,081; 03/02/2017 US 15/424,627
(51) B08B 17/06 (2006.01), B08B 17/02 (2006.01), B29C 59/00 (2006.01), B29C 59/02 (2006.01), B81C 1/00 (2006.01)
(54) SUPERFÍCIE DE CONTATO PARA UM OBJETO
(73) HAVI GLOBAL SOLUTIONS, LLC (US)
(72) RALPH ALLEN HULSEMAN; CAMERON MCPHERSON
Prazo de Validade: 20 (vinte) anos contados a partir de 23/06/2017, observadas as condições legais

---

(11) BR 11 2018 077481-2 B1

Código 16.1 - Concessão de Patente ou Certificado de Adição de Invenção
(22) 17/07/2017
(30) 21/07/2016 EP 16180663.3
(51) B32B 27/20 (2006.01), C08J 5/18 (2006.01), C08K 3/26 (2006.01)
(54) PELÍCULA DE POLIPROPILENO BIAXIALMENTE ORIENTADA DEMONO OU MULTICAMADAS, PROCESSO PARA PRODUÇÃO DEUMA PELÍCULA DE POLIPROPILENO BIAXIALMENTE ORIENTADADE MONO OU MULTICAMADAS, USOS DE PELO MENOS UMCARBONATO DE CÁLCIO NATURAL E DE UMA PELÍCULA DEPOLIPROPILENO BIAXIALMENTE ORIENTADA DE MONO OUMULTICAMADAS, E, ARTIGO
(73) OMYA INTERNATIONAL AG (CH)
(72) MARTIN BRUNNER; CHRISTOPH HIRSIGER; PIERRE BLANCHARD; CHRISTOPHE RENÉ PIERRE ROUX
Prazo de Validade: 20 (vinte) anos contados a partir de 17/07/2017, observadas as condições legais

---

(11) BR 11 2019 000329-0 B1

Código 16.1 - Concessão de Patente ou Certificado de Adição de Invenção
(22) 04/07/2017
(30) 15/07/2016 JP 2016-140440
(51) A61K 6/033 (1990.01)
(54) VIDRO ODONTOLÓGICO E COMPOSIÇÃO ODONTOLÓGICA
(73) GC CORPORATION (JP)
(72) SHIGENORI AKIYAMA; RYOSUKE YOSHIMITSU; SATOMI TATEIWA; KATSUSHI YAMAMOTO; SYOUICHI FUKUSHIMA
Prazo de Validade: 20 (vinte) anos contados a partir de 04/07/2017, observadas as condições legais

---

(11) BR 11 2019 001019-0 B1

Código 16.1 - Concessão de Patente ou Certificado de Adição de Invenção
(22) 17/07/2017
(30) 18/07/2016 DE 10 2016 213 100.1
(51) C07C 51/44 (2006.01), C07C 51/48 (2006.01), C07C 53/02 (2006.01)
(54) MÉTODO PARA ISOLAR ÁCIDO FÓRMICO DE UMA MISTURA DE REAÇÃO POR EXTRAÇÃO
(73) OXFA GMBH (DE)
(72) HERMANN WOLF JBACH; FLORIAN KOHLER; MATTHIAS SCHMIDT;

	GUNTHARD SCHOLZ; MARTIN DIRAUF Prazo de Validade: 20 (vinte) anos contados a partir de 17/07/2017, observadas as condições legais
(11) BR 11 2019 001185-4 B1	Código 16.1 - Concessão de Patente ou Certificado de Adição de Invenção (22) 27/07/2016 (51) E01D 19/16 (2006.01), D07B 1/16 (2006.01), D07B 1/14 (2006.01) (54) CABO ESTRUTURAL COM BAINHA DUPLA (73) SOLETANCHE FREYSSINET (FR) (72) ANTOINE DUGAIN; MATTHIEU GUESDON Prazo de Validade: 20 (vinte) anos contados a partir de 27/07/2016, observadas as condições legais
(11) BR 11 2019 002077-2 B1	Código 16.1 - Concessão de Patente ou Certificado de Adição de Invenção (22) 17/08/2017 (30) 18/08/2016 US 62/376,713; 02/03/2017 US 62/465,965 (51) A01D 46/24 (2006.01), A01D 46/30 (2006.01) (54) VEÍCULO AERONÁUTICO NÃO TRIPULADO, UNIDADE DE CONTROLE, SISTEMA E MÉTODO PARA COLHER FRUTAS (73) TEVEL ADVANCED TECHNOLOGIES LTD. (IL) (72) YANIV MAOR Prazo de Validade: 20 (vinte) anos contados a partir de 17/08/2017, observadas as condições legais
(11) BR 11 2019 002091-8 B1	Código 16.1 - Concessão de Patente ou Certificado de Adição de Invenção (22) 17/08/2017 (30) 18/08/2016 US 62/376,713; 02/03/2017 US 62/465,965 (51) A01D 46/24 (2006.01), A01D 46/30 (2006.01), A01G 3/08 (2006.01), B64C 39/00 (2006.01), G01C 11/00 (2006.01), G01C 11/02 (2006.01), G09B 29/00 (2006.01), G09B 29/10 (2006.01) (54) SISTEMA E MÉTODO DE COLHEITA, DILUIÇÃO E PODA DE FRUTO E BANCO DE DADOS (73) TEVEL ADVANCED TECHNOLOGIES LTD. (IL) (72) YANIV MAOR Prazo de Validade: 20 (vinte) anos contados a partir de 17/08/2017, observadas as condições legais
(11) BR 11 2019 002092-6 B1	Código 16.1 - Concessão de Patente ou Certificado de Adição de Invenção (22) 17/08/2017 (30) 18/08/2016 US 62/376,713; 02/03/2017 US 62/465,965 (51) A01D 46/24 (2006.01), A01D 46/253 (2006.01), A01D 46/30 (2006.01), B64C 39/00 (2006.01), B64C 99/00 (2006.01) (54) SISTEMA DE GERENCIAMENTO DE FROTA DE VEÍCULO AÉREO NÃO

	TRIPULADO E MÉTODO COMPUTADORIZADO PARA COLHEITA (73) TEVEL ADVANCED TECHNOLOGIES LTD. (IL) (72) YANIV MAOR Prazo de Validade: 20 (vinte) anos contados a partir de 17/08/2017, observadas as condições legais
(11) BR 11 2019 002332-1 B1	Código 16.1 - Concessão de Patente ou Certificado de Adição de Invenção (22) 22/09/2016 (51) E21B 49/08 (2006.01), G01V 8/02 (2006.01), E21B 47/00 (2006.01) (54) SISTEMA (73) HALLIBURTON ENERGY SERVICES, INC. (US) (72) BIN DAI; CHRISTOPHER MICHAEL JONES; DINGDING CHEN; JING SHEN Prazo de Validade: 20 (vinte) anos contados a partir de 22/09/2016, observadas as condições legais
(11) BR 11 2019 004601-1 B1	Código 16.1 - Concessão de Patente ou Certificado de Adição de Invenção (22) 06/09/2017 (30) 09/09/2016 EP 16290172.2 (51) B01J 29/06 (2006.01), B01J 29/40 (2006.01), B01J 29/65 (2006.01), B01J 29/70 (2006.01), C01B 39/02 (2006.01), C07C 1/24 (2006.01), C07C 5/25 (2006.01), C07C 5/27 (2006.01), C07C 11/00 (2006.01), C07C 11/08 (2006.01), C07C 11/09 (2006.01) (54) PROCESSO PARA DESIDRATAÇÃO DE MONO-ÁLCOOL(IS) USANDO UM SILICATO DE ALUMÍNIO CRISTALINO MODIFICADO (73) IFP ENERGIES NOUVELLES (FR) ; TOTAL RESEARCH & TECHNOLOGY FELUY (BE) (72) NESTERENKO, NIKOLAI; DUPONT, COLIN; COUPARD, VINCENT; MAURY, SYLVIE; HEINZ, THIBAULT Prazo de Validade: 20 (vinte) anos contados a partir de 06/09/2017, observadas as condições legais
(11) BR 11 2019 004980-0 B1	Código 16.1 - Concessão de Patente ou Certificado de Adição de Invenção (22) 15/09/2016 (51) B60W 10/08 (2006.01), B60W 20/00 (2006.01) (54) MÉTODO PARA CONTROLAR UM VEÍCULO E DISPOSITIVO DE CONTROLE DE VEÍCULO (73) NISSAN MOTOR CO., LTD. (JP) (72) AKIFUMI KOISHI; TOMOYUKI KOIKE; ATSUSHI TEZUKA Prazo de Validade: 20 (vinte) anos contados a partir de 15/09/2016, observadas as condições legais
(11) BR 11 2019 005746-3 B1	Código 16.1 - Concessão de Patente ou Certificado de Adição de Invenção

(22) 29/09/2017
(30) 30/09/2016 GB 1616670.4
(51) A61K 8/33 (2006.01), A61K 8/34 (2006.01), A61K 8/36 (2006.01), A61K 8/44 (2006.01), A61K 8/49 (2006.01), A61Q 5/00 (2006.01), A61Q 5/06 (2006.01), D06P 5/06 (2006.01), D06P 1/649 (2006.01), D06P 3/14 (2006.01)
(54) MÉTODO DE COMBATE DE PERDA DE COLORAÇÃO DE UM MATERIAL TINGIDO, COMPOSIÇÃO DE TRATAMENTO CAPILAR, USO E PRODUTO EMBALADO PARA TINGIMENTO DE CABELO
(73) INNOSPEC LIMITED (GB)
(72) NICHOLAS JOHN DIXON; MATTHEW ROBERT GILES; KIMBERLEY ELIZABETH GRIFFITHS; TONY GOUGH; IAN MALCOLM MCROBBIE
Prazo de Validade: 20 (vinte) anos contados a partir de 29/09/2017, observadas as condições legais

---

(11) BR 11 2019 005770-6 B1

Código 16.1 - Concessão de Patente ou Certificado de Adição de Invenção
(22) 13/10/2016
(51) E21B 7/15 (2006.01), E21B 41/00 (2006.01), E21C 37/18 (2006.01)
(54) SISTEMA DE PERFURAÇÃO DE FUNDO DE POÇO E MÉTODO
(73) CHEVRON U.S.A. INC. (US) ; SDG LLC (US) ; HALLIBURTON ENERGY SERVICES, INC. (US)
(72) JOSHUA A. GILBRECH
Prazo de Validade: 20 (vinte) anos contados a partir de 13/10/2016, observadas as condições legais

---

(11) BR 11 2019 006200-9 B1

Código 16.1 - Concessão de Patente ou Certificado de Adição de Invenção
(22) 29/09/2016
(51) C08L 23/16 (2006.01), C08L 23/20 (2006.01), C08K 5/17 (2006.01), C08K 5/138 (2006.01), C08K 5/49 (2006.01)
(54) COMPOSIÇÃO DE ESPUMA, ARTIGO E MÉTODO DE FABRICAÇÃO DE UMA COMPOSIÇÃO DE ESPUMA
(73) DOW GLOBAL TECHNOLOGIES LLC (US)
(72) CHAO ZHANG; HAIYANG YU; XIAOLIAN HU; HONGYU CHEN; YI ZHANG; XIAOCHUN LIU
Prazo de Validade: 20 (vinte) anos contados a partir de 29/09/2016, observadas as condições legais

---

(11) BR 11 2019 008089-9 B1

Código 16.1 - Concessão de Patente ou Certificado de Adição de Invenção
(22) 20/10/2017
(30) 20/10/2016 US 62/410,765
(51) B60C 23/00 (2006.01), B60C 23/02 (2006.01), B60B 35/00 (2006.01)
(54) SISTEMA DE ENCHIMENTO DE PNEU AUTOMÁTICO, MANGUEIRA DE AR CONFIGURADA PARA TRANSPORTAR AR PRESSURIZADO A PARTIR DA CONEXÃO DE AR GIRATÓRIA PARA UM PNEU, E CALOTA
(73) EQUALAIRE SYSTEMS, INC. (US)

(72) JAMES SHARKEY
Prazo de Validade: 20 (vinte) anos contados a partir de 20/10/2017, observadas as condições legais

---

(11) BR 11 2019 008150-0 B1

Código 16.1 - Concessão de Patente ou Certificado de Adição de Invenção
(22) 23/10/2017
(30) 21/10/2016 EP 16306384,5
(51) F16L 1/23 (2006.01), B63B 35/03 (2006.01), B65G 23/14 (2006.01), B65H 51/14 (2006.01), E21B 19/22 (2006.01), H02G 1/10 (2006.01)
(54) CONJUNTO DE ALMOFADA TENSORA, ESTEIRA E TENSOR DE TUBO
(73) TECHNIP N-POWER (FR)
(72) RODRIGO DE MOURA NOGUEIRA; MÁRIO AUGUSTO LOPES DE CASTRO
Prazo de Validade: 20 (vinte) anos contados a partir de 23/10/2017, observadas as condições legais

---

(11) BR 11 2019 008309-0 B1

Código 16.1 - Concessão de Patente ou Certificado de Adição de Invenção
(22) 17/11/2016
(51) E02D 7/10 (2006.01), B25D 9/18 (2006.01)
(54) CILINDRO DE CRAVAÇÃO, E, EQUIPAMENTO DE CRAVAÇÃO DE ESTACAS
(73) JUNTTAN OY (FI)
(72) ANTTI HALONEN
Prazo de Validade: 20 (vinte) anos contados a partir de 17/11/2016, observadas as condições legais

---

(11) BR 11 2019 009604-3 B1

Código 16.1 - Concessão de Patente ou Certificado de Adição de Invenção
(22) 16/01/2018
(30) 16/01/2017 JP 2017-005212
(51) C22C 38/00 (2006.01), C22C 38/60 (2006.01), H01F 1/147 (2006.01), C21D 8/12 (2006.01)
(54) CHAPA DE AÇO ELÉTRICA NÃO ORIENTADA
(73) NIPPON STEEL CORPORATION (JP)
(72) HIROYOSHI YASHIKI; YOSHIAKI NATORI; KAZUTOSHI TAKEDA; SUSUMU MUKAWA; TAKUYA MATSUMOTO; KOJI FUJITA; TAKASHI MOROHOSHI; MASAFUMI MIYAZAKI
Prazo de Validade: 20 (vinte) anos contados a partir de 16/01/2018, observadas as condições legais

---

(11) BR 11 2019 009668-0 B1

Código 16.1 - Concessão de Patente ou Certificado de Adição de Invenção
(22) 30/11/2017
(30) 19/12/2016 IN 201621023498
(51) C07C 1/00 (2006.01), C10L 1/32 (2006.01), C10B 53/02 (2006.01)

(54) PROCESSO PARA PRODUZIR BIO-ÓLEO BRUTO
(73) RELIANCE INDUSTRIES LIMITED (IN)
(72) CHIDAMBARAM MANDAN; BALAKRISHNAN MADHESAN; RAMESH BHUJADE; AJIT SAPRE
Prazo de Validade: 20 (vinte) anos contados a partir de 30/11/2017, observadas as condições legais

---

(11) BR 11 2019 009884-4 B1

Código 16.1 - Concessão de Patente ou Certificado de Adição de Invenção
(22) 22/11/2017
(30) 24/11/2016 DK PA 2016 00728
(51) C07C 51/235 (2006.01), C07C 51/285 (2006.01), C07C 59/06 (2006.01), C07C 45/60 (2006.01), C07C 47/19 (2006.01), C07C 27/00 (2006.01)
(54) MÉTODO PARA PRODUÇÃO CATALÍTICA DE ÁCIDO GLICÓLICO E/OU GLICOLATO
(73) HALDOR TOPSØE A/S (DK)
(72) CHRISTIAN MÅRUP OSMUNDSEN; ESBEN TAARNING
Prazo de Validade: 20 (vinte) anos contados a partir de 22/11/2017, observadas as condições legais

---

(11) BR 11 2019 011954-0 B1

Código 16.1 - Concessão de Patente ou Certificado de Adição de Invenção
(22) 19/12/2017
(30) 20/12/2016 FR 1662864
(51) A61K 8/24 (2006.01), A61K 8/55 (2006.01), A61Q 5/04 (2006.01), A61Q 5/08 (2006.01), A61Q 5/10 (2006.01), A61K 8/73 (2006.01), A61K 8/22 (2006.01)
(54) COMPOSIÇÃO OXIDANTE PARA TRATAR FIBRAS DE QUERATINA QUE COMPREENDE UMA GOMA ESCLEROGLUCANA E UM SEQUESTRANTE À BASE DE FÓSFORO
(73) L'OREAL (FR)
(72) FRÉDÉRIC SIMONET; KOUDEDJI SOW; ALDO PIZZINO
Prazo de Validade: 20 (vinte) anos contados a partir de 19/12/2017, observadas as condições legais

---

(11) BR 11 2019 012276-1 B1

Código 16.1 - Concessão de Patente ou Certificado de Adição de Invenção
(22) 15/12/2017
(30) 16/12/2016 EP 16204783.1
(51) C12N 9/02 (2006.01), C12P 7/04 (2006.01)
(54) CÉLULA DE LEVEDURA, MÉTODO PARA PRODUÇÃO DE UM ÁLCOOL GRAXO DESSATURADO E OPCIONALMENTE UM ACETATO DE ÁLCOOL GRAXO DESSATURADO, E, KIT DE PARTES
(73) DANMARKS TEKNISKE UNIVERSITET (DK)
(72) IRINA BORODINA; CARINA HOLKENBRINK; MARIE INGER DAM; CHRISTER LÖFSTEDT; BAOJIAN DING; HONG-LEI WANG
Prazo de Validade: 20 (vinte) anos contados a partir de 15/12/2017, observadas

	as condições legais
(11) BR 11 2019 013826-9 B1	Código 16.1 - Concessão de Patente ou Certificado de Adição de Invenção (22) 12/01/2017 (30) 10/01/2017 LV P-17-02 (51) A01N 25/08 (2006.01), A01N 59/00 (2006.01), C04B 40/00 (2006.01), C04B 41/50 (2006.01), C09D 5/14 (2006.01), C09D 5/33 (2006.01) (54) ADITIVO ANTIMICROBIANO E DE PROTEÇÃO UV, E MATERIAL DE CONSTRUÇÃO OU ACABAMENTO (73) ALINA, SIA (LV) (72) JURIS KOSTJUKOVS; JULIJA KARASA; SOLVITA KOSTJUKOVA Prazo de Validade: 20 (vinte) anos contados a partir de 12/01/2017, observadas as condições legais
(11) BR 11 2019 014014-0 B1	Código 16.1 - Concessão de Patente ou Certificado de Adição de Invenção (22) 05/01/2018 (30) 06/01/2017 CN 201710010620.7; 10/02/2017 CN 201710074201.X (51) H04W 16/28 (2006.01), H04W 68/02 (2006.01), H04W 72/04 (2006.01) (54) MÉTODO DE COMUNICAÇÃO, DISPOSITIVO DE COMUNICAÇÃO, E MEIO DE ARMAZENAMENTO LEGÍVEL POR COMPUTADOR (73) HUAWEI TECHNOLOGIES CO., LTD. (CN) (72) SAINAN LI; HUANG HUANG; XI ZHANG; YALIN LIU Prazo de Validade: 20 (vinte) anos contados a partir de 05/01/2018, observadas as condições legais
(11) BR 11 2019 018030-3 B1	Código 16.1 - Concessão de Patente ou Certificado de Adição de Invenção (22) 28/02/2018 (30) 01/03/2017 US 62/465,346; 29/06/2017 US 15/638,082; 01/09/2017 US 15/694,035; 08/09/2017 US 15/699,734 (51) A01K 63/00 (2006.01) (54) SISTEMA DECORATIVO, MÉTODO PARA REDECORAR UM AQUÁRIO, E, MÉTODO PARA DECORAR E LIMPAR UM AQUÁRIO (73) ALAN J. COHEN (US) (72) ALAN J. COHEN Prazo de Validade: 20 (vinte) anos contados a partir de 28/02/2018, observadas as condições legais
(11) BR 11 2019 020035-5 B1	Código 16.1 - Concessão de Patente ou Certificado de Adição de Invenção (22) 27/03/2017 (51) C07C 29/76 (2006.01), C07C 31/08 (2006.01), C07C 31/12 (2006.01), C07B 63/00 (2006.01), B01D 61/00 (2006.01), C07C 7/144 (2006.01) (54) MÉTODO PARA EXTRAÇÃO DE UM COMPOSTO ORGÂNICO A PARTIR DE UMA MISTURA FLUIDA DO DITO COMPOSTO ORGÂNICO COM ÁGUA

(73) UNIVERSITE PARIS DIDEROT - PARIS 7 (FR) ; CENTRE NATIONAL DE LA RECHERCHE SCIENTIFIQUE (C.N.R.S.) (FR) ; SORBONNE UNIVERSITÉ (FR) ; PARIS SCIENCES ET LETTRES (FR)
(72) LYDERIC BOCQUET; ALESSANDRO SIRIA; BENOIT LABORIE; HIROAKI YOSHIDA; SIMON GRAVELLE
Prazo de Validade: 20 (vinte) anos contados a partir de 27/03/2017, observadas as condições legais

---

(11) BR 11 2019 020564-0 B1

Código 16.1 - Concessão de Patente ou Certificado de Adição de Invenção
(22) 14/12/2017
(30) 26/04/2017 EP 17168160.4
(51) F28F 3/02 (2006.01), F28F 3/08 (2006.01), F28D 9/00 (2006.01)
(54) PLACA DE TRANSFERÊNCIA DE CALOR, E, TROCADOR DE CALOR.
(73) ALFA LAVAL CORPORATE AB (SE)
(72) MATTIAS NORÈN
Prazo de Validade: 20 (vinte) anos contados a partir de 14/12/2017, observadas as condições legais

---

(11) BR 11 2019 026025-0 B1

Código 16.1 - Concessão de Patente ou Certificado de Adição de Invenção
(22) 08/06/2018
(30) 09/06/2017 US 62/517,660; 07/06/2018 US 16/002,480
(51) H04R 5/027 (2006.01)
(54) DETECÇÃO ACÚSTICA E ALERTA
(73) IBIQUITY DIGITAL CORPORATION (US)
(72) MAREK MILBAR
Prazo de Validade: 20 (vinte) anos contados a partir de 08/06/2018, observadas as condições legais

---

(11) BR 11 2019 026615-1 B1

Código 16.1 - Concessão de Patente ou Certificado de Adição de Invenção
(22) 15/06/2018
(30) 15/06/2017 US 62/520,204; 03/08/2017 US 62/540,973; 08/09/2017 US 62/556,291; 26/09/2017 US 62/563,544; 07/11/2017 US 62/582,859; 26/01/2018 US 62/622,755; 26/01/2018 US 62/622,748; 09/05/2018 US 62/669,262; 29/05/2018 US 62/677,336; 04/06/2018 US 62/680,454
(51) A61K 9/107 (2006.01), A61K 9/127 (2006.01), C07K 16/10 (2006.01), C07K 16/20 (2006.01)
(54) CARREADORES LIPÍDICOS NANOESTRUTURADOS E EMULSÕES ESTÁVEIS E USOS DOS MESMOS
(73) INFECTIOUS DISEASE RESEARCH INSTITUTE (US)
(72) CHRISTOPHER B. FOX; AMIT PRAFUL KHANDHAR; NEAL VAN HOEVEN; JESSE H. ERASMUS; SUSAN S. LIN
Prazo de Validade: 20 (vinte) anos contados a partir de 15/06/2018, observadas as condições legais

(11) BR 11 2020 000601-7 B1	Código 16.1 - Concessão de Patente ou Certificado de Adição de Invenção (22) 17/07/2017 (51) C08G 63/181 (2006.01), C08K 3/34 (2006.01), C08G 63/82 (2006.01), C08G 63/85 (2006.01) (54) MÉTODO PARA PREPARAR POLIÉSTERES (73) TECHNIP ZIMMER GMBH (DE) (72) ECKHARD SEIDEL; RAINER LINKE Prazo de Validade: 20 (vinte) anos contados a partir de 17/07/2017, observadas as condições legais
(11) BR 11 2020 005436-4 B1	Código 16.1 - Concessão de Patente ou Certificado de Adição de Invenção (22) 19/09/2018 (30) 20/09/2017 US 62/560,901 (51) A61K 48/00 (2006.01), C12N 15/861 (2006.01) (54) PROTEÍNA DO CAPSÍDEO DE VARIANTE DO VÍRUS ADENOASSOCIADO, VIRION DO AAV RECOMBINANTE (rAAV) INFECCIOSO, COMPOSIÇÕES, COMPOSIÇÕES FARMACÊUTICAS E USOS DE VIRION DE rAAv OU DE COMPOSIÇÕES FARMACÊUTICAS (73) 4D MOLECULAR THERAPEUTICS INC. (US) (72) DAVID H. KIRN; MELISSA KOTTERMAN; DAVID SCHAFFER Prazo de Validade: 20 (vinte) anos contados a partir de 19/09/2018, observadas as condições legais
(11) BR 11 2020 005756-8 B1	Código 16.1 - Concessão de Patente ou Certificado de Adição de Invenção (22) 28/09/2017 (51) C22C 38/00 (2006.01), C21D 8/02 (2006.01), C22C 38/06 (2006.01), C22C 38/58 (2006.01) (54) CHAPA DE AÇO DE ALTA RESISTÊNCIA PARA TUBULAÇÕES RESISTENTES A ÁCIDO, MÉTODO DE PRODUÇÃO DA MESMA E TUBO DE AÇO DE ALTA RESISTÊNCIA QUE USA A CHAPA DE AÇO DE ALTA RESISTÊNCIA PARA TUBULAÇÕES RESISTENTES A ÁCIDO (73) JFE STEEL CORPORATION (JP) (72) KYONO YASUDA; TOMOYUKI YOKOTA Prazo de Validade: 20 (vinte) anos contados a partir de 28/09/2017, observadas as condições legais
(11) BR 11 2020 007953-7 B1	Código 16.1 - Concessão de Patente ou Certificado de Adição de Invenção (22) 25/10/2017 (51) B23K 26/362 (2006.01) (54) APARELHO DE PROCESSAMENTO (73) NIKON CORPORATION (JP) (72) MASAYUKI SHIRAISHI; YOSHIO KAWABE; YOSUKE TATSUZAKI; YUICHI SHIBAZAKI

	Prazo de Validade: 20 (vinte) anos contados a partir de 25/10/2017, observadas as condições legais
(11) BR 11 2020 007955-3 B1	Código 16.1 - Concessão de Patente ou Certificado de Adição de Invenção (22) 25/10/2017 (51) B23K 26/362 (2006.01) (54) APARELHO DE PROCESSAMENTO (73) NIKON CORPORATION (JP) (72) MASAYUKI SHIRAISHI; SHIGEKI EGAMI; YOSUKE TATSUZAKI; YUICHI SHIBAZAKI Prazo de Validade: 20 (vinte) anos contados a partir de 25/10/2017, observadas as condições legais
(11) BR 11 2020 010385-3 B1	Código 16.1 - Concessão de Patente ou Certificado de Adição de Invenção (22) 07/12/2018 (30) 11/12/2017 US 62/597,107 (51) A23D 9/007 (2006.01), A23D 9/05 (2006.01), A21D 2/16 (2006.01), A21D 10/00 (2006.01), A23P 10/35 (2006.01) (54) Composição emulsificante para produtos de panificação, seu processo de fabricação, e pré-mistura para panificação (73) DUPONT NUTRITION BIOSCIENCES APS (DK) (72) TROY THOMAS BOUTTE; JOHN P. NEDDERSEN Prazo de Validade: 20 (vinte) anos contados a partir de 07/12/2018, observadas as condições legais
(11) BR 11 2020 010644-5 B1	Código 16.1 - Concessão de Patente ou Certificado de Adição de Invenção (22) 12/11/2018 (30) 14/12/2017 EP 17207216.7 (51) B65D 30/24 (2006.01) (54) SACOPARA MATERIAL SOLTO, PROCESSO E DISPOSITIVO PARAPRODUÇÃO DE UM SACO PARA MATERIAL SOLTO (73) STARLINGER & CO GESELLSCHAFT MBH (AT) (72) HERBERT FÜRST Prazo de Validade: 20 (vinte) anos contados a partir de 12/11/2018, observadas as condições legais
(11) BR 11 2020 011203-8 B1	Código 16.1 - Concessão de Patente ou Certificado de Adição de Invenção (22) 06/12/2018 (30) 07/12/2017 KR 10-2017-0167809; 05/12/2018 KR 10-2018-0154838 (51) C07D 403/14 (2006.01), A61K 31/506 (2006.01), C07D 401/14 (2006.01) (54) Composto derivado de pirimidina, composição farmacêutica compreendendo o mesmo e uso do dito composto para o tratamento de câncer de pulmão

(73) ONCOBIX CO., LTD. (KR)
(72) SUNG-EUN KIM; SUNHO LEE; RENGASAMY RAJESH; DAE HO KANG; HYUNG CHUL RYU; JAE-SUN KIM; SANGRYUL LEE; KYONG CHEOL KIM; JIN KYUNG RHO; JAE CHEOL LEE
Prazo de Validade: 20 (vinte) anos contados a partir de 06/12/2018, observadas as condições legais

---

(11) BR 11 2020 020664-4 B1

Código 16.1 - Concessão de Patente ou Certificado de Adição de Invenção
(22) 02/04/2019
(30) 13/04/2018 US 62/657,404
(51) C07C 221/00 (2006.01), C07C 225/06 (2006.01), C07C 45/66 (2006.01), C07C 49/24 (2006.01), C07C 49/12 (2006.01), B01J 23/30 (2006.01), B01J 23/46 (2006.01)
(54) MÉTODO PARA SINTETIZAR UM a-AMINOÁCIDO OU DERIVADO DE a-AMINOÁCIDO
(73) ARCHER DANIELS MIDLAND COMPANY (US)
(72) JAMES BRAZDIL; DONALD ROGNESS; CHI CHENG MA
Prazo de Validade: 20 (vinte) anos contados a partir de 02/04/2019, observadas as condições legais

---

(11) BR 11 2020 022051-5 B1

Código 16.1 - Concessão de Patente ou Certificado de Adição de Invenção
(22) 05/07/2019
(30) 06/07/2018 US 16/028,593
(51) E06B 9/24 (2006.01), G02B 26/08 (2006.01)
(54) CORTINA ELÉTRICA POTENCIALMENTE ACIONADA COM RESISTÊNCIA DE BOBINA MELHORADA, MÉTODO DE FABRICAÇÃO DA MESMA E MÉTODO DE OPERAÇÃO DA MESMA
(73) GUARDIAN GLASS, LLC (US)
(72) JASON BLUSH; TIMOTHY FREY; YABEI GU; RUDOLPH PETRMICHL
Prazo de Validade: 20 (vinte) anos contados a partir de 05/07/2019, observadas as condições legais

---

(11) BR 11 2020 022123-6 B1

Código 16.1 - Concessão de Patente ou Certificado de Adição de Invenção
(22) 05/07/2019
(30) 06/07/2018 US 16/028,705
(51) E06B 9/24 (2006.01), E06B 9/264 (2006.01), E06B 3/67 (2006.01), H01L 31/0392 (2006.01)
(54) CORTINA ELÉTRICA POTENCIALMENTE ACIONADA COM CÉLULA SOLAR CIGS E MÉTODO DE FABRICAÇÃO DA MESMA
(73) GUARDIAN GLASS, LLC (US)
(72) JASON BLUSH; RUDOLPH PETRMICHL; TIMOTHY FREY
Prazo de Validade: 20 (vinte) anos contados a partir de 05/07/2019, observadas as condições legais

(11) BR 11 2020 023541-5 B1

Código 16.1 - Concessão de Patente ou Certificado de Adição de Invenção
(22) 21/05/2019
(30) 21/05/2018 KR 10-2018-0057629; 20/05/2019 KR 10-2019-0058730
(51) A61K 9/70 (2006.01), A61K 9/00 (2006.01), A61K 33/06 (2006.01), A61K 33/26 (2006.01), A61K 33/32 (2006.01), A61K 33/42 (2006.01), A61P 17/00 (2006.01)
(54) Adesivo para alívio e prevenção de acne
(73) LABNPEOPLE CO.,LTD. (KR)
(72) SUNG YOUN CHO
Prazo de Validade: 20 (vinte) anos contados a partir de 21/05/2019, observadas as condições legais

(11) BR 11 2020 026438-5 B1

Código 16.1 - Concessão de Patente ou Certificado de Adição de Invenção
(22) 21/02/2019
(30) 22/06/2018 US 62/688,872; 20/02/2019 US 16/280,883
(51) A61M 5/142 (2006.01), A61M 39/22 (2006.01), A61J 15/00 (2006.01), A61M 5/168 (2006.01)
(54) Conjunto de bomba para uso com um aparelho de bombeamento e conjunto de encaixe para uso em um cassete configurado para fixação a um aparelho de bombeamento
(73) KPR U.S., LLC (US)
(72) WAYNE BIERMANN; PAUL TRELFORD; KENNETH M. BREITWEISER; DANIEL SCHNETTGOECKE
Prazo de Validade: 20 (vinte) anos contados a partir de 21/02/2019, observadas as condições legais

(11) BR 11 2021 002867-6 B1

Código 16.1 - Concessão de Patente ou Certificado de Adição de Invenção
(22) 15/08/2019
(30) 17/08/2018 US 62/765,037
(51) C07C 31/13 (2006.01), C07C 43/184 (2006.01), C11B 9/00 (2006.01), A61K 8/34 (2006.01), A61Q 13/00 (2006.01)
(54) COMPOSTO, FORMULAÇÃO DE FRAGRÂNCIA, MÉTODO PARA APRIMORAR, MELHORAR OU MODIFICAR UMA FORMULAÇÃO DE FRAGRÂNCIA, E, PRODUTO DE FRAGRÂNCIA
(73) INTERNATIONAL FLAVORS & FRAGRANCES INC. (US)
(72) ELIZABETH D. VELIATH; RICHARD K. PAYNE; ANUBHAV P.S. NARULA; PAUL D. JONES; GARY J. MERTZ; MICHAEL G. MONTELEONE
Prazo de Validade: 20 (vinte) anos contados a partir de 15/08/2019, observadas as condições legais

(11) BR 11 2021 003066-2 B1

Código 16.1 - Concessão de Patente ou Certificado de Adição de Invenção
(22) 14/02/2020
(30) 15/02/2019 JP 2019-025874; 06/09/2019 JP PCT/JP2019/035164

(51) A23L 7/109 (2006.01), A23L 11/00 (2006.01)
(54) Método para produzir uma composição de pasta sólida para cozimento por calor contendo grão de leguminosas
(73) MIZKAN HOLDINGS CO., LTD. (JP)
(72) MAKOTO SUZUKI
Prazo de Validade: 20 (vinte) anos contados a partir de 14/02/2020, observadas as condições legais

---

(11) BR 11 2021 018900-9 B1

Código 16.1 - Concessão de Patente ou Certificado de Adição de Invenção
(22) 23/03/2020
(30) 25/03/2019 US 62/823,114
(51) G06F 15/173 (2006.01), G06F 15/177 (2006.01), G01R 25/00 (2006.01)
(54) MÉTODO PARA DETERMINAR UMA TOPOLOGIA DE UM ALIMENTADOR DE REDE DE DISTRIBUIÇÃO, SISTEMA DE MALHA ELÉTRICA, E, MEIO LEGÍVEL POR COMPUTADOR
(73) S & C ELECTRIC COMPANY (US)
(72) YOAV SHARON; JAMES RARICK; AMY OVERMYER
Prazo de Validade: 20 (vinte) anos contados a partir de 23/03/2020, observadas as condições legais

---

(11) BR 11 2021 022088-7 B1

Código 16.1 - Concessão de Patente ou Certificado de Adição de Invenção
(22) 08/05/2020
(30) 10/05/2019 NL 2023113
(51) C12P 7/56 (2006.01), C12M 1/34 (2006.01)
(54) MÉTODO DE PRODUÇÃO DE ÁCIDO LÁTICO EM UM REATOR EM BATELADA DE SEQUENCIAMENTO E APARELHO PARA REALIZAR O DITO MÉTODO
(73) NATURE'S PRINCIPLES B.V. (NL)
(72) JULIUS LAURENS ROMBOUTS; MARINUS CORNELIUS MARIA VAN LOOSDRECHT; ROBBERT KLEEREBEZEM; DAVID GREGORY WEISSBRODT; GERBEN STOUTEN; MAXIMILIENNE TOETIE ALLAART
Prazo de Validade: 20 (vinte) anos contados a partir de 08/05/2020, observadas as condições legais

---

(11) BR 12 2015 017257-8 B1

Código 16.1 - Concessão de Patente ou Certificado de Adição de Invenção
(22) 05/01/2012
(30) 13/01/2011 JP 2011-004964
(43) 27/08/2019
(51) H04N 19/147 (2006.01)
(54) DISPOSITIVO DE CODIFICAÇÃO DE VÍDEO, DISPOSITIVO DE DECODIFICAÇÃO DE VÍDEO, MÉTODO DE CODIFICAÇÃO DE VÍDEO E MÉTODO DE DECODIFICAÇÃO DE VÍDEO
(62) BR 11 2013 017799-3 05/01/2012
(73) NEC CORPORATION (JP)

(72) KENTA SENZAKI; YUZO SENDA; KEIICHI CHONO; HIROFUMI AOKI
Prazo de Validade: 20 (vinte) anos contados a partir de 05/01/2012, observadas as condições legais. Patente concedida conforme ADI 5.529/DF, que determina a alteração do prazo de concessão.

---

(11) BR 12 2015 022158-7 B1

Código 16.1 - Concessão de Patente ou Certificado de Adição de Invenção
(22) 14/09/2012
(30) 18/04/2012 GB 1206841.7
(43) 27/08/2019
(51) H04L 12/18 (2006.01), H04M 3/56 (2006.01), H04M 7/00 (2006.01), H04N 21/41 (2006.01), H04N 7/15 (2006.01)
(54) MÉTODO PARA COMUNICAR E PARA EXIBIR O CONTEÚDO DE MÍDIA ARBITRÁRIA DE USUÁRIOS EM UMA REUNIÃO, SISTEMA PARA EXIBIR O CONTEÚDO DE MÍDIA ARBITRÁRIA OBTIDO DE UM DISPOSITIVO DE PROCESSAMENTO E FERRAMENTA ELETRÔNICA DE REUNIÃO
(62) BR 11 2014 026147-4 14/09/2012
(73) BARCO N.V. (BE)
(72) JOHANNES WILLEM BRANDS; RONNY RUDY DEWAELE
Prazo de Validade: 20 (vinte) anos contados a partir de 14/09/2012, observadas as condições legais

---

(11) BR 12 2015 024083-2 B1

Código 16.1 - Concessão de Patente ou Certificado de Adição de Invenção
(22) 05/01/2012
(30) 13/01/2011 JP 2011-004964
(43) 26/05/2020
(51) H04N 19/147 (2006.01)
(54) DISPOSITIVO DE DECODIFICAÇÃO DE VÍDEO E MÉTODO DE DECODIFICAÇÃO DE VÍDEO
(62) BR 11 2013 017799-3 05/01/2012
(73) NEC CORPORATION (JP)
(72) KENTA SENZAKI; YUZO SENDA; KEIICHI CHONO; HIROFUMI AOKI
Prazo de Validade: 20 (vinte) anos contados a partir de 05/01/2012, observadas as condições legais. Patente concedida conforme ADI 5.529/DF, que determina a alteração do prazo de concessão.

---

(11) BR 12 2017 019640-5 B1

Código 16.1 - Concessão de Patente ou Certificado de Adição de Invenção
(22) 16/09/2014
(30) 16/09/2013 US 61/878,588
(51) G06K 9/62 (2006.01)
(54) MÉTODO IMPLEMENTADO POR COMPUTADOR E SISTEMA PARA AUTENTICAÇÃO BIOMÉTRICA
(62) BR 11 2016 005674-4 16/09/2014
(73) EYEVERIFY INC. (US)
(72) VIKAS GOTTEMUKKULA; REZA R. DERAKHSHANI; SASHI KANTH

	SARIPALLE Prazo de Validade: 20 (vinte) anos contados a partir de 16/09/2014, observadas as condições legais
(11) BR 12 2017 019647-2 B1	Código 16.1 - Concessão de Patente ou Certificado de Adição de Invenção (22) 16/09/2014 (30) 16/09/2013 US 61/878,588 (51) G06K 9/62 (2006.01) (54) MÉTODO IMPLEMENTADO POR COMPUTADOR PARA AUTENTICAÇÃO BIOMÉTRICA (62) BR 11 2016 005674-4 16/09/2014 (73) EYEVERIFY INC. (US) (72) VIKAS GOTTEMUKKULA; REZA R. DERAKHSHANI; SASHI KANTH SARIPALLE Prazo de Validade: 20 (vinte) anos contados a partir de 16/09/2014, observadas as condições legais
(11) BR 12 2019 018352-0 B1	Código 16.1 - Concessão de Patente ou Certificado de Adição de Invenção (22) 06/09/2016 (30) 07/09/2015 GB 1515828.0 (51) A61B 17/221 (2006.01), A61B 17/3205 (2006.01), A61B 18/18 (2006.01) (54) LAÇO CIRÚRGICO (62) BR 11 2018 002100-8 06/09/2016 (73) CREO MEDICAL LIMITED (GB) (72) CHRISTOPHER PAUL HANCOCK; MALCOLM WHITE; STEVEN MORRIS; CRAIG GULLIFORD; SANDRA MAY BERNADETTE SWAIN; MOHAMMED SABIH CHAUDHRY; BRIAN SAUNDERS Prazo de Validade: 20 (vinte) anos contados a partir de 06/09/2016, observadas as condições legais
(11) BR 12 2020 001644-2 B1	Código 16.1 - Concessão de Patente ou Certificado de Adição de Invenção (22) 08/08/2012 (30) 08/08/2011 EP 11176803.2 (51) A61K 38/24 (2006.01), A61P 5/06 (2006.01) (54) COMPOSIÇÃO COMPREENDENDO HORMÔNIO FOLÍCULO ESTIMULANTE RECOMBINANTE E USO DO MESMO PARA O TRATAMENTO DE INFERTILIDADE (62) BR 11 2014 002884-2 08/08/2012 (73) FERRING B.V. (NL) (72) JOAN-CARLES ARCE Prazo de Validade: 20 (vinte) anos contados a partir de 08/08/2012, observadas as condições legais

(11) BR 12 2020 005031-4 B1

Código 16.1 - Concessão de Patente ou Certificado de Adição de Invenção
(22) 12/12/2014
(30) 13/12/2013 DE 10 2013 020 588.3
(51) C05G 3/08 (1968.09), C07D 231/12 (2006.01), C07B 41/08 (2006.01)
(54) PROCESSO PARA PREPARAÇÃO DE ÁCIDO 2-(N-3,4-DIMETILPIRAZOL) SUCCÍNICO E SOLUÇÃO ALCALINA AQUOSA DE ÁCIDO 2-(N-3,4-DIMETILPIRAZOL) SUCCÍNICO
(62) BR 11 2016 013578-4 12/12/2014
(73) EUROCHEM AGRO GMBH (DE)
(72) NILS PETERS; REINHARDT HÄHNDEL
Prazo de Validade: 20 (vinte) anos contados a partir de 12/12/2014, observadas as condições legais

(11) BR 12 2020 008877-0 B1

Código 16.1 - Concessão de Patente ou Certificado de Adição de Invenção
(22) 16/09/2016
(30) 16/10/2015 DE 10 2015 013 492.2
(43) 25/04/2017
(51) B01D 53/26 (2006.01), B01D 45/08 (2006.01), F15B 21/04 (2006.01)
(54) DISPOSITIVO PARA A FIXAÇÃO DESTACÁVEL DE UM CARTUCHO DE AGENTE DE SECAGEM A UM ALOJAMENTO DE UMA INSTALAÇÃO DE TRATAMENTO DE AR COMPRIMIDODE UM VEÍCULO
(62) BR 10 2016 021404-1 16/09/2016
(73) MAN TRUCK & BUS SE (DE)
(72) OLIVER KAUPERT; WOLFGANG KOLLAND; GEORG HASLBERGER; THOMAS HOFSTETTER
Prazo de Validade: 20 (vinte) anos contados a partir de 16/09/2016, observadas as condições legais

(11) BR 12 2020 009045-6 B1

Código 16.1 - Concessão de Patente ou Certificado de Adição de Invenção
(22) 15/09/2009
(30) 17/09/2008 US 61/097,580
(43) 10/11/2020
(51) C07D 413/04 (2006.01), A61K 31/5377 (2006.01), A61K 35/00 (2006.01)
(54) USO DE SAIS DE N-[6-CIS-2,6-DIMETILMORFOLIN-4-IL]PIRIDINA-3-IL]-2-METIL-4'-(TRIFLUOR METÓXI)[1,1'-BIFENIL]-3-CARBOXAMIDA NO TRATAMENTO DE CARCINOMA E OUTROS TUMORES
(62) PI 0918629-8 15/09/2009
(73) SUN PHARMA GLOBAL FZE (AE)
(72) JOGINDER SINGH BAJWA; MARILYN DE LA CRUZ; STEPHANIE KAY DODD; LILADHAR MURLIDHAR WAYKOLE; RAEANN WU
Prazo de Validade: 20 (vinte) anos contados a partir de 15/09/2009, observadas as condições legais. Patente concedida conforme ADI 5.529/DF, que determina a alteração do prazo de concessão.

(11) BR 12 2021 000433-1 B1

Código 16.1 - Concessão de Patente ou Certificado de Adição de Invenção
(22) 29/09/2015
(51) E21B 43/10 (2006.01), E21B 43/04 (2006.01), E21B 17/00 (2006.01)
(54) SISTEMA DE POÇO
(62) BR 11 2018 002948-3 29/09/2015
(73) HALLIBURTON ENERGY SERVICES, INC. (US)
(72) JASON EARL DAVIS; PHIL TERRY THOMAS; WILLIAM MARK RICHARDS; THOMAS JULES FROSELL
Prazo de Validade: 20 (vinte) anos contados a partir de 29/09/2015, observadas as condições legais

(11) BR 12 2021 010546-4 B1

Código 16.1 - Concessão de Patente ou Certificado de Adição de Invenção
(22) 09/12/2009
(30) 10/12/2008 US 61/121,220
(51) A61K 39/00 (2006.01)
(54) USO DE UMA COMPOSIÇÃO COM UMA QUANTIDADE EFICAZ DE UM PEPTÍDEO GP2 E DE GM-CSF
(62) PI 0922849-7 09/12/2009
(73) THE HENRY M. JACKSON FOUNDATION FOR THE ADVANCEMENT OF MILITARY MEDICINE, INC. (US)
(72) GEORGE PEOPLES; SATHIBALAN PONNIAH
Prazo de Validade: 20 (vinte) anos contados a partir de 09/12/2009, observadas as condições legais. Patente concedida conforme ADI 5.529/DF, que determina a alteração do prazo de concessão.

(11) BR 12 2021 018633-2 B1

Código 16.1 - Concessão de Patente ou Certificado de Adição de Invenção
(22) 29/01/2014
(30) 29/01/2013 DE 102013201388.4
(51) C09J 177/00 (2006.01), B32B 5/26 (2006.01), B32B 7/12 (2006.01), B32B 15/088 (2006.01), B32B 17/06 (2006.01), B32B 21/08 (2006.01), B32B 21/10 (2006.01), B32B 27/06 (2006.01), B32B 27/12 (2006.01), B32B 27/34 (2006.01), C08J 5/12 (2006.01)
(54) COMPONENTE HÍBRIDO, SEU PROCESSO DE PREPARAÇÃO, REVESTIMENTO, E SUBSTRATO DE METAL
(62) BR 11 2015 017991-6 29/01/2014
(73) EVONIK OPERATIONS GMBH (DE)
(72) MAXIMILIAN GRUHN; KARL KUHMANN; MARTIN RISTHAUS
Prazo de Validade: 20 (vinte) anos contados a partir de 29/01/2014, observadas as condições legais

(11) BR 13 2014 010807-5 F1

Código 16.1 - Concessão de Patente ou Certificado de Adição de Invenção
(22) 05/05/2014
(43) 31/10/2017

(51) A61F 2/95 (2006.01), A61F 2/966 (2006.01)
(54) APERFEIÇOAMENTOS APLICADOS EM MECANISMO PARA CONDUÇÃO E OU LIBERAÇÃO DE UMA ENDOPRÓTESE JUNTO À REGIÃO LESIONADA DE UM VASO SANGUÍNEO, APLICADO EM DISPOSITIVO MÉDICO DO TIPO CATETER
(61) BR 10 2013 011778-1 13/05/2013
(73) INSIDE MEDICAL IND.E.COM.DE PROD.MÉDICOS HOSPITALARES LTDA-ME (BR/SC)
(72) ANA PAULA GOMES NOGUEIRA; MARCELO BARBOSA MANDELLI; FLÁVIO REIS; WALDEMAR FERNANDO MELO MARTINS
Prazo de Validade: 20 (vinte) anos contados a partir de 13/05/2013, observadas as condições legais

---

(11) BR 13 2016 006247-0 F1

Código 16.1 - Concessão de Patente ou Certificado de Adição de Invenção
(22) 22/03/2016
(43) 05/06/2018
(51) H02H 9/04 (2006.01)
(54) DISPOSITIVO DE CAPTAÇÃO DA CENTELHA DE UMA SOBRE TENSÃO, ABSORÇÃO DE PEQUENOS TRANSIENTES E MÉTODO DE DETECÇÃO DE FUGA EM SISTEMA DOTADO DE ELETRODOS DE CARGA E DESCARGA DE SOBRETENSÃO
(61) BR 10 2015 006730-5 25/03/2015
(73) WOLDEMAR DEOCLECIANO MEDEIROS KLAES (BR/SC) ; JULIANE MEURER (BR/SC)
(72) ROQUE MEURER
Prazo de Validade: 20 (vinte) anos contados a partir de 25/03/2015, observadas as condições legais

---

(11) BR 13 2018 072096-0 F1

Código 16.1 - Concessão de Patente ou Certificado de Adição de Invenção
(22) 26/10/2018
(43) 10/09/2019
(51) C02F 9/00 (2006.01), C02F 1/24 (2006.01), C02F 1/52 (2006.01), C02F 7/00 (2006.01), C02F 101/10 (2006.01), C02F 103/10 (2006.01)
(54) DESENVOLVIMENTO INTRODUZIDO EM PROCESSO DE DESPOLUIÇÃO DE CURSOS DE ÁGUA CONTAMINADOS COM MINÉRIO DE FERRO E DE RECICLAGEM DE REJEITOS
(61) BR 10 2017 026894-2 13/12/2017
(73) JOÃO CARLOS GOMES DE OLIVEIRA (BR/SP)
(72) JOÃO CARLOS GOMES DE OLIVEIRA; PROCÓPIO GOMES DE OLIVEIRA NETTO; FELIPE GOMES DE OLIVEIRA; DANIEL GOMES DE OLIVEIRA
Prazo de Validade: 20 (vinte) anos contados a partir de 13/12/2017, observadas as condições legais

(11) BR 20 2016 001378-5 Y1

Código 16.1 - Concessão de Patente ou Certificado de Adição de Invenção
(22) 21/01/2016
(43) 10/10/2017
(51) A01C 19/00 (2006.01), A01C 7/16 (2006.01)
(54) DISPOSIÇÃO CONSTRUTIVA EM DISPOSITIVO TRANSPORTADOR DE SEMENTES ATRAVÉS DE CORREIADUPLA APLICADO EM SEMEADORA
(73) MIGUEL HUMBERTO NOER (BR/RS) ; MÁRCIO LUIZ NEUVALD SILVA (BR/RS)
(72) MÁRCIO LUIZ NEUVALD SILVA; MIGUEL HUMBERTO NOER
Prazo de Validade: 15 (quinze) anos contados a partir de 21/01/2016, observadas as condições legais

(11) BR 20 2016 016377-9 Y1

Código 16.1 - Concessão de Patente ou Certificado de Adição de Invenção
(22) 14/07/2016
(43) 14/02/2018
(51) A63B 21/072 (2006.01), A63B 21/075 (2006.01)
(54) DISPOSIÇÃO CONSTRUTIVA APLICADA EM ALTERES
(73) MARONY MARTINS TRINDADE SANTOS (BR/MG)
(72) MARONY MARTINS TRINDADE SANTOS
Prazo de Validade: 15 (quinze) anos contados a partir de 14/07/2016, observadas as condições legais

(11) BR 20 2016 019449-6 Y1

Código 16.1 - Concessão de Patente ou Certificado de Adição de Invenção
(22) 23/08/2016
(43) 13/03/2018
(51) B41F 13/00 (2006.01)
(54) DISPOSITIVO DE VEDAÇÃO TEFLONADA PARA CÂMARA DE TINTA DE IMPRESSORAS DE FLEXOGRAFIA, ROTOGRAVURA E OFFSET
(73) CATS COMÉRCIO E MANUTENÇÃO LTDA - ME (BR/SP)
(72) ALEXIS SANTO TOSTI
Prazo de Validade: 15 (quinze) anos contados a partir de 23/08/2016, observadas as condições legais

(11) BR 20 2017 003305-3 Y1

Código 16.1 - Concessão de Patente ou Certificado de Adição de Invenção
(22) 17/02/2017
(43) 30/10/2018
(51) F21V 21/08 (2006.01), F21V 21/14 (2006.01)
(54) ARTICULADOR HIDRÁULICO PARA POSTES E RESPECTIVO SISTEMA OPERACIONAL
(73) NILTON SILVA (BR/SP)
(72) NILTON SILVA
Prazo de Validade: 15 (quinze) anos contados a partir de 17/02/2017, observadas as condições legais

(11) BR 20 2017 006237-1 Y1

Código 16.1 - Concessão de Patente ou Certificado de Adição de Invenção
(22) 27/03/2017
(43) 30/10/2018
(51) F04B 47/06 (2006.01), F04B 43/00 (2006.01)
(54) DISPOSIÇÃO APLICADA EM EQUIPAMENTO COM BOMBA DOSADORA DE DIAFRAGMA ELÉTRICA PARA CONTROLE DE INJEÇÃO DE FERTILIZANTES EM SISTEMAS DE IRRIGAÇÃO
(66) BR 20 2016 006889-0 29/03/2016
(73) ENISON ROBERTO POZZANI (BR/SP)
(72) ENISON ROBERTO POZZANI
Prazo de Validade: 15 (quinze) anos contados a partir de 27/03/2017, observadas as condições legais

(11) BR 20 2017 009862-7 Y1

Código 16.1 - Concessão de Patente ou Certificado de Adição de Invenção
(22) 11/05/2017
(43) 04/12/2018
(51) A01C 7/16 (2006.01), A01C 7/06 (2006.01)
(54) DISPOSIÇÃO CONSTRUTIVA EM DOSADORES PARA APLICAÇÃO DE ADUBOS, FERTILIZANTES E SEMENTES
(73) MARCIO LUIZ NEUVALD SILVA (BR/RS)
(72) MARCIO LUIZ NEUVALD SILVA
Prazo de Validade: 15 (quinze) anos contados a partir de 11/05/2017, observadas as condições legais

(11) BR 20 2017 011212-3 Y1

Código 16.1 - Concessão de Patente ou Certificado de Adição de Invenção
(22) 26/05/2017
(43) 18/12/2018
(51) G02B 6/44 (2006.01)
(54) SUPORTE PARA CABOS E CÚPULA E CONJUNTO DE SUPORTE E CÚPULA
(73) VALCIR FABRIS (BR/SP) ; LUIS CARLOS VICENTE (BR/SP)
(72) VALCIR FABRIS
Prazo de Validade: 15 (quinze) anos contados a partir de 26/05/2017, observadas as condições legais

(11) BR 20 2017 012976-0 Y1

Código 16.1 - Concessão de Patente ou Certificado de Adição de Invenção
(22) 16/06/2017
(43) 15/01/2019
(51) E05G 1/02 (2006.01), E05G 1/00 (2006.01)
(54) APERFEIÇOAMENTOS INTRODUZIDOS EM GAVETA INTERNA COM MALOTE PARA SER ACOPLADA EM COFRES COM BOCA DE LOBO DE ALTA SEGURANÇA
(73) AMAURI SLOMPO DOS SANTOS (BR/PR)

	(72) AMAURI SLOMPO DOS SANTOS Prazo de Validade: 15 (quinze) anos contados a partir de 16/06/2017, observadas as condições legais
(11) BR 20 2017 015289-3 Y1	Código 16.1 - Concessão de Patente ou Certificado de Adição de Invenção (22) 17/07/2017 (43) 29/01/2019 (51) A47L 15/20 (2006.01) (54) ÁRVORE DE LAVAGEM PARA LAVADORAS DE CAIXAS, BANDEJAS E UTENSÍLIOS (73) GIFE TECNOLOGIA INDUSTRIAL LTDA - ME (BR/SC) (72) ADRIANO FELIPE SEGER; GILSON LUIS SEGER Prazo de Validade: 15 (quinze) anos contados a partir de 17/07/2017, observadas as condições legais
(11) BR 20 2018 069362-5 Y1	Código 16.1 - Concessão de Patente ou Certificado de Adição de Invenção (22) 21/09/2018 (43) 31/03/2020 (51) A01B 31/00 (2006.01) (54) DISPOSIÇÃO CONSTRUTIVA APLICADA EM IMPLEMENTO AGRÍCOLA (73) ANTONIO EDSON GUILHERME ZEFERINO (BR/MT) (72) ANTONIO EDSON GUILHERME ZEFERINO Prazo de Validade: 15 (quinze) anos contados a partir de 21/09/2018, observadas as condições legais
(11) BR 20 2018 072100-9 Y1	Código 16.1 - Concessão de Patente ou Certificado de Adição de Invenção (22) 26/10/2018 (43) 05/05/2020 (51) H01F 27/28 (2006.01) (54) TRANSFORMADOR ELEVADOR DE TENSÃO PARA CERCA ELÉTRICA PULSATIVA (73) BEATRIZ MARQUES (BR/SP) ; FLÁVIO APARECIDO PERES (BR/SP) (72) FLÁVIO APARECIDO PERES; BEATRIZ MARQUES Prazo de Validade: 15 (quinze) anos contados a partir de 26/10/2018, observadas as condições legais
(11) BR 20 2019 012837-8 Y1	Código 16.1 - Concessão de Patente ou Certificado de Adição de Invenção (22) 19/06/2019 (43) 10/09/2019 (51) A63B 63/00 (2006.01), G09F 9/00 (2006.01) (54) DISPOSIÇÃO CONSTRUTIVA APLICADA EM ESTRUTURA COMPOSTA POR PAINÉIS DIGITAIS PARA TREINAMENTO (73) ANTONIO VALENTIM MARCIANO DE OLIVEIRA (BR/RJ)

	(72) ANTONIO VALENTIN MARCIANO DE OLIVEIRA Prazo de Validade: 15 (quinze) anos contados a partir de 19/06/2019, observadas as condições legais
(11) BR 20 2021 010787-7 Y1	Código 16.1 - Concessão de Patente ou Certificado de Adição de Invenção (22) 02/06/2021 (43) 28/12/2021 (51) A61B 3/02 (2006.01), A61B 5/12 (2006.01) (54) DISPOSIÇÃO CONSTRUTIVA INTRODUZIDA EM CÂMARA DE PERCEPÇÃO SENSORIAL DO SOM E DA LUZ (73) LUIS ANTONIO MACEDO RAMOS (BR/RS) (72) LUIS ANTONIO MACEDO RAMOS Prazo de Validade: 15 (quinze) anos contados a partir de 02/06/2021, observadas as condições legais
(11) BR 20 2021 010802-4 Y1	Código 16.1 - Concessão de Patente ou Certificado de Adição de Invenção (22) 02/06/2021 (43) 14/12/2021 (51) G01N 33/00 (2006.01) (54) DISPOSIÇÃO CONSTRUTIVA INTRODUZIDA EM CÂMARA DE TATO (73) LUIS ANTONIO MACEDO RAMOS (BR/RS) (72) LUIS ANTONIO MACEDO RAMOS Prazo de Validade: 15 (quinze) anos contados a partir de 02/06/2021, observadas as condições legais
(11) C1 0502121-9 F1	Código 16.1 - Concessão de Patente ou Certificado de Adição de Invenção (22) 14/02/2008 (43) 22/04/2008 (51) H01R 4/26 (2006.01) (54) APERFEIÇOAMENTO INTRODUZIDO EM CONTATO ELÉTRICO (61) PI 0502121-9 30/05/2005 (73) SADI ANTÔNIO PEZZI (BR/RS) (72) Sadi Antônio Pezzi Prazo de Validade: 20 (vinte) anos contados a partir de 14/02/2008, observadas as condições legais. Patente concedida conforme ADI 5.529/DF, que determina a alteração do prazo de concessão.
(11) PI 1005110-4 B1	Código 16.1 - Concessão de Patente ou Certificado de Adição de Invenção (22) 08/11/2010 (43) 03/07/2012 (51) A61M 15/00 (2006.01) (54) CONJUNTO DE BONECA E DISPOSITIVO SIMULADOR DE INALAÇÃO (73) ROMA JENSEN COMERCIO E INDUSTRIA LTDA. (BR/SP)

	(72) GUSTAVO JENSEN Prazo de Validade: 20 (vinte) anos contados a partir de 08/11/2010, observadas as condições legais. Patente concedida conforme ADI 5.529/DF, que determina a alteração do prazo de concessão.
(11) PI 1101948-4 B1	Código 16.1 - Concessão de Patente ou Certificado de Adição de Invenção (22) 27/04/2011 (43) 11/08/2015 (51) G01N 3/14 (2006.01) (54) DISPOSITIVO PARA ENSAIO DE FLUÊNCIA EM MADEIRA (73) UNIVERSIDADE FEDERAL DA BAHIA (BR/BA) (72) Marisio Fernandes Pacheco; Alexandre de Macedo Wahrhaftig; Ricardo de Fernandes Carvalho; Sandro Fábio César Prazo de Validade: 20 (vinte) anos contados a partir de 27/04/2011, observadas as condições legais. Patente concedida conforme ADI 5.529/DF, que determina a alteração do prazo de concessão.

Código 16.3 - Retificação

Retificação da publicação da concessão da patente por ter sido efetuada com incorreção que não impossibilita sua identificação. Tal publicação não implica na alteração da data de publicação da concessão da patente e nos prazos decorrentes da mesma.

---

(11) BR 10 2015 012252-7 C8

Código 16.3 - Retificação
(22) 27/05/2015
(30) 28/05/2014 FR 14 54892
(45) 28/06/2022
(51) H01Q 1/32 (2006.01), H01Q 1/46 (2006.01), H04B 5/00 (2006.01), H04B 1/3822 (2006.01)
(54) SISTEMA DE COMUNICAÇÃO DE DADOS, SISTEMA FERROVIÁRIO E MÉTODO PARA COMUNICAR DADOS
(73) ALSTOM TRANSPORT TECHNOLOGIES (FR)
(72) RENAUD COMTE
Ref. RPI 2686 de 28/06/2022 quanto ao relatório descritivo e ao quadro reivindicatório.

---

(11) BR 10 2016 023568-5 B8

Código 16.3 - Retificação
(22) 10/10/2016
(30) 13/10/2015 FI 20155728
(45) 14/06/2022
(51) D21C 11/00 (2006.01), D21C 11/04 (2006.01), C07G 1/00 (2006.01)
(54) MÉTODO PARA PRODUZIR LIGNINA SÓLIDA A PARTIR DE MATERIAL DE PARTIDA RICO EM LIGNINA
(73) VALMET TECHNOLOGIES OY (FI)
(72) ERIC ENQVIST; VILLE TARVO; PANU TIKKA; TOBIAS WITTMANN; HENRIK WALLMO; ANDERS LITTORIN
Ref. RPI 2684 de 14/06/2022 quanto aos inventores por erro material do titular.

---

(11) BR 11 2016 002538-5 B8

Código 16.3 - Retificação
(22) 08/08/2014
(30) 08/08/2013 US 61/863,508
(45) 13/10/2020
(51) G01N 23/00 (2006.01)
(54) MÉTODO PARA GERAR PROPRIEDADES DE FORMAÇÃO DE UM AMBIENTE DE FUNDO DE POÇO PRESSURIZADO E SISTEMA PARA GERAR PROPRIEDADES DE FORMAÇÃO DE UM AMBIENTE DE FUNDO DE POÇO PRESSURIZADO
(73) INGRAIN, INC. (US)
(72) ABRAHAM S. GRADER; JONAS TOELKE; YAOMING MU; MICHAEL

	SUHRER Ref. RPI 2597 de 13/10/2020 quanto ao inventor por erro material do próprio.
(11) BR 11 2017 004141-3 B8	Código 16.3 - Retificação (22) 28/08/2015 (30) 29/08/2014 US 62/043,603 (45) 19/04/2022 (51) C07D 279/00 (2006.01) (54) AGENTE DE IMAGEMAMENTO E SEU USO (73) CHDI FOUNDATION, INC. (US) (72) CELIA DOMINGUEZ; JOHN WITYAK; JONATHAN BARD; ALEX KISELYOV; CHRISTOPHER JOHN BROWN; SÉBASTIEN RENÉ GABRIEL GALAN; MICHAEL EDWARD PRIME; PAUL RICHARD GILES; ELISE LUCIENNEN PAULETTE GADOULEAU; THOMAS MARTIN KRÜLE; DANIEL CLARK-FREW; PETER DAVID JOHNSON; SAMUEL COE; SARAH HAYES Ref. RPI 2676 de 19/04/2022 quanto ao inventor por erro material do requerente.
(11) BR 11 2018 003710-9 B8	Código 16.3 - Retificação (22) 26/08/2016 (30) 27/08/2015 JP 2015-167534; 27/08/2015 JP 2015-167535; 31/08/2015 JP 2015-169995; 31/08/2015 JP 2015-169996; 31/08/2015 JP 2015-169997; 31/08/2015 JP 2015-169998 (45) 21/09/2021 (51) A61C 13/113 (2006.01), A61C 13/007 (2006.01), A61K 6/093 (1990.01) (54) PLACA DENTÁRIA PADRÃO MAXILAR, PRÓTESE DENTÁRIA PADRÃO MAXILAR, KIT DE FABRICAÇÃO DE PRÓTESE DENTÁRIA MAXILAR E MÉTODO DE FABRICAÇÃO DE PRÓTESE DENTÁRIA MAXILAR (73) TOKUYAMA DENTAL CORPORATION (JP) (72) KEI NAKASHIMA; TATSUYA YAMAZAKI; AYUMU GYAKUSHI; MIKI HITOMI; KOJI MATSUSHIGE; MASANAO HASHIGUCHI Ref. RPI 2646 de 21/09/2021 quanto ao relatório descritivo.
(11) BR 11 2019 007495-3 B8	Código 16.3 - Retificação (22) 14/10/2016 (45) 18/01/2022 (51) A61K 8/25 (2006.01), A61Q 11/00 (2006.01), A61Q 19/10 (2006.01), A61K 8/02 (2006.01) (54) MICROCONTAS DE TALCO POLIDAS (73) MONDO MINERALS B.V. (NL) (72) JOSE MANUEL DE BARROS SANCHES; TOMASZ WASILEWSKI; ANNA MARIA KANIOS-ZAKRZEWSKA Ref. RPI 2663 de 18/01/2022 quanto ao inventor.

(11) BR 11 2019 027133-3 B8

Código 16.3 - Retificação
(22) 20/06/2018
(30) 20/06/2017 EP 17305757.1
(45) 19/07/2022
(51) C12N 5/078 (2006.01)
(54) USO DE UMA CÉLULA IMUNE MODIFICADA DEFICIENTE PARA SUV39H1
(73) INSTITUT CURIE (FR) ; INSERM (INSTITUT NATIONAL DE LA SANTÉ ET DE LA RECHERCHE MÉDICALE) (FR) ; CENTRE NATIONAL DE LA RECHERCHE SCIENTIFIQUE - CNRS (FR)
(72) SEBASTIAN AMIGORENA; ELIANE PIAGGIO; CHRISTEL GOUDOT; LUIGIA PACE; GENEVIÈVE ALMOUZNI; LETICIA NIBORSKI
Ref. RPI 2689 de 19/07/2022 quanto ao inventor.

(11) PI 0504945-8 B8

Código 16.3 - Retificação
(22) 31/10/2005
(45) 08/06/2021
(51) C12N 15/66 (2006.01), C12N 15/86 (2006.01), C12N 15/40 (2006.01), C07K 14/18 (2006.01), C12N 7/01 (2006.01), A61K 39/12 (2006.01), A61P 31/14 (2006.01)
(54) MÉTODO PARA A PRODUÇÃO DE FLAVIVIRUS RECOMBINANTE CONTENDO SEQUÊNCIAS DE NUCLEOTÍDEOS CODIFICANTES DE UMA PROTEÍNA HETERÓLOGA, CONSTRUCTO DE DNA, FLAVIVIRUS, E, COMPOSIÇÃO VACINAL PARA IMUNIZAR CONTRA FLAVIVIRUS E/OU OUTROS PATÓGENOS.
(73) Fundação Oswaldo Cruz (BR/RJ)
(72) Myrna Cristina Bonaldo; Ricardo Galler
Ref. RPI 2631 de 08/06/2021 quanto ao quadro reivindicatório e aos desenhos.

Código Nulidade Administrativa

Código 17.1 - Notificação de Interposição de Nulidade Administrativa

Notificação, ao titular da patente, de instauração de processo administrativo de nulidade. Desta data corre o prazo de 60 (sessenta) dias para eventual contestação do titular (Art. 52 da Lei nº 9.279/96). O depositante poderá obter cópia da petição de nulidade através do endereço eletrônico www.inpi.gov.br - No Acesso rápido – Faça uma busca - Patente. Para acessar, cadastre-se no Portal do INPI e use login e senha.

---

(11) BR 10 2017 016344-0 B1

Código 17.1 - Notificação de Interposição de Nulidade Administrativa
(45) 25/01/2022
(73) CCL INDUSTRIES DO BRASIL S/A (BR/SP)
Requerente da nulidade: MÁQUINAS AGRÍCOLAS JACTO S.A. (LIMEIRA) - 870220041141 - 12/5/2022

---

(11) BR 10 2021 002978-1 B1

Código 17.1 - Notificação de Interposição de Nulidade Administrativa
(45) 25/01/2022
(73) CHARADA - PEÇAS E ACESSÓRIOS PARA AUTOS EIRELI (BR/SP)
Requerente da nulidade: ROAD CENTER ACESSORIOS AUTOMOTIVOS LTDA - 870220064877 - 22/7/2022

---

(11) BR 11 2014 004836-3 B1

Código 17.1 - Notificação de Interposição de Nulidade Administrativa
(45) 25/01/2022
(73) 3M INNOVATIVE PROPERTIES COMPANY (US)
Requerente da nulidade: YKK CORPORATION - 870220055381 - 24/6/2022

Código Notificação de Decisão Judicial

Código 19.1 - Notificação de Decisão Judicial

Comunicação de decisão judicial referente à patente.

---

(11) PI 8103484-9 B8

Código 19.1 - Notificação de Decisão Judicial
(45) 23/11/2004
(73) FMC Corporation (US)
Processo INPI nº 52400.000979/2005-20 @ Processo 2005.51.01.507858-6 @ IMPETRANTE: FMC CORPORATION @ IMPETRADO: DIRETOR DA DIRETORIA DE PATENTES DO INSTITUTO NACIONAL DA PROPRIEDADE INDUSTRIAL- INPI
Decisão: Utilizamo-nos do presente para comunicar o trânsito do acórdão favorável, que reformou a sentença que havia concedido a segurança. Os recursos aos tribunais superiores não foram providos.

Código Extinção de Patente e Certificado de Adição de Invenção

Código 21.6 - Extinção da patente para fins da restauração nos termos do art. 87 da LPI.

Extinção da patente por falta de pagamento da retribuição anual, por pagamento da retribuição anual fora do prazo ou por não cumprimento de exigência de complementação de pagamento da retribuição anual. Desta data corre o prazo de 3 (três) meses para o titular requerer a restauração da patente. A restauração deve ser requerida por meio do peticionamento eletrônico ou formulário FQ002, acompanhado dos comprovantes dos pagamentos correspondentes à restauração e a retribuição annual ou sua complementação no valor da retribuição adicional de que trata o art. 84º § 2º da Lei nº 9.279/96, sob pena da manutenção da extinção de acordo com o disposto no inciso IV do art. 78 da Lei nº 9.279/96.

---

(11) BR 10 2012 026009-3 B1

Código 21.6 - Extinção da patente para fins da restauração nos termos do art. 87 da LPI.
(45) 28/09/2021
(73) SVM Schultz Verwaltungs-GMBH & CO. KG (DE)
Referente à 10ª anuidade.

---

(11) BR 10 2013 026046-0 B1

Código 21.6 - Extinção da patente para fins da restauração nos termos do art. 87 da LPI.
(45) 18/05/2021
(73) CTEEP - COMPANHIA DE TRANSMISSÃO DE ENERGIA ELÉTRICA PAULISTA (BR/SP)
Referente à 9ª anuidade.

---

(11) BR 10 2014 025252-5 B1

Código 21.6 - Extinção da patente para fins da restauração nos termos do art. 87 da LPI.
(45) 13/07/2021
(73) ARVINMERITOR TECHNOLOGY, LLC. (US)
Referente à 8ª anuidade.

---

(11) BR 10 2014 025253-3 B1

Código 21.6 - Extinção da patente para fins da restauração nos termos do art. 87 da LPI.
(45) 13/07/2021
(73) ARVINMERITOR TECHNOLOGY, LLC. (US)
Referente à 8ª anuidade.

---

(11) BR 10 2014 025367-0 B1

Código 21.6 - Extinção da patente para fins da restauração nos termos do art. 87 da LPI.
(45) 08/09/2021

	(73) ARVINMERITOR TECHNOLOGY, LLC. (US) Referente à 8ª anuidade.
(11) BR 11 2012 007869-0 B1	Código 21.6 - Extinção da patente para fins da restauração nos termos do art. 87 da LPI. (45) 13/10/2021 (73) TETRAHEDRON (FR) Referente à 12ª anuidade.
(11) BR 11 2012 007978-6 B1	Código 21.6 - Extinção da patente para fins da restauração nos termos do art. 87 da LPI. (45) 07/07/2020 (73) VERSALIS S.P.A. (IT) Referente à 12ª anuidade.
(11) BR 11 2012 008216-7 B1	Código 21.6 - Extinção da patente para fins da restauração nos termos do art. 87 da LPI. (45) 13/10/2020 (73) M-I L.L.C. (US) Referente à 12ª anuidade.
(11) BR 11 2012 008517-4 B1	Código 21.6 - Extinção da patente para fins da restauração nos termos do art. 87 da LPI. (45) 26/05/2020 (73) TORNIER (FR) Referente à 12ª anuidade.
(11) BR 11 2012 008897-1 B1	Código 21.6 - Extinção da patente para fins da restauração nos termos do art. 87 da LPI. (45) 17/09/2019 (73) Xyleco, Inc. (US) Referente à 12ª anuidade.
(11) BR 11 2012 010947-2 B1	Código 21.6 - Extinção da patente para fins da restauração nos termos do art. 87 da LPI. (45) 17/11/2020 (73) SCHÄFER WERKZEUG - UND SONDERMASCHINENBAU GMBH (DE) Referente à 12ª anuidade.
(11) BR 11 2012 011278-3 B1	Código 21.6 - Extinção da patente para fins da restauração nos termos do art. 87 da LPI. (45) 11/02/2020 (73) TRONOX LLC (US)

	Referente à 12ª anuidade.
(11) BR 11 2012 014931-8 B1	Código 21.6 - Extinção da patente para fins da restauração nos termos do art. 87 da LPI. (45) 04/02/2020 (73) ESSILOR INTERNATIONAL (FR) Referente à 12ª anuidade.
(11) BR 11 2013 005904-4 B1	Código 21.6 - Extinção da patente para fins da restauração nos termos do art. 87 da LPI. (45) 04/02/2020 (73) HEXCEL CORPORATION (US) Referente à 11ª anuidade.
(11) BR 11 2013 008316-6 B1	Código 21.6 - Extinção da patente para fins da restauração nos termos do art. 87 da LPI. (45) 21/08/2018 (73) ROHM AND HAAS COMPANY (US) ; UNION CARBIDE CORPORATION (US) Referente à 11ª anuidade.
(11) BR 11 2013 008509-6 B1	Código 21.6 - Extinção da patente para fins da restauração nos termos do art. 87 da LPI. (45) 07/04/2020 (73) Nederlandse Organisatie Voor Toegepast-Natuurwetenschappelijk Onderzoek Tno (NL) Referente à 11ª anuidade.
(11) BR 11 2013 010753-7 B1	Código 21.6 - Extinção da patente para fins da restauração nos termos do art. 87 da LPI. (45) 09/06/2020 (73) MITSUBISHI HEAVY INDUSTRIES, LTD. (JP) Referente à 11ª anuidade.
(11) BR 11 2013 010780-4 B1	Código 21.6 - Extinção da patente para fins da restauração nos termos do art. 87 da LPI. (45) 01/12/2020 (73) ROBERT BOSCH GMBH (DE) Referente à 11ª anuidade.
(11) BR 11 2013 013436-4 B1	Código 21.6 - Extinção da patente para fins da restauração nos termos do art. 87 da LPI. (45) 24/11/2020

	(73) BAKER HUGHES INCORPORATED (US) Referente à 11ª anuidade.
(11) BR 11 2013 017815-9 B1	Código 21.6 - Extinção da patente para fins da restauração nos termos do art. 87 da LPI. (45) 12/05/2020 (73) COMPAGNIE CHOMARAT (FR) ; THE BOARD OF TRUSTEES OF THE LELAND STANFORD JUNIOR UNIVERSITY (US) Referente à 11ª anuidade.
(11) BR 11 2014 003789-2 B1	Código 21.6 - Extinção da patente para fins da restauração nos termos do art. 87 da LPI. (45) 09/02/2021 (73) ISCAR LTD. (IL) Referente à 10ª anuidade.
(11) BR 11 2014 007384-8 B1	Código 21.6 - Extinção da patente para fins da restauração nos termos do art. 87 da LPI. (45) 02/01/2019 (73) KUHN-GELDROP B.V. (NL) Referente à 10ª anuidade.
(11) BR 11 2014 008835-7 B8	Código 21.6 - Extinção da patente para fins da restauração nos termos do art. 87 da LPI. (45) 03/11/2020 (73) PLAFONDS CONVERTO INC. (CA) Referente à 10ª anuidade.
(11) BR 11 2014 009317-2 B1	Código 21.6 - Extinção da patente para fins da restauração nos termos do art. 87 da LPI. (45) 16/04/2019 (73) SERVICIOS CONDUMEX S.A. DE C.V. (MX) Referente à 10ª anuidade.
(11) BR 11 2015 007638-6 B1	Código 21.6 - Extinção da patente para fins da restauração nos termos do art. 87 da LPI. (45) 05/05/2020 (73) CALYSTA, INC. (US) Referente à 9ª anuidade.
(11) BR 11 2015 007896-6 B1	Código 21.6 - Extinção da patente para fins da restauração nos termos do art. 87 da LPI. (45) 26/01/2021

	(73) INDENA S.P.A (IT) Referente à 9ª anuidade.
(11) BR 11 2016 007641-9 B1	Código 21.6 - Extinção da patente para fins da restauração nos termos do art. 87 da LPI. (45) 04/05/2021 (73) PRAXAIR TECHNOLOGY, INC. (US) Referente à 8ª anuidade.
(11) BR 11 2016 007968-0 B1	Código 21.6 - Extinção da patente para fins da restauração nos termos do art. 87 da LPI. (45) 11/01/2022 (73) HISPANO SUIZA (FR) Referente à 8ª anuidade.
(11) BR 11 2017 008000-1 B1	Código 21.6 - Extinção da patente para fins da restauração nos termos do art. 87 da LPI. (45) 13/10/2020 (73) BEIERSDORF AG (DE) Referente à 7ª anuidade.
(11) BR 11 2018 007244-3 B1	Código 21.6 - Extinção da patente para fins da restauração nos termos do art. 87 da LPI. (45) 17/11/2020 (73) INVUE SECURITY PRODUCTS INC. (US) Referente à 6ª anuidade.
(11) BR 20 2013 026294-9 Y1	Código 21.6 - Extinção da patente para fins da restauração nos termos do art. 87 da LPI. (45) 08/10/2019 (73) AETHRA SISTEMAS AUTOMOTIVOS S/A (BR/MG) Referente à 9ª anuidade.
(11) BR 20 2014 025340-3 Y1	Código 21.6 - Extinção da patente para fins da restauração nos termos do art. 87 da LPI. (45) 24/09/2019 (73) PRÓ-MARKET MÓVEIS E EXPOSITORES LTDA (BR/SP) Referente à 8ª anuidade.
(11) MU 8203601-2 Y1	Código 21.6 - Extinção da patente para fins da restauração nos termos do art. 87 da LPI. (45) 17/05/2016 (73) Idair ianhis (BR/SP) ; José Carlos Alves (BR/SP)

	Referente à 20ª anuidade.
(11) MU 8203605-5 Y1	Código 21.6 - Extinção da patente para fins da restauração nos termos do art. 87 da LPI. (45) 20/12/2016 (73) Yvone Rodrigues Martins Lobato (BR/MG) ; Eliza Rodrigues Martins de Carvalho (BR/MG) Referente à 20ª anuidade.
(11) MU 8503578-5 Y1	Código 21.6 - Extinção da patente para fins da restauração nos termos do art. 87 da LPI. (45) 12/07/2016 (73) Francesco Di Pace (BR/SP) Referente à 17ª anuidade.
(11) MU 8602222-9 Y1	Código 21.6 - Extinção da patente para fins da restauração nos termos do art. 87 da LPI. (45) 29/11/2016 (73) Laramara Associação Brasileira de Assistência ao Deficiente Visual (BR/SP) Referente à 16ª anuidade.
(11) MU 8602266-0 Y8	Código 21.6 - Extinção da patente para fins da restauração nos termos do art. 87 da LPI. (45) 10/02/2016 (73) JJGC INDÚSTRIA E COMÉRCIO DE MATERIAIS DENTÁRIOS S.A (BR/PR) Referente à 16ª anuidade.
(11) PI 0114622-0 B8	Código 21.6 - Extinção da patente para fins da restauração nos termos do art. 87 da LPI. (45) 05/07/2016 (73) Esperion Therapeutics, Inc. (US) Referente à 21ª anuidade.
(11) PI 0213173-0 B1	Código 21.6 - Extinção da patente para fins da restauração nos termos do art. 87 da LPI. (45) 26/06/2012 (73) Burak Dincel (AU) Referente à 20ª anuidade.
(11) PI 0213243-5 B8	Código 21.6 - Extinção da patente para fins da restauração nos termos do art. 87 da LPI.

	(45) 16/03/2021 (73) NIPPON CHEMIPHAR CO., LTD. (JP) Referente à 20ª anuidade.
(11) PI 0213344-0 B1	Código 21.6 - Extinção da patente para fins da restauração nos termos do art. 87 da LPI. (45) 02/07/2013 (73) OUTOTEC OYJ (FI) Referente à 20ª anuidade.
(11) PI 0213409-8 B8	Código 21.6 - Extinção da patente para fins da restauração nos termos do art. 87 da LPI. (45) 08/01/2013 (73) Rexam Beverage Can Company (US) Referente à 20ª anuidade.
(11) PI 0214066-7 B1	Código 21.6 - Extinção da patente para fins da restauração nos termos do art. 87 da LPI. (45) 27/11/2012 (73) General Electric Company (US) Referente à 20ª anuidade.
(11) PI 0303967-6 B1	Código 21.6 - Extinção da patente para fins da restauração nos termos do art. 87 da LPI. (45) 21/06/2016 (73) EMBRACO INDÚSTRIA DE COMPRESSORES E SOLUÇÕES E REFRIGERAÇÃO LTDA. (BR/SC) Referente à 19ª anuidade.
(11) PI 0306666-5 B1	Código 21.6 - Extinção da patente para fins da restauração nos termos do art. 87 da LPI. (45) 16/11/2016 (73) DÜRR SYSTEMS AG (DE) Referente à 19ª anuidade.
(11) PI 0315129-8 B8	Código 21.6 - Extinção da patente para fins da restauração nos termos do art. 87 da LPI. (45) 27/06/2017 (73) VERTIS B.V. (NL) Referente à 19ª anuidade.
(11) PI 0315326-6 B1	Código 21.6 - Extinção da patente para fins da restauração nos termos do art. 87 da LPI.

	(45) 14/02/2017 (73) INTERDIGITAL CE PATENT HOLDINGS (FR) Referente à 19ª anuidade.
(11) PI 0317831-5 B1	Código 21.6 - Extinção da patente para fins da restauração nos termos do art. 87 da LPI. (45) 02/07/2013 (73) Univation Technologies, LLC (US) Referente à 19ª anuidade.
(11) PI 0404333-2 B1	Código 21.6 - Extinção da patente para fins da restauração nos termos do art. 87 da LPI. (45) 12/12/2017 (73) Ivan Witte (BR/SC) ; Maria Goretti Damazio Witte (BR/SC) Referente à 18ª anuidade.
(11) PI 0404516-5 B1	Código 21.6 - Extinção da patente para fins da restauração nos termos do art. 87 da LPI. (45) 29/12/2015 (73) LINDE AKTIENGESELLSCHAFT (DE) Referente à 18ª anuidade.
(11) PI 0414551-8 B8	Código 21.6 - Extinção da patente para fins da restauração nos termos do art. 87 da LPI. (45) 18/08/2020 (73) FERRING B.V (NL) Referente à 18ª anuidade.
(11) PI 0415211-5 B1	Código 21.6 - Extinção da patente para fins da restauração nos termos do art. 87 da LPI. (45) 27/02/2018 (73) NIPPON STEEL CORPORATION (JP) Referente à 18ª anuidade.
(11) PI 0415235-2 B1	Código 21.6 - Extinção da patente para fins da restauração nos termos do art. 87 da LPI. (45) 04/07/2017 (73) Nativis, INC. (US) Referente à 18ª anuidade.
(11) PI 0415254-9 B1	Código 21.6 - Extinção da patente para fins da restauração nos termos do art. 87 da LPI. (45) 13/03/2018

	(73) GRAPHIC PACKAGING INTERNATIONAL, LLC. (US) Referente à 18ª anuidade.
(11) PI 0419098-0 B1	Código 21.6 - Extinção da patente para fins da restauração nos termos do art. 87 da LPI. (45) 18/08/2015 (73) COLLOROBBIA ITALIA S.P.A. (IT) Referente à 18ª anuidade.
(11) PI 0516241-6 B1	Código 21.6 - Extinção da patente para fins da restauração nos termos do art. 87 da LPI. (45) 25/04/2017 (73) Memminger-Iro GMBH (DE) Referente à 17ª anuidade.
(11) PI 0516263-7 B1	Código 21.6 - Extinção da patente para fins da restauração nos termos do art. 87 da LPI. (45) 09/09/2014 (73) NEXT PROTEINS, INC. (US) Referente à 17ª anuidade.
(11) PI 0516313-7 B1	Código 21.6 - Extinção da patente para fins da restauração nos termos do art. 87 da LPI. (45) 02/06/2015 (73) PERFORMANCE POLYAMIDES, SAS (FR) Referente à 17ª anuidade.
(11) PI 0516326-9 B1	Código 21.6 - Extinção da patente para fins da restauração nos termos do art. 87 da LPI. (45) 01/10/2019 (73) Lts Lohmann Therapie-Systeme AG (DE) Referente à 17ª anuidade.
(11) PI 0516580-6 B1	Código 21.6 - Extinção da patente para fins da restauração nos termos do art. 87 da LPI. (45) 29/03/2016 (73) Saint-Gobain Glass France (FR) Referente à 17ª anuidade.
(11) PI 0516614-4 B1	Código 21.6 - Extinção da patente para fins da restauração nos termos do art. 87 da LPI. (45) 18/08/2020 (73) INTERDIGITAL VC HOLDINGS, INC. (US)

	Referente à 17ª anuidade.
(11) PI 0518756-7 C8	Código 21.6 - Extinção da patente para fins da restauração nos termos do art. 87 da LPI. (45) 26/12/2017 (73) 3M INNOVATIVE PROPERTIES COMPANY (US) Referente à 17ª anuidade.
(11) PI 0604289-9 B8	Código 21.6 - Extinção da patente para fins da restauração nos termos do art. 87 da LPI. (45) 02/05/2018 (73) Johnson & Johnson (US) Referente à 16ª anuidade.
(11) PI 0617221-0 B1	Código 21.6 - Extinção da patente para fins da restauração nos termos do art. 87 da LPI. (45) 12/07/2016 (73) SUMITOMO CHEMICAL COMPANY, LIMITED (JP) Referente à 16ª anuidade.
(11) PI 0617412-4 B8	Código 21.6 - Extinção da patente para fins da restauração nos termos do art. 87 da LPI. (45) 17/11/2020 (73) Chugai Seiyaku Kabushiki Kaisha (JP) ; XENCOR, INC. (US) Referente à 16ª anuidade.
(11) PI 0617995-9 B8	Código 21.6 - Extinção da patente para fins da restauração nos termos do art. 87 da LPI. (45) 06/10/2020 (73) GLENMARK PHARMACEUTICALS S.A. (CH) Referente à 16ª anuidade.
(11) PI 0619897-0 B1	Código 21.6 - Extinção da patente para fins da restauração nos termos do art. 87 da LPI. (45) 19/09/2017 (73) ABB SCHWEIZ AG (CH) Referente à 16ª anuidade.
(11) PI 0703597-7 B1	Código 21.6 - Extinção da patente para fins da restauração nos termos do art. 87 da LPI. (45) 17/07/2018 (73) KLL EQUIPAMENTOS PARA TRANSPORTES LTDA (BR/RS) Referente à 15ª anuidade.

(11) PI 0715563-8 B8	Código 21.6 - Extinção da patente para fins da restauração nos termos do art. 87 da LPI. (45) 11/12/2018 (73) SPACELABS HEALTHCARE , LLC (US) Referente à 15ª anuidade.
(11) PI 0717363-6 B8	Código 21.6 - Extinção da patente para fins da restauração nos termos do art. 87 da LPI. (45) 21/05/2019 (73) VACCINEX, INC (US) Referente à 15ª anuidade.
(11) PI 0719198-7 B1	Código 21.6 - Extinção da patente para fins da restauração nos termos do art. 87 da LPI. (45) 10/07/2018 (73) Wacker Chemie AG (DE) Referente à 15ª anuidade.
(11) PI 0800268-1 B1	Código 21.6 - Extinção da patente para fins da restauração nos termos do art. 87 da LPI. (45) 26/07/2022 (73) UNIVERSIDADE FEDERAL DO RIO DE JANEIRO (BR/RJ) Referente à 10ª anuidade.
(11) PI 0804245-4 B1	Código 21.6 - Extinção da patente para fins da restauração nos termos do art. 87 da LPI. (45) 09/04/2019 (73) Maschinenfabrik Rieter AG (CH) Referente à 14ª anuidade.
(11) PI 0818318-0 B8	Código 21.6 - Extinção da patente para fins da restauração nos termos do art. 87 da LPI. (45) 13/10/2020 (73) CUREVAC AG (DE) Referente à 14ª anuidade.
(11) PI 0818631-6 B1	Código 21.6 - Extinção da patente para fins da restauração nos termos do art. 87 da LPI. (45) 03/07/2018 (73) GMUNDNER FERTIGTEILE GESELLSCHAFT M.B.H. & CO. KG (AT) Referente à 14ª anuidade.

(11) PI 0820955-3 B1	Código 21.6 - Extinção da patente para fins da restauração nos termos do art. 87 da LPI. (45) 09/07/2019 (73) Exxonmobil Upstream Research Company (US) Referente à 14ª anuidade.
(11) PI 0823182-6 B1	Código 21.6 - Extinção da patente para fins da restauração nos termos do art. 87 da LPI. (45) 12/06/2018 (73) STEELROOT PORTUGAL, LDA. (PT) Referente à 13ª anuidade.
(11) PI 0903968-6 B1	Código 21.6 - Extinção da patente para fins da restauração nos termos do art. 87 da LPI. (45) 24/07/2018 (73) JAF INOX INDÚSTRIA DE MÁQUINAS DE CHOCOLATES S.A. (BR/SP) Referente à 13ª anuidade.
(11) PI 0914022-0 B1	Código 21.6 - Extinção da patente para fins da restauração nos termos do art. 87 da LPI. (45) 20/08/2019 (73) AVON PRODUCTS, INC. (US) Referente à 13ª anuidade.
(11) PI 0914046-8 B1	Código 21.6 - Extinção da patente para fins da restauração nos termos do art. 87 da LPI. (45) 03/09/2019 (73) KONINKLIJKE PHILIPS N.V. (NL) Referente à 13ª anuidade.
(11) PI 0920382-6 B1	Código 21.6 - Extinção da patente para fins da restauração nos termos do art. 87 da LPI. (45) 19/04/2022 (73) ARCONIC TECHNOLOGIES LLC (US) Referente à 13ª anuidade.
(11) PI 0920544-6 B1	Código 21.6 - Extinção da patente para fins da restauração nos termos do art. 87 da LPI. (45) 17/12/2019 (73) KNORR-BREMSE SYSTEME FÜR NUTZFAHRZEUGE GMBH (DE) Referente à 13ª anuidade.
(11) PI 1004810-3 B1	Código 21.6 - Extinção da patente para fins da restauração nos termos do art.

	87 da LPI. (45) 17/02/2021 (73) ASSEP TEC AMBIENTAL LTDA - ME (BR/ES) Referente à 12ª anuidade.
(11) PI 1106353-0 B1	Código 21.6 - Extinção da patente para fins da restauração nos termos do art. 87 da LPI. (45) 22/06/2021 (73) Kênio Laudares Mesquita (BR/BA) Referente à 11ª anuidade.
(11) PI 1106793-4 B1	Código 21.6 - Extinção da patente para fins da restauração nos termos do art. 87 da LPI. (45) 25/08/2020 (73) LEAR CORPORATION (US) Referente à 11ª anuidade.
(11) PI 9906868-0 B1	Código 21.6 - Extinção da patente para fins da restauração nos termos do art. 87 da LPI. (45) 08/11/2016 (73) Samsung Eletronics CO., LTD. (KR) Referente à 23ª anuidade.
(11) PI 9914393-3 B1	Código 21.6 - Extinção da patente para fins da restauração nos termos do art. 87 da LPI. (45) 22/06/2021 (73) WACKER CHEMIE AG (DE) Referente à 23ª anuidade.

Código 21.8 - Despacho Anulado

Anulação do despacho da extinção da patente por ter sido indevido. (A toda publicação que envolva anulação de ato ou despacho caberá justificativa no processo administrativo.)

---

(11) MU 8602090-0 Y8

Código 21.8 - Despacho Anulado
(45) 15/03/2016
(73) DÓRIS MARIA HEXSEL (BR/RS)
Anulada a publicação código 21.6 na RPI nº 2690 de 26/07/2022 por ter sido indevida.

---

(11) PI 0114510-0 B8

Código 21.8 - Despacho Anulado
(45) 03/09/2019
(73) BEIJING WANTAI BIOLOGICAL PHARMACY ENTERPRISE CO., LTD. (CN)
Anulada a publicação código 21.6 na RPI nº 2690 de 26/07/2022 por ter sido indevida.

---

(11) PI 0114933-4 B8

Código 21.8 - Despacho Anulado
(45) 29/05/2018
(73) SWEDENCARE AB (PUBL) (SE)
Anulada a publicação código 21.6 na RPI nº 2689 de 19/07/2022 por ter sido indevida. Uma vez que a vigência terminava em 27/07/2021.

Código Outros Referentes a Patentes/Certificados de Adição de Invenção

Código 22.2 - Petição Não Conhecida

Não conhecimento da petição apresentada em virtude do disposto nos Arts. 218 ou 219 da Lei nº 9.279/96.

---

(11) MU 8803479-8 Y1

Código 22.2 - Petição Não Conhecida
(45) 20/08/2019
(73) LINEAR ACESSÓRIOS PARA CONSTRUÇÃO LTDA EPP (BR/SC) ; ANA MARIA BAAKLINI MONTANDON GIACOMI (BR/SC)
Não conhecida a petição nº 870210065684 de 20/07/2021, em virtude do disposto no Artigo 219 inciso II da LPI nº 9.279/96, uma vez que não tem fundamentação legal.

Código 22.15 - Patente “SUB JUDICE”

Notificação de ação judicial referente a patente.

(11) BR 10 2014 013382-8 B1	Código 22.15 - Patente “SUB JUDICE” (45) 03/03/2022 (73) TRUCKVAN INDÚSTRIA E COMÉRCIO LTDA (BR/SP) INPI nº 52402.007823/2022-51 @ Origem: 31ª Vara Federal do Rio de Janeiro Processo Nº: 5030505-45.2022.4.02.5101@ NULIDADE DA PATENTE DE INVENÇÃO com pedido de Antecipação de Tutela @ Autor: PAULO CESAR CERAGIOLI @ Réu(s): TRUCKVAN INDUSTRIA E COMERCIO LTDA. E INSTITUTO NACIONAL DA PROPRIEDADE INDUSTRIAL ? INPI
(11) BR 11 2012 019729-0 B1	Código 22.15 - Patente “SUB JUDICE” (45) 17/08/2021 (73) G+ COMMUNICATIONS LLC (US) INPI nº 52402.008010/2022-88 @ Origem: JUÍZO SUBSTITUTO DA 25ª VF DO RIO DE JANEIRO (TRF2) Processo Nº: 5046514-82.2022.4.02.5101@ NULIDADE DA PATENTE DE INVENÇÃO @ Autor: SAMSUNG ELETRÔNICA DA AMAZÔNIA LTDA @ Réu(s): G+ COMMUNICATIONS LLC. E INSTITUTO NACIONAL DA PROPRIEDADE INDUSTRIAL ? INPI
(11) C1 0604486-7 F8	Código 22.15 - Patente “SUB JUDICE” (45) 08/09/2021 (73) SISTAC SISTEMAS DE ACESSO S.A. (BR/RJ) INPI nº 52402.007958/2022-16 @ Origem: 9º VF DO RIO DE JANEIRO Processo Nº: 5053697-07.2022.4.02.5101@ NULIDADE DA PATENTE DE INVENÇÃO @ Autor: OCEÂNICA ENGENHARIA E CONSULTORIA S.A., SERVIÇOS MARÍTIMOS CONTINENTAL S.A. e BELOV ENGENHARIA S.A. @ Réu(s): SISTAC SISTEMAS DE ACESSO S.A. E INSTITUTO NACIONAL DA PROPRIEDADE INDUSTRIAL ? INPI
(11) PI 0012352-8 B8	Código 22.15 - Patente “SUB JUDICE” (45) 16/08/2016 (73) AGOURON PHARMACEUTICALS, LLC (US) INPI nº 52402.007830/2022-52 @ Origem: 22º VC CÍVEL DA SJDF - TRF1 Processo Nº: 1039481-98.2022.4.01.3400@ AÇÃO PELO PROCEDIMENTO COMUM @ Autor: AGOURON PHARMACEUTICALS, LLC @ Réu(s): INSTITUTO NACIONAL DA PROPRIEDADE INDUSTRIAL ? INPI
(11) PI 0304541-2 B1	Código 22.15 - Patente “SUB JUDICE” (45) 04/07/2017 (73) KONINKLIJKE PHILIPS N. V. (NL)

	"INPI nº 52402.007929/2022-54 @ Origem: 13º VF DO RIO DE JANEIRO Processo Nº: 5130528-33.2021.4.02.5101@ NULIDADE DA PATENTE DE INVENÇÃO @ Autor: SEMP TCL INDÚSTRIA E COMÉRCIO DE ELETROELETRÔNICOS S.A E SEMP TCL MOBILIDADELTDA. @ Réu(s): KONINKLIJKEPHILIPS N.V E INSTITUTO NACIONAL DA PROPRIEDADE INDUSTRIAL ? INPI"
(11) PI 0409327-5 B1	Código 22.15 - Patente “SUB JUDICE” (45) 14/02/2018 (73) KONINKLIJKE PHILIPS N.V. (NL) "INPI nº 52402.007929/2022-54 @ Origem: 13º VF DO RIO DE JANEIRO Processo Nº: 5130528-33.2021.4.02.5101@ NULIDADE DA PATENTE DE INVENÇÃO @ Autor: SEMP TCL INDÚSTRIA E COMÉRCIO DE ELETROELETRÔNICOS S.A E SEMP TCL MOBILIDADELTDA. @ Réu(s): KONINKLIJKEPHILIPS N.V E INSTITUTO NACIONAL DA PROPRIEDADE INDUSTRIAL ? INPI"
(11) PI 0604486-7 B1	Código 22.15 - Patente “SUB JUDICE” (45) 27/10/2020 (73) SISTAC - SISTEMAS DE ACESSO S.A. (BR/RJ) INPI nº 52402.007958/2022-16 @ Origem: 9º VF DO RIO DE JANEIRO Processo Nº: 5053697-07.2022.4.02.5101@ NULIDADE DA PATENTE DE INVENÇÃO @ Autor: OCEÂNICA ENGENHARIA E CONSULTORIA S.A., SERVIÇOS MARÍTIMOS CONTINENTAL S.A. e BELOV ENGENHARIA S.A. @ Réu(s): SISTAC SISTEMAS DE ACESSO S.A. E INSTITUTO NACIONAL DA PROPRIEDADE INDUSTRIAL ? INPI
(11) PI 0610359-6 B8	Código 22.15 - Patente “SUB JUDICE” (45) 24/09/2020 (73) THE REGENTS OF THE UNIVERSITY OF CALIFORNIA (US) INPI nº 52402.007907/2022-94 @ Origem: 13º VF DO RIO DE JANEIRO Processo Nº: 5016917-68.2022.4.02.5101@ NULIDADE DA PATENTE DE INVENÇÃO @ Autor: LIBBS FARMACÊUTICA LTDA. @ Réu(s): THE REGENTS OF THE UNIVERSITY OF CALIFORNIA E INSTITUTO NACIONAL DA PROPRIEDADE INDUSTRIAL ? INPI

Código Anuidade de Patente

Código 24.5 - Despacho Anulado

Anulação do despacho referente a qualquer um dos subitens por ter sido indevido. (A toda publicação que envolva anulação de ato ou despacho caberá justificativa no processo administrativo.)

---

(11) PI 0512916-8 B1

Código 24.5 - Despacho Anulado
(45) 15/09/2020
(73) Daiichi Sankyo Company Limited (JP)
Anulada a publicação código 24.10 na RPI nº 2642 de 24/08/2021 por ter sido indevida, uma vez que a devolução de prazo foi concedida.

---

(11) PI 0514408-6 B8

Código 24.5 - Despacho Anulado
(45) 23/02/2021
(73) Kenji Kangawa (JP) ; DAIICHI SANKYO COMPANY, LIMITED (JP)
Anulada a publicação código 24.10 na RPI nº 2650 de 19/10/2021 por ter sido indevida, uma vez que a devolução de prazo foi concedido.

Código 24.6 - Publicação Anulada

Anulação da publicação referente a qualquer um dos subitens por ter sido indevida.

---

(11) BR 10 2016 012926-5 B1

Código 24.6 - Publicação Anulada
(22) 06/06/2016
(45) 02/04/2019
(73) BRUNELLA SILY DE ASSIS BUMACHAR (BR/ES) ; ALEXANDRE JOSÉ SERAFIM (BR/ES)
Anulada a publicação código 24.10 na RPI nº 2689 de 19/07/2022 por ter sido indevida.

Código 24.10 - Manutenção da Extinção - Art. 78 inciso IV da LPI

(11) BR 10 2013 015444-0 B1	Código 24.10 - Manutenção da Extinção - Art. 78 inciso IV da LPI (45) 08/12/2020 (73) APPLE INC. (US) Em virtude da extinção publicada na RPI 2675 de 12-04-2022 e considerando ausência de manifestação dentro dos prazos legais, informo que cabe ser mantida a extinção da patente e seus certificados, conforme o disposto no artigo 12, da resolução 113/2013.
(11) BR 10 2015 014942-5 B1	Código 24.10 - Manutenção da Extinção - Art. 78 inciso IV da LPI (45) 27/10/2020 (73) RCC FÁBRICA DE PEÇAS E COMPONENTES AGRÍCOLAS LTDA (BR/SP) Em virtude da extinção publicada na RPI 2675 de 12-04-2022 e considerando ausência de manifestação dentro dos prazos legais, informo que cabe ser mantida a extinção da patente e seus certificados, conforme o disposto no artigo 12, da resolução 113/2013.
(11) BR 10 2017 013612-4 B1	Código 24.10 - Manutenção da Extinção - Art. 78 inciso IV da LPI (45) 29/10/2019 (73) HEITOR PEREIRA LOPES (BR/DF) Em virtude da extinção publicada na RPI 2675 de 12-04-2022 e considerando ausência de manifestação dentro dos prazos legais, informo que cabe ser mantida a extinção da patente e seus certificados, conforme o disposto no artigo 12, da resolução 113/2013.
(11) BR 11 2012 032241-9 B1	Código 24.10 - Manutenção da Extinção - Art. 78 inciso IV da LPI (45) 03/11/2020 (73) SCANIA CV AB (SE) Em virtude da extinção publicada na RPI 2675 de 12-04-2022 e considerando ausência de manifestação dentro dos prazos legais, informo que cabe ser mantida a extinção da patente e seus certificados, conforme o disposto no artigo 12, da resolução 113/2013.
(11) BR 11 2012 032883-2 B1	Código 24.10 - Manutenção da Extinção - Art. 78 inciso IV da LPI (45) 07/04/2020 (73) BOEGLI-GRAVURES S.A. (CH) Em virtude da extinção publicada na RPI 2675 de 12-04-2022 e considerando ausência de manifestação dentro dos prazos legais, informo que cabe ser mantida a extinção da patente e seus certificados, conforme o disposto no

	artigo 12, da resolução 113/2013.
(11) BR 11 2012 033105-1 B1	Código 24.10 - Manutenção da Extinção - Art. 78 inciso IV da LPI (45) 30/06/2020 (73) Patrick Kramer (DE) Em virtude da extinção publicada na RPI 2675 de 12-04-2022 e considerando ausência de manifestação dentro dos prazos legais, informo que cabe ser mantida a extinção da patente e seus certificados, conforme o disposto no artigo 12, da resolução 113/2013.
(11) BR 11 2012 033114-0 B1	Código 24.10 - Manutenção da Extinção - Art. 78 inciso IV da LPI (45) 09/02/2021 (73) Equalaire Systems, Inc. (US) Em virtude da extinção publicada na RPI 2675 de 12-04-2022 e considerando ausência de manifestação dentro dos prazos legais, informo que cabe ser mantida a extinção da patente e seus certificados, conforme o disposto no artigo 12, da resolução 113/2013.
(11) BR 11 2013 000857-1 B1	Código 24.10 - Manutenção da Extinção - Art. 78 inciso IV da LPI (45) 12/01/2021 (73) Total Research & Technology Feluy (BE) ; Centre National De La Recherche Scientifique (CRS) (FR) Em virtude da extinção publicada na RPI 2675 de 12-04-2022 e considerando ausência de manifestação dentro dos prazos legais, informo que cabe ser mantida a extinção da patente e seus certificados, conforme o disposto no artigo 12, da resolução 113/2013.
(11) BR 11 2013 011710-9 B1	Código 24.10 - Manutenção da Extinção - Art. 78 inciso IV da LPI (45) 10/03/2020 (73) ZODIAC AEROTECHNICS (FR) Em virtude da extinção publicada na RPI 2675 de 12-04-2022 e considerando ausência de manifestação dentro dos prazos legais, informo que cabe ser mantida a extinção da patente e seus certificados, conforme o disposto no artigo 12, da resolução 113/2013.
(11) BR 11 2013 031900-3 B1	Código 24.10 - Manutenção da Extinção - Art. 78 inciso IV da LPI (45) 05/01/2021 (73) CRYOVAC, LLC (US) Em virtude da extinção publicada na RPI 2675 de 12-04-2022 e considerando ausência de manifestação dentro dos prazos legais, informo que cabe ser mantida a extinção da patente e seus certificados, conforme o disposto no artigo 12, da resolução 113/2013.

(11) BR 11 2013 032945-9 B1

Código 24.10 - Manutenção da Extinção - Art. 78 inciso IV da LPI
(45) 22/06/2021
(73) KATHOLIEKE UNIVERSITEIT LEUVEN K.U. LEUVEN R&D (BE) ; VIB VZW (BE)
Em virtude da extinção publicada na RPI 2675 de 12-04-2022 e considerando ausência de manifestação dentro dos prazos legais, informo que cabe ser mantida a extinção da patente e seus certificados, conforme o disposto no artigo 12, da resolução 113/2013.

(11) BR 11 2013 033506-8 B1

Código 24.10 - Manutenção da Extinção - Art. 78 inciso IV da LPI
(45) 12/01/2021
(73) SMC KABUSHIKI KAISHA (JP)
Em virtude da extinção publicada na RPI 2675 de 12-04-2022 e considerando ausência de manifestação dentro dos prazos legais, informo que cabe ser mantida a extinção da patente e seus certificados, conforme o disposto no artigo 12, da resolução 113/2013.

(11) BR 11 2014 005619-6 B1

Código 24.10 - Manutenção da Extinção - Art. 78 inciso IV da LPI
(45) 13/10/2020
(73) SBI CONNECTORS ESPAÑA, S.A. (ES)
Em virtude da extinção publicada na RPI 2675 de 12-04-2022 e considerando ausência de manifestação dentro dos prazos legais, informo que cabe ser mantida a extinção da patente e seus certificados, conforme o disposto no artigo 12, da resolução 113/2013.

(11) BR 11 2014 029226-4 B1

Código 24.10 - Manutenção da Extinção - Art. 78 inciso IV da LPI
(45) 13/10/2020
(73) NKT HV CABLES GMBH (CH)
Em virtude da extinção publicada na RPI 2675 de 12-04-2022 e considerando ausência de manifestação dentro dos prazos legais, informo que cabe ser mantida a extinção da patente e seus certificados, conforme o disposto no artigo 12, da resolução 113/2013.

(11) BR 11 2014 031054-8 B1

Código 24.10 - Manutenção da Extinção - Art. 78 inciso IV da LPI
(45) 28/07/2020
(73) NIPPON STEEL CORPORATION (JP)
Em virtude da extinção publicada na RPI 2675 de 12-04-2022 e considerando ausência de manifestação dentro dos prazos legais, informo que cabe ser mantida a extinção da patente e seus certificados, conforme o disposto no artigo 12, da resolução 113/2013.

(11) BR 11 2015 031243-8 B1

Código 24.10 - Manutenção da Extinção - Art. 78 inciso IV da LPI
(45) 01/12/2020

	(73) WF MASCHINENBAU- UND BLECHFORMTECHNIK GMBH & CO. KG. (DE) ; THYSSENKRUPP STEEL EUROPE AG (DE) Em virtude da extinção publicada na RPI 2675 de 12-04-2022 e considerando ausência de manifestação dentro dos prazos legais, informo que cabe ser mantida a extinção da patente e seus certificados, conforme o disposto no artigo 12, da resolução 113/2013.
(11) BR 11 2016 001740-4 B1	Código 24.10 - Manutenção da Extinção - Art. 78 inciso IV da LPI (45) 08/12/2020 (73) ROBERT BOSCH GMBH (DE) Em virtude da extinção publicada na RPI 2675 de 12-04-2022 e considerando ausência de manifestação dentro dos prazos legais, informo que cabe ser mantida a extinção da patente e seus certificados, conforme o disposto no artigo 12, da resolução 113/2013.
(11) BR 11 2016 028513-1 B1	Código 24.10 - Manutenção da Extinção - Art. 78 inciso IV da LPI (45) 29/09/2020 (73) ROHM AND HAAS COMPANY (US) Em virtude da extinção publicada na RPI 2675 de 12-04-2022 e considerando ausência de manifestação dentro dos prazos legais, informo que cabe ser mantida a extinção da patente e seus certificados, conforme o disposto no artigo 12, da resolução 113/2013.
(11) BR 11 2016 028935-8 B1	Código 24.10 - Manutenção da Extinção - Art. 78 inciso IV da LPI (45) 17/02/2021 (73) KEMIRA OYJ (FI) Em virtude da extinção publicada na RPI 2675 de 12-04-2022 e considerando ausência de manifestação dentro dos prazos legais, informo que cabe ser mantida a extinção da patente e seus certificados, conforme o disposto no artigo 12, da resolução 113/2013.
(11) BR 11 2017 027958-4 B1	Código 24.10 - Manutenção da Extinção - Art. 78 inciso IV da LPI (45) 18/01/2022 (73) SAFRAN CERAMICS (FR) Em virtude da extinção publicada na RPI 2675 de 12-04-2022 e considerando ausência de manifestação dentro dos prazos legais, informo que cabe ser mantida a extinção da patente e seus certificados, conforme o disposto no artigo 12, da resolução 113/2013.
(11) BR 20 2013 015268-0 Y1	Código 24.10 - Manutenção da Extinção - Art. 78 inciso IV da LPI (45) 19/02/2019 (73) JOSÉ OSANAM ALBUQUERQUE JUNIOR (BR/SP) Em virtude da extinção publicada na RPI 2675 de 12-04-2022 e considerando

	ausência de manifestação dentro dos prazos legais, informo que cabe ser mantida a extinção da patente e seus certificados, conforme o disposto no artigo 12, da resolução 113/2013.
(11) MU 8700714-2 Y1	Código 24.10 - Manutenção da Extinção - Art. 78 inciso IV da LPI (45) 27/10/2015 (73) JOSÉ ANTÔNIO AMANTE (BR/SC) Em virtude da extinção publicada na RPI 2676 de 19-04-2022 e considerando ausência de manifestação dentro dos prazos legais, informo que cabe ser mantida a extinção da patente e seus certificados, conforme o disposto no artigo 12, da resolução 113/2013.
(11) MU 8901149-0 Y1	Código 24.10 - Manutenção da Extinção - Art. 78 inciso IV da LPI (45) 30/05/2017 (73) Color Visão do Brasil Indústria Acrílica Ltda. (BR/SP) Em virtude da extinção publicada na RPI 2676 de 19-04-2022 e considerando ausência de manifestação dentro dos prazos legais, informo que cabe ser mantida a extinção da patente e seus certificados, conforme o disposto no artigo 12, da resolução 113/2013.
(11) PI 0006859-4 B1	Código 24.10 - Manutenção da Extinção - Art. 78 inciso IV da LPI (45) 10/02/2015 (73) Samsung Electronics Co., Ltd (KR) Em virtude da extinção publicada na RPI 2676 de 19-04-2022 e considerando ausência de manifestação dentro dos prazos legais, informo que cabe ser mantida a extinção da patente e seus certificados, conforme o disposto no artigo 12, da resolução 113/2013.
(11) PI 0011786-2 B1	Código 24.10 - Manutenção da Extinção - Art. 78 inciso IV da LPI (45) 27/09/2016 (73) ABB SCHWEIZ AG (CH) Em virtude da extinção publicada na RPI 2676 de 19-04-2022 e considerando ausência de manifestação dentro dos prazos legais, informo que cabe ser mantida a extinção da patente e seus certificados, conforme o disposto no artigo 12, da resolução 113/2013.
(11) PI 0012034-0 B1	Código 24.10 - Manutenção da Extinção - Art. 78 inciso IV da LPI (45) 15/03/2016 (73) Fisher Controls International LLC (US) Em virtude da extinção publicada na RPI 2676 de 19-04-2022 e considerando ausência de manifestação dentro dos prazos legais, informo que cabe ser mantida a extinção da patente e seus certificados, conforme o disposto no artigo 12, da resolução 113/2013.

(11) PI 0012687-0 B1	Código 24.10 - Manutenção da Extinção - Art. 78 inciso IV da LPI (45) 29/03/2016 (73) INTERDIGITAL MADISON PATENT HOLDINGS (FR) Em virtude da extinção publicada na RPI 2676 de 19-04-2022 e considerando ausência de manifestação dentro dos prazos legais, informo que cabe ser mantida a extinção da patente e seus certificados, conforme o disposto no artigo 12, da resolução 113/2013.
(11) PI 0202725-9 B1	Código 24.10 - Manutenção da Extinção - Art. 78 inciso IV da LPI (45) 29/06/2010 (73) Kabushiki Kaisha Kobe Seiko Sho (Kobe Steel, Ltd.) (JP) Em virtude da extinção publicada na RPI 2676 de 19-04-2022 e considerando ausência de manifestação dentro dos prazos legais, informo que cabe ser mantida a extinção da patente e seus certificados, conforme o disposto no artigo 12, da resolução 113/2013.
(11) PI 0205687-9 B1	Código 24.10 - Manutenção da Extinção - Art. 78 inciso IV da LPI (45) 05/04/2011 (73) Technip-Coflexip (FR) Em virtude da extinção publicada na RPI 2676 de 19-04-2022 e considerando ausência de manifestação dentro dos prazos legais, informo que cabe ser mantida a extinção da patente e seus certificados, conforme o disposto no artigo 12, da resolução 113/2013.
(11) PI 0210767-8 B1	Código 24.10 - Manutenção da Extinção - Art. 78 inciso IV da LPI (45) 10/07/2012 (73) Saint-Gobain Glass France (FR) Em virtude da extinção publicada na RPI 2676 de 19-04-2022 e considerando ausência de manifestação dentro dos prazos legais, informo que cabe ser mantida a extinção da patente e seus certificados, conforme o disposto no artigo 12, da resolução 113/2013.
(11) PI 0211191-8 B8	Código 24.10 - Manutenção da Extinção - Art. 78 inciso IV da LPI (45) 15/09/2015 (73) GRIFOLS WORLDWIDE OPERATIONS LIMITED (IE) Em virtude da extinção publicada na RPI 2676 de 19-04-2022 e considerando ausência de manifestação dentro dos prazos legais, informo que cabe ser mantida a extinção da patente e seus certificados, conforme o disposto no artigo 12, da resolução 113/2013.
(11) PI 0211254-0 B1	Código 24.10 - Manutenção da Extinção - Art. 78 inciso IV da LPI (45) 20/09/2011

	(73) Aloys Wobben (DE) Em virtude da extinção publicada na RPI 2676 de 19-04-2022 e considerando ausência de manifestação dentro dos prazos legais, informo que cabe ser mantida a extinção da patente e seus certificados, conforme o disposto no artigo 12, da resolução 113/2013.
(11) PI 0211257-4 B8	Código 24.10 - Manutenção da Extinção - Art. 78 inciso IV da LPI (45) 27/02/2018 (73) THE CLEVELAND CLINIC FOUNDATION (US) Em virtude da extinção publicada na RPI 2676 de 19-04-2022 e considerando ausência de manifestação dentro dos prazos legais, informo que cabe ser mantida a extinção da patente e seus certificados, conforme o disposto no artigo 12, da resolução 113/2013.
(11) PI 0211540-9 B1	Código 24.10 - Manutenção da Extinção - Art. 78 inciso IV da LPI (45) 22/02/2011 (73) Aloys Wobben (DE) Em virtude da extinção publicada na RPI 2676 de 19-04-2022 e considerando ausência de manifestação dentro dos prazos legais, informo que cabe ser mantida a extinção da patente e seus certificados, conforme o disposto no artigo 12, da resolução 113/2013.
(11) PI 0302154-8 B1	Código 24.10 - Manutenção da Extinção - Art. 78 inciso IV da LPI (45) 02/04/2013 (73) Atofina (FR) Em virtude da extinção publicada na RPI 2676 de 19-04-2022 e considerando ausência de manifestação dentro dos prazos legais, informo que cabe ser mantida a extinção da patente e seus certificados, conforme o disposto no artigo 12, da resolução 113/2013.
(11) PI 0305090-4 B1	Código 24.10 - Manutenção da Extinção - Art. 78 inciso IV da LPI (45) 20/06/2017 (73) GOOGLE TECHNOLOGY HOLDINGS LLC (US) Em virtude da extinção publicada na RPI 2676 de 19-04-2022 e considerando ausência de manifestação dentro dos prazos legais, informo que cabe ser mantida a extinção da patente e seus certificados, conforme o disposto no artigo 12, da resolução 113/2013.
(11) PI 0305354-7 B1	Código 24.10 - Manutenção da Extinção - Art. 78 inciso IV da LPI (45) 09/04/2013 (73) ADIENT LUXEMBOURG HOLDING S.À R.L. (LU) Em virtude da extinção publicada na RPI 2676 de 19-04-2022 e considerando ausência de manifestação dentro dos prazos legais, informo que cabe ser

	mantida a extinção da patente e seus certificados, conforme o disposto no artigo 12, da resolução 113/2013.
(11) PI 0305621-0 B1	Código 24.10 - Manutenção da Extinção - Art. 78 inciso IV da LPI (45) 12/06/2012 (73) Robert Bosch GmbH (DE) Em virtude da extinção publicada na RPI 2676 de 19-04-2022 e considerando ausência de manifestação dentro dos prazos legais, informo que cabe ser mantida a extinção da patente e seus certificados, conforme o disposto no artigo 12, da resolução 113/2013.
(11) PI 0312076-7 B1	Código 24.10 - Manutenção da Extinção - Art. 78 inciso IV da LPI (45) 02/10/2012 (73) Exxonmobil Research and Engineering Company (US) Em virtude da extinção publicada na RPI 2676 de 19-04-2022 e considerando ausência de manifestação dentro dos prazos legais, informo que cabe ser mantida a extinção da patente e seus certificados, conforme o disposto no artigo 12, da resolução 113/2013.
(11) PI 0312121-6 B1	Código 24.10 - Manutenção da Extinção - Art. 78 inciso IV da LPI (45) 01/10/2019 (73) Verenium Corporation (US) Em virtude da extinção publicada na RPI 2675 de 12-04-2022 e considerando ausência de manifestação dentro dos prazos legais, informo que cabe ser mantida a extinção da patente e seus certificados, conforme o disposto no artigo 12, da resolução 113/2013.
(11) PI 0312231-0 B1	Código 24.10 - Manutenção da Extinção - Art. 78 inciso IV da LPI (45) 07/08/2012 (73) Vae GmbH (AT) ; BWG GmbH & Co. KG (DE) Em virtude da extinção publicada na RPI 2676 de 19-04-2022 e considerando ausência de manifestação dentro dos prazos legais, informo que cabe ser mantida a extinção da patente e seus certificados, conforme o disposto no artigo 12, da resolução 113/2013.
(11) PI 0312348-0 B1	Código 24.10 - Manutenção da Extinção - Art. 78 inciso IV da LPI (45) 26/12/2012 (73) Polimeri Europa S.p.A. (IT) Em virtude da extinção publicada na RPI 2676 de 19-04-2022 e considerando ausência de manifestação dentro dos prazos legais, informo que cabe ser mantida a extinção da patente e seus certificados, conforme o disposto no artigo 12, da resolução 113/2013.

(11) PI 0318370-0 B1

Código 24.10 - Manutenção da Extinção - Art. 78 inciso IV da LPI
(45) 23/07/2013
(73) Pirelli Pneumatici S.p.A. (IT)
Em virtude da extinção publicada na RPI 2676 de 19-04-2022 e considerando ausência de manifestação dentro dos prazos legais, informo que cabe ser mantida a extinção da patente e seus certificados, conforme o disposto no artigo 12, da resolução 113/2013.

(11) PI 0402445-1 B1

Código 24.10 - Manutenção da Extinção - Art. 78 inciso IV da LPI
(45) 06/01/2015
(73) XEROX CORPORATION (US)
Em virtude da extinção publicada na RPI 2676 de 19-04-2022 e considerando ausência de manifestação dentro dos prazos legais, informo que cabe ser mantida a extinção da patente e seus certificados, conforme o disposto no artigo 12, da resolução 113/2013.

(11) PI 0402524-5 B1

Código 24.10 - Manutenção da Extinção - Art. 78 inciso IV da LPI
(45) 06/01/2015
(73) Xerox Corporation (US)
Em virtude da extinção publicada na RPI 2676 de 19-04-2022 e considerando ausência de manifestação dentro dos prazos legais, informo que cabe ser mantida a extinção da patente e seus certificados, conforme o disposto no artigo 12, da resolução 113/2013.

(11) PI 0411814-6 B1

Código 24.10 - Manutenção da Extinção - Art. 78 inciso IV da LPI
(45) 11/07/2017
(73) INTERDIGITAL CE PATENT HOLDINGS (FR)
Em virtude da extinção publicada na RPI 2676 de 19-04-2022 e considerando ausência de manifestação dentro dos prazos legais, informo que cabe ser mantida a extinção da patente e seus certificados, conforme o disposto no artigo 12, da resolução 113/2013.

(11) PI 0411913-4 B1

Código 24.10 - Manutenção da Extinção - Art. 78 inciso IV da LPI
(45) 03/09/2013
(73) Diamet Corporation (JP)
Em virtude da extinção publicada na RPI 2676 de 19-04-2022 e considerando ausência de manifestação dentro dos prazos legais, informo que cabe ser mantida a extinção da patente e seus certificados, conforme o disposto no artigo 12, da resolução 113/2013.

(11) PI 0412357-3 B8

Código 24.10 - Manutenção da Extinção - Art. 78 inciso IV da LPI
(45) 04/02/2014
(73) BAYER INTELLECTUAL PROPERTY GMBH (DE)

	Em virtude da extinção publicada na RPI 2676 de 19-04-2022 e considerando ausência de manifestação dentro dos prazos legais, informo que cabe ser mantida a extinção da patente e seus certificados, conforme o disposto no artigo 12, da resolução 113/2013.
(11) PI 0412366-2 B1	Código 24.10 - Manutenção da Extinção - Art. 78 inciso IV da LPI (45) 07/02/2017 (73) Heraeus Electro-Nite International N. V. (BE) Em virtude da extinção publicada na RPI 2676 de 19-04-2022 e considerando ausência de manifestação dentro dos prazos legais, informo que cabe ser mantida a extinção da patente e seus certificados, conforme o disposto no artigo 12, da resolução 113/2013.
(11) PI 0412384-0 B1	Código 24.10 - Manutenção da Extinção - Art. 78 inciso IV da LPI (45) 29/08/2017 (73) Heraeus Electro-Nite International N.V (BE) Em virtude da extinção publicada na RPI 2676 de 19-04-2022 e considerando ausência de manifestação dentro dos prazos legais, informo que cabe ser mantida a extinção da patente e seus certificados, conforme o disposto no artigo 12, da resolução 113/2013.
(11) PI 0502295-9 B1	Código 24.10 - Manutenção da Extinção - Art. 78 inciso IV da LPI (45) 16/07/2019 (73) MIPAL INDÚSTRIA DE EVAPORADORES LTDA (BR/SP) Em virtude da extinção publicada na RPI 2675 de 12-04-2022 e considerando ausência de manifestação dentro dos prazos legais, informo que cabe ser mantida a extinção da patente e seus certificados, conforme o disposto no artigo 12, da resolução 113/2013.
(11) PI 0502555-9 B1	Código 24.10 - Manutenção da Extinção - Art. 78 inciso IV da LPI (45) 29/12/2015 (73) L'Oreal (FR) Em virtude da extinção publicada na RPI 2676 de 19-04-2022 e considerando ausência de manifestação dentro dos prazos legais, informo que cabe ser mantida a extinção da patente e seus certificados, conforme o disposto no artigo 12, da resolução 113/2013.
(11) PI 0504620-3 B1	Código 24.10 - Manutenção da Extinção - Art. 78 inciso IV da LPI (45) 15/09/2015 (73) TPA Trituradores do Brasil Ltda (BR/SP) Em virtude da extinção publicada na RPI 2676 de 19-04-2022 e considerando ausência de manifestação dentro dos prazos legais, informo que cabe ser mantida a extinção da patente e seus certificados, conforme o disposto no

	artigo 12, da resolução 113/2013.
(11) PI 0504623-8 B1	Código 24.10 - Manutenção da Extinção - Art. 78 inciso IV da LPI (45) 28/03/2017 (73) TPA Trituradores do Brasil Ltda (BR/SP) Em virtude da extinção publicada na RPI 2676 de 19-04-2022 e considerando ausência de manifestação dentro dos prazos legais, informo que cabe ser mantida a extinção da patente e seus certificados, conforme o disposto no artigo 12, da resolução 113/2013.
(11) PI 0512501-4 B1	Código 24.10 - Manutenção da Extinção - Art. 78 inciso IV da LPI (45) 14/05/2019 (73) Bic Corporation (US) Em virtude da extinção publicada na RPI 2675 de 12-04-2022 e considerando ausência de manifestação dentro dos prazos legais, informo que cabe ser mantida a extinção da patente e seus certificados, conforme o disposto no artigo 12, da resolução 113/2013.
(11) PI 0512667-3 B1	Código 24.10 - Manutenção da Extinção - Art. 78 inciso IV da LPI (45) 28/07/2015 (73) Basf Aktiengeeellschaft (DE) Em virtude da extinção publicada na RPI 2676 de 19-04-2022 e considerando ausência de manifestação dentro dos prazos legais, informo que cabe ser mantida a extinção da patente e seus certificados, conforme o disposto no artigo 12, da resolução 113/2013.
(11) PI 0512879-0 B1	Código 24.10 - Manutenção da Extinção - Art. 78 inciso IV da LPI (45) 05/09/2017 (73) ESSILOR INTERNATIONAL (FR) Em virtude da extinção publicada na RPI 2676 de 19-04-2022 e considerando ausência de manifestação dentro dos prazos legais, informo que cabe ser mantida a extinção da patente e seus certificados, conforme o disposto no artigo 12, da resolução 113/2013.
(11) PI 0512956-7 B1	Código 24.10 - Manutenção da Extinção - Art. 78 inciso IV da LPI (45) 05/09/2017 (73) ESSILOR INTERNATIONAL (FR) Em virtude da extinção publicada na RPI 2676 de 19-04-2022 e considerando ausência de manifestação dentro dos prazos legais, informo que cabe ser mantida a extinção da patente e seus certificados, conforme o disposto no artigo 12, da resolução 113/2013.
(11) PI 0614370-9 B1	Código 24.10 - Manutenção da Extinção - Art. 78 inciso IV da LPI

(45) 15/01/2019
(73) A. RAYMOND ET CIE (FR)
Em virtude da extinção publicada na RPI 2675 de 12-04-2022 e considerando ausência de manifestação dentro dos prazos legais, informo que cabe ser mantida a extinção da patente e seus certificados, conforme o disposto no artigo 12, da resolução 113/2013.

---

(11) PI 0711987-9 B1

Código 24.10 - Manutenção da Extinção - Art. 78 inciso IV da LPI
(45) 24/11/2020
(73) RASSINI, S. A. DE C.V., (MX)
Em virtude da extinção publicada na RPI 2675 de 12-04-2022 e considerando ausência de manifestação dentro dos prazos legais, informo que cabe ser mantida a extinção da patente e seus certificados, conforme o disposto no artigo 12, da resolução 113/2013.

---

(11) PI 0713049-0 B1

Código 24.10 - Manutenção da Extinção - Art. 78 inciso IV da LPI
(45) 14/02/2018
(73) V&M France (FR)
Em virtude da extinção publicada na RPI 2676 de 19-04-2022 e considerando ausência de manifestação dentro dos prazos legais, informo que cabe ser mantida a extinção da patente e seus certificados, conforme o disposto no artigo 12, da resolução 113/2013.

---

(11) PI 0713132-1 B8

Código 24.10 - Manutenção da Extinção - Art. 78 inciso IV da LPI
(45) 20/10/2020
(73) Pierre Fabre Medicament (FR)
Em virtude da extinção publicada na RPI 2675 de 12-04-2022 e considerando ausência de manifestação dentro dos prazos legais, informo que cabe ser mantida a extinção da patente e seus certificados, conforme o disposto no artigo 12, da resolução 113/2013.

---

(11) PI 0713436-3 B1

Código 24.10 - Manutenção da Extinção - Art. 78 inciso IV da LPI
(45) 12/06/2018
(73) Biotech Tools S.A. (BE)
Em virtude da extinção publicada na RPI 2676 de 19-04-2022 e considerando ausência de manifestação dentro dos prazos legais, informo que cabe ser mantida a extinção da patente e seus certificados, conforme o disposto no artigo 12, da resolução 113/2013.

---

(11) PI 0713503-3 B1

Código 24.10 - Manutenção da Extinção - Art. 78 inciso IV da LPI
(45) 07/01/2020
(73) KWS SAAT SE (DE)
Em virtude da extinção publicada na RPI 2675 de 12-04-2022 e considerando

	ausência de manifestação dentro dos prazos legais, informo que cabe ser mantida a extinção da patente e seus certificados, conforme o disposto no artigo 12, da resolução 113/2013.
(11) PI 0713563-7 B1	Código 24.10 - Manutenção da Extinção - Art. 78 inciso IV da LPI (45) 02/07/2019 (73) LG ELECTRONICS INC. (KR) Em virtude da extinção publicada na RPI 2675 de 12-04-2022 e considerando ausência de manifestação dentro dos prazos legais, informo que cabe ser mantida a extinção da patente e seus certificados, conforme o disposto no artigo 12, da resolução 113/2013.
(11) PI 0714316-8 B1	Código 24.10 - Manutenção da Extinção - Art. 78 inciso IV da LPI (45) 15/05/2018 (73) EXXONMOBIL CHEMICAL PATENTS INC (US) Em virtude da extinção publicada na RPI 2676 de 19-04-2022 e considerando ausência de manifestação dentro dos prazos legais, informo que cabe ser mantida a extinção da patente e seus certificados, conforme o disposto no artigo 12, da resolução 113/2013.
(11) PI 0714609-4 B1	Código 24.10 - Manutenção da Extinção - Art. 78 inciso IV da LPI (45) 08/11/2016 (73) Exxonmobil Chemical Patents Inc. (US) Em virtude da extinção publicada na RPI 2676 de 19-04-2022 e considerando ausência de manifestação dentro dos prazos legais, informo que cabe ser mantida a extinção da patente e seus certificados, conforme o disposto no artigo 12, da resolução 113/2013.
(11) PI 0715530-1 B1	Código 24.10 - Manutenção da Extinção - Art. 78 inciso IV da LPI (45) 17/03/2020 (73) FISHER CONTROLS INTERNATIONAL LLC (US) Em virtude da extinção publicada na RPI 2675 de 12-04-2022 e considerando ausência de manifestação dentro dos prazos legais, informo que cabe ser mantida a extinção da patente e seus certificados, conforme o disposto no artigo 12, da resolução 113/2013.
(11) PI 0813272-0 B1	Código 24.10 - Manutenção da Extinção - Art. 78 inciso IV da LPI (45) 10/07/2018 (73) IFP (FR) Em virtude da extinção publicada na RPI 2676 de 19-04-2022 e considerando ausência de manifestação dentro dos prazos legais, informo que cabe ser mantida a extinção da patente e seus certificados, conforme o disposto no artigo 12, da resolução 113/2013.

(11) PI 0813282-8 B1	Código 24.10 - Manutenção da Extinção - Art. 78 inciso IV da LPI (45) 18/09/2018 (73) Baker Hughes Incorporated (US) Em virtude da extinção publicada na RPI 2676 de 19-04-2022 e considerando ausência de manifestação dentro dos prazos legais, informo que cabe ser mantida a extinção da patente e seus certificados, conforme o disposto no artigo 12, da resolução 113/2013.
(11) PI 0822013-1 B1	Código 24.10 - Manutenção da Extinção - Art. 78 inciso IV da LPI (45) 04/02/2020 (73) Mitsubishi Heavy Industries, Ltd. (JP) Em virtude da extinção publicada na RPI 2675 de 12-04-2022 e considerando ausência de manifestação dentro dos prazos legais, informo que cabe ser mantida a extinção da patente e seus certificados, conforme o disposto no artigo 12, da resolução 113/2013.
(11) PI 0901773-9 B1	Código 24.10 - Manutenção da Extinção - Art. 78 inciso IV da LPI (45) 10/12/2019 (73) Ti Automotive (Heidelberg) GMBH (DE) Em virtude da extinção publicada na RPI 2675 de 12-04-2022 e considerando ausência de manifestação dentro dos prazos legais, informo que cabe ser mantida a extinção da patente e seus certificados, conforme o disposto no artigo 12, da resolução 113/2013.
(11) PI 0901928-6 B1	Código 24.10 - Manutenção da Extinção - Art. 78 inciso IV da LPI (45) 22/01/2019 (73) CARL FREUDENBERG KG (DE) ; MONTAPLAST GMBH (DE) Em virtude da extinção publicada na RPI 2675 de 12-04-2022 e considerando ausência de manifestação dentro dos prazos legais, informo que cabe ser mantida a extinção da patente e seus certificados, conforme o disposto no artigo 12, da resolução 113/2013.
(11) PI 0914876-0 B1	Código 24.10 - Manutenção da Extinção - Art. 78 inciso IV da LPI (45) 26/05/2020 (73) SMS Siemag Aktiengesellschaft (DE) Em virtude da extinção publicada na RPI 2675 de 12-04-2022 e considerando ausência de manifestação dentro dos prazos legais, informo que cabe ser mantida a extinção da patente e seus certificados, conforme o disposto no artigo 12, da resolução 113/2013.
(11) PI 0915383-7 B8	Código 24.10 - Manutenção da Extinção - Art. 78 inciso IV da LPI (45) 15/09/2020

	(73) H. LUNDBECK A/S (DK) Em virtude da extinção publicada na RPI 2675 de 12-04-2022 e considerando ausência de manifestação dentro dos prazos legais, informo que cabe ser mantida a extinção da patente e seus certificados, conforme o disposto no artigo 12, da resolução 113/2013.
(11) PI 1002167-1 B1	Código 24.10 - Manutenção da Extinção - Art. 78 inciso IV da LPI (45) 09/06/2020 (73) Companhia Brasileira de Cartuchos (BR/SP) Em virtude da extinção publicada na RPI 2675 de 12-04-2022 e considerando ausência de manifestação dentro dos prazos legais, informo que cabe ser mantida a extinção da patente e seus certificados, conforme o disposto no artigo 12, da resolução 113/2013.
(11) PI 1003098-0 B8	Código 24.10 - Manutenção da Extinção - Art. 78 inciso IV da LPI (45) 17/12/2019 (73) PRAD RESEARCH AND DEVELOPMENT LIMITED (VG) Em virtude da extinção publicada na RPI 2675 de 12-04-2022 e considerando ausência de manifestação dentro dos prazos legais, informo que cabe ser mantida a extinção da patente e seus certificados, conforme o disposto no artigo 12, da resolução 113/2013.
(11) PI 1010060-1 B1	Código 24.10 - Manutenção da Extinção - Art. 78 inciso IV da LPI (45) 22/04/2020 (73) EATON INTELLIGENT POWER LIMITED (IE) Em virtude da extinção publicada na RPI 2675 de 12-04-2022 e considerando ausência de manifestação dentro dos prazos legais, informo que cabe ser mantida a extinção da patente e seus certificados, conforme o disposto no artigo 12, da resolução 113/2013.
(11) PI 1013325-9 B1	Código 24.10 - Manutenção da Extinção - Art. 78 inciso IV da LPI (45) 17/03/2020 (73) COMPAGNIE GENERALE DES ETABLISSEMENTS MICHELIN (FR) Em virtude da extinção publicada na RPI 2675 de 12-04-2022 e considerando ausência de manifestação dentro dos prazos legais, informo que cabe ser mantida a extinção da patente e seus certificados, conforme o disposto no artigo 12, da resolução 113/2013.
(11) PI 1016010-8 B1	Código 24.10 - Manutenção da Extinção - Art. 78 inciso IV da LPI (45) 24/03/2020 (73) LTS LOHMANN THERAPIE-SYSTEME AG (DE) Em virtude da extinção publicada na RPI 2675 de 12-04-2022 e considerando ausência de manifestação dentro dos prazos legais, informo que cabe ser

	mantida a extinção da patente e seus certificados, conforme o disposto no artigo 12, da resolução 113/2013.
(11) PI 1102707-0 B1	Código 24.10 - Manutenção da Extinção - Art. 78 inciso IV da LPI (45) 10/03/2020 (73) EMBRACO INDÚSTRIA DE COMPRESSORES E SOLUÇÕES EM REFRIGERAÇÃO LTDA. (BR/SC) Em virtude da extinção publicada na RPI 2675 de 12-04-2022 e considerando ausência de manifestação dentro dos prazos legais, informo que cabe ser mantida a extinção da patente e seus certificados, conforme o disposto no artigo 12, da resolução 113/2013.
(11) PI 9912175-1 B8	Código 24.10 - Manutenção da Extinção - Art. 78 inciso IV da LPI (45) 27/08/2019 (73) United Biomedical, Inc. (US) Em virtude da extinção publicada na RPI 2675 de 12-04-2022 e considerando ausência de manifestação dentro dos prazos legais, informo que cabe ser mantida a extinção da patente e seus certificados, conforme o disposto no artigo 12, da resolução 113/2013.

Código Anotação de Alteração de nome e/ou sede, de Transferência e de Limitação ou Ônus de Pedido, Patente e Certificado de Adição de Invenção

Código 25.1 - Transferência Deferida

Notificação do deferimento da transferência requerida. Desta data corre o prazo de 60 (sessenta) dias para eventual recurso do interessado.

---

(11) BR 10 2012 019555-0 B1
Código 25.1 - Transferência Deferida
(22) 03/08/2012
(45) 25/08/2020
(71) MAXELL HOLDINGS, LTD. (JP)

---

(11) BR 10 2012 023776-8 B1
Código 25.1 - Transferência Deferida
(22) 20/09/2012
(45) 04/02/2020
(71) CHENANGO TWO LLC (US)

---

(11) BR 10 2012 023778-4 B1
Código 25.1 - Transferência Deferida
(22) 20/09/2012
(45) 22/10/2019
(71) CHENANGO TWO LLC (US)

---

(11) BR 10 2012 023812-8 B1
Código 25.1 - Transferência Deferida
(22) 20/09/2012
(45) 28/04/2020
(71) CHENANGO TWO LLC (US)

---

(11) BR 10 2012 023829-2 B1
Código 25.1 - Transferência Deferida
(22) 20/09/2012
(45) 22/10/2019
(71) CHENANGO TWO LLC (US)

---

(11) BR 10 2012 028120-1 B1
Código 25.1 - Transferência Deferida
(22) 01/11/2012
(45) 09/03/2021
(71) FUNDAÇÃO PIO XII (BR/SP)

---

(11) BR 10 2012 031875-0 B1
Código 25.1 - Transferência Deferida
(22) 13/12/2012
(45) 04/08/2020
(71) CHENANGO TWO LLC (US)

(11) BR 10 2012 031905-5 B1	Código 25.1 - Transferência Deferida (22) 14/12/2012 (45) 24/11/2020 (71) CHENANGO TWO LLC (US)
(11) BR 10 2012 032697-3 B1	Código 25.1 - Transferência Deferida (22) 20/12/2012 (45) 04/12/2018 (71) CHENANGO TWO LLC (US)
(11) BR 10 2012 032730-9 B1	Código 25.1 - Transferência Deferida (22) 20/12/2012 (45) 11/12/2018 (71) CHENANGO TWO LLC (US)
(11) BR 10 2013 003813-0 B1	Código 25.1 - Transferência Deferida (22) 19/02/2013 (45) 27/02/2018 (73) GMR PARTICIPAÇÕES EIRELI. (BR/RS)
(11) BR 10 2013 005840-8 B1	Código 25.1 - Transferência Deferida (22) 12/03/2013 (45) 05/11/2019 (71) COMPASS MINERALS AMÉRICA DO SUL INDÚSTRIA E COMÉRCIO LTDA. (BR/SP)
(11) BR 10 2013 007918-9 B1	Código 25.1 - Transferência Deferida (22) 02/04/2013 (45) 15/10/2019 (71) CHENANGO TWO LLC (US)
(11) BR 10 2013 016646-4 B1	Código 25.1 - Transferência Deferida (22) 27/06/2013 (45) 24/11/2020 (71) CURRAHEE HOLDING COMPANY INC. (US)
(11) BR 10 2013 024429-5 B1	Código 25.1 - Transferência Deferida (22) 24/09/2013 (45) 15/10/2019 (71) CHENANGO TWO LLC (US)

(11) BR 10 2014 002668-1 B1	Código 25.1 - Transferência Deferida (22) 04/02/2014 (45) 23/11/2021 (71) CHENANGO TWO LLC (US)
(11) BR 10 2014 003213-4 B1	Código 25.1 - Transferência Deferida (22) 11/02/2014 (45) 02/06/2020 (71) CHENANGO TWO LLC (US)
(21) BR 10 2014 027134-1 A2	Código 25.1 - Transferência Deferida (22) 30/10/2014 (71) GE GLOBAL SOURCING LLC (US)
(11) BR 10 2015 006886-7 B1	Código 25.1 - Transferência Deferida (22) 26/03/2015 (45) 17/11/2020 (71) CHENANGO TWO LLC (US)
(11) BR 10 2015 007023-3 B1	Código 25.1 - Transferência Deferida (22) 30/03/2015 (45) 17/11/2020 (71) CHENANGO TWO LLC (US)
(11) BR 10 2015 010049-3 B1	Código 25.1 - Transferência Deferida (22) 04/05/2015 (45) 21/12/2021 (71) CHENANGO TWO LLC (US)
(11) BR 10 2015 010065-5 B1	Código 25.1 - Transferência Deferida (22) 04/05/2015 (45) 21/12/2021 (71) CHENANGO TWO LLC (US)
(11) BR 10 2015 010568-1 B1	Código 25.1 - Transferência Deferida (22) 08/05/2015 (45) 20/10/2020 (71) CHENANGO TWO LLC (US)
(21) BR 10 2015 021076-0 A2	Código 25.1 - Transferência Deferida (22) 31/08/2015 (71) GE GLOBAL SOURCING LLC (US)

(11) BR 10 2015 024775-3 B1	Código 25.1 - Transferência Deferida (22) 25/09/2015 (45) 12/04/2022 (71) CHENANGO TWO LLC (US)
(11) BR 10 2015 024890-3 B1	Código 25.1 - Transferência Deferida (22) 28/09/2015 (45) 04/01/2022 (71) CHENANGO TWO LLC (US)
(11) BR 10 2015 024892-0 B1	Código 25.1 - Transferência Deferida (22) 28/09/2015 (45) 19/04/2022 (71) CHENANGO TWO LLC (US)
(11) BR 10 2015 024895-4 B1	Código 25.1 - Transferência Deferida (22) 28/09/2015 (45) 18/01/2022 (71) CHENANGO TWO LLC (US)
(11) BR 10 2015 024913-6 B1	Código 25.1 - Transferência Deferida (22) 29/09/2015 (45) 04/01/2022 (71) CHENANGO TWO LLC (US)
(11) BR 10 2015 024914-4 B1	Código 25.1 - Transferência Deferida (22) 29/09/2015 (45) 30/11/2021 (71) CHENANGO TWO LLC (US)
(11) BR 10 2016 008214-5 B1	Código 25.1 - Transferência Deferida (22) 13/04/2016 (45) 04/05/2021 (71) CHENANGO TWO LLC (US)
(11) BR 10 2016 017090-7 B1	Código 25.1 - Transferência Deferida (22) 22/07/2016 (45) 18/01/2022 (71) CHENANGO TWO LLC (US)
(21) BR 10 2019 010856-8 A2	Código 25.1 - Transferência Deferida

	(22) 28/05/2019 (71) SALVADOR PEREIRA DA FONSECA (BR/SP)
(21) BR 10 2020 000913-3 A2	Código 25.1 - Transferência Deferida (22) 15/01/2020 (71) ROSEMOUNT AEROSPACE INC. (US)
(21) BR 10 2020 006030-9 A2	Código 25.1 - Transferência Deferida (22) 25/03/2020 (71) OCEAN MINERAL SINGAPORE HOLDING PTE. LTD. (SG)
(21) BR 10 2021 024140-3	Código 25.1 - Transferência Deferida (22) 30/11/2021 (71) SALVADOR PEREIRA DA FONSECA (BR/SP)
(21) BR 10 2021 024890-4	Código 25.1 - Transferência Deferida (22) 09/12/2021 (71) STRASS TECH LTDA. (BR/SC)
(21) BR 10 2021 025603-6	Código 25.1 - Transferência Deferida (22) 17/12/2021 (71) STRASS TECH LTDA. (BR/SC)
(11) BR 11 2012 001901-5 B1	Código 25.1 - Transferência Deferida (22) 27/07/2010 (45) 31/08/2021 (71) ELDEC AEROSPACE CORP. (US)
(11) BR 11 2012 002081-1 B1	Código 25.1 - Transferência Deferida (22) 29/07/2010 (45) 11/05/2021 (71) CHENANGO TWO LLC (US)
(11) BR 11 2012 002098-6 B8	Código 25.1 - Transferência Deferida (22) 29/07/2010 (45) 22/12/2020 (71) CHENANGO TWO LLC (US)
(11) BR 11 2012 012399-8 B1	Código 25.1 - Transferência Deferida (22) 18/11/2010 (45) 10/10/2017 (73) CHENANGO TWO LLC (US)

(11) BR 11 2012 018522-5 B1	Código 25.1 - Transferência Deferida (22) 13/07/2011 (45) 19/11/2019 (71) CHENANGO TWO LLC (US)
(11) BR 11 2012 019456-9 B1	Código 25.1 - Transferência Deferida (22) 19/01/2011 (45) 22/06/2021 (71) MMAG CO., LTD. (JP)
(11) BR 11 2012 019458-5 B8	Código 25.1 - Transferência Deferida (22) 19/01/2011 (45) 17/02/2021 (71) MMAG CO., LTD. (JP)
(11) BR 11 2012 021911-1 B1	Código 25.1 - Transferência Deferida (22) 10/11/2010 (45) 08/06/2021 (71) MMAG CO., LTD. (JP)
(11) BR 11 2012 024123-0 B1	Código 25.1 - Transferência Deferida (22) 22/03/2011 (45) 26/10/2021 (71) STELLAR MATERIALS, LLC (US)
(11) BR 11 2012 025206-2 B1	Código 25.1 - Transferência Deferida (22) 31/03/2011 (45) 12/04/2022 (71) XYLENE HOLDING S.A. (LU)
(11) BR 11 2012 029263-3 B1	Código 25.1 - Transferência Deferida (22) 04/05/2011 (45) 22/02/2022 (71) BIOMERICS, LLC (US)
(11) BR 11 2012 032979-0 B1	Código 25.1 - Transferência Deferida (22) 23/06/2011 (45) 19/12/2017 (73) CHENANGO TWO LLC (US)
(11) BR 11 2012 033245-7 B1	Código 25.1 - Transferência Deferida

	(22) 23/06/2011 (45) 26/12/2017 (73) CHENANGO TWO LLC (US)
(11) BR 11 2013 000544-0 B8	Código 25.1 - Transferência Deferida (22) 12/07/2011 (45) 19/01/2021 (71) CELULOSA ARAUCO Y CONSTITUCIÓN S.A. (CL)
(11) BR 11 2013 001462-8 B1	Código 25.1 - Transferência Deferida (22) 23/02/2011 (45) 19/04/2022 (71) SOFTKEMO PHARMA CORP. (CA)
(11) BR 11 2013 018964-9 B1	Código 25.1 - Transferência Deferida (22) 24/01/2012 (45) 02/03/2021 (71) CHENANGO TWO LLC (US)
(11) BR 11 2013 022961-6 B1	Código 25.1 - Transferência Deferida (22) 28/02/2012 (45) 29/09/2020 (71) CHENANGO TWO LLC (US)
(11) BR 11 2013 028529-0 B1	Código 25.1 - Transferência Deferida (22) 07/05/2012 (45) 09/02/2021 (71) NIELSEN PRODUCTS, LLC (US)
(11) BR 11 2014 012907-0 B1	Código 25.1 - Transferência Deferida (22) 12/11/2012 (45) 05/01/2021 (71) ENEOS MATERIALS CORPORATION (JP)
(11) BR 11 2014 013943-1 B1	Código 25.1 - Transferência Deferida (22) 30/11/2012 (45) 08/09/2020 (71) CHENANGO TWO LLC (US)
(11) BR 11 2014 013971-7 B1	Código 25.1 - Transferência Deferida (22) 30/11/2012 (45) 24/11/2020

	(71) CHENANGO TWO LLC (US)
(11) BR 11 2014 019526-9 B1	Código 25.1 - Transferência Deferida (22) 01/02/2013 (45) 05/04/2022 (71) CHENANGO TWO LLC (US)
(11) BR 11 2014 029096-2 B1	Código 25.1 - Transferência Deferida (22) 17/05/2013 (45) 15/12/2020 (71) VALOC AG (CH)
(21) BR 11 2014 032792-0 A2	Código 25.1 - Transferência Deferida (22) 18/06/2013 (71) CURRAHEE HOLDING COMPANY INC. (US)
(11) BR 11 2014 032798-0 B1	Código 25.1 - Transferência Deferida (22) 25/06/2013 (45) 10/03/2020 (71) CURRAHEE HOLDING COMPANY INC. (US)
(21) BR 11 2014 032814-5 A2	Código 25.1 - Transferência Deferida (22) 18/06/2013 (71) CURRAHEE HOLDING COMPANY INC. (US)
(11) BR 11 2014 032868-4 B1	Código 25.1 - Transferência Deferida (22) 25/06/2013 (45) 10/03/2020 (71) CURRAHEE HOLDING COMPANY INC. (US)
(11) BR 11 2015 005285-1 B1	Código 25.1 - Transferência Deferida (22) 09/09/2013 (45) 12/11/2019 (71) CHENANGO TWO LLC (US)
(11) BR 11 2015 005367-0 B1	Código 25.1 - Transferência Deferida (22) 12/09/2012 (45) 24/11/2020 (71) CAMFIL AB (SE)
(11) BR 11 2015 005591-5 B1	Código 25.1 - Transferência Deferida (22) 05/12/2012

	(45) 06/07/2021 (71) CAMFIL AB (SE)
(21) BR 11 2015 010392-8 A2	Código 25.1 - Transferência Deferida (22) 06/11/2013 (71) CURRAHEE HOLDING COMPANY INC. (US)
(21) BR 11 2015 010395-2 A2	Código 25.1 - Transferência Deferida (22) 06/11/2013 (71) CURRAHEE HOLDING COMPANY INC. (US)
(11) BR 11 2015 010790-7 B1	Código 25.1 - Transferência Deferida (22) 08/11/2013 (45) 31/12/2019 (71) CHENANGO TWO LLC (US)
(11) BR 11 2015 014187-0 B1	Código 25.1 - Transferência Deferida (22) 13/12/2013 (45) 01/06/2021 (71) NOVUS CAROTENOID TECHNOLOGIES SA (ES)
(11) BR 11 2015 020053-2 B1	Código 25.1 - Transferência Deferida (22) 11/02/2014 (45) 26/05/2020 (71) CHENANGO TWO LLC (US)
(11) BR 11 2015 022265-0 B1	Código 25.1 - Transferência Deferida (22) 04/03/2014 (45) 13/10/2020 (71) CHENANGO TWO LLC (US)
(11) BR 11 2015 022275-7 B1	Código 25.1 - Transferência Deferida (22) 04/03/2014 (45) 24/09/2020 (71) CHENANGO TWO LLC (US)
(11) BR 11 2015 022279-0 B1	Código 25.1 - Transferência Deferida (22) 04/03/2014 (45) 28/07/2020 (71) CHENANGO TWO LLC (US)
(11) BR 11 2015 022318-4 B1	Código 25.1 - Transferência Deferida

	(22) 04/03/2014 (45) 28/07/2020 (71) CHENANGO TWO LLC (US)
(11) BR 11 2015 029098-1 B1	Código 25.1 - Transferência Deferida (22) 20/05/2014 (45) 18/05/2021 (71) CHENANGO TWO LLC (US)
(21) BR 11 2016 005261-7 A2	Código 25.1 - Transferência Deferida (22) 29/07/2014 (71) ARRIS ENTERPRISES LLC (US)
(21) BR 11 2016 016149-1 A2	Código 25.1 - Transferência Deferida (22) 30/01/2015 (71) NUOVO PIGNONE TECNOLOGIE SRL (IT)
(11) BR 11 2016 016820-8 B1	Código 25.1 - Transferência Deferida (22) 25/09/2015 (45) 08/02/2022 (71) LG ENERGY SOLUTION, LTD. (KR)
(21) BR 11 2016 020595-2 A2	Código 25.1 - Transferência Deferida (22) 05/03/2015 (71) WHITE DRIVE MOTORS AND STEERING GMBH (DE)
(11) BR 11 2016 022159-1 B1	Código 25.1 - Transferência Deferida (22) 10/03/2015 (45) 17/11/2020 (71) CHENANGO TWO LLC (US)
(11) BR 11 2016 022607-0 B1	Código 25.1 - Transferência Deferida (22) 10/03/2015 (45) 19/01/2021 (71) CHENANGO TWO LLC (US)
(21) BR 11 2017 001582-0 A2	Código 25.1 - Transferência Deferida (22) 05/02/2016 (71) LG ENERGY SOLUTION, LTD. (KR)
(21) BR 11 2017 008795-2 A2	Código 25.1 - Transferência Deferida (22) 30/10/2015

	(71) NUOVO PIGNONE TECNOLOGIE SRL (IT)
(21) BR 11 2017 011472-0 A2	Código 25.1 - Transferência Deferida (22) 30/11/2015 (71) NUOVO PIGNONE TECNOLOGIE SRL (IT)
(21) BR 11 2017 011648-0 A2	Código 25.1 - Transferência Deferida (22) 30/11/2015 (71) RAYNER SURGICAL INC. (GB)
(21) BR 11 2017 020783-4 A2	Código 25.1 - Transferência Deferida (22) 01/04/2016 (71) BIOSCEPTRE (AUST) PTY LTD (AU)
(21) BR 11 2017 021170-0 A2	Código 25.1 - Transferência Deferida (22) 07/06/2016 (71) LG ENERGY SOLUTION, LTD. (KR)
(21) BR 11 2017 021176-9 A2	Código 25.1 - Transferência Deferida (22) 09/06/2016 (71) LG ENERGY SOLUTION, LTD. (KR)
(21) BR 11 2018 017295-2 A2	Código 25.1 - Transferência Deferida (22) 22/02/2017 (71) CAMFIL AB (SE)
(21) BR 11 2019 014388-2 A2	Código 25.1 - Transferência Deferida (22) 12/01/2018 (71) LORIA PHARMACEUTICAL, LLC (US)
(21) BR 11 2019 018967-0 A2	Código 25.1 - Transferência Deferida (22) 16/03/2018 (71) MMAG CO., LTD. (JP)
(21) BR 11 2019 020606-0 A2	Código 25.1 - Transferência Deferida (22) 08/05/2018 (71) KUHN-MONTANA INDÚSTRIA DE MÁQUINAS S.A. (BR/PR)
(11) BR 11 2019 022270-7 B1	Código 25.1 - Transferência Deferida (22) 26/03/2018 (45) 31/05/2022 (71) GODO KAISHA IP BRIDGE 1 (JP)

(21) BR 11 2020 007589-2 A2	Código 25.1 - Transferência Deferida (22) 18/10/2018 (71) TEIJIN PHARMA LIMITED (JP)
(21) BR 11 2020 008209-0 A2	Código 25.1 - Transferência Deferida (22) 23/10/2018 (71) AGFA OFFSET BV (BE)
(21) BR 11 2020 021824-3 A2	Código 25.1 - Transferência Deferida (22) 03/05/2018 (71) KOCH AGRONOMIC SERVICES, LLC (US)
(21) BR 11 2021 003827-2 A2	Código 25.1 - Transferência Deferida (22) 29/08/2019 (71) KOCH AGRONOMIC SERVICES, LLC (US)
(21) BR 11 2021 012426-8 A2	Código 25.1 - Transferência Deferida (22) 20/12/2019 (71) GODO KAISHA IP BRIDGE 1 (JP)
(21) BR 11 2021 012435-7 A2	Código 25.1 - Transferência Deferida (22) 20/12/2019 (71) GODO KAISHA IP BRIDGE 1 (JP)
(21) BR 11 2021 012484-5 A2	Código 25.1 - Transferência Deferida (22) 19/12/2019 (71) GODO KAISHA IP BRIDGE 1 (JP)
(21) BR 11 2021 014999-6 A2	Código 25.1 - Transferência Deferida (22) 28/01/2020 (71) INSTITUT STRAUMANN AG (CH) (CH)
(21) BR 11 2021 016738-2 A2	Código 25.1 - Transferência Deferida (22) 06/03/2020 (71) GODO KAISHA IP BRIDGE 1 (JP)
(11) BR 12 2013 018644-1 B1	Código 25.1 - Transferência Deferida (22) 02/10/2001 (45) 29/10/2019 (62) PI 0114466-9 02/10/2001 (71) BASF CORPORATION (US)

(11) BR 12 2015 004951-2 B8	Código 25.1 - Transferência Deferida (22) 31/05/2006 (45) 01/10/2019 (62) PI 0610967-5 31/05/2006 (71) THE KITASATO INSTITUTE (JP) ; MMAG CO., LTD. (JP)
(11) BR 12 2020 010828-2 B1	Código 25.1 - Transferência Deferida (22) 07/05/2014 (45) 29/03/2022 (62) BR 11 2015 026824-2 07/05/2014 (71) EATON INTELLIGENT POWER LIMITED (IE)
(11) BR 12 2021 013130-9 B1	Código 25.1 - Transferência Deferida (22) 15/03/2013 (45) 23/11/2021 (62) BR 11 2014 025801-5 15/03/2013 (71) FIBERLEAN TECHNOLOGIES LIMITED (GB)
(11) BR 20 2012 029084-2 Y1	Código 25.1 - Transferência Deferida (22) 14/11/2012 (45) 28/09/2021 (71) POLAR TÉCNICA COMERCIAL E INDUSTRIAL LTDA (BR/SP)
(11) BR 20 2013 003810-0 Y1	Código 25.1 - Transferência Deferida (22) 19/02/2013 (45) 12/04/2016 (73) GMR PARTICIPAÇÕES EIRELI. (BR/RS)
(21) BR 20 2013 003912-3 U2	Código 25.1 - Transferência Deferida (22) 20/02/2013 (71) POLAR TÉCNICA COMERCIAL E INDUSTRIAL LTDA (BR/SP)
(11) BR 20 2016 002843-0 Y1	Código 25.1 - Transferência Deferida (22) 11/02/2016 (45) 21/09/2021 (71) TEYCARE LTDA - ME (BR/SP)
(11) PI 0114466-9 B1	Código 25.1 - Transferência Deferida (22) 02/10/2001 (45) 16/08/2016 (73) BASF CORPORATION (US)

(11) PI 0406930-7 B1	Código 25.1 - Transferência Deferida (22) 23/01/2004 (45) 26/08/2014 (73) BVPV STYRENICS LLC (US)
(11) PI 0407204-9 B1	Código 25.1 - Transferência Deferida (22) 31/01/2004 (45) 09/09/2014 (73) BVPV STYRENICS LLC (US)
(11) PI 0413925-9 B1	Código 25.1 - Transferência Deferida (22) 19/08/2004 (45) 03/11/2015 (73) CHENANGO TWO LLC (US)
(11) PI 0417769-0 B8	Código 25.1 - Transferência Deferida (22) 15/12/2004 (45) 17/12/2019 (71) NOVARTIS AG (CH)
(11) PI 0506480-5 B1	Código 25.1 - Transferência Deferida (22) 28/01/2005 (45) 18/12/2018 (71) DOW GLOBAL TECHNOLOGIES LLC (US)
(11) PI 0510013-5 B8	Código 25.1 - Transferência Deferida (22) 13/05/2005 (45) 20/12/2016 (73) CHENANGO TWO LLC (US)
(11) PI 0510015-1 B8	Código 25.1 - Transferência Deferida (22) 16/05/2005 (45) 29/08/2017 (73) CHENANGO TWO LLC (US)
(11) PI 0510026-7 B1	Código 25.1 - Transferência Deferida (22) 13/05/2005 (45) 30/11/2021 (71) CHENANGO TWO LLC (US)
(11) PI 0511113-7 B1	Código 25.1 - Transferência Deferida

	(22) 13/05/2005 (45) 12/04/2022 (71) CHENANGO TWO LLC (US)
(11) PI 0511115-3 B8	Código 25.1 - Transferência Deferida (22) 13/05/2005 (45) 13/03/2018 (73) CHENANGO TWO LLC (US)
(11) PI 0511117-0 B8	Código 25.1 - Transferência Deferida (22) 13/05/2005 (45) 06/02/2018 (73) CHENANGO TWO LLC (US)
(11) PI 0511121-8 B8	Código 25.1 - Transferência Deferida (22) 16/05/2005 (45) 13/03/2018 (73) CHENANGO TWO LLC (US)
(11) PI 0511906-5 B1	Código 25.1 - Transferência Deferida (22) 07/06/2005 (45) 30/11/2021 (71) EVOLVE BIOLOGICS INC. (CA)
(11) PI 0513702-0 B8	Código 25.1 - Transferência Deferida (22) 16/02/2005 (45) 18/02/2020 (71) CHENANGO TWO LLC (US)
(21) PI 0515367-0 A8	Código 25.1 - Transferência Deferida (22) 16/09/2005 (71) CHENANGO TWO LLC (US)
(11) PI 0515370-0 B8	Código 25.1 - Transferência Deferida (22) 16/09/2005 (45) 29/08/2017 (73) CHENANGO TWO LLC (US)
(11) PI 0515487-1 B8	Código 25.1 - Transferência Deferida (22) 16/09/2005 (45) 05/12/2017 (73) CHENANGO TWO LLC (US)

(11) PI 0518197-6 B8	Código 25.1 - Transferência Deferida (22) 28/10/2005 (45) 17/04/2018 (73) CHENANGO TWO LLC (US)
(11) PI 0605795-0 B8	Código 25.1 - Transferência Deferida (22) 29/06/2006 (45) 25/09/2018 (71) CHENANGO TWO LLC (US)
(11) PI 0610967-5 B1	Código 25.1 - Transferência Deferida (22) 31/05/2006 (45) 10/12/2019 (71) THE KITASATO INSTITUTE (JP) ; MMAG CO., LTD. (JP)
(11) PI 0612168-3 B8	Código 25.1 - Transferência Deferida (22) 04/04/2006 (45) 31/01/2017 (73) DOW GLOBAL TECHNOLOGIES LLC (US)
(11) PI 0708447-1 B8	Código 25.1 - Transferência Deferida (22) 02/03/2007 (45) 19/02/2019 (71) CHENANGO TWO LLC (US)
(21) PI 0718688-6 A2	Código 25.1 - Transferência Deferida (22) 07/11/2007 (71) CHENANGO TWO LLC (US)
(11) PI 0719838-8 B1	Código 25.1 - Transferência Deferida (22) 01/10/2007 (45) 12/11/2019 (71) CHENANGO TWO LLC (US)
(11) PI 0719954-6 B1	Código 25.1 - Transferência Deferida (22) 01/10/2007 (45) 20/10/2020 (71) CHENANGO TWO LLC (US)
(11) PI 0804992-0 B8	Código 25.1 - Transferência Deferida (22) 10/11/2008

	(45) 07/05/2019 (71) CHENANGO TWO LLC (US)
(11) PI 0805072-4 B1	Código 25.1 - Transferência Deferida (22) 30/06/2008 (45) 03/10/2017 (73) CHENANGO TWO LLC (US)
(11) PI 0806167-0 B1	Código 25.1 - Transferência Deferida (22) 24/09/2008 (45) 04/10/2016 (73) CHENANGO TWO LLC (US)
(11) PI 0810355-0 B1	Código 25.1 - Transferência Deferida (22) 26/02/2008 (45) 07/05/2019 (71) MAXELL HOLDINGS, LTD. (JP)
(11) PI 0810417-4 B1	Código 25.1 - Transferência Deferida (22) 04/03/2008 (45) 06/10/2020 (71) MAXELL HOLDINGS, LTD. (JP)
(11) PI 0811499-4 B8	Código 25.1 - Transferência Deferida (22) 30/04/2008 (45) 04/06/2019 (71) TAKEDA PHARMACEUTICAL COMPANY LIMITED (JP)
(21) PI 0822161-8 A2	Código 25.1 - Transferência Deferida (22) 19/12/2008 (71) CASALE SA (CH)
(21) PI 0902562-6 A2	Código 25.1 - Transferência Deferida (22) 29/07/2009 (71) CHENANGO TWO LLC (US)
(11) PI 0902619-3 B1	Código 25.1 - Transferência Deferida (22) 31/07/2009 (45) 10/12/2019 (71) CHENANGO TWO LLC (US)
(11) PI 0902851-0 B8	Código 25.1 - Transferência Deferida

	(22) 31/07/2009 (45) 26/01/2021 (71) CHENANGO TWO LLC (US)
(11) PI 0903882-5 B8	Código 25.1 - Transferência Deferida (22) 23/09/2009 (45) 10/12/2019 (71) CHENANGO TWO LLC (US)
(11) PI 0904480-9 B1	Código 25.1 - Transferência Deferida (22) 25/11/2009 (45) 19/10/2021 (71) WILLIAM SAGRADO DE SOUZA (BR/PR) ; JÚLIO CESAR DE SOUZA FRANCISCO (BR/SP)
(11) PI 0905181-3 B1	Código 25.1 - Transferência Deferida (22) 22/12/2009 (45) 27/12/2016 (73) CHENANGO TWO LLC (US)
(11) PI 0908644-7 B1	Código 25.1 - Transferência Deferida (22) 01/06/2009 (45) 06/08/2019 (71) DOW GLOBAL TECHNOLOGIES LLC (US)
(11) PI 0909794-5 B1	Código 25.1 - Transferência Deferida (22) 23/03/2009 (45) 11/05/2021 (71) ELDEC AEROSPACE CORP. (US)
(11) PI 0913589-8 B1	Código 25.1 - Transferência Deferida (22) 08/06/2009 (45) 24/11/2020 (71) MAXELL HOLDINGS, LTD. (JP)
(11) PI 0914353-0 B8	Código 25.1 - Transferência Deferida (22) 02/11/2009 (45) 24/04/2019 (71) DOW GLOBAL TECHNOLOGIES LLC (US)
(11) PI 0917598-9 B1	Código 25.1 - Transferência Deferida (22) 30/11/2009 (45) 11/06/2019

	(71) KAWASAKI MOTORS, LTD. (JP)
(11) PI 0918686-7 B1	Código 25.1 - Transferência Deferida (22) 02/11/2009 (45) 06/08/2019 (71) DOW GLOBAL TECHNOLOGIES LLC (US)
(11) PI 0918712-0 B8	Código 25.1 - Transferência Deferida (22) 02/11/2009 (45) 24/04/2019 (71) DOW GLOBAL TECHNOLOGIES LLC (US)
(11) PI 0920908-5 B1	Código 25.1 - Transferência Deferida (22) 19/11/2009 (45) 02/07/2019 (71) CHENANGO TWO LLC (US)
(11) PI 0920998-0 B1	Código 25.1 - Transferência Deferida (22) 20/11/2009 (45) 27/04/2021 (71) CHENANGO TWO LLC (US)
(11) PI 0921382-1 B8	Código 25.1 - Transferência Deferida (22) 19/11/2009 (45) 06/04/2021 (71) CHENANGO TWO LLC (US)
(11) PI 0921851-3 B8	Código 25.1 - Transferência Deferida (22) 19/11/2009 (45) 12/05/2020 (71) JOHNSON & JOHNSON GMBH (DE) ; CHENANGO TWO LLC (US)
(11) PI 0923459-4 B1	Código 25.1 - Transferência Deferida (22) 17/12/2009 (45) 07/03/2017 (73) The Trustees Of The University Of Pennsylvania (US) ; CHENANGO TWO LLC (US)
(11) PI 0924510-3 B1	Código 25.1 - Transferência Deferida (22) 03/06/2009 (45) 24/11/2020 (71) TTP VENTUS LIMITED (GB)

(11) PI 1000320-7 B1	Código 25.1 - Transferência Deferida (22) 19/02/2010 (45) 05/09/2017 (73) CHENANGO TWO LLC (US)
(21) PI 1003162-6 A2	Código 25.1 - Transferência Deferida (22) 03/08/2010 (71) CHENANGO TWO LLC (US)
(11) PI 1003240-1 B1	Código 25.1 - Transferência Deferida (22) 03/08/2010 (45) 22/08/2017 (73) CHENANGO TWO LLC (US)
(11) PI 1003940-6 B1	Código 25.1 - Transferência Deferida (22) 06/10/2010 (45) 12/12/2017 (73) CHENANGO TWO LLC (US)
(11) PI 1004003-0 B1	Código 25.1 - Transferência Deferida (22) 06/10/2010 (45) 15/08/2017 (73) CHENANGO TWO LLC (US)
(11) PI 1004108-7 B1	Código 25.1 - Transferência Deferida (22) 05/10/2010 (45) 24/03/2020 (71) CHENANGO TWO LLC (US)
(21) PI 1005662-9 A2	Código 25.1 - Transferência Deferida (22) 23/12/2010 (71) CURRAHEE HOLDING COMPANY INC. (US)
(11) PI 1010464-0 B1	Código 25.1 - Transferência Deferida (22) 01/10/2010 (45) 05/09/2017 (73) CHENANGO TWO LLC (US)
(11) PI 1100965-9 B1	Código 25.1 - Transferência Deferida (22) 31/03/2011 (45) 26/06/2018

	(73) CHENANGO TWO LLC (US)
(11) PI 1100966-7 B1	Código 25.1 - Transferência Deferida (22) 31/03/2011 (45) 29/05/2018 (73) CHENANGO TWO LLC (US)
(21) PI 1101399-0 A2	Código 25.1 - Transferência Deferida (22) 29/03/2011 (71) CURRAHEE HOLDING COMPANY INC. (US)
(11) PI 1102829-7 B1	Código 25.1 - Transferência Deferida (22) 30/06/2011 (45) 19/12/2017 (73) CHENANGO TWO LLC (US)
(11) PI 1102843-2 B1	Código 25.1 - Transferência Deferida (22) 24/06/2011 (45) 26/12/2017 (73) CHENANGO TWO LLC (US)
(11) PI 1103213-8 B1	Código 25.1 - Transferência Deferida (22) 30/06/2011 (45) 06/03/2018 (73) CHENANGO TWO LLC (US)
(11) PI 1105913-3 B1	Código 25.1 - Transferência Deferida (22) 02/09/2011 (45) 29/05/2018 (73) CHENANGO TWO LLC (US)
(11) PI 1105992-3 B1	Código 25.1 - Transferência Deferida (22) 21/12/2011 (45) 19/12/2017 (73) CHENANGO TWO LLC (US)
(11) PI 1106572-9 B1	Código 25.1 - Transferência Deferida (22) 25/10/2011 (45) 16/04/2019 (71) CHENANGO TWO LLC (US)
(11) PI 9706363-0 B1	Código 25.1 - Transferência Deferida

	(22) 16/12/1997 (45) 03/12/2013 (73) MAXELL HOLDINGS, LTD. (JP)
(11) PI 9715373-7 B1	Código 25.1 - Transferência Deferida (22) 16/12/1997 (45) 10/12/2013 (62) PI 9706363-0 16/12/1997 (73) MAXELL HOLDINGS, LTD. (JP)

Código 25.3 - Transferência em Exigência

Exigência referente ao pedido de transferência requerida. Desta data corre o prazo de 60 (sessenta) dias para cumprimento da exigência formulada, sob pena de indeferimento da transferência.

---

(21) BR 10 2018 070347-1 A2

Código 25.3 - Transferência em Exigência
(22) 03/10/2018
(71) CASTERTECH FUNDIÇÃO E TECNOLOGIA LTDA (BR/RS)

---

(11) BR 11 2013 029181-8 B1

Código 25.3 - Transferência em Exigência
(22) 18/05/2012
(45) 03/11/2020
(71) FOCUS DIAGNOSTICS, INC. (US) ; 3M INNOVATIVE PROPERTIES COMPANY (US)
A fim de atender as transferências, requeridas através da petição nº 870170079911 de 19/10/2017, é necessário apresentar uma guia de recolhimento, código 248, relativa a alteração de nome de ?FOCUS DIAGNOSTICS, INC.? para ?QUEST DIAGNOSTICS INFECTIOUS DISEASE, INC.? ocorrida antes da transferência solicitada. Além disso, é preciso apresentar a guia de cumprimento de exigência.

Código 25.4 - Alteração de Nome Deferida

Notificação do deferimento da alteração de nome requerida. Desta data corre o prazo de 60 (sessenta) dias para eventual recurso do interessado.

(11) BR 10 2013 031822-1 B1	Código 25.4 - Alteração de Nome Deferida (22) 10/12/2013 (45) 05/05/2020 (71) BEIJING DABEINONG TECHNOLOGY GROUP CO., LTD. (CN) ; BEIJING DABEINONG TECHNOLOGY GROUP CO., LTD., BIOTECH CENTER (CN) ; BEIJING GREEN AGROSINO CROP SCIENCE CO., LTD. (CN)
(21) BR 10 2013 032721-2 A2	Código 25.4 - Alteração de Nome Deferida (22) 19/12/2013 (71) CGMP - CENTRO DE GESTÃO DE MEIOS DE PAGAMENTO LTDA (BR/SP)
(11) BR 10 2015 018127-2 B1	Código 25.4 - Alteração de Nome Deferida (22) 29/07/2015 (45) 29/03/2022 (71) TRANSPORTATION IP HOLDINGS, LLC (US)
(21) BR 10 2020 004479-6 A2	Código 25.4 - Alteração de Nome Deferida (22) 05/03/2020 (71) KASCO P&D TECNOLOGIA DA INFORMAÇÃO LTDA (BR/SP) ; MONTREL CONTROLES ELETRÔNICOS LTDA (BR/SP)
(21) BR 10 2020 020216-2 A2	Código 25.4 - Alteração de Nome Deferida (22) 01/10/2020 (71) INDUSTEK ECOPRESS SISTEMAS DE AQUECIMENTO E PRESSURIZAÇÃO EIRELI - EPP (BR/SP)
(21) BR 11 2012 008195-0 A2	Código 25.4 - Alteração de Nome Deferida (22) 29/07/2010 (71) JOHNSON & JOHNSON CONSUMER INC. (US)
(11) BR 11 2012 013375-6 B1	Código 25.4 - Alteração de Nome Deferida (22) 02/12/2010 (45) 30/06/2020 (71) TRISALUS LIFE SCIENCES, INC. (US)
(11) BR 11 2012 014146-5 B1	Código 25.4 - Alteração de Nome Deferida

	(22) 18/12/2009 (45) 09/07/2019 (71) CAMFIL VENTURES AB (SE)
(11) BR 11 2012 016651-4 B1	Código 25.4 - Alteração de Nome Deferida (22) 04/01/2011 (45) 10/03/2020 (71) DANIEL MEASUREMENT AND CONTROL, LLC (US)
(11) BR 11 2012 016655-7 B1	Código 25.4 - Alteração de Nome Deferida (22) 04/01/2011 (45) 04/02/2020 (71) DANIEL MEASUREMENT AND CONTROL, LLC (US)
(11) BR 11 2012 016662-0 B1	Código 25.4 - Alteração de Nome Deferida (22) 06/01/2011 (45) 04/02/2020 (71) DANIEL MEASUREMENT AND CONTROL, LLC (US)
(11) BR 11 2012 025874-5 B1	Código 25.4 - Alteração de Nome Deferida (22) 12/04/2011 (45) 07/04/2020 (71) MILLERKNOLL, INC. (US)
(11) BR 11 2012 027183-0 B1	Código 25.4 - Alteração de Nome Deferida (22) 02/07/2010 (45) 25/05/2021 (71) SHCCS FUNCTIONAL FILMS INDUSTRY CO., LTD. (CN)
(11) BR 11 2012 027191-1 B8	Código 25.4 - Alteração de Nome Deferida (22) 02/07/2010 (45) 08/12/2020 (71) SHCCS FUNCTIONAL FILMS INDUSTRY CO., LTD. (CN)
(11) BR 11 2012 033287-2 B8	Código 25.4 - Alteração de Nome Deferida (22) 06/06/2011 (45) 27/10/2020 (71) DANIEL MEASUREMENT AND CONTROL, LLC (US)
(11) BR 11 2013 001377-0 B8	Código 25.4 - Alteração de Nome Deferida (22) 19/07/2011 (45) 09/06/2020

	(71) IP2IPO INNOVATIONS LIMITED (GB)
(11) BR 11 2013 001380-0 B1	Código 25.4 - Alteração de Nome Deferida (22) 19/07/2011 (45) 12/01/2021 (71) IP2IPO INNOVATIONS LIMITED (GB)
(11) BR 11 2013 009631-4 B1	Código 25.4 - Alteração de Nome Deferida (22) 19/10/2011 (45) 16/10/2018 (71) GLENCORE QUEENSLAND LIMITED (AU)
(11) BR 11 2013 025187-5 B1	Código 25.4 - Alteração de Nome Deferida (22) 22/03/2012 (45) 03/03/2022 (71) INPEX CORPORATION (JP) ; JX NIPPON OIL & ENERGY CORPORATION (JP) ; JAPAN PETROLEUM EXPLORATION CO., LTD. (JP) ; COSMO OIL CO., LTD (JP) ; CHIYODA CORPORATION (JP) ; JAPAN OIL, GAS AND METALS NATIONAL CORPORATION (JP) ; NIPPON STEEL ENGINEERING CO., LTD. (JP)
(11) BR 11 2013 025229-4 B1	Código 25.4 - Alteração de Nome Deferida (22) 27/03/2012 (45) 03/11/2020 (71) DANIEL MEASUREMENT AND CONTROL, LLC (US)
(11) BR 11 2013 031425-7 B1	Código 25.4 - Alteração de Nome Deferida (22) 10/06/2011 (45) 21/01/2020 (71) BECHTEL ENERGY TECHNOLOGY SOLUTIONS, INC. (US)
(11) BR 11 2014 006855-0 B1	Código 25.4 - Alteração de Nome Deferida (22) 21/09/2012 (45) 20/10/2020 (71) DANIEL MEASUREMENT AND CONTROL, LLC (US)
(11) BR 11 2014 009214-1 B8	Código 25.4 - Alteração de Nome Deferida (22) 18/10/2012 (45) 01/12/2020 (71) IP2IPO INNOVATIONS LIMITED (GB)
(11) BR 11 2014 017045-2 B1	Código 25.4 - Alteração de Nome Deferida (22) 30/08/2012

	(45) 29/09/2020 (71) DANIEL MEASUREMENT AND CONTROL, LLC (US)
(11) BR 11 2014 024911-3 B1	Código 25.4 - Alteração de Nome Deferida (22) 02/05/2013 (45) 10/11/2020 (71) DANIEL MEASUREMENT AND CONTROL, LLC (US)
(11) BR 11 2014 029804-1 B1	Código 25.4 - Alteração de Nome Deferida (22) 20/03/2013 (45) 15/06/2021 (71) FERROVIAL CONSTRUCCIÓN, S.A. (ES)
(11) BR 11 2014 030906-0 B1	Código 25.4 - Alteração de Nome Deferida (22) 10/06/2013 (45) 10/08/2021 (71) IFP ENERGIES NOUVELLES (FR)
(21) BR 11 2015 001054-7 A2	Código 25.4 - Alteração de Nome Deferida (22) 18/07/2013 (71) OXFORD NANOPORE TECHNOLOGIES PLC (GB)
(11) BR 11 2015 005052-2 B1	Código 25.4 - Alteração de Nome Deferida (22) 06/09/2013 (45) 20/10/2020 (71) DANIEL MEASUREMENT AND CONTROL, LLC (US)
(11) BR 11 2015 008644-6 B1	Código 25.4 - Alteração de Nome Deferida (22) 18/10/2013 (45) 23/11/2021 (71) DANIEL MEASUREMENT AND CONTROL, LLC (US)
(11) BR 11 2015 020609-3 B1	Código 25.4 - Alteração de Nome Deferida (22) 25/02/2014 (45) 10/11/2020 (71) DANIEL MEASUREMENT AND CONTROL, LLC (US)
(21) BR 11 2015 021538-6 A2	Código 25.4 - Alteração de Nome Deferida (22) 14/03/2014 (71) BECHTEL ENERGY TECHNOLOGY SOLUTIONS, INC. (US)
(21) BR 11 2015 021788-5 A2	Código 25.4 - Alteração de Nome Deferida

	(22) 22/01/2014 (71) OXFORD NANOPORE TECHNOLOGIES PLC (GB)
(11) BR 11 2015 022118-1 B1	Código 25.4 - Alteração de Nome Deferida (22) 14/03/2014 (45) 07/12/2021 (71) MILLERKNOLL, INC. (US)
(11) BR 11 2016 011114-1 B1	Código 25.4 - Alteração de Nome Deferida (22) 18/11/2013 (45) 24/08/2021 (71) E-DISTRIBUZIONE S.P.A. (IT)
(11) BR 11 2016 020196-5 B1	Código 25.4 - Alteração de Nome Deferida (22) 05/03/2015 (45) 19/04/2022 (71) BECHTEL ENERGY TECHNOLOGY SOLUTIONS, INC. (US)
(11) BR 11 2016 021421-8 B1	Código 25.4 - Alteração de Nome Deferida (22) 06/03/2015 (45) 29/06/2021 (71) DANIEL MEASUREMENT AND CONTROL, LLC (US)
(11) BR 11 2018 001901-1 B1	Código 25.4 - Alteração de Nome Deferida (22) 28/07/2016 (45) 10/08/2021 (71) DANIEL MEASUREMENT AND CONTROL, LLC (US)
(21) BR 11 2018 003896-2 A2	Código 25.4 - Alteração de Nome Deferida (22) 02/09/2016 (71) EQUINOR ENERGY AS (NO)
(11) BR 11 2018 005408-9 B1	Código 25.4 - Alteração de Nome Deferida (22) 08/04/2016 (45) 15/03/2022 (71) BECHTEL ENERGY TECHNOLOGY SOLUTIONS, INC. (US)
(21) BR 11 2021 017738-8 A2	Código 25.4 - Alteração de Nome Deferida (22) 12/03/2020 (71) BOEHRINGER INGELHEIM VETERINARY MEDICINE BELGIUM (BE)
(21) BR 12 2017 006096-1 A2	Código 25.4 - Alteração de Nome Deferida

	(22) 06/06/2008 (62) PI 0812620-8 06/06/2008 (71) REHAU AUTOMOTIVE SE & CO. KG (DE)
(21) BR 20 2014 023851-0 U2	Código 25.4 - Alteração de Nome Deferida (22) 25/09/2014 (71) GUERRA IMPLEMENTOS RODOVIÁRIOS LTDA (BR/RS)
(21) BR 20 2017 014731-8 U2	Código 25.4 - Alteração de Nome Deferida (22) 07/07/2017 (71) FEWTEC LTDA. (BR/MG)
(21) BR 20 2020 016814-8 U2	Código 25.4 - Alteração de Nome Deferida (22) 18/08/2020 (71) CORDIALLE SEGURANÇA PATRIMONIAL LTDA ME (BR/SP)
(11) PI 0610904-7 B1	Código 25.4 - Alteração de Nome Deferida (22) 16/05/2006 (45) 30/01/2018 (73) DANIEL MEASUREMENT AND CONTROL, LLC (US)
(11) PI 0614311-3 B1	Código 25.4 - Alteração de Nome Deferida (22) 21/07/2006 (45) 19/06/2018 (73) DANIEL MEASUREMENT AND CONTROL, LLC (US)
(11) PI 0614405-5 B1	Código 25.4 - Alteração de Nome Deferida (22) 21/07/2006 (45) 26/12/2017 (73) DANIEL MEASUREMENT AND CONTROL, LLC (US)
(11) PI 0615155-8 B1	Código 25.4 - Alteração de Nome Deferida (22) 21/07/2006 (45) 24/07/2018 (73) DANIEL MEASUREMENT AND CONTROL, LLC (US)
(11) PI 0615187-6 B8	Código 25.4 - Alteração de Nome Deferida (22) 21/07/2006 (45) 27/11/2018 (71) DANIEL MEASUREMENT AND CONTROL, LLC (US)
(11) PI 0615188-4 B1	Código 25.4 - Alteração de Nome Deferida

	(22) 26/07/2006 (45) 26/09/2017 (73) DANIEL MEASUREMENT AND CONTROL, LLC (US)
(11) PI 0721855-9 B1	Código 25.4 - Alteração de Nome Deferida (22) 29/06/2007 (45) 05/02/2019 (71) E-DISTRIBUZIONE S.P.A. (IT)
(11) PI 0812620-8 B1	Código 25.4 - Alteração de Nome Deferida (22) 06/06/2008 (45) 21/08/2018 (71) REHAU AUTOMOTIVE SE & CO. KG (DE)
(11) PI 0817119-0 B1	Código 25.4 - Alteração de Nome Deferida (22) 18/09/2008 (45) 28/05/2019 (71) MILLERKNOLL, INC. (US)
(11) PI 0819581-1 B1	Código 25.4 - Alteração de Nome Deferida (22) 14/11/2008 (45) 27/02/2020 (71) REHAU AUTOMOTIVE SE & CO. KG (DE)
(21) PI 0908089-9 A2	Código 25.4 - Alteração de Nome Deferida (22) 23/02/2009 (71) DANIEL MEASUREMENT AND CONTROL, LLC (US)
(11) PI 0908471-1 B1	Código 25.4 - Alteração de Nome Deferida (22) 02/02/2009 (45) 09/03/2021 (71) E-DISTRIBUZIONE S.P.A. (IT)
(11) PI 0912799-2 B1	Código 25.4 - Alteração de Nome Deferida (22) 09/06/2009 (45) 19/11/2019 (71) DANIEL MEASUREMENT AND CONTROL, LLC (US)
(11) PI 0913112-4 B1	Código 25.4 - Alteração de Nome Deferida (22) 09/06/2009 (45) 18/06/2019 (71) DANIEL MEASUREMENT AND CONTROL, LLC (US)

(11) PI 0913290-2 B1	Código 25.4 - Alteração de Nome Deferida (22) 20/04/2009 (45) 02/07/2019 (71) DANIEL MEASUREMENT AND CONTROL, LLC (US)
(11) PI 0924126-4 B1	Código 25.4 - Alteração de Nome Deferida (22) 25/12/2009 (45) 27/07/2021 (71) SUMITOMO PHARMA CO., LTD. (JP)
(11) PI 1008244-1 B1	Código 25.4 - Alteração de Nome Deferida (22) 16/02/2010 (45) 30/06/2020 (71) KONGSBERG MARITIME CM AS (NO)
(11) PI 1013563-4 B8	Código 25.4 - Alteração de Nome Deferida (22) 13/04/2010 (45) 05/01/2021 (71) DANIEL MEASUREMENT AND CONTROL, LLC (US)
(11) PI 1015978-9 B1	Código 25.4 - Alteração de Nome Deferida (22) 26/05/2010 (45) 13/10/2020 (71) DANIEL MEASUREMENT AND CONTROL, LLC (US)

Código 25.7 - Alteração de Sede Deferida

Notificação do deferimento da alteração de Sede requerida. Desta data corre o prazo de 60 (sessenta) dias para eventual recurso do interessado.

(11) BR 10 2013 029445-4 B1	Código 25.7 - Alteração de Sede Deferida (22) 14/11/2013 (45) 01/12/2020 (71) PMI SOUTH AMERICA CONSUMER GOODS LTDA. (BR/RJ)
(21) BR 10 2017 027964-2 A2	Código 25.7 - Alteração de Sede Deferida (22) 22/12/2017 (71) FACS SERVIÇOS EDUCACIONAIS LTDA (BR/BA)
(21) BR 10 2018 073780-5 A2	Código 25.7 - Alteração de Sede Deferida (22) 19/11/2018 (71) FACS SERVIÇOS EDUCACIONAIS LTDA (BR/BA)
(21) BR 10 2018 075879-9 A2	Código 25.7 - Alteração de Sede Deferida (22) 13/12/2018 (71) FACS SERVIÇOS EDUCACIONAIS LTDA (BR/BA)
(21) BR 10 2019 000638-2 A2	Código 25.7 - Alteração de Sede Deferida (22) 11/01/2019 (71) FACS SERVIÇOS EDUCACIONAIS LTDA (BR/BA)
(21) BR 10 2019 000969-1 A2	Código 25.7 - Alteração de Sede Deferida (22) 17/01/2019 (71) INFINITY VISION DESENVOLVIMENTO E COMÉRCIO LTDA (BR/SP)
(21) BR 10 2019 025399-1 A2	Código 25.7 - Alteração de Sede Deferida (22) 29/11/2019 (71) FACS SERVIÇOS EDUCACIONAIS LTDA (BR/BA)
(21) BR 10 2019 026874-3 A2	Código 25.7 - Alteração de Sede Deferida (22) 16/12/2019 (71) FACS SERVIÇOS EDUCACIONAIS LTDA (BR/BA)
(21) BR 10 2020 006660-9 A2	Código 25.7 - Alteração de Sede Deferida (22) 02/04/2020 (71) BERTOLINI CONSTRUÇÃO NAVAL DA AMAZÔNIA LTDA (BR/AM)

(21) BR 10 2020 006927-6 A2	Código 25.7 - Alteração de Sede Deferida (22) 06/04/2020 (71) SJC BIOENERGIA LTDA. (BR/SP)
(21) BR 10 2020 010320-2 A2	Código 25.7 - Alteração de Sede Deferida (22) 22/05/2020 (71) FACS SERVIÇOS EDUCACIONAIS LTDA (BR/BA)
(21) BR 10 2020 015803-1 A2	Código 25.7 - Alteração de Sede Deferida (22) 03/08/2020 (71) BERTOLINI CONSTRUÇÃO NAVAL DA AMAZÔNIA LTDA (BR/AM)
(21) BR 10 2021 012926-3	Código 25.7 - Alteração de Sede Deferida (22) 29/06/2021 (71) MUNDIAL INC. (US)
(21) BR 10 2021 023641-8	Código 25.7 - Alteração de Sede Deferida (22) 24/11/2021 (71) PMI SOUTH AMERICA CONSUMER GOODS LTDA. (BR/RJ)
(21) BR 10 2021 026914-6	Código 25.7 - Alteração de Sede Deferida (22) 31/12/2021 (71) BIOMCROP BIOTECNOLOGIA AGRÍCOLA LTDA. (BR/SP)
(21) BR 10 2022 000202-9	Código 25.7 - Alteração de Sede Deferida (22) 06/01/2022 (71) SJC BIOENERGIA LTDA. (BR/SP)
(11) BR 11 2012 000126-4 B8	Código 25.7 - Alteração de Sede Deferida (22) 02/07/2010 (45) 16/11/2021 (71) Snecma (FR) ; AUBERT & DUVAL (FR)
(11) BR 11 2012 003536-3 B1	Código 25.7 - Alteração de Sede Deferida (22) 20/08/2010 (45) 11/05/2021 (71) AUBERT & DUVAL (FR)
(11) BR 11 2013 025340-1 B1	Código 25.7 - Alteração de Sede Deferida (22) 30/03/2012 (45) 21/12/2021 (71) CURIS, INC. (US)

(11) BR 11 2014 027446-0 B1	Código 25.7 - Alteração de Sede Deferida (22) 02/05/2013 (45) 06/04/2021 (71) MECS, INC. (US)
(11) BR 11 2015 003751-8 B1	Código 25.7 - Alteração de Sede Deferida (22) 23/08/2013 (45) 07/12/2021 (71) AGENSYS, INC. (US) ; SEAGEN INC. (US)
(11) BR 11 2015 009524-0 B1	Código 25.7 - Alteração de Sede Deferida (22) 30/09/2014 (45) 18/01/2022 (71) LG CHEM, LTD. (KR)
(11) BR 11 2015 022004-5 B8	Código 25.7 - Alteração de Sede Deferida (22) 14/03/2014 (45) 16/11/2021 (71) MECS, INC. (US)
(11) BR 11 2016 017104-7 B1	Código 25.7 - Alteração de Sede Deferida (22) 26/02/2015 (45) 15/02/2022 (71) LG CHEM, LTD. (KR)
(11) BR 11 2018 014654-4 B1	Código 25.7 - Alteração de Sede Deferida (22) 18/01/2017 (45) 28/06/2022 (71) PROBI AB (SE)
(21) BR 11 2021 016153-8 A2	Código 25.7 - Alteração de Sede Deferida (22) 24/02/2020 (71) GH RESEARCH IRELAND LIMITED (IE)
(21) BR 11 2021 024970-2 A2	Código 25.7 - Alteração de Sede Deferida (22) 11/06/2019 (71) BOARD OF REGENTS, THE UNIVERSITY OF TEXAS SYSTEM (US) ; IO THERAPEUTICS, INC. (US)
(21) BR 11 2022 002957-8 A2	Código 25.7 - Alteração de Sede Deferida (22) 09/09/2020

	(71) MAXION WHEELS HOLDING GMBH (DE)
(21) BR 12 2018 070119-6 A2	Código 25.7 - Alteração de Sede Deferida (22) 23/08/2013 (62) BR 11 2015 003751-8 23/08/2013 (71) AGENSYS, INC. (US) ; SEAGEN INC. (US)
(21) BR 20 2017 008461-8 U2	Código 25.7 - Alteração de Sede Deferida (22) 25/04/2017 (71) FACS SERVIÇOS EDUCACIONAIS LTDA (BR/BA)
(21) BR 20 2018 000020-4 U2	Código 25.7 - Alteração de Sede Deferida (22) 02/01/2018 (71) FACS SERVIÇOS EDUCACIONAIS LTDA (BR/BA)
(21) BR 20 2021 004529-4	Código 25.7 - Alteração de Sede Deferida (22) 10/03/2021 (71) PMI SOUTH AMERICA CONSUMER GOODS LTDA. (BR/RJ)
(11) PI 0211635-9 B8	Código 25.7 - Alteração de Sede Deferida (22) 16/08/2002 (45) 24/07/2018 (73) MERCK SHARP & DOHME (UK) LIMITED (GB)
(11) PI 0613291-0 B1	Código 25.7 - Alteração de Sede Deferida (22) 26/06/2006 (45) 26/08/2014 (73) AUBERT & DUVAL (FR)
(11) PI 0714739-2 B1	Código 25.7 - Alteração de Sede Deferida (22) 22/08/2007 (45) 02/12/2014 (73) ERAMET (FR)
(11) PI 0808301-0 B1	Código 25.7 - Alteração de Sede Deferida (22) 10/03/2008 (45) 03/05/2022 (71) CURIS, INC. (US)
(11) PI 0815048-6 B8	Código 25.7 - Alteração de Sede Deferida (22) 28/07/2008 (45) 29/09/2020

(71) MEDICIS PHARMACEUTICAL CORPORATION (US)

---

(11) PI 1004899-5 B8

Código 25.7 - Alteração de Sede Deferida

(22) 08/01/2010

(45) 18/08/2020

(71) CURIS, INC. (US)

Código 25.8 - Alteração de Sede Indeferida

Notificação do indeferimento da alteração de Sede requerida. Desta data corre o prazo de 60 (sessenta) dias para eventual recurso do interessado.

---

(21) BR 10 2021 018119-2 A8

Código 25.8 - Alteração de Sede Indeferida

(22) 13/09/2021

(66) BR 10 2020 018531-4 11/09/2020

(71) CHEMYUNION LTDA (BR/SP)

Código 25.9 - Alteração de Sede em Exigência

Exigência referente ao pedido de alteração de Sede requerida. Desta data corre o prazo de 60 (sessenta) dias para cumprimento da exigência formulada, sob pena de indeferimento da alteração.

---

(11) BR 10 2016 020210-8 B1

Código 25.9 - Alteração de Sede em Exigência
(22) 31/08/2016
(45) 14/12/2021
(71) SULKY BUREL (FR)

---

(11) BR 11 2014 022514-1 B1

Código 25.9 - Alteração de Sede em Exigência
(22) 14/03/2013
(45) 01/02/2022
(71) ROLLS-ROYCE MARINE AS (NO)
A fim de atender a alteração de endereço requerida através da petição 870220054565 de 22/06/2022, é necessário GRU 248 para a alteração de endereço solicitada na petição.

---

(21) BR 11 2014 022516-8 A8

Código 25.9 - Alteração de Sede em Exigência
(22) 22/03/2013
(71) ROLLS-ROYCE MARINE AS (NO)
A fim de atender a alteração de endereço requerida através da petição 870220054567 de 22/06/2022, é necessário GRU 248 para a alteração de endereço solicitada na petição.

---

(11) BR 11 2014 027734-6 B1

Código 25.9 - Alteração de Sede em Exigência
(22) 26/04/2013
(45) 03/03/2022
(71) ROLLS-ROYCE MARINE AS (NO)
A fim de atender a alteração de endereço requerida através da petição 870220054562 de 22/06/2022, é necessário GRU 248 para a alteração de endereço solicitada na petição.

---

(11) BR 11 2015 017188-5 B1

Código 25.9 - Alteração de Sede em Exigência
(22) 24/01/2014
(45) 02/08/2022
(71) ROLLS-ROYCE MARINE AS (NO)
A fim de atender a alteração de endereço requerida através da petição 870220054549 de 22/06/2022, é necessário GRU 248 para a alteração de endereço solicitada na petição.

---

(21) BR 11 2019 009230-7 A2

Código 25.9 - Alteração de Sede em Exigência

(22) 10/01/2017

(71) ASMED OZEL SAC EKIMI SAGLIK HIZMETLERI TICARET LIMITED SIRKETI (TR)

Código 25.11 - Republicação

Republicação da publicação de qualquer um dos subitens anteriores por ter sido indevida.

---

(11) BR 12 2019 027913-6 B1

Código 25.11 - Republicação

(22) 09/11/2012

(45) 30/11/2021

(62) BR 11 2014 011229-0 09/11/2012

(71) SORBONNE UNIVERSITÉ (FR) ; VARIATION BIOTECHNOLOGIES INC. (CA)

Retificado o despacho 25.1 publicado na RPI 2685 de 21/06/2022:Onde se lê: ? Em atendimento ao solicitado na petição em epígrafe, informo que a mesma atende a todos os requisitos formais, sendo assim, defiro a seguinte transferência ? Leia-se: ?Em atendimento ao solicitado na petição em epígrafe, informo que a mesma atende a todos os requisitos formais, sendo assim, defiro a seguinte transferência PARCIAL?

Código 25.12 - Publicação Anulada

Anulada a publicação de qualquer um dos subitens anteriores por ter sido efetuada com incorreção.

---

(11) C1 0203176-0 F1

Código 25.12 - Publicação Anulada

(22) 05/08/2008

(45) 05/04/2016

(61) PI 0203176-0 09/08/2002

(73) TM MÁQUINAS E TECNOLOGIA LTDA (BR/MG)

Anulada a publicação código 25.6 na RPI nº 2685 de 21/06/2022 por ter sido indevida.

Código Códigos para Trâmite Prioritário

Código 28.10.1 - Notificação de requerimento de trâmite prioritário de depositante idoso

Notifica o requerimento de trâmite prioritário de depositante idoso para os processos de patente listados. A admissão condiciona-se ao atendimento da legislação específica.

(21) BR 10 2016 008981-6 A2	Código 28.10.1 - Notificação de requerimento de trâmite prioritário de depositante idoso (22) 20/04/2016 Notificação de requerimento de trâmite prioritário de depositante idoso, conforme protocolo nº 870220063741, de 20/07/2022
(21) BR 10 2019 019086-8 A2	Código 28.10.1 - Notificação de requerimento de trâmite prioritário de depositante idoso (22) 13/09/2019 Notificação de requerimento de trâmite prioritário de depositante idoso, conforme protocolo nº 870220065310, de 25/07/2022
(21) BR 10 2020 014258-5 A2	Código 28.10.1 - Notificação de requerimento de trâmite prioritário de depositante idoso (22) 13/07/2020 Notificação de requerimento de trâmite prioritário de depositante idoso, conforme protocolo nº 870220065874, de 27/07/2022
(21) BR 10 2020 018796-1 A2	Código 28.10.1 - Notificação de requerimento de trâmite prioritário de depositante idoso (22) 15/09/2020 Notificação de requerimento de trâmite prioritário de depositante idoso, conforme protocolo nº 870220064992, de 25/07/2022
(21) BR 10 2021 003860-8	Código 28.10.1 - Notificação de requerimento de trâmite prioritário de depositante idoso (22) 01/03/2021 Notificação de requerimento de trâmite prioritário de depositante idoso, conforme protocolo nº 870220063788, de 20/07/2022
(21) BR 10 2021 026048-3	Código 28.10.1 - Notificação de requerimento de trâmite prioritário de depositante idoso (22) 22/12/2021

	Notificação de requerimento de trâmite prioritário de depositante idoso, conforme protocolo nº 870220063072, de 18/07/2022
(21) BR 10 2022 004683-2	Código 28.10.1 - Notificação de requerimento de trâmite prioritário de depositante idoso (22) 14/03/2022 Notificação de requerimento de trâmite prioritário de depositante idoso, conforme protocolo nº 870220064092, de 21/07/2022
(21) BR 10 2022 010914-1	Código 28.10.1 - Notificação de requerimento de trâmite prioritário de depositante idoso (22) 03/06/2022 Notificação de requerimento de trâmite prioritário de depositante idoso, conforme protocolo nº 870220063084, de 18/07/2022
(21) BR 10 2022 014196-7	Código 28.10.1 - Notificação de requerimento de trâmite prioritário de depositante idoso (22) 19/07/2022 Notificação de requerimento de trâmite prioritário de depositante idoso, conforme protocolo nº 870220063793, de 20/07/2022
(21) BR 20 2021 008214-9	Código 28.10.1 - Notificação de requerimento de trâmite prioritário de depositante idoso (22) 29/04/2021 Notificação de requerimento de trâmite prioritário de depositante idoso, conforme protocolo nº 870220063274, de 19/07/2022
(21) BR 20 2022 001349-2 U2	Código 28.10.1 - Notificação de requerimento de trâmite prioritário de depositante idoso (22) 25/01/2022 Notificação de requerimento de trâmite prioritário de depositante idoso, conforme protocolo nº 870220063446. de 19/07/2022
(21) BR 20 2022 003325-6	Código 28.10.1 - Notificação de requerimento de trâmite prioritário de depositante idoso (22) 22/02/2022 Notificação de requerimento de trâmite prioritário de depositante idoso, conforme protocolo nº 870220063794, de 20/07/2222
(21) MU 8902958-5 U2	Código 28.10.1 - Notificação de requerimento de trâmite prioritário de depositante idoso (22) 08/06/2009 Notificação de requerimento de trâmite prioritário de depositante idoso,

conforme protocolo nº 870220063487, de 19/07/2022

Código 28.10.5 - Notificação de requerimento de trâmite prioritário de depositante ICT

Notifica o requerimento de trâmite prioritário de depositante ICT para os processos de patente listados. A admissão condiciona-se ao atendimento da legislação específica.

(21) BR 10 2021 013875-0 A2	Código 28.10.5 - Notificação de requerimento de trâmite prioritário de depositante ICT (22) 14/07/2021 Notificação de requerimento de trâmite prioritário de depositante ICT, conforme protocolo nº 870220063812, de 20/07/2022

Código 28.10.21 - Notificação de requerimento de trâmite prioritário de depositante acusa de contrafação

Notifica o requerimento de trâmite prioritário de depositante acusa contrafação para os processos de patente listados. A admissão condiciona-se ao atendimento da legislação específica.

(21) BR 10 2019 023048-7 A2	Código 28.10.21 - Notificação de requerimento de trâmite prioritário de depositante acusa de contrafação (22) 01/11/2019 Notificação de requerimento de trâmite prioritário de depositante acusando terceiros de contrafação, conforme protocolo nº 870220063850, de 20/07/2022
(21) BR 20 2021 025627-9 U2	Código 28.10.21 - Notificação de requerimento de trâmite prioritário de depositante acusa de contrafação (22) 17/12/2021 Notificação de requerimento de trâmite prioritário de depositante acusando terceiros de contrafação, conforme protocolo nº 870220063060, de 18/07/2022

Código 28.10.26 - Notificação de requerimento de trâmite prioritário de tecnologia disponibilizada no mercado

Notifica o requerimento de trâmite prioritário de tecnologia disponibilizada no

mercado para os processos de patente listados. A admissão condiciona-se ao atendimento da legislação específica.

(21) BR 10 2019 021177-6 A2	Código 28.10.26 - Notificação de requerimento de trâmite prioritário de tecnologia disponibilizada no mercado (22) 09/10/2019

Código 28.21 - Exigência formal de trâmite prioritário

Notifica os requisitos formais para trâmite prioritário que não foram atendidos. O requerente tem o prazo de 60 (sessenta) dias para sanear as irregularidades apontadas através do código de serviço 206, descrição do objeto: “cumprimento do exame formal para trâmite prioritário”.

(21) BR 10 2021 003860-8	Código 28.21 - Exigência formal de trâmite prioritário (22) 01/03/2021 Para o requerimento de trâmite prioritário efetuado através da petição nº 870220063788, de 20/07/2022, atender as condições formais, o interessado deve cumprir ao disposto no art. 3º, incisos I e II, da Portaria INPI PR nº 54, de 15/12/2021, publicada na RPI nº 2662, de 11/01/22, e manifestar-se através do código de serviço 206 no prazo de 60 dias, sob pena de inadmissão. Especificamente, pagar as GRUs de pedido de exame técnico 203 e publicação antecipada 202 e apresentar o comprovante destas através do peticionamento de GRU isenta 206.
(21) BR 10 2021 013875-0 A2	Código 28.21 - Exigência formal de trâmite prioritário (22) 14/07/2021 Para o requerimento de trâmite prioritário efetuado através da petição nº 870220063812, de 20/07/2022, atender as condições formais, o interessado deve cumprir ao disposto no art. 3º, inciso II, da Portaria INPI PR nº 54, de 15/12/2021, publicada na RPI nº 2662, de 11/01/22, e manifestar-se através do código de serviço 206. Especificamente, pagar a taxa de pedido de exame técnico, de GRU 204 e apresentar este pagamento através do protocolo de GRU isenta 206.
(21) BR 10 2022 014196-7	Código 28.21 - Exigência formal de trâmite prioritário (22) 19/07/2022 Para o requerimento de trâmite prioritário efetuado através da petição nº 870220063793, de 20/07/2022, atender as condições formais, o interessado deve cumprir ao disposto no art. 3º, incisos I e II, da Portaria INPI PR nº 54, de 15/12/2021, publicada na RPI nº 2662, de 11/01/22, e manifestar-se através do código de serviço 206 no prazo de 60 dias, sob pena de inadmissão.

	Especificamente, efetuar o pagamento das GRUs de publicação antecipada 202 e de pedido de exame técnico 203 e efetuar o envio de seus comprovantes através do peticionamento de GRU isenta 206.
(21) BR 20 2020 014212-2 U8	Código 28.21 - Exigência formal de trâmite prioritário (22) 10/07/2020 Para o requerimento de trâmite prioritário efetuado através da petição nº 870220049555,de 06/06/2022, atender as condições formais, o interessado deve cumprir ao disposto no art. 4º, inciso IV, cc. art. 13, parágrafo 1º, da Portaria INPI PR nº 54, de 15/12/2021, publicada na RPI nº 2662, de 11/01/22, e manifestar-se através do código de serviço 206 no prazo de 60 dias, sob pena de inadmissão. Especificamente, conter um esclarecimento indicando a relação da matéria do processo com o diagnóstico, profilaxia da população e/ou tratamento de pacientes do Covid-19. Foi apresentada uma coleção de vários textos, mas o que precisamos é de um esclarecimento mais simples, indicando o solicitado.
(21) BR 20 2022 003325-6	Código 28.21 - Exigência formal de trâmite prioritário (22) 22/02/2022 Para o requerimento de trâmite prioritário efetuado através da petição nº 870220063794, de 20/07/2022, atender as condições formais, o interessado deve cumprir ao disposto no art. 9º, incisos I e II, da Portaria INPI PR nº 54, de 15/12/2021, publicada na RPI nº 2662, de 11/01/22, e manifestar-se através do código de serviço 206 no prazo de 60 dias, sob pena de inadmissão. Especificamente, pagar as taxas de publicação antecipada e de pedido de exame, geradas pelas GRUs 204 e 202, e efetuar o envio de seus comprovantes, através do peticionamento de GRU isenta 206.

Código 28.22 - Requerimento de trâmite prioritário encaminhado para confirmação tecnológica.

Notifica que as condições formais para o trâmite prioritário dos processos listados foram atendidas, mas é necessário confirmar a tecnologia. A admissão do trâmite prioritário condiciona-se a confirmação de que a tecnologia atende a legislação específica.

(21) BR 10 2021 018389-6 A2	Código 28.22 - Requerimento de trâmite prioritário encaminhado para confirmação tecnológica. (22) 16/09/2021 A petição nº 870220055746, de 27/06/22, foi encaminhada para confirmação da tecnologia, haja vista que a exigência formulada na RPI nº 2688, de 12/07/22, foi atendida por intermédio da petição nº 870220063870, de 20/07/22, conforme

estipulado pelo art. 9º, da Instrução Normativa DIRPA nº 2, de 26/06/20, publicada na RPI nº 2582, de 30/06/20. A admissão do trâmite prioritário está condicionada a adequação da matéria do processo às condições estipuladas na Portaria INPI PR nº 54, de 15/12/2021, publicada na RPI nº 2662, de 11/01/22.

Código 28.30 - Trâmite prioritário admitido

Notifica a admissão do trâmite prioritário ao processo de patente em toda a esfera administrativa do INPI.

(21) BR 10 2015 012834-7 A2	Código 28.30 - Trâmite prioritário admitido (22) 02/06/2015 Admitido o trâmite prioritário requerido através da petição nº 870220062126, de 14/07/2022, haja vista que atende ao disposto no art. 5º, da Portaria INPI PR nº 54, de 15/12/2021, publicada na RPI nº 2662, de 11/01/22.
(21) BR 10 2019 021055-9 A2	Código 28.30 - Trâmite prioritário admitido (22) 07/10/2019 Admitido o trâmite prioritário requerido através da petição nº 870220060525, de 08/07/2022, haja vista que atende ao disposto no art. 11, da Portaria INPI PR nº 54, de 15/12/2021, publicada na RPI nº 2662, de 11/01/22.
(21) BR 10 2022 009786-0	Código 28.30 - Trâmite prioritário admitido (22) 19/05/2022 Admitido o trâmite prioritário requerido através da petição nº 870220060059, de 07/07/2022, haja vista que atende ao disposto no art. 11, da Portaria INPI PR nº 54, de 15/12/2021, publicada na RPI nº 2662, de 11/01/22.
(21) BR 10 2022 011891-4	Código 28.30 - Trâmite prioritário admitido (22) 15/06/2022 Admitido o trâmite prioritário requerido através da petição nº 870220056756, de 29/06/2022, haja vista que a exigência formulada na RPI nº 2687, de 05/07/2022, foi cumprida através da petição nº 870220060162, de 08/07/2022, atendendo ao disposto no art. 8º da Portaria INPI PR nº 54, de 15/12/2021, publicada na RPI nº 2662, de 11/01/22.
(21) BR 10 2022 012730-1	Código 28.30 - Trâmite prioritário admitido (22) 24/06/2022 Admitido o trâmite prioritário requerido através da petição nº 870220062237, de 14/07/2022, haja vista que atende ao disposto no art. 5º, da Portaria INPI PR nº 54, de 15/12/2021, publicada na RPI nº 2662, de 11/01/22.

(21) BR 11 2021 002816-1 A2	Código 28.30 - Trâmite prioritário admitido (22) 15/08/2019 Admitido o trâmite prioritário requerido através da petição nº 870220061037, de 11/07/2022, haja vista que atende ao disposto no art. 11, da Portaria INPI PR nº 54, de 15/12/2021, publicada na RPI nº 2662, de 11/01/22.
(21) BR 20 2020 002719-6 U2	Código 28.30 - Trâmite prioritário admitido (22) 07/02/2020 Admitido o trâmite prioritário requerido através da petição nº 870220038748, de 05/05/2022, haja vista que a exigência formulada na RPI nº 2680, de 17/05/2022, foi cumprida através da petição nº 870220062275, de 14/07/2022, atendendo ao disposto no art. 5º da Portaria INPI PR nº 54, de 15/12/2021, publicada na RPI nº 2662, de 11/01/22.
(21) BR 20 2022 004114-3 U2	Código 28.30 - Trâmite prioritário admitido (22) 06/03/2022 Admitido o trâmite prioritário requerido através da petição nº 870220037457, de 01/05/2022, haja vista que a exigência formulada na RPI nº 2679, de 10/05/2022, foi cumprida através da petição nº 800220160498, de 10/05/2022, atendendo ao disposto no art. 5º da Portaria INPI PR nº 54, de 15/12/2021, publicada na RPI nº 2662, de 11/01/22.
(21) BR 20 2022 006319-8	Código 28.30 - Trâmite prioritário admitido (22) 01/04/2022 Admitido o trâmite prioritário requerido através da petição nº 870220039350, de 06/05/2022, haja vista que a exigência formulada na RPI nº 2686, de 28/06/2022, foi cumprida através da petição nº 870220063041, de 18/07/2022, atendendo ao disposto no art. 5º da Portaria INPI PR nº 54, de 15/12/2021, publicada na RPI nº 2662, de 11/01/22.
(21) BR 20 2022 007973-6 U2	Código 28.30 - Trâmite prioritário admitido (22) 27/04/2022 Admitido o trâmite prioritário requerido através da petição nº 870220036303, de 28/04/2022, haja vista que a exigência formulada na RPI nº 2679, de 10/05/2022, foi cumprida através da petição nº 800220145756, de 28/04/2022, atendendo ao disposto no art. 5º da Portaria INPI PR nº 54, de 15/12/2021, publicada na RPI nº 2662, de 11/01/22.

Código 28.40 - Trâmite prioritário não admitido

Notifica que requerimento de trâmite prioritário dos processos listados não foi admitido pelos motivos descritos.

(21) BR 10 2021 017098-0 A2	Código 28.40 - Trâmite prioritário não admitido (22) 28/08/2021 Não foi admitido o trâmite prioritário requerido através da petição nº 870220059008, de 05/07/2022, haja vista que a matéria do processo não enquadra-se no exigido pelo art. 11, da Portaria INPI PR nº 54, de 15/12/2021, publicada na RPI nº 2662, de 11/01/22.
(21) BR 10 2021 018389-6 A2	Código 28.40 - Trâmite prioritário não admitido (22) 16/09/2021 Não foi admitido o trâmite prioritário requerido através da petição nº 870220055746, de 27/06/22, haja vista que a matéria do processo não enquadra-se no exigido pelo art. 11, da Portaria INPI PR nº 54, de 15/12/2021, publicada na RPI nº 2662, de 11/01/22.
(21) MU 8902958-5 U2	Código 28.40 - Trâmite prioritário não admitido (22) 08/06/2009 Não foi admitido o trâmite prioritário requerido através da petição nº 870220063487, de 19/07/2022, haja vista que o processo já é prioritário, conforme solicitado pela petição 870210112849, de 05/12/2021 e que já encerrou a sua instância administrativa, conforme RPI 2667, de 15/02/2022

Código 28.92 - Publicação de despacho de trâmite prioritário anulada

Notifica a anulação da publicação de qualquer um dos subitens anteriores por ter sido indevida.

(21) BR 10 2022 002760-9 A2	Código 28.92 - Publicação de despacho de trâmite prioritário anulada (22) 14/02/2022 Anulado o despacho anterior, por ser indevido. O parecer foi duplicado em relação à uma negação anterior.